CỘNG HOÀ XÃ HỘI CHỦ NGHĨA VIỆT NAM
BỘ KHOA HỌC VÀ CÔNG NGHỆ
CỤC SỞ HỮU TRÍ TUỆ

CÔNG BÁO
SỞ HỮU CÔNG NGHIỆP
TẬP A

INDUSTRIAL PROPERTY
OFFICIAL GAZZETE
VOLUME A

07-2012
292

HÀ NỘI

MÃ SỐ HAI CHỮ CÁI THỂ HIỆN TÊN NƯỚC VÀ CÁC THỰC THỂ KHÁC TRONG CÁC TƯ LIỆU SỞ HỮU CÔNG NGHIỆP THEO TIÊU CHUẨN ST3 CỦA WIPO

AE	United Arab Emirates	CN	China	HK	Hong Kong
AF	Afganistan	CO	Colombia	HN	Honduras
AG	Antihua and Barbuda	CR	Costa Rica	HR	Croatia
AI	Anguilla	CU	Cuba	HT	Haiti
AL	Albania	CV	Cape Verde	HU	Hungary
AN	Netherlands Antilles	CY	Cyprus	ID	Indonesia
AO	Angola	CZ	Czech Republic	IE	Ireland
AR	Argentina	DE	Germany	IL	Israel
AT	Austria	DJ	Djibouti	IN	India
AU	Australia	DK	Denmark	IQ	Iraq
AW	Aruba	DM	Dominica	IR	Iran (Islamic Republic of)
BB	Barbados	DO	Dominican Republic	IS	Iceland
BD	Bangladesh	DZ	Algeria	IT	Italy
BE	Belgium	EC	Ecuador	JM	Jamaica
BF	Burkina Faso	EE	Estonia	JO	Jordan
BG	Bulgaria	EG	Egypt	JP	Japan
BH	Bahrain	ES	Spain	KE	Kenya
BI	Burundi	ET	Ethiopia	KH	Cambodia
BJ	Benin	FI	Finland	KI	Kiribati
BM	Bermuda	FJ	Fiji	KM	Comoros
BN	Brunei Darussalam	FK	Falkand Islands (Malvinas)	KN	Saint Kitts and Nevis
BO	Bolivia	FR	France	KP	Democratic People's Republic of Korea
BR	Brazil	GA	Gabon	KR	Republic of Korea
BS	Bahamas	GB	United Kingdom	KW	Kuwait
BT	Bhutan	GD	Grenada	KY	Cayman Islands
BW	Botswana	GE	Georgia	KZ	Kazakhstan
BY	Belarus	GH	Ghana	LA	Laos
BZ	Belize	GI	Gibraltar	LB	Lebanon
CA	Canada	GM	Gambia	LC	Saint Lucia
CF	Central African Republic	GN	Guinea	LI	Liechtenstein
CG	Congo	GQ	Equatorial Guinea	LK	SriLanka
CH	Switzerland	GR	Greece	LR	Liberia
CI	Cụte d'Ivoire	GT	Guatemala	LS	Lesotho
CL	Chile	GW	Guinea-Bissau	LT	Lithuania
CM	Cameroon	GY	Guyana	TC	Turk and Caicos Islands
LU	Luxembourg	PA	Panama	TD	Chad
LV	Latvia	PE	Peru	TG	Togo
LY	Lybya	PG	Papua New Guinea	TH	Thailand
MA	Morocco	PH	Philippines	TN	Tunisia
MC	Monaco	PK	Pakistan	TO	Tonga
MD	Republic of Moldova	PL	Poland	TR	Turkey

MG	Madagascar	PT	Portugal	TT	Trinidad and Tobago
ML	Mali	PY	Paraguay	TV	Tuvalu
MM	Myanmar	QA	Qatar	TW	Taiwan, Province of China
MN	Mongolia	RO	Rumania	TZ	United Republic of Tanzania
MO	Macau	RU	Russian Federation	UA	Ukraine
MR	Mauritania	RW	Rwanda	UG	Uganda
MS	Montserrat	SA	Saudi Arabia	US	United States of America
MT	Malta	SB	Solomon Islands	UY	Uruguay
MU	Mauritius	SC	Seychelles	UZ	Uzbekistan
MV	Maldives	SD	Sudan	VA	Holy see
MW	Malawi	SE	Sweden	VC	Saint Vincent and the Grenadines
MX	Mexico	SG	Singapore	VE	Venezuela
MY	Malaysia	SH	Saint Helena	VG	Virgin Islands (British)
MZ	Mozambique	SL	Slovenia	VN	Vietnam
NA	Namibia	SK	Slovakia	VU	Vanuatu
NE	Niger	SL	Sierra Leone	WS	Samoa
NG	Nigeria	SM	San Marino	YE	Yemen
NJ	Nicaragua	SN	Senegal	YU	Yugoslavia
NL	Netherlands	SO	Somalia	ZA	South Africa
NO	Norway	SR	Suriname	ZM	Zambia
NP	Nepal	ST	Sao Tome and Principe	ZR	Zaire
NR	Nauru	SV	El Sanvador	ZW	Zimbabwe
NZ	New Zealand	SY	Syria		
OM	Oman	SZ	Swaziland		

CÁC TỔ CHỨC QUỐC TẾ

AO	African Intellectual Property Organization (OAPI)
AP	African Regional Industrial Property Organization (ARIPO)
BX	Benelux Trademark Office and Benelux Designs Office
EP	European Patent Office (EPO)
IB, WO	International Bureau of the World Intellectual Property Organization (WIPO)

NHỮNG MÃ SỐ INID TRÍCH TỪ TIÊU CHUẨN ST9 CỦA TỔ CHỨC SỞ HỮU TRÍ TUỆ THẾ GIỚI (WIPO) ĐỂ NHẬN BIẾT CÁC DỮ LIỆU THƯ MỤC DÙNG CÔNG BỐ ĐƠN VÀ VĂN BẰNG BẢO HỘ SÁNG CHẾ, GIẢI PHÁP HỮU ÍCH

(11) Số bằng / Số công bố đơn
(15) Ngày cấp

(21) Số đơn
(30) Số đơn ưu tiên, ngày nộp đơn ưu tiên, nước xuất xứ
(43) Ngày công bố đơn
(45) Ngày công bố Bằng độc quyền sáng chế / Bằng độc quyền giải pháp hữu ích
(51) Phân loại sáng chế quốc tế
(54) Tên sáng chế
(57) Tóm tắt sáng chế
(62) Số và ngày nộp đơn sớm hơn mà từ đó tài liệu SC/GPHI này được tách
(67) Số đơn và ngày nộp đơn sáng chế mà đơn đó được chuyển thành đơn GPHI
(71) Tên và địa chỉ của người nộp đơn
(72) Tên của tác giả
(73) Tên, địa chỉ của chủ bằng độc quyền Sáng chế / Bằng độc quyền GPHI
(74) Tên của người đại diện SHCN
(75) Tên của tác giả đồng thời là người nộp đơn
(76) Tên của tác giả đồng thời là người nộp đơn và người được cấp văn bằng bảo hộ
(86) Ngày nộp đơn PCT, số đơn
(87) Ngày công bố đơn PCT, số công bố

NHỮNG MÃ SỐ INID TRÍCH TỪ TIÊU CHUẨN ST80 CỦA TỔ CHỨC SỞ HỮU TRÍ TUỆ THẾ GIỚI (WIPO) ĐỂ NHẬN BIẾT CÁC DỮ LIỆU THƯ MỤC DÙNG CÔNG BỐ ĐƠN VÀ BẰNG ĐỘC QUYỀN KIỂU DÁNG CÔNG NGHIỆP

(11) Số bằng độc quyền kiểu dáng công nghiệp / Số công bố đơn
(15) Ngày cấp
(17) Ngày hết hạn hiệu lực của bằng độc quyền kiểu dáng công nghiệp
(21) Số đơn
(22) Ngày nộp đơn
(23) Tên triển lãm, ngày và nơi triển lãm
(28) Số phương án yêu cầu bảo hộ
(30) Số đơn ưu tiên, ngày nộp đơn ưu tiên
(43) Ngày công bố đơn
(45) Ngày công bố bằng độc quyền kiểu dáng công nghiệp
(51) Phân loại quốc tế kiểu dáng công nghiệp
(54) Tên sản phẩm mang kiểu dáng công nghiệp
(55) Ảnh chụp / hình vẽ kiểu dáng công nghiệp
(57) Đặc điểm khác biệt yêu cầu bảo hộ của kiểu dáng công nghiệp
(62) Số và ngày nộp đơn, số bằng độc quyền KDCN hoặc số công bố đơn liên quan đến tách đơn
(71) Tên và địa chỉ của người nộp đơn
(72) Tên của tác giả KDCN
(73) Tên, địa chỉ của chủ bằng độc quyền KDCN
(74) Tên của người đại diện SHCN

NHỮNG MÃ SỐ INID TRÍCH TỪ TIÊU CHUẨN ST60 CỦA TỔ CHỨC SỞ HỮU TRÍ TUỆ THẾ GIỚI (WIPO) ĐỂ NHẬN BIẾT CÁC DỮ LIỆU THƯ MỤC DÙNG CÔNG BỐ ĐƠN, GIẤY CHỨNG NHẬN ĐĂNG KÝ NHÃN HIỆU VÀ CÁC NHÃN HIỆU ĐƯỢC BẢO HỘ TẠI VIỆT NAM THEO THOẢ ƯỚC MADRID

(111) Số giấy chứng nhận đăng ký nhãn hiệu (trường hợp được bảo hộ trên cơ sở Thoả ước Madrid thì là số đăng bạ quốc tế)
(116) Số đăng bạ quốc tế theo Thoả ước Madrid
(141) Ngày hết hạn hiệu lực
(151) Ngày cấp giấy chứng nhận đăng ký nhãn hiệu hoặc ngày đăng bạ theo Thoả ước Madrid
(156) Ngày gia hạn đăng bạ quốc tế theo Thoả ước Madrid
(176) Thời hạn hiệu lực của đăng bạ quốc tế theo Thoả ước Madrid được gia hạn
(171) Thời hạn hiệu lực
(210) Số đơn
(220) Ngày nộp đơn
(230) Tên triển lãm, ngày và nơi triển lãm
(300) Số đơn ưu tiên, ngày nộp đơn ưu tiên, nước xuất xứ
(441) Ngày công bố đơn
(510) Danh mục sản phẩm hoặc dịch vụ
(511) Phân loại quốc tế sản phẩm và dịch vụ
(531) Phân loại quốc tế các yếu tố hình của nhãn hiệu hàng hoá
(540) Mẫu nhãn hiệu
(551) Chỉ dẫn về hiệu lực của nhãn hiệu: nhãn hiệu tập thể
(591) Mầu sắc bảo hộ
(731) Tên, địa chỉ của người nộp đơn
(732) Tên, địa chỉ của chủ nhãn hiệu
(740) Tên, địa chỉ của người đại diện SHCN
(822) Nước xuất xứ, ngày nộp đơn, số đơn
(831) Ngày mở rộng lãnh thổ, nước được chỉ định mở rộng lãnh thổ theo Thoả ước Madrid

MỤC LỤC

Trang

PHẦN I : Đơn yêu cầu cấp Bằng độc quyền sáng chế 9

PHẦN II : Đơn yêu cầu cấp Bằng độc quyền giải pháp hữu ích 236

PHẦN III : Đơn yêu cầu cấp Bằng độc quyền kiểu dáng công nghiệp 253

PHẦN IV : Đơn yêu cầu cấp Giấy chứng nhận đăng ký nhãn hiệu 394

PHẦN V : Yêu cầu thẩm định nội dung 1348

PHẦN VI : Yêu cầu sửa đổi đơn 1352

PHẦN VII : Chuyển giao đơn 1393

ĐÍNH CHÍNH 1421

CONTENTS

PART I : Applications for Invention Patents 9

PART II : Applications for Utility Solution Patents 236

PART III : Applications for Industrial Design Patents 253

PART IV : Applications for Registration of Trademark 394

PART V : Requests on Substantive Examination 1348

PART VI : Requests on Amendment of Applications 1352

PART VII : Transfer of Applications 1393

CORRECTIONS 1421

PHẦN I

ĐƠN YÊU CẦU CẤP BẰNG ĐỘC QUYỀN SÁNG CHẾ

(11) **30299**
(21) 1-2010-03552 (51)[7] **A23K 1/10**
(22) 29.12.2010 (43) 25.07.2012
(71) ĐẠI HỌC NHA TRANG (VN)
Trường Đại học Nha Trang, số 02 Nguyễn Đình Chiểu, thành phố Nha Trang, tỉnh Khánh Hòa
(72) Lại Văn Hùng (VN)
(54) THỨC ĂN NUÔI TÔM HÙM
(57) Sáng chế đề xuất thức ăn cho tôm hùm, đặc biệt là tôm hùm bông vâ tôm hùm xanh từ giai đoạn giống đến thương phẩm. Thức ăn này bao gồm các thành phần protein, lipit, axit béo không no, dầu mực, dầu đậu nành, cholesterol, astaxanthin, vitamin C, khoáng premix.

(11) **30300**
(21) 1-2010-03577 (51)[7] **B29C 33/00**
(22) 31.12.2010 (43) 25.07.2012
Ngày yêu cầu thẩm định nội dung: 31.12.2010
(75) YANG, TENG-JEN (TW)
No. 13, Alley 2, Lane 67, Jifeng Road, Wufeng Shiang, Taichung County 413, Taiwan
(74) Công ty TNHH Trường Xuân (AGELESS CO.,LTD.)
(54) KHUÔN ĐÚC DỄ THAY THẾ TẤM KHUÔN
(57) Sáng chế đề cập đến khuôn đúc dễ thay thế các tấm khuôn bao gồm các tấm khuôn, và các bộ định vị được sử dụng để định vị các tấm khuôn trên các đế khuôn tương ứng. Nếu các bộ định vị được tháo ra, các tấm khuôn có thể được thay thế dễ dàng theo cách sao cho các tấm khuôn được làm cho trượt dọc theo các bộ định vị, nhằm thuận tiện cho việc thay thế các tấm khuôn. Do các tấm khuôn có thể được thay thế nhanh chóng, khi sản xuất các sản phẩm khác nhau, chỉ cần thiết kế lại các tấm khuôn mới với các khối tạo hình mới, và các tấm khuôn mới cũng có thể được sử dụng cho các đế khuôn ban đầu miễn là chúng được tạo ra có các rãnh dẫn hướng để kết hợp với các phần định vị của các bộ định vị, giúp giảm thiểu chi phí sản xuất và đạt hiệu quả kinh tế cao.

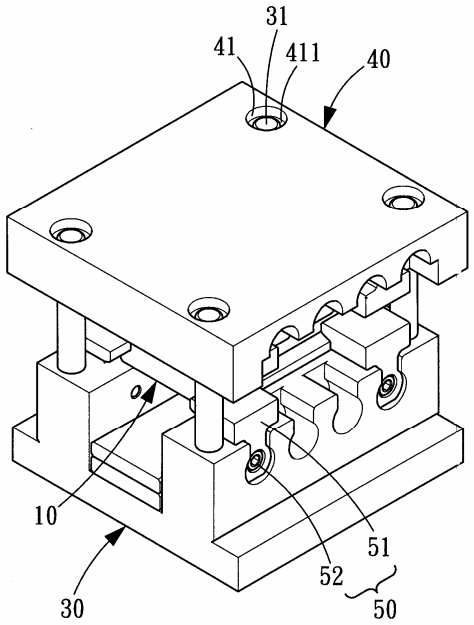

(11) **30301**
(21) 1-2010-03582 (51)[7] **D04H 1/54**, 1/02
(22) 25.08.2010 (43) 25.07.2012
(86) PCT/KR2010/005687 25.08.2010 (87) WO 2011/132825 27.10.2011
(30) 10-2010-0037997 23.04.2010 KR
Ngày yêu cầu thẩm định nội dung: 31.12.2010
(71) PARK, TAE GEUN (KR)
312-1002 Hyojachon Apt. 292 Seohyeon-dong, Bundang-gu, Seongnam-si, Gyeonggi-do 463-818, Republic of Korea
(72) PARK, Tae Geun (KR)
(74) Công ty TNHH một thành viên Sở hữu trí tuệ VCCI (VCCI-IP CO.,LTD)
(54) PHƯƠNG PHÁP SẢN XUẤT TẤM SỢI ÉP BẰNG CÁCH SỬ DỤNG BÔNG HẠT VÀ TẤM SỢI ÉP ĐƯỢC SẢN XUẤT BẰNG CÁCH SỬ DỤNG PHƯƠNG PHÁP NÀY

(57) Sáng chế đề cập đến phương pháp sản xuất tấm sợi ép bằng cách sử dụng bông hạt được tạo thành từ sợi ngắn polyeste có nhiệt độ nóng chảy cao và bông hạt được tạo thành bằng cách trộn, gia nhiệt và nén sợi ngắn có nhiệt độ nóng chảy thấp, và tấm sợi ép được sản xuất bằng cách sử dụng phương pháp này.

(11) **30302**
(21) 1-2011-00016 (51)[7] **B64C 3/00**
(22) 05.01.2011 (43) 25.07.2012
Ngày yêu cầu thẩm định nội dung: 05.01.2011
(75) HOÀNG CHUNG THUỶ (VN)
45/44 Quán Thánh, phường Bình Hàn, thành phố Hải Dương
(54) CÁNH MÁY BAY
(57) Sáng chế để cập đến cánh máy bay để làm tăng vận tốc của máy bay, giảm nhiên liệu và các tai nạn do máy bay. Cánh này bao gồm phần nâng có thể xoè ra và khép lại, phần đẩy có cấu tạo để đẩy trục cánh, khác biệt ở chỗ, phần nối của cánh với máy bay có một điểm là trục cánh và các dây cáp, nhờ vậy cánh máy bay luôn tạo ra lực đòn bẩy khi di chuyển.

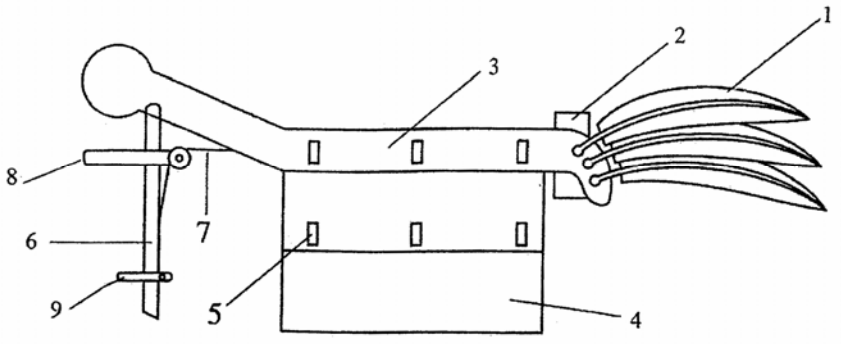

(11) **30303**
(21) 1-2011-00048 (51)[7] **E05C 17/56**, 19/16
(22) 07.01.2011 (43) 25.07.2012
Ngày yêu cầu thẩm định nội dung: 07.01.2011
(71) EN HOUNG ENTERPRISE CO., LTD. (TW)
No. 19, Pao-Sheng Rd., Kung-Kuan Tsun, Hu Nei Shiang, Kaohsiung Hsien, Taiwan
(72) Liang - Chin Su (TW)
(74) Công ty Cổ phần Sở hữu công nghiệp INVESTIP (INVESTIP)
(54) Ổ KHOÁ
(57) Sáng chế đề cập đến ổ khóa bao gồm hộp ổ khóa và lõi. Hộp ổ khóa bao gồm ít nhất là đường dẫn từ trường thứ nhất, trong đó lò xo đàn hồi và nam châm được lắp vào. Lõi bao gồm lỗ đút chìa khóa và đường dẫn thứ hai được bố trí tương ứng với ít nhất một đường dẫn từ trường thứ nhất. Thanh nam châm chuyển động được giữa ít nhất một đường dẫn từ trường thứ nhất và đường dẫn từ trường thứ hai và có chức năng như một thành phần được che kín. Ổ khóa còn bao gồm chìa khóa. Chìa khóa bao gồm phần tay cầm trên đó phần mở khóa được tạo ra. Phần mở khóa bao gồm thanh nam châm nhỏ có lực hút từ trường đối với thanh nam châm. Kiểu được dấu ngăn chặn không để người không có quyền mở ổ khóa bằng dụng cụ bất kỳ hoặc chìa khóa sao chép lại.

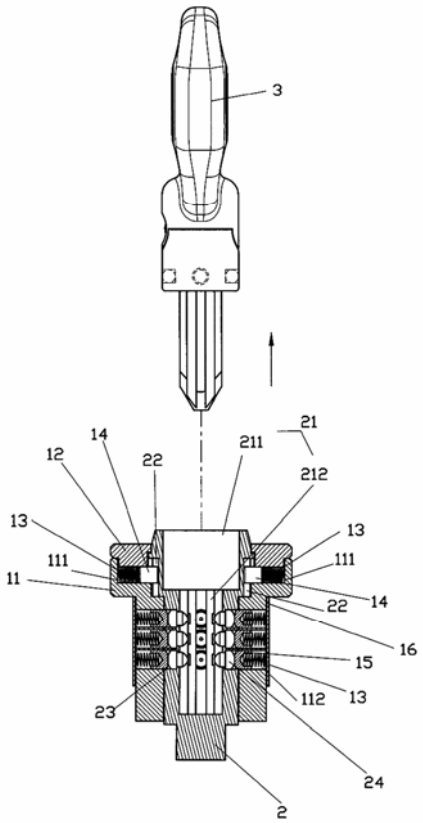

(11) **30304**
(21) 1-2011-00074 (51)[7] **F01L 1/20**
(22) 11.01.2011 (43) 25.07.2012
Ngày yêu cầu thẩm định nội dung: 11.01.2011
(71) CÔNG TY HỮU HẠN CHẾ TẠO CÔNG NGHIỆP VÀ GIA CÔNG CHẾ BIẾN HÀNG XUẤT KHẨU VIỆT NAM (VN)
Khóm 5, phường Tam Hiệp, thành phố Biên Hoà, tỉnh Đồng Nai
(72) Phạm Thế Khoa (VN), Phạm Duy Linh (VN)
(74) Công ty TNHH Sở hữu trí tuệ VIPATCO (VIPATCO IP CO., LTD.)
(54) CƠ CẤU KHỬ KHE HỞ GIỮA CÒ MỔ XUPAP VÀ CẦN XUPAP CỦA ĐỘNG CƠ XE MÁY

(57) Sáng chế đề xuất cơ cấu khử khe hở giữa cò mổ xupap (3) và cần xupap (4) dùng cho động cơ mô tô, xe máy. Cơ cấu này bao gồm hai trụ lò xo xoắn (50) nối nhau bởi một đoạn thẳng được gắn lên phần trụ của xupap (12) và hai đầu của lò xo (51) móc trên thân hai cò mổ xupap (3).

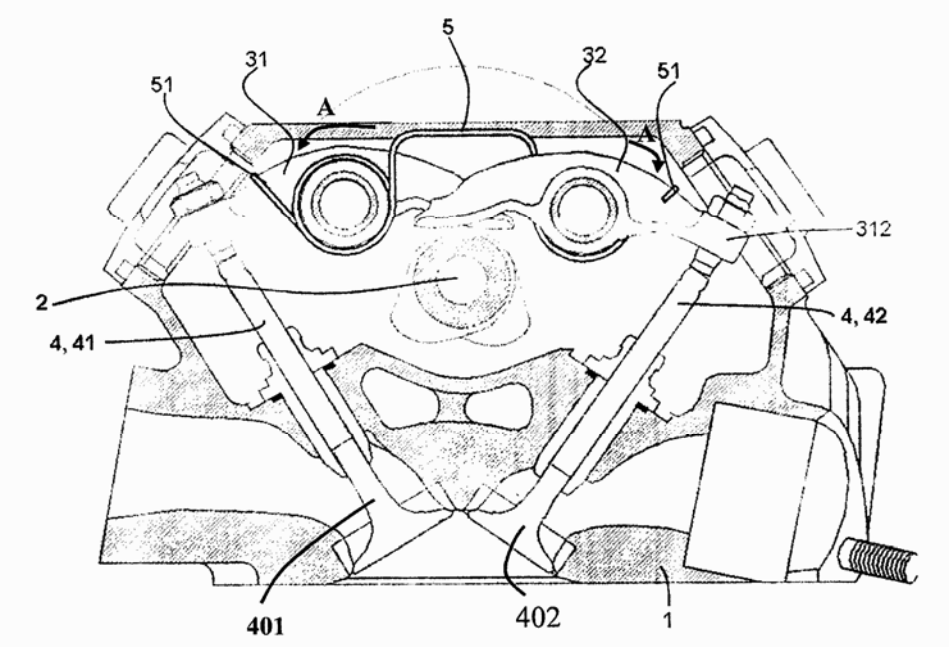

(11) **30305**
(21) 1-2011-00084 (51)[7] **F03G 7/00**, H02J 7/32
(22) 12.01.2011 (43) 25.07.2012
Ngày yêu cầu thẩm định nội dung: 23.05.2012
(75) NGUYỄN ĐỨC TRUNG (VN)
Số 36, kiệt 77, Hồ Đắc Di, phường An Cựu, thành phố Huế, tỉnh Thừa Thiên Huế
(74) Công ty TNHH Sở hữu trí tuệ Đại Diện (IPACO.,LTD.)
(54) THIẾT BỊ BIẾN ĐỔI ĐỘNG NĂNG CỦA BỘ GIẢM XÓC CỦA PHƯƠNG TIỆN GIAO THÔNG ĐƯỜNG BỘ THÀNH ĐIỆN NĂNG

(57) Sáng chế đề cập đến thiết bị biến đổi động năng của bộ giảm xóc của phương tiện giao thông đường bộ thành điện năng, thiết bị này bao gồm:
cụm đầu vào (1) để biến đổi chuyển động tịnh tiến qua lại của cần pít tông của bộ giảm xóc thành chuyển động quay của bánh răng (1.3), cụm này bao gồm thanh răng (1.1) với một đầu được gắn vào cần pít tông của bộ giảm xóc, đầu còn lại là tự do; bánh răng (1.2) được lắp cố định trên trục quay (1.11) ở giữa hai bánh răng (13) và được ăn khớp với các răng của thanh răng (1.1); hai bánh răng (1.3) được lắp cố định trên trục quay (1.11) vốn được đỡ quay được bởi các ổ bi (1.10), các ổ bi này được lắp cố định ở các vấu được tạo thành trên các vách bên của vỏ (1'); các lỗ xuyên được tạo ra ở đáy của vỏ (1') để đầu tự do của thanh răng (1.1) và các đầu tự do của các con đội (1.6) có thể đi qua; các bơm nén thuỷ lực (1.8) có con đội (1.6) được gắn vào cần pít tông (1.7) sao cho khi bánh răng (1.3) quay, con đội (1.6) có thể chuyển động tịnh tiến qua lại, được lắp trong vỏ (1");
và vỏ (1") được lắp khít vào đáy của vỏ (1'), các đường dẫn dầu (1.9) được tạo ra ở đáy của vỏ (1");
cụm đầu ra (2) để biến chuyển động tịnh tiến qua lại của các pít tông của các bơm nén thuỷ lực thành chuyển động quay của trục quay (2.7) vốn được nối với máy phát điện, cụm này bao gồm hai bơm nén thuỷ lực (2.3) có các cần pít tông (2.2) được nối với bộ trục khuỷu-tay quay (2.1), và các đường dẫn dầu (2.6) được tạo ra ở phía ngoài của vỏ bơm nén (2.3) và được nối thông với đường dẫn dầu (2.8); bộ trục khuỷu-tay quay (2.1) được đỡ quay được bởi các ổ bi vốn được gắn vào các vấu được tạo ra ở các vách bên của vỏ (2') và được nối với trục quay (2.7) để truyền chuyển động quay cho nó; đường dẫn dầu (2.8) được tạo ra ở đáy của vỏ (2') có các cửa nạp dầu và van an toàn (2.4) và (2.5); và
các ống dẫn dầu áp lực cao để nối các cửa xả dầu (1.9) và các cửa nạp dầu (2.4).

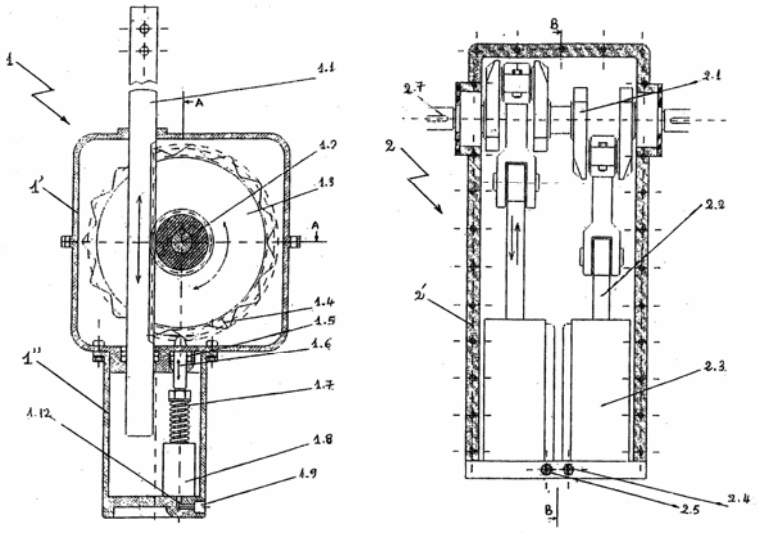

(11) **30306**
(21) 1-2011-00085 (51)[7] **F04B 39/00**
(22) 12.01.2011 (43) 25.07.2012
Ngày yêu cầu thẩm định nội dung: 19.12.2011
(75) NGUYỄN PHI THÁI (VN)
C9A/2X Võ Văn Vân, tổ 9, ấp 3, xã Vĩnh Lộc B, huyện Bình Chánh, TP. Hồ Chí Minh
(54) MÁY NÉN KHÍ
(57) Sáng chế đề cập đến máy nén khí có cấu tạo đơn giản, dễ chế tạo bằng vật liệu rẻ tiền nên giá thành thấp. Máy này gồm có một xi lanh hình trụ tròn, một đầu bịt kín chỉ chừa một cửa nhỏ có gắn van một chiều và nối với ống hút khí. Đầu còn lại của xi lanh được cắm thẳng đứng vào một hộp kín đựng đầy chất lỏng thông qua miệng hộp ở mặt trên của hộp. Khe hở giữa xi lanh và miệng hộp được làm kín bằng một gioăng thích hợp để cách li hoàn toàn chất lỏng trong bình với không khí bên ngoài, nhưng không cản trở hoạt động của xi lanh. Đầu trên của xi lanh liên kết với một hệ thống gồm có thanh truyền, trục khuỷu, pu-li, dây curoa và động cơ; hệ thống này giúp cho xi lanh di chuyển lên xuống khi động cơ hoạt động. Ngoài ra, các thanh trượt ngang và trượt dọc dùng để giữ cho đường đi của xi lanh không bị xê dịch.

Ống thoát khí ở phần đầu có gắn van một chiều được đặt ở trong xi lanh và theo chiều thẳng đứng. Đến đáy bình, ống này chuyển hướng và xuyên qua vách bình để ra ngoài.

Chuyển động lên xuống của xi lanh làm cho thể tích của nó thay đổi, dẫn đến áp suất trong xi lanh thay đổi. Khi xi lanh đi lên thể tích tăng, áp suất giảm, không khí bên ngoài đi vào xi lanh qua van một chiều hút. Khi xi lanh đi xuống thể tích giảm, áp suất tăng, không khí trong xi lanh đi ra theo van một chiều thoát.

Nhờ có cấu tạo đơn giản dễ thực hiện giá thành thấp, nên máy nén khí này có thể áp dụng có hiệu quả trong các công việc thông thường không đòi hỏi công nghệ cao.

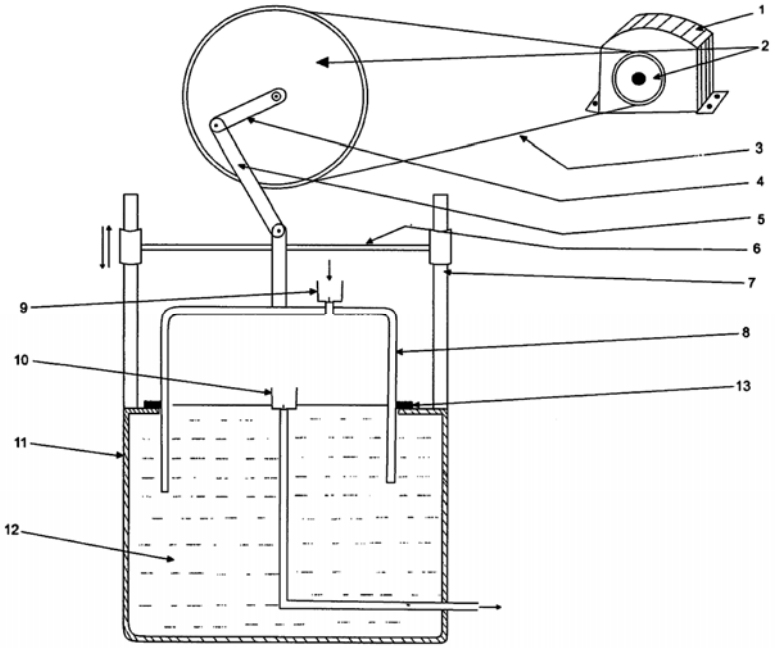

(11) **30307**
(21) 1-2011-00102 (51)[7] **E02D 3/00**, 5/00
(22) 13.01.2011 (43) 25.07.2012
Ngày yêu cầu thẩm định nội dung: 13.01.2011
(75) ĐỖ ĐỨC THẮNG (VN)
A 201 nhà M3 M4, Nguyễn Chí Thanh, quận Đống Đa, thành phố Hà Nội
(74) Công ty TNHH Trường Xuân (AGELESS CO.,LTD.)
(54) CHI TIẾT KIỂM SOÁT LÚN
(57) Sáng chế đề xuất chi tiết kiểm soát lún được sử dụng để liên kết giữa móng bè và cọc ma sát nâng cao tác dụng chống lún của móng bè và cọc ma sát khi xây dựng các tòa nhà cao tầng trên nên đất yếu. Chi tiết kiểm soát lún bao gồm: thớt thép trên, thớt thép dưới, ống bọc, các trụ đỡ và bu lông liên kết. Thớt thép trên và thớt thép dưới có dạng hình trụ, được tạo ren trong ở một đầu, đầu còn lại được tạo bậc và có tạo các lỗ bán cầu; ống bọc có dạng trụ rỗng và có chiều dày bằng phần tạo bậc của các thớt thép trên và dưới; các trụ đỡ có hai đầu chỏm cầu được bố trí bên trong ống bọc và được định vị trong các lỗ hình bán cầu; bu lông liên kết cố định các trụ đỡ và ống bọc giữa thớt thép trên và thớt thép dưới.

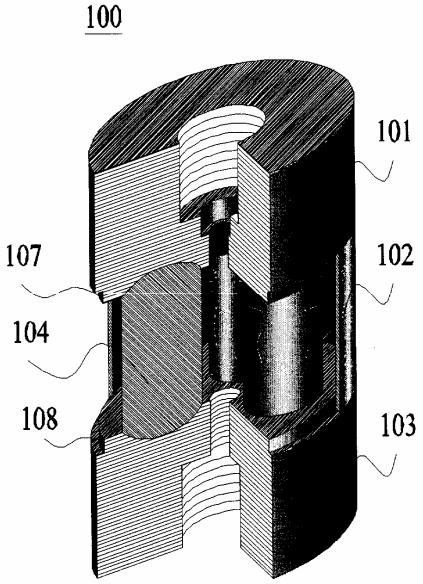

(11) **30308**
(21) 1-2011-00120 (51)[7] **A43B**
(22) 14.01.2011 (43) 25.07.2012
(30) 12/987,708 10.01.2011 US
Ngày yêu cầu thẩm định nội dung: 13.07.2011
(71) SAUCONY, INC. (US)
191 Spring Street, P.O. Box 9191, Lexington, Massachusetts 02420-9191, U.S.A
(72) Christopher J. Mahoney (US)
(74) Công ty TNHH Sở hữu công nghiệp Sao Bắc Đẩu (SAO BẮC ĐẨU IP COM.,LTD.)
(54) GIÀY
(57) Sáng chế đề xuất giày bao gồm đế giày, đế giày này được tạo ra phần lõm (dạng rãnh chẳng hạn) giữa phần dùng cho các đốt ngón chân và phần dùng cho bàn chân của đế giày. Phần lõm này cho phép phần dùng cho các đốt ngón chân ăn khớp lên trên với phần dùng cho bàn chân của đế giày. Mũ giày được gắn chặt vào đế giày và tạo ra khoảng trống cho chân để đỡ lấy chân người. Mũ giày có phần dùng cho các đốt ngón chân tạo ra thể tích để tiếp nhận ít nhất một ngón chân. Phần thể tích tiếp nhận ít nhất một ngón chân có hình dạng được nâng lên về phía phần dùng cho bàn chân liền kề của mũ giày. Sự ăn khớp của phần dùng cho các đốt ngón chân của đế giày và chuyển động nâng lên của ngón chân hầu như không bị hạn chế vào phần thể tích tiếp nhận ít nhất một ngón chân cho phép chân được đỡ trong khoảng trống cho chân uốn ngón lên phía trên hầu như không bị hạn chế.

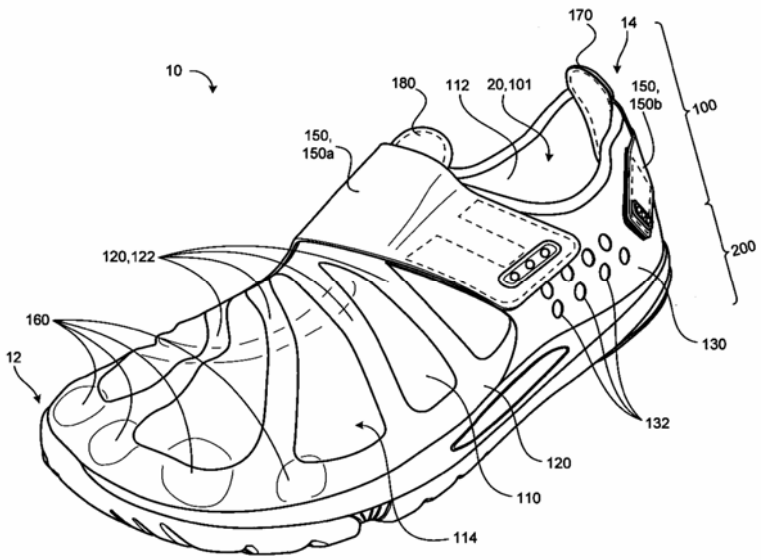

(11) **30309**
(21) 1-2011-00126 (51)[7] **B28B 13/02**, B32B 21/04
(22) 14.01.2011 (43) 25.07.2012
Ngày yêu cầu thẩm định nội dung: 14.01.2011
(71) CÔNG TY CỔ PHẦN ĐẦU TƯ VÀ XÂY DỰNG HODECO (VN)
203 Lê Hồng Phong, phường 8, thành phố Vũng Tàu.
(72) Nguyễn Ngọc Trọng (VN)
(74) Công ty cổ phần Tư vấn S&B (S&B CONSULTANT., CORP.)
(54) MÁY CẮT GẠCH BLỐC BÊ TÔNG NHẸ VÀ QUY TRÌNH CẮT GẠCH BLỐC BÊ TÔNG NHẸ

(57) Sáng chế đề cập đến máy cắt gạch blốc bê tông nhẹ hoạt động theo nguyên tắc chuyển đổi động quay thành chuyển động tịnh tiến và quy trình cắt gạch blốc bê tông nhẹ theo công nghệ cắt viên sử dụng máy cắt gạch theo nhiều quy cách khác nhau, bề mặt gạch nhẵn, không bị bám lớp dầu tách khuôn.

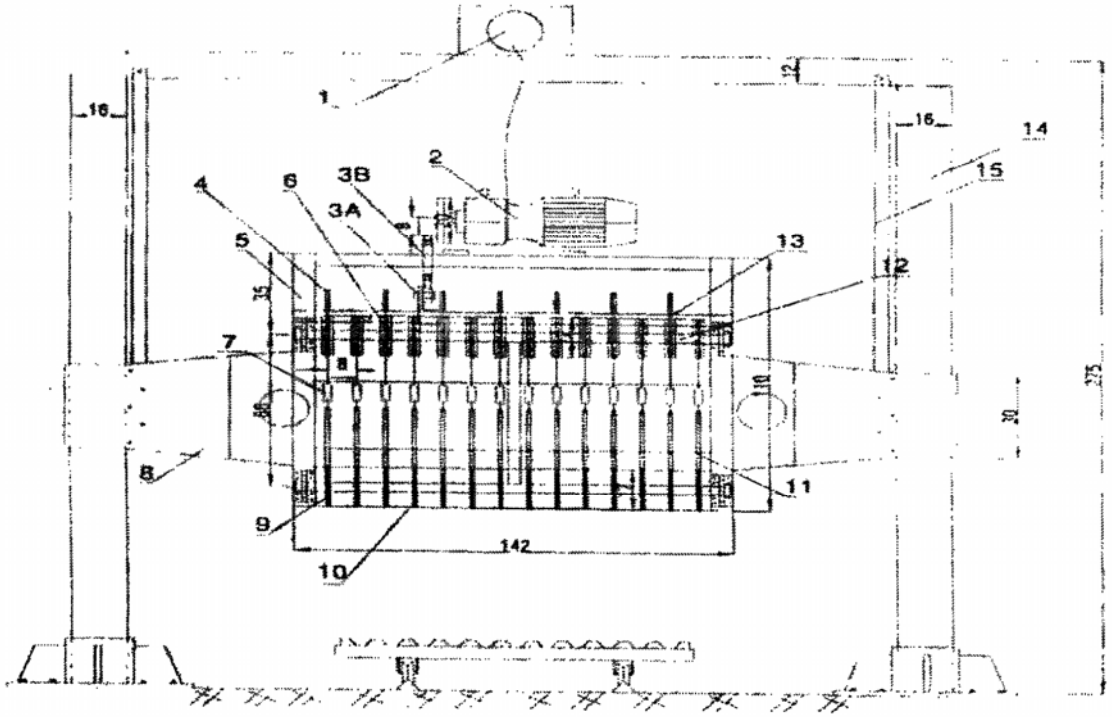

(11) **30310**
(21) 1-2011-00167 (51)[7] **A01G 9/00**
(22) 18.01.2011 (43) 25.07.2012
Ngày yêu cầu thẩm định nội dung: 18.01.2011
(71) CÔNG TY TNHH BAN MAI (VN)
ấp Vĩnh Phước, xã Thái Hòa, huyện Tân Uyên, tỉnh Bình Dương
(72) Bùi Thị Mai (VN)
(74) Công ty TNHH Tư vấn Sở hữu trí tuệ và Thời trang ngày nay Lê Gia (LEFANO IP CONSULTANT)
(54) CƠ CẤU CẤP NƯỚC TỰ ĐỘNG DÙNG CHO CHẬU HOA
(57) Sáng chế đề cập đến cơ cấu cấp nước tự động dùng cho chậu hoa để nâng cao năng suất lao động và hiệu quả kinh tế trong việc trồng cây trong chậu, cơ cấu cấp nước tự động dùng cho chậu hoa theo sáng chế bao gồm các bộ phận như đồng hồ báo mực nước (1), phễu trên (2), phễu dưới (3) và đế nhựa (4).

(11) **30311**
(21) 1-2011-00197 (51)[7] **E04B 5/00**, 5/16
(22) 21.01.2011 (43) 25.07.2012
Ngày yêu cầu thẩm định nội dung: 21.01.2011
(75) NGUYỄN MẠNH HÙNG (VN)
Phòng 234 nhà N2, phường Nghĩa Tân, quận Cầu Giấy, thành phố Hà Nội
(54) KẾT CẤU SÀN BÊ TÔNG RỖNG DẠNG CHỮ T GHÉP HAI PHƯƠNG VÀ PHƯƠNG PHÁP THI CÔNG KẾT CẤU NÀY

(57) Sáng chế đề cập tới kết cấu sàn bê tông cốt thép rỗng dạng chữ T ghép hai phương gồm thép dưới (3), lưới thép hàn phía trên (2) được chế tạo thành ô kẹp chặt các hộp rỗng (1) bằng các thanh thép dạng móc (5). Bê tông sàn là bê tông nặng thông dụng.

Các hộp rỗng (1) được chế tạo bằng nhựa, tôn hoặc bằng xốp có phía trên (1021) có dạng hình chỏm cầu hoặc parabon để các ô lưới thép hàn phía trên chụp xuống kẹp chặt, phần thân (101) trên mặt bằng có hình vuông hoặc chữ nhật, mặt bên của phần thân có dạng hình vuông, chữ nhật, hình thang hoặc các hình này ghép lại

Phương pháp thi công kết cấu nêu trên có thể thực hiện được theo ba phương án. Theo phương án thứ nhất, tất cả được lắp đặt tuần tự trên giàn giáo ván khuôn. Theo phương án thứ hai, ván khuôn đáy, thép trên, hộp rỗng, thép dưới được lắp tại xưởng, đặt lên xà gồ tại công trường. Theo phương án thứ ba, đổ trước tấm bê tông mỏng trong nhà máy cùng với thép dưới làm ván khuôn đáy rồi đặt lên xà gồ tại công trường, đặt các loại thép khác, hoàn thiện rồi đổ bê tông.

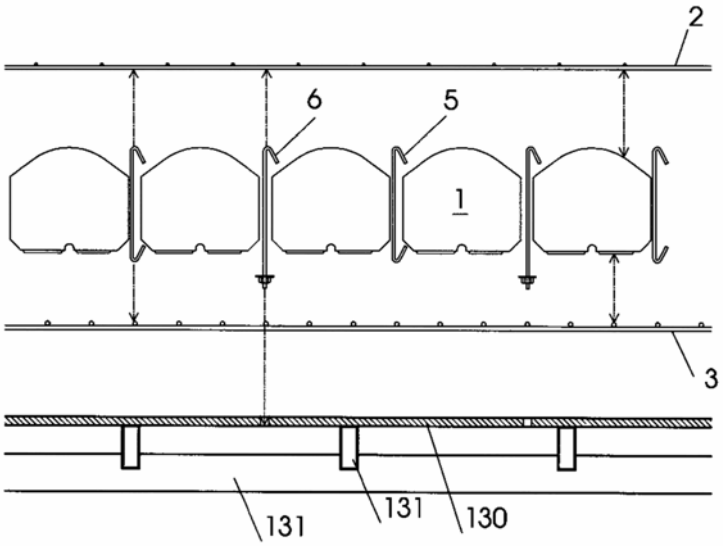

(11) **30312**
(21) 1-2011-00199 (51)[7] **H04B**
(22) 21.01.2011 (43) 25.07.2012
Ngày yêu cầu thẩm định nội dung: 21.01.2011
(75) ĐÀO QUANG THOẠI (VN)
A5/ 6D, T 5B, Ấp 1, Xã Vĩnh Lộc B, Huyện Bình Chánh, Thành phố Hồ Chí Minh, Việt Nam

(54) PHƯƠNG PHÁP ĐIỀU KHIỂN MỞ RỘNG NHIỀU VỊ TRÍ TRONG HỆ THỐNG ĐIỆN

(57) Sáng chế đề xuất phương pháp điều khiển mở rộng nhiều vị trí trong hệ thống điện bằng sự tích hợp các hệ thống công suất và hệ thống thu thập tín hiệu và hệ thống sử lý điều khiển bằng mô đun độc lập và hỗ trợ kết nối mở rộng nhiều mô đun giám sát, điều khiển cùng loại để thuận lợi cho việc giám sát và điều khiển được ở một hoặc nhiều vị trí, đồng thời hổ trợ kết nối các mô đun giao tiếp không dây để thực hiện việc điều các thiết bị điện bằng vô tuyến và mô đun cảm ứng để thực hiện việc điều khiển các thiết bị điện bằng tự động, các thiết bị điện được kết nối trong hệ thống sẽ được giám sát, điều khiển và bảo vệ từ hệ thống. Phương pháp điều khiển mở rộng nhiều vị trí trong hệ thống điện này bao gồm: mô đun giám sát, điều khiển (30), (31), (32), (33), (34) dùng điều khiển tắt, mở và giám sát các trạng thái tắt, mở và trạng thái sự cố của các thiết bị điện trong hệ thống, thiết bị điều khiển không dây (35) dùng điều khiển tắt, mở các thiết bị điện, mô đun giao tiếp không dây (36) dùng giao tiếp với hệ thống để hỗ trợ cho các thiết bị điều khiển không dây, mô đun cảm ứng (37) dùng để giám sát và thực hiện việc điều khiển bằng tự động, mô đun kết nối (38) dùng để kết nối và sử lý điều khiển đến các mô đun và thiết bị điện trong hệ thống, các thiết bị điện (39), (40), (4 1), (42), (43), (44), (45), (46), (47), (48) được lắp đặt để được giám sát, điều khiển và bảo vệ từ hệ thống.

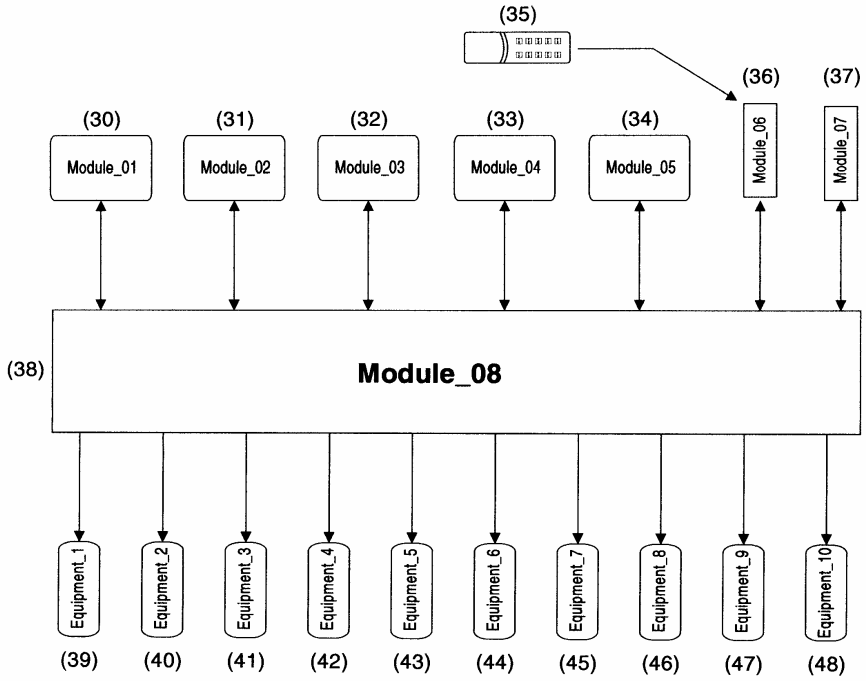

(11) **30313**
(21) 1-2011-00219 (51)[7] **B07B 7/00**, 7/08, 7/083
(22) 24.01.2011 (43) 25.07.2012
Ngày yêu cầu thẩm định nội dung: 24.01.2011
(75) JIN-HONG CHANG (TW)
No. 1131-1, Fu-Hsin Road, Hsin Ying City, Tainan Hsien, Taiwan
(74) Công ty TNHH Sở hữu trí tuệ Thảo Thọ Quyến (INVENCO)
(54) BỘ PHẬN TÁCH HẠT
(57) Sáng chế đề cập đến bộ phận tách hạt (30) bao gồm: trục dẫn động (31) và hai vòng đỡ (32), được gắn trên trục dẫn động (31), có các lỗ gắn (324), các cánh (33), có các đầu xa mà thanh giữ (331) được gắn vào nó để được lồng vào các lỗ gắn, để các cánh (33) được phép lắc trong khi được gắn trên các vòng đỡ (32), trong đó các lỗ gắn của các vòng đỡ (32) được bố trí với lượng mà là số có thể chia được, để, khi các cánh (33) được lắp, số chia bất kỳ của số lượng lỗ gắn (324) dùng để định hướng cho số lượng lỗ gắn giữa các cánh được gắn (33).

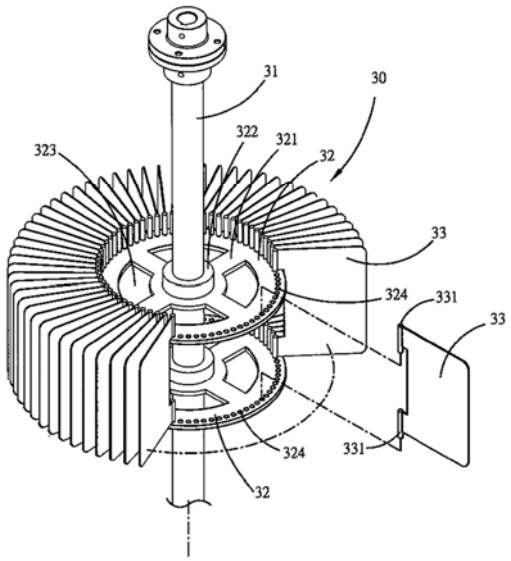

(11) **30314**
(21) 1-2011-00235 (51)[7] **B27C 3/00**, 7/00, 9/00
(22) 24.01.2011 (43) 25.07.2012
Ngày yêu cầu thẩm định nội dung: 24.01.2011
(75) TỔ HỢP TÁC HỒNG QUANG (VN)
Thôn Long Bình, thị trấn La Hai, huyện Đồng Xuân, tỉnh Phú Yên
(54) MÁY TIỆN, KHOAN GỖ KẾT HỢP
(57) Sáng chế đề xuất máy tiện khoan gỗ kết hợp sử dụng khay tiện di động gồm khung đáy máy (1) khung tam giác cố định (2) và khung tam giác di động (3) tạo thành bộ khung thân máy; khay tiện di động (4) có thể được điều khiển trượt dọc theo thân máy bởi cần điều khiển (10), trong đó, khay tiện di động (4) gồm khay tiện chính (4A), khay tiện phụ (4B), khay dao tiện (4C), bàn nâng chỉnh tâm (5); khoan (8), trong đó khoan (8) được tạo thành từ cần khoan (8A) và lưỡi khoan dẹt (8B).

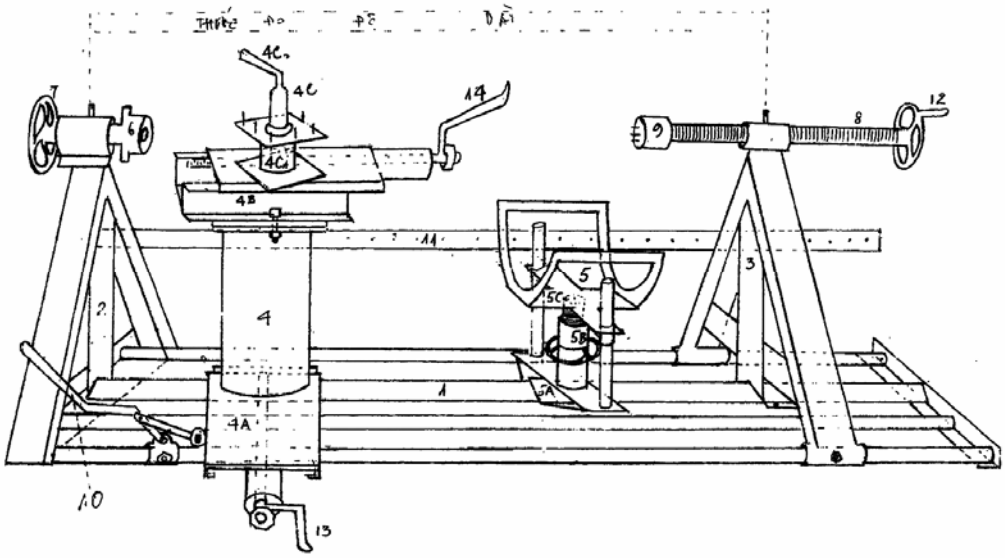

(11) **30315**
(21) 1-2011-00577 (51)[7] **G10D 009/00**
(22) 02.03.2011 (43) 25.07.2012
(30) 099147181 31.12.2010 TW
Ngày yêu cầu thẩm định nội dung: 02.03.2011
(71) RELIANCE INTERNATIONAL CORP. (TW)
3Fl., No. 175, Sec.2, An-Ho Rd., Taipei
(72) Peter PONZOL (US), Kerry KLINGBORG (US), I-Ping CHANG (TW)
(74) Công ty Tư vấn đầu tư và chuyển giao công nghệ (INVESTCONSULT)
(54) THIẾT BỊ ĐIỀU CHỈNH NẮP PHÍM DÙNG CHO NHẠC KHÍ THỔI
(57) Sáng chế đề cập tới thiết bị điều chỉnh nắp phím dùng cho nhạc khí thổi có một thanh khớp nối và cụm nắp phím. Cụm nắp phím được gắn trên thanh khớp nối và có ít nhất một tay đặc, một nắp phím, ít nhất một cần điều chỉnh và ít nhất một bộ tiếp giáp. Ít nhất một tay đặc được lắp chắc chắn giữa thanh khớp nối và nắp phím. Ít nhất một cần điều chỉnh được lắp chặt trên ít nhất một tay đặc và tương ứng với nắp phím. Ít nhất một bộ tiếp giáp được nối với ít nhất một cần điều chỉnh và có thể được điều chỉnh để tiếp giáp với nắp phím. Do đó, nắp phím có thể đóng chặt lỗ âm tương ứng và các độ cao âm được tạo bởi các nhạc khí thổi là chính xác.

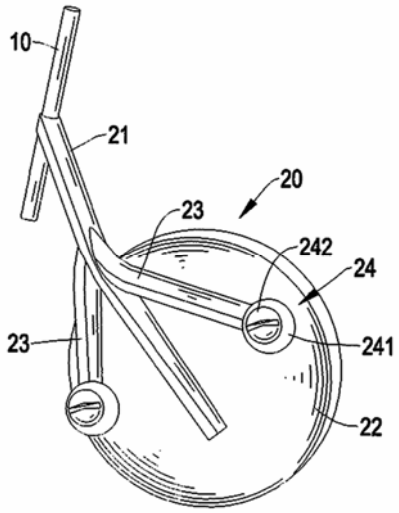

(11) **30316**
(21) 1-2011-00629
(51)[7] **C07K 16/28**, A61K 39/395, A61P 25/00
(22) 07.08.2009
(43) 25.07.2012
(86) PCT/US2009/053136 07.08.2009
(87) WO 2010/017468 11.02.2010
(30) 61/087,294 08.08.2008 US
61/169,801 16.04.2009 US
61/218,627 19.06.2009 US
Ngày yêu cầu thẩm định nội dung: 01.02.2012
(71) GLAXO GROUP LIMITED (GB)
Glaxo Wellcome House, Berkeley Avenue, Greenford, Middlesex UB6 0NN, England
(72) LEUNG, Stewart (US), LI, Lixin (AU), LIU, Xuebin (CN), LU, Hongtao (US), TSUI, Ping (US), ZANG, Jingwu (US)
(74) Công ty TNHH Sở hữu trí tuệ Thảo Thọ Quyến (INVENCO)
(54) KHÁNG THỂ ĐƯỢC PHÂN LẬP LIÊN KẾT VỚI CỤM BIỆT HÓA 127 CỦA NGƯỜI ĐỂ ĐIỀU TRỊ BỆNH TỰ MIỄN VÀ BỆNH VIÊM

(57) Sáng chế đề cập đến kháng thể được phân lập liên kết với cụm biệt hoá 127 của người để điều trị bệnh tự miễn và bệnh viêm. Các kháng thể này có khả năng trung hoà hoạt tính của IL-7 hoặc IL-7R.

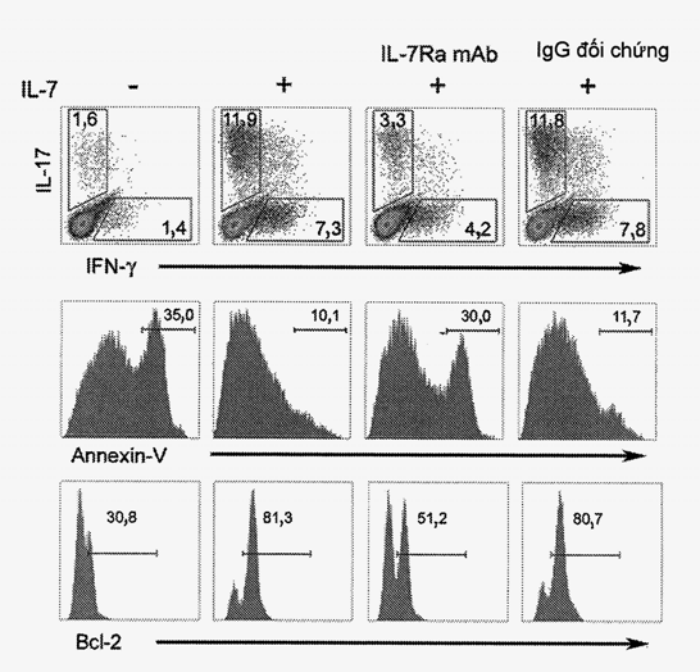

(11) **30317**
(21) 1-2011-00705 (51)[7] **A47J 37/10**
(22) 15.03.2011 (43) 25.07.2012
(30) 10-2010-0137457 29.12.2010 KR
(71) COREN CO., LTD. (KR)
56-1, NOWON 3GA, BUKGU, DAEGU, KOREA
(72) JEON YEONG SOO (KR)
(74) Công ty TNHH Sở hữu trí tuệ WINCO (WINCO CO., LTD.)

(54) CHẢO RÁN ĐÔI

(57) Sáng chế đề cập tới chảo rán đôi bao gồm chảo trên (10) và chảo dưới (20) lần lượt được nối với cán chảo (71, 72), chảo trên (10) và chảo dưới (20) được đóng kín nhờ các mép theo chu vi (15, 25) lắp tương ứng với nhau để ngăn không cho dầu nóng và nước (hơi nước) trào ra ngoài. Phần sau (14, 24) của chảo trên (10) và chảo dưới (20) lần lượt được nối với một cán chảo riêng rẽ (71, 72), nhờ đó có thể đốt nóng cả hai phía của chảo rán đôi.

Để chảo trên (10) và chảo dưới (20) có thể quay quanh một trục, phần trước của chảo trên (10) và chảo dưới (20) lần lượt có bu lông (11, 21) và đai ốc (12, 22) được kết hợp với nhau để tạo thành kết cấu bản lề (30). Từng lỗ xả (40) được tạo ra ở các phần trước (13, 23) lần lượt của chảo trên (10) và chảo dưới (20) để kết hợp thành một lỗ hình tròn nối bên trong với bên ngoài chảo.

Phần trước của chảo dưới (20) có phần nhô ra (50) được tạo ra giữa bu lông (21) và đai ốc (22), phần nhô ra (50) này được tạo ra có dạng máng cong để tiếp nhận dầu từ lỗ xả (40).

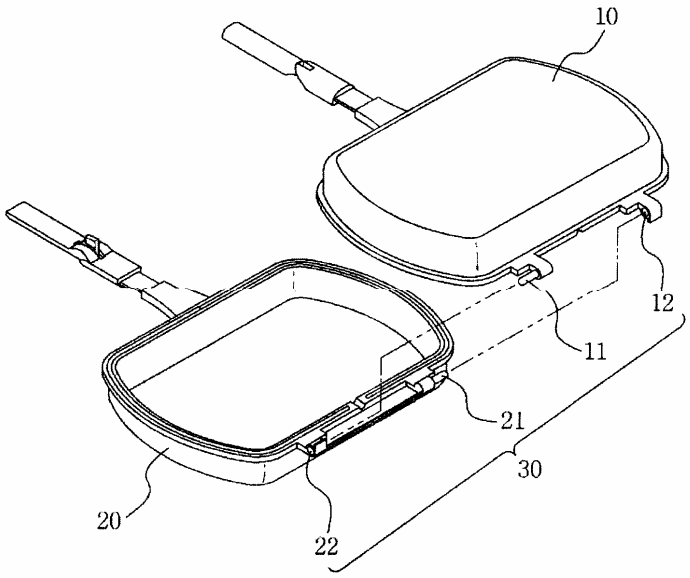

(11) **30318**
(21) 1-2011-00763 (51)[7] **B01D 63/10**, 63/12, 65/08
(22) 13.05.2010 (43) 25.07.2012
(86) PCT/CN2010/072738 13.05.2010 (87) WO2011/050608 05.05.2011
(30) 200910201739.8 30.10.2009 CN
201010154507.4 23.04.2010 CN
Ngày yêu cầu thẩm định nội dung: 22.03.2011
(71) A. O. SMITH (SHANGHAI) WATER TREATMENT PRODUCTS CO., LTD. (CN)
No.1418, Jidi Avenue, Minhang, Shanghai 201107, China
(72) Yizhi, HOU (CN)
(74) Công ty TNHH Trường Xuân (AGELESS CO.,LTD.)
(54) LÕI LỌC THẨM THẤU NGƯỢC

(57) Sáng chế đề cập đến lõi thẩm thấu ngược được kết cấu có ít nhất một bộ lọc thẩm thấu ngược tạo bởi lưới dẫn dòng nước sạch, màng thẩm thấu ngược, và lưới dẫn dòng nước vào xếp chồng lên nhau, quấn quanh lên trên ống dẫn nước sạch trung tâm. Màng thẩm thấu ngược được cuộn hướng vào trong và tạo ra ống dẫn nước đầu vào, và ống dẫn nước sạch giữa các bề mặt ngoài của các màng thẩm thấu ngược, lưới dẫn dòng nước vào được bố trí trong ống dẫn nước đầu vào, lưới dẫn dòng nước sạch được bố trí trong ống dẫn nước sạch, ống dẫn nước sạch chỉ có một cửa ra nước sạch hướng vào ống dẫn nước sạch trung tâm, và ba phía còn lại được bịt kín, đầu xa của ống dẫn nước sạch trung tâm, hai cạnh và phần uốn của đường ống dẫn nước đầu vào được bịt kín sao cho đầu gần của ống dẫn nước sạch trung tâm và hai cạnh này lần lượt tạo ra cửa dẫn nước vào và cửa thải nước bẩn ở phía đối diện ống dẫn nước đầu vào và phần uốn. Nhờ các cải tiến này, lõi lọc thẩm thấu ngược theo sáng chế đã tăng được tốc độ dòng chảy trên bề mặt màng thẩm thấu ngược và giảm hiện tượng phân cực nồng độ trên bề mặt màng thẩm thấu ngược, giảm tốc độ nhiễm bẩn lõi lọc và từ đó kéo dài tuổi thọ sử dụng lõi lọc.

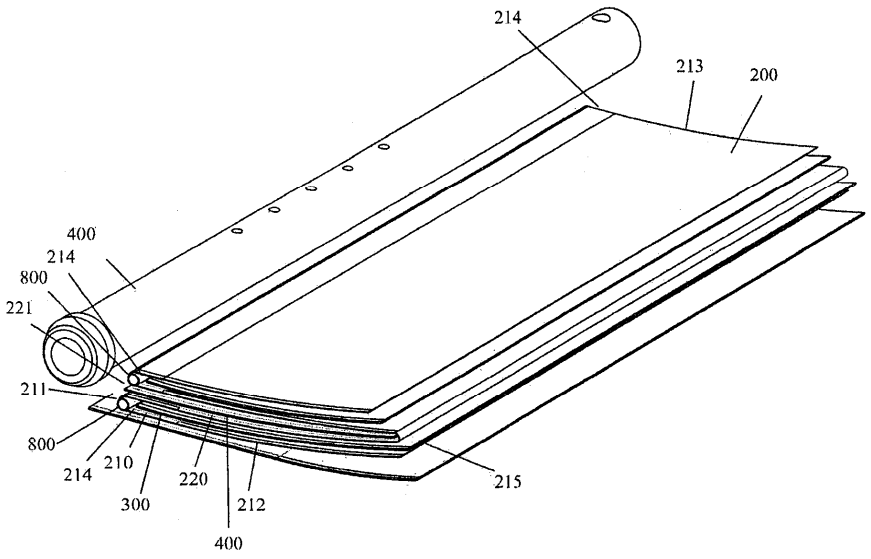

(11) **30319**

(21) 1-2011-01061 (51)[7] **C10L 5/00**
(22) 22.04.2011 (43) 25.07.2012
(30) 100101068 12.01.2011 TW

(71) EVERBIO ECO GREEN ENERGY TECHNOLOGY PTD, LTD. (SG)
128 Tanjong Pagar Road, Singapore 088535
(72) HUANG, CHING-CHUNG (TW), CHENG, WU-MING (TW), WEI, CHENG-YANG (TW)
(74) Công ty TNHH Sở hữu trí tuệ Thảo Thọ Quyến (INVENCO)

(54) HỆ THỐNG VÀ PHƯƠNG PHÁP CHẾ TẠO SẢN PHẨM DẠNG RẮN ĐƯỢC TẠO HÌNH

(57) Sáng chế đề cập đến hệ thống chế tạo sản phẩm dạng rắn được tạo hình bao gồm thùng chứa vật liệu, bộ phận xử lý sơ bộ để cắt, sấy và nghiền vật liệu, thiết bị phân loại để phân loại vật liệu đã xử lý sơ bộ, xilô vật liệu và thiết bị cấp để chứa vật liệu đã phân loại và cấp một lượng không đổi vật liệu đã phân loại, thiết bị hoá rắn và tạo hình mà được cấu tạo để ép đùn vật liệu đã phân loại để tạo ra các sản phẩm được tạo hình rắn và có thể được lắp đặt trong bộ phận chứa có thể di chuyển được, các băng tải để phân phối vật liệu đến bộ phận xử lý sơ bộ, thiết bị phân loại, xilô vật liệu và thiết bị cấp, và thiết bị hoá rắn và tạo hình để tạo ra một hệ thống vận hành hoàn toàn tự động, và bộ điều khiển để điều khiển sự phân phối vật liệu đến bộ phận xử lý sơ bộ, xilô vật liệu và thiết bị cấp, thiết bị hoá rắn và tạo hình và các thiết bị khác và điều chỉnh các điều kiện một cách tự động theo các tính chất của các vật liệu khác nhau. Sáng chế còn đề cập đến phương pháp để chế tạo sản phẩm dạng rắn được tạo hình.

(11) **30320**

(21) 1-2011-01147
(51)[7] **B01J 19/24**, C01B 33/025, C09C 1/50
(22) 05.11.2009
(43) 25.07.2012
(86) PCT/EP2009/064717 05.11.2009
(87) WO2010/052285 14.05.2010
(30) 10 2008 043 606.2 10.11.2008 DE
61/112,891 10.11.2008 US
Ngày yêu cầu thẩm định nội dung: 03.05.2012

(71) EVONIK DEGUSSA GMBH (DE)
Rellinghauser Strasse 1-11, 45128 Essen, Germany
(72) LANG Jurgen Erwin (DE), RAULEDER Hartwig (DE), FRINGS Bodo (DE), SIRAY Mustafa (DE), SCHMITZ Rudolf (DE), WEWERS Dietmar (DE), NAGLER Peter (DE), WENDT Rainer (DE), MARKOWZ Georg (DE)
(74) Văn phòng luật sư Phạm và Liên danh (PHAM & ASSOCIATES)

(54) HỆ THỐNG TẬN DỤNG NHIỆT THẢI CỦA QUY TRÌNH SẢN XUẤT CÁC HỢP CHẤT CACBON

(57) Sáng chế đề cập tới hệ thống có hiệu quả năng lượng cao để tận dụng nhiệt thải và các khí tồn dư từ quá trình sản xuất công nghiệp các hợp chất cacbon, như muội than, graphit, hoặc từ quá trình nhiệt phân đường, sử dụng hệ thống nhiệt và năng lượng kết hợp để tạo năng lượng điện, đặc biệt là để vận hành các lò nóng chảy, và/hoặc để tận dụng nhiệt thải trong các quy trình thu nhiệt, và việc sử dụng nhiệt thải tương ứng.

(11) **30321**
(21) 1-2011-01148
(22) 19.11.2009
(86) PCT/EP2009/065466 19.11.2009
(30) 10 2008 059 769.4 01.12.2008 DE
61/118,821 01.12.2008 US
(51)[7] **B01J 19/24**, C01B 33/025
(43) 25.07.2012
(87) WO2010/063587 10.06.2010
Ngày yêu cầu thẩm định nội dung: 03.05.2012
(71) EVONIK DEGUSSA GMBH (DE)
Rellinghauser Strasse 1-11, 45128 Essen, Germany
(72) LANG Jurgen Erwin (DE), RAULEDER Hartwig (DE), FRINGS Bodo (DE)
(74) Văn phòng luật sư Phạm và Liên danh (PHAM & ASSOCIATES)
(54) HỆ THỐNG ĐỂ SẢN XUẤT SILIC CÓ TẬN DỤNG TÀI NGUYÊN VÀ PHƯƠNG PHÁP VẬN HÀNH HỆ THỐNG NÀY

(57) Sáng chế đề cập tới thiết bị để sản xuất silic, ưu tiên là silic có độ tinh khiết cao, cụ thể là silic của pin mặt trời, và phương pháp để sản xuất silic, ưu tiên là silic có độ tinh khiết cao, cụ thể là silic của pin mặt trời, trong đó việc tận dụng tài nguyên là đặc biệt hiệu quả và sự phát thải các chất gây ô nhiễm là thấp.

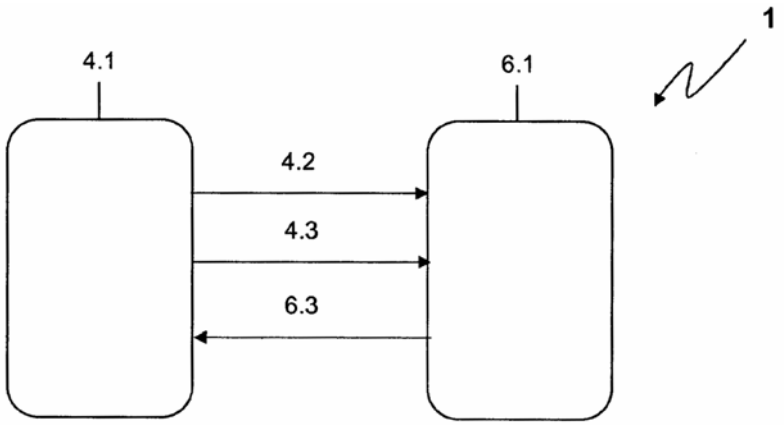

(11) **30322**
(21) 1-2011-01258 (51)[7] **D06F 17/00**
(22) 16.05.2011 (43) 25.07.2012
(30) 10-2010-0139975 31.12.2010 KR
Ngày yêu cầu thẩm định nội dung: 16.05.2011
(71) SAMSUNG ELECTRO-MECHANICS CO., LTD. (KR)
314, Maetan 3-dong, Yeongtong-gu, Suwon, Gyunggi-do 443-743, Korea
(72) LEE, Kwang Hyung (KR), YOON, An Soo (KR), OH, Hwa Young (KR)
(74) Công ty TNHH Trần Hữu Nam và Đồng sự (TRAN H.N & ASS.)
(54) ĐỘNG CƠ CHUYỂN ĐỘNG THẲNG
(57) Sáng chế đề cập đến một động cơ chuyển động thẳng bao gồm: bộ phận cố định bao gồm một nam châm; và bộ phận chuyển động bao gồm một cuộn dây tương ứng với nam châm và một bảng mạch in được ghép nối với cuộn dây, trong đó một điểm đầu của bảng mạch in được ghép nối với bộ phận cố định và đầu khác của nó được ghép nối với cuộn dây.

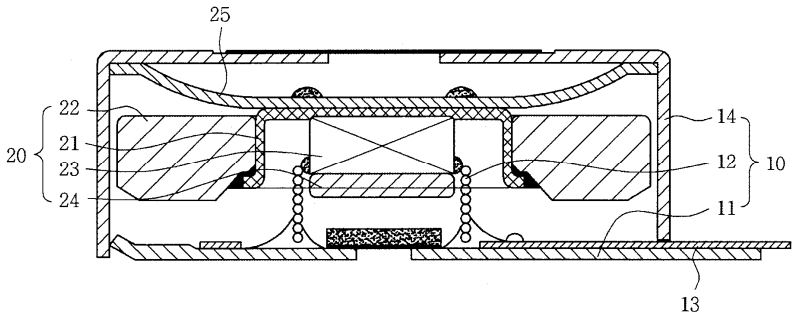

(11) **30323**
(21) 1-2011-01260 (51)[7] **D06F 17/00**
(22) 16.05.2011 (43) 25.07.2012
(30) 10-2010-0138945 30.12.2010 KR
Ngày yêu cầu thẩm định nội dung: 16.05.2011
(71) SAMSUNG ELECTRO-MECHANICS CO., LTD. (KR)
314, Maetan 3-dong, Yeongtong-gu, Suwon, Gyunggi-do 443-743, Korea
(72) YOON, An Soo (KR), OH, Hwa Young (KR), CHOI, Joon (KR), LEE, Kwang Hyung (KR), CHOI, Jun Kun (KR)
(74) Công ty TNHH Trần Hữu Nam và Đồng sự (TRAN H.N & ASS.)
(54) ĐỘNG CƠ CHUYỂN ĐỘNG THẲNG
(57) Sáng chế đề cập đến một động cơ chuyển động thẳng. Động cơ bao gồm một stato và một máy tạo chuyển động. Stato bao gồm một nam châm. Máy tạo chuyển động bao gồm một cuộn cảm đối diện với nam châm. Một vật nặng được gắn vào cuộn cảm. Một PCB được kết nối với cuộn cảm và stato. Một bộ phận đàn hồi được gắn vào stato và cuộn cảm. Một bộ giảm rung được tạo ra trên vật nặng tại vị trí đối diện với bộ phận đàn hồi. Bộ giảm rung có thể được tạo ra giữa bộ phận đàn hồi và vật nặng hoặc giữa một bộ phận đàn hồi và bề mặt trong của một vỏ bảo vệ. Bộ giảm rung có thể làm giảm tần số tiếng ồn kim loại cao do ma sát giữa một bộ phận đàn hồi và vật nặng hoặc giữa một bộ phận đàn hồi và vỏ bảo vệ. Hơn nữa, vì tận dụng được không gian nhiều hơn, do đó tăng mức độ tự do trong việc thiết kế động cơ chuyển động thẳng.

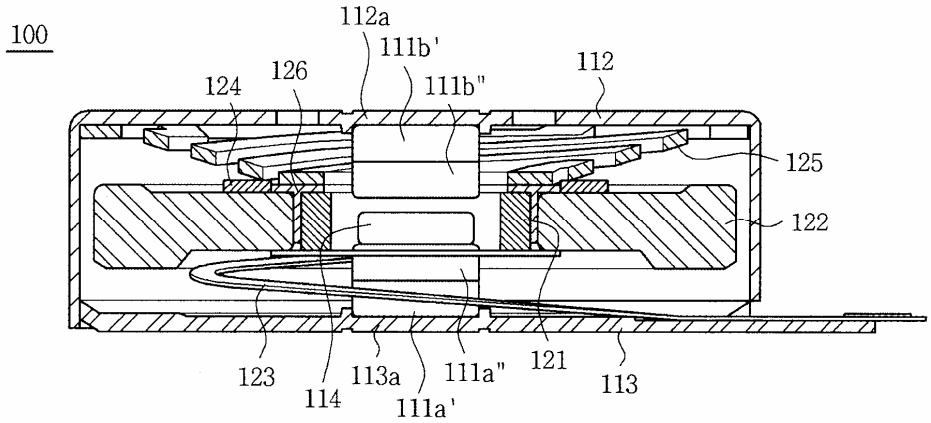

(11) **30324**

(21) 1-2011-01434 (51)[7] **C08G 81/00**, C08L 3/00, 63/00, 67/00, 67/04

(22) 06.11.2009 (43) 25.07.2012

(86) PCT/AU2009/001443 06.11.2009 (87) WO/2010/051589 14.05.2010

(30) 2008905740 06.11.2008 AU

Ngày yêu cầu thẩm định nội dung: 07.05.2012

(71) TRISTANO PTY LTD. (AU)
Suite 5-10, Level 5, Pacific Tower, 737-741 Burwood Road, Hawthorn, VIC 3122, Australia

(72) CHEN, Changping (CN), SCHEIRS, John (AU)

(74) Công ty TNHH Sở hữu trí tuệ Thảo Thọ Quyến (INVENCO)

(54) HỖN HỢP POLYME PHÂN HUỶ SINH HỌC

(57) Sáng chế đề cập đến hỗn hợp polyme phân hủy sinh học chứa các thành phần từ (a) đến (f) sau đây : (a) một hoặc nhiều polyeste phân hủy sinh học; (b) polysacarit; (c) polyme có nhóm biên axit carboxylic, (d) chất xúc tác chuyển hóa este; (e) polyepoxit; và (f) muối natri của axit béo.

(11) **30325**
(21) 1-2011-01671 (51)[7] **C07D 291/08**, 419/08, A01N 43/88
(22) 02.12.2009 (43) 25.07.2012
(86) PCT/EP2009/008581 02.12.2009 (87) WO 2010/072310 01.07.2010
(30) 08171681.3 15.12.2008 EP
Ngày yêu cầu thẩm định nội dung: 11.06.2012
(71) BAYER CROPSCIENCE AG (DE)
Alfred-Nobel-Strasse 50, 40789 Monheim, Germany
(72) ALIG, Bernd (DE), MULLER, Klaus-Helmut (AT), FRANKEN, Eva-Maria (DE), GORGENS, Ulrich (DE), VOERSTE, Arnd (DE)
(74) Công ty Luật TNHH AMBYS Hà Nội (AMBYS HANOI)
(54) DẪN XUẤT 4-AMINO-1,2,3-BENZOXATHIAZIN, QUY TRÌNH ĐIỀU CHẾ DẪN XUẤT NÀY VÀ PHƯƠNG PHÁP KIỂM SOÁT ĐỘNG VẬT GÂY HẠI

(57) Sáng chế đề cập đến dẫn xuất benzoxathiazin mới có công thức (I)

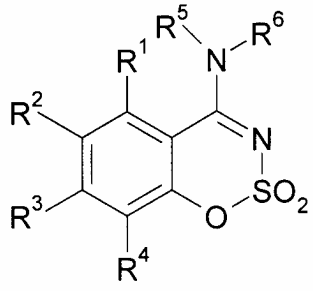

(I)

trong đó mỗi R^1, R^2, R^3, R^4, R^5 và R^6 như được xác định trong phần mô tả, với một vài quy trình để điều chế chúng và với quy trình sử dụng chúng làm thuốc trừ sâu và/hoặc thuốc diệt ve bét kết hợp với các chế phẩm khác như chất thấm và/hoặc muối amoium hoặc muối phosphorium.

(11) **30326**
(21) 1-2011-01856 (51)[7] **B62J 99/00**, 25/00
(22) 24.09.2010 (43) 25.07.2012
(86) PCT/JP2010/066540 24.09.2010 (87) WO/2011/037180 31.03.2011
(30) 2009-220839 25.09.2009 JP
Ngày yêu cầu thẩm định nội dung: 14.07.2011
(71) YAMAHA HATSUDOKI KABUSHIKI KAISHA (JP)
2500 Shingai, Iwata-shi, Shizuoka-ken 438-8501, Japan
(72) Yasushi NOMURA (JP), Masanori SHIBATA (JP), Yoshinari IKENISHI (JP)
(74) Công ty TNHH Tư vấn - Đầu tư N.T.K. (N.T.K. CO., LTD.)
(54) XE MÁY

(57) Sáng chế đề xuất xe máy có bộ tản nhiệt (17) được bố trí ra phía ngoài theo chiều ngang của trục khuỷu (15a) của động cơ (15). Tấm che bên (20d) che ít nhất một phần bộ tản nhiệt (17) từ phía ngoài theo chiều ngang của nó. Tấm che đuới bên trái (21d1) che ít nhất một phần phần khung dưới (9e) từ bên trái của nó. Tấm che dưới bên phải (21d2) che ít nhất một phần phần khung dưới từ bên phải của nó. Hơn nữa, đường dẫn hướng gió (21e) được bố trí theo chiều ngang giữa tấm che dưới bên trái (21d1) và tấm che dưới bên phải (21d2) trong khi được bố trí bên dưới giá để chân (21a). Đường dẫn hướng gió (21e) dẫn hướng không khí tới khoảng không giữa tấm che bên (20d) và bộ tản nhiệt (17).

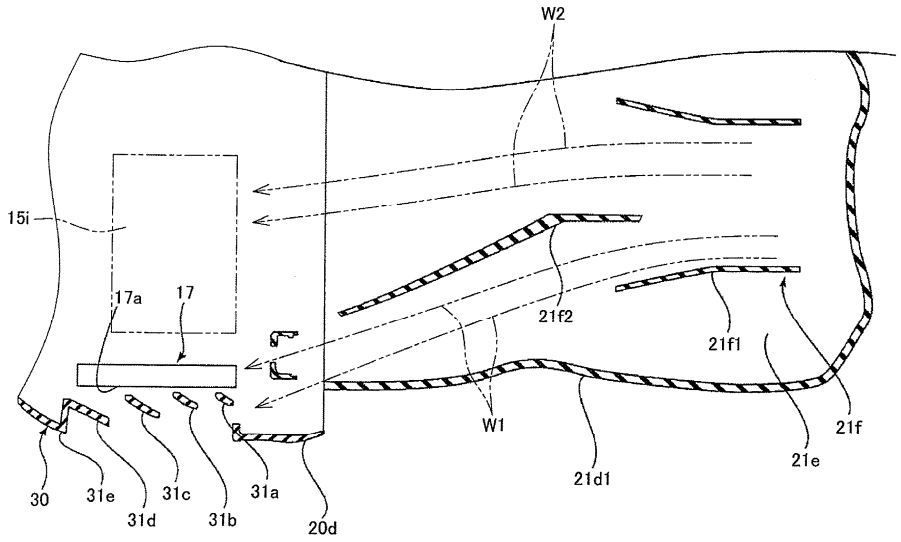

(11) **30327**
(21) 1-2011-01925 (51)[7] **A01N 43/00**
(22) 17.12.2009 (43) 25.07.2012
(86) PCT/US2009/068496 17.12.2009 (87) WO2010/080503 15.07.2010
(30) 61/139,492 19.12.2008 US
Ngày yêu cầu thẩm định nội dung: 09.05.2012
(71) 1. GENENTECH, INC. (US)
1 Dna Way, South San Francisco, CA 94080-4990, United States of America
2. THE WALTER AND ELIZA HALL INSTITUTE OF MEDICAL RESEARCH (AU)
1G Royal Parade Parkville, VIC 3050, Australia
3. ABBOTT LABORATORIES (US)
100 Ahbott Park Road Abbot Park, IL 60064, United States of America
(72) BAELL, Jonathan, Bayldon (AU), BUI, Chinh, Thien (AU), COLMAN, Peter (AU), CZABOTAR, Peter (AU), DUDLEY, Danette, A. (US), FAIRBROTHER, Wayne, J. (NZ), FLYGARE, John, A. (US), LESSENE, Guillaume, Laurent (AU), NDUBAKU, Chudi (US), NIKOLAKOPOULOS, George (AU), SMITH, Brian, John (AU), WATSON, Keith, Geoffrey (AU), ELMORE, Steven, W. (US), HASVOLD, Lisa, A. (US), PETROS, Andrew, M. (US), SOUERS, Andrew, J. (US), TAO, Zhi-Fu (CN), WANG, Le (US), WANG, Xilu (US), DESHAYES, Kurt (US), SLEEBS, Brad, Edmund (AU)
(74) Công ty Luật TNHH AMBYS Hà Nội (AMBYS HANOI)
(54) HỢP CHẤT DỊ VÒNG VÀ DƯỢC PHẨM ĐỂ ĐIỀU TRỊ BỆNH CHỨA HỢP CHẤT NÀY

(57) Trong khía cạnh này, sáng chế đề xuất hợp chất có công thức I, trong đó X^{1a}, X^{1b}, X^{1c}, X^{1d}, Q, A, R^1, B, L, E biến đổi được, và các hệ số dưới m và n có ý nghĩa như được mô tả trong sáng chế. Trong khía cạnh khác, sáng chế đề xuất dược phẩm bao gồm hợp chất có công thức I để điều trị bệnh hoặc các tình trạng bệnh (ví dụ, ung thư, tăng tiểu cầu, v.v..) được đặc trưng bởi biểu hiện hoặc biểu hiện vượt quá của các protein chống gây chết tế bào theo chương trình Bcl-2, ví dụ, các protein Bcl-X_L chống gây chết tế bào theo chương trình.

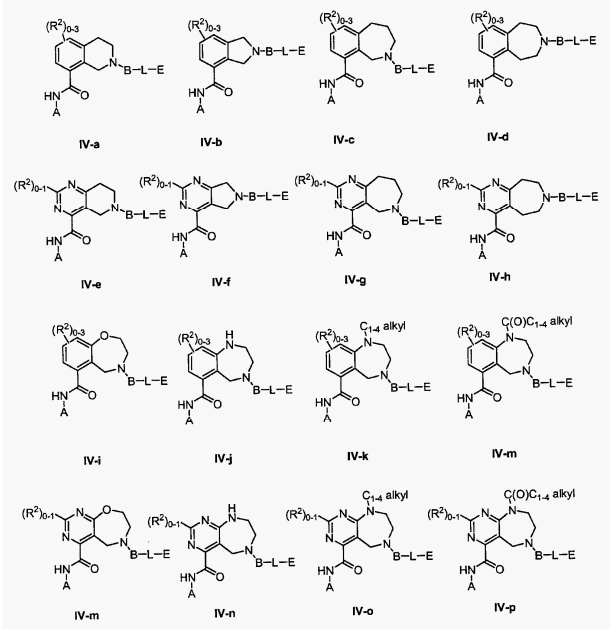

(11) **30328**
(21) 1-2011-02073
(51)[7] **C07H 19/24**, A61P 31/14, A61K 31/7064
(22) 09.02.2010
(43) 25.07.2012
(86) PCT/US2010/023586 09.02.2010
(87) WO2010/093608 19.08.2010
(30) 61/151,248 10.02.2009 US
(71) GILEAD SCIENCES, INC. (US)
333 Lakeside Drive, Foster City, CA 94404, United States of America
(72) BUTLER, Thomas (US), CHO, Aesop (US), KIM, Choung U. (US), XU, Jie (US)
(74) Văn phòng Luật sư Ân Nam (ANNAM IP & LAW)
(54) CHẤT TƯƠNG TỰ CARBA-NUCLEOSIT, PHƯƠNG PHÁP ĐIỀU CHẾ VÀ DƯỢC PHẨM CHỨA CHÚNG
(57) Sáng chế đề xuất các hợp chất thieno[3,4-d]pyrimiđin-7-yl ribosit và furo[3,4-d]pyrimiđin-7-yl ribosit, các ribosit phosphat và các tiền dược chất của các hợp chất này, cũng như các chất trung gian và các phương pháp điều chế các hợp chất đó. Các hợp chất, các dược phẩm và các phương pháp được đề xuất có thể được sử dụng để điều trị nhiễm virut họ Flaviviridae.

(11) **30329**

(21) 1-2011-02316
(51)[7] **B32B 1/00**, B29C 41/14, A41D 19/00, B29C 41/22
(22) 05.02.2009
(43) 25.07.2012
(86) PCT/AU2009/000140 05.02.2009
(87) WO 2010/088713 12.08.2010
Ngày yêu cầu thẩm định nội dung: 15.06.2012

(71) DIPTECH PTE LIMITED (SG)
143 Cecil Street, #08-01/02, GB Building, Singapore 069542, Singapore
(72) FOO, Khon Pu (MY)
(74) Công ty TNHH một thành viên Sở hữu trí tuệ VCCI (VCCI-IP CO.,LTD)

(54) PHƯƠNG PHÁP SẢN XUẤT MÀNG CHẤT DẺO, MÀNG VÀ SẢN PHẨM CHẤT DẺO ĐƯỢC SẢN XUẤT BẰNG PHƯƠNG PHÁP NÀY

(57) Sáng chế đề cập đến phương pháp sản xuất màng chất dẻo nhiều lớp, phương pháp này bao gồm các bước :
(i) nhúng khuôn vào hợp phần dùng để tạo ra màng chất dẻo có tổng lượng các chất rắn nằm trong khoảng từ 5% đến 40% để tạo ra lớp hợp phần màng chất dẻo trên khuôn;
(ii) sấy một phần lớp hợp phần màng chất dẻo trên khuôn để làm giảm tổng lượng nước của hợp phần màng chất dẻo với mức không thấp hơn 22%;
(iii) nhúng khuôn được phủ bằng lớp hợp phần màng chất dẻo được sấy một phần vào hợp phần dùng để tạo ra màng chất dẻo có tổng lượng các chất rắn nằm trong khoảng từ 5% đến 40% để tạo ra lớp hợp phần màng chất dẻo khác trên khuôn;
(iv) lặp lại tùy ý bước sấy một phần (ii) và bước nhúng khác (iii); và
(v) sấy và làm cứng các lớp hợp phần màng chất dẻo trên khuôn.
Ngoài ra, sáng chế còn đề cập đến màng và sản phẩm chất dẻo được sản xuất theo phương pháp này.

(11) **30330**
(21) 1-2011-02448 (51)[7] **C07D 239/48**, 401/12, A01N 43/50
(22) 05.02.2010 (43) 25.07.2012
(86) PCT/EP2010/000719 05.02.2010 (87) WO2010/094406 26.08.2010
(30) 09152972.7 17.02.2009 EP
(71) BAYER CROPSCIENCE AG (DE)
Alfred-Nobel-Str. 50, 40789 Monheim, Germany
(72) MAECHLING, Simon (US), VOERSTE, Arnd (DE), FRANKEN, Eva-Maria (DE), BECKER, Angela (DE), GORGENS, Ulrich (DE), ES-SAYED, Mazen (DE), HEIL, Markus (DE), HOLMWOOD, Graham (GB), JANSEN, Johannes-Rudolf (DE), SCHALLNER, Otto (DE), EBBINGHAUS-KINTSCHER, Ulrich (DE), LUMMEN, Peter (DE), CEREZO-GALVEZ, Silvia (ES), KUDO, Sachio (JP), HASHIHAYATA, Takashi (JP), SHIMOJO, Eiichi (JP), lCHIHARA, Teruyuki (JP), ATAKA, Masashi (JP), SHIBUYA, Katsuhiko (JP)
(74) Công ty Luật TNHH AMBYS Hà Nội (AMBYS HANOI)
(54) AMINOPYRIMIDIAMIT VÀ CHẾ PHẨM CHỨA NÓ ĐỂ LÀM THUỐC DIỆT LOÀI GÂY HẠI VÀ PHƯƠNG PHÁP KIỂM SOÁT LOÀI GÂY HẠI

(57) Sáng chế đề cập đến các aminopyrimidinamit mới, và chế phẩm chứa chúng để kiểm soát các loài động vật gây hại, đặc biệt là động vật chân đốt, cụ thể là sâu bọ. Sáng chế cũng đề cập đến phương pháp kiểm soát các loài gây hại bằng hợp chất hoặc chế phẩm này.

(11) **30331**
(21) 1-2011-02560 (51)[7] **A01N 37/18**, A01K 31/16
(22) 25.03.2010 (43) 25.07.2012
(86) PCT/US2010/028653 25.03.2010 (87) WO/2010/111483 30.09.2010
(30) 61/163,958 27.03.2009 US
61/247,318 30.09.2009 US
Ngày yêu cầu thẩm định nội dung: 11.11.2011
(71) MERCK SHARP & DOHME CORP. (US)
126 East Lincoln Avenue, Rahway, New Jersey 07065-0907, United States of America
(72) COBURN, Craig, A. (US), MCCAULEY, John, A. (US), LUDMERER, Steven, W. (US), LIU, Kun (CN), VACCA, Joseph, P. (US), WU, Hao (CN), HU, Bin (CN), SOLL, Richard (US), SUN, Fei (CN), WANG, Xinghai (CN), YAN, Man (CN), ZHANG, Chengren (CN), ZHENG, Mingwei (CN), ZHONG, Bin (CN), ZHU, Jian (CN)
(74) Công ty TNHH Tầm nhìn và Liên danh (VISION & ASSOCIATES CO.LTD.)
(54) CHẤT ỨC CHẾ SỰ SAO CHÉP CỦA VIRUT VIÊM GAN C

(57) Sáng chế đề cập đến hợp chất có công thức (I) mà hữu ích làm chất ức chế virut viêm gan C (HCV) NS5, việc tổng hợp các chất này và sử dụng hợp chất này để ức chế hoạt tính HCV NS5A, để điều trị hoặc ngăn ngừa nhiễm khuẩn HCV và để ức chế sự sao chép của virut HCV và/hoặc sản sinh virut trong hệ gốc tế bào.

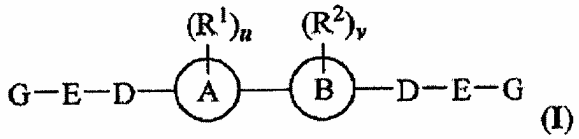

(I)

(11) **30332**
(21) 1-2011-02606 (51)[7] **C07K 16/36**, A61P 27/02, 37/00
(62) 1-2009-01143
(22) 31.10.2007 (43) 25.07.2012
(86) PCT/US2007/083172 31.10.2007 (87) WO2008/055206 08.05.2008
(30) 60/856,505 02.11.2006 US
Ngày yêu cầu thẩm định nội dung: 30.09.2011
(71) GENENTECH, INC. (US)
1 DNA Way, South San Francisco, California 94080, United States of America
(72) WU Herren (US), SINGH Sanjaya (US), FUNG Sek Chung (US), AN Ling-ling (US), LOWMAN Henry B. (US), KELLEY Robert F. (US)
(74) Văn phòng luật sư Phạm và Liên danh (PHAM & ASSOCIATES)
(54) KHÁNG THỂ KHÁNG YẾU TỐ D VÀ CHẾ PHẨM CHỨA KHÁNG THỂ NÀY
(57) Sáng chế đề cập đến kháng thể kháng yếu tố D, axit nucleic mã hoá kháng thể này, các tế bào, vật truyền và chế phẩm chứa kháng thể này. Kháng thể này có thể được sử dụng để chẩn đoán, điều trị dự phòng và điều trị bệnh và rối loạn do bổ thể bị hoạt hoá quá mức hoặc không kiểm soát được.

Các mảnh Fab của dòng kháng thể được làm tương thích với người kháng yếu tố D tối ưu hoá ức chế quá trình tan huyết AP

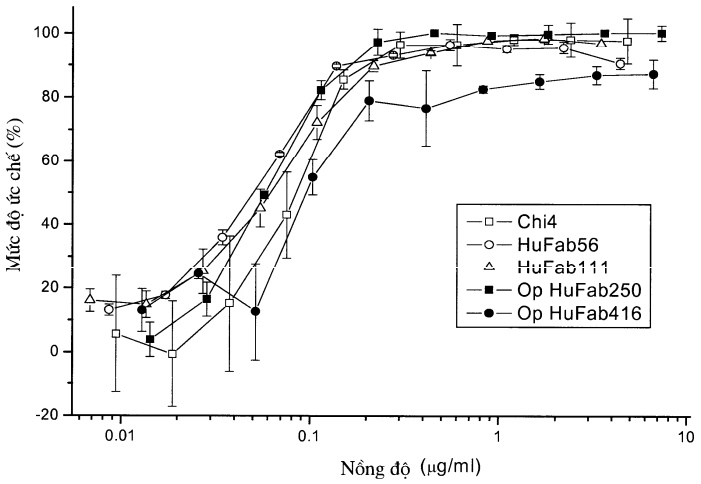

(11) **30333**
(21) 1-2011-02609 (51)[7] **C09D 5/08**, C23C 22/05
(22) 25.02.2010 (43) 25.07.2012
(86) PCT/EP2010/052405 25.02.2010 (87) WO/2010/100071 10.09.2010
(30) 10 2009 003 560.5 03.03.2009 DE
Ngày yêu cầu thẩm định nội dung: 30.09.2011
(71) HYDRO ALUMINIUM DEUTSCHLAND GMBH (DE)
Friedrich-Woehler-StraBe 2 53117 Bonn - Germany
(72) DENKMANN, Volker (DE), SCHENKEL, Willi (DE), SIEMEN, Andreas (DE), OETTING, Wolf (DE), HAMPEL, Ulrich (DE)
(74) Công ty TNHH Sở hữu trí tuệ Thảo Thọ Quyến (INVENCO)
(54) PHƯƠNG PHÁP CHẾ TẠO LÁ NHÔM
(57) Sáng chế đề cập đến phương pháp chế tạo lá nhôm, trong đó lá nhôm được phủ một lớp hấp thụ mà chứa chất kết dính và chất hấp thụ. Phương pháp chế tạo lá nhôm được phủ bằng lớp hấp thụ theo sáng chế có thể tạo ra lá nhôm được phủ theo cách hiệu quả về mặt kinh tế và có đặc tính sử dụng không thay đổi đối với khả năng hấp thụ, ví dụ hơi nước. Phương pháp theo sáng chế bao gồm bước phủ huyền phù lên lá nhôm bằng phương pháp phủ cuộn, huyền phù này chứa chất lỏng và ít nhất một chất kết dính ở thể rắn, và một chất hấp thụ; sấy khô lá nhôm cùng với huyền phù đã được phủ nhờ đó chất kết dính được hoạt hoá.

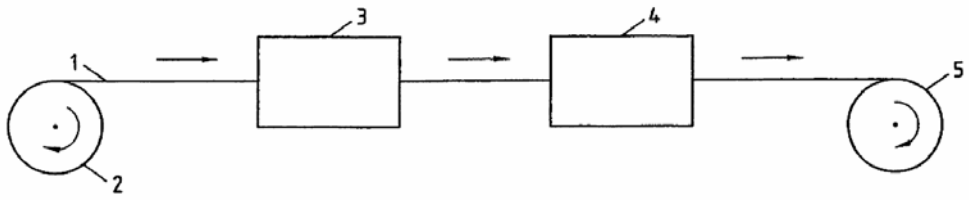

(11) **30334**
(21) 1-2011-02649 (51)[7] **C10J 3/20**
(22) 03.03.2010 (43) 25.07.2012
(86) PCT/EP2010/052655 03.03.2010 (87) WO/2010/100174 10.09.2010
(30) 10 2009 011 358.4 05.03.2009 DE
(71) KRONES AG (DE)
Bohmerwaldstr. 5, 93073 Neutraubling, Germany
(72) Helmut KAMMERLOHER (DE), Sven JOHANNSSEN (DE), Van Cung TRAN (VN)
(74) Công ty TNHH Sở hữu trí tuệ Ngôi Sao chuyên nghiệp và liên danh (NOVAPRO & ASSOCIATES CO.,LTD.)

(54) PHƯƠNG PHÁP VÀ THIẾT BỊ SỬ DỤNG SINH KHỐI TRONG QUY TRÌNH SINH KHÍ HOÁ SINH KHỐI

(57) Sáng chế đề cập đến phương pháp sử dụng sinh khối bao gồm bước: trước tiên, khí hoá ít nhất một nguyên liệu thô chứa cacbon bằng nhiệt. Trong bước tiếp theo, khí tổng hợp thu được trong bước khí hoá được tinh chế. Trong bước tinh chế này, nhiệt độ của khí tổng hợp sẽ thay đổi. Sau đó, tốt hơn nếu khí tổng hợp được chuyển hoá thành nhiên liệu lỏng bằng phản ứng hoá học có xúc tác, trong đó sinh khối từ thực vật dạng thân được dùng làm nguyên liệu thô chứa cacbon, bước khí hoá được thực hiện trong lò phản ứng tầng cố định, và nhiệt độ nóng chảy tro của nguyên liệu thô từ thực vật dạng thân được gia tăng bằng cách bổ sung ít nhất một kim loại kiềm thổ.

Sáng chế còn đề cập đến thiết bị dùng để chuyển hoá sinh khối.

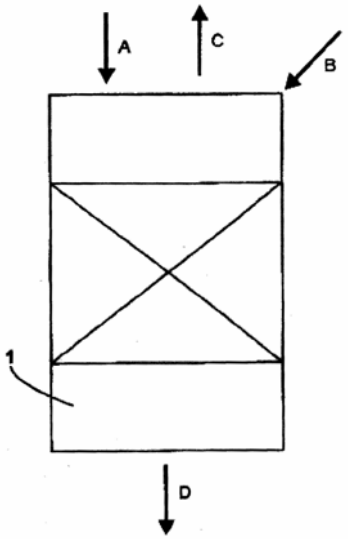

(11) **30335**
(21) 1-2011-02667 (51)[7] **C07K 16/28**
(22) 16.03.2010 (43) 25.07.2012
(86) PCT/US2010/027422 16.03.2010 (87) WO/2010/107752 23.09.2010
(30) 61/162,154 20.03.2009 US
61/306,829 22.02.2010 US
(71) AMGEN INC. (US)
Law Department, One Amgen Center Drive, Thousand Oaks, California 91320, United States of America
(72) HSU, Hailing (US), FOLTZ, Ian (CA), ARORA, Taruna (IN), JACOBSEN, Frederick, W. (US)
(74) Công ty TNHH Tầm nhìn và Liên danh (VISION & ASSOCIATES CO.LTD.)
(54) PROTEIN LIÊN KẾT KHÁNG NGUYÊN ĐẶC HIỆU DỊ DIME ALPHA-4-BETA-7, HỢP PHẦN CHỨA CHÚNG, AXIT NUCLEIC, VẬT TRUYỀN VÀ TẾ BÀO CHỦ
(57) Sáng chế đề cập đến protein gắn kết kháng nguyên đặc hiệu dị dime alpha4beta7, axit nucleic mã hoá chúng, vật truyền, tế bào chủ và phương pháp sản xuất chúng và hợp phần dùng để điều trị các tình trạng bệnh nhất định.

(11) **30336**
(21) 1-2011-02698 (51)[7] **A62C 5/00**
(22) 06.06.2010 (43) 25.07.2012
(86) PCT/CN2010/073589 06.06.2010 (87) WO 2010/142220 16.12.2010
(30) 200920033448.8 08.06.2009 CN
Ngày yêu cầu thẩm định nội dung: 21.10.2011
(71) SHAANXI J & R FIRE FIGHTING CO., LTD. (CN)
7th Floor Qingyang International Building 65Nr. Keji 2nd Road, Gaoxin District Xi'an, Shaanxi 710075
(72) GUO, Hongbao (CN), DENG, Zhenping (CN), ZHENG, Gaofeng (CN), ZHANG, Sanxue (CN), ZHU, Xianfei (CN), LIU, Honghong (CN), ZHANG, Weipeng (CN), ZHANG, Zanfeng (CN)
(74) Văn phòng Luật sư Ân Nam (ANNAM IP & LAW)
(54) THIẾT BỊ DẬP LỬA BẰNG SOL KHÍ CẦM TAY
(57) Sáng chế đề cập đến thiết bị dập lửa sol khí cầm tay, bao gồm chốt an toàn (1), nút ấn (2), vỏ bọc của hộp (4), vỏ bọc lớp làm lạnh (6), vòi phun (8), lỗ phun dạng côn (9), vỏ bọc của thiết bị (10), buồng đốt (11), tấm chắn phía sau (14), các tấm gốm áp điện (15), nắp phía sau (17) và vòng an toàn (18); trong đó nắp phía sau (17) được bắt vít vào vỏ bọc của thiết bị (10); vòi phun (8) được bắt vít hoặc được lắp vào vỏ bọc của thiết bị (10); tác nhân hoá học (5) được đưa vào vỏ bọc của hộp (4) và chất liệu làm lạnh (7) được đưa vào vỏ bọc lớp làm lạnh (6) trong vỏ bọc của thiết bị (10); lớp cách nhiệt (3) được lắp ở giữa vỏ bọc của thiết bị (10) và vỏ bọc của hộp (4), ở giữa vỏ bọc của thiết bị (10) và vỏ bọc lớp làm lạnh (6) và ở giữa tấm chắn phía sau (14) và tác nhân hoá học (5); buồng đốt (11) được lắp ở giữa vỏ bọc của hộp (4) và vỏ bọc lớp làm lạnh (6); rãnh (12) được bố trí trên vỏ bọc của thiết bị (10) để tạo thuận lợi cho việc cầm nắm thiết bị. So với kỹ thuật trước sáng chế, thiết bị theo sáng chế có các ưu điểm như sau: vòng an toàn và nút ấn có thể đảm bảo sự an toàn của thiết bị; lớp làm lạnh và lớp cách nhiệt có thể dập tắt ngọn lửa và hạ nhiệt độ của thiết bị xuống để bảo vệ người vận hành chống bị bỏng; lỗ phun dạng côn và vòi phun có thể làm tăng đáng kể chiều dài phun và tốc độ phun của thiết bị và nhờ đó cải thiện được hiệu quả dập tắt ngọn lửa.

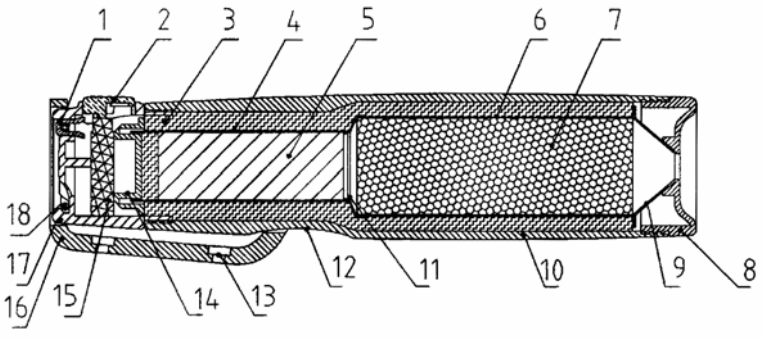

(11) **30337**
(21) 1-2011-02805
(51)[7] **B01F 7/32**, A21C 1/02, A47J 43/044, 43/07, B01F 3/04, 7/16
(22) 10.06.2010
(43) 25.07.2012
(86) PCT/JP2010/059811 10.06.2010
(87) WO 2010/150656 29.12.2010
(30) JP2009-148223 23.06.2009 JP
JP2009-297119 28.12.2009 JP
JP2010-130654 08.06.2010 JP
JP2010-130655 08.06.2010 JP
(71) IPMS INC. (JP)
8-10-6 Ginza, Chuou-ku, Tokyo 1040061, Japan
(72) Kazuhisa MURATA (JP)
(74) Công ty Luật TNHH AMBYS Hà Nội (AMBYS HANOI)
(54) RÔTO KHUẤY VÀ THIẾT BỊ KHUẤY
(57) Sáng chế đề cập đến rôto khuấy và thiết bị khuấy có khả năng thực hiện hoạt động khuấy theo cách an toàn và hiệu quả, bất kể việc ứng dụng như thế nào. Rôto khuấy (1) theo sáng chế bao gồm thân rôto (10) được quay quanh trục quay (C), lỗ vào (12) được bố trí trên mặt ngoài của thân quay (10), lỗ ra (14) được bố trí trên mặt ngoài của thân quay (10), và đường dẫn dòng (16) liên thông lỗ vào (12) với lỗ ra (14). Lỗ vào (12) được bố trí tại vị trí gần với trục quay (C) hơn so với lỗ ra (14), và lỗ ra (14) được bố trí tại vị trí hướng ra xa khỏi trục quay (C) nhiều hơn so với lỗ vào (12) tính theo hướng ly tâm.

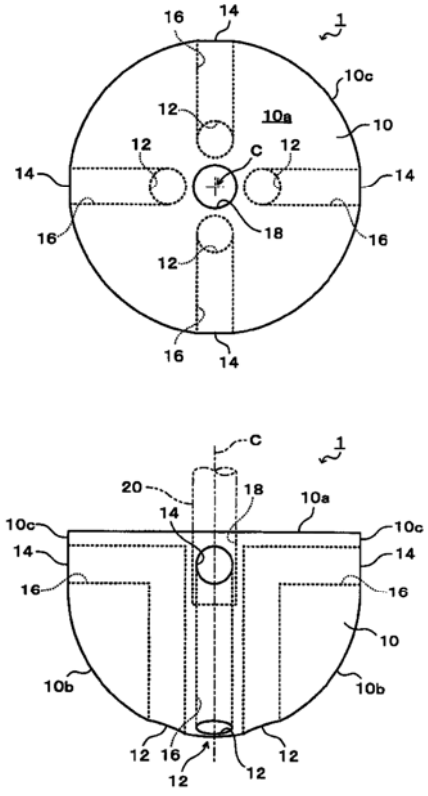

(11) **30338**
(21) 1-2011-02874
(51)[7] **B05D 1/40**, 3/02, B32B 37/15, 38/06, B05D 1/26, 5/02
(22) 24.03.2010
(43) 25.07.2012
(86) PCT/EP2010/053833 24.03.2010
(87) WO/2010/108953 30.09.2010
(30) 10 2009 003 683.0 26.03.2009 DE
Ngày yêu cầu thẩm định nội dung: 26.10.2011
(71) HYDRO ALUMINIUM DEUTSCHLAND GMBH (DE)
Friedrich-Woehler-StraBe 2 53117 Bonn - Germany
(72) SIEMEN, Andreas (DE), SCHUBERT, Gunter (DE), KASPER, Boris (DE), SCHWARZ, Jochen (DE), MATEO, Antonio (DE)
(74) Công ty TNHH Sở hữu trí tuệ Thảo Thọ Quyến (INVENCO)
(54) PHƯƠNG PHÁP SẢN XUẤT DẢI NHÔM ĐƯỢC PHỦ VÀ DẢI NHÔM ĐƯỢC SẢN XUẤT BẰNG PHƯƠNG PHÁP NÀY

(57) Sáng chế đề cập đến phương pháp sản xuất dải nhôm được phủ, trong đó dải nhôm này được tháo ra từ cuộn và được dẫn vào thiết bị ép đùn phủ một bên hoặc hai bên, dải nhôm này được ép đùn phủ bằng polyme dẻo nhiệt và sau khi được ép đùn phủ, dải nhôm này được nung nóng lại đến nhiệt độ kim loại cao hơn điểm nóng chảy của polyme dẻo nhiệt. Mục đích đề xuất phương pháp sản xuất dải nhôm nhờ đó dải nhôm đã được ép đùn- phủ có thể được tạo ra mà có thể được xử lý ở tốc độ xử lý cao trong các dụng cụ hỗn hợp nối tiếp đạt được bởi vì lớp phủ chất dẻo một bên hoặc hai bên của dải nhôm được tạo mặt, sau khi được nung nóng lại, bằng cách sử dụng các trục lăn mà có cấu trúc mặt ngoài. Ngoài ra, sáng chế cũng đề cập đến dải nhôm có lớp polyme dẻo nhiệt được sản xuất bằng phương pháp nêu trên.

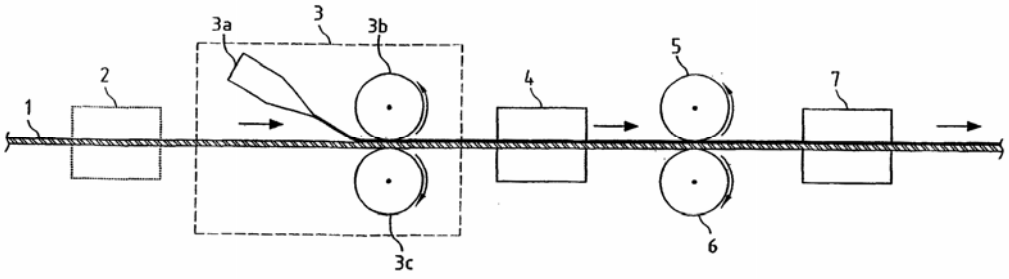

(11) **30339**
(21) 1-2011-02932
(51)[7] **B32B 7/12**, 9/02, 9/04, 3/14, 3/18, C09J 175/04, C08G 18/10
(22) 27.04.2010
(43) 25.07.2012
(86) PCT/EP2010/055584 27.04.2010
(87) WO/2010/125038 04.11.2010
(30) 09159158.6 30.04.2009 EP
(71) BASF SE (DE)
67056 Ludwigshafen, Germany
(72) GENZ, Manfred (DE), SCHMIDT, Hans Ulrich (DE), PROZESKE, Timo (DE), MEYER, Stefan (DE), ROEDEL, Harald (DE), STRUBEL, Norbert (DE), GOERTZ, Johann (DE), LOEWER, Frank (DE), KOCH, Karl-Heinz (DE), KUSCU, Hasan (DE)
(74) Công ty TNHH Tầm nhìn và Liên danh (VISION & ASSOCIATES CO.LTD.)
(54) VẬT LIỆU COMPOZIT CHỨA HAI HOẶC NHIỀU LỚP CHỒNG LÊN NHAU CỦA VẬT LIỆU GIỐNG GỖ, ĐÁY RƠ MOÓC VÀ ĐÁY THIẾT BỊ CHỨA ĐƯỢC TẠO RA TỪ VẬT LIỆU COMPOZIT NÀY

(57) Sáng chế đề cập đến vật liệu compozit chứa hai hoặc nhiều lớp chồng lên nhau của vật liệu giống gỗ. Các lớp này được liên kết với nhau bằng chất kết dính polyuretan một thành phần chứa chất tiền trùng hợp có nhóm NCO tự do và nguyên liệu giống gỗ là cây một lá mầm. Ngoài ra, sáng chế cũng đề cập đến đáy thiết bị chứa, đáy rơ moóc được tạo ra từ vật liệu compozit này.

(11) **30340**
(21) 1-2011-02962 (51)[7] **C07K 16/28**, G01N 33/574
(22) 20.04.2010 (43) 25.07.2012
(86) PCT/US2010/031719 20.04.2010 (87) WO2010/123874 28.10.2010
(30) 61/170,980 20.04.2009 US
(71) OXFORD BIOTHERAPEUTICS LTD. (GB)
94a Milton Park, Abingdon, Oxon OX14 4RY United Kingdom
(72) Christian ROHLFF (DE), Alexander Jonathan TERRETT (GB)
(74) Văn phòng Luật sư Ân Nam (ANNAM IP & LAW)
(54) KHÁNG THỂ PHÂN LẬP ĐƯỢC LIÊN KẾT ĐẶC HIỆU VỚI CADHERIN-17 VÀ PHƯƠNG PHÁP TẠO RA KHÁNG THỂ NÀY

(57) Sáng chế đề cập đến các kháng thể, bao gồm các kháng thể đơn dòng phân lập được đặc hiệu liên kết với Cadherin-17 với ái lực cao. Các phân tử axit nucleic mã hoá các kháng thể Cadherin- 17, các vectơ biểu hiện, các tế bào chủ và phương pháp biểu hiện các kháng thể Cadherin- 17 cũng được đề xuất. Các thể tiếp hợp miễn dịch và các chế phẩm chứa các kháng thể Cadherin- 17 cũng được đề xuất. Sáng chế cũng đề cập đến phương pháp tạo ra kháng thể này.

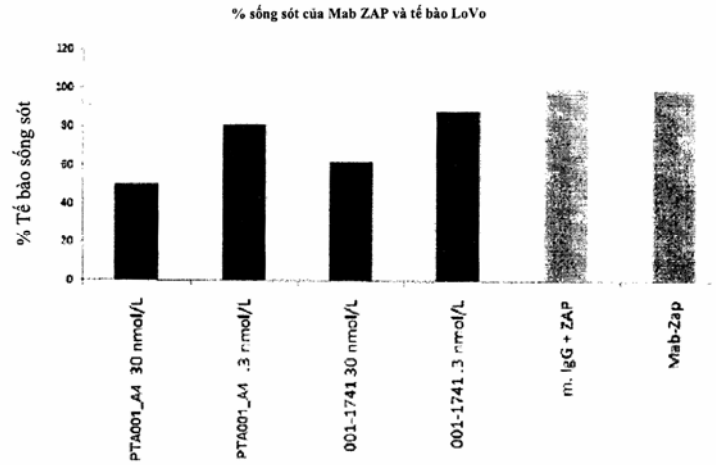

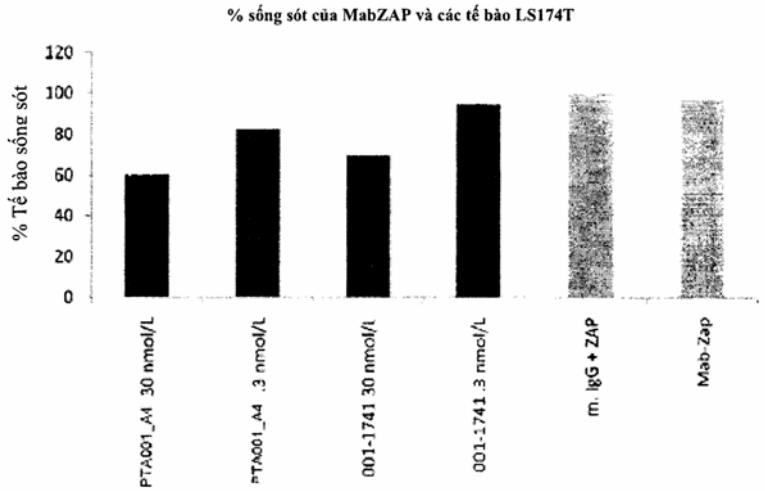

(11) **30341**

(21) 1-2011-03020 (51)[7] **C07D 295/135**
(22) 11.05.2010 (43) 25.07.2012
(86) PCT/DK2010/050101 11.05.2010 (87) WO2010/130260 18.11.2010
(30) PA 2009 00597 11.05.2009 DK

(71) H. LUNDBECK A/S (DK)
9 Ottiliavej, DK-2500 Valby, Denmark
(72) TREPPENDAHL, Svend (DK), LILTORP, Karin (DK), LOPEZ DE DIEGO, Heidi (DK)
(74) Công ty TNHH Tầm nhìn và Liên danh (VISION & ASSOCIATES CO.LTD.)

(54) HỢP CHẤT N-(2,6-DIMETYL-4-MORPHOLIN-4-YL-PHENYL)-3,3-DIMETYL-BUTYRAMIT DẠNG ỔN ĐỊNH

(57) Sáng chế đề xuất các dạng đa hình của N-(2,6-dimetyl-4-morpholin-4-yl-phenyl)-3,3-dimetyl-butyramit, quy trình điều chế hợp chất này.

(11) **30342**
(21) 1-2011-03038 (51)[7] **C12N 1/20**, A21D 13/00, 8/04
(22) 13.04.2010 (43) 25.07.2012
(86) PCT/JP2010/056618 13.04.2010 (87) WO/2010/119874 21.10.2010
(30) 2009-099033 15.04.2009 JP
(71) 1. MITSUI & CO., LTD. (JP)
2-1, Ohtemachi 1-chome, Chiyoda-ku, Tokyo 1000004, Japan
2. WAKAMOTO PHARMACEUTICAL CO., LTD. (JP)
1-6, Nihonbashihoncho 2-chome, Chuo-ku, Tokyo 1038330, Japan
(72) KOKUBO Naomi (JP), OZAWA Miyuki (JP), NAKAYA Seigo (JP), KATO Azusa (JP), ICHINOSE Shinichiro (JP), SASAKI Shiro (JP)
(74) Công ty TNHH Tầm nhìn và Liên danh (VISION & ASSOCIATES CO.LTD.)
(54) CHỦNG LACTOBACILLUS VÀ THỰC PHẨM CÓ HOẠT TÍNH DIỆT NẤM
(57) Mục đích của sáng chế là đề xuất chủng mới có khả năng ức chế một cách hiệu quả sự phát triển của vi sinh vật như nấm và Staphylococcus aureus, an toàn, và không ảnh hưởng đến hương và vị của thực phẩm. Sáng chế đề cập đến chủng Lactobacillus sanfranciscensis WB1006 (FERM ABP-11246), và còn đề cập đến thực phẩm được sản xuất bằng cách sử dụng chủng này.

(11) **30343**
(21) 1-2011-03110
(51)[7] **C08L 71/02**, A01N 25/04, B27K 3/50, C08K 5/10, 5/42
(22) 10.05.2010
(43) 25.07.2012
(86) PCT/JP2010/003169 10.05.2010
(87) WO2010/134279 25.11.2010
(30) 2009-121611 20.05.2009 JP
Ngày yêu cầu thẩm định nội dung: 14.11.2011
(71) NIPPON SODA CO., LTD. (JP)
2-1, Ohtemachi 2-chome, Chiyoda-ku, Tokyo 100-8165 Japan
(72) ARAl, Shigebumi (JP), KUBOTA, Tetsuo (JP)
(74) Công ty TNHH một thành viên Sở hữu trí tuệ VCCI (VCCI-IP CO.,LTD)
(54) HỢP PHẦN ĐỂ ĐIỀU CHẾ CÁC CHẾ PHẨM NHŨ TƯƠNG HOẶC VI NHŨ VÀ CHẾ PHẨM NHŨ TƯƠNG HOẶC VI NHŨ

(57) Sáng chế đề cập đến hợp phần để điều chế các chế phẩm nhũ tương hoặc vi nhũ mà có các đặc tính pha loãng tốt mà không bị ảnh hưởng bởi các độ tan của các thành phần cấu tạo. Hợp phần để điều chế các chế phẩm nhũ tương hoặc vi nhũ có chứa thành phần (A): polyoxyankylen alyl phenyl ete, polyoxyankylen arankyl phenyl ete hoặc polyoxyankylen arankenyl phenyl ete, thành phần (B): polyoxyankylen sorbitan ankyl hóa, thành phần (C): điankylsulfosuxinat, và thành phần (D): dung môi gốc este ete. Ngoài ra, sáng chế còn đề cập đến chế phẩm nhũ tương hoặc vi nhũ có chứa hợp chất này.

(11) **30344**
(21) 1-2011-03112
(22) 04.05.2010
(86) PCT/EP2010/056001 04.05.2010
(30) 09159881.3 11.05.2009 EP
(71) BASF SE (DE)
67056 Ludwigshafen, Germany
(72) TUERK, Holger (DE), HABERECHT, Monika (DE), ISHAQUE, Michael (DE), YAMADA, Hiroe (JP), SCHOENFELDER, Daniel (DE), BRUCHMANN, Bernd (DE)
(74) Công ty TNHH Tầm nhìn và Liên danh (VISION & ASSOCIATES CO.LTD.)
(51)[7] **C08G 64/02**, A01N 25/30
(43) 25.07.2012
(87) WO/2010/130599 18.11.2010

(54) HỢP PHẦN CHỨA AMPHIPHIL VÀ THÀNH PHẦN HOẠT TÍNH, AMPHIPHIL CHỨA POLYCACBONAT SIÊU PHÂN NHÁNH, QUY TRÌNH ĐIỀU CHẾ AMPHIPHIL VÀ VẬT LIỆU NHÂN GIỐNG CÂY CHỨA AMPHIPHIL NÀY

(57) Sáng chế đề cập đến hợp phần chứa amphiphil và thành phần hoạt tính mà độ tan của nó trong nước ở 20°C là không lớn hơn 10g/l. Sáng chế còn đề cập đến amphiphil chứa polycacbonat siêu phân nhánh mà được liên kết với ít nhất một polyme mạch thẳng hoặc polyme mạch hình lược, quy trình điều chế amphiphil và vật liệu nhân giống cây chứa amphiphil này.

(11) **30345**
(21) 1-2011-03123
(51)[7] **C10G 7/10**, C02F 5/14, C10L 1/26, 1/04, C23F 11/167
(22) 15.04.2010
(43) 25.07.2012
(86) PCT/IB2010/051636 15.04.2010
(87) WO2010/199417 21.10.2010
(30) 974/MUM/2009 15.04.2009 IN
Ngày yêu cầu thẩm định nội dung: 15.06.2012
(71) DORF KETAL CHEMICALS (I) PRIVATE LIMITED (IN)
Dorf Ketal Tower, D'Monte Street, Orlem, Malad (w) Mumbai 400 064 Maharashtra, India
(72) SUBRAMANIYAM, Mahesh (IN)
(74) Công ty TNHH Dương và Trần (DUONG & TRAN CO., LTD)
(54) CHẤT PHỤ GIA KHÔNG CHỨA POLYME VÀ KHÔNG ĐÓNG CÁU CẶN ỨC CHẾ HIỆU QUẢ SỰ ĂN MÒN DO AXIT NAPHTENIC Ở NHIỆT ĐỘ CAO VÀ PHƯƠNG PHÁP ỨC CHẾ SỰ ĂN MÒN DO AXIT NAPTHENIC Ở NHIỆT ĐỘ CAO BẰNG CÁCH SỬ DỤNG CHẤT PHỤ GIA NÀY

(57) Sáng chế đề cập đến chất phụ gia không chứa polyme và không đóng cặn ức chế hiệu quả sự ăn mòn do axit naphtenic ở nhiệt độ cao chứa một lượng hiệu quả của este phosphat thứ hai để ức chế sự ăn mòn, trong đó este phosphat thứ hai này được điều chế bằng cách cho este phosphat thứ nhất phản ứng với hợp chất oxiran được chọn từ nhóm bao gồm butylen oxit, etylen oxit, propylen oxit, hoặc bất kỳ hợp chất oxiran nào khác, hoặc hỗn hợp của chúng, tốt hơn nếu hợp chất oxiran là butylen oxit, để tạo ra este phosphat thứ hai có công thức cấu tạo A hoặc B, trong đó mỗi R^1 và R^2 độc lập được chọn từ nhóm bao gồm các gốc có từ 1 đến 20 nguyên tử C và R^1 và R^2 có thể giống nhau hoặc khác nhau, X là H, CH_3 hoặc C_2H_5, và n có thể thay đổi từ 1 đến 20, và trong đó este thứ nhất, được điều chế bằng cách cho rượu phản ứng với phospho pentoxit, có công thức cấu tạo I hoặc II trong đó mỗi R^1 và R^2 độc lập được chọn từ nhóm bao gồm các gốc có từ 1 đến 20 nguyên tử C và R^1 và R^2 có thể giống nhau hoặc khác nhau.

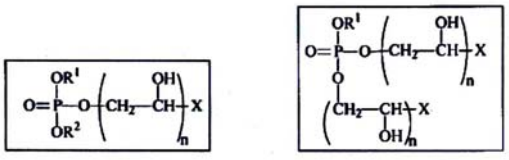

A

B

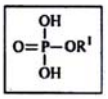

I

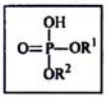

II

Sáng chế còn đề cập đến phương pháp ức chế sự ăn mòn trong các thiết bị xử lý hydrocacbon do axit naphtenic gây ra ở nhiệt độ cao bằng cách sử dụng chất phụ gia này.

(11) **30346**
(21) 1-2011-03144 (51)[7] **D03D 39/24**
(22) 15.04.2010 (43) 25.07.2012
(86) PCT/NL2010/050194 15.04.2010 (87) WO2010/120174 21.10.2010
(30) 1036870 17.04.2009 NL
(71) TEN CATE SYSTEMS B.V. (NL)
G. van der Muelenweg 2 NL-7443 RE Nijverdal, The Netherlands
(72) FRENKEN, Hendrikus Bernardus (NL), NIJENHUIS, Jan Hendrik (NL), HILBINK, Johannes (NL)
(74) Công ty TNHH Sở hữu trí tuệ Thảo Thọ Quyến (INVENCO)
(54) THIẾT BỊ SẢN XUẤT THẢM SỢI BẰNG CÁCH DỆT VÀ THẢM SỢI ĐƯỢC SẢN XUẤT BẰNG THIẾT BỊ NÀY

(57) Sáng chế đề cập đến thiết bị sản xuất thảm sợi bằng cách dệt, thảm sợi này được tạo thành từ lớp nền trên đó có các sợi và đề cập đến thiết bị được trang bị ít nhất là phương tiện tạo thành miệng vải từ các sợi dọc tạo thành nền của thảm sợi, lớp đế cũng như các phương tiện được bố trí trên một hoặc cả hai phía của miệng vải để đưa một hoặc nhiều sợi ngang vào miệng vải. Ngoài ra, sáng chế còn đề cập đến thảm sợi được sản xuất bằng thiết bị theo sáng chế.

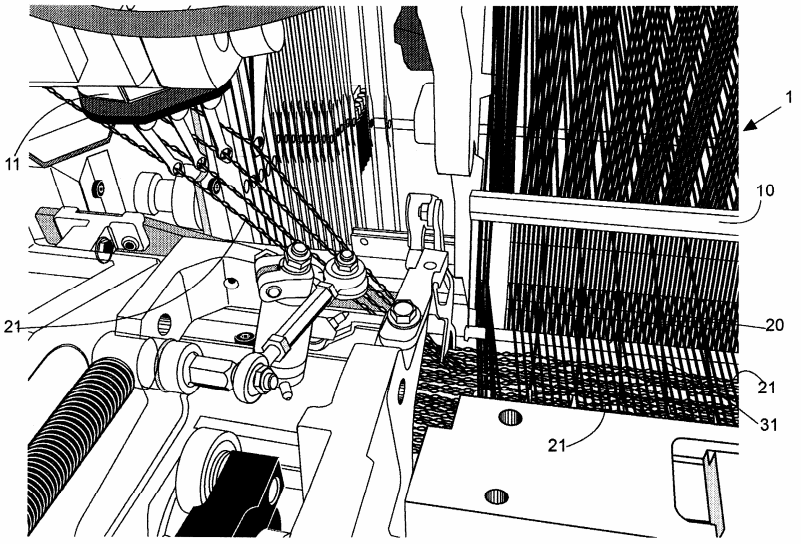

(11) **30347**
(21) 1-2011-03204
(22) 04.05.2010
(86) PCT/US2010/033478 04.05.2010
(30) 61/175,736 05.05.2009 US
61/285,118 09.12.2009 US
(51)[7] **A61K 38/18**, C07K 14/50
(43) 25.07.2012
(87) WO/2010/129503 11.11.2010
(71) AMGEN INC. (US)
One Amgen Center Drive, Thousand Oaks, California 91320-1799, United States of America
(72) BELOUSKI, Edward John (US), ELLISON, Murielle Marie (US), HAMBURGER, Agnes Eva (US), HECHT, Randy Ira (US), LI, Yue-Sheng (US), MICHAELS, Mark Leo (US), SUN, Jeonghoon (KR), XU, Jing (CN)
(74) Công ty TNHH Tầm nhìn và Liên danh (VISION & ASSOCIATES CO.LTD.)
(54) POLYPEPTIT ĐỘT BIẾN FGF21, AXIT NUCLEIC MÃ HOÁ POLYPEPTIT NÀY VÀ DƯỢC PHẨM CHỨA POLYPETIT NÀY DÙNG ĐỂ ĐIỀU TRỊ RỐI LOẠN TRAO ĐỔI CHẤT

(57) Sáng chế đề cập đến polypeptit đột biến FGF21, axit nucleic mã hoá polypeptit này và dược phẩm chứa polypeptit này dùng để điều trị rối loạn trao đổi chất.

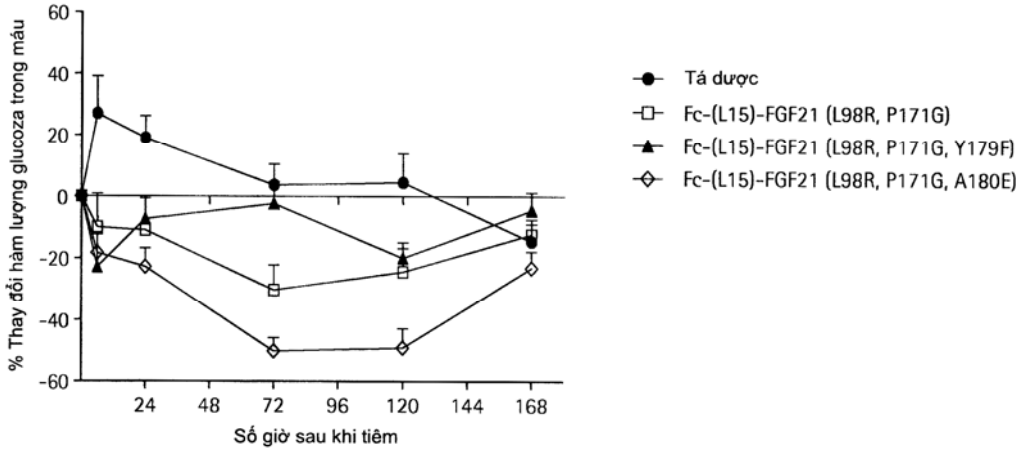

(11) **30348**
(21) 1-2011-03208 (51)[7] **H01M 4/20**, 4/14
(22) 19.03.2010 (43) 25.07.2012
(86) PCT/JP2010/055479 19.03.2010 (87) WO/2010/122873 28.10.2010
(30) 2009-104825 23.04.2009 JP
(71) 1. THE FURUKAWA BATTERY CO., LTD. (JP)
2-4-1, Hoshikawa Hodogaya-ku, Yokohama-shi, Kanagawa 2400006 - Japan
2. COMMONWELTH SCIENTIFIC AND INDUSTRIAL RESEARCH ORGANIZATION (AU)
Limstone Avenue, Cambell, Australian Capital Territory 2612 - Australian
(72) FURUKAWA, Jun (JP), MOMMA, Daisuke (JP), TAKADA, Toshimichi (JP), LAM, Trieu Lan (AU), LOUEY, Rosalie (AU), HAIGH, Peter Nigel (AU)
(74) Công ty TNHH Sở hữu trí tuệ Thảo Thọ Quyến (INVENCO)
(54) PHƯƠNG PHÁP CHẾ TẠO TẤM ĐIỆN CỰC ÂM DÙNG TRONG ACQUY CHÌ-AXIT

(57) Sáng chế đề cập tới phương pháp chế tạo tấm điện cực âm và acquy chì-axit có tấm điện cực âm này để cải thiện đặc tính phóng điện nhanh bằng cách ngăn ngừa hiện tượng tách rời mặt phân cách giữa tấm đã nạp vật liệu hoạt tính âm và lớp phủ hỗn hợp cacbon là vấn đề gặp phải trong trường hợp lớp phủ hỗn hợp cacbon được tạo ra trên bề mặt của tấm đã nạp vật liệu hoạt tính âm. Trong phương pháp theo sáng chế, lớp phủ làm bằng hỗn hợp cacbon được tạo ra ít nhất ở một phần bề mặt của tấm đã nạp vật liệu hoạt tính âm. Hỗn hợp cacbon được chuẩn bị bằng cách trộn hai loại vật liệu cacbon bao gồm vật liệu cacbon thứ nhất có đặc tính dẫn điện và vật liệu cacbon thứ hai có điện dung dung tính và/hoặc điện dung dung tính giả và chất kết dính. Tiếp theo, lượng thích hợp ion chì được tạo ra đủ để có thể di chuyển từ tấm đã nạp vật liệu hoạt tính âm vào lớp phủ hỗn hợp cacbon. Sau đó, thực hiện xử lý tạn hình hoặc xử lý nạp điện ban đầu được thực hiện để làm lắng chì sao cho lớp phủ hỗn hợp cacbon và tấm điện cực âm được liên kết và được hợp nhất ít nhất ở một phần bề mặt phân cách của chúng nhờ chì làm lắng.

(11) **30349**
(21) 1-2011-03217
(51)[7] **B32B 15/08**, B05D 1/36, 7/14, 7/24, B32B 15/09
(22) 17.05.2010
(43) 25.07.2012
(86) PCT/JP2010/058682 17.05.2010
(87) WO2010/134617 25.11.2010
(30) 2009-120218 18.05.2009 JP
Ngày yêu cầu thẩm định nội dung: 24.11.2011
(71) NIPPON STEEL CORPORATION (JP)
6-1, Marunouchi 2-chome, Chiyoda-ku, Tokyo 100-8071, Japan
(72) UEDA, Kohei (JP), HOSOKAWA, Tomoaki (JP)
(74) Công ty TNHH một thành viên Sở hữu trí tuệ VCCI (VCCI-IP CO.,LTD)
(54) TẤM KIM LOẠI ĐƯỢC SƠN LÓT CÓ TÍNH CHỐNG XƯỚC VÀ QUY TRÌNH SẢN XUẤT TẤM KIM LOẠI NÀY

(57) Sáng chế đề cập đến tấm kim loại sơn lót bao gồm ít nhất một lớp màng phủ trên tấm kim loại. Tấm kim loại sơn lót này có màng phủ có tính đàn hồi cao có hệ số phục hồi độ sâu vết lõm α [$\alpha = (D_M-D_E) \times 100/(D_M-D_0)$] là 70% hoặc lớn hơn làm lớp ngoài cùng, (trong đó, D_0 là độ sâu vết lõm tại thời điểm ngay sau khi tải trọng bắt đầu được đặt lên vết lõm, DM là độ sâu vết lõm khi tải trọng được đặt lên vết lõm đạt tới 5 mN, và DE là độ sâu vết lõm tại thời điểm ngay trước khi tải trọng được loại bỏ hoàn toàn khỏi vết lõm), trong đó, hệ số phục hồi độ sâu vết lõm α được xác định bằng cách đặt tải trọng 5 mN lên màng phủ ở nhiệt độ phòng 25^0C bằng cách sử dụng máy đo độ cứng điểm để ấn lõm vào trong màng phủ, để nhờ đó tạo ra vết lõm trong màng phủ; sau đó loại bỏ tải trọng; và đo tải trọng được đặt lên vết lõm và độ sâu vết lõm thu được từ tải trọng, để xác định hệ số phục hồi của độ sâu vết lõm. Sáng chế đề cập đến tấm kim loại sơn lót có tính chống xước tuyệt vời. Sáng chế cũng đề cập đến quy trình sản xuất tấm kim loại sơn lót có tính chống xước tuyệt vời này.

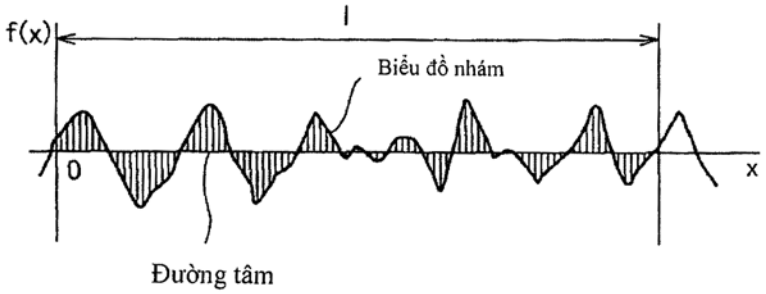

(11) **30350**
(21) 1-2011-03228 (51)[7] **F01P 1/02**
(22) 24.11.2011 (43) 25.07.2012
(30) 2010-293491 28.12.2010 JP
Ngày yêu cầu thẩm định nội dung: 24.11.2011
(71) SUZUKI MOTOR CORPORATION (JP)
300, Takatsuka-cho, Minami-ku, Hamamatsu-shi, Shizuoka 432-8611, Japan
(72) KIKUCHI, Ryuta (JP), KANEKO, Makoto (JP)
(74) Công ty TNHH một thành viên Sở hữu trí tuệ VCCI (VCCI-IP CO.,LTD)
(54) ĐỘNG CƠ ĐƯỢC LÀM MÁT BẰNG KHÔNG KHÍ
(57) Sáng chế đề cập đến động cơ được làm mát bằng không khí bao gồm: thân động cơ gồm có hộp trục khuỷu, khối xilanh, và nắp xilanh, hộp trục khuỷu đỡ trục khuỷu xoay được; nắp bảo vệ quạt che phần vỏ ngoài của khối xilanh để tạo ra đường dẫn không khí; và quạt làm mát hút không khí từ bên ngoài của nắp bảo vệ quạt nhờ dẫn động trục khuỷu, và thổi không khí vào khối xilanh qua đường dẫn, trong đó nắp bảo vệ quạt có bề mặt nghiêng nghiêng về phía khối xilanh.

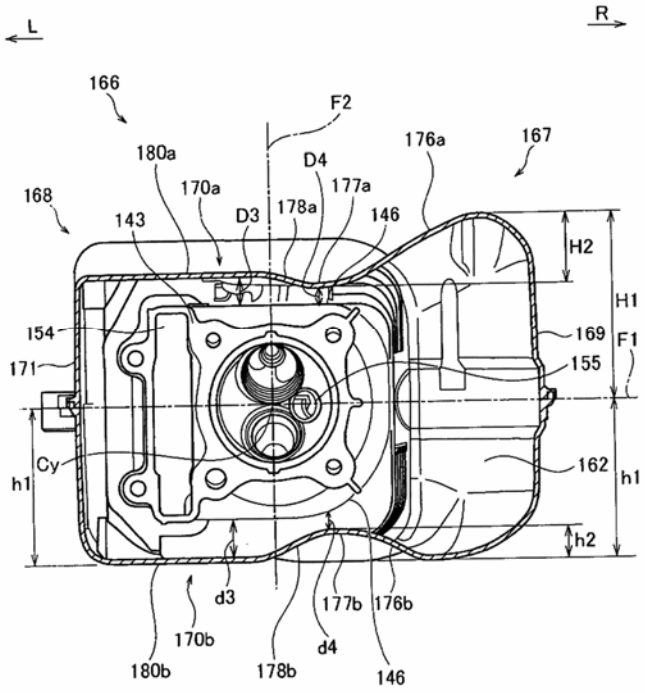

(11) **30351**
(21) 1-2011-03231 (51)[7] **A61K 9/14**
(22) 23.04.2010 (43) 25.07.2012
(86) PCT/AU2010/000464 23.04.2010 (87) WO2010/121320 28.10.2010
(30) 2009901744 24.04.2009 AU
61/172,278 24.04.2009 US
Ngày yêu cầu thẩm định nội dung: 01.06.2012
(71) ICEUTICA PTY LTD (AU)
Unit 4, 97 Hector Street, Osborne Park 6017 Western Australia, Australia
(72) DODD, Aaron (AU), MEISER, Felix (DE), RUSSELL, Adrian (AU), NORRET, Marck (DK), BOSCH, William, H. (US)
(74) Công ty TNHH Tầm nhìn và Liên danh (VISION & ASSOCIATES CO.LTD.)
(54) PHƯƠNG PHÁP SẢN XUẤT CHẾ PHẨM CHỨA HẠT NANO CỦA NGUYÊN LIỆU HOẠT TÍNH SINH HỌC VỚI TỶ LƯỢNG THEO THỂ TÍCH CAO, CHẾ PHẨM ĐƯỢC SẢN XUẤT BẰNG PHƯƠNG PHÁP NÀY VÀ DƯỢC PHẨM CHỨA CHẾ PHẨM NÀY

(57) Sáng chế đề cập đến phương pháp sản xuất hạt nguyên liệu hoạt tính sinh học bằng cách sử dụng quy trình xay khô cũng như chế phẩm chứa nguyên liệu này, dược phẩm được sản xuất bằng cách sử dụng nguyên liệu hoạt tính sinh học ở dạng hạt và/hoặc chế phẩm này để điều trị động vật, kể cả người, với lượng hữu hiệu có tác dụng điều trị của nguyên liệu hoạt tính sinh học.

(11) **30352**
(21) 1-2011-03233 (51)[7] **A61K 9/14**
(22) 23.04.2010 (43) 25.07.2012
(86) PCT/AU2010/000466 23.04.2010 (87) WO2010/121322 28.10.2010
(30) 2009901740 24.04.2009 AU
61/172,297 24.04.2009 US
Ngày yêu cầu thẩm định nội dung: 01.06.2012
(71) ICEUTICA PTY LTD (AU)
Unit 4, 97 Hector Street, Osborne Park 6017 Western Australia, Australia
(72) DODD, Aaron (AU), MEISER, Felix (DE), RUSSELL, Adrian (AU), NORRET, Marck (DK), BOSCH, William, H. (US)
(74) Công ty TNHH Tầm nhìn và Liên danh (VISION & ASSOCIATES CO.LTD.)
(54) PHƯƠNG PHÁP SẢN XUẤT CHẾ PHẨM CHỨA HẠT NANO CỦA NGUYÊN LIỆU HOẠT TÍNH SINH HỌC, CHẾ PHẨM ĐƯỢC SẢN XUẤT BẰNG PHƯƠNG PHÁP NÀY VÀ DƯỢC PHẨM CHỨA CHẾ PHẨM NÀY

(57) Sáng chế đề cập đến phương pháp sản xuất hạt nguyên liệu hoạt tính sinh học bằng cách sử dụng quy trình xay khô cũng như chế phẩm chứa nguyên liệu này, dược phẩm được sản xuất bằng cách sử dụng nguyên liệu hoạt tính sinh học ở dạng hạt và/hoặc chế phẩm này để điều trị động vật, kể cả người, với lượng hữu hiệu có tác dụng điều trị của nguyên liệu hoạt tính sinh học.

(11) **30353**
(21) 1-2011-03249
(51)[7] **C07D 401/14**, A61K 31/52, A61P 35/00, C07D 473/00
(22) 27.04.2010
(43) 25.07.2012
(86) PCT/US2010/032593 27.04.2010
(87) WO/2010/126895 04.11.2010
(30) 61/173,520 28.04.2009 US
61/258,532 05.11.2009 US
(71) AMGEN INC. (US)
One Amgen Center Drive, Thousand Oaks, CA 91320-1799, United States of America
(72) ANDREWS, Kristin (US), BO, Yunxin, Y. (CN), BOOKER, Shon (US), CEE, Victor, J. (US), D'ANGELO, Noel (US), HERBERICH, Bradley, J. (US), HONG, Fang-Tsao (US), JACKSON, Claire, L., M. (CA), LANMAN, Brian, A. (US), LIAO, Hongyu (CN), LIU, Longbin (US), NISHIMURA, Nobuko (JP), NORMAN, Mark, H. (US), PETTUS, Liping, H. (US), REED, Anthony, B. (US), SMITH, Adrian, L. (GB), TADESSE, Seifu (US), TAMAYO, Nuria, A. (US), WU, Bin (CN), WURZ, Ryan (CA), YANG, Kevin (US)
(74) Công ty TNHH Tầm nhìn và Liên danh (VISION & ASSOCIATES CO.LTD.)
(54) CHẤT ỨC CHẾ PHOSPHOINOSITIT 3-KINAZA (PI3K) VÀ/HOẶC ĐÍCH CỦA RAPAMYXIN Ở ĐỘNG VẬT CÓ VÚ (MTOR) VÀ DƯỢC PHẨM CHỨA CHÚNG

(57) Sáng chế đề cập đến hợp chất có công thức I, hoặc muối dược dụng của chúng:

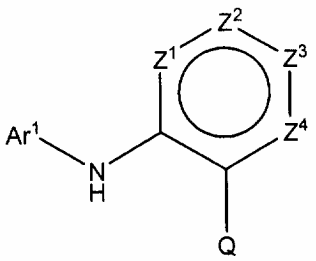

I

trong đó các biến là như được xác định trong bản mô tả. Hợp chất này ức chế enzym phosphoinositit 3-kinaza (phosphoinositide 3-kinaza - PI3K) và/hoặc đích của rapamyxin ở động vật có vú (mammalian target of rapamycin - mTOR), hữu dụng để điều trị bệnh hoặc các tình trạng bệnh lý như ung thư.
Sáng chế còn đề cập đến dược phẩm chứa hợp chất này.

(11) **30354**
(21) 1-2011-03251 (51)[7] **B29C 44/34**, C08J 9/12, 9/18
(22) 21.05.2010 (43) 25.07.2012
(86) PCT/EP2010/057035 21.05.2010 (87) WO 2010/136398 02.12.2010
(30) 09161079.0 26.05.2009 EP
(71) BASF SE (DE)
67056 Ludwigshafen, Germany
(72) BRAUN, Frank (DE), PRISSOK, Frank (DE)
(74) Công ty TNHH Tầm nhìn và Liên danh (VISION & ASSOCIATES CO.LTD.)
(54) QUY TRÌNH SẢN XUẤT POLYME DẺO NHIỆT GIÃN NỞ ĐƯỢC VÀ POLYURETAN GIÃN NỞ ĐƯỢC THU ĐƯỢC THEO QUY TRÌNH NÀY

(57) Sáng chế đề cập đến quy trình sản xuất polyme dẻo nhiệt giãn nở bao gồm nước dùng làm chất tạo bọt, bao gồm ít nhất bước (A) lưu giữ polyme dẻo nhiệt trong nước, sao cho nước được hấp thụ bởi polyme dẻo nhiệt, để đạt được polyme dẻo nhiệt giãn nở, đến polyme dẻo nhiệt giãn nở, có thể đạt được qua quy trình, đến polyme dẻo nhiệt đã được giãn nở tương ứng, đến quy trình sản xuất bọt qua tạo và làm nóng polyme dẻo nhiệt đã được giãn nở, và còn đề cập đến bọt, có thể đạt được qua quy trình này.

(11) **30355**
(21) 1-2011-03258 (51)[7] **C08G 69/26**
(22) 28.05.2010 (43) 25.07.2012
(86) PCT/JP2010/059137 28.05.2010 (87) WO2010/137703 02.12.2010
(30) 2009-129217 28.05.2009 JP
2009-211831 14.09.2009 JP
2009-211832 14.09.2009 JP
2009-211840 14.09.2009 JP
2009-211830 14.09.2009 JP
(71) MITSUBISHI GAS CHEMICAL COMPANY, INC. (JP)
5-2, Marunouchi 2-chome, Chiyoda-ku, Tokyo 100-8324 Japan
(72) OGAWA, Shun (JP), AYUBA, Shinichi (JP), SUMINO, Takahiko (JP), KUWAHARA, Hisayuki (JP), ISHII, Kentaro (JP)
(74) Công ty TNHH một thành viên Sở hữu trí tuệ VCCI (VCCI-IP CO.,LTD)
(54) NHỰA POLYAMIT, PHƯƠNG PHÁP SẢN XUẤT NHỰA POLYAMIT VÀ SẢN PHẨM ĐÚC CHỨA NHỰA NÀY.

(57) Sáng chế đề cập đến nhựa polyamit gồm một đơn vị diamin chứa đơn vị paraxylylendiamin với lượng 70% mol hoặc cao hơn và một đơn vị axit dicalboxylic chứa đơn vị axit dicalboxylic béo thẳng có từ 6 đến 18 nguyên tử cacbon với lượng 70% mol hoặc cao hơn, và có nồng độ nguyên tử phospho nằm trong khoảng từ 50 đến 1000 ppm và giá trị YI bằng 10 hoặc nhỏ hơn trong phép thử khác biệt màu sắc theo tiêu chuẩn JIS-K-7105.

Ngoài ra, sáng chế còn đề cập đến phương pháp sản xuất nhựa polyamit và sản phẩm đúc chứa nhựa này.

(11) **30356**
(21) 1-2011-03276
(22) 12.05.2010
(86) PCT/EP2010/056521 12.05.2010
(30) 09356035.7 15.05.2009 EP
09356058.9 19.11.2009 EP
61/286,176 14.12.2009 US
(51)[7] **C07D 231/16**, 401/12, A01N 43/50
(43) 25.07.2012
(87) WO2010/130767 18.11.2010

(71) BAYER CROPSCIENCE AG (DE)
Alfred-Nobel-Strasse 50, 40789 Monheim, Germany
(72) BARTELS, Guenter (DE), BECKER, Angela (DE), BENTING, Juergen (DE), BRAUN, Christoph-Andreas (DE), DAHMEN, Peter (DE), DESBORDES, Philippe (FR), DUBOST, Christophe (FR), GARY, Stéphanie (FR), GORGENS, Ulrich (DE), KADANO, Hiroyuki (JP), HARTMANN, Benoit (FR), KNOBLOCH, Thomas (FR), KOSTEN, Marc (DE), LUl, Norbert (DE), MEISSNER, Ruth (DE), PAZENOK, Sergly (UA), RAMA, Rachel (FR), VOERSTE, Arnd (DE), WACHENDORFF-NEUMANN, Ulrike (DE)
(74) Công ty Luật TNHH AMBYS Hà Nội (AMBYS HANOI)

(54) PYRAZOL CARBOXAMIT CÓ HOẠT TÍNH DIỆT NẤM, CHẾ PHẨM BAO GỒM HỢP CHẤT NÀY, QUY TRÌNH ĐIỀU CHẾ HỢP CHẤT NÀY VÀ PHƯƠNG PHÁP KIỂM SOÁT NẤM GÂY HẠI THỰC VẬT Ở CÂY TRỒNG BẰNG HỢP CHẤT NÀY

(57) Sáng chế đề cập đến các dẫn xuất của pyrazol carboxamit có công thức (1)

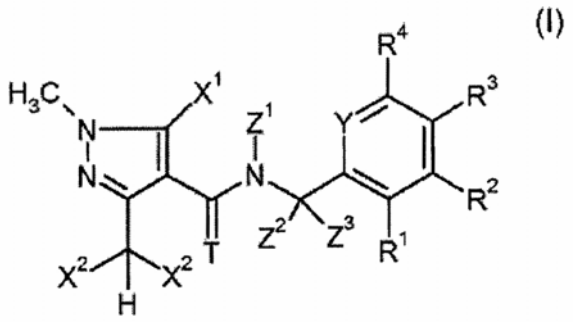

trong đó Y là CR^5 hoặc N, T là S hoặc O, X1 và X2 là nguyên tử clo hoặc flo, và Z1 là xyclopropyl được thế hoặc không được thế; quy trình điều chế chúng, sử dụng chúng làm thuốc diệt nấm, và/hoặc các hoạt chất kháng mycotoxin, và/hoặc thuốc trừ sâu, và/hoặc thuốc diệt giun tròn, đặc biệt là dưới dạng chế phẩm diệt nấm, và các phương pháp kiểm soát nấm gây bệnh thực vật, đặc biệt là cây, sử dụng các hợp chất hoặc chế phẩm này.

(11) **30357**
(21) 1-2011-03278 (51)[7] **C08G 59/40**, 59/68
(22) 16.03.2010 (43) 25.07.2012
(86) PCT/EP2010/053357 16.03.2010 (87) WO2010/124901 04.11.2010
(30) 10 2009 002 711.4 29.04.2009 DE
10 2009 027 826.5 20.07.2009 DE
(71) EVONIK DEGUSSA GMBH (DE)
Rellinghauser StraBe 1-11, 45128 Essen, Germany
(72) SPYROU, Emmanouil (GR), LOESCH, Holger (DE), EBBING-EWALD, Marion (DE), DIESVELD, Andrea (DE)
(74) Văn phòng luật sư Phạm và Liên danh (PHAM & ASSOCIATES)
(54) HỖN HỢP HOẠT TÍNH VÀ QUY TRÌNH SẢN XUẤT HỖN HỢP HOẠT TÍNH NÀY

(57) Sáng chế đề cập đến hỗn hợp hoạt tính, chứa các thành phần chủ yếu sau:
A) ít nhất một nhựa epoxy;
B) ít nhất một chất hoá rắn chậm, trong phản ứng không xúc tác với thành phần A), chất này có đỉnh phản ứng toả nhiệt cực đại trong phân tích DSC nằm ở nhiệt độ trên 150^0C;
C) ít nhất một chất tăng tốc phản ứng chứa hỗn hợp của C1) muối amoni bậc bốn có ion trái dấu là axit thơm làm và C2) axit monome hoặc polyme, hữu cơ hoặc vô cơ.
Ngoài ra, sáng chế còn đề cập đến quy trình sản xuất hỗn hợp hoạt tính này.

(11) **30358**
(21) 1-2011-03292 (51)[7] **F04C 27/00**
(22) 29.11.2011 (43) 25.07.2012
(30) 2010-290058 27.12.2010 JP
2011-052868 10.03.2011 JP
Ngày yêu cầu thẩm định nội dung: 29.11.2011
(71) KABUSHIKI KAISHA KOBE SEIKO SHO (KOBE STEEL, LTD.) (JP)
10-26, Wakinohama-cho 2-chome, Chuo-ku, Kobe-shi, Hyogo 651-8585, Japan
(72) Shoji YOSHIMURA (JP), Toru NOGUCHI (JP)
(74) Công ty Cổ phần Sở hữu công nghiệp INVESTIP (INVESTIP)
(54) MÁY TRỤC VÍT CHẠY BẰNG CHẤT LỎNG LOẠI BƠM NƯỚC
(57) Máy trục vít chạy bằng chất lỏng loại bôi trơn bằng nước, mà trong đó thiết bị bịt kín trục có thời gian sử dụng dài, và trong đó đệm kín không tiếp xúc thứ nhất, đệm kín không tiếp xúc thứ hai, và đệm kín vòng bít, được bố trí giữa buồng rôto và ổ trục dùng cho trục rôto của rôto trục vít, ổ trục được đặt ở phía áp suất cao, và theo trật tự này từ phía buồng rôto, bao gồm: kênh thông áp suất thấp để cho phép không gian dòng chảy ra được tạo ra trên phía buồng rôto so với đệm kín không tiếp xúc thứ nhất thông với kênh áp suất thấp dùng cho khí đích thông với không gian áp suất thấp bên trong buồng rôto hoặc buồng rôto; kênh thông có áp suất cao dùng để đưa khí điện áp suất cao vào không gian áp suất cao được tạo ra giữa đệm kín không tiếp xúc thứ nhất và đệm kín không tiếp xúc thứ hai; và kênh thông mở, mà thông qua đó không gian mở được tạo ra giữa đệm kín không tiếp xúc thứ hai và đệm kín vòng bít mở ra với phần bên ngoài của vỏ.

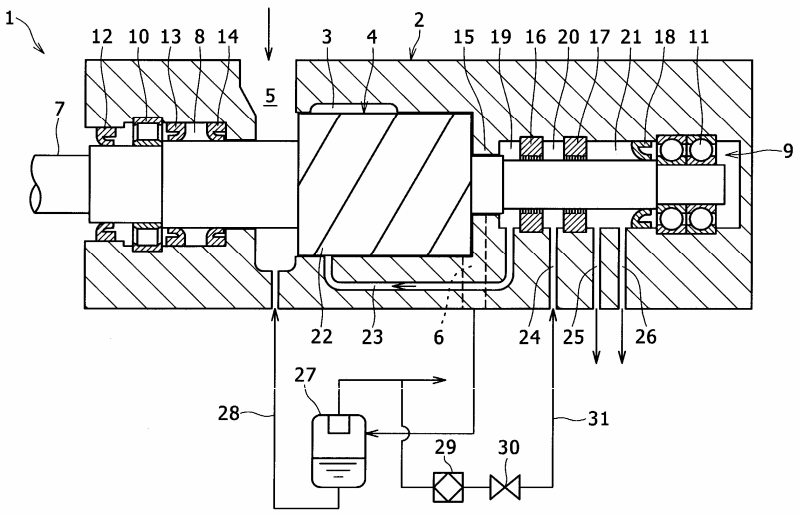

(11) **30359**

(21) 1-2011-03314
(51)[7] **A61K 9/00**, 31/5377, 47/00, 47/02, 47/14, 47/20, 9/48
(22) 30.04.2010
(43) 25.07.2012
(86) PCT/US2010/033075 30.04.2010
(87) WO/2010/127193 04.11.2010
(30) 61/174,299 30.04.2009 US
61/289,254 22.12.2009 US

(71) ABBOTT LABORATORIES (US)
100 Abbott Park Road, Abbott Park, IL 60064, United States of America
(72) CATRON, Nathaniel (US), FICKES, Michael (US), FISCHER, Cristina (US), HAIGHT, Anthony R. (US), HEEMSTRA, Katherine (US), SANZGIRI, Yeshwant (US), SCHMITT, Eric (US), TONG, Ping (CN), ZHANG, Geoff. (CN), ZHOU, Deliang (CN)
(74) Công ty TNHH Sở hữu trí tuệ Thảo Thọ Quyến (INVENCO)

(54) DƯỢC PHẨM DÙNG QUA ĐƯỜNG MIỆNG ĐỂ KÍCH THÍCH QUÁ TRÌNH CHẾT THEO CHƯƠNG TRÌNH

(57) Sáng chế đề cập đến dược phẩm dùng qua đường miệng chứa hợp chất ức chế protein họ Bcl-2, chẳng hạn, ABT-263, chất chống oxi hóa chalcogen nặng và chất mang lipit về cơ bản không chứa nước, trong đó hợp chất nói trên và chất chống oxi hóa ở dạng dung dịch chứa chất mang. Dược phẩm theo sáng chế là hữu dụng để sử dụng qua đường miệng cho đối tượng có nhu cầu cần điều trị bệnh được đặc trưng bởi sự biểu hiện quá mức một hoặc nhiều protein họ Bcl-2 kháng quá trình chết theo chương trình, chẳng hạn, bệnh ung thư.

(11) **30360**
(21) 1-2011-03324 (51)[7] **B65D 51/16**, 81/20
(22) 01.12.2011 (43) 25.07.2012
Ngày yêu cầu thẩm định nội dung: 04.06.2012
(71) CÔNG TY TNHH KỸ THUẬT VÂN SƠN (VN)
49/22/4A Nguyễn Hữu Cảnh, phường 22, quận Bình Thạnh, thành phố Hồ Chí Minh
(72) Võ Nguyên Sơn (VN)
(54) VAN CHÂN KHÔNG
(57) Sáng chế này đề cập đến van chân không dùng trong lĩnh vực đóng gói, đặc biệt là đóng gói bảo quản các mặt hàng nông sản như hạt điều, café, gạo, các loại đậu. . . Mặt trước van được dán vào thành túi giữ chân không nhờ lớp băng keo hai mặt dính sẵn trên van. Khi đặt phễu hút lên mặt trước của van và cấp nguồn hút chân không qua phễu, lực hút chân không sẽ làm phễu bám chặt vào van, đồng thời lực hút chân không sẽ giúp nâng màng van lên tạo khe hở giữa màng van và thân sau van. Không khí bên trong sẽ đi qua các lỗ nhỏ trên thân sau van, qua khe hở và thoát lên phễu hút qua lỗ tròn trên màng van. Khi hút chân không đến một áp suất mong muốn, nhấc phễu ra khỏi mặt van và van sẽ tự động đóng nhờ áp suất chân không phía sau van tác động làm hút màng van ép vào thân sau van và đóng chặt khe hở không cho không khí bên ngoài tràn vào. Đồng thời, van cũng có chức năng cho phép bơm khí vào bên trong túi bằng cách chèn ống khí xuyên qua lỗ tròn trên màng van. Khí cần bơm sẽ theo ống khí đi xuyên qua các lỗ của van vào bên trong để xử lý côn trùng trước khi hút chân không và bảo quản hàng hóa.

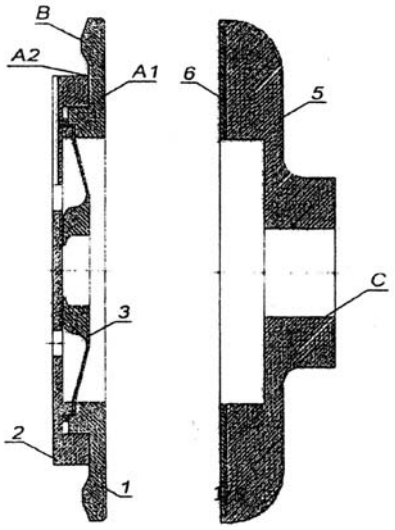

(11) **30361**
(21) 1-2011-03330
(22) 01.06.2010
(86) PCT/IB2010/052441 01.06.2010
(30) 199047 01.06.2009 IL
(51)[7] **C02F 9/12**, B01D 35/157
(43) 25.07.2012
(87) WO/2010/140118 09.12.2010
(71) SODA-CLUB (CO2) SA (CH)
Baarerstrasse 20, CH-6300 Zug, Switzerland
(72) DANIELY, Guy (IL), COHEN, Avraham (IL)
(74) Công ty TNHH Tầm nhìn và Liên danh (VISION & ASSOCIATES CO.LTD.)
(54) BÌNH LỌC NƯỚC
(57) Sáng chế đề cập đến bình lọc nước bao gồm bình chứa nước có ít nhất hai ngăn được chia tách bằng ít nhất một bộ lọc, và bộ tạo ozon để tạo ra ozon để làm sạch ít nhất các mặt trong của hai ngăn nêu trên.

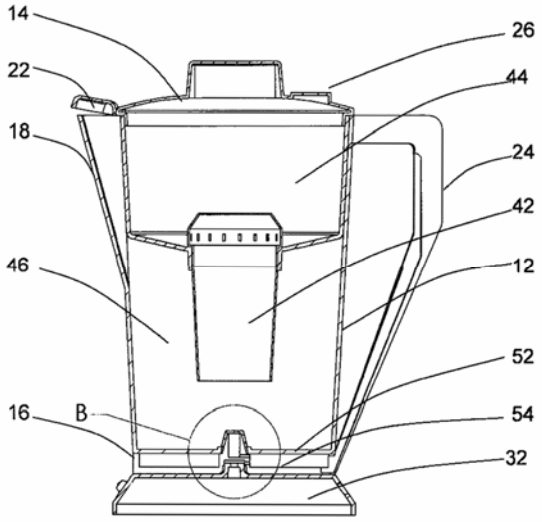

(11) **30362**
(21) 1-2011-03358
(22) 07.05.2010
(86) PCT/US2010/034124 07.05.2010
(30) 61/176,448 07.05.2009 US
29/336,730 07.05.2009 US
29/364,787 05.11.2009 US
29/346,784 05.11.2009 US
29/346,788 05.11.2009 US
29/346,785 05.11.2009 US
29/346,786 05.11.2009 US
29/360,364 23.04.2010 US
Ngày yêu cầu thẩm định nội dung: 12.06.2012
(51)[7] **A41D 13/005**, 13/00, 13/002
(43) 25.07.2012
(87) WO 2010/129923 11.11.2010

(71) COLUMBIA SPORTSWEAR NORTH AMERICA, INC. (US)
14375 NW Science Park Drive, Portland, OR 97229, United States of America
(72) BLACKFORD, Woody (CA)
(74) Công ty TNHH Ban Ca (BANCA)

(54) VẬT LIỆU ĐIỀU KHIỂN NHIỆT VÀ PHƯƠNG PHÁP CHẾ TẠO VẬT LIỆU ĐỒ MẶC ĐIỀU KHIỂN NHIỆT

(57) Sáng chế đề cập đến đồ mặc nói chung có các đặc tính hoạt động được thiết kế, và cụ thể là các phương pháp và dụng cụ mà ứng dụng dãy các phần tử điều khiển nhiệt được gắn với vật liệu nền để điều phối nhiệt cơ thể mà vẫn duy trì được các đặc tính truyền mong muốn của vật liệu nền. Theo một số phương án, các phần tử vật liệu điều khiển nhiệt bao gồm các phần tử điều khiển nhiệt để phản xạ nhiệt hoặc dẫn nhiệt, và có thể được hướng về phía cơ thể của người dùng hoặc rời xa cơ thể của người dùng.

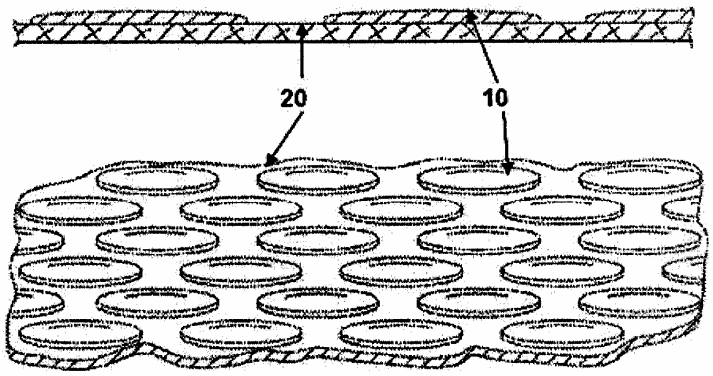

(11) **30363**

(21) 1-2011-03390 (51)[7] **A61K 31/00**
(22) 07.12.2011 (43) 25.07.2012
Ngày yêu cầu thẩm định nội dung: 07.12.2011

(75) ĐẶNG VIỆT HÙNG (VN)
Số 18, ngõ 32/47, An Dương, quận Tây Hồ, thành phố Hà Nội

(54) HỖN HỢP CÓ TÁC DỤNG GÂY TIẾT YẾU TỐ TĂNG TRƯỞNG GIỐNG INSULIN 1(IGF-1) VÀ KÍCH THÍCH PHÁT TRIỂN XƯƠNG, DƯỢC PHẨM VÀ THỰC PHẨM CHỨA HỖN HỢP NÀY

(57) Sáng chế đề xuất các hỗn hợp có nguồn gốc tự nhiên có tác dụng gây tiết yếu tố tăng trưởng giống insulin 1 (IGF-1) và kích thích phát triển xương, bao gồm huyết hươu kết hợp với một trong số chất chiết của hai loại thảo dược là Dipsaci radix (tục đoạn) và Phlomis umbrosa. Sáng chế cũng đề xuất các thực phẩm và dược phẩm chứa hỗn hợp nêu trên.

(11) **30364**
(21) 1-2011-03402
(22) 06.05.2010
(86) PCT/EP2010/056217 06.05.2010
(30) 09159947.2 11.05.2009 EP
61/215,890 11.05.2009 US
10151155.8 20.01.2010 EP
(51)[7] **C07K 16/10**, A61K 39/42
(43) 25.07.2012
(87) WO/2010/130636 18.11.2010
(71) CRUCELL HOLLAND B.V. (NL)
Archimedesweg 4, NL-2333 CN Leiden, the Netherlands
(72) THROSBY, Mark (AU), FRIESEN, Robert Heinz Edward (NL), KWAKS, Theodorus Hendrikus Jacobus (NL), JONGENEELEN, Mandy Antonia Catharina (NL)
(74) Công ty TNHH Sở hữu trí tuệ Thảo Thọ Quyến (INVENCO)
(54) PHÂN TỬ GẮN KẾT CỦA NGƯỜI CÓ KHẢ NĂNG TRUNG HÒA VIRUT CÚM H3N2 VÀ DƯỢC PHẨM CHỨA PHÂN TỬ GẮN KẾT NÀY

(57) Sáng chế đề cập đến phân tử gắn kết, chẳng hạn như các kháng thể đơn dòng của người, mà gắn kết với virut cúm chứa HA của typ phụ H3, như H3N2, và có hoạt tính trung hoà virut cúm này. Sáng chế cũng đề cập đến các phân tử axit nucleic mã hoá các kháng thể này, các trình tự của chúng và chế phẩm chứa các kháng thể này và phương pháp xác định hoặc tổng hợp các kháng thể này. Các kháng thể này có thể được dùng để chẩn đoán, phòng và/hoặc điều trị nhiễm virut cúm H3N2. Theo một phương án được ưu tiên, các kháng thể này có khả năng bảo vệ chéo typ phụ, do đó có thể ngăn ngừa và/hoặc điều trị được các trường hợp nhiễm các typ phụ của virut cúm có nguồn gốc H3, H7 và/hoặc H10.

(11) **30365**
(21) 1-2011-03427 (51)[7] **C04B 14/10**
(22) 12.12.2011 (43) 25.07.2012
Ngày yêu cầu thẩm định nội dung: 12.12.2011
(71) CÔNG TY CỔ PHẦN CHẾ TẠO MÁY VÀ SẢN XUẤT VẬT LIỆU MỚI TRUNG HẬU (VN)
168, Nguyễn Duy, phường 9, quận 8, thành phố Hồ Chí Minh
(72) Trần Trung Nghĩa (VN)
(54) QUY TRÌNH VÀ THIẾT BỊ ĐỒNG BỘ SẢN XUẤT GẠCH POLYME KHOÁNG TỔNG HỢP
(57) Sáng chế đề cập đến quy trình và thiết bị đồng bộ sản xuất gạch polyme khoáng tổng hợp. Theo quy trình này, gạch được tạo hình bằng phương pháp nén ép định hình theo cả phương thẳng đứng và phương dưỡng hộ sản phẩm (nén ép song động) cùng lúc các khối vữa cốt liệu bán khô.

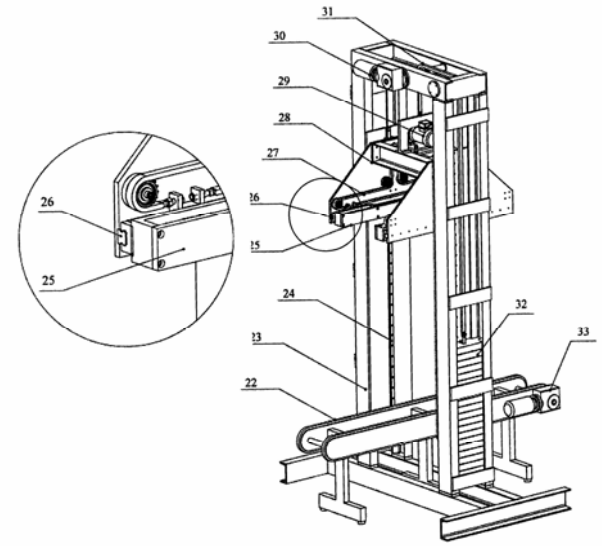

(11) **30366**
(21) 1-2011-03440 (51)[7] **B01D 39/08**
(22) 12.05.2010 (43) 25.07.2012
(86) PCT/EP2010/002891 12.05.2010 (87) WO/2010/130412 18.11.2010
(30) 10 2009 021 398.8 14.05.2009 DE
10 2009 060 252.6 23.12.2009 DE
10 2010 007 553.1 11.02.2010 DE
Ngày yêu cầu thẩm định nội dung: 12.12.2011
(71) SMS SIEMAG AKTIENGESELLSCHAFT (DE)
Eduard-Schloemann-Strasse 4, 40237 Dusseldorf, Germany
(72) GlER-ZUCKETTO, Joachim (DE), BARTEL, Matthias (AT), VOGL, Dieter (AT), KUHLMANN, Joachim (DE)
(74) Công ty TNHH Sở hữu trí tuệ Thảo Thọ Quyến (INVENCO)
(54) VẢI LỌC DÙNG CHO BỘ LỌC DẢI
(57) Sáng chế đề cập đến vải lọc dùng cho bộ lọc dải, trong đó vải lọc (1) có độ thấm không khí nằm trong khoảng từ 100 L/(phút*dm^2) đến 350 L/(phút*dm^2) và các sợi của vải lọc có độ dày sợi nằm trong khoảng từ 25 đến 35µm và chứa perfloalkoxyalkan (PFA) với lượng nằm trong khoảng từ 50 đến 100% trọng lượng. Vải lọc (1) có từ 25 đến 35 sợi dọc (3) và từ 15 đến 25 sợi ngang (2) trên 1 cm.

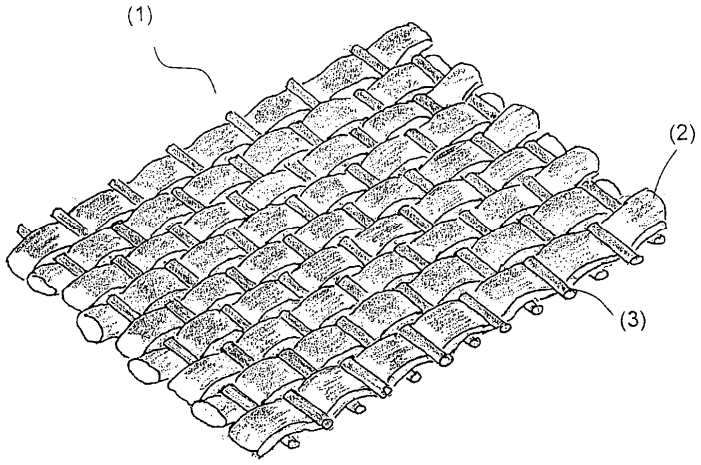

(11) **30367**
(21) 1-2011-03455 (51)[7] **C23C 2/20**
(22) 07.05.2010 (43) 25.07.2012
(86) PCT/FR2010/000357 07.05.2010 (87) WO2010/130890 18.11.2010
(30) PCT/FR2009/000561 14.05.2009 FR
Ngày yêu cầu thẩm định nội dung: 06.06.2012
(71) ARCELORMITTAL INVESTIGACION Y DESARROLLO SL (ES)
Cl/Chavarri, 6 E-48910 Sestao, Bizkaia, Spain
(72) DIEZ Luc (FR), MATAIGNE Jean-Michel (BE), ORSAL Bertrand (FR), SAINT RAYMOND Hubert (FR)
(74) Văn phòng luật sư Phạm và Liên danh (PHAM & ASSOCIATES)
(54) QUY TRÌNH SẢN XUẤT DẢI KIM LOẠI CÓ LỚP PHỦ KIM LOẠI, DẢI KIM LOẠI CÁN NGUỘI ĐƯỢC PHỦ BẰNG CÁCH NHÚNG NÓNG NHƯNG KHÔNG ĐƯỢC LÀ PHẲNG, VÀ BỘ PHẬN KIM LOẠI

(57) Sáng chế đề cập đến quy trình sản xuất dải kim loại có lớp phủ kim loại để bảo vệ chống ăn mòn, bao gồm các bước:
- cho dải kim loại đi qua dung dịch kim loại nóng chảy, chứa nhôm với lượng nằm trong khoảng từ 0,2 đến 8% trọng lượng và magie với lượng thay đổi tuỳ theo lượng nhôm;
- làm sạch dải kim loại được phủ bằng các vòi phun khí vào mỗi phía của dải này; và sau đó
- cho dải này đi qua vùng khống chế, môi trường khí trong vùng khống chế này có khả năng oxy hoá thấp hơn so với khả năng oxy hóa của môi trường khí chứa 4% thể tích oxy và 96% thể tích nitơ và cao hơn so với khả năng oxy hóa của môi trường khí chứa 0,15% thể tích oxy và 99,85% thể tích nitơ.
Ngoài ra, sáng chế còn đề cập đến dải kim loại được tạo ra bằng quy trình này và bộ phận kim loại thu được bằng cách làm biến dạng dải này.

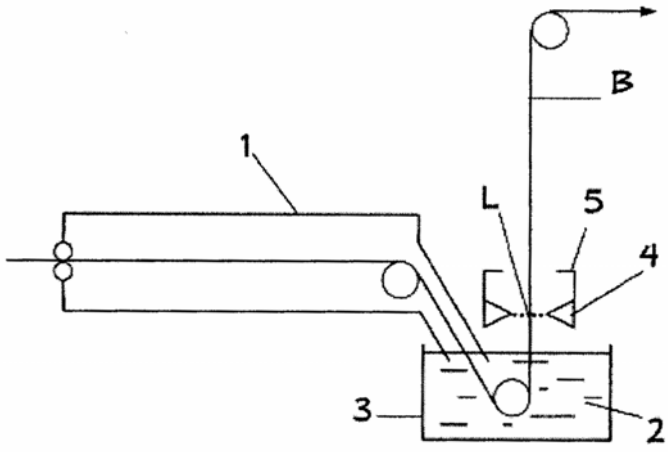

(11) **30368**
(21) 1-2011-03456 (51)[7] **C23C 2/20**
(22) 11.05.2010 (43) 25.07.2012
(86) PCT/FR2010/000364 11.05.2010 (87) WO2010/130895 18.11.2010
(30) PCT/FR2009/000562 14.05.2009 FR
Ngày yêu cầu thẩm định nội dung: 06.06.2012
(71) ARCELORMITTAL INVESTIGACION Y DESARROLLO SL (ES)
CI/Chavarri, 6 E-48910 Sestao, Bizkaia, Spain
(72) DIEZ Luc (FR), MATAIGNE Jean-Michel (BE), ORSAL Bertrand (FR), SAINT RAYMOND Hubert (FR)
(74) Văn phòng luật sư Phạm và Liên danh (PHAM & ASSOCIATES)
(54) QUY TRÌNH SẢN XUẤT DẢI KIM LOẠI CÓ LỚP PHỦ KIM LOẠI VÀ THIẾT BỊ ĐỂ PHỦ NHÚNG NÓNG LIÊN TỤC DẢI KIM LOẠI

(57) Sáng chế đề cập đến quy trình sản xuất dải kim loại có lớp phủ kim loại để bảo vệ chống ăn mòn, bao gồm các bước:
- cho dải kim loại đi qua dung dịch kim loại nóng chảy;
- làm sạch dải kim loại được phủ bằng các vòi phun khí vào mỗi phía của dải này;
- cho dải kim loại đã được làm sạch đi qua vùng khống chế bắt đầu ở đường làm sạch và có chiều cao ít nhất bằng 10 cm tính từ đường làm sạch này, môi trường khí trong vùng khống chế này có khả năng oxy hoá thấp hơn so với khả năng oxy hóa của môi trường khí chứa 4% thể tích oxy và 96% thể tích nitơ và cao hơn so với khả năng oxy hóa của môi trường khi chứa 4% thể tích oxy và 96% thể tích nitơ. Ngoài ra, sáng chế còn đề cập đến thiết bị mạ và cụm làm sạch khống chế (10; 20; 30) để thực hiện quy trình này.

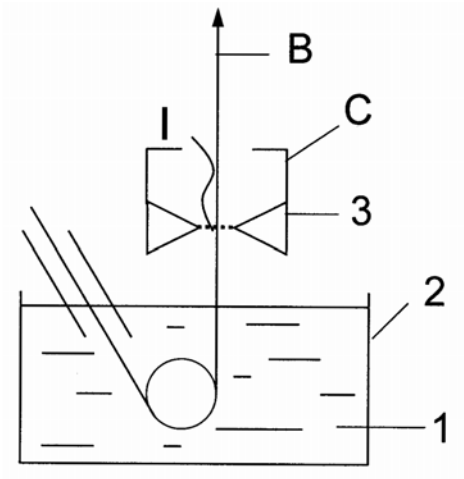

(11) **30369**
(21) 1-2011-03487
(51)[7] **C12N 1/04**, A23K 1/16, C07K 17/02, C12N 11/02
(22) 26.05.2010
(43) 25.07.2012
(86) PCT/US2010/036098 26.05.2010
(87) WO/2010/138522 02.12.2010
(30) 61/181,248 26.05.2009 US
61/223,295 06.07.2009 US
(71) ADVANCED BIONUTRITION CORPORATION (US)
7155 Columbia Gateway Drive, Columbia, MD 21046-2545, United States of America
(72) HAREL, Moti (US), DREWES, Roger (US), CARPENTER, Brian (US), ARTIMOVICH, Elena (US)
(74) Công ty TNHH Tầm nhìn và Liên danh (VISION & ASSOCIATES CO.LTD.)
(54) HỢP PHẦN BỘT KHÔ ỔN ĐỊNH CHỨA VI SINH VẬT CÓ HOẠT TÍNH SINH HỌC VÀ/HOẶC NGUYÊN LIỆU CÓ HOẠT TÍNH SINH HỌC VÀ PHƯƠNG PHÁP SẢN XUẤT CHÚNG

(57) Sáng chế đề cập tới hợp phần bao gồm vi sinh vật hoặc nguyên liệu có hoạt tính sinh học, chất làm ổn định chế phẩm, và chất bảo quản. Sáng chế còn đề cập đến phương pháp điều chế hợp phần này bao gồm bước phân tán toàn bộ hợp phần rắn trong dung dịch, với hoặc không với chân không và làm nguội dung dịch đến nhiệt độ trên nhiệt độ đông lạnh của nó. Phương pháp này bao gồm bước làm khô bậc một hợp phần ở nhiệt độ và khoảng thời gian mong muốn, và bước làm khô bậc hai được làm nhanh trong độ chân không lớn nhất và nhiệt độ cao, để đạt được độ hoạt động của nước mong muốn cuối cùng của nguyên liệu khô.

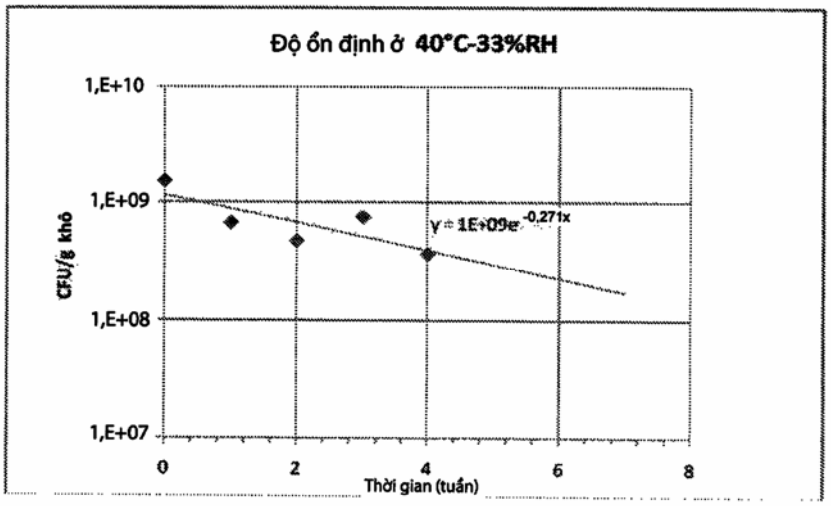

(11) **30370**

(21) 1-2011-03498

(51)[7] **C08J 9/04**, A43B 13/04, C08F 210/16, C08J 9/38, C08L 23/08, C08F 4/6592

(22) 25.05.2010

(43) 25.07.2012

(86) PCT/JP2010/059165 25.05.2010

(87) WO 2010/137719 02.12.2010

(30) 2009-130141 29.05.2009 JP

(71) SUMITOMO CHEMICAL COMPANY, LIMITED (JP)
27-1, Shinkawa 2-chome, Chuo-ku, Tokyo 104-8260 Japan

(72) YAMADA, Katsuhiro (JP), NOZUE, Yoshinobu (JP)

(74) Công ty TNHH một thành viên Sở hữu trí tuệ VCCI (VCCI-IP CO.,LTD)

(54) HỢP PHẦN NHỰA ĐỂ ĐÚC KHUÔN GIÃN NỞ LƯU HÓA, VẬT PHẨM ĐÚC KHUÔN GIÃN NỞ LƯU HOÁ, CHI TIẾT DÙNG CHO GIÀY DÉP VÀ GIÀY DÉP BAO GỒM CHI TIẾT NÀY

(57) Sáng chế đề cập đến hợp phần nhựa để đúc khuôn giãn nở lưu hóa, hợp phần này bao gồm thành phần nhựa, chất tạo khí, và chất lưu hóa, trong đó thành phần nhựa là copolyme etylen/α-olefin mà bao gồm các đơn vị monome có gốc etylen và các đơn vị monome có gốc α-olefin có từ 3 đến 20 nguyên tử cacbon và thỏa mãn tất cả các điều kiện sau: (1) có mật độ nằm trong khoảng từ 860 đến 950kg/m^3, (2) có tốc độ dòng nóng chảy (MFR) nằm trong khoảng từ 0,01 đến 10g/10 phút, (3) có tỷ lệ phân tử lượng trung bình khối (Mw) so với phân tử lượng trung bình số (Mn), Mw/Mn, nằm trong khoảng từ 5,5 đến 30, (4) có tỷ lệ phân tử lượng trung bình Z (Mz) so với phân tử lượng trung bình khối (Mw), Mz/Mw, nằm trong khoảng từ 2 đến 4, và (5) có áp suất nóng chảy (MT) là 8 cN hoặc cao hơn. Sáng chế cũng đề cập đến vật phẩm đúc khuôn giãn nở lưu hóa, chi tiết giày dép có lớp vật phẩm đúc khuôn giãn nở lưu hóa và giày dép bao gồm chi tiết giày dép này.

(11) **30371**
(21) 1-2011-03512 (51)[7] **B62B 5/00**
(22) 16.12.2011 (43) 25.07.2012
(30) 61/424,053 16.12.2010 US
61/424,478 17.12.2010 US
(71) DG MANUFACTURING, LLC (US)
3971 Woodlawn Court, Wichita, KS 67220, United States of America
(72) Paul Ryan (US), Robert A. Wood (US)
(74) Công ty Luật TNHH AMBYS Hà Nội (AMBYS HANOI)

(54) CƠ CẤU ĐỂ LẮP BÁNH XE VÀ PHƯƠNG PHÁP LẮP BÁNH XE

(57) Sáng chế đề cập đến cơ cấu để lắp bánh xe thứ nhất và bánh xe thứ hai sát vào xe đẩy để bánh xe thứ nhất và bánh xe thứ hai thích hợp cho sự chuyển động tròn, theo các phương án cụ thể, bao gồm: thứ nhất là trục bánh xe xác định đầu thứ nhất và đầu thứ hai xác định ít nhất một rãnh, thứ hai là gá kẹp gồm phần gá kẹp thứ nhất xác định rãnh kéo dài, phần gá kẹp thứ hai xác định lỗ, và cơ cấu dịch chuyển được lắp để dịch chuyển phần gá kẹp thứ nhất về phía vị trí thứ nhất. Đầu thứ nhất của trục bánh xe được lắp để đỡ bánh xe thứ nhất khi cơ cấu để lắp được lắp sát vào đối tượng. Gá kẹp được lắp để dễ giữ bánh xe thứ hai tại vị trí bên về cơ bản cố định bằng cách định vị bánh xe thứ hai sát vào xe đẩy và trượt gá kẹp sát vào đầu thứ hai của trục bánh xe để một phần của gá kẹp xác định rãnh kẹp dài khớp vào phần trục xác định rãnh.

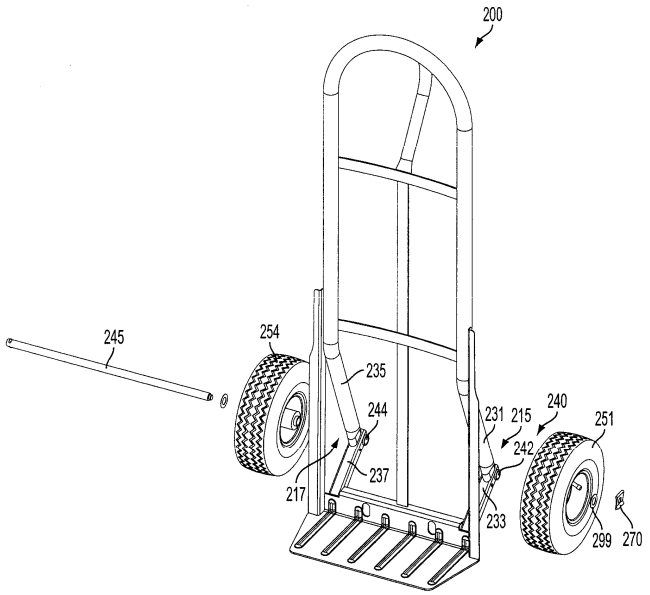

(11) **30372**
(21) 1-2011-03529 (51)[7] **G02B 6/255**
(22) 19.12.2011 (43) 25.07.2012
(30) 2011-000375 05.01.2011 JP
Ngày yêu cầu thẩm định nội dung: 19.12.2011
(71) HITACHI CABLE, LTD. (JP)
14-1, Sotokanda 4-chome, Chiyoda-ku, Tokyo, Japan
(72) Masao Tachikura (JP), Noribumi SHIINA (JP), Tatsuo TERAOKA (JP), Yoshiyuki HIRAMOTO (JP), Mitsumasa ZOBUCHI (JP), Fumi MIYATA (JP)
(74) Công ty TNHH Sở hữu trí tuệ WINCO (WINCO CO., LTD.)
(54) SỢI QUANG CÓ NHIỀU LỖ THÔNG KHÍ XUNG QUANH LÕI, PHƯƠNG PHÁP VÀ THIẾT BỊ XỬ LÝ ĐẦU SỢI QUANG NÀY

(57) Sáng chế đề cập đến sợi quang có nhiều lỗ thông khí xung quanh lõi, phương pháp và thiết bị xử lý đầu sợi quang này. Phương pháp này bao gồm các công đoạn: cố định hai phần của sợi quang; gia nhiệt và nung phần giữa hai phần cố định của sợi quang nhờ phương tiện nung sau khi thực hiện công đoạn cố định sợi quang để tạo ra vùng nung thứ nhất; gia nhiệt và nung sợi quang được cố định giữa hai phần cố định nhờ phương tiện nung trong khi cố định hai phần cố định sau khi thực hiện công đoạn tạo ra vùng nung thứ nhất, di chuyển phương tiện nung từ phía vùng nung thứ nhất về phía chân của sợi quang, và đẩy phần được nung của sợi quang theo hướng thu ngắn độ dài của nó dọc theo phương trục tâm đồng thời với sự di chuyển của phương tiện nung để tạo ra vùng nung thứ hai nối liền với vùng nung thứ nhất mà trong đó các lỗ thông khí của sợi quang không còn nữa; và loại bỏ vùng nung thứ nhất bằng cách cắt sợi quang trong phạm vi vùng nung thứ hai sau công đoạn tạo ra vùng nung thứ hai.

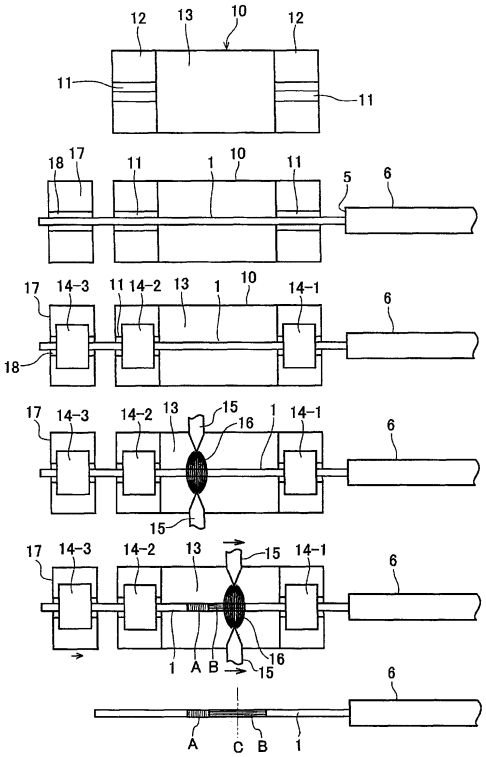

(11) **30373**
(21) 1-2011-03542 (51)[7] **F25J 3/00**
(22) 31.03.2010 (43) 25.07.2012
(86) PCT/US2010/029331 31.03.2010 (87) WO 2010/144172 16.12.2010
(30) 61/186,361 11.06.2009 US
12/689,616 19.01.2010 US
12/717,394 04.03.2010 US
(71) 1. ORTLOFF ENGINEERS, LTD. (US)
415 W. Wall, Suite 2000, Midland, TX 79701, United States of America
2. S.M.E. PRODUCTS LP (US)
6715 Theall, Houston, Texas 77066, United States of America
(72) JOHNKE, Andrew, F. (US), WILKINSON, John, D. (US), LYNCH, Joe, T. (US), LEWIS, W., Larry (US), CUELLAR, Kyle, T. (US), HUDSON, Hank, M. (US)
(74) Công ty Cổ phần Sở hữu công nghiệp INVESTIP (INVESTIP)
(54) QUY TRÌNH VÀ THIẾT BỊ TÁCH DÒNG KHÍ CHỨA HYĐROCACBON
(57) Sáng chế đề cập đến quy trình và thiết bị tách dòng khí chứa metan, các thành phần gồm 2 nguyên tử cacbon, 3 nguyên tử cacbon và các thành phần hyđrocacbon nặng hơn thành phân đoạn khí dư dễ bay hơi và phân đoạn tương đối ít bay hơi chứa chủ yếu các thành phần gồm 3 nguyên tử cacbon và các thành phần hyđrocacbon nặng hơn trong thiết bị xử lý gọn nhẹ. Dòng khí được làm mát, giãn nở đến áp suất thấp và được cấp dưới dạng nguyên liệu đáy cho bộ phận hấp thụ bên trong thiết bị xử lý.

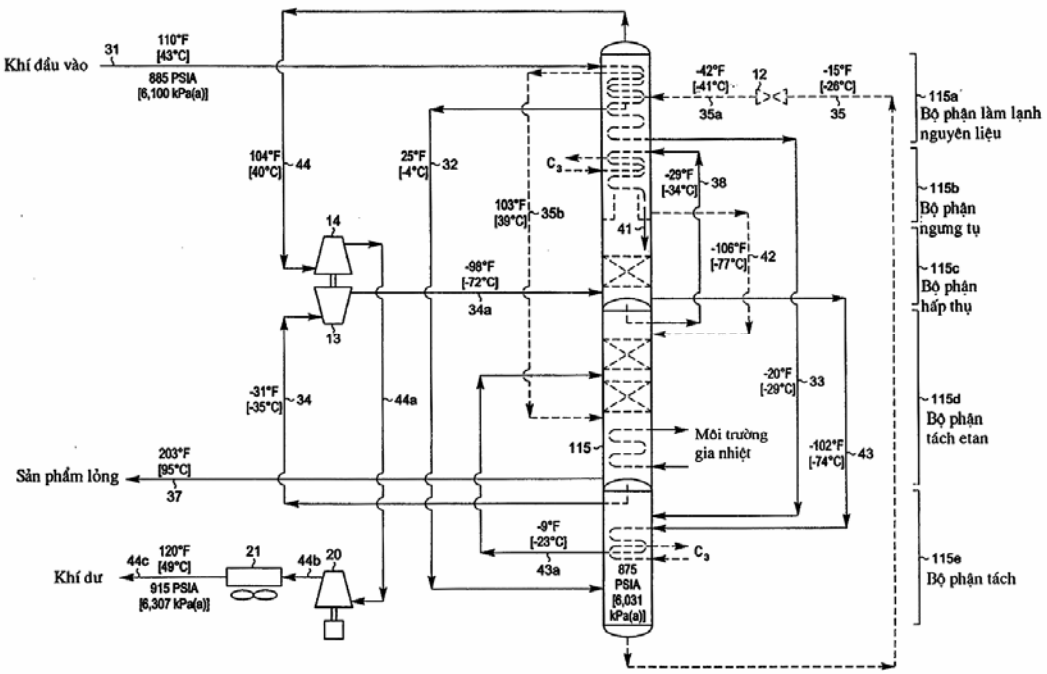

(11) **30374**
(21) 1-2011-03552 (51)[7] **E04B 5/00**
(22) 20.12.2011 (43) 25.07.2012
(30) 12/987718 10.01.2011 US
Ngày yêu cầu thẩm định nội dung: 20.12.2011
(75) CHIH-FENG HSU (TW)
7F., No. 49, Sec. 3, Heping E. Rd., Da An Dist., Taipei City 10670, Taiwan
(74) Công ty TNHH Sở hữu trí tuệ HA VIP (HAVIP CO., LTD.)
(54) CƠ CẤU PHỦ LỚP CHỐNG THẤM KHÔNG THẤM NƯỚC VÀ PHƯƠNG PHÁP PHỦ LỚP CHỐNG THẤM KHÔNG THẤM NƯỚC CHO ỐNG NỐI SÀN

(57) Sáng chế đề cập đến cơ cấu phủ lớp chống thấm không thấm nước và phương pháp phủ lớp chống thấm không thấm nước cho ống nối sàn. Ống nối sàn được đặt giữa các tấm sàn, ống nối được phủ lớp chống thấm hình chữ Y được lồng vào trong ống nối sàn và sau đó được dính keo, và tiếp theo việc trát bê tông cốt thép được thực hiện giữa các tấm sàn. Sau đó, các phần thừa tại phần hở trên của ống nối được phủ lớp chống thấm hình chữ Y được cắt bỏ, và sau đó chi tiết ống trụ được lồng vào, tiếp sau bằng cách phủ lớp chống thấm lên trên phần hở trên của ống nối được phủ lớp chống thấm hình chữ Y bằng vật liệu không thấm nước. Với hình dáng của ống nối được chống thấm giống cái phễu hình chữ Y, tương tự chữ Y theo hình chiếu mặt cắt bên, góc tù được tạo ra giữa ống dẫn và bê tông sàn làm tăng diện tích tiếp xúc giữa ống, bê tông sàn và vật liệu không thấm nước, nhờ đó đạt được hiệu quả thực hiện phủ lớp chống thấm dễ dàng.

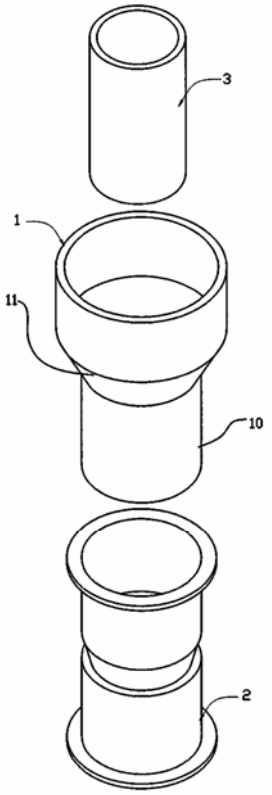

(11) **30375**
(21) 1-2011-03575 (51)[7] **C02F 1/28**, 3/00
(22) 15.06.2010 (43) 25.07.2012
(86) PCT/US2010/038644 15.06.2010 (87) WO/2010/147964 23.12.2010
(30) 61/186,983 15.06.2009 US
61/224,000 08.07.2009 US
(71) 1. SAUDI ARABIAN OIL COMPANY (SA)
Box 5000, Dhahran 31311, Saudi Arabia
2. SIEMENS INDUSTRY, INC. (US)
3333 Old Milton Parkway, Alpharetta, GA 30005, United States of America
(72) CONNER, William, G. (US), AL-HAJRI, Mohammed, A. (SA), SCHULTZ, Thomas, E. (US), HOWDESHELL, Michael (US), FELCH, Chad, L. (US), PATTERSON, Matthew (US), SHAFARIK, Samuel (US), COOLEY, Curt (US)
(74) Công ty TNHH Sở hữu trí tuệ Thảo Thọ Quyến (INVENCO)
(54) QUY TRÌNH VÀ HỆ THỐNG XỬ LÝ NƯỚC THẢI
(57) Sáng chế đề cập đến hệ thống xử lý nước thải bao gồm thiết bị phản ứng sinh học có phân hệ tách, hệ thống tạo môi trường lơ lửng và hệ thống vận hành màng. Phân hệ tách được cấu tạo và sắp xếp để duy trì vật liệu hấp phụ trong thiết bị phản ứng sinh học có hỗn hợp lỏng. Hệ thống tạo môi trường lơ lửng được đặt trong thiết bị phản ứng sinh học và được cấu tạo và sắp xếp để duy trì vật liệu hấp phụ trong môi trường lơ lửng có hỗn hợp lỏng. Hệ thống vận hành màng được đặt ở phía cuối nguồn của thiết bị phản ứng sinh học và được cấu tạo và sắp xếp để tiếp nhận hỗn hợp lỏng đã xử lý từ thiết bị phản ứng sinh học và xả thải phần thấm qua màng.

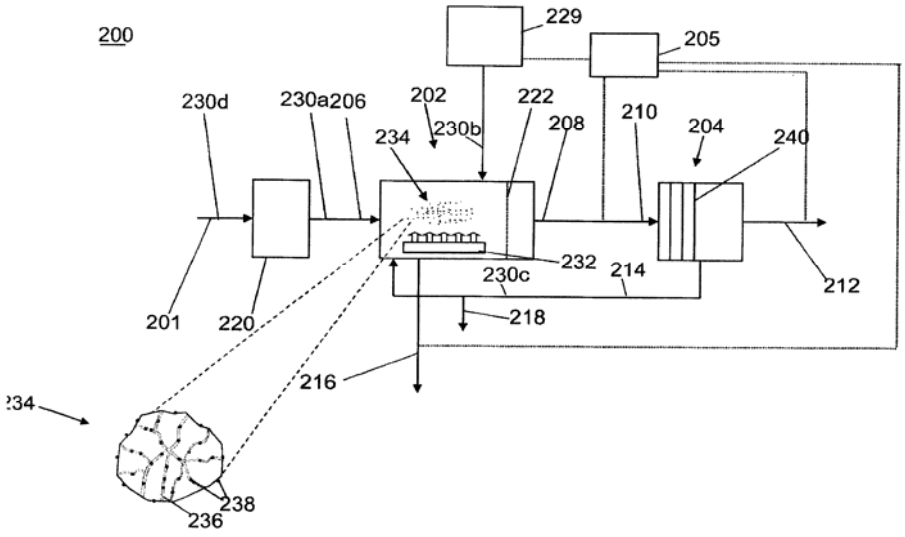

(11) **30376**
(21) 1-2011-03577 (51)[7] **C02F 3/00**
(22) 15.06.2010 (43) 25.07.2012
(86) PCT/US2010/038650 15.06.2010 (87) WO/2010/147970 23.12.2010
(30) 61/186,983 15.06.2009 US
61/224,000 08.07.2009 US
(71) 1. SAUDI ARABIAN OIL COMPANY (SA)
Box 5000, Dhahran 31311, Saudi Arabia
2. SIEMENS INDUSTRY, INC. (US)
3333 Old Milton Parkway, Alpharetta, GA 30005, United States of America
(72) CONNER, William, G. (US), AL-HAJRI, Mohammed, A. (SA), SCHULTZ, Thomas, E. (US), HOWDESHELL, Michael (US), FELCH, Chad, L. (US), PATTERSON, Matthew (US), SHAFARIK, Samuel (US), COOLEY, Curt (US)
(74) Công ty TNHH Sở hữu trí tuệ Thảo Thọ Quyến (INVENCO)
(54) HỆ THỐNG VÀ QUY TRÌNH XỬ LÝ NƯỚC THẢI BAO GỒM NHIỀU VÙNG PHẢN ỨNG SINH HỌC

(57) Sáng chế đề cập đến thống xử lý nước thải bao gồm vùng phản ứng sinh học thứ nhất, vùng phản ứng sinh học thứ hai và hệ thống vận hành màng. Vùng phản ứng sinh học thứ nhất được cấu tạo và sắp xếp để tiếp nhận và xử lý nước thải. Vùng phản ứng sinh học thứ hai bao gồm phân hệ tách và được cấu tạo và sắp xếp để tiếp nhận dòng thải từ vùng phản ứng sinh học thứ nhất. Hệ thống tạo môi trường lơ lửng dùng cho vật liệu hấp phụ được bố trí trong vùng phản ứng sinh học thứ hai. Hệ thống vận hành màng được đặt ở phía cuối nguồn của vùng phản ứng sinh học thứ hai và được cấu tạo và sắp xếp để tiếp nhận nước thải đã xử lý từ vùng phản ứng sinh học thứ hai và xả thải phần thấm qua màng.

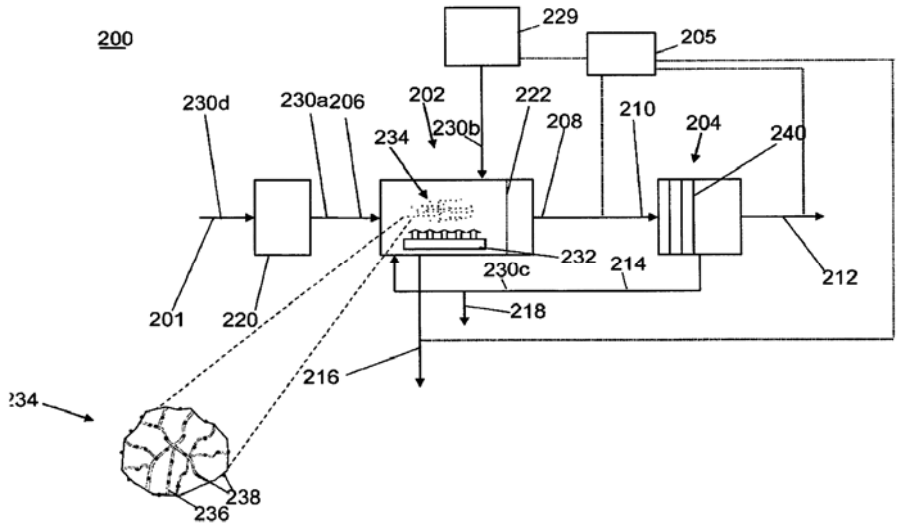

(11) **30377**
(21) 1-2011-03590
(51)[7] **C07D 401/14**, A01N 43/54, A01P 5/00, 9/00
(22) 07.06.2010
(43) 25.07.2012
(86) PCT/EP2010/057907 07.06.2010
(87) WO/2011/003684 13.01.2011
(30) 09164662.0 06.07.2009 EP
(71) SYNGENTA PARTICIPATIONS AG (CH)
Schwarzwaldallee 215, CH-4058 Basel, Switzerland
(72) CASSAYRE, Jérôme Yves (FR), PITTERNA, Thomas (AT), CORSI, Camilla (IT), MAIENFISCH, Peter (CH)
(74) Công ty TNHH Ban Ca (BANCA)
(54) HỢP CHẤT DIỆT SÂU BỌ
(57) Hợp chất có công thức (I)

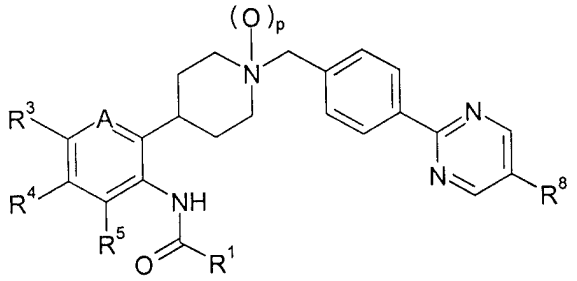

(I)

trong đó A, p, R^1, R^3, R^4, R^5, và R^8 như đã xác định trong điểm 1.
Ngoài ra, sáng chế đề cập đến các hợp chất trung gian được sử dụng để điều chế các hợp chất có công thức (I), đến các phương pháp sử dụng các hợp chất đó để diệt trừ và kiểm soát các loài sâu bọ, ve bét, giun tròn và nhuyễn thể gây hại và đề cập đến các chế phẩm diệt sâu bọ, diệt ve bét, diệt giun tròn và diệt nhuyễn thể chứa các hợp chất này.

(11) **30378**
(21) 1-2011-03591 (51)[7] **A01N 47/36**, A61K 31/64
(22) 23.12.2011 (43) 25.07.2012
(30) 2010-289619 27.12.2010 JP
(71) SUMITOMO CHEMICAL COMPANY, LIMITED (JP)
27-1, Shinkawa 2-chome, Chuo-ku, Tokyo 104-8260 Japan
(72) YANAGISAWA, Yu (JP), KAMO, Daisaku (JP)
(74) Công ty TNHH một thành viên Sở hữu trí tuệ VCCI (VCCI-IP CO.,LTD)
(54) HYDRAT CỦA HỢP CHẤT SUNPHONYLURÊ VÀ CHẾ PHẨM HUYỀN PHÙ CHỨA HYDRAT NÀY

(57) Sáng chế đề cập đến hydrat của hợp chất sunphonylurê có công thức (I):

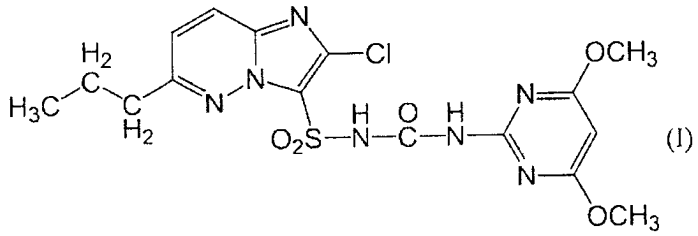

(I)

có hoạt tính diệt cỏ, quy trình điều chế nó, chế phẩm huyền phù chứa hydrat này và tương tự.

(11) **30379**
(21) 1-2011-03603
(51)[7] **B22C 3/00**, B22D 13/00, F02F 7/00, F16C 9/02, 35/00, 35/07
(22) 26.12.2011
(43) 25.07.2012
(30) JP2011-001079 06.01.2011 JP
Ngày yêu cầu thẩm định nội dung: 26.12.2011
(71) HONDA MOTOR CO., LTD. (JP)
1-1, Minami-Aoyama 2-chome, Minato-ku, Tokyo, 107-8556 Japan
(72) Ryuji TSUCHIYA (JP), Yutaka INOMOTO (JP), Kayoko YAMAZAKI (JP)
(74) Văn phòng luật sư Phạm và Liên danh (PHAM & ASSOCIATES)
(54) KẾT CẤU ĐỠ TRỤC KHUỶU
(57) Sáng chế đề cập đến kết cấu đỡ trục khuỷu bao gồm bạc lót (53), bạc lót này cho phép chi tiết ổ trục (35) được giữ cố định trên hộp trục khuỷu (20), chi tiết ổ trục (35) này đỡ trục khuỷu (28) quay được trên hộp trục khuỷu (20), khả năng giữ bạc lót (53) của hộp trục khuỷu (20) được tăng cường; hộp trục khuỷu (20) có trọng lượng nhỏ hơn; và ngăn không cho sự giãn nở nhiệt của hộp trục khuỷu (20) tác động đến ổ trục (35). Để đạt được mục đích này, bề mặt theo chu vi ngoài (53a) của bạc lót (53) được đúc lồng trong hộp trục khuỷu (20) có dạng hình trụ, và nhiều phần nhô nhỏ (54), mỗi phần nhô này có phần thu hẹp (55) được tạo ra trên bề mặt theo chu vi ngoài (53a). Nhờ đó, khả năng giữ bạc lót (53) của hộp trục khuỷu (20) được tăng cường và độ dày của phần giữ bạc lót (62) của hộp trục khuỷu (20) cũng được giảm.

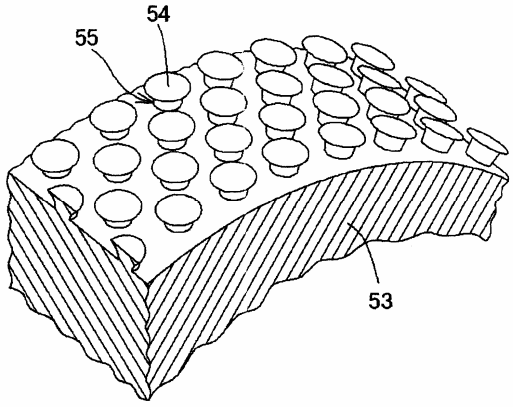

(11) **30380**

(21) 1-2011-03610
(51)[7] **C07K 16/24**, A61P 11/06, C07K 16/46
(22) 26.05.2010
(43) 25.07.2012
(86) PCT/EP2010/057228 26.05.2010
(87) WO/2010/136481 02.12.2010
(30) 61/181,833 28.05.2009 US
61/288,930 22.12.2009 US

(71) GLAXO GROUP LIMITED (GB)
Glaxo Wellcome House, Berkeley Avenue, Greenford, Middlesex UB6 0NN, England
(72) ASHMAN, Claire (GB), ELLIS, Jonathan, Henry (GB), HAMBLIN, Paul Andrew (GB), LEWIS, Alan Peter (GB), ORECCHIA, Martin, Anibal (IT)
(74) Công ty TNHH Sở hữu trí tuệ Thảo Thọ Quyến (INVENCO)

(54) PROTEIN GẮN KẾT KHÁNG NGUYÊN LIÊN KẾT VỚI IL-13 CỦA NGƯỜI

(57) Sáng chế đề cập đến các protein gắn kết kháng nguyên liên kết với IL-3 của người, bao gồm các kháng thể kháng IL-3 và các mAbdAb kháng IL-3/kháng IL-4, dược phẩm chứa chúng và các protein gắn kết kháng nguyên này được sử dụng trong việc điều trị và/hoặc phòng các bệnh viêm như bệnh hen hoặc IPF.

(11) **30381**
(21) 1-2011-03611 (51)[7] **F02M 55/00**
(22) 26.12.2011 (43) 25.07.2012
(30) 100100808 10.01.2011 TW
(71) SANYANG INDUSTRY CO. LTD. (TW)
184 Keng Tzu Kou, Shang Keng Village, Hsin Fong Shiang, Hsinchu, Taiwan
(72) Yu-Ren WANG (TW), Ting Wei SHIH (TW), Chao-Jen CHU (TW), Jun Sheng CHU (TW)
(74) Công ty TNHH Sở hữu trí tuệ Thảo Thọ Quyến (INVENCO)
(54) VÒI PHUN NHIÊN LIỆU
(57) Sáng chế đề cập tới vòi phun nhiên liệu có thân và nắp đậy, trong đó thân có bình chứa nhiên liệu và nắp đậy có đường dẫn nhiên liệu. Đường dẫn nhiên liệu có cửa xả bên trong bình chứa nhiên liệu và đường dẫn nhiên liệu được tạo ra có đường kính không đổi. Do đó, mức độ tích tụ của không khí dư trong nắp đậy được giảm bớt đáng kể sao cho xe có thể khởi động dễ dàng hơn.

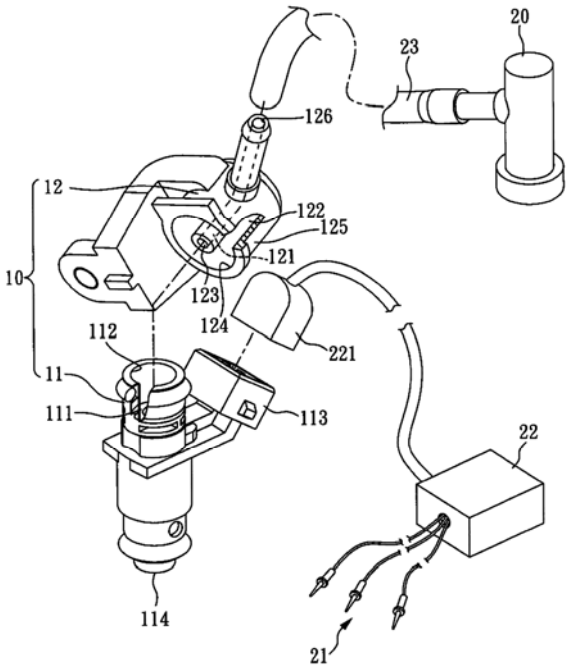

(11) **30382**
(21) 1-2011-03612
(22) 04.06.2010
(86) PCT/JP2010/00373604.06.2010
(30) 2009-135893 05.06.2009 JP
(71) KOSHIN KOGYO CO., LTD. (JP)
251-8, Kurihaba, Oaza Hirooka-nomura, Shiojiri-shi, Nagano 3990702, Japan
(72) CHIKUNI, Satoshi (JP), SHIRAISHI, Katsumi (JP)
(74) Công ty TNHH Sở hữu trí tuệ Thảo Thọ Quyến (INVENCO)
(51)[7] **B29C 45/40**, 45/43, B29L 15/00
(43) 25.07.2012
(87) WO/2010/140378 09.12.2010

(54) PHƯƠNG PHÁP ĐÚC, CƠ CẤU ĐÚC VÀ CỤM KHUÔN ĐÚC ĐỂ CHẾ TẠO VẬT ĐÚC VÀ VẬT ĐÚC

(57) Sáng chế đề cập tới phương pháp đúc, cơ cấu đúc và cụm khuôn đúc để chế tạo vật đúc và vật đúc. Theo sáng chế, cơ cấu đúc (1) là cơ cấu để nạp nhựa nóng chảy bên trong hốc khuôn đúc (25) nhằm chế tạo vật đúc (80): Cơ cấu đúc (1) bao gồm bộ phận khuôn đúc thứ nhất (11) và bộ phận khuôn đúc thứ hai (12) để tạo thành hốc khuôn đúc (25) và được tách rời khi tháo vật đúc (80). Bộ phận khuôn đúc thứ hai (12) có bộ phận khuôn đúc thứ ba (13) để tạo ra đế và bộ phận khuôn đúc thứ tư (14) để điều chỉnh mặt theo chu vi ngoài của vật đúc (80). Bộ phận khuôn đúc thứ tư (14) được gắn chặt vào bộ phận khuôn đúc thứ ba (13) để có khả năng di chuyển cùng với vật đúc (80) so với bộ phận khuôn đúc thứ ba (13) sau khi bộ phận khuôn đúc thứ nhất (11) và bộ phận khuôn đúc thứ hai (12) đã được tách rời. Ngoài ra, cơ cấu đúc (1) có đường dẫn (22) để cấp không khí nén giữa bộ phận khuôn đúc thứ ba (13) và bộ phận khuôn đúc thứ tư (14).

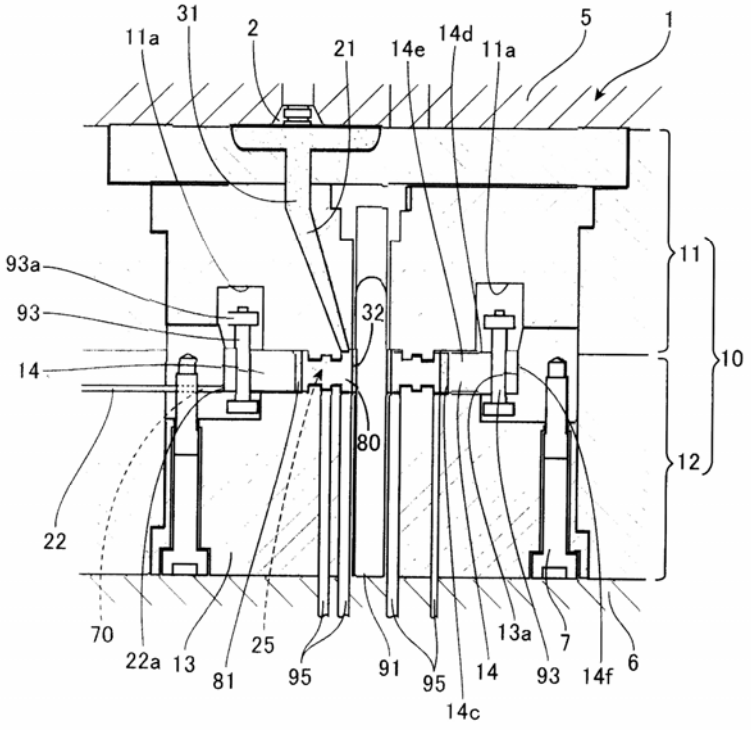

(11) **30383**
(21) 1-2011-03617 (51)[7] **C03C 15/00**, 15/02, 21/00
(22) 26.12.2011 (43) 25.07.2012
(30) 2010-289499 27.12.2010 JP
2011-248461 14.11.2011 JP
(71) HOYA CORPORATION (JP)
7-5, Naka-Ochiai 2-chome, Shinjuku-ku, Tokyo 161-8525 Japan
(72) HASHIMOTO, Kazuaki (JP), GOTO Tomoyuki (JP), IMAI Mitsugu (JP), TAKANO Tetsuo (JP)
(74) Công ty TNHH một thành viên Sở hữu trí tuệ VCCI (VCCI-IP CO.,LTD)
(54) NỀN THỦY TINH CỦA KÍNH BẢO VỆ DÙNG CHO THIẾT BỊ ĐIỆN TỬ DI ĐỘNG, THIẾT BỊ HIỂN THỊ HÌNH ẢNH DÙNG CHO THIẾT BỊ ĐIỆN TỬ DI ĐỘNG, THIẾT BỊ ĐIỆN TỬ DI ĐỘNG VÀ PHƯƠNG PHÁP SẢN XUẤT NỀN THỦY TINH CỦA KÍNH BẢO VỆ DÙNG CHO THIẾT BỊ ĐIỆN TỬ DI ĐỘNG

(57) Sáng chế đề cập đến nền thủy tinh của kính bảo vệ dùng cho thiết bị điện tử di động. Nền thủy tinh bao gồm mặt trước, mặt sau và mặt biên. Mặt biên được tạo ra ít nhất một phần bằng cách xử lý khắc ăn mòn. Lớp ứng suất nén được tạo ra bằng phương pháp trao đổi ion được bố trí trên mỗi trong số các bề mặt trước và sau của nền thủy tinh. Lớp ứng suất nén này có độ dày bằng nhau cả ở phần giữa theo chiều mặt phẳng của nó và ở phần cuối theo chiều mặt phẳng của nó trên mỗi trong số các bề mặt trước và sau của nền thủy tinh.

(11) **30384**
(21) 1-2011-03634 (51)[7] **H02K 33/02**, 35/00
(22) 27.12.2011 (43) 25.07.2012
(30) 10-2010-0139340 30.12.2010 KR
Ngày yêu cầu thẩm định nội dung: 27.12.2011
(71) SAMSUNG ELECTRO-MECHANICS CO., LTD. (KR)
314, Maetan, 3- Dong, Yeongtong-gu, Suwon, Gyunggi-do 443-743, Korea
(72) CHOI, Joon (KR)
(74) Công ty Luật TNHH AMBYS Hà Nội (AMBYS HANOI)
(54) ĐỘNG CƠ RUNG TUYẾN TÍNH
(57) Sáng chế đề cập đến động cơ rung tuyến tính. Stato của động cơ theo sáng chế bao gồm cuộn dây tạo ra từ trường nhờ sử dụng nguồn điện bên ngoài được đặt vào nó. Bộ rung theo sáng chế bao gồm nam châm đối diện với cuộn dây, và vòng cách có phần nối. Nam châm được gắn vào phần nối. Chi tiết đàn hồi có đầu thứ nhất được gắn với stato, và đầu thứ hai được gắn với vòng cách. Chi tiết đàn hồi đỡ một cách đàn hồi sự chuyển động rung tuyến tính của bộ rung. Phần nối có nhiều lỗ mở trong đó để lực điện từ được tạo ra bởi sự cảm ứng điện tử của nam châm và cuộn dây đi lọt qua các lỗ mở này.

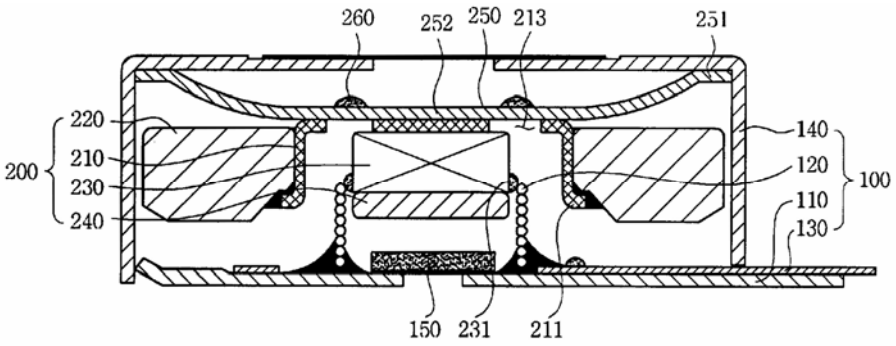

(11) **30385**
(21) 1-2011-03673
(51)[7] **B41J 29/38**, 347/17, 347/22, 347/23
(22) 30.12.2011
(43) 25.07.2012
(30) 2011-012240 24.01.2011 JP
Ngày yêu cầu thẩm định nội dung: 30.12.2011
(71) CANON KABUSHIKI KAISHA (JP)
30-2, Shimomaruko 3-chome, Ohta-ku, Tokyo, Japan
(72) Toshiaki SHIRAI (JP)
(74) Văn phòng luật sư Phạm và Liên danh (PHAM & ASSOCIATES)
(54) THIẾT BỊ IN CÓ KHẢ NĂNG NGĂN NGỪA LỖI TIẾP GIẤY KHI LÀM SẠCH, PHƯƠNG PHÁP ĐIỀU KHIỂN THIẾT BỊ IN VÀ PHƯƠNG TIỆN LƯU TRỮ

(57) Sáng chế đề xuất thiết bị in có khả năng ngăn không cho thực hiện thao tác in lên giấy khác với giấy được dự định để in ban đầu, sau khi hoàn tất việc làm sạch. Thiết bị in này có thiết bị cố định để cố định hình ảnh được ghi lên giấy được tiếp từ khay tiếp giấy. Thiết bị in này tiếp giấy từ khay tiếp giấy và thực hiện việc làm sạch thiết bị cố định bằng giấy được tiếp. Sau khi thực hiện việc làm sạch thiết bị cố định, thì thiết bị in này sẽ yêu cầu người dùng đặt giấy để sử dụng cho trang cần in tiếp theo vào khay tiếp giấy.

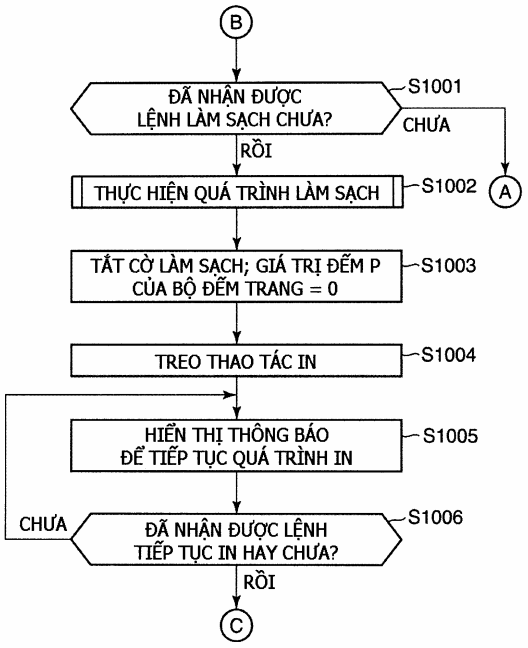

(11) **30386**
(21) 1-2011-03675 (51)[7] **C07J 31/00**
(22) 07.07.2010 (43) 25.07.2012
(86) PCT/EP2010/004149 07.07.2010 (87) WO 2011/009531 27.01.2011
(30) 10 2009 034 362.8 20.07.2009 DE
(71) BAYER PHARMA AKTIENGESELLSCHAFT (DE)
Mullerstrasse 178, 13353 Berlin, Germany
(72) SCHWEDE, Wolfgang (DE), KLAR, Ulrich (DE), MOLLER, Carsten (DE), ROTGERI, Andrea (DE), BONE, Wilhelm (DE)
(74) Văn phòng Luật sư Ân Nam (ANNAM IP & LAW)
(54) HỢP CHẤT 17-HYDROXY-17-PENTAFLOETYL-ESTRA-4, 9(10)-DIEN-11-ARYL VÀ DƯỢC PHẨM CHỨA HỢP CHẤT NÀY

(57) Sáng chế đề cập đến hợp chất 17-hyđroxy-17-pentafloetyl-estra- 4,9(10)-đien-11-aryl có Công thức I, có tác dụng đối kháng proestrogen, và dược phẩm để điều trị và/hoặc dự phòng các bệnh, đặc biệt là bệnh u xơ tử cung (u lành tính cơ trơn, u cơ trơn tử cung), lạc nội mạc tử cung, rong kinh, u màng não, ung thư vú do hormon và các rối loạn liên quan đến thời kỳ mãn kinh hoặc để kiểm soát sự thụ thai và ngừa thai khẩn cấp.

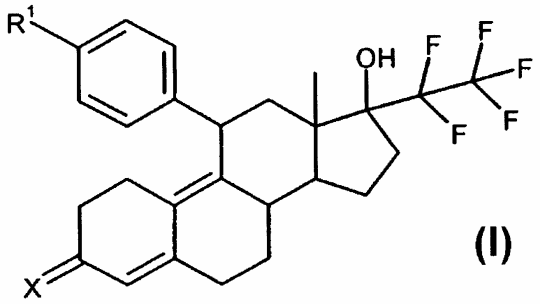

(I)

(11) **30387**
(21) 1-2011-03686 (51)[7] **C12Q 1/70**
(22) 28.05.2010 (43) 25.07.2012
(86) PCT/US2010/036726 28.05.2010 (87) WO2010/141386 09.12.2010
(30) 61/183,020 01.06.2009 US
(71) INVIRAGEN, INC. (US)
1613 Prospect Parkway, Suite 100, Fort Collins, Colorado 80525, United States of America
(72) STINCHCOMB, Dan T. (US), OSORIO, Jorge E. (US), PARTIDOS, Charalambos D. (GR), BREWOO, Joseph N. (GH)
(74) Công ty Luật TNHH AMBYS Hà Nội (AMBYS HANOI)
(54) CHẾ PHẨM ĐỂ BẢO VỆ ĐỐI TƯỢNG CHỐNG LẠI TYP HUYẾT THANH CỦA VIRUT GÂY BỆNH SỐT XUẤT HUYẾT, HỆ THỐNG VÀ KIT CHỨA CHẾ PHẨM NÀY

(57) Sáng chế đề cập đến chế phẩm hữu ích để chủng ngừa cho đối tượng chống lại virut gây bệnh sốt xuất huyết. Theo một số phương án, chế phẩm để bảo vệ đối tượng chống lại typ huyết thanh của virut gây bệnh sốt xuất huyết chứa liều đơn để sử dụng trong da (ID) có tỷ lệ xác định trước của ít nhất hai typ huyết thanh của virut gây bệnh sốt xuất huyết. Sáng chế cũng đề cập đến hệ thống và kit chứa chế phẩm này.

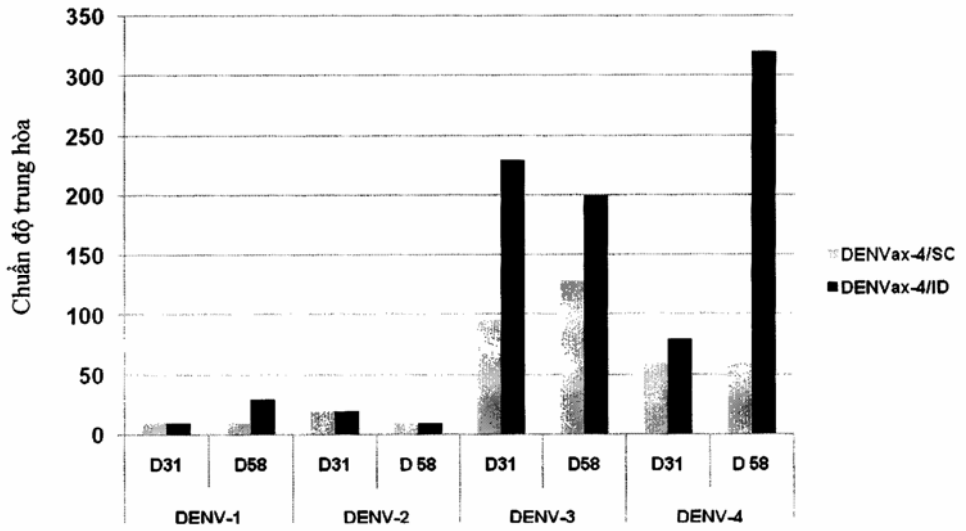

(11) **30388**
(21) 1-2012-00013 (51)[7] **C22C 38/00**, C21D 9/50, C22C 38/38, C21D 9/08, C22C 38/14, E02D 5/30
(22) 17.08.2010 (43) 25.07.2012
(86) PCT/JP2010/063840 17.08.2010 (87) WO2011/021613 24.02.2011
(30) 2009-188280 17.08.2009 JP
Ngày yêu cầu thẩm định nội dung: 03.01.2012
(71) NIPPON STEEL CORPORATION (JP)
6-1, Marunouchi 2-chome, Chiyoda-ku, Tokyo 100-8071, Japan
(72) TERADA Yoshio (JP), TSUJII Masato (JP), MATSUl Nobuyuki (JP), SAKAMOTO Toshihiko (JP), UEDA Shuuichi (JP), HATANO Koji (JP), MORI Kenji (JP), SAKAI Takayuki (JP)
(74) Công ty TNHH một thành viên Sở hữu trí tuệ VCCI (VCCI-IP CO.,LTD)
(54) ỐNG THÉP XOẮN CÓ CÁC GÂN ĐƯỢC TẠO RA Ở BỀ MẶT TRONG CỦA ỐNG THÉP VÀ PHƯƠNG PHÁP SẢN XUẤT ỐNG THÉP NÀY

(57) Sáng chế đề xuất ống thép xoắn có các gân được tạo ra ở bề mặt trong của nó, ống thép xoắn bao gồm C, Si, Mn, P, S, Nb, Ti, Al, N và O và có giá trị CE nằm trong khoảng từ 0,40 đến 0,55, trong đó đoạn ferit là 20% hoặc thấp hơn, và tổng đoạn bainit và martensit là 80% hoặc cao hơn, và trong đó giới hạn rão nằm trong khoảng từ 450 MPa đến 650 MPa. Sáng chế cũng đề cập đến phương pháp sản xuất ống thép xoắn có các gân được tạo ra trong bề mặt trong của ống thép xoắn.

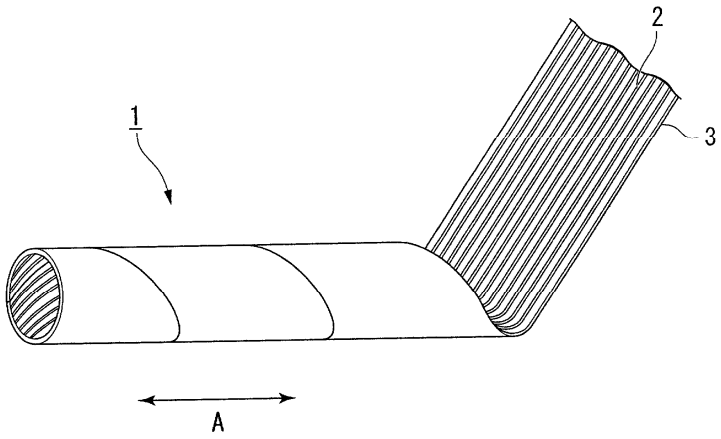

(11) **30389**
(21) 1-2012-00026 (51)[7] **F25B 49/02**
(22) 04.06.2010 (43) 25.07.2012
(86) PCT/IB2010/001354 04.06.2010 (87) WO2010/140056 09.12.2010
(30) 09105077.6 05.06.2009 HK
(71) ACE ACTION LIMITED (CN)
28/F, Tesbury Centre, 28 Queen's Road East, Wanchai, Hong Kong SAR, China
(72) Kevin D. M. MOORE (GB)
(74) Công ty cổ phần tư vấn Trung Thực (TRUNG THUC.,JSC)
(54) CƠ CẤU TIẾT KIỆM NĂNG LƯỢNG, HỆ THỐNG LÀM MÁT VÀ LÀM NÓNG, PHƯƠNG PHÁP ĐIỀU KHIỂN HỆ THỐNG LÀM MÁT VÀ LÀM NÓNG NÀY

(57) Sáng chế đề cập tới cơ cấu tiết kiệm năng lượng, hệ thống làm mát/làm nóng và phương pháp điều khiển hệ thống làm mát/làm nóng điều khiển trạng thái thiết bị được sử dụng để làm nóng hoặc làm nóng môi trường làm việc. Bộ định thời (24) có trị số định thời điều chỉnh được và cấp tín hiệu để điều khiển trạng thái bật/tắt thiết bị. Bộ đo nhiệt độ (21) đo nhiệt độ của môi trường làm việc. Bộ điều khiển (20) điều chỉnh trị số định thời điều chỉnh được nhằm đáp lại các thay đổi về nhiệt độ của môi trường làm việc.

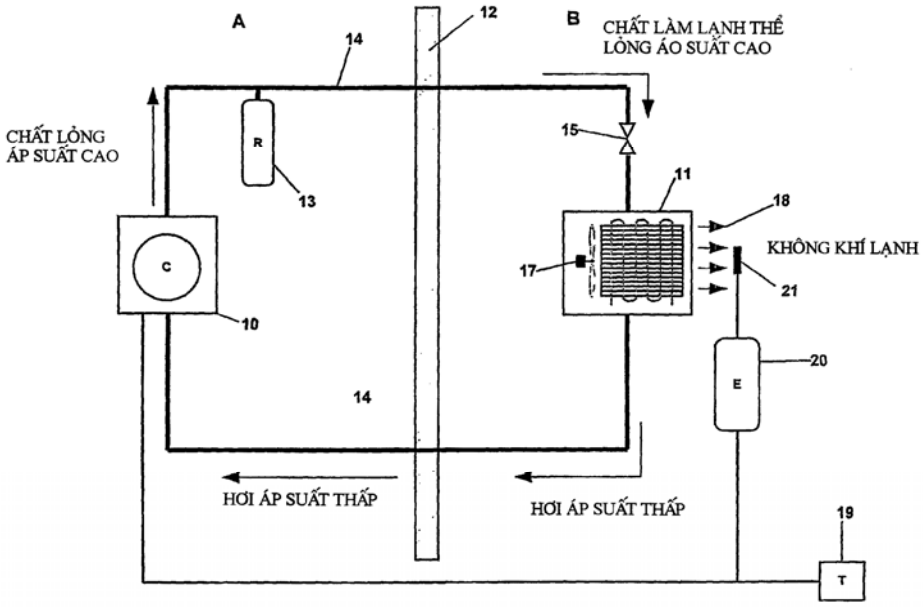

(11) **30390**
(21) 1-2012-00039 (51)[7] **G07F 17/32**, G07C 15/00
(22) 11.12.2009 (43) 25.07.2012
(86) PCT/IB2009/008050 11.12.2009 (87) WO2011/004215 13.01.2011
(30) 2009125631 06.07.2009 RU
(71) SMERNAX HOLDING LIMITED (CY)
Arch. Makariou III, 134 Yiota Kourt, 4 etazh, kv./of. 302, a/ya 3021, Limassol, CYPRUS
(72) Pol KITREOTIS (CY)
(74) Văn phòng luật sư Phạm và Liên danh (PHAM & ASSOCIATES)
(54) HỆ THỐNG ĐẦU CUỐI BÁN VÉ XỔ SỐ VÀ MỞ SỐ THƯỞNG CÁC VÉ XỔ SỐ NÀY

(57) Sáng chế đề cập tới hệ thống đầu cuối bán vé xổ số có thể rút thăm các giải thưởng bằng tiền mặt, và nó có thể được sử dụng để mở thưởng xổ số. Hệ thống đầu cuối để bán vé xổ số theo sáng chế bao gồm bộ phận điều khiển, bộ phận chuyển tải thông tin trò chơi, bộ phân phối-chuyển tải thông tin trò chơi, bộ nhớ để kết hợp mã. Bộ điều khiển là khối lôgic có cổng nối tiếp đa năng (USB) flash, được kết nối với bộ nhớ để kết hợp mã và bộ phân phối-chuyển tải thông tin trò chơi. Cụm điều khiển cho phép lắp cụm thay thế các bộ chuyển tải thông tin trò chơi, là ống quấn có cuộn vé xổ số liên tục. Ngoài ra, hệ thống đầu cuối cũng có thể chứa thiết bị để hiển thị dữ liệu của các bộ chuyển tải thông tin trò chơi, thiết bị này được kết nối với bộ phân phối-chuyển tải thông tin trò chơi. Ngoài ra, hệ thống đầu cuối cũng có thể chứa thiết bị hiển thị để quan sát trò chơi được kết nối với khối lôgic. Ngoài ra, hệ thống đầu cuối cũng có thể chứa khối truy nhập trò chơi, vốn là bộ phận tiếp nhận tiền xu hoặc hóa đơn hoặc bộ phận trả tiền không bằng tiền mặt, được kết nối với khối logic. Ngoài ra, hệ thống đầu cuối cũng có thể có modem GPRS để giám sát sự vận hành liên tục của nó.

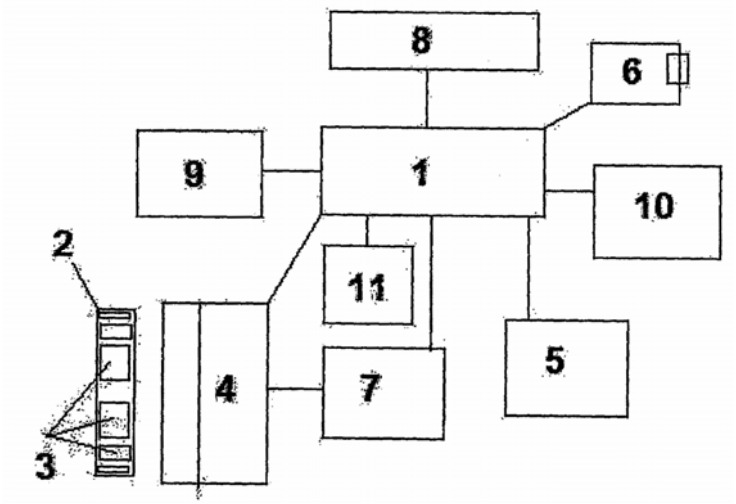

(11) **30391**

(21) 1-2012-00057 (51)[7] **C03C 3/102**
(22) 09.06.2010 (43) 25.07.2012
(86) PCT CZ2010/000068 09.06.2010 (87) WO2010/142256 16.12.2010
(30) PV 2009-373 10.06.2009 CZ

(71) PRECIOSA A.S (CZ)
Opletalova 3197, 466 67 Jablonec nad Nisou, Czech Republic (CZ)
(72) JAN, KORENSKY (CZ), SáZAVOVá Kveta (CZ), VAVRENA Jiri (CZ)
(74) Công ty TNHH Sở hữu trí tuệ Gia Việt (GIAVIET CO., LTD.)

(54) THỦY TINH CÓ HÀM LƯỢNG CHÌ CAO

(57) Sáng chế đề cập tới thủy tinh pha lê có hàm lượng chì cao với ưu điểm là chiết suất lớn hơn 1,58, độ truyền sáng cao, tăng tính bền chắc cơ học và có độ bền hóa học thích hợp, một cách đặc biệt cho việc chế tác và tinh luyện các sản phẩm kim hoàn bằng thủy tinh, các sản phẩm trang trí và các vật dụng hữu ích, bao gồm các đèn chùm trang trí và các sản phẩm bán thành phẩm. Thủy tinh loại này chứa, tính theo % trọng lượng, 48 đến 53% silic oxit SiO_2, 30 đến 33% chì monoxit PbO, 10 đến 13% của tổng kali oxit và natri oxit $K_2O + Na_2O$, 1 đến 3% canxi oxit CaO, 0,5 đến 1% kẽm oxit ZnO, 0,5 đến 1% bo oxit B_2O3, ít hơn 0,3% bari monoxit BaO, ít hơn 0,3% oxit nhôm Al_2O_3, 0,2 đến 0,5 % antimon trioxit Sb_2O_3, 0,007 đến 0,0/% các oxit sắt.

(11) **30392**
(21) 1-2012-00063 (51)[7] **B62J 37/00**
(22) 10.01.2012 (43) 25.07.2012
(30) JP2011-008271 18.01.2011 JP
Ngày yêu cầu thẩm định nội dung: 10.01.2012
(71) HONDA MOTOR CO., LTD. (JP)
1-1, Minami-Aoyama 2-chome, Minato-ku, Tokyo, 107-8556 Japan
(72) Tadamasa MAEDA (JP), Hideki IKEDA (JP), Masayuki KINOSHITA (JP)
(74) Văn phòng luật sư Phạm và Liên danh (PHAM & ASSOCIATES)
(54) NẮP CHE BÌNH NHIÊN LIỆU
(57) Mục đích của sáng chế là làm liền khối khay cấp nhiên liệu và nắp che bình nhiên liệu, các chi tiết này đã được lắp riêng biệt trên bình nhiên liệu. Phía trên của bình nhiên liệu (20) được che bởi nắp che bình nhiên liệu (30), bình này được tạo ra bằng cách làm liền khối phần khay (40) ở phía trước và phần nắp che bơm (50) ở phía sau. Bằng cách tạo ra phần lõm được hở lên trên trên phần khay (40) và phần lõm được hở xuống dưới trên phần nắp che bơm (50), các phần lõm định hướng ngược nhau được kết hợp. Vòng bít kín (32) được tạo ra ở phần trước của nắp che bình nhiên liệu (30), và được gài khớp với chu vi của cổ miệng rót (25). Phần nhô gài khớp (56) được tạo ra ở phần sau của nắp che bình nhiên liệu (30), và được gài khớp với lỗ gài khớp (24c) qua các vấu (56a), vốn được tạo ra ở phần nhô gài khớp (24b) của phần vành gờ (24). Các phần gài khớp trượt (54) được tạo ra ở các phía bên trái và bên phải của nắp che bình nhiên liệu (30) và lần lượt được gài khớp trượt được với các phía bên trái và bên phải của vành gờ (24).

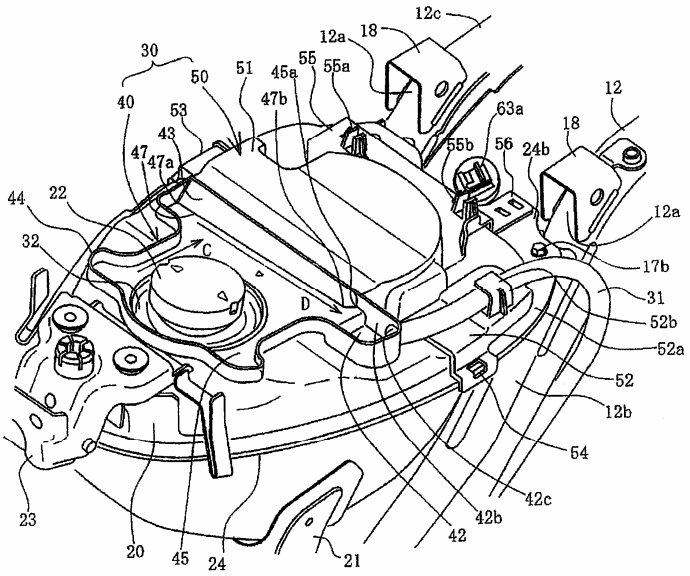

(11) **30393**

(21) 1-2012-00067 (51)[7] **A61K 39/00**
(22) 08.06.2010 (43) 25.07.2012
(86) PCT/EP2010/058017 08.06.2010 (87) WO/2010/142685 16.12.2010
(30) 0910046.2 10.06.2009 GB

(71) GLAXOSMITHKLINE BIOLOGICALS S.A. (BE)
Rue de l' Institut 89, B-1330 Rixensart, Belgium
(72) HENDERICKX, Veronique (BE), LEMOINE, Dominique Ingrid (BE)
(74) Công ty TNHH Sở hữu trí tuệ Thảo Thọ Quyến (INVENCO)

(54) CHẾ PHẨM BỔ TRỢ DẠNG NƯỚC VÀ DƯỢC PHẨM CHỨA CHẾ PHẨM NÀY

(57) Sáng chế đề cập đến chế phẩm bổ trợ dạng nước và dược phẩm chứa chế phẩm này. Chế phẩm bổ trợ theo sáng chế chứa chất chủ vận TLR-4 và saponin ở dạng hạt liposom, và chất đẳng trương không ion, trong đó nồng độ natri clorua hoặc nồng độ ion nhỏ hơn 100mM.

(11) **30394**
(21) 1-2012-00079
(51)[7] **C07D 413/12**, 413/14, 417/14, A01N 43/80, C07D 207/20, 401/04, 403/04, 409/12, 409/14, A01N 43/36, 43/40
(22) 11.06.2010
(43) 25.07.2012
(86) PCT/EP2010/058207 11.06.2010
(87) WO2010/149506 29.12.2010
(30) 0910768.1 22.06.2009 GB
0910767.3 22.06.2009 GB
PCT/EP2009/059563 24.07.2009 EP
10153810.6 17.02.2010 EP
(71) 1. SYNGENTA PARTICIPATIONS AG (CH)
Schwarzwaldallee 215, CH-4058 Basel, Switzerland
2. SYNGENTA LIMITED (GB)
European Regional Centre, Priestley Road, Surrey Research Park, Guildford Surrey GU2 7YH, United Kingdom
(72) RENOLD, Peter (CH), CASSAYRE, Jérôme Yves (FR), EL QACEMI, Myriem (FR), PABBA, Jagadish (IN), PITTERNA, Thomas (AT)
(74) Công ty TNHH Ban Ca (BANCA)
(54) HỢP CHẤT DIỆT SINH VẬT GÂY HẠI, CHẾ PHẨM DIỆT SINH VẬT GÂY HẠI CHỨA HỢP CHẤT NÀY VÀ PHƯƠNG PHÁP KIỂM SOÁT SINH VẬT GÂY HẠI GÂY BỆNH Ở THỰC VẬT

(57) Sáng chế đề cập đến các hợp chất có công thức (I):

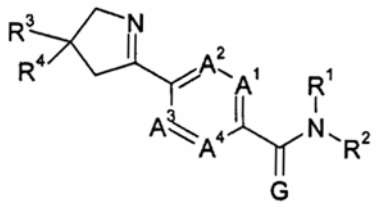

(I)

trong đó A^1, A^2, A^3, A^4, G, R^1, R^2, R^3 và R^4 là như được xác định trong điểm 1 yêu cầu bảo hộ; hoặc muối hoặc N-oxit của nó.

Ngoài ra, sáng chế đề cập đến các quy trình và các chất trung gian để điều chế các hợp chất có công thức (I), đến các chế phẩm diệt sâu bọ, diệt ve bét, diệt giun tròn và diệt nhuyễn thể chứa các hợp chất có công thức (I) và đến các phương pháp sử dụng các hợp chất có công thức (I) để kiểm soát các bệnh gây hại do sâu bọ, ve bét, giun tròn và nhuyễn thể.

(11) **30395**
(21) 1-2012-00081 (51)[7] **A61K 31/655**, A61P 7/00, 7/04, C07D 231/46, 405/12, 409/12
(22) 28.05.2010 (43) 25.07.2012
(86) PCT/CN2010/000760 28.05.2010 (87) WO 2010/142137 16.12.2010
(30) 200910052946.1 11.06.2009 CN
(71) 1. JIANGSU HENGRUI MEDICINE CO., LTD. (CN)
No. 145 East Renmin Road, Xinpu District, Lianyungang, Jiangsu 222002, China
2. SHANGHAI HENGRUI PHARMACEUTICAL CO. LTD. (CN)
No.279 Wenjing Road, Minhang District, Shanghai 200245, China
(72) TANG, Peng Cho (CN), LU, Hejun (CN), FEI, Hongbo (CN), CHEN, Yiqian (CN)
(74) Công ty TNHH Sở hữu trí tuệ Thảo Thọ Quyến (INVENCO)
(54) MUỐI DƯỢC DỤNG CỦA HỢP CHẤT PYRAZOLON AZO ĐƯỢC THẾ BẰNG VÒNG CÓ HAI VÒNG VÀ QUY TRÌNH ĐIỀU CHẾ CHÚNG

(57) Sáng chế đề cập đến muối dược dụng của hợp chất pyrazolon azo được thế bằng vòng có hai vòng có công thức chung (I),

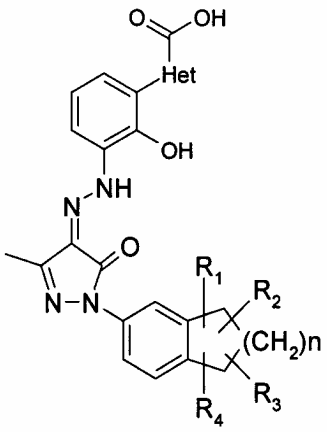

(I)

trong đó, các nhóm thế như được xác định trong bản mô tả.
Sáng chế còn đề cập đến phương pháp điều chế hợp chất này và dược phẩm chứa nó.

(11) **30396**
(21) 1-2012-00100 (51)[7] **A61K 39/155**, C07K 14/135
(22) 24.06.2010 (43) 25.07.2012
(86) PCT/EP2010/059008 24.06.2010 (87) WO 2010/149745 29.12.2010
(30) 61/219,964 24.06.2009 US
61/334,568 13.05.2010 US
(71) 1. GLAXOSMITHKLINE BIOLOGICALS S.A. (BE)
Rue de l' Institut 89, B-1330 Rixensart, Belgium
2. ID BIOMEDICAL CORPORATION OF QUEBEC (CA)
525 Cartier Boulevard West, Laval, Quebec H7V 3S8 Canada
(72) BAUDOUX, Guy Jean Marie Fernand Pierre (BE), BLAIS, Normand (CA), CYR, Sonya L (CA), RHEAULT, Patrick (CA), RUELLE, Jean Louis (BE)
(74) Công ty TNHH một thành viên Sở hữu trí tuệ VCCI (VCCI-IP CO.,LTD)
(54) KHÁNG NGUYÊN VIRUT HỢP BÀO HÔ HẤP (RSV) TÁI TỔ HỢP Ở NGƯỜI VÀ CHẾ PHẨM GÂY MIỄN DỊCH CHỨA KHÁNG NGUYÊN NÀY
(57) Sáng chế đề cập đến kháng nguyên virut hợp bào hô hấp (RSV) tái tổ hợp ở người và phương pháp sản xuất và sử dụng kháng nguyên này, bao gồm chế phẩm gây miễn dịch (ví dụ như vacxin) để điều trị và/hoặc phòng ngừa sự lây nhiễm RSV.

(11) **30397**
(21) 1-2012-00103
(51)[7] **C07C 303/38**, 303/40, 309/82, 311/28
(22) 10.07.2010
(43) 25.07.2012
(86) PCT/EP2010/004222 10.07.2010
(87) WO 2011/009541 27.01.2011
(30) 61/228,509 24.07.2009 US
61/228,501 24.07.2009 US
(71) ARDEA BIOSCIENCES, INC. (US)
4939 Directors Place, San Diego, California 92121, United States of America
(72) MADERNA, Andreas (US), VERNIER, Jean-Michel (FR)
(74) Văn phòng Luật sư Ân Nam (ANNAM IP & LAW)
(54) HỢP CHẤT (R)- VÀ (S)-N-(3,4-DIFLO-2- (2-FLO-4-IODOPHENYLAMINO)-6-METHOXYPHENYL)-1-(2,3-DIHYDROXYPROPYL)XYCLOPROPAN-1-SULFONAMIT, DẪN XUẤT ĐƯỢC BẢO VỆ CỦA CHÚNG VÀ QUY TRÌNH ĐIỀU CHẾ CÁC HỢP CHẤT NÀY

(57) Sáng chế đề cập đến hợp chất (R)- và (S)-N-(3,4-diflo-2- (2-flo-4- iodophenylamino)-6-methoxyphenyl)-1-(2,3-dihydroxypropyl)xyclopropan-1- sulfonamit, các dẫn xuất được bảo vệ của chúng và quy trình điều chế các hợp chất này.

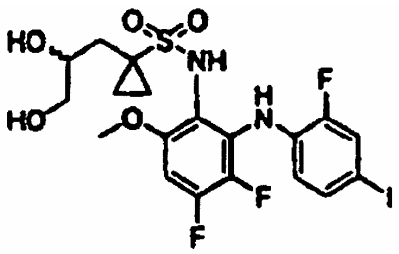

(I)

(11) **30398**
(21) 1-2012-00107 (51)[7] **A23L 2/00**, 2/70
(22) 18.06.2010 (43) 25.07.2012
(86) PCT/JP2010/060371 18.06.2010 (87) WO/2010/147210 23.12.2010
(30) 2009-145798 18.06.2009 JP
(71) OTSUKA PHARMACEUTICAL CO., LTD. (JP)
9, Kanda-Tsukasamachi 2-chome, Chiyoda-ku, Tokyo, 1018535, Japan
(72) HATAI, Ryuichi (JP)
(74) Công ty TNHH Sở hữu trí tuệ Thảo Thọ Quyến (INVENCO)
(54) ĐỒ UỐNG CHỨA NGUYÊN LIỆU GIỐNG GEL VÀ PHƯƠNG PHÁP SẢN XUẤT ĐỒ UỐNG NÀY

(57) Sáng chế đề xuất đồ uống trong đó nguyên liệu giống gel có thể được tạo huyền phù ổn định và tồn tại ở trạng thái mà nguyên hệu giống gel không bị nhìn thấy trong đồ uống này. Cụ thể, sáng chế đề xuất đồ uống chứa nguyên liệu giống gel và phần lỏng. Đồ uống này được tạo ra bằng cách sử dụng gôm gelan làm chất tạo gel để tạo ra nguyên liệu giống gel, thêm gôm gelan vào cả phần lỏng, và điều chỉnh độ Brix của nguyên liệu giống gel đến độ Brix bằng hoặc thấp hơn độ Brix của phần lỏng.

(11) **30399**

(21) 1-2012-00116 (51)[7] **B65G 23/04**, G03G 21/00, C09D 5/04

(22) 13.01.2012 (43) 25.07.2012

(30) 2011-010190 20.01.2011 JP

(71) SUMITOMO RUBBER INDUSTRIES, LTD. (JP)
6-9, Wakinohama-cho 3-chome, Chuo-ku, Kobe-shi, Hyogo 651-0072, Japan

(72) Munehiro NlSHIMOTO (JP)

(74) Công ty TNHH Tầm nhìn và Liên danh (VISION & ASSOCIATES CO.LTD.)

(54) CON LĂN OA VÀ VẬT LIỆU PHỦ DÙNG CHO CON LĂN NÀY

(57) Sáng chế đề cập đến con lăn OA bao gồm thân con lăn được làm từ kim loại và lớp phủ được tạo ra trên bề mặt ngoài của thân con lăn, trong khi lớp phủ được tạo ra bằng cách sử dụng vật liệu phủ chứa nhựa liên kết có độ thấm tôi, chất màu, nhựa chứa amino như chất liên kết chéo dùng cho nhựa liên kết, và atapulgit không nhỏ hơn 1 phần khối lượng và không lớn hơn 8 phần khối lượng so với 100 phần khối lượng của nhựa liên kết vào bề mặt mặt ngoài của thân con lăn và hóa cứng và tạo liên kết ngang cho nhựa liên kết.

(11) **30400**
(21) 1-2012-00131 (51)[7] **B01J 21/06**, 23/30, 23/22, 37/08, B01D 53/94
(22) 07.09.2010 (43) 25.07.2012
(86) PCT/IB2010/002236 07.09.2010 (87) WO2011/013006 03.02.2011
(30) 12/533,414 31.07.2009 US
(71) MILLENNIUM INORGANIC CHEMICALS, INC. (US)
20 Wight Avenue, Suite 100, Hunt Valley, Maryland 21030, United States of America
(72) CHAPMAN, David, M. (US)
(74) Công ty Luật TNHH AMBYS Hà Nội (AMBYS HANOI)
(54) CHẤT XÚC TÁC VANADI OXIT, NGUYÊN LIỆU MANG CHẤT XÚC TÁC NÀY VÀ PHƯƠNG PHÁP SẢN XUẤT CHÚNG, THIẾT BỊ XÚC TÁC VÀ HỆ THỐNG KIỂM SOÁT KHÍ THẢI ĐỘNG CƠ ĐIEZEN

(57) Sáng chế đề cập tới các chế phẩm và các quy trình sản xuất các titan dioxit anataza siêu mịn được làm ổn định bằng silic dioxit và chúng có thể còn gồm có vonfam oxit và vanadi oxit. Tính ổn định bề mặt có thể đạt được bằng cách xử lý các hạt TiO_2 bằng dạng hạt silic dioxit cỡ hạt nano nhỏ và/hoặc có trọng lượng phân tử thấp như, theo các phương án ưu tiên, tetra(alkyl)amoni silicat hoặc axit silixic, đáp ứng việc duy trì hiệu quả pha anataza và ngăn sự phát triển của tinh thể dưới một số điều kiện nhiệt và thủy nhiệt, thậm chí trong sự có mặt của vanadi oxit. Các chất xúc tác vanadi oxit được tạo ra từ các titan dioxit mới có hoạt tính xúc tác tăng cường hoặc ngang bằng để khử xúc tác chọn lọc NOx so với các chất xúc tác chứa silic dioxit-titan dioxit mang vanadi oxit thông thường. Sáng chế còn đề cập tới các thiết bị xúc tác cho khí thải của động cơ điezen gồm có các chế phẩm chất xúc tác nền titan dioxit mới.

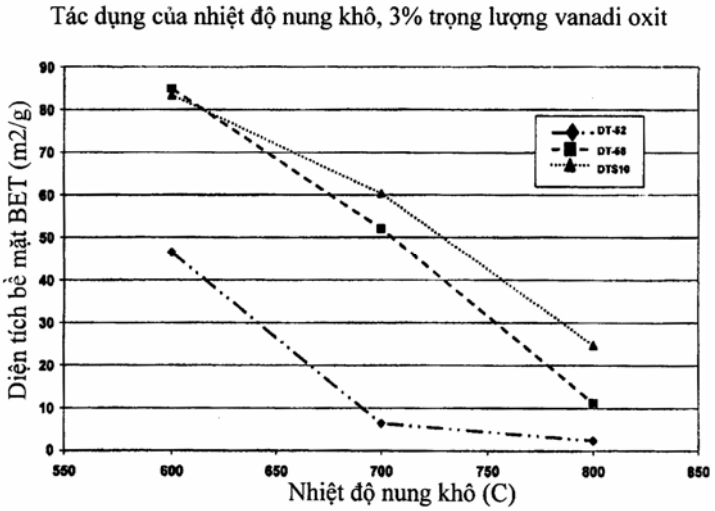

(11) **30401**
(21) 1-2012-00143
(51)[7] **C07K 16/22**, A61K 39/395, 47/48, A61P 35/00, 37/00, C12N 15/13, 15/63
(22) 17.06.2010
(43) 25.07.2012
(86) PCT/US2010/039029 17.06.2010
(87) WO/2010/148223 23.12.2010
(30) 61/218,005 17.06.2009 US
(71) ABBOTT BIOTHERAPEUTICS CORP. (US)
1500 Seaport Blvd. Redwood City, CA 94063, USA
(72) HARDING, Fiona. (US), AKAMATSU, Yoshiko (US), DUBRIDGE, Robert, B. (US), POWERS, David, B. (US)
(74) Công ty TNHH Sở hữu trí tuệ Thảo Thọ Quyến (INVENCO)
(54) KHÁNG THỂ KHÁNG YẾU TỐ PHÁT TRIỂN NỘI MẠC MẠCH (VEGF) VÀ DƯỢC PHẨM CHỨA KHÁNG THỂ NÀY

(57) Sáng chế đề cập đến kháng thể kháng yếu tố phát triển nội mạc mạch (vascular endothelial growth factor - VEGF) và dược phẩm chứa kháng thể này dùng để điều trị các bệnh đi kèm với hoạt tính và/hoặc sự sản xuất quá mức VEGF.

Chuỗi của kháng thể	CDR số	Gốc	Vị trí trong CDR	Số Kabat
Nhẹ	1	S	1	24
		A	2	25
		S	3	26
		Q	4	27
		D	5	28
		I	6	29
		S	7	30
		N	8	31
		Y	9	32
		L	10	33
		N	11	34
Nhẹ	2	F	1	50
		T	2	51
		S	3	52
		S	4	53
		L	5	54
		H	6	55
		S	7	56
Nhẹ	3	Q	1	89
		Q	2	90
		Y	3	91
		S	4	92
		T	5	93
		V	6	94
		P	7	95
		W	8	96
		T	9	97

(11) **30402**
(21) 1-2012-00144 (51)[7] **C12N 15/82**
(22) 30.06.2010 (43) 25.07.2012
(86) PCT/IL2010/000526 30.06.2010 (87) WO2011/001434 06.01.2011
(30) 61/221,626 30.06.2009US
61/287,435 17.12.2009US
(71) YISSUM RESEARCH DEVELOPMENT COMPANY OF THE HEBREW UNIVERSITY OFJERUSALEM LTD. (IL)
Hi Tech Park, The Edmond J. Safra Campus, The Hebrew University of Jerusalem, Givat Ram, 91390 Jerusalem, Israel
(72) SELA, Ilan (IL), RABINOWITCH, Haim David (IL), GOVER, Ofer (IL)
(74) Công ty Luật TNHH AMBYS Hà Nội (AMBYS HANOI)
(54) PHƯƠNG PHÁP ĐƯA ADN VÀO TẾ BÀO CÂY TRỒNG
(57) Sáng chế đề xuất phương pháp đưa vật liệu di truyền lạ vào tế bào cây trồng theo cách đơn giản và hiệu quả. Cụ thể là, sáng chế kết hợp mồi hạt giống với cấu trúc ADN của virut để đưa ADN lạ vào cây trồng.

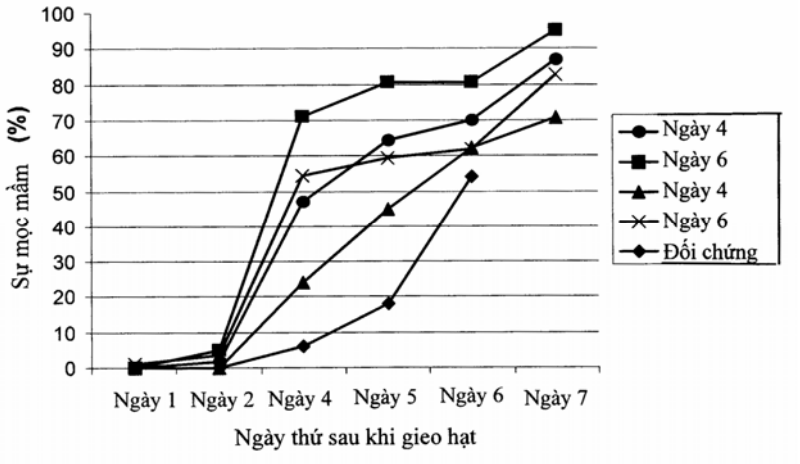

(11) **30403**
(21) 1-2012-00149 (51)[7] **B01D 53/56**
(22) 17.01.2012 (43) 25.07.2012
(30) 2011-006992 17.01.2011 JP
Ngày yêu cầu thẩm định nội dung: 17.01.2012
(71) KABUSHIKI KAISHA TOSHIBA (JP)
1-1, Shibaura 1-chome, Minato-ku, Tokyo 105-8001, Japan
(72) Rie OGYU (JP), Takumi OBARA (JP), Osamu YAMANAKA (JP), Masaki SATAKE (JP), Katsuya YAMAMOTO (JP)
(74) Công ty TNHH một thành viên Sở hữu trí tuệ VCCI (VCCI-IP CO.,LTD)
(54) PHƯƠNG PHÁP VÀ HỆ THỐNG XỬ LÝ SINH HỌC NƯỚC THẢI
(57) Sáng chế đề cập đến hệ thống xử lý nước thải, nước chưa xử lý được trải qua quy trình xử lý khử nitơ bằng các vi khuẩn khử nitơ trong bể khử nitơ ở trạng thái kỵ khí; nước đích xử lý đã đi qua bể khử nitơ được trải qua quá trình xử lý nitrat hóa với các vi sinh vật ưa khí trong bể nitrat hóa ở trạng thái ưa khí thu được nhờ sự thổi khí; chất lỏng nitrat hóa được trải qua quá trình xử lý nitrat hóa trong bể nitrat hóa được trải qua việc tách chất rắn-chất lỏng trong nước được xử lý và bùn thải hoạt hóa; khí chứa N_2O được tạo ra trong bể khử nitơ và bể nitrat hóa trong suốt các quy trình xử lý này được tập trung bởi cơ cấu tập hợp khí gas; và khí gas được tập trung được trải qua việc xử lý ôxi hóa trong bộ phận xử lý ôxi hóa sinh học, sao cho N_2O được chuyển thành NO_3.

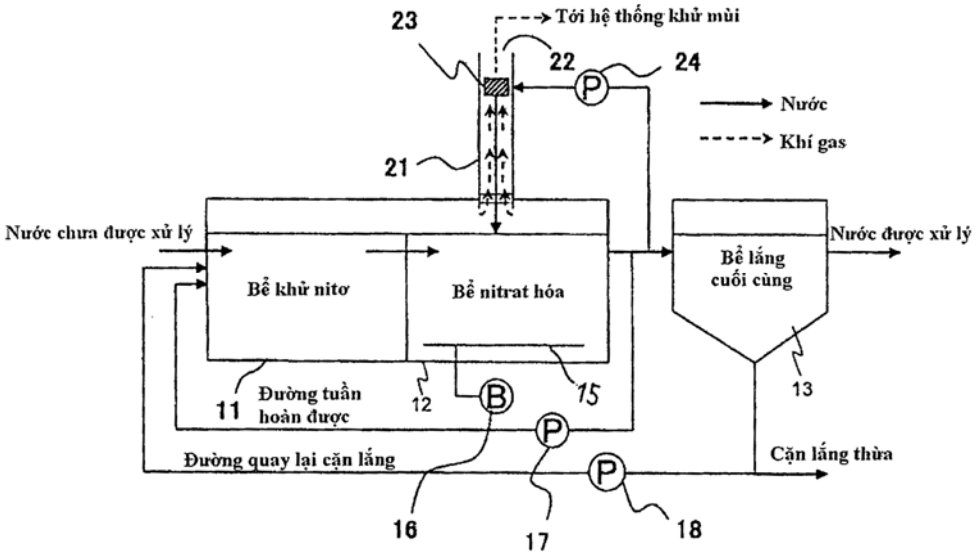

(11) **30404**
(21) 1-2012-00150
(22) 10.08.2010
(86) PCT/GB2010/001512 10.08.2010
(30) 0913979.1 10.08.2009 GB
12/709,948 22.02.2010 US
(51)[7] **E21B 17/10**, 37/02
(43) 25.07.2012
(87) WO/2011/018617 17.02.2011
(71) DOMAIN LICENCES LIMITED (GB)
Jipfa Building 3rd Floor, Main Street, Tortola, Virgin Islands (British)
(72) JENNER, Andrew (GB)
(74) Công ty TNHH Tầm nhìn và Liên danh (VISION & ASSOCIATES CO.LTD.)
(54) BỘ PHẬN PHỤ TRỢ DÙNG CHO LỖ KHOAN
(57) Sáng chế đề xuất vòng cữ chặn hoặc bộ phận tương tự được tạo liền khối để có phần cho dụng cụ gắn vào đó. Chuyển động của dụng cụ cho phép vòng đai được kéo chặt khớp lên ống hoặc chi tiết ống khác. Bộ phận định tâm dạng cần bật có các cần bật xen kẽ lệch theo chiều dọc để giảm lực lồng ban đầu. Bộ phận định tâm có thể được tạo ra để có các dải đầu của loại được sử dụng trong vòng cữ chặn.

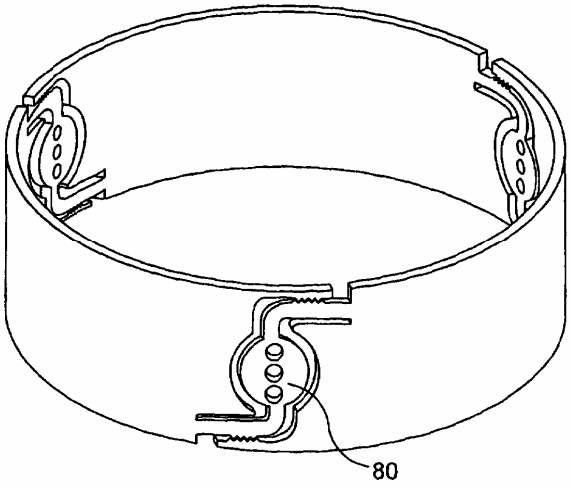

(11) **30405**
(21) 1-2012-00151 (51)[7] **E04B 1/24**, 1/19, 2/76, E04C 3/32
(22) 01.06.2010 (43) 25.07.2012
(86) PCT/CN2010/000773 01.06.2010 (87) WO/2011/000206 06.01.2011
(30) 200920158989.3 30.06.2009 CN
(75) HSIEH, YING CHUN (TW)
No. 16, Ln. 132, Hezuo St., Fengyuan City, Taichung County, Taiwan
(74) Công ty TNHH Tư vấn ALIATLEGAL (ALIATLEGAL CO., LTD.)

(54) KHUNG THÉP ĐỊNH VỊ TÍCH HỢP DÙNG CHO CÔNG TRÌNH XÂY DỰNG SỬ DỤNG THÉP NHẸ

(57) Sáng chế đề cập đến khung thép định vị tích hợp dùng cho công trình xây dựng sử dụng thép nhẹ. Khung thép định vị bao gồm các cột thép (2), các thanh giằng (1), và các bộ phận định vị (3) kết nối các cột thép (2) và các thanh giằng (1) thông qua các đầu nối cố định (7). Các bộ phận định vị (3) được cắm trong dầm bê tông vòng (4). Các cột thép (2), các thanh giằng (1) và các đầu nối cố định (7) được liên kết với nhau tại các vị trí đã được xác định trước. Khung thép định vị có cấu trúc thích hợp và được ép đồng đều và kinh tế trong xây dựng. Khung thép định vị tích hợp này có thể được lắp ráp một cách đơn giản ngay tại công trường nên có thể nâng cao hiệu quả xây dựng. Vì vậy, khung thép định vị tích hợp này phù hợp hơn cho ứng dụng thực tiễn.

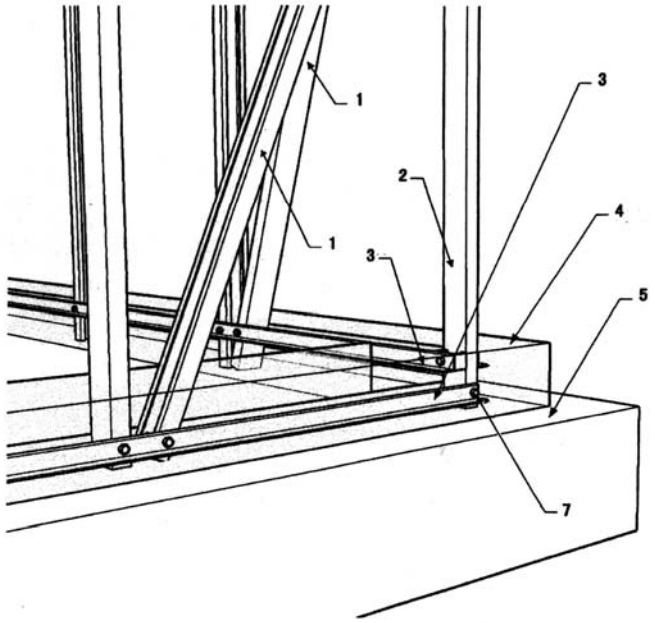

(11) **30406**
(21) 1-2012-00155 (51)[7] **A43B 23/02**
(22) 18.01.2012 (43) 25.07.2012
(30) 100102158 20.01.2011 TW
Ngày yêu cầu thẩm định nội dung: 18.01.2012
(71) JAH YIH ENTERPRISE CO., LTD. (TW)
NO. 396, CHUNG SHAN RD., QINGSHUI DIST., TAICHUNG CITY, TAIWAN
(72) Chi-Shih LEE (TW), Chun-Hsien LEE (TW)
(74) Công ty TNHH Tư vấn Phạm Anh Nguyên (ANPHAMCO CO.,LTD.)
(54) MŨI GIẦY TRANG TRÍ NHIỀU LỚP VÀ PHƯƠNG PHÁP SẢN XUẤT MŨI GIẦY NÀY

(57) Sáng chế đề xuất phương pháp sản xuất mũi giầy trang trí nhiều lớp theo phương án đầu tiên bao gồm các bước sau: (a) cung cấp một lớp đáy, một tấm đầu tiên, và một tấm thứ hai, được cắt theo hình dáng định trước một cách tương ứng; (b) xếp lớp đáy và các tấm thứ nhất và thứ hai theo trật tự định trước; (c) xếp chồng các tấm thứ nhất và thứ hai và lớp đáy, và tấm thứ nhất nằm giữa lớp đáy và tấm thứ hai để hình thành một mảng xếp chồng lên nhau; (d) ép nóng mảng xếp chồng lên nhau này.

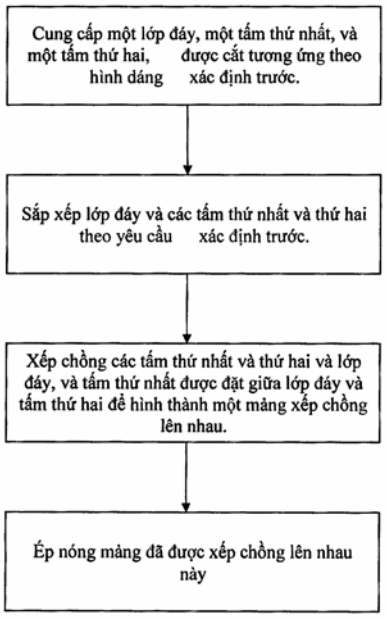

(11) **30407**
(21) 1-2012-00157 (51)[7] **A01N 25/02**
(22) 15.07.2010 (43) 25.07.2012
(86) PCT/GB2010/001353 15.07.2010 (87) WO2011/010082 27.01.2011
(30) 0912975.0 24.07.2009 GB
(71) SYNGENTA LIMITED (GB)
European Regional Centre, Priestley Road, Surrey Research Park, Guildford, Surrey GU2 7YH, United Kingdom
(72) BELL, Gordon, Alastair (GB), STOCK, David (GB), WAILES, Jeffrey, Steven (GB)
(74) Công ty TNHH Ban Ca (BANCA)
(54) CHẾ PHẨM HÓA NÔNG

(57) Sáng chế này đề cập đến các chế phẩm hóa nông có chứa hợp chất benzamit có công thức (I)

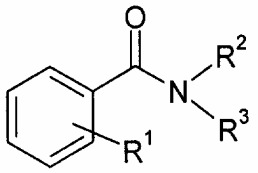

(I)

trong đó R^1 là flo, metoxy hoặc C_{1-4} alkyl; R^2 và R^3 mỗi gốc độc lập là C_{1-6} alkyl tùy ý được thế hoặc C_{2-6} alkenyl tùy ý được thế; hoặc R^2 là hydro và R^3 là C_{5-8} alkyl tùy ý được thế hoặc C_{4-6} alkenyl tùy ý được thế hoặc benzyl tùy ý được thế; hoặc R^2 và R^3 và nguyên tử nitơ mà chúng gắn vào cùng nhau tạo thành vòng 5, 6 hoặc 7 cạnh tùy ý được thế, vòng này tùy ý chứa ít nhất thêm một dị nguyên tử nữa được chọn từ O, N và S; đến việc sử dụng các hợp chất benzamit này làm các dung môi; đến các hợp chất mới nhất định có công thức (I); và đến quy trình điều chế các hợp chất mới này.

(11) **30408**
(21) 1-2012-00169 (51)[7] **C10L 1/00**
(22) 19.11.2009 (43) 25.07.2012
(86) PCT/JP2009/006222 19.11.2009 (87) WO2010/146636 23.12.2010
(30) 2009-146671 19.06.2009 JP
Ngày yêu cầu thẩm định nội dung: 31.01.2012
(71) CYUBU ENZYME LTD. (JP)
1-1, Aza-simoda, Nakai-cho, Okazaki-shi, Aichi 4443446, Japan
(72) KATO, Atsushi (JP)
(74) Công ty Luật TNHH AMBYS Hà Nội (AMBYS HANOI)
(54) PHƯƠNG PHÁP VÀ THIẾT BỊ SẢN XUẤT NHIÊN LIỆU ĐỂ SẢN XUẤT DẦU NHIÊN LIỆU

(57) Sáng chế đề cập đến phương pháp và thiết bị sản xuất nhiên liệu. Phương pháp sản xuất nhiên liệu theo sáng chế có hiệu suất cao và ổn định, đồng thời có thể dễ dàng ngăn chặn sự tạo thành các chất độc hại. Cụ thể hơn, sáng chế đề cập đến phương pháp sản xuất nhiên liệu để sản xuất dầu nhiên liệu, trong đó enzym từ thực vật trong tự nhiên ít nhất có chứa enzym lipaza được trộn với nước và hỗn hợp enzym trong nước thu được được trộn và được cho phản ứng với dầu hydrocacbon có nguồn gốc từ dầu mỏ để sản xuất dầu nhiên liệu. Enzym từ thực vật trong tự nhiên còn chứa enzym xenluloza và hỗn hợp enzym trong nước thu được còn chứa metanol.

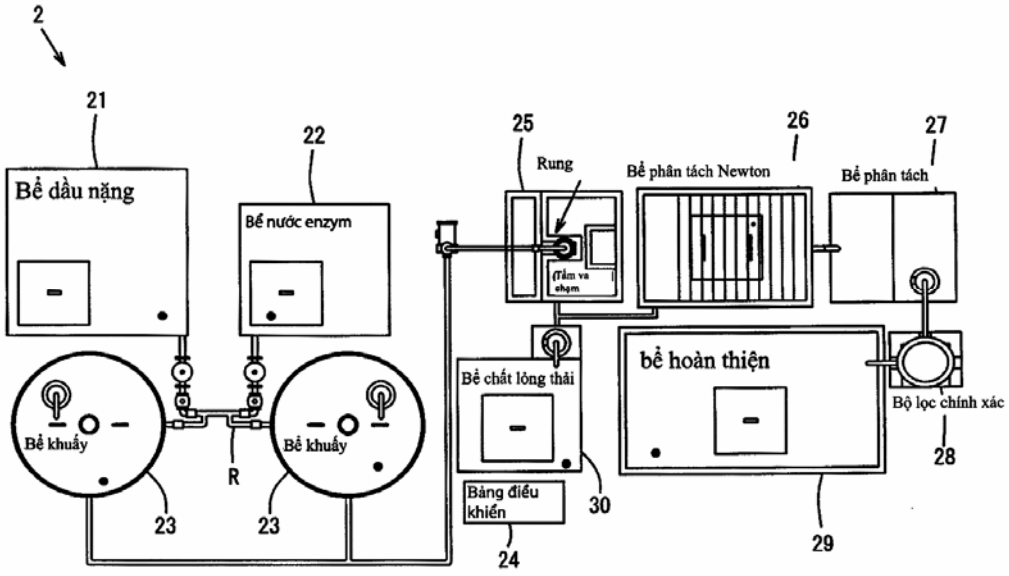

(11) **30409**
(21) 1-2012-00186
(51)[7] **C07K 14/11**, A01H 5/00, A61K 39/145, A61P 31/16, C12N 15/44, 15/82, 7/00, 7/01, C07K 19/00
(22) 25.06.2010
(43) 25.07.2012
(86) PCT/CA2010/000983 25.06.2010
(87) WO2010/148511 29.12.2010
(30) 61/220,161 24.06.2009 US
(71) MEDICAGO INC. (CA)
1020 route de l'église, bureau 600, Québec (Québec) G1V 3V9, Canada
(72) COUTURE, Manon (CA), DARGIS, Michele (CA), LAVOIE, Pierre-Olivier (CA), VEZINA, Louis-Philippe (CA), D'AOUST, Marc-Andre (CA)
(74) Công ty Luật TNHH AMBYS Hà Nội (AMBYS HANOI)
(54) PHƯƠNG PHÁP SẢN XUẤT HẠT TƯƠNG TỰ VIRUT CÚM THỂ KHẢM Ở CÂY VÀ AXIT NUCLEIC MÃ HÓA POLYPEPTIT CỦA HẠT TƯƠNG TỰ VIRUT NÀY

(57) Sáng chế dề cập đến phương pháp sản xuất hạt tương tự virut cúm (VLP) ở cây hoặc bộ phận của cây. Phương pháp này bao gồm công đoạn biểu hiện HA cúm thể khảm ở cây hoặc bộ phận của cây. Sáng chế cũng đề xuất các VLP bao gồm protein cúm HA và lipit của cây. Sáng chế còn đề xuất axit nueleic mã hóa HA cúm dược cải tiến cũng như vectơ chứa chúng. Các VLP có thể được sử dụng để bào chế vacxin cúm hoặc được sử dụng để nâng cao chất lượng các vacxin hiện có.

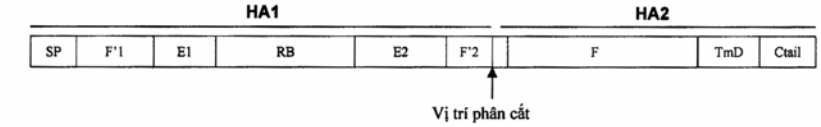

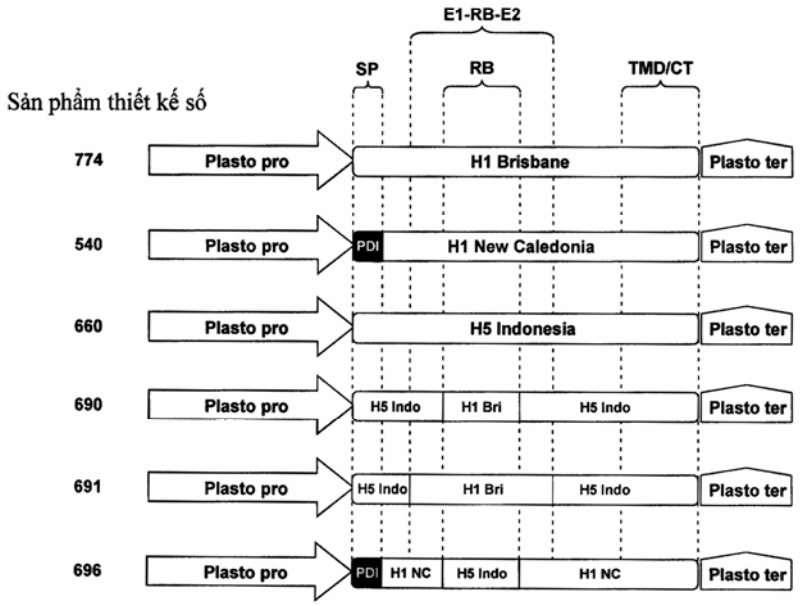

(11) **30410**
(21) 1-2012-00188
(51)[7] **B05B 13/06**, B29C 44/12, B65D 81/38
(22) 15.06.2010
(43) 25.07.2012
(86) PCT/US2010/038677 15.06.2010
(87) WO2010/151456 29.12.2010
(30) 12/490,121 23.06.2009 US
Ngày yêu cầu thẩm định nội dung: 08.02.2012
(71) LBP MANUFACTURING, INC. (US)
1325 South Cicero Avenue, Cicero, IL 60804, United States of America
(72) FU, Thomas (US), COOK, Matthew, R. (US)
(74) Công ty Luật TNHH AMBYS Hà Nội (AMBYS HANOI)
(54) VẬT CHỨA THÀNH KÉP, ỐNG BỌC NGOÀI CÓ SỬ DỤNG VẬT LIỆU CÁCH NHIỆT VÀ PHƯƠNG PHÁP TẠO RA VẬT CHỨA NÀY

(57) Sáng chế đề cập đến vật chứa thành kép hoặc ống bọc ngoài gồm thành bên, thành bên có mặt trong và mặt ngoài. Ít nhất một mặt trong hoặc mặt ngoài của thành bên có thể được bọc ít nhất một phần bởi lớp vật liệu cách nhiệt. Vật liệu có thể được lắp có thể giãn nở tạo ra sự cách nhiệt. Sáng chế cũng đề cập đến phương pháp chế tạo vật chứa này.

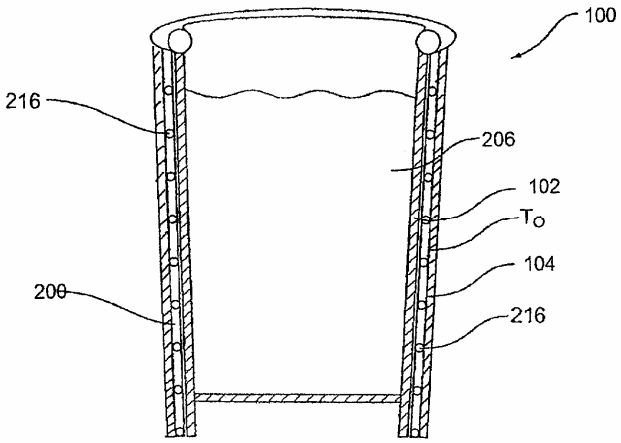

(11) **30411**
(21) 1-2012-00210
(51)[7] **C02F 11/12**, 1/04, C10L 3/08, B01D 25/12
(22) 07.07.2010
(43) 25.07.2012
(86) PCT/US2010/041245 07.07.2010
(87) WO2011/005883 13.01.2011
(30) 61/223,617 07.07.2009 US
(71) NOWA TECHNOLOGY, INC. (US)
5300 West 94th Terrace, Prairie Village, KS 66207, USA
(72) Eugene F DeShazo (US)
(74) Công ty TNHH Trà và cộng sự (TRA & ASSOCIATES CO.,LTD)
(54) PHƯƠNG PHÁP XỬ LÝ BÙN NƯỚC THẢI
(57) Sáng chế đề cập đến phương pháp xử lý bùn nước thải bao gồm công đoạn lấy bùn trực tiếp từ lò xử lý nước thải đô thị và xử lý bùn nước thải bằng cách sử dụng quy trình nhiệt độ thấp, áp suất thấp để không còn lại sản phẩm chất thải. Quy trình làm khô bùn và tách bùn thành dầu và biến đổi thành dầu đi-ê-zen sinh học, xenlulôza/khoáng chất và được sử dụng để cấp nhiệt cho quy trình trong khi nước được tái sử dụng trong quy trình.

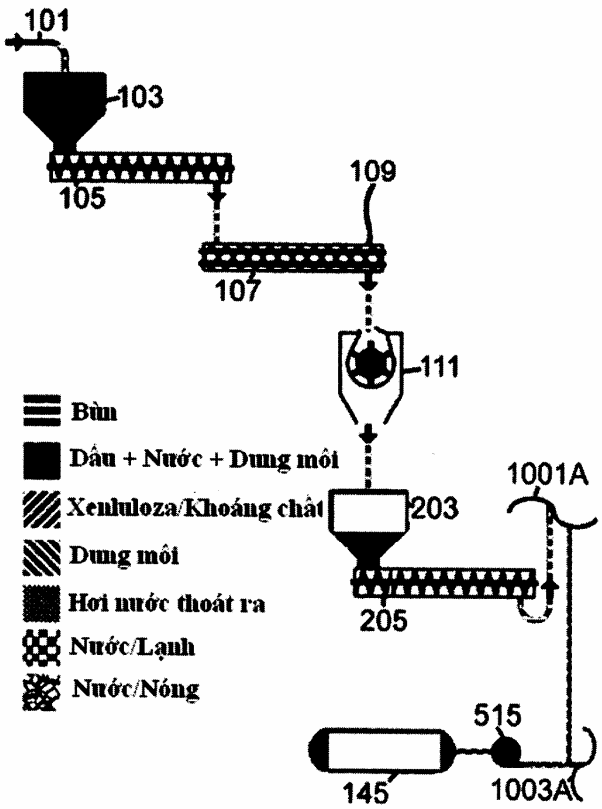

(11) **30412**
(21) 1-2012-00228 (51)[7] **C11D 11/00**, 1/14, 17/06, 3/10
(22) 29.06.2010 (43) 25.07.2012
(86) PCT/JP2010/061038 29.06.2010 (87) WO/2011/001966 06.01.2011
(30) 2009-155157 30.06.2009 JP
Ngày yêu cầu thẩm định nội dung: 10.02.2012
(71) KAO CORPORATION (JP)
14-10, Nihonbashi Kayaba-cho 1-chome, Chuo-ku Tokyo 103-8210, Japan
(72) KAWAMOTO, Kenichiro (JP), IMAIZUMl, Yoshinobu (JP), KAMEI, Takashi (JP)
(74) Công ty Hỗ trợ phát triển công nghệ (DETECH)
(54) PHƯƠNG PHÁP SẢN XUẤT HẠT TẨY RỬA CÓ TỶ TRỌNG KHỐI CAO, HẠT TẨY RỬA VÀ CHẾ PHẨM TẨY RỬA CHỨA HẠT TẨY RỬA NÀY

(57) Sáng chế đề xuất phương pháp sản xuất hạt tẩy rửa có tỷ trọng khối bằng 650 g/L hoặc lớn hơn, bao gồm các bước sau: bước 1 : trộn các nguyên liệu thô dạng bột có năng lực hấp thụ dầu bằng 0,4 mL/g hoặc lớn hơn; bước 2: bổ sung nước hoặc dung dịch kết dính chứa nước vào bột được trộn thu được trong bước 1, và tạo hạt nền bằng máy tạo hạt cắt cấp thấp; và bước 3 : trộn hạt nền thu được trong bước 2 với hỗn hợp chất hoạt động bề mặt chứa chất hoạt động bề mặt anion và nước. Bằng cách sử dụng phương pháp theo sáng chế, hạt tẩy rửa tỷ trọng cao có tính kích thích da nhỏ, phân hủy sinh học tốt, và sự phân bố cỡ hạt hẹp, có thể được sản xuất với hiệu suất cao. Sự phân bố cỡ hạt hẹp sẽ tạo ra các hiệu quả tẩy rửa không chỉ có tính cải thiện vẻ bề ngoài mà còn đạt được khả năng chảy tự do tốt và năng suất cao.

(11) **30413**
(21) 1-2012-00235 (51)[7] **F27D 15/02**, 9/00, F27B 21/08
(22) 20.07.2010 (43) 25.07.2012
(86) PCT/CN2010/075277 20.07.2010 (87) WO2011/009395 27.01.2011
(30) 200910161240.9 24.07.2009 CN
Ngày yêu cầu thẩm định nội dung: 30.01.2012
(71) ZHONGYE CHANGTIAN INTERNATIONAL ENGINEERING CO., LTD. (CN)
No. 1 Laodong Mid Road, Changsha, Hunan 410007, P. R. China
(72) GAO, Deliang (CN)
(74) Công ty TNHH Sở hữu trí tuệ WINCO (WINCO CO., LTD.)
(54) THIẾT BỊ LÀM GIẢM SÓNG CHẤT LỎNG TRONG VÙNG CHUYỂN TIẾP Ở ĐẦU BỊT KÍN CỦA ĐƯỜNG DẪN KHÔNG KHÍ HÌNH KHUYÊN

(57) Sáng chế đề cập đến thiết bị làm giảm sóng chất lỏng trong vùng chuyển tiếp ở đầu bịt kín của đường dẫn không khí hình khuyên bao gồm: tấm ở đầu, tấm hình khuyên ở bên trong, và tấm hình khuyên ở bên ngoài. Tấm ở đầu được bố trí gần với một bên của bộ phận bịt kín đầu đường dẫn không khí hình khuyên và liền kề với nó. Tấm ở đầu này có độ rộng theo hướng kính lớn hơn khoảng cách giữa tấm hình khuyên ở bên trong và bên ngoài đường dẫn không khí của máng chất lỏng hình khuyên, và nằm cách tấm hình khuyên ở bên trong và bên ngoài đường dẫn không khí dạng cửa một khoảng định trước theo hướng kính. Khi bộ phận bịt kín dạng cửa di chuyển, tấm hình khuyên ở bên trong và bên ngoài thiết bị làm giảm sóng chất lỏng di chuyển so với tấm hình khuyên ở bên trong và bên ngoài đường dẫn không khí dạng cửa.

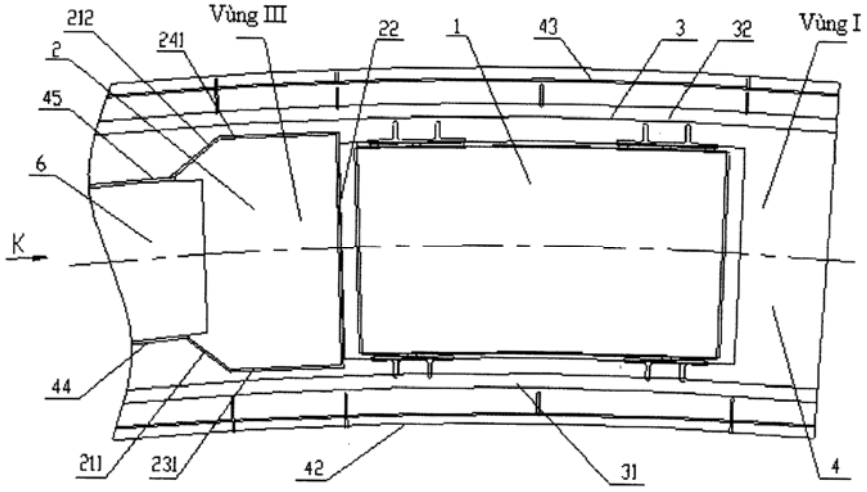

(11) **30414**
(21) 1-2012-00249 (51)[7] **C08J 3/00**
(22) 02.07.2010 (43) 25.07.2012
(86) PCT/US2010/040952 02.07.2010 (87) WO2011/003088 06.01.2011
(30) 61/222,547 02.07.2009 US
61/306,675 22.02.2010 US
(71) BEPEX INTERNATIONAL, LLC (US)
333 N.E. Taft Street, Minneapolis, MN 55413, United States of America
(72) BHATT, Girish, C. (US)
(74) Công ty Luật TNHH AMBYS Hà Nội (AMBYS HANOI)
(54) QUY TRÌNH XỬ LÝ CÁC POLYME ĐÃ QUA SỬ DỤNG VÀ SẢN PHẨM POLYME TÁI CHẾ NHẬN ĐƯỢC TỪ QUY TRÌNH NÀY

(57) Sáng chế đề cập đến quy trình xử lý polyme đã qua sử dụng, bao gồm các bước: a) chuyển nguyên liệu cấp polyme đã qua sử dụng vào bình phản ứng; b) gia nhiệt nguyên liệu cấp polyme này đến nhiệt độ đủ để bắt đầu và duy trì phản ứng ở trạng thái rắn; c) cho polyme đã gia nhiệt tiếp xúc với môi trường kiểm soát bao gồm chất mang khí và hơi phản ứng; d) thực hiện phản ứng ở trạng thái rắn (SSR) giữa polyme và môi trường kiểm soát, để cho ra sản phẩm; e) tháo sản phẩm.
Ngoài ra, sáng chế còn đề cập đến sản phẩm polyme tái chế thu được từ quy trình này.

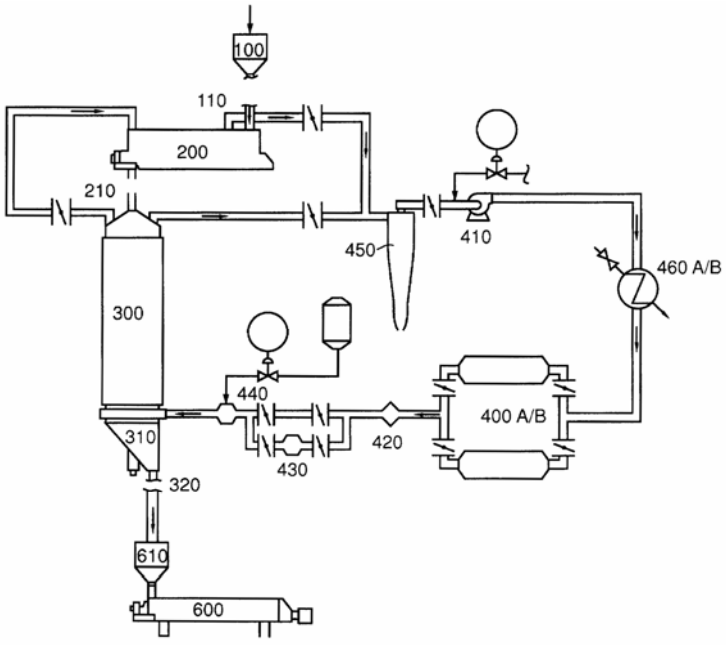

(11) **30415**
(21) 1-2012-00253 (51)[7] **A01N 43/54**
(22) 03.08.2010 (43) 25.07.2012
(86) PCT/US2010/044285 03.08.2010 (87) WO2011/017351 10.02.2011
(30) 61/231,483 05.08.2009 US
(71) E. I. DU PONT DE NEMOURS AND COMPANY (US)
1007 Market Street, Wilmington, DE 19898, United States of America
(72) HOLYOKE Jr. Caleb William (US), ZHANG Wenming (CN), TONG My-Hanh Thi (US)
(74) Văn phòng luật sư Phạm và Liên danh (PHAM & ASSOCIATES)
(54) CHẾ PHẨM CHỨA HỢP CHẤT PYRIMIĐINI MESOION, PHƯƠNG PHÁP PHÒNG TRỪ LOÀI GÂY HẠI KHÔNG XƯƠNG SỐNG BẰNG CÁCH SỬ DỤNG CHẾ PHẨM NÀY VÀ HẠT ĐƯỢC XỬ LÝ BẰNG CHẾ PHẨM NÀY

(57) Sáng chế đề cập đến chế phẩm chứa (a) ít nhất một hợp chất được chọn từ các hợp chất có Công thức 1, các N-oxit, và muối của chúng,

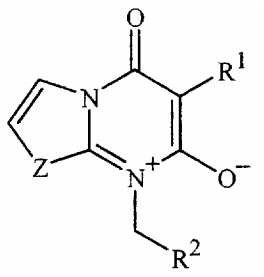

1

trong đó R^1 là phenyl tuỳ ý được thế bằng đến 5 phần tử thế độc lập được chọn từ R^3, hoặc pyriđinyl tuỳ ý được thế bằng đến 4 phần tử thế độc lập được chọn từ R^3;
R^2 là C_1-C_4 haloalkyl; hoặc thiazolyl, pyriđinyl hoặc pyrimiđinyl, mỗi nhóm tuỳ ý được thế bằng đến 2 phần tử thế độc lập được chọn từ nhóm bao gồm halogen và C_1-C_4 alkyl;
mỗi R^3 độc lập là halogen, xyano, C_1-C_4 alkyl, C_1-C_4 haloaxyl, C_1-C_4 alkoxy, C_1-C_4 haloalkoxy, $C(R^4)=NOR^4$ hoặc Q;
mỗi R^4 độc lập là C_1-C_4 alkyl;
Z là CH-CH hoặc S; và
mỗi Q độc lập là phenyl hoặc pyriđinyl, mỗi nhóm tuỳ ý được thế bằng đến 3 phần tử thế độc lập được chọn từ nhóm bao gồm halogen, xyano, C_1-C_4 alkyl, C_1-C_4 haloalkyl, C_1-C_4 alkoxy và C_1-C_4 haloalkoxy; và
(b) ít nhất một chất phòng trừ loài gây hại không xương sống.
Sáng chế cũng đề cập đến phương pháp phòng trừ loài gây hại không xương sống bao gồm bước cho loài gây hại không xương sống này hoặc môi trường xung quanh chúng tiếp xúc với hợp chất hoặc chế phẩm theo sáng chế với lượng hữu hiệu sinh học.

(11) **30416**

(21) 1-2012-00258 (51)[7] **G06F 21/00**
(22) 29.06.2010 (43) 25.07.2012
(86) PCT/IB2010/052959 29.06.2010 (87) WO2011/001371 06.01.2011
(30) 1543/MUM/2009 01.07.2009 IN

(75) MANDAR PATIL (IN)
Survey Number 118 to 124, Plot Number 85, National Society, Aundh Pune, Pune 411007, Maharashtra, India
(74) Công ty TNHH Trà và cộng sự (TRA & ASSOCIATES CO.,LTD)

(54) PHƯƠNG PHÁP KIỂM SOÁT VÀ GIÁM SÁT TỪ XA DỮ LIỆU ĐƯỢC TẠO RA TRÊN PHẦN MỀM MÀN HÌNH NỀN

(57) Sáng chế đề xuất phương pháp kiểm soát việc sử dụng dữ liệu và ngăn chặn việc sử dụng bất hợp pháp dữ liệu được tạo ra bằng phần mềm sử dụng hệ thống dữ liệu ISO mà ở đó dữ liệu có thể chỉ được sử dụng trên máy tính mà đã tạo ra dữ liệu hoặc sử dụng và/hoặc truy cập dữ liệu trên máy tính khác nếu chủ sở hữu dữ liệu đó cho phép/truy cập dữ liệu.

(11) **30417**
(21) 1-2012-00269 (51)[7] **A23K 1/165**
(22) 17.07.2009 (43) 25.07.2012
(86) PCT/KR2009/003961 17.07.2009 (87) WO2011/004930 13.01.2011
(30) 10-2009-0063169 10.07.2009 KR
Ngày yêu cầu thẩm định nội dung: 02.02.2012
(71) DAEBONG LS, LTD. (KR)
9 lot 122 block Namdong-Gongdan, 692-8 Gojan-dong, Namdong-ku, Incheon 405-820, Republic of Korea
(72) PARK, Jong Ho (KR), SONG, Ki Cheon (KR), HAN, Jung Kyun (KR), PARK, Jin Oh (KR), LEE, Ji Won (KR), KIM, Yong Gil (KR)
(74) Công ty TNHH một thành viên Sở hữu trí tuệ VCCI (VCCI-IP CO.,LTD)
(54) VIÊN THỨC ĂN DÙNG ĐỂ NUÔI CÁ, PHƯƠNG PHÁP ĐIỀU CHẾ VIÊN THỨC ĂN NÀY VÀ PHƯƠNG PHÁP NUÔI CÁ

(57) Sáng chế đề cập đến viên thức ăn để nuôi cá có hiệu quả hòa tan và tiêu hoá mỹ mãn, và phương pháp điều chế viên thức ăn này, và cụ thể hơn là đến viên thức ăn để nuôi cá trong đó viên thức ăn được ép đùn, sau đó được phủ enzym, nhờ đó viên thức ăn phân tán chậm trong nước trong khoảng thời gian nhất định, nhưng tan nhanh trong dạ dày cá và có hiệu quả tiêu hóa tuyệt vời.

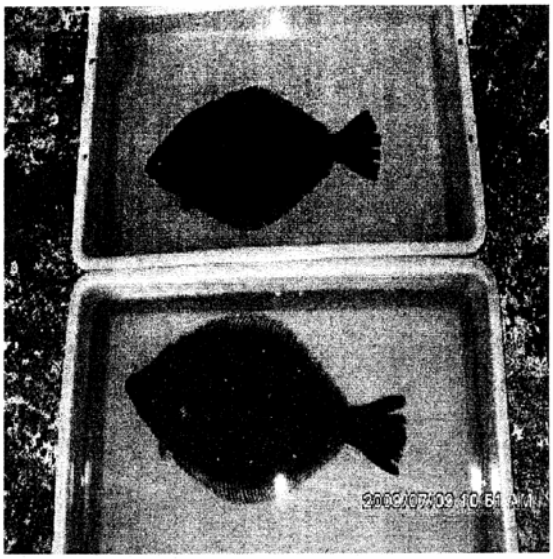

(11) **30418**
(21) 1-2012-00310 (51)[7] **C07D 339/02**
(22) 05.08.2010 (43) 25.07.2012
(86) PCT/US2010/044576 05.08.2010 (87) WO2011/017538 10.02.2011
(30) 61/232,223 07.08.2009 US
(71) DOW AGROSCIENCES LLC (US)
9330 Zionsville Road, Indianapolis, IN 46268-1024, United States of America
(72) BOEBEL, Timothy (US), BRYAN, Kristy (US), LORSBACH, Beth (US), MARTIN, Timothy (US), OWEN, W. (GB), POBANZ, Mark (US), THORNBURGH, Scott (US), WEBSTER, Jeffery (US), YAO, Chenglin (US)
(74) Văn phòng luật sư Phạm và Liên danh (PHAM & ASSOCIATES)
(54) DẪN XUẤT N1-AXYL-5-FLOPYRIMIĐINON, CHẾ PHẨM CHỨA CHÚNG VÀ PHƯƠNG PHÁP KHỐNG CHẾ VÀ NGĂN NGỪA SỰ NHIỄM NẤM Ở THỰC VẬT

(57) Sáng chế này đề cập đến các hợp chất N1-axyl-5-flopyrimiđinon và dẫn xuất của chúng và ứng dụng của các hợp chất này làm thuốc diệt nấm.

(11) **30419**
(21) 1-2012-00316 (51)[7] **A61K 9/107**, 9/48, 31/427, 47/10, 47/12, 47/14, 47/44
(22) 01.07.2010 (43) 25.07.2012
(86) PCT/US2010/040734 01.07.2010 (87) WO2011/005646 13.01.2011
(30) 61/223,507 07.07.2009 US
(71) BOEHRINGER INGELHEIM INTERNATIONAL GMBH (DE)
Binger Strasse 173, 55216 Ingelheim am Rhein, Germany
(72) CHEN, Feng-Jing (US), SCHWABE, Robert J. (US)
(74) Công ty Luật TNHH AMBYS Hà Nội (AMBYS HANOI)
(54) DƯỢC PHẨM CHỨA CHẤT ỨC CHẾ PROTEAZA CỦA VIRUT VIÊM GAN C
(57) Sáng chế đề cập đến dược phẩm chứa chất ức chế proteaza của virut viêm gan C thích hợp để dùng qua đường miệng dưới dạng viên nang chứa chất lỏng hoặc chất bán rắn và hữu dụng để ức chế sự sao chép của virut viêm gan C (HCV) và để điều trị nhiễm virut HCV. Dược phẩm dạng lỏng hoặc bán rắn theo sáng chế chứa hợp chất có công thức (1), hoặc muối dược dụng của nó cùng với một hoặc nhiều chất béo và chất hoạt động bề mặt ưa nước dược dụng.

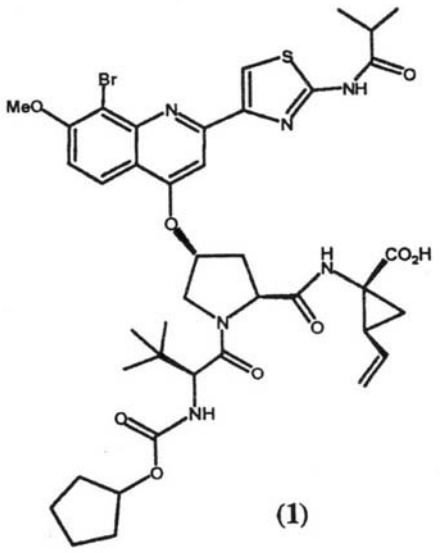

(1)

(11) **30420**
(21) 1-2012-00326 (51)[7] **B32B 27/08**, 27/18, 17/10, 25/08
(22) 23.07.2010 (43) 25.07.2012
(86) PCT/US2010/043076 23.07.2010 (87) WO2011/011701 27.01.2011
(30) 61/228,067 23.07.2009 US
Ngày yêu cầu thẩm định nội dung: 08.02.2012
(71) SAINT-GOBAIN PERFORMANCE PLASTICS CORPORATION (US)
1199 South Chillicothe Road, Aurora, Ohio 44202, United State of America
(72) KEARNS, Catherine, E. (US), KEESE, Frank, M. (US), MORIN, Matthew (US), SINOFSKY, Mark (US), WILLIAMS, David, H. (US)
(74) Văn phòng luật sư Phạm và Liên danh (PHAM & ASSOCIATES)
(54) CẤU TRÚC ĐÀN HỒI TỔNG HỢP
(57) Sáng chế đề cập đến cấu trúc đàn hồi tổng hợp bao gồm lớp flopolyme có bề mặt chính và lớp polyme nằm trên bề mặt chính của lớp flopolyme. Trong đó, cấu trúc tổng hợp này là cấu trúc tổng hợp có thể chịu được dập nóng tại nhiệt độ thấp nhất nằm trong khoảng từ 330°C đến 400°C và áp suất nằm trong khoảng từ 3MPa đến 5MPa cho ít nhất khoảng 15 chu kỳ.

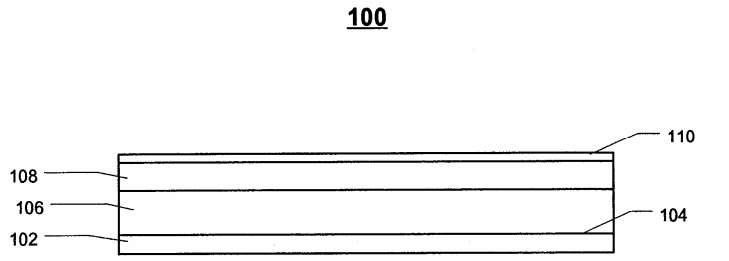

(11) **30421**
(21) 1-2012-00336 (51)[7] **F25D 25/02**
(22) 14.09.2010 (43) 25.07.2012
(86) PCT/US2010/048711 14.09.2010 (87) WO2011/034935 24.03.2011
(30) 12/562,920 18.09.2009 US
(71) SSW HOLDING COMPANY, INC. (US)
3501 South Tulsa, Forth Smith, AR 72903, United States of America
(72) DRIVER, John, Patrick (US), MCMILLIN, Matthew (US), NALL, Bradley, M. (US)
(74) Công ty TNHH Sở hữu công nghiệp Sao Bắc Đẩu (SAO BẮC ĐẨU IP COM.,LTD.)
(54) CỤM KHAY CHẶN CHẢY TRÀN DÙNG CHO TỦ LẠNH
(57) Sáng chế đề cập đến cụm khay chặn chảy tràn dùng cho tủ lạnh bằng cách tạo ra bề mặt trên phẳng của giá đỡ có bề mặt kỵ nước được bố trí theo mẫu hình chặn tràn và bề mặt kỵ nước này nằm trên mặt phẳng của bề mặt trên của giá đỡ. Phần lớn bề mặt trên của giá đỡ có một hoặc nhiều vùng chặn tràn có đặc tính không kỵ nước và các vùng này được bao quanh bởi các bề mặt kỵ nước, khiến cho chất lỏng chảy tràn trên khay tích tụ lại trong một hoặc nhiều vùng chặn tràn không kỵ nước và được các bề mặt kỵ nước ngăn không cho bắn tóe.

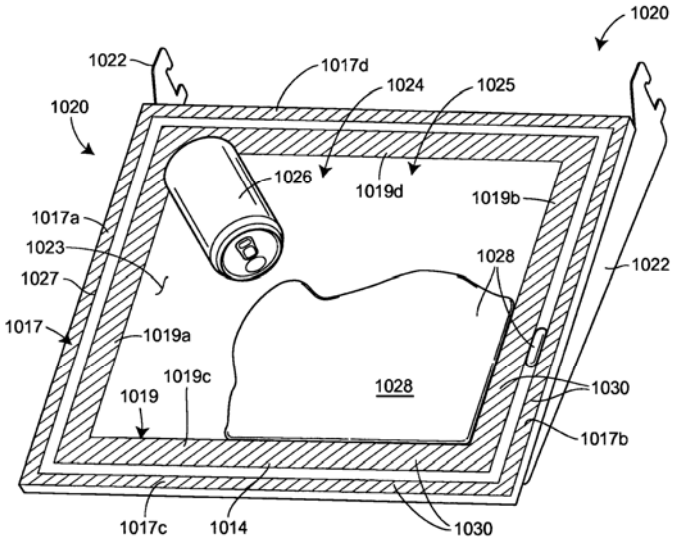

(11) **30422**
(21) 1-2012-00354 (51)[7] **G01N 33/00**
(22) 27.08.2010 (43) 25.07.2012
(86) PCT/US2010/047032 27.08.2010 (87) WO/2011/031562 17.03.2011
(30) 61/237,549 27.08.2009 US
Ngày yêu cầu thẩm định nội dung: 10.02.2012
(71) ALLTECH, INC. (US)
3031 Catnip Hill Pike, Nicholasville, Kentucky 40356, United States of America
(72) YIANNIKOURIS, Alexandros (FR), KWIATKOWSKI, Stefan (US), KUDUPOJE, Manoj, Bojappa (IN), MATNEY, Clayton (US)
(74) Công ty TNHH Tầm nhìn và Liên danh (VISION & ASSOCIATES CO.LTD.)
(54) HỢP PHẦN HẤP PHỤ ĐỘC TỐ NẤM TỔNG HỢP VÀ PHƯƠNG PHÁP SẢN XUẤT CHÚNG

(57) Sáng chế đề cập đến hợp phần bao gồm polyme được tạo khuôn phân tử (MIP). Cụ thể là sáng chế đề cập đến hợp phần bao gồm MIP tái sử dụng được, thân thiện về mặt sinh thái và có thể được sản xuất với số lượng lớn, phương pháp sản xuất hợp phần này và phương pháp sử dụng chúng (ví dụ, để càng hóa và/hoặc hấp phụ hợp chất đích (ví dụ, độc tố nấm)). Hợp phần và phương pháp theo sáng chế được sử dụng trong chế độ ăn uống, trị liệu, phòng bệnh, xử lý chế biến và sản xuất thực phẩm và đồ uống, cũng như được ứng dụng trong nghiên cứu, kiểm soát chất lượng và theo dõi ở mức độ tạo vết.

(11) **30423**
(21) 1-2012-00367 (51)[7] **C22B 3/10**, 23/00
(22) 14.07.2010 (43) 25.07.2012
(86) PCT/BR2010/000227 14.07.2010 (87) WO2011/006223 20.01.2011
(30) 61/225,664 14.07.2009 US
12/835,445 13.07.2010 US
(71) VALE S.A. (BR)
Avenida Graca Aranha, 26, Centro, 20030-000 Rio de Janeiro - RJ, Brazil
(72) CLARETI PERETI Antonio (BR), VALENTIM BERNI Tiago (BR)
(74) Văn phòng luật sư Phạm và Liên danh (PHAM & ASSOCIATES)
(54) QUY TRÌNH THU HỒI KIM LOẠI THƯỜNG TỪ QUẶNG OXIT
(57) Sáng chế đề cập đến phương pháp thu hồi kim loại thường từ quặng oxit, trong đó quặng này chứa kim loại nhóm thứ nhất được chọn từ niken, coban và đồng. Phương pháp này bao gồm bước làm giảm cỡ hạt quặng cho phù hợp với các quá trình vận hành sau đó trong hệ thống, tạo thuận lợi cho việc tiếp xúc của các nguyên tố kim loại, cho quặng này tiếp xúc với sắt(III) clorua hoặc sắt(II) clorua, ở dạng ngậm nước hoặc dạng khan, để tạo ra hỗn hợp gồm quặng và sắt (II hoặc III) clorua, cung cấp năng lượng đủ cho hỗn hợp gồm quặng và sắt(III) clorua hoặc sắt(II) clorua này để làm cho các clorua phân hủy thành axit clohydric và các oxit sắt (II), tạo ra clorua tương ứng của chúng, hòa tan một cách có chọn lọc clorua kim loại thường đã được tạo ra, để lại các kim loại nhóm thứ nhất dưới dạng oxit và ở trạng thái rắn, và thu hồi kim loại thường đã được hòa tan từ dung dịch nước.

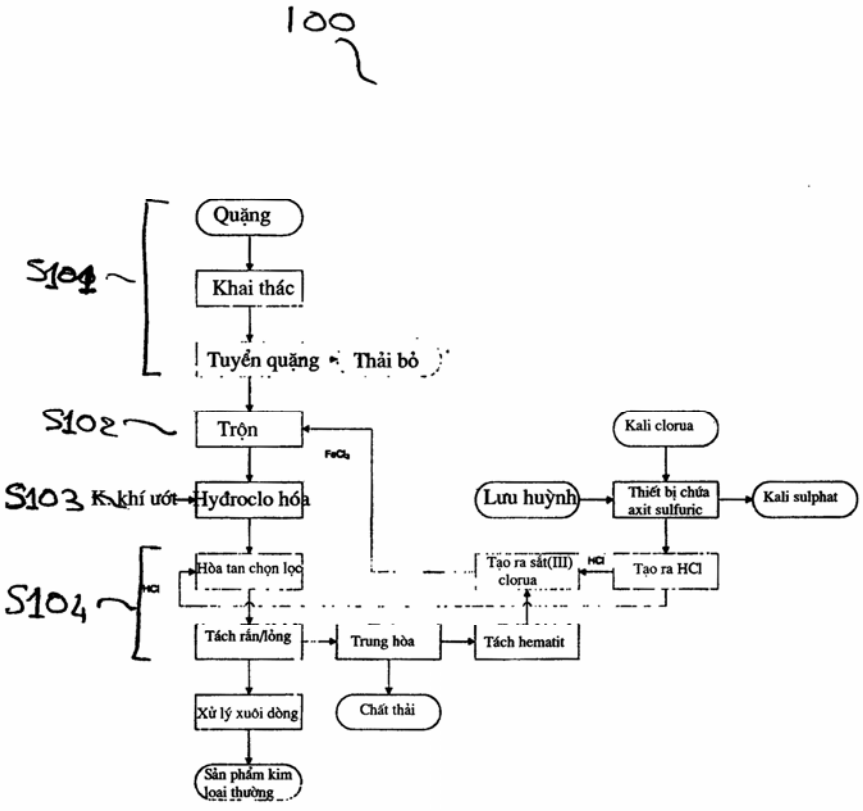

(11) **30424**
(21) 1-2012-00373 (51)[7] **C09J 109/00**, 107/00, 5/02, 175/00
(22) 12.08.2010 (43) 25.07.2012
(86) PCT/EP2010/061717 12.08.2010 (87) WO 2011/020758 24.02.2011
(30) 10-2009-0075665 17.08.2009 KR
(71) HENKEL AG & CO. KGAA (DE)
FJI Patents,Henkelstr. 67, 40589 Dusseldorf (DE)
(72) HUH, Sung-Hwan (KR)
(74) Công ty Tư vấn đầu tư và chuyển giao công nghệ (INVESTCONSULT)
(54) SƠN LÓT ĐA NĂNG VÀ PHƯƠNG PHÁP SẢN XUẤT GIẦY SỬ DỤNG SƠN LÓT NÀY

(57) Sáng chế đề xuất sơn lót đa năng, bao gồm dung dịch thứ nhất bao gồm từ 15 đến 55 phần trọng lượng cao su tự nhiên và từ 750 đến 1350 phần trọng lượng dung môi hữu cơ; dung dịch thứ hai bao gồm 100 phần trọng lượng dung dịch thứ nhất và bao gồm thêm từ 45 đến 90 phần trọng lượng chất làm phân tán polyuretan; dung dịch thứ ba bao gồm 100 phần trọng lượng dung dịch thứ hai và từ 100 đến 250 phần trọng lượng dung dịch cao su chứa butadien chứa từ 50 đến 200 phần trọng lượng cao su butadien và từ 800 đến 950 phần trọng lượng dung môi hữu cơ. Ngoài ra, sáng chế còn bộc lộ phương pháp sản xuất giày theo cách thân thiện với môi trường bằng cách sử dụng sơn lót với màng dịch chuyển, màng này được làm khô và được cắt thành các miếng thích hợp, và sơn lót đa năng kiểu màng này được sử dụng trên đế ngoài không lưu hóa của giày.

(11) **30425**
(21) 1-2012-00391 (51)[7] **E01H 5/02**, A01B 1/20, B25G 1/10
(22) 17.08.2010 (43) 25.07.2012
(86) PCT/CA2010/001238 17.08.2010 (87) WO/2011/022807 03.03.2011
(30) 12/545,842 23.08.2009 US
12/851,551 05.08.2010 US
(75) TIMOTHY M. COUTU (CA)
6804 86 Street Edmonton, Alberta T6E 2Y1, Canada
(74) Công ty TNHH Tầm nhìn và Liên danh (VISION & ASSOCIATES CO.LTD.)
(54) DỤNG CỤ THU GOM VẬT LIỆU
(57) Sáng chế đề cập đến dụng cụ để thu gom vật liệu, như tuyết, băng đá, cát, muối, bụi, đá vụn, bê tông, cây cối, hạt, mảnh vụn và vật tương tự, nằm trên bề mặt. Dụng cụ này bao gồm cán kéo dài, trục kéo dài, và đầu lưỡi tổ hợp. Cán được gắn vào đầu gần của trục kéo dài và lưỡi tổ hợp được cố định vào đầu xa của trục kéo dài. Dụng cụ này có thể đẩy và kéo vật thể khi điều khiển hoặc phần công cụ thứ nhất hoặc phần công cụ thứ hai. Đầu lưỡi hỗn hợp có phần công cụ thứ nhất được làm thích ứng nói chung để xúc và đào và phần công cụ thứ hai được làm thích ứng để bổ và cào. Việc đầm, nén và làm phẳng đạt được khi sử dụng dụng cụ này ở trạng thái xúc/đào. Kết cấu của dụng cụ này được thiết kế để chịu được ứng suất và lực vận hành mạnh và liên tục.

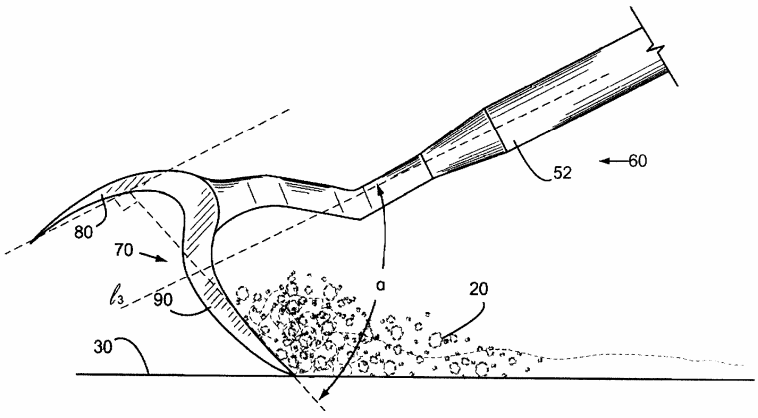

(11) **30426**
(21) 1-2012-00411 (51)[7] **A61K 31/517**, 31/519, 31/5377, C07D 239/70, 401/12, 401/14, 403/12, 403/14, 413/14, 417/12, 471/04, 491/052, 491/08, 491/113
(22) 28.07.2010 (43) 25.07.2012
(86) PCT/US2010/043487 28.07.2010 (87) WO2011/014535 03.02.2011
(30) 61/230,202 31.07.2009 US
61/324,201 14.04.2010 US
(71) BRISTOL-MYERS SQUIBB COMPANY (US)
Route 206 and Province Line Road, Princeton, New Jersey 08543-4000, United States of America
(72) BOY Kenneth M. (US), GUERNON Jason M. (US), MACOR John E. (US), OLSON Richard E. (US), SHI Jianliang (US), THOMPSON III Lorin A. (US), WU Yong-Jin (CA), XU Li (US), ZHANG Yunhui (US), ZUEV Dmitry S. (US)
(74) Văn phòng luật sư Phạm và Liên danh (PHAM & ASSOCIATES)
(54) HỢP CHẤT ỨC CHẾ SỰ SẢN SINH BETA-AMYLOIT VÀ DƯỢC PHẨM CHỨA NÓ

(57) Sáng chế đề xuất một loạt các hợp chất có công thức (1) :

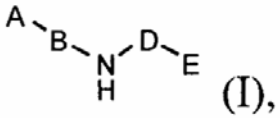

(I),

điều biến sự sản xuất β-amyloit peptit (β-AP) và dược phẩm chứa nó để điều trị bệnh Alzheimer và các tình trạng bệnh khác do sự sản sinh β- amyloit peptit (β-AP) gây ra.

(11) **30427**
(21) 1-2012-00432
(22) 14.09.2010
(86) PCT/EP2010/063439 14.09.2010
(30) 09290716.1 18.09.2009 EP
61/363,382 12.07.2010 US
(71) SANOFI (FR)
174 avenue de France, F-75013 Paris, France
(72) HAUCK, Gerrit (DE)
(74) Công ty TNHH Sở hữu trí tuệ Thảo Thọ Quyến (INVENCO)
(51)[7] **A61K 9/20**, 31/277
(43) 25.07.2012
(87) WO2011/032929 24.03.2011

(54) DƯỢC PHẨM RẮN CHỨA (4'-TRIFLOMETYLPHENYL)-AMIT CỦA AXIT (Z)-2-XYANO-3-HYDROXY-BUT-2-ENOIC

(57) Sáng chế đề cập đến dược phẩm rắn chứa (4'-triflometylphenyl)-amit của axit (Z)-2-xyano-3-hydroxy-but-2-enoic, cũng như là quy trình bào chế dược phẩm này, trong đó dược phẩm này được dùng để điều trị bệnh nhân bị mắc bệnh tự miễn cụ thể là bệnh lupus ban đỏ toàn thân hoặc bệnh mảnh ghép chống lại vật chủ mạn tính, bệnh đa xơ cứng hoặc bệnh viêm đa khớp dạng thấp.

(11) **30428**
(21) 1-2012-00444 (51)[7] **A44B 19/06**
(22) 26.08.2010 (43) 25.07.2012
(86) PCT/GB2010/001618 26.08.2010 (87) WO 2011/023956 03.03.2011
(30) 0914903.0 26.08.2009 GB
Ngày yêu cầu thẩm định nội dung: 22.02.2012
(71) YKK CORPORATION (JP)
1, Kandaizumi-cho, Chiyoda-ku, Tokyo, 101-8642, Japan
(72) Giovanni La Rocca (IT), Naoyuki HIMI (JP), Futoshi KOZATO (JP), Kiyoyuki OKUYAMA (JP)
(74) Văn phòng luật sư Phạm và Liên danh (PHAM & ASSOCIATES)
(54) KHÓA KÉO TRƯỢT CÓ CÁC CHI TIẾT PHẲNG
(57) Sáng chế đề cập đến khóa kéo trượt. Mỗi cặp dây thứ nhất và thứ hai bao gồm dải và dãy các chi tiết nối lắp vào mép theo chiều dọc của dải. Mỗi chi tiết nối bao gồm phần không nối thứ nhất ở phía trên của dải và phần nối thứ hai ở phía dưới của dải. Phần nối thứ hai bao gồm phần đầu và phần thân. Phần đầu này gài khớp được với phần đầu của chi tiết nối đối diện. Phần thân được gắn cố định vào dải.

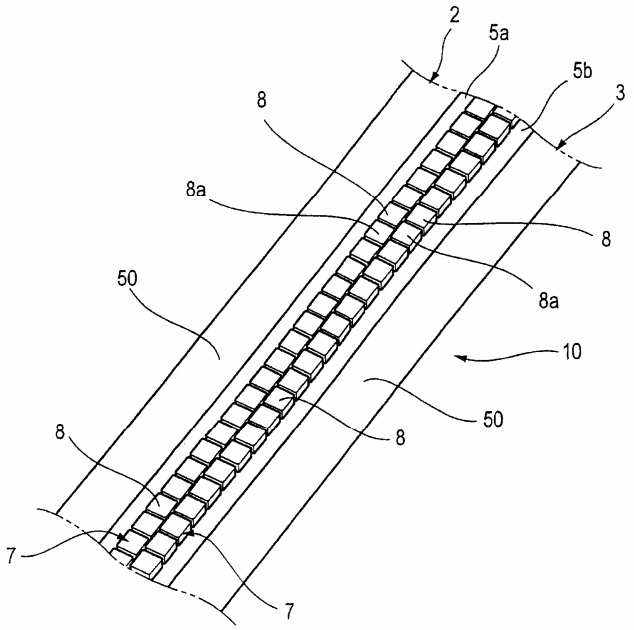

(11) **30429**
(21) 1-2012-00462 (51)[7] **C07D 265/33**
(22) 21.10.2009 (43) 25.07.2012
(86) PCT/KR2009/006085 21.10.2009 (87) WO2011/030955 17.03.2011
(30) 10-2009-0085954 11.09.2009 KR
(71) KOREA RESEARCH INSTITUTE OF CHEMICAL TECHNOLOGY (KR)
#100, Jang-dong, Yuseong-gu, Daejeon 305-343, Republic of Korea
(72) HEO Jung Nyoung (KR), BAE Myung-Ae (KR), KIM Nack Jeong (KR), CHANG Sung Youn (KR), KANG Namsook (KR), YOO Sung Eun (KR), HWANG Eun Sook (KR)
(74) Văn phòng luật sư Phạm và Liên danh (PHAM & ASSOCIATES)
(54) DẪN XUẤT INĐENON VÀ DƯỢC PHẨM CHỨA NÓ

(57) Sáng chế đề xuất dẫn xuất inđenon có công thức (1) có hiệu quả trong việc làm tăng cường hoạt tính của các tế bào tạo xương và ức chế quá trình tiêu xương bởi các tế bào hủy xương, và dược phẩm chứa dẫn xuất inđenon hoặc muối dược dụng của nó dùng để ngăn ngừa hoặc điều trị các bệnh về xương như chứng loãng xương.

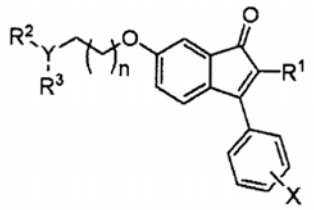

(1)

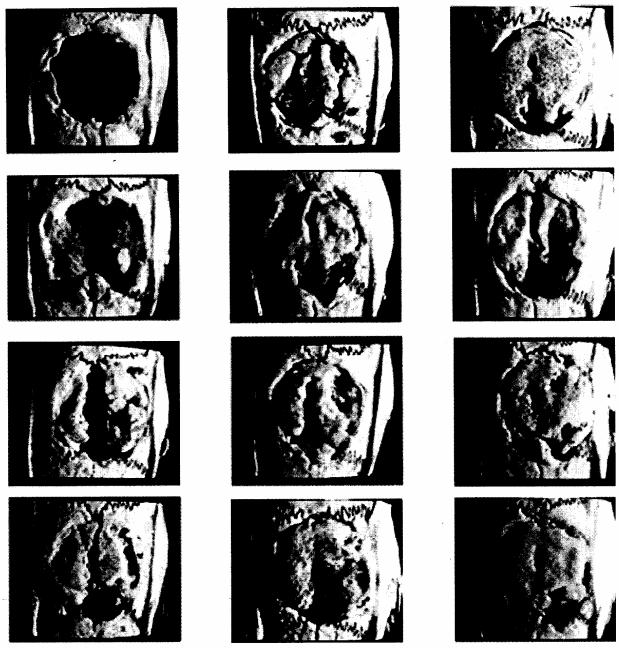

Chất dẫn thuốc | BMP-2 (2μg/đầu) | Ví dụ 1 (0,5mg/đầu)

(11) **30430**
(21) 1-2012-00464 (51)[7] **G01N 21/31**, 21/35
(22) 04.08.2010 (43) 25.07.2012
(86) PCT/EP2010/061337 04.08.2010 (87) WO 2011/015598 10.02.2011
(30) 10 2009 036 148.0 05.08.2009 DE
10 2009 052 159.3 06.11.2009 DE
(71) GEORG FRITZMEIER GMBH & CO. KG (DE)
Forststrasse 2, 85655 Grosshelfendorf, Germany
(72) HAAS, Tobias (DE)
(74) Công ty TNHH Sở hữu trí tuệ Thảo Thọ Quyến (INVENCO)
(54) THIẾT BỊ ĐO ĐỂ XÁC ĐỊNH CHỈ SỐ THỰC VẬT CỦA CÂY
(57) Sáng chế đề cập đến thiết bị đo để xác định giá trị chỉ số thực vật Điểm phản xạ rìa đỏ (REIP - Red Edge Innection Point) của cây. Thiết bị đo bao gồm nhiều bộ phận phát sáng, mỗi bộ phận phát ra ánh sáng đơn sắc tại bước sóng đã định, bộ phận nhận ánh sáng để nhận ánh sáng từ các bộ phân phát sáng được phản xạ bởi cây và tạo tín hiệu chỉ báo cường độ tương ứng của ánh sáng nhận được, và bộ phận điều khiển kích hoạt liên tục các bộ phận phát sáng theo trình tự tuần hoàn, xác định cường độ tương ứng của ánh sáng phản xạ dựa trên tín hiệu đầu ra của bộ phận nhận ánh sáng, và tính toán giá trị chỉ số thực vật dựa trên các cường độ đã xác định của quy trình đo tổng quát. Theo sáng chế, bộ biến đổi tần số ánh sáng được đề xuất như là một bộ phận nhận ánh sáng.

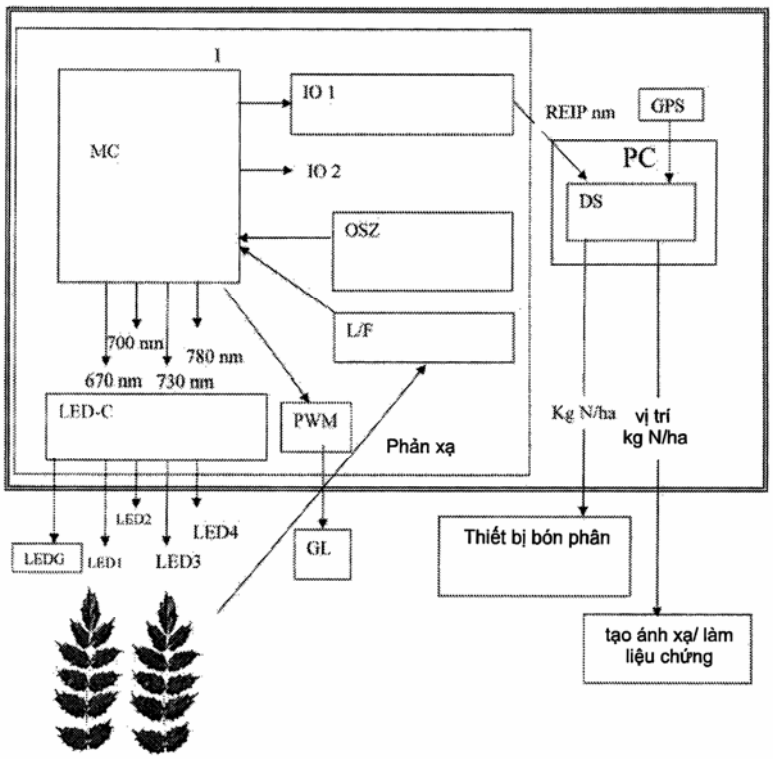

(11) **30431**

(21) 1-2012-00480 (51)[7] **A61K 31/00**
(22) 27.02.2012 (43) 25.07.2012
Ngày yêu cầu thẩm định nội dung: 27.02.2012

(75) ĐẶNG VIỆT HÙNG (VN)
Số 18, ngõ 32/47, An Dương, quận Tây Hồ, thành phố Hà Nội

(54) HỖN HỢP CÓ TÁC DỤNG GÂY TIẾT YẾU TỐ TĂNG TRƯỞNG GIỐNG INSULIN 1 (IGF-1) VÀ KÍCH THÍCH SỰ PHÁT TRIỂN XƯƠNG, DƯỢC PHẨM VÀ THỰC PHẨM CHỨA HỖN HỢP NÀY

(57) Sáng chế đề xuất hỗn hợp có nguồn gốc tự nhiên gây tiết yếu tố tăng trưởng giống insulin 1 (IFG- 1) và kích thích phát triển xương dùng làm nguyên liệu để sản xuất thuốc hoặc thực phẩm chứa bột nhung hươu sấy khô và một trong hai loại cao khô thảo dược là Dipsaci radix và Phlomis umbrosa.

(11) **30432**
(21) 1-2012-00481 (51)[7] **A61K 31/565**, A61P 35/00
(22) 26.07.2010 (43) 25.07.2012
(86) PCT/GB2010/051228 26.07.2010 (87) WO2011/012885 03.02.2011
(30) 0912999.0 27.07.2009 GB
(71) ASTRAZENECA AB (SE)
S-151 85 Sodertalje, Sweden
(72) DIMERY, Isaiah, William (US), WEBSTER, Alan (GB)
(74) Văn phòng luật sư Phạm và Liên danh (PHAM & ASSOCIATES)
(54) HỢP CHẤT FULVESTRANT Ở LIỀU LƯỢNG 500MG DÙNG ĐỂ ĐIỀU TRỊ BỆNH UNG THƯ VÚ
(57) Sáng chế đề cập đến hợp chất fulvestrant ở liều lượng 500mg dùng để điều trị bệnh ung thư vú giai đoạn nặng cho phụ nữ sau mãn kinh là người có bệnh tiến triển hoặc tái phát khi được điều trị bằng liệu pháp nội tiết.

(11) **30433**
(21) 1-2012-00488
(51)[7] **A61F 13/15**, 13/472, 13/49, 13/53, 13/539
(22) 30.09.2010
(43) 25.07.2012
(86) PCT/JP2010/005906 30.09.2010
(87) WO 2011/040043 07.04.2011
(30) 2009-229093 30.09.2009JP
(71) UNI-CHARM CORPORATION (JP)
182 Shimobun, Kinsei-cho, Shikokuchuo-shi, Ehime-ken 799-0111, Japan
(72) SUZUKI, Nahomi (JP), TAMURA, Tatsuya (JP), KATO, Nobuyuki (JP)
(74) Công ty Cổ phần Sở hữu công nghiệp INVESTIP (INVESTIP)
(54) VẬT DỤNG THẤM HÚT VÀ THIẾT BỊ SẢN XUẤT VẬT DỤNG THẤM HÚT

(57) Sáng chế đề cập đến vật dụng thấm hút có phần được ép (50) được tạo ra trong vật dụng thấm hút (1) bằng cách ép phần thấm hút (30) qua quy trình ép. Phần được ép (50) có rãnh ở bề mặt trên (51) được tạo ra trên bề mặt tiếp xúc với da, và rãnh ở bề mặt dưới (52) được tạo ra trên bề mặt tiếp xúc với quần. Phần dưới (51B) của rãnh ở bề mặt trên phẳng. Do phần lõm (54A) và (54B) được tạo ra trong phần dưới (52B) của rãnh ở bề mặt dưới (52) qua quy trình ép, nên phần ép (DL) có mật độ của phần thấm hút (30) lớn hơn so với mật độ trong phần không được ép và phần ép mạnh (DH) có mật độ của phần thấm hút (30) lớn hơn mật độ trong phần ép được tạo ra trong phần dưới (51B). Do đó, vật dụng thấm hút (1) có thể cho dịch thể đặc thấm qua, và có khả năng thấm hút dịch thể.

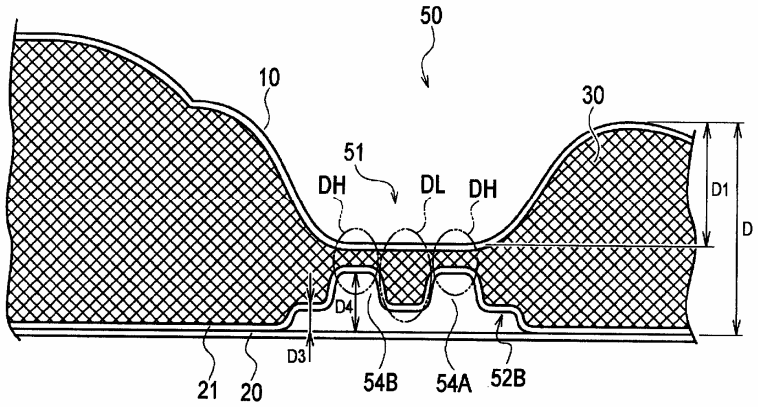

(11) **30434**
(21) 1-2012-00493 (51)[7] **A47C 17/165**, 17/04
(22) 16.08.2010 (43) 25.07.2012
(86) PCT/US2010/045671 16.08.2010 (87) WO/2011/020123 17.02.2011
(30) 61/234,204 14.08.2009 US
(71) ASHLEY FURNITURE INDUSTRIES, INC. (US)
One Ashley Way, Arcadia, WI 54612, United States of America
(72) Timothy A. BRANDTNER (US)
(74) Công ty TNHH Tầm nhìn và Liên danh (VISION & ASSOCIATES CO.LTD.)
(54) PHƯƠNG PHÁP LẮP GHÉP GHẾ SOFA KẾT HỢP GIƯỜNG NGỦ VÀ HỆ THỐNG GHẾ SOFA KẾT HỢP GIƯỜNG NGỦ

(57) Sáng chế liên quan đến phương pháp và hệ thống lắp đặt cơ cấu giường ngủ vào trong khung của giường ngủ kết hợp ghế sofa. Theo một phương án, ban đầu khung được sắp thẳng hàng sao cho phần đáy hở của khung ở tư thế đứng thẳng và quay mặt ra ngoài. Sau đó, cơ cấu giường ngủ được tịnh tiến về phía phần đáy hở và các rãnh móc trên công xon được cho ăn khớp với phương tiện bắt chặt trên ở trên khung. Sau đó cơ cấu giường ngủ được xoay vào trong về phía phần đỉnh của khung cho tới khi các khía hình chữ V trên công xon được đưa qua phương tiện bắt chặt dưới ở trên khung này và sau đó xoay lưng về phía phần đáy hở để lắp khớp với các khía hình chữ V bằng phương tiện bắt chặt dưới.

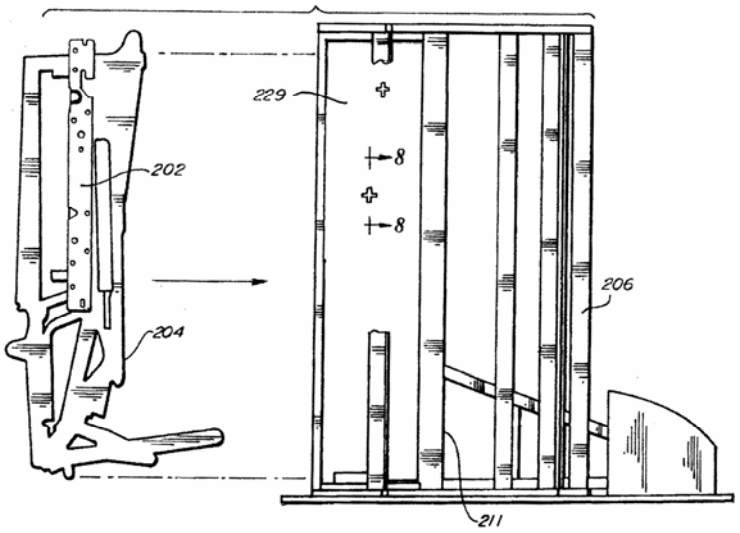

(11) **30435**
(21) 1-2012-00495 (51)[7] **F01N 3/037**, F24F 3/16, 5/00
(22) 08.08.2010 (43) 25.07.2012
(86) PCT/KR2010/005190 08.08.2010 (87) WO/2011/019170 17.02.2011
(30) 10-2009-0075461 14.08.2009 KR
(75) JANG-SHIK YUN (KR)
#2506 Kukje, Green Apartment 94-2, Dadai-2 dong, Saha-gu Busan 604-754, Korea
(74) Công ty TNHH Tầm nhìn và Liên danh (VISION & ASSOCIATES CO.LTD.)
(54) THIẾT BỊ LÀM SẠCH KHÔNG KHÍ LY TÂM KIỂU ƯỚT
(57) Sáng chế đề cập đến thiết bị làm sạch không khí ly tâm kiểu ướt với quạt ly tâm để tạo ra dòng xoáy trực tiếp nhờ mô men quay của cánh, nhờ đó các lực đẩy có thể được loại trừ kiểu ly tâm nhờ tạo ra buồng giảm áp suất (buồng giảm áp) dựa trên độ nhớt lỏng của nước sương mù. Thiết bị làm sạch không khí ly tâm kiểu ướt bao gồm : cách quạt ly tâm để tạo ra dòng xoáy với không khí và nước hút; buồng gió xoáy hình khuyên được lắp bên trong thân của thiết bị làm sạch không khí; bình chất lỏng để duy trì nước rửa; bộ lọc nước được lắp bên trong bình chất lỏng để phục hồi nước sạch, và buồng giảm áp được lắp trong thân để khống chế áp suất ở dòng không khí ra, trong đó các chất ô nhiễm được loại ra bằng ly tâm nhờ trọng lượng riêng của không khí và nước. Không khí tươi được tạo ra với ion âm tự nhiên, hiệu ứng thác nước, và phù hợp cho các bệnh viện, gia đình, nông trại và các dạng tương tự.

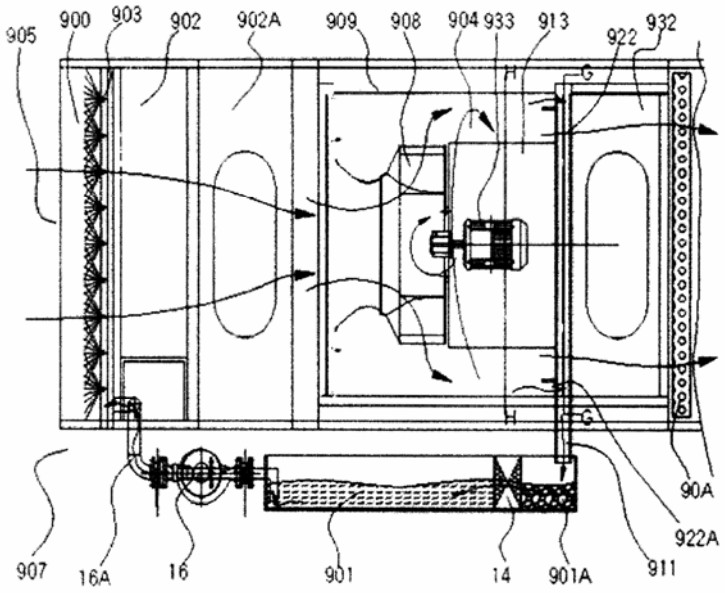

(11) **30436**
(21) 1-2012-00501 (51)[7] **C07D 401/04**, 401/14, 403/06, 403/12, 403/14, 405/04, 405/06, 405/12, 405/14, 409/04, 409/06, 409/14, 413/04, 413/06, 413/14
(22) 07.09.2010 (43) 25.07.2012
(86) PCT/US2010/047944 07.09.2010 (87) WO2011/031658 17.03.2011
(30) 61/240,792 09.09.2009 US
(71) E. I. DU PONT DE NEMOURS AND COMPANY (US)
1007 Market Street, Wilmington, Delaware 19898, United States of America
(72) KOVACS, Patrick, Ryan, (US), PATEL, Kanu, Maganbhai (US), SELBY, Thomas, Paul (US), SMITH, Brenton, Todd (US), TAGGI, Andrew, Edmund (US)
(74) Văn phòng luật sư Phạm và Liên danh (PHAM & ASSOCIATES)
(54) DẪN XUẤT PYRIMIĐON CÓ TÁC DỤNG DIỆT CỎ, HỖN HỢP THUỐC DIỆT CỎ CHỨA NÓ, CHẾ PHẨM DIỆT CỎ CHỨA NÓ VÀ PHƯƠNG PHÁP PHÒNG TRỪ SỰ PHÁT TRIỂN CỦA THỰC VẬT KHÔNG MONG MUỐN

(57) Sáng chế đề cập đến hợp chất có công thức **1**, kể cả toàn bộ các chất đồng phân lập thể, N-oxit, và các muối của nó,

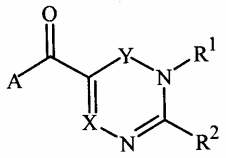

1

X là CH hoặc N;
Y là C(O) hoặc $S(O)_2$; với điều kiện là khi Y là $S(O)_2$, thì X là CH; A là gốc được chọn từ nhóm bao gồm

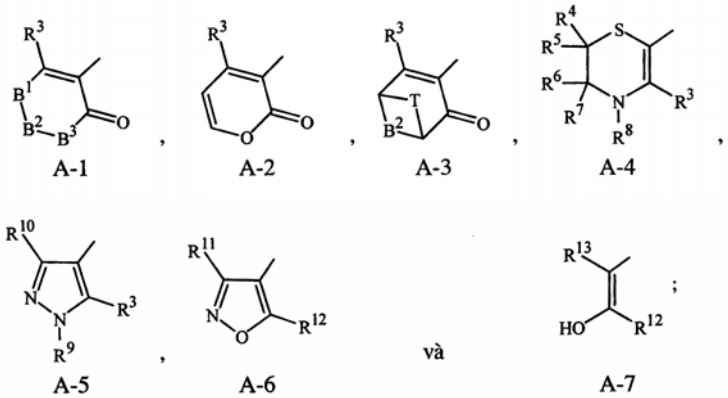

A-1, A-2, A-3, A-4, A-5, A-6 và A-7

và B^1, B^2, B^3, T, R^1, R^2 R^3, R^4, R^5, R^6, R^7, R^8, R^9, R^{10}, R^{11}, R12 và R^{13} là như được xác định trong bản mô tả. Sáng chế còn đề cập đến chế phẩm chứa hợp chất có công thức **1** và phương pháp phòng trừ thực vật không mong muốn, bao gồm bước cho thực vật không mong muốn hoặc môi trường xung quanh nó tiếp xúc với hợp chất hoặc chế phẩm theo sáng chế với lượng hữu hiệu.

(11) **30437**
(21) 1-2012-00507 (51)[7] **A61K 9/16**, 31/397, 45/06, 9/20, 9/50
(22) 24.02.2010 (43) 25.07.2012
(86) PCT/HU2010/0000222 24.02.2010 (87) WO 2011/012912 03.02.2011
(30) P 09 00468 28.07.2009 HU
P 10 00044 25.01.2010 HU
(71) EGIS GYOGYSZERGYAR NYILVANOSAN MUKODO RESZVENYTARSASAG (HU)
Keresztúri út 30-38, H-1106 Budapest, Hungary
(72) TOLGYESI, Zoltán (HU), ZSIGMOND, Zsolt (HU), UJFALUSSY, Gyorgy (HU), LEVENTISZNE HUSZAR, Magdolna (HU), TONKA-NAGY, Péter (HU), AGYAGOS, Mónika (HU)
(74) Công ty TNHH Sở hữu trí tuệ Thảo Thọ Quyến (INVENCO)
(54) QUY TRÌNH SẢN XUẤT HẠT CHỨA EZETIMIB VÀ DƯỢC PHẨM CHỨA HẠT NÀY

(57) Sáng chế đề cập đến quy trình sản xuất hạt chứa hợp chất có công thức (I) ở quy mô công nghiệp

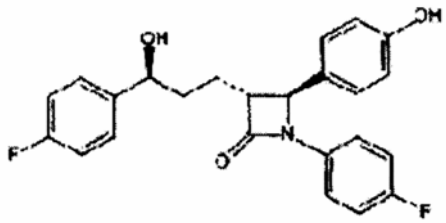

(3R,4S)-1-(4-flophenyl)-3-[(3S)-3-(4-flophenyl)-3-hydroxypropyl]-4-(4-hydroxyphenyl)- 2-azetidinon (ezetimib) mà chứa thành phần hoạt tính ở dạng vi tinh thể. Ngoài ra, sáng chế còn đề cập đến các hạt thu được bằng quy trình này và chế phẩm chứa hạt này.

(11) **30438**
(21) 1-2012-00518 (51)[7] **A61K 9/00**
(22) 28.07.2010 (43) 25.07.2012
(86) PCT/EP2010/060930 28.07.2010 (87) WO/2011/012637 03.02.2011
(30) 09167025.7 31.07.2009 EP
Ngày yêu cầu thẩm định nội dung: 29.02.2012
(71) F. HOFFMANN-LA ROCHE AG (CH)
Grenzacherstrasse 124 CH-4070 Basel (CH)
(72) ADLER, Michael (DE), GRAUSCHOPF, Ulla (DE), MAHLER, Hanns-Christian (DE), STAUCH, Oliver Boris (DE)
(74) Công ty Hỗ trợ phát triển công nghệ (DETECH)
(54) DƯỢC PHẨM ỔN ĐỊNH CHỨA KHÁNG THỂ KHÁNG HER-2, THIẾT BỊ TIÊM VÀ KIT CHỨA DƯỢC PHẨM NÀY

(57) Sáng chế đề cập đến dược phẩm ổn định, nồng độ cao chứa kháng thể kháng HER-2 có hoạt tính, ví dụ trastuzumab (HERCEPIN™), pertuzumab hoặc T-DM1, hoặc hỗn hợp của các kháng thể này để tiêm dưới da, Cụ thể, sáng chế đề xuất chế phẩm bao gồm, ngoài một lượng thích hợp kháng thể kháng HER-2 còn có một lượng hữu hiệu của ít nhất một enzym hyaluronidaza làm chế phẩm hỗn hợp hoặc để sử dụng dưới dạng đồng chế phẩm. Các chế phẩm này còn bao gồm ít nhất một chất đệm, ví dụ như chất đệm histidin, chất làm ổn định hoặc hỗn hợp của hai hoặc nhiều chất làm ổn định (ví dụ sacarit, như α,α-trehaloza dihydrat hoặc sucroza chẳng hạn, và tùy ý methionin làm chất ổn định thứ hai), chất hoạt động bề mặt không ion và một lượng hữu hiệu enzym hyaluronidaza. Sáng chế còn đề cập đến thiết bị tiêm và kit chứa dược phẩm này.

(11) **30439**
(21) 1-2012-00519
(22) 28.09.2010
(86) PCT/JP2010/067310 28.09.2010
(30) 2009-226164 30.09.2009 JP
2010-187057 24.08.2010 JP
(51)[7] **C22C 38/00**, 38/16, 38/60
(43) 25.07.2012
(87) WO/2011/040621 07.04.2011
Ngày yêu cầu thẩm định nội dung: 29.02.2012
(71) JFE STEEL CORPORATION (JP)
2-3, Uchisaiwai-cho 2-chome, Chiyoda-ku, Tokyo 100-0011, Japan
(72) MIURA, Shinichi (JP), MURASE, Masatsugu (JP), KAGE, lsamu (JP), HOSHlNO, Toshiyuki (JP)
(74) Công ty Cổ phần Sở hữu công nghiệp INVESTIP (INVESTIP)
(54) VẬT LIỆU THÉP KẾT CẤU VÀ KẾT CẤU THÉP CÓ KHẢ NĂNG CHỐNG ĂN MÒN CAO

(57) Sáng chế đề cập đến vật liệu thép kết cấu và kết cấu thép có khả năng chống ăn mòn cao với giá thành thấp. Vật liệu thép kết cấu này chứa C với lượng nằm trong khoảng từ 0,020% đến 0,140%, Si với lượng nằm trong khoảng từ 0,050% đến 2,00%, Mn với lượng nằm trong khoảng từ 0,20% đến 2,00%, P với lượng nằm trong khoảng từ 0,005% đến 0,030% S với lượng nằm trong khoảng từ 0,0001% đến 0,0200%, Al với lượng nằm trong khoảng từ 0,001% đến 0,100%, đồng với lượng nằm trong khoảng từ 0,10% đến 1,00%, Ni với lượng nằm trong khoảng từ 0,10% đến 0,65% và W với lượng nằm trong khoảng từ 0,05% đến 1,00% và một trong hai hoặc cả hai nguyên tố Nb với lượng nằm trong khoảng từ 0,005% đến 0,200% và Sn với lượng nằm trong khoảng từ 0,005% đến 0,200% lượng còn lại là sắt và tạp chất.

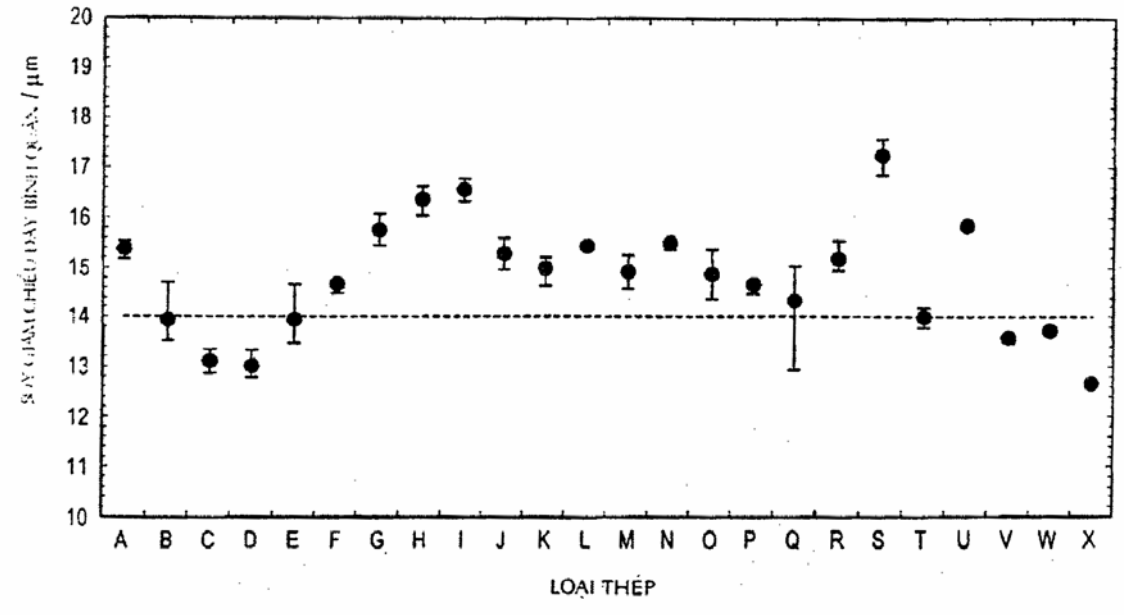

(11) **30440**
(21) 1-2012-00526 (51)[7] **A61K 31/33**, C07D 245/04
(62) 1-2009-01911
(22) 10.09.2009 (43) 25.07.2012
(30) 61/191,725 11.09.2008 US
61/209,689 10.03.2009 US
Ngày yêu cầu thẩm định nội dung: 29.02.2012
(71) 1. ABBOTT LABORATORIES (US)
100 Abbott Park Road, Abbott Park, IL 60089, United States of America
2. ENANTA PHARMACEUTICALS, INC. (US)
500 Arsenal Street, Watertown, MA 02472, United States of America
(72) KU, Yiyin (US), McDANIEL, Keith F. (US), CHEN, Hui-Ju (US), SHANLEY, Jason P. (US), KEMPF, Dale J. (US), GRAMPOVNlK, David J. (US), SUN, Ying (US), LIU. Dong (US), GAl, Yonghua (US), OR, Yat Sun (US), WAGAW, Seble H. (US), ENGSTROM, Ken (US), GRIEME, Tim (US)
(74) Công ty TNHH Tư vấn sở hữu trí tuệ Việt (VIET IP CO.,LTD.)
(54) CHẤT ỨC CHẾ SERIN PROTEAZA CÓ VÒNG LỚN
(57) Sáng chế đề cập đến hợp chất vòng lớn có tác dụng điều trị lây nhiễm HCV. Sáng chế cũng đề cập đến dược phẩm chứa hợp chất này, hoặc muối dược dụng, este hoặc tiền dược chất của nó, kết hợp với chất mang hoặc tá dược dược dụng.

(11) **30441**
(21) 1-2012-00546 (51)[7] **B21D 28/24**
(22) 02.03.2012 (43) 25.07.2012
(30) 2011-049155 07.03.2011 JP
Ngày yêu cầu thẩm định nội dung: 02.03.2012
(71) HONDA MOTOR CO., LTD. (JP)
1-1, Minami-Aoyama 2-chome, Minato-ku, Tokyo 107-8556, JAPAN
(72) Masayasu NISHIDA (JP), Ken HASHIMOTO (JP), Kenzo KOIKE (JP), Mitsutoshi AKIYAMA (JP), Yutaka FUTAMI (JP), Michio NAKAMURA (JP), Noboru OTSUKI (JP), Hideaki WATANABE (JP)
(74) Công ty TNHH Dịch vụ sở hữu trí tuệ ALPHA (ALPHA PLUS CO., LTD.)
(54) BỘ KHUÔN DẬP VÀ PHƯƠNG PHÁP CHẾ TẠO CHI TIẾT GIA CÔNG CÓ PHẦN BẬC VÀ LỖ

(57) Sáng chế đề cập đến bộ khuôn dập (100) bao gồm khuôn dập (116) có phần lõm (115) và lỗ khuôn (117) trên mặt đáy của khuôn (141) của phần lõm (115) ; chày đột lỗ (108); chày tạo hình gờ (113) nằm bên ngoài chày đột lỗ (108) và có phần lồi (142), và chày đột sơ bộ (106) nằm bên trong chày đột lỗ (108). Chi tiết gia công (105) có phần bậc (143) và lỗ (125) được chế tạo bằng cách dịch chuyển chày đột sơ bộ (106) về phía khuôn dập (116) để đẩy chi tiết gia công (105) vào trong phần lõm (115), dịch chuyển chày tạo hình gờ (113) về phía khuôn dập (116) để khiến cho phần lồi (142) gài khớp vào phần lõm (115), nhờ đó tạo ra phần bậc (143) trên chi tiết gia công (105), và dịch chuyển chày đột lỗ (108) về phía khuôn dập (116) để gài khớp chày đột lỗ (108) vào lỗ khuôn (117), nhờ đó tạo ra lỗ (125) trên mặt đáy của phần bậc (143).

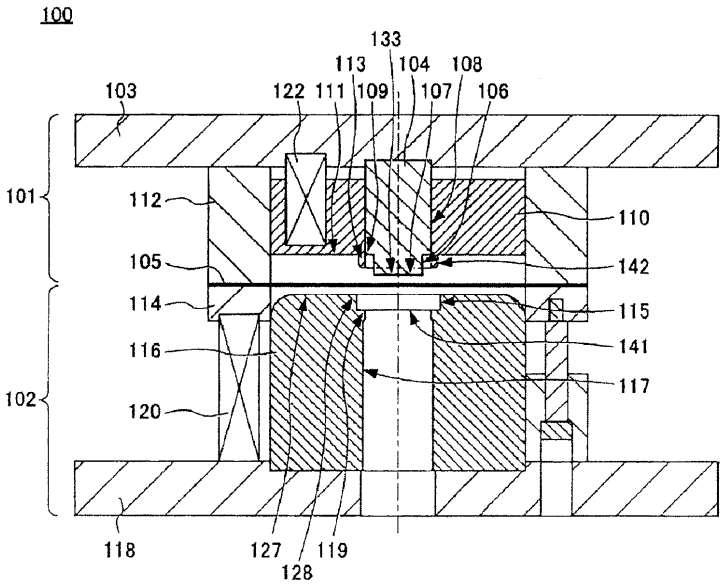

(11) **30442**
(21) 1-2012-00547
(51)[7] **C08G 18/10**, 18/42, 18/48, 18/76, B24B 37/04, B24D 3/26, 3/28, 3/32, 11/00, 13/14
(22) 16.07.2010
(43) 25.07.2012
(86) PCT/US2010/042281 16.07.2010
(87) WO/2011/016971 10.02.2011
(30) 12/537,862 07.08.2009 US
(71) PRAXAIR S. T. TECHNOLOGY, INC. (US)
441 Sackett Point Road, North Haven, CT 06473, United States of America
(72) ZHANG, Yong (CN), HUANG, David (US), SUN, Lu (CN)
(74) Công ty TNHH Quốc tế D & N (D&N INTERNATIONAL CO.,LTD.)
(54) TẤM LÀM PHẲNG CƠ HÓA POLYURETAN VÀ PHƯƠNG PHÁP SẢN XUẤT TẤM NÀY

(57) Sáng chế đề cập đến tấm làm phẳng cơ hóa polyuretan được sản xuất từ hỗn hợp phản ứng tiền chất polyme có thành phần chính là polyete/polyeste. Tấm làm phẳng cơ hóa này có độ nảy thấp và có thể hấp thu năng lượng bất thường cũng như làm ổn định chu trình làm phẳng để đạt được nền bán dẫn có độ đồng đều được cải thiện và ít bi lõm. Ngoài ra, sáng chế còn đề cập đến phương pháp sản xuất tấm này và tấm làm phẳng cơ hóa được sản xuất theo phương pháp này.

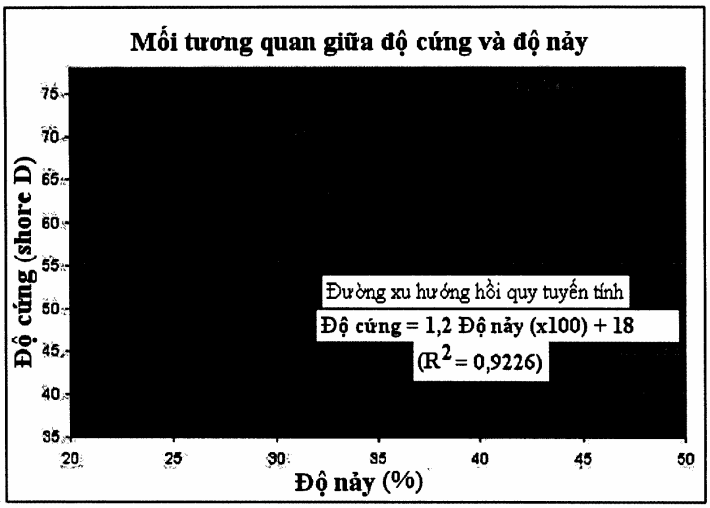

(11) **30443**
(21) 1-2012-00549 (51)[7] **C08F 2/18**, 20/14
(22) 22.10.2010 (43) 25.07.2012
(86) PCT/JP2010/068705 22.10.2010 (87) WO 2011/049203 28.04.2011
(30) 2009-243856 22.10.2009 JP
2009-260278 13.11.2009 JP
2009-295847 25.12.2009 JP
Ngày yêu cầu thẩm định nội dung: 02.03.2012
(71) ASAHI KASEI CHEMICALS CORPORATION (JP)
1-105, Kanda Jinbocho , Chiyoda-ku, Tokyo 101-8101 Japan
(72) MURAKAMI, Fumiki (JP)
(74) Công ty TNHH một thành viên Sở hữu trí tuệ VCCI (VCCI-IP CO.,LTD)
(54) NHỰA METACRYLIC, SẢN PHẨM ĐÚC TỪ NHỰA NÀY VÀ PHƯƠNG PHÁP SẢN XUẤT NHỰA METACRYLIC

(57) Sáng chế đề cập đến nhựa metacrylic, bao gồm từ 80 đến 99,5% khối lượng đơn vị monome este của axit metacrylic, và từ 0,5 đến 20% khối lượng đơn vị monome vinyl khác mà có thể đồng polyme hóa với ít nhất là một este của axit metacrylic trong đó nhựa metacrylic đáp ứng các điều kiện từ (I) đến (III) sau đây:
(I) có trọng lượng trung bình của trọng lượng phân tử được xác định bằng cách sắc ký thẩm thấu gel (GPC) từ 60.000 đến 300.000;
(II) có hàm lượng hợp phần trọng lượng phân tử 1/5 hoặc nhỏ hơn trọng lượng phân tử đỉnh (Mp) thu được từ đường cong tách rửa GPC, hàm lượng này nằm trong khoảng từ 7 đến 40% dựa trên tỷ lệ diện tích vùng thu được từ đường cong tách rửa; và
(III) có góc nghỉ nằm trong khoảng từ 20 đến 40^0.
Ngoài ra, sáng chế còn đề cập đến sản phẩm đúc từ nhựa này và phương pháp sản xuất nhựa này.

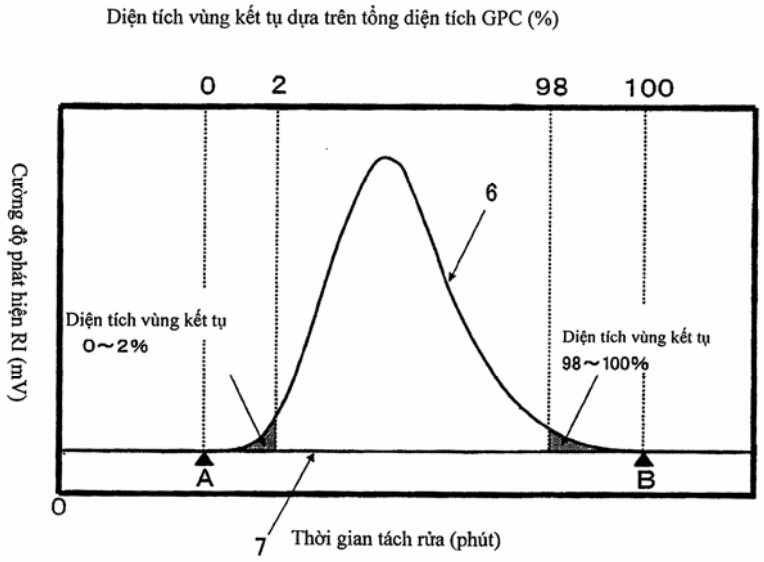

(11) **30444**
(21) 1-2012-00554 (51)[7] **B65D 17/28**
(22) 02.09.2010 (43) 25.07.2012
(86) PCT/EP2010/062877 02.09.2010 (87) WO/2011/026900 10.03.2011
(30) 09169559.3 04.09.2009 EP
12/797171 09.06.2010 US
(71) CROWN PACKAGING TECHNOLOGY, INC. (US)
11535 S Central Avenue, Alsip, Illinois 60803-2599, United States of America
(72) Christopher Paul RAMSEY (GB), Garry Richard CHANT (GB), Andrew Robert LOCKLEY (GB), Brian FIELDS (US), Martin John WATSON (GB), Eleanor Rachel Ann HYDE (GB)
(74) Công ty TNHH Tầm nhìn và Liên danh (VISION & ASSOCIATES CO.LTD.)
(54) ĐẦU NẮP LON NƯỚC UỐNG CÓ LỖ MỞ TOÀN PHẦN
(57) Sáng chế đề cập đến đầu nắp lon đồ uống có lỗ mở toàn phần (14) có tấm trung tâm (30), mặt loe (22) bao quanh tấm trung tâm (30), đường khía chính (50) được bố trí gần với mặt loe (22) để xác định tấm lỗ mở tháo ra được (54) và đường khía thông (46). Đầu nắp đồ uống (14) được làm thích hợp để sử dụng với các sản phẩm bị nén tới hơn 30 Psi (207 kPa) khi được mở, và trong khi mở đường khía thông (46) được làm thích hợp để trước tiên tách rời, kiểm soát độ chênh áp suất giữa mặt ngoài và mặt trong của tâm trung tâm (30), nhờ đó cho phép đường khía chính (50) kéo theo cách có kiểm soát và chắc chắn.

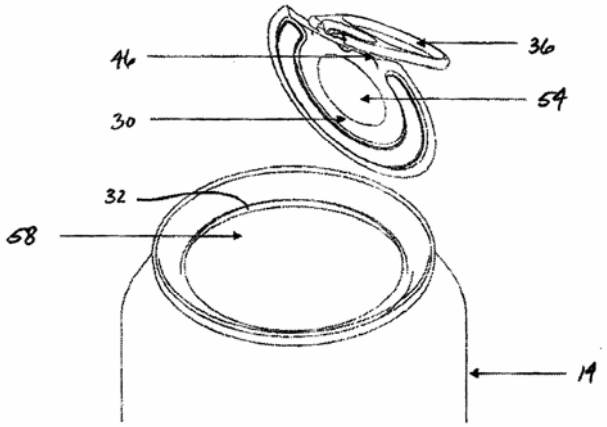

(11) **30445**
(21) 1-2012-00566 (51)[7] **A61F 13/15**, 13/49
(22) 31.08.2010 (43) 25.07.2012
(86) PCT/JP2010/005357 31.08.2010 (87) WO 2011/024489 03.03.2011
(30) 2009-201056 31.08.2009 JP
2010-134547 11.06.2010 JP
(71) UNI-CHARM CORPORATION (JP)
182 Shimobun, Kinsei-cho, Shikokuchuo-shi, Ehime-ken, 799-0111, Japan
(72) OTSUBO, Toshifumi (JP), YAMASHITA, Mariko (JP), KUDO, Etsuko (JP), HASHIMOTO, Tatsuya (JP)
(74) Công ty Cổ phần Sở hữu công nghiệp INVESTIP (INVESTIP)
(54) VẬT DỤNG THẤM HÚT DÙNG MỘT LẦN
(57) Sáng chế đề cập đến vật dụng thấm hút dùng một lần có độ lớn cũng như độ mềm dẻo của tấm ngoài được cải thiện bằng cách sử dụng sợi quăn làm vật liệu cho tấm ngoài và kết dính tấm trong và tấm ngoài bằng chất kết dính để tạo ra vật dụng có kết cấu tốt và bề ngoài đẹp.

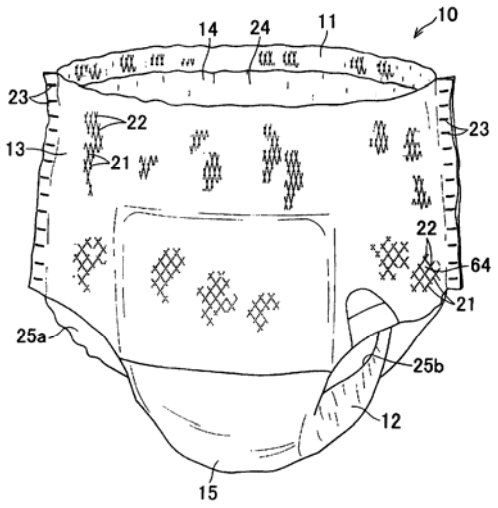

(11) **30446**
(21) 1-2012-00575 (51)[7] **F16K 3/00**
(22) 05.03.2012 (43) 25.07.2012
Ngày yêu cầu thẩm định nội dung: 05.03.2012
(71) CÔNG TY TNHH CÔNG NGHỆ THIẾT BỊ Y TẾ BẮC VIỆT (VN)
Số 20, ngách 1/48, ngõ 1, phố Phạm Tuấn Tài, phường Dịch Vọng, quận Cầu Giấy, thành phố Hà Nội
(72) Phan Văn Tính (VN)
(74) Công ty TNHH Sở hữu trí tuệ WINCO (WINCO CO., LTD.)
(54) VAN CẮM NHANH
(57) Sáng chế đề cập đến van cắm nhanh dùng để lấy khí từ hệ thống cấp khí cho thiết bị sử dụng khí. Ngoài ra, sáng chế cũng đề cập đến van cắm nhanh có thể lấy khí từ hai ống cấp khí khác nhau thông qua hai đầu cắm có độ dài khác nhau. Van này còn có kết cấu thích hợp để lắp với một bộ phận điều áp để làm ổn định áp suất ở đầu ra. Van theo sáng chế đặc biệt thích hợp để dùng trong lĩnh vực y tế, trong đó đầu cắm ngắn được dùng để lấy khí oxy từ nguồn có áp suất thấp để cấp oxy cho bệnh nhân thở oxy qua đồng hồ đo lưu lượng oxy, đầu cắm dài được dùng để lấy khí oxy từ nguồn có áp suất cao để cấp oxy cho máy hô hấp nhân tạo.

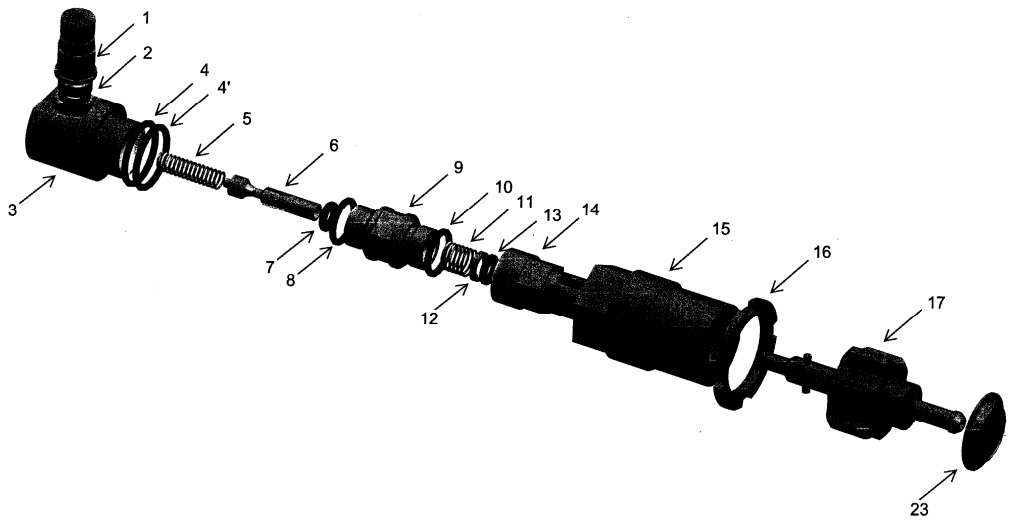

(11) **30447**
(21) 1-2012-00578 (51)[7] **B03C 3/38**, H01T 23/00, H03K 7/00
(22) 11.08.2009 (43) 25.07.2012
(86) PCT/SG2009/000278 11.08.2009 (87) WO/2011/019319 17.02.2011
(71) OXION PTE. LTD. (SG)
7500A Beach Road, #16-322 The Plaza, Singapore 199591, Singapore
(72) HSIA, Jia-Bau (MY)
(74) Công ty TNHH Sở hữu trí tuệ Thảo Thọ Quyến (INVENCO)
(54) MẠCH ĐIỀU KHIỂN ĐIỆN CỰC MÁY IÔN HÓA KHÔNG KHÍ VÀ PHƯƠNG PHÁP ĐIỀU KHIỂN ĐIỆN CỰC MÁY IÔN HÓA KHÔNG KHÍ

(57) Sáng chế đề xuất mạch và phương pháp điều khiển điện cực của máy iôn hoá không khí trong đó điện áp cao AC có biên độ không đổi định trước được cung cấp bởi bộ phát điện áp cao (16) để áp dụng vào các điện cực của máy iôn. Mức iôn được tạo ra sau đó được điều khiển bởi thời gian sản xuất iôn sử dụng bộ điều khiển (12) mà bật và tắt bộ phát điện áp theo cách lặp lại. Chu trình làm việc ví dụ, tỷ lệ bật-tắt trong đó bộ sinh điện áp hoạt động để xác định tỷ lệ tạo ra iôn trung bình. Phương pháp này cho phép điều khiển mức tạo iôn từ 0 đến 100% của giới hạn.

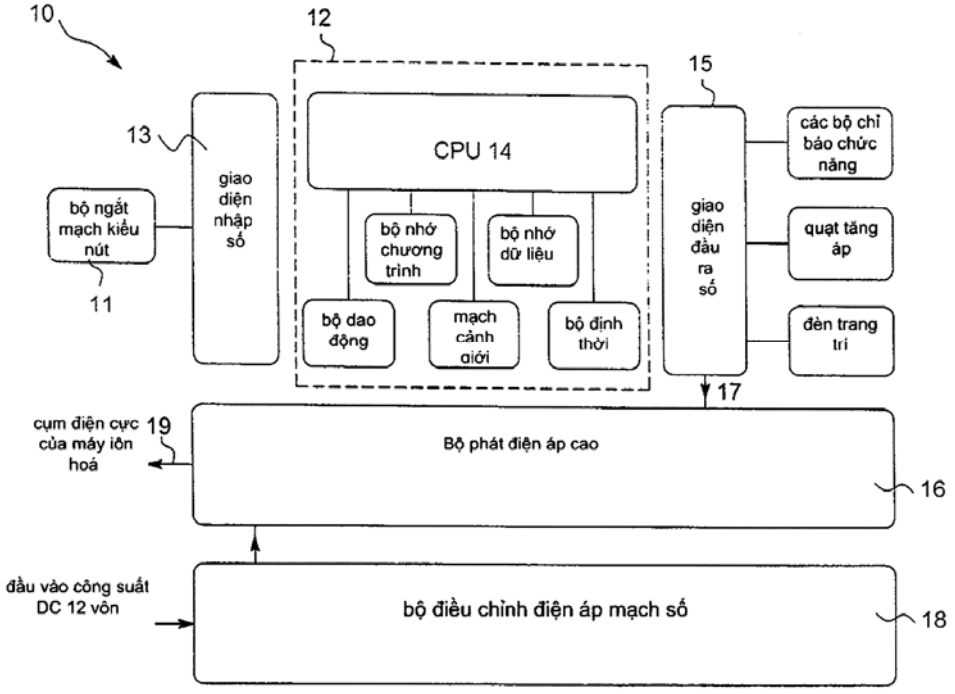

(11) **30448**
(21) 1-2012-00582
(51)[7] **C09K 17/44**, C04B 14/28, 24/26, 24/30, 28/08, C09K 17/06, 17/10, 17/22, E02D 3/12, C09K 103/00
(22) 07.09.2010
(43) 25.07.2012
(86) PCT/JP2010/065279 07.09.2010
(87) WO 2011/027891 10.03.2011
(30) 2009-205955 07.09.2009 JP
2010-116914 21.05.2010 JP
(71) DENKI KAGAKU KOGYO KABUSHIKI KAISHA (JP)
1-1, Nihonbashi-Muromachi 2-chome, Chuo-ku, Tokyo 103-8338 (JP)
(72) Hidehiro TANAKA (JP), Akitoshi ARAKI (JP), Kazuyuki MIZUSHIMA (JP), Hideki NISHINO (JP), Hiroshi ONODERA (JP), Yasutoshi OHNO (JP), Hiroshi ISOBE (JP)
(74) Công ty Luật TNHH AMBYS Hà Nội (AMBYS HANOI)
(54) CHẾ PHẨM XI MĂNG THỦY LỰC PHUN VÀO ĐẤT VÀ PHƯƠNG PHÁP CẢI THIỆN ĐẤT NHỜ SỬ DỤNG CHẾ PHẨM NÀY

(57) Sáng chế đề cập đến chế phẩm xi măng thuỷ lực phun vào đất, được cải thiện về khả năng thấm và khả năng ngăn cản vữa khỏi chảy, thoả mãn độ bền, có tuổi thọ cao và phương pháp cải thiện đất nhờ sử dụng chế phẩm này. Cụ thể hơn, sáng chế đề xuất chế phẩm xi măng thuỷ lực phun vào đất đặc trưng ở chỗ chứa xỉ lò cao được nghiền mịn, xi măng đã phân loại, chất phân tán chứa axit polyacrylic và muối silicat của kim loại kiềm mà muối này đóng vai trò làm chất ngăn cản vữa khỏi chảy, trong đó muối silicat của kim loại kiềm được sử dụng với tỷ lệ mol n ít nhất là 3,5 trong công thức chung (1) sau đây và với lượng nằm trong khoảng từ 0,2 đến 7 phần trên tổng số 100 phần xỉ lò cao được nghiền mịn và xi măng đã được phân loại:

$R_2O.nSiO_2$ trong đó R là kim loại kiềm (1).

(11) **30449**
(21) 1-2012-00589
(51)[7] **A01N 25/28**, 43/22, 43/40, 43/653, 47/38, 43/70
(22) 05.08.2010
(43) 25.07.2012
(86) PCT/US2010/044484 05.08.2010
(87) WO2011/017480 10.02.2011
(30) 61/232,044 07.08.2009 US
(71) DOW AGROSCIENCES LLC (US)
9330 Zionsville Road, Indianapolis, IN 46268-1054, United States of America
(72) EHR, Robert (US), KALANTAR, Thomas (US), LIU, Lei (US), SCHMIDT, Dale (US), YAU, Kerrm (CA), ZHANG, Qiang (CN), ZHAO, Min (CN), TOLLEY, Michael, P. (US)
(74) Văn phòng luật sư Phạm và Liên danh (PHAM & ASSOCIATES)
(54) HẠT NANG KÍCH THƯỚC MESO ĐỂ PHÂN PHỐI CHẤT NÔNG HÓA, PHƯƠNG PHÁP TỔNG HỢP HẠT NANG NÀY VÀ PHƯƠNG PHÁP KHỐNG CHẾ CÔN TRÙNG, BỆNH THỰC VẬT HOẶC CỎ DẠI

(57) Sáng chế này đề cập đến hạt nang meso chứa các hoạt chất như hoạt chất nông hoá bao gồm các thuốc diệt nấm, thuốc trừ sâu, thuốc diệt ve bét, thuốc diệt cỏ, chất an toàn và chất biến đổi sinh lý hoặc cấu trúc thực vật khác nhau. Các hạt nang meso này có vỏ polyure và bao gồm các nhóm ưa nước trên bề mặt. Các hạt nang meso này có đường kính trung bình thể tích bằng hoặc nhỏ hơn 500 nm và một số trong chúng có đường kính trung bình thể tích bằng hoặc nhỏ hơn 300 nm. Các hạt nang meso này là đặc biệt thích hợp để phân phối các hoạt chất không tan tốt trong nước, nhiều hoạt chất trong số đó có độ tan nằm trong khoảng bằng hoặc nhỏ hơn 1.000 ppm. Các phương pháp tạo ra hạt nang meso này bao gồm phản ứng đa ngưng tụ trên mặt phân giới được thực hiện với sự có mặt của chất điện hoạt như natri đođexyl sulfat và một phương pháp khác trong đó tất cả hoặc hầu hết chất diện hoạt được thay thế bằng cách bổ sung axit amin vào pha nước trong hỗn hợp phản ứng trên mặt phân giới trước khi tạo ra nhũ tương cuối.

(11) **30450**

(21) 1-2012-00618 (51)[7] **E03D 5/00**

(22) 09.03.2012 (43) 25.07.2012

Ngày yêu cầu thẩm định nội dung: 28.05.2012

(71) CÔNG TY TNHH XD NGÔI NHÀ NHỎ (VN)
2/24 Lý Thường Kiệt, phường 09, quận Tân Bình, thành phố Hồ Chí Minh

(72) Nguyễn Trọng Hào (VN), Nguyễn Văn Hải (VN)

(54) BỒN CẦU ĐA NĂNG

(57) Sáng chế đề cập đến một loại bồn cầu được thiết kế dùng trọng lượng của người sử dụng để nén hơi khí hạ màng cầu xuống và sau đó hơi này này làm áp lực phun ra cùng nước giúp rửa sạch và xa bồn cầu mà người sử dụng không cần phải nhấn nút xa cầu. Do bồn cầu sau khi sử dụng sẽ dựng đứng lên nên nó sẽ làm động tác đổ phân vào trong con thỏ do đó lượng nước sử dụng sẽ được giảm tối đa và giảm tối thiểu diện tích chiếm không gian của thiết bị này. Mặt khác việc tích hợp bồn tiểu khi không sử dụng bồn cầu cũng làm tăng tính tiện lợi cho người sử dụng.

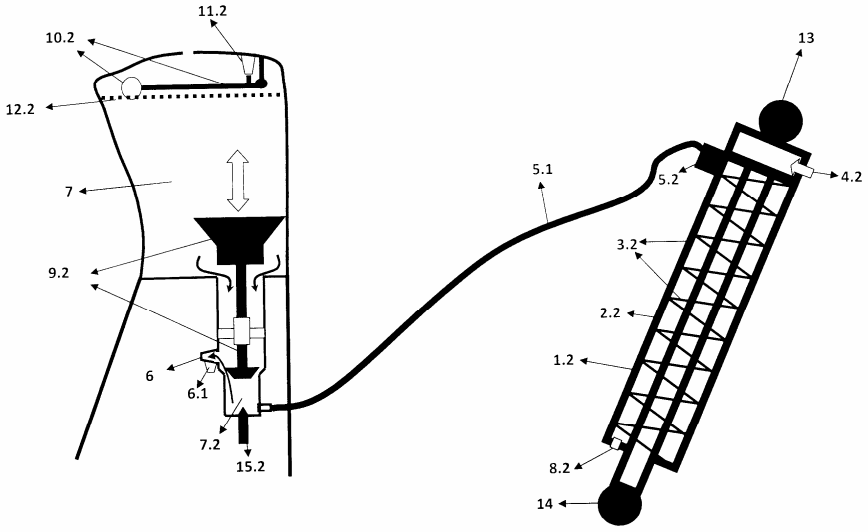

(11) **30451**
(21) 1-2012-00630 (51)[7] **C07D 205/08**, A61K 31/397, A61P 3/06, 9/00, 9/04, 9/10, C07D 263/26
(22) 09.08.2010 (43) 25.07.2012
(86) PCT/CN2010/001206 09.08.2010 (87) WO 2011/017907 17.02.2011
(30) 200910162888.8 11.08.2009 CN
Ngày yêu cầu thẩm định nội dung: 09.03.2012
(71) ZHEJIANG HISUN PHARMACEUTICAL CO., LTD. (CN)
46 Waisha Road, Jiaojiang District, Taizhou city, Zhejiang, 318000, P.R.China
(72) BAI, Hua (CN), ZHAO, Xuyang (CN), XU, Xiaojie (CN), LIU, Xiaoyu (CA), ZHANG, Yuncai (CN), CHEN, Ying (CN), ZHENG, Xiaohe (CN), GU, Maojian (US), ZHU, Qifeng (CN), ZHANG, Yong (CN), LUO, Hairong (CN)
(74) Công ty TNHH Tầm nhìn và Liên danh (VISION & ASSOCIATES CO.LTD.)
(54) HỢP CHẤT AZETIDINON VÀ QUY TRÌNH ĐIỀU CHẾ HỢP CHẤT NÀY
(57) Sáng chế đề cập đến hợp chất azetidinon. Cụ thể hơn, sáng chế đề cập đến hợp chất azetidinon có công thức (I), trong đó R^1, R^2, R^3, R^4, R^5 và R^6 là như được xác định trong bản mô tả, và phương pháp điều chế hợp chất này. Hợp chất theo sáng chế có thể làm giảm hàm lượng cholesterol tổng (TC) và cholesterol kết hợp với lipoprotein tỷ trọng thấp (LDL-C) trong huyết tương, và có thể được sử dụng làm thuốc để làm giảm cholesterol trong máu. Do đó, hợp chất theo sáng chế được sử dụng để điều trị hoặc ngăn ngừa bệnh xơ vữa động mạch, vấn đề của mạch máu, bệnh suy tim, bệnh động mạch vành, bệnh tim mạch, bệnh xơ nang cơ tim, chứng đau thắt ngực, bệnh mỡ trong máu cao và cholesterol trong máu cao và các bệnh tương tự. Sáng chế còn đề cập đến phương pháp điều chế hợp chất này và các hợp chất trung gian.

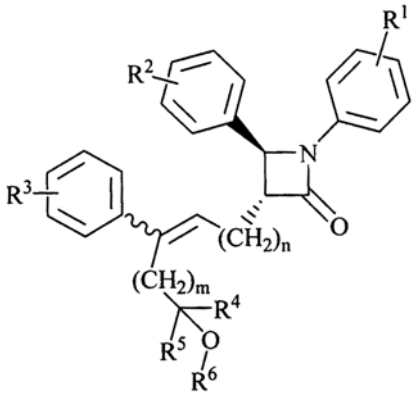

(I)

(11) **30452**
(21) 1-2012-00646 (51)[7] **C09K 8/588**, 8/04, 8/58
(22) 10.08.2010 (43) 25.07.2012
(86) PCT/US2010/045024 10.08.2010 (87) WO/2011/019722 17.02.2011
(30) 61/233,015 11.08.2009 US
12/852,930 09.08.2010 US
(71) 1. BAKER HUGHES INCORPORATED (US)
2929 Allen Parkway, Suite 2100 Houston, TX 7709-2118, United States
2. PETROLIAM NASIONAL BERHAD (PETRONAS) (MY)
Tower 1, Petronas Twin Towers, Kuala Lumpur City Centre, 50088 Kuala Lumpur, Malaysia
(72) XIANG, Tao (US), MOHD AMIN, Remy, Azrai (MY)
(74) Công ty TNHH Sở hữu trí tuệ Thảo Thọ Quyến (INVENCO)
(54) DỊCH MÙN KHOAN TRÊN CƠ SỞ NƯỚC CHỨA CHẤT BÔI TRƠN SỬ DỤNG MUỐI POLYAMIN CỦA AXIT BÉO VÀ ESTE CỦA AXIT BÉO, HỖN HỢP CHẤT BÔI TRƠN NÀY VÀ PHƯƠNG PHÁP KHOAN, PHƯƠNG PHÁP LÀM BÔI TRƠN THIẾT BỊ.

(57) Sáng chế đề cập đến chất bôi trơn bùn khoan trên cơ sở nước chứa chất bôi trơn sử dụng hỗn hợp gồm muối polyamin của axit béo và este của axit béo để tạo ra tác dụng bôi trơn hiệp đồng tốt hơn so với tác dụng khi chỉ sử dụng thành phần riêng lẻ. Ví dụ, hỗn hợp có tỷ lệ khác nhau của muối dietylentriamin của axit béo với metyl este của axit béo thể hiện độ trơn trong dịch mùn khoan trên cơ sở nước tốt hơn so với độ trơn khi chỉ có muối dietylentriamin của axit béo hoặc chỉ có metyl este của axit béo được sử dụng một mình. Amin trong muối amin của axit béo còn có thể bao gồm các polyamin khác, như butandiamin pentametylendiamin, spermidin, spemlin, propylendiamin, và propylen polyamin. Este của axit béo còn có thể bao gồm etyl este của axit béo, glyxerol este của axit béo và trimetylolpropan este của axit béo. Số nguyên tử cabon của axit béo được sử dụng để tạo ra các thành phần trong hỗn hợp chất bôi trơn có thể nằm trong khoảng từ 4 đến 28 nguyên tử cacbon.

Ngoài ra, sáng chế còn đề cập đến hỗn hợp chất bôi trơn này và phương pháp khoan, phương pháp làm bôi trơn thiết bị khoan.

(11) **30453**
(21) 1-2012-00653 (51)[7] **E05B 47/00**, 49/00
(22) 13.08.2010 (43) 25.07.2012
(86) PCT/KR2010/005329 13.08.2010 (87) WO2011/019235 17.02.2011
(30) 10-2009-0074756 13.08.2009 KR
Ngày yêu cầu thẩm định nội dung: 28.03.2012
(71) VOCES CO., LTD. (KR)
302 Jincheol Bldg.; 623-8 Jugyo-dong, Deogyang-gu, Goyang-si, Gyeonggi-do, 412-010, Republic of Korea
(72) NO Jun Hyung (KR)
(74) Văn phòng luật sư Phạm và Liên danh (PHAM & ASSOCIATES)
(54) THIẾT BỊ ĐIỀU KHIỂN KÉP DÙNG CHO CỬA VÀ PHƯƠNG PHÁP ĐIỀU KHIỂN NÀY

(57) Sáng chế đề cập đến thiết bị điều khiển kép dùng cho cửa và các phương pháp điều khiển và sáng chế còn đề cập đến các phương tiện ghi để máy tính đọc chương trình để vận hành thiết bị điều khiển kép và phương pháp vận hành và các phương pháp để điều khiển cửa liên tục cho dù việc phát sinh sự cố bằng cách chuyển đổi mỗi trong số các chế độ thành chế độ hoạt động ban đầu dùng cho cửa điều khiển khi việc phát sinh sự cố được nhận biết ở chế độ hoạt động ban đầu đã được xác định từ chế độ mã hóa hoặc chế độ cảm biến làm chế độ hoạt động ban đầu dùng cho cửa điều khiển. Liên quan đến vấn đề này, sáng chế bao gồm, phần nhận biết sự cố để nhận biết sự cố phát sinh ở chế độ mã hóa và chế độ cảm biến để điều khiển cửa; phần điều khiển chính để chuyển đổi qua lại phần hoạt động chính và phần điều khiển dự phòng khi sự cố được nhận biết bởi chế độ hoạt động ban đầu bởi phần nhận biết sự cố sau khi xác định mỗi trong số chế độ mã hóa hoặc chế độ cảm biến làm chế độ hoạt động ban đầu và chế độ kia được xác định là chế độ hoạt động dự phòng; và phần chuyển đổi vị trí/tốc độ để thực hiện việc điều khiển cửa bằng cách tính khoảng cách chuyển động cửa theo chế độ tương ứng khi chế độ hoạt động được chuyển đổi bởi phần điều khiển chính.

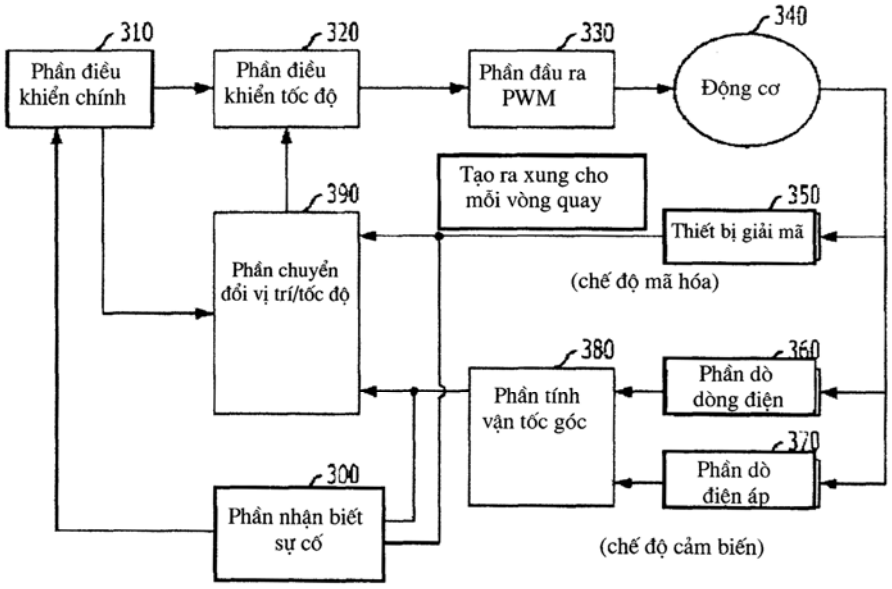

(11) **30454**
(21) 1-2012-00660 (51)[7] **A61F 13/15**, 13/472, 13/53, 13/539
(22) 17.09.2010 (43) 25.07.2012
(86) PCT/JP2010/066229 17.09.2010 (87) WO 2011/034180 24.03.2011
(30) 2009-218184 18.09.2009 JP
(71) UNI-CHARM CORPORATION (JP)
182 Shimobun, Kinsei-cho, Shikokuchuo-shi, Ehime-ken 799-0111, Japan
(72) HARADA, Hiroyuki (JP), MARUYAMA, Takashi (JP), NOGUCHI, Jyunichi (JP)
(74) Công ty Cổ phần Sở hữu công nghiệp INVESTIP (INVESTIP)
(54) VẬT DỤNG THẤM HÚT
(57) Sáng chế đề cập đến vật dụng thấm hút trong đó vùng chịu nén (50) bao gồm vùng chịu nén thấp (53), trong hình chiếu bằng từ phía bề mặt tiếp xúc với da. Độ chặt của vùng chịu nén thấp (53) cao hơn so với độ chặt của vùng không chịu nén (30a) của vật dụng thấm hút (1). Vùng chịu nén cao (54) được tạo ra trong vùng chịu nén thấp (53). Trong vùng chịu nén cao (54), độ chặt của lõi thấm hút (30) được làm gia tăng bằng cách nén. Phần tiếp xúc (54a) của vùng chịu nén cao (54) tiếp xúc với phần cạnh bên (53a) của vùng chịu nén thấp (53).

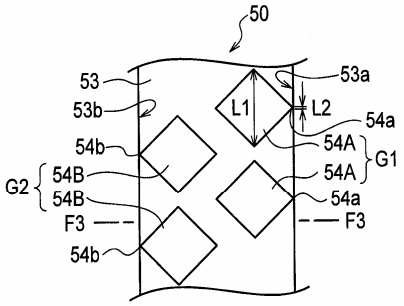

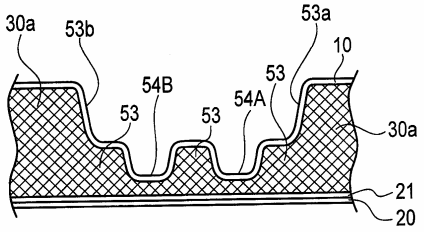

(11) **30455**
(21) 1-2012-00662
(51)[7] **B32B 15/08**, B05D 7/14, C09D 127/12, 127/16, 133/00, 183/00, 183/04, 183/07, 201/00, 5/00, 5/08, 7/12
(22) 28.09.2010
(43) 25.07.2012
(86) PCT/JP2010/067315 28.09.2010
(87) WO/2011/048930 28.04.2011
(30) 2009-240243 19.10.2009 JP
2010-175943 05.08.2010 JP
Ngày yêu cầu thẩm định nội dung: 13.03.2012
(71) JFE GALVANIZING & COATING CO., LTD. (JP)
11-2, Osaki 1-chome, Shinagawa-ku, Tokyo 1410032, JP.
(72) OKUMA, Toshiyuki (JP), FURUTA, Akihiko (JP), SATOH, Susumu (JP)
(74) Công ty Cổ phần Sở hữu công nghiệp INVESTIP (INVESTIP)
(54) TẤM THÉP MẠ LÓT VÀ QUY TRÌNH SẢN XUẤT TẤM THÉP MẠ LÓT
(57) Sáng chế đề cập đến tấm thép mạ lót và quy trình sản xuất tấm thép mạ lót này, trong đó lớp chất xúc tác quang học (lớp mạ) là lớp ngoài cùng được tạo ra một cách liên tục (mạng lưới) nhờ đó sự suy giảm về thẩm mỹ gây ra do kết quả xử lý không đồng đều hoặc do các sọc giao thoa màu có thể được ngăn chặn và tấm thép được mạ lót đạt được các tính năng yêu cầu, chẳng hạn hình dạng bên ngoài đồng đều, khả năng gia công cũng như các tính năng khác như tính chịu thời tiết cao, độ bền thẩm mỹ, tính kháng phân huỷ bởi chất xúc tác quang học. Tấm thép mạ lót bao gồm tấm thép nền, lớp mạ trong suốt (A) trên ít nhất một bề mặt tấm thép chứa hợp chất silic là thành phần chính và các hạt mịn không thấm nước là thành phần phân tán và lớp mạ trong suốt (B) nằm trên lớp mạ trong suốt (A) và chứa các hạt mịn titan oxit xúc tác quang học là thành phần chính.

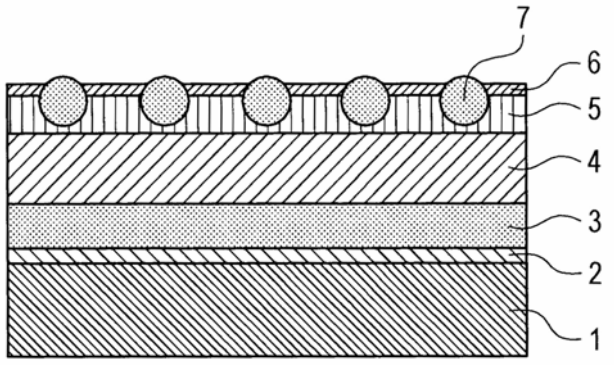

(11) **30456**
(21) 1-2012-00669 (51)[7] **A23C 11/10**
(22) 26.04.2010 (43) 25.07.2012
(86) PCT/KR2010/002592 26.04.2010 (87) WO/2011/030988 17.03.2011
(30) 10-2009-0085114 09.09.2009 KR
(75) 1. JONGHAE KIM (KR)
Shinhan Technology Institute, 100 Nochungil, Dongmyun, Hongchun, Gangwon 250 - 892, Korea
2. MICHAEL J. KIM (US)
17960 Sherman Way, Apt. 211, Reseda, CA 91335, United States of America
(74) Công ty TNHH Tầm nhìn và Liên danh (VISION & ASSOCIATES CO.LTD.)
(54) PHƯƠNG PHÁP VÀ HỆ THỐNG SẢN XUẤT SỮA ĐẬU NÀNH NGUYÊN CHẤT
(57) Sáng chế đề xuất phương pháp sản xuất sữa đậu nành nguyên chất bằng cách tiệt trùng đậu sống với vỏ đậu bằng cách làm nóng trong buồng làm nóng, biến đổi tinh bột của đậu thành đextrin hòa tan được, và sau đó nghiền đậu thành mảnh cực mịn để được sản xuất thành sữa đậu nành nguyên chất. Khi tinh bột của đậu được biến đổi thành đextrin nhờ phương pháp nêu trên, có thể sản xuất ra sữa đậu nành nguyên chất mịn như sữa bò, sữa đậu nành nguyên chất này dễ tiêu hóa hơn và có hương và vị tuyệt vời do loại bỏ được vị cá và hương có hoặc "mùi hôi" vốn có của đậu. Ngoài ra, bằng cách sử dụng toàn bộ đậu bao gồm vỏ, vấn đề về lãng phí (nghĩa là vỏ và cặn) phát sinh trong các quy trình sản xuất sữa đậu nành truyền thống được giải quyết, và sản lượng sữa đậu nành được nâng cao đáng kể. Ngoài ra, sáng chế đề xuất phương pháp sản xuất sữa đậu nành đen nguyên chất sử dụng các thành phần chống ung thư có chất lượng được tìm thấy trong vỏ đậu đen.

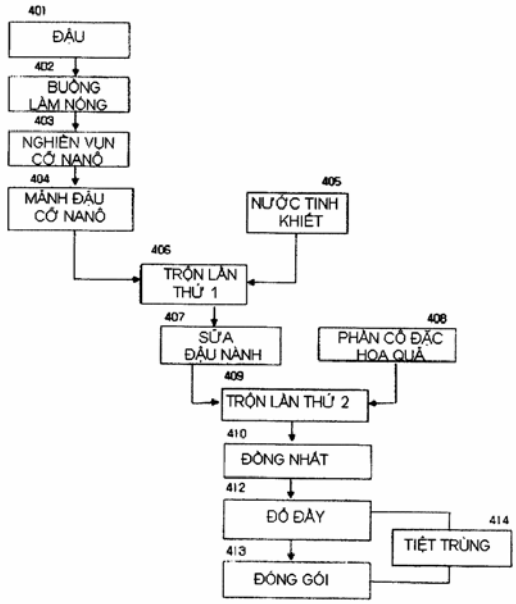

(11) **30457**
(21) 1-2012-00678 (51)[7] **A23K 1/16**, 1/20
(22) 31.08.2009 (43) 25.07.2012
(86) PCT/US2009/055472 31.08.2009 (87) WO2011/025496 03.03.2011
Ngày yêu cầu thẩm định nội dung: 31.05.2012
(71) ANITOX CORPORATION (US)
1055 Progress Circle Lawrenceville, GA 30043, United States of America
(72) James D. WILSON (US), Julio PIMENTEL (US), Kurt RICHARDSON (US), Jeffrey MERKEL (US)
(74) Công ty cổ phần tư vấn Trung Thực (TRUNG THUC.,JSC)
(54) PHƯƠNG PHÁP SẢN XUẤT THỨC ĂN CHO ĐỘNG VẬT VÀ THỨC ĂN CHO ĐỘNG VẬT ĐƯỢC SẢN XUẤT THEO PHƯƠNG PHÁP NÀY

(57) Sáng chế đề xuất phương pháp sản xuất thức ăn ở dạng viên cho động vật và thức ăn được sản xuất theo phương pháp này, trong đó phương pháp này bao gồm các bước sau: điều chế chế phẩm chứa
a) từ 10% đến 90% trọng lượng axit hữu cơ được chọn từ nhóm bao gồm axit axetic, axit propionic, axit butyric và hỗn hợp của chúng,
b) từ 1% đến 90% trọng lượng chất hoạt động bề mặt là dầu thầu dầu được etoxyl hóa có trị số HLB nằm trong khoảng từ 4 đến 18 và tỷ lệ một mol phân tử dầu thầu dầu với từ 1 đến 200 phân tử etylen oxit,
c) từ 0% đến 20% trọng lượng terpen kháng vi sinh vật, hoặc tinh dầu; bổ sung nước để điều chế chế phẩm xử lý nhiệt, và
đưa lượng hữu hiệu của chế phẩm xử lý nhiệt nêu trên vào thức ăn cho động vật, với nhiệt lượng đủ để tạo viên hoặc ép đùn thức ăn.

(11) **30458**
(21) 1-2012-00680 (51)[7] **B23K 11/11**, 11/24
(22) 25.05.2010 (43) 25.07.2012
(86) PCT/US2010/036034 25.05.2010 (87) WO 2011/019430 17.02.2011
(30) 61/234,019 14.08.2009 US
(71) ARCELORMITTAL INVESTIGACION Y DESARROLLO, S.L (ES)
6 Calle Chavarri, Sesato, Spain
(72) HOU, Wenkao (US)
(74) Công ty Luật TNHH AMBYS Hà Nội (AMBYS HANOI)
(54) PHƯƠNG PHÁP VÀ HỆ THỐNG HÀN ĐIỂM BẰNG ĐIỆN TRỞ SỬ DỤNG VI XUNG DÒNG ĐIỆN MỘT CHIỀU

(57) Sáng chế đề cập đến phương pháp và hệ thống hàn điểm bằng điện trở sử dụng các vi xung dòng điện một chiều. Phương pháp theo sáng chế bao gồm việc tạo mối hàn bằng cách áp dụng nhiều vi xung dòng điện một chiều cho ít nhất hai mảnh vật liệu qua điện cực thứ nhất và điện cực thứ hai.

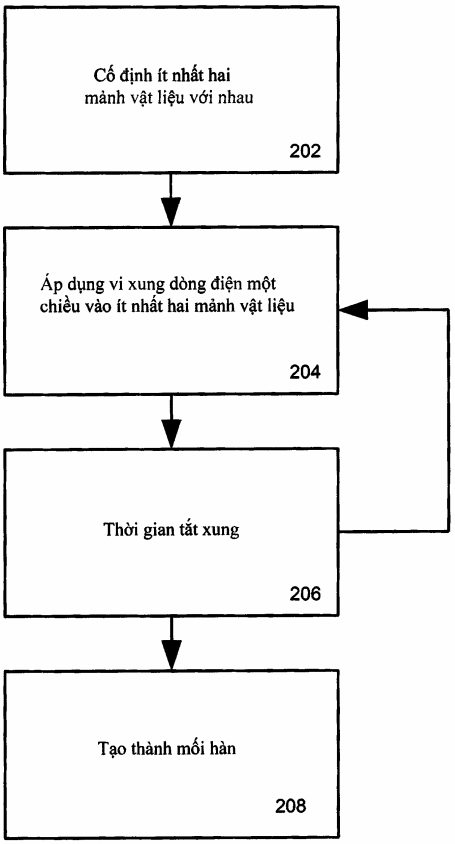

(11) **30459**
(21) 1-2012-00694 (51)[7] **E01C 1/00**, 9/08, E01D 21/00
(22) 26.10.2010 (43) 25.07.2012
(86) PCT/JP2010/006311 26.10.2010 (87) WO/2011/052184 05.05.2011
(30) 2009-246784 27.10.2009 JP
Ngày yêu cầu thẩm định nội dung: 16.03.2012
(71) JFE STEEL CORPORATION (JP)
2-3, Uchisaiwai-cho 2-chome, Chiyoda-ku, Tokyo 100-0011, Japan
(72) ISHIHARA, Kenji (JP), KANDA, Kyotaro (JP), SHIOTA, Keisuke (JP), MURAKAMI, Takuya (JP)
(74) Công ty Cổ phần Sở hữu công nghiệp INVESTIP (INVESTIP)
(54) NỀN NHÂN TẠO DÙNG LÀM ĐƯỜNG VÀ DẠNG TƯƠNG TỰ VÀ PHƯƠNG PHÁP THI CÔNG NỀN NHÂN TẠO DÙNG LÀM ĐƯỜNG

(57) Sáng chế đề cập đến nền nhân tạo dùng làm đường và dạng tương tự bao gồm: cọc ống thép được đóng xuống nền và khối nút giàn mà đường kính ống phía ngoài của nó là lớn hơn so với đường kính ống phía ngoài của cọc ống thép gồm cơ cấu điều chỉnh được bố trí theo phương nằm ngang của thành theo chu vi của nó, và có phần tiếp nhận tạm thời được bố trí ở bên trong phía trên của nó và chi tiết đấu nối được bắt vào chu vi ngoài phía trên của ống phía ngoài. Khối nút giàn được lắp trên đầu cọc ống thép và phần tiếp nhận tạm thời tiếp giáp với phần đầu cọc của cọc ống thép khi lắp khối nút giàn vào phần phía trên của cọc ống thép. Việc điều chỉnh vị tri theo phương nằm ngang của khối nút giàn được tiến hành bởi cơ cấu điều chỉnh. Khối nút giàn được cố định tạm thời vào cọc ống thép bởi cơ cấu điều chỉnh, vữa hoặc bê tông được nhồi vào giữa cọc ống thép và ống phía ngoài của khối nút giàn và các khối nút giàn được đấu nối tương hỗ bằng cách liên kết dầm đỡ với các phần đấu nối của chúng. Sáng chế còn đề cập đến phương pháp thi công nền nhân tạo này.

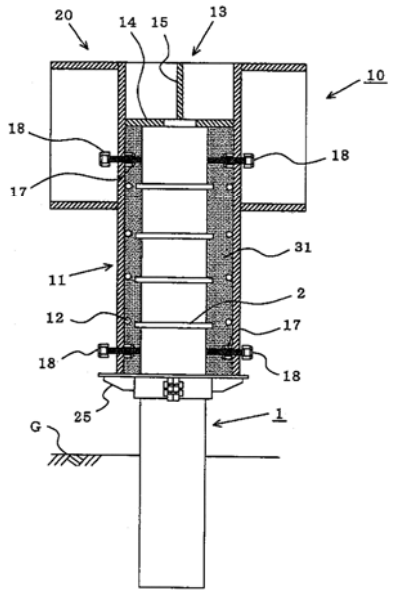

(11) **30460**
(21) 1-2012-00708 (51)[7] **C12Q 1/68**
(22) 18.08.2010 (43) 25.07.2012
(86) PCT/US2010/045871 18.08.2010 (87) WO2011/022471 24.02.2011
(30) 61/235,248 19.08.2009 US
61/237,366 23.04.2010 US
(71) DOW AGROSCIENCES LLC (US)
9330 Zionsville Road, Indianapolis, IN 4268, United States of America
(72) CUI Yunxing Cory (US), GREENE Thomas William (US), NOVAK Stephen (US), ZHOU Ning (CA)
(74) Văn phòng luật sư Phạm và Liên danh (PHAM & ASSOCIATES)
(54) PHƯƠNG PHÁP XÁC ĐỊNH HỢP TỬ CỦA CÂY NGÔ VÀ KIT ĐỂ THỰC HIỆN PHƯƠNG PHÁP NÀY

(57) Sáng chế đề cập đến việc xác định thực vật dung nạp chất diệt cỏ, cụ thể gen biến nạp *aad-1* ở cây ngô. Sáng chế cũng đề cập đến phương pháp xác định hợp tử của cây ngô được chuyển gen *add-1*. Sáng chế cũng đề cập đến kit dùng trong phương pháp phân tích xác định gen *add-1*. Sáng chế cũng đề cập đến quá trình nhân giống thực vật bằng cách sử dụng phương pháp theo sáng chế. Theo một số phương án thực hiện, giống/trình tự polynucleotit này có thể được "sắp đặt' với các tính trạng khác. Cụ thể là, sáng chế đề cập đến phân tích TaqMan PCR điểm cuối với giống ngô add-1 0278-9. Một số phương án đề cập đến phương pháp phân tích có khả năng phân tích hợp tử năng suất cao. Sáng chế còn đề cập đến việc dùng gen tham chiếu ưu tiên trong việc xác định hợp tử.

(11) **30461**
(21) 1-2012-00712
(22) 18.08.2010
(86) PCT/US2010/045870 18.08.2010
(30) 61/235,248 19.08.2009 US
61/328,944 28.04.2010 US
(51)[7] **C12N 15/82**, A01H 5/00
(43) 25.07.2012
(87) WO2011/022470 24.02.2011
(71) DOW AGROSCIENCES LLC (US)
9330 Zionsville Road, Indianapolis, IN 4268, United States of America
(72) HANGER Gregory A. (US), ROBINSON Andrew (US), SATCHIVI Norbert M. (CA), CHAMBERS Richard (AU), WRIGHT Terry (US)
(74) Văn phòng luật sư Phạm và Liên danh (PHAM & ASSOCIATES)
(54) PHƯƠNG PHÁP PHÒNG TRỪ CÂY MỘT LÁ MẦM MỌC TỰ NHIÊN MANG GEN AAD-1

(57) Sáng chế đề cập đến phương pháp phòng trừ cây một lá mầm có gen AAD- 1 mọc tự nhiên trên cánh đồng đã trồng cây hai lá mầm như là đậu tương hoặc bông. Theo một số phương án của sáng chế, thuốc diệt cỏ xyclohexandion được chọn làm công cụ hữu hiệu để phòng trừ cây có gen AAD- 1 mọc tự nhiên vì gen AAD không tạo ra tính chống chịu nhóm hóa chất gramixin này. Ngoài ra, thuốc diệt cỏ nhóm imidazonlinon có thể được sử dụng trong một số phương án được ưu tiên để phòng trừ một cách chọn lọc giống ngô mọc tự nhiên thông thường hoặc chống chịu thuốc diệt cỏ. Ngô chứa gen AAD- 1 là giống DAS-40278-9 được sử dụng trong một số phương án ưu tiên.

(11) **30462**
(21) 1-2012-00717 (51)[7] **C12N 15/00**, A61K 38/00, A61P 7/02, C07K 14/435, C12N 15/09, C12Q 1/02, G01N 33/50
(62) 1-2008-00670
(22) 02.11.2006 (43) 25.07.2012
(86) PCT/JP2006/322417 02.11.2006 (87) WO 2007/052841 10.05.2007
(30) 2005-320817 04.11.2005 JP
Ngày yêu cầu thẩm định nội dung: 19.03.2012
(71) 1. EDUCATIONAL FOUNDATION JICHI MEDICAL UNIVERSITY (JP)
3311-1, Yakushiji, Shimotsuke-shi, Tochigi, 3290498, Japan
2. OTSUKA PHARMCEUTICAL CO., LTD. (JP)
9, Kanda-Tsukasamachi 2-chome, Chiyoda-ku, Tokyo 1018535, Japan
(72) YOSHIDA, Shigeto (JP), SUDO, Toshiki (JP)
(74) Công ty TNHH Sở hữu trí tuệ Thảo Thọ Quyến (INVENCO)
(54) POLYPEPTIT CÓ HOẠT TÍNH ỨC CHẾ SỰ KẾT TỤ TIỂU CẦU, KIT VÀ DƯỢC PHẨM CHỨA POLYPEPTIT NÀY

(57) Sáng chế đề xuất polypeptit có hoạt tính ức chế sự kết tụ tiểu cầu, kit chứa polypeptit này. Sáng chế còn đề cập đến dược phẩm chứa ít nhất một polypeptit từ (a) đến (d) sau đây:
(a) polypeptit có trình tự axit amin nêu trong SEQ ID NO: 1;
(b) polypeptit có trình tự axit amin được loại bỏ, chèn thêm, thay thế hoặc bổ sung thêm đoạn axit amin vào trình tự axit amin (a) nêu trên và có hoạt tính ức chế kết tụ tiểu cầu và/hoặc hoạt tính ức chế dính bám tiểu cầu;
(c) polypeptit có trình tự axit amin nêu trong SEQ ID NO:3; và
(d) polypeptit có trình tự axit amin được loại bỏ, chèn thêm, thay thế hoặc bổ sung thêm đoạn axit amin vào trình tự (e) ở trên và có hoạt tính ức chế kết tụ tiểu cầu và/hoặc hoạt tính ức chế dính bám tiểu cầu,
làm thành phần hoạt tính.

(11) **30463**
(21) 1-2012-00723 (51)[7] **C02F 1/00**, 1/76, 1/68
(22) 03.09.2010 (43) 25.07.2012
(86) PCT/EP2010/062959 03.09.2010 (87) WO 2011/032848 24.03.2011
(30) 2126/MUM/2009 17.09.2009 IN
Ngày yêu cầu thẩm định nội dung: 19.03.2012
(71) UNILEVER N.V. (NL)
Weena 455, 3013 AL Rotterdam, the Netherlands.
(72) Jaideep CHATTERJEE (IN), Santosh Kumar GUPTA (IN), Rajeesh Kumar RAMACHANDRAN (IN), Shailendra PRATAP (IN), Morris WASKAR (IN), Priyanka KUSHWAHA (IN)
(74) Công ty TNHH Trần Hữu Nam và Đồng sự (TRAN H.N & ASS.)
(54) THIẾT BỊ LỌC NƯỚC
(57) Sáng chế đề cập đến thiết bị lọc nước và quy trình lọc nước và cụ thể đề cập đến một thiết bị lọc nước mà có thể được dùng làm hệ thống nạp nhờ trọng lực hoặc được làm thích ứng để được kết nối với nguồn cấp nước chính. Chính buồng duy nhất của thiết bị lọc nước có khả năng điều chỉnh lượng chất diệt khuẩn có kiểm soát vào trong nước và có một bộ lọc có tác dụng như màng lọc chất cặn. Thiết bị lọc nước này có một số ưu điểm so với thiết bị ở phần tình trạng kỹ thuật, đặc biệt về việc làm giảm độ phức tạp của thiết bị nhờ vậy tạo hiệu quả kinh tế và giảm số lượng các bộ phận thay thế mà không ảnh hưởng đến tính năng như diệt vi trùng an toàn hoặc tốc độ chảy. Một ưu điểm khác của hệ thống này là ở chỗ, nó có thể được làm thích ứng để sử dụng với các chất diệt khuẩn dạng rắn và lỏng.

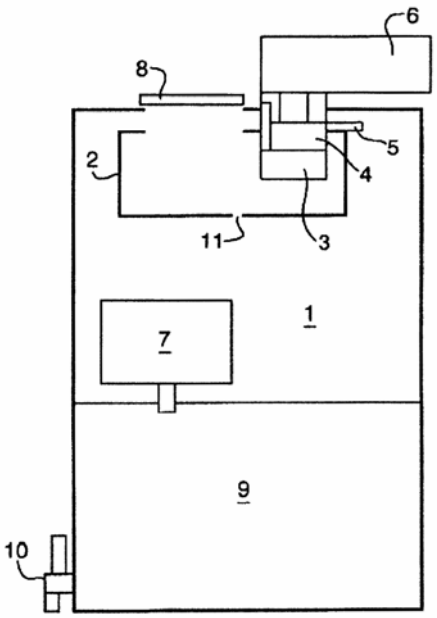

(11) **30464**
(21) 1-2012-00725 (51)[7] **B65G 1/04**
(22) 15.07.2010 (43) 25.07.2012
(86) PCT/JP2010/061991 15.07.2010 (87) WO 2011/021453 24.02.2011
(30) 2009-192447 21.08.2009 JP
Ngày yêu cầu thẩm định nội dung: 19.03.2012
(71) DAIFUKU CO., LTD. (JP)
2-11, Mitejima 3-chome, Nishiyodogawa-ku, Osaka-shi, Osaka 5550012, Japan
(72) FUJITA Takashi (JP)
(74) Công ty TNHH một thành viên Sở hữu trí tuệ VCCI (VCCI-IP CO.,LTD)
(54) THIẾT BỊ CHUYỂN HÀNG VÀ MÁY TRỤC XẾP CHỒNG CÓ THIẾT BỊ NÀY
(57) Sáng chế đề cập đến thiết bị chuyển hàng trong đó hàng, hàng này có chiều dài theo chiều nằm ngang của hàng càng nhỏ càng tốt, có thể được chuyển. Thiết bị chuyển hàng bao gồm phần đỡ hàng, phần này được bố trí ở bệ đáy và bao gồm cặp phần đỡ hàng tách rời (17F) và (17R) để chứa và đỡ tách biệt cả hai phần bên, theo chiều nằm ngang của hàng, của mặt đáy của hàng, và cặp bộ phận kẹp (18F) và (18R) có thể được đẩy và kéo dọc theo chiều chuyển hàng đối với phần đỡ hàng và có thể được di chuyển về phía nhau và ra xa nhau bởi cơ cấu truyền động kẹp (M4) giữa các vị trí kẹp và các vị trí nhả, các vị trí này cách nhau xa hơn, trong đó cặp phần đỡ hàng tách rời (17F) và (17R) được tạo cấu hình để được di chuyển về phía nhau và ra xa nhau trong phạm vi di chuyển được được định rõ theo chiều nằm ngang của hàng bởi cơ cấu truyền động phần đỡ hàng (M4) và đối diện sát nhau khi được định vị trong các vị trí giới hạn tiếp cận của phạm vi di chuyển được.

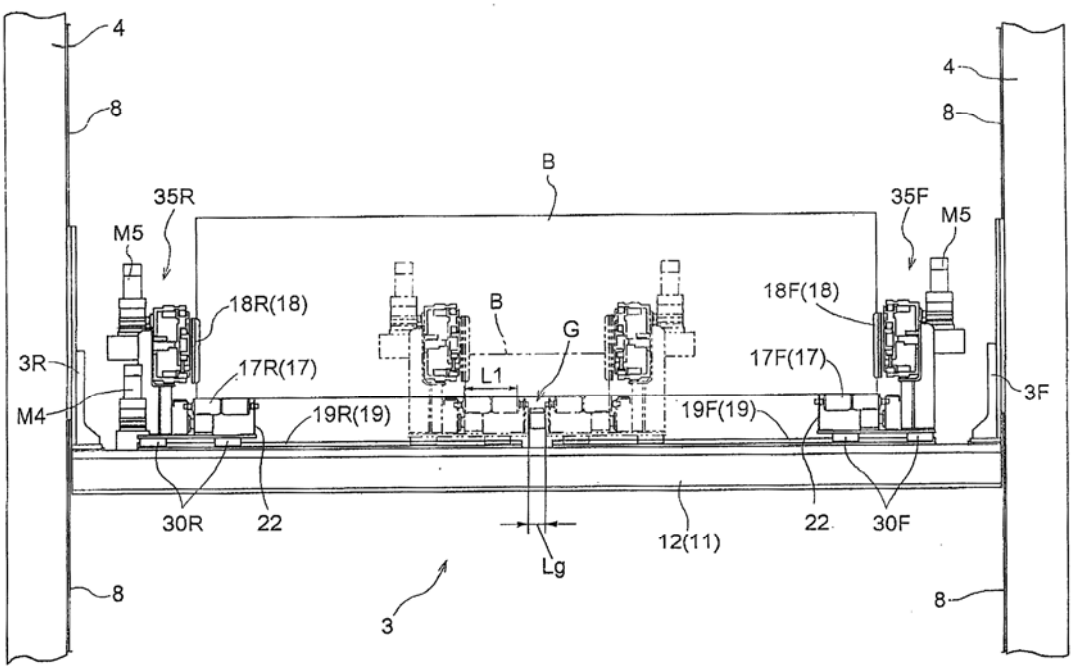

(11) **30465**
(21) 1-2012-00727 (51)[7] **F16L 19/00**
(22) 19.03.2012 (43) 25.07.2012
(30) 1-2012-00198 19.01.2012 VN
Ngày yêu cầu thẩm định nội dung: 19.03.2012
(71) CÔNG TY TNHH CÔNG NGHỆ THIẾT BỊ Y TẾ BẮC VIỆT (VN)
Số 20, ngách 1/48, ngõ 1, phố Phạm Tuấn Tài, phường Dịch Vọng, quận Cầu Giấy, thành phố Hà Nội
(72) Phan Văn Tính (VN)
(74) Công ty TNHH Sở hữu trí tuệ WINCO (WINCO CO., LTD.)
(54) ĐẦU NỐI ỐNG VÀ PHƯƠNG PHÁP NỐI ĐƯỜNG ỐNG BẰNG CÁCH SỬ DỤNG ĐẦU NỐI NÀY

(57) Sáng chế đề cập đến đầu nối ống dùng để nối đường ống, đầu nối này bao gồm thân đầu nối, các bạc chặn, các gioăng, các bạc đẩy và các đai ốc. Đầu nối này có kết cấu đơn giản, độ bền cao, dễ chế tạo, việc ghép nối đơn giản mà vẫn đảm bảo độ kín và độ bền cao hơn hẳn so với các giải pháp thông thường. Đầu nối theo sáng chế có thể dùng để nối các đường ống có đường kính bằng nhau hoặc khác nhau. Ngoài ra, sáng chế cũng đề cập đến phương pháp nối đường ống bằng cách sử dụng đầu nối này.

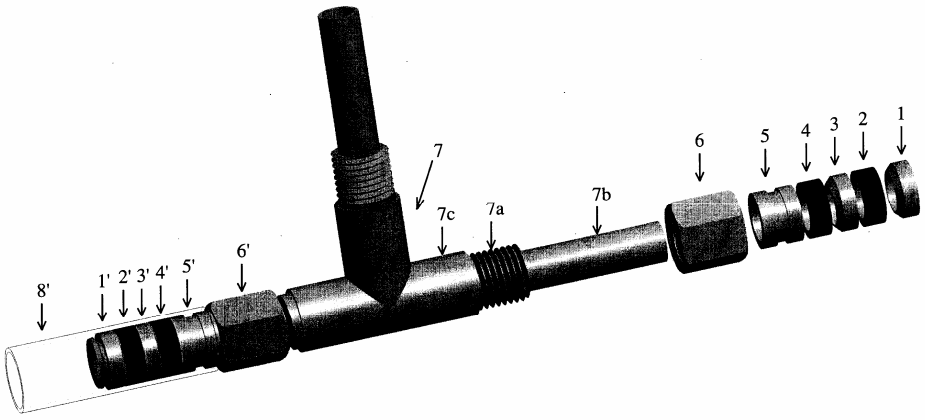

(11) **30466**
(21) 1-2012-00754
(51)[7] **C12Q 1/32**, A61B 10/00, 5/15, G01N 33/543, 33/573, 33/72
(22) 30.09.2010
(43) 25.07.2012
(86) PCT/SE2010/051048 30.09.2010
(87) WO2011/040874 07.04.2011
(30) 0950717-9 30.09.2009 SE
61/247,214 30.09.2009 US
61/304,612 15.02.2010 US
(71) CALMARK SWEDEN AKTIEBOLAG (SE)
c/o Mathias Karlsson Ekasvagen 2 S-653 42 Karlstad, Sweden
(72) KARLSSON Mathias (SE), HIORT AF ORNAS Sofia (SE)
(74) Văn phòng luật sư Phạm và Liên danh (PHAM & ASSOCIATES)
(54) HỆ THỐNG THỬ NGHIỆM ĐỂ ĐÁNH GIÁ SỰ TỔN THƯƠNG TẾ BÀO DO TÌNH TRẠNG THIẾU OXY

(57) Sáng chế đề cập tới hệ thống thử nghiệm để đánh giá sự tổn thương tế bào do tình trạng thiếu oxy ở động vật có vú kể cả người, bao gồm dụng cụ đùng một lần có cửa nạp mẫu và buồng gom được tách biệt bởi bộ phận tách trong đó buồng gom được nối với ít nhất là hai khoang phát hiện trực quan thứ nhất và thứ hai, trong đó ít nhất một khoang được bố trí cùng với phương tiện hóa học để phát hiện trực quan trực tiếp, khoang phát hiện thứ nhất này được bố trí để xác định xem liệu rằng mức hemoglobin (Hb) trong mẫu dịch thể lấy của động vật có vú nêu trên có vượt quá giá trị ngưỡng đã định trước hay không, và khoang phát hiện thứ hai được bố trí để đánh giá mức tổng lượng lactat đehyđrogenaza (LDH) trong mẫu.

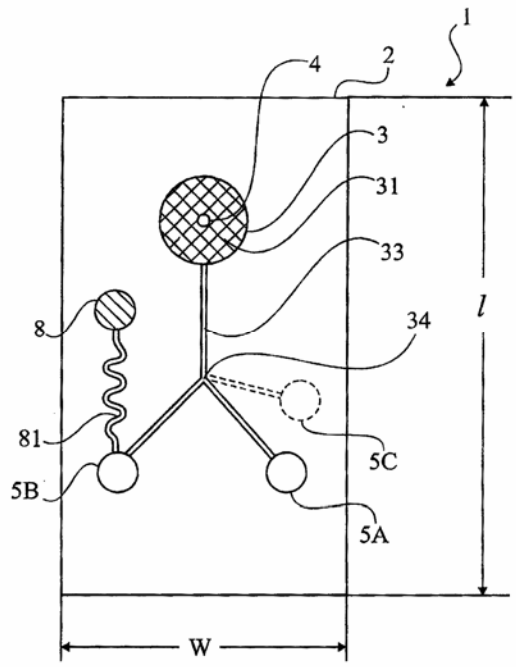

(11) **30467**
(21) 1-2012-00788
(51)[7] **C07D 471/04**, A61K 31/437, 31/444, 31/4545, 31/5377, 31/55, A61P 35/00, 43/00
(22) 25.08.2010
(43) 25.07.2012
(86) PCT/JP2010/064413 25.08.2010
(87) WO 2011/024872 03.03.2011
(30) 2009-195770 26.08.2009 JP
2010-015644 27.01.2010 JP
(71) TAKEDA PHARMACEUTICAL COMPANY LIMITED (JP)
1-1, Doshomachi 4-chome, Chuo-ku, Osaka-shi, Osaka 541-0045, Japan
(72) SASAKI, Satoshi (JP), TANAKA, Yuta (JP)
(74) Công ty TNHH một thành viên Sở hữu trí tuệ VCCI (VCCI-IP CO.,LTD)
(54) DẪN XUẤT DỊ VÒNG NGƯNG TỤ VÀ THUỐC CHỨA DẪN XUẤT NÀY

(57) Sáng chế đề cập đến dẫn xuất dị vòng ngưng tụ có hoạt tính ức chế Smo mạnh. Cụ thể, sáng chế đề cập đến hợp chất có công thức sau đây:

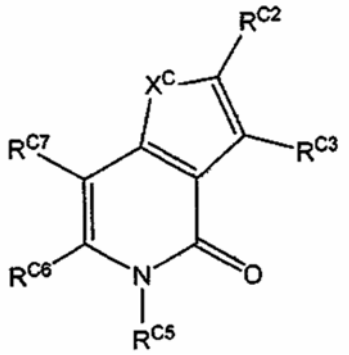

(CI)

trong đó mỗi ký hiệu là như được xác định trong phần mô tả, hoặc muối của nó. Sáng chế cũng đề cập đến thuốc chứa dẫn xuất nêu trên hoặc tiền dược chất của nó dùng để ức chế Smo hoặc dùng làm tác nhân phòng ngừa hoặc điều trị bệnh ung thư.

(11) **30468**

(21) 1-2012-00823 (51)[7] **A61K 9/26**, 9/20
(22) 26.10.2010 (43) 25.07.2012
(86) PCT/SG2010/000409 26.10.2010 (87) WO2011/053251 05.05.2011
(30) 200907221-6 30.10.2009 SG

(71) IX BIOPHARMA PTE LTD (SG)
77 High Street, #03-11/12, High Street Plaza, Singapore 179433, Singapore
(72) LIM, Chin Beng, Stephen (AU), SUNDERLAND, Vivian, Bruce (AU), LEE, Yip Hang, Eddy (AU)
(74) Công ty TNHH Tầm nhìn và Liên danh (VISION & ASSOCIATES CO.LTD.)

(54) THUỐC DẠNG LIỀU RẮN HÒA TAN NHANH

(57) Sáng chế đề cập đến thuốc dạng liều rắn hoà tan nhanh được làm phù hợp để giải phóng thành phần có hoạt tính về mặt sinh học trong khoang miệng, trong đó thuốc dạng liều này chứa ít nhất một thành phần có hoạt tính về mặt sinh học, và ít nhất một chất tạo nền, trong đó thuốc dạng liều này hoà tan trong khoang miệng. Sáng chế còn đề cập đến phương pháp sản xuất thuốc dạng liều này và bộ kit chứa thuốc dạng liều này.

(11) **30469**
(21) 1-2012-00833 (51)[7] **C07D 213/00**
(22) 30.08.2010 (43) 25.07.2012
(86) PCT/US2010/047135 30.08.2010 (87) WO2011/028657 10.03.2011
(30) 61/238,793 01.09.2009 US
61/248,192 02.10.2009 US
(71) DOW AGROSCIENCES LLC (US)
9330 Zionsville Road, Indianapolis, IN 4268-1054, United States of America
(72) KLITTICH, Carla (US), LORSBACH, Beth (US), MEITL, Alice (US), OWEN, W. (GB), YAO, Chenglin (US)
(74) Văn phòng luật sư Phạm và Liên danh (PHAM & ASSOCIATES)
(54) CHẾ PHẨM CÓ TÁC DỤNG HIỆP ĐỒNG DIỆT NẤM CHỨA DẪN XUẤT 5-FLOPYRIMIĐIN ĐỂ PHÒNG TRỪ NẤM TRONG NGŨ CỐC

(57) Chế phẩm diệt nấm chứa lượng hữu hiệu diệt nấm của a) hợp chất có công thức IA và/hoặc IB và (b) ít nhất một chất diệt nấm được chọn từ nhóm gồm epoxiconazol, prothioconazol, azoxystrobin, pyraclostrobin, penthiopyrad, isopyrazam, bixafen, boscalid, prochloraz, clothalanil, axit isobutyric (3S,6S,7R,8R)-8-benzyl-3-[(3-isobutyryloxymetoxy- 4-metoxypyriđin-2-cacbonyl)-amino]-6-metyl-4,9-đioxo-[1,5]đioxonan-7-yl este, và (5,8-điflo- quinazolin-4-yl)-{2-[2-flo-4-(4-triflometylpyriđin-2-yloxy)-phenyl]-etyl}-amin tạo ra tác dụng hiệp đồng kiểm soát nấm được chọn.

(11) **30470**
(21) 1-2012-00838
(51)[7] **C07D 401/14**, A61K 31/506, A61P 35/00, C07D 403/04
(22) 27.08.2010
(43) 25.07.2012
(86) PCT/US2010/046930 27.08.2010
(87) WO/2011/025927 03.03.2011
(30) 61/238,073 28.08.2009 US
61/313,039 11.03.2010 US
(71) 1. IRM LLC (BM)
131 Front Street, P.O Box HM 2899, Hamilton, HM LX, Bermuda
2. NOVARTIS AG (CH)
Lichtstrasse 35, CH-4056 Basel, Switzerland
(72) HUANG, Shenlin (CN), JIN, Xianming (US), LIU, Zuosheng (CN), POON, Daniel (US), TELLEW, John E. (US), WAN, Yongqin (US), WANG, Xing (CN), XIE, Yongping (US)
(74) Công ty TNHH Ban Ca (BANCA)
(54) HỢP CHẤT ỨC CHẾ PROTEIN KINAZA VÀ DƯỢC PHẨM CHỨA NÓ
(57) Sáng chế đề cập đến các hợp chất có công thức I và dược phẩm chứa hợp chất này.

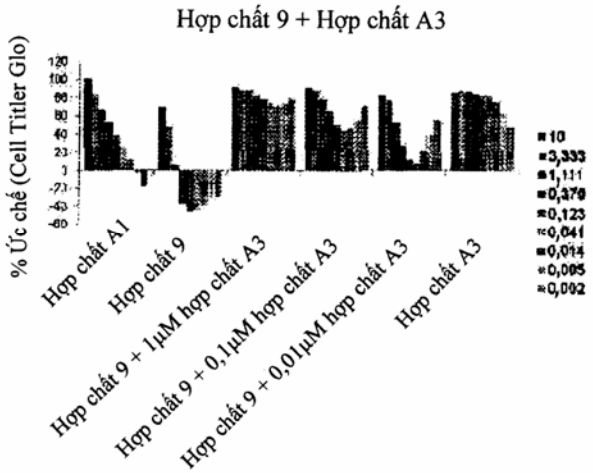

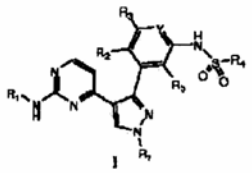

(11) **30471**

(21) 1-2012-00845 (51)[7] **A61K 39/12**
(22) 02.09.2010 (43) 25.07.2012
(86) PCT/US2010/047654 02.09.2010 (87) WO 2011/028888 10.03.2011
(30) 61/239,192 02.09.2009 US
61/309,408 01.03.2010 US

(71) BOEHRINGER INGELHEIM VETMEDICA, INC. (US)
2621 North Belt Highway, St. Joseph, Missouri 64506-2002, United States of America
(72) KOHLER, Caroline Ann (US), ZHAO, Guosong (US), KHAZRAEINAZMPOUR, Ali (US), EICHENMUELLER, Bernd Colin (DE), EICHMEYER, Marc (US), HAIWICK, Gregory (US), SCHAEFFER, Merrill (US)
(74) Công ty Luật TNHH AMBYS Hà Nội (AMBYS HANOI)

(54) KHÁNG NGUYÊN CIRCOVIRUT TYP 2 Ở LỢN, PHƯƠNG PHÁP SẢN XUẤT VÀ CHẾ PHẨM SINH MIỄN DỊCH CHỨA KHÁNG NGUYÊN NÀY

(57) Sáng chế đề cập đến kháng nguyên circovirrut typ 2 (PCV-2) ở lợn, phương pháp sản xuất kháng nguyên này và chế phẩm sinh miễn dịch chứa kháng nguyên này.

(11) **30472**
(21) 1-2012-00848 (51)[7] **B01D 53/38**, 53/34, 53/81
(22) 13.04.2010 (43) 25.07.2012
(86) PCT/JP2010/056582 13.04.2010 (87) WO 2011/024507 03.03.2011
(30) 2009-199519 31.08.2009 JP
(71) 1. NICHIAS CORPORATION (JP)
1-26, Shiba-daimon 1-chome, Minato-ku, Tokyo 105-8555 Japan
2. PANASONIC ENVIRONMENTAL SYSTEMS & ENGINEERING CO., LTD. (JP)
3-28-33, Tarumi-cho, Suita-shi, Osaka 564-0062 Japan
(72) HARADA Yasuhiro (JP), KAWASE Yoshiyuki (JP), MINAGAWA Keiko (JP), DOSHU Naoaki (JP), NAGAI Masayuki (JP), UEHARA Kishiro (JP)
(74) Công ty TNHH một thành viên Sở hữu trí tuệ VCCI (VCCI-IP CO.,LTD)
(54) VẬT LIỆU KHỬ MÙI VÀ THIẾT BỊ KHỬ MÙI
(57) Sáng chế đề cập đến vật liệu khử mùi mới để thay thế các vật liệu khủ mùi thông thuờng. Vật liệu khử mùi theo sáng chế được sản xuất bằng cách sử dụng các vật liệu chính là các xơ len mịn và các vụn uretan (ngoại trừ các vụn uretan của các elastome bọt uretan được loại bỏ dưới dạng chất thải công nghiệp). Vật liệu khử mùi này khác biệt ở chỗ chủ yếu chứa hỗn hợp gồm các vụn gỗ và các xơ len vô cơ trong đó các hạt có đường kính nằm trong khoảng từ 1mm đến 40mm và khác biệt ở chỗ còn chứa chất hoạt tính đối với vi khuẩn đuợc trộn với hỗn hợp, chất hoạt tính là một trong số phân gia súc, phân chuồng, hoặc bùn dư hoặc chứa hỗn hợp gồm hai hoặc nhiều hơn hai loại trong số này. Ngoài ra, sáng chế còn đề cập đến thiết bị khử mùi sử dụng vật liệu khử mùi này.

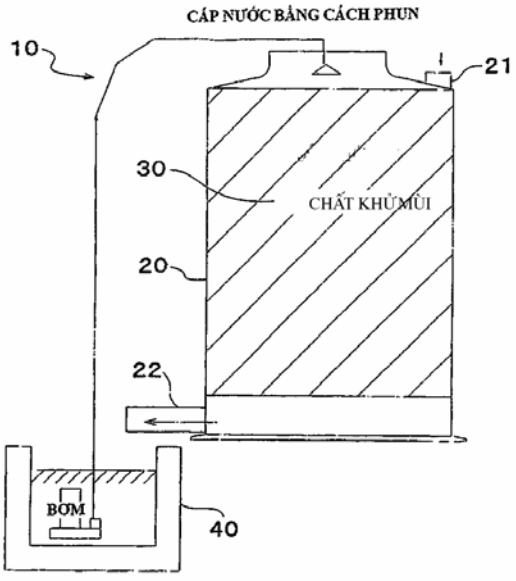

(11) **30473**
(21) 1-2012-00865 (51)[7] **B01J 19/02**, F28F 11/00, 19/06, 9/18
(62) 1-2007-00457
(22) 26.07.2005 (43) 25.07.2012
(86) PCT/US2005/026463 26.07.2005 (87) WO 2006/020381 23.02.2006
(30) 60/598,228 02.08.2004 US
11/061,355 18.02.2005 US
Ngày yêu cầu thẩm định nội dung: 29.03.2012
(71) ATI PROPERTIES, INC. (US)
1600 NE Old Salem Road, Post Office Box 460, Albany, OR 97321, United States of America
(72) SUTHERLIN, Richard, C. (US), HERB, Brett, J. (US), GRAHAM, Ronald, A. (US)
(74) Công ty TNHH Sở hữu trí tuệ WINCO (WINCO CO., LTD.)
(54) PHƯƠNG PHÁP CHẾ TẠO ỐNG VÀ ỐNG ĐƯỢC CHẾ TẠO BẰNG PHƯƠNG PHÁP NÀY

(57) Sáng chế đề cập đến phương pháp chế tạo ống bao gồm các bước: tạo ra chi tiết hình trụ rỗng thứ nhất từ hợp kim niken, chi tiết hình trụ thứ nhất này có mặt ngoài; tạo ra chi tiết hình trụ rỗng thứ hai từ hợp kim thép, chi tiết hình trụ rỗng thứ hai này có mặt trong, trong đó chi tiết hình trụ thứ nhất có thể lắp vừa khít trong chi tiết hình trụ thứ hai; chuẩn bị ít nhất một mặt ngoài của chi tiết hình trụ thứ nhất và mặt trong của chi tiết hình trụ thứ hai để cải thiện mối liên kết luyện kim giữa mặt ngoài của chi tiết hình trụ thứ nhất và mặt trong của chi tiết hình trụ thứ hai; bố trí chi tiết hình trụ thứ nhất trong chi tiết hình trụ thứ hai sao cho mặt ngoài của chi tiết hình trụ thứ nhất đối diện với mặt trong của chi tiết hình trụ thứ hai để tạo ra phôi; và gia nhiệt và ép đùn phôi để tạo ra liên kết luyện kim giữa mặt ngoài của chi tiết hình trụ thứ nhất và mặt trong của chi tiết hình trụ thứ hai để tạo ra ống có thành bao gồm lớp trong và lớp ngoài. Sáng chế cũng đề cập đến ống được chế tạo bằng phương pháp này.

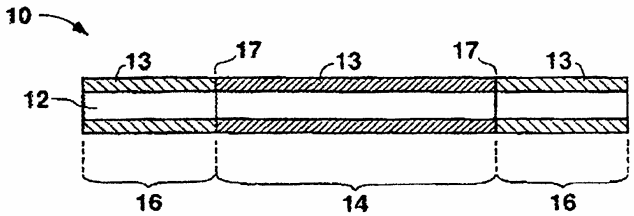

(11) **30474**

(21) 1-2012-00871
(51)[7] **A01N 31/00**, 43/14, 43/50
(22) 04.09.2009
(43) 25.07.2012
(86) PCT/US2009/055985 04.09.2009
(87) WO2011/028204 10.03.2011
(30) 12/553,513 03.09.2009 US

(71) BIOMED PROTECT, LLC. (US)
13475 Lakefront Drive, St. Louis, Missouri 63045, United States of America
(72) ROSING, Howard, S. (US), LIN, Yu-te (CN), HUANG, Chieh-fu (CN), PASS, Ronald, I. (US)
(74) Văn phòng luật sư Phạm và Liên danh (PHAM & ASSOCIATES)

(54) CHẾ PHẨM DẠNG DUNG DỊCH NƯỚC, VẢI DỆT CHỨA CHẾ PHẨM NÀY VÀ PHƯƠNG PHÁP ĐƯA CHẾ PHẨM NÀY VÀO VẢI DỆT

(57) Sáng chế đề cập đến chế phẩm kháng khuẩn để sử dụng trong vải dệt, cũng như các phương pháp điều chế chế phẩm này và xử lý vải dệt bằng chế phẩm này.

(11) **30475**

(21) 1-2012-00897 (51)[7] **A23L 1/00**, 1/035
(22) 28.09.2010 (43) 25.07.2012
(86) PCT/EP2010/064364 28.09.2010 (87) WO2011/039188 07.04.2011
(30) 09172092.0 02.10.2009 EP

(71) UNILEVER N.V. (NL)
Weena 455, 3013 AL Rotterdam, the Netherlands
(72) John Turner MITCHELL (GB), Loyd WIX (GB)
(74) Công ty TNHH Trần Hữu Nam và Đồng sự (TRAN H.N & ASS.)

(54) SẢN PHẨM CHỨA HYDROPHOBIN

(57) Sáng chế đề xuất sản phẩm chứa hydrophobin, và ít nhất 0,5% trọng lượng bicarbonat, trong đó hoạt tính nước của sản phẩm nhiều nhất là 0,5.

(11) **30476**
(21) 1-2012-00906 (51)[7] **F16G 15/14**
(22) 03.09.2009 (43) 25.07.2012
(86) PCT/JP2009/004366 03.09.2009 (87) WO/2011/027399 10.03.2011
(71) DAIDO KOGYO CO., LTD. (JP)
I-197,Kumasaka-cho, Kaga-shi, Ishikawa 9228686 (JP)
(72) KOMEYA, Akiyoshi (JP), HIRASAWA, Susumu (JP)
(74) Công ty Hỗ trợ phát triển công nghệ (DETECH)
(54) KẸP XÍCH VÀ XÍCH
(57) Sáng chế đề cập đến kẹp xích có các chân được làm biến dạng một chút khi gắn với các chốt, trong khi vẫn giữ được độ dôi kẹp của phần gài chốt phía mở bao xung quanh rãnh chốt và vượt trội về độ bền. Phần cuối của chân đầu tiên (33b) được định dạng thẳng và chân khác (33c) được định dạng để có vấu lồi ở phần cuối của chúng. Kẹp được xoay quanh tâm chốt đầu tiên trong khi gài chốt đầu tiên với phần gài chốt đầu tiên và uốn chân đầu tiên để nằm trên đầu của chốt khác để gài phần cong (f) của chân khác (33c) với rãnh chốt của chốt khác và để gài phần nén của chân đầu tiên với rãnh chốt.

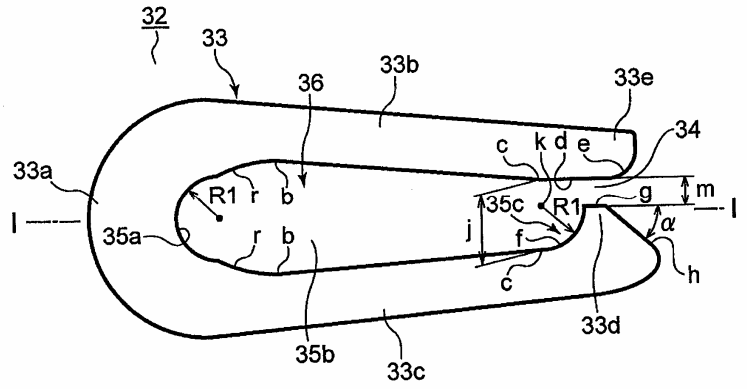

(11) **30477**
(21) 1-2012-00908
(51)[7] **A23G 9/20**, A23C 9/152, A23L 1/00, A23P 1/16, A47J 43/12
(22) 03.09.2010
(43) 25.07.2012
(86) PCT/NL2010/050556 03.09.2010
(87) WO 2011/028117 10.03.2011
(30) 2003433 03.09.2009 NL
(71) FRIESLAND BRANDS B.V. (NL)
Stationsplein 4, NL-3818 LE Amersfoort, the Netherlands
(72) WIJNEN, Maria Elisabeth (NL), VAN DRUTEN, Wiebe Nicolaas (NL), SPRONK, Renate Christel (NL), BOTMAN, Maarten Joannes (NL), EBBEKINK, Jan Herman (NL), VAN DE HEIJNING, Willibrorda, Antonia, Maria (NL), CLAUWAERT, Werner, Marie, Camiel (BE)
(74) Công ty TNHH một thành viên Sở hữu trí tuệ VCCI (VCCI-IP CO.,LTD)
(54) PHƯƠNG PHÁP VÀ HỆ THỐNG PHÂN PHỐI SẢN PHẨM ĐƯỢC TẠO BỌT

(57) Sáng chế đề cập đến phương pháp phân phối sản phẩm được tạo bọt, trong đó khí được cấp vào sản phẩm (P) qua thiết bị vi lọc (15). Sáng chế còn đề xuất hệ thống phân phối sản phẩm, hệ thống này có bố trí bình chứa (H) chứa sản phẩm (P) sẽ được phân phối, và phương tiện xả sản phẩm (6) để xả sản phẩm ra khỏi bình chứa (H), trong đó phương tiện xả sản phẩm (6) có bố trí thiết bị vi lọc (15) nối được với ống dẫn lưu chất để cấp khí vào sản phẩm trong khi xả sản phẩm.

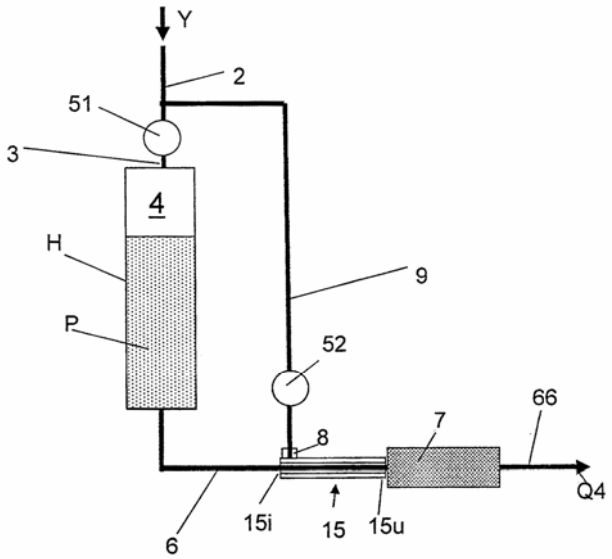

(11) **30478**
(21) 1-2012-00911 (51)[7] **H04W 64/00**, 88/08
(22) 29.09.2010 (43) 25.07.2012
(86) PCT/EP2010/064507 29.09.2010 (87) WO2011/042347 14.04.2011
(30) 09447049.9 08.10.2009 EP
(71) THOMSON LICENSING (FR)
1, rue Jeanne d'Arc, F-92443 Issy-les Moulineaux Cedex, France
(72) CLAES, Stan (BE), PARKER, Stephen (IE)
(74) Công ty Luật TNHH AMBYS Hà Nội (AMBYS HANOI)
(54) PHƯƠNG PHÁP KIỂM TRA SỰ CÓ MẶT CỦA THIẾT BỊ DI ĐỘNG TRONG Ô MẠNG

(57) Sáng chế đề cập đến trạm cơ sở của ô mạng và phương pháp kiểm tra sự có mặt của thiết bị di động trong ô mạng, thiết bị di động đã được đặt trước đó trên ô mạng, phương pháp theo sáng chế bao gồm các bước gửi (S2) thông điệp đến thiết bị di động để nhận yêu cầu kết nối từ thiết bị di động, và nếu yêu cầu kết nối được nhận (S3), gửi (S4) thông điệp phản hồi kết nối đến thiết bị di động.

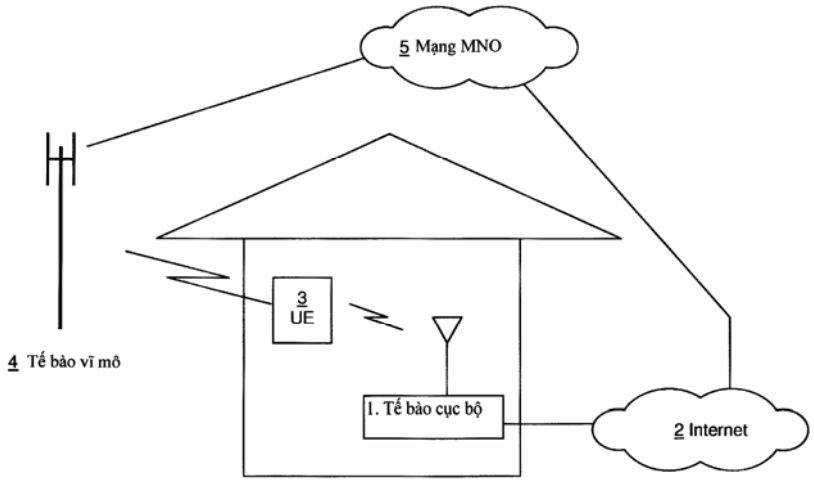

(11) **30479**
(21) 1-2012-00914 (51)[7] **A61K 9/10**, 47/18
(22) 10.08.2010 (43) 25.07.2012
(86) PCT/IB2010/053600 10.08.2010 (87) WO2011/027248 10.03.2011
(30) 1812/MUM/2009 03.09.2009 IN
Ngày yêu cầu thẩm định nội dung: 03.04.2012
(71) VANANGAMUDI, SULUR SUBRAMANIAM (IN)
No. 29, VGP Layout, 4th Road, Injambakkam, Chennai, Tamil Nadu 600041, India
(72) SRINIVASRAO, Devenasetti (IN), CHULLIEI, Neelakandan Narayanan (IN), SENTHILKUMAR, Kuppusamy (IN)
(74) Công ty TNHH Sở hữu trí tuệ Trí Việt và Cộng sự (TRI VIET & ASSOCIATES CO.,LTD.)
(54) CHẾ PHẨM DẠNG LỎNG DÙNG QUA ĐƯỜNG MIỆNG CHỨA SALBUTAMOL VÀ GUAIFENESIN, VÀ QUY TRÌNH SẢN XUẤT NÓ

(57) Sáng chế đề cập đến dược phẩm được cải tiến chứa pha phân tán nước của một hoặc nhiều dẫn xuất xenluloza chứa salbutamol và/hoặc một hoặc nhiều muối sinh lý của nó và guaiphenesin. Độ pH của chế phẩm được duy trì khoảng 4,5 bằng chất đệm xitrat để đạt được độ ổn định salbutamol tốt hơn. Chế phẩm dạng lỏng của sáng chế đã được phát hiện là ổn định trong suốt thời gian sử dụng của nó như đã được khẳng định bằng các nghiên cứu nhanh. Sáng chế cũng đề cập đến quy trình bào chế cải tiến dạng liều lỏng dùng qua đường miệng chứa salbutamol sulfat và guaiphenesin như APIs, và có sự ổn định kèm theo vị ngon. Chế phẩm này được ứng dụng để điều trị bệnh hen và chứng ho, và cũng được ứng dụng làm thuốc giãn phế quản và thuốc long đờm đối với các trạng thái hô hấp khác nhau.

(11) **30480**
(21) 1-2012-00916 (51)[7] **A01N 43/56**, 25/04, 25/30, A01P 7/04
(22) 03.09.2010 (43) 25.07.2012
(86) PCT/US2010/047797 03.09.2010 (87) WO2011/028993 10.03.2011
(30) 61/239,902 04.09.2009 US
(71) E. I. DU PONT DE NEMOURS AND COMPANY (US)
1007 Market Street, Wilmington, DE 19898, United States of America
(72) GUTSCHE, Oliver, Walter (DE), GREEN, John, Henry (GB)
(74) Văn phòng luật sư Phạm và Liên danh (PHAM & ASSOCIATES)
(54) CHẾ PHẨM TRỪ SÂU DẠNG HUYỀN PHÙ ĐẶC CỦA N-(XYANOPHENYL)PYRAZOLCARBOXAMIT TRONG NƯỚC VÀ PHƯƠNG PHÁP PHÒNG TRỪ CÔN TRÙNG GÂY HẠI

(57) Sáng chế đề cập đến chế phẩm trừ sâu dạng huyền phù đặc chứa các chất sau với lượng tính theo tổng khối lượng chế phẩm: (a) 3-bromo-1-(3-clo-2-pyriđinyl)-N-[4- xyano-2-metyl-6-[(metylamino)carbonyl]phenyl]-1H-pyrazol-5-carboxamit với lượng nằm trong khoảng từ 0,3 đến 30%; (b) hợp phần copolyme khối etylen oxit propylen oxit phi ion có độ tan trong nước ít nhất khoảng 5% khối lượng ở nhiệt độ 20°C, giá trị cân bằng ưa nước-ưa chất béo nằm trong khoảng từ 5 đến 18 và trọng lượng phân tử trung bình nằm trong khoảng từ 900 đến 20000 đalton, với lượng nằm trong khoảng từ 5 đến 70%; và (c) nước với lượng nằm trong khoảng từ 20 đến 95%. Sáng chế còn đề cập đến phương pháp phòng trừ côn trùng gây hại gồm có bước pha loãng chế phẩm dạng huyền phù đặc nêu trên với nước để tạo ra chế phẩm pha loãng, và cho côn trùng gây hại hoặc môi trường của nó tiếp xúc với một lượng hữu hiệu trừ côn trùng của chế phẩm được pha loãng này.

(11) **30481**
(21) 1-2012-00922 (51)[7] **B29C 70/16**, F03D 11/00, C08L 75/04
(22) 01.09.2010 (43) 25.07.2012
(86) PCT/US2010/002388 01.09.2010 (87) WO 2011/028271 10.03.2011
(30) 61/239,885 04.09.2009 US
(71) BAYER MATERIALSCIENCE LLC (US)
100 Bayer Road, Pittsburgh, PA 15205-9741, United States of America
(72) PYLES, Robert, A. (US), MATSCO, Joel (US)
(74) Công ty Luật TNHH AMBYS Hà Nội (AMBYS HANOI)
(54) QUY TRÌNH TỰ ĐỘNG HÓA ĐỂ SẢN XUẤT CÁNH QUẠT CỦA TUABIN GIÓ LÀM BẰNG POLYURETAN

(57) Sáng chế đề cập đến quy trình tự động hoá để sản xuất các cánh quạt của tuabin gió bằng polyuretan và các vật thể lớn khác. Quy trình theo sáng chế bao gồm bước chế tạo khuôn đúc cho cánh quạt của tuabin gió bằng polyuretan tại vị trí của trại điện gió, bước phun isoxyanat và thành phần phản ứng với isoxyanat vào trong khuôn đúc bằng thiết bị đúc phun phản ứng tự động ("RIM"), đóng lại, ép và nung nóng khuôn đúc để nung khô polyuretan và bước lắp cánh quạt bằng polyuretan vào tuabin gió. Theo một phương án khác, quy trình này bao gồm bước chế tạo khuôn đúc cho cánh quạt của tuabin gió bằng polyuretan tại vị trí của trại điện gió, bước phun isoxyanat, thành phần phản ứng với isoxyanat và các sợi dài vào trong khuôn đúc bằng thiết bị phun sợi dài tự động ("LIF"), đóng lại, ép và nung nóng khuôn đúc để nung khô polyuretan thu được và bước lắp cánh quạt bằng polyuretan vào tuabin gió. Nhờ quy trình theo sáng chế được thực hiện tại vị trí của trại điện gió, do đó, tránh được các vấn đề về vận chuyển.

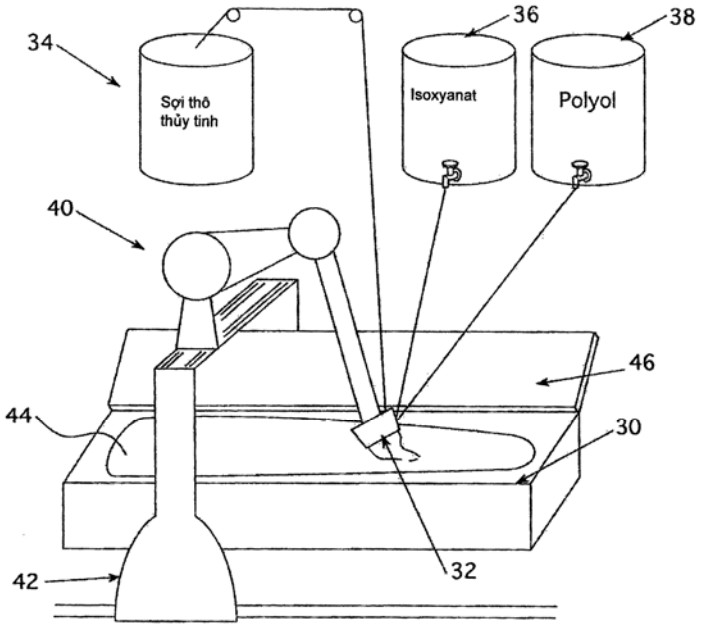

(11) **30482**
(21) 1-2012-00942 (51)[7] **A61K 31/40**, 38/06, A61P 35/00, C07D 295/185, 207/08, 207/16, C07K 5/027, 5/078, 5/065, 5/033, 5/87
(62) 1-2004-01057
(22) 21.03.2003 (43) 25.07.2012
(86) PCT/US03/08888 21.03.2003 (87) WO03/082268 09.10.2003
(30) 60/366,592 22.03.2002 US
Ngày yêu cầu thẩm định nội dung: 06.04.2012
(71) EISAI R&D MANAGEMENT CO., LTD. (JP)
6-10 Koishikawa 4-chome, Bunkyo-ku, Tokyo 112-8088, Japan
(72) KOWALCZYK James J (US), KUZNETSOV Galina (US), SCHILLER Shawn (US), SELETSKY Boris M (US), SPYVEE Mark (GB), YANG Hu (US)
(74) Văn phòng luật sư Phạm và Liên danh (PHAM & ASSOCIATES)
(54) CÁC DẪN XUẤT HEMIASTERLIN VÀ DƯỢC PHẨM CHỨA CHÚNG

(57) Sáng chế đề xuất các hợp chất có công thức (I):

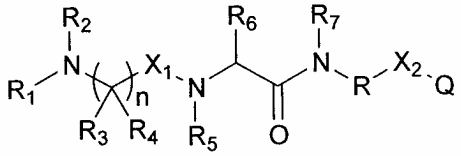

(I)

và dược phẩm chứa chúng để điều trị bệnh ung thư, trong đó R_1-R_7, X_1, X_2, R, Q và n là như được xác định trong phần mô tả.

(11) **30483**
(21) 1-2012-00962 (51)[7] **G07D 11/00**, B65H 29/00
(22) 05.08.2010 (43) 25.07.2012
(86) PCT/CN2010/075732 05.08.2010 (87) WO 2011/029356 17.03.2011
(30) 200910192288.6 11.09.2009 CN
Ngày yêu cầu thẩm định nội dung: 09.04.2012
(71) GRG BANKING EQUIPMENT CO., LTD. (CN)
9 Kelin Road, Science City, Luogang District, Guangzhou, Guangdong 510663, P. R. China
(72) JIANG, Zhuang (CN), LIU, Zhiyong (CN), TAN, Dong (CN)
(74) Công ty TNHH Sở hữu trí tuệ WINCO (WINCO CO., LTD.)
(54) THIẾT BỊ VẬN CHUYỂN TIỀN GIẤY DÙNG CHO MÁY GIAO DỊCH TỰ ĐỘNG

(57) Sáng chế đề cập đến thiết bị vận chuyển tiền giấy (02) dùng cho máy giao dịch tự động có chức năng đổi hướng vận chuyển tiền giấy theo nhiều hướng khác nhau, thiết bị (02) này được bố trí giữa phần trên ở bên trong máy (01) có chức năng nhận dạng và tách riêng các tờ tiền giấy và phần dưới ở bên trong (03) để lưu trữ tiền giấy, và được dùng để vận chuyển và tách riêng tiền giấy theo chiều ngược lại. Thiết bị (02) bao gồm giá đỡ (0200), trục dẫn động (0203) được lắp trên giá đỡ (0200), đai vận chuyển (0202), các tấm vận chuyển (02041, 02042), bộ bánh dẫn hướng (0205) và tấm dẫn và đổi hướng (0210), trong đó các bánh di động (0211, 0211') được tạo ra trong đường vận chuyển và đổi hướng tiền giấy được tạo ra bởi tấm dẫn và đổi hướng (0210) và trục dẫn động (0203), các bánh di động (0211, 02111) này phù hợp với trục dẫn động (0203) dành cho đai vận chuyển (0202), và cùng với đai vận chuyển (0202) tạo ra cụm chi tiết hoạt động dựa trên ma sát lăn.

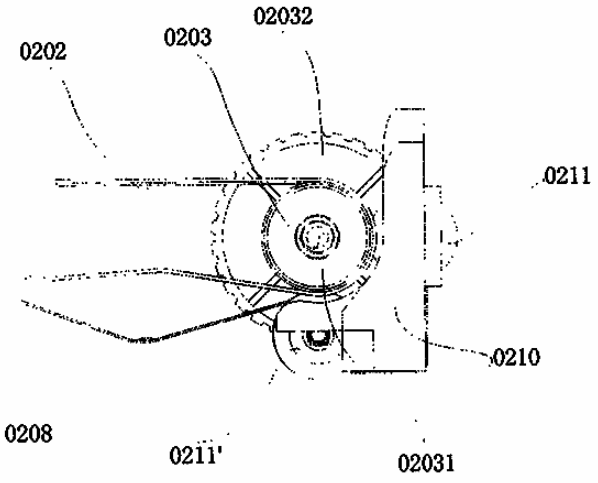

(11) **30484**
(21) 1-2012-00968 (51)[7] **F16G 5/16**
(22) 10.09.2010 (43) 25.07.2012
(86) PCT/NL2010/000131 10.09.2010 (87) WO2011/031137 17.03.2011
(30) 1037273 11.09.2009 NL
(71) ROBERT BOSCH GMBH (DE)
Postfach 300220 D-70442 Stuttgart, Germany
(72) PRINSEN Lucas Hendricus Robertus Maria (NL)
(74) Văn phòng luật sư Phạm và Liên danh (PHAM & ASSOCIATES)
(54) PHƯƠNG PHÁP CHẾ TẠO CHI TIẾT THEO PHƯƠNG NẰM NGANG DÙNG LÀM MỘT PHẦN CỦA ĐAI ĐẨY DÙNG CHO BỘ TRUYỀN ĐỘNG BIẾN THIÊN LIÊN TỤC

(57) Sáng chế đề cập đến phương pháp để tạo ra chi tiết theo phương nằm ngang (10) dùng làm một phần của đai đẩy dùng cho bộ truyền động liên tục, chi tiết theo phương nằm ngang (10) này được cắt ra khỏi chi tiết vật liệu cơ bản dạng dải (30) có chu vi hình chữ nhật. Theo phương pháp này, phần (32) của bề mặt theo chu vi (31) của chi tiết vật liệu cơ bản dạng dải (30) vẫn không bị cắt, và được sử dụng để tạo thành một phần của bề mặt theo chu vi (13) của chi tiết theo phương nằm ngang (10). Theo cách này, việc cắt được giảm đến mức tối thiểu, và do vậy làm giảm chất thải của vật liệu cơ bản và không cần các dụng cụ cắt.

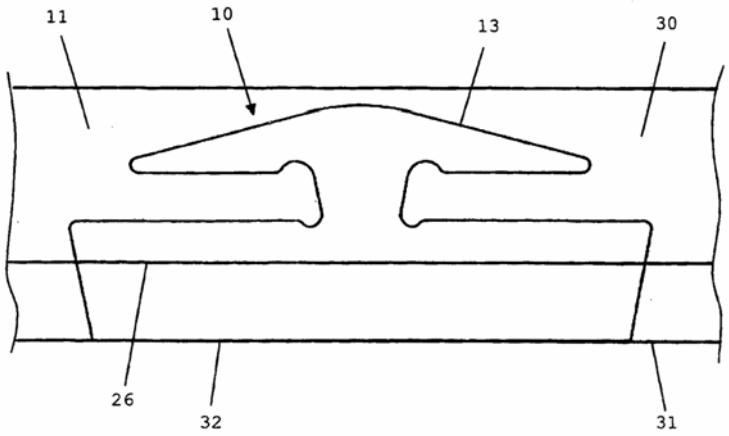

(11) **30485**
(21) 1-2012-00980 (51)[7] **A44B 19/38**
(22) 11.09.2009 (43) 25.07.2012
(86) PCT/JP2009/065943 11.09.2009 (87) WO 2011/030448 17.03.2011
Ngày yêu cầu thẩm định nội dung: 11.04.2012
(71) YKK CORPORATION (JP)
1, Kanda Izumi-cho, Chiyoda-ku, Tokyo 1018642, JAPAN
(72) Keiichi KEYAKI (JP), Takanori OZAWA (JP)
(74) Văn phòng luật sư Phạm và Liên danh (PHAM & ASSOCIATES)
(54) KHOÁ KÉO TRƯỢT MỞ ĐẢO NGƯỢC
(57) Sáng chế đề xuất khóa kéo trượt mở đảo ngược (10), trong đó chân gài (30) bao gồm mép bên (30C) được bố trí ở phía chân dẫn hướng (40) và mép bên (30F) được bố trí ở phía trong băng khóa. Phần nghiêng thứ nhất (30E) được nghiêng theo hướng nằm cách xa phía chân dẫn hướng (40) hướng về đầu trên chân gài được tạo ra ở mép bên (30C) được bố tn ở phía chân dẫn hướng (40). Phần nghiêng thứ nhất (30E) được tạo như được giao với đường kéo dài (EL) thu được bởi phần phẳng kéo dài của mép bên (30F) được bố trí ở phía trong băng khóa tới phía đầu trên chân gài và có hình dạng được nghiêng góc sẽ được tiếp xúc với phần cột dẫn hướng (60D) của con trượt dưới (60) hoặc nằm cách xa phần cột dẫn hướng (60D) khi chân gài (30) được gài với các con trượt trên (50) và dưới (60). Do đó, trong khóa kéo trượt mở đảo ngược thực hiện việc tách và gắn giữa các dải khóa kéo bên trái (16) và phải (17), thao tác gài chân gài (30) có thể được thực hiện êm nhẹ khi các dải khóa kéo bên trái (16) và phải (17) vốn vừa tách sẽ được gắn lại.

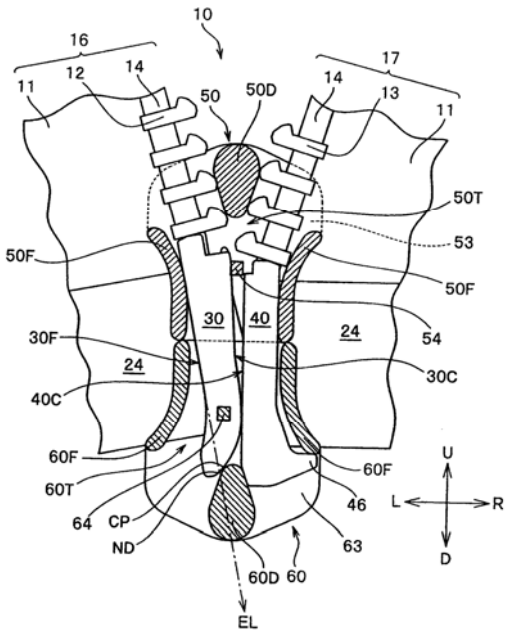

(11) **30486**
(21) 1-2012-00986 (51)[7] **C09D 5/00**, 7/12, 175/00, B05D 1/36, 5/10, 7/24, B32B 15/095, C23C 28/00
(22) 11.09.2009 (43) 25.07.2012
(86) PCT/JP2009/065902 11.09.2009 (87) WO 2011/030439 17.03.2011
Ngày yêu cầu thẩm định nội dung: 11.04.2012
(71) NIHON PARKERIZING CO., LTD. (JP)
15-1, Nihonbashi 1-chome, Chuo-ku, Tokyo 103-0027, Japan
(72) Hidehiro YAMAGUCHI (JP), Shigeki YAMAMOTO (JP), Tomohiro IKO (JP), Wei LI (CN)
(74) Công ty TNHH Sở hữu trí tuệ WINCO (WINCO CO., LTD.)
(54) CHẾ PHẨM TẠO LỚP KEO DÙNG CHO TẤM THÉP ĐƯỢC XỬ LÝ BỀ MẶT BẰNG NHIỀU LỚP

(57) Sáng chế đề cập đến chế phẩm để tạo lớp keo có độ bám dính rất chắc mà không bị ảnh hưởng bởi loại tấm thép hoặc loại sơn, cũng như không bị ảnh hưởng bởi môi trường sử dụng hoặc chế độ gia công kim loại khác nhau. Chế phẩm theo sáng chế dùng cho tấm thép có bề mặt được xử lý bằng nhiều lớp, trong đó lớp keo được tạo ra trên ít nhất một bề mặt của tấm thép, và lớp trên và/hoặc lớp giữa có kiểu dáng nhất định và chứa chất màu chống gỉ và/hoặc chất tạo màu được tạo ra trên lớp keo, và khác biệt ở chỗ chế phẩm này chứa nhựa uretan cation và hợp chất silic có công thức chung (I) sau đây trong môi trường nước, và tỷ lệ (Tc/Ta) giữa nhiệt độ (Tc) mà khi đó lượng giảm loga của hỗn hợp chứa nhựa uretan cation và hợp chất silic trong phương pháp rung động tự do tắt dần loại con lắc thân cứng có giá trị tối đa và nhiệt độ (Ta) mà khi đó lượng giảm loga của riêng nhựa uretan cation trong phương pháp rung động tự do tắt dần loại con lắc thân cứng có giá trị tối đa nằm trong khoảng từ 1,2 đến 3,0.

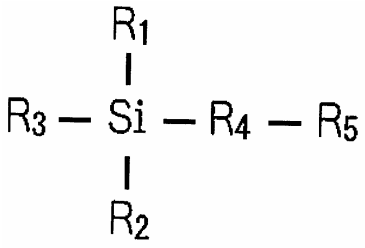

(I)

(11) **30487**
(21) 1-2012-00991 (51)[7] **B32B 15/08**
(22) 17.09.2010 (43) 25.07.2012
(86) PCT/JP2010/066626 17.09.2010 (87) WO2011/034214 24.03.2011
(30) 2009-215990 17.09.2009 JP
Ngày yêu cầu thẩm định nội dung: 12.04.2012
(71) NIPPON STEEL CORPORATION (JP)
6-1, Marunouchi 2-chome, Chiyoda-ku, Tokyo 100-8071, Japan
(72) UEDA, Kohei (JP), HOSOKAWA, Tomoaki (JP)
(74) Công ty TNHH một thành viên Sở hữu trí tuệ VCCI (VCCI-IP CO.,LTD)
(54) TẤM KIM LOẠI ĐƯỢC PHỦ TRƯỚC VÀ PHƯƠNG PHÁP SẢN XUẤT TẤM KIM LOẠI NÀY

(57) Sáng chế đề cập đến tấm kim loại được phủ trước và phương pháp sản xuất tấm kim loại này. Tấm kim loại được phủ trước theo sáng chế có đặc tính thẩm mỹ tốt bao gồm vẻ bề ngoài chắc chắn, có chiều sâu và có độ bóng cao. Tấm kim loại này có lớp phủ bao gồm ít nhất hai lớp: lớp màng phủ thứ nhất trên một phần hoặc toàn bộ bề mặt của tấm kim loại và chứa các chất tạo màu; lớp màng phủ thứ hai nằm trên lớp màng phủ thứ nhất. Độ nhám trung bình của đường tâm của bề mặt ranh giới giữa lớp màng phủ thứ nhất và lớp màng phủ thứ hai không nhỏ hơn 0,8 μm.

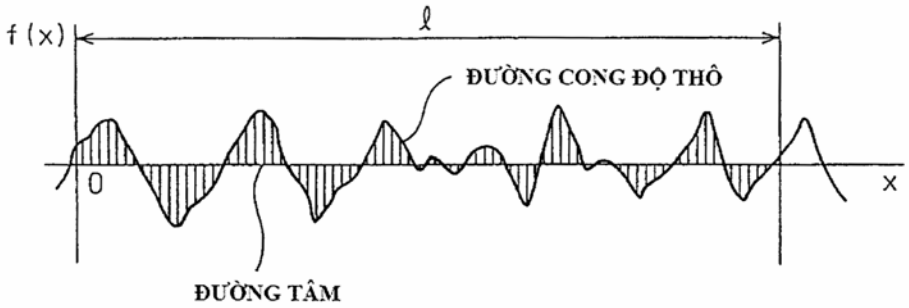

(11) **30488**
(21) 1-2012-01003 (51)[7] **C09K 8/584**, B01F 17/00
(22) 11.10.2010 (43) 25.07.2012
(86) PCT/EP2010/065154 11.10.2010 (87) WO 2011/045254 21.04.2011
(30) 09173027.5 14.10.2009 EP
(71) BASF SE (DE)
67056 Ludwigshafen, Germany
(72) BITTNER, Christian (DE), OETTER, Guenter (DE), TINSLEY, Jack (US), SPINDLER, Christian (DE), ALVAREZ JUERGENSON, Gabriela (ES), VOGEL, Sophie (FR)
(74) Công ty TNHH Tầm nhìn và Liên danh (VISION & ASSOCIATES CO.LTD.)
(54) HỖN HỢP CHẤT HOẠT ĐỘNG BỀ MẶT ĐỂ SẢN XUẤT DẦU KHOÁNG BẬC BA VÀ QUY TRÌNH SẢN XUẤT DẦU KHOÁNG BẬC BA NHỜ SỬ DỤNG HỖN HỢP NÀY

(57) Sáng chế đề cập đến quy trình sản xuất dầu khoáng, đặc biệt là sự tạo dòng lũ vi nhũ tương Winsor loại III, trong đó hỗn hợp chất hoạt động bề mặt trong nước gồm ít nhất một alkylpolyalkoxysulfat gồm nhóm propoxy, và ít nhất một chất hoạt động bề mặt khác khác với chất hoạt động bề mặt này được sử dụng, được ép qua các giếng phun vào mỏ dầu khoáng và dầu thô được lấy ra từ mỏ dầu thông qua các giếng sản xuất. Alkylpolyalkoxysulfat gồm nhóm propoxy được điều chế trong trường hợp này bằng cách sulfat hóa rượu được alkoxy hóa, rượu được alkoxy hóa được điều chế bằng cách alkoxy hóa rượu sử dụng chất xúc tác xyanua kim loại kép hoặc đất sét hyđroxit kép.
Ngoài ra, sáng chế còn đề cập đến hỗn hợp chất hoạt động bề mặt trong nước để sản xuất dầu khoáng.

(11) **30489**
(21) 1-2012-01004 (51)[7] **C09K 8/584**, B01F 17/00
(22) 05.10.2010 (43) 25.07.2012
(86) PCT/EP2010/064819 05.10.2010 (87) WO/2011/045204 21.04.2011
(30) 09173025.9 14.10.2009 EP
(71) BASF SE (DE)
67056 Ludwigshafen, Germany
(72) BITTNER, Christian (DE), OETTER, Guenter (DE), TINSLEY, Jack (US), SPINDLER, Christian (DE), ALVAREZ JUERGENSON, Gabriela (ES), VOGEL, Sophie (FR)
(74) Công ty TNHH Tầm nhìn và Liên danh (VISION & ASSOCIATES CO.LTD.)
(54) HỖN HỢP CHẤT HOẠT ĐỘNG BỀ MẶT ĐỂ SẢN XUẤT DẦU KHOÁNG VÀ QUY TRÌNH SẢN XUẤT DẦU KHOÁNG NHỜ SỬ DỤNG HỖN HỢP NÀY.

(57) Sáng chế đề cập đến quy trình sản xuất dầu khoáng, đặc biệt là sự tạo dòng lũ vi nhũ tương Winsor loại III, trong đó hỗn hợp chất hoạt động bề mặt trong nước gồm ít nhất một chất hoạt động bề mặt không ion có từ 11 đến 40 đơn vị etoxy và gốc kỵ nước có từ 8 đến 32 nguyên tử cacbon và ít nhất một chất hoạt động bề mặt khác khác với chất hoạt động bề mặt này được ép qua các giếng phun vào mỏ dầu khoáng và dầu thô được lấy ra từ mỏ dầu thông qua các giếng sản xuất. Ngoài ra, sáng chế còn đề cập đến hỗn hợp chất hoạt động bề mặt trong nước để sản xuất dầu khoáng.

(11) **30490**
(21) 1-2012-01011 (51)[7] **C09K 8/584**, B01F 17/00
(22) 05.10.2010 (43) 25.07.2012
(86) PCT/EP2010/064822 05.10.2010 (87) WO/2011/045205 21.04.2011
(30) 09173026.7 14.10.2009 EP
(71) BASF SE (DE)
67056 Ludwigshafen, Germany
(72) BITTNER, Christian (DE), OETTER, Guenter (DE), TINSLEY, Jaek (US), SPINDLER, Christian (DE), ALVAREZ JUERGENSON, Gabriela (DE), VOGEL, Sophie (FR)
(74) Công ty TNHH Tầm nhìn và Liên danh (VISION & ASSOCIATES CO.LTD.)
(54) HỖN HỢP CHẤT HOẠT ĐỘNG BỀ MẶT ĐỂ SẢN XUẤT DẦU KHOÁNG VÀ QUY TRÌNH SẢN XUẤT DẦU KHOÁNG NHỜ SỬ DỤNG HỖN HỢP NÀY.

(57) Sáng chế đề cập đến quy trình sản xuất dầu khoáng, đặc biệt là sự tạo dòng lũ vi nhũ tương Winsor loại III, trong đó hỗn hợp chất hoạt động bề mặt trong nước gồm ít nhất một chất hoạt động bề mặt không ion có từ 8 đến 30 đơn vị etoxy, có hệ số phân tán nằm trong khoảng từ 1,0 1 đến 1,12 và ít nhất một chất hoạt động bề mặt khác được ép qua các giếng phun vào mỏ dầu khoáng và dầu thô được lấy ra từ mỏ dầu thông qua các giếng sản xuất.
Ngoài ra, sáng chế còn đề cập đến hỗn hợp chất hoạt động bề mặt trong nước để sản xuất dầu khoáng.

(11) **30491**
(21) 1-2012-01018 (51)[7] **C03B 27/012**
(22) 07.07.2010 (43) 25.07.2012
(86) PCT/KR2010/004414 07.07.2010 (87) WO2011/040698 07.04.2011
(30) 10-2009-0093114 30.09.2009 KR
Ngày yêu cầu thẩm định nội dung: 13.04.2012
(75) 1. KIM, GWAN SHIG (KR)
255-5, Hwajin-ri, Songna-myeon, Buk-gu, Pohang Si Gyeongsangbuk-Do, 791-863 Republic of Korea
2. NOH, EUN JA (KR)
255-5, Hwajin-ri, Songna-myeon, Buk-gu, Pobang Si Gyeongsangbuk-Do, 791-863 Republic of Korea
3. SIN, JAE EUN (KR)
1235-12, Sangyeok 3-dong, Buk-gu Daegu, 702-841 Republic of Korea
4. YANG, TAE SU (KR)
107, Gogok-ri, Ssangnim-myeon, Goryeong-gun Gyeongsangbuk-Do, 717-851 Republic of Korea
(74) Công ty TNHH Dương và Trần (DUONG & TRAN CO., LTD)
(54) THIẾT BỊ TÔI NHIỆT KÍNH TẤM
(57) Sáng chế đề cập đến thiết bị tôi nhiệt kính tấm, và cụ thể hơn là thiết bị tôi nhiệt kính tấm gồm: bộ phận gia nhiệt sơ bộ để gia nhiệt sơ bộ kính tấm được đặt trên khung dịch chuyển; bộ phận gia nhiệt để gia nhiệt kính tấm đã được gia nhiệt sơ bộ; bộ phận tôi luyện để tôi luyện kính tấm đã được gia nhiệt; và bộ phận làm sạch để làm sạch kính tấm đã được tôi luyện, trong đó bộ phận gia nhiệt và bộ phận làm sạch được sắp xếp song song với nhau, và trong đó: cả bộ phận gia nhiệt và bộ phận làm sạch này lại được tạo thành dưới dạng hộp với lối vào và lối ra; bộ phận gia nhiệt sơ bộ và bộ phận tôi luyện được sắp xếp để có thể di chuyển dọc thanh dẫn, trong đó cả bộ phận gia nhiệt sơ bộ và bộ phận tôi luyện được tạo thành dưới dạng hộp với lối vào và lối ra, và đường ray và thanh dẫn được sắp xếp theo chiều ngang dưới bộ phận gia nhiệt sơ bộ và bộ phận tôi luyện; và cửa mở/đóng được sắp xếp để có thể di chuyển dọc đường ray để tùy chọn mở/đóng từng lối vào hoặc lối ra của bộ phận gia nhiệt, của bộ phận gia nhiệt sơ bộ, và của bộ phận tôi luyện; và không gian cấp liệu được hình thành bên ngoài bộ phận gia nhiệt và không gian bốc dỡ được hình thành bên ngoài bộ phận làm sạch, nhờ đó cải thiện được sự tận dụng không gian, giảm chi phí nhà đất và các khiếm khuyết, và cải thiện năng suất.

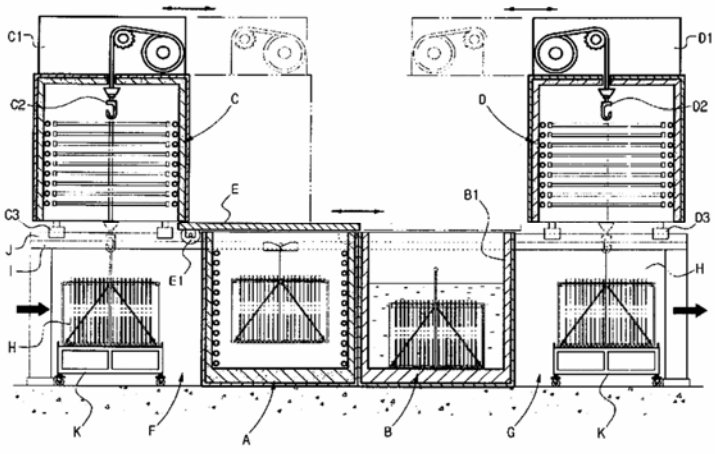

(11) **30492**
(21) 1-2012-01021 (51)[7] **A23K 1/16**, 1/18
(22) 17.09.2010 (43) 25.07.2012
(86) PCT/JP2010/066235 17.09.2010 (87) WO/2011/037092 31.03.2011
(30) 2009-219812 24.09.2009 JP
Ngày yêu cầu thẩm định nội dung: 13.04.2012
(71) YUKA SANGYO CO., LTD. (JP)
1-18, Ebisu 4-chome, Shibuya-ku, Tokyo 1500013, Japan
(72) YAMADA, Yutaka (JP), TADA, Ayumi (JP), FUJITA, Akira (JP)
(74) Công ty TNHH Dương và Trần (DUONG & TRAN CO., LTD)
(54) CHẾ PHẨM THỨC ĂN CHĂN NUÔI VÀ PHƯƠNG PHÁP CẤP THỨC ĂN CHO VẬT NUÔI BẰNG CÁCH SỬ DỤNG CHẾ PHẨM NÀY

(57) Sáng chế đề xuất chế phẩm thức ăn chăn nuôi và phương pháp cấp thức ăn cho vật nuôi bằng cách sử dụng chế phẩm này. Chế phẩm này bao gồm ít nhất: (A) trieste được tạo ra từ axit béo chuỗi trung bình và glyxerin; (B) tocopherol; (C) tocotrienol; và (D) caroten, có giá trị dinh dưỡng cao và các đặc tính tiêu hóa và hấp thụ vượt trội, và ngoài ra còn có chức năng điều hòa sinh học, chức năng miễn dịch, và chức năng phục hồi niêm mạc đường ruột, và đặc biệt là lông nhung ruột, và được sử dụng cho vật nuôi bị ốm yếu và suy nhược, hoặc cho vật nuôi mà phải chịu yếu tố bất lợi, có thể cải thiện năng suất và ngăn ngừa bệnh tật, bằng cách cải thiện tình trạng sức khỏe của vật nuôi và thúc đẩy sự phục hồi.

(11) **30493**
(21) 1-2012-01023 (51)[7] **A61F 13/00**
(22) 30.09.2010 (43) 25.07.2012
(86) PCT/JP2010/005905 30.09.2010 (87) WO 2011/040042 07.04.2011
(30) 2009-229091 30.09.2009 JP
(71) UNI-CHARM CORPORATION (JP)
182 Shimobun, Kinsei-cho, Shikokuchuo-shi, Ehime-ken 799-0111, Japan
(72) MATSUSHIMA, Hideki (JP), OKU, Tomomi (JP), SAKAGUCHI, Satoru (JP)
(74) Công ty Cổ phần Sở hữu công nghiệp INVESTIP (INVESTIP)
(54) TÃ LÓT DÙNG MỘT LẦN
(57) Tã lót dùng một lần (1) bao gồm vật bên (30) và băng khóa gắn (40). Băng khóa gắn (40) bao gồm phần băng gắn (41) được gắn với vạt bên (30) và nhô ra tại mặt bên ngoài của vạt bên. Vạt bên (30) bao gồm vùng bên ngoại vi đùi (301) được bố trí gần với chân của trẻ em hơn phần băng gắn (41). Vùng bên ngoại vi đùi (301) có thể gập về phía trên để phủ ít nhất một phần của phần đầu cuối của phần băng gắn (41) liền kề với chân của trẻ em để đáp ứng với sức căng tạo ra khi gắn băng khóa gắn (40), trong khi kéo, với phần đầu cuối còn lại của phần bên trong theo chiều dọc.

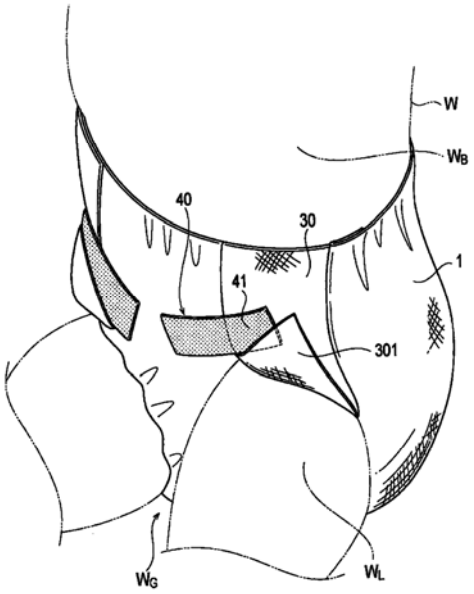

(11) **30494**
(21) 1-2012-01024 (51)[7] **A61F 13/15**, 13/49
(22) 01.10.2010 (43) 25.07.2012
(86) PCT/JP2010/005924 01.10.2010 (87) WO 2011/040045 07.04.2011
(30) 2009-230042 01.10.2009 JP
(71) UNI-CHARM CORPORATION (JP)
182 Shimobun, Kinsei-cho, Shikokuchuo-shi, Ehime-ken 799-0111, Japan
(72) OKU, Tomomi (JP), MATSUSHIMA, Hideki (JP), SAKAGUCHI, Satoru (JP)
(74) Công ty Cổ phần Sở hữu công nghiệp INVESTIP (INVESTIP)

(54) TÃ LÓT DÙNG MỘT LẦN

(57) Tã lót dùng một lần bao gồm: thân chính, cánh bên, và cặp băng cài. Thân chính bao gồm tấm trên thấm chất lỏng, tấm ngoài không thấm chất lỏng, và chi tiết thấm hút giữa tấm trên và tấm ngoài. Cánh bên che phủ một trong các phần mép của thân chính theo hướng chiều dọc và có kích thước lớn hơn theo hướng chiều rộng so với thân chính. Các băng cài được gắn vào các phần mép tương ứng, theo hướng chiều rộng, của cánh bên và được kết cấu được gắn lên trên phân cài trên phần mép đối diện trong các phần mép của thân chính. Một trong các phần mép của chi tiết thấm hút theo hướng chiều dọc được đặt bên trong đường ảo phía ngoài nối các điểm phía xa nhất của các băng cài theo hướng chiều dọc.

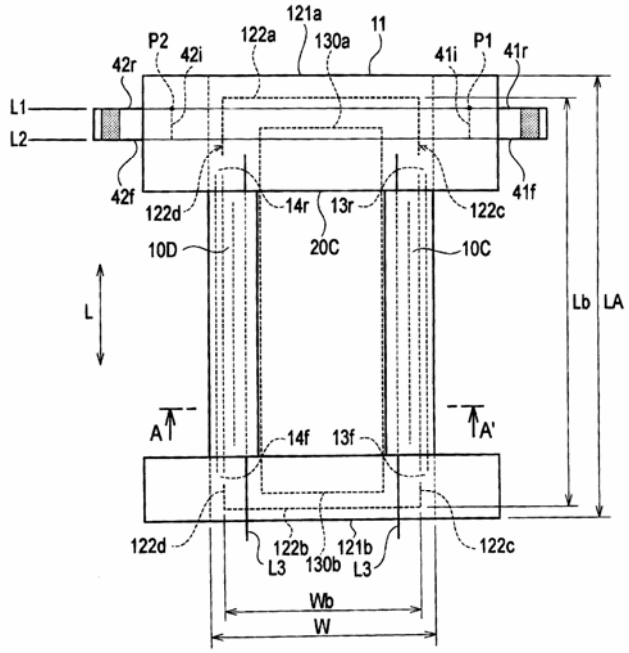

(11) **30495**
(21) 1-2012-01038 (51)[7] **B32B 15/08**
(22) 17.09.2010 (43) 25.07.2012
(86) PCT/JP2010/066638 17.09.2010 (87) WO2011/034216 24.03.2011
(30) 2009-215989 17.09.2009 JP
Ngày yêu cầu thẩm định nội dung: 16.04.2012
(71) NIPPON STEEL CORPORATION (JP)
6-1, Marunouchi 2-chome, Chiyoda-ku, Tokyo 100-8071, Japan
(72) HOSOKAWA, Tomoaki (JP), UEDA, Kohei (JP), INOUE, Ikuya (JP), OBARA, Yuki (JP)
(74) Công ty TNHH một thành viên Sở hữu trí tuệ VCCI (VCCI-IP CO.,LTD)
(54) VẬT LIỆU KIM LOẠI ĐƯỢC PHỦ VÀ QUY TRÌNH SẢN XUẤT VẬT LIỆU NÀY
(57) Sáng chế đề cập đến vật liệu kim loại được phủ và quy trình sản xuất vật liệu này. Vật liệu kim loại được phủ theo sáng chế có ít nhất hai màng phủ gồm màng phủ thứ nhất chứa rutin titan oxit với nồng độ thể tích rắn nằm trong khoảng từ 35% đến 70%, và màng phủ thứ hai được bố trí phía trên bề mặt của màng phủ thứ nhất, trên một phần hoặc toàn bộ bề mặt của vật liệu kim loại, trong đó độ nhám trung bình của đường tâm Ra của bề mặt ranh giới giữa màng phủ thứ nhất và màng phủ thứ hai là 0,8 μm hoặc lớn hơn. Vật liệu kim loại được phủ này có độ phản xạ ánh sáng tổng lớn hơn độ phản xạ ánh sáng tổng của vật liệu thông thường và có khả năng tạo hình tốt.

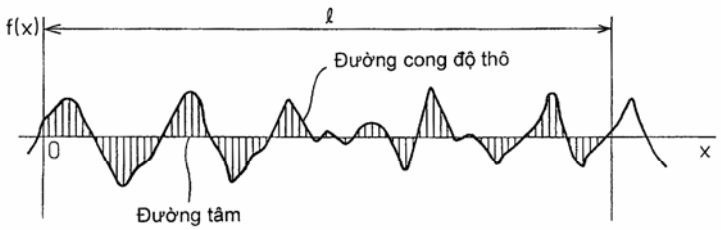

2/2

(11) **30496**
(21) 1-2012-01057 (51)[7] **F21K 99/00**
(22) 30.09.2010 (43) 25.07.2012
(86) PCT/EP2010/005957 30.09.2010 (87) WO2011/038909 07.04.2011
(30) 10 2009 045 162.5 30.09.2009 DE
(71) CERAMTEC GMBH (DE)
CeramTec-Platz 1-9, 73207 Plochingen, Germany
(72) DOHN, Alexander (DE), DEGELMANN, Karl (DE), SCHNAGL, Christian (DE), VEITL, Armin (DE)
(74) Văn phòng Luật sư Ân Nam (ANNAM IP & LAW)
(54) ĐÈN CÓ ĐẾ THAY ĐỔI DÙNG LÀM ĐẾ LẮP NGUỒN PHÁT SÁNG
(57) Sáng chế đề cập đến đèn chứa ít nhất một LED làm phương tiện phát sáng có phần đáy (1) là chi tiết đỡ và dùng để dẫn các dây nối điện vào chi tiết lắp trên ít nhất một LED, và có vỏ đèn (3). Để phần đáy (1) hoặc đế đèn có thể thích ứng với nhiều yêu cầu về loại vật liệu hoặc thiết kế mà không cần thay đổi về mặt kỹ thuật, sáng chế đề xuất chi tiết lắp là đế lắp riêng biệt (4) có độ bền phá hủy nằm trong khoảng từ 100 đến 1000 MPa dùng vật liệu làm đế lắp (4) có độ dẫn nhiệt nằm trong khoảng từ 10 đến 250 W/m^{o}K, và đế lắp (4) được bố trí trên phần đáy (1).

(11) **30497**
(21) 1-2012-01059
(51)[7] **B24B 19/02**, 19/16, 41/06, B21G 1/12, A61M 5/32, 25/06
(22) 17.09.2010
(43) 25.07.2012
(86) PCT/IB2010/054211 17.09.2010
(87) WO2011/033478 24.03.2011
(30) 1949/DEL/2009 18.09.2009 IN
(71) POLY MEDICURE LIMITED (IN)
Plot No. 105, Sector 59, HSIIDC Industrial Area, Faridabad, Haryana-121004 India
(72) BAID, Rishi (IN)
(74) Công ty TNHH một thành viên Sở hữu trí tuệ VCCI (VCCI-IP CO.,LTD)
(54) PHƯƠNG PHÁP VÀ THIẾT BỊ ĐỂ TẠO RA LỖ, KHE VÀ/HOẶC CHỖ LÕM Ở KIM SÁT VỚI MŨI KIM

(57) Sáng chế đề cập đến phương pháp và thiết bị mài để tạo ra một lỗ, khe và/hoặc chỗ lõm ở kim sát với mũi của nó, thiết bị mài này bao gồm một dải kẹp chặt theo cách song song thẳng hàng các ống kim thông tiểu làm lộ các mũi của các kim; cụm phương tiện giữ cho dải này bao gồm ít nhất hai tấm giữ để kẹp dải này; cụm bánh mài có bánh mài với bề mặt mài được định vị sát cụm phương tiện giữ đã nêu; bàn tháo ra được được lắp vận hành được trên thiết bị mài được kết cấu để di chuyển cụm phương tiện giữ đã nêu cùng với sự thay đổi vị trí của các ống kim được đỡ trên dải này bằng cụm phương tiện giữ đã nêu.

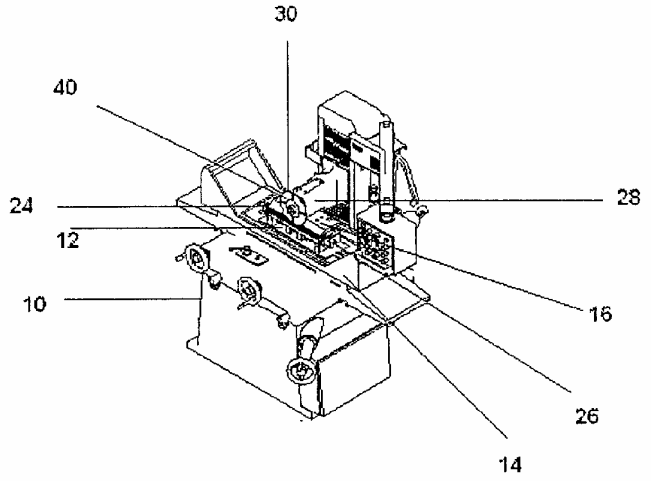

(11) **30498**
(21) 1-2012-01060 (51)[7] **G10L 19/02**, H03M 7/30
(22) 27.07.2011 (43) 25.07.2012
(86) PCT/JP2011/004260 27.07.2011 (87) WO 2012/017621 09.02.2012
(30) 2010-174758 03.08.2010 JP
(71) SONY CORPORATION (JP)
1-7-1, Konan, Minato-ku, Tokyo 108-0075, Japan
(72) YAMAMOTO, Yuki (JP), CHINEN, Toru (JP), HATANAKA, Mitsuyuki (JP)
(74) Công ty TNHH một thành viên Sở hữu trí tuệ VCCI (VCCI-IP CO.,LTD)
(54) THIẾT BỊ, PHƯƠNG PHÁP VÀ VẬT GHI CHƯƠNG TRÌNH XỬ LÝ TÍN HIỆU
(57) Sáng chế đề cập đến phương pháp, hệ thống, và vật ghi đọc được vùng máy tính để xử lý tín hiệu audio được mã hóa. Trong một phương án được lấy làm ví dụ, hệ thống thu tín hiệu ở dải tần thấp được mã hóa và thông tin năng lượng được mã hoá được sử dụng để dịch chuyển tần số tín hiệu ở dải tần số thấp được mã hóa. Tín hiệu ở dải tần số thấp được giải mã và sự suy giảm năng lượng của tín hiệu được giải mã được làm mịn. Tín hiệu ở dải tần số thấp được làm mịn được dịch chuyển tần số để tạo ra tín hiệu khoảng tần số cao. Tín hiệu ở dải số thấp và tín hiệu ở dải tần số cao sau đó được kết hợp và được đưa ra.

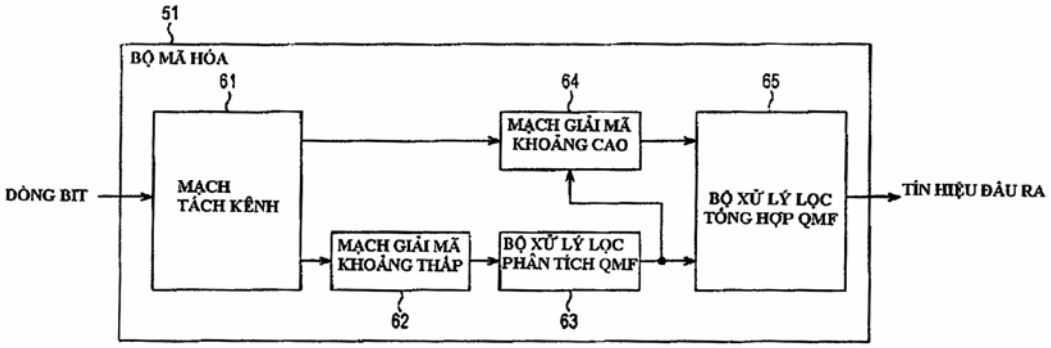

(11) **30499**
(21) 1-2012-01076
(51)[7] **B01F 5/00**, 3/04, 5/02, A01G 31/00
(22) 04.10.2010
(43) 25.07.2012
(86) PCT/JP2010/067356 04.10.2010
(87) WO 2011/048935 28.04.2011
(30) 2009-243930 22.10.2009 JP
(71) NAKAMOTO, YOSHINORI (JP)
9-3-1501, Kaminoboricho, Naka-ku, Hiroshima-shi, Hiroshima 7300014 Japan
(72) HATO, Yoko (JP)
(74) Công ty TNHH Sở hữu trí tuệ Thảo Thọ Quyến (INVENCO)
(54) BỘ TẠO VI BỌT VÀ THIẾT BỊ TẠO VI BỌT
(57) Sáng chế đề cập đến bộ tạo vi bọt có thể tạo ra một cách hiệu quả các bọt có kích cỡ nanomet. Theo một khía cạnh, sáng chế đề cập đến bộ tạo vi bọt được bố trí với khoang xoáy, lỗ đưa chất lưu vào được nối với khoang xoáy, lỗ đưa chất lưu vào để đưa chất lưu vào dọc theo đường thẳng tiếp tuyến với bề mặt bên trong của khoang xoáy, và ống xả để dẫn hướng chất lưu theo hướng gần như vuông góc với hướng trong đó chất lưu được đưa vào. Ống xả xuyên qua bề mặt thành của khoang xoáy và nhô vào phần bên trong của khoang xoáy. Theo sáng chế, bằng cách tách riêng đường chất lưu đưa vào, tổn hao động năng của dòng xoáy chất lưu có thể được giảm. Bởi vậy, có thể có được bộ tạo vi bọt có thể làm giảm kích cỡ của các vi bọt tạo ra. Ngoài ra, sáng chế cũng đề cập đến thiết bị tạo vi bọt bao gồm bộ tạo vi bọt này.

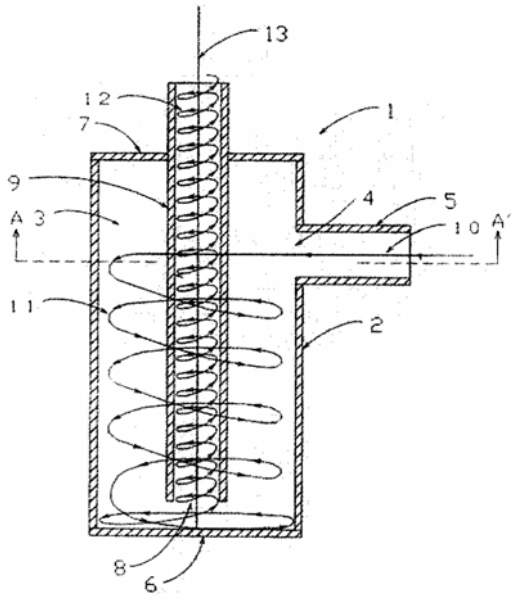

(11) **30500**
(21) 1-2012-01091 (51)[7] **F24F 1/00**
(22) 27.09.2010 (43) 25.07.2012
(86) PCT/JP2010/066655 27.09.2010 (87) WO2011/052317 05.05.2011
(30) 2009-246656 27.10.2009 JP
Ngày yêu cầu thẩm định nội dung: 19.04.2012
(71) SHARP KABUSHIKI KAISHA (JP)
22-22, Nagaike-cho, Abeno-ku, Osaka-shi, Osaka 545-8522 Japan
(72) SETSU Michio (JP), OGAWA Masayuki (JP)
(74) Công ty TNHH một thành viên Sở hữu trí tuệ VCCI (VCCI-IP CO.,LTD)
(54) BỘ NGOÀI TRỜI DÙNG CHO MÁY ĐIỀU HÒA KHÔNG KHÍ VÀ PHƯƠNG PHÁP SẢN XUẤT BỘ NGOÀI TRỜI NÀY

(57) Sáng chế đề cập đến bộ ngoài trời (1) dùng cho máy điều hòa không khí được trang bị: vỏ máy (10) mà tạo thành vỏ bên ngoài; các thanh góc (20) mà chúng được bố trí bên trong vỏ máy (10); quạt (3) được dẫn động bởi động cơ dẫn động (5) mà được đỡ bởi các thanh góc (20); và bộ trao đổi nhiệt (2) mà nó trao đổi nhiệt với không khí bên ngoài được cấp bởi quạt (3). Động cơ dẫn động (5) có phần đỡ thứ nhất (5c) và phần đỡ thứ hai (5d) nhô ra từ bề mặt biên ngoài của vỏ bọc hình trụ (5b). Các thanh góc (20) có bố trí các phần khớp nối dạng hình chữ L (22d), mỗi trong số chúng có phần nhô ra (22e) nhô ra từ bề mặt dọc thẳng (22a) và phần phía trước (22f) mà uốn cong ra từ phần nhô ra (22e) và được tạo thành nguyên khối với bề mặt dọc thẳng (22a) tại biên ngoài của lỗ xuyên (22b) mà được tạo thành trong bề mặt dọc thẳng (22a) để xuyên qua vỏ bọc hình trụ (5b). Phần đỡ thứ nhất (5c) được khớp nối bởi các phần khớp nối (22d) để có vị trí nằm giữa phần phía trước (22f) và bề mặt dọc thẳng (22a), và phần đỡ thứ hai (5d) được cố định vào bề mặt dọc thẳng (22a) nhờ các đinh vít.

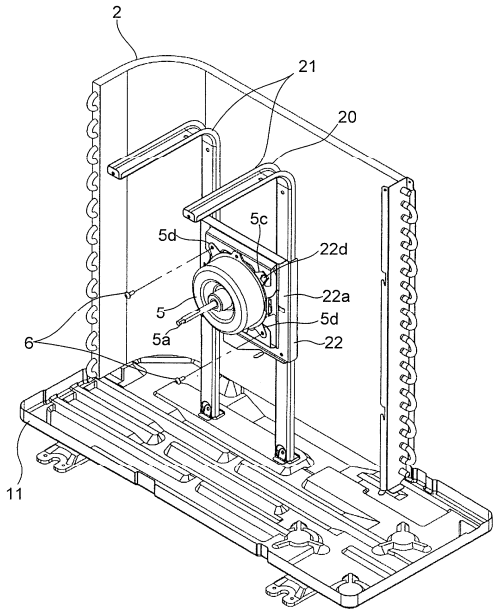

(11) **30501**
(21) 1-2012-01097 (51)[7] **B01J 19/24**
(22) 12.10.2010 (43) 25.07.2012
(86) PCT/GB2010/051712 12.10.2010 (87) WO/2011/051696 05.05.2011
(30) 0918738.6 26.10.2009 GB
(71) COMPACTGTL PLC (GB)
Wilton Centre Annexe, Wilton Centre, Redcar, Cleveland TS10 4RF, United Kingdom
(72) David James WEST (GB)
(74) Văn phòng Luật sư ADVACAS (VPLS ADVACAS)
(54) THIẾT BỊ PHẢN ỨNG CÓ CÁC KÊNH DẪN
(57) Sáng chế đề xuất thiết bị phản ứng (10) gồm một cụm các tấm kim loại (12, 14, 15) được bố trí để tạo thành các kênh dẫn dòng sơ cấp và kênh dẫn dòng thứ cấp (16, 17) trong cụm này, các kênh dẫn dòng sơ cấp và kênh dẫn dòng thứ cấp được bố trí xen kẽ trong cụm, có các thành phần không chịu lực, cho khí thấm qua được, mang chất xúc tác và tháo rời được (22, 24) trong từng kênh dẫn dòng mà tại đó phản ứng được thực hiện, trong đó các kênh dẫn dòng sơ cấp dùng cho phản ứng toả nhiệt và các kênh dẫn dòng thứ cấp dùng cho phản ứng thu nhiệt. Các kênh dẫn (20) tại mỗi đầu của cụm là các kênh không sinh ra nhiệt ở bên trong. Chúng có thể là các kênh không dẫn dòng.

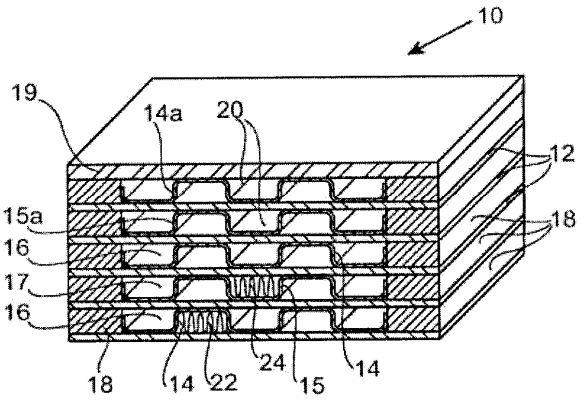

(11) **30502**
(21) 1-2012-01100 (51)[7] **B22D 41/22**, 41/50
(22) 20.10.2010 (43) 25.07.2012
(86) PCT/EP2010/006410 20.10.2010 (87) WO2011/047850 28.04.2011
(30) 09173696.7 21.10.2009 EP
(71) VESUVIUS GROUP S.A. (BE)
Rue de Douvrain, 17, B-7011 Ghlin, BELGIUM
(72) Fabrice SIBIET (FR)
(74) Công ty cổ phần tư vấn Trung Thực (TRUNG THUC.,JSC)
(54) VÒI RÓT VÀ CỤM VÒI RÓT CÓ VÒI TRONG
(57) Sáng chế đề cập đến vòi rót (30) bao gồm tấm (34) ở đầu trên của vòi; ống (38) kéo dài từ mặt đáy của tấm (34) đến đầu dưới của vòi; kênh rót bao gồm miệng (18) trên tấm (34) và lõi rỗng (50) bên trong ống (38), các đầu ra (46, 46') ở các thành bên của ống (38), đầu dưới (36) của ống (38) được bịt kín. Vòi rót theo sáng chế khác biệt ở chỗ miệng (18) là thuôn và có đường trục chính (42) và đường trục phụ (44), đường trục phụ (44) nằm song song với đường trục (48) của các đầu ra (46, 46'), kênh rót thay đổi một cách đột ngột từ mặt cắt ngang hình thuôn thành mặt cắt ngang hình tròn. Ngoài ra, sáng chế còn đề cập đến cụm gồm vòi rót (30) và vòi trong dùng để rót liên tục thép từ thùng trung gian vào thùng đúc liên tục.

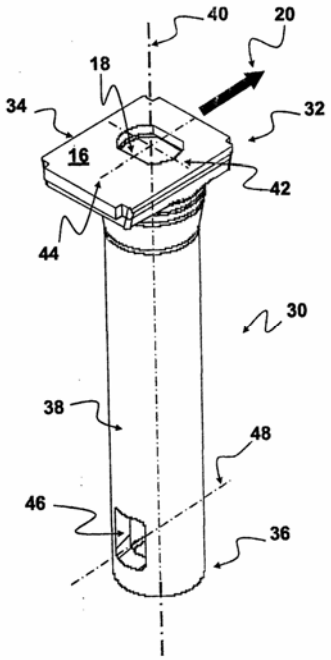

(11) **30503**
(21) 1-2012-01111 (51)[7] **A01N 43/40**, A01P 13/00
(22) 27.10.2010 (43) 25.07.2012
(86) PCT/US2010/054248 27.10.2010 (87) WO2011/056639 12.05.2011
(30) 61/255,685 28.10.2009 US
(71) DOW AGROSCIENCES LLC (US)
9330 Zionsville Road, Indianapolis, Indiana 46268, United States of America
(72) MANN, Richard (US), WEIMER, Monte (US), MCVEIGH-NELSON, Andrea (US)
(74) Văn phòng luật sư Phạm và Liên danh (PHAM & ASSOCIATES)
(54) HỖN HỢP DIỆT CỎ CÓ TÁC DỤNG HIỆP ĐỒNG, CHẾ PHẨM DIỆT CỎ CHỨA CHÚNG VÀ PHƯƠNG PHÁP PHÒNG TRỪ THỰC VẬT KHÔNG MONG MUỐN

(57) Chế phẩm diệt cỏ chứa (a) fluroxypyr và (b) cyhalofop, metamifop hoặc profoxyđim tạo ra tác dụng hiệp đồng phòng trừ các loài cỏ dại được chọn lọc, đặc biệt là cỏ dại hại lúa.

(11) **30504**
(21) 1-2012-01131 (51)[7] **C12M 3/02**
(62) 1-2009-01397
(22) 03.07.2009 (43) 25.07.2012
Ngày yêu cầu thẩm định nội dung: 03.07.2009
(71) CÔNG TY CỔ PHẦN SINH HỌC VÀ Y HỌC TÁI TẠO (VN)
Tòa nhà FPT - tầng 5, lô B2, đường Phạm Hùng, thành phố Hà Nội
(72) Phan Toàn Thắng (VN)
(74) Công ty TNHH Sở hữu trí tuệ Gia Việt (GIAVIET CO., LTD.)
(54) PHƯƠNG PHÁP THU HỒI VÀ BẢO QUẢN DÂY RỐN
(57) Sáng chế đề cập đến phương pháp thu hồi và bảo quản dây rốn ngay sau khi sinh đẻ để dây rốn đạt điều kiện sử dụng làm nguồn vật liệu sinh học tự nhiên sau này

(11) **30505**
(21) 1-2012-01132 (51)[7] **C12N 15/82**, A01H 5/00, C07K 14/325
(62) 1-2007-02836
(22) 15.05.2006 (43) 25.07.2012
(86) PCT/EP2006/004546 15.05.2006 (87) WO2006/128573 07.12.2006
(30) 60/686,869 02.06.2005 US
60/755,941 03.01.2006 US
Ngày yêu cầu thẩm định nội dung: 28.12.2007
(71) SYNGENTA PARTICIPATIONS AG (CH)
Schwarzwaldallee 215, CH-4058 Basel, Switzerland
(72) CAYLEY, Patricia, Jane (GB), NEGROTTO, David, Vincent (US), BARNETT, Jason (US)
(74) Công ty TNHH Ban Ca (BANCA)
(54) BÔNG DIỆT CÔN TRÙNG CE43-67B
(57) Sáng chế đề cập đến cây bông chuyển gen diệt côn trùng. Cụ thể là, sáng chế đề cập đến bộ phận cụ thể, được gọi là CE43-67B. Sáng chế cũng đề cập đến polynucleotit mà là đặc trưng của bộ phận CE43-67B, cây chứa polynueleotit nêu trên và phương pháp phát hiện bộ phận CE43-67B.

(11) **30506**
(21) 1-2012-01134 (51)[7] **A61K 8/88**, 8/06, 8/29, 8/35, 8/41, 8/49, 8/81, A61Q 17/04
(22) 06.09.2010 (43) 25.07.2012
(86) PCT/JP2010/065199 06.09.2010 (87) WO2011/037000 31.03.2011
(30) 2009-218818 24.09.2009 JP
(71) SHISEIDO COMPANY, LTD. (JP)
5-5, Ginza 7-chome, Chuo-ku, Tokyo 104-8010, Japan
(72) YAMAGUCHI Kazuhiro (JP), ISHIDA Kahori (JP)
(74) Công ty Luật TNHH AMBYS Hà Nội (AMBYS HANOI)
(54) MỸ PHẨM CHỐNG NẮNG
(57) Sáng chế đề cập đến mỹ phẩm chống nắng chứa : (1) chất hấp thụ tia cực tím UVA được chọn từ một hoặc nhiều chất trong số các chất như dietylaminohydroxybenzoyl hexyl benzoat, 2,4-bis{[4-(2-etylhexyloxy)-2-hydroxy]- phenyl}-6-(4-metoxyphenyl)-1,3,5-triazin, 4-tert-butyl-4-metoxydibenzoylmetan, và 2- hydroxy-4-metoxybenzophenon, và (2) bột nhựa hình cầu bên trong chứa các hạt oxit titan cực mịn kỵ nước với lượng 41% nhiều hơn. Cụ thể hơn, sáng chế đề cập đến mỹ phẩm chống nắng chứa chất hấp thụ tia cực tím UVA và các hạt oxit titan cực mịn, ngăn cản được sự nhuộm màu do bám dính thứ cấp vào quần áo.

(11) **30507**
(21) 1-2012-01137
(51)[7] **E21D 9/06**, B29C 44/00, F16L 1/024, 57/00
(22) 06.09.2010
(43) 25.07.2012
(86) PCT/JP2010/065218 06.09.2010
(87) WO2011/040187 07.04.2011
(30) 2009-228356 30.09.2009 JP
Ngày yêu cầu thẩm định nội dung: 24.04.2012
(71) SEKISUI PLASTICS CO., LTD. (JP)
4-4, Nishitenma 2-chome, Kita-ku, Osaka-shi, Osaka 5308565, Japan
(72) YAMADA Hirohisa (JP)
(74) Công ty TNHH Tầm nhìn và Liên danh (VISION & ASSOCIATES CO.LTD.)
(54) VẬT LIỆU TRUYỀN LỰC KÍCH ĐẨY, ỐNG KÍCH CÓ VẬT LIỆU TRUYỀN LỰC KÍCH ĐẨY NÀY VÀ KHUÔN ĐÚC TẠO BỌT CHO VẬT LIỆU TRUYỀN LỰC KÍCH ĐẨY

(57) Sáng chế đề xuất vật liệu truyền lực kích đẩy được tạo ra giữa các ống kích trong xây dựng kiểu kích đẩy, có đặc tính giảm chấn tốt hơn và có thể ngăn ngừa một cách có hiệu quả các ống kích khỏi bị hư hại cho dù khi ứng suất lớn, tập trung ứng suất đột ngột, và ứng suất phức hợp được tác dụng lên các ống. Vật liệu truyền lực kích đẩy theo sáng chế đạt được bằng cách khiến cho các hạt có thể giãn nở được tạo ra từ nhựa polystyren giãn nở trong khuôn đúc, trong đó vật liệu truyền lực kích đẩy có tỷ trọng từ 0,17 đến 0,67 g/cm^3 và kích thước ô trung bình bằng 60 μm hoặc nhỏ hơn.

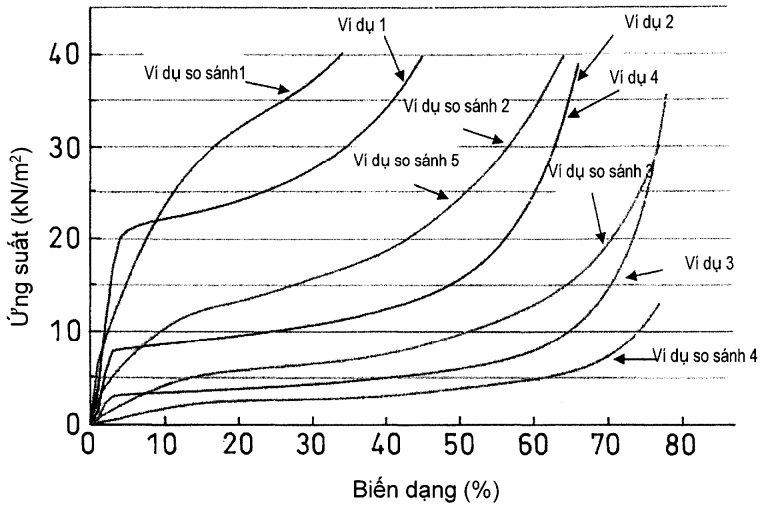

(11) **30508**
(21) 1-2012-01160
(51)[7] **C07D 231/14**, 401/12, 403/12, 405/12, 413/12, 417/12, A61P 35/00, A61K 31/42, 31/438, 31/497, 31/4523, 31/5377, 31/416, 31/44
(22) 27.10.2010
(43) 25.07.2012
(86) PCT/FI2010/000065 27.10.2010
(87) WO2011/051540 05.05.2011
(30) 61/255,159 27.10.2009 US
(71) ORION CORPORATION (FI)
Orionintie 1, FI-02200 Espoo, Finland
(72) WOHLFAHRT, Gerd (DE), TORMAKANGAS, Olli (FI), SALO, Harri (FI), HOGLUND, Iisa (FI), KARJALAINEN, Arja (FI), KNUUTTILA, Pia (FI), HOLM, Patrik (FI), RASKU, Sirpa (FI), VESALAINEN, Anniina (FI)
(74) Văn phòng luật sư Phạm và Liên danh (PHAM & ASSOCIATES)
(54) HỢP CHẤT ĐIỀU BIẾN THỤ THỂ ANDROGEN VÀ DƯỢC PHẨM CHỨA CHÚNG
(57) Sáng chế đề cập đến hợp chất có công thức (I)

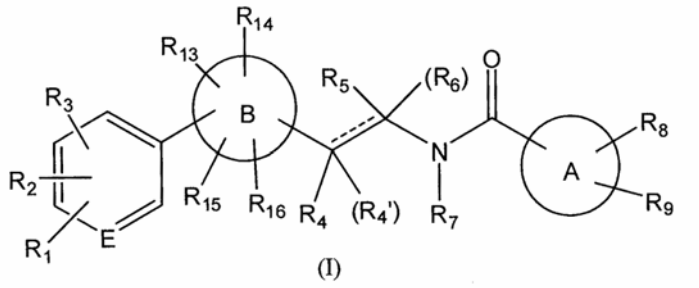

(I)

và các muối và este dược dụng của chúng trong đó R_1 đến R_{16}, A, B và E là như được xác định trong bản mô tả. Các hợp chất có công thức (I) có tác dụng làm chất điều biến thụ thể androgen chọn lọc mô (tissue-selective androgen receptor modulator - SARM) và đặc biệt là có tác dụng làm thuốc để điều trị bệnh ung thư tuyến tiền liệt và các tình trạng bệnh phụ thuộc thụ thể androgen (androgen receptor - AR) khác và các bệnh cần có sự đối kháng AR. Sáng chế cũng đề cập đến dược phẩm chứa các hợp chất này.

(11) **30509**
(21) 1-2012-01174 (51)[7] **A61K 31/4468**, A61P 9/00
(62) 1-2011-02189
(22) 26.01.2005 (43) 25.07.2012
(86) PCT/JP2005/001444 26.01.2005 (87) WO 2005/072734 11.08.2005
(30) 2004-020859 29.01.2004 JP
Ngày yêu cầu thẩm định nội dung: 26.04.2012
(71) OTSUKA PHARMACEUTICAL CO., LTD. (JP)
9, Kanda-Tsukasacho 2-chome, Chiyoda-ku, Tokyo 101-8535, Japan
(72) Ayako HASHIMOTO (JP), Takashi IMAIZUMI (JP), Goro MIYAKODA (JP), Toyoki MORI (JP)
(74) Công ty TNHH một thành viên Sở hữu trí tuệ VCCI (VCCI-IP CO.,LTD)
(54) DƯỢC PHẨM DÙNG ĐỂ THÚC ĐẨY SỰ TẠO MẠCH CHỨA HỢP CHẤT PIPERIDIN VÀ PHƯƠNG PHÁP BÀO CHẾ

(57) Sáng chế đề cập tới dược phẩm dùng để thúc đẩy sự tạo mạch có tác dụng thúc đẩy tạo mạch ngay cả trong hệ nuôi cấy mạch không có tác động vi tuần hoàn. Dược phẩm dùng để thúc đẩy sự tạo mạch theo sáng chế chứa ít nhất một hợp chất được chọn trong nhóm bao gồm hợp chất piperidin có công thức chung (1) hoặc muối của nó:

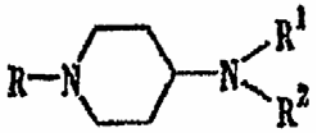

(1)

(trong đó, R là nhóm benzoyl mà có thể có, dưới dạng các phần tử thế của vòng phenyl, từ 1 đến 3 phần tử được chọn trong nhóm bao gồm nhóm amino, nhóm amino này có thể có nhóm alkanoyl thấp, và nhóm alkyl thấp; R^1 là nguyên tử hydro hoặc nhóm alkyl thấp; và R^2 là nhóm alkyl thấp phenyl).

(11) **30510**
(21) 1-2012-01176 (51)[7] **A47C 3/026**, 1/031
(22) 30.11.2009 (43) 25.07.2012
(86) PCT/JP2009/070128 30.11.2009 (87) WO2011/052099 05.05.2011
(30) JP2009-245006 26.10.2009 JP
Ngày yêu cầu thẩm định nội dung: 26.04.2012
(71) ITOKI CORPORATION (JP)
4-12, Imafuku-higashi 1-chome, Joto-ku, Osaka-shi, Osaka 536-0002, Japan
(72) Hiroshi TAKEUCHI (JP), Shinji INOUE (JP), Minoru HASHIMOTO (JP), Jun TATSUNO (JP)
(74) Công ty TNHH Trường Xuân (AGELESS CO.,LTD.)
(54) GHẾ TỰA LƯNG CÓ THỂ ĐUNG ĐƯA

(57) Sáng chế đề cập đến ghế tựa lưng có thể đung đưa thích hợp cho người sử dụng chuột và bàn phím của máy tính. Ghế có phần chỗ ngồi (3) và lưng ghế (4). Phần chỗ ngồi (3) gồm có các phần thứ nhất (3a, 12a) và các phần thứ hai (3b, 12b). Phần thứ nhất (3a) của phần chỗ ngồi (3) được lắp với khung lắp phần chỗ ngồi (11) được gắn với phần đế (9), thông qua chi tiết cố định lắp phần chỗ ngồi (10), sao cho có thể trượt về phía trước và về phía sau. Lưng ghế (4) có tấm che phía sau (14), tấm đỡ lưng ghế (15) và thân đệm lưng ghế (16). Tấm che phía sau (14) được nối với thanh đỡ phía sau (5) sao cho chúng có thể dịch chuyển xuống dưới và quay trong suốt quá trình đung đưa. Đầu phía trước của tấm che phía sau (14) được nối với chi tiết cố định lắp phần chỗ ngồi (10) bằng các chốt (25). Khi ghế đung đưa, toàn bộ phần chỗ ngồi (3) dịch chuyển về phía trước trong khi phần thứ hai (3b) nghiêng về phía sau.

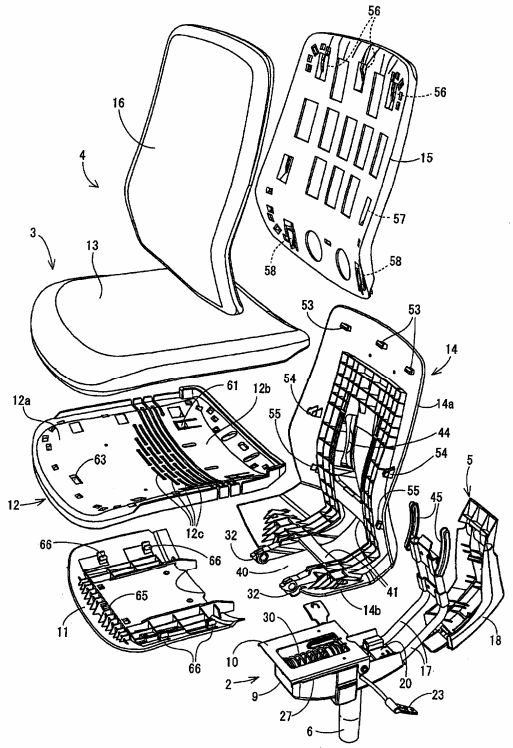

(11) **30511**
(21) 1-2012-01219
(51)[7] **F16C 13/02**, B21B 31/07, F16C 17/24, 33/12
(22) 17.09.2010
(43) 25.07.2012
(86) PCT/US2010/049212 17.09.2010
(87) WO/2011/037825 31.03.2011
(30) 12/568,401 28.09.2009 US
(71) SIEMENS INDUSTRY, INC. (US)
3333 Old Milton Parkway, Alpharetta, GA 30005-4437, United States of America
(72) WOJTKOWSKI, Thomas, C., Jr. (US)
(74) Công ty TNHH Sở hữu trí tuệ Thảo Thọ Quyến (INVENCO)
(54) ỐNG LÓT ĐỂ SỬ DỤNG TRONG Ổ ĐỠ CÓ MÀNG DẦU
(57) Sáng chế đề cập đến ống lót để sử dụng trong ổ đỡ có màng dầu loại dùng để đỡ theo kiểu quay được ngõng trục dạng côn trong máy nghiền cán. Ống lót này được gia công cơ khí từ mầu kim loại nền rỗng có bề mặt bên ngoài hình trụ và bề mặt bên trong dạng côn thích ứng để được đặt lên ngõng trục dạng côn nêu trên. Bề mặt bên trong dạng côn của ống lót được phủ bằng một lớp vật liệu mà khác về mặt hoá học với kim loại nền.

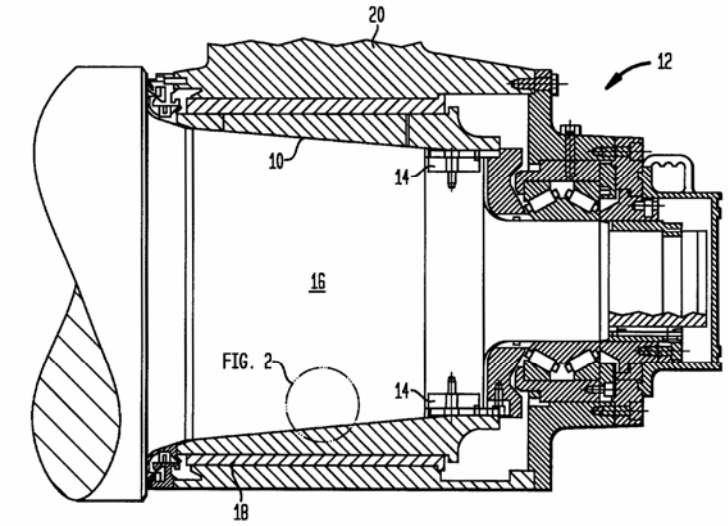

(11) **30512**
(21) 1-2012-01230 (51)[7] **F24F 1/00**
(22) 27.09.2010 (43) 25.07.2012
(86) PCT/JP2010/066657 27.09.2010 (87) WO 2011/055598 12.05.2011
(30) 2009-252635 04.11.2009 JP
Ngày yêu cầu thẩm định nội dung: 03.05.2012
(71) SHARP KABUSHIKI KAISHA (JP)
22-22, Nagaike-cho, Abeno-ku, Osaka-shi, Osaka 545-8522 Japan
(72) SETSU Michio (JP), INOUE Tomohiro (JP)
(74) Công ty TNHH một thành viên Sở hữu trí tuệ VCCI (VCCI-IP CO.,LTD)

(54) BỘ NGOÀI TRỜI DÙNG CHO MÁY ĐIỀU HÒA KHÔNG KHÍ

(57) Sáng chế đề cập đến bộ ngoài trời dùng cho máy điều hòa không khí (1) có : vỏ máy (10) tạo thành mặt ngoài của bộ ngoài trời dùng cho máy điều hòa không khí (1); chi tiết đỡ (20) được lắp đặt trong vỏ máy (10); và bộ trao đổi nhiệt (2). Bộ trao đổi nhiệt (2) bao gồm ống dẫn môi chất lạnh uốn cong (2a) có phần uốn cong (2b) được tạo thành tại cả hai đầu của nó, và các lá tản nhiệt (2c) được cố định vào ống dẫn môi chất lạnh (2a). Bộ trao đổi nhiệt (2) được bố trí dọc theo hai bề mặt liền kề bao gồm bề mặt bên cạnh của vỏ máy (10), nhờ sự đỡ của chi tiết đỡ (20). Chi tiết đỡ (20) bao gồm phần dọc thẳng (21), phần đối diện (24), vấu khớp nối (25), và lỗ khớp nối (26a). Phần dọc thẳng (21) được lắp dọc thẳng hướng về bề mặt bên của vỏ máy (10). Phần đối diện (24) được tạo thành để có thể quay được thông qua bản lề (23) được bố trí tại mép của phần dọc thẳng (21) và hướng về phần dọc thẳng (21) với ống dẫn môi chất lạnh (2a) được đặt giữa. Vấu khớp nối (25) nhô ra từ một trong bề mặt dọc thẳng (21) và phần đối diện (24), và lỗ khớp nối (26a) được bố trí trên phần còn lại của bề mặt dọc thẳng (21) và phần đối diện (24). Vấu khớp nối (25) và lỗ khớp nối (26a) được khớp nối với nhau phía đường tròn bên trong của phần uốn cong (2b).

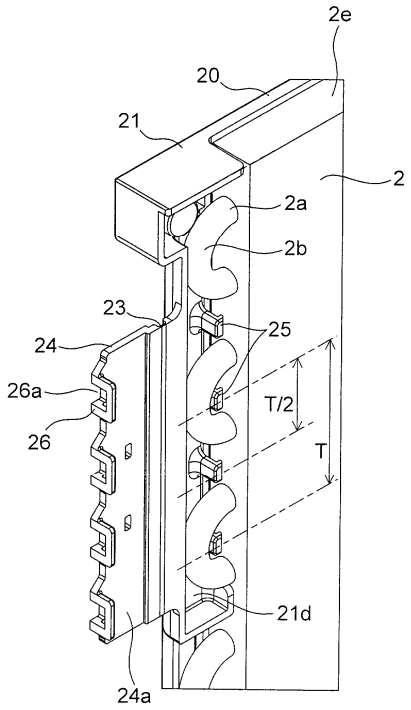

(11) **30513**
(21) 1-2012-01231 (51)[7] **F24F 1/00**
(22) 13.10.2010 (43) 25.07.2012
(86) PCT/JP2010/067902 13.10.2010 (87) WO 2011/055610 12.05.2011
(30) 2009-254545 06.11.2009 JP
Ngày yêu cầu thẩm định nội dung: 03.05.2012
(71) SHARP KABUSHIKI KAISHA (JP)
22-22, Nagaike-cho, Abeno-ku, Osaka-shi, Osaka 545-8522 Japan
(72) SHIBORINO Yoshinobu (JP)
(74) Công ty TNHH một thành viên Sở hữu trí tuệ VCCI (VCCI-IP CO.,LTD)

(54) CỤC NÓNG DÙNG CHO MÁY ĐIỀU HÒA NHIỆT ĐỘ

(57) Sáng chế đề cập đến cục nóng (1) dùng cho máy điều hòa nhiệt độ bao gồm: vỏ (2) mà tạo ra khoảng trống bên trong che cục nóng; đầu nối (8) được bố trí bên trong vỏ (2) và mà việc nối dây cấp nguồn được nối; phần nâng bằng kim loại (5), phần này nâng lên để tạo ra mặt chu vi của vỏ (2) và có cửa (5a) mở ra đối mặt với đầu nối (8); và nắp (10) mà được đúc bằng nhựa và mở và đóng cửa (5a). Nắp (10) được bố trí có : gờ chu vi ngoài (11) nhô ra khỏi chu vi của bề mặt sau của nắp (10) và tiếp xúc với phần nhô ra (5); và phần gờ (12) kéo dài dọc theo chu vi trong cửa gờ chu vi ngoài (11) và nhô ra khỏi mặt sau của nắp (10) để tạo ra rãnh xoi (13) giữa phân gờ (12) và gờ chu vi ngoài (11) và tiếp xúc với phần nhô ra (5).

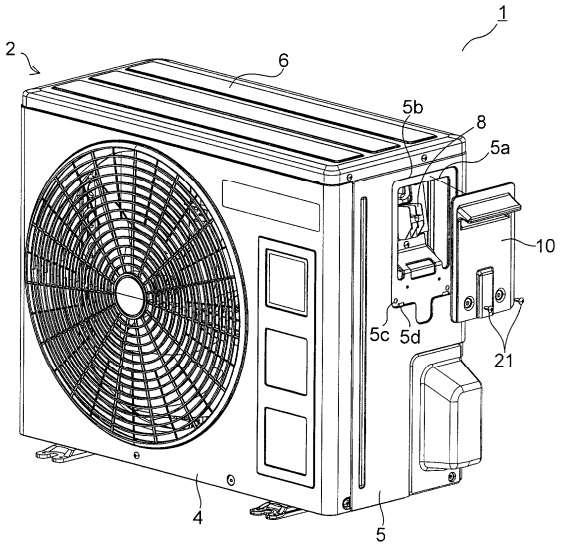

(11) **30514**
(21) 1-2012-01244 (51)[7] **E04H 6/12**, 6/08, 6/40
(22) 07.05.2012 (43) 25.07.2012
Ngày yêu cầu thẩm định nội dung: 07.05.2012
(71) CÔNG TY CỔ PHẦN THANG MÁY THIÊN NAM (VN)
1/8C Hoàng Việt, phường 4, quận Tân Bình, thành phố Hồ Chí Minh
(72) Trần Thọ Huy (VN)
(74) Công ty TNHH Dịch vụ sở hữu trí tuệ ALPHA (ALPHA PLUS CO., LTD.)
(54) CƠ CẤU VẬN CHUYỂN XE VÀ NHÀ GỬI XE NHIỀU TẦNG ĐƯỢC TRANG BỊ CƠ CẤU VẬN CHUYỂN XE NÀY
(57) Mục đích của sáng chế là đề xuất cơ cấu vận chuyển xe máy cho phép vận chuyển xe máy từ dưới đất lên các tầng của nhà gửi xe nhiều tầng một cách nhanh chóng và an toàn, đồng thời hạn chế được tình trạng mất xe hay các đồ đạc treo trên xe.

Để đạt được mục đích nêu trên, sáng chế đề xuất cơ cấu vận chuyển xe máy (1) bao gồm thang máy (10) được lắp cố định trên mâm xoay (20) , trong đó thang máy (10) bao gồm : buồng thang máy (11) có thể chuyển động lên xuống theo phương thẳng đứng dọc theo ray dẫn hướng (12) lắp cố định vào các cột (13), hệ thống ròng rọc (14), đặt trên đỉnh của các cột (13), có cáp treo (15) mà một đầu của nó được nối với đỉnh của buồng thang máy (11) và đầu kia được nối với đối trọng (16), cáp treo (15) này vắt qua hệ thống ròng rọc (14) và thiết bị kéo (17), được bố trí trên mặt sàn của mâm xoay (20), mâm xoay (20) được đỡ theo cách quay được quanh trục trục đỡ (21) được bố trí ở chính giữa của nó nhờ cơ cấu truyền động (24) dùng cho mâm xoay.

Nhờ kết cấu này, khi mâm xoay (20) quay nhờ cơ cấu truyền động (24) thì hướng của cửa buồng thang máy cũng thay đổi tương ứng tùy thuộc vào việc điều khiển cơ cấu truyền động (24) để thuận tiện cho việc lấy xe ra khỏi buồng thang máy (11).

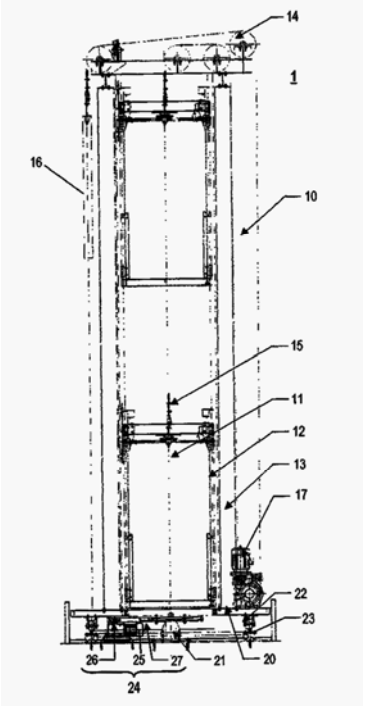

(11) **30515**

(21) 1-2012-01256 (51)[7] **E04C 5/01**, 5/03, 5/07
(22) 07.07.2010 (43) 25.07.2012
(86) PCT/DE2010/000787 07.07.2010 (87) WO/2011/041995 14.04.2011
(30) 10 2009 048 751.4 08.10.2009 DE

(71) CENT & CENT GMBH & CO KG (DE)
Benzstrasse 14, D - 89155 Erbach - Germany
(72) STAHL, Karl-Hermann (DE)
(74) Công ty TNHH Sở hữu trí tuệ Thảo Thọ Quyến (INVENCO)

(54) THANH KIM LOẠI

(57) Sáng chế đề cập đến thanh kim loại có mặt ngoài được định hướng gần như vuông góc với nhau, với các đầu góc dưới dạng kẹp, để ổn định, gia cố hoặc giữ chặt các vật liệu như bê tông, gỗ và các vật liệu tương tự, khác biệt ở chỗ, các mép thanh (2) được hình thành bởi các mặt ngoài của thanh (1) của thanh kim loại và mở rộng hướng theo chiều dọc của thanh ở dạng mặt cạnh (4) được định hướng nghiêng so với mặt ngoài thanh (1) theo kiểu mép vát và các mặt cạnh (4) có các đầu nhô tạo thành các đầu neo (3) vào vật liệu cần được ổn định, gia cố hoặc giữ chặt.

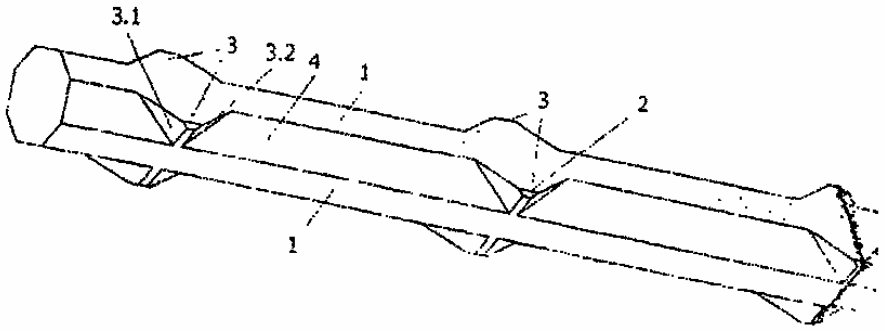

(11) **30516**
(21) 1-2012-01263
(51)[7] **A61K 8/27**, 8/06, 8/41, A61Q 17/04
(22) 05.11.2010
(43) 25.07.2012
(86) PCT/JP2010/06965505.11.2010
(87) WO/2011/055771 12.05.2011
(30) 2009-255092 06.11.2009 JP
2009-267091 25.11.2009 JP
Ngày yêu cầu thẩm định nội dung: 07.05.2012
(71) KAO CORPORATION (JP)
14-10, Nihonbashi Kayaba-cho 1-chome, Chuo-ku, Tokyo 103-8210, Japan
(72) YAMADA, Kenichi (JP), FUKUI, Takashi (JP), HARYU, Yasushi (JP)
(74) Công ty Hỗ trợ phát triển công nghệ (DETECH)
(54) MỸ PHẨM DẠNG NHŨ TƯƠNG
(57) Sáng chế đề cập đến mỹ phẩm dạng nhũ tương có tác dụng chống lại tia cực tím, cảm giác trong suốt và cảm giác tốt khi sử dụng, và có tính ổn định lâu dài. Mỹ phẩm dạng nhũ tương khác biệt ở chỗ chứa bột được xử lý bề mặt của oxit kẽm (A) có đường kính trung bình của hạt là 0,1 đến 1μm, độ dày trung bình của hạt là 0,01 đến 0,2μm, và tỉ lệ khung hình trung bình là 3 hoặc lớn hơn với hợp chất silan hoặc silazan có nhóm C_{1-20} alkyl hoặc floalkyl và có khả năng phản ứng với oxit vô cơ.

(11) **30517**
(21) 1-2012-01264
(51)[7] **A61K 8/27**, 8/37, 8/81, 8/06, 8/73, A61Q 1/12, 17/04
(22) 04.11.2010
(43) 25.07.2012
(86) PCT/JP2010/069633 04.11.2010
(87) WO2011/055761 12.05.2011
(30) 2009-255092 06.11.2009 JP
2009-267092 25.11.2009 JP
Ngày yêu cầu thẩm định nội dung: 07.05.2012
(71) KAO CORPORATION (JP)
14-10, Nihonbashi Kayaba-cho 1-chome, Chuo-ku, Tokyo 103-8210, Japan
(72) YAMADA, Kenichi (JP), FUKUI, Takashi (JP), KODASHIMA, Hideki (JP)
(74) Công ty Hỗ trợ phát triển công nghệ (DETECH)
(54) MỸ PHẨM DẠNG NHŨ TƯƠNG DẦU TRONG NƯỚC
(57) Sáng chế đề cập đến mỹ phẩm dạng nhũ tương dầu trong nước có tác dụng chống lại tia cực tím, tính ổn định và cảm giác tốt khi sử dụng. Mỹ phẩm dạng nhũ tương dầu trong nước khác biệt ở chỗ chứa bột oxit kẽm (A) có đường kính trung bình của hạt là 0,1 đến 1μm, độ dày trung bình của hạt là 0,01 đến 0,2μm, và tỉ lệ khung hình trung bình là 3 hoặc lớn hơn và polyme (B) được lựa chọn từ nhóm bao gồm hợp chất polyacryamit, axit polyacrylic, và các muối của chúng.

(11) **30518**
(21) 1-2012-01278 (51)[7] **E04G 5/04**, 5/08, F16B 1/02
(22) 17.02.2010 (43) 25.07.2012
(86) PCT/KR2010/000963 17.02.2010 (87) WO 2011/052854 05.05.2011
(30) 10-2009-0103143 29.10.2009 KR
Ngày yêu cầu thẩm định nội dung: 08.05.2012
(71) KUM KANG INDUSTRY CO., LTD. (KR)
1512-3, Daedae 1-Dong, Saha-Ku, Pusan, 640-826, Republic of Korea
(72) HONG, Young Kun (KR)
(74) Công ty TNHH Sở hữu trí tuệ WINCO (WINCO CO., LTD.)
(54) CƠ CẤU VÀ PHƯƠNG PHÁP KẸP CHẶT GIÀN GIÁO

(57) Sáng chế đề cập đến cơ cấu kẹp chặt giàn giáo nhằm giảm bớt khe hở giữa phương tiện vận hành giá nâng được lắp trên thành ngoài của công trình xây dựng và thanh thép hình được lắp ở phía đối diện với thành ngoài của công trình và có nhiều chốt cài được bố trí cách đều nhau một khoảng định trước, cơ cấu này bao gồm: chi tiết cài thứ nhất có dạng móc, chi tiết cài thứ hai có dạng móc có chiều ngược với chi tiết cài thứ nhất, và trục có kết cấu để nối chi tiết cài thứ nhất với chi tiết cài thứ hai, và trong đó bulông và đai ốc được nối đồng trục để điều chỉnh khe hở giữa chi tiết cài thứ nhất và chi tiết cài thứ hai. Sáng chế cũng đề cập đến phương pháp kẹp chặt giàn giáo bằng cách sử dụng cơ cấu này. Do đó, vì khe hở giữa giàn giáo và công trình có thể được làm giảm một cách đơn giản bằng cách sử dụng cơ cấu kẹp chặt giàn giáo, thời gian và chi phí dành cho việc nâng giàn giáo có thể được giảm bớt, nhờ đó làm giảm đáng kể thời gian và chi phí xây dựng toàn bộ công trình.

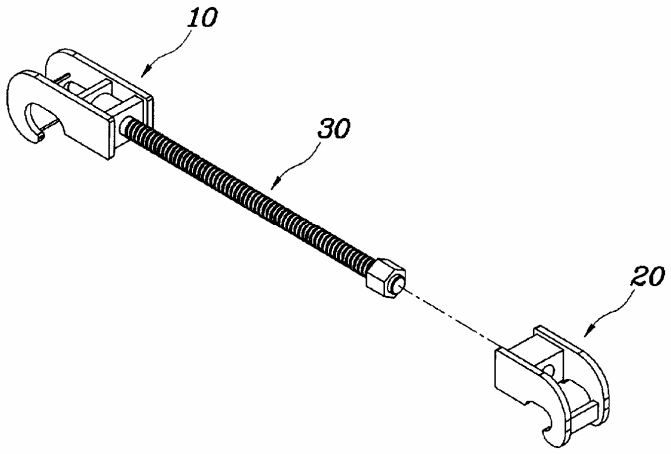

(11) **30519**
(21) 1-2012-01286 (51)[7] **A61M 5/24**
(22) 29.03.2010 (43) 25.07.2012
(86) PCT/EP2010/054128 29.03.2010 (87) WO 2010/089418 12.08.2010
(30) P.389427 30.10.2009 PL
Ngày yêu cầu thẩm định nội dung: 02.07.2012
(71) COPERNICUS SP. Z O.O. (PL)
ul. Litewska 10a, PL-71-344 Szczecin, Poland
(72) Adam STEFANSKI (PL)
(74) Công ty TNHH Lê & Lê (LE & LE)
(54) THIẾT BỊ CHUYÊN DỤNG TỰ ĐỘNG DÙNG ĐỂ PHA CHẾ DƯỢC PHẨM DẠNG LỎNG, ĐẶC BIỆT LÀ INSULIN

(57) Sáng chế đề xuất thiết bị chuyên dụng tự động dùng để pha chế dược phẩm dang lỏng đặc biệt là insulin, cụ thể hơn là dùng để cấp nhiều lần các liều thuốc đã định theo đường tiêm từ một vật chứa trao đổi được, bao gồm vỏ giữa (1) được nối với vỏ (2) của vật chứa trao đổi được chứa thuốc, đặc biệt là insulin, có một pít-tông (12), thích hợp để đẩy thuốc, pít-tông này chỉ dịch chuyển được tịnh tiến bởi một bộ dẫn động tích hợp, thích hợp để giữ cố định, dẫn động, dẫn hướng thẳng và ngăn sự quay của pít-tông (12), được dẫn động bằng một khớp ly hợp hành trình kép, bằng một lò xo kéo (15) nằm trong vỏ giữa (1), lò xo (15) này được kéo bởi một vòng đặt liều bằng tay xoay (3) thông qua cùng bộ khớp ly hợp hành trình kép, trong đó bộ dẫn động được kích hoạt bởi bộ kích hoạt (13) và một liều dược chỉ định bởi cơ cấu chỉ thị, sáng chế đặc trưng ở chỗ, thiết bị chuyên dụng tự động này bao gồm ít nhất một chốt chặn (56) được đặt trong phần trên của ống hãm (5), kết hợp với ít nhất một chốt (1.3) được đặt trong phần trong của vỏ giữa hình trụ (1).

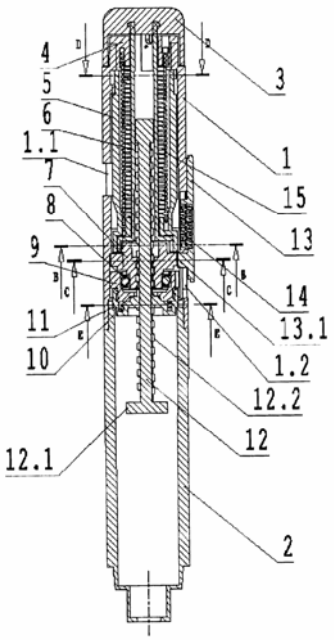

(11) **30520**
(21) 1-2012-01325 (51)[7] **E21B 43/40**
(22) 17.09.2010 (43) 25.07.2012
(86) PCT/US2010/049279 17.09.2010 (87) WO/2011/059567 19.05.2011
(30) 61/260,636 12.11.2009 US
(71) EXXONMOBIL UPSTREAM RESEARCH COMPANY (US)
P.O. Box 2189 (Corp-urc-sw-359), Houston Texas, 77252-2189 (US)
(72) NELSON, Eric, D. (US), MINTA, Moses (US), STARCHER, Loren, K. (US), MITTRICKER, Franklin (US), SITES, Angus (US), DICKSON, Jasper, L. (US)
(74) Công ty Luật TNHH AMBYS Hà Nội (AMBYS HANOI)
(54) HỆ THỐNG VÀ PHƯƠNG PHÁP THU HỒI HYĐROCACBON VÀ TẠO RA NĂNG LƯỢNG PHÁT KHÍ THẢI THẤP

(57) Sáng chế đề cập đến hệ thống được kết hợp và các phương pháp để tạo ra năng lượng phát thải thấp trong các quy trình thu hồi hyđrocacbon. Hệ thống bao gồm dòng nhiên liệu điều chỉnh, dòng oxy, buồng đốt, hệ thống tạo năng lượng thứ nhất và hệ thống tạo năng lượng thứ hai. Buồng đốt được kết cấu để thu nhận và đốt cháy dòng nhiên liệu điều chỉnh và dòng oxy để tạo thành dòng nhiên liệu cháy thể khí có cacbon đioxit và nước. Hệ thống tạo năng lượng thứ nhất được kết cấu để tạo ít nhất một đơn vị năng lượng và dòng cacbon đioxit. Hệ thống tạo năng lượng thứ hai được kết cấu để thu nhận nhiệt năng từ dòng nhiên liệu cháy thể khí và biến đổi nhiệt năng thành ít nhất một đơn vị năng lượng.

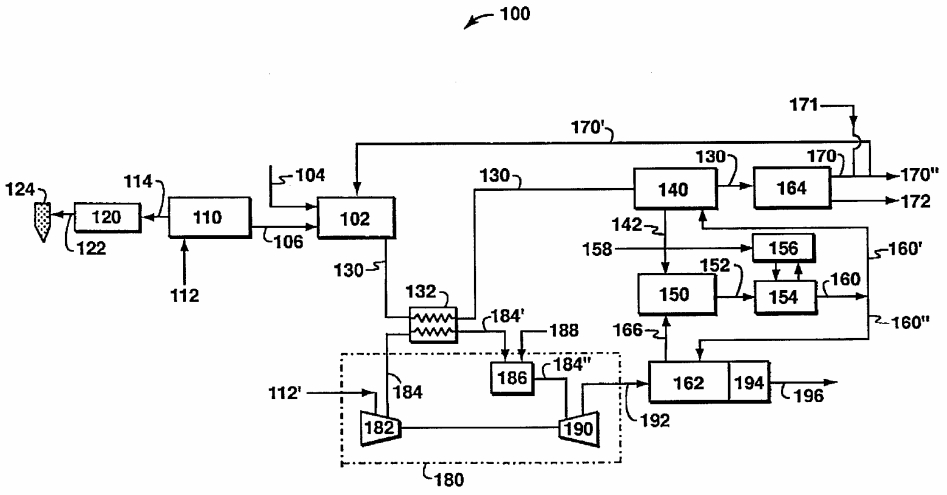

(11) **30521**
(21) 1-2012-01338 (51)[7] **G07D 11/00**
(22) 26.09.2010 (43) 25.07.2012
(86) PCT/CN2010/077317 26.09.2010 (87) WO 2011/054240 12.05.2011
(30) 200910193709.7 06.11.2009 CN
Ngày yêu cầu thẩm định nội dung: 14.05.2012
(71) GRG BANKING EQUIPMENT CO., LTD. (CN)
9 Kelin Road, Science City, Luogang District, Guangzhou, Guangdong 510663, P. R. China
(72) GUAN, Zeyan (CN), CHEN, Xiaodian (CN), WEI, Dong (CN), WANG, Nian (CN)
(74) Công ty TNHH Sở hữu trí tuệ WINCO (WINCO CO., LTD.)
(54) CƠ CẤU ĐÓNG/MỞ CÓ CHỨC NĂNG TỰ KHÓA
(57) Sáng chế đề cập đến cơ cấu đóng/mở có chức năng tự khóa được bố trí trong máy giao dịch tự động để mở hoặc đóng cửa nạp/rút tiền (1) của máy giao dịch tự động. Cơ cấu này bao gồm khung (3) được hàn liền khối, cánh cửa (2) và cơ cấu truyền lực. Cánh cửa (2) được bố trí trên khung (3) thông qua trục quay thứ nhất (4) và có thể quay xung quanh trục quay thứ nhất (4) này. Cơ cấu truyền lực được cố định trên khung (3) để truyền mômen quay đến cánh cửa (2). Cơ cấu truyền lực này bao gồm động cơ (5) và ít nhất một cụm đòn nối gập một chiều (70). Cơ cấu theo sáng chế có thể tự khóa nhờ cụm đòn nối gập một chiều (70).

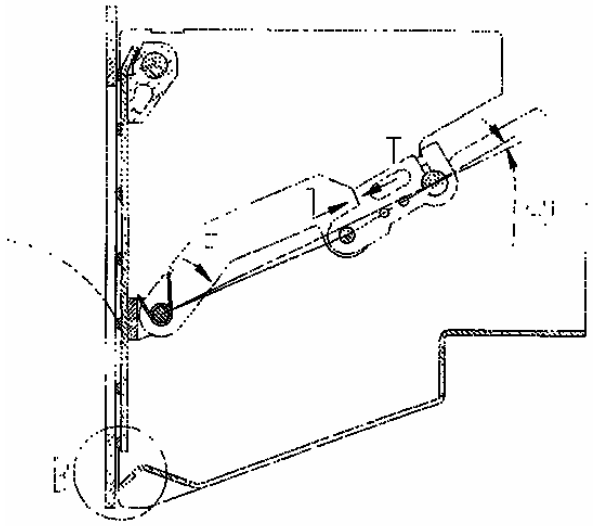

(11) **30522**
(21) 1-2012-01364
(51)[7] **C07D 495/20**, A61K 31/444, A61P 25/00
(22) 10.11.2010
(43) 25.07.2012
(86) PCT/US2010/056180 10.11.2010
(87) WO2011/060035 19.05.2011
(30) 09382246.8 16.11.2009 EP
61/298,629 27.01.2010 US
(71) ELI LILLY AND COMPANY (US)
Lilly Corporate Center, City of Indianapolis, State of Indiana 46285, United States of America
(72) BENITO COLLADO, Ana Belen (ES), DIAZ BUEZO, Nuria (ES), JIMENEZ-AGUADO, Alma Maria (ES), LAFUENTE BLANCO, Celia (ES), MARTINEZ-GRAU, Maria Angeles (ES), PEDREGAL-TERCERO, Concepcion (ES), TOLEDO ESCRIBANO, Miguel Angel (ES)
(74) Công ty Luật TNHH AMBYS Hà Nội (AMBYS HANOI)
(54) HỢP CHẤT SPIROPIPERIDIN LÀM CHẤT ĐỐI KHÁNG THỤ THỂ TƯƠNG TỰ THỤ THỂ OPIOIT 1 (ORL-1) VÀ DƯỢC PHẨM CHỨA HỢP CHẤT NÀY
(57) Sáng chế đề cập đến các chất đối kháng thụ thế tương tự thụ thể opioit 1 (ORL-1) có công thức :

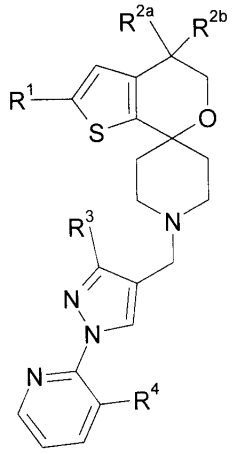

,

và phương pháp điều chế các hợp chất này. Các chất đối kháng thụ thể ORL-1 là hữu ích trong điều trị sự suy nhược và/hoặc điều trị chứng thừa cân, béo phì và/hoặc duy trì cân nặng sau khi điều trị chứng thừa cân hoặc béo phì. Một số hợp chất theo sáng chế cũng được chứng minh thông qua mô hình động vật là hữu ích để điều trị chứng đau nửa đầu. Sáng chế cũng đề cập đến dược phẩm chứa các hợp chất này.

(11) **30523**
(21) 1-2012-01397
(51)[7] **A61K 31/4196**, 31/337, 45/06, A61P 35/00
(22) 19.10.2010
(43) 25.07.2012
(86) PCT/US2010/053199 19.10.2010
(87) WO 2011/049946 28.04.2011
(30) 61/279,330 19.10.2009 US
61/335,778 11.01.2010 US
(71) SYNTA PHARMACEUTICALS CORP. (US)
45 Hartwell Avenue, Lexington, Massachusetts 02421, United States of America
(72) BLACKMAN, Ronald, K. (US), FOLEY, Kevin, Paul (US), PROIA, David (US)
(74) Công ty TNHH Sở hữu trí tuệ Thảo Thọ Quyến (INVENCO)
(54) HỢP CHẤT ỨC CHẾ PROTEIN SỐC NHIỆT 90 (HSP90) KẾT HỢP VỚI PACLITAXEL HOẶC CHẤT TƯƠNG TỰ PACLITAXEL ĐỂ ĐIỀU TRỊ UNG THƯ

(57) Sáng chế đề cập đến hợp chất được biểu diễn bằng công thức có cấu trúc sau:

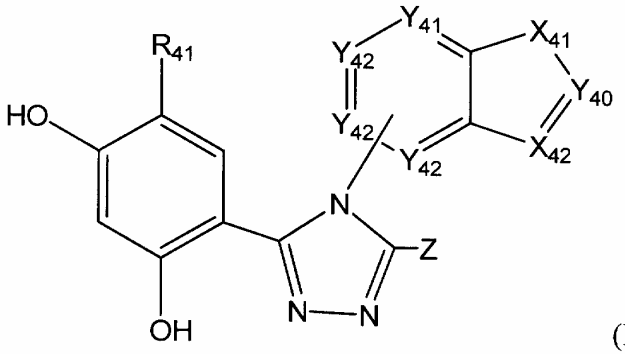

(**I**)

chất đồng phân hỗ biến, hoặc muối dược dụng của nó, trong đó hợp chất này được dùng với một lượng hữu hiệu kết hợp với một lượng hữu hiệu của paclitaxel hoặc chất tương tự paclitaxel để điều trị ung thư. Các công thức thay đổi khác được mô tả trong công thức có cấu trúc được định nghĩa ở trên.

(11) **30524**
(21) 1-2012-01401
(51)[7] **E04B 1/64**, B28B 3/02, C04B 18/16, 22/08, 28/02
(22) 31.08.2010
(43) 25.07.2012
(86) PCT/JP2010/064790 31.08.2010
(87) WO 2011/052291 05.05.2011
(30) 2009-246577 27.10.2009 JP
Ngày yêu cầu thẩm định nội dung: 21.05.2012
(71) ASAHI KASEI CONSTRUCTION MATERIALS CORPORATION (JP)
1-105, Kanda Jinbocho, Chiyoda-ku, Tokyo 101-8101 Japan
(72) SATO Hiroyoshi (JP), MATSUSHITA Shinichi (JP), TERADA Hironori (JP)
(74) Công ty TNHH một thành viên Sở hữu trí tuệ VCCI (VCCI-IP CO.,LTD)
(54) VẬT LIỆU XÂY DỰNG CÓ SỰ KIỂM SOÁT ĐỘ ẨM VÀ PHƯƠNG PHÁP SẢN XUẤT VẬT LIỆU NÀY

(57) Sáng chế đề cập đến vật liệu xây dựng có sự kiểm soát độ ẩm mà vật liệu xây dựng này được sản xuất bằng cách chưng cứng sản phẩm đúc thu được bằng cách ép khử nước sản phẩm nhào trộn của hợp phần trong nước gồm xi măng và bột bê tông xốp trọng lượng nhẹ chưng áp và nước,

trong đó dung tích lỗ rỗng có đường kính là 0,1 μm hoặc lớn hơn nằm trong khoảng từ 0,1 đến 0,25 cc/g và dung tích lỗ rỗng thu được bằng cách lấy tổng dung tích lỗ rỗng nằm trong khoảng từ 0,2 đến 0,5cc/g trừ đi dung tích lỗ rỗng có đường kính là 0,1 μm hoặc lớn hơn. Do đó, vật liệu xây dựng thể hiện khả năng về cả sức bền và khả năng hấp thụ và khử hấp thụ hơi ẩm.

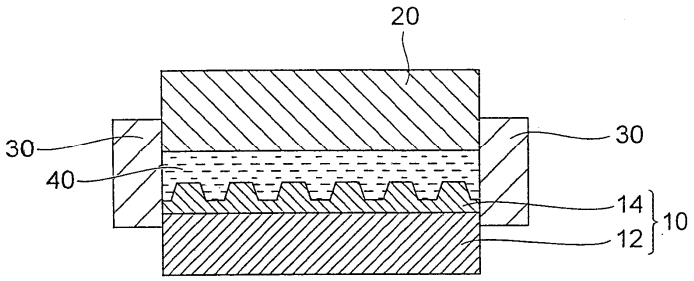

(11) **30525**
(21) 1-2012-01414
(22) 05.11.2010
(86) PCT/US2010/055704 05.11.2010
(30) 61/258,914 06.11.2009 US
61/258,918 06.11.2009 US
(51)[7] **A01N 43/42**, A61K 31/44
(43) 25.07.2012
(87) WO 2011/057121 12.05.2011
Ngày yêu cầu thẩm định nội dung: 22.05.2012
(71) AERPIO THERAPEUTICS INC. (US)
9987 Carver Road, Suite 420, Cincinnati, Ohio 45242, United States of America
(72) SHALWITZ, Robert (US), GARDNER, Joseph, H. (US)
(74) Văn phòng Luật sư Ân Nam (ANNAM IP & LAW)
(54) DƯỢC PHẨM ĐIỀU TRỊ BỆNH VIÊM BIỂU MÔ VÀ QUY TRÌNH BÀO CHẾ DƯỢC PHẨM NÀY

(57) Sáng chế đề cập đến các dược phẩm và quy trình bào chế các dược phẩm để điều trị bệnh viêm biểu mô, viêm ruột kết và bệnh viêm ruột khác như bệnh viêm ruột kết không xác định, bệnh Crohn, hội chứng ruột kích thích và viêm ruột kết do thiếu máu cục bộ.

PHẦN II

ĐƠN YÊU CẦU CẤP BẰNG ĐỘC QUYỀN GIẢI PHÁP HỮU ÍCH

(11) **2009**
(21) 2-2010-00292 (51)[7] **D06B 3/28**
(22) 27.12.2010 (43) 25.07.2012
Ngày yêu cầu thẩm định nội dung: 27.12.2010
(71) 1. MARK CHEN (TW)
Rm. 903, 9F., Lane 135, Sec. 1, Fuhsin S. Rd., Taipei City, Taiwan
2. CHINLUN CHEN (TW)
Rm. 903, 9F., Lane 135, Sec. 1, Fuhsin S. Rd., Taipei City, Taiwan
(72) Mark CHEN (TW), Chinlun CHEN (TW)
(74) Công ty Luật TNHH AMBYS Hà Nội (AMBYS HANOI)
(54) MÁY NHUỘM VẢI CÓ ỐNG DẪN VẢI KIỂU NGHIÊNG
(57) Giải pháp hữu ích đề cập tới máy nhuộm vải có ống dẫn vải kiểu nghiêng, đặc biệt đề cập đến ống dẫn vải của máy nhuộm vải tuần hoàn. Máy nhuộm vải có ống dẫn vải kiểu nghiêng trong giải pháp hữu ích được cấu thành bởi: đầu máy, ống dẫn vải nhỏ kiểu nghiêng và ống dẫn lớn. Trong đó, đầu máy nằm ở vị trí cao nhất của máy nhuộm vải, bên trong có gắn con lăn và hai miệng phun thẳng. Phần bên dưới của hai miệng phun lần lượt được nối với ống dẫn vải nhỏ kiểu nghiêng. Ống dẫn vải nhỏ kiểu nghiêng phải là một cặp, phần đoạn phía trước nối với đầu phun, phần đoạn giữa nghiêng ra áp dọc theo hai bên của ống dẫn lớn, phía trên của đoạn nghiêng ra tương đối cao và phần phía dưới tương đối thấp, phần đoạn cuối dẫn đến đuôi ống dẫn lớn và gập lên trên, tạo thành một đường ống lưu thông tuần hoàn. Phần đoạn trước của ống dẫn lớn nối với đầu máy, phần đoạn đuôi nối với ống dẫn vải nhỏ kiểu nghiêng.

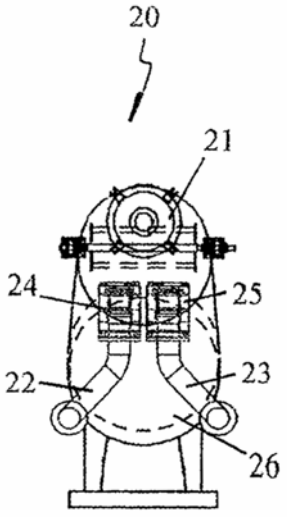

(11) **2010**

(21) 2-2010-00296 (51)[7] **A47B 3**
(22) 30.12.2010 (43) 25.07.2012
Ngày yêu cầu thẩm định nội dung: 30.12.2010

(71) CÔNG TY TNHH NHỰA VĨ HƯNG (VN)
309 - 311 Lũy Bán Bích, phường Hiệp Tân, quận Tân Phú, thành phố Hồ Chí Minh
(72) Lưu Thành (VN)
(74) Công ty TNHH Tư vấn Sở hữu trí tuệ và Thời trang ngày nay Lê Gia (LEFANO IP CONSULTANT)

(54) BÀN CÓ THỂ THÁO RỜI

(57) Giải pháp hữu ích đề cập đến cơ cấu bàn có thể tháo rời để thuận tiện hơn trong quá trình sử dụng, cũng như lắp ráp và vận chuyển, bàn này gồm mặt bàn (1), chân bàn (2), cục kết nối (3), đế chống trượt (4), các bộ phận này có thể tháo rời ra được.

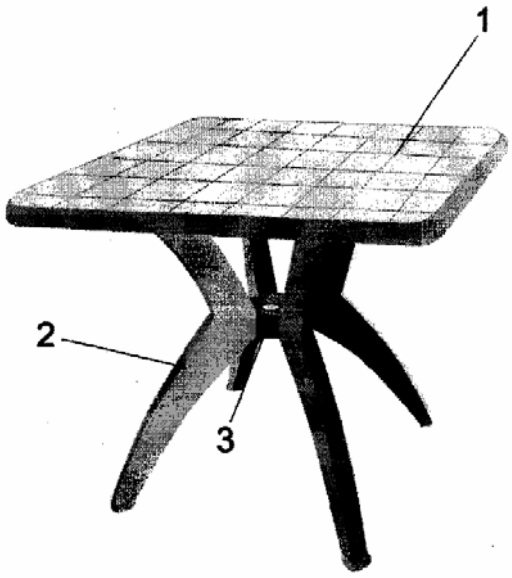

(11) **2011**

(21) 2-2010-00297 (51)[7] **A61F 7/00**
(22) 30.12.2010 (43) 25.07.2012

(71) CÔNG TY TRÁCH NHIỆM HỮU HẠN KHOẺ ĐẸP (VN)
16 Đặng Thai Mai, phường 7, quận Phú Nhuận, thành phố Hồ Chí Minh
(72) Trương Thị Thanh Tâm (VN), Bùi Ngọc Đức (VN)

(54) TÚI CHƯỜM THẢO MỘC

(57) Giải pháp đề cập đến túi chườm thảo mộc gồm có phần vỏ chứa các thành phần bao gồm hạt thảo quyết minh, hạt kiều mạch, hoa oải hương, lá hương thảo, hạt thì là, lá sả, hạt ngò, lá thơm, quế, lá mùi và bạc hà. Túi chườm theo giải pháp vừa có thể chườm nóng, chườm lạnh lại còn có hương thơm thảo mộc thích hợp để sử dụng trong các liệu pháp điều trị liên quan đến các bệnh về gân và cơ.

(11) **2012**
(21) 2-2010-00298 (51)[7] **B65G 37/00**
(22) 31.12.2010 (43) 25.07.2012
Ngày yêu cầu thẩm định nội dung: 31.12.2010
(71) CÔNG TY CỔ PHẦN DỊCH VỤ CƠ KHÍ THĂNG LONG (VN)
470 Hà Huy Giáp, phường Thạnh Lộc, quận 12, thành phố Hồ Chí Minh.
(72) Nguyễn Văn Quang (VN)
(74) Công ty TNHH Sở hữu trí tuệ Ngôi Sao chuyên nghiệp và liên danh (NOVAPRO & ASSOCIATES CO.,LTD.)

(54) HỆ THỐNG BĂNG TẢI VÀ GÀU TẢI VẬN CHUYỂN BÃ ĐẬU NÀNH

(57) Giải pháp hữu ích đề cập đến hệ thống băng tải và gàu tải vận chuyển bã đậu nành có khả năng di chuyển và xả bã đậu nành tới mọi vị trí trong nhà kho. Hệ thống bao gồm hai phễu nhận liệu (1) được đặt một phần chìm dưới đất, một phần nổi trên mặt đất; hai gàu tải (2) đặt thẳng đứng cao 17,5 mét và được nối thông với hai phễu nhận liệu. Phía trên của hệ thống gắn một băng tải (3) chạy dọc suốt chiều dài của kho, hai bên băng tải cao su (3) có gắn ray để xe chia liệu (4) có thể chạy trên nó. Xe chia liệu có gắn hai máng inox (5) ở hai bên.

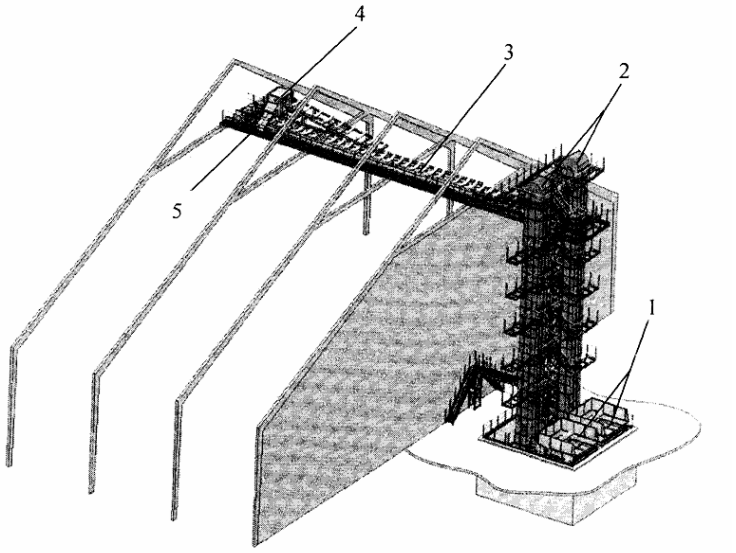

(11) **2013**
(21) 2-2010-00299 (51)[7] **B01F 5/06**, 5/02
(22) 31.12.2010 (43) 25.07.2012
Ngày yêu cầu thẩm định nội dung: 31.12.2010
(71) TRUNG TÂM THIẾT KẾ CHẾ TẠO THIẾT BỊ MỚI (NEPTECH) (VN)
244 Điện Biên Phủ, quận 3, thành phố Hồ Chí Minh
(72) Phan Minh Tân (VN), Võ Minh Thiện (VN), Lê Thanh Tòng (VN), Nguyễn Tuấn Thành (VN), Nguyễn Vĩnh Khanh (VN)
(74) Công ty TNHH Sở hữu trí tuệ Thảo Thọ Quyến (INVENCO)
(54) THIẾT BỊ TẠO HỆ NHŨ TƯƠNG
(57) Giải pháp hữu ích đề cập đến thiết bị tạo hệ nhũ tương bao gồm vỏ (1), nắp (2), khung định hướng và va đập với dòng chất lưu (3), ống nạp (4) và ống xả (5), khác biệt ở chỗ, vỏ (1) được làm bằng thép có kết cấu dạng hộp đa giác,
nắp (2) được tạo ra bởi tấm thép có hình dạng giống với hình dạng mặt cắt ngang của vỏ, khung định hướng và va đập với dòng chất lưu (3) được đặt vào trong vỏ (1), khung (3) này được tạo ra bởi hai tấm thép (9) có hình dạng giống với hình dạng mặt cắt ngang của vỏ, hai tấm thép (9) được liên kết cố định song song với nhau bằng cách hàn các chi tiết định hướng dòng chất lưu (7) vào hai mặt đối diện với nhau của hai tấm thép này, trên hai tấm thép (9) có khoan nhiều lỗ để lắp các chi tiết va đập (8); trong đó chi tiết định hướng dòng chất lưu (7) là thanh thép và chi tiết va đập (8) là khối thép hình trụ được gắn vào các lỗ được khoan trên hai tấm thép (9) của khung định hướng và va đập (3).

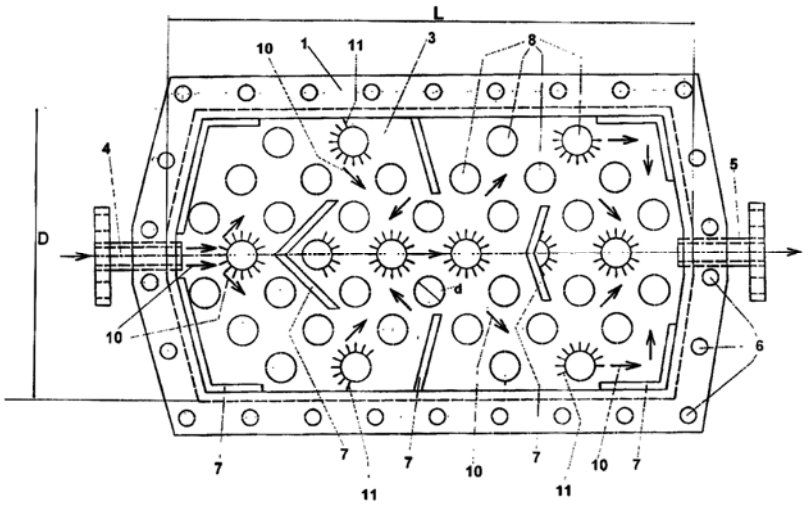

(11) **2014**

(21) 2-2011-00006 (51)[7] **C12N 11/04**, 11/00

(22) 13.01.2011 (43) 25.07.2012

Ngày yêu cầu thẩm định nội dung: 13.01.2011

(71) VIỆN CÔNG NGHỆ SINH HỌC, VIỆN KHOA HỌC VÀ CÔNG NGHỆ VIỆT NAM (VN)
18 Hoàng Quốc Việt, quận Cầu Giấy, thành phố Hà Nội

(72) Lê Gia Hy (VN), Đặng Tuyết Phương (VN), Phan Thị Hồng Thảo (VN), Phạm Thị Bích Hợp (VN), Nguyễn Phương Nhuệ (VN), Hồ Tuyên (VN), Bạch Thị Mai Hoa (VN), Phí Quyết Tiến (VN)

(54) QUY TRÌNH CHẾ TẠO CHẤT XÚC TÁC SINH HỌC CỐ ĐỊNH ENZYM D - AMINO OXIDAZA TRÊN CHẤT MANG XỐP MAO QUẢN TRUNG BÌNH (MESOCELLULAR FOAM - MCF)

(57) Giải pháp hữu ích đề cập đến quy trình chế tạo chất xúc tác sinh học được tạo ra trên cơ sở vật liệu xốp mao quản trung bình (mesocellular foam - MCF) chế tạo tại Việt Nam gắn enzym D-amino axit oxidaza từ chủng Escherichia coli BL21 (DE3) tái tổ hợp của phòng Công nghệ lên men, Viện Công nghệ sinh học.

(11) **2015**

(21) 2-2011-00011 (51)[7] **C02F 3/32**

(22) 17.01.2011 (43) 25.07.2012

Ngày yêu cầu thẩm định nội dung: 17.01.2011

(71) VIỆN CÔNG NGHỆ MÔI TRƯỜNG, VIỆN KHOA HỌC VÀ CÔNG NGHỆ VIỆT NAM (VN)
Nhà A30 - 18 Hoàng Quốc Việt, quận Cầu Giấy, thành phố Hà Nội.

(72) Trần Văn Tựa (VN), Đặng Đình Kim (VN), Lương Văn Hinh (VN), Nguyễn Trung Kiên (VN), Đỗ Tuấn Anh (VN)

(54) QUY TRÌNH XỬ LÝ Ô NHIỄM DINH DƯỠNG VÀ TẢO ĐỘC BẰNG MÔ HÌNH CÔNG NGHỆ SINH THÁI SỬ DỤNG THỰC VẬT THỦY SINH

(57) Giải pháp hữu ích đề cập đến quy trình xử lý ô nhiễm dinh dưỡng và tảo độc bằng mô hình công nghệ sinh thái sử dụng thực vật thủy sinh. Các loài thực vật thủy sinh được đưa vào hệ thống được lựa chọn để phù hợp với điều kiện tự nhiên và mùa vụ của Việt Nam,
Vụ Đông xuân: bèo cái, rau muống, cải soong, ngổ trâu,
Vụ Hè thu: bèo tây, rau muống, sậy.

(11) **2016**
(21) 2-2011-00017 (51)[7] **G01R 21/00**
(22) 24.01.2011 (43) 25.07.2012
Ngày yêu cầu thẩm định nội dung: 24.01.2011
(71) CÔNG TY CỔ PHẦN CÔNG NGHỆ ETEK (VN)
Số 1, ngõ 147, đường Đội Cấn, phường Đội Cấn, quận Ba Đình, thành phố Hà Nội
(72) Lê Văn Luân (VN)
(54) HỆ THỐNG VÀ PHƯƠNG PHÁP ĐỌC CHỈ SỐ CÔNG TƠ ĐIỆN TỪ XA
(57) Giải pháp hữu ích đề cập đến hệ thống đọc chỉ số công tơ từ xa bao gồm: bộ tập trung được kết nối với công tơ điện; mođem được tích hợp vào bộ tập trung để mã hóa dữ liệu nhận được và truyền phát tín hiệu; và máy tính trung tâm được cài đặt phần mềm để thu nhận tín hiệu truyền từ mođem để phân tích và xử lý dữ liệu. Dữ liệu từ công tơ điện được truyền đến bộ tập trung kết nối với mođem để mã hóa và truyền dữ liệu về máy tính trung tâm bằng giao thức TPCIIP thông qua mạng CDMA 450MHz hoặc GPRS hoặc 3G để máy tính trung tâm thu nhận và xử lý dữ liệu đã được mã hóa nhờ phần mềm cài trên đó. Giải pháp hữu ích còn đề cập đến phương pháp đọc chỉ số công tơ và giám sát từ xa bao gồm: chuyển dữ liệu từ công tơ về bộ tập trung hoặc mođem thông qua mạng CDMA 450MHz hoặc GPRS hoặc 3G; mã hóa dữ liệu số nhận được từ công tơ và truyền về máy tính trung tâm; và thu nhận và xử lý tín hiệu nhận được tại máy tính trung tâm.

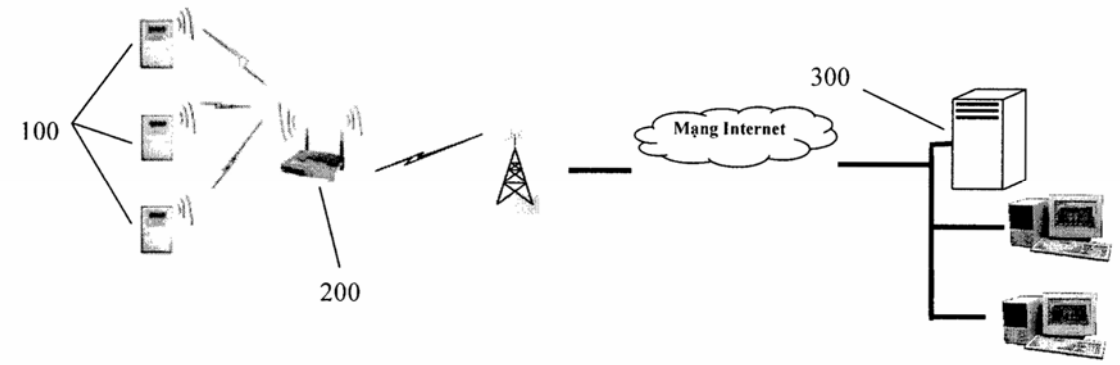

(11) **2017**
(21) 2-2011-00095 (51)[7] **H02G 3/18**
(22) 10.05.2011 (43) 25.07.2012
(30) 100200657 12.01.2011 TW
Ngày yêu cầu thẩm định nội dung: 10.05.2011
(71) YUNGLIEN INTERNATIONAL ENGINEERING TECHNOLOGY CO., LTD. (TW)
8F-1, NO.76, SEC 1, ZHONG XIAO E.RD, TAIPEI CITY 10050, TAIWAN.
(72) LI, KAO-HSING (TW), HSIEH,CHIN-MING (TW), LIN,YU-CHU (TW), CHOU, SHENG-HSUAN (TW)
(74) Công ty cổ phần Tư vấn S&B (S&B CONSULTANT., CORP.)
(54) CƠ CẤU TẬP TRUNG CÁC ĐƯỜNG DÂY DẪN CỦA THIẾT BỊ XỬ LÝ NƯỚC THẢI HỢP KHỐI ĐÚC SẴN

(57) Giải pháp hữu ích đề cập tới một một cơ cấu tập trung các đường dây dẫn gồm dây điện và dây tín hiệu của thiết bị xử lý nước thải hợp khối đúc sẵn. Cơ cấu tập trung các đường dây dẫn gồm dây điện và dây tín hiệu của thiết bị xử lý nước thải hợp khối đúc sẵn theo giải pháp hữu ích gồm một bộ phận phụ trợ giúp tập trung, phân nhánh các đường dây điện và dây tín hiệu, một bộ chia có thể được bố trí bên trong bộ phận phụ trợ giúp liên kết các đường dây điện và dây tín hiệu. Thông qua cơ cấu tập trung các đường dây dẫn của thiết bị xử lý nước thải hợp khối đúc sẵn, thay vì nối trực tiếp các đường dây dẫn từ các thiết bị xử lý nước thải tới nhà điều khiển thì các đường dây điện và dây tín hiệu được tập trung, liên kết và phân nhánh từ hệ thống xử lý nước thải thông qua cơ cấu tới nhà điều khiển với số đường ống dẫn ra của cơ cấu ít hơn số lượng đường ống dẫn vào.

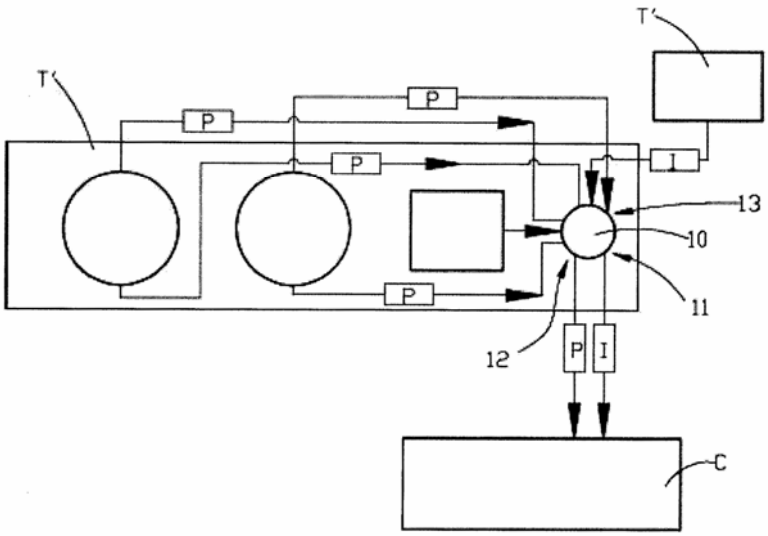

(11) **2018**

(21) 2-2011-00155 (51)[7] **A01K 1/01**

(22) 19.07.2011 (43) 25.07.2012

Ngày yêu cầu thẩm định nội dung: 19.07.2011

(71) CÔNG TY TNHH TƯ VẤN TRÍ TUỆ HÒA BÌNH (VN)
101/7 Đinh Bộ Lĩnh, Phường 26, quận Bình Thạnh, Thành phố Hồ Chí Minh

(72) Hà Tiến Nha (VN)

(74) Công ty TNHH Sở hữu trí tuệ Thảo Thọ Quyến (INVENCO)

(54) HỘP GIẢM TẢI CHO NỀN ĐƯỜNG ĐẦU CẦU

(57) Giải pháp hữu ích đề cập đến hộp giảm tải bằng kết cấu bê tông cốt thép. Hộp này có một đầu gối trên bệ mố và đầu kia được đặt trực tiếp trên nền đất đã cố kết. Hộp giảm tải bao gồm nhiều khoang với số lượng và chiều dài khoang có thể thay đổi được tuỳ theo mục đích sử dụng kết hợp các hộp. Chiều cao của hộp tuỳ thuộc vào chiều cao của nền đắp ở đầu cầu và cao độ của đáy hộp. Bản đáy hộp giảm tải được tăng cường các gờ chịu lực và/hoặc cốt thép để hộp chịu được các lực tập trung ở mố và ứng suất gây ra khi nền đường bị lún không đều. Tường hộp giảm tải cách tường mố ở bên dưới tối thiểu là 7cm và ở bên dưới tối đa là 3cm để hộp tự xoay khi lún.

(11) **2019**
(21) 2-2011-00166 (51)[7] **A61B 19/00**
(22) 04.08.2011 (43) 25.07.2012
Ngày yêu cầu thẩm định nội dung: 04.08.2011
(75) PHẠM THỊ KIM LOAN (VN)
174 Nguyễn Văn Thủ, phường Đa Kao, quận 1, thành phố Hồ Chí Minh
(74) Công ty TNHH Sở hữu trí tuệ WINCO (WINCO CO., LTD.)
(54) BỘ BÀN GHẾ DÙNG ĐỂ PHÒNG NGỪA VÀ ĐIỀU TRỊ CÁC BỆNH Ở CỘT SỐNG

(57) Giải pháp hữu ích đề cập đến bộ bàn ghế dùng để phòng ngừa và điều trị các bệnh ở cột sống bao gồm: ghế bao gồm lưng ghế (7) và mặt ghế (8) có kết cấu uốn lượn theo cấu trúc sinh lý bình thường của cột sống, xương chậu, xương cùng cụt của người ngồi, các mép bên và độ cong, lõm của lưng ghế (7) kết hợp với mặt ghế (8) với các đường cong lượn lõm và nhô dần lên tạo thành các mặt cong, lõm tương ứng với độ lồi lõm của khung xương chậu và xương cùng cụt nhờ vậy người sử dụng chỉ được phép ngồi một tư thế đúng duy nhất, giúp cột sống, xương chậu, xương cùng cụt luôn giữ được cấu trúc sinh lý bình thường; bàn bao gồm mặt bàn (1) và chân bàn có kết cấu điều chỉnh được độ cao của bàn; khác biệt ở chỗ, mặt bàn có một cạnh được làm lõm vào tạo thành khe hở sao cho khi được sử dụng cùng với ghế nêu trên thì một phần ba phần thân người sử dụng lọt vào khe hở này khiến cho người sử dụng phải chống khuỷu tay lên bàn, do đó cột sống luôn thẳng, và chân bàn có thể điều chỉnh nâng lên hạ xuống tùy theo chiều cao của người sử dụng cũng như chiều cao của ghế đi kèm, giúp cho người sử dụng không bị gù vẹo cột sống do chiều cao bàn làm việc không phù hợp.

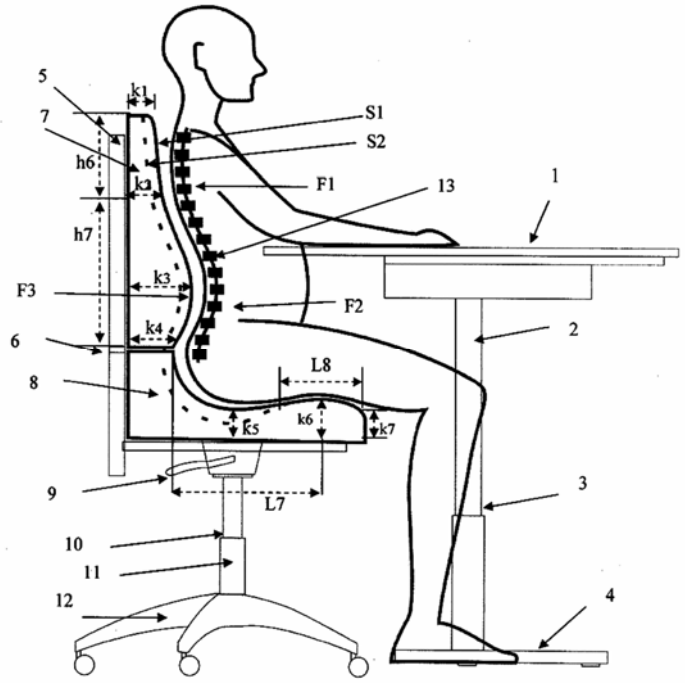

(11) **2020**
(21) 2-2011-00180 (51)[7] **C22C 38/00**
(22) 17.08.2011 (43) 25.07.2012
(30) 099147309 31.12.2010 TW
Ngày yêu cầu thẩm định nội dung: 17.08.2011
(71) METAL INDUSTRIES RESEARCH & DEVELOPMENT CENTRE (TW)
No. 1001, Kaonan Highway, Nanzi Dist., Kaohsiung City 811, Taiwan
(72) CHENG-HSUEH, CHIANG (TW), CHING-SHING, KANG (TW), CHUEH-AN, HSIEH (TW), CHIN-HSIANG, SHIH (TW)
(74) Công ty TNHH một thành viên Sở hữu trí tuệ VCCI (VCCI-IP CO.,LTD)
(54) HỢP KIM THÉP KHÔNG GỈ VÀ PHƯƠNG PHÁP SẢN XUẤT HỢP KIM THÉP KHÔNG GỈ NÀY

(57) Giải pháp hữu ích đề cập đến hợp kim thép không gỉ và phương pháp sản xuất hợp kim này, bằng cách sản xuất hợp kim thép không gỉ bằng cách nóng chảy có không khí, trong đó hợp kim thép không gỉ bao gồm 10% khối lượng đến 10% khối lượng mangan; 14% khối lượng đến 20% khối lượng crôm; 0,1% khối lượng đến 9% khối lượng niken; 0,05% khối lượng đến 0,33% khối lượng nitơ; và 0,05% khối lượng đến 0,5% khối lượng bạc; trong đó phần còn lại của hợp kim thép không gỉ là sắt và tạp chất khác.

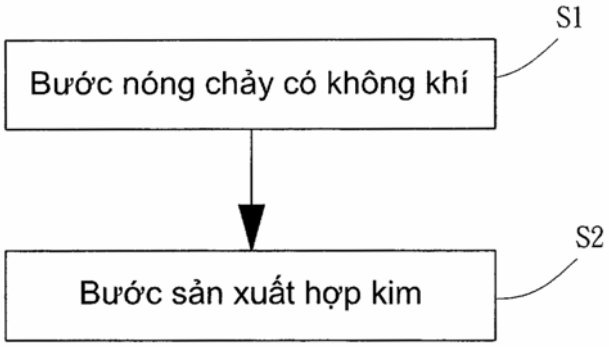

(11) **2021**
(21) 2-2011-00189 (51)[7] **B01D 53/32**
(22) 30.08.2011 (43) 25.07.2012
(30) RU 2010136760/03 01.09.2010 RU
(71) ZAKRITOE AKCIONERNOE OBSCHESTVO "KONDOR-EKO" (RU)
p. Semibratovo, ul. Pavlova, d. 5 152101 Jaroslawskaya obl. Russia
(72) Chekalov Lev Valentinovich (RU), Sanaev Yury Ivanovich (RU)
(74) Văn phòng luật sư Phạm và Liên danh (PHAM & ASSOCIATES)
(54) BỘ LỌC BỤI TĨNH ĐIỆN
(57) Giải pháp hữu ích đề cập đến bộ lọc bụi tĩnh điện để làm sạch khí bằng điện khỏi những hạt bụi lơ lửng bao gồm các điện cực phóng tạo vầng quang và các điện cực lắng, có các khung điện cực phóng tạo vầng quang làm bằng các ống thẳng đứng và các ống nằm ngang có cùng đường kính. Giữa các ống nằm ngang có bố trí các gai tạo vầng quang. Giữa các ống thẳng đứng có lắp đặt các ống thẳng đứng bổ sung.
Điện cực phóng tạo vầng quang được gắn các gai tạo vầng quang có hiệu điện thế đánh lửa thấp.

(11) **2022**

(21) 2-2011-00216 (51)[7] **C12N**
(22) 05.10.2011 (43) 25.07.2012
Ngày yêu cầu thẩm định nội dung: 05.10.2011

(71) VIỆN CÔNG NGHỆ SINH HỌC, VIỆN KHOA HỌC VÀ CÔNG NGHỆ VIỆT NAM (VN)
18 Hoàng Quốc Việt, quận Cầu Giấy, thành phố Hà Nội
(72) Quyền Đình Thi (VN), Đỗ Thị Tuyên (VN), Lê Đình Quyền (VN), Nguyễn Ngọc Dũng (VN), Nguyễn Thị Quỳnh Mai (VN)

(54) CHẾ PHẨM CHỨA HỖN HỢP GỒM CÁC DỊCH CHIẾT NGOẠI BÀO TỪ BA CHỦNG VI KHUẨN B. SUBTILIS XL62, BURKHOLDERIA ĐNGL1 VÀ PSEUDOMONAS ĐA3.1

(57) Giải pháp hữu ích đề cập đến chế phẩm chứa hỗn hợp gồm các dịch chiết ngoại bào từ ba chủng B. subtilis XL62, Burkholderia ĐngL1 và Pseudomonas ĐA3.1 có khả năng ức chế từ 80 đến 100% sự sinh trưởng và phát triển của nấm Rhizoctonia và Fusarium. Giải pháp hữu ích cũng đề cập đến quy trình sản xuất chế phẩm này.

(11) **2023**
(21) 2-2011-00255 (51)[7] **C01G 23/00**
(22) 04.11.2011 (43) 25.07.2012
Ngày yêu cầu thẩm định nội dung: 04.11.2011
(71) TRƯỜNG ĐẠI HỌC KHOA HỌC TỰ NHIÊN - ĐẠI HỌC QUỐC GIA HÀ NỘI (VN)
334 Nguyễn Trãi, quận Thanh Xuân, thành phố Hà Nội
(72) Phạm Văn Nho (VN)
(54) PHƯƠNG PHÁP TỔNG HỢP TINH THỂ ĐIOXIT TITAN KÍCH CỠ NANO PHA TẠP CHẤT NITƠ

(57) Giải pháp hữu ích đề cập đến phương pháp tổng hợp tinh thể TiO_2 kích cỡ nano pha tạp chất nitơ, là loại vật liệu hoạt động trong vùng ánh sáng khả kiến của quang phổ mặt trời, dùng trong chế tạo pin mặt trời và chất quang xúc tác làm sạch môi trường khỏi các tác nhân ô nhiễm. Phương pháp tổng hợp tinh thể TiO_2 kích cỡ nano pha tạp chất nitơ bao gồm các bước:

(i) phản ứng giữa $TiCl_4$ và NH3.H_2O: cho dung dịch $TiCl_4$ tác dụng hoàn toàn với dung dịch $NH_3.H_2O$ thu được kết tủa $TiO(OH)_2$ và dung dịch NH_4Cl, Sau đó giữ lại kết tủa $TiO(OH)_2$ và một phần dung dịch NH_4Cl, sấy khô hỗn hợp này; và

(ii) nhiệt phân hỗn hợp $TiO(OH)_2$ và NH_4Cl thu được ở trên ở nhiệt độ từ 450-500ºC, trong khoảng thời gian là 1-2 giờ để thu được tinh thể TiO_2 kích cỡ nano pha tạp chất nitơ với 100% tinh thể dạng anataza và kích thước tinh thể là 11-15nm hoạt động trong vùng ánh sáng khả kiến.

(11) **2024**

(21) 2-2012-00005 (51)[7] **C12N 9/00**, C12P 19/04

(22) 16.01.2012 (43) 25.07.2012

Ngày yêu cầu thẩm định nội dung: 16.01.2012

(71) TRƯỜNG ĐẠI HỌC BÁCH KHOA HÀ NỘI (VN)
1 Đại Cồ Việt, quận Hai Bà Trưng, thành phố Hà Nội

(72) Lê Thanh Hà (VN), Nguyễn Thị Tuyết Mai (VN), Phí Quyết Tiến (VN)

(54) QUY TRÌNH SẢN XUẤT CHITOOLIGOSACARIT DƯỚI DẠNG BỘT MỊN TỪ CHITOSAN

(57) Giải pháp hữu ích đề xuất qui trình sản xuất chitooligosacarit (COS) dưới dạng bột mịn từ chitosan có phân tử lượng cao bao gồm các bước: chuẩn bị cơ chất; thủy phân; điều chỉnh độ pH và sấy. Sản phẩm COS thu được có hoạt tính chống oxy hóa.

(11) **2025**

(21) 2-2012-00058 (51)[7] **G08G**
(22) 28.03.2012 (43) 25.07.2012
Ngày yêu cầu thẩm định nội dung: 25.05.2012

(71) CÔNG TY CỔ PHẦN VIỄN THÔNG VTC (VN)
750 đường Điện Biên Phủ, phường 11, quận 10, thành phố Hồ Chí Minh
(72) Trần Viết Tống (VN)

(54) HỆ THỐNG GIÁM SÁT ĐIỂM GIAO CẮT ĐƯỜNG SẮT VÀ ĐƯỜNG BỘ BẰNG CAMERA SỬ DỤNG MẠNG TRUYỀN DẪN 3G

(57) Giải pháp hữu ích đề cập đến hệ thống giám sát điểm giao cắt đường sắt và đường bộ bằng camera sử dụng mạng truyền dẫn 3G. Hệ thống giám sát camera sử dụng mạng truyền dẫn di động 3G theo giải pháp hữu ích là hệ thống camera giám sát các điểm giao cắt đường sắt và đường bộ, dùng sóng 3G của các nhà cung cấp dịch vụ thông tin di động, hệ thống sẽ gửi hình ảnh thu được từ camera tại điểm đường sắt cắt đường bộ về hiển thị trực tiếp trên màn hình đặt ở trung tâm điều độ chạy tàu và đầu máy xe lửa, giúp lái tàu có thông tin kịp thời để xử lý thích hợp, giảm các tai nạn giao thông đáng tiếc. Hình ảnh gửi về thiết bị trên đầu máy xe lửa liên tục và gần như tức thời là hình ảnh từ camera tại điểm giao cắt phía trước gần đầu máy xe lửa này nhất (sử dụng hệ thống định vị GPS). Dữ liệu hình ảnh đồng thời được lưu trữ ở trung tâm điều hành chạy tàu, giúp cho việc phân tích khi lỡ có tai nạn xảy ra. Hệ thống cho phép lái tàu và trung tâm điều độ kiểm soát và điều khiển tín hiệu còi và đèn tại điểm giao cắt với đường bộ.

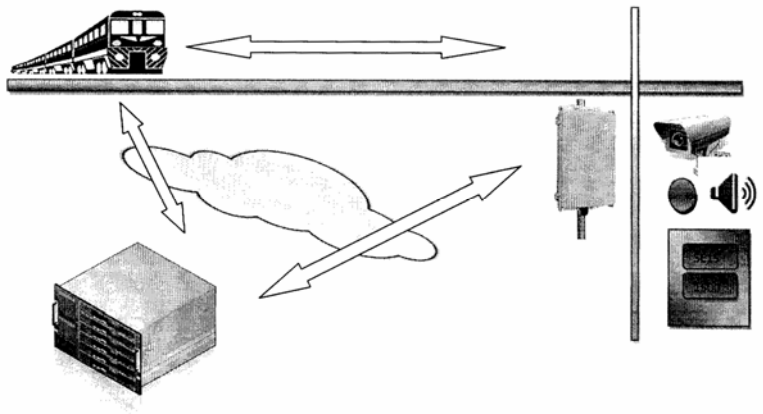

PHẦN III

ĐƠN YÊU CẦU CẤP BẰNG ĐỘC QUYỀN KIỂU DÁNG CÔNG NGHIỆP

(11) **19784**
(21) 3-2011-01012 (28) 01
(54) XE MÁY (51) **12-11**
(22) 29.07.2011 (43) 25.07.2012
(30) 2011-001981 31.01.2011 JP
(71) YAMAHA HATSUDOKI KABUSHIKI KAISHA (JP)
2500 Shingai, Iwata-shi, Shizuoka-ken, Japan
(72) Yasutoki MATSUNO (JP)
(74) Công ty TNHH Tư vấn - Đầu tư N.T.K. (N.T.K. CO., LTD.)
(55)

1.1

1.2

1.3

1.4

1.5

1.6

1.7 1.8 1.9 1.10

(11) **19785**
(21) 3-2011-01159 (28) 01
(54) THANH KIM LOẠI ĐỊNH HÌNH (51) **25-01**
(22) 29.08.2011 (43) 25.07.2012
(71) PHẠM QUỐC VIỆT (VN)
111 Đinh Tiên Hoàng, phường Hoàng Văn Thụ, quận Hồng Bàng, thành phố Hải Phòng
(72) Phạm Quốc Việt (VN)
(55)

1.1 1.2

1.3 1.4

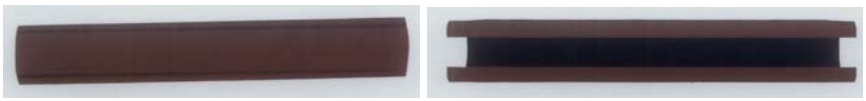

1.5 1.6

(11) **19786**
(21) 3-2011-01207 (28) 03
(54) THIẾT BỊ LẮNG (51) **23-01**
(22) 07.09.2011 (43) 25.07.2012
(71) CÔNG TY CP CHẾ TẠO THIẾT BỊ XỬ LÝ NƯỚC PECOM VIỆT NAM (VN)
Phòng 107, nhà I 9 Thanh Xuân Bắc, quận Thanh Xuân, thành phố Hà Nội
(72) Đinh Công Hải (VN)
(55)

1.1

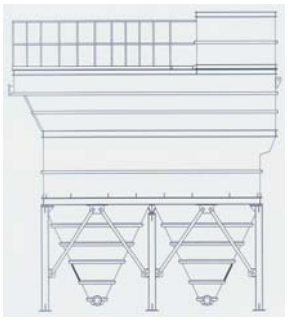

1.2

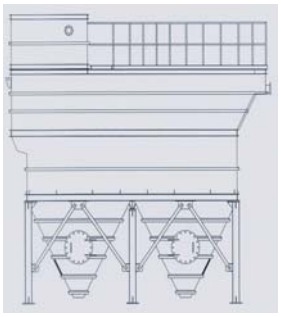

1.3

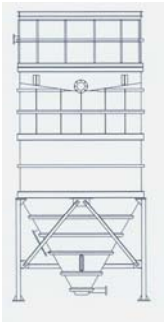

1.4

1.5

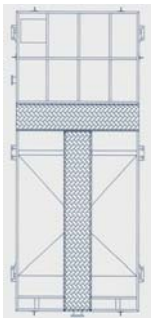

1.6

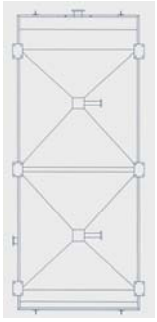

1.7

2.1

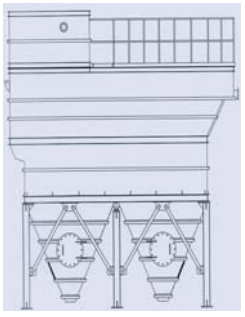

2.2

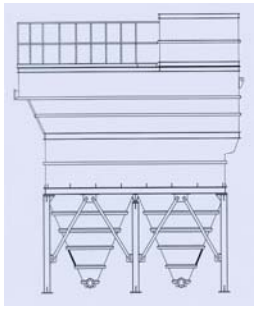

2.3

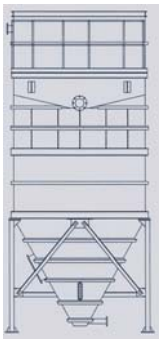

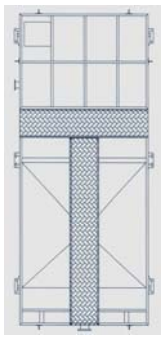
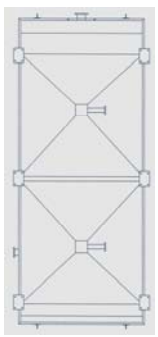

2.4 2.5 2.6 2.7

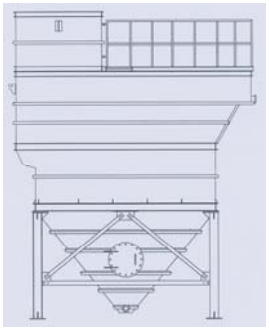
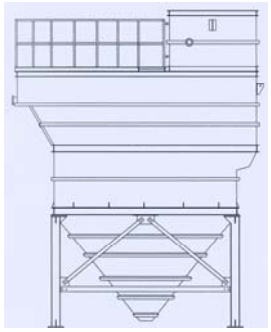

3.1 3.2 3.3

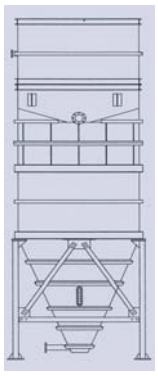
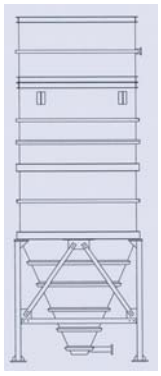
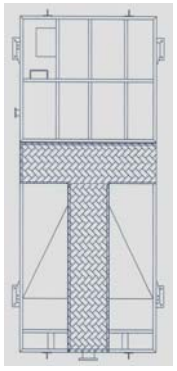
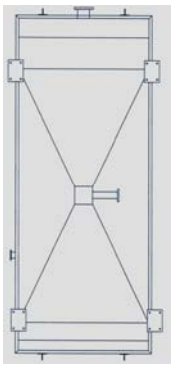

3.4 3.5 3.6 3.7

(11) **19787**
(21) 3-2011-01208 (28) 02
(54) THIẾT BỊ LỌC (51) **23-01**
(22) 07.09.2011 (43) 25.07.2012
(71) CÔNG TY CP CHẾ TẠO THIẾT BỊ XỬ LÝ NƯỚC PECOM VIỆT NAM (VN)
Phòng 107, nhà I 9 Thanh Xuân Bắc, quận Thanh Xuân, thành phố Hà Nội
(72) Đinh Công Hải (VN)
(55)

1.1

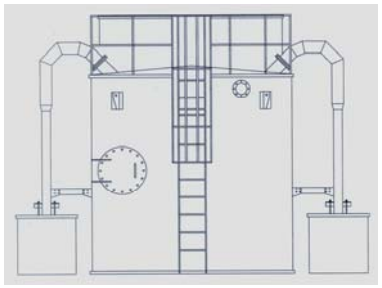

1.2

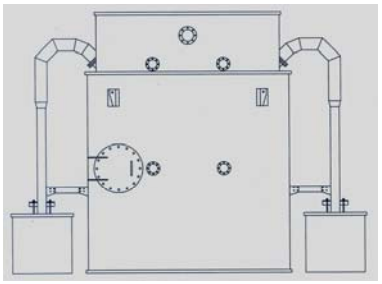

1.3

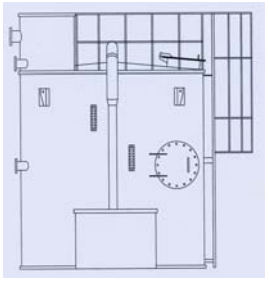

1.4

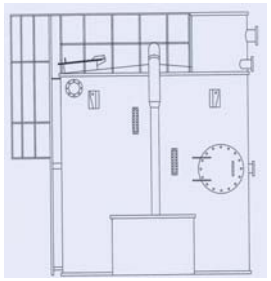

1.5

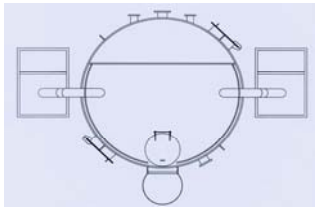

1.6

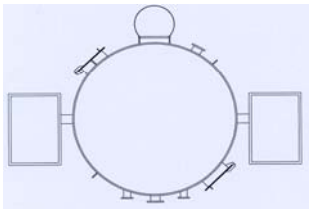

1.7

2.1

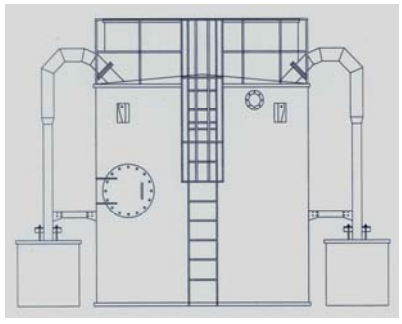

2.2

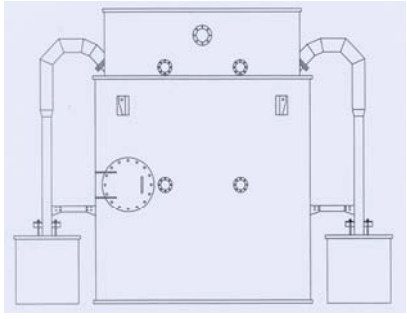

2.3

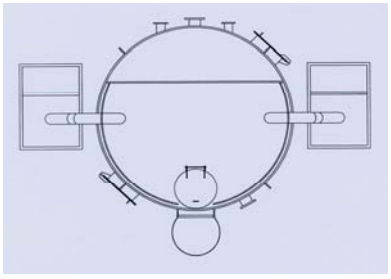

2.4

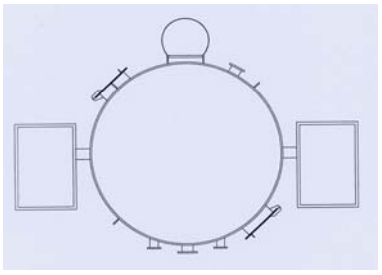

2.5

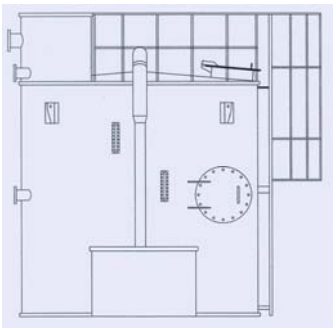

2.6

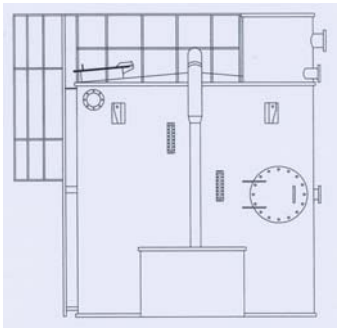

2.7

(11) **19788**
(21) 3-2011-01462 (28) 01
(54) THANH KIM LOẠI ĐỊNH HÌNH (51) **25-01**
(22) 17.10.2011 (43) 25.07.2012
(71) PHẠM QUỐC VIỆT (VN)
111 Đinh Tiên Hoàng, phường Hoàng Văn Thụ, quận Hồng Bàng, thành phố Hải Phòng
(72) Phạm Quốc Việt (VN)
(55)

1.1

1.2

1.3

1.4

1.5

1.6

(11) **19789**
(21) 3-2011-01463 (28) 01
(54) THANH KIM LOẠI ĐỊNH HÌNH (51) **25-01**
(22) 17.10.2011 (43) 25.07.2012
(71) PHẠM QUỐC VIỆT (VN)
111 Đinh Tiên Hoàng, phường Hoàng Văn Thụ, quận Hồng Bàng, thành phố Hải Phòng
(72) Phạm Quốc Việt (VN)
(55)

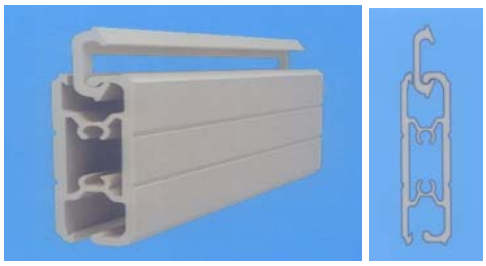

1.1

1.2

1.3

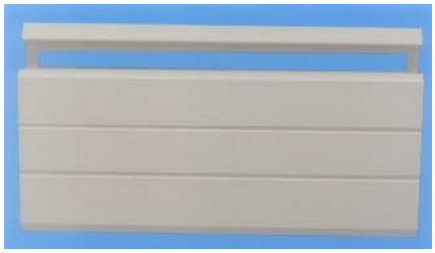

1.4

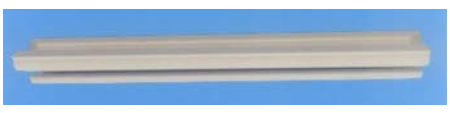

1.5

1.6

(11) **19790**
(21) 3-2011-01522 (28) 01
(54) BỘ NHÃN SẢN PHẨM (51) **19-08**
(22) 31.10.2011 (43) 25.07.2012
(71) CÔNG TY CỔ PHẦN NƯỚC MẮM PHAN THIẾT (VN)
65 Nguyễn Thông, phường Phú Hài, thành phố Phan Thiết, tỉnh Bình Thuận
(72) Lê Trần Phú Đức (VN)
(55)

1.1 1.2 1.3 1.4

1.5

(11) **19791**
(21) 3-2011-01613 (28) 02
(54) TĂM NHỰA (51) **07-06**
(22) 16.11.2011 (43) 25.07.2012
(71) CÔNG TY CỔ PHẦN THƯƠNG MẠI NAM BẢO NHA (VN)
509 Thống Nhất, phường 13, quận Gò Vấp, TP. Hồ Chí Minh
(72) Đào Vũ Duy Từ (VN)
(74) Công ty TNHH Tư vấn ALIATLEGAL (ALIATLEGAL CO., LTD.)
(55)

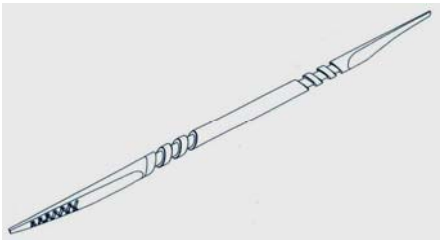

1.1

1.2

1.3

1.4

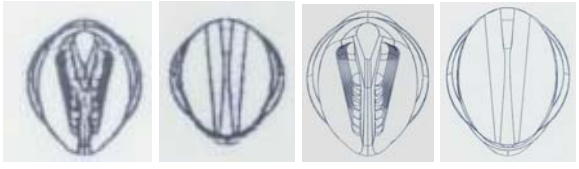

1.5 1.6 1.7 1.8

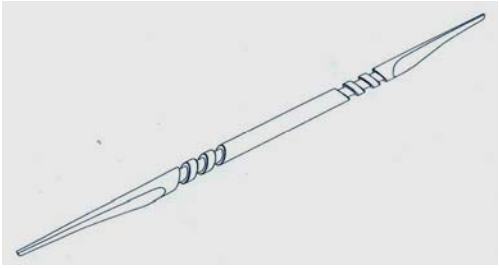

2.1

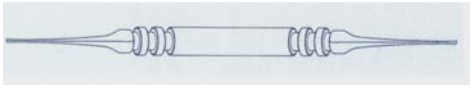

2.2 2.3

2.4

2.5 2.6

(11) **19792**
(21) 3-2011-01696 (28) 01
(54) THANH KIM LOẠI ĐỊNH HÌNH (51) **25-01**
(22) 30.11.2011 (43) 25.07.2012
(71) PHẠM QUỐC VIỆT (VN)
111 Đinh Tiên Hoàng, phường Hoàng Văn Thụ, quận Hồng Bàng, thành phố Hải Phòng
(72) Phạm Quốc Việt (VN)
(55)

1.1

1.2

1.3

1.4

1.5

1.6

1.7

(11) **19793**
(21) 3-2011-01795 (28) 01
(54) GHẾ (51) **06-01**
(22) 21.12.2011 (43) 25.07.2012
(71) CÔNG TY TNHH SONG LONG (VN)
Km 20 + 700, thôn Giai Phạm, xã Yên Mỹ, tỉnh Hưng Yên
(72) Nguyễn Duy An (VN)
(55)

1.1

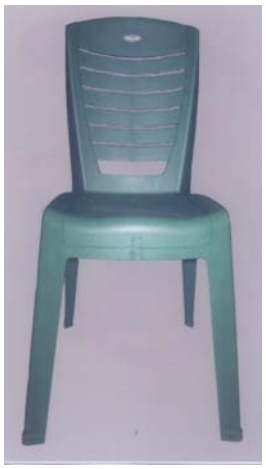

1.2

1.3

1.4

1.5

1.6

(11) **19794**
(21) 3-2011-01799 (28) 01
(54) GHẾ (51) **06-01**
(22) 21.12.2011 (43) 25.07.2012
(71) CÔNG TY TNHH SONG LONG (VN)
Km 20 + 700, thôn Giai Phạm, xã Yên Mỹ, tỉnh Hưng Yên
(72) Nguyễn Duy An (VN)
(55)

1.1

1.2

1.3

1.4

1.5

1.6

(11) **19795**
(21) 3-2012-00011 (28) 01
(54) CÁN CÂY LĂN SƠN (51) **08-08**
(22) 04.01.2012 (43) 25.07.2012
(71) CÔNG TY TNHH MỘT THÀNH VIÊN CỌ VIỆT MỸ (VN)
90 Chợ Lớn, phường 11, quận 6, TP. Hồ Chí Minh
(72) Nguyễn Thọ Khương (VN)
(74) Công ty TNHH Sở hữu trí tuệ Đại Diện (IPACO.,LTD.)
(55)

1.1 1.2 1.3

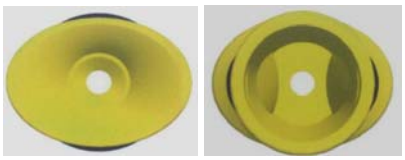

1.4 1.5

(11) **19796**
(21) 3-2012-00079 (28) 01
(54) XE ĐẨY (51) **12-02**
(22) 17.01.2012 (43) 25.07.2012
(71) CÔNG TY TNHH MINH NGỌC CNC (VN)
Thôn Mán, xã Hưng Thi, huyện Lạc Thủy, tỉnh Hòa Bình
(72) Lê Thu Hằng (VN)
(55)

1.1

1.2

1.3

1.4

1.5

1.6

1.7

1.8 1.9

(11) **19797**
(21) 3-2012-00096 (28) 01
(54) PHONG BÌ ĐỰNG THƯ (51) **19-01**
(22) 20.01.2012 (43) 25.07.2012
(71) CÔNG TY CỔ PHẦN ĐẦU TƯV - VIỆT NAM (VN)
Số nhà 16, ngõ 26, phố Thái Thịnh 2, phường Thịnh Quang, quận Đống Đa, thành phố Hà Nội
(72) Hán Văn Nam (VN)
(55)

1.1

1.2

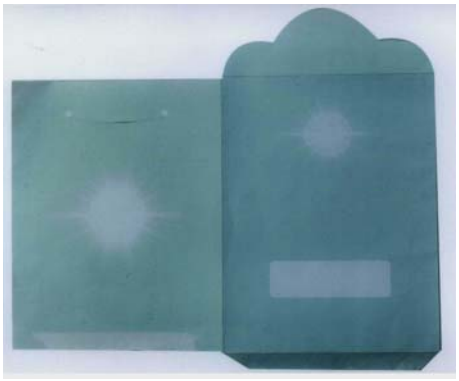

1.3

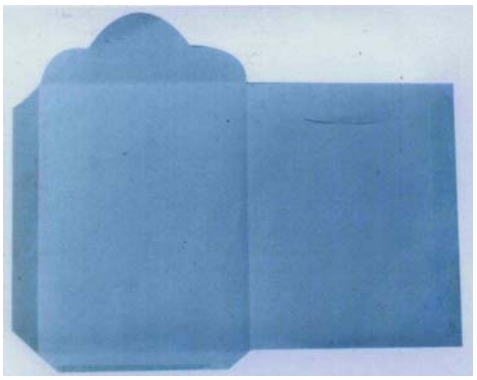

1.4

(11) **19798**
(21) 3-2012-00105 (28) 01
(54) DỤNG CỤ HOÀN NGUYÊN (51) **24-02**
(22) 30.01.2012 (43) 25.07.2012
(30) 141573 27.07.2011 CA
(71) DUOJECT MEDICAL SYSTEMS INC. (CA)
50, rue De Gaspe, Complex B-5, Bromont, Quebec, Canada J2L 2N8
(72) David L. Reynolds (CA), Yan Tremblay (CA), Mathieu Viens (CA), Eric Geoffroy (CA)
(74) Công ty TNHH Dương và Trần (DUONG & TRAN CO., LTD)
(55)

1.1 1.2 1.3 1.4 1.5

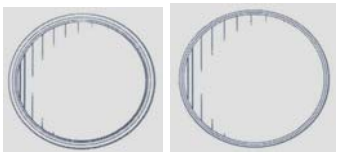

1.6 1.7

(11) **19799**
(21) 3-2012-00182 (28) 01
(54) MÁY LÀM SỮA ĐẬU NÀNH (51) **31-00**
(22) 17.02.2012 (43) 25.07.2012
(30) 001907320-0001 23.08.2011 EM
(71) KONINKLIJKE PHILIPS ELECTRONICS N.V. (NL)
Groenewoudseweg 1, 5621 BA Eindhoven, The Netherlands
(72) Chun Pong Ted Yuan (CN)
(74) Công ty Cổ phần Sở hữu công nghiệp INVESTIP (INVESTIP)
(55)

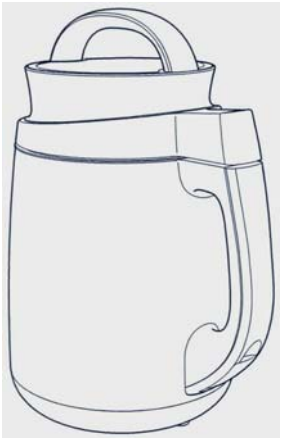

1.1

1.2

1.3

1.4

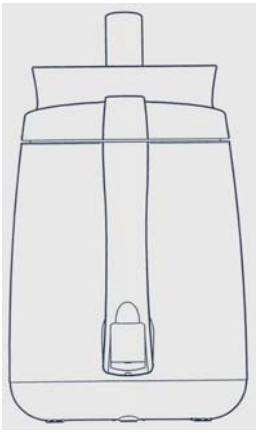

1.5

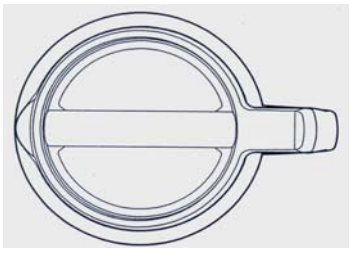

1.6

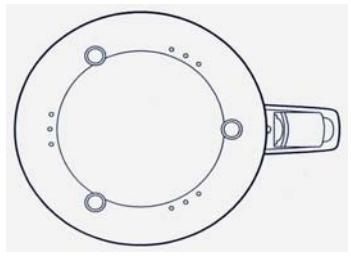

1.7

(11) **19800**
(21) 3-2012-00183 (28) 01
(54) MÁY LÀM SỮA ĐẬU NÀNH (51) **31-00**
(22) 17.02.2012 (43) 25.07.2012
(30) 001907320-0002 23.08.2011 EM
(71) KONINKLIJKE PHILIPS ELECTRONICS N.V. (NL)
Groenewoudseweg 1, 5621 BA Eindhoven, The Netherlands
(72) Chun Pong Ted Yuan (CN)
(74) Công ty Cổ phần Sở hữu công nghiệp INVESTIP (INVESTIP)
(55)

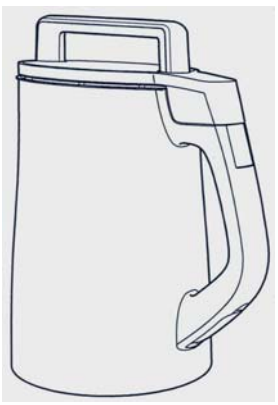

1.1

1.2

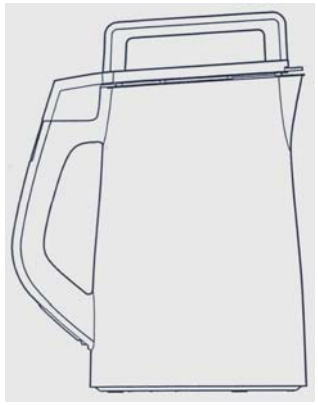

1.3

1.4

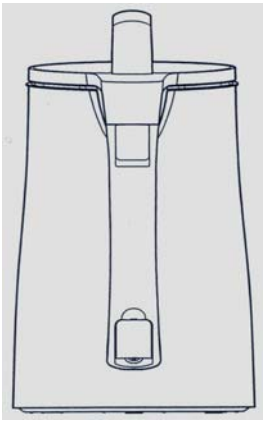

1.5

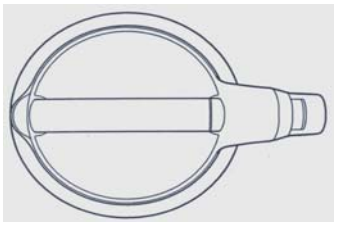

1.6

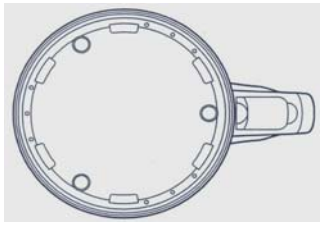

1.7

(11) **19801**
(21) 3-2012-00226 (28) 01
(54) BAO GÓI KẸO (51) **09-05**
(22) 29.02.2012 (43) 25.07.2012
(71) CÔNG TY CỔ PHẦN BÁNH KẸO ĐỨC PHÚC LỢI (VN)
Xóm Thắng Lợi, xã La Phù, huyện Hoài Đức, thành phố Hà Nội
(72) Phan Thanh Nghiêu (VN)
(74) Công ty cổ phần Sở hữu trí tuệ BROSS và Cộng sự (BROSS & PARTNERS., JSC)
(55)

1.1

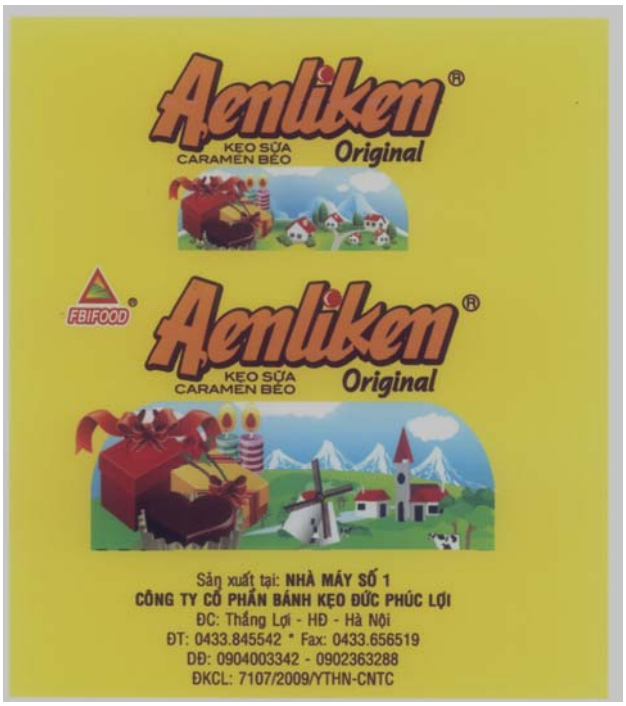

1.2

(11) **19802**
(21) 3-2012-00227 (28) 01
(54) BAO GÓI KẸO (51) **09-05**
(22) 29.02.2012 (43) 25.07.2012
(71) CÔNG TY CỔ PHẦN BÁNH KẸO ĐỨC PHÚC LỢI (VN)
Xóm Thắng Lợi, xã La Phù, huyện Hoài Đức, thành phố Hà Nội
(72) Phan Thanh Nghiêu (VN)
(74) Công ty cổ phần Sở hữu trí tuệ BROSS và Cộng sự (BROSS & PARTNERS., JSC)
(55)

1.1

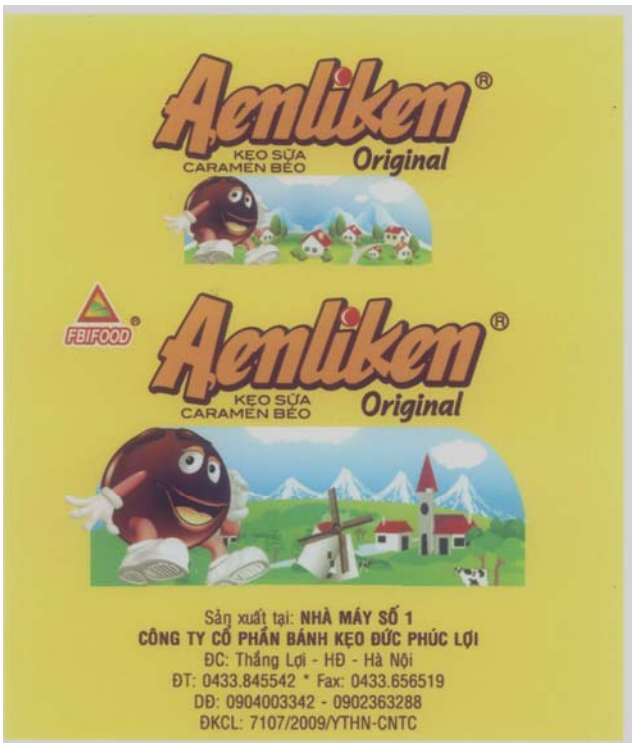

1.2

(11) **19803**
(21) 3-2012-00229 (28) 01
(54) LOA (51) **14-01**
(22) 01.03.2012 (43) 25.07.2012
(30) 29/400963 02.09.2011 US
(71) BEATS ELECTRONICS, LLC (US)
1601 Cloverfield Blvd, Suite 5000N, Santa Monica, CA 90404, United States of America
(72) Robert Brunner (US), Gregoire Vandenbussche (US)
(74) Văn phòng luật sư Phạm và Liên danh (PHAM & ASSOCIATES)
(55)

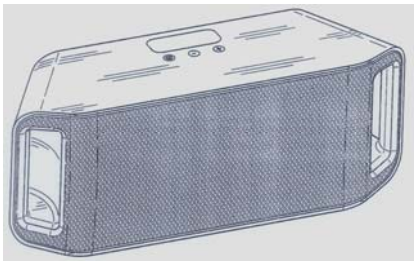

1.1

1.2

1.3

1.4

1.5

1.6

1.7

(11) **19804**
(21) 3-2012-00231 (28) 01
(54) Ổ CẮM KÉO DÀI (51) **13-03**
(22) 01.03.2012 (43) 25.07.2012
(71) CÔNG TY TNHH JUNSUN VIỆT NAM (VN)
49/40/20-22 Trịnh Đình Trọng, phường Phú Trung, quận Tân Phú, TP. Hồ Chí Minh
(72) Bành Chấn Phát (VN)
(55)

1.1

1.2

1.3

1.4

1.5

1.6 1.7

(11) **19805**
(21) 3-2012-00280 (28) 01
(54) BAO GÓI THUỐC BẢO VỆ THỰC VẬT (51) **09-05**
(22) 08.03.2012 (43) 25.07.2012
(71) CÔNG TY TNHH HÓA SINH PHONG PHÚ (VN)
332/3/11, Hồ Học Lãm, phường An Lạc, quận Bình Tân, TP. Hồ Chí Minh
(72) Tiêu Chấn Quốc (VN)
(55)

1.1

1.2

1.3

(11) **19806**
(21) 3-2012-00288 (28) 01
(54) BỘ LƯU ĐIỆN (51) **13-02**
(22) 09.03.2012 (43) 25.07.2012
(71) CÔNG TY CỔ PHẦN CÔNG NGHỆ T-TECH VIỆT NAM (VN)
Sàn 24, tòa nhà Vinaconex 9, Phạm Hùng, Từ Liêm, thành phố Hà Nội
(72) Nguyễn Đình Trọng (VN)
(55)

1.1

1.2

1.3

1.4

1.5

1.6

1.7

(11) **19807**
(21) 3-2012-00295 (28) 01
(54) VIÊN ĐÁ QUÝ (51) **11-01**
(22) 12.03.2012 (43) 25.07.2012
(30) 51540 12.09.2011 IL
(71) LILI DIAMONDS (IL)
1 JABOTINSKY STREET, RAMAT GAN 52520, ISRAEL
(72) SIMAN-TOV, Jacob (IL), SIMAN-TOV, Itzhak (IL), SIMAN-TOV, Avraham (IL)
(74) Công ty Tư vấn đầu tư và chuyển giao công nghệ (INVESTCONSULT)
(55)

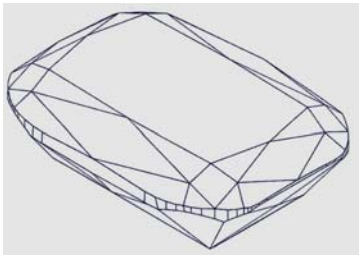

1.1

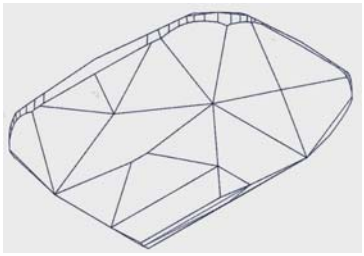

1.2

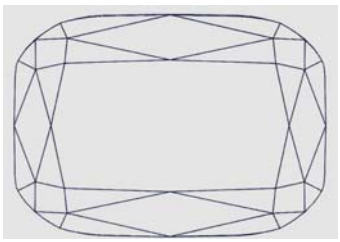

1.3

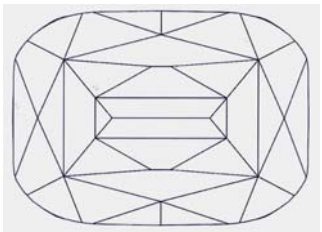

1.4

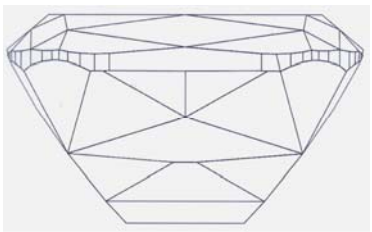

1.5

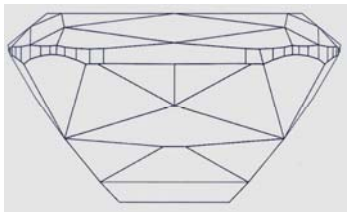

1.6

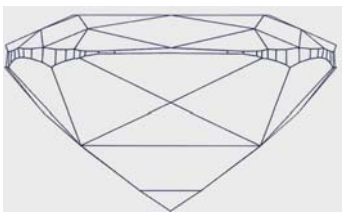

1.7

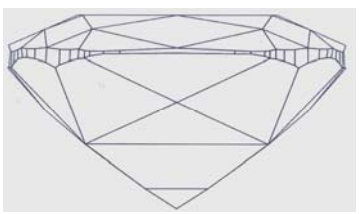

1.8

(11) **19808**
(21) 3-2012-00307 (28) 01
(54) CÁNH QUẠT CỦA QUẠT TẠO OXY (51) **23-99**
(22) 14.03.2012 (43) 25.07.2012
(71) CÔNG TY TNHH MỘT THÀNH VIÊN NHỰA DUY ANH (VN)
198 Trần Đại Nghĩa, phường Tân Tạo, quận Bình Tân, TP. Hồ Chí Minh
(72) Nguyễn Trịnh Thành Duy (VN)
(55)

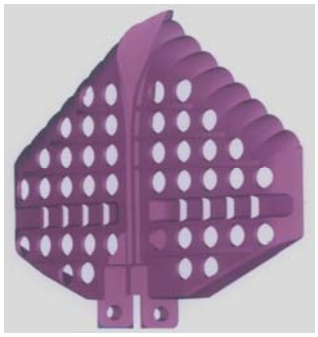

1.1 1.2

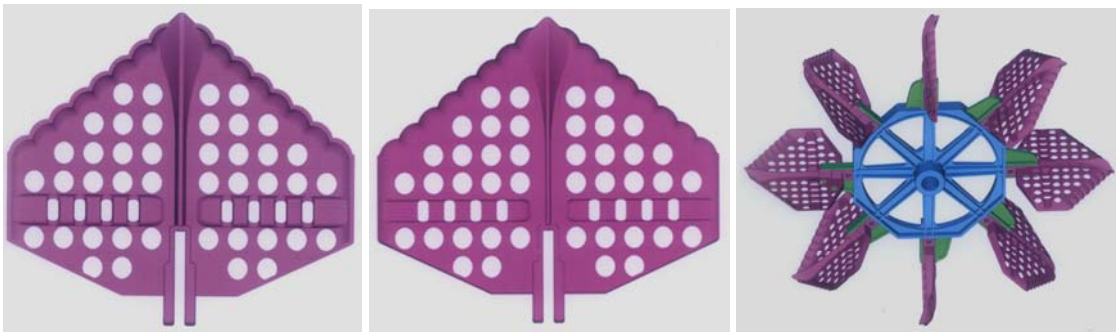

1.3 1.4 1.5

1.6 1.7

(11) **19809**
(21) 3-2012-00310 (28) 01
(54) BÁT NHÚNG BÁNH TRÁNG (51) **07-01**
(22) 15.03.2012 (43) 25.07.2012
(71) DOANH NGHIỆP TƯ NHÂN NHỰA VĨNH TRƯỜNG (VN)
10-12 Khiếu Năng Tĩnh, phường An Lạc A, quận Bình Tân, TP. Hồ Chí Minh
(72) Lưu Vĩnh Chì (VN)
(74) Công ty TNHH Sở hữu trí tuệ Thảo Thọ Quyến (INVENCO)
(55)

1.1

1.2

1.3

1.4

1.5

1.6

(11) **19810**
(21) 3-2012-00326 (28) 01
(54) CHAI (51) **09-01**
(22) 22.03.2012 (43) 25.07.2012
(71) CƠ SỞ NGỌC THỦY (VN)
101/31 Phạm Đình Hổ, phường 6, quận 6, TP. Hồ Chí Minh
(72) Trương Thị Giác (VN)
(74) Văn phòng Luật sư A Hoà (AHOA LAW OFFICE)
(55)

1.1

1.2

1.3

1.4

1.5

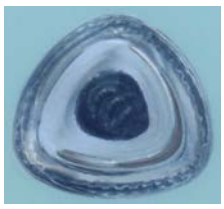

1.6

(11) **19811**
(21) 3-2012-00329 (28) 01
(54) GẠCH (51) **25-01**
(22) 23.03.2012 (43) 25.07.2012
(71) CÔNG TY CỔ PHẦN ĐẦU TƯ XÂY DỰNG THẠCH ANH (VN)
12/35 Nguyễn Hữu Cảnh, phường 19, quận Bình Thạnh, TP. Hồ Chí Minh
(72) Trần Minh Chí (VN), Nguyễn Minh Luân (VN)
(74) Công ty cổ phần Tư vấn S&B (S&B CONSULTANT., CORP.)
(55)

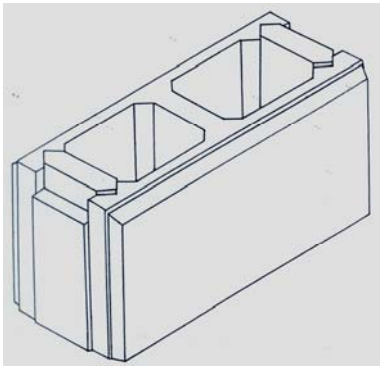

1.1

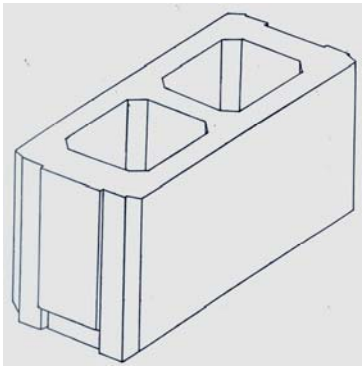

1.2

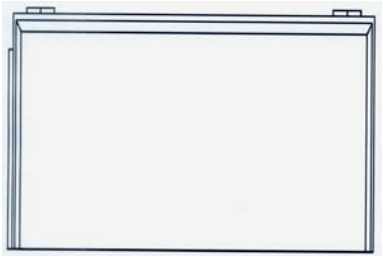

1.3

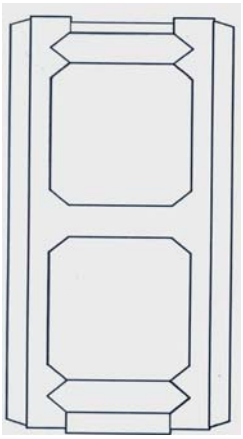

1.4

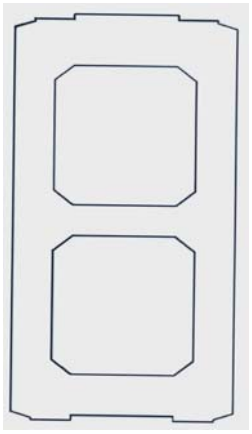

1.5

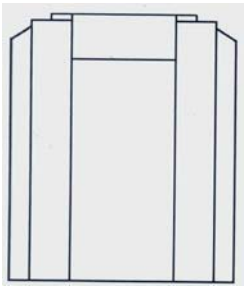

1.6

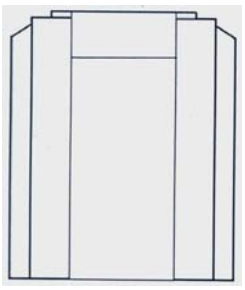

1.7

(11) **19812**
(21) 3-2012-00330 (28) 01
(54) NHÃN SẢN PHẨM (51) **19-08**
(22) 23.03.2012 (43) 25.07.2012
(71) CÔNG TY TNHH THƯƠNG MẠI VÀ XUẤT NHẬP KHẨU AN NAM (VN)
Số 12 Dốc Vân, thôn Du Nội, xã Mai Lâm, huyện Đông Anh, thành phố Hà Nội
(72) An Văn Tùng (VN)
(74) Công ty TNHH Sở hữu trí tuệ WINCO (WINCO CO., LTD.)
(55)

(11) **19813**
(21) 3-2012-00331 (28) 01
(54) NHÃN SẢN PHẨM (51) **19-08**
(22) 23.03.2012 (43) 25.07.2012
(71) CÔNG TY TNHH THƯƠNG MẠI SẢN XUẤT VIỆT VIỄN (VN)
14G Phan Văn Trị, phường 7, quận Gò Vấp, TP. Hồ Chí Minh
(72) Trần Xuân Ngọc (VN)
(74) Công ty TNHH Sở hữu trí tuệ WINCO (WINCO CO., LTD.)
(55)

(11) **19814**
(21) 3-2012-00332 (28) 01
(54) BAO GÓI TRÀ (51) **09-05**
(22) 23.03.2012 (43) 25.07.2012
(71) CƠ SỞ SẢN XUẤT TRÀ THIÊN THẢO (VN)
423 Hùng Vương, Lạc Thiện, D'ran, Đơn Dương, tỉnh Lâm Đồng
(72) Võ Vinh Quang (VN)
(74) Công ty TNHH Sở hữu trí tuệ WINCO (WINCO CO., LTD.)
(55)

1.1

1.2

(11) **19815**
(21) 3-2012-00340 (28) 01
(54) KHÓA CÀNG XE MÁY (51) **08-07**
(22) 26.03.2012 (43) 25.07.2012
(71) NGUYỄN HOÀI NHI (VN)
Xã Truông Mít, huyện Dương Minh Châu, tỉnh Tây Ninh
(72) Nguyễn Hoài Nhi (VN)
(74) Công ty TNHH Sở hữu trí tuệ WINCO (WINCO CO., LTD.)
(55)

1.1

1.2

1.3

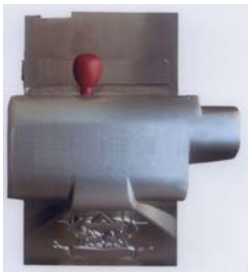

1.4

1.5

1.6

1.7

1.8

(11) **19816**
(21) 3-2012-00345 (28) 01
(54) CỐI XAY TIÊU (51) **07-04**
(22) 27.03.2012 (43) 25.07.2012
(71) CÔNG TY CỔ PHẦN HUY HÀO (VN)
328 đại lộ Bình Dương, xã Hưng Định, thị xã Thuận An, tỉnh Bình Dương
(72) Dương Tuấn Vũ (VN)
(74) Công ty TNHH Tư vấn Sở hữu trí tuệ Á Đông (A ĐÔNG IP CONSULTANCY CO.,LTD.)
(55)

1.1

1.2

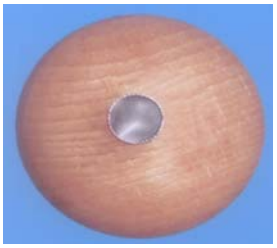

1.3

1.4

(11) **19817**
(21) 3-2012-00347 (28) 01
(54) MÁY BƠM NƯỚC (51) **15-02**
(22) 27.03.2012 (43) 25.07.2012
(71) DOANH NGHIỆP TƯ NHÂN ĐỨC VĨNH (VN)
38/22 Ao Đôi, khu phố 6, phường Bình Trị Đông A, quận Bình Tân,TP. Hồ Chí Minh
(72) Lục Quế Đức (VN)
(74) Văn phòng luật sư Phạm và Liên danh (PHAM & ASSOCIATES)
(55)

1.1

1.2

1.3

1.4

1.5

1.6

1.7

(11) **19818**
(21) 3-2012-00348 (28) 01
(54) MÁY IN ĐA NĂNG (51) **18-02**
(22) 27.03.2012 (43) 25.07.2012
(30) 2012-001305 25.01.2012 JP
(71) BROTHER INDUSTRIES, LTD. (JP)
15-1 Naeshiro-cho, Mizuho-ku, Nagoya-shi, Aichi-ken 467-8561, Japan
(72) Yusaku SEKI (JP), Jihoon KIL (JP), Jiro SUZUKI (JP), Nobuyuki IWAI (JP)
(74) Công ty Cổ phần Sở hữu công nghiệp INVESTIP (INVESTIP)
(55)

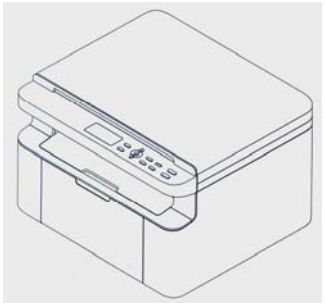

1.1

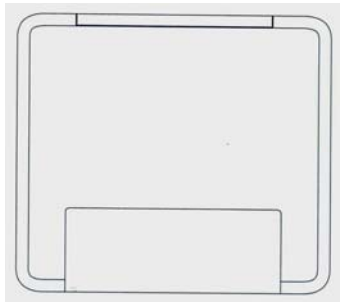

1.2

1.3

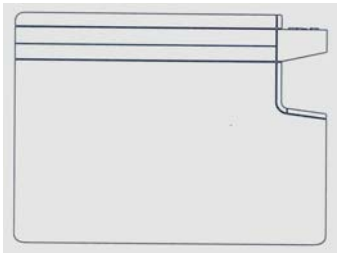

1.4

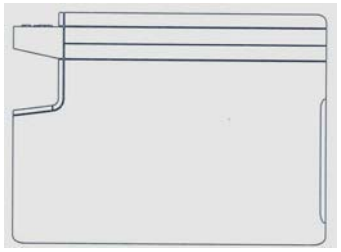

1.5

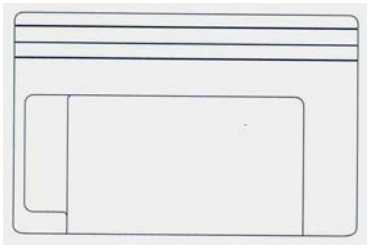

1.6

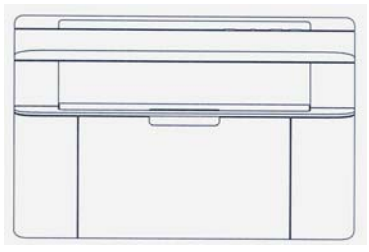

1.7

(11) **19819**
(21) 3-2012-00349 (28) 01
(54) MÁY IN (51) **18-02**
(22) 27.03.2012 (43) 25.07.2012
(30) 2011-030175 27.12.2011 JP
(71) BROTHER INDUSTRIES, LTD. (JP)
15-1 Naeshiro-cho, Mizuho-ku, Nagoya-shi, Aichi-ken 467-8561, Japan
(72) Yusaku SEKI (JP), Nobuyuki IWAI (JP), Jiro SUZUKI (JP), Jihoon KIL (JP)
(74) Công ty Cổ phần Sở hữu công nghiệp INVESTIP (INVESTIP)
(55)

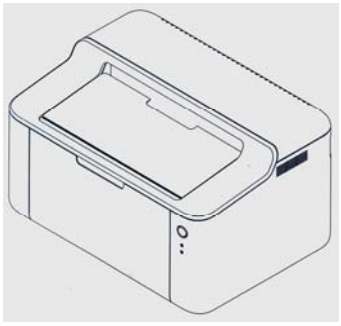

1.1

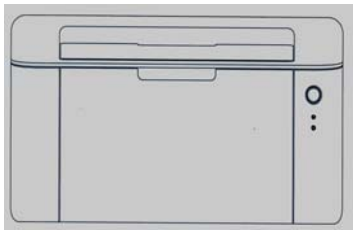

1.2

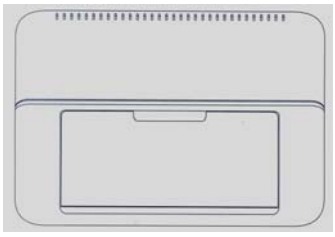

1.3

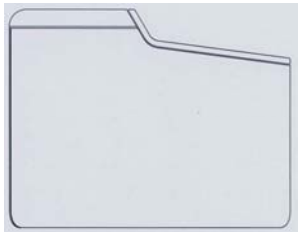

1.4

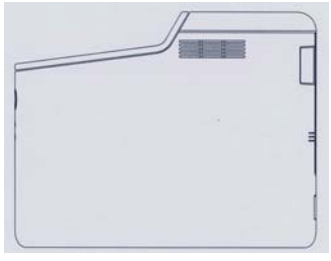

1.5

1.6

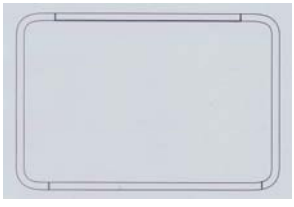

1.7

(11) **19820**
(21) 3-2012-00350 (28) 01
(54) MÁY IN ĐA NĂNG (51) **18-02**
(22) 27.03.2012 (43) 25.07.2012
(30) 2012-001306 25.01.2012 JP
(71) BROTHER INDUSTRIES, LTD. (JP)
15-1 Naeshiro-cho, Mizuho-ku, Nagoya-shi, Aichi-ken 467-8561, Japan
(72) Yusaku SEKI (JP), Jiro SUZUKI (JP), Jihoon KIL (JP), Nobuyuki IWAI (JP)
(74) Công ty Cổ phần Sở hữu công nghiệp INVESTIP (INVESTIP)
(55)

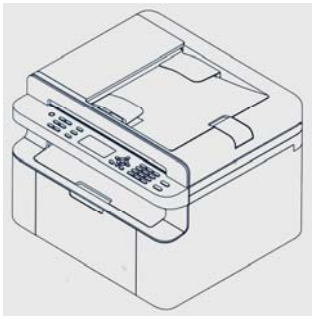

1.1

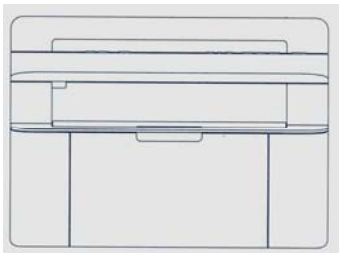

1.2

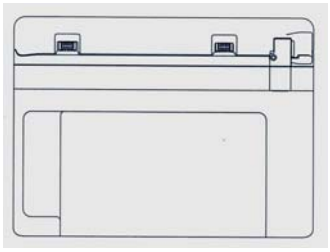

1.3

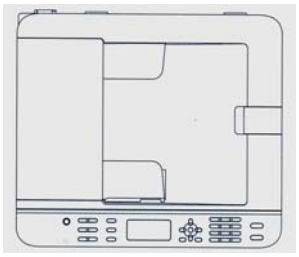

1.4

1.5

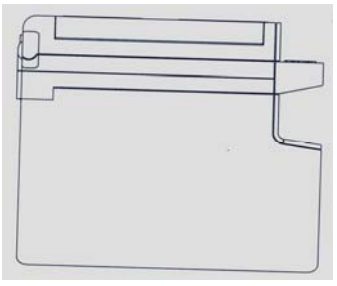

1.6

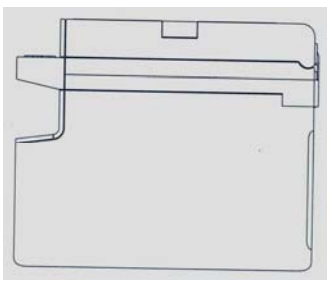

1.7

(11) **19821**
(21) 3-2012-00351 (28) 01
(54) MÁY KHÂU (51) **15-06**
(22) 28.03.2012 (43) 25.07.2012
(30) 001928300-0001 06.10.2011 EM
(71) THE SINGER COMPANY LIMITED, S.À.R.L (LU)
1. rue des Glacis, L-1628 Luxembourg
(72) Nikolaus Woehrle (DE)
(74) Công ty TNHH Sở hữu công nghiệp Sao Bắc Đẩu (SAO BẮC ĐẨU IP COM.,LTD.)
(55)

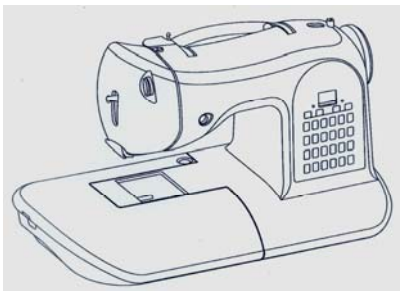

1.1

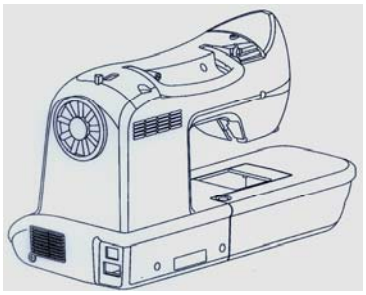

1.2

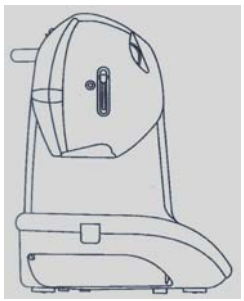

1.3

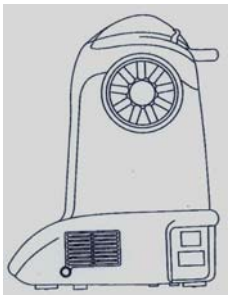

1.4

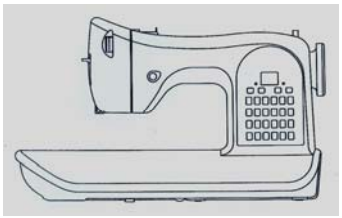

1.5

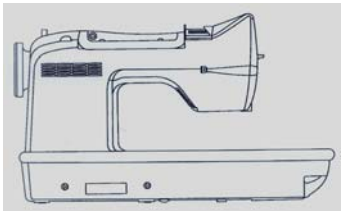

1.6

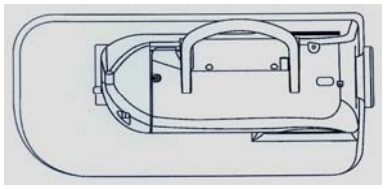

1.7

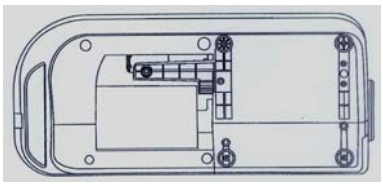

1.8

(11) **19822**
(21) 3-2012-00353 (28) 01
(54) MẮC TREO QUẦN ÁO (51) **06-08**
(22) 28.03.2012 (43) 25.07.2012
(71) MAINETTI (UK) LIMITED (GB)
Annfield Estate, Oxnam Road, Jedburgh, Roxburghshire, Scotland TD8 6NN, United Kingdom
(72) Micheal Edward Jones (GB)
(74) Công ty Cổ phần Sở hữu công nghiệp INVESTIP (INVESTIP)
(55)

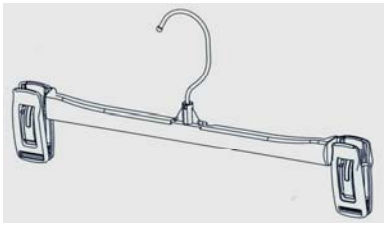

1.1

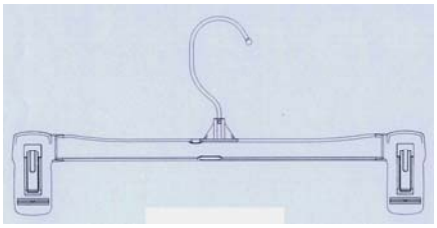

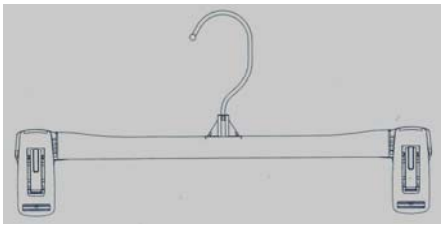

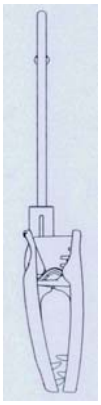

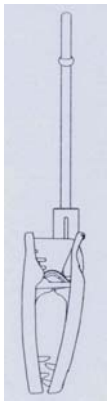

1.2 1.3 1.4 1.5

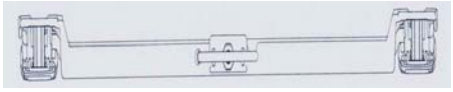

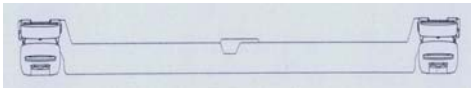

1.6 1.7

(11) **19823**
(21) 3-2012-00354 (28) 01
(54) MẮC TREO QUẦN ÁO (51) **06-08**
(22) 28.03.2012 (43) 25.07.2012
(30) 29/402825 28.09.2011 US
(71) MAINETTI (UK) LIMITED (GB)
Annfield Estate, Oxnam Road, Jedburgh, Roxburghshire, Scotland TD8 6NN, United Kingdom
(72) Michael Edward Jones (GB)
(74) Công ty Cổ phần Sở hữu công nghiệp INVESTIP (INVESTIP)
(55)

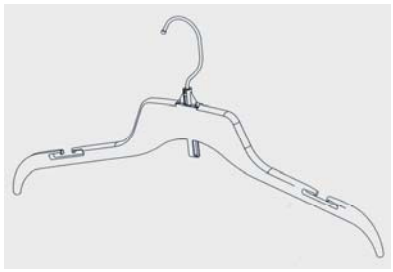

1.1

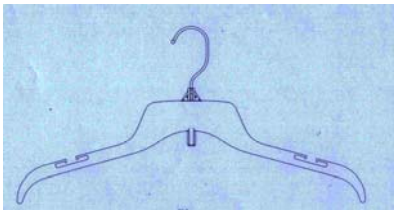

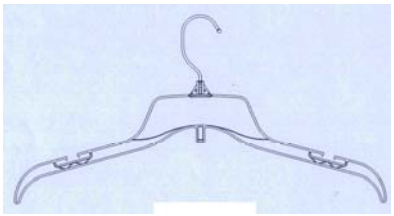

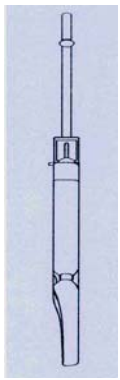

1.2 1.3 1.4 1.5

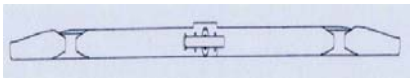

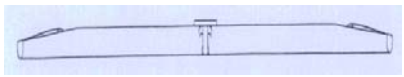

1.6 1.7

(11) **19824**
(21) 3-2012-00355 (28) 01
(54) THÂN QUẠT TREO TƯỜNG (51) **23-04**
(22) 29.03.2012 (43) 25.07.2012
(71) CÔNG TY TNHH SẢN XUẤT - THƯƠNG MẠI - DỊCH VỤ TÂN TIẾN S.K (VN)
Lô 47-49, đường số 2, khu công nghiệp Tân Tạo, phường Tân Tạo A, quận Bình Tân, TP. Hồ Chí Minh
(72) Phùng Gia Bửu (VN)
(74) Trung tâm Tư vấn phát triển thương hiệu và chất lượng (CBQ)
(55)

1.1

1.2 1.3 1.4

1.5 1.6 1.7

(11) **19825**
(21) 3-2012-00361 (28) 01
(54) ĐÈN HẮT SÁNG (51) **26-05**
(22) 30.03.2012 (43) 25.07.2012
(30) 201130345277.5 30.09.2011 CN
(71) PANASONIC CORPORATION (JP)
1006, Oaza Kadoma, Kadoma-shi, OSAKA 571-8501, JAPAN
(72) Kei YAMAMOTO (JP), Keiji KURIBAYASHI (JP), Yasuhiro AKAHORI (JP)
(74) Công ty TNHH Sở hữu trí tuệ Thảo Thọ Quyến (INVENCO)
(55)

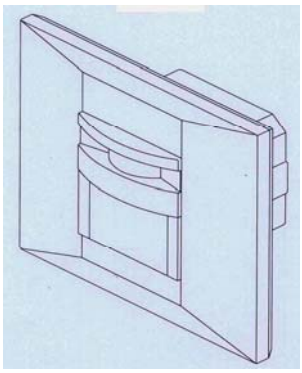

1.1

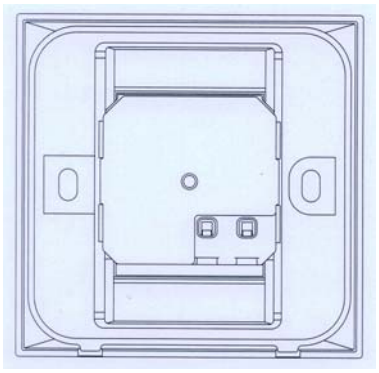

1.2

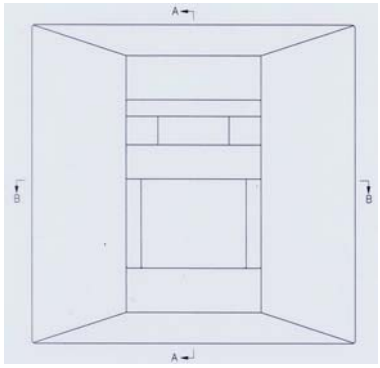

1.3

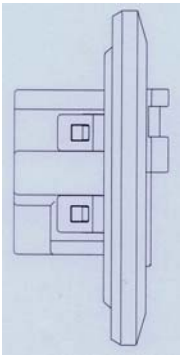

1.4

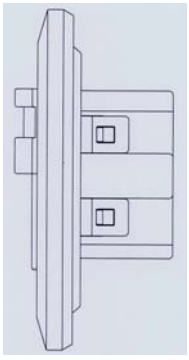

1.5

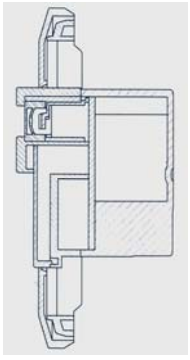

1.6

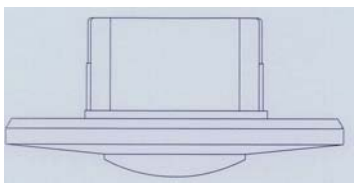

1.7

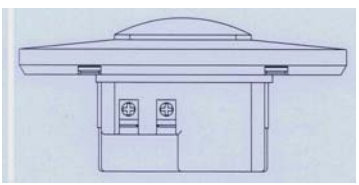

1.8

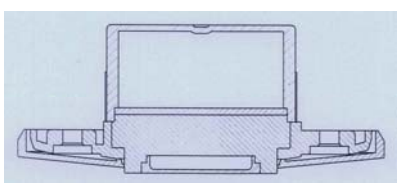

1.9

(11) **19826**
(21) 3-2012-00371 (28) 01
(54) CHAI (51) **09-01**
(22) 03.04.2012 (43) 25.07.2012
(30) 001929183-0001 07.10.2011 EM
(71) BEAUTE PRESTIGE INTERNATIONAL (FR)
28-32, Avenue Victor Hugo, 75116 Paris, France
(72) Guillaume Carre (FR), Franck Basset (FR)
(74) Văn phòng luật sư Phạm và Liên danh (PHAM & ASSOCIATES)
(55)

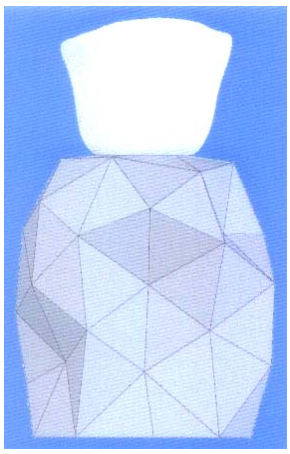

1.1

1.2

1.3

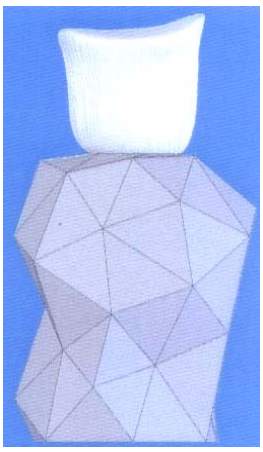

1.4

1.5

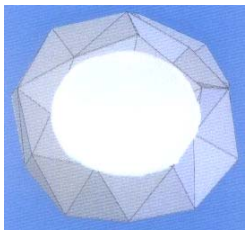

1.6

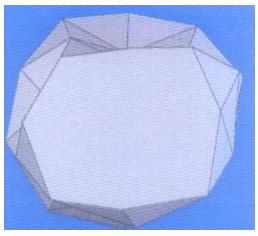

1.7

(11) **19827**
(21) 3-2012-00372 (28) 01
(54) CHUỒNG CHIM (51) **30-02**
(22) 03.04.2012 (43) 25.07.2012
(71) DNTN GỐM TRUNG NGUYÊN (VN)
Khu phố Khánh Hội, thị trấn Tân Phước Khánh, huyện Tân Uyên, tỉnh Bình Dương
(72) Liêu Thanh Phong (VN)
(74) Công ty TNHH Tư vấn Sở hữu trí tuệ Á Đông (A ĐÔNG IP CONSULTANCY CO.,LTD.)
(55)

1.1

1.2

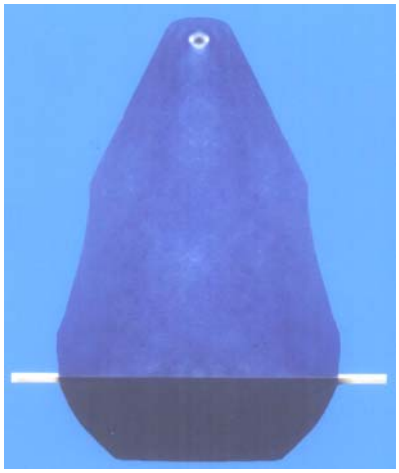

1.3

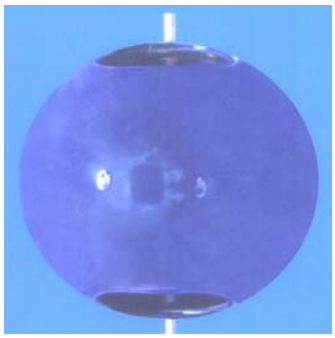

1.4

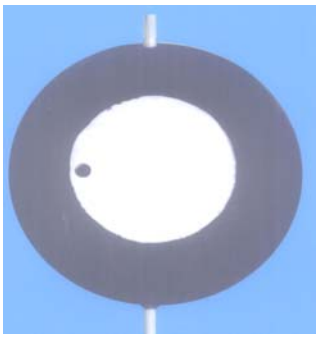

1.5

(11) **19828**
(21) 3-2012-00373 (28) 01
(54) CHUỒNG CHIM (51) **30-02**
(22) 03.04.2012 (43) 25.07.2012
(71) DNTN GỐM TRUNG NGUYÊN (VN)
Khu phố Khánh Hội, thị trấn Tân Phước Khánh, huyện Tân Uyên, tỉnh Bình Dương
(72) Liêu Thanh Phong (VN)
(74) Công ty TNHH Tư vấn Sở hữu trí tuệ Á Đông (A ĐÔNG IP CONSULTANCY CO.,LTD.)
(55)

1.1

1.2

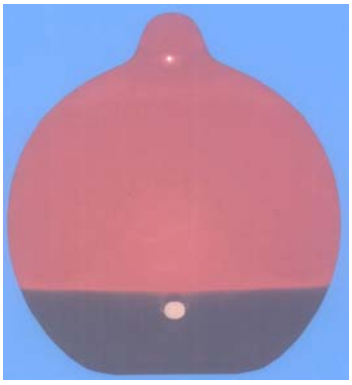

1.3

1.4

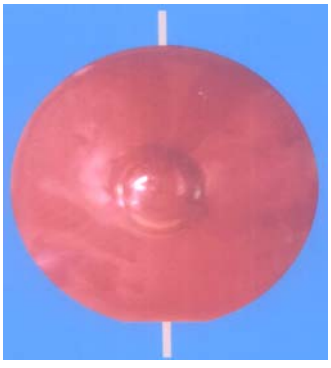

1.5

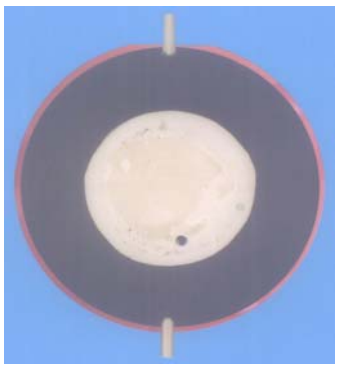

1.6

(11) **19829**
(21) 3-2012-00374 (28) 01
(54) CHUỒNG CHIM (51) **30-02**
(22) 03.04.2012 (43) 25.07.2012
(71) DNTN GỐM TRUNG NGUYÊN (VN)
Khu phố Khánh Hội, thị trấn Tân Phước Khánh, huyện Tân Uyên, tỉnh Bình Dương
(72) Llêu Thanh Phong (VN)
(74) Công ty TNHH Tư vấn Sở hữu trí tuệ Á Đông (A ĐÔNG IP CONSULTANCY CO.,LTD.)
(55)

1.1

1.2

1.3

1.4

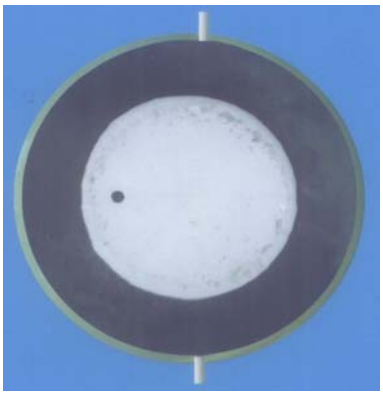

1.5

(11) **19830**
(21) 3-2012-00375 (28) 01
(54) ĐÈN LẮP TRÊN TRẦN NHÀ (51) **26-05**
(22) 03.04.2012 (43) 25.07.2012
(30) 001927468-0001 05.10.2011 EM
(71) KONINKLIJKE PHILIPS ELECTRONICS N.V. (NL)
Groenewoudseweg 1, 5621 BA Eindhoven, The Netherlands
(72) Robin Cai (CN)
(74) Công ty Cổ phần Sở hữu công nghiệp INVESTIP (INVESTIP)
(55)

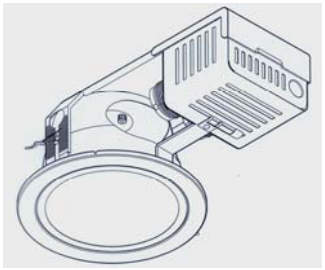

1.1

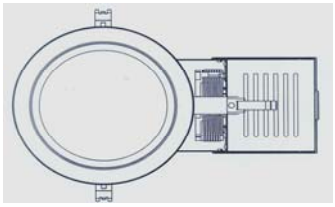

1.2

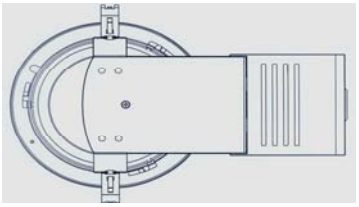

1.3

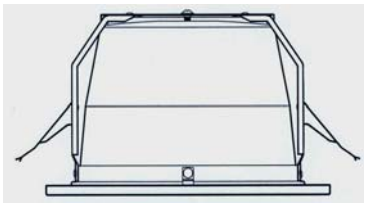

1.4

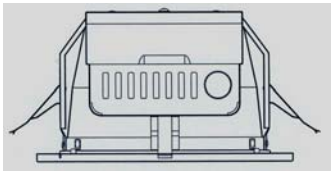

1.5

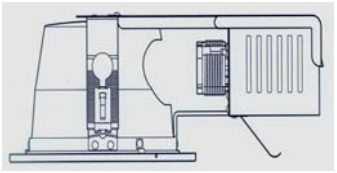

1.6

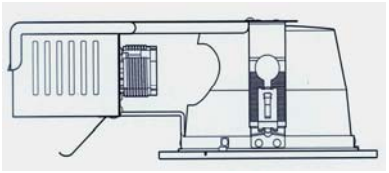

1.7

(11) **19831**
(21) 3-2012-00376 (28) 01
(54) MÁY ĐIỀU TRỊ OXY CAO ÁP (51) **24-01**
(22) 03.04.2012 (43) 25.07.2012
(71) CÔNG TY CỔ PHẦN Y KHOA THANH XUÂN (VN)
A6/148 Lạc Long Quân, phường 10, quận Tân Bình, TP. Hồ Chí Minh
(72) Nguyễn Kim Phong (VN)
(74) Công ty TNHH Sở hữu trí tuệ WINCO (WINCO CO., LTD.)
(55)

1.1

1.2

1.3

1.4

1.5

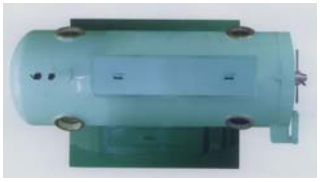

1.6

1.7

(11) **19832**
(21) 3-2012-00378 (28) 01
(54) VAN NƯỚC (51) **23-01**
(22) 04.04.2012 (43) 25.07.2012
(71) CÔNG TY TNHH LONG NGHI (VN)
3/13 hương lộ 11, phường 15, quận Tân Bình, TP. Hồ Chí Minh
(72) Nguyễn Hoàng Triều (VN)
(74) Trung tâm Tư vấn phát triển thương hiệu và chất lượng (CBQ)
(55)

1.1

1.2

1.3

1.4

1.5

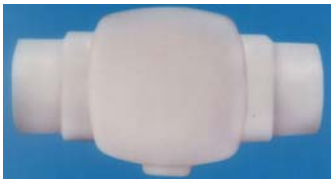

1.6

1.7

(11) **19833**
(21) 3-2012-00379
(54) NHÃN SẢN PHẨM
(22) 04.04.2012
(71) CƠ SỞ NGÔ KHOAN (VN)
93 Đồng Khởi, khóm 10, phường 6, thành phố Trà Vinh, tỉnh Trà Vinh
(72) Ngô Huệ Toàn (VN)
(74) Trung tâm Tư vấn phát triển thương hiệu và chất lượng (CBQ)
(55)

(28) 01
(51) **19-08**
(43) 25.07.2012

(11) **19834**
(21) 3-2012-00382 (28) 01
(54) CHAI (51) **09-01**
(22) 04.04.2012 (43) 25.07.2012
(30) 001930116-0001 11.10.2011 EM
(71) SAVERGLASS (FR)
3, Rue de la Gare, 60960 FEUQUIERES, France
(72) Catherine LECETRE (FR), Christophe BLOND (FR)
(74) Công ty TNHH Tầm nhìn và Liên danh (VISION & ASSOCIATES CO.LTD.)
(55)

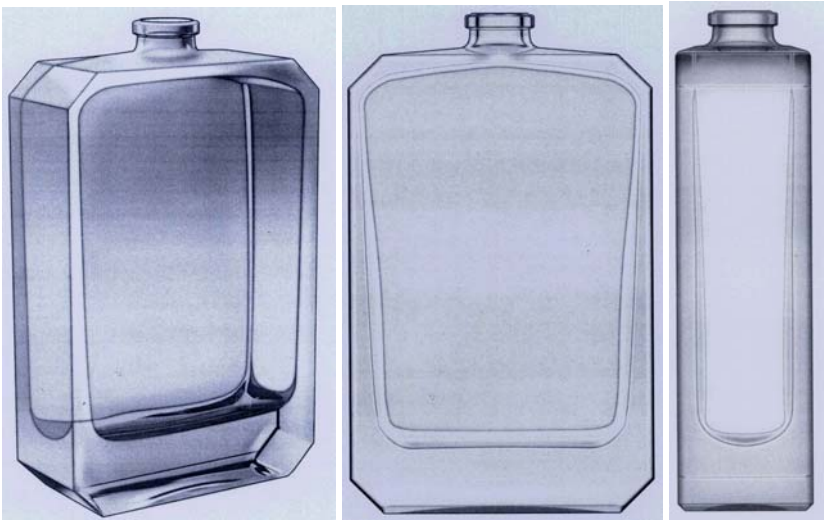

1.1 1.2 1.3

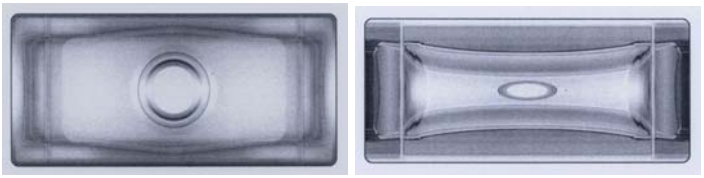

1.4 1.5

(11) **19835**
(21) 3-2012-00383 (28) 01
(54) CHAI (51) **09-01**
(22) 04.04.2012 (43) 25.07.2012
(30) 001930272-0001 11.10.2011 EM
(71) SAVERGLASS (FR)
3 rue de la Gare, 60960 FEUQUIERES, France
(72) Catherine LECETRE (FR), Christophe BLOND (FR)
(74) Công ty TNHH Tầm nhìn và Liên danh (VISION & ASSOCIATES CO.LTD.)
(55)

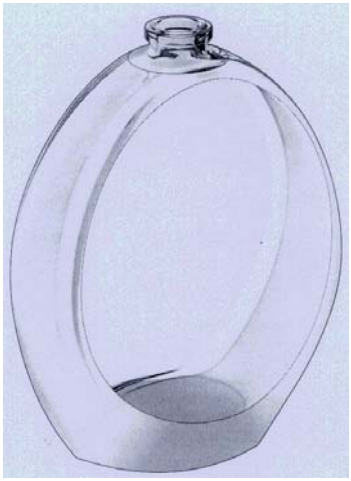

1.1

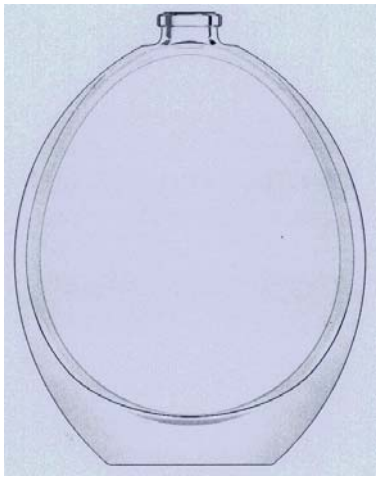

1.2

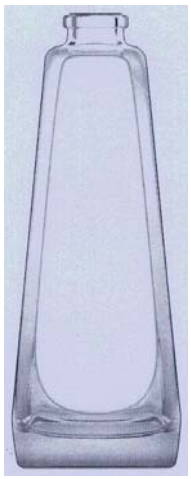

1.3

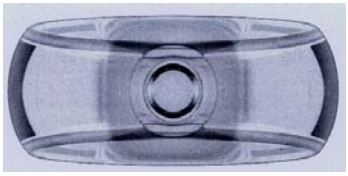

1.4

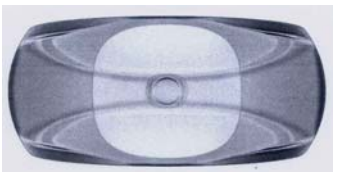

1.5

(11) **19836**
(21) 3-2012-00401 (28) 01
(54) BAO GÓI (51) **09-05**
(22) 05.04.2012 (43) 25.07.2012
(71) CÔNG TY CỔ PHẦN ĐẠI THUẬN (VN)
42 Củ Chi, phường Vĩnh Hải, thành phố Nha Trang, tỉnh Khánh Hòa
(72) Phạm Xuân Nam (VN)
(74) Công ty TNHH Tư vấn sở hữu trí tuệ Việt (VIET IP CO.,LTD.)
(55)

1.1

1.2

(11) **19837**
(21) 3-2012-00404 (28) 01
(54) HỘP (51) **09-03**
(22) 06.04.2012 (43) 25.07.2012
(71) CÔNG TY TNHH CHIAU HUNG (VN)
Lô 2/13 đường 5A, khu công nghiệp Hố Nai 3, huyện Trảng Bom, tỉnh Đồng Nai
(72) SU LIANG CHING (TW)
(74) Công ty TNHH Tư vấn Sở hữu trí tuệ Á Đông (A ĐÔNG IP CONSULTANCY CO.,LTD.)
(55)

1.1

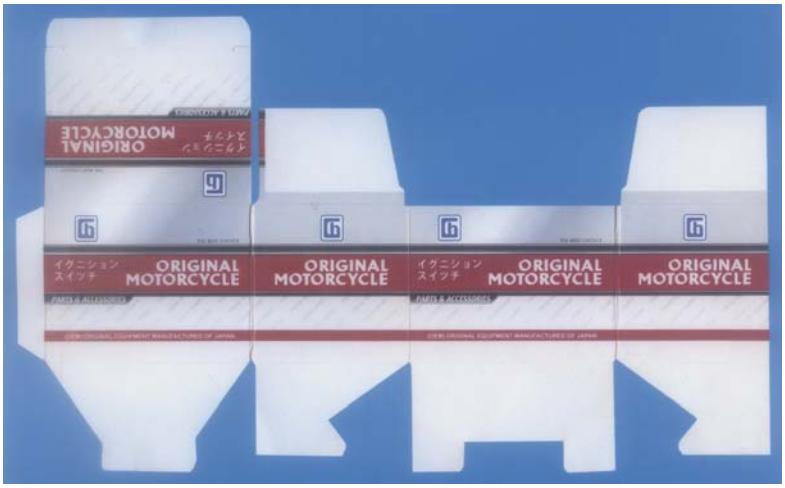

1.2

(11) **19838**
(21) 3-2012-00406 (28) 01
(54) BAO GÓI NUI (51) **09-05**
(22) 06.04.2012 (43) 25.07.2012
(71) CÔNG TY TNHH CHẾ BIẾN THỰC PHẨM HỒNG THIÊN (VN)
133/2 Hòa Bình, phường Hiệp Tân, quận Tân Phú, TP. Hồ Chí Minh
(72) Lâm Văn Hồng (VN)
(74) Công ty TNHH Tầm nhìn và Liên danh (VISION & ASSOCIATES CO.LTD.)
(55)

1.1

1.2

(11) **19839**
(21) 3-2012-00419 (28) 01
(54) HỘP ĐỰNG SẢN PHẨM (51) **09-03**
(22) 12.04.2012 (43) 25.07.2012
(71) DOANH NGHIỆP TƯ NHÂN THƯƠNG MẠI - DỊCH VỤ - SẢN XUẤT BANG PHƯỚC NGUYÊN (VN)
Số 106H/5D Lạc Long Quân, phường 3, quận 11, TP. Hồ Chí Minh
(72) Trần Lộc Bàng (VN)
(74) Công ty TNHH Sở hữu trí tuệ WINCO (WINCO CO., LTD.)
(55)

1.1

1.2

(11) **19840**
(21) 3-2012-00420 (28) 01
(54) HỘP ĐỰNG SẢN PHẨM (51) **09-03**
(22) 12.04.2012 (43) 25.07.2012
(71) DOANH NGHIỆP TƯ NHÂN THƯƠNG MẠI - DỊCH VỤ - SẢN XUẤT BANG PHƯỚC NGUYÊN (VN)
Số 106H/5D Lạc Long Quân, phường 3, quận 11, TP. Hồ Chí Minh
(72) Trần Lộc Bàng (VN)
(74) Công ty TNHH Sở hữu trí tuệ WINCO (WINCO CO., LTD.)
(55)

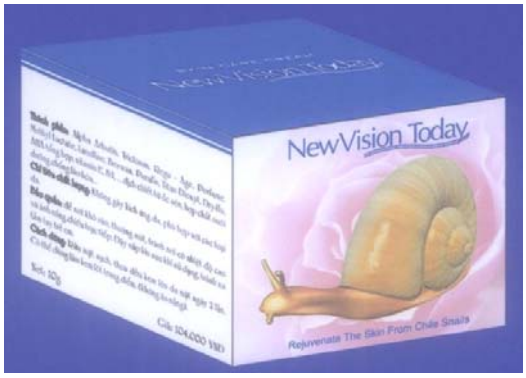

1.1

1.2

(11) **19841**
(21) 3-2012-00423 (28) 01
(54) BAO GÓI (51) **09-05**
(22) 13.04.2012 (43) 25.07.2012
(71) CÔNG TY TRÁCH NHIỆM HỮU HẠN LƯƠNG THỰC HÀ VIỆT (VN)
Km số 9, quốc lộ 1A, Pháp Vân, phường Hoàng Liệt, quận Hoàng Mai, thành phố Hà Nội
(72) Vũ Hoàng Sinh (VN)
(74) Công ty TNHH Sở hữu trí tuệ Thảo Thọ Quyến (INVENCO)
(55)

1.1

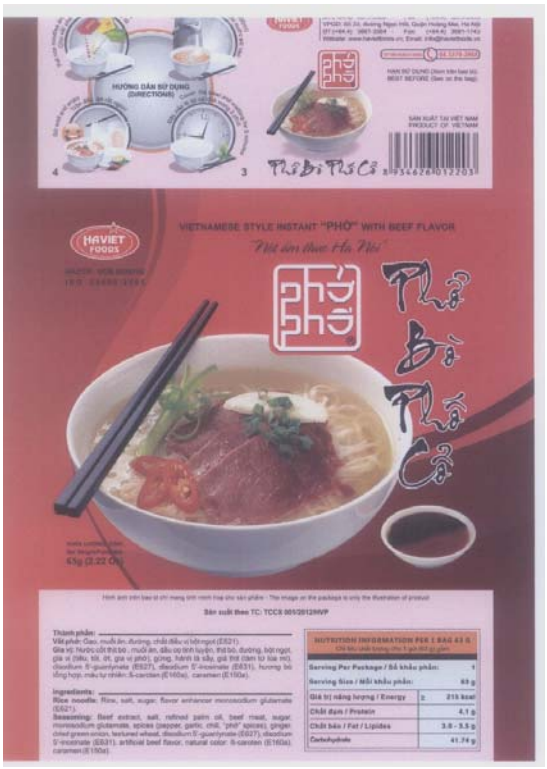

1.2

(11) **19842**
(21) 3-2012-00425 (28) 01
(54) SẠC PIN ĐIỆN THOẠI (51) **13-02**
(22) 13.04.2012 (43) 25.07.2012
(71) NGUYỄN VĂN PHONG (VN)
492 Nguyễn Văn Công, phường 3, quận Gò Vấp, TP. Hồ Chí Minh
(72) Nguyễn Văn Phong (VN)
(74) Công ty TNHH Sở hữu trí tuệ WINCO (WINCO CO., LTD.)
(55)

1.1

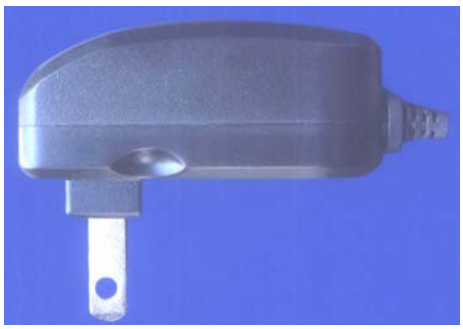

1.2

1.3

1.4

1.5

1.6

(11) **19843**
(21) 3-2012-00426 (28) 01
(54) XE SCUTƠ (51) **12-11**
(22) 13.04.2012 (43) 25.07.2012
(71) KWANG YANG MOTOR CO., LTD. (TW)
No.35, Wan Hsing Street, Sanmin District, Kaohsiung City, Taiwan
(72) WU, Wen - Yung (TW), HUANG, Kuo-Feng (TW), SU, Chuan-Chun (TW)
(74) Công ty TNHH Nghiên cứu và Tư vấn chuyển giao công nghệ và đầu tư (CONCETTI)
(55)

1.1

1.2

1.3

1.4

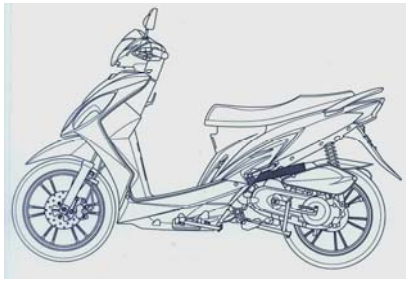

1.5

1.6

1.7

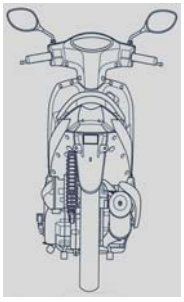

1.8

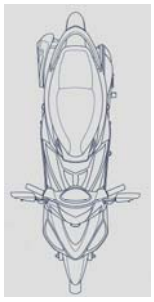

1.9

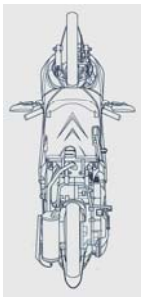

1.10

(11) **19844**
(21) 3-2012-00431 (28) 01
(54) CỌC VÁCH NHỰA (51) **25-01**
(22) 16.04.2012 (43) 25.07.2012
(71) TỔNG CÔNG TY CÔNG NGHIỆP SÀI GÒN TNHH MỘT THÀNH VIÊN (VN)
11/121 đường Lê Đức Thọ, phường 17, quận Gò Vấp, TP. Hồ Chí Minh
(72) Hồ Hớn Nhơn (VN)
(74) Công ty Cổ phần Sở hữu công nghiệp INVESTIP (INVESTIP)
(55)

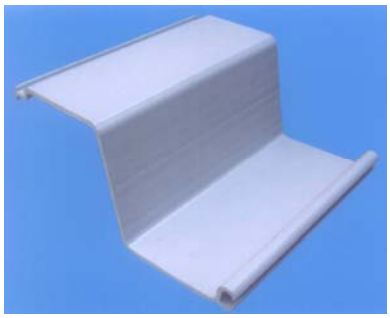

1.1

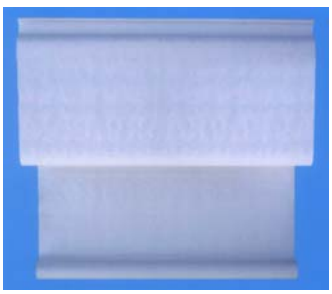

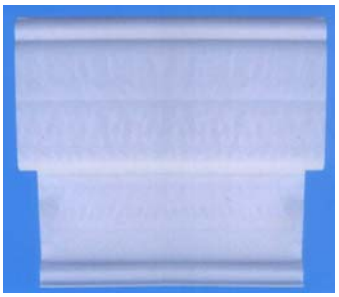

1.2 1.3

1.4 1.5 1.6

(11) **19845**
(21) 3-2012-00432 (28) 01
(54) CỌC VÁCH NHỰA (51) **25-01**
(22) 16.04.2012 (43) 25.07.2012
(71) TỔNG CÔNG TY CÔNG NGHIỆP SÀI GÒN TNHH MỘT THÀNH VIÊN (VN)
11/121 đường Lê Đức Thọ, phường 17, quận Gò Vấp, TP. Hồ Chí Minh
(72) Hồ Hớn Nhơn (VN)
(74) Công ty Cổ phần Sở hữu công nghiệp INVESTIP (INVESTIP)
(55)

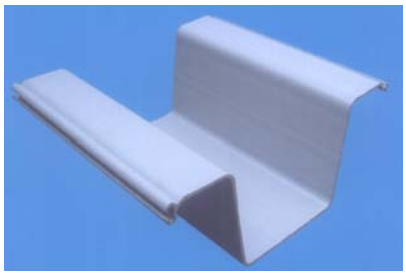

1.1

1.2 1.3

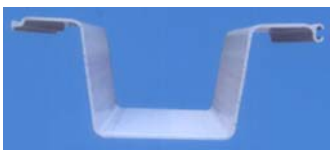

1.4 1.5 1.6

(11) **19846**
(21) 3-2012-00435 (28) 01
(54) HỘP (51) **09-03**
(22) 19.04.2012 (43) 25.07.2012
(71) CÔNG TY TNHH SẢN XUẤT THƯƠNG MẠI DỊCH VỤ TRUNG SƠN (VN)
290B/14 Dương Bá Trạc, phường 1, quận 8, TP. Hồ Chí Minh
(72) Phạm Bích Ngọc (VN)
(55)

1.1

1.2

(11) **19847**
(21) 3-2012-00439
(28) 01
(54) MÁY SẤY TÓC
(51) **28-03**
(22) 19.04.2012
(43) 25.07.2012
(30) 2011-024274 24.10.2011 JP
(71) SHARP KABUSHIKI KAISHA (JP)
22-22, Nagaike-cho, Abeno-ku, Osaka, Japan
(72) TAKASHI MATSUSHIMA (JP), MIKI CHOYA (JP), SHIROH SUZUKI (JP), YUMIKO TAKESHITA (JP)
(74) Công ty TNHH một thành viên Sở hữu trí tuệ VCCI (VCCI-IP CO.,LTD)
(55)

1.1

1.2

1.3

1.4

1.5

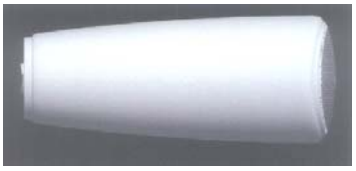

1.6

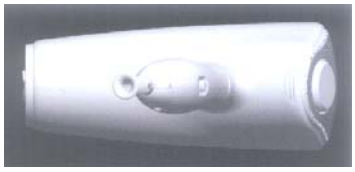

1.7

(11) **19848**
(21) 3-2012-00483 (28) 01
(54) TỔ HỢP BÀN LÀ VÀ THIẾT BỊ TẠO HƠI NƯỚC (51) **07-05**
(22) 20.04.2012 (43) 25.07.2012
(30) 632425401 21.10.2011 WO
(71) LAURASTAR S.A. (CH)
Route de Pra de Plan 18, CH-1618 Châtel-St-Denis, Switzerland
(72) Antoine CAHEN (CH)
(74) Công ty TNHH Quốc tế D & N (D&N INTERNATIONAL CO.,LTD.)
(55)

1.1

1.2

1.3

1.4

1.5

1.6

1.7

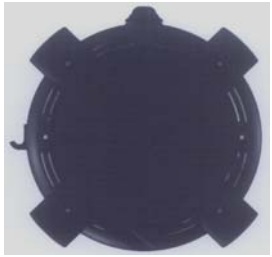

1.8

(11) **19849**
(21) 3-2012-00484 (28) 01
(54) TÚI GIẶT QUẦN ÁO (51) **07-05**
(22) 20.04.2012 (43) 25.07.2012
(71) CÔNG TY CỔ PHẦN DIỆU THƯƠNG (VN)
ấp Long Đức 1, xã Tam Phước, thành phố Biên Hòa, tỉnh Đồng Nai
(72) Lương Huệ Phương (VN)
(74) Công ty TNHH Sở hữu trí tuệ Ngôi Sao chuyên nghiệp và liên danh (NOVAPRO & ASSOCIATES CO.,LTD.)
(55)

1.1

1.2

1.3

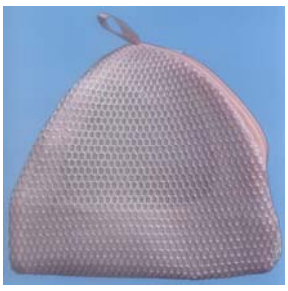

1.4

1.5

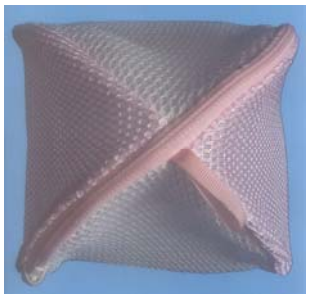

1.6

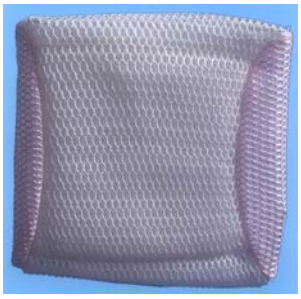

1.7

(11) **19850**
(21) 3-2012-00485 (28) 01
(54) LỌ (51) **09-01**
(22) 20.04.2012 (43) 25.07.2012
(71) CÔNG TY CỔ PHẦN DƯỢC PHẨM BOSTON VIỆT NAM (VN)
43 đường số 8, khu công nghiệp Việt Nam - Singapore, thị xã Thuận An, tỉnh Bình Dương
(72) Lương Đăng Khoa (VN)
(74) Công ty Cổ phần Sở hữu công nghiệp INVESTIP (INVESTIP)
(55)

1.1

1.2

1.3

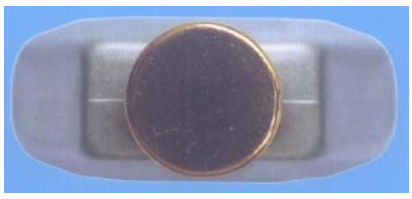

1.4

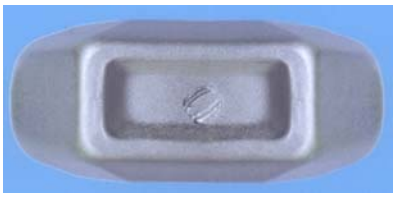

1.5

(11) **19851**
(21) 3-2012-00487
(54) HỘP ĐỰNG THUỐC
(22) 24.04.2012
(71) ĐỖ NGỌC TẤN (VN)
Số 60 phố Hào Nam, phường Ô Chợ Dừa, quận Đống Đa, thành phố Hà Nội
(72) Đỗ Ngọc Tấn (VN)
(74) Công ty TNHH Sở hữu trí tuệ Bình Minh (SUNRISE IP CO.,LTD.)
(55)

(28) 01
(51) **09-03**
(43) 25.07.2012

1.1

1.2

(11) **19852**
(21) 3-2012-00488 (28) 01
(54) BÌNH NƯỚC (51) **07-07**
(22) 24.04.2012 (43) 25.07.2012
(71) DƯƠNG CẨM DIỆU (VN)
74 Hậu Giang, phường 6, quận 6, TP. Hồ Chí Minh
(72) Dương Cẩm Diệu (VN)
(74) Công ty TNHH Sở hữu trí tuệ Thảo Thọ Quyến (INVENCO)
(55)

1.1 1.2 1.3 1.4

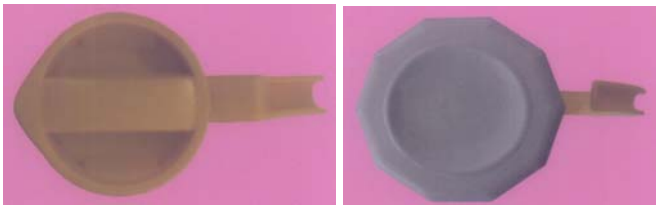

1.5 1.6

(11) **19853**
(21) 3-2012-00489 (28) 01
(54) BÌNH NƯỚC (51) **07-07**
(22) 24.04.2012 (43) 25.07.2012
(71) DƯƠNG CẨM DIỆU (VN)
74 Hậu Giang, phường 6, quận 6, TP. Hồ Chí Minh
(72) Dương Cấm Diệu (VN)
(74) Công ty TNHH Sở hữu trí tuệ Thảo Thọ Quyến (INVENCO)
(55)

1.1 1.2 1.3 1.4

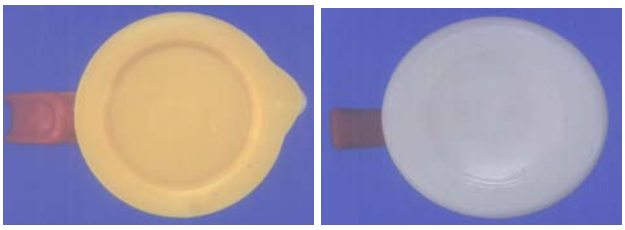

1.5 1.6

(11) **19854**
(21) 3-2012-00502 (28) 01
(54) DẦM ĐỠ CÓ KHÓA (51) **25-01**
(22) 26.04.2012 (43) 25.07.2012
(71) CÔNG TY TNHH CƠ KHÍ PHÚ VINH (VN)
Số 6, đường Song Hành, khu công nghiệp Tân Tạo, quận Bình Tân, TP. Hồ Chí Minh
(72) Nguyễn Phú Vinh (VN)
(74) Văn phòng luật sư Phạm và Liên danh (PHAM & ASSOCIATES)
(55)

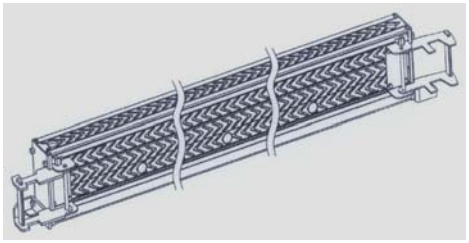

1.1

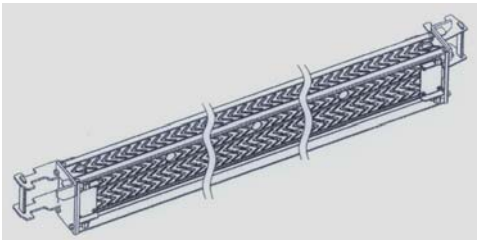

1.2

1.3

1.4

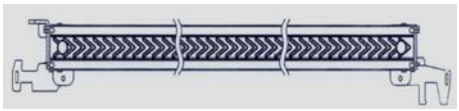

1.5

1.6

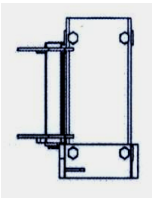

1.7

1.8

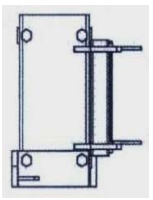

1.9

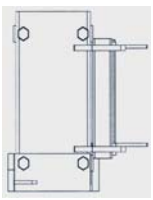

1.10

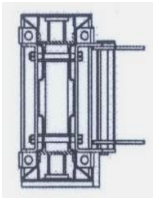

1.11

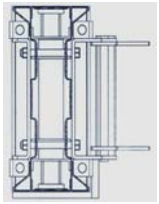

1.12

(11) **19855**
(21) 3-2012-00503 (28) 01
(54) DẦM ĐỠ KHÔNG KHÓA (51) **25-01**
(22) 26.04.2012 (43) 25.07.2012
(71) CÔNG TY TNHH CƠ KHÍ PHÚ VINH (VN)
Số 6, đường Song Hành, khu công nghiệp Tân Tạo, quận Bình Tân, TP. Hồ Chí Minh
(72) Nguyễn Phú Vinh (VN)
(74) Văn phòng luật sư Phạm và Liên danh (PHAM & ASSOCIATES)
(55)

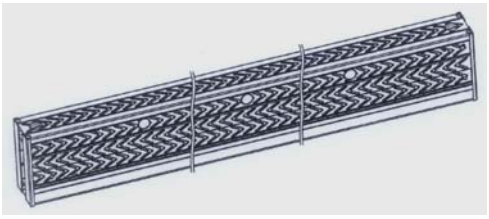

1.1

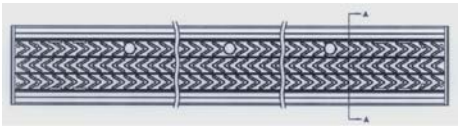

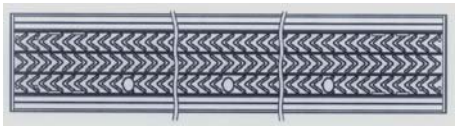

1.2 1.3

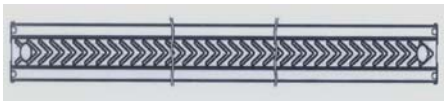

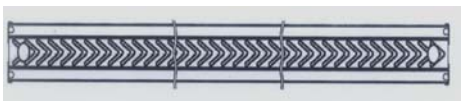

1.4 1.5

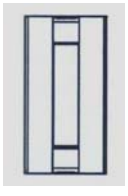

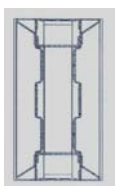

1.6 1.7 1.8

(11) **19856**
(21) 3-2012-00504 (28) 01
(54) GIÀN GIÁO (51) **25-04**
(22) 26.04.2012 (43) 25.07.2012
(71) CÔNG TY TNHH CƠ KHÍ PHÚ VINH (VN)
Số 6, đường Song Hành, khu công nghiệp Tân Tạo, quận Bình Tân, TP. Hồ Chí Minh
(72) Nguyễn Phú Vinh (VN)
(74) Văn phòng luật sư Phạm và Liên danh (PHAM & ASSOCIATES)
(55)

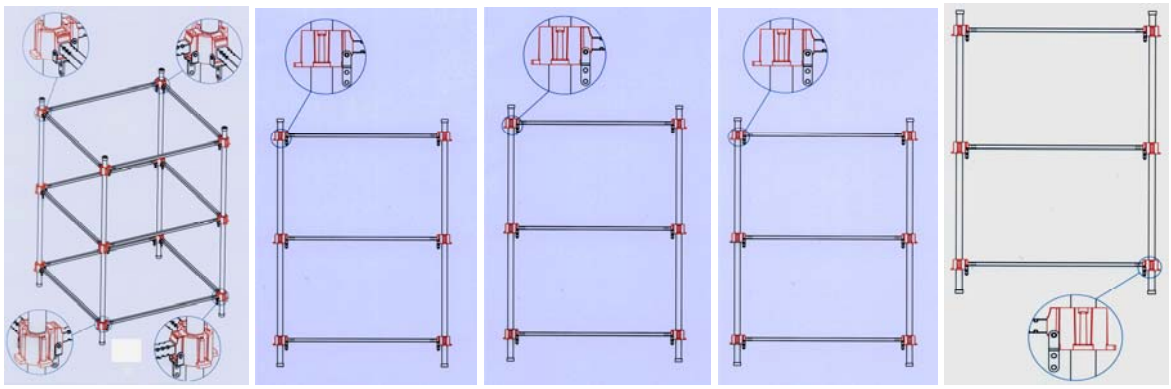

1.1 1.2 1.3 1.4 1.5

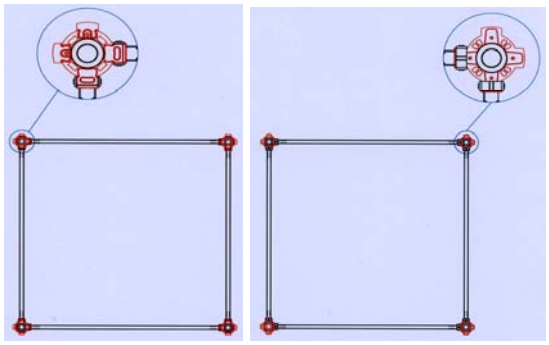

1.6 1.7

(11) **19857**
(21) 3-2012-00505 (28) 01
(54) ĐẦU CHỐNG CỐP PHA HAI HƯỚNG (51) **15-09**
(22) 26.04.2012 (43) 25.07.2012
(71) CÔNG TY TNHH CƠ KHÍ PHÚ VINH (VN)
Số 6, đường Song Hành, khu công nghiệp Tân Tạo, quận Bình Tân, TP. Hồ Chí Minh
(72) Nguyễn Phú Vinh (VN)
(74) Văn phòng luật sư Phạm và Liên danh (PHAM & ASSOCIATES)
(55)

1.1

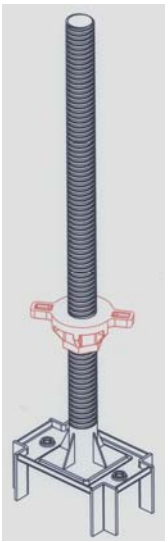

1.2

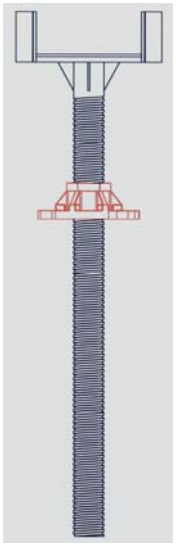

1.3

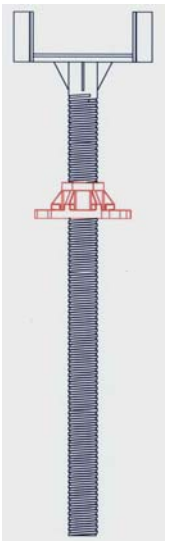

1.4

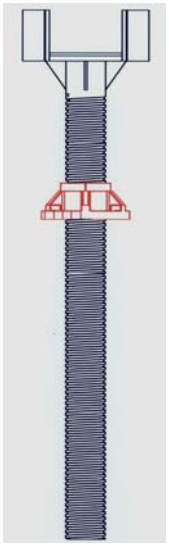

1.5

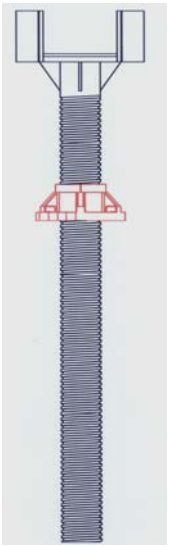

1.6

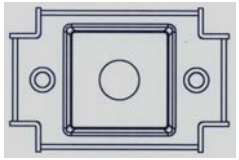

1.7

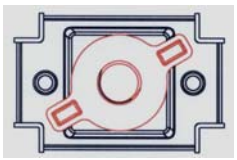

1.8

(11) **19858**
(21) 3-2012-00513 (28) 01
(54) MÁY THU HÌNH (51) **14-03**
(22) 27.04.2012 (43) 25.07.2012
(30) 2011-025966 10.11.2011 JP
(71) SHARP KABUSHIKI KAISHA (JP)
22-22, Nagaike-cho, Abeno-ku, Osaka, Japan
(72) AKIHIKO HOTTA (JP), YUHSUKE TOTSUKA (JP)
(74) Công ty TNHH một thành viên Sở hữu trí tuệ VCCI (VCCI-IP CO.,LTD)
(55)

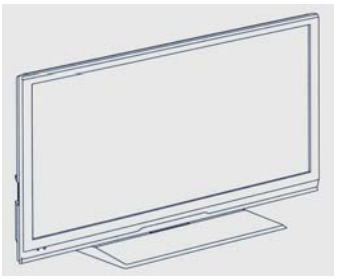

1.1

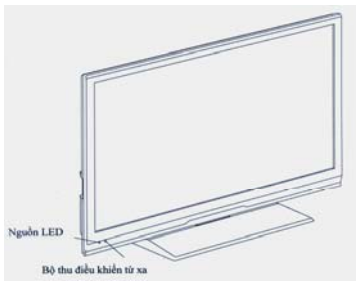

1.2

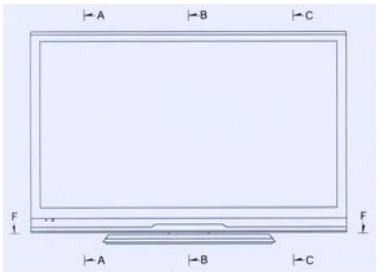

1.3

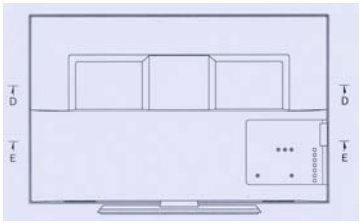

1.4

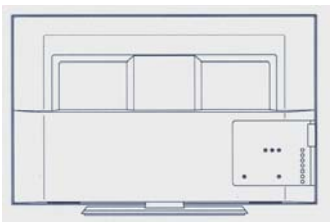

1.5

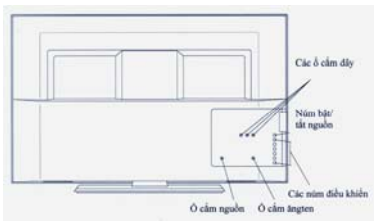

1.6

1.7

1.8

1.9

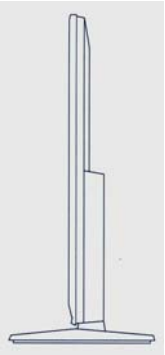

1.10

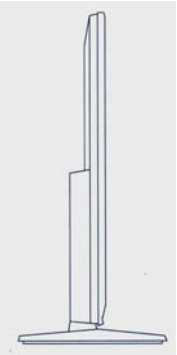

1.11

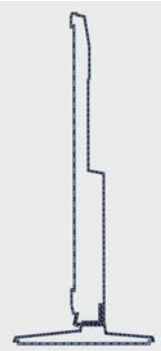

1.12

1.13

1.14

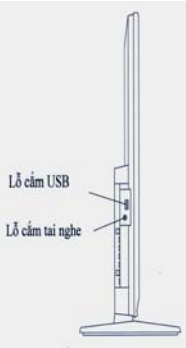

1.15

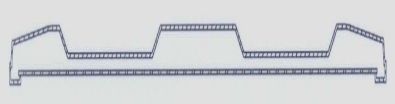

1.16

1.17

1.18

(11) **19859**
(21) 3-2012-00526 (28) 01
(54) HỘP (51) **09-03**, 09-03
(22) 03.05.2012 (43) 25.07.2012
(71) CÔNG TY TRÁCH NHIỆM HỮU HẠN NGÂN CƯỜNG (VN)
Tổ 4, khu phố 5, thị Trấn Dương Đông, huyện Phú Quốc, tỉnh Kiên Giang
(72) Doãn Thị Thúy Ngân (VN)
(55)

1.1

1.2

1.3

1.4

1.5

1.6

1.7

(11) **19860**
(21) 3-2012-00527 (28) 01
(54) HỘP (51) **09-03**
(22) 03.05.2012 (43) 25.07.2012
(71) CÔNG TY TRÁCH NHIỆM HỮU HẠN NGÂN CƯỜNG (VN)
Tổ 4, khu phố 5, thị trấn Dương Đông, huyện Phú Quốc, tỉnh Kiên Giang
(72) Doãn Thị Thúy Ngân (VN)
(55)

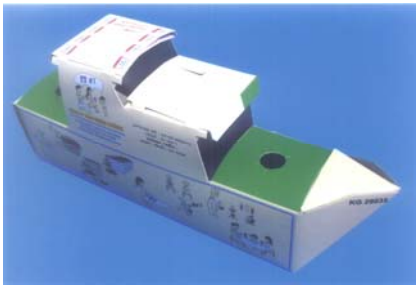

1.1

1.2

1.3

1.4

1.5

1.6

1.7

(11) **19861**
(21) 3-2012-00528 (28) 01
(54) THANH KIM LOẠI ĐỊNH HÌNH (51) **25-01**
(22) 03.05.2012 (43) 25.07.2012
(71) CÔNG TY CỔ PHẦN LD NHÔM VIỆT PHÁP SHAL - NHÀ MÁY NHÔM VIỆT PHÁP SHAL (VN)
Tổ 11, cụm 2, ngõ 49 (số nhà 21) phường Xuân La, quận Tây Hồ, thành phố Hà Nội
(72) Trần Nam Trung (VN)
(55)

1.1

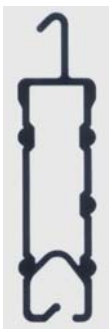

1.2

1.3

1.4

1.5

1.6

(11) **19862**
(21) 3-2012-00531 (28) 01
(54) XE SCUTƠ (51) **12-11**
(22) 04.05.2012 (43) 25.07.2012
(30) 2011-025936 10.11.2011 JP
(71) HONDA MOTOR CO., LTD. (JP)
1-1, Minami-Aoyama 2-chome, Minato-ku, Tokyo, Japan
(72) Genichi Kito (JP), Bongkarn Sawatsutipan (TH)
(74) Văn phòng luật sư Phạm và Liên danh (PHAM & ASSOCIATES)
(55)

1.1

1.2

1.3

1.4

1.5

1.6

1.7

1.8

1.9

(11) **19863**
(21) 3-2012-00532 (28) 01
(54) VỎ CHE PHÍA TRƯỚC XE SCUTƠ (51) **12-16**
(22) 04.05.2012 (43) 25.07.2012
(30) 2011-025937 10.11.2011 JP
(71) HONDA MOTOR CO., LTD. (JP)
1-1, Minami-Aoyama 2-chome, Minato-ku, Tokyo, Japan
(72) Genichi Kito (JP), Bongkarn Sawatsutipan (TH)
(74) Văn phòng luật sư Phạm và Liên danh (PHAM & ASSOCIATES)
(55)

1.1

1.2

1.3

1.4

1.5

1.6

1.7

1.8

1.9

(11) **19864**
(21) 3-2012-00533 (28) 01
(54) VỎ CHE PHÍA SAU XE SCUTƠ (51) **12-16**
(22) 04.05.2012 (43) 25.07.2012
(30) 2011-025938 10.11.2011 JP
(71) HONDA MOTOR CO., LTD. (JP)
1-1, Minami-Aoyama 2-chome, Minato-ku, Tokyo, Japan
(72) Genichi Kito (JP), Bongkarn Sawatsutipan (TH)
(74) Văn phòng luật sư Phạm và Liên danh (PHAM & ASSOCIATES)
(55)

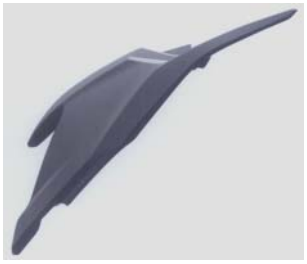

1.1

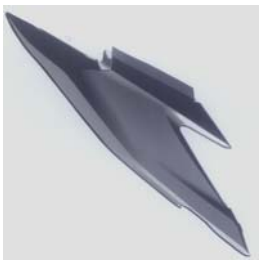

1.2

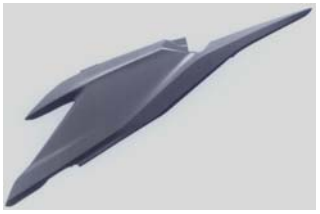

1.3

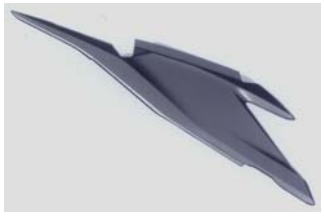

1.4

1.5

1.6

1.7

1.8

1.9

(11) **19865**
(21) 3-2012-00534 (28) 01
(54) ĐÈN PHA XE SCUTƠ (51) **26-06**
(22) 04.05.2012 (43) 25.07.2012
(30) 2011-025939 10.11.2011 JP
(71) HONDA MOTOR CO., LTD. (JP)
1-1, Minami-Aoyama 2-chome, Minato-ku, Tokyo, Japan
(72) Masashi Namai (JP), Genichi Kito (JP)
(74) Văn phòng luật sư Phạm và Liên danh (PHAM & ASSOCIATES)
(55)

1.1

1.2

1.3

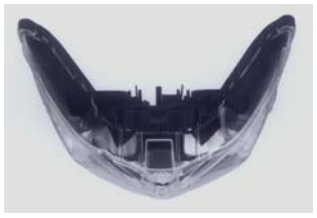

1.4

1.5

1.6

1.7

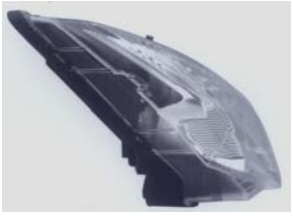

1.8

1.9

(11) **19866**
(21) 3-2012-00535 (28) 01
(54) CỤM ĐÈN PHÍA SAU XE SCUTƠ (51) **26-06**
(22) 04.05.2012 (43) 25.07.2012
(30) 2011-025940 10.11.2011 JP
(71) HONDA MOTOR CO., LTD. (JP)
1-1, Minami-Aoyama 2-chome, Minato-ku, Tokyo, Japan
(72) Kiyoharu Okubo (JP), Genichi Kito (JP)
(74) Văn phòng luật sư Phạm và Liên danh (PHAM & ASSOCIATES)
(55)

1.1

1.2

1.3

1.4

1.5

1.6

1.7

1.8

1.9

(11) **19867**
(21) 3-2012-00536 (28) 01
(54) NHÃN SẢN PHẨM (51) **19-08**
(22) 04.05.2012 (43) 25.07.2012
(71) HỘ KINH DOANH CÁ THỂ TRẦN HUY SƠN (VN)
Số 20 Nguyễn Trường Tộ, phường Trường Thi, thành phố Thanh Hóa, tỉnh Thanh Hóa
(72) Trần Huy Sơn (VN)
(55)

(11) **19868**
(21) 3-2012-00537 (28) 01
(54) CHAI (51) **09-01**
(22) 04.05.2012 (43) 25.07.2012
(71) CÔNG TY TNHH MỘT THÀNH VIÊN THƯƠNG MẠI VÀ DỊCH VỤ AN PHÁT THÀNH (VN)
27A Sơn Kỳ, phường Sơn Kỳ, quận Tân Phú, TP. Hồ Chí Minh
(72) Võ Thanh Khâm (VN)
(74) Công ty TNHH một thành viên Trường Luật (TRƯƠNG LUẬT)
(55)

1.1

1.2

1.3

1.4

1.5

1.6

(11) **19869**
(21) 3-2012-00538 (28) 01
(54) KỆ TREO (51) **06-04**
(22) 04.05.2012 (43) 25.07.2012
(71) JIRAPATCHR RATTANAMASTIP (TH)
56/15 Somdejprajaowtaksin Road, Bukkhalo, Thouburi, Bangkok 10600, Thailand
(72) Jirapatchr Rattanamastip (TH)
(74) Công ty TNHH một thành viên Trường Luật (TRƯƠNG LUẬT)
(55)

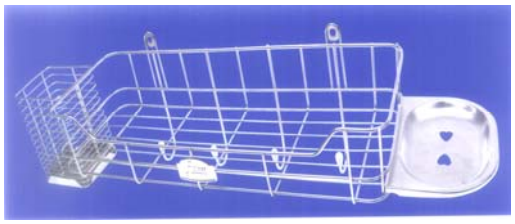

1.1

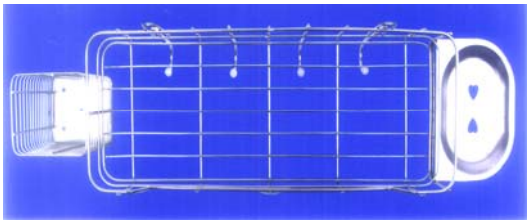

1.2

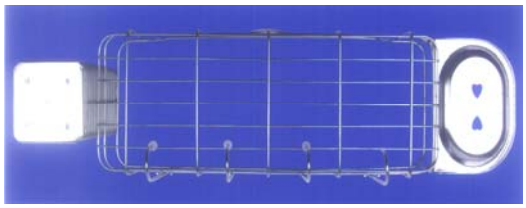

1.3

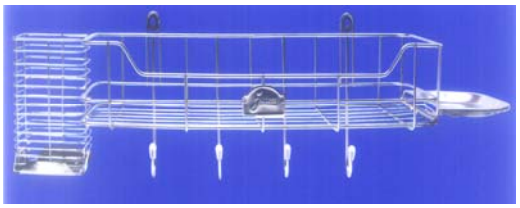

1.4

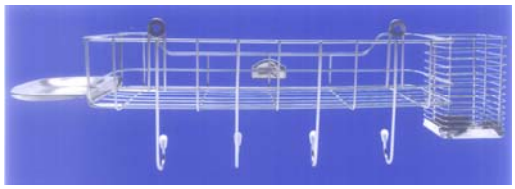

1.5

1.6

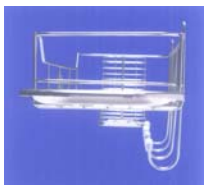

1.7

(11) **19870**
(21) 3-2012-00542 (28) 01
(54) HỘP ĐỰNG CÀ PHÊ (51) **09-03**
(22) 07.05.2012 (43) 25.07.2012
(71) CÔNG TY VẬT TƯ TỔNG HỢP HƯNG NGUYÊN (VN)
Lô B5, khu công nghiệp Trà Đa, thành phố Pleiku, tỉnh Gia Lai
(72) Dư Văn Tài (VN)
(74) Công ty TNHH Sở hữu trí tuệ HA VIP (HAVIP CO., LTD.)
(55)

1.1

1.2

(11) **19871**
(21) 3-2012-00546 (28) 01
(54) HỘP ĐỰNG THUỐC (51) **09-03**
(22) 08.05.2012 (43) 25.07.2012
(71) CÔNG TY CỔ PHẦN DƯỢC PHẨM VIỆT ĐỨC (VN)
Lô B10/D6, khu đô thị Cầu Giấy, phường Dịch Vọng, quận Cầu Giấy, thành phố Hà Nội
(72) Nguyễn Đăng Bẩy (VN)
(55)

1.1

1.2

1.3

(11) **19872**
(21) 3-2012-00547 (28) 01
(54) HỘP (51) **09-03**
(22) 08.05.2012 (43) 25.07.2012
(71) CÔNG TY TNHH SX DV TM NGỌC THANH (VN)
Số 123A 4, đường Nguyễn Thị Định, khu phố 2, phường Phú Tân, thành phố Bến Tre, tỉnh Bến Tre
(72) Trần Anh Duy (VN)
(55)

1.1

1.2

(11) **19873**
(21) 3-2012-00548 (28) 01
(54) HỘP (51) **09-03**
(22) 08.05.2012 (43) 25.07.2012
(71) CÔNG TY TNHH SX DV TM NGỌC THANH (VN)
Số 123A 4, đường Nguyễn Thị Định, khu phố 2, phường Phú Tân, thành phố Bến Tre, tỉnh Bến Tre
(72) Trần Anh Duy (VN)
(55)

1.1

1.2

(11) **19874**
(21) 3-2012-00549 (28) 01
(54) HỘP (51) **09-03**
(22) 08.05.2012 (43) 25.07.2012
(71) CÔNG TY TNHH SX DV TM NGỌC THANH (VN)
Số 123A 4, đường Nguyễn Thị Định, khu phố 2, phường Phú Tân, thành phố Bến Tre, tỉnh Bến Tre
(72) Trần Anh Duy (VN)
(55)

1.1

1.2

(11) **19875**
(21) 3-2012-00550 (28) 01
(54) HỘP (51) **09-03**
(22) 08.05.2012 (43) 25.07.2012
(71) CÔNG TY TNHH SX DV TM NGỌC THANH (VN)
Số 123A 4, đường Nguyễn Thị Định, khu phố 2, phường Phú Tân, thành phố Bến Tre, tỉnh Bến Tre
(72) Trần Anh Duy (VN)
(55)

1.1

1.2

(11) **19876**
(21) 3-2012-00551 (28) 01
(54) HỘP THUỐC (51) **09-05**
(22) 08.05.2012 (43) 25.07.2012
(71) CÔNG TY TNHH ĐẦU TƯ VÀ PHÁT TRIỂN Y TẾ (VN)
Tầng 2, tòa nhà 34T, phường Trung Hòa, quận Cầu Giấy, thành phố Hà Nội
(72) Phan Văn Tùng (VN)
(74) Công ty TNHH Sở hữu trí tuệ Ngôi Sao chuyên nghiệp và liên danh (NOVAPRO & ASSOCIATES CO.,LTD.)
(55)

1.1

1.2

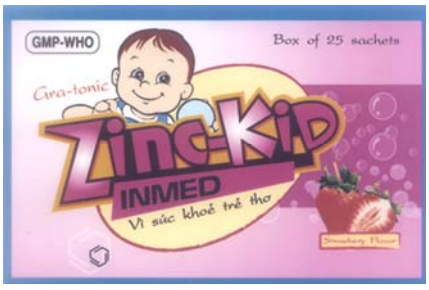

1.3

1.4

1.5

1.6

1.7

(11) **19877**
(21) 3-2012-00552 (28) 01
(54) HỘP THUỐC (51) **09-03**
(22) 08.05.2012 (43) 25.07.2012
(71) CÔNG TY TNHH ĐẦU TƯ VÀ PHÁT TRIỂN Y TẾ (VN)
Tầng 2, tòa nhà 34T, phường Trung Hòa, quận Cầu Giấy, thành phố Hà Nội
(72) Phan Văn Tùng (VN)
(74) Công ty TNHH Sở hữu trí tuệ Ngôi Sao chuyên nghiệp và liên danh (NOVAPRO & ASSOCIATES CO.,LTD.)
(55)

1.1

1.2

1.3

1.4

1.5

(11) **19878**
(21) 3-2012-00553 (28) 01
(54) HỘP THUỐC (51) **09-03**
(22) 08.05.2012 (43) 25.07.2012
(71) CÔNG TY TNHH ĐẦU TƯ VÀ PHÁT TRIỂN Y TẾ (VN)
Tầng 2, tòa nhà 34T, phường Trung Hòa, quận Cầu Giấy, thành phố Hà Nội
(72) Phan Văn Tùng (VN)
(74) Công ty TNHH Sở hữu trí tuệ Ngôi Sao chuyên nghiệp và liên danh (NOVAPRO & ASSOCIATES CO.,LTD.)
(55)

1.1

1.2

1.3

1.4

1.5

(11) **19879**
(21) 3-2012-00554 (28) 01
(54) HỘP THUỐC (51) **09-03**
(22) 08.05.2012 (43) 25.07.2012
(71) CÔNG TY TNHH ĐẦU TƯ VÀ PHÁT TRIỂN Y TẾ (VN)
Tầng 2, tòa nhà 34T, phường Trung Hòa, quận Cầu Giấy, thành phố Hà Nội
(72) Phan Văn Tùng (VN)
(74) Công ty TNHH Sở hữu trí tuệ Ngôi Sao chuyên nghiệp và liên danh (NOVAPRO & ASSOCIATES CO.,LTD.)
(55)

1.1

1.2

1.3

1.4

1.5

(11) **19880**
(21) 3-2012-00558 (28) 01
(54) NHÃN SẢN PHẨM (51) **19-08**
(22) 09.05.2012 (43) 25.07.2012
(71) CÔNG TY TNHH SẢN XUẤT - THƯƠNG MẠI - DỊCH VỤ TUẤN CƯỜNG PHÁT (VN)
494B Hậu Giang, phường 12, quận 6, TP. Hồ Chí Minh
(72) Lê Thị Bạch Trang (VN)
(74) Trung tâm Tư vấn phát triển thương hiệu và chất lượng (CBQ)
(55)

(11) **19881**
(21) 3-2012-00564 (28) 01
(54) MÁY ĐÀO CẢI TẠO ĐẤT (51) **15-03**
(22) 10.05.2012 (43) 25.07.2012
(71) CÔNG TY TNHH HÙNG HẢI (VN)
165 đường Nguyễn Tất Thành, phường 8, thành phố Cà Mau, tỉnh Cà Mau
(72) Võ Chí Hải (VN)
(55)

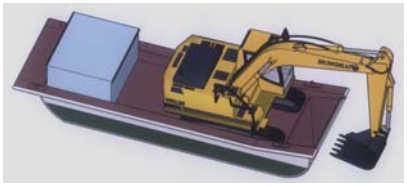

1.1

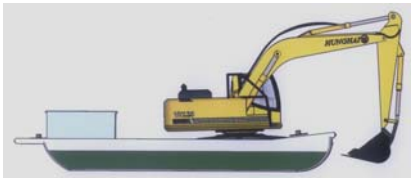

1.2 1.3

1.4 1.5 1.6 1.7

(11) **19882**
(21) 3-2012-00565 (28) 01
(54) HỘP (51) **09-03**
(22) 10.05.2012 (43) 25.07.2012
(71) CÔNG TY TRÁCH NHIỆM HỮU HẠN TÂN PHƯƠNG BẮC (VN)
314 Lạc Long Quân, phường Xuân La, quận Tây Hồ, thành phố Hà Nội
(72) Nguyễn Thị Mai Ninh (VN)
(74) Công ty TNHH Sở hữu trí tuệ và Công nghệ Thủ đô (CAPITAL IP&T CO.LTD.)
(55)

1.1

1.2

(11) **19883**
(21) 3-2012-00566 (28) 01
(54) CỐC ĐỊNH LƯỢNG CÀ PHÊ (51) **07-04**
(22) 10.05.2012 (43) 25.07.2012
(71) FRÉDÉRIC SOTTEAU (FR)
63 cư xá Phan Xích Long, phường 1, quận Phú Nhuận, TP. Hồ Chí Minh
(72) FRÉDÉRIC SOTTEAU (FR)
(74) Công ty TNHH Sở hữu trí tuệ WINCO (WINCO CO., LTD.)
(55)

1.1

1.2

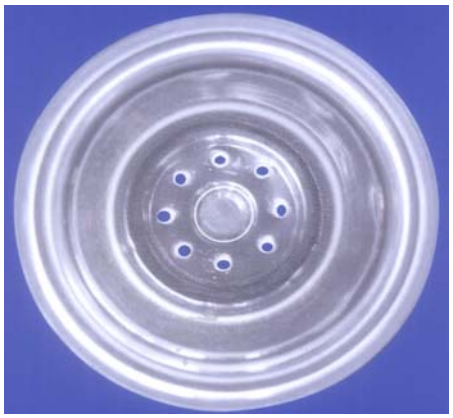

1.3

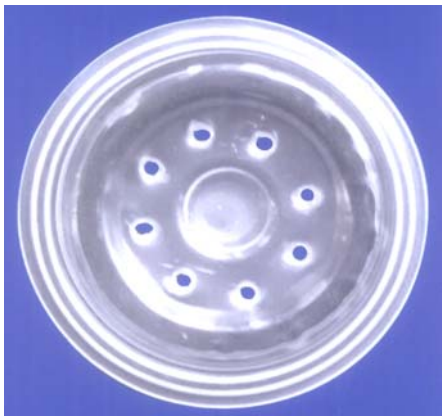

1.4

(11) **19884**
(21) 3-2012-00568 (28) 03
(54) NAN CỬA CUỐN (51) **25-01**
(22) 10.05.2012 (43) 25.07.2012
(71) CÔNG TY TNHH CƠ KHÍ - SẢN XUẤT - THƯƠNG MẠI - DỊCH VỤ KHẢI ĐỨC THÀNH (VN)
102A Vườn Lài, phường Tân Thành, quận Tân Phú, TP. Hồ Chí Minh
(72) Đoàn Văn Khải (VN)
(74) Văn phòng luật sư Phạm và Liên danh (PHAM & ASSOCIATES)
(55)

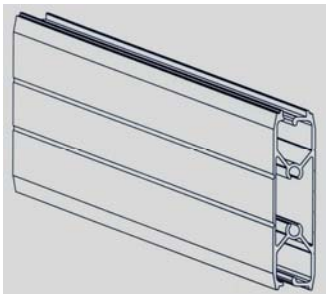

1.1

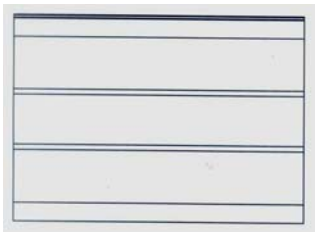

1.2

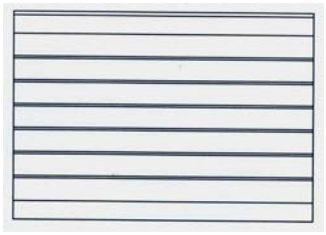

1.3

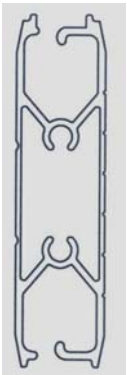

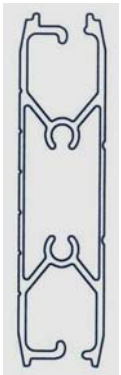

1.4 1.5

1.6

1.7

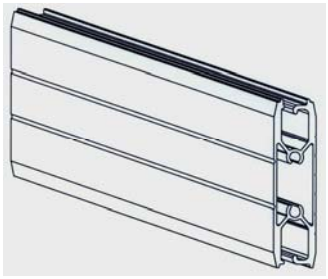
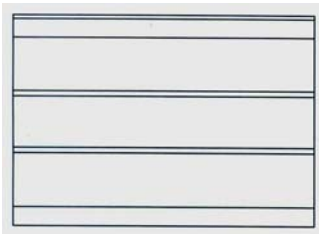

2.1 2.2 2.3

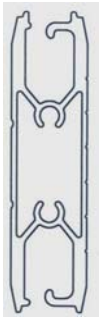
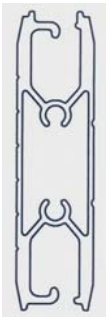

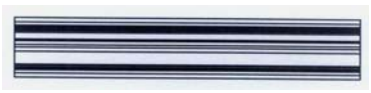

2.4 2.5 2.6 2.7

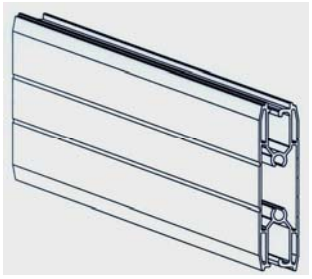
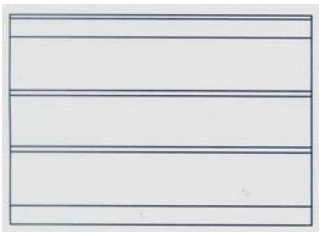
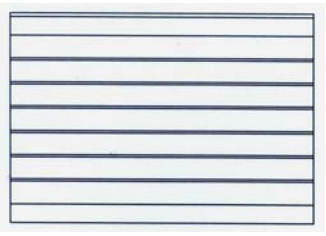

3.1 3.2 3.3

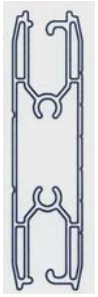
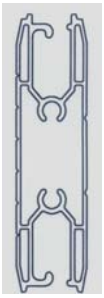

3.4 3.5 3.6 3.7

(11) **19885**
(21) 3-2012-00571 (28) 01
(54) HỘP ĐỰNG THUỐC (51) **09-03**
(22) 11.05.2012 (43) 25.07.2012
(71) CÔNG TY CỔ PHẦN DƯỢC PHẨM THANH HOA (VN)
Số 232 đường Trần Phú, phường Lam Sơn, thành phố Thanh Hóa, tỉnh Thanh Hóa
(72) Trương Văn Thành (VN)
(55)

1.1

1.2

(11) **19886**
(21) 3-2012-00572 (28) 01
(54) HỘP ĐỰNG THUỐC (51) **09-03**
(22) 11.05.2012 (43) 25.07.2012
(71) CÔNG TY CỔ PHẦN DƯỢC PHẨM THANH HOA (VN)
Số 232 đường Trần Phú, phường Lam Sơn, thành phố Thanh Hóa, tỉnh Thanh Hóa
(72) Trương Văn Thành (VN)
(55)

1.1

1.2

(11) **19887**
(21) 3-2012-00573 (28) 01
(54) BAO BÌ (51) **09-05**
(22) 11.05.2012 (43) 25.07.2012
(71) CÔNG TY TNHH SẢN XUẤT - THƯƠNG MẠI - DỊCH VỤ HÁN LINH (VN)
118 đường số 32, phường Bình Trị Đông, quận Bình Tân, TP. Hồ Chí Minh
(72) Ngô Bích Vân (VN)
(74) Công ty TNHH Sở hữu trí tuệ Ngôi Sao chuyên nghiệp và liên danh (NOVAPRO & ASSOCIATES CO.,LTD.)
(55)

1.1

1.2

(11) **19888**
(21) 3-2012-00574 (28) 01
(54) VAN NƯỚC (51) **23-01**
(22) 11.05.2012 (43) 25.07.2012
(71) CÔNG TY TRÁCH NHIỆM HỮU HẠN KỸ THUẬT NƯỚC VI NA (VN)
63/18/24 Chu Thiên, phường Hiệp Tân, quận Tân Phú, TP. Hồ Chí Minh
(72) Lương Thị Phượng (VN)
(74) Công ty TNHH một thành viên Trường Luật (TRƯƠNG LUẬT)
(55)

1.1

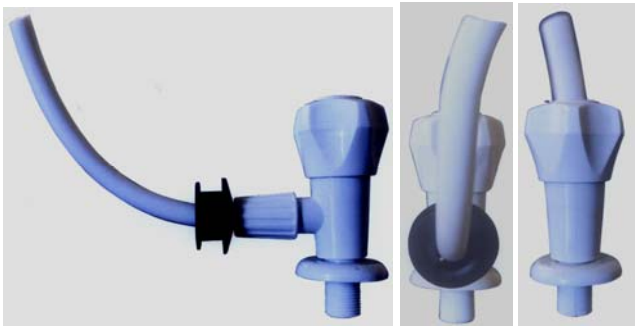

1.2 1.3 1.4

1.5 1.6

(11) **19889**
(21) 3-2012-00580 (28) 02
(54) NHÃN SẢN PHẨM (51) **19-08**
(22) 15.05.2012 (43) 25.07.2012
(71) CÔNG TY TNHH VẠN AN SINH (VN)
185A Nguyễn Văn Đậu, phường 11, quận Bình Thạnh, TP. Hồ Chí Minh
(72) Bùi Quốc Khánh (VN)
(55)

1

2

(11) **19890**
(21) 3-2012-00581 (28) 02
(54) HỘP (51) **09-03**
(22) 15.05.2012 (43) 25.07.2012
(71) CÔNG TY TNHH VẠN AN SINH (VN)
185A Nguyễn Văn Đậu, phường 11, quận Bình Thạnh, TP. Hồ Chí Minh
(72) Bùi Quốc Khánh (VN)
(55)

1.1

1.2

Collagen Flavone
Collagen Flavone
HK ANDERSON

2.1

Collagen Flavone
HK ANDERSON
Hankook Anderson

2.2

(11) **19891**
(21) 3-2012-00582 (28) 02
(54) HỘP (51) **09-03**
(22) 15.05.2012 (43) 25.07.2012
(71) CÔNG TY TNHH VẠN AN SINH (VN)
185A Nguyễn Văn Đậu, phường 11, quận Bình Thạnh, TP. Hồ Chí Minh
(72) Bùi Quốc Khánh (VN)
(55)

1.1

1.2

HEALTH CARE
Glucosamine
골드
1.000 mg
제일약품

2.1

Glucosamine Gold
HEALTH CARE
Glucosamine
골드
1.000 mg
제일약품

2.2

(11) **19892**
(21) 3-2012-00583 (28) 02
(54) HỘP (51) **09-03**
(22) 15.05.2012 (43) 25.07.2012
(71) CÔNG TY TNHH VẠN AN SINH (VN)
185A Nguyễn Văn Đậu, phường 11, quận Bình Thạnh, TP. Hồ Chí Minh
(72) Bùi Quốc Khánh (VN)
(55)

1.1

1.2

PINE POWER
GOLD

2.1

PINE POWER
GOLD
PINE POWER
GOLD
INDICATIONS

2.2

(11) **19893**
(21) 3-2012-00587 (28) 01
(54) BẢN LỀ CỬA (51) **08-06**
(22) 16.05.2012 (43) 25.07.2012
(71) NGUYỄN ĐẮC HƯNG (VN)
Thôn 4, Vĩnh Lộc, xã Phùng Xá, huyện Thạch Thất, thành phố Hà Nội
(72) Nguyễn Đắc Hưng (VN)
(55)

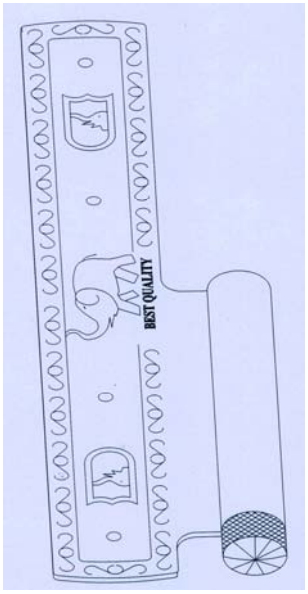

1.1

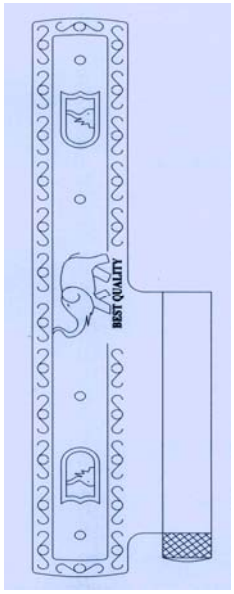

1.2

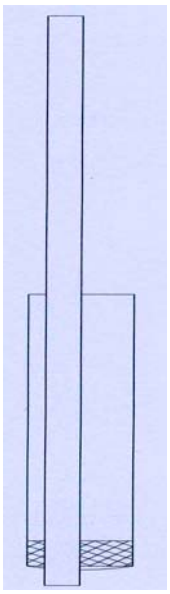

1.3

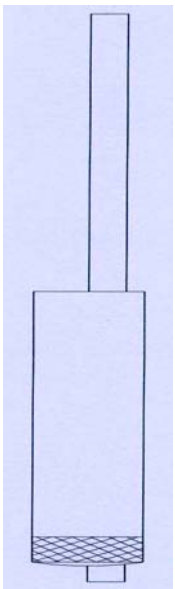

1.4

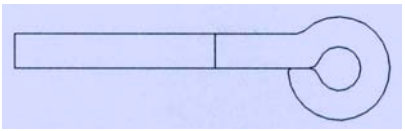

1.5

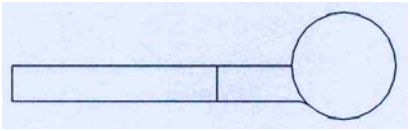

1.6

(11) **19894**
(21) 3-2012-00588 (28) 01
(54) NÚT LÀM PHẲNG GẠCH (51) **25-99**
(22) 16.05.2012 (43) 25.07.2012
(71) CÔNG TY TRÁCH NHIỆM HỮU HẠN MỘT THÀNH VIÊN KEO XÂY DỰNG CEMENTECH VINA (VN)
112/15 Phan Xích Long, phường 2, quận Phú Nhuận, TP. Hồ Chí Minh
(72) Đoàn Thanh Phương (VN)
(74) Công ty TNHH Sở hữu trí tuệ Thảo Thọ Quyến (INVENCO)
(55)

1.1

1.2

1.3

1.4

1.5

1.6

(11) **19895**
(21) 3-2012-00590 (28) 01
(54) ĐẾ HÃM BU-LÔNG (51) **25-01**
(22) 16.05.2012 (43) 25.07.2012
(30) 2012-006041 16.03.2012 JP
(71) 1. KFC LTD. (JP)
2-17, 3-Chome, Nishitenma, Kita-ku, Osaka, 530-0047 Japan
2. NICHIYU GIKEN KOGYO CO., LTD. (JP)
21-2 Matoba-shinmachi, Kawagoe, Saitama, 350-1107 Japan
(72) Akihiko Hirata (JP), Yasushi Ohira (JP)
(74) Công ty TNHH Sở hữu trí tuệ Thảo Thọ Quyến (INVENCO)
(55)

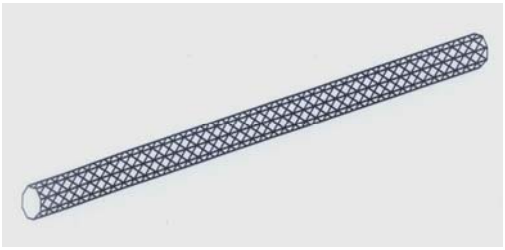

1.1

1.2

1.3

1.4

1.5

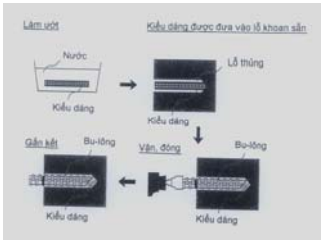

1.6

(11) **19896**
(21) 3-2012-00591 (28) 01
(54) CHAI (51) **09-01**
(22) 17.05.2012 (43) 25.07.2012
(71) CÔNG TY TNHH SẢN XUẤT VÀ THƯƠNG MẠI TỔNG HỢP VIỆT MY (VN)
101/35 Gò Dầu, phường Tân Quý, quận Tân Phú, TP. Hồ Chí Minh
(72) Trần Quốc Bửu (VN)
(74) Văn phòng luật sư Phạm và Liên danh (PHAM & ASSOCIATES)
(55)

1.1

1.2

1.3

1.4

1.5

1.6

1.7

(11) **19897**
(21) 3-2012-00592 (28) 01
(54) CHAI (51) **09-01**
(22) 17.05.2012 (43) 25.07.2012
(71) CÔNG TY TNHH SẢN XUẤT VÀ THƯƠNG MẠI TỔNG HỢP VIỆT MY (VN)
101/35 Gò Dầu, phường Tân Quý, quận Tân Phú, TP. Hồ Chí Minh
(72) Trần Quốc Bửu (VN)
(74) Văn phòng luật sư Phạm và Liên danh (PHAM & ASSOCIATES)
(55)

1.1 1.2 1.3 1.4 1.5

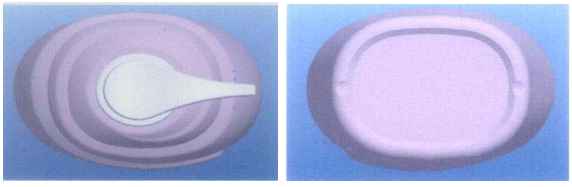

1.6 1.7

(11) **19898**
(21) 3-2012-00593 (28) 01
(54) CHAI (51) **09-01**
(22) 18.05.2012 (43) 25.07.2012
(71) CÔNG TY TNHH SẢN XUẤT VÀ THƯƠNG MẠI TỔNG HỢP VIỆT MY (VN)
101/35 Gò Dầu, phường Tân Quý, quận Tân Phú, TP. Hồ Chí Minh
(72) Trần Quốc Bửu (VN)
(74) Văn phòng luật sư Phạm và Liên danh (PHAM & ASSOCIATES)
(55)

1.1 1.2 1.3 1.4 1.5

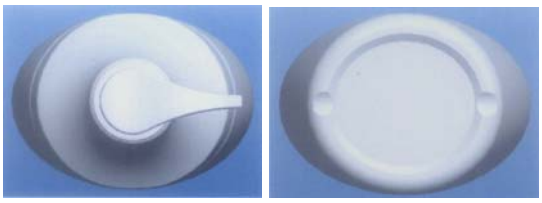

1.6 1.7

(11) **19899**
(21) 3-2012-00594 (28) 01
(54) CHAI (51) **09-01**
(22) 18.05.2012 (43) 25.07.2012
(71) CÔNG TY TNHH SẢN XUẤT VÀ THƯƠNG MẠI TỔNG HỢP VIỆT MY (VN)
101/35 Gò Dầu, phường Tân Quý, quận Tân Phú, TP. Hồ Chí Minh
(72) Trần Quốc Bửu (VN)
(74) Văn phòng luật sư Phạm và Liên danh (PHAM & ASSOCIATES)
(55)

1.1 1.2 1.3 1.4 1.5

1.6 1.7

(11) **19900**
(21) 3-2012-00595 (28) 01
(54) CHAI (51) **09-01**
(22) 18.05.2012 (43) 25.07.2012
(71) CÔNG TY TNHH SẢN XUẤT VÀ THƯƠNG MẠI TỔNG HỢP VIỆT MY (VN)
101/35 Gò Dầu, phường Tân Quý, quận Tân Phú, TP. Hồ Chí Minh
(72) Trần Quốc Bửu (VN)
(74) Văn phòng luật sư Phạm và Liên danh (PHAM & ASSOCIATES)
(55)

1.1

1.2

1.3

1.4

1.5

1.6

1.7

(11) **19901**
(21) 3-2012-00596 (28) 01
(54) CHAI (51) **09-01**
(22) 18.05.2012 (43) 25.07.2012
(71) CÔNG TY TNHH SẢN XUẤT VÀ THƯƠNG MẠI TỔNG HỢP VIỆT MY (VN)
101/35 Gò Dầu, phường Tân Quý, quận Tân Phú, TP. Hồ Chí Minh
(72) Trần Quốc Bửu (VN)
(74) Văn phòng luật sư Phạm và Liên danh (PHAM & ASSOCIATES)
(55)

1.1 1.2 1.3 1.4 1.5

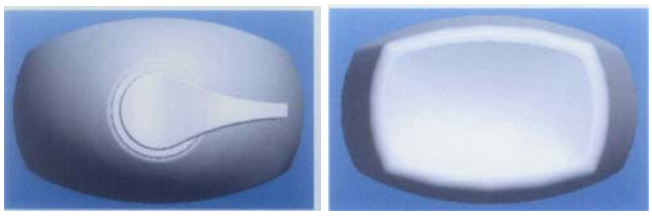

1.6 1.7

(11) **19902**
(21) 3-2012-00597 (28) 01
(54) CHAI (51) **09-01**
(22) 18.05.2012 (43) 25.07.2012
(71) CÔNG TY TNHH SẢN XUẤT VÀ THƯƠNG MẠI TỔNG HỢP VIỆT MY (VN)
101/35 Gò Dầu, phường Tân Quý, quận Tân Phú, TP. Hồ Chí Minh
(72) Trần Quốc Bửu (VN)
(74) Văn phòng luật sư Phạm và Liên danh (PHAM & ASSOCIATES)
(55)

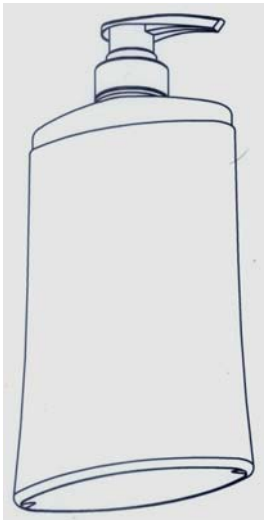

1.1

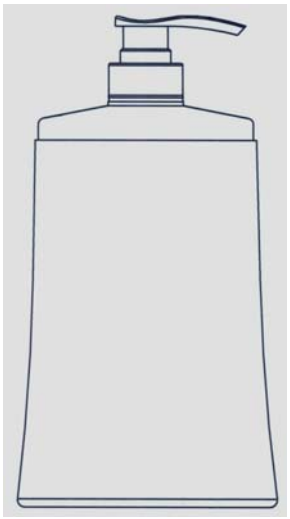

1.2

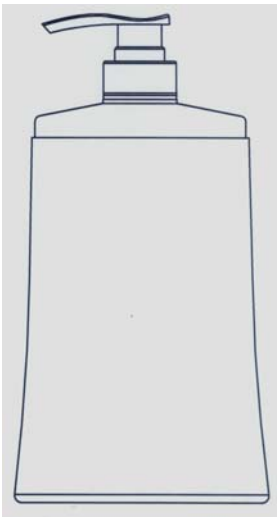

1.3

1.4

1.5

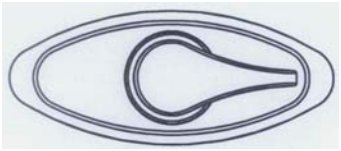

1.6

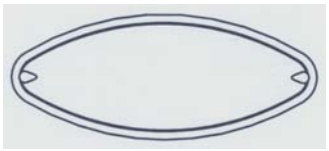

1.7

(11) **19903**
(21) 3-2012-00598 (28) 01
(54) CHAI (51) **09-01**
(22) 18.05.2012 (43) 25.07.2012
(71) CÔNG TY TNHH SẢN XUẤT VÀ THƯƠNG MẠI TỔNG HỢP VIỆT MY (VN)
101/35 Gò Dầu, phường Tân Quý, quận Tân Phú, TP. Hồ Chí Minh
(72) Trần Quốc Bửu (VN)
(74) Văn phòng luật sư Phạm và Liên danh (PHAM & ASSOCIATES)
(55)

1.1

1.2

1.3

1.4

1.5

1.6

1.7

(11) **19904**
(21) 3-2012-00603 (28) 01
(54) CHAI (51) **09-01**
(22) 18.05.2012 (43) 25.07.2012
(30) 001958042-0001 05.12.2011 EM
(71) SAVERGLASS (FR)
3, Rue de la Gare, 60960 FEUQUIERES, France
(72) Olivier Lemaitre (FR)
(74) Công ty TNHH Tầm nhìn và Liên danh (VISION & ASSOCIATES CO.LTD.)
(55)

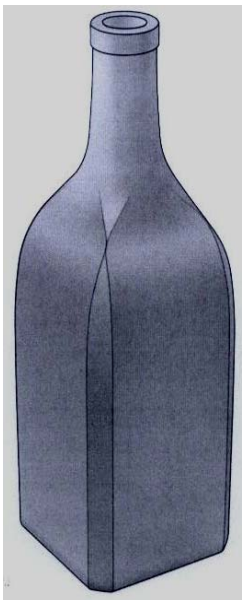

1.1

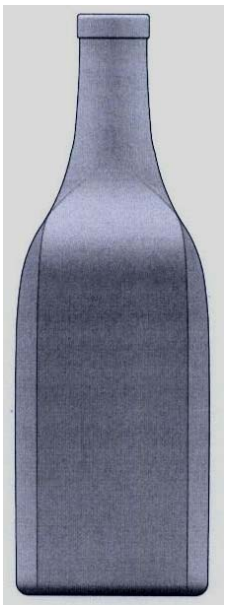

1.2

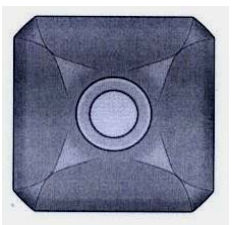

1.3

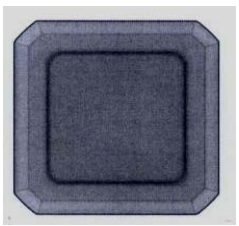

1.4

(11) **19905**
(21) 3-2012-00604 (28) 01
(54) CHAI (51) **09-01**
(22) 18.05.2012 (43) 25.07.2012
(30) 001957614-0001 05.12.2011 EM
(71) SAVERGLASS (FR)
3, Rue de la Gare, 60960 FEUQUIERES, France
(72) Olivier Lemaitre (FR)
(74) Công ty TNHH Tầm nhìn và Liên danh (VISION & ASSOCIATES CO.LTD.)
(55)

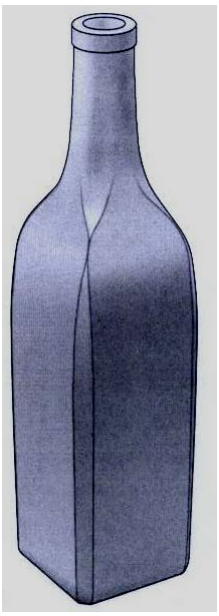

1.1

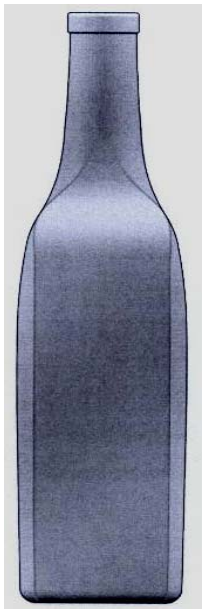

1.2

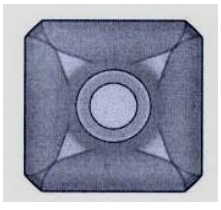

1.3

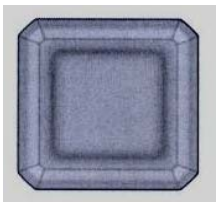

1.4

(11) **19906**
(21) 3-2012-00605 (28) 01
(54) CHAI (51) **09-01**
(22) 18.05.2012 (43) 25.07.2012
(30) 001953928-0001 28.11.2011 EM
(71) SAVERGLASS (FR)
3, Rue de la Gare, 60960 FEUQUIERES, France
(72) Fraser Reynolds (GB)
(74) Công ty TNHH Tầm nhìn và Liên danh (VISION & ASSOCIATES CO.LTD.)
(55)

1.1

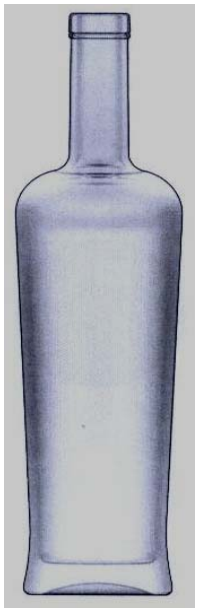

1.2

1.3

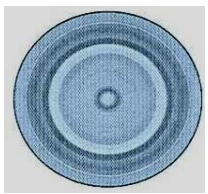

1.4

(11) **19907**
(21) 3-2012-00606 (28) 01
(54) CHAI (51) **09-01**
(22) 18.05.2012 (43) 25.07.2012
(30) 001949397-0001 18.11.2011 EM
(71) SAVERGLASS (FR)
3, Rue de la Gare, 60960 FEUQUIERES, France
(72) Catherine Lecêtre (FR), Thierry Bernard (FR)
(74) Công ty TNHH Tầm nhìn và Liên danh (VISION & ASSOCIATES CO.LTD.)
(55)

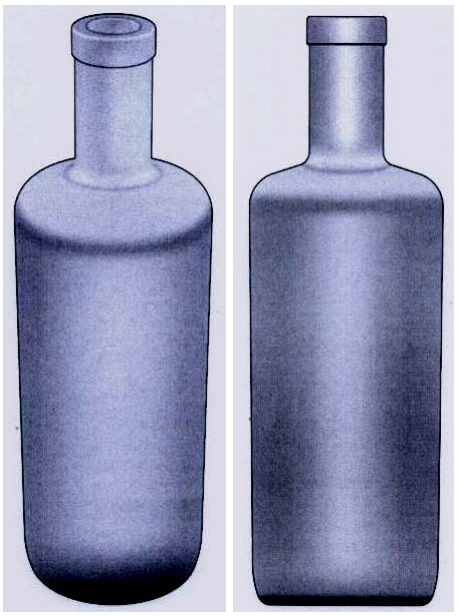

1.1 1.2

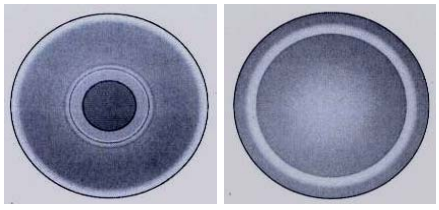

1.3 1.4

(11) **19908**
(21) 3-2012-00607 (28) 01
(54) CHAI (51) **09-01**
(22) 18.05.2012 (43) 25.07.2012
(30) 001949355-0001 18.11.2011 EM
(71) SAVERGLASS (FR)
3, Rue de la Gare, 60960 FEUQUIERES, France
(72) Olivier Lemaitre (FR)
(74) Công ty TNHH Tầm nhìn và Liên danh (VISION & ASSOCIATES CO.LTD.)
(55)

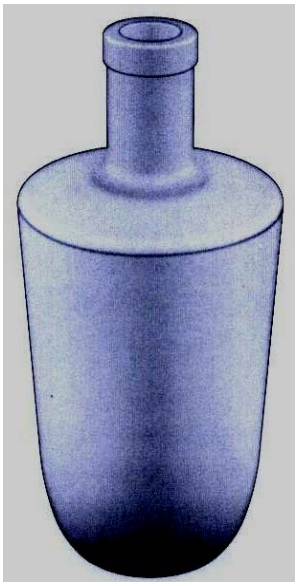

1.1

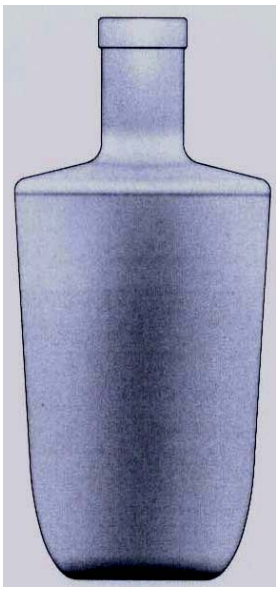

1.2

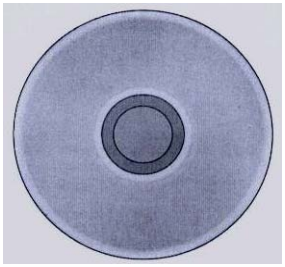

1.3

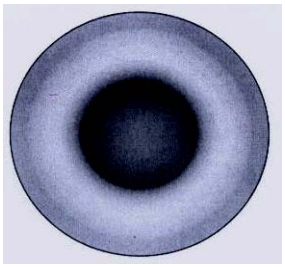

1.4

(11) **19909**
(21) 3-2012-00608 (28) 01
(54) CHAI (51) **09-01**
(22) 18.05.2012 (43) 25.07.2012
(30) 001983065-0001 30.01.2012 EM
(71) SAVERGLASS (FR)
3, Rue de la Gare, 60960 FEUQUIERES, France
(72) Richard LAURET (FR)
(74) Công ty TNHH Tầm nhìn và Liên danh (VISION & ASSOCIATES CO.LTD.)
(55)

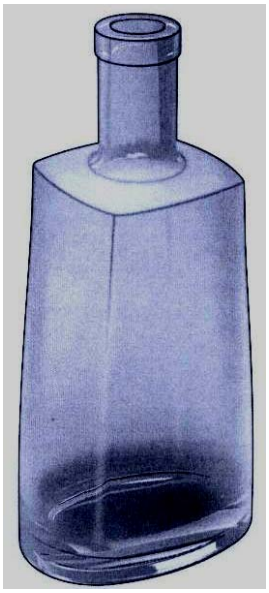

1.1

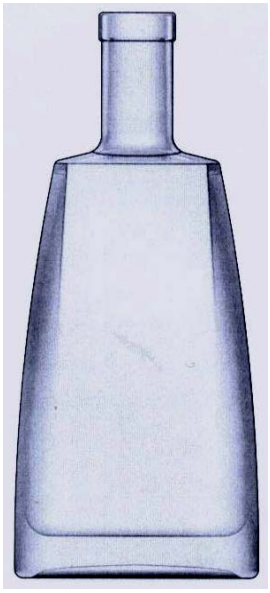

1. 2

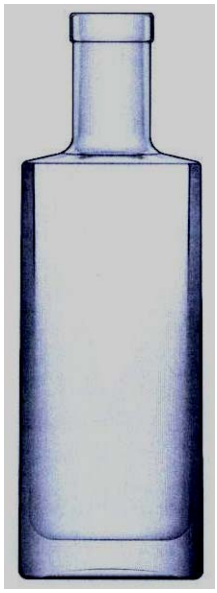

1.3

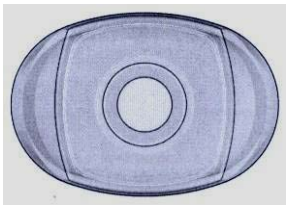

1.4

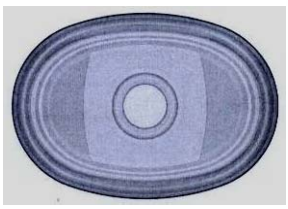

1.5

(11) **19910**
(21) 3-2012-00609 (28) 01
(54) CHAI (51) **09-01**
(22) 18.05.2012 (43) 25.07.2012
(30) 001983024-0001 30.01.2012 EM
(71) SAVERGLASS (FR)
3, Rue de la Gare, 60960 FEUQUIERES, France
(72) Richard LAURET (FR)
(74) Công ty TNHH Tầm nhìn và Liên danh (VISION & ASSOCIATES CO.LTD.)
(55)

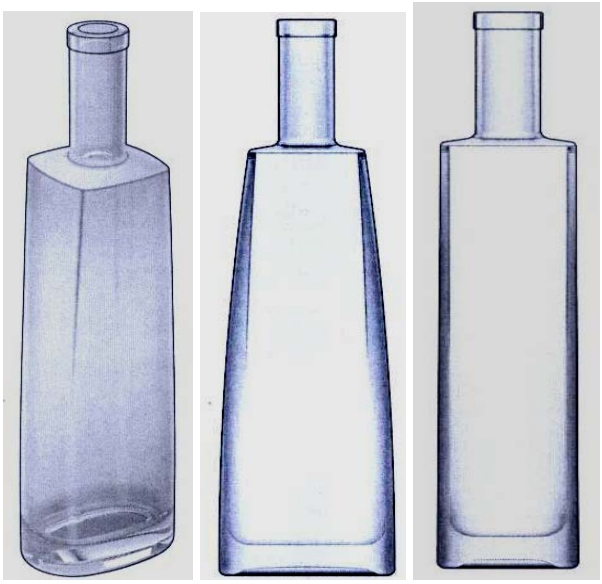

1.1 1.2 1.3

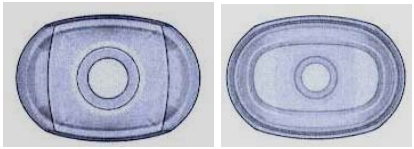

1.4 1.5

(11) **19911**
(21) 3-2012-00610 (28) 01
(54) CHAI (51) **09-01**
(22) 18.05.2012 (43) 25.07.2012
(30) 001949314-0001 18.11.2011 EM
(71) SAVERGLASS (FR)
3, Rue de la Gare, 60960 FEUQUIERES, France
(72) Fraser Reynolds (GB)
(74) Công ty TNHH Tầm nhìn và Liên danh (VISION & ASSOCIATES CO.LTD.)
(55)

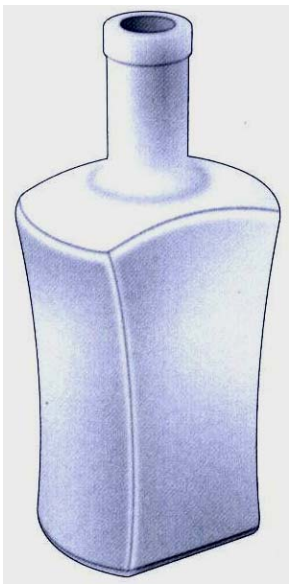

1.1

1.2

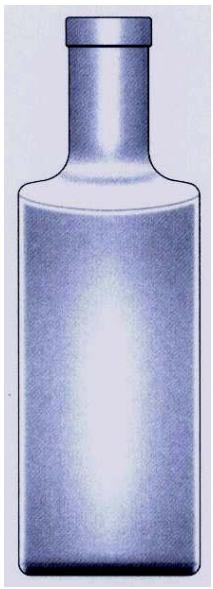

1.3

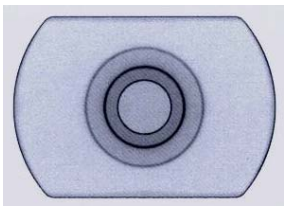

1.4

1.5

(11) **19912**
(21) 3-2012-00611 (28) 01
(54) CHAI (51) **09-01**
(22) 18.05.2012 (43) 25.07.2012
(30) 001949322-0001 18.11.2011 EM
(71) SAVERGLASS (FR)
3, Rue de la Gare, 60960 FEUQUIERES, France
(72) Fraser Reynolds (GB)
(74) Công ty TNHH Tầm nhìn và Liên danh (VISION & ASSOCIATES CO.LTD.)
(55)

1.1 1.2 1.3

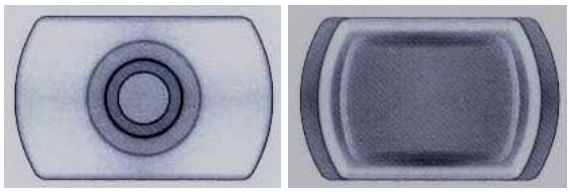

1.4 1.5

(11) **19913**
(21) 3-2012-00642 (28) 01
(54) BAO GÓI ĐỰNG SẢN PHẨM (51) **09-05**
(22) 24.05.2012 (43) 25.07.2012
(71) CÔNG TY TRÁCH NHIỆM HỮU HẠN ADC (VN)
101, Phan Đình Phùng, phường Tân An, quận Ninh Kiều, thành phố Cần Thơ
(72) Nguyễn Ngọc Sơn (VN)
(74) Công ty TNHH Sở hữu trí tuệ và Công nghệ Thủ đô (CAPITAL IP&T CO.LTD.)
(55)

1.1

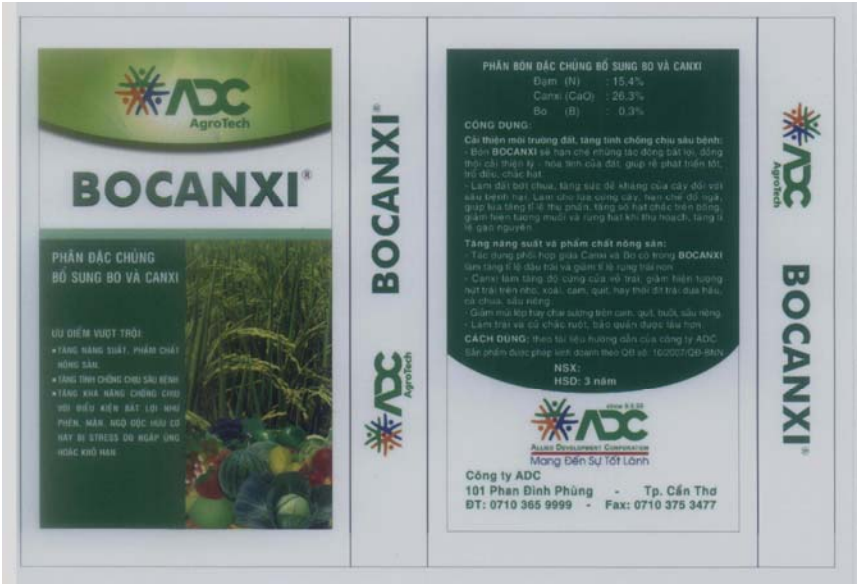

1.2

(11) **19914**
(21) 3-2012-00646
(54) HỘP
(22) 25.05.2012
(71) CÔNG TY TNHH ADC (VN)
101 Phan Đình Phùng, phường Tân An, quận Ninh Kiều, thành phố Cần Thơ
(72) Trần Văn Cảnh (VN)
(74) Công ty TNHH Tư vấn Sở hữu trí tuệ Á Đông (A ĐÔNG IP CONSULTANCY CO.,LTD.)
(55)

(28) 01
(51) **09-03**
(43) 25.07.2012

1.1

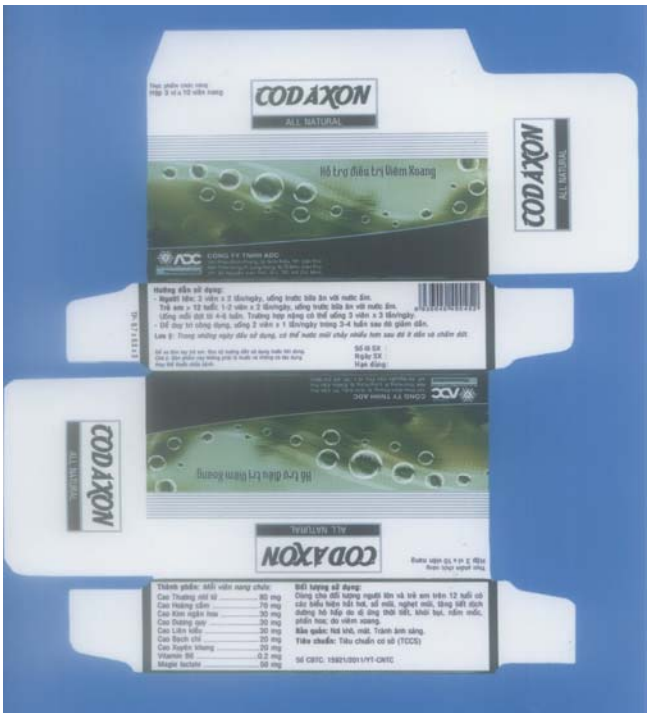

1.2

(11) **19915**
(21) 3-2012-00668 (28) 01
(54) CHẬU HOA (51) **11-02**
(22) 30.05.2012 (43) 25.07.2012
(71) CÔNG TY TNHH NAM HIỆP HÒA (VN)
9/164 xã An Phước, huyện Mang Thít, tỉnh Vĩnh Long
(72) Nguyễn Minh Ký (VN)
(74) Công ty TNHH Sở hữu trí tuệ Ngôi Sao chuyên nghiệp và liên danh (NOVAPRO & ASSOCIATES CO.,LTD.)
(55)

1.1

1.2

1.3

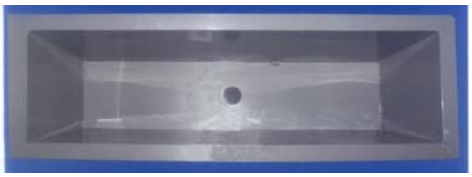

1.4

1.5

PHẦN IV

ĐƠN YÊU CẦU CẤP GIẤY CHỨNG NHẬN NHÃN HIỆU

(210) **4-2005-13167**

(540)

(220) 07.10.2005
(441) 25.07.2012
(531) 3.13.1; A3.13.24
(731) SK HOLDINGS CO., LTD. (KR)
99, Seorin-dong, Jongro-gu, Seoul, Republic of Korea
(740) Công ty TNHH Sở hữu trí tuệ Thảo Thọ Quyến (INVENCO)

(511) Nhóm 16: sổ tài khoản; tập giấy ghi tài khoản; giấy chống axit; dụng cụ phân phối băng dính (đồ dùng văn phòng); băng dính dùng cho văn phòng; chất dính (hồ dán) dùng cho gia đình hoặc văn phòng; bảng quảng cáo bằng giấy hoặc bìa các tông; an bum; mô hình cây và động vật; giấy anpee (giấy wikstroemia sikokiana); mô hình kết cấu và kiến trúc; đĩa đựng màu nước của hoạ sĩ; tã trẻ em bằng giấy và xenlulô (dùng một lần); bút bi; cái xoá bảng; bảng; rèm che bằng giấy; giấy thấm; giấy để vẽ bản thiết kế nhà; bản thiết kế nhà có những đường vẽ màu trắng trên nền giấy xanh; bút bằng xương (dụng cụ dùng để viết); máy đóng sách dùng cho văn phòng (thiết bị văn phòng); tấm giữ sách vở khỏi bị nghiêng (thiết bị văn phòng); cuốn sách nhỏ; dây (thẻ) đánh dấu trang sách; sách; sách dùng trong dạy nhạc; hộp đựng bút mực; hộp làm bằng giấy; giấy ảnh dùng cho ảnh chụp; bút lông dùng cho người làm nghề trang trí; giấy làm danh thiếp; bàn tính; lịch; vải để vẽ tranh; giấy than; bìa các tông làm từ giấy lấy từ cây dâu tằm; bìa các tông dùng để làm đồ thủ công; ruy băng dạng cuộn (cartridge ribbons); dải băng dạng cuộn (cartridge tapes); hộp đựng con dấu; ca ta lô; giấy bóng kính xenlôfan; cài xoá phấn (viết); dụng cụ (giá) giữ phấn viết; phấn viết; bút chì than; thanh (que) chỉ biểu đồ, không phải là đồ điện tử; biểu đồ (đồ thị); séc; máy in khoản tiền lên trên séc (checkwriters); đai giấy quấn quanh điếu xì gà; bìa kẹp hồ sơ; ghim (kẹp) dùng cho văn phòng; cái lọc cà phê (bằng giấy); sách hài hước dành cho trẻ em đăng những chuyện chủ yếu bằng hình vẽ; com pa dùng để vẽ; khung để sắp chữ (để in); thước (que) sắp chữ; thước chia độ liên thông (đồ dùng văn phòng); thẻ đổi hàng (biên lai) có hình dẹp tròn nhỏ giống như đồng xu dùng cho vào máy để thanh toán (control tokens); dụng cụ xoá trắng dạng lỏng (đồ dùng văn phòng); hộp làm bằng bìa nhăn; bìa nhăn; bút màu; dụng cụ đóng dấu thẻ tín dụng, không dùng điện; thẻ tín dụng (không phải thẻ từ); dụng cụ đóng dấu ngày tháng Biểu đồ; nhật ký; tệp (file) đựng tài liệu làm bằng bìa các tông (đồ dùng văn phòng); máy dát mỏng tài liệu dùng cho văn phòng (thiết bị văn phòng); giấy nháp; lớp lót ngăn kéo bằng giấy tháo ra được (có mùi thơm hoặc ở bên ngoài); bàn vẽ; dụng cụ vẽ; tập giấy vẽ; đinh ấn (để đính giấy vẽ vào bàn vẽ); thước vẽ vuông góc ê ke dùng để vẽ; giấy dùng để sao chép; máy nhân bản tài liệu (thiết bị văn phòng); dây chun dùng cho văn phòng; giấy dùng để ghi điện tim; hình in mạ; mẫu thêu; tấm dùng để khắc trổ; bản in khắc; phong bì; dụng cụ dùng để tẩy (xoá) có hình chiếc khiên; kim dùng để khắc trổ bằng axit; khăn mặt bằng giấy; giấy fax; bút dạ dùng để viết; màng phim dùng để gói thức ăn; giấy lọc; cái bao ngón tay (đồ dùng văn phòng); giấy chống lửa; cờ bằng giấy; cái phủ bình hoa bằng giấy; lá kim loại dùng cho nhà bếp; bìa cứng làm cặp gấp dùng để đựng giấy; mẫu đơn (in sẵn); bút máy; máy in dấu tem; thước lượn để vạch đường cong; giá khay để sắp chữ (ngành in); túi đựng rác (bằng giấy hoặc chất dẻo); bản đồ địa lý; bát thuỷ tinh dùng để đựng cá sống; keo dán dùng cho

văn phòng; keo dán dùng cho văn phòng hoặc gia đình; thiếp chúc mừng; băng dính (đồ dùng văn phòng); gồm (chất dính) dùng cho văn phòng; dụng cụ dán nhãn bằng tay; sổ tay; khăn mùi soa bằng giấy; mẫu chữ viết tay dùng để sao chép; máy sao chụp tài liệu thành nhiều bản (thiết bị văn phòng); phiếu làm mục lục (đồ dùng văn phòng); mực nho (mực Tàu) dùng để viết thư pháp; bể nuôi cá trong nhà (trừ những kết cấu); mực viết (văn phòng phẩm); cái xoá mực; thỏi mực (mực ống); hòn mực (cái chứa mực); hộp mực dấu; giá để mực; lọ mực ; hộp sưu tập côn trùng (bằng bìa các tông hoặc giấy); hồ dán dùng cho văn phòng; hồ dán dùng cho văn phòng hoặc gia đình; bìa bọc sách bằng giấy; nhãn mác, không làm bằng vải; sổ cái (sách); cái mở thư; dụng cụ đóng dấu lên thư; giá để thư; chữ cái (dùng để luyện viết chữ đẹp); đá dùng để in littô (thạch bản); dụng cụ đóng sách theo cách có thể tháo từng tờ ra; giấy dùng để đóng vở theo cách có thể tháo rời từng tờ ra; giấy dạ quang; tạp chí; bảng từ tính (đồ dùng văn phòng); bút từ tính; con dấu từ tính (dấu triện); miếng lót cốc uống bia; giấy ghi nhớ; bìa cứng; khuôn tô dùng cho máy rônêô; đất sét dùng để tạo mô hình; bột nhão dùng để tạo mô hình; mô hình dùng để học; vật dụng thấm ướt để dễ đếm tiền (thiết bị văn phòng); thiếp chúc mừng có nhạc; nốt nhạc; giấy dùng để làm khăn; quốc kỳ bằng giấy; tờ tin (được gửi đi thường xuyên); báo; giấy dùng để in báo; ngòi bút; vở ghi; thiết bị ghi chữ số; con dấu niêm phong; giấy thấm dầu; giấy dầu dùng cho sàn nhà; giấy không thấm dầu; giấy dùng để gói; tập giấy (đồ dùng văn phòng); hộp thuốc màu (dụng cụ dùng trong trường học); bút lông; khung vẽ (giá vẽ) của họa sĩ; bức tranh; bảng màu dùng cho hoạ sĩ Pamphơlê (cuốn sách nhỏ có bìa mềm); nơ con bướm bằng giấy; ghim gài giấy; cái kẹp giấy; dụng cụ lưu giấy tờ; giấy dùng cho máy thu; dao rọc giấy/dao xén giấy (đồ dùng văn phòng); dao rọc giấy (dụng cụ mở thư); dao bằng giấy dùng để gói đồ; thiết bị cắt vụn giấy (dùng cho văn phòng); máy (thiết bị) cắt vụn giấy dùng cho văn phòng; băng giấy và thẻ bằng giấy dùng để ghi lại chương tnnh máy tính; bìa các tông; cái chặn giấy; giấy bồi; giấy sáp; thẻ giấy ghi tên và địa chỉ để gài lên bưu kiện khi vận chuyển; giấy giả da; phấn màu; mẫu giấy dùng để vẽ hoa văn (không phải là mẫu hoa để đan); mẫu giấy vẽ hoa văn để cát may quần áo; giá và hộp đựng bút mực và bút chì; hộp bút mực; cái cài bút mực; quản bút chì; quản bút chì bằng chì; than chì dùng làm bút chì; cái gọt bút chì; bút chì; quản bút mực; cờ đuôi nheo bằng giấy; bút mực (dụng cụ viết); máy đục lỗ tài liệu dùng cho văn phòng; tạp chí xuất bản định kỳ; bản khắc ảnh chụp ; giá đỡ ảnh chụp; ảnh chụp; bưu thiếp có hình tranh vẽ; bức tranh; đinh ghim; tranh cổ động làm bằng giấy hoặc các tông; miếng lót đã ở bàn ăn bằng giấy; bản đồ ; túi bằng chất dẻo dùng để gói; giấy vẽ đồ thị; sổ tay bỏ túi; bức ảnh chân dung; tem gửi thư; giấy làm bưu thiếp; bưu thiếp; tấm áp phích quảng cáo (bức tranh lớn); thời gian biểu in sẵn; thước chặn dòng chữ in cho thẳng dùng khi đánh máy (thiết bị văn phòng); bản khắc để in; giấy in; chữ in; thước đo góc (dùng cho văn phòng); dụng cụ đục lỗ tài liệu (thiết bị văn phòng); giấy dùng cho vô tuyến điện báo; mực đỏ dùng để triện dấu (văn phòng phẩm); máy sao chép các bản khắc nổi; giấy gạo (loại giấy mỏng, ăn được, làm bằng rơm cây lúa dùng để lót các bánh ngọt nhỏ); bìa các tông dùng để lợp mái; sách kinh rô zê; tẩy cao su; giấy có dòng kẻ; vở dán bài rời; máy đóng dấu dùng cho văn phòng; xi gắn; con dấu; bút chì ngòi nhọn; miếng chất dẻo đặt dưới tờ giấy; biển quảng cáo làm bằng giấy hoặc các tông; giấy bạc; vở nháp; bút chì đá; sách sưu tập các bài hát; miếng bọt biển dùng để thấm (đồ dùng văn phòng); thước vuông; lõi hộp mực dấu; máy in tem; giá để tem; con dấu; vật liệu dùng để làm con dấu; giá để bút mực và bút chì; cái dập ghim dùng cho văn phòng; ghim dập (kẹp giấy) dùng cho văn phòng; hồ dán (chất dính) dùng cho văn phòng; keo dán (chất dính) dùng cho văn phòng hoặc gia đình; tượng phật làm bằng giấy bồi; tượng Chúa Jesus, làm bằng giấy bồi; tượng Đức Mẹ Đồng Trinh, làm bằng giấy bồi; chữ cái bằng thép; bút mực bằng thép; khuôn tô; mẫu tô; mẫu tô (đồ dùng văn phòng); nhãn dính có hình (đồ dùng văn phòng); giấy bồi làm bằng rơm; sách hoặc giấy học; vé tàu điện ngầm (không phải là vé từ); khăn trải bàn bằng giấy; tấm

lót bàn bằng giấy; thẻ dùng cho phiếu ghi mục lục; phấn của thợ may; thùng chứa/tank (dùng cho bể nuôi cá trong nhà); thẻ điện thoại (không phải thẻ từ); danh bạ điện thoại; quả địa cầu; đinh bấm; vé; khăn giấy dùng để tẩy trang; giấy vệ sinh; dụng cụ dùng để ghi nhớ từ ngữ; khăn bằng giấy; kim dùng để can hình vẽ dùng cho các mục đích vẽ; giấy can; mẫu can; giấy có lớp đặc biệt có thể in sang tờ giấy khác; khay dùng để phân loại và đếm tiền; máy chữ; giấy dùng để đánh máy chữ; màu nước (dùng để vẽ); giấy chống thấm nước; giấy ghi dưới nước dùng cho máy dò cá; khăn giấy ướt; giấy các tông màu trắng; băng đeo cổ tay để giữ dụng cụ viết; giấy viết và giấy vẽ; bảng dùng để viết; cái xoá bảng; bút lông để viết; hộp đựng đồ viết lách; sách vẽ hoặc viết; tập giấy viết; giá để bút lông để viết; giấy Xuan dùng cho vẽ tranh và thư pháp Trung Quốc; niên giám.

---

(210) **4-2006-20871**

(540)

STRAWBERRY FIELDS SAPPHIRE

(220) 29.11.2006
(441) 25.07.2012
(731) SUGAR MATRIX CO., LTD. (JP)
2-12-15, Ebisu-minami, Shibuya-ku, Tokyo 150-0022, Japan
(740) Công ty TNHH Sở hữu trí tuệ Thảo Thọ Quyến (INVENCO)

(511) Nhóm 14: Vòng đeo chìa khóa (nữ trang); bình (lọ) làm bằng kim loại quý; đồ trang sức (đồ nữ trang), cụ thể là chuỗi hạt, vòng đeo tay, nhẫn, ghim cài ca vát, khuy măng séc; hộp đựng tiền bằng kim loại quý, hộp đựng tiền xu bằng kim loại quý; đồ kim hoàn, đồ nữ trang giả; hộp phấn bằng kim loại quý; đồ trang sức cho giầy bằng kim loại quý; đồng hồ treo tường (để bàn), đồng hồ đeo tay; hộp xì gà bằng kim loại quý; đót xì gà bằng kim loại quý; đồ dùng trong gia đình làm bằng kim loại quý.

Nhóm 16: Ấn phẩm, bao gồm tạp chí (tạp chí xuất bản định kỳ), catalô; cuốn sách mỏng (pamfơlê); văn phòng phẩm; ảnh chụp; giá đỡ ảnh chụp; tranh ảnh, cụ thể là bức tranh đóng khung hoặc không đóng khung; tranh màu nước, tranh khắc trổ, bản in litô; mẫu chữ đẹp nghệ thuật; tranh ảnh trang trí dạng cuộn; túi (phong bì, bao nhỏ) làm bằng giấy hoặc chất dẻo dùng để bao gói.

Nhóm 18: Túi, cụ thể là túi xách tay, túi mua hàng, ví tiền, ví (vòng) đeo chìa khoá bằng da; ô hoặc lọng; túi (phong bì, bao nhỏ) làm bằng da dùng để bao gói; hộp rỗng dùng để đựng đồ trang điểm; khung của túi xách tay; khung của ví tiền.

Nhóm 25: Quần áo, cụ thể là quần áo mặc bên ngoài, áo choàng (măng tô), áo len dài tay (áo nịt, áo vệ sinh), áo sơ mi, quần áo ngủ (pijama), quần áo lót, quần tắm, bộ quần áo tắm, mũ tắm, quần áo kiểu Nhật Bản (KIMONO), tạp dề (quần áo), tất ngắn, khăn choàng bằng lông thú, khăn choàng, khăn choàng cổ, tất ngắn kiểu Nhật Bản (TABI), vỏ bọc tất ngắn kiểu Nhật Bản (vỏ bọc TABI), găng tay (trang phục), ca vát, khăn quàng cổ, khăn tay loại to có in hoa văn, khăn quàng bằng lông (khăn quàng cổ bằng lông thú), mũ che tai (trang phục), mũ chùm đầu (đồ đội đầu); mũ; nịt bít tất; dây nịt móc bít tất ngắn, dây nịt bít tất dài; dây đeo quần; dải buộc dùng cho trang phục; dây đeo thắt lưng dùng cho quần áo; giầy, cụ thể là giầy cao cổ (giầy ủng), dây buộc giầy cao cổ, giầy đế cao, giầy cao gót, giầy thể thao, xăng đan, đồ đi chân làm bằng gỗ kiểu Nhật Bản (GETA), xăng đan kiểu Nhật Bản (ZORI), dép lê.

---

(210) **4-2007-06157**

(540)

(220) 11.04.2007
(441) 25.07.2012
(531) A5.5.21; A1.1.10
(731) EVER COMPANION FOOD CORP. (TW)
1 Fl., No. 26, Lane 583, Jui Kuang Rd., Nei-Hu Dist., Taipei, Taiwan
(740) Công ty TNHH Sở hữu trí tuệ Thảo Thọ Quyến (INVENCO)

(511) Nhóm 32: Bia; nước xô-đa (nước giải khát); nước ngọt có ga; đồ uống có ga; nước ép từ hoa quả; nước ép từ rau (đồ uống); nước uống hoặc đồ uống chứa chủ yếu là nước uống; đồ uống không có cồn; đồ uống hoặc bột để làm đồ uống có chứa thảo mộc hoặc thành phần của cây; đồ uống dạng túi lọc có chứa thảo mộc hoặc thành phần của cây; nước gừng (đồ uống ướp gừng); xi-rô hoặc nước ngọt để pha đồ uống; chế phẩm dạng bột hoặc dạng viên để pha nước ngọt.

---

(210) **4-2007-08610**

(540)

LIFTED RESEARCH GROUP

(220) 16.05.2007
(441) 25.07.2012
(731) LIFTED RESEARCH GROUP, INC. (US)
1 Capital Drive, Lake Forest, California 92630-2203, U.S.A.
(740) Văn phòng luật sư Phạm và Liên danh (PHAM & ASSOCIATES)

(511) Nhóm 03: Chế phẩm có mùi thơm và chế phẩm vệ sinh dùng để tắm rửa; bao gồm cả nước hoa cô lô-nhơ, dầu thơm, nước hoa colon, nước hoa, nước cô-lô-nhơ, nước thơm, chất khử mùi dùng cho cá nhân, chất chống chảy mồ hôi (chế phẩm vệ sinh), nước xịt có mùi thơm, nước xịt cho cơ thể được dùng như chất khử mùi cho cá nhân và chế phẩm có mùi thơm; hương thơm, que tỏa ra mùi thơm khi đốt, hoa khô có hương liệu dùng để tỏa mùi thơm trong phòng và tủ (chế phẩm có mùi thơm), chế phẩm có mùi thơm dùng trong phòng; xà phòng, bao gồm cả xà phòng khử mùi dạng lỏng, dạng rắn hoặc dạng gel, nước thơm dùng cho cơ thể (mỹ phẩm), nước thơm dùng cho tay (mỹ phẩm), chế phẩm tẩy tế bào da chết dùng cho cơ thể, chế phẩm dùng sau khi cạo râu, nước thơm dùng khi cạo râu, kem cạo râu, nước xoa làm dịu vết dao cứa khi cạo râu (mỹ phẩm), và chế phẩm làm ẩm da; kem đánh răng và gel đánh răng; mỹ phẩm, bao gồm cả chế phẩm trang điểm mặt, chế phẩm che khuyết dùng cho mặt, phấn dùng cho mặt, kem nền, son môi, kem dùng cho môi, son bóng dùng cho môi, chế phẩm làm bóng móng tay chân, kem dùng cho móng tay chân, chế phẩm chăm sóc móng tay chân, thanh giũa móng tay chân, chế phẩm trang điểm mắt, bút chì kẻ mắt, mỹ phẩm bôi mí mắt, chế phẩm tẩy trang dùng cho mắt, mỹ phẩm bôi mi mắt, phấn hồng dùng để trang điểm, hộp phấn sáp bỏ túi có sẵn đồ trang điểm, chế phẩm chống nắng, chế phẩm làm da rám nắng (mỹ phẩm), chế phẩm làm da tự rám nắng, sữa và kem làm da tự rám nắng, kem hỗ trợ giúp da rám nắng, nước thơm, gel và nước xịt làm da tự rám nắng; chế phẩm chăm sóc tóc, bao gồm cả dầu gội đầu, gel, sáp thơm (mỹ phẩm), nước xịt, keo bọt và dầu dùng để tạo kiểu cho tóc và chăm sóc tóc, dầu xả dùng để tạo kiểu cho tóc và chăm sóc tóc.

Nhóm 09: Thiết bị để ghi, truyền hoặc tái tạo âm thanh hoặc hình ảnh gồm rađiô, máy thu phát rađiô âm thanh nổi, máy chơi đã CD, máy chơi đĩa DVD, máy chơi nhạc định dạng MP3 và máy vi tính, bao gồm cả sản phẩm viễn thông và các phụ kiện của chúng gồm điện thoại, điện thoại di động và rađiô hai chiều, vỏ điện thoại di động hộp được thiết kế đặc biệt để vận chuyển giấy bóng kính xenlôfan, đai giữ dùng cho giấy bóng kính xenlôfan, bộ nạp điện cho pin và tai nghe, điện thoại di động được kết nối với thiết bị hỗ trợ dữ liệu cá nhân; đĩa CD và DVD đã ghi nhạc rock và nhạc Hip-Hop, thiết bị và dụng cụ khoa học và điện tử gồm máy tính điện tử, máy tính, thiết bị hỗ trợ dữ liệu cá nhân, thiết bị lưu trữ bộ nhớ máy vi tính, bao gồm cả thiết bị hỗ trợ dữ liệu cá nhân và máy vi tính xách tay, máy chơi nhạc định dạng MP3, thiết bị nhiếp ảnh gồm máy ảnh, máy quay phim, điện thoại có chức năng quay phim, hộp cho máy quay phim, hộp cho điện thoại di động và vỏ điện thoại di động; thiết bị và dụng cụ quang học, bao gồm cả kính đeo mắt, mắt kính, kính râm, gọng kính mắt, và các phụ kiện dùng cho chúng gồm bộ đồ sửa kính đeo mắt và dây đeo giữ kính đeo mắt.

Nhóm 14: Các sản phẩm làm bằng kim loại quý hoặc được mạ bằng những kim loại ấy không được xếp vào các nhóm khác gồm ghim cài ve áo, huy hiệu, trâm gài đầu, khóa cài cho dây đồng hồ, hộp đồng hồ; đồ trang sức; đồ trang sức thời trang, đồ giả kim hoàn, mặt vòng cổ, nhẫn, vòng cổ, dây xích, chuỗi hạt, mặt dây chuyền, khuyên tai, ghim hoa gài cổ áo, khuy măng sét, kẹp cà vạt, vòng đeo chìa khóa, vòng đeo chìa khóa dạng xích, kẹp tiền giấy, hộp đựng đồ trang sức, bao gồm cả đồ nữ trang, hộp đựng đồ nữ trang; thiết bị đo thời gian, bao gồm cả đồng hồ đeo tay và đồng hồ, dây đồng hồ, dây xích và dây cho đồng hồ.

Nhóm 18: Túi xách và túi đựng hành lý, bao gồm cả túi đi du lịch và túi dùng cho những cuộc đi chơi ngắn; túi đựng quần áo dùng để đi du lịch và túi đựng giầy dùng để đi du lịch; túi vải hình ống dài có dây rút thắt lại để mang đồ cá nhân; túi đựng đồ tập thể dục; túi đựng đồ chơi điền kinh, túi thể thao dùng cho nhiều mục đích (đa năng); túi đeo ở lưng; túi đeo sau mông; ba lô; túi xách đi chợ của phụ nữ; túi gắn vào cổ tay dùng để đựng đồ dùng các loại; túi đựng hành lý có bánh xe lăn (trục lăn); túi xách tay; túi đeo vai; túi xách tay của phụ nữ; ví tiền và ví; khoá cài cho túi xách tay.

---

(210) **4-2007-08611**

(540)

L R G

(220) 16.05.2007
(441) 25.07.2012
(731) LIFTED RESEARCH GROUP, INC. (US)
1 Capital Drive, Lake Forest, California 92630-2203, U.S.A.
(740) Văn phòng luật sư Phạm và Liên danh (PHAM & ASSOCIATES)

(511) Nhóm 03: Chế phẩm có mùi thơm và chế phẩm vệ sinh dùng để tắm rửa; bao gồm cả nước hoa cô lô-nhơ, dầu thơm, nước hoa colon, nước hoa, nước cô-lô-nhơ, nước thơm, chất khử mùi dùng cho cá nhân, chất chống chảy mồ hôi (chế phẩm vệ sinh), nước xịt có mùi thơm, nước xịt cho cơ thể được dùng như chất khử mùi cho cá nhân và chế phẩm có mùi thơm; hương thơm, que tỏa ra mùi thơm khi đốt, hoa khô có hương liệu dùng để tỏa mùi thơm trong phòng và tủ (chế phẩm có mùi thơm), chế phẩm có mùi thơm dùng trong phòng; xà phòng, bao gồm cả xà phòng khử mùi dạng lỏng, dạng rắn hoặc dạng gel, nước thơm dùng cho cơ thể (mỹ phẩm), nước thơm dùng cho tay (mỹ phẩm), chế phẩm tẩy tế bào da

chết dùng cho cơ thể, chế phẩm dùng sau khi cạo râu, nước thơm dùng khi cạo râu, kem cạo râu, nước xoa làm dịu vết dao cứa khi cạo râu (mỹ phẩm), và chế phẩm làm ẩm da; kem đánh răng và gel đánh răng; mỹ phẩm, bao gồm cả chế phẩm trang điểm mặt, chế phẩm che khuyết dùng cho mặt, phấn dùng cho mặt, kem nền, son môi, kem dùng cho môi, son bóng dùng cho môi, chế phẩm làm bóng móng tay chân, kem dùng cho móng tay chân, chế phẩm chăm sóc móng tay chân, thanh giũa móng tay chân, chế phẩm trang điểm mắt, bút chì kẻ mắt, mỹ phẩm bôi mí mắt, chế phẩm tẩy trang dùng cho mắt, mỹ phẩm bôi mi mắt, phấn hồng dùng để trang điểm, hộp phấn sáp bỏ túi có sẵn đồ trang điểm, chế phẩm chống nắng, chế phẩm làm da rám nắng (mỹ phẩm), chế phẩm làm da tự rám nắng, sữa và kem làm da tự rám nắng, kem hỗ trợ giúp da rám nắng, nước thơm, gel và nước xịt làm da tự rám nắng; chế phẩm chăm sóc tóc, bao gồm cả dầu gội đầu, gel, sáp thơm (mỹ phẩm), nước xịt, keo bọt và dầu dùng để tạo kiểu cho tóc và chăm sóc tóc, dầu xả dùng để tạo kiểu cho tóc và chăm sóc tóc.

Nhóm 09: Thiết bị để ghi, truyền hoặc tái tạo âm thanh hoặc hình ảnh gồm rađiô, máy thu phát rađiô âm thanh nổi, máy chơi đã CD, máy chơi đĩa DVD, máy chơi nhạc định dạng MP3 và máy vi tính, bao gồm cả sản phẩm viễn thông và các phụ kiện của chúng gồm điện thoại, điện thoại di động và rađiô hai chiều, vỏ điện thoại di động hộp được thiết kế đặc biệt để vận chuyển giấy bóng kính xenlôfan, đai giữ dùng cho giấy bóng kính xenlôfan, bộ nạp điện cho pin và tai nghe, điện thoại di động được kết nối với thiết bị hỗ trợ dữ liệu cá nhân; đĩa CD và DVD đã ghi nhạc rock và nhạc Hip-Hop, thiết bị và dụng cụ khoa học và điện tử gồm máy tính điện tử, máy tính, thiết bị hỗ trợ dữ liệu cá nhân, thiết bị lưu trữ bộ nhớ máy vi tính, bao gồm cả thiết bị hỗ trợ dữ liệu cá nhân và máy vi tính xách tay, máy chơi nhạc định dạng MP3, thiết bị nhiếp ảnh gồm máy ảnh, máy quay phim, điện thoại có chức năng quay phim, hộp cho máy quay phim, hộp cho điện thoại di động và vỏ điện thoại di động; thiết bị và dụng cụ quang học, bao gồm cả kính đeo mắt, mắt kính, kính râm, gọng kính mắt, và các phụ kiện dùng cho chúng gồm bộ đồ sửa kính đeo mắt và dây đeo giữ kính đeo mắt.

Nhóm 14: Các sản phẩm làm bằng kim loại quý hoặc được mạ bằng những kim loại ấy không được xếp vào các nhóm khác gồm ghim cài ve áo, huy hiệu, trâm gài đầu, khóa cài cho dây đồng hồ, hộp đồng hồ; đồ trang sức; đồ trang sức thời trang, đồ giả kim hoàn, mặt vòng cổ, nhẫn, vòng cổ, dây xích, chuỗi hạt, mặt dây chuyền, khuyên tai, ghim hoa gài cổ áo, khuy măng sét, kẹp cà vạt, vòng đeo chìa khóa, vòng đeo chìa khóa dạng xích, kẹp tiền giấy, hộp đựng đồ trang súc, bao gồm cả đồ nữ trang, hộp đựng đồ nữ trang; thiết bị đo thời gian, bao gồm cả đồng hồ đeo tay và đồng hồ, dây đồng hồ, dây xích và dây cho đồng hồ.

---

(210) **4-2007-12158**

(540)

GEXPRO

(220) 29.06.2007
(441) 25.07.2012
(731) REXEL HOLDINGS USA CORP. (US)
Two Corporate Drive, 10th Floor Shelton, Connecticut 06484, Unites States
(740) Công ty TNHH Sở hữu trí tuệ Thảo Thọ Quyến (INVENCO)

(511) Nhóm 06: Vật dùng để gắn dạng đường ren xoáy làm bằng kim loại, cụ thể là: đinh, chốt, đai ốc, vòng đệm và đinh tán, thanh kẹp.

Nhóm 07: Động cơ điện dùng cho máy móc; trục truyền động dùng cho máy móc, cụ thể là cơ cấu chuyển mạch điện áp; quạt dùng cho động cơ máy móc; bơm chân không; van là bộ phận của máy móc, cụ thể là của máy bơm; bộ phận của máy móc, cụ thể là ống lót, ổ trục; máy phát điện; động cơ phụ của máy móc; hệ thống điều khiển turbin thủy lực; bộ dẫn tốc độ biến thiên và thiết bị điều khiển động cơ.

Nhóm 09: Thiết bị, điều khiển và dụng cụ điện, cụ thể là: thiết bị và dụng cụ dùng để vận hành, phân phối, biến đổi, tích lũy, điều chỉnh hoặc điều khiển dòng điện; khớp điện; bình ắc quy; vỏ bình ắc quy; thiết bị đo axít bình ắc quy; bộ nạp điện dùng cho ắc quy điện; lõi nam châm; cuộn dây điện; đế đặt cuộn dây điện; catốt; pin quang điện có lớp chắn; cấu kiện điện tử dùng cho thiết bị điện; thiết bị điều chỉnh nhiệt; dụng cụ điện điều khiển nồi hơi; công tắc ngắt rnạch điện tử; đèn tín hiệu nhấp nháy ; máy quét mã vạch; bộ chuyển mạch điện; thiết bị điện dùng để điều khiển từ xa hoạt động công nghiệp; thiết bị và dụng cụ điện dùng để điều khiển từ xa các đồ dùng bằng điện, điều hoà không khí và đồ dùng đun nóng, thiết bị chiếu sáng; công tắc điện; đồ dùng đảo mạch điện; máy đếm số vòng quay; ổ cắm điện; đầu nối điện; hộp phân phối điện; hộp nối cáp (điện); hộp và bảng phích cắm điện; mối nối và công tắc điện; công tắc điện làm bằng kim loại quý; bộ nối điện; hộp van điều khiển điện; hộp mối nối điện; nắp ổ cắm điện; bảng điều khiển điện; thiết bị điều khiển đường dây tải điện; dụng cụ đo điện; bộ nắn điện; máy biến thế; bộ ngắt điện; cuộn cảm điện; lõi điện; rơle điện; cái biến trở; công tắc điện hình quả lê; bô điều chỉnh chống trội hiệu thế, máy điều hoà tốc độ ánh sáng; cuộn cảm kháng; bộ bán dẫn; bộ điều khiển nhiệt độ; bộ nắn điện; bút chì điện tử; tủ phân phối điện; bàn điều chỉnh phân phối điện; cầu chì; thiết bị chống sét (cần chống sét); thiết bị có anten và thiết bị an toàn điện hoặc điện tử; còi điện; nút ấn dùng cho chuông và chuông bấm ; chuông điện dùng cho cửa ra vào; máy dò tìm kim loại dùng trong công nghiệp và dùng trong quân sự; máy dò tìm khói; đồng hồ báo mức nước; thiết bị mã hoá từ; micrô; bộ khuếch đại âm thanh; loa phóng thanh; hộp đựng loa phóng thanh; thiết bị cảnh báo phát ra âm thanh; tín hiệu cảnh báo chống các vật bay; chuông báo cháy; đèn báo hiệu phát sáng bằng dạ quang; balát dùng cho thiết bị thắp sáng; bảng tín hiệu, dùng dạ quang hoặc cơ học; đèn ống phát sáng bằng dạ quang để quảng cáo; bóng đèn chớp và đèn chớp dùng cho nhiếp ảnh; đèn chiếu quang học(không dùng để chiếu sáng); đèn dùng cho phòng tối (để rửa ảnh); màn hình quang; máy chiếu quang học; đèn có tín hiệu(không dùng để chiếu sáng); mỏ hàn điện; thiết bị điện để hàn cung lửa điện; bộ pin; bình chứa năng lượng mặt trời; ắc quy điện; ắc quy; ắc quy dùng cho đèn nháy; bộ cung cấp nguồn điện; máy chạy đĩa compact âm thanh và hình ảnh; máy đọc thẻ điện tử; và khoá điện tử có mật mã; thiết bị và dụng cụ dùng để cân; dụng cụ điện động lực dùng để điều khiển các tín hiệu từ xa; thiết bị điện để mở cửa; thiết bị đàm thoại điện hoặc điện tử ở cửa ra; cổng điều khiển bằng cách thả xu vào dùng cho bãi đỗ xe ô tô hoặc bãi đỗ xe; thiết bị điện hoặc điện tử dùng để kiểm soát việc tiêu thu điện năng, điện dùng trong khu dân cư hoặc khu công nghiệp; thiết bị điện hoặc điện tử dùng để phân tích tín hiệu, dòng điện hoặc hiệu điện thế; thiết bị điện hoặc điện tử dùng để giám sát việc phân phối sự tiêu thụ điện năng; thiết bị để thu, thống kê, thu thập, tích trữ, biến đổi, xử lý, tiếp nhận phát ra và truyền dữ liệu, thông tin và tín hiệu; thiết bị ngắt điện từ xa; thiết bị và dụng cụ để đo; vôn kế; thiết bị đo am pe; thiết bị điện dùng để kiểm tra; máy đo tần số; đồng hồ đo nhiệt độ; đồng hồ đo tốc độ; thiết bị nói chuyện đàm thoại; cáp điện; dây dẫn điện, vỏ dây điện và cáp điện, đường dây dẫn điện ; cáp điện công suất lớn; dây điện cứng; dây dẫn tia dạ quang; cáp điện dễ uốn và cáp điện cực dẻo; dây đồng đã được cách điện(dây dẫn điện); cáp đồng trục; dây sạc điện dùng cho động cơ; cáp điện không dễ cháy; cáp điện thoại và cáp truyền hình; dây cáp treo an toàn; vỏ bọc dây cáp điện; cáp quang sợi quang học; thiết bị điện và điện tử dùng để nối dây điện và nối dây dẫn dùng trong ngành công nghệ thông tin ; dây cáp và

ổ cắm điện dùng cho thiết bị máy tính; thiết bị điện hoặc điện tử dùng để kiểm tra dây điện và dây công nghệ thông tin; máy thử cáp điện hoặc cáp điện tử; máy đổi điện; ống nối dùng cho cáp điện; mối nối dùng cho đường dây điện; dây nhận dạng dùng cho dây điện; dây nam châm điện; dây điện thoại; cáp nối điện hoặc cáp quang; máy chỉ báo mất điện; dụng cụ phân tích không dùng cho mục đích y tế; bảng chỉ báo; ăng ten; thiết bị chống giao thoa; cổng điện từ; thiết bị điều khiển dùng cho thang máy; thiết bị điện để hút và diệt côn trùng; máy đọc ký tự quang học; miếng bảo vệ đầu gối dùng cho công nhân(thiết bị bảo hộ chống tai nạn lao động), không kể miếng băng để chỉnh hình đầu gối; găng tay bảo hộ; găng tay dùng để bảo vệ khỏi tai nạn; lưỡi trai và kính bảo hộ; mặt nạ chống khí ga (không phải mặt nạ để hô hấp nhân tạo); cái che mắt (cho đỡ chói); mũ bảo hiểm; giầy dùng để bảo vệ khỏi tai nạn, sự bức xạ và hoả hoạn; máy quét mã vạch; thiết bị điện tử cầm tay dùng để xử lý đơn đặt hàng, mua hàng và mua hàng cung ứng; thiết bị máy tính điện tử cầm tay dùng để bổ sung và quản lý bản kê khai hàng hóa; thiết bị máy tính điện tử cầm tay dùng như là máy quét mã vạch; thiết bị máy tính điện tử cầm tay dùng để tạo và lưu trữ danh mục hàng hóa; bình dập tắt cung lửa điện; chuông báo động cụ thể là chuông báo cháy; đèn dùng cho máy chiếu ; balát đèn ống.

Nhóm 11: Thiết bị chiếu sáng; thiết bị chiếu sáng an toàn; đèn lồng; đèn treo nhiều ngọn; đèn pin; đèn chiếu sáng; đèn điện dùng cho cây noen và dùng cho bể nuôi cá cảnh; đèn đứng; đèn an toàn và đèn dùng trong phòng thí nghiệm; dây tóc đèn; dây tóc đèn làm nóng bằng điện; đèn hồ quang; đèn măng sông; bóng đèn thuỷ tinh có dạng hình ống, hình cầu và hình tròn; trụ treo bóng đèn; cái phản xạ ánh sáng đèn; chụp đèn; đèn trần; đèn dạ quang để chiếu sáng; đui đèn điện; đèn bỏ túi; bộ khuếch tán ánh sáng; ống phóng điện để thắp sáng; đèn chiếu để lặn; đèn dùng cho máy chiếu; thiết bị và dụng cụ chiếu sáng và đèn dùng trong thẩm mỹ; thiết bị chiếu sáng dùng cho xe cộ; bóng đèn và ống đèn, bóng đèn điện; thiết bị và hệ thống dùng để sấy khô; máy sấy khô không khí; đèn chiếu sáng phóng điện cường độ cao, thiết bị đun nóng huỳnh quang và nóng sáng; ống xoắn hình ruột gà(là bộ phận của hệ thống chưng cất , đun nóng hoặc làm lạnh); máy đun nước nóng; nồi hơi(không phai bộ phận của máy móc); máy thu hồi nhiệt; bộ trao đổi nhiệt; bình đun nước nóng để tắm; tấm sưởi ấm; tấm đun nóng; ống góp năng lượng mặt trời; bộ tích nhiệt và bộ phát nhiệt; dụng cụ ion hóa để xử lý không khí; dụng cụ và máy móc làm sạch không khí; dụng cụ khử mùi trong không khí; dụng cụ làm mát không khí; máy điều hoà nhiệt độ; quạt (điều hòa không khí); máy thông gió; máy lọc không khí; thiết bị điều hoà không khí; thiết bị làm nóng không khí; máy giữ ẩm dùng cho vật bức xạ nhiệt trung tâm; vật bức xạ; nắp thông gió; quạt thông gió dùng cho nhà bếp; lò sấy để nấu ăn; máy ướp lạnh; thiết bị và máy làm kem; tủ lạnh, buồng làm lạnh, lò vi sóng.

Nhóm 35: Dịch vụ bán buôn và bán lẻ, bao gồm cả dịch vụ bán buôn và bán lẻ thông qua các phương tiện thông tin liên lạc và/hoặc qua mạng lưới công nghệ thông tin các thiết bị và dụng cụ để điều hành, phân phối, liên kết, biến đổi, tích lũy, điều chỉnh, đo, kiểm soát và kiểm tra dòng điện bao gồm cả dây cáp điện và cáp điện; dịch vụ bán buôn và bán lẻ, bao gồm cả dịch vụ bán buôn và bán lẻ thông qua bằng các phương tiện thông tin liên lạc và/hoặc qua mạng lưới công nghệ thông tin các thiết bị và sản phẩm để thắp sáng, đun nóng, điều hòa không khí, dụng cụ làm mát không khí và dụng cụ gia đình; dịch vụ bán buôn và bán lẻ, bao gồm cả dịch vụ bán buôn và bán lẻ thông qua bằng các phương tiện thông tin liên lạc và/hoặc qua mạng lưới công nghệ thông tin các dụng cụ và thiết bị để cắt, khắc, khoan, đo, thắt chặt, gấp, mở ra, tháo và kéo dây điện, vỏ dây điện và dây cáp điện, để hàn, gấp, giũa, xây dựng, khởi động bằng tay hoặc bằng điện; dịch vụ bán buôn và bán lẻ, bao gồm cả dịch vụ bán buôn và bán lẻ thông qua các phương tiện thông tin liên lạc và/hoặc qua mạng lưới công nghệ thông tin đinh vít, chốt và các sản phẩm để gắn cơ

học hoặc hoá học; dịch vụ bán buôn và bán lẻ, bao gồm cả dịch vụ bán buôn và bán lẻ thông qua các phương tiện thông tin liên lạc và/hoặc qua mạng lưới công nghệ thông tin các sản phẩm quét sạch bằng máy hút bụi, làm sạch, lau chùi, mạ kẽm, bôi trơn, ngắt điện, đánh vecni, giảm độ ẩm và bảo vệ khỏi độ ẩm, làm mát cục bộ; dịch vụ bán buôn và bán lẻ, bao gồm cả dịch vụ bán buôn và bán lẻ thông qua các phương tiện thông tin liên lạc và/hoặc qua mạng lưới xử lý dữ liệu các ống dẻo, cái cách điện và sản phẩm và vật liệu cách điện; dịch vụ bán buôn và bán lẻ, bao gồm cả dịch vụ bán buôn và bán lẻ thông qua phương tiện thông tin liên lạc và/hoặc qua mạng lưới xử lý dữ liệu các thiết bị và dụng cụ kiểm tra và bảo đảm an toàn cho con người, hàng hóa, và các trang truy cặp; dịch vụ bán buôn và bán lẻ, bao gồm cả dịch vụ bán buôn và bán lẻ thông qua các phương tiện thông tin liên lạc và/hoặc qua mạng lưới xử lý dữ liệu các dụng cụ và thiết bị tự động hóa nhà ở, toà nhà và tự động hóa công nghiệp; dịch vụ bán buôn và bán lẻ, bao gồm cả dịch vụ bán buôn và bán lẻ thông qua các phương tiện thông tin liên lạc và/hoặc qua mạng lưới xử lý dữ liệu các thiết bị để ghi âm, truyền và tái tạo âm thanh, hình ảnh hoặc dữ liệu bao gồm cả các dụng cụ và thiết bị liên lạc; dịch vụ bán buôn và bán lẻ, bao gồm cả dịch vụ bán buôn và bán lẻ thông qua các phương tiện thông tin liên lạc và/hoặc qua mạng lưới xử lý dữ liệu các thiết bị công nghệ thông tin bao gồm cả thiết bị ngoại vi xử lý dữ liệu, cáp nối và ổ điện dùng cho các vật liệu và thiết bị công nghệ thông tin; tư vấn về tổ chức và quản lý kinh doanh; điều hành kinh doanh; dịch vụ quảng cáo; tư vấn về chiến lược kinh doanh và về quản lý và phát triển thương mại; tư vấn về nghề nghiệp và cung cấp thông tin về kinh doanh; nghiên cứu thị trường; tổ chức các buổi biểu diễn, các cuộc triển lãm, hội chợ và thị trường chuyên nghiệp nhằm mục đích thương mại hoặc quảng cáo; tuyển chọn sản phẩm vào danh mục (phân tích thương mại) cho các bên thứ ba và tư vấn về vật liệu công nghiệp và vật liệu điện nhằm đáp ứng các yêu cầu do các đặc điểm kỹ thuật quy định; đại lý phân phối các sản phẩm và dịch vụ về công nghiệp, thương mại và xây dựng, đặc trưng là: móc cài, động cơ, cung ứng điện, thiết bị thông tin liên lạc bằng dữ liệu, đồ gá bóng đèn, hệ thống và đồ phụ tùng tiếp đất và hàn tỏa nhiệt, đun nóng và thông gió, thiết bị phân phối, cung ứng hóa chất, cung cấp dịch vụ thu dọn, bộ điều chỉnh và máy biến thế, chất bôi trơn, sản phẩm để gắn, máy dò, bộ cảm biến và tín hiệu báo động bằng khói, bằng cacbon monoxyt và bằng lửa, thiết bị giám sát, sản phẩm kiểm tra việc truy cập, hệ thống tín hiệu, máy biến thế, dụng cụ cầm tay và dụng cụ điện, thiết bị đo thời gian, phần mềm, bộ xử lý và phụ tùng điều khiển logic có thể program hóa, dấu hiệu ghi dấu và băng báo động; dịch vụ tìm kiếm và quản lý dự án về lĩnh vực phân phối điện, cung ứng công nghiệp, các bộ phận và phụ tùng của động cơ, thiết bị sản xuất, thông tin liên lạc bằng điện tử và bằng giọng nói và bằng dữ liệu; dịch vụ quản lý kiểm kê về lĩnh vực phân phối điện, cung ứng công nghiệp, các bộ phận và phụ tùng của động cơ, thiết bị sản xuất, thông tin liên lạc bằng điện tử và bằng giọng nói và bằng dữ liệu; cung cấp dịch vụ định giá, thu mua, kiểm tra kiểm kê và các dịch vụ có liên quan cho khách hàng; cung cấp cho khách hàng dịch vụ định giá nhanh, thu mua và dữ liệu kiểm tra kiểm kê về các lĩnh vực thiết bị và cung ứng điện và điện tử.

Nhóm 37: Lắp đặt, bảo dưỡng và sửa chữa thiết bị và dụng cụ điện; lắp đặt, bảo dưỡng và sửa chữa thiết bị và sản phẩm để thắp sáng, đun nóng, điều hòa không khí, làm mát không khí và đồ dùng gia đình; lắp đặt, bảo dưỡng và sửa chữa còi báo động, dụng cụ điều khiển và kiểm tra việc truy cập và thiết bị tự động hóa nhà ở, tự động hóa toà nhà và tự động công nghiệp; dịch vụ cho thuê máy xây dựng, xây lắp ch thể là dụng cụ và công cụ để cắt, khắc, khoan, đo, thắt chặt, gấp, mở ra, tháo và kéo dây điện, vỏ dây điện và dây cáp điện, để hàn, gấp, giũa, xây dựng, khởi động bằng tay hoặc bằng điện; cho thuê máy trong xây lắp điện cu thể là thiết bị để dẫn, truyền, tích lũy, điều chỉnh hoặc kiểm tra điện.

Nhóm 39: Cho thuê thiết bị và dụng cụ để phân phối dòng điện.

Nhóm 40: Dịch vụ sản xuất cho người khác về lĩnh vực thiết bị công nghiệp.

Nhóm 42: Tư vấn, cố vấn và nghiên cứu kỹ thuật về lĩnh vực thiết bị và vật liệu để điều hành, phân phối, truyền, biến đổi, tích lũy, điều chỉnh, đo, kiểm soát hoặc điều chỉnh dòng điện; tư vấn, cố vấn và nghiên cứu kỹ thuật về lĩnh vực thiết bị, vật liệu và dụng cụ để thắp sáng, thông gió, đun nóng hoặc làm lạnh không khí; tư vấn, cố vấn và nghiên cứu kỹ thuật về lĩnh vực tự động hóa nhà ở, tự động hoá toà nhà và tự động công nghiệp; tư vấn, cố vấn và nghiên cứu kỹ thuật về lĩnh vực kiểm tra về sự an toàn và khoảng cách cho con người và hang hóa, thiết bị công nghiệp hoặc các hoạt động dịch vụ và nơi cư trú cá nhân; nghiên cứu về đánh giá dự án kỹ thuật (phân tích kỹ thuật) về mặt thiết bị và nguyên liệu điện bao gồm cả dây cáp, về mặt làm ấm và làm lạnh không khí, tự động hóa nhà ở, tự động hóa tòa nhà, tự động công nghiệp, kiểm soát và đảm bảo an toàn; tư vấn và nghiên cứu kỹ thuật về việc đánh giá hiệu suất kỹ thuật, phân tích tính tương hợp và khả năng hợp nhất của các vật liệu điện trong thiết bị điện phức tạp; thiết kế về kỹ thuật các sản phẩm và dịch vụ mới trong lĩnh vực vật liệu và thiết bị điện và công cụ; nghiên cứu, phân tích và chuẩn đoán kỹ thuật để thiết lập và cung cấp dụng cụ và thiết bị điện; dịch vụ nghiên cưu kỹ thuật để tuyển chọn sản phẩm cho các bên thứ ba và tư vấn về kỹ thuật để lựa chọn các vật liệu công nghiệp và điện đáp ứng các yêu cầu do đặc điểm kỹ thuật quy định; cung cấp thông tin về kỹ thuật, cụ thể là qua mạng lưới trực tuyến hoặc mạng lưới công nghệ thông tin và/hoặc mạng lưới thông tin liên lạc về các vật liệu, dụng cụ và thiết bị điện, về vật liệu, dụng cụ và thiết bị để chiếu sáng, hoạt động điện, đun nóng và điều hoà không khí, tín hiệu đường phố, thiết bị kiểm tra, báo động, tự động hóa nhà ở, kiểm tra sư truy cập, tự động hóa toà nhà và tự động hóa công nghiệp.

---

(210) **4-2007-24179**

(540)

(220) 26.11.2007
(441) 25.07.2012
(591) Đen, vàng đậm, vàng nhạt
(731) CÔNG TY TNHH THƯƠNG MẠI DỊCH VỤ PHÚC HẢI (VN)
262/10 Lê Văn Sỹ, phường 14, quận 3, thành phố Hồ Chí Minh
(740) Văn phòng luật sư Phạm và Liên danh (PHAM & ASSOCIATES)

(511) Nhóm 37: Dán điện thoại.

Nhóm 42: Vẽ, thiết kế, trang trí điện thoại.

---

(210) **4-2008-00279**

(540)

National

(220) 04.01.2008
(441) 25.07.2012
(731) PANASONIC CORPORATION (JP)
1006, Oaza Kadoma Kadoma-shi Osaka 571-8501 Japan
(740) Công ty TNHH Trần Hữu Nam và Đồng sự (TRAN H.N & ASS.)

(511) Nhóm 07: Dụng cụ điện, dao tiện ghép, bầu cặp mũi khoan và mũi khoan dùng cho dụng cụ điện, lưỡi cắt của máy cắt dùng điện, bộ trao đổi nhiệt (bộ phận của máy móc), động cơ điện (không dùng cho xe cộ mặt đất), máy phát điện, máy quạt gió (máy móc), động

cơ của quạt máy móc và thiết bị làm sạch (dùng điện), máy nén (máy móc), máy bơm dùng điện, thiết bị xử lý thức ăn (robot nhà bếp) (dùng điện) sử dụng trong gia đình như máy băm, máy trộn, máy trộn nhào và máy cắt thức ăn, máy mài dao dùng điện, máy xay/máy nghiền gia dụng (dùng điện), máy ép nước hoa quả sử dụng trong gia đình (dùng điện), máy xử lý chất thải (dùng điện), máy xén cỏ (dùng điện), lưỡi cắt của máy xén cỏ, máy hút bụi chân không (dùng điện), máy cung cấp nước; cái mở hộp dùng điện sử dụng trong gia đình.

Nhóm 09: Thiết bị chụp ảnh (camera) và các bộ phận của camera như hộp đựng camera, đèn chớp (dùng điện) của camera, bộ phận và linh kiện của máy chụp ảnh kỹ thuật số, máy photocopy và các bộ phận của nó như hộp mực (rỗng), bảng trắng điện tử, lăng kính quang học, hộp đựng ruy băng mực dùng cho máy in (rỗng), pin và pin khô, bộ nạp pin, bộ nối điện, bộ ngắt điện và các bộ phận của nó, phích cắm điện, ổ cắm điện và các loại tiếp xúc khác (nối điện), thiết bị dẫn điện có bộ cảm biến, bộ điều chỉnh độ sáng (bộ công tắc điện có chức năng điều chỉnh độ sáng), khung cố định cho ổ cắm điện, ô cắm điện gắn trên sàn, ti vi dùng để kiểm tra (sử dụng trong hệ thống liên lạc video), thiết bị liên lạc, thiết bị và dụng cụ báo hiệu như thiết bị báo hiệu dò rỉ khí ga và các bộ phận của chúng, thiết bị chống trộm, chuông cửa dùng điện, còi điện, còi báo động cháy, bảng điều khiển chữa cháy, thiết bị phát hiện lửa, khóa điện, cửa tự động dùng điện, máy thu/máy phát điều khiển từ xa, bộ ngắt điện điều khiển từ xa dùng cho vô tuyến hoặc rađiô, thiết bị và dụng cụ dùng để ghi, truyền, hoặc tái tạo âm thanh, hình ảnh như radio (máy thu thanh), máy cát xét/máy thu băng cát xét, máy quay (ghi âm) radio - cát xét/máy radio-cát xét, máy chạy đĩa quang/máy ghi đĩa quang/ổ đĩa quang và các bộ phận của chúng, hộp của thiết bị nghe xách tay, đĩa quét (làm sạch) thấu kính dùng cho máy chạy đĩa quang, IC nhớ và/hoặc máy chạy đĩa cứng/máy ghi âm đĩa cứng, máy MP3 (MPEO-1, lớp âm 3), loa phóng thanh, bộ điều hưởng âm thanh nổi, bộ khuếch đại âm thanh, micrô (ống phóng thanh), máy quay đĩa, máy ghi IC (máy ghi giọng nói), dàn ống nghe chàng qua đầu, dàn ống nghe chàng qua đầu không dây, ống nghe gắn ở tai, bộ phận của máy thu phát âm thanh nổi (máy stereo), cáp sợi quang, cáp audio/video, thiết bị thu thanh của xe ô tô, máy thu hình, thiết bị hiển thị bằng ống tia catot (CRT), ống tia catot, màn hình plasma, bảng biểu thị plasma, màn hình tinh thể lỏng, bảng biểu thị tinh thể lỏng, máy thu hình kết hợp máy video, máy thu hình kết hợp máy quay đĩa, ăng ten, bộ điều hưởng video, máy chiếu màn hình tinh thể lỏng (LCD), thấu kính của máy chiếu video, máy video-cát xét máy quay video xách tay có kèm theo bộ phận ghi hình và các bộ phận phụ tùng của nó như dây cáp cho máy quay video xách tay có kèm theo bộ phận ghi hình, hộp đựng máy quay video xách tay có kèm theo bộ phận ghi hình, kính ngắm điện dùng cho máy quay video xách tay có kèm theo bộ phận ghi hình, hộp đựng chống thấm nước cho máy quay video xách tay có kèm theo bộ phận ghi hình, bộ nắn dòng điện xoay chiều dùng cho máy quay video xách tay có kèm theo bộ phận ghi hình, pin dùng cho máy quay video xách tay có kèm theo bộ phận ghi hình, quai đeo vai dùng cho máy quay video xách tay có kèm theo bộ phận ghi hình, ổ đĩa cứng, camera giám sát dàn video mạch kín, máy thu hình vô tuyến (camera thu hình), dây cáp của USB, đầu máy DVD, ổ đĩa quang, thiết bị ghi đĩa quang, máy chạy đĩa quang, máy chạy đĩa quang đổi đĩa tự động, hộp đựng đĩa quang, máy fax, máy thu phát vô tuyến, điện thoại, điện thoại IP (Internet Protocol-thủ tục giữa các mạng), máy điện thoại có loa ngoài (điện thoại gồm cả loa và micrô) dùng cho hội thảo, máy trả lời điện thoại tự động, bộ chuyển mạch kín tự động ở nhánh rẽ, máy thu hệ thống vệ tinh định vị toàn cầu (GPS), ra đá, thiết bị vô tuyến liên lạc cho ô tô, hệ thống radio truy cập nhiều kênh, thiết bị dùng cho hội nghị qua điện thoại, thiết bị định vị cho xe ô tô, thiết bị điện tử thu phí cầu đường dùng cho ô tô, thiết bị điều khiển từ xa dùng cho máy thu thanh/thu hình, máy in ảnh dùng cho mục đích gia dụng, tụ điện, máy vi tính, máy quét

ảnh, máy in dùng cho máy vi tính, hộp mực (rỗng) dùng cho máy in của máy tính, bàn phím máy tính, ổ đĩa mềm, đầu đọc thẻ, đầu đọc thẻ/thiết bị ghi thẻ, máy quét mã số, máy tính tiền điện tử, thiết bị kỹ thuật số hỗ trợ cá nhân PDA, máy tính điện tử, camera hệ thống, thiết bị dẫn đường, nguồn cấp điện (thiết bị cấp điện) liên tục dùng cho máy vi tính, thiết bị liên lạc và thiết bị phát thanh truyền hình, máy in đa chức năng, cụ thể là, máy in có thể được sử dụng đồng thời làm máy in, máy quét và máy fax có nối mạng, bộ nắn điện mạng LAN (mạng lưới khu vực-Local Area Network) không dây, băng video cát xét, băng làm sạch dùng cho thiết bị chuốt băng của thiết bị thu/phát hình/âm thanh, băng video cát xét kỹ thuật số, băng cat xét, đĩa mềm, đĩa quang trắng, thẻ nhớ ic, thẻ nhở SD (Security Digital), thiết bị điện tử dùng để cân, đo/cân điện tử, cái đo bước, dụng cụ đo nhiệt lượng dùng trong luyện tập, máy đo độ xa, dụng cụ đo hơi thở (dụng cụ đo xác định mùi hơi thở), dụng cụ đo thời gian, thiết bị kiểm tra và do điện (thiết bị đo điện năng), thiết bị mô phỏng để tập đi ô tô, dụng cụ đo khí gaz, bộ cảm biến, bàn là điện, dụng cụ uốn tóc dùng điện, dụng cụ là tóc dùng điện và các bộ phận của nó, dụng cụ uốn lông mi dùng điện, chổi uốn tóc dùng điện, chổi là tóc dùng điện (cho mục đích thương mại), kẹp uốn tóc dùng điện cho mục đích thương mại, dụng cụ uốn lông mi nóng dùng điện cho mục đích thương mại, ống dẫn cho cáp điện, rơ lơ điện, cuộn dây điện, bàn là quần dùng điện; bộ khởi động công tắc nóng sáng; bộ điều khiển từ xa dùng cho máy điều hòa không khí; thiết bị làm kết tủa tĩnh điện; bộ khởi động công tắc nóng sáng; bộ điều khiển từ xa dùng cho máy điều hoà không khí.

Nhóm 11: Thiết bị và dụng cụ chiếu sáng (dùng điện) như đèn, bóng đèn, thiết bị đèn huỳnh quang, thiết bị chiếu sáng đốt nóng, bóng đèn điện và dụng cụ chiếu sáng, đèn tín hiệu (đèn pin), đèn lồng dùng điện, thiết bị sáng bằng máy phát điện dùng cho xe đạp, đèn cảm ứng, đèn có ống phóng điện và bộ phận của nó, đèn diệt trùng (có tác dụng làm sạch không khí), đèn cổng, đèn thoát hiểm, đèn đường, đèn chùm treo, đèn công tắc nóng sáng, đèn chiếu ánh sáng xuống phía dưới, bộ khởi động công tắc nóng sáng, đèn để bàn, đui đèn, máy làm bánh mỳ tự động sử dụng trong gia đình, thiết bị và dụng cụ nấu nướng như ấm điện, nồi áp suất điện [nồi hấp], nồi cơm điện, nồi cháo điện, lò sấy điện, lô dùng cho nấu nướng, lò nướng bánh dùng điện, máy pha cà phê, lò nấu nướng dùng điện, bình nhiệt điện, bếp ga, lò sưởi cảm ứng, vỉ nướng điện dùng trong gia đình, lò vi sóng, bếp lò nấu nướng dùng ga, chảo điện, bồn rửa bát, vòi nước bằng kim loại, tủ lạnh, tủ đá, máy làm lạnh nước dùng điện, máy làm đá (kem) dùng điện, quạt điện, quạt thông gió sử dụng trong gia đình, máy hút ẩm dùng điện, máy làm ẩm dùng điện, màn gió, bộ xử lý không khí, quạt trần, quạt có nắp, quạt ly tâm, quạt hướng trục, máy làm sạch không khí dùng điện, bộ lọc dùng cho máy làm sạch không khí trong gia đình, máy hút khói dùng cho nhà bếp, máy khử mùi không khí dùng điện, máy điều hòa không khí, buồng điều không để điều hoà không khí, bộ trao đổi nhiệt (không lâ bộ phận của máy móc), máy móc và thiết bị đốt nóng dùng điện như thảm sưởi bằng điện, lò sưởi trong nhà dùng điện, chăn mền điện không dùng trong ngành y, thiết bị sưởi nóng tỏa nhiệt dùng điện, thiết bị làm nóng nước, dụng cụ sưởi ấm tay dùng điện (bao gồm các loại găng tay và các loại khác) dụng cụ sưởi ấm chân dùng điện, lò sưởi ấm sàn nhà dùng điện, nhà vệ sinh có chức năng giặt, thiết bị làm sạch nước và khoáng hóa nước dùng trong gia đình, máy sấy khô tay dùng điện, máy sấy khô bát đĩa dùng điện, máy sấy khô quần áo dùng điện, máy sấy tóc dùng điện, bàn chải dùng cho máy sấy tóc, bếp sưởi dạng tấm, bể tắm kiểu được tạo xoáy nước, máy tưới nước tự động bằng điện dùng cho việc làm vườn trong gia đình và bộ phận phụ tùng của chúng, đèn pha, đèn báo nguy, đèn hơi thủy ngân, bộ đèn hơi thuỷ ngân cao áp, đèn natri, đèn an toàn (đèn bảo hiểm), máy khuếch tán ánh sang, máy làm sạch vệ sinh dùng điện, đèn pha để rọi sáng, thiết bị thông gió, máy giữ độ ẩm không khí dùng trong gia đình, dụng cụ khử mùi dùng trong gia đình, máy loại bỏ tế bào da chết dùng điện,

máy làm sạch lỗ chân lông dùng điện, vòi nước làm bằng kim loại, chậu rửa mặt dùng trong phòng rửa mặt, bộ bồn tắm có chỗ rửa và tủ nhỏ nhiều ngăn, bộ vòi hoa sen, thiết bị khử nước, lò sinh hơi nước ion, lò sưởi điện dùng cho phòng tắm; máy sấy bát.

---

(210) **4-2008-05634**

(540)

(220) 20.03.2008
(441) 25.07.2012
(531) 26.4.2; 25.5.1; 26.3.1; 26.11.2; A7.1.11; 7.1.24; 26.13.1
(591) Xanh ngọc, xanh rêu, vàng, trắng, cam
(731) CÔNG TY TNHH XÂY DỰNG A.C.H (VN)
40/01/B11 Âu Cơ, phường 9, quận Tân Bình, thành phố Hồ Chí Minh

(511) Nhóm 37: Dịch vụ thi công xây dựng công nghiệp và dân dụng như: tiện ích công cộng; xây dựng nhà ở (khu phố); dịch vụ giám sát chất lượng công trình xây dựng; thi công xây dựng công trình kỹ thuật hạ tầng đô thị và khu công nghiệp.

---

(210) **4-2008-05757**

(540)

(220) 21.03.2008
(441) 25.07.2012
(531) 26.4.1; 3.3.1; 3.3.15
(591) Hồng đậm, trắng
(731) KUFNER TEXTIL GMBH (DE)
Baierbrunner Strabe 39,81379 Munich, Germany
(740) Văn phòng luật sư Phạm và Liên danh (PHAM & ASSOCIATES)

(511) Nhóm 09: Vải sợi dệt và đan, vải dệt bằng lông cừu và vải không dệt; lớp vải lót, vải lót giữa được dệt và đan và vải dệt bằng lông cừu và vải lót giữa không dệt; lớp lót giữa có chất hồ cứng dùng cho quần áo như là vải kiện; lớp vải lót, vải lót giữa được dệt và đan và vải dệt bằng lông cừu và vải lót giữa không dệt, tất cả đều được cắt theo kích cỡ thành lớp lót giữa đã hoàn chỉnh và lớp vải lót; lớp lót giữa có chất hồ cứng dùng cho quần áo như là lớp lót hoàn chỉnh; vải dệt bằng lông ngựa bện và vải lót giữa dệt bằng lông như là lớp lót giữa dùng cho quần áo; quần áo; tất cả các sản phẩm nêu trên đều để chống phóng xạ.

Nhóm 24: Vải sợi dệt và đan, vải dệt bằng lông cừu và vải không dệt; lớp vải lót, vải lót giữa được dệt và đan và vải dệt bằng lông cừu và vải lót giữa không dệt; lớp lót giữa có chất hồ cứng dùng cho quần áo như là vải kiện; lớp vải lót, vải lót giữa được dệt và đan và vải dệt bằng lông cừu và vải lót giữa không dệt, tất cả đều được cắt theo kích cỡ thành lớp vải lót; vải dệt bằng lông ngựa bện và vải lót giữa dệt bằng lông như là lớp lót giữa dùng cho quần áo;

Nhóm 25: Lớp vải lót, vải lót giữa được dệt và đan và vải dệt bằng lông cừu và vải lót giữa không dệt, tất cả là lớp lót giữa đã hoàn chỉnh; lớp lót giữa có chất hồ cứng dùng cho quần áo như là lớp lót hoàn chỉnh; vải dệt bằng lông ngựa bện và vải lót giữa dệt bằng lông như là lớp lót giữa được làm sẵn dùng cho quần áo; tất cả các sản phẩm nêu trên đều là bộ phận của quần áo; quần áo.

---

(210) **4-2008-21132**

(540)

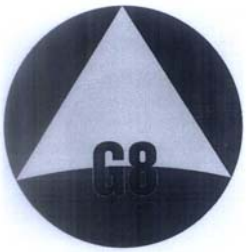

(220) 01.10.2008
(441) 25.07.2012
(531) A26.3.6; 26.3.1; 26.1.1
(731) CÔNG TY CỔ PHẦN THƯƠNG MẠI VÀ DỊCH VỤ Á CHÂU G8 (VN)
Số nhà 234, đường Thiên Đức, phường Vệ An, thành phố Bắc Ninh, tỉnh Bắc Ninh
(740) Công ty TNHH Luật Gia Phạm (PHAM JURIST CO.,LTD.)

(511) Nhóm 02: Sơn; vec ni.

Nhóm 06: Vật liệu xây dựng bằng kim loại; đồ ngũ kim.

Nhóm 09: Điện thoại cố định và di động, máy vi tính, phần mềm máy tính.

Nhóm 19: Vật liệu xây dựng phi kim loại.

Nhóm 35: Mua bán gas, bếp gas và phụ tùng thay thế, vật liệu xây dựng, sơn, vec ni, gốm, sứ, đồ ngũ kim, thiết bị cấp nước trong nhà, thiết bị nhiệt và phụ tùng thay thế, đồ dùng cá nhân, sắt, thép, sản phẩm kim loại đúc sẵn, thùng, bể chứa, nồi hơi, điện thoại cố định và di động, máy vi tính và linh kiện máy tính, phần mềm máy tính, môi giới, xúc tiến thương mại; đại lý mua bán ký gửi hàng hóa.

Nhóm 37: Xây dựng các công trình dân dụng, công nghiệp, giao thông, thủy lợi, chuẩn bị mặt bằng; trang trí nội ngoại thất, lắp đặt trang thiết bị cho công trình xây dựng, hoàn thiện các công trình xây dựng.

---

(210) **4-2008-23614**

(540)

(220) 04.11.2008
(441) 25.07.2012
(531) 26.3.23; 26.4.4; 26.4.2
(591) Cam, đen, trắng
(731) LE BRIAN H (VN)
201 Calmatte, phường Nguyễn Thái Bình, quận 1, thành phố Hồ Chí Minh

(511) Nhóm 44: Dịch vụ chăm sóc da mặt; dịch vụ trang điểm, làm đẹp; dịch vụ cắt uốn tóc.

---

(210) **4-2009-05576**

(540)

(220) 27.03.2009
(441) 25.07.2012
(531) 3.7.17; A26.11.12; 25.7.20; 1.15.5
(731) CÔNG TY TNHH SẢN XUẤT THƯƠNG MẠI DỊCH VỤ SONG HẢI YẾN (VN)
Lô số 04, đường số 1, khu công nghiệp Tân Đức, xã Đức Hòa Hạ, huyện Đức Hòa, tỉnh Long An

(511) Nhóm 22: Vải dầu, vải nhựa; sợi dệt dạng thô; sợi tơ xơ [phế liệu của sợi tơ thô]; lanh thô [sợi lanh]; sợi vải dệt; sợi xizan.

---

(210) **4-2009-05810**

(540)

(220) 30.03.2009
(441) 25.07.2012
(531) 26.1.2
(731) CÔNG TY TNHH VĨNH TIẾN (VN)
Số 60A 4, khu phố 1, phường Phú Khương, thị xã Bến Tre, tỉnh Bến Tre

(511) Nhóm 29: Thạch dừa, mứt dừa, trái cây sấy các loại.

Nhóm 30: Bánh, kẹo các loại trong đó có kẹo dừa.

---

(210) **4-2009-07350**

(300) 2008-084730 17.10.2008 JP

(540)

(220) 17.04.2009
(441) 25.07.2012

(591) Xanh
(731) MIURA KOGYO KABUSHIKI KAISHA (MIURA CO., LTD.) (JP)
7 Horie-cho, Matsuyama, Ehime 799-2696, Japan
(740) Công ty Luật TNHH AMBYS Hà Nội (AMBYS HANOI)

(511) Nhóm 01: Hóa chất, cụ thể là tác nhân hoá học để tẩy và chống gỉ ở nồi hơi và bảo vệ nồi hơi không bị mài mòn, hoá chất làm mềm nước và làm sạch nước, tất cả dùng với nồi hơi; hóa chất sử dụng trong sắc ký, chất dùng để hoàn nguyên vật liệu trao đổi ion.

Nhóm 10: Thiết bị và dụng cụ y tế, thiết bị và dụng cụ tiệt trùng trùng máy móc và dụng cụ y tế (thiết bị và dụng cụ y tế), thiết bị và dụng cụ tiệt trùng dùng để tiệt trùng thiết bị y tế (thiết bị và dụng cụ y tế), thiết bị và dụng cụ tiệt trùng dùng trong y tế (thiết bị và dụng cụ y tế).

Nhóm 11: Thiết bị trao đổi nhiệt (không phải bộ phận máy móc), nồi hơi (không phải bộ phận máy móc), thiết bị nấu nướng dùng trong công nghiệp, van khống chế mức nước trong téc chứa, thiết bị tinh chế nước, thiết bị rã đông thực phẩm đông lạnh dùng trong công nghiệp, thiết bị làm mềm nước gia dụng, thiết bị làm mềm nước, bộ lọc tinh chế nước, thiết bị loại bỏ oxy hòa tan dùng trong tinh chế nước, thiết bị chống gỉ đường ống dùng trong tinh chế nước, thiết bị khử oxy cho nước máy dùng trong tinh chế nước, tháp làm lạnh/làm mát dùng cho thiết bị điều hòa không khí, tháp làm lạnh/làm mát dùng cho máy móc, thiết bị làm lạnh, hệ thống sản xuất nước tinh khiết sử dụng nhiệt thải từ nồi hơi, thiết bi đun, thiết bị loại bỏ oxy hòa tan cho nồi hơi, thiết bị đun, thiết bị loại bỏ oxy hòa tan cho tháp làm lạnh/làm mát, nồi hơi sử dụng nhiệt thải, thiết bị kiểm soát vi khuẩn dùng cho tháp làm lạnh/làm mát, thiết bị xử lý nước thải, thiết bị xử lý nước thải công nghiệp, thiết bị loại bỏ oxy hòa tan dùng cho tinh chế nước dùng trong các hệ thông nước làm mát động cơ khí, thiết bị đun và thiết bị trao đổi nhiệt, thiết bị làm lạnh/làm mát, hệ thống và thiết bị làm lạnh/làm mát, hệ thống tạo hơi nước, bếp hoặc bộ đốt, thiết bị rã đông chân không, thiết bị xử lý nước dùng để chống gỉ đường ống nước, thiết bị xử lý nước dùng để khử oxy cho nước máy, thiết bị lọc nước biển thành nước ngọt dùng trong hàng hải, thiết bị đốt dầu thải dùng trong hàng hải, thiết bị tách bỏ khí hòa tan ra khỏi chất lỏng.

Nhóm 37: Sửa chữa hoặc bảo trì tàu biển, sửa chữa hoặc bảo trì van, sửa chữa hoặc bảo trì máy móc và dụng cụ gia công kim loại, sửa chữa hoặc bảo trì máy móc, thiết bị chế biến, xử lý hóa chất, sửa chữa hoặc bảo trì máy móc và thiết bị chế biến thực phẩm hoặc đồ uống, sửa chữa hoặc bảo trì bơm, sửa chữa hoặc bảo trì bơm chân không, sửa chữa hoặc bảo trì quạt thổi, sửa chữa hoặc bảo trì máy trộn thực phẩm dùng trong thương mại, sửa chữa hoặc bảo trì thiết bị làm ấm dùng cho thiết bị làm sạch lát cắt hoặc lớp nền bán dẫn dùng để sản xuất các tấm tinh thể lỏng, sửa chữa hoặc bảo trì máy móc, thiết bị đo và kiểm tra, sửa chữa hoặc bảo trì máy móc, thiết bị phân phối hoặc kiểm soát điện, sửa chữa hoặc bảo trì thiết bị và dụng cụ viễn thông, sửa chữa hoặc bảo trì máy móc, thiết bị điện tử và bộ phận của chúng, sửa chữa hoặc bảo trì thiết bị và hệ thống kiểm soát nồi hơi, thiết bị đun, sửa chữa hoặc bảo trì thiết bị và dụng cụ tiệt trùng dùng để tiệt trùng máy móc và dụng cụ y tế, sửa chữa hoặc bảo trì thiết bị và dụng cụ tiệt trùng dùng để tiệt trùng thiết bị y tế, sửa chữa hoặc bảo trì thiết bị và dụng cụ tiệt trùng dùng trong y tế, sửa chữa hoặc bảo trì thiết bị trao đổi nhiệt, sửa chữa hoặc bảo trì nồi hơi, thiết bị đun, sửa chữa hoặc bảo trì máy móc và thiết bị làm lạnh, sửa chữa hoặc bảo trì thiết bị nấu nướng dùng trong công nghiệp, sửa chữa hoặc bảo trì van khống chế mức nước trong téc chứa, sửa chữa hoặc bảo trì thiết bị tinh chế nước, sửa chữa hoặc bảo trì bếp đun nấu không chạy điện, sửa chữa hoặc bảo trì thiết bị rã đông thực phẩm đông lạnh dùng trong công nghiệp, sửa chữa hoặc bảo trì thiết bị làm mềm nước gia dụng, sửa chữa hoặc bảo trì thiết bị làm mềm nước, sửa chữa hoặc bảo trì bộ lọc tinh chế nước, sửa chữa hoặc bảo trì hệ thống sản xuất nước tinh khiết sử dụng màng lọc thẩm thấu ngược, sửa chữa hoặc bảo trì thiết bị loại bỏ oxy hòa tan dùng trong tinh chế nước, sửa chữa hoặc bảo trì thiết bị chống gỉ đường ống dùng trong tinh chế nước, sửa chữa hoặc bảo trì thiết bị khử oxy cho nước máy dùng trong tinh chế nước, sửa chữa hoặc bảo trì hệ thống sản xuất nước tinh khiết sử dụng nhiệt thải từ nồi hơi, thiết bị đun, sửa chữa hoặc bảo trì thiết bị loại bỏ oxy hòa tan cho nồi hơi, thiết bi đun, sửa chữa hoặc bảo trì thiết bị loại bỏ oxy hòa tan cho tháp làm lạnh/làm mát, sửa chữa hoặc bảo trì nồi hơi, thiết bị đun sử dụng nhiệt thải, sửa chữa hoặc bảo trì thiết bị kiểm soát vi khuẩn cho tháp làm lạnh/làm mát, sửa chữa hoặc bảo trì thiết bị xử lý nước thải, sửa chữa hoặc bảo trì thiết bị xử lý nước thải công nghiệp, sửa chữa hoặc bảo trì thiết bị và hệ thống bơm dùng trong việc chống ăn mòn bằng nước kiềm tính điện phân, sửa chữa hoặc bảo trì thiết bị loại bỏ oxy hòa tan dùng cho tinh chế nước dùng trong các hệ thống làm mát động cơ khí, sửa chữa hoặc bảo trì thiết bị và hệ thống bơm nước kiềm tính điện phân dùng để chống ăn mòn cho hệ thống đường ống cấp nước của nồi hơi, thiết bị đun và thiết bị trao đổi nhiệt, sửa chữa hoặc bảo trì thiết bị làm lạnh/làm mát, sửa chữa hoặc bảo trì thiết bị và hệ thống làm lạnh/làm mát, sửa chữa hoặc bảo trì hệ thống tạo hơi nước, sửa chữa hoặc bảo trì bếp, bộ đốt, sửa chữa hoặc bảo trì thiết bị rã đông chân không, sửa chữa hoặc bảo trì thiết bị xử lý nước dùng để chống gỉ đường ống nước, sửa chữa hoặc bảo trì thiết bị xử lý nước dùng đề khử oxy cho nước máy, sửa chữa hoặc bảo trì thiết bị tạo nước ngọt dùng trong hàng hải, sửa chữa hoặc bảo trì lò đốt dầu thải dùng trong hàng hải, sửa chữa hoặc bảo trì thiết bị tách bỏ khí hòa tan ra khỏi chất lỏng, dịch vụ tiệt trùng máy móc và dụng cụ y tế, dịch vụ tiệt trùng thiết bị y tế, sửa chữa hoặc bảo trì tháp làm lạnh/làm mát, sửa chữa hoặc bảo trì thiết bị điều hòa không khí sử dụng hệ thống tạo đồng thời nhiệt năng-điện năng, sửa chữa hoặc bảo trì thiết bị khử ion, sửa chữa hoặc bảo trì nồi hơi, thiết bị đun có sử dụng nhiệt thải được dùng trong các hệ thống tạo đồng thời nhiệt năng-điện năng, sửa chữa hoặc bảo trì thiết bị làm mềm nước, thiết bị loại bỏ khí và đường ống dùng trong xử lý nước của các hệ thống tạo đồng thời nhiệt năng-điện năng, sửa chữa hoặc bảo trì ống cấp nước, dịch vụ vận hành, kiểm tra và bảo trì bơm, dịch vụ vận hành, kiểm tra và bảo trì bơm chân không, dịch vụ vận hành, kiểm tra và bảo trì quạt thổi, dịch vụ vận hành, kiểm tra và bảo trì máy móc, thiết bị đo và kiểm tra, dịch vụ vận hành, kiểm tra và bảo trì máy móc và thiết bị viễn thông, dịch vụ vận hành, kiểm tra và

bảo trì máy móc, thiết bị điện tử và bộ phận của chúng, dịch vụ vận hành, kiểm tra và bảo trì thiết bị trao đôi nhiệt, dịch vụ vận hành, kiểm tra và bảo trì nồi hơi, thiết bị đun, dịch vụ vận hành, kiểm tra và bảo trì thiết bị tinh chế nước, dịch vụ vận hành, kiểm tra và bảo trì bếp đun nấu không chạy điện, dịch vụ vận hành, kiểm tra và bảo trì thiết bị làm mềm nước gia dụng, dịch vụ vận hành, kiểm tra và bảo trì thiết bị làm mềm nước, dịch vụ vận hành, kiểm tra và bảo trì bộ lọc tinh chế nước, dịch vụ vận hành, kiểm tra và bảo trì thiết bị kiểm soát ô nhiễm nước, dịch vụ vận hành, kiểm tra và bảo trì hệ thống sản xuất nước tinh khiết sử dụng màng lọc thẩm thấu ngược, dịch vụ vận hành, kiểm tra và bảo trì thiết bị loại bỏ oxy hòa tan dùng trong tinh chế nước, dịch vụ vận hành, kiểm tra và bảo trì thiết bị chống gỉ đường ống dùng trong tinh chế nước, dịch vụ vận hành, kiểm tra và bảo trì thiết bị khử oxy cho nước máy dùng trong tinh chế nước, dịch vụ vận hành, kiểm tra và bảo trì hệ thống sản xuất nước tinh khiết sử dụng nhiệt thải từ nồi hơi, thiết bị đun, dịch vụ vận hành, kiểm tra và bảo trì thiết bị loại bỏ oxy hòa tan cho nồi hơi, thiết bị đun, dịch vụ vận hành, kiểm tra và bảo trì thiết bị loại bỏ oxy hòa tan cho tháp làm lạnh/làm mát, dịch vụ vận hành, kiểm tra và bảo trì thiết bị khử ion tự hoàn nguyên chạy bằng điện dùng trong tinh chế nước, dịch vụ vận hành, kiểm tra và bảo trì nồi hơi, thiết bị đun sử dụng nhiệt thải, dịch vụ vận hành, kiểm tra và bảo trì thiết bị xử lý nước thải, dịch vụ vận hành, kiểm tra và bảo trì thiết bị xử lý nước thải công nghiệp, dịch vụ vận hành, kiểm tra và bảo trì thiết bị và hệ thống bơm dùng để chống ăn mòn bằng nước kiềm tính điện phân, dịch vụ vận hành, kiểm tra và bảo trì thiết bị loại bỏ oxy hòa tan dùng trong tinh chế nước cho các hệ thống nước làm mát động cơ khí, dịch vụ vận hành, kiểm tra và bảo trì bếp, bộ đốt, dịch vụ vận hành, kiểm tra và bảo trì thiết bi xử lý nước dùng để chống gỉ đường ống nước, dịch vụ vận hành, kiểm tra và bảo trì thiết bị xử lý nước dùng để khử oxy cho nước máy, dịch vụ vận hành, kiểm tra và bảo trì thiết bị tách bỏ khí khỏi chất lỏng, dịch vụ vận hành, kiểm tra và bảo trì thiết bị khử ion, dịch vụ vận hành, kiểm tra và bảo trì nồi hơi, thiết bị đun sử dụng nhiệt thải được dùng trong các hệ thống tạo đồng thời nhiệt năng - điện năng, dịch vụ vận hành, kiểm tra và bảo trì thiết bị làm mềm nước, thiết bị loại khí và đường ống được sử dụng trong việc xử lý nước cho các hệ thống tạo đồng thời nhiệt năng - điện năng, dịch vụ vận hành, kiểm tra và bảo trì đường ống cấp nước, dịch vụ vận hành, kiểm tra và bảo trì thiết bị và hệ thống xử lý, tinh chế.

---

(210) **4-2009-09270**

(540)

(220) 13.05.2009
(441) 25.07.2012
(531) A26.4.24
(591) Đỏ, trắng, đen
(731) DOANH NGHIỆP TƯ NHÂN NỘI THẤT PHONG THỦY PHÚC LỘC THỌ (VN)
Số 47, đường Cộng Hòa, phường 4, quận Tân Bình, thành phố Hồ Chí Minh

(511) Nhóm 06: Đồ nghệ thuật bằng đồng.

Nhóm 21: Tượng nhỏ bằng sứ, đất nung hoặc thủy tinh; đồ sứ (để trang trí hoặc chứa đựng); đồ gốm (để trang trí hoặc chứa đựng).

---

(210) **4-2009-18241**

(540)

(220) 27.08.2009
(441) 25.07.2012
(531) 18.3.21; 18.3.23; 3.7.7; A3.7.24; 6.1.2
(591) Đỏ, trắng, xanh lá cây, xanh dương đậm
(731) CÔNG TY CỔ PHẦN DU LỊCH HẠ LONG (VN)
Số 1, đường Hậu Cần, phường Bãi Cháy, thành phố Hạ Long, tỉnh Quảng Ninh
(740) Công ty TNHH Đại Tín và Liên Danh (DAITIN AND ASSOCIATES CO.,LTD)

(511) Nhóm 39: Dịch vụ tổ chức các cuộc du lịch; dịch vụ vận chuyển hành khách; dịch vụ cung cấp nước; dịch vụ đại lý bán vé máy bay; dịch vụ người đi cùng (hướng dẫn viên) khách du lịch; dịch vụ kho ngoại quan (thuộc về hoạt động lưu kho hàng hóa).

---

(210) **4-2009-23339**

(540)

(220) 29.10.2009
(441) 25.07.2012
(531) 26.1.1; 2.3.3; 2.3.22; 22.5.10; A22.5.12; A26.11.12; 26.3.23; 26.11.3; 25.7.20
(731) LÊ THỊ PHƯƠNG TÂM (VN)
499 Lê Văn Hiến, phường Hòa Hải, quận Ngũ Hành Sơn, thành phố Đà Nẵng
(740) Công ty TNHH Sở hữu trí tuệ Thảo Thọ Quyến (INVENCO)

(511) Nhóm 14: Vàng bạc, đá quý.

Nhóm 19: Tượng đá.

Nhóm 21: Hàng thủ công mỹ nghệ làm từ đá: cối đá, vòng đá, bình hoa.

Nhóm 43: Khách sạn; nhà hàng ăn uống.

---

(210) **4-2009-24072**

(540)

(220) 06.11.2009
(441) 25.07.2012
(591) Đỏ, trắng
(731) 3M COMPANY (US)
3M Center, 2501 Hudson Road, St. Paul, Minnesota 55144, U.S.A.
(740) Công ty TNHH Tư vấn sở hữu trí tuệ Việt (VIET IP CO.,LTD.)

(511) Nhóm 01: Hóa chất dùng trong công nghiệp, khoa học (không dùng cho mục đích y tế hoặc vệ sinh) và nhiếp ảnh, cũng như trong nông nghiệp, nghề làm vườn và lâm nghiệp (trừ chất diệt nấm, chất diệt cỏ dại, thuốc trừ cỏ, thuốc trừ sâu và thuốc diệt ký sinh trùng); nhựa nhân tạo chưa qua xử lý, chất dẻo chưa qua xử lý; phân bón; hợp chất dập lửa; chế phẩm tôi và hàn kim loại; hóa chất bảo quản thực phẩm; chất thuộc da; chất dính

dùng trong công nghiệp; lớp phủ bảo vệ (chế phẩm hoá học ngăn ngừa sự mờ kính) cho thấu kính mắt, thấu kính viễn vọng, thấu kính camera và các thấu kính quang khác; chất dính và vật liệu dính dùng trong công nghiệp; keo dán kim loại và chất dẻo; keo dán thảm; keo dính nóng chảy; keo dính dạng xịt; keo dính cơ cấu, hợp chất ma tít, thỏi keo dán, tất cả cho mục đích công nghiệp; chế phẩm keo dính cho băng phẫu thuật; keo dính để dán áp phích quảng cáo; keo dính ngói và giấy dán tường; băng dính dùng cho mục đích công nghiệp; chất gắn dưới dạng keo dính để sửa chữa đồ vật bị vỡ; nhựa epoxy chưa qua xử lý; keo dán dùng trong công nghiệp; chất gôm dưới dạng chất dính và gôm hòa tan; chế phẩm để bóc, tách và gỡ (làm mất kết dính); chất xịt làm đông lạnh; chất xịt làm khô dùng trong công nghiệp; sản phẩm hóa chất dưới dạng bọt; hóa chất tạo hoặc duy trì bọt; hợp chất hoá học tạo bọt dùng trong công nghiệp; chất xịt tạo bọt (chế phẩm hoá học dùng trong công nghiệp); hợp chất hoá học dùng trong công nghiệp để sản xuất vữa, ngói bằng gốm, gốm, sứ và men sứ thủy tinh; chất phụ gia hóa học để sử dụng với nhiên liệu động cơ đốt trong; hợp chất dập lửa; hóa chất dùng cho sản xuất chung để làm sạch linh kiện điện tử và thiết bị y tế; chất có hoạt tính bề mặt, chất hoạt động bề mặt, hợp chất hoá học thay đổi tính chất bề mặt của chất lỏng, lớp phủ và mực; chất lỏng (chế phẩn hoá học dùng trong công nghiệp) dùng để truyền nhiệt, làm lạnh, gia công kim loại và khoan, làm sạch phim, làm hiển thị vân tay, sản xuất dụng cụ y tế, làm sạch bằng nước thiết bị khắc a xít khô, làm sạch đường (ống cấp) ôxy dạng lỏng và khí, chế biến dược và hóa chất; hoá chất dùng trong công nghiệp dùng cho chế biến dược và hóa chất; chất làm khô (tác nhân hoá học dùng cho mục đích công nghiệp) cho các bộ phận điện tử, linh kiện, bộ phận lắp ráp phụ, bộ phận lắp ráp, thiết bị chính xác, thiết bị quang học, thiết bị quang điện tử học, thiết bị không gian vũ trụ, động cơ máy bay và máy bay; hợp chất dùng để xử lý thảm, vải, chất liệu bọc và các chất liệu và bề mặt khác bao gồm cả bảo vệ chống bẩn, hóa chất chống nước cho vải dệt, chất chỉ thị khử trùng, chất chỉ thị đo màu, giấy được xử lý hóa chất, chất chỉ thị giấy được xử lý hóa chất, hợp chất hoá chất dùng làm sạch các vết bẩn trên vải và quần áo, chất làm thấm và hoàn thiện bất cứ vật liệu nào, dung dịch nhựa hoá chất có florua để tạo tính chống thấm nước và dầu cho các vật liệu, hóa chất bao gồm cả hợp chất hoá học dùng để bôi trên các bề mặt, vật liệu khác nhau để tẩy mỡ và dầu và vết bẩn, hỗn hợp chất lỏng trùng hợp phủ bề mặt dùng cho các bề mặt in để làm cho phần in gắn liền một cách an toàn vào bề mặt nói trên, sản phẩm có chứa florua tạo đặc tính chống thấm nước và vết bẩn, có thể dùng cho vải dệt, da, thảm ni lông và polipropilen, bi thủy tinh (microsphere) (chế phẩm hoá học dùng trong công nghiệp) ghép với đế bằng chất dẻo và khi được ghép với vải thì làm cho vải có tính chất phản quang làm tăng cường khả năng nhìn thấy áo quần làm từ vải đó trong bóng tối, bong bóng thủy tinh (chế phẩm hoá học dùng trong công nghiệp) dùng trong sản xuất; chất để tháo rời khuôn dùng trong ngành công nghiệp bê tông; hợp chất tháo rời khuôn; chế phẩm tháo rời khuôn; sản phẩm chăm sóc ô tô, cụ thể là chất lèn (thân) ô tô; chất dính vật liệu lợp mái (chế phẩm hoá học dùng trong công nghiệp); bộ phủ bảo vệ (chịu tác động của thời tiết như mưa, gió, tuyết) ban gồm keo dính pô-li- me và lớp phủ hàn gắn để lắp mái; chất dùng để sơn lót cho keo dính; hợp chất silicone nhiệt độ cao để làm miếng đệm; chất chuyển thể sữa dùng để sản xuất pô-li-me; chất có hoạt tính bề mặt dùng để sản xuất pô-li-me; và chất chuyển thể sữa để trùng hợp mô-nô-me thể sữa để tạo pô-li-me chứa florua dùng để sản xuất các đồ vật bằng chất dẻo; hóa chất, cụ thể là chất lọc, chất trung gian lọc, và chất trung gian tách rời phân tử để dùng chung trong công nghiệp, bao gồm cả ngành dược phẩm, hóa chất và sơn; chất trung gian lọc bao gồm chất hút thu silica để làm sạch chất lỏng và các chất có thể lọc được khác, dùng trong ngành dược, thực phẩm và đồ uống, hóa chất, sơn và điện tử; chất dẻo chưa xử lý mang tính chất của vật liệu lọc để làm sạch chất lỏng và các chất có thể lọc được khác, dùng trong ngành dược, thực phẩm và đồ uống, hóa chất, sơn và điện tử; chế phẩm hoá học dùng trong công nghiệp, cụ thể là pô-li-me chứa florua, chất dẻo chứa

florua, chất đàn hồi chứa florua, polytetranfluoroethylene, chất đàn hồi nhựa dẻo nóng chứa florua, chất đàn hồi perfluorinate và chất dẻo perfluorinate, bao gồm cả thể vẩn, dung dịch, nhũ tương, chất làm phân tán, bột, viên, hạt nhỏ, chất gôm và chất ép ra của các chất trên; hợp chất hóa học bao gồm pô-li-me chứa florua, hợp chất chứa pô-li-me chứa florua và/hoặc pô-li-me không chứa florua và/hoặc chất phụ gia hoá học khác; hợp chất cao su có florua (fluororubber) có thể lưu hóa; hợp chất pô-li-me chứa florua được lấp đầy; hợp chất cao su có florua (fluororubber) và chất dẻo chứa florua dẫn điện, và hợp chất polytetrafluoroethylene; chất phụ gia hóa học cho chất dẻo (bao gồm cả chất dẻo xây dựng); chất phụ gia chế biến polyolefin, chất chống tạo khối, chất cấu tạo hạt nhân, chất dùng để lọc, chất giải phóng và phụ gia ức chế ngọn lửa; chất kết dính pô-li-me chứa florua; phụ gia xử lý cao su, vật liệu sửa chữa từ cao su (hoá chất dùng trong công nghiệp), chất trợ tháo khuôn trong và ngoài cho cao su và chất dẻo, phụ gia hóa chất thúc đẩy hoặc cải thiện sự lưu hóa chất đàn hồi chứa florua và phụ gia hóa chất thúc đẩy hoặc điều chỉnh đặc tính sau lưu hóa của chất đàn hồi chứa florua; hóa chất dùng trong sản xuất po-li-me chứa florua, hóa chất dùng trong sản xuất chất đàn hồi chứa florua, hóa chất dùng trong sản xuất chất dẻo chứa florua, mô-nô-me chứa florua, tetrafluoroethylene, hexafluoropropylene, vinylidene fluoride, mô-nô-me chứa ê te mang florua, mô-nô-me ha lô gen hóa và mô-nô-me tại điểm lưu hoá nitrile (mtrile cure-site); keo dán gỗ; chất trét thân ô tô.

Nhóm 02: Sơn, vecni, sơn mài (lacquer); thuốc bảo quản chống gỉ và chống hư hỏng gỗ; phẩm màu; chất nhuộm; nhựa tự nhiên dạng thô; kim loại lá và dạng bột dùng cho họa sỹ, nhà trang trí, in ấn và nghệ sỹ; chất phủ bảo vệ (sơn phủ) và chất phủ làm kín (sơn phủ) dùng cho vữa, gạch men, sàn gỗ, sàn và bề mặt bằng bê tông, giấy dán tường, đồ gỗ, hệ thống ống nước và đồ gắn cố định trong phòng tắm, vòi phun nước uống, bồn tắm, vòi sen, nhà vệ sinh, bệ đi tiểu nam, chậu vệ sinh đành cho phụ nữ, bồn rửa, chậu giặt, giá treo khăn, giá đề xà phòng, giá để cốc, giá để bản chải đánh răng, kính gương, thiết bị trượt tuyết, quần áo trượt tuyết, và mũ trượt tuyết; sơn nội ngoại thất dùng cho nhà và tòa nhà; chất phủ có tính chất sơn; chất phủ bảo vệ (sơn phủ) dùng cho linh kiện điện tử, hợp chất hóa học dùng trên nền gỗ để tạo lớp nhuộm bảo vệ; chất phủ chống ăn mòn và hòa tan; hợp chất phủ phản chiếu (sơn phủ); chất phủ bảo vệ bằng nhựa epôxi dùng trong công nghiệp được thiết kế để ứng dụng cho các đoạn nối và ghép nối ống được hàn và vật liệu bằng kim loại, gỗ, bê tông khác và các vật liệu tương tự để bảo vệ chúng không bị gỉ, mòn và hư hỏng, cả trên và dưới mặt đất; men tráng; lớp sơn lót bản vệ và lớp sơn bọc lót bảo vệ dùng cho khung gầm xe; chất pha loãng sơn; lớp sơn lót bảo vệ cho bề mặt được sơn; chất làm cứng, chất xúc tác, chất dùng để lót sơn, chất phủ, chất pha loãng và chất hoàn thiện sơn; chất phủ (sơn phủ) để sửa sợi thuỷ tinh và bề mặt bằng chất dẻo; chất phủ bảo vệ thành buồng sơn phun không bị dính sơn và chất dùng làm lớp sơn lót khi sơn xịt sử dụng trong ngành công nghiệp ô tô; chất tổng hợp có tính chất sơn chống trượt tráng cao su dưới dạng sơn dùng cho đường đi bộ trong và xung quanh các phương tiện hảng hải; nhựa phủ gel (gel coat) và chất nhuộm màu cho chúng dùng cho bề mặt tàu biển để tránh hao mòn và hư hỏng bề mặt; phụ gia dùng cho sơn ô tô; sơn phủ pô-li-me bảo vệ để hoàn thiện xe hơi; sản phẩm chăm sóc ô tô, cụ thể là chất chống rỉ sắt ô tô.

Nhóm 03: Chất để tẩy trắng và các chất khác để giặt; chế phẩm và sản phẩm để làm sạch, đánh bóng, tay sạch và mài mòn (không dùng cho mục đích y tế); xà phòng; nước hoa, tinh dầu, mỹ phẩm, nước xức tóc; thuốc đánh răng; chất xịt tẩy nhờn và làm sạch (không dùng cho mục đích y tế); chất mài mòn; hợp chất mài mòn; các sản phẩm mài mòn dùng trong công nghiệp và gia đình, bao gồm giấy nhám, vật liệu mài, vật liệu mài dạng tấm, vật liệu mài dạng miếng, vải mài, chế phẩm mài để đánh bóng; dầu giặt thảm, vải và đồ

đạc được bọc; dung môi làm sạch khô; chế phẩm để tẩy sơn; chất khử mùi để sử dụng cho cá nhân; kem làm rụng lông; băng uốn (sửa) tóc sử dụng để tạo kiểu tóc; miếng bọt biển tẩm sẵn xà phòng; miếng bọt biển tẩm sẵn các chất dùng khi tắm; mỹ phẩm cho động vật; hương (nhang) thắp, mặt nạ đắp mặt dạng mỹ phẩm; chế phẩm để làm sạch, đánh bóng, hoàn thiện (làm nhẵn bóng) bề mặt hoàn thiện của xe cơ giới, sáp đánh bóng bề mặt hoàn thiện của xe cơ giới; hợp chất đánh bóng (cọ xát), chất đánh bóng kim loại và crôm chất dẻo, làm sạch chất dẻo, làm sạch và phục hồi nhựa vinyl, chất làm sạch lốp và bánh xe, chất làm bóng lốp xe cho xe cơ giới; kem chống nhiễm trùng da tay, sản phẩm chăm sóc tay; chế phẩm làm sạch tay; chất rửa tay; kem dưỡng da tay; chất làm sạch cho các bộ phận điện tử, linh kiện, bộ phận lắp ráp phụ, bộ phận lắp ráp, thiết bị chính xác, thiết bị quang học, thiết bị quang điện tử học, thiết bị không gian vũ trụ, động cơ máy bay và máy bay; sản phẩm chăm sóc ô tô, cụ thể là chất đánh bóng, sáp dùng cho ô tô; chất làm sạch và đánh bóng; chế phẩm dùng để tẩy bề mặt gỗ (chế phẩm loại bỏ lớp sơn) dùng trong khi hoàn thiện lại đồ nội thất và các mục đích khác.

Nhóm 04: Dầu và mỡ công nghiệp; chất bôi trơn; hợp chất để hút, chất làm ướt và dính bụi; nhiên liệu (kể cả xăng dùng cho động cơ) và vật liệu cháy sáng; nến và bấc đèn để thắp sáng; nhiên liệu bắt lửa và nến thơm; chất bôi trơn đa năng; chất bôi trơn công nghiệp; chất bôi trơn cho động cơ máy bay; chất bôi trơn cho máy công nghiệp; chất bôi trơn ô tô; chế phẩm đa dụng dùng bôi trơn dây đai (làm tăng sự ma sát).

Nhóm 05: Các sản phẩm dược, thú y và vệ sinh, các sản phẩm dược liên quan đến sức khỏe phụ nữ, sức khỏe sinh lý, thuốc tim và hô hấp; các sản phẩm vệ sinh cho các mục đích y tế; các chất ăn kiêng dùng trong ngành y, thực phẩm cho trẻ sơ sinh; cao dán dùng cho mục đích y tế; vật liệu dùng để băng bó; vật liệu để hàn răng và in dấu răng, chất tẩy uế; chất diệt động vật có hại; chất diệt nấm, diệt cỏ; các chế phẩm ăn kiêng dùng trong ngành y, thực phẩm cho trẻ còn ẵm ngửa; thực phẩm và đồ uống dùng cho các mục đích y tế; thuốc xịt đuổi côn trùng; các chế phẩm chống côn trùng và động vật ký sinh; thuốc làm thay đổi phản ứng của hệ miễn dịch sử dụng để điều trị hoặc ngăn ngừa nhiễm trùng, vi rút, khối u, bệnh, đường rạch trong phẫu thuật, vết cắt, vết thương, mụn cơm và da bị tổn thương; miếng gạc thấm hút để chữa thương tích; miếng bọt biển tẩm các chế phẩm y tế; miếng gạc thấm hút dùng cho cơ thể để chữa thương tích; miếng bọt biển chữa thương tích; miếng bọt biển làm lành vết thương; miếng bọt biển thấm chất tẩy uế; cao dán; băng để băng vết thương; băng dính băng vết thương; vật liệu băng bó dùng trong phẫu thuật; vật liệu dùng để băng bó phẫu thuật; đồ băng bó dùng cho da; băng, băng quấn, khăn và miếng đệm phẫu thuật, y tế và vệ sinh; băng làm từ chất lỏng hoặc gel băng vết thương; băng dính dùng trong phẫu thuật; khăn dạng miếng mỏng thấm nước dùng cho phẫu thuật; miếng lót xốp dùng cho phẫu thuật; băng dính dùng cho mục đích y tế; dải băng dính đóng kín vết thương; đồ băng bó sơ cứu; gạc; miếng đệm che vết thương không dính; băng quấn vết thương dạng trong suốt; băng hydrocolloid để quấn vết thương; băng quấn đỡ bộ phận bị thương và đàn hồi; băng dính dùng cho mục đích y tế (ruy băng); phim tẩm thuốc, màng bảo vệ, kem và nước xức khử trùng sử dụng trên da của bác sĩ phẫu thuật và bệnh nhân của họ; chất khử trùng; chất diệt trùng; kem có tẩm thuốc; thuốc mỡ; khăn giấy có tẩm chế phẩm y tế; gói gel mềm có thể dùng lại để giảm đau đối với vết cắt, thâm tím, đau nhức, bong gân, bỏng và côn trùng đốt; dải mũi (chống ngáy); miếng che mắt bị thương dùng cho mục đích y tế; vật liệu phục hồi răng; vật liệu trám răng; bột hàn răng; sơn dùng trong nha khoa; vật liệu composite trong nha khoa và cho các mục đích kỹ thuật nha khoa; chất gắn khe dùng trong nha khoa và cho các mục đích kỹ thuật nha khoa; vật liệu để in dấu dùng trong nha khoa và cho các mục đích kỹ thuật nha khoa; vật liệu để in để lấy dấu răng trong nha khoa và cho các mục đích kỹ thuật nha khoa; vật liệu in dấu

răng bằng cách dùng răng cắn vào dùng trong nha khoa và cho các mục đích kỹ thuật nha khoa; vật liệu sao chép dùng trong nha khoa và cho các mục đích kỹ thuật nha khoa; vật liệu ghép dùng trong nha khoa và cho các mục đích kỹ thuật nha khoa; vật liệu hàn gắn và lớp lót dùng trong nha khoa và cho các mục đích kỹ thuật nha khoa; vật liệu khắc dùng trong nha khoa và cho các mục đích kỹ thuật nha khoa; vật liệu chụp thân răng và cầu răng dùng trong nha khoa và cho các mục đích kỹ thuật nha khoa; vật liệu cầu dán (cầu Maryland) dùng trong nha khoa và cho các mục đích kỹ thuật nha khoa; sứ nha khoa; thuốc tẩy uế; khí dùng trong ngành y; chế phẩm làm sạch kính sát tròng; mẻ cấy vi sinh vật dùng trong ngành y và thú y; bông thấm, băng tai, thuốc diệt tảo dùng trong sản xuất ngói và ván lợp mái, và dùng trong các ứng dụng khác cho mái nhà và vật liệu mái.

Nhóm 07: Máy và máy công cụ; mô tơ và động cơ (không dùng cho xe cộ trên bộ); bộ phận kết nối và truyền động cho máy (không dùng cho xe cộ trên bộ); nông cụ không phải là loại thao tác bằng tay; máy ấp trứng; bộ phận của động cơ và mô tơ; máy hút bụi; máy và máy công cụ, tất cả dùng để nhồi đệm, đóng gói, làm sạch, đánh bóng (bằng vải mềm), đánh bóng (bằng cát), phun, bảo dưỡng sàn nhà, hoàn thiện, kẻ vạch trên mặt đường, dán băng và nhãn, tạo và đính bộ phận khoá và chất dính, chất dẫn điện, in, chế tạo, kết nối và truyền động cho máy, trong nông nghiệp, ấp trứng, trong ngành điện tử, quá trình mài, gia công gỗ và kim loại, kiểm soát bẩn và bụi, lọc, cho puli truyền động và bơm và làm vệ sinh; thiết bị phun và phân phối chất lỏng (bộ phận của máy); súng phun, cốc chứa và lót đệm để trộn và phân phối chất lỏng (bộ phận của máy); bộ phận và linh kiện nhỏ cho bất kỳ loại máy nào, máy công cụ, mô tơ, động cơ, linh kiện và dụng cụ trên; sản phẩm mài mòn dùng trong công nghiệp, bao gồm đĩa mài, bánh mài, dây đai mài và chổi mài, tất cả đều là bộ phận của máy; dây đai mài, đĩa mài, tấm đệm dùng khi mài, tấm mài và bánh mài dùng cho máy đánh bóng và máy nghiền chạy điện, tất cả dùng với, và là bộ phận của máy đánh bóng và máy nghiền chạy điện, máy đánh bóng bằng vải mềm và máy đánh bóng; máy bên trong, bộ lọc xả khí và bộ lọc cho mô tơ dùng cho máy hút bụi; túi của máy hút bụi, thiết bị lọc, cụ thể là, cái lọc, bộ lọc, phương tiện lọc và vỏ lọc dùng để bỏ tạp chất của chất lỏng và các chất có thể lọc khác (bộ phận của máy móc hay động cơ); bộ phận máy, cụ thể là, bộ lọc khí, máy bên trong, bộ lọc xả khí và bộ lọc cho mô tơ dùng cho máy hút bụi và bộ lọc khí dùng cho mục đích cơ khí; máy dùng trong ngành dệt; máy dùng để chế biến thực phẩm và đồ uống; máy khâu; máy chế biến thực phẩm chạy điện; máy giặt; máy chạy điện dùng trong ngành hoá học; thiết bị để xếp và dỡ hàng; bơm (bộ phận của máy, động cơ hay mô tơ); van (bộ phận của máy); máy nén (máy), máy bảo vệ và máy làm sạch thảm và đồ đạc; và máy làm sạch quần áo và đồ đạc, dụng cụ cầm tay; tấm đệm dự phòng dạng tròn để gắn vào máy quay và tấm đệm trộn, đánh bóng bằng vải và đánh bóng để đính vào máy quay dùng trên bề mặt ngoài của xe có động cơ; cái đựng thỏi chất dính nóng chảy chạy điện (máy công cụ); hệ thống khoá dùng cho sản phẩm mài (bộ phận của máy móc) và cái đựng sản phẩm mài gồm đĩa mài (bộ phận của máy móc) và tấm đệm đựng đĩa mài; súng bắn keo chạy điện và các bộ phận của nó dùng để làm nóng và dính chất dính bằng chất dẻo nhiệt nóng; túi đựng bụi của máy hút bụi.

Nhóm 08: Công cụ và dụng cụ cầm tay (thao tác bằng tay); dao kéo; vũ khí lạnh; dao cạo; thiết bị (dụng cụ cầm tay thao tác thủ công) gắn bao nhỏ vào các kiện hàng và bao bì đóng gói; công cụ và thiết bị vận hành bằng tay dùng trong công nghệ điện, xây dựng cũng như văn phòng và gia dụng, đặc biệt để phân phối dải và băng bằng các vật liệu khác nhau có kèm chất dính; dụng cụ gắn băng xé tay đế mở đồ; dụng cụ phân phối, dát mỏng, đựng để lấy ra bằng cách kéo và xé để gắn băng, băng dính, phim dính, hợp chất hàn gắn và vật liệu khoá chặt có thể dùng lại; dụng cụ làm vườn và ngoài trời (công cụ cầm tay thao tác thủ công); cái thuổng, cuốc, xẻng và cái chĩa dùng ngoài nhà và làm vườn; dụng

cụ làm vườn cho trẻ em; đồ dao kéo; dao bay, đao, dĩa, thìa; đá mài (không phải là bộ phận của máy); đĩa bằng sợi cao su lưu hoá (thường để mài nhẵn và làm sạch bề mặt); cái kẹp cán dùng cho dụng cụ cầm tay; dao tiện ích; đồ dao kéo làm bằng kim loại quý; dao cạo và cái cắt tóc chạy điện; dụng cụ cầm tay, bao gồm khối phủ cát (ráp) để giữ vật liệu dạng tấm phủ chất mài mòn dùng để mài bằng tay; sản phẩm mài dùng trong công nghiệp, bao gồm đĩa mài, bánh mài, dây đai mài và chổi mài, tất cả được dùng với, và là bộ phận của dụng cụ cầm tay; dụng cụ sửa bề mặt trong và ngoài của ô tô, cụ thể là cái cào sơn, dao trét bột hàn gắn, và lưỡi dao cạo; cái chứa và bơm chất bịt kín chỗ hở trên thân thao tác bằng tay.

Nhóm 09: Thiết bị và dụng cụ hàng hải, trắc địa, quang học, cân, đo, cứu hộ; thiết bị giảng dạy; thiết bị ghi, truyền hoặc tái tạo âm thanh hay hình ảnh; vật mang dữ liệu từ tính, đĩa ghi; máy bán hàng tự động và các cơ cấu sử dụng cho thiết bị vận hành khi bỏ vào đó xu hay thẻ; máy đếm tiền; máy tính, thiết bị xử lý dữ liệu và máy vi tính; thiết bị dập lửa; phần cứng máy vi tính, phần vi chương trình và phần mềm máy vi tính (ghi sẵn); thiết bị xử lý dữ liệu; màn hình cảm ứng hoạt động khi chạm vào; thiết bị ngoại vi cho máy vi tính; con chuột máy vi tính; thiết bị phần cứng và phần mềm máy vi tính dùng cho việc giao tiếp tương tác trong hệ thống máy tính và các thiết bị và hệ thống thiết bị ngoại vi máy vi tính và viễn thông; màn hình hiển thị tinh thể lỏng; ki-ốt tương tác (thiết bị tích hợp sẵn máy tính giúp người sử dụng tìm kiếm thông tin và thực hiện giao dịch bằng cách thao tác tương tác với màn hình của ki-ốt); trình duyệt trang web; thiết bị trò chơi máy tính sử dụng với màn hình ti-vi; tấm đệm di chuyển con chuột máy tính; màn hình điều khiển cho máy vi tính, màn hình hiển thị cho máy tính xách tay và các máy tính khác, màn hình để xem và màn hình hiển thị lớn và nhỏ dùng cho điện thoại, máy nhắn tin, và các thiết bị điện tử cầm tay khác; màn hình ti-vi và màn hình hiển thị viđêô, thiết bị đầu cuối hiển thị viđêô, màn hình hiển thị ảo ảnh của vật và đèn chiếu kính mắt (dụng cụ quang học), màn hình hiển thị trên trang bị máy điện tử, màn hiển thị trên máy bán hàng hay máy rút tiền tự động, máy chiếu hình ảnh trên máy vi tính, máy chiếu hắt và máy chiếu có bản kính trong suốt, máy chiếu màn hình ở phía sau, và màn hình chiếu phía trước và sau, tất cả đều có đặc tính về độ sáng, hướng ánh sáng, độ tương phản, tầm nhìn hay sự tiêu hao năng lượng được nâng cao hay có thể kiểm soát được; các linh kiện cho tất cả các sản phẩm trên, bao gồm bộ lọc, bộ phân cực, môđun (cụm) đèn chiếu sáng, bộ chia và nối tia (chùm) ánh sáng, bộ khuyếch tán, bộ phản xạ, lăng kính, gương làm từ hợp chất cao phân tử (polime) và thấu kính Fresnel; phụ kiện của máy vi tính, bao gồm màn hình chống chói và màn hình bảo mật (hạn chế góc nhìn để người khác không nhìn được màn hình) hay bộ lọc dùng chủ yếu ở trước màn hình và màn hiển thị của máy vi tính; phần mềm máy vi tính (bao gồm cả phần mềm có thể tải xuống được từ mạng Internet); phần mềm máy vi tính để sử dụng trong lĩnh vực chăm sóc sức khỏe; âm nhạc kỹ thuật số (có thể tải xuống được từ mạng Internet); phần mềm và phần cứng máy vi tính để thu thập, quản lý và chứa dữ liệu, hoàn thành các đơn hàng điện tử, và cung cấp giải pháp quản lý nhà kho; phần mềm máy vi tính sử dụng liên quan đến việc điều trị và chăm sóc bệnh nhân, và dịch vụ quản trị và thanh toán liên quan đến việc điều trị và chăm sóc bệnh nhân; băng cát-xét, đĩa và phim ghi sẵn ghi âm thanh và viđêô, phần mềm đã ghi sẵn; đĩa compắc; bộ lau đầu từ cho máy chạy băng viđêô, bộ lau đầu từ cho máy chạy băng cát-xét âm thanh, bộ lau thấu kính lade cho đĩa compắc (CD), bộ lau theo hướng tỏa tròn cho đĩa compắc (CD); hộp bảo vệ, ống bọc ngoài và bao bọc ngoài để chứa và đóng gói đĩa compắc, ổ đĩa CD-ROM, đĩa CDR, đĩa DVD, đĩa máy tính và băng máy tính và các phương tiện lưu trữ kỹ thuật số và/hoặc âm thanh hay quang học khác; thiết bị viễn thông; phụ kiện cho điện thoại di động; điện thoại sử dụng dùng phủ sóng chia ô và các thiết bị liên lạc hay máy tính cầm tay khác; máy điện tử trợ lý cá nhân dùng kỹ thuật số; sợi

quang; sợi cáp quang; dây cáp và dây dẫn viễn thông; hệ thống và đường dây viễn thông; hệ thống đã tích hợp sẵn phần nối cuối/nối sợi quang dùng cho mạng viễn thông; bộ đầu nối sợi quang; các bộ phận và linh kiện điện tử; bộ đầu nối điện tử và điện; bộ đầu nối và nối liền với nhau cho dây và cáp dùng trong viễn thông và giao tiếp dữ liệu; thiết bị nối liền với nhau cho mạch điện dạng mềm dùng cho các ứng dụng nối liền có mật độ cao, bao gồm đóng gói mạch tích hợp, ổ đĩa, thiết bị y tế, môđun hiển thị tinh thể lỏng, đóng gói thiết bị quang-điện tử và máy in; thấu kính áp tròng, kính mắt và kính râm; quần áo, mũ nón, giày dép an toàn và bảo hộ, phòng tránh tai nạn, phóng xạ và cháy; mặt nạ phòng độc, mặt nạ bảo hộ; nút lỗ tai; găng tay bảo hộ phòng chống tai nạn; mặt nạ hô hấp, bộ lọc cho mặt nạ hô hấp và dụng cụ thở có tính bảo vệ; mặt nạ thở chống bụi và mặt nạ thở chống khí độc; cái bịt nút tai không dùng cho mục đích y tế; mũ bảo hiểm hay mũ an toàn; mũ đội chống ồn; kính mắt bảo hộ và kính bảo vệ an toàn; quần áo bảo vệ người mặc khi gặp tai nạn, chống bức xạ hay chống cháy; mặt nạ đeo mặt bảo vệ ngăn ngừa sự lây lan của vi khuẩn, bụi, phấn hoa và để bảo vệ chống hít phải hơi lạnh; mặt nạ làm ấm không khí cho người dùng; mặt nạ lọc vi trùng; vật liệu phản xạ ngược lại dùng cho ô tô và các ứng dụng an toàn khác, cụ thể là phim phản xạ ngược lại dùng cho ô tô hoặc quần áo giúp dễ nhìn thấy các vật này khi phản chiếu ánh sáng; đồng hồ đo nhiệt độ; dụng cụ ghi thời gian; phim X quang đã lộ sáng, tấm che mắt với chức năng bảo vệ, không dùng cho mục đích y tế; dụng cụ bảo dưỡng điện thoại, cụ thể là dụng cụ dò và định vị lỗi cáp, và bộ định cỡ và cáp nối dùng cho các dụng cụ đó; mạng, hệ thống và linh kiện thông tin liên lạc, cụ thể là, hệ thống cáp mạng nội bộ; hệ thống cáp có cấu trúc; bộ đầu nối, bộ ghép và cái bảo vệ bộ ghép; bộ nối cuối (điện trở cuối) cho cáp, thiết bị định vị cáp/lỗi; giá đấu nối cáp; máy đo phản xạ miền thời gian, bộ làm sạch sợi quang, dây nhảy (cáp), máy chủ truy cập mạng (network hub), cáp điện, bộ đầu nối giao tiếp quang, phích cắm, ổ cắm, thiết bị nối; ổ cắm điện tử dùng trong khi kiểm tra các linh kiện điện và điện tử, mũ bảo vệ khi hàn, thiết bị bảo vệ thính giác cụ thể là cái nút tai không dùng cho mục đích y tế; vải được dệt từ sợi gốm (ceramic) dùng như vật liệu dệt chống nhiệt độ cao trong không gian vũ trụ và các ngành công nghiệp khác; thiết bị bảo vệ - cụ thể là, nắp chụp và ống thở dùng một lần dùng để cung cấp không khí sạch cho thợ sơn trong khi phun sơn xe cộ.

Nhóm 10: Thiết bị và dụng cụ phẫu thuật, y tế, nha khoa và thú y; vật dụng để chỉnh hình; vật liệu khâu; thiết bi điện-y tế hay thiết bị phẫu thuật; ống nghe để khám bệnh; thiết bị và hệ thống lắp đặt tạo tia X quang (dùng cho mục đích y tế); thiết bị mát-xa; thiết bị và dụng cụ chỉnh hình răng; thiết bị chỉnh hình răng, bao gồm bộ phát sáng lưu hoá chất kết dính, dùng trong lĩnh vực chỉnh hình răng và nha khoa; thiết bị và dụng cụ nha khoa để lấy dấu răng bằng kỹ thuật số; dụng cụ nha khoa để tạo răng giả; thiết bị nha khoa; cái đựng đồ chuyên dùng trong nha khoa giúp người dùng có thể lấy dần ra từng chiếc; mắt, tay (chân) và răng giả; thiết bị xông (đưa thuốc vào cơ thể); thiết bị đưa thuốc vào cơ thể qua da (transdermal); băng co dãn che vết thương; băng có tác dụng đỡ bộ phận bị thương (gẫy); băng chỉnh hình; tấm bọc đỡ bộ phận bị thương co dãn; băng vết thương co dãn và đỡ bộ phận bị thương tránh bị tổn thương; tấm bọc co dãn và đỡ bộ phận bị thương có tác dụng chỉnh hình; khăn ướt dạng gel nóng mềm dẻo có thể sử dụng lại được để làm giảm bớt đau của vết cắt (mổ), vết thâm tím, chỗ đau nhức, chỗ bong gân, vết bỏng (cháy) và chỗ côn trùng đốt; tấm áp nóng hay lạnh lên bề mặt ngoài cơ thể cho mục đích y tế và sơ cứu; mặt nạ che mặt dùng cho nhân viên y tế; mặt nạ gây tê; mặt nạ dùng cho mục đích y tế; miếng che mắt bảo vệ dùng cho mục đích y tế; áo choàng chuyên dụng mặc khi thực hiện phẫu thuật; mặt nạ phẫu thuật; bảng ghi lại kết quả điện tim đồ ECG (Electrocardiogram); găng tay dùng một lần sử dụng cho người làm trong lĩnh vực y tế, thú y, nha khoa hay chỉnh hình răng; mặt nạ bảo vệ cho bác sĩ phẫu thuật.

Nhóm 11: Thiết bị chiếu sáng, sưởi ấm, sinh hơi nước, nấu nướng, làm lạnh, sấy khô, thông gió, cấp nước và vệ sinh; thiết bị điều hoà không khí; thiết bị khử nước (làm khô) cho phòng; tủ thông gió và tủ sấy khô; bảng nhiệt sưởi ấm không khí chạy điện và các bộ phận và linh kiện nhỏ của nó; bộ lọc khí cho lò đốt; ấm điện; bếp ga và bếp điện; đèn chiếu sáng dùng cho xe cộ; phim và tấm chất dẻo có kim loại và không có kim loại, dùng để tăng cường, điều chỉnh và kiểm soát việc sử dụng ánh sáng trong hệ thống ánh sáng cố định và bóng đèn và đèn tuýp thắp sáng; chụp phản quang của đèn và vật phản quang cho xe cộ; thiết bị khử trùng, sưởi ấm và làm mát cho máy thở; thiết bị lắp ráp lọc chất lỏng qua bộ lọc dùng cho mục đích gia đình và công nghiệp, bao gồm việc sử dụng trong ngành công nghiệp, dược phẩm, và thực phẩm và đồ uống; thiết bị lọc, cụ thể là cái lọc, bộ lọc, phương tiện lọc, vỏ lọc, màng, đĩa lọc và các bộ phận của chúng để lọc chất lỏng trong gia đình và thương mại, bao gồm cả thiết bị làm đá dùng trong ngành công nghiệp thực phẩm và đồ uống, và làm sạch chất lỏng và khí và để tách phân tử sinh học trong quá trình sản xuất dược phẩm sinh học; bộ thiết bị làm mềm nước, điều hoà và thông gió, bao gồm thiết bị lọc bể nuôi loài thuỷ sinh; hệ thống lọc nước thẩm thấu ngược và bộ hạn chế dòng chảy dùng cho hệ thống lọc nước thẩm thấu ngược; phương tiện lọc dạng sợi dùng cho mục đích gia đình và công nghiệp để lọc không khí và chất lỏng; bộ thiết bị lọc nước không chạy điện; bình lọc nước bán dưới dạng bình rỗng; bể chứa nước nóng; vật liệu lọc không khí và bộ lọc không khí dùng trong công nghiệp và gia đình trong các lò đốt, điều hoà không khí, máy làm sạch không khí phòng, thiết bị thông gió và làm sạch HVAC (hệ thống sưởi ấm, thông gió, điều hoà không khí) cho nhà và toà nhà, bộ thiết bị làm sạch và lọc không khí, thiết bị làm ẩm và hút ẩm không khí, ôtô và cabin của xe cộ có động cơ khác, và các ứng dụng và các hệ thống lắp đặt trong công nghiệp và thương mại khác; đèn dùng để làm màu sơn đồng đều trong ngành ôtô.

Nhóm 16: Giấy, bìa, ấn phẩm; vật liệu đóng gáy sách; ảnh chụp; giấy ảnh; văn phòng phẩm; chất dính dùng trong văn phòng hay gia đình; bút lông dùng cho nghệ sĩ; bút vẽ hay chổi sơn; máy chữ và đồ dùng văn phòng (trừ đồ gỗ); tài liệu hướng dẫn và giảng dạy (trừ thiết bị); vật liệu bằng chất dẻo dùng để bao gói (không được xếp vào nhóm khác); chữ in; bản khắc để in; tập giấy viết ghi chú tự dính, tập giấy văn phòng phẩm ghi chú có chất dính ở một mặt để dính vào các bề mặt; giấy căng trên khung vẽ và tập giấy đặt trên khung vẽ có một mặt dính; bảng ghi thông báo; vật liệu giấy và bìa dạng tấm có phủ chất dính trên hai mặt để gắn vào tường hay các bề mặt thẳng đứng khác để giữ tại chỗ các vật trưng bày hay các thông điệp; băng dính; băng tự dính và băng dính hai mặt dùng trong gia đình, văn phòng và mục đích văn phòng phẩm; dải băng đóng gáy sách; băng giấy; dải băng; băng đánh dấu túi và đồ đựng thức ăn dùng cho tủ lạnh; băng phác thảo dùng với bản vẽ bằng giấy; băng; băng dính khoá, băng dạng phim bằng giấy dùng cho mục đích văn phòng phẩm, băng nhãn, băng dùng để đóng gói, băng bảo vệ bằng giấy dùng cho mục đích văn phòng phẩm; băng giấy và băng làm bằng chất dẻo; băng che phủ thông tin ghi trên giấy; dải băng nhỏ đánh dấu (thường có nhiều màu); dải băng đính bán kèm với giá treo tranh; móc, kẹp trang trí, kẹp dây, và kẹp lò xo sử dụng cho mục đích gia đình và văn phòng, dùng để treo hay giữ các vật trên tường, cửa ra vào và các bề mặt phẳng khác; chất dính dùng để đính móc tiện ích và các vật khác lên bề mặt phẳng dùng trong gia đình và văn phòng; chất dính được bán như là bộ phận đi kèm của dải băng khoá (gồm 2 dải một trơn một nhám, có thể đóng lại khi ép vào nhau); văn phòng phẩm, dùng trong gia đình và cho mục đích khác; keo hồ dùng cho gia đình; thói keo hồ dùng cho gia đình, văn phòng và mục đích văn phòng phẩm; nhãn; nhãn vận chuyển (ghi trên hàng); chất dính dùng để đính móc tiện ích và các vật liệu khác lên bề mặt phẳng dùng trong gia đình và văn phòng; chất dính dùng cho mục đích gia đình hoặc văn phòng phẩm được bán như là bộ phận đi kèm của dải băng khoá (gồm 2 dải 1 trơn 1 nhám, có thể đóng lại khi ép vào

nhau); văn phòng phẩm dùng trong gia đình và cho mục đích khác; keo hồ dùng cho gia đình; thỏi keo hồ dùng cho gia đình, văn phòng và mục đích văn phòng phẩm; nhãn, nhãn vận chuyển (ghi trên hàng); chất dinh dạng xịt, thỏi chất dính, chất dính dạng phim (tất cả dùng cho mục đích gia đình hoặc văn phòng); keo hồ, chất gôm để dính và hồ bột để dán, dùng trong gia đình, văn phòng và mục đích văn phòng phẩm; vải có phết gôm và dải băng có phết gôm dùng cho mục đích gia đình, văn phòng và mục đích văn phòng phẩm; chất dính được bán kèm với móc, kẹp và giá treo dùng để giữ các vật trên tường và các bề mặt khác; cái đựng băng dính dùng trong gia đình, văn phòng và mục đích văn phòng phẩm; cái đựng dải băng; cái đựng băng dính, tập giấy ghi chú tự dính và bút đánh dấu; cái đựng băng, băng dính, phim, hợp chất hàn gắn và vật liệu để khoá có thể sử dụng lại và người sử dụng có thể kéo hay xé hay lấy dần bằng thao tác tay (tất cả là văn phòng phẩm); vật liệu bao gói, cụ thể là túi (phong bì, bao nhỏ) bằng giấy hoặc chất dẻo; màng mỏng bằng chất dẻo dùng để bao gói; phong bì có lớp đệm, bao gói và phong bì, cũng có kèm bộ phận tự dính; băng, có hay không có mặt dính, đặc biệt bằng giấy hay vải (văn phòng phẩm); dụng cụ để viết; bút; bút chì; bút chì máy và ruột của chúng; bút máy; bút đánh dấu; bút bi (các loại bút trên đều là loại có thể kéo thụt vào và không kéo thụt vào); lõi mực đặc biệt và các bộ phận có thể thay thế được cho các loại bút trên; bút bi nước (roller ball pen); bút đánh dấu làm nổi bật chỗ đánh dấu và bút dạ để viết hay đánh dấu; bút đánh dấu và bút dạ để viết hay đánh dấu có kèm băng dạng dải nhỏ để đánh dấu; và các dụng cụ khác đế viết; bút có chất lỏng che phủ lỗi chữ và mực; băng xoá lỗi dùng xoá lỗi chữ và mực và cái đựng được bán thành một bộ, cái bọc và gói có các bong bóng nhỏ bằng chất dẻo dùng để bao gói, đệm và giữ đồ; hộp bằng bìa các-tông; ống đựng thư làm bằng bìa các-tông; phong bì thư có đệm bằng giấy; phong bì thư có đệm bằng chất dẻo; phong bì thư đựng ảnh; phong bì thư hay bao cứng giảm hậu quả của tĩnh điện bằng giấy dùng để gửi bộ nhớ chỉ đọc ra dùng đĩa compắc (CD-ROM), đĩa mềm máy vi tính, băng cát-xét viđêô và các dụng cụ hay thiết bị đa phương tiện khác; phong bì gửi thư làm bằng chất dẻo; giấy để gói và bao gói; giấy gói thủ công; giấy gói làm khăn giấy; túi bằng chất dẻo có thể thổi phồng dùng trong đóng gói, đệm và chứa hàng; nhãn địa chỉ; xuất bản phẩm in sẵn; sách và sách hướng dẫn, mẫu ghi chú đã in sẵn; ghi chú đã in sẵn có nội dung là các tin nhắn, tranh hay thiết kế trang trí; giấy thành phẩm được làm từ giấy cán mỏng (ép từ nhiều lớp) và vật liệu dẻo với 1 mặt là giấy, 1 mặt là nhựa vinyl; giá và khung tranh; dụng cụ quét sơn; chữ cái và mẫu thiết kế làm bằng chất dẻo; mặt biển hiệu làm bằng vật liệu mềm dẻo; phấn phản quang; hộp đựng đồ chia ngăn trên bàn làm việc; bản mỏng bảo vệ phủ tài liệu và nhãn (văn phòng phẩm); tã lót bằng giấy cho trẻ em dùng một lần; thẻ để gắn vào các sản phẩm dễ hư hỏng để ghi thời gian, nhiệt độ tiếp xúc hiện tại của sản phẩm; băng dính có kim loại dùng cho mục đích mỹ thuật và trang trí; băng dính dùng cho mục đích văn phòng phẩm, dùng trong gia đình.

Nhóm 17: Cao su; gutapeca (cao su tự nhiên); gôm; amiăng; mica; chất dẻo dạng đúc sẵn được dùng trong sản xuất; vật liệu lèn chặt, bịt kín và cách điện (cách nhiệt); ống mềm, phi kim loại; vật liệu bằng chất dẻo dạng bán thành phẩm dùng trong sản xuất; chất dính dùng trong công nghiệp; băng dính không dùng cho mục đích văn phòng, y tế hay gia đình; băng tự dán (dính khi tác động lực lên băng) không dùng cho mục đích văn phòng, y tế hay gia đình; băng dính dùng trong ngành công nghiệp ô tô; băng dính dùng trong ngành công nghiệp trang trí và/hoặc sơn; băng dính và dụng cụ đựng băng dính để người sử dụng có thể lấy dần băng dính ra dùng trong công nghiệp hay thương mại; băng dính bọc đường ống dẫn; băng dính cách điện; băng dán che phủ (thường dùng trong khi sơn để che những phần không sơn); băng dán che phủ chất lượng cao; băng gắn và ô vuông dính để gắn các biển hiệu, áp phích, tranh và các vật lên các bề mặt; băng dính xốp, băng dính hai mặt, tất cả đều được dùng cho mục đích công nghiệp; băng dính dùng để buộc

đồ; băng dính dán đường nối thảm; băng dính dạng chất dẻo hay kim loại dùng để sửa lỗi như che đường nối hay khe hở; băng dính nối phim và băng dính để sửa lỗi dùng trong ngành ảnh; băng dính và vật liệu làm khít dùng cho thảm trải sàn và thảm; chất tổng hợp để hàn gắn; phim dính; băng dính cuốn dây cáp; băng cuộn có hay không có mặt dính, đặc biệt làm bằng chất dẻo hay xốp; phim dán dùng trong công nghiệp; băng dính cuốn bảo vệ các vật không bị ăn mòn; băng dính dùng dán kính cửa sổ, gương và các loại kính khác để tạo bề mặt có góc hay được chạm khắc, tất cả được dùng trong công nghiệp; sơn cách điện; mát tít dùng để hàn gắn và cách điện ở những mối nối điện; tấm chất dẻo dùng để phản xạ ánh sáng, dùng trên các biển chỉ dẫn ở đường và biển giao thông và dấu hiệu đảm bảo an toàn cho xe cộ; băng phản xạ ánh sáng dùng để đảm bảo an toàn và dùng trong ngành ô tô; băng, dải và tấm phản xạ ánh sáng dùng để tăng tầm nhìn và tăng độ an toàn; chất dẻo ở dạng phim và tấm; phim bằng chất dẻo dùng để bảo vệ các hình đồ hoạ và bề mặt không bị hỏng hay bị tác động từ bên ngoài; phim bằng chất dèo dùng để dát mỏng giấy; phim bằng chất dẻo có phủ chất dính dùng để trang trí tường trong nhà, tường ngoài trời, cửa ra vào, đồ gỗ, sàn nhà, và các bề mặt khác; vật liệu bịt kín; kẹp và vòng kẹp dây cáp làm bằng chất dẻo; vật liệu hàn gắn, bao gói và cách điện (cách nhiệt); băng dán cách điện (cách nhiệt), băng cách điện; hợp chất hàn gắn, gắn và ghép nối; hợp chất bít (trét) và bịt kín; hoá chất tổng hợp để gắn các bề mặt, đường viền hay các vật vào với nhau; keo, hợp chất hàn gắn dạng dính, hợp chất dính để hàn gắn; chất hàn gắn dạng dính và chất dính để hàn gắn, tất cả dùng trong công nghiệp; dụng cụ để bôi (quết) và súng bắn các sản phẩm chất dính và keo hay chất/hợp chất trên; vật đệm lót để lèn chặt và vật lèn chặt bằng chất dẻo dùng cho công-te-nơ chở hàng; vật liệu cách nhiệt được làm bằng sợi tổng hợp không dệt, được dùng cho quần áo, túi ngủ, ga phủ đệm, cái bọc gối, vỏ chăn, chăn, đệm, chăn phủ, giày dép và găng tay; dải băng cuốn tay cầm của xe đạp; phim và tấm quản lý ánh sáng bằng chất dẻo, nhựa dẻo nóng, và hợp chất cao phân tử (polime) dùng để tăng cường và kiểm soát độ sáng, hướng ánh sáng, độ tương phản, tầm nhìn và sự tiêu thụ năng lượng trên màn hình máy vi tính, màn hiển thị của máy vi tính xách tay và các loại máy vi tính khác, của màn hình để xem và màn hiển thị lớn và nhỏ của máy điện thoại, máy nhắn tin, và các thiết bị điện tử cầm tay khác, ti-vi và màn hình viđêô theo dõi, thiết bị đầu cuối hiển thị viđêô, màn hiển thị ảnh thật của vật và đèn chiếu kính mắt, màn hiển thị trên trang bị máy điện tử, màn hiển thị trên máy bán hàng hay máy rút tiền tự động, máy chiếu, màn hình cho máy chiếu từ trước và phía sau, và biển hiệu có dạ quang và không có dạ quang; phim và tấm quản lý ánh sáng và có cảm ứng hồng ngoại bằng chất dẻo, nhựa dẻo nóng, và hợp chất cao phân tử dùng đế tăng cường và kiểm soát độ sáng, hướng ánh sáng, độ tương phản, tầm nhìn và bảo toàn năng lượng nhiệt của cửa sổ và các phần kính khác trong ô tô và các phương tiện đi lại khác và các loại kính khác; vật liệu nhồi đệm, bịt kín và cách ly; vật liệu trám khớp nối giãn nở, khớp nối không bằng kim loại dùng cho ống, gioăng đệm kín dùng cho ống; tấm đệm cho cái hãm xung ô tô bằng cao su hay chất dẻo, vật liệu cách âm, vật liệu dạng tấm bằng chất dẻo hữu dụng khi dùng trên kính để tạo vệt màu cho kính, phim bằng chất dẻo có đặc tính cách nhiệt hay cách điện (không dùng cho gia đình và văn phòng phẩm) để đính trên các bề mặt khác nhau tạo phương tiện giúp thực hiện tác động lên hay thay đổi các bề mặt đó hay để đính vững các biển hiệu, nhãn, nhãn dính hay thẻ đính lên các bề mặt; hợp chất bịt kín dùng cho mối nối, bao gói (phong bì, túi nhỏ) bằng cao su và vật liệu cách nhiệt hay cách điện; cao su dạng thô hay sơ chế; gutapeca (cao su tự nhiên); gôm, dạng thô hay sơ chế; amiăng; mica, dạng thô hay sơ chế; chất đàn hồi (cao su sơ chế); vật liệu lèn chặt, bịt kín và cách điện (cách nhiệt) (được làm bằng cao su, chất dẻo, pôliurêtan (nhựa tổng hợp), xốp, bản mỏng hay vật liệu không được dệt bằng cao su hay chất dẻo) và vật liệu cách điện (cách nhiệt); bản kim loại mỏng để cách điện (cách nhiệt); băng dính dùng trong công nghiệp hay thương mại; băng dính dùng để mài thấu kính quang học (không dùng

cho mục đích y tế hay gia đình); giấy và phim dán để che phủ và giấy và phim che phủ dạng dính, không dùng cho mục đích văn phòng hay gia đình; băng dính một mặt hay hai mặt dạng xốp acrylic không dùng cho mục đích văn phòng, gia đình hay y tế; băng dính đỡ an toàn không dùng cho mục đích văn phòng, gia đình hay y tế; băng dính che phủ chất lượng cao không dùng cho mục đích văn phòng, gia đình hay y tế; băng dính và ô vuông dính để gắn các biển hiệu, áp phích, tranh, và các vật lên các bề mặt (không dùng cho mục đích văn phòng hay gia đình); băng dính xốp, băng dính hai mặt, tất cả đều được dùng cho mục đích công nghiệp; băng dính dùng để buộc đồ không dùng cho mục đích văn phòng, gia đình hay y tế; băng dính dạng bản mỏng không dùng cho mục đích văn phòng, gia đình hay y tế; vật liệu và phim bằng nhựa vinyl có mặt dính không dùng cho mục đích văn phòng, gia đình hay y tế; vật liệu hàn gắn và nhồi đệm bằng cao su, chất dẻo, pôliurêtan (nhựa tổng hợp), xốp, bản mỏng, hay vật liệu không được dệt; băng dán cách điện (cách nhiệt), băng cách điện; tấm bằng vật liệu đàn hồi gắn lên các bề mặt dùng đế chống nóng; vật liệu chống nóng bao gồm sợi gốm (ceramic), sợi thuỷ tinh, và vật liệu có thể nở ra khi gặp nóng; băng dính bịt kín tránh tác động của thời tiết không dùng cho mục đích văn phòng, gia đình hay y tế; sợi tổng hợp dùng trong sản xuất vật liệu lọc không được dệt; sợi bán tổng hợp được dùng trong sản xuất vật liệu lọc không được dệt; len nhân tạo được dùng trong sản xuất vật liệu lọc không được dệt; vật liệu nối và ghép bằng cao su, chất dẻo hay xốp; chất lèn chỗ ghép bằng hợp chất cao phân tử epoxit co lại khi gặp nóng; vật liệu cách âm; xốp dùng để cách âm và giảm rung động trong ô tô, xe tải, xe buýt, tàu hoả và các loại phương tiện đi lại khác; thạch cao dẻo nóng, và các loại chất dẻo và nhựa nhân tạo dưới dạng phim, bản mỏng và tấm; vật liệu lọc (xốp hay phim bằng chất dẻo dưới dạng bán thành phẩm); vật liệu phủ lót tráng cao su để lót các bề mặt; vải dệt từ sợi gốm (ceramic); xốp bằng chất dẻo và xốp bằng chất dẻo có phủ chất dính dưới dạng tấm, miếng, khối, thanh, và ống dùng trong công nghiệp và sản xuất; vật liệu dạng tấm chống mài mòn tự dính dùng để làm dụng cụ đánh nhẵn bề mặt; phim và tấm vitcô (xenlulô trong trạng thái dẻo); phim và tấm xenlulô; cái bảo vệ tự dính được đóng khuôn sẵn làm từ pôlituetan không dùng cho mục đích văn phòng, gia đình hay y tế; xốp bằng chất dẻo tự dính, dùng trong sản xuất; khoá mềm dẻo có thể đóng lại được gồm các dải chất dẻo liền nhau với những các đầu bằng chất dẻo khoá chặt khi ấn vào nhau; chất bịt kín thân ô tô và tàu thuyền dùng trong ô tô và ngành hàng hải; bột trét và chất bịt bằng chất dẻo được gia cố thêm bằng các vật liệu khác; vật liệu sửa chữa bằng sợi thuỷ tinh dùng để sửa thân ô tô; chất bịt kín thân tàu thuyền bằng pôliexte dùng trong ngành hàng hải, đồ trang trí và các mẫu hoàn thiện và lắp vào thân xe cộ để trang trí và/hoặc để bảo vệ bằng chất dẻo dùng cho xe cộ; nhựa để gắn; phim chống chói mắt dùng cho cửa sổ [phim màu]; nhựa nhân tạo [bán thành phẩm] ; sợi chất dẻo, không dùng trong ngành dệt; sợi cao su lưu hoá; chất tổng hợp để ngăn sự tản nhiệt; len thuỷ tinh dùng để cách điện (cách nhiệt); sợi khoáng dùng để cách điện (cách nhiệt); xỉ len dùng để cách điện (cách nhiệt); chất hàn gắn dùng để sửa và bảo dưỡng bề mặt bên trong và bên ngoài của ô tô; chất hàn gắn thân xe cộ; cái bảo vệ bằng chất nhựa đàn hồi có hình dạng cố định có chất dính ở một mặt để đính vào các bề mặt khác nhau để tạo lớp đệm hay bảo vệ cho các bề mặt đó; các hình bằng chất nhựa đàn hồi có mặt dính dùng để dính vào các vật dụng, dùng cho mục đích bảo vệ các vật dụng đó; vật liệu nhồi đệm bằng chất dẻo dạng sợi mì; băng vải bằng sợi thuỷ tinh mềm dẻo (không tự dính) dùng trong hàng hải; tấm làm từ sợi thuỷ tinh dùng để sửa chữa khu vực hư hỏng của các bề mặt; vải bằng sợi thuỷ tinh dùng để tăng cường và chống thấm nước cho các bề mặt trong hàng hải; vải che phủ (có đặc tính cách nhiệt) được làm từ sợi gốm (ceramic) dùng như vật liệu chống cháy khi ở nhiệt độ cao.

Nhóm 19: Vật liệu xây dựng (phi kim loại); ống cứng phi kim dùng cho xây dựng; nhựa đường, hắc ín, bitum; cấu kiện có mái và tường di chuyển được không làm bằng kim loại; tượng đài không làm bằng kim loại; vật liệu đánh dấu đường dạng dải hay tấm; vật liệu

phủ bề mặt không làm bằng kim loại dùng cho sàn, tường, mái, và trên đường và bề mặt đường ray; vật liệu phủ bề mặt chống trơn; vật liệu laminate dùng để bảo vệ chống tĩnh điện (vật liệu xây dựng); xi-măng; hạt thuỷ tinh; băng, chất trét và vữa lỏng bảo vệ chống ăn mòn, tất cả dùng làm chất hàn gắn; nhà kính trồng cây có khung phi kim; cửa và cửa sổ phi kim; chất kết dính dùng khi làm đá; tác phẩm nghệ thuật bằng đá, bê tông hay đá hoa, vật liệu xây dựng (phi kim) có đặc tính cách điện hay cách nhiệt, bao gồm cả đặc tính cách nhiệt và cách âm, vật liệu phủ bề mặt chống trơn dưới dạng dải hay tấm.

Nhóm 20: Đồ gỗ, gương soi, khung tranh; chốt và xi bịt bên trong, tất cả không bằng kim loại dùng làm khoá (đóng) đồ chứa; xe dọn thức ăn; móc tiện ích, cái treo tranh, kẹp trang trí, kẹp dây thừng và kẹp lò xo bằng chất dẻo; đường gờ (nẹp/viền) cho khung tranh; cái kẹp dây cáp và đoạn dây có phần nút buộc chặt cáp, không bằng kim loại; khoá và tay cầm, tất cả được làm chủ yếu từ chất dẻo; đồ chứa đựng không bằng kim loại (để lưu kho, vận chuyển); hộp chứa bằng gỗ hay chất dẻo; đồ chứa dùng để đóng gói bằng chất dẻo;biểu tượng dùng để trang trí và bảo vệ bằng chất dẻo, tất cả dùng trên xe cộ có động cơ; đồ gỗ có kim loại và không có kim loại bao gồm cả đồ gỗ dùng ở ngoài vườn; gối và đệm; vật dụng làm tổ cho vật nuôi trong nhà; vòng nhận dạng (không làm bằng kim loại, dùng cho bệnh viện); ống hút để uống nước.

Nhóm 21: Dụng cụ và đồ chứa dùng cho mục đích gia dụng và nhà bếp (không làm bằng, kim loại quý hay mạ kim loại quý); lược và miếng bọt biển; bàn chải (không kể chổi lông để sơn/vẽ); vật liệu làm bàn chải; búi thép rối; thuỷ tinh dạng thô hay sơ chế (trừ thuỷ tinh dùng trong xây dựng); đồ thuỷ tinh, đồ sứ (sành) và đồ gốm không được xếp vào các nhóm khác; các vật dụng và dụng cụ dùng để lau dọn; các vật dụng dùng để cọ rửa; cái đánh bóng; bàn chải cọ sạch; tấm đệm và găng tay đánh bóng, đầu đánh bóng, bộ phận và linh kiện nhỏ cho các sản phẩm trên; bọt biển dùng cho mục đích gia đình; sợi gốm (ceramic) dùng cho mục đích gia đình; bàn chải, bọt biển làm sạch dùng cho mục đích mỹ phẩm; bàn chải và chổi; dụng cụ lau dọn cầm tay; bàn chải dùng để chải bãi cỏ, bàn chải cọ toa-lét, bàn chải cọ toa-lét có hộp đựng (thường hình trụ), bàn chải cứng để cọ sàn, bàn chải cầm tay, bàn chải có hộp đựng chất tẩy rửa, bàn chải lau dọn thảm, bàn chải rửa bát đĩa, bàn chải lau dọn dùng trong thương mại và công nghiệp, bàn chải lau dọn dùng cho mục đích gia đình, bàn chải rau củ có bộ phận gọt vỏ; giẻ lau nhà; bàn chải lau chùi; giẻ lau nhà có thể xoay được; tay cầm cho bàn chải; giẻ lau và giẻ lau cửa sổ; dụng cụ hót rác; giẻ và cái quét thảm, bọt biển có núi cao su (để quét nước); bọt biển; bọt biển cọ rửa cơ thể; bọt biển mài mòn dùng để cọ da; bọt biển dùng trong toa-lét; cái đựng mớ thép rối và sản phẩm thay thế mớ thép rối không được dệt (đồ chứa đựng dùng trong gia dụng hoặc nhà bếp); bình phun và đồ chứa có gắn thiết bị phun, tất cả dùng cho mục đích gia đình; hạt thuỷ tinh sơ chế; bàn chải đánh răng chạy điện và không chạy điện; đồ nấu ăn dùng khi nướng thức ăn quay cả con, không dùng điện; bàn chải làm sạch vỉ nướng, bàn chải dùng để phết mỡ lên thịt quay, cái rắc gia vị dùng khi nướng thức ăn quay cả con; găng tay dùng cho mục đích gia dụng; găng tay dùng trong việc lau dọn hay làm sạch; găng tay làm vườn; găng tay dùng khi lấy thức ăn ra khỏi lò nướng; vật liệu dạng mảng bằng sợi mảnh làm từ chất dẻo có thành phần mài mòn (dụng cụ làm sạch và cọ rửa); bọt biển ráp có tác dụng mài mòn; tác phẩm nghệ thuật bằng gốm sứ, sành hay thuỷ tinh; vật dụng dùng trong toa-lét; chỉ tơ nha khoa; bẫy côn trùng, vật liệu làm bàn chải, dụng cụ loại bỏ xơ vải và lông động vật nuôi, và đồ dự trữ thay thế cho các sản phẩm trên; tấm đệm dùng để loại bỏ lớp gỉ mỏng trên bề mặt và cọ bề mặt bên ngoài của thân xe cộ; bọt biển cọ dùng trên ô tô; sợi thuỷ tinh được dệt lưu động dùng để sửa các bề mặt trong hàng hải; vật liệu dạng mảng bằng sợi mảnh không được dệt dùng cho lớp lót và cái nhồi đầy chậu hoa và chậu trồng cây; bọt biển dùng khi tắm; găng tay đeo khi tắm.

Nhóm 22: Dây thừng, dây bện, lưới, lều, vải bạt, vải dầu (vải nhựa), buồm, bao tải và túi (không được xếp vào các nhóm khác); vật liệu nhồi độn và chèn lót (trừ vật liệu bằng cao su hay chất dẻo); vật liệu sợi dệt dạng thô; túi và bao tải dùng để vận chuyển vật liệu dạng rời; sợi tổng hợp không được dệt dùng trong quần áo, túi ngủ và các sản phẩm tương tự; sợi tổng hợp được gắn nhựa và được bán dưới dạng tấm, đĩa, dải hay các cuộn dài liên tiếp, dùng chung trong mỹ thuật công nghiệp.

Nhóm 23: Sợi và chỉ, dùng để dệt; sợi gốm (ceramic) dùng để dệt.

Nhóm 24: Vải dệt; ga trải giường và khăn trải bàn; vải không thấm nước; vải thấm hút; vật liệu lọc làm bằng vải dệt; lớp lót làm bằng vải dệt; vải phản chiếu ánh sáng; vải chống nóng; vải dệt từ sợi gốm (ceramic); sản phẩm làm từ các vải dệt trên, bao gồm găng tay để giặt; màn che dùng khi phẫu thuật; vải dệt dưới dạng miếng; vải dệt dùng để may quần áo; vật liệu cuốn (bằng vải dệt) và vải dùng trên tay cầm thiết bị thể thao, găng tay cầm thiết bị thể thao, găng tay lao động và cán dụng cụ cầm tay; chăn bông, tấm phủ chăn trải giường, cái bọc đệm, gối, vỏ gối, và chăn đắp; chăn lông vịt và vỏ chăn lông vịt, chăn bông, chăn, khăn phủ giường, khăn trải giường, chăn du lịch, túi ngủ; vải lót mũ bằng vải không dệt giữ ấm dưới dạng mảnh; biểu ngữ và cờ bằng vải nỉ; tấm treo tường làm bằng vải dệt; khăn lau bằng vải dệt, khăn lau dùng khi tắm; vải được xử lý.

Nhóm 25: Quần áo, giày dép, mũ nón, trang phục mặc khi đi trượt tuyết và trang phục mặc khi ra ngoài trời; áo phông ngắn tay (T-shirt), mũ lưỡi trai, bộ quần áo thể thao, áo cưới, bít tất, găng tay dùng cho trang phục; bộ quần áo bơi; quần áo chống thấm nước; khăn quàng cổ; thắt lưng cho trang phục, sản phẩm được chế tạo từ các vật liệu vải dệt chống ố, cụ thể là quần áo, đồ đi chân, đồ đội đầu, quần áo mặc trượt tuyết và quần áo mặc khi đi ra ngoài; quần áo tẩm hoá chất chống thấm mỡ và dầu.

Nhóm 26: Đăng ten và đồ thêu, ruy băng và dải viền; khuy cài, móc gài, đinh ghim và kim khâu; hoa giả; vật dụng của thợ may; huy hiệu để đeo (không phải là huy hiệu bằng kim loại quý); nơ và ruy băng trang trí tóc; khoá dán (gồm hai dải bằng sợi ni lông, một nhám, một trơn, khi ép lại sẽ dính chặt vào nhau).

Nhóm 27: Thảm, thảm trải sàn, thảm chùi chân và chiếu (thảm), vải sơn lót sàn và các vật liệu khác để trải sàn; trướng (mành) treo tường (không phải bằng vải dệt); giấy dán tường và thảm treo tường (không bằng vải); thảm (dạng tấm) trải trên bề mặt chống trơn trượt.

Nhóm 28: Trò chơi và đồ chơi; đồ trang trí cây Noel; dụng cụ, thiết bị và phụ kiện dùng để câu cá; bao gồm dây câu, dây nối dây câu (cuộn trong cuộn dây câu), và dây dẫn nối mồi và dây câu chính (dây leader), bộ chỉ thị dây câu, phần lưỡi câu và mồi câu của dây câu (line casts), dây dọi, tang cuộn dây câu, cái đỡ cần câu, công cụ câu, dụng cụ câu và hộp đựng bọ làm mồi câu, phao câu, khớp khuyên cho phao của dụng cụ câu cá, cái làm chìm mồi (weight), túi đựng đồ câu và túi đựng đồ nghề câu, đoạn dây buộc mồi giả vào dây leađer (tippet), cần câu, dụng cụ và vật liệu buộc bọ làm mồi câu, giỏ câu, hộp và ví đựng đồ câu, đế giữ cần câu, kẹp, dao cắt dây, hộp đựng cần và tang cuộn dây câu, bao đựng tang cuộn dây câu; bọ làm mồi câu, miếng đệm làm sạch bọ làm mồi câu, chế phẩm bôi trơn dây buộc bọ làm mồi câu (fly line dressing), chế phẩm làm nổi bọ làm mồi câu và thỏi bôi mỡ lên mồi câu; bộ phận và linh kiện nhỏ cho các sản phẩm trên; mồi câu nhân tạo bằng vật liệu tổng hợp và mồi câu làm từ đất; tay cầm, cái hãm tay cần và băng hãm dùng cho thiết bị thể thao, bao gồm ghi đông xe đạp, vợt, gậy đánh gôn và gậy chơi trượt tuyết; găng tay dùng cho thiết bị thể thao, bao gồm găng tay đi xe đạp, trượt tuyết,

chơi gôn, chơi bóng chày và môn thể thao dùng vợt; thiết bị chơi trò chơi cầm tay tự vận hành độc lập (không dùng với máy thu hình); bóng để chơi trò chơi; trò chơi cờ (trò chơi với tấm ván); giày trượt băng, cái đỡ cổ tay, đỡ đầu gối và khớp nối cho vận động viên.

Nhóm 31: Động vật sống; trái cây và rau củ tươi, hạt giống, cây và hoa tươi; thực phẩm cho động vật; mạch nha dùng cho ngành bia và rượu.

---

(210) **4-2009-28317**

(540) 4Him

(220) 28.12.2009
(441) 25.07.2012
(731) QC DESIGNS, LLC (US)
72 Orsi Circle San Francisco, CA 94124, United States of America
(740) Công ty Cổ phần Sở hữu công nghiệp INVESTIP (INVESTIP)

(511) Nhóm 25: Quần áo; quần áo lót; giày dép; mũ (nón); dây thắt lưng (dây nịt dùng trong trang phục); tất (vớ).

---

(210) **4-2010-00737**

(540)

(220) 13.01.2010
(441) 25.07.2012
(531) 26.5.1; 26.4.2; 26.13.25
(591) Vàng đậm, đen
(731) CTCl CORPORATION (TW)
17Fl, 89, Sec. 6, Zhongshan North Rd., Taipei 111, Taiwan
(740) Văn phòng luật sư Phạm và Liên danh (PHAM & ASSOCIATES)

(511) Nhóm 35: Nhập khẩu, xuất khẩu thiết bị sản xuất máy móc, thiết bị cơ khí và thiết bị và vật liệu liên quan tới chúng; dịch vụ bán buôn dụng cụ đo đạc; dịch vụ bán lẻ dụng cụ đo đạc; nhập khẩu dụng cụ đo đạc.

Nhóm 37: Lắp đặt thiết bị kiểm soát tự động và thiết bị máy móc; lắp đặt thiết bị máy móc đặc biệt; điều khiển quá trình hoạt động và vận hành thử thiết bị sản xuất máy móc; tân trang lại thiết bị sản xuất máy móc, thiết bị cơ khí và thiết bị và vật liệu liên quan tới chúng; lắp đặt các trang thiết bị điện và cơ khí, hệ thống kiểm soát và đường ống dẫn liên quan tới chúng (ngoại trừ các công trình, thiết bị lắp đặt dây dò nước và dịch vụ chuyên nghiệp của kiến trúc sư); lắp đặt, bảo dưỡng và sửa chữa công trình phòng chống hoả hoạn, lắp đặt dây dò nước; giám sát công trình và thiết bị sản xuất máy móc; giám sát và thực hiện lắp đặt thiết bị sản xuất máy móc; giám sát công trình cho thiết bị kiểm soát tự động và thiết bị máy móc; giám sát, điều khiển các công trình vận tải (bao gồm cả đường sắt, lòng đường, xe điện ngầm, cảng, sân bay) vâ các công trình công cộng (bao gồm cả hệ thống đường ống dẫn dưới lòng đất phục vụ cho các công trình công cộng, các ứng dụng chạy bằng sức nước, hệ thống thoát nước và hệ thống cống rãnh, thiết bị viễn thông, năng lượng, trang thiết bị dùng gaz, trang thiết bị thu gom phế thải, phương tiện vận chuyển và máy nghiền rác); giám sát và điều khiển công viên giải trí (ngoại trừ dịch vụ chuyên nghiệp của kiến trúc sư); giám sát công trình cho các công trình chống ô nhiễm và bảo vệ môi trường; giám sát công trình và quản lý dự án của các công trình dân dụng, thủy lực, địa chất, đo đạc, môi trường, cơ khí, làm lạnh, và điều hòa không khí, điện tử,

điện, thông tin máy tính, hàng không, hoá chất, an toàn và tiêu chuẩn công nghiệp, vệ sinh mỏ, luyện kim, bảo quản đất trồng và nước, địa chất ứng dụng và các công trình vận chuyển (ngoại trừ dịch vụ chuyên nghiệp của kiến trúc sư và dịch vụ xây dựng); giám sát xây dựng các công trình đường xá, cầu cống và đường hầm (ngoại trừ dịch vụ chuyên nghiệp của kiến trúc sư); giám sát xây dựng cho công trình phòng chống hoả hoạn; thực hiện các dự án dựa vào thực thi cho các máy móc, trang thiết bị và các công trình có liên quan khác liên quan tới (nhưng không giới hạn bởi) các lĩnh vực cơ khí, hoá chất, điện tử, điện, vận chuyển, thông tin liên lạc.

Nhóm 42: Thiết kế, lập sơ đồ cho các công trình và thiết bị sản xuất máy móc; thiết kế các thiết bị máy móc đặc biệt; nghiên cứu và cải tiến các thiết bị máy móc sản xuất máy móc, các phương pháp sản xuất, quy trình hoạt động và chất lượng sản phẩm đang tồn tại; nghiên cứu, đánh giá, lập sơ đồ, thiết kế và thực hiện các công trình chống ô nhiễm và bảo vệ môi trường và các thiết bị sản xuất, chế tạo liên quan tới chúng (bao gồm cả đánh giá tác động và ảnh hưởng của môi trường, quy hoạch môi trường, cung cấp nước, ô nhiễm nước thải, ô nhiễm nguồn nước ngầm và đất trồng, ô nhiễm không khí và tiếng ồn), đánh giá an toàn máy móc và lập sơ đồ trong tình trạng khẩn cấp; cung cấp thông tin máy tính liên quan tới xây dựng; khảo sát và nghiên cứu, thử khoan, kiểm tra và phân tích đất trồng; khảo sát, lập sơ đồ, thiết kế các công trình vận chuyển (bao gồm cả đường sắt, lòng đường, xe điện ngầm, cảng, sân bay) và công trình công cộng (bao gồm cả hệ thống đường ống dẫn dưới lòng đất phục vụ cho các công trình công cộng, các ứng dụng chạy bằng sức nước, hệ thống thoát nước và hệ thống cống rãnh, thiết bị viễn thông, năng lượng, trang thiết bị dùng gaz, trang thiết bị thu gom phế thải phương tiện vận chuyển và máy nghiền rác); lập sơ đồ, thiết kế công viên giải trí (ngoại trừ dịch vụ chuyên nghiệp của kiến trúc sư); lập sơ đồ, thiết kế, nghiên cứu, phân tích, thử nghiệm, định giá, đánh giá, thẩm tra và tư vấn về kỹ thuật cho các công trình dân dụng, thuỷ lực, địa chất, đo đạc, môi trường, cơ khí, làm lạnh, và điều hòa không khí, điện tử, điện, thông tin máy tính, hàng không, hoá chất, an toàn và tiêu chuẩn công nghiệp, vệ sinh mỏ, luyện kim, bảo quản đất trồng và nước, địa chất ứng dụng và các công trình vận chuyển (ngoại trừ dịch vụ chuyên nghiệp của kiến trúc sư và dịch vụ xây dựng); lập sơ đồ, thiết kế, nghiên cứu, phân tích, đánh giá và tư vấn về đường xá, cầu cống và đường hầm (ngoại trừ dịch vụ chuyên nghiệp của kiến trúc sư); nghiên cứu, phân tích và tư vấn về lập sơ đồ vườn hoa, công viên và khu vui chơi và lập sơ đồ về chất lượng và quy trình sản xuất thực vật; lập sơ đồ, thiết kế công trình phòng chống hoả hoạn; dịch vụ tư vấn về việc ứng dụng các kiến thức khoa học; dịch vụ ứng dụng kiến thức khoa học vào việc thiết kế, lắp đặt, vận hành các máy móc thiết bị làm lạnh và điều hoà không khí; dịch vụ ứng dụng kiến thức khoa học của các chuyên gia xây dựng vào việc bảo vệ môi trường; thẩm tra công trình cho thiết bị kiểm soát tự động và thiết bị máy móc.

---

(210) **4-2010-00738**

(540)

CTCI CORPORATION

(220) 13.01.2010
(441) 25.07.2012
(731) CTCI CORPORATION (TW)
17Fl, 89, Sec. 6, Zhongshan North Rd., Taipei 111, Taiwan
(740) Văn phòng luật sư Phạm và Liên danh (PHAM & ASSOCIATES)

(511) Nhóm 35: Nhập khẩu, xuất khẩu thiết bị sản xuất máy móc, thiết bị cơ khí và thiết bị và vật liệu liên quan tới chúng; dịch vụ bán buôn dụng cụ đo đạc; dịch vụ bán lẻ dụng cụ đo đạc; nhập khẩu dụng cụ đo đạc.

Nhóm 37: Lắp đặt thiết bị kiểm soát tự động và thiết bị máy móc; lắp đặt thiết bị máy móc đặc biệt; điều khiển quá trình hoạt động và vận hành thử thiết bị sản xuất máy móc; tân trang lại thiết bị sản xuất máy móc, thiết bị cơ khí và thiết bị và vật liệu liên quan tới chúng; lắp đặt các trang thiết bị điện và cơ khí, hệ thống kiểm soát và đường ống dẫn liên quan tới chúng (ngoại trừ các công trình, thiết bị lắp đặt dây dò nước và dịch vụ chuyên nghiệp của kiên trúc sư); lắp đặt, bảo dưỡng và sửa chữa công trình phòng chống hoả hoạn, lắp đặt dây dò nước; giám sát công trình và thiết bị sản xuất máy móc; giám sát và thực hiện lắp đặt thiết bị sản xuất máy móc; giám sát công trình cho thiết bị kiểm soát tự động và thiết bị máy móc; giám sát, điều khiển các công trình vận tải (bao gồm cả đường sắt, lòng đường, xe điện ngầm, cảng, sân bay) và các công trình công cộng (bao gồm cả hệ thống đường ống dẫn dưới lòng đất phục vụ cho các công trình công cộng, các ứng dụng chạy bằng sức nước, hệ thống thoát nước và hệ thống cống rãnh, thiết bị viễn thông, năng lượng, trang thiết bị dùng gaz, trang thiết bị thu gom phế thải, phương tiện vận chuyển và máy nghiền rác); giám sát và điều khiển công viên giải trí (ngoại trừ dịch vụ chuyên nghiệp của kiến trúc sư); giám sát công trình cho các công trình chống ô nhiễm và bảo vệ môi trường; giám sát công trình và quản lý dự án của các công trình dân dụng, thuỷ lực, địa chất, đo đạc, môi trường, cơ khí, làm lạnh, và điều hòa không khí, điện tử, điện, thông tin máy tính, hàng không, hoá chất, an toàn và tiêu chuẩn công nghiệp, vệ sinh mỏ, luyện kim, bảo quản đất trồng và nước, địa chất ứng dụng và các công trình vận chuyển (ngoại trừ dịch vụ chuyên nghiệp của kiến trúc sư và dịch vụ xây dựng); giám sát xây dựng các công trình đường xá, cầu cống và đường hầm (ngoại trừ dịch vụ chuyên nghiệp của kiến trúc sư); giám sát xây dựng cho công trình phòng chống hoả hoạn; thực hiện các dự án đưa vào thực thi cho các máy móc, trang thiết bị và các công trình có liên quan khác liên quan tới (nhưng không giới hạn bởi) các lĩnh vực cơ khí, hoá chất, điện tử, điện, vận chuyển, thông tin liên lạc.

Nhóm 42: Thiết kế, lập sơ đồ cho các công trình và thiết bị sản xuất máy móc; thiết kế các thiết bị máy móc đặc biệt; nghiên cứu và cải tiến các thiết bị máy móc sản xuất máy móc, các phương pháp sản xuất, quy trình hoạt động và chất lượng sản phẩm đang tồn tại; nghiên cứu, đánh giá, lập sơ đồ, thiết kế và thực hiện các công trình chống ô nhiễm và bảo vệ môi trường và các thiết bị sản xuất, chế tạo liên quan tới chúng (bao gồm cả đánh giá tác động và ảnh hưởng của môi trường, quy hoạch môi trường, cung cấp nước, ô nhiễm nước thải, ô nhiễm nguồn nước ngầm và đất trồng, ô nhiễm không khí và tiếng ồn), đánh giá an toàn thực vật và lập sơ đồ trong tình trạng khẩn cấp; cung cấp thông tin máy tính liên quan tới xây dựng; khảo sát và nghiên cứu, thử khoan, kiểm tra và phân tích đất trồng; khảo sát, lập sơ đồ, thiết kế các công trình vận chuyển (bao gồm cả đường sắt, lòng đường, xe điện ngầm, cảng, sân bay) và công trình công cộng (bao gồm cả hệ thống đường ống dẫn dưới lòng đất phục vụ cho các công trình công cộng, các ứng dụng chạy bằng sức nước, hệ thống thoát nước và hệ thống cống rãnh, thiết bị viễn thông, năng lượng, trang thiết bị dùng gaz, trang thiết bị thu gom phế thải, phương tiện vận chuyển và máy nghiền rác); lập sơ đồ, thiết kế công viên giải trí (ngoại trừ dịch vụ chuyên nghiệp của kiến trúc sư); lập sơ đồ, thiết kế, nghiên cứu, phân tích, thử nghiệm, định giá, đánh giá, thẩm tra và tư vấn về kỹ thuật cho các công trình dân dụng, thuỷ lực, địa chất, đo đạc, môi trường, cơ khí, làm lạnh, và điều hòa không khí, điện tử, điện, thông tin máy tính, hàng không, hoá chất, an toàn và tiêu chuẩn công nghiệp, vệ sinh mỏ, luyện kim, bảo quản đất trồng và nước, địa chất ứng dụng và các công trình vận chuyển (ngoại trừ dịch vụ chuyên nghiệp của kiến trúc sư và dịch vụ xây dựng); lập sơ đồ, thiết kế, nghiên cứu, phân tích, đánh giá và tư vấn về đường xá, cầu cống và đường hầm (ngoại trừ dịch vụ chuyên nghiệp của kiến trúc sư); nghiên cứu, phân tích và tư vấn về lập sơ đồ vườn hoa, công viên và khu vui chơi và lập sơ đồ về chất lượng và quy trình sản xuất máy móc; lập sơ đồ, thiết

kế công trình phòng chống hoả hoạn; dịch vụ tư vấn về việc ứng dụng các kiến thức khoa học; dịch vụ ứng dụng kiến thức khoa học vào việc thiết kế, lắp đặt, vận hành các máy móc thiết bị làm lạnh và điều hoà không khí; dịch vụ ứng dụng kiến thức khoa học của các chuyên gia xây dựng vào việc bảo vệ môi trường; thẩm tra công trình cho thiết bị kiểm soát tự động và thiết bị máy móc.

---

(210) **4-2010-16358**

(540) Soham

(220) 03.08.2010
(441) 25.07.2012
(531) 26.13.25
(591) Cam
(731) TRẦN THỊ NHƯ Ý (VN)
86/8 Hưng Phú, phường 8, quận 8, thành phố Hồ Chí Minh

(511) Nhóm 18: Túi xách: túi đựng thảm.

Nhóm 25: Quần áo: áo thun cotton in hình; áo thun tập yoga; quần thun tập yoga.

Nhóm 27: Sản phẩm làm từ nhựa cao su: thảm tập yoga.

Nhóm 41: Giảng dạy: trung tâm dạy yoga.

---

(210) **4-2010-17891**

(540) CƠ SỞ BÁNH MÌ A NHIỀU

(220) 24.08.2010
(441) 25.07.2012
(591) Vàng, đen
(731) HỘ KINH DOANH A NHIỀU (VN)
103/43 Đặng Chất, phường 3, quận 8, thành phố Hồ Chí Minh

(511) Nhóm 30: Bánh mì, ổ bánh mì nhỏ (để ăn sáng), bánh mỳ kẹp nhân, bánh gừng (bánh mỳ có gia vị), bánh mỳ không có men, ruột bánh mỳ.

---

(210) **4-2010-20787**

(540) TOSHI

(220) 01.10.2010
(441) 25.07.2012
(731) CÔNG TY TNHH SẢN XUẤT THƯƠNG MẠI KHANG NGÂN LONG (VN)
25A Hậu Giang, phường 2, quận 6, thành phố Hồ Chí Minh
(740) Văn phòng luật sư Phạm và Liên danh (PHAM & ASSOCIATES)

(511) Nhóm 09: Đầu đĩa hình, đầu đĩa tiếng, đầu karaoke, ampli, loa, micro.

Nhóm 35: Mua bán linh kiện điện tử (bao gồm: điện trở, tăng phô, cuộn cảm, tụ điện, điốt, tranzitor, đèn hiệu ứng trường, mạch tích hợp, bộ cảm biến, ống dẫn sóng, cáp dẫn sóng, IC), phụ kiện điện tử (gồm: dây cáp tín hiệu các loại, các loại điều khiển từ xa, giá treo); mua bán thiết bị viễn thông, hàng kim khí điện máy (gồm TV, TV LCD, đầu đĩa, máy giặt, nồi cơm điện, cối xay sinh tố, bình thuỷ điện, máy điều hoà nhiệt độ, tủ lạnh,

máy ép trái cây, máy xay sinh tố, đèn, quạt, máy pha cà phê, bếp điện từ, bình đun nước nóng, bàn ủi điện, lò vi sóng, máy sấy tóc).

---

(210) **4-2010-20788**

(540)

GALANA

(220) 01.10.2010
(441) 25.07.2012
(731) CÔNG TY TNHH SẢN XUẤT THƯƠNG MẠI KHANG NGÂN LONG (VN)
25A Hậu Giang, phường 2, quận 6, thành phố Hồ Chí Minh
(740) Văn phòng luật sư Phạm và Liên danh (PHAM & ASSOCIATES)

(511) Nhóm 09: Đầu đĩa hình, đầu đĩa tiếng, đầu karaoke, ampli, loa, micro.

Nhóm 35: Mua bán linh kiện điện tử (bao gồm: điện trở, tăng phô, cuộn cảm, tụ điện, điốt, tranzitor, đèn hiệu ứng trường, mạch tích hợp, bộ cảm biến, ống dẫn sóng, cáp dẫn sóng, IC), phụ kiện điện tử (gồm: dây cáp tín hiệu các loại, các loại điều khiển từ xa, giá treo); mua bán thiết bị viễn thông, hàng kim khí điện máy (gồm TV, TV LCD, đầu đĩa, máy giặt, nồi cơm điện, cối xay sinh tố, bình thuỷ điện, máy điều hoà nhiệt độ, tủ lạnh, máy ép trái cây, máy xay sinh tố, đèn, quạt, máy pha cà phê, bếp điện từ, bình đun nước nóng, bàn ủi điện, lò vi sóng, máy sấy tóc).

---

(210) **4-2010-21570**

(540)

(220) 14.10.2010
(441) 25.07.2012
(531) A5.11.13; A5.1.5; 26.1.1
(591) Trắng, đỏ, nâu đậm, xanh lá cây
(731) TỔ HỢP TÁC THANH LONG RUỘT ĐỎ ĐỨC MỸ (VN)
ấp Đại Đức, xã Đức Mỹ, huyện Càng Long, tỉnh Trà Vinh
(740) Công ty TNHH Tư vấn sở hữu trí tuệ Việt (VIET IP CO.,LTD.)

(511) Nhóm 31: Thanh long (trái cây tươi).

---

(210) **4-2010-26272**

(300) 85078387 06.07.2010 US

(540)

MONSTER RIPPER

(220) 13.12.2010
(441) 25.07.2012
(731) HANSEN BEVERAGE COMPANY (US)
550 Monica Circle, Suite 201, Corona, California 92880 USA
(740) Công ty TNHH Sở hữu trí tuệ Vàng (GINTASSET CO., LTD.)

(511) Nhóm 05: Chất bổ sung dinh dưỡng dạng lỏng (dùng trong ngành y).

Nhóm 32: Đồ uống bao gồm nước ngọt có ga; đồ uống có ga hoặc không có ga được bổ sung vi-ta-min, khoáng chất, chất dinh dưỡng, chất đạm, a-xa amin và/hoặc thảo mộc (không dùng cho mục đích y tế); nước uống tăng lực có ga hoặc không có ga hoặc đồ uống dùng trong thể thao; đồ uống hoa quả với thành phần dịch ép và chất tự bền vững chiếm tới 50% thể tích hoặc ít hơn, trừ loại nước uống dễ hỏng có chứa nước ép trái cây hoặc đậu nành bất kể sản phẩm đó có được tiệt trùng hay không.

---

(210) **4-2010-26368**

(540)

(220) 14.12.2010
(441) 25.07.2012
(531) 5.3.20; 26.1.2
(731) WIN WIN FOOD INDUSTRIES SDN BHD (MY)
No. 83, Jalan Riang 4, Taman Gembira, Tampoi, 81200 Johor Bahru, Jobor, Malaysia
(740) Công ty TNHH Trường Xuân (AGELESS CO.,LTD.)

(511) Nhóm 30: Bánh quy giòn; lương khô làm từ ngũ cốc; từ bột khoai tây làm đồ ăn nhanh; bánh kẹo [đồ ăn nhanh]; đồ ăn nhanh làm từ ngũ cốc; bánh mỳ [đồ ăn nhanh]; bánh mỳ xốp; bánh quy xốp; bánh xốp.

---

(210) **4-2011-01840**

(540)

(220) 27.01.2011
(441) 25.07.2012
(531) 26.4.4; 16.1.4
(591) Đỏ, trắng
(731) PHÙNG MẠNH TIẾN (VN)
Số 120, đường Nguyễn Huy Tưởng, phường Thanh Xuân Trung, quận Thanh Xuân, thành phố Hà Nội

(511) Nhóm 35: Mua bán đồ gia dụng như: đồ nội thất bàn ghế giường tủ, đồ điện tử cụ thể là: ti vi, linh kiện ti vi, máy tính, linh kiện của máy tinh, máy ảnh, đầu đĩa DVD, đồng hồ điện tử, đồ điện lạnh, chổi lau nhà, đồ dùng cho nhà bếp; mua bán quần áo, vải sợi, giày dép, mũ nón; mua bán mỹ phẩm; mua bán đồ chơi trẻ em, quần áo thời trang trẻ em; mua bán giấy vở, đồ dùng học sinh.

---

(210) **4-2011-02068**

(540)

(220) 30.01.2011
(441) 25.07.2012
(731) FANCL CORPORATION (JP)
89-1 Yamashita-cho, Naka-ku, Yokohama, Kanagawa-ken, Japan
(740) Văn phòng luật sư Phạm và Liên danh (PHAM & ASSOCIATES)

(511) Nhóm 03: Xà phòng; xà phòng có tẩm thuốc; xà phòng dùng cho mục đích vệ sinh; xà phòng và chất tẩy rửa không dùng cho các hoạt động sản xuất và không dùng cho mục đích y tế; kem đánh răng; giấy thấm dầu cho mục đích mỹ phẩm; dầu làm sạch dùng cho mục đích vệ sinh; nước thơm để xức sau khi tắm; nước thơm dùng cho mỹ phẩm; chế phẩm mỹ phẩm dưỡng ẩm da dạng sữa, kem mỹ phẩm, và chế phẩm mỹ phẩm để chăm sóc da; chế phẩm chống nắng (mỹ phẩm); chất khử mùi dùng cho cá nhân; chế phẩm trang điểm dạng huyết thanh; muối để tắm không dùng cho ngành y; chế phẩm mỹ phẩm để tắm; kem trang điểm; phấn trang điểm, son bóng cho môi, phấn nền trang điểm; bút chì kẻ lông mày; chế phẩm trang điểm mí mắt (mát-ca-ra), mỹ phẩm bôi vào mí mắt; chế phẩm trang điểm; chế phẩm chăm sóc tóc (không chứa thuốc); chế phẩm màu bôi móng tay, móng chân; chế phẩm tẩy màu bôi móng tay, móng chân; chất chống đổ mồ hôi (vệ sinh), mặt nạ làm sạch (mỹ phẩm), mặt nạ dùng cho mặt (mỹ phẩm), mặt nạ làm đẹp (mỹ phẩm); nước hoa, mỹ phẩm và chế phẩm dùng cho mục đích vệ sinh; chế phẩm làm sạch mặt không chứa thuốc; bông dùng cho mỹ phẩm.

Nhóm 05: Chất chiết từ cỏ và thực vật có tẩm thuốc ở dạng viên nang, viên, lỏng, cô đặc, bột và dạng tinh thể; chất bổ sung cho sức khỏe, chất bổ sung cho sức khỏe dạng lỏng, chất bổ sung cho ăn kiêng, chất bổ sung cho ăn kiêng dạng lỏng, chất bổ sung khoáng, chất bổ sung khoáng dạng lỏng, tất cả dùng cho ngành y; chất bổ sung vi ta min, chất bổ sung vi ta min dạng lỏng, chất bổ sung canxi, chất bổ sung canxi dạng lỏng, chất bổ sung sắt, chất bổ sung sắt dạng lỏng, chất bổ sung kẽm, chất bổ sung kẽm dạng lỏng, chất bổ sung chất xơ (không có dinh dưỡng), chất bổ sung chất xơ (không có dinh dưỡng) dạng lỏng, oligosacarit dùng trong ngành y, chế phẩm sacarat và đường dùng trong ngành y, đường sữa (lactoza), chế phẩm dược để kích thích mọc tóc; chế phẩm để tắm có chứa thuốc; đồ uống dùng cho ngành y; hỗn hợp thực vật sử dụng như chất bổ sung cho chế độ ăn kiêng (thuốc), thuốc, thực phẩm chức năng; sợi thực vật ăn được không chứa chất dinh dưỡng; dược phẩm và chế phẩm thú y; chế phẩm vệ sinh dung cho mục đích y tế; chất ăn kiêng dùng trong ngành y, thực phẩm cho trẻ sơ sinh; cao dán dùng trong ngành y, đồ băng bó (dùng cho ngành y và dùng trong phẫu thuật); vật liệu để hàn răng, sáp răng; chất tẩy uế; chế phẩm để diệt trừ sâu hại; thuốc diệt nấm, thuốc diệt cỏ; chất bổ sung cho thực phẩm ăn kiêng dùng trong ngành y; chất bổ sung dinh dưỡng dùng trong ngành y; chất bổ sung cho thực phẩm được sử dụng để hỗ trợ cho ăn kiêng; chất bổ sung cho thực phẩm được sử dụng như một phần của chế độ ăn kiêng có kiểm soát calo; chất bổ sung cho thực phẩm có chứa khoáng; chất bổ sung cho thực phẩm có chứa chất xơ ăn kiêng; thực phẩm bổ sung có thành phần chính là axit amin (thực phẩm chức năng).

Nhóm 21: Tơ sợi dùng cho răng; bình để uống, đĩa đựng đồ và đĩa đựng thức ăn, bát ăn kiểu Nhật; hộp đựng bữa ăn trưa; bình trộn rượu cốc tay; giẻ lau; hộp bộ mỹ phẩm và đồ trang điểm, bọt biển dùng cho nhà vệ sinh, bàn chải nhà vệ sinh, hộp đựng xà phòng và giá để xà phòng; nùi bông để thoa phấn, cọ để trang điểm môi (lip brushes), bàn chải lông mày, bàn chải móng tay, bàn chải dùng cho cơ thể, đồ dùng trong nhà vệ sinh, thiết bị tẩy đồ hoá trang [không dùng điện]; hộp đựng phấn bỏ túi; hộp đựng phấn nền trang điểm bỏ túi không bằng kim loại quí; bàn chải đánh răng; hộp đựng đồ trang điểm, hộp đựng (đồ dùng) dùng cho mỹ phẩm và dụng cụ dùng để vệ sinh; cốt giày (khung giữ dáng cho giày); hộp đựng mỹ phẩm trang điểm môi.

Nhóm 29: Thịt, cá (không còn sống), gia cầm (không còn sống) và thú săn (không còn sống); chiết xuất của thịt; rau quả được bảo quản, sấy khô và nấu chín; thạch dùng cho thực phẩm, mứt ướt; trái cây nghiền nhão; trứng, sữa và sản phẩm sữa; dầu có thể ăn được và mỡ có thể ăn được; chất bổ sung cho thực phẩm ở dạng lỏng (không dùng cho mục đích y tế) được làm chủ yếu từ chất chiết xuất từ rau hoặc động vật; chất bổ sung cho thực

phẩm ở dạng bột (không dùng cho mục đích y tế) được làm chủ yếu từ chất chiết xuất từ rau hoặc động vật; thực phẩm bổ sung (không dùng cho mục đích y tế) có chứa chủ yếu chất lấy từ rau đã được cô đặc; thực phẩm bổ sung bao gồm dầu cá tinh chế có chứa DHA (không chứa thuốc hoặc các thành phần chủ yếu là vitamin, khoáng chất, colagen hoặc nguyên tố vi lượng); thực phẩm bổ sung bao gồm dầu cá tinh chế có chứa DHA (không chứa thuốc, hoặc các thành phần chủ yếu là vitamin, khoáng chất, colagen hoặc nguyên tố vi lượng) ở dạng lỏng; thực phẩm bổ sung không dùng cho mục đích y tế bao gồm chủ yếu là colagen (prôtein dạng sợi thu được từ động vật); thực phẩm bổ sung không dùng cho mục đích y tế bao gồm chủ yếu là chất béo ceramide dùng làm thức ăn cho người; thực phẩm bổ sung không dùng cho mục đích y tế bao gồm chủ yếu là chất chiết xuất từ rau; chất chiết xuất từ rau sử dụng làm thực phẩm bổ sung không dùng cho mục đích y tế; thực phẩm bổ sung không dùng cho mục đích y tế bao gồm chủ yếu là các chiết xuất từ trái cây; thực phẩm bổ sung không dùng cho mục đích y tế ở dạng lỏng bao gồm chủ yếu là colagen (prôtein dạng sợi thu được từ động vật); thực phẩm bổ sung không dùng cho mục đích y tế ở dạng lỏng bao gồm chủ yếu là chất chiết xuất từ rau; chất chiết xuất từ rau ở dạng lỏng sử dụng làm thực phẩm bổ sung không dùng cho mục đích y tế; thực phẩm bổ sung không dùng cho mục đích y tế ở dạng lỏng bao gồm chủ yếu là chất chiết xuất từ trái cây; chất cơ (thức ăn thô) làm từ rau và trái cây được sử dụng như thực phẩm bổ sung dinh dưỡng không dùng trong ngành y; thực phẩm bổ sung không dùng cho mục đích y tế bao gồm chủ yếu là đậu tương hoặc prôtein.

Nhóm 30: Oligosacarit không dùng cho mục đích y tế, mantoza không dùng cho mục đích y tế, đường không dùng cho mục đích y tế, chất ngọt tự nhiên không dùng cho mục đích y tế, fructoza cho thực phẩm, kẹo cao su không dùng trong ngành y, đường phèn dùng cho thực phẩm; cà phê, chè (trà), ca cao, đường, gạo, bột sắn, bột cọ sagu, cà phê nhân tạo [chất thay thế cà phê] ; bột mì cho thực phẩm, chế phẩm của ngũ cốc, thực phẩm ăn nhanh làm từ ngũ cốc, bánh mì và bánh xốp, bánh ngọt và bánh kẹo, nước đá thực phẩm (ăn được); mật ong, nước mật đường; nấm men, bột nở; muối nấu ăn, muối dùng để bảo quản thức ăn, tương mù tạc; giấm, nước xốt (gia vị); gia vị; kem lạnh, đá dùng cho đồ ăn thức uống; sữa ong chúa và xi rô mật ong dùng để tiêu dùng (không dùng trong ngành y); chế phẩm ngũ cốc; bột hạnh nhân; gạo lức mầm, bột gạo, bánh làm từ gạo.

Nhóm 32: Đồ uống không có cồn; đồ uống không có rượu; đồ uống ép từ trái cây không có cồn; nước ép rau quả [đồ uống]; đồ uống (chất lỏng giống nước còn lại sau khi sữa chua đã đông lại); đồ uống không có rượu có thành phần chính là rong biển và nghệ; đồ uống không cồn có chứa sắt không dùng cho mục đích y tế; đồ uống không có cồn có thành phần chính là colagen không dùng trong ngành y; đồ uống không có cồn có chứa giấm; chiết xuất từ rau sử dụng trong việc làm đồ uống không có cồn; chiết xuất từ rau sử dụng như chế phẩm để làm đồ uống nước ép không có cồn; bột dùng cho đồ uống rau quả không có cồn.

Nhóm 35: Dịch vụ quảng cáo; dịch vụ giới thiệu sản phẩm trên các phương tiện truyền thông cho mục đích bán lẻ; quản trị kinh doanh, tư vấn quản trị kinh doanh, cố vấn kinh doanh, quản lý kinh doanh, tư vấn quản lý kinh doanh; tổ chức kinh doanh, tư vấn tổ chức kinh doanh, nghiên cứu kinh doanh, lập kế hoạch kinh doanh, dịch vụ bán lẻ xà phòng, xà phòng có tẩm thuốc, xà phòng dùng cho mục đích vệ sinh, xà phòng và chất tẩy rửa không dùng cho các hoạt động sản xuất và không dùng cho mục đích y tế, thuốc đánh răng, giấy thấm dầu cho mục đích mỹ phẩm, dầu làm sạch dùng cho mục đích vệ sinh, nước dùng cho mục đích vệ sinh, nước thơm dùng cho mỹ phẩm, chế phẩm mỹ phẩm dưỡng ẩm da dạng sữa, kem mỹ phẩm, và chế phẩm mỹ phẩm để chăm sóc da, chế phẩm chống nắng, chất khử mùi dùng cho cá nhân, chế phẩm trang điểm dạng huyết thanh,

muối để tắm không dùng cho ngành y, chế phẩm mỹ phẩm để tắm, kem trang điểm; phấn trang điểm, son bóng cho môi, phấn nền trang điểm, bút chì kẻ lông mày, chế phẩm trang điểm mi mắt (mát-ca-ra), mỹ phẩm bôi vào mí mắt, chế phẩm trang điểm, chế phẩm chăm sóc (không chứa thuốc), thuốc màu bôi móng tay, móng chân, chế phẩm tẩy thuốc màu bôi móng tay, móng chân, chất chống đổ mồ hôi (vệ sinh), mặt nạ làm sạch (mỹ phẩm), mặt nạ dùng cho mặt (mỹ phẩm), mặt nạ làm đẹp (mỹ phẩm); nước hoa, mỹ phẩm và chế phẩm dùng cho mục đích vệ sinh, chế phẩm làm sạch mặt không chứa thuốc, bông dùng cho mỹ phẩm, chất chiết từ cỏ và thực vật có tẩm thuốc ở dạng viên nang, viên, lỏng, cô đặc, bột và dạng tinh thể; chất bổ sung cho sức khỏe, chất bổ sung cho sức khỏe dạng lỏng, chất bổ sung cho ăn kiêng, chất bổ sung cho ăn kiêng dạng lỏng, chất bổ sung khoáng, chất bổ sung khoáng dạng lỏng, tất cả dùng cho ngành y; chất bổ sung vi ta min, chất bổ sung vi ta min dạng lỏng, chất bổ sung canxi, chất bổ sung canxi dạng lỏng, chất bổ sung sắt, chất bổ sung sắt dạng lỏng, chất bổ sung kẽm, chất bổ sung kẽm dạng lỏng, chất bổ sung chất xơ (không có dinh dưỡng), chất bổ sung chất xơ (không có dinh dưỡng) dạng lỏng, oligosaccharide dùng trong ngành y, chế phẩm và đường dùng trong ngành y, đường sữa (lactoza), chế phẩm dược để kích thích mọc tóc; chế phẩm để tắm có chứa thuốc; đồ uống dùng cho ngành y; hỗn hợp thực vật sử dụng như chất bổ sung cho chế độ ăn kiêng (thuốc), thuốc, thực phẩm chức năng; sợi thực vật ăn được không có dinh dưỡng; dược phẩm và chế phẩm thú y; chế phẩm vệ sinh dùng cho mục đích y tế; chất ăn kiêng dùng trong ngành y, thực phẩm cho trẻ sơ sinh; cao dán dùng trong ngành y, đồ băng bó (dùng cho ngành y và dùng trong phẫu thuật); vật liệu để hàn răng, sáp răng; chất tẩy uế; chế phẩm để diệt trừ sâu hại; thuốc diệt nấm, thuốc diệt cỏ; chất bổ sung cho thực phẩm ăn kiêng dùng trong ngành y; chất bổ sung dinh dưỡng dùng trong ngành y; chất bổ sung cho thực phẩm được sử dụng để hỗ trợ cho ăn kiêng; chất bổ sung cho thực phẩm được sử dụng như một phần của chế độ ăn kiêng có kiểm soát calo; chất bổ sung cho thực phẩm có chứa khoáng; chất bổ sung cho thực phẩm có chứa chất xơ ăn kiêng, tơ sợi dùng cho răng; bình để uống, đĩa đựng đồ và đĩa đựng thức ăn, bát ăn kiểu Nhật; hộp đựng bữa ăn trưa; bình trộn rượu cốc tay; khăn lau dùng cho cá nhân; hộp bộ mỹ phẩm và đồ trang điểm, bọt biển dùng cho nhà vệ sinh, bàn chải nhà vệ sinh, hộp đựng xà phòng và giá để xà phòng; nùi bông để thoa phấn, cọ để trang điểm môi (lip brushes), bàn chải lông mày, bàn chải móng tay, bàn chải dùng cho cơ thể, đồ dùng trong nhà vệ sinh, thiết bị tẩy đồ hoá trang [không dùng điện]; hộp phấn; hộp phấn nền trang điểm không bằng kim loại quí; bàn chải đánh răng; ví đựng đồ trang điểm [có đồ], đồ đựng mỹ phẩm và đồ trang điểm, khung giày; hộp màu trang điểm môi, thịt, cá (không còn sống), gia cầm (không còn sống) và thú săn (không còn sống); chiết xuất của thịt; rau quả được bảo quản, sấy khô và nấu chín; thạch dùng cho thực phẩm, mứt; nước xốt trái cây; trứng, sữa và sản phẩm từ sữa; dầu có thể ăn được và mỡ có thể ăn được; chế phẩm bổ sung cho thực phẩm ở dạng lỏng; chế phẩm bổ sung cho thực phẩm ở dạng bột; thực phẩm bổ sung gồm có lớp phủ thực vật cô đặc; chế phẩm bổ sung cho thực phẩm (không chứa thuốc, hoặc có thành phần chủ yếu là vitamin, khoáng chất, colagen hoặc nguyên tố vi lượng); chế. phẩm bổ sung cho thực phẩm ở dạng lỏng (không chứa thuốc, hoặc có thành phần chủ yếu là vitamin, khoáng chất, colagen hoặc nguyên tố vi lượng); chế phẩm bổ sung cho thực phẩm có chứa colagen không dùng trong y tế; chế phẩm bổ sung cho thực phẩm có thành phần chủ yếu là axit amin không dùng trong y tế; chế phẩm bổ sung cho thực phẩm có thành phần chủ yếu là ceramide không dùng trong y tế; chế phẩm bổ sung cho thực phẩm có thành phần chủ yếu là các chiết xuất từ thực vật không dùng trong y tế; chế phẩm bổ sung cho thực phẩm có thành phần chủ yếu là các chiết xuất từ rau không dùng trong y tế; chế phẩm bổ sung cho thực phẩm có thành phần chủ yếu là các chiết xuất từ trái cây không dùng trong y tế; chế phẩm bổ sung cho thực phẩm có chứa colagen ở dạng lỏng không dùng trong y tế; chế phẩm bổ sung cho thực phẩm có thành phần chủ yếu là các chiết xuất từ thực vật ở dạng

lỏng không dùng trong y tế; chế phẩm bổ sung cho thực phẩm có thành phần chủ yếu là các chiết xuất từ rau ở dạng lỏng không dùng trong y tế; chế phẩm bổ sung cho thực phẩm có thành phần chủ yếu là các chiết xuất từ trái cây ở dạng lỏng không dùng trong y tế; sợi thực phẩm (thức ăn thô) không dùng trong ngành y; chế phẩm bổ sung cho thực phẩm; chế phẩm bổ sung cho thực phẩm có chứa chất chiết xuất từ thực vật, oligosaccharide không dùng cho mục đích y tế, mantoza không dùng cho mục đích y tế, đường không dùng cho mục đích y tế, chất ngọt tự nhiên không dùng cho mục đích y tế, fructozan cho thực phẩm, kẹo cao su không dùng trong ngành y, đường phèn dùng cho thực phẩm; cà phê, chè (trà), ca cao, đường, gạo, bột sắn, bột cọ sagu, cà phê nhân tạo [chất thay thế cà phê] ; bột mì cho thực phẩm, chế phẩm của ngũ cốc, thực phẩm ăn nhanh làm từ ngũ cốc, bánh mì và bánh xốp, bánh ngọt bánh kẹo, nước đá thực phẩm (ăn được); mật ong, nước mật đường; nấm men, bột nở; muối nấu ăn, muối dùng để bảo quản thức ăn, tương mù tạc; giấm, nước xốt (gia vị); gia vị; kem lạnh, đá dùng cho đồ ăn thức uống; sữa ong chúa và xi rô mật ong dùng để tiêu dùng (không dùng trong ngành y); chế phẩm thực phẩm làm từ hạt; bột hạnh nhân; gạo lức mầm, bột gạo, bánh làm từ gạo, đồ uống không có cồn, đồ uống không có rượu, đồ uống ép từ trái cây không có cồn, nước ép rau quả [đồ uống], đồ uống (chất lỏng giống nước còn lại sau khi sữa chua đã đông lại); đồ uống không có rượu có thành phần chính là rong biển và nghệ; đồ uống không có rượu có thành phần chính là chất sắt, đồ uống không có cồn có thành phần chính là colagen không dùng trong ngành y, đồ uống không có cồn có chứa giấm, chiết xuất từ rau sử dụng trong việc làm đồ uống không có cồn, chiết xuất từ rau sử dụng trong việc làm nước ép rau không có cồn, bột dùng cho đồ uống rau quả không có cồn, quần áo, ví đựng đồ trang điểm (chưa có đồ bên trong), bộ đồ giường, thiết bị y tế, dụng cụ làm sạch, đồng hồ, đồ nữ trang.

---

(210) **4-2011-02977**

(540)

eco changes

(220) 24.02.2011
(441) 25.07.2012
(731) MITSUBISHI ELECTRIC CORPORATION (JP)
7-3 Marunouchi 2-chome, Chiyoda-ku, Tokyo, Japan
(740) Văn phòng luật sư Phạm và Liên danh (PHAM & ASSOCIATES)

(511) Nhóm 07: Máy nâng (thang máy); cầu thang lăn; máy nén; máy nén chất thải; máy hủy rác thải; máy nghiền rác thải; bộ khởi động dùng cho động cơ và máy nổ; máy phát điện, máy phát điện xoay chiều; động cơ điện không dùng cho xe cộ giao thông trên bộ; van động cơ điện dùng cho động cơ xe cộ giao thông trên bộ cụ thể là van EGR (van tuần hoàn khí thải), máy rửa bát đĩa; máy hút bụi điện; động cơ điện cho hệ thống phanh thế hệ của xe cộ giao thông trên bộ.

Nhóm 09: Vệ tinh nhân tạo dùng cho khoa học; máy tạo ozon; thiết bị đo lường bằng điện; bảng điều khiển điện, bảng phân phối điện; máy biến thế [điện]; máy đổi điện, bộ biến đổi điện bộ chuyển đổi điện; công tắc tơ điện từ; tụ điện bộ điều chỉnh điện cái ngắt mạch điện; thiết bị bảo vệ sự giảm điện áp tạm thời; thiết bị bảo vệ sự tăng điện áp; máy điều chỉnh pha diện; cơ cấu chuyển mạch điện cho hệ thống cấp điện cho toa xe lửa; bộ lưu điện (UPS); thiết bị điện để điều khiển từ xa thao tác công nghiệp; thiết bị điều khiển điện tử cho hệ thống phanh thế hệ của xe cộ giao thông trên bộ; máy và thiết bị phát điện bằng năng lượng mặt trời; pin mặt trời; màn hình hiển thị cho máy và thiết bị phát điện bằng năng lượng mặt trời; thiết bị chỉ báo (điện); ampe kế; vôn kế; oát kế; thiết bị viễn

thông; thiết bị điều khiển tín hiệu dữ liệu cho viễn thông quang học, thiết bị truyền dữ liệu cho viễn thông quang học; điôt laze cho viễn thông quang học, thiết bị ngắt mạng (thiết bị ngắt mạch dữ liệu); thiết bị ngắt kênh mạng; thiết bị điều khiển số máy tính hóa (cho việc tự động hóa các nhà máy); mạch tích hợp, mạch tích hợp cỡ lớn; bộ điều khiển logic lập trình được hoạt động bằng điện; thiết bị đầu cuối hiển thị với một giao diện đầu vào sử dụng cho việc tự động hóa nhà máy; hệ thống máy tính bao gồm máy tính, chương trình máy tính, cơ sở dữ liệu điện tử, khối giao diện và mạng viễn thông để theo dõi và kiểm soát các thiết bị cho các trang thiết bị của nhà máy, kiểm tra và tập hợp sự tiêu thụ năng lượng cửa các trang thiết bị của nhà máy, kiểm tra và quản lý nhu cầu năng lượng cửa các nhà máy, giám sát và điều khiển các thiết bị xây dựng; máy vi tính, chương trình máy tính, tấm tinh thể lỏng; thiết bị truyền hình, cửa an ninh tự động; thiết bị giám sát và kiểm soát cổng an ninh tự động thiết bị an ninh các tòa nhà sử dụng trong việc giám sát người ra vào; máy phát dữ liệu và máy xử lý dữ liệu để giám sát và điều khiển từ xa tình trạng hoạt động của tàu hỏa; bảng mạch điều khiển điện tử cho ô tô, thiết bị điều khiển từ xa cho hệ thống điều hòa không khí; máy phóng điện; thiết bị chuyển mạch và thiết bị điều khiển cho thiết bị và trang bị chiếu sáng.

Nhóm 11: Thiết bị và trang bị chiếu sáng; đèn điện; đèn LED chiếu sáng; thiết bị làm nóng nước; thiết bị điều hoà không khí và hệ thống điều hoà không khí, thiết bị sưởi nóng, dụng cụ và thiết bị làm mát, thiết bị làm lạnh, thiết bị để làm nóng hoặc lạnh nước cho điều hòa không khí), máy làm sạch không khí, máy giữ độ ẩm, máy sấy khô không khí); quạt gió, điều hòa không khí, thiết bị và trang bị thông gió [điều hòa không khí]; bơm nhiệt; tủ làm lạnh có cửa kính dùng để trưng bày [quầy hàng]; máy sấy tay cho nhà vệ sinh; thiết bị và dụng cụ để nấu nướng chạy điện, dụng cụ nấu nướng dùng điện; tủ lạnh.

Nhóm 12: Động cơ điện cho xe cộ giao thông trên bộ, bao gồm cả động cơ cho hệ thống lái trợ lực điện của xe ô tô; phanh cho xe cộ giao thông trên bộ; bộ biến đổi điện và biến áp dòng cho hệ thống phanh tái sinh của xe cộ giao thông trên bộ.

Nhóm 36: quản lý bất động sản.

Nhóm 37: Bảo dưỡng và sửa chữa máy và thiết bị điều hòa không khí; giám sát từ xa tình trạng hoạt động của thiết bị điêu hòa không khí, các thiết bị cung cấp năng lượng điện và thiết bị an ninh cho các phương tiện và các tòa nhà.

Nhóm 40: Phân loại rác thải và chất thải; tiêu hủy rác và chất thải; đốt rác và phế thài; tái chế rác và phế thải.

---

(210) **4-2011-02978**

(540)

(220) 24.02.2011
(441) 25.07.2012
(531) A5.3.13; A5.3.14; 26.15.1; 1.15.23
(591) Xanh lá cây đậm, xanh lá cây, xanh lá cây nhạt, trắng
(731) MITSUBISHI ELECTRIC CORPORATION (JP)
7-3 Marunouchi 2-chome, Chiyoda-ku, Tokyo, Japan
(740) Văn phòng luật sư Phạm và Liên danh (PHAM & ASSOCIATES)

(511) Nhóm 07: Máy nâng (thang máy); cầu thang lăn; máy nén; máy nén chất thải; máy hủy rác thải; máy nghiền rác thải; bộ khởi dộng dùng cho động cơ và máy nổ; máy phát điện, máy phát điện xoay chiều; động cơ điện không dùng cho xe cộ giao thông trên bộ; van động cơ điện dùng cho động cơ xe cộ giao thông trên bộ cụ thể là van EGR (van tuần hoàn khí thải), máy rửa bát đĩa; máy hút bụi điện; động cơ điện cho hệ thống phanh thế hệ của xe cộ giao thông trên bộ.

Nhóm 09: Vệ tinh nhân tạo dùng cho khoa học; máy tạo ozon; thiết bị đo lường bằng điện; bảng điều khiển điện, bảng phân phối điện; máy biến thế [điện]; máy đổi điện, bộ biến đổi điện bộ chuyển đổi điện; công tắc tơ điện từ; tụ điện bộ điều chỉnh điện cái ngắt mạch điện; thiết bị bảo vệ sự giảm điện áp tạm thời; thiết bị bảo vệ sự tăng điện áp; máy điều chỉnh pha diện; cơ cấu chuyển mạch điện cho hệ thống cấp điện cho toa xe lửa; bộ lưu điện (UPS); thiết bị điện để điều khiển từ xa thao tác công nghiệp; thiết bị điều khiển điện tử cho hệ thống phanh thế hệ của xe cộ giao thông trên bộ; máy và thiết bị phát điện bằng năng lượng mặt trời; pin mặt trời; màn hình hiển thị cho máy và thiết bị phát điện bằng năng lượng mặt trời; thiết bị chỉ báo (điện); ampe kế; vôn kế; oát kế; thiết bị viễn thông; thiết bị điều khiển tín hiệu dữ liệu cho viễn thông quang học, thiết bị truyền dữ liệu cho viễn thông quang học; điôt laze cho viễn thông quang học, thiết bị ngắt mạng (thiết bị ngắt mạch dữ liệu); thiết bị ngắt kênh mạng; thiết bị điều khiển số máy tính hóa (cho việc tự động hóa các nhà máy); mạch tích hợp, mạch tích hợp cỡ lớn; bộ điều khiển logic lập trình được hoạt động bằng điện; thiết bị đầu cuối hiển thị với một giao diện đầu vào sử dụng cho việc tự động hóa nhà máy; hệ thống máy tính bao gồm máy tính, chương trình máy tính, cơ sở dữ liệu điện tử, khối giao diện và mạng viễn thông để theo dõi và kiểm soát các thiết bị cho các trang thiết bị của nhà máy, kiểm tra và tập hợp sự tiêu thụ năng lượng cửa các trang thiết bị của nhà máy, kiểm tra và quản lý nhu cầu năng lượng cửa các nhà máy, giám sát và điều khiển các thiết bị xây dựng; máy vi tính, chương trình máy tính, tấm tinh thể lỏng; thiết bị truyền hình, cửa an ninh tự động; thiết bị giám sát và kiểm soát cổng an ninh tự động thiết bị an ninh các tòa nhà sử dụng trong việc giám sát người ra vào; máy phát dữ liệu và máy xử lý dữ liệu để giám sát và điều khiển từ xa tình trạng hoạt động của tàu hỏa; bảng mạch điều khiển điện tử cho ô tô; thiết bị điều khiển từ xa cho hệ thống điều hòa không khí; máy phóng điện; thiết bị chuyển mạch và thiết bị điều khiển cho thiết bị và trang bị chiếu sáng.

Nhóm 11: Thiết bị và trang bị chiếu sáng; đèn điện; đèn LED chiếu sáng; thiết bị làm nóng nước; thiết bị điều hoà không khí và hệ thống điều hoà không khí, thiết bị sưởi nóng, dụng cụ và thiết bị làm mát, thiết bị làm lạnh, thiết bị để làm nóng hoặc lạnh nước cho điều hòa không khí), máy làm sạch không khí, máy giữ độ ẩm, máy sấy khô không khí); quạt gió , điều hòa không khí], thiết bị và trang bị thông gió [điều hòa không khí]; bơm nhiệt; tủ làm lạnh có cửa kính dùng để trưng bày [quầy hàng]; máy sấy tay cho nhà vệ sinh; thiết bị và dụng cụ để nấu nướng chạy điện, dụng cụ nấu nướng dùng điện; tủ lạnh.

Nhóm 12: Động cơ điện cho xe cộ giao thông trên bộ, bao gồm cả động cơ cho hệ thống lái trợ lực điện của xe ô tô; phanh cho xe cộ giao thông trên bộ; bộ biến đổi điện và biến áp dòng cho hệ thống phanh tái sinh của xe cộ giao thông trên bộ.

Nhóm 36: Quản lí bất động sản.

Nhóm 37: Bảo dưỡng và sửa chữa máy và thiết bị điều hòa không khí; giám sát từ xa tình trạng hoạt động của thiết bị điêu hòa không khí, các thiết bị cung cấp năng lượng điện và thiết bị an ninh cho các phương tiện và các tòa nhà.

Nhóm 40: Phân loại rác thải và chất thải; tiêu hủy rác và chất thải; đốt rác và phế thài; tái chế rác và phế thải.

(210) **4-2011-02979**

(540)

for a greener tomorrow

(220) 24.02.2011
(441) 25.07.2012
(731) MITSUBISHI ELECTRIC CORPORATION (JP)
7-3 Marunouchi 2-chome, Chiyoda-ku, Tokyo, Japan
(740) Văn phòng luật sư Phạm và Liên danh (PHAM & ASSOCIATES)

(511) Nhóm 07: Máy nâng (thang máy); cầu thang lăn; máy nén; máy nén chất thải; máy hủy rác thải; máy nghiền rác thải; bộ khởi động dùng cho động cơ và máy nổ; máy phát điện; máy phát điện xoay chiều; động cơ điện không dùng cho xe cộ giao thông trên bộ; van động cơ điện dùng cho động cơ xe cộ giao thông trên bộ, cụ thể là van EGR (van tuần hoàn khí thải), máy rửa bát đĩa; máy hút bụi điện; động cơ điện cho hệ thống phanh thế hệ của xe cộ giao thông trên bộ.

Nhóm 09: Vệ tinh nhân tạo dùng cho khoa học; máy tạo ozon; thiết bị đo lường bằng điện; bảng điều khiển điện, bảng phân phối điện; máy biến thế [điện]; máy đổi điện, bộ biến đổi điện bộ chuyển đổi điện; công tắc tơ điện từ; tụ điện bộ điều chỉnh điện cái ngắt mạch điện; thiết bị bảo vệ sự giảm điện áp tạm thời; thiết bị bảo vệ sự tăng điện áp; máy điều chỉnh pha diện; cơ cấu chuyển mạch điện cho hệ thống cấp điện cho toa xe lửa; bộ lưu điện (UPS); thiết bị điện để điều khiển từ xa thao tác công nghiệp; thiết bị điều khiển điện tử cho hệ thống phanh thế hệ của xe cộ giao thông trên bộ; máy và thiết bị phát điện bằng năng lượng mặt trời; pin mặt trời; màn hình hiển thị cho máy và thiết bị phát điện bằng năng lượng mặt trời; thiết bị chỉ báo (điện); ampe kế; vôn kế; oát kế; thiết bị viễn thông; thiết bị điều khiển tín hiệu dữ liệu cho viễn thông quang học, thiết bị truyền dữ liệu cho viễn thông quang học; điôt laze cho viễn thông quang học, thiết bị ngắt mạng (thiết bị ngắt mạch dữ liệu); thiết bị ngắt kênh mạng; thiết bị điều khiển số máy tính hóa (cho việc tự động hóa các nhà máy); mạch tích hợp, mạch tích hợp cỡ lớn; bộ điều khiển logic lập trình được hoạt động bằng điện; thiết bị đầu cuối hiển thị với một giao diện đầu vào sử dụng cho việc tự động hóa nhà máy; hệ thống máy tính bao gồm máy tính, chương trình máy tính, cơ sở dữ liệu điện tử, khối giao diện và mạng viễn thông để theo dõi và kiểm soát các thiết bị cho các trang thiết bị của nhà máy, kiểm tra và tập hợp sự tiêu thụ năng lượng cửa các trang thiết bị của nhà máy, kiểm tra và quản lý nhu cầu năng lượng cửa các nhà máy, giám sát và điều khiển các thiết bị xây dựng; máy vi tính, chương trình máy tính, tấm tinh thể lỏng; thiết bị truyền hình, cửa an ninh tự động; thiết bị giám sát và kiểm soát cổng an ninh tự động thiết bị an ninh các tòa nhà sử dụng trong việc giám sát người ra vào; máy phát dữ liệu và máy xử lý dữ liệu để giám sát và điều khiển từ xa tình trạng hoạt động của tàu hỏa; bảng mạch điều khiển điện tử cho ô tô; thiết bị điều khiển từ xa cho hệ thống điều hòa không khí; thiết bị chuyển mạch và thiết bị điều khiển cho thiết bị và trang bị chiếu sáng.

Nhóm 11: Thiết bị và trang bị chiếu sáng; đèn điện; đèn LED chiếu sáng; thiết bị làm nóng nước; thiết bị điều hoà không khí và hệ thống điều hoà không khí (thiết bị sưởi nóng, dụng cụ và thiết bị làm mát, thiết bị làm lạnh, thiết bị để làm nóng hoặc lạnh nước cho điều hòa không khí), máy làm sạch không khí, máy giữ độ ẩm, máy sấy khô không

khí); quạt gió , điều hòa không khí], thiết bị và trang bị thông gió [điều hòa không khí]; bơm nhiệt; tủ bày hàng được làm lạnh; máy sấy tay cho nhà vệ sinh; thiết bị và dụng cụ để nấu nướng chạy điện, dụng cụ nấu nướng dùng điện; tủ lạnh.

Nhóm 12: Động cơ điện cho xe cộ giao thông trên bộ, bao gồm cả động cơ cho hệ thống lái trợ lực điện của xe ô tô; phanh cho xe cộ giao thông trên bộ; bộ biến đổi điện và biến áp dùng cho hệ thống phanh tái sinh của xe cộ giao thông trên bộ.

Nhóm 36: Quản lí bất động sản.

Nhóm 37: Bảo dưỡng và sửa chữa máy và thiết bị điều hòa không khí; giám sát từ xa tình trạng hoạt động của thiết bị điều hòa không khí, các thiết bị cung cấp năng lượng điện và thiết bị an ninh cho các phương tiện và các tòa nhà.

Nhóm 40: Phân loại rác thải và chất thải; tiêu hủy rác và chất thải; đốt rác và phế thài; tái chế rác và phế thải.

---

(210) **4-2011-04925**

(540) GIA LOC

(220) 22.03.2011
(441) 25.07.2012
(531) 5.5.19; A5.5.21
(731) CÔNG TY CỔ PHẦN GIA LỘC (VN)
217B Tôn Đức Thắng, quận Đống Đa, thành phố Hà Nội
(740) Công ty TNHH Nam Việt và Liên danh (VIPCO)

(511) Nhóm 06: Cột đèn bằng sắt.

Nhóm 09: Chấn lưu đèn; dây và cáp điện; dây điện thoại và dây TV; chuông điện; ổ cắm, phích cắm; công tắc; đế âm (bộ phận của công tắc điện) thuộc nhóm này; cầu dao; aptomat; bộ điều chỉnh điện áp; bộ lưu điện; tủ điện; ống luồn dây điện; tắc te đèn; cút, hộp nối, đầu nối, khớp nối, kẹp ống đỡ (bằng nhựa PVC cứng) dùng để cố định các dây điện thuộc nhóm này.

Nhóm 11: Máng đèn; bóng đèn; đèn trang trí; quạt thông gió.

---

(210) **4-2011-11096**

(540) INCA
INKA

(220) 06.06.2011
(441) 25.07.2012
(731) CÔNG TY TNHH PHÁT TRIỂN FUCO VIỆT NAM (VN)
Số 275 Thụy Khuê, phường Thụy Khuê, quận Tây Hồ, thành phố Hà Nội

(511) Nhóm 36: Kinh doanh bất động sản, tư vấn bất động sản; môi giới bất động sản, quản lý sàn giao dịch bất động sản, dịch vụ cho thuê bất động sản, nhà ở, văn phòng, dịch vụ tư vấn đầu tư.

Nhóm 43: Dịch vụ khách sạn, dịch vụ nhà hàng, dịch vụ nghỉ dưỡng.

---

(210) **4-2011-11946**

(300) 009599028 15.12.2010 EM

(540)

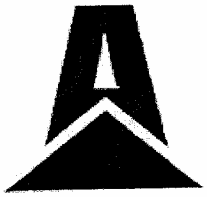

(220) 15.06.2011
(441) 25.07.2012

(531) 26.3.1
(731) CATERPILLAR INC. (US)
100 NE Adams Street, Peoria, Illinois 61629, United States of America
(740) Công ty TNHH Sở hữu trí tuệ Vàng (GINTASSET CO., LTD.)

(511) Nhóm 07: Máy (cụ thể là máy nông nghiệp và máy ủi đất, máy nâng, máy lâm nghiệp, máy lèn chặt, máy phay định hình vỉa hè, máy san đường, máy đặt ống, máy đào nền móng, máy gặt hái và máy cấy, máy đào xới, máy khoan và máy cắt, máy hàn) và máy công cụ; động cơ (không dùng cho phương tiện giao thông đường bộ); khớp nối và các bộ phận truyền động dùng cho máy móc (không dùng cho phương tiện giao thông đường bộ); máy công cụ dùng trong nông nghiệp (không phải là dụng cụ cầm tay); các bộ phận và phụ tùng cho tất cả các máy trên; các bộ phận và phụ tùng thuộc nhóm 07 dùng cho máy nông nghiệp, máy ủi đất như trục khủy, trục cam, động cơ, ổ trục, tay biên, xy lanh, hộp truyền động và các bộ phận cấu trúc, tu sửa và thay thế của chúng.

Nhóm 12: Xe cộ; phương tiện giao thông trên bộ, trên không hoặc dưới nước; các bộ phận và phụ tùng thuộc nhóm 12 dùng cho phương tiện giao thông trên bộ như trục khủy, trục cam, động cơ, ổ trục, tay biên, xy lanh, hộp truyền động và các bộ phận cấu trúc, tu sửa và thay thế của chúng.

Nhóm 35: Quảng cáo; quản lý kinh doanh; quản trị kinh doanh; các dịch vụ về thực hiện chức năng của văn phòng; dịch vụ cửa hàng bán lẻ và bán lẻ trực tuyến các máy móc, máy công cụ, mô tơ và động cơ (trừ loại dùng cho xe cộ mặt đất), khớp nối và đai truyền dùng cho máy móc (không dùng cho phương tiện giao thông đường bộ), máy công cụ dùng trong nông nghiệp không là dụng cụ cầm tay, van, bu gi đánh lửa dùng, bộ điều hòa nước, máy lọc dầu, cơ cấu nối ghép không dùng cho xe cộ mặt đất, máy công cụ, máy ép lắp ráp, bộ khởi động dùng cho động cơ, máy bơm, máy đào xới, máy đào xúc, xe ủi đất, máy dỡ đất, máy cưa cây, máy đốn cây, máy nạo vét đất, máy lát đường, máy nông nghiệp, máy cắt, máy lu đường, máy kéo, máy lọc, băng đai dùng cho máy vận chuyển, máy phát điện xoay chiều, lưỡi cắt, máy ủi đất, cần trục, tời, máy đánh dấu đường, máy nâng, dụng cụ và thiết bị nông nghiệp, xe lăn đường, máy lâm nghiệp, máy đặt ống, máy lèn chặt, gàu múc đất dùng cho máy ủi đất, kích thủy lực, dụng cụ và thiết bị hàn, động cơ phản lực không dùng cho xe cộ mặt đất, máy đào nền móng, máy phay định hình vỉa hè, máy xới đất, máy san đường, bộ điều chỉnh tỉ lệ không khí/nhiên liệu, vòi phun nhiên liệu, máy tách (gạn) nước, máy làm nóng nhiên liệu, máy gặt hái và máy cấy, máy đập lúa, máy đào lò dọc, máy gặt, máy bó, máy cắt cỏ, máy bừa, máy cày và máy cào, máy thoát nước, máy đào đất, động cơ dùng trong hàng không, máy trộn (khuấy), bộ tụ khí, máy phát điện xoay chiều, bạc lót chống ma sát dùng cho máy, miếng dán chống ma sát dùng cho máy, thiết bị chống ô nhiễm dùng cho mô tơ và động cơ, trục máy, vòng bi cho các ổ lăn, giá đỡ ổ trục dùng cho máy móc, cái trụ (bộ phận của máy móc), băng (tải) đai, đai truyền cho máy móc, đai truyền dùng cho động cơ và máy, lưỡi cưa (bộ phận của máy), động cơ và mô tơ dùng cho tàu thuyền, lót phanh trừ loại dùng cho xe cộ, xéc măng phanh trừ loại dùng cho xe cộ, má phanh trừ loại dùng cho xe cộ, chổi (bộ phận của máy), bộ chế hòa khí, máy khí nén, bơm khí nén, máy nén, thiết bị ngưng kết, thanh truyền của máy, mô tơ và động cơ, cáp điều khiển của máy, động cơ hoặc mô tơ, cơ cấu điều khiển của máy,

động cơ hoặc mô tơ, máy phát điện, lưỡi cắt, máy cắt, nắp xi lanh của động cơ, xi lanh dùng cho máy móc, xi lanh dùng cho mô tơ và động cơ, mũi khoan (bộ phận của máy), đầu mũi khoan (bộ phận của máy móc), máy khoan, máy khoan cầm tay chạy điện, đai truyền của máy phát điện, chổi than của máy phát điện, máy phát điện (điamô), động cơ không dùng cho xe cộ mặt đất, đai truyền quạt gió dùng cho động cơ và máy, quạt gió dùng cho động cơ và máy, bộ biến đổi nhiên liệu dùng cho động cơ đốt trong, bộ tiết kiệm chất đốt cho động cơ, hộp số không dùng cho xe cộ mặt đất, bánh răng không dùng cho xe cộ mặt đất, máy phát điện, máy xay, mui che (bộ phận của máy), búa (bộ phận của máy móc), búa khí nén, máy công cụ cầm tay (trừ loại thao tác thủ công), thiết bị chuyển hàng hóa (xếp vào và dỡ ra), máy tời, giá để dụng cụ máy (bộ phận của máy), phễu để dỡ hàng cơ khí, cái kích (máy móc), máy xén cỏ, đai của thang máy, thiết bị nâng, cầu nâng để chất hàng, bơm mỡ để bôi trơn, cái tra dầu mỡ (bộ phận của máy), bánh đà (vô lăng) của máy, bánh xe của máy, thiết bị để gia công cơ khí, máy làm kim loại, súng phun dùng để sơn, máy sơn, pít-tông (bộ phận của máy), băng tải vận hành bằng khí động, máy ép, ròng rọc kép, máy bơm, búa đóng cọc (máy móc), cơ cấu giảm tốc không dùng cho xe cộ mặt đất, xẻng máy, khớp nối trục (máy), đệm dùng cho trục truyền động, bộ điều chỉnh tốc độ của máy móc, động cơ và mô tơ, máy phun, bơm cao áp, máy rải nhựa, máy xâu chỉ, máy đập lúa, mắt xích và trục truyền động không dùng cho xe cộ mặt đất, bộ truyền động dùng cho máy, tua bin không dùng cho xe cộ mặt đất, máy nén tăng áp, van (bộ phận của máy móc), thiết bị rửa dùng cho xe cộ, thiết bị lưu hóa, thiết bị rửa, máy phân loại chất thải, máy tưới nước và các bộ phận và linh kiện đi kèm, bộ phận và linh kiện đi kèm thuộc nhóm 07 cho xe cộ mặt đất, máy nông nghiệp và máy ủi đất, máy lọc không khí (bộ phận của máy và động cơ), máy làm sạch không khí (bộ phận của máy và động cơ), tất cả các sản phẩm trên không bao gồm dụng cụ chạy điện cầm tay (loại trừ dụng cụ làm vườn) cụ thể là máy khoan cầm tay, máy khoan đập, dụng cụ cắt cầm tay, máy cưa, cưa xoi, máy cưa đĩa, cưa kiểu cung, máy cưa xẻ, cái bào xoi, máy kéo xén, máy bào, máy vặn tua vít, máy khoan/búa đóng cọc, máy đóng đinh, búa cầm tay, búa kiểu xoay, búa khí nén cầm tay, máy mài góc, đĩa mài dây đai truyền lực và máy đánh bóng tấm thép, dụng cụ và thiết bị khoa học, hàng hải, trắc địa, điện, nhiếp ảnh, điện ảnh, quang học, cân, đo đạc, báo hiệu, kiểm tra (khảo sát), cứu hộ và giảng dạy, dụng cụ và thiết bị dẫn điện, ngắt điện, biến đổi dòng điện, tích điện, điều chỉnh và kiểm tra dòng điện, thiết bị ghi, truyền và tái tạo âm thanh hoặc hình ảnh, vật mang dữ liệu từ tính, đĩa ghi, máy bán hàng tự động và cơ cấu dùng cho thiết bị tự động dùng tiền xu trả trước, máy tính tiền mặt, máy tính, phần mềm máy tính, thiết bị xử lý dữ liệu bao gồm máy tính, máy vô tuyến, máy thu hình, thiết bị dập lửa, công cụ và thiết bị phân tích, dây cáp và dây điện, ống dẫn cách điện, công tắc điện, bộ ngắt dùng áp lực, bộ nối điện, đầu rẽ nhánh điện, cầu chì, máy thử mạch điện, tuốc nơ vít thử điện, bảng cầu chì, máy biến thế, thiết bị kiểm tra ắc-quy, bộ ổn nhiệt, máy đo, công cụ và thiết bị đo độ cao, thước cuộn, kính hiển vi, máy đo tốc độ gốc, công cụ và thiết bị chẩn đoán bệnh, dụng cụ đo, nhiệt kế, đồng hồ báo thức, còi, cục chớp điện từ, gương phản xạ, gương soi, dây ăng-ten, bộ sạc điện, dụng cụ và thiết bị dùng để cân, chương trình máy tính, phần mềm máy tính, bộ nối, máy bơm xăng dầu, ống bọt nước, khóa, máy vô tuyến (radiô), ắc-quy, bộ khởi động, dụng cụ và thiết bị kiểm tra tốc độ, dây nối của bình ắc-quy, dây nối được bán cả bộ, thiết bị đầu cuối điện, bộ ngắt điện, băng ghi âm điện, thiết bị điều chỉnh nhiệt độ nước, bộ cảm biến, thiết bị đo am-pe, thiết bị thử ắc-quy,thiết bị đầu cuối, thiết bị dò gas, khí cụ đo độ chảy, mỏ hàn cắt, cái đo ôm, công cụ đo áp lực, thiết bị hàn, bộ nối của thiết bị phân ly của ắc-quy, bộ nối bảo vệ ắc-quy, thiết bị bảo vệ ống dẫn cách điện và dây điện, thiết bị khởi động khẩn cấp, bộ lắp ráp hộp thiết bị khởi động khẩn cấp, máy biến đổi điện áp và các phụ tùng và linh kiện đi kèm, phụ tùng và linh kiện của xe cộ mặt đất, máy nông nghiệp, máy xúc đất cụ thể là bộ khuếch đại của thiết bị truyền tin không dây, ăng-ten, ăng-ten dùng cho thiết bị

truyền tin không dây, thiết bị âm thanh dùng cho xe cộ mặt đất cụ thể là máy âm thanh nổi, loa, bộ khuếch đại, bộ hiệu chỉnh, vỏ bọc loa và ống nổi, ắc-quy dùng cho xe cộ, phần mềm máy tính, phần mềm máy tính cung cấp tin tức quản lý kinh doanh đã được tích hợp thời gian thực bằng cách kết nối thông tin từ các dữ liệu khác nhau và thể hiện nó trên giao diện dễ hiểu của người sử dụng, thiết bị truyền thanh không dây, bảng điều khiển bằng điện, màn hình hiển thị phát quang dùng điện, rơle điện, thiết bị truyền thông quang học và điện tử và các bộ phận đi kèm cụ thể là thiết bị truyền quang, thiết bị truyền thông quang học và điện tử và các bộ phận đi kèm cụ thể là máy thu quang học, thiết bị truyền thông quang học và điện tử và các bộ phận đi kèm cụ thể là thiết bị truyền kỹ thuật số, hệ thống điều khiển điện tử dùng cho máy móc, hệ thống định vị toàn cầu, thiết bị phát hiện vật thể bằng tia la-ze dùng cho xe cộ, thiết bị định vị dùng cho xe cộ có tính chất như máy tính toàn diện, máy vô tuyến cho xe cộ, bộ điều chỉnh điện áp, bộ ổn định điện áp, thiết bị đo điện áp, xe cộ, thiết bị cho xe cộ mặt đất, trên không hoặc dưới nước, máy kéo và động cơ máy kéo, xe tải kéo và toa moóc, khung gầm xe cộ, lốp bánh xe, bánh xe, xích dùng cho xe cộ, xe tải, xe tải tự đổ, toa hàng gắn với xe cộ, máy lèn chặt, thiết bị phân loại và đặt đường ống, van lốp xe, ống giảm thanh, ống xả, bộ giảm thanh, bộ tản nhiệt và ống tản nhiệt, mạch thủy lực và bộ điều chỉnh thủy lực, khớp nối, máy bơm khí, còi, gương soi, cái chắn bùn, tấm nắp gập chắn bùn, cái chắn bụi nước, tấm nắp chắn bụi nước, ghế ngồi và dây đai an toàn, kính chắn gió xe hơi và cần gạt nước, thiết bị chống trơn trượt, xích chống trượt, phanh xe cộ, lót phanh dùng cho xe cộ, bộ tiết kiệm nhiên liệu, ống xả, thiết bị thủy lực dùng cho xe cộ, mui xe cộ và các linh kiện và phụ tùng đi kèm, linh kiện và phụ tùng dùng cho xe cộ mặt đất, máy nông nghiệp, máy ủi đất cụ thể là tay quay xe cộ, trục cam, động cơ, ổ trục, thanh truyền, lớp lót, cơ cấu truyền động dùng cho xe cộ mặt đất và các bộ phận cấu tạo, tu sửa và thay thế đi kèm, hoá chất sử dụng trong công nghiệp, khoa học và nhiếp ảnh, trong ngành hoá cũng như trong nông nghiệp, nghề làm vườn và lâm nghiệp, nhựa tổng hợp ở dạng thô, chất dẻo ở dạng thô, phân bón, hợp chất chữa cháy, chế phẩm để hàn và ram (tôi) kim loại, chế phẩm hoá học dùng để bảo quản thực phẩm, chất để thuộc da, keo dính dùng trong công nghiệp, xi-măng để sửa chữa, chất chống đóng băng, chất lỏng làm nguội, thiết bị điều hoà dùng cho hệ thống làm mát, thiết bị hút bụi dùng cho hệ thống làm lạnh, vật liệu bịt kín, chế phẩm hoá học dùng để chốt ren vít, dung dịch ắc quy, chất hoá học làm sáng màu, vật liệu lọc, dung dịch thuỷ lực, phụ gia cho nhiên liệu, chế phẩm dùng để vá săm lốp xe cộ, nhựa nhân tạo và tổng hợp, sơn, véc ni, sơn mài, sơn lót, chất để pha loãng, chất bảo quản kim loại, chế phẩm bảo quản dùng để chống gỉ và bảo vệ gỗ, thuốc nhuộm, chất cắn màu, nhựa tự nhiên dạng thô, sơn phủ dùng cho xe cộ và các bộ phận của xe cộ, kim loại dạng lá và dạng bột dùng cho hoạ sĩ, nhà trang trí, thợ in và nghệ sĩ, dầu và mỡ công nghiệp, chất bôi trơn, chất dính bụi, hợp chất thấm ướt và liên kết, dầu diesel, nhiên liệu cho động cơ, phụ gia cho nhiên liệu, nhiên liệu (bao gồm cả nhiên liệu cho xe hơi) và nhiên liệu để thắp sáng, hợp chất dùng để thu bụi, đánh bóng và dính kết, nến và bấc dùng cho hợp chất thắp sáng, đánh bóng và dính kết , chế phẩm dùng để giữ bi, ổ bi và ổ trục, ê te dầu mỏ, kim loại thường và hợp kim của chúng, vật liệu xây dựng bằng kim loại, tấm xây dựng vận chuyển được bằng kim loại, vật liệu bằng kim loại dùng toa xe đường sắt, cáp và dây dẫn (không dẫn điện) bằng kim loại thường, đồ ngũ kim, cấu kiện nhỏ bằng kim loại, ống và tuýp bằng kim loại, két sắt, hàng hoá bằng kim loại thường không thuộc các nhóm khác, quặng, vật dùng để khoá chốt, bịt kín và giữ an toàn làm bằng kim loại hoặc có thành phần chủ yếu là kim loại, phích cắm, đai, ghim, đai ốc, bu-lông, đinh ốc, vòng đệm, ghim kẹp, gioăng, vòng bịt kín, thanh giằng, núm vặn, kẹp bằng kim loại, nút chốt, mũ chụp, tấm ngăn, vòng đai, cặp, khớp nối, móc, mối liên kết, đinh, cái chèn, đinh ri-vê, cái chắn bùn, thúng chứa, nút tháo, chốt hãm nên, chốt móc kéo, chốt kẹp hình chữ U, chốt khoá định vị, đinh khuy làm từ kim loại hoặc có thành phần chủ yếu là kim loại, ống đệm

ren làm bằng kim loại hoặc có thành phần chủ yếu là kim loại, bộ gom mưa và nắp cống thoát nước làm bằng kim loại hoặc có thành phần chủ yếu là kim loại, ống nối nước làm bằng kim loại hoặc có thành phần chủ yếu là kim loại, vật hướng dòng nước làm bằng kim loại hoặc có thành phần chủ yếu là kim loại, khung lưới làm bằng kim loại hoặc có thành phần chủ yếu là kim loại, tấm kim loại hoặc có thành phần chủ yếu là kim loại, khung đường ray làm bằng kim loại hoặc có thành phần chủ yếu là kim loại, ê tô làm bằng kim loại hoặc có thành phần chủ yếu là kim loại, que hàn làm bằng kim loại hoặc có thành phần chủ yếu là kim loại, cáp và dây dẫn làm bằng kim loại hoặc có thành phần chủ yếu là kim loại, ống và tuýp làm bằng kim loại hoặc có thành phần chủ yếu là kim loại, xích, dây móc và ròng rọc làm bằng kim loại hoặc có thành phần chủ yếu là kim loại, biển hiệu làm bằng kim loại hoặc có thành phần chủ yếu là kim loại, chuông làm bằng kim loại hoặc có thành phần chủ yếu là kim loại, khoá và khoá móc làm bằng kim loại hoặc có thành phần chủ yếu là kim loại, bảng số làm bằng kim loại hoặc có thành phần chủ yếu là kim loại, nắm đấm cửa làm bằng kim loại hoặc có thành phần chủ yếu là kim loại, biển hiệu không phát sáng và phi máy móc làm bằng kim loại hoặc có thành phần chủ yếu là kim loại, tấm biển báo hiệu không phát sáng và phi máy móc làm bằng kim loại hoặc có thành phần chủ yếu là kim loại, vật liệu gia cố bằng kim loại, xe cộ mặt đất, bộ phận của máy móc nông nghiệp và máy đào đắp đất bao gồm: bu-lông, kẹp ống bằng kim loại, vòng bít, miếng đệm lót và vòng đệm bằng kim loại, vành ống bằng kim loại, bu-lông bằng kim loại, vật nối ống bằng kim loại, nắp bằng kim loại để đậy ống, phụ kiến ống bằng kim loại, xi-lanh bằng kim loại dùng để nén gas hoặc chất lỏng, chốt cài có ren bằng kim loại hàn rỗng, chốt cài bằng kim loại bao gồm bu-lông, đinh tán (đinh ri-vê), đinh vít, vòng đệm kín bằng kim loại, đồ ngũ kim bằng kim loại cụ thể là đai ốc, đồ ngũ kim bằng kim loại cụ thể là vòng đệm, kẹp ống bằng kim loại, phụ kiện kẹp ống bằng kim loại, thiết bị cầm tay thao tác thủ công (vận hành bằng tay), dao kéo, vũ khí, dao cạo, vòi nước và khuôn đúc, cái kích, máy cắt cáp, máy cắt, cờ lê, dao, dụng cụ lắp đặt gương kính, dụng cụ gấp mép, dụng cụ cắt, dụng cụ đảo chiều cánh quạt, máy cắt ống mềm, mũi khoan và đầu khoan, ống bơm mỡ vào máy, ổ cắm điện, cần siết lực, thiết bị hàn, bộ phận và linh kiện của các thiết bị kể trên, thiết bị dùng cho các mục đích chiếu sáng, sinh nhiệt, sinh hơi nước, nấu nướng, làm lạnh, sấy khô, quạt, cung cấp nước và vệ sinh, hệ thống lắp đặt dùng để chiếu sáng, dụng cụ chiếu sáng và sưởi ấm, bóng đèn, bóng đèn pha trước, bóng đèn pha sau, bóng đèn chỉ dẫn đường, bóng đèn tròn chiếu sáng, đèn pin, đèn (chiếu sáng), đèn ngủ, đèn phản quang, thiết bị điều hòa không khí, máy lọc không khí, máy làm tan băng (dùng cho xe cộ), bộ tiết kiệm nhiên liệu, bộ phận và linh kiện đi kèm, bộ phận và linh kiện đi kèm cho xe cộ mặt đất, máy móc nông nghiệp và máy ủi đất, cụ thể là đèn báo xe lùi cho xe cộ mặt đất, hệ thống phục hồi làm mát bao gồm bình chứa nhiên liệu, bơm, bộ lọc, máy làm sạch, bóng đèn điện, bóng đèn điốt, đèn sau dùng cho xe cộ, van (bộ phận của bộ tản nhiệt), thiết bị và dụng cụ bấm giờ, đồ dùng bằng kim loại quý và hợp kim của nó và sản phẩm bằng kim loại quý hoặc được mạ kim loại quý, trang sức, đá quý, giấy, các tông và sản phẩm làm từ vật liệu này, ấn phẩm, vật liệu đóng sách, ảnh chụp, văn phòng phẩm, chất dính dùng cho mục đích văn phòng hoặc gia dụng, vật liệu dùng cho nghệ sĩ, chổi sơn, máy đánh chữ và đồ dùng văn phòng (trừ đồ gỗ), đồ dùng hướng dẫn và giảng dạy (trừ thiết bị), vật liệu bằng nhựa dùng để gói (không bao gồm trong các nhóm khác), máy in, bản in đúc, báo chí và ấn phẩm định kỳ, sổ ghi nhớ, bút bi, chỉ số điện thoại, bút chì, lịch để bàn, đồ dùng bằng giấy, đồ dùng bằng các tông, sách, hộp dụng cụ vẽ, ảnh thể hiện biểu đồ, bản sao biểu đồ, thiệp chúc mừng, bút đánh dấu sách, bìa (văn phòng phẩm), đề can, biểu đồ, kẹp hồ sơ, sản phẩm để tẩy xóa, phong bì, vật liệu lọc, mẫu khai in sẵn, sổ tay, giá để đồ, thẻ thư mục, khay đựng thư, tạp chí, bản đồ, vật liệu để nặn mô hình, ảnh chụp, tranh ảnh, sơ đồ, vở dán bài rời, đồ dùng trong trường học (văn phòng phẩm), dụng cụ viết, giấy để bao gói, tẩy, nhựa kết, gôm, amiăng, mica và sản

phẩm làm từ vật liệu này, chất dẻo ở dạng ép đùn dùng trong sản xuất, bao gói, vật liệu ngăn và cách nhiệt, sản phẩm làm từ cao su và từ nhựa, ống mềm, không bằng kim loại, con dấu, băng ghi, ống cuốn, ống, băng dính cuộn, lót phanh sơ chế, mặt nhám dùng cho đĩa ly hợp, khớp nối xi lanh, đệm lót, găng tay cách nhiệt, khớp nối và đầu nối không bằng kim loại, vòng bằng cao su hoặc bằng nhựa, vật liệu dùng để vá lốp, vật liệu gắn bằng cao su, bộ phận và linh kiện đi kèm, bộ phận và linh kiện đi kèm dùng cho xe cộ mặt đất, máy nông nghiệp và máy ủi đất, cụ thể là ống nối dùng cho bộ tản nhiệt xe cộ, băng cách nhiệt bằng điện, ống nhựa mềm dùng để sử dụng trong thiết bị thông gió, ống cuộn dùng cho máy điều hòa không khí làm bằng cao su, ống thủy lực làm bằng cao su, ống dầu không bằng kim loại, da hoặc đồ giả da, và các sản phẩm làm bằng vật liệu này và không bao gồm trong các nhóm khác, da động vật, da, túi xách, hộp, hòm, cặp xách và ví, ô, lọng và gậy đi bộ, roi da, dây treo và yên cương, túi du lịch, túi dụng cụ du lịch (bằng da), vali, dây dải bằng da, túi xách và cặp sách học sinh, balô, túi xách tay, túi xách dành cho phụ nữ, phong bì bằng da dùng để gói, bao gói dùng cho ô hoặc dù, cặp xách, hộp bằng da, dây đeo vai bằng da, túi dùng ở bãi biển, vật liệu xây dựng (không bằng kim loại), chỏm ống cho các tòa nhà không bằng kim loại, nhựa đường, nhựa dính và bitum, công trình xây dựng và đài tưởng niệm có thể di chuyển được không bằng kim loại, đá nhân tạo, mặt lát bằng nhựa đường, xà (rầm) không bằng kim loại, lớp tráng và các sản phẩm chứa bitum, bức mành cửa, sàn, gạch, khung nhà, kính xây dựng, đá xây dựng, gỗ xây dựng, ximăng, chất phủ ximăng chống cháy, cọc bằng ximăng, tấm ximăng, phấn thô, ống khói không bằng kim loại, lớp phủ không bằng kim loại dùng trong xây dựng, đất sét, đá xỉ, hắc ín than đá, chất phủ (vật liệu xây dựng), bê tông, cấu kiện xây dựng bằng bê tông, vật liệu xây dựng, không bằng kim loại, tấm lợp không bằng kim loại dùng cho xây dựng, dải phân cách dùng cho đường sá, vỏ bọc cửa , không bằng kim loại, khung cửa, không bằng kim loại, tấm cửa, không bằng kim loại, cửa ra vào, không bằng kim loại, ống tiêu nước, không bằng kim loại, ống dẫn, không bằng kim loại, dùng cho trang bị thông gió và điều hòa không khí, đất để làm gạch, lớp phủ mặt ngoài, không bằng kim loại, dùng trong xây dựng, hàng rào, không bằng kim loại, đất sét nung, gạch lát sàn, không bằng kim loại, sàn nhà, không bằng kim loại, chế phẩm để làm khuôn đúc, không bằng kim loại, khung nhà, không bằng kim loại, xà rầm không bằng kim loại, kính xây dựng, đá hoa cương granit, sỏi, khung nhà kính, không bằng kim loại, nhà kính không bằng kim loại, ống xối, không bằng kim loại, máng nước mưa dưới mái nhà, không bằng kim loại, thạch cao, khung nhà vườn, không bằng kim loại, túp lều (nhà gỗ tạm cho binh lính), kính ngăn cách, rầm nhà, không bằng kim loại, máy tiện, không bằng kim loại, lưới mắt cáo, không bằng kim loại, hòm thư, vôi, đá vôi, lớp gỗ che tường, không bằng kim loại dùng trong xây dựng, rầm đỡ (lanh tô), không bằng kim loại, gỗ xẻ, phiến lát phát quang, đá giăm nện để đắp đường, xi măng magiê, nắp cống, không bằng kim loại, đá hoa cẩm thạch, macnô có vôi, cọc, không bằng kim loại, khuôn đúc không bằng kim loại dùng trong xây dựng, nước dùng trong xây dựng, đồ khảm dùng cho xây dựng, gỗ để làm đường gờ (chỉ), khuôn đúc không bằng kim loại dùng trong xây dựng, tấm đúc dùng cho xây dựng, không bằng kim loại, vách ngăn, không bằng kim loại, phiến lát phát quang, cọc (cừ, cột nhà sàn), không bằng kim loại, cột, không bằng kim loại, cột chống không bằng kim loại, thạch anh, tà vẹt đường sắt, không bằng kim loại, tà vẹt đường sắt, không bằng kim loại, vật liệu chịu lửa, vật liệu gia cố, không bằng kim loại dùng cho xây dựng, vật liệu để phủ mặt đường đi, phiến và tấm bằng vật liệu tổng hợp để đánh dấu đường đi, vật liệu gắn kết để sửa chữa đường đi, vật liệu để làm và phủ mặt đường đi, thạch anh thuần khiết tự nhiên trong suốt, tấm lợp mái, không bằng kim loại, phiến đá đen dùng cho mái nhà, sỏi cuội, gạch, kính an toàn, cát, sa thạch, giàn giáo, không bằng kim loại, đá cuội, ván cốt pha, không bằng kim loại, dùng để đúc bê tông, giàn giáo, không bằng kim loại, tấm bảng phát tín hiệu, biển hiệu, bậu cửa, không bằng kim loại, tấm phiến, không

bằng kim loại, xỉ (vật liệu xây dựng), đá phiến, bột đá phiến, đá, khối đá xây, tác nhân kết dính dùng để làm đá, bề mặt gia công dùng trong xây dựng, hắc ín (nhựa đường), dải nhựa đường dùng trong xây dựng, gạch ngói, gỗ xây dựng, giàn mắt cáo không bằng kim loại, lớp mặt tường, lớp lót tường, tấm lát tường, cửa sổ, đồ gỗ nội thất, gương, khung tranh, các sản phẩm không thuộc nhóm khác làm từ gỗ, lie, sậy, lau, liễu gai, sừng, xương, ngà, sừng hàm cá voi, vỏ sò , hổ phách, ngọc trai, tẩu thuốc làm từ đất sét trắng và vật liệu thay thế cho tất cả các loại vật liệu trên, hoặc chất dẻo, túi ngủ dùng để cắm trại, thùng không làm bằng kim loại, rổ, không làm bằng kim loại, bàn làm việc của thợ và bàn kẹp ê tô không làm bằng kim loại, thùng rác không làm bằng kim loại, hộp, tủ, cái kẹp bàn, không bằng kim loại, kẹp cáp hoặc kẹp ống bằng nhựa, nắp đậy, không bằng kim loại, thẻ chìa khóa bằng nhựa, giá bằng gỗ hoặc nhựa, ghế tựa, tấm chắn không bằng kim loại dùng cho công-ten-nơ, công-ten-nơ, ống mềm, biển số nhà, không bằng kim loại, bảng nhận dạng, không bằng kim loại, tủ đựng thư mục, hộp đựng đồ trang sức, thang bằng gỗ hoặc nhựa, hộp đựng thư, không bằng kim loại, giá sách thư viện , tấm nâng để xếp dỡ hàng, không bằng kim loại, khóa, không bằng kim loại, bảng tên, không bằng kim loại, đai ốc, không bằng kim loại, đồ gỗ văn phòng, bao bì đóng gói bằng nhựa, đinh ghim, không bằng kim loại, kẹp cáp hoặc kẹp ống bằng nhựa, ổ cắm, không bằng kim loại, ròng rọc bằng nhựa, đinh tán ri vê, không bằng kim loại, bàn, bộ điều khiển dụng cụ, không bằng kim loại, biển báo giao thông, không bằng kim loại, khay, không bằng kim loại, xe đẩy tay (đồ nội thất), van bằng nhựa, ổ cắm treo tường, không bằng kim loại, bàn làm việc cho thợ, bộ phận và linh kiện của các sản phẩm kể trên, dụng cụ và đồ chứa dùng cho mục đích gia đình và nhà bếp (không bằng kim loại quý hoặc mạ kim loại quý), lược và bọt biển, bàn chải (trừ loại dùng cho nghệ sĩ), vật liệu làm bút lông hoặc bàn chải, vật dụng dùng cho mục đích làm sạch, thủy tinh dạng thô hoặc bán thành phẩm (ngoại trừ kính dùng trong xây dựng), đồ thủy tinh, đồ sứ và đất nung không thuộc nhóm khác, vật dụng để tẩy rửa và đánh bóng, cốc, ca (cốc vại) và cốc thủy tinh, xô, vật dụng để tưới nước, bộ phận và linh kiện cho các thiết bị kể trên, dây thừng, dây sợi xe, lưới, lều bạt, tấm vải bạt, tấm vải dầu, buồm, bao tải và túi, vật liệu để độn và nhồi (trừ loại làm bằng cao su hoặc nhựa), vật liệu dệt bằng sợi thô, vải dệt và sản phẩm dệt, không thuộc nhóm khác, hàng dệt, nhãn hàng dệt, nhãn mác cho quần áo, thảm, vải phủ giường và vải trải bàn, lớp lót bằng vải dệt, biểu ngữ, vải dùng cho dệt may, khăn ăn, quần áo, đồ đi chân, đồ đội đầu, quần áo mặc ngoài, áo phông và áo vệ sinh, mũ lưỡi trai, mũ, cà vạt (để đeo), áo khoác mặc ngoài khi làm việc, áo vét [quần áo], áo choàng ngoài, bộ quần áo tắm, quần áo dùng ở bãi biển, áo khoác ngoài của đàn bà (mặc ở nhà khi trang sức, sau khi tắm), găng tay [quần áo], quần dài, áo gilê, quần áo ngủ, tấm thảm, thảm dày trải sàn, chiếu (tấm lót) và chiếu, vải sơn lát sàn nhà và các vật liệu khác để lát sàn, tấm trướng treo tường không bằng vải, giấy dán tường, đồ chơi, trò chơi, thiết bị và dụng cụ thể thao không thuộc các nhóm khác, đồ trang trí cây thông nô-el, đồ chi dạng mô hình dùng trong khoa học, nghiên cứu, cân đo, điện tử, và các thiết bị dụng cụ điện tử, máy thu hình và thiết bị không dây, dụng cụ dập lửa, phương tiện giao thông, công cụ, máy móc và máy kéo nông nghiệp, xe tải chở hàng và xe chở thức ăn, linh kiện và phụ tùng đi kèm tất cả các hàng hóa trên, bài lá (quân bài để chơi).

Nhóm 37: Dịch vụ sửa chữa máy móc; dịch vụ lắp đặt máy móc; dịch vụ xây dựng, lắp đặt và bảo trì các thiết bị trong việc khai thác dầu mỏ, khí đốt và cho việc sản xuất ra năng lượng; sửa chữa và bảo trì phương tiện giao thông trên bộ, máy nông nghiệp, máy ủi, máy làm đất và máy xây dựng; dịch vụ cho thuê các thiết bị và máy móc dân dụng, xây dựng; dịch vụ xây dựng các tòa nhà.

(210) **4-2011-14122**

(540)

(220) 12.07.2011
(441) 25.07.2012
(531) 24.15.21; 26.3.1
(591) Đỏ, trắng
(731) CÔNG TY CỔ PHẦN NHÀ VIỆT NAM - VINAHOUSE (VN)
Đường 608, xã Điện Minh, huyện Điện Bàn, tỉnh Quảng Nam

(511) Nhóm 09: Mũ bảo hiểm; mũ bảo hiểm lao động.

Nhóm 16: Tranh.

Nhóm 18: Da và giả da, rương, hòm, vali, túi du lịch, ô, lọng; dù gỗ bọc vải cụ thể là: gọng ô hoặc dù che nắng (tương tự như ô, lọng).

Nhóm 19: Nhà gỗ lắp ghép di chuyển được; nhà lắp ghép bằng gỗ, tre, đất, kính, vải; tấm trần gỗ; đồ mỹ nghệ, cụ thể là: tượng làm bằng gỗ; ván sàn: tấm ván sàn hay ván ép sàn.

Nhóm 20: Đồ đạc nội thất: bàn, ghế, giường, giá, kệ; nệm trải giường.

Nhóm 22: Lều bạt bằng vải, sợi đốt cụ thể là: sợi đay (tương tự như sợi cói), sợi cói.

Nhóm 23: Sợi để dệt, tơ tằm.

Nhóm 24: Vải hàng dệt: khăn bàn, vải thổ cẩm, tranh thêu.

Nhóm 25: Quần áo, vét-tông, áo dài, sơ mi, quần tây, quần ngắn, đồ đi chân: tất (vớ), giầy, dép; đồ đội đầu: mũ vải, mũ len dạ.

Nhóm 27: Chiếu.

---

(210) **4-2011-14124**

(540)

(220) 12.07.2011
(441) 25.07.2012
(531) 26.4.4; 26.3.2; 25.5.3
(591) Nâu, đỏ, vàng, trắng
(731) CÔNG TY CỔ PHẦN NHÀ VIỆT NAM - VINAHOUSE (VN)
Đường 608, xã Điện Minh, huyện Điện Bàn, tỉnh Quảng Nam

(511) Nhóm 09: Mũ bảo hiểm; mũ bảo hiểm lao động.

Nhóm 11: Thiết bị để chiếu sáng, bóng đèn, trụ đèn; máy điều hòa không khí, dụng cụ nấu nước bằng điện.

Nhóm 12: Lốp vỏ xe.

Nhóm 17: Cao su, tấm cao su, ống mềm phi kim loại

Nhóm 19: Đồ thủy tinh: kính ép vải, kính ép gỗ, kính ép đất, kính ép vỏ trứng được sử dụng trong xây dựng.

Nhóm 20: Nệm trải giường.

Nhóm 21: Đồ sành sứ: ấm trà, chén, bát, đĩa.

Nhóm 22: Sợi đốt cụ thể là sợi đay (tương tự như sợi cói), sợi cói.

Nhóm 23: Sợi để dệt, tơ tằm.

Nhóm 24: Vải hàng dệt: khăn bàn, vải thổ cẩm, tranh thêu.

Nhóm 25: Quần áo, vét-tông, áo dài, sơ mi, quần tây, quần ngắn, đồ đi chân: tất (vớ), giầy, dép; đồ đội đầu: mũ vải, mũ len dạ; mũ cao su.

Nhóm 27: Chiếu.

Nhóm 29: Thịt hộp, cá hộp, thịt khô, cá, mực khô; trái cây khô: mít, xoài, cà rốt, khoai tây, dừa, dứa; sữa chua lên men, sữa bột, sữa nước.

---

(210) **4-2011-14443**

(540)

(220) 15.07.2011
(441) 25.07.2012
(531) A11.3.4
(591) Nâu, vàng, trắng
(731) CÔNG TY TNHH SẢN XUẤT THƯƠNG MẠI VÀ DU LỊCH ĐẮK LỘC (VN)
17/22/1 đường số 2, phường Bình Hưng Hòa A, quận Bình Tân, thành phố Hồ Chí Minh

(511) Nhóm 30: Cà phê.

---

(210) **4-2011-15860**

(540)

(220) 03.08.2011
(441) 25.07.2012
(531) A5.11.13; 6.1.2; 5.3.7
(591) Vàng, xanh lá cây, đen, tím
(731) TỔ HỢP TÁC SẢN XUẤT VÀ KINH DOANH MÂY, TRE ĐAN MAĐAGUIL (VN)
Khu phố 7, thị trấn Mađaguil, huyện ĐạHuoai, tỉnh Lâm Đồng

(511) Nhóm 20: Bàn, ghế, giỏ, tủ, kệ làm từ mây, tre đan.

---

(210) **4-2011-16485**

(540)

(220) 11.08.2011
(441) 25.07.2012
(531) 7.11.1; A25.7.21; 26.11.3; 26.15.3
(731) CISCO TECHNOLOGY, INC. (US)
170 West Tasman Drive, San Jose, California 95134, United States of America
(740) Văn phòng luật sư Phạm và Liên danh (PHAM & ASSOCIATES)

(511) Nhóm 09: Phần cứng và phần mềm dùng để kết nối, quản lý, bảo vệ và điều hành mạng nội bộ và mạng diện rộng và hệ thống điện thoại; điện thoại; tai nghe dùng cho điện thoại; thiết bị liên lạc không dây, cụ thể là, phần cứng và phần mềm không dây dùng để truyền giọng nói, dữ liệu, âm thanh và hình ảnh; phần mềm xử lý cuộc gọi dùng để truyền dữ liệu, hình ảnh, và lưu lượng giọng nói, tài liệu hướng dẫn điện tử có thể tải xuống được cụ thể là, sách giáo khoa, sách chỉ dẫn, tài liệu kiểm tra, và tạp chí trong lĩnh vực liên lạc mạng, và quản lý, điều hành và sử dụng mạng nội bộ, mạng diện rộng và mạng toàn cầu, và hệ thống truyền hình cáp; thiết bị âm thanh nổi dùng cho cá nhân; máy thu âm thanh nổi; bộ điều hưởng âm thanh nổi; bộ khuyếch đại âm thanh nổi; phần mềm máy tính dùng để sử dụng với mạng xã hội, cụ thể là để liên lạc trực tuyến giữa những người dùng và tạo những trang web trực tuyến tùy biến cung cấp thông tin do người dùng xác định, hồ sơ cá nhân, và thông tin, điều khiển từ xa dùng cho thiết bị âm thanh nổi, ti vi, máy tính và trò chơi điện tử; thiết bị điện tử dùng để ghi, quản lý, truyền, và/hoặc duyệt giọng nói, âm thanh, hình ảnh, và/hoặc tệp tin dữ liệu; máy đọc đĩa CD; hàng điện tử tiêu dùng, cụ thể là, phần cứng và phần mềm dùng để truyền giọng nói, dữ liệu, âm thanh, và/hoặc hình ảnh; bộ định tuyến mạng máy tính; bộ định tuyến cổng có tính chất phần cứng điều khiển máy tính; bộ chuyển mạch thiết bị viễn thông; thiết bị mở rộng biên độ truy cập mạng; thiết bị quay hình dùng cho Internet; máy chủ in; thiết bị liên lạc đầu cuối bao gồm phần cứng và phần mềm máy tính dùng để cung cấp hình ảnh, âm thanh, dữ liệu, trò chơi hình ảnh, và liên lạc điện thoại và/hoặc truyền; thiết bị lưu trữ mạng, bao gồm phần cứng và/hoặc phần mềm máy tính; thiết bị dùng để kết nối máy, máy chiếu, hệ thống âm thanh nổi và bàn giao tiếp trò chơi; phần cứng máy tính; thẻ giao diện mạng máy tính; cáp mạng; bộ thích ứng mạng máy tính; máy tính chủ; máy chủ truyền thông; phần cứng máy tính có chứa chức năng bảo vệ mạng, bao gồm tường lửa, mã hóa dữ liệu, và/hoặc tương kết với giao thức bảo vệ mạng; phần cứng và phần mềm máy tính dùng để gửi, lưu trữ, quản lý, tích hợp và truy cập tin nhắn văn bản và giọng nói qua điện thoại, thư điện tử, máy nhắn tin, và thiết bị trợ giúp cá nhân kỹ thuật số, và mạng nội bộ và mạng máy tính toàn cầu; thiết bị ghi hình ảnh kỹ thuật số; hộp đổi tín hiệu truyền hình cáp; bộ chuyển đổi cáp truyền hình; bộ nhận dùng để nhận tín hiệu truyền hình cáp; phần cứng và phần mềm dùng để điều hành hệ thống truyền hình cáp, hệ thống phân phối dung lượng, và hệ thống liên lạc viễn thông.

Nhóm 16: Sách và sách chỉ dẫn trong lĩnh vực kết nối, quản lý và điều hành mạng nội bộ và mạng diện rộng; sách hướng dẫn về máy tính liên quan tới mạng máy tính; tài liệu hướng dẫn in, cụ thể là sách, sách chỉ dẫn thực hành, sách hướng dẫn, tài liệu kiểm tra, cụ thể là, sách nhỏ, và tạp chí trong lĩnh vực mạng liên lạc viễn thông, quản lý, điều hành và sử dụng mạng nội bộ, mạng diện rộng và mạng toàn cầu, và hệ thống truyền hình cáp; sách hướng dẫn kỹ thuật trong lĩnh vực kết nối, quản lý và điều hành mạng máy tính; hộp để đóng hàng, cụ thể là các tông để đóng gói.

Nhóm 36: Dịch vụ tài chính dùng để cho thuê hoặc mua phần mềm và phần cứng máy tính.

Nhóm 38: Dịch vụ cung cấp thông tin qua mạng nội bộ và mạng máy tính toàn cầu trong lĩnh vực viễn thông và điện thoại; chương trình phát thanh qua mạng máy tính; cung cấp dịch vụ hội nghị qua điện thoại; dịch vụ tin nhắn giọng nói điện tử, cụ thể là ghi và truyền sau tin nhắn giọng nói; cung cấp dịch vụ thiết bị viễn thông, cụ thể là, cung cấp dịch vụ hội thảo qua trang web; dịch vụ diện thoại Internet.

Nhóm 41: Dịch vụ giáo dục, đào tạo, cụ thể là hội nghị, các khóa đào tạo, kiểm tra, hội thảo, và phát tài liệu liên quan đến các dịch vụ trên, tất cả trong lĩnh vực mạng máy tính, mạng băng thông rộng, hệ thống máy tính, hệ thống viễn thông, hệ thống điện thoại giao thức mạng Internet (IP), hệ thống truyền hình cáp, bảo vệ mang, và/hoặc lưu trữ mạng.

Nhóm 42: Dịch vụ thiết kế mạng máy tính cho người khác, dịch vụ tư vấn về máy tính; dịch vụ cập nhật phần mềm máy tính cho người khác, phân tích hệ thống máy tính và dịch vụ ứng dụng kiến thức khoa học vào việc thiết kế, xây dựng và điều hành máy móc, các dịch vụ công cộng như đường, cầu, thiết bị điện, hoá chất; cung cấp dịch vụ tư vấn kỹ thuật liên quan đến phần cứng máy tính, phần mềm máy tính, thiết bị mạng máy tính, hệ thống điện thoại, thiết bị viễn thông, điện thoại giao thức, và hệ thống viễn thông, thiết kế mạng máy tính, thiết kế bộ nhớ, an ninh mạng, truyền thông thoại và truyền thông không dây; nhà cung cấp dịch vụ ứng dụng, cụ thể là lưu trữ ứng dụng phần mềm cho người khác; dịch vụ trực tuyến, cụ thể là cung cấp các thông tin qua mạng máy tính trong lĩnh vực nối mạng máy tính, mạng máy tính, hệ thống máy tính, an ninh máy tính và mạng máy tính, hệ thống truyền hình cáp, tư vấn và nghiên cứu kỹ thuật trong lĩnh vực mạng máy tính, và thiết kế hệ thống mạng; cung cấp các dịch vụ ứng dụng phần mềm trong lĩnh vực hội nghị được truyền âm thanh, nhắn tin điện tử, cộng tác tài liệu, hội nghị được truyền hình ảnh, và xử lý giọng nói và các cuộc gọi; dịch vụ bảo vệ dữ liệu (tường lửa).

Nhóm 45: Dịch vụ bảo vệ tài sản, cụ thể dịch vụ bảo vệ máy tính.

---

(210) **4-2011-16782**

(540)

(220) 15.08.2011
(441) 25.07.2012
(531) 3.1.4; 3.1.16; 5.7.3
(731) CÔNG TY TNHH MỘT THÀNH VIÊN GIA THÁI (VN)
ấp Bình Long (thửa số 116, tờ bản đồ số 26), xã Châu Bình, huyện Giồng Trôm, tỉnh Bến Tre

(511) Nhóm 33: Rượu.

---

(210) **4-2011-17720**

(540)

(220) 25.08.2011
(441) 25.07.2012
(531) 24.9.1; A26.11.12; 26.11.3
(591) Vàng, đỏ, xanh lá cây, xanh tím than
(731) DOANH NGHIỆP TƯ NHÂN ĐỨC HIỆP (VN)
Số 450, quốc lộ 14, xã Tâm Thắng, huyện Cư Jút, tỉnh Đắk Nông

(511) Nhóm 35: Mua bán nông sản, lâm sản, mua bán rau, củ, quả; mua bán hàng thủ công mỹ nghệ (mây, tre, gốm sứ, đất nung, thủy tinh, cói, đay).

---

(210) **4-2011-17941**

(540)

ZENTRADING

(220) 29.08.2011
(441) 25.07.2012

(731) CÔNG TY TNHH THƯƠNG MẠI ZEN (VN)
Phòng 912- TTTM Zen Plaza- 54-56 Nguyễn Trãi, phường Bến Thành, quận 1, thành phố Hồ Chí Minh

(511) Nhóm 35: Bán lẻ lương thực, thực phẩm, thuốc lá, thuốc lào; bán lẻ hàng hoá khác trong các cửa hàng chuyên doanh (bán lẻ đồng hồ, đồ trang sức); đại lý thực phẩm bổ sung; bán buôn vải, hàng may sẵn, giày dép; đấu giá bất động sản; bán lẻ trong các cửa hàng kinh doanh tổng hợp, gồm bán lẻ: sản phẩm bằng nhựa như xô nhựa, rổ nhựa, ly nhựa, thau nhựa, bàn nhựa, ghế nhựa, hộp nhựa, muỗng nhựa, chén nhựa, tô nhựa, đĩa nhựa, hộp nhựa các loại, hòm, valy, xắc đựng đồ nữ trang, cặp tài liệu, cặp sách, túi xách, túi cặp học sinh, bao kính, bao ống nhòm, hộp đựng camera, hộp nhạc cụ, bao súng, bao súng ngắn mắc vào yên ngựa, túi du lịch, túi đựng đồ ăn hoặc đồ uống có phủ lớp cách, túi đựng đồ vệ sinh cá nhân, ba lô, túi xách tay, túi đi chợ, xắc cốt, túi đựng bản đồ, sản phẩm bằng da như túi xách da, áo quần da, mũ (nón) da, nịt da, dép da, dép da, giày da, ví da, các loại quần áo, bộ com-lê, bộ quần áo đồng bộ, áo jacket, áo khoác thể thao, áo váy dài, váy, quần váy, quần dài, quần yếm có dây đeo, quần ống chẽn và quần soóc (trừ quần áo bơi) dùng cho nam giới hoặc trẻ em trai/phụ nữ hoặc trẻ em gái, bộ quần áo thể thao, bộ quần áo trượt tuyết và quần áo bơi, quần áo khác, xu chiêng, gen, áo nịt ngực, dây đeo quần, dây móc bít tất, nịt tất, khăn tay và khăn quàng cổ nhỏ hình vuông, giày, dép, mũ, nón, ô (dù), mắt kính, đồng hồ, ngà, xương đồi mồi, sừng, nhánh gạc, san hô, xà cừ, lược, trâm cài tóc, ghim cài tóc, cặp uốn tóc, kẹp uốn tóc, lô cuộn tóc, áo khoác ngoài, áo choàng mặc khi đi xe đạp, áo khoác không tay, áo choàng không tay, áo khoác có mũ trùm (kể cả áo jacket trượt tuyết), áo gió, áo jacket chống gió.

Nhóm 36: Môi giới bất động sản.

---

(210) **4-2011-18093**

(300) 2011007781 29.04.2011 MY

(540)

SILOCK

(220) 30.08.2011
(441) 25.07.2012

(731) MOHM CHEMICAL SDN BHD (MY)
No.32, Jalan Temenggong Off Jalan Tampoi, 81100 Johor Bahru, Johor, Malaysia

(740) Công ty TNHH Sở hữu trí tuệ PADEMARK (PADEMARK CO.,LTD.)

(511) Nhóm 01: Silicon; nhựa acrylic ở trạng thái thô; chất dính dùng trong công nghiệp; chất dính cho cao su; chất dính cho sắt, kim loại.

---

(210) **4-2011-18094**

(300) 2011007780 29.04.2011 MY

(540)

SILOCK

(220) 30.08.2011
(441) 25.07.2012

(731) MOHM CHEMICAL SDN BHD (MY)
No.32, Jalan Temenggong Off Jalan Tampoi, 81100 Johor Bahru, Johor, Malaysia

(740) Công ty TNHH Sở hữu trí tuệ PADEMARK (PADEMARK CO.,LTD.)

(511) Nhóm 17: Băng dính ngoài loại dùng cho văn phòng, y tế và gia dụng; miếng đệm (gioăng) xi lanh; mát tít dùng cho mối nối, vật liệu để bít; nhựa đúc bằng khuôn dùng cho sản xuất; cao su.

---

(210) **4-2011-18334**

(540)

PHỐ TRÚC

(220) 01.09.2011
(441) 25.07.2012
(531) A5.3.15
(591) Nâu

(731) CÔNG TY CỔ PHẦN ĐẦU TƯ VÀ PHÁT TRIỂN ĐÔ THỊ VIỆT HƯNG (VN)
Khu đô thị thương mại và du lịch Văn Giang, xã Xuân Quan, huyện Văn Giang, tỉnh Hưng Yên

(740) Công ty TNHH Tư vấn quản trị thương hiệu Việt (V_MARQUE)

(511) Nhóm 36: Dịch vụ quản lý khu nhà phố, môi giới bất động sản, cho thuê bất động sản, cho thuê văn phòng và các dịch vụ nhà ở đi kèm.

Nhóm 37: Xây dựng và dịch vụ bảo trì bảo dưỡng các tòa nhà xây dựng, dịch vụ làm sạch khu văn phòng, tòa nhà.

Nhóm 39: Dịch vụ lữ hành, tổ chức các cuộc du lịch, cho thuê xe, dịch vụ vận chuyển, dịch vụ dọn nhà.

Nhóm 41: Dịch vụ tổ chức sự kiện cụ thể là: tổ chức hội nghị hội thảo; dịch vụ giải trí, giáo dục, đào tạo.

Nhóm 43: Dịch vụ nhà hàng, khách sạn.

Nhóm 44: Dịch vụ y tế.

Nhóm 45: Dịch vụ an ninh.

---

(210) **4-2011-18669**

(540)

MEGMILK SNOW BRAND

(220) 08.09.2011
(441) 25.07.2012

(731) MEGMILK SNOW BRAND CO., LTD. (JP)
1-1 Naebo-cho, 6-chome, Higashi-ku, Sapporo, Japan

(740) Công ty TNHH Sở hữu trí tuệ Thảo Thọ Quyến (INVENCO)

(511) Nhóm 01: Hóa chất vi sinh không dùng cho mục đích y tế và thú y; hóa chất kháng khuẩn có tính men rượu (dùng trong quá trình sản xuất rượu vang); hóa chất vi sinh dùng cho quá trình làm giấm; hóa chất vi sinh; mẻ cấy vi sinh không dùng cho mục đích y tế và thú y; rượu làm lên men (dùng cho các quy trình hóa học); chất lên men dùng cho mục đích hóa học; hợp chất hóa học dùng cho quá trình chế biến thực phẩm; chế phẩm hóa học từ vi sinh không dùng cho mục đích y tế và thú y; men sữa dùng cho mục đích hóa học; muối dùng để bảo quản (không phải thực phẩm); chất phụ gia thực phẩm (hoá chất); hóa chất công nghiệp bao gồm các hóa chất công nghiệp thực phẩm; protêin (hợp chất hóa học) không dùng cho mục đích y tế và và thú y; peptit (hợp chất hóa học) không dùng cho mục đích y tế và và thú y; peptit sữa gầy (hợp chất hóa học) không dùng cho mục đích y tế và thú y; chất xeramit (hoá chất) không dùng cho mục đích y tế và và thú y; chất xeramit (hoá chất dạng sữa) không dùng cho mục đích y tế và thú y; sphingomyelin (hợp chất hóa học) không dùng cho mục đích y tế và thú y; lactoferin sắt (hợp chất hóa học) không dùng cho mục đích y tế và thú y; vi khuẩn không dùng cho mục đích y tế và thú y; vi sinh vật không dùng cho mục đích y tế và thú y; chất xúc tác sinh hóa; chế phẩm enzym dùng trong công nghiệp; enzym dùng trong công nghiệp; hóa chất lọc dùng trong công nghiệp đồ uống; chế phẩm hóa học dùng cho quá trình phân tích trong phòng thí nghiệm, không dùng cho mục đích y tế và thú y; hóa chất dùng trong nông nghiệp, ngoại trừ chất diệt nấm, chất diệt cỏ dại, chất diệt cỏ, chất diệt côn trùng và chất diệt vật ký sinh; chất nhũ hóa; lecithin (hợp chất hóa học, vật liệu thô); hóa chất làm mềm thịt dùng trong công nghiệp.

Nhóm 05: Thực phẩm cho trẻ em bao gồm sữa bột cho trẻ sơ sinh; sữa bổ sung cho trẻ sơ sinh; thực phẩm cho em bé bao gồm sữa bột và sữa công thức; sữa ăn dặm pha theo công thức cho em bé; sữa dùng để tăng trưởng chiều cao cho em bé và trẻ nhỏ; sữa bột dùng trong quá trình điều trị hội chứng dị tật bẩm sinh; bột sữa cho trẻ sơ sinh; sữa bột dùng cho mục đích y tế cho phụ nữ có thai và sau khi sinh; sữa bột có bổ sung vitamin và khoáng chất cho người lớn và người già (dùng cho mục đích y tế); chế phẩm dinh dưỡng dùng cho mục đích y tế; đồ uống dinh dưỡng dùng cho mục đích y tế; thực phẩm dinh dưỡng dùng cho mục đích y tế; thực phẩm dinh dưỡng cho người ăn kiêng; thực phẩm chức năng; thực phẩm chức năng bổ sung khoáng chất; bánh kẹo dùng cho mục đích y tế; đồ uống dùng cho mục đích y tế; trà dùng cho mục đích y tế; trà thảo mộc dùng cho mục đích y tế; nước khoáng dùng cho mục đích y tế; chất ăn kiêng trị liệu để ngăn chặn phản xạ đầy hơi thực quản dùng cho mục đích y tế; bánh mỳ dinh dưỡng dùng cho mục đích y tế; thạch ăn được dùng cho mục đích y tế; thảo dược; chế phẩm vitamin; chế phẩm có chứa đạm dùng cho mục đích y tế; sữa đạm dùng cho mục đích y tế; men sữa dùng làm dược phẩm; đường lactôzơ (dùng cho mục đích y tế); chế phẩm có chứa enzym dùng cho mục đích y tế; enzym dùng cho mục đích y tế; amino axit dùng cho mục đích y tế; protein dùng cho mục đích y tế và thú y; peptit dùng cho mục đích y tế và thú y; peptit sữa gầy dùng cho mục đích y tế và thú y; chất xeramit dùng cho mục đích y tế và thú y; xeramit chiết xuất từ thành phần hoá học của sữa dùng cho mục đích y tế và thú y; sphingomyelin dùng cho mục đích y tế và thú y; lactoferin sắt dùng cho mục đích y tế và thú y; vi khuẩn dùng cho mục đích y tế và thú y; vi sinh cho mục đích y tế và thú y; chất bổ sung dinh dưỡng dùng cho mục đích y tế; chế phẩm dinh dưỡng dùng qua đường tiêu hoá dùng cho mục đích y tế.

Nhóm 29: Sữa bột cho trẻ em; sữa bột cho phụ nữ mang thai và cho con bú (không dùng cho mục đích y tế); sữa bột bổ sung vitamin và khoáng chất cho người lớn và người già không dùng cho mục đích y tế; bột sữa nguyên chất; sữa không kem; sữa cô đặc; sữa uống; đồ uống từ sữa (sữa là chủ yếu); sữa lên men; sữa chua; bơ; pho mát; pho mát lát;

kem (sản phẩm sữa); sản phẩm sữa (xeramit sữa); xeramit được làm từ sữa; sphingomyelin (sản phẩm từ sữa); lactoferin sắt (sản phẩm từ sữa); sữa và sản phẩm sữa; pho mát nhân tạo; bơ thực phẩm và chất béo lát; hỗn hợp chứa mỡ dùng cho lát bánh mỳ phết; hợp chất béo dùng để sản xuất chất béo ăn được; kem không làm từ bơ sữa (kem làm từ dầu và/hoặc chất mỡ); mỡ lợn dùng làm thực phẩm; bơ lạc sô cô la (bơ làm từ lạc có sô lô la trong thành phần); bơ lạc; dầu và mỡ ăn được; đậu nành lên men; sữa đậu đông; sữa gầy; protein làm thực phẩm cho người; chế phẩm dinh dưỡng làm từ protein ở dạng bột, hạt nhỏ, hạt, viên nén, chất lỏng, gel, thạch và viên nang; thịt, cá (đã chế biến), thịt gia cầm và thịt thú săn; chất chiết xuất từ thịt; sản phẩm thực phẩm chế biến từ thịt; sản phẩm thực phẩm chế biến từ hải sản; rau quả được bảo quản, làm khô và nấu; thạch dùng cho thực phẩm; mứt ướt; mứt quả (mứt ướt); trứng (thực phẩm); xúp.

Nhóm 30: Cà phê; ca cao; hạt cà phê; trà; gia vị; chế phẩm tạo hương cho thực phẩm (không làm từ tinh dầu); gạo; ngũ cốc tách vỏ ăn liền; yến mạch tách vỏ ăn liền; bột dùng làm thực phẩm; gluten dùng làm thực phẩm; sản phẩm làm từ ngũ cốc; bánh bao; vỏ bánh pizza; bánh kẹp; bánh bao hấp; món su-shi; bánh mỳ tròn hấp với thịt xay; bánh hăm-bơ-gơ; bánh pizza; món ăn chế biến sẵn cho trong hộp (cơm hộp); bánh mỹ kẹp xúc xích; bánh kẹp thịt; bánh bao ý; bánh kẹo và bánh mỳ; bánh kẹo trộn ăn liền; kem lạnh ăn được; kem hoa quả (kem lạnh); bột men ăn được; đá lạnh ăn được; chất kết dính cho kem lạnh ăn được; gia vị làm mềm thịt; chế phẩm làm đông kem tươi ăn được; bã rượu gạo sa-kê của Nhật Bản để chế biến thực phẩm hay làm thực phẩm ăn nhanh; đồ uống có thành phần chủ yếu là sô cô la; đồ uống có thành phần chủ yếu là cacao; đồ uống có thành phần chủ yếu là cà phê; đồ uống có thành phần chủ yếu là trà; kem trộn hoa quả ăn được (kem lạnh, kem là thành phần chính); sữa chua đóng đá ăn được; thạch hoa quả (món tráng miệng dạng bánh kẹo); bánh pút đinh; bột gia vị để rắc lên cơm; nước xốt cho bánh pizza; thực phẩm bổ sung dinh dưỡng và thực phẩm cho người ăn kiêng làm từ ngũ cốc (không dùng cho mục đích y tế).

Nhóm 32: Bia; bia tươi; chiết suất từ cây hoa bia để làm bia; nước khoáng (đồ uống); nước ngầm đóng chai (đồ uống); nước uống; nước uống có ga; nước sôđa (đồ uống); chế phẩm để làm nước uống có ga; bia gừng; bột pha đồ uống dạng sủi bọt; chế phẩm để pha đồ uống dạng viên sủi; nước quả (đồ uống); nước chanh; mật hoa quả làm đồ uống; nước cà chua ép (đồ uống); hoa quả ép (đồ uống); xirô làm đồ uống; tinh dầu làm đồ uống; chế phẩm làm đồ uống; đồ uống cung cấp muối và khoáng cho cơ thể (không dùng cho mục đích y tế); đồ uống là chất lỏng giống nước còn lại sau khi làm đông sữa chua; đồ uống không cồn; hỗn hợp đồ uống từ rau và quả.

---

(210) **4-2011-18670**

(540)

(220) 08.09.2011
(441) 25.07.2012
(531) A1.1.10; A5.5.20; 1.15.17
(731) MEGMILK SNOW BRAND CO., LTD. (JP)
1-1, Naebo-cho, 6-chome, Higashi-ku, Sapporo, Japan
(740) Công ty TNHH Sở hữu trí tuệ Thảo Thọ Quyến (INVENCO)

(511) Nhóm 01: Chế phẩm vi sinh không dùng cho mục đích y tế và thú y; hóa chất kháng khuẩn có tính men rượu (dùng trong quá trình sản xuất rượu vang); hóa chất vi sinh dùng cho quá trình làm giấm; hóa chất vi sinh; mẻ cấy vi sinh không dùng cho mục đích y tế và

thú y; rượu làm lên men (dùng cho các quy trình hóa học); chất lên men dùng cho mục đích hóa học; hợp chất hóa học dùng cho quá trình chế biến thực phẩm; chế phẩm hóa học từ vi sinh không dùng cho mục đích y tế và thú y; men sữa dùng cho mục đích hóa học; muối dùng để bảo quản (không phải thực phẩm); chất phụ gia thực phẩm (hoá chất); hóa chất công nghiệp bao gồm các hóa chất công nghiệp thực phẩm; protêin (hợp chất hóa học) không dùng cho mục đích y tế và và thú y; peptit (hợp chất hóa học) không dùng cho mục đích y tế và và thú y; peptit sữa gầy (hợp chất hóa học) không dùng cho mục đích y tế và và thú y; xeramit (hợp chất hóa học) không dùng cho mục đích y tế và và thú y; xeramit sữa (hợp chất hóa học) không dùng cho mục đích y tế và và thú y; sphingomyelin (hợp chất hóa học) không dùng cho mục đích y tế và và thú y; lactoferin sắt (hợp chất hóa học) không dùng cho mục đích y tế và và thú y; vi khuẩn không dùng cho mục đích y tế và và thú y; vi sinh vật không dùng cho mục đích y tế và và thú y; chất xúc tác sinh hóa; chế phẩm enzym dùng trong công nghiệp; enzym dùng trong công nghiệp; hóa chất lọc dùng trong công nghiệp đồ uống; chế phẩm hóa học dùng cho quá trình phân tích trong phòng thí nghiệm, không dùng cho mục đích y tế và thú y; hóa chất dùng trong nông nghiệp, ngoại trừ chất diệt nấm, chất diệt cỏ dại, chất diệt cỏ, chất diệt côn trùng và chất diệt vật ký sinh; chất nhũ hóa; leclthin (hợp chất hóa học, vật liệu thô); hóa chất làm mềm thịt dùng trong công nghiệp.

Nhóm 05: Thực phẩm cho trẻ em bao gồm sữa bột cho em bé, trẻ sơ sinh và trẻ nhỏ (sữa công thức); sữa bổ sung cho trẻ sơ sinh và trẻ nhỏ; sữa tăng trưởng cho trẻ nhỏ và trẻ em; sữa bột dùng để điều trị hội chứng bất thường bẩm sinh; bột sữa cho trẻ em; sữa bột cho phụ nữ có thai và phụ nữ cho con bú để phục hồi sức khoẻ; sữa bột có bổ sung vitamin và khoáng chất cho người lớn và người già (dùng cho mục đích y tế); chế phẩm dinh dưỡng dùng cho mục đích y tế; đồ uống dinh dưỡng dùng cho mục đích y tế; thực phẩm dinh dưỡng dùng cho mục đích y tế; thực phẩm dinh dưỡng cho người ăn kiêng; thực phẩm chức năng không dùng cho mục đích y tế; chất bổ sung thực phẩm chứa khoáng chất; bánh kẹo dùng cho mục đích y tế; đồ uống dùng cho mục đích y tế; trà dùng cho mục đích y tế; trà thảo mộc dùng cho mục đích y tế; nước khoáng dùng cho mục đích y tế; chất ăn kiêng trị liệu để ngăn chặn phản xạ đầy hơi thực quản đùng cho mục đích y tế; bánh mỳ dinh dưỡng dùng cho mục đích y tế; thạch ăn được dùng cho mục đích y tế; thảo dược; chế phẩm chứa vitamin; chế phẩm dinh dưỡng dùng qua đường tiêu hóa; chế phẩm có chứa đạm dùng cho mục đích y tế; sữa đạm dùng cho mục đích y tế; men sữa dùng làm dược phẩm; đường lactôzơ (dùng cho mục đích y tế); chế phẩm có chứa enzym dùng cho mục đích y tế; enzym dùng cho mục đích y tế; amino axit dùng cho mục đích y tế; protein dùng cho mục đích y tế và thú y; peptit dùng cho mục đích y tế và thú y; peptit sữa gầy dùng cho mục đích y tế và thú y; xeramit dùng cho mục đích y tế và thú y; xeramit sữa dùng cho mục đích y tế và thú y; sphingomyelin dùng cho mục đích y tế và thú y; lactoferin sắt dùng cho mục đích y tế và thú y; vi khuẩn dùng cho mục đích y tế và thú y; vi sinh cho mục đích y tế và thú y; chất bổ sung dinh dưỡng dùng cho mục đích y tế.

Nhóm 29: Sữa bột cho trẻ; sữa bột cho phụ nữ mang thai và đang điều dưỡng (sữa uống); sữa bột để bổ sung vitamin và khoáng chất cho người lớn và người già (sữa uống); bột sữa nguyên chất; sữa không kem; sữa cô đặc; sữa uống; đồ uống từ sữa (sữa là chủ yếu); sữa lên men; sữa chua; bơ; pho mát; pho mát lát; kem ăn được; xeramit sữa (sản phẩm từ sữa); xeramit (sản phẩm từ sữa); sphingomyelin (sản phẩm từ sữa); lactoferin sắt (sản phẩm từ sữa); sữa và sản phẩm từ sữa; pho mát nhân tạo; bơ thực phẩm và chất béo lát; hỗn hợp chất béo dùng cho bánh mỳ; hợp chất béo dùng để sản xuất chất béo ăn được; kem không làm từ bơ sữa (kem làm từ dầu và/hoặc chất mỡ); mỡ lợn dùng làm thực phẩm; bơ lạc sô cô la; bơ lạc; dầu và mỡ ăn được; đậu nành lên men; sữa đậu đông; sữa gầy; protein làm

thực phẩm cho người; chế phẩm dinh dưỡng làm từ protein ở dạng bột, hạt nhỏ, hạt, viên nén, chất lỏng, gel, thạch và viên nang; thịt, cá (không còn sống), thịt gia cầm và thịt thú săn; chất chiết suất từ thịt; sản phẩm từ thịt; sản phẩm từ hải sản; rau quả được bảo quản, làm khô và nấu; thạch ăn được; mứt ướt; mứt quả; trứng; súp.

Nhóm 30: Cà phê; ca cao; hạt cà phê; trà; gia vị; chế phẩm tạo hương cho thực phẩm (không làm từ tinh dầu); gạo; ngũ cốc tách vỏ ăn liền; yến mạch tách vỏ ăn liền; bột dùng làm thực phẩm; gluten dùng làm thực phẩm; sản phẩm làm từ ngũ cốc; bánh bao; vỏ bánh pizza; bánh kẹp; bánh bao hấp; món su-shi; bánh mỳ tròn hấp với thịt xay; bánh hăm-bơ-gơ; bánh pizza; món ăn chế biến sẵn cho trong hộp (cơm hộp); bánh mỳ kẹp xúc xích; bánh kẹp thịt; bánh bao ý; bánh kẹo và bánh mỳ; bánh kẹo trộn ăn liền; kem lạnh ăn được; kem hoa quả; bột men ăn được; đá lạnh ăn được; chất kết dính cho kem lạnh ăn được; gia vị làm mềm thịt; chế phẩm làm đông kem tươi ăn được; bã rượu sa-kê để chế biến thực phẩm; đồ uống có thành phần chủ yếu là sô cô la; đồ uống có thành phần chủ yếu là cacao; đồ uống có thành phần chủ yếu là cà phê; đồ uống có thành phần chủ yếu là trà; đá lạnh ăn được; kem hoa quả xay; sữa chua đóng đá ăn được (dạng kem lạnh); thạch hoa quả (món tráng miệng); bánh pút đinh; bột gia vị để rắc lên cơm; nước sốt cho bánh pizza; đồ ăn kiêng và bổ sung dinh dưỡng (không dùng cho mục đích y tế).

Nhóm 32: Bia; bia tươi; chiết suất từ cây hoa bia để làm bia; nước khoáng (đồ uống); nước ngầm đóng chai (đồ uống); nước uống; nước uống có ga; nước sôđa (đồ uống); chế phẩm để làm nước uống có ga; bia gừng; bột pha đồ uống dạng sủi bọt; viên để pha đồ uống dạng sủi; nước quả (đồ uống); nước chanh; mật hoa quả làm đồ uống; nước cà chua ép (đồ uống); hoa quả ép (đồ uống); xirô làm đồ uống; tinh dầu làm đồ uống; chế phẩm làm đồ uống; nước guây (đồ uống); đồ uống isotonic (không dùng cho mục đích y tế); đồ uống không cồn; hỗn hợp đồ uống từ rau và quả.

---

(210) **4-2011-18671**

(540)

MEGMILK

(220) 08.09.2011
(441) 25.07.2012
(731) MEGMILK SNOW BRAND CO., LTD. (JP)
1-1 Naebo-cho, 6-chome, Higashi-ku, Sapporo, Japan
(740) Công ty TNHH Sở hữu trí tuệ Thảo Thọ Quyến (INVENCO)

(511) Nhóm 01: Chế phẩm vi sinh không dùng cho mục đích y tế và thú y; hóa chất kháng khuẩn có tính men rượu (dùng trong quá trình sản xuất rượu vang); hóa chất vi sinh dùng cho quá trình làm giấm; hóa chất vi sinh; mẻ cấy vi sinh không dùng cho mục đích y tế và thú y; rượu làm lên men (dùng cho các quy trình hóa học); chất lên men dùng cho mục đích hóa học; hợp chất hóa học dùng cho quá trình chế biến thực phẩm; chế phẩm hóa học từ vi sinh không dùng cho mục đích y tế và thú y; men sữa dùng cho mục đích hóa học; muối dùng để bảo quản (không phải thực phẩm); chất phụ gia thực phẩm (hoá chất); hóa chất công nghiệp bao gồm các hóa chất công nghiệp thực phẩm; protêin (hợp chất hóa học) không dùng cho mục đích y tế và và thú y; peptit (hợp chất hóa học) không dùng cho mục đích y tế và và thú y; peptit sữa gầy (hợp chất hóa học) không dùng cho mục đích y tế và và thú y; xeramit (hợp chất hóa học) không dùng cho mục đích y tế và và thú y; xeramit sữa (hợp chất hóa học) không dùng cho mục đích y tế và và thú y; sphingomyelin (hợp chất hóa học) không dùng cho mục đích y tế và và thú y; lactoferin sắt (hợp chất hóa

học) không dùng cho mục đích y tế và và thú y; vi khuẩn không dùng cho mục đích y tế và và thú y; vi sinh vật không dùng cho mục đích y tế và và thú y; chất xúc tác sinh hóa; chế phẩm enzym dùng trong công nghiệp; enzym dùng trong công nghiệp; hóa chất lọc dùng trong công nghiệp đồ uống; chế phẩm hóa học dùng cho quá trình phân tích trong phòng thí nghiệm, không dùng cho mục đích y tế và thú y; hóa chất dùng trong nông nghiệp, ngoại trừ chất diệt nấm, chất diệt cỏ dại, chất diệt cỏ, chất diệt côn trùng và chất diệt vật ký sinh; chất nhủ hóa; leclthin (hợp chất hóa học, vật liệu thô); hóa chất làm mềm thịt dùng trong công nghiệp.

Nhóm 05: Thực phẩm cho trẻ em bao gồm sữa bột cho em bé, trẻ sơ sinh và trẻ nhỏ (sữa công thức); sữa bổ sung cho trẻ sơ sinh và trẻ nhỏ; sữa tăng trưởng cho trẻ nhỏ và trẻ em; sữa bột dùng để điều trị hội chứng bất thường bẩm sinh; bột sữa cho trẻ em; sữa bột cho phụ nữ có thai và phụ nữ cho con bú để phục hồi sức khoẻ; sữa bột có bổ sung vitamin và khoáng chất cho người lớn và người già (dùng cho mục đích y tế); chế phẩm dinh dưỡng dùng cho mục đích y tế; đồ uống dinh dưỡng dùng cho mục đích y tế; thực phẩm dinh dưỡng dùng cho mục đích y tế; thực phẩm dinh dưỡng cho người ăn kiêng; thực phẩm chức năng không dùng cho mục đích y tế; chất bổ sung thực phẩm dinh dưỡng không dùng cho mục đích y tế; chất bổ sung thực phẩm chứa khoáng chất; bánh kẹo dùng cho mục đích y tế; đồ uống dùng cho mục đích y tế; trà dùng cho mục đích y tế; trà thảo mộc dùng cho mục đích y tế; nước khoáng dùng cho mục đích y tế; chất ăn kiêng trị liệu để ngăn chặn phản xạ đầy hơi thực quản đùng cho mục đích y tế; bánh mỳ dinh dưỡng dùng cho mục đích y tế; thạch ăn được dùng cho mục đích y tế; thảo dược; chế phẩm chứa vitamin; chế phẩm dinh dưỡng dùng qua đường tiêu hóa; chế phẩm có chứa đạm dùng cho mục đích y tế; sữa đạm dùng cho mục đích y tế; men sữa dùng làm dược phẩm; đường lactôzơ (dùng cho mục đích y tế); chế phẩm có chứa enzym dùng cho mục đích y tế; enzym dùng cho mục đích y tế; amino axit dùng cho mục đích y tế; protein dùng cho mục đích y tế và thú y; peptit dùng cho mục đích y tế và thú y; peptit sữa gầy dùng cho mục đích y tế và thú y; xeramit dùng cho mục đích y tế và thú y; xeramit sữa dùng cho mục đích y tế và thú y; sphingomyelin dùng cho mục đích y tế và thú y; lactoferin sắt dùng cho mục đích y tế và thú y; vi khuẩn dùng cho mục đích y tế và thú y; vi sinh cho mục đích y tế và thú y; chất bổ sung dinh dưỡng dùng cho mục đích y tế.

Nhóm 29: Sữa bột cho trẻ; sữa bột cho phụ nữ mang thai và đang điều dưỡng (sữa uống); sữa bột để bổ sung vitamin và khoáng chất cho người lớn và người già (sữa uống); bột sữa nguyên chất; sữa không kem; sữa cô đặc; sữa uống; đồ uống từ sữa (sữa là chủ yếu); sữa lên men; sữa chua; bơ; pho mát; pho mát lát; kem ăn được; xeramit sữa (sản phẩm từ sữa); xeramit (sản phẩm từ sữa); sphingomyelin (sản phẩm từ sữa); lactoferin sắt (sản phẩm từ sữa); sữa và sản phẩm từ sữa; pho mát nhân tạo; bơ thực phẩm và chất béo lát; hỗn hợp chất béo dùng cho bánh mỳ; hợp chất béo dùng để sản xuất chất béo ăn được; kem không làm từ bơ sữa (kem làm từ dầu và/hoặc chất mỡ); mỡ lợn dùng làm thực phẩm; bơ lạc sô cô la; bơ lạc; dầu và mỡ ăn được; đậu nành lên men; sữa đậu đông; sữa gầy; protein làm thực phẩm cho người; chế phẩm dinh dưỡng làm từ protein ở dạng bột, hạt nhỏ, hạt, viên nén, chất lỏng, gel, thạch và viên nang; thịt, cá (không còn sống), thịt gia cầm và thịt thú săn; chất chiết suất từ thịt; sản phẩm từ thịt; sản phẩm từ hải sản; rau quả được bảo quan, làm khô và nấu; thạch ăn được; mứt ướt; mứt quả; trứng; súp.

Nhóm 30: Cà phê; ca cao; hạt cà phê; trà; gia vị; chế phẩm tạo hương cho thực phẩm (không làm từ tinh dầu); gạo; ngũ cốc tách vỏ ăn liền; yến mạch tách vỏ ăn liền; bột dùng làm thực phẩm; gluten dùng làm thực phẩm; sản phẩm làm từ ngũ cốc; bánh bao; vỏ bánh pizza; bánh kẹp; bánh bao hấp; món su-shi; bánh mỳ tròn hấp với thịt xay; bánh hăm-bơ-

gơ; bánh pizza; món ăn chế biến sẵn cho trong hộp (cơm hộp); bánh mỳ kẹp xúc xích; bánh kẹp thịt; bánh bao ý; bánh kẹo và bánh mỳ; bánh kẹo trộn ăn liền; kem lạnh ăn được; kem hoa quả; bột men ăn được; đá lạnh ăn được; chất kết dính cho kem lạnh ăn được; gia vị làm mềm thịt; chế phẩm làm đông kem tươi ăn được; bã rượu sa-kê để chế biến thực phẩm; đồ uống có thành phần chủ yếu là sô cô la; đồ uống có thành phần chủ yếu là cacao; đồ uống có thành phần chủ yếu là cà phê; đồ uống có thành phần chủ yếu là trà; đá lạnh ăn được; kem hoa quả xay; sữa chua đóng đá ăn được (dạng kem lạnh); thạch hoa quả (món tráng miệng); bánh pút đinh; bột gia vị để rắc lên cơm; nước sốt cho bánh pizza; đồ ăn kiêng và bổ sung dinh dưỡng (không dùng cho mục đích y tế).

Nhóm 32: Bia; bia tươi; chiết suất từ cây hoa bia để là bia; nước khoáng (đồ uống); nước ngầm đóng chai (đồ uống); nước uống; nước uống có ga; nước sôđa (đồ uống); chế phẩm để làm nước uống có ga; bia gừng; bột pha đồ uống dạng sủi bọt; viên để pha đồ uống dạng sủi; nước quả (đồ uống); nước chanh; mật hoa quả làm đồ uống; nước cà chua ép (đồ uống); hoa quả ép (đồ uống); xirô làm đồ uống; tinh dầu làm đồ uống; chế phẩm làm đồ uống; nước guây (đồ uống); đồ uống isotonic (không dùng cho mục đích y tế); đồ uống không cồn; hỗn hợp đồ uống từ rau và quả.

---

(210) **4-2011-19906**

(540)

雪印メグミルク

Yukijirushi Megmilk

(220) 23.09.2011
(441) 25.07.2012
(731) MEGMILK SNOW BRAND CO., LTD. (JP)
1-1, Naebo-cho, 6-chome, Higashi-ku, Sapporo, Japan
(740) Công ty TNHH Sở hữu trí tuệ Thảo Thọ Quyến (INVENCO)

(511) Nhóm 01: Hóa chất vi sinh không dùng cho mục đích y tế và thú y; hóa chất kháng khuẩn có tính men rượu (dùng trong quá trình sản xuất rượu vang); hóa chất vi sinh dùng cho quá trình làm giấm; hóa chất vi sinh; mẻ cấy vi sinh không dùng cho mục đích y tế và thú y; rượu làm lên men (dùng cho các quy trình hóa học); chất lên men dùng cho mục đích hóa học; hợp chất hóa học dùng cho quá trình chế biến thực phẩm; chế phẩm hóa học từ vi sinh không dùng cho mục đích y tế và thú y; men sữa dùng cho mục đích hóa học; muối dùng để bảo quản (không phải thực phẩm); chất phụ gia thực phẩm (hóa chất); hóa chất công nghiệp bao gồm các hóa chất công nghiệp thực phẩm; protêin (hợp chất hóa học) không dùng cho mục đích y tế và và thú y; peptit (hợp chất hóa học) không dùng cho mục đích y tế và và thú y; peptit sữa gầy (hợp chất hóa học) không dùng cho mục đích y tế và và thú y; chất xeramit (hóa chất) không dùng cho mục đích y tế và và thú y; xeramit sữa (hợp chất hóa học) không dùng cho mục đích y tế và và thú y; sphingomyelm (hợp chất hóa học) không dùng cho mục đích y tế và và thú y; lactoferin sắt (hợp chất hóa học) không dùng cho mục đích y tế và và thú y; vi khuẩn không dùng cho mục đích y tế và và thú y; vi sinh vật không dùng cho mục đích y tế và và thú y; chất xúc tác sinh hóa; chế phẩm enzym dùng trong công nghiệp; enzym dùng trong công nghiệp; hóa chất lọc dùng trong công nghiệp đồ uống; chế phẩm hóa học dùng cho quá trình phân tích trong phòng thi nghiệm, không dùng cho mục đích y tế và thú y; hóa chất dùng trong nông nghiệp, ngoại trừ chất diệt nấm, chất diệt cỏ dại, chất diệt cỏ, chất diệt côn trùng và chất diệt vật ký sinh; chất nhũ hóa; lecithin (hợp chất hóa học, vật liệu thô); hóa chất làm mềm thịt dùng trong công nghiệp.

Nhóm 05: Thực phẩm cho trẻ em bao gồm sữa bột cho em bé; thực phẩm cho em bé bao gồm sữa bột và sữa công thức; sữa bổ sung cho trẻ sơ sinh; sữa ăn dặm, pha theo công thức cho em bé; sữa dùng để tăng trưởng chiều cao cho em bé và trẻ nhỏ; sữa bột dùng trong quá trình điều trị hội chứng dị tật bẩm sinh; bột sữa cho trẻ sơ sinh; sữa bột dùng cho mục đích y tế, dành cho phụ nữ có thai và sau khi sinh; sữa bột có bổ sung vitamin và khoáng chất cho người lớn và người già (dùng cho mục đích y tế); chế phẩm dinh dưỡng dùng cho mục đích y tế; đồ uống dinh dưỡng dùng cho mục đích y tế; thực phẩm dinh dưỡng dùng cho mục đích y tế; thực phẩm dinh dưỡng cho người ăn kiêng; thực phẩm chức năng; thực phẩm chức năng bổ sung khoáng chất; bánh kẹo dùng cho mục đích y tế; đồ uống dùng cho mục đích y tế; trà dùng cho mục đích y tế; trà thảo mộc dùng cho mục đích y tế; nước khoáng dùng cho mục đích y tế; chất ăn kiêng trị liệu để ngăn chặn phản xạ đầy hơi thực quản dùng cho mục đích y tế; bánh mỳ dinh dưỡng dùng cho mục đích y tế; thạch ăn được dùng cho mục đích y tế; thảo dược; chế phẩm vitamin; chế phẩm dinh dưỡng dùng qua đường tiêu hóa dùng cho mục đích y tế; chế phẩm có chứa đạm dùng cho mục đích y tế; sữa đạm dùng cho mục đích y tế; men sữa dùng làm dược phẩm; đường lactôzơ (dùng cho mục đích y tế); chế phẩm có chứa enzym dùng cho mục đích y tế; enzym dùng cho mục đích y tế; amino axit dùng cho mục đích y tế; protein dùng cho mục đích y tế và thú y; peptit dùng (cho mục đích y tế và thú y; peptit sữa gầy dùng cho mục đích y tế và thú y; chất xeramit dùng cho mục đích y tế và thú y; xeramit chiết xuất từ thành phần hóa học của sữa dùng cho mục đích y tế và thú y; sphingomyelin dùng cho mục đích y tế và thú y; lactoferin sắt dùng cho mục đích y tế và thú y; vi khuẩn dùng cho mục đích y tế và thú y; vi sinh cho mục đích y tế và thú y; chất bổ sung dinh dưỡng dùng cho mục đích y tế.

Nhóm 29: Sữa bột cho trẻ em; sữa bột cho phụ nữ mang thai và cho con bú không dùng cho mục đích y tế; sữa bột để bổ sung vitamin và khoáng chất cho người lớn và người già không dùng cho mục đích y tế; bột sữa nguyên chất; sữa không kem; sữa cô đặc; sữa uống; đồ uống từ sữa (sữa là chủ yếu); sữa lên men; sữa chua; bơ; pho mát; pho mát lát; kem (sản phẩm sữa); sản phẩm sữa (xeramit sữa); xeramit được làm từ sữa; sphingomyelin (sản phẩm từ sữa); lactoferin sắt (sản phẩm từ sữa); sữa và sản phẩm sữa; pho mát nhân tạo; bơ thực phẩm và chất béo lát; hỗn hợp chứa mỡ dùng cho lát bánh mỳ phết; hợp chất béo dùng để sản xuất chất béo ăn được; kem không làm từ bơ sữa (kem làm từ dầu và/hoặc chất mỡ); mỡ lợn dùng làm thực phẩm; bơ lạc sô cô la (bơ làm từ lạc có sô cô la trong thành phần); bơ lạc; dầu và mỡ ăn được; đậu nành lên men; sữa đậu đông; sữa gầy; protein làm thực phẩm cho người; chế phẩm dinh dưỡng làm từ protein ở dạng bột, hạt nhỏ, hạt, viên nén, chất lỏng, gel, thạch và viên nang; thịt, cá đã chế biến, thịt gia cầm và thịt thú săn; chất chiết suất từ thịt; sản phẩm thực phẩm chế biến từ thịt, sản phẩm chế biến từ hải sản; rau quả được bảo quản, làm khô và nấu; thạch dùng cho thực phẩm; mứt ướt; mứt quả ướt; trứng (thự phẩm); xúp.

Nhóm 30: Cà phê; ca cao; hạt cà phê; trà; gia vị; chế phẩm tạo hương cho thực phẩm (không làm từ tinh dầu), gạo, ngũ cốc tách vỏ ăn liền; yến mạch tách vỏ ăn liền; bột dùng làm thực phẩm; gluten dùng làm thực phẩm; sản phẩm làm từ ngũ cốc; bánh bao; vỏ bánh pizza; bánh kẹp; bánh bao hấp; món su-shi; bánh mỳ tròn hấp với thịt xay; bánh hăm-bơ-gơ; bánh pizza; món ăn chế biến sẵn cho trong hộp (cơm hộp); bánh mỳ kẹp xúc xích; bánh kẹp thịt; bánh bao ý; bánh kẹo và bánh mỳ; bánh kẹo trộn ăn liền; kem lạnh ăn được; kem hoa quả (kem lạnh); bột men ăn được; đá lạnh ăn được; chất kết dính cho kem lạnh ăn được; gia vị làm mềm thịt; chế phẩm làm đông kem tươi ăn được (dùng cho thực phẩm); bã rượu gạo sa-kê của Nhật Bản để chế biến thực phẩm hay làm thực phẩm ăn nhanh; đồ uống có thành phần chủ yếu là sô cô la; đồ uống có thành phần chủ yếu là

cacao; đồ uống có thành phần chủ yếu là cà phê; đồ uống có thành phần chủ yếu là trà; kem trộ hoa ăn được (kem lạnh, kem là thành phần chính); sữa chua đóng đá ăn được; thạch hoa quả (món tráng miệng, dạng bánh kẹo); bánh pút đinh; bột gia vị để rắc lên cơm; nước sốt cho bánh pizza; thực phẩm bổ sung dinh dưỡng và thực phẩm cho người ăn kiêng làm từ ngũ cốc (không dùng cho mục đích y tế).

Nhóm 32: Bia; bia tươi; chiết suất từ cây hoa bia để làm bia; nước khoáng (đồ uống); nước ngầm đóng chai (đồ uống), nước uống; nước uống có ga; nước sôđa (đồ uống); chế phẩm để làm nước uống có ga; bia gừng; bột pha đồ uống dạng sủi bọt; chế phẩm để pha đồ uống dạng viên sủi; nước quả (đồ uống); nước chanh; mật hoa quả làm đồ uống; nước cà chua ép (đồ uống); hoa quả ép (đồ uống); xirô làm đồ uống; tính dầu làm đồ uống; chế phẩm làm đồ uống; đồ uống là chất lỏng giống nước còn lại sau khi làm đông sữa chua; đồ uống không cồn; hỗn hợp đồ uống từ rau và quả.

---

(210) **4-2011-19907**

(540) メグミルク

Megmilk

(220) 23.09.2011
(441) 25.07.2012
(731) MEGMILK SNOW BRAND CO., LTD. (JP)
1-1, Naebo-cho, 6-chome, Higashi-ku, Sapporo, Japan
(740) Công ty TNHH Sở hữu trí tuệ Thảo Thọ Quyến (INVENCO)

(511) Nhóm 01: Hóa chất vi sinh không dùng cho mục đích y tế và thú y; hóa chất kháng khuẩn có tính men rượu (dùng trong quá trình sản xuất rượu vang); hóa chất vi sinh dùng cho quá trình làm giấm; hóa chất vi sinh; mẻ cấy vi sinh không dùng cho mục đích y tế và thú y; rượu làm lên men (dùng cho các quy trình hóa học); chất lên men dùng cho mục đích hóa học; hợp chất hóa học dùng cho quá trình chế biến thực phẩm; chế phẩm hóa học từ vi sinh không dùng cho mục đích y tế và thú y; men sữa dùng cho mục đích hóa học; muối dùng để bảo quản (không phải thực phẩm); chất phụ gia thực phẩm (hóa chất); hóa chất công nghiệp bao gồm các hóa chất công nghiệp thực phẩm; protêin (hợp chất hóa học) không dùng cho mục đích y tế và và thú y; peptit (hợp chất hóa học) không dùng cho mục đích y tế và và thú y; peptit sữa gầy (hợp chất hóa học) không dùng cho mục đích y tế và và thú y; chất xeramit (hóa chất) không dùng cho mục đích y tế và và thú y; xeramit sữa (hợp chất hóa học) không dùng cho mục đích y tế và và thú y; sphingomyelm (hợp chất hóa học) không dùng cho mục đích y tế và và thú y; lactoferin sắt (hợp chất hóa học) không dùng cho mục đích y tế và và thú y; vi khuẩn không dùng cho mục đích y tế và và thú y; vi sinh vật không dùng cho mục đích y tế và và thú y; chất xúc tác sinh hóa; chế phẩm enzym dùng trong công nghiệp; enzym dùng trong công nghiệp; hóa chất lọc dùng trong công nghiệp đồ uống; chế phẩm hóa học dùng cho quá trình phân tích trong phòng thi nghiệm, không dùng cho mục đích y tế và thú y; hóa chất dùng trong nông nghiệp, ngoại trừ chất diệt nấm, chất diệt cỏ dại, chất diệt cỏ, chất diệt côn trùng và chất diệt vật ký sinh; chất nhũ hóa; lecithin (hợp chất hóa học, vật liệu thô); hóa chất làm mềm thịt dùng trong công nghiệp.

Nhóm 05: Thực phẩm cho trẻ em bao gồm sữa bột cho em bé; thực phẩm cho em bé bao gồm sữa bột và sữa công thức; sữa bổ sung cho trẻ sơ sinh; sữa ăn dặm, pha theo công thức cho em bé; sữa dùng để tăng trưởng chiều cao cho em bé và trẻ nhỏ; sữa bột dùng trong quá trình điều trị hội chứng dị tật bẩm sinh; bột sữa cho trẻ sơ sinh; sữa bột dùng cho mục đích y tế, dành cho phụ nữ có thai và sau khi sinh; sữa bột có bổ sung vitamin và

khoáng chất cho người lớn và người già (dùng cho mục đích y tế); chế phẩm dinh dưỡng dùng cho mục đích y tế; đồ uống dinh dưỡng dùng cho mục đích y tế; thực phẩm dinh dưỡng dùng cho mục đích y tế; thực phẩm dinh dưỡng cho người ăn kiêng; thực phẩm chức năng; thực phẩm chức năng bổ sung khoáng chất; bánh kẹo dùng cho mục đích y tế; đồ uống dùng cho mục đích y tế; trà dùng cho mục đích y tế; trà thảo mộc dùng cho mục đích y tế; nước khoáng dùng cho mục đích y tế; chất ăn kiêng trị liệu để ngăn chặn phản xạ đầy hơi thực quản dùng cho mục đích y tế; bánh mỳ dinh dưỡng dùng cho mục đích y tế; thạch ăn được dùng cho mục đích y tế; thảo dược; chế phẩm vitamin; chế phẩm dinh dưỡng dùng qua đường tiêu hóa dùng cho mục đích y tế; chế phẩm có chứa đạm dùng cho mục đích y tế; sữa đạm dùng cho mục đích y tế; men sữa dùng làm dược phẩm; đường lactôzơ (dùng cho mục đích y tế); chế phẩm có chứa enzym dùng cho mục đích y tế; enzym dùng cho mục đích y tế; amino axit dùng cho mục đích y tế; protein dùng cho mục đích y tế và thú y; peptit dùng (cho mục đích y tế và thú y; peptit sữa gầy dùng cho mục đích y tế và thú y; chất xeramit dùng cho mục đích y tế và thú y; xeramit chiết xuất từ thành phần hóa học của sữa dùng cho mục đích y tế và thú y; sphingomyelin dùng cho mục đích y tế và thú y; lactoferin sắt dùng cho mục đích y tế và thú y; vi khuẩn dùng cho mục đích y tế và thú y; vi sinh cho mục đích y tế và thú y; chất bổ sung dinh dưỡng dùng cho mục đích y tế.

Nhóm 29: Sữa bột cho trẻ em; sữa bột cho phụ nữ mang thai và cho con bú không dùng cho mục đích y tế; sữa bột để bổ sung vitamin và khoáng chất cho người lớn và người già không dùng cho mục đích y tế; bột sữa nguyên chất; sữa không kem; sữa cô đặc; sữa uống; đồ uống từ sữa (sữa là chủ yếu); sữa lên men; sữa chua; bơ; pho mát; pho mát lát; kem (sản phẩm sữa); sản phẩm sữa (xeramit sữa); xeramit được làm từ sữa; sphingomyelin (sản phẩm từ sữa); lactoferin sắt (sản phẩm từ sữa); sữa và sản phẩm sữa; pho mát nhân tạo; bơ thực phẩm và chất béo lát; hỗn hợp chứa mỡ dùng cho lát bánh mỳ phết; hợp chất béo dùng để sản xuất chất béo ăn được; kem không làm từ bơ sữa (kem làm từ dầu và/hoặc chất mỡ); mỡ lợn dùng làm thực phẩm; bơ lạc sô cô la (bơ làm từ lạc có sô cô la trong thành phần); bơ lạc; dầu và mỡ ăn được; đậu nành lên men; sữa đậu đông; sữa gầy; protein làm thực phẩm cho người; chế phẩm dinh dưỡng làm từ protein ở dạng bột, hạt nhỏ, hạt, viên nén, chất lỏng, gel, thạch và viên nang; thịt, cá đã chế biến, thịt gia cầm và thịt thú săn; chất chiết suất từ thịt; sản phẩm thực phẩm chế biến từ thịt, sản phẩm chế biến từ hải sản; rau quả được bảo quản, làm khô và nấu; thạch dùng cho thực phẩm; mứt ướt; mứt quả ướt; trứng (thự phẩm); xúp.

Nhóm 30: Cà phê; ca cao; hạt cà phê; trà; gia vị; chế phẩm tạo hương cho thực phẩm (không làm từ tinh dầu), gạo, ngũ cốc tách vỏ ăn liền; yến mạch tách vỏ ăn liền; bột dùng làm thực phẩm; gluten dùng làm thực phẩm; sản phẩm làm từ ngũ cốc; bánh bao; vỏ bánh pizza; bánh kẹp; bánh bao hấp; món su-shi; bánh mỳ tròn hấp với thịt xay; bánh hăm-bơ-gơ; bánh pizza; món ăn chế biến sẵn cho trong hộp (cơm hộp); bánh mỳ kẹp xúc xích; bánh kẹp thịt; bánh bao Ý; bánh kẹo và bánh mỳ; bánh kẹo trộn ăn liền; kem lạnh ăn được; kem hoa quả (kem lạnh); bột men ăn được; đá lạnh ăn được; chất kết dính cho kem lạnh ăn được; gia vị làm mềm thịt; chế phẩm làm đông kem tươi ăn được (dùng cho thực phẩm); bã rượu gạo sa-kê của Nhật Bản để chế biến thực phẩm hay làm thực phẩm ăn nhanh; đồ uống có thành phần chủ yếu là sô cô la; đồ uống có thành phần chủ yếu là cacao; đồ uống có thành phần chủ yếu là cà phê; đồ uống có thành phần chủ yếu là trà; kem trộ hoa ăn được (kem lạnh, kem là thành phần chính); sữa chua đóng đá ăn được; thạch hoa quả (món tráng miệng, dạng bánh kẹo); bánh pút đinh; bột gia vị để rắc lên cơm; nước sốt cho bánh pizza; thực phẩm bổ sung dinh dưỡng và thực phẩm cho người ăn kiêng làm từ ngũ cốc (không dùng cho mục đích y tế).

Nhóm 32: Bia; bia tươi; chiết suất từ cây hoa bia để làm bia; nước khoáng (đồ uống); nước ngầm đóng chai (đồ uống), nước uống; nước uống có ga; nước sôđa (đồ uống); chế phẩm để làm nước uống có ga; bia gừng; bột pha đồ uống dạng sủi bọt; chế phẩm để pha đồ uống dạng viên sủi; nước quả (đồ uống); nước chanh; mật hoa quả làm đồ uống; nước cà chua ép (đồ uống); hoa quả ép (đồ uống); xirô làm đồ uống; tính dầu làm đồ uống; chế phẩm làm đồ uống; đồ uống là chất lỏng giống nước còn lại sau khi làm đông sữa chua; đồ uống không cồn; hỗn hợp đồ uống từ rau và quả.

---

(210) **4-2011-19979**

(540)

PETROBRAS

(220) 23.09.2011
(441) 25.07.2012
(731) PETRÓLEO BRASILEIRO S.A.-PETROBRAS (BR)
Av . República do Chile, No. 65, Rio de Janeiro, Brasil
(740) Công ty TNHH Tầm nhìn và Liên danh (VISION & ASSOCIATES CO.LTD.)

(511) Nhóm 01: Hóa chất dùng trong công nghiệp, cụ thể là, các chất phụ gia của dầu /xăng và dầu nhớt cho động cơ, phân bón dùng cho mục đích nông nghiệp và gia đình, hóa chất sử dụng trong sản xuất lớp phủ và nhựa dùng trong sản xuất chất dẻo kỹ thuật.

Nhóm 37: Dịch vụ trạm sửa chữa; sửa chữa xe cộ, bao gồm cả việc nạp nhiên liệu; rửa và làm sạch xe cộ; bôi trơn/tra dầu xe cộ; bảo dưỡng xe cộ và bảo dưỡng và sửa chữa ô tô.

Nhóm 39: Vận tải; đóng gói và lưu trữ hàng hóa; sắp xếp hành trình; vận chuyển hàng hóa bằng xe tải và tàu biển; lưu trữ dầu và khí ga; vận chuyển dầu và khí ga bằng đường ống.

Nhóm 40: Xử lý nguyên liệu, cụ thể là xử lý dầu mỏ thô trong nhà máy lọc dầu; chế tạo dây chuyền sản xuất chung trong lĩnh vực dầu khoáng theo yêu cầu và chỉ định của người khác; và lọc dầu và nhiên liệu, cụ thể là, xử lý dầu mỏ có chứa đá, cụ thể là đá phiến.

Nhóm 42: Dịch vu khảo sát mỏ dầu; dịch vụ thăm dò dầu, cụ thể là, dịch vụ sử dụng kỹ thuật carôta giếng khoan và thử giếng; khoan liên quan đến dầu và dầu đá phiến.

---

(210) **4-2011-20614**

(540)

LOTWINDOWS®
Chất lượng quyết định sự tồn tại & phát triển

(220) 03.10.2011
(441) 25.07.2012
(531) 7.1.24; 7.3.2; 26.13.25
(591) Xanh, đỏ, vàng, đen
(731) CÔNG TY TNHH SẢN XUẤT - THƯƠNG MẠI LƯU ĐỨC TÀI (VN)
37/3D1 tổ 8, khu phố 3, phường Tân Thới Hiệp, quận 12, thành phố Hồ Chí Minh

(511) Nhóm 37: Lắp đặt tủ nhôm, tủ kiếng, cửa sắt.

---

(210) **4-2011-20766**

(540) JINUSHI BUSINESS

(220) 05.10.2011
(441) 25.07.2012
(731) NIPPON COMMERCIAL DEVELOPMENT CO., LTD. (JP)
Yodoyabashi mitsui Bldg. 4F, Imabashi 4-1-1, Chuo-ku, Osaka 541-0042, Japan
(740) Văn phòng luật sư Phạm và Liên danh (PHAM & ASSOCIATES)

(511) Nhóm 36: Lập đề cương và phát triển quá trình thành lập và hoạt động quỹ đầu tư bất động sản cho người khác; cung cấp thông tin về lập đề cương và phát triển quá trình thành lập và hoạt động quỹ đầu tư bất động sản cho người khác; nghiên cứu và điều tra về quản lý và hoạt động tài sản (dịch vụ bất động sản); tư vấn về quản lý và hoạt động liên quan tới tài sản (dịch vụ bất động sản); cung cấp thông tin về quản lý và hoạt động liên quan tới tài sản (dịch vụ bất động sản; đại lý quản lý và hoạt động liên quan tới tài sản (dịch vụ bất động sản); dịch vụ bảo hiểm quỹ đầu tư sinh lãi; phát hành chứng khoán đầu tư và chứng khoán thụ hưởng về ủy thác đầu tư bất động sản; mua hoặc chào bán chứng khoán đầu tư và chứng khoán thụ hưởng về ủy thác đầu tư bất động sản; quản lý và thực hiện hoạt động ủy thác đầu tư bất động sản, điều khiển hoạt động của tài sản tín thác dựa trên ủy thác đầu tư bất động sản; thanh toán cổ tức của lợi nhuận từ tài sản đầu tư dựa trên ủy thác đầu tư bất động sản; cung cấp thông tin về ủy thác đầu tư bất động sản; phát hành chứng khoán đầu tư dựa trên ủy thác đầu tư loại hình công ty; phát hành chứng khoán hưởng lợi dựa trên ủy thác đầu tư loại hình hợp đồng; phát hành chứng khoán hưởng lợi dựa trên ủy thác đầu tư chứng khoán; mua hoặc chào bán chứng khoán đầu tư và chứng khoán hưởng lợi dựa trên ủy thác đầu tư; điều khiển hoạt động của tài sản tín thác dựa trên ủy thác đầu tư; thanh toán tiền cổ tức thu được từ lợi nhuận và trả nợ từ ủy thác đầu tư; cung cấp thông tin về ủy thác đầu tư; cung cấp thông tin tài chính nghiên cứu và điều tra về chứng khoán hóa bất động sản; tư vấn về chứng khoán hóa bất động sản; cung cấp thông tin về chứng khoán hóa bất động sản; đầu tư vốn, quỹ đầu tư; nghiên cứu và điều tra về đầu tư vốn và quỹ đầu tư; tư vấn về đầu tư vốn và quỹ đầu tư; cung cấp thông tin về đầu tư vốn và quỹ đầu tư; mua bán chứng khoán; kinh doanh danh mục các chứng khoán tương lai; kinh doanh các quyền mua chứng khoán; kinh doanh thị trường chứng khoán tương lai ở nước ngoài; đại lý hoặc môi giới kinh doanh chứng khoán, kinh doanh danh mục các chứng khoán tương lai, kinh doanh các quyền mua chứng khoán và thị trường chứng khoán tương lai ở nước ngoài; đại lý hoặc môi giới cho các đại lý uỷ thác với tiền hoa hồng kinh doanh tại các thị trường chứng khoán trong nước, kinh doanh danh mục các chứng khoán tương lai, kinh doanh các quyền mua chứng khoán; đại lý hoặc môi giới cho các đạl lý uỷ thác với tiền hoa hồng kinh doanh tại các thị trường chứng khoán ở nước ngoài và kinh doanh danh mục các chứng khoán tương lai; đại lý hoặc môi giới hợp đồng chuyển tiếp chứng khoán, hợp đồng chuyển tiếp kinh doanh danh mục các chứng khoán tương lai, hợp đồng chuyển tiếp kinh doanh các quyền mua chứng khoán, và giao dịch tại chỗ và giao dịch chuyển tiếp kinh doanh danh mục các chứng khoán tương lai; môi giới thanh lý chứng khoán; bảo lãnh chứng khoán; chào bán chứng khoán; giao dịch đăng ký mua hoặc chào bán chứng khoán; cung cấp thông tin về thị trường chứng khoán; đại lý hoặc môi giới mua bán tòa nhà; mua bán tòa nhà; đại lý hoặc môi giới mua bán đất; mua bán đất; đại lý hoặc môi giới cho thuê tòa nhà; thuê hoặc cho thuê tòa nhà; quản lý tòa nhà (dịch vụ bất động sản); đại lý hoặc môi giới thuê hoặc cho thuê đất; cho thuê đất; quản lý đất đai; cung cấp thông tin về tòa nhà hoặc đất thông tin về giao dịch bất động sản); nghiên cứu, phân tích, lập kế hoạch, hoặc tư vấn về việc sử dụng có hiệu quả tòa nhà và đất (dịch vụ bất động sản); tư vấn quản lý đất đai; tư vấn về đại lý hoặc môi giới cho thuê đất; tư

vấn mua bán đất; tư vấn về đại lý hoặc môi giới mua bán đất, tư vấn quản lý toà nhà (dịch vụ bất động sản); tư vấn về đại lý hoặc môi giới cho thuê tòa nhà; tư vấn mua bán tòa nhà; tư vấn về đại lý hoặc môi giới mua bán tòa nhà; nghiên cứu tín dụng (việc xin vay vốn) của người nộp đơn thuê hoặc cho thuê tòa nhà hoặc đất; nghiên cứu hoặc phân tích giá thuê hợp lý của tòa nhà, đất; cung cấp thông tin về giá thuê hợp lý của tòa nhà hoặc đất; tư vấn về đặt tiền thuê cho tòa nhà hoặc đất; tư vấn hoặc lập kế hoạch tìm người có nhu cầu thuê toà nhà hoặc đất cho chủ sở hữu toà nhà hoặc đất; đại lý tìm người có nhu cầu thuê toà nhà hoặc đất cho chủ sở hữu tòa nhà hoặc đất, đại lý đánh giá khả năng của người có nhu cầu thuê toà nhà hoặc đất và lựa chọn người có nhu cầu thuê toà nhà hoặc đất dựa vào sự đánh giá đó (cho chủ sở hữu tòa nhà hoặc đất); điều tra về giá trị tài sản của tòa nhà hoặc đất, thẩm định bất động sản; cung cấp thông tin về nghiên cứu tín dụng (việc xin vay vốn) của người nộp đơn thuê hoặc cho thuê tòa nhà hoặc đất; cung cấp thông tin về tư vấn hoặc lập kế hoạch tìm người có nhu cầu thuê tòa nhà hoặc đất cho chủ sở hữu toà nhà hoặc đất; cung cấp thông tin về đại lý tìm người có nhu cầu thuê toà nhà hoặc đất cho chủ sở hữu toà nhà hoặc đất; cung cấp thông tin về đại lý đánh giá khả năng của người có nhu cầu thuê toà nhà hoặc đất và lựa chọn người có nhu cầu thuê toà nhà hoặc đất dựa vào sự đánh giá đó (cho chủ sở hữu toà nhà hoặc đất); thu tiền thuê; cung cấp thông tin về thu tiền thuê, hãng quyên góp các khoản thanh toán tiện ích năng lượng điện hoặc khí gaz; ủy thác thu nợ tiền hàng; hãng thu hồi nợ; cung cấp thông tin về hãng thu hồi nợ; dịch vụ quản lý tài khoản khách hàng; cung cấp thông tin về quản lý tài khoản khách hàng; dịch vụ tài chính; cung cấp thông tin về dịch vụ tài chính; nhận tiền gửi [bao gồm cả phát hành trái phiếu thay thế] và nhận tiền gửi được góp trong khoảng thời gian cố định; chiết khấu hóa đơn; thanh toán hối đoái trong nước; bảo đảm và nhận thanh toán các khoản nợ hóa đơn; cho vay chứng khoán; mua lại và chuyển giao quyền đòi bồi thường; giữ an toàn vật có giá trị bao gồm cả chứng khoán và kim loại quý [dịch vụ gửi két an toàn]; thu đổi ngoại tệ [đổi tiền]; ủy thác các hợp đồng tài chính tương lai; ủy thác tiền, chứng khoán đòi bồi thường, tài sản cá nhân, đất đai, quyền đối với đồ đạc có định trên đất quyền trên đất hoặc cho thuê trên đất; đại lý mua trái phiếu; giao dịch ngoại hối; dịch vụ thư tín dụng; môi giới trả góp; đại lý bảo hiểm phi nhân thọ; môi giới bảo hiểm nhân thọ; bảo lãnh bảo hiểm nhân thọ; điều chỉnh yêu cầu bồi thường bảo hiểm phi nhân thọ, bảo lãnh bảo hiểm phi nhân thọ; tính tỷ lệ phí bảo hiểm, tư vấn về bảo hiểm; cung cấp thông tin về bảo hiểm; cung cấp thông tin về tài chính và tư vấn tài chính về thuế (không bao gồm tư vấn về kế toán thuế).

---

(210) **4-2011-20855**

(300) J00.2011.038207 28.09.2011 ID

(540)

MAGNA

(220) 05.10.2011

(441) 25.07.2012

(731) MAGNA INTERNATIONAL INC. (CA)
337 Magna Drive, Aurora, Ontario Canada L4G 7K1

(740) Công ty TNHH Tư vấn sở hữu trí tuệ Việt (VIET IP CO.,LTD.)

(511) Nhóm 42: Thiết kế và ứng dụng kiến thức khoa học vào việc thiết kế bộ phận, linh kiện và bộ phận lắp ráp cho ô tô (engineering), thiết kế và ứng dụng kiến thức khoa học vào việc thiết kế trang bị dụng cụ máy móc để sản xuất bộ phận, linh kiện và bộ phận lắp ráp cho ô tô (engineering), dịch vụ nghiên cứu và triển khai cho người khác.

---

(210) **4-2011-20857**

(300) J00.2011.038209 28.09.2011 ID

(540)

MAGNA

(220) 05.10.2011
(441) 25.07.2012

(731) MAGNA INTERNATIONAL INC. (CA)
337 Magna Drive, Aurora, Ontario Canada L4G 7K1

(740) Công ty TNHH Tư vấn sở hữu trí tuệ Việt (VIET IP CO.,LTD.)

(511) Nhóm 40: Chế tạo bộ phận, linh kiện và bộ phận lắp ráp cho ô tô cho người khác; chế tạo trang bị dụng cụ máy móc để sản xuất bộ phận linh kiện và bộ phận lắp ráp cho ô tô cho người khác.

---

(210) **4-2011-21271**

(540)

(220) 11.10.2011
(441) 25.07.2012
(591) Đỏ đậm
(731) CÔNG TY CỔ PHẦN ĐẦU TƯ THIẾT BỊ Y TẾ CÔNG NGHỆ CAO HMED (VN)
122/5Bis Phạm Văn Hai, phường 2, quận Tân Bình, thành phố Hồ Chí Minh

(511) Nhóm 07: máy rửa dụng cụ y tế tự động; máy sấy dụng cụ y tế tự động; máy khử trùng dụng cụ y tế tự động.

Nhóm 11: Máy và thiết bị làm sạch không khí: máy sấy dụng cụ y tế tự động; máy khử trùng dụng cụ y tế tự động; máy xử lý nước, lọc nước; máy xử lý nước thải và rác thải.

---

(210) **4-2011-21811**

(540)

MGM

(220) 17.10.2011
(441) 25.07.2012
(731) MGM RESORTS, INTERNATIONAL (US)
3600 Las Vegas Boulevard South, Las Vegas, Nevada 89109, USA

(740) Văn phòng luật sư Phạm và Liên danh (PHAM & ASSOCIATES)

(511) Nhóm 25: Quần áo; mũ nón; giầy dép.

Nhóm 35: Dịch vụ cửa hàng bán lẻ quần áo, cà vạt, găng tay, đồ đội đầu, khăn quàng, thắt lưng, túi xách tay, đồ đi chăn, quần áo bơi, quần áo lót, sản phẩm bằng da, nước hoa, mỹ phẩm, sản phẩm chăm sóc da và sắc đẹp, sản phẩm dùng để tắm, đồ nữ trang, đồng hồ, kính râm, sản phẩm trang trí nhà và vườn và các đồ làm vườn thủ công, nến, hoa, xì gà, kẹo, vật dụng dùng cho rượu, tạp chí, báo, tượng bằng thủy tinh, quà tặng và đồ lưu niệm (cụ thể là bưu thiếp, gạt tàn, bút và cốc thấp), ảnh và minh họa trên sách báo, sách, bản ghi hình và các sản phẩm của cửa hàng tiện ích, cụ thể là sản phẩm dùng để vệ sinh cá nhân và trang điểm, đồ uống đóng chai và thuốc lá; dịch vụ phát thẻ quà tặng sau đó khách hàng có thể đem đổi thành quà tặng hoặc dịch vụ; cung cấp thông tin liên quan tới

việc mua và xem hàng qua Internet; dịch vụ câu lạc bộ khách hàng cho những người chơi tại sòng bạc dưới dạng chương trình tiền thưởng cho những khách hàng thường xuyên chơi tại sòng bạc; chương trình phần thưởng khích lệ trực tiếp tới người chơi tại sòng bạc để khuyến khích việc bán sản phẩm và dịch vụ cho người khác; dịch vụ quản lý chương trình khuyến mại cho người chơi tại sòng bạc cho người khác.

Nhóm 36: Dịch vụ đầu tư bất động sản; quản lý bất động sản; cho thuê khoảng đất trống trong trung tâm thương mại cho người khác; dịch vụ mua quyền sở hữu bất động sản trong một thời gian nhất định trong các kỳ nghỉ; dịch vụ bất động sản, cụ thể là cho thuê tài sản đồng sở hữu; cho thuê toà nhà; cho thuê trụ sở làm văn phòng.

Nhóm 41: Dịch vụ sòng bạc; các sự kiện thể thao; dịch vụ giải trí; các hoạt động sòng bạc; dịch vụ nhiếp ảnh; tổ chức và cung cấp các tiện nghi cho các sự kiện đặc biệt liên quan tới sòng bạc và các cuộc đua tài các trò chơi và các cuộc thi tài năng giữa một số đối thủ, thường dựa trên cơ sở đấu loại; công viên nơi thực vật được trồng nhiều loại để vui chơi giải trí và cũng là nơi để nghiên cứu khoa học và giáo dục; dịch vụ câu lạc bộ sức khoẻ; dịch vụ đặt trước vé xem sân khấu; dịch vụ lập kế hoạch cho các sự kiện đặc biệt cho các hoạt động giải trí, âm nhạc, thể thao, văn hoá, các lễ cưới, và các bữa tiệc; trò vui (nhất là hát hoặc múa) trong một tiệm ăn hoặc hộp đêm trong khi khách ăn uống; câu lạc bộ ban đêm; khu vui chơi giải trí ở trong nhà có mái vòm; câu lạc bộ bơi tại bãi biển và bể bơi, cụ thể, cung cấp các trang thiết bị để thể dục và rèn luyện thân thể đặc biệt trang thiết bị thể dục và rèn luyện thân thể dùng trong bể bơi và phòng tắm và phòng tắm vòi hoa sen; cung cấp các thông tin liên quan đến trò chơi và giải trí qua Internet; dịch vụ đấu trường; phòng trưng bày tác phẩm nghệ thuật; cung cấp thông tin liên quan tới sự kiện đặc biệt về giáo dục, giải trí, giải trí tiêu khiển, thể thao, van hoá qua mạng internet.

Nhóm 43: Dịch vụ khách sạn và khu nghỉ dưỡng; dịch vụ nhà hàng ăn uống và dịch vụ quầy rượu; tiệm cà phê; quán ăn tự phục vụ; dịch vụ phòng ngồi chơi công cộng ở khách sạn và câu lạc bộ; quán rượu nhỏ; dịch vụ cung cấp lương thực, thực phẩm do nhà hàng thực hiện; cung cấp tiện nghi các bữa tiệc lớn và buổi lễ chính thức cho các sự kiện đặc biệt, không bao gồm thiết bị âm thanh và hình ảnh; cung cấp các tiện nghi hội nghị, không bao gồm thiết bị âm thanh và hình ảnh; cung cấp tiện nghi cho triển lãm; cung cấp thông tin liên quan tới chỗ ở tạm thời và nhà hàng ăn uống qua mạng internet; dịch vụ đại lý du lịch, cụ thể là đặt chỗ trước chỗ ở tạm thời, nhà hàng ăn uống và bữa ăn; dịch vụ cung cấp tiện nghi cho hội thảo và hội nghị nhằm mục đích kinh doanh, cụ thể là cung cấp phòng họp, bộ đồ gỗ và phòng khiêu vũ.

---

(210) **4-2011-21931**

(540)

(220) 17.10.2011
(441) 25.07.2012
(531) A1.1.2; A1.1.8
(591) Đỏ, trắng
(731) CÔNG TY TNHH THƯƠNG MẠI DỊCH VỤ KỸ THUẬT DUY KHANG (VN)
217/13 đường ĐHT02, phường Tân Hưng Thuận, quận 12, thành phố Hồ Chí Minh

(511) Nhóm 02: Sơn ô tô các loại: sơn màu gốc, dầu bóng pha sơn, phụ gia pha sơn, dung môi pha sơn.

Nhóm 35: Mua bán, xuất nhập khẩu sơn, các loại.

---

(210) **4-2011-22183**

(540) **VPF**

(220) 20.10.2011
(441) 25.07.2012
(731) NGUYỄN ĐÌNH HIẾU (VN)
Tổ 4, thị trấn Sóc Sơn, huyện Sóc Sơn, thành phố Hà Nội

(511) Nhóm 35: Quảng cáo, tổ chức các triển lãm và triển lãm thương mại nhằm mục đích thương mại; quản lý giao dịch về kinh doanh thương mại; quản lý hoạt động văn phòng.

Nhóm 41: Dịch vụ giáo dục, đào tạo, tổ chức các hoạt động thi đấu thể thao tổ chức biểu diễn nghệ thuật; tổ chức sự kiện vui chơi giải trí, văn hóa, nghệ thuật, thể thao.

---

(210) **4-2011-22395**

(540) GOLDEN LION CLUB

(220) 24.10.2011
(441) 25.07.2012
(731) MGM RESORTS INTERNATIONAL (US)
3600 Las Vegas Boulevard South, Las Vegas, Nevada 89109, USA
(740) Văn phòng luật sư Phạm và Liên danh (PHAM & ASSOCIATES)

(511) Nhóm 25: Quần áo; mũ nón; giầy dép.

Nhóm 35: Dịch vụ cửa hàng bán lẻ trong lĩnh vực bán lẻ trang phục và quần áo, phụ kiện, thắt lưng, túi xách tay, ví, đồ đi chân, quần áo bơi, quần áo lót, quần áo thể thao, bộ com-lê, áo vét tông thể thao, cà vạt, áo vét tông bằng da, sản phẩm bằng da, nước hoa, nước hoa côlônhơ, mỹ phẩm, nước thơm dùng để chăm sóc cơ thể, chế phẩm chăm sóc da và sắc đẹp, sản phẩm dùng để tắm, xà phòng, chế phẩm dùng cho cơ thể ở dạng xịt và dạng gel, đồ nữ trang, đồng hồ, kính râm, sản phẩm trang trí nhà và vườn và phụ kiện, quà tặng đặt vườn, hoa, xì gà, kẹo, rượu, đồ ăn nhanh, vật dụng dùng cho rượu, tạp chí, báo, tượng băng thủy tinh, quà tặng và đồ lưu niệm (cụ thể là bưu thiếp, gạt tàn, bút và cốc thấp), ảnh và minh họa trên sách báo, tờ in đá, tranh vẽ, sách, bản ghi hình ảnh; cửa hàng bán lẻ có bán sản phẩm tiện ích, cụ thể là bữa ăn nhanh, nước uống đóng chai, sản phẩm dùng để vệ sinh và trang điểm, quầy thuốc; dịch vụ phát thẻ quà tặng sau đó khách hàng có thể đem đổi thành quà tặng hoặc dịch vụ; dịch vụ cấp các tiện nghi để kinh doanh buổi hội nghị và hội thảo; cung cấp thông tin liên quan tới việc mua và xem hàng qua Internet; dịch vụ câu lạc bộ khách hàng cho những người chơi tại sòng bạc dưới dạng chương trình tiền thưởng cho những khách hàng thường xuyên chơi tại sòng bạc; chương trình phần thưởng khích lệ trực tiếp tới người chơi tại sòng bạc để khuyếch khích việc bán sản phẩm và dịch vụ cho người khác; dịch vụ quản lý chương trình khuyến mại cho người chơi tại sòng bạc cho người khác; dịch vụ khách hàng trung thành, cụ thể cung cấp các chương trình chăm sóc khách hàng trung thành có các phiếu thưởng và điểm thưởng vì lòng trung thành mà được dự liệu bởi phúc lợi dùng thưởng cho khách hàng thường xuyên.

Nhóm 41: Dịch vụ sòng bạc; các sự kiện thể thao; dịch vụ giải trí; các hoạt động sòng bạc; dịch vụ nhiếp ảnh; tổ chức và cung cấp các tiện nghi cho các sự kiện đặc biệt liên quan tới sòng bạc và các cuộc đua tài các trò chơi và các cuộc thi tài năng giữa các đối thủ, thường dựa trên cơ sở đấu loại; công viên nơi thực vật được trồng nhiều loại để vui chơi giải trí và cũng là nơi để nghiên cứu khoa học và giáo dục; dịch vụ câu lạc bộ sức

khoẻ; dịch vụ đặt trước vé xem sân khấu; dịch vụ lập kế hoạch cho các sự kiện đặc biệt liên quan đến các hoạt động giải trí, âm nhạc, thể thao, văn hoá; trò vui (nhất là hát hoặc múa) trong một tiệm ăn hoặc hộp đêm trong khi khách ăn uống; câu lạc bộ ban đêm; khu vui chơi giải trí ở trong nhà có mái vòm; câu lạc bộ bơi tại bãi biển và bể bơi, cụ thể, cung cấp các trang thiết bị để thể dục và rèn luyện thân thể bao gồm trang thiết bị ở bể bơi, phòng tắm và phòng tắm vòi hoa sen; cung cấp các thông tin liên quan đến trò chơi và giải trí qua Internet; dịch vụ đấu trường; phòng trưng bày tác phẩm nghệ thuật.

Nhóm 43: Dịch vụ khách sạn và khu nghỉ dưỡng; dịch vụ nhà hàng ăn uống và dịch vụ quầy rượu; tiệm cà phê; quán ăn tự phục vụ; dịch vụ phòng ngồi chơi công cộng ở khách sạn và câu lạc bộ; quán rượu nhỏ; dịch vụ cung cấp lương thực, thực phẩm do nhà hàng thực hiện; cung cấp tiện nghi các bữa tiệc lớn và buổi lễ chính thức cho các sự kiện đặc biệt, không bao gồm thiết bị âm thanh và hình ảnh; cung cấp các tiện nghi cho hội nghị, không bao gồm thiết bị âm thanh và hình ảnh; cung cấp tiện nghi cho triển lãm, không bao gồm thiết bị âm thanh và hình ảnh; cung cấp thông tin liên quan tới chỗ ở tạm thời, nhà hàng ăn uống và sự kiện đặc biệt qua mạng internet; dịch vụ đại lý du lịch, cụ thể là đặt chỗ trước chỗ ở tạm thời, nhà hàng ăn uống và bữa ăn.

---

(210) **4-2011-23751**

(540)

HOTDEAL

(220) 09.11.2011
(441) 25.07.2012
(731) 1. VŨ THỊ BÍCH HẰNG (VN)
Số nhà 29, tổ 18, phường Yên Sở, quận Hoàng Mai, thành phố Hà Nội
2. NGUYỄN THỊ THU (VN)
Đội 2, thôn Thượng, xã Phùng Xá, huyện Mỹ Đức, thành phố Hà Nội

(511) Nhóm 35: Dịch vụ quảng cáo thông qua các phương tiện truyền thông; dịch vụ cung cấp giải pháp thương mại điện tử trong lĩnh vực tin học trên mạng internet; dịch vụ quảng cáo trực tuyến trên mạng Internet; dịch vụ cung cấp thông tin thương mại; mua sắm máy tính, điện thoại, thiết bị kỹ thuật số, thiết bị văn phòng, sản phẩm thời trang và phụ kiện, ô tô, xe máy, xe đạp điện, thông qua mạng Internet.

---

(210) **4-2011-24253**

(300) 85/320,803 13.05.2011 US

(540)

THRESHOLD

(220) 14.11.2011
(441) 25.07.2012
(731) TARGET BRANDS, INC. (US)
1000 Nicollet Mall, Minneapolis, Minnesota 55403-2467, United States of America
(740) Công ty TNHH Tầm nhìn và Liên danh (VISION & ASSOCIATES CO.LTD.)

(511) Nhóm 24: Vải lanh, rèm tắm; lớp lót rèm tắm; tầm đệm bằng vải bông; tấm đệm bằng xốp; đồ dùng cho giường, cụ thể là chăn bông, khăn phủ giường và bộ phủ giường, khăn phủ gối, vỏ gối, ga phủ giường, tấm trải phủ giường. chăn, khăn trải giường, chăn lông vịt, mền đắp và mền dệt; khăn trên bàn ăn không làm bằng giấy, cụ thể là miếng đệm lót bát đĩa, khăn ăn, khăn trải bàn, dải khăn trang trí chạy giữa bàn, khăn phủ mặt bàn; tấm phủ

cửa sổ bằng vải, cụ thể là rèm cửa sổ, màn rủ xếp nếp,màn mỏng có thể nhìn xuyên qua, rèm xếp nếp, diềm xếp nếp; khăn mặt bằng vải; khăn tắm; khăn lau bát; khăn phủ ghế bành; găng tay để tắm; vỏ đệm; vỏ bọc bằng vải của nắp đậy bệ xí; dải giữ rèm làm bằng vật liệu dệt.

---

(210) **4-2011-24598**

(540)

(220) 18.11.2011
(441) 25.07.2012
(531) A1.1.9; A1.1.2
(731) CÔNG TY CỔ PHẦN ĐẦU TƯ VÀ PHÁT TRIỂN ĐIỆN NĂNG VIỆT NAM (VN)
212-OCT1-ĐN1, khu đô thị Bắc Linh Đàm, quận Hoàng Mai, thành phố Hà Nội

(511) Nhóm 09: Các loại dây điện, cáp điện lực, cáp viễn thông, máy cắt điện, tủ máy cắt (thiết bị điều khiển dòng điện), thiết bị đóng ngắt điện, vật liệu cách điện, phụ kiện cho đường dây và trạm điện cao thế, trung thế và hạ thế.

Nhóm 35: Mua bán vật tư, thiết bị ngành điện; máy hàn và vật liệu hàn; thiết bị nhà máy thủy điện; tư vấn đấu thầu.

Nhóm 37: Lắp đặt các công trình viễn thông, điện lực; xây dựng các công trình dân dụng và công nghiệp, giao thông, thủy lợi, thủy điện, cơ sở hạ tầng và các công trình của khu đô thị dân cư.

Nhóm 42: Tư vấn lập dự án trong lĩnh vực điện năng, viễn thông, xây dựng; tư vấn và thiết kế các công trình viễn thông, điện lực.

---

(210) **4-2011-24799**

(540)

(220) 21.11.2011
(441) 25.07.2012
(531) A1.1.10; 1.15.5; 26.1.1
(591) Vàng, đỏ, trắng
(731) CÔNG TY CỔ PHẦN PHÁT TRIỂN KHOA HỌC CÔNG NGHỆ VINA (VN)
778K/18 Nguyễn Kiệm, phường 4, quận Phú Nhuận, thành phố Hồ Chí Minh
(740) Công ty TNHH Sở hữu trí tuệ WINCO (WINCO CO., LTD.)

(511) Nhóm 16: Tem nhãn chống giả bằng giấy, bằng giấy bạc; tem niêm phong; báo chí; bản tin, xuất bản phẩm dạng in.

Nhóm 35: Dịch vụ mua bán tem chống giả các loại; dịch vụ mua bán sách, báo, tạp chí; hoạt động tư vấn quản lý (không bao gồm dịch vụ tư vấn tài chính và tư vấn pháp lý); dịch vụ quảng cáo qua internet, qua tin nhắn điện thoại di động, qua truyền hình, qua báo chí; dịch vụ tổ chức triển lãm, hội chợ nhằm mục đích thương mại hoặc quảng cáo; dịch vụ quan hệ công chúng; dịch vụ tìm kiếm nguồn tài trợ cho mục đích quảng cáo.

Nhóm 40: Dịch vụ in ấn tem chống giả các loại bằng giấy.

Nhóm 41: Dịch vụ tổ chức sự kiện, hội thảo liên quan đến văn hóa, giáo dục, giải trí, thể thao; dịch vụ xuất bản sách và báo điện tử trực tuyến.

Nhóm 42: Nghiên cứu và phát triển thực nghiệm khoa học tự nhiên và kỹ thuật; dịch vụ phát triển và ứng dụng khoa học kỹ thuật vào cuộc sống; lập trình máy vi tính; tư vấn máy vi tinh và quản trị hệ thống máy vi tính; thiết kế đồ họa; thiết kế website.

---

(210) **4-2011-25320**

(540) THIÊN ĐÌNH

(220) 28.11.2011
(441) 25.07.2012
(731) PHẠM TUẤN PHONG (VN)
Nhà số 6, ngõ 61, Nguyễn Viết Xuân, phường Khương Mai, quận Thanh Xuân, thành phố Hà Nội

(511) Nhóm 29: Nước mắm làm từ cá.

Nhóm 30: Nước chấm làm từ đậu tương; tương ớt; nước xốt (cà chua); tương; giấm; gia vị.

---

(210) **4-2011-25436**

(540) PHILCO

(220) 29.11.2011
(441) 25.07.2012
(731) ELECTROLUX HOME PRODUCTS, INC. (US) (US)
10200 David Taylor Drive, Charlotte, North Carolina 28262 (US)
(740) Công ty Hỗ trợ phát triển công nghệ (DETECH)

(511) Nhóm 07: Máy giặt dùng cho hộ gia đình; máy giặt dùng trong thương mại; máy sấy quần áo; máy rửa bát đĩa; máy nghiền rác dùng cho hộ gia đình; máy ép rác dùng cho hộ gia đình, máy nén dùng cho tủ lạnh; dụng cụ mở hộp dùng điện; máy trộn dùng điện dùng cho hộ gia đình; máy trộn thức ăn; thiết bì cơ điện để chế biến thức ăn, máy xay cà phê dùng cho hộ gia đình; máy xay, nghiền thức ăn dùng điện dùng cho hộ gia đình; dao điện dùng cắt thức ăn; máy mài dao; máy băm thịt; máy xay đá ăn dùng cho hộ gia đình; máy ép trái cây dùng điện dùng cho bộ gia đình; thiết bị dọn vệ sinh dùng điện dùng cho hộ gia đình, máy hút bụi chân không; máy đánh xi sàn ván, dùng điện, máy nhào bột thực phẩm.

Nhóm 09: Máy thu thanh; thiết bị thu hình; máy quay đĩa; thiết bị nghe nhạc âm thanh nổi; máy đọc và ghi âm trên băng từ; máy đọc và ghi hình trên bulg ca xét; máy đọc đĩa com pắc; thiết bị tích hợp thu hình và ghi hình trên băng ca xét, thiết bị tích hợp đọc băng, nghe nhạc âm thanh nổi và tivi xách tay.

Nhóm 11: Tủ lạnh; máy đông lạnh; máy làm đá ăn; thiết bị sấy quần áo; dụng cụ nấu dùng điện và gaz; lò bếp nấu; lò nấu; lò nướng; bếp điện; bếp nấu sử dụng cả gas và điện; lò nướng; lò hơi (không phải bộ phận máy, lò dùng gas; lò dùng điện; lò vi sóng; lò hâm nóng dùng gaz; lò hâm nóng dùng điện; lò hâm nóng, thiết bị hút khói dùng cho nhà bếp; máy điều hòa không khí, máy điều hòa không khí công nghiệp; máy điều hòa không khí thương mại; máy điều hòa dạng cửa sổ rời; máy điều hòa di động; thiết bị sửa ấm; thiết bị làm lạnh đồ uống; máy giữ ẩm; máy hút ẩm; thiết bị đun nước; thiết bị làm mát nước;

thiết bị thông gió; quạt điện; thiết bị ngưng tụ; dụng cụ và thiết bị làm lạnh, thiết bị làm sạch nước; bình pha cà phê dùng điện; máy pha cà phê nhanh; thiết bị đun nước; lò nướng bánh mỳ dùng điện; ví nướng bánh mỳ dùng điện; khuân bánh quế dùng điện; chảo rán dùng điện; máy lọc không khí; máy đông lạnh làm kem; lò nấu lẩu dùng điện; lò rang dùng điện; bình đun nước nóng dùng điện; máy lọc sạch không khí; máy sấy khô bát đĩa; thiết bị sấy khô quần áo; máy sấy công nghiệp (hệ thống và thiết bị sấy khô; máy sấy tóc; lò nướng bánh mỳ; lò sưởi dầu; chảo nấu dùng điện; nồi hấp dùng điện; chảo làm nước sốt dùng điện; nồi hầm dùng điện; chảo rán dùng điện; máy sấy thực phẩm; nồi cơm điện; thiết bi quay thịt dùng điện; lò đốt nòng để làm bắp rang; ấm dun nước dùng điện; thiết bị phun hơi nước cụ thể là quần áo.

---

(210) **4-2011-25817**

(540)

(220) 02.12.2011
(441) 25.07.2012
(531) A1.1.12; A1.1.2; A5.5.20
(591) Đỏ, cam, xanh lá cây, xanh nước biển, xanh dương, tím, trắng
(731) CÔNG TY TNHH MỘT THÀNH VIÊN THƯƠNG MẠI THỜI TRANG DỆT MAY VIỆT NAM (VN)
02 Hoàng Việt, phường 4, quận Tân Bình, thành phố Hồ Chí Minh
(740) Công ty TNHH Sở hữu trí tuệ Ngôi Sao chuyên nghiệp và liên danh (NOVAPRO & ASSOCIATES CO.,LTD.)

(511) Nhóm 01: Keo dán dùng trong công nghiệp, nhựa nhân tạo dạng thô; men dùng cho đồ gốm, chế phẩm dùng để chống thấm cho xi măng (trừ sơn), bột giấy gỗ; phân bón; matít để gắn kính.

Nhóm 02: Sơn; vecni; thuốc màu, nhựa tự nhiên dạng thô; mực in.

Nhóm 03: Xà phòng; giấy đánh bóng; nước hoa; mỹ phẩm; bột giặt (quần áo); xi đánh giày.

Nhóm 04: Dầu và mỡ công nghiệp; chất đốt chiếu sáng; dầu xe máy; dầu xăng; than cốc.

Nhóm 05: Bông hút nước dùng cho ngành y, chế phẩm hoá học dùng cho ngành dược; dược phẩm; thực phẩm cho trẻ sơ sinh; nước rửa mắt.

Nhóm 06: Sắt; thép; gang; các sản phẩm khác bằng kim loại như: thanh ren, bù lông, đai treo ống.

Nhóm 07: Máy nông nghiệp: máy cày, máy kéo, máy gặt lúa, máy xén cỏ; máy công nghiệp, máy ấp trứng, máy phát điện.

Nhóm 08: Dao ăn; kéo; thìa; đĩa; bàn là không dùng điện.

Nhóm 09: Đĩa ghi; mỏ hàn điện; bàn là điện; máy tính; máy phôtô; máy in.

Nhóm 10: Thiết bị, dụng cụ giải phẫu: dao mổ, kéo, chân, tay, mắt, răng giả.

Nhóm 11: Máy điều hòa không khí; đèn ô tô (chiếu sáng); bình lọc nước uống; vòi hoa sen; van điều hòa nhiệt; quạt máy.

Nhóm 12: Ô tô, xe máy; kính che gió dùng cho phương tiện giao thông; săm xe đạp, động cơ điện cho xe cộ mặt đất.

Nhóm 13: Pháo hoa; thuốc nổ, súng; đạn.

Nhóm 14: Đồng hồ; hoa tai; vòng đeo tay; ngọc trai; đá quý; kẹp caravat (cà vạt).

Nhóm 15: Trống; đàn ghi ta; đàn piano, bàn phím cửa nhạc cụ; giá đỡ dùng cho nhạc cụ, thiết bị lật trang dùng cho tờ nhạc.

Nhóm 16: Giấy; các tông; bút máy; tã lót giấy, tập (vở); màu nước.

Nhóm 17: Mica; cao su; sơn cách điện; vữa cách nhiệt điện; sợi thủy tinh để ngăn cách điện nhiệt.

Nhóm 18: Bìa giả da; túi xách tay; da; giả da; ô; gậy chống.

Nhóm 19: Xị măng, bột trét tường; gỗ xây dựng; gạch; đá; cát.

Nhóm 20: Đồ nội thất bằng gỗ: bàn, ghế, giường, tủ; đồ nghệ thuật bằng gỗ: khung ảnh, giá sách.

Nhóm 21: Thau đồ chứa đựng, bàn chải, hộp bằng thủy tinh, ấm đun nước (không dùng điện), đồ thuỷ tinh, sành, sứ dùng cho gia đình hoặc bếp núc: ly, chén.

Nhóm 22: Sợi dây không bằng kim loại dùng để gói buộc; dây thừng; lưới bằng nhựa; vải bạt (không xếp vào các nhóm khác), vật liệu để nhồi (trừ cao su và chất dẻo): gòn.

Nhóm 23: Các loại sợi dùng để dệt; chỉ khâu, tơ; chỉ tơ nhân tạo.

Nhóm 24: Vải; chăn; ga vải trải giường; màn chống muỗi; rèm cửa bằng vải hoặc chất dẻo, khăn tắm làm bàng vải sợi (trừ trang phục).

Nhóm 25: Quần áo, giày dép, mũ nón, dây lưng (trong trang phục quần áo), cà vạt (thuộc trang phục quần áo).

Nhóm 26: Hoa giả; khuy áo; khóa kéo; đồ trang trí tóc: kẹp tóc, ruy băng.

Nhóm 27: Thảm; chiếu; nệm chùi chân, vải sơn (dùng để trải sàn); giấy dán tường; thảm thêu treo tường không làm bằng vải.

Nhóm 28: Dụng cụ thể dục thể thao: lưới vợt, găng, đồ chơi trẻ em: thú nhún, xích đu, miếng ghép hình.

Nhóm 29: Thịt, cá không còn sống, đã được bảo quản (cá muối, cá đóng hộp); rau được bảo quản, phơi khô hoặc nấu chín; trứng và sữa, dầu thực vật.

Nhóm 30: Cacao, cà phê, muối; bột sắn; bánh; mứt.

Nhóm 31: Động vật sống: tôm, cá; hạt giống; cây và hoa tươi, thức ăn cho động vật.

Nhóm 32: Bia, nước khoáng (đồ uống); nước tinh khiết; nước uống có ga; đồ uống hoa quả; xi-rô (đồ uống).

Nhóm 33: Đồ uống, có chứa cồn (trừ bia); rượu vang; rượu mạnh; nước ép trái cây có cồn (dùng làm đồ uống).

Nhóm 34: Thuốc lá; gạt tàn; bật lựa; giấy cuốn thuốc lá; hộp đựng thuốc lá.

Nhóm 35: Mua bán; xuất nhập khẩu: vải kỹ thuật; vải không dệt, vải trang trí nội thất, sợi, chỉ dùng trong ngành dệt, giày dép, quần áo; trang thiết bị bảo hộ lao động: quần, áo; giày, mũ, thủy hải sản các loại tôm cua, cá, mực, nông sản các loại: rau, củ, quả (tươi sống), động vật sống, gỗ (nguyên liệu), thiết bị âm thanh: loa, tai nghe, thiết bị ánh sáng: đèn điện, đèn huỳnh quang, thiết bị linh kiện điện tử, viễn thông điện thoại, máy quay phim, máy chụp ảnh kỹ thuật số, mô đem vô tuyến, thiết bị định vị toàn cầu bộ nạp ắc quy, thiết bị tiếp hợp năng lượng, vật liệu điện; dây điện; công tắc điện, cầu dao điện, điện tử điện lạnh: tủ lạnh, ti vi, đầu máy, máy vi tính, bia, rượu, nước uống tinh khiết: bánh, kẹo, mứt, linh kiện xe ô tô và xe máy, cụ thể: phanh, cụm phanh, xéc măng phanh dùng cho xe cộ (vòng găng phanh): xe ô tô, xe máy, sắt, thép, kim loại màu, đồ trang trí nội thất cụ thể bàn, ghế, giường, tủ, đồ chơi), trẻ em: thú nhún; thú nhồi bông; xích đu, miếng ghép hình, hàng lưu niệm: gấu bông, móc khóa: khung tranh; hàng thủ công mỹ nghệ truyền thống cho khách du lịch làm bằng mây, tre, cói, cụ thể là: giỏ xách tủ xách, đĩa, khay, dụng cụ thể dục thể thao: lưới, vợt, găng, mũ bảo hiểm, đồ gia dụng: nồi, xoong chảo, chậu, bột gạo; bột ngô; bột ngũ cốc và các sản phẩm từ bột, cao su, hóa chất; thuốc nhuộm ngành dệt mỹ phẩm, thuốc lá điếu, thuốc lào; phế liệu; tổ chức hội chợ triển lãm; quản lý và khai thác kinh doanh chợ, dịch vụ quan hệ công chúng; dịch vụ kiểm toán.

Nhóm 36: Bảo hiểm; tài chính, ngân hàng, môi giới bất động sản; cho thuê và quản lý bất động sản.

Nhóm 37: Xây dựng công trình dân dụng, công nghiệp, khai thác mỏ, lắp đặt, bảo trì và sửa chữa; dịch vụ đóng tàu.

Nhóm 38: Dịch vụ điện thoại; điện báo, viễn thông, truyền hình cáp, phát thanh, dịch vụ phát sóng chương trình truyền hình.

Nhóm 39: Vận tải hàng hóa bằng đường bộ, đường sắt, dịch vụ giao nhận hàng hóa xuất nhập khẩu; dịch vụ khai báo hải quan hàng hóa xuất nhập khẩu, dịch vụ giữ xe; dịch vụ cho thuê xe cộ.

Nhóm 40: Dịch vụ thêu thùa; nhuộm; gia công gỗ; ln ấn bao bì; chế biến dầu mỏ.

Nhóm 41: Giáo dục; giải trí; hoạt động thể thao, tổ chức các trò chơi; phiên dịch; xổ số.

Nhóm 42: Thiết kế chương trình máy tính, dịch vụ kiến trúc; dịch vụ tư vấn trong lĩnh vực tiết kiệm năng lượng; dịch vụ thiết kế công nghiệp; dịch vụ quản lý chất lượng; dịch vụ tư vấn về môi trường.

Nhóm 43: Dịch vụ cho thuê chỗ ở tạm thời; dịch vụ khách sạn; dịch vụ quán ăn tự phục vụ; dịch vụ nâng cấp thực phẩm và đồ uống (do nhà hàng thực hiện); dịch vụ nhà hàng ăn uống; dịch vụ cho thuê phòng họp.

Nhóm 44: Dịch vụ bệnh viện; dịch vụ làm vườn; dịch vụ chăm sóc sức khoẻ; dịch vụ chăm sóc sắc dịch vụ trợ giúp y tế, dịch vụ trợ giúp thú y.

Nhóm 45: Dịch vụ vệ sỹ, bảo vệ; tư vấn an ninh; kiểm tra nhà máy (cho mục đích an toàn); cho thuê quần áo; nghiên cứu pháp lý.

(210) **4-2011-26293**

(540)

(220) 09.12.2011
(441) 25.07.2012
(531) 10.5.25; 24.15.3; 26.1.1; 26.15.1
(591) Xanh lá cây, xanh da trời, vàng, đỏ
(731) CÔNG TY TRÁCH NHIỆM HỮU HẠN TAISUN VIỆT NAM (VN)
Lô A 1-6, đường số N5, khu công nghiệp Tây Bắc Củ Chi, huyện Củ Chi, thành phố Hồ Chí Minh

(511) Nhóm 16: Tã giấy em bé, tã giấy người lớn, khăn giấy ướt.

---

(210) **4-2011-26294**

(540)

(220) 09.12.2011
(441) 25.07.2012
(531) 10.5.25; 26.1.1; 14.5.21; 14.5.23
(591) Xanh, vàng
(731) CÔNG TY TRÁCH NHIỆM HỮU HẠN TAISUN VIỆT NAM (VN)
Lô A 1-6, đường số N5, khu công nghiệp Tây Bắc Củ Chi, huyện Củ Chi, thành phố Hồ Chí Minh

(511) Nhóm 16: Tã giấy em bé, tã giấy người lớn, khăn giấy ướt.

---

(210) **4-2011-26383**

(540)

(220) 09.12.2011
(441) 25.07.2012
(531) 2.1.25; 2.1.15; 2.3.25
(731) PT. MITRA ADIPERKASA TBK (ID)
8th Floor, Wisma 46-Kota BNI, Jl. Sudirman Kav. 1, Jakarta 10220, Indonesia
(740) Công ty TNHH Tầm nhìn và Liên danh (VISION & ASSOCIATES CO.LTD.)

(511) Nhóm 35: Tập hợp và trưng bày các loại hàng hóa khác nhau (không bao gồm vận chuyển) vì lợi ích của khách hàng để họ dễ xem và mua các hàng hóa này tại các cửa hàng bán lẻ, cửa hàng bách hóa, cửa hàng bán buôn; cửa hàng phân phối hay thông qua thư đặt hàng từ ca-ta-lô hoặc thông qua các phương tiện truyền thông hoặc thông qua các trang thông tin bán hàng (website) trong mạng truyền thông toàn cầu; cửa hàng tổng hợp bán lẻ các sản phẩm thiết bị thể thao, phụ kiện dùng cho thể thao, quần áo, đồ đội đầu, đồ đi chân, kính mắt, thực phẩm, đồ uống, trái cây, đồng hồ, túi, hành lý du lịch, hoa, mỹ phẩm, dược phẩm, búp bê, phụ kiện trang trí; dịch vụ phân phối hàng hóa (không phải là dịch vụ vận chuyển) bằng mọi hình thức như là: đại lý bán hàng, bán buôn, hãng đại diện bán hàng cụ thể là các sản phẩm thiết bị thể thao, phụ kiện dùng cho thể thao, quần áo, đồ đội đầu, đồ đi chân, kính mắt, thực phẩm, đồ uống, trái cây, đồng hồ, túi, hành lý du lịch,

hoa, mỹ phẩm, dược phẩm, búp bê, phụ kiện trang trí; dịch vụ buôn bán lẻ các sản phẩm thiết bị thể thao, phụ kiện dùng cho thể thao, quần áo, đồ đội đầu, đồ đi chân, kính mắt, thực phẩm, đồ uống, trái cây, đồng hồ, túi, hành lý du lịch, hoa, mỹ phẩm, dược phẩm, búp bê, phụ kiện trang trí; bán lẻ hàng hóa (bằng mọi hình thức) các sản phẩm thiết bị thể thao, phụ kiện dùng cho thể thao, quần áo, đồ đội đầu, đồ đi chân, kính mắt, thực phẩm, đồ uống, trái cây, đồng hồ, túi, hành lý du lịch, hoa, mỹ phẩm, dược phẩm, búp bê, phụ kiện trang trí; dịch vụ bán buôn các sản phẩm thiết bị thể thao, phụ kiện dùng cho thể thao, quần áo, đồ đội đầu, đồ đi chân, kính mắt, thực phẩm, đồ uống, trái cây, đồng hồ, túi, hành lý du lịch, hoa, mỹ phẩm, dược phẩm, búp bê, phụ kiện trang trí; dịch vụ thống kê danh sách gửi bưu điện; dịch vụ giới thiệu sản phẩm trên các phương tiện truyền thông, cho mục đích bán lẻ; dịch vụ đặt hàng qua thư tín, điện thoại và các phương tiện liên lạc và truyền thông; quảng cáo qua thư; dịch vụ cố vấn kinh doanh và quản lý kinh doanh; dịch vụ quảng cáo; dịch vụ trưng bày sản phẩm cho mục đích bán hàng; dịch vụ quảng cáo trên báo chí; dịch vụ tiếp thị và đẩy mạnh việc bán hàng; dịch vụ nghiên cứu và phân tích thị trường; dịch vụ xuất nhập khẩu; dịch vụ lựa chọn nguồn hàng và hàng hóa để mua cho mục đích kinh doanh, dịch vụ trang trí quầy hàng; dịch vụ cơ cấu và giám sát kế hoạch trả lương khuyến khích, trả thưởng cho lòng trung thành và trả thưởng năng suất; dịch vụ kinh doanh liên quan đến hoạt động nhượng quyền thương mại; cung cấp các dịch vụ hỗ trợ kinh doanh và hỗ trợ doanh nghiệp trong việc tổ chức và thực hiện các hoạt động nhượng quyền thương mại; dịch vụ quản lý các dự án kinh doanh (cho người khác) liên quan đến hoạt động nhượng quyền thương mại; dịch vụ tiếp thị và phát triển việc kinh doanh liên quan đến hoạt động nhượng quyền thương mại; dịch vụ cung cấp thông tin thương mại liên quan đến hoạt động nhượng quyền thương mại; dịch vụ tư vấn, cung cấp thông tin và cố vấn liên quan đến tất cả các dịch vụ nêu trên; tất cả các dịch vụ đã nêu đều thuộc Nhóm 35.

---

(210) **4-2011-26407**

(540)

(220) 09.12.2011
(441) 25.07.2012
(531) 25.7.1; A25.7.2; 26.13.25; 26.4.3
(591) Xanh lá cây, xanh rêu
(731) CÔNG TY CỔ PHẦN EMG (VN)
Lầu 1, tòa nhà Centre Point, 106 Nguyễn Văn Trỗi, phường 8, quận Phú Nhuận, thành phố Hồ Chí Minh
(740) Văn phòng luật sư Phạm và Liên danh (PHAM & ASSOCIATES)

(511) Nhóm 35: Hoạt động tư vấn quản lý khách sạn, quản lý nhà hàng, trung tâm chăm sóc sức khoẻ (spa), khu nghỉ; mua bán đồ uống; quản lý dự án.

Nhóm 36: Hoạt động tư vấn đầu tư, môi giới bất động sản.

Nhóm 37: Tư vấn xây dựng.

Nhóm 43: Dịch vụ cung cấp đồ ăn, thức uống do nhà hàng thực hiện; khách sạn.

---

(210) **4-2011-27158**

(540)

(220) 19.12.2011
(441) 25.07.2012
(531) A5.3.13; A5.3.15; A26.11.12; 26.4.1; 26.4.7
(591) Xanh lá cây, trắng
(731) CÔNG TY CỔ PHẦN ĐẦU TƯ VÀ QUẢN LÝ KHU LIÊN HỢP CÔNG NÔNG NGHIỆP ĐỒNG NAI (VN)
Số 23, đường 3A, khu công nghiệp Biên Hòa 2, Biên Hòa, Đồng Nai
(740) Công ty TNHH Tầm nhìn và Liên danh (VISION & ASSOCIATES CO.LTD.)

(511) Nhóm 35: Quản lý dự án đầu tư.

Nhóm 36: Đầu tư xây dựng kinh doanh nhà ở, khu chung cư, cơ sở hạ tầng khu công - nông nghiệp, khu chế xuất, khu nông nghiệp ứng dụng công nghệ cao, khu dân cư; tư vấn đầu tư trong nước và nước ngoài.

Nhóm 37: Xây dựng công trình dân dụng, công nghiệp, giao thông, công trình kỹ thuật; thi công lắp đặt công trình thoát nước dân dụng, công nông nghiệp, xử lý nước thải, hệ thống điều hoà không khí.

Nhóm 39: Dịch vụ logistic bao gồm: vận tải hàng hóa, bốc xếp hàng hóa, lưu giữ hàng hóa, đại lý vận tải; cho thuê nhà xưởng, nhà kho, bãi đỗ xe, hệ thống kho ngoại quan.

Nhóm 42: Lập dự án đầu tư, quản lý dự án đầu tư, tư vấn đầu tư trong nước và nước ngoài.

Nhóm 44: Trồng cây hàng năm, lâu năm, chăn nuôi trâu, bò, lợn, gia cầm.

---

(210) **4-2011-27384**

(540)

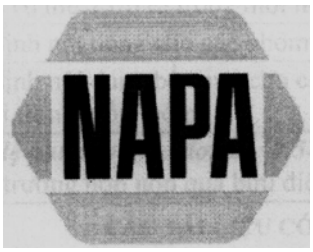

(220) 21.12.2011
(441) 25.07.2012
(531) 26.5.1
(731) NATIONAL AUTOMOTIVE PARTS ASSOCIATION (US)
2999 Circle 75 Parkway, Atlanta, Georgia 30339, U.S.A.
(740) Văn phòng Luật sư Ân Nam (ANNAM IP & LAW)

(511) Nhóm 04: Dầu dùng cho động cơ; dầu nhờn dùng cho ô tô; dầu bôi trơn cho động cơ đầu máy xe cộ; dầu diezel; dầu dùng cho bánh răng truyền động; mỡ dùng cho ô tô; dầu thuỷ lực; dầu bôi trơn hộp số; dầu cho động cơ hai kỳ.

Nhóm 07: Nồi đựng dầu ô tô; đai truyền dùng cho động cơ; đai truyền quạt gió dùng cho động cơ điện và động cơ; đai dẫn động có răng dùng cho động cơ phương tiện giao thông đường bộ; ổ trục của động cơ; máy phát điện xoay chiều; máy phát điện dùng cho phương tiện giao thông đường bộ, bộ khởi động động cơ; thiết bị chuyển hoá xúc tác; máy lọc ống xả của động cơ; cụm ống thải cho động cơ; hệ thống xả của động cơ bao gồm ống xả, ống góp khí xả và bộ giảm thanh (không dùng cho phương tiện giao thông trên bộ); bộ giảm thanh cho động cơ; bộ phận của xe cộ, cụ thể là bộ chế hoà khí; thiết bị giảm chất thải cho

động cơ điện và động cơ, cụ thể là van tuần hoàn khí thải; bình lọc nhiên liệu; bộ phận của động cơ, cụ thể là môđun điện tử dùng để phun nhiên liệu; máy nén khí kiểu tuabin (dùng cho phương tiện giao thông đường bộ); bơm chân không; máy nén dùng cho máy điều hoà không khí; bơm và máy nén là bộ phận của máy móc, động cơ điện và động cơ; quạt điện cho động cơ điện và động cơ; quạt thông gió cho động cơ điện và động cơ và quạt gió cho động cơ điện và động cơ; đệm lót dùng cho động cơ đốt trong; bộ tản nhiệt cho động cơ điện và động cơ; bơm nước dùng cho phương tiện giao thông đường bộ; bộ lọc khí cho động cơ ô tô (bộ phận của máy móc); bộ lọc dầu (bộ phận của máy móc); bộ lọc nhiên liệu (bộ phận của máy móc); súng phun sơn; máy giặt áp lực cao đa năng; máy hút bụi chân không; bộ phận của ô tô, cụ thể là vòng đệm cho động cơ; máy tiện; máy công cụ hạng nặng không dây, cụ thể là tua vít, máy khoan đóng cọc, máy khoan búa, máy khoan chịu nhiều va đập, máy đóng cọc chịu va đập và cờ lê chịu va đập; bộ dụng cụ bao gồm các dụng cụ điện không dây, cụ thể là khoan cầm tay chạy điện, khoan búa cầm tay chạy điện và đèn pin; bàn nâng ô tô; khoan khí nén [cầm tay]; búa khí nén [cầm tay]; thiết bị đánh tia lửa điện cho động cơ các phương tiện giao thông đường bộ; bugi đốt nóng; dây đánh lửa; bugi đánh lửa; tời kéo.

Nhóm 08: Dụng cụ cầm tay thao tác thủ công, cụ thể là tua vít, cờ lê, búa, kìm, ổ cắm, giũa, kìm mỏ vịt; kích dùng tay thao tác thủ công; dụng cụ móc lốp bằng sắt; mỏ cặp bằng kim loại.

Nhóm 09: Bơm nhiên liệu dùng cho phương tiện giao thông đường bộ; bộ phân phối điện.

Nhóm 12: Các bộ phận của phương tiện giao thông đường bộ, cụ thể là thanh chắn bảo vệ; bọc ghế cho xe cộ; bộ phận của các phương tiện giao thông đường bộ, cụ thể là xích dùng cho lốp xe đi trên tuyết; bộ phận của phương tiện giao thông đường bộ, cụ thể là tấm chăn bùn; móc nối toa xe; ống dẫn nhiên liệu cho xe cộ; ống mềm phanh hơi cho xe tải; bộ phận của xe cộ, cụ thể là ống dẫn cho điều khiển tay lái có trợ lực; má phanh cho các phương tiện giao thông đường bộ; động cơ cần gạt nước kính chắn gió cho các phương tiện giao thông đường bộ; ống xả của ô tô.

Nhóm 35: Dịch vụ phân phối các bộ phận ô tô, các sản phẩm và dụng cụ chăm sóc thiết bị.ô tô dùng cho việc bảo dưỡng và sửa chữa các bộ phận và thiết bị ô tô; dịch vụ cửa hàng bán lẻ và bán lẻ trực tuyến các bộ phận ô tô, các sản phẩm và dụng cụ chăm sóc thiết bị ô tô dùng cho việc bảo dưỡng và sửa chữa các bộ phận và thiết bị ô tô.

---

(210) **4-2011-27385**

(540)

NAPA

(220) 21.12.2011
(441) 25.07.2012
(731) NATIONAL AUTOMOTIVE PARTS ASSOCIATION (US)
2999 Circle 75 Parkway, Atlanta, Georgia 30339, U.S.A.
(740) Văn phòng Luật sư Ân Nam (ANNAM IP & LAW)

(511) Nhóm 04: Dầu dùng cho động cơ; dầu nhờn dùng cho ô tô; dầu bôi trơn cho động cơ đầu máy xe cộ; dầu diezel; dầu dùng cho bánh răng truyền động; mỡ dùng cho ô tô; dầu thuỷ lực; dầu bôi trơn hộp số; dầu cho động cơ hai kỳ.

Nhóm 07: Nồi đựng dầu ô tô; đai truyền dùng cho động cơ; đai truyền quạt gió dùng cho động cơ điện và động cơ; đai dẫn động có răng dùng cho động cơ phương tiện giao thông

đường bộ; ổ trục của động cơ; máy phát điện xoay chiều; máy phát điện dùng cho phương tiện giao thông đường bộ, bộ khởi động động cơ; thiết bị chuyển hoá xúc tác; máy lọc ống xả của động cơ; cụm ống thải cho động cơ; hệ thống xả của động cơ bao gồm ống xả, ống góp khí xả và bộ giảm thanh (không dùng cho phương tiện giao thông trên bộ); bộ giảm thanh cho động cơ; bộ phận của xe cộ, cụ thể là bộ chế hoà khí; thiết bị giảm chất thải cho động cơ điện và động cơ, cụ thể là van tuần hoàn khí thải; bình lọc nhiên liệu; bộ phận của động cơ, cụ thể là môđun điện tử dùng để phun nhiên liệu; máy nén khí kiểu tuabin (dùng cho phương tiện giao thông đường bộ); bơm chân không; máy nén dùng cho máy điều hoà không khí; bơm và máy nén là bộ phận của máy móc, động cơ điện và động cơ; quạt điện cho động cơ điện và động cơ; quạt thông gió cho động cơ điện và động cơ và quạt gió cho động cơ điện và động cơ; đệm lót dùng cho động cơ đốt trong; bộ tản nhiệt cho động cơ điện và động cơ; bơm nước dùng cho phương tiện giao thông đường bộ; bộ lọc khí cho động cơ ô tô (bộ phận của máy móc); bộ lọc dầu (bộ phận của máy móc); bộ lọc nhiên liệu (bộ phận của máy móc); súng phun sơn; máy giặt áp lực cao đa năng; máy hút bụi chân không; bộ phận của ô tô, cụ thể là vòng đệm cho động cơ; máy tiện; máy công cụ hạng nặng không dây, cụ thể là tua vít, máy khoan đóng cọc, máy khoan búa, máy khoan chịu nhiều va đập, máy đóng cọc chịu va đập và cờ lê chịu va đập; bộ dụng cụ bao gồm các dụng cụ điện không dây, cụ thể là khoan cầm tay chạy điện, khoan búa cầm tay chạy điện và đèn pin; bàn nâng ô tô; khoan khí nén [cầm tay]; búa khí nén [cầm tay]; thiết bị đánh tia lửa điện cho động cơ các phương tiện giao thông đường bộ; bugi đốt nóng; dây đánh lửa; bugi đánh lửa; tời kéo.

Nhóm 08: Dụng cụ cầm tay thao tác thủ công, cụ thể là tua vít, cờ lê, búa, kìm, ổ cắm, giũa, kìm mỏ vịt; kích dùng tay thao tác thủ công; dụng cụ móc lốp bằng sắt; mỏ cặp bằng kim loại.

Nhóm 09: Bơm nhiên liệu dùng cho phương tiện giao thông đường bộ; bộ phân phối điện.

Nhóm 12: Các bộ phận của phương tiện giao thông đường bộ, cụ thể là thanh chắn bảo vệ; bọc ghế cho xe cộ; bộ phận của các phương tiện giao thông đường bộ, cụ thể là xích dùng cho lốp xe đi trên tuyết; bộ phận của phương tiện giao thông đường bộ, cụ thể là tấm chăn bùn; móc nối toa xe; ống dẫn nhiên liệu cho xe cộ; ống mềm phanh hơi cho xe tải; bộ phận của xe cộ, cụ thể là ống dẫn cho điều khiển tay lái có trợ lực; má phanh cho các phương tiện giao thông đường bộ; động cơ cần gạt nước kính chắn gió cho các phương tiện giao thông đường bộ; ống xả của ô tô.

Nhóm 35: Dịch vụ phân phối các bộ phận ô tô, các sản phẩm và dụng cụ chăm sóc thiết bị ô tô dùng cho việc bảo dưỡng và sửa chữa các bộ phận và thiết bị ô tô; dịch vụ cửa hàng bán lẻ và bán lẻ trực tuyến các bộ phận ô tô, các sản phẩm và dụng cụ chăm sóc thiết bị ô tô dùng cho việc bảo dưỡng và sửa chữa các bộ phận và thiết bị ô tô.

---

(210) **4-2011-27523**

(540)

(220) 22.12.2011
(441) 25.07.2012
(531) 26.1.2; A26.11.9; 26.2.3; 26.2.1
(591) Đỏ, xanh lá cây
(731) CÔNG TY CỔ PHẦN TRUYỀN THÔNG TV UNIBEN (VN)
17/15C Phan Văn Hớn, phường Tân Sơn Nhất, quận 12, thành phố Hồ Chí Minh

(511) Nhóm 35: Dịch vụ quảng cáo; mua bán hàng hoá qua mạng Internet như thực phẩm, đồ uống, máy vi tính, linh kiện điện tử (bộ cảm biến, tụ điện, đi ốt, điện trở), điện thoại, hàng trang trí nội thất, đồ điện gia dụng (bóng điện, dây điện, công tắc, ổ cắm điện); dịch vụ nghiên cứu thị trường; thăm dò dư luận, dịch vụ tổ chức hội chợ triển lãm thương mại; mua bán máy vi tính, phần mềm máy tính.

Nhóm 38: Dịch vụ cung cấp thông tin viễn thông; dịch vụ phát thanh (rađiô) và truyền hình; dịch vụ thông tin liên lạc bằng điện thoại di động.

Nhóm 41: Tổ chức sự kiện về thể thao, văn hóa, giải trí, hội thảo; tổ chức sự kiện nhằm mục đích giải trí.

---

(210) **4-2011-27894**

(540)

THEARIA

(220) 28.12.2011
(441) 25.07.2012
(731) CÔNG TY CỔ PHẦN NAM LONG VCD (VN)
24 Nguyễn Hữu Thọ, khu phố 3, thị Trấn Bến Lức, huyện Bến Lức, tỉnh Long An
(740) Công ty TNHH Tư vấn ALIATLEGAL (ALIATLEGAL CO., LTD.)

(511) Nhóm 35: Dịch vụ tiếp thị liên quan đến bất động sản; quản lý dự án; kế toán; lập báo cáo tài chính; quản trị thương mại; quản lý hành chính theo đơn đặt hàng; quảng cáo; quảng cáo bằng cách đặt hàng qua đường bưu điện; cập nhật tư liệu quảng cáo; tư vấn cho người tiêu dùng (cung cấp thông tin thương mại); phân tích về giá cả; tư vấn và quản lý kinh doanh; tư vấn quản lý kinh doanh; tư vấn tổ chức kinh doanh; tư vấn và cung cấp thông tin về kinh doanh; biên soạn thông tin vào cơ sở dữ liệu máy tính; biên soạn số liệu thống kê; hệ thống hóa cơ sở dữ liệu máy tính; tư vấn kinh doanh nghề nghiệp, giới thiệu hàng hóa; quảng cáo trực tiếp qua đường bưu điện; phổ biến các ấn phẩm quảng cáo; tổ chức triển lãm nhằm mục đích thương mại hoặc quảng cáo; dịch vụ tư vấn liên quan đến quản lý kinh doanh; hỗ trợ quản lý nhằm mục đích thương mại hoặc công nghiệp, dịch vụ thông tin thương mại và tư vấn người tiêu dùng.

Nhóm 36: Dịch vụ đầu tư vốn bất động sản; phát triển vốn cho dự án về bất động sản (dự án về nhà ở, khu công nghiệp hoặc khu thương mại); mua bán bất động sản; phát triển bất động sản cho khu vực hành chính và cơ sở hạ tầng có liên quan; quản lý bất động sản và khu vực hành chính sau khi hoàn thành; đại lý mua bán bất động sản; quản lý điền trang (bất động sản); đinh giá bất động sản; môi giới bất động sản; cho thuê bất động sản; quản lý bất động sản; dịch vụ thu tiền thuê (nhà, đất); cho thuê văn phòng (bất động sản); cho thuê căn hộ; cho thuê phòng ở; cho thuê biệt thự.

Nhóm 37: Xây dựng bất động sản (dự án về nhà ở, khu công nghiệp hoặc khu thương mại); xây dựng khu hành chính bất động sản và cơ sở hạ tầng có liên quan; giám sát xây dựng các toà nhà; dịch vụ xây dựng.

Nhóm 41: Dịch vụ vui chơi giải trí; đào tạo, giáo dục, dạy nghề.

Nhóm 44: Dịch vụ thông tin thương mại và tư vấn người tiêu dùng; dịch vụ thiết kế, tạo dáng, xây dựng vườn hoa và công viên; dịch vụ spa chăm sóc sắc đẹp; dịch vụ chăm sóc sức khỏe tại nhà.

---

(210) **4-2011-27896**

(540)

PEOPLE INSPIRED PRODUCTS

(220) 28.12.2011
(441) 25.07.2012
(531) A25.7.6; A25.7.7
(731) BELKIN INTERNATIONAL, INC. (US)
12045 East Waterfront Drive Playa Vista, California, United States of America
(740) Công ty Luật TNHH AMBYS Hà Nội (AMBYS HANOI)

(511) Nhóm 09: Thiết bị và dụng cụ hóa học, dụng cụ trong lĩnh vực vũ trụ, hàng hải, trắc địa, nhiếp ảnh, điện ảnh, quang học, cân, đo, báo hiệu, kiểm tra (giám sát), cứu sinh và giảng dạy; thiết bị và dụng cụ dẫn, đóng ngắt, chuyển đổi, tích, điều chỉnh hay điều khiển dòng điện; thiết bị ghi, truyền hoặc tái tạo âm thanh hoặc hình ảnh; vật mang dữ liệu có từ tính, đĩa ghi âm thanh hoặc hình ảnh; máy bán hàng tự động và cơ cấu dùng cho thiết bị hoạt động bằng tiền xu; máy đếm tiền, máy tính, máy vi tính và thiết bị xử lý dữ liệu; thiết bị, thiết bị ngoại vi và phụ kiện của máy tính, kỹ thuật số, điện thoại di động và viễn thông, liên kết mạng, dây cáp và kết nối cáp, giải trí gia đình, nạp và quản lý nguồn điện; thiết bị dập lửa; bao đựng để bảo vệ và giá đỡ cho điện thoại di động, điện thoại và điện thoại thông minh; túi, túi bọc ngoài, và bao đựng để bảo vệ máy tính (bao gồm cả máy tính bàn, laptop, máy tính xách tay, máy tính cá nhân có thể mang theo được, máy tính cầm tay); bao đựng để bảo vệ, giá đỡ cho máy nghe nhạc MP3; bao đựng để bảo vệ, giá đỡ cho máy hỗ trợ kỹ thuật số cá nhân; bao đựng để bảo vệ, giá đỡ cho máy nghe nhạc có thể mang theo được; tủ thiết bị mạng.

---

(210) **4-2011-27936**

(540)

hipt

(220) 28.12.2011
(441) 25.07.2012
(531) 26.1.1
(591) Đỏ, xanh cô ban
(731) CÔNG TY CỔ PHẦN TẬP ĐOÀN HIPT (VN)
152 Thụy Khuê, phường Thụy Khuê, quận Tây Hồ, thành phố Hà Nội

(511) Nhóm 07: Mô tơ sử dụng điện (không dùng cho xe cộ); máy phát điện.

Nhóm 09: Máy biến thế điện; thiết bị phân phối và điều khiển điện; dây điện; ổ cắm điện; phích cắm điện..

Nhóm 11: Thiết bị điện chiếu sáng

Nhóm 35: Đấu giá bất động sản; tư vấn quản lý; quảng cáo; dịch vụ nghiên cứu, phân tích và cung cấp thông tin thị trường; tổ chức giới thiệu và xúc tiến thương mại; mua bán máy vi tính, điện thoại di động, điện thoại cố định, modem, máy in, máy fax, máy tính bảng, máy PDA, màn hình máy tính, màn hình ti vi, máy chiếu, linh kiện điện thoại, linh kiện PDA; mua bán máy phát điện, động cơ điện, dây điện, máy biến thế, bộ đèn điện, cột đèn chiếu sáng công cộng, bộ điều khiển ánh sáng trung tâm, công tắc điện, cầu chì, ổ điện, phích cắm điện, bảng mạch điện tử, tụ điện, bộ nguồn điện; mua bán giường, tủ, bàn, ghế và đồ nội thất tương tự; mua bán các thiết bị điều hòa công nghiệp, các phụ tùng và bộ phận thay thế của máy điều hòa công nghiệp; cung ứng lao động tạm thời; dịch vụ xử lý dữ liệu.

Nhóm 36: Tư vấn bất động sản; định giá bất động sản; quản lý bất động sản; cho thuê bất động sản; mua bán bất động sản; tư vấn đầu tư tài chính trong lĩnh vực: công nghệ thông tin và truyền thông, viễn thông, công nghiệp nặng, công nghiệp nhẹ, chứng khoán, bất động sản, năng lượng, y tế, giáo dục và đào tạo, văn hóa, thể thao, du lịch.

Nhóm 37: Xây dựng công trình dân dụng, công trình công nghiệp; dịch vụ tư vấn xây dựng công trình dân dụng, công trình công nghiệp; dịch vụ tư vấn kỹ thuật công trình năng lượng và công nghiệp; lắp đặt và sửa chữa thiết bị điều hòa không khí; lắp đặt và sửa chữa thiết bị điện, thiết bị viễn thông, thiết bị nghe nhìn, thiết bị liên lạc, thiết bị quang học, thiết bị ngoại vi.

Nhóm 38: Dịch vụ viễn thông; cung cấp đường truyền cho các dịch vụ internet; thông tin liên lạc, bằng điện thoại; dịch vụ tin nhắn; cho thuê thiết bị viễn thông; dịch vụ thông tin liên lạc qua công viễn thông.

Nhóm 41: Tư vấn giáo dục; tư vấn du học; đào tạo trong lĩnh vực công nghệ thông tin và truyền thông.

Nhóm 42: Hoạt động dịch vụ công nghệ thông tin (thiết kế phần cứng, phần mềm và thiết bị ngoại vi máy tính, tư vấn kỹ thuật); Cho thuê và các hoạt động liên quan đến chương trình máy tính; dịch vụ khoa học kỹ thuật trong lĩnh vực, công nghệ thông tin và truyền thông.

---

(210) **4-2011-28182**

(540)

(220) 30.12.2011
(441) 25.07.2012
(531) A25.7.6; 26.1.6; A5.5.20
(591) Xanh lá cây đậm, đen, trắng
(731) CÔNG TY CỔ PHẦN MPM (VN)
36/27 đường D2, phường 25, quận Bình Thạnh, thành phố Hồ Chí Minh
(740) Công ty TNHH Tư vấn sở hữu trí tuệ Việt (VIET IP CO.,LTD.)

(511) Nhóm 35: Quản lý dự án đầu tư (xây dựng).

Nhóm 37: Xây dựng; giám sát công tác xây dựng và hoàn thiện công trình giao thông; giám sát công tác xây dựng và hoàn thiện công trình dân dụng; giám sát thi công xây dựng công trình dân dụng và công nghiệp, cụ thể: lắp đặt phần điện và thiết bị công trình (xây dựng); giám sát thi công xây dựng công trình dân dụng và công nghiệp, cụ thể: lắp đặt thiết bị điện công trình (xây dựng); tư vấn xây dựng; chuẩn bị mặt bằng; xây dựng nhà các loại; xây dựng công trình công nghiệp, công trình kỹ thuật dân dụng, thủy lợi; xây dựng công trình đường sắt và đường bộ; dịch vụ trang trí nội - ngoại thất; lắp đặt máy móc và thiết bị công nghiệp; phá dỡ các công trình xây dựng; hoàn thiện công trình xây dựng; lắp đặt hệ thống cấp, thoát nước, lò sưởi và điều hòa không khí; xây dựng công trình công ích; lắp đặt hệ thống xây dựng khác cụ thể: dây dẫn và thiết bị điện, đường dây thông tin liên lạc, mạng máy tính và dây cáp truyền hình, bao gồm cả cáp quang học, đĩa vệ tinh, hệ thống chiếu sáng, chuông báo cháy, hệ thống báo động chống trộm, tín hiệu điện và đèn trên đường phố, đèn trên đường băng sân bay; hoạt động xây dựng chuyên dụng khác, cụ thể: dịch vụ xây và lát, làm sạch bên ngoài tòa nhà, làm sạch bên trong tòa nhà, dịch vụ chống ẩm các tòa nhà (xây dựng), cho thuê cần trục, cho thuê thiết bị xây dựng, dịch vụ

làm kín công trình, xây dựng dưới nước, dịch vụ lợp mái che bao phủ tòa nhà, lắp đặt giàn giáo, xây dựng nền móng của toà nhà, gồm đóng cọc, dỡ bỏ ống khói và các nồi hơi công nghiệp, xây dựng bể bơi ngoài trời; lắp đặt hệ thống điện.

Nhóm 42: Thiết kế kiến trúc công trình dân dụng và công nghiệp; thiết kế hệ thống điện công trình dân dụng và công nghiệp; thiết kế phần cơ điện công trình dân dụng và công nghiệp; thiết kế xây dựng công trình dân dụng và công nghiệp; thiết kế xây dựng công trình hạ tầng kỹ thuật đô thị; tư vấn lập hồ sơ dự án đầu tư; hoạt động đo đạc bản đồ; thiết kế hệ thống phòng cháy chữa cháy công trình dân dụng và công nghiệp; thiết kế trang trí nội ngoại thất. thẩm tra dự toán; thẩm tra thiết kế (kiến trúc, kết cấu, hệ thống điện, cơ điện, giao thông, cầu đường, phòng và chữa cháy), tư vấn lập hồ sơ dự án đầu tư: tư vấn nghiên cứu khả thi dự án đầu tư, tư vấn liên quan thiết kế (xây dựng) tổng mặt bằng, tư vấn phân tích kỹ thuật khả thi (tất cả liên quan đến dự án đầu tư xây dựng).

---

(210) **4-2011-28185**

(540)

潘
潘高壽
潘
PGS潘高壽

(220) 30.12.2011
(441) 25.07.2012
(531) 26.1.1; A26.11.8; 26.11.1
(731) GUANGZHOU PHARMACEUTICAL HOLDINGS LIMITED (CN)
45 Sha Mian North Street, Guangzhou, Guangdong, P.R.China
(740) Công ty TNHH Sở hữu trí tuệ WINCO (WINCO CO., LTD.)

(511) Nhóm 05: Thuốc dùng cho người; thực phẩm ăn kiêng dùng cho mục đích y tế; kẹo chứa thuốc; đồ uống kiêng dùng cho mục đích y tế; khăn vệ sinh; vật liệu băng bó dùng trong y tế; vật liệu để hàn răng; dầu chống ruồi trâu; thuốc khử độc; chất gây nghiện dùng cho mục đích y tế.

Nhóm 30: Thạch được làm từ thực vật và bột mai rùa, được dùng như bánh kẹo (không dùng cho mục đích y tế); thạch được làm từ lá sơn trà, được dùng như bánh kẹo (không dùng cho mục đích y tế), sản phẩm từ cacao; kẹo ngọt; đồ uống trên cơ sở trà; bánh kẹo đường; chế phẩm ngũ cốc; gia vị; đá có thể ăn được; đường ăn; trà ướp lạnh; sữa ong chúa làm thực phẩm cho người, không dùng cho mục đích y tế.

Nhóm 32: Đồ uống từ thực vật cụ thể là nước quả ép không có cồn và nước ép rau không có cồn; bia; đồ uống không có cồn; nước uống có ga; nước (đồ uống); nước ép trái cây; đồ uống cung cấp muối và khoáng cho cơ thể (không dùng cho mục đích y tế); đồ uống là chất lỏng giống nước còn lại sau khi làm đông sữa chua; chế phẩm để làm đồ uống; nước nho ép chưa lên men; nước quả cô đặc không có cồn.

---

(210) **4-2011-28188**

(540)

VANS

(220) 30.12.2011
(441) 25.07.2012
(531) 26.11.3; A26.11.9; A26.11.7; 26.3.23
(731) VANS, INC. (US)
6550 Katella Avenue, Cypress, CA 90630, United States of America
(740) Công ty TNHH Tầm nhìn và Liên danh (VISION & ASSOCIATES CO.LTD.)

(511) Nhóm 18: Da và vật liệu giả da, sản phẩm bằng các vật liệu này và không được xếp ở các nhóm khác, cụ thể là ví, ví cầm tay của phụ nữ, ví đựng thẻ tín dụng, ví đựng danh thiếp, ví đựng chìa khóa, ví đựng giấy tờ, cặp đựng hồ sơ bằng da hoặc giả da, túi, túi xách tay, túi xách đi chợ của phụ nữ, cặp đựng giấy tờ, tài liệu, dây đeo vai, dây đeo dùng cho túi xách và túi xách tay, da động vật; da sống; va li và túi du lịch; ô, lọng và gậy chống; roi ngựa và yên cương.

Nhóm 25: Quần áo, đồ đi chân và đồ đội đầu, thắt lưng (trang phục)

Nhóm 35: Quảng cáo, quản lý kinh doanh; điều hành kinh doanh; tiếp thị; dịch vụ quảng cáo; dịch vụ quảng cáo cho các buổi hòa nhạc (cho người khác); quảng cáo thương mại trên truyền hình; quảng cáo thương mại trên đài phát thanh; quảng cáo trực tuyến trên mạng máy tính; thúc đẩy bán hàng trực tuyến trên mạng máy tính; cung cấp thông tin, bao gồm cả trực tuyến, về quảng cáo, quản lý kinh doanh và điều hành kinh doanh; dịch vụ quản lý sự kiện (tổ chức các cuộc triển lãm hoặc hội chợ nhằm mục đích thương mại hoặc quảng cáo); dịch vụ bán lẻ trực tuyến và tại cửa hàng các sản phẩm bao gồm quần áo, đồ đi chân, túi xách và túi phục vụ nhiều mục đích, ví và ba lô.

---

(210) **4-2011-28189**

(540)

LXVI

(220) 30.12.2011
(441) 25.07.2012

(731) VANS, INC. (US)
6550 Katella Avenue, Cypress, CA 90630, United States of America
(740) Công ty TNHH Tầm nhìn và Liên danh (VISION & ASSOCIATES CO.LTD.)

(511) Nhóm 18: Da và vật liệu giả da, sản phẩm bằng các vật liệu này và không được xếp ở các nhóm khác, cụ thể là ví, ví cầm tay của phụ nữ, ví đựng thẻ tín dụng, ví đựng danh thiếp, ví đựng chìa khóa, ví đựng giấy tờ, cặp đựng hồ sơ bằng da hoặc giả da, túi, túi xách tay, túi xách đi chợ của phụ nữ, cặp đựng giấy tờ, tài liệu, dây đeo vai, dây đeo dùng cho túi xách và túi xách tay; da động vật; da sống; va li và túi du lịch; ô, lọng và gậy chống; roi ngựa và yên cương.

Nhóm 25: Thắt lưng (trang phục).

Nhóm 35: Quảng cáo; quản lý kinh doanh; điều hành kinh doanh; tiếp thị; dịch vụ quảng cáo; dịch vụ quảng cáo cho các buổi hòa nhạc (cho người khác); quảng cáo thương mại trên truyền hình; quảng cáo thương mại trên đài phát thanh; quảng cáo trực tuyến trên mạng máy tính; thúc đẩy bán hàng trực tuyến trên mạng máy tính; cung cấp thông tin, bao gồm cả trực tuyến, về quảng cáo, quản lý kinh doanh và điều hành kinh doanh; dịch vụ quản lý sự kiện (tổ chức các cuộc triển lãm hoặc hội chợ nhằm mục đích thương mại hoặc quảng cáo); dịch vụ bán lẻ trực tuyến và tại cửa hàng các sản phẩm bao gồm quần áo, đồ đi chân, túi xách và túi phục vụ nhiều mục đích, ví và ba lô.

---

(210) **4-2011-28190**

(540)

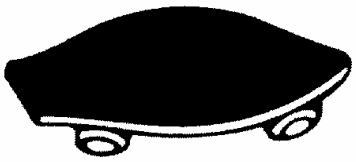

(220) 30.12.2011
(441) 25.07.2012
(531) 21.3.10; 21.3.9
(731) VANS, INC. (US)
6550 Katella Avenue, Cypress, CA 90630, United States of America
(740) Công ty TNHH Tầm nhìn và Liên danh (VISION & ASSOCIATES CO.LTD.)

(511) Nhóm 09: Thiết bị và dụng cụ khoa học cụ thể là thấu kính cho việc chụp ảnh thiên văn, kính hiển vi, kính viễn vọng, thiết bị và dụng cụ hàng hải, trắc địa, nhiếp ảnh, điện ảnh, quang học, kính râm, cân, đo, báo hiệu, kiểm tra, giám sát, cấp cứu và giảng dạy; thiết bị và dụng cụ dùng để truyền dẫn, chuyển mạch, biến đổi, tích, điều chỉnh hoặc điều khiển năng lượng điện; thiết bị ghi, truyền và tái tạo âm thanh hoặc hình ảnh; vật mang dữ liệu từ tính, đĩa ghi; thiết bị ghi âm thanh; băng hình và đĩa hình ghi sẵn; máy bán hàng tự động và các cơ cấu dùng cho các thiết bị làm việc khi bỏ vào đó xu hay thẻ; máy tính tiền, máy tính, thiết bị xử lý dữ liệu và máy vi tính; thiết bị dập lửa

Nhóm 14: Kim loại quý, thô hoặc bán thành phẩm và các hợp kim của chúng; các hàng hoá làm từ các kim loại này hoặc bọc bằng kim loại này, cụ thể là huy hiệu, hộp, tượng bán thân, tượng nhỏ, đồ trang trí cho mũ, thỏi kim loại, đồ trang trí cho giày, dây đeo chìa khóa, móc chìa khóa, vòng đeo chìa khóa; đồ trang sức, đá quý; đồng hồ và dụng cụ đo thời gian; đồng hồ đeo tay

Nhóm 41: Giáo dục; đào tạo; giải trí; tổ chức các hoạt động thể thao và văn hoá; cung cấp thông tin, bao gồm cả trực tuyến, về giáo dục, đào tạo, giải trí, các hoạt động thể thao và văn hóa; dịch vụ xuất bản các bài viết hoặc nhật ký trực tuyến (dịch vụ weblog); xuất bản các tài liệu đa phương tiện trực tuyến; dịch vụ giải trí, cụ thể là sắp xếp và tiến hành các trận thi đấu quốc tế trong lĩnh vực thể thao dưới nước; tổ chức các trận thi đấu (kỳ đại hội) môn trượt ván các môn thể thao mạo hiểm nhạc rock, các buổi hòa nhạc và tua (tour) diễn ca nhạc/sân khấu.

---

(210) **4-2011-28191**

(540)

OFF THE WALL

(220) 30.12.2011
(441) 25.07.2012
(731) VANS, INC. (US)
6550 Katella Avenue, Cypress, CA 90630, United States of America
(740) Công ty TNHH Tầm nhìn và Liên danh (VISION & ASSOCIATES CO.LTD.)

(511) Nhóm 09: Thiết bị và dụng cụ khoa học cụ thể là thấu kính cho việc chụp ảnh thiên văn, kính hiển vi, kính viễn vọng, thiết bị và dụng cụ hàng hải, trắc địa, nhiếp ảnh, điện ảnh, quang học, kính râm, cân, đo, báo hiệu kiểm tra, giám sát, cấp cứu và giảng dạy; thiết bị và dụng cụ dùng để truyền dẫn, chuyển mạch, biến đổi, tích, điều chỉnh hoặc điều khiển năng lượng điện; thiết bị ghi, truyền và tái tạo âm thanh hoặc hình ảnh; vật mang dữ liệu tử tính, đĩa ghi; thiết bị ghi âm thanh; băng hình và đĩa hình ghi sẵn; máy bán hàng tự động và các cơ cấu dùng cho các thiết bị làm việc khi bỏ vào đó xu hay thẻ; máy tính tiền, máy tính, thiết bị xử lý dữ liệu và máy vi tính; thiết bị dập lửa.

Nhóm 14: Kim loại quý, thô hoặc bán thành phẩm và các hợp kim của chúng; các hàng hoá làm từ các kim loại này hoặc bọc bằng kim loại này, cụ thể là huy hiệu, hộp, tượng bán thân, tượng nhỏ, đồ trang trí cho mũ, thỏi kim loại, đồ trang trí cho giày, dây đeo chìa khóa, móc chìa khóa, vòng đeo chìa khóa; đồ trang sức, đá quý; đồng hồ và dụng cụ đo thời gian; đồng hồ đeo tay.

Nhóm 41: Giáo dục; đào tạo; giải trí; tổ chức các hoạt động thể thao và văn hoá; cung cấp thông tin, bao gồm cả trực tuyến, về giáo dục, đào tạo, giải trí, các hoạt động thể thao và văn hóa; dịch vụ xuất bản các bài viết hoặc nhật ký trực tuyến (dịch vụ weblog); xuất bản các tài liệu đa phương tiện trực tuyến; dịch vụ giải trí, cụ thể là sắp xếp và tiến hành các trận thi đấu quốc tế trong lĩnh vực thể thao dưới nước; tổ chức các trận thi đấu (kỳ đại hội) môn trượt ván các môn thể thao mạo hiểm nhạc rock, các buổi hòa nhạc và tua (tour) diễn ca nhạc/sân khấu.

---

(210) **4-2011-28193**

(540)

(220) 30.12.2011
(441) 25.07.2012
(531) 21.3.10; 21.3.9
(731) VANS, INC. (US)
6550 Katella Avenue, Cypress, CA 90630, United States of America
(740) Công ty TNHH Tầm nhìn và Liên danh (VISION & ASSOCIATES CO.LTD.)

(511) Nhóm 09: Thiết bị và dụng cụ khoa học cụ thể là thấu kính cho việc chụp ảnh thiên văn, kính hiển vi, kính viễn vọng, thiết bị và dụng cụ hàng hải, trắc địa, nhiếp ảnh, điện ảnh, quang học, kính râm, cân, đo, báo hiệu, kiểm tra, giám sát, cấp cứu và giảng dạy; thiết bị và dụng cụ dùng để truyền dẫn, chuyển mạch, biến đổi, tích, điều chỉnh hoặc điều khiển năng lượng điện; thiết bị ghi, truyền và tái tạo âm thanh hoặc hình ảnh; vật mang dữ liệu từ.tính, đĩa ghi; thiết bị ghi âm thanh; băng hình và đĩa hình ghi sẵn; máy bán hàng tự động và các cơ cấu dùng cho các thiết bị làm việc khi bỏ vào đó xu hay thẻ; máy tính tiền, máy tính, thiết bị xử lý dữ liệu và máy vi tính; thiết bị dập lửa.

Nhóm 14: Kim loại quý, thô hoặc bán thành phẩm và các hợp kim của chúng; các hàng hoá làm từ các kim loại này hoặc bọc bằng kim loại này, cụ thể là huy hiệu, hộp, tượng bán thân, tượng nhỏ,đồ trang trí cho mũ, thỏi kim loại, đồ trang trí cho giày, dây đeo chìa khóa, móc chìa khóa, vòng đeo chìa khóa; đồ trang sức, đá quý; đồng hồ và dụng cụ đo thời gian; đồng hồ đeo tay.

Nhóm 18: Da và vật liệu giả da, sản phẩm bằng các vật liệu này và không được xếp ở các nhóm khác, cụ thể là ví, ví cầm tay của phụ nữ, ví đựng thẻ tín dụng, ví đựng danh thiếp, ví đựng chìa khóa, ví đựng giấy tờ, cặp giấy (để đựng hồ sơ, giấy tờ), túi, túi xách tay, túi xách đi chợ của phụ nữ, cặp đựng giấy tờ, tài liệu, thắt lưng,.dây đeo vai, dây đai, đai (nẹp), hộp; da động vật; da sống; va li và túi du lịch; ô, lọng và gậy chống; roi ngựa và yên cương.

Nhóm 25: Quần áo, đồ đi chân và đồ đội đầu.

Nhóm 35: Quảng cáo; quản lý kinh doanh; điều hành kinh doanh; tiếp thị; dịch vụ quảng cáo; dịch vụ quảng cáo cho các buổi hòa nhạc (cho người khác); quảng cáo thương mại trên truyền hình; quảng cáo thương mại trên đài phát thanh; quảng cáo trực tuyến trên

mạng máy tính; thúc đẩy bán hàng trực tuyến trên mạng máy tính; cung cấp thông tin, bao gồm cả trực tuyến, về quảng cáo, quản lý kinh doanh và điều hành kinh doanh; dịch vụ quản lý sự kiện (tổ chức các cuộc triển lãm hoặc hội chợ nhằm mục đích thương mại hoặc quảng cáo); dịch vụ bán lẻ trực tuyến và tại cửa hàng các sản phẩm bao gồm quần áo, đồ đi chân, túi xách và túi phục vụ nhiều mục đích, ví và ba lô.

Nhóm 41: Giáo dục; đào tạo; giải trí; tổ chức các hoạt động thể thao và văn hoá; cung cấp thông tin, bao gồm cả trực tuyến, về giáo dục, đào tạo, giải trí, các hoạt động thể thao và văn hóa; dịch vụ xuất bản các bài viết hoặc nhật ký trực tuyến (dịch vụ weblog); xuất bản các tài liệu đa phương tiện trực tuyến; dịch vụ giải trí, cụ thể là sắp xếp và tiến hành các trận thi đấu quốc tế trong lĩnh vực thể thao dưới nước; tổ chức các trận thi đấu (kỳ đại hội) môn trượt ván/ các môn thể thao mạo hiểm/ nhạc rock, các buổi hòa nhạc và tua (tour) diễn ca nhạc/sân khấu

---

(210) **4-2012-00181**

(540)

(220) 05.01.2012
(441) 25.07.2012
(531) 26.1.2; A19.13.3; 26.15.3
(591) Đỏ, đen
(731) CÔNG TY TNHH KỸ THUẬT THĂNG LONG (VN)
82 Lê Thanh Nghị, quận Hai Bà Trưng, thành phố Hà Nội

(511) Nhóm 35: Buôn bán tư liệu sản xuất (chủ yếu là máy móc, vật tư, phụ tùng cho sản xuất ngành thép, ngành dệt may, ngành xây dựng, ngành hoá chất, ngành nhựa, ngành cao su, ngành giấy, ngành da giày, ngành gốm, sứ, thuỷ tinh, ngành sản xuất xe đạp, ô tô, xe máy, ngành in, ngành y tế, ngành thực phẩm, ngành khoáng sản); buôn bán hóa chất (trừ những hóa chất nhà nước cấm), dầu mỡ dân dụng và công nghiệp; buôn bán phụ tùng thủy lực, khí nén, van công nghiệp, cao su công nghiệp, xích tải công nghiệp, biến tần, động cơ liền hộp giảm tốc; buôn bán các thiết bị tự động hóa, van, xi lanh, lọc khí, ống dẫn: khí, dầu, nước, hơi nước nóng; buôn bán thiết bị vật tư ngành in; buôn bán thiết bị điện (dây điện, ổ cắm, công tắc, cảm biến, rơ le, tủ điện, atomat, động cơ điện, máy phát điện, máy biến thế, pin, ắc quy, điện trở, tụ điện, thiết bị đóng cắt bảo vệ, phích cắm, đèn, thanh điện cực, phụ kiện của các thiết bị trên); buôn bán giấy nguyên liệu và giấy phế liệu các loại; buôn bán máy móc phụ tùng cơ khí, thiết bị và phụ tùng các ngành nhựa, cao su; buôn bán vật liệu xây dựng.

Nhóm 37: Lắp đặt các công trình dân dụng và công nghiệp, công trình cơ khí thủy công cho công trình thủy lợi và thủy điện (không bao gồm dịch vụ thiết kế công trình) sửa chữa, máy móc thiết bị và phụ tùng cơ khí.

Nhóm 40: Gia công máy móc thiết bị và phụ tùng cơ khí: thùng đựng dầu, đế van, mặt bích van, mặt bích bơm, mặt bích động cơ, trục, cần, đầu kéo xi lanh; gia công phụ tùng thủy lực, khí nén, van công nghiệp, cao su công nghiệp, xích tải công nghiệp, biến tần, động cơ bền hộp giảm tốc; gia công phụ tùng cơ khí, thiết bị và phụ tùng các ngành nhựa, cao su; gia công các thiết bị tự động hóa, van, xi lanh, lọc khí,ống dẫn: khí, dầu, nước, hơi nước nóng; gia công hóa chất (trừ những hóa chất nhà nước cấm), dầu mỡ dân dụng và công nghiệp; gia công thiết bị điện; in nhãn hàng, sách hướng dẫn, catalogue, tờ rơi, giấy tờ biểu mẫu không thuộc diện quản lý của nhà nước; in bao bì các loại; gia công giấy nguyên liệu và giấy phế liệu các loại.

Nhóm 42: Tư vấn thiết kế máy móc và chuyển giao công nghệ các ngành sản xuất công nghiệp (không bao gồm dịch vụ thiết kế công trình).

---

(210) **4-2012-00355**

(540)

(220) 06.01.2012
(441) 25.07.2012
(531) 1.15.15; 24.13.1
(731) CÔNG TY TNHH PLIFE VIỆT NAM (VN)
16 lô M2 khu đô thị mới Yên Hòa, phường Yên Hòa, quận Cầu Giấy, thành phố Hà Nội
(740) Công ty cổ phần Tư vấn S&B (S&B CONSULTANT., CORP.)

(511) Nhóm 09: Cân điện tử dùng cho mục đích y tế.

Nhóm 10: Ghế mát xa; máy mát xa bụng (còn gọi là đai quấn mát xa); đệm lưng mát xa; máy mát xa cầm tay; máy đo huyết áp.

---

(210) **4-2012-00358**

(540)

(220) 06.01.2012
(441) 25.07.2012
(531) 26.13.25; 25.5.1
(731) CARQUEST CORPORATION, A DELAWARE CORPORATION (US)
4721 Hargrove Road, Raleigh, North Carolina 27604 United States
(740) Công ty TNHH Trần Hữu Nam và Đồng sự (TRAN H.N & ASS.)

(511) Nhóm 07: Bộ phận của xe cộ, cụ thể là bộ chế hòa khí; thiết bị giảm khí thải cho động cơ và thiết bị dùng động cơ, cụ thể là thiết bị chuyển hóa xúc tác và/hoặc van PCV và/hoặc van EGR; bộ giảm thanh dùng cho động cơ; ống xả cho động cơ; bộ lọc không khí, khí và dầu dùng cho động cơ và thiết bị dùng động cơ; vòi phun nhiên liệu bộ phận của máy móc, bộ tản nhiệt làm mát dùng cho động cơ và thiết bị dùng động cơ; máy hàn điện, máy đổi điện; bugi đánh lửa (cho động cơ đốt trong); và máy bơm nước dùng cho động cơ và thiết bị dùng động cơ.

Nhóm 09: Ăng ten; ắc quy dùng cho xe cộ; dây cáp điện; thiết bị an toàn, cụ thể là đèn hiệu cảnh báo; đèn cảnh báo tình trạng khẩn cấp; cầu chì dùng cho ô tô; thiết bị đo áp suất; hệ thống điều khiển hành trình chạy xe tự động (hệ thống điều khiển ga tự động dùng cho ô tô); và bộ phận của động cơ xe cộ, cụ thể là bộ ổn nhiệt (van bằng nhiệt); hệ thống đánh lửa điện tử dùng cho xe cộ; bộ chia điện dùng cho xe cộ.

Nhóm 11: Bóng đèn điện; đèn dùng cho xe cộ; thiết bị điều hoà không khí dùng cho xe cộ.

Nhóm 12: Bộ phận của xe cộ, cụ thể là khung gầm, phanh và má phanh, cửa cho xe cộ trên đất liền, cần gạt nước ở kính chắn gió xe cộ, khớp ly hợp cho xe cộ trên mặt đất, giảm xóc và lò xo, ống xả (ống thoát khí) cho ô tô, bình xăng, phụ kiện của ô tô, cụ thể là tay nắm cửa, giá đỡ bậc lên xuống, kẹp mang giữ đồ uống, vỏ bọc cho tay lái xe cộ, giá mang

đỡ điện thoại được thiết kế đặc biệt dành cho xe cộ, kính chiếu hậu ngoài, gương cầu lồi, kính chiếu hậu trong, bộ đồ nghề sửa săm, lốp chứa dụng cụ kiểm tra áp suất lốp xe và keo vá lốp, chốt (móc) để gắn biển số xe, tấm che nắng ô tô có thể gấp gọn được, tấm che nắng ở kính chắn gió, gương chiếu hậu tháo lắp gắn thêm, gương chiếu hậu phát sáng, vỏ bọc ghế ngồi cho xe cộ, nệm cho ghế ngồi, cần sang số, bánh xe, tẩm hướng gió (tấm cánh gió), ghế ngồi của xe ô tô, ghế ngồi kiểu thể thao, cần ga và chân phanh, chân đạp kiểu thể thao, thanh gác chân, thanh giằng gia cường, ống nối thu nhỏ xi li côn, núm của cần gạt số, cần gạt số thu ngắn, phanh điện tử, miếng đệm cho đai an toàn, khung cho biển số xe, miếng dán mặt đồng hồ ô tô, thiết bị cảnh báo chống trộm, kết cấu thanh trục để bảo vệ, tấm lưới bảo vệ (ở đầu xe ô tô), bộ giảm chấn va đập (ba đờ xốc), bộ phận hỗ trợ nâng nén khí dành cho cửa sau và cửa sổ, tấm phủ dùng cho các bộ phận của xe cộ, vành bánh xe, bánh xe bằng hợp kim, tấm chắn bùn và tấm chắn đá văng; động cơ điện cho cần gạt nước (ở kính chắn gió xe cộ); lọc dầu hộp số.

---

(210) **4-2012-00434**

(540)

(220) 09.01.2012
(441) 25.07.2012
(531) 26.1.2; 5.7.1
(731) GUANGZHOU MINGLONG COMPUTER EQUIPMENT CO., LTD. (CN)
No.5 Huaye Road, Donghua Industrial Zone, Renhe Town, Baiyun District, Guangzhou City, Guangdong Province, China
(740) Công ty TNHH Trường Xuân (AGELESS CO.,LTD.)

(511) Nhóm 09: Máy vi tính; máy tính xách tay; bàn phím máy vi tính; thiết bị ngoại vi máy vi tính; phần mềm máy vi tính [ghi sẵn]; chuột máy vi tính [thiết bị xử lý dữ liệu]; máy tính xách tay loại nhỏ [notebook]; điện thoại di động; vỏ hộp loa; thiết bị thu hình; vật dụng nút lỗ tai; tai nghe.

---

(210) **4-2012-00712**

(540)

(220) 13.01.2012
(441) 25.07.2012
(531) 26.4.3
(591) Đỏ, xanh, đen, trắng
(731) CÔNG TY CỔ PHẦN V&L HÀ NỘI (VN)
277 Khuất Duy Tiến, phường Nhân Chính, quận Thanh Xuân, thành phố Hà Nội

(511) Nhóm 40: Dịch vụ in ấn: gia công in ấn: sách, báo, tạp chí, sách in mẫu hàng (catalogue), phong bì thư, tiêu đề thư, hoá đơn bán lẻ, danh thiếp (card visit), cuốn sách nhỏ (brochure), tem, nhãn mác, túi giấy.

Nhóm 42: Thiết kế in ấn.

---

(210) **4-2012-00778**

(540)

(220) 13.01.2012
(441) 25.07.2012
(531) A1.1.10; 26.4.4
(591) Đỏ, xanh da trời, vàng
(731) HOLLYWOOD BURGER HOLDINGS INC. (US)
135 Fifth Avenue, 10th Floor, New York, New York 10010, United States of America
(740) Văn phòng Luật sư Ân Nam (ANNAM IP & LAW)

(511) Nhóm 29: Bánh hamburger.

Nhóm 43: Nhà hàng phục vụ đồ ăn nhanh; dịch vụ nhà hàng phục vụ bánh sandwich.

---

(210) **4-2012-00779**

(540)

(220) 13.01.2012
(441) 25.07.2012
(531) A11.3.4; A1.1.9; 26.4.2
(731) HOLLYWOOD BURGER HOLDINGS INC. (US)
135 Fifth Avenue, 10th Floor, New York 10010, United States of America
(740) Văn phòng Luật sư Ân Nam (ANNAM IP & LAW)

(511) Nhóm 30: Cà phê.

Nhóm 43: Dịch vụ quán cà phê và quán rượu nhỏ; dịch vụ nhà hàng phục vụ đồ ăn nhanh: nhà hàng cung cấp đồ ăn nhanh và quán rượu nhỏ; chuẩn bị đồ ăn và đồ uống; cung cấp đồ ăn và đồ uống; cung cấp đồ ăn và đồ uống bằng xe tải lưu động; cung cấp đồ ăn và đồ uống trong nhà hàng, dịch vụ nhà hàng, bao gồm dịch vụ phục vụ đồ ăn tại chỗ ngồi và bán đồ ăn mang về; dịch vụ nhà hàng, cụ thể là cung cấp đồ ăn và đồ uống để tiêu thụ trong và ngoài nhà hàng.

---

(210) **4-2012-00799**

(540)

(220) 13.01.2012
(441) 25.07.2012
(531) 26.4.2; A26.4.6
(731) LAM SOON ENTERPRISE PTE. LTD. (SG)
15 Scotts Road #05-01/03, Thong Teck Building, Singapore 228218
(740) Công ty TNHH Tầm nhìn và Liên danh (VISION & ASSOCIATES CO.LTD.)

(511) Nhóm 29: Dầu thực vật và mỡ ăn, bao gồm: dầu ăn, mỡ pha vào bánh xốp cho giòn, bơ, bơ thực vật; mứt được đóng hộp; thực phẩm đóng hộp, bữa ăn được chuẩn bị sẵn và bữa ăn đông lạnh bao gồm chủ yếu là thịt, cá, thịt thú săn, thịt gia cầm, hải sản, rau, nấm, khoai tây, trứng, đậu phụ, trái cây (trái cây là thành phần chính) hoặc pho mát; hạt đậu nành ướp

muối; sữa đông làm từ đậu; sữa đông làm từ đậu tương; chế phẩm làm sữa đông đậu hoặc chế phẩm là thành phần chủ yếu làm sữa đông đậu; thức ăn làm từ cá; sữa chua.

Nhóm 30: Gạo; mỳ ống; mỳ sợi; bánh quy; kẹo; bánh ngọt; ngũ cốc dùng cho bữa sáng; chế phẩm ngũ cốc và đồ uống trên cơ sở ngũ cốc; bữa ăn được chuẩn bị sẵn và bữa ăn đông lạnh với thành phần chính là gạo hoặc mì sợi; cà phê; chè (trà); sữa chua đông lạnh (dạng kem lạnh); kem ăn; gia vị; nước mắm cá làm gia vị; gia vị làm từ đậu nành ướp muối.

---

(210) **4-2012-00851**

(540)

ACTIVE NATURALS INSTITUTE

(220) 16.01.2012
(441) 25.07.2012
(731) JOHNSON & JOHNSON (US)
One Johnson & Johnson Plaza, New Brunswick, New Jersey, 08933 U.S.A.
(740) Văn phòng luật sư Phạm và Liên danh (PHAM & ASSOCIATES)

(511) Nhóm 35: Dịch vụ thúc đẩy hỗ trợ bán hàng thông qua một giải thưởng hàng năm cho nghiên cứu về lĩnh vực da liễu.

Nhóm 41: Dịch vụ giáo dục, cụ thể là tiến hành hội thảo, hội nghị được truyền qua trang web, diễn đàn, hội nghị và hội thảo trong lĩnh vực da liễu.

Nhóm 42: Nghiên cứu y học trong lĩnh vực các chế phẩm chăm sóc da; cung cấp thông tin và tin tức trực tuyến, ấn phẩm, nghiên cứu khoa học về các chế phẩm chăm sóc da. .

---

(210) **4-2012-01087**
(641) 4-2010-09705
(540)

TRUONG XUAN BIO.JSC
Đến Từ Thiên Nhiên
TRUONG XUAN BIO.JSC®

(220) 07.05.2010
(441) 25.07.2012
(531) 5.5.16; A5.5.20; 26.1.1
(591) Xanh lá cây, trắng, đỏ
(731) CÔNG TY CỔ PHẦN SINH HỌC TRƯỜNG XUÂN (VN)
497/3 Sư Vạn Hạnh, phường 12, quận 10, thành phố Hồ Chí Minh
(740) Công ty TNHH Luật Gia Phạm (PHAM JURIST CO.,LTD.)

(511) Nhóm 35: Dịch vụ mua bán sinh vật cảnh; mua bán vật tư, thiết bị ngành nuôi trồng nấm, rau, củ, quả, sinh vật cảnh.

Nhóm 44: Triển khai các dự án nuôi trồng rau, nấm; dịch vụ làm vườn hoa cây cảnh.

---

(210) **4-2012-01170**

(540)

BRG
GROUP

(220) 20.01.2012
(441) 25.07.2012
(731) CÔNG TY CỔ PHẦN TẬP ĐOÀN BRG (VN)
Số 18 Lý Thường Kiệt, phường Phan Chu Trinh, quận Hoàn Kiếm, thành phố Hà Nội

(511) Nhóm 01: Hóa chất công nghiệp, chế phẩm hóa học dùng trong quá trình mạ điện; chế phẩm hóa học dùng để tách dầu mỡ; phân bón dùng cho nông nghiệp, chế phẩm vi sinh không dùng cho ngành y và thú y, nhựa tổng hợp nhân tạo, dạng thô.

Nhóm 02: Thuốc nhuộm; sơn; vecni; chất cắn màu; nhựa tự nhiên trạng thái thô; phẩm màu (thực phẩm).

Nhóm 03: Nước hoa; mỹ phẩm dùng chăm sóc da; nước gội đầu; thuốc đánh răng; chất tẩy vết bẩn; xà phòng.

Nhóm 04: Than (nhiên liệu); dầu công nghiệp; mỡ công nghiệp; chất bôi trơn (dầu nhờn); xăng; chất đốt chiếu sáng.

Nhóm 05: Chế phẩm hóa dược; thuốc uống dùng trong ngành y; thuốc dùng cho thú y; chất tẩy dùng trong ngành y; cao dán, vật liệu dùng để băng bó trong ngành y.

Nhóm 06: Két an toàn; cấu kiện bằng kim loại vận chuyển được; vật liệu xây dựng bằng kim loại; cáp và dây kim loại thường không dùng để dẫn điện; hàng ngũ kim và các vật dụng nhỏ làm bằng sắt; vật liệu xây dựng bằng kim loại.

Nhóm 07: Động cơ dùng cho tàu thuyền; động cơ dùng trong ngành hàng không; máy công cụ; đầu máy; các cụm chi tiết của động cơ các loại; máy và thiết bị làm sạch bằng điện.

Nhóm 08: Công cụ và dụng cụ cầm tay thao tác thủ công; dao; kéo; thìa và dĩa; dao cạo.

Nhóm 09: Máy rút tiền tự động (ATM); máy vi tính; máy fax; máy soi tiền giả; máy đếm tiền; thẻ từ đã được mã hóa.

Nhóm 10: Thiết bị và dụng cụ y tế; chân, tay và răng giả; đồ đạc bằng gỗ đặc biệt dùng cho y tế.

Nhóm 11: Thiết bị điều hòa không khí; bóng đèn chiếu sáng; quạt dùng cho cá nhân (dùng điện); bình nước nóng dùng trong nhà tắm; tủ lạnh; dụng cụ nấu nướng dùng điện.

Nhóm 12: Xe cộ; phương tiện giao thông trên bộ; trên không hoặc dưới nước; động cơ và đầu máy dùng cho phương tiện giao thông trên bộ.

Nhóm 13: Chất tự cháy; súng thể thao; gương ngắm (bộ phận của súng); chất nổ; pháo hoa.

Nhóm 14: Đồ trang sức; đồ kim hoàn; đá quý; đồng hồ và dụng cụ đo thời gian; các kim loại quý và hợp kim của chúng.

Nhóm 15: Dụng cụ âm nhạc; hộp đựng nhạc cụ; đàn piano; giá nhạc; nhạc cụ dây, nhạc cụ điện tử.

Nhóm 16: Giấy viết; vật liệu để đóng sách; ấn phẩm; văn phòng phẩm; ảnh chụp (đã in); vật liệu bằng chất dẻo để bao gói; chữ in.

Nhóm 17: Cao su tổng hợp; mica, thô hoặc bán thành phẩm; chất dẻo bán thành phẩm; nhựa tổng hợp dạng bán thành phẩm; chất điện môi (cách điện).

Nhóm 18: Da và giả da; ô; ba lô; ví; túi du lịch.

Nhóm 19: Vật liệu xây dựng phi kim loại; ống cứng phi kim loại dùng cho xây dựng; các công trình, cấu kiện phi kim loại vận chuyển được; thuỷ tinh xây dựng; gỗ bán thành phẩm.

Nhóm 20: Đồ nội thất gồm: bàn, ghế, tủ, giường (không bao gồm bộ đồ giường bằng vải) kệ; kính và gương gắn vào đồ đạc trong nhà hoặc để trang điểm.

Nhóm 21: Đồ pha lê (dùng để trang trí trong nhà); cốc; bát; đĩa.

Nhóm 22: Lều, mái che bằng vải bạt; bao đựng thư, tài liệu dùng cho người đưa thư; bao để vận chuyển và lưu giữ các vật liệu để rời; vật liệu sợi dệt dạng thô.

Nhóm 23: Sợi tơ tằm; chỉ tơ nhân tạo; tơ đã xe; len đã xe; sợi thủy tinh dùng trong ngành dệt; chỉ bằng chất dẻo dùng trong ngành dệt.

Nhóm 24: Cờ hiệu, biểu ngữ bằng vải; vải phủ bàn chơi bi-a; vải; nhãn mác bằng vải; khăn trải bàn không làm bằng giấy.

Nhóm 25: Quần áo bằng vải; quần áo bằng da; mũ bằng vải; bít tất bằng vải.

Nhóm 26: Huy hiệu để đeo không bằng kim loại quý; cặp tóc; khuy; ruy băng giải thưởng; huy hiệu để trang trí không làm bằng kim loại quý; vật trang trí dùng cho quần áo.

Nhóm 27: Thảm, chiếu, thảm chùi chân, vải sơn và các vật liệu trái sản khác; giấy dán tường (trừ loại làm bằng hàng dệt).

Nhóm 28: Trò chơi chỉ chơi trong nhà, trò chơi đông người; đồ chơi; gậy đánh gôn (dụng cụ thể thao); dụng cụ tập thể dục thẩm mỹ; túi đựng gậy đánh gôn; găng tay đánh gôn.

Nhóm 29: Thịt, cá (không còn sống); gia cầm (không còn sống); thú săn (không còn sống); sản phẩm từ sữa; rau quả được bảo quản, phơi khô hoặc nấu chín.

Nhóm 30: Cà phê; gạo; mật ong; kẹo; chè (trà); thực phẩm ăn nhanh làm từ ngũ cốc.

Nhóm 31: Động vật sống; hoa quả tươi; thức ăn cho động vật; cây; hạt thực vật dạng thô (chưa chế biến).

Nhóm 32: Bia; nước uống có ga; nước ép trái cây; nước (đồ uống); đồ uống không có cồn; xi rô dùng cho đồ uống.

Nhóm 33: Đồ uống có chứa cồn (trừ bia).

Nhóm 34: Thuốc lá; bật lửa dùng cho người hút thuốc; diêm; vật dụng cho người hút thuốc; sản phẩm thay thế thuốc lá (không dùng cho mục đích y tế).

Nhóm 35: Dịch vụ quảng cáo; dịch vụ kế toán, dịch vụ kiểm toán; dịch vụ bán đấu giá; dịch vụ phân tích giá thành; dịch vụ giới thiệu sản phẩm trên các phương tiện truyền thông; chức năng văn phòng, tổ chức hội chợ thương mại cho mục đích bán hàng hoặc quảng cáo; tư vấn quản lý dự án đầu tư xây dựng.

Nhóm 36: Dịch vụ ngân hàng, dịch vụ cho thuê bất dộng sản, mua bán (kinh doanh) bất động sản; quản lý bất động sản; môi giới bất động sản; tư vấn trong lĩnh vực bất động sản; dịch vụ định giá bất động sản; dịch vụ định giá tài chính (bảo hiểm ngân hàng, bất động sản).

Nhóm 37: Xây dựng công trình kỹ thuật dân dụng; công trình đường sắt, đường bộ, công, xây dựng nhà các loại; dịch vụ cho thuê thiết bị xây dựng; dịch vụ tu sửa.

Nhóm 38: Dịch vụ viễn thông; phát thanh; truyền hình; dịch vụ điện thoại.

Nhóm 39: Dịch vụ vận tải đường bộ, đường thủy, đường hàng không; đóng gói và lưu giữ hàng hóa; du lịch.

Nhóm 40: Xử lý vật liệu.

Nhóm 41: Dịch vụ giải trí; giáo dục; đào tạo; xuất bản sách; tổ chức các hoạt động thể thao và văn hóa.

Nhóm 42: Tư vấn kiến trúc; tư vấn thiết kế, tư vấn lập dự án đầu tư xây dựng công trình, tư vấn thẩm định dự án; thiết kế và phát triển phần mềm máy tính.

Nhóm 43: Cung cấp chỗ ở tạm thời; khách sạn; dịch vụ cung cấp thực phẩm và đồ uống do nhà hàng thực hiện; dịch vụ đặt chỗ cho khách du lịch.

Nhóm 44: Dịch vụ y tế; dịch vụ thú y; dịch vụ chăm sóc (spa) sức khỏe; dịch vụ nông nghiệp; dịch vụ làm vườn và dịch vụ lâm nghiệp.

Nhóm 45: Dịch vụ pháp lý; dịch vụ an ninh nhằm bảo vệ người và tài sản.

---

(210) **4-2012-01191**

(540)

BxRGB

(220) 20.01.2012
(441) 25.07.2012
(731) MITSUBISHI CHEMICAL CORPORATION (JP)
14-1, Shiba 4-chome, Minato-ku, Tokyo, Japan
(740) Văn phòng luật sư Phạm và Liên danh (PHAM & ASSOCIATES)

(511) Nhóm 09: Đi-ốt phát quang; chất bán dẫn; màn hình đi-ốt phát quang; camera (máy chụp ảnh); thiết bị chiếu hình; thiết bị và dụng cụ quang học; thiết bị và dụng cụ để cân; thiết bị và dụng cụ đo; thiết bị đèn giao thông (thiết bị báo hiệu); tín hiệu phát quang; biển hiệu phát quang; bảng báo hiệu phát quang; thiết bị kiểm tra (giám sát); điện thoại; máy fax; thiết bị thu hình; thiết bị tìm vị trí và đánh dấu đường đi dùng cho phương tiện giao thông (máy vi tính trên phương tiện giao thông); thiết bị tìm vị trí và đánh dấu đường đi qua vệ tinh, máy vi tính; thiết bị ngoại vi máy tính; máy sao chụp tài liệu; máy quét ảnh (thiết bị xử lý dữ liệu); bảng thông báo điện tử; máy ghi hình; máy chạy đĩa vidêô; thiết bị báo cháy.

Nhóm 11: Bóng đèn có đi-ốt phát quang và đèn; thiết bị và dụng cụ chiếu sáng sử dụng đi-ốt phát quang; bóng đèn điện; đèn; đèn chiếu sáng kích thích sự tăng trưởng của cây trồng; thiết bị chiếu sáng dùng cho xe cộ; thiết bị và dụng cụ chiếu sáng.

---

(210) **4-2012-01250**

(540)

CLEAN & CLEAR

(220) 30.01.2012
(441) 25.07.2012

(731) JOHNSON & JOHNSON (US)
One Johnson & Johnson Plaza, New Brunswick, New Jersey, 08933 U.S.A.
(740) Văn phòng luật sư Phạm và Liên danh (PHAM & ASSOCIATES)

(511) Nhóm 03: Mỹ phẩm và các chế phẩm vệ sinh, trang điểm dùng để chăm sóc da và tóc, chế phẩm làm sạch cơ thể; chế phẩm tẩy rửa; chế phẩm làm sạch mặt.

Nhóm 05: Chế phẩm làm sạch da có chứa thuốc, chế phẩm tắm rửa dùng cho mặt và cơ thể có chứa thuốc, và chế phẩm làm sạch mặt và cơ thể có chứa thuốc; miếng dán có chứa thuốc để điều trị mụn đầu đen dùng cho mũi; miếng dán trị mụn có chứa thuốc; chất dùng để trị mụn; chất làm se có chứa thuốc; chế phẩm làm sạch da và làm ẩm da có chứa thuốc.

Nhóm 16: Khăn lau dùng một lần không tẩm hóa chất hoặc hợp chất được sử dụng như giấy thấm dầu dùng để hút dầu trên mặt.

Nhóm 21: Dụng cụ dùng để làm sạch và tẩy da chết, cụ thể là, thiết bị cầm tay dùng để làm sạch và tẩy da chết dùng cho da được hoạt động bằng pin để làm sạch và tẩy da chết dùng cho da; miếng đệm lót tẩy da chết dùng cho mặt.

---

(210) **4-2012-01251**

(540)

Clean & Clear

(220) 30.01.2012
(441) 25.07.2012

(731) JOHNSON & JOHNSON (US)
One Johnson & Johnson Plaza, New Brunswick, New Jersey, 08933 U.S.A.
(740) Văn phòng luật sư Phạm và Liên danh (PHAM & ASSOCIATES)

(511) Nhóm 03: Mỹ phẩm và các chế phẩm vệ sinh, trang điểm dùng để chăm sóc da và tóc, chế phẩm làm sạch cơ thể; chế phẩm tẩy rửa; chế phẩm làm sạch mặt.

Nhóm 05: Chế phẩm làm sạch da có chứa thuốc, chế phẩm tắm rửa dùng cho mặt và cơ thể có chứa thuốc, và chế phẩm làm sạch mặt và cơ thể có chứa thuốc; miếng dán có chứa thuốc để điều trị mụn đầu đen dùng cho mũi; miếng dán trị mụn có chứa thuốc; chất dùng để trị mụn; chất làm se có chứa thuốc; chế phẩm làm sạch da và làm ẩm da có chứa thuốc.

Nhóm 16: Khăn giấy dùng một lần không tẩm hóa chất hoặc hợp chất được sử dụng như giấy thấm dùng để hút dầu cho mặt.

Nhóm 21: Dụng cụ dùng để làm sạch và tẩy da chết, cụ thể là, thiết bị cầm tay dùng để làm sạch và tẩy da chết dùng cho da được hoạt động bằng pin để làm sạch và tẩy da chết dùng cho da; miếng đệm lót tẩy da chết dùng cho mặt.

---

(210) **4-2012-01278**

(540)

EXCELTONE

(220) 31.01.2012
(441) 25.07.2012

(731) DAIKEN CORPORATION (JP)
1-1, Inami, Nanto City, Toyama, Japan
(740) Văn phòng luật sư Phạm và Liên danh (PHAM & ASSOCIATES)

(511) Nhóm 19: Vật liệu xây dựng phi kim loại; asphan, hắc in và bitum; vật liệu xây dựng không bằng kim loại; trần nhà không bằng kim loại; tấm panen xây dựng không bằng kim loại; sàn không bằng kim loại; tấm ván sàn không bằng kim loại; vật liệu xây tường (tường vách) không bằng kim loại; vật liệu lợp mái không bằng kim loại; tấm ván xây dựng không bằng kim loại; ngói không bằng kim loại dùng cho xây dựng; vật liệu làm đồ nội thất gắn cố định không bằng kim loại; tấm ván kệ để làm đồ nội thất gắn cố định không bằng kim loại; vật liệu để làm bộ cất giữ gắn cố định không bằng kim loại; vách ngăn không bằng kim loại; cổng không bằng kim loại; cửa không bằng kim loại; cửa xếp không bằng kim loại; cửa cách âm không bằng kim loại; cửa kéo không bằng kim loại; tấm cửa không bằng kim loại; khung cửa không bằng kim loại; khung cửa sổ không bằng kim loại; cầu thang gác không bằng kim loại; bậc cầu thang không bằng kim loại; lan can không bằng kim loại; lớp ốp tường không bằng kim loại dùng cho xây dựng; ống dẫn không bằng kim loại cho hệ thống thông gió và hệ thống điều hòa không khí; sàn không bằng kim loại cho hệ thống sưởi ấm sàn; gạch; lớp phủ không bằng kim loại dùng cho xây dựng; bộ lắp ráp công trình xây dựng đúc sẵn không bằng kim loại; gỗ xây dựng; gỗ làm khuôn; lớp ốp gỗ dán; gỗ dán; ván sợi gỗ ép dùng cho xây dựng; tấm sợi ép dùng cho xây dựng; vật liệu xây dựng bằng vải sơn; vật liệu xây dựng bằng chất dẻo; vật liệu xây dựng tổng hợp; vật liệu xây dựng hoặc công trình xây dựng bằng asphan; vật liệu xây dựng hoặc công trình xây dựng bằng cao su; vữa dùng cho mục đích xây dựng; vật liệu xây dựng hoặc công trình xây dựng bằng vôi; vật liệu xây dựng hoặc công trình xây dựng bằng vữa; lưới bằng vải để ngăn sụt lở đất đá; sản phẩm chứa bitum dùng trong xây dựng; vật liệu xây dựng bằng sợi; tấm trần bằng sợi khoáng; vật liệu sợi hút âm dùng trong xây dựng; vật liệu cách âm cho sàn, tường hoặc trần nhà; vật liệu cách ly cho tòa nhà; vật liệu cách ly dùng cho xây dựng; vật liệu cách ly cho trần, tường, sàn và mái; vật liệu xây dựng bằng len đá; vật liệu cho công trình xây dựng bằng len đá; trần nhà bằng len đá; vật liệu bằng gốm dùng cho xây dựng; vật liệu xây dựng chịu lửa không bằng kim loại; chất liên kết cho việc làm than bánh; xi măng và sản phẩm xi măng; vữa dùng cho xây dựng; cấu kiện xây dựng bằng bê tông; đá để xây dựng; vật liệu xây dựng không bắt lửa cho mục đích chống cháy; kính xây dựng; tấm nhiều lớp bằng thủy tinh núi lửa dùng trong xây dựng; vật liệu khoáng phi kim loại, thô hoặc bán thành phẩm; tấm ván và bột sợi phi hữu cơ; lớp vữa thô; xỉ (vật liệu xây dựng); vật liệu phi kim loại dùng cho xây dựng hoặc các công trình xây dựng; đất để làm gạch; nhựa đường; tấm mang hạt thực vật để ngăn sụt đất hoặc lở đất; cửa sổ an ninh bằng chất dẻo cho phép liên lạc; khuôn để tạo hình cho cho sản phẩm xi măng không bằng kim loại; van ống dẫn nước, không bằng kim loại hoặc chất dẻo; bể chứa không bằng kim loại hoặc chất dẻo; nhà kính có thể chuyên chở được không bằng kim loại dùng cho gia đình.

Nhóm 37: Tư vấn xây dựng; giám sát việc xây dựng công trình; giám sát việc xây dựng công trình dân dụng; xây dựng; cung cấp thông tin về xây dựng; sửa chữa lại tòa nhà; bảo dưỡng tòa nhà; cung cấp thông tin liên quan đến sửa chữa lại và bảo dưỡng tòa nhà; dịch vụ làm kín công trình; dịch vụ về cách điện, cách nhiệt và cách âm trong xây dựng; dịch vụ chống ồn trong xây dựng; dịch vụ lát ngói, đá, lát gạch hoặc lắp đặt nhà khối; dịch vụ

nề; dịch vụ trát vữa; dịch vụ hàn chì; dịch vụ lợp mái che; công trình điện; dịch vụ mộc; dịch vụ sơn; sơn nội thất và ngoại thất; lắp đặt cửa sổ và cửa ra vào; dán giấy phủ tường; bọc đệm; xây dựng các quầy, sạp hàng trong hội chợ; cung cấp thông tin về sửa chữa; lắp đặt, bảo dưỡng và sửa chữa máy móc; lắp đặt, bảo dưỡng và sửa chữa thiết bị làm nóng; lắp đặt, bảo dưỡng và sửa chữa thiết bị làm nóng sàn; lắp đặt, bảo dưỡng và sửa chữa thiết bị điều hòa không khí; bảo dưỡng và sửa chữa đèn đốt; sửa chữa hoặc bảo dưỡng nồi hơi; sửa chữa hoặc bảo dưỡng máy bơm; sửa chữa hoặc bảo dưỡng máy móc và thiết bị làm lạnh; lắp đặt, bảo dưỡng và sửa chữa các phương tiện chiếu sáng; sửa chữa hoặc bảo dưỡng thiết bị chiếu sáng dùng điện; lắp đặt, bảo dưỡng và sửa chữa thang máy; lắp đặt, bảo dưỡng hoặc sửa chữa thiết bị báo cháy; vận hành (đưa vào sử dụng), kiểm tra hoặc bảo dưỡng các công trình xây dựng; sửa chữa hoặc bảo dưỡng máy móc và thiết bị đốn gỗ, chế biến gỗ và làm gỗ dán hoặc ván ép; phục chế đồ đạc; sửa chữa tấm nệm kiểu Nhật; sửa chữa đồ gỗ nhồi đệm; sửa chữa hoặc bảo dưỡng máy móc và thiết bị điện tử; sửa chữa hoặc bảo dưỡng máy móc và thiết bị viễn thông; lắp đặt và sửa chữa thiết bị điện; sửa chữa hoặc bảo dưỡng thiết bị điện gia dụng; lắp đặt và sửa chữa khóa; cho thuê thiết bị xây dựng; làm sạch bên trong tòa nhà; làm sạch bề mặt bên ngoài tòa nhà; làm sạch cửa sổ; làm sạch tấm thảm và thảm trải sàn; đánh bóng sàn; diệt trừ động vật có hại không dùng trong lĩnh vực nông nghiệp.

---

(210) **4-2012-01305**

(540)

WE GIVE YOU MORE

(220) 31.01.2012
(441) 25.07.2012

(731) LAS VEGAS SANDS CORP. (US)
3355 Las Vegas Boulevard, Las Vegas, Nevada 89109, United States of America

(740) Công ty Luật TNHH AMBYS Hà Nội (AMBYS HANOI)

(511) Nhóm 41: Dịch vụ tiếp thị (marketing), cụ thể là tổ chức các chương trình và cuộc thi có thưởng để khích lệ khách hàng nhằm quảng bá cho các dịch vụ khách sạn, sòng bài, vui chơi có thưởng, trò chơi, cung cấp nơi ăn ở, du lịch, bán lẻ và giải trí cho người khác.

---

(210) **4-2012-01306**

(540)

SANDS REWARDS CLUB

(220) 31.01.2012
(441) 25.07.2012

(731) LAS VEGAS SANDS CORP. (US)
3355 Las Vegas Boulevard, Las Vegas, Nevada 89109, United States of America

(740) Công ty Luật TNHH AMBYS Hà Nội (AMBYS HANOI)

(511) Nhóm 41: Dịch vụ tiếp thị (marketing), cụ thể là tổ chức các chương trình và cuộc thi có thưởng để khích lệ khách hàng nhằm quảng bá cho các dịch vụ khách sạn, sòng bài, vui chơi có thưởng, trò chơi, cung cấp nơi ăn ở, du lịch, bán lẻ và giải trí cho người khác.

---

(210) **4-2012-01309**

(540)

HAGERTY

(220) 31.01.2012
(441) 25.07.2012
(731) W.J. HAGERTY & SONS, LTD., INC. (US)
3801 W. Linden Avenue, P.O. Box 1496, South Bend, IN 46624-1496, United States of America
(740) Công ty Luật TNHH AMBYS Hà Nội (AMBYS HANOI)

(511) Nhóm 03: Chế phẩm đánh bóng kim loại; chế phẩm đánh bóng thép không gỉ (i-nốc); chất đánh bóng đồng nguyên chất, đồng thau và kim loại; chất cọ rửa đồ dùng bằng thiếc; chế phẩm đánh bóng đồng và đồng thau; chế phẩm đánh bóng bạc và vàng; nước ngâm tẩy rửa bạc, chất tẩy rửa bạc dạng bọt; chất đánh bóng bạc dạng xịt; nước lau chùi đèn chùm, nước lau rửa nĩa, chế phẩm lau chùi đồ trang sức; chế phẩm lau chùi đồ trang sức bằng bạc; găng tay đánh bóng được tẩm hóa chất; dung dịch đặc để lau chùi đồ trang sức; kem sáp ong dùng làm sạch gỗ; nước lau chùi siêu âm dùng cho đồ trang sức; và khăn lau dùng một lần được tẩm hóa chất hoặc hợp chất dùng trong gia đình.

Nhóm 18: Túi du lịch đựng đồ trang sức khi đi du lịch.

Nhóm 21: Găng tay dùng khi xử lý đồ trang sức; giẻ để đánh bóng đồ trang sức; giẻ dùng trong bảo dưỡng đồ trang sức; giẻ dùng trong bảo dưỡng đồ pha lê; bình phun để lau chùi đồ trang sức; giẻ dùng trong bảo dưỡng đồng hồ trang sức; khăn lau bụi cho bạc; tấm lau chùi bằng bọt biển và chổi quét bạc làm bằng lông ngựa.

Nhóm 22: Túi nhỏ bằng vải dệt có nhiều ngăn để lưu giữ các đồ dẹt ở bàn ăn; tấm lót bằng vải dùng để đệm lót đồ sứ; bao tải (túi) dùng để đóng gói giữ đồ sứ; bao tải (túi) dùng để đóng gói (giữ) xoong nồi bát đĩa; miếng vải lót đựng dao thìa dĩa trên bàn ăn; bao tải (túi) dùng để đựng mặt bàn đôi khi gấp lại.

---

(210) **4-2012-01375**

(540)

(220) 01.02.2012
(441) 25.07.2012
(531) 25.7.17; 26.13.25
(591) Da cam, ghi, đen, trắng
(731) KENLEN SEWING MACHINE COMPANY LIMITED (HK)
Workshop B, 11/F., Ford Glory Plaza, 37-39 Wing Hong Street, Cheung Sha WAN, KOWLOON, HONG KONG
(740) Công ty Cổ phần Sở hữu công nghiệp INVESTIP (INVESTIP)

(511) Nhóm 07: Máy khâu và máy cắt gia dụng và công nghiệp; các bộ phận và phụ tùng lắp ráp trong máy khâu, máy cắt gia dụng và công nghiệp, cụ thể là chân vịt, bàn lùa (răng cưa), mặt nguyệt, ốc giữ kim, móc, bộ phận đo bước kim, thoi (thuyền), ổ quay được, suốt chỉ, cử, trục kim, lò xo (bộ phận của máy), ốc trực các loại; kéo điện và dụng cụ cắt may công nghiệp và dùng với máy cắt và các bộ phận đi kèm, cụ thể là lưỡi cắt (bộ phận của máy móc), dây nhám (dây để mài dao cắt vải), đá mài, trực chân vịt, bánh đà, dao các loại; động cơ và các bộ phận đi kèm máy khâu, máy cắt gia dụng và công nghiệp, cụ thể

là puli, dây cu-roa, dây da các loại; phụ kiện của máy khâu, máy và thiết bị cắt gia dụng và công nghiệp cụ thể là súng tẩy vết bẩn, súng bắn mác, bình nước treo tường để chứa dầu máy (bộ phận của máy dệt kim), kẹp giữ vải (bộ phận của máy xén).

Nhóm 08: Kéo và kéo cắt; kéo cắt chỉ; dụng cụ cắt may cầm tay; dao thường và dao đa năng; dao gấp; lưỡi cắt và dụng cụ cắt (cầm tay); dụng cụ cầm tay (thao tác thủ công); dụng cụ cắt may gia dụng cụ thể là kéo; kéo các loại; bàn là hơi, đế để bàn là, tua vít.

---

(210) **4-2012-01531**

(540)

(220) 03.02.2012
(441) 25.07.2012
(531) 2.1.1; 5.7.3; 5.13.4
(731) CAESARS WORLD, INC. (US)
One Caesars Palace Drive, Las Vegas, NV 89109
(740) Công ty Luật TNHH AMBYS Hà Nội (AMBYS HANOI)

(511) Nhóm 41: Dịch vụ sòng bạc có giảm giá và khuyến mại tặng thưởng cho những khách hàng thường xuyên thông qua việc sử dụng thẻ nhận dạng; dịch vụ giải trí; dịch vụ sòng bạc; dịch vụ tổ chức trò chơi có thắng thua tiền; dịch vụ cờ bạc; dịch vụ cung cấp phương tiện để chơi cờ bạc: trò chơi đánh bạc có tính tương tác; dịch vụ giải trí truyền hình, tổ chức và cung cấp trò chơi và cuộc thi đấu vì mục đích giải trí; dịch vụ cung cấp thông tin, tư vấn và cố vấn liên quan đến các dịch vụ trên; dịch vụ quản lý sòng bạc; dịch vụ vũ trường (giải trí), câu lạc bộ khiêu vũ, hộp đêm, nhà hát và dịch vụ giải trí chủ yếu về âm nhạc, khiêu vũ, hài kịch, kịch sân khấu và ảo thuật, câu lạc bộ sức khỏe; câu lạc bộ giải trí và câu lạc bộ thể thao; câu lạc bộ giải trí ở bãi biển và câu lạc bộ giải trí ở hồ bơi; cung cấp(cho thuê) phương tiện thể thao; dịch vụ công viên giải trí ngoài trời, công viên giải trí, khu giải trí; trung tâm giải trí; cung cấp phương tiện cho các hoạt động giải trí, dịch vụ câu lạc bộ thể thao ngoài trời (giải trí); chuẩn bị và tổ chức các sự kiện thể thao điền kinh, thi đấu điền kinh và sự kiện thể thao, tổ chức và xúc tiến các hoạt động thể thao và thi đấu thể thao, cung cấp(cho thuê) thiết bị sân gôn, dạy chơi gôn và tổ chức các cuộc thi đánh gôn: sản xuất chương trình truyền thanh; sản xuất các chương trình viđêô, phim(khác với phim quảng cáo), chương trình trên băng cát xét, trên đĩa CD, trên đĩa DVD và trò chơi điện tử; tổ chức đua ngựa; quản lý các phương tiện thể thao và các sự kiện thể thao; cung cấp phương tiện cho giáo dục thể chất và thể dục, sản xuất chương trình biểu diễn; dịch vụ đại lý bán vé xem biểu diễn sân khấu; tổ chức các buổi họp và hội thảo; dịch vụ giáo dục; dịch vụ cung cấp hướng dẫn và đào tạo trong lĩnh vực chơi cờ bạc; thể thao và giải trí; đào tạo quản lý khách sạn; sản xuất chương trình truyền hình.

Nhóm 43: Dịch vụ khách sạn, nhà nghỉ bên đường dành cho khách có ô tô, khu nghỉ dưỡng; dịch vụ đặt chỗ ở khách sạn; dịch vụ câu lạc bộ thể thao ngoài trời (cung cấp chỗ ở; thức ăn và đồ uống), dịch vụ cung cấp phòng tiện nghi cho các buổi họp, hội thảo; hội nghị chuyên đề và tiệc lớn; dịch vụ cung cấp phòng tiện nghi cho các cuộc triển lãm, dịch vụ đặt phòng trước chỗ ở tạm thời; dịch vụ đặt phòng trước nhà trọ; dịch vụ đặt phòng trước những khu nhà ở cao cấp có thương hiệu; dịch vụ cung cấp chỗ ở các căn hộ dịch vụ; dịch vụ phòng chờ uống cocktail (quầy rượu); phòng ăn tạm thời; nhà hàng tự phục vụ; quán cà phê; nhà hàng phục vu thức ăn nhanh; cửa hàng cà phê; nhà trọ, dịch vụ văn phòng nhà đất (khách sạn-nhà trọ), dịch vụ khu nhà ở cao cấp có thương hiệu; dịch vụ căn hộ dịch vụ; dịch vụ cho thuê chỗ ở tạm thời; dịch vụ đặt phòng nhà trọ, dịch vụ nhà cho khách du lịch, dịch vụ cung cấp thực phẩm (tiệc) do nhà hàng thực hiện; căng tin tự phục

vụ; nhà khách, dịch vụ cắm trại (cung cấp chỗ ở tạm thời); nhà ở dành cho người già, nhà trẻ; dịch vụ chỗ ở cho động vật; dịch vụ nhà hàng ăn uống, dịch vụ cho thuê phòng họp, dịch vụ cho thuê ghế, bàn, khăn trải bàn, đồ thủy tinh, dịch vụ quán rượu, dịch vụ cung cấp các trang thiết bị như là bộ đồ uống hay đồ thủy tinh và đồ dùng sử dụng cho đồ uống có cồn, đồ gốm sứ thủy tinh hay bộ đồ ăn, dụng cụ nấu bếp, dụng cụ chẩn bị đồ ăn, đồ đạc, dụng cụ sử dụng trong phòng bếp, khăn trải bàn và phụ kiện trang trí bàn cho khách sạn, nhà ở, căn hộ cho thuê tạm thời và nhà trọ, dịch vụ cung cấp phương tiện cắm trại, cung cấp nhà ở khách du lịch và dịch vụ cho thuê nhà lưu động.

---

(210) **4-2012-01532**

(540)

The Forum Shops at Caesars

(220) 03.02.2012
(441) 25.07.2012
(731) CAESARS WORLD, INC. (US)
One Caesars Palace Drive, Las Vegas, NV 89109
(740) Công ty Luật TNHH AMBYS Hà Nội (AMBYS HANOI)

(511) Nhóm 35: Quản trị kinh doanh và quản lý kinh doanh trong các lĩnh vực về khách sạn, các địa điểm và sự kiện thể thao và giải trí, nhà hàng và sòng bạc, các dịch vụ tư vấn quản trị kinh doanh và quản lý kinh doanh khách sạn, nhà hàng, các địa điểm và sự kiện thể thao và giải trí và sòng bạc, quản lý chương trình khuyến khích trúng thưởng cho phép các thành viên tham dự nhận được giảm giá và các khuyến mại tặng thưởng về hàng hóa và dịch vụ với tư cách là hội viên, giới thiệu hàng hóa và dịch vụ trên phương tiện truyền thông nhằm mục đích bán lẻ sản phẩm dịch vụ, quảng cáo, hỗ trợ quản lý công nghiệp và thương mại; quản lý thương mại trong hoạt động cấp giấy phép về hàng hóa và dịch vụ cho các khách hàng khác; xúc tiến bán hàng cho các khách hàng khác, tư vấn quản lý nhân sự; dịch vụ di dời cơ sở kinh doanh cho các doanh nghiệp; nhập thông tin vào cơ sở dữ liệu của máy tính; xử lý (về hành chính) các đơn đặt mua hàng; dịch vụ kế toán, cho thuê máy bán hàng; dịch vụ cửa hàng bán lẻ và khu mua sắm liên quan tới nước hoa co-lô-nhơ, nước hoa, nước vệ sinh, dầu nước hoa, dầu tắm, sữa dưỡng thể, sữa dưỡng mặt, sữa dưỡng tay, kem dưỡng thể, kem dưỡng tay, kem dưỡng mặt, sữa dưỡng da sau khi cạo râu, dầu gội đầu, sữa dưỡng tóc, dầu xả, mỹ phẩm, chế phẩm dưỡng giúp da rám nắng, chế phẩm bảo vệ da khỏi tác động có hại của tia nắng, chế phẩm bảo vệ da chống nắng, son dưỡng môi, dầu tắm, phấn rôm, chế phẩm làm sạch da, chất khử mùi cho việc sử dụng cá nhân, làm đẹp và spa, sản phẩm dùng trong nhà vệ sinh, mỹ phẩm, chìa khóa và phụ kiện liên quan bằng hiển thị quảng cáo, sản phẩm quang học, sản phẩm đồ chơi và giải trí, thiết bị điện gia đình và thiết bị điện tử, các đồ trang trí, lưu niệm và quà tặng: kim hoàn, đồng hồ, đồng hồ đeo tay, đồ dùng văn phòng, tài liệu xuất bản, sản phẩm nghệ thuật và chụp ảnh, sản phẩm da, túi xách, hành lý, hàng hóa về du lịch, đồ dùng và phụ tùng trong nhà, đồ đựng dùng trong nhà và dụng cụ gia đình, đồ vải lanh gia đình, hàng hóa dệt may, đồ kim chỉ, quần áo-giầy dép, mũ, trò chơi, sản phẩm thể thao, dụng cụ chơi gôn, thực phẩm, đồ uống, thùng chứa thực phẩm và do uống các sản phẩm thuốc lá; điều hành hoạt động và quản lý các trung tâm mua sắm và cửa hàng bán lẻ.

Nhóm 41: Dịch vụ giải trí; dịch vụ sòng bạc; dịch vụ tổ chức trò chơi có thắng thua tiên, dịch vụ cờ bạc, dịch vụ cung cấp phương tiện để chơi cờ bạc; trò chơi đánh bạc có tính tương tác, dịch vụ giải, trí truyền hình; tổ chức và cung cấp trò chơi và cuộc thi đấu vì mục đích giải trí: dịch vụ cung cấp thông tin, tư vấn và cố vấn liên quan đến các địch vụ trên; dịch vụ quản lý sòng bạc, dịch vụ vũ trường (giải trí); câu lạc bộ khiêu vũ; hộp đêm;

nhà hát và dịch vụ giải trí chủ yếu về âm nhạc, khiêu vũ, hài kịch, kịch sân khấu và ảo thuật; câu lạc bộ sức khỏe; câu lạc bộ giải trí và câu lạc bộ thể thao, câu lạc bộ giải trí ở bãi biển và câu lạc bộ giải trí ở hồ bơi; cung cấp phương tiện thể thao; dịch vụ công viên giải trí ngoài trời; công viên giải trí, khu giải trí; trung tâm giải trí cung cấp phương tiện cho các hoạt động giải trí; dịch vụ câu lạc bộ thể thao ngoài trời (giải trí); chuẩn bị và tổ chức các sự kiện thể thao điền kinh, thi đấu điền kinh và sự kiện thể thao, tổ chức và xúc tiến các hoạt động thể thao và thi đấu thể thao, cung cấp (cho thuê) thiết bị sân gôn; dạy chơi gôn và tổ chức các cuộc thi đánh gôn; sản xuất chương trình truyền thanh; sản xuất các chương trình viđêô, phim (khác với phim quảng cáo), chương trình trên băng cát xét, trên đĩa CD, trên đĩa DVD và trò chơi điện tử, tổ chức đua ngựa; quản lý các phương tiện thể thao và các sự kiện thể thao; cung cấp phương tiện cho giáo dục thể chất và thể dục, sản xuất chương trình biểu diễn; dịch vụ đại lý bán vé xem biểu diễn sân khấu; tổ chức các buổi họp và hội thảo, dịch vụ giáo dục; dịch vụ cung cấp hướng dẫn và đào tạo trong lĩnh vực chơi cờ bạc, thể thao và giải trí; đào tạo quản lý khách sạn; sản xuất chương trình truyền hình.

Nhóm 43: Dịch vụ khách sạn, nhà nghỉ bên đường dành cho khách có ô tô, khu nghỉ dưỡng; dịch vụ đặt chỗ ở khách sạn; dịch vụ câu lạc bộ thể thao ngoài trời (cung cấp chỗ ở; thức ăn và đồ uống), dịch vụ cung cấp phòng tiện nghi cho các buổi họp, hội thảo, hội nghị chuyên đề và tiệc lớn; dịch vụ cung cấp phòng tiện nghi cho các cuộc triển lãm, dịch vụ đặt phòng trước chỗ ở tạm thời; dịch vụ đặt phòng trước nhà trọ; dịch vụ đặt phòng trước những khu nhà ở cao cấp có thương hiệu; dịch vụ cung cấp chỗ ở các căn hộ dịch vụ; nhà hàng; dịch vụ phòng chờ uống cocktail (quầy rượu); phòng ăn tạm thời; nhà hàng tự phục vụ; quán cà phê; nhà hàng phục vu thức ăn nhanh; cửa hàng cà phê; nhà trọ, dịch vụ văn phòng nhà đất (khách sạn-nhà trọ), dịch vụ khu nhà ở cao cấp có thương hiệu; dịch vụ căn hộ dịch vụ; dịch vụ cho thuê chỗ ở tạm thời; dịch vụ đặt phòng nhà trọ, dịch vụ nhà cho khách du lịch, dịch vụ cung cấp thực phẩm (tiệc) do nhà hàng thực hiện; căng tin tự phục vụ; nhà khách, dịch vụ cắm trại (cung cấp chỗ ở tạm thời); nhà ở dành cho người già, nhà trẻ; dịch vụ chỗ ở cho động vật; dịch vụ nhà hàng ăn uống, dịch vụ cho thuê phòng họp, dịch vụ cho thuê ghế, bàn, khăn trải bàn, đồ thủy tinh, dịch vụ quán rượu, dịch vụ cung cấp các trang thiết bị như là bộ đồ uống hay đồ thủy tinh và đồ dùng sử dụng cho đồ uống có cồn, đồ gốm sứ thủy tinh hay bộ đồ ăn, dụng cụ nấu bếp, dụng cụ chuẩn bị đồ an, đồ đạc, dụng cụ sử dụng trong phòng bếp, khăn trải bàn và phụ kiện trang trí bàn cho khách sạn, nhà ở, căn hộ cho thuê tam thời và nhà trọ, dịch vụ cung cấp thương tiện cắm trại, cung cấp nhà ở khách du lịch và dịch vụ cho thuê nhà lưu động.

---

(210) **4-2012-01535**

(540)

BeneSphera

(220) 03.02.2012
(441) 25.07.2012
(531) 26.1.1; 26.13.25; A25.7.7
(731) AVANTOR PERFORMANCE MATERIALS, INC. (US)
3477 Corporate Parkway, Suite #200, Center Valley, Pennsylvania 18034, United States of America
(740) Công ty TNHH Tư vấn sở hữu trí tuệ Việt (VIET IP CO.,LTD.)

(511) Nhóm 01: Chế phẩm chuẩn đoán dùng cho mục đích khoa học hay nghiên cứu; chất phản ứng chuẩn đoán dùng cho thí nghiệm trong ống nghiệm (in vitro) trong khoa hóa sinh, hóa và vi trùng học; hóa chất dùng cho thí nghiệm, cụ thể là, chất phản ứng kháng thể

dùng để tìm ra kháng nguyên trong phân tích tế bào và mô sử dụng trong chuẩn đoán trong ống nghiệm (in vitro). tất cả là các sản phẩm không dùng cho mục đích y tế hoặc thú y.

Nhóm 05: Chất phản ứng hóa học dùng cho mục đích y tế và thú y, chất phản ứng hóa học dùng trong việc khám chữa bệnh (lâm sàng) trong y tế; tác nhân, chế phẩm và chất chuẩn đoán dùng cho mục đích y tế; bộ chuẩn đoán bao gồm chủ yếu là các kháng thể đơn dòng, chất đệm, và chất phản ứng dùng trong xét nghiệm bệnh; bộ xét nghiệm thuốc bao gồm chất phản ứng và kim loại để thử dùng để chuẩn đoán y tế dùng đế xét nghiệm các dịch (chất lỏng) của cơ thể; chất phản ứng chuẩn đoán dùng trong y tế, chất phản ứng và vật mang dùng cho mục đích chuẩn đoán y tế và thú y; Chế phẩm chuẩn đoán phục vụ cho thí nghiệm lâm sàng và thí nghiệm y học, chế phẩm chuẩn đoán phục vụ cho thí nghiệm lâm sàng và thí nghiệm y học.

Nhóm 09: Thiết bị phân tích thí nghiệm dùng để đo, thử (xét nghiệm) và phân tích máu và các chất dịch (chất lỏng) khác của cơ thể, không dùng cho mục đích y tế.

Nhóm 10: Thiết bị dùng để chuẩn đoán lâm sàng; thiết bị đo độ loãng xương dùng trong chuẩn đoán bệnh loãng xương; thiết bị phân tích khí thở dùng trong chuẩn đoán y tế thiết bị phân tích máu dùng cho việc chuẩn đoán y tế; hệ thống dụng cụ và thiết bị dùng để chuẩn đoán y tế bao gồm máy đếm tế bào, thiết bị phân tích máu, dụng cụ chuẩn bị mẫu thử, và các phần mềm quản lý dữ liệu có liên quan được bán kèm thành một bộ ống rửa dùng cho mục đích y tế; thiết bị y tế và dụng cụ phẫu thuật dùng trong chuẩn đoán và phẫu thuật hệ thống tiêu hóa; thiết bị chuẩn đoán y tế, thiết bị phân tích dùng cho mục đích y tế và thiết bị đo huyết áp; đèn nội soi dạng cứng và mềm dùng trong y tế.

---

(210) **4-2012-01627**

(540)

(220) 07.02.2012
(441) 25.07.2012
(731) CÔNG TY CỔ PHẦN BÁCH HỶ AN (VN)
13 Sầm Sơn, phường 4, quận Tân Bình, thành phố Hồ Chí Minh
(740) Văn phòng luật sư Phạm và Liên danh (PHAM & ASSOCIATES)

(511) Nhóm 29: Bột cốt dừa hoà tan.

---

(210) **4-2012-01628**

(540)

(220) 07.02.2012
(441) 25.07.2012
(731) CÔNG TY CỔ PHẦN BÁCH HỶ AN (VN)
13 Sầm Sơn, phường 4, quận Tân Bình, thành phố Hồ Chí Minh
(740) Văn phòng luật sư Phạm và Liên danh (PHAM & ASSOCIATES)

(511) Nhóm 29: Bột cốt dừa hoà tan.

---

(210) **4-2012-01774**

(540)

KHẢI HOÀN

(220) 09.02.2012
(441) 25.07.2012
(731) HỘ KINH DOANH KHẢI HOÀN THANH NHÃ II (VN)
81 Nam Kỳ Khởi Nghĩa, phường Tân An, quận Ninh Kiều, thành phố Cần Thơ
(740) Công ty TNHH Sở hữu trí tuệ Tầm Nhìn Mới (FRESHVIEW CO., LTD.)

(511) Nhóm 35: Mua bán tranh thêu.

---

(210) **4-2012-01867**

(540)

(220) 10.02.2012
(441) 25.07.2012
(531) 2.3.4; A2.3.16; 2.3.22
(591) Vàng, tím, hồng, xanh dương, xanh tím, đỏ
(731) CÔNG TY CỔ PHẦN VNG (VN)
268 Tô Hiến Thành, phường 15, quận 10, thành phố Hồ Chí Minh

(511) Nhóm 09: Phim hoạt hình; hệ điều hành dùng cho máy tính; chương trình máy vi tính; phần mềm máy tính; phần mềm trò chơi điện tử; chương trình hoạt động của hệ thống máy vi tính.

Nhóm 38: Dịch vụ truyền thông tin, truyền tin và hình ảnh có hỗ trợ của máy vi tính; dịch vụ truyền thông tin liên lạc bằng thiết bị đầu cuối (cụ thể là máy vi tính, máy trạm); thông tin về viễn thông liên lạc; dịch vụ nhắn tin (vô tuyến điện thoại hoặc các phương tiện liên lạc điện tử khác); thư điện tử; truyền thư tín và hình ảnh bằng máy vi tính.

Nhóm 41: Cung cấp dịch vụ vui chơi giải trí, trò chơi trực tuyến; thông tin về giải trí; sản xuất phim; sản xuất chương trình biểu diễn; giải trí truyền hình; xuất bản sách.

Nhóm 42: Các dịch vụ máy tính, cụ thể là cung cấp việc sử dụng tạm thời các giao diện máy tính không tài xuống được nhằm tạo ra các dịch vụ thông tin cá nhân trực tuyến; dịch vụ cung cấp công cụ tìm kiếm trên internet; thiết kế các bảng chú dẫn thông tin, chú dẫn địa điểm và các nguồn có sẵn trên mạng máy tính cho người khác; dịch vụ cung cấp phương tiện tra cứu cho người khác; cung cấp các trang web trực tuyến theo yêu cầu của khách hàng về các thông tin được người sử dụng xác định, bao gồm các công cụ tra cứu và các liên kết web trực tuyến với các website khác; dịch vụ bản đồ, cụ thể là cung cấp một website và liên kết website về thông tin địa lý, hình ảnh bản đồ và lộ trình chuyến đi.

---

(210) **4-2012-01965**

(540)

(220) 13.02.2012
(441) 25.07.2012
(531) 4.3.1; 6.1.2
(591) Vàng
(731) CÔNG TY TNHH THƯƠNG MẠI DỊCH VỤ KHÁCH SẠN TÂN HOÀNG MINH (VN)
96 Võ Thị Sáu, phường Tân Định, quận 1, thành phố Hồ Chí Minh

(511) Nhóm 05: Chất diệt trừ sâu hại; chất diệt cỏ; dược phẩm; thực phẩm chức năng dùng cho ngành y; trà dùng cho mục đích y tế.

Nhóm 07: Động cơ (không kể động cơ dùng cho các phương tiện giao thông trên bộ); các bộ phận ghép nối và truyền động (không kể động cơ dùng cho các phương tiện giao thông trên bộ); máy nông cụ khác với loại thủ công.

Nhóm 09: Máy tính; chương trình cho máy vi tính; tủ điện; bảng phân phối điện; ổn áp điện; bộ lưu điện.

Nhóm 11: Thiết bị chiếu sáng; bồn tắm; thiết bị, hệ thống thông gió điều hoà không khí; thiết bị để nấu nướng; thiết bị vệ sinh.

Nhóm 12: Ô tô; xe máy; tầu thuỷ; máy bay; lốp ô tô, xe máy

Nhóm 16: Giấy; ấn phẩm; văn phòng phẩm; đồ dùng giảng dạy và học tập (không kể máy móc dùng cho mục đích trên).

Nhóm 19: Kính xây dựng; đá để xây dựng; gỗ xây dựng; xi măng; bê tông; cấu kiện xây dựng bằng bê tông.

Nhóm 21: Bộ nồi đun nấu (không dùng điện); dụng cụ nhà bếp; đồ chứa đựng dùng trong nhà bếp; máy nghiền gia dụng (không dùng điện).

Nhóm 30: Gạo; các sản phẩm làm từ gạo dùng để ăn liền (bánh quy làm bằng gạo, bánh gạo ăn liền); cà phê; mì ăn liền; phở ăn liền; chè (trà); ca cao; ngũ cốc đã chế biến; đường; bánh kẹo; men rượu.

Nhóm 32: Bia; nước uống tinh khiết đóng chai, đóng bình; nước có ga; đồ uống ép từ hoa quả không có cồn; xi rô dùng cho đồ uống; nước sô đa.

Nhóm 40: Dịch vụ xử lý rác thải; dịch vụ gia công kim loại; dịch vụ chế biến dầu mỏ; dịch vụ tráng rửa phim; dịch vụ sản xuất năng lượng.

Nhóm 44: Dịch vụ làm vườn; dịch vụ chăm sóc sức khỏe; dịch vụ chăm sóc sắc đẹp; dịch vụ trợ giúp y tế; dịch vụ trợ giúp thú y.

---

(210) **4-2012-01984**

(540) CHONHANG
Bán lẻ rẻ như bán buôn

(220) 13.02.2012
(441) 25.07.2012
(731) TRẦN MINH TUẤN (VN)
Xóm 5, Hoằng Khánh, huyện Hoằng Hóa, tỉnh Thanh Hóa

(511) Nhóm 35: Xúc tiến thương mại; dịch vụ cung cấp giải pháp thương mại điện tử trong lĩnh vực tin học trên mạng internet; buôn bán các mặt hàng công nghiệp và tiêu dùng cụ thể là máy bơm nước, máy nén khí, máy xúc, máy ủi, máy phát điện, đồ uống (rượu, bia, nước giải khát), lương thực, thực phẩm (chả cá, ruốc cá, thịt hộp, mì tôm, lương khô, bánh kẹo, gạo); dịch vụ bán hàng trực tuyến trên Internet bao gồm các sản phẩm: thảo dược, đồ gia dụng (bao gồm xoong, nồi bằng inox, chảo chống dính, bếp ga, bếp từ, máy làm sữa đậu nành), đồ gỗ mỹ nghệ, các thiết bị điện tử (máy vi tính, đầu đĩa, ti vi, dàn âm thanh kĩ thuật số, máy ảnh, máy quay phim), tin học, thực phẩm chức năng.

---

(210) **4-2012-02105**

(540)

Gold Arrow

(220) 14.02.2012
(441) 25.07.2012
(531) 24.15.1
(591) Đỏ, đen, cam, xanh lá cây, xám
(731) CÔNG TY TNHH VÀNG ĐỎ (VN)
101/719T Nguyễn Kiệm, phường 3, quận Gò Vấp, thành phố Hồ Chí Minh
(740) Công ty TNHH Sở hữu trí tuệ Ngôi Sao chuyên nghiệp và liên danh (NOVAPRO & ASSOCIATES CO.,LTD.)

(511) Nhóm 29: Bơ thực vật; bơ động vật.

Nhóm 30: Hương liệu cho thực phẩm; phụ gia thực phẩm gồm: các chất bảo quản (canxi propionat, natri nitrat, natri nitrit), các chất điều vị (I+G ribotide, fujimori).

---

(210) **4-2012-02140**

(540)

IMUNOGLUKAN P4H

(220) 15.02.2012
(441) 25.07.2012
(731) PLEURAN, S.R.O. (SK)
Peterská 16A; 821 03 Bratislava; Slovak Republic (SK)
(740) Công ty TNHH Sở hữu trí tuệ Thảo Thọ Quyến (INVENCO)

(511) Nhóm 05: Thực phẩm bổ sung ăn kiêng nhằm mục đích tăng cường hệ miễn dịch; chế phẩm dinh dưỡng dùng cho mục đích y tế; chế phẩm thực phẩm dùng trong y tế; dược phẩm dùng làm thuốc cho người.

Nhóm 35: Dịch vụ môi giới trong các thương vụ liên quan các sản phẩm đề cập tại nhóm 05.

---

(210) **4-2012-02356**

(540)

VIỆT NGÂN

(220) 17.02.2012
(441) 25.07.2012
(591) Trắng, xanh dương
(731) CÔNG TY TNHH PHÁT TRIỂN ĐẦU TƯ VIỆT NGÂN (VN)
180 Trương Công Định, phường 14, quận Tân Bình, thành phố Hồ Chí Minh

(511) Nhóm 35: Tư vấn tổ chức và điều hành kinh doanh; quảng cáo trực tuyến trên mạng; quảng cáo; bán đấu giá; mua bán: thiết bị điện, thiết bị y tế, phương tiện vận tải, hàng điện tử tin học, thiết bị văn phòng, kim khí điện máy, điện thoại, hàng trang trí nội thất, hàng đã qua sử dụng cụ thể là: quần áo, túi xách, giày dép, đồng hồ, mắt kính, máy ảnh, máy tính, xe máy, ô tô đã qua sử dụng.

Nhóm 36: Mua bán bất động sản; cho thuê bất động sản; môi giới bất động sản; quản lý bất động sản; sàn giao dịch bất động sản; định giá bất động sản; tư vấn tài chính; thuê mua tài chính; trả góp; dịch vụ cầm đồ; tư vấn đầu tư (không bao gồm tư vấn pháp luật).

---

(210) **4-2012-02489**

(540)

(220) 20.02.2012
(441) 25.07.2012
(531) 3.4.7; 25.1.6; 26.1.1; 25.5.2
(591) Đỏ, vàng, vàng nhạt, hồng da, nâu
(731) NEW B.C.N. TRADING INC. (US)
701 Hadley Road, South Plainfield, New Jersey 07080, USA
(740) Văn phòng luật sư Phạm và Liên danh (PHAM & ASSOCIATES)

(511) Nhóm 29: Đậu sấy khô; trái cây đóng hộp; rau sấy khô; trái cây đông lạnh; rau đông lạnh; hải sản đông lạnh; dưa góp.

Nhóm 30: Đồ uống trên cơ sở chè (trà); bánh kẹo; bánh quy; đường; đồ gia vị; món ngọt tráng miệng đông lạnh (như bánh kẹo và kem đông lạnh); bột mì; gạo; mì và bún sấy khô; nước sốt và gia vị; chè (trà).

---

(210) **4-2012-02558**

(540)

CARDDASS MASTERS

(220) 20.02.2012
(441) 25.07.2012
(731) KABUSHIKI KAISHA BANDAI (A.K.A. BANDAI CO., LTD.) (JP)
4-8, Komagata 1-chome, Taito-ku, Tokyo, 111-8081, Japan
(740) Công ty TNHH Tầm nhìn và Liên danh (VISION & ASSOCIATES CO.LTD.)

(511) Nhóm 16: Đồ đựng và bao bì bằng giấy; cờ giấy; vé xổ số; giấy dán trên hành lý; túi mua hàng bằng giấy; khăn trải bàn bằng giấy; giấy và các tông; văn phòng phẩm và tài liệu nghiên cứu; đinh bấm (đồ dùng văn phòng); kẹp (đồ dùng văn phòng); bút chì màu; cục tẩy (đồ dùng văn phòng); con dấu (đồ dùng văn phòng); giấy dính (đồ dùng văn phòng); nhãn mác (không làm bằng vải); băng dính (dùng cho văn phòng hoặc gia đình); đồ dùng văn phòng (không kể đồ gỗ); sổ tay; tập giấy viết; phong bì (đồ dùng văn phòng); giá để bút và bút chì (đồ dùng văn phòng); quyển al-bom; hộp đựng các, thẻ; bảng đen; ấn phẩm; ca-ta-lô; sách mỏng; áp phích quảng cáo; các (phiếu, thẻ); bưu thiếp; bưu ảnh; tạp chí (định kỳ); sách; ảnh chụp; lịch; báo; bản đồ địa lý; tranh vẽ và bản vẽ in sao; các tác phẩm đồ họa và bản vẽ in sao; bản khắc trổ và bản vẽ in sao; giá đựng ảnh chụp; danh thiếp.

Nhóm 28: Đồ chơi, máy trò chơi không bao gồm máy chơi điện tử sử dụng tiền xu; trò chơi cầm tay với màn hình tinh thể lỏng; đồ chơi chạy bằng điện; búp bê; đồ chơi nhồi bông; trò chơi được chơi trên một mặt bảng được thiết kế từ trước; quân bài (thẻ, các) dùng để chơi bài; bài lá; đồ chơi âm nhạc; hộp đồ chơi phát nhạc; thiết bị để làm ảo thuật; cờ đô-mi-nô; trò chơi mạt chược (mah-jong); dụng cụ chơi bi-a; dụng cụ câu cá; dụng cụ bắt côn trùng.

---

(210) **4-2012-02608**

(540) miacare

(220) 21.02.2012
(441) 25.07.2012
(531) 24.13.1
(731) BENQ MATERIALS CORP. (TW)
29, Jianguo E. Road, Gueishan Taoyuan 33341, Taiwan
(740) Công ty TNHH Sở hữu trí tuệ Thảo Thọ Quyến (INVENCO)

(511) Nhóm 03: Mỹ phẩm; mặt nạ làm đẹp (mỹ phẩm).

Nhóm 05: Nùi thấm hút; băng keo y tế, băng dùng để băng bó vết thương trên da; đồ băng bó dùng cho mục đích y tế, đồ băng bó dùng trong phẫu thuật; gạc dùng để băng bó; chất lỏng trong suốt không vị dùng để làm đông (ge-la-tin) dùng cho mục đích y tế; chất lỏng (gel) bôi da dùng cho mục đích y tế và dùng để điều trị loại bỏ sẹo và vết thương, vật liệu hàn thấm nước dùng cho răng; dung dịch rửa kính áp tròng.

Nhóm 09: Kính áp tròng; kính mắt.

---

(210) **4-2012-02609**

(540) AnsCare

(220) 21.02.2012
(441) 25.07.2012
(731) BENQ MATERIALS CORP. (TW)
29, Jianguo E. Road, Gueishan Taoyuan 33341, Taiwan
(740) Công ty TNHH Sở hữu trí tuệ Thảo Thọ Quyến (INVENCO)

(511) Nhóm 05: Nùi thấm hút; băng keo y tế; băng dùng để băng bó vết thương trên da; đồ băng bó dùng cho mục đích y tế; đồ băng bó dùng trong phẫu thuật; gạc dùng để băng bó; chất lỏng trong suốt không vị dùng để làm đông (ge-la-tin) dùng cho mục đích y tế, chất lỏng (gel) bôi da dùng cho mục đích y tế và dùng để điều trị loại bỏ sẹo và vết thương, vật liệu hàn thấm nước dùng cho răng; dung dịch rửa kính áp tròng.

Nhóm 10: Dụng cụ phun dùng cho mục đích y tế, thiết bị và dụng cụ nha khoa; ống nghiệm dùng cho mục đích y tế, ống thông nước tiểu dùng trong y tế và phẫu thuật; ống dẫn lưu dùng cho mục đích y tế.

---

(210) **4-2012-02686**

(540)

(220) 22.02.2012
(441) 25.07.2012
(531) 4.3.3
(731) CÔNG TY CỔ PHẦN ĐẦU TƯ THƯƠNG MẠI DỊCH VỤ PHƯỚC LONG (VN)
Số 189/5 Phạm Hữu Lầu, KP2, phường Phú Mỹ, quận 7, thành phố Hồ Chí Minh
(740) Công ty Luật TNHH Việt An (VIET AN LAW FIRM)

(511) Nhóm 35: Kinh doanh thương mại, dịch vụ bán buôn, bán lẻ lương thực, thực phẩm, hàng hóa tiêu dùng, cụ thể: quần áo, giày dép, mũ nón, hoá mỹ phẩm, trang sức, đồ lưu niệm, giường, tủ, bàn, ghế, nồi, xoong chảo, bát đĩa, vật liệu xây dựng (như: xi măng, sắt thép,

sơn, vôi), hàng thực phẩm (như: gạo, cà phê, ca cao, bột mỳ, ngũ cốc, mỳ), đồ uống như bia rượu, nước giải khát, hàng điện tử như ti vi, tủ lạnh, điều hoà, máy giặt, máy vi tính, đồ điện gia dụng (đèn, quạt, máy hút bụi, máy rửa bát, máy sấy tóc, máy xay sinh tố), đồ dùng văn phòng như sách vở, bút, mực.

Nhóm 36: Đầu tư khai thác, quản lý, kinh doanh chợ: cụ thể đầu tư khai thác, quản lý kinh doanh bất động sản.

---

(210) **4-2012-02742**

(540)

(220) 22.02.2012
(441) 25.07.2012
(531) A26.11.12; 26.13.25
(731) QUANZHOU KAILANG FINERY CO., LTD (CN)
Liangzhong Field Jinjiang City, Fujian Province, China
(740) Công ty Luật TNHH LEADCONSULT (LEADCONSULT)

(511) Nhóm 25: Quần áo; quần áo trẻ em; quần dài; giầy; mũ; hàng dệt kim (quần áo được làm theo phương pháp dệt kim).

---

(210) **4-2012-02762**

(540)

(220) 23.02.2012
(441) 25.07.2012
(531) 1.5.1; A1.1.10; 3.7.17; A26.11.12; 26.4.2
(591) Đỏ, xanh tím than
(731) CÔNG TY TNHH F.D.T (VN)
Tầng 6, tòa nhà VPBank, 112 Phan Chu Trinh, thành phố Đà Nẵng

(511) Nhóm 35: Môi giới hàng hoá.

Nhóm 39: Vận tải bằng đường không; dịch vụ giao hàng; môi giới vận tải; chuyên chở hàng hóa vận chuyển hàng hóa bằng đường bộ, đường thủy; dịch vụ bốc dỡ và lưu kho.

---

(210) **4-2012-02830**

(540)

(220) 23.02.2012
(441) 25.07.2012
(531) 26.13.25; 26.4.4; 26.3.23; A26.11.7
(591) Trắng, đỏ
(731) CÔNG TY TNHH SẢN XUẤT THƯƠNG MẠI XUẤT NHẬP KHẨU LIÊN HIỆP THÀNH (VN)
62 Mạc Đĩnh Chi, phường Đakao, quận 1, thành phố Hồ Chí Minh
(740) DNTN Dịch vụ thương mại và sở hữu công nghiệp Song Ngọc (I.P.T.S.)

(511) Nhóm 09: phao cứu hộ; kính bơi; chuông báo cháy.

Nhóm 11: Đèn pin; đèn sạc; đèn LED dùng cho thiết bị chiếu sáng; đèn chiếu sáng.

Nhóm 16: Đồ dùng văn phòng; tập vở; bìa; phong bì (bao thư); giấy; dao dọc giấy.

Nhóm 35: Mua bán cờ cá ngựa, cờ đoán, cờ đôminô, cờ ô quan, cờ quốc tế, cờ thú, cờ vây, cờ tỷ phú, mua bán thau nhựa, rổ nhựa, xô nhựa, ống đũa nhựa, bàn ghế nhựa, hộp nhựa, mua bán dụng cụ vệ sinh như: chổi, cây lau nhà, xèng (ky) hốt rác, mua bán các chế phẩm làm vệ sinh như: hóa chất tẩy bồn cầu, nhà tắm, nhà bếp, nước lau kính, mua bán dao kéo; mua bán áo bơi, áo phao, thiết bị điện để thu hút, đuổi và diệt sâu bọ, ruồi, muỗi, côn trùng.

---

(210) **4-2012-02853**

(540)

(220) 23.02.2012
(441) 25.07.2012
(531) 2.1.1; 2.3.1
(731) PRUDENTIAL IP SERVICES LIMITED (GB)
Laurence Pountney Hill, London EC4R 0HH, United Kingdom
(740) Công ty Luật TNHH AMBYS Hà Nội (AMBYS HANOI)

(511) Nhóm 36: Dịch vụ bảo hiểm,dịch vụ bảo lãnh; dịch vụ tài chính; dịch vụ ủy thác đầu tư; dịch vụ đại lý bất động sản và các dịch vụ quản lý, điều hành và đánh giá bất động sản; tài chính và thu mua tài chính; tư vấn cho vay; hợp đồng tiền cho vay, dịch vụ quản lý vốn; tư vấn và quản lý tài sản; dịch vụ quản lý tài chính, dịch vụ thống kê bảo hiểm; các dịch vụ tư vấn về thế chấp, ngân hàng, quản lý đầu tư, người được ủy thác và tài chính; dịch vụ người đại diện tài chính; cung cấp tài chính; dịch vụ tài chính nhằm bảo đảm quỹ; quản lý quỹ lương hưu; dịch vụ tài chính cho vay để mua nhà; đánh giá bất động sản; dịch vụ rút tiền gửi; dịch vụ chuyển quỹ; dịch vụ môi giới bảo hiểm và thẻ tín dụng; dịch vụ tài chính liên quan đến xổ số; xử lý tiền quyên góp và bán chứng khoán; bán tín dụng; bảo lãnh tài chính và bảo lãnh nợ; đại lý tiền cho vay ngắn hạn và đại lý để thu hồi nợ; báo cáo tài chính; hội tiết kiệm, tín dụng và tiền gửi; quản lý bất động sản; dịch vụ quản lý và tư vấn quản lý tài chính; bảo hiểm y tế; dịch vụ bảo hiểm cho bệnh hiểm nghèo; bảo hiểm chi phí điều trị chủ yếu; bảo hiểm cho chi phí không thuộc y tế bị tổn thất trong thời gian ở bệnh viện; bảo hiểm cho chi phí và sự điều trị răng; bảo hiểm cho chi phí và sự điều trị mắt; bảo hiểm sinh mạng; bảo hiểm thất nghiệp; bảo hiểm bảo vệ người tàn tật; cung cấp hợp đồng bảo hiểm nhằm mang đến lợi nhuận phi tài chính; tư vấn tài chính trong tuổi về hưu; tư vấn tài chính cho tuổi về hưu; tư vấn liên quan đến đầu tư trong tuổi về hưu; tư vấn liên quan đến đầu tư cho tuổi về hưu; dịch vụ tư ván tài chính liên quan đến kế hoạch về hưu; dịch vụ quản lý tài chính liên quan đến nhà cho người về hưu; dịch vụ chi trả lương hưu; phân tích tài chính; dự báo tài chính; quản lý tài chính; kế hoạch tài chính; quản lý danh mục đầu tư tài chính; nghiên cứu tài chính; quyên góp quĩ từ thiện; quản lý quỹ từ thiện; cung cấp tài chính cho dịch vụ giáo dục, dịch vụ phúc lợi xã hội, học bổng và dịch vu cộng đồng; quản lý tài chính; thông tin và dịch vụ tư vấn liên quan đến các dịch vụ kể trên.

---

(210) **4-2012-02879**

(540)

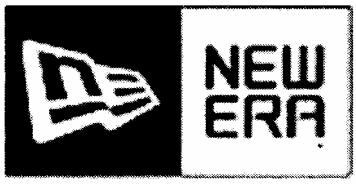

(220) 23.02.2012
(441) 25.07.2012
(531) 26.4.1; 25.5.1; 26.13.25
(731) NEW ERA CAP CO., INC. (US)
160 Delaware Avenue, Buffalo, New York 14202, U.S.A.
(740) Công ty TNHH Tư vấn sở hữu trí tuệ Việt (VIET IP CO.,LTD.)

(511) Nhóm 09: Kính râm, kính mắt; phụ kiện và phụ tùng cho các sản phẩm này (bao gồm gọng, dây xích đeo), túi và hộp đựng cho sản phẩm kinh mắt.

Nhóm 14: Đồ trang sức; đồng hồ đeo tay; bao gồm đồ trang trí cho trang phục/quần áo và mũ bằng kim loại quý.

Nhóm 16: Vật dụng kẹp tiền.

Nhóm 18: Đồ đựng hành lý, túi xách tay, ba lô, túi đựng tiền, ví đựng tiền, dây đeo bằng da, túi đi chợ, túi du lịch; túi dạng hộp đựng mũ lưỡi trai (có thể mang theo người).

Nhóm 21: Bộ dụng cụ làm sạch và tạo lại hình dáng cho mũ lưỡi trai đội vừa và có thể điều chỉnh độ rộng bao gồm chủ yếu là khăn lau, miếng làm sạch và khăn có tẩm chất làm sạch; bàn chải dùng để chải bụi cho mũ lưỡi trai.

Nhóm 25: Quần áo, giày dép, mũ nón, bít tất ngắn cổ; thắt lưng (trang phục); tất cả đều là các sản phẩm trong nhóm 25.

Nhóm 28: Đồ chơi và trò chơi; đồ thể thao, cụ thể là, bóng thể thao, bóng chày, gậy cho trò chơi và các môn thể thao, cụ thể là, gậy cho môn bóng chày; túi đựng dụng cụ đánh gôn (golf); bài lá.

Nhóm 35: Dịch vụ cửa hàng bán lẻ và dịch vụ cửa hàng bán lẻ trực tuyến đối với quần áo, giày dép và mũ nón, phụ kiện cho giày dép, kính mắt và phụ kiện, đồng hồ đeo tay, đồ trang sức, đồ trang trí (cho quần áo, mũ nón và giày dép), đồ thể thao và dụng cụ thể thao, sản phẩm và phụ kiện thể thao và thể dục, thiết bị và đồ dùng điện tử, túi và đồ đựng các loại, ô, đồ chơi và trò chơi.

Nhóm 41: Dịch vụ giáo dục và giải trí mà bản chất là các sự kiện thể thao và triển lãm thể thao; cung cấp thông tin về thể thao và giải trí thông qua mạng máy tính toàn cầu hay dịch vụ trực tuyến nhằm mục đích thương mại, tổ chức các sự kiện thể thao; dịch vụ câu lạc bộ người hâm mộ (fan club) (trong lĩnh vực giải trí và thể thao), dịch vụ giáo dục, cụ thể là, các chương trình giáo dục thể chất; dịch vụ giải trí, cụ thể là, trình diễn âm nhạc và nhảy múa được cung cấp trong suốt thời gian giải lao tại các sự kiện thể thao, sản xuất các chương trình radiô và truyền hình, buổi biểu diễn trực tiếp về các sự kiện thể thao, triển lãm(giải trí), buổi thi đấu và buổi trình diễn âm nhạc, hài kịch và nhảy múa, các lễ hội và sự kiện dành cho người hâm mộ của một đội chơi thể thao; dịch vụ giải trí mà bản chất là một linh vật (vật biểu trưng đem lại may mắn) cho các công ty về quần áo thể thao, đưa linh vật (vật biểu trưng đem lại may mắn) hiện diện trước công chúng trực tiếp và phát trên cả truyền hình, cáp, vệ tinh và/hoặc mạng toàn cầu (dịch vụ giải trí).

(210) **4-2012-02933**

(540)

(220) 24.02.2012
(441) 25.07.2012
(531) 26.1.2; 26.1.4; 26.1.6
(731) WHIRLPOOL PROPERTIES, INC. (US)
500 Renaissance Drive, Suite 101, St. Joseph, Michigan 49085, USA
(740) Công ty TNHH Sở hữu công nghiệp Sao Bắc Đẩu (SAO BẮC ĐẨU IP COM.,LTD.)

(511) Nhóm 07: Động cơ bao gồm động cơ điện (ngoại trừ động cơ dùng cho phương tiện giao thông trên bộ); máy nén khí dùng cho tủ lạnh và máy điều hòa không khí; máy bơm chạy bằng điện; thiết bị, bao gồm máy giặt quần áo, máy rửa bát đĩa, máy sấy khô quần áo; máy xử lý thực phẩm thừa, máy ép thức ăn thừa và bã; phụ tùng và linh kiện cho tất cả các hàng hóa trên trong nhóm này.

Nhóm 11: Máy móc và thiết bị để làm nóng, nấu ăn, làm lạnh; làm đông lạnh, làm khô, điều hòa không khí; làm sạch không khí, thông gió và cung cấp nước; máy kết hợp khử mùi và chống nhăn vải và máy làm khô vải; máy hút ẩm, máy tạo ẩm, máy tạo ẩm trung tâm; máy lọc không khí; máy nước nóng dùng cho gia đình và nhà bếp, thiết bị làm mát và thiết bị định lượng bao gồm thiết bị cung cấp nước để phân phối nước lạnh và đá từ tủ lạnh; thiết bị phân phối nước nóng, máy nước nóng chạy bằng ga hoặc điện, thiết bị cung cấp nước, thiết bị lọc nước, thiết bị và máy làm sạch nước; thiết bị khử trùng nước, hệ thống lọc nước cho tủ lạnh, thiết bị lọc nước cung cấp cho gia đình thiết bị làm mềm nước, hệ thống lọc đặt chìm dưới bồn rửa, thiết bị thẩm thấu ngược dùng để điều chỉnh chất lượng nước, bộ phận thấm thấu ngược để giảm độ lợ của nước, bộ phận thấm thấu ngược dùng để giảm độ mặn của nước, thiết bị làm sạch nước uống từ vòi, thiết bị làm nguội nước; thiết bị và linh kiện cho tất cả hàng hóa nêu trên trong nhóm này.

Nhóm 37: Lắp đặt, sửa chữa, bảo trì các thiết bị và phụ tùng cho máy giặt quần áo, máy sấy quần áo, máy rửa bát đĩa, máy xử lý thực phẩm thừa, máy ép thực phẩm thừa và bã, động cơ bao gồm động cơ điện (ngoại trừ động cơ dùng cho phương tiện giao thông trên bộ); máy nén khí dùng cho tủ lạnh và máy điều hòa; máy bơm chạy bằng điện, thiết bị và linh kiện để làm nóng, để nấu ăn, làm lạnh; làm đông lạnh, làm khô, điều hòa không khí, làm sạch không khí, thông gió và cung cấp nước; thiết bị lọc nước, thiết bị và máy làm sạch nước, thiết bị khử trùng nước, thiết bị làm mềm nước, thiết bị điều chỉnh chất lượng nước; thiết bị xử lý nước.

Nhóm 40: Dịch vụ gia công lắp ráp (cho người khác) với các thiết bị và phụ tùng cho máy giặt quần áo, máy sấy quần áo, máy rửa bát đĩa, máy xử lý thực phẩm thừa, máy ép thực phẩm thừa và bã, động cơ bao gồm động cơ điện (ngoại trừ động cơ dùng cho phương tiện giao thông trên bộ); máy nén khí dùng cho tủ lạnh và máy điều hòa; máy bơm chạy bằng điện, thiết bị và linh kiện để làm nóng, để nấu ăn, làm lạnh; làm đông lạnh, làm khô, điều hòa không khí, làm sạch không khí, thông gió và cung cấp nước; thiết bị lọc nước, thiết bị và máy làm sạch nước, thiết bị khử trùng nước, thiết bị làm mềm nước, thiết bị điều chỉnh chất lượng nước; thiết bị xử lý nước.

(210) **4-2012-03053**

(300) 85/413430 01.09.2011 US

(540)

BEATS BY DR. DRE

(220) 27.02.2012
(441) 25.07.2012

(731) BEATS ELECTRONICS, LLC (US)
1601 Cloverfield Blvd, Suite 5000N, Santa Monica, CA 90404, United States of America

(740) Văn phòng luật sư Phạm và Liên danh (PHAM & ASSOCIATES)

(511) Nhóm 06: Dây deo chìa khóa bằng kim loại và vòng đeo chìa khóa bằng kim loại thường.

Nhóm 09: Thiết bị điện thoại và thiết bị viễn thông dùng trên ô tô, cụ thể là điện thoại cầm tay và điện thoại tế bào và bộ phận của chúng.

Nhóm 11: Đèn xe ô tô, cụ thể là đèn pha, đèn sau, đèn pha xuyên sương mù, đèn cho ô tô đua, đèn lắp thêm, đèn trần và đèn ô tô sử dụng cho mục đích trang trí.

Nhóm 12: Ô tô và các chi tiết kết cấu của chúng; các chi tiết bao gói lựa chọn dùng cho xe ô tô; lưới dùng cho xe ô tô; các bộ phận dùng cho xe ô tô, cụ thể là, bộ ghế đệm, tay lai, dây đai an toàn, các linh kiện mạ crôm, cần và núm sang số, bánh và bộ phận cấu thành của chúng, nắp chụp trục bánh xe, bậc lên xuống xe, khung nóc, phanh, bộ giảm chấn, lò so giảm chấn, thanh giằng chống xoắn dùng cho xe cộ, thanh giằng cân bằng, đường gờ bảo vệ và trang trí bên ngoài bằng kim loại, đường gờ bảo vệ và trang trí bên ngoài bằng nhựa ép đùn, bộ vi sai, cần số, mui xe, chi tiết trang trí dạng dải, đường gờ của ghế ngồi, phanh tay, bánh xe, đã phanh, bộ kẹp phanh, đệm phanh, động cơ, bảng gắn đồng hồ có các chi tiết điều khiển, phù hiệu biểu tượng gắn bên ngoài, kính chắn gió che nắng dùng cho xe ô tô; tấm chắn bảo vệ phía trước, tấm chắn bùn, nắp che móc kéo phía đuôi, khung lắp biển số cho ô tô.

Nhóm 27: Thảm trải sàn và thảm dùng cho xe ô tô.

Nhóm 28: Mô hình ô tô đồ chơi.

---

(210) **4-2012-03054**

(300) 85/413426 01.09.2011 US

(540)

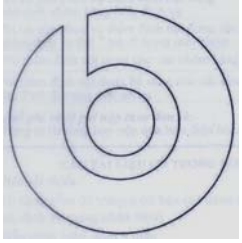

(220) 27.02.2012
(441) 25.07.2012

(531) 26.1.1

(731) BEATS ELECTRONICS, LLC (US)
1601 Cloverfield Blvd, Suite 5000N, Santa Monica, CA 90404, United States of America

(740) Văn phòng luật sư Phạm và Liên danh (PHAM & ASSOCIATES)

(511) Nhóm 06: Dây đeo chìa khóa bằng kim loại và vòng đeo chìa khóa bằng kim loại thường.

Nhóm 09: Thiết bị điện thoại và thiết bị viễn thông dùng trên ô tô, cụ thể là điện thoại cầm tay và điện thoại tế bào và bộ phận của chúng.

Nhóm 11: Đèn xe ô tô, cụ thể là đèn pha, đèn sau, đèn pha xuyên sương mù, đèn cho ô tô đua, đèn lắp thêm, đèn trần và đèn ô tô sử dụng cho mục đích trang trí.

Nhóm 12: Ô tô và các chi tiết kết cấu của chúng; các chi tiết bao gói lựa chọn dùng cho xe ô tô; lưới dùng cho xe ô tô; các bộ phận dùng cho xe ô tô, cụ thể là, bộ ghế đệm, tay lai, dây đai an toàn, các linh kiện mạ crôm, cần và núm sang số, bánh và bộ phận cấu thành của chúng, nắp chụp trục bánh xe, bậc lên xuống xe, khung nóc, phanh, bộ giảm chấn, lò so giảm chấn, thanh giằng chống xoắn dùng cho xe cộ, thanh giằng cân bằng, đường gờ bảo vệ và trang trí bên ngoài bằng kim loại, đường gờ bảo vệ và trang trí bên ngoài bằng nhựa ép đùn, bộ vi sai, cần số, mui xe, chì tiết trang trí dạng dải, đường gờ của ghế ngồi, phanh tay, bánh xe, đã phanh, bộ kẹp phanh, đệm phanh, động cơ, bảng gắn đồng hồ có các chi tiết điều khiển, phù hiệu biểu tượng gắn bên ngoài, kính chắn gió che nắng dùng cho xe ô tô; tấm chắn bảo vệ phía trước, tấm chắn bùn, nắp che móc kéo phía đuôi, khung lắp biển số cho ô tô.

Nhóm 27: Thảm trải sàn và thảm dùng cho xe ô tô.

Nhóm 28: Mô hình ô tô đồ chơi.

---

(210) **4-2012-03257**

(540)

美農 MENON

(220) 28.02.2012
(441) 25.07.2012
(591) Đen, đỏ tím
(731) CÔNG TY TNHH THƯƠNG MẠI - SẢN XUẤT MỸ NÔNG (VN)
11-13-15 đường 57C, phường Tân Tạo, quận Bình Tân, thành phố Hồ Chí Minh
(740) Công ty TNHH Sở hữu trí tuệ WINCO (WINCO CO., LTD.)

(511) Nhóm 05: Chất phụ gia cho thức ăn gia súc, gia cầm và thủy sản (không dùng cho ngành y).

Nhóm 31: Thức ăn cho gia súc và gia cầm; thức ăn cho thủy sản; con giống vật nuôi.

---

(210) **4-2012-03267**

(540)

ORIENTAL DREAMWORKS

(220) 29.02.2012
(441) 25.07.2012
(731) DREAMWORKS ANIMATION L.L.C. (US)
1000 Flower Street, Glendale, California 91201, United States of America
(740) Văn phòng Luật sư A Hoà (AHOA LAW OFFICE)

(511) Nhóm 09: Phần mềm trò chơi vi tính dùng cho thiết bị điện tử di động và không dây, điện thoại di động và các thiết bị điện tử cầm tay; phần mềm trò chơi vi tính, chương trình trò chơi điện tử, phần mềm trò chơi điện tử dùng cho các thiết bị điện tử cầm tay, phần mềm trò chơi vi-đê-ô; đĩa trò chơi vi tính; hộp đựng băng trò chơi vi-đê-ô; đĩa trò chơi vi-đê-ô;

xuất bản phẩm điện tử, có thể tải xuống; phần mềm tương tác dùng cho thiết bị di động, mạng máy tính, hệ điều hành nền tảng; phần mềm diệt vi-rút; đĩa compắc [nghe- nhìn]; đĩa com-pắc đã ghi dùng để phát nhạc và hình ảnh động; đĩa vi-đê-ô và đĩa hình kỹ thuật số (DVD) đã được ghi hình; đĩa quang và đĩa từ quang đã ghi sẵn nhạc và hình; dữ liệu phần mềm đa phương tiện trên đã com-pắc có ghi sẵn nhạc, hình ảnh động, hình; chương trình phần mềm tương tác đa phương tiện chứa các hình ảnh động dùng cho việc giải trí; phần mềm tương tác đa phương tiện dùng để chơi trò chơi; nam châm; kính râm; phim hoạt hình đã ghi trên đã hình kỹ thuật số (DVD); phim điện ảnh [đã phơi sáng].

Nhóm 16: Các loại giấy dùng cho tiệc, cụ thể là, khăn ăn bằng giấy; tấm lót bằng giấy; giấy bao gói; dải băng giấy; nơ giấy; khăn trải bàn bằng giấy; túi [phong bì, bao nhỏ] bằng giấy hoặc chất dẻo dùng để bao gói; sách; truyện tranh; sách tô màu; lịch; tập anbom; giấy dính [văn phòng phẩm]; đề can; miếng đệm dùng để đóng dấu; hộp mực dấu; miếng dính chịu nhiệt làm bằng giấy đề can; hình in bóc dán [đề can], áp phích quảng cáo; bưu thiếp; danh thiếp; thiếp chúc mừng; cờ bằng giấy; hộp đựng bút vẽ, dụng cụ vẽ; đồ dùng cho trường học [văn phòng phẩm], tẩy bằng cao su; thước vẽ, gọt bút chì, chạy điện hoặc không chạy điện; hộp cho bút; bút chì; bút [đồ dùng văn phòng]; thiết bị ghi mép giấy; vật dụng đánh dấu trang sách; phấn viết; bảng đá đen dùng để viết; vở viết hoặc vẽ; văn phòng phẩm; giấy viết; phong bì [văn phòng phẩm]; khuôn tô màu [văn phòng phẩm]; bìa cặp đề kẹp tài liệu; cặp giấy hồ sơ [văn phòng phẩm]; tập giấy viết thư; sổ tay ghi nhật ký [văn phòng phẩm]; giấy nhắc việc [văn phòng phẩm]; giấy dính [văn phòng phẩm]; con dấu [đóng dấu].

Nhóm 25: Áo sơ mi, áo đầm; váy; quần đùi; quần dài; quần jean; quần soóc; quần yếm dành cho trẻ con; quần yếm [trang phục chống bụi mặc ngoài khi làm việc]; áo thun dài tay; quần thể thao; bộ đồ thể thao; mũ lưỡi trai [đồ đội đầu]; mũ; găng tay [trang phục]; dải đeo quần, tất; cà vạt; áo choàng ngoài; áo vét [trang phục]; trang phục dệt kim; giày; giày ống; dép đi trong nhà; quần áo ngủ; áo choàng mặc sau khi tắm, váy ngủ; quần áo lót mặc bên trong; trang phục dùng trong các lễ hội hoá trang; yếm dãi không bằng giấy.

Nhóm 28: Đồ chơi hành động và sản phẩm phụ đi kèm với chúng; đồ chơi để chơi trong bồn tắm; diều; đồ chơi gạch xây dựng; bàn cờ trò chơi; mặt nạ hóa trang; thiết bị cầm tay để chơi trò chơi điện tử ngoại trừ các thiết bị cầm tay để chơi trò chơi điện tử dùng với màn hình và màn chiếu ngoài; xe đồ chơi đúc khuôn; búp bê; phụ kiện của búp bê, cụ thể là giường cho búp bê, bình bú sữa cho búp bê, nhà cho búp bê; quần áo búp bê; búp bê bằng túi nhồi hạt; các đồ chơi có thể uốn cong; đĩa bay [đồ chơi]; các trò chơi có thể thổi phồng lên; trò chơi ghép hình; hòn bi cho trò chơi; đồ chơi bằng nhung, con rối bù nhìn; đồ chơi có thể ngồi lên được; ván trượt; quả bóng hơi để chơi, ván trượt có bánh lăn; ngân hàng (mô hình đồ chơi); đồ chơi phun nước; đồ chơi nhồi bông; xe cộ đồ chơi; đồ trang trí cho cây Noel [trừ đồ chiếu sáng và bánh kẹo]; máy bắn bi; bài lá; thiết bị cầm tay dùng để chơi trò chơi điện tử thích hợp với việc sử dụng một màn hình hiển thị bên ngoài hoặc màn hình máy vi tính.

Nhóm 41: Dịch vụ giải trí; sản xuất các chương trình phát thanh và truyền hình; dịch vụ giới thiệu phim; cho thuê phim điện ảnh; sản xuất phim; dịch vụ cung cấp các trò chơi vi tính trực tuyến liên quan đến các nhân vật trong phim điện ảnh và chương trình truyền hình; sản xuất chương trình biểu diễn; trình diễn các buổi biểu diễn trực tiếp; trình diễn nhạc kịch, công viên vui chơi giải trí; dịch vụ cung cấp trò chơi trực tuyến từ mạng máy tính; thông tin giải trí.

(210) **4-2012-03268**

(540)

(220) 29.02.2012
(441) 25.07.2012
(531) 3.1.14; 3.1.15; 1.7.6
(731) DREAMWORKS ANIMATION L.L.C. (US)
1000 Flower Street, Glendale, California 91201, United States of America
(740) Văn phòng Luật sư A Hoà (AHOA LAW OFFICE)

(511) Nhóm 09: Phần mềm trò chơi vi tính dùng cho thiết bị điện tử di động và không dây, điện thoại di động và các thiết bị điện tử cầm tay; phần mềm trò chơi vi tính, chương trình trò chơi điện tử, phần mềm trò chơi điện tử dùng cho các thiết bị điện tử cầm tay, phần mềm trò chơi vi-đê-ô; đĩa trò chơi vi tính; hộp đựng băng trò chơi vi-đê-ô; đĩa trò chơi vi-đê-ô; xuất bản phẩm điện tử, có thể tải xuống; phần mềm tương tác dùng cho thiết bị di động, mạng máy tính, hệ điều hành nền tảng; phần mềm diệt vi-rút; đĩa compắc [nghe- nhìn]; đĩa com-pắc đã ghi dùng để phát nhạc và hình ảnh động; đĩa vi-đê-ô và đĩa hình kỹ thuật số (DVD) đã được ghi hình; đĩa quang và đĩa từ quang đã ghi sẵn nhạc và hình; dữ liệu phần mềm đa phương tiện trên đã com-pắc có ghi sẵn nhạc, hình ảnh động, hình; chương trình phần mềm tương tác đa phương tiện chứa các hình ảnh động dùng cho việc giải trí; phần mềm tương tác đa phương tiện dùng để chơi trò chơi; nam châm; kính râm; phim hoạt hình đã ghi trên đã hình kỹ thuật số (DVD); phim điện ảnh [đã phơi sáng].

Nhóm 16: Các loại giấy dùng cho tiệc, cụ thể là, khăn ăn bằng giấy; tấm lót bằng giấy; giấy bao gói; dải băng giấy; nơ giấy; khăn trải bàn bằng giấy; túi [phong bì, bao nhỏ] bằng giấy hoặc chất dẻo dùng để bao gói; sách; truyện tranh; sách tô màu; lịch; tập anbom; giấy dính [văn phòng phẩm]; đề can; miếng đệm dùng để đóng dấu; hộp mực dấu; miếng dính chịu nhiệt làm bằng giấy đề can; hình in bóc dán [đề can], áp phích quảng cáo; bưu thiếp; danh thiếp; thiếp chúc mừng; cờ bằng giấy; hộp đựng bút vẽ, dụng cụ vẽ; đồ dùng cho trường học [văn phòng phẩm], tẩy bằng cao su; thước vẽ, gọt bút chì, chạy điện hoặc không chạy điện; hộp cho bút; bút chì; bút [đồ dùng văn phòng]; thiết bị ghi mép giấy; vật dụng đánh dấu trang sách; phấn viết; bảng đá đen dùng để viết; vở viết hoặc vẽ; văn phòng phẩm; giấy viết; phong bì [văn phòng phẩm]; khuôn tô màu [văn phòng phẩm]; bìa cặp đề kẹp tài liệu; cặp giấy hồ sơ [văn phòng phẩm]; tập giấy viết thư; sổ tay ghi nhật ký [văn phòng phẩm]; giấy nhắc việc [văn phòng phẩm]; giấy dính [văn phòng phẩm]; con dấu [đóng dấu].

Nhóm 25: Áo sơ mi, áo đầm; váy; quần đùi; quần dài; quần jean; quần soóc; quần yếm dành cho trẻ con; quần yếm [trang phục chống bụi mặc ngoài khi làm việc]; áo thun dài tay; quần thể thao; bộ đồ thể thao; mũ lưỡi trai [đồ đội đầu]; mũ; găng tay [trang phục]; dải đeo quần, tất; cà vạt; áo choàng ngoài; áo vét [trang phục]; trang phục dệt kim; giày; giày ống; dép đi trong nhà; quần áo ngủ; áo choàng mặc sau khi tắm, váy ngủ; quần áo lót mặc bên trong; trang phục dùng trong các lễ hội hoá trang; yếm dãi không bằng giấy.

Nhóm 28: Đồ chơi hành động và sản phẩm phụ đi kèm với chúng; đồ chơi để chơi trong bồn tắm; diều; đồ chơi gạch xây dựng; bàn cờ trò chơi; mặt nạ hóa trang; thiết bị cầm tay để chơi trò chơi điện tử ngoại trừ các thiết bị cầm tay để chơi trò chơi điện tử dùng với màn hình và màn chiếu ngoài; xe đồ chơi đúc khuôn; búp bê; phụ kiện của búp bê, cụ thể là giường cho búp bê, bình bú sữa cho búp bê, nhà cho búp bê; quần áo búp bê; búp bê bằng túi nhồi hạt; các đồ chơi có thể uốn cong; đĩa bay [đồ chơi]; các trò chơi có thể thổi

phồng lên; trò chơi ghép hình; hòn bi cho trò chơi; đồ chơi bằng nhung, con rối bù nhìn; đồ chơi có thể ngồi lên được; ván trượt; quả bóng hơi để chơi, ván trượt có bánh lăn; ngân hàng (mô hình đồ chơi); đồ chơi phun nước; đồ chơi nhồi bông; xe cộ đồ chơi; đồ trang trí cho cây Noel [trừ đồ chiếu sáng và bánh kẹo]; máy bắn bi; bài lá; thiết bị cầm tay dùng để chơi trò chơi điện tử thích hợp với việc sử dụng một màn hình hiển thị bên ngoài hoặc màn hình máy vi tính.

Nhóm 41: Dịch vụ giải trí; sản xuất các chương trình phát thanh và truyền hình; dịch vụ giới thiệu phim; cho thuê phim điện ảnh; sản xuất phim; dịch vụ cung cấp các trò chơi vi tính trực tuyến liên quan đến các nhân vật trong phim điện ảnh và chương trình truyền hình; sản xuất chương trình biểu diễn; trình diễn các buổi biểu diễn trực tiếp; trình diễn nhạc kịch, công viên vui chơi giải trí; dịch vụ cung cấp trò chơi trực tuyến từ mạng máy tính; thông tin giải trí.

---

(210) **4-2012-03280**

(540)

YAMANI

(220) 29.02.2012
(441) 25.07.2012
(731) TAIWAN YAMANl INC. (TW)
24F.-8, No.386, Shizheng Rd., Xitun Dist., Taichung City, Taiwan
(740) Công ty TNHH một thành viên Sở hữu trí tuệ VCCI (VCCI-IP CO.,LTD)

(511) Nhóm 09: Đồ trang trí cho điện thoại di động không làm bằng kim loại quý cụ thể là: vòng treo, dây treo và móc treo trang trí.

Nhóm 16: Đồ dùng văn phòng để trên bàn làm việc cụ thể là: bìa sách bằng da, giá để cắm bút, giá nhỏ để danh thiếp, giá nhỏ để lịch, khay dùng để xếp sổ ghi nhớ và hộp chuyên dụng đựng cái mở thư không chạy điện, sổ tay bỏ túi (sản phẩm của ngành in), lịch bỏ túi, sổ tay cá nhân, tập giấy viết thông báo, sổ tay ghi chép, tập giấy viết để trên bàn làm việc, văn phòng phẩm, cặp bằng bìa cứng để đựng hồ sơ, cái cặp bằng bìa cứng để đựng giấy tờ, bút viết, bút chì, hộp đựng bút viết và hộp đựng bút chì.

Nhóm 18: Ví đựng tiền; ví nhỏ dẹt gập lại được (để trong túi quần hoặc túi áo), túi đựng đồ mỹ phẩm (túi được bán riêng không có đồ bên trong) và túi đựng hộp mỹ phẩm (túi được bán riêng không có đồ bên trong); túi xách tay dành cho phụ nữ; túi đeo lưng (ba lô), túi dùng cho mục đích điền kinh (không có đồ bên trong), túi thể thao ngoài loại chuyên dụng dùng để đựng dụng cụ thể thao cụ thể; túi dùng cho đi biển; túi mang vác, túi xắc loại nhỏ, túi buộc dây (để mang đồ trang bị cắm trại, hay thể dục); túi bằng da dùng để đi mua sắm, túi dùng cho đi chơi nghỉ qua đêm; cặp sách dùng cho học sinh; túi khoác vai; túi bằng vải dệt dùng để đi mua sắm; túi sách dùng (để đi chợ, túi du lịch; túi đựng quần áo dùng để đi du lịch; túi dựng giày dùng để đi du lịch; cặp da; cặp tài liệu; vali; hòm (đựng hành lý); túi đựng hành lý, hộp đựng chìa khóa bằng da; cặp dẹt bằng da dùng để đựng giấy tờ; ô (dù) và gậy chống); đồ trang trí cho túi không làm bằng kim loại quý cụ thể là: vòng treo, tấm mỏng gắn túi, dây đai, móc treo (tất cả là bộ phận của túi và gắn liền với túi).

Nhóm 25: Áo vét tông của đàn ông, đàn bà và trẻ em; áo sơ mi; áo choàng ngoài; áo gilê; váy; áo bành tô, áo len dài tay; quần soóc rộng; áo dài của phụ nữ (mặc những dịp đặc biệt); quần lót, quần dài, bộ quần áo; khoăn choàng cổ của phụ nữ (trang phục), thắt lưng

(trang phục); mũ (đồ đội đầu), găng tay (trang phục); bít tất ngắn cổ (trang phục); cà vạt hình nơ (trang phục), ca vát (trang phục); giày; giày ống.

Nhóm 26: Đăng ten (phụ liệu may mặc) và đồ thêu (phụ liệu may mặc), ruy băng và dải (phụ liệu may mặc); khuy quần áo (phụ liệu may mặc), khuy làm đồ trang trí cho quần áo móc và lỗ khuyết cài (phụ liệu may mặc); kim băng và kim khâu; hoa nhân tạo, cái khóa thắt lưng không làm bằng kim loại quý dùng cho quần áo (phụ tùng của trang phục), cái móc cài thắt lưng không làm bằng kim loại quý; cái khóa cài thắt lưng không làm bằng kim loại quý; cái khóa cài của dây da đeo quần không làm bằng kim loại quý; phec-mơ-tuya (khóa kéo), khóa kéo cho túi; khuy bấm móc bấm và chốt bấm; đồ trang trí cho giày không làm bằng kim loại quý.

---

(210) **4-2012-03340**

(540)

(220) 29.02.2012
(441) 25.07.2012
(531) 26.2.7; 26.4.9; 26.4.1
(591) Đỏ, đen, xám
(731) CÔNG TY CỔ PHẦN CÔNG NGHỆ VÀ DỊCH VỤ GIẢI PHÁP (VN)
P101B - D11 Vĩnh Hồ, phường Thịnh Quang, quận Đống Đa, thành phố Hà Nội

(511) Nhóm 09: Phần mềm máy tính.

Nhóm 41: Đào tạo trong lĩnh vực công nghệ thông tin.

Nhóm 42: Thiết kế và phát triển phần cứng và phần mềm máy tính; tư vấn và cung cấp các giải pháp công nghệ thông tin; chuyển giao công nghệ trong lĩnh vực công nghệ thông tin.

---

(210) **4-2012-03374**

(540)

(220) 01.03.2012
(441) 25.07.2012
(531) 26.1.1; 26.1.5
(591) Xanh dương đậm, xanh ngọc, xám
(731) CÔNG TY CỔ PHẦN NAM LONG VCD (VN)
24 Nguyễn Hữu Thọ, khu phố 3, thị trấn Bến Lức, huyện Bến Lức, tỉnh Long An
(740) Công ty TNHH Tư vấn ALIATLEGAL (ALIATLEGAL CO., LTD.)

(511) Nhóm 36: Dịch vụ đầu tư vốn bất động sản; phát triển vốn cho dự án về bất động sản (dự án về nhà ở, khu công nghiệp hoặc khu thương mại); buôn bán bất động sản; đầu tư vốn để phát triển các dự án bất động sản thuộc khu vực hành chính và cơ sở hạ tầng có liên quan; quản lý bất động sản và khu vực hành chính sau khi hoàn thành (bất động sản); đại lý mua bán bất động sản; quản lý điền trang (bất động sản); định giá bất động sản; môi giới bất động sản; cho thuê bất động sản; quản lý bất động sản; dịch vụ thu tiền thuê (nhà, đất); cho thuê văn phòng (bất động sản); cho thuê căn hộ; cho thuê phòng ở; cho thuê biệt thự.

Nhóm 37: Xây dựng bất động sản (dự án về nhà ở, khu công nghiệp hoặc khu thương mại); xây dựng khu hành chính bất động sản và cơ sở hạ tầng có liên quan; giám sát xây dựng các toà nhà; dịch vụ xây dựng.

Nhóm 41: Dịch vụ vui chơi giải trí; đào tạo, giáo dục, dạy nghề.

Nhóm 44: Dịch vụ thiết kế, tạo dáng, xây dựng vườn hoa và công viên; dịch vụ spa chăm sóc sắc đẹp; dịch vụ chăm sóc sức khỏe tại nhà.

---

(210) **4-2012-03375**

(540)

WATERPOINT

(220) 01.03.2012
(441) 25.07.2012
(731) CÔNG TY CỔ PHẦN NAM LONG VCD (VN)
24 Nguyễn Hữu Thọ, khu phố 3, thị trấn Bến Lức, huyện Bến Lức, tỉnh Long An
(740) Công ty TNHH Tư vấn ALIATLEGAL (ALIATLEGAL CO., LTD.)

(511) Nhóm 35: Dịch vụ tiếp thị liên quan đến bất động sản; quản lý dự án; kế toán; lập báo cáo tài chính; quản trị thương mại; quản lý hành chính theo đơn đặt hàng; quảng cáo; quảng cáo bằng cách đặt hàng qua đường bưu điện; cập nhật tư liệu quảng cáo; tư vấn cho người tiêu dùng (cung cấp thông tin thương mại); phân tích về giá cả; tư vấn và quản lý kinh doanh; tư vấn quản lý kinh doanh; tư vấn tổ chức kinh doanh; tư vấn và cung cấp thông tin về kinh doanh; biên soạn thông tin vào cơ sở dữ liệu máy tính; biên soạn số liệu thống kê; hệ thống hóa cơ sở dữ liệu máy tính; tư vấn kinh doanh nghề nghiệp; giới thiệu hàng hóa; quảng cáo trực tiếp qua đường bưu điện; phổ biến các ấn phẩm quảng cáo; tổ chức triển lãm nhằm mục đích thương mại hoặc quảng cáo; dịch vụ tư vấn liên quan đến quản lý kinh doanh; hỗ trợ quản lý nhằm mục đích thương mại hoặc công nghiệp; dịch vụ thông tin thương mại và tư vấn người tiêu dùng.

---

(210) **4-2012-03385**

(540)

(220) 01.03.2012
(441) 25.07.2012
(531) A5.3.13; 5.3.7
(591) Xanh lá cây đậm, xanh lá mạ, trắng, đen
(731) CÔNG TY TRÁCH NHIỆM HỮU HẠN ĐỊA CẦU XANH (VN)
Số 49 Hàng Chuối, phường Phạm Đình Hổ, quận Hai Bà Trưng, thành phố Hà Nội

(511) Nhóm 35: Hỗ trợ việc điều hành (quản lý) các công việc kinh doanh của trung tâm thương mại; quản lý kinh doanh cho khách sạn.

Nhóm 36: Cho thuê văn phòng (bất động sản); cho thuê căn hộ; quản lý bất động sản.

Nhóm 43: Dịch vụ khách sạn; cho thuê phòng họp; cho thuê chỗ ở tạm thời; dịch vụ nhà hàng ăn uống; dịch vụ đặt chỗ khách sạn.

---

(210) **4-2012-03392**

(540)

RỒNG VIỆT

(220) 01.03.2012
(441) 25.07.2012
(531) A1.1.10; 26.4.1; 26.4.9
(591) Trắng, đen, xanh rêu, đỏ, vàng
(731) CÔNG TY CỔ PHẦN ĐẦU TƯ VÀ PHÁT TRIỂN RỒNG VIỆT (VN)
206 Lý Long Tường, phường Tân Phong, quận 7, thành phố Hồ Chí Minh

(511) Nhóm 35: Quảng cáo; bán buôn quần áo, vải vóc, hàng thủ công mỹ nghệ.

Nhóm 36: Môi giới bất động sản, môi giới tài chính.

Nhóm 37: Xây dựng các công trình dân dụng và công nghiệp; sửa chữa, lắp đặt hệ thống điện, nước và điều hòa không khí.

Nhóm 39: Vận tải hành khách bằng đường bộ, đường sắt, đường thủy nội địa; kinh doanh dịch vụ du lịch lữ hành.

Nhóm 41: Giáo dục trung học cơ sở và trung học phổ thông, đào tạo ngoại ngữ, tổ chức các hoạt động thể thao và văn hóa.

Nhóm 42: Thiết kế trang trí nội ngoại thất, nghiên cứu dự án.

Nhóm 43: Dịch vụ nhà hàng ăn uống, dịch vụ khách sạn.

---

(210) **4-2012-03400**

(540)

TAN HOANG MINH GROUP

TÂN HOÀNG MINH GROUP

(220) 01.03.2012
(441) 25.07.2012
(531) 4.3.1; 6.1.2
(591) Vàng, trắng
(731) CÔNG TY TNHH THƯƠNG MẠI DỊCH VỤ KHÁCH SẠN TÂN HOÀNG MINH (VN)
96 Võ Thị Sáu, phường Tân Định, quận 1, thành phố Hồ Chí Minh

(511) Nhóm 20: Hàng thủ công mỹ nghệ để trang trí làm bằng sáp, gỗ, thạch cao, chất dẻo, mây, tre.

Nhóm 35: Mua, bán buôn, bán lẻ, đại lý ký gửi, cung ứng xuất khẩu: tư liệu sản xuất máy móc thiết bị phụ tùng nông ngư cơ, máy phát điện hạt nhựa, thiết bị và nguyên phụ liệu ngành dệt may, máy công cụ các loại, hàng may mặc, hàng da, tiểu thủ công mỹ nghệ, lương thực thực phẩm; đại lý ký gửi xe ô tô.

Nhóm 36: Tư vấn đầu tư xây dựng; dịch vụ bất động sản; sàn giao dịch bất động sản, hãng bất động sản; quản lý bất động sản.

Nhóm 43: Dịch vụ khách sạn (không hoạt động tại trụ sở).

---

(210) **4-2012-03406**

(540)

(220) 01.03.2012
(441) 25.07.2012
(531) 25.1.25; 26.1.2; 1.15.21
(731) HỘ KINH DOANH H.D (VN)
481/4B Phan Xích Long, phường 1, quận Phú Nhuận, thành phố Hồ Chí Minh

(511) Nhóm 18: Ba lô, túi xách.

---

(210) **4-2012-03411**

(540)

(220) 01.03.2012
(441) 25.07.2012
(531) 26.1.1
(731) SOCIETE DU TOUR DE FRANCE (FR)
253, quai de la Bataille de Stalingrad, 92130 Issy Les Moulineaux, France
(740) Công ty Luật TNHH AMBYS Hà Nội (AMBYS HANOI)

(511) Nhóm 25: Trang phục, cụ thể là áo phông (loại áo liền không cổ, không khuy, cộc tay và làm bằng chất liệu sợi bông); găng tay (trang phục); quần soóc có túi hộp của đàn ông; áo khoác ngoài; mũ lưỡi trai; quần áo; mũ; áo sơ mi; quần áo làm bằng da hoặc giả da; thắt lưng (trang phục); áo lông (trang phục); cà vạt, quần áo dệt kim; bít tất; dép lê; giày; bọc giày; giày đi biển, và giày leo núi; bốt; quần áo lót; quần áo ngủ (pi-ja-ma), áo dài của phụ nữ; khăn quàng cổ (trang phục); khăn rằn quàng cổ (trang phục); áo len dài tay; quần; trang phục làm từ vải chuyên dùng cho đi xe đạp gồm áo ngắn tay; áo dài tay; quần áo mưa, quần soóc dùng khi đua xe và quần áo mặc khi đi xe đạp; giày đạp xe chuyên dụng, quần áo làm từ vải tiêu chuẩn, giày không chuyên dụng cho các môn thể thao; các phong cách thể thao; và phục trang thể thao không dùng cho môn đua xe đạp như đồ đội đầu, mũ lưỡi trai, khăn quàng cổ; bít tất ngắn và bít tất thể thao; phục trang thể thao và đồ mặc thể thao chuyên dùng cho đi xe đạp.

---

(210) **4-2012-03426**

(540)

(220) 01.03.2012
(441) 25.07.2012
(531) 26.4.2
(591) Trắng, xanh dương đậm, xanh dương nhạt
(731) CÔNG TY TNHH NGƯỜI TÌM ĐƯỜNG (VN)
268 Tô Hiến Thành, phường 15, quận 10, thành phố Hồ Chí Minh

(511) Nhóm 44: Dịch vụ nông nghiệp; dịch vụ lâm nghiệp, cụ thể là: dịch vụ trồng rừng; dịch vụ chăn nuôi.

---

(210) **4-2012-03430**

(540)

Hi-S Paint

(220) 01.03.2012
(441) 25.07.2012

(731) NIPPON CARBIDE INDUSTRIES COMPANY, INCORPORATED (JP)
11-19, Kohnan 2-chome, Minato-ku, Tokyo, Japan

(740) Công ty Cổ phần Sở hữu công nghiệp INVESTIP (INVESTIP)

(511) Nhóm 17: Màng mòng bằng chất dẻo không dùng để bao gói, tấm phủ bằng chất dẻo không dùng để bao gói; màng mỏng bằng chất dẻo bán thành phẩm không dùng để bao gói; tấm phủ bằng chất dẻo bán thành phẩm; màng mỏng bằng chất dẻo (có lớp dính) không dùng để bao gói, tấm phủ bằng chất dẻo có lớp dính không dùng để bao gói; màng mỏng bằng chất dẻo có thể phản quang không dùng để bao gói; tấm phủ bằng chất dẻo có thể phản quang không dùng để bao gói, màng mỏng bằng chất dẻo có thể phản quang (có lớp dính) không dùng để bao gói; tấm phủ bằng chất dẻo có thể phản quang có lớp dính không dùng để bao gói.

---

(210) **4-2012-03432**

(540)

HOA LU PETROL

(220) 01.03.2012
(441) 25.07.2012

(591) Trắng, xanh lá cây

(731) CÔNG TY TNHH NĂNG LƯỢNG ĐẤT VIỆT NINH BÌNH (VN)
Tổ 13, phường Bắc Sơn, thị xã Tam Điệp, tỉnh Ninh Bình

(740) Công ty TNHH Trần Hữu Nam và Đồng sự (TRAN H.N & ASS.)

(511) Nhóm 04: Xăng, dầu; khí hóa lỏng (gas) dùng trong dân dụng và công nghiệp.

Nhóm 06: Bình, chai, bồn (đồ chứa bằng kim loại) dùng để chứa khí nén và nhiên liệu dạng lỏng.

Nhóm 35: Mua bán: xăng, dầu, khí hóa lỏng.

---

(210) **4-2012-03439**

(540)

Chính Hiệu
CON MÈO ĐEN

(220) 01.03.2012
(441) 25.07.2012

(731) CÔNG TY TNHH DU LỊCH VIỆT XANH (VN)
Số 24 đường 76, phường 10, quận 6, thành phố Hồ Chí Minh

(511) Nhóm 30: Nước tương (xì dầu).

---

(210) **4-2012-03443**

(540)

(220) 01.03.2012
(441) 25.07.2012
(531) 1.17.11; 26.1.1
(591) Đen, đỏ, trắng ngà, trắng
(731) CÔNG TY TNHH SẢN XUẤT - THƯƠNG MẠI MỐT VIỆT (VN)
710/53/26 Luỹ Bán Bích, phường Tân Thành, quận Tân Phú, thành phố Hồ Chí Minh
(740) Công ty Cổ phần Sở hữu công nghiệp INVESTIP (INVESTIP)

(511) Nhóm 25: Tất (vớ) mũ (nón); giày dép; quần áo; trang phục dạ hội; áo dài.

Nhóm 28: Bóng thể thao; quả bóng chơi gôn; vợt cầu lông; gậy đánh gôn; máy chạy bộ; máy tập cơ bắp.

Nhóm 36: Mua bán nhà, mua bán bất động sản; cho thuê bất động sản; môi giới bất động sản, tư vấn bất động sản.

---

(210) **4-2012-03468**

(540)

(220) 02.03.2012
(441) 25.07.2012
(531) 5.5.19; A5.5.20; A5.5.21
(731) CÔNG TY TNHH DỆT LÝ MINH (VN)
Lô B410, B411, B412 khu công nghiệp Vinatex - Tân Tạo, huyện Nhơn Trạch, tỉnh Đồng Nai
(740) Văn phòng luật sư Phạm và Liên danh (PHAM & ASSOCIATES)

(511) Nhóm 24: Vải lót có tráng keo.

Nhóm 26: Móc áo quần bằng kim loại, khuy bấm bằng kim loại (nút bấm), kim tây, dây thun co giãn dùng trong may mặc.

---

(210) **4-2012-03489**

(540)

(220) 02.03.2012
(441) 25.07.2012
(531) A1.1.10; 26.5.1
(591) Xanh dương, xanh lá cây, vàng cam, đỏ, nâu đen, vàng, xanh lá cây đậm, xanh nõn chuối
(731) CÔNG TY CỔ PHẦN ĐẦU TƯ PHÁT TRIỂN YÊN BÌNH (VN)
Xóm Quán Vã, xã Đồng Tiến, huyện Phổ Yên, tỉnh Thái Nguyên

(511) Nhóm 35: Bán buôn đá, cát, sỏi đất phục vụ xây dựng. Uỷ thác mua bán hàng hoá; môi giới thương mại.

Nhóm 36: Đầu tư kinh doanh hạ tầng cho khu công nghiệp, khu chế xuất, khu đô thị, khu thể thao, giải trí, nghỉ dưỡng.

Nhóm 37: Khai thác đá, cát sỏi, đất sét (đá, cát, sỏi, đất phục vụ xây dựng); dịch vụ khai khoáng.

---

(210) **4-2012-03501**

(540)

(220) 02.03.2012
(441) 25.07.2012
(531) 1.3.1; A5.3.14; 25.1.6; 25.12.1
(591) Xanh lá cây, đen, trắng, đỏ, vàng
(731) HỘ KINH DOANH CƠ SỞ SẢN XUẤT CHAO TÂM ĐỨC (VN)
03 lô 10 Phạm Thế Hiển, phường 4, quận 8, thành phố Hồ Chí Minh

(511) Nhóm 29: Chao.

---

(210) **4-2012-03580**

(540)

(220) 02.03.2012
(441) 25.07.2012
(531) 26.4.3
(591) Xanh da trời
(731) CÔNG TY TNHH SẢN XUẤT - THƯƠNG MẠI HOÀNG BẢO (VN)
37/2B ấp 1, Phan Văn Hớn, xã Xuân Thới Thượng, huyện Hóc Môn, thành phố Hồ Chí Minh
(740) Văn phòng Luật sư A Hoà (AHOA LAW OFFICE)

(511) Nhóm 06: Thang bằng kim loại; máng bằng kim loại (không dẫn điện); khay vận chuyển bằng kim loại; hộp đựng bằng kim loại (hộp rỗng); bồn chứa xăng dầu bằng kim loại; tủ đựng dụng cụ bằng kim loại (tủ rỗng).

---

(210) **4-2012-03594**

(540)

DRYIN

(220) 02.03.2012
(441) 25.07.2012
(731) CÔNG TY CỔ PHẦN XUẤT NHẬP KHẨU, THƯƠNG MẠI, SẢN XUẤT K.O.M.E.X (VN)
Tầng 4, số 123 Đê La Thành, phường Nam Đồng, quận Đống Đa, thành phố Hà Nội

(511) Nhóm 07: Máy và thiết bị để giặt thảm; máy và thiết bị để làm sạch dùng điện; thiết bị hút bụi dùng để làm sạch; thiết bị khử bụi dùng để làm sạch; máy xịt rửa áp lực cao; máy hút bụi; máy làm sạch thảm; máy làm sạch cầu thang cuốn; máy chà và lau khô sàn; máy quét hút rác; máy đánh bóng; máy sấy thảm, máy giặt (tất cả đều chạy bằng điện).

Nhóm 11: Đồ điện tử, điện lạnh và đồ điện gia dụng như là: điều hòa, tủ lạnh, thiết bị sấy khô quần áo chạy điện dùng cho mục đích gia đình.

---

(210) **4-2012-03608**

(540)

GREENPOL

(220) 05.03.2012
(441) 25.07.2012
(731) CÔNG TY CỔ PHẦN CÔNG NGHỆ Y HỌC HỒNG ĐỨC (VN)
Số 09 Ngô Thì Nhậm, quận Hai Bà Trưng, thành phố Hà Nội

(511) Nhóm 40: Dịch vụ khử mùi không khí; dịch vụ làm sạch không khí; dịch vụ xử lý môi trường nước; xử lý rác thải.

---

(210) **4-2012-03612**

(300) 85505740 29.12.2011 US

(540)

ZOETIS

(220) 05.03.2012
(441) 25.07.2012
(731) ALPHARMA, LLC (US)
5 Giralda Farms, Madison, NJ 07940, USA
(740) Văn phòng luật sư Phạm và Liên danh (PHAM & ASSOCIATES)

(511) Nhóm 05: Chế phẩm thú y để phòng chống và điều trị nhiễm ký sinh trùng, các chứng viêm và các bệnh viêm nhiễm, bệnh đường hô hấp và bệnh truyền nhiễm, các bệnh miễn dịch học, bệnh vi khuẩn, vi rút và nấm, loãng xương, bệnh tim mạch, các bệnh và các rối loạn hệ thống thần kinh trung ương, rối loạn tiết niệu, niệu dục và đường tiết niệu, rối loạn về dạ dày-ruột, rối loạn cơ xương khớp, dị ứng, tiểu đường, cao huyết áp, đột quy, ung thư, bệnh máu, chứng đau, béo phì, rối loạn tiêu hóa, rối loạn chuyên khoa về mắt, rối loạn hành vi, rối loạn sinh sản, rối loạn về da, sâu răng, nhạy cảm răng, viêm nướu, hôi miệng và bệnh nha chu, và để phục hồi da và mô và giảm cholesterol; các chất bổ sung dinh dưỡng và chất bổ sung thực phẩm cho mục đích y tế; vắc xin thú y và chất thú y, bộ dụng cụ chẩn đoán sử dụng trong xét nghiệm bệnh, chế phẩm chẩn đoán dùng trong y tế và thú y, tất cả các sản phẩm trên để điều trị thú thuộc họ mèo, chó, bò, lợn, ngựa, lạc đà không bướu, thỏ, động vật gặm nhấm, chim, chồn, gia cầm, dê, cừu và động vật dưới nước.

---

(210) **4-2012-03613**

(300) 85493554 13.12.2011 US

(540)

VIANIMA

(220) 05.03.2012
(441) 25.07.2012
(731) ALPHARMA, LLC (US)
5 Giralda Farms, Madison, NJ 07940, USA
(740) Văn phòng luật sư Phạm và Liên danh (PHAM & ASSOCIATES)

(511) Nhóm 05: Chế phẩm thú y để phòng chống và điều trị nhiễm ký sinh trùng, các chứng viêm và các bệnh viêm nhiễm, bệnh đường hô hấp và bệnh truyền nhiễm, các bệnh miễn dịch học, bệnh vi khuẩn, vi rút và nấm, loãng xương, bệnh tim mạch, các bệnh và các rối loạn hệ thống thần kinh trung ương, rối loạn tiết niệu, niệu dục và đường tiết niệu, rối loạn về dạ dày-ruột, rối loạn cơ xương khớp, dị ứng, tiểu đường, cao huyết áp, đột quy, ung thư, bệnh máu, chứng đau, béo phì, rối loạn tiêu hóa, rối loạn chuyên khoa về mắt, rối loạn hành vi, rối loạn sinh sản, rối loạn về da, sâu răng, nhạy cảm răng, viêm nướu, hôi miệng và bệnh nha chu, và để phục hồi da và mô và giảm cholesterol; các chất bổ sung

dinh dưỡng và chất bổ sung thực phẩm cho mục đích y tế; vắc xin thú y và chất thú y, bộ dụng cụ chẩn đoán sử dụng trong xét nghiệm bệnh, chế phẩm chẩn đoán dùng trong y tế và thú y, tất cả các sản phẩm trên để điều trị thú thuộc họ mèo, chó, bò, lợn, ngựa, lạc đà không bướu, thỏ, động vật gặm nhấm, chim, chồn, gia cầm, dê, cừu và động vật dưới nước.

---

(210) **4-2012-03621**

(540) HAPHARMA

(220) 05.03.2012
(441) 25.07.2012
(531) A25.3.3; A19.13.21
(591) Xanh lá cây
(731) CÔNG TY TNHH DƯỢC PHẨM HÀM TÂN (VN)
Số 85, đường Nguyễn Văn Trỗi, phường Tân An, thị xã La Gi, tỉnh Bình Thuận

(511) Nhóm 05: Dược phẩm; thực phẩm chức năng; bông.

Nhóm 10: Vật tư y tế (bơm tiêm, que thử, băng để băng bó hỗ trợ, dây chuyền dịch, gạc dùng trong phẫu thuật).

---

(210) **4-2012-03710**

(540) King lucky

(220) 05.03.2012
(441) 25.07.2012
(531) 24.9.1
(591) Xanh tím, trắng
(731) CÔNG TY TNHH THƯƠNG MẠI VÀ ĐẦU TƯ CÔNG NGHỆ ĐẠI SỸ (VN)
364 đường Nguyễn Trãi, xã Trung Văn, huyện Từ Liêm, thành phố Hà Nội
(740) Công ty TNHH Sở hữu trí tuệ Ngôi Sao chuyên nghiệp và liên danh (NOVAPRO & ASSOCIATES CO.,LTD.)

(511) Nhóm 11: Nồi đa năng dùng điện; quạt điện; máy lọc không khí; thiết bị sấy khô đồ giặt là dùng điện; ấm đun nước dùng điện

Nhóm 35: Mua bán: bếp (bếp từ, bếp hồng ngoại; bếp lẩu đa năng); máy khử mùi tạo ôzôn; máy làm sữa chua, máy làm kem, máy cắt hoa quả, máy đuổi bắt côn trùng, quạt (quạt tích điện; quạt phun sương, quạt sưởi), bàn là, nồi cơm, nồi đa năng, đèn tích điện; máy hút bụi, ấm siêu tốc.

---

(210) **4-2012-03797**

(540) RA RÀNG

(220) 06.03.2012
(441) 25.07.2012
(731) NGUYỄN MINH DUY (VN)
ấp Việt Kiều, Xuân Hiệp, Xuân Lộc, Đồng Nai

(511) Nhóm 29: Thịt gia cầm: gà, vịt, chim

---

(210) **4-2012-03805**

(540)

(220) 06.03.2012
(441) 25.07.2012
(531) 26.13.25; A14.1.3
(731) CÔNG TY CỔ PHẦN ĐẦU TƯ VIỆT PHÚ MỸ (VN)
68/30A Quang Trung, phường 14, quận Gò Vấp, thành phố Hồ Chí Minh
(740) Công ty TNHH Sở hữu trí tuệ WINCO (WINCO CO., LTD.)

(511) Nhóm 06: Ống thép; van bằng kim loại; mối nối bằng kim loại; lò xo bằng kim loại (tất cả không phải là bộ phận của máy).

Nhóm 09: Thiết bị đo nhiệt độ và áp suất; thiết bị đo dung lượng.

Nhóm 17: Tấm cao su (bán thành phẩm); đệm lót bằng cao su; mối nối bằng cao su; ống mềm phi kim loại.

Nhóm 35: Mua bán: ống thép, van bằng kim loại, mối nối bằng kim loại, lò xo bằng kim loại, tấm cao su, đệm lót bằng cao su, mối nối bằng cao su, ống mềm phi kim loại, thiết bị đo nhiệt độ và áp suất, thiết bị đo dung lượng.

---

(210) **4-2012-03896**

(540)

(220) 08.03.2012
(441) 25.07.2012
(531) 1.17.11
(591) Xanh da trời, đen
(731) CÔNG TY CỔ PHẦN DU LỊCH QUỐC TẾ BẦU TRỜI CHÂU Á (VN)
183/12 Trần Phú, phường 4, quận 5, thành phố Hồ Chí Minh

(511) Nhóm 39: Dịch vụ du lịch.

---

(210) **4-2012-03913**

(300) 010504017 19.12.2011 EM

(540)

PELURA

(220) 08.03.2012
(441) 25.07.2012

(731) JOHNSON & JOHNSON (US)
One Johnson & Johnson Plaza, New Brunswick, New Jersey, 08933 U.S.A.
(740) Văn phòng luật sư Phạm và Liên danh (PHAM & ASSOCIATES)

(511) Nhóm 05: Chế phẩm dược dùng cho người.

---

(210) **4-2012-03914**

(300) 010503977 19.12.2011 EM

(540)

PURNEXA

(220) 08.03.2012
(441) 25.07.2012

(731) JOHNSON & JOHNSON (US)
One Johnson & Johnson Plaza, New Brunswick, New Jersey, 08933 U.S.A.

(740) Văn phòng luật sư Phạm và Liên danh (PHAM & ASSOCIATES)

(511) Nhóm 05: Chế phẩm dược dùng cho người.

---

(210) **4-2012-03915**

(300) 010503928 19.12.2011 EM

(540)

PUROFEX

(220) 08.03.2012
(441) 25.07.2012

(731) JOHNSON & JOHNSON (US)
One Johnson & Johnson Plaza, New Brunswick, New Jersey, 08933 U.S.A.

(740) Văn phòng luật sư Phạm và Liên danh (PHAM & ASSOCIATES)

(511) Nhóm 05: Chế phẩm dược dùng cho người.

---

(210) **4-2012-03916**

(300) 010504009 19.12.2011 EM

(540)

RELTONA

(220) 08.03.2012
(441) 25.07.2012

(731) JOHNSON & JOHNSON (US)
One Johnson & Johnson Plaza, New Brunswick, New Jersey, 08933 U.S.A.

(740) Văn phòng luật sư Phạm và Liên danh (PHAM & ASSOCIATES)

(511) Nhóm 05: Chế phẩm dược dùng cho người.

---

(210) **4-2012-03949**

(540)

EVNNPC
CÔNG TY VIỄN THÔNG VÀ CÔNG NGHỆ THÔNG TIN

(220) 08.03.2012
(441) 25.07.2012
(531) A1.1.9; A1.1.2; 26.1.1
(591) Xanh lam, vàng, đỏ
(731) TẬP ĐOÀN ĐIỆN LỰC VIỆT NAM (VN)
18 Trần Nguyên Hãn, quận Hoàn Kiếm, thành phố Hà Nội
(740) Công ty Luật TNHH IP MAX (IPMAX LAW FIRM)

(511) Nhóm 09: Thiết bị thông tin viễn thông, cụ thể là: trạm viba, cáp quang, tổng đài điện thoại, trạm thu phát gốc (BTS), thiết bị đầu cuối di động; thiết bị đầu cuối cố định; phần mềm máy tính.

Nhóm 35: Mua bán, xuất nhập khẩu các sản phẩm sau: thiết bị điện, cụ thể là thiết bị và dụng cụ để truyền dẫn, chuyển mạch, biến đổi, tích, điều chỉnh hoặc điều khiển năng lượng điện, thiết bị và dụng cụ kiểm tra điện (giám sát), thiết bị điện tử, cụ thể là thiết bị ghi, truyền và tái tạo âm thanh và hình ảnh, thiết bị viễn thông và công nghệ thông tin; quảng cáo; dịch vụ xử lý cơ sở dữ liệu; quản lý dự án.

Nhóm 37: Xây dựng, vận hành, bảo dưỡng và sửa chữa công trình viễn thông; lắp đặt, bảo dưỡng và sửa chữa thiết bị viễn thông.

Nhóm 38: Dịch vụ viễn thông; dịch vụ cho thuê thiết bị viễn thông; dịch vụ kết nối và chuyển hướng viễn thông; dịch vụ cho phép người sử dụng truy cập vào mạng máy tính toàn cầu (dịch vụ cung cấp đường truyền); dịch vụ điện thoại; tư vấn về lĩnh vực viễn thông.

Nhóm 41: Tổ chức và điều khiển hội thảo; tổ chức và điều khiển hội nghị; dịch vụ về giáo dục giảng dạy; đào tạo; đào tạo thực hành (hướng dẫn thao tác thử); đào tạo lao động (hợp tác với nước ngoài); hướng dẫn nghề nghiệp (tư vấn đào tạo hoặc giáo dục).

Nhóm 42: Nghiên cứu khoa học, công nghệ và thiết kế trong lĩnh vực viễn thông và công nghệ thông tin; tư vấn chuyển giao công nghệ trong lĩnh vực năng lượng, điện lực, viễn thông và công nghệ thông tin; thiết kế mạng thông tin, bưu chính viễn thông; tư vấn trong thiết kế và phát triển phần cứng máy tính; dịch vụ tư vấn phần mềm máy tính; thiết kế phần mềm máy tính; dịch vụ cài đặt phần mềm máy tính; bảo trì phần mềm máy tính; cập nhật phần mềm máy tính; thiết kế hệ thống máy tính; lập chương trình máy tính; phân tích hệ thống máy tính; dịch vụ khôi phục dữ liệu máy tính.

---

(210) **4-2012-04012**

(540) re:luxe

(220) 08.03.2012
(441) 25.07.2012
(731) UCHINO CO., LTD (JP)
1-7-15, Nihonbashi-Horidome-cho, Chuo-ku, Tokyo 103-0012, Japan
(740) Công ty Tư vấn đầu tư và chuyển giao công nghệ (INVESTCONSULT)

(511) Nhóm 25: Áo choàng tắm; quần áo mặc trong nhà; dép đi trong nhà.

---

(210) **4-2012-04023**

(540)

(220) 08.03.2012
(441) 25.07.2012
(531) 26.3.23; 26.3.2; 6.1.2; A1.1.10
(591) Đen, xanh lá cây, đỏ, trắng
(731) ĐÀO VĂN HIỆP (VN)
51 Tuy Hoà, phường Trần Phú, thành phố Hải Dương, tỉnh Hải Dương
(740) Công ty TNHH Sở hữu trí tuệ PADEMARK (PADEMARK CO.,LTD.)

(511) Nhóm 25: Quần áo.

---

(210) **4-2012-04041**

(540)

(220) 08.03.2012
(441) 25.07.2012
(531) A5.3.15; A26.11.12; 25.1.6
(591) Đỏ, xanh lá cây, vàng, trắng
(731) VEDAN INTERNATIONAL (HOLDINGS) LIMITED (KY)
Century Yard, Cricket Square, Hutchins Drive, P.O. Box 2681 GT, George Town, Grand Cayman British West Indies
(740) Công ty TNHH Sở hữu trí tuệ WINCO (WINCO CO., LTD.)

(511) Nhóm 29: Sữa chua; sữa chua; đồ uống sữa dâu, đồ uống sữa đậu phộng, đồ uống sữa táo, đồ uống sữa đào, đồ uống sữa cam (tất cả đều là đồ uống từ sữa, sữa là chủ yếu).

Nhóm 30: Sôcôla sữa (đồ uống); đồ uống cacao với sữa; cà phê sữa; hồng trà; trà xanh; trà ô long; hồng trà chanh; trà xanh chanh; trà xanh mật ong; trà xanh xí muội; trà hoa; trà trái cây; trà hoa cúc; trà thảo mộc; trà bí đao; trà hoa hồng; trà lúa mạch; trà sữa (trà là chủ yếu).

Nhóm 32: Đồ uống không chứa cồn; đồ uống không chứa cồn mật ong; đồ uống (chất lỏng giống nước còn lại sau khi sữa chua đã đông lại); đồ uống ép từ trái cây không chứa cồn; nước ép trái cây; nước (đồ uống).

---

(210) **4-2012-04042**

(540)

(220) 08.03.2012
(441) 25.07.2012
(531) A5.3.15; 1.15.15
(591) Đỏ, xanh lá cây, vàng, trắng.
(731) VEDAN INTERNATIONAL (HOLDINGS) LIMITED (KY)
Century Yard, Cricket Square, Hutchins Drive, P.O. Box 2681 GT, George Town, Grand Cayman British West Indies
(740) Công ty TNHH Sở hữu trí tuệ WINCO (WINCO CO., LTD.)

(511) Nhóm 29: Sữa chua; đồ uống sữa dâu, đồ uống sữa đậu phộng, đồ uống sữa táo, đồ uống sữa đào, đồ uống sữa cam (tất cả đều là đồ uống từ sữa, sữa là chủ yếu).

Nhóm 30: Sôcôla sữa (đồ uống); đồ uống cacao với sữa; cà phê sữa; hồng trà; trà xanh; trà ô long; hồng trà chanh; trà xanh chanh; trà xanh mật ong; trà .xanh xí muội; trà hoa; trà trái cây; trà hoa cúc; trà thảo mộc; trà bí đao; trà hoa hồng; trà lúa mạch; trà sữa (trà là chủ yếu).

Nhóm 32: Đồ uống không chứa cồn; đồ uống không chứa cồn mật ong; đồ uống (chất lỏng giống nước còn lại sau khi sữa chua đã đông lại); đồ uống ép từ trái cây không chứa cồn; nước ép trái cây; nước (đồ uống).

---

(210) **4-2012-04086**

(540)

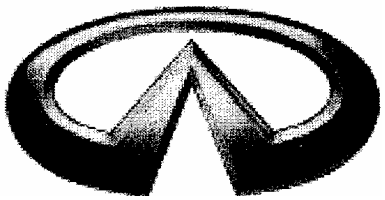

(220) 09.03.2012
(441) 25.07.2012
(531) 26.1.2; 26.3.23; 26.15.15
(731) NISSAN JIDOSHA KABUSHIKI KAISHA (ALSO TRADING AS NISSAN MOTOR CO., LTD.) (JP)
No. 2 Takaracho, Kanagawa-ku, Yokohama-shi, Kanagawa-ken, Japan
(740) Văn phòng luật sư Phạm và Liên danh (PHAM & ASSOCIATES)

(511) Nhóm 07: Động cơ phản lực không dùng cho xe cộ mặt đất; động cơ không dùng cho xe cộ mặt đất; động cơ điện không dùng cho xe cộ mặt đất; tua bin không dùng cho xe cộ mặt đất; động cơ nổ không dùng cho xe cộ mặt đất; bộ phận cho động cơ dùng cho xe cộ mặt đất, cụ thể là ống giảm thanh, đoạn pít-tông, vòng tra mỡ bôi trơn, dây đai, khối xi lanh, máng dầu nhớt (nơi chứa dầu động cơ), bánh đà, hộp bánh đà, đầu xi lanh, bao thanh truyền, vỏ động cơ, pít-tông, vòng găng pít-tông, trục khuỷu và bộ điều chỉnh điện, puli tay quay, ống xả cho động cơ (không dùng cho xe cộ mặt đất), cụm ống dẫn khí nạp, ống góp nước, bơm nhiên liệu, bơm nước, bơm phun nhiên liệu, thiết bị phun cho máy bơm, bộ điều khiển thời gian phun nhiên liệu, bộ lọc nhiên liệu, bộ lọc không khí, bộ lọc dầu, bộ lọc (làm sạch) khí, bộ điều chỉnh điện và cơ, quạt cho hệ thống làm mát, bộ tản nhiệt dùng dầu, van, bộ khởi động, động cơ khởi động, bugi đánh lửa, dây đai chữ V, dây bugi (điện thế cao), điểm tiếp xúc, ống xả, gioăng làm kín, bộ tản nhiệt, bộ dụng cụ vật liệu bịt kín, bộ bốc hơi, cácbuaratơ bộ chế hòa khí, thiết bị đánh lửa, ma-nhê tô đánh lửa; và phụ kiện của các sản phẩm nêu trên thuộc nhóm 7; bơm tăng nạp; tua bin tăng áp; hệ thống thải bộ nạp tua bin; máy nén khí; máy nén tăng áp; động cơ điện một chiều; máy phát động cơ điện một chiều; động cơ điện xoay chiều; máy phát động cơ điện xoay chiều; máy phát điện; máy nén khí; máy bơm dầu mỡ bôi trơn; máy bơm thủy lực; máy bơm khí; máy bơm dầu; máy bơm nhiên liệu; van điều khiển bơm; máy dao điện (máy phát điện sinh ra dòng điện xoay chiều); bộ ngưng tụ bằng không khí, và phụ kiện của các sản phẩm nêu trên thuộc nhóm 7; thiết bị chở hàng tự động; máy và thiết bị chuyển hàng; băng truyền; thiết bị vận chuyển bằng khí nén; cần cẩu; và các bộ phận và phụ kiện của các sản phẩm nêu trên thuộc nhóm 7.

---

(210) **4-2012-04087**

(540)

INFINITI

(220) 09.03.2012
(441) 25.07.2012
(731) NISSAN JIDOSHA KABUSHIKI KAISHA (ALSO TRADING AS NISSAN MOTOR CO., LTD.) (JP)
No. 2 Takaracho, Kanagawa-ku, Yokohama-shi, Kanagawa-ken, Japan
(740) Văn phòng luật sư Phạm và Liên danh (PHAM & ASSOCIATES)

(511) Nhóm 07: Động cơ phản lực không dùng cho xe cộ mặt đất; động cơ không dùng cho xe cộ mặt đất; động cơ điện không dùng cho xe cộ mặt đất; tua bin không dùng cho xe cộ mặt đất; động cơ nổ không dùng cho xe cộ mặt đất; bộ phận cho động cơ dùng cho xe cộ mặt đất, cụ thể là ống giảm thanh, đoạn pít-tông, vòng tra mỡ bôi trơn, dây đai, khối xi lanh, máng dầu nhớt (nơi chứa dầu động cơ), bánh đà, hộp bánh đà, đầu xi lanh, bao thanh

truyền, vỏ động cơ, pít-tông, vòng găng pít-tông, trục khuỷu và bộ điều chỉnh điện, puli tay quay, ống xả cho động cơ (không dùng cho xe cộ mặt đất), cụm ống dẫn khí nạp, ống góp nước, bơm nhiên liệu, bơm nước, bơm phun nhiên liệu, thiết bị phun cho máy bơm, bộ điều khiển thời gian phun nhiên liệu, bộ lọc nhiên liệu, bộ lọc không khí, bộ lọc dầu, bộ lọc (làm sạch) khí, bộ điều chỉnh điện và cơ, quạt cho hệ thống làm mát, bộ tản nhiệt dùng dầu, van, bộ khởi động, động cơ khởi động, bugi đánh lửa, dây đai chữ V, dây bugi (điện thế cao), điểm tiếp xúc, ống xả, gioăng làm kín, bộ tản nhiệt, bộ dụng cụ vật liệu bịt kín, bộ bốc hơi, cácbuaratơ bộ chế hòa khí, thiết bị đánh lửa, ma-nhê tô đánh lửa; và phụ kiện của các sản phẩm nêu trên thuộc nhóm 7; bơm tăng nạp; tua bin tăng áp; hệ thống thải bộ nạp tua bin; máy nén khí; máy nén tăng áp; động cơ điện một chiều; máy phát động cơ điện một chiều; động cơ điện xoay chiều; máy phát động cơ điện xoay chiều; máy phát điện; máy nén khí; máy bơm dầu mỡ bôi trơn; máy bơm thủy lực; máy bơm khí; máy bơm dầu; máy bơm nhiên liệu; van điều khiển bơm; máy dao điện (máy phát điện sinh ra dòng điện xoay chiều); bộ ngưng tụ bằng không khí, và phụ kiện của các sản phẩm nêu trên thuộc nhóm 7; thiết bị chở hàng tự động; máy và thiết bị chuyển hàng; băng truyền; thiết bị vận chuyển bằng khí nén; cần cẩu; và các bộ phận và phụ kiện của các sản phẩm nêu trên thuộc nhóm 7.

---

(210) **4-2012-04088**

(540)

VELANI

(220) 09.03.2012
(441) 25.07.2012
(731) CÔNG TY CỔ PHẦN FIONA VIỆT NAM (VN)
P2310 tầng 23, toà nhà 34 tầng, khu đô thị mới Trung Hoà Nhân Chính, phường Trung Hoà, quận Cầu Giấy, thành phố Hà Nội

(511) Nhóm 18: Túi xách

Nhóm 25: Quần áo, giày dép, mũ nón.

---

(210) **4-2012-04092**

(540)

VIETAMERICAN®

(220) 09.03.2012
(441) 25.07.2012
(731) TĂNG THƯỢNG THẢO (VN)
1 - 195B1 tập thể Uỷ Ban Kiểm Tra Trung Ương, phường Đội Cấn, quận Ba Đình, thành phố Hà Nội

(511) Nhóm 01: Chất phụ gia để tẩy dùng cho xăng; chất phụ gia hoá học dùng cho nhiên liệu; dầu phanh; chất phân tán dầu; chất lỏng cho hệ thống thủy lực.

Nhóm 04: Dầu công nghiệp; mỡ công nghiệp; chất bôi trơn (dầu nhờn); phụ gia không phải hóa chất dùng cho nhiên liệu động cơ.

Nhóm 12: Má phanh cho xe cộ; dây phanh cho xe cộ; cần gạt nước của bộ phận kính chắn gió dùng cho xe ô tô; kèn xe ô tô (còi xe).

---

(210) **4-2012-04106**

(540) ROLLUP

(220) 09.03.2012
(441) 25.07.2012
(731) UNI-CHARM CORPORATION (JP)
182, Shimobun, Kinsei-cho, Shikokuchuo-shi, Ehime-ken, Japan
(740) Công ty TNHH Sở hữu trí tuệ Thảo Thọ Quyến (INVENCO)

(511) Nhóm 05: Tã trẻ em dùng một lần bằng giấy hoặc xenlulô; tã trẻ em dùng một lần bằng giấy hoặc xenlulô có dạng quần lót.

---

(210) **4-2012-04119**

(540) iNNOgel

(220) 09.03.2012
(441) 25.07.2012
(591) Xanh da trời
(731) CÔNG TY TNHH THƯƠNG MẠI DỊCH VỤ TYRAN (VN)
135A Pasteur, phường 6, quận 3, thành phố Hồ Chí Minh

(511) Nhóm 05: Gel bôi trơn.

---

(210) **4-2012-04139**

(540) ASHLEY

(220) 09.03.2012
(441) 25.07.2012
(531) 24.15.21; 7.3.11
(731) ASHLEY FURNITURE INDUSTRIES, INC (US)
One Ashley Way, Arcadia, WI 54612 USA
(740) Công ty TNHH một thành viên Sở hữu trí tuệ VCCI (VCCI-IP CO.,LTD)

(511) Nhóm 35: Dịch vụ xúc tiến bán hàng đồ đạc nội thất và thiết bị văn phòng (cho người khác), hỗ trợ quản lý kinh doanh có liên quan đến việc thành lập và/ hoặc điều hành phòng trưng bày đồ đạc nội thất và và thiết bị văn phòng; tư vấn quản lý kinh doanh liên quan đến việc kinh doanh; dịch vụ tư vấn quản lý kinh doanh; dịch vụ cho thuê máy và thiết bị văn phòng (loại trừ máy tính), dịch vụ quảng cáo, dịch vụ phân phát hàng mẫu, dịch vụ quảng cáo qua thư.

---

(210) **4-2012-04147**

(540) Liễu An

(220) 09.03.2012
(441) 25.07.2012
(531) A5.3.13; 26.5.1; A5.3.15; A5.1.16
(591) Xanh lá nhạt, xanh lá đậm, đỏ nhạt
(731) CÔNG TY TNHH LIỄU AN (VN)
Lê Hồng Phong, phường Tân Phú, thị xã Đồng Xoài, tỉnh Bình Phước

(511) Nhóm 01: Phân bón.

---

(210) **4-2012-04148**

(540)

BAO TAN COMPANY

(220) 09.03.2012
(441) 25.07.2012
(531) 26.15.1; 1.15.23; 26.15.15
(591) Xanh dương, đen, xanh dương nhạt
(731) CÔNG TY TNHH THƯƠNG MẠI DỊCH VỤ BẢO TÂN (VN)
88 Đặng Chất, phường 03, quận 08, thành phố Hồ Chí Minh

(511) Nhóm 35: Mua bán điện thoại, thiết bị viễn thông, linh kiện điện tử (ram, CPU, chíp điện tử), đồ điện gia dụng (quạt máy, máy lạnh, ti vi, tủ lạnh), máy tính laptop.

---

(210) **4-2012-04151**

(540)

Lady ♥Care

(220) 09.03.2012
(441) 25.07.2012
(531) 2.9.1
(731) CÔNG TY TRÁCH NHIỆM HỮU HẠN F.C (VN)
Lô I - 8B, đường CN 11, nhóm CN I, khu công nghiệp Tân Bình, quận Tân Phú, thành phố Hồ Chí Minh
(740) Công ty Cổ phần Sở hữu công nghiệp INVESTIP (INVESTIP)

(511) Nhóm 03: Mỹ phẩm; sơn móng tay (mỹ phẩm).

Nhóm 21: Cọ dùng để sơn móng

---

(210) **4-2012-04189**

(540)

Xây cho ngày mai
Xây cho muôn đời sau

(220) 12.03.2012
(441) 25.07.2012
(731) CÔNG TY CỔ PHẦN ĐẦU TƯ PHÁT TRIỂN XÂY DỰNG ĐẠI VIỆT (VN)
3G7 đường 22, phường Bình An, quận 2, thành phố Hồ Chí Minh

(511) Nhóm 06: Kim loại thường và hợp kim của chúng; vật liệu xây dựng bằng kim loại; cấu kiện bằng kim loại vận chuyển được; cáp và dây kim loại thường không dùng để dẫn điện; ống dẫn và ống bằng kim loại.

Nhóm 11: Thiết bị để chiếu sáng, sưởi nóng, sinh hơi nóng, nấu nướng làm lạnh, sấy khô, thông gió, cấp nước và mục đích vệ sinh.

Nhóm 19: Vật liệu xây dựng phi kim loại, ống cứng phi kim loại dùng cho xây dựng asphan, hắc ín, bitum các công trình cấu kiện phi kim loại vận chuyển được; đài kỷ niệm phi kim loại.

Nhóm 35: Quảng cáo; quản lý kinh doanh; tuyển dụng lao động; tư vấn quản lý nhân sự; dịch vụ tổ chức lao động để đạt hiệu suất cao; bán đấu giá.

Nhóm 37: Lắp đặt và sửa chữa thiết bị điều hoà không khí; rải nhựa đường; dịch vụ xây, lát; dịch vụ về cách điện, cách nhiệt, cách âm trong xây dựng; dịch vụ làm kín công trình; xây dựng; phá dỡ các công trình xây dựng; xây dựng bến cảng, bến tàu; trát vữa; trát thạch cao; dịch vụ lợp mái che; dịch vụ giám sát việc xây dựng công trình; xây dựng dưới nước; xây dựng và sửa chữa kho chứa hàng; lắp đặt cửa ra vào và cửa sổ.

---

(210) **4-2012-04190**

(540)

Con người chất lượng
Tạo công trình chất lượng

(220) 12.03.2012
(441) 25.07.2012
(731) CÔNG TY CỔ PHẦN ĐẦU TƯ PHÁT TRIỂN XÂY DỰNG ĐẠI VIỆT (VN)
3G7 đường 22, phường Bình An, quận 2, thành phố Hồ Chí Minh

(511) Nhóm 06: Kim loại thường và hợp kim của chúng; vật liệu xây dựng bằng kim loại; cấu kiện bằng kim loại vận chuyển được; cáp và dây kim loại thường không dùng để dẫn điện; ống dẫn và ống bằng kim loại.

Nhóm 11: Thiết bị để chiếu sáng, sưởi nóng, sinh hơi nóng, nấu nướng làm lạnh, sấy khô, thông gió, cấp nước và mục đích vệ sinh.

Nhóm 19: Vật liệu xây dựng phi kim loại, ống cứng phi kim loại dùng cho xây dựng asphalt (nhựa đường), hắc ín, bitum các công trình cấu kiện phi kim loại vận chuyển được; đài kỷ niệm phi kim loại.

Nhóm 35: Quảng cáo; quản lý kinh doanh; quản lý giao dịch; hoạt động văn phòng.

Nhóm 37: Xây dựng; dịch vụ làm kín công trình; dịch vụ lợp mái che; rải nhựa đường; dịch vụ xây lát; trát vữa, trát thạch cao; lắp đặt cửa ra vào và cửa sổ; xây dựng và sửa chữa kho chứa hàng; lắp đặt và sửa chữa thiết bị điều hòa không khí; dịch vụ về cách điện, cách nhiệt, cách âm trong xây dựng; phá dỡ các công trình xây dựng; xây dựng bến cảng, bến tàu; xây dựng dưới nước; dịch vụ giám sát việc xây dựng công trình.

---

(210) **4-2012-04202**

(540)

(220) 12.03.2012
(441) 25.07.2012
(531) 3.9.1; 26.1.1; 4.3.3
(591) Đỏ, vàng, xanh
(731) CÔNG TY TNHH ĐỊA ỐC VÀ ẨM THỰC TRẦN GIA (VN)
Số 137 phố Láng Hạ, phường Láng Hạ, quận Đống Đa, thành phố Hà Nội

(511) Nhóm 43: Dịch vụ nhà hàng ăn uống, giải khát.

---

(210) **4-2012-04205**

(540)

vamico

(220) 12.03.2012
(441) 25.07.2012
(731) CÔNG TY TNHH VẠN NIÊN (VN)
Số 51, ngõ 228, phố Lê Trọng Tấn, phường Định Công, quận Hoàng Mai, thành phố Hà Nội

(511) Nhóm 35: Mua bán: mây, tre đan, sản phẩm sơn mài, gốm, hàng thủ công mỹ nghệ, thiết bị y tế, dụng cụ y tế, dụng cụ học tập của học sinh (thiết bị trường học), thiết bị viễn thông, hóa chất, máy nông nghiệp, thiết bị vệ sinh phòng tắm, điện lạnh, vật liệu xây dựng, đồ gỗ nội thất, ngoại thất, máy vi tính, linh kiện máy vi tính, văn phòng phẩm, mỹ phẩm, lương thực, thực phẩm, mua bán hải sản, rau, củ, quả, quần áo, giầy, dép, nguyên phụ liệu phục vụ ngành may mặc; dịch vụ ủy thác xuất nhập khẩu; quảng cáo; tổ chức hội chợ thương mại nhằm mục đích bán hàng hoặc quảng cáo.

---

(210) **4-2012-04210**

(540)

(220) 12.03.2012
(441) 25.07.2012
(531) 24.1.1; 24.9.1; 25.1.6; 20.5.25; 2.9.14
(591) Vàng, đỏ, xanh nước biển
(731) CÔNG TY CỔ PHẦN TƯ VẤN ĐẦU TƯ PHÁT TRIỂN GIÁO DỤC B.R.E.N.D.O.N (VN)
Số 60, ngõ Lương Sử B, phố Quốc Tử Giám, phường Văn Chương, quận Đống Đa, thành phố Hà Nội
(740) Công ty TNHH Tư vấn và Đầu tư BRANDLINK (BRANDLINK CO.,LTD.)

(511) Nhóm 35: Bồi dưỡng nghiệp vụ quản trị kinh doanh cho doanh nghiệp; tư vấn đầu tư trong và ngoài nước (không bao gồm tư vấn pháp luật, thuế, chứng khoán, tài chính); tư vấn quản lý doanh nghiệp trong lĩnh vực nghiên cứu thị trường; xây dựng chiến lược, hoạch định đầu tư, phát triển kinh doanh cho doanh nghiệp vừa và nhỏ; dịch vụ tìm kiếm thị trường xuất khẩu; thương mại điện tử.

Nhóm 41: Giáo dục và đào tạo các trường mầm non, tiểu học, trung học cơ sở, trung học phổ thông; giáo dục và đào tạo; sắp xếp và tổ chức các cuộc hội thảo (với mục đích đào tạo); dự bị tiểu học; tổ chức các cuộc triển lãm nhằm mục đích văn hóa hoặc giáo dục; tư vấn du học; phân phối sách; cung cấp thông tin, tư vấn và cố vấn liên quan đến các dịch vụ nói trên.

---

(210) **4-2012-04214**

(540)

(220) 12.03.2012
(441) 25.07.2012
(531) A1.1.10; 26.1.2
(731) CÔNG TY TNHH MTV CÔNG NGHỆ HÀN ANH NAM (VN)
352 đường 2/9, phường Hòa Cường Bắc, quận Hải Châu, thành phố Đà Nẵng

(511) Nhóm 07: Máy hàn, thiết bị hàn chạy bằng ga, mỏ hàn chạy bằng ga; ống hàn để cắt chạy bằng ga, máy phát điện.

Nhóm 35: Mua bán các thiết bị máy móc công nghiệp, cụ thể: máy hàn, thiết bị hàn, mỏ hàn, ống hàn, máy phát điện, xuất nhập khẩu các thiết bị máy móc công nghiệp, cụ thể: máy hàn, thiết bị hàn, mỏ hàn, ống hàn, máy phát điện.

---

(210) **4-2012-04227**

(540)

(220) 12.03.2012
(441) 25.07.2012
(531) 26.1.1
(591) Xanh cốm, xanh da trời, trắng
(731) SHI JIANG XI (CN)
Room 502, Unit 3, Building F, 2nd Garden, Education street, Dong Xing Town, Dong Xing City, Guang Xi Province, China
(740) Công ty TNHH Sở hữu trí tuệ PADEMARK (PADEMARK CO.,LTD.)

(511) Nhóm 35: Mua bán điện thoại; thiết bị viễn thông; linh kiện điện tử như đầu đĩa, ti vi, loa; đồ điện gia dụng như nồi cơm điện, máy giặt, tủ lạnh; vi tính.

---

(210) **4-2012-04258**

(540)

KOBELCO

(220) 12.03.2012
(441) 25.07.2012
(731) KABUSHIKI KAISHA KOBE SEIKO SHO TRADING ALSO AS KOBE STEEL, LTD. (JP)
10-26, Wakinohama-cho 2-chome, Chuo-ku, Kobe-shi, Hyogo, Japan
(740) Công ty Luật TNHH AMBYS Hà Nội (AMBYS HANOI)

(511) Nhóm 42: Các dịch vụ khoa học và công nghệ và nghiên cứu, thiết kế có liên quan đến chúng, các dịch vụ nghiên cứu và phân tích công nghiệp, thiết kế và phát triển phần cứng và phần mềm máy tính cụ thể như sau: cung cấp thông tin liên quan đến khí tượng; thiết kế kiến trúc; trắc địa; khảo sát hoặc trắc địa địa chất; thiết kế các loại máy móc, thiết bị, linh kiện [bao gồm cả các bộ phận] hoặc hệ thống bao gồm các loại máy móc, thiết bị và linh kiện đó; thiết kế phần mềm máy tính, lập trình hay bảo trì phần mềm máy tính, thiết lập hoặc bảo trì các trang web cho người khác; tư vấn kỹ thuật liên quan đến sự vận hành, hoạt động, của máy tính, ô tô hay máy móc khoá yêu cầu người vận hành có trình độ hiểu biết cao, kỹ năng và kinh nghiệm chuyên sâu để đáp ứng được tính chuẩn xác khi vận hành các máy móc đó; thử nghiệm, kiểm tra hay nghiên cứu thuộc các lĩnh vực dược phẩm, mỹ phẩm hay thực phẩm; nghiên cứu về xây dựng công trình hay quy hoạch đô thị; thử nghiệm hoặc nghiên cứu về việc phòng ngừa ô nhiễm; thử nghiệm hoặc nghiên cứu về điện; thử nghiệm hoặc nghiên cứu về công trình dân dụng; thử nghiệm, kiểm tra hay nghiên cứu về lĩnh vực nông nghiệp, chăn nuôi gia súc hoặc thủy sản, thử nghiệm, nghiên cứu về các loại máy móc, thiết bị và dụng cụ; cho thuê thiết bị đo đạc; cho thuê máy tính, cung cấp chương trình máy tính; cho thuê thiết bị và dụng cụ phòng thí nghiệm; cho thuê thiết bị đồ họa.

---

(210) **4-2012-04290**

(540)

POÊMY

(220) 12.03.2012
(441) 25.07.2012
(531) A24.17.12; A24.17.13
(591) Hồng, hồng nhạt
(731) CÔNG TY CỔ PHẦN QUỐC TẾ VAG (VN)
Số 1 Lê Đức Thọ, phường Mai Dịch, quận Cầu Giấy, thành phố Hà Nội
(740) Công ty TNHH Vĩnh Phát và Liên danh (VIFA & ASSOCIATES CO.,LTD.)

(511) Nhóm 21: Khăn lau để làm sạch, giẻ lau, khăn lau; dụng cụ lau chùi vận hành bằng tay.

Nhóm 24: Khăn tắm; khăn tay bỏ túi bằng vải; khăn phủ giường; chăn; tấm phủ đồ đạc bằng vải; vỏ nệm; vỏ gối; vỏ bọc ngoài (vỏ rời) bằng vải dùng cho đồ đạc.

Nhóm 25: Khăn quàng cổ; áo choàng mặc sau khi tắm; quần áo; đồ đi chân; đồ đội đầu; bít tất.

---

(210) **4-2012-04311**

(540)

(220) 12.03.2012
(441) 25.07.2012
(531) 26.1.2; 17.2.17
(731) MOHAMMAD REZA LAVAF (IR)
No. 20 (Shahid Saburi) Amir St, Pour Ebtehadj, Niavaran St Tehran 19559 Iran
(740) Công ty TNHH một thành viên Sở hữu trí tuệ VCCI (VCCI-IP CO.,LTD)

(511) Nhóm 12: Lốp xe cộ, săm dùng cho lốp xe cộ; van săm xe dùng cho lốp xe cộ, miếng vá bằng cao su có chất dính để sửa lốp xe cộ.

---

(210) **4-2012-04339**

(540)

(220) 13.03.2012
(441) 25.07.2012
(531) 26.3.1; A26.11.9; 26.4.4
(591) Đỏ, đen, trắng
(731) CÔNG TY CỔ PHẦN AMORE VIỆT NAM (VN)
Số 14 ngõ 73 Nguyễn Lương Bằng, phường Nam Đồng, quận Đống Đa, thành phố Hà Nội

(511) Nhóm 24: Khăn mặt bằng vải

Nhóm 25: Quần lót, áo lót, tất, găng tay (trang phục) mũ.

---

(210) **4-2012-04349**

(540)

(220) 13.03.2012
(441) 25.07.2012
(531) 2.5.2; 2.9.1
(731) PRESTIGE BRANDS INTERNATIONAL, INC. (US)
90 North Broadway, Irvington, New York 10533, U.S.A.
(740) Công ty luật hợp danh YKVN (YKVN)

(511) Nhóm 05: Sản phẩm chứa thuốc dùng cho trẻ sơ sinh, cụ thể là thuốc xoa bóp ngực làm tan sự xung huyết và chứng ho; thuốc giảm sốt, giảm ho tức thời và ngạt mũi; thuốc giảm đau nhẹ, đau họng và đau đầu.

---

(210) **4-2012-04356**

(540)

(220) 13.03.2012
(441) 25.07.2012
(531) 24.15.21; A26.11.12; 1.15.23
(591) Đỏ, xanh
(731) CÔNG TY TNHH TƯ VẤN QUYẾT TOÁN XÂY DỰNG VIỆT NAM (VN)
113 Phan Xích Long, phường 07, quận Phú Nhuận, thành phố Hồ Chí Minh

(511) Nhóm 35: Tư vấn quản lý trong lĩnh vực xây dựng.

---

(210) **4-2012-04389**

(540)

NEWFOR

(220) 13.03.2012
(441) 25.07.2012
(731) CÔNG TY TNHH ĐẦU TƯ THÀNH VƯỢNG (VN)
55b ngõ 208 Tam Trinh, phường Yên Sở, quận Hoàng Mai, thành phố Hà Nội
(740) Công ty TNHH Nghiên cứu và Tư vấn chuyển giao công nghệ và đầu tư (CONCETTI)

(511) Nhóm 04: Khí hóa lỏng; ga được làm đông đặc (nhiên liệu); chất đốt chiếu sáng; ga để thắp sáng; nhiên liệu; hỗn hợp nhiên liệu đã khí hóa.

Nhóm 11: Tủ lạnh; lò vi sóng; bếp nướng dùng điện; bếp điện; bếp điện từ; bếp lẩu-nướng dùng điện; máy sấy bát; máy hút khói-khử mùi; máy lọc nước RO; máy khử độc rau-quả; nồi nướng dùng điện; chảo dùng điện; ấm đun nước dùng điện; nồi áp suất dùng điện; máy pha cà phê dùng điện; phụ kiện ngành ga như: van ga không bằng kim loại, dây dẫn ga không bằng kim loại.

Nhóm 21: Lò nướng không dùng điện, dụng cụ làm bếp, chậu rửa bằng kim loại, vòi rửa bằng kim loại.

Nhóm 32: Nước uống đóng bình, nước tinh khiết, nước suối, nước khoáng, nước soda, nước uống có ga.

---

(210) **4-2012-04409**

(540)

(220) 13.03.2012
(441) 25.07.2012
(531) A22.3.5
(731) WRANGLER APPAREL CORP. (US)
3411 Silverside Road, Wilmington, Delaware 19810, United States of America
(740) Văn phòng luật sư Phạm và Liên danh (PHAM & ASSOCIATES)

(511) Nhóm 18: Ba lô; túi đeo vai; túi xách; túi đựng hàng; túi xách tay (của phụ nữ); ví tiền; ví đựng tiền xu; ví đựng chìa khóa; ví đựng danh thiếp; túi đựng đồ trang điểm (chưa có đồ bên trong); ví đựng vật dụng dùng khi tắm rửa (chưa có đồ bên trong); túi du lịch; hòm du lịch làm bằng da hoặc giả da; vali (hành lý); đai đeo vai làm bằng da hoặc giả da; da thô hoặc bán thành phẩm; dây đai bằng da; da động vật; ô; gậy chống; vali (hành lý) cứng và mềm; bộ yên cương cho động vật và yên cương.

Nhóm 25: Quần áo; giày dép; mũ nón; quần áo lót; thắt lưng (quần áo); dây nịt móc bít tất.

---

(210) **4-2012-04421**

(540)

BỘT CỐT DỪA MITECO

(220) 14.03.2012
(441) 25.07.2012
(731) CÔNG TY TNHH QUỐC TẾ MINH THỂ (VN)
368/24/15 Tân Sơn Nhì, phường Tân Sơn Nhì, quận Tân Phú, thành phố Hồ Chí Minh
(740) Văn phòng luật sư Phạm và Liên danh (PHAM & ASSOCIATES)

(511) Nhóm 29: Bột cốt dừa hoà tan.

---

(210) **4-2012-04430**

(540)

(220) 14.03.2012
(441) 25.07.2012
(531) 24.15.1; 5.7.3; 25.1.6
(591) Đỏ, vàng, trắng, xanh dương
(731) CÔNG TY TRÁCH NHIỆM HỮU HẠN SẢN XUẤT THỨC UỐNG GÒ ĐEN TÂN THÀNH TIẾN (VN)
23 A 1, ấp Thạnh Hiệp, xã Thanh Phú, huyện Bến Lức, tỉnh Long An

(511) Nhóm 33: Rượu các loại (rượu chuối hột, rượu ngũ gia bì, rượu hải mã sâm).

---

(210) **4-2012-04431**

(540)

(220) 14.03.2012
(441) 25.07.2012
(531) 24.15.1; 25.1.6; 5.7.3
(591) Đỏ, vàng, trắng, xanh dương
(731) CÔNG TY TRÁCH NHIỆM HỮU HẠN SẢN XUẤT THỨC UỐNG GÒ ĐEN TÂN THÀNH TIẾN (VN)
23 A 1, ấp Thạnh Hiệp, xã Thanh Phú, huyện Bến Lức, tỉnh Long An

(511) Nhóm 33: Rượu các loại (rượu chuối hột, rượu ngũ gia bì, rượu hải mã sâm).

---

(210) **4-2012-04432**

(540)

(220) 14.03.2012
(441) 25.07.2012
(531) 24.15.1; 25.1.6; 5.7.3
(591) Đỏ, vàng, trắng, xanh dương
(731) CÔNG TY TRÁCH NHIỆM HỮU HẠN SẢN XUẤT THỨC UỐNG GÒ ĐEN TÂN THÀNH TIẾN (VN)
23 A 1, ấp Thạnh Hiệp, xã Thanh Phú, huyện Bến Lức, tỉnh Long An

(511) Nhóm 33: Rượu các loại (rượu chuối hột, rượu ngũ gia bì, rượu hải mã sâm).

---

(210) **4-2012-04450**

(540)

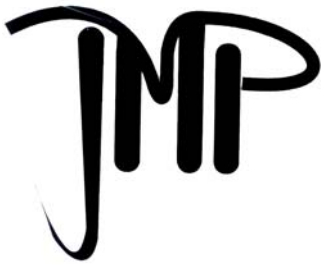

(220) 14.03.2012
(441) 25.07.2012
(531) A26.11.12; 26.11.3
(731) CÔNG TY TNHH MỘT THÀNH VIÊN MỸ PHẨM THANH THÚY (VN)
109/4/2 khu phố 3, đường TTH 07, phường Tân Thới Hiệp, quận 12, thành phố Hồ Chí Minh
(740) DNTN Dịch vụ thương mại và sở hữu công nghiệp Song Ngọc (I.P.T.S.)

(511) Nhóm 03: Mỹ phẩm; hóa mỹ phẩm; thuốc sơn móng chân móng tay (mỹ phẩm).

---

(210) **4-2012-04454**

(540)

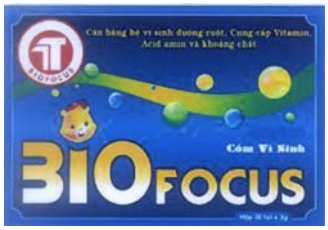

(220) 14.03.2012
(441) 25.07.2012
(531) 26.1.1; 26.3.23; 26.1.10; 1.15.21
(591) Xanh, trắng, vàng, đỏ
(731) CÔNG TY CỔ PHẦN DƯỢC - CÔNG NGHỆ SINH HỌC BIOFOCUS (VN)
Số 54 đường Tây Hồ, phường Quảng An, quận Tây Hồ, thành phố Hà Nội

(511) Nhóm 05: Thực phẩm chức năng dùng trong mục đích y tế.

---

(210) **4-2012-04546**

(540)

(220) 15.03.2012
(441) 25.07.2012
(531) 26.5.1; 26.13.1
(591) Xanh cốm, cam
(731) CÔNG TY TNHH THƯƠNG MẠI VÀ ĐẦU TƯMIT VIỆT NAM (VN)
Số 70 đường Sông Nhuệ, xóm 6, xã Đông Ngạc, huyện Từ Liêm, thành phố Hà Nội

(511) Nhóm 06: Cửa cuốn bằng kim loại, cửa sổ bằng kim loại, khung cửa bằng kim loại.

Nhóm 19: Cửa nhựa, cửa sổ bằng nhựa, cửa nhựa uPVC, cửa thuỷ lực (làm bằng kính và dùng trong xây dựng).

---

(210) **4-2012-04586**

(540)

(220) 15.03.2012
(441) 25.07.2012
(531) A25.7.5; 25.7.1; A25.7.3; 26.3.1; A26.3.5
(591) Xanh lam, vàng, ghi, trắng
(731) CÔNG TY CỔ PHẦN THIẾT BỊ NẶNG T&C (VN)
Số 125 Trúc Bạch, phường Trúc Bạch, quận Ba Đình, thành phố Hà Nội
(740) Công ty TNHH Lê & Lê (LE & LE)

(511) Nhóm 07: Máy phát điện; động cơ, không dùng cho phương tiện giao thông đường bộ; thiết bị vận chuyển dùng cho việc chất và bốc dỡ hàng hoá; máy xếp dỡ tự động [máy điều khiển].

Nhóm 35: Mua bán máy móc, thiết bị và phụ tùng máy nông nghiệp, máy khai khoáng, xây dựng, vật liệu điện, máy phát điện, dây diện và các thiết bị dùng trong mạch điện; dịch vụ đại lý xuất nhập khẩu; tư vấn quản lý kinh doanh; mua bán máy móc, thiết bị và phụ tùng máy công nghiệp, thiết bị điện, cụ thể: máy khấu than, máy xúc, máy ủi, ô tô tự đổ, xe tải hạng nặng, cẩu bánh xích, cẩu bánh lốp, bơm tự lực, bơm bê tông, xe nâng, máy phát điện và phụ tùng của các máy móc, thiết bị này, cụ thể là lốp, dầu, mỡ, nước làm mát, cụm động cơ, phụ tùng động cơ, gầm xích, gioăng phớt, bơm thuỷ lực, hộp số, dây điện, cảm biến, công tắc, hộp đen, màn hình.

Nhóm 37: Lắp đặt, sửa chữa, bảo dưỡng máy móc và thiết bị công nghiệp, bảo dưỡng và sửa chữa xe ô tô, xe máy và xe có động cơ; cho thuê máy móc thiết bị công nghiệp; cho thuê máy móc thiết bị xây dựng; khai thác mỏ và quặng.

Nhóm 39: Dịch vụ cho thuê kho bãi, cất giữ hàng hóa, dịch vụ giao nhận hàng hóa; cho thuê xe có động cơ; vận chuyển hàng hóa; dịch vụ bốc dỡ hàng hóa.

Nhóm 41: Hướng dẫn nghề nghiệp [tư vấn đào tạo hoặc giáo dục].

---

(210) **4-2012-04588**

(540)

(220) 15.03.2012
(441) 25.07.2012
(531) 26.2.7; A1.1.10; 26.1.2; 1.15.9
(591) Tím than, hồng nhạt, trắng, hồng đậm, xanh dương, vàng, cam
(731) CÔNG TY TNHH VƯỢNG PHÁT (VN)
Giao Cù, Đồng Sơn, huyện Nam Trực, tỉnh Nam Định
(740) Công ty TNHH Sở hữu trí tuệ HA VIP (HAVIP CO., LTD.)

(511) Nhóm 05: Băng vệ sinh dùng cho phụ nữ; quần bỉm [trẻ em].

---

(210) **4-2012-04648**

(540)

GASHAPON

(220) 15.03.2012
(441) 25.07.2012
(731) KABUSHIKI KAISHA BANDAI (A.K.A. BANDAI CO., LTD.) (JP)
4-8, Komagata 1-chome, Taito-ku, Tokyo, 111-8081, Japan
(740) Công ty TNHH Tầm nhìn và Liên danh (VISION & ASSOCIATES CO.LTD.)

(511) Nhóm 07: Máy bán hàng tự động.

Nhóm 28: Đồ chơi mô hình nhân vật; bộ đồ chơi mô hình nhân vật; búp bê; đồ chơi; đồ chơi điều khiển bằng điện; trò chơi bảng; trò chơi điện tử cầm tay với màn hình tinh thể lỏng, máy chơi điện tử vận hành bằng tiền xu, máy chơi điện tử dùng với màn hình vô tuyến và màn hình máy tính; máy chơi điện tử cầm tay.

Nhóm 35: Dịch vụ bán buôn hoặc bán lẻ máy bán hàng tự động, túi và túi xách, đồ dùng cá nhân (cụ thể là kính mắt, đồng hồ đeo tay, giầy dép, ví, túi đựng tiền, khăn mùi xoa, khăn tắm, vòng tay, đồ trang trí cho tóc, đồ trang sức (đồ nữ trang), sơn móng tay, thẻ biển tên, dây đeo cổ, quai đeo dùng cho túi xách), thực phẩm và nước uống, dây đeo điện thoại di động, máy móc và thiết bị điện (cụ thể là: máy hút bụi, máy xay thức ăn, máy giặt, kéo điện, máy quay đĩa, đèn điện, đèn pin (đèn pin điện), máy sấy tóc, quạt điện), vòng đeo chìa khóa, ấn phẩm, giấy và văn phỏng phẩm, đồ chơi, búp bê, máy và thiết bị chơi trò chơi; dịch vụ cửa hàng bán lẻ trực tuyến máy bán hàng tự động, túi và túi xách, đồ dùng cá nhân (cụ thể là kính mắt, đồng hồ đeo tay, giầy dép, ví, túi đựng tiền, khăn mùi xoa, khăn tắm, vòng tay, đồ trang trí cho tóc, đồ trang sức (đồ nữ trang), sơn móng tay, thẻ biển tên, dây đeo cổ, quai đeo dùng cho túi xách), thực phẩm và nước uống, dây đeo điện thoại di động, máy móc và thiết bị điện (cụ thể là: máy hút bụi, máy xay thức ăn, máy giặt, kéo điện, máy quay đĩa, đèn điện, đèn pin (đèn pin điện), máy sấy tóc, quạt điện), vòng đeo chìa khóa, ấn phẩm, giấy và văn phòng phẩm, đồ chơi, búp bê, máy và thiết bị chơi trò chơi; dịch vụ cho thuê máy bán hàng tự động.

---

(210) **4-2012-04664**

(540)

(220) 16.03.2012
(441) 25.07.2012
(531) 3.7.17; 25.1.25
(731) CÔNG TY TNHH SẢN XUẤT THƯƠNG MẠI DỊCH VỤ VÀ XUẤT NHẬP KHẨU HÙNG HẬU (VN)
69A Trương Phước Phan, phường Bình Trị Đông, quận Bình Tân, thành phố Hồ Chí Minh
(740) Văn phòng luật sư Phạm và Liên danh (PHAM & ASSOCIATES)

(511) Nhóm 09: Mũ bảo hiểm.

Nhóm 12: Ô tô, mô tô, xe máy và phụ tùng xe các loại.

---

(210) **4-2012-04762**

(540)

MIP SHOP

(220) 16.03.2012
(441) 25.07.2012
(731) NGUYỄN HẢI TRUNG (VN)
Tổ 2, khu 1, Gia Cẩm, thành phố Việt Trì, tỉnh Phú Thọ
(740) Công ty TNHH Sở hữu trí tuệ Ngôi Sao chuyên nghiệp và liên danh (NOVAPRO & ASSOCIATES CO.,LTD.)

(511) Nhóm 35: Mua bán; đồ sơ sinh (các dụng cụ dùng cho trẻ sơ sinh) thìa, cốc, bình sữa, bỉm, khăn giấy, tã lót, cũi, xe nôi, xe đẩy, võng trẻ em, đồ chơi trẻ em, quần áo (quần áo trẻ em, quần áo người lớn sữa tươi đóng hộp cho trẻ em, sữa bột, sữa tươi đóng hộp cho người lớn), dinh dưỡng (các sản phẩm dinh dưỡng đóng hộp, cụ thể: bột gạo dinh dưỡng, bột ngũ cốc dinh dưỡng, bột ăn dặm cho trẻ em), hoá mỹ phẩm (nước xả vải dầu gội đầu, sữa tắm, sữa rửa mặt), đồ nội thất (tủ đựng quần áo, bàn ghế, giá sách), thiết bị điện tử (tivi, đầu đĩa, loa, máy vi tính, bảng điện tử), đồ điện gia dụng (ti vi, tủ lạnh, bảng điện tử).

---

(210) **4-2012-04763**

(540)

(220) 16.03.2012
(441) 25.07.2012
(531) 3.7.17; A25.7.4; 2.9.25; A26.11.8
(591) Vàng, vàng nhạt, đỏ, đen
(731) CÔNG TY TRÁCH NHIỆM HỮU HẠN THƯƠNG MẠI LAVIT (VN)
Phòng 407, nhà A3, ngõ 102 đường Nguyễn Huy Tưởng, phường Thanh Xuân Trung, quận Thanh Xuân, thành phố Hà Nội
(740) Công ty TNHH Sở hữu trí tuệ và Công nghệ Thủ đô (CAPITAL IP&T CO.LTD.)

(511) Nhóm 05: Dược phẩm, thực phẩm dinh dưỡng dùng trong y tế.

---

(210) **4-2012-04777**

(540)

FINNA®

(220) 16.03.2012
(441) 25.07.2012
(531) 26.4.4
(591) Da cam, trắng
(731) WELLY GUNAWAN (ID)
Pakis Bukit Anggrek L.11/29, RT 003, RW 005, Dukuh Pakis, Surabaya, East Java, Indonesia
(740) Công ty TNHH Trà và cộng sự (TRA & ASSOCIATES CO.,LTD)

(511) Nhóm 29: Lát sắn mỏng sấy khô; cá mòi; hạt vừng đã chế biến; hạt điều đã chế biến; hạt lạc đã chế biến; hạt đậu tương xanh đã chế biến; hạt đậu đỏ đã chế biến và khoai tây chiên.

Nhóm 30: Bánh tôm giòn; bánh cá giòn; bánh hành giòn; bánh sắn giòn; bánh trái cây giòn; bánh quy giòn; bánh emping belinjo (loại bánh quy cay giòn được làm từ quả cây rau bép); bánh emping ngọt; bột trộn sẵn; bột mì; ruột bánh mì; bột sắn; bột dùng làm món gà rán;

bột để làm món Tem-pu-ra (món ẩm thực của Nhật Bản gồm các loại hải sản, rau, củ tẩm bột rồi đem rán ngập trong dầu); bột mì đa năng; muối; gia vị ăn liền; bánh ăn liền (bánh snack); xốt cà chua; tương ớt; dim sum ướp lạnh (là loại bánh có bọc lớp bột mỏng ở bên ngoài, sau đó rán hoặc hấp chín); bánh martabak ướp lạnh (món bánh của ấn Độ với hai nhân: nhân ngọt chứa sữa đặc, pho mai, chocolate hoặc mè và một loại nhân mặn với thịt và trứng); bánh mì; nước xốt ngọt làm từ đậu nành; bánh đa nem (bánh tráng) đông lạnh.

---

(210) **4-2012-04782**

(540)

EDWIN

(220) 16.03.2012
(441) 25.07.2012
(731) QUANGCIN SDN BHD (MY)
Lot 9233, Hala Kampung Jawa 1, Kawasan Perindustrian Bayan Lepas (Fasa 3), Bayan Lepas, 11900, Penang, Malaysia
(740) Công ty Tư vấn đầu tư và chuyển giao công nghệ (INVESTCONSULT)

(511) Nhóm 14: Đồng hồ.

---

(210) **4-2012-04803**

(540)

EURONAVY

(220) 16.03.2012
(441) 25.07.2012
(731) THE SHERWIN-WILLIAMS COMPANY (US)
101 W. Prospect Avenue, Cleveland, Ohio 44115 - 1075, United States of America
(740) Công ty TNHH Tư vấn sở hữu trí tuệ Việt (VIET IP CO.,LTD.)

(511) Nhóm 17: Cao su (dạng thô hoặc bán thành phẩm), nhựa kết (gutapercha) dùng để cách điện cho cáp ngầm, gồm (dạng thô hoặc bán thành phẩm), amiăng, mica (dạng thô hoặc bán thành phẩm) và hàng hóa làm từ những vật liệu này và không thuộc các nhóm khác (túi bằng cao su để bao gói, tấm phủ bằng amiăng); chất dẻo dạng đúc sẵn được dùng trong sản xuất (chất dẻo dạng tấm, khối và dạng thanh); vật liệu bao gói, bịt kín (bằng cao su hoặc chất dẻo) và vật liệu cách điện, cách nhiệt; ống mềm, phi kim loại.

---

(210) **4-2012-04808**

(540)

Hattersley HATTERSLEY

(220) 16.03.2012
(441) 25.07.2012
(531) 3.7.7; A3.7.24; 26.4.2
(591) Đen, trắng, xanh cửu long
(731) CÔNG TY CỔ PHẦN ĐẦU TƯ VIỆT PHÚ MỸ (VN)
68/30A Quang Trung, phường 14, quận Gò Vấp, thành phố Hồ Chí Minh
(740) Công ty TNHH Sở hữu trí tuệ WINCO (WINCO CO., LTD.)

(511) Nhóm 06: Ống thép; van bằng kim loại; mối nối bằng kim loại; lò xo bằng kim loại (tất cả không phải là bộ phận của máy).

Nhóm 09: Thiết bị đo nhiệt độ và áp suất; thiết bị đo dung lượng.

Nhóm 17: Tấm cao su (bán thành phẩm); đệm lót bằng cao su; mối nối bằng cao su; ống mềm phi kim loại.

Nhóm 35: Mua bán: ống thép, van bằng kim loại, mối nối bằng kim loại, lò xo bằng kim loại, tấm cao su, đệm lót bằng cao su, mối nối bằng cao su, ống mềm phi kim loại, thiết bị đo nhiệt độ và áp suất, thiết bị đo dung lượng.

---

(210) **4-2012-04842**

(540)

(220) 19.03.2012
(441) 25.07.2012
(531) 7.3.2
(591) Xanh dương, đen
(731) CÔNG TY CỔ PHẦN TÂM GIA (VN)
Số 1, ngách 96/38 phố Thượng Thanh, phường Thượng Thanh, quận Long Biên, thành phố Hà Nội

(511) Nhóm 06: Kim loại thường và hợp kim của chúng, vật liệu xây dựng bằng kim loại.

---

(210) **4-2012-04843**

(540)

(220) 19.03.2012
(441) 25.07.2012
(531) 7.3.2
(591) Xanh đen
(731) CÔNG TY CỔ PHẦN TÂM GIA (VN)
Số 1, ngách 96/38 phố Thượng Thanh, phường Thượng Thanh, quận Long Biên, thành phố Hà Nội

(511) Nhóm 06: Kim loại thường và hợp kim của chúng, vật liệu xây dựng bằng kim loại; cấu kiện bằng kim loại vận chuyển được; hàng ngũ kim và các vật dụng nhỏ làm bằng sắt: khoá, bản lề, phụ kiện cửa.

Nhóm 07: Máy và máy công cụ: động cơ và đầu máy (trừ loại động cơ dùng cho các phương tiện giao thông trên bộ); các bộ phận ghép nối và truyền động (không dùng cho các phương tiện giao thông trên bộ).

Nhóm 19: Vật liệu xây dựng phi kim loại: các công trình, cấu kiện phi kim loại vận chuyển được.

---

(210) **4-2012-04844**

(540)

NHÔM XINGFA

(220) 19.03.2012
(441) 25.07.2012
(591) Xanh đen
(731) CÔNG TY CỔ PHẦN TÂM GIA (VN)
Số 1, ngách 96/38 phố Thượng Thanh, phường Thượng Thanh, quận Long Biên, thành phố Hà Nội

(511) Nhóm 06: Kim loại thường và hợp kim của chúng, vật liệu xây dựng bằng kim loại.

---

(210) **4-2012-04845**

(540)

(220) 19.03.2012
(441) 25.07.2012
(531) 7.3.2
(591) Xanh dương, đen.
(731) CÔNG TY CỔ PHẦN TÂM GIA (VN)
Số 1, ngách 96/38 phố Thượng Thanh, phường Thượng Thanh, quận Long Biên, thành phố Hà Nội

(511) Nhóm 06: Kim loại thường và hợp kim của chúng, vật liệu xây dựng bằng kim loại; cấu kiện bằng kim loại vận chuyển được; hàng ngũ kim và các vật dụng nhỏ làm bằng sắt: khoá, bản lề, phụ kiện cửa.

Nhóm 07: Máy và máy công cụ: động cơ và đầu máy (trừ loại động cơ dùng cho các phương tiện giao thông trên bộ); các bộ phận ghép nối và truyền động (không dùng cho các phương tiện giao thông trên bộ).

Nhóm 19: Vật liệu xây dựng phi kim loại: các công trình, cấu kiện phi kim loại vận chuyển được.

---

(210) **4-2012-04940**

(540)

TCV

(220) 19.03.2012
(441) 25.07.2012

(731) CÔNG TY CỔ PHẦN TIÊU CHUẨN VIỆT (VN)
18 Nguyễn Chí Thanh, phường Ngọc Khánh, quận Ba Đình, thành phố Hà Nội
(740) Công ty TNHH Luật Gia Phạm (PHAM JURIST CO.,LTD.)

(511) Nhóm 07: Máy phát điện, máy nông nghiệp: máy bơm nước, máy giặt, máy xay chạy điện: máy nghiền gia dụng chạy điện máy sấy tóc, máy hút bụi.

Nhóm 11: Thiết bị chiếu sáng; chảo áp suất dùng điện; dụng cụ, nấu nướng dùng điện; bình nước nóng dùng điện, máy điều hoà không khí, tủ lạnh.

Nhóm 35: Mua bán, xuất nhập khẩu máy phát điện, máy nông nghiệp, máy bơm nước, máy giặt, máy xay chạy điện, máy nghiền gia dụng chạy điện, máy hút bụi, ổ cắm điện, cầu dao điện, tắc te, chấn lưu điện tử attomat (thiết bị điện) dây điện, ổn áp, biến áp, máy biến thế, cáp điện, máy vi tính, điện thoại, cáp dùng cho máy thu hình, mua bán, xuất nhập khẩu thiết bị dùng để dẫn, đóng cắt, biến đổi, tích trữ, điều chỉnh, kiểm soát điện năng, mua bán, xuất nhập khẩu tủ điện tủ mạng (tủ dùng để đựng và lắp đặt các thiết bị mạng), cột thu lôi, tủ nguồn, cột bơm xăng cột rút tiền tự động, máng cáp điện, thang điện, ti vi, màn hình tinh thể lỏng, máy ảnh, máy quay camera, đầu đĩa, loa, bàn là, đồ gỗ nội thất, mua bán, xuất nhập khẩu thiết bị chiếu sáng, vòi nước, vòi hoa sen, chậu rửa, bồn cầu, bồn tắm, chảo áp suất dùng điện, dụng cụ nấu nướng dùng điện, thiết bị và hệ thống nấu nướng, bình nước nóng dùng điện, chảo rán dùng điện, máy điều hòa không khí, tủ lạnh, tù đông, tủ mát, bình nước nóng lạnh, máy lọc nước, bếp ga, lò vi sóng, máy sấy tóc,

máy văn phòng, đồ chứa đựng dùng cho gia đình, đĩa dùng cho bộ đồ ăn không kể dao, dĩa và thìa, bộ nồi niêu xoong chảo của nhà bếp, xoong hầm thịt, chảo vạc để nấu nướng (đồ dùng nấu nướng), dụng cụ nhà bếp (không dùng điện), bình đựng nước nóng không dùng điện.

Nhóm 37: Lắp đặt, bảo dưỡng, sửa chữa xây dựng hệ thống, thiết bị điện; trang trí nội ngoại thất; cho thuê; thiết bị xây dựng.

---

(210) **4-2012-04941**

(540)

V- STANDA

(220) 19.03.2012
(441) 25.07.2012

(731) CÔNG TY CỔ PHẦN TIÊU CHUẨN VIỆT (VN)
18 Nguyễn Chí Thanh, phường Ngọc Khánh, quận Ba Đình, thành phố Hà Nội

(740) Công ty TNHH Luật Gia Phạm (PHAM JURIST CO.,LTD.)

(511) Nhóm 07: Máy phát điện, máy nông nghiệp; máy bơm nước, máy giặt, máy xay chạy điện; máy nghiền gia dụng chạy điện máy sấy tóc, máy hút bụi.

Nhóm 09: Chấn lưu điện tử, attomat (thiết bị điện); ổn áp, biến áp, máy biến thế, cáp điện.

Nhóm 11: Thiết bị chiếu sáng; cháo áp suất dùng điện; dụng cụ nấu nướng dùng điện, bình nước nóng dùng điện, máy điều hoà không khí, tủ lạnh.

Nhóm 35: Mua bán, xuất nhập khẩu máy phát điện, máy nông nghiệp, máy bơm nước, máy giặt, máy xay chạy điện, máy nghiền gia dụng chạy điện, máy hút bụi, ổ cắm điện, cầu dao điện, tắc te, chấn lưu điện tử attomat (thiết bị điện) dây điện, ổn áp, biến áp, máy biến thế, cáp điện, máy vi tính, điện thoại, cáp dùng cho máy thu hình, mua bán, xuất nhập khẩu thiết bị dùng để dẫn, đóng cắt, biến đổi, tích trữ, điều chỉnh, kiểm soát điện năng, mua bán, xuất nhập khẩu tủ điện tủ mạng (tủ dùng để đựng và lắp đặt các thiết bị mạng), cột thu lôi, tủ nguồn, cột bơm xăng cột rút tiền tự động, máng cáp điện, thang điện, ti vi, màn hình tinh thể lỏng, máy ảnh, máy quay camera, đầu đĩa, loa, bàn là, đồ gỗ nội thất, mua bán, xuất nhập khẩu thiết bị chiếu sáng, vòi nước, vòi hoa sen, chậu rửa, bồn cầu, bồn tắm, chảo áp suất dùng điện, dụng cụ nấu nướng dùng điện, thiết bị và hệ thống nấu nướng, bình nước nóng dùng điện, chảo rán dùng điện, máy điều hòa không khí, tủ lạnh, tủ đông, tủ mát, bình nước nóng lạnh, máy lọc nước, bếp ga, lò vi sóng, máy sấy tóc, máy văn phòng, đồ chứa đựng dùng cho gia đình, đĩa dùng cho bộ đồ ăn không kể dao, dĩa và thìa, bộ nồi niêu xoong chảo của nhà bếp, xoong hầm thịt, chảo vạc để nấu nướng (đồ dùng nấu nướng), dụng cụ nhà bếp (không dùng điện); bình đựng nước nóng không dùng điện.

Nhóm 37: Lắp đặt, bảo dưỡng, sửa chữa, xây dựng hệ thống thiết bị điện; trang trí nội ngoại thất; cho thuê thiết bị xây dựng.

---

(210) **4-2012-04942**

(540)

STANDA

(220) 19.03.2012
(441) 25.07.2012
(531) 26.4.1; A26.11.12; 26.13.25
(591) Đen, trắng, xám
(731) CÔNG TY CỔ PHẦN TIÊU CHUẨN VIỆT (VN)
18 Nguyễn Chí Thanh, phường Ngọc Khánh, quận Ba Đình, thành phố Hà Nội
(740) Công ty TNHH Luật Gia Phạm (PHAM JURIST CO.,LTD.)

(511) Nhóm 07: Máy phát điện, máy nông nghiệp: máy bơm nước, máy giặt, máy xay chạy điện; máy nghiền gia dụng chạy điện; máy sấy tóc, máy hút bụi.

Nhóm 09: Chấn lưu điện tử, attomat (thiết bị điện); ổn áp, biến áp; máy biến thế, cáp điện.

Nhóm 11: Thiết bị chiếu sáng; chảo áp suất dùng điện; dụng cụ nấu nướng dùng điện; bình nước nóng dùng điện; máy điều hoà không khí; tủ lạnh.

Nhóm 35: Mua bán, xuất nhập khẩu máy phát điện, máy nông nghiệp, máy bơm nước, máy giặt, máy xay chạy điện, máy nghiền gia dụng chạy điện, máy hút bụi, ổ cắm điện, cầu dao điện, tắc te, chấn lưu điện tử attomat (thiết bị điện) dây điện, ổn áp, biến áp, máy biến thế, cáp điện, máy vi tính, điện thoại, cáp dùng cho máy thu hình, mua bán, xuất nhập khẩu thiết bị dùng để dẫn, đóng cắt, biến đổi, tích trữ, điều chỉnh, kiểm soát điện năng, mua bán, xuất nhập khẩu tủ điện tủ mạng (tủ dùng để đựng và lắp đặt các thiết bị mạng), cột thu lôi, tủ nguồn, cột bơm xăng cột rút tiền tự động, máng cáp điện, thang điện, ti vi, màn hình tinh thể lỏng, máy ảnh, máy quay camera, đầu đĩa; loa, bàn là, đồ gỗ nội thất, mua bán, xuất nhập khẩu thiết bị chiếu sáng, vòi nước, vòi hoa sen, chậu rửa, bồn cầu, bồn tắm, chảo áp suất dùng điện, dụng cụ nấu nướng dùng điện, thiết bị và hệ thống nấu nướng; bình nước nóng dùng điện, chảo rán dùng điện, máy điều hòa không khí, tủ lạnh, tủ đông, tủ mát, bình nước nóng lạnh, máy lọc nước, bếp ga, lò vi sóng, máy sấy tóc, máy văn phòng, đồ chứa đựng dùng cho gia đình, đĩa dùng cho bộ đồ ăn không kể dao, đĩa và thìa. bộ nồi niêu xoong chảo của nhà bếp, xoong hầm thịt, chảo vạc để nấu nướng (đồ dùng nấu nướng), dụng cụ nhà bếp (không dùng điện) bình đựng nước nóng không dùng điện.

Nhóm 37: Lắp đặt, bảo dưỡng, sữa chữa, xây dựng hệ thống thiết bị điện; trang trí nội ngoại thất, cho thuê thiết bị xây dựng.

---

(210) **4-2012-04943**

(540)

(220) 19.03.2012
(441) 25.07.2012
(531) 11.3.5; 19.9.1; A5.13.9; 2.3.22
(591) Vàng cam, đỏ
(731) CÔNG TY TNHH SẢN XUẤT VÀ THƯƠNG MẠI SƠN HIỆP THÀNH (VN)
Xóm 4, Lại Yên, huyện Hoài Đức, thành phố Hà Nội

(511) Nhóm 03: Nhang (hương) thắp.

---

(210) **4-2012-05013**

(540)

VILLAPARK

(220) 20.03.2012
(441) 25.07.2012
(531) A26.11.12
(591) Xanh dương đậm, vàng đồng
(731) CÔNG TY CỔ PHẦN ĐẦU TƯ VÀ KINH DOANH NHÀ KHANG ĐIỀN (VN)
Lầu 6, phòng 603, tòa nhà Centec, 72-74 Nguyễn Thị Minh Khai, phường 6, quận 3, thành phố Hồ Chí Minh

(511) Nhóm 36: Cho thuê nhà ở, mua bán nhà ở, nhận quyền sử dụng nhà ở bán hoặc cho thuê.

Nhóm 37: Xây dựng cơ sở hạ tầng theo quy hoạch xây dựng nhà ở để chuyển quyền sử dụng đất, xây dựng dân dụng, xây dựng công nghiệp.

---

(210) **4-2012-05045**

(540)

HINDER

(220) 20.03.2012
(441) 25.07.2012
(731) CÔNG TY TRÁCH NHIỆM HỮU HẠN PHÚ NÔNG (VN)
ấp Qui Thạnh 1, xã Trung Kiên, huyện Thốt Nốt, thành phố Cần Thơ
(740) Công ty TNHH Sở hữu trí tuệ và Công nghệ Thủ đô (CAPITAL IP&T CO.LTD.)

(511) Nhóm 35: Bán buôn, bán lẻ các sản phẩm phân bón, các chất kích thích tăng trưởng cho cây trồng, các thiết bị sản xuất phân bón, công cụ máy nông nghiệp, giống cây trồng và các loại nông sản, thuốc bảo vệ thực vật, thuốc trừ sâu bệnh, bình phun thuốc trừ sâu.

---

(210) **4-2012-05057**

(300) 58,924 21.09.2011 JM

(540)

(220) 20.03.2012
(441) 25.07.2012
(531) 26.1.1; 16.1.4
(591) Đen, ghi, trắng, hồng, tím
(731) APPLE INC. (US)
1 Infinite Loop, Cupertino, California 95014, United States of America
(740) Công ty TNHH Tư vấn sở hữu trí tuệ Việt (VIET IP CO.,LTD.)

(511) Nhóm 09: Máy vi tính, thiết bị ngoại vi của máy vi tính, máy tính đầu cuối; phần cứng máy vi tính; máy chơi trò chơi trên máy vi tính, bộ vi xử lý, bảng mạch nhớ, màn hình, màn hiển thị, bàn phím máy tính, dây cáp, mô đem, máy in dùng với máy vi tính, ổ đĩa, bộ điều hợp, mạch giao tiếp, bộ đấu nối và trình điều khiển (tệp tin trên đĩa chứa các thông tin cần thiết mà một chương trình đòi hỏi để điều hành thiết bị ngoại vi như màn hình hoặc máy in); thiết bị lưu trữ dữ liệu; ổ đĩa cứng; bộ lưu trữ trên ổ đĩa cứng thu nhỏ;

đĩa ghi ghi hình, bộ nhớ chỉ đọc dùng đĩa compắc (CD-ROM) và đĩa DVD; phương tiện lưu trữ dữ liệu cho máy tính còn để trống; vật mang dữ liệu từ tính; con chíp (mạch điện tử siêu nhỏ), đĩa và băng có ghi hay dùng để ghi chương trình và phần mềm máy tính; bộ nhớ truy xuất ngẫu nhiên, bộ nhớ chỉ đọc; thiết bị nhớ mạch rắn; tấm đệm di chuyển con chuột máy tính; điện thoại; máy fax, máy trả lời điện thoại tự động máy ảnh, máy quay viđêô; pin (ắc quy); pin (ắc quy) có thể nạp lại; bộ nạp điện; bộ nạp điện cho pin (ắc quy) điện; máy nghe nhạc MP3 và các thiết bị nghe âm thanh theo định dạng số hoá khác; máy vi tính cầm tay, máy vi tính dạng bảng, máy hỗ trợ cá nhân số hoá (thiết bị điện tử có khả năng ghi nhận thông tin của người sử dụng đưa vào bằng cây bút đặc biệt, và hỗ trợ các công cụ cá nhân cần thiết như đặt lịch, ghi chép, gửi fax), máy tổ chức điện từ (nhỏ như máy tính cầm tay với ứng dụng đặt lịch/nhật ký cài sẵn), sổ ghi chép điện tử; bộ trò chơi điện tử cầm tay dùng với màn hình hay màn hiển thị ngoài; thiết bị điện tử số hoá cầm tay và phần mềm liên quan; thiết bị điện tử số hoá cầm tay và di động dùng để gửi và nhận các cuộc gọi bằng điện thoại, fax, thư điện tử, và các dữ liệu số hoá khác; thiết bị điện tử số hoá cầm tay và phần mềm liên quan; bộ thiết bị điện tử cầm tay dùng để nhận, lưu trữ, và/hoặc truyền dữ liệu và tin nhắn theo phương thức không dây, và thiết bị điện tử cho phép người sử dụng dò tìm hay quản lý thông tin cá nhân; thiết bị và dụng cụ liên lạc điện tử; thiết bị và dụng cụ viễn thông; phần mềm và phần cứng truy xuất thông tin trên điện thoại; thiết bị điện tử số hoá di động, thiết bị điện tử có ứng dụng định vị toàn cầu (GPS); điện thoại, điện thoại di động, điện thoại có màn hình viđêô; bộ phận và phụ kiện dùng cho điện thoại di động; thiết bị nhận dạng giọng nói; máy ghi âm giọng nói kỹ thuật số; thiết bị liên lạc không dây để truyền giọng nói, dữ liệu hoặc hình ảnh; tai nghe (nhét vào tai), tai nghe vòng qua đầu; loa âm thanh; thiết bị ghi và tái tạo âm thanh, bộ khuyếch đại, máy quay đĩa chạy điện, máy hát chạy điện, thiết bị âm thanh nổi với độ trung thực cao, máy ghi âm chạy băng và thiết bị tái tạo âm thanh hay hình ảnh chạy băng, micrô; máy ghi và máy phát âm thanh và hình ảnh kỹ thuật số; máy ghi âm và máy quay băng cát xét âm thanh, máy ghi âm và máy quay băng cát xét hình ảnh, đầu ghi và máy chạy đĩa compắc, đầu ghi và đầu máy chạy đĩa compắc (DVD), đầu ghi và đầu máy chạy băng âm thanh kỹ thuật số; máy thu thanh (rađiô); thiết bị phát và thu sóng rađiô; bộ trộn tín hiệu âm thanh, tín hiệu viđêô, và tín hiệu kỹ thuật số; thiết bị âm thanh dùng trong ô tô; phần mềm máy tính; trò chơi trên máy vi tính và trò chơi điện tử; phần mềm máy tính dùng để tạo thành, tạo ra, phân loại, tải xuống, truyền, nhận, chạy, chỉnh sửa, trích dẫn, mã hóa, giải mã, hiển thị, lưu giữ và tổ chức các văn bản, đồ họa, hình ảnh, âm thanh, viđêô, nội dung đa phương tiện, và xuất bản phẩm điện tử; phần mềm hệ điều hành, phần mềm đồng bộ hóa dữ liệu, phần mềm phát triển ứng dụng; phần mềm để quản lý thông tin cá nhân, phần mềm quản lý cơ sở dữ liệu; phần mềm đồng bộ hóa cơ sở dữ liệu; phần mềm nhận dạng ký tự; phần mềm nhận dạng giọng nói; phần mềm chuyển đổi lời nói thành văn bản; phần mềm ứng dụng điều chỉnh bằng giọng nói; phần mềm quản lý điện thoại; phần mềm thư điện tử và phần mềm nhắn tin điện tử; phần mềm cho điện thoại di động; phần mềm máy tính để truy cập, duyệt qua và tìm kiếm cơ sở dữ liệu trực tuyến; phần mềm máy tính dùng để chuyển hướng (gửi một lần nữa) tin nhắn, thư điện tử trên Internet, và/hoặc các dữ liệu khác tới một hoặc nhiều thiết bị điện tử cầm tay từ một khu lưu trữ dữ liệu trên hoặc được liên kết với một may tính cá nhân hoặc một máy chủ; phần mềm máy tính để đồng bộ hóa dữ liệu giữa một trạm máy tính hoặc thiết bị từ xa với một trạm máy tính hoặc thiết bị cố định hoặc từ xa; xuất bản phẩm điện tử có thể tải xuống; phông chữ, kiểu chữ, kiểu thiết kế chữ và biểu tượng dưới dạng dữ liệu đã ghi sẵn; sách hướng dẫn cho người sử dụng dưới định dạng có thể đọc được bằng thiết bị điện tử, máy hay máy tính được dùng với, và bán kèm thành bộ với tất cả các sản phẩm trên; thiết bị máy tính để dùng với tất cả các sản phẩm trên; thiết bị điện tử có chức năng đa phương tiện để dùng với tất cả các sản phẩm trên; thiết bị điện tử với chức năng tương tác để dùng với tất cả

các sản phẩm trên; phụ kiện, bộ phận, linh kiện nhỏ, và thiết bị đo thử cho các sản phẩm trên; vỏ bọc, túi và hộp chuyên dùng hoặc có hình dạng phù hợp để đựng tất cả các sản phẩm trên.

---

(210) **4-2012-05059**

(540)

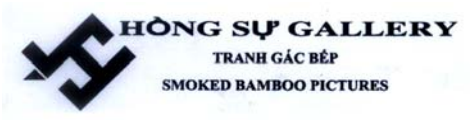

(220) 20.03.2012
(441) 25.07.2012
(531) 26.3.1; 7.3.2; 26.4.2
(731) HỘ KINH DOANH TRANH GÁC BẾP HỒNG SỰ (VN)
Số 31(18 cũ), Cách Mạng Tháng Tám, khu phố 2, phường Xuân An, thị xã Long Khánh, tỉnh Đồng Nai
(740) Công ty TNHH Tư vấn sở hữu trí tuệ Việt (VIET IP CO.,LTD.)

(511) Nhóm 20: Tác phẩm nghệ thuật làm bằng tre, nứa, gỗ, sáp, thạch cao hoặc chất dẻo.

---

(210) **4-2012-05107**

(540)

(220) 20.03.2012
(441) 25.07.2012
(531) 4.5.2; 4.5.3; 26.13.1
(731) CÔNG TY CỔ PHẦN IU EDU (VN)
44 ngõ Mai Hương, phường Bạch Mai, quận Hai Bà Trưng, thành phố Hà Nội
(740) Văn phòng Luật sư Tân Hà (VPLS TAN HA)

(511) Nhóm 09: Thiết bị, dụng cụ giảng dạy; chương trình máy tính (đóng gói sẵn hoặc ở dạng phần mềm có thể tải xuống được); phần mềm máy tính; vật mang dữ liệu từ tính; thiết bị ghi, truyền và tái tạo dữ liệu (thiết bị đơn nhất); đĩa ghi.

Nhóm 16: Đồ dùng giảng dạy và học tập (không kể máy móc dùng cho mục đích này); văn phòng phẩm; đồ dùng văn phòng (không bao gồm đồ gỗ); sách; báo; tạp chí.

Nhóm 35: Dịch vụ xử lý văn bản; quản lý tập tin dữ liệu máy tính; tư vấn; quản lý kinh doanh, dịch vụ quảng cáo; kinh doanh dịch vụ nhượng quyền thương mại trong lĩnh vực giáo dục, mua bán thiết bị, dụng cụ giảng dạy, chương trình máy tính (đóng gói sẵn hoặc ở dạng phần mềm có thể tải xuống được), phần mềm máy tính, vật mang dữ liệu từ tính, thiết bị xử lý dữ liệu, thiết bị ghi, truyền và tái tạo dữ liệu (thiết bị đơn nhất), đĩa ghi, đồ dùng giảng dạy và học tập (không kể máy móc dùng cho mục đích này), văn phòng phẩm, thiết bị văn phòng, sách, báo, tạp chí.

Nhóm 41: Dịch vụ giáo dục, đào tạo; thông tin giáo dục; dịch vụ hướng dẫn giảng dạy; dịch vụ chế bản tài liệu cho việc xuất bản điện tử; dịch vụ xuất bản; tổ chức hội thảo, hội nghị nhằm mục đích giáo dục, giải trí.

Nhóm 42: Lập trình máy tính; tư vấn phần mềm máy tính; thiết kế phần mềm máy tính; dịch vụ sao chép các chương trình máy tính; dịch vụ cài đặt phần mềm máy tính; cho thuê phần mềm máy tính.

---

(210) **4-2012-05124**

(540)

(220) 21.03.2012
(441) 25.07.2012
(531) 5.7.5; A26.11.12; 26.1.2; A25.7.22; 26.11.3
(591) Xanh lam
(731) CÔNG TY TNHH MỘT THÀNH VIÊN KHAI THÁC CÔNG TRÌNH THUỶ LỢI BẮC ĐUỐNG (VN)
Km 16, quốc lộ 1A, phường Đình Bảng, thị xã Từ Sơn, tỉnh Bắc Ninh

(511) Nhóm 36: Cho thuê đất.

Nhóm 37: Dịch vụ khai thác đá sỏi đất sét; lắp đặt và sửa chữa thiết bị điện; bảo dưỡng và sửa chữa xe có động cơ.

Nhóm 39: Quản lý vận hành hệ thống công trình thuỷ lợi; phục vụ tưới tiêu cho nông nghiệp; dân sinh, công nghiệp và đô thị; cho thuê kho bãi và lưu giữ hàng hoá.

---

(210) **4-2012-05163**

(540)

(220) 21.03.2012
(441) 25.07.2012
(531) 4.5.3; 4.5.2
(591) Đỏ, vàng, nâu, trắng, đen, xanh ngọc, xanh da trời, ghi
(731) CÔNG TY TNHH PHÁT TRIỂN PHẦN MỀM VNG (VN)
182 Lê Đại Hành, phường 15, quận 11, thành phố Hồ Chí Minh

(511) Nhóm 09: Phim hoạt hình; hệ điều hành dùng cho máy tính; chương trình máy vi tính; phần mềm máy tính; phần mềm trò chơi điện tử; chương trình hoạt động của hệ thống máy vi tính.

Nhóm 38: Dịch vụ truyền thông tin, truyền tin và hình ảnh có hỗ trợ của máy vi tính; dịch vụ truyền thông tin liên lạc bằng thiết bị đầu cuối (cụ thể là máy vi tính, máy trạm); thông tin về viễn thông liên lạc; dịch vụ nhắn tin (vô tuyến điện thoại hoặc các phương tiện liên lạc điện tử khác); thư điện tử; truyền thư tín và hình ảnh bằng máy vi tính.

Nhóm 41: Cung cấp dịch vụ vui chơi giải trí, trò chơi trực tuyến; thông tin về giải trí; sản xuất phim; sản xuất chương trình biểu diễn; giải trí truyền hình; xuất bản sách.

Nhóm 42: Các dịch vụ máy tính, cụ thể là cung cấp việc sử dụng tạm thời các giao diện máy tính không tải xuống được nhằm tạo ra các dịch vụ thông tin cá nhân trực tuyến, cung cấp công cụ tìm kiếm trên internet; thiết kế các bảng chú dẫn thông tin, chủ dẫn địa điểm và các nguồn có sẵn trên mạng máy tính cho người khác; dịch vụ cung cấp phương tiện tra cứu cho người khác; cung cấp các trang web trực tuyến theo yêu cầu của khách hàng về các thông tin được người sử dụng xác định, bao gồm các công cụ tra cứu và các liên kết web trực tuyến với các website khác; dịch vụ bản đồ, cụ thể là cung cấp một website và liên kết website về thông tin địa lý, hình ảnh bản đồ và lộ trình chuyến đi.

---

(210) **4-2012-05164**

(540)

(220) 21.03.2012
(441) 25.07.2012
(531) 26.4.4; 26.3.23; 26.3.1
(591) Xanh dương, vàng cam, ghi
(731) CÔNG TY TNHH THIẾT BỊ CƠ ĐIỆN CÔNG NGHIỆP LÊ GIA (VN)
Số 134A, đường Cầu Giấy, phường Quan Hoa, quận Cầu Giấy, thành phố Hà Nội

(511) Nhóm 06: Vật liệu xây dựng bằng kim loại; công trình bằng kim loại; khung kim loại dùng cho nhà xây dựng, cấu trúc bằng thép; lá thép; thép, thô hoặc bán gia công.

Nhóm 09: Cáp điện; tụ điện; cái ngắt mạch điện, bộ đóng mạch điện; bộ chuyển mạch, máy biến thế; bộ đổi điện, bộ chỉnh lưu dòng điện; bảng điều khiển (điện).

Nhóm 35: Mua bán thiết bị điện (cáp điện, tụ điện, cái ngắt mạch điện, bộ đóng mạch điện, bộ chuyển mạch, máy biến thế, bộ đổi điện, bộ chỉnh lưu dòng điện, bảng điều khiển, thiết bị phân phối và điều khiển điện, pin và ắc quy, thiết bị điện chiếu sáng, dây và thiết bị dây dẫn); mua bán thiết bị cơ khí (động cơ, tua bin, máy bơm, máy nén, vòi và van, bi, bánh răng, hộp số, các bộ phận điều khiển và truyền chuyển động, lò nướng, lò luyện và lò nung, các thiết bị nâng, hạ và bốc xếp, dụng cụ cầm tay chạy bằng mô tơ hoặc khí nén, máy khai thác mỏ và xây dựng, máy công cụ và máy tạo hình kim loại, máy luyện kim, máy nông nghiệp và lâm nghiệp).

Nhóm 37: Lắp đặt và sửa chữa thiết bị điện; lắp đặt và sửa chữa các thiết bị làm lạnh; lắp đặt, bảo dưỡng và sửa chữa máy móc.

Nhóm 42: Nghiên cứu về cơ khí; thiết kế hệ thống điện, thiết kế sản phẩm cơ khí, cơ điện lạnh.

---

(210) **4-2012-05228**

(540)

(220) 22.03.2012
(441) 25.07.2012
(531) 26.1.2; 1.15.24; A26.11.12; 26.13.25
(591) Đen, trắng, hồng đậm, nâu, ghi
(731) CÔNG TY TNHH XUẤT NHẬP KHẨU THƯƠNG MẠI KIM LONG VIỆT NAM (VN)
Số 23, ngách 564/37, ngõ 640 Nguyễn Văn Cừ, quận Long Biên, thành phố Hà Nội
(740) Công ty TNHH Luật Cộng Đồng (COMMUNITY LAW CO.LTD.)

(511) Nhóm 12: Ô tô; xe máy; xe đạp điện.

Nhóm 35: Dịch vụ mua bán ô tô, xe máy, xe đạp điện và các phụ tùng của chúng gồm động cơ điện, ắc quy điện, bộ điều khiển, bộ xạc điện cho xe đạp điện.

---

(210) **4-2012-05234**

(540) PELLURE

(220) 22.03.2012
(441) 25.07.2012
(731) JOHNSON & JOHNSON (US)
One Johnson & Johnson Plaza, New Brunswick, New Jersey, 08933 U.S.A.
(740) Văn phòng luật sư Phạm và Liên danh (PHAM & ASSOCIATES)

(511) Nhóm 05: Chế phẩm dược dùng cho người.

---

(210) **4-2012-05237**

(540) 3C cupcakes

(220) 22.03.2012
(441) 25.07.2012
(531) 5.5.16; A5.5.21; A5.5.20
(591) Trắng, đen, hồng.
(731) LÊ THỊ HỒNG VÂN (VN)
244 Nguyễn Văn Hưởng, phường Thảo Điền, quận 2, thành phố Hồ Chí Minh

(511) Nhóm 30: Bánh kem.

---

(210) **4-2012-05243**

(540) FieGoa

(220) 22.03.2012
(441) 25.07.2012
(531) 3.7.17; A5.3.13
(731) LÊ VĂN KHOA (VN)
Đội 5, thôn Trát Cầu, xã Tiền Phong, huyện Thường Tín, thành phố Hà Nội

(511) Nhóm 20: Đệm, ruột gối, đồ nội thất bằng gỗ như bàn, ghế, giường.

Nhóm 24: Chăn, ga phủ giường bằng vải, vỏ gối, khăn trải giường và trải bàn bằng vải, rèm cửa bằng, vải, khăn tắm.

---

(210) **4-2012-05264**

(540) Sela

(220) 22.03.2012
(441) 25.07.2012
(531) 26.1.1
(591) Đỏ, xanh dương.
(731) CÔNG TY TNHH SELA (VN)
A2, lô 9, phường Định Công, quận Hoàng Mai, thành phố Hà Nội

(511) Nhóm 35: Mua bán, xuất nhập khẩu các loại hàng hóa sau: hóa chất, trang thiết bị, dụng cụ, vật tư tiêu hao dùng cho phòng thí nghiệm, kiểm nghiệm và nghiên cứu khoa học; Mua bán, xuất nhập khẩu: vật tư phục vụ sản xuất; Mua bán, xuất nhập khẩu trang thiết bị trường học; Mua bán, xuất nhập khẩu trang thiết bị, dụng cụ y tế; Mua bán, xuất nhập khẩu: thuốc chữa bệnh, thực phẩm chức năng; Mua bán, xuất nhập khẩu hóa mỹ phẩm; Mua bán, xuất nhập khẩu: chế phẩm dùng trong ngành thú y; Mua bán, xuất nhập khẩu: hàng bách hóa tổng hợp phục vụ cho tiêu dùng; Mua bán, xuất nhập khẩu: thiết bị văn phòng, tin học; Mua bán, xuất nhập khẩu: đại lý mua, bán, ký gửi các sản phẩm nêu trên.

---

(210) **4-2012-05265**

(540) SELACO

(220) 22.03.2012
(441) 25.07.2012
(731) CÔNG TY TNHH SELA (VN)
A2, lô 9, phường Định Công, quận Hoàng Mai, thành phố Hà Nội

(511) Nhóm 35: Mua bán, xuất nhập khẩu các loại hàng hóa sau: hóa chất, trang thiết bị, dụng cụ, vật tư tiêu hao dùng cho phòng thí nghiệm, kiểm nghiệm và nghiên cứu khoa học; Mua bán, xuất nhập khẩu: vật tư phục vụ sản xuất; Mua bán, xuất nhập khẩu trang thiết bị trường học; Mua bán, xuất nhập khẩu trang thiết bị, dụng cụ y tế; Mua bán, xuất nhập khẩu: thuốc chữa bệnh, thực phẩm chức năng; Mua bán, xuất nhập khẩu hóa mỹ phẩm; Mua bán, xuất nhập khẩu: chế phẩm dùng trong ngành thú y; Mua bán, xuất nhập khẩu: hàng bách hóa tổng hợp phục vụ cho tiêu dùng; Mua bán, xuất nhập khẩu: thiết bị văn phòng, tin học; Mua bán, xuất nhập khẩu: đại lý mua, bán, ký gửi các sản phẩm nêu trên.

---

(210) **4-2012-05283**

(540)

(220) 22.03.2012
(441) 25.07.2012
(531) 26.1.1
(591) Đen, vàng
(731) CÔNG TY CỔ PHẦN LUXURY HOMES VIỆT NAM (VN)
Số 8 VSIP II đường số 9, khu công nghiệp Việt Nam-Singapore II, khu liên hợp công nghiệp - dịch vụ - đô thị Bình Dương, phường Hoà Phú, thị xã Thủ Dầu Một, tỉnh Bình Dương

(511) Nhóm 19: đá xây dựng: các loại đá gra-nít và đá hoa (đá cẩm thạch) dạng tấm và dạng khối dùng để ốp lát cho các công trình xây dựng; vật liệu xây dựng từ đất sét, đá, sỏi xây dựng.

Nhóm 35: Mua bán xuất nhập khẩu: đá xây dựng, vật liệu xây dựng, thiết bị lắp đặt rong xây dựng, đồ dùng gia đình gồm: chăn, ga trải giường (drap), gối, nệm, thảm, rèm, đèn trang trí; mua, bán, xuất nhập khẩu: vải, giày dép, hàng may mặc sẵn, hàng trang trí nội ngoại thất.

Nhóm 37: Hoàn thiện công trình xây dựng: thi công trang trí nội ngoại thất.

---

(210) **4-2012-05305**

(540)

(220) 22.03.2012
(441) 25.07.2012
(531) 26.1.1; 3.1.1; A3.1.22; 24.9.1
(731) ARDATH TOBACCO COMPANY LIMITED (GB)
Globe House, 4 Temple Place, London, WC2R 2PG, United Kingdom
(740) Công ty TNHH Sở hữu công nghiệp Sao Bắc Đẩu (SAO BẮC ĐẨU IP COM.,LTD.)

(511) Nhóm 34: Thuốc lá điếu; thuốc lá; các sản phẩm thuốc lá cụ thể là thuốc lá để hút, thuốc lá sợi, thuốc lá để nhai, thuốc lá cuốn từ lá thuốc lá, thuốc lá để hít; bật lửa dùng cho người hút thuốc lá; diêm; vật dụng cho người hút thuốc cụ thể là hộp đựng thuốc lá không bằng kim loại quý, gạt tàn thuốc lá không bằng kim loại quý, tẩu hút thuốc lá không bằng kim loại quý.

---

(210) **4-2012-05306**

(540)

(220) 22.03.2012
(441) 25.07.2012
(531) 24.9.1; 26.1.1; 25.1.6; 3.1.1
(731) ARDATH TOBACCO COMPANY LIMITED (GB)
Globe House, 4 Temple Place, London, WC2R 2PG, United Kingdom
(740) Công ty TNHH Sở hữu công nghiệp Sao Bắc Đẩu (SAO BẮC ĐẨU IP COM.,LTD.)

(511) Nhóm 34: Thuốc lá điếu; thuốc lá; các sản phẩm thuốc lá cụ thể là thuốc lá để hút, thuốc lá sợi, thuốc lá để nhai, thuốc lá cuốn từ lá thuốc lá, thuốc lá để hít; bật lửa dùng cho người hút thuốc lá; diêm; vật dụng cho người hút thuốc cụ thể là hộp đựng thuốc lá không bằng kim loại quý, gạt tàn thuốc lá không bằng kim loại quý, tẩu hút thuốc lá không bằng kim loại quý.

---

(210) **4-2012-05310**

(540)

TERASOLUNA

(220) 22.03.2012
(441) 25.07.2012
(731) KABUSHIKI KAISHA NTT DATA (NTT DATA CORPORATION) (JP)
3-3, Toyosu 3-Chome, Koto-ku, Tokyo, Japan
(740) Công ty TNHH một thành viên Sở hữu trí tuệ VCCI (VCCI-IP CO.,LTD)

(511) Nhóm 09: Máy thu phát tín hiệu quang học; máy thu phát tín hiệu vô tuyến, quang học và kỹ thuật số; cầu dẫn cho mạng cục bộ; bộ nhớ truyền thông cụ thể là dữ liệu truyền thông từ tính, dữ liệu truyền thông quang học và thẻ mạch tích hợp, chương trình máy tính lưu trữ được tải về từ mạng lưới truyền thông; bộ nhớ (máy tính) cụ thể là dữ liệu truyền thông từ tính; dữ liệu truyền thông quang học và thẻ mạch tích hợp, chương trình máy tính lưu trữ khác (được ghi sẵn); bộ nhớ truyền thông không ghi lại được cụ thể là dữ liệu truyền thông từ tính, dữ liệu truyền thông quang học và thẻ mạch tích hợp; chương trình máy tính (được ghi sẵn), máy và thiết bị điện tử cùng các các bộ phận của chúng cụ thể là: phần cứng máy tính; thiết bị ngoại vi máy tính và máy tính nối mạng; máy tính được sử dụng cho điện toán đám mây; mạch điện tử và đĩa CD-ROM đã được ghi sẵn các chương trình biểu diễn tự động dùng cho nhạc cụ điện tử; dữ liệu âm thanh và dữ liệu âm nhạc được tải xuống qua mạng truyền thông; dữ liệu hình ảnh được tải về thông qua mạng truyền thông; đĩa video và băng video được ghi sẵn; ấn phẩm điện từ và các ấn phẩm điện tử khác được tải xuống từ mạng truyền thông; đĩa từ- đĩa quang và đĩa quang từ được lưu trữ văn bản và thông tin hình ảnh như báo, tạp chí, sách, bản đồ và ảnh chụp.

Nhóm 16: ấn phẩm in (văn phòng phẩm); ảnh chụp.

Nhóm 41: Dịch vụ giáo dục và dịch vụ đào tạo liên quan đến nghệ thuật, đến nghề thủ công, đến thể thao hoặc đến các kiến thức chung liên quan đến các lĩnh vực nêu trên và dịch vụ cung cấp thông tin liên quan đến dịch vụ giáo dục và đào tạo liên quan đến nghệ thuật, đến nghề thủ công; đến thể thao hoặc đến các kiến thức chung liên quan đến các lĩnh vực nêu trên dịch vụ giáo dục và dịch vụ đào tạo liên quan đến sửa chữa, bảo dưỡng và kỹ thuật vận hành máy và thiết bị điện tử cùng các bộ phận của chúng, dịch vụ cung cấp thông tin liên quan đến dịch vụ giáo dục và dịch vụ đào tạo về đến sửa chữa, bảo dưỡng và kỹ thuật vận hành máy và thiết bị điện tử cùng các bộ phận của chúng; dịch vụ thu xếp, hướng dẫn và tổ chức các cuộc hội thảo và cung cấp thông tin liên quan đến dịch vụ nêu trên; dịch vụ cung cấp các ấn phẩm điện tử và cung cấp các thông tin liên quan đến dịch vụ nêu trên dịch vụ thư viện cung cấp tác phẩm văn học và hồ sơ tài liệu và dịch vụ cung cấp thông tin liên quan đến dịch vụ nêu trên; dịch vụ xuất bản sách và dịch vụ cung cấp thông tin liên quan đến dịch vụ nêu trên, dịch vụ cung cấp hình ảnh (bao gồm cả hình ảnh chuyển động và hình ảnh tĩnh) thông qua mạng máy tính hoặc qua điện thoại mạng và các phương tiện truyền thông khác (dịch vụ giải trí); dịch vụ cung cấp thông tin liên quan đến dịch vụ nêu trên; dịch vụ cung cấp dữ liệu âm nhạc và dữ liệu âm thanh thông qua mạng máy tính hoặc qua điện thoại mạng và các phương tiện truyền thông khác (dịch vụ giải trí); dịch vụ cung cấp thông tin liên quan đến dịch vụ nêu trên.

Nhóm 42: Dịch vụ thiết kế phần mềm máy tính; lập trình máy tính hoặc bảo trì phần mềm máy tính; dịch vụ tư vấn và cố vấn liên quan đến thiết kế phần mềm máy tính, đến lập trình máy tính và đến bảo trì phần mềm máy tính; thiết kế hệ thống máy tính, tạo ra hoặc duy trì phần mềm máy tính, dịch vụ tư vấn như tư vấn thiết kế hệ thống máy tính, tạo ra hoặc duy trì phần mềm máy tính, dịch vụ cung cấp thông tin kỹ thuật liên quan đến thiết kế phần mềm máy tính, đến lập trình máy tính hoặc đến bảo trì phần mềm máy tính thông qua mạng máy tính hoặc qua điện thoại mạng và các phương tiện truyền thông khác; dịch vụ cung cấp thông tin liên quan đến thiết kế, tạo lập và duy trì các chương trình máy tính chống lại virus máy tính; dịch vụ cung cấp thông tin liên quan đến thiết kế, tạo lập và duy trì các chương trình máy tính cho việc bảo mật mạng máy tính; dịch vụ tư vấn liên quan đến bảo mật trên mạng thông tin liên lạc thông qua mạng máy tính hoặc qua điện thoại mạng và các phương tiện truyền thông khác; thiết kế định dạng cho người sử dụng thương mại điện tử (thiết kế phần mềm máy tính) xác định, chứng nhận và kiểm tra sự giả mạo của các nội dung thông tin điện tử; dịch vụ mã hóa dữ liệu cho máy tính (thiết kế phần mềm máy tính); thiết kế định dạng trực truyến cho người đăng ký sử dụng (thiết kế phần mềm máy tính); đối chiếu với dữ liệu nhận dạng cá nhân của người sử dụng mạng thông tin liên lạc (thiết kế phần mềm máy tính); dịch vu chuyển đổi dữ liệu máy tính (duy trì phần mềm máy tính); dịch vụ xử lý thông tin của máy tính (duy trì phần mềm máy tính); dịch vụ kiểm tra từ xa hệ thống máy tính; dịch vụ mở rộng và bổ sung các chức năng và thiết lập môi trường của các chương trình máy tính và của máy tính (bao gồm bộ xử lý trung tâm và mạch điện tử, đĩa từ và băng từ lưu trữ các chương trình máy tính và các thiết bị ngoại vi khác) (thiết kế phần mềm máy tính); dịch vụ kiểm tra kết nối giữa các máy tính; dịch vụ giám sát việc kiểm tra các hoạt động của chương trình máy tính trên máy tính, dịch vụ tư vấn và cố vấn liên quan đến bảo trì và cài đặt chương trình máy tính trong các thiết bị sử dụng chương trình máy tính hoặc các thiết bị sử dụng cho hệ thống máy tính; dịch vụ cho thuê máy tính (bao gồm bộ xử lý trung tâm và mạch điện tử, đĩa từ và băng từ lưu trữ các chương trình máy tính và các thiết bị ngoại vi khác); dịch vụ cung cấp chương trình máy tính (thiết kế phần mềm máy tính) và các thông tin liên quan đến dịch vụ này, dịch vụ cho thuê máy tính chủ cho việc mua sắm trực tuyến thông qua mạng máy tinh hoặc qua điện thoại mạng và các phương tiện truyền thông khác; dịch vụ cho thuê máy tính chủ; dịch vụ cho thuê bộ nhớ máy chủ cho các mạng thông tin liên lạc; tạo lập

chương trình máy tính và phần mềm cho máy tính (bao gồm bộ xử lý trung tâm và mạch điện tử; đĩa từ và băng từ lưu trữ các chương trình máy tính và các thiết bị ngoại vi khác), dịch vụ tư vấn kỹ thuật liên quan đến trình duyệt và hoạt động và hiệu năng của máy tính, của ôtô và của máy móc khác yêu cầu trình độ cao, kỹ năng và kinh nghiệm để đáp ứng được độ chính xác cần thiết trong vận hành, dịch vụ kiểm tra chất lượng.

---

(210) **4-2012-05311**

(540)

(220) 22.03.2012
(441) 25.07.2012
(531) 1.7.6; 26.1.1
(731) KABUSHIKI KAISHA NTT DATA (NTT DATA CORPORATION) (JP)
3-3, Toyosu 3-Chome, Koto-ku, Tokyo, Japan
(740) Công ty TNHH một thành viên Sở hữu trí tuệ VCCI (VCCI-IP CO.,LTD)

(511) Nhóm 09: Máy thu phát tín hiệu quang học; máy thu phát tín hiệu vô tuyến, quang học và kỹ thuật số; cầu dẫn cho mạng cục bộ; bộ nhớ truyền thông cụ thể là dữ liệu truyền thông từ tính, dữ liệu truyền thông quang học và thẻ mạch tích hợp, chương trình máy tính lưu trữ được tải về từ mạng lưới truyền thông; bộ nhớ (máy tính) cụ thể là dữ liệu truyền thông từ tính; dữ liệu truyền thông quang học và thẻ mạch tích hợp, chương trình máy tính lưu trữ khác (được ghi sẵn); bộ nhớ truyền thông không ghi lại được cụ thể là dữ liệu truyền thông từ tính, dữ liệu truyền thông quang học và thẻ mạch tích hợp; chương trình máy tính (được ghi sẵn), máy và thiết bị điện tử cùng các các bộ phận của chúng cụ thể là: phần cứng máy tính; thiết bị ngoại vi máy tính và máy tính nối mạng; máy tính được sử dụng cho điện toán đám mây; mạch điện tử và đĩa CD-ROM đã được ghi sẵn các chương trình biểu diễn tự động dùng cho nhạc cụ điện tử; dữ liệu âm thanh và dữ liệu âm nhạc được tải xuống qua mạng truyền thông; dữ liệu hình ảnh được tải về thông qua mạng truyền thông; đĩa video và băng video được ghi sẵn; ấn phẩm điện tử và các ấn phẩm điện tử khác được tải xuống từ mạng truyền thông; đĩa từ- đĩa quang và đĩa quang từ được lưu trữ văn bản và thông tin hình ảnh như báo, tạp chí, sách, bản đồ và ảnh chụp.

Nhóm 16: ấn phẩm in (văn phòng phẩm); ảnh chụp.

Nhóm 41: Dịch vụ giáo dục và dịch vụ đào tạo liên quan đến nghệ thuật, đến nghề thủ công, đến thể thao hoặc đến các kiến thức chung liên quan đến các lĩnh vực nêu trên và dịch vụ cung cấp thông tin liên quan đến dịch vụ giáo dục và đào tạo liên quan đến nghệ thuật, đến nghề thủ công; đến thể thao hoặc đến các kiến thức chung liên quan đến các lĩnh vực nêu trên dịch vụ giáo dục và dịch vụ đào tạo liên quan đến sửa chữa, bảo dưỡng và kỹ thuật vận hành máy và thiết bị điện tử cùng các bộ phận của chúng, dịch vụ cung cấp thông tin liên quan đến dịch vụ giáo dục và dịch vụ đào tạo về đến sửa chữa, bảo dưỡng và kỹ thuật vận hành máy và thiết bị điện tử cùng các bộ phận của chúng; dịch vụ thu xếp, hướng dẫn và tổ chức các cuộc hội thảo và cung cấp thông tin liên quan đến dịch vụ nêu trên; dịch vụ cung cấp các ấn phẩm điện tử và cung cấp các thông tin liên quan đến dịch vụ nêu trên dịch vụ thư viện cung cấp tác phẩm văn học và hồ sơ tài liệu và dịch vụ cung cấp thông tin liên quan đến dịch vụ nêu trên; dịch vụ xuất bản sách và dịch vụ cung cấp thông tin liên quan đến dịch vụ nêu trên, dịch vụ cung cấp hình ảnh (bao gồm cả hình ảnh chuyển động và hình ảnh tĩnh) thông qua mạng máy tính hoặc qua điện thoại mạng và các phương tiện truyền thông khác (dịch vụ giải trí); dịch vụ cung cấp thông tin liên quan đến dịch vụ nêu trên; dịch vụ cung cấp dữ liệu âm nhạc và dữ liệu âm thanh thông qua

mạng máy tính hoặc qua điện thoại mạng và các phương tiện truyền thông khác (dịch vụ giải trí); dịch vụ cung cấp thông tin liên quan đến dịch vụ nêu trên.

Nhóm 42: Dịch vụ thiết kế phần mềm máy tính; lập trình máy tính hoặc bảo trì phần mềm máy tính; dịch vụ tư vấn và cố vấn liên quan đến thiết kế phần mềm máy tính, đến lập trình máy tính và đến bảo trì phần mềm máy tính; thiết kế hệ thống máy tính, tạo ra hoặc duy trì phần mềm máy tính, dịch vụ tư vấn như tư vấn thiết kế hệ thống máy tính, tạo ra hoặc duy trì phần mềm máy tính, dịch vụ cung cấp thông tin kỹ thuật liên quan đến thiết kế phần mềm máy tính, đến lập trình máy tính hoặc đến bảo trì phần mềm máy tính thông qua mạng máy tính hoặc qua điện thoại mạng và các phương tiện truyền thông khác; dịch vụ cung cấp thông tin liên quan đến thiết kế, tạo lập và duy trì các chương trình máy tính chống lại virus máy tính; dịch vụ cung cấp thông tin liên quan đến thiết kế, tạo lập và duy trì các chương trình máy tính cho việc bảo mật mạng máy tính; dịch vụ tư vấn liên quan đến bảo mật trên mạng thông tin liên lạc thông qua mạng máy tính hoặc qua điện thoại mạng và các phương tiện truyền thông khác; thiết kế định dạng cho người sử dụng thương mại điện tử (thiết kế phần mềm máy tính) xác định, chứng nhận và kiểm tra sự giả mạo của các nội dung thông tin điện tử; dịch vụ mã hóa dữ liệu cho máy tính (thiết kế phần mềm máy tính); thiết kế định dạng trực truyến cho người đăng ký sử dụng (thiết kế phần mềm máy tính); đối chiếu với dữ liệu nhận dạng cá nhân của người sử dụng mạng thông tin liên lạc (thiết kế phần mềm máy tính); dịch vu chuyển đổi dữ liệu máy tính (duy trì phần mềm máy tính); dịch vụ xử lý thông tin của máy tính (duy trì phần mềm máy tính); dịch vụ kiểm tra từ xa hệ thống máy tính; dịch vụ mở rộng và bổ sung các chức năng và thiết lập môi trường của các chương trình máy tính và của máy tính (bao gồm bộ xử lý trung tâm và mạch điện tử, đĩa từ và băng từ lưu trữ các chương trình máy tính và các thiết bị ngoại vi khác) (thiết kế phần mềm máy tính); dịch vụ kiểm tra kết nối giữa các máy tính; dịch vụ giám sát việc kiểm tra các hoạt động của chương trình máy tính trên máy tính, dịch vụ tư vấn và cố vấn liên quan đến bảo trì và cài đặt chương trình máy tính trong các thiết bị sử dụng chương trình máy tính hoặc các thiết bị sử dụng cho hệ thống máy tính; dịch vụ cho thuê máy tính (bao gồm bộ xử lý trung tâm và mạch điện tử, đĩa từ và băng từ lưu trữ các chương trình máy tính và các thiết bị ngoại vi khác); dịch vụ cung cấp chương trình máy tính (thiết kế phần mềm máy tính) và các thông tin liên quan đến dịch vụ này, dịch vụ cho thuê máy tính chủ cho việc mua sắm trực tuyến thông qua mạng máy tinh hoặc qua điện thoại mạng và các phương tiện truyền thông khác; dịch vụ cho thuê máy tính chủ; dịch vụ cho thuê bộ nhớ máy chủ cho các mạng thông tin liên lạc; tạo lập chương trình máy tính và phần mềm cho máy tính (bao gồm bộ xử lý trưng tâm và mạch điện tử; đĩa từ và băng từ lưu trữ các chương trình máy tính và các thiết bị ngoại vi khác), dịch vụ tư vấn kỹ thuật liên quan đến trình duyệt và hoạt động và hiệu năng của máy tính, của ôtô và của máy móc khác yêu cầu trình độ cao, kỹ năng và kinh nghiệm để đáp ứng được độ chính xác cần thiết trong vận hành, dịch vụ kiểm tra chất lượng.

---

(210) **4-2012-05316**

(540) アキレス Achilles

(220) 22.03.2012
(441) 25.07.2012
(731) ACHILLES CORPORATION (JP)
22-5, Daikyo-cho, Shinjuku-Ku, Tokyo, Japan
(740) Công ty Cổ phần Sở hữu công nghiệp INVESTIP (INVESTIP)

(511) Nhóm 25: Đồ đi chân; quần áo; đồ đội đầu.

---

(210) **4-2012-05320**

(540)

(220) 22.03.2012
(441) 25.07.2012
(531) 3.7.17; 26.1.1
(731) FILLIPO GEMELLI (IT)
Via Tiziano n.17, Torino, Italy ZIP code I-10100
(740) Công ty TNHH Tầm nhìn và Liên danh (VISION & ASSOCIATES CO.LTD.)

(511) Nhóm 07: Mô tơ và động cơ không dùng cho xe cộ mặt đất; bộ phận ghép nối và bộ phận truyền động của máy móc không dùng cho xe cộ mặt đất.

Nhóm 12: Máy bay và tàu thuyền; phương tiện giao thông trên bộ, cụ thể là: ô tô, xe scu-tơ và xe mô tô/xe máy, các bộ phận, bộ phận thay thế và động cơ của chúng, cụ thể là: các bộ phận khung/kết cấu và bộ phận thay thế, phụ tùng cho ô tô, xe scu-tơ và xe mô tô/xe máy, cụ thể là mô tơ, động cơ, phanh lốp, khung gầm và thùng xe.

Nhóm 25: Quần áo (trang phục); đồ đi chân và đồ đội đầu (trang phục).

Nhóm 28: Trò chơi và đồ chơi, cụ thể là: mô hình xe cộ theo tỷ lệ, đồ chơi xe cộ điều khiển bằng sóng vô tuyến, đồ chơi xây dựng, búp bê đồ chơi; dụng cụ thể dục và thể thao, cụ thể là: máy tập chạy bộ. ghế dài để tập nâng tạ, thiết bị tập thể hình, máy tập chèo thuyền, ván trượt, máy tập đạp xe cố định máy tập leo cầu thang.

---

(210) **4-2012-05321**

(540)

(220) 22.03.2012
(441) 25.07.2012
(531) 26.1.2; 8.1.7; A8.1.12; A8.3.12
(591) Đỏ, vàng, trắng, xanh nước biển, nâu, da cam, đen
(731) ELITE GOLD LTD (VG)
Jipfa Building, Third Floor, Main Street, P.O. Box 181, Road Town, Tortola, British Virgin Islands
(740) Công ty TNHH Tầm nhìn và Liên danh (VISION & ASSOCIATES CO.LTD.)

(511) Nhóm 30: Bánh quy; bánh quy giòn; bánh nướng nhỏ; bánh xốp.

---

(210) **4-2012-05322**

(540)

(220) 22.03.2012
(441) 25.07.2012
(531) 25.7.25; 26.1.1; 26.1.4; 25.1.25
(731) SIME DARBY MALAYSIA BERHAD (MY)
19th Floor, Wisma Sime Darby, Jalan Raja Laut, 50350 Kuala Lumpur, Malaysia
(740) Công ty TNHH Tầm nhìn và Liên danh (VISION & ASSOCIATES CO.LTD.)

(511) Nhóm 29: Dầu ăn và chất béo/mỡ ăn được; dầu để nấu ăn.

---

(210) **4-2012-05323**

(540)

(220) 22.03.2012
(441) 25.07.2012
(531) 26.1.1; 26.1.4; 25.1.25; 25.7.25
(591) Nâu đỏ, vàng, trắng
(731) SIME DARBY MALAYSIA BERHAD (MY)
19th Floor, Wisma Sime Darby, Jalan Raja Laut, 50350 Kuala Lumpur, Malaysia
(740) Công ty TNHH Tầm nhìn và Liên danh (VISION & ASSOCIATES CO.LTD.)

(511) Nhóm 29: Dầu ăn và chất béo/mỡ ăn được; dầu để nấu ăn.

---

(210) **4-2012-05344**

(540)

LOTTE DEPARTMENT STORE

(220) 22.03.2012
(441) 25.07.2012
(731) LOTTE SHOPPING CO., LTD (KR)
1, Sogong-dong, Joong-gu, Seoul, Republic of Korea
(740) Công ty TNHH Sở hữu trí tuệ WINCO (WINCO CO., LTD.)

(511) Nhóm 35: Dịch vụ cửa hàng bán lẻ các sản phẩm làm đẹp, dụng cụ vệ sinh cá nhân, máy móc dùng cho mục đích gia dụng cụ thể là máy giặt, máy rửa bát, máy hút bụi, bàn là, bếp ga, lò nướng, máy rang cà phê, máy điều hoà nhiệt độ, quạt điện, bàn chải đánh răng dùng điện, dụng cụ cầm tay, đồ dùng quang học, thiết bị điện tử và điện gia dụng cụ thể là máy vi tính, nồi cơm điện, lò vi sóng, máy hút ẩm, ấm điện, máy lọc nước, máy trộn, tủ lạnh, máy khâu, máy sấy tóc, chăn điện, lò sưởi dùng điện, máy sấy khô quần áo dùng điện, máy pha cà phê, dụng cụ nấu nướng dùng điện; dịch vụ cửa hàng bán lẻ đồ trang sức, đồng hồ treo tường, đồng hồ đeo tay, văn phòng phẩm, xuất bản phẩm, hàng hóa và hành lý bằng da; dịch vụ cửa hàng bán lẻ quần áo; dịch vụ cửa hàng bán lẻ tấm thảm; dịch vụ cửa hàng bán lẻ các đồ dùng văn phòng phẩm bao gồm văn phòng phẩm, sản phẩm của ngành in, dụng cụ và thiết bị ngoại vi của máy tính và sản phẩm giải trí trong nhà cụ thể là ti vi, máy nghe nhạc MP3, đầu chạy đĩa DVD, máy thu thanh, đầu chạy đĩa CD, đầu máy vi-dê-ô, máy chiếu, bộ khuếch đại âm thanh, loa, tai nghe, hộp đổi tín hiệu cáp ti vi, loa phát thanh, máy cát-sét cầm tay.

---

(210) **4-2012-05345**

(540)

LOTTE PLAZA

(220) 22.03.2012
(441) 25.07.2012
(731) LOTTE SHOPPING CO., LTD. (KR)
1, Sogong-dong, Joong-gu, Seoul, Republic of Korea
(740) Công ty TNHH Sở hữu trí tuệ WINCO (WINCO CO., LTD.)

(511) Nhóm 35: Dịch vụ cửa hàng bán lẻ các sản phẩm làm đẹp, dụng cụ vệ sinh cá nhân, máy móc dùng cho mục đích gia dụng cụ thể là máy giặt, máy rửa bát, máy hút bụi, bàn là, bếp ga, lò nướng, máy rang cà phê, máy điều hoà nhiệt độ, quạt điện, bàn chải đánh răng dùng điện, dụng cụ cầm tay, đồ dùng quang học, thiết bị điện tử và điện gia dụng cụ thể là máy vi tính, nồi cơm điện, lò vi sóng, máy hút ẩm, ấm điện, máy lọc nước, máy trộn, tủ

lạnh, máy khâu, máy sấy tóc, chăn điện, lò sưởi dùng điện, máy sấy khô quần áo dùng điện, máy pha cà phê, dụng cụ nấu nướng dùng điện; dịch vụ cửa hàng bán lẻ đồ trang sức, đồng hồ treo tường, đồng hồ đeo tay, văn phòng phẩm, xuất bản phẩm, hàng hóa và hành lý bằng da; dịch vụ cửa hàng bán lẻ quần áo; dịch vụ cửa hàng bán lẻ tấm thảm; dịch vụ cửa hàng bán lẻ các đồ dùng văn phòng phẩm bao gồm văn phòng phẩm, sản phẩm của ngành in, dụng cụ và thiết bị ngoại vi của máy tính và sản phẩm giải trí trong nhà cụ thể là ti vi, máy nghe nhạc MP3, đầu chạy đĩa DVD, máy thu thanh, đầu chạy đĩa CD, đầu máy vi-dê-ô, máy chiếu, bộ khuếch đại âm thanh, loa, tai nghe, hộp đổi tín hiệu cáp ti vi, loa phát thanh, máy cát-sét cầm tay.

---

(210) **4-2012-05346**

(540)

LOTTE SHOPPING AVENUE

(220) 22.03.2012
(441) 25.07.2012
(731) LOTTE SHOPPING CO., LTD (KR)
1, Sogong-dong, Joong-gu, Seoul, Republic of Korea
(740) Công ty TNHH Sở hữu trí tuệ WINCO (WINCO CO., LTD.)

(511) Nhóm 35: Dịch vụ cửa hàng bán lẻ các sản phẩm làm đẹp, dụng cụ vệ sinh cá nhân, máy móc dùng cho mục đích gia dụng cụ thể là máy giặt, máy rửa bát, máy hút bụi, bàn là, bếp ga, lò nướng, máy rang cà phê, máy điều hoà nhiệt độ, quạt điện, bàn chải đánh răng dùng điện, dụng cụ cầm tay, đồ dùng quang học, thiết bị điện tử và điện gia dụng cụ thể là máy vi tính, nồi cơm điện, lò vi sóng, máy hút ẩm, ấm điện, máy lọc nước, máy trộn, tủ lạnh, máy khâu, máy sấy tóc, chăn điện, lò sưởi dùng điện, máy sấy khô quần áo dùng điện, máy pha cà phê, dụng cụ nấu nướng dùng điện; dịch vụ cửa hàng bán lẻ đồ trang sức, đồng hồ treo tường, đồng hồ đeo tay, văn phòng phẩm, xuất bản phẩm, hàng hóa và hành lý bằng da; dịch vụ cửa hàng bán lẻ quần áo; dịch vụ cửa hàng bán lẻ tấm thảm; dịch vụ cửa hàng bán lẻ các đồ dùng văn phòng phẩm bao gồm văn phòng phẩm, sản phẩm của ngành in, dụng cụ và thiết bị ngoại vi của máy tính và sản phẩm giải trí trong nhà cụ thể là ti vi, máy nghe nhạc MP3, đầu chạy đĩa DVD, máy thu thanh, đầu chạy đĩa CD, đầu máy vi-dê-ô, máy chiếu, bộ khuếch đại âm thanh, loa, tai nghe, hộp đổi tín hiệu cáp ti vi, loa phát thanh, máy cát-sét cầm tay.

---

(210) **4-2012-05371**

(540)

Uni Tôm

(220) 23.03.2012
(441) 25.07.2012
(531) A26.11.12
(591) Đen, cam, đỏ, trắng
(731) CÔNG TY TNHH UNI - PRESIDENT VIỆT NAM (VN)
Số 16-18 đường ĐT 743, khu công nghiệp Sóng Thần 2, thị xã Dĩ An, tỉnh Bình Dương
(740) Văn phòng luật sư Phạm và Liên danh (PHAM & ASSOCIATES)

(511) Nhóm 29: Thủy sản đã chế biến gồm cá phi lê, cá làm sạch để nguyên con, cá làm sạch cắt khúc, cá phi lê tẩm bột, tôm đông lạnh (có lột vỏ, chưa lột vỏ), tôm tẩm bột chiên.

Nhóm 30: Mì ống, mì sợi, mì ăn liền.

Nhóm 31: Thức ăn gia súc, gia cầm, thủy sản, giống thủy sản, tôm giống, ốc giống, cá giống.

---

(210) **4-2012-05382**

(540) ERÖFF

(220) 23.03.2012
(441) 25.07.2012
(731) CÔNG TY TNHH ĐẦU TƯ VÀ PHÁT TRIỂN NỘI THẤT TUẤN THÀNH (VN)
Số 137 đường Nguyên Khiết, phường Phúc Tân, quận Hoàn Kiếm, thành phố Hà Nội

(511) Nhóm 06: Phụ kiện lắp ráp bằng kim loại cho tủ bếp, tủ áo và các tủ nội thất gồm: bản lề bằng kim loại; ray bi trượt bằng kim loại; ray trượt bằng kim loại.

Nhóm 07: Pit - tông cho bộ phận của tủ.

Nhóm 35: Kinh doanh, xuất nhập khẩu các mặt hàng liên quan đến phụ kiện lắp ráp bằng kim loại cho tủ bếp, tủ áo và các tủ nội thất, cửa cuốn.

---

(210) **4-2012-05385**

(540) TRUONG THANH®

(220) 23.03.2012
(441) 25.07.2012
(531) 24.15.1; 26.3.1
(591) Đỏ cờ, xanh cô ban
(731) CÔNG TY TNHH SẢN XUẤT VÀ KINH DOANH TRƯỜNG THÀNH (VN)
Phòng 409 ĐN2, CT4B, CC Bắc Linh Đàm, phường Đại Kim, quận Hoàng Mai, thành phố Hà Nội

(511) Nhóm 06: Cửa cuốn bằng kim loại.

Nhóm 35: Buôn bán cửa cuốn bằng kim loại.

---

(210) **4-2012-05386**

(540) Ecodoor®

(220) 23.03.2012
(441) 25.07.2012
(531) 26.4.4; 7.3.2
(591) Đỏ tươi, xanh cô ban
(731) CÔNG TY TNHH SẢN XUẤT VÀ KINH DOANH TRƯỜNG THÀNH (VN)
Phòng 409 ĐN2, CT4B, CC Bắc Linh Đàm, phường Đại Kim, quận Hoàng Mai, thành phố Hà Nội

(511) Nhóm 06: Cửa cuốn bằng kim loại.

Nhóm 35: Buôn bán cửa cuốn bằng kim loại.

---

(210) **4-2012-05392**

(300) 010504058 19.12.2011 EM

(540)

SUSTRELLE

(220) 23.03.2012
(441) 25.07.2012

(731) JOHNSON & JOHNSON (US)
One Johnson & Johnson Plaza, New Brunswick, New Jersey, 08933 U.S.A.

(740) Văn phòng luật sư Phạm và Liên danh (PHAM & ASSOCIATES)

(511) Nhóm 05: Chế phẩm dược dùng cho người.

---

(210) **4-2012-05399**

(540)

ECOFILL

(220) 23.03.2012
(441) 25.07.2012

(731) EKA CHEMICALS AB (SE)
SE-445 80 BOHUS, Sweden

(740) Văn phòng luật sư Phạm và Liên danh (PHAM & ASSOCIATES)

(511) Nhóm 01: Hóa chất dùng để sử dụng trong công nghiệp giấy và bột giấy.

---

(210) **4-2012-05400**

(540)

PUDA®

(220) 23.03.2012
(441) 25.07.2012

(731) CÔNG TY TNHH MỘT THÀNH VIÊN DỊCH VỤ THƯƠNG MẠI VÀ SẢN XUẤT PHÚ ĐẠT (VN)
Xóm 3, thôn Lại Đà, xã Đông Hội, huyện Đông Anh, thành phố Hà Nội

(511) Nhóm 06: Phụ kiện của gương bằng kim loại như: móc treo.

Nhóm 11: Sứ vệ sinh gồm: bồn tắm, bồn rửa, bồn tiểu, chân chậu; thiết bị dùng cho bồn tắm (thiết bị vệ sinh).

Nhóm 20: Gương soi, phụ kiện của gương không bằng kim loại như: móc treo, giá để cốc.

Nhóm 21: Phụ kiện của gương như: thanh treo khăn, trục đựng giấy vệ sinh, khay đựng xà phòng, giá để cốc.

---

(210) **4-2012-05411**

(540)

(220) 23.03.2012
(441) 25.07.2012
(531) 1.5.1

(731) CÔNG TY TNHH SẢN XUẤT THƯƠNG MẠI TỔNG HỢP TOÀN CẦU (VN)
Số 10, xóm Ven Hồ, Phú Diễn, Từ Liêm, thành phố Hà Nội

(511) Nhóm 16: Các loại giấy phục vụ ngành may như: giấy giác sơ đồ, giấy bìa cứng, giấy trải vải, giấy chống ẩm, giấy bao gói; bao bì carton; bao bì bằng chất liệu giấy, chất liệu PE, PP.

---

(210) **4-2012-05414**

(540)

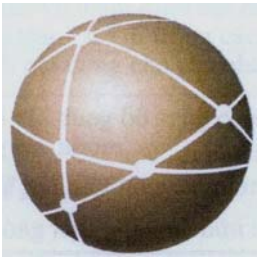

(220) 23.03.2012
(441) 25.07.2012
(531) 1.13.1; 26.1.1; 26.15.1
(591) Trắng, vàng ánh kim
(731) TẬP ĐOÀN BẢO VIỆT (VN)
Số 8, phố Lê Thái Tổ, phường Hàng Trống, quận Hoàn Kiếm, thành phố Hà Nội
(740) Công ty Luật TNHH BIZCONSULT (BIZCONSULT)

(511) Nhóm 35: Đấu giá bất động sản.

Nhóm 36: Môi giới chứng khoán; dịch vụ tài chính; tư vấn đầu tư chứng khoán; tư vấn tài chính doanh nghiệp; tư vấn niêm yết chứng khoán; tư vấn phát hành chứng khoán; bảo lãnh phát hành chứng khoán; đăng ký phát hành chứng khoán; tự doanh chứng khoán (mua hoặc bán chứng khoán cho chính mình); lưu ký chứng khoán; đấu giá cổ phiếu; đại lý phát hành chứng khoán; bảo hiểm phi nhân thọ, bảo hiểm sức khỏe và bảo hiểm tài nạn con người; bảo hiểm tài sản và bảo hiểm thiệt hại; bảo hiểm hàng hóa vận chuyển đường bộ, đường biển, đường sông, đường sắt và đường không; bảo hiểm thân tầu và trách nhiệm dân sự của chủ tầu; bảo hiểm trách nhiệm chung, bảo hiểm hàng không; bảo hiểm xe cơ giới; bảo hiểm cháy, nổ; bảo hiểm nông nghiệp; kinh doanh tái bảo hiểm; đầu tư trong các lĩnh vực: mua trái phiếu chính phủ, mua cổ phiếu, trái phiếu doanh nghiệp. kinh doanh bất động sản, góp vốn vào các doanh nghiệp khác, cho vay theo quy định của luật các tổ chức tín dụng, gửi tiền tại các tổ chức tín dụng; bảo hiểm nhân thọ; bảo hiểm trọn đời bảo hiểm sinh kỳ; bảo hiểm từ kỳ; bảo hiểm hỗn hợp; bảo hiểm trả tiền định kỳ; bảo hiểm sức khỏe và báo hiểm tai nạn con người bổ trợ cho bảo hiểm nhân thọ; bảo hiểm liên kết chung; bảo hiểm liên kết đơn vị; kinh doanh tái bảo hiểm; quản lý quỹ; ngân hàng; huy động vốn, hoạt dộng tín dụng; dịch vụ thanh toán và ngân quỹ, góp vốn mua cổ phần; tham gia thị trường tiền tệ; kinh doanh ngoại hối trên thị trường trong nước và thị trường quốc tế; ủy thác, nhận ủy thác, làm đại lý trong các lĩnh vực liên quan đến hoạt động ngân hàng kể cả việc quản lý tài sản, vốn dầu tư của tổ chức, cá nhân trong và ngoài nước; cung ứng dịch vụ bảo hiểm, kinh doanh bảo hiểm; tư vấn tài chính, tiền tệ; bảo quản hiện vật quý, giấy tờ có giá; cầm đồ; đầu tư vốn vào các công ty con và công ty liên kết; dịch vụ tài chính; quản lý quỹ, chứng khoán, bất động sản; cho thuê tài chính; quản lý quỹ đầu tư chứng khoán, công ty đầu tư chứng khoán; quản lý danh mục đầu tư chứng khoán; đầu tư vốn (cổ phiếu, trái phiếu, bất động sản); dịch vụ ủy thác; đầu tư bất động sản, cụ thể: đầu tư tạo lập nhà, công trình xây dựng để bán, cho thuê, cho thuê-mua; mua nhà, công trình xây dựng để bán, cho thuê, cho thuê-mua; thuê nhà, công trình xây dựng để cho thuê lại; đầu tư bất động sản, cụ thể đầu tư cải tạo đất và đầu tư các công trình hạ tầng trên đất thuê để cho thuê đất đã có hạ tầng, nhận chuyển nhượng quyền sử dụng đất, đầu tư công trình hạ tầng để chuyển nhượng, cho thuê; thuê quyền sử dụng đất đã có hạ tầng để cho thuê lại; kinh doanh dịch vụ tư vấn bất động sản; quản lý bất động sản; tư vấn đầu tư xây dựng các công trình dân dụng, công nghiệp, hạ tầng kỹ thuật, môi trường; ủy thác và nhận ủy thác đầu tư (không bao gồm ủy thác đầu tư tài chính).

Nhóm 45: Cho thuê tủ két bảo mật.

---

(210) **4-2012-05440**

(540)

(220) 23.03.2012
(441) 25.07.2012
(531) A8.1.16; 26.1.2; A26.11.9; A1.1.10
(591) Đỏ, vàng, xanh lá cây, xanh dương, đen
(731) CÔNG TY TNHH SẢN XUẤT THƯƠNG MẠI XUẤT NHẬP KHẨU VĨNH THUẬN (VN)
Lô 54 đường số 3, khu công nghiệp Tân Tạo, phường Tân Tạo A, quận Bình Tân, thành phố Hồ Chí Minh
(740) Trung tâm Tư vấn phát triển thương hiệu và chất lượng (CBQ)

(511) Nhóm 30: Sản phẩm làm từ bột ngũ cốc: bột há cảo.

---

(210) **4-2012-05441**

(540)

(220) 23.03.2012
(441) 25.07.2012
(531) 26.1.2; A24.3.7; A1.1.10; 3.7.17
(591) Đỏ, vàng, xanh lá cây, xanh dương, đen, cam
(731) CÔNG TY TNHH SẢN XUẤT THƯƠNG MẠI XUẤT NHẬP KHẨU VĨNH THUẬN (VN)
Lô 54 đường số 3, khu công nghiệp Tân Tạo, phường Tân Tạo A, quận Bình Tân, thành phố Hồ Chí Minh
(740) Trung tâm Tư vấn phát triển thương hiệu và chất lượng (CBQ)

(511) Nhóm 30: Sản phẩm làm từ bột ngũ cốc: bột tần mì chánh.

---

(210) **4-2012-05442**

(540)

(220) 23.03.2012
(441) 25.07.2012
(531) 5.7.3; 8.1.25; 26.1.2; 3.7.17
(591) Đỏ, vàng, xanh lá cây, xanh dương, đen
(731) CÔNG TY TNHH SẢN XUẤT THƯƠNG MẠI XUẤT NHẬP KHẨU VĨNH THUẬN (VN)
Lô 54 đường số 3, khu công nghiệp Tân Tạo, phường Tân Tạo A, quận Bình Tân, thành phố Hồ Chí Minh
(740) Trung tâm Tư vấn phát triển thương hiệu và chất lượng (CBQ)

(511) Nhóm 30: Sản phẩm làm từ bột ngũ cốc: bột gạo.

---

(210) **4-2012-05443**

(540)

(220) 23.03.2012
(441) 25.07.2012
(531) 26.1.2; A1.1.10; 3.7.17; A24.3.7
(591) Đỏ, vàng, xanh lá cây, xanh dương, đen, tím, trắng
(731) CÔNG TY TNHH SẢN XUẤT THƯƠNG MẠI XUẤT NHẬP KHẨU VĨNH THUẬN (VN)
Lô 54 đường số 3, khu công nghiệp Tân Tạo, phường Tân Tạo A, quận Bình Tân, thành phố Hồ Chí Minh
(740) Trung tâm Tư vấn phát triển thương hiệu và chất lượng (CBQ)

(511) Nhóm 30: Sản phẩm làm từ bột ngũ cốc: bột bánh xèo.

---

(210) **4-2012-05444**

(540)

(220) 23.03.2012
(441) 25.07.2012
(531) A24.3.7; A1.1.10; 3.7.17; 26.1.2
(591) Đỏ, vàng, xanh lá cây, xanh dương, đen, tím, trắng
(731) CÔNG TY TNHH SẢN XUẤT THƯƠNG MẠI XUẤT NHẬP KHẨU VĨNH THUẬN (VN)
Lô 54 đường số 3, khu công nghiệp Tân Tạo, phường Tân Tạo A, quận Bình Tân, thành phố Hồ Chí Minh
(740) Trung tâm Tư vấn phát triển thương hiệu và chất lượng (CBQ)

(511) Nhóm 30: Sản phẩm làm từ bột ngũ cốc: bột bánh xèo.

---

(210) **4-2012-05445**

(540)

(220) 23.03.2012
(441) 25.07.2012
(531) 26.1.2; 3.7.17; A1.1.10; A24.3.7
(591) Đỏ, vàng, xanh lá cây, xanh dương, đen, cam
(731) CÔNG TY TNHH SẢN XUẤT THƯƠNG MẠI XUẤT NHẬP KHẨU VĨNH THUẬN (VN)
Lô 54 đường số 3, khu công nghiệp Tân Tạo, phường Tân Tạo A, quận Bình Tân, thành phố Hồ Chí Minh
(740) Trung tâm Tư vấn phát triển thương hiệu và chất lượng (CBQ)

(511) Nhóm 30: Sản phẩm làm từ bột ngũ cốc: bột bánh cuốn.

---

(210) **4-2012-05446**

(540)

(220) 23.03.2012
(441) 25.07.2012
(531) 26.1.2; 3.7.17; A1.1.10; A26.11.9
(591) Đỏ, vàng, xanh lá cây, xanh dương, đen
(731) CÔNG TY TNHH SẢN XUẤT THƯƠNG MẠI XUẤT NHẬP KHẨU VĨNH THUẬN (VN)
Lô 54 đường số 3, khu công nghiệp Tân Tạo, phường Tân Tạo A, quận Bình Tân, thành phố Hồ Chí Minh
(740) Trung tâm Tư vấn phát triển thương hiệu và chất lượng (CBQ)

(511) Nhóm 30: Sản phẩm làm từ bột ngũ cốc: bột bánh canh.

---

(210) **4-2012-05447**

(540)

(220) 23.03.2012
(441) 25.07.2012
(531) 26.1.2; A1.1.10; 3.7.17; A24.3.7
(591) Đỏ, vàng, xanh lá cây, đen
(731) CÔNG TY TNHH SẢN XUẤT THƯƠNG MẠI XUẤT NHẬP KHẨU VĨNH THUẬN (VN)
Lô 54 đường số 3, khu công nghiệp Tân Tạo, phường Tân Tạo A, quận Bình Tân, thành phố Hồ Chí Minh
(740) Trung tâm Tư vấn phát triển thương hiệu và chất lượng (CBQ)

(511) Nhóm 30: Sản phẩm làm từ bột ngũ cốc: bột bánh da lợn.

---

(210) **4-2012-05607**

(540)

(220) 26.03.2012
(441) 25.07.2012
(531) 26.1.1; A26.4.6
(731) LUCKY UNION FOODS CO., LTD. (TH)
1/74-75, Moo 2, Samutsakorn Industrial Estate, Thasai, Muang Samutsakorn, Samutsakorn 74000, Thailand
(740) Công ty TNHH Tầm nhìn và Liên danh (VISION & ASSOCIATES CO.LTD.)

(511) Nhóm 29: Hải sản đã chế biến; cá (không còn sống); cá được bảo quản; thực phẩm chế biến từ cá, thực phẩm làm từ cá; động vật giáp xác (không còn sống); động vật có vỏ cứng (không còn sống).

---

(210) **4-2012-05609**

(540)

SUNHOME

(220) 26.03.2012
(441) 25.07.2012

(731) CÔNG TY CỔ PHẦN SUNHOME (VN)
168/12 - 168/14 đường D2, phường 25, quận Bình Thạnh, thành phố Hồ Chí Minh

(740) Công ty TNHH một thành viên Trường Luật (TRƯƠNG LUẬT)

(511) Nhóm 19: Cầu thang gỗ; cửa gỗ; ván sàn gỗ.

Nhóm 20: Đồ gỗ nội thất (bàn, ghế, salon, giường, tủ, bàn trang điểm, tủ bếp, kệ bếp, kệ trang trí khung tranh ảnh bằng gỗ).

Nhóm 35: Mua bán: đồ gỗ (bàn, ghế, salon, giường, tủ, bàn trang điểm, tủ bếp, kệ bếp, kệ trang trí, khung tranh ảnh bằng gỗ, cầu thang, cửa, ván sàn).

Nhóm 42: Thiết kế trang trí nội thất.

---

(210) **4-2012-05615**

(540)

(220) 26.03.2012
(441) 25.07.2012
(531) A5.3.15; A5.5.20
(591) Xanh, cam đậm, cam nhạt
(731) CÔNG TY TNHH MỘT THÀNH VIÊN SUPE LÂN APROMACO LÀO CAI (VN)
Khu công nghiệp Tằng Loỏng, huyện Bảo Thắng, tỉnh Lào Cai
(740) Công ty TNHH Sở hữu trí tuệ HA VIP (HAVIP CO., LTD.)

(511) Nhóm 01: Phân bón.

---

(210) **4-2012-05618**

(540)

FEQ

(220) 26.03.2012
(441) 25.07.2012
(731) WORLDPAC, INC., A DELAWARE CORPORATION (US)
37137 Hickory Street, Newark, California 94560-5522, United States of America
(740) Công ty TNHH Trần Hữu Nam và Đồng sự (TRAN H.N & ASS.)

(511) Nhóm 06: Bộ phận ô tô bằng cao su, kim loại và chất dẻo, cụ thể là bộ đồ sửa cần bánh dẫn hướng bao gồm các vòng đệm (gioăng) bằng kim loại.

Nhóm 07: Bộ phận ô tô bằng cao su, kim loại và chất dẻo, cụ thể là ống lót đỡ -nối (bạc), ống lót đỡ bằng cao su, ống lót đỡ cho khung sàn phụ, ống lót đỡ cho thanh rằng để ổn định chống vặn xe, ống lót đỡ cho thanh rô tuyn, ống lót đỡ cho tay đòn, trục móc theo; trục lăn dây curoa cam; thiết bị kéo căng dây curoa cam.

---

(210) **4-2012-05619**

(540)

SPEEDDIAL

(220) 26.03.2012
(441) 25.07.2012

(731) WORLDPAC, INC., A DELAWARE CORPORATION (US)
37137 Hickory Street, Newark, California 94560-5522, United States of America

(740) Công ty TNHH Trần Hữu Nam và Đồng sự (TRAN H.N & ASS.)

(511) Nhóm 35: Dịch vụ đặt hàng trực tuyến bằng máy tính liên quan đến các bộ phận của xe có động cơ và các phụ kiện của chúng; cung cấp cho khách hàng các thông tin sản phẩm thông qua Internet liên quan đến các bộ phận của xe có động cơ và các phụ kiện của chúng; cung cấp dữ liệu máy tính trực tuyến mô tả thông tin thương mại liên quan đến xe có động cơ, các bộ phận của xe có động cơ và các phụ kiện của chúng.

---

(210) **4-2012-05620**

(540)

WORLDPAC

(220) 26.03.2012
(441) 25.07.2012
(531) A18.1.9; 18.1.23

(731) WORLDPAC, INC., A DELAWARE CORPORATION (US)
37137 Hickory Street, Newark, California 94560-5522, United States of America

(740) Công ty TNHH Trần Hữu Nam và Đồng sự (TRAN H.N & ASS.)

(511) Nhóm 35: Dịch vụ phân phối liên quan đến các bộ phận ô tô và các phụ kiện của chúng.

---

(210) **4-2012-05622**

(540)

ciaoCLUB

(220) 26.03.2012
(441) 25.07.2012

(731) CÔNG TY CỔ PHẦN CHUYỂN PHÁT NHANH ĐIỆN HOA (VN)
29 đường B6, phường 12, quận Tân Bình, thành phố Hồ Chí Minh

(511) Nhóm 16: Thẻ mua hàng (không có mã hóa và từ tính).

Nhóm 35: Dịch vụ khuyến mại (cho người khác).

---

(210) **4-2012-05623**

(540)

(220) 26.03.2012
(441) 25.07.2012
(531) 26.4.1; 26.4.4
(591) Cam, đen, xám
(731) CÔNG TY CỔ PHẦN BÍ ĐỎ (VN)
206/4 Bình Quới, phường 28, quận Bình Thạnh, thành phố Hồ Chí Minh

(511) Nhóm 40: Dịch vụ in ấn.

Nhóm 42: Dịch vụ thiết kế bao bì, thiết kế quần áo, thiết kế trang trí nội thất.

---

(210) **4-2012-05645**

(540)

(220) 27.03.2012
(441) 25.07.2012
(531) 3.1.6; A3.1.24; 4.5.15
(591) Đỏ, vàng
(731) CÔNG TY CỔ PHẦN YASHI (VN)
6B Lê Quý Đôn, phường 6, quận 3, thành phố Hồ Chí Minh

(511) Nhóm 25: Quần áo thời trang các loại.

Nhóm 43: Nhà hàng ăn uống.

Nhóm 45: Tổ chức tiệc cưới.

---

(210) **4-2012-05666**

(540)

(220) 27.03.2012
(441) 25.07.2012
(531) 24.9.1; A26.11.8
(591) Xanh lá cây, đỏ
(731) CÔNG TY CỔ PHẦN ĐẦU TƯ THƯƠNG MẠI QUỐC TẾ VIỆT GREEN (VN)
480 đường Hà Huy Tập, Yên Viên, Gia Lâm, thành phố Hà Nội

(511) Nhóm 08: Thìa

Nhóm 21: Đũa; bát đĩa bằng sành; chén; đĩa; cốc; bộ bát đĩa.

---

(210) **4-2012-05680**

(300) 010504157 19.12.2011 EM

(540) YUVELLE

(220) 27.03.2012
(441) 25.07.2012
(731) JOHNSON & JOHNSON (US)
One Johnson & Johnson Plaza, New Brunswick, New Jersey, 08933 U.S.A.
(740) Văn phòng luật sư Phạm và Liên danh (PHAM & ASSOCIATES)

(511) Nhóm 05: Chế phẩm dược dùng cho người.

---

(210) **4-2012-05697**

(540)

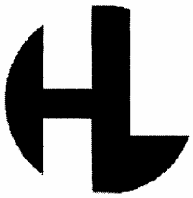

(220) 27.03.2012
(441) 25.07.2012
(531) 26.2.1; 26.13.25
(731) XIANJU HUALE MACHINERY CO., LTD. (CN)
Baita Industrial Area, Xianju County, Taizhou City, Zhejiang Province, China
(740) Công ty TNHH Trà và cộng sự (TRA & ASSOCIATES CO.,LTD)

(511) Nhóm 07: Máy bơm; bơm nhiên liệu tự điều chỉnh; máy nông nghiệp; bộ điều khiển thủy lực dùng cho máy, động cơ điện và động cơ; thiết bị nâng; máy đào xúc.

---

(210) **4-2012-05704**

(540)

(220) 27.03.2012
(441) 25.07.2012
(531) 7.1.6; 7.1.16; 26.1.2
(591) Đỏ, trắng
(731) TRẦN CAO THIỆN (VN)
27 đường Tân Sơn Hoà, phường 2, quận Tân Bình, thành phố Hồ Chí Minh

(511) Nhóm 01: Hoá chất xử lý trong công nghệ chế biến thực phẩm.

Nhóm 31: Thức ăn gia súc, gia cầm và thuỷ sản.

Nhóm 35: Mua bán nông thuỷ hải sản, thức ăn gia súc, gia cầm và thuỷ sản, nguyên vật liệu thức ăn gia súc, gia cầm, thuỷ sản, vật tư, thiết bị phục vụ chăn nuôi và nuôi trồng thuỷ hải sản, hoá chất xử lý trong công nghệ chế biến thực phẩm; mua bán ký gởi hàng hoá nông thuỷ hải sản, thức ăn gia súc, gia cầm và thuỷ sản, nguyên vật liệu thức ăn gia súc, gia cầm, thuỷ sản, vật tư, thiết bị phục vụ chăn nuôi và nuôi trồng thuỷ hải sản, hoá chất xử lý trong công nghệ chế biến thực phẩm, thức ăn gia súc, gia cầm và thuỷ sản.

Nhóm 39: Cho thuê kho bãi; dịch vụ giao nhận hàng hoá xuất nhập khẩu; dịch vụ vận chuyển hàng hoá đường bộ, sông, biển.

Nhóm 44: Chăn nuôi, gia súc, gia cầm, thuỷ sản.

---

(210) **4-2012-05705**

(540)

(220) 27.03.2012
(441) 25.07.2012
(531) 7.1.6; 7.1.16; 26.1.2
(591) Đỏ, trắng
(731) TRẦN CAO THIỆN (VN)
27 đường Tân Sơn Hoà, phường 2, quận Tân Bình, thành phố Hồ Chí Minh

(511) Nhóm 01: Hoá chất xử lý trong công nghệ chế biến thực phẩm.

Nhóm 31: Thức ăn gia súc, gia cầm và thuỷ sản.

Nhóm 35: Mua bán nông thuỷ hải sản, thức ăn gia súc, gia cầm và thuỷ sản, nguyên vật liệu thức ăn gia súc, gia cầm, thuỷ sản, vật tư, thiết bị phục vụ chăn nuôi và nuôi trồng thuỷ hải sản, hoá chất xử lý trong công nghệ chế biến thực phẩm; mua bán ký gởi hàng hoá nông thuỷ hải sản, thức ăn gia súc, gia cầm và thuỷ sản, nguyên vật liệu thức ăn gia súc, gia cầm, thuỷ sản, vật tư, thiết bị phục vụ chăn nuôi và nuôi trồng thuỷ hải sản, hoá chất xử lý trong công nghệ chế biến thực phẩm, thức ăn gia súc, gia cầm và thuỷ sản.

Nhóm 39: Cho thuê kho bãi; dịch vụ giao nhận hàng hoá xuất nhập khẩu; dịch vụ vận chuyển hàng hoá đường bộ, sông, biển.

Nhóm 44: Chăn nuôi gia súc, gia cầm, thuỷ sản.

---

(210) **4-2012-05706**

(540)

(220) 27.03.2012
(441) 25.07.2012
(531) 3.9.1; A3.9.4; 26.3.1
(591) Xanh nước biển, trắng
(731) TRẦN CAO THIỆN (VN)
27 đường Tân Sơn Hoà, phường 2, quận Tân Bình, thành phố Hồ Chí Minh

(511) Nhóm 01: Hoá chất xử lý trong công nghệ chế biến thực phẩm.

Nhóm 31: Thức ăn gia súc, gia cầm và thuỷ sản.

Nhóm 35: Mua bán nông thuỷ hải sản, thức ăn gia súc, gia cầm và thuỷ sản, nguyên vật liệu thức ăn gia súc, gia cầm, thuỷ sản, vật tư, thiết bị phục vụ chăn nuôi và nuôi trồng thuỷ hải sản, hoá chất xử lý trong công nghệ chế biến thực phẩm; mua bán ký gởi hàng hoá nông thuỷ hải sản, thức ăn gia súc, gia cầm và thuỷ sản, nguyên vật liệu thức ăn gia súc, gia cầm, thuỷ sản, vật tư, thiết bị phục vụ chăn nuôi và nuôi trồng thuỷ hải sản, hoá chất xử lý trong công nghệ chế biến thực phẩm, thức ăn gia súc, gia cầm và thuỷ sản.

Nhóm 39: Cho thuê kho bãi; dịch vụ giao nhận hàng hoá xuất nhập khẩu; dịch vụ vận chuyển hàng hoá đường bộ, sông, biển.

Nhóm 44: Chăn nuôi, gia súc, gia cầm, thuỷ sản.

---

(210) **4-2012-05720**

(540)

BAGDOX

(220) 27.03.2012
(441) 25.07.2012
(731) CÔNG TY TRÁCH NHIỆM HỮU HẠN ĐẦU TƯ PHÁT TRIỂN KHOA HỌC KỸ THUẬT DƯỢC PHẨM A.N.Z VIỆT NAM (VN)
Thôn Chương Lộc, xã Chương Dương, huyện Thường Tín, thành phố Hà Nội
(740) Công ty TNHH Sở hữu trí tuệ và Công nghệ Thủ đô (CAPITAL IP&T CO.LTD.)

(511) Nhóm 05: Dược phẩm, thực phẩm dinh dưỡng dùng trong y tế.

---

(210) **4-2012-05740**

(540)

CURIOSITY

(220) 27.03.2012
(441) 25.07.2012
(531) 26.2.7; 26.1.2; 25.7.20
(731) CURIOSITY FASHION PTY LTD (AU)
6, Sasha Street, Wynnum West 4178 Queensland, Australia
(740) Công ty TNHH Sở hữu trí tuệ Vàng (GINTASSET CO., LTD.)

(511) Nhóm 25: Quần áo; đồ đi chân; đồ đội đầu (trang phục).

---

(210) **4-2012-05758**

(540)

Saigon® bag

(220) 27.03.2012
(441) 25.07.2012
(531) 24.17.15; 24.17.21
(731) CÔNG TY TNHH THƯƠNG MẠI VÀ SẢN XUẤT TÚI XÁCH SÀI GÒN (VN)
C2/10G Phạm Hùng, ấp 4, xã Bình Hưng, huyện Bình Chánh, thành phố Hồ Chí Minh

(511) Nhóm 18: Vali; túi xách; bóp đầm (ví; balô; cặp xách; ví; dây lưng.

Nhóm 25: Quần áo, dây lưng dùng cho trang phục.

---

(210) **4-2012-05769**

(540)

VEDUM

(220) 27.03.2012
(441) 25.07.2012
(731) CÔNG TY TNHH ĐẦU TƯ VÀ PHÁT TRIỂN NỘI THẤT TUẤN THÀNH (VN)
Số 137 đường Nguyên Khiết, phường Phúc Tân, quận Hoàn Kiếm, thành phố Hà Nội

(511) Nhóm 06: Phụ kiện lắp ráp bằng kim loại cho tủ bếp, tủ áo và các tủ nội thất gồm: bản lề bằng kim loại; ray bi trượt bằng kim loại; ray trượt bằng kim loại.

Nhóm 35: Kinh doanh, xuất nhập khẩu các mặt hàng liên quan đến phụ kiện lắp ráp bằng kim loại cho tủ bếp, tủ áo và các tủ nội thất, cửa cuốn.

---

(210) **4-2012-05780**

(540)

Phi Khánh
Door & Window

(220) 27.03.2012
(441) 25.07.2012
(531) 26.5.1; A26.11.12; 26.1.2; 26.15.11
(591) Trắng, xanh da trời, xanh nước biển, đỏ
(731) CÔNG TY TNHH THƯƠNG MẠI VÀ DỊCH VỤ PHI KHÁNH (VN)
514 Trường Chinh, phường 13, quận Tân Bình, thành phố Hồ Chí Minh
(740) Văn phòng luật sư Phạm và Liên danh (PHAM & ASSOCIATES)

(511) Nhóm 06: Các loại cửa bằng kim loại.

Nhóm 35: Mua bán hàng trang trí nội thất, kính các loại.

Nhóm 37: Dịch vụ trang trí nội thất các công trình xây dựng.

---

(210) **4-2012-05781**

(540)

(220) 27.03.2012
(441) 25.07.2012
(531) A25.3.3; 26.3.23
(591) Đỏ, trắng, đen
(731) CÔNG TY TNHH THƯƠNG MẠI DỊCH VỤ MINH NHÂN (VN)
139/F1 Lý Chính Thắng, phường 7, quận 3, thành phố Hồ Chí Minh
(740) Công ty Cổ phần Sở hữu công nghiệp INVESTIP (INVESTIP)

(511) Nhóm 35: Dịch vụ quảng cáo; dịch vụ xúc tiến thương mại; mua bán kim khí điện máy bao gồm: tivi, tủ lạnh, máy giặt, máy lạnh, máy chụp hình, máy quay phim, máy vi tính, điện thoại, máy in, máy fax, máy photocopy, máy nước nóng, máy nghe nhạc; mua bán hàng may mặc; mua bán văn phòng phẩm, mua bán đồ dùng gia đình bằng sành sứ, đất nung, thủy tinh, nhựa, gỗ bao gồm: ly thuỷ tinh, ly sứ, chén sứ, chén thuỷ tinh, thìa (muỗng), dĩa (nĩa), bình hoa, bàn, ghế, tủ quần áo, giường.

Nhóm 37: Dịch vụ trang trí nội ngoại thất.

Nhóm 42: Dịch vụ thiết kế tạo mẫu trên máy tính và bằng tay.

---

(210) **4-2012-05783**

(540)

(220) 27.03.2012
(441) 25.07.2012
(531) A1.1.10
(731) SANG MAN LIM (KR)
802-1, Sukmo-ri, Yangchon-myun, Kimpo-si, Gyeonggi-do, Republic of Korea
(740) Công ty TNHH Trường Xuân (AGELESS CO.,LTD.)

(511) Nhóm 21: Đồ chứa đựng kim chỉ [dùng cho gia dụng và nhà bếp] ; đồ chứa đựng cho thực phẩm; hộp đựng bát đĩa [dùng cho gia dụng và nhà bếp]; xô dùng để rửa bát đĩa; lọ đựng gia vị (không bằng kim loại); nắp đậy bộ đồ ăn; nồi hấp [không dùng điện]; bộ đựng đồ gia vị; máng uống nước cho vật nuôi; hộp giữ lạnh mang đi được [không dùng điện]; tủ đựng gạo.

---

(210) **4-2012-05787**

(540)

VĨNH TƯỜNG

(220) 27.03.2012
(441) 25.07.2012
(731) CÔNG TY CỔ PHẦN CÔNG NGHIỆP VĨNH TƯỜNG (VN)
Lô C23a, khu công nghiệp Hiệp Phước, huyện Nhà Bè, thành phố Hồ Chí Minh
(740) Văn phòng Luật sư A Hoà (AHOA LAW OFFICE)

(511) Nhóm 06: Thanh bằng kim loại (vật liệu xây dựng); khung trần bằng kim loại (vật liệu xây dựng); vách ngăn bằng kim loại; tấm ốp bằng kim loại dùng trong xây dựng; phụ kiện bằng kim loại dùng cho nội thất; vật liệu xây dựng bằng kim loại.

Nhóm 07: Máy móc thiết bị ngành công - nông nghiệp và cơ khí, cụ thể là máy cán; máy cắt; máy tiện và cắt ren; thiết bị khuôn mẫu (bộ phận của máy móc); máy móc dùng cho ngành xây dựng; máy gia công cơ khí.

Nhóm 19: Vật liệu xây dựng phi kim loại, cụ thể là tấm xi măng sợi cenlulo, tấm xi măng hỗn hợp gồm sợi cenlulo và canxi silicat, lan can, ván sàn, gạch, thạch cao.

Nhóm 35: Mua bán vật liệu xây dựng bằng kim loại như thanh bằng kim loại, khung trần bằng kim loại, vách ngăn bằng kim loại, tấm ốp bằng kim loại, phụ kiện bằng kim loại dùng cho nội thất, vật liệu xây dựng phi kim loại, cụ thể là tấm xi măng sợi cenlulo, tấm xi măng hỗn hợp gồm sợi cenlulo và canxi silicat, lan can, ván sàn, gạch, thạch cao, máy móc thiết bị ngành công - nông nghiệp và cơ khí, cụ thể là máy cán, máy cắt, máy tiện và cắt ren, thiết bị khuôn mẫu (bộ phận của máy móc), máy móc dùng cho ngành xây dựng, máy gia công cơ khí, đồ trang trí nội thất.

Nhóm 37: Xây dựng công trình giao thông; xây dựng công trình công nghiệp, dân dụng; giám sát công trình xây dựng; lắp đặt, bảo dưỡng và sửa chữa thiết bị xây dựng; cho thuê thiết bị xây dựng, trang trí nội thất.

---

(210) **4-2012-05825**

(540)

(220) 28.03.2012
(441) 25.07.2012
(531) 11.3.1; 26.1.2; 1.15.23; A1.1.10
(591) Vàng, xanh, đỏ, đen
(731) CÔNG TY CỔ PHẦN CORMIX VIỆT NAM (VN)
Số 150 tổ 10, đường Láng, phường Láng Thượng, quận Đống Đa, thành phố Hà Nội

(511) Nhóm 02: Sơn.

---

(210) **4-2012-05826**

(540)

(220) 28.03.2012
(441) 25.07.2012
(531) 11.3.1; 26.1.2; 26.1.6; 1.15.23
(591) Vàng, xanh, đỏ, đen
(731) CÔNG TY CỔ PHẦN CORMIX VIỆT NAM (VN)
Số 150 tổ 10, đường Láng, phường Láng Thượng, quận Đống Đa, thành phố Hà Nội

(511) Nhóm 02: Sơn.

---

(210) **4-2012-05854**

(540)

GRAND GOURMET

(220) 28.03.2012
(441) 25.07.2012
(531) 2.1.1; A2.1.23; A9.7.19
(731) PT MASPION (ID)
Jl. Kembang Jepun 38-40, Surabaya 60162, Indonesia
(740) Công ty Luật TNHH AMBYS Hà Nội (AMBYS HANOI)

(511) Nhóm 21: Nồi hấp/nồi áp suất (không dùng điện), nồi nấu không dùng điện; dụng cụ nấu ăn (không dùng điện); chảo rán (không dùng điện), chảo để rán (không dùng điện); ấm đun nước (không dùng điện), dụng cụ nhà bếp, nắp ấm, chảo, xoong hầm thịt; đồ chứa đựng giữ nhiệt cho thực phẩm; dụng cụ gia dụng (không làm bằng kim loại quý); phích đựng chất lỏng, chảo lớn; bình pha cà phê, máy lọc cà phê (không dùng điện), phin cà phê, bình đựng cà phê, giá giữ bàn là, vỉ nướng, vỉ nướng (dụng cụ nấu nướng); dụng cụ trộn trong nhà bếp (không dùng điện), vật dụng ép thẳng và giữ nếp cho quần, bàn (tấm ván) để là; khay đựng tất cả thuộc nhóm 21.

---

(210) **4-2012-05869**

(540)

CKS
CÔNG TY CỔ PHẦN CKS

(220) 28.03.2012
(441) 25.07.2012
(531) A26.11.12; 26.11.3; 26.13.25
(591) Xanh dương, xanh lá cây, hồng, nâu, đen
(731) CÔNG TY CỔ PHẦN CKS (VN)
Số 553, Trần Hưng Đạo, khu vực I, phường III, thành phố Vị Thanh, tỉnh Hậu Giang
(740) Công ty TNHH Sở hữu trí tuệ Ngôi Sao chuyên nghiệp và liên danh (NOVAPRO & ASSOCIATES CO.,LTD.)

(511) Nhóm 36: Bất động sản: dịch vụ cho thuê văn phòng, đầu tư vốn kinh doanh địa ốc.

Nhóm 39: Du lịch.

Nhóm 42: Thiết kế phần mềm máy tính; thiết kế web; tư vấn về công nghệ thông tin và máy tính.

Nhóm 45: dịch vụ tổ chức sự kiện phục vụ cho mục đích cá nhân như ăn hỏi, lễ cưới.

---

(210) **4-2012-05943**

(540)

ACUMEN

(220) 29.03.2012
(441) 25.07.2012
(591) Vàng
(731) CÔNG TY TRÁCH NHIỆM HỮU HẠN TRÀNG AN V.E.M (VN)
27 Đất Thánh, phường 6, quận Tân Bình, thành phố Hồ Chí Minh

(511) Nhóm 07: Máy mài cầm tay bằng điện, máy dùng cho nhà bếp dùng điện; khuôn mẫu và thiết bị máy móc dùng trong ngành nhựa; máy bơm nước.

---

(210) **4-2012-05952**

(300) 2011-085458 29.11.2011 JP
2011-094102 28.12.2011 JP

(540)

UniCarriers

(220) 29.03.2012
(441) 25.07.2012

(731) UNICARRIERS CORPORATION (JP)
1-6-5 Marunouchi, Chiyoda-ku, Tokyo, Japan

(740) Công ty Luật TNHH IP MAX (IPMAX LAW FIRM)

(511) Nhóm 07: Xe tải cẩu; máy xúc; gầu xúc của máy; các loại máy và thiết bị xây dựng khác và các bộ phận và phụ tùng của chúng; cần trục [thiết bị nâng và nhấc]; các loại máy và thiết bị chất và bốc dỡ hàng hóa và các bộ phận và phụ tùng của chúng; máy và thiết bị khai thác mỏ; băng tải; phễu đỡ [để tháo dỡ cơ khí]; hệ thống xếp hàng vào kho tự động; máy và thiết bị xây dựng; máy và thiết bị chất và bốc dỡ hàng hóa; máy cào tuyết; thiết bị rải chất làm tan băng trên đường phố; máy và máy công cụ dùng để cày [trừ dụng cụ cầm tay]; máy và máy công cụ dùng cho việc trồng trọt [trừ dụng cụ cầm tay]; máy và máy công cụ dùng để gặt hái; máy và máy công cụ dùng để chế biến sợi thực vật [để tạo ra các sản phẩm phục vụ cho mục đích nông nghiệp từ các nguyên liệu sợi rau tươi dạng thô]; máy ép cỏ khô; máy cắt cỏ [máy cắt thức ăn chăn nuôi]; máy trộn cỏ [máy trộn thức ăn chăn nuôi]; máy nghiền cỏ thành dạng bánh [máy nghiền thức ăn chăn nuôi]; máy tạo năng lượng không dùng điện, không dùng cho phương tiện giao thông trên bộ [trừ cối xay nước và cối xay gió]; các bộ phận của thiết bị tạo năng lượng không dùng điện dùng cho các phương tiện giao thông trên bộ; động cơ, không dùng cho các phương tiện giao thông trên bộ; các bộ phận ghép nối và truyền động cho máy [không dùng cho phương tiện giao thông trên bộ]; máy và thiết bị nén chất thải; máy nghiền chất thải; bộ khởi động dùng cho động cơ và máy nổ; động cơ xoay chiều và động cơ một chiều và bộ phận của các động cơ này [không bao gồm động cơ xoay chiều và động cơ một chiều cho phương tiện giao thông trên bộ, nhưng bao gồm các bộ phận cho bất kỳ động cơ xoay chiều và động cơ một chiều nào]; máy phát điện xoay chiều; máy phát điện một chiều.

Nhóm 12: Xe nâng dỡ hành lý; máy kéo; các loại xe bốn bánh có động cơ và bộ phận và phụ tùng của chúng; hệ thống vận chuyển hàng hóa bằng cáp treo; xe dỡ hàng cơ cấu lật [cho các toa tàu chở hàng, có cơ cấu lật]; xe có cơ cấu đẩy dùng trong khai thác mỏ; xe có cơ cấu kéo dùng trong khai thác mỏ; động cơ máy kẻo; xe đẩy trẻ em; xe kéo; xe trượt tuyết [xe cộ]; xe đẩy tay; xe thô sơ do xúc vật kéo, xe ngựa kéo; toa moóc dùng cho xe đạp; thiết bị tạo năng lượng không dùng điện dùng cho các phương tiện giao thông trên bộ [không bao gồm các bộ phận của thiết bị này]; động cơ cho phương tiện giao thông trên bộ; bộ truyền động và khớp truyền động [cho phương tiện giao thông trên bộ]; động cơ xoay chiều và động cơ một chiều cho phương tiện giao thông trên bộ [không bao gồm bộ phận của các động cơ này]; xe cào tuyết; xe ô tô và các bộ phận và phụ tùng của chúng; xe ben; xe điều khiển tự động; khung gầm [cho toa xe đường sắt]; xe chở hàng chạy bằng động cơ; giá để hàng (cho xe cộ) dùng để vận chuyển hàng hóa.

Nhóm 37: Sửa chữa hoặc bảo dưỡng xe ô tô; sửa chữa hoặc bảo dưỡng máy và thiết bị xây dựng; cho thuê máy và thiết bị xây dựng; sửa chữa hoặc bảo dưỡng máy và thiết bị chất và bốc dỡ hàng; xây dựng; tư vấn xây dựng; vận hành, kiểm tra hoặc bảo dưỡng thiết bị xây dựng; phục hồi lại máy móc động cơ bị hư hỏng một phần hoặc hoàn toàn; sửa chữa hoặc bảo dưỡng máy tạo năng lượng và các phụ tùng cửa chúng; sửa chữa hoặc bảo dưỡng máy

và dụng cụ đo và thử nghiệm; sửa chữa hoặc bảo dưỡng máy cào tuyết; sửa chữa hoặc bảo dưỡng máy và thiết bị điện; sửa chữa hoặc bảo dưỡng máy và máy công cụ dùng để cày [trừ dụng cụ cầm tay]; sửa chữa hoặc bảo dưỡng máy và máy công cụ dùng trong trồng trọt; sửa chữa hoặc bảo dưỡng máy và máy công cụ dùng để gặt hái; sửa chữa hoặc bảo dưỡng máy và máy công cụ dùng để chế biến sợi thực vật; sửa chữa hoặc bảo dưỡng máy ép cỏ khô; sửa chữa hoặc báo dưỡng máy cắt cỏ; sửa chữa hoặc bảo dưỡng máy trộn cỏ, sửa chữa hoặc bảo dưỡng máy nghiền cỏ thành dạng bánh.

Nhóm 39: Cho thuê xe nâng dỡ hành lý; cho thuê máy và thiết bị chất và bốc dỡ hàng hóa; cho thuê xe; môi giới cho thuê xe; thông tin và môi giới cho thuê xe; cho thuê phương tiện vận chuyển.

---

(210) **4-2012-05972**

(540)

(220) 29.03.2012
(441) 25.07.2012
(531) 25.1.6; 26.4.2
(591) Trắng, xanh, vàng, đỏ
(731) CÔNG TY CỔ PHẦN XNK THỦY SẢN HÀ AN (VN)
Số 87 khu C, chợ Xuân Đỉnh II, Xuân Đỉnh, Từ Liêm, thành phố Hà Nội

(511) Nhóm 29: Sản xuất nước mắm.

---

(210) **4-2012-06004**

(540)

TENOCOLUMN

(220) 30.03.2012
(441) 25.07.2012
(731) CÔNG TY TNHH TENOX KYUSYU VIỆT NAM (VN)
243 Hoàng Văn Thụ, phường 1, quận Tân Bình, thành phố Hồ Chí Minh
(740) Văn phòng luật sư Phạm và Liên danh (PHAM & ASSOCIATES)

(511) Nhóm 37: Xây dựng các công trình dân dụng, công nghiệp, cầu đường.

Nhóm 42: Thiết kế các công trình dân dụng, công nghiệp, cầu đường.

---

(210) **4-2012-06008**

(540)

(220) 30.03.2012
(441) 25.07.2012
(531) A3.13.6; A3.13.24; 1.15.23
(731) ĐINH HƯƠNG LAN (VN)
Số 06, ngõ 63, phố Nguyễn Cao, quận Hai Bà Trưng, thành phố Hà Nội

(511) Nhóm 25: Sản phẩm: áo cưới, áo dạ hội, áo dài.

---

(210) **4-2012-06074**

(540)

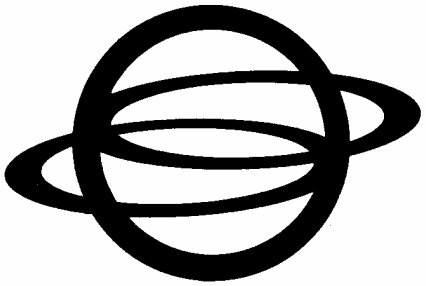

(220) 30.03.2012
(441) 25.07.2012
(531) 26.1.2; 26.1.6
(731) MUSASHI SEIMITSU KOGYO KABUSHIKI KAISHA (ALSO TRADING AS MUSASHI SEIMITSU INDUSTRY CO.,LTD.) (JP)
39-5, Aza Daizen Ueta-Cho, Toyohashi-Shi, Aichi-Ken, Japan
(740) Công ty TNHH Quốc tế D & N (D&N INTERNATIONAL CO.,LTD.)

(511) Nhóm 12: Tàu thủy; thuyền; máy bay; bệ đỡ con lăn của tàu lửa; xe ô tô; xe máy, xe đạp; xe đẩy trẻ con, xe kéo (có thể dùng tay kéo, hoặc gắn xe đạp hoặc xe máy ở đằng trước); xe trượt băng; xe cút kít; phương tiện vận chuyển có bánh được đẩy bằng tay; xe ngựa để chở hàng; hệ thống và thiết bị vận chuyển bằng cáp dùng để bốc dỡ hàng hóa; xe ô tô tự lật (xe có thùng lật có thể lật nghiêng); máy kéo; động cơ cho phương tiện trên bộ; động cơ xoay chiều; động cơ một chiều cho phương tiện trên bộ; thiết bị chống trộm dùng cho xe cộ; cái trục dùng cho phương tiện trên bộ, trục quay dùng cho phương tiện trên bộ; trục truyền động dùng cho phương tiện trên bộ, giá đỡ dùng cho phương tiện trên bộ; cái gioăng (thiết bị nối trục) dùng cho phương tiện trên bộ; thiết bị truyền điện dùng cho phương tiện trên bộ; hộp số dùng cho phương tiện trên bộ; khớp cầu dùng cho phương tiện trên bộ; lò xo giảm xóc dùng cho phương tiện trên bộ; lò xo dùng cho phương tiện trên bộ; phanh dùng cho phương tiện trên bộ; trục cam, trục thăng bằng, trục tay quay và đĩa xích (bánh răng) dùng cho động cơ xe ô tô và xe máy; thiết bị động lực dùng cho phương tiện chạy bằng điện (cho phương tiện trên bộ).

---

(210) **4-2012-06075**

(540)

MUSASHI

(220) 30.03.2012
(441) 25.07.2012
(731) MUSASHI SEIMITSU KOGYO KABUSHIKI KAISHA (ALSO TRADING AS MUSASHI SEIMITSU INDUSTRY CO.,LTD.) (JP)
39-5, Aza Daizen Ueta-Cho, Toyohashi-Shi, Aichi-Ken, Japan.
(740) Công ty TNHH Quốc tế D & N (D&N INTERNATIONAL CO.,LTD.)

(511) Nhóm 12: Tàu thuỷ; thuyền; máy bay; bệ đỡ con lăn của tàu lửa; xe ô tô; xe máy; xe đạp; xe đẩy trẻ con; xe kéo (có thể dùng tay kéo, hoặc gắn xe đạp hoặc xe máy ở đằng trước); xe trượt băng; xe cút kít; phương tiện vận chuyển có bánh được đẩy bằng tay; xe ngựa để chở hàng; thiết bị vận chuyển bằng dây cáp dùng để bốc dỡ hàng hoá; xe ô tô tự lật (xe có thùng lật có thể lật nghiêng); máy kéo; động cơ cho phương tiện trên bộ; động cơ xoay chiều/động cơ một chiều cho phương tiện trên bộ; thiết bị chống trộm dùng cho xe cộ; cáI trục dùng cho phương tiện trên bộ; trục quay dùng cho phương tiện trên bộ; trục truyền động dùng cho phương tiện trên bộ; giá đỡ dùng cho phương tiện trên bộ; cái gioăng (thiết bị nối trục) dùng cho phương tiện trên bộ; thiết bị truyền điện dùng cho phương tiện trên bộ; hộp số dùng cho phương tiện trên bộ; khớp cầu dùng cho phương tiện trên bộ; lò xo giảm xoác dùng cho phương tiện trên bộ; lò xo dùng cho phương tiện trên bộ; phanh dùng

cho phương tiện trên bộ; trục cam, trục thăng bằng, trục tay quay và đĩa xích (bánh răng) dùng cho động cơ xe ô tô và xe máy; thiết bị động lực dùng cho phương tiện chạy bằng điện.

---

(210) **4-2012-06091**

(540) Acti M²

(220) 30.03.2012
(441) 25.07.2012
(731) ABBOTT LABORATORIES (US)
100 Abbott Park Road, Abbott Park, Illinois 60064, USA
(740) Công ty TNHH Tư vấn sở hữu trí tuệ Việt (VIET IP CO.,LTD.)

(511) Nhóm 05: Sản phẩm dinh dưỡng bổ sung; chất ăn kiêng dùng cho mục đích y tế, cụ thể là, đồ uống dùng khi ăn kiêng, đồ ăn kiêng dạng thanh và bột giàu dinh dưỡng; chế phẩm dinh dưỡng dạng lỏng để ăn qua đường miệng hoặc được đưa bằng ống vào dạ dày (ăn xông); chế phẩm ăn kiêng cho trẻ còn ẵm ngửa và thực phẩm cho người có bệnh tật; sản phẩm dinh dưỡng bổ sung được chế biến trên cơ sở sữa.

---

(210) **4-2012-06101**

(540) VIXO

(220) 30.03.2012
(441) 25.07.2012
(731) FUJIAN JINJIANG NICETECT MACHINERY CO., LTD. (CN)
No.60-74,Jinglin Xincun, Dongshi Town, Jinjiang City, China
(740) Công ty TNHH Trường Xuân (AGELESS CO.,LTD.)

(511) Nhóm 12: Thanh chắn va đập của ô tô; xe ôtô; cơ cấu đẩy cho phương tiện giao thông trên bộ; thanh chắn va đập của xe cộ; xe máy; xe đạp.

---

(210) **4-2012-06114**

(540) HIKE NIPPER
Giữ mãi nét dịu dàng

(220) 30.03.2012
(441) 25.07.2012
(531) 3.9.14; 26.1.1
(591) Xanh dương, đỏ, trắng
(731) HỘ KINH DOANH CÁ THỂ ĐỨC (VN)
45 Công Trường An Đông, phường 9, quận 5, thành phố Hồ Chí Minh
(740) Văn phòng Luật sư A Hoà (AHOA LAW OFFICE)

(511) Nhóm 08: Kìm bấm, tỉa, cắt móng; kìm cắt da; sủi móng; giũa móng; bộ dụng cụ cắt, sửa móng, bọ dụng cụ để chăm sóc bàn chân.

Nhóm 35: Mua bán kìm bấm, tỉa, cắt móng, kìm cắt da, sủi móng, giũa móng, bộ dụng cụ cắt, sửa móng, bộ dụng cụ để chăm sóc bàn chân.

---

(210) **4-2012-06129**

(300) 010504082 19.12.2011 EM

(540)

IPURA

(220) 03.04.2012
(441) 25.07.2012

(731) JOHNSON & JOHNSON (US)
One Johnson & Johnson Plaza, New Brunswick, New Jersey, 08933 U.S.A.

(740) Văn phòng luật sư Phạm và Liên danh (PHAM & ASSOCIATES)

(511) Nhóm 05: Chế phẩm dược dùng cho người.

---

(210) **4-2012-06145**

(540)

(220) 03.04.2012
(441) 25.07.2012
(531) 26.1.2; A26.11.12; 26.4.3; 26.4.9
(591) Đỏ, đen, xanh, vàng, nâu, trắng
(731) NGUYỄN XUÂN PHÙNG (VN)
Số 22, ngõ 562, tổ 20, phường Ngọc Thụy, quận Long Biên, thành phố Hà Nội

(511) Nhóm 21: Đũa.

---

(210) **4-2012-06157**

(540)

MÃNH HỔ

(220) 03.04.2012
(441) 25.07.2012
(731) CÔNG TY CỔ PHẦN THỰC PHẨM ĐÔNG DƯƠNG VÀNG (VN)
83A Tân Mỹ, phường Tân Thuận Tây, quận 7, thành phố Hồ Chí Minh
(740) Công ty TNHH Sở hữu trí tuệ Thảo Thọ Quyến (INVENCO)

(511) Nhóm 32: Nước uống đóng chai; bột tăng lực hòa tan (chế phẩm để pha đồ uống giải khát không dùng cho mục đích y tế); nước giải khát có ga và không ga.

---

(210) **4-2012-06192**

(540)

Ông Chà Và®

(220) 03.04.2012
(441) 25.07.2012
(531) 2.1.1; 26.1.2
(591) Đen, cam, trắng
(731) CÔNG TY CỔ PHẦN CHẾ BIẾN KINH DOANH NÔNG SẢN THỰC PHẨM NOSAFOOD (VN)
E4/20 Nguyễn Hữu Trí, thị trấn Tân Túc, huyện Bình Chánh, thành phố Hồ Chí Minh
(740) Công ty TNHH Sở hữu trí tuệ Ngôi Sao chuyên nghiệp và liên danh (NOVAPRO & ASSOCIATES CO.,LTD.)

(511) Nhóm 29: Hạt điều rang muối, đậu phộng chiên, đậu phộng rang muối, nước mắm.

Nhóm 30: Cà phê, tương ớt, bột sa tế, nước tương (xì dầu), xốt chua ngọt, bột cà ri, muối ăn, bột vani.

Nhóm 43: Nhà hàng ăn uống, khách sạn, quán cà phê.

---

(210) **4-2012-06227**

(540)

(220) 03.04.2012
(441) 25.07.2012
(531) 26.5.1; A26.11.12; 26.1.1
(591) Xanh dương nhạt, xanh dương, xanh dương đậm, trắng
(731) CÔNG TY CỔ PHẦN CHẾ BIẾN THỦY SẢN LONG PHÚ (VN)
Cụm công nghiệp tập trung Phú Hữu A - giai đoạn 1, ấp Phú Thạnh, xã Phú Hữu A, huyện Châu Thành, tỉnh Hậu Giang
(740) Công ty Cổ phần Sở hữu công nghiệp INVESTIP (INVESTIP)

(511) Nhóm 16: Bao bì bằng nhựa dạng màng mỏng dùng để bao gói; bao bì bằng giấy; bao bì bằng bìa các tông, màng mỏng bằng chất dẻo dùng để bao gói, túi rác bằng giấy hoặc bằng chất dẻo, túi (phong bì, bao nhỏ) bằng giấy hoặc chất dẻo dùng để bao gói.

Nhóm 29: Thủy hải sản đông lạnh; rau củ quả sơ chế và bảo quản; thủy hải sản sấy khô; thủy hải sản hấp chín, thủy hải sản đóng hộp.

Nhóm 31: Thức ăn dùng cho gia súc, gia cầm và thủy hải sản; các chất phụ gia làm thức ăn cho gia súc gia cầm thủy hải sản, nguyên liệu cho thức ăn chăn nuôi và thủy sản, bột cá (thức ăn chăn nuôi), bả nành bả cải (bã đậu nành vã bã cải dùng để làm thức ăn gia súc, gia cầm và thủy hải sản).

Nhóm 35: Mua bán thức ăn chăn nuôi cho gia súc, gia cầm và thủy hải sản; mua bán nguyên liệu dùng cho ngành thủy sản; mua bán bao bì; mua bán hàng hóa, vật tư, máy móc, thiết bị phục vụ sản xuất thức ăn chăn nuôi và thức ăn thuỷ sản; mua bán các mặt hàng nông thủy hải sản; mua bán lương thực thực phẩm.

Nhóm 44: Dịch vụ nuôi trồng thủy hải sản; dịch vụ nuôi súc vật.

---

(210) **4-2012-06265**

(540)

HOMEFOOD

(220) 04.04.2012
(441) 25.07.2012
(731) CÔNG TY TNHH MỘT THÀNH VIÊN SỨC SỐNG IPA (VN)
Số 1, phố Nguyễn Thượng Hiền, phường Nguyễn Du, quận Hai Bà Trưng, thành phố Hà Nội

(511) Nhóm 29: Thịt cá (không còn sống), gia cầm (không còn sống), tôm (không còn sống); trứng, sữa; rau đã được bảo quản, xúp; chế phẩm để nấu canh; thực phẩm ăn nhanh trên cơ sở trái cây; dầu có thể ăn được.

Nhóm 30: Bánh ngọt, chế phẩm ngũ cốc, thực phẩm ăn nhanh trên cơ sở ngũ cốc; gia vị; bột gia vị thực phẩm, thực phẩm giàu tinh bột, nước xốt thịt, món ăn điểm tâm (hỗn hợp hạt ngũ cốc và quả khô), mì sợi; gạo; xốt cà chua; mì ăn liền, bún ăn liền; cháo ăn liền; cơm ăn liền.

Nhóm 35: Dịch vụ mua bán hàng hoá (lương thực, thực phẩm, rau quả, đồ uống không cồn và có cồn); siêu thị; cửa hàng thực phẩm; dịch vụ tái lập kinh doanh; giới thiệu sản phẩm trên các phương tiện truyền thông (cho mục đích bán lẻ); trưng bày giới thiệu sản phẩm.

Nhóm 43: Dịch vụ khách sạn; nhà hàng ăn uống.

---

(210) **4-2012-06280**

(300) 010504124 19.12.2011 EM

(540)

VIVURE

(220) 04.04.2012
(441) 25.07.2012

(731) JOHNSON & JOHNSON (US)
One Johnson & Johnson Plaza, New Brunswick, New Jersey, 08933 U.S.A.

(740) Văn phòng luật sư Phạm và Liên danh (PHAM & ASSOCIATES)

(511) Nhóm 05: Chế phẩm dược dùng cho người.

---

(210) **4-2012-06281**

(300) 010504116 19.12.2011 EM

(540)

UPURA

(220) 04.04.2012
(441) 25.07.2012

(731) JOHNSON & JOHNSON (US)
One Johnson & Johnson Plaza, New Brunswick, New Jersey, 08933 U.S.A.

(740) Văn phòng luật sư Phạm và Liên danh (PHAM & ASSOCIATES)

(511) Nhóm 05: Chế phẩm dược dùng cho người.

---

(210) **4-2012-06296**

(540)

HACORP

(220) 04.04.2012
(441) 25.07.2012
(531) 26.1.1; A26.11.12
(591) Đỏ, trắng, xanh nước biển, xanh ngọc
(731) CÔNG TY CỔ PHẦN QUẢN LÝ ĐẦU TƯ VÀ XÂY DỰNG HỒNG HÀ (VN)
Số 106 Nguyễn Tuân, phường Thanh Xuân Trung, quận Thanh Xuân, thành phố Hà Nội

(511) Nhóm 37: Xây dựng; cho thuê thiết bị xây dựng; phá dỡ các công trình xây dựng; lắp đặt và sửa chữa thiết bị điện; lắp đặt và sửa chữa thiết bị báo động hỏa hoạn; dịch vụ giám sát việc xây dựng công trình.

Nhóm 42: Tư vấn kiến trúc; thiết lập các bản vẽ xây dựng; thiết kế trang trí nội thất; dịch vụ ứng dụng kiết thức khoa học vào việc thiết kế, xây dựng và điều hành máy móc; thăm dò địa chất, khảo sát địa chất.

---

(210) **4-2012-06297**

(540)

(220) 04.04.2012
(441) 25.07.2012
(531) 3.7.11; 26.1.1; 5.3.20; 3.7.16
(591) Xanh lá cây, đỏ
(731) CÔNG TY TRÁCH NHIỆM HỮU HẠN MỘT THÀNH VIÊN NHÀ HÀNG HẠNH PHÚC (VN)
73 Mạc Đĩnh Chi, phường Đakao, quận 1, thành phố Hồ Chí Minh

(511) Nhóm 43: Nhà hàng ăn uống, quán cà phê.

---

(210) **4-2012-06300**

(540)

(220) 04.04.2012
(441) 25.07.2012
(531) 26.13.25
(731) CÔNG TY TNHH SẢN XUẤT VÀ THƯƠNG MẠI NHÂN LỘC (VN)
50 Ký Hòa, phường 11, quận 5, thành phố Hồ Chí Minh
(740) Trung tâm Tư vấn phát triển thương hiệu và chất lượng (CBQ)

(511) Nhóm 03: Mỹ phẩm.

---

(210) **4-2012-06338**

(540)

SENDAI

(220) 04.04.2012
(441) 25.07.2012

(731) CÔNG TY CỔ PHẦN AAC THƯƠNG MẠI VÀ DỊCH VỤ QUỐC TẾ (VN)
Số 3, ngõ 218, đường Lĩnh Nam, phường Vĩnh Hưng, quận Hoàng Mai, thành phố Hà Nội
(740) Công ty cổ phần Sở hữu trí tuệ BROSS và Cộng sự (BROSS & PARTNERS., JSC)

(511) Nhóm 35: Dịch vụ bán buôn, bán lẻ các mặt hàng điện tử, điện máy, kỹ thuật số và công nghệ thông tin; dịch vụ quảng cáo; dịch vụ tư vấn và tổ chức kinh doanh; dịch vụ thiết lập hệ thống cơ sở dữ liệu trong máy tính; dịch vụ xuất nhập khẩu; cho thuê không gian, địa điểm quảng cáo.

Nhóm 43: Dịch vụ nhà hàng ăn uống; dịch vụ khách sạn; dịch vụ quán cà phê.

---

(210) **4-2012-06339**

(540)

THÁNH GIÓNG

(220) 04.04.2012
(441) 25.07.2012
(731) CÔNG TY CỔ PHẦN HÀNG TIÊU DÙNG MASAN (VN)
Tầng 12, tòa nhà Kumho Asiana Plaza saigon, số 39 Lê Duẩn, phường Bến Nghé, quận 1, thành phố Hồ Chí Minh
(740) Công ty cổ phần Sở hữu trí tuệ BROSS và Cộng sự (BROSS & PARTNERS., JSC)

(511) Nhóm 29: Sữa và các sản phẩm chế biến từ sữa.

---

(210) **4-2012-06353**

(540)

VIOLET DREAM

(220) 04.04.2012
(441) 25.07.2012
(731) VIOLET DREAM INC. (KR)
58, Saemunan-ro, Jongno-gu, Seoul, Republic of Korea (Sinmunno 2-ga)
(740) Công ty TNHH Tầm nhìn và Liên danh (VISION & ASSOCIATES CO.LTD.)

(511) Nhóm 35: Dịch vụ bán buôn và bán lẻ các loại mỹ phẩm, các sản phẩm vệ sinh, sản phẩm tắm rửa, kem đánh răng, xà phòng và chất tẩy rửa.

---

(210) **4-2012-06354**

(540)

TAB

(220) 04.04.2012
(441) 25.07.2012
(731) VIOLET DREAM INC. (KR)
58, Saemunan-ro, Jongno-gu, Seoul, Republic of Korea (Sinmunno 2-ga)
(740) Công ty TNHH Tầm nhìn và Liên danh (VISION & ASSOCIATES CO.LTD.)

(511) Nhóm 03: Mỹ phẩm; dầu gội đầu; xà phòng; kem đánh răng; chất tẩy rửa bát đĩa; nước hoa.

---

(210) **4-2012-06369**

(540)

AN CƯỜNG
Wood - Working Materials

(220) 05.04.2012
(441) 25.07.2012
(531) 26.13.25; 26.13.1; 26.4.1; 25.5.25
(591) Đen, trắng, xanh dương
(731) CÔNG TY TNHH SẢN XUẤT HÀNG NỘI THẤT PHƯƠNG VÂN ANH (VN)
DT747B, khu phố Phước Hải, thị trấn Thái Hòa, huyện Tân Uyên, tỉnh Bình Dương

(511) Nhóm 20: Bàn; ghế ngồi; giường nằm; tủ nhiều ngăn; đồ gỗ mỹ thuật.

Nhóm 35: Dịch vụ giới thiệu sản phẩm; dịch vụ quảng cáo; dịch vụ đại lý xuất nhập khẩu; dịch vụ tổ chức triển lãm/hội chợ phục vụ cho mục đích thương mại hoặc quảng cáo; dịch vụ cung cấp thông tin thương mại; dịch vụ mua bán gỗ, ván gỗ ép dùng trong xây dựng, gỗ bán thành phẩm, tấm dán mặt ngoài bằng gỗ, gỗ lát sàn, gỗ xây dựng, gỗ ván thùng,

vật liệu xây dựng, ván sàn gỗ, nhà gỗ, ván gỗ dùng trong công nghiệp, gỗ làm khuôn, ván gỗ dùng trong xây dựng, đồ gỗ nội thất, gỗ gia dụng, bếp gas, máy hút mùi, thiết bị nấu nướng, gỗ dán, gỗ lạng, ván ép, ván nhân tạo, bàn, ghế, giường, tủ, đồ gỗ mỹ thuật.

Nhóm 40: Gia công gỗ; đốn gỗ và xẻ gỗ.

---

(210) **4-2012-06390**

(540) Rose shose

(220) 05.04.2012
(441) 25.07.2012
(731) CÔNG TY TNHH MỘT THÀNH VIÊN NHỰA DUY THÀNH (VN)
1C23/1 Vĩnh Lộc, ấp 1, xã Phạm Văn Hai, huyện Bình Chánh, thành phố Hồ Chí Minh

(511) Nhóm 25: Đồ đi chân, đồ đi ở chân, giày, miếng đệm gót cho giày, đệm gót giày.

---

(210) **4-2012-06392**

(540) Doni shose

(220) 05.04.2012
(441) 25.07.2012
(731) CÔNG TY TNHH MỘT THÀNH VIÊN NHỰA DUY THÀNH (VN)
1C23/1 Vĩnh Lộc, ấp 1, xã Phạm Văn Hai, huyện Bình Chánh, thành phố Hồ Chí Minh

(511) Nhóm 25: Đồ đi chân, đồ đi ở chân, giày, miếng đệm gót cho giày, đệm gót giày.

---

(210) **4-2012-06409**

(540) CĐ
Cây đèn dầu

(220) 05.04.2012
(441) 25.07.2012
(731) HỘ KINH DOANH CÂY ĐÈN DẦU (VN)
21 đường Vạn Kiếp, phường 3, quận Bình Thạnh, thành phố Hồ Chí Minh

(511) Nhóm 35: Mua bán bao cao su, mua bán gel bôi trơn (gel dùng trong quan hệ tình dục và mục đích tránh thai).

---

(210) **4-2012-06428**

(540)

(220) 05.04.2012
(441) 25.07.2012
(531) 1.3.1; 25.1.6; 5.7.24; A6.19.9
(591) Xanh lá cây, xanh dương nhạt, trắng, vàng, cam, hồng, đỏ, tím, đen
(731) CÔNG TY CỔ PHẦN NÔNG NGHIỆP GAP (VN)
50-52 Hồ Văn Huê, phường 9, quận Phú Nhuận, thành phố Hồ Chí Minh

(511) Nhóm 29: Rau, quả đã qua chế biến để bảo quản; rau, quả đóng hộp; nước ép rau, quả dùng để nấu nướng; hạt điều đã qua chế biến hoặc bảo quản.

Nhóm 30: Cà phê; ca cao; đường; chè (trà); gạo; hạt tiêu.

Nhóm 31: Thóc chưa chế biến; rau và quả tươi; hạt giống; hoa tươi; ngũ cốc dạng nguyên liệu; củ hành, củ tỏi.

---

(210) **4-2012-06481**

(540) TSC

(220) 06.04.2012
(441) 25.07.2012
(731) CÔNG TY TNHH CÔNG NGHỆ SỐ (VN)
Số 349, ngõ Quỳnh Lôi, phường Quỳnh Lôi, quận Hai Bà Trưng, thành phố Hà Nội
(740) Văn phòng luật sư Phạm và Liên danh (PHAM & ASSOCIATES)

(511) Nhóm 07: Máy in công nghiệp; máy in.

Nhóm 09: Máy in để dùng với máy vi tính.

---

(210) **4-2012-06487**

(540) Jetking

(220) 06.04.2012
(441) 25.07.2012
(591) Đỏ
(731) JETKING INFOTRAIN LTD (IN)
5th Floor, Amore Building, Junction of 2nd & 4th Road, Khar West, Mumbai 400 052, India
(740) Văn phòng luật sư Phạm và Liên danh (PHAM & ASSOCIATES)

(511) Nhóm 41: Dịch vụ giáo dục và đào tạo liên quan đến công nghệ thông tin.

---

(210) **4-2012-06562**

(540) **NANO-PHƯỚC THÀNH**

(220) 06.04.2012
(441) 25.07.2012
(731) CÔNG TY CỔ PHẦN THIẾT BỊ ĐIỆN NANO PHƯỚC THÀNH (VN)
10 đường 232 Cao Lỗ, phường 4, quận 8, thành phố Hồ Chí Minh
(740) Công ty cổ phần Sở hữu trí tuệ BROSS và Cộng sự (BROSS & PARTNERS., JSC)

(511) Nhóm 06: Ống thép (vật liệu xây dựng).

---

(210) **4-2012-06569**

(540) JOBY

(220) 06.04.2012
(441) 25.07.2012
(531) 26.1.1; 26.1.6; A25.7.6; A25.7.7
(731) DAYMEN U.S., INC. (US)
1435 North McDowell Boulevard, Suite 200, Petaluma, California 94954 USA
(740) Văn phòng Luật sư MINERVAS (MINERVAS)

(511) Nhóm 09: Giá ba chân được thiết kế dùng cho máy ảnh, máy quay viđêô, điện thoại di động, thiết bị điện tử kỹ thuật số di động cầm tay, máy tính xách tay, máy tính bảng (computer pads), máy tính bảng (computer tablets) và máy tính bảng playbook; giá đỡ đứng và hộp đựng được thiết kế để dùng với điện thoại di động, máy tính xách tay, máy tính bảng (computer pads), máy tính bảng (computer tablets) và máy tính bảng playbook; đầu khớp bi cầu quay và giá kẹp có bọt nước để chỉnh phương nằm ngang được thiết kế để dùng với giá ba chân cho máy ảnh, máy quay viđêô, điện thoại di động, thiết bị điện tử kỹ thuật số di động cầm tay, máy tính xách tay, máy tính bảng (computer pads), máy tính bảng (computer tablets) và máy tính bảng playbook; giá ba chân được thiết kế để dùng với thiết bị chiếu sáng chụp ảnh, đèn chớp được thiết kế để dùng với thiết bị chụp ảnh; đèn pha chiếu điểm được thiết kế để dùng với thiết bị chụp ảnh; và đèn chiếu được thiết kế để dùng với thiết bị chụp ảnh.

Nhóm 11: Thiết bị điện tử dân dụng, cụ thể là thiết bị chiếu sáng di động xách tay dưới dạng giá ba chân linh hoạt với đèn được gắn trên đó và một cần dẻo với đèn được gắn trên đó, đèn có ánh sáng biến đổi dùng làm đèn chiếu sáng xách tay (lantern) và làm đèn pha xách tay dùng cho mục đích giải trí.

---

(210) **4-2012-06580**

(540)

(220) 06.04.2012
(441) 25.07.2012
(531) 3.3.1; 26.3.1; 26.15.1; 26.1.1
(591) Nâu, xám, trắng, vàng, đen
(731) CÔNG TY TNHH THƯƠNG MẠI DỊCH VỤ HẠNH AN (VN)
10B Phan Ngữ, phường Đa Kao, quận 1, thành phố Hồ Chí Minh
(740) Công ty TNHH Sở hữu trí tuệ Ngôi Sao chuyên nghiệp và liên danh (NOVAPRO & ASSOCIATES CO.,LTD.)

(511) Nhóm 10: Bao cao su.

---

(210) **4-2012-06581**

(540)

(220) 06.04.2012
(441) 25.07.2012
(531) 3.3.1; 26.1.1; A19.3.24; 26.15.1
(591) Cam, xám, trắng, vàng, đen, đỏ
(731) CÔNG TY TNHH THƯƠNG MẠI DỊCH VỤ HẠNH AN (VN)
10B Phan Ngữ, phường Đa Kao, quận 1, thành phố Hồ Chí Minh
(740) Công ty TNHH Sở hữu trí tuệ Ngôi Sao chuyên nghiệp và liên danh (NOVAPRO & ASSOCIATES CO.,LTD.)

(511) Nhóm 10: Bao cao su.

---

(210) **4-2012-06582**

(540)

(220) 06.04.2012
(441) 25.07.2012
(531) 3.3.1; 26.1.1; A19.3.24; 26.15.1
(591) Cam, xám, trắng, vàng, đen
(731) CÔNG TY TNHH THƯƠNG MẠI DỊCH VỤ HẠNH AN (VN)
10B Phan Ngữ, phường Đa Kao, quận 1, thành phố Hồ Chí Minh
(740) Công ty TNHH Sở hữu trí tuệ Ngôi Sao chuyên nghiệp và liên danh (NOVAPRO & ASSOCIATES CO.,LTD.)

(511) Nhóm 10: Bao cao su.

---

(210) **4-2012-06586**

(540)

(220) 06.04.2012
(441) 25.07.2012
(531) 1.15.15; A26.11.12; A5.3.13; 5.7.17
(591) Xanh lá cây, vàng, đỏ, xanh dương, nâu, trắng, đen
(731) PHÍ ĐÌNH TOÀN (VN)
Đội 7, xã Dương Liễu, huyện Hoài Đức, thành phố Hà Nội
(740) Công ty TNHH Sở hữu trí tuệ Ngôi Sao chuyên nghiệp và liên danh (NOVAPRO & ASSOCIATES CO.,LTD.)

(511) Nhóm 30: Các loại thạch dạng bánh kẹo: thạch rau câu, thạch dừa, thạch dứa, thạch sữa chua.

---

(210) **4-2012-06587**

(540)

(220) 06.04.2012
(441) 25.07.2012
(531) 5.7.24; A5.3.13; A26.11.12; 1.15.15
(591) Xanh lá cây, vàng, đỏ, trắng, xanh dương, đen, nâu
(731) PHÍ ĐÌNH TOÀN (VN)
Đội 7, xã Dương Liễu, huyện Hoài Đức, thành phố Hà Nội
(740) Công ty TNHH Sở hữu trí tuệ Ngôi Sao chuyên nghiệp và liên danh (NOVAPRO & ASSOCIATES CO.,LTD.)

(511) Nhóm 30: Các loại thạch dạng bánh kẹo: thạch rau câu, thạch dừa, thạch dứa, thạch sữa chua.

---

(210) **4-2012-06606**

(540)

IBSIUM

(220) 09.04.2012
(441) 25.07.2012
(731) LESAFFRE ET COMPAGNIE (FR)
41, rue Etienne Marcel, 75001 Paris, France
(740) Văn phòng luật sư Phạm và Liên danh (PHAM & ASSOCIATES)

(511) Nhóm 05: Chất bổ sung dinh dưỡng và chất bổ sung cho ăn kiêng; chất bổ sung dinh dưỡng có chứa men và chất bổ sung cho ăn kiêng có chứa men; chất bổ sung dinh dưỡng, cụ thể là men cho mục đích y tế; chất bổ sung men dùng cho ăn kiêng; men dùng cho mục đích dược phẩm.

---

(210) **4-2012-06610**

(540)

proview©

(220) 09.04.2012
(441) 25.07.2012
(531) 26.1.1; 26.1.5; A16.1.5
(731) CÔNG TY CỔ PHẦN PROVIEW (VN)
Phòng 311, nhà 25, tổ 8, phường Phúc La, quận Hà Đông, thành phố Hà Nội

(511) Nhóm 35: Dịch vụ quảng cáo; dịch vụ giới thiệu việc làm; mua bán phần mềm máy tính; dịch vụ thương mại điện tử cụ thể là: dịch vụ quản lý kinh doanh phục vụ cho việc bán hàng qua mạng internet, dịch vụ quảng cáo để xúc tiến thương mại điện tử, cung cấp thông tin, tư vấn để xúc tiến, lựa chọn và trưng bày hàng hóa, cung cấp thông tin và tư vấn các dịch vụ kể trên được cung cấp trực tuyến từ cơ sở dữ liệu máy tính hoặc thông qua mạng internet hoặc được cung cấp bởi các phương tiện khác, biên soạn quảng cáo để sử dụng những trang Web trên mạng internet, cung cấp không gian trên trang Web để quảng cáo hàng hóa và dịch vụ, dịch vụ quản lý dữ liệu và kiểm kê điện tử hàng tồn kho.

Nhóm 38: Kênh truyền hình; dịch vu mạng xã hội cụ thể là: dịch vụ trò chuyện trực tuyến, tạo trang thông tin cá nhân, diễn đàn, tạo trang blog và các hình thức tương tụ khác cho phép người sử dụng tương tác, chia sẻ, trao đổi thông tin, học tập với nhau thông qua internet.

Nhóm 41: Dịch vụ đào tạo trực tuyến, dịch vụ giáo dục mầm non; dịch vụ giáo dục tiểu học, dịch vụ giáo dục đại học và sau đại học, dịch vụ giáo dục dạy nghề; dịch vụ giải trí.

Nhóm 42: Thiết kế phần mềm máy tính; tư vấn, cung cấp, và cho thuê phần mềm máy tính.

---

(210) **4-2012-06635**

(540)

OSALO

(220) 09.04.2012
(441) 25.07.2012
(731) GUANGZHOU BONIA ELECTRONIC TECHNOLOGY CO., LTD. (CN)
Room 713, West Building, No. 52 Huangsha Avenue, Liwan District, Guangzhou 510140, China.
(740) Công ty TNHH Trà và cộng sự (TRA & ASSOCIATES CO.,LTD)

(511) Nhóm 09: Máy tính bỏ túi; tai nghe; máy đếm và phân loại tiền; pin ganvanic; đồng hồ chấm công [thiết bị ghi thời gian]; màn hình [phần cứng máy vi tính]; công cụ giám sát [chương trình máy tính]; thiết bị ngoại vi máy vi tính; thiết bị sạc cho pin điện; hệ thống chống trộm chạy điện.

---

(210) **4-2012-06661**

(540) SMW

SmartMobileWorld

(220) 09.04.2012
(441) 25.07.2012
(731) CÔNG TY TNHH ISHOP VIỆT NAM (VN)
Số 158 Nguyễn Thái Học, phường Kim Mã, quận Ba Đình, thành phố Hà Nội
(740) Công ty cổ phần Tư vấn S&B (S&B CONSULTANT., CORP.)

(511) Nhóm 09: Điện thoại di động; điện thoại thông minh; máy kỹ thuật số hỗ trợ dữ liệu cá nhân; máy hỗ trợ cá nhân bỏ túi sử dụng kỹ thuật số kết nối với hệ thống định vị toàn cầu; máy vi tính bỏ túi kết nối mạng không dây toàn cầu sử dụng bút chấm kỹ thuật số thay cho con chuột và bàn phím; máy tính siêu mỏng.

Nhóm 35: Dịch vụ mua bán: điện thoại di động; điện thoại thông minh, máy kỹ thuật số hỗ trợ dữ liệu cá nhân, máy hỗ trợ cá nhân bỏ túi sử dụng kỹ thuật số kết nối với hệ thống định vị toàn cầu, máy vi tính bỏ túi kết nối mạng không dây toàn cầu sử dụng bút chấm kỹ thuật số thay cho con chuột và bàn phím, máy tính siêu mỏng.

---

(210) **4-2012-06672**

(540)

(220) 09.04.2012
(441) 25.07.2012
(531) A5.3.14; 1.15.15; 26.1.1
(731) ISTITUTO ITALIANO SICUREZZA DEI GIOCATTOLI S.R.L. (IT)
Via Europa 28 - 22060 Cabiate (CO), Italy
(740) Công ty Cổ phần Sở hữu công nghiệp INVESTIP (INVESTIP)

(511) Nhóm 42: Dịch vụ cấp giấy chứng nhận tiêu chuẩn an toàn và chất lượng cho các sản phẩm tiêu dùng.

---

(210) **4-2012-06673**

(540) 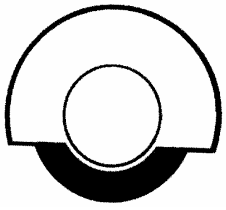

(220) 09.04.2012
(441) 25.07.2012
(531) 26.1.1; 26.1.4
(731) ISTITUTO ITALIANO SICUREZZA DEI GIOCATTOLI S.R.L. (IT)
Via Europa 28 - 22060 Cabiate (CO), Italy
(740) Công ty Cổ phần Sở hữu công nghiệp INVESTIP (INVESTIP)

(511) Nhóm 42: Dịch vụ chứng nhận cụ thể là, cấp giấy chứng nhận tiêu chuẩn an toàn và chất lượng cho các sản phẩm tiêu dùng.

---

(210) **4-2012-06712**

(540)

(220) 10.04.2012
(441) 25.07.2012
(531) A26.11.12; 26.5.1; 24.15.1
(591) Đen, cam, vàng, trắng
(731) CÔNG TY TNHH UNI - PRESIDENT VIỆT NAM (VN)
Số 16-18 đường ĐT 743 KCN Sóng Thần 2, thị xã Dĩ An, tỉnh Bình Dương
(740) Văn phòng luật sư Phạm và Liên danh (PHAM & ASSOCIATES)

(511) Nhóm 29: Thủy sản đã chế biến gồm phi lê cá, cá làm sạch để nguyên con, cá làm sạch cắt khúc, phi lê cá, phi lê cá tẩm bột, hàng tôm sú, tôm thẻ đông lạnh (có lột vỏ, chưa lột vỏ), tôm tẩm bột chiên.

Nhóm 31: Thức ăn gia súc, gia cầm, thủy sản; giống thủy sản, tôm giống, ốc giống, cá giống.

---

(210) **4-2012-06713**

(540)

(220) 10.04.2012
(441) 25.07.2012
(531) A26.11.12
(591) Đen, xanh dương, vàng, trắng
(731) CÔNG TY TNHH UNI - PRESIDENT VIỆT NAM (VN)
Số 16-18 đường ĐT 743 KCN Sóng Thần 2, thị xã Dĩ An, tỉnh Bình Dương
(740) Văn phòng luật sư Phạm và Liên danh (PHAM & ASSOCIATES)

(511) Nhóm 29: Thủy sản đã chế biến gồm phi lê cá, cá làm sạch để nguyên con, cá làm sạch cắt khúc, phi lê cá, phi lê cá tẩm bột, hàng tôm sú, tôm thẻ đông lạnh (có lột vỏ, chưa lột vỏ), tôm tẩm bột chiên.

Nhóm 31: Thức ăn gia súc, gia cầm, thủy sản; giống thủy sản, tôm giống, ốc giống, cá giống.

---

(210) **4-2012-06721**

(540) CHEFCOOK

(220) 10.04.2012
(441) 25.07.2012
(731) CÔNG TY TNHH MỘT THÀNH VIÊN SỨC SỐNG IPA (VN)
Số 1, phố Nguyễn Thượng Hiền, phường Nguyễn Du, quận Hai Bà Trưng, thành phố Hà Nội

(511) Nhóm 29: Thịt cá (không còn sống); gia cầm (không còn sống); tôm (không còn sống); trứng, sữa; rau đã được bảo quản, xúp; chế phẩm để nấu canh; thực phẩm ăn nhanh trên cơ sở trái cây; dầu có thể ăn được.

Nhóm 30: Bánh ngọt; chế phẩm ngũ cốc; thực phẩm ăn nhanh trên cơ sở ngũ cốc; gia vị; bột gia vị thực phẩm; thực phẩm giàu tinh bột, nước xốt thịt; món ăn điểm tâm (hỗn hợp ngũ cốc, hạt, quả khô); mì sợi; gạo, xốt cà chua, mì ăn liền; bún ăn liền; cháo ăn liền, cơm ăn liền.

Nhóm 35: Dịch vụ mua bán hàng hóa (lương thực, thực phẩm, rau quả, đồ uống có cồn và không cồn); siêu thị (lương thực, thực phẩm, rau quả, đồ uống có cồn và không cồn); cửa hàng thực phẩm; dịch vụ tái lập kinh doanh; giới thiệu sản phẩm trên các phương tiện truyền thông (cho mục đích bán lẻ); trưng bày giới thiệu sản phẩm.

Nhóm 43: Dịch vụ khách sạn; nhà hàng ăn uống.

---

(210) **4-2012-06738**

(540) cecile

(220) 10.04.2012
(441) 25.07.2012
(731) CÉCILE CO., LTD. (JP)
547-1, Kanko-cho, Takamatsu-shi, Kagawa, Japan
(740) Văn phòng luật sư Phạm và Liên danh (PHAM & ASSOCIATES)

(511) Nhóm 18: Da và giả da, sản phẩm bằng các vật liệu kể trên và không được xếp ở các nhóm khác, cụ thể là dây đai bằng da thuộc và giả da, bao nhỏ bằng da thuộc và giả da cho việc bao gói, túi (túi nhỏ) bằng da thuộc và giả da, dây đeo vai bằng da thuộc và giả da dùng cho túi; da động vật, da sống; rương, hòm, va li và túi du lịch; ô, lọng; gậy chống; roi da, yên cương và bộ yên cương; túi xách tay; túi xách đi chợ; túi kiểu Boston; túi đeo vai; túi dùng ở bãi biển; túi mua hàng; túi cho thể thao; cặp đựng giấy tờ, tài liệu; cặp da; ba lô; túi sách học sinh; va li; túi cầm tay của phụ nữ; ví tiền; ví đựng danh thiếp; hộp đựng chìa khoá [bằng da thuộc]; ví đựng đồ trang điểm [chưa có đồ bên trong]; quần áo cho vật nuôi trong nhà; vòng cổ dùng cho động vật; dây đeo để giữ trẻ em.

Nhóm 25: Quần áo, giầy dép, mũ nón; quần áo may sẵn; áo khoác ngoài; quần áo lót; áo nịt ngoài; yếm; quần đùi (quần áo lót); bộ quần áo bó, [đồ lót]; áo choàng ngoài; áo vét [trang phục]; áo nịt len [trang phục]; quần áo đan; quần dài, quần lót; váy; quần gin; áo dài thắt ngang lưng; bộ quân áo; bộ quần áo liền; áo váy; áo thun ngắn tay; áo ba lỗ; áo cánh (phụ nữ, trẻ em); áo sơ mi; quần áo được gia công theo đơn đặt hàng; áo len dài tay; áo pacca; quần áo nam giới; quần áo ngủ; pijama; quần áo mặc trong nhà; áo mặc ở nhà của phụ nữ; quần áo trẻ em; tã lót trẻ sơ sinh [quần áo]; quần áo bằng lông thú; quần áo bằng da hoặc giả da; mũ lưỡi trai, mũ đội đầu; giầy; ủng; dép đế mỏng; giầy thể thao; dép; giầy không có khóa cài, dây buộc; dép lê đi trong nhà; dép không đế, giầy đi trong nhà; tất dài; trang phục dệt kim; quần ống bó; bít tất ngắn; quần áo bó; quần chật ống; nịt bít tất; thắt lưng [trang phục]; găng tay [trang phục]; mũ che tai [trang phục]; khăn choàng cổ; khăn quàng cổ; khăn choàng; ca vát; khăn rằn [khăn quàng cổ]; bộ quần áo tắm; áo mưa; áo kimônô mùa hè của Nhật Bản; áo choàng mặc sau khi tắm; đồng phục; tạp dề [trang phục]; khăn tã của trẻ em bằng vải; yếm dãi không bằng giấy.

Nhóm 35: Quảng cáo; quản lý kinh doanh; quản trị kinh doanh; tập hợp và trưng bầy các loại hàng hoá: quần áo, quần áo lót, bít tất, quần áo bó, đồ đi chân, đồ đội đầu, túi, ví cầm tay của phụ nữ và ô (không kể vận chuyển) vì lợi ích của khách hàng để họ dễ xem và mua các hàng hoá này; cửa hàng bách hóa bán quần áo, quần áo lót, bít tất, quần áo bó, đồ đi chân, đồ đội đầu, túi, ví cầm tay của phụ nữ và ô; siêu thị bán quần áo, quần áo lót,

bít tất, quần áo bó, đồ đi chân, đồ đội đầu, túi, ví cầm tay của phụ nữ và ô; dịch vụ bán lẻ qua thư đặt hàng các sản phẩm quần áo, quần áo lót, bít tất, quần áo bó, đồ đi chân, đồ đội đầu, túi, ví cầm tay của phụ nữ và ô; mua hàng qua truyền hình liên quan đến các sản phẩm quần áo, quần áo lót, bít tất, quần áo bó, đồ đi chân, đồ đội đầu, túi, ví cầm tay của phụ nữ và ô; mua hàng qua radiô liên quan đến các sản phẩm quần áo, quần áo lót, bít tất, quần áo bó, đồ đi chân, đồ đội đầu, túi, ví cầm tay của phụ nữ và ô; mua hàng qua điện thoại liên quan đến các sản phẩm quần áo, quần áo lót, bít tất, quần áo bó, đồ đi chân, đồ đội đầu, túi, ví cầm tay của phụ nữ và ô; dịch vụ bán lẻ quần áo, quần áo lót, bít tất, quần áo bó, đồ đi chân, đồ đội đầu, túi, ví cầm tay của phụ nữ và ô bằng các phương tiện truyền thông điện tử, bao gồm nhưng không giới hạn ở Internet; dịch vụ bán lẻ quần áo, quần áo lót, bít tất, quần áo bó, đồ đi chân, đồ đội đầu, túi, vi cầm tay của phụ nữ và ô; dịch vụ giới thiệu sản phẩm trên các phương tiện truyền thông, cho mục đích bán lẻ; xuất bản tài liệu quảng cáo; phổ biến các thông báo quảng cáo; phân phát hàng mẫu; tổ chức hội chợ thương mại cho mục đích bán hàng hoặc quảng cáo; dịch vụ quảng cáo trực tuyến trên mạng máy tính; quản lý quá trình đặt hàng; quản lý thương mại việc li xăng sản phẩm và dịch vụ của người khác.

---

(210) **4-2012-06739**

(540)

Cécilene

(220) 10.04.2012
(441) 25.07.2012
(591) Hồng, đen
(731) CÉCILE CO., LTD. (JP)
547-1, Kanko-cho, Takamatsu-shi, Kagawa, Japan
(740) Văn phòng luật sư Phạm và Liên danh (PHAM & ASSOCIATES)

(511) Nhóm 18: Da và giả da, sản phẩm bằng các vật liệu kể trên và không được xếp ở các nhóm khác, cụ thể là dây đai bằng da thuộc và giả da, bao nhỏ bằng da thuộc và giả da cho việc bao gói, túi (túi nhỏ) bằng da thuộc và giả da, dây đeo vai bằng da thuộc và giả da dùng cho túi; da động vật, da sống; rương, hòm, va li và túi du lịch; ô, lọng; gậy chống; roi da, yên cương và bộ yên cương; túi xách tay; túi xách đi chợ; túi kiểu Boston; túi đeo vai; túi dùng ở bãi biển; túi mua hàng; túi cho thể thao; cặp đựng giấy tờ, tài liệu; cặp da; ba lô; túi sách học sinh; va li; túi cầm tay của phụ nữ; ví tiền; ví đựng danh thiếp; hộp đựng chìa khoá [bằng da thuộc]; ví đựng đồ trang điểm [chưa có đồ bên trong]; quần áo cho vật nuôi trong nhà; vòng cổ dùng cho động vật; dây đeo để giữ trẻ em.

Nhóm 25: Quần áo, giầy dép, mũ nón; quần áo may sẵn; áo khoác ngoài; quần áo lót; áo nịt ngoài; yếm; quần đùi (quần áo lót); bộ quần áo bó, [đồ lót]; áo choàng ngoài; áo vét [trang phục]; áo nịt len [trang phục]; quần áo đan; quần dài, quần lót; váy; quần gin; áo dài thắt ngang lưng; bộ quần áo; bộ quần áo liền; áo váy; áo thun ngắn tay; áo ba lỗ; áo cánh (phụ nữ, trẻ em); áo sơ mi; quần áo được gia công theo đơn đặt hàng; áo len dài tay; áo pacca; quần áo nam giới; quần áo ngủ; pijama; quần áo mặc trong nhà; áo mặc ở nhà của phụ nữ; quần áo trẻ em; tã lót trẻ sơ sinh [quần áo]; quần áo bằng lông thú; quần áo bằng da hoặc giả da; mũ lưỡi trai, mũ đội đầu; giầy; ủng; dép đế mỏng; giầy thể thao; dép; giầy không có khóa cài, dây buộc; dép lê đi trong nhà; dép không đế, giầy đi trong nhà; tất dài; trang phục dệt kim; quần ống bó; bít tất ngắn; quần áo bó; quần chật ống; nịt bít tất; thắt lưng [trang phục]; găng tay [trang phục]; mũ che tai [trang phục]; khăn choàng cổ; khăn quàng cổ; khăn choàng; ca vát; khăn rằn [khăn quàng cổ]; bộ quần áo tắm; áo mưa; áo kimônô mùa hè của Nhật Bản; áo choàng mặc sau khi tắm; đồng phục; tạp dề [trang phục]; khăn tã của trẻ em bằng vải; yếm dãi không bằng giấy.

Nhóm 35: Quảng cáo; quản lý kinh doanh; quản trị kinh doanh; tập hợp và trưng bầy các loại hàng hoá: quần áo, quần áo lót, bít tất, quần áo bó, đồ đi chân, đồ đội đầu, túi, ví cầm tay của phụ nữ và ô (không kể vận chuyển) vì lợi ích của khách hàng để họ dễ xem và mua các hàng hoá này; cửa hàng bách hóa bán quần áo, quần áo lót, bít tất, quần áo bó, đồ đi chân, đồ đội đầu, túi, ví cầm tay của phụ nữ và ô; siêu thị bán quần áo, quần áo lót, bít tất, quần áo bó, đồ đí chân, đồ đội đầu, túi, ví cầm tay của phụ nữ và ô; dịch vụ bán lẻ qua thư đặt hàng các sản phẩm quần áo, quần áo lót, bít tất, quần áo bó, đồ đi chân, đồ đội đầu, túi, ví cầm tay của phụ nữ và ô; mua hàng qua truyền hình liên quan đến các sản phẩm quần áo, quần áo lót, bít tất, quần áo bó, đồ đi chân, đồ đội đầu, túi, ví cầm tay của phụ nữ và ô; mua hàng qua radio liên quan đến các sản phẩm quần áo, quần áo lót, bít tất, quần áo bó, đồ đi chân, đồ đội đầu, túi, ví cầm tay của phụ nữ và ô; mua hàng qua điện thoại liên quan đến các sản phẩm quần áo, quần áo lót, bít tất, quần áo bó, đồ đi chân, đồ đội đầu, túi, ví cầm tay của phụ nữ và ô; dịch vụ bán lẻ quần áo, quần áo lót, bít tất, quần áo bó, đồ đi chân, đồ đội đầu, túi, ví cầm tay của phụ nữ và ô bằng các phương tiện truyền thông điện tử, bao gồm nhưng không giới hạn ở Internet; dịch vụ bán lẻ quần áo, quần áo lót, bít tất, quần áo bó, đồ đi chân, đồ đội đầu, túi, vi cầm tay của phụ nữ và ô; dịch vụ giới thiệu sản phẩm trên các phương tiện truyền thông, cho mục đích bán lẻ; xuất bản tài liệu quảng cáo; phổ biến các thông báo quảng cáo; phân phát hàng mẫu; tổ chức hội chợ thương mại cho mục đích bán hàng hoặc quảng cáo; dịch vụ quảng cáo trực tuyến trên mạng máy tính; quản lý quá trình đặt hàng; quản lý thương mại việc li xăng sản phẩm và dịch vụ của người khác.

---

(210) **4-2012-06740**

(540)

ANITA ARENBERG

(220) 10.04.2012
(441) 25.07.2012
(531) 26.4.2
(591) Hồng đậm, trắng
(731) CÉCILE CO., LTD. (JP)
547-1, Kanko-cho, Takamatsu-shi, Kagawa, Japan
(740) Văn phòng luật sư Phạm và Liên danh (PHAM & ASSOCIATES)

(511) Nhóm 18: Da và giả da, sản phẩm bằng các vật liệu kể trên và không được xếp ở các nhóm khác, cụ thể là dây đai bằng da thuộc và giả da, bao nhỏ bằng da thuộc và giả da cho việc bao gói, túi (túi nhỏ) bằng da thuộc và giả da, dây đeo vai bằng da thuộc và giả da dùng cho túi; da động vật, da sống; rương, hòm, va li và túi du lịch; ô, lọng; gậy chống; roi da, yên cương và bộ yên cương; túi xách tay; túi xách đi chợ; túi kiểu Boston; túi đeo vai; túi dùng ở bãi biển; túi mua hàng; túi cho thể thao; cặp đựng giấy tờ, tài liệu; cặp da; ba lô; túi sách học sinh; va li; túi cầm tay của phụ nữ; ví tiền; ví đựng danh thiếp; hộp đựng chìa khoá [bằng da thuộc]; ví đựng đồ trang điểm [chưa có đồ bên trong].

Nhóm 25: Quần áo, giầy dép, mũ nón; quần áo may sẵn; áo khoác ngoài; quần áo lót; áo nịt ngoài; yếm; quần đùi (quần áo lót); bộ quần áo bó, [đồ lót]; áo choàng ngoài; áo vét [trang phục]; áo nịt len [trang phục]; quần áo đan; quần dài, quần lót; váy; quần gin; áo dài thắt ngang lưng; bộ quân áo; bộ quần áo liền; áo váy; áo thun ngắn tay; áo ba lỗ; áo cánh (phụ nữ, trẻ em); áo sơ mi; quần áo được gia công theo đơn đặt hàng; áo len dài tay; áo pacca; quần áo nam giới; quần áo ngủ; pijama; quần áo mặc trong nhà; áo mặc ở nhà của phụ nữ; quần áo trẻ em; tã lót trẻ sơ sinh [quần áo]; quần áo bằng lông thú; quần áo bằng da hoặc giả da; mũ lưỡi trai, mũ đội đầu; giầy; ủng; dép đế mỏng; giầy thể thao; dép;

giầy không có khóa cài, dây buộc; dép lê đi trong nhà; dép không đế, giầy đi trong nhà; tất dài; trang phục dệt kim; quần ống bó; bít tất ngắn; quần áo bó; quần chật ống; nịt bít tất; thắt lưng [trang phục]; găng tay [trang phục]; mũ che tai [trang phục]; khăn choàng cổ; khăn quàng cổ; khăn choàng; ca vát; khăn rằn [khăn quàng cổ]; bộ quần áo tắm; áo mưa; áo kimônô mùa hè của Nhật Bản; áo choàng mặc sau khi tắm; đồng phục; tạp dề [trang phục].

Nhóm 35: Quảng cáo; quản lý kinh doanh; quản trị kinh doanh; tập hợp và trưng bầy các loại hàng hoá: quần áo, quần áo lót, bít tất, quần áo bó, đồ đi chân, đồ đội đầu, túi, ví cầm tay của phụ nữ và ô (không kể vận chuyển) vì lợi ích của khách hàng để họ dễ xem và mua các hàng hoá này; cửa hàng bách hóa bán quần áo, quần áo lót, bít tất, quần áo bó, đồ đi chân, đồ đội đầu, túi, ví cầm tay của phụ nữ và ô; siêu thị bán quần áo, quần áo lót, bít tất, quần áo bó, đồ đí chân, đồ đội đầu, túi, ví cầm tay của phụ nữ và ô; dịch vụ bán lẻ qua thư đặt hàng các sản phẩm quần áo, quần áo lót, bít tất, quần áo bó, đồ đi chân, đồ đội đầu, túi, ví cầm tay của phụ nữ và ô; mua hàng qua truyền hình liên quan đến các sản phẩm quần áo, quần áo lót, bít tất, quần áo bó, đồ đi chân, đồ đội đầu, túi, ví cầm tay của phụ nữ và ô; mua hàng qua radiô liên quan đến các sản phẩm quần áo, quần áo lót, bít tất, quần áo bó, đồ đi chân, đồ đội đầu, túi, ví cầm tay của phụ nữ và ô; mua hàng qua điện thoại liên quan đến các sản phẩm quần áo, quần áo lót, bít tất, quần áo bó, đồ đi chân, đồ đội đầu, túi, ví cầm tay của phụ nữ và ô; dịch vụ bán lẻ quần áo, quần áo lót, bít tất, quần áo bó, đồ đi chân, đồ đội đầu, túi, ví cầm tay của phụ nữ và ô bằng các phương tiện truyền thông điện tử, bao gồm nhưng không giới hạn ở Internet; dịch vụ bán lẻ quần áo, quần áo lót, bít tất, quần áo bó, đồ đi chân, đồ đội đầu, túi, vi cầm tay của phụ nữ và ô; dịch vụ giới thiệu sản phẩm trên các phương tiện truyền thông, cho mục đích bán lẻ; xuất bản tài liệu quảng cáo; phổ biến các thông báo quảng cáo; phân phát hàng mẫu; tổ chức hội chợ thương mại cho mục đích bán hàng hoặc quảng cáo; dịch vụ quảng cáo trực tuyến trên mạng máy tính; quản lý quá trình đặt hàng; quản lý thương mại việc li xăng sản phẩm và dịch vụ của người khác.

---

(210) **4-2012-06741**

(540)

ÉTHIQUE
confection

(220) 10.04.2012
(441) 25.07.2012
(731) CÉCILE CO., LTD. (JP)
547-1, Kanko-cho, Takamatsu-shi, Kagawa, Japan
(740) Văn phòng luật sư Phạm và Liên danh (PHAM & ASSOCIATES)

(511) Nhóm 18: Da và giả da, sản phẩm bằng các vật liệu kể trên và không được xếp ở các nhóm khác, cụ thể là dây đai bằng da thuộc và giả da, bao nhỏ bằng da thuộc và giả da cho việc bao gói, túi (túi nhỏ) bằng da thuộc và giả da, dây đeo vai bằng da thuộc và giả da dùng cho túi; da động vật, da sống; rương, hòm, va li và túi du lịch; ô, lọng; gậy chống; roi da, yên cương và bộ yên cương; túi xách tay; túi xách đi chợ; túi kiểu Boston; túi đeo vai; túi dùng ở bãi biển; túi mua hàng; túi cho thể thao; cặp đựng giấy tờ, tài liệu; cặp da; ba lô; túi sách học sinh; va li; túi cầm tay của phụ nữ; ví tiền; ví đựng danh thiếp; hộp đựng chìa khoá [bằng da thuộc]; ví đựng đồ trang điểm [chưa có đồ bên trong].

Nhóm 25: Quần áo, giầy dép, mũ nón; quần áo may sẵn; áo khoác ngoài; quần áo lót; áo nịt ngoài; yếm; quần đùi (quần áo lót); bộ quần áo bó, [đồ lót]; áo choàng ngoài; áo vét [trang phục]; áo nịt len [trang phục]; quần áo đan; quần dài, quần lót; váy; quần gin; áo dài thắt ngang lưng; bộ quân áo; bộ quần áo liền; áo váy; áo thun ngắn tay; áo ba lỗ; áo

cánh (phụ nữ, trẻ em); áo sơ mi; quần áo được gia công theo đơn đặt hàng; áo len dài tay; áo pacca; quần áo nam giới; quần áo ngủ; pijama; quần áo mặc trong nhà; áo mặc ở nhà của phụ nữ; quần áo trẻ em; tã lót trẻ sơ sinh [quần áo]; quần áo bằng lông thú; quần áo bằng da hoặc giả da; mũ lưỡi trai, mũ đội đầu; giầy; ủng; dép đế mỏng; giầy thể thao; dép; giầy không có khóa cài, dây buộc; dép lê đi trong nhà; dép không đế, giầy đi trong nhà; tất dài; trang phục dệt kim; quần ống bó; bít tất ngắn; quần áo bó; quần chật ống; nịt bít tất; thắt lưng [trang phục]; găng tay [trang phục]; mũ che tai [trang phục]; khăn choàng cổ; khăn quàng cổ; khăn choàng; ca vát; khăn rằn [khăn quàng cổ]; bộ quần áo tắm; áo mưa; áo kimônô mùa hè của Nhật Bản; áo choàng mặc sau khi tắm; đồng phục; tạp dề [trang phục].

Nhóm 35: Quảng cáo; quản lý kinh doanh; quản trị kinh doanh; tập hợp và trưng bầy các loại hàng hoá: quần áo, quần áo lót, bít tất, quần áo bó, đồ đi chân, đồ đội đầu, túi, ví cầm tay của phụ nữ và ô (không kể vận chuyển) vì lợi ích của khách hàng để họ dễ xem và mua các hàng hoá này; cửa hàng bách hóa bán quần áo, quần áo lót, bít tất, quần áo bó, đồ đi chân, đồ đội đầu, túi, ví cầm tay của phụ nữ và ô; siêu thị bán quần áo, quần áo lót, bít tất, quần áo bó, đồ đí chân, đồ đội đầu, túi, ví cầm tay của phụ nữ và ô; dịch vụ bán lẻ qua thư đặt hàng các sản phẩm quần áo, quần áo lót, bít tất, quần áo bó, đồ đi chân, đồ đội đầu, túi, ví cầm tay của phụ nữ và ô; mua hàng qua truyền hình liên quan đến các sản phẩm quần áo, quần áo lót, bít tất, quần áo bó, đồ đi chân, đồ đội đầu, túi, ví cầm tay của phụ nữ và ô; mua hàng qua radiô liên quan đến các sản phẩm quần áo, quần áo lót, bít tất, quần áo bó, đồ đi chân, đồ đội đầu, túi, ví cầm tay của phụ nữ và ô; mua hàng qua điện thoại liên quan đến các sản phẩm quần áo, quần áo lót, bít tất, quần áo bó, đồ đi chân, đồ đội đầu, túi, ví cầm tay của phụ nữ và ô; dịch vụ bán lẻ quần áo, quần áo lót, bít tất, quần áo bó, đồ đi chân, đồ đội đầu, túi, ví cầm tay của phụ nữ và ô bằng các phương tiện truyền thông điện tử, bao gồm nhưng không giới hạn ở Internet; dịch vụ bán lẻ quần áo, quần áo lót, bít tất, quần áo bó, đồ đi chân, đồ đội đầu, túi, vi cầm tay của phụ nữ và ô; dịch vụ giới thiệu sản phẩm trên các phương tiện truyền thông, cho mục đích bán lẻ; xuất bản tài liệu quảng cáo; phổ biến các thông báo quảng cáo; phân phát hàng mẫu; tổ chức hội chợ thương mại cho mục đích bán hàng hoặc quảng cáo; dịch vụ quảng cáo trực tuyến trên mạng máy tính; quản lý quá trình đặt hàng; quản lý thương mại việc li xăng sản phẩm và dịch vụ của người khác.

---

(210) **4-2012-06758**

(540)

OZITO

(220) 10.04.2012
(441) 25.07.2012
(731) HUTCHIN EXPORTS LTD. (VG)
Wickhams Cay 1, The Lake Building, 1st Floor, Road Town, Tortola, British Virgin Islands
(740) Công ty cổ phần tư vấn Trung Thực (TRUNG THUC.,JSC)

(511) Nhóm 07: Công cụ điện, cụ thể là, cưa chéo góc hỗn hợp chạy điện; máy khoan; khoan điện cầm tay, dụng cụ vặn vít chạy điện; khoan đập quay; máy mài; máy mài góc; máy phun cát chạy điện bao gồm máy phun cát kiểu dây đai và delta; máy phun cát ngẫu nhiên; máy phun cát theo quỹ đạo, máy phun cát hoàn thiện; máy mài kiểu dây đai; máy bào chạy điện; máy bào xoi chạy điện; máy đột lô chạy điện; máy trộn bê tông; máy thổi; súng phun chạy điện; súng bán ghim chạy điện, súng phun keo chạy điện; máy giặt chịu áp suất cao đa mục đích; cưa tròn; cưa tịnh tiến; cưa lác, lưỡi cưa điện; công cụ tẩy sơn

chạy điện; hệ đai và các khớp nối máy; mũi khoan (bộ phận của máy); đá mài (bộ phận máy móc); kéo cắt tỉa hàng rào chạy điện; máy xén cỏ chạy điện; cưa xích chạy điện; máy cắt cỏ chạy điện.

---

(210) **4-2012-06792**

(540)

(220) 10.04.2012
(441) 25.07.2012
(531) 26.4.2
(591) Đỏ, xanh dương, vàng nhạt
(731) CÔNG TY TNHH XUẤT ĂN CÔNG NGHIỆP LAN ANH (VN)
111/13 Tây Lân, khu phố 7, phường Bình Trị Đông A, quận Bình Tân, thành phố Hồ Chí Minh

(511) Nhóm 43: Dịch vụ cung cấp suất ăn công nghiệp, dịch vụ cung cấp suất ăn sẵn (cơm hộp, cơm văn phòng).

---

(210) **4-2012-06843**

(540)

(220) 10.04.2012
(441) 25.07.2012
(591) Cam, đen
(731) CÔNG TY CỔ PHẦN TẬP ĐOÀN ZINNIA (VN)
Số nhà 263 đường Thụy Khuê, phường Thụy Khuê, quận Tây Hồ, thành phố Hà Nội
(740) Công ty TNHH Sở hữu trí tuệ Ngôi Sao chuyên nghiệp và liên danh (NOVAPRO & ASSOCIATES CO.,LTD.)

(511) Nhóm 35: Mua bán; lương thực, thực phẩm chế biến như: đồ ăn nhanh, đồ hộp, đồ khô, rượu bia, nước giải khát, nước ngọt, thuốc lá nội, bánh kẹo, mỹ phẩm, trang thiết bị ngành y tế; thiết bị chẩn đoán hình ảnh, nội soi, phòng mổ, xét nghiệm, công cụ, dụng cụ y tế, giường khám, dao phẫu thuật, kéo phẫu thuật, phim chụp X - Quang, nĩa các loại, que thử y tế, bình ô xy, găng tay y tế, chỉ phẫu thuật.

Nhóm 36: Tư vấn đầu tư.

Nhóm 41: Tổ chức sự kiện cụ thể là sắp xếp và tiến hành hội thảo, tổ chức các cuộc thi đấu thể thao.

Nhóm 42: Tư vấn lập dự án xây dựng.

Nhóm 43: Dịch vụ ăn uống, nhà hàng ăn uống, khách sạn.

Nhóm 44: Dịch vụ chăm sóc sắc đẹp, cơ sở điều trị, điều dưỡng, phục hồi chức năng bằng phương pháp xoa bóp, bấm huyệt, xông hơi bằng phương phương y học cổ truyền, phòng khám chuyên khoa giải phẫu thẩm mỹ, phòng khám chuyên khoa da liễu.

---

(210) **4-2012-06881**

(540)

(220) 11.04.2012
(441) 25.07.2012
(531) 1.15.11; 1.15.24; A26.11.12
(591) Trắng, đen, vàng da cam
(731) CÔNG TY TNHH ONLINE FASHION (VN)
385 Khương Trung, phường Khương Đình, quận Thanh Xuân, thành phố Hà Nội
(740) Văn phòng luật sư Phạm và Liên danh (PHAM & ASSOCIATES)

(511) Nhóm 24: Khẩu trang.

Nhóm 25: Quần áo; áo chống nắng; váy chống nắng; mũ.

---

(210) **4-2012-06915**

(540)

SHICHIDA

(220) 11.04.2012
(441) 25.07.2012
(731) SHICHIDA EDUCATIONAL INSTITUTE, Ltd. (JP)
526-1, Gotsu, Gotsu City, Shimane, 695-8577, Japan
(740) Công ty TNHH Sở hữu trí tuệ Thảo Thọ Quyến (INVENCO)

(511) Nhóm 09: Mạch điện tử ghi lại các chương trình trò chơi cầm tay với màn hình tinh thể lỏng; đĩa CD-ROM ghi lại vời các chương trình trò chơi cầm tay với màn hình tinh thể lỏng; mạch điện tử ghi sẵn chương trình tự động chơi nhạc cụ điện tử; đĩa CD-ROM ghi sẵn chương trình tự động chơi nhạc cụ điện tử; tệp âm nhạc tải xuống được; phim phơi sáng dùng cho máy quay phim; phim dương bản đã phơi sáng; tập hình ảnh tải xuống được; đĩa ghi sẵn hình ảnh và âm thanh; băng ghi sẵn hình ảnh và âm thanh; xuất bản phẩm điện tử (tải xuống được).

Nhóm 16: Ấn phẩm; xuất bản phẩm dạng in; dụng cụ giảng dạy (không bao gồm máy móc); sách; sách hình; tạp chí (xuất bản phẩm); cuốn sách nhỏ; sổ tay hướng dẫn (hướng dẫn sử dụng); báo; tạp chí xuất bản định kỳ; bưu thiếp; lịch; ca-ta-lô; tờ rơi; bản khắc ảnh; bản đồ địa lý; tập bản đồ; sổ ghi nhật ký; thẻ minh họa bài học; văn phòng phẩm và dụng cụ học tập (không bao gồm máy móc); dụng cụ viết; giấy văn phòng phẩm.

Nhóm 28: Đồ chơi rèn luyện trí tuệ; đồ chơi; bài karuta (đồ chơi bài Nhật Bản); hòn bi cho trò chơi; trò chơi ghép hình; gạch khối xây dựng (đồ chơi); thẻ bài thơ (trò chơi Nhật Bản); bài lá;Thiết bị chơi trò chơi cho người tiêu dùng chỉ thích hợp sử dụng với màn hình chiếu ngoài hoặc màn hình máy tính.

Nhóm 41: Dịch vụ giáo dục liên quan đến nghệ thuật, đồ thủ công, thể thao, kiến thức chung; dịch vụ hướng dẫn liên quan đến nghệ thuật, đồ thủ công, thể thao hoặc kiến thức chung; dịch vụ giảng dạy liên quan đến nghệ thuật, đồ thủ công, thể thao hoặc kiểm tra kiến thức tổng quát; khảo thí dạy học; thông tin về giáo dục; dạy học; giảng dạy; trường mầm non; dịch vụ rèn luyện sự phát triển của não phải; dịch vụ rèn luyện khả năng dành

cho người lớn; giáo dục về chế độ ăn uống và dinh dưỡng; sắp xếp, tổ chức, và tiến hành hội thảo; tổ chức triển lãm vì mục đích văn hóa, giáo dục; cung cấp các ấn phẩm điện tử; xuất bản sách; chiếu phim, sản xuất phim điện ảnh, phát hành phim điện ảnh; sản xuất phim, băng hình trong các lĩnh vực giáo dục, văn hóa, giải trí hoặc thể thao.

---

(210) **4-2012-06930**

(540)

ĐK GLAS

(220) 11.04.2012
(441) 25.07.2012
(531) 26.4.1
(731) CÔNG TY TNHH SẢN XUẤT KÍNH XE HƠI ĐÔNG KINH (VN)
2/3A quốc lộ 1A, phường Đông Hưng Thuận, quận 12, thành phố Hồ Chí Minh
(740) DNTN Dịch vụ thương mại và sở hữu công nghiệp Song Ngọc (I.P.T.S.)

(511) Nhóm 12: Kính dùng cho xe cộ.

---

(210) **4-2012-06937**

(540)

Thái Long Rồng Vàng

(220) 11.04.2012
(441) 25.07.2012
(731) CÔNG TY CỔ PHẦN THỰC PHẨM HỒNG PHÚ (VN)
Lô C9-1, đường N4, khu công nghiệp Hàm Kiệm 1, huyện Hàm Thuận Nam, tỉnh Bình Thuận
(740) Công ty TNHH Nam Việt và Liên danh (VIPCO)

(511) Nhóm 29: Nước mắm; thịt đóng hộp; dầu ăn; cá đóng hộp; nước chiết xuất từ con hào (dầu hào), bơ thực vật.

Nhóm 30: Nước tương; tương ớt (gia vị), bột nêm (gia vị), nước xốt cà chua, dấm.

---

(210) **4-2012-06938**

(540)

(220) 11.04.2012
(441) 25.07.2012
(531) 2.9.14; A2.9.15; 24.15.3; 26.1.1
(591) Xanh, vàng, trắng
(731) CÔNG TY TNHH MỘT THÀNH VIÊN SẢN XUẤT VÀ DỊCH VỤ TRUNG TÍN 1 (VN)
Số 250 Nguyễn Công Phương, thành phố Quảng Ngãi, tỉnh Quảng Ngãi
(740) Công ty TNHH Nam Việt và Liên danh (VIPCO)

(511) Nhóm 20: Các sản phẩm từ thủ công mỹ nghệ làm từ thân và vỏ quế gồm bình ly; độc bình; hộp quả mức; móc khoá.

Nhóm 21: Hàng gia dụng gồm: bình ly; độc bình; hộp đựng trà; hộp tăm; hộp quả mức; móc khoá.

Nhóm 30: Quế (gia vị); tinh dầu quế sử dụng trong chế biến thực phẩm.

---

(210) **4-2012-06942**

(540) Abigail

(220) 11.04.2012
(441) 25.07.2012
(731) SHIH HSIU CHIN (TW)
4F., No. 5, Aly. 8, Ln. 41, Dafeng Rd., Xindian Dist., New Taipei City 231 Taiwan
(740) Công ty TNHH Tầm nhìn và Liên danh (VISION & ASSOCIATES CO.LTD.)

(511) Nhóm 03: Mỹ phẩm; xà phòng; nước thơm dùng cho mặt; dầu gội đầu; nước thơm dùng cho cơ thể; sữa làm sạch dùng cho da.

---

(210) **4-2012-06957**

(540) Dior

(220) 11.04.2012
(441) 25.07.2012
(531) 26.5.1
(731) HỘ KINH DOANH BÙI VĂN HIẾU (VN)
Tổ 33, phường Quang Trung, thành phố Thái Nguyên, tỉnh Thái Nguyên

(511) Nhóm 09: Đồ đeo mắt, kính đeo mắt, kính râm, kính bảo hộ, kính đeo mắt dùng để chắn và bảo hộ trong luyện tập thể thao.

---

(210) **4-2012-06965**

(540) ESL

(220) 11.04.2012
(441) 25.07.2012
(591) Xanh tím
(731) CÔNG TY CỔ PHẦN DỊCH VỤ TRIỂN LÃM VÀ LOGISTICS (VN)
Tầng 4, 5B/55 Huỳnh Thúc Kháng, quận Đống Đa, thành phố Hà Nội

(511) Nhóm 09: Thiết bị ngoại vi của máy tính; máy tính xách tay; máy tính.

Nhóm 35: Dịch vụ ủy thác xuất nhập khẩu; dịch vụ tổ chức hội chợ; dịch vụ tổ chức triển lãm cho mục đích thương mại và quảng cáo.

Nhóm 36: Dịch vụ khai thuê hải quan.

Nhóm 37: Cho thuê thiết bị xây dựng.

Nhóm 39: Dịch vụ giao nhận vận tải đa phương thức; dịch vụ giao nhận vận tải đường biển, đường không; dịch vụ kho vận; dịch vu bốc xếp hàng hóa; dịch vụ đóng gói hàng hóa.

Nhóm 41: Dịch vụ tổ chức tổ chức triển lãm (cho mục đích văn hoá, giáo dục, thể thao, giải trí), hội nghị, hội thảo, sự kiện (cho mục đích văn hoá, giáo dục, thể thao, giải trí).

---

(210) **4-2012-06971**

(540)

GIATHO PHARMA

(220) 12.04.2012
(441) 25.07.2012
(531) 26.2.7; 24.15.21
(591) Trắng, xanh, xanh da trời, xanh nước biển, xanh lam, xanh lá cây
(731) CÔNG TY TNHH KIẾN VIỆT (VN)
437/2 Lê Đức Thọ, phường 16, quận Gò Vấp, thành phố Hồ Chí Minh
(740) Công ty TNHH Vĩnh Đạt (LACOM CO., LTD.)

(511) Nhóm 05: Dược phẩm; thực phẩm chức năng (dùng trong ngành y).

Nhóm 10: Trang thiết bị y tế, dụng cụ y tế.

Nhóm 35: Mua bán dược phẩm, thực phẩm chức năng (dùng trong ngành y), trang thiết bị y tế, dụng cụ y tế.

---

(210) **4-2012-06972**

(540)

KIVIRISES

(220) 12.04.2012
(441) 25.07.2012
(731) CÔNG TY TNHH KIẾN VIỆT (VN)
437/2 Lê Đức Thọ, phường 16, quận Gò Vấp, thành phố Hồ Chí Minh
(740) Công ty TNHH Vĩnh Đạt (LACOM CO., LTD.)

(511) Nhóm 05: Dược pbẩm; thực phẩm chức năng (dùng trong ngành y).

---

(210) **4-2012-06974**

(540)

(220) 12.04.2012
(441) 25.07.2012
(531) 24.9.1; 4.3.3; 26.1.1; 25.1.25
(731) LÊ THỊ HẰNG (VN)
Số 335 Âu Cơ, phường Nhật Tân, quận Tây Hồ, thành phố Hà Nội

(511) Nhóm 21: Các đồ dùng trong gia đình bằng sứ như: lọ hoa, bình hoa, ấm chén, cốc , đĩa, bát, hương, tượng thờ.

Nhóm 37: Trang trí nội thất: mạ vàng lên các tòa nhà, trần nhà, cột nhà.

Nhóm 40: Dịch vụ xử lý vật liệu: mạ vàng lên các đồ vật như điện thoại, bàn ghế, lọ hoa, bình cắm hoa, ấm chén, cốc, tượng thờ, bát hương, bức hoành phi, bàn thờ.

---

(210) **4-2012-06981**

(300) 10060260 13.10.2011 CN

(540)

TOSEI

(220) 12.04.2012
(441) 25.07.2012

(731) 1. TOSHIBA TEC KABUSHIKI KAISHA (JP)
2-17-2, Higashigotanda, Shinagawa-ku, Tokyo, Japan
2. TOSEI CORPORATION (JP)
244 Nakajima, Izunokuni-shi, Shizuoka-ken, Japan

(740) Công ty TNHH một thành viên Sở hữu trí tuệ VCCI (VCCI-IP CO.,LTD)

(511) Nhóm 07: Máy giặt và sấy khô quần áo chân không dùng cho mục đích công nghiệp; máy đóng gói chân không dùng cho mục đích công nghiệp; máy đóng gói chân không dạng mặt bàn; máy giặt và sấy khô chạy điện dùng cho mục đích công nghiệp; máy giặt và khử nước chạy điện dùng cho mục đích công nghiệp.

---

(210) **4-2012-07010**

(540)

(220) 12.04.2012
(441) 25.07.2012
(531) 3.7.7; A3.7.24; A1.5.3; 1.17.11; 26.4.2; 25.5.2
(591) Xanh, đỏ, đen, trắng
(731) CÔNG TY CỔ PHẦN DU LỊCH VÀ THƯƠNG MẠI - VINACOMIN (VN)
Tầng 8, tòa nhà VA Tower, phố Duy Tân, phường Dịch Vọng Hậu, quận Cầu Giấy, thành phố Hà Nội
(740) Công ty TNHH Sở hữu trí tuệ Bình Minh (SUNRISE IP CO.,LTD.)

(511) Nhóm 35: Dịch vụ đại lý xuất nhập khẩu; dịch vụ quản lý xuất nhập khẩu; quản lý kinh doanh khách sạn; mua bán xăng dầu; mua bán than; mua bán khoáng sản; mua bán vật liệu xây dựng; mua bán vật tư thiết bị y tế; mua bán hóa chất; mua bán dược phẩm; mua bán muối vô cơ.

Nhóm 36: Môi giới bất động sản; mua bán bất động sản; sàn giao dịch bất động sản, thuê mua tài chính; tư vấn tài chính.

Nhóm 37: Dịch vụ khai thác đá; dịch vụ khai thác mỏ; cho thuê thiết bị xây dựng; cho thuê máy đào, máy xúc.

Nhóm 39: Sắp xếp các chuyến du lịch; dịch vụ lữ hành nội địa; vận chuyển hành khách; vận tải hàng; tổ chức cuộc du lịch; cuộc tham quan du lịch; đặt chỗ cho các chuyến đi; dịch vụ làm visa, hộ chiếu (đại lý du lịch); đại lý bán vé máy bay.

Nhóm 41: Dịch vụ tư vấn đào tạo, giáo dục.

Nhóm 43: Dịch vụ khách sạn; nhà hàng ăn uống.

Nhóm 44: Dịch vụ tắm hơi; dịch vụ chữa bệnh bằng nước khoáng nóng.

---

(210) **4-2012-07041**

(540) AlbuRx

(220) 12.04.2012
(441) 25.07.2012
(731) CSL BEHRING AG (CH)
Wankdorfstrasse 10, CH-3000 Bern 22, Switzerland
(740) Công ty Luật TNHH AMBYS Hà Nội (AMBYS HANOI)

(511) Nhóm 05: Chế phẩm dược và dược phẩm bổ sung; sản phẩm từ máu (được chiết xuất từ máu) dùng cho mục đích y tế; prô-tê-in huyết thanh dùng cho việc trị liệu; anbumin dùng cho mục đích y tế.

---

(210) **4-2012-07052**

(540) MobiONE

(220) 12.04.2012
(441) 25.07.2012
(731) AKTIEBOLAGET ELECTROLUX (SE)
S:t Goransgatan 143 SE-10545 Stockholm Sweden
(740) Công ty Tư vấn đầu tư và chuyển giao công nghệ (INVESTCONSULT)

(511) Nhóm 07: Máy hút bụi (chạy bằng điện) và các bộ phận liên quan, bao gồm vòi hút, ống và bàn chải của máy hút bụi.

---

(210) **4-2012-07170**

(540) DENOR

(220) 13.04.2012
(441) 25.07.2012
(731) CÔNG TY TNHH THƯƠNG MẠI DỊCH VỤ VÀ XUẤT NHẬP KHẨU VIỆT DŨNG (VN)
Đội 1 thôn Thượng, xã Đông Dư, huyện Gia Lâm, thành phố Hà Nội

(511) Nhóm 07: Máy bơm nước.

Nhóm 11: Thiết bị lọc nước; thiết bị đun nước bằng năng lượng mặt trời; sen vòi, thiết bị vệ sinh.

---

(210) **4-2012-07194**

(540) Lifree

(220) 13.04.2012
(441) 25.07.2012
(731) UNI-CHARM CORPORATION (JP)
182, Shimobun, Kinsei-cho, Shikokuchuo-shi, Ehime-ken, Japan
(740) Công ty TNHH Sở hữu trí tuệ Thảo Thọ Quyến (INVENCO)

(511) Nhóm 10: Máy và dụng cụ phẫu thuật, y tế, nha khoa và thú y; chân tay giả, mắt giả và răng giả; dụng cụ chỉnh hình dùng trong phẫu thuật; vật liệu khâu; tấm lót giường dùng để hút nước tiểu dùng một lần dành cho người không kiềm chế được; khăn trải giường cho

người không kiềm chế được; tấm thấm hút nước dùng cho giường bệnh; thiết bị tích nước tiểu tự động dùng trong ngành y và bộ phận, phụ kiện đi kèm; thiết bị và dụng cụ dùng cho đường tiết niệu; đệm (lót) dùng trong y tế, miếng lót tránh viêm loét (dùng trong phẫu thuật); đệm không khí để tránh viêm loét; tấm hút nước dùng một lần để làm sạch cơ thể của những người cần được chăm sóc; ống thông tiểu; thiết bị dùng để trị liệu; dụng cụ bơm sữa mẹ; khẩu trang y tế, mặt nạ dùng cho nhân viên y tế; núm vú cho trẻ sơ sinh; gối lạnh dùng cho mục đích y tế, băng tam giác dùng cho mục đích y tế, băng hỗ trợ; chỉ cat-gut dùng trong phẫu thuật; cốc cho ăn dùng trong y tế, ống hút dùng cho mục đích y tế; núm vú cao su; túi đá dùng cho mục đích y tế; dụng cụ giữ túi đá dùng cho mục đích y tế, chai sữa cho em bé; chai chân không cho em bé bú; gạc bông dùng trong y tế, dụng cụ bảo vệ ngón tay dùng trong y tế, dụng cụ ngừa thai không chứa thuốc; màng nhĩ nhân tạo; vật liệu làm bộ phận giả hoặc vật liệu độn (không dùng trong nha khoa); bịt tai (thiết bị bảo vệ tai); máy và dụng cụ y tế, máy xoa bóp chạy bằng điện dùng trong gia đình; máy mát xa; găng tay cho các mục đích y tế, lọ đựng nước tiểu để xét nghiệm; bô vệ sinh dùng cho bệnh nhân; dụng cụ lấy ráy tai.

---

(210) **4-2012-07195**

(540)

(220) 13.04.2012
(441) 25.07.2012
(531) A26.11.12; 2.9.1
(591) Xanh, trắng, hồng, đen
(731) UNI-CHARM CORPORATION (JP)
182, Shimobun, Kinsei-cho, Shikokuchuo-shi, Ehime-ken, Japan
(740) Công ty TNHH Sở hữu trí tuệ Thảo Thọ Quyến (INVENCO)

(511) Nhóm 05: Dược phẩm, chế phẩm vệ sinh dùng cho mục đích y tế, chế phẩm thú y; khăn vệ sinh; quần lót (vệ sinh); băng vệ sinh đạng nút; quần đùi vệ sinh; tã giấy cho người không tự kiềm chế; tã hoặc miếng thấm làm từ giấy hoặc xen-lu-lô dạng quần lót dành cho người không tự kiềm chế; miếng lót vệ sinh dành cho người không tự kiềm chế; quần đùi thấm hút vệ sinh dùng cho người không tự kiềm chế (dùng một lần), tấm lót thấm hút vệ sinh dùng cho người không tự kiềm chế (dùng một lần); đệm ngực y tế; quần soóc cho đàn ông dùng cho người không tự kiềm chế, mặt nạ vệ sinh dùng cho mục đích y tế; băng dùng để băng bó; cao dán; bông thấm hút dùng trong ngành y; gạc để băng bó; giấy dầu dùng cho mục đích y tế; bánh quế dùng trong ngành y; đường sữa (lactoza); sữa bột cho em bé; miếng che mắt dùng trong y tế; băng dùng để băng bó các vết thương ở tai; khăn tay tẩm nước thơm dược phẩm.

Nhóm 10: Máy và dụng cụ phẫu thuật, y tế, nha khoa và thú y; chân tay giả, mắt giả và răng giả; dụng cụ chỉnh hình dùng trong phẫu thuật; vật liệu khâu; tấm lót giường dùng để hút nước tiểu dùng một lần dành cho người không kiềm chế được; khăn trải giường cho người không kiềm chế được; tấm thấm hút nước dùng cho giường bệnh; thiết bị tích nước tiểu tự động dùng trong ngành y và bộ phận, phụ kiện đi kèm; thiết bị và dụng cụ dùng cho đường tiết niệu; đệm (lót) dùng trong y tế, miếng lót tránh viêm loét (dùng trong phẫu thuật); đệm không khí để tránh viêm loét; tấm hút nước dùng một lần để làm sạch cơ thể của những người cần được chăm sóc; ống thông tiểu; thiết bị dùng để trị liệu; dụng cụ bơm sữa mẹ; khẩu trang y tế, mặt nạ dùng cho nhân viên y tế, núm vú cho trẻ sơ sinh; gối lạnh dùng cho mục đích y tế, băng tam giác dùng cho mục đích y tế, băng hỗ trợ; chỉ cat-gut dùng trong phẫu thuật; cốc cho ăn dùng trong y tế, ống hút dùng cho mục đích y tế;

núm vú cao su; túi đá dùng cho mục đích y tế; dụng cụ giữ túi đá dùng cho mục đích y tế, chai sữa cho em bé; chai chân không cho em bé bú; gạc bông dùng trong y tế, dụng cụ bảo vệ ngón tay dùng trong y tế, dụng cụ ngừa thai không chứa thuốc; màng nhĩ nhân tạo; vật liệu làm bộ phận giả hoặc vật liệu độn (không dùng trong nha khoa); bịt tai (thiết bị bảo vệ tai); máy và dụng cụ y tế, máy xoa bóp chạy bằng điện dùng trong gia đình; máy mát xa; găng tay cho các mục đích y tế, lọ đựng nước tiểu để xét nghiệm; bô vệ sinh dùng cho bệnh nhân; dụng cụ lấy ráy tai.

---

(210) **4-2012-07226**

(540)

(220) 13.04.2012
(441) 25.07.2012
(531) A7.1.11; 7.1.24
(591) Đen, trắng, đỏ, ghi
(731) CÔNG TY CỔ PHẦN ĐẦU TƯ VÀ THƯƠNG MẠI KHANG VIỆT (VN)
10B1 Đầm Trấu, phường Bạch Đằng, quận Hai Bà Trưng, thành phố Hà Nội
(740) Công ty TNHH Ban Ca (BANCA)

(511) Nhóm 21: Thìa để phết mỡ dùng trong nhà bếp (thìa đục lỗ dùng trong nhà bếp); cốc vại (ca) để uống bia; đồ đựng giữ nhiệt dùng cho đồ uống; thùng rác; máy trộn khuấy không chạy điện cho mục đích gia dụng; chai lọ; chai làm lạnh; bát (bát to); bát thủy tinh; hộp đựng kẹo; hộp bằng thủy tinh; đũa; hộp giữ lạnh mang đi được, không dùng điện; khuôn dùng cho nhà bếp; bộ nồi nấu không dùng điện; nồi nấu không dùng điện; cái xiên để nướng, bằng kim loại; dụng cụ nấu ăn, không dùng điện; vật dụng giữ lạnh mang đi được; dụng cụ xoắn mở nút chai; thớt để cắt dùng cho nhà bếp; chảo rán không dùng điện; đĩa; cối xay gia dụng, không dùng điện; bình đựng nước cho người đi du lịch; cốc để uống; dụng cụ ép trái cây, không dùng điện, dùng cho mục đích gia dụng; chảo để rán không dùng điện; dụng cụ ép tỏi (đồ dùng nhà bếp; bát thủy tinh; vỉ nướng dạng tấm kim loại (dụng cụ nấu nướng); vỉ nướng dạng khung (dụng cụ nấu nướng); bình nước nóng không dùng điện, bình cách điện, cách nhiệt; bình; ấm đun nước không dùng điện; đồ chứa đựng dùng cho nhà bếp; dụng cụ trộn trong nhà bếp, không dùng điện; dụng cụ nhà bếp; giá dỡ dao trên bàn ăn, dụng cụ xay cho mục đích gia đình, vận hành bằng tay; máy trộn không dùng điện cho mục đích gia dụng; thìa trộn (dụng cụ nhà bếp); nồi áp suất (nồi hầm) không dùng điện; bàn xẻng (dụng cụ nhà bếp); bộ đựng đồ gia vị; bộ lọc trà; ấm trà.

---

(210) **4-2012-07276**

(540)

(220) 16.04.2012
(441) 25.07.2012
(531) 26.4.4
(591) Trắng, xám, xanh da trời
(731) CÔNG TY TRÁCH NHIỆM HỮU HẠN MỘT THÀNH VIÊN THƯƠNG MẠI VÀ DỊCH VỤ SÓNG NHẠC (VN)
104 Nguyễn Văn Cừ, phường Nguyễn Cư Trinh, quận 1, thành phố Hồ Chí Minh

(511) Nhóm 35: Mua bán: mua bán kim khí điện máy, hàng điện lạnh, điện gia dụng, thiết bị viễn thông, môi giới thương mại.

Nhóm 37: Sửa chữa, bảo trì, lắp đặt thiết bị điện tử, viễn thông (không gia công cơ khí, tái chế phế thải, xi mạ điện tại trụ sở), thiết bị thu thanh - thu hình, thiết bị báo cháy, báo trộm - camera quan sát, đồ giải trí gia đình, tổng đài nội bộ.

Nhóm 40: Lắp ráp (cho người khác) thiết bị điện tử - viễn thông, thiết bị thu thanh - thu hình, thiết bị báo cháy, báo trộm - camera quan sát, đồ giải trí gia đình, tổng đài nội bộ.

---

(210) **4-2012-07277**

(540)

SILK CARE

(220) 16.04.2012
(441) 25.07.2012
(731) CÔNG TY TNHH LÊ MINH VN (VN)
1104/3B tỉnh lộ 10, khu phố 6, phường Tân Tạo, quận Bình Tân, thành phố Hồ Chí Minh

(511) Nhóm 03: Mỹ phẩm.

---

(210) **4-2012-07298**

(540)

(220) 16.04.2012
(441) 25.07.2012
(531) 26.1.2; 26.3.23; 26.15.15; 26.1.10
(591) Xanh lá cây, xanh lam, trắng
(731) CÔNG TY TNHH ĐẦU TƯ XÂY DỰNG VÀ PHÁT TRIỂN XUÂN THÀNH (VN)
Số 65, đường Vân Giang, phường Vân Giang, thành phố Ninh Bình, tỉnh Ninh Bình

(511) Nhóm 04: Dầu nhiên liệu, dầu than đá; năng lượng điện; xăng, nhiên liệu, chất đốt chiếu sáng; dầu công nghiệp; khí dầu mỏ.

Nhóm 06: Hệ thống điều hoà không khí (ống kim loại dùng cho thông gió), hợp kim của kim loại thường; vật liệu xây dựng bằng kim loại; lớp phủ kim loại trong xây dựng và nhà ở; kim loại thường: thô hoặc bán thành phẩm; quặng kim loại.

Nhóm 07: Máy phát điện; máy sản xuất điện; động cơ và máy thuỷ lực; tua bin thủy lực; máy đào xúc; máy phá mìn; máy cơ giới hoá; máy công cụ; máy dùng cho việc làm đường, máy nghiền dùng trong công nghiệp; máy hút dùng trong công nghiệp; máy rung dùng trong công nghiệp; thiết bị chuyển hàng hoá; thiết bị nâng.

Nhóm 12: Ôtô; tầu xuồng; ôtô buýt; xe chở khách; tầu thuỷ, xe chở hành lý hoặc người.

Nhóm 19: Đá nhân tạo; xi măng amiant; gạch; đất làm gạch; vật liệu xây dựng không bằng kim loại; đá vôi; xi măng; đất sét; bê tông; vôi; đá; gỗ xây dựng.

Nhóm 35: Quảng cáo; đại lý quảng cáo; điều hành kinh doanh khách sạn; hãng xuất nhập khẩu; nghiên cứu thị trường; tổ chức hội chợ thương mại nhằm thương mại hoặc quảng cáo, quan hệ công chúng.

Nhóm 36: Hãng bất động sản; môi giới bất động sản; cho thuê bất động sản; môi giới chứng khoán và kỳ phiếu; phát hành trái phiếu có giá trị.

Nhóm 37: Giám sát điều hành công việc xây dựng công trình; xây dựng, cho thuê thiết bị xây dựng; thông tin về xây dựng; phá các công trình xây dựng; khai thác mỏ; dịch vụ khai thác đá; nghề đóng tầu.

Nhóm 39: Tổ chức du lịch; cho thuê xe; dịch vụ vận tải; vận chuyển hành khách; dịch vụ lưu kho; vận tải hành khách bằng taxi, cho thuê kho hàng, xếp hàng vào kho.

---

(210) **4-2012-07307**

(540)

morinda

(220) 16.04.2012
(441) 25.07.2012
(531) 26.5.1; 26.4.4
(731) MORINDA, INC. (US)
333 West River Park Drive, Provo, Utah 84604, U.S.A.
(740) Công ty TNHH Sở hữu công nghiệp Sao Bắc Đẩu (SAO BẮC ĐẨU IP COM.,LTD.)

(511) Nhóm 35: Tuyển dụng lao động; tổ chức các sự kiện khuyến mãi cho mục đích thương mại; phân phát tài liệu in ấn và các cuộc thi nhằm mục đích khuyến mãi; tư vấn kinh doanh cụ thể trong các lĩnh vực phát triển sản phẩm, sản xuất sản phẩm, tiếp thị sản phẩm và tiếp thị đa cấp, tiếp thị khuyến mãi đa cấp; dịch vụ khuyến mãi liên quan đến quyền phân phối tiếp thị và kế hoạch bồi thường; tuyển chọn đại lý tiếp thị đa cấp, quảng cáo, quan hệ công chúng, quảng cáo trực tiếp qua email, quảng cáo ngoài trời.

---

(210) **4-2012-07332**

(540)

(220) 16.04.2012
(441) 25.07.2012
(531) 26.1.1
(591) Trắng, da cam
(731) NGUYỄN XUÂN PHÒNG (VN)
Số 30, ngõ 178, phố Tây Sơn, quận Đống Đa, thành phố Hà Nội

(511) Nhóm 35: Dịch vụ quảng cáo trực tuyến.

Nhóm 42: Dịch vụ thiết kế web

---

(210) **4-2012-07336**

(540)

EXADATA

(220) 16.04.2012
(441) 25.07.2012
(731) ORACLE INTERNATIONAL CORPORATION (US)
500 Oracle Parkway, Redwood City, California, 94065 U.S.A.
(740) Công ty Luật TNHH AMBYS Hà Nội (AMBYS HANOI)

(511) Nhóm 09: Phần cứng và phần mềm máy tính để lưu trữ, quản lý, phân tích và tối ưu hóa kho dữ liệu và cơ sở dữ liệu cực lớn.

---

(210) **4-2012-07337**

(540)

EXALOGIC

(220) 16.04.2012
(441) 25.07.2012
(731) ORACLE INTERNATIONAL CORPORATION (US)
500 Oracle Parkway, Redwood City, California, 94065 U.S.A.
(740) Công ty Luật TNHH AMBYS Hà Nội (AMBYS HANOI)

(511) Nhóm 09: Nền phần cứng và nền phần mềm máy tính để quản lý mạng điện toán đám mây, phần cứng và phần mềm máy tính được sử dụng để cho phép và quản lý mạng điện toán đám mây.

---

(210) **4-2012-07338**

(300) 85451311 19.10.2011 US

(540)

EXALYTICS

(220) 16.04.2012
(441) 25.07.2012
(731) ORACLE INTERNATIONAL CORPORATION (US)
500 Oracle Parkway, Redwood City, California, 94065 U.S.A.
(740) Công ty Luật TNHH AMBYS Hà Nội (AMBYS HANOI)

(511) Nhóm 09: Phần cứng và phần mềm máy tính.

---

(210) **4-2012-07339**

(540)

(220) 16.04.2012
(441) 25.07.2012
(531) 26.13.25; A26.11.12
(731) DM VENTURES LLP (SG)
120 Arthur Road #04-01 Singapore 439828
(740) Công ty TNHH Tư vấn và Đầu tư BRANDLINK (BRANDLINK CO.,LTD.)

(511) Nhóm 18: Đồ da bao gồm: túi xách, túi du lịch, ví nữ, ví nam, va-li.

Nhóm 25: Quần áo, đồ đội đầu, đồ đi chân, giày, bốt (giày cao cổ), xăng-đan.

---

(210) **4-2012-07344**

(540)

(220) 16.04.2012
(441) 25.07.2012
(531) A3.7.24; 3.7.16; 3.7.7; 6.1.2
(591) Tím, đen, đỏ, trắng
(731) HỘ KINH DOANH CÁ THỂ ẢNH VIỆN ÂU CƠ (VN)
300 Lạc Long Quân, phường Bưởi, quận Tây Hồ, thành phố Hà Nội
(740) Công ty TNHH Sở hữu trí tuệ Ngôi Sao chuyên nghiệp và liên danh (NOVAPRO & ASSOCIATES CO.,LTD.)

(511) Nhóm 41: Đào tạo trang điểm; đào tạo chụp ảnh, dịch vụ chụp ảnh; nhiếp ảnh, sản xuất phim.

Nhóm 42: Thiết kế tạo mẫu trang phục áo cưới, áo dài.

Nhóm 44: Dịch vụ trang điểm cô dâu, chăm sóc sắc đẹp, dịch vụ thẩm mỹ.

Nhóm 45: Cho thuê áo cưới; tổ chức đám cưới (nghi thức); dịch vụ tổ chức hôn lễ; tư vấn hôn lễ.

---

(210) **4-2012-07362**

(540) NEOPLE

(220) 16.04.2012
(441) 25.07.2012
(731) NEOPLE INC. (KR)
Samjung Bldg., 735-37, Yeoksam-dong, Gangnam-gu, Seoul, Republic of Korea
(740) Công ty TNHH Trường Xuân (AGELESS CO.,LTD.)

(511) Nhóm 09: Phần mềm trò chơi trên máy vi tính có thể tải xuống được; phần mềm trò chơi trên máy vi tính đã được ghi; phần mềm trò chơi ứng dụng cho điện thoại thông minh có thể tải xuống được; phần mềm trò chơi ứng dụng cho máy tính bảng có thể tải xuống được.

Nhóm 41: Dịch vụ cung cấp trò chơi trực tuyến từ mạng máy tính; dịch vụ cung cấp trò chơi trực tuyến ứng dụng cho điện thoại thông minh; dịch vụ cung cấp trò chơi trực tuyến cho máy tính bảng; cung cấp thông tin trò chơi trực tuyến; cung cấp xuất bản phẩm điện tử [không tải xuống được]; cung cấp trung tâm trò chơi trên máy vi tính.

Nhóm 42: Triển khai phần mềm trò chơi; thiết kế nhân vật [thiết kế đồ hoạ nghệ thuật]; duy trì trang web trò chơi trực tuyến; bảo trì phần mềm trò chơi trên máy vi tính; lập trình máy tính; cập nhật phần mềm máy tính; cung cấp chương trình bảo mật trên internet.

---

(210) **4-2012-07363**

(540) WE MAKE WONDERS! neople

(220) 16.04.2012
(441) 25.07.2012
(531) 26.4.2; 4.5.13; 1.15.21
(591) Đen, trắng, da cam
(731) NEOPLE INC. (KR)
Samjung Bldg., 735-37, Yeoksam-dong, Gangnam-gu, Seoul, Republic of Korea
(740) Công ty TNHH Trường Xuân (AGELESS CO.,LTD.)

(511) Nhóm 09: Phần mềm trò chơi trên máy vi tính có thể tải xuống được; phần mềm trò chơi trên máy vi tính đã được ghi; phần mềm trò chơi ứng dụng cho điện thoại thông minh có thể tải xuống được; phần mềm trò chơi ứng dụng cho máy tính bảng có thể tải xuống được.

Nhóm 41: Dịch vụ cung cấp trò chơi trực tuyến từ mạng máy tính; dịch vụ cung cấp trò chơi trực tuyến ứng dụng cho điện thoại thông minh; dịch vụ cung cấp trò chơi trực tuyến cho máy tính bảng; cung cấp thông tin trò chơi trực tuyến; cung cấp xuất bản phẩm điện tử [không tải xuống được]; cung cấp trung tâm trò chơi trên máy vi tính.

Nhóm 42: Triển khai phần mềm trò chơi; thiết kế nhân vật [thiết kế đồ hoạ nghệ thuật]; duy trì trang web trò chơi trực tuyến; bảo trì phần mềm trò chơi trên máy vi tính; lập trình máy tính; cập nhật phần mềm máy tính; cung cấp chương trình bảo mật trên Internet.

---

(210) **4-2012-07368**

(540)

AURORAL

(220) 16.04.2012
(441) 25.07.2012
(531) 26.1.2; A26.11.12; 26.1.10
(731) AURORAL SINTER METALS CO., LTD. (TW)
No. 10, Dong-Sing, Zaociao Township, Miaoli County, Taiwan
(740) Công ty TNHH Trường Xuân (AGELESS CO.,LTD.)

(511) Nhóm 12: Hộp số cho phương tiện giao thông trên bộ; khớp truyền động bánh răng cho phương tiện giao thông trên bộ; cơ cấu đẩy cho phương tiện giao thông trên bộ; trục truyền động cho phương tiện giao thông trên bộ; cơ cấu truyền động cho phương tiện giao thông trên bộ; bơm hơi [phụ tùng của xe cộ].

---

(210) **4-2012-07369**

(540)

YISELLE
伊丝艾拉

(220) 16.04.2012
(441) 25.07.2012
(531) A26.11.12
(731) SHENZHEN YISELLE GARMENTS CO., LTD (CN)
12F, Xinan Bd, 3009 Renmin Nan Rd, Louhu, Shenzhen, China
(740) Công ty TNHH Trường Xuân (AGELESS CO.,LTD.)

(511) Nhóm 25: Quần áo; giày; mũ; trang phục dệt kim; quần áo lót; yếm; bộ quần áo tắm; khăn quàng cổ; quần đùi nịt bụng cho phụ nữ; quần áo cưới.

---

(210) **4-2012-07392**

(540)

MULTISPEC

(220) 16.04.2012
(441) 25.07.2012
(531) 26.11.2; A26.11.8
(591) Xám, đen, đỏ, da cam, vàng, xanh lá cây, xanh hòa bình, xanh tím than, xanh cửu long
(731) CÔNG TY TNHH ĐIỂM CAO (VN)
183/1E ấp Tân Thới 3, xã Tân Hiệp, huyện Hóc Môn, thành phố Hồ Chí Minh
(740) Công ty TNHH Sở hữu trí tuệ WINCO (WINCO CO., LTD.)

(511) Nhóm 06: Vật liệu xây dựng bằng kim loại; cửa âm tường; cửa cuốn; khung mái nhà; khung trần nhà (tất cả đều bằng kim loại).

Nhóm 19: Vật liệu xây dựng phi kim loại; đá; gạch ngói; vách ngăn; buồng thay quần áo tắm; tấm lót trần; tấm lát sàn (tất cả đều không bằng kim loại).

---

(210) **4-2012-07414**

(540)

JOLYACE

(220) 17.04.2012
(441) 25.07.2012
(731) AICA KOGYO CO., LTD. (JP)
2288, Nishihorie, Kiyosu-shi, Aichi, Japan
(740) Công ty TNHH một thành viên Sở hữu trí tuệ VCCI (VCCI-IP CO.,LTD)

(511) Nhóm 02: Sơn; sơn diệt khuẩn; sơn phủ, sơn nước (sơn dạng lỏng), sơn chịu lửa, sơn lót, sơn sử dụng cho vật liệu xây dựng, sơn cho nhựa tổng hợp, sơn chống thấm.

Nhóm 19: Vật liệu xây dựng nhân tạo phi kim loại, nhựa đường (atphan) và vật liệu xây dựng bằng nhựa đường; vật liệu xây dựng bằng cao su; vữa dùng cho xây dựng; vôi dùng làm vật liệu xây dựng; vật liệu xây dựng bằng thạch cao; lưới mắt cáo không bằng kim loại dùng trong xây dựng; đá dùng trong xây dựng.

---

(210) **4-2012-07415**

(540)

SESAME

(220) 17.04.2012
(441) 25.07.2012
(531) 26.15.1; 26.1.4; 26.1.5; 25.7.20; A8.1.23
(731) SESAME MOTOR CORP. (TW)
No.599, Hemu Road, Shengang Township, Taichung City, 42953, Taiwan
(740) Công ty TNHH một thành viên Sở hữu trí tuệ VCCI (VCCI-IP CO.,LTD)

(511) Nhóm 07: Đông cơ đa năng dòng xoay chiều và dòng một chiều (không dùng cho phương tiện giao thông trên bộ); động cơ giảm tốc (không dùng cho phương tiện giao thông trên bộ); động cơ dòng điện một chiều không sử dụng chổi than (không dùng cho phương tiện giao thông trên bộ); xy lanh dùng cho máy và động cơ; động cơ rời, độc lập dùng với các bộ phận của thiết bị y tế (không phải là thiết bị y tế); hộp số (không dùng cho các phương tiện giao thông trên bộ).

Nhóm 09: Máy biến áp (điện); thiết bị điều chỉnh nhiệt độ; bộ cung cấp dòng (của thiết bị điện); bộ giảm tốc (điện tử); bộ điều khiển động cơ điện tử cho động cơ (là bộ phận độc lập với động cơ); bộ điều khiển động cơ để kiểm soát tốc độ (là bộ phận độc lập với động cơ).

---

(210) **4-2012-07424**

(540)

NEXMII

(220) 17.04.2012
(441) 25.07.2012
(531) 26.4.2
(591) Cam, xanh dương đậm, trắng
(731) NGUYỄN QUANG TUYẾN (VN)
Thôn Nam Định, xã Tam Anh Nam, huyện Núi Thành, tỉnh Quảng Nam

(511) Nhóm 42: Dịch vụ ứng dụng kiến thức khoa học vào việc thiết kế, xây dựng và điều hành máy móc, các dịch vụ công cộng như đường, cầu, thiết bị điện hóa chất; lập trình máy tính; thiết kế phần mềm máy tính; tư vấn trong lĩnh vực phần cứng máy tính; duy trì trang web cho người khác, tạo lập và duy trì trang tin điện tử cho người khác; tư vấn phần mềm máy tính.

---

(210) **4-2012-07429**

(540)

(220) 17.04.2012
(441) 25.07.2012
(531) A5.3.15; 5.3.20; A5.1.16; A5.1.5
(731) CÔNG TY TNHH THƯƠNG MẠI VÀ PHÁT TRIỂN CÔNG NGHỆ LOA THÀNH (VN)
Thôn Dục Nội, xã Việt Hùng, huyện Đông Anh, thành phố Hà Nội

(511) Nhóm 09: Quần áo, mũ, găng tay, giày, khẩu trang dùng trong bảo hộ lao động (tất cả đều nhằm mục đích phòng chống tai nạn lao động); áo phao cứu sinh, phao cứu sinh cá nhân có thể thổi phồng, bình chữa cháy, vòi chữa cháy, bộ tiêu lệnh, quần áo và chăn chống cháy.

Nhóm 35: Mua bán quần áo, mũ, găng tay, giày, khẩu trang dùng trong bảo hộ lao động (tất cả đều nhằm mục đích phòng chống tai nạn lao động), áo phao cứu sinh, phao cứu sinh cá nhân có thể thổi phồng, bình chữa cháy, vòi chữa cháy, bộ tiêu lệnh, quần áo và chăn chống cháy.

---

(210) **4-2012-07456**

(540)

(220) 17.04.2012
(441) 25.07.2012
(531) 3.7.3; 26.1.2; 26.4.2
(591) Đỏ, ghi, đen, trắng
(731) CÔNG TY TRÁCH NHIỆM HỮU HẠN VIỆT PHÁP (VN)
Cụm công nghiệp Lai Xá, xã Kim Chung, huyện Hoài Đức, thành phố Hà Nội
(740) Công ty TNHH Sở hữu trí tuệ và Công nghệ Thủ đô (CAPITAL IP&T CO.LTD.)

(511) Nhóm 33: Rượu vang, rượu hoa quả, rượu gạo, rượu vốtca, rượu uýtki, rượu brandi.

---

(210) **4-2012-07457**

(540)

(220) 17.04.2012
(441) 25.07.2012
(531) 3.7.3; 26.4.2; 26.1.2
(591) Đỏ, ghi xanh đen, trắng
(731) CÔNG TY TRÁCH NHIỆM HỮU HẠN VIỆT PHÁP (VN)
Cụm công nghiệp Lai Xá, xã Kim Chung, huyện Hoài Đức, thành phố Hà Nội
(740) Công ty TNHH Sở hữu trí tuệ và Công nghệ Thủ đô (CAPITAL IP&T CO.LTD.)

(511) Nhóm 33: Rượu vang, rượu hoa quả, rượu gạo, rượu vốtca, rượu uýtki, rượu brandi

---

(210) **4-2012-07459**

(540)

IZZI
"Cho con yêu uống sữa nhiều hơn"

(220) 17.04.2012
(441) 25.07.2012

(731) CÔNG TY CỔ PHẦN SỮA HÀ NỘI (VN)
Km 9, đường Bắc Thăng Long, Nội Bài, khu công nghiệp Quang Minh, thị trấn Quang Minh, huyện Mê Linh, thành phố Hà Nội

(740) Công ty TNHH Sở hữu trí tuệ và Công nghệ Thủ đô (CAPITAL IP&T CO.LTD.)

(511) Nhóm 35: Mua bán: sữa và các sản phẩm từ sữa, sữa đậu nành, đồ uống từ sữa, rượu, bia, nước giải khát, nước uống tinh khiết, trà (chè), ca cao, cà phê, nước uống đóng chai, bao bì, sản phẩm nhựa, bánh kẹo, bột dinh dưỡng, nước ép trái cây, thực phẩm chế biến, công nghệ phẩm, thiết bị phụ tùng và vật tư, hóa chất, nguyên liệu sản xuất sữa và các sản phẩm từ sữa; thực phẩm dinh dưỡng dùng trong y tế, thực phẩm chức năng; mua bán bánh, kẹo, gạo, bột ngũ cốc, thịt, cá, gia cầm, trứng; quảng cáo, phân tích giá cả thị trường, tổ chức triển lãm trưng bày và giới thiệu sản phẩm, quảng cáo trực tuyến trên mạng máy tính, quan hệ công chúng (PR), tổ chức sự kiện thương mại, kinh doanh thương mại điện tử (mua bán trên Internet) các sản phẩm như: sữa, đường, bánh kẹo, cà phê, rượu, nước giải khát, thực phẩm đã chế biến; đại lý ký gửi hàng hóa như: sữa, đường, bánh kẹo, cà phê, rượu, nước giải khát, thực phẩm đã chế biến.

---

(210) **4-2012-07466**

(540)

UNIPAY
be bank safe, be bank smart

(220) 17.04.2012
(441) 25.07.2012
(531) 26.1.1
(591) Đỏ bóc đô, đen, trắng
(731) CÔNG TY TNHH MỘT THÀNH VIÊN VƯƠNG KING (VN)
C01-7, cao ốc Hoàng Anh Gia Lai 2, 783 Trần Xuân Soạn, phường Tân Hưng, quận 7, thành phố Hồ Chí Minh

(511) Nhóm 07: máy bán hàng tự động và các cơ cấu dùng cho các thiết bị làm việc khi bỏ vào đó xu hay thẻ.

Nhóm 09: các loại thẻ dạng từ tính bao gồm: thẻ đỗ xe thông minh, thẻ thanh toán, thẻ tín dụng làm bằng chất dẻo, nhựa plastic, bìa cứng hoặc giấy.

Nhóm 35: Đại lý phân phối các loại thẻ game, thẻ điện thoại, thẻ gọi điện quốc tế, thẻ học trực tuyến, dịch vụ mua, bán các loại thẻ trả trước, trả sau qua mạng Internet.

Nhóm 36: dịch vụ thẻ tín dụng; dịch vụ thẻ ghi nợ

Nhóm 38: Viễn thông, cụ thể là: dịch vụ truyền dẫn dữ liệu thương mại điện tử qua mạng.

---

(210) **4-2012-07467**

(540)

(220) 17.04.2012
(441) 25.07.2012
(531) 25.7.1; A25.7.8; 26.1.2; 25.7.17; A25.7.3
(591) Đỏ bóc đô, đen, trắng
(731) CÔNG TY TNHH MỘT THÀNH VIÊN VƯƠNG KING (VN)
C01-7, cao ốc Hoàng Anh Gia Lai 2, 783 Trần Xuân Soạn, phường Tân Hưng, quận 7, thành phố Hồ Chí Minh

(511) Nhóm 07: Máy bán hàng tự động và các cơ cấu dùng cho các thiết bị làm việc khi bỏ vào đó xu hay thẻ.

Nhóm 09: Các loại thẻ dạng từ tính bao gồm: thẻ đỗ xe thông minh, thẻ thanh toán, thẻ tín dụng làm bằng chất dẻo, nhựa (plastic), bìa cứng hoặc giấy.

Nhóm 35: Đại lý phân phối các loại thẻ game, thẻ điện thoại, thẻ gọi điện quốc tế, thẻ học trực tuyến; dịch vụ mua, bán các loại mã thẻ trả trước, trả sau qua mạng internet.

Nhóm 36: Dịch vụ thẻ tín dụng; dịch vụ thẻ ghi nợ.

Nhóm 38: Viễn thông, cụ thể là: dịch vụ truyền dẫn dữ liệu thương mại điện tử qua mạng.

---

(210) **4-2012-07477**

(540) **MIRACLE-GRO**

(220) 17.04.2012
(441) 25.07.2012
(731) OMS INVESTMENTS, INC. (US)
10250 Constellation Boulevard, Suite 2800, Los Angeles, CA 90067, U.S.A
(740) Công ty TNHH Quốc tế D & N (D&N INTERNATIONAL CO.,LTD.)

(511) Nhóm 01: Phân bón; chất nuôi dưỡng cây trồng; đất dùng để trồng cây trong chậu, lọ; đất dùng để làm vườn; đất trồng cây; chất cải tạo đất; chất điều hòa đất (chất để bổ sung vào đất để cải thiện kết cấu và dinh dưỡng cho đất); chất làm ẩm (làm thấm ướt); đất dạng than mùn được làm từ rêu; phân trộn; đất mùn; đất sét trộn; phân bón làm từ phân súc vật.

Nhóm 05: Thuốc trừ động vật gây hại; thuốc diệt cỏ; thuốc diệt côn trùng; thuốc diệt nấm.

Nhóm 07: Máy phun dùng trong vườn để: bón phân, phun chất nuôi dưỡng cây trồng, phun thuốc trừ động vật gây hại, phun thuốc diệt côn trùng, phun thuốc diệt cỏ, phun thuốc diệt nấm.

Nhóm 08: Máy rải và bình phun điều khiển bằng tay dùng để: bón phân và phun chất nuôi dưỡng cây trồng.

Nhóm 31: Hạt giống hoa; hạt rau giống; hạt giống thực vật; cây tươi; lớp phủ bằng rơm (che phủ bảo vệ rễ cây mới trồng).

---

(210) **4-2012-07479**

(540)

HYDRAU-FLO

(220) 17.04.2012
(441) 25.07.2012

(731) WEIR MINERALS AUSTRALIA LTD (AU)
1 Marden Street, Artarmon, New South Wales 2064, Australia

(740) Công ty TNHH Sở hữu công nghiệp Sao Bắc Đẩu (SAO BẮC ĐẨU IP COM.,LTD.)

(511) Nhóm 06: Van điều khiển lưu lượng, van điều chỉnh lưu lượng, van giảm áp suất và van điều chỉnh áp suất, tất cả làm bằng kim loại không phải là bộ phận của máy; bộ nối hoặc khớp nối thủy lực bằng kim loại được nối với các thiết bị nêu trên thuộc nhóm này.

Nhóm 09: Thiết bị cảm biến đo mực chất lỏng và thiết bị kiểm tra mực chất lỏng.

---

(210) **4-2012-07484**

(540)

SKVN

(220) 17.04.2012
(441) 25.07.2012
(531) 5.7.3; 26.4.3
(591) Xanh lá cây, da cam, trắng
(731) CÔNG TY TNHH SANKOH VIỆT NAM (VN)
Tổ 12, phường Hữu Nghị, thành phố Hoà Bình, tỉnh Hoà Bình
(740) Công ty TNHH Sở hữu trí tuệ PADEMARK (PADEMARK CO.,LTD.)

(511) Nhóm 09: Linh kiện của bộ cảm ứng nhiệt.

---

(210) **4-2012-07490**

(540)

(220) 17.04.2012
(441) 25.07.2012
(531) A1.1.10; 26.1.1; 3.11.1
(731) S.P. PLASTIC LNDUSTRY CO., LTD (TH)
39 Soi 75, Prachauthit Road, Thung-khru, Thung-khru, Bangkok, 10140 Thailand
(740) Công ty cổ phần Sở hữu trí tuệ BROSS và Cộng sự (BROSS & PARTNERS., JSC)

(511) Nhóm 20: Ghế; bàn; tủ đựng quần áo; tấm nâng hàng; giá, tất cả đều làm bằng nhựa.

Nhóm 21: Các sản phẩm làm bằng nhựa dùng cho mục đích gia đình như: đồ chứa đựng; thùng chứa đựng; rổ; ga-lông (cái xô lớn) dùng chứa chất lỏng; cái chậu; cái xô.

---

(210) **4-2012-07492**

(540)

Meiya Spa

(220) 17.04.2012
(441) 25.07.2012
(531) 26.4.2
(591) Hồng, tím
(731) CÔNG TY CỔ PHẦN SẢN XUẤT THƯƠNG MẠI & XUẤT NHẬP KHẨU CHÍ THÀNH KIM (VN)
Đường 179, thôn Gia Cốc, xã Kiêu Kỵ, huyện Gia Lâm, thành phố Hà Nội
(740) Công ty cổ phần Sở hữu trí tuệ BROSS và Cộng sự (BROSS & PARTNERS., JSC)

(511) Nhóm 44: Dịch vụ thẩm mỹ viện; dịch vụ chăm sóc sắc đẹp; dịch vụ trang điểm.

---

(210) **4-2012-07493**

(540)

Meiya

(220) 17.04.2012
(441) 25.07.2012
(531) 26.4.2
(591) Hồng, tím
(731) CÔNG TY CỔ PHẦN SẢN XUẤT THƯƠNG MẠI & XUẤT NHẬP KHẨU CHÍ THÀNH KIM (VN)
Đường 179, thôn Gia Cốc, xã Kiêu Kỵ, huyện Gia Lâm, thành phố Hà Nội
(740) Công ty cổ phần Sở hữu trí tuệ BROSS và Cộng sự (BROSS & PARTNERS., JSC)

(511) Nhóm 03: Mỹ phẩm.

Nhóm 05: Mỹ phẩm có chứa thuốc.

Nhóm 35: Mua bán: mỹ phẩm, mỹ phẩm có chứa thuốc.

---

(210) **4-2012-07508**

(540)

123pay

(220) 18.04.2012
(441) 25.07.2012
(531) 26.13.25; 24.15.21; 26.15.15; A26.11.12
(591) Xanh dương, xanh dương nhạt
(731) CÔNG TY CỔ PHẦN VNG (VN)
268 Tô Hiến Thành, phường 15, quận 10, thành phố Hồ Chí Minh

(511) Nhóm 09: Phim hoạt hình; hệ điều hành dùng cho máy tính; chương trình máy vi tính; phần mềm máy tính; phần mềm trò chơi điện tử; chương trình hoạt động của hệ thống máy vi tính.

Nhóm 36: Công việc thanh toán (tài chính); dịch vụ ngân hàng; dịch vụ phát hành thẻ tín dụng; dịch vụ quản lý các tài khoản; dịch vụ tín dụng; quản lý tài chính.

Nhóm 38: Dịch vụ truyền thông tin, truyền tin và hình ảnh có hỗ trợ của máy vi tính; dịch vụ truyền thông tin liên lạc bằng thiết bị đầu cuối (cụ thể là máy vi tính, máy trạm) (liên lạc bằng máy vi tính, máy trạm); thông tin về viễn thông liên lạc; dịch vụ nhắn tin (vô tuyến điện thoại hoặc các phương tiện liên lạc điện tử khác); thư điện tử; truyền thư tín và hình ảnh bằng máy vi tính.

Nhóm 42: Các dịch vụ máy tính, cụ thể là cung cấp việc sử dụng tạm thời các giao diện máy tính không tải xuống được nhằm tạo ra các dịch vụ thông tin cá nhân trực tuyến; dịch vụ cung cấp công cụ tìm kiếm qua internet; thiết kế các bảng chú dẫn thông tin, chú dẫn địa điểm và các nguồn có sẵn trên mạng máy tính cho người khác; dịch vụ cung cấp phương tiện tra cứu thông tin qua internet; cung cấp các trang web trực tuyến theo yêu cầu của khách hàng về các thông tin được người sử dụng xác định, bao gồm các công cụ tra cứu và các liên kết web trực tuyến với các website khác; dịch vụ bản đồ, cụ thể là cung cấp một website và liên kết website về thông tin địa lý, hình ảnh bản đồ và lộ trình chuyến đi.

---

(210) **4-2012-07520**

(540)

PREJUME

(220) 18.04.2012
(441) 25.07.2012
(731) MILBON CO., Ltd. (JP)
2-3-35, Zengenji-cho, Miyakojima-ku, Osaka-shi Osaka 534-0015 Japan
(740) Văn phòng luật sư Phạm và Liên danh (PHAM & ASSOCIATES)

(511) Nhóm 03: Chế phẩm chăm sóc tóc: dầu gội, dầu xả; chế phẩm dưỡng và phục hồi tóc hư tổn, dung dịch dưỡng tóc tạo màu, tinh dầu dưỡng tóc; keo xịt tóc; gel vuốt tóc, sáp tạo kiểu tóc; dầu dưỡng tóc; keo xịt tóc dạng bọt; chế phẩm giúp uốn tóc bền nếp, chế phẩm duỗi tóc thẳng, chế phẩm dưỡng tóc trước khi duỗi hoặc uốn tóc; chế phẩm dưỡng tóc sau khi duỗi hoặc uốn tóc, chế phẩm nhuộm tóc; chế phẩm dưỡng tóc trước khi nhuộm hoặc tẩy màu tóc; chế phẩm dưỡng tóc sau khi nhuộm hoặc tẩy màu tóc; chế phẩm làm mọc tóc.

---

(210) **4-2012-07540**

(540)

GIOSEAL

(220) 18.04.2012
(441) 25.07.2012
(531) 26.1.1; 26.1.4
(591) Xanh dương, đỏ, trắng
(731) CÔNG TY CỔ PHẦN SẢN XUẤT THƯƠNG MẠI VÀ VẬT LIỆU XÂY DỰNG BẢO LONG (VN)
27 Đặng Thai Mai, phường 7, quận Phú Nhuận, thành phố Hồ Chí Minh

(511) Nhóm 01: Keo dính dùng trong công nghiệp.

Nhóm 35: Mua bán, quảng cáo, giới thiệu sản phẩm, xuất nhập khẩu: silicon, chất trám trét dùng trong xây dựng, keo dính dùng trong công nghiệp, keo dán các loại.

---

(210) **4-2012-07542**

(540)

ARGAL

(220) 18.04.2012
(441) 25.07.2012
(731) GRUPO ALIMENTARIO ARGAL, S.A. (ES)
Crta. Mollerussa, s/n. 25242 Miralcamp (Lérida) Spain
(740) Công ty TNHH Sở hữu trí tuệ Thảo Thọ Quyến (INVENCO)

(511) Nhóm 29: Thịt, cá, gia cầm và thú săn (không còn sống); chất chiết xuất từ thịt; rau quả và trái cây đã bảo quản, đông lạnh, sấy khô và nấu chín; thạch cho thực phẩm, mứt ướt; mứt quả (mứt ướt), trứng, sữa và sản phẩm sữa; dầu và chất béo ăn được.

---

(210) **4-2012-07552**

(540)

(220) 18.04.2012
(441) 25.07.2012
(531) 4.5.2; 4.5.3; 4.5.5; 16.1.4; 19.13.22
(731) CÔNG TY TNHH CỔNG DỊCH VỤ TRỰC TUYẾN (VN)
11A Phan Kế Bính, phường Đa Kao, quận 1, thành phố Hồ Chí Minh

(511) Nhóm 35: Quảng cáo, đại lý quảng cáo, truyền các thông báo quảng cáo, dịch vụ làm market cho mục đích quảng cáo, dịch vụ cung ứng, cho thuê thời gian quảng cáo trên các đơn vị truyền thông.

---

(210) **4-2012-07553**

(540)

(220) 18.04.2012
(441) 25.07.2012
(531) 16.1.4; 4.5.3; 4.5.2
(731) CÔNG TY TNHH CỔNG DỊCH VỤ TRỰC TUYẾN (VN)
11A Phan Kế Bính, phường Đa Kao, quận 1, thành phố Hồ Chí Minh

(511) Nhóm 35: Quảng cáo, đại lý quảng cáo, truyền các thông báo quảng cáo, dịch vụ làm market cho mục đích quảng cáo, dịch vụ cung ứng, cho thuê thời gian quảng cáo trên các đơn vị truyền thông.

---

(210) **4-2012-07579**

(540)

ZYDO
ITALY

(220) 18.04.2012
(441) 25.07.2012
(731) ZYDO S.R.L (IT)
Viale Achille Papa 30, 20149 Milan, Italy
(740) Công ty cổ phần Sở hữu trí tuệ BROSS và Cộng sự (BROSS & PARTNERS., JSC)

(511) Nhóm 14: Kim loại quý, dạng thô hoặc bán thành phẩm; đá quý, đồ trang sức, đồng hồ, đồng hồ đeo tay; các dụng cụ để bấm giờ và đo giờ.

---

(210) **4-2012-07580**

(540)

AESTAR 凯达
中山凯达

(220) 18.04.2012
(441) 25.07.2012
(531) A26.11.12; 26.13.25; 26.11.3; 3.7.17
(731) AESTAR (ZHONGSHAN) CO., LTD. (CN)
No.116, Qingxi Road, Zhongshan, Guangdong, CHINA
(740) Công ty TNHH Trường Xuân (AGELESS CO.,LTD.)

(511) Nhóm 05: Chất trừ động vật có hại; thuốc trừ sâu bọ, côn trùng; chế phẩm làm tươi mát không khí; thuốc khử độc; chất khử mùi không dùng cho cá nhân; chế phẩm khử trùng; thuốc dành cho thú y; chế phẩm diệt trừ động vật gây hại; bioxit; chất khử mùi vệ sinh không dùng cho cá nhân.

---

(210) **4-2012-07620**

(540)

viro®

(220) 19.04.2012
(441) 25.07.2012
(531) 2.7.23; 4.5.2; 4.5.3; 1.15.15; 26.4.1; A2.5.24
(591) Xanh da trời đậm, xanh da trời nhạt, trắng, đen, đỏ
(731) RONY TEDY (ID)
Hegarmanah No. 22 A RT.011/RW.003, Hegarmanah, Bandung, Jawa Barat, Indonesia
(740) Văn phòng Luật sư Ân Nam (ANNAM IP & LAW)

(511) Nhóm 32: Bia, nước khoáng và nước có ga và các loại đồ uống khác không chứa cồn; đồ uống cung cấp muối và khoáng cho cơ thể; đồ uống hoa quả và nước ép hoa quả; xi-rô và các chế phẩm khác dùng để làm đồ uống.

---

(210) **4-2012-07628**

(540)

CULINARIA

(220) 19.04.2012
(441) 25.07.2012
(731) LEOPARD'S LEAP WINES (PTY) LIMITED (ZA)
La Motte Estate, Franschhoek, South Africa
(740) Công ty Tư vấn đầu tư và chuyển giao công nghệ (INVESTCONSULT)

(511) Nhóm 33: Đồ uống có cồn (trừ bia).

---

(210) **4-2012-07645**

(540)

wOmega
for woman

(220) 19.04.2012
(441) 25.07.2012
(531) 24.17.15; 24.13.1; 24.17.5
(591) Trắng, đỏ, ghi
(731) CÔNG TY TRÁCH NHIỆM HỮU HẠN NHÓM THIÊN MINH (VN)
181A Điện Biên Phủ, phường Đakao, quận 1, thành phố Hồ Chí Minh
(740) Công ty TNHH Sở hữu trí tuệ Thảo Thọ Quyến (INVENCO)

(511) Nhóm 05: Thực phẩm chức năng cụ thể là viên dầu cá (chứa chất omega) dùng để phục hồi sức khoẻ.

---

(210) **4-2012-07663**

(540)

LHT

(220) 19.04.2012
(441) 25.07.2012
(531) A26.11.12; A26.11.9; 26.11.3
(591) Trắng, đỏ
(731) CÔNG TY TNHH SẢN XUẤT THƯƠNG MẠI XUẤT NHẬP KHẨU LIÊN HIỆP THÀNH (VN)
62 Mạc Đĩnh Chi, phường Đakao, quận 1, thành phố Hồ Chí Minh
(740) DNTN Dịch vụ thương mại và sở hữu công nghiệp Song Ngọc (I.P.T.S.)

(511) Nhóm 09: Phao cứu hộ; kính bơi; chuông báo cháy.

Nhóm 21: Thiết bị điện để thu hút, đuổi và diệt sâu bọ, ruồi muỗi, côn trùng.

Nhóm 28: Đồ chơi; các loại cờ và bàn cờ; cầu đá; cầu lông; vợt cầu lông; áo phao để bơi.

---

(210) **4-2012-07668**

(540)

KAISHAN

(220) 19.04.2012
(441) 25.07.2012
(531) 26.4.4; 26.5.1; 3.7.17; 26.3.1
(591) Đỏ, xanh dương, trắng
(731) CÔNG TY CỔ PHẦN KHẢI THẮNG (VN)
48-50 đường số 52, khu phố 9, phường Tân Tạo, quận Bình Tân, thành phố Hồ Chí Minh
(740) DNTN Dịch vụ thương mại và sở hữu công nghiệp Song Ngọc (I.P.T.S.)

(511) Nhóm 35: Mua bán máy bơm nước, mô tơ, vật liệu xây dựng, phụ tùng nông ngư cơ, vật tư thiết bị ngành may, máy điều hòa nhiệt độ; mua bán vật tư thiết bị, máy móc công nghiệp, thiết bị dụng cụ ngành hơi như các loại: máy nén khí các loại, máy thổi khí, máy bơm ly tâm, máy bơm chân không, máy nén tác nhân lạnh, máy làm lạnh nước, máy sấy

khí, thiết bị xử lý khí nén, thiết bị lọc khí, thùng chứa khí, dụng cụ hơi, máy móc thiết bị sử dụng bằng khí nén, linh kiện phụ tùng của chúng; mua bán sản phẩm nhựa như: kệ để hàng (palet), khay kệ, thùng, bàn, ghế, ca; mua bán hàng ngũ kim như: đinh, ốc vít, sắt, thép, kẽm; mua bán vật tư thiết bị điện như: dây điện, bóng điện, ổn áp (máy biến thế), máy phát điện, công tắc, ổ cắm.

---

(210) **4-2012-07669**

(540)

KAITAIN SERIES

(220) 19.04.2012
(441) 25.07.2012
(531) 26.11.2; A26.11.8
(591) Xanh dương, ghi xám, đen, trắng
(731) CÔNG TY CỔ PHẦN KHẢI THẮNG (VN)
48-50 đường số 52, khu phố 9, phường Tân Tạo, quận Bình Tân, thành phố Hồ Chí Minh
(740) DNTN Dịch vụ thương mại và sở hữu công nghiệp Song Ngọc (I.P.T.S.)

(511) Nhóm 35: Mua bán máy bơm nước, mô tơ, vật liệu xây dựng, phụ tùng nông ngư cơ, vật tư thiết bị ngành may, máy điều hòa nhiệt độ; mua bán vật tư thiết bị, máy móc công nghiệp, thiết bị dụng cụ ngành hơi như các loại: máy nén khí các loại, máy thổi khí, máy bơm ly tâm, máy bơm chân không, máy nén tác nhân lạnh, máy làm lạnh nước, máy sấy khí, thiết bị xử lý khí nén, thiết bị lọc khí, thùng chứa khí, dụng cụ hơi, máy móc thiết bị sử dụng bằng khí nén, linh kiện phụ tùng của chúng; mua bán sản phẩm nhựa như: kệ để hàng (palet), khay kệ, thùng, bàn, ghế, ca; mua bán hàng ngũ kim như: đinh, ốc vít, sắt, thép, kẽm; mua bán vật tư thiết bị điện như: dây điện, bóng điện, ổn áp (máy biến thế), máy phát điện, công tắc, ổ cắm.

---

(210) **4-2012-07673**

(540)

VIRASURE

(220) 19.04.2012
(441) 25.07.2012
(731) FVG LIMITED (GB)
22 Carsegate Road, Inverness, IV3 8EX, Scotland, United Kingdom
(740) Công ty Cổ phần Sở hữu công nghiệp INVESTIP (INVESTIP)

(511) Nhóm 05: Chế phẩm thú y; chất tẩy uế; chế phẩm diệt động vật có hại; thuốc trừ sâu; biôxit.

---

(210) **4-2012-07674**

(540)

SOFIX

(220) 19.04.2012
(441) 25.07.2012
(731) YKK CORPORATION (JP)
1, Kanda Izumi-cho, Chiyoda-ku, Tokyo, Japan
(740) Công ty Cổ phần Sở hữu công nghiệp INVESTIP (INVESTIP)

(511) Nhóm 26: Khóa kéo trượt; khóa móc và khóa cài (cho trang phục), móc có thể điều chỉnh được (cho trang phục); khoá kéo; khuy; khuy bấm; nút khuy rời (luồn qua lỗ khuyết ở ngực và cổ áo sơmi); cái móc gài để cài hai bên mép áo; khuy lỗ dùng cho quần áo, khuy lỗ dùng cho giầy (lỗ xâu dây giầy); cái khóa thắt (phụ tùng của trang phục); cái khóa thắt cho dây đeo quần; móc giữ đầu dây đeo hoặc đai; móc xoay (cho trang phục); móc có lò xo (cho trang phục); nút chặn dây dùng cho quần áo, nút chặn chân dây dùng cho quần áo; nút chặn dây dùng cho túi xách; nút chặn chân dây dùng cho túi xách; dải ruy băng đàn hồi; dây viền áo; đai hoặc nịt được làm từ vải dệt (cho trang phục).

---

(210) **4-2012-07684**

(540)

FIGO

(220) 19.04.2012
(441) 25.07.2012

(731) FORD MOTOR COMPANY (US)
One American Road, Dearborn, Michigan 48126, United States of America

(740) Công ty Luật TNHH AMBYS Hà Nội (AMBYS HANOI)

(511) Nhóm 12: Ô tô.

---

(210) **4-2012-07685**

(540)

FORD FIGO

(220) 19.04.2012
(441) 25.07.2012

(731) FORD MOTOR COMPANY (US)
One American Road, Dearborn, Michigan 48126, United States of America

(740) Công ty Luật TNHH AMBYS Hà Nội (AMBYS HANOI)

(511) Nhóm 12: Ô tô.

---

(210) **4-2012-07690**

(540)

XOX

(220) 19.04.2012
(441) 25.07.2012

(731) CÔNG TY CỔ PHẦN HÓA MỸ PHẨM MỸ HẢO (VN)
F1/35 (hương lộ 80) Vĩnh Lộc, xã Vĩnh Lộc B, huyện Bình Chánh, thành phố Hồ Chí Minh

(740) Công ty TNHH Sở hữu trí tuệ Ngôi Sao chuyên nghiệp và liên danh (NOVAPRO & ASSOCIATES CO.,LTD.)

(511) Nhóm 03: Mỹ phẩm và các chất tẩy rửa (dùng trong mỹ phẩm).

---

(210) **4-2012-07716**

(540)

BLUE PACIFIC

(220) 19.04.2012
(441) 25.07.2012
(731) BLUE PACIFIC FLAVORS & FRAGRANCES, INC. (US)
1354 South Marion Court, City of Industry, California 91745-2418, United States
(740) Công ty TNHH INVESTPRO và cộng sự (INVESTPRO & ASSOCIATES)

(511) Nhóm 02: Phẩm màu; phẩm màu dùng để sản xuất thực phẩm.

Nhóm 03: Tinh dầu để làm hương liệu cho thực phẩm; tinh dầu dùng cho cá nhân; tinh dầu dùng trong sản xuất hương liệu cho thực phẩm và cho chất thơm tổng hợp.

Nhóm 30: Tinh chất không phải là tinh dầu dùng cho hương liệu thực phẩm; chất chiết không phải là tinh dầu dùng làm hương liệu; đồ uống làm từ thảo dược; cà phê; trà, trà thảo dược dùng cho thực phẩm; chất chiết từ mạch nha dùng cho thực phẩm.

Nhóm 32: Nước ép hoa quả cô đặc; nước ép hoa quả; nước ép hoa quả có ga; tinh chất dùng trong sản xuất nước khoáng; tinh chất, không phải là tinh dầu để sản xuất rượu mùi; tinh chất hoa quả dùng làm hương liệu cho đồ uống.

---

(210) **4-2012-07721**

(540)

FundusVue

(220) 19.04.2012
(441) 25.07.2012
(731) CRYSTALVUE MEDICAL CORPORATION (TW)
No.7, Xing-Ye Street, Guishan Township, Tao-Yuan County, Taiwan
(740) Công ty TNHH Trường Xuân (AGELESS CO.,LTD.)

(511) Nhóm 10: Thiết bị đo mắt; thiết bị chẩn đoán dùng cho mục đích y tế; thiết bị kiểm tra dùng cho mục đích y tế; kính soi đáy mắt; thiết bị kiểm tra giác mạc mắt; dụng cụ đo mắt.

---

(210) **4-2012-07723**

(300) 85/453,661 21.10.2011 US

(540)

TEQAVA

(220) 19.04.2012
(441) 25.07.2012
(731) SPARKLING TEQUILA, LLC (US)
392 4924 Balboa Blvd, Encino, California 91316, United States of America
(740) Công ty TNHH Sở hữu trí tuệ HA VIP (HAVIP CO., LTD.)

(511) Nhóm 33: Đồ uống có cồn (trừ bia).

---

(210) **4-2012-07736**

(540)

(220) 19.04.2012
(441) 25.07.2012
(531) A5.3.14; A5.3.13; 26.4.1
(591) Trắng, nâu
(731) CÔNG TY CỔ PHẦN DU LỊCH KHOÁNG NÓNG NHA TRANG SEAFOODS F17 (VN)
Tổ 19, thôn Xuân Ngọc, xã Vĩnh Ngọc, thành phố Nha Trang, tỉnh Khánh Hòa
(740) Công ty TNHH Tư vấn sở hữu trí tuệ Việt (VIET IP CO.,LTD.)

(511) Nhóm 03: Mỹ phẩm, mỹ phẩm dưỡng da làm từ bùn.

Nhóm 35: Mua bán mỹ phẩm.

Nhóm 43: Khách sạn, nhà hàng ăn uống, quán ăn.

Nhóm 44: Dịch vụ tắm khoáng - bùn, dịch vụ chăm sóc sức khỏe và sắc đẹp (spa).

---

(210) **4-2012-07738**

(540)

(220) 20.04.2012
(441) 25.07.2012
(531) A1.1.10; 1.17.11; 2.1.8; A2.1.23; 4.5.3
(591) Đỏ, vàng, đen, xanh lá cây
(731) CÔNG TY TNHH MTV DU LỊCH LÊ VIỆT NAM (VN)
68/134C Trần Quang Khải, phường Tân Định, quận 1, thành phố Hồ Chí Minh

(511) Nhóm 39: Dịch vụ vận tải; dịch vụ du lịch.

---

(210) **4-2012-07750**

(540)

(220) 20.04.2012
(441) 25.07.2012
(531) 26.1.1
(591) Đen, trắng, xanh lơ
(731) CÔNG TY CỔ PHẦN TRUYỀN THÔNG VÀ THƯƠNG MẠI ĐIỆN TỬ MEDCOM (VN)
Số 9, ngách 97/16, phố Khương Trung, phường Khương Trung, quận Thanh Xuân, thành phố Hà Nội
(740) Công ty TNHH Sở hữu trí tuệ Trí Việt và Cộng sự (TRI VIET & ASSOCIATES CO.,LTD.)

(511) Nhóm 35: Dịch vụ thương mại điện tử cụ thể là dịch vụ giới thiệu sản phẩm trên phương tiện truyền thông (internet) để bán; thông tin thương mại điện tử, mua bán phần mềm, quảng cáo.

---

(210) **4-2012-07759**

(540)

XIKANG

(220) 20.04.2012
(441) 25.07.2012
(731) NEUSOFT XIKANG HOLDINGS INC. (CY)
Clifton House, 75 Fort Street, P.O.Box 1350, Grand Cayman, KY1-1108, Cayman Islands.
(740) Công ty TNHH Sở hữu trí tuệ Bình Minh (SUNRISE IP CO.,LTD.)

(511) Nhóm 09: Máy vi tính; thiết bị để xử lý dữ liệu; phần mềm máy tính [ghi sẵn]; thiết bị ngoại vi máy vi tính; chương trình máy vi tính [phần mềm có thể tải xuống được]; thiết bị đếm bước chân; dụng cụ hàng hải; điện thoại di động; điện thoại; kính đeo mắt.

Nhóm 10: Thiết bị và dụng cụ y tế; thiết bị phóng điện trị liệu; thiết bị phát tia X, cho mục đích y tế; thiết bị chẩn đoán cho mục đích y tế; thiết bị điều trị bằng tia X quang; thiết bị chiếu tia X quang cho mục đích y tế; máy chụp tia X [cho mục đích y tế]; thiết bị xét nghiệm cho mục đích y tế; thiết bị sử dụng trong phân tích y tế; hệ thống máy và thiết bị phát tia X, cho mục đích y tế.

Nhóm 14: Đồng hồ đeo tay; đồng hồ; dụng cụ đo thời gian [đồng hồ]; đồng hồ đeo tay; dây đeo cho đồng hồ đeo tay; hộp trưng bày đồng hồ; đồ nữ trang rẻ tiền [đồ trang sức, đồ kim hoàn]; đồ trang sức; nhẫn [đồ trang sức, đồ kim hoàn].

---

(210) **4-2012-07775**

(540)

Ben

(220) 20.04.2012
(441) 25.07.2012
(531) 26.3.1
(731) CÔNG TY CỔ PHẦN BỀN (VN)
Số 74 Nguyễn Thành Toàn, phường Quan Hoa, quận Cầu Giấy, thành phố Hà Nội

(511) Nhóm 09: Điện thoại, máy tính; bộ xử lý trung tâm; chương trình máy tính; phần mềm máy tính; bộ máy phát (viễn thông).

Nhóm 35: Mua bán: thiết bị viễn thông, điện thoại, máy tính để bàn, máy tính xách tay, phần mềm tin học, các sản phẩm điện tử, điện lạnh, đồ gia dụng cụ thể là: ti vi, đầu đĩa (CD, VCD, DVD), tivi, LCD, tủ lạnh, máy ảnh số, dịch vụ nghiên cứu thị trường; dịch vụ quảng cáo.

Nhóm 37: Lắp đặt, sửa chữa máy tính và linh kiện mạng máy tính, linh kiện điện, điện tử, điện lạnh, viễn thông, thiết bị văn phòng, thiết bị ngân hàng, thiết bị đồ dùng dạy học.

Nhóm 40: Lắp ráp máy tính, hệ thống máy tính và máy văn phòng.

Nhóm 42: Tư vấn và thiết kế hệ thống máy tính; thiết kế và duy trì trang web (không bao gồm dịch vụ thiết kế công trình và tư vấn pháp luật), tư vấn, cài đặt và thiết kế phần mềm tin học.

---

(210) **4-2012-07797**

(540)

(220) 20.04.2012
(441) 25.07.2012
(531) 1.15.5; 26.13.1; A5.3.13
(591) Đen, đỏ, cam
(731) CÔNG TY CỔ PHẦN BIA RƯỢU VIGER (VN)
Tổ 23, phố Hồng Hà, phường Bến Gót, thành phố Việt Trì, tỉnh Phú Thọ
(740) Công ty TNHH Sở hữu trí tuệ Ngôi Sao chuyên nghiệp và liên danh (NOVAPRO & ASSOCIATES CO.,LTD.)

(511) Nhóm 32: Nước tăng lực (đồ uống không có cồn, không chứa dược chất, dùng để giải khát).

Nhóm 35: Mua bán, quảng cáo, xuất nhập khẩu: nước tăng lực.

---

(210) **4-2012-07810**

(540)

(220) 20.04.2012
(441) 25.07.2012
(531) A5.3.13; 26.1.1; A5.3.15; A5.5.20
(731) CÔNG TY CỔ PHẦN GNCOM VIỆT NAM (VN)
Nhà vườn lô 10, khu đô thị Mễ Trì Hạ, Mễ Trì, huyện Từ Liêm, thành phố Hà Nội
(740) Công ty TNHH Sở hữu trí tuệ WINCO (WINCO CO., LTD.)

(511) Nhóm 05: Dược phẩm; thực phẩm chức năng.

Nhóm 35: Mua bán, quảng cáo, xuất nhập khẩu: dược phẩm, thực phẩm chức năng.

---

(210) **4-2012-07811**

(540)

VN VENGAR

(220) 20.04.2012
(441) 25.07.2012
(731) CÔNG TY CỔ PHẦN TÔN VẠN THÀNH (VN)
Khu công nghiệp Mỹ Xuân B1 - Tiến Hùng, xã Mỹ Xuân, huyện Tân Thành, tỉnh Bà Rịa- Vũng Tàu

(511) Nhóm 06: vật liệu lợp mái nhà bằng kim loại: tôn lạnh, tôn mạ màu, tôn mạ kẽm dạng cuộn và dạng tấm.

Nhóm 35: Bán buôn tôn lạnh - màu - kẽm dạng cuộn và dạng tấm, kẽm thôi, phôi thép, sắt cuộn, thép hình, xà gồ thép các loại.

---

(210) **4-2012-07812**

(540)

A Zacs VN

(220) 20.04.2012
(441) 25.07.2012
(731) CÔNG TY CỔ PHẦN TÔN VẠN THÀNH (VN)
Khu công nghiệp Mỹ Xuân B1 - Tiến Hùng, xã Mỹ Xuân, huyện Tân Thành, tỉnh Bà Rịa- Vũng Tàu

(511) Nhóm 06: Vật liệu lợp mái nhà bằng kim loại: tôn lạnh, tôn mạ màu, tôn mạ kẽm dạng cuộn và dạng tấm.

Nhóm 35: Bán buôn tôn lạnh - màu - kẽm dạng cuộn và dạng tấm, kẽm thôi, phôi thép, sắt cuộn, thép hình, xà gồ thép các loại.

---

(210) **4-2012-07813**

(540)

COLUMBUS

(220) 20.04.2012
(441) 25.07.2012
(731) CÔNG TY TNHH THƯƠNG MẠI VÀ DỊCH VỤ DŨNG THÀNH DOANH (VN)
C121, khu phố 5, tỉnh lộ 24, phường Bửu Long, thành phố Biên Hoà, tỉnh Đồng Nai
(740) Công ty Cổ phần Sở hữu công nghiệp INVESTIP (INVESTIP)

(511) Nhóm 12: Xe đạp; tay lái xe đạp; cọc yên xe; ba ga (cái đèo hàng của xe đạp).

---

(210) **4-2012-07814**

(540)

Thiochicod

(220) 20.04.2012
(441) 25.07.2012
(731) CÔNG TY TNHH NHÂN SINH (VN)
Db29, Bàu Cát 6, phường 14, quận Tân Bình, thành phố Hồ Chí Minh
(740) Văn phòng Luật sư A Hoà (AHOA LAW OFFICE)

(511) Nhóm 05: Dược phẩm.

---

(210) **4-2012-07815**

(540)

Floctanin

(220) 20.04.2012
(441) 25.07.2012
(731) CÔNG TY TNHH NHÂN SINH (VN)
Db29, Bàu Cát 6, phường 14, quận Tân Bình, thành phố Hồ Chí Minh
(740) Văn phòng Luật sư A Hoà (AHOA LAW OFFICE)

(511) Nhóm 05: Dược phẩm.

---

(210) **4-2012-07816**

(540)

Nonheli

(220) 20.04.2012
(441) 25.07.2012

(731) CÔNG TY TNHH NHÂN SINH (VN)
Db29, Bàu Cát 6, phường 14, quận Tân Bình, thành phố Hồ Chí Minh

(740) Văn phòng Luật sư A Hoà (AHOA LAW OFFICE)

(511) Nhóm 05: Dược phẩm.

---

(210) **4-2012-07817**

(540)

Miovisin

(220) 20.04.2012
(441) 25.07.2012

(731) CÔNG TY TNHH NHÂN SINH (VN)
Db29, Bàu Cát 6, phường 14, quận Tân Bình, thành phố Hồ Chí Minh

(740) Văn phòng Luật sư A Hoà (AHOA LAW OFFICE)

(511) Nhóm 05: Dược phẩm.

---

(210) **4-2012-07818**

(540)

Solprene

(220) 20.04.2012
(441) 25.07.2012

(731) CÔNG TY TNHH NHÂN SINH (VN)
Db29, Bàu Cát 6, phường 14, quận Tân Bình, thành phố Hồ Chí Minh

(740) Văn phòng Luật sư A Hoà (AHOA LAW OFFICE)

(511) Nhóm 05: Dược phẩm.

---

(210) **4-2012-07820**

(300) 85/453,722 21.10.2011 US

(540)

OZ THE GREAT AND POWERFUL

(220) 20.04.2012
(441) 25.07.2012

(731) DISNEY ENTERPRISES, INC., A DELAWARE CORPORATION (US)
500 South Buena Vista Street, Burbank, CALIFORNIA 91521, U.S.A.

(740) Công ty Tư vấn đầu tư và chuyển giao công nghệ (INVESTCONSULT)

(511) Nhóm 28: Đồ chơi, trò chơi và các vật dụng để chơi cùng; thiết bị tập thể dục và vật dụng thể thao (ngoại trừ quần áo); tất giáng sinh; đồ trang trí và trang hoàng cây noel (trừ đồ chiếu sáng và bánh kẹo); quả cầu tuyết.

---

(210) **4-2012-07821**

(300) 85/453,715 21.10.2011 US

(540)

OZ THE GREAT AND POWERFUL

(220) 20.04.2012
(441) 25.07.2012

(731) DISNEY ENTERPRISES, INC., A DELAWARE CORPORATION (US)
500 South Buena Vista Street, Burbank, CALIFORNIA 91521, U.S.A.

(740) Công ty Tư vấn đầu tư và chuyển giao công nghệ (INVESTCONSULT)

(511) Nhóm 25: Quần áo, đồ đi chân và đồ đội đầu.

---

(210) **4-2012-07822**

(300) 85/453,686 21.10.2011 US

(540)

OZ THE GREAT AND POWERFUL

(220) 20.04.2012
(441) 25.07.2012

(731) DISNEY ENTERPRISES, INC., A DELAWARE CORPORATION (US)
500 South Buena Vista Street, Burbank, California 91521, U.S.A.

(740) Công ty Tư vấn đầu tư và chuyển giao công nghệ (INVESTCONSULT)

(511) Nhóm 03: Mỹ phẩm; chế phẩm đánh răng; chế phẩm dùng cho mục đích vệ sinh không tẩm thuốc; nước thơm; nước hoa.

---

(210) **4-2012-07824**

(300) 85/453,702 21.10.2011 US

(540)

OZ THE GREAT AND POWERFUL

(220) 20.04.2012
(441) 25.07.2012

(731) DISNEY ENTERPRISES, INC., A DELAWARE CORPORATION (US)
500 South Buena Vista Street, Burbank, CALIFORNIA 91521, U.S.A.

(740) Công ty Tư vấn đầu tư và chuyển giao công nghệ (INVESTCONSULT)

(511) Nhóm 14: Đồng hồ, đồ trang sức, hộp trang sức, hộp đựng đồ trang sức, vòng đeo chìa khóa làm bằng kim loại quý, tiền kim loại, đồng hồ đeo tay, dây đồng hồ đeo tay.

---

(210) **4-2012-07825**

(300) 85/453,707 21.10.2011 US

(540)

OZ THE GREAT AND POWERFUL

(220) 20.04.2012
(441) 25.07.2012

(731) DISNEY ENTERPRISES, INC., A DELAWARE CORPORATION (US)
500 South Buena Vista Street, Burbank, California 91521, U.S.A.

(740) Công ty Tư vấn đầu tư và chuyển giao công nghệ (INVESTCONSULT)

(511) Nhóm 16: Giấy và vật dụng làm bằng giấy; bìa cứng và các sản phẩm bằng bìa cứng; các ấn phẩm; xuất bản phẩm, sách; ảnh; ảnh chân dung; tranh vẽ; đồ dùng văn phòng phẩm; đồ dùng văn phòng và trường học (không bao gồm đồ gỗ).

---

(210) **4-2012-07826**

(300) 85/453,713 21.10.2011 US

(540)

OZ THE GREAT AND POWERFUL

(220) 20.04.2012
(441) 25.07.2012

(731) DISNEY ENTERPRISES, INC., A DELAWARE CORPORATION (US)
500 South Buena Vista Street, Burbank, California 91521, U.S.A.

(740) Công ty Tư vấn đầu tư và chuyển giao công nghệ (INVESTCONSULT)

(511) Nhóm 18: Túi; ba lô; hộp đựng thẻ điện thoại bằng da hoặc giả da ; ví cầm tay đựng tiền xu; túi đeo hông, hộp đựng chìa khóa (bằng da thuộc); dây đeo chìa khóa bằng da hoặc giả da ; va li; thẻ ghi tên và địa chỉ (buộc vào vali); ví nam; ô; ví nữ.

---

(210) **4-2012-07830**

(540)

O!CHIEN

(220) 20.04.2012
(441) 25.07.2012

(731) CÔNG TY CỔ PHẦN ACECOOK VIỆT NAM (VN)
Lô II-3 và II-5 đường số 11, nhóm CN II, khu công nghiệp Tân Bình, quận Tân Phú, thành phố Hồ Chí Minh

(740) Văn phòng luật sư Phạm và Liên danh (PHAM & ASSOCIATES)

(511) Nhóm 30: Mì ăn liền, phở ăn liền, bún ăn liền, miến ăn liền, hủ tiếu ăn liền, cháo ăn liền.

---

(210) **4-2012-07831**

(540)

O-CHIEN

(220) 20.04.2012
(441) 25.07.2012

(731) CÔNG TY CỔ PHẦN ACECOOK VIỆT NAM (VN)
Lô II-3 và II-5 đường số 11, nhóm CN II, khu công nghiệp Tân Bình, quận Tân Phú, thành phố Hồ Chí Minh

(740) Văn phòng luật sư Phạm và Liên danh (PHAM & ASSOCIATES)

(511) Nhóm 30: Mì ăn liền, phở ăn liền, bún ăn liền, miến ăn liền, hủ tiếu ăn liền, cháo ăn liền.

---

(210) **4-2012-07832**

(540)

O CHIEN

(220) 20.04.2012
(441) 25.07.2012
(731) CÔNG TY CỔ PHẦN ACECOOK VIỆT NAM (VN)
Lô II-3 và II-5 đường số 11, nhóm CN II, khu công nghiệp Tân Bình, quận Tân Phú, thành phố Hồ Chí Minh
(740) Văn phòng luật sư Phạm và Liên danh (PHAM & ASSOCIATES)

(511) Nhóm 30: Mì ăn liền, phở ăn liền, bún ăn liền, miến ăn liền, hủ tiếu ăn liền, cháo ăn liền.

---

(210) **4-2012-07833**

(540)

O-CHIÊN

(220) 20.04.2012
(441) 25.07.2012
(731) CÔNG TY CỔ PHẦN ACECOOK VIỆT NAM (VN)
Lô II-3 và II-5 đường số 11, nhóm CN II, khu công nghiệp Tân Bình, quận Tân Phú, thành phố Hồ Chí Minh
(740) Văn phòng luật sư Phạm và Liên danh (PHAM & ASSOCIATES)

(511) Nhóm 30: Mì ăn liền, phở ăn liền, bún ăn liền, miến ăn liền, hủ tiếu ăn liền, cháo ăn liền.

---

(210) **4-2012-07834**

(540)

O!CHIÊN

(220) 20.04.2012
(441) 25.07.2012
(731) CÔNG TY CỔ PHẦN ACECOOK VIỆT NAM (JP)
Lô II-3 và II-5, đường số 11, nhóm CN II, khu công nghiệp Tân Bình, quận Tân Phú, thành phố Hồ Chí Minh
(740) Văn phòng luật sư Phạm và Liên danh (PHAM & ASSOCIATES)

(511) Nhóm 30: Mì ăn liền, phở ăn liền, bún ăn liền, miến ăn liền, hủ tiếu ăn liền, cháo ăn liền.

---

(210) **4-2012-07835**

(540)

O-CHIÊN

(220) 20.04.2012
(441) 25.07.2012
(731) CÔNG TY CỔ PHẦN ACECOOK VIỆT NAM (VN)
Lô II-3 và II-5, đường số 11, nhóm CN II, khu công nghiệp Tân Bình, quận Tân Phú, thành phố Hồ Chí Minh
(740) Văn phòng luật sư Phạm và Liên danh (PHAM & ASSOCIATES)

(511) Nhóm 30: Mì ăn liền, phở ăn liền, bún ăn liền, miến ăn liền, hủ tiếu ăn liền, cháo ăn liền.

---

(210) **4-2012-07836**

(540)

Q.CHIÊN

(220) 20.04.2012
(441) 25.07.2012
(731) CÔNG TY CỔ PHẦN ACECOOK VIỆT NAM (VN)
Lô II-3 và II-5, đường số 11, nhóm CN II, khu công nghiệp Tân Bình, quận Tân Phú, thành phố Hồ Chí Minh
(740) Văn phòng luật sư Phạm và Liên danh (PHAM & ASSOCIATES)

(511) Nhóm 30: Mì ăn liền, phở ăn liền, bún ăn liền, miến ăn liền, hủ tiếu ăn liền, cháo ăn liền.

---

(210) **4-2012-07837**

(540)

Q!CHIÊN

(220) 20.04.2012
(441) 25.07.2012
(731) CÔNG TY CỔ PHẦN ACECOOK VIỆT NAM (VN)
Lô II-3 và II-5 đường số 11, nhóm CN II, khu công nghiệp Tân Bình, quận Tân Phú, thành phố Hồ Chí Minh
(740) Văn phòng luật sư Phạm và Liên danh (PHAM & ASSOCIATES)

(511) Nhóm 30: Mỳ ăn liền, phở ăn liền, bún ăn liền, miến ăn liền, hủ tiếu ăn liền, cháo ăn liền.

---

(210) **4-2012-07838**

(540)

MIKO

(220) 20.04.2012
(441) 25.07.2012
(731) CÔNG TY CỔ PHẦN ACECOOK VIỆT NAM (VN)
Lô II-3 và II-5 đường số 11, nhóm CN II, khu công nghiệp Tân Bình, quận Tân Phú, thành phố Hồ Chí Minh
(740) Văn phòng luật sư Phạm và Liên danh (PHAM & ASSOCIATES)

(511) Nhóm 30: Mì ăn liền, phở ăn liền, bún ăn liền, miến ăn liền, hủ tiếu ăn liền, cháo ăn liền.

---

(210) **4-2012-07839**

(540)

KOCHI

(220) 20.04.2012
(441) 25.07.2012
(731) CÔNG TY CỔ PHẦN ACECOOK VIỆT NAM (VN)
Lô II-3 và II-5 đường số 11, nhóm CN II, khu công nghiệp Tân Bình, quận Tân Phú, thành phố Hồ Chí Minh
(740) Văn phòng luật sư Phạm và Liên danh (PHAM & ASSOCIATES)

(511) Nhóm 30: Mì ăn liền, phở ăn liền, bún ăn liền, miến ăn liền, hủ tiếu ăn liền, cháo ăn liền.

---

(210) **4-2012-07848**

(540)

ADK CIZER

(220) 20.04.2012
(441) 25.07.2012

(731) ADEKA CORPORATION (JP)
7-2-35 Higashi-ogu, Arakawa-ku, Tokyo 116-8554, Japan
(740) Văn phòng luật sư Phạm và Liên danh (PHAM & ASSOCIATES)

(511) Nhóm 01: Chế phẩm hóa chất để bổ sung cho nhựa; chất dẻo hoá.

---

(210) **4-2012-07849**

(540)

ADEKA CIZER

(220) 20.04.2012
(441) 25.07.2012

(731) ADEKA CORPORATION (JP)
7-2-35 Higashi-ogu, Arakawa-ku, Tokyo 116-8554, Japan
(740) Văn phòng luật sư Phạm và Liên danh (PHAM & ASSOCIATES)

(511) Nhóm 01: Chế phẩm hóa chất để bổ sung cho nhựa, chất dẻo hoá.

---

(210) **4-2012-07850**

(540)

ADK STAB

(220) 20.04.2012
(441) 25.07.2012

(731) ADEKA CORPORATION (JP)
7-2-35 Higashi-ogu, Arakawa-ku, Tokyo 116-8554, Japan
(740) Văn phòng luật sư Phạm và Liên danh (PHAM & ASSOCIATES)

(511) Nhóm 01: Chế phẩm hóa chất để bổ sung cho nhựa; chất phụ gia hoá học cho chất dẻo; chất ổn định cho clorua polyvinyl (hóa chất).

---

(210) **4-2012-07851**

(540)

ADEKA STAB

(220) 20.04.2012
(441) 25.07.2012

(731) ADEKA CORPORATION (JP)
7-2-35 Higashi-ogu, Arakawa-ku, Tokyo 116-8554, Japan
(740) Văn phòng luật sư Phạm và Liên danh (PHAM & ASSOCIATES)

(511) Nhóm 1: Chế phẩm hoá chất để bổ sung cho nhựa: chất phụ gia hoá học cho chất dẻo; chất ổn định cho clorua polyvinyl.

---

(210) **4-2012-07852**

(540)

MERCURIAL

(220) 20.04.2012
(441) 25.07.2012

(731) NIKE INTERNATIONAL LTD. (US)
One Bowerman Drive, Beaverton, OR 97005-6453, USA
(740) Văn phòng luật sư Phạm và Liên danh (PHAM & ASSOCIATES)

(511) Nhóm 25: Quần áo; giầy dép, bít tất; mũ nón, khăn đội đầu.

Nhóm 28: Dụng cụ thể thao, cụ thể là bóng dùng trong bóng đá, vật dụng bảo vệ ông chân (phụ kiện thể thao), đệm lót để bảo vệ dành cho người chơi bóng đá (bộ phận của trang phục đặc biệt cho các môn thể thao), túi được thiết kế đặc biệt để chứa các dụng cụ thể thao và bóng thể thao.

---

(210) **4-2012-07853**

(300) 2011-088014 07.12.2011 JP
(540)

SoyCarat

(220) 20.04.2012
(441) 25.07.2012

(731) OTSUKA PHARMACEUTICAL CO., LTD. (JP)
2-9, Kanda-Tsukasamachi, Chiyoda-ku, Tokyo, Japan
(740) Văn phòng luật sư Phạm và Liên danh (PHAM & ASSOCIATES)

(511) Nhóm 30: Bánh kẹo ăn nhanh, bánh kẹo, bánh mì và bánh sữa nhỏ; chế phẩm ngũ cốc; bột mì cho thực phẩm; gluten cho thực phẩm; hỗn hợp bánh kẹo có thể ăn liền; cà phê; ca cao.

---

(210) **4-2012-07854**

(300) 2011-088015 07.12.2011 JP
(540)

(220) 20.04.2012
(441) 25.07.2012

(531) A24.17.12; 2.9.14; A2.9.15; 26.1.1
(591) Vàng, vàng nhạt, nâu, trắng
(731) OTSUKA PHARMACEUTICAL CO., LTD. (JP)
2-9, Kanda-Tsukasamachi, Chiyoda-ku, Tokyo, Japan
(740) Văn phòng luật sư Phạm và Liên danh (PHAM & ASSOCIATES)

(511) Nhóm 30: Bánh kẹo ăn nhanh; bánh kẹo, bánh mì và bánh sữa nhỏ; chế phẩm ngũ cốc, bột mì cho thực phẩm; gluten cho thực phẩm; hỗn hợp bánh kẹo có thể ăn liền; cà phê; ca cao.

---

(210) **4-2012-07855**

(540)

HJD
HẠNH HÒA

(220) 20.04.2012
(441) 25.07.2012
(531) A17.2.2; 26.1.1
(731) DOANH NGHIỆP TƯ NHÂN HẠNH HÒA (VN)
135 -137 Hùng Vương, phường Hải Châu II, quận Hải Châu, thành phố Đà Nẵng
(740) Văn phòng luật sư Phạm và Liên danh (PHAM & ASSOCIATES)

(511) Nhóm 14: Đồ trang sức bằng vàng, bạc, đá quý.

---

(210) **4-2012-07856**

(540)

PLICASSA

(220) 20.04.2012
(441) 25.07.2012
(731) JOHNSON & JOHNSON (US)
One Johnson & Johnson Plaza, New Brunswick, New Jersey, 08933 U.S.A.
(740) Văn phòng luật sư Phạm và Liên danh (PHAM & ASSOCIATES)

(511) Nhóm 10: Thiết bị y tế và phẫu thuật dùng trong phụ khoa bao gồm dụng cụ để đặt, chỉ khâu và cái neo.

---

(210) **4-2012-07857**

(540)

BAKER LAND

(220) 20.04.2012
(441) 25.07.2012
(731) CÔNG TY CỔ PHẦN THƯƠNG MẠI VÀ CÔNG NGHỆ THỰC PHẨM HOÀNG LÂM (VN)
Số 15 ngõ 41 Thái Hà, phường Trung Liệt, quận Đống Đa, thành phố Hà Nội
(740) Công ty cổ phần Tư vấn S&B (S&B CONSULTANT., CORP.)

(511) Nhóm 35: Hãng thông tin thương mại; bán buôn bán lẻ hàng hóa trong các cửa hàng chuyên doanh: hàng lưu niệm, hàng đan lát, hàng thủ công mỹ nghệ; bán buôn bán lẻ hàng hóa phi lương thực, thực phẩm (quần áo, găng tay, túi, tấm lót giá để); bán buôn bán lẻ mỹ phẩm (xà phòng, kem đánh răng); bán buôn, bán lẻ đồ dùng gia đình (bếp, nồi cơm điện, lò vi sóng, lò nướng, tủ lạnh, tủ ủ, tủ kem, khuôn, khay, dao, phới, cán bột, chổi quét thảm); bán buôn, bán lẻ đồ điện gia dụng (đèn và bộ đèn điện); bán buôn, bán lẻ đồ nội thất (tủ, bàn, ghế); bán lẻ đồ uống (bia, rượu); bán buôn bán lẻ thực phẩm (sữa, thịt, cá, rau, bột, đường, bơ, kem, sô cô la, mứt, ngũ cốc, gia vị, hương liệu, phụ gia, men, màu thực phẩm); mua bán kinh doanh thiết bị điện dân dụng (máy phát điện, máy làm kem, máy trộn, máy đánh, máy cán, máy cắt); xuất nhập khẩu các mặt hàng phi lương thực, thực phẩm, mỹ phẩm, đồ dùng gia đình, đồ điện gia dụng, đồ nội thất, đồ uống, thực phẩm, thiết bị điện dân dụng, công nghiệp và tàu thủy; đại lý mua, bán, ký gửi các loại hàng hóa nêu trên.

Nhóm 39: Kinh doanh du lịch lữ hành nội địa, đại lý bán vé máy bay; kinh doanh vận tải hàng hóa; vận chuyển hành khách bằng ô tô theo hợp đồng.

Nhóm 41: Dịch vụ đào tạo trong lĩnh vực sản xuất thực phẩm; tư vấn du học; giáo dục nghề nghiệp.

---

(210) **4-2012-07858**

(540)

(220) 20.04.2012
(441) 25.07.2012
(591) Đen, đỏ
(731) CPI STEAMBOAT SDN. BHD (MY)
16, Jalan Perindustrian Balakong Jaya 2/3, Tama Perindustrian Balakong Jaya 2,43300 Balakong Jaya, Selangor, Malaysia
(740) Công ty TNHH Tư vấn SPVN (SPVN Co.,LTD.)

(511) Nhóm 43: Dịch vụ ăn uống; dịch vụ nhà hàng ăn uống; khách sạn; quán cà phê.

---

(210) **4-2012-07859**

(540)

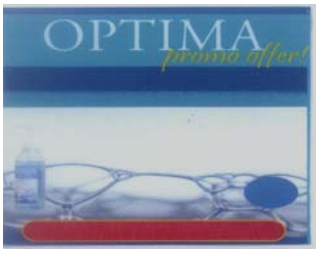

(220) 20.04.2012
(441) 25.07.2012
(531) 19.7.1; 1.15.21; 26.1.2; 26.4.2
(591) Xanh, xanh da trời, xanh ngọc, xanh dương, đỏ, vàng, trắng
(731) CÔNG TY TNHH VĨNH ĐẠT (LACOM CO., LTD) (VN)
957C, Bạch Đằng, quận Hai Bà Trưng, thành phố Hà Nội

(511) Nhóm 03: Dung dịch rửa tay (không dùng cho mục đích y tế).

Nhóm 05: Dung dịch rửa tay sát khuẩn (dùng cho mục đích y tế).

Nhóm 35: Mua bán dung dịch rửa tay (không dùng cho mục đích y tế); mua bán dung dịch rửa tay sát khuẩn (dung cho mục đích y tế).

---

(210) **4-2012-07870**

(540)

(220) 23.04.2012
(441) 25.07.2012
(531) A9.7.22; 4.5.2; 4.5.3; 2.9.14; A2.9.15; 1.5.1
(591) Xanh cốm, tím, vàng, trắng, đen
(731) CÔNG TY CỔ PHẦN ĐẦU TƯ SAO BẮC VIỆT (VN)
Hạ Trì, phường Hạ Cầu, quận Hà Đông, thành phố Hà Nội

(511) Nhóm 41: Dịch vụ đào tạo ngoại ngữ, tin học, âm nhạc, giáo dục mầm non, tiểu học, trung học cơ sở, trung học phổ thông, trung cấp chuyên nghiệp, dịch vụ hướng nghiệp, dạy nghề.

---

(210) **4-2012-07871**

(540)

TOÀN PHONG

(220) 23.04.2012
(441) 25.07.2012
(731) ĐOÀN VĂN MẬU (VN)
Cụm 10, xã Võng Xuyên, huyện Phúc Thọ, thành phố Hà Nội

(511) Nhóm 12: Lá côn của bộ li hợp xe gắn máy, má phanh dùng cho xe cộ, lót phanh dùng cho xe cộ, phanh xe cộ.

---

(210) **4-2012-07872**

(540)

(220) 23.04.2012
(441) 25.07.2012
(531) 2.7.23; A26.11.12; 4.5.2; 4.5.3
(591) Đỏ, xanh lá cây, tím, xanh tím, vàng, vàng nâu
(731) CÔNG TY TRÁCH NHIỆM HỮU HẠN DỊCH VỤ GIẢI TRÍ HÀNH TINH LẠ (VN)
Tầng 1, Indochina Riverside Tower, 74 Bạch Đằng, Hải Châu, thành phố Đà Nẵng

(511) Nhóm 41: Khu vui chơi trẻ em, câu lạc bộ trượt pa-tanh, trò chơi điện tử trực tuyến.

---

(210) **4-2012-07873**

(540)

(220) 23.04.2012
(441) 25.07.2012
(531) 26.1.2
(731) YOPLAIT MARQUES LNTERNATIONALES (FR)
170 bis Boulevard du Montparnasse, 75014 Paris, France
(740) Văn phòng luật sư Phạm và Liên danh (PHAM & ASSOCIATES)

(511) Nhóm 29: Thịt, cá (không còn sống), gia cầm (không còn sống) và thịt thú săn (không còn sống); chiết xuất của thịt; rau và trái cây đã được nấu chín, sấy khô và bảo quản; thạch dùng cho thực phẩm; mứt; trứng; sữa và sản phẩm sữa; sản phẩm từ sữa tươi; đồ uống làm từ sữa (sữa là chủ yếu); sữa chua; kem (sản phẩm sữa); kem đánh dậy bọt; cơm trái cây.

---

(210) **4-2012-07874**

(540)

LANO

(220) 23.04.2012
(441) 25.07.2012
(731) CÔNG TY TNHH UNIVER VIỆT NAM (VN)
48/26B, đường số 10, phường Bình Hưng Hòa B, quận Bình Tân, thành phố Hồ Chí Minh

(511) Nhóm 03: Kem dưỡng da; kem (mỹ phẩm) trị nám da; kem (mỹ phẩm) chống lão hóa; sữa tắm; dầu gội đầu; kem (mỹ phẩm) trị mụn.

---

(210) **4-2012-07875**

(540)

Lěivy

(220) 23.04.2012
(441) 25.07.2012
(531) 3.7.17
(731) CÔNG TY TNHH UNIVER VIỆT NAM (VN)
48/26B đường số 10, phường Bình Hưng Hòa B, quận Bình Tân, thành phố Hồ Chí Minh

(511) Nhóm 03: Kem dưỡng da; kem (mỹ phẩm) trị nám da; kem (mỹ phẩm) chống lão hóa; sữa tắm; dầu gội đầu; kem (mỹ phẩm) trị mụn.

---

(210) **4-2012-07876**

(540)

UNIVER

(220) 23.04.2012
(441) 25.07.2012
(731) CÔNG TY TNHH UNINER VIỆT NAM (VN)
48/26B đường số 10, phường Bình Hưng Hòa B, quận Bình Tân, thành phố Hồ Chí Minh

(511) Nhóm 03: Kem dưỡng da; kem (mỹ phẩm) trị nám da; kem (mỹ phẩm) chống lão hóa; sữa tắm; dầu gội đầu; kem (mỹ phẩm) trị mụn.

---

(210) **4-2012-07877**

(540)

GIAY PHU HOA

(220) 23.04.2012
(441) 25.07.2012
(531) 24.5.5; 26.1.4
(591) Vàng, đỏ, trắng
(731) CÔNG TY TNHH GIẤY PHÚ HOA (VN)
ấp An Hòa, xã Hóa An, thành phố Biên Hòa, tỉnh Đồng Nai
(740) Công ty TNHH Tư vấn Sở hữu trí tuệ á Đông (A ĐÔNG IP CONSULTANCY CO.,LTD.)

(511) Nhóm 16: Giấy các tông; thùng (bao bì) giấy các tông; hộp (bao bì) giấy các tông.

---

(210) **4-2012-07878**

(540)

GOLDEN PALACE
WEDDING & CONVENTION

(220) 23.04.2012
(441) 25.07.2012
(531) 7.3.11; 24.9.1; 25.1.25
(591) Vàng đồng
(731) CÔNG TY CỔ PHẦN GOLDEN PALACE (VN)
Số 04-06, KP 6, đường Nguyễn ái Quốc, phường Tân Tiến, thành phố Biên Hòa, tỉnh Đồng Nai
(740) Công ty TNHH Tư vấn Sở hữu trí tuệ Á Đông (A ĐÔNG IP CONSULTANCY CO.,LTD.)

(511) Nhóm 41: Tổ chức và điều khiển hội thảo, hội nghị; tổ chức biểu diễn nghệ thuật; tổ chức sự kiện văn hóa, thể thao, vui chơi giải trí.

Nhóm 43: Nhà hàng ăn uống; khách sạn.

---

(210) **4-2012-07880**

(540)

(220) 23.04.2012
(441) 25.07.2012
(531) 15.7.1; A5.5.20; 26.3.4; A26.3.5
(591) Đỏ, xanh tím, xanh nước biển
(731) CÔNG TY CỔ PHẦN THIẾT BỊ CÔNG NGHIỆP HỮU HỒNG (VN)
157-159 Xuân Hồng, phường 12, quận Tân Bình, thành phố Hồ Chí Minh

(511) Nhóm 07: Máy chế biến gỗ, thiết bị gia công cơ khí, máy công cụ, máy đột lỗ, máy hàn dùng điện, động cơ khí nén, máy nén khí, máy khâu, thiết bị hàn dùng ga, thiết bị hàn điện hồ quang, thiết bị hàn bằng điện

Nhóm 09: Dụng cụ đo, thước (thiết bị đo đạc), thiết bị đo lường chính xác, thước tỷ lệ (dụng cụ đo), thước đo góc (dụng cụ đo), thiết bị giảng dạy, máy tính xách tay, phần mềm máy vi tính, máy in dùng cho máy tính.

Nhóm 37: Lắp đặt và sửa chữa thiết bị điều hòa không khí, lắp đặt, bảo trì, sửa chữa phần cứng máy tính, lắp đặt và sửa chữa thiết bị điện, lắp đặt và sửa chữa thiết bị làm lạnh, lắp đặt, bảo dưỡng và sửa chữa máy móc, bảo dưỡng và sửa chữa động cơ xe cộ, lắp đặt, bảo dưỡng và sửa chữa thiết bị văn phòng.

Nhóm 42: Thiết kế phần mềm máy tính; bảo trì phần mềm máy tính; thiết kế hệ thống máy tính, tư vấn trong thiết kế và phát triển phần cứng máy vi tính.

---

(210) **4-2012-07883**

(540)

(220) 23.04.2012
(441) 25.07.2012
(591) Đỏ, xanh, trắng
(731) CÔNG TY TNHH THIẾT BỊ Y TẾ Y PHƯƠNG (VN)
17K/11 Dương Đình Nghệ, quận 11, thành phố Hồ Chí Minh
(740) Công ty TNHH Tư vấn Nhiệt tâm và Cộng sự (NT & PARTNERS CO.,LTD.)

(511) Nhóm 05: Dược phẩm; thực phẩm chức năng dùng cho mục đích y tế.

Nhóm 10: Thiết bị và dụng cụ y tế.

Nhóm 35: Mua bán dược phẩm, thực phẩm chức năng dùng cho mục đích y tế; mua bán thiết bị và dụng cụ y tế.

---

(210) **4-2012-07891**

(540)

(220) 23.04.2012
(441) 25.07.2012
(531) 26.13.25; 26.1.2; A1.1.10; A1.1.3
(591) Trắng, xanh dương, xanh dương đậm, đỏ, vàng
(731) CÔNG TY TNHH ĐẦU TƯ PHÁT TRIỂN DU LỊCH PHƯƠNG ANH (VN)
Số 257 Lê Hồng Phong, phường 8, thành phố Vũng Tàu, tỉnh Bà Rịa - Vũng Tàu
(740) Công ty TNHH Sở hữu trí tuệ Thảo Thọ Quyến (INVENCO)

(511) Nhóm 43: Dịch vụ khách sạn.

---

(210) **4-2012-07892**

(540)

(220) 23.04.2012
(441) 25.07.2012
(531) 26.1.1; A26.11.12; 1.15.5
(591) Trắng, xanh dương, đỏ
(731) CÔNG TY TNHH MỘT THÀNH VIÊN SẢN XUẤT VÀ THƯƠNG MẠI PHONG CÁCH (VN)
122 đường số 24, phường 11, quận 6, thành phố Hồ Chí Minh
(740) Công ty TNHH Sở hữu trí tuệ Thảo Thọ Quyến (INVENCO)

(511) Nhóm 07: Máy đóng gói panel (tấm nhựa), tôn PU ba lớp; máy ép khuôn panel (tấm nhựa); máy phun nhựa (PU) cao áp và thấp áp; máy cán tôn; máy sản xuất panel (tấm nhựa) liên tục.

Nhóm 12: Ca nô.

Nhóm 17: Panel cách nhiệt (tấm nhựa xốp).

Nhóm 19: Cửa cách nhiệt PU (nhựa xốp) dùng cho kho lạnh.

---

(210) **4-2012-07893**

(540)

(220) 23.04.2012
(441) 25.07.2012
(531) 1.15.17; 26.5.1; A1.1.10
(731) MEGMILK SNOW BRAND Co., Ltd. (JP)
1-1, Naebo-cho, 6-chome, Higashi-ku, Sapporo, Japan
(740) Công ty TNHH Sở hữu trí tuệ Thảo Thọ Quyến (INVENCO)

(511) Nhóm 25: Trang phục bao gồm trang phục làm việc; đồ đội đầu bao gồm mũ lưỡi trai và mũ dùng khi làm việc; giày cao cổ bao gồm giày cao cổ dùng khi làm việc; áo lót của phụ nữ đồ lót); quần áo tập thể dục dụng cụ; dụng cụ bảo vệ cổ áo; ca vát; găng tay [trang phục]; áo choàng ngoài; bộ quần áo; tất dài; quần áo bó; bít tất ngắn cổ, cổ tay áo; thắt lưng (trang phục); dây đeo cổ tay quần áo; tã lót của trẻ con [quần áo]; giày dép; giày cao cổ dùng khi chơi thể thao; miếng đệm gót dùng cho đồ đi chân; nẹp sắt dùng cho đồ đi chân; mũi giày.

---

(210) **4-2012-07894**

(540)

DURATION

(220) 23.04.2012
(441) 25.07.2012
(731) GREEN HILLS HOLDING COMPANY (US)
4135 Latigo Drive, Reno, Nevada 89519, U.S.A.
(740) Công ty TNHH Sở hữu trí tuệ Thảo Thọ Quyến (INVENCO)

(511) Nhóm 07: Bộ phận của xe máy, cụ thể là, bu-gi, bộ lọc cho động cơ và máy.

Nhóm 09: ắc quy của xe máy.

Nhóm 12: Bộ phận của xe máy, cụ thể là lốp xe, lốp tâm ngang, săm lốp, má phanh, bộ phận giảm xóc, bộ ly hợp, xích truyền động; xích tải; dây chuyền ổ đĩa, nhông xích, hộp số.

---

(210) **4-2012-07895**

(540)

TENCIVAN HCT

(220) 23.04.2012
(441) 25.07.2012
(731) ASTRAZENECA UK LIMITED (GB)
2 Kingdom Street, W2 6BD LONDON, United Kingdom
(740) Công ty TNHH Ban Ca (BANCA)

(511) Nhóm 05: Dược phẩm và dược chất.

---

(210) **4-2012-07896**

(540)

DAI VIET CO.,LTD

(220) 23.04.2012
(441) 25.07.2012
(531) 26.1.2
(591) Đỏ, cam, xanh
(731) CÔNG TY TNHH THƯƠNG MẠI - ĐẦU TƯ VÀ DU LỊCH ĐẠI VIỆT (VN)
Số 70A Ngọc Hà, phường Đội Cấn, quận Ba Đình, thành phố Hà Nội

(511) Nhóm 20: Bàn, ghế, tủ, bảng.

Nhóm 28: Đồ chơi trẻ em.

---

(210) **4-2012-07897**

(300) 85976215 07.11.2011 US

(540)

(220) 23.04.2012
(441) 25.07.2012
(531) 24.13.1; 24.17.5; 26.4.1
(591) Trắng, đỏ
(731) GOOGLE INC. (US)
1600 Amphitheatre Parkway, Mountain View, CA 94043, USA
(740) Công ty TNHH Sở hữu công nghiệp Sao Bắc Đẩu (SAO BẮC ĐẨU IP COM.,LTD.)

(511) Nhóm 35: Dịch vụ xúc tiến thương mại, quảng cáo và tiếp thị các thương hiệu, hàng hóa, dịch vụ và các trang web trực tuyến của các cá nhân, doanh nghiệp và các tổ chức phi lợi nhuận; dịch vụ nghiên cứu và thông tin về thị trường.

---

(210) **4-2012-07898**

(540)

(220) 23.04.2012
(441) 25.07.2012
(531) 25.1.25; A5.5.20; 1.17.11
(591) Đỏ, vàng, tím, đen
(731) CÔNG TY CỔ PHẦN TM DV XNK GOODSVN (VN)
23/13 Nguyễn Văn Lạc, phường 21, quận Bình Thạnh, thành phố Hồ Chí Minh

(511) Nhóm 35: Quản lý kinh doanh, quản lý giao dịch kinh doanh.

---

(210) **4-2012-07899**

(540)

(220) 23.04.2012
(441) 25.07.2012
(531) 5.7.12; A5.7.22; 2.1.12; 25.12.1; 26.1.2
(591) Xanh lá cây, xanh lục, vàng, trắng
(731) NGUYỄN VĂN THẮNG (VN)
Thôn Đổng Viên, xã Phù Đổng, huyện Gia Lâm, thành phố Hà Nội

(511) Nhóm 03: Nước rửa chén bát.

Nhóm 35: Mua và bán nước rửa chén bát.

---

(210) **4-2012-07900**

(540)

VŨ MÃ

(220) 23.04.2012
(441) 25.07.2012
(731) CÔNG TY TNHH THƯƠNG MẠI IN ẤN - QUẢNG CÁO VŨ MÃ (VN)
219/74 Trần Văn Đang, phường 11, quận 3, thành phố Hồ Chí Minh
(740) Công ty TNHH Nghiên cứu và Tư vấn chuyển giao công nghệ và đầu tư (CONCETTI)

(511) Nhóm 35: Dịch vụ quảng cáo.

Nhóm 40: Dịch vụ in ấn.

---

(210) **4-2012-07901**

(540)

DUONG & PARTNERS

(220) 23.04.2012
(441) 25.07.2012
(731) CÔNG TY TNHH DƯƠNG & ĐỒNG SỰ (VN)
129 Lê Thanh Nghị, quận Hai Bà Trưng, thành phố Hà Nội

(511) Nhóm 45: Dịch vụ tư vấn và đại diện sở hữu công nghiệp; dịch vụ tư vấn và đại diện quyền tác giả; dịch vụ giám sát thực thi quyền sở hữu trí tuệ; dịch vụ công chứng; dịch vụ tư vấn pháp lý trong các lĩnh vực: dân sự, hình sự, bất động sản, đầu tư, tài chính, ngân hàng, chứng khoán, doanh nghiệp, thương mại, hợp đồng, mua bán và sáp nhập.

---

(210) **4-2012-07902**

(540)

GENTLEMEN & FASHION
GFM

(220) 23.04.2012
(441) 25.07.2012
(591) Đỏ, đen, trắng
(731) CÔNG TY TRÁCH NHIỆM HỮU HẠN QUẢNG CÁO - THIẾT KẾ - XÂY DỰNG A.D VÀ K (VN)
Lầu 3, số 1 Huyền Trân Công Chúa, phường Bến Thành, quận 1, thành phố Hồ Chí Minh
(740) Công ty Cổ phần Sở hữu công nghiệp INVESTIP (INVESTIP)

(511) Nhóm 16: Tạp chí.

Nhóm 35: Dịch vụ quảng cáo thương mại.

---

(210) **4-2012-07903**

(540)

(220) 23.04.2012
(441) 25.07.2012
(531) 6.1.2; 26.4.2
(591) Xanh dương, trắng
(731) CÔNG TY TNHH SẢN XUẤT VÀ THƯƠNG MẠI VINH PHÁT (VN)
Số 101, A1. Lạc Chính, phường Trúc Bạch, quận Ba Đình, thành phố Hà Nội
(740) Công ty TNHH Trường Xuân (AGELESS CO.,LTD.)

(511) Nhóm 16: Văn phòng phẩm; tệp xếp giấy tờ, tài liệu (đồ dùng văn phòng); đồ dùng cho trường học (văn phòng phẩm); đồ dùng giảng dạy (trừ thiết bị giảng dạy); dụng cụ viết; dụng cụ vẽ; giấy bao gói.

Nhóm 28: Đồ chơi; máy trò chơi tự động, vận hành bằng đồng xu; thiết bị trò chơi không thích ứng với việc sử dụng kết hợp màn chiếu ngoài hoặc màn hình máy tính; găng tay dùng cho trò chơi.

---

(210) **4-2012-07904**

(540)

THIÊN NGA

(220) 23.04.2012
(441) 25.07.2012
(731) CÔNG TY TNHH SẢN XUẤT VÀ THƯƠNG MẠI VINH PHÁT (VN)
Số 101, A1. Lạc Chính, phường Trúc Bạch, quận Ba Đình, thành phố Hà Nội
(740) Công ty TNHH Trường Xuân (AGELESS CO.,LTD.)

(511) Nhóm 16: Văn phòng phẩm; tệp xếp giấy tờ, tài liệu (đồ dùng văn phòng); đồ dùng cho trường học (văn phòng phẩm); đồ dùng giảng dạy (trừ thiết bị giảng dạy); dụng cụ viết; dụng cụ vẽ; giấy bao gói.

Nhóm 28: Đồ chơi; máy trò chơi tự động, vận hành bằng đồng xu; thiết bị trò chơi không thích ứng với việc sử dụng kết hợp màn chiếu ngoài hoặc màn hình máy tính; găng tay dùng cho trò chơi.

Nhóm 35: Dịch vụ mua bán thiết bị giảng dạy, văn phòng phẩm, đồ dùng cho trường học (văn phòng phẩm), đồ dùng giảng dạy, dụng cụ viết, đồ chơi, máy trò chơi găng tay dùng cho trò chơi; dịch vụ xuất nhập khẩu; quảng cáo; giới thiệu sản phẩm.

---

(210) **4-2012-07905**

(540)

SOOSUNG

(220) 23.04.2012
(441) 25.07.2012
(731) NGUYỄN THỊ THU HƯƠNG (VN)
Số 119, Bà Triệu, Phạm Ngũ Lão, thành phố Hải Dương, tỉnh Hải Dương
(740) Công ty TNHH Trường Xuân (AGELESS CO.,LTD.)

(511) Nhóm 07: Cần cẩu; thiết bị nâng; băng tải; thanh truyền cho máy móc, động cơ điện và động cơ.

Nhóm 12: Xe ô tô; khung gầm của ô tô; động cơ cho phương tiện giao thông trên bộ; thùng xe ô tô; xe cứu hộ; xe cẩu.

---

(210) **4-2012-07906**

(540)

SMT

(220) 23.04.2012
(441) 25.07.2012
(731) NGUYỄN THỊ THU HƯƠNG (VN)
Số 119, Bà Triệu, Phạm Ngũ Lão, thành phố Hải Dương, tỉnh Hải Dương
(740) Công ty TNHH Trường Xuân (AGELESS CO.,LTD.)

(511) Nhóm 07: Cần cẩu; thiết bị nâng; băng tải; thanh truyền cho máy móc, động cơ điện và động cơ.

Nhóm 12: Xe ô tô; khung gầm của ô tô; động cơ cho phương tiện giao thông trên bộ; thùng xe ô tô; xe cứu hộ; xe cẩu.

---

(210) **4-2012-07907**

(540)

ZILATRODIN

(220) 23.04.2012
(441) 25.07.2012

(731) CÔNG TY LIÊN DOANH TNHH FARMAPEX TRANET (VN)
36 đại lộ Hữu Nghị, khu công nghiệp Việt Nam-Singapore, thị xã Thuận An, tỉnh Bình Dương

(740) Công ty TNHH Trường Xuân (AGELESS CO.,LTD.)

(511) Nhóm 05: Dược phẩm.

---

(210) **4-2012-07908**

(540)

ETANOCEF

(220) 23.04.2012
(441) 25.07.2012

(731) CÔNG TY LIÊN DOANH TNHH FARMAPEX TRANET (VN)
36 đại lộ Hữu Nghị, khu công nghiệp Việt Nam-Singapore, thị xã Thuận An, tỉnh Bình Dương

(740) Công ty TNHH Trường Xuân (AGELESS CO.,LTD.)

(511) Nhóm 05: Dược phẩm.

---

(210) **4-2012-07909**

(540)

FOTIACEF

(220) 23.04.2012
(441) 25.07.2012

(731) CÔNG TY LIÊN DOANH TNHH FARMAPEX TRANET (VN)
36 đại lộ Hữu Nghị, khu công nghiệp Việt Nam-Singapore, thị xã Thuận An, tỉnh Bình Dương

(740) Công ty TNHH Trường Xuân (AGELESS CO.,LTD.)

(511) Nhóm 05: Dược phẩm.

---

(210) **4-2012-07920**

(540)

(220) 23.04.2012
(441) 25.07.2012
(531) 3.1.1; A3.1.24
(591) Vàng, xanh dương, vàng nâu, đen
(731) CÔNG TY TNHH THƯƠNG MẠI DỊCH VỤ KỸ THUẬT THIÊN HỮU (VN)
60/15 D2 Phạm Văn Chiêu, phường 14, quận Gò Vấp, thành phố Hồ Chí Minh

(511) Nhóm 37: Tư vấn lắp đặt hệ thống camera; thi công hệ thống cơ điện và nước cho các công trình.

Nhóm 42: Thiết kế và lập trình trang Web.

---

(210) **4-2012-07921**

(540)

VQTECH

(220) 23.04.2012
(441) 25.07.2012
(731) CÔNG TY TRÁCH NHIỆM HỮU HẠN ĐẦU TƯ PHÁT TRIỂN Y TẾ VÀ HÓA CHẤT VQTECH (VN)
Thôn Đông Sen, xã Thụy Phương, huyện Từ Liêm, thành phố Hà Nội
(740) Công ty TNHH Sở hữu trí tuệ và Công nghệ Thủ đô (CAPITAL IP&T CO.LTD.)

(511) Nhóm 35: Buôn bán dược phẩm, dược chất, thuốc đông y, thực phẩm dinh dưỡng dùng trong y tế, thực phẩm chức năng, trang thiết bị và dụng cụ y tế, dụng cụ tránh thai, que thử thai, bao cao su, bơm kim tiêm dùng một lần, dây truyền dịch, bông y tế, băng y tế, băng dán y tế, vật tư y tế tiêu hao như: vật tư y tế như: mỡ bôi y tế dùng cho điện tim điện não nội soi và siêu âm; điện cự dán y tế; đệm chống loét; giường hỗ trợ bệnh nhân liệt; mua bán mỹ phẩm, dầu gội đầu, kem dưỡng da, sữa rửa mặt, xà phòng, nước rửa chén; mua bán lương thực, thực phẩm, bánh, kẹo, gạo, bột ngũ cốc, chè, cà phê, cacao, sữa và các sản phẩm từ sữa, thịt, cá, gia cầm, trứng, nước giải khát, nước uống tinh khiết, bia, rượu.

---

(210) **4-2012-07922**

(540)

(220) 23.04.2012
(441) 25.07.2012
(531) A26.11.8; 26.11.3; 26.4.2; 2.7.13
(591) Xanh lá cây, trắng
(731) CÔNG TY CỔ PHẦN DƯỢC PHẨM ST.ANDREWS VIỆT NAM (VN)
Nhà số 103, ngõ 75, đường Giải Phóng, phường Đồng Tâm, quận Hai Bà Trưng, thành phố Hà Nội
(740) Công ty TNHH Sở hữu trí tuệ và Công nghệ Thủ đô (CAPITAL IP&T CO.LTD.)

(511) Nhóm 05: Dược phẩm, thực phẩm dinh dưỡng dùng trong y tế.

---

(210) **4-2012-07923**

(540)

(220) 23.04.2012
(441) 25.07.2012
(531) 2.9.25; A5.5.20; 5.5.19; 26.15.9
(591) Đỏ, da cam, xanh lá cây, trắng, tím
(731) CÔNG TY TRÁCH NHIỆM HỮU HẠN DƯỢC PHẨM MÊ LINH (VN)
Thôn Duyên Trường, xã Duyên Thái, huyện Thường Tín, thành phố Hà Nội
(740) Công ty TNHH Sở hữu trí tuệ và Công nghệ Thủ đô (CAPITAL IP&T CO.LTD.)

(511) Nhóm 05: Dược phẩm, thực phẩm dinh dưỡng dùng trong y tế.

---

(210) **4-2012-07924**

(540)

TITHIGENRON

(220) 23.04.2012
(441) 25.07.2012
(731) CÔNG TY CỔ PHẦN THƯƠNG MẠI DƯỢC PHẨM TIẾN THỊNH (VN)
Lô P1, số 134/1 Tô Hiến Thành, phường 15, quận 10, thành phố Hồ Chí Minh
(740) Công ty TNHH Sở hữu trí tuệ và Công nghệ Thủ đô (CAPITAL IP&T CO.LTD.)

(511) Nhóm 05: Dược phẩm, thực phẩm dinh dưỡng dùng trong y tế.

---

(210) **4-2012-07925**

(540)

GINKVIMIX

(220) 23.04.2012
(441) 25.07.2012
(731) CÔNG TY TRÁCH NHIỆM HỮU HẠN CÔNG NGHỆ VÀ DƯỢC PHẨM ZORRO (VN)
Thôn Thụy ứng, xã Hòa Bình, huyện Thường Tín, thành phố Hà Nội
(740) Công ty TNHH Sở hữu trí tuệ và Công nghệ Thủ đô (CAPITAL IP&T CO.LTD.)

(511) Nhóm 05: Dược phẩm, thực phẩm dinh dưỡng dùng trong y tế.

---

(210) **4-2012-07926**

(540)

OJBA

(220) 23.04.2012
(441) 25.07.2012
(731) LÊ TRỌNG TRUNG (VN)
Xóm 03, thôn Lương Quy, xã Xuân Nộn, huyện Đông Anh, thành phố Hà Nội

(511) Nhóm 35: Bán buôn hàng điện tử (đầu, đĩa, loa, âm li).

---

(210) **4-2012-07927**

(540)

(220) 23.04.2012
(441) 25.07.2012
(531) 24.1.1; A1.1.10; 26.1.1; 26.4.2
(591) Xanh tím than, trắng, hồng
(731) CÔNG TY CỔ PHẦN THƯƠNG MẠI DỊCH VỤ VÀ ĐẦU TƯ QUỐC TẾ Ý-VIỆT (VN)
Số 8, phố Liễu Giai, phường Cống Vị, quận Ba Đình, thành phố Hà Nội
(740) Công ty TNHH Sở hữu trí tuệ PADEMARK (PADEMARK CO.,LTD.)

(511) Nhóm 33: Rượu; đồ uống có cồn.

---

(210) **4-2012-07928**

(540)

(220) 23.04.2012
(441) 25.07.2012
(531) 25.7.25; 1.15.23; 21.1.17; A5.5.20; 26.13.25
(591) Xanh tím than, trắng
(731) CÔNG TY CỔ PHẦN THƯƠNG MẠI DỊCH VỤ VÀ ĐẦU TƯ QUỐC TẾ Ý-VIỆT (VN)
Số 8, phố Liễu Giai, phường Cống Vị, quận Ba Đình, thành phố Hà Nội
(740) Công ty TNHH Sở hữu trí tuệ PADEMARK (PADEMARK CO.,LTD.)

(511) Nhóm 33: Rượu; đồ uống có cồn.

---

(210) **4-2012-07929**

(540)

(220) 23.04.2012
(441) 25.07.2012
(531) 24.9.1; A1.1.10
(591) Đen, vàng
(731) CÔNG TY CỔ PHẦN THƯƠNG MẠI DỊCH VỤ VÀ ĐẦU TƯ QUỐC TẾ Ý-VIỆT (VN)
Số 8, phố Liễu Giai, phường Cống Vị, quận Ba Đình, thành phố Hà Nội
(740) Công ty TNHH Sở hữu trí tuệ PADEMARK (PADEMARK CO.,LTD.)

(511) Nhóm 33: Rượu; đồ uống có cồn.

---

(210) **4-2012-07940**

(540)

(220) 24.04.2012
(441) 25.07.2012
(531) 26.3.1; 26.15.15; 26.1.2
(591) Xanh dương, xanh da trời, cam
(731) CÔNG TY CỔ PHẦN ĐẦU TƯ XÂY DỰNG VÀ PHÁT TRIỂN VNIC (VN)
Nhà số 3 Villa E, khu đô thị The Manor Hà Nội, xã Mễ Trì, huyện Từ Liêm, thành phố Hà Nội

(511) Nhóm 35: Mua bán: vật liệu xây dựng, máy móc vật tư, thiết bị phục vụ ngành giao thông vận tải và xây dựng; dịch vụ môi giới và xúc tiến thương mại.

Nhóm 36: Đầu tư vốn để xây dựng cơ sở hạ tầng theo quy hoạch xây dựng nhà ở để chuyển quyền sử dụng đất kinh doanh nhà, môi giới bất động sản, quản lý bất động sản.

Nhóm 37: Xây dựng: dân dụng, công nghiệp, giao thông, thủy lợi; trang trí nội thất; san lấp mặt bằng; thi công xây dựng công trình cơ nhiệt- điện lạnh, điện dân dụng công nghiệp; lắp đặt, sửa chữa, bảo trì hệ thống thiết bị xử lý nước thải và môi trường; tư vấn xây dựng dân dụng, công nghiệp, giao thông, thủy lợi.

---

(210) **4-2012-07941**

(540)

(220) 24.04.2012
(441) 25.07.2012
(531) 26.4.3
(591) Xanh lá cây đậm, vàng, đỏ
(731) HỘ KINH DOANH LIÊN PHƯƠNG - SỐ 5 ĐỘI CẤN (VN)
Số 5, phố Đội Cấn, phường Đội Cấn, quận Ba Đình, thành phố Hà Nội

(511) Nhóm 30: Trà (chè).

---

(210) **4-2012-07944**

(540)

(220) 24.04.2012
(441) 25.07.2012
(591) Vàng, đen
(731) CÔNG TY TNHH SẢN XUẤT THƯƠNG MẠI DỊCH VỤ TRUNG SƠN (VN)
290B/14 Dương Bá Trạc, phường 1, quận 8, thành phố Hồ Chí Minh

(511) Nhóm 05: Dược phẩm dùng cho người, thực phẩm chức năng.

Nhóm 35: Mua bán, dược phẩm, thực phẩm chức năng, hóa chất.

---

(210) **4-2012-07946**

(540)

(220) 24.04.2012
(441) 25.07.2012
(531) 5.3.20; A26.11.12; A5.11.13; 5.3.16
(731) CÔNG TY TNHH MINH HẰNG (VN)
Số 83/9 Nguyễn Duy Hiệu, thành phố Hội An, tỉnh Quảng Nam

(511) Nhóm 39: Dịch vụ du lịch; dịch vụ lữ hành nội địa và lữ hành quốc tế; dịch vụ vận tải hàng hoá và vận chuyển hành khách du lịch.

Nhóm 43: Dịch vụ khách sạn; dịch vụ đặt phòng trong khách sạn, dịch vụ cho thuê phòng họp cho các cuộc hội thảo và triển lãm; dịch vụ cung cấp thực phẩm và đồ uống (do nhà hàng thực hiện).

---

(210) **4-2012-07947**

(540) OSMOSPRO

(220) 24.04.2012
(441) 25.07.2012
(731) CÔNG TY TNHH ĐẦU TƯ PHÁT TRIỂN THƯƠNG MẠI TMT THĂNG LONG (VN)
Số 4C, ngách 54, ngõ 603, đường Lạc Long Quân, quận Tây Hồ, thành phố Hà Nội

(511) Nhóm 35: Mua bán sản phẩm máy lọc nước uống tinh khiết.

---

(210) **4-2012-07948**

(540) VN SAT

(220) 24.04.2012
(441) 25.07.2012
(731) CÔNG TY CỔ PHẦN SẢN XUẤT THƯƠNG MẠI VÀ DỊCH VỤ VẬN TẢI THANH HẢI (VN)
Số 1, ngách 1/16, ngõ 1, phố Thúy Lĩnh, phường Lĩnh Nam, quận Hoàng Mai, thành phố Hà Nội

(511) Nhóm 09: Đầu kỹ thuật số, đầu vệ tinh, đầu thu tín hiệu.

---

(210) **4-2012-07960**

(540) FERATAM

(220) 24.04.2012
(441) 25.07.2012
(731) CÔNG TY TNHH DƯỢC PHẨM HÀN (VN)
7A Tăng Bạt Hổ, phường 12, quận 5, thành phố Hồ Chí Minh
(740) Công ty TNHH Sở hữu trí tuệ Ngôi Sao chuyên nghiệp và liên danh (NOVAPRO & ASSOCIATES CO.,LTD.)

(511) Nhóm 05: Thuốc; thực phẩm chức năng dùng trong y tế.

---

(210) **4-2012-07961**

(540)

FIATAM

(220) 24.04.2012
(441) 25.07.2012
(731) CÔNG TY TNHH DƯỢC PHẨM HÀN (VN)
7A Tăng Bạt Hổ, phường 12, quận 5, thành phố Hồ Chí Minh
(740) Công ty TNHH Sở hữu trí tuệ Ngôi Sao chuyên nghiệp và liên danh (NOVAPRO & ASSOCIATES CO.,LTD.)

(511) Nhóm 05: Thuốc; thực phẩm chức năng dùng trong y tế.

---

(210) **4-2012-07962**

(540)

SUBAXON

(220) 24.04.2012
(441) 25.07.2012
(731) CÔNG TY TNHH DƯỢC PHẨM HÀN (VN)
7A Tăng Bạt Hổ, phường 12, quận 5, thành phố Hồ Chí Minh
(740) Công ty TNHH Sở hữu trí tuệ Ngôi Sao chuyên nghiệp và liên danh (NOVAPRO & ASSOCIATES CO.,LTD.)

(511) Nhóm 05: Thuốc; thực phẩm chức năng dùng trong y tế.

---

(210) **4-2012-07963**

(540)

CARENZO

(220) 24.04.2012
(441) 25.07.2012
(731) CÔNG TY TNHH DƯỢC PHẨM HÀN (VN)
7A Tăng Bạt Hổ, phường 12, quận 5, thành phố Hồ Chí Minh
(740) Công ty TNHH Sở hữu trí tuệ Ngôi Sao chuyên nghiệp và liên danh (NOVAPRO & ASSOCIATES CO.,LTD.)

(511) Nhóm 05: Thuốc; thực phẩm chức năng dùng trong y tế.

---

(210) **4-2012-07964**

(540)

CEFDONE

(220) 24.04.2012
(441) 25.07.2012
(731) CÔNG TY TNHH DƯỢC PHẨM HÀN (VN)
7A Tăng Bạt Hổ, phường 12, quận 5, thành phố Hồ Chí Minh
(740) Công ty TNHH Sở hữu trí tuệ Ngôi Sao chuyên nghiệp và liên danh (NOVAPRO & ASSOCIATES CO.,LTD.)

(511) Nhóm 05: Thuốc; thực phẩm chức năng dùng trong y tế.

---

(210) **4-2012-07965**

(540)

(220) 24.04.2012
(441) 25.07.2012
(531) A5.5.20; 5.5.19; A5.3.15; 26.1.2
(591) Cam, trắng, xanh lá cây, xám, vàng
(731) CÔNG TY CỔ PHẦN THẾ GIỚI HOA TƯƠI (VN)
29 Trần Quang Diệu (nối dài), phường 13, quận 3, thành phố Hồ Chí Minh
(740) Công ty TNHH Sở hữu trí tuệ Ngôi Sao chuyên nghiệp và liên danh (NOVAPRO & ASSOCIATES CO.,LTD.)

(511) Nhóm 35: Mua bán: hoa qua mạng, hoa tươi, hoa vải, cây cảnh (kiểng), giỏ đựng hoa bằng tre; môi giới thương mại; quảng cáo thương mại.

---

(210) **4-2012-07966**

(540)

(220) 24.04.2012
(441) 25.07.2012
(531) A25.1.10; 25.1.25
(591) Vàng nhạt, xanh láy cây
(731) HỘ KINH DOANH CÁ THỂ NGUYỄN VĂN DẬU (VN)
Số 60 Lâm Văn Bền, phường Tân Kiểng, quận 7, thành phố Hồ Chí Minh
(740) Công ty TNHH Sở hữu trí tuệ Ngôi Sao chuyên nghiệp và liên danh (NOVAPRO & ASSOCIATES CO.,LTD.)

(511) Nhóm 05: Trà thảo mộc (được dùng cho mục đích chữa bệnh); thảo mộc y tế, thuốc dùng cho con người; thực phẩm ăn kiêng dùng trong y học; chất bổ sung dinh dưỡng dùng trong ngành y.

Nhóm 35: Mua bán: các sản phẩm làm từ thảo mộc, thảo dược, thảo mộc y tế, thuốc dùng cho con người, thực phẩm ăn kiêng dùng trong y học, chất bổ sung dinh dưỡng dùng trong ngành y.

---

(210) **4-2012-07967**

(540)

HANER.PTC

(220) 24.04.2012
(441) 25.07.2012

(731) CÔNG TY TRÁCH NHIỆM HỮU HẠN HẠNH NGUYÊN VI NA (VN)
Thôn Phú Hiệp 2, xã Hòa Hiệp Trung, huyện Đông Hòa, tỉnh Phú Yên

(511) Nhóm 01: Phân bón.

---

(210) **4-2012-07968**

(540)

(220) 24.04.2012
(441) 25.07.2012
(531) 2.9.1; A25.3.3; 26.13.25; 26.7.25
(591) Xanh lá cây, xanh lá mạ
(731) NGUYỄN THỊ PHƯƠNG ANH (VN)
6/390/5 Nguyễn Văn Cừ, quận Long Biên, thành phố Hà Nội

(511) Nhóm 35: Dịch vụ mua bán quần áo.

---

(210) **4-2012-07969**

(540)

(220) 24.04.2012
(441) 25.07.2012
(531) 1.15.23; A26.11.12; 26.13.1; 1.15.15; 1.15.24
(591) Hồng, xanh dương, xanh lá cây, vàng, trắng
(731) CÔNG TY CỔ PHẦN SẢN XUẤT VÀ KINH DOANH PHONG PHÚ (VN)
Thôn Bình Vọng, xã Văn Bình, huyện Thường Tín, thành phố Hà Nội

(511) Nhóm 20: Gối, đệm.

Nhóm 24: Chăn, ga.

Nhóm 35: Mua bán chăn, ga, gối, đệm.

---

(210) **4-2012-07974**

(540)

(220) 24.04.2012
(441) 25.07.2012
(531) 18.3.23; 18.3.2; 1.5.1; 26.1.2
(591) Xanh đậm
(731) CÔNG TY TNHH THƯƠNG MẠI SẢN XUẤT GNC (VN)
673 quốc lộ 91, xã Bình Hòa, huyện Châu Thành, tỉnh An Giang

(511) Nhóm 01: Phân bón, hợp chất ni tơ dùng trong nông nghiệp, chất kích thích tăng trưởng cho cây trồng.

Nhóm 05: Thuốc trừ sâu, thuốc diệt cỏ dại, diệt sâu bọ có hại cho cây trồng, chất diệt ốc bươu vàng, chất trừ nấm mốc cho cây trồng.

Nhóm 07: Máy nông nghiệp như: máy cày, máy tuốt lúa, máy bừa, máy gặt đập.

Nhóm 16: Giấy nhăn, bìa nhăn, bao bì bằng giấy và các tông, bao bì bằng nilon dạng màng mỏng dùng để bao gói.

Nhóm 30: Gạo, bột mỳ (thực phẩm).

---

(210) **4-2012-07975**

(540)

(220) 24.04.2012
(441) 25.07.2012
(531) 18.3.23; 18.3.2; 1.5.1; 26.1.2
(591) Xanh đậm
(731) CÔNG TY TNHH THƯƠNG MẠI SẢN XUẤT GNC (VN)
673 quốc lộ 91, xã Bình Hòa, huyện Châu Thành, tỉnh An Giang

(511) Nhóm 01: Phân bón, hợp chất ni tơ dùng trong nông nghiệp, chất kích thích tăng trưởng cho cây trồng.

Nhóm 05: Thuốc trừ sâu, thuốc diệt cỏ dại, diệt sâu bọ có hại cho cây trồng, chất diệt ốc bươu vàng, chất trừ nấm mốc cho cây trồng.

Nhóm 07: Máy nông nghiệp như: máy cày, máy tuốt lúa, máy bừa, máy gặt đập.

Nhóm 16: Giấy nhăn, bìa nhăn, bao bì bằng giấy và các tông, bao bì bằng nilon dạng màng mỏng dùng để bao gói.

Nhóm 30: Gạo, bột mỳ (thực phẩm).

---

(210) **4-2012-07976**

(540)

(220) 24.04.2012
(441) 25.07.2012
(531) 5.7.24; 5.7.3; 26.11.3; 18.3.23
(591) Xanh đậm, đỏ, đen, vàng
(731) CÔNG TY TNHH THƯƠNG MẠI SẢN XUẤT GNC (VN)
673 quốc lộ 91, xã Bình Hòa, huyện Châu Thành, tỉnh An Giang

(511) Nhóm 01: Phân bón, hợp chất ni tơ dùng trong nông nghiệp, chất kích thích tăng trưởng cho cây trồng.

Nhóm 05: Thuốc trừ sâu, thuốc diệt cỏ dại, diệt sâu bọ có hại cho cây trồng, chất diệt ốc bươu vàng, chất trừ nấm mốc cho cây trồng.

---

(210) **4-2012-07977**

(540)

(220) 24.04.2012
(441) 25.07.2012
(531) 18.3.2; 18.3.23; 1.5.1
(591) Xanh đậm
(731) CÔNG TY TNHH THƯƠNG MẠI SẢN XUẤT GNC (VN)
673 quốc lộ 91, xã Bình Hòa, huyện Châu Thành, tỉnh An Giang

(511) Nhóm 01: Phân bón, hợp chất ni tơ dùng trong nông nghiệp, chất kích thích tăng trưởng cho cây trồng.

Nhóm 05: Thuốc trừ sâu, thuốc diệt cỏ dại, diệt sâu bọ có hại cho cây trồng, chất diệt ốc bươu vàng, chất trừ nấm mốc cho cây trồng.

---

(210) **4-2012-07978**

(540)

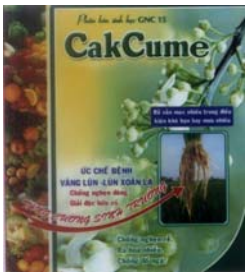

(220) 24.04.2012
(441) 25.07.2012
(531) 5.7.24; 5.5.19; 24.15.1; A6.19.9
(591) Xanh đậm, xanh nhạt, đỏ, vàng
(731) CÔNG TY TNHH THƯƠNG MẠI SẢN XUẤT GNC (VN)
673 quốc lộ 91, xã Bình Hòa, huyện Châu Thành, tỉnh An Giang

(511) Nhóm 01: Phân bón, hợp chất ni tơ dùng trong nông nghiệp, chất kích thích tăng trưởng cho cây trồng.

Nhóm 05: Thuốc trừ sâu, thuốc diệt cỏ dại, diệt sâu bọ có hại cho cây trồng, chất diệt ốc bươu vàng, chất trừ nấm mốc cho cây trồng.

---

(210) **4-2012-07979**

(540)

(220) 24.04.2012
(441) 25.07.2012
(531) A1.5.3; 26.1.2; A5.3.15; A5.1.16
(591) Đỏ, xám, vàng, xanh
(731) ĐỖ NGỌC TẤN (VN)
Số 60, phố Hào Nam, phường Ô Chợ Dừa, quận Đống Đa, thành phố Hà Nội
(740) Công ty TNHH Sở hữu trí tuệ Bình Minh (SUNRISE IP CO.,LTD.)

(511) Nhóm 05: Dược phẩm; thực phẩm chức năng dùng cho mục đích y tế.

Nhóm 44: Phòng khám chữa bệnh; dược sỹ kê đơn thuốc.

---

(210) **4-2012-07980**

(540)

(220) 24.04.2012
(441) 25.07.2012
(531) 1.3.1; 26.1.1; 26.11.3; 25.1.6; 24.17.15; 24.17.21
(731) CÔNG TY CỔ PHẦN AZCOM (VN)
Số 135 Lê Thanh Nghị, phường Đồng Tâm, quận Hai Bà Trưng, thành phố Hà Nội

(511) Nhóm 05: Chế phẩm thực phẩm ăn kiêng thích hợp cho mục đích y tế; thực phẩm cho trẻ sơ sinh; chất bổ sung dinh dưỡng dành cho mục đích y tế.

Nhóm 33: Rượu (đồ uống có cồn).

---

(210) **4-2012-07981**

(540)

NEWSUN

(220) 24.04.2012
(441) 25.07.2012

(731) CÔNG TY CỔ PHẦN DƯỢC PHẨM MẶT TRỜI MỚI (VN)
6C' Hưng Phú, phường 9, quận 8, thành phố Hồ Chí Minh

(740) Công ty TNHH Đại Tín và Liên Danh (DAITIN AND ASSOCIATES CO.,LTD)

(511) Nhóm 05: Dược phẩm; thực phẩm chức năng dùng cho mục đích y tế.

---

(210) **4-2012-07982**

(540)

DOVE REHAB PROGRAM

(220) 24.04.2012
(441) 25.07.2012

(731) UNILEVER N.V. (NL)
Weena 455, 3013 AL Rotterdam, The Netherlands

(740) Công ty TNHH Sở hữu trí tuệ Tầm Nhìn Mới (FRESHVIEW CO., LTD.)

(511) Nhóm 03: Xà phòng; nước hoa; tinh dầu; chế phẩm khử mùi trên cơ thể [dùng cho cá nhân] và chế phẩm chống chảy mồ hôi [dùng cho cá nhân]; mỹ phẩm chăm sóc tóc, chế phẩm nhuộm tóc; chế phẩm màu để nhuộm tóc; nước xức tóc (mỹ phẩm); chế phẩm để tạo nếp tóc lượn sóng; dầu gội đầu; dầu xả tóc; keo xịt tóc; phấn xoa tóc [mỹ phẩm]; mỹ phẩm tạo kiểu dáng cho tóc; keo xịt màu cho tóc [thuộc nhóm này]; bọt dùng cho tóc [mỹ phẩm]; nước bóng tóc [mỹ phẩm]; dầu tóc [mỹ phẩm]; mỹ phẩm dưỡng ẩm cho tóc; chất lỏng dùng để trang điểm tóc [mỹ phẩm]; chế phẩm bảo vệ tóc [không chứa dược chất]; chế phẩm dưỡng tóc khô [không chứa dược chất]; dầu xức tóc [mỹ phẩm]; chế phẩm làm khỏe tóc [không chứa dược chất], kem bôi tóc [mỹ phẩm]; chế phẩm dùng để tắm thường và/hoặc tắm vòi hoa sen [không chứa dược chất], chế phẩm dùng để trang điểm không chứa dược chất; mỹ phẩm chăm sóc da, mỹ phẩm.

---

(210) **4-2012-07984**

(540)

HORITECH

(220) 24.04.2012
(441) 25.07.2012
(531) A25.3.15; 26.1.2; 26.1.4; 26.13.25
(731) CHARMANT INC. (JP)
6-1, Kawasari-cho, Sabae-shi, Fukui-ken, Japan

(740) Công ty TNHH Sở hữu trí tuệ Thảo Thọ Quyến (INVENCO)

(511) Nhóm 10: Thiết bị và dụng cụ y tế.

---

(210) **4-2012-07985**

(540)

(220) 24.04.2012
(441) 25.07.2012
(531) A11.3.2; A26.11.9; A3.11.2
(591) Trắng, xanh dương, đen
(731) CÔNG TY TNHH DƯỢC PHẨM LIÊN SƠN (VN)
99A, đường 23/10, phường Phương Sơn, thành phố Nha Trang, tỉnh Khánh Hoà
(740) Công ty TNHH Sở hữu trí tuệ Thảo Thọ Quyến (INVENCO)

(511) Nhóm 35: Mua bán thuốc thành phẩm phòng và chữa bệnh cho người; mua bán thực phẩm; mua bán thiết bị y tế.

---

(210) **4-2012-07986**

(540)

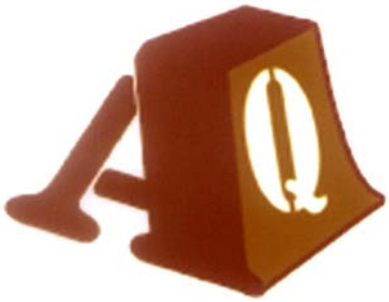

(220) 24.04.2012
(441) 25.07.2012
(531) 26.15.15; 26.15.11
(591) Nâu đỏ, nâu nhạt, trắng
(731) CÔNG TY TNHH SẢN XUẤT THƯƠNG MẠI - DỊCH VỤ ANH QUỐC (VN)
30/2, khu phố 1, quốc lộ 1, phường Tân Hòa, thành phố Biên Hòa, tỉnh Đồng Nai
(740) Công ty TNHH Tư vấn sở hữu trí tuệ Việt (VIET IP CO.,LTD.)

(511) Nhóm 35: Mua bán: bàn, ghế, tủ, giường; vật liệu xây dựng; đồ trang trí nội thất (đèn pha lê, giá, kệ, thiết bị vệ sinh bằng sứ hoặc inox, đồ mỹ nghệ); đồ điện gia dụng (máy ép trái cây, quạt sạc đa năng, máy quạt điện, bàn ủi, nồi cơm điện, lò nướng, lò vi sóng, máy hút khói, máy hút bụi, máy xay sinh tố đa năng, vô tuyến truyền hình (tivi), bộ khuyếch đại âm thanh, máy lạnh, máy giặt, tủ lạnh, tủ đông, tủ mát, máy nước nóng, máy lọc không khí, máy lọc nước).

---

(210) **4-2012-07987**

(540)

(220) 24.04.2012
(441) 25.07.2012
(531) A5.11.13; 2.3.9; 2.3.25; A2.3.24
(731) CÔNG TY TNHH DỊCH VỤ - THƯƠNG MẠI TRE XANH (VN)
15 Biệt Thự, phường Lộc Thọ, thành phố Nha Trang, tỉnh Khánh Hòa
(740) Công ty TNHH Tư vấn sở hữu trí tuệ Việt (VIET IP CO.,LTD.)

(511) Nhóm 25: Quần; áo; mũ (nón); giày; dép.

---

(210) **4-2012-07988**

(540)

PAI MEI

(220) 24.04.2012
(441) 25.07.2012
(731) CÔNG TY TRÁCH NHIỆM HỮU HẠN LỢI PHONG (VN)
F2/44B đường liên ấp 6-2, ấp 6, xã Vĩnh Lộc A, huyện Bình Chánh, thành phố Hồ Chí Minh

(511) Nhóm 03: Mỹ phẩm.

---

(210) **4-2012-07989**

(540)

Step further

(220) 24.04.2012
(441) 25.07.2012
(731) TRƯƠNG THỊ THÚY VÂN (VN)
Xã Quế Châu, huyện Quế Sơn, tỉnh Quảng Nam

(511) Nhóm 25: Quần áo, giầy dép, mũ, ca vát.

---

(210) **4-2012-07990**

(540)

(220) 24.04.2012
(441) 25.07.2012
(531) 2.5.1; A2.5.23; 26.4.1
(591) Xanh lá cây, vàng, xanh dương, nâu, đen
(731) NGUYỄN THỊ XUÂN (VN)
13 B6 chung cư The Morning Star, số 224/5 bis quốc lộ 13, phường 26, quận Bình Thạnh, thành phố Hồ Chí Minh

(511) Nhóm 24: Chăn mền.

Nhóm 25: Đồ dùng em bé và người lớn các loại: quần áo, giày dép, đồ lót, mũ, khăn choàng.

Nhóm 28: Đồ chơi trẻ em các loại: búp bê, quần áo cho búp bê, súng ngắn đồ chơi, gấu bông.

---

(210) **4-2012-07992**

(540)

Sun City

(220) 24.04.2012
(441) 25.07.2012
(731) LÊ VIẾT LAM (VN)
27 Ngõ Chùa Liên 3, thành phố Hà Nội

(511) Nhóm 01: Sản phẩm hóa học dùng trong công nghiệp, khoa học, nhiếp ảnh cũng như nông nghiệp, nghề làm vườn và lâm nghiệp (loại trừ chất diệt nấm, diệt cỏ dại); các loại nhựa nhân tạo dạng thô, chất dẻo dạng thô; phân bón, chế phẩm dùng để tôi, ram và hàn kim loại; chế phẩm để bảo quản thực phẩm; chất dính dùng trong công nghiệp.

Nhóm 04: Dầu và mỡ công nghiệp; dầu nhờn; nhiên liệu (kể cả xăng dùng cho động cơ), băng giấy dùng để châm lửa; nến, bấc dùng để thắp sáng.

Nhóm 07: Máy bán hàng tự động, máy công cụ động cơ (không kể động cơ dùng cho các phương tiện giao thông trên bộ); các bộ phận ghép nối và truyền động (không dùng cho các phương tiện giao thông trên bộ); máy ấp trứng.

Nhóm 08: Công cụ và dụng cụ cầm tay thao tác thủ công; dao, kéo, thìa và dĩa; vũ khí lạnh, dao cạo.

Nhóm 09: Thiết bị và dụng cụ trắc địa, quang học, cân, đo, kiểm tra, thiết bị giảng dạy, thiết bị dẫn điện, chuyển mạch điện, tích điện, điều chỉnh bảo vệ mạch điện; thiết bị ghi, truyền và tái tạo âm thanh và hình ảnh, thiết bị dập lửa.

Nhóm 10: Thiết bị và dụng cụ y tế, chân, tay giả, mắt và răng giả; dụng cụ chỉnh hình; vật liệu khâu vết thương.

Nhóm 11: Thiết bị để chiếu sáng, sưởi nóng, nấu nướng, làm lạnh, sấy khô, thông gió, cấp nước, thiết bị vệ sinh.

Nhóm 12: Xe ô tô, xe máy, xe dạp; tầu thủy; máy bay.

Nhóm 13: Vũ khí bắn nổ; ngòi nổ và đạn dược; chất nổ, pháo hoa.

Nhóm 14: Kim loại quý; đồ trang sức, đồ kim hoàn, đá quý; đồng hồ và dụng cụ đo thời gian.

Nhóm 15: Dụng cụ âm nhạc, đàn, loa, kèn, trống và sáo.

Nhóm 16: Giấy, ấn phẩm (sản phẩm in); văn phòng phẩm; keo dán dùng cho văn phòng hoặc dùng cho gia đình; đồ dùng để hướng dẫn và giảng dạy (không kể máy móc dùng cho mục đích này); cờ làm bằng giấy.

Nhóm 17: Cao su và nhựa pec-ca; vật liệu để lèn chặt, bịt kín, cách ly; ống mềm phi kim loại.

Nhóm 19: Vật liệu xây dựng phi kim loại; ống cứng phi kim loại dùng trong xây dựng, các công trình, cấu kết phi kim loại vận chuyển được; đài kỷ niệm phi kim loại.

Nhóm 20: Đồ gỗ nội thất, gương, khung ảnh, đồ thủ công mỹ nghệ, gối, đệm.

Nhóm 21: Đồ chứa dùng cho bếp núc (không làm bằng kim loại quý và không được mạ bằng những kim loại ấy); đồ lau dọn; đồ thuỷ tinh, sành, sứ dùng cho gia đình hoặc bếp núc.

Nhóm 22: Dây thừng, lưới, vải bạt, vật liệu để nhồi (trừ cao su hoặc chất dẻo); vật liệu sợi dệt dạng thô.

Nhóm 23: Sợi và chỉ tơ nhân tạo, tơ đã xe; len đã xe.

Nhóm 24: Vải, khăn trải bàn (không làm bằng giấy), ga trải giường, chăn, cờ làm bằng vải.

Nhóm 26: Đăng ten và đồ thêu; khuy dùng cho quần áo, kim khâu và kim băng; hoa nhân tạo.

Nhóm 27: Thảm chống trượt, chiếu, nệm (thảm) chùi chân, vải sơn, giấy dán tường (trừ loại làm bằng hàng dệt).

Nhóm 28: Trò chơi, trò chơi điện tử (không dùng với màn hình), đồ chơi; dụng cụ thể dục thể thao (không xếp trong các nhóm khác) cụ thể là: máy để luyện tập thể dục; đồ trang hoàng cây noel (loại trừ đèn chiếu sáng và đồ ngọt).

Nhóm 29: Thịt, cá (đã chế biến); rau, quả được bảo quản, phơi khô hoặc nấu chín; sữa và các sản phẩm sữa; dầu thực vật và mỡ ăn.

Nhóm 30: Cà phê, chè, bột và sản phẩm làm từ bột ngũ cốc, bánh kẹo, gia vị; kem lạnh.

Nhóm 31: Động vật sống; rau và quả tươi; hạt giống, cây và hoa tươi; thức ăn cho động vật.

Nhóm 32: Bia; nước khoáng (đồ uống), nước ga (đồ uống); đồ uống hoa quả (không cồn) và nước ép hoa quả; xi-rô (đồ uống).

Nhóm 33: Đồ uống có cồn (trừ bia); rượu mạnh, rượu vang, rượu hoa quả, rượu gạo.

Nhóm 34: Thuốc lá, xì-gà; sợi thuốc lá; đầu lọc thuốc lá; bật lửa và diêm cho người hút thuốc.

Nhóm 36: Dịch vụ bất động sản như: định giá bất động sản, đánh giá bất động sản, cung cấp thông tin về quy hoạch bất động sản, lập kế hoạch đầu tư và phát triển bất động sản.

Nhóm 38: Dịch vụ viễn thông, dịch vụ phát thanh truyền hình, dịch vụ giá trị gia tăng trên mạng internet.

Nhóm 39: Dịch vụ vận tải hành khách bằng các phương tiện đường bộ, đường thủy và cáp treo; đóng gói và lưu giữ hàng hóa; dịch vụ du lịch, cho thuê kho bãi.

Nhóm 40: Dịch vụ in ấn; đúc, mạ kim loại; xử lý nước thải; gia công cắt may.

Nhóm 42: Dịch vụ thiết kế tạo mẫu; thăm dò khoáng sản; dịch vụ tư vấn, cung cấp các giải pháp và chuyển giao công nghệ trong lĩnh vực: viễn thông, điện, điện tử, điện lạnh, tự động hoá văn phòng, xử lý vệ sinh môi trường, xử lý rác thải, nước thải, khí thải, chất thải rắn; dịch vụ thiết kế thời trang.

Nhóm 43: Dịch vụ khách sạn; nhà hàng ăn uống, cung cấp thực phẩm và đồ uống do nhà hàng thực hiện.

Nhóm 44: Dịch vụ trợ giúp y tế, dịch vụ thú y; thẩm mỹ viện; dịch vụ chăm sóc sức khoẻ, dịch vụ thiết kế vườn hoa cây cảnh.

Nhóm 45: Dịch vụ pháp lý; dịch vụ an ninh nhằm bảo vệ người và tài sản.

(210) **4-2012-07993**

(540)

CHEVALIER DEMANDIS

A mantra for a better life!

(220) 24.04.2012
(441) 25.07.2012
(731) SLAUR CHAUVET SAS (FR)
192, rue de la Vallée - 76600 Le Havre, France
(740) Văn phòng Luật sư Bạch Minh (VPLS BACH MINH)

(511) Nhóm 29: Dầu ăn thực vật; mỡ ăn; nước mắm; thịt đã chế biến (dùng làm đồ ăn); cá đã chế biến (dùng làm đồ ăn); rau quả đóng hộp.

---

(210) **4-2012-07994**

(540)

(220) 24.04.2012
(441) 25.07.2012
(531) 5.5.19; A5.5.21; 26.1.1; 5.5.2
(591) Đỏ, trắng, đen
(731) CÔNG TY TRÁCH NHIỆM HỮU HẠN THƯƠNG MẠI VÀ TƯ VẤN GIA LINH (VN)
Số nhà 5A, ngách 5, ngõ 106 Hoàng Quốc Việt, phường Nghĩa Đô, quận Cầu Giấy, thành phố Hà Nội
(740) Công ty TNHH Sở hữu trí tuệ và Công nghệ Thủ đô (CAPITAL IP&T CO.LTD.)

(511) Nhóm 41: Tổ chức điều khiển hội nghị, tổ chức và điều khiển hội thảo, tổ chức triển lãm văn hóa hoặc giáo dục, dịch vụ giải trí, dịch vụ giáo dục đào tạo.

---

(210) **4-2012-07996**

(540)

HIMOCOF

(220) 24.04.2012
(441) 25.07.2012
(731) HIMONT PHARMACEUTICALS (PVT.) LTD (PK)
17 km, Ferozepur Road, Lahore-Pakistan
(740) Công ty TNHH Sở hữu trí tuệ và Công nghệ Thủ đô (CAPITAL IP&T CO.LTD.)

(511) Nhóm 05: Dược phẩm, thực phẩm dinh dưỡng dùng trong y tế.

---

(210) **4-2012-07997**

(540)

ANGELVITA

(220) 24.04.2012
(441) 25.07.2012
(731) TRẦN VĂN KIÊN (VN)
Cụm 3, thôn Thượng Hiệp, xã Tam Hiệp, huyện Phúc Thọ, thành phố Hà Nội
(740) Công ty TNHH Sở hữu trí tuệ và Công nghệ Thủ đô (CAPITAL IP&T CO.LTD.)

(511) Nhóm 05: Dược phẩm, thực phẩm dinh dưỡng dùng trong y tế.

---

(210) **4-2012-07998**

(540)

AKIKOPAD

(220) 24.04.2012
(441) 25.07.2012
(731) CÔNG TY CỔ PHẦN SAO MAI (VN)
Số nhà 577, đường Lý Thái Tổ, phường Quang Trung, thành phố Thái Bình, tỉnh Thái Bình
(740) Công ty TNHH Sở hữu trí tuệ và Công nghệ Thủ đô (CAPITAL IP&T CO.LTD.)

(511) Nhóm 05: Dược phẩm, thực phẩm dinh dưỡng dùng trong y tế.

---

(210) **4-2012-07999**

(540)

REDBIOTIC

(220) 24.04.2012
(441) 25.07.2012
(731) CÔNG TY TRÁCH NHIỆM HỮU HẠN ĐẠI BẮC (VN)
65 phố Vũ Ngọc Phan, phường Láng Hạ, quận Đống Đa, thành phố Hà Nội
(740) Công ty TNHH Sở hữu trí tuệ và Công nghệ Thủ đô (CAPITAL IP&T CO.LTD.)

(511) Nhóm 05: Dược phẩm, thực phẩm dinh dưỡng dùng trong y tế.

---

(210) **4-2012-08000**

(540)

MENTHBIOMAX

(220) 24.04.2012
(441) 25.07.2012
(731) CÔNG TY TRÁCH NHIỆM HỮU HẠN ĐẠI BẮC (VN)
65 phố Vũ Ngọc Phan, phường Láng Hạ, quận Đống Đa, thành phố Hà Nội
(740) Công ty TNHH Sở hữu trí tuệ và Công nghệ Thủ đô (CAPITAL IP&T CO.LTD.)

(511) Nhóm 05: Dược phẩm, thực phẩm dinh dưỡng dùng trong y tế.

---

(210) **4-2012-08001**

(540)

(220) 24.04.2012
(441) 25.07.2012
(531) 26.13.25; A26.11.12; A5.5.20; A25.3.15
(591) Hồng, vàng, trắng
(731) CÔNG TY TRÁCH NHIỆM HỮU HẠN THƯƠNG MẠI VÀ TƯ VẤN GIA LINH (VN)
Số nhà 5A, ngách 5, ngõ 106 Hoàng Quốc Việt, phường Nghĩa Đô, quận Cầu Giấy, thành phố Hà Nội
(740) Công ty TNHH Sở hữu trí tuệ và Công nghệ Thủ đô (CAPITAL IP&T CO.LTD.)

(511) Nhóm 44: Dịch vụ khám, chữa bệnh và chăm sóc sức khỏe theo yêu cầu, dịch vụ thẩm mỹ viện, phòng khám đa khoa, viện điều dưỡng, vật lý trị liệu.

---

(210) **4-2012-08002**

(540) MỘC STUDIO

(220) 24.04.2012
(441) 25.07.2012
(531) A26.11.12
(731) HỘ KINH DOANH MỘC (VN)
194 Hồ Văn Huê, phường 9, quận Phú Nhuận, thành phố Hồ Chí Minh

(511) Nhóm 41: Dịch vụ chụp ảnh cưới, chụp ảnh nghệ thuật; dịch vụ quay phim; dịch vụ đào tạo dạy nghề như; chụp ảnh, quay phim.

---

(210) **4-2012-08004**

(540) TOSIMBASE

(220) 24.04.2012
(441) 25.07.2012
(731) ĐỖ ĐỨC THUẦN (VN)
Xã Thắng Lợi, huyện Thường Tín, thành phố Hà Nội
(740) Công ty TNHH Lê & Lê (LE & LE)

(511) Nhóm 09: Máy thu hình; màn hình viđêô; bộ khuyếch đại âm thanh; loa; đầu đĩa DVD, thiết bị ghi âm thanh.

---

(210) **4-2012-08005**

(540)

(220) 24.04.2012
(441) 25.07.2012
(531) 2.9.14; 2.9.18; A1.1.10; A2.9.15; 26.1.1
(731) CÔNG TY TNHH MỘT THÀNH VIÊN ĐỨC THOẠI (VN)
1/18 khu phố Hòa Lân 1, phường Thuận Giao, thị xã Thuận An, tỉnh Bình Dương

(511) Nhóm 25: Giày dép.

---

(210) **4-2012-08006**

(540) MOTORSPORT

(220) 24.04.2012
(441) 25.07.2012
(531) 15.7.1; 26.15.1; 26.1.1
(591) Trắng, đen, đỏ
(731) CÔNG TY TNHH THƯƠNG MẠI YẾN MỸ (VN)
231A/29 Dương Bá Trạc, phường 1, quận 8, thành phố Hồ Chí Minh

(511) Nhóm 35: Mua bán xe môtô; mua bán xe ôtô; mua bán xe môtô thể thao.

---

(210) **4-2012-08007**

(540)

STABISTAT

(220) 24.04.2012
(441) 25.07.2012
(731) FREDUN PHARMACEUTICALS LTD. (IN)
26, Manoj Industrial Premises, G.D.Ambekar Marg (Road), Wadala, Mumbai 400 031, India
(740) Công ty TNHH INLES Sở hữu trí tuệ (INLES CO.,LTD.)

(511) Nhóm 05: Dược phẩm.

---

(210) **4-2012-08009**

(540)

(220) 24.04.2012
(441) 25.07.2012
(531) 2.7.23; 2.7.12; A1.5.3; 26.1.2
(591) Xanh dương, xanh dương sẫm, trắng
(731) CÔNG TY CỔ PHẦN MERUFA (VN)
38 Trương Quốc Dung, phường 8, quận Phú Nhuận, thành phố Hồ Chí Minh
(740) DNTN Dịch vụ thương mại và sở hữu công nghiệp Song Ngọc (I.P.T.S.)

(511) Nhóm 10: Bao cao su tránh thai; găng tay cao su dùng trong ngành y.

---

(210) **4-2012-08010**

(540)

HAPPY
FAMILY

(220) 24.04.2012
(441) 25.07.2012
(591) Xanh dương, trắng
(731) CÔNG TY CỔ PHẦN MERUFA (VN)
38 Trương Quốc Dung, phường 8, quận Phú Nhuận, thành phố Hồ Chí Minh
(740) DNTN Dịch vụ thương mại và sở hữu công nghiệp Song Ngọc (I.P.T.S.)

(511) Nhóm 10: Bao cao su tránh thai; găng tay cao su dùng trong ngành y.

---

(210) **4-2012-08011**

(540)

THANH TÂM
EMBROIDERY THREAD

(220) 24.04.2012
(441) 25.07.2012
(531) 4.3.3
(591) Đỏ, xanh dương, trắng
(731) CƠ SỞ THANH TÂM (VN)
41 Long Hưng, phường 7, quận Tân Bình, thành phố Hồ Chí Minh
(740) DNTN Dịch vụ thương mại và sở hữu công nghiệp Song Ngọc (I.P.T.S.)

(511) Nhóm 23: Chỉ; chỉ thêu.

---

(210) **4-2012-08012**

(540)

(220) 24.04.2012
(441) 25.07.2012
(531) 26.1.2; A1.1.9; A1.1.2
(591) Đỏ, vàng, xanh lá cây, trắng
(731) CÔNG TY TNHH SẢN XUẤT THƯƠNG MẠI XÂY DỰNG VIỆT ĐÔNG SƠN (VN)
Số 9, đường 16, cư xá Lữ Gia, phường 15, quận 11, thành phố Hồ Chí Minh
(740) DNTN Dịch vụ thương mại và sở hữu công nghiệp Song Ngọc (I.P.T.S.)

(511) Nhóm 06: Cửa bằng kim loại.

---

(210) **4-2012-08013**

(540)

(220) 24.04.2012
(441) 25.07.2012
(531) 26.1.1
(731) KOREA COSMETIC ASSOCIATION (KR)
Keumsan Bldg. 907, Kukheodaero 750, Yeongdeungpo-gu, Seoul, Republic of Korea
(740) Công ty TNHH Trần Hữu Nam và Đồng sự (TRAN H.N & ASS.)

(511) Nhóm 03: Mỹ phẩm; mỹ phẩm, cụ thể là kem nền trang điểm, son môi, phấn trang điểm mắt, phấn hộp (mỹ phẩm), và dầu gội đầu; chế phẩm mỹ phẩm dùng để chăm sóc da, cụ thể là nước thơm (sức ngoài da), và phấn để cho vào hộp phấn nền; kem đánh răng và gel dùng cho răng; xà bông.

Nhóm 35: Dịch vụ bán buôn và bán lẻ hàng mỹ phẩm; mỹ phẩm, cụ thể là kem nền trang điểm, son môi, phấn mắt, phấn hộp, và dầu gội đầu; chế phẩm mỹ phẩm dùng để chăm sóc da, cụ thể là nước thơm (xức ngoài da), và phấn để cho vào hộp phấn nền; kem đánh răng và gel dùng cho răng; nước hoa, xà bông.

---

(210) **4-2012-08014**

(540)

(220) 24.04.2012
(441) 25.07.2012
(591) Đỏ
(731) CÔNG TY CỔ PHẦN CÔNG NGHỆ SINH HỌC VÀ THIẾT BỊ VẠN XUÂN (VN)
P 508 E 5 đường Thái Thịnh, Đống Đa, thành phố Hà Nội

(511) Nhóm 01: Phân bón phục vụ nông nghiệp, lâm nghiệp.

Nhóm 42: Dịch vụ chuyển giao công nghệ trong lĩnh vực sản xuất phân bón.

---

(210) **4-2012-08015**

(540)

(220) 24.04.2012
(441) 25.07.2012
(531) 26.4.1; A26.11.12
(731) AMERICAN TEC COMPANY LIMITED (HK)
Unit 1-5, 16/F., Futura Plaza, No. 111-113 How Ming Street, Kwun Tong, Kowloon, Hong Kong
(740) Công ty TNHH Trường Xuân (AGELESS CO.,LTD.)

(511) Nhóm 07: Máy dán nhãn; máy cắt; máy xếp dỡ tự động (máy điều khiển); thiết bị hàn vận hành bằng ga; thiết bị rửa; người máy [máy móc].

---

(210) **4-2012-08016**

(540)

DMS

(220) 24.04.2012
(441) 25.07.2012
(731) AMERICAN TEC COMPANY LIMITED (HK)
Unit 1-5, 16/F., Futura Plaza, No. 111-113 How Ming Street, Kwun Tong, Kowloon, Hong Kong
(740) Công ty TNHH Trường Xuân (AGELESS CO.,LTD.)

(511) Nhóm 09: Thiết bị để xử lý dữ liệu, chương trình máy vi tính, ghi sẵn, chương trình máy vi tính (phần mềm có thể tải xuống được), chương trình điều hành máy vi tính, ghi sẵn, máy quét (thiết bị xử lý dữ liệu); phần mềm máy vi tính, ghi sẵn.

---

(210) **4-2012-08017**

(540)

(220) 24.04.2012
(441) 25.07.2012
(531) 3.7.17; A5.5.20; A3.7.24; 26.5.1
(731) AESTAR (ZHONGSHAN) CO.,LTD. (CN)
No.116, Qingxi Road, Zhongshan, Guangdong, China
(740) Công ty TNHH Trường Xuân (AGELESS CO.,LTD.)

(511) Nhóm 05: Chất trừ động vật có hại; thuốc trừ sâu bọ, côn trùng; chế phẩm làm tươi mát không khí; thuốc khử độc; chất khử mùi không dùng cho người; chế phẩm khử trùng; thuốc dành cho thú y; chế phẩm diệt trừ động vật gây hại; bioxit; chất khử mùi vệ sinh không dùng cho người.

---

(210) **4-2012-08018**

(540)

BRIDGESTONE
Đam mê hành trình của bạn

(220) 24.04.2012
(441) 25.07.2012
(531) 26.3.1
(591) Đỏ, đen, trắng
(731) BRIDGESTONE CORPORATION (JP)
10-1, Kyobashi 1-chome, Chuo-ku, Tokyo, Japan
(740) Công ty Luật TNHH AMBYS Hà Nội (AMBYS HANOI)

(511) Nhóm 12: Ô tô các bộ phận và linh kiện của ô tô; lốp xe cho phương tiện giao thông; lốp xe được đắp lại cho phương tiện giao thông; lốp xe được đắp lại dùng máy bay; săm dùng cho phương tiện giao thông, bánh xe dùng cho phương tiện giao thông; miếng vá lốp xe bằng cao su dùng cho phương tiện giao thông, xe cộ có động cơ hai bánh, các bộ phận và linh kiện của xe cộ có động cơ hai bánh; lốp dùng cho xe cộ có động cơ hai bánh; săm dùng cho xe cộ có động cơ hai bánh; bánh xe dùng cho xe cộ có động cơ hai bánh; xe đạp, các bộ phận và linh kiện của xe đạp; lốp dùng cho xe đạp, săm dùng cho xe đạp bánh xe dùng cho xe đạp; miếng vá lốp xe bằng cao su dùng cho xe cộ có động cơ hai bánh hoặc xe đạp; săm và lốp xe dùng cho máy bay; miếng vá lốp xe bằng cao su dùng cho máy bay; miếng vá cao su có chất dính dùng để sửa chữa săm và lốp xe, vành bánh xe và vỏ bọc bánh xe của các phương tiện giao thông; săm dùng cho bánh của xe cộ; bộ giảm sóc dùng cho các phương tiện giao thông trên bộ; bộ giảm sóc bằng hơi (lò so hơi dùng cho các phương tiện giao thông trên bộ), trục nối xe dùng cho các phương tiện giao thông trên bộ, cái chắn bùn/cản sốc dùng cho ô tô; đệm ghế dùng cho các phương tiên giao thông trên bộ; miếng vá dùng cho các phương tiện giao thông (các xe kéo trọng tải nặng); ống dẫn không làm bằng kim loại dùng cho các phương tiện giao thông; bộ phận giảm sóc của xe cộ; lò xo hơi của xe cộ.

---

(210) **4-2012-08019**

(300) 85460078 31.10.2011 US

(540)

REBOOT JUICER

(220) 24.04.2012
(441) 25.07.2012
(731) TRISTAR PRODUCTS, INC. (US)
492 Route 46 East, Fairfield, New Jersey 07004, USA
(740) Văn phòng Luật sư MINERVAS (MINERVAS)

(511) Nhóm 07: Máy ép lấy nước trái cây và rau củ dùng điện; máy chiết tách lấy nước trái cây và rau củ.

---

(210) **4-2012-08024**

(540)

ステファニー化粧品

(220) 24.04.2012
(441) 25.07.2012
(531) 5.5.1; A5.5.21; A5.5.20
(731) LG HOUSEHOLD & HEALTH CARE LTD. (KR)
92, Sinmunno 2-ga, Jongno-gu, Seoul, Republic of Korea
(740) Công ty TNHH Tầm nhìn và Liên danh (VISION & ASSOCIATES CO.LTD.)

(511) Nhóm 03: Mỹ phẩm; dầu gội đầu; xà phòng thơm; kem đánh răng; chất tẩy rửa bát đĩa; nước hoa.

---

(210) **4-2012-08025**

(540)

(220) 24.04.2012
(441) 25.07.2012
(731) LOBLAWS INC. (CA)
1 President's Choice Circle, Brampton, Ontario, Canada, L6Y 5S5
(740) Công ty TNHH Tư vấn ALIATLEGAL (ALIATLEGAL CO., LTD.)

(511) Nhóm 25: Quần áo; giày dép; mũ đội đầu.

---

(210) **4-2012-08026**

(540)

VECUBROM

(220) 24.04.2012
(441) 25.07.2012
(731) CELON LABORATORIES LTD (IN)
Plot No 2: ALEAP Industrial Estate, Near Pragathi Nagar, Gajularamaram, Hyderabad-500 072. Rangareddy Dist, AP, India
(740) Công ty TNHH Tư vấn ALIATLEGAL (ALIATLEGAL CO., LTD.)

(511) Nhóm 05: Dược phẩm; chế phẩm dược dùng cho người.

---

(210) **4-2012-08027**

(540)

ENOXAPAR

(220) 24.04.2012
(441) 25.07.2012
(731) CELON LABORATORIES LTD (IN)
Plot No 2: ALEAP Industrial Estate, Near Pragathi Nagar, Gajularamaram, Hyderabad-500 072. Rangareddy Dist, AP, India
(740) Công ty TNHH Tư vấn ALIATLEGAL (ALIATLEGAL CO., LTD.)

(511) Nhóm 05: Dược phẩm; chế phẩm dược dùng cho người.

---

(210) **4-2012-08028**

(540)

PHENILIFIN

(220) 24.04.2012
(441) 25.07.2012
(731) CELON LABORATORIES LTD (IN)
Plot No 2: ALEAP Industrial Estate, Near Pragathi Nagar, Gajularamaram, Hyderabad-500 072. Rangareddy Dist, AP, India
(740) Công ty TNHH Tư vấn ALIATLEGAL (ALIATLEGAL CO., LTD.)

(511) Nhóm 05: Dược phẩm; chế phẩm dược dùng cho người.

---

(210) **4-2012-08030**

(540)

(220) 24.04.2012
(441) 25.07.2012
(531) 24.15.21; 26.1.2; A26.11.8; A5.11.13; 26.4.2
(591) Xanh lá cây, đỏ, trắng, xanh dương, xám nhạt
(731) CÔNG TY TNHH SẢN XUẤT CHẾ BIẾN NÔNG THUỶ SẢN XUẤT KHẨU THUẬN PHONG (THUAN PHONG CO., LTD) (VN)
Khu công nghiệp Mỹ Tho, xã Trung An, thành phố Mỹ Tho, tỉnh Tiền Giang
(740) Công ty TNHH Tư vấn ALIATLEGAL (ALIATLEGAL CO., LTD.)

(511) Nhóm 30: Bún tươi, bún gạo.

---

(210) **4-2012-08033**

(540)

La Furniture

(220) 24.04.2012
(441) 25.07.2012
(531) 26.4.2; A26.11.8; 26.11.3
(591) Xanh dương, đỏ, trắng
(731) CÔNG TY TNHH THIẾT BỊ VÀ TRANG TRÍ NỘI THẤT LÁ HỒNG (VN)
Số 3, ngõ 113, đường Âu Cơ, phường Tứ Liên, quận Tây Hồ, thành phố Hà Nội
(740) Công ty TNHH Luật Gia Phạm (PHAM JURIST CO.,LTD.)

(511) Nhóm 20: Giường; tủ, bàn ghế; bộ ghế sô pha; quầy trưng bày hàng bằng gỗ, bộ tủ bếp bằng gỗ.

Nhóm 35: Mua bán, xuất khẩu đồ gỗ nội thất: giường, tủ, bàn, ghế, bộ ghế sô pha, quầy trưng bày hàng bằng gỗ; đồ gỗ văn phòng: tủ đựng tài liệu, bàn làm việc, bộ tủ bếp bằng gỗ, mua bán máy phát điện: động cơ điện; dây điện và các thiết bị khác dùng trong mạch điện; dịch vụ trưng bày sản phẩm với mục đích quảng cáo và thương mại.

Nhóm 37: Lắp đặt hệ thống điện, hệ thống cấp thoát nước, hệ thống lò sưởi, điều hòa, lắp đặt thang máy cầu thang tự động, lắp đặt máy móc và thiết bị công nghiệp, lắp đặt hệ thống đèn chiếu sáng, hệ thống hút bụi, hệ thống âm thanh, lắp đặt các thiết bị điện trung và hạ thế, thiết bị viên thông; xây dựng các công trình dân dụng và công nghiệp, nông nghiệp, công trình giao thông, thủy lợi, trang trí nội ngoại thất: tư vấn trang trí nội ngoại thất.

Nhóm 39: Dịch vụ vận tải hàng hóa và hành khách bằng đường bộ, dịch vụ kho bãi và lưu giữ hàng hóa.

---

(210) **4-2012-08034**

(540) HANG THANH fashion

(220) 24.04.2012
(441) 25.07.2012
(531) A26.11.12
(731) TRẦN QUANG THANH (VN)
Tam Hiệp, Phúc Thọ, thành phố Hà Nội
(740) Công ty cổ phần Tư vấn S&B (S&B CONSULTANT., CORP.)

(511) Nhóm 40: May quần áo.

---

(210) **4-2012-08035**

(540) NAMSAN

(220) 24.04.2012
(441) 25.07.2012
(731) CÔNG TY TNHH 4P (VN)
Vĩnh Khúc, Văn Giang, Hưng Yên
(740) Công ty cổ phần Tư vấn S&B (S&B CONSULTANT., CORP.)

(511) Nhóm 07: Máy giặt, máy rửa chén đũa tự động, máy hút bụi chạy điện.

Nhóm 10: Thiết bị y tế (thiết bị đo dung tích phổi); thanh nẹp (phẫu thuật); ống nghe tim, phổi; máy xoa bóp đặt trên giường; thiết bị xoa bóp thẩm mỹ.

Nhóm 11: Nồi cơm điện, điều hòa nhiệt độ; quạt máy; máy lọc nước uống cho gia đình, bếp để nấu, lò vi sóng.

---

(210) **4-2012-08036**

(540) V-Crm

(220) 24.04.2012
(441) 25.07.2012
(531) A26.11.12; 26.3.1; 26.11.3; 18.3.21
(731) CÔNG TY CỔ PHẦN GIẢI PHÁP QUẢN LÝ TRỰC TUYẾN ATO (VN)
Số nhà 68, tổ 8, xã Đông Ngạc, huyện Từ Liêm, thành phố Hà Nội
(740) Công ty cổ phần Tư vấn S&B (S&B CONSULTANT., CORP.)

(511) Nhóm 09: Phần mềm máy tính (ghi sẵn).

---

(210) **4-2012-08037**

(540) JOLLIBEE

(220) 24.04.2012
(441) 25.07.2012
(731) JOLLIBEE FOODS CORPORATION (PH)
6/F Jollibee Plaza Bldg., 10 F. Ortigas Jr. Ave., Pasig City, Phillippines
(740) Công ty TNHH Tư vấn sở hữu trí tuệ Việt (VIET IP CO.,LTD.)

(511) Nhóm 29: Thịt bò, cá (không còn sống), thịt gia cầm (không còn sống); sữa; sản phẩm thức ăn nhanh với thành phần là thịt, sản phẩm thực ăn nhanh với thành phần là cá, sản phẩm thức ăn nhanh với thành phần là thịt gia cầm, sản phẩm thức ăn nhanh với thành phần là thịt thú săn, sản phẩm thức ăn nhanh với thành phần là hải sản, sản phẩm thức ăn nhanh với thành phần là trứng, sản phẩm thức ăn nhanh với thành phần là rau củ, sản phẩm thức ăn nhanh với thành phần là mỡ ăn, sản phẩm thức ăn nhanh với thành phần là dầu ăn, sản phẩm thức ăn nhanh với thành phần là sản phẩm bơ sữa, sản phẩm thức ăn nhanh với thành phần là quả hạch.

Nhóm 43: Dịch vụ cung cấp thực phẩm và đồ uống do nhà hàng thực hiện; dịch vụ nhà hàng ăn uống.

---

(210) **4-2012-08038**

(540)

CHICKENJOY

(220) 24.04.2012
(441) 25.07.2012
(731) JOLLIBEE FOODS CORPORATION (PH)
6/F Jollibee Plaza Bldg., 10 F. Ortigas Jr. Ave., Pasig City, Phillippines
(740) Công ty TNHH Tư vấn sở hữu trí tuệ Việt (VIET IP CO.,LTD.)

(511) Nhóm 29: Món gà rán.

Nhóm 43: Dịch vụ cung cấp thực phẩm và đồ uống do nhà hàng thực hiện; dịch vụ nhà hàng ăn uống.

---

(210) **4-2012-08039**

(540)

(220) 24.04.2012
(441) 25.07.2012
(531) A3.13.24; A3.13.4
(731) JOLLIBEE FOODS CORPORATION (PH)
6/F Jollibee Plaza Bldg., 10 F. Ortigas Jr. Ave., Pasig City, Phillippines
(740) Công ty TNHH Tư vấn sở hữu trí tuệ Việt (VIET IP CO.,LTD.)

(511) Nhóm 29: Thịt bò, cá (không còn sống), thịt gia cầm (không còn sống); sữa; sản phẩm thức ăn nhanh với thành phần là thịt, sản phẩm thức ăn nhanh với thành phần là cá, sản phẩm thức ăn nhanh với thành phần là thịt gia cầm, sản phẩm thức ăn nhanh với thành phần là thịt thú săn, sản phẩm thức ăn nhanh với thành phần là hải sản, sản phẩm thức ăn nhanh với thành phần là trứng, sản phẩm thức ăn nhanh với thành phần là rau củ, sản phẩm thức ăn nhanh với thành phần là mỡ ăn, sản phẩm thức ăn nhanh với thành phần là dầu ăn, sản phẩm thức ăn nhanh với thành phần là sản phẩm bơ sữa, sản phẩm thức ăn nhanh với thành phần là quả hạch.

Nhóm 43: Dịch vụ cung cấp thực phẩm và đồ uống do nhà hàng thực hiện; dịch vụ nhà hàng ăn uống.

---

(210) **4-2012-08040**

(300) 85/456,633 26.10.2011 US

(540)

(220) 24.04.2012
(441) 25.07.2012

(531) 26.3.1; 26.4.11; 26.4.2; 26.7.15
(731) APPLE INC. (US)
1 Infinite Loop, Cupertino, California 95014, United States of America
(740) Công ty TNHH Tư vấn sở hữu trí tuệ Việt (VIET IP CO.,LTD.)

(511) Nhóm 09: Phần cứng máy vi tính; phần cứng tạo mạng máy vi tính; thiết bị ngoại vi của máy vi tính; máy vi tính cầm tay; máy vi tính dạng bảng; thiết bị điện tử số hoá di động; thiết bị điện tử số hoá cầm tay và phần mềm liên quan; điện thoại; máy ảnh; thiết bị điều khiển từ xa; phần cứng máy vi tính và phần mềm máy vi tính để sao chép, xử lý và phát âm thanh, hình ảnh và nội dung đa phương tiện; phần cứng và phần mềm máy vi tính để điều khiển hoạt động của các thiết bị âm thanh và video và để xem, tìm kiếm và/hoặc phát âm thanh, viđêô, hình ảnh, và nội dung đa phương tiện khác; phần mềm máy tính dùng tạo ra, ghi, tải xuống, truyền, nhận, chỉnh sửa, trích dẫn, mã hóa, giải mã, hiển thị, chạy, lưu giữ, điều khiển, xem, và tổ chức văn bản, dữ liệu, hình ảnh, tập tin (file) âm thanh, tập tin (file) viđêô, trò chơi điện tử, và đa phương tiện kỹ thuật số; phần mềm máy tính giúp người sử dụng lập trình, phân phối, truyền và nhận âm thanh, video, hình ảnh, văn bản và nội dung đa phương tiện khác thông qua mạng lưới liên lạc; phần mềm máy tính để nhận diện, định vị, tạo nhóm, phân phối, và quản lý dữ liệu và đường dẫn giữa các máy vi tính và các thiết bị điện tử được kết nối với mạng liên lạc điện tử; thiết bị ghi, tái tạo, và truyền âm thanh; hệ thống thiết bị nhà hát tại gia đình bao gồm loa âm thanh nổi, đầu thu âm thanh và viđêô, và máy phát đa phương tiện âm thanh và viđêô; bộ khuyếch đại âm thanh nổi và trạm cơ sở loa âm thanh; tai nghe vòng qua đầu và tai nghe dạng nút (nhét vào tai); micrô; loa âm thanh; đầu thu âm thanh, viđêô và đa phương tiện kỹ thuật số; thiết bị truyền âm thanh và viđêô; bộ trộn tín hiệu âm thanh, viđêô và kỹ thuật số; bộ khuyếch đại; thiết bị âm thanh và viđêô kỹ thuật số; máy nghe nhạc MP3 và các thiết bị nghe âm thanh theo định dạng số hoá khác; máy ghi và máy phát âm thanh kỹ thuật số; máy ghi và máy phát viđêô kỹ thuật số; máy thu thanh (rađiô); ti vi; màn hình tí vi; màn hình xem hình ảnh viđêô; thiết bị xem hình ảnh viđêô, cụ thể là, màn hình xem hình ảnh viđêô dùng cho điện thoại di động, máy vi tính cầm tay, và thiết bị điện tử kỹ thuật số xách tay và cầm tay; thiết bị giải mã tín hiệu truyền hình; bộ điều hợp âm thanh nổi dùng cho xe ô tô.

---

(210) **4-2012-08049**

(540)

PLUSINFOS

(220) 24.04.2012
(441) 25.07.2012

(731) LÊ TIẾN TÙNG (VN)
Tổ 9, Thượng Thanh, quận Long Biên, thành phố Hà Nội
(740) Công ty TNHH Vĩnh Đạt (LACOM CO., LTD.)

(511) Nhóm 05: Dược phẩm; thực phẩm chức năng (dùng trong ngành y).

---

(210) **4-2012-08050**

(540)

BOLYCOM

(220) 24.04.2012
(441) 25.07.2012
(731) CÔNG TY CỔ PHẦN DƯỢC ATM (VN)
89F Nguyễn Văn Trỗi, phường Phương Liệt, quận Thanh Xuân, thành phố Hà Nội
(740) Công ty TNHH Vĩnh Đạt (LACOM CO., LTD.)

(511) Nhóm 05: Dược phẩm; thực phẩm chức năng (dùng trong ngành y).

---

(210) **4-2012-08051**

(540)

(220) 25.04.2012
(441) 25.07.2012
(531) 3.7.1; A1.1.10
(731) NGUYỄN BÁ LINH (VN)
H85/46 K448 Trưng Nữ Vương, thành phố Đà Nẵng

(511) Nhóm 08: Bay thợ nề; búa thợ nề

---

(210) **4-2012-08052**

(540)

(220) 25.04.2012
(441) 25.07.2012
(531) 26.1.1; 9.1.10
(591) Đỏ, vàng, xanh
(731) CÔNG TY TNHH SIÊU THỊ ĐẶC SẢN ĐÀ NẴNG (VN)
248 Lê Duẩn, phường Tân Chính, quận Thanh Khê, thành phố Đà Nẵng

(511) Nhóm 35: Bán buôn thực phẩm, nước hoa mỹ phẩm; đại lý ký gửi hàng hóa, bán buôn vải, quần áo hàng may sẵn, giày dép.

---

(210) **4-2012-08053**

(540)

Bảo phế
HOÀNG NHÂN ĐƯỜNG

(220) 25.04.2012
(441) 25.07.2012
(531) A5.3.14; 1.15.23; 24.17.15; 24.17.21
(731) CÔNG TY CỔ PHẦN ĐẦU TƯ THƯƠNG MẠI IAP (VN)
11C7, khu đô thị mới Đại Kim, Định Công, phường Đại Kim, quận Hoàng Mai, thành phố Hà Nội

(511) Nhóm 05: Dược phẩm, thực phẩm chức năng (dùng trong y tế).

---

(210) **4-2012-08054**

(540)

Hộ Can Khang
HOÀNG NHÂN ĐƯỜNG

(220) 25.04.2012
(441) 25.07.2012
(531) 24.17.15; 24.17.21; A5.3.14; 1.15.23
(731) CÔNG TY CỔ PHẦN ĐẦU TƯ THƯƠNG MẠI IAP (VN)
11C7, khu đô thị mới Đại Kim, Định Công, phường Đại Kim, quận Hoàng Mai, thành phố Hà Nội

(511) Nhóm 05: Dược phẩm, thực phẩm chức năng (dùng trong y tế).

---

(210) **4-2012-08055**

(540)

Đại tràng khang
HOÀNG NHÂN ĐƯỜNG

(220) 25.04.2012
(441) 25.07.2012
(531) A5.3.14; 1.15.23; 24.17.21; 24.17.15
(731) CÔNG TY CỔ PHẦN ĐẦU TƯ THƯƠNG MẠI IAP (VN)
11C7, khu đô thị mới Đại Kim, Định Công, phường Đại Kim, quận Hoàng Mai, thành phố Hà Nội

(511) Nhóm 05: Dược phẩm, thực phẩm chức năng (dùng trong y tế).

---

(210) **4-2012-08056**

(540)

GIA HÂN

(220) 25.04.2012
(441) 25.07.2012
(731) NGUYỄN VĂN NGOAN (VN)
6/11 Nguyễn Văn Lâu, phường 8, thành phố Vĩnh Long, tỉnh Vĩnh Long

(511) Nhóm 03: Mỹ phẩm, kem dùng cho da, nước hoa, bột giặt, mặt nạ trang điểm.

---

(210) **4-2012-08057**

(540)

SWISTAR

(220) 25.04.2012
(441) 25.07.2012
(531) 26.1.1; 25.5.25; 25.1.25
(591) Đỏ
(731) CÔNG TY TNHH MỘT THÀNH VIÊN THẾ GIỚI THỜI GIAN (VN)
62/66/2 đường Trần Hưng Đạo, phường Phạm Ngũ Lão, quận 1, thành phố Hồ Chí Minh
(740) Văn phòng luật sư Phạm và Liên danh (PHAM & ASSOCIATES)

(511) Nhóm 14: Đồng hồ để đeo tay, treo tường và để bàn.

---

(210) **4-2012-08058**

(540)

World Time

(220) 25.04.2012
(441) 25.07.2012
(591) Đỏ
(731) CÔNG TY TNHH MỘT THÀNH VIÊN THẾ GIỚI THỜI GIAN (VN)
62/66/2 đường Trần Hưng Đạo, phường Phạm Ngũ Lão, quận 1, thành phố Hồ Chí Minh
(740) Văn phòng luật sư Phạm và Liên danh (PHAM & ASSOCIATES)

(511) Nhóm 14: Đồng hồ để đeo tay, treo tường và để bàn.

---

(210) **4-2012-08059**

(540)

(220) 25.04.2012
(441) 25.07.2012
(531) A1.1.10; A1.1.2; 26.1.1
(731) NISSAN CHEMICAL INDUSTRIES, LTD. (JP)
7-1, Kanda-Nishiki-cho 3 -chome, Chiyoda-ku, Tokyo, Japan
(740) Công ty TNHH một thành viên Sở hữu trí tuệ VCCI (VCCI-IP CO.,LTD)

(511) Nhóm 01: Hóa chất (dùng trong công nghiệp); chế phẩm hóa chất (dùng trong công nghiệp); phân bón; các chế phẩm phân bón.

Nhóm 35: Dịch vụ bán lẻ hóa chất; dịch vụ bán lẻ các chế phẩm hóa chất; dịch vụ bán lẻ phân bón; dịch vụ bán lẻ chế phẩm phân bón; dịch vụ bán lẻ thuốc diệt cỏ, thuốc trừ sâu và thuốc diệt nấm; dịch vụ bán lẻ các chế phẩm diệt cỏ dại và diệt trừ sâu bọ.

---

(210) **4-2012-08060**

(540)

Talon

(220) 25.04.2012
(441) 25.07.2012
(591) Xanh đen, trắng
(731) CÔNG TY TNHH NÚT LÝ MINH (VN)
Lô B4/II đường số 2A, KCN Vĩnh Lộc, phường Bình Hưng Hoà B, quận Bình Tân, thành phố Hồ Chí Minh

(511) Nhóm 26: Móc cài khuy quần bằng kim loại (không phải kim loại quý).

---

(210) **4-2012-08063**

(540)

VinaGold

(220) 25.04.2012
(441) 25.07.2012
(531) 1.15.15; A26.11.12
(591) Vàng, đỏ
(731) CÔNG TY CỔ PHẦN GIẢI PHÁP DINH DƯỠNG THẾ GIỚI (VN)
73 Bàu Cát, phường 12, quận Tân Bình, thành phố Hồ Chí Minh

(511) Nhóm 29: Sữa bột.

---

(210) **4-2012-08065**

(540)

ROYALMILK

(220) 25.04.2012
(441) 25.07.2012

(731) CÔNG TY CỔ PHẦN GIẢI PHÁP DINH DƯỠNG THẾ GIỚI (VN)
73 Bàu Cát, phường 12, quận Tân Bình, thành phố Hồ Chí Minh

(511) Nhóm 29: Sữa bột.

---

(210) **4-2012-08066**

(540)

WINMILK

(220) 25.04.2012
(441) 25.07.2012

(731) CÔNG TY CỔ PHẦN GIẢI PHÁP DINH DƯỠNG THẾ GIỚI (VN)
73 Bàu Cát, phường 12, quận Tân Bình, thành phố Hồ Chí Minh

(511) Nhóm 29: Sữa bột.

---

(210) **4-2012-08067**

(540)

MULTI MILK

(220) 25.04.2012
(441) 25.07.2012

(731) CÔNG TY CỔ PHẦN GIẢI PHÁP DINH DƯỠNG THẾ GIỚI (VN)
73 Bàu Cát, phường 12, quận Tân Bình, thành phố Hồ Chí Minh

(511) Nhóm 29: Sữa bột.

---

(210) **4-2012-08068**

(540)

(220) 25.04.2012
(441) 25.07.2012
(531) 26.1.2; 26.1.6; A25.7.6
(731) CÔNG TY CỔ PHẦN XUẤT NHẬP KHẨU TRƯỜNG VÂN (VN)
Số 8, ngõ 260 Lê Trọng Tấn, phường Khương Mai, quận Thanh Xuân, thành phố Hà Nội

(511) Nhóm 30: Gạo, thực phẩm ăn nhanh trên cơ sở gạo, thực phẩm giàu tinh bột, chế phẩm ngũ cốc, đồ uống trên cơ sở cà phê.

---

(210) **4-2012-08070**

(540)

DAIMARU

(220) 25.04.2012
(441) 25.07.2012
(731) DAIMARU MATSUZAKAYA DEPARTMENT STORES CO., LTD. (JP)
18-11, Kiba 2-chome, Koto-ku, Tokyo, Japan
(740) Văn phòng luật sư Phạm và Liên danh (PHAM & ASSOCIATES)

(511) Nhóm 35: Dịch vụ bán lẻ nước hoa, mỹ phẩm và xà phòng, dược phẩm và chế phẩm thú ý, chế phẩm vệ sinh dùng cho mục đích y tế, tã lót, chất bổ sung chế độ ăn kiêng, thiết bị điện gia dụng, công cụ và dụng cụ cầm tay (thao tác thủ công), dao kéo, bộ đồ ăn (dao, dĩa, thìa), máy tính, thiết bị ngoại vi máy tính, phần mềm máy tính, và chương trình máy tính, máy quay đĩa, đĩa com-pắc đã ghi, băng viđêô đã ghi, đĩa viđêô đã ghi, đĩa DVD đã ghi, xuất bản phẩm điện tử, đồ đeo mắt, thiết bị chiếu sáng, dụng cụ nấu nướng, xe cộ, sản phẩm kim hoàn làm từ kim loại quý và đá quý, trang sức cho y phục và phụ kiện y phục (ngoại trừ kim loại quý và đồ kim hoàn), đồng hồ và dụng cụ bấm giờ, dụng cụ âm nhạc, văn phòng phẩm, ấn phẩm in, tác phẩm hội họa và tác phẩm nghệ thuật viết chữ đẹp, bức ảnh (in) và giá dựng ảnh chụp, rương, hòm, vali và túi du lịch túi và túi nhỏ, ô và ô che nắng, gậy chống và ba toong, đồ đạc, đồ dùng cho giường, đồ dùng trên bàn, dung cụ gia đình và dụng cụ nhà bếp, dụng cu làm sạch và dụng cụ để giặt rửa, dụng cụ mỹ phẩm và dụng cụ để vệ sinh, khăn lau, khăn tắm và khăn tay bỏ túi, quần áo, đồ đi chân và đồ đội đầu, quần áo, đồ đi chân và đồ đội đầu dùng khi tập thể dục và chơi thể thao, hoa giả, đồ dùng của thợ may quần áo, đồ trang trí cho tóc, thảm, thảm dày trải sàn thảm chùi chân và chiếu, thảm treo tường, trò chơi, đồ chơi và búp bê, dụng cụ thể dục và thể thao, thực phẩm có nguồn gốc từ động vật rau củ và trái cây đã được chế biến để tiêu dùng hoặc dự trữ, thực phẩm đã chế biến, đồ gia vị, gia vị, cà phê, chè, ca cao và cà phê nhân tạo, đồ uống không có cồn, bánh mỳ, bánh ngọt và bánh kẹo, ngũ cốc thực phẩm cho động vật, rau củ và trái cây tươi, cây trồng và hoa, động vật sống, đồ uống có cồn.

Nhóm 43: Nhà hàng ăn uống; nhà hàng ăn uống tự phục vụ; quán rượu nhỏ; quán cà phê; quán ăn tự phục vụ, căng tin; dịch vụ quầy rượu.

---

(210) **4-2012-08071**

(540)

(220) 25.04.2012
(441) 25.07.2012
(531) A26.11.9; 26.1.1; A25.7.21
(731) DAIMARU MATSUZAKAYA DEPARTMENT STORES CO., LTD. (JP)
18-11, Kiba 2-chome, Koto-ku, Tokyo, Japan
(740) Văn phòng luật sư Phạm và Liên danh (PHAM & ASSOCIATES)

(511) Nhóm 35: Dịch vụ bán lẻ nước hoa, mỹ phẩm và xà phòng, dược phẩm và chế phẩm thú ý, chế phẩm vệ sinh dùng cho mục đích y tế, tã lót, chất bổ sung chế độ ăn kiêng, thiết bị điện gia dụng, công cụ và dụng cụ cầm tay (thao tác thủ công), dao kéo, bộ đồ ăn (dao, dĩa, thìa), máy tính, thiết bị ngoại vi máy tính, phần mềm máy tính, và chương trình máy

tính, máy quay đĩa, đĩa com-pắc đã ghi, băng viđêô đã ghi, đĩa viđêô đã ghi, đĩa DVD đã ghi, xuất bản phẩm điện tử, đồ đeo mắt, thiết bị chiếu sáng, dụng cụ nấu nướng, xe cộ, sản phẩm kim hoàn làm từ kim loại quý và đá quý, trang sức cho y phục và phụ kiện y phục (ngoại trừ kim loại quý và đồ kim hoàn), đồng hồ và dụng cụ bấm giờ, dụng cụ âm nhạc, văn phòng phẩm, ấn phẩm in, tác phẩm hội họa và tác phẩm nghệ thuật viết chữ đẹp, bức ảnh (in) và giá dựng ảnh chụp, rương, hòm, vali và túi du lịch túi và túi nhỏ, ô và ô che nắng, gậy chống và ba toong, đồ đạc, đồ dùng cho giường, đồ dùng trên bàn, dung cụ gia đình và dụng cụ nhà bếp, dụng cu làm sạch và dụng cụ để giặt rửa, dụng cụ mỹ phẩm và dụng cụ để vệ sinh, khăn lau, khăn tắm và khăn tay bỏ túi, quần áo, đồ đi chân và đồ đội đầu, quần áo, đồ đi chân và đồ đội đầu dùng khi tập thể dục và chơi thể thao, hoa giả, đồ dùng của thợ may quần áo, đồ trang trí cho tóc, thảm, thảm dày trải sàn thảm chùi chân và chiếu, thảm treo tường, trò chơi, đồ chơi và búp bê, dụng cụ thể dục và thể thao, thực phẩm có nguồn gốc từ động vật rau củ và trái cây đã được chế biến để tiêu dùng hoặc dự trữ, thực phẩm đã chế biến, đồ gia vị, gia vị, cà phê, chè, ca cao và cà phê nhân tạo, đồ uống không có cồn, bánh mỳ, bánh ngọt và bánh kẹo, ngũ cốc thực phẩm cho động vật, rau củ và trái cây tươi, cây trồng và hoa, động vật sống, đồ uống có cồn.

Nhóm 43: Nhà hàng ăn uống; nhà hàng ăn uống tự phục vụ; quán rượu nhỏ; quán cà phê; quán ăn tự phục vụ, căng tin; dịch vụ quầy rượu.

---

(210) **4-2012-08072**

(540)

(220) 25.04.2012
(441) 25.07.2012
(531) 26.1.1; 26.13.25
(731) DAIMARU MATSUZAKAYA DEPARTMENT STORES CO., LTD. (JP)
18-11, Kiba 2-chome, Koto-ku, Tokyo, Japan
(740) Văn phòng luật sư Phạm và Liên danh (PHAM & ASSOCIATES)

(511) Nhóm 35: Dịch vụ bán lẻ nước hoa, mỹ phẩm và xà phòng, dược phẩm và chế phẩm thú ý, chế phẩm vệ sinh dùng cho mục đích y tế, tã lót, chất bổ sung chế độ ăn kiêng, thiết bị điện gia dụng, công cụ và dụng cụ cầm tay (thao tác thủ công), dao kéo, bộ đồ ăn (dao, dĩa, thìa), máy tính, thiết bị ngoại vi máy tính, phần mềm máy tính, và chương trình máy tính, máy quay đĩa, đĩa com-pắc đã ghi, băng viđêô đã ghi, đĩa viđêô đã ghi, đĩa DVD đã ghi, xuất bản phẩm điện tử, đồ đeo mắt, thiết bị chiếu sáng, dụng cụ nấu nướng, xe cộ, sản phẩm kim hoàn làm từ kim loại quý và đá quý, trang sức cho y phục và phụ kiện y phục (ngoại trừ kim loại quý và đồ kim hoàn), đồng hồ và dụng cụ bấm giờ, dụng cụ âm nhạc, văn phòng phẩm, ấn phẩm in, tác phẩm hội họa và tác phẩm nghệ thuật viết chữ đẹp, bức ảnh (in) và giá dựng ảnh chụp, rương, hòm, vali và túi du lịch túi và túi nhỏ, ô và ô che nắng, gậy chống và ba toong, đồ đạc, đồ dùng cho giường, đồ dùng trên bàn, dung cụ gia đình và dụng cụ nhà bếp, dụng cu làm sạch và dụng cụ để giặt rửa, dụng cụ mỹ phẩm và dụng cụ để vệ sinh, khăn lau, khăn tắm và khăn tay bỏ túi, quần áo, đồ đi chân và đồ đội đầu, quần áo, đồ đi chân và đồ đội đầu dùng khi tập thể dục và chơi thể thao, hoa giả, đồ dùng của thợ may quần áo, đồ trang trí cho tóc, thảm, thảm dày trải sàn thảm chùi chân và chiếu, thảm treo tường, trò chơi, đồ chơi và búp bê, dụng cụ thể dục và thể thao, thực phẩm có nguồn gốc từ động vật rau củ và trái cây đã được chế biến để tiêu dùng hoặc dự trữ, thực phẩm đã chế biến, đồ gia vị, gia vị, cà phê, chè, ca cao và cà phê nhân tạo, đồ

uống không có cồn, bánh mỳ, bánh ngọt và bánh kẹo, ngũ cốc thực phẩm cho động vật, rau củ và trái cây tươi, cây trồng và hoa, động vật sống, đồ uống có cồn.

Nhóm 43: Nhà hàng ăn uống; nhà hàng ăn uống tự phục vụ; quán rượu nhỏ; quán cà phê; quán ăn tự phục vụ, căng tin; dịch vụ quầy rượu.

---

(210) **4-2012-08073**

(540)

(220) 25.04.2012
(441) 25.07.2012
(531) 6.1.2; 1.3.1; A5.1.5; A5.1.16
(591) Trắng, xanh, vàng
(731) CÔNG TY TNHH THƯƠNG MẠI HÙNG CƯỜNG (VN)
Km 17, huyện Vị Xuyên, tỉnh Hà Giang

(511) Nhóm 30: Chè (trà), cà phê.

Nhóm 43: Nhà hàng ăn uống, quán cà phê, quán cà phê tự phục vụ, nhà hàng cà phê (giải khát), quán cà phê (quán giải khát), phòng trà (quán trà).

---

(210) **4-2012-08074**

(540)

(220) 25.04.2012
(441) 25.07.2012
(531) 26.1.2; A25.7.7
(731) CÔNG TY TRÁCH NHIỆM HỮU HẠN A QUA MA GIC (VN)
43 Nguyễn Đình Chiểu, phường Hàm Tiến, thành phố Phan Thiết, tỉnh Bình Thuận

(511) Nhóm 35: Dịch vụ mua bán các loại hàng hoá: túi xách, đồ trang sức phụ nữ, quần áo, mỹ phẩm và chế phẩm vệ sinh.

Nhóm 43: Dịch vụ nhà hàng ăn uống, khách sạn.

---

(210) **4-2012-08075**

(540)

(220) 25.04.2012
(441) 25.07.2012
(531) A5.3.13; 6.1.2; 26.1.1; A18.1.2
(591) Xanh, đỏ, vàng, trắng
(731) CÔNG TY TNHH HƯƠNG SƠN (VN)
Tổ 13, phường Trần Phú, thành phố Hà Giang, tỉnh Hà Giang

(511) Nhóm 33: Rượu, đồ uống được chưng cất.

---

(210) **4-2012-08077**

(540)

FAMYLI
Nâng cao giá trị cuộc sống

(220) 25.04.2012
(441) 25.07.2012
(531) 26.1.1; 1.15.23; A26.11.12; 24.5.1
(591) Đỏ, xanh lá cây, xám, xanh cánh cam, đen
(731) CÔNG TY CỔ PHẦN TẬP ĐOÀN SƠN HÀ (VN)
Km 11+500, đường Ngọc Hồi, xã Tứ Hiệp, huyện Thanh Trì, thành phố Hà Nội

(511) Nhóm 11: Thiết bị và máy để làm sạch nước, hệ thống lọc nước giếng khoan, thiết bị để làm sạch nước uống, bình nước nóng sử dụng điện.

---

(210) **4-2012-08078**

(540)

SONGOKU
Nâng cao giá trị cuộc sống

(220) 25.04.2012
(441) 25.07.2012
(531) 26.1.1; 1.15.23; A26.11.12; 24.5.1
(591) Đỏ, xanh lá cây, xám, xanh cánh cam, đen
(731) CÔNG TY CỔ PHẦN TẬP ĐOÀN SƠN HÀ (VN)
Km 11+500, đường Ngọc Hồi, xã Tứ Hiệp, huyện Thanh Trì, thành phố Hà Nội

(511) Nhóm 11: Thiết bị và máy để làm sạch nước, hệ thống lọc nước giếng khoan, thiết bị để làm sạch nước uống, bình nước nóng sử dụng điện.

---

(210) **4-2012-08079**

(540)

(220) 25.04.2012
(441) 25.07.2012
(531) 26.3.4; 21.1.17; A5.5.20; 15.1.13
(591) Xanh, trắng
(731) CÔNG TY TNHH THÉP KYOEI VIỆT NAM (VN)
Khu công nghiệp Khánh Phú, huyện Yên Khánh, tỉnh Ninh Bình

(511) Nhóm 06: Thép xây dựng.

---

(210) **4-2012-08081**

(540)

HỒNG TỶ LỢI

(220) 25.04.2012
(441) 25.07.2012
(591) Đỏ
(731) DOANH NGHIỆP TƯ NHÂN HỒNG TỶ LỢI (VN)
593 quốc lộ 80, ấp Mỹ Lộ, xã Mỹ Đức, thị xã Hà Tiên, tỉnh Kiên Giang

(511) Nhóm 35: Mua bán: bánh kẹo, đường sữa, bia, nước giải khát có ga, nước giải khát không có ga, đồ hộp.

---

(210) **4-2012-08082**

(540)

NHÃ VIÊN

(220) 25.04.2012
(441) 25.07.2012
(731) DOANH NGHIỆP TƯ NHÂN NHÃ VIÊN (VN)
12/9C, KP1, phường Bửu Long, thành phố Biên Hòa, tỉnh Đồng Nai
(740) Công ty TNHH Tư vấn Sở hữu trí tuệ Á Đông (A ĐÔNG IP CONSULTANCY CO.,LTD.)

(511) Nhóm 43: Nhà hàng ăn uống; dịch vụ cung cấp thức ăn, đồ uống phục vụ lưu động do nhà hàng thực hiện.

---

(210) **4-2012-08085**

(540)

EVNNPB
BAN QUẢN LÝ DỰ ÁN ĐIỆN HẠT NHÂN NINH THUẬN

(220) 25.04.2012
(441) 25.07.2012
(531) A1.1.9; A1.1.2; 26.1.1
(591) Xanh lam, vàng, đỏ
(731) TẬP ĐOÀN ĐIỆN LỰC VIỆT NAM (VN)
18 Trần Nguyên Hãn, quận Hoàn Kiếm, thành phố Hà Nội
(740) Công ty Luật TNHH IP MAX (IPMAX LAW FIRM)

(511) Nhóm 35: Quản lý dự án; tư vấn quản lý dự án xây dựng công trình điện; tư vấn tổ chức và điều hành kinh doanh.

Nhóm 37: Tư vấn xây dựng; giám sát, điều hành công việc xây dựng công trình; xây dựng, quản lý vận hành, bảo dưỡng và sửa chữa công trình điện.

---

(210) **4-2012-08086**

(540)

EVNBOIMB
BAN QUẢN LÝ ĐẦU TƯ VÀ KINH DOANH TÒA NHÀ EVN

(220) 25.04.2012
(441) 25.07.2012
(531) A1.1.9; A1.1.2; 26.1.1
(591) Xanh lam, vàng, đỏ
(731) TẬP ĐOÀN ĐIỆN LỰC VIỆT NAM (VN)
18 Trần Nguyên Hãn, quận Hoàn Kiếm, thành phố Hà Nội
(740) Công ty Luật TNHH IP MAX (IPMAX LAW FIRM)

(511) Nhóm 35: Quản lý dự án; tư vấn quản lý dự án xây dựng công trình điện; tư vấn tổ chức và điều hành kinh doanh.

Nhóm 37: Tư vấn xây dựng; giám sát, điều hành công việc xây dựng công trình; xây dựng, quản lý vận hành, bảo dưỡng và sửa chữa công trình điện.

---

(210) **4-2012-08087**

(540)

EVNCHP
CÔNG TY CỔ PHẦN THỦY ĐIỆN MIỀN TRUNG

(220) 25.04.2012
(441) 25.07.2012
(531) A1.1.9; A1.1.2; 26.1.1
(591) Xanh lam, vàng, đỏ
(731) TẬP ĐOÀN ĐIỆN LỰC VIỆT NAM (VN)
18 Trần Nguyên Hãn, quận Hoàn Kiếm, thành phố Hà Nội
(740) Công ty Luật TNHH IP MAX (IPMAX LAW FIRM)

(511) Nhóm 36: Dịch vụ tư vấn tài chính; kinh doanh bất động sản; quỹ đầu tư; đầu tư vốn xây dựng các công trình, nhà máy điện, các dự án thủy điện.

Nhóm 37: Xây dựng, quản lý vận hành, bảo dưỡng và sửa chữa công trình điện; lắp đặt, bảo dưỡng và sửa chữa thiết bị điện; tư vấn xây dựng.

Nhóm 39: Phân phối điện; dịch vụ du lịch; dịch vụ khai thác kho, bến bãi, cầu cảng, bến neo đậu tàu, bãi đỗ xe; cho thuê thiết bị và phương tiện vận tải.

Nhóm 40: Sản xuất điện; sản xuất năng lượng; xử lý nước khai thác (nước khoáng, nước ngầm).

Nhóm 41: Dịch vụ về giáo dục giảng dạy; đào tạo; đào tạo thực hành (hướng dẫn thao tác thử); đào tạo lao động (hợp tác với nước ngoài), hướng dẫn nghề nghiệp (tư vấn đào tạo hoặc giáo dục); tổ chức và điều khiển hội thảo.

Nhóm 42: Nghiên cứu khoa học, công nghệ và thiết kế trong lĩnh vực năng lượng, điện lực, viễn thông và công nghệ thông tin; tư vấn chuyển giao công nghệ trong lĩnh vực năng lượng, điện lực, viễn thông và công nghệ thông tin; hiệu chỉnh, kiểm định các thiết bị điện, thiết bị cơ khí, thiết bị đo lường điện, thiết bị cơ khí thủy lực và các công trình thủy công của nhà máy điện; hiệu chỉnh, đo hiệu suất của nhà máy điện.

---

(210) **4-2012-08088**

(540)

EVNSPC
PC LONG AN

(220) 25.04.2012
(441) 25.07.2012
(531) A1.1.9; A1.1.2; 26.1.1
(591) Xanh lam, vàng, đỏ
(731) TẬP ĐOÀN ĐIỆN LỰC VIỆT NAM (VN)
18 Trần Nguyên Hãn, quận Hoàn Kiếm, thành phố Hà Nội
(740) Công ty Luật TNHH IP MAX (IPMAX LAW FIRM)

(511) Nhóm 35: Xuất nhập khẩu điện năng; mua bán, xuất nhập khẩu các sản phẩm sau: thiết bị điện, cụ thể là thiết bị và dụng cụ để truyền dẫn, chuyển mạch, biến đổi, tích, điều chỉnh hoặc điều khiển năng lượng điện, thiết bị và dụng cụ kiểm tra điện (giám sát), thiết bị đo lường điện, thiết bị điện tử, cụ thể là thiết bị ghi, truyền và tái tạo âm thanh và hình ảnh,

thiết bị viễn thông và công nghệ thông tin, vật liệu xây dựng, đồ điện gia dụng, cụ thể là các thiết bị để sưởi nóng, sinh hơi nước, nấu nướng, làm lạnh, thông gió (chạy điện, dùng cho mục đích gia dụng), thiết bị chiếu sáng; quản lý dự án; quản lý kinh doanh trung tâm thương mại.

Nhóm 37: Xây dựng, lắp đặt, quản lý vận hành, bảo dưỡng và sửa chữa công trình điện, công trình công nghiệp và hệ thống lưới điện; giám sát điều hành công việc xây dựng công trình; tư vấn xây dựng.

Nhóm 38: Dịch vụ viễn thông; dịch vụ cho thuê thiết bị viễn thông; dịch vụ kết nối và chuyển hướng viễn thông; dịch vụ cho phép người sử dụng truy cập vào mạng máy tính toàn cầu (dịch vụ cung cấp đường truyền); dịch vụ điện thoại; tư vấn về lĩnh vực viễn thông.

Nhóm 39: Dịch vụ mua bán điện; phân phối điện; phân phối năng lượng; dịch vụ du lịch; vận tải; dịch vụ khai thác kho, bến bãi, cầu cảng, bến neo đậu tàu, bãi đỗ xe; dịch vụ giao nhận hàng hóa xuất nhập khẩu (dịch vụ vận chuyển).

Nhóm 40: Sản xuất điện; sản xuất năng lượng; gia công kim loại; xử lý, tráng phủ kim loại.

Nhóm 42: Nghiên cứu khoa học, công nghệ và thiết kế trong lĩnh vực năng lượng, điện lực, viễn thông và công nghệ thông tin; dịch vụ tư vấn về lĩnh vực tiết kiệm năng lượng; hiệu chỉnh, kiểm định các thiết bị điện, thiết bị cơ khí, thiết bị đo lường điện; hiệu chỉnh, đo hiệu suất của nhà máy điện; khảo sát, lập quy hoạch lưới điện.

---

(210) **4-2012-08089**

(540)

EVNSPC
PC NINH THUAN

(220) 25.04.2012
(441) 25.07.2012
(531) A1.1.9; A1.1.2; 26.1.1
(591) Xanh lam, vàng, đỏ
(731) TẬP ĐOÀN ĐIỆN LỰC VIỆT NAM (VN)
18 Trần Nguyên Hãn, quận Hoàn Kiếm, thành phố Hà Nội
(740) Công ty Luật TNHH IP MAX (IPMAX LAW FIRM)

(511) Nhóm 35: Xuất nhập khẩu điện năng; mua bán, xuất nhập khẩu các sản phẩm sau: thiết bị điện, cụ thể là thiết bị và dụng cụ để truyền dẫn, chuyển mạch, biến đổi, tích, điều chỉnh hoặc điều khiển năng lượng điện, thiết bị và dụng cụ kiểm tra điện (giám sát), thiết bị đo lường điện, thiết bị điện tử, cụ thể là thiết bị ghi, truyền và tái tạo âm thanh và hình ảnh, thiết bị viễn thông và công nghệ thông tin, vật liệu xây dựng, đồ điện gia dụng, cụ thể là các thiết bị để sưởi nóng, sinh hơi nước, nấu nướng, làm lạnh, thông gió (chạy điện, dùng cho mục đích gia dụng), thiết bị chiếu sáng; quản lý dự án; quản lý kinh doanh trung tâm thương mại.

Nhóm 37: Xây dựng, lắp đặt, quản lý vận hành, bảo dưỡng và sửa chữa công trình điện, công trình công nghiệp và hệ thống lưới điện; giám sát điều hành công việc xây dựng công trình; tư vấn xây dựng.

Nhóm 38: Dịch vụ viễn thông; dịch vụ cho thuê thiết bị viễn thông; dịch vụ kết nối và chuyển hướng viễn thông; dịch vụ cho phép người sử dụng truy cập vào mạng máy tính toàn cầu (dịch vụ cung cấp đường truyền); dịch vụ điện thoại; tư vấn về lĩnh vực viễn thông.

Nhóm 39: Dịch vụ mua bán điện; phân phối điện; phân phối năng lượng; dịch vụ du lịch; vận tải; dịch vụ khai thác kho, bến bãi, cầu cảng, bến neo đậu tàu, bãi đỗ xe; dịch vụ giao nhận hàng hóa xuất nhập khẩu (dịch vụ vận chuyển).

Nhóm 40: Sản xuất điện; sản xuất năng lượng; gia công kim loại; xử lý, tráng phủ kim loại.

Nhóm 42: Nghiên cứu khoa học, công nghệ vâ thiết kế trong lĩnh vực năng lượng, điện lực, viễn thông và công nghệ thông tin; dịch vụ tư vấn về lĩnh vực tiết kiệm năng lượng; hiệu chỉnh, kiểm định các thiết bị điện, thiết bị cơ khí, thiết bị đo lường điện; hiệu chỉnh, đo hiệu suất của nhà máy điện; khảo sát, lập quy hoạch lưới điện.

---

(210) **4-2012-08090**

(540)

EVNSPC
PC SOC TRANG

(220) 25.04.2012
(441) 25.07.2012
(531) A1.1.9; A1.1.2; 26.1.1
(591) Xanh lam, vàng, đỏ
(731) TẬP ĐOÀN ĐIỆN LỰC VIỆT NAM (VN)
18 Trần Nguyên Hãn, quận Hoàn Kiếm, thành phố Hà Nội
(740) Công ty Luật TNHH IP MAX (IPMAX LAW FIRM)

(511) Nhóm 35: Xuất nhập khẩu điện năng; mua bán, xuất nhập khẩu các sản phẩm sau: thiết bị điện, cụ thể là thiết bị và dụng cụ để truyền dẫn, chuyển mạch, biến đổi, tích, điều chỉnh hoặc điều khiển năng lượng điện, thiết bị và dụng cụ kiểm tra điện (giám sát), thiết bị đo lường điện, thiết bị điện tử, cụ thể là thiết bị ghi, truyền và tái tạo âm thanh và hình ảnh, thiết bị viễn thông và công nghệ thông tin, vật liệu xây dựng, đồ điện gia dụng, cụ thể là các thiết bị để sưởi nóng, sinh hơi nước, nấu nướng, làm lạnh, thông gió (chạy điện, dùng cho mục đích gia dụng), thiết bị chiếu sáng; quản lý dự án; quản lý kinh doanh trung tâm thương mại.

Nhóm 37: Xây dựng, lắp đặt, quản lý vận hành, bảo dưỡng và sửa chữa công trình điện, công trình công nghiệp và hệ thống lưới điện; giám sát điều hành công việc xây dựng công trình; tư vấn xây dựng.

Nhóm 38: Dịch vụ viễn thông; dịch vụ cho thuê thiết bị viễn thông; dịch vụ kết nối và chuyển hướng viễn thông; dịch vụ cho phép người sử dụng truy cập vào mạng máy tính toàn cầu (dịch vụ cung cấp đường truyền); dịch vụ điện thoại; tư vấn về lĩnh vực viễn thông.

Nhóm 39: Dịch vụ mua bán điện; phân phối điện; phân phối năng lượng; dịch vụ du lịch; vận tải; dịch vụ khai thác kho, bến bãi, cầu cảng, bến neo đậu tàu, bãi đỗ xe; dịch vụ giao nhận hàng hóa xuất nhập khẩu (dịch vụ vận chuyển).

Nhóm 40: Sản xuất điện; sản xuất năng lượng; gia công kim loại; xử lý, tráng phủ kim loại.

Nhóm 42: Nghiên cứu khoa học, công nghệ và thiết kế trong lĩnh vực năng lượng, điện lực, viễn thông và công nghệ thông tin; dịch vụ tư vấn về lĩnh vực tiết kiệm năng lượng; hiệu chỉnh, kiểm định các thiết bị điện, thiết bị cơ khí, thiết bị đo lường điện; hiệu chỉnh, đo hiệu suất của nhà máy điện; khảo sát, lập quy hoạch lưới điện.

---

(210) **4-2012-08091**

(540)

EVNSPC
PC TAY NINH

(220) 25.04.2012
(441) 25.07.2012
(531) A1.1.9; A1.1.2; 26.1.1
(591) Xanh lam, vàng, đỏ
(731) TẬP ĐOÀN ĐIỆN LỰC VIỆT NAM (VN)
18 Trần Nguyên Hãn, quận Hoàn Kiếm, thành phố Hà Nội
(740) Công ty Luật TNHH IP MAX (IPMAX LAW FIRM)

(511) Nhóm 35: Xuất nhập khẩu điện năng; mua bán, xuất nhập khẩu các sản phẩm sau: thiết bị điện, cụ thể là thiết bị và dụng cụ để truyền dẫn, chuyển mạch, biến đổi, tích, điều chỉnh hoặc điều khiển năng lượng điện, thiết bị và dụng cụ kiểm tra điện (giám sát), thiết bị đo lường điện, thiết bị điện tử, cụ thể là thiết bị ghi, truyền và tái tạo âm thanh và hình ảnh, thiết bị viễn thông và công nghệ thông tin, vật liệu xây dựng, đồ điện gia dụng, cụ thể là các thiết bị để sưởi nóng, sinh hơi nước, nấu nướng, làm lạnh, thông gió (chạy điện, dùng cho mục đích gia dụng), thiết bị chiếu sáng; quản lý dự án; quản lý kinh doanh trung tâm thương mại.

Nhóm 37: Xây dựng, lắp đặt, quản lý vận hành, bảo dưỡng và sửa chữa công trình điện, công trình công nghiệp và hệ thống lưới điện; giám sát điều hành công việc xây dựng công trình; tư vấn xây dựng.

Nhóm 38: Dịch vụ viễn thông; dịch vụ cho thuê thiết bị viễn thông; dịch vụ kết nối và chuyển hướng viễn thông; dịch vụ cho phép người sử dụng truy cập vào mạng máy tính toàn cầu (dịch vụ cung cấp đường truyền); dịch vụ điện thoại; tư vấn về lĩnh vực viễn thông.

Nhóm 39: Dịch vụ mua bán điện; phân phối điện; phân phối năng lượng; dịch vụ du lịch; vận tải; dịch vụ khai thác kho, bến bãi, cầu cảng, bến neo đậu tàu, bãi đỗ xe; dịch vụ giao nhận hàng hóa xuất nhập khẩu (dịch vụ vận chuyển).

Nhóm 40: Sản xuất điện; sản xuất năng lượng; gia công kim loại; xử lý, tráng phủ kim loại.

Nhóm 42: Nghiên cứu khoa học, công nghệ và thiết kế trong lĩnh vực năng lượng, điện lực, viễn thông và công nghệ thông tin; dịch vụ tư vấn về lĩnh vực tiết kiệm năng lượng; hiệu chỉnh, kiểm định các thiết bị điện, thiết bị cơ khí, thiết bị đo lường điện; hiệu chỉnh, đo hiệu suất của nhà máy điện; khảo sát, lập quy hoạch lưới điện.

---

(210) **4-2012-08092**

(540)

EVNSPC
PC TIEN GIANG

(220) 25.04.2012
(441) 25.07.2012
(531) A1.1.9; A1.1.2; 26.1.1
(591) Xanh lam, vàng, đỏ
(731) TẬP ĐOÀN ĐIỆN LỰC VIỆT NAM (VN)
18 Trần Nguyên Hãn, quận Hoàn Kiếm, thành phố Hà Nội
(740) Công ty Luật TNHH IP MAX (IPMAX LAW FIRM)

(511) Nhóm 35: Xuất nhập khẩu điện năng; mua bán, xuất nhập khẩu các sản phẩm sau: thiết bị điện, cụ thể là thiết bị và dụng cụ để truyền dẫn, chuyển mạch, biến đổi, tích, điều chỉnh hoặc điều khiển năng lượng điện, thiết bị và dụng cụ kiểm tra điện (giám sát), thiết bị đo lường điện, thiết bị điện tử, cụ thể là thiết bị ghi, truyền và tái tạo âm thanh và hình ảnh, thiết bị viễn thông và công nghệ thông tin, vật liệu xây dựng, đồ điện gia dụng, cụ thể là các thiết bị để sưởi nóng, sinh hơi nước, nấu nướng, làm lạnh, thông gió (chạy điện, dùng cho mục đích gia dụng), thiết bị chiếu sáng; quản lý dự án; quản lý kinh doanh trung tâm thương mại.

Nhóm 37: Xây dựng, lắp đặt, quản lý vận hành, bảo dưỡng và sửa chữa công trình điện, công trình công nghiệp và hệ thống lưới điện; giám sát điều hành công việc xây dựng công trình; tư vấn xây dựng.

Nhóm 38: Dịch vụ viễn thông; dịch vụ cho thuê thiết bị viễn thông; dịch vụ kết nối và chuyển hướng viễn thông; dịch vụ cho phép người sử dụng truy cập vào mạng máy tính toàn cầu (dịch vụ cung cấp đường truyền); dịch vụ điện thoại; tư vấn về lĩnh vực viễn thông.

Nhóm 39: Dịch vụ mua bán điện; phân phối điện; phân phối năng lượng; dịch vụ du lịch; vận tải; dịch vụ khai thác kho, bến bãi, cầu cảng, bến neo đậu tàu, bãi đỗ xe; dịch vụ giao nhận hàng hóa xuất nhập khẩu (dịch vụ vận chuyển).

Nhóm 40: Sản xuất điện; sản xuất năng lượng; gia công kim loại; xử lý, tráng phủ kim loại.

Nhóm 42: Nghiên cứu khoa học, công nghệ và thiết kế trong lĩnh vực năng lượng, điện lực, viễn thông và công nghệ thông tin; dịch vụ tư vấn về lĩnh vực tiết kiệm năng lượng; hiệu chỉnh, kiểm định các thiết bị điện, thiết bị cơ khí, thiết bị đo lường điện; hiệu chỉnh, đo hiệu suất của nhà máy điện; khảo sát, lập quy hoạch lưới điện.

---

(210) **4-2012-08093**

(540)

EVNSPC
PC TRA VINH

(220) 25.04.2012
(441) 25.07.2012
(531) A1.1.9; A1.1.2; 26.1.1
(591) Xanh lam, vàng, đỏ
(731) TẬP ĐOÀN ĐIỆN LỰC VIỆT NAM (VN)
18 Trần Nguyên Hãn, quận Hoàn Kiếm, thành phố Hà Nội
(740) Công ty Luật TNHH IP MAX (IPMAX LAW FIRM)

(511) Nhóm 35: Xuất nhập khẩu điện năng; mua bán, xuất nhập khẩu các sản phẩm sau: thiết bị điện, cụ thể là thiết bị và dụng cụ để truyền dẫn, chuyển mạch, biến đổi, tích, điều chỉnh

hoặc điều khiển năng lượng điện, thiết bị và dụng cụ kiểm tra điện (giám sát), thiết bị đo lường điện, thiết bị điện tử, cụ thể là thiết bị ghi, truyền và tái tạo âm thanh và hình ảnh, thiết bị viễn thông và công nghệ thông tin, vật liệu xây dựng, đồ điện gia dụng, cụ thể là các thiết bị để sưởi nóng, sinh hơi nước, nấu nướng, làm lạnh, thông gió (chạy điện, dùng cho mục đích gia dụng), thiết bị chiếu sáng; quản lý dự án; quản lý kinh doanh trung tâm thương mại.

Nhóm 37: Xây dựng, lắp đặt, quản lý vận hành, bảo dưỡng và sửa chữa công trình điện, công trình công nghiệp và hệ thống lưới điện; giám sát điều hành công việc xây dựng công trình; tư vấn xây dựng.

Nhóm 38: Dịch vụ viễn thông; dịch vụ cho thuê thiết bị viễn thông; dịch vụ kết nối và chuyển hướng viễn thông; dịch vụ cho phép người sử dụng truy cập vào mạng máy tính toàn cầu (dịch vụ cung cấp đường truyền); dịch vụ điện thoại; tư vấn về lĩnh vực viễn thông.

Nhóm 39: Dịch vụ mua bán điện; phân phối điện; phân phối năng lượng; dịch vụ du lịch; vận tải; dịch vụ khai thác kho, bến bãi, cầu cảng, bến neo đậu tàu, bãi đỗ xe; dịch vụ giao nhận hàng hóa xuất nhập khẩu (dịch vụ vận chuyển).

Nhóm 40: Sản xuất điện; sản xuất năng lượng; gia công kim loại; xử lý, tráng phủ kim loại.

Nhóm 42: Nghiên cứu khoa học, công nghệ và thiết kế trong lĩnh vực năng lượng, điện lực, viễn thông và công nghệ thông tin; dịch vụ tư vấn về lĩnh vực tiết kiệm năng lượng; hiệu chỉnh, kiểm định các thiết bị điện, thiết bị cơ khí, thiết bị đo lường điện; hiệu chỉnh, đo hiệu suất của nhà máy điện; khảo sát, lập quy hoạch lưới điện.

---

(210) **4-2012-08094**

(540)

EVNSPC
PC VINH LONG

(220) 25.04.2012
(441) 25.07.2012
(531) A1.1.9; A1.1.2; 26.1.1
(591) Xanh lam, vàng, đỏ
(731) TẬP ĐOÀN ĐIỆN LỰC VIỆT NAM (VN)
18 Trần Nguyên Hãn, quận Hoàn Kiếm, thành phố Hà Nội
(740) Công ty Luật TNHH IP MAX (IPMAX LAW FIRM)

(511) Nhóm 35: Xuất nhập khẩu điện năng; mua bán, xuất nhập khẩu các sản phẩm sau: thiết bị điện, cụ thể là thiết bị và dụng cụ để truyền dẫn, chuyển mạch, biến đổi, tích, điều chỉnh hoặc điều khiển năng lượng điện, thiết bị và dụng cụ kiểm tra điện (giám sát), thiết bị đo lường điện, thiết bị điện tử, cụ thể là thiết bị ghi, truyền và tái tạo âm thanh và hình ảnh, thiết bị viễn thông và công nghệ thông tin, vật liệu xây dựng, đồ điện gia dụng, cụ thể là các thiết bị để sưởi nóng, sinh hơi nước, nấu nướng, làm lạnh, thông gió (chạy điện, dùng cho mục đích gia dụng), thiết bị chiếu sáng; quản lý dự án; quản lý kinh doanh trung tâm thương mại.

Nhóm 37: Xây dựng, lắp đặt, quản lý vận hành, bảo dưỡng và sửa chữa công trình điện, công trình công nghiệp và hệ thống lưới điện; giám sát điều hành công việc xây dựng công trình; tư vấn xây dựng.

Nhóm 38: Dịch vụ viễn thông; dịch vụ cho thuê thiết bị viễn thông; dịch vụ kết nối và chuyển hướng viễn thông; dịch vụ cho phép người sử dụng truy cập vào mạng máy tính toàn cầu (dịch vụ cung cấp đường truyền); dịch vụ điện thoại; tư vấn về lĩnh vực viễn thông.

Nhóm 39: Dịch vụ mua bán điện; phân phối điện; phân phối năng lượng; dịch vụ du lịch; vận tải; dịch vụ khai thác kho, bến bãi, cầu cảng, bến neo đậu tàu, bãi đỗ xe; dịch vụ giao nhận hàng hóa xuất nhập khẩu (dịch vụ vận chuyển).

Nhóm 40: Sản xuất điện; sản xuất năng lượng; gia công kim loại; xử lý, tráng phủ kim loại.

Nhóm 42: Nghiên cứu khoa học, công nghệ và thiết kế trong lĩnh vực năng lượng, điện lực, viễn thông và công nghệ thông tin; dịch vụ tư vấn về lĩnh vực tiết kiệm năng lượng; hiệu chỉnh, kiểm định các thiết bị điện, thiết bị cơ khí, thiết bị đo lường điện; hiệu chỉnh, đo hiệu suất của nhà máy điện; khảo sát, lập quy hoạch lưới điện.

---

(210) **4-2012-08095**

(540)

(220) 25.04.2012
(441) 25.07.2012
(531) A1.1.9; A1.1.2; 26.1.1
(591) Xanh lam, vàng, đỏ
(731) TẬP ĐOÀN ĐIỆN LỰC VIỆT NAM (VN)
18 Trần Nguyên Hãn, quận Hoàn Kiếm, thành phố Hà Nội
(740) Công ty Luật TNHH IP MAX (IPMAX LAW FIRM)

(511) Nhóm 06: Kim loại thường dạng thô hoặc bán thành phẩm; hợp kim của kim loại thường; vật liệu xây dựng bằng kim loại; công trình xây dựng bằng kim loại; ống dẫn và ống bằng kim loại; dây kim loại thường.

Nhóm 07: Máy sản xuất điện; máy phát điện; động cơ (trừ loại động cơ dùng cho các phương tiện giao thông trên bộ); máy công cụ; thiết bị nâng; đai truyền dùng cho động cơ và máy móc.

Nhóm 09: Thiết bị và dụng cụ để truyền dẫn, chuyển mạch, biến đổi, tích, điều chỉnh hoặc điều khiển năng lượng điện; thiết bị và dụng cụ để kiểm tra điện (giám sát); thiết bị và dụng cụ đo điện; thiết bị thông tin viễn thông, cụ thể là: trạm viba, cáp quang, tổng đài điện thoại, trạm thu phát gốc (BTS), thiết bị đầu cuối di động, thiết bị đầu cuối cố định; máy vi tính; phần mềm máy tính.

Nhóm 11: Thiết bị để chiếu sáng, sưởi nóng, sinh hơi nước, làm lạnh, thông gió, cấp nước.

Nhóm 16: Tạp chí (định kỳ); các ấn phẩm; tập san chuyên ngành; sách; lịch; catalô.

Nhóm 35: Xuất nhập khẩu điện năng; mua bán, xuất nhập khẩu các sản phẩm sau: thiết bị điện, cụ thể lả thiết bị và dụng cụ để truyền dẫn, chuyển mạch, biến đổi, tích, điều chỉnh hoặc điều khiển năng lượng điện, thiết bị và dụng cụ kiểm tra điện (giám sát), thiết bị đo lường điện, thiết bị điện tử, cụ thể là thiết bị ghi, truyền và tái tạo âm thanh và hình ảnh, thiết bị viễn thông và công nghệ thông tin, vật liệu xây dựng, đồ điện gia dụng, cụ thể là các thiết bị để sưởi nóng, sinh hơi nước, nấu nướng, làm lạnh, thông gió (chạy điện, dùng cho mục đích gia dụng), thiết bị chiếu sáng; quản lý dự án; quản lý kinh doanh trung tâm thương mại.

Nhóm 36: Dịch vụ ngân hàng; dịch vụ tài chính; dịch vụ tiền tệ; tư vấn tài chính; đầu tư chứng khoán; kinh doanh bất động sản; quỹ đầu tư.

Nhóm 37: Xây dựng, lắp đặt, quản lý vận hành, bảo dưỡng và sửa chữa công trình điện, công trình công nghiệp và hệ thống lưới điện; giám sát điều hành công việc xây dựng công trình; tư vấn xây dựng.

Nhóm 38: Dịch vụ viễn thông; dịch vụ cho thuê thiết bị viễn thông; dịch vụ kết nối và chuyển hướng viễn thông; dịch vụ cho phép người sử dụng truy cập vào mạng máy tính toàn cầu (dịch vụ cung cấp đường truyền); dịch vụ điện thoại; tư vấn về lĩnh vực viễn thông.

Nhóm 39: Dịch vụ mua bán điện; truyền tải điện; phân phối năng lượng; phân phối điện; dịch vụ du lịch; dịch vụ khai thác kho, bến bãi, cầu cảng, bến neo đậu tàu, bãi đỗ xe; cho thuê thiết bị và phương tiện vận tải.

Nhóm 40: Sản xuất điện; sản xuất năng lượng; xử lý nước khai thác (nước khoáng, nước ngầm); dịch vụ xử lý ô nhiễm môi trường (xử lý rác thải, tiêu hủy rác thải, xử lý nước thải); cho thuê máy phát điện.

Nhóm 41: Dịch vụ về giáo dục giảng dạy; đào tạo; đào tạo thực hành (hướng dẫn thao tác thử); đào tạo lao động (hợp tác với nước ngoài); hướng dẫn nghề nghiệp (tư vấn đào tạo hoặc giáo dục); tổ chức và điều khiển hội thảo.

Nhóm 42: Nghiên cứu khoa học, công nghệ và thiết kế trong lĩnh vực năng lượng, điện lực, viễn thông và công nghệ thông tin; tư vấn thiết kế và phát triển phần cứng máy tính; dịch vụ tư vấn phần mềm máy tính; thiết kế phần mềm máy tính; dịch vụ cài đặt phần mềm máy tính; bảo trì phần mềm máy tính; cập nhật phần mềm máy tính; thiết kế hệ thống máy tính; lập chương trình máy tính; phân tích hệ thống máy tính; dịch vụ khôi phục dữ liệu máy tính; tư vấn chuyển giao công nghệ trong lĩnh vực năng lượng, điện lực, viễn thông và công nghệ thông tin; dịch vụ tư vấn trong lĩnh vực tiết kiệm năng lượng; thử nghiệm vật liệu; hiệu chỉnh, kiểm định các thiết bị điện, thiết bị cơ khí, thiết bị đo lường điện, thiết bị cơ khí thủy lực và các công trình thủy công của nhà máy điện; hiệu chỉnh, đo hiệu suất của nhà máy điện; khảo sát, lập quy hoạch lưới điện.

Nhóm 43: Dịch vụ khách sạn; cho thuê phòng họp; nhà hàng ăn uống.

---

(210) **4-2012-08096**

(540)

EVNSPC
CÔNG TY LƯỚI ĐIỆN CAO THẾ

(220) 25.04.2012
(441) 25.07.2012
(531) A1.1.9; A1.1.2; 26.1.1
(591) Xanh lam, vàng, đỏ.
(731) TẬP ĐOÀN ĐIỆN LỰC VIỆT NAM (VN)
18 Trần Nguyên Hãn, quận Hoàn Kiếm, thành phố Hà Nội
(740) Công ty Luật TNHH IP MAX (IPMAX LAW FIRM)

(511) Nhóm 35: Mua bán, xuất nhập khẩu các sản phẩm sau: thiết bị điện, cụ thể là thiết bị và dụng cụ để truyền dẫn, chuyển mạch, biến đổi, tích, điều chỉnh hoặc điều khiển năng lượng điện, thiết bị và dụng cụ kiểm tra điện (giám sát), thiết bị viễn thông và công nghệ thông tin; quản lý dự án.

Nhóm 37: Xây dựng, lắp đặt, quản lý vận hành, bảo dưỡng và sửa chữa hệ thống lưới điện, công trình điện và các công trình công nghiệp.

Nhóm 38: Dịch vụ viễn thông; dịch vụ cho thuê thiết bị viễn thông; dịch vụ kết nối và chuyển hướng viễn thông; dịch vụ cho phép người sử dụng truy cập vào mạng máy tính toàn cầu (dịch vụ cung cấp đường truyền); dịch vụ điện thoại; tư vấn về lĩnh vực viễn thông.

Nhóm 39: Truyền tải điện.

---

(210) **4-2012-08097**

(540)

EVNSPC
CÔNG TY VIỄN THÔNG VÀ CÔNG NGHỆ THÔNG TIN

(220) 25.04.2012
(441) 25.07.2012
(531) A1.1.9; A1.1.2; 26.1.1
(591) Xanh lam, vàng, đỏ
(731) TẬP ĐOÀN ĐIỆN LỰC VIỆT NAM (VN)
18 Trần Nguyên Hãn, quận Hoàn Kiếm, thành phố Hà Nội
(740) Công ty Luật TNHH IP MAX (IPMAX LAW FIRM)

(511) Nhóm 09: Thiết bị thông tin viễn thông, cụ thể là: trạm viba, cáp quang, tổng đài điện thoại, trạm thu phát gốc (BTS), thiết bị đầu cuối di động; thiết bị đầu cuối cố định; phần mềm máy tính.

Nhóm 35: Mua bán, xuất nhập khẩu các sản phẩm sau: thiết bị điện, cụ thể là thiết bị và dụng cụ để truyền dẫn, chuyển mạch, biến đổi, tích, điều chỉnh hoặc điều khiển năng lượng điện, thiết bị và dụng cụ kiểm tra điện (giám sát), thiết bị điện tử, cụ thể là thiết bị ghi, truyền và tái tạo âm thanh và hình ảnh, thiết bị viễn thông và công nghệ thông tin; quảng cáo; dịch vụ xử lý cơ sở dữ liệu; quản lý dự án; tư vấn trong tổ chức và điều hành kinh doanh.

Nhóm 37: Xây dựng, lắp đặt, vận hành, bảo dưỡng và sửa chữa công trình viễn thông, công trình công nghệ thông tin; lắp đặt, bảo dưỡng và sửa chữa thiết bị viễn thông, thiết bị công nghệ thông tin.

Nhóm 38: Dịch vụ viễn thông; dịch vụ cho thuê thiết bị viễn thông; dịch vụ kết nối và chuyển hướng viễn thông; dịch vụ cho phép người sử dụng truy cập vào mạng máy tính toàn cầu (dịch vụ cung cấp đường truyền); dịch vụ điện thoại; tư vấn về lĩnh vực viễn thông.

Nhóm 41: Tổ chức và điều khiển hội thảo; tổ chức và điều khiển hội nghị; dịch vụ về giáo dục giảng dạy; đào tạo; đào tạo thực hành (hướng dẫn thao tác thử); đào tạo lao động (hợp tác với nước ngoài); hướng dẫn nghề nghiệp (tư vấn đào tạo hoặc giáo dục).

Nhóm 42: Nghiên cứu khoa học, công nghệ và thiết kế trong lĩnh vực viễn thông và công nghệ thông tin; tư vấn chuyển giao công nghệ trong lĩnh vực viễn thông và công nghệ thông tin; tư vấn thiết kế và phát triển phần cứng máy tính; dịch vụ tư vấn phần mềm máy tính; thiết kế phần mềm máy tính; dịch vụ cài đặt phần mềm máy tính; bảo trì phần mềm máy tính; cập nhật phần mềm máy tính; thiết kế hệ thống máy tinh; lập chương trình máy tính; phân tích hệ thống máy tính; dịch vụ khôi phục dữ liệu máy tính; thiết kế mạng thông tin, bưu chính viễn thông.

---

(210) **4-2012-08098**

(540)

EVNSPC
CÔNG TY THÍ NGHIỆM ĐIỆN

(220) 25.04.2012
(441) 25.07.2012
(531) A1.1.9; A1.1.2; 26.1.1
(591) Xanh lam, vàng, đỏ
(731) TẬP ĐOÀN ĐIỆN LỰC VIỆT NAM (VN)
18 Trần Nguyên Hãn, quận Hoàn Kiếm, thành phố Hà Nội
(740) Công ty Luật TNHH IP MAX (IPMAX LAW FIRM)

(511) Nhóm 42: Dịch vụ làm thí nghiệm điện, cơ, lý, hóa trong các công trình điện, nhà máy điện và trạm biến áp, đường dây; hiệu chỉnh, kiểm định các thiết bị điện, thiết bị cơ khí, thiết bị đo lường điện, thiết bị cơ khí thủy lực và các công trình thủy công của nhà máy điện; hiệu chỉnh, đo hiệu suất của nhà máy điện; thử nghiệm vật liệu điện.

---

(210) **4-2012-08099**

(540)

EVNSPC
CÔNG TY TƯ VẤN XÂY DỰNG ĐIỆN

(220) 25.04.2012
(441) 25.07.2012
(531) A1.1.9; A1.1.2; 26.1.1
(591) Xanh lam, vàng, đỏ
(731) TẬP ĐOÀN ĐIỆN LỰC VIỆT NAM (VN)
18 Trần Nguyên Hãn, quận Hoàn Kiếm, thành phố Hà Nội
(740) Công ty Luật TNHH IP MAX (IPMAX LAW FIRM)

(511) Nhóm 37: Xây dựng, bảo dưỡng và sửa chữa công trình điện, công trình công nghiệp và dân dụng; tư vấn xây dựng; lắp đặt, giám sát lắp đặt, bảo dưỡng và sửa chữa thiết bị điện; giám sát, điều hành công việc xây dựng công trình.

Nhóm 42: Thiết kế công trình công nghiệp; tư vấn thiết kế công trình công nghiệp.

---

(210) **4-2012-08100**

(540)

EVNHANOI

(220) 25.04.2012
(441) 25.07.2012
(531) A1.1.2; A1.1.9; 26.1.1
(591) Xanh lam, vàng, đỏ
(731) TẬP ĐOÀN ĐIỆN LỰC VIỆT NAM (VN)
18 Trần Nguyên Hãn, quận Hoàn Kiếm, thành phố Hà Nội
(740) Công ty Luật TNHH IP MAX (IPMAX LAW FIRM)

(511) Nhóm 09: Thiết bị và dụng cụ để truyền dẫn, chuyển mạch, biến đổi, tích, điều chỉnh hoặc điều khiển năng lượng điện; thiết bị và dụng cụ để kiểm tra điện (giám sát), thiết bị và dụng cụ đo điện.

Nhóm 11: Thiết bị để chiếu sáng, sưởi nóng, sinh hơi nước, làm lạnh, thông gió, cấp nước.

Nhóm 16: Tạp chí (định kỳ); các ấn phẩm; tập san chuyên ngành; sách; lịch; catalô.

Nhóm 35: Xuất nhập khẩu điện năng; mua bán, xuất nhập khẩu các sản phẩm sau; thiết bị điện, cụ thể là thiết bị và dụng cụ để truyền dẫn, chuyển mạch, biến đổi, tích, điều chỉnh hoặc điều khiển năng lượng điện, thiết bị và dụng cụ kiểm tra điện (giám sát), thiết bị đo lường điện, thiết bị điện tử, cụ thể là thiết bị ghi, truyền và tái tạo âm thanh và hình ảnh, thiết bị viễn thông và công nghệ thông tin, vật liệu xây dựng, đồ điện gia dụng, cụ thể là các thiết bị để sưởi nóng, sinh hơi nước, nấu nướng, làm lạnh, thông gió (chạy điện, dùng cho mục đích gia dụng), thiết bị chiếu sáng, quản lý dự án; quản lý kinh doanh trung tâm thương mại.

Nhóm 36: Đại lý bảo hiểm; dịch vụ tài chính; dịch vụ tiền tệ; đầu tư chứng khoán; kinh doanh bất động sản; quỹ đầu tư.

Nhóm 37: Xây dựng, lắp đặt, quản lý vận hành, bảo dưỡng và sửa chữa công trình điện và các công trình công nghiệp, giám sát điều hành công việc xây dựng công trình; tư vấn xây dựng.

Nhóm 38: Dịch vụ viễn thông, dịch vụ cho thuê thiết bị viễn thông; dịch vụ kết nối và chuyển hướng viễn thông; dịch vụ cho phép người sử dụng truy cập vào mạng máy tính toàn cầu (dịch vụ cung cấp đường truyền); dịch vụ điện thoại; tư vấn về lĩnh vực viễn thông.

Nhóm 39: Dịch vụ mua bán điện; phân phối năng lượng; phân phối điện; dịch vụ du lịch; vận tải.

Nhóm 40: Sản xuất điện; sản xuất năng lượng; gia công kim loại; xử lý, tráng phủ kim loại.

Nhóm 41: Dịch vụ về giáo dục giảng dạy; đào tạo; đào tạo thực hành (hướng dẫn thao tác thử); đào tạo lao động (hợp tác với nước ngoài); hướng dẫn nghề nghiệp (tư vấn đào tạo hoặc giáo dục); tổ chức và điều khiển hội thảo.

Nhóm 42: Nghiên cứu khoa học, công nghệ và thiết kế trong lĩnh vực năng lượng, điện lực, viễn thông và công nghệ thông tin; tư vấn thiết kế và phát triển phần cứng máy tính; dịch vụ tư vấn phần mềm máy tính; thiết kế phần mềm máy tính; dịch vụ cài đặt phần mềm máy tính; bảo trì phần mềm máy tính; cập nhật phần mềm máy tính; thiết kế hệ thống máy tính; lập chương trình máy tính; phân tích hệ thông máy tính; dịch vụ khôi phục dữ liệu máy tính; tư vấn chuyển giao công nghệ trong lĩnh vực năng lượng, điện lực, viễn thông và công nghệ thông tin; dịch vụ tư vấn về lĩnh vực tiết kiệm năng lượng; hiệu chỉnh, kiểm định các thiết bị điện, thiết bị cơ khí, thiết bị đo lường điện; hiệu chỉnh, đo hiệu suất của nhà máy điện; khảo sát, lập quy hoạch lưới điện.

Nhóm 43: Dịch vụ khách sạn; cho thuê phòng họp; nhà hàng ăn uống.

---

(210) **4-2012-08101**

(540)

EVNHANOI
PC BA VI

(220) 25.04.2012
(441) 25.07.2012
(531) A1.1.2; A1.1.9; 26.1.1
(591) Xanh lam, vàng, đỏ
(731) TẬP ĐOÀN ĐIỆN LỰC VIỆT NAM (VN)
18 Trần Nguyên Hãn, quận Hoàn Kiếm, thành phố Hà Nội
(740) Công ty Luật TNHH IP MAX (IPMAX LAW FIRM)

(511) Nhóm 35: Xuất nhập khẩu điện năng; mua bán, xuất nhập khẩu các sản phẩm sau; thiết bị điện, cụ thể là thiết bị và dụng cụ để truyền dẫn, chuyển mạch, biến đổi, tích, điều chỉnh hoặc điều khiển năng lượng điện, thiết bị và dụng cụ kiểm tra điện (giám sát), thiết bị đo lường điện, thiết bị điện tử, cụ thể là thiết bị ghi, truyền và tái tạo âm thanh và hình ảnh, thiết bị viễn thông và công nghệ thông tin, vật liệu xây dựng, đồ điện gia dụng, cụ thể là các thiết bị để sưởi nóng, sinh hơi nước, nấu nướng, làm lạnh, thông gió (chạy điện, dùng cho mục đích gia dụng), thiết bị chiếu sáng, quản lý dự án; quản lý kinh doanh trung tâm thương mại.

Nhóm 37: Xây dựng, lắp đặt, quản lý vận hành, bảo dưỡng và sửa chữa công trình điện và các công trình công nghiệp, giám sát điều hành công việc xây dựng công trình; tư vấn xây dựng.

Nhóm 38: Dịch vụ viễn thông, dịch vụ cho thuê thiết bị viễn thông; dịch vụ kết nối và chuyển hướng viễn thông; dịch vụ cho phép người sử dụng truy cập vào mạng máy tính toàn cầu (dịch vụ cung cấp đường truyền); dịch vụ điện thoại; tư vấn về lĩnh vực viễn thông.

Nhóm 39: Dịch vụ mua bán điện; phân phối năng lượng; phân phối điện; dịch vụ du lịch; vận tải.

Nhóm 40: Sản xuất điện; sản xuất năng lượng; gia công kim loại; xử lý, tráng phủ kim loại.

Nhóm 42: Nghiên cứu khoa học, công nghệ và thiết kế trong lĩnh vực năng lượng, điện lực, viễn thông và công nghệ thông tin; tư vấn chuyển giao công nghệ trong lĩnh vực năng lượng, điện lực viễn thông và công nghệ thông tin; dịch vụ tư vấn về lĩnh vực tiết kiệm năng lượng; hiệu chỉnh, kiểm định các thiết bị điện, thiết bị cơ khí, thiết bị đo lường điện; hiệu chỉnh, đo hiệu suất của nhà máy điện; khảo sát, lập quy hoạch lưới điện.

---

(210) **4-2012-08102**

(540)

EVNHANOI
PC CAU GIAY

(220) 25.04.2012
(441) 25.07.2012
(531) A1.1.2; A1.1.9; 26.1.1
(591) Xanh lam, vàng, đỏ
(731) TẬP ĐOÀN ĐIỆN LỰC VIỆT NAM (VN)
18 Trần Nguyên Hãn, quận Hoàn Kiếm, thành phố Hà Nội
(740) Công ty Luật TNHH IP MAX (IPMAX LAW FIRM)

(511) Nhóm 35: Xuất nhập khẩu điện năng; mua bán, xuất nhập khẩu các sản phẩm sau; thiết bị điện, cụ thể là thiết bị và dụng cụ để truyền dẫn, chuyển mạch, biến đổi, tích, điều chỉnh hoặc điều khiển năng lượng điện, thiết bị và dụng cụ kiểm tra điện (giám sát), thiết bị đo lường điện, thiết bị điện tử, cụ thể là thiết bị ghi, truyền và tái tạo âm thanh và hình ảnh, thiết bị viễn thông và công nghệ thông tin, vật liệu xây dựng, đồ điện gia dụng, cụ thể là các thiết bị để sưởi nóng, sinh hơi nước, nấu nướng, làm lạnh, thông gió (chạy điện, dùng cho mục đích gia dụng), thiết bị chiếu sáng, quản lý dự án; quản lý kinh doanh trung tâm thương mại.

Nhóm 37: Xây dựng, lắp đặt, quản lý vận hành, bảo dưỡng và sửa chữa công trình điện và các công trình công nghiệp, giám sát điều hành công việc xây dựng công trình; tư vấn xây dựng.

Nhóm 38: Dịch vụ viễn thông, dịch vụ cho thuê thiết bị viễn thông; dịch vụ kết nối và chuyển hướng viễn thông; dịch vụ cho phép người sử dụng truy cập vào mạng máy tính toàn cầu (dịch vụ cung cấp đường truyền); dịch vụ điện thoại; tư vấn về lĩnh vực viễn thông.

Nhóm 39: Dịch vụ mua bán điện; phân phối năng lượng; phân phối điện; dịch vụ du lịch; vận tải.

Nhóm 40: Sản xuất điện; sản xuất năng lượng; gia công kim loại; xử lý, tráng phủ kim loại.

Nhóm 42: Nghiên cứu khoa học, công nghệ và thiết kế trong lĩnh vực năng lượng, điện lực, viễn thông và công nghệ thông tin; tư vấn chuyển giao công nghệ trong lĩnh vực năng lượng, điện lực viễn thông và công nghệ thông tin; dịch vụ tư vấn về lĩnh vực tiết kiệm năng lượng; hiệu chỉnh, kiểm định các thiết bị điện, thiết bị cơ khí, thiết bị đo lường điện; hiệu chỉnh, đo hiệu suất của nhà máy điện; khảo sát, lập quy hoạch lưới điện.

---

(210) **4-2012-08103**

(540)

EVNHANOI
PC CHUONG MY

(220) 25.04.2012
(441) 25.07.2012
(531) A1.1.2; A1.1.9; 26.1.1
(591) Xanh lam, vàng, đỏ
(731) TẬP ĐOÀN ĐIỆN LỰC VIỆT NAM (VN)
18 Trần Nguyên Hãn, quận Hoàn Kiếm, thành phố Hà Nội
(740) Công ty Luật TNHH IP MAX (IPMAX LAW FIRM)

(511) Nhóm 35: Xuất nhập khẩu điện năng; mua bán, xuất nhập khẩu các sản phẩm sau; thiết bị điện, cụ thể là thiết bị và dụng cụ để truyền dẫn, chuyển mạch, biến đổi, tích, điều chỉnh hoặc điều khiển năng lượng điện, thiết bị và dụng cụ kiểm tra điện (giám sát), thiết bị đo lường điện, thiết bị điện tử, cụ thể là thiết bị ghi, truyền và tái tạo âm thanh và hình ảnh, thiết bị viễn thông và công nghệ thông tin, vật liệu xây dựng, đồ điện gia dụng, cụ thể là các thiết bị để sưởi nóng, sinh hơi nước, nấu nướng, làm lạnh, thông gió (chạy điện, dùng cho mục đích gia dụng), thiết bị chiếu sáng, quản lý dự án; quản lý kinh doanh trung tâm thương mại.

Nhóm 37: Xây dựng, lắp đặt, quản lý vận hành, bảo dưỡng và sửa chữa công trình điện và các công trình công nghiệp, giám sát điều hành công việc xây dựng công trình; tư vấn xây dựng.

Nhóm 38: Dịch vụ viễn thông, dịch vụ cho thuê thiết bị viễn thông; dịch vụ kết nối và chuyển hướng viễn thông; dịch vụ cho phép người sử dụng truy cập vào mạng máy tính toàn cầu (dịch vụ cung cấp đường truyền); dịch vụ điện thoại; tư vấn về lĩnh vực viễn thông.

Nhóm 39: Dịch vụ mua bán điện; phân phối năng lượng; phân phối điện; dịch vụ du lịch; vận tải.

Nhóm 40: Sản xuất điện; sản xuất năng lượng; gia công kim loại; xử lý, tráng phủ kim loại.
Nhóm 42: Nghiên cứu khoa học, công nghệ và thiết kế trong lĩnh vực năng lượng, điện lực, viễn thông và công nghệ thông tin; tư vấn chuyển giao công nghệ trong lĩnh vực năng lượng, điện lực viễn thông và công nghệ thông tin; dịch vụ tư vấn về lĩnh vực tiết kiệm năng lượng; hiệu chỉnh, kiểm định các thiết bị điện, thiết bị cơ khí, thiết bị đo lường điện; hiệu chỉnh, đo hiệu suất của nhà máy điện; khảo sát, lập quy hoạch lưới điện.

---

(210) **4-2012-08104**

(540)

EVNHANOI PC DAN PHUONG

(220) 25.04.2012
(441) 25.07.2012
(531) A1.1.2; A1.1.9; 26.1.1
(591) Xanh lam, vàng, đỏ
(731) TẬP ĐOÀN ĐIỆN LỰC VIỆT NAM (VN)
18 Trần Nguyên Hãn, quận Hoàn Kiếm, thành phố Hà Nội
(740) Công ty Luật TNHH IP MAX (IPMAX LAW FIRM)

(511) Nhóm 35: Xuất nhập khẩu điện năng; mua bán, xuất nhập khẩu các sản phẩm sau; thiết bị điện, cụ thể là thiết bị và dụng cụ để truyền dẫn, chuyển mạch, biến đổi, tích, điều chỉnh hoặc điều khiển năng lượng điện, thiết bị và dụng cụ kiểm tra điện (giám sát), thiết bị đo lường điện, thiết bị điện tử, cụ thể là thiết bị ghi, truyền và tái tạo âm thanh và hình ảnh, thiết bị viễn thông và công nghệ thông tin, vật liệu xây dựng, đồ điện gia dụng, cụ thể là các thiết bị để sưởi nóng, sinh hơi nước, nấu nướng, làm lạnh, thông gió (chạy điện, dùng cho mục đích gia dụng), thiết bị chiếu sáng, quản lý dự án; quản lý kinh doanh trung tâm thương mại.

Nhóm 37: Xây dựng, lắp đặt, quản lý vận hành, bảo dưỡng và sửa chữa công trình điện và các công trình công nghiệp, giám sát điều hành công việc xây dựng công trình; tư vấn xây dựng.

Nhóm 38: Dịch vụ viễn thông, dịch vụ cho thuê thiết bị viễn thông; dịch vụ kết nối và chuyển hướng viễn thông; dịch vụ cho phép người sử dụng truy cập vào mạng máy tính toàn cầu (dịch vụ cung cấp đường truyền); dịch vụ điện thoại; tư vấn về lĩnh vực viễn thông.

Nhóm 39: Dịch vụ mua bán điện; phân phối năng lượng; phân phối điện; dịch vụ du lịch; vận tải.

Nhóm 40: Sản xuất điện; sản xuất năng lượng; gia công kim loại; xử lý, tráng phủ kim loại.

Nhóm 42: Nghiên cứu khoa học, công nghệ và thiết kế trong lĩnh vực năng lượng, điện lực, viễn thông và công nghệ thông tin; tư vấn chuyển giao công nghệ trong lĩnh vực năng lượng, điện lực viễn thông và công nghệ thông tin; dịch vụ tư vấn về lĩnh vực tiết kiệm năng lượng; hiệu chỉnh, kiểm định các thiết bị điện, thiết bị cơ khí, thiết bị đo lường điện; hiệu chỉnh, đo hiệu suất của nhà máy điện; khảo sát, lập quy hoạch lưới điện.

---

(210) **4-2012-08105**

(540)

EVNHANOI PC DONG ANH

(220) 25.04.2012
(441) 25.07.2012
(531) A1.1.2; A1.1.9; 26.1.1
(591) Xanh lam, vàng, đỏ
(731) TẬP ĐOÀN ĐIỆN LỰC VIỆT NAM (VN)
18 Trần Nguyên Hãn, quận Hoàn Kiếm, thành phố Hà Nội
(740) Công ty Luật TNHH IP MAX (IPMAX LAW FIRM)

(511) Nhóm 35: Xuất nhập khẩu điện năng; mua bán, xuất nhập khẩu các sản phẩm sau; thiết bị điện, cụ thể là thiết bị và dụng cụ để truyền dẫn, chuyển mạch, biến đổi, tích, điều chỉnh hoặc điều khiển năng lượng điện, thiết bị và dụng cụ kiểm tra điện (giám sát), thiết bị đo

lường điện, thiết bị điện tử, cụ thể là thiết bị ghi, truyền và tái tạo âm thanh và hình ảnh, thiết bị viễn thông và công nghệ thông tin, vật liệu xây dựng, đồ điện gia dụng, cụ thể là các thiết bị để sưởi nóng, sinh hơi nước, nấu nướng, làm lạnh, thông gió (chạy điện, dùng cho mục đích gia dụng), thiết bị chiếu sáng, quản lý dự án; quản lý kinh doanh trung tâm thương mại.

Nhóm 37: Xây dựng, lắp đặt, quản lý vận hành, bảo dưỡng và sửa chữa công trình điện và các công trình công nghiệp, giám sát điều hành công việc xây dựng công trình; tư vấn xây dựng.

Nhóm 38: Dịch vụ viễn thông, dịch vụ cho thuê thiết bị viễn thông; dịch vụ kết nối và chuyển hướng viễn thông; dịch vụ cho phép người sử dụng truy cập vào mạng máy tính toàn cầu (dịch vụ cung cấp đường truyền); dịch vụ điện thoại; tư vấn về lĩnh vực viễn thông.

Nhóm 39: Dịch vụ mua bán điện; phân phối năng lượng; phân phối điện; dịch vụ du lịch; vận tải.

Nhóm 40: Sản xuất điện; sản xuất năng lượng; gia công kim loại; xử lý, tráng phủ kim loại.

Nhóm 42: Nghiên cứu khoa học, công nghệ và thiết kế trong lĩnh vực năng lượng, điện lực, viễn thông và công nghệ thông tin; tư vấn chuyển giao công nghệ trong lĩnh vực năng lượng, điện lực viễn thông và công nghệ thông tin; dịch vụ tư vấn về lĩnh vực tiết kiệm năng lượng; hiệu chỉnh, kiểm định các thiết bị điện, thiết bị cơ khí, thiết bị đo lường điện; hiệu chỉnh, đo hiệu suất của nhà máy điện; khảo sát, lập quy hoạch lưới điện.

---

(210) **4-2012-08106**

(540)

EVNHANOI
PC DONG DA

(220) 25.04.2012
(441) 25.07.2012
(531) A1.1.2; A1.1.9; 26.1.1
(591) Xanh lam, vàng, đỏ
(731) TẬP ĐOÀN ĐIỆN LỰC VIỆT NAM (VN)
18 Trần Nguyên Hãn, quận Hoàn Kiếm, thành phố Hà Nội
(740) Công ty Luật TNHH IP MAX (IPMAX LAW FIRM)

(511) Nhóm 35: Xuất nhập khẩu điện năng; mua bán, xuất nhập khẩu các sản phẩm sau; thiết bị điện, cụ thể là thiết bị và dụng cụ để truyền dẫn, chuyển mạch, biến đổi, tích, điều chỉnh hoặc điều khiển năng lượng điện, thiết bị và dụng cụ kiểm tra điện (giám sát), thiết bị đo lường điện, thiết bị điện tử, cụ thể là thiết bị ghi, truyền và tái tạo âm thanh và hình ảnh, thiết bị viễn thông và công nghệ thông tin, vật liệu xây dựng, đồ điện gia dụng, cụ thể là các thiết bị để sưởi nóng, sinh hơi nước, nấu nướng, làm lạnh, thông gió (chạy điện, dùng cho mục đích gia dụng), thiết bị chiếu sáng, quản lý dự án; quản lý kinh doanh trung tâm thương mại.

Nhóm 37: Xây dựng, lắp đặt, quản lý vận hành, bảo dưỡng và sửa chữa công trình điện và các công trình công nghiệp, giám sát điều hành công việc xây dựng công trình; tư vấn xây dựng.

Nhóm 38: Dịch vụ viễn thông, dịch vụ cho thuê thiết bị viễn thông; dịch vụ kết nối và chuyển hướng viễn thông; dịch vụ cho phép người sử dụng truy cập vào mạng máy tính toàn cầu (dịch vụ cung cấp đường truyền); dịch vụ điện thoại; tư vấn về lĩnh vực viễn thông.

Nhóm 39: Dịch vụ mua bán điện; phân phối năng lượng; phân phối điện; dịch vụ du lịch; vận tải.

Nhóm 40: Sản xuất điện; sản xuất năng lượng; gia công kim loại; xử lý, tráng phủ kim loại.

Nhóm 42: Nghiên cứu khoa học, công nghệ và thiết kế trong lĩnh vực năng lượng, điện lực, viễn thông và công nghệ thông tin; tư vấn chuyển giao công nghệ trong lĩnh vực năng lượng, điện lực viễn thông và công nghệ thông tin; dịch vụ tư vấn về lĩnh vực tiết kiệm năng lượng; hiệu chỉnh, kiểm định các thiết bị điện, thiết bị cơ khí, thiết bị đo lường điện; hiệu chỉnh, đo hiệu suất của nhà máy điện; khảo sát, lập quy hoạch lưới điện.

---

(210) **4-2012-08107**

(540)

EVNHANOI
PC GIA LAM

(220) 25.04.2012
(441) 25.07.2012
(531) A1.1.2; A1.1.9; 26.1.1
(591) Xanh lam, vàng, đỏ
(731) TẬP ĐOÀN ĐIỆN LỰC VIỆT NAM (VN)
18 Trần Nguyên Hãn, quận Hoàn Kiếm, thành phố Hà Nội
(740) Công ty Luật TNHH IP MAX (IPMAX LAW FIRM)

(511) Nhóm 35: Xuất nhập khẩu điện năng; mua bán, xuất nhập khẩu các sản phẩm sau; thiết bị điện, cụ thể là thiết bị và dụng cụ để truyền dẫn, chuyển mạch, biến đổi, tích, điều chỉnh hoặc điều khiển năng lượng điện, thiết bị và dụng cụ kiểm tra điện (giám sát), thiết bị đo lường điện, thiết bị điện tử, cụ thể là thiết bị ghi, truyền và tái tạo âm thanh và hình ảnh, thiết bị viễn thông và công nghệ thông tin, vật liệu xây dựng, đồ điện gia dụng, cụ thể là các thiết bị để sưởi nóng, sinh hơi nước, nấu nướng, làm lạnh, thông gió (chạy điện, dùng cho mục đích gia dụng), thiết bị chiếu sáng, quản lý dự án; quản lý kinh doanh trung tâm thương mại.

Nhóm 37: Xây dựng, lắp đặt, quản lý vận hành, bảo dưỡng và sửa chữa công trình điện và các công trình công nghiệp, giám sát điều hành công việc xây dựng công trình; tư vấn xây dựng.

Nhóm 38: Dịch vụ viễn thông, dịch vụ cho thuê thiết bị viễn thông; dịch vụ kết nối và chuyển hướng viễn thông; dịch vụ cho phép người sử dụng truy cập vào mạng máy tính toàn cầu (dịch vụ cung cấp đường truyền); dịch vụ điện thoại; tư vấn về lĩnh vực viễn thông.

Nhóm 39: Dịch vụ mua bán điện; phân phối năng lượng; phân phối điện; dịch vụ du lịch; vận tải.

Nhóm 40: Sản xuất điện; sản xuất năng lượng; gia công kim loại; xử lý, tráng phủ kim loại.

Nhóm 42: Nghiên cứu khoa học, công nghệ và thiết kế trong lĩnh vực năng lượng, điện lực, viễn thông và công nghệ thông tin; tư vấn chuyển giao công nghệ trong lĩnh vực năng lượng, điện lực viễn thông và công nghệ thông tin; dịch vụ tư vấn về lĩnh vực tiết kiệm năng lượng; hiệu chỉnh, kiểm định các thiết bị điện, thiết bị cơ khí, thiết bị đo lường điện; hiệu chỉnh, đo hiệu suất của nhà máy điện; khảo sát, lập quy hoạch lưới điện.

---

(210) **4-2012-08108**

(540)

EVNHANOI
PC HA DONG

(220) 25.04.2012
(441) 25.07.2012
(531) A1.1.2; A1.1.9; 26.1.1
(591) Xanh lam, vàng, đỏ
(731) TẬP ĐOÀN ĐIỆN LỰC VIỆT NAM (VN)
18 Trần Nguyên Hãn, quận Hoàn Kiếm, thành phố Hà Nội
(740) Công ty Luật TNHH IP MAX (IPMAX LAW FIRM)

(511) Nhóm 35: Xuất nhập khẩu điện năng; mua bán, xuất nhập khẩu các sản phẩm sau; thiết bị điện, cụ thể là thiết bị và dụng cụ để truyền dẫn, chuyển mạch, biến đổi, tích, điều chỉnh hoặc điều khiển năng lượng điện, thiết bị và dụng cụ kiểm tra điện (giám sát), thiết bị đo lường điện, thiết bị điện tử, cụ thể là thiết bị ghi, truyền và tải tạo âm thanh và hình ảnh, thiết bị viễn thông và công nghệ thông tin, vật liệu xây dựng, đồ điện gia dụng, cụ thể là các thiết bị để sưởi nóng, sinh hơi nước, nấu nướng, làm lạnh, thông gió (chạy điện, dùng cho mục đích gia dụng), thiết bị chiếu sáng, quản lý dự án; quản lý kinh doanh trung tâm thương mại.

Nhóm 37: Xây dựng, lắp đặt, quản lý vận hành, bảo dưỡng và sửa chữa công trình điện và các công trình công nghiệp, giám sát điều hành công việc xây dựng công trình; tư vấn xây dựng.

Nhóm 38: Dịch vụ viễn thông, dịch vụ cho thuê thiết bị viễn thông; dịch vụ kết nối và chuyển hướng viễn thông; dịch vụ cho phép người sử dụng truy cập vào mạng máy tính toàn cầu (dịch vụ cung cấp đường truyền); dịch vụ điện thoại; tư vấn về lĩnh vực viễn thông.

Nhóm 39: Dịch vụ mua bán điện; phân phối năng lượng; phân phối điện; dịch vụ du lịch; vận tải.

Nhóm 40: Sản xuất điện; sản xuất năng lượng; gia công kim loại; xử lý, tráng phủ kim loại.

Nhóm 42: Nghiên cứu khoa học, còng nghệ và thiết kế trong linh vực năng lượng, điện lực, viễn thông và công nghệ thông tin; tư vấn chuyển giao công nghệ trong lĩnh vực năng lượng, điện lực viễn thông và công nghệ thông tin; dịch vụ tư vấn về lĩnh vực tiết kiệm năng lượng; hiệu chỉnh, kiểm định các thiết bị điện, thiết bị cơ khí, thiết bị đo lường điện; hiệu chỉnh, đo hiệu suất của nhà máy điện; khảo sát, lập quy hoạch lưới điện.

---

(210) **4-2012-08109**

(540)

EVNHANOI
PC HAI BA TRUNG

(220) 25.04.2012
(441) 25.07.2012
(531) A1.1.2; A1.1.9; 26.1.1
(591) Xanh lam, vàng, đỏ
(731) TẬP ĐOÀN ĐIỆN LỰC VIỆT NAM (VN)
18 Trần Nguyên Hãn, quận Hoàn Kiếm, thành phố Hà Nội
(740) Công ty Luật TNHH IP MAX (IPMAX LAW FIRM)

(511) Nhóm 35: Xuất nhập khẩu điện năng; mua bán, xuất nhập khẩu các sản phẩm sau; thiết bị điện, cụ thể là thiết bị và dụng cụ để truyền dẫn, chuyển mạch, biến đổi, tích, điều chỉnh hoặc điều khiển năng lượng điện, thiết bị và dụng cụ kiểm tra điện (giám sát), thiết bị đo lường điện, thiết bị điện tử, cụ thể là thiết bị ghi, truyền và tải tạo âm thanh và hình ảnh, thiết bị viễn thông và công nghệ thông tin, vật liệu xây dựng, đồ điện gia dụng, cụ thể là các thiết bị để sưởi nóng, sinh hơi nước, nấu nướng, làm lạnh, thông gió (chạy điện, dùng cho mục đích gia dụng), thiết bị chiếu sáng, quản lý dự án; quản lý kinh doanh trung tâm thương mại.

Nhóm 37: Xây dựng, lắp đặt, quản lý vận hành, bảo dưỡng và sửa chữa công trình điện và các công trình công nghiệp, giám sát điều hành công việc xây dựng công trình; tư vấn xây dựng.

Nhóm 38: Dịch vụ viễn thông, dịch vụ cho thuê thiết bị viễn thông; dịch vụ kết nối và chuyển hướng viễn thông; dịch vụ cho phép người sử dụng truy cập vào mạng máy tính toàn cầu (dịch vụ cung cấp đường truyền); dịch vụ điện thoại; tư vấn về lĩnh vực viễn thông.

Nhóm 39: Dịch vụ mua bán điện; phân phối năng lượng; phân phối điện; dịch vụ du lịch; vận tải.

Nhóm 40: Sản xuất điện; sản xuất năng lượng; gia công kim loại; xử lý, tráng phủ kim loại.

Nhóm 42: Nghiên cứu khoa học, công nghệ và thiết kế trong linh vực năng lượng, điện lực, viễn thông và công nghệ thông tin; tư vấn chuyển giao công nghệ trong lĩnh vực năng lượng, điện lực viễn thông và công nghệ thông tin; dịch vụ tư vấn về lĩnh vực tiết kiệm năng lượng; hiệu chỉnh, kiểm định các thiết bị điện, thiết bị cơ khí, thiết bị đo lường điện; hiệu chỉnh, đo hiệu suất của nhà máy điện; khảo sát, lập quy hoạch lưới điện.

---

(210) **4-2012-08110**

(540)

EVNHANOI
PC HOAI DUC

(220) 25.04.2012
(441) 25.07.2012
(531) A1.1.2; A1.1.9; 26.1.1
(591) Xanh lam, vàng, đỏ
(731) TẬP ĐOÀN ĐIỆN LỰC VIỆT NAM (VN)
18 Trần Nguyên Hãn, quận Hoàn Kiếm, thành phố Hà Nội
(740) Công ty Luật TNHH IP MAX (IPMAX LAW FIRM)

(511) Nhóm 35: Xuất nhập khẩu điện năng; mua bán, xuất nhập khẩu các sản phẩm sau; thiết bị điện, cụ thể là thiết bị và dụng cụ để truyền dẫn, chuyển mạch, biến đổi, tích, điều chỉnh hoặc điều khiển năng lượng điện, thiết bị và dụng cụ kiểm tra điện (giám sát), thiết bị đo lường điện, thiết bị điện tử, cụ thể là thiết bị ghi, truyền và tải tạo âm thanh và hình ảnh, thiết bị viễn thông và công nghệ thông tin, vật liệu xây dựng, đồ điện gia dụng, cụ thể là các thiết bị để sưởi nóng, sinh hơi nước, nấu nướng, làm lạnh, thông gió (chạy điện, dùng cho mục đích gia dụng), thiết bị chiếu sáng, quản lý dự án; quản lý kinh doanh trung tâm thương mại.

Nhóm 37: Xây dựng, lắp đặt, quản lý vận hành, bảo dưỡng và sửa chữa công trình điện và các công trình công nghiệp, giám sát điều hành công việc xây dựng công trình; tư vấn xây dựng.

Nhóm 38: Dịch vụ viễn thông, dịch vụ cho thuê thiết bị viễn thông; dịch vụ kết nối và chuyển hướng viễn thông; dịch vụ cho phép người sử dụng truy cập vào mạng máy tính toàn cầu (dịch vụ cung cấp đường truyền); dịch vụ điện thoại; tư vấn về lĩnh vực viễn thông.

Nhóm 39: Dịch vụ mua bán điện; phân phối năng lượng; phân phối điện; dịch vụ du lịch; vận tải.

Nhóm 40: Sản xuất điện; sản xuất năng lượng; gia công kim loại; xử lý, tráng phủ kim loại.

Nhóm 42: Nghiên cứu khoa học, công nghệ và thiết kế trong linh vực năng lượng, điện lực, viễn thông và công nghệ thông tin; tư vấn chuyển giao công nghệ trong lĩnh vực năng lượng, điện lực viễn thông và công nghệ thông tin; dịch vụ tư vấn về lĩnh vực tiết kiệm năng lượng; hiệu chỉnh, kiểm định các thiết bị điện, thiết bị cơ khí, thiết bị đo lường điện; hiệu chỉnh, đo hiệu suất của nhà máy điện; khảo sát, lập quy hoạch lưới điện.

---

(210) **4-2012-08111**

(540)

EVNHANOI
PC HOAN KIEM

(220) 25.04.2012
(441) 25.07.2012
(531) A1.1.2; A1.1.9; 26.1.1
(591) Xanh lam, vàng, đỏ
(731) TẬP ĐOÀN ĐIỆN LỰC VIỆT NAM (VN)
18 Trần Nguyên Hãn, quận Hoàn Kiếm, thành phố Hà Nội
(740) Công ty Luật TNHH IP MAX (IPMAX LAW FIRM)

(511) Nhóm 35: Xuất nhập khẩu điện năng; mua bán, xuất nhập khẩu các sản phẩm sau; thiết bị điện, cụ thể là thiết bị và dụng cụ để truyền dẫn, chuyển mạch, biến đổi, tích, điều chỉnh hoặc điều khiển năng lượng điện, thiết bị và dụng cụ kiểm tra điện (giám sát), thiết bị đo lường điện, thiết bị điện tử, cụ thể là thiết bị ghi, truyền và tải tạo âm thanh và hình ảnh, thiết bị viễn thông và công nghệ thông tin, vật liệu xây dựng, đồ điện gia dụng, cụ thể là các thiết bị để sưởi nóng, sinh hơi nước, nấu nướng, làm lạnh, thông gió (chạy điện, dùng cho mục đích gia dụng), thiết bị chiếu sáng, quản lý dự án; quản lý kinh doanh trung tâm thương mại.

Nhóm 37: Xây dựng, lắp đặt, quản lý vận hành, bảo dưỡng và sửa chữa công trình điện và các công trình công nghiệp, giám sát điều hành công việc xây dựng công trình; tư vấn xây dựng.

Nhóm 38: Dịch vụ viễn thông, dịch vụ cho thuê thiết bị viễn thông; dịch vụ kết nối và chuyển hướng viễn thông; dịch vụ cho phép người sử dụng truy cập vào mạng máy tính toàn cầu (dịch vụ cung cấp đường truyền); dịch vụ điện thoại; tư vấn về lĩnh vực viễn thông.

Nhóm 39: Dịch vụ mua bán điện; phân phối năng lượng; phân phối điện; dịch vụ du lịch; vận tải.

Nhóm 40: Sản xuất điện; sản xuất năng lượng; gia công kim loại; xử lý, tráng phủ kim loại.

Nhóm 42: Nghiên cứu khoa học, công nghệ và thiết kế trong linh vực năng lượng, điện lực, viễn thông và công nghệ thông tin; tư vấn chuyển giao công nghệ trong lĩnh vực năng lượng, điện lực viễn thông và công nghệ thông tin; dịch vụ tư vấn về lĩnh vực tiết kiệm năng lượng; hiệu chỉnh, kiểm định các thiết bị điện, thiết bị cơ khí, thiết bị đo lường điện; hiệu chỉnh, đo hiệu suất của nhà máy điện; khảo sát, lập quy hoạch lưới điện.

---

(210) **4-2012-08112**

(540)

(220) 25.04.2012
(441) 25.07.2012
(531) 26.3.2; 18.1.23; A18.1.9
(731) CÔNG TY TNHH THƯƠNG MẠI KỸ THUẬT CÔNG NGHIỆP SAO VIỆT (VN)
Số 8 đường 8A, khu dân cư Trung Sơn, xã Bình Hưng, huyện Bình Chánh, thành phố Hồ Chí Minh

(511) Nhóm 01: Hợp chất chống thấm (trừ sơn); keo dán dùng trong công nghiệp, keo dán tổng hợp dùng trong công nghiệp, hóa chất đánh bóng.

Nhóm 07: Súng phun sơn bằng động cơ, máy chà nhám bằng động cơ; ống dẫn khí dùng cho động cơ; đế máy đánh bóng (một bộ phận của máy), đĩa nỉ đánh bóng (một bộ phận của máy).

Nhóm 35: Mua bán bông đánh bóng, bọt xốp đánh bóng, nỉ đánh bóng, đại lý ký gởi hàng hóa: bông đánh bóng, bọt xốp đánh bóng, nỉ đánh bóng; dịch vụ quảng cáo thương mại.

---

(210) **4-2012-08113**

(540)

IRAMEN

(220) 25.04.2012
(441) 25.07.2012
(731) CÔNG TY CỔ PHẦN THƯƠNG MẠI DỊCH VỤ CỔNG VÀNG (VN)
Số 60 Giang Văn Minh, quận Ba Đình, thành phố Hà Nội

(511) Nhóm 43: Khách sạn; nhà hàng ăn uống giải khát; dịch vụ cung cấp đồ ăn uống do nhà hàng thực hiện.

---

(210) **4-2012-08114**

(540)

Vinfosys®

(220) 25.04.2012
(441) 25.07.2012
(731) CÔNG TY CỔ PHẦN ĐẦU TƯ PHÁT TRIỂN HỆ THỐNG THÔNG TIN VIỆT NAM (VN)
P703 tòa nhà 18T2 khu đô thị Trung Hòa - Nhân Chính, phường Nhân Chính, quận Thanh Xuân, thành phố Hà Nội

(511) Nhóm 09: Máy tính, thiết bị máy tính và phần mềm máy tính.

---

(210) **4-2012-08115**

(540)

(220) 25.04.2012
(441) 25.07.2012
(531) 26.1.1; 26.15.1; 26.2.7; 1.5.1
(591) Xanh dương, trắng
(731) CÔNG TY TNHH THƯƠNG MẠI - DỊCH VỤ KỸ THUẬT - ĐIỆN TỬ TIN HỌC KHẢI THÔNG (VN)
Số 386/39, đường Lê Văn Sỹ, phường 14, quận 3, thành phố Hồ Chí Minh

(511) Nhóm 09: Thiết bị ngoại vi của máy tính, máy vi tính; ổ đĩa dùng cho máy vi tính; mạch tổng hợp; máy tính xách tay; chíp (mạch tổ hợp).

---

(210) **4-2012-08116**

(540)

(220) 25.04.2012
(441) 25.07.2012
(531) A5.5.20; A5.3.13; A5.5.21; A5.3.14
(591) Tím hồng
(731) CÔNG TY TNHH THƯƠNG MẠI AN HOÀN (VN)
6/275 Nguyễn Đức Cảnh, quận Lê Chân, thành phố Hải Phòng

(511) Nhóm 25: Bộ quần áo tắm; quần áo lót phụ nữ (đồ vải); quần áo, trang phục; quần áo ngủ; quần áo may sẵn; váy; bộ quần áo; quần áo lót.

---

(210) **4-2012-08117**

(540)

(220) 25.04.2012
(441) 25.07.2012
(531) A26.11.12; 26.11.3; 26.1.2; A26.11.8; 26.13.25
(591) Xanh da trời, xanh tím than, đỏ, vàng, đen, ghi xám
(731) CÔNG TY CỔ PHẦN THÉP NGUYÊN PHÁT (VN)
Thôn Phú Thứ, xã Tây Mỗ, huyện Từ Liêm, thành phố Hà Nội
(740) Công ty TNHH Sở hữu trí tuệ PADEMARK (PADEMARK CO.,LTD.)

(511) Nhóm 06: Vật liệu xây dựng bằng kim loại như: tôn PU.

---

(210) **4-2012-08118**

(540)

(220) 25.04.2012
(441) 25.07.2012
(531) 6.1.2; 26.1.1
(731) CÔNG TY CỔ PHẦN DƯỢC PHẨM MẶT TRỜI MỚI (VN)
6C' Hưng Phú, phường 9, quận 8, thành phố Hồ Chí Minh
(740) Công ty TNHH Đại Tín và Liên Danh (DAITIN AND ASSOCIATES CO.,LTD)

(511) Nhóm 05: Dược phẩm; thực phẩm chức năng dùng cho mục đích y tế.

---

(210) **4-2012-08119**

(540)

(220) 25.04.2012
(441) 25.07.2012
(731) CÔNG TY TNHH SẢN XUẤT - THƯƠNG MẠI - DỊCH VỤ TUẤN CƯỜNG PHÁT (VN)
494B Hậu Giang, phường 12, quận 6, thành phố Hồ Chí Minh
(740) Trung tâm Tư vấn phát triển thương hiệu và chất lượng (CBQ)

(511) Nhóm 39: Đóng gói: lương thực, thực phẩm, sữa bột, rau quả đã chế biến.

---

(210) **4-2012-08121**

(540)

Omega-3 VEG

(220) 25.04.2012
(441) 25.07.2012
(731) CÔNG TY TNHH THƯƠNG MẠI THUẬN PHÚ (VN)
22/61 cư xá Lữ Gia, phường 15, quận 11, thành phố Hồ Chí Minh

(511) Nhóm 05: Dược phẩm; thực phẩm dinh dưỡng dùng trong y tế; thuốc đông y; thực phẩm chức năng dùng trong ngành y; chất ăn kiêng dùng trong ngành y; thực phẩm cho trẻ sơ sinh.

---

(210) **4-2012-08122**

(540)

BioXTRA
PROBIOTIC

(220) 25.04.2012
(441) 25.07.2012
(731) CÔNG TY TNHH THƯƠNG MẠI THUẬN PHÚ (VN)
22/61 cư xá Lữ Gia, phường 15, quận 11, thành phố Hồ Chí Minh

(511) Nhóm 05: Dược phẩm; thực phẩm dinh dưỡng dùng trong y tế; thuốc đông y; thực phẩm chức năng dùng trong ngành y; chất ăn kiêng dùng trong ngành y; thực phẩm cho trẻ sơ sinh.

---

(210) **4-2012-08123**

(540)

BioFORCE
PROBIOTIC

(220) 25.04.2012
(441) 25.07.2012
(731) CÔNG TY TNHH THƯƠNG MẠI THUẬN PHÚ (VN)
22/61 cư xá Lữ Gia, phường 15, quận 11, thành phố Hồ Chí Minh

(511) Nhóm 05: Dược phẩm; thực phẩm dinh dưỡng dùng trong y tế; thuốc đông y; thực phẩm chức năng dùng trong ngành y; chất ăn kiêng dùng trong ngành y; thực phẩm cho trẻ sơ sinh.

---

(210) **4-2012-08124**

(540)

BioCRAN
PROBIOTIC

(220) 25.04.2012
(441) 25.07.2012

(731) CÔNG TY TNHH THƯƠNG MẠI THUẬN PHÚ (VN)
22/61 cư xá Lữ Gia, phường 15, quận 11, thành phố Hồ Chí Minh

(511) Nhóm 05: Dược phẩm; thực phẩm dinh dưỡng dùng trong y tế; thuốc đông y; thực phẩm chức năng dùng trong ngành y; chất ăn kiêng dùng trong ngành y; thực phẩm cho trẻ sơ sinh.

---

(210) **4-2012-08125**

(540)

BioLINA
PROBIOTIC

(220) 25.04.2012
(441) 25.07.2012
(731) CÔNG TY TNHH THƯƠNG MẠI THUẬN PHÚ (VN)
22/61 cư xá Lữ Gia, phường 15, quận 11, thành phố Hồ Chí Minh

(511) Nhóm 05: Dược phẩm; thực phẩm dinh dưỡng dùng trong y tế; thuốc đông y; thực phẩm chức năng dùng trong ngành y; chất ăn kiêng dùng trong ngành y; thực phẩm cho trẻ sơ sinh.

---

(210) **4-2012-08126**

(540)

CHIKARA

(220) 25.04.2012
(441) 25.07.2012
(731) ISHIHARA SANGYO KAISHA, LTD. (JP)
3-15, Edobori, 1-chome, Nishi-ku, Osaka, Japan
(740) Công ty TNHH Sở hữu trí tuệ Thảo Thọ Quyến (INVENCO)

(511) Nhóm 05: Thuốc diệt cỏ, thuốc trừ sâu, thuốc diệt tuyến trùng, thuốc diệt nấm.

---

(210) **4-2012-08127**

(540)

NISSHIN

(220) 25.04.2012
(441) 25.07.2012
(731) ISHIHARA SANGYO KAISHA, LTD. (JP)
3-15, Edobori, 1-chome, Nishi-ku, Osaka, Japan
(740) Công ty TNHH Sở hữu trí tuệ Thảo Thọ Quyến (INVENCO)

(511) Nhóm 05: Thuốc diệt cỏ, thuốc trừ sâu, thuốc diệt tuyến trùng, thuốc diệt nấm.

---

(210) **4-2012-08134**

(540)

(220) 25.04.2012
(441) 25.07.2012
(531) 3.7.17; 1.15.15; A5.3.15; 25.7.20; 26.1.1; A5.1.16; A5.1.8
(591) Trắng, vàng, xanh lá cây, xanh nõn chuối, đen
(731) CÔNG TY TRÁCH NHIỆM HỮU HẠN PHÁT TRIỂN LA NI (VN)
363 Trần Xuân Soạn, phường Tân Kiểng, quận 7, thành phố Hồ Chí Minh
(740) Công ty TNHH Sở hữu trí tuệ Thảo Thọ Quyến (INVENCO)

(511) Nhóm 01: Phân bón hữu cơ.

---

(210) **4-2012-08135**

(540)

(220) 25.04.2012
(441) 25.07.2012
(531) 24.15.2; 26.1.2; 1.15.15; 1.15.23
(591) Trắng, xanh da trời đậm, xanh da trời nhạt, vàng, cam
(731) CÔNG TY TNHH THƯƠNG MẠI SẢN XUẤT NHẤT PHONG (VN)
789 Hồng Bàng, phường 6, quận 6, thành phố Hồ Chí Minh
(740) Công ty TNHH Sở hữu trí tuệ Thảo Thọ Quyến (INVENCO)

(511) Nhóm 21: Cây lau nhà đa năng.

---

(210) **4-2012-08136**

(540)

(220) 25.04.2012
(441) 25.07.2012
(531) 26.4.3
(591) Xanh, đen, trắng, xám
(731) CÔNG TY TNHH THƯƠNG MẠI VÀ DỊCH VỤ TỔNG HỢP AN TRƯỜNG THỊNH (VN)
Xóm Đình, thôn Vọng Nguyệt, xã Tam Giang, huyện Yên Phong, tỉnh Bắc Ninh
(740) Công ty TNHH BABYLON (BABYLON COMPANY LIMITED)

(511) Nhóm 11: Bếp gas, máy hút khói, bếp điện (dùng để nấu ăn), bếp từ, lò vi sóng, vòi rửa inox dùng cho nhà bếp.

Nhóm 35: Mua bán bếp gas, máy hút khói, bếp điện (dùng để nấu ăn), bếp từ, lò vi sóng, vòi rửa inox dùng cho nhà bếp.

---

(210) **4-2012-08137**

(540)

(220) 25.04.2012
(441) 25.07.2012
(531) A26.11.12; 26.13.25; 26.2.7
(591) Xanh, đen, trắng
(731) CÔNG TY TNHH THƯƠNG MẠI VÀ DỊCH VỤ TỔNG HỢP AN TRƯỜNG THỊNH (VN)
Xóm Đình, thôn Vọng Nguyệt, xã Tam Giang, huyện Yên Phong, tỉnh Bắc Ninh
(740) Công ty TNHH BABYLON (BABYLON COMPANY LIMITED)

(511) Nhóm 11: Bếp gas, máy hút khói, bếp điện (dùng để nấu ăn), bếp từ, lò vi sóng, vòi rửa inox dùng cho nhà bếp.

Nhóm 35: Mua bán bếp gas, máy hút khói, bếp điện (dùng để nấu ăn), bếp từ, lò vi sóng, vòi rửa inox dùng cho nhà bếp.

---

(210) **4-2012-08138**

(540)

(220) 25.04.2012
(441) 25.07.2012
(531) 2.1.20; 2.1.2
(731) PHAN THỊ TUYẾT (VN)
Số 62 phố Lò Sũ, phường Hàng Bạc, quận Hoàn Kiếm, thành phố Hà Nội
(740) Công ty TNHH Sở hữu trí tuệ Gia Việt (GIAVIET CO., LTD.)

(511) Nhóm 25: Quần áo, giầy dép.

---

(210) **4-2012-08139**

(540)

(220) 25.04.2012
(441) 25.07.2012
(531) 25.1.25; 13.1.6; A13.1.12
(591) Xanh tím than
(731) PHAN THỊ TUYẾT (VN)
Số 62 phố Lò Sũ, phường Hàng Bạc, quận Hoàn Kiếm, thành phố Hà Nội
(740) Công ty TNHH Sở hữu trí tuệ Gia Việt (GIAVIET CO., LTD.)

(511) Nhóm 25: Quần áo, giầy dép.

---

(210) **4-2012-08140**

(540)

CAWAZ

(220) 25.04.2012
(441) 25.07.2012
(731) CÔNG TY TRÁCH NHIỆM HỮU HẠN SẢN XUẤT THƯƠNG MẠI HÓA MỸ PHẨM TÔ LAN MỸ LY (VN)
168/3/14 Lê Thị Bạch Cát, phường 11, quận 11, thành phố Hồ Chí Minh
(740) Công ty TNHH Sở hữu trí tuệ và Công nghệ Thủ đô (CAPITAL IP&T CO.LTD.)

(511) Nhóm 03: Mỹ phẩm, nước hoa, kem dưỡng da, dầu gội đầu, sữa rửa mặt, sữa tắm.

---

(210) **4-2012-08141**

(540)

NEUROKINAT

(220) 25.04.2012
(441) 25.07.2012
(731) CÔNG TY CỔ PHẦN THƯƠNG MẠI HOÀNG AN (VN)
Số 07, ngõ 146, phố Vương Thừa Vũ, phường Khương Trung, quận Thanh Xuân, thành phố Hà Nội
(740) Công ty TNHH Sở hữu trí tuệ và Công nghệ Thủ đô (CAPITAL IP&T CO.LTD.)

(511) Nhóm 05: Dược phẩm, thực phẩm dinh dưỡng dùng trong y tế.

---

(210) **4-2012-08142**

(540)

Hộ Xạ Vương

(220) 25.04.2012
(441) 25.07.2012
(731) CÔNG TY TRÁCH NHIỆM HỮU HẠN DƯỢC PHẨM Á-ÂU (VN)
P205-Y2 tập thể Bộ Y tế, phường Kim Mã, quận Ba Đình, thành phố Hà Nội
(740) Công ty TNHH Sở hữu trí tuệ và Công nghệ Thủ đô (CAPITAL IP&T CO.LTD.)

(511) Nhóm 05: Dược phẩm, thực phẩm dinh dưỡng dùng trong y tế.

---

(210) **4-2012-08143**

(540)

Vệ Xạ Vương

(220) 25.04.2012
(441) 25.07.2012
(731) CÔNG TY TRÁCH NHIỆM HỮU HẠN DƯỢC PHẨM Á-ÂU (VN)
P205-Y2 tập thể Bộ Y tế, phường Kim Mã, quận Ba Đình, thành phố Hà Nội
(740) Công ty TNHH Sở hữu trí tuệ và Công nghệ Thủ đô (CAPITAL IP&T CO.LTD.)

(511) Nhóm 05: Dược phẩm, thực phẩm dinh dưỡng dùng trong y tế.

---

(210) **4-2012-08144**

(540)

Huyết Chỉ Vương

(220) 25.04.2012
(441) 25.07.2012
(731) CÔNG TY TRÁCH NHIỆM HỮU HẠN DƯỢC PHẨM Á-ÂU (VN)
P205-Y2 tập thể Bộ Y tế, phường Kim Mã, quận Ba Đình, thành phố Hà Nội
(740) Công ty TNHH Sở hữu trí tuệ và Công nghệ Thủ đô (CAPITAL IP&T CO.LTD.)

(511) Nhóm 05: Dược phẩm, thực phẩm dinh dưỡng dùng trong y tế.

---

(210) **4-2012-08145**

(540)

Vương Tâm Thống

(220) 25.04.2012
(441) 25.07.2012
(731) CÔNG TY TRÁCH NHIỆM HỮU HẠN DƯỢC PHẨM Á-ÂU (VN)
P205-Y2 tập thể Bộ Y tế, phường Kim Mã, quận Ba Đình, thành phố Hà Nội
(740) Công ty TNHH Sở hữu trí tuệ và Công nghệ Thủ đô (CAPITAL IP&T CO.LTD.)

(511) Nhóm 05: Dược phẩm, thực phẩm dinh dưỡng dùng trong y tế.

---

(210) **4-2012-08146**

(540)

Vương Lão Kiện

(220) 25.04.2012
(441) 25.07.2012
(731) CÔNG TY TRÁCH NHIỆM HỮU HẠN DƯỢC PHẨM Á-ÂU (VN)
P205-Y2 tập thể Bộ Y tế, phường Kim Mã, quận Ba Đình, thành phố Hà Nội
(740) Công ty TNHH Sở hữu trí tuệ và Công nghệ Thủ đô (CAPITAL IP&T CO.LTD.)

(511) Nhóm 05: Dược phẩm, thực phẩm dinh dưỡng dùng trong y tế.

---

(210) **4-2012-08147**

(540)

BACTRENYL

(220) 25.04.2012
(441) 25.07.2012
(731) CÔNG TY TRÁCH NHIỆM HỮU HẠN DƯỢC PHẨM Á-ÂU (VN)
P205-Y2 tập thể Bộ Y tế, phường Kim Mã, quận Ba Đình, thành phố Hà Nội
(740) Công ty TNHH Sở hữu trí tuệ và Công nghệ Thủ đô (CAPITAL IP&T CO.LTD.)

(511) Nhóm 05: Dược phẩm, thực phẩm dinh dưỡng dùng trong y tế.

---

(210) **4-2012-08148**

(540) VIPONAT

(220) 25.04.2012
(441) 25.07.2012
(731) PHIL-INTERNATIONAL CO.,LTD. (KR) 629-4, Yeoksam-Dong, Kangnam-Ku, Seoul, Korea
(740) Công ty TNHH Sở hữu trí tuệ và Công nghệ Thủ đô (CAPITAL IP&T CO.LTD.)

(511) Nhóm 05: Dược phẩm, thực phẩm dinh dưỡng dùng trong y tế.

---

(210) **4-2012-08149**

(540) TAFOCASA

(220) 25.04.2012
(441) 25.07.2012
(731) PHIL-INTERNATIONAL CO.,LTD. (KR) 629-4, Yeoksam-Dong, Kangnam-Ku, Seoul, Korea
(740) Công ty TNHH Sở hữu trí tuệ và Công nghệ Thủ đô (CAPITAL IP&T CO.LTD.)

(511) Nhóm 05: Dược phẩm, thực phẩm dinh dưỡng dùng trong y tế.

---

(210) **4-2012-08150**

(540)

(220) 25.04.2012
(441) 25.07.2012
(531) A25.1.10; 24.1.1; A7.1.12; 25.1.6; 7.1.5; 3.1.1; A3.1.24; A1.1.10
(731) TỔNG CÔNG TY CỔ PHẦN BIA - RƯỢU - NƯỚC GIẢI KHÁT HÀ NỘI (VN) Số 183 phố Hoàng Hoa Thám, quận Ba Đình, thành phố Hà Nội
(740) Công ty TNHH Sở hữu trí tuệ và Công nghệ Thủ đô (CAPITAL IP&T CO.LTD.)

(511) Nhóm 32: Bia.

---

(210) **4-2012-08151**

(540)

(220) 25.04.2012
(441) 25.07.2012
(531) 25.1.6; 24.1.1; A7.1.12; 7.1.5; 3.1.1; A3.1.24; A1.1.10; 26.1.2
(591) Trắng, đen, đỏ, vàng
(731) TỔNG CÔNG TY CỔ PHẦN BIA - RƯỢU - NƯỚC GIẢI KHÁT HÀ NỘI (VN) Số 183, phố Hoàng Hoa Thám, quận Ba Đình, thành phố Hà Nội
(740) Công ty TNHH Sở hữu trí tuệ và Công nghệ Thủ đô (CAPITAL IP&T CO.LTD.)

(511) Nhóm 32: Bia.

---

(210) **4-2012-08152**

(540)

FINEX
Your Professional Partner

(220) 25.04.2012
(441) 25.07.2012
(531) 26.1.2
(591) Xanh, đỏ
(731) CÔNG TY TNHH TƯ VẤN TÀI CHÍNH HOÀN MỸ (VN)
309 - 311, Hoàng Diệu, phường 6, quận 4, thành phố Hồ Chí Minh

(511) Nhóm 35: Tư vấn quản lý kinh doanh; nghiên cứu thị trường; văn phòng giới thiệu việc làm; tư vấn quản lý nhân sự; dịch vụ thư ký tổng hợp.

Nhóm 36: Tư vấn tài chính; kinh doanh bất động sản, môi giới bất động sản.

Nhóm 41: Tổ chức hội nghị hội thảo; đào tạo nghiệp vụ quản lý kinh doanh.

---

(210) **4-2012-08154**

(540)

VSS REFRACTIVE

(220) 25.04.2012
(441) 25.07.2012
(731) ABBOTT MEDICAL OPTICS INC. (US)
1700 East St. Andrew Place, P.O.Box 25162, Santa Ana, California 92705-4933 USA
(740) Công ty TNHH Trần Hữu Nam và Đồng sự (TRAN H.N & ASS.)

(511) Nhóm 09: Phần mềm máy tính (ghi sẵn) dùng cho các thiết bị y tế và hệ thống phẫu thuật mắt

Nhóm 10: Thiết bị và dụng cụ y tế và phẫu thuật; thiết bị y tế, cụ thể là hệ thống phẫu thuật mắt bao gồm nguồn laze, thiết bị cảm biến và thiết bị quang học dùng để chẩn đoán khúc xạ của mắt và chỉnh mắt bằng laze.

---

(210) **4-2012-08155**

(540)

★CERA★

(220) 25.04.2012
(441) 25.07.2012
(531) 3.11.9; A3.11.24; A1.1.10; 26.4.2
(731) CERA C-CURE CO., LTD (TH)
102 Rama 9 Soi 43 (Seri 4) Suanluang, Suanluang, Bangkok 10250, Thai Land
(740) Công ty TNHH Nghiên cứu và Tư vấn chuyển giao công nghệ và đầu tư (CONCETTI)

(511) Nhóm 19: Vữa và vữa lót (vật liệu xây dựng); vữa dùng cho gạch ốp, vữa dùng cho ngói lợp (vật liệu xây dựng); xi măng chống nước; ngói trang trí bằng nhựa PVC dùng trong xây dựng; miếng ốp bậc cầu thang bằng nhựa PVC dùng trong xây dựng); xi măng (vật liệu xây dựng).

---

(210) **4-2012-08156**

(540)

(220) 25.04.2012
(441) 25.07.2012
(531) A5.5.20; A5.5.21; 26.1.1
(591) Xanh, đen, trắng
(731) CÔNG TY CỔ PHẦN THƯƠNG MẠI VÀ ĐẦU TƯ PHÁT TRIỂN VIỄN THÔNG CÔNG NGHỆ THÔNG TIN (VN)
Số 44 Chu Văn An, phường Lê Lợi, quận Ngô Quyền, thành phố Hải Phòng
(740) Công ty TNHH Nghiên cứu và Tư vấn chuyển giao công nghệ và đầu tư (CONCETTI)

(511) Nhóm 43: Dịch vụ khách sạn; dịch vụ nhà hàng ăn uống; dịch vụ quầy bar.

---

(210) **4-2012-08157**

(540)

(220) 25.04.2012
(441) 25.07.2012
(531) 1.15.5; 26.1.1; 26.13.25; A26.11.12
(591) Xanh lá cây, đỏ, trắng
(731) CÔNG TY NĂNG LƯỢNG BÌNH AN (VN)
Số 57 Bến Bính, quận Hồng Bàng, thành phố Hải Phòng
(740) Công ty TNHH Nghiên cứu và Tư vấn chuyển giao công nghệ và đầu tư (CONCETTI)

(511) Nhóm 06: Bình gas và bồn chứa gas (làm bằng kim loại).

---

(210) **4-2012-08158**

(540)

(220) 25.04.2012
(441) 25.07.2012
(531) 26.3.23; 26.4.2
(591) Xanh, đỏ, trắng
(731) CÔNG TY CỔ PHẦN SẢN XUẤT VÀ KINH DOANH TOÀN NHẤT (VN)
Tổ 20 khu 2, phường Hà Trung, thành phố Hạ Long, tỉnh Quảng Ninh
(740) Công ty TNHH Nghiên cứu và Tư vấn chuyển giao công nghệ và đầu tư (CONCETTI)

(511) Nhóm 06: Bồn chứa nước bằng inox.

---

(210) **4-2012-08159**

(540)

(220) 25.04.2012
(441) 25.07.2012
(531) 25.1.6; 5.7.3; 25.12.1; 26.1.2
(591) Xanh, đỏ, vàng, trắng
(731) HOÀNG THỊ GÁI (VN)
Kênh Hữu, xã An Hòa, huyện Vĩnh Bảo, thành phố Hải Phòng
(740) Công ty TNHH Nghiên cứu và Tư vấn chuyển giao công nghệ và đầu tư (CONCETTI)

(511) Nhóm 33: Rượu.

---

(210) **4-2012-08160**

(540) Nếp Mân

(220) 25.04.2012
(441) 25.07.2012
(591) Vàng, đen
(731) HOÀNG THỊ GÁI (VN)
Kênh Hữu, An Hòa, huyện Vĩnh Bảo, thành phố Hải Phòng
(740) Công ty TNHH Nghiên cứu và Tư vấn chuyển giao công nghệ và đầu tư (CONCETTI)

(511) Nhóm 33: Rượu.

---

(210) **4-2012-08161**

(540)

(220) 25.04.2012
(441) 25.07.2012
(531) 26.3.1; A26.11.12; 26.11.3; 26.2.7
(591) Đỏ, vàng đất
(731) CÔNG TY TNHH MỘT THÀNH VIÊN THỰC PHẨM BÌNH VINH SÀI GÒN (VN)
6/1/56 quốc lộ 1A, khu phố 1, phường Thới An, quận 12, thành phố Hồ Chí Minh

(511) Nhóm 30: Bánh mì, bánh ngọt, bánh quy, bánh hấp, mứt trái cây, mứt dẻo (mứt kẹo).

Nhóm 35: Mua bán bánh mì, bánh ngọt, bánh quy, bánh hấp, mứt trái cây, mứt dẻo (mứt kẹo).

---

(210) **4-2012-08163**

(540)

(220) 25.04.2012
(441) 25.07.2012
(531) 5.7.1; 5.7.3; 5.7.2; 26.1.2
(591) Xanh lá cây, vàng
(731) CÔNG TY CỔ PHẦN LƯƠNG THỰC PHÚ VĨNH (VN)
ấp Thanh Niên, thị trấn Phú Hòa, huyện Thoại Sơn, tỉnh An Giang
(740) Công ty TNHH Sở hữu trí tuệ WINCO (WINCO CO., LTD.)

(511) Nhóm 35: Mua bán gạo.

---

(210) **4-2012-08164**

(540)

METFORBIVID'S

(220) 25.04.2012
(441) 25.07.2012
(731) CÔNG TY TNHH BÌNH VIỆT ĐỨC (VN)
62/36 Trương Công Định, phường 14, quận Tân Bình, thành phố Hồ Chí Minh
(740) Công ty TNHH Sở hữu trí tuệ WINCO (WINCO CO., LTD.)

(511) Nhóm 05: Dược phẩm.

---

(210) **4-2012-08165**

(540)

AMOBIVID'S

(220) 25.04.2012
(441) 25.07.2012
(731) CÔNG TY TNHH BÌNH VIỆT ĐỨC (VN)
62/36 Trương Công Định, phường 14, quận Tân Bình, thành phố Hồ Chí Minh
(740) Công ty TNHH Sở hữu trí tuệ WINCO (WINCO CO., LTD.)

(511) Nhóm 05: Dược phẩm.

---

(210) **4-2012-08166**

(540)

PANTOBIVID'S

(220) 25.04.2012
(441) 25.07.2012
(731) CÔNG TY TNHH BÌNH VIỆT ĐỨC (VN)
62/36 Trương Công Định, phường 14, quận Tân Bình, thành phố Hồ Chí Minh
(740) Công ty TNHH Sở hữu trí tuệ WINCO (WINCO CO., LTD.)

(511) Nhóm 05: Dược phẩm.

---

(210) **4-2012-08167**

(540)

AMBROBIVID'S

(220) 25.04.2012
(441) 25.07.2012
(731) CÔNG TY TNHH BÌNH VIỆT ĐỨC (VN)
62/36 Trương Công Định, phường 14, quận Tân Bình, thành phố Hồ Chí Minh
(740) Công ty TNHH Sở hữu trí tuệ WINCO (WINCO CO., LTD.)

(511) Nhóm 05: Dược phẩm.

---

(210) **4-2012-08168**

(540)

(220) 25.04.2012
(441) 25.07.2012
(531) 2.9.4; 2.9.8; 26.1.1; 26.2.7
(591) Xanh lá cây, vàng, cam, hồng, tím, xanh dương, đen, đỏ
(731) CÔNG TY CỔ PHẦN 216 (VN)
Số 17, ngõ 204, đường Trần Duy Hưng, phường Trung Hòa, quận Cầu Giấy, thành phố Hà Nội

(511) Nhóm 05: Thực phẩm chức năng.

---

(210) **4-2012-08170**

(540) 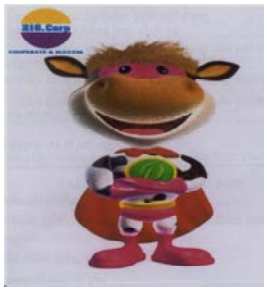

(220) 25.04.2012
(441) 25.07.2012
(531) 26.1.2; 25.5.2; 26.2.7; 4.5.15; 3.2.7; A3.2.24
(591) Trắng sữa, da cam, đen, nâu sáng, hồng, đỏ, xanh lá cây, vàng, vàng cam
(731) CÔNG TY CỔ PHẦN 216 (VN)
Số 17, ngõ 204, đường Trần Duy Hưng, phường Trung Hòa, quận Cầu Giấy, thành phố Hà Nội

(511) Nhóm 05: Thực phẩm chức năng dùng cho mục đích y tế.

---

(210) **4-2012-08171**

(540)

(220) 25.04.2012
(441) 25.07.2012
(531) 26.1.1; 26.2.7; 25.5.2; 3.5.1; A3.5.24; 4.5.15
(591) Đen, xanh nõn chuối, cam tươi, đỏ, vàng, hồng đỏ, vàng sữa
(731) CÔNG TY CỔ PHẦN 216 (VN)
Số 17, ngõ 204, đường Trần Duy Hưng, phường Trung Hòa, quận Cầu Giấy, thành phố Hà Nội

(511) Nhóm 05: Thực phẩm chức năng dùng cho mục đích y tế.

---

(210) **4-2012-08172**

(540)

(220) 25.04.2012
(441) 25.07.2012
(531) 26.1.1; 26.2.7; 25.5.2; 3.1.14; A3.1.24; 4.5.15
(591) Da cam, đen, xanh nước biển, vàng cam đậm, đỏ, cam nâu
(731) CÔNG TY CỔ PHẦN 216 (VN)
Số 17, ngõ 204, đường Trần Duy Hưng, phường Trung Hòa, quận Cầu Giấy, thành phố Hà Nội

(511) Nhóm 05: Thực phẩm chức năng dùng cho mục đích y tế.

---

(210) **4-2012-08173**

(540) LINEON
SUNNEON

(220) 25.04.2012
(441) 25.07.2012
(731) NGUYỄN KIỆM (VN)
36 đường 266, khu A Bùi Minh Trực, phường 6, quận 8, thành phố Hồ Chí Minh
(740) DNTN Dịch vụ thương mại và sở hữu công nghiệp Song Ngọc (I.P.T.S.)

(511) Nhóm 35: Mua bán đèn, máng đèn, bộ chỉnh dòng điện (tăng phô) dùng cho đèn ống; ổ cắm điện; dây điện; bộ khởi động dùng cho đèn ống (con chuột); bộ điều chỉnh ánh sáng cho đèn, công tắc điện, cầu giao điện, ăng ten.

---

(210) **4-2012-08174**

(540) TAIWA

(220) 25.04.2012
(441) 25.07.2012
(731) CƠ SỞ TOÀN MỸ (VN)
E2/52A ấp 5, xã Đa Phước, huyện Bình Chánh, thành phố Hồ Chí Minh
(740) DNTN Dịch vụ thương mại và sở hữu công nghiệp Song Ngọc (I.P.T.S.)

(511) Nhóm 12: Săm; lốp; phanh xe; bố thắng (má phanh) (xe cộ); má ổ ly hợp (xe cộ); bánh răng (đĩa) (xe cộ).

---

(210) **4-2012-08176**

(540)

(220) 25.04.2012
(441) 25.07.2012
(591) đen, trắng
(731) TRẦN NGỌC LONG (VN)
31 ngõ 4 Vạn Phúc, phố Kim Mã, quận Ba Đình, thành phố Hà Nội

(511) Nhóm 25: Quần áo (trang phục).

---

(210) **4-2012-08177**

(540)

(220) 25.04.2012
(441) 25.07.2012
(531) 4.3.3; 26.1.2
(591) Hồng
(731) CỬA HÀNG MINH NHƯ (VN)
56/7 Thủ Khoa Huân, phường 08, quận Tân Bình, thành phố Hồ Chí Minh

(511) Nhóm 35: Mua bán phụ liệu may mặc.

---

(210) **4-2012-08178**

(540)

JACK&JILL

(220) 25.04.2012
(441) 25.07.2012

(731) CREAS FASHION, INC. (KR)
252-6, Joonggok-dong, Kwangjin-gu, Seoul, Republic of Korea

(740) Công ty cổ phần Sở hữu trí tuệ BROSS và Cộng sự (BROSS & PARTNERS., JSC)

(511) Nhóm 25: Đồ đi chân; bộ lót áo liền quần (quần áo); quần gin xanh (jeans); áo sơ mi có hoa văn; áo sơ mi dành cho chơi golf; áo thun po-lo; áo len dài tay; áo len đan; áo ngoài mặc chui đầu; áo vét (quần áo); áo choàng ngoài; áo pacca; áo khoác ngoài; quần áo đan; áo gilê; bít tất ngắn cổ; khăn quàng cỗ; mũ lưỡi trai; thắt lưng (trang phục); bộ quần áo.

---

(210) **4-2012-08179**

(540)

NUBOCELL
Skin Regenerating

(220) 25.04.2012
(441) 25.07.2012
(531) 24.13.1; 25.1.25; 25.7.25
(591) Đen, trắng, tím
(731) H&H BION CO., LTD (KR)
M&K Bldg. 652-13, Yeoksam-dong, Gangnam-gu, Seoul, Republic of Korea
(740) Công ty TNHH Quốc tế D & N (D&N INTERNATIONAL CO.,LTD.)

(511) Nhóm 03: Mỹ phẩm; bộ mỹ phẩm; xà phòng dùng trong trang điểm; xà phòng dưỡng ẩm; chất thơm (mỹ phẩm); nước noa.

---

(210) **4-2012-08180**

(540)

VAN LONG KHUONG Co., Ltd

(220) 25.04.2012
(441) 25.07.2012
(531) 26.1.1; 1.15.23; 24.17.15; 24.17.21
(591) Xanh dương, vàng, vàng nhạt, đỏ, trắng, hồng, nhạt
(731) CÔNG TY TNHH VẠN LONG KHƯƠNG (VN)
Số 42, ấp Long Thới, xã Long Thành Trung, huyện Hòa Thành, tỉnh Tây Ninh
(740) Văn phòng Luật sư A Hoà (AHOA LAW OFFICE)

(511) Nhóm 05: Thực phẩm chức năng dùng trong y tế; chất bổ sung dinh dưỡng dùng cho mục đích y tế; trà thảo dược; chất bổ sung khoáng dùng cho dược phẩm.

Nhóm 35: Mua bán thực phẩm chức năng dùng trong y tế, chất bổ sung dinh dưỡng dùng cho mục đích y tế, trà thảo dược, chất bổ sung khoáng dùng cho dược phẩm.

---

(210) **4-2012-08181**

(540) GATES

(220) 25.04.2012
(441) 25.07.2012
(731) THE GATES CORPORATION (US)
1551 Wewatta Street, Denver, Colorado 80202, United States of America
(740) Công ty Luật TNHH AMBYS Hà Nội (AMBYS HANOI)

(511) Nhóm 07: Máy bơm nước; bộ phận bơm nước của máy móc và động cơ.

---

(210) **4-2012-08182**

(540) Gates

(220) 25.04.2012
(441) 25.07.2012
(531) 26.1.2
(731) THE GATES CORPORATION (US)
1551 Wewatta Street, Denver, Colorado 80202, United States of America
(740) Công ty Luật TNHH AMBYS Hà Nội (AMBYS HANOI)

(511) Nhóm 07: Máy bơm nước; bộ phận bơm nước của máy móc và động cơ.

---

(210) **4-2012-08183**

(540) LION SEA HOTEL

(220) 25.04.2012
(441) 25.07.2012
(591) Xanh dương
(731) CÔNG TY CỔ PHẦN XUYÊN ĐÔNG DƯƠNG (VN)
Nhà khách T18 Bộ Tham mưu, đường Sơn Trà Điện Ngọc, quận Ngũ Hành Sơn, thành phố Đà Nẵng

(511) Nhóm 43: Khách sạn, nhà hàng ăn uống.

---

(210) **4-2012-08184**

(540) J.LAN

(220) 25.04.2012
(441) 25.07.2012
(531) 25.1.25; 24.9.1; 5.3.20
(591) Xanh dương
(731) HỘ KINH DOANH CÁ THỂ HUỲNH NGỌC VÂN (VN)
Số 17/11 Trần Văn Ơn, phường Tân Sơn Nhì, quận Tân Phú, thành phố Hồ Chí Minh

(511) Nhóm 25: Quần áo thời trang nam nữ các loại; quần áo trẻ em; giầy dép (đồ đi chân); nón mũ (đồ đội đầu).

Nhóm 35: Mua bán, xuất nhập khẩu: quần áo thời trang nam, nữ các loại, quần áo trẻ em, giầy dép (đồ đi chân), nón mũ (đồ đội đầu), cặp sách, ví (bóp), ví da, vali.

---

(210) **4-2012-08185**

(540)

(220) 25.04.2012
(441) 25.07.2012
(531) 26.13.1; 26.13.25; A5.5.20
(591) Đen, xanh lá, xanh dương, cam, trắng
(731) CÔNG TY TRÁCH NHIỆM HỮU HẠN MELON (VN)
phường Phú Hài, thành phố Phan Thiết, tỉnh Bình Thuận

(511) Nhóm 43: Dịch vụ khách sạn; nhà nghỉ du lịch; dịch vụ cắm trại ngày nghỉ; nhà hàng ăn uống; quán ăn tự phục vụ; dịch vụ cung cấp thức ăn, đồ uống do nhà hàng thực hiện.

---

(210) **4-2012-08186**

(540) AN MẠCH

BẢO SINH

(220) 25.04.2012
(441) 25.07.2012
(731) CÔNG TY CỔ PHẦN DƯỠNG DƯỢC BẢO SINH (VN)
Số 32-34 ngõ 12 đường Đặng Thai Mai, phường Quảng An, quận Tây Hồ, thành phố Hà Nội

(511) Nhóm 05: Dược phẩm.

Nhóm 35: Mua bán dược phẩm

---

(210) **4-2012-08187**

(540) BÌNH ĐƯỜNG

BẢO SINH

(220) 25.04.2012
(441) 25.07.2012
(731) CÔNG TY CỔ PHẦN DƯỠNG DƯỢC BẢO SINH (VN)
Số 32-34 ngõ 12 đường Đặng Thai Mai, phường Quảng An, quận Tây Hồ, thành phố Hà Nội

(511) Nhóm 05: Dược phẩm.

Nhóm 35: Mua bán dược phẩm.

---

(210) **4-2012-08188**

(540) THANH THỐNG

BẢO SINH

(220) 25.04.2012
(441) 25.07.2012
(731) CÔNG TY CỔ PHẦN DƯỠNG DƯỢC BẢO SINH (VN)
Số 32-34 ngõ 12 đường Đặng Thai Mai, phường Quảng An, quận Tây Hồ, thành phố Hà Nội

(511) Nhóm 05: Dược phẩm.

Nhóm 35: Mua bán dược phẩm.

---

(210) **4-2012-08189**

(540) BỔ HUYẾT

BẢO SINH

(220) 25.04.2012
(441) 25.07.2012
(731) CÔNG TY CỔ PHẦN DƯỠNG DƯỢC BẢO SINH (VN)
Số 32-34 ngõ 12 đường Đặng Thai Mai, phường Quảng An, quận Tây Hồ, thành phố Hà Nội

(511) Nhóm 05: Dược phẩm.

Nhóm 35: Mua bán dược phẩm.

---

(210) **4-2012-08190**

(540)

SPRAYMINTT

(220) 25.04.2012
(441) 25.07.2012
(591) Đỏ, trắng
(731) RELIV HEALTHCARE LIMITED (U.K) (GB)
The Old Bat and Ball, St. Johns Hill, Sevenoaks Kent England, TN14 5DZ, Company No. 07701858, United Kingdom
(740) Công ty Cổ phần Sở hữu công nghiệp INVESTIP (INVESTIP)

(511) Nhóm 03: Mỹ phẩm; nước súc miệng không chứa dược phẩm; chất làm thơm hơi thở không chứa dược phẩm (bao gồm cả chất tan làm sạch miệng); kem đánh răng; bột đánh răng; nước rửa phụ khoa (mục đích vệ sinh, không dùng cho ngành y).

---

(210) **4-2012-08191**

(540)

(220) 25.04.2012
(441) 25.07.2012
(531) 3.7.1; 3.7.16
(591) Trắng, xanh dương, đen, ghi
(731) CÔNG TY TNHH XUẤT NHẬP KHẨU GẠO MÊ KÔNG (VN)
39 Nguyễn Thái Học, thành phố Vị Thanh, tỉnh Hậu Giang
(740) Công ty Cổ phần Sở hữu công nghiệp INVESTIP (INVESTIP)

(511) Nhóm 01: Phân bón.

---

(210) **4-2012-08192**

(540)

SILVERLAND

(220) 25.04.2012
(441) 25.07.2012
(731) DOANH NGHIỆP TƯ NHÂN KHÁCH SẠN TÂN HẢI LONG (VN)
14-16 Lê Lai, và 15-17 và 19 (tầng 1 sau +2) Nguyễn An Ninh, phường Bến Thành, quận 1, thành phố Hồ Chí Minh
(740) Công ty Cổ phần Sở hữu công nghiệp INVESTIP (INVESTIP)

(511) Nhóm 35: Mua bán (xe ô tô, xe máy, xe đạp); mua bán thực phẩm (ngô, hạt ngũ cốc, động vật sống, gạo, thịt, sản phẩm từ thịt, rau quả, cà phê, đường, sữa); mua bán thuốc lá,rượu bia, đồ uống; mua bán hàng may mặc, giày dép; mua bán va li,cặp túi, ví da, giả da; mua bán dược phẩm, dụng cụ y tế; mua bán nước hoa, mỹ phẩm; mua bán gốm sứ thủy tinh; mua bán đồ điện gia dụng (bàn ủi, lò vi sóng, máy hút bụi,máy hấp thức ăn, máy sấy tóc, máy sấy chén); mua bán giường tủ, bàn ghế; mua bán sách tạp chí và phòng phẩm; mua bán dụng cụ thể dục thể thao; mua bán máy móc thiết bị và phụ tùng máy ngành nông nghiệp; mua bán máy móc thiết bị và phụ tùng máy ngành công nghiệp; mua bán máy móc thiết bị và phụ tùng máy khai khoáng, ngành xây dựng; mua bán máy móc thiết bị và phụ tùng máy ngành lâm ngư nghiệp; mua bán may móc thiết bị điện,vật liệu điện (máy bào gỗ, máy vặn vít, máy đục, máy cưa, dây điện, cáp dây điện); mua bán máy móc thiết bị và phụ tùng máy dệt, may, da giày; mua bán máy móc thiết bị và phụ tùng máy văn phòng; mua bán thiết bị vi tính, thiết bị ngoại vi, phần mềm; mua bán máy móc thiết bị y tế; mua bán xăng dầu khí đốt; mua bán sắt thép, xi măng, gạch ngói, đá, cát, sỏi, gạch ốp lát, thiết bị vệ sinh, kính xây dựng; mua bán tre nứa, gỗ cây, gỗ chế biến; mua bán vàng bạc đá quý; mua bán sơn vec ni; mua bán phân bón, thuốc trừ sâu, hóa chất; mua bán cao su; mua bán vải tơ, sợi dệt; mua bán phụ liệu may mặc giày dép; mua bán đồng hồ mắt kính; mua bán hàng trang trí nội thất bằng inox (bàn ghế, giàn phơi, bồn rửa, kệ giá, hệ thống ray kéo bếp gia đình); mua bán đồ dùng gia đình bằng inox (nồi, chảo, chậu, ấm, khay); mua bán thiết bị viễn thông (điện thoại, máy fax); mua bán hàng điện lạnh(máy điều hòa, tủ lạnh, bình nóng lạnh); mua bán nhạc cụ (trống, đàn, kèn); mua bán hàng điện tử (ti vi, đầu đĩa, máy nghe nhạc, máy ghi âm, đầu ka ra ô kê); mua bán hàng thủ công mỹ nghệ (tranh sơn mài, tranh sơn dầu,quà lưu niệm bằng sơn mài, gốm sứ, mây tre lá); mua bán máy ảnh, phim ảnh; mua bán thiết bị truyền hình (thiết bị trình chiếu ánh sáng, angten parabol, đầu thu kỹ thuật số, ống kính, máy chiếu).

Nhóm 36: Dịch vụ thu đổi ngoại tệ và chi trả ngoại tệ.

Nhóm 38: Đại lý bưu chính viễn thông bao gồm: cho thuê thiết bị viễn thông; dịch vụ điện thoại; dịch vụ tin nhắn; dịch vụ fax; truyền thư tín và hình ảnh bằng máy tính.

Nhóm 39: Dịch vụ cho thuê xe; đại lý bán vé máy bay; dịch vụ du lịch lữ hành nội địa; dịch vụ vận chuyển hành khách; dịch vụ chuyển phát bưu phẩm thư từ.

Nhóm 43: Dịch vụ nhà hàng ăn uống.

---

(210) **4-2012-08193**

(540)

(220) 25.04.2012
(441) 25.07.2012
(531) 26.1.2
(591) Trắng, đỏ
(731) CÔNG TY TRÁCH NHIỆM HỮU HẠN SẢN XUẤT THƯƠNG MẠI PHÚ ĐÀO GIA (VN)
229/34 Bùi Văn Ngữ, khu phố 7, phường Hiệp Thành, quận 12, thành phố Hồ Chí Minh
(740) Công ty Cổ phần Sở hữu công nghiệp INVESTIP (INVESTIP)

(511) Nhóm 06: Khung võng bằng sắt hoặc inox.

Nhóm 22: Võng; võng lưới; võng dù; võng vải.

---

(210) **4-2012-08194**

(540) chin huay

(220) 25.04.2012
(441) 25.07.2012
(731) CHIN HUAY CO., LTD. (TH)
19/144 Moo 7, Thakham Road, Sa-mae Dam, Bangkhuntian, Bangkok 10150 Thailand
(740) Công ty TNHH Trường Xuân (AGELESS CO.,LTD.)

(511) Nhóm 29: Cá đóng hộp; trái cây sấy khô (trái cây đã được khử nước); cá đã sấy khô.

---

(210) **4-2012-08195**

(540) Eros 愛神

(220) 25.04.2012
(441) 25.07.2012
(531) 4.1.2
(731) CHIN HUAY CO., LTD. (TH)
19/144 Moo 7, Thakham Road, Sa-mae Dam, Bangkhuntian, Bangkok 10150 Thailand
(740) Công ty TNHH Trường Xuân (AGELESS CO.,LTD.)

(511) Nhóm 29: Cá đóng hộp; trái cây sấy khô (trái cây đã được khử nước); cá đã sấy khô.

---

(210) **4-2012-08196**

(540) TWO THUMBS

(220) 25.04.2012
(441) 25.07.2012
(531) 2.9.18; 2.9.14; A2.9.15; 26.4.2
(731) CHIN HUAY CO., LTD. (TH)
19/144 Moo 7, Thakham Road, Sa-mae Dam, Bangkhuntian, Bangkok 10150 Thailand
(740) Công ty TNHH Trường Xuân (AGELESS CO.,LTD.)

(511) Nhóm 29: Cá đóng hộp; trái cây sấy khô (trái cây đã được khử nước); cá đã sấy khô.

---

(210) **4-2012-08197**

(540) Kẹo NHƠN HÒA - Nguyễn Đình

(220) 25.04.2012
(441) 25.07.2012
(531) A5.5.20; 5.5.19; 26.4.1; 26.1.2; A14.7.20; 17.3.1; A17.3.2
(591) Xanh lá cây, vàng, đỏ, đen, trắng
(731) CÔNG TY TNHH SẢN XUẤT CÂN NHƠN HÒA (VN)
516 quốc lộ 13, phường Hiệp Bình Phước, quận Thủ Đức, thành phố Hồ Chí Minh
(740) Công ty TNHH Tư vấn sở hữu trí tuệ Việt (VIET IP CO.,LTD.)

(511) Nhóm 08: Dao, kéo, các dụng cụ cầm tay (thao tác thủ công).

---

(210) **4-2012-08198**

(540)

(220) 25.04.2012
(441) 25.07.2012
(591) Đỏ, trắng
(731) CÔNG TY TNHH SẢN XUẤT CÂN NHƠN HÒA (VN)
516 quốc lộ 13, phường Hiệp Bình Phước, quận Thủ Đức, thành phố Hồ Chí Minh
(740) Công ty TNHH Tư vấn sở hữu trí tuệ Việt (VIET IP CO.,LTD.)

(511) Nhóm 08: Dao, kéo, các dụng cụ cầm tay (thao tác thủ công).

---

(210) **4-2012-08199**

(540)

(220) 25.04.2012
(441) 25.07.2012
(531) A5.3.13; A5.3.14
(591) Đen, trắng, xanh nước biển
(731) AQUA EXPEDITIONS (PE)
Calle Iquitos 1167, Iquitos, Maynas - Loreto, Peru
(740) Công ty TNHH Tư vấn sở hữu trí tuệ Việt (VIET IP CO.,LTD.)

(511) Nhóm 39: Sắp xếp các cuộc đi chơi trên biển; sắp xếp các chuyến du lịch; vận chuyển bằng xe buýt; dịch vụ hướng dẫn (hộ tống) khách du lịch; đặt chỗ du lịch (đặt chỗ cho các chuyến đi); vận chuyển bằng đường sông; tham quan [du lịch]; vận chuyển hành khách.

---

(210) **4-2012-08200**

(540)

(220) 25.04.2012
(441) 25.07.2012
(531) A5.3.13; A5.3.14
(591) Đen, trắng, xanh nước biển
(731) AQUA EXPEDITIONS (PE)
Calle Iquitos 1167, Iquitos, Maynas-Loreto, Peru
(740) Công ty TNHH Tư vấn sở hữu trí tuệ Việt (VIET IP CO.,LTD.)

(511) Nhóm 39: Sắp xếp các cuộc đi chơi trên biển; sắp xếp các chuyến du lịch; vận chuyển bằng xe buýt; dịch vụ hướng dẫn (hộ tống) khách du lịch; đặt chỗ du lịch (đặt chỗ cho các chuyến đi); vận chuyển bằng đường sông; tham quan (du lịch); vận chuyển hành khách.

---

(210) **4-2012-08201**

(540) AQUA AMAZON

(220) 25.04.2012
(441) 25.07.2012
(531) A5.3.13; A5.3.14
(591) Đen, trắng, xanh nước biển
(731) AQUA EXPEDITIONS (PE)
Calle Iquitos 1167, Iquitos, Maynas-Loreto, Peru
(740) Công ty TNHH Tư vấn sở hữu trí tuệ Việt (VIET IP CO.,LTD.)

(511) Nhóm 39: Sắp xếp các cuộc đi chơi trên biển; sắp xếp các chuyến du lịch; vận chuyển bằng xe buýt; dịch vụ hướng dẫn (hộ tống) khách du lịch; đặt chỗ du lịch (đặt chỗ cho các chuyến đi); vận chuyển bằng đường sông; tham quan (du lịch); vận chuyển hành khách.

---

(210) **4-2012-08202**

(540) OUTDOOR CHANNEL

(220) 25.04.2012
(441) 25.07.2012
(531) 26.3.2; 26.3.4; 24.15.21; 6.1.2
(731) THE OUTDOOR CHANNEL, INC. (US)
43445 Business Park Drive, Suite 103, Temecula, California 92590, U.S.A.
(740) Công ty TNHH Tư vấn sở hữu trí tuệ Việt (VIET IP CO.,LTD.)

(511) Nhóm 41: Sản xuất các chương trình truyền hình; lên lịch trình các chương trình truyền hình, dịch vụ giải trí có bản chất là các chương trình truyền hình đang diễn ra có nội dung về lối sống (cách sống), phiêu lưu mạo hiểm, thể thao, và các hoạt động giải trí tiêu khiển ngoài trời và cung cấp trang web có nội dung là các bài thuyết trình (giới thiệu) có ảnh chụp, âm thanh, viđêô, và dưới dạng văn xuôi về lối sống (cách sống), phiêu lưu mạo hiểm, thể thao, và các hoạt động giải trí tiêu khiển ngoài trời.

---

(210) **4-2012-08203**

(540) COLOR SHOW

(220) 25.04.2012
(441) 25.07.2012
(731) L'OREAL SOCIÉTÉ ANONYME (FR)
14 Rue Royale, F-75008 PARIS - France
(740) Công ty TNHH Tư vấn sở hữu trí tuệ Việt (VIET IP CO.,LTD.)

(511) Nhóm 03: Chế phẩm trang điểm.

---

(210) **4-2012-08204**

(540) POWER.BOND

(220) 25.04.2012
(441) 25.07.2012
(731) L'OREAL SOCIÉTÉ ANONYME (FR)
14 Rue Royale, F-75008 PARIS - France
(740) Công ty TNHH Tư vấn sở hữu trí tuệ Việt (VIET IP CO.,LTD.)

(511) Nhóm 03: Dầu gội đầu, sản phẩm để tạo kiểu tóc và chăm sóc tóc dưới dạng gel (chất gien), bột, nước xịt, keo bọt, dầu thơm, kem, nước thơm, dầu dưỡng và sáp; keo xịt tóc; chế phẩm tạo màu cho tóc và tẩy màu cho tóc; chế phẩm màu bảo vệ cho tóc hư tổn (đang cần dưỡng); chế phẩm tạo nếp tóc lượn sóng và làm xoăn tóc lâu dài; chế phẩm dưỡng tóc bổ sung các dưỡng chất làm khỏe tóc; tinh dầu dùng cho cá nhân.

---

(210) **4-2012-08205**

(540)

(220) 26.04.2012
(441) 25.07.2012
(531) A7.1.12; 7.1.24
(591) Xanh da trời, đỏ, trắng
(731) CÔNG TY TNHH XÂY DỰNG VÀ THƯƠNG MẠI HOÀNG MẠNH (VN)
T21 An Sơn, phường 4, thành phố Đà Lạt, tỉnh Lâm Đồng

(511) Nhóm 20: Bàn, ghế học sinh, kệ, tủ.

---

(210) **4-2012-08206**

(540)

(220) 26.04.2012
(441) 25.07.2012
(531) A5.3.13; A1.13.15; 26.13.25; 24.11.3; 24.11.5
(591) Xanh dương, xanh lá
(731) CÔNG TY CỔ PHẦN DƯỢC PHẨM QUỐC GIA (VN)
127 Lạc Long Quân, phường Nghĩa Đô, quận Cầu Giấy, thành phố Hà Nội

(511) Nhóm 05: Thực phẩm chức năng.

---

(210) **4-2012-08207**

(540) NAFACO

(220) 26.04.2012
(441) 25.07.2012
(731) CÔNG TY CỔ PHẦN DƯỢC PHẨM QUỐC GIA (VN)
127 Lạc Long Quân, phường Nghĩa Đô, quận Cầu Giấy, thành phố Hà Nội

(511) Nhóm 05: Thực phẩm chức năng.

---

(210) **4-2012-08208**

(540) Ritsat

(220) 26.04.2012
(441) 25.07.2012
(731) CÔNG TY TNHH SẢN XUẤT VÀ THƯƠNG MẠI ĐỒNG THÀNH (VN)
Thôn Mùi, xã Bích Hoà, huyện Thanh Oai, thành phố Hà Nội

(511) Nhóm 17: Ống mềm phi kim loại (vật tư ngành nước) và các phụ kiện của chúng như các đoạn nối ống phi kim loại (tê, cút, măng sông).

Nhóm 19: Ống cứng phi kim loại (vật tư ngành nước).

Nhóm 20: Van nhựa.

---

(210) **4-2012-08209**

(540)

MELOBIC ODT

(220) 26.04.2012
(441) 25.07.2012
(731) CÔNG TY TRÁCH NHIỆM HỮU HẠN DƯỢC PHẨM HIỀN VĨ (VN)
Số nhà 25B, ngõ 123, phố Trung Kính, phường Trung Hòa, quận Cầu Giấy, thành phố Hà Nội

(511) Nhóm 05: Các sản phẩm dược (trừ thuốc gây nghiện).

---

(210) **4-2012-08210**

(540)

OTRON ODT

(220) 26.04.2012
(441) 25.07.2012
(731) CÔNG TY TRÁCH NHIỆM HỮU HẠN DƯỢC PHẨM HIỀN VĨ (VN)
Số nhà 25B, ngõ 123, phố Trung Kính, phường Trung Hòa, quận Cầu Giấy, thành phố Hà Nội

(511) Nhóm 05: Các sản phẩm dược (trừ thuốc gây nghiện).

---

(210) **4-2012-08211**

(540)

AIR 7

AIR SEVEN

(220) 26.04.2012
(441) 25.07.2012
(731) CÔNG TY TNHH THỜI TRANG CÁNH BUỒM XANH (VN)
277 đường số 3, khu phố 2, phường Bình Trị Đông B, quận Bình Tân, thành phố Hồ Chí Minh

(511) Nhóm 25: Trang phục, quần áo; giày dép và đồ đi chân; mũ nón và đồ đội đầu; bít tất; khăn quàng và các sản phẩm tương tự như dải băng buộc đầu (trang phục),buộc tay dùng để lau mồ hôi (trang phục); găng tay (trang phục).

---

(210) **4-2012-08212**

(540)

AIR 7

AIR SEVEN

(220) 26.04.2012
(441) 25.07.2012
(731) CÔNG TY TNHH THỜI TRANG CÁNH BUỒM XANH (VN)
277 đường số 3, khu phố 2, phường Bình Trị Đông B, quận Bình Tân, thành phố Hồ Chí Minh

(511) Nhóm 35: Dịch vụ thương mại, mua bán và thương mại trực tuyến các sản phẩm trang phục, quần áo, giày dép và đồ đi chân, mũ nón và đồ đội đầu, bít tất, khăn và các sản phẩm tương tự như dải băng buộc đầu, tay dùng để lau mồ hôi, găng tay, vải vóc, tơ lụa, ba lô, bóp, ví, túi xách, cặp xách, túi du lịch, túi thể thao, các loại, thiết bị, vật dụng thể dục thể thao và rèn luyện sức khỏe.

---

(210) **4-2012-08213**

(540)

(220) 26.04.2012
(441) 25.07.2012
(531) 5.5.16; A5.5.22; 5.3.9; 5.3.11
(591) Trắng, xám, đen
(731) CƠ SỞ ĐÔNG THÀNH (VN)
Số 53 Bát Sứ, phường Hàng Bồ, quận Hoàn Kiếm, thành phố Hà Nội
(740) Công ty TNHH Nam Việt và Liên danh (VIPCO)

(511) Nhóm 03: Hương thắp.

---

(210) **4-2012-08214**

(540)

(220) 26.04.2012
(441) 25.07.2012
(531) 25.1.5; 5.5.16; 2.1.22; 2.7.11
(591) Trắng, xám, đen
(731) CƠ SỞ ĐÔNG THÀNH (VN)
Số 53 Bát Sứ, phường Hàng Bồ, quận Hoàn Kiếm, thành phố Hà Nội
(740) Công ty TNHH Nam Việt và Liên danh (VIPCO)

(511) Nhóm 03: Hương thắp.

---

(210) **4-2012-08215**

(540)

(220) 26.04.2012
(441) 25.07.2012
(531) 26.4.3; 26.3.23
(731) NGUYỄN TRƯỜNG GIANG (VN)
569 Giải Phóng, Hoàng Mai, thành phố Hà Nội

(511) Nhóm 36: Tư vấn tài chính; tín dụng; hãng thu hồi nợ, đánh giá tài chính (bảo hiểm, ngân hàng, bất động sản); dịch vụ ủy thác tài sản (tài chính), quản lý tài chính; dịch vụ tài chính; đầu tư vốn; thuê mua tài chính, cho vay theo bảo lãnh, thế chấp; cho vay (tài chính); dịch vụ cầm đồ.

---

(210) **4-2012-08218**

(540)

(220) 26.04.2012
(441) 25.07.2012
(531) 4.5.1; 5.7.5; A5.3.14; A26.4.6
(591) Xanh lá cây, vàng, trắng, đen, hồng, nâu, xanh da trời
(731) LÂM THỊ KIM PHỤNG (VN)
108 lô A, đường C8, phường Tây Thạnh, quận Tân Phú, thành phố Hồ Chí Minh

(511) Nhóm 32: Nước giải khát, nước uống đóng chai (đồ uống không có cồn).

---

(210) **4-2012-08222**

(540)

KIM GIA PHU
real estate

(220) 26.04.2012
(441) 25.07.2012
(531) 7.3.11; 7.1.24
(591) Vàng, xám
(731) CÔNG TY CỔ PHẦN KINH DOANH DỊCH VỤ ĐỊA ỐC KIM GIA PHÚ (VN)
09 Hoa Cúc, phường 7, quận Phú Nhuận, thành phố Hồ Chí Minh

(511) Nhóm 36: Tư vấn bất động sản; môi giới bất động sản; sàn giao dịch bất động sản.

---

(210) **4-2012-08223**

(540)

PLUSPLATIN

(220) 26.04.2012
(441) 25.07.2012
(731) CÔNG TY TNHH DƯỢC PHẨM QUỐC TẾ THIÊN NAM (VN)
20/28/72 Hồ Dắc Di, phường Tây Thạnh, quận Tân Phú, thành phố Hồ Chí Minh

(511) Nhóm 05: Dược phẩm plusplatin.

---

(210) **4-2012-08224**

(540)

TISSUECONNECT

(220) 26.04.2012
(441) 25.07.2012
(731) CORDIS CORPORATION (US)
430 Route 22, Bridgewater, NJ, U.S.A.
(740) Văn phòng luật sư Phạm và Liên danh (PHAM & ASSOCIATES)

(511) Nhóm 09: Phần mềm và phần cứng cho hệ thống cắt bỏ (một bộ phận trong cơ thể) và điều hướng điện sinh mà sẽ đồng nhất sự tiếp xúc của một điện cực với mô.

---

(210) **4-2012-08226**

(540)

(220) 26.04.2012
(441) 25.07.2012
(531) A1.5.3
(591) Xanh cốm, trắng, đỏ, xanh tím than, xanh lá cây đậm, xanh lá cây nhạt
(731) CÔNG TY CỔ PHẦN TẬP ĐOÀN LIÊN KẾT HÙNG VƯƠNG (VN)
Tổ 1A, khu 1, phường Vân Cơ, thành phố Việt Trì, tỉnh Phú Thọ
(740) Công ty TNHH Tư vấn và Đầu tư BRANDLINK (BRANDLINK CO.,LTD.)

(511) Nhóm 39: Du lịch nội địa và quốc tế; tổ chức các tua du lịch; đại lý vé máy bay; vận chuyển khách du lịch.

Nhóm 43: Khách sạn, nhà hàng ăn uống.

---

(210) **4-2012-08227**

(540)

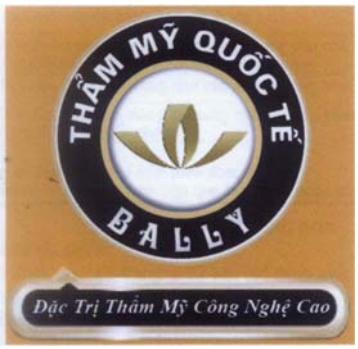

(220) 26.04.2012
(441) 25.07.2012
(531) A5.5.21; A5.5.20; 26.1.1; 26.7.25
(591) Đen, trắng, vàng, xám
(731) HỘ KINH DOANH THẨM MỸ QUỐC TẾ BALLY (VN)
Số 463 Kim Mã, phường Ngọc Khánh, quận Ba Đình, thành phố Hà Nội
(740) Công ty TNHH Sở hữu trí tuệ Ngôi Sao chuyên nghiệp và liên danh (NOVAPRO & ASSOCIATES CO.,LTD.)

(511) Nhóm 44: Dịch vụ thẩm mỹ viện; dịch vụ chăm sóc da; dịch vụ tư vấn chăm sóc sắc đẹp.

---

(210) **4-2012-08229**

(540)

Phân bón hữu cơ NĂM SAO

(220) 26.04.2012
(441) 25.07.2012
(731) CÔNG TY CỔ PHẦN TẬP ĐOÀN QUỐC TẾ NĂM SAO (VN)
385 Trần Xuân Soạn, phường Tân Kiểng, quận 7, thành phố Hồ Chí Minh
(740) Công ty TNHH Sở hữu trí tuệ Ngôi Sao chuyên nghiệp và liên danh (NOVAPRO & ASSOCIATES CO.,LTD.)

(511) Nhóm 01: Phân bón hữu cơ.

---

(210) **4-2012-08230**

(540)

Phân bón NPK NĂM SAO

(220) 26.04.2012
(441) 25.07.2012
(731) CÔNG TY CỔ PHẦN TẬP ĐOÀN QUỐC TẾ NĂM SAO (VN)
385 Trần Xuân Soạn, phường Tân Kiểng, quận 7, thành phố Hồ Chí Minh
(740) Công ty TNHH Sở hữu trí tuệ Ngôi Sao chuyên nghiệp và liên danh (NOVAPRO & ASSOCIATES CO.,LTD.)

(511) Nhóm 01: Phân bón NPK.

---

(210) **4-2012-08231**

(540)

Phân bón lá NĂM SAO

(220) 26.04.2012
(441) 25.07.2012
(731) CÔNG TY CỔ PHẦN TẬP ĐOÀN QUỐC TẾ NĂM SAO (VN)
385 Trần Xuân Soạn, phường Tân Kiểng, quận 7, thành phố Hồ Chí Minh
(740) Công ty TNHH Sở hữu trí tuệ Ngôi Sao chuyên nghiệp và liên danh (NOVAPRO & ASSOCIATES CO.,LTD.)

(511) Nhóm 01: Phân bón lá.

---

(210) **4-2012-08232**

(540)

Phân bón NĂM SAO

(220) 26.04.2012
(441) 25.07.2012
(731) CÔNG TY CỔ PHẦN TẬP ĐOÀN QUỐC TẾ NĂM SAO (VN)
385 Trần Xuân Soạn, phường Tân Kiểng, quận 7, thành phố Hồ Chí Minh
(740) Công ty TNHH Sở hữu trí tuệ Ngôi Sao chuyên nghiệp và liên danh (NOVAPRO & ASSOCIATES CO.,LTD.)

(511) Nhóm 01: Phân bón.

---

(210) **4-2012-08233**

(540)

(220) 26.04.2012
(441) 25.07.2012
(531) A1.1.10; A1.1.5
(591) Xanh, trắng
(731) MYLON GMBH (DE)
Ringweg22, D-93342 SAAL, Germany
(740) Công ty TNHH Sở hữu trí tuệ Ngôi Sao chuyên nghiệp và liên danh (NOVAPRO & ASSOCIATES CO.,LTD.)

(511) Nhóm 28: Mồi giả dùng để săn hoặc câu cá; cần câu cá; vợt hứng cá dùng cho người câu cá; hộp đựng cần câu cá; phao để câu; lưỡi câu cá; giỏ câu cá; mồi săn hoặc mồi câu cá có mùi thơm hoặc không có mùi thơm; đồ câu (đánh) cá; đây để câu cá; ống cuộn dây câu

dùng để câu cá; giỏ đựng cá (dụng cụ câu cá); dây cước để câu cá; bộ chỉ thị cắn mồi (dụng cụ câu cá); dụng cụ cảm biến cắn mồi (dụng cụ câu cá).

---

(210) **4-2012-08234**

(540)

(220) 26.04.2012
(441) 25.07.2012
(531) 3.7.17
(591) Đỏ, trắng
(731) CÔNG TY TNHH TRẦM THANH (VN)
290 Bến Chương Dương, phường Cầu Kho, quận 1, thành phố Hồ Chí Minh
(740) Công ty TNHH Sở hữu trí tuệ Ngôi Sao chuyên nghiệp và liên danh (NOVAPRO & ASSOCIATES CO.,LTD.)

(511) Nhóm 39: Dịch vụ du lịch nội địa và quốc tế; đại lý vé máy bay và đặt vé máy bay, dịch vụ vận chuyển hàng hóa và hành khách; dịch vụ giao nhận hàng hóa; cho thuê phương tiện vận tải; cho thuê kho bãi.

---

(210) **4-2012-08235**

(540)

(220) 26.04.2012
(441) 25.07.2012
(531) 24.9.1; 26.1.2
(591) Xanh lá cây, xanh dương, trắng, đen, vàng, đỏ
(731) CÔNG TY TNHH ĐẦU TƯ VÀ PHÁT TRIỂN Y TẾ (VN)
Tầng 2, tòa nhà 34T, phường Trung Hòa, quận Cầu Giấy, thành phố Hà Nội
(740) Công ty TNHH Sở hữu trí tuệ Ngôi Sao chuyên nghiệp và liên danh (NOVAPRO & ASSOCIATES CO.,LTD.)

(511) Nhóm 05: Dược phẩm; thực phẩm dinh dưỡng dùng trong y tế; thực phẩm chức năng dùng trong y tế.

---

(210) **4-2012-08236**

(540)

(220) 26.04.2012
(441) 25.07.2012
(531) 24.9.1; A25.1.10; 26.13.25
(591) Xanh lá cây, trắng, vàng, đỏ, tím
(731) CÔNG TY TNHH ĐẦU TƯ VÀ PHÁT TRIỂN Y TẾ (VN)
Tầng 2, tòa nhà 34T, phường Trung Hòa, quận Cầu Giấy, thành phố Hà Nội
(740) Công ty TNHH Sở hữu trí tuệ Ngôi Sao chuyên nghiệp và liên danh (NOVAPRO & ASSOCIATES CO.,LTD.)

(511) Nhóm 05: Dược phẩm; thực phẩm dinh dưỡng dùng trong y tế; thực phẩm chức năng dùng trong y tế.

---

(210) **4-2012-08237**

(540)

(220) 26.04.2012
(441) 25.07.2012
(531) 1.5.1; A1.5.3
(591) Đỏ, xanh lá cây, xanh dương
(731) CÔNG TY CỔ PHẦN THẾ GIỚI NỘI THẤT KIẾN AN (VN)
Số 959, đường Đê La Thành, phường Ngọc Khánh, quận Ba Đình, thành phố Hà Nội
(740) Công ty TNHH Sở hữu trí tuệ Ngôi Sao chuyên nghiệp và liên danh (NOVAPRO & ASSOCIATES CO.,LTD.)

(511) Nhóm 35: Mua bán, xuất nhập khẩu: giường, tủ, bàn ghế và quạt trần, quạt trang trí, đèn trang trí, máy sấy bát, bếp ga, đèn và bộ đèn điện như như đèn chùm pha lê, đèn chùm Ý, đèn chùm nhôm, thiết bị vệ sinh (bồn tắm, chậu rửa bát, vòi sen), dao, kéo, máy phát điện động cơ điện, dây điện, thảm đệm, chăn, màn, rèm trong các cửa hàng chuyên doanh, sắt, thép, sơn, kính như bàn kính, quầy kính, bệ kính; dịch vụ tư vấn quản lý doanh nghiệp; dịch vụ tuyển dụng lao động, giới thiệu việc làm; dịch vụ quảng cáo, đẩy mạnh bán hàng.

---

(210) **4-2012-08238**

(540)

THẾ GIỚI YẾN SÀO

(220) 26.04.2012
(441) 25.07.2012
(731) CÔNG TY TNHH THẾ GIỚI YẾN SÀO HOÀNG NHI (VN)
58 Nguyễn Cư Trinh, phường Phạm Ngũ Lão, quận 1, thành phố Hồ Chí Minh

(511) Nhóm 29: Yến sào đã chế biến.

---

(210) **4-2012-08239**

(540)

THẾ GIỚI LAPTOP

(220) 26.04.2012
(441) 25.07.2012
(731) CÔNG TY CP TIN HỌC HOÀNG NHI (VN)
58 Nguyễn Cư Trinh, phường Phạm Ngũ Lão, quận 1, thành phố Hồ Chí Minh

(511) Nhóm 35: Mua bán linh kiện, thiết bị máy vi tính; máy vi tính xách tay; máy vi tính bộ.

---

(210) **4-2012-08240**

(540)

RƯỢU NGOẠI VIP

(220) 26.04.2012
(441) 25.07.2012
(731) CÔNG TY TNHH THẾ GIỚI YẾN SÀO HOÀNG NHI (VN)
58 Nguyễn Cư Trinh, phường Phạm Ngũ Lão, quận 1, thành phố Hồ Chí Minh

(511) Nhóm 35: Mua bán rượu.

---

(210) **4-2012-08241**

(540)

(220) 26.04.2012
(441) 25.07.2012

(731) ĐẶNG THỊ QUỲNH HOA (VN)
Tổ 2, phường Quan Hoa, quận Cầu Giấy, thành phố Hà Nội

(511) Nhóm 03: Nước hoa, tinh dầu, mỹ phẩm, nước xức tóc.

---

(210) **4-2012-08242**

(540)

TEHEP-B

(220) 26.04.2012
(441) 25.07.2012

(731) CÔNG TY TNHH DƯỢC PHẨM HỒNG HÀ (VN)
2/36A Cao Thắng, phường 5, quận 3, thành phố Hồ Chí Minh

(511) Nhóm 05: Dược phẩm.

---

(210) **4-2012-08243**

(540)

(220) 26.04.2012
(441) 25.07.2012
(531) 26.1.2
(591) Xanh lục, cam, nâu
(731) CÔNG TY TNHH PHÁT TRIỂN NHÀ ANH MINH (VN)
19 Nguyễn Gia Thiều, phường 06, quận 3, thành phố Hồ Chí Minh

(511) Nhóm 42: Thiết kế trang trí nội thất.

---

(210) **4-2012-08244**

(540)

KYVICOM
TRÀ GIA KỲ VĨ

(220) 26.04.2012
(441) 25.07.2012
(531) 26.1.2; 1.15.23; A26.11.12; 1.15.15; 25.5.25
(591) Xanh dương đậm, đỏ, trắng
(731) CÔNG TY TNHH KYVICOM (VN)
52/16 ấp 3 Xuân Thới Thượng, huyện Hóc Môn, thành phố Hồ Chí Minh

(511) Nhóm 30: Trà (chè); cà phê.

---

(210) **4-2012-08245**

(540)

(220) 26.04.2012
(441) 25.07.2012
(531) 26.3.23
(591) Vàng, xanh lá chuối
(731) CÔNG TY TNHH THƯƠNG MẠI VÀ DỊCH VỤ BÁCH HƯNG (VN)
81 Gò Dầu, phường Tân Quý, quận Tân Phú, thành phố Hồ Chí Minh

(511) Nhóm 25: Quần áo; giày dép; mũ nón; tất (vớ).

---

(210) **4-2012-08246**

(540)

(220) 26.04.2012
(441) 25.07.2012
(591) Đỏ, cam, xám
(731) CÔNG TY TNHH THỨC ĂN CHĂN NUÔI G & H (VN)
Lô B3.3 khu công nghiệp Hòa Phú, ấp Thạnh Hưng, xã Hòa Phú, huyện Long Hồ, tỉnh Vĩnh Long
(740) Công ty TNHH Tư vấn Sở hữu trí tuệ Á Đông (A ĐÔNG IP CONSULTANCY CO.,LTD.)

(511) Nhóm 31: Thức ăn cho động vật; thức ăn cho gia súc; thức ăn cho gia cầm.

---

(210) **4-2012-08247**

(540)

(220) 26.04.2012
(441) 25.07.2012
(531) A25.7.2; A25.7.4
(731) CƠ SỞ SẢN XUẤT GẠCH NGÓI NUNG NGỌC THÀNH III (VN)
Số 1758, tổ 11, ấp Phú Quới, xã Nhơn Phú, huyện Mang Thít, tỉnh Vĩnh Long
(740) Công ty TNHH Tư vấn Sở hữu trí tuệ Á Đông (A ĐÔNG IP CONSULTANCY CO.,LTD.)

(511) Nhóm 19: Gạch, ngói, không bằng kim loại.

---

(210) **4-2012-08248**

(540)

(220) 26.04.2012
(441) 25.07.2012
(731) CÔNG TY CỔ PHẦN SƠN NAM PHONG (VN)
B6, lô 8, khu đô thị Định Công, quận Hoàng Mai, thành phố Hà Nội
(740) Công ty TNHH Sở hữu trí tuệ Trí Việt và Cộng sự (TRI VIET & ASSOCIATES CO.,LTD.)

(511) Nhóm 02: Sơn (không bao gồm sơn cách nhiệt và cách điện).

---

(210) **4-2012-08250**

(540)

(220) 26.04.2012
(441) 25.07.2012
(531) A5.3.13; A5.3.15
(591) Xanh
(731) CÔNG TY TNHH HƯỚNG DƯƠNG (VN)
Nhà A3 lô A-15 Đông Quan, phường Quan Hoa, quận Cầu Giấy, thành phố Hà Nội
(740) Công ty Luật TNHH Việt An (VIET AN LAW FIRM)

(511) Nhóm 05: Dược phẩm.

---

(210) **4-2012-08251**

(540)

(220) 26.04.2012
(441) 25.07.2012
(531) A5.3.15; A5.3.13
(591) Xanh lá cây, đen
(731) CÔNG TY CỔ PHẦN ĐẦU TƯ VÀ THƯƠNG MẠI ĐẠI PHÚ GIA (VN)
Số 30 Tô Hiến Thành, phường Quang Trung, thành phố Vinh, tỉnh Nghệ An

(511) Nhóm 06: Vật liệu xây dựng bằng kim loại.

Nhóm 17: Bán thành phẩm bằng chất dẻo; vật liệu để lèn chặt, bịt kín, cách ly; ống mềm phi kim loại.

---

(210) **4-2012-08252**

(540)

(220) 26.04.2012
(441) 25.07.2012
(531) A1.1.9; A1.1.2; 26.1.1
(591) Xanh lam, vàng, đỏ
(731) TẬP ĐOÀN ĐIỆN LỰC VIỆT NAM (VN)
18 Trần Nguyên Hãn, quận Hoàn Kiếm, thành phố Hà Nội
(740) Công ty Luật TNHH IP MAX (IPMAX LAW FIRM)

(511) Nhóm 35: Xuất nhập khẩu điện năng; mua bán, xuất nhập khẩu các các sản phẩm sau: thiết bị điện, cụ thể là thiết bị và dụng cụ để truyền dẫn, chuyển mạch, biến đổi, tích, điều chỉnh hoặc điều khiển năng lượng điện, thiết bị và dụng cụ kiểm tra điện (giám sát), thiết bị đo lường điện, thiết bị điện tử, cụ thể là thiết bị ghi, truyền và tái tạo âm thanh và hình ảnh, thiết bị viễn thông và công nghệ thông tin, vật liệu xây dựng, đồ điện gia dụng, cụ

thể là các thiết bị để sưởi nóng, sinh hơi nước, nấu nướng, làm lạnh, thông gió (chạy điện, dùng cho mục đích gia dụng), thiết bị chiếu sáng; quản lý dự án; quản lý kinh doanh trung tâm thương mại.

Nhóm 37: Xây dựng, lắp đặt, quản lý vận hành và sửa chữa công trình điện, công trình công nghiệp và hệ thống lưới điện; giám sát điều hành công việc xây dựng công trình; tư vấn xây dựng.

Nhóm 38: Dịch vụ viễn thông; dịch vụ cho thuê thiết bị viễn thông; dịch vụ kết nối và chuyển hướng viễn thông; dịch vụ cho phép người sử dụng truy cập vào mạng máy tính toán cầu (dịch vụ cung cấp đường truyền); dịch vụ điện thoại; tư vấn về lĩnh vực viễn thông.

Nhóm 39: Dịch vụ mua bán điện; phân phối năng lượng; phân phối điện; dịch vụ du lịch; vận tải.

Nhóm 40: Sản xuất điện; sản xuất năng lượng; gia công kim loại; xử lý, tráng phủ kim loại.

Nhóm 42: Nghiên cứu khoa học, công nghệ và thiết kế trong lĩnh vực năng lượng, điện lực, viễn thông và công nghệ thông tin; tư vấn chuyển giao công nghệ trong lĩnh vực năng lượng, điện lực viễn thông và công nghệ thông tin; dịch vụ tư vấn về lĩnh vực tiết kiệm năng lượng; hiệu chỉnh kiểm định các thiết bị điện, thiết bị cơ khí, thiết bị đo lường điện; hiệu chỉnh, đo hiệu suất của nhà máy điện; khảo sát, lập quy hoạch lưới điện.

---

(210) **4-2012-08253**

(540)

EVNHANOI
PC LONG BIEN

(220) 26.04.2012
(441) 25.07.2012
(531) A1.1.9; A1.1.2; 26.1.1
(591) Xanh lam, vàng, đỏ
(731) TẬP ĐOÀN ĐIỆN LỰC VIỆT NAM (VN)
18 Trần Nguyên Hãn, quận Hoàn Kiếm, thành phố Hà Nội
(740) Công ty Luật TNHH IP MAX (IPMAX LAW FIRM)

(511) Nhóm 35: Xuất nhập khẩu điện năng; mua bán, xuất nhập khẩu các các sản phẩm sau: thiết bị điện, cụ thể là thiết bị và dụng cụ để truyền dẫn, chuyển mạch, biến đổi, tích, điều chỉnh hoặc điều khiển năng lượng điện, thiết bị và dụng cụ kiểm tra điện (giám sát), thiết bị đo lường điện, thiết bị điên tử, cụ thể là thiết bị ghi, truyền và tái tạo âm thanh và hình ảnh, thiết bị viễn thông và công nghệ thông tin, vật liệu xây dựng, đồ điện gia dụng, cụ thể là các thiết bị để sưởi nóng, sinh hơi nước, nấu nướng, làm lạnh, thông gió (chạy điện, dùng cho mục đích gia dung), thiết bị chiếu sáng; quản lý dự án; quản lý kinh doanh trung tâm thương mại.

Nhóm 37: Xây dựng, lắp đặt, quản lý vận hành và sửa chữa công trình điện, công trình công nghiệp và hệ thống lưới điện; giám sát điều hành công việc xây dựng công trình; tư vấn xây dựng.

Nhóm 38: Dịch vụ viễn thông; dịch vụ cho thuê thiết bị viễn thông; dịch vụ kết nối và chuyển hướng viễn thông; dịch vụ cho phép người sử dụng truy cập vào mạng máy tính toán cầu (dịch vụ cung cấp đường truyền); dịch vụ điện thoại; tư vấn về lĩnh vực viễn thông.

Nhóm 39: Dịch vụ mua bán điện; phân phối năng lượng; phân phối điện; dịch vụ du lịch; vận tải.

Nhóm 40: Sản xuất điện; sản xuất năng lượng; gia công kim loại; xử lý, tráng phủ kim loại.

Nhóm 42: Nghiên cứu khoa học, công nghệ và thiết kế trong lĩnh vực năng lượng, điện lực, viễn thông và công nghệ thông tin; tư vấn chuyển giao công nghê trong lĩnh vực năng lượng, điện lực viễn thông và công nghệ thông tin; dịch vụ tư vấn về lĩnh vực tiết kiệm năng lượng; hiệu chỉnh kiểm định các thiết bị điện, thiết bị cơ khí, thiết bị đo lường điện; hiệu chỉnh, đo hiệu suất của nhà máy điện; khảo sát, lập quy hoạch lưới điện.

---

(210) **4-2012-08254**

(540)

EVNHANOI
PC ME LINH

(220) 26.04.2012
(441) 25.07.2012
(531) A1.1.9; A1.1.2; 26.1.1
(591) Xanh lam, vàng, đỏ
(731) TẬP ĐOÀN ĐIỆN LỰC VIỆT NAM (VN)
18 Trần Nguyên Hãn, quận Hoàn Kiếm, thành phố Hà Nội
(740) Công ty Luật TNHH IP MAX (IPMAX LAW FIRM)

(511) Nhóm 35: Xuất nhập khẩu điện năng; mua bán, xuất nhập khẩu các các sản phẩm sau: thiết bị điện, cụ thể là thiết bị và dụng cụ để truyền dẫn, chuyển mạch, biến đổi, tích, điều chỉnh hoặc điều khiển năng lượng điện, thiết bị và dụng cụ kiểm tra điện (giám sát), thiết bị đo lường điện, thiết bị điên tử, cụ thể là thiết bị ghi, truyền và tái tạo âm thanh và hình ảnh, thiết bị viễn thông và công nghệ thông tin, vật liệu xây dựng, đồ điện gia dụng, cụ thể là các thiết bị để sưởi nóng, sinh hơi nước, nấu nướng, làm lạnh, thông gió (chạy điện, dùng cho mục đích gia dung), thiết bị chiếu sáng; quản lý dự án; quản lý kinh doanh trung tâm thương mại.

Nhóm 37: Xây dựng, lắp đặt, quản lý vận hành và sửa chữa công trình điện, công trình công nghiệp và hệ thống lưới điện; giám sát điều hành công việc xây dựng công trình; tư vấn xây dựng.

Nhóm 38: Dịch vụ viễn thông; dịch vụ cho thuê thiết bị viễn thông; dịch vụ kết nối và chuyển hướng viễn thông; dịch vụ cho phép người sử dụng truy cập vào mạng máy tính toán cầu (dịch vụ cung cấp đường truyền); dịch vụ điện thoại; tư vấn về lĩnh vực viễn thông.

Nhóm 39: Dịch vụ mua bán điện; phân phối năng lượng; phân phối điện; dịch vụ du lịch; vận tải.

Nhóm 40: Sản xuất điện; sản xuất năng lượng; gia công kim loại; xử lý, tráng phủ kim loại.

Nhóm 42: Nghiên cứu khoa học, công nghệ và thiết kế trong lĩnh vực năng lượng, điện lực, viễn thông và công nghệ thông tin; tư vấn chuyển giao công nghê trong lĩnh vực năng lượng, điện lực viễn thông và công nghệ thông tin; dịch vụ tư vấn về lĩnh vực tiết kiệm năng lượng; hiệu chỉnh kiểm định các thiết bị điện, thiết bị cơ khí, thiết bị đo lường điện; hiệu chỉnh, đo hiệu suất của nhà máy điện; khảo sát, lập quy hoạch lưới điện.

---

(210) **4-2012-08255**

(540)

EVNHANOI
PC MY DUC

(220) 26.04.2012
(441) 25.07.2012
(531) A1.1.10; A1.1.2; 26.1.1
(591) Xanh lam, vàng, đỏ
(731) TẬP ĐOÀN ĐIỆN LỰC VIỆT NAM (VN)
18 Trần Nguyên Hãn, quận Hoàn Kiếm, thành phố Hà Nội
(740) Công ty Luật TNHH IP MAX (IPMAX LAW FIRM)

(511) Nhóm 35: Xuất nhập khẩu điện năng; mua bán, xuất nhập khẩu các các sản phẩm sau: thiết bị điện, cụ thể là thiết bị và dụng cụ để truyền dẫn, chuyển mạch, biến đổi, tích, điều chỉnh hoặc điều khiển năng lượng điện, thiết bị và dụng cụ kiểm tra điện (giám sát), thiết bị đo lường điện, thiết bị điên tử, cụ thể là thiết bị ghi, truyền và tái tạo âm thanh và hình ảnh, thiết bị viễn thông và công nghệ thông tin, vật liệu xây dựng, đồ điện gia dụng, cụ thể là các thiết bị để sưởi nóng, sinh hơi nước, nấu nướng, làm lạnh, thông gió (chạy điện, dùng cho mục đích gia dụng), thiết bị chiếu sáng; quản lý dự án; quản lý kinh doanh trung tâm thương mại.

Nhóm 37: Xây dựng, lắp đặt, quản lý vận hành và sửa chữa công trình điện, công trình công nghiệp và hệ thống lưới điện; giám sát điều hành công việc xây dựng công trình; tư vấn xây dựng.

Nhóm 38: Dịch vụ viễn thông; dịch vụ cho thuê thiết bị viễn thông; dịch vụ kết nối và chuyển hướng viễn thông; dịch vụ cho phép người sử dụng truy cập vào mạng máy tính toán cầu (dịch vụ cung cấp đường truyền); dịch vụ điện thoại; tư vấn về lĩnh vực viễn thông.

Nhóm 39: Dịch vụ mua bán điện; phân phối năng lượng; phân phối điện; dịch vụ du lịch; vận tải.

Nhóm 40: Sản xuất điện; sản xuất năng lượng; gia công kim loại; xử lý, tráng phủ kim loại.

Nhóm 42: Nghiên cứu khoa học, công nghệ và thiết kế trong lĩnh vực năng lượng, điện lực, viễn thông và công nghệ thông tin; tư vấn chuyển giao công nghê trong lĩnh vực năng lượng, điện lực viễn thông và công nghệ thông tin; dịch vụ tư vấn về lĩnh vực tiết kiệm năng lượng; hiệu chỉnh kiểm định các thiết bị điện, thiết bị cơ khí, thiết bị đo lường điện; hiệu chỉnh, đo hiệu suất của nhà máy điện; khảo sát, lập quy hoạch lưới điện.

---

(210) **4-2012-08256**

(540)

EVNHANOI
PC PHU XUYEN

(220) 26.04.2012
(441) 25.07.2012
(531) A1.1.9; A1.1.2; 26.1.1
(591) Xanh lam, vàng, đỏ
(731) TẬP ĐOÀN ĐIỆN LỰC VIỆT NAM (VN)
18 Trần Nguyên Hãn, quận Hoàn Kiếm, thành phố Hà Nội
(740) Công ty Luật TNHH IP MAX (IPMAX LAW FIRM)

(511) Nhóm 35: Xuất nhập khẩu điện năng; mua bán, xuất nhập khẩu các các sản phẩm sau: thiết bị điện, cụ thể là thiết bị và dụng cụ để truyền dẫn, chuyển mạch, biến đổi, tích, điều chỉnh hoặc điều khiển năng lượng điện, thiết bị và dụng cụ kiểm tra điện (giám sát), thiết bị đo lường điện, thiết bị điên tử, cụ thể là thiết bị ghi, truyền và tái tạo âm thanh và hình ảnh, thiết bị viễn thông và công nghệ thông tin, vật liệu xây dựng, đồ điện gia dụng, cụ thể là các thiết bị để sưởi nóng, sinh hơi nước, nấu nướng, làm lạnh, thông gió (chạy điện, dùng cho mục đích gia dung), thiết bị chiếu sáng; quản lý dự án; quản lý kinh doanh trung tâm thương mại.

Nhóm 37: Xây dựng, lắp đặt, quản lý vận hành và sửa chữa công trình điện, công trình công nghiệp và hệ thống lưới điện; giám sát điều hành công việc xây dựng công trình; tư vấn xây dựng.

Nhóm 38: Dịch vụ viễn thông; dịch vụ cho thuê thiết bị viễn thông; dịch vụ kết nối và chuyển hướng viễn thông; dịch vụ cho phép người sử dụng truy cập vào mạng máy tính toán cầu (dịch vụ cung cấp đường truyền); dịch vụ điện thoại; tư vấn về lĩnh vực viễn thông.

Nhóm 39: Dịch vụ mua bán điện; phân phối năng lượng; phân phối điện; dịch vụ du lịch; vận tải.

Nhóm 40: Sản xuất điện; sản xuất năng lượng; gia công kim loại; xử lý, tráng phủ kim loại.

Nhóm 42: Nghiên cứu khoa học, công nghệ và thiết kế trong lĩnh vực năng lượng, điện lực, viễn thông và công nghệ thông tin; tư vấn chuyển giao công nghê trong lĩnh vực năng lượng, điện lực viễn thông và công nghệ thông tin; dịch vụ tư vấn về lĩnh vực tiết kiệm năng lượng; hiệu chỉnh kiểm định các thiết bị điện, thiết bị cơ khí, thiết bị đo lường điện; hiệu chỉnh, đo hiệu suất của nhà máy điện; khảo sát, lập quy hoạch lưới điện.

---

(210) **4-2012-08257**

(540)

EVNHANOI
PC PHUC THO

(220) 26.04.2012
(441) 25.07.2012
(531) A1.1.9; A1.1.2; 26.1.1
(591) Xanh lam, vàng, đỏ
(731) TẬP ĐOÀN ĐIỆN LỰC VIỆT NAM (VN)
18 Trần Nguyên Hãn, quận Hoàn Kiếm, thành phố Hà Nội
(740) Công ty Luật TNHH IP MAX (IPMAX LAW FIRM)

(511) Nhóm 35: Xuất nhập khẩu điện năng; mua bán, xuất nhập khẩu các các sản phẩm sau: thiết bị điện, cụ thể là thiết bị và dụng cụ để truyền dẫn, chuyển mạch, biến đổi, tích, điều chỉnh hoặc điều khiển năng lượng điện, thiết bị và dụng cụ kiểm tra điện (giám sát), thiết bị đo lường điện, thiết bị điên tử, cụ thể là thiết bị ghi, truyền và tái tạo âm thanh và hình ảnh, thiết bị viễn thông và công nghệ thông tin, vật liệu xây dựng, đồ điện gia dụng, cụ thể là các thiết bị để sưởi nóng, sinh hơi nước, nấu nướng, làm lạnh, thông gió (chạy điện, dùng cho mục đích gia dung), thiết bị chiếu sáng; quản lý dự án; quản lý kinh doanh trung tâm thương mại.

Nhóm 37: Xây dựng, lắp đặt, quản lý vận hành và sửa chữa công trình điện, công trình công nghiệp và hệ thống lưới điện; giám sát điều hành công việc xây dựng công trình; tư vấn xây dựng.

Nhóm 38: Dịch vụ viễn thông; dịch vụ cho thuê thiết bị viễn thông; dịch vụ kết nối và chuyển hướng viễn thông; dịch vụ cho phép người sử dụng truy cập vào mạng máy tính toán cầu (dịch vụ cung cấp đường truyền); dịch vụ điện thoại; tư vấn về lĩnh vực viễn thông.

Nhóm 39: Dịch vụ mua bán điện; phân phối năng lượng; phân phối điện; dịch vụ du lịch; vận tải.

Nhóm 40: Sản xuất điện; sản xuất năng lượng; gia công kim loại; xử lý, tráng phủ kim loại.

Nhóm 42: Nghiên cứu khoa học, công nghệ và thiết kế trong lĩnh vực năng lượng, điện lực, viễn thông và công nghệ thông tin; tư vấn chuyển giao công nghệ trong lĩnh vực năng lượng, điện lực viễn thông và công nghệ thông tin; dịch vụ tư vấn về lĩnh vực tiết kiệm năng lượng; hiệu chỉnh kiểm định các thiết bị điện, thiết bị cơ khí, thiết bị đo lường điện; hiệu chỉnh, đo hiệu suất của nhà máy điện; khảo sát, lập quy hoạch lưới điện.

---

(210) **4-2012-08258**

(540)

EVNHANOI
PC QUOC OAI

(220) 26.04.2012
(441) 25.07.2012
(531) A1.1.9; A1.1.2; 26.1.1
(591) Xanh lam, vàng, đỏ
(731) TẬP ĐOÀN ĐIỆN LỰC VIỆT NAM (VN)
18 Trần Nguyên Hãn, quận Hoàn Kiếm, thành phố Hà Nội
(740) Công ty Luật TNHH IP MAX (IPMAX LAW FIRM)

(511) Nhóm 35: Xuất nhập khẩu điện năng; mua bán, xuất nhập khẩu các các sản phẩm sau: thiết bị điện, cụ thể là thiết bị và dụng cụ để truyền dẫn, chuyển mạch, biến đổi, tích, điều chỉnh hoặc điều khiển năng lượng điện, thiết bị và dụng cụ kiểm tra điện (giám sát), thiết bị đo lường điện, thiết bị điên tử, cụ thể là thiết bị ghi, truyền và tái tạo âm thanh và hình ảnh, thiết bị viễn thông và công nghệ thông tin, vật liệu xây dựng, đồ điện gia dụng, cụ thể là các thiết bị để sưởi nóng, sinh hơi nước, nấu nướng, làm lạnh, thông gió (chạy điện, dùng cho mục đích gia dung), thiết bị chiếu sáng; quản lý dự án; quản lý kinh doanh trung tâm thương mại.

Nhóm 37: Xây dựng, lắp đặt, quản lý vận hành và sửa chữa công trình điện, công trình công nghiệp và hệ thống lưới điện; giám sát điều hành công việc xây dựng công trình; tư vấn xây dựng.

Nhóm 38: Dịch vụ viễn thông; dịch vụ cho thuê thiết bị viễn thông; dịch vụ kết nối và chuyển hướng viễn thông; dịch vụ cho phép người sử dụng truy cập vào mạng máy tính toán cầu (dịch vụ cung cấp đường truyền); dịch vụ điện thoại; tư vấn về lĩnh vực viễn thông.

Nhóm 39: Dịch vụ mua bán điện; phân phối năng lượng; phân phối điện; dịch vụ du lịch; vận tải.

Nhóm 40: Sản xuất điện; sản xuất năng lượng; gia công kim loại; xử lý, tráng phủ kim loại.

Nhóm 42: Nghiên cứu khoa học, công nghệ và thiết kế trong lĩnh vực năng lượng, điện lực, viễn thông và công nghệ thông tin; tư vấn chuyển giao công nghệ trong lĩnh vực năng lượng, điện lực viễn thông và công nghệ thông tin; dịch vụ tư vấn về lĩnh vực tiết kiệm năng lượng; hiệu chỉnh kiểm định các thiết bị điện, thiết bị cơ khí, thiết bị đo lường điện; hiệu chỉnh, đo hiệu suất của nhà máy điện; khảo sát, lập quy hoạch lưới điện.

---

(210) **4-2012-08259**

(540)

EVNHANOI
PC SOC SON

(220) 26.04.2012
(441) 25.07.2012
(531) A1.1.9; A1.1.2; 26.1.1
(591) Xanh lam, vàng, đỏ
(731) TẬP ĐOÀN ĐIỆN LỰC VIỆT NAM (VN)
18 Trần Nguyên Hãn, quận Hoàn Kiếm, thành phố Hà Nội
(740) Công ty Luật TNHH IP MAX (IPMAX LAW FIRM)

(511) Nhóm 35: Xuất nhập khẩu điện năng; mua bán, xuất nhập khẩu các các sản phẩm sau: thiết bị điện, cụ thể là thiết bị và dụng cụ để truyền dẫn, chuyển mạch, biến đổi, tích, điều chỉnh hoặc điều khiển năng lượng điện, thiết bị và dụng cụ kiểm tra điện (giám sát), thiết bị đo lường điện, thiết bị điên tử, cụ thể là thiết bị ghi, truyền và tái tạo âm thanh và hình ảnh, thiết bị viễn thông và công nghệ thông tin, vật liệu xây dựng, đồ điện gia dụng, cụ thể là các thiết bị để sưởi nóng, sinh hơi nước, nấu nướng, làm lạnh, thông gió (chạy điện, dùng cho mục đích gia dung), thiết bị chiếu sáng; quản lý dự án; quản lý kinh doanh trung tâm thương mại.

Nhóm 37: Xây dựng, lắp đặt, quản lý vận hành và sửa chữa công trình điện, công trình công nghiệp và hệ thống lưới điện; giám sát điều hành công việc xây dựng công trình; tư vấn xây dựng.

Nhóm 38: Dịch vụ viễn thông; dịch vụ cho thuê thiết bị viễn thông; dịch vụ kết nối và chuyển hướng viễn thông; dịch vụ cho phép người sử dụng truy cập vào mạng máy tính toán cầu (dịch vụ cung cấp đường truyền); dịch vụ điện thoại; tư vấn về lĩnh vực viễn thông.

Nhóm 39: Dịch vụ mua bán điện; phân phối năng lượng; phân phối điện; dịch vụ du lịch; vận tải.

Nhóm 40: Sản xuất điện; sản xuất năng lượng; gia công kim loại; xử lý, tráng phủ kim loại.

Nhóm 42: Nghiên cứu khoa học, công nghệ và thiết kế trong lĩnh vực năng lượng, điện lực, viễn thông và công nghệ thông tin; tư vấn chuyển giao công nghệ trong lĩnh vực năng lượng, điện lực viễn thông và công nghệ thông tin; dịch vụ tư vấn về lĩnh vực tiết kiệm năng lượng; hiệu chỉnh kiểm định các thiết bị điện, thiết bị cơ khí, thiết bị đo lường điện; hiệu chỉnh, đo hiệu suất của nhà máy điện; khảo sát, lập quy hoạch lưới điện.

---

(210) **4-2012-08260**

(540)

EVNHANOI
PC SON TAY

(220) 26.04.2012
(441) 25.07.2012
(531) A1.1.9; A1.1.2; 26.1.1
(591) Xanh lam, vàng, đỏ, trắng
(731) TẬP ĐOÀN ĐIỆN LỰC VIỆT NAM (VN)
18 Trần Nguyên Hãn, quận Hoàn Kiếm, thành phố Hà Nội
(740) Công ty Luật TNHH IP MAX (IPMAX LAW FIRM)

(511) Nhóm 35: Xuất nhập khẩu điện năng; mua bán, xuất nhập khẩu các các sản phẩm sau: thiết bị điện, cụ thể là thiết bị và dụng cụ để truyền dẫn, chuyển mạch, biến đổi, tích, điều chỉnh hoặc điều khiển năng lượng điện, thiết bị và dụng cụ kiểm tra điện (giám sát), thiết bị đo lường điện, thiết bị điên tử, cụ thể là thiết bị ghi, truyền và tái tạo âm thanh và hình ảnh, thiết bị viễn thông và công nghệ thông tin, vật liệu xây dựng, đồ điện gia dụng, cụ thể là các thiết bị để sưởi nóng, sinh hơi nước, nấu nướng, làm lạnh, thông gió (chạy điện, dùng cho mục đích gia dung), thiết bị chiếu sáng; quản lý dự án; quản lý kinh doanh trung tâm thương mại.

Nhóm 37: Xây dựng, lắp đặt, quản lý vận hành và sửa chữa công trình điện, công trình công nghiệp và hệ thống lưới điện; giám sát điều hành công việc xây dựng công trình; tư vấn xây dựng.

Nhóm 38: Dịch vụ viễn thông; dịch vụ cho thuê thiết bị viễn thông; dịch vụ kết nối và chuyển hướng viễn thông; dịch vụ cho phép người sử dụng truy cập vào mạng máy tính toán cầu (dịch vụ cung cấp đường truyền); dịch vụ điện thoại; tư vấn về lĩnh vực viễn thông.

Nhóm 39: Dịch vụ mua bán điện; phân phối năng lượng; phân phối điện; dịch vụ du lịch; vận tải.

Nhóm 40: Sản xuất điện; sản xuất năng lượng; gia công kim loại; xử lý, tráng phủ kim loại.

Nhóm 42: Nghiên cứu khoa học, công nghệ và thiết kế trong lĩnh vực năng lượng, điện lực, viễn thông và công nghệ thông tin; tư vấn chuyển giao công nghê trong lĩnh vực năng lượng, điện lực viễn thông và công nghệ thông tin; dịch vụ tư vấn về lĩnh vực tiết kiệm năng lượng; hiệu chỉnh kiểm định các thiết bị điện, thiết bị cơ khí, thiết bị đo lường điện; hiệu chỉnh, đo hiệu suất của nhà máy điện; khảo sát, lập quy hoạch lưới điện.

---

(210) **4-2012-08261**

(540)

EVNHANOI
PC THACH THAT

(220) 26.04.2012
(441) 25.07.2012
(531) A1.1.9; A1.1.2; 26.1.1
(591) Xanh lam, vàng, đỏ
(731) TẬP ĐOÀN ĐIỆN LỰC VIỆT NAM (VN)
18 Trần Nguyên Hãn, quận Hoàn Kiếm, thành phố Hà Nội
(740) Công ty Luật TNHH IP MAX (IPMAX LAW FIRM)

(511) Nhóm 35: Xuất nhập khẩu điện năng; mua bán, xuất nhập khẩu các các sản phẩm sau: thiết bị điện, cụ thể là thiết bị và dụng cụ để truyền dẫn, chuyển mạch, biến đổi, tích, điều chỉnh hoặc điều khiển năng lượng điện, thiết bị và dụng cụ kiểm tra điện (giám sát), thiết bị đo lường điện, thiết bị điên tử, cụ thể là thiết bị ghi, truyền và tái tạo âm thanh và hình ảnh, thiết bị viễn thông và công nghệ thông tin, vật liệu xây dựng, đồ điện gia dụng, cụ thể là các thiết bị để sưởi nóng, sinh hơi nước, nấu nướng, làm lạnh, thông gió (chạy điện, dùng cho mục đích gia dung), thiết bị chiếu sáng; quản lý dự án; quản lý kinh doanh trung tâm thương mại.

Nhóm 37: Xây dựng, lắp đặt, quản lý vận hành và sửa chữa công trình điện, công trình công nghiệp và hệ thống lưới điện; giám sát điều hành công việc xây dựng công trình; tư vấn xây dựng.

Nhóm 38: Dịch vụ viễn thông; dịch vụ cho thuê thiết bị viễn thông; dịch vụ kết nối và chuyển hướng viễn thông; dịch vụ cho phép người sử dụng truy cập vào mạng máy tính toán cầu (dịch vụ cung cấp đường truyền); dịch vụ điện thoại; tư vấn về lĩnh vực viễn thông.

Nhóm 39: Dịch vụ mua bán điện; phân phối năng lượng; phân phối điện; dịch vụ du lịch; vận tải.

Nhóm 40: Sản xuất điện; sản xuất năng lượng; gia công kim loại; xử lý, tráng phủ kim loại.

Nhóm 42: Nghiên cứu khoa học, công nghệ và thiết kế trong lĩnh vực năng lượng, điện lực, viễn thông và công nghệ thông tin; tư vấn chuyển giao công nghê trong lĩnh vực năng lượng, điện lực viễn thông và công nghệ thông tin; dịch vụ tư vấn về lĩnh vực tiết kiệm năng lượng; hiệu chỉnh kiểm định các thiết bị điện, thiết bị cơ khí, thiết bị đo lường điện; hiệu chỉnh, đo hiệu suất của nhà máy điện; khảo sát, lập quy hoạch lưới điện.

---

(210) **4-2012-08262**

(540)

EVNHANOI
PC THANH OAI

(220) 26.04.2012
(441) 25.07.2012
(531) A1.1.9; A1.1.2; 26.1.1
(591) Xanh lam, vàng, đỏ
(731) TẬP ĐOÀN ĐIỆN LỰC VIỆT NAM (VN)
18 Trần Nguyên Hãn, quận Hoàn Kiếm, thành phố Hà Nội
(740) Công ty Luật TNHH IP MAX (IPMAX LAW FIRM)

(511) Nhóm 35: Xuất nhập khẩu điện năng; mua bán, xuất nhập khẩu các các sản phẩm sau: thiết bị điện, cụ thể là thiết bị và dụng cụ để truyền dẫn, chuyển mạch, biến đổi, tích, điều chỉnh hoặc điều khiển năng lượng điện, thiết bị và dụng cụ kiểm tra điện (giám sát), thiết bị đo lường điện, thiết bị điên tử, cụ thể là thiết bị ghi, truyền và tái tạo âm thanh và hình ảnh, thiết bị viễn thông và công nghệ thông tin, vật liệu xây dựng, đồ điện gia dụng, cụ thể là các thiết bị để sưởi nóng, sinh hơi nước, nấu nướng, làm lạnh, thông gió (chạy điện, dùng cho mục đích gia dung), thiết bị chiếu sáng; quản lý dự án; quản lý kinh doanh trung tâm thương mại.

Nhóm 37: Xây dựng, lắp đặt, quản lý vận hành và sửa chữa công trình điện, công trình công nghiệp và hệ thống lưới điện; giám sát điều hành công việc xây dựng công trình; tư vấn xây dựng.

Nhóm 38: Dịch vụ viễn thông; dịch vụ cho thuê thiết bị viễn thông; dịch vụ kết nối và chuyển hướng viễn thông; dịch vụ cho phép người sử dụng truy cập vào mạng máy tính toán cầu (dịch vụ cung cấp đường truyền); dịch vụ điện thoại; tư vấn về lĩnh vực viễn thông.

Nhóm 39: Dịch vụ mua bán điện; phân phối năng lượng; phân phối điện; dịch vụ du lịch; vận tải.

Nhóm 40: Sản xuất điện; sản xuất năng lượng; gia công kim loại; xử lý, tráng phủ kim loại.

Nhóm 42: Nghiên cứu khoa học, công nghệ và thiết kế trong lĩnh vực năng lượng, điện lực, viễn thông và công nghệ thông tin; tư vấn chuyển giao công nghệ trong lĩnh vực năng lượng, điện lực viễn thông và công nghệ thông tin; dịch vụ tư vấn về lĩnh vực tiết kiệm năng lượng; hiệu chỉnh kiểm định các thiết bị điện, thiết bị cơ khí, thiết bị đo lường điện; hiệu chỉnh, đo hiệu suất của nhà máy điện; khảo sát, lập quy hoạch lưới điện.

---

(210) **4-2012-08263**

(540)

EVNHANOI
PC THANH TRI

(220) 26.04.2012
(441) 25.07.2012
(531) A1.1.9; A1.1.2; 26.1.1
(591) Xanh lam, vàng, đỏ
(731) TẬP ĐOÀN ĐIỆN LỰC VIỆT NAM (VN)
18 Trần Nguyên Hãn, quận Hoàn Kiếm, thành phố Hà Nội
(740) Công ty Luật TNHH IP MAX (IPMAX LAW FIRM)

(511) Nhóm 35: Xuất nhập khẩu điện năng; mua bán, xuất nhập khẩu các các sản phẩm sau: thiết bị điện, cụ thể là thiết bị và dụng cụ để truyền dẫn, chuyển mạch, biến đổi, tích, điều chỉnh hoặc điều khiển năng lượng điện, thiết bị và dụng cụ kiểm tra điện (giám sát), thiết bị đo lường điện, thiết bị điên tử, cụ thể là thiết bị ghi, truyền và tái tạo âm thanh và hình ảnh, thiết bị viễn thông và công nghệ thông tin, vật liệu xây dựng, đồ điện gia dụng, cụ thể là các thiết bị để sưởi nóng, sinh hơi nước, nấu nướng, làm lạnh, thông gió (chạy điện, dùng cho mục đích gia dung), thiết bị chiếu sáng; quản lý dự án; quản lý kinh doanh trung tâm thương mại.

Nhóm 37: Xây dựng, lắp đặt, quản lý vận hành và sửa chữa công trình điện, công trình công nghiệp và hệ thống lưới điện; giám sát điều hành công việc xây dựng công trình; tư vấn xây dựng.

Nhóm 38: Dịch vụ viễn thông; dịch vụ cho thuê thiết bị viễn thông; dịch vụ kết nối và chuyển hướng viễn thông; dịch vụ cho phép người sử dụng truy cập vào mạng máy tính toán cầu (dịch vụ cung cấp đường truyền); dịch vụ điện thoại; tư vấn về lĩnh vực viễn thông.

Nhóm 39: Dịch vụ mua bán điện; phân phối năng lượng; phân phối điện; dịch vụ du lịch; vận tải.

Nhóm 40: Sản xuất điện; sản xuất năng lượng; gia công kim loại; xử lý, tráng phủ kim loại.

Nhóm 42: Nghiên cứu khoa học, công nghệ và thiết kế trong lĩnh vực năng lượng, điện lực, viễn thông và công nghệ thông tin; tư vấn chuyển giao công nghệ trong lĩnh vực năng lượng, điện lực viễn thông và công nghệ thông tin; dịch vụ tư vấn về lĩnh vực tiết kiệm năng lượng; hiệu chỉnh kiểm định các thiết bị điện, thiết bị cơ khí, thiết bị đo lường điện; hiệu chỉnh, đo hiệu suất của nhà máy điện; khảo sát, lập quy hoạch lưới điện.

---

(210) **4-2012-08264**

(540)

EVNHANOI
PC THANH XUAN

(220) 26.04.2012
(441) 25.07.2012
(531) A1.1.9; A1.1.2; 26.1.1
(591) Xanh lam, vàng, đỏ
(731) TẬP ĐOÀN ĐIỆN LỰC VIỆT NAM (VN)
18 Trần Nguyên Hãn, quận Hoàn Kiếm, thành phố Hà Nội
(740) Công ty Luật TNHH IP MAX (IPMAX LAW FIRM)

(511) Nhóm 35: Xuất nhập khẩu điện năng; mua bán, xuất nhập khẩu các các sản phẩm sau: thiết bị điện, cụ thể là thiết bị và dụng cụ để truyền dẫn, chuyển mạch, biến đổi, tích, điều chỉnh hoặc điều khiển năng lượng điện, thiết bị và dụng cụ kiểm tra điện (giám sát), thiết bị đo lường điện, thiết bị điên tử, cụ thể là thiết bị ghi, truyền và tái tạo âm thanh và hình ảnh, thiết bị viễn thông và công nghệ thông tin, vật liệu xây dựng, đồ điện gia dụng, cụ thể là các thiết bị để sưởi nóng, sinh hơi nước, nấu nướng, làm lạnh, thông gió (chạy điện, dùng cho mục đích gia dung), thiết bị chiếu sáng; quản lý dự án; quản lý kinh doanh trung tâm thương mại.

Nhóm 37: Xây dựng, lắp đặt, quản lý vận hành và sửa chữa công trình điện, công trình công nghiệp và hệ thống lưới điện; giám sát điều hành công việc xây dựng công trình; tư vấn xây dựng.

Nhóm 38: Dịch vụ viễn thông; dịch vụ cho thuê thiết bị viễn thông; dịch vụ kết nối và chuyển hướng viễn thông; dịch vụ cho phép người sử dụng truy cập vào mạng máy tính toán cầu (dịch vụ cung cấp đường truyền); dịch vụ điện thoại; tư vấn về lĩnh vực viễn thông.

Nhóm 39: Dịch vụ mua bán điện; phân phối năng lượng; phân phối điện; dịch vụ du lịch; vận tải.

Nhóm 40: Sản xuất điện; sản xuất năng lượng; gia công kim loại; xử lý, tráng phủ kim loại.

Nhóm 42: Nghiên cứu khoa học, công nghệ và thiết kế trong lĩnh vực năng lượng, điện lực, viễn thông và công nghệ thông tin; tư vấn chuyển giao công nghệ trong lĩnh vực năng lượng, điện lực viễn thông và công nghệ thông tin; dịch vụ tư vấn về lĩnh vực tiết kiệm năng lượng; hiệu chỉnh kiểm định các thiết bị điện, thiết bị cơ khí, thiết bị đo lường điện; hiệu chỉnh, đo hiệu suất của nhà máy điện; khảo sát, lập quy hoạch lưới điện.

---

(210) **4-2012-08265**

(540)

EVNHANOI
PC THUONG TIN

(220) 26.04.2012
(441) 25.07.2012
(531) A1.1.9; A1.1.2; 26.1.1
(591) Xanh lam, vàng, đỏ
(731) TẬP ĐOÀN ĐIỆN LỰC VIỆT NAM (VN)
18 Trần Nguyên Hãn, quận Hoàn Kiếm, thành phố Hà Nội
(740) Công ty Luật TNHH IP MAX (IPMAX LAW FIRM)

(511) Nhóm 35: Xuất nhập khẩu điện năng; mua bán, xuất nhập khẩu các các sản phẩm sau: thiết bị điện, cụ thể là thiết bị và dụng cụ để truyền dẫn, chuyển mạch, biến đổi, tích, điều chỉnh hoặc điều khiển năng lượng điện, thiết bị và dụng cụ kiểm tra điện (giám sát), thiết bị đo lường điện, thiết bị điên tử, cụ thể là thiết bị ghi, truyền và tái tạo âm thanh và hình ảnh, thiết bị viễn thông và công nghệ thông tin, vật liệu xây dựng, đồ điện gia dụng, cụ thể là các thiết bị để sưởi nóng, sinh hơi nước, nấu nướng, làm lạnh, thông gió (chạy điện, dùng cho mục đích gia dung), thiết bị chiếu sáng; quản lý dự án; quản lý kinh doanh trung tâm thương mại.

Nhóm 37: Xây dựng, lắp đặt, quản lý vận hành và sửa chữa công trình điện, công trình công nghiệp và hệ thống lưới điện; giám sát điều hành công việc xây dựng công trình; tư vấn xây dựng.

Nhóm 38: Dịch vụ viễn thông; dịch vụ cho thuê thiết bị viễn thông; dịch vụ kết nối và chuyển hướng viễn thông; dịch vụ cho phép người sử dụng truy cập vào mạng máy tính toán cầu (dịch vụ cung cấp đường truyền); dịch vụ điện thoại; tư vấn về lĩnh vực viễn thông.

Nhóm 39: Dịch vụ mua bán điện; phân phối năng lượng; phân phối điện; dịch vụ du lịch; vận tải.

Nhóm 40: Sản xuất điện; sản xuất năng lượng; gia công kim loại; xử lý, tráng phủ kim loại.

Nhóm 42: Nghiên cứu khoa học, công nghệ và thiết kế trong lĩnh vực năng lượng, điện lực, viễn thông và công nghệ thông tin; tư vấn chuyển giao công nghê trong lĩnh vực năng lượng, điện lực viễn thông và công nghệ thông tin; dịch vụ tư vấn về lĩnh vực tiết kiệm năng lượng; hiệu chỉnh kiểm định các thiết bị điện, thiết bị cơ khí, thiết bị đo lường điện; hiệu chỉnh, đo hiệu suất của nhà máy điện; khảo sát, lập quy hoạch lưới điện.

---

(210) **4-2012-08266**

(540)

EVNHANOI
PC TU LIEM

(220) 26.04.2012
(441) 25.07.2012
(531) A1.1.9; A1.1.2; 26.1.1
(591) Xanh lam, vàng, đỏ
(731) TẬP ĐOÀN ĐIỆN LỰC VIỆT NAM (VN)
18 Trần Nguyên Hãn, quận Hoàn Kiếm, thành phố Hà Nội
(740) Công ty Luật TNHH IP MAX (IPMAX LAW FIRM)

(511) Nhóm 35: Xuất nhập khẩu điện năng; mua bán, xuất nhập khẩu các các sản phẩm sau: thiết bị điện, cụ thể là thiết bị và dụng cụ để truyền dẫn, chuyển mạch, biến đổi, tích, điều chỉnh hoặc điều khiển năng lượng điện, thiết bị và dụng cụ kiểm tra điện (giám sát), thiết bị đo lường điện, thiết bị điên tử, cụ thể là thiết bị ghi, truyền và tái tạo âm thanh và hình ảnh, thiết bị viễn thông và công nghệ thông tin, vật liệu xây dựng, đồ điện gia dụng, cụ thể là các thiết bị để sưởi nóng, sinh hơi nước, nấu nướng, làm lạnh, thông gió (chạy điện, dùng cho mục đích gia dung), thiết bị chiếu sáng; quản lý dự án; quản lý kinh doanh trung tâm thương mại.

Nhóm 37: Xây dựng, lắp đặt, quản lý vận hành và sửa chữa công trình điện, công trình công nghiệp và hệ thống lưới điện; giám sát điều hành công việc xây dựng công trình; tư vấn xây dựng.

Nhóm 38: Dịch vụ viễn thông; dịch vụ cho thuê thiết bị viễn thông; dịch vụ kết nối và chuyển hướng viễn thông; dịch vụ cho phép người sử dụng truy cập vào mạng máy tính toán cầu (dịch vụ cung cấp đường truyền); dịch vụ điện thoại; tư vấn về lĩnh vực viễn thông.

Nhóm 39: Dịch vụ mua bán điện; phân phối năng lượng; phân phối điện; dịch vụ du lịch; vận tải.

Nhóm 40: Sản xuất điện; sản xuất năng lượng; gia công kim loại; xử lý, tráng phủ kim loại.

Nhóm 42: Nghiên cứu khoa học, công nghệ và thiết kế trong lĩnh vực năng lượng, điện lực, viễn thông và công nghệ thông tin; tư vấn chuyển giao công nghệ trong lĩnh vực năng lượng, điện lực viễn thông và công nghệ thông tin; dịch vụ tư vấn về lĩnh vực tiết kiệm năng lượng; hiệu chỉnh kiểm định các thiết bị điện, thiết bị cơ khí, thiết bị đo lường điện; hiệu chỉnh, đo hiệu suất của nhà máy điện; khảo sát, lập quy hoạch lưới điện.

---

(210) **4-2012-08267**

(540)

EVNHANOI
PC UNG HOA

(220) 26.04.2012
(441) 25.07.2012
(531) A1.1.9; A1.1.2; 26.1.1
(591) Xanh lam, vàng, đỏ
(731) TẬP ĐOÀN ĐIỆN LỰC VIỆT NAM (VN)
18 Trần Nguyên Hãn, quận Hoàn Kiếm, thành phố Hà Nội
(740) Công ty Luật TNHH IP MAX (IPMAX LAW FIRM)

(511) Nhóm 35: Xuất nhập khẩu điện năng; mua bán, xuất nhập khẩu các các sản phẩm sau: thiết bị điện, cụ thể là thiết bị và dụng cụ để truyền dẫn, chuyển mạch, biến đổi, tích, điều chỉnh hoặc điều khiển năng lượng điện, thiết bị và dụng cụ kiểm tra điện (giám sát), thiết bị đo lường điện, thiết bị điên tử, cụ thể là thiết bị ghi, truyền và tái tạo âm thanh và hình ảnh, thiết bị viễn thông và công nghệ thông tin, vật liệu xây dựng, đồ điện gia dụng, cụ thể là các thiết bị để sưởi nóng, sinh hơi nước, nấu nướng, làm lạnh, thông gió (chạy điện, dùng cho mục đích gia dụng), thiết bị chiếu sáng; quản lý dự án; quản lý kinh doanh trung tâm thương mại.

Nhóm 37: Xây dựng, lắp đặt, quản lý vận hành và sửa chữa công trình điện, công trình công nghiệp và hệ thống lưới điện; giám sát điều hành công việc xây dựng công trình; tư vấn xây dựng.

Nhóm 38: Dịch vụ viễn thông; dịch vụ cho thuê thiết bị viễn thông; dịch vụ kết nối và chuyển hướng viễn thông; dịch vụ cho phép người sử dụng truy cập vào mạng máy tính toàn cầu (dịch vụ cung cấp đường truyền); dịch vụ điện thoại; tư vấn về lĩnh vực viễn thông.

Nhóm 39: Dịch vụ mua bán điện; phân phối năng lượng; phân phối điện; dịch vụ du lịch; vận tải.

Nhóm 40: Sản xuất điện; sản xuất năng lượng; gia công kim loại; xử lý, tráng phủ kim loại.

Nhóm 42: Nghiên cứu khoa học, công nghệ và thiết kế trong lĩnh vực năng lượng, điện lực, viễn thông và công nghệ thông tin; tư vấn chuyển giao công nghệ trong lĩnh vực năng lượng, điện lực viễn thông và công nghệ thông tin; dịch vụ tư vấn về lĩnh vực tiết kiệm năng lượng; hiệu chỉnh kiểm định các thiết bị điện, thiết bị cơ khí, thiết bị đo lường điện; hiệu chỉnh, đo hiệu suất của nhà máy điện; khảo sát, lập quy hoạch lưới điện.

---

(210) **4-2012-08268**

(540)

EVNHANOI
PC BA DINH

(220) 26.04.2012
(441) 25.07.2012
(531) A1.1.9; A1.1.2; 26.1.1
(591) Xanh lam, vàng, đỏ
(731) TẬP ĐOÀN ĐIỆN LỰC VIỆT NAM (VN)
18 Trần Nguyên Hãn, quận Hoàn Kiếm, thành phố Hà Nội
(740) Công ty Luật TNHH IP MAX (IPMAX LAW FIRM)

(511) Nhóm 35: Xuất nhập khẩu điện năng; mua bán, xuất nhập khẩu các các sản phẩm sau: thiết bị điện, cụ thể là thiết bị và dụng cụ để truyền dẫn, chuyển mạch, biến đổi, tích, điều chỉnh hoặc điều khiển năng lượng điện, thiết bị và dụng cụ kiểm tra điện (giám sát), thiết bị đo lường điện, thiết bị điện tử, cụ thể là thiết bị ghi, truyền và tái tạo âm thanh và hình ảnh, thiết bị viễn thông và công nghệ thông tin, vật liệu xây dựng, đồ điện gia dụng, cụ thể là các thiết bị để sưởi nóng, sinh hơi nước, nấu nướng, làm lạnh, thông gió (chạy điện, dùng cho mục đích gia dụng), thiết bị chiếu sáng; quản lý dự án; quản lý kinh doanh trung tâm thương mại.

Nhóm 37: Xây dựng, lắp đặt, quản lý vận hành và sửa chữa công trình điện, công trình công nghiệp và hệ thống lưới điện; giám sát điều hành công việc xây dựng công trình; tư vấn xây dựng.

Nhóm 38: Dịch vụ viễn thông; dịch vụ cho thuê thiết bị viễn thông; dịch vụ kết nối và chuyển hướng viễn thông; dịch vụ cho phép người sử dụng truy cập vào mạng máy tính toàn cầu (dịch vụ cung cấp đường truyền); dịch vụ điện thoại; tư vấn về lĩnh vực viễn thông.

Nhóm 39: Dịch vụ mua bán điện; phân phối năng lượng; phân phối điện; dịch vụ du lịch; vận tải.

Nhóm 40: Sản xuất điện; sản xuất năng lượng; gia công kim loại; xử lý, tráng phủ kim loại.

Nhóm 42: Nghiên cứu khoa học, công nghệ và thiết kế trong lĩnh vực năng lượng, điện lực, viễn thông và công nghệ thông tin; tư vấn chuyển giao công nghệ trong lĩnh vực năng lượng, điện lực viễn thông và công nghệ thông tin; dịch vụ tư vấn về lĩnh vực tiết kiệm năng lượng; hiệu chỉnh kiểm định các thiết bị điện, thiết bị cơ khí, thiết bị đo lường điện; hiệu chỉnh, đo hiệu suất của nhà máy điện; khảo sát, lập quy hoạch lưới điện.

---

(210) **4-2012-08269**

(540)

EVNHANOI
CÔNG TY LƯỚI ĐIỆN CAO THẾ

(220) 26.04.2012
(441) 25.07.2012
(531) A1.1.9; A1.1.2; 26.1.1
(591) Xanh lam, vàng, đỏ
(731) TẬP ĐOÀN ĐIỆN LỰC VIỆT NAM (VN)
18 Trần Nguyên Hãn, quận Hoàn Kiếm, thành phố Hà Nội
(740) Công ty Luật TNHH IP MAX (IPMAX LAW FIRM)

(511) Nhóm 35: Mua bán, xuất nhập khẩu các sản phẩm sau: thiết bị điện, cụ thể là thiết bị và dụng cụ để truyền dẫn, chuyển mạch, biến đổi, tích, điều chỉnh hoặc điều khiển năng lượng điện, thiết bị và dụng cụ kiểm tra điện (giám sát), thiết bị viễn thông và công nghệ thông tin; quản lý dự án.

Nhóm 37: Xây dựng, lắp đặt, quản lý vận hành, bảo dưỡng và sửa chữa hệ thống lưới điện, công trình điện và các công trình công nghiệp.

Nhóm 38: Dịch vụ viễn thông; dịch vụ cho thuê thiết bị viễn thông; dịch vụ kết nối và chuyển hướng viễn thông; dịch vụ cho phép người sử dụng truy cập vào mạng máy tính toàn cầu (dịch vụ cung cấp đường truyền); dịch vụ điện thoại; tư vấn về lĩnh vực viễn thông.

Nhóm 39: Truyền tải điện.

---

(210) **4-2012-08270**

(540)

EVNHANOI
CÔNG TY VIỄN THÔNG
VÀ CÔNG NGHỆ THÔNG TIN

(220) 26.04.2012
(441) 25.07.2012
(531) A1.1.9; A1.1.2; 26.1.1
(591) Xanh lam, vàng, đỏ
(731) TẬP ĐOÀN ĐIỆN LỰC VIỆT NAM (VN)
18 Trần Nguyên Hãn, quận Hoàn Kiếm, thành phố Hà Nội
(740) Công ty Luật TNHH IP MAX (IPMAX LAW FIRM)

(511) Nhóm 09: Thiết bị thông tin viễn thông, cụ thể là: trạm viba, cáp quang, tổng đài điện thoại, trạm thu phát gốc (BTS), thiết bị đầu cuối di động; thiết bị đầu cuối cố định; phần mềm máy tính.

Nhóm 35: Mua bán, xuất nhập khẩu các sản phẩm sau: thiết bị điện, cụ thể là thiết bị và dụng cụ để truyền dẫn, chuyển mạch, biến đổi, tích, điều chỉnh hoặc điều khiển năng lượng điện, thiết bị và dụng cụ kiểm tra điện (giám sát), thiết bị điện tử, cụ thể là thiết bị ghi, truyền và tái tạo âm thanh và hình ảnh, thiết bị viễn thông và công nghệ thông tin; quảng cáo; dịch vụ xử lý cơ sở dữ liệu; quản lý dự án; tư vấn trong tổ chức và điều hành kinh doanh.

Nhóm 37: Xây dựng, quản lý vận hành, bảo dưỡng và sửa chữa công trình viễn thông, công trình công nghệ thông tin; lắp đặt, bảo dưỡng và sửa chữa thiết bị viễn thông, thiết bị công nghệ thông tin.

Nhóm 38: Dịch vụ viễn thông; dịch vụ cho thuê thiết bị viễn thông; dịch vụ kết nối và chuyển hướng viễn thông; dịch vụ cho phép người sử dụng truy cập vào mạng máy tính toàn cầu (dịch vụ cung cấp đường truyền); dịch vụ điện thoại; tư vấn về lĩnh vực viễn thông.

Nhóm 41: Tổ chức và điều khiển hội thảo; tổ chức và điều khiển hội nghị; dịch vụ về giáo dục giảng dạy; đào tạo; đào tạo thực hành (hướng dẫn thao tác thử); đào tạo lao động (hợp tác với nước ngoài); hướng dẫn nghề nghiệp (tư vấn đào tạo hoặc giáo dục).

Nhóm 42: Nghiên cứu khoa học, công nghệ và thiết kế trong lĩnh vực năng lượng, điện lực, viễn thông và công nghệ thông tin; tư vấn chuyển giao công nghệ trong lĩnh vực năng lượng, điện lực, viễn thông và công nghệ thông tin; tư vấn thiết kế và phát triển phần cứng máy tính; dịch vụ tư vấn phần mềm máy tính; thiết kế phần mềm máy tính; dịch vụ cài đặt phần mềm máy tính; bảo trì phần mềm máy tính; cập nhật phần mềm máy tính; thiết kế hệ thống máy tính; lập chương trình máy tính; phân tích hệ thống máy tính; dịch vụ khôi phục dữ liệu máy tính; thiết kế mạng thông tin, bưu chính viễn thông.

---

(210) **4-2012-08271**

(540)

EVNHANOI
CÔNG TY THÍ NGHIỆM ĐIỆN

(220) 26.04.2012
(441) 25.07.2012
(531) A1.1.9; A1.1.2; 26.1.1
(591) Xanh lam, vàng, đỏ
(731) TẬP ĐOÀN ĐIỆN LỰC VIỆT NAM (VN)
18 Trần Nguyên Hãn, quận Hoàn Kiếm, thành phố Hà Nội
(740) Công ty Luật TNHH IP MAX (IPMAX LAW FIRM)

(511) Nhóm 42: Dịch vụ làm thí nghiệm điện, cơ, lý, hóa trong các công trình điện, nhà máy điện và trạm biến áp, đường dây; hiệu chỉnh, kiểm định các thiết bị điện, thiết bị cơ khí, thiết bị đo lường điện, thiết bị cơ khí thủy lực và các công trình thủy công của nhà máy điện; hiệu chỉnh, đo hiệu suất của nhà máy điện; thử nghiệm vật liệu điện.

---

(210) **4-2012-08272**

(540)

EVNHANOI
EMEC

(220) 26.04.2012
(441) 25.07.2012
(531) A1.1.9; A1.1.2; 26.1.1
(591) Xanh lam, vàng, đỏ
(731) TẬP ĐOÀN ĐIỆN LỰC VIỆT NAM (VN)
18 Trần Nguyên Hãn, quận Hoàn Kiếm, thành phố Hà Nội
(740) Công ty Luật TNHH IP MAX (IPMAX LAW FIRM)

(511) Nhóm 06: Hợp kim của kim loại thường; vật liệu xây dựng bằng kim loại; công trình xây dựng bằng kim loại; ống dẫn và ống bằng kim loại.

Nhóm 07: Máy sản xuất điện; máy phát điện; động cơ (trừ loại động cơ dùng cho các phương tiện giao thông trên bộ); máy công cụ; thiết bị nâng; đai truyền dùng cho động cơ và máy móc.

Nhóm 09: Thiết bị và dụng cụ để truyền dẫn, chuyển mạch, biến đổi, tích, điều chỉnh hoặc điều khiển năng lượng điện; thiết bị và dụng cụ để kiểm tra điện (giám sát); thiết bị và dụng cụ đo điện.

Nhóm 35: Mua bán, xuất nhập khẩu các sản phẩm sau: hợp kim của kim loại thường, vật liệu xây dựng bằng kim loại, ống dẫn và ống bằng kim loại, máy sản xuất điện, máy phát điện, động cơ (trừ loại động cơ dùng cho các phương tiện giao thông trên bộ), máy công cụ, thiết bị nâng, đai truyền dùng cho động cơ và máy móc, thiết bị và dụng cụ để truyền dẫn, chuyển mạch, biến đổi, tích, điều chỉnh hoặc điều khiển năng lượng điện, thiết bị và dụng cụ để kiểm tra điện (giám sát), thiết bị và dụng cụ đo điện, thiết bị điện tử, cụ thể là thiết bị ghi, truyền và tái tạo âm thanh và hình ảnh, thiết bị chiếu sáng.

Nhóm 37: Lắp đặt, xây dựng, bảo dưỡng và sửa chữa thiết bị điện, thiết bị cơ khí, thiết bị cơ khí thủy công, công trình điện, công trình viễn thông, công trình công nghiệp và dân dụng.

Nhóm 40: Gia công cơ khí; xử lý, tráng phủ kim loại; sơn tĩnh điện.

Nhóm 42: Kiểm định thiết bị điện và thiết bị cơ khí; thử nghiệm vật liệu; thiết kế thiết bị điện, thiết bị cơ khí, thiết bị cơ khí thủy công; thiết kế các công trình đường dây và trạm biến áp.

---

(210) **4-2012-08273**

(540)

EVNHCMC

(220) 26.04.2012
(441) 25.07.2012
(531) A1.1.9; A1.1.2; 26.1.1
(591) Xanh lam, vàng, đỏ
(731) TẬP ĐOÀN ĐIỆN LỰC VIỆT NAM (VN)
18 Trần Nguyên Hãn, quận Hoàn Kiếm, thành phố Hà Nội
(740) Công ty Luật TNHH IP MAX (IPMAX LAW FIRM)

(511) Nhóm 09: Thiết bị và dụng cụ để truyền dẫn, chuyển mạch, biến đổi, tích, điều chỉnh hoặc điều khiển năng lượng điện; thiết bị và dụng cụ để kiểm tra điện (giám sát); thiết bị và dụng cụ đo điện.

Nhóm 11: Thiết bị để chiếu sáng, sưởi nóng, sinh hơi nước, làm lạnh, thông gió, cấp nước.

Nhóm 16: Tạp chí (định kỳ); các ấn phẩm; tập san chuyên ngành; sách; lịch; catalô.

Nhóm 35: Xuất nhập khẩu điện năng; mua bán, xuất nhập khẩu các các sản phẩm sau: thiết bị điện, cụ thể là thiết bị và dụng cụ để truyền dẫn, chuyển mạch, biến đổi, tích, điều chỉnh hoặc điều khiển năng lượng điện, thiết bị và dụng cụ kiểm tra điện (giám sát), thiết bị đo lường điện, thiết bị điện tử, cụ thể là thiết bị ghi, truyền và tái tạo âm thanh và hình ảnh, thiết bị viễn thông và công nghệ thông tin, vật liệu xây dựng, đồ điện gia dụng, cụ thể là các thiết bị để sưởi nóng, sinh hơi nước, nấu nướng, làm lạnh, thông gió (chạy điện, dùng cho mục đích gia dụng), thiết bị chiếu sáng; quản lý dự án; quản lý kinh doanh trung tâm thương mại.

Nhóm 36: Đại lý bảo hiểm; dịch vụ tài chính; dịch vụ tiền tệ; đầu tư chứng khoán; kinh doanh bất động sản; quỹ đầu tư.

Nhóm 37: Xây dựng, lắp đặt, quản lý vận hành và sửa chữa công trình điện, công trình công nghiệp và hệ thống lưới điện; giám sát điều hành công việc xây dựng công trình; tư vấn xây dựng.

Nhóm 38: Dịch vụ viễn thông; dịch vụ cho thuê thiết bị viễn thông; dịch vụ kết nối và chuyển hướng viễn thông; dịch vụ cho phép người sử dụng truy cập vào mạng máy tính toán cầu (dịch vụ cung cấp đường truyền); dịch vụ điện thoại; tư vấn về lĩnh vực viễn thông.

Nhóm 39: Dịch vụ mua bán điện; phân phối năng lượng; phân phối điện; dịch vụ du lịch; vận tải; dịch vụ khai thác kho, bến bãi, cầu cảng, bến neo đậu tàu, bãi đỗ xe; dịch vụ giao nhận hàng hóa xuất nhập khẩu (dịch vụ vận chuyển).

Nhóm 40: Sản xuất điện; sản xuất năng lượng; gia công kim loại; xử lý, tráng phủ kim loại.

Nhóm 41: Dịch vụ về giáo dục giảng dạy; đào tạo; đào tạo thực hành (hướng dẫn thao tác thử); đào tạo lao động (hợp tác với nước ngoài); hướng dẫn nghề nghiệp (tư vấn đào tạo hoặc giáo dục); tổ chức và điều khiển hội thảo.

Nhóm 42: Nghiên cứu khoa học, công nghệ và thiết kế trong lĩnh vực năng lượng, điện lực, viễn thông và công nghệ thông tin; tư vấn thiết kế và phát triển phần cứng máy tính; dịch vụ tư vấn phần mềm máy tính; thiết kế phần mềm máy tính; dịch vụ cài đặt phần mềm máy tính; bảo trì phần mềm máy tính; cập nhật phần mềm máy tính; thiết kế hệ thống máy tính; lập chương trình máy tính; phân tích hệ thống máy tính; dịch vụ khôi phục dữ liệu máy tính; tư vấn chuyển giao công nghệ trong lĩnh vực năng lượng, điện lực, viễn thông và công nghệ thông tin; dịch vụ tư vấn về lĩnh vực tiết kiệm năng lượng; hiệu chỉnh, kiểm định các thiết bị điện, thiết bị cơ khí, thiết bị đo lường điện; hiệu chỉnh, đo hiệu suất của nhà máy điện; khảo sát, lập quy hoạch lưới điện.

Nhóm 43: Dịch vụ khách sạn; cho thuê phòng họp; nhà hàng ăn uống.

---

(210) **4-2012-08274**

(540)

(220) 26.04.2012
(441) 25.07.2012
(531) A1.1.9; A1.1.2; 26.1.1
(591) Xanh lam, vàng, đỏ
(731) TẬP ĐOÀN ĐIỆN LỰC VIỆT NAM (VN)
18 Trần Nguyên Hãn, quận Hoàn Kiếm, thành phố Hà Nội
(740) Công ty Luật TNHH IP MAX (IPMAX LAW FIRM)

(511) Nhóm 35: Xuất nhập khẩu điện năng; mua bán, xuất nhập khẩu các các sản phẩm sau: thiết bị điện, cụ thể là thiết bị và dụng cụ để truyền dẫn, chuyển mạch, biến đổi, tích, điều chỉnh hoặc điều khiển năng lượng điện, thiết bị và dụng cụ kiểm tra điện (giám sát), thiết bị đo lường điện, thiết bị điên tử, cụ thể là thiết bị ghi, truyền và tái tạo âm thanh và hình ảnh, thiết bị viễn thông và công nghệ thông tin, vật liệu xây dựng, đồ điện gia dụng, cụ thể là các thiết bị để sưởi nóng, sinh hơi nước, nấu nướng, làm lạnh, thông gió (chạy điện, dùng cho mục đích gia dung), thiết bị chiếu sáng; quản lý dự án; quản lý kinh doanh trung tâm thương mại.

Nhóm 37: Xây dựng, lắp đặt, quản lý vận hành và sửa chữa công trình điện, công trình công nghiệp và hệ thống lưới điện; giám sát điều hành công việc xây dựng công trình; tư vấn xây dựng.

Nhóm 38: Dịch vụ viễn thông; dịch vụ cho thuê thiết bị viễn thông; dịch vụ kết nối và chuyển hướng viễn thông; dịch vụ cho phép người sử dụng truy cập vào mạng máy tính toán cầu (dịch vụ cung cấp đường truyền); dịch vụ điện thoại; tư vấn về lĩnh vực viễn thông.

Nhóm 39: Dịch vụ mua bán điện; phân phối năng lượng; phân phối điện; dịch vụ du lịch; vận tải.

Nhóm 40: Sản xuất điện; sản xuất năng lượng; gia công kim loại; xử lý, tráng phủ kim loại.

Nhóm 42: Nghiên cứu khoa học, công nghệ và thiết kế trong lĩnh vực năng lượng, điện lực, viễn thông và công nghệ thông tin; tư vấn chuyển giao công nghệ trong lĩnh vực năng lượng, điện lực viễn thông và công nghệ thông tin; dịch vụ tư vấn về lĩnh vực tiết kiệm năng lượng; hiệu chỉnh kiểm định các thiết bị điện, thiết bị cơ khí, thiết bị đo lường điện; hiệu chỉnh, đo hiệu suất của nhà máy điện; khảo sát, lập quy hoạch lưới điện.

---

(210) **4-2012-08275**

(540)

EVN HCMC
PC BINH PHU

(220) 26.04.2012
(441) 25.07.2012
(531) A1.1.9; A1.1.2; 26.1.1
(591) Xanh lam, vàng, đỏ
(731) TẬP ĐOÀN ĐIỆN LỰC VIỆT NAM (VN)
18 Trần Nguyên Hãn, quận Hoàn Kiếm, thành phố Hà Nội
(740) Công ty Luật TNHH IP MAX (IPMAX LAW FIRM)

(511) Nhóm 35: Xuất nhập khẩu điện năng; mua bán, xuất nhập khẩu các các sản phẩm sau: thiết bị điện, cụ thể là thiết bị và dụng cụ để truyền dẫn, chuyển mạch, biến đổi, tích, điều chỉnh hoặc điều khiển năng lượng điện, thiết bị và dụng cụ kiểm tra điện (giám sát), thiết bị đo lường điện, thiết bị điên tử, cụ thể là thiết bị ghi, truyền và tái tạo âm thanh và hình ảnh, thiết bị viễn thông và công nghệ thông tin, vật liệu xây dựng, đồ điện gia dụng, cụ thể là các thiết bị để sưởi nóng, sinh hơi nước, nấu nướng, làm lạnh, thông gió (chạy điện, dùng cho mục đích gia dung), thiết bị chiếu sáng; quản lý dự án; quản lý kinh doanh trung tâm thương mại.

Nhóm 37: Xây dựng, lắp đặt, quản lý vận hành và sửa chữa công trình điện, công trình công nghiệp và hệ thống lưới điện; giám sát điều hành công việc xây dựng công trình; tư vấn xây dựng.

Nhóm 38: Dịch vụ viễn thông; dịch vụ cho thuê thiết bị viễn thông; dịch vụ kết nối và chuyển hướng viễn thông; dịch vụ cho phép người sử dụng truy cập vào mạng máy tính toán cầu (dịch vụ cung cấp đường truyền); dịch vụ điện thoại; tư vấn về lĩnh vực viễn thông.

Nhóm 39: Dịch vụ mua bán điện; phân phối năng lượng; phân phối điện; dịch vụ du lịch; vận tải.

Nhóm 40: Sản xuất điện; sản xuất năng lượng; gia công kim loại; xử lý, tráng phủ kim loại.

Nhóm 42: Nghiên cứu khoa học, công nghệ và thiết kế trong lĩnh vực năng lượng, điện lực, viễn thông và công nghệ thông tin; tư vấn chuyển giao công nghệ trong lĩnh vực năng lượng, điện lực viễn thông và công nghệ thông tin; dịch vụ tư vấn về lĩnh vực tiết kiệm năng lượng; hiệu chỉnh kiểm định các thiết bị điện, thiết bị cơ khí, thiết bị đo lường điện; hiệu chỉnh, đo hiệu suất của nhà máy điện; khảo sát, lập quy hoạch lưới điện.

---

(210) **4-2012-08276**

(540)

(220) 26.04.2012
(441) 25.07.2012
(531) A1.1.9; A1.1.2; 26.1.1
(591) Xanh lam, vàng, đỏ
(731) TẬP ĐOÀN ĐIỆN LỰC VIỆT NAM (VN)
18 Trần Nguyên Hãn, quận Hoàn Kiếm, thành phố Hà Nội
(740) Công ty Luật TNHH IP MAX (IPMAX LAW FIRM)

(511) Nhóm 35: Xuất nhập khẩu điện năng; mua bán, xuất nhập khẩu các các sản phẩm sau: thiết bị điện, cụ thể là thiết bị và dụng cụ để truyền dẫn, chuyển mạch, biến đổi, tích, điều chỉnh hoặc điều khiển năng lượng điện, thiết bị và dụng cụ kiểm tra điện (giám sát), thiết bị đo lường điện, thiết bị điên tử, cụ thể là thiết bị ghi, truyền và tái tạo âm thanh và hình ảnh, thiết bị viễn thông và công nghệ thông tin, vật liệu xây dựng, đồ điện gia dụng, cụ thể là các thiết bị để sưởi nóng, sinh hơi nước, nấu nướng, làm lạnh, thông gió (chạy điện, dùng cho mục đích gia dung), thiết bị chiếu sáng; quản lý dự án; quản lý kinh doanh trung tâm thương mại.

Nhóm 37: Xây dựng, lắp đặt, quản lý vận hành và sửa chữa công trình điện, công trình công nghiệp và hệ thống lưới điện; giám sát điều hành công việc xây dựng công trình; tư vấn xây dựng.

Nhóm 38: Dịch vụ viễn thông; dịch vụ cho thuê thiết bị viễn thông; dịch vụ kết nối và chuyển hướng viễn thông; dịch vụ cho phép người sử dụng truy cập vào mạng máy tính toán cầu (dịch vụ cung cấp đường truyền); dịch vụ điện thoại; tư vấn về lĩnh vực viễn thông.

Nhóm 39: Dịch vụ mua bán điện; phân phối năng lượng; phân phối điện; dịch vụ du lịch; vận tải.

Nhóm 40: Sản xuất điện; sản xuất năng lượng; gia công kim loại; xử lý, tráng phủ kim loại.

Nhóm 42: Nghiên cứu khoa học, công nghệ và thiết kế trong lĩnh vực năng lượng, điện lực, viễn thông và công nghệ thông tin; tư vấn chuyển giao công nghệ trong lĩnh vực năng lượng, điện lực viễn thông và công nghệ thông tin; dịch vụ tư vấn về lĩnh vực tiết kiệm năng lượng; hiệu chỉnh kiểm định các thiết bị điện, thiết bị cơ khí, thiết bị đo lường điện; hiệu chỉnh, đo hiệu suất của nhà máy điện; khảo sát, lập quy hoạch lưới điện.

---

(210) **4-2012-08277**

(540)

EVN HCMC
PC CHO LON

(220) 26.04.2012
(441) 25.07.2012
(531) A1.1.9; A1.1.2; 26.1.1
(591) Xanh lam, vàng, đỏ
(731) TẬP ĐOÀN ĐIỆN LỰC VIỆT NAM (VN)
18 Trần Nguyên Hãn, quận Hoàn Kiếm, thành phố Hà Nội
(740) Công ty Luật TNHH IP MAX (IPMAX LAW FIRM)

(511) Nhóm 35: Xuất nhập khẩu điện năng; mua bán, xuất nhập khẩu các các sản phẩm sau: thiết bị điện, cụ thể là thiết bị và dụng cụ để truyền dẫn, chuyển mạch, biến đổi, tích, điều chỉnh hoặc điều khiển năng lượng điện, thiết bị và dụng cụ kiểm tra điện (giám sát), thiết bị đo lường điện, thiết bị điện tử, cụ thể là thiết bị ghi, truyền và tái tạo âm thanh và hình ảnh, thiết bị viễn thông và công nghệ thông tin, vật liệu xây dựng, đồ điện gia dụng, cụ thể là các thiết bị để sưởi nóng, sinh hơi nước, nấu nướng, làm lạnh, thông gió (chạy điện, dùng cho mục đích gia dụng), thiết bị chiếu sáng; quản lý dự án; quản lý kinh doanh trung tâm thương mại.

Nhóm 37: Xây dựng, lắp đặt, quản lý vận hành và sửa chữa công trình điện, công trình công nghiệp và hệ thống lưới điện; giám sát điều hành công việc xây dựng công trình; tư vấn xây dựng.

Nhóm 38: Dịch vụ viễn thông; dịch vụ cho thuê thiết bị viễn thông; dịch vụ kết nối và chuyển hướng viễn thông; dịch vụ cho phép người sử dụng truy cập vào mạng máy tính toán cầu (dịch vụ cung cấp đường truyền); dịch vụ điện thoại; tư vấn về lĩnh vực viễn thông.

Nhóm 39: Dịch vụ mua bán điện; phân phối năng lượng; phân phối điện; dịch vụ du lịch; vận tải.

Nhóm 40: Sản xuất điện; sản xuất năng lượng; gia công kim loại; xử lý, tráng phủ kim loại.

Nhóm 42: Nghiên cứu khoa học, công nghệ và thiết kế trong lĩnh vực năng lượng, điện lực, viễn thông và công nghệ thông tin; tư vấn chuyển giao công nghệ trong lĩnh vực năng lượng, điện lực viễn thông và công nghệ thông tin; dịch vụ tư vấn về lĩnh vực tiết kiệm năng lượng; hiệu chỉnh kiểm định các thiết bị điện, thiết bị cơ khí, thiết bị đo lường điện; hiệu chỉnh, đo hiệu suất của nhà máy điện; khảo sát, lập quy hoạch lưới điện.

---

(210) **4-2012-08278**

(540)

EVNHANOI
PC TAY HO

(220) 26.04.2012
(441) 25.07.2012
(531) A1.1.9; A1.1.2; 26.1.1
(591) Xanh lam, vàng, đỏ
(731) TẬP ĐOÀN ĐIỆN LỰC VIỆT NAM (VN)
18 Trần Nguyên Hãn, quận Hoàn Kiếm, thành phố Hà Nội
(740) Công ty Luật TNHH IP MAX (IPMAX LAW FIRM)

(511) Nhóm 35: Xuất nhập khẩu điện năng; mua bán, xuất nhập khẩu các các sản phẩm sau: thiết bị điện, cụ thể là thiết bị và dụng cụ để truyền dẫn, chuyển mạch, biến đổi, tích, điều chỉnh hoặc điều khiển năng lượng điện, thiết bị và dụng cụ kiểm tra điện (giám sát), thiết bị đo lường điện, thiết bị điện tử, cụ thể là thiết bị ghi, truyền và tái tạo âm thanh và hình ảnh, thiết bị viễn thông và công nghệ thông tin, vật liệu xây dựng, đồ điện gia dụng, cụ thể là các thiết bị để sưởi nóng, sinh hơi nước, nấu nướng, làm lạnh, thông gió (chạy điện, dùng cho mục đích gia dụng), thiết bị chiếu sáng; quản lý dự án; quản lý kinh doanh trung tâm thương mại.

Nhóm 37: Xây dựng, lắp đặt, quản lý vận hành và sửa chữa công trình điện, công trình công nghiệp và hệ thống lưới điện; giám sát điều hành công việc xây dựng công trình; tư vấn xây dựng.

Nhóm 38: Dịch vụ viễn thông; dịch vụ cho thuê thiết bị viễn thông; dịch vụ kết nối và chuyển hướng viễn thông; dịch vụ cho phép người sử dụng truy cập vào mạng máy tính toán cầu (dịch vụ cung cấp đường truyền); dịch vụ điện thoại; tư vấn về lĩnh vực viễn thông.

Nhóm 39: Dịch vụ mua bán điện; phân phối năng lượng; phân phối điện; dịch vụ du lịch; vận tải.

Nhóm 40: Sản xuất điện; sản xuất năng lượng; gia công kim loại; xử lý, tráng phủ kim loại.

Nhóm 42: Nghiên cứu khoa học, công nghệ và thiết kế trong lĩnh vực năng lượng, điện lực, viễn thông và công nghệ thông tin; tư vấn chuyển giao công nghê trong lĩnh vực năng lượng, điện lực viễn thông và công nghệ thông tin; dịch vụ tư vấn về lĩnh vực tiết kiệm năng lượng; hiệu chỉnh kiểm định các thiết bị điện, thiết bị cơ khí, thiết bị đo lường điện; hiệu chỉnh, đo hiệu suất của nhà máy điện; khảo sát, lập quy hoạch lưới điện.

---

(210) **4-2012-08279**

(540) GIA VIỆT

(220) 26.04.2012
(441) 25.07.2012
(731) CÔNG TY TNHH ANH NGUYỄN (VN)
Số 51-53 phố Châu Long, phường Trúc Bạch, quận Ba Đình, thành phố Hà Nội

(511) Nhóm 43: Dịch vụ nhà hàng ăn uống, khách sạn.

---

(210) **4-2012-08280**

(540) VIỆT GIA

(220) 26.04.2012
(441) 25.07.2012
(731) CÔNG TY TNHH ANH NGUYỄN (VN)
Số 51-53 phố Châu Long, phường Trúc Bạch, quận Ba Đình, thành phố Hà Nội

(511) Nhóm 43: Dịch vụ nhà hàng ăn uống, khách sạn.

---

(210) **4-2012-08281**

(540)

TỎA SÁNG
SHINE
SHINING

(220) 26.04.2012
(441) 25.07.2012

(731) CÔNG TY TNHH ANH NGUYỄN (VN)
Số 51-53 phố Châu Long, phường Trúc Bạch, quận Ba Đình, thành phố Hà Nội

(511) Nhóm 16: Ấn phẩm.

Nhóm 44: Dịch vụ chăm sóc sắc đẹp.

---

(210) **4-2012-08282**

(540)

HẢI CHÂU

(220) 26.04.2012
(441) 25.07.2012

(731) CÔNG TY TNHH CHẾ BIẾN THỦY SẢN HẢI CHÂU (VN)
Diễn Phúc, huyện Diễn Châu, tỉnh Nghệ An

(740) Công ty TNHH Quốc tế D & N (D&N INTERNATIONAL CO.,LTD.)

(511) Nhóm 31: Thức ăn chăn nuôi; chất phụ gia và chất bổ sung dùng cho thức ăn chăn nuôi (không dùng trong ngành y).

---

(210) **4-2012-08284**

(540)

ĐMTT

(220) 26.04.2012
(441) 25.07.2012

(731) CÔNG TY CỔ PHẦN THỂ THAO LONG VŨ (VN)
Thôn An Hạ, xã An Thượng, huyện Hoài Đức, thành phố Hà Nội

(740) Công ty TNHH Đại Tín và Liên Danh (DAITIN AND ASSOCIATES CO.,LTD)

(511) Nhóm 28: Giá tập tạ; thanh đòn; quả tạ; dụng cụ rèn luyện hình thể; găng tay dùng cho chơi thể thao; bóng dùng trong thể thao.

Nhóm 35: Mua bán dụng cụ, thiết bị tập thể dục thể thao, đai lưng dùng cho môn cử tạ, xe đạp đặt cố định để luyện tập, bóng bi-a, miếng bịt đầu gậy chơi bi-a, gậy chơi bi-a, vật dụng đánh dấu trong trò chơi bi-a, vật đệm bàn bi-a, bàn cờ trò chơi, phấn dùng cho gậy chọc bi-a, trục lăn dùng cho xe đạp đặt cố định để luyện tập, giầy trượt pa-tanh, hòn bi cho trò chơi, túi để tập đấm, vợt, dây căng vợt, quả cầu lông, thiết bị ném bóng ten-nít, lưới quần vợt, bia để ngắm bắn, bia điện tử để ngắm bắn, bàn để đánh bóng bàn, ván lướt sóng, đai cho ván lướt sóng, dụng cụ để sửa chữa điểm đánh dấu phát bóng (phụ kiện chơi gôn), gậy đánh gôn, găng tay đánh gôn, túi đựng vật dụng đánh gôn, có hoặc không có bánh xe, máy để tập luyện thể dục, lưới thể thao, vật chống dùng cho các vận động viên,

bộ dây treo; quảng cáo dụng cụ, thiết bị tập thể dục thể thao, đai lưng dùng cho môn cử tạ, xe đạp đặt cố định để luyện tập, bóng bi-a, miếng bịt đầu gậy chơi bi-a, gậy chơi bi-a, vật dụng đánh dấu trong trò chơi bi-a, vật đệm bàn bi-a, bàn cờ trò chơi, phấn dùng cho gậy chọc bi-a, trục lăn dùng cho xe đạp đặt cố định để luyện tập, giầy trượt pa-tanh, hòn bi cho trò chơi, túi để tập đấm, vợt, dây căng vợt, quả cầu lông, thiết bị ném bóng ten-nít, lưới quần vợt, bia để ngắm bắn, bia điện tử để ngắm bắn, bàn để đánh bóng bàn, ván lướt sóng, đai cho ván lướt sóng, dụng cụ để sửa chữa điểm đánh dấu phát bóng (phụ kiện chơi gôn), gậy đánh gôn, găng tay đánh gôn, túi đựng vật dụng đánh gôn, có hoặc không có bánh xe, máy để tập luyện thể dục, lưới thể thao, vật chống dùng cho các vận động viên, bộ dây treo; giới thiệu dụng cụ, thiết bị tập thể dục thể thao, đai lưng dùng cho môn cử tạ, xe đạp đặt cố định để luyện tập, bóng bi-a, miếng bịt đầu gậy chơi bi-a, gậy chơi bi-a, vật dụng đánh dấu trong trò chơi bi-a, vật đệm bàn bi-a, bàn cờ trò chơi, phấn dùng cho gậy chọc bi-a, trục lăn dùng cho xe đạp đặt cố định để luyện tập, giầy trượt pa-tanh, hòn bi cho trò chơi, túi để tập đấm, vợt, dây căng vợt, quả cầu lông, thiết bị ném bóng ten-nít, lưới quần vợt, bia để ngắm bắn, bia điện tử để ngắm bắn, bàn để đánh bóng bàn, ván lướt sóng, đai cho ván lướt sóng, dụng cụ để sửa chữa điểm đánh dấu phát bóng (phụ kiện chơi gôn), gậy đánh gôn, găng tay đánh gôn, túi đựng vật dụng đánh gôn, có hoặc không có bánh xe, máy để tập luyện thể dục, lưới thể thao, vật chống dùng cho các vận động viên, bộ dây treo; xuất nhập khẩu dụng cụ, thiết bị tập thể dục thể thao, đai lưng dùng cho môn cử tạ, xe đạp đặt cố định để luyện tập, bóng bi-a, miếng bịt đầu gậy chơi bi-a, gậy chơi bi-a, vật dụng đánh dấu trong trò chơi bi-a, vật đệm bàn bi-a, bàn cờ trò chơi, phấn dùng cho gậy chọc bi-a, trục lăn dùng cho xe đạp đặt cố định để luyện tập, giầy trượt pa-tanh, hòn bi cho trò chơi, túi để tập đấm, vợt, dây căng vợt, quả cầu lông, thiết bị ném bóng ten-nít, lưới quần vợt, bia để ngắm bắn, bia điện tử để ngắm bắn, bàn để đánh bóng bàn, ván lướt sóng, đai cho ván lướt sóng, dụng cụ để sửa chữa điểm đánh dấu phát bóng (phụ kiện chơi gôn), gậy đánh gôn, găng tay đánh gôn, túi đựng vật dụng đánh gôn, có hoặc không có bánh xe, máy để tập luyện thể dục, lưới thể thao, vật chống dùng cho các vận động viên, bộ dây treo.

---

(210) **4-2012-08285**

(540)

(220) 26.04.2012
(441) 25.07.2012
(531) 24.15.21; A17.2.2
(591) Đỏ, xanh
(731) CÔNG TY CỔ PHẦN THỂ THAO LONG VŨ (VN)
Thôn An Hạ, xã An Thượng, huyện Hoài Đức, thành phố Hà Nội
(740) Công ty TNHH Đại Tín và Liên Danh (DAITIN AND ASSOCIATES CO.,LTD)

(511) Nhóm 28: Giá tập tạ; thanh đòn; quả tạ; dụng cụ rèn luyện hình thể; găng tay dùng cho chơi thể thao; bóng dùng trong thể thao.

Nhóm 35: Mua bán dụng cụ, thiết bị tập thể dục thể thao, đai lưng dùng cho môn cử tạ, xe đạp đặt cố định để luyện tập, bóng bi-a, miếng bịt đầu gậy chơi bi-a, gậy chơi bi-a, vật dụng đánh dấu trong trò chơi bi-a, vật đệm bàn bi-a, bàn cờ trò chơi, phấn dùng cho gậy chọc bi-a, trục lăn dùng cho xe đạp đặt cố định để luyện tập, giầy trượt pa-tanh, hòn bi cho trò chơi, túi để tập đấm, vợt, dây căng vợt, quả cầu lông, thiết bị ném bóng ten-nít, lưới quần vợt, bia để ngắm bắn, bia điện tử để ngắm bắn, bàn để đánh bóng bàn, ván lướt

sóng, đai cho ván lướt sóng, dụng cụ để sửa chữa điểm đánh dấu phát bóng (phụ kiện chơi gôn), gậy đánh gôn, găng tay đánh gôn, túi đựng vật dụng đánh gôn, có hoặc không có bánh xe, máy để tập luyện thể dục, lưới thể thao, vật chống dùng cho các vận động viên, bộ dây treo; quảng cáo dụng cụ, thiết bị tập thể dục thể thao, đai lưng dùng cho môn cử tạ, xe đạp đặt cố định để luyện tập, bóng bi-a, miếng bịt đầu gậy chơi bi-a, gậy chơi bi-a, vật dụng đánh dấu trong trò chơi bi-a, vật đệm bàn bi-a, bàn cờ trò chơi, phấn dùng cho gậy chọc bi-a, trục lăn dùng cho xe đạp đặt cố định để luyện tập, giầy trượt pa-tanh, hòn bi cho trò chơi, túi để tập đấm, vợt, dây căng vợt, quả cầu lông, thiết bị ném bóng ten-nít, lưới quần vợt, bia để ngắm bắn, bia điện tử để ngắm bắn, bàn để đánh bóng bàn, ván lướt sóng, đai cho ván lướt sóng, dụng cụ để sửa chữa điểm đánh dấu phát bóng (phụ kiện chơi gôn), gậy đánh gôn, găng tay đánh gôn, túi đựng vật dụng đánh gôn, có hoặc không có bánh xe, máy để tập luyện thể dục, lưới thể thao, vật chống dùng cho các vận động viên, bộ dây treo; giới thiệu dụng cụ, thiết bị tập thể dục thể thao, đai lưng dùng cho môn cử tạ, xe đạp đặt cố định để luyện tập, bóng bi-a, miếng bịt đầu gậy chơi bi-a, gậy chơi bi-a, vật dụng đánh dấu trong trò chơi bi-a, vật đệm bàn bi-a, bàn cờ trò chơi, phấn dùng cho gậy chọc bi-a, trục lăn dùng cho xe đạp đặt cố định để luyện tập, giầy trượt pa-tanh, hòn bi cho trò chơi, túi để tập đấm, vợt, dây căng vợt, quả cầu lông, thiết bị ném bóng ten-nít, lưới quần vợt, bia để ngắm bắn, bia điện tử để ngắm bắn, bàn để đánh bóng bàn, ván lướt sóng, đai cho ván lướt sóng, dụng cụ để sửa chữa điểm đánh dấu phát bóng (phụ kiện chơi gôn), gậy đánh gôn, găng tay đánh gôn, túi đựng vật dụng đánh gôn, có hoặc không có bánh xe, máy để tập luyện thể dục, lưới thể thao, vật chống dùng cho các vận động viên, bộ dây treo; xuất nhập khẩu dụng cụ, thiết bị tập thể dục thể thao, đai lưng dùng cho môn cử tạ, xe đạp đặt cố định để luyện tập, bóng bi-a, miếng bịt đầu gậy chơi bi-a, gậy chơi bi-a, vật dụng đánh dấu trong trò chơi bi-a, vật đệm bàn bi-a, bàn cờ trò chơi, phấn dùng cho gậy chọc bi-a, trục lăn dùng cho xe đạp đặt cố định để luyện tập, giầy trượt pa-tanh, hòn bi cho trò chơi, túi để tập đấm, vợt, dây căng vợt, quả cầu lông, thiết bị ném bóng ten-nít, lưới quần vợt, bia để ngắm bắn, bia điện tử để ngắm bắn, bàn để đánh bóng bàn, ván lướt sóng, đai cho ván lướt sóng, dụng cụ để sửa chữa điểm đánh dấu phát bóng (phụ kiện chơi gôn), gậy đánh gôn, găng tay đánh gôn, túi đựng vật dụng đánh gôn, có hoặc không có bánh xe, máy để tập luyện thể dục, lưới thể thao, vật chống dùng cho các vận động viên, bộ dây treo.

---

(210) **4-2012-08287**

(540)

(220) 26.04.2012
(441) 25.07.2012
(531) 26.1.1; 26.15.1; A26.11.12; A25.7.22; 26.11.3
(591) Xanh lá cây, trắng, vàng
(731) CÔNG TY CỔ PHẦN PHÁT TRIỂN NÔNG NGHIỆP MINH TÂM (VN)
166 Phan Chu Trinh, thành phố Tam Kỳ, tỉnh Quảng Nam

(511) Nhóm 01: Phân Bón.

Nhóm 31: Cây giống nông nghiệp.

Nhóm 35: Mua bán: phân bón, cây giống nông nghiệp.

---

(210) **4-2012-08288**

(540)

PLAYBOY

(220) 26.04.2012
(441) 25.07.2012
(731) PLAYBOY ENTERPRISES INTERNATIONAL, INC. (US)
680 North Lake Shore Drive, Chicago, Illinois 60611, U.S.A.
(740) Công ty Luật TNHH AMBYS Hà Nội (AMBYS HANOI)

(511) Nhóm 35: Dịch vụ bán lẻ trực tuyến liên quan tới thực phẩm tươi, thực phẩm khô, quần áo, giầy dép và phụ kiện, trang phục, đồ gỗ nội thất và đồ trang trí nội thất, đồ thủy tinh, dụng cụ đựng hoặc pha chế đồ uống có cồn, đồ trang sức, dụng cụ chăm sóc sức khỏe, sản phẩm hóa mỹ phẩm, sách, đồ dùng văn phòng.

Nhóm 41: Dịch vụ hộp đêm khiêu vũ hoặc giải trí.

Nhóm 43: Dịch vụ quầy rượu, quán cà phê và khách sạn.

---

(210) **4-2012-08289**

(540)

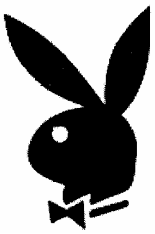

(220) 26.04.2012
(441) 25.07.2012
(531) 3.5.1; A3.5.24; 3.5.20
(731) PLAYBOY ENTERPRISES INTERNATIONAL, INC. (US)
680 North Lake Shore Drive, Chicago, Illinois 60611, U.S.A.
(740) Công ty Luật TNHH AMBYS Hà Nội (AMBYS HANOI)

(511) Nhóm 35: Dịch vụ bán lẻ trực tuyến liên quan tới thực phẩm tươi, thực phẩm khô, quần áo, giầy dép và phụ kiện, trang phục, đồ gỗ nội thất và đồ trang trí nội thất, đồ thủy tinh, dụng cụ đựng hoặc pha chế đồ uống có cồn, đồ trang sức, dụng cụ chăm sóc sức khỏe, sản phẩm hóa mỹ phẩm, sách, đồ dùng văn phòng.

Nhóm 41: Dịch vụ hộp đêm khiêu vũ hoặc giải trí.

Nhóm 43: Dịch vụ quầy rượu, quán cà phê và khách sạn.

---

(210) **4-2012-08290**

(540)

LANEIGE String Longlash

(220) 26.04.2012
(441) 25.07.2012
(731) AMOREPACIFIC CORPORATION (KR)
181, 2-ka, Hangang-ro, Yongsan-ku, Seoul, Republic of Korea
(740) Công ty Luật TNHH AMBYS Hà Nội (AMBYS HANOI)

(511) Nhóm 03: Mỹ phẩm; phấn nền trang điểm; son môi; phấn bôi mí mắt; chế phẩm mỹ phẩm dùng để chăm sóc da; nước thơm dùng cho da; phấn sáp (mỹ phẩm); dầu gội đầu; kem đánh răng; dầu gội đầu cho động vật được yêu quí (không dùng cho mục đích y tế).

---

(210) **4-2012-08291**

(540)

LANEIGE Infinite Volume Setting

(220) 26.04.2012
(441) 25.07.2012
(731) AMOREPACIFIC CORPORATION (KR)
181, 2-ka, Hangang-ro, Yongsan-ku, Seoul, Republic of Korea
(740) Công ty Luật TNHH AMBYS Hà Nội (AMBYS HANOI)

(511) Nhóm 03: Mỹ phẩm; phấn nền trang điểm; son môi; phấn bôi mí mắt; chế phẩm mỹ phẩm dùng để chăm sóc da; nước thơm dùng cho da; phấn sáp (mỹ phẩm); dầu gội đầu; kem đánh răng; dầu gội đầu cho động vật được yêu quí (không dùng cho mục đích y tế).

---

(210) **4-2012-08292**

(540)

RICHMIX

(220) 26.04.2012
(441) 25.07.2012
(591) Nâu, trắng
(731) RICH PRODUCTS CORPORATION (US)
One Robert Rich Way, Buffalo, NY 14213, United States of America
(740) Công ty Luật TNHH AMBYS Hà Nội (AMBYS HANOI)

(511) Nhóm 30: Sản phẩm dùng để nướng bánh, cụ thể là, bột và chế phẩm làm từ ngũ cốc; nấm men; bột nở; đường; muối ăn.

---

(210) **4-2012-08293**

(540)

(220) 26.04.2012
(441) 25.07.2012
(531) 3.7.17
(731) CÔNG TY TNHH VICLAW (VN)
Phòng 838, số 26 đường Láng, phường Ngã Tư Sở, quận Đống Đa, thành phố Hà Nội

(511) Nhóm 35: Tư vấn quản trị và phát triển doanh nghiệp, dịch vụ tư vấn về quản lý trong các lĩnh vực tiếp thị, quản trị nhân sự doanh nghiệp, quản lý hành chính, quản lý dự án và quản lý tổng hợp, tư vấn cổ phần hóa doanh nghiệp, tư vấn xây dựng, phát triển và quảng bá thương hiệu, xúc tiến thương mại, tư vấn và lập các chiến lược kinh doanh, kế hoạch kinh doanh, quản trị doanh nghiệp, nghiên cứu, cung cấp thông tin kinh tế, xã hội, thị trường.

Nhóm 36: Tư vấn đầu tư, môi giới, xúc tiến đầu tư, hỗ trợ và phát triển dự án đầu tư, dịch vụ ủy thác.

Nhóm 41: Dịch vụ dịch thuật, tổ chức chương trình tập huấn, dịch vụ giải trí qua mạng internet, dịch vụ tổ chức hội nghị, hội thảo, dịch vụ tổ chức hội nghị như tổ chức buổi họp đại hội đồng cổ đông, hội đồng quản trị công ty cổ phần, hội đồng thành viên của công ty trách nhiệm hữu hạn, dịch vụ tổ chức sự kiện văn hóa - giáo dục.

---

(210) **4-2012-08294**

(540)

MIROVITA

(220) 26.04.2012
(441) 25.07.2012
(731) CÔNG TY CỔ PHẦN THƯƠNG MẠI DƯỢC PHẨM HÀ LAN (VN)
37/H1 khu đô thị mới Yên Hòa, quận Cầu Giấy, thành phố Hà Nội
(740) Công ty TNHH Sở hữu trí tuệ và Công nghệ Thủ đô (CAPITAL IP&T CO.LTD.)

(511) Nhóm 05: Dược phẩm, thực phẩm dinh dưỡng dùng trong y tế.

---

(210) **4-2012-08295**

(540)

REDPINUS

(220) 26.04.2012
(441) 25.07.2012
(731) CÔNG TY CỔ PHẦN THƯƠNG MẠI DƯỢC PHẨM HÀ LAN (VN)
37/H1 khu đô thị mới Yên Hòa, quận Cầu Giấy, thành phố Hà Nội
(740) Công ty TNHH Sở hữu trí tuệ và Công nghệ Thủ đô (CAPITAL IP&T CO.LTD.)

(511) Nhóm 05: Dược phẩm, thực phẩm dinh dưỡng dùng trong y tế.

---

(210) **4-2012-08296**

(540)

HYACE

(220) 26.04.2012
(441) 25.07.2012
(731) CADILA HEALTHCARE LTD. (IN)
"Zydus Tower", Satellite cross roads, Ahmedabad 380015, India.
(740) Công ty TNHH Sở hữu trí tuệ và Công nghệ Thủ đô (CAPITAL IP&T CO.LTD.)

(511) Nhóm 05: Dược phẩm, thực phẩm dinh dưỡng dùng trong y tế.

---

(210) **4-2012-08297**

(540)

SUPPAINS

(220) 26.04.2012
(441) 25.07.2012
(731) CADILA HEALTHCARE LTD. (IN)
"Zydus Tower", Satellite cross roads, Ahmedabad 380015, India.
(740) Công ty TNHH Sở hữu trí tuệ và Công nghệ Thủ đô (CAPITAL IP&T CO.LTD.)

(511) Nhóm 05: Dược phẩm, thực phẩm dinh dưỡng dùng trong y tế.

---

(210) **4-2012-08298**

(540)

XCEPTO 5

(220) 26.04.2012
(441) 25.07.2012
(731) CADILA HEALTHCARE LTD. (IN)
"Zydus Tower", Satellite cross roads, Ahmedabad 380015, India
(740) Công ty TNHH Sở hữu trí tuệ và Công nghệ Thủ đô (CAPITAL IP&T CO.LTD.)

(511) Nhóm 05: Dược phẩm, thực phẩm dinh dưỡng dùng trong y tế.

---

(210) **4-2012-08299**

(540)

ZYDMEB

(220) 26.04.2012
(441) 25.07.2012
(731) CADILA HEALTHCARE LTD. (IN)
"Zydus Tower", Satellite cross roads, Ahmedabad 380015, India
(740) Công ty TNHH Sở hữu trí tuệ và Công nghệ Thủ đô (CAPITAL IP&T CO.LTD.)

(511) Nhóm 05: Dược phẩm, thực phẩm dinh dưỡng dùng trong y tế.

---

(210) **4-2012-08300**

(540)

ZYDFOL

(220) 26.04.2012
(441) 25.07.2012
(731) CADILA HEALTHCARE LTD. (IN)
"Zydus Tower", Satellite cross roads, Ahmedabad 380015, India
(740) Công ty TNHH Sở hữu trí tuệ và Công nghệ Thủ đô (CAPITAL IP&T CO.LTD.)

(511) Nhóm 05: Dược phẩm, thực phẩm dinh dưỡng dùng trong y tế.

---

(210) **4-2012-08305**

(540)

Viên thấp khớp SAMIO

(220) 26.04.2012
(441) 25.07.2012
(731) CÔNG TY TRÁCH NHIỆM HỮU HẠN THƯƠNG MẠI VÀ DƯỢC PHẨM HƯNG VIỆT (VN)
Phòng 10 nhà A1 tập thể Bắc Nghĩa Tân, tổ 34, phường Nghĩa Tân, quận Cầu Giấy, thành phố Hà Nội
(740) Công ty TNHH Sở hữu trí tuệ và Công nghệ Thủ đô (CAPITAL IP&T CO.LTD.)

(511) Nhóm 05: Dược phẩm, thực phẩm dinh dưỡng dùng trong y tế.

---

(210) **4-2012-08306**

(540)

HADUGINTON

(220) 26.04.2012
(441) 25.07.2012
(731) CÔNG TY CỔ PHẦN DƯỢC VẬT TƯ Y TẾ HẢI DƯƠNG (VN)
Số 102, phố Chi Lăng, phường Nguyễn Trãi, thành phố Hải Dương, tỉnh Hải Dương
(740) Công ty TNHH Sở hữu trí tuệ và Công nghệ Thủ đô (CAPITAL IP&T CO.LTD.)

(511) Nhóm 05: Dược phẩm, thực phẩm dinh dưỡng dùng trong y tế.

---

(210) **4-2012-08307**

(540)

MASTSUJAPANE

(220) 26.04.2012
(441) 25.07.2012
(731) CÔNG TY TRÁCH NHIỆM HỮU HẠN THƯƠNG MẠI SẢN XUẤT VỸ TÂM (VN)
195/18 Bình Thới, phường 9, quận 11, thành phố Hồ Chí Minh
(740) Công ty TNHH Sở hữu trí tuệ và Công nghệ Thủ đô (CAPITAL IP&T CO.LTD.)

(511) Nhóm 05: Thuốc trừ sâu, thuốc diệt cỏ, thuốc diệt nấm mốc, thuốc trừ vi khuẩn gây hại cây trồng, thuốc trừ dịch cho thực vật, thuốc trừ động vật gây hại.

---

(210) **4-2012-08308**

(540)

BAGHEERA

(220) 26.04.2012
(441) 25.07.2012
(731) DISNEY ENTERPRISES, INC. A Delaware Corporation (US)
500 South Buena Vista Street, Burbank, CA 91521, USA
(740) Công ty Tư vấn đầu tư và chuyển giao công nghệ (INVESTCONSULT)

(511) Nhóm 03: Chất để tẩy trắng; chất để tẩy rửa, đánh bóng, tẩy dầu mỡ và mài mòn; xà phòng; nước xức tóc; nước thơm dùng sau khi cạo râu; chất chống đổ mồ hôi (đồ mỹ phẩm), dầu hương liệu (tinh dầu); lông mi giả và móng tay giả; dầu thơm dùng cho trẻ em; khăn tẩm mỹ phẩm thơm của trẻ em dùng cho mục đích vệ sinh; dầu tắm; phấn dùng sau khi tắm; mặt nạ mỹ phẩm làm đẹp; phấn hồng (mỹ phẩm); kem dùng cho cơ thể, nước thơm và phấn bột dùng cho cơ thể; nước xúc miệng làm cho hơi thở thơm tho; chế phẩm (làm sạch) dùng làm nước tắm sủi bọt và thơm; nước hoa cô-lô-nhơ; mỹ phẩm; chế phẩm đánh răng; chất khử mùi dùng cho cá nhân; phấn bột (mỹ phẩm); tinh dầu thơm dùng cho cá nhân; bút kẻ mi mắt, mỹ phẩm tạo quầng mắt; bút chì kẻ lông mày; phấn trang điểm mặt; kem xoa mặt (mỹ phẩm); nước thơm xoa mặt; mỹ phẩm mặt nạ dưỡng mặt; chế phẩm làm sạch mặt; sáp thơm dùng để làm thơm phòng; chế phẩm toả mùi hương dùng cho cá nhân; gel vuốt tóc; dầu xả; dầu gội đầu; keo vuốt tóc; kem dưỡng tóc; keo xịt tóc; kem dưỡng da tay; nước thơm dùng cho tay; xà phòng dùng cho tay; chất dưỡng môi; son

môi; son môi có túi đựng đi kèm; son làm bóng môi; xà phòng dạng lỏng; đồ trang điểm (son phấn), mỹ phẩm bôi mi mắt; chế phẩm làm sạch miệng không dùng trong ngành y; chế phẩm chăm sóc móng chân, móng tay; chế phẩm làm móng chân móng tay óng ánh; mỹ phẩm làm cứng móng chân, móng tay; mỹ phẩm làm bóng móng chân móng tay; xà phòng tắm không dùng trong ngành y; nước hoa, hoa khô (hương thơm); chế phẩm toả mùi hương trong phòng; kem dùng để cạo râu; xà phòng dùng cho da; bột tan dùng làm mịn và khô da; nước thơm dùng cho cá nhân; kem dưỡng da; mỹ phẩm tạo độ ẩm cho da; kem chống nắng; mỹ phẩm chống nắng.

---

(210) **4-2012-08312**

(540)

BAGHEERA

(220) 26.04.2012
(441) 25.07.2012
(731) DISNEY ENTERPRISES, INC. A Delaware Corporation (US)
500 South Buena Vista Street, Burbank, CA 91521, U.S.A.
(740) Công ty Tư vấn đầu tư và chuyển giao công nghệ (INVESTCONSULT)

(511) Nhóm 18: Da và giả da; da động vật, da sống chưa thuộc; rương (hòm, va li) và túi du lịch; lọng và gậy chống; roi và yên cương; túi xách dùng cho mục đích thể thao; túi xách dành cho vận động viên; ba lô đeo sau lưng trẻ em; ba lô đeo sau lưng; túi đựng đồ đi biển; cặp sách; hộp đựng thẻ điện thoại; ví đựng tiền lẻ; ví đựng tiền xu; túi đựng tã trẻ em làm bằng da và giả da; túi vải buộc dây để mang đồ trang bị cắm trại; túi đựng đồ vệ sinh phụ nữ làm bằng da và giả da; túi đựng đồ tập thể dục; túi xách tay; ba lô; hộp đựng chìa khoá bằng da và giả da; dây đeo chìa khoá bằng da; túi đựng son bằng da hoặc giả da; túi đựng hành lý; thẻ gắn theo hành lý làm bằng da và giả da; túi dùng cho các cuộc đi chơi ngắn bằng da và giả da; ví đựng tiền; túi đeo vai học sinh; túi đựng đồ đi mua sắm; túi xách đi chợ; ô; túi đeo ở eo; ví.

---

(210) **4-2012-08314**

(540)

BAGHEERA

(220) 26.04.2012
(441) 25.07.2012
(731) DISNEY ENTERPRISES, INC. A Delaware Corporation (US)
500 South Buena Vista Street, Burbank, CA 91521, U.S.A.
(740) Công ty Tư vấn đầu tư và chuyển giao công nghệ (INVESTCONSULT)

(511) Nhóm 21: Lược và bọt biển; bàn chải (không kể bút lông); vật liệu dùng làm bàn chải; đồ thuỷ tinh, sành, sứ dùng cho mục đích gia dụng và không xếp vào các nhóm khác; găng tay hở ngón dùng để nướng đồ ăn; bộ đồ uống dùng trong gia đình và bếp núc thuộc nhóm này; bô đựng đồ uống bằng thuỷ tinh dùng trong gia đình và bếp núc thuộc nhóm này; lồng chim; bát; chổi, chảo làm bánh; khuôn làm bánh; khay để làm bánh; giá cắm nến không làm bằng kim loại quý; dụng cụ để tắt nến; chân đỡ nến; bình đựng nước dùng cho gia đình; tượng nhỏ bằng sứ, miếng lót cốc không làm bằng giấy hoặc vải lanh trải bàn; hộp có thể gập lại dùng cho gia đình; lọ đựng bánh; dụng cụ cắt bánh; cái mở nút chai; tách chén; túi đựng đồ trang trí dùng cho người làm bánh kẹo; pha lê hình lăng kính dùng để trang trí; thuỷ tinh để trang trí; đĩa trang trí; đĩa đựng thức ăn; bức tượng nhỏ bằng sứ,

pha lê, đất nung, thuỷ tinh hoặc gốm, chậu hoa; bàn chải tóc; lược chải tóc; bình cách nhiệt; vỏ cầm cách nhiệt của hộp đựng đồ uống, hộp đựng cơm; ca; hộp đựng giấy ăn; vòng đánh dấu khăn ăn không làm bằng kim loại quý găng tay dùng cho lò nướng; cốc bằng giấy; đĩa giấy; chảo nướng bánh; khay nướng bánh; cốc nhựa; chai đựng nước bằng nhựa; đĩa; đĩa đựng xà phòng; ấm trà không chạy điện, bộ cốc chén; đồ đựng cách nhiệt dùng cho thức ăn và đồ uống; bàn chải đánh răng, khay dùng cho gia đình hoặc bếp núc; giá ba chân làm dụng cụ gia đình hoặc bếp núc phích, thùng rác.

---

(210) **4-2012-08315**

(540)

BAGHEERA

(220) 26.04.2012
(441) 25.07.2012
(731) DISNEY ENTERPRISES, INC. A Delaware Corporation (US)
500 South Buena Vista Street, Burbank, CA 91521, U.S.A.
(740) Công ty Tư vấn đầu tư và chuyển giao công nghệ (INVESTCONSULT)

(511) Nhóm 24: Khăn phủ giường bằng len đan; khăn tắm bằng vải lanh; khăn tắm; chăn trải giường, màn treo trước giường; khăn trải giường bằng vải lanh; khăn phủ giường bằng vải; tấm vải phủ che bao chân giường; khăn trải giường; chăn phủ đồ đạc; vải in hoa; chăn dùng cho trẻ em; cái lót cốc bằng vải; khăn lót bàn ăn bằng vải; cờ băng vải; cờ trang trí bằng vải; khăn phủ giường có hai lớp và nhồi bông ở giữa; vải lót nôi trẻ em; rèm cửa bằng vải; cờ bằng sợi; cờ trang trí bằng nỉ; khăn dùng khi chơi gôn; khăn lau tay và mặt bằng vải; khăn tay băng vải; khăn tắm có mũ trùm đầu; khăn lau dùng cho mục đích gia đình làm bằng vải lanh; khăn bằng vải; găng tay vệ sinh (làm bằng vải); áo gối; khăn phủ gối; khăn lót để cầm nồi; mền bông; chăn nhẹ để quấn trẻ sơ sinh sau khi tắm; chăn bằng lụa; khăn trải bàn bằng vải lanh; khăn ăn bằng vải; khăn bàn cá nhân bằng vải; khăn trải bàn bằng vải; khăn phủ đồ đạc; khăn bông; khăn lau chùi bằng vải; chăn len; khăn trải bàn bằng nhựa.

---

(210) **4-2012-08316**

(540)

BAGHEERA

(220) 26.04.2012
(441) 25.07.2012
(731) DISNEY ENTERPRISES, INC. A Delaware Corporation (US)
500 South Buena Vista Street, Burbank, CA 91521, U.S.A.
(740) Công ty Tư vấn đầu tư và chuyển giao công nghệ (INVESTCONSULT)

(511) Nhóm 25: Quần áo; giày thể thao, khăn in hoa (trang phục); mũ dùng cho chơi bóng chày; áo choàng dùng đi tắm biển; quần áo tắm biển; thắt lưng (trang phục); yếm (trang phục); áo tắm hai mảnh; áo cộc tay có gắn biểu trưng tổ chức; ủng; nơ cài cổ; áo nịt ngực; mũ lưỡi trai, quần bằng da; yếm bằng vải; áo khoác; áo liền váy; cái che tai giữ ấm; đồ đi chân; găng tay (trang phục); áo sơ mi dùng khi chơi gôn; quần áo mặc trong ngày lễ Ha-lô-oen; mũ nón; dải băng buộc đầu (trang phục); đồ đội đầu (trang phục); hàng dệt kim (cụ thể là quần áo, đồ đi chân, đồ đội đầu); đồ mặc cho trẻ sơ sinh (quần áo, giầy dép, mũ nón); áo jắc-két; quần áo bò; áo nịt len, khăn vuông trùm đầu; áo nịt dùng cho diễn viên múa hoặc vận động viên; nịt chân, găng tay hở ngón (trang phục); ca vát; áo ngủ dùng cho

nam giới; áo ngủ dùng cho nữ giới, áo khoác mặc ngoài; bộ quần áo pijama; quần dài; quần nịt của phụ nữ; áo cộc tay, áo pon sô; quần áo mưa; áo choàng; dép săng-đan; khăn quàng cổ; áo sơ mi; giầy; váy ngắn; quần soóc; quần mặc hàng ngày; dép đi trong nhà; trang phục ngủ; tất ngắn; tất dài; áo len dài tay; quần dùng trong khi tập luyện; áo dùng trong khi tập luyện; quần áo bơi; áo sát nách; quần bó; áo phông; quần áo lót; áo gi lê; dải buộc cổ tay (trang phục).

---

(210) **4-2012-08317**

(540)

BAGHEERA

(220) 26.04.2012
(441) 25.07.2012
(731) DISNEY ENTERPRISES, INC. A Delaware Corporation (US)
500 South Buena Vista Street, Burbank, CA 91521, U.S.A.
(740) Công ty Tư vấn đầu tư và chuyển giao công nghệ (INVESTCONSULT)

(511) Nhóm 28: Trò chơi và đồ chơi; trò chơi kỹ năng hành động; đồ chơi hình các nhân vật hành động và đồ đi kèm; các trò chơi trên tấm bảng; trò chơi bằng bài lá; đồ chơi đa năng dành cho trẻ em; bộ cầu lông; bóng bay; vợt bóng chày; bóng rổ; đồ chơi khi tắm, quả bóng chày; bóng chơi trên biển; túi đựng đỗ khô (đồ chơi), búp bê nhồi vỏ đỗ khô; các khối làm sẵn dùng để chơi trò chơi xây dựng; bóng dùng để chơi bô ling; bộ đồ chơi thổi bong bóng; găng tay hở ngón dành cho người bắt bóng; bộ đồ chơi cờ; mỹ phẩm đồ chơi của trẻ em; tất đựng quà dùng cho Nô-en; đồ trang hoàng cây thông Nô-en (trừ bánh kẹo và đồ chiếu sáng); bộ sưu tập các bức tượng nhỏ đồ chơi; đồ chơi di động được dùng cho xe nôi; đồ chơi trên xe nôi; đồ chơi tung hứng dạng đĩa; búp bê; quần áo của búp bê dưới dạng đồ chơi; đồ đi kèm với búp bê; bộ đồ chơi búp bê; đồ chơi hành động chạy bằng điện; thiết bị được bán dưới dạng bộ dùng cho chơi bài; bộ đồ chơi câu cá; bóng dùng cho chơi gôn; găng tay dùng cho chơi gôn; vật dẫn đường cho bóng gôn; trò chơi điện tử cầm tay; bóng để chơi khúc côn cầu; trò chơi có thể bơm phồng; trò chơi lắp hình; dây để chơi trò chơi nhảy dây; cái diều; trò chơi ảo thuật; hòn bi đồ chơi; trò chơi có thao tác bằng tay; đồ chơi ngành cơ khí; đồ chơi hộp âm nhạc; đồ chơi âm nhạc; trò chơi trong phòng không dùng với máy thu hình; vật kỷ niệm buổi tiệc gồm những đồ chơi nhỏ; trò chơi trong bữa tiệc; bài lá; đồ chơi làm bằng vải lông; bóng để tập đấm; con rối; patanh; quả bóng cao su; ván trượt; quả cầu tuyết; bóng đá; con quay; đồ chơi bóp vào phát ra tiếng kêu; đồ chơi nhồi bông; bàn chơi bóng bàn; trò chơi có mục tiêu; gấu nhồi bông; bóng tennis; hình các nhân vật hành động (đồ chơi); bộ xẻng và xô đồ chơi, đồ chơi di động được; xe đồ chơi; đồ chơi xe đẩy của trẻ con; ô tô đồ chơi; bộ đồ chơi thủ công theo mô hình; hình các nhân vật đồ chơi; ngân hàng đồ chơi (đồ chơi); xe tải đồ chơi; đồng hồ đồ chơi; súng phun nước (đồ chơi trẻ em); đồ chơi lên dây cót; cái yô yô (đồ chơi trẻ em).

---

(210) **4-2012-08318**

(540)

BAGHEERA

(220) 26.04.2012
(441) 25.07.2012
(731) DISNEY ENTERPRISES, INC. A Delaware Corporation (US)
500 South Buena Vista Street, Burbank, CA 91521, U.S.A.
(740) Công ty Tư vấn đầu tư và chuyển giao công nghệ (INVESTCONSULT)

(511) Nhóm 29: Pho mát; đồ ăn gồm hai thành phần chủ yếu là bánh quy giòn và pho mát; chất phết lên bánh làm từ pho mát, bơ, kem ăn; hoa quả tẩm đường; sữa sô cô la; sản phẩm sữa không bao gồm kem, sữa được làm lạnh và sữa chua đông lạnh; súp được chế biến từ kem, pho mát hoặc sữa chua dùng để chấm đồ ăn; hoa quả sấy khô; sữa chua dưới dạng uống; thực phẩm đông lạnh bao gồm thịt, cá, thịt gia cầm hoặc rau, trái cây được bảo quản; đồ ăn nhanh làm từ trái cây; mứt ướt; thạch, đồ uống từ sữa với thành phần sữa cao; thịt; quả hạch đã chế biên; bơ lạc; khoai tây chiên; đồ ăn nhanh làm từ khoai tây; sữa bột; nho khô; đồ ăn nhanh hỗn hợp bao gồm hoa quả đã sơ chế, quả hạch đã chế biến và/hoặc nho khô; súp; hỗn hợp súp; thạch có hương vị dùng làm món tráng miệng; sữa chua.

---

(210) **4-2012-08319**

(540)

BAGHEERA

(220) 26.04.2012
(441) 25.07.2012
(731) DISNEY ENTERPRISES, INC. A Delaware Corporation (US)
500 South Buena Vista Street, Burbank, CA 91521, U.S.A.
(740) Công ty Tư vấn đầu tư và chuyển giao công nghệ (INVESTCONSULT)

(511) Nhóm 30: Cà phê, ca cao, đường, bột sắn, bột cọ, chất thay thế cà phê; dấm; bánh mỳ cuộn hình chiếc nhẫn; kem lạnh (một trong những thành phần dùng để pha sữa lắc); bánh quy; bánh mỳ; ngũ cốc ăn sáng, chế phẩm của ngũ cốc, kẹo cao su thổi bóng; bánh ngọt; bột trộn sẵn để làm bánh ngọt; kẹo; đồ trang trí bánh làm bằng kẹo; tương cà chua (nước xốt); đồ ăn nhẹ làm từ ngũ cốc dạng thanh; kẹo cao su; sôcôla; đồ uống có thành phần chủ yếu là sôcôla; đồ uống có thành phần chủ yếu là cacao; bánh hình nón dùng để đựng kem; bánh mứt kẹo; bánh dẹt nhỏ; đồ ăn nhanh làm từ ngô; bánh quy giỏn; bánh xăng-uých bán ở cửa hàng đồ ăn sẵn; món tráng miệng làm từ thạch ngọt (mứt kẹo); mứt kẹo đông lạnh; món ăn đông lạnh chủ yếu gồm mỳ sợi hoặc gạo; kem sữa chua lạnh; mật ong; kem lạnh; kem sữa lạnh; cam thảo (mứt kẹo); kẹo dẻo; sốt mai-on-ne; bánh nướng xốp; tương mù tạc; mỳ ống; bột yến mạch; bánh kếp; bột trộn sẵn để làm bánh kếp; mỳ sợi; bánh bao; xirô dùng cho bánh kếp; bánh nướng; bánh pizza; bỏng ngô; bánh quy xoắn; bánh pút-đing; gạo, bánh cuộn; nước sốt salát; nước sôt; nước ép hoa quả dùng để chế biến thực phẩm (gia vị); đồ gia vị; trà; bánh ngô; bánh quế.

---

(210) **4-2012-08320**

(540)

BAGHEERA

(220) 26.04.2012
(441) 25.07.2012
(731) DISNEY ENTERPRISES, INC. A Delaware Corporation (US)
500 South Buena Vista Street, Burbank, CA 91521, USA
(740) Công ty Tư vấn đầu tư và chuyển giao công nghệ (INVESTCONSULT)

(511) Nhóm 32: Bia; nước khoáng, nước ga; xi-rô; nước uống; nước uống tăng lực không dùng cho mục đích y tế; nước uống có hương vị; nước ép hoa quả (đồ uống không có cồn); đồ uống có hương vị hoa quả không chứa cồn; bột pha chế nước hoa quả; nước chanh; đồ uống pha trộn không có cồn; đồ uống không có cồn, cụ thể là: đồ uống có ga; đồ uống không chứa cồn có trộn nước hoa quả; đồ uống hỗn hợp không có cồn; nước xô-đa; đồ

uống trong thể thao không có cồn; xirô để làm nước ngọt; nước suối (đồ uống); nước ép rau quả (đồ uống không có cồn).

---

(210) **4-2012-08321**

(540)

BAGHEERA

(220) 26.04.2012
(441) 25.07.2012
(731) DISNEY ENTERPRISES, INC. A Delaware Corporation (US)
500 South Buena Vista Street, Burbank, CA 91521, U.S.A.
(740) Công ty Tư vấn đầu tư và chuyển giao công nghệ (INVESTCONSULT)

(511) Nhóm 41: Giáo dục; đào tạo; giải trí; các hoạt động thể thao và văn hoá, dịch vụ cung cấp giải trí trực tuyến; sản xuất, trình chiếu, phát hành, và cho thuê phim điện ảnh; sản xuất, trình chiếu, phát hành, và cho thuê các chương trình truyền hình và truyền thanh; sản xuất, trình chiếu, phát hành, và cho thuê các băng ghi âm và ghi hình; thông tin giải trí, sản xuất các chương trình giải trí và các chương trình tương tác để phát hành thông qua các phương tiện truyền hình, cáp, vệ tinh, truyền thanh và ghi hình, đầu máy quay đĩa, đĩa la-ze, đĩa vi tính và các phương tiện điện tử, sản xuất và cung cấp chương trình giải trí, tin tức, và thông tin thông qua mạng truyền thông và máy tính; các dịch vụ giải trí theo chủ đề và công viên giải trí; dịch vụ giải trí và giáo dục cung cấp cho và liên quan đến công viên giải trí theo chu đề, các buổi trình diễn sân khấu trực tiếp; trình chiếu các buổi biểu diễn trực tiếp; sản xuất chương trình nhà hát; dịch vụ mua vui.

---

(210) **4-2012-08322**

(540)

HEFFALUMPS

(220) 26.04.2012
(441) 25.07.2012
(731) DISNEY ENTERPRISES, INC. A Delaware Corporation (US)
500 South Buena Vista Street, Burbank, CA 91521, U.S.A.
(740) Công ty Tư vấn đầu tư và chuyển giao công nghệ (INVESTCONSULT)

(511) Nhóm 03: Chất để tẩy trắng; chất để tẩy rửa, đánh bóng, tẩy dầu mỡ và mài mòn; xà phòng; nước xức tóc; nước thơm dùng sau khi cạo râu; chất chống đổ mồ hôi (đồ mỹ phẩm), dầu hương liệu (tinh dầu); lông mi giả và móng tay giả; dầu thơm dùng cho trẻ em; khăn tẩm mỹ phẩm thơm của trẻ em dùng cho mục đích vệ sinh; dầu tắm; phấn dùng sau khi tắm; mặt nạ mỹ phẩm làm đẹp; phấn hồng (mỹ phẩm); kem dùng cho cơ thể, nước thơm và phấn bột dùng cho cơ thể; nước xúc miệng làm cho hơi thở thơm tho; chế phẩm (làm sạch) dùng làm nước tắm sủi bọt và thơm; nước hoa cô-lô-nhơ; mỹ phẩm; chế phẩm đánh răng; chất khử mùi dùng cho cá nhân; phấn bột (mỹ phẩm); tinh dầu thơm dùng cho cá nhân; bút kẻ mi mắt, mỹ phẩm tạo quầng mắt; bút chì kẻ lông mày; phấn trang điểm mặt; kem xoa mặt (mỹ phẩm); nước thơm xoa mặt; mỹ phẩm mặt nạ dưỡng mặt; chế phẩm làm sạch mặt; sáp thơm dùng để làm thơm phòng; chế phẩm toả mùi hương dùng cho cá nhân; gel vuốt tóc; dầu xả; dầu gội đầu; keo vuốt tóc; kem dưỡng tóc; keo xịt tóc; kem dưỡng da tay; nước thơm dùng cho tay; xà phòng dùng cho tay; chất dưỡng môi; son môi; son môi có túi đựng đi kèm; son làm bóng môi; xà phòng dạng lỏng; đồ trang điểm (son phấn), mỹ phẩm bôi mi mắt; chế phẩm làm sạch miệng không dùng trong ngành y; chế phẩm chăm sóc móng chân, móng tay; chế phẩm làm móng chân móng tay óng ánh;

mỹ phẩm làm cứng móng chân, móng tay; mỹ phẩm làm bóng móng chân móng tay; xà phòng tắm không dùng trong ngành y; nước hoa, hoa khô (hương thơm); chế phẩm toả mùi hương trong phòng; kem dùng để cạo râu; xà phòng dùng cho da; bột tan dùng làm mịn và khô da; nước thơm dùng cho cá nhân; kem dưỡng da; mỹ phẩm tạo độ ẩm cho da; kem chống nắng; mỹ phẩm chống nắng.

---

(210) **4-2012-08326**

(540)

HEFFALUMPS

(220) 26.04.2012
(441) 25.07.2012
(731) DISNEY ENTERPRISES, INC. A Delaware Corporation (US)
500 South Buena Vista Street, Burbank, CA 91521, U.S.A.
(740) Công ty Tư vấn đầu tư và chuyển giao công nghệ (INVESTCONSULT)

(511) Nhóm 18: Da và giả da; da động vật, da sống chưa thuộc; rương (hòm, va li) và túi du lịch; lọng và gậy chống; roi và yên cương; túi xách dùng cho mục đích thể thao; túi xách dành cho vận động viên; ba lô đeo sau lưng trẻ em; ba lô đeo sau lưng; túi đựng đồ đi biển; cặp sách; hộp đựng thẻ điện thoại bằng da và giả da; ví đựng tiền lẻ; ví đựng tiền xu; túi đựng tã trẻ em làm bằng da và giả da; túi vải buộc dây để mang đồ trang bị cắm trại; túi đựng đồ vệ sinh phụ nữ làm bằng da và giả da; túi đựng đồ tập thể dục; túi xách tay; ba lô; hộp đựng chìa khoá bằng da và giả da; dây đeo chìa khoá bằng da; túi đựng son bằng da hoặc giả da; túi đựng hành lý; thẻ gắn theo hành lý làm bằng da và giả da; túi dùng cho các cuộc đi chơi ngắn bằng da và giả da; ví đựng tiền; túi đeo vai học sinh; túi đựng đồ đi mua sắm; túi xách đi chợ; ô; túi đeo ở eo; ví.

---

(210) **4-2012-08329**

(540)

BIOWHITE

(220) 26.04.2012
(441) 25.07.2012
(731) DU VĂN PHƯỚC (VN)
209 Âu Cơ, phường 5, quận 11, thành phố Hồ Chí Minh
(740) Công ty TNHH một thành viên Trường Luật (TRƯƠNG LUẬT)

(511) Nhóm 03: Mỹ phẩm.

---

(210) **4-2012-08330**

(540)

(220) 26.04.2012
(441) 25.07.2012
(531) 5.7.3; 5.3.20; 1.5.1; A25.7.21; 26.1.1
(591) Trắng, xanh lá, nâu
(731) CÔNG TY LƯƠNG THỰC TRÀ VINH (VN)
Số 102 Trần Phú, phường 2, thành phố Trà Vinh, tỉnh Trà Vinh
(740) Công ty TNHH một thành viên Trường Luật (TRƯƠNG LUẬT)

(511) Nhóm 35: Xuất khẩu (gạo, các loại thực phẩm nông sản, hải sản, hàng thủ công mỹ nghệ, thủy sản đông lạnh, nhập khẩu (vật tư nông nghiệp, vật liệu xây dựng, nguyên liệu sản xuất thức ăn cho ngành thủy sản; mua bán: vật tư nông nghiệp, vật liệu xây dựng, nguyên liệu sản xuất thức ăn cho ngành thuỷ sản.

---

(210) **4-2012-08331**

(540)

KUMHO
ABS

(220) 26.04.2012
(441) 25.07.2012
(531) 26.11.1
(731) CÔNG TY TRÁCH NHIỆM HỮU HẠN KỸ THUẬT NƯỚC VI NA (VN)
63/18/24 Chu Thiên, phường Hiệp Tân, quận Tân Phú, thành phố Hồ Chí Minh
(740) Công ty TNHH một thành viên Trường Luật (TRƯƠNG LUẬT)

(511) Nhóm 11: Vòi nước; vòi sen; vòi rửa chén; thiết bị phân phối nước; thiết bị vệ sinh; bồn tắm.

---

(210) **4-2012-08332**

(540)

ĐỆ NHẤT

(220) 26.04.2012
(441) 25.07.2012
(731) CÔNG TY TRÁCH NHIỆM HỮU HẠN KỸ THUẬT NƯỚC VI NA (VN)
63/18/24 Chu Thiên, phường Hiệp Tân, quận Tân Phú, thành phố Hồ Chí Minh
(740) Công ty TNHH một thành viên Trường Luật (TRƯƠNG LUẬT)

(511) Nhóm 11: Vòi nước; vòi sen; vòi rửa chén; thiết bị phân phối nước; thiết bị vệ sinh; bồn tắm.

---

(210) **4-2012-08333**

(540)

BALOO

(220) 26.04.2012
(441) 25.07.2012
(731) DISNEY ENTERPRISES, INC. A Delaware Corporation (US)
500 South Buena Vista Street, Burbank, CA 91521, U.S.A.
(740) Công ty Tư vấn đầu tư và chuyển giao công nghệ (INVESTCONSULT)

(511) Nhóm 03: Chất để tẩy trắng; chất để tẩy rửa, đánh bóng, tẩy dầu mỡ và mài mòn; xà phòng; nước xức tóc; nước thơm dùng sau khi cạo râu; chất chống đổ mồ hôi (đồ mỹ phẩm), dầu hương liệu (tinh dầu); lông mi giả và móng tay giả; dầu thơm dùng cho trẻ em; khăn tẩm mỹ phẩm thơm của trẻ em dùng cho mục đích vệ sinh; dầu tắm; phấn dùng sau khi tắm; mặt nạ mỹ phẩm làm đẹp; phấn hồng; kem dùng cho cơ thể, nước thơm và phấn bột dùng cho cơ thể; nước xúc miệng làm cho hơi thở thơm tho; chế phẩm (làm sạch) dùng làm nước tắm sủi bọt và thơm; nước hoa cô-lô-nhơ; mỹ phẩm; thuốc đánh răng; chất khử mùi dùng cho cá nhân; phấn bột; tinh dầu thơm dùng cho cá nhân; bút kẻ mi mắt, mỹ phẩm tạo quầng mắt; bút chì kẻ lông mày; phấn trang điểm mặt; kem xoa mặt (mỹ phẩm); nước thơm xoa mặt; mỹ phẩm mặt nạ dưỡng mặt; chế phẩm làm sạch mặt;

sáp thơm dùng để làm thơm phòng; chế phẩm toả mùi hương dùng cho cá nhân; gel vuốt tóc; dầu xả; dầu gội đầu; keo vuốt tóc; kem dưỡng tóc; keo xịt tóc; kem dưỡng da tay; nước thơm dùng cho tay; xà phòng dùng cho tay; chất dưỡng môi; son môi; son môi có túi đựng đi kèm; son làm bóng môi; xà phòng dạng lỏng; đồ trang điểm (son phấn), mỹ phẩm bôi mi mắt; chế phẩm làm sạch miệng không dùng trong ngành y; chế phẩm chăm sóc móng chân, móng tay; chế phẩm làm móng chân móng tay óng ánh; mỹ phẩm làm cứng móng chân, móng tay; mỹ phẩm làm bóng móng chân móng tay; xà phòng tắm không dùng trong ngành y; nước hoa, hoa khô (hương thơm); chế phẩm toả mùi hương trong phòng; kem dùng để cạo râu; xà phòng dùng cho da; bột tan dùng làm mịn và khô da; nước thơm dùng cho cá nhân; kem dưỡng da; mỹ phẩm tạo độ ẩm cho da; kem chống nắng; mỹ phẩm chống nắng.

---

(210) **4-2012-08337**

(540)

BALOO

(220) 26.04.2012
(441) 25.07.2012
(731) DISNEY ENTERPRISES, INC. A Delaware Corporation (US)
500 South Buena Vista Street, Burbank, CA 91521, U.S.A.
(740) Công ty Tư vấn đầu tư và chuyển giao công nghệ (INVESTCONSULT)

(511) Nhóm 18: Da và giả da; da động vật, da sống chưa thuộc; rương (hòm, va li) và túi du lịch; lọng và gậy chống; roi và yên cương; túi xách dùng cho mục đích thể thao; túi xách dành cho vận động viên; ba lô đeo sau lưng trẻ em; ba lô đeo sau lưng; túi đựng đồ đi biển; cặp sách; hộp đựng thẻ điện thoại; ví đựng tiền lẻ; ví đựng tiền xu; túi đựng tã trẻ em làm bằng da và giả da; túi vải buộc dây để mang đồ trang bị cắm trại; túi đựng đồ vệ sinh phụ nữ làm bằng da và giả da; túi đựng đồ tập thể dục; túi xách tay; ba lô; hộp đựng chìa khoá bằng da và giả da; dây đeo chìa khoá bằng da; túi đựng son bằng da hoặc giả da; túi đựng hành lý; thẻ gắn theo hành lý làm bằng da và giả da; túi dùng cho các cuộc đi chơi ngắn bằng da và giả da; ví đựng tiền; túi đeo vai học sinh; túi đựng đồ đi mua sắm; túi xách đi chợ; ô; túi đeo ở eo; ví.

---

(210) **4-2012-08339**

(540)

BALOO

(220) 26.04.2012
(441) 25.07.2012
(731) DISNEY ENTERPRISES, INC. A Delaware Corporation (US)
500 South Buena Vista Street, Burbank, CA 91521, U.S.A.
(740) Công ty Tư vấn đầu tư và chuyển giao công nghệ (INVESTCONSULT)

(511) Nhóm 21: Lược và bọt biển; bàn chải (không kể bút lông); vật liệu dùng làm bàn chải; đồ thuỷ tinh, sành, sứ dùng cho mục đích gia dụng và không xếp vào các nhóm khác; găng tay hở ngón dùng để nướng đồ ăn; bộ đồ uống dùng trong gia đình và bếp núc thuộc nhóm này; bô đựng đồ uống bằng thuỷ tinh dùng trong gia đình và bếp núc thuộc nhóm này; lồng chim; bát; chổi, chảo làm bánh; khuôn làm bánh; khay để làm bánh; giá cắm nến không làm bằng kim loại quý; dụng cụ để tắt nến; chân đỡ nến; bình đựng nước dùng cho gia đình; tượng nhỏ bằng sứ, miếng lót cốc không làm bằng giấy hoặc vải lanh trải bàn; hộp có thể gập lại dùng cho gia đình; lọ đựng bánh; dụng cụ cắt bánh; cái mở nút chai;

tách chén; túi đựng đồ trang trí dùng cho người làm bánh kẹo; pha lê hình lăng kính dùng để trang trí; thuỷ tinh để trang trí; đĩa trang trí; đĩa đựng thức ăn; bức tượng nhỏ bằng sứ, pha lê, đất nung, thuỷ tinh hoặc gốm, chậu hoa; bàn chải tóc; lược chải tóc; bình cách nhiệt; vỏ cầm cách nhiệt của hộp đựng đồ uống, hộp đựng cơm; ca; hộp đựng giấy ăn; vòng đánh dấu khăn ăn không làm bằng kim loại quý găng tay dùng cho lò nướng; cốc bằng giấy; đĩa giấy; chảo nướng bánh; khay nướng bánh; cốc nhựa; chai đựng nước bằng nhựa; đã; đĩa đựng xà phòng; ấm trà không chạy điện, bộ cốc chén; đồ đựng cách nhiệt dùng cho thức ăn và đồ uống; bàn chải đánh răng, khay dùng cho gia đình hoặc bếp núc; giá ba chân làm dụng cụ gia đình hoặc bếp núc phích, thùng rác.

---

(210) **4-2012-08341**

(540)

BALOO

(220) 26.04.2012
(441) 25.07.2012
(731) DISNEY ENTERPRISES, INC. A Delaware Corporation (US)
500 South Buena Vista Street, Burbank, CA 91521, U.S.A.
(740) Công ty Tư vấn đầu tư và chuyển giao công nghệ (INVESTCONSULT)

(511) Nhóm 25: Quần áo; giày thể thao, khăn in hoa (trang phục); mũ dùng cho chơi bóng chày; áo choàng dùng đi tắm biển; quần áo tắm biển; thắt lưng (trang phục); yếm (trang phục); áo tắm hai mảnh; áo cộc tay có gắn biểu trưng tổ chức; ủng; nơ cài cổ; áo nịt ngực; mũ lưỡi trai, quần bằng da; yếm bằng vải; áo khoác; áo liền váy; cái che tai giữ ấm; đồ đi chân; găng tay (trang phục); áo sơ mi dùng khi chơi gôn; quần áo mặc trong ngày lễ Ha-lô-oen; mũ nón; dải băng buộc đầu (trang phục); đồ đội đầu (trang phục); hàng dệt kim (cụ thể là quần áo, đồ đi chân, đồ đội đầu); đồ mặc cho trẻ sơ sinh (quần áo, giầy dép, mũ nón); áo jắc-két; quần áo bò; áo nịt len, khăn vuông trùm đầu; áo nịt dùng cho diễn viên múa hoặc vận động viên; nịt chân, găng tay hở ngón (trang phục); ca vát; áo ngủ dùng cho nam giới; áo ngủ dùng cho nữ giới, áo khoác mặc ngoài; bộ quần áo pijama; quần dài; quần nịt của phụ nữ; áo cộc tay, áo pon sô; quần áo mưa; áo choàng; dép săng-đan; khăn quàng cổ; áo sơ mi; giầy; váy ngắn; quần soóc; quần mặc hàng ngày; dép đi trong nhà; trang phục ngủ; tất ngắn; tất dài; áo len dài tay; quần dùng trong khi tập luyện; áo dùng trong khi tập luyện; quần áo bơi; áo sát nách; quần bó; áo phông; quần áo lót; áo gi lê; dải buộc cổ tay (trang phục).

---

(210) **4-2012-08342**

(540)

BALOO

(220) 26.04.2012
(441) 25.07.2012
(731) DISNEY ENTERPRISES, INC. A Delaware Corporation (US)
500 South Buena Vista Street, Burbank, CA 91521, U.S.A.
(740) Công ty Tư vấn đầu tư và chuyển giao công nghệ (INVESTCONSULT)

(511) Nhóm 28: Trò chơi và đồ chơi; trò chơi kỹ năng hành động; đồ chơi hình các nhân vật hành động và đồ đi kèm; các trò chơi trên tấm bảng; trò chơi bằng bài lá; đồ chơi đa năng dành cho trẻ em; bộ cầu lông; bóng bay; vợt bóng chày; bóng rổ; đồ chơi khi tắm, quả bóng chày; bóng chơi trên biển; túi đựng đỗ khô (đồ chơi), búp bê nhồi vỏ đỗ khô; các khối làm sẵn dùng để chơi trò chơi xây dựng; bóng dùng để chơi bô ling; bộ đồ chơi thổi bong bóng; găng tay hở ngón dành cho người bắt bóng; bộ đồ chơi cờ; mỹ phẩm đồ chơi

của trẻ em; tất đựng quà dùng cho Nô-en; đồ trang hoàng cây thông Nô-en (trừ bánh kẹo và đồ chiếu sáng); bộ sưu tập các bức tượng nhỏ đồ chơi; đồ chơi di động được dùng cho xe nôi; đồ chơi trên xe nôi; đồ chơi tung hứng dạng đĩa; búp bê; quần áo của búp bê dưới dạng đồ chơi; đồ đi kèm với búp bê; bộ đồ chơi búp bê; đồ chơi hành động chạy bằng điện; thiết bị được bán dưới dạng bộ dùng cho chơi bài; bộ đồ chơi câu cá; bóng dùng cho chơi gôn; găng tay dùng cho chơi gôn; vật dẫn đường cho bóng gôn; trò chơi điện tử cầm tay; bóng để chơi khúc côn cầu; trò chơi có thể bơm phồng; trò chơi lắp hình; dây để chơi trò chơi nhảy dây; cái diều; trò chơi ảo thuật; hòn bi đồ chơi; trò chơi có thao tác bằng tay; đồ chơi ngành cơ khí; đồ chơi hộp âm nhạc; đồ chơi âm nhạc; trò chơi trong phòng không dùng với máy thu hình; vật kỷ niệm buổi tiệc gồm những đồ chơi nhỏ; trò chơi trong bữa tiệc; bài lá; đồ chơi làm bằng vải lông; bóng để tập đấm; con rối; patanh; quả bóng cao su; ván trượt; quả cầu tuyết; bóng đá; con quay; đồ chơi bóp vào phát ra tiếng kêu; đồ chơi nhồi bông; bàn chơi bóng bàn; trò chơi có mục tiêu; gấu nhồi bông; bóng tennis; hình các nhân vật hành động (đồ chơi); bộ xẻng và xô đồ chơi, đồ chơi di động được; xe đồ chơi; đồ chơi xe đẩy của trẻ con; ô tô đồ chơi; bộ đồ chơi thủ công theo mô hình; hình các nhân vật đồ chơi; ngân hàng đồ chơi (đồ chơi); xe tải đồ chơi; đồng hồ đồ chơi; súng phun nước (đồ chơi trẻ em); đồ chơi lên dây cót; cái yô yô (đồ chơi trẻ em).

---

(210) **4-2012-08343**

(540)

BALOO

(220) 26.04.2012
(441) 25.07.2012
(731) DISNEY ENTERPRISES, INC. A Delaware Corporation (US)
500 South Buena Vista Street, Burbank, CA 91521, U.S.A.
(740) Công ty Tư vấn đầu tư và chuyển giao công nghệ (INVESTCONSULT)

(511) Nhóm 29: Pho mát; đồ ăn gồm hai thành phần chủ yếu là bánh quy giòn và pho mát; chất phết lên bánh làm từ pho mát, bơ, kem ăn; hoa quả tẩm đường; sữa sô cô la; sản phẩm sữa không bao gồm kem, sữa được làm lạnh và sữa chua đông lạnh; súp được chế biến từ kem, pho mát hoặc sữa chua dùng để chấm đồ ăn; hoa quả sấy khô; sữa chua dưới dạng uống; thực phẩm đông lạnh bao gồm thịt, cá, thịt gia cầm hoặc rau, trái cây được bảo quản; đồ ăn nhanh làm từ trái cây; mứt ướt; thạch, đồ uống từ sữa với thành phần sữa cao; thịt; quả hạch đã chế biến; bơ lạc; khoai tây chiên; đồ ăn nhanh làm từ khoai tây; sữa bột; nho khô; đồ ăn nhanh hỗn hợp bao gồm hoa quả đã sơ chế, quả hạch đã chế biến và/hoặc nho khô; súp; hỗn hợp súp; thạch có hương vị dùng làm món tráng miệng; sữa chua.

---

(210) **4-2012-08344**

(540)

BALOO

(220) 26.04.2012
(441) 25.07.2012
(731) DISNEY ENTERPRISES, INC. A Delaware Corporation (US)
500 South Buena Vista Street, Burbank, CA 91521, U.S.A.
(740) Công ty Tư vấn đầu tư và chuyển giao công nghệ (INVESTCONSULT)

(511) Nhóm 30: Cà phê, ca cao, đường, bột sắn, bột cọ, chất thay thế cà phê; dấm; bánh mỳ cuộn hình chiếc nhẫn; kem lạnh (một trong những thành phần dùng để pha sữa lắc); bánh quy; bánh mỳ; ngũ cốc ăn sáng, chế phẩm của ngũ cốc, kẹo cao su thổi bóng; bánh ngọt;

bột trộn sẵn để làm bánh ngọt; kẹo; đồ trang trí bánh làm bằng kẹo; tương cà chua (nước xốt); đồ ăn nhẹ làm từ ngũ cốc dạng thanh; kẹo cao su; sôcôla; đồ uống có thành phần chủ yếu là sôcôla; đồ uống có thành phần chủ yếu là cacao; bánh hình nón dùng để đựng kem; bánh mứt kẹo; bánh dẹt nhỏ; đồ ăn nhanh làm từ ngô; bánh quy giòn; bánh xăng-uých bán ở cửa hàng đồ ăn sẵn; món tráng miệng làm từ thạch ngọt (mứt kẹo); mứt kẹo đông lạnh; món ăn đông lạnh chủ yếu gồm mỳ sợi hoặc gạo; kem sữa chua lạnh; mật ong; kem lạnh; kem sữa lạnh; cam thảo (mứt kẹo); kẹo dẻo; sốt mai-on-ne; bánh nướng xốp; tương mù tạc; mỳ ống; bột yến mạch; bánh kếp; bột trộn sẵn để làm bánh kếp; mỳ sợi; bánh bao; xirô dùng cho bánh kếp; bánh nướng; bánh pizza; bỏng ngô; bánh quy xoắn; bánh pút-đing; gạo, bánh cuộn; nước sốt salát; nước sôt; nước ép hoa quả dùng để chế biến thực phẩm (gia vị); đồ gia vị; trà; bánh ngô; bánh quế.

---

(210) **4-2012-08345**

(540)

BALOO

(220) 26.04.2012
(441) 25.07.2012
(731) DISNEY ENTERPRISES, INC. A Delaware Corporation (US)
500 South Buena Vista Street, Burbank, CA 91521, U.S.A
(740) Công ty Tư vấn đầu tư và chuyển giao công nghệ (INVESTCONSULT)

(511) Nhóm 32: Bia; nước khoáng, nước uống có ga; xi-rô; nước uống; nước uống tăng lực không dùng cho mục đích y tế; nước uống có hương vị; nước ép hoa quả (đồ uống không có cồn); đồ uống có hương vị hoa quả không chứa cồn; bột pha chế nước hoa quả; nước chanh; đồ uống pha trộn không có cồn; đồ uống không có cồn, cụ thể là: đồ uống có ga; đồ uống không chứa cồn có trộn nước hoa quả; đồ uống hỗn hợp không có cồn; nước xô-đa; đồ uống trong thể thao không có cồn; xirô để làm nước ngọt; nước suối (đồ uống); nước ép rau quả (đồ uống không có cồn).

---

(210) **4-2012-08346**

(540)

BALOO

(220) 26.04.2012
(441) 25.07.2012
(731) DISNEY ENTERPRISES, INC. A Delaware Corporation (US)
500 South Buena Vista Street, Burbank, CA 91521, U.S.A
(740) Công ty Tư vấn đầu tư và chuyển giao công nghệ (INVESTCONSULT)

(511) Nhóm 41: Giáo dục; đào tạo; giải trí; các hoạt động thể thao và văn hoá, dịch vụ cung cấp giải trí trực tuyến; sản xuất, trình chiếu, phát hành, và cho thuê phim điện ảnh; sản xuất, trình chiếu, phát hành, và cho thuê các chương trình truyền hình và truyền thanh; sản xuất, trình chiếu, phát hành, và cho thuê các băng ghi âm và ghi hình; thông tin giải trí, sản xuất các chương trình giải trí và các chương trình tương tác để phát hành thông qua các phương tiện truyền hình, cáp, vệ tinh, truyền thanh và ghi hình, đầu máy quay đĩa, đĩa la-ze, đĩa vi tính và các phương tiện điện tử, sản xuất và cung cấp chương trình giải trí, tin tức, và thông tin thông qua mạng truyền thông và máy tính; các dịch vụ giải trí theo chủ đề và công viên giải trí; dịch vụ giải trí và giáo dục cung cấp cho và liên quan đến công viên giải trí theo chu đề, các buổi trình diễn sân khấu trực tiếp; trình chiếu các buổi biểu diễn trực tiếp; sản xuất chương trình nhà hát; dịch vụ mua vui.

---

(210) **4-2012-08347**

(540)

CHRISTOPHER ROBIN

(220) 26.04.2012
(441) 25.07.2012

(731) DISNEY ENTERPRISES, INC. A Delaware Corporation (US)
500 South Buena Vista Street, Burbank, CA 91521, U.S.A

(740) Công ty Tư vấn đầu tư và chuyển giao công nghệ (INVESTCONSULT)

(511) Nhóm 03: Chất để tẩy trắng; chất để tẩy rửa, đánh bóng, tẩy dầu mỡ và mài mòn; xà phòng; nước xức tóc; nước thơm dùng sau khi cạo râu; chất chống đổ mồ hôi (đồ mỹ phẩm), dầu hương liệu (tinh dầu); lông mi giả và móng tay giả; dầu thơm dùng cho trẻ em; khăn tẩm mỹ phẩm thơm của trẻ em dùng cho mục đích vệ sinh; dầu tắm; phấn dùng sau khi tắm; mặt nạ mỹ phẩm làm đẹp; phấn hồng (mỹ phẩm); kem dùng cho cơ thể, nước thơm và phấn bột dùng cho cơ thể; nước xúc miệng làm cho hơi thở thơm tho; chế phẩm (làm sạch) dùng làm nước tắm sủi bọt và thơm; nước hoa cô-lô-nhơ; mỹ phẩm; chế phẩm đánh răng; chất khử mùi dùng cho cá nhân; phấn bột (mỹ phẩm); tinh dầu thơm dùng cho cá nhân; bút kẻ mi mắt, mỹ phẩm tạo quầng mắt; bút chì kẻ lông mày; phấn trang điểm mặt; kem xoa mặt (mỹ phẩm); nước thơm xoa mặt; mỹ phẩm mặt nạ dưỡng mặt; chế phẩm làm sạch mặt; sáp thơm dùng để làm thơm phòng; chế phẩm toả mùi hương dùng cho cá nhân; gel vuốt tóc; dầu xả; dầu gội đầu; keo vuốt tóc; kem dưỡng tóc; keo xịt tóc; kem dưỡng da tay; nước thơm dùng cho tay; xà phòng dùng cho tay; chất dưỡng môi; son môi; son môi có túi đựng đi kèm; son làm bóng môi; xà phòng dạng lỏng; đồ trang điểm (son phấn), mỹ phẩm bôi mi mắt; chế phẩm làm sạch miệng không dùng trong ngành y; chế phẩm chăm sóc móng chân, móng tay; chế phẩm làm móng chân móng tay óng ánh; mỹ phẩm làm cứng móng chân, móng tay; mỹ phẩm làm bóng móng chân móng tay; xà phòng tắm không dùng trong ngành y; nước hoa, hoa khô (hương thơm); chế phẩm toả mùi hương trong phòng; kem dùng để cạo râu; xà phòng dùng cho da; bột tan dùng làm mịn và khô da; nước thơm dùng cho cá nhân; kem dưỡng da; mỹ phẩm tạo độ ẩm cho da; kem chống nắng; mỹ phẩm chống nắng.

---

(210) **4-2012-08349**

(540)

CHRISTOPHER ROBIN

(220) 26.04.2012
(441) 25.07.2012

(731) DISNEY ENTERPRISES, INC. A Delaware Corporation (US)
500 South Buena Vista Street, Burbank, CA 91521, U.S.A

(740) Công ty Tư vấn đầu tư và chuyển giao công nghệ (INVESTCONSULT)

(511) Nhóm 14: Kim loại quý và các hợp kim của chúng; đồ trang sức (đồ kim hoàn); đá quý; dụng cụ đo thời gian; đồng hồ báo thức; khóa thắt lưng bằng kim loại quý (dùng cho trang phục); nơ cài cổ gắn ghim trang sức có đầu mút làm bằng kim loại quý; vòng đeo tay (đồ nữ trang); tượng bán thân bằng kim loại quý; đồ nữ trang nhỏ; đồng hồ; hoa tai; đồ nữ trang; hộp đựng nữ trang bằng kim loại quý; dây chuyền (đồ trang sức); vòng đeo chìa khoá bằng kim loại quý; ghim cài ve áo; dây chuyền đeo cổ; chuỗi hạt (đồ trang sức); ghim cài nơ cài cổ; đồng tiền xu; cái kẹp dùng làm đồ trang sức; mặt dây chuyền; nhẫn

(đồ trang sức); khoá trượt dùng với các nơ cài cổ (đồ trang sức); đồng hồ bấm giờ; cái kẹp cavát, cài ca vát; mũ ghim (đồ trang sức); đồng hồ treo tường; dây đeo đồng hồ; hộp đồng hồ; dây đồng hồ kiểu xích; dây đồng hồ đeo tay; đồng hồ quả quýt; nhẫn cưới, đồng hồ đeo tay.

---

(210) **4-2012-08351**

(540)

CHRISTOPHER ROBIN

(220) 26.04.2012
(441) 25.07.2012

(731) DISNEY ENTERPRISES, INC. A Delaware Corporation (US)
500 South Buena Vista Street, Burbank, CA 91521, U.S.A.

(740) Công ty Tư vấn đầu tư và chuyển giao công nghệ (INVESTCONSULT)

(511) Nhóm 18: Da và giả da; da động vật, da sống chưa thuộc; rương (hòm, va li) và túi du lịch; lọng và gậy chống; roi và yên cương; túi xách dùng cho mục đích thể thao; túi xách dành cho vận động viên; ba lô đeo sau lưng trẻ em; ba lô đeo sau lưng; túi đựng đồ đi biển; cặp sách; hộp đựng thẻ điện thoại; ví đựng tiền lẻ; ví đựng tiền xu; túi đựng tã trẻ em làm bằng da và giả da; túi vải buộc dây để mang đồ trang bị cắm trại; túi đựng đồ vệ sinh phụ nữ làm bằng da và giả da; túi đựng đồ tập thể dục; túi xách tay; ba lô; hộp đựng chìa khoá bằng da và giả da; dây đeo chìa khoá bằng da; túi đựng son bằng da hoặc giả da; túi đựng hành lý; thẻ gắn theo hành lý làm bằng da và giả da; túi dùng cho các cuộc đi chơi ngắn bằng da và giả da; ví đựng tiền; túi đeo vai học sinh; túi đựng đồ đi mua sắm; túi xách đi chợ; ô; túi đeo ở eo; ví.

---

(210) **4-2012-08353**

(540)

HEFFALUMPS

(220) 26.04.2012
(441) 25.07.2012

(731) DISNEY ENTERPRISES, INC. A Delaware Corporation (US)
500 South Buena Vista Street, Burbank, CA 91521, U.S.A.

(740) Công ty Tư vấn đầu tư và chuyển giao công nghệ (INVESTCONSULT)

(511) Nhóm 21: Lược và bọt biển; bàn chải (không kể bút lông); vật liệu dùng làm bàn chải; đồ thuỷ tinh, sành, sứ dùng cho mục đích gia dụng và không xếp vào các nhóm khác; găng tay hở ngón dùng để nướng đồ ăn; bộ đồ uống dùng trong gia đình và bếp núc thuộc nhóm này; bô đựng đồ uống bằng thuỷ tinh dùng trong gia đình và bếp núc thuộc nhóm này; lồng chim; bát; chổi, chảo làm bánh (không chạy điện); khuôn làm bánh; khay để làm bánh; giá cắm nến không làm bằng kim loại quý; dụng cụ để tắt nến; chân đỡ nến; bình đựng nước dùng cho gia đình; tượng nhỏ bằng sứ, miếng lót cốc không làm bằng giấy hoặc vải lanh trải bàn; hộp có thể gập lại dùng cho gia đình; lọ đựng bánh; dụng cụ cắt bánh; cái mở nút chai; tách chén; túi đựng đồ trang trí dùng cho người làm bánh kẹo; pha lê hình lăng kính dùng để trang trí; thuỷ tinh để trang trí; đĩa trang trí; đĩa đựng thức ăn; bức tượng nhỏ bằng sứ, pha lê, đất nung, thuỷ tinh hoặc gốm, chậu hoa; bàn chải tóc; lược chải tóc; bình cách nhiệt; vỏ cầm cách nhiệt của hộp đựng đồ uống, hộp đựng cơm; ca; hộp đựng giấy ăn; vòng đánh dấu khăn ăn không làm bằng kim loại quý găng tay dùng

cho lò nướng; cốc bằng giấy; đĩa giấy; chảo nướng bánh (không chạy điện); khay nướng bánh; cốc nhựa; chai đựng nước bằng nhựa; đã; đĩa đựng xà phòng; ấm trà không chạy điện, bộ cốc chén; đồ đựng cách nhiệt dùng cho thức ăn và đồ uống; bàn chải đánh răng, khay dùng cho gia đình hoặc bếp núc; giá ba chân làm dụng cụ gia đình hoặc bếp núc phích, thùng rác.

---

(210) **4-2012-08354**

(540)

HEFFALUMPS

(220) 26.04.2012
(441) 25.07.2012

(731) DISNEY ENTERPRISES, INC. A Delaware Corporation (US)
500 South Buena Vista Street, Burbank, CA 91521, U.S.A.

(740) Công ty Tư vấn đầu tư và chuyển giao công nghệ (INVESTCONSULT)

(511) Nhóm 24: Khăn phủ giường bằng len đan; khăn tắm bằng vải lanh; khăn tắm; chăn trải giường, màn treo trước giường; khăn trải giường bằng vải lanh; khăn phủ giường bằng vải; tấm vải phủ che bao chân giường; khăn trải giường; chăn phủ đồ đạc; vải in hoa; chăn dùng cho trẻ em; cái lót cốc bằng vải; khăn lót bàn ăn bằng vải; cờ băng vải; cờ trang trí bằng vải; khăn phủ giường có hai lớp và nhồi bông ở giữa; vải lót nôi trẻ em; rèm cửa bằng vải; cờ bằng sợi; cờ trang trí bằng nỉ; khăn dùng khi chơi gôn; khăn lau tay và mặt bằng vải; khăn tay băng vải; khăn tắm có mũ trùm đầu; khăn lau dùng cho mục đích gia đình làm bằng vải lanh; khăn bằng vải; găng tay vệ sinh (làm bằng vải); áo gối; khăn phủ gối; khăn lót để cầm nồi; mền bông; chăn nhẹ để quấn trẻ sơ sinh sau khi tắm; chăn bằng lụa; khăn trải bàn bằng vải lanh; khăn ăn bằng vải; khăn bàn cá nhân bằng vải; khăn trải bàn bằng vải; khăn phủ đồ đạc; khăn bông; khăn lau chùi bằng vải; chăn len; khăn trải bàn bằng nhựa.

---

(210) **4-2012-08355**

(540)

HEFFALUMPS

(220) 26.04.2012
(441) 25.07.2012

(731) DISNEY ENTERPRISES, INC. A Delaware Corporation (US)
500 South Buena Vista Street, Burbank, CA 91521, U.S.A.

(740) Công ty Tư vấn đầu tư và chuyển giao công nghệ (INVESTCONSULT)

(511) Nhóm 25: Quần áo; giày thể thao, khăn in hoa (trang phục); mũ dùng cho chơi bóng chày; áo choàng dùng đi tắm biển; quần áo tắm biển; thắt lưng (trang phục); yếm (trang phục); áo tắm hai mảnh; áo cộc tay có gắn biểu trưng tổ chức; ủng; nơ cài cổ; áo nịt ngực; mũ lưỡi trai, quần bằng da; yếm bằng vải; áo khoác; áo liền váy; cái che tai giữ ấm; đồ đi chân; găng tay (trang phục); áo sơ mi dùng khi chơi gôn; quần áo mặc trong ngày lễ Ha-lô-oen; mũ nón; dải băng buộc đầu (trang phục); đồ đội đầu (trang phục); hàng dệt kim (cụ thể là quần áo, đồ đi chân, đồ đội đầu); đồ mặc cho trẻ sơ sinh (quần áo, giầy dép, mũ nón); áo jắc-két; quần áo bò; áo nịt len, khăn vuông trùm đầu; áo nịt dùng cho diễn viên múa hoặc vận động viên; nịt chân, găng tay hở ngón (trang phục); ca vát; áo ngủ dùng cho nam giới; áo ngủ dùng cho nữ giới, áo khoác mặc ngoài; bộ quần áo pijama; quần dài;

quần nịt của phụ nữ; áo cộc tay, áo pon sô; quần áo mưa; áo choàng; dép săng-đan; khăn quàng cổ; áo sơ mi; giầy; váy ngắn; quần soóc; quần mặc hàng ngày; dép đi trong nhà; trang phục ngủ; tất ngắn; tất dài; áo len dài tay; quần dùng trong khi tập luyện; áo dùng trong khi tập luyện; quần áo bơi; áo sát nách; quần bó; áo phông; quần áo lót; áo gi lê; dải buộc cổ tay (trang phục).

---

(210) **4-2012-08356**

(540)

HEFFALUMPS

(220) 26.04.2012
(441) 25.07.2012
(731) DISNEY ENTERPRISES, INC. A Delaware Corporation (US)
500 South Buena Vista Street, Burbank, CA 91521, U.S.A.
(740) Công ty Tư vấn đầu tư và chuyển giao công nghệ (INVESTCONSULT)

(511) Nhóm 28: Trò chơi và đồ chơi; trò chơi kỹ năng hành động; đồ chơi hình các nhân vật hành động và đồ đi kèm; các trò chơi trên tấm bảng; trò chơi bằng bài lá; đồ chơi đa năng dành cho trẻ em; bộ cầu lông; bóng bay; vợt bóng chày; bóng rổ; đồ chơi khi tắm, quả bóng chày; bóng chơi trên biển; túi đựng đỗ khô (đồ chơi), búp bê nhồi vỏ đỗ khô; các khối làm sẵn dùng để chơi trò chơi xây dựng; bóng dùng để chơi bô ling; bộ đồ chơi thổi bong bóng; găng tay hở ngón dành cho người bắt bóng; bộ đồ chơi cờ; mỹ phẩm đồ chơi của trẻ em; tất đựng quà dùng cho Nô-en; đồ trang hoàng cây thông Nô-en (trừ bánh kẹo và đồ chiếu sáng); bộ sưu tập các bức tượng nhỏ đồ chơi; đồ chơi di động được dùng cho xe nôi; đồ chơi trên xe nôi; đồ chơi tung hứng dạng đĩa; búp bê; quần áo của búp bê dưới dạng đồ chơi; đồ đi kèm với búp bê; bộ đồ chơi búp bê; đồ chơi hành động chạy bằng điện; thiết bị được bán dưới dạng bộ dùng cho chơi bài; bộ đồ chơi câu cá; bóng dùng cho chơi gôn; găng tay dùng cho chơi gôn; vật dẫn đường cho bóng gôn; trò chơi điện tử cầm tay; bóng để chơi khúc côn cầu; trò chơi có thể bơm phồng; trò chơi lắp hình; dây để chơi trò chơi nhảy dây; cái diều; trò chơi ảo thuật; hòn bi đồ chơi; trò chơi có thao tác bằng tay; đồ chơi ngành cơ khí; đồ chơi hộp âm nhạc; đồ chơi âm nhạc; trò chơi trong phòng không dùng với máy thu hình; vật kỷ niệm buổi tiệc gồm những đồ chơi nhỏ; trò chơi trong bữa tiệc; bài lá; đồ chơi làm bằng vải lông; bóng để tập đấm; con rối; patanh; quả bóng cao su; ván trượt; quả cầu tuyết; bóng đá; con quay; đồ chơi bóp vào phát ra tiếng kêu; đồ chơi nhồi bông; bàn chơi bóng bàn; trò chơi có mục tiêu; gấu nhồi bông; bóng tennis; hình các nhân vật hành động (đồ chơi); bộ xẻng và xô đồ chơi, đồ chơi di động được; xe đồ chơi; đồ chơi xe đẩy của trẻ con; ô tô đồ chơi; bộ đồ chơi thủ công theo mô hình; hình các nhân vật đồ chơi; ngân hàng đồ chơi (đồ chơi); xe tải đồ chơi; đồng hồ đồ chơi; súng phun nước (đồ chơi trẻ em); đồ chơi lên dây cót; cái yô yô (đồ chơi trẻ em).

---

(210) **4-2012-08357**

(540)

HEFFALUMPS

(220) 26.04.2012
(441) 25.07.2012
(731) DISNEY ENTERPRISES, INC. A Delaware Corporation (US)
500 South Buena Vista Street, Burbank, CA 91521, U.S.A .
(740) Công ty Tư vấn đầu tư và chuyển giao công nghệ (INVESTCONSULT)

(511) Nhóm 29: Pho mát; đồ ăn gồm hai thành phần chủ yếu là bánh quy giòn và pho mát; chất phết lên bánh làm từ pho mát, bơ, kem ăn; hoa quả tẩm đường; sữa sô cô la; sản phẩm sữa không bao gồm kem, sữa được làm lạnh và sữa chua đông lạnh; súp được chế biến từ kem, pho mát hoặc sữa chua dùng để chấm đồ ăn; hoa quả sấy khô; sữa chua dưới dạng uống; thực phẩm đông lạnh bao gồm thịt, cá, thịt gia cầm hoặc rau, trái cây được bảo quản; đồ ăn nhanh làm từ trái cây; mứt ướt; thạch, đồ uống từ sữa với thành phần sữa cao; thịt; quả hạch đã chế biên; bơ lạc; khoai tây chiên; đồ ăn nhanh làm từ khoai tây; sữa bột; nho khô; đồ ăn nhanh hỗn hợp bao gồm hoa quả đã sơ chế, quả hạch đã chế biến và/hoặc nho khô; súp; hỗn hợp súp; thạch có hương vị dùng làm món tráng miệng; sữa chua.

---

(210) **4-2012-08358**

(540)

HEFFALUMPS

(220) 26.04.2012
(441) 25.07.2012

(731) DISNEY ENTERPRISES, INC. A Delaware Corporation (US)
500 South Buena Vista Street, Burbank, CA 91521, U.S.A.

(740) Công ty Tư vấn đầu tư và chuyển giao công nghệ (INVESTCONSULT)

(511) Nhóm 30: Cà phê, ca cao, đường, bột sắn, bột cọ, chất thay thế cà phê; dấm; bánh mỳ cuộn hình chiếc nhẫn; kem lạnh (một trong những thành phần dùng để pha sữa lắc); bánh quy; bánh mỳ; ngũ cốc ăn sáng, chế phẩm của ngũ cốc, kẹo cao su thổi bóng; bánh ngọt; bột trộn sẵn để làm bánh ngọt; kẹo; đồ trang trí bánh làm bằng kẹo; tương cà chua (nước xốt); đồ ăn nhẹ làm từ ngũ cốc dạng thanh; kẹo cao su; sôcôla; đồ uống có thành phần chủ yếu là sôcôla; đồ uống có thành phần chủ yếu là cacao; bánh hình nón dùng để đựng kem; bánh mứt kẹo; bánh dẹt nhỏ; đồ ăn nhanh làm từ ngô; bánh quy giỏn; bánh xăng-uých bán ở cửa hàng đồ ăn sẵn; món tráng miệng làm từ thạch ngọt (mứt kẹo); mứt kẹo đông lạnh; món ăn đông lạnh chủ yếu gồm mỳ sợi hoặc gạo; kem sữa chua lạnh; mật ong; kem lạnh; kem sữa lạnh; cam thảo (mứt kẹo); kẹo dẻo; sốt mai-on-ne; bánh nướng xốp; tương mù tạc; mỳ ống; bột yến mạch; bánh kếp; bột trộn sẵn để làm bánh kếp; mỳ sợi; bánh bao; xirô dùng cho bánh kếp; bánh nướng; bánh pizza; bỏng ngô; bánh quy xoắn; bánh pút-đing; gạo, bánh cuộn; nước sốt salát; nước sôt; nước ép hoa quả dùng để chế biến thực phẩm (gia vị); đồ gia vị; trà; bánh ngô; bánh quế.

---

(210) **4-2012-08359**

(540)

HEFFALUMPS

(220) 26.04.2012
(441) 25.07.2012

(731) DISNEY ENTERPRISES, INC. A Delaware Corporation (US)
500 South Buena Vista Street, Burbank, CA 91521, U.S.A.

(740) Công ty Tư vấn đầu tư và chuyển giao công nghệ (INVESTCONSULT)

(511) Nhóm 32: Bia; nước khoáng (đồ uống), nước ga; xi-rô; nước uống; nước uống tăng lực không dùng cho mục đích y tế; nước uống có hương vị; nước ép hoa quả (đồ uống không có cồn); đồ uống có hương vị hoa quả không chứa cồn; bột pha chế nước hoa quả; nước chanh; đồ uống pha trộn không có cồn; đồ uống không có cồn, cụ thể là: đồ uống có ga;

đồ uống không chứa cồn có trộn nước hoa quả; đồ uống hỗn hợp không có cồn; nước xô-đa; đồ uống trong thể thao không có cồn; xirô để làm nước ngọt; nước suối (đồ uống); nước ép rau quả (đồ uống không có cồn).

---

(210) **4-2012-08360**

(540)

HEFFALUMPS

(220) 26.04.2012
(441) 25.07.2012

(731) DISNEY ENTERPRISES, INC. A Delaware Corporation (US)
500 South Buena Vista Street, Burbank, CA 91521, U.S.A

(740) Công ty Tư vấn đầu tư và chuyển giao công nghệ (INVESTCONSULT)

(511) Nhóm 41: Giáo dục; đào tạo; giải trí; các hoạt động thể thao và văn hoá, dịch vụ cung cấp giải trí trực tuyến; sản xuất, trình chiếu, phát hành, và cho thuê phim điện ảnh; sản xuất, trình chiếu, phát hành, và cho thuê các chương trình truyền hình và truyền thanh; sản xuất, trình chiếu, phát hành, và cho thuê các băng ghi âm và ghi hình; thông tin giải trí, sản xuất các chương trình giải trí và các chương trình tương tác để phát hành thông qua các phương tiện truyền hình, cáp, vệ tinh, truyền thanh và ghi hình, đầu máy quay đĩa, đĩa la-ze, đĩa vi tính và các phương tiện điện tử, sản xuất và cung cấp chương trình giải trí, tin tức, và thông tin thông qua mạng truyền thông và máy tính; các dịch vụ giải trí theo chủ đề và công viên giải trí; dịch vụ giải trí và giáo dục cung cấp cho và liên quan đến công viên giải trí theo chủ đề, các buổi trình diễn sân khấu trực tiếp; trình chiếu các buổi biểu diễn trực tiếp; sản xuất chương trình nhà hát; dịch vụ mua vui.

---

(210) **4-2012-08361**

(540)

KAA

(220) 26.04.2012
(441) 25.07.2012

(731) DISNEY ENTERPRISES, INC. A Delaware Corporation (US)
500 South Buena Vista Street, Burbank, CA 91521, U.S.A

(740) Công ty Tư vấn đầu tư và chuyển giao công nghệ (INVESTCONSULT)

(511) Nhóm 03: Chất để tẩy trắng; chất để tẩy rửa, đánh bóng, tẩy dầu mỡ và mài mòn; xà phòng; nước xức tóc; nước thơm dùng sau khi cạo râu; chất chống đổ mồ hôi (đồ mỹ phẩm), dầu hương liệu (tinh dầu); lông mi giả và móng tay giả; dầu thơm dùng cho trẻ em; khăn tẩm mỹ phẩm thơm của trẻ em dùng cho mục đích vệ sinh; dầu tắm; phấn dùng sau khi tắm; mặt nạ mỹ phẩm làm đẹp; phấn hồng (mỹ phẩm); kem dùng cho cơ thể, nước thơm và phấn bột dùng cho cơ thể; nước xúc miệng làm cho hơi thở thơm tho; chế phẩm (làm sạch) dùng làm nước tắm sủi bọt và thơm; nước hoa cô-lô-nhơ; mỹ phẩm; chế phẩm đánh răng; chất khử mùi dùng cho cá nhân; phấn bột (mỹ phẩm); tinh dầu thơm dùng cho cá nhân; bút kẻ mi mắt, mỹ phẩm tạo quầng mắt; bút chì kẻ lông mày; phấn trang điểm mặt; kem xoa mặt (mỹ phẩm); nước thơm xoa mặt; mỹ phẩm mặt nạ dưỡng mặt; chế phẩm làm sạch mặt; sáp thơm dùng để làm thơm phòng; chế phẩm toả mùi hương dùng cho cá nhân; gel vuốt tóc; dầu xả; dầu gội đầu; keo vuốt tóc; kem dưỡng tóc; keo xịt tóc; kem dưỡng da tay; nước thơm dùng cho tay; xà phòng dùng cho tay; chất dưỡng môi; son

môi; son môi có túi đựng đi kèm; son làm bóng môi; xà phòng dạng lỏng; đồ trang điểm (son phấn), mỹ phẩm bôi mi mắt; chế phẩm làm sạch miệng không dùng trong ngành y; chế phẩm chăm sóc móng chân, móng tay; chế phẩm làm móng chân móng tay óng ánh; mỹ phẩm làm cứng móng chân, móng tay; mỹ phẩm làm bóng móng chân móng tay; xà phòng tắm không dùng trong ngành y; nước hoa, hoa khô (hương thơm); chế phẩm toả mùi hương trong phòng; kem dùng để cạo râu; xà phòng dùng cho da; bột tan dùng làm mịn và khô da; nước thơm dùng cho cá nhân; kem dưỡng da; mỹ phẩm tạo độ ẩm cho da; kem chống nắng; mỹ phẩm chống nắng.

---

(210) **4-2012-08363**

(540)

KAA

(220) 26.04.2012
(441) 25.07.2012
(731) DISNEY ENTERPRISES, INC. A Delaware Corporation (US)
500 South Buena Vista Street, Burbank, CA 91521, U.S.A
(740) Công ty Tư vấn đầu tư và chuyển giao công nghệ (INVESTCONSULT)

(511) Nhóm 30: Cà phê, ca cao, đường, bột sắn, bột cọ, chất thay thế cà phê; dấm; bánh mỳ cuộn hình chiếc nhẫn; kem lạnh (một trong những thành phần dùng để pha sữa lắc); bánh quy; bánh mỳ; ngũ cốc ăn sáng, chế phẩm của ngũ cốc, kẹo cao su thổi bóng; bánh ngọt; bột trộn sẵn để làm bánh ngọt; kẹo; đồ trang trí bánh làm bằng kẹo; tương cà chua (nước xốt); đồ ăn nhẹ làm từ ngũ cốc dạng thanh; kẹo cao su; sôcôla; đồ uống có thành phần chủ yếu là sôcôla; đồ uống có thành phần chủ yếu là cacao; bánh hình nón dùng để đựng kem; bánh mứt kẹo; bánh dẹt nhỏ; đồ ăn nhanh làm từ ngô; bánh quy giỏn; bánh xăng-uých bán ở cửa hàng đồ ăn sẵn; món tráng miệng làm từ thạch ngọt (mứt kẹo); mứt kẹo đông lạnh; món ăn đông lạnh chủ yếu gồm mỳ sợi hoặc gạo; kem sữa chua lạnh; mật ong; kem lạnh; kem sữa lạnh; cam thảo (mứt kẹo); kẹo dẻo; sốt mai-on-ne; bánh nướng xốp; tương mù tạc; mỳ ống; bột yến mạch; bánh kếp; bột trộn sẵn để làm bánh kếp; mỳ sợi; bánh bao; xirô dùng cho bánh kếp; bánh nướng; bánh pizza; bỏng ngô; bánh quy xoắn; bánh pút-đing; gạo, bánh cuộn; nước sốt salát; nước sốt; nước ép hoa quả dùng để chế biến thực phẩm (gia vị); đồ gia vị; trà; bánh ngô; bánh quế.

---

(210) **4-2012-08364**

(540)

KAA

(220) 26.04.2012
(441) 25.07.2012
(731) DISNEY ENTERPRISES, INC. A Delaware Corporation (US)
500 South Buena Vista Street, Burbank, CA 91521, U.S.A
(740) Công ty Tư vấn đầu tư và chuyển giao công nghệ (INVESTCONSULT)

(511) Nhóm 14: Kim loại quý và các hợp kim của chúng; đồ trang sức (đồ kim hoàn); đá quý; dụng cụ đo thời gian; đồng hồ báo thức; khóa thắt lưng bằng kim loại quý (dùng cho trang phục); nơ cài cổ gắn ghim trang sức có đầu mút làm bằng kim loại quý; vòng đeo tay (đồ nữ trang); tượng bán thân bằng kim loại quý; đồ nữ trang nhỏ; đồng hồ; hoa tai; đồ nữ trang; hộp đựng nữ trang bằng kim loại quý; dây chuyền (đồ trang sức); vòng đeo chìa khoá bằng kim loại quý; ghim cài ve áo; dây chuyền đeo cổ; chuỗi hạt (đồ trang sức);

ghim cài nơ cài cổ; đồng tiền xu; cái kẹp dùng làm đồ trang sức; mặt dây chuyền; nhẫn (đồ trang sức); khoá trượt dùng với các nơ cài cổ (đồ trang sức); đồng hồ bấm giờ; cái kẹp cavát, cài ca vát; mũ ghim (đồ trang sức); đồng hồ treo tường; dây đeo đồng hồ; hộp đồng hồ; dây đồng hồ kiểu xích; dây đồng hồ đeo tay; đồng hồ quả quýt; nhẫn cưới, đồng hồ đeo tay.

---

(210) **4-2012-08366**

(540)

(220) 26.04.2012
(441) 25.07.2012
(731) DISNEY ENTERPRISES, INC. A Delaware Corporation (US)
500 South Buena Vista Street, Burbank, CA 91521, U.S.A
(740) Công ty Tư vấn đầu tư và chuyển giao công nghệ (INVESTCONSULT)

(511) Nhóm 18: Da và giả da; da động vật, da sống chưa thuộc; rương (hòm, va li) và túi du lịch; lọng và gậy chống; roi và yên cương; túi xách dùng cho mục đích thể thao; túi xách dành cho vận động viên; ba lô đeo sau lưng trẻ em; ba lô đeo sau lưng; túi đựng đồ đi biển; cặp sách; hộp đựng thẻ điện thoại bằng da hoặc giả da; ví đựng tiền lẻ; ví đựng tiền xu; túi đựng tã trẻ em làm bằng da và giả da; túi vải buộc dây để mang đồ trang bị cắm trại; túi đựng đồ vệ sinh phụ nữ làm bằng da và giả da; túi đựng đồ tập thể dục; túi xách tay; ba lô; hộp đựng chìa khoá bằng da và giả da; dây đeo chìa khoá bằng da; túi đựng son bằng da hoặc giả da; túi đựng hành lý; thẻ gắn theo hành lý làm bằng da và giả da; túi dùng cho các cuộc đi chơi ngắn bằng da và giả da; ví đựng tiền; túi đeo vai học sinh; túi đựng đồ đi mua sắm; túi xách đi chợ; ô; túi đeo ở eo; ví.

---

(210) **4-2012-08369**

(540)

(220) 26.04.2012
(441) 25.07.2012
(731) DISNEY ENTERPRISES, INC. A Delaware Corporation (US)
500 South Buena Vista Street, Burbank, CA 91521, U.S.A
(740) Công ty Tư vấn đầu tư và chuyển giao công nghệ (INVESTCONSULT)

(511) Nhóm 24: Khăn phủ giường bằng len đan; khăn tắm bằng vải lanh; khăn tắm; chăn trải giường, màn treo trước giường; khăn trải giường bằng vải lanh; khăn phủ giường bằng vải; tấm vải phủ che bao chân giường; khăn trải giường; chăn phủ đồ đạc; vải in hoa; chăn dùng cho trẻ em; cái lót cốc bằng vải; khăn lót bàn ăn bằng vải; cờ băng vải; cờ trang trí bằng vải; khăn phủ giường có hai lớp và nhồi bông ở giữa; vải lót nôi trẻ em; rèm cửa bằng vải; cờ bằng sợi; cờ trang trí bằng nỉ; khăn dùng khi chơi gôn; khăn lau tay và mặt bằng vải; khăn tay băng vải; khăn tắm có mũ trùm đầu; khăn lau dùng cho mục đích gia đình làm bằng vải lanh; khăn bằng vải; găng tay vệ sinh (làm bằng vải); áo gối; khăn phủ gối; khăn lót để cầm nồi; mền bông; chăn nhẹ để quấn trẻ sơ sinh sau khi tắm; chăn bằng lụa; khăn trải bàn bằng vải lanh; khăn ăn bằng vải; khăn bàn cá nhân bằng vải; khăn trải bàn bằng vải; khăn phủ đồ đạc; khăn bông; khăn lau chùi bằng vải; chăn len; khăn trải bàn bằng nhựa.

---

(210) **4-2012-08370**

(540)

KAA

(220) 26.04.2012
(441) 25.07.2012
(731) DISNEY ENTERPRISES, INC. A Delaware Corporation (US)
500 South Buena Vista Street, Burbank, CA 91521, U.S.A.
(740) Công ty Tư vấn đầu tư và chuyển giao công nghệ (INVESTCONSULT)

(511) Nhóm 25: Quần áo; giày thể thao, khăn in hoa (trang phục); mũ dùng cho chơi bóng chày; áo choàng dùng đi tắm biển; quần áo tắm biển; thắt lưng (trang phục); yếm (trang phục); áo tắm hai mảnh; áo cộc tay có gắn biểu trưng tổ chức; ủng; nơ cài cổ; áo nịt ngực; mũ lưỡi trai, quần bằng da; yếm bằng vải; áo khoác; áo liền váy; cái che tai giữ ấm; đồ đi chân; găng tay (trang phục); áo sơ mi dùng khi chơi gôn; quần áo mặc trong ngày lễ Ha-lô-oen; mũ nón; dải băng buộc đầu (trang phục); đồ đội đầu (trang phục); hàng dệt kim (cụ thể là quần áo, đồ đi chân, đồ đội đầu); đồ mặc cho trẻ sơ sinh (quần áo, giầy dép, mũ nón); áo jắc-két; quần áo bò; áo nịt len, khăn vuông trùm đầu; áo nịt dùng cho diễn viên múa hoặc vận động viên; nịt chân, găng tay hở ngón (trang phục); ca vát; áo ngủ dùng cho nam giới; áo ngủ dùng cho nữ giới, áo khoác mặc ngoài; bộ quần áo pijama; quần dài; quần nịt của phụ nữ; áo cộc tay, áo pon sô; quần áo mưa; áo choàng; dép săng-đan; khăn quàng cổ; áo sơ mi; giầy; váy ngắn; quần soóc; quần mặc hàng ngày; dép đi trong nhà; trang phục ngủ; tất ngắn; tất dài; áo len dài tay; quần dùng trong khi tập luyện; áo dùng trong khi tập luyện; quần áo bơi; áo sát nách; quần bó; áo phông; quần áo lót; áo gi lê; dải buộc cổ tay (trang phục).

---

(210) **4-2012-08371**

(540)

KAA

(220) 26.04.2012
(441) 25.07.2012
(731) DISNEY ENTERPRISES, INC. A Delaware Corporation (US)
500 South Buena Vista Street, Burbank, CA 91521, U.S.A.
(740) Công ty Tư vấn đầu tư và chuyển giao công nghệ (INVESTCONSULT)

(511) Nhóm 28: Trò chơi và đồ chơi; trò chơi kỹ năng hành động; đồ chơi hình các nhân vật hành động và đồ đi kèm; các trò chơi trên tấm bảng; trò chơi bằng bài lá; đồ chơi đa năng dành cho trẻ em; bộ cầu lông; bóng bay; vợt bóng chày; bóng rổ; đồ chơi khi tắm, quả bóng chày; bóng chơi trên biển; túi đựng đỗ khô (đồ chơi), búp bê nhồi vỏ đỗ khô; các khối làm sẵn dùng để chơi trò chơi xây dựng; bóng dùng để chơi bô ling; bộ đồ chơi thổi bong bóng; găng tay hở ngón dành cho người bắt bóng; bộ đồ chơi cờ; mỹ phẩm đồ chơi của trẻ em; tất đựng quà dùng cho Nô-en; đồ trang hoàng cây thông Nô-en (trừ bánh kẹo và đồ chiếu sáng); bộ sưu tập các bức tượng nhỏ đồ chơi; đồ chơi di động được dùng cho xe nôi; đồ chơi trên xe nôi; đồ chơi tung hứng dạng đĩa; búp bê; quần áo của búp bê dưới dạng đồ chơi; đồ đi kèm với búp bê; bộ đồ chơi búp bê; đồ chơi hành động chạy bằng điện; thiết bị được bán dưới dạng bộ dùng cho chơi bài; bộ đồ chơi câu cá; bóng dùng cho chơi gôn; găng tay dùng cho chơi gôn; vật dẫn đường cho bóng gôn; trò chơi điện tử cầm tay; bóng để chơi khúc côn cầu; trò chơi có thể bơm phồng; trò chơi lắp hình; dây để chơi trò chơi nhảy dây; cái diều; trò chơi ảo thuật; hòn bi đồ chơi; trò chơi có thao tác bằng tay; đồ chơi ngành cơ khí; đồ chơi hộp âm nhạc; đồ chơi âm nhạc; trò chơi trong phòng

không dùng với máy thu hình; vật kỷ niệm buổi tiệc gồm những đồ chơi nhỏ; trò chơi trong bữa tiệc; bài lá; đồ chơi làm bằng vải lông; bóng để tập đấm; con rối; patanh; quả bóng cao su; ván trượt; quả cầu tuyết; bóng đá; con quay; đồ chơi bóp vào phát ra tiếng kêu; đồ chơi nhồi bông; bàn chơi bóng bàn; trò chơi có mục tiêu; gấu nhồi bông; bóng tennis; hình các nhân vật hành động (đồ chơi); bộ xẻng và xô đồ chơi, đồ chơi di động được; xe đồ chơi; đồ chơi xe đẩy của trẻ con; ô tô đồ chơi; bộ đồ chơi thủ công theo mô hình; hình các nhân vật đồ chơi; ngân hàng đồ chơi (đồ chơi); xe tải đồ chơi; đồng hồ đồ chơi; súng phun nước (đồ chơi trẻ em); đồ chơi lên dây cót; cái yô yô (đồ chơi trẻ em).

---

(210) **4-2012-08372**

(540)

KAA

(220) 26.04.2012
(441) 25.07.2012
(731) DISNEY ENTERPRISES, INC. A Delaware Corporation (US)
500 South Buena Vista Street, Burbank, CA 91521, .U.S.A.
(740) Công ty Tư vấn đầu tư và chuyển giao công nghệ (INVESTCONSULT)

(511) Nhóm 29: Pho mát; đồ ăn gồm hai thành phần chủ yếu là bánh quy giòn và pho mát; chất phết lên bánh làm từ pho mát, bơ, kem ăn; hoa quả tẩm đường; sữa sô cô la; sản phẩm sữa không bao gồm kem, sữa được làm lạnh và sữa chua đông lạnh; súp được chế biến từ kem, pho mát hoặc sữa chua dùng để chấm đồ ăn; hoa quả sấy khô; sữa chua dưới dạng uống; thực phẩm đông lạnh bao gồm thịt, cá, thịt gia cầm hoặc rau, trái cây được bảo quản; đồ ăn nhanh làm từ trái cây; mứt ướt; thạch, đồ uống từ sữa với thành phần sữa cao; thịt; quả hạch đã chế biến; bơ lạc; khoai tây chiên; đồ ăn nhanh làm từ khoai tây; sữa bột; nho khô; đồ ăn nhanh hỗn hợp bao gồm hoa quả đã sơ chế, quả hạch đã chế biến và/hoặc nho khô; súp; hỗn hợp súp; thạch có hương vị dùng làm món tráng miệng; sữa chua.

---

(210) **4-2012-08373**

(540)

CHRISTOPHER ROBIN

(220) 26.04.2012
(441) 25.07.2012
(731) DISNEY ENTERPRISES, INC. A Delaware Corporation (US)
500 South Buena Vista Street, Burbank, CA 91521, USA
(740) Công ty Tư vấn đầu tư và chuyển giao công nghệ (INVESTCONSULT)

(511) Nhóm 21: Lược và bọt biển; bàn chải (không kể bút lông); vật liệu dùng làm bàn chải; đồ thuỷ tinh, sành, sứ dùng cho mục đích gia dụng và không xếp vào các nhóm khác; găng tay hở ngón dùng để nướng đồ ăn; bộ đồ uống dùng trong gia đình và bếp núc thuộc nhóm này; bộ đựng đồ uống bằng thủy tinh dùng trong gia đình và bếp núc thuộc nhóm này; lồng chim; bát, chổi; chảo làm bánh; khuôn làm bánh; khay để làm bánh; giá cắm nến không làm bằng kim loại quý; dụng cụ để tắt nến; chân đỡ nến; bình đựng nước dùng cho gia đình; tượng nhỏ bằng sứ; miếng lót cốc không làm bằng giấy hoặc vải lanh trải bàn; hộp có thể gập lại dùng cho gia đình; lọ đựng bánh; dụng cụ cắt bánh; cái mở nút chai; tách chén; túi đựng đồ trang trí dùng cho người làm bánh kẹo; pha lê hình lăng kính dùng để trang trí; thuỷ tinh để trang trí; đĩa trang trí; đĩa đựng thức ăn; bức tượng nhỏ bằng sứ, pha lê, đất nung, thủy tinh hoặc gốm; chậu hoa; bàn chải tóc; lược chải tóc; bình cách

nhiệt; vỏ cầm cách nhiệt của hộp đựng đồ uống; hộp đựng cơm, ca; hộp đựng giấy ăn; vòng đánh dấu khăn ăn không làm bằng kim loại quý; găng tay dùng cho lò nướng; cốc bằng giấy; đĩa giấy; chảo nướng bánh; khay nướng bánh; cốc nhựa; chai đựng nước bằng nhựa; đĩa; đĩa đựng xà phòng; ấm trà không chạy điện; bộ cốc chén; đồ đựng cách nhiệt dùng cho thức ăn và đồ uống; bàn chải đánh răng; khay dùng cho gia đình hoặc bếp núc; giá ba chân làm dụng cụ gia đình hoặc bếp núc; phích; thùng rác.

---

(210) **4-2012-08374**

(540)

CHRISTOPHER ROBIN

(220) 26.04.2012
(441) 25.07.2012
(731) DISNEY ENTERPRISES, INC. A Delaware Corporation (US)
500 South Buena Vista Street, Burbank, CA 91521, USA
(740) Công ty Tư vấn đầu tư và chuyển giao công nghệ (INVESTCONSULT)

(511) Nhóm 24: Khăn phủ giường bằng len đan; khăn tắm bằng vải lanh; khăn tắm; chăn trải giường, màn treo trước giường; khăn trải giường bằng vải lanh; khăn phủ giường bằng vải; tấm vải phủ che bao chân giường; khăn trải giường; chăn phủ đồ đạc; vải in hoa; chăn dùng cho trẻ em; cái lót cốc bằng vải; khăn lót bàn ăn bằng vải; cờ băng vải; cờ trang trí bằng vải; khăn phủ giường có hai lớp và nhồi bông ở giữa; vải lót nôi trẻ em; rèm cửa bằng vải; cờ bằng sợi; cờ trang trí bằng nỉ; khăn dùng khi chơi gôn; khăn lau tay và mặt bằng vải; khăn tay băng vải; khăn tắm có mũ trùm đầu; khăn lau dùng cho mục đích gia đình làm bằng vải lanh; khăn bằng vải; găng tay vệ sinh (làm bằng vải); áo gối; khăn phủ gối; khăn lót để cầm nồi; mền bông; chăn nhẹ để quấn trẻ sơ sinh sau khi tắm; chăn bằng lụa; khăn trải bàn bằng vải lanh; khăn ăn bằng vải; khăn bàn cá nhân bằng vải; khăn trải bàn bằng vải; khăn phủ đồ đạc; khăn bông; khăn lau chùi bằng vải; chăn len; khăn trải bàn bằng nhựa.

---

(210) **4-2012-08375**

(540)

CHRISTOPHER ROBIN

(220) 26.04.2012
(441) 25.07.2012
(731) DISNEY ENTERPRISES, INC. A Delaware Corporation (US)
500 South Buena Vista Street, Burbank, CA 91521, USA
(740) Công ty Tư vấn đầu tư và chuyển giao công nghệ (INVESTCONSULT)

(511) Nhóm 25: Quần áo; giày thể thao, khăn in hoa (trang phục); mũ dùng cho chơi bóng chày; áo choàng dùng đi tắm biển; quần áo tắm biển; thắt lưng (trang phục); yếm (trang phục); áo tắm hai mảnh; áo cộc tay có gắn biểu trưng tổ chức; ủng; nơ cài cổ; áo nịt ngực; mũ lưỡi trai, quần bằng da; yếm bằng vải; áo khoác; áo liền váy; cái che tai giữ ấm; đồ đi chân; găng tay (trang phục); áo sơ mi dùng khi chơi gôn; quần áo mặc trong ngày lễ Ha-lô-oen; mũ nón; dải băng buộc đầu (trang phục); đồ đội đầu (trang phục); hàng dệt kim (cụ thể là quần áo, đồ đi chân, đồ đội đầu); đồ mặc cho trẻ sơ sinh (quần áo, giầy dép, mũ nón); áo jắc-két; quần áo bò; áo nịt len, khăn vuông trùm đầu; áo nịt dùng cho diễn viên múa hoặc vận động viên; nịt chân, găng tay hở ngón (trang phục); ca vát; áo ngủ dùng cho nam giới; áo ngủ dùng cho nữ giới, áo khoác mặc ngoài; bộ quần áo pijama; quần dài; quần nịt của phụ nữ; áo cộc tay, áo pon sô; quần áo mưa; áo choàng; dép săng-đan; khăn

quàng cổ; áo sơ mi; giầy; váy ngắn; quần soóc; quần mặc hàng ngày; dép đi trong nhà; trang phục ngủ; tất ngắn; tất dài; áo len dài tay; quần dùng trong khi tập luyện; áo dùng trong khi tập luyện; quần áo bơi; áo sát nách; quần bó; áo phông; quần áo lót; áo gi lê; dải buộc cổ tay (trang phục).

---

(210) **4-2012-08376**

(540)

CHRISTOPHER ROBIN

(220) 26.04.2012
(441) 25.07.2012
(731) DISNEY ENTERPRISES, INC. A Delaware Corporation (US)
500 South Buena Vista Street, Burbank, CA 91521, USA
(740) Công ty Tư vấn đầu tư và chuyển giao công nghệ (INVESTCONSULT)

(511) Nhóm 28: Trò chơi và đồ chơi; trò chơi kỹ năng hành động; đồ chơi hình các nhân vật hành động và đồ đi kèm; các trò chơi trên tấm bảng; trò chơi bằng bài lá; đồ chơi đa năng dành cho trẻ em; bộ cầu lông; bóng bay; vợt bóng chày; bóng rổ; đồ chơi khi tắm, quả bóng chày; bóng chơi trên biển; túi đựng đỗ khô (đồ chơi), búp bê nhồi vỏ đỗ khô; các khối làm sẵn dùng để chơi trò chơi xây dựng; bóng dùng để chơi bô ling; bộ đồ chơi thổi bong bóng; găng tay hở ngón dành cho người bắt bóng; bộ đồ chơi cờ; mỹ phẩm đồ chơi của trẻ em; tất đựng quà dùng cho Nô-en; đồ trang hoàng cây thông Nô-en (trừ bánh kẹo và đồ chiếu sáng); bộ sưu tập các bức tượng nhỏ đồ chơi; đồ chơi di động được dùng cho xe nôi; đồ chơi trên xe nôi; đồ chơi tung hứng dạng đĩa; búp bê; quần áo của búp bê dưới dạng đồ chơi; đồ đi kèm với búp bê; bộ đồ chơi búp bê; đồ chơi hành động chạy bằng điện; thiết bị được bán dưới dạng bộ dùng cho chơi bài; bộ đồ chơi câu cá; bóng dùng cho chơi gôn; găng tay dùng cho chơi gôn; vật dẫn đường cho bóng gôn; trò chơi điện tử cầm tay; bóng để chơi khúc côn cầu; trò chơi có thể bơm phồng; trò chơi lắp hình; dây để chơi trò chơi nhảy dây; cái diều; trò chơi ảo thuật; hòn bi đồ chơi; trò chơi có thao tác bằng tay; đồ chơi ngành cơ khí; đồ chơi hộp âm nhạc; đồ chơi âm nhạc; trò chơi trong phòng không dùng với máy thu hình; vật kỷ niệm buổi tiệc gồm những đồ chơi nhỏ; trò chơi trong bữa tiệc; bài lá; đồ chơi làm bằng vải lông; bóng để tập đấm; con rối; patanh; quả bóng cao su; ván trượt; quả cầu tuyết; bóng đá; con quay; đồ chơi bóp vào phát ra tiếng kêu; đồ chơi nhồi bông; bàn chơi bóng bàn; trò chơi có mục tiêu; gấu nhồi bông; bóng tennis; hình các nhân vật hành động (đồ chơi); bộ xẻng và xô đồ chơi, đồ chơi di động được; xe đồ chơi; đồ chơi xe đẩy của trẻ con; ô tô đồ chơi; bộ đồ chơi thủ công theo mô hình; hình các nhân vật đồ chơi; ngân hàng đồ chơi (đồ chơi); xe tải đồ chơi; đồng hồ đồ chơi; súng phun nước (đồ chơi trẻ em); đồ chơi lên dây cót; cái yô yô (đồ chơi trẻ em).

---

(210) **4-2012-08377**

(540)

CHRISTOPHER ROBIN

(220) 26.04.2012
(441) 25.07.2012
(731) DISNEY ENTERPRISES, INC. A Delaware Corporation (US)
500 South Buena Vista Street, Burbank, CA 91521, USA
(740) Công ty Tư vấn đầu tư và chuyển giao công nghệ (INVESTCONSULT)

(511) Nhóm 29: Pho mát; đồ ăn gồm hai thành phần chủ yếu là bánh quy giòn và pho mát; chất phết lên bánh làm từ pho mát, bơ, kem ăn; hoa quả tẩm đường; sữa sô cô la; sản phẩm sữa

không bao gồm kem, sữa được làm lạnh và sữa chua đông lạnh; súp được chế biến từ kem, pho mát hoặc sữa chua dùng để chấm đồ ăn; hoa quả sấy khô; sữa chua dưới dạng uống; thực phẩm đông lạnh bao gồm thịt, cá, thịt gia cầm hoặc rau, trái cây được bảo quản; đồ ăn nhanh làm từ trái cây; mứt ướt; thạch, đồ uống từ sữa với thành phần sữa cao; thịt; quả hạch đã chế biến; bơ lạc; khoai tây chiên; đồ ăn nhanh làm từ khoai tây; sữa bột; nho khô; đồ ăn nhanh hỗn hợp bao gồm hoa quả đã sơ chế, quả hạch đã chế biến và/hoặc nho khô; súp; hỗn hợp súp; thạch có hương vị dùng làm món tráng miệng; sữa chua.

---

(210) **4-2012-08378**

(540)

CHRISTOPHER ROBIN

(220) 26.04.2012
(441) 25.07.2012
(731) DISNEY ENTERPRISES, INC. A Delaware Corporation (US)
500 South Buena Vista Street, Burbank, CA 91521, USA
(740) Công ty Tư vấn đầu tư và chuyển giao công nghệ (INVESTCONSULT)

(511) Nhóm 30: Cà phê, ca cao, đường, bột sắn, bột cọ, chất thay thế cà phê; dấm; bánh mỳ cuộn hình chiếc nhẫn; kem lạnh (một trong những thành phần dùng để pha sữa lắc); bánh quy; bánh mỳ; ngũ cốc ăn sáng, chế phẩm của ngũ cốc, kẹo cao su thổi bóng; bánh ngọt; bột trộn sẵn để làm bánh ngọt; kẹo; đồ trang trí bánh làm bằng kẹo; tương cà chua (nước xốt); đồ ăn nhẹ làm từ ngũ cốc dạng thanh; kẹo cao su; sôcôla; đồ uống có thành phần chủ yếu là sôcôla; đồ uống có thành phần chủ yếu là cacao; bánh hình nón dùng để đựng kem; bánh mứt kẹo; bánh dẹt nhỏ; đồ ăn nhanh làm từ ngô; bánh quy giòn; bánh xăng-uých bán ở cửa hàng đồ ăn sẵn; món tráng miệng làm từ thạch ngọt (mứt kẹo); mứt kẹo đông lạnh; món ăn đông lạnh chủ yếu gồm mỳ sợi hoặc gạo; kem sữa chua lạnh; mật ong; kem lạnh; kem sữa lạnh; cam thảo (mứt kẹo); kẹo dẻo; sốt mai-on-ne; bánh nướng xốp; tương mù tạc; mỳ ống; bột yến mạch; bánh kếp; bột trộn sẵn để làm bánh kếp; mỳ sợi; bánh bao; xirô dùng cho bánh kếp; bánh nướng; bánh pizza; bỏng ngô; bánh quy xoắn; bánh pút-đinh; gạo, bánh cuộn; nước sốt salát; nước sôt; nước ép hoa quả dùng để chế biến thực phẩm (gia vị); đồ gia vị; trà; bánh ngô; bánh quế.

---

(210) **4-2012-08379**

(540)

CHRISTOPHER ROBIN

(220) 26.04.2012
(441) 25.07.2012
(731) DISNEY ENTERPRISES, INC. A Delaware Corporation (US)
500 South Buena Vista Street, Burbank, CA 91521, USA
(740) Công ty Tư vấn đầu tư và chuyển giao công nghệ (INVESTCONSULT)

(511) Nhóm 32: Bia; nước khoáng, nước ga; xi-rô; nước uống; nước uống tăng lực không dùng cho mục đích y tế; nước uống có hương vị; nước ép hoa quả (đồ uống không có cồn); đồ uống có hương vị hoa quả không chứa cồn; bột pha chế nước hoa quả; nước chanh; đồ uống pha trộn không có cồn; đồ uống không có cồn, cụ thể là: đồ uống có ga; đồ uống không chứa cồn có trộn nước hoa quả; đồ uống hỗn hợp không có cồn; nước xô-đa; đồ uống trong thể thao không có cồn; xirô để làm nước ngọt; nước suối (đồ uống); nước ép rau quả (đồ uống không có cồn).

---

(210) **4-2012-08380**

(540)

CHRISTOPHER ROBIN

(220) 26.04.2012
(441) 25.07.2012

(731) DISNEY ENTERPRISES, INC. A Delaware Corporation (US)
500 South Buena Vista Street, Burbank, CA 91521, U.S.A

(740) Công ty Tư vấn đầu tư và chuyển giao công nghệ (INVESTCONSULT)

(511) Nhóm 41: Giáo dục; đào tạo; giải trí; các hoạt động thể thao và văn hoá, dịch vụ cung cấp giải trí trực tuyến; sản xuất, trình chiếu, phát hành, và cho thuê phim điện ảnh; sản xuất, trình chiếu, phát hành, và cho thuê các chương trình truyền hình và truyền thanh; sản xuất, trình chiếu, phát hành, và cho thuê các băng ghi âm và ghi hình; thông tin giải trí, sản xuất các chương trình giải trí và các chương trình tương tác để phát hành thông qua các phương tiện truyền hình, cáp, vệ tinh, truyền thanh và ghi hình, đầu máy quay đĩa, đĩa la-ze, đĩa vi tính và các phương tiện điện tử, sản xuất và cung cấp chương trình giải trí, tin tức, và thông tin thông qua mạng truyền thông và máy tính; các dịch vụ giải trí theo chủ đề và công viên giải trí; dịch vụ giải trí và giáo dục cung cấp cho và liên quan đến công viên giải trí theo chủ đề, các buổi trình diễn sân khấu trực tiếp; trình chiếu các buổi biểu diễn trực tiếp; sản xuất chương trình nhà hát; dịch vụ mua vui.

---

(210) **4-2012-08381**

(540)

KING LOUIE

(220) 26.04.2012
(441) 25.07.2012

(731) DISNEY ENTERPRISES, INC. A Delaware Corporation (US)
500 South Buena Vista Street, Burbank, CA 91521, U.S.A

(740) Công ty Tư vấn đầu tư và chuyển giao công nghệ (INVESTCONSULT)

(511) Nhóm 03: Chất để tẩy trắng; chất để tẩy rửa, đánh bóng, tẩy dầu mỡ và mài mòn; xà phòng; nước xức tóc; nước thơm dùng sau khi cạo râu; chất chống đổ mồ hôi (đồ mỹ phẩm), dầu hương liệu (tinh dầu); lông mi giả và móng tay giả; dầu thơm dùng cho trẻ em; khăn tẩm mỹ phẩm thơm của trẻ em dùng cho mục đích vệ sinh; dầu tắm; phấn dùng sau khi tắm; mặt nạ mỹ phẩm làm đẹp; phấn hồng (mỹ phẩm); kem dùng cho cơ thể, nước thơm và phấn bột dùng cho cơ thể; nước xúc miệng làm cho hơi thở thơm tho; chế phẩm (làm sạch) dùng làm nước tắm sủi bọt và thơm; nước hoa cô-lô-nhơ; mỹ phẩm; chế phẩm đánh răng; chất khử mùi dùng cho cá nhân; phấn bột (mỹ phẩm); tinh dầu thơm dùng cho cá nhân; bút kẻ mi mắt, mỹ phẩm tạo quầng mắt; bút chì kẻ lông mày; phấn trang điểm mặt; kem xoa mặt (mỹ phẩm); nước thơm xoa mặt; mỹ phẩm mặt nạ dưỡng mặt; chế phẩm làm sạch mặt; sáp thơm dùng để làm thơm phòng; chế phẩm toả mùi hương dùng cho cá nhân; gel vuốt tóc; dầu xả; dầu gội đầu; keo vuốt tóc; kem dưỡng tóc; keo xịt tóc; kem dưỡng da tay; nước thơm dùng cho tay; xà phòng dùng cho tay; chất dưỡng môi; son môi; son môi có túi đựng đi kèm; son làm bóng môi; xà phòng dạng lỏng; đồ trang điểm (son phấn), mỹ phẩm bôi mi mắt; chế phẩm làm sạch miệng không dùng trong ngành y; chế phẩm chăm sóc móng chân, móng tay; chế phẩm làm móng chân móng tay óng ánh; mỹ phẩm làm cứng móng chân, móng tay; mỹ phẩm làm bóng móng chân móng tay; xà

phòng tắm không dùng trong ngành y; nước hoa, hoa khô (hương thơm); chế phẩm toả mùi hương trong phòng; kem dùng để cạo râu; xà phòng dùng cho da; bột tan dùng làm mịn và khô da; nước thơm dùng cho cá nhân; kem dưỡng da; mỹ phẩm tạo độ ẩm cho da; kem chống nắng; mỹ phẩm chống nắng.

---

(210) **4-2012-08383**

(540)

KING LOUIE

(220) 26.04.2012
(441) 25.07.2012

(731) DISNEY ENTERPRISES, INC. A Delaware Corporation (US)
500 South Buena Vista Street, Burbank, CA 91521, U.S.A

(740) Công ty Tư vấn đầu tư và chuyển giao công nghệ (INVESTCONSULT)

(511) Nhóm 14: Kim loại quý và các hợp kim của chúng; đồ trang sức (đồ kim hoàn); đá quý; dụng cụ đo thời gian; đồng hồ báo thức; khóa thắt lưng bằng kim loại quý (dùng cho trang phục); nơ cài cổ gắn ghim trang sức có đầu mút làm bằng kim loại quý; vòng đeo tay (đồ nữ trang); tượng bán thân bằng kim loại quý; đồ nữ trang nhỏ; đồng hồ; hoa tai; đồ nữ trang; hộp đựng nữ trang bằng kim loại quý; dây chuyền (đồ trang sức); vòng đeo chìa khoá bằng kim loại quý; ghim cài ve áo; dây chuyền đeo cổ; chuỗi hạt (đồ trang sức); ghim cài nơ cài cổ; đồng tiền xu; cái kẹp dùng làm đồ trang sức; mặt dây chuyền; nhẫn (đồ trang sức); khoá trượt dùng với các nơ cài cổ (đồ trang sức); đồng hồ bấm giờ; cái kẹp cavát, cài ca vát; mũ ghim (đồ trang sức); đồng hồ treo tường; dây đeo đồng hồ; hộp đồng hồ; dây đồng hồ kiểu xích; dây đồng hồ đeo tay; đồng hồ quả quýt; nhẫn cưới, đồng hồ đeo tay.

---

(210) **4-2012-08385**

(540)

KING LOUIE

(220) 26.04.2012
(441) 25.07.2012

(731) DISNEY ENTERPRISES, INC. A Delaware Corporation (US)
500 South Buena Vista Street, Burbank, CA 91521, U.S.A

(740) Công ty Tư vấn đầu tư và chuyển giao công nghệ (INVESTCONSULT)

(511) Nhóm 18: Da và giả da; da động vật; da sống chưa thuộc; rương (hòm, va li) và túi du lịch; lọng và gậy chống; roi và yên cương; túi xách dùng cho mục đích thể thao; túi xách dành cho vận động viên; ba lô đeo sau lưng trẻ em; ba lô đeo sau lưng; túi đựng đồ đi biển; cặp sách; hộp đựng thẻ điện thoại bằng da hoặc giả da; ví đựng tiền lẻ; ví đựng tiền xu; túi đựng tã trẻ em làm bằng da và giả da; túi vải buộc dây để mang đồ trang bị cắm trại; túi đựng đồ vệ sinh phụ nữ làm bằng da và giả đa; túi đựng đồ tập thể dục; túi xách tay; ba lộ; hộp đựng chìa khoá bằng da và giả da; dây đeo chìa khoá bằng da; túi đựng son bằng da hoặc giả da; túi đựng hành lý; thẻ gắn theo hành lý làm bằng da và giả da; túi dùng cho các cuộc đi chơi ngắn bằng da và giả da; ví đựng tiền; túi đeo vai học sinh; túi đựng đồ đi mua sắm; túi xách đi chợ; ô; túi đeo ở eo; ví.

---

(210) **4-2012-08388**

(540)

KING LOUIE

(220) 26.04.2012
(441) 25.07.2012

(731) DISNEY ENTERPRISES, INC. A Delaware Corporation (US)
500 South Buena Vista Street, Burbank, CA 91521, U.S.A

(740) Công ty Tư vấn đầu tư và chuyển giao công nghệ (INVESTCONSULT)

(511) Nhóm 24: Khăn phủ giường bằng len đan; khăn tắm bằng vải lanh; khăn tắm; chăn trải giường, màn treo trước giường; khăn trải giường bằng vải lanh; khăn phủ giường bằng vải; tấm vải phủ che bao chân giường; khăn trải giường; chăn phủ đồ đạc; vải in hoa; chăn dùng cho trẻ em; cái lót cốc bằng vải; khăn lót bàn ăn bằng vải; cờ băng vải; cờ trang trí bằng vải; khăn phủ giường có hai lớp và nhồi bông ở giữa; vải lót nôi trẻ em; rèm cửa bằng vải; cờ bằng sợi; cờ trang trí bằng nỉ; khăn dùng khi chơi gôn; khăn lau tay và mặt bằng vải; khăn tay băng vải; khăn tắm có mũ trùm đầu; khăn lau dùng cho mục đích gia đình làm bằng vải lanh; khăn bằng vải; găng tay vệ sinh (làm bằng vải); áo gối; khăn phủ gối; khăn lót để cầm nồi; mền bông; chăn nhẹ để quấn trẻ sơ sinh sau khi tắm; chăn bằng lụa; khăn trải bàn bằng vải lanh; khăn ăn bằng vải; khăn bàn cá nhân bằng vải; khăn trải bàn bằng vải; khăn phủ đồ đạc; khăn bông; khăn lau chùi bằng vải; chăn len; khăn trải bàn bằng nhựa.

---

(210) **4-2012-08389**

(540)

KING LOUIE

(220) 26.04.2012
(441) 25.07.2012

(731) DISNEY ENTERPRISES, INC. A Delaware Corporation (US)
500 South Buena Vista Street, Burbank, CA 91521, U.S.A

(740) Công ty Tư vấn đầu tư và chuyển giao công nghệ (INVESTCONSULT)

(511) Nhóm 25: Quần áo; giày thể thao, khăn in hoa (trang phục); mũ dùng cho chơi bóng chày; áo choàng dùng đi tắm biển; quần áo tắm biển; thắt lưng (trang phục); yếm (trang phục); áo tắm hai mảnh; áo cộc tay có gắn biểu trưng tổ chức; ủng; nơ cài cổ; áo nịt ngực; mũ lưỡi trai, quần bằng da; yếm bằng vải; áo khoác; áo liền váy; cái che tai giữ ấm; đồ đi chân; găng tay (trang phục); áo sơ mi dùng khi chơi gôn; quần áo mặc trong ngày lễ Ha-lô-oen; mũ nón; dải băng buộc đầu (trang phục); đồ đội đầu (trang phục); hàng dệt kim (cụ thể là quần áo, đồ đi chân, đồ đội đầu); đồ mặc cho trẻ sơ sinh (quần áo, giầy dép, mũ nón); áo jắc-két; quần áo bò; áo nịt len, khăn vuông trùm đầu; áo nịt dùng cho diễn viên múa hoặc vận động viên; nịt chân, găng tay hở ngón (trang phục); ca vát; áo ngủ dùng cho nam giới; áo ngủ dùng cho nữ giới, áo khoác mặc ngoài; bộ quần áo pijama; quần dài; quần nịt của phụ nữ; áo cộc tay, áo pon sô; quần áo mưa; áo choàng; dép săng-đan; khăn quàng cổ; áo sơ mi; giầy; váy ngắn; quần soóc; quần mặc hàng ngày; dép đi trong nhà; trang phục ngủ; tất ngắn; tất dài; áo len dài tay; quần dùng trong khi tập luyện; áo dùng trong khi tập luyện; quần áo bơi; áo sát nách; quần bó; áo phông; quần áo lót; áo gi lê; dải buộc cổ tay (trang phục).

---

(210) **4-2012-08390**

(540)

KING LOUIE

(220) 26.04.2012
(441) 25.07.2012

(731) DISNEY ENTERPRISES, INC. A Delaware Corporation (US)
500 South Buena Vista Street, Burbank, CA 91521, USA

(740) Công ty Tư vấn đầu tư và chuyển giao công nghệ (INVESTCONSULT)

(511) Nhóm 28: Trò chơi và đồ chơi; trò chơi kỹ năng hành động; đồ chơi hình các nhân vật hành động và đồ đi kèm; các trò chơi trên tấm bảng; trò chơi bằng bài lá; đồ chơi đa năng dành cho trẻ em; bộ cầu lông; bóng bay; vợt bóng chày; bóng rổ; đồ chơi khi tắm, quả bóng chày; bóng chơi trên biển; túi đựng đỗ khô (đồ chơi), búp bê nhồi vỏ đỗ khô; các khối làm sẵn dùng để chơi trò chơi xây dựng; bóng dùng để chơi bô ling; bộ đồ chơi thổi bong bóng; găng tay hở ngón dành cho người bắt bóng; bộ đồ chơi cờ; mỹ phẩm đồ chơi của trẻ em; tất đựng quà dùng cho Nô-en; đồ trang hoàng cây thông Nô-en (trừ bánh kẹo và đồ chiếu sáng); bộ sưu tập các bức tượng nhỏ đồ chơi; đồ chơi di động được dùng cho xe nôi; đồ chơi trên xe nôi; đồ chơi tung hứng dạng đĩa; búp bê; quần áo của búp bê dưới dạng đồ chơi; đồ đi kèm với búp bê; bộ đồ chơi búp bê; đồ chơi hành động chạy bằng điện; thiết bị được bán dưới dạng bộ dùng cho chơi bài; bộ đồ chơi câu cá; bóng dùng cho chơi gôn; găng tay dùng cho chơi gôn; vật dẫn đường cho bóng gôn; trò chơi điện tử cầm tay; bóng để chơi khúc côn cầu; trò chơi có thể bơm phồng; trò chơi lắp hình; dây để chơi trò chơi nhảy dây; cái diều; trò chơi ảo thuật; hòn bi đồ chơi; trò chơi có thao tác bằng tay; đồ chơi ngành cơ khí; đồ chơi hộp âm nhạc; đồ chơi âm nhạc; trò chơi trong phòng không dùng với máy thu hình; vật kỷ niệm buổi tiệc gồm những đồ chơi nhỏ; trò chơi trong bữa tiệc; bài lá; đồ chơi làm bằng vải lông; bóng để tập đấm; con rối; patanh; quả bóng cao su; ván trượt; quả cầu tuyết; bóng đá; con quay; đồ chơi bóp vào phát ra tiếng kêu; đồ chơi nhồi bông; bàn chơi bóng bàn; trò chơi có mục tiêu; gấu nhồi bông; bóng tennis; hình các nhân vật hành động (đồ chơi); bộ xẻng và xô đồ chơi, đồ chơi di động được; xe đồ chơi; đồ chơi xe đẩy của trẻ con; ô tô đồ chơi; bộ đồ chơi thủ công theo mô hình; hình các nhân vật đồ chơi; ngân hàng đồ chơi (đồ chơi); xe tải đồ chơi; đồng hồ đồ chơi; súng phun nước (đồ chơi trẻ em); đồ chơi lên dây cót; cái yô yô (đồ chơi trẻ em).

---

(210) **4-2012-08391**

(540)

KING LOUIE

(220) 26.04.2012
(441) 25.07.2012

(731) DISNEY ENTERPRISES, INC. A Delaware Corporation (US)
500 South Buena Vista Street, Burbank, CA 91521, USA

(740) Công ty Tư vấn đầu tư và chuyển giao công nghệ (INVESTCONSULT)

(511) Nhóm 29: Pho mát; đồ ăn gồm hai thành phần chủ yếu là bánh quy giòn và pho mát; chất phết lên bánh làm từ pho mát, bơ, kem ăn; hoa quả tẩm đường; sữa sô cô la; sản phẩm sữa không bao gồm kem, sữa được làm lạnh và sữa chua đông lạnh; súp được chế biến từ kem, pho mát hoặc sữa chua dùng để chấm đồ ăn; hoa quả sấy khô; sữa chua dưới dạng uống; thực phẩm đông lạnh bao gồm thịt, cá, thịt gia cầm hoặc rau, trái cây được bảo quản; đồ

ăn nhanh làm từ trái cây; mứt ướt; thạch, đồ uống từ sữa với thành phần sữa cao; thịt; quả hạch đã chế biến; bơ lạc; khoai tây chiên; đồ ăn nhanh làm từ khoai tây; sữa bột; nho khô; đồ ăn nhanh hỗn hợp bao gồm hoa quả đã sơ chế, quả hạch đã chế biến và/hoặc nho khô; súp; hỗn hợp súp; thạch có hương vị dùng làm món tráng miệng; sữa chua.

---

(210) **4-2012-08392**

(540)

KING LOUIE

(220) 26.04.2012
(441) 25.07.2012

(731) DISNEY ENTERPRISES, INC. A Delaware Corporation (US)
500 South Buena Vista Street, Burbank, CA 91521, USA

(740) Công ty Tư vấn đầu tư và chuyển giao công nghệ (INVESTCONSULT)

(511) Nhóm 30: Cà phê, ca cao, đường, bột sắn, bột cọ, chất thay thế cà phê; dấm; bánh mỳ cuộn hình chiếc nhẫn; kem lạnh (một trong những thành phần dùng để pha sữa lắc); bánh quy; bánh mỳ; ngũ cốc ăn sáng, chế phẩm của ngũ cốc, kẹo cao su thổi bóng; bánh ngọt; bột trộn sẵn để làm bánh ngọt; kẹo; đồ trang trí bánh làm bằng kẹo; tương cà chua (nước xốt); đồ ăn nhẹ làm từ ngũ cốc dạng thanh; kẹo cao su; sôcôla; đồ uống có thành phần chủ yếu là sôcôla; đồ uống có thành phần chủ yếu là cacao; bánh hình nón dùng để đựng kem; bánh mứt kẹo; bánh dẹt nhỏ; đồ ăn nhanh làm từ ngô; bánh quy giỏn; bánh xăng-uých bán ở cửa hàng đồ ăn sẵn; món tráng miệng làm từ thạch ngọt (mứt kẹo); mứt kẹo đông lạnh; món ăn đông lạnh chủ yếu gồm mỳ sợi hoặc gạo; kem sữa chua lạnh; mật ong; kem lạnh; kem sữa lạnh; cam thảo (mứt kẹo); kẹo dẻo; sốt mai-on-ne; bánh nướng xốp; tương mù tạc; mỳ ống; bột yến mạch; bánh kếp; bột trộn sẵn để làm bánh kếp; mỳ sợi; bánh bao; xirô dùng cho bánh kếp; bánh nướng; bánh pizza; bỏng ngô; bánh quy xoắn; bánh pút-đinh; gạo, bánh cuộn; nước sốt salát; nước sôt; nước ép hoa quả dùng để chế biến thực phẩm (gia vị); đồ gia vị; trà; bánh ngô; bánh quế.

---

(210) **4-2012-08393**

(540)

KAA

(220) 26.04.2012
(441) 25.07.2012

(731) DISNEY ENTERPRISES, INC. A Delaware Corporation (US)
500 South Buena Vista Street, Burbank, CA 91521, USA

(740) Công ty Tư vấn đầu tư và chuyển giao công nghệ (INVESTCONSULT)

(511) Nhóm 32: Bia; nước khoáng, nước ga; xi-rô; nước uống; nước uống tăng lực không dùng cho mục đích y tế; nước uống có hương vị; nước ép hoa quả (đồ uống không có cồn); đồ uống có hương vị hoa quả không chứa cồn; bột pha chế nước hoa quả; nước chanh; đồ uống pha trộn không có cồn; đồ uống không có cồn, cụ thể là: đồ uống có ga; đồ uống không chứa cồn có trộn nước hoa quả; đồ uống hỗn hợp không có cồn; nước xô-đa; đồ uống trong thể thao không có cồn; xirô để làm nước ngọt; nước suối (đồ uống); nước ép rau quả (đồ uống không có cồn).

---

(210) **4-2012-08394**

(540)

KAA

(220) 26.04.2012
(441) 25.07.2012
(731) DISNEY ENTERPRISES, INC. A Delaware Corporation (US)
500 South Buena Vista Street, Burbank, CA 91521, USA
(740) Công ty Tư vấn đầu tư và chuyển giao công nghệ (INVESTCONSULT)

(511) Nhóm 41: Giáo dục; đào tạo; giải trí; các hoạt động thể thao và văn hoá, dịch vụ cung cấp giải trí trực tuyến; sản xuất, trình chiếu, phát hành, và cho thuê phim điện ảnh; sản xuất, trình chiếu, phát hành, và cho thuê các chương trình truyền hình và truyền thanh; sản xuất, trình chiếu, phát hành, và cho thuê các băng ghi âm và ghi hình; thông tin giải trí, sản xuất các chương trình giải trí và các chương trình tương tác để phát hành thông qua các phương tiện truyền hình, cáp, vệ tinh, truyền thanh và ghi hình, đầu máy quay đĩa, đĩa la-ze, đĩa vi tính và các phương tiện điện tử, sản xuất và cung cấp chương trình giải trí, tin tức, và thông tin thông qua mạng truyền thông và máy tính; các dịch vụ giải trí theo chủ đề và công viên giải trí; dịch vụ giải trí và giáo dục cung cấp cho và liên quan đến công viên giải trí theo chủ đề, các buổi trình diễn sân khấu trực tiếp; trình chiếu các buổi biểu diễn trực tiếp; sản xuất chương trình nhà hát; dịch vụ mua vui.

---

(210) **4-2012-08395**

(540)

LUDWIG VON DRAKE

(220) 26.04.2012
(441) 25.07.2012
(731) DISNEY ENTERPRISES, INC. A Delaware Corporation (US)
500 South Buena Vista Street, Burbank, CA 91521, USA
(740) Công ty Tư vấn đầu tư và chuyển giao công nghệ (INVESTCONSULT)

(511) Nhóm 03: Chất để tẩy trắng; chất để tẩy rửa, đánh bóng, tẩy dầu mỡ và mài mòn; xà phòng; nước xức tóc; nước thơm dùng sau khi cạo râu; chất chống đổ mồ hôi (đồ mỹ phẩm), dầu hương liệu (tinh dầu); lông mi giả và móng tay giả; dầu thơm dùng cho trẻ em; khăn tẩm mỹ phẩm thơm của trẻ em dùng cho mục đích vệ sinh; dầu tắm; phấn dùng sau khi tắm; mặt nạ mỹ phẩm làm đẹp; phấn hồng; kem dùng cho cơ thể, nước thơm và phấn bột dùng cho cơ thể; nước xúc miệng làm cho hơi thở thơm tho; chế phẩm (làm sạch) dùng làm nước tắm sủi bọt và thơm; nước hoa cô-lô-nhơ; mỹ phẩm; thuốc đánh răng; chất khử mùi dùng cho cá nhân; phấn bột; tinh dầu thơm dùng cho cá nhân; bút kẻ mi mắt, mỹ phẩm tạo quầng mắt; bút chì kẻ lông mày; phấn trang điểm mặt; kem xoa mặt (mỹ phẩm); nước thơm xoa mặt; mỹ phẩm mặt nạ dưỡng mặt; chế phẩm làm sạch mặt; sáp thơm dùng để làm thơm phòng; chế phẩm toả mùi hương dùng cho cá nhân; gel vuốt tóc; dầu xả; dầu gội đầu; keo vuốt tóc; kem dưỡng tóc; keo xịt tóc; kem dưỡng da tay; nước thơm dùng cho tay; xà phòng dùng cho tay; chất dưỡng môi; son môi; son môi có túi đựng đi kèm; son làm bóng môi; xà phòng dạng lỏng; đồ trang điểm (son phấn), mỹ phẩm bôi mi mắt; chế phẩm làm sạch miệng không dùng trong ngành y; chế phẩm chăm sóc móng chân, móng tay; chế phẩm làm móng chân móng tay óng ánh; mỹ phẩm làm cứng móng chân, móng tay; mỹ phẩm làm bóng móng chân móng tay; xà phòng tắm không dùng trong ngành y; nước hoa, hoa khô (hương thơm); chế phẩm toả mùi hương trong phòng; kem dùng để cạo râu; xà phòng dùng cho da; bột tan dùng làm mịn và khô da;

nước thơm dùng cho cá nhân; kem dưỡng da; mỹ phẩm tạo độ ẩm cho da; kem chống nắng; mỹ phẩm chống nắng.

---

(210) **4-2012-08398**

(540)

LUDWIG VON DRAKE

(220) 26.04.2012
(441) 25.07.2012
(731) DISNEY ENTERPRISES, INC. A Delaware Corporation (US)
500 South Buena Vista Street, Burbank, CA 91521, USA
(740) Công ty Tư vấn đầu tư và chuyển giao công nghệ (INVESTCONSULT)

(511) Nhóm 16: Giấy, các tông; ấn phẩm; vật liệu để đóng sách; keo dán dùng cho văn phòng hoặc dùng cho gia đình; bút lông; máy chữ và đồ dùng văn phòng (không kể đồ gỗ); đồ dùng giảng dạy và học tập (không kể máy móc dùng cho mục đích trên); sổ địa chỉ; quyển niên giám, miếng dính dán dạng đề can; sổ ghi cuộc hẹn; các ấn phẩm nghệ thuật; bộ dụng cụ vẽ nghệ thuật và vẽ thủ công; vở viết; sách dành cho trẻ em; bút bi; danh thiếp có in hình và thông tin về cầu thủ bóng chày; kẹp sách; vật dùng để đỡ sách được đặt ở cuối dãy các cuốn sách và giữ cho chúng thẳng đứng (đồ dùng văn phòng, không phải là đồ gỗ); thẻ đánh dấu trang sách, sách; đề can để dán lên thanh cản xe; lịch; cột truyện tranh trên báo, thiệp chúc mừng giáng sinh; phấn; bảng phấn; sách bài tập dành cho trẻ em; cái lót cốc làm từ giấy; album đựng tiền kim loại; sách tô màu; bút chì màu; cuốn truyện vui; cột truyện vui trên báo; quyển vé, đề can; đồ trang trí làm bằng giấy; sổ nhật ký; tã giấy dùng một lần cho trẻ em, thước kẻ dùng để vẽ; bảng viết có thể xoá khô; phong bì thư; tẩy; bút dạ; tờ phiếu có tranh, chữ để học cho nhanh; thiếp tặng quà; giấy gói quà; quả địa cầu; thiệp chúc mừng; sổ đăng ký khách trọ trong khách sạn; tạp chí; bản đồ; tập viết ghi nhớ; đất sét dùng để nặn; bản tin; báo; giấy ghi nhớ; vở viết; giấy vở; bức tranh; cờ bằng giấy; món quà nhỏ dùng trong bữa tiệc làm bằng giấy, mũ đội trong bữa tiệc làm bằng giấy; đồ trang trí bánh làm bằng giấy; đồ trang trí bữa tiệc làm bằng giấy; khăn giấy; túi giấy dùng trong các bữa tiệc; cái chặn giấy; nơ gói quà làm từ giấy; cờ bằng giấy dùng để trang trí; miếng lót bàn bằng giấy; khăn trải bàn bằng giấy; khăn trải bàn bằng nhựa; túi đựng dùng cho bữa tiệc làm bằng nhựa; cái cắm bút hoặc bút chì; bút chì gọt bút chì; hộp và túi đựng bút và bút chì; bút; bút máy; tạp chí xuất bản định kỳ; album ảnh, ảnh chụp; bản in khắc ảnh; báo ảnh; nguyên liệu chất dẻo dùng để bao gói (không bao gồm sản phẩm này trong các nhóm khác); ảnh chân dung; bưu thiếp; áp phích; bằng khen, giấy chứng nhận; giấy mời; thực đơn; sách dạy nấu ăn; con dấu cao su; túi đựng bánh sandwich bằng chất dẻo hoặc giấy; thẻ ghi điểm; album tem; văn phòng phẩm; dập ghim; giấy dính văn phòng; danh thiếp; thước kẻ chưa chia khoảng cách; giấy viết, các dụng cụ viết; cái mở thư, thước kẻ có chia khoảng cách dùng cho văn phòng (đồ văn phòng phẩm), bút đánh đầu dòng.

---

(210) **4-2012-08399**

(540)

LUDWIG VON DRAKE

(220) 26.04.2012
(441) 25.07.2012
(731) DISNEY ENTERPRISES, INC. A Delaware Corporation (US)
500 South Buena Vista Street, Burbank, CA 91521, USA
(740) Công ty Tư vấn đầu tư và chuyển giao công nghệ (INVESTCONSULT)

(511) Nhóm 18: Da và giả da; da động vật; da sống chưa thuộc; rương (hòm, va li) và túi du lịch; lọng và gậy chống; roi và yên cương; túi xách dùng cho mục đích thể thao; túi xách dành cho vận động viên; ba lô đeo sau lưng trẻ em; ba lô đeo sau lưng; túi đựng đồ đi biển; cặp sách; hộp đựng thẻ điện thoại; ví đựng tiền lẻ; ví đựng tiền xu; túi đựng tã trẻ em làm bằng da và giả da; túi vải buộc dây để mang đồ trang bị cắm trại; túi đựng đồ vệ sinh phụ nữ làm bằng da và giả đa; túi đựng đồ tập thể dục; túi xách tay; ba lộ; hộp đựng chìa khoá bằng da và giả da; dây đeo chìa khoá bằng da; túi đựng son bằng da hoặc giả da; túi đựng hành lý; thẻ gắn theo hành lý làm bằng da và giả da; túi dùng cho các cuộc đi chơi ngắn bằng da và giả da; ví đựng tiền; túi đeo vai học sinh; túi đựng đồ đi mua sắm; túi xách đi chợ; ô; túi đeo ở eo; ví.

---

(210) **4-2012-08402**

(540)

LUDWIG VON DRAKE

(220) 26.04.2012
(441) 25.07.2012
(731) DISNEY ENTERPRISES, INC. A Delaware Corporation (US)
500 South Buena Vista Street, Burbank, CA 91521, U.S.A.
(740) Công ty Tư vấn đầu tư và chuyển giao công nghệ (INVESTCONSULT)

(511) Nhóm 24: Khăn phủ giường bằng len đan; khăn tắm bằng vải lanh; khăn tắm; chăn trải giường, màn treo trước giường; khăn trải giường bằng vải lanh; khăn phủ giường bằng vải; tấm vải phủ che bao chân giường; khăn trải giường; chăn phủ đồ đạc; vải in hoa; chăn dùng cho trẻ em; cái lót cốc bằng vải; khăn lót bàn ăn bằng vải; cờ băng vải; cờ trang trí bằng vải; khăn phủ giường có hai lớp và nhồi bông ở giữa; vải lót nôi trẻ em; rèm cửa bằng vải; cờ bằng sợi; cờ trang trí bằng nỉ; khăn dùng khi chơi gôn; khăn lau tay và mặt bằng vải; khăn tay băng vải; khăn tắm có mũ trùm đầu; khăn lau dùng cho mục đích gia đình làm bằng vải lanh; khăn bằng vải; găng tay vệ sinh (làm bằng vải); áo gối; khăn phủ gối; khăn lót để cầm nồi; mền bông; chăn nhẹ để quấn trẻ sơ sinh sau khi tắm; chăn bằng lụa; khăn trải bàn bằng vải lanh; khăn ăn bằng vải; khăn bàn cá nhân bằng vải; khăn trải bàn bằng vải; khăn phủ đồ đạc; khăn bông; khăn lau chùi bằng vải; chăn len; khăn trải bàn bằng nhựa.

---

(210) **4-2012-08403**

(540)

LUDWIG VON DRAKE

(220) 26.04.2012
(441) 25.07.2012
(731) DISNEY ENTERPRISES, INC. A Delaware Corporation (US)
500 South Buena Vista Street, Burbank, CA 91521, U.S.A.
(740) Công ty Tư vấn đầu tư và chuyển giao công nghệ (INVESTCONSULT)

(511) Nhóm 25: Quần áo; giày thể thao, khăn in hoa (trang phục); mũ dùng cho chơi bóng chày; áo choàng dùng đi tắm biển; quần áo tắm biển; thắt lưng (trang phục); yếm (trang phục); áo tắm hai mảnh; áo cộc tay có gắn biểu trưng tổ chức; ủng; nơ cài cổ; áo nịt ngực; mũ lưỡi trai, quần bằng da; yếm bằng vải; áo khoác; áo liền váy; cái che tai giữ ấm; đồ đi chân; găng tay (trang phục); áo sơ mi dùng khi chơi gôn; quần áo mặc trong ngày lễ Ha-lô-oen; mũ nón; dải băng buộc đầu (trang phục); đồ đội đầu (trang phục); hàng dệt kim (cụ thể là quần áo, đồ đi chân, đồ đội đầu); đồ mặc cho trẻ sơ sinh (quần áo, giầy dép, mũ nón); áo jắc-két; quần áo bò; áo nịt len, khăn vuông trùm đầu; áo nịt dùng cho diễn viên

múa hoặc vận động viên; nịt chân, găng tay hở ngón (trang phục); ca vát; áo ngủ dùng cho nam giới; áo ngủ dùng cho nữ giới, áo khoác mặc ngoài; bộ quần áo pijama; quần dài; quần nịt của phụ nữ; áo cộc tay, áo pon sô; quần áo mưa; áo choàng; dép săng-đan; khăn quàng cổ; áo sơ mi; giầy; váy ngắn; quần soóc; quần mặc hàng ngày; dép đi trong nhà; trang phục ngủ; tất ngắn; tất dài; áo len dài tay; quần dùng trong khi tập luyện; áo dùng trong khi tập luyện; quần áo bơi; áo sát nách; quần bó; áo phông; quần áo lót; áo gi lê; dải buộc cổ tay (trang phục).

---

(210) **4-2012-08404**

(540)

LUDWIG VON DRAKE

(220) 26.04.2012
(441) 25.07.2012
(731) DISNEY ENTERPRISES, INC. A Delaware Corporation (US)
500 South Buena Vista Street, Burbank, CA 91521, U.S.A.
(740) Công ty Tư vấn đầu tư và chuyển giao công nghệ (INVESTCONSULT)

(511) Nhóm 28: Trò chơi và đồ chơi; trò chơi kỹ năng hành động; đồ chơi hình các nhân vật hành động và đồ đi kèm; các trò chơi trên tấm bảng; trò chơi bằng bài lá; đồ chơi đa năng dành cho trẻ em; bộ cầu lông; bóng bay; vợt bóng chày; bóng rổ; đồ chơi khi tắm, quả bóng chày; bóng chơi trên biển; túi đựng đỗ khô (đồ chơi), búp bê nhồi vỏ đỗ khô; các khối làm sẵn dùng để chơi trò chơi xây dựng; bóng dùng để chơi bô ling; bộ đồ chơi thổi bong bóng; găng tay hở ngón dành cho người bắt bóng; bộ đồ chơi cờ; mỹ phẩm đồ chơi của trẻ em; tất đựng quà dùng cho Nô-en; đồ trang hoàng cây thông Nô-en (trừ bánh kẹo và đồ chiếu sáng); bộ sưu tập các bức tượng nhỏ đồ chơi; đồ chơi di động được dùng cho xe nôi; đồ chơi trên xe nôi; đồ chơi tung hứng dạng đĩa; búp bê; quần áo của búp bê dưới dạng đồ chơi; đồ đi kèm với búp bê; bộ đồ chơi búp bê; đồ chơi hành động chạy bằng điện; thiết bị được bán dưới dạng bộ dùng cho chơi bài; bộ đồ chơi câu cá; bóng dùng cho chơi gôn; găng tay dùng cho chơi gôn; vật dẫn đường cho bóng gôn; trò chơi điện tử cầm tay; bóng để chơi khúc côn cầu; trò chơi có thể bơm phồng; trò chơi lắp hình; dây để chơi trò chơi nhảy dây; cái diều; trò chơi ảo thuật; hòn bi đồ chơi; trò chơi có thao tác bằng tay; đồ chơi ngành cơ khí; đồ chơi hộp âm nhạc; đồ chơi âm nhạc; trò chơi trong phòng không dùng với máy thu hình; vật kỷ niệm buổi tiệc gồm những đồ chơi nhỏ; trò chơi trong bữa tiệc; bài lá; đồ chơi làm bằng vải lông; bóng để tập đấm; con rối; patanh; quả bóng cao su; ván trượt; quả cầu tuyết; bóng đá; con quay; đồ chơi bóp vào phát ra tiếng kêu; đồ chơi nhồi bông; bàn chơi bóng bàn; trò chơi có mục tiêu; gấu nhồi bông; bóng tennis; hình các nhân vật hành động (đồ chơi); bộ xẻng và xô đồ chơi, đồ chơi di động được; xe đồ chơi; đồ chơi xe đẩy của trẻ con; ô tô đồ chơi; bộ đồ chơi thủ công theo mô hình; hình các nhân vật đồ chơi; ngân hàng đồ chơi (đồ chơi); xe tải đồ chơi; đồng hồ đồ chơi; súng phun nước (đồ chơi trẻ em); đồ chơi lên dây cót; cái yô yô (đồ chơi trẻ em).

---

(210) **4-2012-08405**

(540)

LUDWIG VON DRAKE

(220) 26.04.2012
(441) 25.07.2012
(731) DISNEY ENTERPRISES, INC. A Delaware Corporation (US)
500 South Buena Vista Street, Burbank, CA 91521, U.S.A.
(740) Công ty Tư vấn đầu tư và chuyển giao công nghệ (INVESTCONSULT)

(511) Nhóm 29: Pho mát; đồ ăn gồm hai thành phần chủ yếu là bánh quy giòn và pho mát; chất phết lên bánh làm từ pho mát, bơ, kem ăn; hoa quả tẩm đường; sữa sô cô la; sản phẩm sữa không bao gồm kem, sữa được làm lạnh và sữa chua đông lạnh; súp được chế biến từ kem, pho mát hoặc sữa chua dùng để chấm đồ ăn; hoa quả sấy khô; sữa chua dưới dạng uống; thực phẩm đông lạnh bao gồm thịt, cá, thịt gia cầm hoặc rau, trái cây được bảo quản; đồ ăn nhanh làm từ trái cây; mứt ướt; thạch, đồ uống từ sữa với thành phần sữa cao; thịt; quả hạch đã chế biến; bơ lạc; khoai tây chiên; đồ ăn nhanh làm từ khoai tây; sữa bột; nho khô; đồ ăn nhanh hỗn hợp bao gồm hoa quả đã sơ chế, quả hạch đã chế biến và/hoặc nho khô; súp; hỗn hợp súp; thạch có hương vị dùng làm món tráng miệng; sữa chua.

---

(210) **4-2012-08406**

(540)

LUDWIG VON DRAKE

(220) 26.04.2012
(441) 25.07.2012

(731) DISNEY ENTERPRISES, INC. A Delaware Corporation (US)
500 South Buena Vista Street, Burbank, CA 91521, U.S.A.

(740) Công ty Tư vấn đầu tư và chuyển giao công nghệ (INVESTCONSULT)

(511) Nhóm 30: Cà phê, ca cao, đường, bột sắn, bột cọ, chất thay thế cà phê; dấm; bánh mỳ cuộn hình chiếc nhẫn; kem lạnh (một trong những thành phần dùng để pha sữa lắc); bánh quy; bánh mỳ; ngũ cốc ăn sáng, chế phẩm của ngũ cốc, kẹo cao su thổi bóng; bánh ngọt; bột trộn sẵn để làm bánh ngọt; kẹo; đồ trang trí bánh làm bằng kẹo; tương cà chua (nước xốt); đồ ăn nhẹ làm từ ngũ cốc dạng thanh; kẹo cao su; sôcôla; đồ uống có thành phần chủ yếu là sôcôla; đồ uống có thành phần chủ yếu là cacao; bánh hình nón dùng để đựng kem; bánh mứt kẹo; bánh dẹt nhỏ; đồ ăn nhanh làm từ ngô; bánh quy giòn; bánh xăng-uých bán ở cửa hàng đồ ăn sẵn; món tráng miệng làm từ thạch ngọt (mứt kẹo); mứt kẹo đông lạnh; món ăn đông lạnh chủ yếu gồm mỳ sợi hoặc gạo; kem sữa chua lạnh; mật ong; kem lạnh; kem sữa lạnh; cam thảo (mứt kẹo); kẹo dẻo; sốt mai-on-ne; bánh nướng xốp; tương mù tạc; mỳ ống; bột yến mạch; bánh kếp; bột trộn sẵn để làm bánh kếp; mỳ sợi; bánh bao; xirô dùng cho bánh kếp; bánh nướng; bánh pizza; bỏng ngô; bánh quy xoắn; bánh pút-đinh; gạo, bánh cuộn; nước sốt salát; nước sốt; nước ép hoa quả dùng để chế biến thực phẩm (gia vị); đồ gia vị; trà; bánh ngô; bánh quế.

---

(210) **4-2012-08407**

(540)

LUDWIG VON DRAKE

(220) 26.04.2012
(441) 25.07.2012

(731) DISNEY ENTERPRISES, INC. A Delaware Corporation (US)
500 South Buena Vista Street, Burbank, CA 91521, U.S.A.

(740) Công ty Tư vấn đầu tư và chuyển giao công nghệ (INVESTCONSULT)

(511) Nhóm 32: Bia; nước khoáng, nước uống có ga; xi-rô; nước uống; nước uống tăng lực không dùng cho mục đích y tế; nước uống có hương vị; nước ép hoa quả (đồ uống không có cồn); đồ uống có hương vị hoa quả không chứa cồn; bột pha chế nước hoa quả; nước chanh; đồ uống pha trộn không có cồn; đồ uống không có cồn, cụ thể là: đồ uống có ga;

đồ uống không chứa cồn có trộn nước hoa quả; đồ uống hỗn hợp không có cồn; nước xô-đa; đồ uống trong thể thao không có cồn; xirô để làm nước ngọt; nước suối (đồ uống); nước ép rau quả (đồ uống không có cồn).

---

(210) **4-2012-08408**

(540)

LUDWIG VON DRAKE

(220) 26.04.2012
(441) 25.07.2012

(731) DISNEY ENTERPRISES, INC. A Delaware Corporation (US)
500 South Buena Vista Street, Burbank, CA 91521, U.S.A.

(740) Công ty Tư vấn đầu tư và chuyển giao công nghệ (INVESTCONSULT)

(511) Nhóm 41: Giáo dục; đào tạo; giải trí; các hoạt động thể thao và văn hoá, dịch vụ cung cấp giải trí trực tuyến; sản xuất, trình chiếu, phát hành, và cho thuê phim điện ảnh; sản xuất, trình chiếu, phát hành, và cho thuê các chương trình truyền hình và truyền thanh; sản xuất, trình chiếu, phát hành, và cho thuê các băng ghi âm và ghi hình; thông tin giải trí, sản xuất các chương trình giải trí và các chương trình tương tác để phát hành thông qua các phương tiện truyền hình, cáp, vệ tinh, truyền thanh và ghi hình, đầu máy quay đĩa, đĩa la-ze, đĩa vi tính và các phương tiện điện tử, sản xuất và cung cấp chương trình giải trí, tin tức, và thông tin thông qua mạng truyền thông và máy tính; các dịch vụ giải trí theo chủ đề và công viên giải trí; dịch vụ giải trí và giáo dục cung cấp cho và liên quan đến công viên giải trí theo chủ đề, các buổi trình diễn sân khấu trực tiếp; trình chiếu các buổi biểu diễn trực tiếp; sản xuất chương trình nhà hát; dịch vụ mua vui.

---

(210) **4-2012-08409**

(540)

SHERE KHAN

(220) 26.04.2012
(441) 25.07.2012

(731) DISNEY ENTERPRISES, INC. A Delaware Corporation (US)
500 South Buena Vista Street, Burbank, CA 91521, U.S.A.

(740) Công ty Tư vấn đầu tư và chuyển giao công nghệ (INVESTCONSULT)

(511) Nhóm 03: Chất để tẩy trắng; chất để tẩy rửa, đánh bóng, tẩy dầu mỡ và mài mòn; xà phòng; nước xức tóc; nước thơm dùng sau khi cạo râu; chất chống đổ mồ hôi (đồ mỹ phẩm), dầu hương liệu (tinh dầu); lông mi giả và móng tay giả; dầu thơm dùng cho trẻ em; khăn tẩm mỹ phẩm thơm của trẻ em dùng cho mục đích vệ sinh; dầu tắm; phấn dùng sau khi tắm; mặt nạ mỹ phẩm làm đẹp; phấn hồng (mỹ phẩm); kem dùng cho cơ thể, nước thơm và phấn bột dùng cho cơ thể; nước xúc miệng làm cho hơi thở thơm tho; chế phẩm (làm sạch) dùng làm nước tắm sủi bọt và thơm; nước hoa cô-lô-nhơ; mỹ phẩm; chế phẩm đánh răng; chất khử mùi dùng cho cá nhân; phấn bột (mỹ phẩm); tinh dầu thơm dùng cho cá nhân; bút kẻ mi mắt, mỹ phẩm tạo quầng mắt; bút chì kẻ lông mày; phấn trang điểm mặt; kem xoa mặt (mỹ phẩm); nước thơm xoa mặt; mỹ phẩm mặt nạ dưỡng mặt; chế phẩm làm sạch mặt; sáp thơm dùng để làm thơm phòng; chế phẩm toả mùi hương dùng cho cá nhân; gel vuốt tóc; dầu xả; dầu gội đầu; keo vuốt tóc; kem dưỡng tóc; keo xịt tóc;

kem dưỡng da tay; nước thơm dùng cho tay; xà phòng dùng cho tay; chất dưỡng môi; son môi; son môi có túi đựng đi kèm; son làm bóng môi; xà phòng dạng lỏng; đồ trang điểm (son phấn), mỹ phẩm bôi mi mắt; chế phẩm làm sạch miệng không dùng trong ngành y; chế phẩm chăm sóc móng chân, móng tay; chế phẩm làm móng chân móng tay óng ánh; mỹ phẩm làm cứng móng chân, móng tay; mỹ phẩm làm bóng móng chân móng tay; xà phòng tắm không dùng trong ngành y; nước hoa, hoa khô (hương thơm); chế phẩm toả mùi hương trong phòng; kem dùng để cạo râu; xà phòng dùng cho da; bột tan dùng làm mịn và khô da; nước thơm dùng cho cá nhân; kem dưỡng da; mỹ phẩm tạo độ ẩm cho da; kem chống nắng; mỹ phẩm chống nắng.

---

(210) **4-2012-08413**

(540)

KING LOUIE

(220) 26.04.2012
(441) 25.07.2012
(731) DISNEY ENTERPRISES, INC. A Delaware Corporation (US)
500 South Buena Vista Street, Burbank, CA 91521, USA
(740) Công ty Tư vấn đầu tư và chuyển giao công nghệ (INVESTCONSULT)

(511) Nhóm 32: Bia; nước khoáng, nước ga; xi-rô; nước uống; nước uống tăng lực không dùng cho mục đích y tế; nước uống có hương vị; nước ép hoa quả (đồ uống không có cồn); đồ uống có hương vị hoa quả không chứa cồn; bột pha chế nước hoa quả; nước chanh; đồ uống pha trộn không có cồn; đồ uống không có cồn, cụ thể là: đồ uống có ga; đồ uống không chứa cồn có trộn nước hoa quả; đồ uống hỗn hợp không có cồn; nước xô-đa; đồ uống trong thể thao không có cồn; xirô để làm nước ngọt; nước suối (đồ uống); nước ép rau quả (đồ uống không có cồn).

---

(210) **4-2012-08414**

(540)

KING LOUIE

(220) 26.04.2012
(441) 25.07.2012
(731) DISNEY ENTERPRISES, INC. A Delaware Corporation (US)
500 South Buena Vista Street, Burbank, CA 91521, USA
(740) Công ty Tư vấn đầu tư và chuyển giao công nghệ (INVESTCONSULT)

(511) Nhóm 41: Giáo dục; đàn tạo; giải trí; các hoạt động thể thao và văn hoá, dịch vụ cung cấp giải trí trực tuyến; sản xuất, trình chiếu, phát hành, và cho thuê phim điện ảnh; sản xuất, trình chiếu, phát hành, và cho thuê các chương trình truyền hình và truyền thanh; sản xuất, trình chiếu, phát hành, và cho thuê các băng ghi âm và ghi hình; thông tin giải trí, sản xuất các chương trình giải trí và các chương trình tương tác để phát hành thông qua các phương tiện truyền hình, cáp, vệ tinh, truyền thanh và ghi hình, đầu máy quay đĩa, đĩa la-ze, đĩa vi tính và các phương tiện điện tử, sản xuất và cung cấp chương trình giải trí, tin tức, và thông tin thông qua mạng truyền thông và máy tính; các dịch vụ giải trí theo chủ đề và công viên giải trí; dịch vụ giải trí và giáo dục cung cấp cho và liên quan đến công viên giải trí theo chủ đề, các buổi trình diễn sân khấu trực tiếp; trình chiếu các buổi biểu diễn trực tiếp; sản xuất chương trình nhà hát; dịch vụ mua vui.

---

(210) **4-2012-08415**

(540)

MOWGLI

(220) 26.04.2012
(441) 25.07.2012
(731) DISNEY ENTERPRISES, INC. A Delaware Corporation (US)
500 South Buena Vista Street, Burbank, CA 91521, USA
(740) Công ty Tư vấn đầu tư và chuyển giao công nghệ (INVESTCONSULT)

(511) Nhóm 03: Chất để tẩy trắng; chất để tẩy rửa, đánh bóng, tẩy dầu mỡ và mài mòn; xà phòng; nước xức tóc; nước thơm dùng sau khi cạo râu; chất chống đổ mồ hôi (đồ mỹ phẩm), dầu hương liệu (tinh dầu); lông mi giả và móng tay giả; dầu thơm dùng cho trẻ em; khăn tẩm mỹ phẩm thơm của trẻ em dùng cho mục đích vệ sinh; dầu tắm; phấn dùng sau khi tắm; mặt nạ mỹ phẩm làm đẹp; phấn hồng; kem dùng cho cơ thể, nước thơm và phấn bột dùng cho cơ thể; nước xúc miệng làm cho hơi thở thơm tho; chế phẩm (làm sạch) dùng làm nước tắm sủi bọt và thơm; nước hoa cô-lô-nhơ; mỹ phẩm; thuốc đánh răng; chất khử mùi dùng cho cá nhân; phấn bột; tinh dầu thơm dùng cho cá nhân; bút kẻ mi mắt, mỹ phẩm tạo quầng mắt; bút chì kẻ lông mày; phấn trang điểm mặt; kem xoa mặt (mỹ phẩm); nước thơm xoa mặt; mỹ phẩm mặt nạ dưỡng mặt; chế phẩm làm sạch mặt; sáp thơm dùng để làm thơm phòng; chế phẩm toả mùi hương dùng cho cá nhân; gel vuốt tóc; dầu xả; dầu gội đầu; keo vuốt tóc; kem dưỡng tóc; keo xịt tóc; kem dưỡng da tay; nước thơm dùng cho tay; xà phòng dùng cho tay; chất dưỡng môi; son môi; son môi có túi đựng đi kèm; son làm bóng môi; xà phòng dạng lỏng; đồ trang điểm (son phấn), mỹ phẩm bôi mi mắt; chế phẩm làm sạch miệng không dùng trong ngành y; chế phẩm chăm sóc móng chân, móng tay; chế phẩm làm móng chân móng tay óng ánh; mỹ phẩm làm cứng móng chân, móng tay; mỹ phẩm làm bóng móng chân móng tay; xà phòng tắm không dùng trong ngành y; nước hoa, hoa khô (hương thơm); chế phẩm toả mùi hương trong phòng; kem dùng để cạo râu; xà phòng dùng cho da; bột tan dùng làm mịn và khô da; nước thơm dùng cho cá nhân; kem dưỡng da; mỹ phẩm tạo độ ẩm cho da; kem chống nắng; mỹ phẩm chống nắng.

---

(210) **4-2012-08419**

(540)

MOWGLI

(220) 26.04.2012
(441) 25.07.2012
(731) DISNEY ENTERPRISES, INC. A Delaware Corporation (US)
500 South Buena Vista Street, Burbank, CA 91521, USA
(740) Công ty Tư vấn đầu tư và chuyển giao công nghệ (INVESTCONSULT)

(511) Nhóm 18: Da và giả da; da động vật, da sống chưa thuộc; rương (hòm, va li) và túi du lịch; lọng và gậy chống; roi và yên cương; túi xách dùng cho mục đích thể thao; túi xách dành cho vận động viên; ba lô đeo sau lưng trẻ em; ba lô đeo sau lưng; túi đựng đồ đi biển; cặp sách; hộp đựng thẻ điện thoại; ví đựng tiền lẻ; ví đựng tiền xu; túi đựng tã trẻ em làm bằng da và giả da; túi vải buộc dây để mang đồ trang bị cắm trại; túi đựng đồ vệ sinh phụ nữ làm bằng da và giả da; túi đựng đồ tập thể dục; túi xách tay; ba lô; hộp đựng chìa khoá bằng da và giả da; dây đeo chìa khoá bằng da; túi đựng son bằng da hoặc giả da; túi đựng hành lý; thẻ gắn theo hành lý làm bằng da và giả da; túi dùng cho các cuộc đi chơi ngắn bằng da và giả da; ví đựng tiền; túi đeo vai học sinh; túi đựng đồ đi mua sắm; túi xách đi chợ; ô; túi đeo ở eo; ví.

---

(210) **4-2012-08422**

(540)

MOWGLI

(220) 26.04.2012
(441) 25.07.2012

(731) DISNEY ENTERPRISES, INC. A Delaware Corporation (US)
500 South Buena Vista Street, Burbank, CA 91521, U.S.A.

(740) Công ty Tư vấn đầu tư và chuyển giao công nghệ (INVESTCONSULT)

(511) Nhóm 24: Khăn phủ giường bằng len đan; khăn tắm bằng vải lanh; khăn tắm; chăn trải giường, màn treo trước giường; khăn trải giường bằng vải lanh; khăn phủ giường bằng vải; tấm vải phủ che bao chân giường; khăn trải giường; chăn phủ đồ đạc; vải in hoa; chăn dùng cho trẻ em; cái lót cốc bằng vải; khăn lót bàn ăn bằng vải; cờ băng vải; cờ trang trí bằng vải; khăn phủ giường có hai lớp và nhồi bông ở giữa; vải lót nôi trẻ em; rèm cửa bằng vải; cờ bằng sợi; cờ trang trí bằng nỉ; khăn dùng khi chơi gôn; khăn lau tay và mặt bằng vải; khăn tay băng vải; khăn tắm có mũ trùm đầu; khăn lau dùng cho mục đích gia đình làm bằng vải lanh; khăn bằng vải; găng tay vệ sinh (làm bằng vải); áo gối; khăn phủ gối; khăn lót để cầm nồi; mền bông; chăn nhẹ để quấn trẻ sơ sinh sau khi tắm; chăn bằng lụa; khăn trải bàn bằng vải lanh; khăn ăn bằng vải; khăn bàn cá nhân bằng vải; khăn trải bàn bằng vải; khăn phủ đồ đạc; khăn bông; khăn lau chùi bằng vải; chăn len; khăn trải bàn bằng nhựa.

---

(210) **4-2012-08423**

(540)

MOWGLI

(220) 26.04.2012
(441) 25.07.2012

(731) DISNEY ENTERPRISES, INC. A Delaware Corporation (US)
500 South Buena Vista Street, Burbank, CA 91521, U.S.A.

(740) Công ty Tư vấn đầu tư và chuyển giao công nghệ (INVESTCONSULT)

(511) Nhóm 25: Quần áo; giày thể thao, khăn in hoa (trang phục); mũ dùng cho chơi bóng chày; áo choàng dùng đi tắm biển; quần áo tắm biển; thắt lưng (trang phục); yếm (trang phục); áo tắm hai mảnh; áo cộc tay có gắn biểu trưng tổ chức; ủng; nơ cài cổ; áo nịt ngực; mũ lưỡi trai, quần bằng da; yếm bằng vải; áo khoác; áo liền váy; cái che tai giữ ấm; đồ đi chân; găng tay (trang phục); áo sơ mi dùng khi chơi gôn; quần áo mặc trong ngày lễ Ha-lô-oen; mũ nón; dải băng buộc đầu (trang phục); đồ đội đầu (trang phục); hàng dệt kim (cụ thể là quần áo, đồ đi chân, đồ đội đầu); đồ mặc cho trẻ sơ sinh (quần áo, giầy dép, mũ nón); áo jắc-két; quần áo bò; áo nịt len, khăn vuông trùm đầu; áo nịt dùng cho diễn viên múa hoặc vận động viên; nịt chân, găng tay hở ngón (trang phục); ca vát; áo ngủ dùng cho nam giới; áo ngủ dùng cho nữ giới, áo khoác mặc ngoài; bộ quần áo pijama; quần dài; quần nịt của phụ nữ; áo cộc tay, áo pon sô; quần áo mưa; áo choàng; dép săng-đan; khăn quàng cổ; áo sơ mi; giầy; váy ngắn; quần soóc; quần mặc hàng ngày; dép đi trong nhà; trang phục ngủ; tất ngắn; tất dài; áo len dài tay; quần dùng trong khi tập luyện; áo dùng trong khi tập luyện; quần áo bơi; áo sát nách; quần bó; áo phông; quần áo lót; áo gi lê; dải buộc cổ tay (trang phục).

---

(210) **4-2012-08424**

(540)

MOWGLI

(220) 26.04.2012
(441) 25.07.2012

(731) DISNEY ENTERPRISES, INC. A Delaware Corporation (US)
500 South Buena Vista Street, Burbank, CA 91521, U.S.A.

(740) Công ty Tư vấn đầu tư và chuyển giao công nghệ (INVESTCONSULT)

(511) Nhóm 28: Trò chơi và đồ chơi; trò chơi kỹ năng hành động; đồ chơi hình các nhân vật hành động và đồ đi kèm; các trò chơi trên tấm bảng; trò chơi bằng bài lá; đồ chơi đa năng dành cho trẻ em; bộ cầu lông; bóng bay; vợt bóng chày; bóng rổ; đồ chơi khi tắm, quả bóng chày; bóng chơi trên biển; túi đựng đỗ khô (đồ chơi), búp bê nhồi vỏ đỗ khô; các khối làm sẵn dùng để chơi trò chơi xây dựng; bóng dùng để chơi bô ling; bộ đồ chơi thổi bong bóng; găng tay hở ngón dành cho người bắt bóng; bộ đồ chơi cờ; mỹ phẩm đồ chơi của trẻ em; tất đựng quà dùng cho Nô-en; đồ trang hoàng cây thông Nô-en (trừ bánh kẹo và đồ chiếu sáng); bộ sưu tập các bức tượng nhỏ đồ chơi; đồ chơi di động được dùng cho xe nôi; đồ chơi trên xe nôi; đồ chơi tung hứng dạng đĩa; búp bê; quần áo của búp bê dưới dạng đồ chơi; đồ đi kèm với búp bê; bộ đồ chơi búp bê; đồ chơi hành động chạy bằng điện; thiết bị được bán dưới dạng bộ dùng cho chơi bài; bộ đồ chơi câu cá; bóng dùng cho chơi gôn; găng tay dùng cho chơi gôn; vật dẫn đường cho bóng gôn; trò chơi điện tử cầm tay; bóng để chơi khúc côn cầu; trò chơi có thể bơm phồng; trò chơi lắp hình; dây để chơi trò chơi nhảy dây; cái diều; trò chơi ảo thuật; hòn bi đồ chơi; trò chơi có thao tác bằng tay; đồ chơi ngành cơ khí; đồ chơi hộp âm nhạc; đồ chơi âm nhạc; trò chơi trong phòng không dùng với máy thu hình; vật kỷ niệm buổi tiệc gồm những đồ chơi nhỏ; trò chơi trong bữa tiệc; bài lá; đồ chơi làm bằng vải lông; bóng để tập đấm; con rối; patanh; quả bóng cao su; ván trượt; quả cầu tuyết; bóng đá; con quay; đồ chơi bóp vào phát ra tiếng kêu; đồ chơi nhồi bông; bàn chơi bóng bàn; trò chơi có mục tiêu; gấu nhồi bông; bóng tennis; hình các nhân vật hành động (đồ chơi); bộ xẻng và xô đồ chơi, đồ chơi di động được; xe đồ chơi; đồ chơi xe đẩy của trẻ con; ô tô đồ chơi; bộ đồ chơi thủ công theo mô hình; hình các nhân vật đồ chơi; ngân hàng đồ chơi (đồ chơi); xe tải đồ chơi; đồng hồ đồ chơi; súng phun nước (đồ chơi trẻ em); đồ chơi lên dây cót; cái yô yô (đồ chơi trẻ em).

---

(210) **4-2012-08425**

(540)

MOWGLI

(220) 26.04.2012
(441) 25.07.2012

(731) DISNEY ENTERPRISES, INC. A Delaware Corporation (US)
500 South Buena Vista Street, Burbank, CA 91521, U.S.A.

(740) Công ty Tư vấn đầu tư và chuyển giao công nghệ (INVESTCONSULT)

(511) Nhóm 29: Pho mát; đồ ăn gồm hai thành phần chủ yếu là bánh quy giòn và pho mát; chất phết lên bánh làm từ pho mát, bơ, kem ăn; hoa quả tẩm đường; sữa sô cô la; sản phẩm sữa không bao gồm kem, sữa được làm lạnh và sữa chua đông lạnh; súp được chế biến từ kem, pho mát hoặc sữa chua dùng để chấm đồ ăn; hoa quả sấy khô; sữa chua dưới dạng uống; thực phẩm đông lạnh bao gồm thịt, cá, thịt gia cầm hoặc rau, trái cây được bảo quản; đồ

ăn nhanh làm từ trái cây; mứt ướt; thạch, đồ uống từ sữa với thành phần sữa cao; thịt; quả hạch đã chế biến; bơ lạc; khoai tây chiên; đồ ăn nhanh làm từ khoai tây; sữa bột; nho khô; đồ ăn nhanh hỗn hợp bao gồm hoa quả đã sơ chế, quả hạch đã chế biến và/hoặc nho khô; súp; hỗn hợp súp; thạch có hương vị dùng làm món tráng miệng; sữa chua.

---

(210) **4-2012-08426**

(540)

MOWGLI

(220) 26.04.2012
(441) 25.07.2012

(731) DISNEY ENTERPRISES, INC. A Delaware Corporation (US)
500 South Buena Vista Street, Burbank, CA 91521, U.S.A.
(740) Công ty Tư vấn đầu tư và chuyển giao công nghệ (INVESTCONSULT)

(511) Nhóm 30: Cà phê, ca cao, đường, bột sắn, bột cọ, chất thay thế cà phê; dấm; bánh mỳ cuộn hình chiếc nhẫn; kem lạnh (một trong những thành phần dùng để pha sữa lắc); bánh quy; bánh mỳ; ngũ cốc ăn sáng, chế phẩm của ngũ cốc, kẹo cao su thổi bóng; bánh ngọt; bột trộn sẵn để làm bánh ngọt; kẹo; đồ trang trí bánh làm bằng kẹo; tương cà chua (nước xốt); đồ ăn nhẹ làm từ ngũ cốc dạng thanh; kẹo cao su; sôcôla; đồ uống có thành phần chủ yếu là sôcôla; đồ uống có thành phần chủ yếu là cacao; bánh hình nón dùng để đựng kem; bánh mứt kẹo; bánh dẹt nhỏ; đồ ăn nhanh làm từ ngô; bánh quy giỏn; bánh xăng-uých bán ở cửa hàng đồ ăn sẵn; món tráng miệng làm từ thạch ngọt (mứt kẹo); mứt kẹo đông lạnh; món ăn đông lạnh chủ yếu gồm mỳ sợi hoặc gạo; kem sữa chua lạnh; mật ong; kem lạnh; kem sữa lạnh; cam thảo (mứt kẹo); kẹo dẻo; sốt mai-on-ne; bánh nướng xốp; tương mù tạc; mỳ ống; bột yến mạch; bánh kếp; bột trộn sẵn để làm bánh kếp; mỳ sợi; bánh bao; xirô dùng cho bánh kếp; bánh nướng; bánh pizza; bỏng ngô; bánh quy xoắn; bánh pút-đing; gạo, bánh cuộn; nước sốt salát; nước sôt; nước ép hoa quả dùng để chế biến thực phẩm (gia vị); đồ gia vị; trà; bánh ngô; bánh quế.

---

(210) **4-2012-08427**

(540)

MOWGLI

(220) 26.04.2012
(441) 25.07.2012

(731) DISNEY ENTERPRISES, INC. A Delaware Corporation (US)
500 South Buena Vista Street, Burbank, CA 91521, U.S.A.
(740) Công ty Tư vấn đầu tư và chuyển giao công nghệ (INVESTCONSULT)

(511) Nhóm 32: Bia; nước khoáng, nước uống có ga; xi-rô; nước uống; nước uống tăng lực không dùng cho mục đích y tế; nước uống có hương vị; nước ép hoa quả (đồ uống không có cồn); đồ uống có hương vị hoa quả không chứa cồn; bột pha chế nước hoa quả; nước chanh; đồ uống pha trộn không có cồn; đồ uống không có cồn, cụ thể là: đồ uống có ga; đồ uống không chứa cồn có trộn nước hoa quả; đồ uống hỗn hợp không có cồn; nước xô-đa; đồ uống trong thể thao không có cồn; xirô để làm nước ngọt; nước suối (đô uống); nước ép rau quả (đồ uống không có cồn).

---

(210) **4-2012-08428**

(540)

MOWGLI

(220) 26.04.2012
(441) 25.07.2012

(731) DISNEY ENTERPRISES, INC. A Delaware Corporation (US)
500 South Buena Vista Street, Burbank, CA 91521, U.S.A.

(740) Công ty Tư vấn đầu tư và chuyển giao công nghệ (INVESTCONSULT)

(511) Nhóm 41: Giáo dục; đàn tạo; giải trí; các hoạt động thể thao và văn hoá, dịch vụ cung cấp giải trí trực tuyến; sản xuất, trình chiếu, phát hành, và cho thuê phim điện ảnh; sản xuất, trình chiếu, phát hành, và cho thuê các chương trình truyền hình và truyền thanh; sản xuất, trình chiếu, phát hành, và cho thuê các băng ghi âm và ghi hình; thông tin giải trí, sản xuất các chương trình giải trí và các chương trình tương tác để phát hành thông qua các phương tiện truyền hình, cáp, vệ tinh, truyền thanh và ghi hình, đầu máy quay đĩa, đĩa la-ze, đĩa vi tính và các phương tiện điện tử, sản xuất và cung cấp chương trình giải trí, tin tức, và thông tin thông qua mạng truyền thông và máy tính; các dịch vụ giải trí theo chủ đề và công viên giải trí; dịch vụ giải trí và giáo dục cung cấp cho và liên quan đến công viên giải trí theo chu đề, các buổi trình diễn sân khấu trực tiếp; trình chiếu các buổi biểu diễn trực tiếp; sản xuất chương trình nhà hát; dịch vụ mua vui.

---

(210) **4-2012-08429**

(540)

THE JUNGLE BOOK

(220) 26.04.2012
(441) 25.07.2012

(731) DISNEY ENTERPRISES, INC. A Delaware Corporation (US)
500 South Buena Vista Street, Burbank, CA 91521, U.S.A.

(740) Công ty Tư vấn đầu tư và chuyển giao công nghệ (INVESTCONSULT)

(511) Nhóm 03: Chất để tẩy trắng; chất để tẩy rửa, đánh bóng, tẩy dầu mỡ và mài mòn; xà phòng; nước xức tóc; nước thơm dùng sau khi cạo râu; chất chống đổ mồ hôi (đồ mỹ phẩm), dầu hương liệu (tinh dầu); lông mi giả và móng tay giả; dầu thơm dùng cho trẻ em; khăn tẩm mỹ phẩm thơm của trẻ em dùng cho mục đích vệ sinh; dầu tắm; phấn dùng sau khi tắm; mặt nạ mỹ phẩm làm đẹp; phấn hồng (mỹ phẩm); kem dùng cho cơ thể, nước thơm và phấn bột dùng cho cơ thể; nước xúc miệng làm cho hơi thở thơm tho; chế phẩm (làm sạch) dùng làm nước tắm sủi bọt và thơm; nước hoa cô-lô-nhơ; mỹ phẩm; chế phẩm đánh răng; chất khử mùi dùng cho cá nhân; phấn bột (mỹ phẩm); tinh dầu thơm dùng cho cá nhân; bút kẻ mi mắt, mỹ phẩm tạo quầng mắt; bút chì kẻ lông mày; phấn trang điểm mặt; kem xoa mặt (mỹ phẩm); nước thơm xoa mặt; mỹ phẩm mặt nạ dưỡng mặt; chế phẩm làm sạch mặt; sáp thơm dùng để làm thơm phòng; chế phẩm toả mùi hương dùng cho cá nhân; gel vuốt tóc; dầu xả; dầu gội đầu; keo vuốt tóc; kem dưỡng tóc; keo xịt tóc; kem dưỡng da tay; nước thơm dùng cho tay; xà phòng dùng cho tay; chất dưỡng môi; son môi; son môi có túi đựng đi kèm; son làm bóng môi; xà phòng dạng lỏng; đồ trang điểm (son phấn), mỹ phẩm bôi mi mắt; chế phẩm làm sạch miệng không dùng trong ngành y; chế phẩm chăm sóc móng chân, móng tay; chế phẩm làm móng chân móng tay óng ánh; mỹ phẩm làm cứng móng chân, móng tay; mỹ phẩm làm bóng móng chân móng tay; xà phòng tắm không dùng trong ngành y; nước hoa, hoa khô (hương thơm); chế phẩm toả

mùi hương trong phòng; kem dùng để cạo râu; xà phòng dùng cho da; bột tan dùng làm mịn và khô da; nước thơm dùng cho cá nhân; kem dưỡng da; mỹ phẩm tạo độ ẩm cho da; kem chống nắng; mỹ phẩm chống nắng.

---

(210) **4-2012-08433**

(540)

THE JUNGLE BOOK

(220) 26.04.2012
(441) 25.07.2012
(731) DISNEY ENTERPRISES, INC. A Delaware Corporation (US)
500 South Buena Vista Street, Burbank, CA 91521, USA
(740) Công ty Tư vấn đầu tư và chuyển giao công nghệ (INVESTCONSULT)

(511) Nhóm 18: Da và giả da; da động vật, da sống chưa thuộc; rương (hòm, va li) và túi du lịch; lọng và gậy chống; roi và yên cương; túi xách dùng cho mục đích thể thao; túi xách dành cho vận động viên; ba lô đeo sau lưng trẻ em; ba lô đeo sau lưng; túi đựng đồ đi biển; cặp sách; hộp đựng thẻ điện thoại; ví đựng tiền lẻ; ví đựng tiền xu; túi đựng tã trẻ em làm bằng da và giả da; túi vải buộc dây để mang đồ trang bị cắm trại; túi đựng đồ vệ sinh phụ nữ làm bằng da và giả da; túi đựng đồ tập thể dục; túi xách tay; ba lô; hộp đựng chìa khoá bằng da và giả da; dây đeo chìa khoá bằng da; túi đựng son bằng da hoặc giả da; túi đựng hành lý; thẻ gắn theo hành lý làm bằng da và giả da; túi dùng cho các cuộc đi chơi ngắn bằng da và giả da; ví đựng tiền; túi đeo vai học sinh; túi đựng đồ đi mua sắm; túi xách đi chợ; ô; túi đeo ở eo; ví.

---

(210) **4-2012-08434**

(540)

THE JUNGLE BOOK

(220) 26.04.2012
(441) 25.07.2012
(731) DISNEY ENTERPRISES, INC. A Delaware Corporation (US)
500 South Buena Vista Street, Burbank, CA 91521, USA
(740) Công ty Tư vấn đầu tư và chuyển giao công nghệ (INVESTCONSULT)

(511) Nhóm 20: Đệm không khí dùng khi cắm trại; cái nôi; giường (làm bằng gỗ hoặc các chất dẻo không thuộc các nhóm khác), ghế dài (đồ gỗ); tủ sách; tủ (đồ gỗ); ghế ngồi; kẹp dùng để giữ và trưng bày tranh ảnh (đồ gỗ); giá treo áo; đồ gỗ để máy tính; khay để bàn phím máy tính; giường cũi cho trẻ con; ghế trường kỷ; thanh treo rèm; miếng vật liệu lấp lánh dùng để trang trí trong nhóm này (đồ nội thất); đồ trang trí có thể di chuyển được (đồ nội thất), bàn học sinh, ống hút nước (ống mút); tấm phù điêu làm bằng đá được cắt và trạm trổ treo trên tường dùng để trang trí (đồ nội thất); bức tượng và bức tượng nhỏ làm từ ngà voi, thạch cao, chất dẻo, sáp hoặc gỗ; cột cờ, ghế để chân; đồ gỗ nội thất; đồ trang trí để gói quà làm từ chất dẻo, quạt tay; gương có cán cầm tay; hộp đựng đồ trang sức không làm bằng kim loại; đồ trang trí nhỏ đi kèm chìa khoá làm bằng vật liệu thuộc nhóm này, đồ gỗ đặt trên cỏ hoặc trong vườn, ghế sofa đôi; giá để báo; đệm; gương; đồ trang trí không dùng cho lễ giáng sinh làm từ ngà voi, thạch cao, chất dẻo, sáp hoặc gỗ; ghế dài có đệm; đồ trang trí bữa tiệc làm từ chất dẻo, cái đôn; khung tranh (ảnh); gối; giá để cây cối làm bằng dây và kim loại; bức phù điêu dùng để trang trí treo trên tường; cờ làm bằng chất dẻo; bảng tên cài áo làm bằng chất dẻo; bảng đăng ký số xe ô tô có gắn đồ trang trí

rẻ tiền làm bằng nhựa; cờ trang trí làm bằng chất dẻo, đồ trang trí bánh bằng chất dẻo; vỏ sò dùng để trang trí; túi ngủ; bàn; tủ đồ chơi; giá để ô, rèm che cửa (cái mành) làm bằng vật liệu thuộc nhóm này; chuông gió.

---

(210) **4-2012-08435**

(540)

THE JUNGLE BOOK

(220) 26.04.2012
(441) 25.07.2012
(731) DISNEY ENTERPRISES, INC. A Delaware Corporation (US)
500 South Buena Vista Street, Burbank, CA 91521, USA
(740) Công ty Tư vấn đầu tư và chuyển giao công nghệ (INVESTCONSULT)

(511) Nhóm 21: Lược và bọt biển; bàn chải (không kể bút lông); vật liệu dùng làm bàn chải; đồ thuỷ tinh, sành, sứ dùng cho mục đích gia dụng và không xếp vào các nhóm khác; găng tay hở ngón dùng để nướng đồ ăn; bộ đồ uống dùng trong gia đình và bếp núc thuộc nhóm này; bô đựng đồ uống bằng thuỷ tinh dùng trong gia đình và bếp núc thuộc nhóm này; lồng chim; bát; chổi, chảo làm bánh; khuôn làm bánh; khay để làm bánh; giá cắm nến không làm bằng kim loại quý; dụng cụ để tắt nến; chân đỡ nến; bình đựng nước dùng cho gia đình; tượng nhỏ bằng sứ, miếng lót cốc không làm bằng giấy hoặc vải lanh trải bàn; hộp có thể gập lại dùng cho gia đình; lọ đựng bánh; dụng cụ cắt bánh; cái mở nút chai; tách chén; túi đựng đồ trang trí dùng cho người làm bánh kẹo; pha lê hình lăng kính dùng để trang trí; thuỷ tinh để trang trí; đĩa trang trí; đĩa đựng thức ăn; bức tượng nhỏ bằng sứ, pha lê, đất nung, thuỷ tinh hoặc gốm, chậu hoa; bàn chải tóc; lược chải tóc; bình cách nhiệt; vỏ cầm cách nhiệt của hộp đựng đồ uống, hộp đựng cơm; ca; hộp đựng giấy ăn; vòng đánh dấu khăn ăn không làm bằng kim loại quý găng tay dùng cho lò nướng; cốc bằng giấy; đĩa giấy; chảo nướng bánh; khay nướng bánh; cốc nhựa; chai đựng nước bằng nhựa; đã; đĩa đựng xà phòng; ấm trà không chạy điện, bộ cốc chén; đồ đựng cách nhiệt dùng cho thức ăn và đồ uống; bàn chải đánh răng, khay dùng cho gia đình hoặc bếp núc; giá ba chân làm dụng cụ gia đình hoặc bếp núc phích, thùng rác.

---

(210) **4-2012-08436**

(540)

THE JUNGLE BOOK

(220) 26.04.2012
(441) 25.07.2012
(731) DISNEY ENTERPRISES, INC. A Delaware Corporation (US)
500 South Buena Vista Street, Burbank, CA 91521, U.S.A.
(740) Công ty Tư vấn đầu tư và chuyển giao công nghệ (INVESTCONSULT)

(511) Nhóm 24: Khăn phủ giường bằng len đan; khăn tắm bằng vải lanh; khăn tắm; chăn trải giường, màn treo trước giường; khăn trải giường bằng vải lanh; khăn phủ giường bằng vải; tấm vải phủ che bao chân giường; khăn trải giường; chăn phủ đồ đạc; vải in hoa; chăn dùng cho trẻ em; cái lót cốc bằng vải; khăn lót bàn ăn bằng vải; cờ băng vải; cờ trang trí bằng vải; khăn phủ giường có hai lớp và nhồi bông ở giữa; vải lót nôi trẻ em; rèm cửa bằng vải; cờ bằng sợi; cờ trang trí bằng nỉ; khăn dùng khi chơi gôn; khăn lau tay và mặt bằng vải; khăn tay băng vải; khăn tắm có mũ trùm đầu; khăn lau dùng cho mục đích gia đình làm bằng vải lanh; khăn bằng vải; găng tay vệ sinh (làm bằng vải); áo gối; khăn phủ

gối; khăn lót để cầm nồi; mền bông; chăn nhẹ để quấn trẻ sơ sinh sau khi tắm; chăn bằng lụa; khăn trải bàn bằng vải lanh; khăn ăn bằng vải; khăn bàn cá nhân bằng vải; khăn trải bàn bằng vải; khăn phủ đồ đạc; khăn bông; khăn lau chùi bằng vải; chăn len; khăn trải bàn bằng nhựa.

---

(210) **4-2012-08437**

(540)

THE JUNGLE BOOK

(220) 26.04.2012
(441) 25.07.2012
(731) DISNEY ENTERPRISES, INC. A Delaware Corporation (US)
500 South Buena Vista Street, Burbank, CA 91521, U.S.A.
(740) Công ty Tư vấn đầu tư và chuyển giao công nghệ (INVESTCONSULT)

(511) Nhóm 25: Quần áo; giày thể thao, khăn in hoa (trang phục); mũ dùng cho chơi bóng chày; áo choàng dùng đi tắm biển; quần áo tắm biển; thắt lưng (trang phục); yếm (trang phục); áo tắm hai mảnh; áo cộc tay có gắn biểu trưng tổ chức; ủng; nơ cài cổ; áo nịt ngực; mũ lưỡi trai, quần bằng da; yếm bằng vải; áo khoác; áo liền váy; cái che tai giữ ấm; đồ đi chân; găng tay (trang phục); áo sơ mi dùng khi chơi gôn; quần áo mặc trong ngày lễ Ha-lô-oen; mũ nón; dải băng buộc đầu (trang phục); đồ đội đầu (trang phục); hàng dệt kim (cụ thể là quần áo, đồ đi chân, đồ đội đầu); đồ mặc cho trẻ sơ sinh (quần áo, giầy dép, mũ nón); áo jắc-két; quần áo bò; áo nịt len, khăn vuông trùm đầu; áo nịt dùng cho diễn viên múa hoặc vận động viên; nịt chân, găng tay hở ngón (trang phục); ca vát; áo ngủ dùng cho nam giới; áo ngủ dùng cho nữ giới, áo khoác mặc ngoài; bộ quần áo pijama; quần dài; quần nịt của phụ nữ; áo cộc tay, áo pon sô; quần áo mưa; áo choàng; dép săng-đan; khăn quàng cổ; áo sơ mi; giầy; váy ngắn; quần soóc; quần mặc hàng ngày; dép đi trong nhà; trang phục ngủ; tất ngắn; tất dài; áo len dài tay; quần dùng trong khi tập luyện; áo dùng trong khi tập luyện; quần áo bơi; áo sát nách; quần bó; áo phông; quần áo lót; áo gi lê; dải buộc cổ tay (trang phục).

---

(210) **4-2012-08438**

(540)

THE JUNGLE BOOK

(220) 26.04.2012
(441) 25.07.2012
(731) DISNEY ENTERPRISES, INC. A Delaware Corporation (US)
500 South Buena Vista Street, Burbank, CA 91521, U.S.A.
(740) Công ty Tư vấn đầu tư và chuyển giao công nghệ (INVESTCONSULT)

(511) Nhóm 28: Trò chơi và đồ chơi; trò chơi kỹ năng hành động; đồ chơi hình các nhân vật hành động và đồ đi kèm; các trò chơi trên tấm bảng; trò chơi bằng bài lá; đồ chơi đa năng dành cho trẻ em; bộ cầu lông; bóng bay; vợt bóng chày; bóng rổ; đồ chơi khi tắm, quả bóng chày; bóng chơi trên biển; túi đựng đỗ khô (đồ chơi), búp bê nhồi vỏ đỗ khô; các khối làm sẵn dùng để chơi trò chơi xây dựng; bóng dùng để chơi bô ling; bộ đồ chơi thổi bong bóng; găng tay hở ngón dành cho người bắt bóng; bộ đồ chơi cờ; mỹ phẩm đồ chơi của trẻ em; tất đựng quà dùng cho Nô-en; đồ trang hoàng cây thông Nô-en (trừ bánh kẹo và đồ chiếu sáng); bộ sưu tập các bức tượng nhỏ đồ chơi; đồ chơi di động được dùng cho xe nôi; đồ chơi trên xe nôi; đồ chơi tung hứng dạng đĩa; búp bê; quần áo của búp bê dưới

dạng đồ chơi; đồ đi kèm với búp bê; bộ đồ chơi búp bê; đồ chơi hành động chạy bằng điện; thiết bị được bán dưới dạng bộ dùng cho chơi bài; bộ đồ chơi câu cá; bóng dùng cho chơi gôn; găng tay dùng cho chơi gôn; vật dẫn đường cho bóng gôn; trò chơi điện tử cầm tay; bóng để chơi khúc côn cầu; trò chơi có thể bơm phồng; trò chơi lắp hình; dây để chơi trò chơi nhảy dây; cái diều; trò chơi ảo thuật; hòn bi đồ chơi; trò chơi có thao tác bằng tay; đồ chơi ngành cơ khí; đồ chơi hộp âm nhạc; đồ chơi âm nhạc; trò chơi trong phòng không dùng với máy thu hình; vật kỷ niệm buổi tiệc gồm những đồ chơi nhỏ; trò chơi trong bữa tiệc; bài lá; đồ chơi làm bằng vải lông; bóng để tập đấm; con rối; patanh; quả bóng cao su; ván trượt; quả cầu tuyết; bóng đá; con quay; đồ chơi bóp vào phát ra tiếng kêu; đồ chơi nhồi bông; bàn chơi bóng bàn; trò chơi có mục tiêu; gấu nhồi bông; bóng tennis; hình các nhân vật hành động (đồ chơi); bộ xẻng và xô đồ chơi, đồ chơi di động được; xe đồ chơi; đồ chơi xe đẩy của trẻ con; ô tô đồ chơi; bộ đồ chơi thủ công theo mô hình; hình các nhân vật đồ chơi; ngân hàng đồ chơi (đồ chơi); xe tải đồ chơi; đồng hồ đồ chơi; súng phun nước (đồ chơi trẻ em); đồ chơi lên dây cót; cái yô yô (đồ chơi trẻ em).

---

(210) **4-2012-08439**

(540)

THE JUNGLE BOOK

(220) 26.04.2012
(441) 25.07.2012
(731) DISNEY ENTERPRISES, INC. A Delaware Corporation (US)
500 South Buena Vista Street, Burbank, CA 91521, U.S.A.
(740) Công ty Tư vấn đầu tư và chuyển giao công nghệ (INVESTCONSULT)

(511) Nhóm 29: Pho mát; đồ ăn gồm hai thành phần chủ yếu là bánh quy giòn và pho mát; chất phết lên bánh làm từ pho mát, bơ, kem ăn; hoa quả tẩm đường; sữa sô cô la; sản phẩm sữa không bao gồm kem, sữa được làm lạnh và sữa chua đông lạnh; súp được chế biến từ kem, pho mát hoặc sữa chua dùng để chấm đồ ăn; hoa quả sấy khô; sữa chua dưới dạng uống; thực phẩm đông lạnh bao gồm thịt, cá, thịt gia cầm hoặc rau, trái cây được bảo quản; đồ ăn nhanh làm từ trái cây; mứt ướt; thạch, đồ uống từ sữa với thành phần sữa cao; thịt; quả hạch đã chế biên; bơ lạc; khoai tây chiên; đồ ăn nhanh làm từ khoai tây; sữa bột; nho khô; đồ ăn nhanh hỗn hợp bao gồm hoa quả đã sơ chế, quả hạch đã chế biến và/hoặc nho khô; súp; hỗn hợp súp; thạch có hương vị dùng làm món tráng miệng; sữa chua.

---

(210) **4-2012-08440**

(540)

THE JUNGLE BOOK

(220) 26.04.2012
(441) 25.07.2012
(731) DISNEY ENTERPRISES, INC. A Delaware Corporation (US)
500 South Buena Vista Street, Burbank, CA 91521, U.S.A.
(740) Công ty Tư vấn đầu tư và chuyển giao công nghệ (INVESTCONSULT)

(511) Nhóm 30: Cà phê, ca cao, đường, bột sắn, bột cọ, chất thay thế cà phê; dấm; bánh mỳ cuộn hình chiếc nhẫn; kem lạnh (một trong những thành phần dùng để pha sữa lắc); bánh quy; bánh mỳ; ngũ cốc ăn sáng, chế phẩm của ngũ cốc, kẹo cao su thổi bóng; bánh ngọt; bột trộn sẵn để làm bánh ngọt; kẹo; đồ trang trí bánh làm bằng kẹo; tương cà chua (nước xốt); đồ ăn nhẹ làm từ ngũ cốc dạng thanh; kẹo cao su; sôcôla; đồ uống có thành phần chủ

yếu là sôcôla; đồ uống có thành phần chủ yếu là cacao; bánh hình nón dùng để đựng kem; bánh mứt kẹo; bánh dẹt nhỏ; đồ ăn nhanh làm từ ngô; bánh quy giỏn; bánh xăng-uých bán ở cửa hàng đồ ăn sẵn; món tráng miệng làm từ thạch ngọt (mứt kẹo); mứt kẹo đông lạnh; món ăn đông lạnh chủ yếu gồm mỳ sợi hoặc gạo; kem sữa chua lạnh; mật ong; kem lạnh; kem sữa lạnh; cam thảo (mứt kẹo); kẹo dẻo; sốt mai-on-ne; bánh nướng xốp; tương mù tạc; mỳ ống; bột yến mạch; bánh kếp; bột trộn sẵn để làm bánh kếp; mỳ sợi; bánh bao; xirô dùng cho bánh kếp; bánh nướng; bánh pizza; bỏng ngô; bánh quy xoắn; bánh pút-đing; gạo, bánh cuộn; nước sốt salát; nước sôt; nước ép hoa quả dùng để chế biến thực phẩm (gia vị); đồ gia vị; trà; bánh ngô; bánh quế.

---

(210) **4-2012-08441**

(540)

THE JUNGLE BOOK

(220) 26.04.2012
(441) 25.07.2012
(731) DISNEY ENTERPRISES, INC. A Delaware Corporation (US)
500 South Buena Vista Street, Burbank, CA 91521, U.S.A.
(740) Công ty Tư vấn đầu tư và chuyển giao công nghệ (INVESTCONSULT)

(511) Nhóm 32: Bia; nước khoáng, nước uống có ga; xi-rô; nước uống; nước uống tăng lực không dùng cho mục đích y tế; nước uống có hương vị; nước ép hoa quả (đồ uống không có cồn); đồ uống có hương vị hoa quả không chứa cồn; bột pha chế nước hoa quả; nước chanh; đồ uống pha trộn không có cồn; đồ uống không có cồn, cụ thể là: đồ uống có ga; đồ uống không chứa cồn có trộn nước hoa quả; đồ uống hỗn hợp không có cồn; nước xô-đa; đồ uống trong thể thao không có cồn; xirô để làm nước ngọt; nước suối (đô uống); nước ép rau quả (đồ uống không có cồn).

---

(210) **4-2012-08442**

(540)

THE JUNGLE BOOK

(220) 26.04.2012
(441) 25.07.2012
(731) DISNEY ENTERPRISES, INC. A Delaware Corporation (US)
500 South Buena Vista Street, Burbank, CA 91521, U.S.A.
(740) Công ty Tư vấn đầu tư và chuyển giao công nghệ (INVESTCONSULT)

(511) Nhóm 41: Giáo dục; đào tạo; giải trí; các hoạt động thể thao và văn hoá, dịch vụ cung cấp giải trí trực tuyến; sản xuất, trình chiếu, phát hành, và cho thuê phim điện ảnh; sản xuất, trình chiếu, phát hành, và cho thuê các chương trình truyền hình và truyền thanh; sản xuất, trình chiếu, phát hành, và cho thuê các băng ghi âm và ghi hình; thông tin giải trí, sản xuất các chương trình giải trí và các chương trình tương tác để phát hành thông qua các phương tiện truyền hình, cáp, vệ tinh, truyền thanh và ghi hình, đầu máy quay đĩa, đĩa la-ze, đĩa vi tính và các phương tiện điện tử, sản xuất và cung cấp chương trình giải trí, tin tức, và thông tin thông qua mạng truyền thông và máy tính; các dịch vụ giải trí theo chủ đề và công viên giải trí; dịch vụ giải trí và giáo dục cung cấp cho và liên quan đến công viên giải trí theo chu đề, các buổi trình diễn sân khấu trực tiếp; trình chiếu các buổi biểu diễn trực tiếp; sản xuất chương trình nhà hát; dịch vụ mua vui.

---

(210) **4-2012-08443**

(540)

(220) 26.04.2012
(441) 25.07.2012
(531) 26.1.1; 26.1.4; A5.3.15
(591) Đen, trắng, hồng, xanh lá cây
(731) LÊ NAM PHONG (VN)
Thôn 6, xã Quỳnh Tân, huyện Quỳnh Lưu, tỉnh Nghệ An

(511) Nhóm 32: Nước ép trái cây các loại.

---

(210) **4-2012-08444**

(540)

(220) 26.04.2012
(441) 25.07.2012
(531) A5.3.13; A5.3.14; A26.11.8; 26.11.2
(731) NGUYỄN MINH TRÍ (VN)
115/6B Thống Nhất, phường 11, quận Gò Vấp, thành phố Hồ Chí Minh

(511) Nhóm 08: Kìm bấm móng tay; kéo cắt móng; kéo cắt tóc; kéo; dũa móng; nhíp.

---

(210) **4-2012-08445**

(540)

(220) 26.04.2012
(441) 25.07.2012
(531) 26.1.2
(731) NGUYỄN VĂN THẾ (VN)
108/17/33 Phạm Văn Chiêu, phường 9, quận Gò Vấp, thành phố Hồ Chí Minh

(511) Nhóm 24: Khăn lạnh bằng vải.

---

(210) **4-2012-08446**

(540)

(220) 26.04.2012
(441) 25.07.2012
(531) A5.3.13; A5.3.15; 5.7.3; 5.3.20
(591) Xanh dương, xanh lá cây, trắng
(731) CÔNG TY TNHH MỘT THÀNH VIÊN VI NA (VN)
SA18-2 khu phố Sky Garden 2, Phú Mỹ Hưng, phường Tân Phong, quận 7, thành phố Hồ Chí Minh

(511) Nhóm 01: Chế phẩm sinh học xử lý môi trường, chế phẩm sinh học dùng trong nông nghiệp; phân hữu cơ vi sinh, chế phẩm sinh học dùng trong nuôi trồng chế biến thủy sản.

---

(210) **4-2012-08447**

(540)

SHERE KHAN

(220) 26.04.2012
(441) 25.07.2012
(731) DISNEY ENTERPRISES, INC. A Delaware Corporation (US)
500 South Buena Vista Street, Burbank, CA 91521, U.S.A.
(740) Công ty Tư vấn đầu tư và chuyển giao công nghệ (INVESTCONSULT)

(511) Nhóm 18: Da và giả da; da động vật, da sống chưa thuộc; rương (hòm, va li) và túi du lịch; lọng và gậy chống; roi và yên cương; túi xách dùng cho mục đích thể thao; túi xách dành cho vận động viên; ba lô đeo sau lưng trẻ em; ba lô đeo sau lưng; túi đựng đồ đi biển; cặp sách; hộp đựng thẻ điện thoại (bằng da hoặc giả da); ví đựng tiền lẻ; ví đựng tiền xu; túi đựng tã trẻ em làm bằng da và giả da; túi vải buộc dây để mang đồ trang bị cắm trại; túi đựng đồ vệ sinh phụ nữ làm bằng da và giả da; túi đựng đồ tập thể dục; túi xách tay; ba lô; hộp đựng chìa khoá bằng da và giả da; dây đeo chìa khoá bằng da; túi đựng son bằng da hoặc giả da; túi đựng hành lý; thẻ gắn theo hành lý làm bằng da và giả da; túi dùng cho các cuộc đi chơi ngắn bằng da và giả da; ví đựng tiền; túi đeo vai học sinh; túi đựng đồ đi mua sắm; túi xách đi chợ; ô; túi đeo ở eo; ví.

---

(210) **4-2012-08450**

(540)

SHERE KHAN

(220) 26.04.2012
(441) 25.07.2012
(731) DISNEY ENTERPRISES, INC. A Delaware Corporation (US)
500 South Buena Vista Street, Burbank, CA 91521, U.S.A.
(740) Công ty Tư vấn đầu tư và chuyển giao công nghệ (INVESTCONSULT)

(511) Nhóm 24: Khăn phủ giường bằng len đan; khăn tắm bằng vải lanh; khăn tắm; chăn trải giường, màn treo trước giường; khăn trải giường bằng vải lanh; khăn phủ giường bằng vải; tấm vải phủ che bao chân giường; khăn trải giường; chăn phủ đồ đạc; vải in hoa; chăn dùng cho trẻ em; cái lót cốc bằng vải; khăn lót bàn ăn bằng vải; cờ băng vải; cờ trang trí bằng vải; khăn phủ giường có hai lớp và nhồi bông ở giữa; vải lót nôi trẻ em; rèm cửa bằng vải; cờ bằng sợi; cờ trang trí bằng nỉ; khăn dùng khi chơi gôn; khăn lau tay và mặt bằng vải; khăn tay băng vải; khăn tắm có mũ trùm đầu; khăn lau dùng cho mục đích gia đình làm bằng vải lanh; khăn bằng vải; găng tay vệ sinh (làm bằng vải); áo gối; khăn phủ gối; khăn lót để cầm nồi; mền bông; chăn nhẹ để quấn trẻ sơ sinh sau khi tắm; chăn bằng lụa; khăn trải bàn bằng vải lanh; khăn ăn bằng vải; khăn bàn cá nhân bằng vải; khăn trải bàn bằng vải; khăn phủ đồ đạc; khăn bông; khăn lau chùi bằng vải; chăn len; khăn trải bàn bằng nhựa.

---

(210) **4-2012-08451**

(540)

SHERE KHAN

(220) 26.04.2012
(441) 25.07.2012
(731) DISNEY ENTERPRISES, INC. A Delaware Corporation (US)
500 South Buena Vista Street, Burbank, CA 91521, U.S.A.
(740) Công ty Tư vấn đầu tư và chuyển giao công nghệ (INVESTCONSULT)

(511) Nhóm 25: Quần áo; giày thể thao, khăn in hoa (trang phục); mũ dùng cho chơi bóng chày; áo choàng dùng đi tắm biển; quần áo tắm biển; thắt lưng (trang phục); yếm (trang phục); áo tắm hai mảnh; áo cộc tay có gắn biểu trưng tổ chức; ủng; nơ cài cổ; áo nịt ngực; mũ lưỡi trai, quần bằng da; yếm bằng vải; áo khoác; áo liền váy; cái che tai giữ ấm; đồ đi chân; găng tay (trang phục); áo sơ mi dùng khi chơi gôn; quần áo mặc trong ngày lễ Ha-lô-oen; mũ nón; dải băng buộc đầu (trang phục); đồ đội đầu (trang phục); hàng dệt kim (cụ thể là quần áo, đồ đi chân, đồ đội đầu); đồ mặc cho trẻ sơ sinh (quần áo, giầy dép, mũ nón); áo jắc-két; quần áo bò; áo nịt len, khăn vuông trùm đầu; áo nịt dùng cho diễn viên múa hoặc vận động viên; nịt chân, găng tay hở ngón (trang phục); ca vát; áo ngủ dùng cho nam giới; áo ngủ dùng cho nữ giới, áo khoác mặc ngoài; bộ quần áo pijama; quần dài; quần nịt của phụ nữ; áo cộc tay, áo pon sô; quần áo mưa; áo choàng; dép săng-đan; khăn quàng cổ; áo sơ mi; giầy; váy ngắn; quần soóc; quần mặc hàng ngày; dép đi trong nhà; trang phục ngủ; tất ngắn; tất dài; áo len dài tay; quần dùng trong khi tập luyện; áo dùng trong khi tập luyện; quần áo bơi; áo sát nách; quần bó; áo phông; quần áo lót; áo gi lê; dải buộc cổ tay (trang phục).

---

(210) **4-2012-08452**

(540)

SHERE KHAN

(220) 26.04.2012
(441) 25.07.2012
(731) DISNEY ENTERPRISES, INC. A Delaware Corporation (US)
500 South Buena Vista Street, Burbank, CA 91521, U.S.A.
(740) Công ty Tư vấn đầu tư và chuyển giao công nghệ (INVESTCONSULT)

(511) Nhóm 28: Trò chơi và đồ chơi; trò chơi kỹ năng hành động; đồ chơi hình các nhân vật hành động và đồ đi kèm; các trò chơi trên tấm bảng; trò chơi bằng bài lá; đồ chơi đa năng dành cho trẻ em; bộ cầu lông; bóng bay; vợt bóng chày; bóng rổ; đồ chơi khi tắm, quả bóng chày; bóng chơi trên biển; túi đựng đỗ khô (đồ chơi), búp bê nhồi vỏ đỗ khô; các khối làm sẵn dùng để chơi trò chơi xây dựng; bóng dùng để chơi bô ling; bộ đồ chơi thổi bong bóng; găng tay hở ngón dành cho người bắt bóng; bộ đồ chơi cờ; mỹ phẩm đồ chơi của trẻ em; tất đựng quà dùng cho Nô-en; đồ trang hoàng cây thông Nô-en (trừ bánh kẹo và đồ chiếu sáng); bộ sưu tập các bức tượng nhỏ đồ chơi; đồ chơi di động được dùng cho xe nôi; đồ chơi trên xe nôi; đồ chơi tung hứng dạng đĩa; búp bê; quần áo của búp bê dưới dạng đồ chơi; đồ đi kèm với búp bê; bộ đồ chơi búp bê; đồ chơi hành động chạy bằng điện; thiết bị được bán dưới dạng bộ dùng cho chơi bài; bộ đồ chơi câu cá; bóng dùng cho chơi gôn; găng tay dùng cho chơi gôn; vật dẫn đường cho bóng gôn; trò chơi điện tử cầm tay; bóng để chơi khúc côn cầu; trò chơi có thể bơm phồng; trò chơi lắp hình; dây để chơi trò chơi nhảy dây; cái diều; trò chơi ảo thuật; hòn bi đồ chơi; trò chơi có thao tác bằng tay; đồ chơi ngành cơ khí; đồ chơi hộp âm nhạc; đồ chơi âm nhạc; trò chơi trong phòng không dùng với máy thu hình; vật kỷ niệm buổi tiệc gồm những đồ chơi nhỏ; trò chơi trong bữa tiệc; bài lá; đồ chơi làm bằng vải lông; bóng để tập đấm; con rối; patanh; quả bóng cao su; ván trượt; quả cầu tuyết; bóng đá; con quay; đồ chơi bóp vào phát ra tiếng kêu; đồ chơi nhồi bông; bàn chơi bóng bàn; trò chơi có mục tiêu; gấu nhồi bông; bóng tennis; hình các nhân vật hành động (đồ chơi); bộ xẻng và xô đồ chơi, đồ chơi di động được; xe đồ chơi; đồ chơi xe đẩy của trẻ con; ô tô đồ chơi; bộ đồ chơi thủ công theo mô hình; hình các nhân vật đồ chơi; ngân hàng đồ chơi (đồ chơi); xe tải đồ chơi; đồng hồ đồ chơi; súng phun nước (đồ chơi trẻ em); đồ chơi lên dây cót; cái yô yô (đồ chơi trẻ em).

---

(210) **4-2012-08453**

(540)

SHERE KHAN

(220) 26.04.2012
(441) 25.07.2012

(731) DISNEY ENTERPRISES, INC. A Delaware Corporation (US)
500 South Buena Vista Street, Burbank, CA 91521, U.S.A.

(740) Công ty Tư vấn đầu tư và chuyển giao công nghệ (INVESTCONSULT)

(511) Nhóm 29: Pho mát; đồ ăn gồm hai thành phần chủ yếu là bánh quy giòn và pho mát; chất phết lên bánh làm từ pho mát, bơ, kem ăn; hoa quả tẩm đường; sữa sô cô la; sản phẩm sữa không bao gồm kem, sữa được làm lạnh và sữa chua đông lạnh; súp được chế biến từ kem, pho mát hoặc sữa chua dùng để chấm đồ ăn; hoa quả sấy khô; sữa chua dưới dạng uống; thực phẩm đông lạnh bao gồm thịt, cá, thịt gia cầm hoặc rau, trái cây được bảo quản; đồ ăn nhanh làm từ trái cây; mứt ướt; thạch, đồ uống từ sữa với thành phần sữa cao; thịt; quả hạch đã chế biên; bơ lạc; khoai tây chiên; đồ ăn nhanh làm từ khoai tây; sữa bột; nho khô; đồ ăn nhanh hỗn hợp bao gồm hoa quả đã sơ chế, quả hạch đã chế biến và/hoặc nho khô; súp; hỗn hợp súp; thạch có hương vị dùng làm món tráng miệng; sữa chua.

---

(210) **4-2012-08454**

(540)

SHERE KHAN

(220) 26.04.2012
(441) 25.07.2012

(731) DISNEY ENTERPRISES, INC. A Delaware Corporation (US)
500 South Buena Vista Street, Burbank, CA 91521, U.S.A.

(740) Công ty Tư vấn đầu tư và chuyển giao công nghệ (INVESTCONSULT)

(511) Nhóm 30: Cà phê, ca cao, đường, bột sắn, bột cọ, chất thay thế cà phê; dấm; bánh mỳ cuộn hình chiếc nhẫn; kem lạnh (một trong những thành phần dùng để pha sữa lắc); bánh quy; bánh mỳ; ngũ cốc ăn sáng, chế phẩm của ngũ cốc, kẹo cao su thổi bóng; bánh ngọt; bột trộn sẵn để làm bánh ngọt; kẹo; đồ trang trí bánh làm bằng kẹo; tương cà chua (nước xốt); đồ ăn nhẹ làm từ ngũ cốc dạng thanh; kẹo cao su; sôcôla; đồ uống có thành phần chủ yếu là sôcôla; đồ uống có thành phần chủ yếu là cacao; bánh hình nón dùng để đựng kem; bánh mứt kẹo; bánh dẹt nhỏ; đồ ăn nhanh làm từ ngô; bánh quy giỏn; bánh xăng-uých bán ở cửa hàng đồ ăn sẵn; món tráng miệng làm từ thạch ngọt (mứt kẹo); mứt kẹo đông lạnh; món ăn đông lạnh chủ yếu gồm mỳ sợi hoặc gạo; kem sữa chua lạnh; mật ong; kem lạnh; kem sữa lạnh; cam thảo (mứt kẹo); kẹo dẻo; sốt mai-on-ne; bánh nướng xốp; tương mù tạc; mỳ ống; bột yến mạch; bánh kếp; bột trộn sẵn để làm bánh kếp; mỳ sợi; bánh bao; xirô dùng cho bánh kếp; bánh nướng; bánh pizza; bỏng ngô; bánh quy xoắn; bánh pút-đing; gạo, bánh cuộn; nước sốt salát; nước sôt; nước ép hoa quả dùng để chế biến thực phẩm (gia vị); đồ gia vị; trà; bánh ngô; bánh quế.

---

(210) **4-2012-08455**

(540)

SHERE KHAN

(220) 26.04.2012
(441) 25.07.2012
(731) DISNEY ENTERPRISES, INC. A Delaware Corporation (US)
500 South Buena Vista Street, Burbank, CA 91521, U.S.A.
(740) Công ty Tư vấn đầu tư và chuyển giao công nghệ (INVESTCONSULT)

(511) Nhóm 32: Bia; nước khoáng, nước ga; xi-rô; nước uống; nước uống tăng lực không dùng cho mục đích y tế; nước uống có hương vị; nước ép hoa quả (đồ uống không có cồn); đồ uống có hương vị hoa quả không chứa cồn; bột pha chế nước hoa quả; nước chanh; đồ uống pha trộn không có cồn; đồ uống không có cồn, cụ thể là: đồ uống có ga; đồ uống không chứa cồn có trộn nước hoa quả; đồ uống hỗn hợp không có cồn; nước xô-đa; đồ uống trong thể thao không có cồn; xirô để làm nước ngọt; nước suối (đồ uống); nước ép rau quả (đồ uống không có cồn).

---

(210) **4-2012-08456**

(540)

SHERE KHAN

(220) 26.04.2012
(441) 25.07.2012
(731) DISNEY ENTERPRISES, INC. A Delaware Corporation (US)
500 South Buena Vista Street, Burbank, CA 91521, U.S.A.
(740) Công ty Tư vấn đầu tư và chuyển giao công nghệ (INVESTCONSULT)

(511) Nhóm 41: Giáo dục; đào tạo; giải trí; các hoạt động thể thao và văn hoá, dịch vụ cung cấp giải trí trực tuyến; sản xuất, trình chiếu, phát hành, và cho thuê phim điện ảnh; sản xuất, trình chiếu, phát hành, và cho thuê các chương trình truyền hình và truyền thanh; sản xuất, trình chiếu, phát hành, và cho thuê các băng ghi âm và ghi hình; thông tin giải trí, sản xuất các chương trình giải trí và các chương trình tương tác để phát hành thông qua các phương tiện truyền hình, cáp, vệ tinh, truyền thanh và ghi hình, đầu máy quay đĩa, đĩa la-ze, đĩa vi tính và các phương tiện điện tử, sản xuất và cung cấp chương trình giải trí, tin tức, và thông tin thông qua mạng truyền thông và máy tính; các dịch vụ giải trí theo chủ đề và công viên giải trí; dịch vụ giải trí và giáo dục cung cấp cho và liên quan đến công viên giải trí theo chu đề, các buổi trình diễn sân khấu trực tiếp; trình chiếu các buổi biểu diễn trực tiếp; sản xuất chương trình nhà hát; dịch vụ mua vui.

---

(210) **4-2012-08457**

(540)

WOOZLES

(220) 26.04.2012
(441) 25.07.2012
(731) DISNEY ENTERPRISES, INC. A Delaware Corporation (US)
500 South Buena Vista Street, Burbank, CA 91521, U.S.A.
(740) Công ty Tư vấn đầu tư và chuyển giao công nghệ (INVESTCONSULT)

(511) Nhóm 03: Chất để tẩy trắng; chất để tẩy rửa, đánh bóng, tẩy dầu mỡ và mài mòn; xà phòng; nước xức tóc; nước thơm dùng sau khi cạo râu; chất chống đổ mồ hôi (đồ mỹ

phẩm), dầu hương liệu (tinh dầu); lông mi giả và móng tay giả; dầu thơm dùng cho trẻ em; khăn tẩm mỹ phẩm thơm của trẻ em dùng cho mục đích vệ sinh; dầu tắm; phấn dùng sau khi tắm; mặt nạ mỹ phẩm làm đẹp; phấn hồng; kem dùng cho cơ thể, nước thơm và phấn bột dùng cho cơ thể; nước xúc miệng làm cho hơi thở thơm tho; chế phẩm (làm sạch) dùng làm nước tắm sủi bọt và thơm; nước hoa cô-lô-nhơ; mỹ phẩm; thuốc đánh răng; chất khử mùi dùng cho cá nhân; phấn bột; tinh dầu thơm dùng cho cá nhân; bút kẻ mi mắt, mỹ phẩm tạo quầng mắt; bút chì kẻ lông mày; phấn trang điểm mặt; kem xoa mặt (mỹ phẩm); nước thơm xoa mặt; mỹ phẩm mặt nạ dưỡng mặt; chế phẩm làm sạch mặt; sáp thơm dùng để làm thơm phòng; chế phẩm toả mùi hương dùng cho cá nhân; gel vuốt tóc; dầu xả; dầu gội đầu; keo vuốt tóc; kem dưỡng tóc; keo xịt tóc; kem dưỡng da tay; nước thơm dùng cho tay; xà phòng dùng cho tay; chất dưỡng môi; son môi; son môi có túi đựng đi kèm; son làm bóng môi; xà phòng dạng lỏng; đồ trang điểm (son phấn), mỹ phẩm bôi mi mắt; chế phẩm làm sạch miệng không dùng trong ngành y; chế phẩm chăm sóc móng chân, móng tay; chế phẩm làm móng chân móng tay óng ánh; mỹ phẩm làm cứng móng chân, móng tay; mỹ phẩm làm bóng móng chân móng tay; xà phòng tắm không dùng trong ngành y; nước hoa, hoa khô (hương thơm); chế phẩm toả mùi hương trong phòng; kem dùng để cạo râu; xà phòng dùng cho da; bột tan dùng làm mịn và khô da; nước thơm dùng cho cá nhân; kem dưỡng da; mỹ phẩm tạo độ ẩm cho da; kem chống nắng; mỹ phẩm chống nắng.

---

(210) **4-2012-08461**

(540)

WOOZLES

(220) 26.04.2012
(441) 25.07.2012
(731) DISNEY ENTERPRISES, INC. A Delaware Corporation (US)
500 South Buena Vista Street, Burbank, CA 91521, U.S.A.
(740) Công ty Tư vấn đầu tư và chuyển giao công nghệ (INVESTCONSULT)

(511) Nhóm 18: Da và giả da; da động vật, da sống chưa thuộc; rương (hòm, va li) và túi du lịch; lọng và gậy chống; roi và yên cương; túi xách dùng cho mục đích thể thao; túi xách dành cho vận động viên; ba lô đeo sau lưng trẻ em; ba lô đeo sau lưng; túi đựng đồ đi biển; cặp sách; hộp đựng thẻ điện thoại (bằng da hoặc giả da); ví đựng tiền lẻ; ví đựng tiền xu; túi đựng tã trẻ em làm bằng da và giả da; túi vải buộc dây để mang đồ trang bị cắm trại; túi đựng đồ vệ sinh phụ nữ làm bằng da và giả da; túi đựng đồ tập thể dục; túi xách tay; ba lô; hộp đựng chìa khoá bằng da và giả da; dây đeo chìa khoá bằng da; túi đựng son bằng da hoặc giả da; túi đựng hành lý; thẻ gắn theo hành lý làm bằng da và giả da; túi dùng cho các cuộc đi chơi ngắn bằng da và giả da; ví đựng tiền; túi đeo vai học sinh; túi đựng đồ đi mua sắm; túi xách đi chợ; ô; túi đeo ở eo; ví.

---

(210) **4-2012-08464**

(540)

WOOZLES

(220) 26.04.2012
(441) 25.07.2012
(731) DISNEY ENTERPRISES, INC. A Delaware Corporation (US)
500 South Buena Vista Street, Burbank, CA 91521, U.S.A.
(740) Công ty Tư vấn đầu tư và chuyển giao công nghệ (INVESTCONSULT)

(511) Nhóm 24: Khăn phủ giường bằng len đan; khăn tắm bằng vải lanh; khăn tắm; chăn trải giường, màn treo trước giường; khăn trải giường bằng vải lanh; khăn phủ giường bằng vải; tấm vải phủ che bao chân giường; khăn trải giường; chăn phủ đồ đạc; vải in hoa; chăn dùng cho trẻ em; cái lót cốc bằng vải; khăn lót bàn ăn bằng vải; cờ băng vải; cờ trang trí bằng vải; khăn phủ giường có hai lớp và nhồi bông ở giữa; vải lót nôi trẻ em; rèm cửa bằng vải; cờ bằng sợi; cờ trang trí bằng nỉ; khăn dùng khi chơi gôn; khăn lau tay và mặt bằng vải; khăn tay băng vải; khăn tắm có mũ trùm đầu; khăn lau dùng cho mục đích gia đình làm bằng vải lanh; khăn bằng vải; găng tay vệ sinh (làm bằng vải); áo gối; khăn phủ gối; khăn lót để cầm nồi; mền bông; chăn nhẹ để quấn trẻ sơ sinh sau khi tắm; chăn bằng lụa; khăn trải bàn bằng vải lanh; khăn ăn bằng vải; khăn bàn cá nhân bằng vải; khăn trải bàn bằng vải; khăn phủ đồ đạc; khăn bông; khăn lau chùi bằng vải; chăn len; khăn trải bàn bằng nhựa.

---

(210) **4-2012-08465**

(540)

WOOZLES

(220) 26.04.2012
(441) 25.07.2012
(731) DISNEY ENTERPRISES, INC. A Delaware Corporation (US)
500 South Buena Vista Street, Burbank, CA 91521, U.S.A.
(740) Công ty Tư vấn đầu tư và chuyển giao công nghệ (INVESTCONSULT)

(511) Nhóm 25: Quần áo; giày thể thao, khăn in hoa (trang phục); mũ dùng cho chơi bóng chày; áo choàng dùng đi tắm biển; quần áo tắm biển; thắt lưng (trang phục); yếm (trang phục); áo tắm hai mảnh; áo cộc tay có gắn biểu trưng tổ chức; ủng; nơ cài cổ; áo nịt ngực; mũ lưỡi trai, quần bằng da; yếm bằng vải; áo khoác; áo liền váy; cái che tai giữ ấm; đồ đi chân; găng tay (trang phục); áo sơ mi dùng khi chơi gôn; quần áo mặc trong ngày lễ Ha-lô-oen; mũ nón; dải băng buộc đầu (trang phục); đồ đội đầu (trang phục); hàng dệt kim (cụ thể là quần áo, đồ đi chân, đồ đội đầu); đồ mặc cho trẻ sơ sinh (quần áo, giầy dép, mũ nón); áo jắc-két; quần áo bò; áo nịt len, khăn vuông trùm đầu; áo nịt dùng cho diễn viên múa hoặc vận động viên; nịt chân, găng tay hở ngón (trang phục); ca vát; áo ngủ dùng cho nam giới; áo ngủ dùng cho nữ giới, áo khoác mặc ngoài; bộ quần áo pijama; quần dài; quần nịt của phụ nữ; áo cộc tay, áo pon sô; quần áo mưa; áo choàng; dép săng-đan; khăn quàng cổ; áo sơ mi; giầy; váy ngắn; quần soóc; quần mặc hàng ngày; dép đi trong nhà; trang phục ngủ; tất ngắn; tất dài; áo len dài tay; quần dùng trong khi tập luyện; áo dùng trong khi tập luyện; quần áo bơi; áo sát nách; quần bó; áo phông; quần áo lót; áo gi lê; dải buộc cổ tay (trang phục).

---

(210) **4-2012-08466**

(540)

WOOZLES

(220) 26.04.2012
(441) 25.07.2012
(731) DISNEY ENTERPRISES, INC. A Delaware Corporation (US)
500 South Buena Vista Street, Burbank, CA 91521, U.S.A.
(740) Công ty Tư vấn đầu tư và chuyển giao công nghệ (INVESTCONSULT)

(511) Nhóm 28: Trò chơi và đồ chơi; trò chơi kỹ năng hành động; đồ chơi hình các nhân vật hành động và đồ đi kèm; các trò chơi trên tấm bảng; trò chơi bằng bài lá; đồ chơi đa năng dành cho trẻ em; bộ cầu lông; bóng bay; vợt bóng chày; bóng rổ; đồ chơi khi tắm, quả

bóng chày; bóng chơi trên biển; túi đựng đỗ khô (đồ chơi), búp bê nhồi vỏ đỗ khô; các khối làm sẵn dùng để chơi trò chơi xây dựng; bóng dùng để chơi bô ling; bộ đồ chơi thổi bong bóng; găng tay hở ngón dành cho người bắt bóng; bộ đồ chơi cờ; mỹ phẩm đồ chơi của trẻ em; tất đựng quà dùng cho Nô-en; đồ trang hoàng cây thông Nô-en (trừ bánh kẹo và đồ chiếu sáng); bộ sưu tập các bức tượng nhỏ đồ chơi; đồ chơi di động được dùng cho xe nôi; đồ chơi trên xe nôi; đồ chơi tung hứng dạng đĩa; búp bê; quần áo của búp bê dưới dạng đồ chơi; đồ đi kèm với búp bê; bộ đồ chơi búp bê; đồ chơi hành động chạy bằng điện; thiết bị được bán dưới dạng bộ dùng cho chơi bài; bộ đồ chơi câu cá; bóng dùng cho chơi gôn; găng tay dùng cho chơi gôn; vật dẫn đường cho bóng gôn; trò chơi điện tử cầm tay; bóng để chơi khúc côn cầu; trò chơi có thể bơm phồng; trò chơi lắp hình; dây để chơi trò chơi nhảy dây; cái diều; trò chơi ảo thuật; hòn bi đồ chơi; trò chơi có thao tác bằng tay; đồ chơi ngành cơ khí; đồ chơi hộp âm nhạc; đồ chơi âm nhạc; trò chơi trong phòng không dùng với máy thu hình; vật kỷ niệm buổi tiệc gồm những đồ chơi nhỏ; trò chơi trong bữa tiệc; bài lá; đồ chơi làm bằng vải lông; bóng để tập đấm; con rối; patanh; quả bóng cao su; ván trượt; quả cầu tuyết; bóng đá; con quay; đồ chơi bóp vào phát ra tiếng kêu; đồ chơi nhồi bông; bàn chơi bóng bàn; trò chơi có mục tiêu; gấu nhồi bông; bóng tennis; hình các nhân vật hành động (đồ chơi); bộ xẻng và xô đồ chơi, đồ chơi di động được; xe đồ chơi; đồ chơi xe đẩy của trẻ con; ô tô đồ chơi; bộ đồ chơi thủ công theo mô hình; hình các nhân vật đồ chơi; ngân hàng đồ chơi (đồ chơi); xe tải đồ chơi; đồng hồ đồ chơi; súng phun nước (đồ chơi trẻ em); đồ chơi lên dây cót; cái yô yô (đồ chơi trẻ em).

---

(210) **4-2012-08467**

(540)

WOOZLES

(220) 26.04.2012
(441) 25.07.2012
(731) DISNEY ENTERPRISES, INC. A Delaware Corporation (US)
500 South Buena Vista Street, Burbank, CA 91521, U.S.A.
(740) Công ty Tư vấn đầu tư và chuyển giao công nghệ (INVESTCONSULT)

(511) Nhóm 29: Pho mát; đồ ăn gồm hai thành phần chủ yếu là bánh quy giòn và pho mát; chất phết lên bánh làm từ pho mát, bơ, kem ăn; hoa quả tẩm đường; sữa sô cô la; sản phẩm sữa không bao gồm kem, sữa được làm lạnh và sữa chua đông lạnh; súp được chế biến từ kem, pho mát hoặc sữa chua dùng để chấm đồ ăn; hoa quả sấy khô; sữa chua dưới dạng uống; thực phẩm đông lạnh bao gồm thịt, cá, thịt gia cầm hoặc rau, trái cây được bảo quản; đồ ăn nhanh làm từ trái cây; mứt ướt; thạch, đồ uống từ sữa với thành phần sữa cao; thịt; quả hạch đã chế biến; bơ lạc; khoai tây chiên; đồ ăn nhanh làm từ khoai tây; sữa bột; nho khô; đồ ăn nhanh hỗn hợp bao gồm hoa quả đã sơ chế, quả hạch đã chế biến và/hoặc nho khô; súp; hỗn hợp súp; thạch có hương vị dùng làm món tráng miệng; sữa chua.

---

(210) **4-2012-08468**

(540)

WOOZLES

(220) 26.04.2012
(441) 25.07.2012
(731) DISNEY ENTERPRISES, INC. A Delaware Corporation (US)
500 South Buena Vista Street, Burbank, CA 91521, U.S.A.
(740) Công ty Tư vấn đầu tư và chuyển giao công nghệ (INVESTCONSULT)

(511) Nhóm 30: Cà phê, ca cao, đường, bột sắn, bột cọ, chất thay thế cà phê; dấm; bánh mỳ cuộn hình chiếc nhẫn; kem lạnh (một trong những thành phần dùng để pha sữa lắc); bánh quy; bánh mỳ; ngũ cốc ăn sáng, chế phẩm của ngũ cốc, kẹo cao su thổi bóng; bánh ngọt; bột trộn sẵn để làm bánh ngọt; kẹo; đồ trang trí bánh làm bằng kẹo; tương cà chua (nước xốt); đồ ăn nhẹ làm từ ngũ cốc dạng thanh; kẹo cao su; sôcôla; đồ uống có thành phần chủ yếu là sôcôla; đồ uống có thành phần chủ yếu là cacao; bánh hình nón dùng để đựng kem; bánh mứt kẹo; bánh dẹt nhỏ; đồ ăn nhanh làm từ ngô; bánh quy giòn; bánh xăng-uých bán ở cửa hàng đồ ăn sẵn; món tráng miệng làm từ thạch ngọt (mứt kẹo); mứt kẹo đông lạnh; món ăn đông lạnh chủ yếu gồm mỳ sợi hoặc gạo; kem sữa chua lạnh; mật ong; kem lạnh; kem sữa lạnh; cam thảo (mứt kẹo); kẹo dẻo; sốt mai-on-ne; bánh nướng xốp; tương mù tạc; mỳ ống; bột yến mạch; bánh kếp; bột trộn sẵn để làm bánh kếp; mỳ sợi; bánh bao; xirô dùng cho bánh kếp; bánh nướng; bánh pizza; bỏng ngô; bánh quy xoắn; bánh pút-đinh; gạo, bánh cuộn; nước sốt salát; nước sôt; nước ép hoa quả dùng để chế biến thực phẩm (gia vị); đồ gia vị; trà; bánh ngô; bánh quế.

---

(210) **4-2012-08469**

(540)

WOOZLES

(220) 26.04.2012
(441) 25.07.2012
(731) DISNEY ENTERPRISES, INC. A Delaware Corporation (US)
500 South Buena Vista Street, Burbank, CA 91521, U.S.A.
(740) Công ty Tư vấn đầu tư và chuyển giao công nghệ (INVESTCONSULT)

(511) Nhóm 32: Bia; nước khoáng, nước uống có ga; xi-rô; nước uống; nước uống tăng lực không dùng cho mục đích y tế; nước uống có hương vị; nước ép hoa quả (đồ uống không có cồn); đồ uống có hương vị hoa quả không chứa cồn; bột pha chế nước hoa quả; nước chanh; đồ uống pha trộn không có cồn; đồ uống không có cồn, cụ thể là: đồ uống có ga; đồ uống không chứa cồn có trộn nước hoa quả; đồ uống hỗn hợp không có cồn; nước xô-đa; đồ uống trong thể thao không có cồn; xirô để làm nước ngọt; nước suối (đồ uống); nước ép rau quả (đồ uống không có cồn).

---

(210) **4-2012-08470**

(540)

WOOZLES

(220) 26.04.2012
(441) 25.07.2012
(731) DISNEY ENTERPRISES, INC. A Delaware Corporatio (US)
500 South Buena Vista Street, Burbank, CA 91521, U.S.A.
(740) Công ty Tư vấn đầu tư và chuyển giao công nghệ (INVESTCONSULT)

(511) Nhóm 41: Giáo dục; đào tạo; giải trí; các hoạt động thể thao và văn hoá, dịch vụ cung cấp giải trí trực tuyến; sản xuất, trình chiếu, phát hành, và cho thuê phim điện ảnh; sản xuất, trình chiếu, phát hành, và cho thuê các chương trình truyền hình và truyền thanh; sản xuất, trình chiếu, phát hành, và cho thuê các băng ghi âm và ghi hình; thông tin giải trí, sản xuất các chương trình giải trí và các chương trình tương tác để phát hành thông qua các phương tiện truyền hình, cáp, vệ tinh, truyền thanh và ghi hình, đầu máy quay đĩa, đĩa la-ze, đĩa vi tính và các phương tiện điện tử, sản xuất và cung cấp chương trình giải trí, tin tức, và thông tin thông qua mạng truyền thông và máy tính; các dịch vụ giải trí theo chủ

đề và công viên giải trí; dịch vụ giải trí và giáo dục cung cấp cho và liên quan đến công viên giải trí theo chủ đề, các buổi trình diễn sân khấu trực tiếp; trình chiếu các buổi biểu diễn trực tiếp; sản xuất chương trình nhà hát; dịch vụ mua vui.

---

(210) **4-2012-08471**

(540)

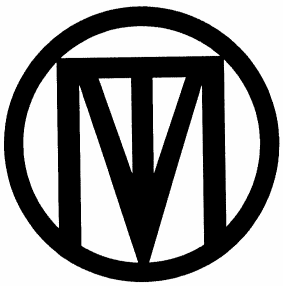

(220) 26.04.2012
(441) 25.07.2012
(531) 26.1.1; 26.7.25; 26.1.10; 26.1.12
(731) CÔNG TY TRÁCH NHIỆM HỮU HẠN MỘT THÀNH VIÊN TRƯỜNG MINH NGUYỄN (VN)
Số 711 ấp Bắc, phường 5, thành phố Mỹ Tho, tỉnh Tiền Giang
(740) Công ty Cổ phần Sở hữu công nghiệp INVESTIP (INVESTIP)

(511) Nhóm 35: Mua bán vật liệu xây đựng (cát, đá, sỏi); mua bán cà phê; mua bán hạt điều; mua bán cá tra; mua bán cá basa đông lạnh.

---

(210) **4-2012-08472**

(540)

(220) 26.04.2012
(441) 25.07.2012
(531) A5.5.20; 5.5.16; 2.9.14; A2.9.15
(591) Trắng, đen, xanh lá cây, xanh lá cây nhạt, vàng
(731) CÔNG TY TNHH THƯƠNG MẠI DỊCH VỤ HOÀNG SEN (VN)
15 Thái Văn Lung, phường Bến Nghé, quận 1, thành phố Hồ Chí Minh
(740) Công ty Cổ phần Sở hữu công nghiệp INVESTIP (INVESTIP)

(511) Nhóm 44: Dịch vụ cắt tóc, gội đầu, làm đầu.

---

(210) **4-2012-08473**

(540)

(220) 26.04.2012
(441) 25.07.2012
(531) 18.1.5; 2.3.25; 2.3.9
(591) Xanh dương, hồng nhạt, đen, trắng, ghi xám
(731) CÔNG TY TRÁCH NHIỆM HỮU HẠN ĐẦU TƯ DỊCH VỤ DU LỊCH NHỮNG ĐỐI TÁC ĐỔI MỚI (VN)
69/17 Nơ Trang Long, phường 11, quận Bình Thạnh, thành phố Hồ Chí Minh
(740) Công ty Cổ phần Sở hữu công nghiệp INVESTIP (INVESTIP)

(511) Nhóm 39: Dịch vụ du lịch lữ hành.

---

(210) **4-2012-08474**

(300) 85/535798 07.02.2012 US

(540)

CITI WOMEN INSPIRE. LEAD. SUCCEED.

(220) 26.04.2012
(441) 25.07.2012

(731) CITIGROUP INC. (US)
399 Park Avenue, New York, New York 10043, United States of America

(740) Công ty Cổ phần Sở hữu công nghiệp INVESTIP (INVESTIP)

(511) Nhóm 35: Quảng cáo; quản lý kinh doanh; quản trị kinh doanh; chức năng văn phòng; thiết lập mạng lưới kinh doanh.

Nhóm 41: Dịch vụ giáo dục, cụ thể là sắp xếp và tiến hành các hội nghị, chương trình, hội nghị chuyên đề và hội thảo về giáo dục, và các khóa đào tạo nhằm thúc đẩy và khuyến khích sự đa dạng ở nơi làm việc; dịch vụ giáo dục, cụ thể là sắp xếp và tiến hành các hội nghị, chương trình, hội nghị chuyên đề và hội thảo về giáo dục, và các khóa đào tạo nhằm thúc đẩy và khuyến khích khả năng lãnh đạo, thăng tiến sự nghiệp và phát triển nghiệp vụ ở nơi làm việc; cung cấp chương trình và dịch vụ hướng dẫn giáo dục liên quan đến phát triển nghiệp vụ và đào tạo khả năng lãnh đạo; cung cấp tài liệu cho các khóa học kể trên; cung cấp xuất bản phẩm trực tuyến, cụ thể là tập san cá nhân chia sẻ trực tuyến (blog) liên quan đến phát triển nghiệp vụ, thăng tiến sự nghiệp và đào tạo khả năng lãnh đạo.

---

(210) **4-2012-08475**

(540)

(220) 26.04.2012
(441) 25.07.2012
(531) A25.7.7; A26.11.12; 26.3.1; 24.15.21
(591) Xám, đỏ
(731) PT. VITAPHARM (ID)
Panjang Jiwo Street no. 42 Surabaya 60299, Indonesia
(740) Công ty TNHH Trường Xuân (AGELESS CO.,LTD.)

(511) Nhóm 03: Mỹ phẩm và nước xức tóc.

---

(210) **4-2012-08476**

(540)

SHENA

(220) 26.04.2012
(441) 25.07.2012
(731) CÔNG TY TNHH SENA VIỆT NAM (VN)
Số 34 Bích Câu, phường Quốc Tử Giám, quận Đống Đa, thành phố Hà Nội
(740) Công ty TNHH Trường Xuân (AGELESS CO.,LTD.)

(511) Nhóm 07: Máy nông nghiệp; máy công cụ; máy phát điện; máy bơm; máy xay nghiền gia dụng chạy điện; thiết bị cơ điện dùng để chế biến thực phẩm.

Nhóm 09: Bộ đóng mạch điện; dụng cụ để kết nối điện (công tắc, ổ cắm, phích cắm); rơle điện; bộ tích điện; hộp nối đầu dây (điện); dây điện.

Nhóm 11: Hệ thống và thiết bị nấu nướng; hệ thống và thiết bị làm lạnh; hệ thống và thiết bị sấy; hệ thống và thiết bị vệ sinh; thiết bị và hệ thống thông gió [điều hòa không khí], thiết bị phân phối nước.

---

(210) **4-2012-08477**

(540)

SENAR

(220) 26.04.2012
(441) 25.07.2012
(731) CÔNG TY TNHH SENA VIỆT NAM (VN)
Số 34 Bích Câu, phường Quốc Tử Giám, quận Đống Đa, thành phố Hà Nội
(740) Công ty TNHH Trường Xuân (AGELESS CO.,LTD.)

(511) Nhóm 07: Máy nông nghiệp; máy công cụ; máy phát điện; máy bơm; máy xay nghiền gia dụng chạy diện; thiết bị cơ điện dùng để chế biến thực phẩm.

Nhóm 09: Bộ đóng mạch điện; dụng cụ để kết nối điện (công tắc, ổ cắm, phích cắm); rơle điện; bộ tích điện; hộp nối đầu dây (điện); dây điện.

Nhóm 11: Hệ thống và thiết bị nấu nướng; hệ thống và thiết bị làm lạnh; hệ thống và thiết bị sấy; hệ thống và thiết bị vệ sinh; thiết bị và hệ thống thông gió [điều hoà không khí]; thiết bị phân phối nước.

---

(210) **4-2012-08478**

(540)

品田牧場
Pinnada Tonkatsu & Curry

(220) 26.04.2012
(441) 25.07.2012
(731) WOWPRIME CORP. (TW)
29F., No. 160, Sec. 1, Taichung Port Rd., West Dist., Taichung City 40354, Taiwan
(740) Công ty TNHH một thành viên Sở hữu trí tuệ VCCI (VCCI-IP CO.,LTD)

(511) Nhóm 43: Dịch vụ quán cà phê; nhà hàng ăn uống; dịch vụ khách sạn; dịch vụ nhà trọ.

---

(210) **4-2012-08479**

(540)

石二鍋
12 sabu

(220) 26.04.2012
(441) 25.07.2012
(731) WOWPRIME CORP. (TW)
29F., NO. 160, SEC. 1, Taichung Port Rd., West Dist., Taichung City 40354, Taiwan
(740) Công ty TNHH một thành viên Sở hữu trí tuệ VCCI (VCCI-IP CO.,LTD)

(511) Nhóm 43: Dịch vụ quán cà phê; nhà hàng ăn uống; dịch vụ khách sạn; dịch vụ nhà trọ.

---

(210) **4-2012-08480**

(540)

ZIVUTO

(220) 26.04.2012
(441) 25.07.2012
(731) ABBOTT PRODUCTS OPERATIONS AG (CH)
Hegenheimermattweg 127, 4123 Allschwil, Switzerland
(740) Công ty TNHH một thành viên Sở hữu trí tuệ VCCI (VCCI-IP CO.,LTD)

(511) Nhóm 05: Chế phẩm dược và thuốc điều trị các bệnh và các rối loạn về tim và về tim mạch.

---

(210) **4-2012-08481**

(540)

HƯƠNG VIỆT

(220) 26.04.2012
(441) 25.07.2012
(731) NGUYỄN VĂN THÀ (VN)
Thôn Lương Phúc, xã Việt Long, huyện Sóc Sơn, thành phố Hà Nội
(740) Công ty cổ phần Tư vấn S&B (S&B CONSULTANT., CORP.)

(511) Nhóm 11: Nồi cơm điện, ấm đun nước siêu tốc, máy sấy tóc, máy tạo hơi ấm, bếp ga, quạt điện dùng cho cá nhân.

---

(210) **4-2012-08482**

(540)

ACERALTOS

(220) 26.04.2012
(441) 25.07.2012
(731) ACER INCORPORATED (TW)
7F, No. 137, Sec.2, Chien Kuo N. Rd., Taipei, Taiwan
(740) Công ty TNHH Sở hữu trí tuệ WINCO (WINCO CO., LTD.)

(511) Nhóm 09: Máy vi tính; bộ vi xử lý; máy tính; chương trình máy tính; thiết bị ngoại vi của máy tính; phần mềm máy tính; phần mềm máy tính đã được ghi sẵn; phần cứng máy tính cụ thể là vỏ máy tính, màn hình máy tính, con chuột máy tính, bàn phím máy tính, loa dùng cho máy tính; máy tính chủ; hệ thống giá đỡ để lắp các bộ phận của máy tính; máy quét ảnh; máy in dùng với máy tính; ổ đĩa của máy tính; bảng mạch điều biến của máy tính dùng để kết nối với máy fax; bảng giao diện của máy tính; bộ nhớ của máy tính; bộ chia tín hiệu mạng trung tâm; bộ chia tín hiệu mạng; đĩa để ghi thông tin; thiết bị và chương trình phần mềm cho mạng.

---

(210) **4-2012-08483**

(540)

DKM

(220) 26.04.2012
(441) 25.07.2012
(531) 26.4.1; 26.1.11; 26.1.1
(731) DKM MOTOR CO., LTD. (KR)
4F., Incheon Techpia Na-Bldg., 223-38, Seoknam2-dong, Seo-gu, Incheon, Republic of Korea
(740) Công ty TNHH Sở hữu trí tuệ WINCO (WINCO CO., LTD.)

(511) Nhóm 07: Cáp điều khiển của máy và động cơ; cơ cấu điều khiển dùng cho máy và động cơ; bộ điều khiển hơi dùng cho máy và động cơ; xi lanh dùng cho động cơ; quạt gió dùng cho động cơ; nắp đậy (bộ phận của máy); vỏ máy (bộ phận của máy); động cơ điện không dùng cho xe cộ mặt đất; động cơ không dùng cho xe cộ mặt đất; bộ giảm tốc không dùng cho xe cộ mặt đất; bộ điều chỉnh tốc độ của máy móc và động cơ; stato (bộ phận của máy).

---

(210) **4-2012-08484**

(540)

(220) 26.04.2012
(441) 25.07.2012
(591) Đen, da cam
(731) CÔNG TY TNHH KẾT NỐI GIÁO DỤC (VN)
71 Trần Quốc Toản, phường Trần Hưng Đạo, quận Hoàn Kiếm, thành phố Hà Nội
(740) Công ty TNHH Sở hữu trí tuệ WINCO (WINCO CO., LTD.)

(511) Nhóm 41: Dịch vụ dịch thuật; tư vấn du học; dịch vụ giáo dục đào tạo (trừ đạo tạo trong lĩnh vực tin học, sử dụng máy tính, lập trình máy tính và xử lý văn bản); dịch vụ tổ chức hội nghị, hội thảo liên quan đến văn hóa, giáo dục, thể thao, giải trí, khoa học (không nhằm mục đích thương mại).

---

(210) **4-2012-08485**

(540)

SMARDT

(220) 26.04.2012
(441) 25.07.2012
(731) SMARDT CHILLER GROUP INC. (CA)
1800 Trans Canada Highway, Dorval (Quebec) H9P 1H7, Canada
(740) Văn phòng Luật sư Ân Nam (ANNAM IP & LAW)

(511) Nhóm 11: Thiết bị làm lạnh sử dụng trong hệ thống điều hoà không khí hoặc hệ thống làm lạnh.

---

(210) **4-2012-08486**

(540)

THADIMO

(220) 26.04.2012
(441) 25.07.2012
(731) TTY BIOPHARM COMPANY LIMITED (TW)
3F., No. 3-1, Yuanqu St., Nangang Dist., Taipei City 11503, Taiwan
(740) Công ty TNHH Vĩnh Đạt (LACOM CO., LTD.)

(511) Nhóm 05: Dược phẩm; thực phẩm chức năng (dùng trong ngành y).

---

(210) **4-2012-08487**

(540)

T&2D STAR

(220) 27.04.2012
(441) 25.07.2012
(731) CÔNG TY TNHH DU LỊCH VÀ DỊCH VỤ T VÀ 2D (VN)
Số 184/20 Nguyễn Duy Hiệu, phường An Hải Đông, quận Sơn Trà, thành phố Đà Nẵng

(511) Nhóm 43: Dịch vụ khách sạn; dịch vụ đặt phòng trong khách sạn; dịch vụ cho thuê phòng họp cho các cuộc hội thảo và triển lãm; dịch vụ cung cấp thực phẩm và đồ uống (do nhà hàng thực hiện).

---

(210) **4-2012-08488**

(540)

BigSun

(220) 27.04.2012
(441) 25.07.2012
(731) CÔNG TY CỔ PHẦN OSEVEN (VN)
Đường số 2, KCN Tân Đông Hiệp B, phường Tân Đông Hiệp, thị xã Dĩ An, tỉnh Bình Dương

(511) Nhóm 02: Sơn (ngoại trừ sơn cách nhiệt, cách điện).

---

(210) **4-2012-08489**

(540)

ONIP arcadia mat

(220) 27.04.2012
(441) 25.07.2012
(591) Xanh đậm, xanh nhạt
(731) CÔNG TY TNHH THƯƠNG MẠI LỢI TƯỜNG (VN)
Số 307 Lê Văn Quới, phường Bình Trị Đông, quận Bình Tân, thành phố Hồ Chí Minh
(740) Công ty Cổ phần Tư vấn Đầu tư và Sở hữu trí tuệ OCEANLAW (OCEANLAW., JSC.)

(511) Nhóm 02: Sơn các loại.

---

(210) **4-2012-08490**

(540)

ONIP arcadia satin

(220) 27.04.2012
(441) 25.07.2012
(591) Xanh đậm, xanh nhạt, nâu đỏ
(731) CÔNG TY TNHH THƯƠNG MẠI LỢI TƯỜNG (VN)
Số 307 Lê Văn Quới, phường Bình Trị Đông, quận Bình Tân, thành phố Hồ Chí Minh
(740) Công ty Cổ phần Tư vấn Đầu tư và Sở hữu trí tuệ OCEANLAW (OCEANLAW., JSC.)

(511) Nhóm 02: Sơn các loại (trừ sơn cách nhiệt, sơn cách điện).

---

(210) **4-2012-08491**

(540)

(220) 27.04.2012
(441) 25.07.2012

(591) Xanh đậm, xanh nhạt
(731) CÔNG TY TNHH THƯƠNG MẠI LỢI TƯỜNG (VN)
Số 307 Lê Văn Quới, phường Bình Trị Đông, quận Bình Tân, thành phố Hồ Chí Minh
(740) Công ty Cổ phần Tư vấn Đầu tư và Sở hữu trí tuệ OCEANLAW (OCEANLAW., JSC.)

(511) Nhóm 02: Sơn các loại (trừ sơn cách nhiệt, sơn cách điện).

---

(210) **4-2012-08492**

(540)

(220) 27.04.2012
(441) 25.07.2012

(591) Xanh đậm, xanh nhạt
(731) CÔNG TY TNHH THƯƠNG MẠI LỢI TƯỜNG (VN)
Số 307 Lê Văn Quới, phường Bình Trị Đông, quận Bình Tân, thành phố Hồ Chí Minh
(740) Công ty Cổ phần Tư vấn Đầu tư và Sở hữu trí tuệ OCEANLAW (OCEANLAW., JSC.)

(511) Nhóm 02: Sơn các loại (trừ sơn cách nhiệt, sơn cách điện).

---

(210) **4-2012-08493**

(540)

(220) 27.04.2012
(441) 25.07.2012
(591) Xanh đậm, xanh nhạt
(731) CÔNG TY TNHH THƯƠNG MẠI LỢI TƯỜNG (VN)
Số 307 Lê Văn Quới, phường Bình Trị Đông, quận Bình Tân, thành phố Hồ Chí Minh
(740) Công ty Cổ phần Tư vấn Đầu tư và Sở hữu trí tuệ OCEANLAW (OCEANLAW., JSC.)

(511) Nhóm 02: Sơn các loại (trừ sơn cách nhiệt, sơn cách điện).

---

(210) **4-2012-08494**

(540)

ORNE arcadia satin

(220) 27.04.2012
(441) 25.07.2012

(591) Xanh đậm, xanh nhạt, nâu đỏ
(731) CÔNG TY TNHH THƯƠNG MẠI LỢI TƯỜNG (VN)
Số 307 Lê Văn Quới, phường Bình Trị Đông, quận Bình Tân, thành phố Hồ Chí Minh
(740) Công ty Cổ phần Tư vấn Đầu tư và Sở hữu trí tuệ OCEANLAW (OCEANLAW., JSC.)

(511) Nhóm 02: Sơn các loại (trừ sơn cách nhiệt, sơn cách điện).

---

(210) **4-2012-08495**

(540)

ORNE opacryl satin

(220) 27.04.2012
(441) 25.07.2012

(591) Xanh đậm, xanh nhạt
(731) CÔNG TY TNHH THƯƠNG MẠI LỢI TƯỜNG (VN)
Số 307 Lê Văn Quới, phường Bình Trị Đông, quận Bình Tân, thành phố Hồ Chí Minh
(740) Công ty Cổ phần Tư vấn Đầu tư và Sở hữu trí tuệ OCEANLAW (OCEANLAW., JSC.)

(511) Nhóm 02: Sơn các loại (trừ sơn cách nhiệt, sơn cách điện).

---

(210) **4-2012-08496**

(540)

ORNE sealer

(220) 27.04.2012
(441) 25.07.2012

(591) Đỏ, xanh đậm, xanh nhạt
(731) CÔNG TY TNHH THƯƠNG MẠI LỢI TƯỜNG (VN)
Số 307 Lê Văn Quới, phường Bình Trị Đông, quận Bình Tân, thành phố Hồ Chí Minh
(740) Công ty Cổ phần Tư vấn Đầu tư và Sở hữu trí tuệ OCEANLAW (OCEANLAW., JSC.)

(511) Nhóm 02: Sơn các loại (trừ sơn cách nhiệt, sơn cách điện).

---

(210) **4-2012-08497**

(540)

ORNE Max

(220) 27.04.2012
(441) 25.07.2012

(591) Xanh lá cây, xanh dương
(731) CÔNG TY TNHH THƯƠNG MẠI LỢI TƯỜNG (VN)
Số 307 Lê Văn Quới, phường Bình Trị Đông, quận Bình Tân, thành phố Hồ Chí Minh
(740) Công ty Cổ phần Tư vấn Đầu tư và Sở hữu trí tuệ OCEANLAW (OCEANLAW., JSC.)

(511) Nhóm 02: Sơn các loại (trừ sơn cách nhiệt, sơn cách điện).

---

(210) **4-2012-08498**

(540)

ORNE Plus

(220) 27.04.2012
(441) 25.07.2012

(591) Xanh, đỏ
(731) CÔNG TY TNHH THƯƠNG MẠI LỢI TƯỜNG (VN)
Số 307 Lê Văn Quới, phường Bình Trị Đông, quận Bình Tân, thành phố Hồ Chí Minh
(740) Công ty Cổ phần Tư vấn Đầu tư và Sở hữu trí tuệ OCEANLAW (OCEANLAW., JSC.)

(511) Nhóm 02: Sơn các loại (trừ sơn cách nhiệt, sơn cách điện).

---

(210) **4-2012-08499**

(540)

ORNE XP

(220) 27.04.2012
(441) 25.07.2012

(591) Xanh, đỏ
(731) CÔNG TY TNHH THƯƠNG MẠI LỢI TƯỜNG (VN)
Số 307 Lê Văn Quới, phường Bình Trị Đông, quận Bình Tân, thành phố Hồ Chí Minh
(740) Công ty Cổ phần Tư vấn Đầu tư và Sở hữu trí tuệ OCEANLAW (OCEANLAW., JSC.)

(511) Nhóm 02: Sơn các loại (trừ sơn cách nhiệt, sơn cách điện).

---

(210) **4-2012-08500**

(540)

ORNE RS

(220) 27.04.2012
(441) 25.07.2012

(591) Xanh, da cam
(731) CÔNG TY TNHH THƯƠNG MẠI LỢI TƯỜNG (VN)
Số 307 Lê Văn Quới, phường Bình Trị Đông, quận Bình Tân, thành phố Hồ Chí Minh
(740) Công ty Cổ phần Tư vấn Đầu tư và Sở hữu trí tuệ OCEANLAW (OCEANLAW., JSC.)

(511) Nhóm 02: Sơn các loại.

---

(210) **4-2012-08503**

(540)

EVN HCMC
PC CU CHI

(220) 27.04.2012
(441) 25.07.2012
(531) A1.1.9; A1.1.2; 26.1.1
(591) Xanh lam, vàng, đỏ
(731) TẬP ĐOÀN ĐIỆN LỰC VIỆT NAM (VN)
18 Trần Nguyên Hãn, quận Hoàn Kiếm, thành phố Hà Nội
(740) Công ty Luật TNHH IP MAX (IPMAX LAW FIRM)

(511) Nhóm 35: Xuất nhập khẩu điện năng; mua bán, xuất nhập khẩu các sản phẩm sau: thiết bị điện, cụ thể là thiết bị và dung cụ để truyền dẫn, chuyển mạch, biến đổi, tích, điều chỉnh hoặc điều khiển năng lượng điện, thiết bị và dụng cụ kiểm tra điện (giám sát), thiết bị đo lường điện, thiết bị điện tử, cụ thể là thiết bị ghi, truyền và tái tạo âm thanh và hình ảnh, thiết bị viễn thông và công nghệ thông tin, vật liệu xây dựng, đồ điện gia dụng, cụ thể là các thiết bị để sưởi nóng, sinh hơi nước, nấu nướng, làm lạnh, thông gió (chạy điện, dùng cho mục đích gia dụng), thiết bị chiếu sáng; quản lý dự án; quản lý kinh doanh trung tâm thương mại.

Nhóm 37: Xây dựng, lắp đặt, quản lý vận hành, bảo dưỡng và sửa chữa công trình điện, công trình công nghiệp và hệ thống lưới điện; giám sát điều hành công việc xây dựng công trình; tư vấn xây dựng.

Nhóm 38: Dịch vụ viễn thông; dịch vụ cho thuê thiết bị viễn thông; dịch vụ kết nối và chuyển hướng viễn thông; dịch vụ cho phép người sử dụng truy cập vào mạng máy tính toàn cầu (dịch vụ cung cấp đường truyền); dịch vụ điện thoại; tư vấn về lĩnh vực viễn thông.

Nhóm 39: Dịch vụ mua bán điện; phân phối năng lượng; phân phối điện; dịch vụ du lịch; vận tải.

Nhóm 40: Sản xuất điện; sản xuất năng lượng; gia công kim loại; xử lý, tráng phủ kim loại.

Nhóm 42: Nghiên cứu khoa học, công nghệ và thiết kế trong lĩnh vực năng lượng, điện lực, viễn thông và công nghệ thông tin; tư vấn chuyển giao công nghệ trong lĩnh vực năng lượng, điện lực, viễn thông và công nghệ thông tin; dịch vụ tư vấn về lĩnh vực tiết kiệm năng lượng; hiệu chỉnh, kiểm định các thiết bị điện, thiết bị cơ khí, thiết bị đo lường điện; hiệu chỉnh, đo hiệu suất của nhà máy điện; khảo sát, lập quy hoạch lưới điện.

---

(210) **4-2012-08504**

(540)

EVN HCMC
PC GIA DINH

(220) 27.04.2012
(441) 25.07.2012
(531) A1.1.9; A1.1.2; 26.1.1
(591) Xanh lam, vàng, đỏ
(731) TẬP ĐOÀN ĐIỆN LỰC VIỆT NAM (VN)
18 Trần Nguyên Hãn, quận Hoàn Kiếm, thành phố Hà Nội
(740) Công ty Luật TNHH IP MAX (IPMAX LAW FIRM)

(511) Nhóm 35: Xuất nhập khẩu điện năng; mua bán, xuất nhập khẩu các sản phẩm sau: thiết bị điện, cụ thể là thiết bị và dung cụ để truyền dẫn, chuyển mạch, biến đổi, tích, điều chỉnh hoặc điều khiển năng lượng điện, thiết bị và dụng cụ kiểm tra điện (giám sát), thiết bị đo lường điện, thiết bị điện tử, cụ thể là thiết bị ghi, truyền và tái tạo âm thanh và hình ảnh, thiết bị viễn thông và công nghệ thông tin, vật liệu xây dựng, đồ điện gia dụng, cụ thể là các thiết bị để sưởi nóng, sinh hơi nước, nấu nướng, làm lạnh, thông gió (chạy điện, dùng cho mục đích gia dụng), thiết bị chiếu sáng; quản lý dự án; quản lý kinh doanh trung tâm thương mại.

Nhóm 37: Xây dựng, lắp đặt, quản lý vận hành, bảo dưỡng và sửa chữa công trình điện, công trình công nghiệp và hệ thống lưới điện; giám sát điều hành công việc xây dựng công trình; tư vấn xây dựng.

Nhóm 38: Dịch vụ viễn thông; dịch vụ cho thuê thiết bị viễn thông; dịch vụ kết nối và chuyển hướng viễn thông; dịch vụ cho phép người sử dụng truy cập vào mạng máy tính toàn cầu (dịch vụ cung cấp đường truyền); dịch vụ điện thoại; tư vấn về lĩnh vực viễn thông.

Nhóm 39: Dịch vụ mua bán điện; phân phối năng lượng; phân phối điện; dịch vụ du lịch; vận tải.

Nhóm 40: Sản xuất điện; sản xuất năng lượng; gia công kim loại; xử lý, tráng phủ kim loại.

Nhóm 42: Nghiên cứu khoa học, công nghệ và thiết kế trong lĩnh vực năng lượng, điện lực, viễn thông và công nghệ thông tin; tư vấn chuyển giao công nghệ trong lĩnh vực năng lượng, điện lực, viễn thông và công nghệ thông tin; dịch vụ tư vấn về lĩnh vực tiết kiệm năng lượng; hiệu chỉnh, kiểm định các thiết bị điện, thiết bị cơ khí, thiết bị đo lường điện; hiệu chỉnh, đo hiệu suất của nhà máy điện; khảo sát, lập quy hoạch lưới điện.

---

(210) **4-2012-08505**

(540)

EVN HCMC
PC GO VAP

(220) 27.04.2012
(441) 25.07.2012
(531) A1.1.9; A1.1.2; 26.1.1
(591) Xanh lam, vàng, đỏ
(731) TẬP ĐOÀN ĐIỆN LỰC VIỆT NAM (VN)
18 Trần Nguyên Hãn, quận Hoàn Kiếm, thành phố Hà Nội
(740) Công ty Luật TNHH IP MAX (IPMAX LAW FIRM)

(511) Nhóm 35: Xuất nhập khẩu điện năng; mua bán, xuất nhập khẩu các sản phẩm sau: thiết bị điện, cụ thể là thiết bị và dung cụ để truyền dẫn, chuyển mạch, biến đổi, tích, điều chỉnh hoặc điều khiển năng lượng điện, thiết bị và dụng cụ kiểm tra điện (giám sát), thiết bị đo lường điện, thiết bị điện tử, cụ thể là thiết bị ghi, truyền và tái tạo âm thanh và hình ảnh, thiết bị viễn thông và công nghệ thông tin, vật liệu xây dựng, đồ điện gia dụng, cụ thể là các thiết bị để sưởi nóng, sinh hơi nước, nấu nướng, làm lạnh, thông gió (chạy điện, dùng cho mục đích gia dụng), thiết bị chiếu sáng; quản lý dự án; quản lý kinh doanh trung tâm thương mại.

Nhóm 37: Xây dựng, lắp đặt, quản lý vận hành, bảo dưỡng và sửa chữa công trình điện, công trình công nghiệp và hệ thống lưới điện; giám sát điều hành công việc xây dựng công trình; tư vấn xây dựng.

Nhóm 38: Dịch vụ viễn thông; dịch vụ cho thuê thiết bị viễn thông; dịch vụ kết nối và chuyển hướng viễn thông; dịch vụ cho phép người sử dụng truy cập vào mạng máy tính toàn cầu (dịch vụ cung cấp đường truyền); dịch vụ điện thoại; tư vấn về lĩnh vực viễn thông.

Nhóm 39: Dịch vụ mua bán điện; phân phối năng lượng; phân phối điện; dịch vụ du lịch; vận tải.

Nhóm 40: Sản xuất điện; sản xuất năng lượng; gia công kim loại; xử lý, tráng phủ kim loại.

Nhóm 42: Nghiên cứu khoa học, công nghệ và thiết kế trong lĩnh vực năng lượng, điện lực, viễn thông và công nghệ thông tin; tư vấn chuyển giao công nghệ trong lĩnh vực năng lượng, điện lực, viễn thông và công nghệ thông tin; dịch vụ tư vấn về lĩnh vực tiết kiệm năng lượng; hiệu chỉnh, kiểm định các thiết bị điện, thiết bị cơ khí, thiết bị đo lường điện; hiệu chỉnh, đo hiệu suất của nhà máy điện; khảo sát, lập quy hoạch lưới điện.

---

(210) **4-2012-08506**

(540)

EVN HCMC
PC HOC MON

(220) 27.04.2012
(441) 25.07.2012
(531) A1.1.9; A1.1.2; 26.1.1
(591) Xanh lam, vàng, đỏ
(731) TẬP ĐOÀN ĐIỆN LỰC VIỆT NAM (VN)
18 Trần Nguyên Hãn, quận Hoàn Kiếm, thành phố Hà Nội
(740) Công ty Luật TNHH IP MAX (IPMAX LAW FIRM)

(511) Nhóm 35: Xuất nhập khẩu điện năng; mua bán, xuất nhập khẩu các sản phẩm sau: thiết bị điện, cụ thể là thiết bị và dung cụ để truyền dẫn, chuyển mạch, biến đổi, tích, điều chỉnh hoặc điều khiển năng lượng điện, thiết bị và dụng cụ kiểm tra điện (giám sát), thiết bị đo lường điện, thiết bị điện tử, cụ thể là thiết bị ghi, truyền và tái tạo âm thanh và hình ảnh, thiết bị viễn thông và công nghệ thông tin, vật liệu xây dựng, đồ điện gia dụng, cụ thể là các thiết bị để sưởi nóng, sinh hơi nước, nấu nướng, làm lạnh, thông gió (chạy điện, dùng cho mục đích gia dụng), thiết bị chiếu sáng; quản lý dự án; quản lý kinh doanh trung tâm thương mại.

Nhóm 37: Xây dựng, lắp đặt, quản lý vận hành, bảo dưỡng và sửa chữa công trình điện, công trình công nghiệp và hệ thống lưới điện; giám sát điều hành công việc xây dựng công trình; tư vấn xây dựng.

Nhóm 38: Dịch vụ viễn thông; dịch vụ cho thuê thiết bị viễn thông; dịch vụ kết nối và chuyển hướng viễn thông; dịch vụ cho phép người sử dụng truy cập vào mạng máy tính toàn cầu (dịch vụ cung cấp đường truyền); dịch vụ điện thoại; tư vấn về lĩnh vực viễn thông.

Nhóm 39: Dịch vụ mua bán điện; phân phối năng lượng; phân phối điện; dịch vụ du lịch; vận tải.

Nhóm 40: Sản xuất điện; sản xuất năng lượng; gia công kim loại; xử lý, tráng phủ kim loại.

Nhóm 42: Nghiên cứu khoa học, công nghệ và thiết kế trong lĩnh vực năng lượng, điện lực, viễn thông và công nghệ thông tin; tư vấn chuyển giao công nghệ trong lĩnh vực năng lượng, điện lực, viễn thông và công nghệ thông tin; dịch vụ tư vấn về lĩnh vực tiết kiệm năng lượng; hiệu chỉnh, kiểm định các thiết bị điện, thiết bị cơ khí, thiết bị đo lường điện; hiệu chỉnh, đo hiệu suất của nhà máy điện; khảo sát, lập quy hoạch lưới điện.

---

(210) **4-2012-08507**

(540)

EVN HCMC
PC PHU THO

(220) 27.04.2012
(441) 25.07.2012
(531) A1.1.9; A1.1.2; 26.1.1
(591) Xanh lam, vàng, đỏ
(731) TẬP ĐOÀN ĐIỆN LỰC VIỆT NAM (VN)
18 Trần Nguyên Hãn, quận Hoàn Kiếm, thành phố Hà Nội
(740) Công ty Luật TNHH IP MAX (IPMAX LAW FIRM)

(511) Nhóm 35: Xuất nhập khẩu điện năng; mua bán, xuất nhập khẩu các sản phẩm sau: thiết bị điện, cụ thể là thiết bị và dung cụ để truyền dẫn, chuyển mạch, biến đổi, tích, điều chỉnh hoặc điều khiển năng lượng điện, thiết bị và dụng cụ kiểm tra điện (giám sát), thiết bị đo lường điện, thiết bị điện tử, cụ thể là thiết bị ghi, truyền và tái tạo âm thanh và hình ảnh, thiết bị viễn thông và công nghệ thông tin, vật liệu xây dựng, đồ điện gia dụng, cụ thể là các thiết bị để sưởi nóng, sinh hơi nước, nấu nướng, làm lạnh, thông gió (chạy điện, dùng cho mục đích gia dụng), thiết bị chiếu sáng; quản lý dự án; quản lý kinh doanh trung tâm thương mại.

Nhóm 37: Xây dựng, lắp đặt, quản lý vận hành, bảo dưỡng và sửa chữa công trình điện, công trình công nghiệp và hệ thống lưới điện; giám sát điều hành công việc xây dựng công trình; tư vấn xây dựng.

Nhóm 38: Dịch vụ viễn thông; dịch vụ cho thuê thiết bị viễn thông; dịch vụ kết nối và chuyển hướng viễn thông; dịch vụ cho phép người sử dụng truy cập vào mạng máy tính toàn cầu (dịch vụ cung cấp đường truyền); dịch vụ điện thoại; tư vấn về lĩnh vực viễn thông.

Nhóm 39: Dịch vụ mua bán điện; phân phối năng lượng; phân phối điện; dịch vụ du lịch; vận tải.

Nhóm 40: Sản xuất điện; sản xuất năng lượng; gia công kim loại; xử lý, tráng phủ kim loại.

Nhóm 42: Nghiên cứu khoa học, công nghệ và thiết kế trong lĩnh vực năng lượng, điện lực, viễn thông và công nghệ thông tin; tư vấn chuyển giao công nghệ trong lĩnh vực năng lượng, điện lực, viễn thông và công nghệ thông tin; dịch vụ tư vấn về lĩnh vực tiết kiệm năng lượng; hiệu chỉnh, kiểm định các thiết bị điện, thiết bị cơ khí, thiết bị đo lường điện; hiệu chỉnh, đo hiệu suất của nhà máy điện; khảo sát, lập quy hoạch lưới điện.

---

(210) **4-2012-08508**

(540)

EVN HCMC
PC SAI GON

(220) 27.04.2012
(441) 25.07.2012
(531) A1.1.9; A1.1.2; 26.1.1
(591) Xanh lam, vàng, đỏ
(731) TẬP ĐOÀN ĐIỆN LỰC VIỆT NAM (VN)
18 Trần Nguyên Hãn, quận Hoàn Kiếm, thành phố Hà Nội
(740) Công ty Luật TNHH IP MAX (IPMAX LAW FIRM)

(511) Nhóm 35: Xuất nhập khẩu điện năng; mua bán, xuất nhập khẩu các sản phẩm sau: thiết bị điện, cụ thể là thiết bị và dụng cụ để truyền dẫn, chuyển mạch, biến đổi, tích, điều chỉnh hoặc điều khiển năng lượng điện, thiết bị và dụng cụ kiểm tra điện (giám sát), thiết bị đo lường điện, thiết bị điện tử, cụ thể là thiết bị ghi, truyền và tái tạo âm thanh và hình ảnh, thiết bị viễn thông và công nghệ thông tin, vật liệu xây dựng, đồ điện gia dụng, cụ thể là các thiết bị để sưởi nóng, sinh hơi nước, nấu nướng, làm lạnh, thông gió (chạy điện, dùng cho mục đích gia dụng), thiết bị chiếu sáng; quản lý dự án; quản lý kinh doanh trung tâm thương mại.

Nhóm 37: Xây dựng, lắp đặt, quản lý vận hành, bảo dưỡng và sửa chữa công trình điện, công trình công nghiệp và hệ thống lưới điện; giám sát điều hành công việc xây dựng công trình; tư vấn xây dựng.

Nhóm 38: Dịch vụ viễn thông; dịch vụ cho thuê thiết bị viễn thông; dịch vụ kết nối và chuyển hướng viễn thông; dịch vụ cho phép người sử dụng truy cập vào mạng máy tính toàn cầu (dịch vụ cung cấp đường truyền); dịch vụ điện thoại; tư vấn về lĩnh vực viễn thông.

Nhóm 39: Dịch vụ mua bán điện; phân phối năng lượng; phân phối điện; dịch vụ du lịch; vận tải.

Nhóm 40: Sản xuất điện; sản xuất năng lượng; gia công kim loại; xử lý, tráng phủ kim loại.

Nhóm 42: Nghiên cứu khoa học, công nghệ và thiết kế trong lĩnh vực năng lượng, điện lực, viễn thông và công nghệ thông tin; tư vấn chuyển giao công nghệ trong lĩnh vực năng lượng, điện lực, viễn thông và công nghệ thông tin; dịch vụ tư vấn về lĩnh vực tiết kiệm năng lượng; hiệu chỉnh, kiểm định các thiết bị điện, thiết bị cơ khí, thiết bị đo lường điện; hiệu chỉnh, đo hiệu suất của nhà máy điện; khảo sát, lập quy hoạch lưới điện.

---

(210) **4-2012-08509**

(540)

EVN HCMC
PC TAN BINH

(220) 27.04.2012
(441) 25.07.2012
(531) A1.1.9; A1.1.2; 26.1.1
(591) Xanh lam, vàng, đỏ
(731) TẬP ĐOÀN ĐIỆN LỰC VIỆT NAM (VN)
18 Trần Nguyên Hãn, quận Hoàn Kiếm, thành phố Hà Nội
(740) Công ty Luật TNHH IP MAX (IPMAX LAW FIRM)

(511) Nhóm 35: Xuất nhập khẩu điện năng; mua bán, xuất nhập khẩu các sản phẩm sau: thiết bị điện, cụ thể là thiết bị và dung cụ để truyền dẫn, chuyển mạch, biến đổi, tích, điều chỉnh hoặc điều khiển năng lượng điện, thiết bị và dụng cụ kiểm tra điện (giám sát), thiết bị đo lường điện, thiết bị điện tử, cụ thể là thiết bị ghi, truyền và tái tạo âm thanh và hình ảnh, thiết bị viễn thông và công nghệ thông tin, vật liệu xây dựng, đồ điện gia dụng, cụ thể là các thiết bị để sưởi nóng, sinh hơi nước, nấu nướng, làm lạnh, thông gió (chạy điện, dùng cho mục đích gia dụng), thiết bị chiếu sáng; quản lý dự án; quản lý kinh doanh trung tâm thương mại.

Nhóm 37: Xây dựng, lắp đặt, quản lý vận hành, bảo dưỡng và sửa chữa công trình điện, công trình công nghiệp và hệ thống lưới điện; giám sát điều hành công việc xây dựng công trình; tư vấn xây dựng.

Nhóm 38: Dịch vụ viễn thông; dịch vụ cho thuê thiết bị viễn thông; dịch vụ kết nối và chuyển hướng viễn thông; dịch vụ cho phép người sử dụng truy cập vào mạng máy tính toàn cầu (dịch vụ cung cấp đường truyền); dịch vụ điện thoại; tư vấn về lĩnh vực viễn thông.

Nhóm 39: Dịch vụ mua bán điện; phân phối năng lượng; phân phối điện; dịch vụ du lịch; vận tải.

Nhóm 40: Sản xuất điện; sản xuất năng lượng; gia công kim loại; xử lý, tráng phủ kim loại.

Nhóm 42: Nghiên cứu khoa học, công nghệ và thiết kế trong lĩnh vực năng lượng, điện lực, viễn thông và công nghệ thông tin; tư vấn chuyển giao công nghệ trong lĩnh vực năng lượng, điện lực, viễn thông và công nghệ thông tin; dịch vụ tư vấn về lĩnh vực tiết kiệm năng lượng; hiệu chỉnh, kiểm định các thiết bị điện, thiết bị cơ khí, thiết bị đo lường điện; hiệu chỉnh, đo hiệu suất của nhà máy điện; khảo sát, lập quy hoạch lưới điện.

---

(210) **4-2012-08510**

(540)

EVN HCMC
PC TAN PHU

(220) 27.04.2012
(441) 25.07.2012
(531) A1.1.9; A1.1.2; 26.1.1
(591) Xanh lam, vàng, đỏ
(731) TẬP ĐOÀN ĐIỆN LỰC VIỆT NAM (VN)
18 Trần Nguyên Hãn, quận Hoàn Kiếm, thành phố Hà Nội
(740) Công ty Luật TNHH IP MAX (IPMAX LAW FIRM)

(511) Nhóm 35: Xuất nhập khẩu điện năng; mua bán, xuất nhập khẩu các sản phẩm sau: thiết bị điện, cụ thể là thiết bị và dụng cụ để truyền dẫn, chuyển mạch, biến đổi, tích, điều chỉnh hoặc điều khiển năng lượng điện, thiết bị và dụng cụ kiểm tra điện (giám sát), thiết bị đo lường điện, thiết bị điện tử, cụ thể là thiết bị ghi, truyền và tái tạo âm thanh và hình ảnh, thiết bị viễn thông và công nghệ thông tin, vật liệu xây dựng, đồ điện gia dụng, cụ thể là các thiết bị để sưởi nóng, sinh hơi nước, nấu nướng, làm lạnh, thông gió (chạy điện, dùng cho mục đích gia dụng), thiết bị chiếu sáng; quản lý dự án; quản lý kinh doanh trung tâm thương mại.

Nhóm 37: Xây dựng, lắp đặt, quản lý vận hành, bảo dưỡng và sửa chữa công trình điện, công trình công nghiệp và hệ thống lưới điện; giám sát điều hành công việc xây dựng công trình; tư vấn xây dựng.

Nhóm 38: Dịch vụ viễn thông; dịch vụ cho thuê thiết bị viễn thông; dịch vụ kết nối và chuyển hướng viễn thông; dịch vụ cho phép người sử dụng truy cập vào mạng máy tính toàn cầu (dịch vụ cung cấp đường truyền); dịch vụ điện thoại; tư vấn về lĩnh vực viễn thông.

Nhóm 39: Dịch vụ mua bán điện; phân phối năng lượng; phân phối điện; dịch vụ du lịch; vận tải.

Nhóm 40: Sản xuất điện; sản xuất năng lượng; gia công kim loại; xử lý, tráng phủ kim loại.

Nhóm 42: Nghiên cứu khoa học, công nghệ và thiết kế trong lĩnh vực năng lượng, điện lực, viễn thông và công nghệ thông tin; tư vấn chuyển giao công nghệ trong lĩnh vực năng lượng, điện lực, viễn thông và công nghệ thông tin; dịch vụ tư vấn về lĩnh vực tiết kiệm năng lượng; hiệu chỉnh, kiểm định các thiết bị điện, thiết bị cơ khí, thiết bị đo lường điện; hiệu chỉnh, đo hiệu suất của nhà máy điện; khảo sát, lập quy hoạch lưới điện.

---

(210) **4-2012-08511**

(540)

EVNHCMC
PC TAN THUAN

(220) 27.04.2012
(441) 25.07.2012
(531) A1.1.9; A1.1.2; 26.1.1
(591) Xanh lam, vàng, đỏ
(731) TẬP ĐOÀN ĐIỆN LỰC VIỆT NAM (VN)
18 Trần Nguyên Hãn, quận Hoàn Kiếm, thành phố Hà Nội
(740) Công ty Luật TNHH IP MAX (IPMAX LAW FIRM)

(511) Nhóm 35: Xuất nhập khẩu điện năng; mua bán, xuất nhập khẩu các sản phẩm sau: thiết bị điện, cụ thể là thiết bị và dung cụ để truyền dẫn, chuyển mạch, biến đổi, tích, điều chỉnh hoặc điều khiển năng lượng điện, thiết bị và dụng cụ kiểm tra điện (giám sát), thiết bị đo lường điện, thiết bị điện tử, cụ thể là thiết bị ghi, truyền và tái tạo âm thanh và hình ảnh, thiết bị viễn thông và công nghệ thông tin, vật liệu xây dựng, đồ điện gia dụng, cụ thể là các thiết bị để sưởi nóng, sinh hơi nước, nấu nướng, làm lạnh, thông gió (chạy điện, dùng cho mục đích gia dụng), thiết bị chiếu sáng; quản lý dự án; quản lý kinh doanh trung tâm thương mại.

Nhóm 37: Xây dựng, lắp đặt, quản lý vận hành, bảo dưỡng và sửa chữa công trình điện, công trình công nghiệp và hệ thống lưới điện; giám sát điều hành công việc xây dựng công trình; tư vấn xây dựng.

Nhóm 38: Dịch vụ viễn thông; dịch vụ cho thuê thiết bị viễn thông; dịch vụ kết nối và chuyển hướng viễn thông; dịch vụ cho phép người sử dụng truy cập vào mạng máy tính toàn cầu (dịch vụ cung cấp đường truyền); dịch vụ điện thoại; tư vấn về lĩnh vực viễn thông.

Nhóm 39: Dịch vụ mua bán điện; phân phối năng lượng; phân phối điện; dịch vụ du lịch; vận tải.

Nhóm 40: Sản xuất điện; sản xuất năng lượng; gia công kim loại; xử lý, tráng phủ kim loại.

Nhóm 42: Nghiên cứu khoa học, công nghệ và thiết kế trong lĩnh vực năng lượng, điện lực, viễn thông và công nghệ thông tin; tư vấn chuyển giao công nghệ trong lĩnh vực năng lượng, điện lực, viễn thông và công nghệ thông tin; dịch vụ tư vấn về lĩnh vực tiết kiệm năng lượng; hiệu chỉnh, kiểm định các thiết bị điện, thiết bị cơ khí, thiết bị đo lường điện; hiệu chỉnh, đo hiệu suất của nhà máy điện; khảo sát, lập quy hoạch lưới điện.

---

(210) **4-2012-08512**

(540)

EVN HCMC
PC THU DUC

(220) 27.04.2012
(441) 25.07.2012
(531) A1.1.9; A1.1.2; 26.1.1
(591) Xanh lam, vàng, đỏ
(731) TẬP ĐOÀN ĐIỆN LỰC VIỆT NAM (VN)
18 Trần Nguyên Hãn, quận Hoàn Kiếm, thành phố Hà Nội
(740) Công ty Luật TNHH IP MAX (IPMAX LAW FIRM)

(511) Nhóm 35: Xuất nhập khẩu điện năng; mua bán, xuất nhập khẩu các sản phẩm sau: thiết bị điện, cụ thể là thiết bị và dung cụ để truyền dẫn, chuyển mạch, biến đổi, tích, điều chỉnh hoặc điều khiển năng lượng điện, thiết bị và dụng cụ kiểm tra điện (giám sát), thiết bị đo lường điện, thiết bị điện tử, cụ thể là thiết bị ghi, truyền và tái tạo âm thanh và hình ảnh, thiết bị viễn thông và công nghệ thông tin, vật liệu xây dựng, đồ điện gia dụng, cụ thể là các thiết bị để sưởi nóng, sinh hơi nước, nấu nướng, làm lạnh, thông gió (chạy điện, dùng cho mục đích gia dụng), thiết bị chiếu sáng; quản lý dự án; quản lý kinh doanh trung tâm thương mại.

Nhóm 37: Xây dựng, lắp đặt, quản lý vận hành, bảo dưỡng và sửa chữa công trình điện, công trình công nghiệp và hệ thống lưới điện; giám sát điều hành công việc xây dựng công trình; tư vấn xây dựng.

Nhóm 38: Dịch vụ viễn thông; dịch vụ cho thuê thiết bị viễn thông; dịch vụ kết nối và chuyển hướng viễn thông; dịch vụ cho phép người sử dụng truy cập vào mạng máy tính toàn cầu (dịch vụ cung cấp đường truyền); dịch vụ điện thoại; tư vấn về lĩnh vực viễn thông.

Nhóm 39: Dịch vụ mua bán điện; phân phối năng lượng; phân phối điện; dịch vụ du lịch; vận tải.

Nhóm 40: Sản xuất điện; sản xuất năng lượng; gia công kim loại; xử lý, tráng phủ kim loại.

Nhóm 42: Nghiên cứu khoa học, công nghệ và thiết kế trong lĩnh vực năng lượng, điện lực, viễn thông và công nghệ thông tin; tư vấn chuyển giao công nghệ trong lĩnh vực năng lượng, điện lực, viễn thông và công nghệ thông tin; dịch vụ tư vấn về lĩnh vực tiết kiệm năng lượng; hiệu chỉnh, kiểm định các thiết bị điện, thiết bị cơ khí, thiết bị đo lường điện; hiệu chỉnh, đo hiệu suất của nhà máy điện; khảo sát, lập quy hoạch lưới điện.

---

(210) **4-2012-08513**

(540)

EVN HCMC
PC THU THIEM

(220) 27.04.2012
(441) 25.07.2012
(531) A1.1.9; A1.1.2; 26.1.1
(591) Xanh lam, vàng, đỏ
(731) TẬP ĐOÀN ĐIỆN LỰC VIỆT NAM (VN)
18 Trần Nguyên Hãn, quận Hoàn Kiếm, thành phố Hà Nội
(740) Công ty Luật TNHH IP MAX (IPMAX LAW FIRM)

(511) Nhóm 35: Xuất nhập khẩu điện năng; mua bán, xuất nhập khẩu các sản phẩm sau: thiết bị điện, cụ thể là thiết bị và dung cụ để truyền dẫn, chuyển mạch, biến đổi, tích, điều chỉnh hoặc điều khiển năng lượng điện, thiết bị và dụng cụ kiểm tra điện (giám sát), thiết bị đo lường điện, thiết bị điện tử, cụ thể là thiết bị ghi, truyền và tái tạo âm thanh và hình ảnh, thiết bị viễn thông và công nghệ thông tin, vật liệu xây dựng, đồ điện gia dụng, cụ thể là các thiết bị để sưởi nóng, sinh hơi nước, nấu nướng, làm lạnh, thông gió (chạy điện, dùng cho mục đích gia dụng), thiết bị chiếu sáng; quản lý dự án; quản lý kinh doanh trung tâm thương mại.

Nhóm 37: Xây dựng, lắp đặt, quản lý vận hành, bảo dưỡng và sửa chữa công trình điện, công trình công nghiệp và hệ thống lưới điện; giám sát điều hành công việc xây dựng công trình; tư vấn xây dựng.

Nhóm 38: Dịch vụ viễn thông; dịch vụ cho thuê thiết bị viễn thông; dịch vụ kết nối và chuyển hướng viễn thông; dịch vụ cho phép người sử dụng truy cập vào mạng máy tính toàn cầu (dịch vụ cung cấp đường truyền); dịch vụ điện thoại; tư vấn về lĩnh vực viễn thông.

Nhóm 39: Dịch vụ mua bán điện; phân phối năng lượng; phân phối điện; dịch vụ du lịch; vận tải.

Nhóm 40: Sản xuất điện; sản xuất năng lượng; gia công kim loại; xử lý, tráng phủ kim loại.

Nhóm 42: Nghiên cứu khoa học, công nghệ và thiết kế trong lĩnh vực năng lượng, điện lực, viễn thông và công nghệ thông tin; tư vấn chuyển giao công nghệ trong lĩnh vực năng lượng, điện lực, viễn thông và công nghệ thông tin; dịch vụ tư vấn về lĩnh vực tiết kiệm năng lượng; hiệu chỉnh, kiểm định các thiết bị điện, thiết bị cơ khí, thiết bị đo lường điện; hiệu chỉnh, đo hiệu suất của nhà máy điện; khảo sát, lập quy hoạch lưới điện.

---

(210) **4-2012-08514**

(540)

EVNHCMC
CÔNG TY LƯỚI ĐIỆN CAO THẾ

(220) 27.04.2012
(441) 25.07.2012
(531) A1.1.9; A1.1.2; 26.1.1
(591) Xanh lam, vàng, đỏ
(731) TẬP ĐOÀN ĐIỆN LỰC VIỆT NAM (VN)
18 Trần Nguyên Hãn, quận Hoàn Kiếm, thành phố Hà Nội
(740) Công ty Luật TNHH IP MAX (IPMAX LAW FIRM)

(511) Nhóm 35: Mua bán, xuất nhập khẩu các sản phẩm sau: thiết bị điện, cụ thể là thiết bị và dụng cụ để truyền dẫn, chuyển mạch, biến đổi, tích, điều chỉnh hoặc điều khiển năng lượng điện, thiết bị và dụng cụ kiểm tra điện (giám sát), thiết bị viễn thông và công nghệ thông tin; quản lý dự án.

Nhóm 37: Xây dựng, lắp đặt, quản lý vận hành, bảo dưỡng và sửa chữa công trình điện, công trình công nghiệp và hệ thống lưới điện; giám sát điều hành công việc xây dựng công trình.

Nhóm 38: Dịch vụ viễn thông; dịch vụ cho thuê thiết bị viễn thông; dịch vụ kết nối và chuyển hướng viễn thông; dịch vụ cho phép người sử dụng truy cập vào mạng máy tính toàn cầu (dịch vụ cung cấp đường truyền); dịch vụ điện thoại; tư vấn về lĩnh vực viễn thông.

Nhóm 39: Truyền tải điện.

---

(210) **4-2012-08515**

(540)

EVNHCMC
CÔNG TY VIỄN THÔNG
VÀ CÔNG NGHỆ THÔNG TIN

(220) 27.04.2012
(441) 25.07.2012
(531) A1.1.9; A1.1.2; 26.1.1
(591) Xanh lam, vàng, đỏ
(731) TẬP ĐOÀN ĐIỆN LỰC VIỆT NAM (VN)
18 Trần Nguyên Hãn, quận Hoàn Kiếm, thành phố Hà Nội
(740) Công ty Luật TNHH IP MAX (IPMAX LAW FIRM)

(511) Nhóm 09: Thiết bị thông tin viễn thông, cụ thể là: trạm viba, cáp quang, tổng đài điện thoại, trạm thu phát gốc (BTS), thiết bị đầu cuối di động; thiết bị đâu cuối cố định; phần mềm máy tính.

Nhóm 35: Mua bán, xuất nhập khẩu các sản phẩm sau: thiết bị điện, cụ thể là thiết bị và dụng cụ để truyền dẫn, chuyển mạch, biến đổi, tích, điều chỉnh hoặc điều khiển năng lượng điện, thiết bị và dụng cụ kiểm tra điện (giám sát), thiết bị điện tử, cụ thể là thiết bị ghi, truyền và tái tạo âm thanh và hình ảnh, thiết bị viễn thông và công nghê thông tin; quảng cáo, dịch vụ xử lý và khai thác cơ sở dữ liệu; quản lý dự án.

Nhóm 37: Xây dựng, quản lý vận hành, bảo dưỡng và sửa chữa công trình viễn thông, công trình công nghệ thông tin; lắp đặt, bảo dưỡng và sửa chữa thiết bị viễn thông, thiết bị công nghệ thông tin.

Nhóm 38: Dịch vụ viễn thông; dịch vụ cho thuê thiết bị viễn thông; dịch vụ kết nối và chuyển hướng viễn thông; dịch vụ cho phép người sử dụng truy cập vào mạng máy tính toàn cầu (dịch vụ cung cấp đường truyền); dịch vụ điện thoại; tư vấn về lĩnh vực viễn thông.

Nhóm 41: Tổ chức và điều khiển hội thảo; tổ chức và điều khiển hội nghị; dịch vụ về giáo dục giảng dạy, đào tạo; đào tạo thực hành (hướng dẫn thao tác thử); đào tạo lao động (hợp tác với nước ngoài); hướng dẫn nghề nghiệp (tư vấn đào tạo hoặc giáo dục).

Nhóm 42: Nghiên cưu khoa học, công nghệ và thiết kế trong lĩnh vực viễn thông và công nghệ thông tin, tư vấn chuyển giao công nghệ trong lĩnh vực viễn thông và công nghệ thông tin; tư vấn thiết kế và phát triển phần cứng máy tính; dịch vụ tư vấn phần mềm máy tính; thiết kế phần mềm máy tính, dịch vụ cài đặt phần mềm máy tính; bảo trì phần mềm máy tính; cập nhật phần mềm máy tính, thiết kế hệ thống máy tính; lập chương trình máy tính; phân tích hệ thống máy tính; dịch vụ khôi phục dữ liệu máy tính; thiết kế mạng thông tin, bưu chính viễn thông.

---

(210) **4-2012-08516**

(540)

EVNHCMC
CÔNG TY THÍ NGHIỆM ĐIỆN

(220) 27.04.2012
(441) 25.07.2012
(531) A1.1.9; A1.1.2; 26.1.1
(591) Xanh lam, vàng, đỏ
(731) TẬP ĐOÀN ĐIỆN LỰC VIỆT NAM (VN)
18 Trần Nguyên Hãn, quận Hoàn Kiếm, thành phố Hà Nội
(740) Công ty Luật TNHH IP MAX (IPMAX LAW FIRM)

(511) Nhóm 42: Dịch vụ làm thí nghiệm điện, cơ, lý, hóa trong các công trình điện, nhà máy điện và trạm biến áp, đường dây; hiệu chỉnh, kiểm định các thiết bị điện, thiết bị cơ khí, thiết bị đo lường điện, thiết bị cơ khí thủy lực và các công trình thủy công của nhà máy điện; hiệu chỉnh, đo hiệu suất của nhà máy điện; thử nghiệm vật liệu điện.

---

(210) **4-2012-08517**

(540)

EVNHCMC
EMEC

(220) 27.04.2012
(441) 25.07.2012
(531) A1.1.9; A1.1.2; 26.1.1
(591) Xanh lam, vàng, đỏ
(731) TẬP ĐOÀN ĐIỆN LỰC VIỆT NAM (VN)
18 Trần Nguyên Hãn, quận Hoàn Kiếm, thành phố Hà Nội
(740) Công ty Luật TNHH IP MAX (IPMAX LAW FIRM)

(511) Nhóm 06: Hợp kim của kim loại thường; vật liệu xây dựng bằng kim loại; công trình xây dựng bằng kim loại; ống dẫn và ống bằng kim loại.

Nhóm 07: Máy sản xuất điện; máy phát điện; động cơ (trừ loại động cơ dùng cho các phương tiện giao thông trên bộ); máy công cụ; thiết bị nâng; đai truyền dùng cho động cơ và máy móc.

Nhóm 09: Thiết bị và dụng cụ để truyền dẫn, chuyển mạch, biến đổi, tích, điều chỉnh hoặc điều khiển năng lượng điện; thiết bị và dụng cụ để kiểm tra điện (giám sát); thiết bị và dụng cụ đo điện.

Nhóm 35: Mua bán, xuất nhập khẩu các sản phẩm sau: hợp kim của kim loại thường, vật liệu xây dựng bằng kim loại, ống dẫn và ống bằng kim loại, máy sản xuất điện, máy phát điện, động cơ (trừ loại động cơ dùng cho các phương tiện giao thông trên bộ), máy công cụ, thiết bị nâng, đai truyền dùng cho động cơ và máy móc, thiết bị và dụng cụ để truyền dẫn, chuyển mạch, biến đổi, tích, điều chỉnh hoặc điều khiển năng lượng điện, thiết bị và dụng cụ để kiểm tra điện (giám sát), thiết bị và dụng cụ đo điện, thiết bị điện tử, cụ thể là thiết bị ghi, truyền và tái tạo âm thanh và hình ảnh, thiết bị chiếu sáng.

Nhóm 37: Lắp đặt, xây dựng, bảo dưỡng và sửa chữa thiết bị điện, thiết bị cơ khí, thiết bị cơ khí thủy công, công trình điện, công trình viễn thông, công trình công nghiệp và dân dụng.

Nhóm 40: Gia công cơ khí; xử lý, tráng phủ kim loại; sơn tĩnh điện.

Nhóm 42: Kiểm định thiết bị điện và thiết bị cơ khí; thử nghiệm vật liệu; thiết kế thiết bị điện, thiết bị cơ khí, thiết bị cơ khí thủy công; thiết kế các công trình đường dây và trạm biến áp.

---

(210) **4-2012-08518**

(540)

(220) 27.04.2012
(441) 25.07.2012
(531) A1.1.9; A1.1.2; 26.1.1
(591) Xanh lam, vàng, đỏ
(731) TẬP ĐOÀN ĐIỆN LỰC VIỆT NAM (VN)
18 Trần Nguyên Hãn, quận Hoàn Kiếm, thành phố Hà Nội
(740) Công ty Luật TNHH IP MAX (IPMAX LAW FIRM)

(511) Nhóm 09: Thiết bị thông tin viễn thông, cụ thể là: trạm viba, cáp quang, tổng đài điện thoại, trạm thu phát gốc (BTS), thiết bị đầu cuối di động; thiết bị đầu cuối cố định; phần mềm máy tính.

Nhóm 35: Mua bán, xuất nhập khẩu các sản phẩm sau: thiết bị điện, cụ thể là thiết bị và dụng cụ để truyền dẫn, chuyển mạch, biến đổi, tích, điều chỉnh hoặc điều khiển năng lượng điện, thiết bị và dụng cụ kiểm tra điện (giám sát), thiết bị điện tử, cụ thể là thiết bị ghi, truyền và tái tạo âm thanh và hình ảnh, thiết bị viễn thông và công nghệ thông tin; quảng cáo, dịch vụ xử lý cơ sở dữ liệu; quản lý dự án; tư vấn trong tổ chức và điều hành kinh doanh.

Nhóm 37: Xây dựng, quản lý vận hành, bảo dưỡng và sửa chữa công trình viễn thông, công trình công nghệ thông tin; lắp đặt, bảo dưỡng và sửa chữa thiết bị viễn thông, thiết bị công nghệ thông tin.

Nhóm 38: Dịch vụ viễn thông; dịch vụ cho thuê thiết bị viễn thông; dịch vụ kết nối và chuyển hướng viễn thông; dịch vụ cho phép người sử dụng truy cập vào mạng máy tính toàn cầu (dịch vụ cung cấp đường truyền); dịch vụ điện thoại; tư vấn về lĩnh vực viễn thông.

Nhóm 41: Tổ chức và điều khiển hội thảo; tổ chức và điều khiển hội nghị; dịch vụ về giáo dục giảng dạy, đào tạo; đào tạo thực hành (hướng dẫn thao tác thử); đào tạo lao động (hợp tác với nước ngoài); hướng dẫn nghề nghiệp (tư vấn đào tạo hoặc giáo dục).

Nhóm 42: Nghiên cưu khoa học, công nghệ và thiết kế trong lĩnh vực viễn thông và công nghệ thông tin, tư vấn chuyển giao công nghệ trong lĩnh vực viễn thông và công nghệ thông tin; tư vấn thiết kế và phát triển phần cứng máy tính; dịch vụ tư vấn phần mềm máy tính; thiết kế phần mềm máy tính, dịch vụ cài đặt phần mềm máy tính; bảo trì phần mềm máy tính; cập nhật phần mềm máy tính, thiết kế hệ thống máy tính; lập chương trình máy tính; phân tích hệ thống máy tính; dịch vụ khôi phục dữ liệu máy tính; thiết kế mạng thông tin, bưu chính viễn thông.

---

(210) **4-2012-08519**

(540)

EVNIT

(220) 27.04.2012
(441) 25.07.2012
(531) A1.1.9; A1.1.2; 26.1.1
(591) Xanh lam, vàng, đỏ
(731) TẬP ĐOÀN ĐIỆN LỰC VIỆT NAM (VN)
18 Trần Nguyên Hãn, quận Hoàn Kiếm, thành phố Hà Nội
(740) Công ty Luật TNHH IP MAX (IPMAX LAW FIRM)

(511) Nhóm 09: Thiết bị thông tin viễn thông, cụ thể là: trạm viba, cáp quang, tổng đài điện thoại, trạm thu phát gốc (BTS), thiết bị đầu cuối di động; thiết bị đâu cuối cố định; phần mềm máy tính.

Nhóm 35: Mua bán, xuất nhập khẩu các sản phẩm sau: thiết bị điện, cụ thể là thiết bị và dụng cụ để truyền dẫn, chuyển mạch, biến đổi, tích, điều chỉnh hoặc điều khiển năng lượng điện, thiết bị và dụng cụ kiểm tra điện (giám sát), thiết bị điện tử, cụ thể là thiết bị ghi, truyền và tái tạo âm thanh và hình ảnh, thiết bị viễn thông và công nghê thông tin; quảng cáo, dịch vụ xử lý và khai thác cơ sở dữ liệu; quản lý dự án; tư vấn trong tổ chức và điều hành kinh doanh.

Nhóm 37: Xây dựng, quản lý vận hành, bảo dưỡng và sửa chữa công trình viễn thông, công trình công nghệ thông tin; lắp đặt, bảo dưỡng và sửa chữa thiết bị viễn thông, thiết bị công nghệ thông tin.

Nhóm 38: Dịch vụ viễn thông; dịch vụ cho thuê thiết bị viễn thông; dịch vụ kết nối và chuyển hướng viễn thông; dịch vụ cho phép người sử dụng truy cập vào mạng máy tính toàn cầu (dịch vụ cung cấp đường truyền); dịch vụ điện thoại; tư vấn về lĩnh vực viễn thông.

Nhóm 41: Tổ chức và điều khiển hội thảo; tổ chức và điều khiển hội nghị; dịch vụ về giáo dục giảng dạy, đào tạo; đào tạo thực hành (hướng dẫn thao tác thử); đào tạo lao động (hợp tác với nước ngoài); hướng dẫn nghề nghiệp (tư vấn đào tạo hoặc giáo dục).

Nhóm 42: Nghiên cứu khoa học, công nghệ và thiết kế trong lĩnh vực viễn thông và công nghệ thông tin, tư vấn chuyển giao công nghệ trong lĩnh vực viễn thông và công nghệ thông tin; tư vấn thiết kế và phát triển phần cứng máy tính; dịch vụ tư vấn phần mềm máy tính; thiết kế phần mềm máy tính, dịch vụ cài đặt phần mềm máy tính; bảo trì phần mềm máy tính; cập nhật phần mềm máy tính, thiết kế hệ thống máy tính; lập chương trình máy tính; phân tích hệ thống máy tính; dịch vụ khôi phục dữ liệu máy tính; thiết kế mạng thông tin, bưu chính viễn thông.

---

(210) **4-2012-08520**

(540)

(220) 27.04.2012
(441) 25.07.2012
(531) A1.1.9; A1.1.2; 26.1.1
(591) Xanh lam, vàng, đỏ
(731) TẬP ĐOÀN ĐIỆN LỰC VIỆT NAM (VN)
18 Trần Nguyên Hãn, quận Hoàn Kiếm, thành phố Hà Nội
(740) Công ty Luật TNHH IP MAX (IPMAX LAW FIRM)

(511) Nhóm 06: Hợp kim của kim loại thường; vật liệu xây dựng bằng kim loại; công trình xây dựng bằng kim loại; ống dẫn và ống bằng kim loại.

Nhóm 07: Máy sản xuất điện; máy phát điện; động cơ (trừ loại động cơ dùng cho các phương tiện giao thông trên bộ); máy công cụ; thiết bị nâng; đai truyền dùng cho động cơ và máy móc.

Nhóm 09: Thiết bị và dụng cụ để truyền dẫn, chuyển mạch, biến đổi, tích, điều chỉnh hoặc điều khiển năng lượng điện; thiết bị và dụng cụ để kiểm tra điện (giám sát); thiết bị và dụng cụ đo điện.

Nhóm 35: Mua bán, xuất nhập khẩu các sản phẩm sau: hợp kim của kim loại thường, vật liệu xây dựng bằng kim loại, ống dẫn và ống bằng kim loại, máy sản xuất điện, máy phát điện, động cơ (trừ loại động cơ dùng cho các phương tiện giao thông trên bộ), máy công cụ, thiết bị nâng, đai truyền dùng cho động cơ và máy móc, thiết bị và dụng cụ để truyền dẫn, chuyển mạch, biến đổi, tích, điều chỉnh hoặc điều khiển năng lượng điện, thiết bị và dụng cụ để kiểm tra điện (giám sát), thiết bị và dụng cụ đo điện, thiết bị điện tử, cụ thể là thiết bị ghi, truyền và tái tạo âm thanh và hình ảnh, thiết bị chiếu sáng.

Nhóm 37: Lắp đặt, xây dựng, bảo dưỡng và sửa chữa thiết bị điện, thiết bị cơ khí, thiết bị cơ khí thủy công, công trình điện, công trình viễn thông, công trình công nghiệp và dân dụng.

Nhóm 40: Gia công cơ khí; xử lý, tráng phủ kim loại; sơn tĩnh điện.

Nhóm 42: Kiểm định thiết bị điện và thiết bị cơ khí; thử nghiệm vật liệu; thiết kế thiết bị điện, thiết bị cơ khí, thiết bị cơ khí thủy công; thiết kế các công trình đường dây và trạm biến áp.

---

(210) **4-2012-08521**

(540)

(220) 27.04.2012
(441) 25.07.2012
(531) A1.1.9; A1.1.2; 26.1.1
(591) Xanh lam, vàng, đỏ
(731) TẬP ĐOÀN ĐIỆN LỰC VIỆT NAM (VN)
18 Trần Nguyên Hãn, quận Hoàn Kiếm, thành phố Hà Nội
(740) Công ty Luật TNHH IP MAX (IPMAX LAW FIRM)

(511) Nhóm 06: Hợp kim của kim loại thường; vật liệu xây dựng bằng kim loại; công trình xây dựng bằng kim loại; ống dẫn và ống bằng kim loại.

Nhóm 07: Máy sản xuất điện; máy phát điện; động cơ (trừ loại động cơ dùng cho các phương tiện giao thông trên bộ); máy công cụ; thiết bị nâng; đai truyền dùng cho động cơ và máy móc.

Nhóm 09: Thiết bị và dụng cụ để truyền dẫn, chuyển mạch, biến đổi, tích, điều chỉnh hoặc điều khiển năng lượng điện; thiết bị và dụng cụ để kiểm tra điện (giám sát); thiết bị và dụng cụ đo điện.

Nhóm 35: Mua bán, xuất nhập khẩu các sản phẩm sau: hợp kim của kim loại thường, vật liệu xây dựng bằng kim loại, ống dẫn và ống bằng kim loại, máy sản xuất điện, máy phát điện, động cơ (trừ loại động cơ dùng cho các phương tiện giao thông trên bộ), máy công cụ, thiết bị nâng, đai truyền dùng cho động cơ và máy móc, thiết bị và dụng cụ để truyền dẫn, chuyển mạch, biến đổi, tích, điều chỉnh hoặc điều khiển năng lượng điện, thiết bị và dụng cụ để kiểm tra điện (giám sát), thiết bị và dụng cụ đo điện, thiết bị điện tử, cụ thể là thiết bị ghi, truyền và tái tạo âm thanh và hình ảnh, thiết bị chiếu sáng.

Nhóm 37: Lắp đặt, xây dựng, bảo dưỡng và sửa chữa thiết bị điện, thiết bị cơ khí, thiết bị cơ khí thủy công, công trình điện, công trình viễn thông, công trình công nghiệp và dân dụng.

Nhóm 40: Gia công cơ khí; xử lý, tráng phủ kim loại; sơn tĩnh điện.

Nhóm 42: Kiểm định thiết bị điện và thiết bị cơ khí; thử nghiệm vật liệu; thiết kế thiết bị điện, thiết bị cơ khí, thiết bị cơ khí thủy công; thiết kế các công trình đường dây và trạm biến áp.

---

(210) **4-2012-08522**

(540)

(220) 27.04.2012
(441) 25.07.2012
(531) A1.1.9; A1.1.2; 26.1.1
(591) Xanh lam, vàng, đỏ
(731) TẬP ĐOÀN ĐIỆN LỰC VIỆT NAM (VN)
18 Trần Nguyên Hãn, quận Hoàn Kiếm, thành phố Hà Nội
(740) Công ty Luật TNHH IP MAX (IPMAX LAW FIRM)

(511) Nhóm 06: Hợp kim của kim loại thường; vật liệu xây dựng bằng kim loại; công trình xây dựng bằng kim loại; ống dẫn và ống bằng kim loại.

Nhóm 07: Máy sản xuất điện; máy phát điện; động cơ (trừ loại động cơ dùng cho các phương tiện giao thông trên bộ); máy công cụ; thiết bị nâng; đai truyền dùng cho động cơ và máy móc.

Nhóm 09: Thiết bị và dụng cụ để truyền dẫn, chuyển mạch, biến đổi, tích, điều chỉnh hoặc điều khiển năng lượng điện; thiết bị và dụng cụ để kiểm tra điện (giám sát); thiết bị và dụng cụ đo điện.

Nhóm 35: Mua bán, xuất nhập khẩu các sản phẩm sau: hợp kim của kim loại thường, vật liệu xây dựng bằng kim loại, ống dẫn và ống bằng kim loại, máy sản xuất điện, máy phát điện, động cơ (trừ loại động cơ dùng cho các phương tiện giao thông trên bộ), máy công cụ, thiết bị nâng, đai truyền dùng cho động cơ và máy móc, thiết bị và dụng cụ để truyền dẫn, chuyển mạch, biến đổi, tích, điều chỉnh hoặc điều khiển năng lượng điện, thiết bị và dụng cụ để kiểm tra điện (giám sát), thiết bị và dụng cụ đo điện, thiết bị điện tử, cụ thể là thiết bị ghi, truyền và tái tạo âm thanh và hình ảnh, thiết bị chiếu sáng.

Nhóm 37: Lắp đặt, xây dựng, bảo dưỡng và sửa chữa thiết bị điện, thiết bị cơ khí, thiết bị cơ khí thủy công, công trình điện, công trình viễn thông, công trình công nghiệp và dân dụng.

Nhóm 40: Gia công cơ khí; xử lý, tráng phủ kim loại; sơn tĩnh điện.

Nhóm 42: Kiểm định thiết bị điện và thiết bị cơ khí; thử nghiệm vật liệu; thiết kế thiết bị điện, thiết bị cơ khí, thiết bị cơ khí thủy công; thiết kế các công trình đường dây và trạm biến áp.

---

(210) **4-2012-08523**

(540)

EVNCEMC

(220) 27.04.2012
(441) 25.07.2012
(531) A1.1.9; A1.1.2; 26.1.1
(591) Xanh lam, vàng, đỏ
(731) TẬP ĐOÀN ĐIỆN LỰC VIỆT NAM (VN)
18 Trần Nguyên Hãn, quận Hoàn Kiếm, thành phố Hà Nội
(740) Công ty Luật TNHH IP MAX (IPMAX LAW FIRM)

(511) Nhóm 06: Hợp kim của kim loại thường; vật liệu xây dựng bằng kim loại; công trình xây dựng bằng kim loại; ống dẫn và ống bằng kim loại.

Nhóm 07: Máy sản xuất điện; máy phát điện; động cơ (trừ loại động cơ dùng cho các phương tiện giao thông trên bộ); máy công cụ; thiết bị nâng; đai truyền dùng cho động cơ và máy móc.

Nhóm 09: Thiết bị và dụng cụ để truyền dẫn, chuyển mạch, biến đổi, tích, điều chỉnh hoặc điều khiển năng lượng điện; thiết bị và dụng cụ để kiểm tra điện (giám sát); thiết bị và dụng cụ đo điện.

Nhóm 35: Mua bán, xuất nhập khẩu các sản phẩm sau: hợp kim của kim loại thường, vật liệu xây dựng bằng kim loại, ống dẫn và ống bằng kim loại, máy sản xuất điện, máy phát điện, động cơ (trừ loại động cơ dùng cho các phương tiện giao thông trên bộ), máy công cụ, thiết bị nâng, đai truyền dùng cho động cơ và máy móc, thiết bị và dụng cụ để truyền dẫn, chuyển mạch, biến đổi, tích, điều chỉnh hoặc điều khiển năng lượng điện, thiết bị và dụng cụ để kiểm tra điện (giám sát), thiết bị và dụng cụ đo điện, thiết bị điện tử, cụ thể là thiết bị ghi, truyền và tái tạo âm thanh và hình ảnh, thiết bị chiếu sáng.

Nhóm 37: Lắp đặt, xây dựng, bảo dưỡng và sửa chữa thiết bị điện, thiết bị cơ khí, thiết bị cơ khí thủy công, công trình điện, công trình viễn thông, công trình công nghiệp và dân dụng.

Nhóm 40: Gia công cơ khí; xử lý, tráng phủ kim loại; sơn tĩnh điện.

Nhóm 42: Kiểm định thiết bị điện và thiết bị cơ khí; thử nghiệm vật liệu; thiết kế thiết bị điện, thiết bị cơ khí, thiết bị cơ khí thủy công; thiết kế các công trình đường dây và trạm biến áp.

---

(210) **4-2012-08524**

(540)

(220) 27.04.2012
(441) 25.07.2012
(531) A1.1.9; A1.1.2; 26.1.1
(591) Xanh lam, vàng, đỏ
(731) TẬP ĐOÀN ĐIỆN LỰC VIỆT NAM (VN)
18 Trần Nguyên Hãn, quận Hoàn Kiếm, thành phố Hà Nội
(740) Công ty Luật TNHH IP MAX (IPMAX LAW FIRM)

(511) Nhóm 06: Hợp kim của kim loại thường; vật liệu xây dựng bằng kim loại; công trình xây dựng bằng kim loại; ống dẫn và ống bằng kim loại.

Nhóm 07: Máy sản xuất điện; máy phát điện; động cơ (trừ loại động cơ dùng cho các phương tiện giao thông trên bộ); máy công cụ; thiết bị nâng; đai truyền dùng cho động cơ và máy móc.

Nhóm 09: Thiết bị và dụng cụ để truyền dẫn, chuyển mạch, biến đổi, tích, điều chỉnh hoặc điều khiển năng lượng điện; thiết bị và dụng cụ để kiểm tra điện (giám sát); thiết bị và dụng cụ đo điện.

Nhóm 35: Mua bán, xuất nhập khẩu các sản phẩm sau: hợp kim của kim loại thường, vật liệu xây dựng bằng kim loại, ống dẫn và ống bằng kim loại, máy sản xuất điện, máy phát điện, động cơ (trừ loại động cơ dùng cho các phương tiện giao thông trên bộ), máy công cụ, thiết bị nâng, đai truyền dùng cho động cơ và máy móc, thiết bị và dụng cụ để truyền dẫn, chuyển mạch, biến đổi, tích, điều chỉnh hoặc điều khiển năng lượng điện, thiết bị và dụng cụ để kiểm tra điện (giám sát), thiết bị và dụng cụ đo điện, thiết bị điện tử, cụ thể là thiết bị ghi, truyền và tái tạo âm thanh và hình ảnh, thiết bị chiếu sáng.

Nhóm 37: Lắp đặt, xây dựng, bảo dưỡng và sửa chữa thiết bị điện, thiết bị cơ khí, thiết bị cơ khí thủy công, công trình điện, công trình viễn thông, công trình công nghiệp và dân dụng.

Nhóm 40: Gia công cơ khí; xử lý, tráng phủ kim loại; sơn tĩnh điện.

Nhóm 42: Kiểm định thiết bị điện và thiết bị cơ khí; thử nghiệm vật liệu; thiết kế thiết bị điện, thiết bị cơ khí, thiết bị cơ khí thủy công; thiết kế các công trình đường dây và trạm biến áp.

---

(210) **4-2012-08525**

(540)

(220) 27.04.2012
(441) 25.07.2012
(531) A1.1.9; A1.1.2; 26.1.1
(591) Xanh lam, vàng, đỏ
(731) TẬP ĐOÀN ĐIỆN LỰC VIỆT NAM (VN)
18 Trần Nguyên Hãn, quận Hoàn Kiếm, thành phố Hà Nội
(740) Công ty Luật TNHH IP MAX (IPMAX LAW FIRM)

(511) Nhóm 37: Tư vấn xây dựng; tư vấn lắp đặt, giám sát lắp đặt, bảo dưỡng và sửa chữa thiết bị điện và công trình điện; giám sát, điều hành công việc xây dựng công trình.

Nhóm 42: Thiết kế công trình công nghiệp; tư vấn thiết kế công trình công nghiệp.

---

(210) **4-2012-08526**

(540)

(220) 27.04.2012
(441) 25.07.2012
(531) A1.1.9; A1.1.2; 26.1.1
(591) Xanh lam, vàng, đỏ
(731) TẬP ĐOÀN ĐIỆN LỰC VIỆT NAM (VN)
18 Trần Nguyên Hãn, quận Hoàn Kiếm, thành phố Hà Nội
(740) Công ty Luật TNHH IP MAX (IPMAX LAW FIRM)

(511) Nhóm 37: Tư vấn xây dựng; tư vấn lắp đặt, giám sát lắp đặt, bảo dưỡng và sửa chữa thiết bị điện và công trình điện; giám sát, điều hành công việc xây dựng công trình.

Nhóm 42: Thiết kế công trình công nghiệp; tư vấn thiết kế công trình công nghiệp.

---

(210) **4-2012-08527**

(540)

(220) 27.04.2012
(441) 25.07.2012
(531) A1.1.9; A1.1.2; 26.1.1
(591) Xanh lam, vàng, đỏ
(731) TẬP ĐOÀN ĐIỆN LỰC VIỆT NAM (VN)
18 Trần Nguyên Hãn, quận Hoàn Kiếm, thành phố Hà Nội
(740) Công ty Luật TNHH IP MAX (IPMAX LAW FIRM)

(511) Nhóm 37: Tư vấn xây dựng; tư vấn lắp đặt, giám sát lắp đặt, bảo dưỡng và sửa chữa thiết bị điện và công trình điện; giám sát, điều hành công việc xây dựng công trình.

Nhóm 42: Thiết kế công trình công nghiệp; tư vấn thiết kế công trình công nghiệp.

---

(210) **4-2012-08528**

(540)

(220) 27.04.2012
(441) 25.07.2012
(531) A1.1.9; A1.1.2; 26.1.1
(591) Xanh lam, vàng, đỏ
(731) TẬP ĐOÀN ĐIỆN LỰC VIỆT NAM (VN)
18 Trần Nguyên Hãn, quận Hoàn Kiếm, thành phố Hà Nội
(740) Công ty Luật TNHH IP MAX (IPMAX LAW FIRM)

(511) Nhóm 37: Tư vấn xây dựng; tư vấn lắp đặt, giám sát lắp đặt, bảo dưỡng và sửa chữa thiết bị điện và công trình điện; giám sát, điều hành công việc xây dựng công trình.

Nhóm 42: Thiết kế công trình công nghiệp; tư vấn thiết kế công trình công nghiệp.

---

(210) **4-2012-08529**

(540)

(220) 27.04.2012
(441) 25.07.2012
(531) A1.1.9; A1.1.2; 26.1.1
(591) Xanh lam, vàng, đỏ
(731) TẬP ĐOÀN ĐIỆN LỰC VIỆT NAM (VN)
18 Trần Nguyên Hãn, quận Hoàn Kiếm, thành phố Hà Nội
(740) Công ty Luật TNHH IP MAX (IPMAX LAW FIRM)

(511) Nhóm 35: Tư vấn xây dựng; tư vấn lắp đặt, giám sát lắp đặt, bảo dưỡng và sửa chữa thiết bị điện và công trình điện; giám sát, điều hành công việc xây dựng công trình.

Nhóm 36: Tư vấn tài chính; dịch vụ ngân hàng; dịch vụ tài chính; dịch vụ tiền tệ; thuê mua tài chính, kinh doanh bất động sản; quỹ đầu tư.

---

(210) **4-2012-08530**

(540)

(220) 27.04.2012
(441) 25.07.2012
(531) A1.1.9; A1.1.2; 26.1.1
(591) Xanh lam, vàng, đỏ
(731) TẬP ĐOÀN ĐIỆN LỰC VIỆT NAM (VN)
18 Trần Nguyên Hãn, quận Hoàn Kiếm, thành phố Hà Nội
(740) Công ty Luật TNHH IP MAX (IPMAX LAW FIRM)

(511) Nhóm 35: Tư vấn tổ chức và điều hành kinh doanh; thông tin kinh doanh; nghiên cứu thị trường; dịch vụ môi giới thương mại; quảng cáo.

Nhóm 36: Kinh doanh bất động sản; quản lý bất động sản; đánh giá bất động sản; hãng bất động sản; môi giới bất động sản; cho thuê bất động sản.

Nhóm 37: Xây dựng, bảo dưỡng và sửa chữa công trình điện; lắp đặt, bảo dưỡng và sửa chữa thiết bị điện; tư vấn xây dựng.

Nhóm 43: Dịch vụ khách sạn, cho thuê phòng họp; nhà hàng ăn uống.

---

(210) **4-2012-08531**

(540)

EVNLAND NHA TRANG

(220) 27.04.2012
(441) 25.07.2012
(531) A1.1.9; A1.1.2; 26.1.1
(591) Xanh lam, vàng, đỏ
(731) TẬP ĐOÀN ĐIỆN LỰC VIỆT NAM (VN)
18 Trần Nguyên Hãn, quận Hoàn Kiếm, thành phố Hà Nội
(740) Công ty Luật TNHH IP MAX (IPMAX LAW FIRM)

(511) Nhóm 35: Tư vấn tổ chức và điều hành kinh doanh; thông tin kinh doanh; nghiên cứu thị trường; dịch vụ môi giới thương mại; quảng cáo.

Nhóm 36: Kinh doanh bất động sản; quản lý bất động sản; đánh giá bất động sản; hãng bất động sản; môi giới bất động sản; cho thuê bất động sản.

Nhóm 37: Xây dựng, bảo dưỡng và sửa chữa công trình điện; lắp đặt, bảo dưỡng và sửa chữa thiết bị điện; tư vấn xây dựng.

Nhóm 43: Dịch vụ khách sạn, cho thuê phòng họp; nhà hàng ăn uống.

---

(210) **4-2012-08532**

(540)

EVNLAND CENTRAL

(220) 27.04.2012
(441) 25.07.2012
(531) A1.1.9; A1.1.2; 26.1.1
(591) Xanh lam, vàng, đỏ
(731) TẬP ĐOÀN ĐIỆN LỰC VIỆT NAM (VN)
18 Trần Nguyên Hãn, quận Hoàn Kiếm, thành phố Hà Nội
(740) Công ty Luật TNHH IP MAX (IPMAX LAW FIRM)

(511) Nhóm 35: Tư vấn tổ chức và điều hành kinh doanh; thông tin kinh doanh; nghiên cứu thị trường; dịch vụ môi giới thương mại; quảng cáo.

Nhóm 36: Kinh doanh bất động sản; quản lý bất động sản; đánh giá bất động sản; hãng bất động sản; môi giới bất động sản; cho thuê bất động sản.

Nhóm 37: Xây dựng, bảo dưỡng và sửa chữa công trình điện; lắp đặt, bảo dưỡng và sửa chữa thiết bị điện; tư vấn xây dựng.

Nhóm 43: Dịch vụ khách sạn, cho thuê phòng họp; nhà hàng ăn uống.

---

(210) **4-2012-08533**

(540)

(220) 27.04.2012
(441) 25.07.2012
(531) A1.1.9; A1.1.2; 26.1.1
(591) Xanh lam, vàng, đỏ
(731) TẬP ĐOÀN ĐIỆN LỰC VIỆT NAM (VN)
18 Trần Nguyên Hãn, quận Hoàn Kiếm, thành phố Hà Nội
(740) Công ty Luật TNHH IP MAX (IPMAX LAW FIRM)

(511) Nhóm 35: Tư vấn tổ chức và điều hành kinh doanh; thông tin kinh doanh; nghiên cứu thị trường; dịch vụ môi giới thương mại; quảng cáo.

Nhóm 36: Kinh doanh bất động sản; quản lý bất động sản; đánh giá bất động sản; hãng bất động sản; môi giới bất động sản; cho thuê bất động sản.

Nhóm 37: Xây dựng, bảo dưỡng và sửa chữa công trình điện; lắp đặt, bảo dưỡng và sửa chữa thiết bị điện; tư vấn xây dựng.

Nhóm 43: Dịch vụ khách sạn, cho thuê phòng họp; nhà hàng ăn uống.

---

(210) **4-2012-08534**

(540)

(220) 27.04.2012
(441) 25.07.2012
(531) A1.1.9; 26.1.1; A1.1.2
(591) Xanh lam, vàng, đỏ
(731) TẬP ĐOÀN ĐIỆN LỰC VIỆT NAM (VN)
18 Trần Nguyên Hãn, quận Hoàn Kiếm, thành phố Hà Nội
(740) Công ty Luật TNHH IP MAX (IPMAX LAW FIRM)

(511) Nhóm 35: Tư vấn tổ chức và điều hành kinh doanh; thông tin kinh doanh; nghiên cứu thị trường; dịch vụ môi giới thương mại; quảng cáo.

Nhóm 36: Kinh doanh bất động sản; quản lý bất động sản; đánh giá bất động sản; hãng bất động sản; môi giới bất động sản; cho thuê bất động sản.

Nhóm 37: Xây dựng, bảo dưỡng và sửa chữa công trình điện; lắp đặt, bảo dưỡng và sửa chữa thiết bị điện; tư vấn xây dựng.

Nhóm 43: Dịch vụ khách sạn, cho thuê phòng họp; nhà hàng ăn uống.

---

(210) **4-2012-08535**

(540)

(220) 27.04.2012
(441) 25.07.2012
(531) 26.4.4; 26.4.7
(591) Xanh, đỏ
(731) CÔNG TY TNHH MỘT THÀNH VIÊN THIÊN LONG PHƯỚC (VN)
178/4 Lê Văn Lương, phường Tân Quy, quận 7, thành phố Hồ Chí Minh

(511) Nhóm 37: Lắp đặt, bảo dưỡng và sửa chữa thiết bị văn phòng; lắp đặt và sửa chữa thiết bị báo động, chống trộm; sửa chữa và bảo dưỡng máy chiếu phim; lắp đặt và sửa chữa thiết bị điện; lắp đặt và sửa chữa thiết bị báo động hỏa hoạn.

---

(210) **4-2012-08536**

(540)

(220) 27.04.2012
(441) 25.07.2012
(531) 24.15.1; A17.2.2; 26.13.25; A24.15.11
(591) Xanh
(731) CÔNG TY TNHH SẢN XUẤT THƯƠNG MẠI S.D.A (VN)
93/48 Bờ Bao Tân Thắng, phường Sơn Kỳ, quận Tân Phú, thành phố Hồ Chí Minh

(511) Nhóm 08: Dụng cụ để mài; đĩa mài bằng đá nhám, bánh mài để mài sắc nhọn; lưỡi cưa; dụng cụ cầm tay (thao tác thủ công); dụng cụ cắt.

---

(210) **4-2012-08537**

(540) ONEZYMNY

(220) 27.04.2012
(441) 25.07.2012
(731) CÔNG TY TNHH SẢN XUẤT VÀ THƯƠNG MẠI QUỐC TẾ NEWTODAY (VN)
55/3 đường số 4, khu phố 4, phường Tam Phú, quận Thủ Đức, thành phố Hồ Chí Minh

(511) Nhóm 03: Kem dưỡng da; kem (mỹ phẩm) trị nám da; kem tắm trắng da; kem (mỹ phẩm) chống nhăn da; kem dưỡng trăng da; kem (mỹ phẩm) trị mụn.

---

(210) **4-2012-08539**

(540) VENUS

(220) 27.04.2012
(441) 25.07.2012
(731) CÔNG TY TNHH SẢN XUẤT VÀ THƯƠNG MẠI KIM LONG (VN)
Số nhà 120, phố Định Công, phường Định Công, quận Hoàng Mai, thành phố Hà Nội

(511) Nhóm 06: Kim loại thường và hợp kim của chúng; két sắt an toàn.

---

(210) **4-2012-08540**

(540) SUCAR

(220) 27.04.2012
(441) 25.07.2012
(731) CÔNG TY TNHH XUẤT NHẬP KHẨU TUẤN HÙNG PHÁT (VN)
373/152/49 Lý Thường Kiệt, phường 8, quận Tân Bình, thành phố Hồ Chí Minh

(511) Nhóm 35: Mua bán các thiết bị vệ sinh, vật liệu xây dựng.

---

(210) **4-2012-08541**

(540) MIGOS

(220) 27.04.2012
(441) 25.07.2012
(731) CÔNG TY TNHH XUẤT NHẬP KHẨU TUẤN HÙNG PHÁT (VN)
373/152/49 Lý Thường Kiệt, phường 8, quận Tân Bình, thành phố Hồ Chí Minh

(511) Nhóm 35: Mua bán các thiết bị vệ sinh, vật liệu xây dựng.

---

(210) **4-2012-08542**

(540)

(220) 27.04.2012
(441) 25.07.2012
(531) 5.7.1; 26.1.1; 15.7.1; A11.3.3; A11.3.4
(591) Nâu, vàng, cam đất
(731) CHUNG MỸ DUNG (VN)
195C đường Bùi Thị Xuân, phường 1, quận Tân Bình, thành phố Hồ Chí Minh

(511) Nhóm 43: Dịch vụ quán cafe.

---

(210) **4-2012-08543**

(540) GATREVN

(220) 27.04.2012
(441) 25.07.2012
(591) Xanh, trắng
(731) CÔNG TY TNHH XÚC TIẾN BẢO TỒN GÀ TRE KIỂNG VIỆT NAM (VN)
18/9 tổ 10, khu phố 7, thị trấn Nhà Bè, huyện Nhà Bè, thành phố Hồ Chí Minh

(511) Nhóm 05: Thuốc dùng cho thú y.

Nhóm 31: Gia cầm để chăn nuôi, gia cầm để nuôi, con giống vật nuôi, gia cầm sống, thức ăn cho vật nuôi, sản phẩm làm ổ rơm cho súc vật.

---

(210) **4-2012-08544**

(540)

STARLET

(220) 27.04.2012
(441) 25.07.2012
(731) CÔNG TY TNHH SƠN HOÀNG TRỊNH (VN)
Lô 31-32, khu B2.2, bắc Viện Phaolo, phường Mỹ An, quận Ngũ Hành Sơn, thành phố Đà Nẵng

(511) Nhóm 43: Dịch vụ khách sạn; dịch vụ đặt phòng trong khách sạn; dịch vụ cho thuê phòng họp cho các cuộc hội thảo và triển lãm; dịch vụ cung cấp thực phẩm và đồ uống (do nhà hàng thực hiện).

---

(210) **4-2012-08545**

(540)

Amezcua
Bio Disc 2
The Next Level of Wellness +

(220) 27.04.2012
(441) 25.07.2012
(531) A5.3.14; 24.13.1; 24.17.5
(591) Xanh lá cây, xanh lá mạ, đen, xám
(731) CÔNG TY TNHH MỘT THÀNH VIÊN QUI NÉT VIỆT NAM (VN)
22B Vân Côi, phường 7, quận Tân Bình, thành phố Hồ Chí Minh

(511) Nhóm 21: Bát thuỷ tinh; bình cầu thuỷ tinh; nắp bằng thuỷ tinh; cốc thuỷ tinh; bình bẹt bằng thuỷ tinh.

---

(210) **4-2012-08546**

(540)

HomePure
Your Fountain of Life

(220) 27.04.2012
(441) 25.07.2012
(591) Xám, xanh dương nhạt
(731) CÔNG TY TNHH MỘT THÀNH VIÊN QUI NÉT VIỆT NAM (VN)
22B Vân Côi, phường 7, quận Tân Bình, thành phố Hồ Chí Minh

(511) Nhóm 11: Bình lọc nước uống.

---

(210) **4-2012-08547**

(540)

Amezcua
Chi Pendant
Pure Energy +

(220) 27.04.2012
(441) 25.07.2012
(531) 24.13.1; 24.17.5; A5.3.14
(591) Xanh lá cây, xanh lá mạ, đen, xám
(731) CÔNG TY TNHH MỘT THÀNH VIÊN QUI NÉT VIỆT NAM (VN)
22B Vân Côi, phường 7, quận Tân Bình, thành phố Hồ Chí Minh

(511) Nhóm 14: Dây đồng hồ đeo tay; đồ nữ trang rẻ tiền; dây chuyền; dây chuyền đeo đồng hồ.

---

(210) **4-2012-08550**

(540)

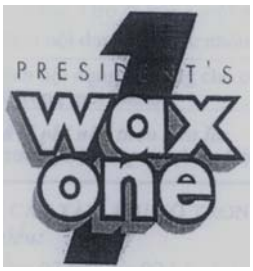

(220) 27.04.2012
(441) 25.07.2012

(731) CHANAPAN KITTIKASEMSAK (TH)
No. 40 Soi Pattanakarn 40, Pattanakarn Road, Khwaeng Suanluang, Khet Suanluang, Bangkok 10250, Thailand

(740) Văn phòng luật sư Phạm và Liên danh (PHAM & ASSOCIATES)

(511) Nhóm 02: Chất lỏng có chứa sơn dầu dùng để đánh bóng.

Nhóm 03: Kem để đánh bóng; chất tẩy rửa bánh xe; chất tẩy rửa ô tô; chất tẩy rửa ghế ngồi trên ô tô; chất tẩy rửa vết bẩn trên ô tô; chất tẩy rửa bộ điều khiển cửa ô tô, chất tẩy rửa kính; chất để tẩy rửa ô tô dạng xịt; chất làm sạch bánh xe dạng bọt.

---

(210) **4-2012-08551**

(540)

(220) 27.04.2012
(441) 25.07.2012

(731) CHANAPAN KITTIKASEMSAK (TH)
No. 40 Soi Pattanakarn 40, Pattanakarn Road, Khwaeng Suanluang, Khet Suanluang, Bangkok 10250, Thailand

(740) Văn phòng luật sư Phạm và Liên danh (PHAM & ASSOCIATES)

(511) Nhóm 03: Chế phẩm hồ vải để là; chất lỏng để giặt, để tẩy rửa, làm sạch; chế phẩm làm mềm vải.

---

(210) **4-2012-08553**

(540)

(220) 27.04.2012
(441) 25.07.2012
(531) 22.5.1; A5.3.13; A5.3.15; A3.7.24; 3.7.3
(591) Vàng, vàng đậm, xanh da trời, xanh lá cây, xanh tím, da cam, nâu, nâu đỏ, đỏ, trắng, đen

(731) SHERATON LNTERNATIONAL IP, LLC (US)
One StarPoint, Stamford, Connecticut 06902, United States of America

(740) Văn phòng luật sư Phạm và Liên danh (PHAM & ASSOCIATES)

(511) Nhóm 43: Dịch vụ cung cấp thực phẩm và đồ uống (do nhà hàng thực hiện); dịch vụ chỗ ở tạm thời.

---

(210) **4-2012-08554**

(540)

(220) 27.04.2012
(441) 25.07.2012
(531) 26.4.4; 26.3.1
(591) Trắng, đỏ da cam, xanh nước biển
(731) TRUNG TÂM TRỌNG TÀI QUỐC TẾ VIỆT NAM (VIETNAM INTERNATIONAL ARBITRATION CENTRE) (VN)
Số 9, Đào Duy Anh, quận Đống Đa, thành phố Hà Nội
(740) Văn phòng luật sư Phạm và Liên danh (PHAM & ASSOCIATES)

(511) Nhóm 41: Tổ chức và điều hành hội thảo chuyên đề; tổ chức hội thảo về các kỹ năng giải quyết tranh chấp cho các doanh nghiệp cũng như các kỹ năng soạn thảo các điều khoản trọng tài mẫu; bồi dưỡng nghiệp vụ nghiên cứu các kỹ năng giải quyết tranh chấp cho các doanh nghiệp cũng như các kỹ năng soạn thảo các điều khoản trọng tài mẫu, dịch vụ xúc tiến các hoạt động nêu trên.

Nhóm 45: Dịch vụ trọng tài phân xử (trong đó bao gồm cả việc hỗ trợ về hành chính, văn phòng và các trợ giúp khác trong quá trình trọng tài và các phương thức giải quyết tranh chấp thương mại khác, lập báo cáo hoạt động hàng năm của ngành trọng tài tới các sở tư pháp có liên quan và ban thường trực phòng thương mại và công nghiệp Việt Nam); dịch vụ hòa giải.

---

(210) **4-2012-08555**

(540)

(220) 27.04.2012
(441) 25.07.2012
(531) 26.4.4; 26.3.1
(731) TRUNG TÂM TRỌNG TÀI QUỐC TẾ VIỆT NAM (VIETNAM INTERNATIONAL ARBITRATION CENTRE) (VN)
Số 9, Đào Duy Anh, quận Đống Đa, thành phố Hà Nội
(740) Văn phòng luật sư Phạm và Liên danh (PHAM & ASSOCIATES)

(511) Nhóm 41: Tổ chức và điều hành hội thảo chuyên đề; tổ chức hội thảo về các kỹ năng giải quyết tranh chấp cho các doanh nghiệp cũng như các kỹ năng soạn thảo các điều khoản trọng tài mẫu; bồi dưỡng nghiệp vụ nghiên cứu các kỹ năng giải quyết tranh chấp cho các doanh nghiệp cũng như các kỹ năng soạn thảo các điều khoản trọng tài mẫu, dịch vụ xúc tiến các hoạt động nêu trên.

Nhóm 45: Dịch vụ trọng tài phân xử (trong đó bao gồm cả việc hỗ trợ về hành chính, văn phòng và các trợ giúp khác trong quá trình trọng tài và các phương thức giải quyết tranh chấp thương mại khác, lập báo cáo hoạt động hàng năm của ngành trọng tài tới các sở tư pháp có liên quan và ban thường trực phòng thương mại và công nghiệp Việt Nam); dịch vụ hòa giải.

---

(210) **4-2012-08556**

(540)

(220) 27.04.2012
(441) 25.07.2012
(531) 1.17.11
(591) Trắng, xanh lá, xám
(731) CÔNG TY TNHH GIẢI PHÁP NĂNG LƯỢNG SINH THÁI VIỆT NAM (VN)
579/60 Lê Đức Thọ, phường 16, quận Gò Vấp, thành phố Hồ Chí Minh

(511) Nhóm 42: Dịch vụ ứng dụng công nghệ để phục vụ mục tiêu, yêu cầu tiết kiệm và sử dụng hiệu quả năng lượng; nghiên cứu dự án kỹ thuật (liên quan đến năng lượng); tư vấn các vấn đề liên quan đến năng lượng; cung cấp thông tin về lĩnh vực năng lượng.

---

(210) **4-2012-08557**

(540) PICK UP!

(220) 27.04.2012
(441) 25.07.2012
(731) BAHLSEN GMBH & CO. KG (DE)
PodbielskistraBe 11, 30163 Hannover, Germany
(740) Văn phòng luật sư Phạm và Liên danh (PHAM & ASSOCIATES)

(511) Nhóm 29: Thịt, cá (không còn sống), gia cầm(không còn sống) và thú săn (không còn sống); chất chiết ra từ thịt, rau, quả được bảo quản, phơi khô hoặc nấu chín, nước quả nấu đông, mứt, mứt quả, trứng, sữa và sản phẩm sữa, dầu ăn và mỡ ăn, khoai tây chiên, khoai tây chiên dạng que, sản phẩm khoai tây được ép thành hình cho mục đích dinh dưỡng, nho khô, hạt dẻ, hạt lạc hạt điều, quả hồ trăn và quả hạnh, tất cả được sấy khô, rang, tẩm muối và hoặc gia vị, hoa quả sấy khô.

Nhóm 30: Cà phê, chè, ca cao, đường, gạo, bột sắn, bột cọ, chất thay thế cà phê, bột và sản phẩm làm từ ngũ cốc, bánh mì, bánh nướng, bánh kẹo, kem ăn, mật ong, nước mật đường, men, bột nở, muối, tương hạt cải; dấm và nước xốt (gia vị); gia vị; kem lạnh; bánh quy; bánh ngọt sô-cô-la; sản phẩm sô-cô-la; kẹo hạt dẻ; kẹo; kẹo cứng; bánh hạnh nhân; sản phẩm lúa mì, gạo và ngô được ép thành hình cho mục đích dinh dưỡng; bỏng ngô.

---

(210) **4-2012-08559**

(540)

(220) 27.04.2012
(441) 25.07.2012
(531) 25.1.6; 3.7.1; 24.1.1; 26.4.2
(731) H-D MICHIGAN, LLC (US)
315 W. Huron Street, Suite 400, Ann Arbor, Michigan 48103, USA
(740) Công ty TNHH Sở hữu công nghiệp Sao Bắc Đẩu (SAO BẮC ĐẨU IP COM.,LTD.)

(511) Nhóm 18: Yên cương, túi xách, vi ba lô, túi vải, túi đeo sau yên xe mô tô, túi đựng chìa khóa và dây đeo chìa khóa làm bằng da, túi đựng quần áo, ví đựng danh thiếp, túi da đựng mặt nạ che mặt, hộp da đựng đĩa CD, túi da deo sau ghế ngồi, hộp da dựng chìa khóa valy, giỏ đi chợ, cặp đựng tài liệu; cặp da, ví đựng sổ séc- túi đựng hành lý; túi du lịch, túi da

dùng đựng đồ uống, túi xách tay, túi đeo hông, túi dệt, cạp sách, ba lô, ô, túi du lịch, rương- túi nhỏ và túi dùng đựng tập ghi chép bằng da, dây buộc chó, vòng cổ chó, trang phục cho chó và vòng cổ mèo.

Nhóm 25: Quần áo mặc ngoài, áo len dài tay- dây đeo (quần, tất), khăn quàng cổ, khăn rằn, áo vét, áo khoác, áo gilê, găng tay, quần jeans, quần bằng da, áo sơ mi áo nịt len, quần soọc, mũ lưỡi trai, mũ có vành, đồ đội đầu, mũ đan len mũ đi mưa, thắt lưng (trang phục), bộ áo liền quần, áo dây choàng cổ, cà vạt, áo ngủ của phụ nữ, áo ngủ của đàn ông, quần áo ngủ, quần dài, đồ đi mưa, áo khoác đi mưa, quần áo chống thảm, áo ấm chui đầu, quần ấm dài, áo phông, tay áo thun, đồ lót, bộ complê, dải băng buộc đầu, áo lót phụ nữ, quần áo bằng da, quần áo bơi, váy vạt yếm, đồ đi chân, cụ thể là giày, ủng, và các đồ đi kèm theo già, cụ thể là đồ gắn vào mũi giày, miếng lót giày, đồ bảo vệ gót giày.

---

(210) **4-2012-08560**

(540)

MOTORCLOTHES

(220) 27.04.2012
(441) 25.07.2012
(731) H-D MICHIGAN, LLC (US)
315 W. Huron Street, Suite 400, Ann Arbor, Michigan 48103, U.S.A.
(740) Công ty TNHH Sở hữu công nghiệp Sao Bắc Đẩu (SAO BẮC ĐẨU IP COM.,LTD.)

(511) Nhóm 18: Yên cương, túi xách, vi ba lô, túi vải, túi đeo sau yên xe mô tô, túi đựng chìa khóa và dây đeo chìa khóa làm bằng da, túi quần áo, ví đựng danh thiếp, túi da đựng mặt nạ che mặt, hộp da đựng đĩa CD, túi da deo sau ghế ngồi, hộp da dựng chìa khóa valy, giỏ đi chợ, cặp đựng tài liệu; cặp da, ví đựng sổ séc- túi đựng hành lý; túi du lịch, túi da dùng đựng đồ uống, túi xách tay, túi đeo hông, túi dệt, cạp sách, ba lô, ô, túi du lịch, rương- túi nhỏ và túi dùng đựng tập ghi chép bằng da, dây buộc chó, vòng cổ chó, trang phục cho chó và vòng cổ mèo.

Nhóm 25: Quần áo mặc ngoài, áo len dài tay- dây đeo (quần, tất), khăn quàng cổ, khăn rằn, áo vét, áo khoác, áo gilê, găng tay, quần jeans, quần bằng da, áo sơ mi áo nịt len, quần soọc, mũ lưỡi trai, mũ có vành, đồ đội đầu, mũ đan len mũ đi mưa, thắt lưng, bộ áo liền quần, áo dây choàng cổ, cà vạt, áo ngủ của phụ nữ, áo ngủ của đàn ông, quần áo ngủ, quần dài, đồ đi mưa, áo khoác đi mưa, quần áo chống thảm, áo ấm chui đầu, quần ấm dài, áo phông, tay áo thun, đồ lót, bộ complê, dải băng buộc đầu, áo lót phụ nữ, quần áo bằng da, quần áo bơi, váy vạt yếm, đồ đi chân, cụ thể là giày, ủng, và các đồ đi kèm theo già, cụ thể là đồ gắn vào mũi giày, miếng lót giày, đồ bảo vệ gót giày.

---

(210) **4-2012-08561**

(540)

(220) 27.04.2012
(441) 25.07.2012
(531) 24.1.1; 26.4.2; 26.5.1
(731) H-D MICHIGAN, LLC (US)
315 W. Huron Street, Suite 400, Ann Arbor, Michigan 48103, U.S.A.
(740) Công ty TNHH Sở hữu công nghiệp Sao Bắc Đẩu (SAO BẮC ĐẨU IP COM.,LTD.)

(511) Nhóm 12: Xe gắn máy, xe đạp, ô tô, và phụ tùng và linh kiện xe gắn máy, xe đạp và ô tô cụ thể là ghế ngồi, đồ tựa lưng, miếng ốp bình xăng dùng để trang trí, bộ bánh răng truyền động bình xăng, bánh xích, trục bánh răng, khớp ly hợp, nắp và đai bình điện, chân chống trước, sau và giữa của xe, nắp chụp trục bánh xe, nắp chụp cần số xe hơi, miếng để chân và duỗi chân, kính chắn gió, yếm các máy, miếng bọc ở đầu vè xe bàn đạp, vỏ bọc tay cầm ở ghi đông xe, vật chắn an toàn, cụ thể là thanh chắn dùng gắn vào xe máy, bộ giảm sốc cho thiết bị lái, thiết bị giảm sóc, bánh xe dự phòng, đồ đựng bánh xe dự phòng, tem nhãn hiệu dùng ốp vào xe, mặt chắn báo vệ hành lý, cụ thể là vật chắn bùn, cái bọc trên xe giỏ mang hành lý khung treo biển số, thanh ngang ghi đông xe đạp, miếng lót cần để chắn, tấm đệm bình xăng và vè, kính chiếu hậu, vè xe và miếng chăn bùn, và bộ phận cân vành bánh xe.

Nhóm 18: Yên cương, túi xách, vi ba lô, túi vải, túi đeo sau yên xe mô tô, túi đựng chìa khóa và dây đeo chìa khóa làm bằng da, túi quần áo, ví đựng danh thiếp, túi da đựng mặt nạ che mặt, hộp da đựng đĩa CD, túi da deo sau ghế ngồi, hộp da dựng chìa khóa valy, giỏ đi chợ, cặp đựng tài liệu; cặp da, ví đựng sổ séc- túi đựng hành lý; túi du lịch, túi da dùng đựng đồ uống, túi xách tay, túi đeo hông, túi dệt, cạp sách, ba lô, ô, túi du lịch, rương- túi nhỏ và túi dùng đựng tập ghi chép bằng da, dây buộc chó, vòng cổ chó, trang phục cho chó và vòng cổ mèo.

Nhóm 25: Quần áo mặc ngoài, áo len dài tay- dây đeo (quần, tất), khăn quàng cổ, khăn rằn, áo vét, áo khoác, áo gilê, găng tay, quần jeans, quần bằng da, áo sơ mi áo nịt len, quần soọc, mũ lưỡi trai, mũ có vành, đồ đội đầu, mũ đan len mũ đi mưa, thắt lưng, bộ áo liền quần, áo dây choàng cổ, cà vạt, áo ngủ của phụ nữ, áo ngủ của đàn ông, quần áo ngủ, quần dài, đồ đi mưa, áo khoác đi mưa, quần áo chống thảm, áo ấm chui đầu, quần ấm dài, áo phông, tay áo thun, đồ lót, bộ complê, dải băng buộc đầu, áo lót phụ nữ, quần áo bằng da, quần áo bơi, váy vạt yếm, đồ đi chân, cụ thể là giày, ủng, và các đồ đi kèm theo già, cụ thể là đồ gắn vào mũi giày, miếng lót giày, đồ bảo vệ gót giày.

---

(210) **4-2012-08562**

(540)

(220) 27.04.2012
(441) 25.07.2012
(531) 3.7.1; 26.1.1; 25.1.6; 18.1.21
(731) H-D MICHIGAN, LLC (US)
315 W. Huron Street, Suite 400, Ann Arbor, Michigan 48103, U.S.A.
(740) Công ty TNHH Sở hữu công nghiệp Sao Bắc Đẩu (SAO BẮC ĐẨU IP COM.,LTD.)

(511) Nhóm 16: Thiếp chúc mừng, tập bản đồ chỉ đường, biểu ngữ bằng giấy liên quan đến hoạt động lái xe mô tô, thẻ trò chơi đề can, giấy ghi chú, bút và bút chì, bản tin định kỳ sách và tạp chí liên quan đến hoạt động lái xe mô tô, áp phích quảng cáo, lịch và bìa bọc quyển séc.

Nhóm 25: Quần áo mặc ngoài, áo len dài tay- dây đeo (quần, tất), khăn quàng cổ, khăn rằn, áo vét, áo khoác, áo gilê, găng tay, quần jeans, quần bằng da, áo sơ mi áo nịt len, quần soọc, mũ lưỡi trai, mũ có vành, đồ đội đầu, mũ đan len mũ đi mưa, thắt lưng, bộ áo liền quần, áo dây choàng cổ, cà vạt, áo ngủ của phụ nữ, áo ngủ của đàn ông, quần áo ngủ, quần dài, đồ đi mưa, áo khoác đi mưa, quần áo chống thảm, áo ấm chui đầu, quần ấm dài, áo phông, tay áo thun, đồ lót, bộ complê, dải băng buộc đầu, áo lót phụ nữ, quần áo bằng da, quần áo bơi, váy vạt yếm, đồ đi chân, cụ thể là giày, ủng, và các đồ đi kèm theo già, cụ thể là đồ gắn vào mũi giày, miếng lót giày, đồ bảo vệ gót giày.

---

(210) **4-2012-08563**

(540)

(220) 27.04.2012
(441) 25.07.2012
(531) 26.4.2; 24.1.1; 26.5.1
(731) H-D MICHIGAN, LLC (US)
315 W. Huron Street, Suite 400, Ann Arbor, Michigan 48103, U.S.A.
(740) Công ty TNHH Sở hữu công nghiệp Sao Bắc Đẩu (SAO BẮC ĐẨU IP COM.,LTD.)

(511) Nhóm 25: Quần áo mặc ngoài, áo len dài tay- dây đeo (quần, tất), khăn quàng cổ, khăn rằn, áo vét, áo khoác, áo gilê, găng tay, quần jeans, quần bằng da, áo sơ mi áo nịt len, quần soọc, mũ lưỡi trai, mũ có vành, đồ đội đầu, mũ đan len mũ đi mưa, thắt lưng, bộ áo liền quần, áo dây choàng cổ, cà vạt, áo ngủ của phụ nữ, áo ngủ của đàn ông, quần áo ngủ, quần dài, đồ đi mưa, áo khoác đi mưa, quần áo chống thảm, áo ấm chui đầu, quần ấm dài, áo phông, tay áo thun, đồ lót, bộ complê, dải băng buộc đầu, áo lót phụ nữ, quần áo bằng da, quần áo bơi, váy vạt yếm, đồ đi chân, cụ thể là giày, ủng, và các đồ đi kèm theo già, cụ thể là đồ gắn vào mũi giày, miếng lót giày, đồ bảo vệ gót giày.

Nhóm 37: Dịch vụ bảo dưỡng và sửa chữa xe mô tô, dịch vụ làm sạch xe mô tô; dịch vụ tra dầu mỡ cho xe mô tô, dịch vụ lắp đặt các bộ phận và phụ kiện của xe mô tô, dịch vụ kiểm tra và phục chế xe mô tô, dịch vụ sửa chữa còi báo động dành cho xe cộ, dịch vụ chống gỉ cho xe cộ, dịch vụ bọc và vẽ, dịch vụ trạm bảo dưỡng dành cho xe cộ, dịch vụ trạm sửa chữa dành cho xe cộ, dịch vụ kiểm tra xe cộ.

---

(210) **4-2012-08564**

(540)

SCREAMIN' EAGLE

(220) 27.04.2012
(441) 25.07.2012
(731) H-D MICHIGAN, LLC (US)
315 W. Huron Street, Suite 400, Ann Arbor, Michigan 48103, U.S.A.
(740) Công ty TNHH Sở hữu công nghiệp Sao Bắc Đẩu (SAO BẮC ĐẨU IP COM.,LTD.)

(511) Nhóm 09: Kính đeo mắt, kính râm, kính bảo hộ, mũ bảo hiểm dành cho người đi xe mô tô, các bộ phận và thiết bị đo bằng điện dành cho xe mô tô, cụ thể là đồng hồ tốc độ, đồng hồ do tốc độ góc, bình điện, hệ thống điện, đầu nối hệ thống điện chiếu sáng và bình điện, bộ ngắt mạch điện, máy điều nhiệt, thiết bị sạc ắc quy, phần ứng dùng cho bộ phát tạo điện của xe mô tô, bộ điều chỉnh điện áp.

Nhóm 12: Xe gắn máy, xe đạp, ô tô, và phụ tùng và linh kiện xe gắn máy, xe đạp và ô tô cụ thể là ghế ngồi đồ tựa lưng, miếng ốp bình xăng dùng để trang trí bộ bánh răng truyền động, bình xăng, bánh xích, trục bánh răng, khớp ly hợp, nắp và đai bình điện, chân chống trước, sau và giữa của xe, nắp chụp trục bánh xe, nắp chụp cân xe, xe hơi, miếng để chân và duỗi chân, kính chắn gió, yếm xe máy, miếng bọc ở đầu vè xe, bàn đạp, vỏ bọc tay cầm ở ghi đông xe, vật chắn an toàn, cụ thể là thanh chắn dùng gắn vào xe máy, bộ giảm sốc cho thiết bị lái, thiết bị giảm sóc, bánh xe dự phòng đồ đựng bánh xe dự phòng, tem nhãn hiệu dùng ốp vào xe, vật chắn bảo vệ hành lý, cụ thể là vật chắn bùn, cái bọc yên xe giá mang hành lý khung treo biển số, thanh ngang ghi đông xe đạp, miếng lót cần để chân, tấm đệm binh xăng và vè,: kính chiếu hậu, vè xe và miếng chắn bùn, và bộ phận cân vành bánh xe.

---

(210) **4-2012-08565**

(540)

HARLEY OWNERS GROUP

(220) 27.04.2012
(441) 25.07.2012
(731) H-D MICHIGAN, LLC (US)
315 W. Huron Street, Suite 400, Ann Arbor, Michigan 48103, U.S.A.
(740) Công ty TNHH Sở hữu công nghiệp Sao Bắc Đẩu (SAO BẮC ĐẨU IP COM.,LTD.)

(511) Nhóm 41: Dịch vụ câu lạc bộ xe mô tô, cụ thể là, tổ chức cuộc thi lái xe mô tô và cuộc thi lái xe mô tô đường trường, dịch vụ câu lạc bộ xã hội, cụ thể là sắp xếp, tổ chức và đăng cai tổ chức sự kiện xã hội buổi gặp mặt và tiệc dành cho các thành viên câu lạc bộ xe mô tô.

---

(210) **4-2012-08566**

(540)

H.O.G

(220) 27.04.2012
(441) 25.07.2012
(731) H-D MICHIGAN, LLC (US)
315 W. Huron Street, Suite 400, Ann Arbor, Michigan 48103, U.S.A.
(740) Công ty TNHH Sở hữu công nghiệp Sao Bắc Đẩu (SAO BẮC ĐẨU IP COM.,LTD.)

(511) Nhóm 12: Xe gắn máy: xe đạp, ô tô, và phụ tùng và linh kiện xe gắn máy, xe đạp và ô tô cụ thể là ghế ngồi đồ tựa lưng, miếng ốp bình xăng dùng để trang trí bộ bánh răng truyền động, bình xăng, bánh xích, trục bánh răng, khớp ly hợp, nắp và đai bình điện, chân chống trước, sau và giữa của xe, nắp chụp trục bánh xe, nắp chụp cân xe xe hơi, miếng để chân và duỗi chân, kính chắn gió, yếm xe máy, miếng bọc ở đầu vè xe, bàn đạp, vỏ bọc tay cầm ở ghi đông xe, vật chắn an toàn, cụ thể là thanh chắn dùng gắn vào xe máy, bộ giảm sốc cho thiết bị lái, thiết bị giảm sóc, bánh xe dự phòng đồ đựng bánh xe dự phòng, tem nhãn hiệu dùng ốp vào xe, vật chắn bảo vệ hành lý, cụ thể là vật chắn bùn, cái bọc yên xe giá mang hành lý khung treo biển số, thanh ngang ghi đông xe đạp, miếng lót cần để chân, tấm đệm binh xăng và vè, kính chiếu hậu, vè xe và miếng chắn bùn, và bộ phận cân vành bánh xe.

Nhóm 16: Thiếp chúc mừng, tập bản đồ chỉ đường, biểu ngữ bằng giấy liên quan đến hoạt động lái xe mô tô, thẻ trò chơi, đề can, giấy ghi chú, bút và bút chì, bàn tin định kỳ sách và tạp chí, liên quan đến hoạt động lái xe mô tô, áp phích quảng cáo, lịch và bìa bọc quyển séc.

Nhóm 25: Quần áo mặc ngoài, áo len dài tay- dây đeo (quần, tất), khăn quàng cổ, khăn rằn, áo vét, áo khoác, áo gilê, găng tay, quần jeans, quần bằng da, áo sơ mi áo nịt len, quần soọc, mũ lưỡi trai, mũ có vành, đồ đội đầu, mũ đan len mũ đi mưa, thắt lưng, bộ áo liền quần, áo dây choàng cổ, cà vạt, áo ngủ của phụ nữ, áo ngủ của đàn ông, quần áo ngủ, quần dài, đồ đi mưa, áo khoác đi mưa, quần áo chống thảm, áo ấm chui đầu, quần ấm dài, áo phông, tay áo thun, đồ lót, bộ complê, dải băng buộc đầu, áo lót phụ nữ, quần áo bằng da, quần áo bơi, váy vạt yếm, đồ đi chân, cụ thể là giày, ủng, và các đồ đi kèm theo già, cụ thể là đồ gắn vào mũi giày, miếng lót giày, đồ bảo vệ gót giày.

---

(210) **4-2012-08569**

(540)

VICTORY WINDOW

(220) 27.04.2012
(441) 25.07.2012
(531) 7.3.2; 3.7.17; A3.7.24
(591) Xanh, đỏ
(731) CÔNG TY CỔ PHẦN ĐẦU TƯ - THƯƠNG MẠI - DU LỊCH NGÔI SAO (VN)
287 Nguyễn Oanh, phường 17, quận Gò Vấp, thành phố Hồ Chí Minh

(511) Nhóm 19: Cửa nhựa, cửa gỗ: cửa sổ, cửa đi, vách ngăn bằng nhựa, vách ngăn bằng gỗ (dùng trong xây dựng).

---

(210) **4-2012-08570**

(540)

HELIOS
EDUCATION CO. LTD.

(220) 27.04.2012
(441) 25.07.2012
(531) 3.1.1; 2.1.20; A18.1.2; A18.1.3
(591) Vàng cam
(731) CÔNG TY TNHH MỘT THÀNH VIÊN GIÁO DỤC HELIOS (VN)
164 Nam Kỳ Khởi Nghĩa, phường 6, quận 3, thành phố Hồ Chí Minh

(511) Nhóm 35: Nhập khẩu, mua bán các loại sách giáo khoa.

Nhóm 41: Dạy ngoại ngữ và kỹ năng đàm thoại; tư vấn giáo dục.

---

(210) **4-2012-08573**

(540)

BH
GOLD JEWELRY
BẢO HƯNG

(220) 27.04.2012
(441) 25.07.2012
(531) A17.2.2; 26.1.1
(591) Đỏ, vàng, trắng
(731) DOANH NGHIỆP TƯ NHÂN TIỆM VÀNG BẢO HƯNG (VN)
Khu phố 1, thị trấn Mỹ Phước, huyện Bến Cát, tỉnh Bình Dương
(740) Công ty TNHH Tư vấn Sở hữu trí tuệ Á Đông (A ĐÔNG IP CONSULTANCY CO.,LTD.)

(511) Nhóm 35: Mua bán đồ trang sức bằng vàng, bạc, đá quý.

Nhóm 36: Dịch vụ cầm đồ.

---

(210) **4-2012-08574**

(540)

STSC
SOUTHERN TRADE SERVICES CARGO

(220) 27.04.2012
(441) 25.07.2012
(531) A26.11.12; A14.1.2
(591) Đỏ, xanh
(731) CÔNG TY TNHH THƯƠNG MẠI VÀ DỊCH VỤ HÀNG HÓA PHƯƠNG NAM (VN)
463 Âu Cơ, phường Phú Trung, quận Tân Phú, thành phố Hồ Chí Minh

(511) Nhóm 12: Ô tô.

Nhóm 35: Bán đấu giá; dịch vụ đại lý xuất nhập khẩu.

Nhóm 39: Vận tải đường không, vận tải trên không, vận tải hàng không; vận tải bằng tàu thuyền; môi giới vận chuyển hàng hóa; cho thuê xe; dịch vụ vận tải (gửi hàng hóa); chuyên chở hàng hóa, vận chuyển hàng hóa; vận tải hàng hóa bằng đường thủy; dịch vụ chuyển phát nhanh hàng hóa và thư tín; dịch vụ bốc dỡ hàng hóa.

---

(210) **4-2012-08575**

(540)

SWAN

(220) 27.04.2012
(441) 25.07.2012
(531) 3.7.6; A3.7.24; 26.1.1
(591) Đen, trắng, đỏ
(731) UNITED UR FOR INVESTMENT COMPANY (JO)
9th Floor, Emmar Towers, Zahran Street, P.O. Box 941999, Amman 11194, Jordan
(740) Công ty TNHH Trà và cộng sự (TRA & ASSOCIATES CO.,LTD)

(511) Nhóm 30: Gạo.

---

(210) **4-2012-08576**

(540)

Poshanu
RESORT

(220) 27.04.2012
(441) 25.07.2012
(531) 7.3.1; 7.1.1; 26.1.2
(591) Nâu, trắng
(731) CÔNG TY TNHH DU LỊCH ĐÔNG DU (VN)
Khu phố 5, phường Phú Hài, thành phố Phan Thiết, tỉnh Bình Thuận

(511) Nhóm 43: Khách sạn, nhà hàng ăn uống, dịch vụ ăn uống.

---

(210) **4-2012-08577**

(540)

Agrilak
Công ty Cổ phần Agrilak
Web: www.agrilak.com E-mail: info@agrilak.com

(220) 27.04.2012
(441) 25.07.2012
(531) 1.15.15
(591) Xanh, đen
(731) CÔNG TY CỔ PHẦN VISCOM (VN)
299 Tôn Thất Thuyết, phường 01, quận 4, thành phố Hồ Chí Minh

(511) Nhóm 17: Cao su; nhựa mủ (cao su), cao su lỏng, cao su thô hoặc bán thành phẩm, dung dịch cao su, cao su tổng hợp.

---

(210) **4-2012-08578**

(540)

Larperu

(220) 27.04.2012
(441) 25.07.2012
(591) Nâu, vàng
(731) CÔNG TY TNHH THƯƠNG MẠI SẢN XUẤT DỊCH VỤ ĐẠI THÀNH PHÁT (VN)
31/31A1 Huỳnh Thiện Lộc, phường Hòa Thạnh, quận Tân Phú, thành phố Hồ Chí Minh

(511) Nhóm 25: Quần áo lót, quần áo các loại, tất (vớ).

---

(210) **4-2012-08579**

(540)

5 LAW FIRM
Đẳng cấp từng tầm
CÔNG TY LUẬT NĂM SAO
FIVE STARS LAW FIRM

(220) 27.04.2012
(441) 25.07.2012
(531) A1.1.10; A26.11.12; A1.1.12; A1.1.5
(731) 1. PHẠM TUẤN DŨNG (VN)
124 An Dương Phương, phường Phú Thượng, quận Tây Hồ, thành phố Hà Nội
2. TRẦN VĂN THÀNH (VN)
Đội 12, xã Nghĩa Hồng, huyện Nghĩa Hưng, tỉnh Nam Định

(511) Nhóm 45: Dịch vụ pháp lý bao gồm: tư vấn pháp luật, tham gia tranh tụng tại tòa án nhân dân các cấp, đại diện ngoài tố tụng cho khách hàng để thực hiện các công việc liên quan đến pháp luật.

---

(210) **4-2012-08580**

(540)

S-line

(220) 27.04.2012
(441) 25.07.2012
(531) 3.13.1; A3.13.24; A26.11.12; A5.5.20
(591) Đen, đỏ, trắng
(731) TRẦN THỊ NGÂN (VN)
120 Phan Huy Ích, phường 15, quận Tân Bình, thành phố Hồ Chí Minh

(511) Nhóm 25: Quần áo, mũ nón, giày dép.

---

(210) **4-2012-08581**

(540)

NEMA ELONG

(220) 27.04.2012
(441) 25.07.2012
(731) CÔNG TY TRÁCH NHIỆM HỮU HẠN LƯU HUỲNH VIỆT (VN)
Phòng 156 lô C, chung cư Mỹ Phước, số 280 Bùi Hữu Nghĩa, phường 2, quận Bình Thạnh, thành phố Hồ Chí Minh

(511) Nhóm 05: Thuốc trừ sâu; thuốc diệt cỏ; thuốc trừ bệnh cho cây trồng; thuốc đuổi sâu bọ; thuốc diệt và ngăn chặn tảo.

---

(210) **4-2012-08582**

(540)

AMAZON®
Sauna & Steam

(220) 27.04.2012
(441) 25.07.2012
(531) 26.11.3; A26.11.9; 26.4.4
(591) Đen, xanh dương đậm, trắng
(731) CÔNG TY CỔ PHẦN ĐẦU TƯ SẢN XUẤT VÀ XUẤT NHẬP KHẨU TOÀN PHÁT (VN)
Tổ 3 cụm 1 ngõ 345, phố Khương Trung, phường Khương Đình, quận Thanh Xuân, thành phố Hà Nội
(740) Công ty Luật TNHH Phượng Hoàng (PHOENIX LAW)

(511) Nhóm 11: Bồn tắm; thiết bị xông hơi khô (bằng sức nóng của nhiệt); thiết bị xông hơi ướt (bằng sức nóng của hơi nước); thiết bị dùng cho bồn tắm; dụng cụ điều chỉnh hơi nóng của bồn tắm; máy đun nước tắm.

---

(210) **4-2012-08583**

(540)

(220) 27.04.2012
(441) 25.07.2012
(531) A5.11.2
(591) Trắng, đỏ, vàng, xanh
(731) ĐỖ MINH TÂM (VN)
Số 40 Nguyễn An Ninh, phường Bến Thành, quận 1, thành phố Hồ Chí Minh
(740) Công ty TNHH Sở hữu trí tuệ Đại Diện (IPACO.,LTD.)

(511) Nhóm 03: Sữa tắm; dầu gội đầu; kem dưỡng da; nước hoa; xà bông; sữa rửa mặt.

---

(210) **4-2012-08584**

(540)

TIWAN

(220) 27.04.2012
(441) 25.07.2012
(731) CÔNG TY TNHH SẢN XUẤT THƯƠNG MẠI TÍN QUANG (VN)
Số 23 đường 41, phường 10, quận 6, thành phố Hồ Chí Minh
(740) Công ty TNHH BABYLON (BABYLON COMPANY LIMITED)

(511) Nhóm 03: Mỹ phẩm.

Nhóm 35: Mua bán mỹ phẩm.

---

(210) **4-2012-08585**

(540)

EMMANUELLE KHANH

(220) 27.04.2012
(441) 25.07.2012
(731) CÔNG TY TNHH MỘT THÀNH VIÊN MAY MẶC THÀNH KIỀU (VN)
40/TNG ấp Thanh Nghĩa, xã Bảo Thạnh, huyện Ba Tri, tỉnh Bến Tre
(740) Công ty TNHH Sở hữu trí tuệ Thảo Thọ Quyến (INVENCO)

(511) Nhóm 25: Các sản phẩm thời trang bao gồm: quần, áo, giày, dép, mũ (nón), dây lưng (trang phục).

---

(210) **4-2012-08586**

(540)

MICHÈLE DUQUESNE

(220) 27.04.2012
(441) 25.07.2012
(731) CÔNG TY TNHH MỘT THÀNH VIÊN MAY MẶC THÀNH KIỀU (VN)
40/TNG ấp Thanh Nghĩa, xã Bảo Thạnh, huyện Ba Tri, tỉnh Bến Tre
(740) Công ty TNHH Sở hữu trí tuệ Thảo Thọ Quyến (INVENCO)

(511) Nhóm 25: Các sản phẩm thời trang bao gồm: quần, áo, giày, dép, mũ (nón), dây lưng (trang phục).

---

(210) **4-2012-08587**

(540)

KESOL

(220) 27.04.2012
(441) 25.07.2012
(731) CÔNG TY TNHH MỘT THÀNH VIÊN DƯỢC PHẨM THÀNH Ý (VN)
220/158/30 Lê Văn Sỹ, phường 14, quận 3, thành phố Hồ Chí Minh
(740) Công ty TNHH Sở hữu trí tuệ Thảo Thọ Quyến (INVENCO)

(511) Nhóm 05: Dược phẩm; thực phẩm chức năng.

---

(210) **4-2012-08589**

(540)

(220) 27.04.2012
(441) 25.07.2012
(531) 24.13.1; 3.1.8; 3.1.6; A3.1.24
(591) Xanh, vàng
(731) CÔNG TY TNHH THƯƠNG MẠI THÚ Y TÂN TIẾN (VN)
62/8-62/10-62/12 Bàu Cát, phường 14, quận Tân Bình, thành phố Hồ Chí Minh

(511) Nhóm 44: Dịch vụ khám chữa bệnh cho thú y, dịch vụ chăm sóc vật nuôi, tư vấn sử dụng thuốc và các dịch vụ phân tích y tế liên quan đến chữa bệnh cho thú y.

---

(210) **4-2012-08590**

(540)

(220) 27.04.2012
(441) 25.07.2012
(531) A5.5.20; 5.5.16; A5.5.22; 5.5.19
(591) Xanh, hồng, vàng
(731) CÔNG TY TNHH SẢN XUẤT THƯƠNG MẠI NỆM VIỆT (VN)
23 đường số 85, phường Tân Quy, quận 7, thành phố Hồ Chí Minh

(511) Nhóm 20: Nệm cao su thiên nhiên các loại.

---

(210) **4-2012-08591**

(540)

DANASMOK

(220) 27.04.2012
(441) 25.07.2012
(731) CÔNG TY CỔ PHẦN DƯỢC DANAPHA (VN)
253 Dũng Sĩ Thanh Khê, quận Thanh Khê, thành phố Đà Nẵng
(740) Công ty TNHH Tư vấn Phạm Anh Nguyên (ANPHAMCO CO.,LTD.)

(511) Nhóm 05: Dược phẩm; thực phẩm chức năng dùng cho mục đích y tế.

---

(210) **4-2012-08592**

(540)

(220) 27.04.2012
(441) 25.07.2012
(531) 6.1.2; 26.1.2
(591) Xanh lá cây, trắng
(731) NGÔ THỊ OANH HẰNG (VN)
Số nhà 376, tổ 4, phường Phùng Chí Kiên, thị xã Bắc Kạn, tỉnh Bắc Kạn

(511) Nhóm 33: Rượu các loại.

---

(210) **4-2012-08594**

(540)

FAQUAATA

(220) 27.04.2012
(441) 25.07.2012
(731) CÔNG TY CỔ PHẦN ĐẦU TƯ VÀ DỊCH VỤ THƯƠNG MẠI THẮNG NINH (VN)
Xóm Đông, xã Duy Phiên, huyện Tam Dương, tỉnh Vĩnh Phúc
(740) Công ty TNHH Nam Việt và Liên danh (VIPCO)

(511) Nhóm 32: Nước uống tinh khiết.

---

(210) **4-2012-08596**

(540)

(220) 27.04.2012
(441) 25.07.2012
(531) ; 4.5.5; 4.3.7
(731) LONG TIR INDUSTRIAL CO., LTD. (TW)
1F., No.6, Ln.451, Dongfeng Rd., North Dist., Tainan City, Taiwan
(740) Công ty Luật TNHH AMBYS Hà Nội (AMBYS HANOI)

(511) Nhóm 07: Máy cắt vải; cơ cấu điều khiển động cơ trợ lực; máy móc chỉ, len, sợi; con thoi quay cho máy may công nghiệp; mặt nguyệt (tấm kim loại để đẩy vải) cho máy may công nghiệp; chân vịt cho máy may công nghiệp; máy may công nghiệp; động cơ phụ dùng cho máy may công nghiệp; máy may; cơ cấu điều khiển bàn đạp dùng cho máy may.

---

(210) **4-2012-08597**

(540)

(220) 27.04.2012
(441) 25.07.2012
(531) ; 4.5.5; 4.3.7
(731) LONG TIR INDUSTRIAL CO., LTD. (TW)
1F., No.6, Ln.451, Dongfeng Rd., North Dist., Tainan City, Taiwan
(740) Công ty Luật TNHH AMBYS Hà Nội (AMBYS HANOI)

(511) Nhóm 22: Dây đai, không bằng kim loại để buộc hoặc quấn; sợi dây không bằng kim loại để buộc hoặc đóng gói; sợi dây để buộc, không bằng kim loại, dùng cho mục đích nông nghiệp; dây đai, không bằng kim loại, dùng để vận chuyển hàng hoá có tải trọng lớn; dây thừng, không bằng kim loại; dây cáp để buộc và bảo vệ các đồ vật như bó dây điện.

---

(210) **4-2012-08598**

(540)

(220) 27.04.2012
(441) 25.07.2012
(531) 26.4.1; 26.4.7; 26.7.25
(731) CÔNG TY CỔ PHẦN ĐẦU TƯ DVIEWS (VN)
Tầng 21, tòa nhà Capital Tower, 109 Trần Hưng Đạo, phường Cửa Nam, quận Hoàn Kiếm, thành phố Hà Nội

(511) Nhóm 35: Điều hành kinh doanh khách sạn, quản lý kinh doanh khách sạn.

Nhóm 36: Cho thuê căn hộ; quản lý bất động sản; cho thuê bất động sản, cho thuê nhà.

Nhóm 39: Lữ hành nội địa, lữ hành quốc tế; các dịch vụ khách du lịch.

Nhóm 43: Dịch vụ khách sạn, cho thuê phòng họp, khu nghỉ dưỡng (resort), khu du lịch sinh thái nhằm mục đích nghỉ dưỡng.

---

(210) **4-2012-08599**

(540)

Neukiton

(220) 27.04.2012
(441) 25.07.2012
(731) CÔNG TY CỔ PHẦN DƯỢC PHẨM QUỐC TẾ ABIPHA (VN)
Số 5 liền kề 15 khu đô thị Văn Phú, phường Phú La, quận Hà Đông, thành phố Hà Nội
(740) Công ty TNHH Sở hữu trí tuệ AL Nguyên (ALNGUYEN IP CO.,LTD.)

(511) Nhóm 05: Dược phẩm, thực phẩm chức năng dùng trong ngành y.

---

(210) **4-2012-08600**

(540)

EUROSCA

(220) 27.04.2012
(441) 25.07.2012
(731) CÔNG TY CỔ PHẦN DƯỢC PHẨM QUỐC TẾ ABIPHA (VN)
Số 5 liền kề 15, khu đô thị Văn Phú, phường Phú La, quận Hà Đông, thành phố Hà Nội
(740) Công ty TNHH Sở hữu trí tuệ AL Nguyên (ALNGUYEN IP CO.,LTD.)

(511) Nhóm 05: Dược phẩm; thực phẩm chức năng dùng trong ngành y.

---

(210) **4-2012-08601**

(540)

BLOOM brand communications
CLOCK
ĐỒNG HỒ SÁNG TẠO
bloom the differences

(220) 27.04.2012
(441) 25.07.2012
(531) 17.1.1; 1.15.24; 25.1.25; 26.4.2
(591) Xanh da trời
(731) CÔNG TY TRÁCH NHIỆM HỮU HẠN KHAI HOA (VN)
135/37 Nguyễn Hữu Cảnh, phường 22, quận Bình Thạnh, thành phố Hồ Chí Minh

(511) Nhóm 14: Đồng hồ.

---

(210) **4-2012-08602**

(540)

Bromen

(220) 27.04.2012
(441) 25.07.2012
(731) TÀO HOÀNG SƠN (VN)
Số 8 Đồng Nhân B, Bạch Đằng, quận Hai Bà Trưng, thành phố Hà Nội

(511) Nhóm 11: Bếp gas; van an toàn cho thiết bị dùng gas; máy hút mùi cho nhà bếp; nồi cơm điện; thiết bị cung cấp nước nóng; thiết bị lọc nước.

---

(210) **4-2012-08603**

(540)

AN NGƯ

(220) 27.04.2012
(441) 25.07.2012
(731) NGUYỄN VIẾT HUỶNH (VN)
Cụm công nghiệp B, xã Nhân Quyền, huyện Bình Giang, tỉnh Hải Dương
(740) Công ty TNHH Sở hữu trí tuệ HA VIP (HAVIP CO., LTD.)

(511) Nhóm 29: Nước mắm.

---

(210) **4-2012-08604**

(540)

MINH HƯƠNG

(220) 27.04.2012
(441) 25.07.2012
(731) CÔNG TY TNHH MỘT THÀNH VIÊN NASDA (VN)
Số nhà 287, đường Ngô Quyền, phường Tân Bình, thành phố Hải Dương, tỉnh Hải Dương
(740) Công ty TNHH Sở hữu trí tuệ HA VIP (HAVIP CO., LTD.)

(511) Nhóm 16: Keo dính dùng cho mục đích văn phòng; keo dính dùng cho mục đích gia dụng.

---

(210) **4-2012-08605**

(540)

(220) 27.04.2012
(441) 25.07.2012
(531) A11.1.6; A11.1.2; A11.1.5; 26.4.1
(591) Vàng, xanh lá cây đậm
(731) TRẦN HOÀI LINH (VN)
P208 Nơ 4, đô thị Pháp Vân, phường Hoàng Liệt, quận Hoàng Mai, thành phố Hà Nội

(511) Nhóm 43: Dịch vụ nhà hàng ăn uống; quán ăn tự phục vụ; dịch vụ cung cấp đồ ăn, uống (do nhà hàng thực hiện); dịch vụ quán cà phê.

---

(210) **4-2012-08606**

(540)

EUPEKOF

(220) 27.04.2012
(441) 25.07.2012
(731) CÔNG TY CỔ PHẦN DƯỢC MÊ KÔNG (VN)
G17, ngõ 28, Xuân La, phường Xuân La, quận Tây Hồ, thành phố Hà Nội
(740) Công ty TNHH Sở hữu trí tuệ và Công nghệ Thủ đô (CAPITAL IP&T CO.LTD.)

(511) Nhóm 05: Dược phẩm, thực phẩm dinh dưỡng dùng trong y tế.

---

(210) **4-2012-08607**

(540)

HEPCITZIN

(220) 27.04.2012
(441) 25.07.2012
(731) CÔNG TY CỔ PHẦN DƯỢC MÊ KÔNG (VN)
G17, ngõ 28, Xuân La, phường Xuân La, quận Tây Hồ, thành phố Hà Nội
(740) Công ty TNHH Sở hữu trí tuệ và Công nghệ Thủ đô (CAPITAL IP&T CO.LTD.)

(511) Nhóm 05: Dược phẩm, thực phẩm dinh dưỡng dùng trong y tế.

---

(210) **4-2012-08608**

(540)

BAETRINS

(220) 27.04.2012
(441) 25.07.2012
(731) CÔNG TY CỔ PHẦN DƯỢC MÊ KÔNG (VN)
G17, ngõ 28, Xuân La, phường Xuân La, quận Tây Hồ, thành phố Hà Nội
(740) Công ty TNHH Sở hữu trí tuệ và Công nghệ Thủ đô (CAPITAL IP&T CO.LTD.)

(511) Nhóm 05: Dược phẩm, thực phẩm dinh dưỡng dùng trong y tế.

---

(210) **4-2012-08609**

(540)

ROSUNEXT

(220) 27.04.2012
(441) 25.07.2012
(731) CÔNG TY CỔ PHẦN DƯỢC MÊ KÔNG (VN)
G17, ngõ 28, Xuân La, phường Xuân La, quận Tây Hồ, thành phố Hà Nội
(740) Công ty TNHH Sở hữu trí tuệ và Công nghệ Thủ đô (CAPITAL IP&T CO.LTD.)

(511) Nhóm 05: Dược phẩm, thực phẩm dinh dưỡng dùng trong y tế.

---

(210) **4-2012-08610**

(540)

CRETIMUM

(220) 27.04.2012
(441) 25.07.2012
(731) CÔNG TY TRÁCH NHIỆM HỮU HẠN CÔNG NGHỆ VÀ DƯỢC PHẨM ZORRO (VN)
Thôn Thụy ứng, xã Hòa Bình, huyện Thường Tín, thành phố Hà Nội
(740) Công ty TNHH Sở hữu trí tuệ và Công nghệ Thủ đô (CAPITAL IP&T CO.LTD.)

(511) Nhóm 05: Dược phẩm, thực phẩm dinh dưỡng dùng trong y tế.

---

(210) **4-2012-08611**

(540)

PHARMASOGIN

(220) 27.04.2012
(441) 25.07.2012
(731) PHIL-INTERNATIONAL CO.,LTD. (KR)
629-4, Yeoksam-Dong, Kangnam-Ku, Seoul, Korea
(740) Công ty TNHH Sở hữu trí tuệ và Công nghệ Thủ đô (CAPITAL IP&T CO.LTD.)

(511) Nhóm 05: Dược phẩm, thực phẩm dinh dưỡng dùng trong y tế.

---

(210) **4-2012-08612**

(540)

VINOTAVIC

(220) 27.04.2012
(441) 25.07.2012
(731) CÔNG TY CỔ PHẦN THƯƠNG MẠI DƯỢC PHẨM QUỐC TẾ (VN)
Nhà số 18 (G14), ngách 23, ngõ 34, đường Nguyên Hồng, phường Láng Hạ, quận Đống Đa, thành phố Hà Nội
(740) Công ty TNHH Sở hữu trí tuệ và Công nghệ Thủ đô (CAPITAL IP&T CO.LTD.)

(511) Nhóm 05: Dược phẩm, thực phẩm dinh dưỡng dùng trong y tế.

---

(210) **4-2012-08613**

(540)

SMAXLATIN

(220) 27.04.2012
(441) 25.07.2012
(731) CÔNG TY CỔ PHẦN THƯƠNG MẠI DƯỢC PHẨM QUỐC TẾ (VN)
Nhà số 18 (G14), ngách 23, ngõ 34, đường Nguyên Hồng, phường Láng Hạ, quận Đống Đa, thành phố Hà Nội
(740) Công ty TNHH Sở hữu trí tuệ và Công nghệ Thủ đô (CAPITAL IP&T CO.LTD.)

(511) Nhóm 05: Dược phẩm, thực phẩm dinh dưỡng dùng trong y tế.

---

(210) **4-2012-08614**

(540)

PACLISPEC

(220) 27.04.2012
(441) 25.07.2012
(731) CÔNG TY CỔ PHẦN THƯƠNG MẠI DƯỢC PHẨM QUỐC TẾ (VN)
Nhà số 18 (G14), ngách 23, ngõ 34, đường Nguyên Hồng, phường Láng Hạ, quận Đống Đa, thành phố Hà Nội
(740) Công ty TNHH Sở hữu trí tuệ và Công nghệ Thủ đô (CAPITAL IP&T CO.LTD.)

(511) Nhóm 05: Dược phẩm, thực phẩm dinh dưỡng dùng trong y tế.

---

(210) **4-2012-08615**

(540)

MAXPOSIDE

(220) 27.04.2012
(441) 25.07.2012

(731) CÔNG TY CỔ PHẦN THƯƠNG MẠI DƯỢC PHẨM QUỐC TẾ (VN)
Nhà số 18 (G14), ngách 23, ngõ 34, đường Nguyên Hồng, phường Láng Hạ, quận Đống Đa, thành phố Hà Nội

(740) Công ty TNHH Sở hữu trí tuệ và Công nghệ Thủ đô (CAPITAL IP&T CO.LTD.)

(511) Nhóm 05: Dược phẩm, thực phẩm dinh dưỡng dùng trong y tế.

---

(210) **4-2012-08616**

(540)

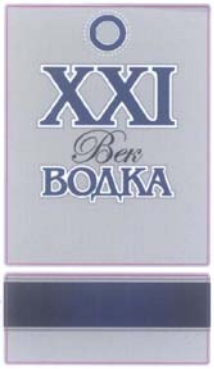

(220) 27.04.2012
(441) 25.07.2012
(531) A24.15.8; 24.15.3; 26.4.2; 26.1.1; 26.4.9
(591) Xanh lam, đỏ, ghi, trắng
(731) CÔNG TY TRÁCH NHIỆM HỮU HẠN VODK NGA (VN)
Số 21 phố Điện Biên Phủ, phường Điện Biên Phủ, quận Ba Đình, thành phố Hà Nội
(740) Công ty TNHH Sở hữu trí tuệ và Công nghệ Thủ đô (CAPITAL IP&T CO.LTD.)

(511) Nhóm 33: Rượu vốt ca, rượu vang, rượu gạo, rượu hoa quả, rượu uýtky, rượu brandi.

---

(210) **4-2012-08618**

(540)

(220) 27.04.2012
(441) 25.07.2012
(531) 14.9.7; 14.7.1; A1.1.10; 2.1.1; 22.5.10; A22.5.13; 26.13.1
(591) Xanh lá cây, nâu, ghi, đỏ, đen, trắng
(731) CÔNG TY TRÁCH NHIỆM HỮU HẠN VODK NGA (VN)
Số 21 phố Điện Biên Phủ, phường Điện Biên Phủ, quận Ba Đình, thành phố Hà Nội
(740) Công ty TNHH Sở hữu trí tuệ và Công nghệ Thủ đô (CAPITAL IP&T CO.LTD.)

(511) Nhóm 33: Rượu vốt ca, rượu vang, rượu gạo, rượu hoa quả, rượu uýtky, rượu brandi.

---

(210) **4-2012-08619**

(540)

(220) 27.04.2012
(441) 25.07.2012
(531) 26.5.1; 26.4.3; 3.4.18; 3.4.20; A3.4.24
(591) Đỏ, hồng, trắng
(731) CÔNG TY TNHH THỨC ĂN CHĂN NUÔI KYODO SOJITZ (VN)
Lô F5-F6-F7-F8 KCN Thịnh Phát, xã Lương Bình, huyện Bến Lức, tỉnh Long An

(511) Nhóm 31: Thực phẩm cho động vật; thức ăn nhai cho động vật; cám; cám trộn làm thức ăn cho động vật; thức ăn gia súc.

---

(210) **4-2012-08620**

(540)

(220) 27.04.2012
(441) 25.07.2012
(531) 26.11.1; 26.13.25
(591) Đen, xám
(731) CÔNG TY TNHH MỸ PHẨM PARIS (VN)
382/46 Huỳnh Tấn Phát, thị trấn Nhà Bè, huyện Nhà Bè, thành phố Hồ Chí Minh
(740) Công ty TNHH một thành viên Trường Luật (TRƯƠNG LUẬT)

(511) Nhóm 03: Mỹ phẩm.

---

(210) **4-2012-08622**

(540)

(220) 27.04.2012
(441) 25.07.2012
(531) 1.3.1; 1.7.6; 25.1.25; 25.7.25
(591) Hồng, vàng, xanh nước biển, nâu, trắng, đen
(731) CÔNG TY TNHH LIÊN DOANH TOPCAKE (VN)
Lô M.01 đường Trung Tâm, khu công nghiệp Long Hậu, xã Long Hậu, huyện Cần Giuộc, tỉnh Long An
(740) Công ty TNHH một thành viên Trường Luật (TRƯƠNG LUẬT)

(511) Nhóm 30: Bánh; kẹo.

---

(210) **4-2012-08623**

(540) **PHƯỚC NGUYÊN**

FN

Trần Thị Chiểu

(220) 27.04.2012
(441) 25.07.2012
(731) CƠ SỞ TRẦN THỊ CHIỂU (VN)
A2/4A ấp 1, xã Tân Kiên, huyện Bình Chánh, thành phố Hồ Chí Minh
(740) Công ty TNHH một thành viên Trường Luật (TRƯƠNG LUẬT)

(511) Nhóm 07: Pit tông (piston); trục cam.

---

(210) **4-2012-08625**

(540)

(220) 27.04.2012
(441) 25.07.2012
(531) 26.3.1
(591) Xanh lá cây, trắng
(731) CÔNG TY TNHH CÔNG NGHỆ SINH HỌC VINA TẢO SPIRULINA (VN)
14 - ngách 55/124, đường Âu Cơ, phường Tứ Liên, quận Tây Hồ, thành phố Hà Nội
(740) Công ty TNHH một thành viên Sở hữu trí tuệ VCCI (VCCI-IP CO.,LTD)

(511) Nhóm 05: Thực phẩm chức năng; tảo tươi Spirulina (thực phẩm chức năng); tảo khô dạng viên Spirulina (thực phẩm chức năng).

---

(210) **4-2012-08626**

(540)

(220) 27.04.2012
(441) 25.07.2012
(531) 26.1.1; 26.1.6; A3.6.25; 3.11.7
(731) KABUSHIKI KAISHA MOGA . BROOK also trading as MOGA . BROOK CO., LTD. (JP)
Aoyama Palacio Tower 9F, 3-6-7 Kita-Aoyama, Minato-ku, Tokyo, Japan
(740) Công ty TNHH một thành viên Sở hữu trí tuệ VCCI (VCCI-IP CO.,LTD)

(511) Nhóm 03: Mỹ phẩm dạng lỏng dùng cho móng (tay, chân); mỹ phẩm dạng lỏng khử trùng và diệt khuẩn dùng cho móng tay chân (không dùng cho mục đích y tế); nước sữa làm đẹp dùng cho móng tay chân; dầu làm đẹp dùng cho móng tay chân; kem giữ ẩm dùng cho móng tay chân; lớp sơn bóng ngoài cùng dùng cho móng tay chân (mỹ phẩm); chất gien (gel) bôi móng tay chân dưới dạng màu tự nhiên có nguồn gốc từ nhựa và chống tia cực tím (không dùng cho mục đích y tế); chất đánh bóng móng tay chân; chất tẩy nước đánh bóng móng tay chân; chất phủ lót làm bóng móng tay chân; chế phẩm chăm sóc móng tay chân (mỹ phẩm); chế phẩm làm bóng móng tay chân; các sản phẩm trang trí móng tay chân cụ thể là: đầu móng tay giả, keo dính cho móng, mẫu trang trí móng, chất làm cứng móng tay, sơn làm bóng móng, màu cho móng và màu lấp lánh cho móng; chất nhuộm màu dùng cho mục đích mỹ phẩm; mỹ phẩm dùng cho móng tay chân; chế phẩm vệ sinh cho móng tay chân; mỹ phẩm; chế phẩm để trang điểm; móng tay chân giả; lông mi giả; chất dính dùng cho móng (mỹ phẩm); chất dính dùng cho mục đích mỹ phẩm; chế phẩm đánh bóng; xà phòng và chất tẩy rửa không dùng trong hoạt động sản xuất và không dùng cho mục đích y tế; nước hoa; nước thơm trang điểm và hương thơm để thắp; giấy nhám; vải nhám; cát đánh bóng (vật liệu để mài mòn); vải ráp cụ thể là vải để đánh bóng; giấy ráp; giấy đánh bóng; vải đánh bóng.

---

(210) **4-2012-08627**

(540)

LOHASUN
록하이

(220) 27.04.2012
(441) 25.07.2012
(531) 26.4.4; 26.3.23; A26.11.9
(591) Xanh tím than, đỏ, đen
(731) DOANH NGHIỆP TƯ NHÂN LỘC HẢI (VN)
Số nhà 53, phố Bình Lộc, phường Tân Bình, thành phố Hải Dương, tỉnh Hải Dương
(740) Công ty TNHH Sở hữu trí tuệ PADEMARK (PADEMARK CO.,LTD.)

(511) Nhóm 09: Dây điện.

---

(210) **4-2012-08628**

(540)

dacsandongthap.com
Đậm hương quê - thắm nghĩa tình

(220) 27.04.2012
(441) 25.07.2012
(531) A5.5.20; 5.5.16; A5.1.16
(591) Xanh lá cây, đỏ
(731) CÔNG TY CỔ PHẦN ĐA CHỨC NĂNG (VN)
56A Lê Văn Sỹ, phường 11, quận Phú Nhuận, thành phố Hồ Chí Minh
(740) Công ty TNHH Tư vấn Sở hữu trí tuệ Á Đông (A ĐÔNG IP CONSULTANCY CO.,LTD.)

(511) Nhóm 35: Mua bán: thực phẩm chế biến, thủy hải sản đóng hộp, trái cây tươi, đồ uống có cồn, hạt sen sấy, nem chua (làm từ thịt).

---

(210) **4-2012-08630**

(540)

(220) 27.04.2012
(441) 25.07.2012
(531) 8.1.19; 26.15.15; 19.3.3; A19.3.25; A26.4.6
(591) Nâu sô cô la đậm, nâu sô cô la đỏ, xanh da trời đậm, xanh da trời nhạt, trắng
(731) COMPAGNIE LAITIERE EUROPEENNE (FR)
50890 Conde-Sur-Vire, France
(740) Công ty Cổ phần Sở hữu công nghiệp INVESTIP (INVESTIP)

(511) Nhóm 29: Sữa, pho mát, bơ và các sản phẩm bơ sữa, trứng; dầu có thể ăn được và mỡ có thể ăn được.

---

(210) **4-2012-08631**

(540)

(220) 27.04.2012
(441) 25.07.2012
(531) A1.1.10; 26.1.1; A11.1.18
(591) Đỏ nâu, trắng
(731) CÔNG TY TRÁCH NHIỆM HỮU HẠN THƯƠNG MẠI QUẢNG CÁO TÔI VÀ CUỘC SỐNG (VN)
334/41 Chu Văn An, phường 12, quận Bình Thạnh, thành phố Hồ Chí Minh
(740) Công ty Cổ phần Sở hữu công nghiệp INVESTIP (INVESTIP)

(511) Nhóm 30: Cà phê.

---

(210) **4-2012-08632**

(540)

(220) 27.04.2012
(441) 25.07.2012
(531) 1.3.1; A5.5.20; 5.5.4; 26.1.1
(731) CÔNG TY TNHH ĐĂK VIỆT QUỐC TẾ (VN)
P. 606 tòa nhà Indochina Park Tower, số 04 Nguyễn Đình Chiểu, phường Đa Kao, quận 1, thành phố Hồ Chí Minh
(740) Công ty Cổ phần Sở hữu công nghiệp INVESTIP (INVESTIP)

(511) Nhóm 30: Cà phê.

---

(210) **4-2012-08633**

(540)

(220) 27.04.2012
(441) 25.07.2012
(531) 26.3.1; 15.7.1; 5.7.3
(591) Xanh lá cây, xanh pha vàng, đỏ, vàng, trắng
(731) LIÊN HIỆP HỢP TÁC XÃ LONG AN (VN)
Số 24, quốc lộ 1, phường 2, thành phố Tân An, tỉnh Long An
(740) Công ty Cổ phần Sở hữu công nghiệp INVESTIP (INVESTIP)

(511) Nhóm 31: Lúa, rau, củ, quả tươi.

Nhóm 35: Mua bán lúa; mua bán rau; mua bán củ; mua bán quả tươi.

---

(210) **4-2012-08634**

(540)

(220) 27.04.2012
(441) 25.07.2012
(531) 1.5.1; 7.11.1; 26.13.25
(591) Đỏ, xanh rêu, xanh rêu đậm, xanh rêu nhạt, trắng, vàng rêu
(731) CÔNG TY CỔ PHẦN QUỐC TẾ SATRACO (VN)
Số 02 Lương Định Của, phường 5, thành phố Sóc Trăng, tỉnh Sóc Trăng
(740) Công ty Cổ phần Sở hữu công nghiệp INVESTIP (INVESTIP)

(511) Nhóm 43: Nhà hàng ăn uống; khách sạn.

---

(210) **4-2012-08635**

(540)

(220) 27.04.2012
(441) 25.07.2012
(531) A1.1.10; 26.1.2; 24.15.1; A1.1.5; 2.9.1
(731) CÔNG TY TNHH SẢN XUẤT & THƯƠNG MẠI ĐIỂM 10 (VN)
Phố Kiên Trung, thị trấn Trấu Quỳ, huyện Gia Lâm, thành phố Hà Nội
(740) Công ty Luật TNHH Việt An (VIET AN LAW FIRM)

(511) Nhóm 32: Bia, nước khoáng (đồ uống), nước ép hoa quả, xiro dùng cho đồ uống, nước chanh muối.

---

(210) **4-2012-08636**

(540)

(220) 27.04.2012
(441) 25.07.2012
(531) 26.4.3; 26.4.7
(731) DALIAN SHIDE PLASTIC BUIDING MATERIALS CO, LTD (CN)
ChangXing Island, Harbor Industrial Zone, Dalian, China
(740) Công ty Luật TNHH Việt An (VIET AN LAW FIRM)

(511) Nhóm 19: Thanh nhựa dùng trong xây dựng.

---

(210) **4-2012-08637**

(540)

ESOSBK

(220) 27.04.2012
(441) 25.07.2012
(731) CÔNG TY CỔ PHẦN DƯỢC PHẨM MỸ QUỐC (VN)
Số 37 ngõ 91, Nguyễn Chí Thanh, phường Láng Hạ, quận Đống Đa, thành phố Hà Nội
(740) Công ty TNHH INVESTPRO và cộng sự (INVESTPRO & ASSOCIATES)

(511) Nhóm 05: Dược phẩm.

---

(210) **4-2012-08638**

(540)

CALCIUMCPP

(220) 27.04.2012
(441) 25.07.2012
(731) CÔNG TY CỔ PHẦN DƯỢC PHẨM BẾN TRE (VN)
6A3 quốc lộ 60, phường Phú Tân, thành phố Bến Tre, tỉnh Bến Tre
(740) Công ty TNHH INVESTPRO và cộng sự (INVESTPRO & ASSOCIATES)

(511) Nhóm 05: Dược phẩm.

---

(210) **4-2012-08639**

(540)

Central Park hotel

(220) 27.04.2012
(441) 25.07.2012
(531) A5.3.15; A26.11.12; A5.5.20
(591) Xanh dương, trắng
(731) CÔNG TY CỔ PHẦN KHÁCH SẠN CENTRAL PARK (VN)
128/16, phường Tân Tiến, thành phố Biên Hòa, tỉnh Đồng Nai
(740) Công ty TNHH Tư vấn sở hữu trí tuệ Việt (VIET IP CO.,LTD.)

(511) Nhóm 37: Xây dựng: xây dựng công trình kỹ thuật dân dụng, công nghiệp, cầu đường.

Nhóm 43: Khách sạn, dịch vụ lưu trú ngắn ngày, nhà nghỉ du lịch; nhà hàng ăn uống, quán ăn, dịch vụ cung cấp thức ăn đồ uống thực hiện bởi nhà hàng.

---

(210) **4-2012-08640**

(540)

Amart
СуперМаркет ДоПоздна

(220) 27.04.2012
(441) 25.07.2012
(531) 26.4.2; 26.13.25
(591) Xanh rêu, đen
(731) CÔNG TY CỔ PHẦN ĐẠI THUẬN (VN)
42 Củ Chi, phường Vĩnh Hải, thành phố Nha Trang, tỉnh Khánh Hòa
(740) Công ty TNHH Tư vấn sở hữu trí tuệ Việt (VIET IP CO.,LTD.)

(511) Nhóm 35: Mua bán các loại hàng hóa sau: hàng tiêu dùng (hàng dệt may, hàng may mặc, hàng may sẵn, giày, dép, đồng hồ, kính mắt, vali, cặp, túi, ví, thuốc và dụng cụ y tế trong gia đình), lương thực, thực phẩm, đồ uống (rượu, bia, nước giải khát), thuốc lá, nước hoa, mỹ phẩm, chế phẩm vệ sinh, gốm, sứ, thủy tinh, đồ điện gia dụng (ổ cắm điện, công tắc điện, đèn ngủ, bình nấu nước), đồ dùng nội thất (chén, đũa, đĩa, ly, dao, thớt, kéo), hàng văn hóa giải trí (đồ lưu niệm, đồ thủ công mỹ nghệ, tranh ảnh, bưu thiếp), văn phòng phẩm.

Nhóm 43: Dịch vụ cung cấp thức ăn, đồ uống bởi nhà hàng, dịch vụ cung cấp thức ăn nhanh do nhà hàng thực hiện.

---

(210) **4-2012-08643**

(540)

(220) 27.04.2012
(441) 25.07.2012
(531) 2.9.1; A1.1.10; 26.1.1; 2.9.14; A2.9.15; A5.3.13
(591) Đỏ, xanh nước biển, vàng, xanh lá cây, đen, trắng
(731) QUỸ HỖ TRỢ VẬN ĐỘNG VIÊN THỂ THAO VIỆT NAM (VN)
15 AV Hồ Xuân Hương, phường Nguyễn Du, quận Hai Bà Trưng, thành phố Hà Nội
(740) Công ty TNHH Tầm nhìn và Liên danh (VISION & ASSOCIATES CO.LTD.)

(511) Nhóm 36: Dịch vụ gây quỹ từ thiện; dịch vụ lập quỹ hỗ trợ tài chính.

---

(210) **4-2012-08644**

(540)

(220) 27.04.2012
(441) 25.07.2012
(731) FONETECH INTERNATIONAL, INC. (TW)
6F., No. 70, Dingxiang St., Sanmin Dist., Kaohsiung City 807, Taiwan
(740) Công ty TNHH Trường Xuân (AGELESS CO.,LTD.)

(511) Nhóm 09: Điện thoại di động, pin điện; hộp bằng da chuyên dụng để đựng điện thoại, tai nghe; thiết bị sạc pin điện; máy nghe nhạc âm thanh nổi cho cá nhân; hộp bằng da chuyên dụng để đựng máy nghe nhạc; thẻ nhớ đa phương tiện; thiết bị lưu trữ dữ liệu (USB); máy ảnh [chụp ảnh]; máy quay video xách tay có kèm theo bộ phận ghi hình; máy tính bảng; hộp bằng da chuyên dụng để đựng máy tính bảng.

---

(210) **4-2012-08647**

(540)

(220) 27.04.2012
(441) 25.07.2012
(531) 26.4.1; 20.7.1; 26.4.7
(591) Đỏ, xanh tím than, trắng
(731) CÔNG TY TNHH THƯƠNG MẠI XÂY DỰNG PHÚC ANH (VN)
85 Trương Định, phường 6, quận 3, thành phố Hồ Chí Minh
(740) Công ty TNHH Sở hữu trí tuệ WINCO (WINCO CO., LTD.)

(511) Nhóm 05: Nhân sâm, linh chi đã qua chế biến dùng cho mục đích y tế.

Nhóm 30: Trà nhân sâm (đồ uống trên cơ sở trà là thành phần chủ yếu); trà linh chi (đồ uống trên cơ sở trà là thành phần chủ yếu) (tất cả đều không dùng cho mục đích y tế).

Nhóm 32: Bột nhân sâm dùng làm đồ uống (không dùng cho mục đích y tế); chất chiết ra từ nhân sâm để làm đồ uống; đồ uống từ nước ép cây nhân sâm; chất chiết xuất từ linh chi làm đồ uống (tất cả đều không chứa cồn).

Nhóm 35: Mua bán, xuất nhập khẩu, giới thiệu sản phẩm: nhân sâm, linh chi, trà nhân sâm, trà linh chi, bột nhân sâm dùng làm đồ uống.

---

(210) **4-2012-08648**

(540)

(220) 27.04.2012
(441) 25.07.2012
(531) 26.4.2
(591) Đỏ, trắng
(731) CÔNG TY CỔ PHẦN ĐẦU TƯ CÔNG NGHỆ TRÍ TUỆ TRẺ (VN)
18/3 Phan Văn Trị, phường 2, quận 5, thành phố Hồ Chí Minh
(740) Công ty TNHH Sở hữu trí tuệ WINCO (WINCO CO., LTD.)

(511) Nhóm 07: Máy in (không dùng cho máy tính).

Nhóm 35: Mua bán, xuất nhập khẩu, giới thiệu sản phẩm: máy in, phần mềm máy vi tính, máy vi tính, máy fax.

---

(210) **4-2012-08649**

(540)

(220) 27.04.2012
(441) 25.07.2012
(531) 3.4.7; 3.4.11
(731) HEE FOOK YAN RICHARD (SG)
21 Duchess Avenue Singapore 269092
(740) Công ty TNHH Sở hữu trí tuệ WINCO (WINCO CO., LTD.)

(511) Nhóm 24: Vải; tấm phủ bằng vải; vải jecxi; vải lanh; vải sợi; khăn tay bỏ túi bằng vải.

Nhóm 25: Thắt lưng (trang phục); cà vạt; quần áo; giày dép; mũ nón.

---

(210) **4-2012-08650**

(540)

Sơn INSULKOTE

(220) 27.04.2012
(441) 25.07.2012

(731) CÔNG TY TNHH XÂY DỰNG - DỊCH VỤ - QUẢNG CÁO NGUYÊN GIÁP (VN)
47/333G, Quang Trung, phường 12, quận Gò Vấp, thành phố Hồ Chí Minh

(511) Nhóm 02: Sơn.

---

(210) **4-2012-08651**

(540)

CTC A04501S-F

(220) 02.05.2012
(441) 25.07.2012

(731) CÔNG TY CỔ PHẦN PHÁT TRIỂN TRUYỀN THÔNG - TRUYỀN HÌNH (CTC) (COMMUNICATION AND TELEVISION DEVELOPMEN COMPANY) (VN)
Số 65 Lạc Trung, quận Hai Bà Trưng, thành phố Hà Nội

(511) Nhóm 09: Máy và thiết bị thu phát thanh truyền hình.

Nhóm 35: Buôn bán các thiết bị thu phát thanh truyền hình.

---

(210) **4-2012-08652**

(540)

CTC A03501S-F

(220) 02.05.2012
(441) 25.07.2012

(731) CÔNG TY CỔ PHẦN PHÁT TRIỂN TRUYỀN THÔNG - TRUYỀN HÌNH (CTC) (COMMUNICATION AND TELEVISION DEVELOPMEN COMPANY) (VN)
Số 65 Lạc Trung, quận Hai Bà Trưng, thành phố Hà Nội

(511) Nhóm 09: Máy và thiết bị thu phát thanh truyền hình.

Nhóm 35: Buôn bán các thiết bị thu phát thanh truyền hình.

---

(210) **4-2012-08653**

(540)

CTC 02501S

(220) 02.05.2012
(441) 25.07.2012

(731) CÔNG TY CỔ PHẦN PHÁT TRIỂN TRUYỀN THÔNG - TRUYỀN HÌNH (CTC) (COMMUNICATION AND TELEVISION DEVELOPMEN COMPANY) (VN)
Số 65 Lạc Trung, quận Hai Bà Trưng, thành phố Hà Nội

(511) Nhóm 09: Máy và thiết bị thu phát thanh truyền hình.

Nhóm 35: Buôn bán các thiết bị thu phát thanh truyền hình.

---

(210) **4-2012-08654**

(540)

CTC 02500S

(220) 02.05.2012
(441) 25.07.2012

(731) CÔNG TY CỔ PHẦN PHÁT TRIỂN TRUYỀN THÔNG - TRUYỀN HÌNH (CTC) (COMMUNICATION AND TELEVISION DEVELOPMEN COMPANY) (VN)
Số 65 Lạc Trung, quận Hai Bà Trưng, thành phố Hà Nội

(511) Nhóm 09: Máy và thiết bị thu phát thanh truyền hình.

Nhóm 35: Buôn bán các thiết bị thu phát thanh truyền hình.

---

(210) **4-2012-08655**

(540)

CTC A03251S-F

(220) 02.05.2012
(441) 25.07.2012

(731) CÔNG TY CỔ PHẦN PHÁT TRIỂN TRUYỀN THÔNG - TRUYỀN HÌNH (CTC) (COMMUNICATION AND TELEVISION DEVELOPMEN COMPANY) (VN)
Số 65 Lạc Trung, quận Hai Bà Trưng, thành phố Hà Nội

(511) Nhóm 09: Máy và thiết bị thu phát thanh truyền hình.

Nhóm 35: Buôn bán các thiết bị thu phát thanh truyền hình.

---

(210) **4-2012-08656**

(540)

CTC AT04Tr

(220) 02.05.2012
(441) 25.07.2012

(731) CÔNG TY CỔ PHẦN PHÁT TRIỂN TRUYỀN THÔNG - TRUYỀN HÌNH (CTC) (COMMUNICATION AND TELEVISION DEVELOPMEN COMPANY) (VN)
Số 65 Lạc Trung, quận Hai Bà Trưng, thành phố Hà Nội

(511) Nhóm 09: Máy và thiết bị thu phát thanh truyền hình.

Nhóm 35: Buôn bán các thiết bị thu phát thanh truyền hình.

---

(210) **4-2012-08657**

(540)

CTC AT02Tr

(220) 02.05.2012
(441) 25.07.2012

(731) CÔNG TY CỔ PHẦN PHÁT TRIỂN TRUYỀN THÔNG - TRUYỀN HÌNH (CTC) (COMMUNICATION AND TELEVISION DEVELOPMEN COMPANY) (VN)
Số 65 Lạc Trung, quận Hai Bà Trưng, thành phố Hà Nội

(511) Nhóm 09: Máy và thiết bị thu phát thanh truyền hình.

Nhóm 35: Buôn bán các thiết bị thu phát thanh truyền hình.

---

(210) **4-2012-08658**

(540)

CTC AT03Tr

(220) 02.05.2012
(441) 25.07.2012

(731) CÔNG TY CỔ PHẦN PHÁT TRIỂN TRUYỀN THÔNG - TRUYỀN HÌNH (CTC) (COMMUNICATION AND TELEVISION DEVELOPMEN COMPANY) (VN)
Số 65 Lạc Trung, quận Hai Bà Trưng, thành phố Hà Nội

(511) Nhóm 09: Máy và thiết bị thu phát thanh truyền hình.

Nhóm 35: Buôn bán các thiết bị thu phát thanh truyền hình.

---

(210) **4-2012-08659**

(540)

CTC-FM R51

(220) 02.05.2012
(441) 25.07.2012

(731) CÔNG TY CỔ PHẦN PHÁT TRIỂN TRUYỀN THÔNG - TRUYỀN HÌNH (CTC) (COMMUNICATION AND TELEVISION DEVELOPMEN COMPANY) (VN)
Số 65 Lạc Trung, quận Hai Bà Trưng, thành phố Hà Nội

(511) Nhóm 09: Máy và thiết bị thu phát thanh truyền hình.

Nhóm 35: Buôn bán các thiết bị thu phát thanh truyền hình.

---

(210) **4-2012-08660**

(540)

CTC EN 02100

(220) 02.05.2012
(441) 25.07.2012

(731) CÔNG TY CỔ PHẦN PHÁT TRIỂN TRUYỀN THÔNG TRUYỀN HÌNH (VN)
Số 65 Lạc Trung, quận Hai Bà Trưng, thành phố Hà Nội

(511) Nhóm 09: Máy và thiết bị thu phát thanh truyền hình.

Nhóm 35: Buôn bán các thiết bị thu phát thanh truyền hình.

---

(210) **4-2012-08661**

(540)

CTC FMAUTOCONTROL

(220) 02.05.2012
(441) 25.07.2012

(731) CÔNG TY CỔ PHẦN PHÁT TRIỂN TRUYỀN THÔNG TRUYỀN HÌNH (VN)
65 Lạc Trung, quận Hai Bà Trưng, thành phố Hà Nội

(511) Nhóm 09: Máy và thiết bị thu phát thanh truyền hình.

Nhóm 35: Buôn bán các thiết bị thu phát thanh truyền hình.

---

(210) **4-2012-08662**

(540)

(220) 02.05.2012
(441) 25.07.2012
(531) A25.7.21; A26.11.8; 26.11.3
(591) Xanh lá cây, đen, trắng
(731) CÔNG TY TNHH SẢN XUẤT THƯƠNG MẠI KHÁNH DUY (VN)
241 đường 10, phường Phước Bình, quận 09, thành phố Hồ Chí Minh

(511) Nhóm 25: Quần áo.

---

(210) **4-2012-08663**

(540)

VIET-TRUSS

(220) 02.05.2012
(441) 25.07.2012
(731) CÔNG TY TNHH HUY VIỆT (VN)
351/9 phường Phú Hoà, thị xã Thủ Dầu Một, tỉnh Bình Dương

(511) Nhóm 06: Vật liệu xây dựng bằng kim loại.

---

(210) **4-2012-08664**

(540)

NON-SICK

(220) 02.05.2012
(441) 25.07.2012

(731) CÔNG TY TNHH BẮC ĐỨC NOGER (VN)
Số 19, ngách 36, ngõ 203, đường Kim Ngưu, phường Thanh Lương, quận Hai Bà Trưng, thành phố Hà Nội

(511) Nhóm 05: Dược phẩm; thực phẩm chức năng (dùng trong ngành y); cao dán chống say tàu xe (dùng trong ngành y).

Nhóm 35: Mua bán thực phẩm chức năng; cao dán chống say tàu xe (dùng trong ngành y).

---

(210) **4-2012-08665**

(540)

PETALS
AQUA PETALS

(220) 02.05.2012
(441) 25.07.2012
(531) A5.5.20; A5.5.21; 1.15.15
(591) Xanh biển đậm, xanh biển nhạt, xám
(731) DOANH NGHIỆP TƯ NHÂN THƯƠNG MẠI HOÀNG TRẦN (VN)
25 Mê Linh, phường 19, quận Bình Thạnh, thành phố Hồ Chí Minh

(511) Nhóm 32: Nước khoáng; nước uống đóng chai; nước uống tinh khiết.

---

(210) **4-2012-08666**

(540)

(220) 02.05.2012
(441) 25.07.2012
(531) 26.1.1; 26.1.4
(591) Đen, trắng, vàng, nâu cà phê
(731) CÔNG TY TNHH LƯU HOÀNG GIA (VN)
Lầu 4.07, lô C Investco, số 29 đường 783 Tạ Quang Bửu, phường 4, quận 8, thành phố Hồ Chí Minh
(740) Công ty TNHH Đầu tư và Phát triển cộng đồng doanh nghiệp Việt Nam (VIDEC Co.,LTD.)

(511) Nhóm 30: Cà phê, đồ uống trên cơ sở cà phê, chè (trà), đồ uống trên cơ sở chè (trà)

Nhóm 35: Mua bán: cà phê, đồ uống trên cơ sở cà phê, chè (trà), đồ uống trên cơ sở chè (trà).

---

(210) **4-2012-08667**

(540)

(220) 02.05.2012
(441) 25.07.2012
(531) A11.3.3; A11.3.4
(591) Đen, trắng, vàng nâu, nâu cà phê
(731) CÔNG TY TNHH LƯU HOÀNG GIA (VN)
Lầu 4.07 lô C Investco, số 29 đường 783, Tạ Quang Bửu, phường 4, quận 8, thành phố Hồ Chí Minh
(740) Công ty TNHH Đầu tư và Phát triển cộng đồng doanh nghiệp Việt Nam (VIDEC Co.,LTD.)

(511) Nhóm 30: Cà phê, đồ uống trên cơ sở cà phê, chè (trà), đồ uống trên cơ sở chè (trà).

Nhóm 35: Mua bán: cà phê, đồ uống trên cơ sở cà phê, chè (trà), đồ uống trên cơ sở chè (trà).

---

(210) **4-2012-08668**

(540)

ERESSON®

(220) 02.05.2012
(441) 25.07.2012
(531) A26.11.12
(731) CÔNG TY TNHH MỘT THÀNH VIÊN BIA RƯỢU ERESSON (VN)
Lô 46 KCN Quang Minh, huyện Mê Linh, thành phố Hà Nội

(511) Nhóm 32: Bia, nước khoáng, nước uống có ga và các loại đồ uống không có cồn, đồ uống hoa quả và nước ép hoa quả, xiro và các chế phẩm khác làm đồ uống.

Nhóm 33: Rượu, đồ uống có cồn (trừ bia).

---

(210) **4-2012-08669**

(540)

MAXX

(220) 02.05.2012
(441) 25.07.2012
(531) 26.3.23; 26.13.25
(731) CÔNG TY TNHH MỘT THÀNH VIÊN BIA RƯỢU ERESSON (VN)
Lô 46 KCN Quang Minh, huyện Mê Linh, thành phố Hà Nội

(511) Nhóm 32: Bia, nước khoáng, nước uống có ga và các loại đồ uống không có cồn, đồ uống hoa quả và nước ép hoa quả, xiro và các chế phẩm khác làm đồ uống.

Nhóm 33: Rượu, đồ uống có cồn (trừ bia).

---

(210) **4-2012-08670**

(540) HENRY KING

(220) 02.05.2012
(441) 25.07.2012
(531) 25.1.25; 24.9.1
(731) CÔNG TY TNHH MỘT THÀNH VIÊN BIA RƯỢU ERESSON (VN)
Lô 46, khu công nghiệp Quang Minh, huyện Mê Linh, thành phố Hà Nội

(511) Nhóm 33: Rượu, đồ uống có cồn (trừ bia).

---

(210) **4-2012-08671**

(540) B52

(220) 02.05.2012
(441) 25.07.2012
(531) 18.5.1; A26.11.9; A18.5.3
(731) CÔNG TY TNHH MỘT THÀNH VIÊN BIA RƯỢU ERESSON (VN)
Lô 46, khu công nghiệp Quang Minh, huyện Mê Linh, thành phố Hà Nội

(511) Nhóm 33: Rượu, đồ uống có cồn (trừ bia).

---

(210) **4-2012-08672**

(540) INVERTER

(220) 02.05.2012
(441) 25.07.2012
(531) A26.11.12; 1.13.1
(731) PANASONIC CORPORATION (JP)
1006, Oaza Kadoma, Kadoma-shi, Osaka 571-8501 Japan
(740) Văn phòng luật sư Phạm và Liên danh (PHAM & ASSOCIATES)

(511) Nhóm 07: Máy giặt dùng cho gia đình, các bộ phận và các linh kiện của máy.

---

(210) **4-2012-08673**

(540) CARTOALARA

(220) 02.05.2012
(441) 25.07.2012
(731) CORDIS CORPORATION (US)
430 Route 22, Bridgewater, NJ, U.S.A.
(740) Văn phòng luật sư Phạm và Liên danh (PHAM & ASSOCIATES)

(511) Nhóm 09: Phần mềm và phần cứng cho hệ thống cắt bỏ (một bộ phân trong cơ thể) và điều hướng điện sinh mà tích hợp hình ảnh tạo ra tia X.

---

(210) **4-2012-08675**

(540)

(220) 02.05.2012
(441) 25.07.2012
(531) A26.11.12; 26.1.2
(591) Trắng, xanh tím than
(731) CÔNG TY CỔ PHẦN SẢN XUẤT NGỌC LÂM (VN)
78 Bạch Đằng, quận Hai Bà Trưng, thành phố Hà Nội

(511) Nhóm 09: Dây điện từ các cỡ.

---

(210) **4-2012-08678**

(540)

(220) 02.05.2012
(441) 25.07.2012
(531) 3.9.1; A3.9.24; A26.11.12; 26.1.2; 2.1.12; 18.3.2
(591) Xanh nước biển, trắng, đỏ
(731) CÔNG TY TNHH HOÀNG HẢI (VN)
298 đường 2/4 phường Vĩnh Phước, thành phố Nha Trang, tỉnh Khánh Hòa

(511) Nhóm 29: Cá róc xương và lạng xương, thức ăn làm từ cá, cá (không còn sống), cá được bảo quản, cá muối, cá đóng hộp.

---

(210) **4-2012-08679**

(540)

(220) 02.05.2012
(441) 25.07.2012
(531) A26.11.12; A5.5.22; 26.3.23; 26.3.2; 26.1.1
(591) Đỏ, trắng, xanh
(731) CÔNG TY TRÁCH NHIỆM HỮU HẠN MỘT THÀNH VIÊN SẢN XUẤT - THƯƠNG MẠI HOÀN QUYÊN (VN)
Thôn Phú Quý I, xã Tam Mỹ Đông, huyện Núi Thành, tỉnh Quảng Nam

(511) Nhóm 01: Phân vi sinh.

---

(210) **4-2012-08680**

(540)

(220) 02.05.2012
(441) 25.07.2012
(531) 26.3.1; A25.7.21
(591) Vàng cam, trắng
(731) HỘ KINH DOANH: CỬA HÀNG AN HƯNG PHÁT (VN)
32 Vườn Lài, phường Tân Thành, quận Tân Phú, thành phố Hồ Chí Minh

(511) Nhóm 35: Mua bán bồn nước năng lượng mặt trời, kính (kiếng), ống nước, bồn cầu, bồn vệ sinh, vòi nước, chậu rửa.

---

(210) **4-2012-08681**

(540)

(220) 02.05.2012
(441) 25.07.2012
(531) 26.4.2
(731) CÔNG TY TNHH YẾN DƯƠNG (VN)
Lô 38-40-42, đường Hàn Thuyên, khu dân cư Bắc, đường Kinh Dương Vương, phường Vũ Ninh, thành phố Bắc Ninh, tỉnh Bắc Ninh

(511) Nhóm 25: Quần áo, trang phục, mũ, nón thời trang.

---

(210) **4-2012-08682**

(540)

Kẹo Lạc Gión
QUÂNTHỤ

(220) 02.05.2012
(441) 25.07.2012
(731) ĐẶNG ĐÌNH THỤ (VN)
Số 25, phố Nguyễn Như Đổ, phường Văn Miếu, quận Đống Đa, thành phố Hà Nội
(740) Công ty TNHH Sở hữu trí tuệ VIPATCO (VIPATCO IP CO., LTD.)

(511) Nhóm 30: Kẹo; kẹo có chứa muối dưới dạng cứng, dạng bột, dạng cốm, dạng nhộng, dạng nhão, dạng viên, dạng hạt; kẹo dẻo; bánh kẹo; đường.

---

(210) **4-2012-08685**

(540)

LESSO

(220) 02.05.2012
(441) 25.07.2012
(731) GUANGDONG LIANSU TECHNOLOGY INDUSTRIAL CO., LTD (CN)
Liansu Industrial Estate, Longjiang Town, Shunde Zone, Foshan City, Guangdong, People's Republic of China
(740) Công ty TNHH Trà và cộng sự (TRA & ASSOCIATES CO.,LTD)

(511) Nhóm 06: Ống dẫn bằng kim loại; đường ống bằng kim loại; ống nhánh bằng kim loại; vật liệu xây dựng bằng kim loại; phụ kiện lắp ráp bằng kim loại cho đồ đạc; ống chia nhánh bằng kim loại cho hệ thống đường ống dẫn.

Nhóm 11: Vòi nước máy ở đường phố; hệ thống sưởi ấm bằng nước nóng; ống dẫn (bộ phận của hệ thống vệ sinh); hệ thống ống dẫn nước; hệ thống tưới nước tự động; buồng vệ sinh (hệ thống vệ sinh).

Nhóm 17: Ống mềm không bằng kim loại; đầu nối không bằng kim loại dùng cho ống dẫn; cao su ở dạng thô hoặc bán thành phẩm; gôm ở dạng thô hoặc bán thành phẩm; vật liệu bọc ống không bằng kim loại; vật liệu gia cường không bằng kim loại dùng cho ống dẫn.

Nhóm 19: Gỗ làm khuôn; ống xối không bằng kim loại; sàn không bằng kim loại; vật liệu xây dựng không bằng kim loại; khung cửa sổ không bằng kim loại; khung cửa ra vào không bằng kim loại.

Nhóm 20: Đồ đạc trong nhà; giá rửa mặt (đồ đạc); cửa sập ống tiêu nước (van) bằng chất dẻo; van ống dẫn nước bằng chất dẻo; phụ kiện lắp ráp cửa sổ không bằng kim loại; phụ kiện lắp ráp cửa ra vào không bằng kim loại.

Nhóm 21: Dụng cụ để tưới; vòi rót; dụng cụ dùng để vệ sinh; dụng cụ cho mục đích gia dụng; bình tưới; miệng vòi dùng cho bình tưới.

---

(210) **4-2012-08686**

(540) JUNE

(220) 02.05.2012
(441) 25.07.2012
(731) CÔNG TY CỔ PHẦN SƠN SO NA TA (VN)
241 Điện Biên Phủ, phường 6, quận 3, thành phố Hồ Chí Minh
(740) Công ty TNHH Sở hữu trí tuệ Thảo Thọ Quyến (INVENCO)

(511) Nhóm 02: Sơn (trừ sơn cách điện, cách nhiệt).

---

(210) **4-2012-08687**

(540) Kingshield

(220) 02.05.2012
(441) 25.07.2012
(731) CÔNG TY CỔ PHẦN SƠN SO NA TA (VN)
241 Điện Biên Phủ, phường 6, quận 3, thành phố Hồ Chí Minh
(740) Công ty TNHH Sở hữu trí tuệ Thảo Thọ Quyến (INVENCO)

(511) Nhóm 02: Sơn (trừ sơn cách điện, cách nhiệt).

Nhóm 19: Bột trét tường.

---

(210) **4-2012-08688**

(540) TOPPAINT

(220) 02.05.2012
(441) 25.07.2012
(731) CÔNG TY CỔ PHẦN SƠN SO NA TA (VN)
241 Điện Biên Phủ, phường 6, quận 3, thành phố Hồ Chí Minh
(740) Công ty TNHH Sở hữu trí tuệ Thảo Thọ Quyến (INVENCO)

(511) Nhóm 02: Sơn (trừ sơn cách điện, cách nhiệt).

---

(210) **4-2012-08689**

(540)

AtiNo

(220) 02.05.2012
(441) 25.07.2012

(731) HỘ KINH DOANH CÁ THỂ SANH CHUNG (VN)
54 Cao Xuân Dục, phường 13, quận 8, thành phố Hồ Chí Minh

(740) Công ty TNHH Sở hữu trí tuệ Thảo Thọ Quyến (INVENCO)

(511) Nhóm 12: Má phanh (bố thắng); bộ ly hợp dùng cho xe gắn máy (bố nồi); dây phanh (dây thắng); lò xo treo cho xe cộ; má phanh đĩa (bố thắng đĩa); lò xo giảm xóc cho xe cộ.

---

(210) **4-2012-08690**

(540)

MEBIPHAR

(220) 02.05.2012
(441) 25.07.2012

(731) CÔNG TY TNHH MỘT THÀNH VIÊN DƯỢC PHẨM VÀ SINH HỌC Y TẾ (MEBIPHAR) (VN)
31 Ngô Thời Nhiệm, phường 6, quận 3, thành phố Hồ Chí Minh

(740) Công ty TNHH Sở hữu trí tuệ Thảo Thọ Quyến (INVENCO)

(511) Nhóm 05: Dược phẩm; thuốc chữa bệnh cho người.

Nhóm 10: Chỉ khâu phẫu thuật; ống xông y tế; băng thử nước tiểu (URITEST); kẹp rốn trẻ sơ sinh.

---

(210) **4-2012-08691**

(540)

MB

(220) 02.05.2012
(441) 25.07.2012
(531) 26.5.1

(731) CÔNG TY TNHH MỘT THÀNH VIÊN DƯỢC PHẨM VÀ SINH HỌC Y TẾ (MEBIPHAR) (VN)
31 Ngô Thời Nhiệm, phường 6, quận 3, thành phố Hồ Chí Minh

(740) Công ty TNHH Sở hữu trí tuệ Thảo Thọ Quyến (INVENCO)

(511) Nhóm 05: Dược phẩm; thuốc chữa bệnh cho người.

Nhóm 10: Chỉ khâu phẫu thuật; ống xông y tế; băng thử nước tiểu (URITEST); kẹp rốn trẻ sơ sinh.

---

(210) **4-2012-08692**

(540)

(220) 02.05.2012
(441) 25.07.2012
(531) 1.7.6; 2.9.1; A17.2.2; A1.1.10
(591) Trắng, đen, hồng, vàng, vàng nâu
(731) CÔNG TY TNHH SẢN XUẤT THƯƠNG MẠI DỊCH VỤ GIẢI TRÍ DU LỊCH VÂN VẪN CÓ (VN)
Lầu 1, 43 Phan Chu Trinh, phường Bến Thành, quận 1, thành phố Hồ Chí Minh
(740) Công ty TNHH Sở hữu trí tuệ Thảo Thọ Quyến (INVENCO)

(511) Nhóm 25: Quần áo thời trang; giày; dép; nón (mũ).

Nhóm 29: Nước mắm; hải sản qua bảo quản, chế biến bao gồm (tôm, cua, cá, mực, bạch tuộc).

Nhóm 32: Nước khoáng (đồ uống); nước uống đóng chai; nước uống không cồn; nước ép hoa quả; nước giải khát có ga và không ga.

Nhóm 35: Mua bán đồ uống (nước khoáng,nước uống đóng chai, nước uống không cồn, nước ép hoa quả, nước giải khát có ga và không ga, bia), quần áo, giày dép thời trang, nón (mũ), túi xách, ba lô, ví (bóp), mỹ phẩm, nước hoa, chế phẩm vệ sinh cá nhân (mỹ phẩm), nước mắm, hải sản qua bảo quản và chế biến; dịch vụ quảng cáo; xúc tiến thương mại; đấu giá bất động sản.

Nhóm 36: Mua bán nhà; môi giới bất động sản; cho thuê nhà ở; cho thuê căn phòng.

Nhóm 39: Du lịch lữ hành trong nước và ngoài nước; vận chuyển hành khách; vận chuyển hàng hóa; cho thuê kho bãi.

Nhóm 41: Dịch vụ giải trí (tổ chức biểu diễn ca nhạc, thời trang, biểu diễn nghệ thuật); quay phim; chụp ảnh.

Nhóm 42: Thiết kế thời trang; thiết kế nội thất; thiết kế ngoại thất; thiết kế logo.

---

(210) **4-2012-08695**

(540)

(220) 02.05.2012
(441) 25.07.2012
(531) A26.4.6; A25.1.10; 25.3.1
(591) Đỏ, vàng, trắng
(731) CÔNG TY TNHH MỘT THÀNH VIÊN THƯƠNG MẠI VÀ SẢN XUẤT NAN NGƯ (VN)
Thôn Đầu Lâm, xã Đoàn Tùng, huyện Thanh Miện, tỉnh Hải Dương
(740) Công ty TNHH Sở hữu trí tuệ Đại Diện (IPACO.,LTD.)

(511) Nhóm 29: Nước mắm, nước chấm có nguồn gốc từ động vật.

---

(210) **4-2012-08696**

(540)

(220) 02.05.2012
(441) 25.07.2012
(531) A26.4.6; A25.1.10; 25.3.1
(591) Đỏ, vàng, trắng
(731) CÔNG TY TNHH MỘT THÀNH VIÊN THƯƠNG MẠI VÀ SẢN XUẤT NAN NGƯ (VN)
Thôn Đầu Lâm, xã Đoàn Tùng, huyện Thanh Miện, tỉnh Hải Dương
(740) Công ty TNHH Sở hữu trí tuệ Đại Diện (IPACO.,LTD.)

(511) Nhóm 29: Nước mắm, nước chấm có nguồn gốc từ động vật.

---

(210) **4-2012-08697**

(540)

(220) 02.05.2012
(441) 25.07.2012
(531) A1.1.10; A26.4.6; A25.1.10; 25.3.1
(591) Đỏ, vàng, trắng
(731) CÔNG TY TNHH MỘT THÀNH VIÊN THƯƠNG MẠI VÀ SẢN XUẤT NAN NGƯ (VN)
Thôn Đầu Lâm, xã Đoàn Tùng, huyện Thanh Miện, tỉnh Hải Dương
(740) Công ty TNHH Sở hữu trí tuệ Đại Diện (IPACO.,LTD.)

(511) Nhóm 29: Nước mắm, nước chấm có nguồn gốc từ động vật.

---

(210) **4-2012-08698**

(540)

(220) 02.05.2012
(441) 25.07.2012
(531) A1.1.10; 25.3.1; A26.4.6; A25.1.10
(591) Đỏ, vàng, trắng
(731) CÔNG TY TNHH MỘT THÀNH VIÊN THƯƠNG MẠI VÀ SẢN XUẤT NAN NGƯ (VN)
Thôn Đầu Lâm, xã Đoàn Tùng, huyện Thanh Miện, tỉnh Hải Dương
(740) Công ty TNHH Sở hữu trí tuệ Đại Diện (IPACO.,LTD.)

(511) Nhóm 29: Nước mắm, nước chấm có nguồn gốc từ động vật.

---

(210) **4-2012-08699**

(540)

Saigon Fashion Week

(220) 02.05.2012
(441) 25.07.2012
(731) CÔNG TY CỔ PHẦN TRUYỀN THÔNG LÊ (VN)
Số 4, M7, ngõ 70, phố Nguyễn An Ninh, phường Tương Mai, quận Hoàng Mai, thành phố Hà Nội
(740) Công ty TNHH Đại Tín và Liên Danh (DAITIN AND ASSOCIATES CO.,LTD)

(511) Nhóm 16: Sách; báo; xuất bản phẩm dạng in; văn phòng phẩm; ảnh chụp; tờ quảng cáo.

Nhóm 25: Quần áo; giầy; dép; mũ; váy; ca vát.

Nhóm 41: Tổ chức và hướng dẫn hội thảo, hội nghị, đại hội; tổ chức giải trí và tiêu khiển; dàn dựng buổi biểu diễn; tổ chức sự kiện cho mục đích giáo dục hoặc văn hóa; dịch vụ giải trí; dịch vụ đào tạo.

---

(210) **4-2012-08700**

(540)

DEP FASHION SHOW

(220) 02.05.2012
(441) 25.07.2012
(731) CÔNG TY CỔ PHẦN TRUYỀN THÔNG LÊ (VN)
Số 4, M7, ngõ 70, phố Nguyễn An Ninh, phường Tương Mai, quận Hoàng Mai, thành phố Hà Nội
(740) Công ty TNHH Đại Tín và Liên Danh (DAITIN AND ASSOCIATES CO.,LTD)

(511) Nhóm 16: Sách; báo; xuất bản phẩm dạng in; văn phòng phẩm; ảnh chụp; tờ quảng cáo.

Nhóm 25: Quần áo; giầy; dép; mũ; váy; ca vát.

Nhóm 41: Tổ chức và hướng dẫn hội thảo, hội nghị, đại hội; tổ chức giải trí và tiêu khiển; dàn dựng buổi biểu diễn; tổ chức sự kiện (trong lĩnh vực văn hoá, giáo dục, thể thao, giải trí); dịch vụ giải trí; dịch vụ đào tạo.

---

(210) **4-2012-08707**

(540)

(220) 02.05.2012
(441) 25.07.2012
(531) 26.1.2; A1.1.10; 1.15.15
(591) Xanh dương, xanh nước biển, đỏ, trắng, vàng
(731) CÔNG TY CỔ PHẦN SẢN XUẤT THƯƠNG MẠI DỊCH VỤ ĐIỆN TỬ VINH QUANG (VN)
92/1 đường số 5, khu phố 11, phường Tân Chánh Hiệp, quận 12, thành phố Hồ Chí Minh

(511) Nhóm 16: Khăn lau bằng giấy; giấy vệ sinh; khăn ăn bằng giấy; khăn lót bằng giấy vở viết hoặc vẽ.

---

(210) **4-2012-08710**

(540)

OMEBATRIL

(220) 02.05.2012
(441) 25.07.2012
(731) CÔNG TY CỔ PHẦN SINH HỌC DƯỢC PHẨM BA ĐÌNH (VN)
Khu công nghiệp Quế Võ, xã Phương Liễu, huyện Quế Võ, tỉnh Bắc Ninh
(740) Công ty TNHH Sở hữu trí tuệ và Công nghệ Thủ đô (CAPITAL IP&T CO.LTD.)

(511) Nhóm 05: Dược phẩm, thực phẩm dinh dưỡng dùng trong y tế.

---

(210) **4-2012-08711**

(540)

CISFORTON

(220) 02.05.2012
(441) 25.07.2012
(731) CÔNG TY CỔ PHẦN SINH HỌC DƯỢC PHẨM BA ĐÌNH (VN)
Khu công nghiệp Quế Võ, xã Phương Liễu, huyện Quế Võ, tỉnh Bắc Ninh
(740) Công ty TNHH Sở hữu trí tuệ và Công nghệ Thủ đô (CAPITAL IP&T CO.LTD.)

(511) Nhóm 05: Dược phẩm, thực phẩm dinh dưỡng dùng trong y tế.

---

(210) **4-2012-08712**

(540)

NEVRELON

(220) 02.05.2012
(441) 25.07.2012
(731) CÔNG TY CỔ PHẦN DƯỢC MÊ KÔNG (VN)
G17, ngõ 28 Xuân La, phường Xuân La, quận Tây Hồ, thành phố Hà Nội
(740) Công ty TNHH Sở hữu trí tuệ và Công nghệ Thủ đô (CAPITAL IP&T CO.LTD.)

(511) Nhóm 05: Dược phẩm, thực phẩm dinh dưỡng dùng trong y tế.

---

(210) **4-2012-08713**

(540)

TÂN THANH

(220) 02.05.2012
(441) 25.07.2012
(731) CÔNG TY TRÁCH NHIỆM HỮU HẠN SẢN XUẤT THƯƠNG MẠI VÀ DỊCH VỤ QUỐC THÀNH (VN)
357-359, đường Phạm Hùng, phường Hòa Xuân, quận Cẩm Lệ, thành phố Đà Nẵng

(511) Nhóm 06: Bồn chứa bằng inox các loại.

---

(210) **4-2012-08714**

(540)

ALASKA

(220) 02.05.2012
(441) 25.07.2012
(731) CÔNG TY TRÁCH NHIỆM HỮU HẠN SẢN XUẤT THƯƠNG MẠI VÀ DỊCH VỤ QUỐC THÀNH (VN)
357-359, đường Phạm Hùng, phường Hòa Xuân, quận Cẩm Lệ, thành phố Đà Nẵng

(511) Nhóm 06: Bồn chứa bằng inox các loại.

---

(210) **4-2012-08715**

(540)

SÔNG HÀN

(220) 02.05.2012
(441) 25.07.2012
(731) CÔNG TY TRÁCH NHIỆM HỮU HẠN SẢN XUẤT THƯƠNG MẠI VÀ DỊCH VỤ QUỐC THÀNH (VN)
357-359, đường Phạm Hùng, phường Hòa Xuân, quận Cẩm Lệ, thành phố Đà Nẵng

(511) Nhóm 06: Bồn chứa bằng inox các loại.

---

(210) **4-2012-08718**

(540)

ATLAS

(220) 02.05.2012
(441) 25.07.2012
(731) CÔNG TY CỔ PHẦN HÙNG PHÁT (VN)
Thôn Gia Cốc, xã Kiêu Kỵ, huyện Gia Lâm, thành phố Hà Nội
(740) Công ty TNHH Luật và Tư vấn đầu tư INCIP (INCIP CO., LTD.)

(511) Nhóm 18: Da thô hoặc bán thành phẩm, da giả, cặp da, ví đựng va li, túi du lịch (thuộc nhóm này).

---

(210) **4-2012-08719**

(540)

WINSOLAR
Solar Control Film

(220) 02.05.2012
(441) 25.07.2012
(531) 26.4.9; 26.4.1; A25.7.4; 7.3.2
(591) Xanh, trắng
(731) CÔNG TY TNHH SUNGARD VIỆT NAM (VN)
Số 13, tổ 1, phường Hoàng Văn Thụ, quận Hoàng Mai, thành phố Hà Nội
(740) Công ty TNHH Luật và Tư vấn đầu tư INCIP (INCIP CO., LTD.)

(511) Nhóm 17: Vật liệu không dẫn nhiệt như: film chống nóng cho ô tô và nhà kính.

---

(210) **4-2012-08720**

(540)

(220) 02.05.2012
(441) 25.07.2012
(531) A5.3.15; A5.3.13
(731) LA KAFFA INTERNATIONAL CO., LTD. (TW)
2F., No.239, Ziqiang 5th Rd., Zhubei City, Hsinchu County 302, Taiwan
(740) Công ty TNHH Lê & Lê (LE & LE)

(511) Nhóm 43: Cửa hàng cung cấp đồ uống nóng lạnh (do cửa hàng thực hiện), cửa hàng cung cấp đồ ăn (do cửa hàng thực hiện); dịch vụ quán cà phê, quán rượu nhỏ, quầy bán cà phê, quán trà sữa; nhà hàng ăn uống.

---

(210) **4-2012-08721**

(540)

ORON

(220) 02.05.2012
(441) 25.07.2012
(731) ĐINH THỊ MỸ PHƯỢNG (VN)
20 Lữ Gia, phường 09, thành phố Đà Lạt, tỉnh Lâm Đồng

(511) Nhóm 43: Dịch vụ nhà hàng ăn uống.

---

(210) **4-2012-08722**

(540)

BONJOUR Đà Lạt

(220) 02.05.2012
(441) 25.07.2012
(731) ĐINH THỊ MỸ PHƯỢNG (VN)
20 Lữ Gia, phường 09, thành phố Đà Lạt, tỉnh Lâm Đồng

(511) Nhóm 32: Nước uống không có cồn như: nước uống đóng chai, nước giải khát, nước ép trái cây.

Nhóm 33: Nước uống có cồn (không bao gồm bia).

---

(210) **4-2012-08723**

(540)

(220) 02.05.2012
(441) 25.07.2012
(531) A1.1.10; 26.13.1; 26.1.1; 21.3.1
(731) NBA PROPERTIES, INC. (US)
645 Fifth Avenue, New York, New York 10022, U.S.A
(740) Văn phòng Luật sư MINERVAS (MINERVAS)

(511) Nhóm 25: Quần áo cụ thể là quần áo dệt kim, đồ đi chân, giầy để chơi bóng rổ, giầy thi đấu bóng rổ, áo ngắn tay không cổ (T-shirts), áo sơ mi, áo ngắn tay có cổ (polo shirts), áo thể thao dài tay cổ chui thường làm bằng sợi bông dày, quần thể thao hai ống thường làm bằng sợi bông dày, quần dài hai ống, áo ba lỗ, áo len cổ chui có tay đan hoặc dệt kim, quần soóc, bộ quần áo ngủ pijama, áo thể thao nam có cổ và tay áo, áo chui có tay áo và

cổ áo thường mặc khi chơi bóng bầu dục, áo len đan hoặc móc, thắt lưng (quần áo), cà vạt, áo ngủ dài, mũ, mũ lưỡi trai, mũ lưỡi trai không có chóp, bộ quần áo khoác mặc khi vận động thể thao, quần mặc khi vận động thể thao, áo mặc khi vận động thể thao, áo vét (trang phục), áo vét che gió (trang phục), áo pacca, áo choàng (măng tô), yếm dãi của trẻ em không làm bằng giấy, dải băng cuốn quanh đầu (trang phục), dải băng cuốn quanh cổ tay (trang phục), tạp dề (trang phục), quần áo lót, quần soóc đấm bốc, quần hai ống mặc thường ngày, mũ che tai (trang phục), găng tay (trang phục), găng tay hở ngón (trang phục), khăn choàng cổ, áo sợi đan và dệt có cổ và tay áo, váy nịt len dài, áo váy, đồng phục và áo váy cho các hoạt náo viên trong các hoạt động thể thao, quần áo bơi, bộ quần áo tắm, bộ đồ bơi, bộ áo tắm hai mảnh, bộ áo tắm hai mảnh có mảnh trên là áo chui đầu không có tay áo, quần đùi bơi, quần đùi tắm, quần bơi lửng dài đến đầu gối mặc khi lướt ván trên sóng, quần áo bơi có khả năng giữ ấm cho cơ thể trong nước lạnh, áo choàng dùng khi đi tắm biển, bộ đồ choàng ngoài dùng khi tắm, áo choàng ngoài dùng khi tắm, dép xăng đan, dép xăng đan dùng trên bãi biển, mũ dùng trên bãi biển, lưỡi trai che chắn cho mắt, mũ trùm đầu khi bơi, mũ trùm đầu khi tắm, đồ đội đầu có gắn tóc giả.

Nhóm 28: Đồ chơi, trò chơi và dụng cụ thể thao cụ thể là quả bóng rổ, bóng trong môn đánh gôn, quả bóng chày có kích cỡ lớn và dùng cho sân nhỏ, bóng thể thao, bóng dùng cho các trò chơi hành động làm bằng cao su và bóng dùng cho các trò chơi hành động làm bằng bọt xốp, bóng dùng cho trò chơi làm bằng vải nhung lông, bóng dùng cho trò chơi làm bằng chất dẻo, lưới dùng cho môn bóng rổ, bảng để gắn rổ lưới trong môn bóng rổ, bảng để gắn rổ lưới loại nhỏ dùng cho môn bóng rổ, bơm dùng để bơm bóng rổ và kim bơm đi kèm, gậy đánh gôn, túi đựng vật dụng đánh gôn, gậy đánh gôn loại ngắn, dụng cụ phụ để chơi gôn cụ thể là dụng cụ để sửa vầng đất cỏ bị bật ra do tác động của gậy đánh gôn, cọc phát bóng trong môn đánh gôn, vật để đánh dấu vị trí của bóng trong môn đánh gôn thường có dạng tròn dẹt như đồng xu, bao bảo vệ bọc bên ngoài túi đựng vật dụng đánh gôn, bao phủ bên ngoài bảo vệ đầu gậy đánh gôn, găng tay đánh gôn, ống đựng bóng đánh gôn, trò chơi bóng rổ điện tử dạng bàn, trò chơi bóng rổ dạng bàn, trò chơi bóng rổ dạng bảng, trò chơi kỹ năng hành động, trò chơi nhiều người để giải trí cho trẻ em và người lớn tại các buổi tiệc, trò chơi trắc nghiệm thông tin về nhiều lĩnh vực và máy chơi trò chơi viđêô điện tử đặt tại các địa điểm công cộng và trung tâm giải trí, bộ dụng cụ chơi bóng rổ gồm lưới và còi, búp bê, búp bê trang trí, búp bê dành cho mục đích sưu tập, đồ chơi là hình các nhân vật hành động, đồ chơi là hình các nhân vật hành động có đầu gắn trên lò xo lắc lư được, đồ chơi được nhồi bên trong, đồ chơi bằng vải nhung lông đội tóc giả, trò chơi xếp hình từ những miếng nhỏ, đồ chơi xây dựng kiểu hình khối để lắp ghép, đồ trang trí cây thông Nô-en và tất đựng quà trong lễ Nô-en không bao gồm đồ chiếu sáng và bánh kẹo; xe cộ làm đồ chơi dạng ô tô, xe tải, tàu hỏa và xe thùng chở hàng và người, tất cả mang chủ đề bóng rổ, đồ chơi bằng bọt xốp có hình ngón tay và cúp thể thao, cúp thể thao làm đồ chơi, bài lá, trò chơi bằng bài lá, đồ chơi tạo tiếng động, đồ chơi hình con vật; đồ chơi trên bãi biển cụ thể là bóng chơi trên bãi biển, quả bóng bơm được, cái xô đồ chơi, cái xẻng đô chơi, đồ chơi dùng với cát, đồ chơi cho trẻ em chơi trong khay thùng chứa cát có thành thấp, đồ chơi phun nước; các phụ kiện dùng để bơi tắm ở bể bơi cụ thể là phao bơi, phao tắm, phao nổi dạng tấm làm đồ chơi, phao bơi bằng bọ xốp, phao bơi hình vòng tròn, phao tắm hình vòng tròn, phao tắm hình vòng, tròn bàng bọt xốp, phao nằm dạng ván, ván lướt sóng, bộ chân nhái dùng để bơi, bộ chân nhái dùng để lướt sóng, phao nổi lồng vào cánh tay và phao nổi gắn vào cánh tay để hỗ trợ bơi dùng cho mục đích giải trí; bộ trò chơi bóng chuyền bao gồm bóng, lưới đường biên và còi, và bộ trò chơi môn pô lô dưới nước bao gồm bóng, lưới và còi; điều kiểu ống bằng vải hở hai đầu dùng để trang trí.

(210) **4-2012-08724**

(540)

(220) 02.05.2012
(441) 25.07.2012
(531) 26.1.2; 7.11.1
(731) NBA PROPERTIES, INC. (US)
645 Fifth Avenue, New York, New York 10022, U.S.A
(740) Văn phòng Luật sư MINERVAS (MINERVAS)

(511) Nhóm 25: Quần áo cụ thể là quần áo dệt kim, đồ đi chân, giầy để chơi bóng rổ, giầy thi đấu bóng rổ, áo ngắn tay không cổ (T-shirts), áo sơ mi, áo ngắn tay có cổ (polo shirts), áo thể thao dài tay cổ chui thường làm bằng sợi bông dày, quần thể thao hai ống thường làm bằng sợi bông dày, quần dài hai ống, áo ba lỗ, áo len cổ chui có tay đan hoặc dệt kim, quần soóc, bộ quần áo ngủ pijama, áo thể thao nam có cổ và tay áo, áo chui có tay áo và cổ áo thường mặc khi chơi bóng bầu dục, áo len đan hoặc móc, thắt lưng (quần áo), cà vạt, áo ngủ dài, mũ, mũ lưỡi trai, mũ lưỡi trai không có chóp, bộ quần áo khoác mặc khi vận động thể thao, quần mặc khi vận động thể thao, áo mặc khi vận động thể thao, áo vét (trang phục), áo vét che gió (trang phục), áo pacca, áo choàng (măng tô), yếm dãi của trẻ em không làm bằng giấy, dải băng cuốn quanh đầu (trang phục), dải băng cuốn quanh cổ tay (trang phục), tạp dề (trang phục), quần áo lót, quần soóc đấm bốc, quần hai ống mặc thường ngày, mũ che tai (trang phục), găng tay (trang phục), găng tay hở ngón (trang phục), khăn choàng cổ, áo sợi đan và dệt có cổ và tay áo, váy nịt len dài, áo váy, đồng phục và áo váy cho các hoạt náo viên trong các hoạt động thể thao, quần áo bơi, bộ quần áo tắm, bộ đồ bơi, bộ áo tắm hai mảnh, bộ áo tắm hai mảnh có mảnh trên là áo chui đầu không có tay áo, quần đùi bơi, quần đùi tắm, quần bơi lửng dài đến đầu gối mặc khi lướt ván trên sóng, quần áo bơi có khả năng giữ ấm cho cơ thể trong nước lạnh, áo choàng dùng khi đi tắm biển, bộ đồ choàng ngoài dùng khi tắm, áo choàng ngoài dùng khi tắm, dép xăng đan, dép xăng đan dùng trên bãi biển, mũ dùng trên bãi biển, lưỡi trai che chắn cho mắt, mũ trùm đầu khi bơi, mũ trùm đầu khi tắm, đồ đội đầu có gắn tóc giả.

Nhóm 28: Đồ chơi, trò chơi và dụng cụ thể thao cụ thể là quả bóng rổ, bóng trong môn đánh gôn, quả bóng chày có kích cỡ lớn và dùng cho sân nhỏ, bóng thể thao, bóng dùng cho các trò chơi hành động làm bằng cao su và bóng dùng cho các trò chơi hành động làm bằng bọt xốp, bóng dùng cho trò chơi làm bằng vải nhung lông, bóng dùng cho trò chơi làm bằng chất dẻo, lưới dùng cho môn bóng rổ, bảng để gắn rổ lưới trong môn bóng rổ, bảng để gắn rổ lưới loại nhỏ dùng cho môn bóng rổ, bơm dùng để bơm bóng rổ và kim bơm đi kèm, gậy đánh gôn, túi đựng vật dụng đánh gôn, gậy đánh gôn loại ngắn, dụng cụ phụ để chơi gôn cụ thể là dụng cụ để sửa vầng đất cỏ bị bật ra do tác động của gậy đánh gôn, cọc phát bóng trong môn đánh gôn, vật để đánh dấu vị trí của bóng trong môn đánh gôn thường có dạng tròn dẹt như đồng xu, bao bảo vệ bọc bên ngoài túi đựng vật dụng đánh gôn, bao phủ bên ngoài bảo vệ đầu gậy đánh gôn, găng tay đánh gôn, ống đựng bóng đánh gôn, trò chơi bóng rổ điện tử dạng bàn, trò chơi bóng rổ dạng bàn, trò chơi bóng rổ dạng bảng, trò chơi kỹ năng hành động, trò chơi nhiều người để giải trí cho trẻ em và người lớn tại các buổi tiệc, trò chơi trắc nghiệm thông tin về nhiều lĩnh vực và máy chơi trò chơi viđêô điện tử đặt tại các địa điểm công cộng và trung tâm giải trí, bộ dụng cụ chơi bóng rổ gồm lưới và còi, búp bê, búp bê trang trí, búp bê dành cho mục đích sưu tập, đồ chơi là hình các nhân vật hành động, đồ chơi là hình các nhân vật hành động có đầu gắn trên lò xo lắc lư được, đồ chơi được nhồi bên trong, đồ chơi bằng vải nhung lông đội tóc giả, trò chơi xếp hình từ những miếng nhỏ, đồ chơi xây dựng kiểu hình khối để lắp ghép, đồ trang trí cây thông Nô-en và tất đựng quà trong lễ Nô-en không bao gồm đồ chiếu sáng và bánh kẹo; xe cộ làm đồ chơi dạng ô tô, xe tải, tàu hỏa và xe thùng chở hàng

và người, tất cả mang chủ đề bóng rổ, đồ chơi bằng bọt xốp có hình ngón tay và cúp thể thao, cúp thể thao làm đồ chơi, bài lá, trò chơi bằng bài lá, đồ chơi tạo tiếng động, đồ chơi hình con vật; đồ chơi trên bãi biển cụ thể là bóng chơi trên bãi biển, quả bóng bơm được, cái xô đồ chơi, cái xẻng đô chơi, đồ chơi dùng với cát, đồ chơi cho trẻ em chơi trong khay thùng chứa cát có thành thấp, đồ chơi phun nước; các phụ kiện dùng để bơi tắm ở bể bơi cụ thể là phao bơi, phao tắm, phao nổi dạng tấm làm đồ chơi, phao bơi bằng bọ xốp, phao bơi hình vòng tròn, phao tắm hình vòng tròn, phao tắm hình vòng, tròn bàng bọt xốp, phao nằm dạng ván, ván lướt sóng, bộ chân nhái dùng để bơi, bộ chân nhái dùng để lướt sóng, phao nổi lồng vào cánh tay và phao nổi gắn vào cánh tay để hỗ trợ bơi dùng cho mục đích giải trí; bộ trò chơi bóng chuyền bao gồm bóng, lưới đường biên và còi, và bộ trò chơi môn pô lô dưới nước bao gồm bóng, lưới và còi; điều kiểu ống bằng vải hở hai đầu dùng để trang trí.

---

(210) **4-2012-08725**

(540)

(220) 02.05.2012
(441) 25.07.2012
(531) 24.1.1; 26.1.1; 21.3.1
(731) NBA PROPERTIES, INC. (US)
645 Fifth Avenue, New York, New York 10022, U.S.A
(740) Văn phòng Luật sư MINERVAS (MINERVAS)

(511) Nhóm 25: Quần áo cụ thể là quần áo dệt kim, đồ đi chân, giầy để chơi bóng rổ, giầy thi đấu bóng rổ, áo ngắn tay không cổ (T-shirts), áo sơ mi, áo ngắn tay có cổ (polo shirts), áo thể thao dài tay cổ chui thường làm bằng sợi bông dày, quần thể thao hai ống thường làm bằng sợi bông dày, quần dài hai ống, áo ba lỗ, áo len cổ chui có tay đan hoặc dệt kim, quần soóc, bộ quần áo ngủ pijama, áo thể thao nam có cổ và tay áo, áo chui có tay áo và cổ áo thường mặc khi chơi bóng bầu dục, áo len đan hoặc móc, thắt lưng (quần áo), cà vạt, áo ngủ dài, mũ, mũ lưỡi trai, mũ lưỡi trai không có chóp, bộ quần áo khoác mặc khi vận động thể thao, quần mặc khi vận động thể thao, áo mặc khi vận động thể thao, áo vét (trang phục), áo vét che gió (trang phục), áo pacca, áo choàng (măng tô), yếm dãi của trẻ em không làm bằng giấy, dải băng cuốn quanh đầu (trang phục), dải băng cuốn quanh cổ tay (trang phục), tạp dề (trang phục), quần áo lót, quần soóc đấm bốc, quần hai ống mặc thường ngày, mũ che tai (trang phục), găng tay (trang phục), găng tay hở ngón (trang phục), khăn choàng cổ, áo sợi đan và dệt có cổ và tay áo, váy nịt len dài, áo váy, đồng phục và áo váy cho các hoạt náo viên trong các hoạt động thể thao, quần áo bơi, bộ quần áo tắm, bộ đồ bơi, bộ áo tắm hai mảnh, bộ áo tắm hai mảnh có mảnh trên là áo chui đầu không có tay áo, quần đùi bơi, quần đùi tắm, quần bơi lửng dài đến đầu gối mặc khi lướt ván trên sóng, quần áo bơi có khả năng giữ ấm cho cơ thể trong nước lạnh, áo choàng dùng khi đi tắm biển, bộ đồ choàng ngoài dùng khi tắm, áo choàng ngoài dùng khi tắm, dép xăng đan, dép xăng đan dùng trên bãi biển, mũ dùng trên bãi biển, lưỡi trai che chắn cho mắt, mũ trùm đầu khi bơi, mũ trùm đầu khi tắm, đồ đội đầu có gắn tóc giả.

Nhóm 28: Đồ chơi, trò chơi và dụng cụ thể thao cụ thể là quả bóng rổ, bóng trong môn đánh gôn, quả bóng chày có kích cỡ lớn và dùng cho sân nhỏ, bóng thể thao, bóng dùng cho các trò chơi hành động làm bằng cao su và bóng dùng cho các trò chơi hành động làm bằng bọt xốp, bóng dùng cho trò chơi làm bằng vải nhung lông, bóng dùng cho trò chơi làm bằng chất dẻo, lưới dùng cho môn bóng rổ, bảng để gắn rổ lưới trong môn bóng rổ, bảng để gắn rổ lưới loại nhỏ dùng cho môn bóng rổ, bơm dùng để bơm bóng rổ và kim bơm đi kèm, gậy đánh gôn, túi đựng vật dụng đánh gôn, gậy đánh gôn loại ngắn, dụng cụ

phụ để chơi gôn cụ thể là dụng cụ để sửa vầng đất cỏ bị bật ra do tác động của gậy đánh gôn, cọc phát bóng trong môn đánh gôn, vật để đánh dấu vị trí của bóng trong môn đánh gôn thường có dạng tròn dẹt như đồng xu, bao bảo vệ bọc bên ngoài túi đựng vật dụng đánh gôn, bao phủ bên ngoài bảo vệ đầu gậy đánh gôn, găng tay đánh gôn, ống đựng bóng đánh gôn, trò chơi bóng rổ điện tử dạng bàn, trò chơi bóng rổ dạng bàn, trò chơi bóng rổ dạng bảng, trò chơi kỹ năng hành động, trò chơi nhiều người để giải trí cho trẻ em và người lớn tại các buổi tiệc, trò chơi trắc nghiệm thông tin về nhiều lĩnh vực và máy chơi trò chơi viđêô điện tử đặt tại các địa điểm công cộng và trung tâm giải trí, bộ dụng cụ chơi bóng rổ gồm lưới và còi, búp bê, búp bê trang trí, búp bê dành cho mục đích sưu tập, đồ chơi là hình các nhân vật hành động, đồ chơi là hình các nhân vật hành động có đầu gắn trên lò xo lắc lư được, đồ chơi được nhồi bên trong, đồ chơi bằng vải nhung lông đội tóc giả, trò chơi xếp hình từ những miếng nhỏ, đồ chơi xây dựng kiểu hình khối để lắp ghép, đồ trang trí cây thông Nô-en và tất đựng quà trong lễ Nô-en không bao gồm đồ chiếu sáng và bánh kẹo; xe cộ làm đồ chơi dạng ô tô, xe tải, tàu hỏa và xe thùng chở hàng và người, tất cả mang chủ đề bóng rổ, đồ chơi bằng bọt xốp có hình ngón tay và cúp thể thao, cúp thể thao làm đồ chơi, bài lá, trò chơi bằng bài lá, đồ chơi tạo tiếng động, đồ chơi hình con vật; đồ chơi trên bãi biển cụ thể là bóng chơi trên bãi biển, quả bóng bơm được, cái xô đồ chơi, cái xẻng đô chơi, đồ chơi dùng với cát, đồ chơi cho trẻ em chơi trong khay thùng chứa cát có thành thấp, đồ chơi phun nước; các phụ kiện dùng để bơi tắm ở bể bơi cụ thể là phao bơi, phao tắm, phao nổi dạng tấm làm đồ chơi, phao bơi bằng bọt xốp, phao bơi hình vòng tròn, phao tắm hình vòng tròn, phao tắm hình vòng, tròn bàng bọt xốp, phao nằm dạng ván, ván lướt sóng, bộ chân nhái dùng để bơi, bộ chân nhái dùng để lướt sóng, phao nổi lồng vào cánh tay và phao nổi gắn vào cánh tay để hỗ trợ bơi dùng cho mục đích giải trí; bộ trò chơi bóng chuyền bao gồm bóng, lưới đường biên và còi, và bộ trò chơi môn pô lô dưới nước bao gồm bóng, lưới và còi; điều kiểu ống bằng vải hở hai đầu dùng để trang trí.

Nhóm 41: Dịch vụ giáo dục và giải trí có bản chất là các chương trình phát thanh và truyền hình đang diễn ra trong lĩnh vực bóng rổ và giới thiệu trực tiếp các trận thi đấu bóng rổ và các buổi trình diễn bóng rổ; sản xuất và phân phối các chương trình phát thanh và truyền hình về các trận thi đấu bóng rổ, các sự kiện bóng rổ và các chương trình trong lĩnh vực bóng rổ; tổ chức và tiến hành các buổi hướng dẫn và các cuộc cắm trại cho người chơi bóng rổ, các buổi hướng dẫn và cắm trại cho các huấn luyện viên bóng rổ, các buổi hướng dẫn và cắm trại cho các đội nhảy múa và các cuộc chơi bóng rổ; dịch vụ giải trí có bản chất là các buổi trình diễn của các cá nhân hóa trang giả linh vật hoặc của các đội nhảy múa trong các chương trình thi đấu và trình diễn bóng rổ, các buổi hướng dẫn, cắm trại cổ động, và các sự kiện khác liên quan đến bóng rổ, các sự kiện và buổi tiệc đặc biệt, dịch vụ câu lạc bộ người hâm mộ; dịch vụ giải trí cụ thể là dịch vụ cung cấp các trang web nổi bật với các dữ liệu đa phương tiện dưới dạng các sự kiện nổi bật trên truyền hình, các sự kiện nổi bật trên truyền hình mang tính tương tác, dữ liệu hình ảnh, tệp ghi dữ liệu hình ảnh, tuyển tập các sự kiện ghi hình nổi bật mang tính tương tác, các chương trình phát thanh, các sự kiện phát thanh nổi bật, và các dữ liệu ghi âm trong lĩnh vực bóng rổ; cung cấp tin tức và thông tin có bản chất là các số liệu thống kê và thông tin lặt vặt trong lĩnh vực bóng rổ; dịch vụ cung cấp trò chơi trực tuyến không tải xuống được cu thể là trò chơi máy vi tính, trò chơi viđêô, trò chơi viđêô mang tính tương tác, trò chơi kỹ năng hành động, trò chơi trên máy điện tử, trò chơi giải trí cho trẻ con và người lớn trong các buổi tiệc, trò chơi trên bảng, trò chơi đố, và trò chơi trắc nghiệm kiến thức về các lĩnh vực; dịch vụ xuất bản điện tử cụ thể là xuất bản tạp chí, sách hướng dẫn, bản tin, sách tô màu, lịch thi đấu của người khác trong lĩnh vực bóng rổ một cách trực tuyến thông qua internet; cung cấp cơ sở dữ liệu máy tính (thông tin) trực tuyến trong lĩnh vực bóng rổ.

(210) **4-2012-08727**

(540)

(220) 02.05.2012
(441) 25.07.2012
(531) 5.5.16; A5.5.20; A26.11.12; 1.7.6
(591) Đỏ
(731) CÔNG TY CỔ PHẦN BIBICA (VN)
443 Lý Thường Kiệt, phường 8, quận Tân Bình, thành phố Hồ Chí Minh

(511) Nhóm 30: Bánh, kẹo.

---

(210) **4-2012-08728**

(540)

(220) 02.05.2012
(441) 25.07.2012
(531) 1.7.6; A26.11.12; 5.5.16; A5.5.20
(591) Đỏ
(731) CÔNG TY CỔ PHẦN BIBICA (VN)
443 Lý Thường Kiệt, phường 8, quận Tân Bình, thành phố Hồ Chí Minh

(511) Nhóm 30: Bánh, kẹo.

---

(210) **4-2012-08729**

(540)

(220) 02.05.2012
(441) 25.07.2012
(531) A25.7.7; A25.7.6
(731) FORTITECH INC. (US)
Riverside Technology Park, 2105 Technology Drive, Schenectady, New York 12308, United States
(740) Công ty TNHH Trường Xuân (AGELESS CO.,LTD.)

(511) Nhóm 05: Chế phẩm chứa hỗn hợp vitamin và khoáng chất sử dụng như chất bổ sung thực phẩm dùng cho người (vì mục đích y tế); chế phẩm chứa khoáng chất sử dụng như chất bổ sung thực phẩm dùng cho người (vì mục đích y tế); chế phẩm chứa vitamin sử dụng như chất bổ sung thực phẩm dùng cho người (vì mục đích y tế); thực phẩm bổ sung khoáng chất hoặc vitamin (dùng cho mục đích y tế); chế phẩm từ vitamin sử dụng như chất bổ sung thực phẩm dùng cho người trong đó vitamin là thành phần chủ yếu (vì mục đích y tế); chế phẩm từ khoáng chất sử dụng như chất bổ sung thực phẩm dùng cho người trong đó khoáng chất là thành phần chủ yếu (vì mục đích y tế); chế phẩm bổ sung vi lượng sử dụng như chất bổ sung thực phẩm dùng cho người (vì mục đích y tế); chế phẩm có tẩm thuốc sử dụng như chất bổ sung thực phẩm dùng cho người; chế phẩm chứa hỗn hợp vitamin và khoáng chất; hợp chất của vitamin và khoáng chất.

---

(210) **4-2012-08730**

(540)

(220) 02.05.2012
(441) 25.07.2012
(531) 2.1.1; 26.4.2
(731) ACACIA TRADING INTERNATIONAL LIMITED (VG)
3rd Floor, Geneva Place, Waterfront Drive - Road Town, Tortola, VIRGIN Islands, British
(740) Công ty Cổ phần Sở hữu công nghiệp INVESTIP (INVESTIP)

(511) Nhóm 30: Gạo.

---

(210) **4-2012-08731**

(540)

TRĂNG VÀNG KIM CƯƠNG

(220) 02.05.2012
(441) 25.07.2012
(731) CÔNG TY CỔ PHẦN KINH ĐÔ (VN)
141 Nguyễn Du, phường Bến Thành, quận 1, thành phố Hồ Chí Minh
(740) Công ty Cổ phần Sở hữu công nghiệp INVESTIP (INVESTIP)

(511) Nhóm 30: Bánh ngọt và mặn; kẹo; mứt kẹo, chè (trà); cà phê; bột ngũ cốc.

---

(210) **4-2012-08732**

(540)

TRĂNG VÀNG BẠCH KIM

(220) 02.05.2012
(441) 25.07.2012
(731) CÔNG TY CỔ PHẦN KINH ĐÔ (VN)
141 Nguyễn Du, phường Bến Thành, quận 1, thành phố Hồ Chí Minh
(740) Công ty Cổ phần Sở hữu công nghiệp INVESTIP (INVESTIP)

(511) Nhóm 30: Bánh ngọt và mặn; kẹo; mứt kẹo, chè (trà); cà phê; bột ngũ cốc.

---

(210) **4-2012-08733**

(540)

TRĂNG VÀNG HOÀNG KIM

(220) 02.05.2012
(441) 25.07.2012
(731) CÔNG TY CỔ PHẦN KINH ĐÔ (VN)
141 Nguyễn Du, phường Bến Thành, quận 1, thành phố Hồ Chí Minh
(740) Công ty Cổ phần Sở hữu công nghiệp INVESTIP (INVESTIP)

(511) Nhóm 30: Bánh ngọt và mặn; kẹo; mứt kẹo, chè (trà); cà phê; bột ngũ cốc.

---

(210) **4-2012-08734**

(540)

TRĂNG VÀNG HỒNG NGỌC

(220) 02.05.2012
(441) 25.07.2012

(731) CÔNG TY CỔ PHẦN KINH ĐÔ (VN)
141 Nguyễn Du, phường Bến Thành, quận 1, thành phố Hồ Chí Minh

(740) Công ty Cổ phần Sở hữu công nghiệp INVESTIP (INVESTIP)

(511) Nhóm 30: Bánh ngọt và mặn; kẹo, mứt kẹo; chè (trà); cà phê, bột ngũ cốc.

---

(210) **4-2012-08736**

(540)

SYMPHY

(220) 02.05.2012
(441) 25.07.2012

(731) CÔNG TY CỔ PHẦN GON SA (VN)
88 đường 152 Cao Lỗ, phường 4, quận 8, thành phố Hồ Chí Minh

(740) Công ty TNHH Tầm nhìn và Liên danh (VISION & ASSOCIATES CO.LTD.)

(511) Nhóm 05: Dược phẩm; thực phẩm chức năng (dùng cho mục đích y tế).

---

(210) **4-2012-08737**

(540)

MÉMOIRE

(220) 02.05.2012
(441) 25.07.2012

(731) CÔNG TY CỔ PHẦN GON SA (VN)
88 đường 152 Cao Lỗ, phường 4, quận 8, thành phố Hồ Chí Minh

(740) Công ty TNHH Tầm nhìn và Liên danh (VISION & ASSOCIATES CO.LTD.)

(511) Nhóm 05: Dược phẩm, thực phẩm chức năng (dùng cho mục đích y tế).

---

(210) **4-2012-08738**

(540)

Bestadiacose

(220) 02.05.2012
(441) 25.07.2012

(731) SUCHIANG CHEMICAL & PHARMACEUTICAL CO., LTD (TW)
10F1, 72, Sung Chiang Road, Taipei, Taiwan

(740) Công ty TNHH Nam Việt và Liên danh (VIPCO)

(511) Nhóm 05: Dược phẩm.

---

(210) **4-2012-08739**

(540)

Superdiacose

(220) 02.05.2012
(441) 25.07.2012
(731) SUCHIANG CHEMICAL & PHARMACEUTICAL CO., LTD (TW)
10F1, 72, Sung Chiang Road, Taipei, Taiwan
(740) Công ty TNHH Nam Việt và Liên danh (VIPCO)

(511) Nhóm 05: Dược phẩm.

---

(210) **4-2012-08740**

(540)

(220) 02.05.2012
(441) 25.07.2012
(531) A3.9.12; 1.5.1; 1.17.11
(591) Đen, xanh da trời, vàng, xanh lá cây, trắng, đỏ
(731) CÔNG TY TNHH MỘT THÀNH VIÊN TÔM GIỐNG QUANG MINH (VN)
Số 292, ấp 5, xã Thới Bình, huyện Thới Bình, tỉnh Cà Mau
(740) Văn phòng Luật sư A Hoà (AHOA LAW OFFICE)

(511) Nhóm 31: Các loại con giống thủy sản như tôm giống; cá giống; cua giống.

---

(210) **4-2012-08741**

(540)

(220) 02.05.2012
(441) 25.07.2012
(531) 26.1.2; 26.1.4; 26.13.25
(591) Đỏ, xanh dương
(731) ĐẠI LÝ ĐIỆN THOẠI CẢNH TÚ (VN)
106 Lê Lợi, khóm 1, phường 2, thành phố Cà Mau, tỉnh Cà Mau
(740) Văn phòng Luật sư A Hoà (AHOA LAW OFFICE)

(511) Nhóm 35: Mua bán điện thoại, thiết bị viễn thông.

Nhóm 37: Lắp đặt và sửa chữa điện thoại; lắp đặt và sửa chữa thiết bị viễn thông.

---

(210) **4-2012-08742**

(540)

(220) 02.05.2012
(441) 25.07.2012
(531) A1.1.10; A1.1.5; 26.4.9
(731) CÔNG TY TNHH LONG SƠN (VN)
29/3 phường Trung Sơn, thị xã Tam Điệp, tỉnh Ninh Bình
(740) Công ty cổ phần Tư vấn S&B (S&B CONSULTANT., CORP.)

(511) Nhóm 09: Ắc quy.

---

(210) **4-2012-08743**

(540)

(220) 02.05.2012
(441) 25.07.2012
(531) 3.7.7; A3.7.24
(731) CÔNG TY TNHH MỘT THÀNH VIÊN THƯƠNG MẠI TRUNG DUNG (VN)
147/12 Nguyễn Sỹ Sách, phường 15, quận Tân Bình, thành phố Hồ Chí Minh
(740) Công ty cổ phần Tư vấn S&B (S&B CONSULTANT., CORP.)

(511) Nhóm 25: Quần; áo; giày thể thao; tất (vớ); mũ (nón).

---

(210) **4-2012-08744**

(540)

(220) 02.05.2012
(441) 25.07.2012
(531) A1.1.10; 26.4.2
(731) CÔNG TY CỔ PHẦN ĐẦU TƯ VÀ THƯƠNG MẠI TNG (VN)
Số 160 đường Minh Cầu, thành phố Thái Nguyên, tỉnh Thái Nguyên
(740) Công ty cổ phần Tư vấn S&B (S&B CONSULTANT., CORP.)

(511) Nhóm 24: Chăn ga.

Nhóm 35: Quần áo bằng vải.

---

(210) **4-2012-08745**

(540)

(220) 02.05.2012
(441) 25.07.2012
(531) 26.1.2; 26.13.25; A8.1.16
(731) BÙI HỮU PHƯƠNG (VN)
19 đường Cây Keo, phường Hiệp Tân, quận Tân Phú, thành phố Hồ Chí Minh
(740) Công ty Cổ phần Sở hữu công nghiệp INVESTIP (INVESTIP)

(511) Nhóm 30: Xôi cup (khoanh xôi nhỏ để trong hộp giấy); xôi cuộn (xôi để trong hộp giấy); xôi; xôi phồng; xôi chè; bánh mì.

---

(210) **4-2012-08746**

(540)

(220) 02.05.2012
(441) 25.07.2012
(531) A26.11.12
(731) CÔNG TY CỔ PHẦN ĐẦU TƯ VÀ KINH DOANH VẬT LIỆU XÂY DỰNG FICO (VN)
Tầng 2, cao ốc Vạn Đô, số 348 Bến Vân Đồn, phường 1, quận 4, thành phố Hồ Chí Minh
(740) Công ty Cổ phần Sở hữu công nghiệp INVESTIP (INVESTIP)

(511) Nhóm 06: Sắt thép, khung nhà bằng kim loại; cửa bằng kim loại.

Nhóm 19: Đá; sỏi; bê tông, xi măng; gạch; ngói (tất cả dùng trong xây dựng).

Nhóm 35: Mua bán vật liệu xây dựng; mua bán máy móc thiết bị ngành xây dựng; mua bán hàng thủ công mỹ nghệ; mua bán xăng dầu; mua bán hàng trang trí nội thất; mua bán thiết bị văn phòng; mua bán ô tô; xe máy và thiết bị phụ tùng ô tô; xe máy; mua bán sắt thép phế liệu.

Nhóm 36: Mua bán bất động sản; cho thuê bất động sản; môi giới bất động sản, sàn giao dịch bất động sản mua bán nhà, cho thuê nhà.

Nhóm 37: Xây dựng trạm trộn bê tông, công trình dân dụng, công trình công nghiệp, các công trình các công trình hạ tầng khu đô thị và khu công nghiệp, các công trình giao thông và công trình thủy lợi; lắp đặt công trình dân dụng, công trình công nghiệp, các công trình kỹ thuật hạ tầng khu đô thị và khu công nghiệp, các công trình giao thông và công trình thủy lợi, đường dây truyền tải điện trạm biến áp, hệ thống điện dân dụng công nghiệp, hệ thống tự động điều khiển, hệ thống chiếu sáng, hệ thống chống sét, hệ thống phòng cháy chữa cháy, dây chuyền sản xuất ngành công nghiệp và các sản phẩm cơ khí; sửa chữa công trình dân dụng, công trình công nghiệp, các công trình kỹ thuật, hạ tầng khu đô thị và khu công nghiệp, các công trình giao thông và công trình thủy lợi; đường dây truyền tải điện; cho thuê máy móc và thiết bị xây dựng.

Nhóm 39: Dịch vụ du lịch lữ hành nội địa và quốc tế; dịch vụ vận tải hàng hóa và hành khách.

Nhóm 40: Dịch vụ gia công các sản phẩm cơ khí.

Nhóm 43: Dịch vụ khách sạn, nhà nghỉ, nhà hàng ăn uống.

---

(210) **4-2012-08747**

(540)

(220) 02.05.2012
(441) 25.07.2012
(531) 3.3.1; 26.1.1; 26.3.1
(731) CÔNG TY CỔ PHẦN ĐẦU TƯ VÀ KINH DOANH VẬT LIỆU XÂY DỰNG FICO (VN)
Tầng 2, cao ốc Vạn Đô, số 348 Bến Vân Đồn, phường 1, quận 4, thành phố Hồ Chí Minh
(740) Công ty Cổ phần Sở hữu công nghiệp INVESTIP (INVESTIP)

(511) Nhóm 19: Xi măng.

---

(210) **4-2012-08748**

(540)

(220) 02.05.2012
(441) 25.07.2012
(531) 7.15.6; 1.15.11; 26.1.2
(591) Đỏ, vàng, xanh lục, xanh da trời, trắng
(731) CÔNG TY TNHH GIA LONG (VN)
Khu công nghiệp Tiên Sơn, thị xã Từ Sơn, tỉnh Bắc Ninh

(511) Nhóm 06: Kim loại thường; hợp kim của kim loại thường; tấm panen xây dựng bằng kim loại; khung nhà bằng kim loại; trần (nhà) bằng kim loại; tấm lát sàn bằng kim loại.

---

(210) **4-2012-08749**

(540)

(220) 02.05.2012
(441) 25.07.2012
(531) 7.15.6; 26.1.2; 1.15.11
(591) Đỏ, vàng, xanh lục, xanh da trời, trắng
(731) CÔNG TY TNHH GIA LONG (VN)
Khu công nghiệp Tiên Sơn, thị xã Từ Sơn, tỉnh Bắc Ninh

(511) Nhóm 06: Kim loại thường; hợp kim của kim loại thường; tấm panen xây dựng bằng kim loại, khung nhà bằng kim loại; trần (nhà) bằng kim loại; tấm lát sàn bằng kim loại.

---

(210) **4-2012-08750**

(540)

ANH BANG LAW

(220) 02.05.2012
(441) 25.07.2012
(731) VĂN PHÒNG LUẬT SƯ ANH BẰNG VÀ LIÊN DANH (VN)
Thôn Phú Diễn, xã Phú Diễn, huyện Từ Liêm, thành phố Hà Nội

(511) Nhóm 35: Tư vấn tổ chức và điều hành kinh doanh; dịch vụ cố vấn điều hành kinh doanh; dịch vụ kế toán; tư vấn thuế; tư vấn lao động, tiền lương; quản lý thương mại việc li xăng sản phẩm và dịch vụ của người khác.

Nhóm 36: Tư vấn bảo hiểm; dịch vụ tính toán bảo hiểm; phân tích tài chính; tư vấn tài chính; tư vấn đầu tư, chuyển nhượng vốn; đánh giá tài chính.

Nhóm 45: Dịch vụ tư vấn luật doanh nghiệp; tư vấn sở hữu trí tuệ; dịch vụ li xăng sở hữu trí tuệ; dịch vụ nghiên cứu pháp luật; dịch vụ tranh tụng; dịch vụ tư vấn pháp luật thường xuyên cho tổ chức và cá nhân.

---

(210) **4-2012-08751**

(540)

(220) 02.05.2012
(441) 25.07.2012
(531) 7.1.24; A7.1.11
(591) Xanh, trắng, vàng cam
(731) CÔNG TY TNHH PHÒNG TRỪ MỐI VÀ KHỬ TRÙNG (VN)
Thôn Phú Diễn, xã Phú Diễn, huyện Từ Liêm, thành phố Hà Nội

(511) Nhóm 05: Thuốc dùng để phòng chống, tiêu diệt mối mọt; chế phẩm dùng đế phòng chống, tiêu diệt mối mọt; thuốc xua đuổi, tiêu diệt côn trùng, sâu bọ; hương xua đuổi côn trùng, sâu bọ; chế phẩm diệt trừ động vật gây hại thuốc diệt ruồi, muỗi.

Nhóm 37: Dịch vụ phòng chống, tiêu diệt mối mọt; dịch vụ tư vấn phòng chống mối mọt; dịch vụ giám sát phòng chống mối mọt; dịch vụ diệt côn trùng có hại; dịch vụ khử trùng; dịch vụ diệt trừ động vật có hại (không dùng trong lĩnh vực nông nghiệp).

---

(210) **4-2012-08752**

(540)

(220) 02.05.2012
(441) 25.07.2012
(531) 26.1.2; 2.9.1
(731) MEI KWANG COSMETICS SCIENCE & TECHNOLOGY FACTORY (TW)
No. 48, Lane 341, Chunghua 2nd Road, Sanmin District, Kaohsiung City, Taiwan
(740) Công ty Tư vấn đầu tư và chuyển giao công nghệ (INVESTCONSULT)

(511) Nhóm 03: Mỹ phẩm, xà phòng, nước thơm dùng cho mặt, dầu gội đầu, nước thơm dùng cho cơ thể, sữa làm sạch da.

---

(210) **4-2012-08753**

(540)

(220) 02.05.2012
(441) 25.07.2012
(531) A5.3.15
(591) Xám, xanh lá cây.
(731) MEI KWANG COSMETICS SCIENCE & TECHNOLOGY FACTORY (TW)
No. 48, Lane 341, Chunghua 2nd Road, Sanmin District, Kaohsiung City, Taiwan
(740) Công ty Tư vấn đầu tư và chuyển giao công nghệ (INVESTCONSULT)

(511) Nhóm 03: Mỹ phẩm, xà phòng, nước thơm dùng cho mặt, dầu gội đầu, nước thơm dùng cho cơ thể, sữa làm sạch da.

---

(210) **4-2012-08754**

(540)

Cosegold

(220) 02.05.2012
(441) 25.07.2012
(731) MEI KWANG COSMETICS SCIENCE & TECHNOLOGY FACTORY (TW)
No. 48, Lane 341, Chunghua 2nd Road, Sanmin District, Kaohsiung City, Taiwan
(740) Công ty Tư vấn đầu tư và chuyển giao công nghệ (INVESTCONSULT)

(511) Nhóm 03: Mỹ phẩm, xà phòng, nước thơm dùng cho mặt, dầu gội đầu, nước thơm dùng cho cơ thể, sữa làm sạch da.

---

(210) **4-2012-08761**

(540)

VIENTOS DEL SUR

(220) 02.05.2012
(441) 25.07.2012
(731) BODEGAS Y VINẼDOS DE AGUIRRE S.A. (CL)
Av. Mejico1199, Recoleta, Santiago, Chile
(740) Công ty TNHH Sở hữu trí tuệ WINCO (WINCO CO., LTD.)

(511) Nhóm 33: Đồ uống có cồn, trừ bia.

---

(210) **4-2012-08765**

(540)

BOGADIS

(220) 03.05.2012
(441) 25.07.2012
(731) CÔNG TY CỔ PHẦN DƯỢC PHẨM VÀ DỊCH VỤ THƯƠNG MẠI AN SINH (VN)
Số 183, tổ 9, phố Đại Từ, phường Đại Kim, quận Hoàng Mai, thành phố Hà Nội

(511) Nhóm 05: Dược phẩm các loại.

---

(210) **4-2012-08766**

(540)

HACHANSIN

(220) 03.05.2012
(441) 25.07.2012
(731) CÔNG TY CỔ PHẦN DƯỢC PHẨM VÀ DỊCH VỤ THƯƠNG MẠI AN SINH (VN)
Số 183, tổ 9, phố Đại Từ, phường Đại Kim, quận Hoàng Mai, thành phố Hà Nội

(511) Nhóm 05: Dược phẩm các loại.

---

(210) **4-2012-08767**

(540)

KARACEI TODAY

(220) 03.05.2012
(441) 25.07.2012
(531) 3.11.7; 3.9.18
(731) CÔNG TY TNHH SẢN XUẤT THƯƠNG MẠI XUẤT NHẬP KHẨU NGUYỄN TRUYỀN THANH (VN)
580/10 Phạm Văn Chí, phường 8, quận 6, thành phố Hồ Chí Minh

(511) Nhóm 03: Kem (mỹ phẩm) dưỡng da; kem (mỹ phẩm) ngừa nám da; kem (mỹ phẩm) bôi da; sữa tắm; kem (mỹ phẩm) dưỡng trắng da; kem (mỹ phẩm) ngừa mụn.

---

(210) **4-2012-08768**

(540)

(220) 03.05.2012
(441) 25.07.2012
(531) 5.13.4; 5.7.3; A1.1.10; 2.9.1
(731) CÔNG TY CỔ PHẦN BÁNH NGỌT PHÁP T.H (VN)
Số nhà 163 phố Tô Hiệu, tổ 81, phường Dịch Vọng, quận Cầu Giấy, thành phố Hà Nội

(511) Nhóm 30: Gồm: bánh mỳ; bánh ngọt; bánh ga tô nhỏ [bánh ngọt]; bánh pizza; bánh bít cốt; bánh tạc (nhân hoa quả, nhân ngọt, nhân mứt ((thường) không có bột bọc ngoài).

Nhóm 43: Gồm: dịch vụ quán cà phê; quán cà phê tự phục vụ; dịch vụ cung cấp thức ăn, đồ uống do nhà hàng thực hiện; quán ăn tự phục vụ.

---

(210) **4-2012-08770**

(540)

ANT Consultants & Lawyers

(220) 03.05.2012
(441) 25.07.2012

(591) Nâu đỏ
(731) CÔNG TY LUẬT TNHH ANH NGUYỄN TUẤN (VN)
Số nhà 18, dãy 16B1, Làng Việt Kiều Châu Âu, phường Mộ Lao, quận Hà Đông, thành phố Hà Nội

(511) Nhóm 45: Dịch vụ pháp lý.

---

(210) **4-2012-08771**

(540)

HOANONGAG

(220) 03.05.2012
(441) 25.07.2012

(591) Xanh
(731) CÔNG TY TNHH THƯƠNG MẠI SẢN XUẤT HÓA NÔNG AN GIANG (VN)
Số 172 , tổ 3 , ấp Long Định, xã Long Kiến, huyện Chợ Mới, tỉnh An Giang

(511) Nhóm 01: Phân bón, hợp chất ni tơ dùng trong nông nghiệp, chất kích thích tăng trưởng cho cây trồng.

Nhóm 05: Thuốc trừ sâu, thuốc diệt cỏ dại, diệt sâu bọ có hại cho cây trồng, chất diệt ốc bươu vàng, chất trừ nấm mốc cho cây trồng.

---

(210) **4-2012-08772**

(540)

GONECO

(220) 03.05.2012
(441) 25.07.2012

(591) Đỏ
(731) CÔNG TY TNHH THƯƠNG MẠI SẢN XUẤT GNC (VN)
673 quốc lộ 91, xã Bình Hòa, huyện Châu Thành, tỉnh An Giang

(511) Nhóm 01: Phân bón, hợp chất ni tơ dùng trong nông nghiệp, chất kích thích tăng trưởng cho cây trồng.

Nhóm 05: Thuốc trừ sâu, thuốc diệt cỏ dại, diệt sâu bọ có hại cho cây trồng, chất diệt ốc bươu vàng, chất trừ nấm mốc cho cây trồng.

Nhóm 07: Máy nông nghiệp như: máy cày, máy bừa, máy tuốt lúa, máy gặt đập.

Nhóm 16: Giấy nhăn, bìa nhăn, bao bì bằng giấy và các tông, bao bì bằng nilon dạng màng mỏng dùng để bao gói hàng hoá.

Nhóm 30: Gạo, bột mỳ (thực phẩm), chế phẩm ngũ cốc.

---

(210) **4-2012-08773**

(540)

(220) 03.05.2012
(441) 25.07.2012
(531) 5.9.24; 5.7.24; 5.7.1; 5.7.2
(591) Xanh, đỏ, vàng
(731) CÔNG TY TNHH THƯƠNG MẠI SẢN XUẤT GNC (VN)
673 quốc lộ 91, xã Bình Hòa, huyện Châu Thành, tỉnh An Giang

(511) Nhóm 01: Phân bón, hợp chất ni tơ dùng trong nông nghiệp, chất kích thích tăng trưởng cho cây trồng.

Nhóm 05: Thuốc trừ sâu, thuốc diệt cỏ dại, diệt sâu bọ có hại cho cây trồng, chất diệt ốc bươu vàng, chất trừ nấm mốc cho cây trồng.

---

(210) **4-2012-08774**

(540)

Nikko

(220) 03.05.2012
(441) 25.07.2012
(731) CÔNG TY TNHH THƯƠNG MẠI SONG ANH (VN)
Tổ 58, thị trấn Đông Anh, thành phố Hà Nội
(740) Công ty TNHH Sở hữu trí tuệ Đại Diện (IPACO.,LTD.)

(511) Nhóm 03: Sữa tắm; dầu gội đầu; kem dưỡng da; xà phòng (bột giặt); mỹ phẩm; keo xịt tóc.

---

(210) **4-2012-08775**

(540)

(220) 03.05.2012
(441) 25.07.2012
(531) 1.3.1; A5.5.20; 5.5.4
(591) Đỏ, xám
(731) CÔNG TY TRÁCH NHIỆM HỮU HẠN MỘT THÀNH VIÊN DỆT MAY PHAN VỸ (VN)
Tổ 22, phường Hòa Thọ Đông, quận Cẩm Lệ, thành phố Đà Nẵng

(511) Nhóm 25: Quần, áo nam, nữ, trẻ em: bằng các chất liệu vải, sợi, dệt kim, áo sợi đan, móc chui đầu (áo pulove); áo T-shirt; áo dệt kim cộc tay; sơ mi dài tay, ngắn tay.

---

(210) **4-2012-08776**

(540)

(220) 03.05.2012
(441) 25.07.2012
(531) A5.5.20; 5.5.4; 1.3.1
(591) Đỏ, xám
(731) CÔNG TY TRÁCH NHIỆM HỮU HẠN MỘT THÀNH VIÊN DỆT MAY PHAN VỸ (VN)
Tổ 22, phường Hòa Thọ Đông, quận Cẩm Lệ, thành phố Đà Nẵng

(511) Nhóm 35: Mua bán máy móc thiết bị và phụ tùng máy dệt, may, da dày; hàng may mặc, vải, len, sợi, chỉ khâu và hàng dệt khác; xuất, nhập khẩu máy móc thiết bị, nguyên phụ liệu, hàng may mặc.

---

(210) **4-2012-08777**

(540)

Delivering Comprehensive Solutions

(220) 03.05.2012
(441) 25.07.2012
(731) TỔNG CÔNG TY TÀI CHÍNH CỔ PHẦN DẦU KHÍ VIỆT NAM (VN)
22 Ngô Quyền, quận Hoàn Kiếm, thành phố Hà Nội

(511) Nhóm 36: Dịch vụ thanh toán; dịch vụ đánh giá và tư vấn tài chính; quản lý tài chính; thông tin về tài chính; bảo trợ tài chính (tài trợ, đồng tài trợ); dịch vụ kinh doanh vốn; dịch vụ mua trả góp tài chính; dịch vụ ủy thác tài chính; thuê - mua tài chính; đầu tư vốn; thế chấp; cho vay theo bảo lãnh; dịch vụ gửi két an toàn; cho vay tài chính, dịch vụ đổi tiền; dịch vụ bảng thị giá sở giao dịch chứng khoán; quỹ tiết kiệm; môi giới chứng khoán; phát hành cổ phiếu, trái phiếu và các giấy tờ có giá trị; dịch vụ bảo lãnh (tài chính); hoạt động ngân hàng; kinh doanh ngoại hối; phát hành thẻ tín dụng; bảo lãnh phát hành (tài chính); dịch vụ đại lý bảo hiểm; môi giới và tư vấn về bảo hiểm; thông tin về bảo hiểm; dịch vụ tính tiền bảo hiểm; quản lý tài sản bất động sản; cho thuê căn hộ; môi giới bất động sản; cho thuê văn phòng bất động sản; đánh giá bất động sản.

---

(210) **4-2012-08778**

(540)

Giải pháp toàn diện

(220) 03.05.2012
(441) 25.07.2012
(731) TỔNG CÔNG TY TÀI CHÍNH CỔ PHẦN DẦU KHÍ VIỆT NAM (VN)
22 Ngô Quyền, quận Hoàn Kiếm, thành phố Hà Nội

(511) Nhóm 36: Dịch vụ thanh toán; dịch vụ đánh giá và tư vấn tài chính; quản lý tài chính; thông tin về tài chính; bảo trợ tài chính (tài trợ, đồng tài trợ); dịch vụ kinh doanh vốn; dịch vụ mua trả góp tài chính; dịch vụ ủy thác tài chính; thuê - mua tài chính; đầu tư vốn; thế chấp; cho vay theo bảo lãnh; dịch vụ gửi két an toàn; cho vay tài chính, dịch vụ đổi tiền; dịch vụ bảng thị giá sở giao dịch chứng khoán; quỹ tiết kiệm; môi giới chứng khoán; phát hành cổ phiếu, trái phiếu và các giấy tờ có giá trị; dịch vụ bảo lãnh (tài chính); hoạt động ngân hàng; kinh doanh ngoại hối; phát hành thẻ tín dụng; bảo lãnh phát hành (tài chính); dịch vụ đại lý bảo hiểm; môi giới và tư vấn về bảo hiểm; thông tin về bảo hiểm;

dịch vụ tính tiền bảo hiểm; quản lý tài sản bất động sản; cho thuê căn hộ; môi giới bất động sản; cho thuê văn phòng bất động sản; đánh giá bất động sản.

---

(210) **4-2012-08779**

(540)

(220) 03.05.2012
(441) 25.07.2012
(531) 26.3.4; 7.3.11; 7.15.1; 7.15.22
(591) Cam, xanh, đỏ, trắng
(731) CÔNG TY TNHH THIẾT KẾ XÂY DỰNG MAI TRUNG (VN)
22 đường số 23, phường 4, quận 4, thành phố Hồ Chí Minh

(511) Nhóm 37: Xây dựng; cho thuê thiết bị xây dựng; dịch vụ giám sát công trình xây dựng.

---

(210) **4-2012-08780**

(540) **CELONPROPO**

(220) 03.05.2012
(441) 25.07.2012
(731) CELON LABORATORIES LTD (IN)
Plot No 2: ALEAP Industrial Estate, Near Pragathi Nagar, Gajularamaram, Hyderabad -500 072. Rangareddy Dist, AP, India
(740) Công ty TNHH Tư vấn ALIATLEGAL (ALIATLEGAL CO., LTD.)

(511) Nhóm 05: Dược phẩm; chế phẩm dược dùng cho người.

---

(210) **4-2012-08781**

(540) **HACELPARIN**

(220) 03.05.2012
(441) 25.07.2012
(731) CELON LABORATORIES LTD (IN)
Plot No 2: ALEAP Industrial Estate, Near Pragathi Nagar, Gajularamaram, Hyderabad -500 072. Rangareddy Dist, AP, India
(740) Công ty TNHH Tư vấn ALIATLEGAL (ALIATLEGAL CO., LTD.)

(511) Nhóm 05: Dược phẩm; chế phẩm dược dùng cho người.

---

(210) **4-2012-08782**

(540) **Tacroright**

(220) 03.05.2012
(441) 25.07.2012
(731) ALVITA PHARMA PRIVATE LIMITED (IN)
66, Sunrays Shopping Centre, Near Apna Bazaar, Charkop Market, Kandivali (West). Mumbai - 400 067. India
(740) Công ty TNHH Tư vấn ALIATLEGAL (ALIATLEGAL CO., LTD.)

(511) Nhóm 05: Dược phẩm và các chế phẩm dược dùng cho người.

---

(210) **4-2012-08783**

(540)

Cefuroright

(220) 03.05.2012
(441) 25.07.2012
(731) ALVITA PHARMA PRIVATE LIMITED (IN)
66, Sunrays Shopping Centre, Near Apna Bazaar, Charkop Market, Kandivali (West). Mumbai - 400 067. India
(740) Công ty TNHH Tư vấn ALIATLEGAL (ALIATLEGAL CO., LTD.)

(511) Nhóm 05: Dược phẩm và các chế phẩm dược dùng cho người.

---

(210) **4-2012-08784**

(540)

Cefporight

(220) 03.05.2012
(441) 25.07.2012
(731) ALVITA PHARMA PRIVATE LIMITED (IN)
66, Sunrays Shopping Centre, Near Apna Bazaar, Charkop Market, Kandivali (West). Mumbai - 400 067. India
(740) Công ty TNHH Tư vấn ALIATLEGAL (ALIATLEGAL CO., LTD.)

(511) Nhóm 05: Dược phẩm và các chế phẩm dược dùng cho người.

---

(210) **4-2012-08785**

(540)

Sulceforight

(220) 03.05.2012
(441) 25.07.2012
(731) ALVITA PHARMA PRIVATE LIMITED (IN)
66, Sunrays Shopping Centre, Near Apna Bazaar, Charkop Market, Kandivali (West). Mumbai - 400 067. India
(740) Công ty TNHH Tư vấn ALIATLEGAL (ALIATLEGAL CO., LTD.)

(511) Nhóm 05: Dược phẩm và các chế phẩm dược dùng cho người.

---

(210) **4-2012-08786**

(540)

Cilimeright

(220) 03.05.2012
(441) 25.07.2012
(731) ALVITA PHARMA PRIVATE LIMITED (IN)
66, Sunrays Shopping Centre, Near Apna Bazaar, Charkop Market, Kandivali (West). Mumbai - 400 067. India
(740) Công ty TNHH Tư vấn ALIATLEGAL (ALIATLEGAL CO., LTD.)

(511) Nhóm 05: Dược phẩm và các chế phẩm dược dùng cho người.

---

(210) **4-2012-08787**

(540)

Pantoright DSR

(220) 03.05.2012
(441) 25.07.2012
(731) ALVITA PHARMA PRIVATE LIMITED (IN)
66, Sunrays Shopping Centre, Near Apna Bazaar, Charkop Market, Kandivali (West). Mumbai - 400 067. India
(740) Công ty TNHH Tư vấn ALIATLEGAL (ALIATLEGAL CO., LTD.)

(511) Nhóm 05: Dược phẩm và các chế phẩm dược dùng cho người.

---

(210) **4-2012-08788**

(540)

Raberight DSR

(220) 03.05.2012
(441) 25.07.2012
(731) ALVITA PHARMA PRIVATE LIMITED (IN)
66, Sunrays Shopping Centre, Near Apna Bazaar, Charkop Market, Kandivali (West). Mumbai - 400 067. India
(740) Công ty TNHH Tư vấn ALIATLEGAL (ALIATLEGAL CO., LTD.)

(511) Nhóm 05: Dược phẩm và các chế phẩm dược dùng cho người.

---

(210) **4-2012-08789**

(540)

Clindaright

(220) 03.05.2012
(441) 25.07.2012
(731) ALVITA PHARMA PRIVATE LIMITED (IN)
66, Sunrays Shopping Centre, Near Apna Bazaar, Charkop Market, Kandivali (West). Mumbai - 400 067. India
(740) Công ty TNHH Tư vấn ALIATLEGAL (ALIATLEGAL CO., LTD.)

(511) Nhóm 05: Dược phẩm và các chế phẩm dược dùng cho người.

---

(210) **4-2012-08790**

(540)

Sitaright

(220) 03.05.2012
(441) 25.07.2012
(731) ALVITA PHARMA PRIVATE LIMITED (IN)
66, Sunrays Shopping Centre, Near Apna Bazaar, Charkop Market, Kandivali (West). Mumbai - 400 067. India
(740) Công ty TNHH Tư vấn ALIATLEGAL (ALIATLEGAL CO., LTD.)

(511) Nhóm 05: Dược phẩm và các chế phẩm dược dùng cho người.

---

(210) **4-2012-08791**

(540)

Prasuright

(220) 03.05.2012
(441) 25.07.2012

(731) ALVITA PHARMA PRIVATE LIMITED (IN)
66, Sunrays Shopping Centre, Near Apna Bazaar, Charkop Market, Kandivali (West). Mumbai - 400 067. India.

(740) Công ty TNHH Tư vấn ALIATLEGAL (ALIATLEGAL CO., LTD.)

(511) Nhóm 05: Dược phẩm và các chế phẩm dược dùng cho người.

---

(210) **4-2012-08792**

(540)

Febuxoright

(220) 03.05.2012
(441) 25.07.2012

(731) ALVITA PHARMA PRIVATE LIMITED (IN)
66, Sunrays Shopping Centre, Near Apna Bazaar, Charkop Market, Kandivali (West). Mumbai - 400 067. India

(740) Công ty TNHH Tư vấn ALIATLEGAL (ALIATLEGAL CO., LTD.)

(511) Nhóm 05: Dược phẩm và các chế phẩm dược dùng cho người.

---

(210) **4-2012-08793**

(540)

Acneright

(220) 03.05.2012
(441) 25.07.2012

(731) ALVITA PHARMA PRIVATE LIMITED (IN)
66, Sunrays Shopping Centre, Near Apna Bazaar, Charkop Market, Kandivali (West). Mumbai - 400 067. India

(740) Công ty TNHH Tư vấn ALIATLEGAL (ALIATLEGAL CO., LTD.)

(511) Nhóm 05: Dược phẩm và các chế phẩm dược dùng cho người.

---

(210) **4-2012-08796**

(540)

MOC VIET

(220) 03.05.2012
(441) 25.07.2012

(731) NGUYỄN THANH TÙNG (VN)
Số nhà 37A, ngõ 5, tổ 60, thị trấn Đông Anh, thành phố Hà Nội

(511) Nhóm 20: Đồ gỗ nội thất, bàn, ghế, giường, tủ.

---

(210) **4-2012-08800**

(540) Xuan Le

(220) 03.05.2012
(441) 25.07.2012
(531) A5.5.20; A5.3.15; 25.1.25; A5.5.21
(591) Đen, đỏ
(731) LÊ THỊ XUÂN (VN)
Phòng 810, K4, khu đô thị mới Việt Hưng, phường Giang Biên, quận Long Biên, thành phố Hà Nội

(511) Nhóm 14: Đồ trang sức; đồ trang trí (đồ kim hoàn, trang sức).

Nhóm 18: Túi xách tay.

Nhóm 20: Tác phẩm nghệ thuật bằng gỗ, sáp thạch cao, chất dẻo, đồ gỗ mỹ thuật, bàn trang điểm.

Nhóm 24: Vải, lụa, nhung, đồ bằng vải dùng cho giường, chăn.

Nhóm 25: Quần áo, giày dép, thắt lưng (trang phục), khăn (trang phục), mũ.

Nhóm 43: Nhà hàng ăn uống, khách sạn.

Nhóm 44: Thẩm mỹ viện.

---

(210) **4-2012-08801**

(540) Tự Hào Trí Tuệ Việt

(220) 03.05.2012
(441) 25.07.2012
(591) Xanh dương, cam
(731) CÔNG TY TNHH VÕ NHÂN TRÍ (VN)
Lầu 7/5, 454 Nguyễn Thị Minh Khai, phường 5, quận 3, thành phố Hồ Chí Minh

(511) Nhóm 41: Giáo dục; đào tạo.

---

(210) **4-2012-08802**

(540) Windmills flower & coffee

(220) 03.05.2012
(441) 25.07.2012
(531) A5.3.13; A5.3.14; 21.1.17; 15.1.13
(591) Xanh lá cây, đen
(731) CÔNG TY CỔ PHẦN CỐI XAY GIÓ (VN)
Tổ 85 An Sơn, phường 4, thành phố Đà Lạt, tỉnh Lâm Đồng

(511) Nhóm 35: Bán sỉ và lẻ hoa tươi.

Nhóm 43: Dịch vụ ăn uống.

---

(210) **4-2012-08803**

(540)

(220) 03.05.2012
(441) 25.07.2012
(531) 7.3.2; 7.3.11
(591) Xanh dương, trắng
(731) CÔNG TY TNHH THƯƠNG MẠI DỊCH VỤ VÀ SẢN XUẤT TÍN AN KHANG (VN)
02 Thông Thiên Học, phường 2, thành phố Đà Lạt, tỉnh Lâm Đồng

(511) Nhóm 19: Cửa nhựa.

---

(210) **4-2012-08806**

(540)

(220) 03.05.2012
(441) 25.07.2012
(531) 15.7.1; 26.1.1; A1.1.10
(591) Vàng, cam, xanh dương, trắng
(731) CÔNG TY TNHH CƠ KHÍ - XÂY DỰNG - THANG MÁY ĐỒNG TÂM (VN)
964/10 Tân Kỳ Tân quý, khu phố 5, phường Bình Hưng Hoà, quận Bình Tân, thành phố Hồ Chí Minh

(511) Nhóm 07: Thang máy, thiết bị nâng hạ, thiết bị bốc xếp, máy móc thiết bị ngành cơ khí: máy mài, máy đúc chữ, máy rải nhựa, máy rèn, máy dập khuôn.

---

(210) **4-2012-08808**

(540)

THIÊN THẦN HỘ MỆNH

(220) 03.05.2012
(441) 25.07.2012
(731) CÔNG TY TNHH SẢN XUẤT THƯƠNG MẠI DỊCH VỤ VÀ XUẤT NHẬP KHẨU HÙNG HẬU (VN)
69A Trương Phước Phan, phường Bình Trị Đông, quận Bình Tân, thành phố Hồ Chí Minh
(740) Văn phòng luật sư Phạm và Liên danh (PHAM & ASSOCIATES)

(511) Nhóm 09: Mũ bảo hiểm.

---

(210) **4-2012-08809**

(540)

(220) 03.05.2012
(441) 25.07.2012
(531) A26.11.9; 26.3.1; 1.3.1; 26.3.23
(591) Đỏ,xanh đen, trắng, cam
(731) CÔNG TY TNHH SẢN XUẤT THƯƠNG MẠI NHỰA NAM VIỆT (VN)
1 đường 2D, khu dân cư Nam Hùng Vương, phường An Lạc, quận Bình Tân, thành phố Hồ Chí Minh

(511) Nhóm 09: Tấm lợp composit; tấm lợp nhựa; tấm vật liệu nhiều lớp (không bằng kim loại); vách ngăn (không bằng kim loại); tấm lát sàn (không bằng kim loại); tấm lợp xi măng.

---

(210) **4-2012-08810**

(540)

(220) 03.05.2012
(441) 25.07.2012
(531) A1.1.10
(731) HỘ KINH DOANH BÙI VĂN HIẾU (VN)
Tổ 33, phường Quang Trung, thành phố Thái Nguyên, tỉnh Thái Nguyên

(511) Nhóm 09: Kính đeo mắt, cụ thể là mắt kính, gọng kính mắt, hộp đựng kính mắt, kính mắt dùng để chống bụi, kính áp tròng.

---

(210) **4-2012-08811**

(540)

(220) 03.05.2012
(441) 25.07.2012
(591) Xanh, trắng
(731) CÔNG TY TNHH NAM HUY (VN)
39/4B Phan Anh, phường Hiệp Tân, quận Tân Phú, thành phố Hồ Chí Minh

(511) Nhóm 35: Mua bán: vật tư, nguyên liệu, phế liệu, hóa chất ngành nhựa, sản phẩm nhựa.

---

(210) **4-2012-08812**

(540)

(220) 03.05.2012
(441) 25.07.2012
(531) 24.9.1
(731) DENG QIUJU (CN)
Room 501, Unit 2, Lishandaokou Dormitory, Railway Station Community, Shuangqing District, Shaoyang City, Hunan Province, China
(740) Công ty Luật TNHH LEADCONSULT (LEADCONSULT)

(511) Nhóm 14: Đồng hồ đeo tay; đồng hồ; đồng hồ bỏ túi; bộ máy đồng hồ, cơ cấu đồng hồ, đồ trang sức; đồ trang trí (đồ kim hoàn, đồ trang sức).

---

(210) **4-2012-08813**

(540)

VIÊN ĐỘ SINH

(220) 03.05.2012
(441) 25.07.2012
(731) CÔNG TY CỔ PHẦN HỆ THỐNG LỘC TÀI (VN)
304/91 Đào Duy Anh, phường 9, quận Phú Nhuận, thành phố Hồ Chí Minh

(511) Nhóm 05: Dược phẩm; thực phẩm chức năng (dùng trong ngành y).

---

(210) **4-2012-08814**

(540) Dosinh Food

(220) 03.05.2012
(441) 25.07.2012
(731) CÔNG TY CỔ PHẦN HỆ THỐNG LỘC TÀI (VN)
304/91 Đào Duy Anh, phường 9, quận Phú Nhuận, thành phố Hồ Chí Minh

(511) Nhóm 05: Dược phẩm; thực phẩm chức năng (dùng trong ngành y).

---

(210) **4-2012-08815**

(540) NHAVID Làm đẹp ngôi nhà Việt

(220) 03.05.2012
(441) 25.07.2012
(531) 7.3.11; A7.1.11; 7.1.24
(591) Xanh lá cây, đỏ
(731) CÔNG TY TNHH SẢN XUẤT THƯƠNG MẠI DỊCH VỤ NHÀ VIỆT ĐẸP (VN)
Lô 183 Ngô Gia Khảm, khu AT, phường Vĩnh Hải, thành phố Nha Trang, tỉnh Khánh Hòa

(511) Nhóm 35: Mua bán hợp kim của kim loại thường, thép cán thô, thép cuộn, tấm lợp, xà gồ, ống thép, lưới thép, dây thép mạ kẽm, máy cán tôn, máy cắt tôn, các loại máy móc và trang thiết bị công nghiệp: như máy cắt công nghiệp, máy hàn công nghiệp.

Nhóm 37: Xây dựng công trình dân dụng và công nghiệp.

Nhóm 39: Vận tải hàng hóa bằng đường bộ.

---

(210) **4-2012-08816**

(540) GU CAFÉ Thưởng Thức Cà phê Đúng Gu

(220) 03.05.2012
(441) 25.07.2012
(531) 4.5.2; 4.5.3; A11.3.4
(591) Đỏ, trắng
(731) CÔNG TY CỔ PHẦN THƯƠNG MẠI GA LĂNG (VN)
Số 854/46 Nguyễn Trãi, phường 14, quận 5, thành phố Hồ Chí Minh

(511) Nhóm 30: Cà phê, trà, ca cao.

---

(210) **4-2012-08817**

(540) TAM KHANG INVEST

(220) 03.05.2012
(441) 25.07.2012
(731) CÔNG TY TNHH ĐẦU TƯ TAM KHANG VIỆT NAM (VN)
8 Nguyễn Huệ, phường Bến Nghé, quận 1, thành phố Hồ Chí Minh
(740) Công ty TNHH Sở hữu trí tuệ Thảo Thọ Quyến (INVENCO)

(511) Nhóm 35: Mua bán hàng tiêu dùng (thực phẩm chế biến, rau củ quả tươi sống, mỹ phẩm, quần áo thời trang, rượu, bia, nước giải khát, bánh kẹo, quạt, xong nồi, máy pha cà phê, máy hút bụi, bàn là, hàng điện tử (máy tính, đĩa DVD/VCD/CD, ti vi, đài, loa, âmply), hàng điện lạnh (tủ lạnh, máy điều hòa nhiệt độ, quạt, bình nóng lạnh) các thiết bị viễn thông, bàn ghế và hàng trang trí nội thất, vật liệu xây dựng; dịch vụ quảng cáo; tổ chức các hội chợ để xúc tiến thương mại, bán hàng; tiếp thị kinh doanh; cung ứng lao động.

Nhóm 36: Kinh doanh bất động sản (mua bán bất động sản, cho thuê nhà, căn hộ, văn phòng); bảo hiểm; tài chính; ngân hàng; tín dụng.

Nhóm 41: Dịch vụ giáo dục; đào tạo; giải trí; tổ chức sự kiện (hội thảo, hội nghị, lễ hội); tổ chức các hoạt động thể thao và văn hóa.

Nhóm 43: Nhà hàng ăn uống; quán ăn; quán cà phê; dịch vụ cung cấp thức ăn nhanh được thực hiện bởi nhà hàng; khách sạn; cho thuê chỗ ở tạm thời.

Nhóm 45: Tổ chức đám cưới, đám hỏi, sinh nhật, họp mặt.

---

(210) **4-2012-08818**

(540)

SIPD

(220) 03.05.2012
(441) 25.07.2012

(731) CÔNG TY CỔ PHẦN PHÁT TRIỂN HẠ TẦNG VÀ BẤT ĐỘNG SẢN SÀI GÒN (VN)
216 Pasteur, phường 6, quận 3, thành phố Hồ Chí Minh

(740) Công ty TNHH Sở hữu trí tuệ Thảo Thọ Quyến (INVENCO)

(511) Nhóm 35: Mua bán hàng tiêu dùng (thực phẩm chế biến, rau củ quả tươi sống, mỹ phẩm, quần áo thời trang, rượu, bia, nước giải khát, bánh kẹo, quạt, xong nồi, máy pha cà phê, máy hút bụi, bàn là, hàng điện tử (máy tính, đĩa DVD/VCD/CD, ti vi, đài, loa, âmply), hàng điện lạnh (tủ lạnh, máy điều hòa nhiệt độ, quạt, bình nóng lạnh) các thiết bị viễn thông, bàn ghế và hàng trang trí nội thất, vật liệu xây dựng; dịch vụ quảng cáo; tổ chức các hội chợ để xúc tiến thương mại, bán hàng; tiếp thị kinh doanh; cung ứng lao động.

Nhóm 36: Kinh doanh bất động sản (mua bán bất động sản, cho thuê nhà, căn hộ, văn phòng); bảo hiểm; tài chính; ngân hàng; tín dụng.

Nhóm 41: Dịch vụ giáo dục; đào tạo; giải trí; tổ chức sự kiện (hội thảo, hội nghị, lễ hội); tổ chức các hoạt động thể thao và văn hóa.

Nhóm 43: Nhà hàng ăn uống; quán ăn; quán cà phê; dịch vụ cung cấp thức ăn nhanh được thực hiện bởi nhà hàng; khách sạn; cho thuê chỗ ở tạm thời.

Nhóm 45: Tổ chức đám cưới, đám hỏi, sinh nhật, họp mặt.

---

(210) **4-2012-08819**

(540)

(220) 03.05.2012
(441) 25.07.2012
(531) A1.5.3; 5.1.1; A5.1.6; 24.15.2
(591) Trắng, đỏ, xanh lá cây, xanh dương
(731) CÔNG TY TRÁCH NHIỆM HỮU HẠN HOÀNG ĐỨC LINH (VN)
Số 194 đường Chu Mạnh Trinh, thị xã Đông Hà, tỉnh Quảng Trị
(740) Công ty TNHH Sở hữu trí tuệ Thảo Thọ Quyến (INVENCO)

(511) Nhóm 19: Ván ghép thanh bằng gỗ.

---

(210) **4-2012-08820**

(540)

(220) 03.05.2012
(441) 25.07.2012
(531) 26.4.1; A1.1.10; A26.11.12
(591) Trắng, đỏ, vàng
(731) CÔNG TY CỔ PHẦN NỘI NGOẠI THẤT ĐẤT VIỆT GIA LAI (VN)
Số 90B Đinh Tiên Hoàng, thành phố Pleiku, tỉnh Gia Lai
(740) Công ty TNHH Sở hữu trí tuệ Thảo Thọ Quyến (INVENCO)

(511) Nhóm 06: Cửa làm bằng kim loại.

Nhóm 19: Cửa phi kim loại: cửa gỗ, cửa nhựa.

Nhóm 40: Gia công cửa.

---

(210) **4-2012-08821**

(540)

Zindow

(220) 03.05.2012
(441) 25.07.2012
(731) CÔNG TY CỔ PHẦN NỘI NGOẠI THẤT ĐẤT VIỆT GIA LAI (VN)
Số 90B Đinh Tiên Hoàng, thành phố Pleiku, tỉnh Gia Lai
(740) Công ty TNHH Sở hữu trí tuệ Thảo Thọ Quyến (INVENCO)

(511) Nhóm 06: Cửa làm bằng kim loại.

Nhóm 19: Cửa phi kim loại: cửa gỗ, cửa nhựa.

Nhóm 40: Gia công cửa.

---

(210) **4-2012-08822**

(540)

HARLEY-DAVIDSON H-D

(220) 03.05.2012
(441) 25.07.2012

(731) H-D MICHIGAN, LLC (US)
315 W. Huron Street, Suite 400, Ann Arbor, Michigan 48103, USA

(740) Công ty TNHH Sở hữu công nghiệp Sao Bắc Đẩu (SAO BẮC ĐẨU IP COM.,LTD.)

(511) Nhóm 12: Xe gắn máy, xe đạp, ô tô, và phụ tùng và linh kiện xe gắn máy, xe đạp và ô tô cụ thể là ghế ngồi, đồ tựa lưng, miếng ốp bình xăng dùng để trang trí, bộ bánh răng truyền động, bình xăng bánh xích, trục bánh răng, khớp ly hợp, nắp và đai bình điện, chân chống trước, sau và giữa của xe, nắp chụp trục bánh xe, nắp chụp cần số xe hơi, miếng đế chân và duỗi chân, kính chắn gió, yếm xe máy, miếng bọc ở đầu vè xe, bàn đạp, vỏ bọc tay cầm ở ghi đông xe, vật chắn an toàn, cụ thể là thanh chắn dùng gắn vào xe máy, bộ giảm sóc cho thiết bị lái, thiết bị giảm sóc bánh xe dự phòng, đồ đựng bánh xe dự phòng, tem nhãn hiệu dùng ốp vào xe, vật chắn bảo vệ hành lý, cụ thể là vật chắn bùn cái bọc yên xe, giá mang hành lý; khung treo biển số, thanh ngang ghi đông xe đạp miếng lót cần để chân, tấm đệm bình xăng và chắn bùn (vè); kính chiếu hậu; chắn bùn (vè xe) và miếng chắn bùn, và bộ phận cân vành bánh xe.

Nhóm 25: Quần áo mặc ngoài, áo len dài tay, dây đeo (quần tất) khăn quàng cổ; khăn rằn; áo vét áo khoác áo gilê; găng tay; quần jeans; quần bằng da; áo sơ mi; áo nịt len; quần soọc; mũ lưỡi trai, mũ có vành; đồ đội đầu; mũ đan len mũ đi mưa; thắt lưng; bộ áo liền quần, áo dây choàng cổ; cà vạt; áo ngủ của phụ nữ; áo ngủ của đàn ông, quần áo ngủ; quần dài; đồ đi mưa, áo khoác đi mưa; quần áo chống thấm áo ấm chui đầu; quần ấm dài; áo không tay; áo thun; đồ lót; bộ complê; dải băng buộc đầu; áo lót phụ nữ; quần áo bằng da; quần áo bơi; váy, vạt yếm; đồ đi chơi; cụ thể là giày, ủng, và các đồ đi kèm theo giày; cụ thể là đồ gắn vào mùi giày; miếng lót giày; đồ bảo vệ gót giày.

---

(210) **4-2012-08823**

(540)

(220) 03.05.2012
(441) 25.07.2012
(531) 5.1.1; A5.1.5
(591) Xanh lá cây, đen, trắng
(731) CÔNG TY TNHH TRUNG THÀNH (VN)
Xã Hữu Bằng, huyện Thạch Thất, thành phố Hà Nội
(740) Công ty TNHH Sở hữu trí tuệ PADEMARK (PADEMARK CO.,LTD.)

(511) Nhóm 19: Gỗ ván ép, gỗ xây dựng, gỗ dán, gỗ thành phẩm, gỗ xẻ, gỗ làm khuôn.

Nhóm 20: Đồ gỗ nội thất như: bàn, ghế, giường, tủ, giá, kệ.

---

(210) **4-2012-08825**

(540)

INSUHELP

(220) 03.05.2012
(441) 25.07.2012
(731) CÔNG TY CỔ PHẦN DƯỢC MÊ KÔNG (VN)
G17, ngõ 28 Xuân La, phường Xuân La, quận Tây Hồ, thành phố Hà Nội
(740) Công ty TNHH Sở hữu trí tuệ và Công nghệ Thủ đô (CAPITAL IP&T CO.LTD.)

(511) Nhóm 05: Dược phẩm, thực phẩm dinh dưỡng dùng trong y tế.

---

(210) **4-2012-08826**

(540)

AUVASTAN

(220) 03.05.2012
(441) 25.07.2012
(731) CÔNG TY CỔ PHẦN DƯỢC MÊ KÔNG (VN)
G17, ngõ 28 Xuân La, phường Xuân La, quận Tây Hồ, thành phố Hà Nội
(740) Công ty TNHH Sở hữu trí tuệ và Công nghệ Thủ đô (CAPITAL IP&T CO.LTD.)

(511) Nhóm 05: Dược phẩm, thực phẩm dinh dưỡng dùng trong y tế.

---

(210) **4-2012-08827**

(540)

LATASOPT

(220) 03.05.2012
(441) 25.07.2012
(731) CÔNG TY CỔ PHẦN DƯỢC MÊ KÔNG (VN)
G17, ngõ 28 Xuân La, phường Xuân La, quận Tây Hồ, thành phố Hà Nội
(740) Công ty TNHH Sở hữu trí tuệ và Công nghệ Thủ đô (CAPITAL IP&T CO.LTD.)

(511) Nhóm 05: Dược phẩm, thực phẩm dinh dưỡng dùng trong y tế.

---

(210) **4-2012-08828**

(540)

RICHCOGEN

(220) 03.05.2012
(441) 25.07.2012
(731) CÔNG TY CỔ PHẦN DƯỢC PHẨM PHONG PHÚ (VN)
30-32 Phong Phú, quận 8, thành phố Hồ Chí Minh
(740) Công ty TNHH Sở hữu trí tuệ và Công nghệ Thủ đô (CAPITAL IP&T CO.LTD.)

(511) Nhóm 05: Dược phẩm, thực phẩm dinh dưỡng dùng trong y tế.

---

(210) **4-2012-08829**

(540)

EZODOMCAPS

(220) 03.05.2012
(441) 25.07.2012
(731) CÔNG TY CỔ PHẦN DƯỢC PHẨM SA VI (SAVIPHARM) (VN)
Lô Z01-02-03a, khu công nghiệp trong khu chế xuất Tân Thuận, phường Tân Thuận Đông, quận 7, thành phố Hồ Chí Minh
(740) Công ty TNHH Sở hữu trí tuệ và Công nghệ Thủ đô (CAPITAL IP&T CO.LTD.)

(511) Nhóm 05: Dược phẩm, thực phẩm dinh dưỡng dùng trong y tế.

---

(210) **4-2012-08830**

(540)

ASEMYLOVE

(220) 03.05.2012
(441) 25.07.2012
(731) CÔNG TY CỔ PHẦN DƯỢC PHẨM ĐÔNG NAM Á (VN)
Số 106 phố Đông Phong, phường Nam Hải, quận Hải An, thành phố Hải Phòng
(740) Công ty TNHH Sở hữu trí tuệ và Công nghệ Thủ đô (CAPITAL IP&T CO.LTD.)

(511) Nhóm 05: Dược phẩm, thực phẩm dinh dưỡng dùng trong y tế.

---

(210) **4-2012-08831**

(540)

LEQGAR

(220) 03.05.2012
(441) 25.07.2012
(731) CÔNG TY CỔ PHẦN DƯỢC MÊ KÔNG (VN)
G17, ngõ 28, Xuân La, phường Xuân La, quận Tây Hồ, thành phố Hà Nội
(740) Công ty TNHH Sở hữu trí tuệ và Công nghệ Thủ đô (CAPITAL IP&T CO.LTD.)

(511) Nhóm 05: Dược phẩm, thực phẩm dinh dưỡng dùng trong y tế.

---

(210) **4-2012-08832**

(540)

TRIHAMEX

(220) 03.05.2012
(441) 25.07.2012
(731) CÔNG TY TRÁCH NHIỆM HỮU HẠN BẢO VỆ THỰC VẬT HOÀNG ANH (VN)
P103, V4, tập thể Đại học giao thông vận tải, ngõ 12, ngách 629, phố Kim Mã, phường Ngọc Khánh, quận Ba Đình, thành phố Hà Nội
(740) Công ty TNHH Sở hữu trí tuệ và Công nghệ Thủ đô (CAPITAL IP&T CO.LTD.)

(511) Nhóm 05: Thuốc trừ sâu, thuốc diệt cỏ, thuốc diệt nấm mốc, thuốc trừ vi khuẩn gây hại cây trồng, thuốc trừ dịch cho thực vật, thuốc trừ động vật có hại.

---

(210) **4-2012-08833**

(540)

MEHAMEX

(220) 03.05.2012
(441) 25.07.2012

(731) CÔNG TY TRÁCH NHIỆM HỮU HẠN BẢO VỆ THỰC VẬT HOÀNG ANH (VN)
P103, V4, tập thể Đại học giao thông vận tải, ngõ 12, ngách 629, phố Kim Mã, phường Ngọc Khánh, quận Ba Đình, thành phố Hà Nội

(740) Công ty TNHH Sở hữu trí tuệ và Công nghệ Thủ đô (CAPITAL IP&T CO.LTD.)

(511) Nhóm 05: Thuốc trừ sâu, thuốc diệt cỏ, thuốc diệt nấm mốc, thuốc trừ vi khuẩn gây hại cây trồng, thuốc trừ dịch cho thực vật, thuốc trừ động vật có hại.

---

(210) **4-2012-08834**

(540)

(220) 03.05.2012
(441) 25.07.2012
(531) 26.4.3; 26.4.9; A25.7.4; 25.5.25
(591) Xanh dương, xanh lá cây, ghi, đen, trắng
(731) KOREA UNITED PHARM. INC. (KR)
404-10, No jang-ri, Jeondong-Myeon, Yeongi-kun, Chungnam, Korea

(740) Công ty TNHH Sở hữu trí tuệ và Công nghệ Thủ đô (CAPITAL IP&T CO.LTD.)

(511) Nhóm 05: Dược phẩm, thực phẩm dinh dưỡng dùng trong y tế.

---

(210) **4-2012-08835**

(540)

BREFU

(220) 03.05.2012
(441) 25.07.2012
(731) BORYUNG PHARMACEUTICAL CO., LTD (KR)
16th floor, Boryung Bldg, 66-21, Wonnam-dong, Chongro-ku, Seoul, Korea

(740) Công ty TNHH Sở hữu trí tuệ và Công nghệ Thủ đô (CAPITAL IP&T CO.LTD.)

(511) Nhóm 05: Dược phẩm, thực phẩm dinh dưỡng dùng trong y tế.

---

(210) **4-2012-08836**

(540)

BR-STRASTRO

(220) 03.05.2012
(441) 25.07.2012
(731) BORYUNG PHARMACEUTICAL CO., LTD (KR)
16th floor, Boryung Bldg, 66-21, Wonnam-dong, Chongro-ku, Seoul, Korea
(740) Công ty TNHH Sở hữu trí tuệ và Công nghệ Thủ đô (CAPITAL IP&T CO.LTD.)

(511) Nhóm 05: Dược phẩm, thực phẩm dinh dưỡng dùng trong y tế.

---

(210) **4-2012-08837**

(540)

DOBCEX

(220) 03.05.2012
(441) 25.07.2012
(731) BORYUNG PHARMACEUTICAL CO., LTD (KR)
16th floor, Boryung Bldg, 66-21, Wonnam-dong, Chongro-ku, Seoul, Korea
(740) Công ty TNHH Sở hữu trí tuệ và Công nghệ Thủ đô (CAPITAL IP&T CO.LTD.)

(511) Nhóm 05: Dược phẩm, thực phẩm dinh dưỡng dùng trong y tế.

---

(210) **4-2012-08838**

(540)

BORECITAB

(220) 03.05.2012
(441) 25.07.2012
(731) BORYUNG PHARMACEUTICAL CO., LTD (KR)
16th floor, Boryung Bldg, 66-21, Wonnam-dong, Chongro-ku, Seoul, Korea
(740) Công ty TNHH Sở hữu trí tuệ và Công nghệ Thủ đô (CAPITAL IP&T CO.LTD.)

(511) Nhóm 05: Dược phẩm, thực phẩm dinh dưỡng dùng trong y tế.

---

(210) **4-2012-08839**

(540)

HBC
HOA BINH CORPORATION

(220) 03.05.2012
(441) 25.07.2012
(531) 1.5.1; 26.1.2
(591) Xanh dương, trắng
(731) CÔNG TY CỔ PHẦN QUỐC TẾ HÒA BÌNH (VN)
Số 5, ngõ 20, phố Huỳnh Thúc Kháng, phường Láng Hạ, quận Đống Đa, thành phố Hà Nội
(740) Công ty TNHH Sở hữu trí tuệ và Công nghệ Thủ đô (CAPITAL IP&T CO.LTD.)

(511) Nhóm 05: Thuốc trừ sâu, thuốc diệt cỏ, thuốc diệt nấm mốc, thuốc trừ vi khuẩn hại cây trồng, thuốc trừ dịch cho thực vật, thuốc trừ động vật có hại, cụ thể là thuốc diệt mối.

Nhóm 35: Mua bán thuốc bảo vệ thực vật, thuốc diệt trừ mối, muỗi, ruồi, kiến, gián; mua bán phân bón, thức ăn gia súc, gia cầm; mua bán hàng may mặc, thủ công mỹ nghệ; mua bán máy móc, thiết bị phục vụ ngành công nghiệp, nông nghiệp, thuỷ, hải sản; mua bán thiết bị điện tử, tin học, phần mềm.

---

(210) **4-2012-08840**

(540) VIỆT VINH

(220) 03.05.2012
(441) 25.07.2012
(731) VÕ VĂN VINH (VN)
29 Lương Khánh Thiện, phường Hoà Minh, quận Liên Chiểu, thành phố Đà Nẵng

(511) Nhóm 30: Cà phê.

---

(210) **4-2012-08841**

(540) NETWORK OF OPPORTUNITIES

(220) 03.05.2012
(441) 25.07.2012
(731) SMARTCITY (DUBAI) FZ-LLC (AE)
Office No. F63, Block 2A, Dubai, United Arab Emirates
(740) Công ty TNHH Trà và cộng sự (TRA & ASSOCIATES CO.,LTD)

(511) Nhóm 38: Dịch vụ truyền thông tin; dịch vụ viễn thông; phát tin tức qua phương tiện nghe nhìn hoặc phương tiện kỹ thuật số; cung cấp đường truyền dịch vụ internet (ISP); dịch vụ cổng internet; dịch vụ phát thanh, bao gồm phát thanh qua vô tuyến truyền hình, truyền hình cáp, radiô, vệ tinh, mạng sợi quang và mạng kỹ thuật số; cho thuê thiết bị viễn thông; cung cấp sự truy cập của người sử dụng vào mạng máy tính toàn cầu; truyền âm thanh và hình ảnh; cung cấp thông tin liên quan đến các dịch vụ trên, bao gồm cung cấp thông tin về các dịch vụ nói trên qua mạng máy tính toàn cầu.

---

(210) **4-2012-08843**

(540)

(220) 03.05.2012
(441) 25.07.2012
(531) A3.1.24; 3.1.1; 3.1.4; A3.1.21; 26.1.2; 26.11.3
(591) Vàng, đen
(731) CÔNG TY TNHH ĐẦU TƯ THƯƠNG MẠI VÀ DỊCH VỤ HẢI NAM (VN)
Số 10, B11, tổ 16, phường Phúc Đồng, quận Long Biên, thành phố Hà Nội

(511) Nhóm 12: Săm xe (miếng vá bằng cao su dính để vá săm xe); săm dùng cho lốp xe bơm hơi, cơ cấu chống trượt dùng cho lốp xe cộ; lốp dùng cho bánh xe cộ; lốp đặc dùng cho xe cộ; lốp xe đạp, xe máy.

Nhóm 35: Dịch vụ giới thiệu sản phẩm trên các phương tiện truyền thông để bán lẻ; giới thiệu sản phẩm.

---

(210) **4-2012-08844**

(540)

(220) 03.05.2012
(441) 25.07.2012
(531) 1.7.6; 26.1.1
(591) Xám, đỏ, vàng cam, trắng
(731) CÔNG TY TNHH VATECH VINA (VN)
Tầng 4, số nhà A26-1, ngõ 91 Trần Duy Hưng, phường Trung Hòa, quận Cầu Giấy, thành phố Hà Nội
(740) Công ty TNHH BABYLON (BABYLON COMPANY LIMITED)

(511) Nhóm 10: Trang thiết bị, dụng cụ y tế.

Nhóm 35: Mua bán xuất nhập khẩu máy móc, trang thiết bị, dụng cụ y tế.

Nhóm 37: Dịch vụ lắp đặt, bảo hành, bảo trì máy móc, trang thiết bị, dụng cụ y tế.

---

(210) **4-2012-08845**

(540)

ASHZOLID

(220) 03.05.2012
(441) 25.07.2012
(731) CÔNG TY TNHH MỘT THÀNH VIÊN THƯƠNG MẠI ĐẠI NIÊN CÁT (VN)
74/6 Hai Bà Trưng, phường Bến Nghé, quận 1, thành phố Hồ Chí Minh

(511) Nhóm 05: Các chế phẩm dược, thú y.

---

(210) **4-2012-08846**

(540)

PARANIR

(220) 03.05.2012
(441) 25.07.2012
(731) CÔNG TY TNHH MỘT THÀNH VIÊN THƯƠNG MẠI ĐẠI NIÊN CÁT (VN)
74/6 Hai Bà Trưng, phường Bến Nghé, quận 1, thành phố Hồ Chí Minh

(511) Nhóm 05: Các chế phẩm dược, thú y.

---

(210) **4-2012-08847**

(540)

METRONIR

(220) 03.05.2012
(441) 25.07.2012
(731) CÔNG TY TNHH MỘT THÀNH VIÊN THƯƠNG MẠI ĐẠI NIÊN CÁT (VN)
74/6 Hai Bà Trưng, phường Bến Nghé, quận 1, thành phố Hồ Chí Minh

(511) Nhóm 05: Các chế phẩm dược, thú y.

---

(210) **4-2012-08848**

(540) LEVONIR

(220) 03.05.2012
(441) 25.07.2012
(731) CÔNG TY TNHH MỘT THÀNH VIÊN THƯƠNG MẠI ĐẠI NIÊN CÁT (VN)
74/6 Hai Bà Trưng, phường Bến Nghé, quận 1, thành phố Hồ Chí Minh

(511) Nhóm 05: Các chế phẩm dược, thú y.

---

(210) **4-2012-08849**

(540) CIPRONIR

(220) 03.05.2012
(441) 25.07.2012
(731) CÔNG TY TNHH MỘT THÀNH VIÊN THƯƠNG MẠI ĐẠI NIÊN CÁT (VN)
74/6 Hai Bà Trưng, phường Bến Nghé, quận 1, thành phố Hồ Chí Minh

(511) Nhóm 05: Các chế phẩm dược, thú y.

---

(210) **4-2012-08850**

(540) FORTUNE

(220) 03.05.2012
(441) 25.07.2012
(731) ĐẶNG HỒNG THÁI (VN)
Tổ 19, khu vực 6B, phường Vỹ Dạ, thành phố Huế, tỉnh Thừa Thiên Huế

(511) Nhóm 25: Quần áo; giày dép; mũ nón; thắt lưng (trang phục); cà vạt (trang phục).

Nhóm 32: Bia, xi rô dùng cho đồ uống.

Nhóm 33: Đồ uống có cồn (trừ bia), rượu khai vị (có cồn); rượu mạnh (đồ uống); rượu uýt ki, rượu vôtka, rượu vang.

Nhóm 35: Mua bán, xuất nhập khẩu các loại đồ uống có cồn bia, xi rô dùng cho đồ uống, đồ chơi, trò chơi, dụng cụ thể dục và thể thao, đồ trang trí cho cây noel, quần áo, giày dép, mũ nón, thắt lưng, cà vạt.

---

(210) **4-2012-08851**

(540) FORTUNA

(220) 03.05.2012
(441) 25.07.2012
(731) ĐẶNG HỒNG THÁI (VN)
Tổ 19, khu vực 6B, phường Vỹ Dạ, thành phố Huế, tỉnh Thừa Thiên Huế

(511) Nhóm 28: Đồ chơi; trò chơi; phụ kiện đồ chơi và trò chơi; dụng cụ thể dục và thể thao không xếp vào nhóm khác; phụ kiện dùng cho thể thao; đồ trang trí cho cây noel (trừ đồ chiếu sáng và bánh kẹo).

Nhóm 30: Cà phê; trà (chè); cacao; đường; bánh kẹo; bánh mỳ; các sản phẩm làm từ cà phê, cacao, trà.

Nhóm 32: Bia; xi rô dùng cho đồ uống.

Nhóm 33: Đồ uống có cồn (trừ bia); rượu khai vị (có cồn); rượu mạnh (đồ uống); rượu uýt ki; rượu vôtca; rượu vang.

Nhóm 35: Mua bán, xuất nhập khẩu các loại đồ uống có cồn, bia, cà phê, trà, cacao, đường, bánh kẹo, đồ chơi, trò chơi, dụng cụ thể dục và thể thao, đồ trang trí cho cây noel, quần áo, giày dép, mũ nón, thắt lưng, cà vạt.

---

(210) **4-2012-08852**

(540)

(220) 03.05.2012
(441) 25.07.2012
(531) 2.1.1; 2.3.1; 26.1.1; 25.1.25
(731) ĐẶNG HỒNG THÁI (VN)
Tổ 19, khu vực 6B, phường Vỹ Dạ, thành phố Huế, tỉnh Thừa Thiên Huế

(511) Nhóm 25: Quần áo; giày dép; mũ nón; thắt lưng (trang phục); cà vạt (trang phục).

Nhóm 28: Đồ chơi; trò chơi; phụ kiện đồ chơi và trò chơi; dụng cụ thể dục và thể thao không xếp vào nhóm khác, phụ kiện dùng cho thể thao; đồ trang trí cho cây noel (trừ đồ chiếu sáng và bánh kẹo).

Nhóm 30: Cà phê; trà (chè); cacao; đường; bánh kẹo; bánh mỳ; các sản phẩm làm từ cà phê, cacao, trà

Nhóm 32: Bia; nước khoáng; nước uống có gaz; đồ uống khai vị (không có cồn); đồ uống làm từ nước hạt ép (không có cồn); xi rô dùng cho đồ uống.

Nhóm 33: Đồ uống có cồn (trừ bia); rượu khai vị (có cồn); rượu mạnh (đồ uống); rượu uýt ki; rượu votca. rượu vang.

Nhóm 35: Mua bán, xuất nhập khẩu các loại đồ uống có cồn và không có cồn, cà phê, trà, cacao, đường, bánh kẹo, đồ chơi, trò chơi, dụng cụ thể dục và thể thao, đồ trang trí cho cây noel, quần áo, giày dép, mũ nón, thắt lưng, cà vạt.

---

(210) **4-2012-08854**

(540)

(220) 03.05.2012
(441) 25.07.2012
(531) A3.3.24; A26.11.12; 3.3.1
(591) Đỏ, vàng
(731) CÔNG TY TNHH MỘT THÀNH VIÊN VAMIOCCO (VN)
Số 119, đường Văn Cao, phường Liễu Giai, quận Ba Đình, thành phố Hà Nội

(511) Nhóm 12: Xích, nhông bộ trước sau, má phanh, còi điện của xe máy.

---

(210) **4-2012-08855**

(540)

MK YODEX

(220) 03.05.2012
(441) 25.07.2012
(731) TRẦN KHẢI QUANG (VN)
54 Đào Duy Từ, phường 5, quận 10, thành phố Hồ Chí Minh
(740) DNTN Dịch vụ thương mại và sở hữu công nghiệp Song Ngọc (I.P.T.S.)

(511) Nhóm 12: Guốc phanh dùng cho xe cộ; lót phanh (má phanh) dùng cho xe cộ; phanh đĩa dùng cho xe cộ; đĩa khớp ly hợp dùng cho xe cộ; miếng lót (má) của đã khớp ly hợp; chuông (đùm) phanh dùng cho xe cộ.

---

(210) **4-2012-08856**

(540)

3 DYA

(220) 03.05.2012
(441) 25.07.2012
(531) A26.11.8; A25.7.21
(731) CÔNG TY TNHH TAM HUYNH (VN)
104 Trần Văn Quang, phường 10, quận Tân Bình, thành phố Hồ Chí Minh
(740) DNTN Dịch vụ thương mại và sở hữu công nghiệp Song Ngọc (I.P.T.S.)

(511) Nhóm 12: Phụ tùng xe các loại như: săm (ruột xe); lốp (vỏ xe); xe cộ các loại như: xe máy; xe đạp; xe mô tô; xe ô tô.

---

(210) **4-2012-08857**

(540)

YAMOTO

(220) 03.05.2012
(441) 25.07.2012
(531) A25.7.21; 25.7.20; A26.11.8
(731) CÔNG TY TNHH TAM HUYNH (VN)
104 Trần Văn Quang, phường 10, quận Tân Bình, thành phố Hồ Chí Minh
(740) DNTN Dịch vụ thương mại và sở hữu công nghiệp Song Ngọc (I.P.T.S.)

(511) Nhóm 12: Phụ tùng xe các loại như: săm (ruột xe); lốp (vỏ xe); xe cộ các loại như: xe máy; xe đạp; xe mô tô; xe ô tô.

---

(210) **4-2012-08858**

(540)

CHENKO

(220) 03.05.2012
(441) 25.07.2012
(731) CÔNG TY TNHH TAM HUYNH (VN)
104 Trần Văn Quang, phường 10, quận Tân Bình, thành phố Hồ Chí Minh
(740) DNTN Dịch vụ thương mại và sở hữu công nghiệp Song Ngọc (I.P.T.S.)

(511) Nhóm 12: Phụ tùng xe các loại như săm (ruột xe); lốp (vỏ xe); xe cộ các loại như: xe máy; xe đạp; xe mô tô; xe ô tô.

---

(210) **4-2012-08861**

(540)

(220) 03.05.2012
(441) 25.07.2012
(531) 1.3.1; 1.15.11; A26.11.8; 6.1.2
(591) Đỏ, vàng cam, nâu, ghi xám, đen, trắng
(731) CÔNG TY TNHH CÀ PHÊ QUANG TRÍ THÀNH (VN)
222/8, tổ 4, khu phố 2, phường Trảng Dài, thành phố Biên Hòa, tỉnh Đồng Nai
(740) DNTN Dịch vụ thương mại và sở hữu công nghiệp Song Ngọc (I.P.T.S.)

(511) Nhóm 30: Cà phê.

---

(210) **4-2012-08862**

(540) 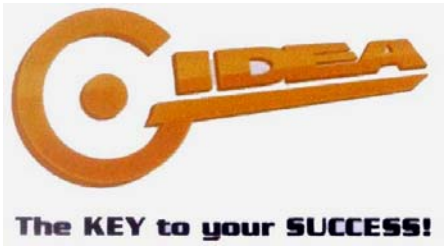

(220) 03.05.2012
(441) 25.07.2012
(531) A14.5.2
(591) Vàng, trắng, đen
(731) CÔNG TY TNHH THƯƠNG MẠI DỊCH VỤ QUẢNG CÁO Ý TƯỞNG HAY (VN)
15/37/3 đường 6, phường Hiệp Bình Phước, quận Thủ Đức, thành phố Hồ Chí Minh

(511) Nhóm 42: Thiết kế website, biểu tượng (lo go), biểu ngữ (banner).

---

(210) **4-2012-08863**

(540)

(220) 03.05.2012
(441) 25.07.2012
(531) 3.4.18; A3.4.24
(591) Hồng, trắng, đen
(731) CÔNG TY TNHH SẢN XUẤT THƯƠNG MẠI TẤN ĐẠI PHÁT (VN)
5-7 đường 57C, phường Tân Tạo, quận Bình Tân, thành phố Hồ Chí Minh

(511) Nhóm 25: Quần áo thời trang các loại.

---

(210) **4-2012-08864**

(540)

(220) 03.05.2012
(441) 25.07.2012
(531) A2.5.23; A2.5.24; 2.5.6
(591) Vàng, cam, hồng nhạt, xanh lá cây nhạt, đen, nâu
(731) CÔNG TY TNHH SẢN XUẤT THƯƠNG MẠI TẤN ĐẠI PHÁT (VN)
5 - 7 đường 57C, phường Tân Tạo, quận Bình Tân, thành phố Hồ Chí Minh

(511) Nhóm 25: Quần áo thời trang các loại.

---

(210) **4-2012-08865**

(540)

(220) 03.05.2012
(441) 25.07.2012
(531) 9.3.1; A9.3.5; A11.7.3
(591) Xanh dương, trắng, đen, nâu, đỏ
(731) CÔNG TY TNHH SẢN XUẤT THƯƠNG MẠI TẤN ĐẠI PHÁT (VN)
5 - 7 đường 57C, phường Tân Tạo, quận Bình Tân, thành phố Hồ Chí Minh

(511) Nhóm 25: Quần áo thời trang các loại.

---

(210) **4-2012-08866**

(540)

(220) 03.05.2012
(441) 25.07.2012
(531) 7.3.2; 26.3.1; 26.4.9
(591) Đỏ, xanh da trời, đen, vàng nhạt, trắng
(731) CÔNG TY TRÁCH NHIỆM HỮU HẠN THƯƠNG MẠI ĐÔNG THÀNH (VN)
232/10-232/12 Cao Thắng, phường 12, quận 10, thành phố Hồ Chí Minh
(740) Công ty Cổ phần Sở hữu công nghiệp INVESTIP (INVESTIP)

(511) Nhóm 35: Mua bán loa, âm li, đầu đĩa, đầu máy ka ra ô kê, dây loa.

---

(210) **4-2012-08867**

(540)

(220) 03.05.2012
(441) 25.07.2012
(531) 26.11.3; A26.11.8
(591) Xanh lá cây, cam
(731) CÔNG TY CỔ PHẦN THƯƠNG MẠI VÀ CHUYỂN PHÁT NHANH NỘI BÀI (VN)
27H2, khu đô thị Yên Hòa, phường Trung Hòa, quận Cầu Giấy, thành phố Hà Nội

(511) Nhóm 39: Dịch vụ giao nhận, chuyển phát tài liệu, hàng hóa.

---

(210) **4-2012-08868**

(540)

(220) 03.05.2012
(441) 25.07.2012
(531) 1.5.1; 4.5.2; 4.5.3; 2.7.23; A25.7.8; 5.7.5
(731) CÔNG TY CỔ PHẦN GIÁO DỤC NGÔI NHÀ MƠ ƯỚC (VN)
Lô B67, khu đô thị mới Trung Hòa Nhân Chính, phường Nhân Chính, quận Thanh Xuân, thành phố Hà Nội
(740) Công ty TNHH Tầm nhìn và Liên danh (VISION & ASSOCIATES CO.LTD.)

(511) Nhóm 41: Dịch vụ giải trí; dịch vụ tổ chức các cuộc thi nhằm mục đích giải trí hoặc giáo dục; dịch vụ về giáo dục giảng dạy; dịch vụ cung cấp thông tin về giáo dục, giải trí; dịch vụ tư vấn về đào tạo, giáo dục; trường đào tạo giáo dục.

---

(210) **4-2012-08869**

(540)

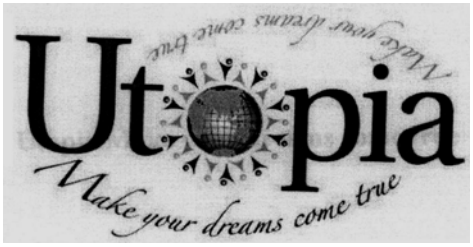

(220) 03.05.2012
(441) 25.07.2012
(531) 1.5.1; A25.7.8; A25.7.5; 4.5.2
(731) CÔNG TY CỔ PHẦN GIÁO DỤC NGÔI NHÀ MƠ ƯỚC (VN)
Lô B67, khu đô thị mới Trung Hòa Nhân Chính, phường Nhân Chính, quận Thanh Xuân, thành phố Hà Nội
(740) Công ty TNHH Tầm nhìn và Liên danh (VISION & ASSOCIATES CO.LTD.)

(511) Nhóm 41: Dịch vụ giải trí; dịch vụ tổ chức các cuộc thi nhằm mục đích giải trí hoặc giáo dục; dịch vụ về giáo dục giảng dạy; dịch vụ cung cấp thông tin về giáo dục, giải trí; dịch vụ tư vấn về đào tạo, giáo dục; trường đào tạo giáo dục.

---

(210) **4-2012-08870**

(540)

MAIBIHADA

(220) 03.05.2012
(441) 25.07.2012
(731) KOSÉ CORPORATION (JP)
6-2, Nihonbashi 3-chome, Chuo-ku, Tokyo, Japan
(740) Công ty TNHH Tầm nhìn và Liên danh (VISION & ASSOCIATES CO.LTD.)

(511) Nhóm 03: Mỹ phẩm, nước hoa, xà phòng mỹ phẩm, bông dùng cho mỹ phẩm, thuốc nhuộm tóc, kem dưỡng tóc, keo xịt tóc, nước dưỡng tóc, dầu xả, kem hấp dưỡng tóc, bọt tạo kiểu tóc, kem tạo kiểu và giữ nếp tóc, keo vuốt tóc, mỹ phẩm dạng nước để tạo kiểu tóc.

Nhóm 21: Chổi đánh lông mày, chổi đánh phấn má, chổi đánh nền mắt, chổi đánh phấn mắt đầu mút (không dùng cho y tế), lược chải mi mắt, hộp phấn trang điểm không làm bằng kim loại quý, chổi đánh son môi và bông phấn trang điểm.

---

(210) **4-2012-08871**

(540)

(220) 03.05.2012
(441) 25.07.2012
(531) A26.11.12
(731) CÔNG TY TNHH THE FLAVOR CONNECTION (VN)
283 Hàn Hải Nguyên, phường 2, quận 11, thành phố Hồ Chí Minh

(511) Nhóm 43: Dịch vụ nhà hàng ăn uống, khách sạn, dịch vụ đặt phòng trong khách sạn, dịch vụ cho thuê phòng họp cho các cuộc hội thảo và triển lãm, dịch vụ cung cấp thực phẩm và đồ uống (do nhà hàng thực hiện).

---

(210) **4-2012-08872**

(540)

(220) 03.05.2012
(441) 25.07.2012
(531) A26.11.12
(591) Xanh cốm, da cam, xám
(731) CÔNG TY TNHH THE FLAVOR CONNECTION (VN)
283 Hàn Hải Nguyên, phường 2, quận 11, thành phố Hồ Chí Minh

(511) Nhóm 43: Dịch vụ nhà hàng ăn uống, khách sạn, dịch vụ đặt phòng trong khách sạn, dịch vụ cho thuê phòng họp cho các cuộc hội thảo và triển lãm, dịch vụ cung cấp thực phẩm và đồ uống (do nhà hàng thực hiện).

---

(210) **4-2012-08873**

(540)

(220) 03.05.2012
(441) 25.07.2012
(591) Xanh lá cây, cam
(731) CÔNG TY TNHH VƯƠNG GIA QUỐC (VN)
250-252 Vành Đai Trong, khu dân cư An Lạc, phường Bình Trị Đông B, quận Bình Tân, thành phố Hồ Chí Minh

(511) Nhóm 43: Dịch vụ nhà hàng ăn uống, khách sạn, dịch vụ đặt phòng trong khách sạn; dịch vụ cho thuê phòng họp cho các cuộc hội thảo và triển lãm; dịch vụ cung cấp thực phẩm và đồ uống (do nhà hàng thực hiện).

---

(210) **4-2012-08874**

(540)

(220) 03.05.2012
(441) 25.07.2012
(531) 26.2.7
(591) Đỏ, vàng, xám, xanh lá cây, tím
(731) LÊ THỊ LÝ (VN)
Số 89, đường 54, phường 10, quận 6, thành phố Hồ Chí Minh

(511) Nhóm 25: Quần áo.

---

(210) **4-2012-08876**

(540) 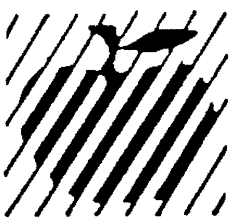

(220) 03.05.2012
(441) 25.07.2012
(531) A25.7.21; A26.11.9; A5.7.23; 5.7.13
(731) DONG SUH FOODS CORPORATION (KR)
411-1, Cheongcheon 2-Dong, Bupyung-Gu Incheon, Repubic of Korea
(740) Công ty TNHH một thành viên Sở hữu trí tuệ VCCI (VCCI-IP CO.,LTD)

(511) Nhóm 30: Kem cà phê (kem lạnh), cà phê, chè (trà), đồ uống trên cơ sở cà phê.

---

(210) **4-2012-08877**

(540)

DONG SUH

(220) 03.05.2012
(441) 25.07.2012
(731) DONG SUH FOODS CORPORATION (KR)
411-1, Cheongcheon 2-Dong, Bupyung-Gu Incheon, Repubic of Korea
(740) Công ty TNHH một thành viên Sở hữu trí tuệ VCCI (VCCI-IP CO.,LTD)

(511) Nhóm 30: Kem cà phê (kem lạnh), cà phê, chè (trà), đồ uống trên cơ sở cà phê.

---

(210) **4-2012-08878**

(540)

Frima

(220) 03.05.2012
(441) 25.07.2012
(731) DONG SUH FOODS CORPORATION (KR)
411-1, Cheongcheon 2-Dong, Bupyung-Gu Incheon, Repubic of Korea
(740) Công ty TNHH một thành viên Sở hữu trí tuệ VCCI (VCCI-IP CO.,LTD)

(511) Nhóm 30: Kem cà phê (kem lạnh), cà phê, chè (trà), đồ uống trên cơ sở cà phê.

---

(210) **4-2012-08879**

(540)

Hi-Milky

(220) 03.05.2012
(441) 25.07.2012
(731) DONG SUH FOODS CORPORATION (KR)
411-1, Cheongcheon 2-Dong, Bupyung-Gu Incheon, Repubic of Korea
(740) Công ty TNHH một thành viên Sở hữu trí tuệ VCCI (VCCI-IP CO.,LTD)

(511) Nhóm 30: Kem cà phê (kem lạnh), cà phê, chè (trà), đồ uống trên cơ sở cà phê.

---

(210) **4-2012-08880**

(540)

HUNG NGHĨA®
THIẾT BỊ PHỤ TÙNG CÔNG NGHIỆP

(220) 03.05.2012
(441) 25.07.2012
(531) 15.7.1
(731) CÔNG TY CỔ PHẦN CÔNG NGHIỆP HƯNG NGHĨA (VN)
Số 7, ngõ 559 Lạc Long Quân, phường Xuân La, quận Tây Hồ, thành phố Hà Nội
(740) Công ty cổ phần Tư vấn S&B (S&B CONSULTANT., CORP.)

(511) Nhóm 35: Mua bán: thiết bị bôi trơn, máy cấp than nguyên, vải chịu nhiệt độ cao, linh kiện khí nén, tuy ô thủy lực, gioăng, phớt làm kín.

---

(210) **4-2012-08881**

(540)

T-Star

(220) 03.05.2012
(441) 25.07.2012
(731) CÔNG TY TRÁCH NHIỆM HỮU HẠN MỘT THÀNH VIÊN THẢO NGUYÊN PHÁT (VN)
47/2 Phạm Văn Chiêu, phường 9, quận Gò Vấp, thành phố Hồ Chí Minh
(740) Công ty Cổ phần Sở hữu công nghiệp INVESTIP (INVESTIP)

(511) Nhóm 25: Quần áo, giày dép, mũ (nón).

---

(210) **4-2012-08882**

(540)

Golden Bay
Đô thị bên vịnh vàng

(220) 03.05.2012
(441) 25.07.2012
(731) CÔNG TY CỔ PHẦN ĐẦU TƯ KINH DOANH ĐỊA ỐC HƯNG THỊNH (VN)
Số 47A Tú Xương, phường 7, quận 3, thành phố Hồ Chí Minh
(740) Công ty Cổ phần Sở hữu công nghiệp INVESTIP (INVESTIP)

(511) Nhóm 36: Môi giới bất động sản, cho thuê bất động sản; mua bán bất động sản; định giá bất động sản; sàn giao dịch bất động sản; quản lý bất động sản.

---

(210) **4-2012-08883**

(540)

(220) 03.05.2012
(441) 25.07.2012
(531) 26.4.3; 26.1.1; 25.5.2; A5.3.13; A5.3.15; 26.4.9
(591) Xanh lá cây đậm, xanh lá cây, vàng, nâu đỏ, đỏ, đen, trắng
(731) CÔNG TY CỔ PHẦN BẢO VỆ THỰC VẬT AN GIANG (VN)
23 Hà Hoàng Hổ, thành phố Long Xuyên, tỉnh An Giang
(740) Công ty Cổ phần Sở hữu công nghiệp INVESTIP (INVESTIP)

(511) Nhóm 01: Phân bón.

---

(210) **4-2012-08884**

(540)

(220) 03.05.2012
(441) 25.07.2012
(531) 26.4.3; 26.1.1; 26.4.9; 25.5.2
(591) Xanh lá cây đậm, xanh lá cây, vàng, đỏ, trắng
(731) CÔNG TY CỔ PHẦN BẢO VỆ THỰC VẬT AN GIANG (VN)
23 Hà Hoàng Hổ, thành phố Long Xuyên, tỉnh An Giang
(740) Công ty Cổ phần Sở hữu công nghiệp INVESTIP (INVESTIP)

(511) Nhóm 05: Thuốc diệt động vật có hại; thuốc phòng chống mối mọt lâm sản; thuốc diệt cỏ, thuốc trừ sâu hại, thuốc phòng trừ bệnh cây trồng; thuốc dẫn dụ côn trùng.

---

(210) **4-2012-08885**

(540)

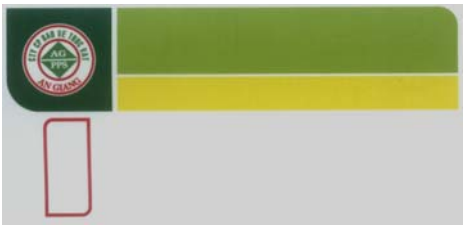

(220) 03.05.2012
(441) 25.07.2012
(531) 26.4.3; 26.1.1; 26.4.9; 25.5.2
(591) Xanh lá cây đậm, xanh lá cây, vàng, đỏ, trắng
(731) CÔNG TY CỔ PHẦN BẢO VỆ THỰC VẬT AN GIANG (VN)
23 Hà Hoàng Hổ, thành phố Long Xuyên, tỉnh An Giang
(740) Công ty Cổ phần Sở hữu công nghiệp INVESTIP (INVESTIP)

(511) Nhóm 05: Thuốc diệt động vật có hại; thuốc phòng chống mối mọt lâm sản; thuốc diệt cỏ, thuốc trừ sâu hại, thuốc phòng trừ bệnh cây trồng; thuốc dẫn dụ côn trùng.

---

(210) **4-2012-08886**

(540)

GRAND FOOD

(220) 03.05.2012
(441) 25.07.2012
(591) Xanh lá cây, đỏ
(731) CÔNG TY TNHH GRAND FOOD (VN)
Ngõ 767, đường Nguyễn Khoái, phường Thanh Trì, quận Hoàng Mai, thành phố Hà Nội

(511) Nhóm 29: Sữa tươi đóng túi, hàn kín, đã qua sơ chế.

---

(210) **4-2012-08887**

(540)

vastauto

(220) 03.05.2012
(441) 25.07.2012
(531) 18.1.23; A18.1.9
(591) Đỏ, vàng cam
(731) CÔNG TY TNHH VAST AUTO VIỆT NAM (VN)
Số 36, tổ 5, Vĩnh Phúc 1, phường Vĩnh Phúc, quận Ba Đình, thành phố Hà Nội

(511) Nhóm 35: Mua, bán ô tô.

---

(210) **4-2012-08888**

(540)

BIBABIBO

(220) 03.05.2012
(441) 25.07.2012
(731) CÔNG TY CỔ PHẦN TẬP ĐOÀN HƯƠNG SEN (VN)
Số 18, Trần Thái Tông, thành phố Thái Bình, tỉnh Thái Bình
(740) Công ty TNHH Sở hữu trí tuệ HA VIP (HAVIP CO., LTD.)

(511) Nhóm 30: Cà phê.

---

(210) **4-2012-08889**

(540)

OVI

(220) 03.05.2012
(441) 25.07.2012
(731) CÔNG TY CỔ PHẦN TẬP ĐOÀN HƯƠNG SEN (VN)
Số 18, Trần Thái Tông, thành phố Thái Bình, tỉnh Thái Bình
(740) Công ty TNHH Sở hữu trí tuệ HA VIP (HAVIP CO., LTD.)

(511) Nhóm 29: Sữa.

Nhóm 30: Cà phê.

Nhóm 32: Nước uống tinh khiết; nước uống có gaz; đồ uống không có cồn; nước giải khát bằng trái cây [đồ uống].

---

(210) **4-2012-08890**

(540)

(220) 03.05.2012
(441) 25.07.2012
(531) 1.5.1; 26.1.2
(731) BELUCKY LIMITED PARTNERSHIP (TH)
No. 3 Soi Yenjit 12, Khwaeng Thung Wat Don, Khet Sathorn, Bangkok, Thailand
(740) Văn phòng luật sư Phạm và Liên danh (PHAM & ASSOCIATES)

(511) Nhóm 29: Thịt lợn; thịt gà; thịt lợn muối xông khói; xúc xích; thịt giăm bông.

---

(210) **4-2012-08891**

(300) 40-2011-00061915 08.11.2011 KR

(540)

(220) 03.05.2012
(441) 25.07.2012
(531) A25.1.10; 25.1.25; 25.1.6; 5.13.25
(591) Vàng, nâu, đen, trắng
(731) AMOREPACIFIC CORPORATION (KR)
181, 2-ka, Hangang-ro, Yongsan-ku, Seoul, Republic of Korea
(740) Công ty Luật TNHH AMBYS Hà Nội (AMBYS HANOI)

(511) Nhóm 03: Nước hoa; mỹ phẩm; phấn nền trang điểm; son môi; phấn bôi mí mắt; chế phẩm mỹ phẩm dùng để chăm sóc da; nước thơm dùng cho da; phấn sáp (mỹ phẩm), dầu gội đầu; kem đánh răng.

---

(210) **4-2012-08892**

(540)

THIÊN KIM

(220) 03.05.2012
(441) 25.07.2012
(731) CÔNG TY CỔ PHẦN ĐẦU TƯ VINH PHÁT (VN)
Phòng 608, cao ốc số 7/1 Thành Thái, phường 14, quận 10, thành phố Hồ Chí Minh
(740) Công ty TNHH Vĩnh Đạt (LACOM CO., LTD.)

(511) Nhóm 30: Gạo.

---

(210) **4-2012-08893**

(540)

ÔNG MẶT TRỜI CƯỜI

(220) 03.05.2012
(441) 25.07.2012
(731) CÔNG TY CỔ PHẦN ĐẦU TƯ VINH PHÁT (VN)
Phòng 608, cao ốc số 7/1 Thành Thái, phường 14, quận 10, thành phố Hồ Chí Minh
(740) Công ty TNHH Vĩnh Đạt (LACOM CO., LTD.)

(511) Nhóm 30: Gạo.

---

(210) **4-2012-08894**

(540)

CITINOB

(220) 03.05.2012
(441) 25.07.2012
(731) NOBLE WELLNESS PVT. LTD. (IN)
71, Saini Enclave, Vikas Marg Extension, Delhi - 110 092, India
(740) Công ty TNHH Luật Gia Phạm (PHAM JURIST CO.,LTD.)

(511) Nhóm 05: Dược phẩm.

---

(210) **4-2012-08895**

(540)

NOBAGLIZIDE

(220) 03.05.2012
(441) 25.07.2012
(731) NOBLE WELLNESS PVT. LTD. (IN)
71, Saini Enclave, Vikas Marg Extension, Dehli - 110 092, India
(740) Công ty TNHH Luật Gia Phạm (PHAM JURIST CO.,LTD.)

(511) Nhóm 05: Dược phẩm.

---

(210) **4-2012-08896**

(540)

AZINOBI

(220) 03.05.2012
(441) 25.07.2012
(731) NOBLE WELLNESS PVT. LTD. (IN) 71, Saini Enclave, Vikas Marg Extension, Dehli - 110 092, India
(740) Công ty TNHH Luật Gia Phạm (PHAM JURIST CO.,LTD.)

(511) Nhóm 05: Dược phẩm.

---

(210) **4-2012-08897**

(540)

CLARINOB

(220) 03.05.2012
(441) 25.07.2012
(731) NOBLE WELLNESS PVT. LTD. (IN) 71, Saini Enclave, Vikas Marg Extension, Dehli - 110 092, India
(740) Công ty TNHH Luật Gia Phạm (PHAM JURIST CO.,LTD.)

(511) Nhóm 05: Dược phẩm.

---

(210) **4-2012-08898**

(540)

OPIGREL

(220) 03.05.2012
(441) 25.07.2012
(731) NOBLE WELLNESS PVT. LTD. (IN) 71, Saini Enclave, Vikas Marg Extension, Dehli - 110 092, India
(740) Công ty TNHH Luật Gia Phạm (PHAM JURIST CO.,LTD.)

(511) Nhóm 05: Dược phẩm.

---

(210) **4-2012-08899**

(540)

LEVOXLIVO

(220) 03.05.2012
(441) 25.07.2012
(731) NOBLE WELLNESS PVT. LTD. (IN) 71, Saini Enclave, Vikas Marg Extension, Dehli - 110 092, India
(740) Công ty TNHH Luật Gia Phạm (PHAM JURIST CO.,LTD.)

(511) Nhóm 05: Dược phẩm.

---

(210) **4-2012-08900**

(540)

MONTENOKAS

(220) 03.05.2012
(441) 25.07.2012
(731) NOBLE WELLNESS PVT.LTD. (IN) 71, Saini Enclave, Vikas Marg Extension, DELHI-110 092, India
(740) Công ty TNHH Luật Gia Phạm (PHAM JURIST CO.,LTD.)

(511) Nhóm 05: Dược phẩm.

---

(210) **4-2012-08901**

(540)

CLOBENOB

(220) 03.05.2012
(441) 25.07.2012

(731) NOBLE WELLNESS PVT.LTD. (IN)
71, Saini Enclave, Vikas Marg Extension, DELHI-110 092, India

(740) Công ty TNHH Luật Gia Phạm (PHAM JURIST CO.,LTD.)

(511) Nhóm 05: Dược phẩm.

---

(210) **4-2012-08902**

(540)

ROSUNOB

(220) 03.05.2012
(441) 25.07.2012

(731) NOBLE WELLNESS PVT.LTD. (IN)
71, Saini Enclave, Vikas Marg Extension, DELHI-110 092, India

(740) Công ty TNHH Luật Gia Phạm (PHAM JURIST CO.,LTD.)

(511) Nhóm 05: Dược phẩm.

---

(210) **4-2012-08903**

(540)

AMLONOB

(220) 03.05.2012
(441) 25.07.2012

(731) NOBLE WELLNESS PVT.LTD. (IN)
71, Saini Enclave, Vikas Marg Extension, Delhi-110 092, India

(740) Công ty TNHH Luật Gia Phạm (PHAM JURIST CO.,LTD.)

(511) Nhóm 05: Dược phẩm.

---

(210) **4-2012-08904**

(540)

Crown

(220) 03.05.2012
(441) 25.07.2012

(731) YUTAKA ENGINEERING CORPORATION (JP)
17-5, Kugahara 5-chome, Ohta-ku, Tokyo 146-0085, Japan

(740) Công ty TNHH Dịch vụ sở hữu trí tuệ ALPHA (ALPHA PLUS CO., LTD.)

(511) Nhóm 09: Dụng cụ và máy điều khiển áp suất khí tự động.

---

(210) **4-2012-08905**

(540)

YUTAKA

(220) 03.05.2012
(441) 25.07.2012

(731) YUTAKA ENGINEERING CORPORATION (JP)
17-5, Kugahara 5-chome, Ohta-ku, Tokyo 146-0085, Japan

(740) Công ty TNHH Dịch vụ sở hữu trí tuệ ALPHA (ALPHA PLUS CO., LTD.)

(511) Nhóm 09: Dụng cụ và máy điều khiển áp suất khí tự động.

---

(210) **4-2012-08906**

(540)

e-flow

(220) 03.05.2012
(441) 25.07.2012

(731) YUTAKA ENGINEERING CORPORATION (JP)
17-5, Kugahara 5-chome, Ohta-ku, Tokyo 146-0085, Japan

(740) Công ty TNHH Dịch vụ sở hữu trí tuệ ALPHA (ALPHA PLUS CO., LTD.)

(511) Nhóm 09: Dụng cụ và máy điều khiển áp suất khí tự động.

---

(210) **4-2012-08908**

(540)

BALION

(220) 04.05.2012
(441) 25.07.2012

(731) CÔNG TY TNHH THƯƠNG MẠI VÀ DỊCH VỤ NGUYỄN HUY (VN)
Số 2, ngõ 124, đường Thụy Khuê, quận Tây Hồ, thành phố Hà Nội

(511) Nhóm 09: Máy đếm tiền, máy phát hiện tiền giả, máy bơm cứu hỏa.

---

(210) **4-2012-08909**

(540)

HNDKENNY

(220) 04.05.2012
(441) 25.07.2012

(731) CÔNG TY CỔ PHẦN HND VIỆT NAM (VN)
Số 5, ngõ 9, xã Tả Thanh Oai, huyện Thanh Trì, thành phố Hà Nội

(511) Nhóm 11: Bình nước nóng cho nhà tắm; bình nước nóng (thiết bị cung cấp nước nóng); bộ thu năng lượng mặt trời; lò nướng sử dụng năng lượng mặt trời; thiết bị đun nước; bình lọc nước nước uống.

---

(210) **4-2012-08910**

(540)

KENNYSOLAR

(220) 04.05.2012
(441) 25.07.2012
(731) CÔNG TY CỔ PHẦN HND VIỆT NAM (VN)
Số 5, ngõ 9, xã Tả Thanh Oai, huyện Thanh Trì, thành phố Hà Nội

(511) Nhóm 11: Bình nước nóng cho nhà tắm; bình nước nóng; bộ thu năng lượng mặt trời; lò nướng sử dụng năng lượng mặt trời; máy đun nước; bình lọc nước nước uống.

---

(210) **4-2012-08911**

(540)

BOGASO

(220) 04.05.2012
(441) 25.07.2012
(731) CÔNG TY CỔ PHẦN DƯỢC PHẨM VÀ DỊCH VỤ THƯƠNG MẠI AN SINH (VN)
Số 183, tổ 9, phố Đại Từ, phường Đại Kim, quận Hoàng Mai, thành phố Hà Nội

(511) Nhóm 05: Dược phẩm các loại.

---

(210) **4-2012-08912**

(540)

Tratophyl

(220) 04.05.2012
(441) 25.07.2012
(731) CÔNG TY CỔ PHẦN DƯỢC PHẨM TV.PHARM (VN)
27 Điện Biên Phủ, khóm 2, phường 9, thành phố Trà Vinh, tỉnh Trà Vinh
(740) Công ty TNHH Dịch vụ sở hữu trí tuệ ALPHA (ALPHA PLUS CO., LTD.)

(511) Nhóm 05: Thực phẩm chức năng dùng cho mục đích y tế, chất bổ sung dinh dưỡng dùng cho mục đích y tế, thực phẩm cho em bé.

---

(210) **4-2012-08913**

(540)

Pancrecon

(220) 04.05.2012
(441) 25.07.2012
(731) CÔNG TY CỔ PHẦN DƯỢC PHẨM TV.PHARM (VN)
27 Điện Biên Phủ, khóm 2, phường 9, thành phố Trà Vinh, tỉnh Trà Vinh
(740) Công ty TNHH Dịch vụ sở hữu trí tuệ ALPHA (ALPHA PLUS CO., LTD.)

(511) Nhóm 05: Thực phẩm chức năng dùng cho mục đích y tế, chất bổ sung dinh dưỡng dùng cho mục đích y tế, thực phẩm cho em bé.

---

(210) **4-2012-08914**

(540)

Cansuana

(220) 04.05.2012
(441) 25.07.2012
(731) CÔNG TY CỔ PHẦN DƯỢC PHẨM TV.PHARM (VN)
27 Điện Biên Phủ, khóm 2, phường 9, thành phố Trà Vinh, tỉnh Trà Vinh
(740) Công ty TNHH Dịch vụ sở hữu trí tuệ ALPHA (ALPHA PLUS CO., LTD.)

(511) Nhóm 05: Thực phẩm chức năng dùng cho mục đích y tế, chất bổ sung dinh dưỡng dùng cho mục đích y tế, thực phẩm cho em bé.

---

(210) **4-2012-08915**

(540)

Biomin

(220) 04.05.2012
(441) 25.07.2012
(731) CÔNG TY CỔ PHẦN DƯỢC PHẨM TV.PHARM (VN)
27 Điện Biên Phủ, khóm 2, phường 9, thành phố Trà Vinh, tỉnh Trà Vinh
(740) Công ty TNHH Dịch vụ sở hữu trí tuệ ALPHA (ALPHA PLUS CO., LTD.)

(511) Nhóm 05: Thực phẩm chức năng dùng cho mục đích y tế, chất bổ sung dinh dưỡng dùng cho mục đích y tế, thực phẩm cho em bé.

---

(210) **4-2012-08916**

(540)

Cledan

(220) 04.05.2012
(441) 25.07.2012
(731) CÔNG TY CỔ PHẦN DƯỢC PHẨM TV.PHARM (VN)
27 Điện Biên Phủ, khóm 2, phường 9, thành phố Trà Vinh, tỉnh Trà Vinh
(740) Công ty TNHH Dịch vụ sở hữu trí tuệ ALPHA (ALPHA PLUS CO., LTD.)

(511) Nhóm 05: Thực phẩm chức năng dùng cho mục đích y tế, chất bổ sung dinh dưỡng dùng cho mục đích y tế, thực phẩm cho em bé.

---

(210) **4-2012-08917**

(540)

Napton

(220) 04.05.2012
(441) 25.07.2012
(731) CÔNG TY CỔ PHẦN DƯỢC PHẨM TV.PHARM (VN)
27 Điện Biên Phủ, khóm 2, phường 9, thành phố Trà Vinh, tỉnh Trà Vinh
(740) Công ty TNHH Dịch vụ sở hữu trí tuệ ALPHA (ALPHA PLUS CO., LTD.)

(511) Nhóm 05: Thực phẩm chức năng dùng cho mục đích y tế, chất bổ sung dinh dưỡng dùng cho mục đích y tế, thực phẩm cho em bé.

---

(210) **4-2012-08918**

(540) Traroxy

(220) 04.05.2012
(441) 25.07.2012
(731) CÔNG TY CỔ PHẦN DƯỢC PHẨM TV.PHARM (VN)
27 Điện Biên Phủ, khóm 2, phường 9, thành phố Trà Vinh, tỉnh Trà Vinh
(740) Công ty TNHH Dịch vụ sở hữu trí tuệ ALPHA (ALPHA PLUS CO., LTD.)

(511) Nhóm 05: Thực phẩm chức năng dùng cho mục đích y tế, chất bổ sung dinh dưỡng dùng cho mục đích y tế, thực phẩm cho em bé.

---

(210) **4-2012-08919**

(540) Traranta

(220) 04.05.2012
(441) 25.07.2012
(731) CÔNG TY CỔ PHẦN DƯỢC PHẨM TV.PHARM (VN)
27 Điện Biên Phủ, khóm 2, phường 9, thành phố Trà Vinh, tỉnh Trà Vinh
(740) Công ty TNHH Dịch vụ sở hữu trí tuệ ALPHA (ALPHA PLUS CO., LTD.)

(511) Nhóm 05: Thực phẩm chức năng dùng cho mục đích y tế, chất bổ sung dinh dưỡng dùng cho mục đích y tế, thực phẩm cho em bé.

---

(210) **4-2012-08920**

(540) BC CIVIL & BUILDING CONSTRUCTORS

(220) 04.05.2012
(441) 25.07.2012
(531) 26.1.1; A26.11.12
(591) Xanh dương, trắng, xám, đen
(731) CÔNG TY CỔ PHẦN PHỤ KIỆN VÀ NHÀ THÉP NHẤT (VN)
ấp Long Bình, xã Khánh Bình, huyện Tân Uyên, tỉnh Bình Dương

(511) Nhóm 37: Xây dựng.

---

(210) **4-2012-08921**

(540) ngonvietnam
Cảm nhận từ thưởng thức

(220) 04.05.2012
(441) 25.07.2012
(531) 26.1.2; 26.1.4; 1.15.21
(591) Ghi, xanh lá
(731) TRẦN NGỌC DUNG (VN)
Phòng 404G1 tập thể Thành Công, quận Ba Đình, thành phố Hà Nội

(511) Nhóm 43: Dịch vụ cung cấp thực phẩm và đồ uống do nhà hàng thực hiện.

---

(210) **4-2012-08925**

(540)

NOMALIS

(220) 04.05.2012
(441) 25.07.2012

(731) CÔNG TY TRÁCH NHIỆM HỮU HẠN DƯỢC PHẨM HIỀN VĨ (VN)
Số nhà 25B, ngõ 123, phố Trung Kính, phường Trung Hòa, quận Cầu Giấy, thành phố Hà Nội

(511) Nhóm 05: Các sản phẩm dược (trừ thuốc gây nghiện).

---

(210) **4-2012-08926**

(540)

NOMAGRA

(220) 04.05.2012
(441) 25.07.2012

(731) CÔNG TY TRÁCH NHIỆM HỮU HẠN DƯỢC PHẨM HIỀN VĨ (VN)
Số nhà 25B, ngõ 123, phố Trung Kính, phường Trung Hòa, quận Cầu Giấy, thành phố Hà Nội

(511) Nhóm 05: Các sản phẩm dược (trừ thuốc gây nghiện).

---

(210) **4-2012-08927**

(540)

(220) 04.05.2012
(441) 25.07.2012
(531) A1.1.10; 5.7.3; 26.1.1
(591) Đỏ, trắng, vàng, xanh lá
(731) NGUYỄN THỊ LỆ DUNG (VN)
Số 321, tổ 07, ấp Mỹ Thành, xã Mỹ Hội Đông, huyện Chợ Mới, tỉnh An Giang

(511) Nhóm 31: Lúa giống.

---

(210) **4-2012-08928**

(540)

(220) 04.05.2012
(441) 25.07.2012
(531) 24.13.1; 2.9.4; 2.9.14; A2.9.15; 26.1.1
(591) Xanh lá, trắng
(731) KÍNH THUỐC DUY KHOA - MẮT KÍNH THỜI TRANG (VN)
68 Nguyễn Trãi, phường Mỹ Long, thành phố Long Xuyên, tỉnh An Giang

(511) Nhóm 35: Mua bán: kính thuốc; kính áp tròng; kính mắt.

---

(210) **4-2012-08929**

(540)

(220) 04.05.2012
(441) 25.07.2012
(531) 5.7.3; 5.7.1; 26.1.1
(591) Đỏ, vàng, xanh lá, trắng
(731) CÔNG TY TNHH MỘT THÀNH VIÊN PHÚ PHÚ KIM (VN)
Số 739, ấp Giồng Cát, xã Lương An Trà, huyện Tri Tôn, tỉnh An Giang

(511) Nhóm 31: Lúa giống.

---

(210) **4-2012-08930**

(540)

EMANA

(220) 04.05.2012
(441) 25.07.2012
(731) RHODIA BRASIL LTDA. (BR)
215 Block B, 1st Floor, 05804-902 Sao Paulo-SP, Brazil
(740) Công ty Cổ phần Đỉnh Cao và cộng sự Quốc tế (TOP & PARTNERS CO.,LTD)

(511) Nhóm 23: Sợi bông, chỉ sợi, chỉ dùng cho ngành dệt.

Nhóm 24: Sản phẩm dệt, cụ thể thảm, sản phẩm dệt dùng cho đồ gỗ và sản phẩm dệt để làm mái che, vải trải giường; vải phủ giường; khăn trải bàn (không bằng giấy).

Nhóm 25: Quần áo, giầy dép, đồ (khăn mũ) đội đầu.

---

(210) **4-2012-08931**

(540)

Na-ttospes new

(220) 04.05.2012
(441) 25.07.2012
(591) Vàng cam, đỏ
(731) ĐỖ NAM HẢI (VN)
Số 38, ngách 138, ngõ 230, phố Định Công Thượng, phường Định Công, quận Hoàng Mai, thành phố Hà Nội

(511) Nhóm 05: Dược phẩm; thực phẩm chức năng dùng cho mục đích y tế.

---

(210) **4-2012-08932**

(540)

A-lipas new

(220) 04.05.2012
(441) 25.07.2012
(591) Trắng, nâu
(731) ĐỖ NAM HẢI (VN)
Số 38, ngách 138, ngõ 230, phố Định Công Thượng, phường Định Công, quận Hoàng Mai, thành phố Hà Nội

(511) Nhóm 05: Dược phẩm; thực phẩm chức năng dùng cho mục đích y tế.

---

(210) **4-2012-08933**

(540)

NEWAY

(220) 04.05.2012
(441) 25.07.2012
(731) CÔNG TY CỔ PHẦN ĐẦU TƯ PHÁT TRIỂN NEWAY (VN)
Số nhà 85, tập thể Vật Tư Thủy Lợi, Tín Hiệp, Thanh Trì, thành phố Hà Nội
(740) Công ty TNHH Dịch vụ Sở hữu trí tuệ KENFOX (KENFOX IP SERVICE CO.,LTD.)

(511) Nhóm 37: Xây dựng công trình nhà ở các loại, công trình cầu đường, công trình thủy lợi, công trình cảng đường thủy, công trình hạ tầng kỹ thuật; tư vấn giám sát công trình nhà ở các loại, công trình cầu đường, công trình thủy lợi, công trình cảng đường thủy, công trình hạ tầng kỹ thuật; giám sát điều hành việc xây dựng công trình; cho thuê thiết bị xây dựng; phá các công trình xây dựng; lát mặt đường.

---

(210) **4-2012-08934**

(540)

G8

(220) 04.05.2012
(441) 25.07.2012
(731) CÔNG TY CỔ PHẦN CÔNG NGHỆ HOÀNG HÀ (VN)
Phòng 1114 toà nhà CT1A ĐN1, khu đô thị Mỹ Đình II, xã Mỹ Đình, huyện Từ Liêm, thành phố Hà Nội
(740) Công ty TNHH Tư vấn SPVN (SPVN Co.,LTD.)

(511) Nhóm 09: Phần mềm máy tính.

---

(210) **4-2012-08935**

(540)

(220) 04.05.2012
(441) 25.07.2012
(531) A5.3.13; A5.3.14; A11.3.3; A11.3.4
(591) Xanh lá cây, đỏ
(731) TRẦN LÊ MỸ PHƯƠNG (VN)
183C/9P Tôn Thất Thuyết, phường 4, quận 4, thành phố Hồ Chí Minh

(511) Nhóm 30: Chè bưởi.

Nhóm 43: Dịch vụ nhà hàng ăn uống, giải khát.

---

(210) **4-2012-08936**

(540)

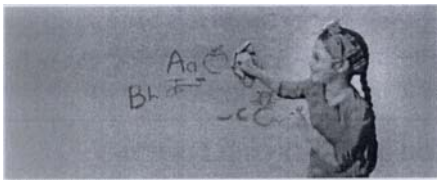

(220) 04.05.2012
(441) 25.07.2012
(531) 2.3.1
(731) AKZO NOBEL COATINGS INTERNATIONAL B.V. (NL)
Velperweg 76, 6824 BM Arnhem, The Netherlands
(740) Văn phòng luật sư Phạm và Liên danh (PHAM & ASSOCIATES)

(511) Nhóm 02: Sơn dùng bằng chổi; sơn dùng bằng con lăn; sơn dùng dạng xịt; véc ni; sơn; chất trộn với sơn hoặc véc ni cho mau khô, chất pha loãng và chất tạo màu, tất cả là phụ gia cho thuốc màu; chất trộn với sơn hoặc véc ni cho mau khô, chất pha loãng và chất tạo màu, tất cả là phụ gia cho véc ni; chất trộn với sơn hoặc véc ni cho mau khô, chất pha loãng và chất tạo màu, tất cả là phụ gia cho sơn; chất chống gỉ; chất bảo quản gỗ, sơn lót có tính chất sơn; chất màu dùng cho gỗ, mát tít, bột trét, miếng dán tạo hình dùng cho sơn, véc-ni, thuốc màu.

---

(210) **4-2012-08937**

(540)

(220) 04.05.2012
(441) 25.07.2012
(531) 2.7.2; 2.7.11; A7.1.11; 6.7.4; A6.7.6
(731) AKZO NOBEL COATINGS INTERNATIONAL B.V. (NL)
Velperweg 76, 6824 BM Arnhem, The Netherlands
(740) Văn phòng luật sư Phạm và Liên danh (PHAM & ASSOCIATES)

(511) Nhóm 02: Thuốc màu, sơn, véc ni, chất để pha loãng, chất tạo màu, tất cả là phụ gia cho thuốc màu, véc ni hoặc sơn, chất chống gỉ và chất bảo quản gỗ, chất nhuộm màu dùng cho gỗ.

---

(210) **4-2012-08938**

(540)

(220) 04.05.2012
(441) 25.07.2012
(531) 2.3.25; 7.3.4
(731) AKZO NOBEL COATINGS LNTERNATIONAL B.V. (NL)
Velperweg 76, 6824 BM Arnhem, The Netherlands
(740) Văn phòng luật sư Phạm và Liên danh (PHAM & ASSOCIATES)

(511) Nhóm 02: Thuốc màu, sơn, véc ni, chất để pha loãng, chất tạo màu, tất cả là phụ gia cho thuốc màu, véc ni hoặc sơn; chất chống gỉ và chất bảo quản gỗ; chất nhuộm màu dùng cho gỗ.

---

(210) **4-2012-08942**

(540)

DARK ANGEL

(220) 04.05.2012
(441) 25.07.2012
(531) 26.2.1; 26.2.3; 26.3.2; A26.3.6
(731) DƯƠNG CAO NGUYÊN (VN)
51B/2 Minh Phụng, phường 5, quận 6, thành phố Hồ Chí Minh

(511) Nhóm 35: Mua bán quà lưu niệm (thú nhồi bông, móc khóa, hàng lưu niệm bằng kim loại), quần áo, giày dép, mũ (nón), dây thắt lưng (dây nịt), cà vạt, túi xách, ba lô.

Nhóm 43: Nhà hàng ăn uống; khách sạn; quán cà phê; quán rượu (quán bar).

---

(210) **4-2012-08944**

(540)

NELSON
Virginia Blend

(220) 04.05.2012
(441) 25.07.2012
(531) 3.3.1; 24.9.1; 24.1.1; 25.1.25
(731) GOODMEN GLOBAL PTE LTD (SG)
23 Salam Walk #02-02, Singapore 467171
(740) Văn phòng Luật sư Ân Nam (ANNAM IP & LAW)

(511) Nhóm 34: Thuốc lá điếu; xì gà; điếu xì gà nhỏ hở hai đầu; thuốc lá nhai.

---

(210) **4-2012-08945**

(540)

VICENZA SUPPER CERAMIC TILES
URBAN INVESTMENT DEVELOPMENT GENERAL COMPANY - JSC

(220) 04.05.2012
(441) 25.07.2012
(531) A5.5.20; A1.1.10; 25.1.25
(731) NHÀ MÁY GẠCH MEN CAO CẤP VICENZA (VN)
Lô C, khu công nghiệp Lễ Môn, thành phố Thanh Hoá, tỉnh Thanh Hoá

(511) Nhóm 19: Gạch men.

---

(210) **4-2012-08946**

(540)

PLMEX.S ® PLMEX.S

(220) 04.05.2012
(441) 25.07.2012
(531) A9.1.22; 9.1.24
(591) Đen, trắng
(731) DOANH NGHIỆP TƯ NHÂN DỆT MAY PHƯƠNG LAN (VN)
Thôn Vĩnh Trị, Yên Trị, huyện ý Yên, tỉnh Nam Định

(511) Nhóm 25: Quần; áo; quần ngắn của đàn ông; mũ (trang phục).

Nhóm 26: Cúc; khuy; khóa kéo.

---

(210) **4-2012-08947**

(540)

ABO fashion

(220) 04.05.2012
(441) 25.07.2012
(731) DOANH NGHIỆP TƯ NHÂN DỆT MAY PHƯƠNG LAN (VN)
Thôn Vĩnh Trị, Yên Trị, huyện ý Yên, tỉnh Nam Định

(511) Nhóm 25: Quần; áo; quần ngắn của đàn ông; mũ (trang phục).

Nhóm 26: Cúc; khuy; khóa kéo.

---

(210) **4-2012-08948**

(540)

(220) 04.05.2012
(441) 25.07.2012
(531) 26.4.2; A9.1.22; 9.1.24
(731) DOANH NGHIỆP TƯ NHÂN DỆT MAY PHƯƠNG LAN (VN)
Thôn Vĩnh Trị, Yên Trị, huyện ý Yên, tỉnh Nam Định

(511) Nhóm 25: Quần; áo; quần ngắn của đàn ông; mũ (trang phục).

Nhóm 26: Cúc; khuy; khóa kéo.

---

(210) **4-2012-08949**

(540)

(220) 04.05.2012
(441) 25.07.2012
(531) 1.15.23; 26.13.25; A26.11.12
(731) DOANH NGHIỆP TƯ NHÂN DỆT MAY PHƯƠNG LAN (VN)
Thôn Vĩnh Trị, Yên Trị, huyện ý Yên, tỉnh Nam Định

(511) Nhóm 25: Quần; áo; quần ngắn của đàn ông; mũ (trang phục).

Nhóm 26: Cúc; khuy; khóa kéo.

---

(210) **4-2012-08950**

(540) ICHIDO

(220) 04.05.2012
(441) 25.07.2012
(731) CÔNG TY CỔ PHẦN ICHIDO (VN)
113 EBis Ngô Tất Tố, cư xá Cửu Long, phường 22, quận Bình Thạnh, thành phố Hồ Chí Minh

(511) Nhóm 25: Quần áo.

---

(210) **4-2012-08951**

(540)

(220) 04.05.2012
(441) 25.07.2012
(531) 3.7.3; 3.7.19
(591) Xanh lá cây đậm, xanh lá cây nhạt, xanh dương, đỏ, vàng cam
(731) CÔNG TY CỔ PHẦN SẢN XUẤT KINH DOANH VẬT TƯ VÀ THUỐC THÚ Y (VEMEDIM) (VN)
Số 07, đường 30/4, phường Xuân Khánh, quận Ninh Kiều, thành phố Cần Thơ

(511) Nhóm 05: Thuốc dùng cho thú y, thuỷ sản.

Nhóm 31: Thức ăn dùng cho thú y, thuỷ sản.

---

(210) **4-2012-08952**

(540)

(220) 04.05.2012
(441) 25.07.2012
(531) 3.7.3; 3.7.19; A26.11.8; 26.11.3
(591) Xanh lá cây, đỏ, đen, trắng
(731) CÔNG TY CỔ PHẦN SẢN XUẤT KINH DOANH VẬT TƯ VÀ THUỐC THÚ Y (VEMEDIM) (VN)
Số 07, đường 30/4, phường Xuân Khánh, quận Ninh Kiều, thành phố Cần Thơ

(511) Nhóm 05: Thuốc dùng cho thú y, thuỷ sản.

Nhóm 31: Thức ăn dùng cho thú y, thuỷ sản.

---

(210) **4-2012-08953**

(540)

(220) 04.05.2012
(441) 25.07.2012
(531) A9.7.19; A26.11.12; 26.1.1; 1.15.11
(591) Đỏ, xanh, vàng
(731) HỒ NGỌC HẢI (VN)
Tổ 6, khu phố 3, thị trấn Chơn Thành, huyện Chơn Thành, tỉnh Bình Phước

(511) Nhóm 43: Nhà hàng, dịch vụ phục vụ ăn uống.

---

(210) **4-2012-08954**

(540)

(220) 04.05.2012
(441) 25.07.2012
(531) 26.1.2; 26.1.4; A1.5.3
(591) Xanh, đỏ
(731) CÔNG TY CỔ PHẦN XÂY LẮP THƯƠNG MẠI DỊCH VỤ DU LỊCH THƯƠNG PHÚ (VN)
Quốc lộ 1A, tiểu khu công nghiệp Phù Việt, huyện Thạch Hà, tỉnh Hà Tĩnh

(511) Nhóm 37: Lắp đặt kết cấu thép cho các công trình.

---

(210) **4-2012-08955**

(540)

(220) 04.05.2012
(441) 25.07.2012
(591) Xanh dương, đỏ
(731) CÔNG TY TRÁCH NHIỆM HỮU HẠN RI TA VÕ (VN)
327 xa lộ Hà Nội, khu phố 4, phường An Phú, quận 2, thành phố Hồ Chí Minh

(511) Nhóm 43: Nhà hàng ăn uống, quán ăn tự phục vụ; quán cà phê.

---

(210) **4-2012-08956**

(540)

(220) 04.05.2012
(441) 25.07.2012
(531) 26.11.1; A26.11.12; A26.11.13; 26.13.25
(591) Đen, trắng, xanh, xanh rêu đậm
(731) CÔNG TY CỔ PHẦN KIẾN TRÚC VÀ NỘI THẤT NANO (VN)
Số 2/44, ngõ 61, phố Trần Duy Hưng, phường Trung Hòa, quận Cầu Giấy, thành phố Hà Nội
(740) Công ty TNHH Sở hữu trí tuệ Bình Minh (SUNRISE IP CO.,LTD.)

(511) Nhóm 19: Vật liệu xây dựng làm bằng gỗ; gỗ xây dựng; tấm gỗ lát sàn; ván sàn gỗ.

Nhóm 20: Đồ đạc bằng gỗ: bàn; ghế; giường; tủ; giá; kệ.

Nhóm 42: Tư vấn kiến trúc; thiết kế trang trí nội thất; thiết kế công trình công nghiệp dân dụng; quy hoạch công trình đô thị; khảo sát địa chất; thăm dò dưới nước.

---

(210) **4-2012-08957**

(540)

(220) 04.05.2012
(441) 25.07.2012
(531) 26.11.1; A26.11.12; A26.11.13; 26.13.25
(591) Đen, trắng, xanh, xanh rêu đậm
(731) CÔNG TY CỔ PHẦN KIẾN TRÚC VÀ NỘI THẤT NANO (VN)
Số 2/44, ngõ 61, phố Trần Duy Hưng, phường Trung Hòa, quận Cầu Giấy, thành phố Hà Nội
(740) Công ty TNHH Sở hữu trí tuệ Bình Minh (SUNRISE IP CO.,LTD.)

(511) Nhóm 19: Vật liệu xây dựng làm bằng gỗ; gỗ xây dựng; tấm gỗ lát sàn; ván sàn gỗ.

Nhóm 20: Đồ đạc bằng gỗ: bàn; ghế; giường; tủ; giá; kệ.

Nhóm 42: Tư vấn kiến trúc; thiết kế trang trí nội thất; thiết kế công trình công nghiệp dân dụng; quy hoạch công trình đô thị; khảo sát địa chất; thăm dò dưới nước.

---

(210) **4-2012-08959**

(540)

SERIA

(220) 04.05.2012
(441) 25.07.2012
(731) NGUYỄN THỊ THANH BÌNH (VN)
104/6 đường Hồ Biểu Chánh, phường 11, quận Phú Nhuận, thành phố Hồ Chí Minh

(511) Nhóm 03: Mỹ phẩm; sữa tắm; dầu gội đầu.

Nhóm 35: Mua bán mỹ phẩm; dịch vụ quảng cáo; xuất nhập khẩu mỹ phẩm, sữa tắm, dầu gội đầu.

---

(210) **4-2012-08960**

(540)

ACE TRAVEL INSURANCE

(220) 04.05.2012
(441) 25.07.2012
(731) ACE LIMITED (CH)
Barengasse 32, CH-8001 Zurich, Switzerland
(740) Công ty TNHH Sở hữu trí tuệ Thảo Thọ Quyến (INVENCO)

(511) Nhóm 36: Dịch vụ bảo hiểm.

---

(210) **4-2012-08961**

(540)

ROYAL HOME

(220) 04.05.2012
(441) 25.07.2012
(591) Trắng, xanh lá cây, đỏ
(731) CÔNG TY CỔ PHẦN HOÀNG GIA VIỆT (VN)
337 đại lộ Bình Dương, phường Chánh Nghĩa, thị xã Thủ Dầu Một, tỉnh Bình Dương
(740) Công ty TNHH Sở hữu trí tuệ Thảo Thọ Quyến (INVENCO)

(511) Nhóm 11: Bếp ga; thiết bị khử mùi nhà bếp; nồi cơm điện; bếp điện.

Nhóm 20: Bàn ăn cơm; ghế ngồi; tủ bếp; tủ hồ sơ; bàn làm việc; bộ bàn ghế sa lông.

Nhóm 21: Nồi và chảo không dùng điện.

Nhóm 35: Bán buôn và bán lẻ: hàng trang trí nội ngoại thất bằng gỗ, dụng cụ và thiết bị nhà bếp, thực phẩm, nước giải khát, ga, thiết bị văn phòng.

---

(210) **4-2012-08962**

(540)

PHUNGCHI
colorful for life

(220) 04.05.2012
(441) 25.07.2012
(531) 26.13.1
(591) Đen, trắng, đỏ, xanh lá cây, xanh dương, vàng, ghi đậm
(731) HÀ THÚC PHÙNG (VN)
21 Trần Khánh Dư, thành phố Huế
(740) Công ty TNHH Sở hữu trí tuệ Thảo Thọ Quyến (INVENCO)

(511) Nhóm 25: Quần áo may sẵn.

---

(210) **4-2012-08963**

(540)

Speed Boat
NGỌC PHONG

(220) 04.05.2012
(441) 25.07.2012
(531) A26.11.12
(591) Xanh dương, trắng
(731) DOANH NGHIỆP TƯ NHÂN NGỌC PHONG (VN)
625/18 quốc lộ 13, phường Hiệp Bình Phước, quận Thủ Đức, thành phố Hồ Chí Minh

(511) Nhóm 12: Phương tiện giao thông dưới nước: ca nô, thuyền du lịch, thuyền thể thao và linh kiện.

---

(210) **4-2012-08964**

(540)

(220) 04.05.2012
(441) 25.07.2012
(531) 18.3.2; 18.3.23
(591) Xanh ngọc, xanh dương, trắng
(731) DOANH NGHIỆP TƯ NHÂN NGỌC PHONG (VN)
625/8 quốc lộ 13, phường Hiệp Bình Phước, quận Thủ Đức, thành phố Hồ Chí Minh

(511) Nhóm 39: Du lịch lữ hành nội địa.

---

(210) **4-2012-08965**

(540)

IADE

(220) 04.05.2012
(441) 25.07.2012
(731) CÔNG TY TNHH TƯ VẤN THIẾT KẾ XÂY DỰNG IADE (VN)
226/209 Nguyễn Trãi, phường 3, quận 5, thành phố Hồ Chí Minh

(511) Nhóm 42: Thiết kế xây dựng công trình dân dụng và công nghiệp, thiết kế kiến trúc công trình dân dụng và công nghiệp.

---

(210) **4-2012-08966**

(540)

(220) 04.05.2012
(441) 25.07.2012
(531) 26.4.1; 26.4.4; A26.11.12; 26.4.9
(591) Đỏ, vàng, trắng
(731) HUỲNH VĂN TRÍ (VN)
Số 86 Tây Sơn, phường Tân Quý, quận Tân Phú, thành phố Hồ Chí Minh

(511) Nhóm 35: Mua bán, xuất nhập khẩu: quần áo thời trang nam nữ, quần áo trẻ em.

---

(210) **4-2012-08967**

(540)

ENTFLU

(220) 04.05.2012
(441) 25.07.2012
(731) HIMONT PHARMACEUTICALS (PVT.) LTD. (PK)
17 km, Ferozepur Road, Lahore-Pakistan.
(740) Công ty TNHH Sở hữu trí tuệ và Công nghệ Thủ đô (CAPITAL IP&T CO.LTD.)

(511) Nhóm 05: Dược phẩm, thực phẩm dinh dưỡng dùng trong y tế.

---

(210) **4-2012-08968**

(540)

VIPHARCALCID

(220) 04.05.2012
(441) 25.07.2012
(731) CÔNG TY TRÁCH NHIỆM HỮU HẠN DƯỢC ĐỨC (VN)
Số 17, lô 13, khu đô thị Đền Lừ 1, phường Hoàng Văn Thụ, quận Hoàng Mai, thành phố Hà Nội
(740) Công ty TNHH Sở hữu trí tuệ và Công nghệ Thủ đô (CAPITAL IP&T CO.LTD.)

(511) Nhóm 05: Dược phẩm, thực phẩm dinh dưỡng dùng trong y tế.

---

(210) **4-2012-08969**

(540)

(220) 04.05.2012
(441) 25.07.2012
(531) 4.3.20; A3.7.24
(591) Xanh dương, vàng, trắng, đen
(731) CÔNG TY CỔ PHẦN PHƯỢNG HOÀNG BĂNG (VN)
327/17 Sư Vạn Hạnh, phường 9, quận 10, thành phố Hồ Chí Minh

(511) Nhóm 35: Các dịch vụ về quảng cáo; đại lý quảng cáo; giới thiệu sản phẩm; dịch vụ quảng cáo trực tuyến trên mạng lưới máy vi tính; quan hệ công chúng.

Nhóm 41: Các dịch vụ về tổ chức và điều khiển bội thảo chuyên đề; tổ chức và điều khiển hội nghị, đại bội, hội thảo; dịch vụ đặt chỗ cho cuộc biểu diễn, tổ chức các cuộc thi; dàn dựng, sản xuất chương trình biểu diễn, dịch vụ giải trí, sắp xếp và tổ chức hội thảo; dàn dựng buổi biểu diễn; sắp xếp và tổ chức bội thảo chuyên đề.

---

(210) **4-2012-08970**

(540)

(220) 04.05.2012
(441) 25.07.2012
(531) 26.1.2; A26.11.12; A7.1.11; A18.1.9
(591) Xanh dương, xanh lá cây, vàng, đỏ, nâu, ghi xám, đen, trắng
(731) CÔNG TY TNHH SẢN XUẤT - XÂY DỰNG - THƯƠNG MẠI - DỊCH VỤ TÂN ĐẠI PHÁT (VN)
112 đường số 9, phường 9, quận Gò Vấp, thành phố Hồ Chí Minh
(740) DNTN Dịch vụ thương mại và sở hữu công nghiệp Song Ngọc (I.P.T.S.)

(511) Nhóm 02: Sơn.

Nhóm 19: Bột trét tường.

---

(210) **4-2012-08971**

(540)

NHÀ HÀNG

BÊ THUI 371

(220) 04.05.2012
(441) 25.07.2012

(731) NGUYỄN THỊ HẰNG (VN)
371 Phan Đình Phùng, phường 2, thành phố Đà Lạt, tỉnh Lâm Đồng

(511) Nhóm 43: Nhà hàng ăn uống.

---

(210) **4-2012-08972**

(540)

KHANG LINH ĐƠN

(220) 04.05.2012
(441) 25.07.2012
(731) CÔNG TY TNHH DƯỢC PHẨM VÀ THƯƠNG MẠI THÀNH CÔNG (VN)
Km 6 + 200, quốc lộ 38, Hạp Lĩnh, thành phố Bắc Ninh, tỉnh Bắc Ninh
(740) Công ty TNHH Đại Tín và Liên Danh (DAITIN AND ASSOCIATES CO.,LTD)

(511) Nhóm 05: Dược phẩm; thực phẩm chức năng dùng cho mục đích y tế; đồ uống thanh nhiệt (dùng cho mục đích y tế); thực phẩm cho trẻ em bé; thực phẩm ăn kiêng thích hợp cho mục đích y tế.

---

(210) **4-2012-08973**

(540)

SAKAWA

(220) 04.05.2012
(441) 25.07.2012
(731) CÔNG TY TNHH XUẤT NHẬP KHẨU VÀ ĐẦU TƯ PHÁT TRIỂN CÔNG NGHIỆP HẢI HƯNG HÀ (VN)
P10A14 tập thể Phòng Không Không Quân, Trung Hòa, Cầu Giấy, thành phố Hà Nội

(511) Nhóm 12: Xe đạp, xe đạp điện và phụ tùng của xe đạp.

---

(210) **4-2012-08974**

(540)

(220) 04.05.2012
(441) 25.07.2012
(591) Đồng, đen, trắng
(731) CÔNG TY TRÁCH NHIỆM HỮU HẠN MỘT THÀNH VIÊN SẢN XUẤT & THƯƠNG MẠI AN ĐỨC (VN)
160/13 đường Hồng Lạc, phường 11, quận Tân Bình, thành phố Hồ Chí Minh

(511) Nhóm 25: Quần áo, áo khoác ngoài, quần áo may sẵn, áo thun tay ngắn, áo khoác ngoài, đồng phục.

---

(210) **4-2012-08976**

(540)

(220) 04.05.2012
(441) 25.07.2012
(531) A1.1.10; A5.5.21; 5.5.16; 26.1.2
(591) Xanh lá cây, đỏ, da cam
(731) CÔNG TY CỔ PHẦN LIÊN MINH GIÁO DỤC VÀ ĐẦU TƯ THƯƠNG MẠI (VN)
Số 34, ngách 255/50, ngõ 165, đường Cầu Giấy, phường Dịch Vọng, quận Cầu Giấy, thành phố Hà Nội
(740) Công ty Cổ phần Sở hữu công nghiệp INVESTIP (INVESTIP)

(511) Nhóm 41: Dịch vụ giáo dục, đào tạo.

---

(210) **4-2012-08977**

(540)

iSHIFT

(220) 04.05.2012
(441) 25.07.2012
(731) BRITISH AMERICAN TOBACCO (BRANDS) LIMITED (GB)
Globe House, 4 Temple Place, London, WC2R 2PG, United Kingdom
(740) Công ty TNHH Sở hữu công nghiệp Sao Bắc Đẩu (SAO BẮC ĐẨU IP COM.,LTD.)

(511) Nhóm 34: Thuốc lá điếu, thuốc lá; các sản phẩm thuốc lá cụ thể là thuốc lá để hút, thuốc lá sợi, thuốc lá để nhai, thuốc lá cuốn từ lá thuốc lá, thuốc lá để hít; vật dụng cho người hút thuốc cụ thể là hộp đựng thuốc lá không bằng kim loại quý, gạt tàn thuốc lá không bằng kim loại quý, tẩu hút thuốc lá không bằng kim loại quý; bật lửa dùng cho người hút thuốc lá, diêm.

---

(210) **4-2012-08978**

(540)

ALLEZ

(220) 04.05.2012
(441) 25.07.2012
(731) SPECIALIZED BICYCLE COMPONENTS, INC. (US)
15130 Concord Circle, Morgan Hill, California 95037, USA
(740) Công ty TNHH Sở hữu công nghiệp Sao Bắc Đẩu (SAO BẮC ĐẨU IP COM.,LTD.)

(511) Nhóm 12: Xe đạp và khung xe đạp.

---

(210) **4-2012-08979**

(540)

ARIEL

(220) 04.05.2012
(441) 25.07.2012
(731) SPECIALIZED BICYCLE COMPONENTS, INC. (US)
15130 Concord Circle, Morgan Hill, California 95037, USA
(740) Công ty TNHH Sở hữu công nghiệp Sao Bắc Đẩu (SAO BẮC ĐẨU IP COM.,LTD.)

(511) Nhóm 12: Xe đạp và khung xe đạp.

---

(210) **4-2012-08980**

(540)

CROSSTRAIL

(220) 04.05.2012
(441) 25.07.2012
(731) SPECIALIZED BICYCLE COMPONENTS, INC. (US)
15130 Concord Circle, Morgan Hill, California 95037, USA
(740) Công ty TNHH Sở hữu công nghiệp Sao Bắc Đẩu (SAO BẮC ĐẨU IP COM.,LTD.)

(511) Nhóm 12: Xe đạp và khung xe đạp.

---

(210) **4-2012-08981**

(540)

EPIC

(220) 04.05.2012
(441) 25.07.2012
(731) SPECIALIZED BICYCLE COMPONENTS, INC. (US)
15130 Concord Circle, Morgan Hill, California 95037, USA
(740) Công ty TNHH Sở hữu công nghiệp Sao Bắc Đẩu (SAO BẮC ĐẨU IP COM.,LTD.)

(511) Nhóm 12: Xe đạp và khung xe đạp.

---

(210) **4-2012-08982**

(540)

GLOBE

(220) 04.05.2012
(441) 25.07.2012
(731) SPECIALIZED BICYCLE COMPONENTS, INC. (US)
15130 Concord Circle, Morgan Hill, California 95037, USA
(740) Công ty TNHH Sở hữu công nghiệp Sao Bắc Đẩu (SAO BẮC ĐẨU IP COM.,LTD.)

(511) Nhóm 12: Xe đạp và khung xe đạp.

---

(210) **4-2012-08983**

(540)

HARDROCK

(220) 04.05.2012
(441) 25.07.2012
(731) SPECIALIZED BICYCLE COMPONENTS, INC. (US)
15130 Concord Circle, Morgan Hill, California 95037, USA
(740) Công ty TNHH Sở hữu công nghiệp Sao Bắc Đẩu (SAO BẮC ĐẨU IP COM.,LTD.)

(511) Nhóm 12: Xe đạp và khung xe đạp.

---

(210) **4-2012-08984**

(540)

HOTROCK

(220) 04.05.2012
(441) 25.07.2012
(731) SPECIALIZED BICYCLE COMPONENTS, INC. (US)
15130 Concord Circle, Morgan Hill, California 95037, USA
(740) Công ty TNHH Sở hữu công nghiệp Sao Bắc Đẩu (SAO BẮC ĐẨU IP COM.,LTD.)

(511) Nhóm 12: Xe đạp và khung xe đạp.

---

(210) **4-2012-08985**

(540)

ROCKHOPPER

(220) 04.05.2012
(441) 25.07.2012
(731) SPECIALIZED BICYCLE COMPONENTS, INC. (US)
15130 Concord Circle, Morgan Hill, California 95037, USA
(740) Công ty TNHH Sở hữu công nghiệp Sao Bắc Đẩu (SAO BẮC ĐẨU IP COM.,LTD.)

(511) Nhóm 12: Xe đạp và khung xe đạp.

---

(210) **4-2012-08986**

(540)

ROUBAIX

(220) 04.05.2012
(441) 25.07.2012
(731) SPECIALIZED BICYCLE COMPONENTS, INC. (US)
15130 Concord Circle, Morgan Hill, California 95037, USA
(740) Công ty TNHH Sở hữu công nghiệp Sao Bắc Đẩu (SAO BẮC ĐẨU IP COM.,LTD.)

(511) Nhóm 12: Xe đạp và khung xe đạp.

---

(210) **4-2012-08987**

(540)

RUBY

(220) 04.05.2012
(441) 25.07.2012
(731) SPECIALIZED BICYCLE COMPONENTS, INC. (US)
15130 Concord Circle, Morgan Hill, California 95037, USA
(740) Công ty TNHH Sở hữu công nghiệp Sao Bắc Đẩu (SAO BẮC ĐẨU IP COM.,LTD.)

(511) Nhóm 12: Xe đạp và khung xe đạp.

---

(210) **4-2012-08988**

(540)

SHIV

(220) 04.05.2012
(441) 25.07.2012
(731) SPECIALIZED BICYCLE COMPONENTS, INC. (US)
15130 Concord Circle, Morgan Hill, California 95037, USA
(740) Công ty TNHH Sở hữu công nghiệp Sao Bắc Đẩu (SAO BẮC ĐẨU IP COM.,LTD.)

(511) Nhóm 12: Xe đạp và khung xe đạp.

---

(210) **4-2012-08989**

(540)

STUMPJUMPER

(220) 04.05.2012
(441) 25.07.2012
(731) SPECIALIZED BICYCLE COMPONENTS, INC. (US)
15130 Concord Circle, Morgan Hill, California 95037, USA
(740) Công ty TNHH Sở hữu công nghiệp Sao Bắc Đẩu (SAO BẮC ĐẨU IP COM.,LTD.)

(511) Nhóm 12: Xe đạp và khung xe đạp.

---

(210) **4-2012-08990**

(540)

TARMAC

(220) 04.05.2012
(441) 25.07.2012
(731) SPECIALIZED BICYCLE COMPONENTS, INC. (US)
15130 Concord Circle, Morgan Hill, California 95037, USA
(740) Công ty TNHH Sở hữu công nghiệp Sao Bắc Đẩu (SAO BẮC ĐẨU IP COM.,LTD.)

(511) Nhóm 12: Xe đạp và khung xe đạp.

---

(210) **4-2012-08991**

(540)

VENGE

(220) 04.05.2012
(441) 25.07.2012
(731) SPECIALIZED BICYCLE COMPONENTS, INC. (US)
15130 Concord Circle, Morgan Hill, California 95037, USA
(740) Công ty TNHH Sở hữu công nghiệp Sao Bắc Đẩu (SAO BẮC ĐẨU IP COM.,LTD.)

(511) Nhóm 12: Xe đạp và khung xe đạp.

---

(210) **4-2012-08992**

(540)

(220) 04.05.2012
(441) 25.07.2012
(531) 26.1.2
(731) SPECIALIZED BICYCLE COMPONENTS, INC. (US)
15130 Concord Circle, Morgan Hill, California 95037, USA
(740) Công ty TNHH Sở hữu công nghiệp Sao Bắc Đẩu (SAO BẮC ĐẨU IP COM.,LTD.)

(511) Nhóm 12: Yên xe đạp; tay cầm ở ghi đông xe đạp.

Nhóm 25: Quần áo, đồ đi chân, đồ đội đầu; giày dùng để đạp xe đạp, bao bọc giày, áo nịt dùng để mặc khi đi xe đạp, quần soóc, bít tất ngắn và áo vét dùng để mặc khi đi xe đạp.

Nhóm 28: Găng tay dùng để đi xe đạp.

---

(210) **4-2012-08993**

(540)

BODY GEOMETRY

(220) 04.05.2012
(441) 25.07.2012
(731) SPECIALIZED BICYCLE COMPONENTS, INC. (US)
15130 Concord Circle, Morgan Hill, California 95037, USA
(740) Công ty TNHH Sở hữu công nghiệp Sao Bắc Đẩu (SAO BẮC ĐẨU IP COM.,LTD.)

(511) Nhóm 12: Yên xe đạp; tay cầm ở ghi đông xe đạp.

Nhóm 25: Quần áo, đồ đi chân, đồ đội đầu; giày dùng để đạp xe đạp, bao bọc giày, áo nịt dùng để mặc khi đi xe đạp, quần soóc, bít tất ngắn và áo vét dùng để mặc khi đi xe đạp.

Nhóm 28: Găng tay dùng để đi xe đạp.

---

(210) **4-2012-08994**

(540)

S-WORKS

(220) 04.05.2012
(441) 25.07.2012
(731) SPECIALIZED BICYCLE COMPONENTS, INC. (US)
15130 Concord Circle, Morgan Hill, California 95037, USA
(740) Công ty TNHH Sở hữu công nghiệp Sao Bắc Đẩu (SAO BẮC ĐẨU IP COM.,LTD.)

(511) Nhóm 09: Trang phục bảo hộ, đồ đi chân, đồ đội đầu, mũ bảo hiểm dùng cho người đi xe đạp.

Nhóm 12: Xe đạp và khung xe đạp.

Nhóm 25: Quần áo, đồ đi chân, đồ đội đầu; giày dùng khi đi xe đạp, bao bọc giày, áo nịt dùng để mặc khi đi xe đạp, quần soóc, bít tất ngắn và áo vét dùng để mặc khi đi xe đạp.

---

(210) **4-2012-08995**

(540)

SPECIALIZED

(220) 04.05.2012
(441) 25.07.2012
(531) 26.13.1; A26.11.12
(731) SPECIALIZED BICYCLE COMPONENTS, INC. (US)
15130 Concord Circle, Morgan Hill, California 95037, USA
(740) Công ty TNHH Sở hữu công nghiệp Sao Bắc Đẩu (SAO BẮC ĐẨU IP COM.,LTD.)

(511) Nhóm 09: Quần áo bảo hộ, đồ đi chân, đồ đội đầu: mũ bảo hiểm cho người đi xe đạp, thiết bị tin học dùng để đo thời gian, khoảng cách và tốc độ dành cho người đi xe đạp.

Nhóm 12: Xe đạp, khung xe đạp, các bộ phận và phụ kiện dành cho xe đạp, bao gồm cả lốp xe đạp vá săm cho lốp xe đạp, bánh xe, phanh và miếng lót phanh xe đạp, xích và bánh xích xe đạp, ghi đông và tay cầm ở ghi đông xe đạp moay-ơ, đồ bơm dùng cho xe đạp; vành xe đạp, yên xe đạp, nan hoa xe đạp, bộ phận gắn giữa ghi đông và sườn xe đạp, cọc yên xe đạp.

Nhóm 25: Quần áo, đồ đi chân, đồ đội đầu, áo sơ mi, áo phông, áo, bít tất ngắn, áo vét, đồ lót áo nịt, quần soóc, quần độn, quần lót quần ấm dài, quần áo bó áo gilê, đồ giữ ấm cánh tay, đồ giữ ấm đầu gối, đồ đội đầu, giày dùng để đi xe đạp, bao bọc giày, áo nịt dùng để mặc khi đi xe đạp, quần soóc dùng để mặc khi đi xe đạp, găng tay, cụ thể là găng tay dùng khi đi xe đạp và găng tay bao bên ngoài.

Nhóm 35: Dịch vụ bán buôn và bán lẻ xe đạp, các bộ phận và phụ kiện của xe đạp, đồ đi chân và đồ đội đầu dùng khi đi xe đạp, thiết bị bảo hộ khi chơi thể thao, tthiết bị dùng khi đi xe đạp và chơi thể thao.

---

(210) **4-2012-08996**

(540)

(220) 04.05.2012
(441) 25.07.2012
(531) A26.11.12; 26.13.1
(731) SPECIALIZED BICYCLE COMPONENTS, INC. (US)
15130 Concord Circle, Morgan Hill, California 95037, USA
(740) Công ty TNHH Sở hữu công nghiệp Sao Bắc Đẩu (SAO BẮC ĐẨU IP COM.,LTD.)

(511) Nhóm 09: Quần áo bảo hộ, đồ đi chân, đồ đội đầu, mũ bảo hiểm cho người đi xe đạp, thiết bị tin học dùng để đo thời gian, khoảng cách và tốc độ dành cho người đi xe đạp.

Nhóm 12: Xe đạp, khung xe đạp, các bộ phận và phụ kiện dành cho xe đạp, bao gồm cả lốp xe đạp vá săm cho lốp xe đạp, bánh xe, phanh và miếng lót phanh xe đạp, xích và bánh xích xe đạp, ghi đông và tay cầm ở ghi đông xe đạp moay-ơ, đồ bơm dùng cho xe đạp; vành xe đạp, yên xe đạp, nan hoa xe đạp, bộ phận gắn giữa ghi đông và sườn xe đạp, cọc yên xe đạp.

Nhóm 25: Quần áo, đồ đi chân, đồ đội đầu, áo sơ mi, áo phông, áo, bít tất ngắn, áo vét, đồ lót áo nịt, quần soóc, quần độn, quần lót quần ấm dài, quần áo bó áo gilê, đồ giữ ấm cánh tay, đồ giữ ấm đầu gối, đồ đội đầu, giày dùng để đi xe đạp, bao bọc giày, áo nịt dùng để mặc khi đi xe đạp, quần soóc dùng để mặc khi đi xe đạp, găng tay, cụ thể là găng tay dùng khi đi xe đạp và găng tay bao bên ngoài.

Nhóm 28: Găng tay dùng khi đi xe đạp.

Nhóm 35: Dịch vụ bán buôn và bán lẻ xe đạp, các bộ phận và phụ kiện của xe đạp, đồ đi chân và đồ đội đầu dùng khi đi xe đạp, thiết bị bảo hộ khi chơi thể thao, tthiết bị dùng khi đi xe đạp và chơi thể thao.

---

(210) **4-2012-08997**

(540)

(220) 04.05.2012
(441) 25.07.2012
(531) 26.1.1; 4.5.2; 4.5.3
(731) CƠ SỞ SẢN XUẤT ĐỨC HUY (VN)
12 Thống Nhất, phường Tân Thành, quận Tân Phú, thành phố Hồ Chí Minh

(511) Nhóm 30: Sô cô la.

---

(210) **4-2012-08998**

(540)

(220) 04.05.2012
(441) 25.07.2012
(731) DANYANG YONGHENG LEATHER AND PLASTIC CO.,LTD. (CN)
200 Meters West of Daoshu Town, Danyang City, Jiangsu, China
(740) Văn phòng Luật sư MINERVAS (MINERVAS)

(511) Nhóm 18: Da thô hoặc bán thành phẩm; túi sách học sinh; vali du lịch; ba lô; ví bỏ túi; túi mua hàng; cặp đựng tài liệu; túi xách tay; túi du lịch; vali (hành lý); túi dết; túi thể thao; ví đựng séc bằng da; ô; túi đựng quần áo đi du lịch.

---

(210) **4-2012-08999**

(540)

(220) 04.05.2012
(441) 25.07.2012
(531) 26.1.1; 26.1.4; 26.4.1; 26.7.25; 2.7.10
(591) Trắng, tím đậm, tím nhạt, hồng
(731) CÔNG TY CỔ PHẦN ĐẦU TƯ VÀ THƯƠNG MẠI PHƯƠNG CHÂU (VN)
300 Nguyễn Văn Cừ nối dài, phường An Khánh, quận Ninh Kiều, thành phố Cần Thơ
(740) Công ty TNHH một thành viên Sở hữu trí tuệ VCCI (VCCI-IP CO.,LTD)

(511) Nhóm 35: Tư vấn quản lý dự án; tư vấn đấu thầu, buôn bán dược phẩm, dịch vụ quản lý dự án bất động sản.

Nhóm 36: Cho thuê nhà phục vụ các mục đích kinh doanh (dịch vụ bất động sản), dịch vụ quản lý đầu tư; dịch vụ quản lý quỹ đầu tư, dịch vụ quản lý bất động sản; dịch vụ phát triển dự án bất động sản cụ thể là: đại lý bất động sản định giá bất động sản, môi giới bất động sản, cho thuê bất động sản.

Nhóm 37: Tư vấn giám sát xây dựng công trình dân dụng, công nghiệp, xây dựng dân dụng và công nghiệp, công trình cấp thoát nước, kỹ thuật cơ sở hạ tầng đô thị.

Nhóm 44: Dịch vụ bệnh viện; dịch vụ chăm sóc sức khỏe.

---

(210) **4-2012-09000**

(540)

(220) 04.05.2012
(441) 25.07.2012
(531) A10.1.12; A10.1.3; A10.1.25; 26.1.2
(591) Vàng, đỏ, trắng, xanh dương
(731) VŨ NGỌC THỨ (VN)
Số 36, nghách 50/37, tổ 14, đường Khuyến Lương, phường Trần Phú, quận Hoàng Mai, thành phố Hà Nội

(511) Nhóm 34: Thuốc lào.

---

(210) **4-2012-09002**

(540)

(220) 04.05.2012
(441) 25.07.2012
(531) 26.1.6; A26.11.12; 26.13.25
(591) Trắng, đỏ, xanh lá cây, da cam, tím
(731) CÔNG TY CỔ PHẦN GIÁO DỤC TRÍ NHÂN TÂM (VN)
Tiểu khu 2, phường Đồng Phú, thành phố Đồng Hới, tỉnh Quảng Bình
(740) Công ty cổ phần Sở hữu trí tuệ BROSS và Cộng sự (BROSS & PARTNERS.,JSC)

(511) Nhóm 41: Dịch vụ giáo dục và đào tạo.

---

(210) **4-2012-09003**

(540)

PHL.NPS

(220) 04.05.2012
(441) 25.07.2012
(731) SHENZHEN SUNI TECHNOLOGY CO., LTD. (CN)
501 Fifth Floor, Building 1, Nanchang First Industrial Zone, Nanchang Community, Xixiang Town, Bao'an District, Shenzhen, Guangdong, China
(740) Công ty TNHH Trà và cộng sự (TRA & ASSOCIATES CO.,LTD)

(511) Nhóm 09: Thiết bị dịch thuật điện tử bỏ túi; máy tính xách tay; điện thoại di động; thiết bị truyền phát âm thanh; vỏ hộp loa, tai nghe; máy ảnh (chụp ảnh); thiết bị sạc cho pin điện; chuột máy tính (thiết bị xử lý dữ liệu); ắc quy điện.

---

(210) **4-2012-09009**

(540)

(220) 04.05.2012
(441) 25.07.2012
(531) A5.5.20; A5.5.21; 5.5.16
(591) Trắng, xanh lá cây, nâu
(731) CÔNG TY TNHH SẢN XUẤT THƯƠNG MẠI DỊCH VỤ XUẤT NHẬP KHẨU LIÊN HOA (VN)
19 đường 1A, phường Bình Trị Đông B, quận Bình Tân, thành phố Hồ Chí Minh
(740) Công ty TNHH Sở hữu trí tuệ Ngôi Sao chuyên nghiệp và liên danh (NOVAPRO & ASSOCIATES CO.,LTD.)

(511) Nhóm 30: Gia vị (hạt tiêu, muối tiêu, bột ngọt); các loại viên gia vị; mật ong; mì ống (nui ống); nước tương; tương ớt; nước sốt chua ngọt; sản phẩm đồ chua ngọt: cà chua dầm giấm (nước xốt).

---

(210) **4-2012-09010**

(540)

(220) 04.05.2012
(441) 25.07.2012
(531) 26.3.1; 9.7.1; 5.5.19; A5.5.21; 26.1.1
(591) Trắng, xanh lá cây, nâu, cam, vàng
(731) CÔNG TY TNHH SẢN XUẤT THƯƠNG MẠI DỊCH VỤ XUẤT NHẬP KHẨU LIÊN HOA (VN)
19 đường 1A, phường Bình Trị Đông B, quận Bình Tân, thành phố Hồ Chí Minh
(740) Công ty TNHH Sở hữu trí tuệ Ngôi Sao chuyên nghiệp và liên danh (NOVAPRO & ASSOCIATES CO.,LTD.)

(511) Nhóm 29: Nước mắm; cua nhồi tôm; tôm chiên; chả giò; há cảo (làm chủ yếu từ thịt, tôm), xíu mại (làm chủ yếu từ thịt, tôm).

---

(210) **4-2012-09011**

(540)

(220) 04.05.2012
(441) 25.07.2012
(531) A5.5.21; 5.5.19; 9.7.1; 26.3.1; 26.1.1
(591) Trắng, xanh lá cây, nâu, cam, vàng
(731) CÔNG TY TNHH SẢN XUẤT THƯƠNG MẠI DỊCH VỤ XUẤT NHẬP KHẨU LIÊN HOA (VN)
19 đường 1A, phường Bình Trị Đông B, quận Bình Tân, thành phố Hồ Chí Minh
(740) Công ty TNHH Sở hữu trí tuệ Ngôi Sao chuyên nghiệp và liên danh (NOVAPRO & ASSOCIATES CO.,LTD.)

(511) Nhóm 35: Mua bán: mật ong, gạo, bún tươi, phở, trà, bánh, kẹo.

---

(210) **4-2012-09012**

(540)

(220) 04.05.2012
(441) 25.07.2012
(531) 26.13.1; 1.15.23
(591) Vàng, xanh, đỏ, trắng
(731) LÊ THIỆN KHANG (VN)
135/E27 đường Lê Quang Định, phường Thắng Nhất, thành phố Vũng Tàu, tỉnh Bà Rịa - Vũng Tàu
(740) Công ty TNHH Sở hữu trí tuệ Ngôi Sao chuyên nghiệp và liên danh (NOVAPRO & ASSOCIATES CO.,LTD.)

(511) Nhóm 42: Thăm dò tài nguyên biển bằng rô bốt.

---

(210) **4-2012-09013**

(540)

(220) 04.05.2012
(441) 25.07.2012
(531) 26.4.2; 26.4.3; 25.1.25; 26.13.25; 1.15.23
(591) Đen, xám
(731) CÔNG TY TNHH 4 P (VN)
Xã Vĩnh Khúc, huyện Văn Giang, tỉnh Hưng Yên
(740) Công ty TNHH Sở hữu trí tuệ Ngôi Sao chuyên nghiệp và liên danh (NOVAPRO & ASSOCIATES CO.,LTD.)

(511) Nhóm 09: Các sản phẩm điện như: ổn áp, loa, đài; điện tử như: tivi, máy tính, điện thoại.

---

(210) **4-2012-09014**

(540)

NGÂN TÂM

(220) 04.05.2012
(441) 25.07.2012
(731) CÔNG TY TNHH THƯƠNG MẠI NGÂN TÂM (VN)
310 Lý Thường Kiệt, phường 14, quận 10, thành phố Hồ Chí Minh
(740) Công ty TNHH Sở hữu trí tuệ Ngôi Sao chuyên nghiệp và liên danh (NOVAPRO & ASSOCIATES CO.,LTD.)

(511) Nhóm 19: Gạch men.

---

(210) **4-2012-09015**

(540)

(220) 04.05.2012
(441) 25.07.2012
(531) 26.13.25; A25.3.3
(591) Đen, xanh
(731) CỬA HÀNG TIẾP THÀNH (VN)
491 Hoàng Văn Thụ, phường 4, quận Tân Bình, thành phố Hồ Chí Minh
(740) Công ty TNHH Sở hữu trí tuệ Ngôi Sao chuyên nghiệp và liên danh (NOVAPRO & ASSOCIATES CO.,LTD.)

(511) Nhóm 35: Mua bán linh kiện máy may công nghiệp như mô tơ công nghiệp.

---

(210) **4-2012-09016**

(540)

RODEXPAN

(220) 04.05.2012
(441) 25.07.2012
(731) CÔNG TY CỔ PHẦN DƯỢC PHẨM EUVIPHARM (VN)
ấp Bình Tiền 2, xã Đức Hòa Hạ, huyện Đức Hoà, tỉnh Long An
(740) Công ty TNHH Sở hữu trí tuệ Ngôi Sao chuyên nghiệp và liên danh (NOVAPRO & ASSOCIATES CO.,LTD.)

(511) Nhóm 05: Thuốc; thực phẩm chức năng dùng trong y tế.

---

(210) **4-2012-09017**

(540)

PHÈN KÉP DAF
(PHÈN KHAN DAF)

(220) 04.05.2012
(441) 25.07.2012
(731) CÔNG TY TNHH HOÀNG THỊNH KHANG (VN)
1/45 Nguyễn Văn Quá, phường Đông Hưng Thuận, quận 12, thành phố Hồ Chí Minh
(740) Công ty TNHH Sở hữu trí tuệ Ngôi Sao chuyên nghiệp và liên danh (NOVAPRO & ASSOCIATES CO.,LTD.)

(511) Nhóm 01: Hóa chất (chất keo tụ lắng trong nước, vận hành hệ thống xử lý nước).

---

(210) **4-2012-09018**

(540)

PHÈN LỎNG DAF (NECALUM)

(220) 04.05.2012
(441) 25.07.2012
(731) CÔNG TY TNHH HOÀNG THỊNH KHANG (VN)
1/45 Nguyễn Văn Quá, phường Đông Hưng Thuận, quận 12, thành phố Hồ Chí Minh
(740) Công ty TNHH Sở hữu trí tuệ Ngôi Sao chuyên nghiệp và liên danh (NOVAPRO & ASSOCIATES CO.,LTD.)

(511) Nhóm 01: Hóa chất (chất keo tụ lắng trong nước, vận hành hệ thống xử lý nước).

---

(210) **4-2012-09019**

(540)

Gold-KABUM

(220) 04.05.2012
(441) 25.07.2012
(731) CÔNG TY TNHH VIỆT THẮNG (VN)
Số nhà 398, đường Xương Giang, phường Ngô Quyền, thị xã Bắc Giang, tỉnh Bắc Giang
(740) Công ty TNHH Sở hữu trí tuệ WINCO (WINCO CO.,LTD.)

(511) Nhóm 05: Thuốc bảo vệ thực vật như là: thuốc trừ sâu; thuốc diệt côn trùng; thuốc diệt động vật có hại; thuốc diệt nấm bệnh; thuốc diệt cỏ; thuốc diệt ốc bươu vàng.

---

(210) **4-2012-09020**

(540)

TRILOGY BY DE AGUIRRE FAMILY

(220) 04.05.2012
(441) 25.07.2012
(731) BODEGAS Y VINẼDOS DE AGUIRRE S.A. (CL)
Av. Mejico 1199, Recoleta, Santiago, Chile
(740) Công ty TNHH Sở hữu trí tuệ WINCO (WINCO CO.,LTD.)

(511) Nhóm 33: Đồ uống có cồn, trừ bia.

---

(210) **4-2012-09021**

(540)

(220) 04.05.2012
(441) 25.07.2012
(531) 25.5.25; 26.4.2
(591) Đen, trắng, đỏ, vàng
(731) BODEGAS Y VINẼDOS DE AGUIRRE S.A. (CL)
Av. Mejico 1199, Recoleta, Santiago, Chile
(740) Công ty TNHH Sở hữu trí tuệ WINCO (WINCO CO.,LTD.)

(511) Nhóm 33: Đồ uống có cồn, trừ bia.

---

(210) **4-2012-09022**

(540) CHIẾN BÉO

(220) 04.05.2012
(441) 25.07.2012
(731) NGUYỄN VĂN QUÂN (VN)
Phú Diễn, Mỹ Đình, huyện Từ Liêm, thành phố Hà Nội

(511) Nhóm 32: Bia.

Nhóm 43: Dịch vụ cung cấp thức ăn, đồ uống do nhà hàng thực hiện; nhà hàng ăn uống, nhà hàng ăn uống tự phục vụ.

---

(210) **4-2012-09023**

(540)

(220) 04.05.2012
(441) 25.07.2012
(531) 26.1.1; A26.11.12; 26.15.1; 25.7.20
(591) Đen, đỏ, trắng
(731) ĐỖ VĂN TRỊ (VN)
Số 12 Hàng Bài, phường Tràng Tiền, quận Hoàn Kiếm, thành phố Hà Nội

(511) Nhóm 09: Máy vi tính, máy tính xách tay, pin điện, máy ảnh, máy quay phim, thiết bị sạc cho nguồn điện, thiết bị ngoại vi máy tính, loa, điện thoại di động.

---

(210) **4-2012-09024**

(540) GOLD COAST

(220) 04.05.2012
(441) 25.07.2012
(731) JAPAN TOBACCO INC. (JP)
2-2-1 Toranomon, Minato-ku, Tokyo, Japan
(740) Công ty Tư vấn đầu tư và chuyển giao công nghệ (INVESTCONSULT)

(511) Nhóm 34: Lá thuốc lá (đã qua chế biến hoặc chưa qua chế biến); thuốc lá hút; tẩu thuốc lá; thuốc lá cuốn bằng tay; thuốc lá nhai; thuốc lá dạng bột ướt dùng để ngậm; thuốc lá điếu; xì gà, xì gà loại nhỏ; chất dùng cho việc hút thuốc (được bán riêng biệt hoặc trộn với thuốc lá và không dùng cho mục đích y tế hoặc chữa bệnh); thuốc lá dạng bột dùng để hít; gạt tàn (vật dụng dành cho người hút thuốc), đót thuốc lá (vật dụng dành cho người hút thuốc); bật lửa (vật dụng dành cho người hút thuốc); giấy cuốn thuốc lá; ống cuốn thuốc lá; diêm.

---

(210) **4-2012-09028**

(540) ZEMEA

(220) 04.05.2012
(441) 25.07.2012
(731) DUPONT TATE & LYLE BIO PRODUCTS COMPANY, LLC (US)
4417 Lancaster Pike, Chestnut Run Plaza 711, Wilmington, DE 19805 United States
(740) Công ty Luật TNHH AMBYS Hà Nội (AMBYS HANOI)

(511) Nhóm 01: Propanediol được sử dụng trong sản xuất các sản phẩm chăm sóc cá nhân, các sản phẩm gia dụng, mỹ phẩm, các chất tẩy rửa, các chế phẩm làm sạch, dược phẩm, thực phẩm, đồ uống và hương liệu.

---

(210) **4-2012-09029**

(540)

(220) 04.05.2012
(441) 25.07.2012
(531) 26.1.2; 26.1.4; 26.13.1
(591) Xanh đen, xanh lá cây, xanh dương, xanh dương nhạt, ghi xám, đỏ, hồng, nâu, đen, trắng
(731) CÔNG TY CỔ PHẦN ĐẦU TƯ QUỐC TẾ VIỆT MỸ (VN)
172 Nguyễn Đình Chính, phường 11, quận Phú Nhuận, thành phố Hồ Chí Minh
(740) Công ty Cổ phần Sở hữu công nghiệp INVESTIP (INVESTIP)

(511) Nhóm 01: Phân bón.

---

(210) **4-2012-09030**

(540)

(220) 04.05.2012
(441) 25.07.2012
(531) 3.9.1; A3.9.24
(591) Nâu, trắng
(731) CÔNG TY CỔ PHẦN ĐẦU TƯ GIẢI TRÍ ĐÔNG DƯƠNG (VN)
5 Nguyễn Tất Thành, phường 12, quận 4, thành phố Hồ Chí Minh
(740) Công ty Cổ phần Sở hữu công nghiệp INVESTIP (INVESTIP)

(511) Nhóm 43: Nhà hàng ăn uống , quán ăn uống, khách sạn, nhà nghỉ.

---

(210) **4-2012-09032**

(540)

Pylocid

(220) 04.05.2012
(441) 25.07.2012
(731) CÔNG TY TNHH NHÂN SINH (VN)
Db29, Bàu Cát 6, phường 14, quận Tân Bình, thành phố Hồ Chí Minh
(740) Văn phòng Luật sư A Hoà (AHOA LAW OFFICE)

(511) Nhóm 05: Dược phẩm.

---

(210) **4-2012-09033**

(540)

Narniadin

(220) 04.05.2012
(441) 25.07.2012

(731) CÔNG TY TNHH NHÂN SINH (VN)
Db29, Bàu Cát 6, phường 14, quận Tân Bình, thành phố Hồ Chí Minh

(740) Văn phòng Luật sư A Hoà (AHOA LAW OFFICE)

(511) Nhóm 05: Dược phẩm.

---

(210) **4-2012-09034**

(540)

Chidlomin

(220) 04.05.2012
(441) 25.07.2012

(731) CÔNG TY TNHH NHÂN SINH (VN)
Db29, Bàu Cát 6, phường 14, quận Tân Bình, thành phố Hồ Chí Minh

(740) Văn phòng Luật sư A Hoà (AHOA LAW OFFICE)

(511) Nhóm 05: Dược phẩm.

---

(210) **4-2012-09035**

(540)

Nonlory

(220) 04.05.2012
(441) 25.07.2012

(731) CÔNG TY TNHH NHÂN SINH (VN)
Db29, Bàu Cát 6, phường 14, quận Tân Bình, thành phố Hồ Chí Minh

(740) Văn phòng Luật sư A Hoà (AHOA LAW OFFICE)

(511) Nhóm 05: Dược phẩm.

---

(210) **4-2012-09036**

(540)

THEKATISEA

(220) 04.05.2012
(441) 25.07.2012

(731) CÔNG TY CỔ PHẦN KATA VIỆT NAM (VN)
Số 6, ngách 91/2 đường Nguyễn Văn Trỗi, phường Phương Liệt, quận Thanh Xuân, thành phố Hà Nội

(740) Công ty TNHH Vĩnh Đạt (LACOM CO., LTD.)

(511) Nhóm 05: Dược phẩm; thực phẩm chức năng (dùng trong ngành y).

---

(210) **4-2012-09037**

(540)

(220) 04.05.2012
(441) 25.07.2012
(531) 18.3.2; 26.1.2
(731) PHẠM THỊ KIM DUNG (VN)
Số 21B ngõ 78 phố Ngọc Thụy, quận Long Biên, thành phố Hà Nội

(511) Nhóm 29: Thủy hải sản đã chế biến; thủy hải sản đông lạnh, ướp lạnh, đóng hộp, đóng gói.

Nhóm 31: Thủy hải sản tươi sống.

Nhóm 35: Mua bán: thủy hải sản đã chế biến, thủy hải sản đông lạnh, thủy hải sản tươi sống; dịch vụ mua bán tại siêu thị và đại lý phân phối các sản phẩm: thủy hải sản đã chế biến, thủy hải sản đông lạnh, ướp lạnh, đóng hộp, đóng gói.

---

(210) **4-2012-09038**

(540)

(220) 04.05.2012
(441) 25.07.2012
(531) 3.1.1; 3.7.17; 24.9.1; 25.1.25; 24.1.1
(731) PHẠM THỊ KIM DUNG (VN)
Số 21B ngõ 78 phố Ngọc Thụy, quận Long Biên, thành phố Hà Nội

(511) Nhóm 29: Thủy hải sản đã chế biến; thủy hải sản đông lạnh, ướp lạnh, đóng hộp, đóng gói.

Nhóm 31: Thuỷ hải sản tươi sống.

Nhóm 35: Mua bán: thủy hải sản đã chế biến, thủy hải sản đông lạnh, thủy hải sản tươi sống; dịch vụ mua bán tại siêu thị và đại lý phân phối các sản phẩm: thủy hải sản đã chế biến, thủy hải sản đông lạnh, ướp lạnh, đóng hộp, đóng gói.

---

(210) **4-2012-09040**

(540)

(220) 07.05.2012
(441) 25.07.2012
(531) 26.1.2; 24.15.2; 26.4.2; A26.11.7
(591) Trắng, đỏ, vàng, xanh dương
(731) ĐINH THỊ ANH (VN)
Tổ 7 phường Phước Mỹ, quận Sơn Trà, thành phố Đà Nẵng

(511) Nhóm 43: Dịch vụ khách sạn, dịch vụ lưu trú tạm thời, dịch vụ nhà hàng cung cấp thức ăn đồ uống.

---

(210) **4-2012-09041**

(540)

SHOYA

(220) 07.05.2012
(441) 25.07.2012
(531) 26.1.1; 24.13.1; 24.17.5
(731) CÔNG TY CỔ PHẦN VINACEDT QUỐC TẾ (VN)
Số nhà 17A, ngõ I, tổ dân phố 30, thị trấn Đông Anh, huyện Đông Anh, thành phố Hà Nội

(511) Nhóm 11: Nồi cơm điện ba chiều.

Nhóm 21: Chảo chống dính vân đá hoa cương, không dùng điện.

---

(210) **4-2012-09043**

(540)

Goldsure

(220) 07.05.2012
(441) 25.07.2012
(531) A26.11.12
(591) Xanh dương, vàng, trắng, đen
(731) CÔNG TY TNHH SẢN XUẤT THƯƠNG MẠI ĐÔNG ANH (VN)
10 đường số 6, phường Tân Tạo, quận Bình Tân, thành phố Hồ Chí Minh

(511) Nhóm 29: Sữa bột.

---

(210) **4-2012-09044**

(540)

LÀNG CHÀI

(220) 07.05.2012
(441) 25.07.2012
(731) PHẠM NGỌC ANH (VN)
Số 3, ngõ 62 Nguyễn Chí Thanh, quận Đống Đa, thành phố Hà Nội

(511) Nhóm 43: Dịch vụ quầy rượu; dịch vụ quán cà phê; quán ăn tự phục vụ; dịch vụ cung cấp thức ăn, đồ uống do nhà hàng thực hiện; nhà hàng ăn uống.

---

(210) **4-2012-09045**

(540)

OLYMPIA - VIET NAM

(220) 07.05.2012
(441) 25.07.2012
(531) A5.1.16; 6.1.2; A26.11.12; 1.17.11
(591) Xanh lá cây, vàng, đen
(731) CÔNG TY TNHH OLYMPIA VIỆT NAM (VN)
Số 49 ngõ 6, Đặng Văn Ngữ, phường Phương Liên, quận Đống Đa, thành phố Hà Nội

(511) Nhóm 39: Tham quan [du lịch].

Nhóm 41: Thông tin về lĩnh vực giáo dục, dịch vụ về giáo dục giảng dạy, hướng dẫn nghề nghiệp, tư vấn đào tạo hoặc giáo dục; dịch vụ giáo dục đào tạo; giảng dạy.

---

(210) **4-2012-09046**

(540) Eiko

(220) 07.05.2012
(441) 25.07.2012
(531) 26.1.1
(731) VÕ QUAN VINH (VN)
C14/10 ấp 3, Bình Trị Đông, huyện Bình Chánh, thành phố Hồ Chí Minh

(511) Nhóm 06: Két an toàn; hộp két đựng tiền an toàn; hộp đựng tiền bằng kim loại; hòm bằng kim loại; hộp bằng kim loại thường.

---

(210) **4-2012-09047**

(540) Lihco

(220) 07.05.2012
(441) 25.07.2012
(531) 26.1.1
(731) VÕ QUAN VINH (VN)
C14/10 ấp 3, Bình Trị Đông, huyện Bình Chánh, thành phố Hồ Chí Minh

(511) Nhóm 06: Két an toàn; hộp két đựng tiền an toàn; hộp đựng tiền bằng kim loại; hòm bằng kim loại; hộp bằng kim loại thường.

---

(210) **4-2012-09048**

(540) Bệnh Viện Ô Tô
Vì cộng đồng ô tô Việt

(220) 07.05.2012
(441) 25.07.2012
(531) A18.1.9; 24.13.1; 14.7.6
(591) Đen, trắng, vàng, đỏ, xám
(731) TRẦN HỒNG NINH (VN)
M1. 04 lô M3, chung cư Tôn Thất Thuyết, phường 1, quận 4, thành phố Hồ Chí Minh

(511) Nhóm 35: Quảng cáo, quảng cáo bằng truyền hình, tổ chức hội chợ thương mại nhằm thương mại hoặc quảng cáo.

---

(210) **4-2012-09050**

(540) CornerStone
BUILDING

(220) 07.05.2012
(441) 25.07.2012
(591) Trắng, ghi, ghi đậm, vàng da cam, xanh rêu, xanh rêu nhạt, xanh rêu đậm
(731) CÔNG TY TNHH VIBANK-NGT (VN)
Số 16 Phan Chu Trinh, phường Phan Chu Trinh, quận Hoàn Kiếm, thành phố Hà Nội
(740) Văn phòng luật sư Phạm và Liên danh (PHAM & ASSOCIATES)

(511) Nhóm 36: Mua bán bất động sản; môi giới bất động sản; cho thuê bất động sản; quản lý bất động sản.

---

(210) **4-2012-09051**

(540)

(220) 07.05.2012
(441) 25.07.2012
(531) 7.3.2; A26.4.6; 26.4.4; 26.4.9
(591) Trắng, ghi, ghi đậm, vàng da cam, xanh rêu, xanh rêu nhạt, xanh rêu đậm
(731) CÔNG TY TNHH VIBANK-NGT (VN)
Số 16 Phan Chu Trinh, phường Phan Chu Trinh, quận Hoàn Kiếm, thành phố Hà Nội
(740) Văn phòng luật sư Phạm và Liên danh (PHAM & ASSOCIATES)

(511) Nhóm 36: Mua bán bất động sản; môi giới bất động sản, cho thuê bất động sản; quản lý bất động sản.

---

(210) **4-2012-09052**

(540)

(220) 07.05.2012
(441) 25.07.2012
(531) 7.3.2; 26.4.4; 26.4.9; A26.4.6
(731) CÔNG TY TNHH VIBANK-NGT (VN)
Số 16 Phan Chu Trinh, phường Phan Chu Trinh, quận Hoàn Kiếm, thành phố Hà Nội
(740) Văn phòng luật sư Phạm và Liên danh (PHAM & ASSOCIATES)

(511) Nhóm 36: Mua bán bất động sản; môi giới bất động sản, cho thuê bất động sản; quản lý bất động sản.

---

(210) **4-2012-09053**

(540)

(220) 07.05.2012
(441) 25.07.2012
(531) 26.4.4; A26.4.6; 26.4.9; 7.3.2
(731) CÔNG TY TNHH VIBANK-NGT (VN)
Số 16 Phan Chu Trinh, phường Phan Chu Trinh, quận Hoàn Kiếm, thành phố Hà Nội
(740) Văn phòng luật sư Phạm và Liên danh (PHAM & ASSOCIATES)

(511) Nhóm 36: Mua bán bất động sản; môi giới bất động sản, cho thuê bất động sản; quản lý bất động sản.

---

(210) **4-2012-09054**
(641) 4-2010-23055
(540)

(220) 02.11.2010
(441) 25.07.2012
(531) 26.11.3; A26.11.12
(591) Trắng, xanh nước biển, xanh nước biển đậm
(731) CÔNG TY TNHH VẬN TẢI VÀ XẾP DỠ HẢI AN (VN)
Tầng 7, số 45 Triệu Việt Vương, phường Bùi Thị Xuân, quận Hai Bà Trưng, thành phố Hà Nội
(740) Văn phòng luật sư Phạm và Liên danh (PHAM & ASSOCIATES)

(511) Nhóm 35: Mua bán, xuất nhập khẩu vật tư, máy móc, thiết bị, phụ tùng chuyên ngành vận tải và xây dựng.

Nhóm 37: Xây dựng các công trình dân dụng, công nghiệp, giao thông, thủy lợi, bưu điện, trạm biến thế, công trình kỹ thuật hạ tầng đô thị.

---

(210) **4-2012-09055**
(540)

(220) 07.05.2012
(441) 25.07.2012
(531) 2.1.2; 2.1.20
(731) CÔNG TY CỔ PHẦN RƯỢU - NƯỚC GIẢI KHÁT CL (VN)
Số 6, ngõ 219/64 phố Định Công Thượng, phường Định Công, quận Hoàng Mai, thành phố Hà Nội

(511) Nhóm 33: Đồ uống có cồn; đồ uống chưng cất; rượu vodka; rượu vang; rượu uýtki; rượu mạnh.

---

(210) **4-2012-09056**
(540)

(220) 07.05.2012
(441) 25.07.2012
(531) 25.1.25; A5.3.13; A5.3.14; 1.17.11; 26.1.2; 4.3.5
(731) CÔNG TY CỔ PHẦN VCTT (VN)
Cụm CNLN Đồng Dinh, thị trấn Chợ Chùa, huyện Nghĩa Hành, tỉnh Quảng Ngãi

(511) Nhóm 01: Phân bón.

---

(210) **4-2012-09057**

(540)

(220) 07.05.2012
(441) 25.07.2012
(531) 15.7.1
(591) Xanh
(731) ĐINH VĂN GIANG (VN)
Thôn 11, xã Sông Khoai, thị xã Quảng Yên, tỉnh Quảng Ninh
(740) Công ty TNHH Sở hữu trí tuệ VIPATCO (VIPATCO IP CO.,LTD.)

(511) Nhóm 37: Lắp đặt động cơ máy nổ, máy nông nghiệp và thủy lợi; sửa chữa động cơ máy nổ máy nông nghiệp và thủy lợi.

---

(210) **4-2012-09058**

(540)

(220) 07.05.2012
(441) 25.07.2012
(531) 15.7.1
(591) Xanh
(731) ĐINH VĂN GIANG (VN)
Thôn 11, xã Sông Khoai, thị xã Quảng Yên, tỉnh Quảng Ninh
(740) Công ty TNHH Sở hữu trí tuệ VIPATCO (VIPATCO IP CO.,LTD.)

(511) Nhóm 07: Máy chế biến thức ăn cho gia súc; máy chế biến thức ăn cho gia cầm; máy chế biến thức ăn cho thủy sản.

---

(210) **4-2012-09059**

(540)

(220) 07.05.2012
(441) 25.07.2012
(531) A1.1.10; A26.11.12; 26.1.1; 25.5.25
(591) Đỏ, xanh, trắng
(731) CÔNG TY TNHH ĐẦU TƯ HOÀNG ANH (VN)
Số 315 đường Cao Thắng, thành phố Hạ Long, tỉnh Quảng Ninh
(740) Công ty TNHH Sở hữu trí tuệ VIPATCO (VIPATCO IP CO.,LTD.)

(511) Nhóm 35: Quảng cáo; sao chụp hồ sơ tài liệu; dịch vụ soạn thảo các tài liệu quảng cáo, dịch vụ maket cho mục đích quảng cáo; dịch vụ cung ứng cho việc quảng cáo.

---

(210) **4-2012-09060**

(540)

(220) 07.05.2012
(441) 25.07.2012
(531) 15.7.1; 26.7.25; 1.15.3; 26.3.2
(591) Đen, đỏ, trắng, vàng, hồng, xanh dương
(731) CÔNG TY TNHH MỘT THÀNH VIÊN NGỌC ANH THƠ (VN)
Tổ 74 khu 5, phường Bạch Đằng, thành phố Hạ Long, tỉnh Quảng Ninh
(740) Công ty TNHH Sở hữu trí tuệ VIPATCO (VIPATCO IP CO.,LTD.)

(511) Nhóm 37: Lắp đặt thang máy; sửa chữa thang máy.

---

(210) **4-2012-09061**

(540)

(220) 07.05.2012
(441) 25.07.2012
(531) 15.7.1; 1.15.3; 15.7.11; 26.7.25
(591) Đen, đỏ, trắng, vàng, hồng, xanh dương
(731) CÔNG TY TNHH MỘT THÀNH VIÊN NGỌC ANH THƠ (VN)
Tổ 74 khu 5, phường Bạch Đằng, thành phố Hạ Long, tỉnh Quảng Ninh
(740) Công ty TNHH Sở hữu trí tuệ VIPATCO (VIPATCO IP CO.,LTD.)

(511) Nhóm 07: Thang máy; bộ khởi động cho động cơ và máy nổ.

---

(210) **4-2012-09064**

(540)

(220) 07.05.2012
(441) 25.07.2012
(531) 24.15.1; A24.15.11; A7.1.11; 7.1.24
(591) Xanh lá cây, đỏ
(731) CÔNG TY TNHH MỘT THÀNH VIÊN HƯNG THỊNH NINH (VN)
Khu Liên Phương, xã Phương Đông, thành phố Uông Bí, tỉnh Quảng Ninh
(740) Công ty TNHH Sở hữu trí tuệ VIPATCO (VIPATCO IP CO.,LTD.)

(511) Nhóm 37: Lắp đặt hệ thống cấp thoát nước; lắp đặt hệ thống lò sưởi; lắp đặt hệ thống điều hòa không khí; sửa chữa thiết bị điện; sửa chữa máy móc.

---

(210) **4-2012-09065**

(540)

(220) 07.05.2012
(441) 25.07.2012
(531) 5.7.3; 26.15.15; 26.15.13
(591) Đỏ, hồng, vàng
(731) HỘ KINH DOANH CÁ THỂ DƯƠNG DOÃN KỶ (VN)
Thôn Đông Mai 3, xã Nguyễn Huệ, huyện Đông Triều, tỉnh Quảng Ninh
(740) Công ty TNHH Sở hữu trí tuệ VIPATCO (VIPATCO IP CO.,LTD.)

(511) Nhóm 33: Rượu.

---

(210) **4-2012-09066**

(540)

(220) 07.05.2012
(441) 25.07.2012
(531) A5.5.21; A5.5.20; 5.5.19; A5.3.15; 26.4.2
(731) CÔNG TY CỔ PHẦN THƯƠNG MẠI DU LỊCH SEN RỪNG (VN)
Số 43 Nghi Tàm, phường Yên Phụ, quận Tây Hồ, thành phố Hà Nội

(511) Nhóm 39: Lữ hành nội địa, lữ hành quốc tế và các dịch vụ phục vụ khách du lịch (chuyên chở khách du lịch, dịch vụ hướng dẫn viên du lịch, đóng gói hành lý, đặt vé máy bay - tầu hỏa - tầu thủy); các dịch vụ vận chuyển hành khách, hàng hóa.

---

(210) **4-2012-09069**

(540)

(220) 07.05.2012
(441) 25.07.2012
(531) 26.4.3
(591) Xanh dương
(731) CÔNG TY CỔ PHẦN XUẤT NHẬP KHẨU SẢN XUẤT VÀ XÂY DỰNG HOÀ PHÁT (VN)
Số nhà 348 đường Trường Chinh, phường Khương Thượng, quận Đống Đa, thành phố Hà Nội

(511) Nhóm 06: Sắt; thép; ống thép; tấm thép; nhôm (kim loại dùng trong xây dựng); gang (kim loại dùng trong xây dựng).

Nhóm 17: Nhựa nhân tạo (bán thành phẩm); nhựa tổng hợp (bán thành phẩm).

---

(210) **4-2012-09070**

(540)

(220) 07.05.2012
(441) 25.07.2012
(531) A1.5.3
(591) Trắng, đen, xanh da trời
(731) CÔNG TNHH THƯƠNG MẠI SẢN XUẤT LƯƠNG GIA (VN)
331 Bình Thạnh, quận Bình Tân, thành phố Hồ Chí Minh
(740) Công ty TNHH Tư vấn SPVN (SPVN CO.,LTD.)

(511) Nhóm 19: Cửa nhựa lõi thép.

---

(210) **4-2012-09071**

(540)

(220) 07.05.2012
(441) 25.07.2012
(531) 1.3.1
(591) Đỏ, vàng
(731) CÔNG TY TNHH MỘT THÀNH VIÊN ĐẠI BÌNH MINH (VN)
K5/H207 tổ 52, phường Hiệp Thành, thị xã Thủ Dầu Một, tỉnh Bình Dương
(740) Công ty TNHH Tư vấn Sở hữu trí tuệ á Đông (A ĐÔNG IP CONSULTANCY CO.,LTD.)

(511) Nhóm 35: Mua bán: hạt điều chế biến (rang muối, rang tỏi), hạt dẻ, lạc (đậu phộng), hạt bí, hạnh nhân (trái cây); kẹo hạt điều.

---

(210) **4-2012-09072**

(540)

ASSOBILON

(220) 07.05.2012
(441) 25.07.2012
(731) CÔNG TY TNHH DƯỢC PHẨM LIÊN HỢP (VN)
480C, Nguyễn Thị Thập, phường Tân Quy, quận 7, thành phố Hồ Chí Minh

(511) Nhóm 05: Dược phẩm.

---

(210) **4-2012-09073**

(540)

ASSTAMID

(220) 07.05.2012
(441) 25.07.2012
(731) CÔNG TY TNHH DƯỢC PHẨM LIÊN HỢP (VN)
480C, Nguyễn Thị Thập, phường Tân Quy, quận 7, thành phố Hồ Chí Minh

(511) Nhóm 05: Dược phẩm.

---

(210) **4-2012-09074**

(540)

ASSTROZOL

(220) 07.05.2012
(441) 25.07.2012

(731) CÔNG TY TNHH DƯỢC PHẨM LIÊN HỢP (VN)
480C, Nguyễn Thị Thập, phường Tân Quy, quận 7, thành phố Hồ Chí Minh

(511) Nhóm 05: Dược phẩm.

---

(210) **4-2012-09075**

(540)

ASSOLAM

(220) 07.05.2012
(441) 25.07.2012
(731) CÔNG TY TNHH DƯỢC PHẨM LIÊN HỢP (VN)
480C, Nguyễn Thị Thập, phường Tân Quy, quận 7, thành phố Hồ Chí Minh

(511) Nhóm 05: Dược phẩm.

---

(210) **4-2012-09076**

(540)

ASSOVIL

(220) 07.05.2012
(441) 25.07.2012

(731) CÔNG TY TNHH DƯỢC PHẨM LIÊN HỢP (VN)
480C, Nguyễn Thị Thập, phường Tân Quy, quận 7, thành phố Hồ Chí Minh

(511) Nhóm 05: Dược phẩm.

---

(210) **4-2012-09077**

(540)

DAYTRIP

(220) 07.05.2012
(441) 25.07.2012
(731) BUCKLE BRANDS, INC. (US)
2407 W. 24th Street, Kearney, Nebraska 68845, United States of America.
(740) Công ty TNHH Sở hữu trí tuệ Thảo Thọ Quyến (INVENCO)

(511) Nhóm 25: Quần áo dành cho nam giới, phụ nữ và trẻ em bao gồm: áo khoác, áo khoác làm bằng da và giả da, áo choàng, áo choàng dài, áo mưa, áo khoác có mũ, áo khoác thân dài hai lớp, áo khoác ngắn, áo vét, áo khoác mỏng, ngắn, áo khoác thể thao, áo gió (áo khoác), áo phao (áo khoác), áo choàng làm bằng lông, bộ com lê, áo khoác đen (áo tu-xe-do), áo ghi lê, áo phao (áo khoác cộc tay), váy dạ hội, áo cáp-tan (áo dài có thắt lưng của người Thổ Nhĩ Kỳ), áo choàng buổi tối, áo ngoài mặc chui đầu, váy, quần, quần chống gió, bộ quần áo, quần tây, quần bò; quần áo bằng vải thô, áo liền quần, yếm, bộ áo liền quần dài tay, bộ quần áo tập thể hình, bộ quần áo tập thể thao; bộ quần áo dùng khi chạy bộ, quần thấm mồ hôi, quần soóc, quần soóc đan, váy chữ A, quần soóc rộng, áo len, áo

len dài, áo len mỏng dài, áo chui đầu, áo, áo phông, áo sơ mi dài tay, áo cánh, áo chẽn, áo nỉ, áo nỉ trùm đầu, áo thun, áo po-lo (áo phông của nam), áo sơ mi dệt kim, áo sơ mi kẻ ca rô, áo dệt kim, áo nỉ cổ cao, áo hai dây, váy bó sát, bộ quần áo bó sát; bộ quần áo co dãn dành cho vũ công, bộ quần áo ngủ của nữ, áo sơ mi, đồ lót (trang phục), áo ba lỗ, váy lót, đồ nịt của phụ nữ, đồ lót để nịt gọn người, áo nịt ngực, áo nâng ngực, đồ lót bó co, quần sịp, quần soóc dành cho võ sĩ quyền Anh, quần lót, quần lót dài, đồ lót giữ nhiệt, đồ lót mỏng của phụ nữ, váy ngủ, áo ngủ, váy ngủ dài, rộng, áo choàng mặc khi ngủ, bộ đồ ngủ, trang phục dệt kim, tất da chân, quần bó, tất cao đến đầu gối, quần giữ ấm chân, xà cạp, tất, cà vạt, khăn quàng cổ (khăn mỏng), khăn choàng, khăn quàng cổ, găng tay (trang phuc) , găng tay hở ngón, thắt lưng (trang phục), khăn quấn quanh eo, quần áo bơi, quần áo bơi liền thân, quần bơi tắm, áo choàng bãi biển, bộ đồ mặc trên biển, khăn dùng để đi biển, tất giữ nhiệt (trang phục), bộ quần áo cho trẻ sơ sinh, bộ quần áo mặc đi trượt tuyết, giày cổ chân, áo liền váy của trẻ em, áo liền váy; mũ và đồ đội đầu khác cho nam giới, phụ nữ và trẻ em bao gồm: nón, mũ, mũ nồi, mũ chụp tai chống ồn, mũ trùm, băng đô đeo trên đầu; giày dép cho nam giới, phụ nữ và trẻ em bao gồm: giày, dép, dép xỏ ngón, giày ống, giày ống cao gót, ủng đi bộ đường dài, dép đi trong nhà, giày cao su đi mưa, giày thể thao, giày dép thể thao, giày chơi gôn, giày chơi tennis.

---

(210) **4-2012-09078**

(540) BKE

(220) 07.05.2012
(441) 25.07.2012
(731) BUCKLE BRANDS, INC. (US)
2407 W. 24th Street, Kearney, Nebraska 68845, United States of America.
(740) Công ty TNHH Sở hữu trí tuệ Thảo Thọ Quyến (INVENCO)

(511) Nhóm 25: Quần áo dành cho nam giới, phụ nữ và trẻ em bao gồm: áo khoác, áo khoác làm bằng da và giả da, áo choàng, áo choàng dài, áo mưa, áo khoác có mũ, áo khoác thân dài hai lớp, áo khoác ngắn, áo vét, áo khoác mỏng, ngắn, áo khoác thể thao, áo gió (áo khoác), áo phao (áo khoác), áo choàng làm bằng lông, bộ com lê, áo khoác đen (áo tu-xe-do), áo ghi lê, áo phao (áo khoác cộc tay), váy dạ hội, áo cáp-tan (áo dài có thắt lưng của người Thổ Nhĩ Kỳ), áo choàng buổi tối, áo ngoài mặc chui đầu, váy, quần, quần chống gió, bộ quần áo, quần tây, quần bò; quần áo bằng vải thô, áo liền quần, yếm, bộ áo liền quần dài tay, bộ quần áo tập thể hình, bộ quần áo tập thể thao; bộ quần áo dùng khi chạy bộ, quần thấm mồ hôi, quần soóc, quần soóc đan, váy chữ A, quần soóc rộng, áo len, áo len dài, áo len mỏng dài, áo chui đầu, áo, áo phông, áo sơ mi dài tay, áo cánh, áo chẽn, áo nỉ, áo nỉ trùm đầu, áo thun, áo po-lo (áo phông của nam), áo sơ mi dệt kim, áo sơ mi kẻ ca rô, áo dệt kim, áo nỉ cổ cao, áo hai dây, váy bó sát, bộ quần áo bó sát; bộ quần áo co dãn dành cho vũ công, bộ quần áo ngủ của nữ, áo sơ mi, đồ lót (trang phục), áo ba lỗ, váy lót, đồ nịt của phụ nữ, đồ lót để nịt gọn người, áo nịt ngực, áo nâng ngực, đồ lót bó co, quần sịp, quần soóc dành cho võ sĩ quyền Anh, quần lót, quần lót dài, đồ lót giữ nhiệt, đồ lót mỏng của phụ nữ, váy ngủ, áo ngủ, váy ngủ dài, rộng, áo choàng mặc khi ngủ, bộ đồ ngủ, trang phục dệt kim, tất da chân, quần bó, tất cao đến đầu gối, quần giữ ấm chân, xà cạp, tất, cà vạt, khăn quàng cổ (khăn mỏng), khăn choàng, khăn quàng cổ, găng tay (trang phục), găng tay hở ngón, thắt lưng (trang phục), khăn quấn quanh eo, quần áo bơi, quần áo bơi liền thân, quần bơi tắm, áo choàng bãi biển, bộ đồ mặc trên biển, khăn dùng để đi biển, tất giữ nhiệt (trang phục), bộ quần áo cho trẻ sơ sinh, bộ quần áo mặc đi trượt tuyết, giày cổ chân, áo liền váy của trẻ em, áo liền váy; mũ và đồ đội đầu khác cho nam giới, phụ nữ và trẻ em bao gồm: nón, mũ, mũ nồi, mũ chụp tai chống ồn, mũ trùm, băng đô đeo

trên đầu; giày dép cho nam giới, phụ nữ và trẻ em bao gồm: giày, dép, dép xỏ ngón, giày ống, giày ống cao gót, ủng đi bộ đường dài, dép đi trong nhà, giày cao su đi mưa, giày thể thao, giày dép thể thao, giày chơi gôn, giày chơi tennis.

---

(210) **4-2012-09079**

(540)

(220) 07.05.2012
(441) 25.07.2012
(591) Hồng, xanh, trắng
(731) BR IP HOLDER LLC (US)
130 Royall Street, Canton, Massachusetts, 02021 U.S.A.
(740) Công ty TNHH Sở hữu trí tuệ Thảo Thọ Quyến (INVENCO)

(511) Nhóm 30: Kem lạnh; bánh kem (kem lạnh; kem hương vị hoa quả (kem lạnh); sữa chua đông lạnh; bánh sữa trứng đông lạnh; nước sốt dùng với kem lạnh; lớp phủ kẹo hạt để dùng với kem lạnh; nước quả đóng đá (dạng kem lạnh); đá lạnh (ăn được); kem lạnh trộn trái cây; bánh ngọt; kẹo ngọt; chất tạo hương vị đồ ăn dùng trong làm kem lạnh; đồ uống dạng sánh có thành phần chủ yếu là cà phê; cà phê; đồ uống có thành phần chủ yếu là cà phê; chè (trà); đồ uống có thành phần chủ yếu là chè (trà).

Nhóm 32: Đồ uống không cồn; đồ uống hương hoa quả (không cồn); sinh tố hoa quả.

Nhóm 43: Dịch vụ nhà hàng ăn; dịch vụ quán cà phê; dịch vụ quán rượu nhỏ; dịch vụ giao đồ ăn (do nhà hàng thực hiện).

---

(210) **4-2012-09080**

(540)

LINKOTAX

(220) 07.05.2012
(441) 25.07.2012
(731) ACTAVIS GROUP PTC EHF. (IE)
Reykjavíkurvegi 76-78 220 Hafnarfjordur Iceland
(740) Công ty TNHH Sở hữu trí tuệ Thảo Thọ Quyến (INVENCO)

(511) Nhóm 05: Dược phẩm và dược chất.

---

(210) **4-2012-09084**

(540)

BẠCH MẪU DIỆP

(220) 07.05.2012
(441) 25.07.2012
(731) CÔNG TY TNHH THƯƠNG MẠI DƯỢC PHẨM MINH CƯỜNG (VN)
Số 2/314, đường Tức Mạc, phường Lộc Vượng, thành phố Nam Định, tỉnh Nam Định
(740) Công ty TNHH Sở hữu trí tuệ Bình Minh (SUNRISE IP CO.,LTD.)

(511) Nhóm 05: Dược phẩm; thực phẩm chức năng dùng cho mục đích y tế.

---

(210) **4-2012-09088**

(540)

(220) 07.05.2012
(441) 25.07.2012
(531) 2.9.1; A1.1.10; A5.5.20; 3.1.6
(591) Đỏ, xanh lam, trắng, đen, cam, hồng
(731) CÔNG TY TNHH THỰC PHẨM HIỀN THÀNH (VN)
Thị trấn Bần Yên Nhân, huyện Mỹ Hào, tỉnh Hưng Yên
(740) Công ty TNHH Sở hữu trí tuệ PADEMARK (PADEMARK CO.,LTD.)

(511) Nhóm 29: Xúc xích dồi, lạp sườn.

---

(210) **4-2012-09089**

(540)

(220) 07.05.2012
(441) 25.07.2012
(531) 2.9.1; A5.5.20; A1.1.10; A3.4.2
(591) Đỏ, xanh lam, trắng, đen, da cam
(731) CÔNG TY TNHH THỰC PHẨM HIỀN THÀNH (VN)
Thị trấn Bần Yên Nhân, huyện Mỹ Hào, tỉnh Hưng Yên
(740) Công ty TNHH Sở hữu trí tuệ PADEMARK (PADEMARK CO.,LTD.)

(511) Nhóm 29: Xúc xích dồi, lạp sườn.

---

(210) **4-2012-09090**

(540)

GINKOFLY UP

(220) 07.05.2012
(441) 25.07.2012
(731) CÔNG TY CỔ PHẦN ĐẦU TƯ THƯƠNG MẠI VÀ DỊCH VỤ THIÊN PHÚC (VN)
Số 13 ngõ 1 Bắc Sơn, Ngọc Hà, Ba Đình, thành phố Hà Nội
(740) Công ty TNHH Sở hữu trí tuệ PADEMARK (PADEMARK CO.,LTD.)

(511) Nhóm 05: Dược phẩm; thực phẩm chức năng dùng cho mục đích y tế.

---

(210) **4-2012-09091**

(540)

JNE™

(220) 07.05.2012
(441) 25.07.2012
(531) 26.3.23
(731) JNE INTERNATIONAL PTE LTD (SG)
52 Serangoon North Ave 4 #03-01 A Singapore 555853
(740) Công ty TNHH Sở hữu trí tuệ PADEMARK (PADEMARK CO.,LTD.)

(511) Nhóm 39: Dịch vụ chuyển phát nhanh hàng hoá, bưu kiện, bưu phẩm; dịch vụ chuyển phát hàng; dịch vụ kho vận.

---

(210) **4-2012-09092**

(540) HH&H Fashion

(220) 07.05.2012
(441) 25.07.2012
(531) 26.4.4
(731) NGUYỄN VĂN THĂNG (VN)
Thôn Quỳnh Sành, xã Nghĩa Phương, huyện Lục Nam, tỉnh Bắc Giang
(740) Công ty TNHH Sở hữu trí tuệ PADEMARK (PADEMARK CO.,LTD.)

(511) Nhóm 25: Quần áo.

---

(210) **4-2012-09093**

(540)

(220) 07.05.2012
(441) 25.07.2012
(531) 1.15.15; 26.1.1; 26.4.4
(591) Xanh nước biển, xanh nhạt, trắng
(731) CÔNG TY CỔ PHẦN CẤP NƯỚC PHÚ HÒA TÂN (VN)
86 Tân Hưng, phường 12, quận 5, thành phố Hồ Chí Minh
(740) Công ty TNHH Sở hữu trí tuệ HA VIP (HAVIP CO.,LTD.)

(511) Nhóm 39: Dịch vụ cung cấp nước sạch.

---

(210) **4-2012-09094**

(540) *Thanh Việt*

(220) 07.05.2012
(441) 25.07.2012
(731) CÔNG TY TNHH TRỤC CAO SU VIỆT ROLL (VN)
Lô MB2-2+3, KCN Đức Hòa 1, ấp 5, xã Đức Hòa Đông, huyện Đức Hòa, tỉnh Long An
(740) DNTN Dịch vụ thương mại và sở hữu công nghiệp Song Ngọc (I.P.T.S.)

(511) Nhóm 17: Thanh cao su dùng trong ngành xay xát lúa gạo (không là bộ phận của máy móc).

---

(210) **4-2012-09095**

(540) VINAGOLD

(220) 07.05.2012
(441) 25.07.2012
(731) CÔNG TY TNHH TRỤC CHÀ LÚA TÂN LÚA VÀNG (VN)
C22-C24 đường số 6, khu công nghiệp Lê Minh Xuân, huyện Bình Chánh, thành pbố Hồ Chí Minh
(740) DNTN Dịch vụ thương mại và sở hữu công nghiệp Song Ngọc (I.P.T.S.)

(511) Nhóm 07: Trục chà lúa làm bằng cao su (bộ phận máy)

---

(210) **4-2012-09096**

(540)

(220) 07.05.2012
(441) 25.07.2012
(531) 2.3.25; 2.3.4; 2.3.22; A5.1.5; 6.1.2; A5.5.20
(591) Vàng, đỏ, xanh lá cây, đen
(731) CƠ SỞ NGUYỄN THỊ TÂM (VN)
K484/44 Trần Cao Vân

(511) Nhóm 03: Nhang (hương thắp), nhang thơm.

---

(210) **4-2012-09097**

(540)

USSEL

(220) 07.05.2012
(441) 25.07.2012
(731) CÔNG TY CỔ PHẦN DƯỢC MÊ KÔNG (VN)
G17, ngõ 28, Xuân La, phường Xuân La, quận Tây Hồ, thành phố Hà Nội
(740) Công ty TNHH Sở hữu trí tuệ và Công nghệ Thủ đô (CAPITAL IP&T CO.,LTD.)

(511) Nhóm 05: Dược phẩm, thực phẩm dinh dưỡng dùng trong y tế.

---

(210) **4-2012-09098**

(540)

ENTRIB

(220) 07.05.2012
(441) 25.07.2012
(731) CÔNG TY CỔ PHẦN DƯỢC MÊ KÔNG (VN)
G17, ngõ 28, Xuân La, phường Xuân La, quận Tây Hồ, thành phố Hà Nội
(740) Công ty TNHH Sở hữu trí tuệ và Công nghệ Thủ đô (CAPITAL IP&T CO.,LTD.)

(511) Nhóm 05: Dược phẩm, thực phẩm dinh dưỡng dùng trong y tế.

---

(210) **4-2012-09099**

(540)

ELUBLAC

(220) 07.05.2012
(441) 25.07.2012
(731) CÔNG TY CỔ PHẦN DƯỢC MÊ KÔNG (VN)
G17, ngõ 28, Xuân La, phường Xuân La, quận Tây Hồ, thành phố Hà Nội
(740) Công ty TNHH Sở hữu trí tuệ và Công nghệ Thủ đô (CAPITAL IP&T CO.,LTD.)

(511) Nhóm 05: Dược phẩm, thực phẩm dinh dưỡng dùng trong y tế.

---

(210) **4-2012-09100**

(540)

BROZULYT

(220) 07.05.2012
(441) 25.07.2012
(731) CÔNG TY CỔ PHẦN DƯỢC MÊ KÔNG (VN)
G17, ngõ 28, Xuân La, phường Xuân La, quận Tây Hồ, thành phố Hà Nội
(740) Công ty TNHH Sở hữu trí tuệ và Công nghệ Thủ đô (CAPITAL IP&T CO.,LTD.)

(511) Nhóm 05: Dược phẩm, thực phẩm dinh dưỡng dùng trong y tế.

---

(210) **4-2012-09101**

(540)

SNOOZE

(220) 07.05.2012
(441) 25.07.2012
(731) CÔNG TY TRÁCH NHIỆM HỮU HẠN DƯỢC PHẨM DO HA (VN)
Số 30, tập thể Trần Phú, ngõ 105, đường Nguyễn Phong Sắc, tổ 16, phường Dịch Vọng Hậu, quận Cầu Giấy, thành phố Hà Nội
(740) Công ty TNHH Sở hữu trí tuệ và Công nghệ Thủ đô (CAPITAL IP&T CO.,LTD.)

(511) Nhóm 05: Dược phẩm, thực phẩm dinh dưỡng dùng trong y tế.

---

(210) **4-2012-09102**

(540)

BOGAMAX

(220) 07.05.2012
(441) 25.07.2012
(731) CÔNG TY TRÁCH NHIỆM HỮU HẠN THƯƠNG MẠI VÀ DƯỢC PHẨM HƯNG VIỆT (VN)
Phòng 10 nhà A1 tập thể Bắc Nghĩa Tân, tổ 34, phường Nghĩa Tân, quận Cầu Giấy, thành phố Hà Nội
(740) Công ty TNHH Sở hữu trí tuệ và Công nghệ Thủ đô (CAPITAL IP&T CO.,LTD.)

(511) Nhóm 05: Dược phẩm, thực phẩm dinh dưỡng dùng trong y tế.

---

(210) **4-2012-09103**

(540)

COSYSPRAY

(220) 07.05.2012
(441) 25.07.2012
(731) HÀ MỸ HÒA (VN)
A8-185 Tôn Đức Thắng, quận Lê Chân, thành phố Hải Phòng
(740) Công ty TNHH Sở hữu trí tuệ và Công nghệ Thủ đô (CAPITAL IP&T CO.,LTD.)

(511) Nhóm 05: Dược phẩm, thực phẩm dinh dưỡng dùng trong y tế.

---

(210) **4-2012-09104**

(540)

DOTASEA

(220) 07.05.2012
(441) 25.07.2012
(731) CÔNG TY CỔ PHẦN THƯƠNG MẠI DƯỢC PHẨM QUỐC TẾ (VN)
Nhà số 18 (G14), ngách 23, ngõ 34, đường Nguyên Hồng, phường Láng Hạ, quận Đống Đa, thành phố Hà Nội
(740) Công ty TNHH Sở hữu trí tuệ và Công nghệ Thủ đô (CAPITAL IP&T CO.,LTD.)

(511) Nhóm 05: Dược phẩm, thực phẩm dinh dưỡng dùng trong y tế.

---

(210) **4-2012-09105**

(540)

VIRELSEA

(220) 07.05.2012
(441) 25.07.2012
(731) CÔNG TY CỔ PHẦN THƯƠNG MẠI DƯỢC PHẨM QUỐC TẾ (VN)
Nhà số 18 (G14), ngách 23, ngõ 34, đường Nguyên Hồng, phường Láng Hạ, quận Đống Đa, thành phố Hà Nội
(740) Công ty TNHH Sở hữu trí tuệ và Công nghệ Thủ đô (CAPITAL IP&T CO.,LTD.)

(511) Nhóm 05: Dược phẩm, thực phẩm dinh dưỡng dùng trong y tế.

---

(210) **4-2012-09106**

(540)

BASGO

(220) 07.05.2012
(441) 25.07.2012
(731) CÔNG TY TRÁCH NHIỆM HỮU HẠN VIỆT PHÁP (VN)
Cụm công nghiệp Lai Xá, xã Kim Chung, huyện Hoài Đức, thành phố Hà Nội
(740) Công ty TNHH Sở hữu trí tuệ và Công nghệ Thủ đô (CAPITAL IP&T CO.,LTD.)

(511) Nhóm 33: Rượu vang, rượu hoa quả, rượu gạo, rượu vốtca, rượu uýtki, rượu brandi.

---

(210) **4-2012-09107**

(540)

(220) 07.05.2012
(441) 25.07.2012
(531) 26.1.1; 26.4.1; 26.13.25
(591) Đỏ, vàng, xanh dương sẫm, trắng
(731) CÔNG TY CỔ PHẦN ECO (VN)
Số 255/61/15, đường Lĩnh Nam, phường Vĩnh Hưng, quận Hoàng Mai, thành phố Hà Nội
(740) Công ty TNHH Sở hữu trí tuệ và Công nghệ Thủ đô (CAPITAL IP&T CO.,LTD.)

(511) Nhóm 04: Dầu nhờn, mỡ công nghiệp, dầu để bôi trơn, mỡ để bôi trơn, dầu nhờn cho xe máy.

---

(210) **4-2012-09108**

(540)

YẾN SÀO
BÌNH ĐỊNH

(220) 07.05.2012
(441) 25.07.2012
(531) 6.1.2; A3.7.24; 3.7.16; A26.11.12; 3.7.10
(591) Xanh nước biển, trắng
(731) ỦY BAN NHÂN DÂN TỈNH BÌNH ĐỊNH (VN)
01 Trần Phú, thành phố Quy Nhơn, tỉnh Bình Định
(740) Công ty Luật TNHH Tư vấn Quốc tế (INDOCHINE COUNSEL)

(511) Nhóm 29: Yến sào (tổ chim yến); yến sào đã qua sơ chế và đóng hộp (dùng làm món ăn); yến sào đóng hộp (dùng làm món ăn).

---

(210) **4-2012-09109**

(540)

ForAll
Laser & Copy Paper
Elevate economy

(220) 07.05.2012
(441) 25.07.2012
(531) A26.11.12; 26.1.2
(591) Trắng, xanh lá mạ, xanh lá mạ nhạt, xanh lá cây
(731) CÔNG TY CỔ PHẦN ĐẠI THIÊN VIỆT (VN)
20A đường 26, phường Linh Đông, quận Thủ Đức, thành phố Hồ Chí Minh
(740) Công ty Cổ phần Sở hữu công nghiệp INVESTIP (INVESTIP)

(511) Nhóm 16: Giấy trắng, giấy; giấy A4; tập vở học sinh, sổ.

---

(210) **4-2012-09110**

(540)

Green Space

(220) 07.05.2012
(441) 25.07.2012
(531) A5.3.15; 1.15.23; 1.5.1
(591) Xanh lá cây, xanh rêu, xanh dương, xanh dương nhạt, trắng
(731) CÔNG TY TNHH SẢN XUẤT XUẤT NHẬP KHẨU KHÔNG GIAN XANH (VN)
295/38 ấp Trung Hiệp, xã Hưng Khánh Trung B, huyện Chợ Lách, tỉnh Bến Tre
(740) Công ty Cổ phần Sở hữu công nghiệp INVESTIP (INVESTIP)

(511) Nhóm 01: Đất sạch, đất hữu cơ dùng để trồng cây; đất dạng viên nén dùng để trồng cây.

Nhóm 21: Khay; ly (cốc); chậu (tất cả đều làm bằng chỉ xơ dừa dùng để trồng cây).

---

(210) **4-2012-09111**

(540)

THƠ NGÂY

(220) 07.05.2012
(441) 25.07.2012

(731) THE PROCTER & GAMBLE COMPANY (US)
One Procter & Gamble Plaza, Cincinnati, Ohio 45202, United States of America

(740) Công ty Luật TNHH quốc tế Ban mai Việt Nam (BMVN INTERNATIONAL LLC)

(511) Nhóm 03: Các chế phẩm làm mềm vải.

---

(210) **4-2012-09112**

(540)

SET & REFRESH

(220) 07.05.2012
(441) 25.07.2012

(731) THE PROCTER & GAMBLE COMPANY (US)
One Procter & Gamble Plaza, Cincinnati, Ohio 45202, United States of America

(740) Công ty Luật TNHH quốc tế Ban mai Việt Nam (BMVN INTERNATIONAL LLC)

(511) Nhóm 03: Chế phẩm làm thơm hoặc tỏa hương thơm ra không khí.

Nhóm 05: Chất khử mùi không khí, chế phẩm làm mát không khí, chế phẩm làm sạch không khí, chế phẩm làm mát không khí ở dạng dự trữ (dùng để nạp/thay thế khi sản phẩm ban đầu đã dùng hết), cụ thể là, các chế phẩm làm mát không khí có chứa dầu thơm.

---

(210) **4-2012-09113**

(300) 113873239 10.11.2011 FR

(540)

(220) 07.05.2012
(441) 25.07.2012

(531) 19.7.1; 26.1.2; 14.7.2; 2.9.14; A2.9.15
(591) Đen, đỏ, vàng, nâu vàng, trắng
(731) SOCIÉTÉ JAS HENNESSY & CO. (FR)
Rue de la Richonne, 16100 Cognac, France

(740) Công ty Luật TNHH quốc tế Ban mai Việt Nam (BMVN INTERNATIONAL LLC)

(511) Nhóm 33: Đồ uống có cồn (trừ bia).

---

(210) **4-2012-09114**

(300) 113873308 10.11.2011 FR

(540)

(220) 07.05.2012
(441) 25.07.2012

(531) 19.7.1; 26.1.2; 5.13.6
(591) Đen, đỏ, vàng nhạt, vàng sẫm, nâu vàng, trắng
(731) SOCIÉTÉ JAS HENNESSY & CO. (FR)
Rue de la Richonne, 16100 Cognac, France
(740) Công ty Luật TNHH quốc tế Ban mai Việt Nam (BMVN INTERNATIONAL LLC)

(511) Nhóm 33: Đồ uống có cồn (trừ bia).

---

(210) **4-2012-09115**

(540)

(220) 07.05.2012
(441) 25.07.2012
(531) 19.7.1; 26.4.9; A26.11.12; 26.13.1
(591) Đen, đỏ, vàng, trắng, hồng, xám
(731) SOCIÉTÉ JAS HENNESSY & CO. (FR)
Rue de la Richonne, 16100 Cognac, France
(740) Công ty Luật TNHH quốc tế Ban mai Việt Nam (BMVN INTERNATIONAL LLC)

(511) Nhóm 33: Đồ uống có cồn (trừ bia).

---

(210) **4-2012-09116**

(540)

O2SPA

(220) 07.05.2012
(441) 25.07.2012

(731) CÔNG TY TNHH TRẦN PHÁT (TRAFACO) (VN)
Thôn Thanh Nội, xã Minh Lãng, huyện Vũ Thư, tỉnh Thái Bình
(740) Công ty TNHH Dịch vụ Sở hữu trí tuệ KENFOX (KENFOX IP SERVICE CO.,LTD.)

(511) Nhóm 32: Nước uống tinh khiết, nước khoáng (đồ uống), nước có ga, đồ uống không chứa cồn và chế phẩm dùng để làm đồ uống.

---

(210) **4-2012-09117**

(540)

(220) 07.05.2012
(441) 25.07.2012
(531) 26.4.2; 6.1.2; A6.3.5
(591) Trắng, xanh nước biển, xanh lá cây, đỏ, xanh tím than, vàng
(731) CÔNG TY TNHH MỘT THÀNH VIÊN SẢN XUẤT THƯƠNG MẠI DỊCH VỤ ĐỒNG KHÁNH (VN)
Tổ 7, ấp Bàn Tép, xã Tiên Thuận, huyện Bến Cầu, tỉnh Tây Ninh
(740) Công ty TNHH Sở hữu trí tuệ WINCO (WINCO CO.,LTD.)

(511) Nhóm 32: Nước uống có gas và không có gas; nước uống tinh khiết; nước ép trái cây; nước ngọt; nước tăng lực (không dùng cho mục đích y tế).

---

(210) **4-2012-09118**

(540)

VIỆT TỶ

(220) 07.05.2012
(441) 25.07.2012
(731) CÔNG TY TNHH SẢN XUẤT THƯƠNG MẠI DỊCH VỤ IN BAO BÌ VIỆT TỶ (VN)
196/8 Vườn Lài, phường Tân Thành, quận Tân Phú, thành phố Hồ Chí Minh
(740) Công ty TNHH Sở hữu trí tuệ WINCO (WINCO CO.,LTD.)

(511) Nhóm 16: Lịch; bao bì bằng nhựa (màng dùng để bao gói); bao bì bằng giấy.

Nhóm 24: Vải không thấm nước; vải có phủ (tráng) một lớp nhựa vinyl.

Nhóm 25: áo mưa; quần áo; giày dép; mũ nón.

---

(210) **4-2012-09119**

(540)

(220) 07.05.2012
(441) 25.07.2012
(531) 26.1.2; A26.11.12
(731) ZHEJIANG YANGRONG IMPORT-EXPORT TRADE CO.,LTD. (CN)
No. 60-62 Lanyin Road, Lanxi, Zhejiang, China
(740) Công ty TNHH Sở hữu trí tuệ Vàng (GINTASSET CO.,LTD.)

(511) Nhóm 23: Sợi (dùng trong ngành dệt); sợi và chỉ bằng bông; sợi và chỉ thêu; sợi bông đã xe; sợi và chỉ đã xe; sợi và chỉ dùng để mạng; sợi và chỉ đàn hồi (bằng chun) dùng trong ngành dệt; chun sợi; tơ đã xe; dây (sợi) co giãn dùng để xâu chuỗi hạt dùng cho vòng trang sức (đeo tay, đeo cổ).

---

(210) **4-2012-09120**

(540)

MONSTER DETOX

(220) 07.05.2012
(441) 25.07.2012

(731) MONSTER ENERGY COMPANY (US)
550 Monica Circle, Suite 201, Corona, CA 92880, USA
(740) Công ty TNHH Sở hữu trí tuệ Vàng (GINTASSET CO.,LTD.)

(511) Nhóm 05: Chất bổ sung dinh dưỡng dạng lỏng (dùng cho mục đích y tế).

Nhóm 30: Trà pha sẵn, trà ướp lạnh pha sẵn và đồ uống chủ yếu chứa trà pha sẵn; trà tẩm hương thơm pha sẵn, trà tẩm hương thơm ướp lạnh pha sẵn và đồ uống chủ yếu chứa trà tẩm hương thơm pha sẵn.

Nhóm 32: Đồ uống không chứa cồn, cụ thể là nước uống tăng lực và nước uống tăng lực hương vị trà, nước uống tăng lực mùi hoa quả, đồ uống dùng cho người chơi thể thao và nước hoa quả, tất cả được bổ sung vitamin, khoáng chất, chất dinh dưỡng, a-xít amin và/hoặc thảo mộc (tất cả không dùng cho mục đích y tế).

---

(210) **4-2012-09121**

(540)

MUSKA

(220) 07.05.2012
(441) 25.07.2012

(731) SAWTEK INDUSTRIES INC. (US)
11612 E. Washington Blvd. Suite B Whittier CA 90606, U.S.A.
(740) Công ty TNHH một thành viên Sở hữu trí tuệ VCCI (VCCI-IP CO.,LTD)

(511) Nhóm 07: Máy cắt kim loại cụ thể là: máy cưa có bộ phận khoan lỗ, máy khoan đục lỗ, máy khoan, máy khoan tiện ren, máy mài và máy gia công cơ khí; máy cắt gỗ cụ thể là: máy bào, máy cưa vòng, máy bào cạnh và máy bào rãnh, máy cắt kim loại và máy cắt gỗ cùng các bộ phận và linh kiện của chúng cụ thể là: lưỡi cưa vòng (là bộ phận của máy cắt); lưỡi cưa máy có bộ phận khoan lỗ (là bộ phận của máy cắt), cần trục gá của lưỡi cưa (là bộ phận của máy cắt), bộ điều chỉnh lưỡi cưa (là bộ phận của máy cắt); thanh nối dài dùng cho máy cắt (là bộ phận của máy cắt), mũi khoét dùng cho máy cắt (là bộ phận của máy cắt) và mũi cắt (là bộ phận của máy cắt), máy công cụ chạy điện cùng các bộ phận và linh kiện của chúng cụ thể là: mũi khoan (vành để khoan, là bộ phận của máy công cụ chạy điện), máy khoan chạy điện và máy xén cỏ; máy xén tỉa hàng rào chạy điện (máy công cụ chạy điện).

Nhóm 08: Dụng cụ cầm tay thao tác thủ công và các phụ kiện của nó cụ thể là: cái cưa cầm tay, lưỡi cưa của cái cưa cầm tay, khung của cái cưa cầm tay, cưa tay có bộ phận khoan lỗ, mũi khoan cắt đục lỗ (của khoan tay), cái cưa để cắt gọt bớt, khoan tay, mũi khoan cho khoan tay, và kéo to dùng để giẫy cỏ.

---

(210) **4-2012-09123**

(540)

BÁ TƯỚC

(220) 07.05.2012
(441) 25.07.2012
(731) CÔNG TY CỔ PHẦN HÀNG TIÊU DÙNG MASAN (VN)
Tầng 12, tòa nhà Kumho Asiana Plaza Saigon, số 39 Lê Duẩn, phường Bến Nghé, quận 1, thành phố Hồ Chí Minh
(740) Công ty cổ phần Sở hữu trí tuệ BROSS và Cộng sự (BROSS & PARTNERS., JSC)

(511) Nhóm 30: Cà phê hòa tan, cà phê rang xay và các sản phẩm từ cà phê; trà và các sản phẩm từ trà.

---

(210) **4-2012-09124**

(540)

CÔNG TỬ BẠC LIÊU

(220) 07.05.2012
(441) 25.07.2012
(731) CÔNG TY CỔ PHẦN HÀNG TIÊU DÙNG MASAN (VN)
Tầng 12, tòa nhà Kumho Asiana Plaza Saigon, số 39 Lê Duẩn, phường Bến Nghé, quận 1, thành phố Hồ Chí Minh
(740) Công ty cổ phần Sở hữu trí tuệ BROSS và Cộng sự (BROSS & PARTNERS.,JSC)

(511) Nhóm 30: Cà phê hòa tan, cà phê rang xay và các sản phẩm từ cà phê; trà và các sản phẩm từ trà.

---

(210) **4-2012-09125**

(540)

OBAMA

(220) 07.05.2012
(441) 25.07.2012
(731) CÔNG TY CỔ PHẦN HÀNG TIÊU DÙNG MASAN (VN)
Tầng 12, tòa nhà Kumho Asiana Plaza Saigon, số 39 Lê Duẩn, phường Bến Nghé, quận 1, thành phố Hồ Chí Minh
(740) Công ty cổ phần Sở hữu trí tuệ BROSS và Cộng sự (BROSS & PARTNERS., JSC)

(511) Nhóm 30: Cà phê hòa tan, cà phê rang xay và các sản phẩm từ cà phê; trà và các sản phẩm từ trà.

---

(210) **4-2012-09126**

(540)

CÔNG TƯỚC

(220) 07.05.2012
(441) 25.07.2012
(731) CÔNG TY CỔ PHẦN HÀNG TIÊU DÙNG MASAN (VN)
Tầng 12, tòa nhà Kumho Asiana Plaza Saigon, số 39 Lê Duẩn, phường Bến Nghé, quận 1, thành phố Hồ Chí Minh
(740) Công ty cổ phần Sở hữu trí tuệ BROSS và Cộng sự (BROSS & PARTNERS.,JSC)

(511) Nhóm 30: Cà phê hòa tan, cà phê rang xay và các sản phẩm từ cà phê; trà và các sản phẩm từ trà.

---

(210) **4-2012-09127**

(540)

HẦU TƯỚC

(220) 07.05.2012
(441) 25.07.2012

(731) CÔNG TY CỔ PHẦN HÀNG TIÊU DÙNG MASAN (VN)
Tầng 12, tòa nhà Kumho Asiana Plaza Saigon, số 39 Lê Duẩn, phường Bến Nghé, quận 1, thành phố Hồ Chí Minh

(740) Công ty cổ phần Sở hữu trí tuệ BROSS và Cộng sự (BROSS & PARTNERS.,JSC)

(511) Nhóm 30: Cà phê hòa tan, cà phê rang xay và các sản phẩm từ cà phê; trà và các sản phẩm từ trà.

---

(210) **4-2012-09128**

(540)

HOÀI LINH

(220) 07.05.2012
(441) 25.07.2012

(731) CÔNG TY CỔ PHẦN HÀNG TIÊU DÙNG MASAN (VN)
Tầng 12, tòa nhà Kumho Asiana Plaza Saigon, số 39 Lê Duẩn, phường Bến Nghé, quận 1, thành phố Hồ Chí Minh

(740) Công ty cổ phần Sở hữu trí tuệ BROSS và Cộng sự (BROSS & PARTNERS.,JSC)

(511) Nhóm 30: Cà phê hòa tan, cà phê rang xay và các sản phẩm từ cà phê; trà và các sản phẩm từ trà.

---

(210) **4-2012-09129**

(540)

COLUMBUS

(220) 07.05.2012
(441) 25.07.2012

(731) CÔNG TY CỔ PHẦN HÀNG TIÊU DÙNG MASAN (VN)
Tầng 12, tòa nhà Kumho Asiana Plaza Saigon, số 39 Lê Duẩn, phường Bến Nghé, quận 1, thành phố Hồ Chí Minh

(740) Công ty cổ phần Sở hữu trí tuệ BROSS và Cộng sự (BROSS & PARTNERS.,JSC)

(511) Nhóm 30: Cà phê hòa tan, cà phê rang xay và các sản phẩm từ cà phê; trà và các sản phẩm từ trà.

---

(210) **4-2012-09130**

(540)

(220) 07.05.2012
(441) 25.07.2012
(531) A26.11.9; A26.11.8; 26.11.3; 25.7.17; 15.1.11
(591) Trắng, xanh dương, xanh dương nhạt, đỏ
(731) DOANH NGHIỆP TƯ NHÂN ĐỨC VĨNH (VN)
38/22 khu phố 6, đường Ao Đôi, phường Bình Trị Đông A, quận Bình Tân, thành phố Hồ Chí Minh
(740) Văn phòng luật sư Phạm và Liên danh (PHAM & ASSOCIATES)

(511) Nhóm 07: Máy bơm.

---

(210) **4-2012-09131**

(540)

(220) 07.05.2012
(441) 25.07.2012
(531) 26.5.1
(731) TRUE REACTION SDN. BHD. (MY)
68, Kajang Road, 10150 Penang, Malaysia
(740) Công ty TNHH Trường Xuân (AGELESS CO.,LTD.)

(511) Nhóm 25: Quần áo; bít tất ngắn cổ; thắt lưng (trang phục); đồ đi ở chân; đồ đội đầu; quần dài.

---

(210) **4-2012-09133**

(540)

SACHA INCHI

(220) 07.05.2012
(441) 25.07.2012
(731) LJACK (M) SDN BHD (MY)
No.7, Jalan Mega A, Taman Industri Mega, 43500 Semenyih, Selangor, Malaysia
(740) Công ty TNHH Trường Xuân (AGELESS CO.,LTD.)

(511) Nhóm 05: Chế phẩm dược; chế phẩm sinh học dùng cho mục đích y tế; bao con nhộng dùng trong y tế; chế phẩm hoá học dùng cho mục đích dược phẩm; chất ăn kiêng thích hợp cho mục đích y tế; đồ uống y tế; thực phẩm cho em bé; thảo dược; thuốc dành cho thú y; vật liệu băng bó dùng trong y tế.

---

(210) **4-2012-09134**

(540)

糖虹
TANG HONG

(220) 07.05.2012
(441) 25.07.2012
(731) FOSHAN TANG HONG GLAZE TECHNOLOGY CO.,LTD (CN)
No.1 Fuyuan Road, Xiao Tang, Shishan Town, Nanhai District, Foshan, Guangdong, China
(740) Công ty TNHH Trường Xuân (AGELESS CO.,LTD.)

(511) Nhóm 01: Tác nhân hóa học hoạt động bề mặt; chất kết dính cho bê tông; men gốm; hóa chất tạo màu cho men tráng; đất sét để làm đồ sứ; hợp phần để sản xuất gốm kỹ thuật; hóa chất để làm sáng màu dùng trong công nghiệp; chất dính dùng cho gạch ốp tường; hợp phần gốm để nung kết [dạng hạt và dạng bột]; hóa chất dùng trong công nghiệp.

---

(210) **4-2012-09135**

(540)

(220) 07.05.2012
(441) 25.07.2012
(531) 26.3.23; 26.4.1; 26.13.25
(731) FOSHAN TANG HONG GLAZE TECHNOLOGY CO.,LTD (CN)
No.1 Fuyuan Road, Xiao Tang, Shishan Town, Nanhai District, Foshan, Guangdong, China
(740) Công ty TNHH Trường Xuân (AGELESS CO.,LTD.)

(511) Nhóm 01: Tác nhân hóa học hoạt động bề mặt; chất kết dính cho bê tông; men gốm; hóa chất tạo màu cho men tráng; đất sét để làm đồ sứ; hợp phần để sản xuất gốm kỹ thuật; hóa chất để làm sáng màu dùng trong công nghiệp; chất dính dùng cho gạch ốp tường; hợp phần gốm để nung kết [dạng hạt và dạng bột]; hóa chất dùng trong công nghiệp.

---

(210) **4-2012-09136**

(540)

(220) 07.05.2012
(441) 25.07.2012
(531) A26.11.12; 26.13.1; 1.15.23
(731) FACIAL ENTERPRISE CO.,LTD. (TW)
1Fl., No. 23, Lane 415, Sec. 3, Min Sheng Rd., Daya Dist., Taichung City 428, Taiwan
(740) Công ty TNHH Trường Xuân (AGELESS CO.,LTD.)

(511) Nhóm 04: Chất phụ gia, không phải hoá chất, dùng cho nhiên liệu động cơ; dung dịch để cắt; mỡ để bôi trơn; dầu để bôi trơn; dầu động cơ; sáp [nguyên liệu thô].

---

(210) **4-2012-09137**

(540) NOFATIC

(220) 07.05.2012
(441) 25.07.2012
(731) CÔNG TY CỔ PHẦN DƯỢC PHẨM ECO (VN)
Căn hộ F2, chung cư 130, phố Đốc Ngữ, phường Vĩnh Phúc, quận Ba Đình, thành phố Hà Nội
(740) Công ty TNHH Vĩnh Đạt (LACOM CO., LTD.)

(511) Nhóm 05: Dược phẩm; thực phẩm chức năng (dùng trong ngành y).

---

(210) **4-2012-09138**

(540)

ĐẠT TIÊN

(220) 07.05.2012
(441) 25.07.2012

(731) HỘ KINH DOANH LÊ THUỶ TIÊN (VN)
ấp Tân Long 2, xã Tân Thành Bình, huyện Mỏ Cày Bắc, tỉnh Bến Tre

(511) Nhóm 30: Bánh, kẹo.

---

(210) **4-2012-09139**

(540)

APOLLON

(220) 07.05.2012
(441) 25.07.2012

(731) SLAUR CHAUVET SAS (FR)
192, rue de la Vallée - 76600 Le Havre, France
(740) Văn phòng Luật sư Bạch Minh (VPLS BACH MINH)

(511) Nhóm 31: Thức ăn gia súc, thức ăn gia cầm; thức ăn cho thủy hải sản.

---

(210) **4-2012-09141**

(540)

NEW HOPE PHARMA
CÔNG TY CỔ PHẦN DƯỢC HY VỌNG MỚI

(220) 08.05.2012
(441) 25.07.2012
(531) A5.3.13; A5.3.14
(591) Xanh lá cây, xanh lá mạ, đen
(731) CÔNG TY CỔ PHẦN DƯỢC PHẨM HY VỌNG MỚI (VN)
518 Nguyễn Chí Thanh, phường 7, quận 10, thành phố Hồ Chí Minh

(511) Nhóm 35: Bán buôn dụng cụ y tế, bán buôn thuốc tây.

---

(210) **4-2012-09142**

(540)

SQ International

(220) 08.05.2012
(441) 25.07.2012
(531) 26.1.1
(591) Xanh dương, cam
(731) CÔNG TY TNHH THƯƠNG MẠI QUỐC TẾ SQ (VN)
Số 1, đường 19E, phường Bình Trị Đông B, quận Bình Tân, thành phố Hồ Chí Minh

(511) Nhóm 35: Bán buôn thực phẩm chức năng.

---

(210) **4-2012-09143**

(540)

(220) 08.05.2012
(441) 25.07.2012
(531) 26.4.1; 25.5.25
(591) Đỏ, vàng, xanh dương, trắng
(731) CÔNG TY TNHH THƯƠNG MẠI VÀ DỊCH VỤ QUẢNG CÁO THANH CHÍ HIỀN (VN)
K266/70 Hoàng Diệu, phường Nam Dương, quận Hải Châu, thành phố Đà Nẵng

(511) Nhóm 35: Quảng cáo; mua bán: đèn và bộ đèn điện, sắt thép.

Nhóm 37: Lắp đặt và sửa chữa bảng hiệu.

---

(210) **4-2012-09145**

(540)

Abest Vietnam

(220) 08.05.2012
(441) 25.07.2012
(731) CÔNG TY CỔ PHẦN DƯỢC PHẨM QUỐC GIA (VN)
127 Lạc Long Quân, Nghĩa Đô, quận Cầu Giấy, thành phố Hà Nội

(511) Nhóm 05: Thực phẩm chức năng.

---

(210) **4-2012-09146**

(540)

(220) 08.05.2012
(441) 25.07.2012
(531) 26.13.1
(731) CÔNG TY TRÁCH NHIỆM HỮU HẠN THƯƠNG MẠI VÀ DỊCH VỤ LINH KHÔI (VN)
220/18B Võ Duy Ninh, phường 22, quận Bình Thạnh, thành phố Hồ Chí Minh

(511) Nhóm 07: Động cơ hoặc các bộ phận ghép nối và truyền động như thiết bị kéo rèm cửa bằng điện.

Nhóm 17: Rèm cửa từ vật liệu chống cháy.

Nhóm 20: Vật dụng giữ rèm không bằng vật liệu dệt; móc rèm; thanh ray cho rèm; vòng treo rèm; thanh treo rèm; trục lăn cho rèm; rèm bằng tre; tấm rèm bằng hạt cườm để trang trí.

Nhóm 22: Sợi dệt dạng thô; vải bạt.

Nhóm 24: các loại chăn, khăn trải giường (drap) và rèm cửa.

Nhóm 35: Mua bán các loại sản phẩm như các loại chăn; khăn trải giường (drap), rèm cửa, hàng dệt không thuộc nhóm may mặc (vải) và vật liệu sợi dạng thô.

---

(210) **4-2012-09147**

(540) **Trường Chính**

(220) 08.05.2012
(441) 25.07.2012
(731) NGUYỄN BÁ TRƯỜNG (VN)
Số nhà 5 dãy A, chợ ngã tư Dương Xá, xã Dương Xá, huyện Gia Lâm, thành phố Hà Nội

(511) Nhóm 05: Tinh bột nghệ vàng (thực phẩm chức năng); tinh bột nghệ đen (thực phẩm chức năng); tinh bột nghệ (thực phẩm chức năng).

---

(210) **4-2012-09149**

(540)

(220) 08.05.2012
(441) 25.07.2012
(531) A26.11.12; A18.1.9; 18.1.23
(591) Đỏ, vàng, trắng
(731) CÔNG TY CỔ PHẦN ĐẦU TƯ THƯƠNG MẠI VÀ XUẤT NHẬP KHẨU NHẬT ANH (VN)
Phòng 1102 chung cư B11B Nam Trung Yên, phường Trung Hòa, quận Cầu Giấy, thành phố Hà Nội

(511) Nhóm 35: Mua bán ô tô, xe máy, phụ tùng và linh kiện ô tô, xe máy, đồ nội thất ô tô; xuất nhập khẩu ô tô, xe máy, các phụ tùng linh kiện ô tô, xe máy và các sản phẩm liên quan đến chúng.

---

(210) **4-2012-09150**

(540)

(220) 08.05.2012
(441) 25.07.2012
(531) 26.4.3; 24.9.1; 25.12.1; 25.5.2
(591) Xanh da trời, xanh lam, đỏ
(731) CÔNG TY TNHH SẢN XUẤT HÀNG MAY MẶC VÀ DỊCH VỤ THƯƠNG MẠI VIỆT NHẬT (VN)
Số 262 đường Ngọc Thụy, phường Ngọc Thụy, quận Long Biên, thành phố Hà Nội

(511) Nhóm 25: Quần áo; ca vát; dép; giày; áo mưa.

---

(210) **4-2012-09151**

(540)

(220) 08.05.2012
(441) 25.07.2012
(531) 2.9.19; A11.3.4; 26.1.1; A10.3.15
(591) Xanh, trắng
(731) DƯƠNG MẠNH TÂN (VN)
D11-09 chung cư HAGL3, Nguyễn Hữu Thọ, xã Phước Kiểng, huyện Nhà Bè, thành phố Hồ Chí Minh

(511) Nhóm 30: Cà phê, chè, ca cao.

---

(210) **4-2012-09153**

(540)

(220) 08.05.2012
(441) 25.07.2012
(531) 26.4.3; 26.11.3; 26.3.23
(731) CÔNG TY CỔ PHẦN TƯ VẤN VÀ ĐẦU TƯ NĂNG LƯỢNG VIỆT (VN)
273 Điện Biên Phủ, phường 7, quận 3, thành phố Hồ Chí Minh

(511) Nhóm 42: Kiểm định [đo lường]; dịch vụ tư vấn trong lĩnh vực tiết kiệm năng lượng; dịch vụ nghiên cứu và triển khai [cho người khác]; nghiên cứu dự án kỹ thuật.

---

(210) **4-2012-09155**

(540) ABBS

(220) 08.05.2012
(441) 25.07.2012
(591) Đen
(731) CÔNG TY TNHH THƯƠNG MẠI VÀ DỊCH VỤ VĨNH HƯNG (VN)
Số 28, hẻm 26/15 Thái Thịnh II, quận Đống Đa, thành phố Hà Nội
(740) Công ty Luật TNHH Việt An (VIET AN LAW FIRM)

(511) Nhóm 07: Động cơ điện; động cơ giảm tốc; hộp giảm tốc (tất cả không dùng cho phương tiện giao thông trên bộ)

---

(210) **4-2012-09156**

(540) LEE MING

(220) 08.05.2012
(441) 25.07.2012
(731) CÔNG TY TNHH HIẾU HIẾU (VN)
32/5/281 phố Tam Trinh, quận Hoàng Mai, thành phố Hà Nội
(740) Công ty Luật TNHH Việt An (VIET AN LAW FIRM)

(511) Nhóm 06: Ngói bằng kim loại.

---

(210) **4-2012-09158**

(540) HILLER

(220) 08.05.2012
(441) 25.07.2012
(731) NGUYỄN XUÂN THU (VN)
Thôn An Cầu, xã Tống Trân, huyện Phù Cừ, tỉnh Hưng Yên

(511) Nhóm 11: Vòi hoa sen; chậu rửa mặt gắn cố định (thiết bị vệ sinh); thiết bị lọc nước; chậu rửa bằng inox dùng cho nhà bếp; bình nóng lạnh dùng điện hoặc dùng gas; máy nước nóng sử dụng năng lượng mặt trời.

---

(210) **4-2012-09159**

(540)

ORCHID RESTAURANT

(220) 08.05.2012
(441) 25.07.2012
(731) CÔNG TY TNHH DU LỊCH QUỐC TẾ CHÂU Á THÁI BÌNH DƯƠNG (VN)
Tầng 1, số 5, Hàng Chiếu, phường Đồng Xuân, quận Hoàn Kiếm, thành phố Hà Nội

(511) Nhóm 43: Dịch vụ nhà hàng ăn uống.

---

(210) **4-2012-09160**

(540)

(220) 08.05.2012
(441) 25.07.2012
(531) A5.5.21; A5.5.20; 2.3.8; 2.3.25
(591) Cam, xanh dương, nâu đen, trắng, hồng
(731) CÔNG TY TNHH THƯƠNG MẠI XUẤT NHẬP KHẨU THÀNH ĐẠT (VN)
654 Cộng Hòa, phường 13, quận Tân Bình, thành phố Hồ Chí Minh

(511) Nhóm 03: Mỹ phẩm.

---

(210) **4-2012-09161**

(540)

(220) 08.05.2012
(441) 25.07.2012
(531) 5.7.3; 26.1.1; A5.11.2
(591) Đen, nâu, nâu đậm, đỏ, vàng, be nhạt, trắng
(731) GIMPO-PAJU GINSENG COOPERATIVE ASSOCIATION (KR)
391 Daemyeong-ri, Daegot-myeon, Gimpo-si, Gyeonggi-do, Korea
(740) Văn phòng luật sư Phạm và Liên danh (PHAM & ASSOCIATES)

(511) Nhóm 32: Bia nhẹ; bia từ mạch nha; bia; bia nhân tạo; bia đen; bia tổng hợp; bia có vị gừng.

---

(210) **4-2012-09162**

(540)

(220) 08.05.2012
(441) 25.07.2012
(731) NGÂN HÀNG THƯƠNG MẠI CỔ PHẦN DẦU KHÍ TOÀN CẦU (GP.BANK) (VN)
Tòa nhà Capital Tower 109 Trần Hưng Đạo, quận Hoàn Kiếm, thành phố Hà Nội
(740) Văn phòng luật sư Phạm và Liên danh (PHAM & ASSOCIATES)

(511) Nhóm 36: Dịch vụ thẻ tín dụng, dịch vụ phát hành thẻ tín dụng, dịch vụ thẻ ghi nợ.

---

(210) **4-2012-09163**

(540)

Langee

(220) 08.05.2012
(441) 25.07.2012
(731) CÔNG TY TNHH MỘT THÀNH VIÊN DƯỢC KHOA TRƯỜNG ĐẠI HỌC DƯỢC HÀ NỘI (VN)
13-15 Lê Thánh Tông, quận Hoàn Kiếm, thành phố Hà Nội
(740) Văn phòng luật sư Phạm và Liên danh (PHAM & ASSOCIATES)

(511) Nhóm 05: Thực phẩm chức năng; dược phẩm.

---

(210) **4-2012-09164**

(540)

Fevor

(220) 08.05.2012
(441) 25.07.2012
(731) CÔNG TY TNHH MỘT THÀNH VIÊN DƯỢC KHOA TRƯỜNG ĐẠI HỌC DƯỢC HÀ NỘI (VN)
13-15 Lê Thánh Tông, quận Hoàn Kiếm, thành phố Hà Nội
(740) Văn phòng luật sư Phạm và Liên danh (PHAM & ASSOCIATES)

(511) Nhóm 05: Thực phẩm chức năng; dược phẩm.

---

(210) **4-2012-09165**

(540)

CLESIA

(220) 08.05.2012
(441) 25.07.2012
(731) CÔNG TY CỔ PHẦN PHÁT TRIỂN SẢN PHẨM THIÊN NHIÊN - FLORAL (VN)
Số 11, ngách 7, ngõ 162A, Tôn Đức Thắng, quận Đống Đa, thành phố Hà Nội
(740) Văn phòng luật sư Phạm và Liên danh (PHAM & ASSOCIATES)

(511) Nhóm 05: Thực phẩm chức năng; dược phẩm.

---

(210) **4-2012-09167**

(540)

ROLAND ®

(220) 08.05.2012
(441) 25.07.2012
(731) CÔNG TY TNHH THƯƠNG MẠI MINH THIÊN (VN)
25 dốc Tam Đa, phường Thụy Khuê, quận Tây Hồ, thành phố Hà Nội

(511) Nhóm 06: Khoá bằng kim loại; bản lề bằng kim loại; thanh chốt cửa bằng kim loại; tay nắm cửa bằng kim loại; lò xo giữ cửa đóng mở không dùng điện; két an toàn.

---

(210) **4-2012-09168**

(540)

(220) 08.05.2012
(441) 25.07.2012
(531) 3.1.14; 3.1.16; 2.9.1; A1.1.10; 24.17.15; 24.17.21
(591) Đen, đỏ, vàng, trắng
(731) CHU HẢI YẾN (VN)
M2.13 chung cư, H2, Hoàng Diệu, phường 8, quận 4, thành phố Hồ Chí Minh

(511) Nhóm 25: Quần áo; trang phục; quần áo may sẵn; áo sơ mi.

Nhóm 42: Thiết kế đồ họa nghệ thuật; thiết kế quần áo; thiết kế bao bì.

Nhóm 43: Dịch vụ quán cafe; nhà hàng ăn uống; nhà hàng ăn uống tự phục vụ.

---

(210) **4-2012-09169**

(540) COSY

(220) 08.05.2012
(441) 25.07.2012
(731) CÔNG TY TNHH SẢN XUẤT DỊCH VỤ AN CO XANH (VN)
9/33 Tô Hiệu, phường Tân Thới Hòa, quận Tân Phú, thành phố Hồ Chí Minh

(511) Nhóm 01: Phân bón.

Nhóm 35: Mua bán phân bón.

---

(210) **4-2012-09170**

(540)

(220) 08.05.2012
(441) 25.07.2012
(531) 5.5.16; A5.5.21; A1.1.10; 1.7.6; 26.1.1
(591) Xanh đậm, xanh nhạt, trắng, vàng
(731) CÔNG TY TNHH SẢN XUẤT DỊCH VỤ AN CO XANH (VN)
9/33 Tô Hiệu, phường Tân Thới Hòa, quận Tân Phú, thành phố Hồ Chí Minh

(511) Nhóm 01: Phân bón.

Nhóm 35: Mua bán phân bón.

---

(210) **4-2012-09171**

(540)

(220) 08.05.2012
(441) 25.07.2012
(531) 25.1.25; 25.12.1; 25.1.6; 5.7.1; 3.5.5; 24.9.1
(591) Vàng đồng, đen
(731) CÔNG TY CỔ PHẦN ĐẦU TƯ TRUNG NGUYÊN (VN)
82-84 Bùi Thị Xuân, phường Bến Thành, quận 1, thành phố Hồ Chí Minh

(511) Nhóm 30: Cà phê bột; cà phê hòa tan và cà phê hạt.

Nhóm 43: Dịch vụ quán cà phê; dịch vụ quán cà phê tự phục vụ; dịch vụ cung cấp thức ăn và đồ uống (do nhà hàng phục vụ); nhà hàng ăn uống.

---

(210) **4-2012-09172**

(540)

(220) 08.05.2012
(441) 25.07.2012
(531) 1.15.15; 1.15.5; 26.4.2
(591) Vàng, đen
(731) CÔNG TY TNHH TƯ VẤN DỊCH VỤ VÀNG ĐEN (VN)
3 đường số 8, khu biệt thự Thủ Thiêm, phường Thạnh Mỹ Lợi, quận 2, thành phố Hồ Chí Minh

(511) Nhóm 35: Văn phòng tuyển dụng lao động; văn phòng giới thiệu việc làm; tư vấn quản lý nhân sự; tuyển dụng lao động; tuyển dụng nhân sự; kiểm tra tâm lý cho việc tuyển chọn nhân sự.

Nhóm 42: Phân tích cho lĩnh vực khai thác dầu mỏ; thăm dò địa chất, khảo sát địa chất; nghiên cứu địa chất; thăm dò dầu mỏ; khảo sát mỏ dầu; thăm dò dưới nước; trắc địa địa chất; kiểm tra giếng dầu; nghiên cứu vật lý; nghiên cứu dự án kỹ thuật; dịch vụ nghiên cứu và triển khai (cho người khác); kiểm soát chất lượng, kiểm tra chất lượng.

Nhóm 43: Dịch vụ quán cà phê, căng tin; dịch vụ cung cấp thức ăn, đồ uống do nhà hàng thực hiện; quán rượu nhỏ; nhà hàng ăn uống.

---

(210) **4-2012-09173**

(540) LÊU DÕNG

(220) 08.05.2012
(441) 25.07.2012
(731) LIÊU VĂN DŨNG (VN)
Số 1863, tổ 17, ấp Thuận Phú A, xã Thuận An, huyện Bình Minh, tỉnh Vĩnh Long

(511) Nhóm 33: Rượu.

---

(210) **4-2012-09174**

(540)

(220) 08.05.2012
(441) 25.07.2012
(531) A1.1.10; 26.1.2
(591) Đỏ, vàng
(731) CÔNG TY CỔ PHẦN THỂ DỤC THỂ THAO VIỆT NAM (VN)
Số 4 phố Hàng Cháo, Đống Đa, thành phố Hà Nội

(511) Nhóm 28: Sản phẩm, trang thiết bị dụng cụ thể dục thể thao như: bóng chuyền; bóng đá; bóng ném; bóng rổ; quả cầu đá; ghế trọng tài; xà đơn, xà kép; xà lệch; khung gôn bóng đá; bàn bóng bàn; cột lưới; bóng chuyền; cột lưới tennis; cột lưới cầu lông; cột và bảng bóng rổ; cột và xà nhảy cao (đa năng).

Nhóm 37: Giám sát điều hành các công trình xây dựng như: sân tennis; sân cầu lông; sân bóng chuyền; sân bóng đá; nhà thi đấu đa năng; sàn nhà thi đấu đa năng.

---

(210) **4-2012-09175**

(540)

(220) 08.05.2012
(441) 25.07.2012
(531) 3.3.1; 26.4.4; 26.3.1; A26.3.5; 1.5.1
(731) CÔNG TY CỔ PHẦN THỂ DỤC THỂ THAO VIỆT NAM (VN)
Số 4 phố Hàng Cháo, Đống Đa, thành phố Hà Nội

(511) Nhóm 28: Sản phẩm, trang thiết bị dụng cụ thể dục thể thao như: bóng chuyền; bóng đá; bóng ném; bóng rổ; quả cầu đá; ghế trọng tài; xà đơn, xà kép; xà lệch; khung gôn bóng đá; bàn bóng bàn; cột lưới; bóng chuyền; cột lưới tennis; cột lưới cầu lông; cột và bảng bóng rổ; cột và xà nhảy cao (đa năng).

Nhóm 37: Giám sát điều hành các công trình xây dựng như: sân tennis; sân cầu lông; sân bóng chuyền; sân bóng đá; nhà thi đấu đa năng; sàn nhà thi đấu đa năng.

---

(210) **4-2012-09176**

(540) **THĂNG LONG**

(220) 08.05.2012
(441) 25.07.2012
(731) CÔNG TY CỔ PHẦN THỂ DỤC THỂ THAO VIỆT NAM (VN)
Số 4 phố Hàng Cháo, Đống Đa, thành phố Hà Nội

(511) Nhóm 28: Sản phẩm, trang thiết bị dụng cụ thể dục thể thao như: bóng chuyền; bóng đá; bóng ném; bóng rổ; quả cầu đá; ghế trọng tài; xà đơn, xà kép; xà lệch; khung gôn bóng đá; bàn bóng bàn; cột lưới; bóng chuyền; cột lưới tennis; cột lưới cầu lông; cột và bảng bóng rổ; cột và xà nhảy cao (đa năng).

Nhóm 37: Giám sát điều hành các công trình xây dựng như: sân tennis; sân cầu lông; sân bóng chuyền; sân bóng đá; nhà thi đấu đa năng; sàn nhà thi đấu đa năng.

---

(210) **4-2012-09177**

(540) **NIPPEC**

(220) 08.05.2012
(441) 25.07.2012
(731) NGUYỄN VĂN HẠNH (VN)
Chợ Sơn, xã Việt Đoàn, huyện Tiên Du, tỉnh Bắc Ninh

(511) Nhóm 02: Sơn; véc ni cho gỗ.

---

(210) **4-2012-09178**

(540)

(220) 08.05.2012
(441) 25.07.2012
(531) 2.9.1; A26.11.12
(591) Đen, cam, trắng
(731) LÊ THÀNH TÂM (VN)
1209 CC Nguyễn Ngọc Phương, phường 19, Bình Thạnh, thành phố Hồ Chí Minh

(511) Nhóm 41: Dịch vụ nhiếp ảnh, trường quay phim.

---

(210) **4-2012-09180**

(540)

(220) 08.05.2012
(441) 25.07.2012
(531) 26.4.9; 26.4.1; 25.1.25; 1.15.23
(731) CÔNG TY TNHH THỰC PHẨM THƯƠNG MẠI ĐẠI PHÁT (VN)
36 đường số 6, khu công nghiệp Sóng Thần 2, thị xã Dĩ An, tỉnh Bình Dương

(511) Nhóm 43: Nhà hàng ăn uống; cửa hàng phục vụ thức ăn nhanh (dịch vụ do nhà hàng ăn uống thực hiện); quán cà phê giải khát.

---

(210) **4-2012-09181**

(540)

(220) 08.05.2012
(441) 25.07.2012
(531) 3.9.1; A3.9.24
(731) CÔNG TY CỔ PHẦN KINH DOANH THỦY HẢI SẢN SÀI GÒN (VN)
Lô 4-6-8, đường 1A, KCN Tân Tạo, phường Tân Tạo A, quận Bình Tân, thành phố Hồ Chí Minh

(511) Nhóm 29: Thủy hải sản đông lạnh, sấy khô, đóng hộp (tôm, cá, mực); nước mắm; thịt đông lạnh; rau củ đông lạnh.

Nhóm 30: Hạt tiêu; nước tương; gia vị, bột mì; gạo; trà.

---

(210) **4-2012-09182**

(540)

(220) 08.05.2012
(441) 25.07.2012
(531) 26.1.2
(591) Đen, tím đen
(731) CÔNG TY TNHH SẢN XUẤT THƯƠNG MẠI DỊCH VỤ NÓN BAY (VN)
958/87/35 Lạc Long Quân, phường 8, quận Tân Bình, thành phố Hồ Chí Minh

(511) Nhóm 25: Giày dép; quần áo; mũ.

---

(210) **4-2012-09183**

(540)

(220) 08.05.2012
(441) 25.07.2012
(531) A5.3.13; A26.11.12; A26.4.6; 25.1.6
(731) CÔNG TY GIẤY TISSUE SÔNG ĐUỐNG TỔNG CÔNG TY GIẤY VIỆT NAM CÔNG TY TNHH (VN)
672 Ngô Gia Tự, quận Long Biên, thành phố Hà Nội

(511) Nhóm 16: Khăn hộp bằng giấy; khăn ăn bằng giấy; khăn bỏ túi bằng giấy; giấy vệ sinh.

---

(210) **4-2012-09184**

(540) ICHIDO

(220) 08.05.2012
(441) 25.07.2012
(731) CÔNG TY TNHH CHẾ BIẾN THỰC PHẨM TÂN PHẠM VIỆT (VN)
Lô D4/1 đường số 1B, KCN Vĩnh Lộc, quận Bình Tân, thành phố Hồ Chí Minh

(511) Nhóm 03: Mỹ phẩm; kem làm trắng da; chế phẩm mỹ phẩm để tắm, trang điểm (make-up); dầu gội đầu; kem mỹ phẩm.

---

(210) **4-2012-09185**

(540) WAYSIIONDA

(220) 08.05.2012
(441) 25.07.2012
(731) CÔNG TY CỔ PHẦN SẢN XUẤT VẠN XUÂN (VN)
Số 28, ngõ 266, phố Lê Thanh Nghị, phường Đồng Tâm, quận Hai Bà Trưng, thành phố Hà Nội
(740) Công ty TNHH Sở hữu trí tuệ Bình Minh (SUNRISE IP CO.,LTD.)

(511) Nhóm 12: Vành bánh xe máy.

---

(210) **4-2012-09187**

(540) CELEXIB

(220) 08.05.2012
(441) 25.07.2012
(731) CÔNG TY CỔ PHẦN DƯỢC PHẨM EUVIPHARM (VN)
ấp Bình Tiền 2, xã Đức Hòa Hạ, huyện Đức Hòa, tỉnh Long An
(740) Công ty TNHH Sở hữu trí tuệ Ngôi Sao chuyên nghiệp và liên danh (NOVAPRO & ASSOCIATES CO.,LTD.)

(511) Nhóm 05: Thuốc; thực phẩm chức năng dùng trong y tế.

---

(210) **4-2012-09188**

(540)

SIMVASTOR

(220) 08.05.2012
(441) 25.07.2012
(731) CÔNG TY CỔ PHẦN DƯỢC PHẨM EUVIPHARM (VN)
ấp Bình Tiền 2, xã Đức Hòa Hạ, huyện Đức Hòa, tỉnh Long An
(740) Công ty TNHH Sở hữu trí tuệ Ngôi Sao chuyên nghiệp và liên danh (NOVAPRO & ASSOCIATES CO.,LTD.)

(511) Nhóm 05: Thuốc; thực phẩm chức năng dùng trong y tế.

---

(210) **4-2012-09189**

(540)

AVASTOR

(220) 08.05.2012
(441) 25.07.2012
(731) CÔNG TY CỔ PHẦN DƯỢC PHẨM EUVIPHARM (VN)
ấp Bình Tiền 2, xã Đức Hòa Hạ, huyện Đức Hòa, tỉnh Long An
(740) Công ty TNHH Sở hữu trí tuệ Ngôi Sao chuyên nghiệp và liên danh (NOVAPRO & ASSOCIATES CO.,LTD.)

(511) Nhóm 05: Thuốc; thực phẩm chức năng dùng trong y tế.

---

(210) **4-2012-09190**

(540)

LEVOCIN

(220) 08.05.2012
(441) 25.07.2012
(731) CÔNG TY CỔ PHẦN DƯỢC PHẨM EUVIPHARM (VN)
ấp Bình Tiền 2, xã Đức Hòa Hạ, huyện Đức Hòa, tỉnh Long An
(740) Công ty TNHH Sở hữu trí tuệ Ngôi Sao chuyên nghiệp và liên danh (NOVAPRO & ASSOCIATES CO.,LTD.)

(511) Nhóm 05: Thuốc; thực phẩm chức năng dùng trong y tế.

---

(210) **4-2012-09191**

(540)

CEFCLOR

(220) 08.05.2012
(441) 25.07.2012
(731) CÔNG TY CỔ PHẦN DƯỢC PHẨM EUVIPHARM (VN)
ấp Bình Tiền 2, xã Đức Hòa Hạ, huyện Đức Hòa, tỉnh Long An
(740) Công ty TNHH Sở hữu trí tuệ Ngôi Sao chuyên nghiệp và liên danh (NOVAPRO & ASSOCIATES CO.,LTD.)

(511) Nhóm 05: Thuốc; thực phẩm chức năng dùng trong y tế.

---

(210) **4-2012-09192**

(540)

(220) 08.05.2012
(441) 25.07.2012
(531) 5.7.1; 26.1.2; 26.1.4; 1.15.15; A11.3.3
(731) CÔNG TY TNHH CÀ PHÊ BAKA (VN)
Xã Iayok, huyện Iagrai, tỉnh Gia Lai

(511) Nhóm 30: Cà phê.

Nhóm 35: Mua bán cà phê các loại.

---

(210) **4-2012-09193**

(540)

(220) 08.05.2012
(441) 25.07.2012
(531) A5.3.15; 1.15.15; A6.3.4
(591) Đỏ, xanh lá cây, xanh nước biển, trắng
(731) CÔNG TY TNHH MEL VIỆT (VN)
Số 3 ngõ 83 Đào Tấn, Ba Đình, thành phố Hà Nội
(740) Công ty TNHH Vĩnh Phát và Liên danh (VIFA & ASSOCIATES CO.,LTD.)

(511) Nhóm 32: Nước uống không có cồn.

---

(210) **4-2012-09194**

(540)

(220) 08.05.2012
(441) 25.07.2012
(531) 26.3.23
(591) Vàng, xanh
(731) CÔNG TY LUẬT TNHH THIÊN MINH LONG (VN)
Số 34, nhà H khu tập thể công ty giống cây trồng Hà Nội, thị trấn Cầu Diễn, huyện Từ Liêm, thành phố Hà Nội

(511) Nhóm 45: Dịch vụ đại diện sở hữu công nghiệp: dịch vụ tư vấn pháp lý; dịch vụ đại diện pháp lý; dịch vụ tranh tụng.

---

(210) **4-2012-09195**

(540)

(220) 08.05.2012
(441) 25.07.2012
(531) A26.11.12; 1.15.15; 26.11.3
(591) Xanh, đỏ, nâu
(731) CÔNG TY TNHH THƯƠNG MẠI VÀ DỊCH VỤ THÀNH TÍN (VN)
383 đường Bạch Đằng, phường 9, thành phố Sóc Trăng, tỉnh Sóc Trăng

(511) Nhóm 30: Gạo các loại.

---

(210) **4-2012-09196**

(540)

ACTGLOBAL SPORTS

(220) 08.05.2012
(441) 25.07.2012
(531) 26.11.1
(591) Xanh, cam
(731) CÔNG TY TNHH THƯƠNG MẠI & DỊCH VỤ XÂY DỰNG HOÀNG NGUYÊN (VN)
16A Lê Hồng Phong, phường 12, quận 10, thành phố Hồ Chí Minh

(511) Nhóm 27: Thảm cỏ nhân tạo.

---

(210) **4-2012-09197**

(540)

(220) 08.05.2012
(441) 25.07.2012
(531) A26.11.12; A5.3.13; 2.9.1; 26.13.25; A2.3.23; 26.4.2
(591) Xanh, trắng
(731) NGUYỄN QUANG VINH (VN)
87 Hoàng Hoa Thám, phường 6, quận Bình Thạnh, thành phố Hồ Chí Minh

(511) Nhóm 44: Dịch vụ chăm sóc sắc đẹp; dịch vụ tư vấn chăm sóc sắc đẹp, dịch vụ chăm sóc sức khỏe bằng suối nước khoáng (dịch vụ spa).

---

(210) **4-2012-09198**

(540)

(220) 08.05.2012
(441) 25.07.2012
(531) 26.1.2
(591) Đỏ
(731) CÔNG TY TNHH SẢN XUẤT THƯƠNG MẠI MÁY BIẾN ÁP MÊ KÔNG (VN)
173/113 An Dương Vương, phường An Lạc, quận Bình Tân, thành phố Hồ Chí Minh

(511) Nhóm 11: Bếp ga; bếp điện; bếp điện từ, nồi cơm điện, ấm đun nước bằng điện, tủ lạnh.

---

(210) **4-2012-09199**

(540)

(220) 08.05.2012
(441) 25.07.2012
(531) 1.15.15; A26.11.12; 26.1.2
(591) Đỏ, trắng, vàng
(731) CÔNG TY TNHH SẢN XUẤT THƯƠNG MẠI HƯƠNG KHÁNH (VN)
52/23 đường số 8, phường Bình Hưng Hòa, quận Bình Tân, thành phố Hồ Chí Minh

(511) Nhóm 29: Sữa và các sản phẩm sữa.

---

(210) **4-2012-09201**

(540)

(220) 08.05.2012
(441) 25.07.2012
(531) A26.4.6; 24.1.1; 26.1.2; A26.11.12; 26.5.1
(731) CÔNG TY CỔ PHẦN ĐẦU TƯ TRUNG NGUYÊN (VN)
83-84 Bùi Thị Xuân, phường Bến Thành, quận 1, thành phố Hồ Chí Minh

(511) Nhóm 30: Cà phê bột; cà phê hòa tan.

Nhóm 43: Dịch vụ quán cà phê, dịch vụ quán cà phê tự phục vụ, dịch vụ cung cấp thức ăn và đồ uống (do nhà hàng phục vụ); nhà hàng ăn uống.

---

(210) **4-2012-09202**

(540)

(220) 08.05.2012
(441) 25.07.2012
(531) 26.1.2; A11.3.6
(591) Xanh dương đậm, xanh dương nhạt, đen, vàng, cam, đỏ
(731) CÔNG TY TNHH TRÀ SỮA QUÁ NGON (VN)
1A Trương Định, phường An Cư, quận Ninh Kiều, thành phố Cần Thơ

(511) Nhóm 43: Dịch vụ nhà hàng ăn uống và quán giải khát.

---

(210) **4-2012-09203**

(540)

HP HÙNG PHỤNG

(220) 08.05.2012
(441) 25.07.2012
(731) HỘ KINH DOANH HÙNG PHỤNG (VN)
128E Tân Hòa Đông, phường 14, quận 6, thành phố Hồ Chí Minh
(740) Công ty TNHH Sở hữu trí tuệ Thảo Thọ Quyến (INVENCO)

(511) Nhóm 06: Khuôn mẫu bằng kim loại.

---

(210) **4-2012-09205**

(540)

SHIN YOUNG

(220) 08.05.2012
(441) 25.07.2012
(731) LA CHÍ CƯỜNG (VN)
23/15/8 Đình Nghi Xuân, khu phố 10, phường Bình Trị Đông, quận Bình Tân, thành phố Hồ Chí Minh
(740) Công ty TNHH Sở hữu trí tuệ Thảo Thọ Quyến (INVENCO)

(511) Nhóm 09: Âm-pli; đầu đọc đĩa; loa; micrô.

---

(210) **4-2012-09208**

(540)

(220) 08.05.2012
(441) 25.07.2012
(531) 10.3.7; 25.7.25; A5.5.20
(591) Đen, trắng, vàng cam
(731) HỘ KINH DOANH NEW SAKE (VN)
P 103, nhà A5, tập thể Giảng Võ, phường Giảng Võ, quận Ba Đình, thành phố Hà Nội

(511) Nhóm 33: Đồ uống có có cồn (trừ bia), rượu, đồ uống được chưng cất, đồ uống hoa quả có cồn, rượu gạo, rượu sake.

Nhóm 35: Dịch vụ nhà hàng ăn uống, dịch vụ quầy rượu, dịch vụ cung cấp thức ăn, đồ uống do nhà hàng thực hiện; dịch vụ quán cà phê; dịch vụ khách sạn.

---

(210) **4-2012-09210**

(540)

(220) 08.05.2012
(441) 25.07.2012
(531) 26.1.2; A1.1.10
(731) GAO YAO WEISHENG STAINLESS STEEL PRODUCTS FACTORY (CN)
Zhaoxing Hardware Surface Treatment Industrial Park, Jinli Town, Gaoyao City, Guangdong Province, China
(740) Công ty TNHH Trà và cộng sự (TRA & ASSOCIATES CO.,LTD)

(511) Nhóm 06: Phụ kiện bằng hợp kim bạc-niken dùng cho đồ đạc hoặc trong xây dựng; xích bằng kim loại; ròng rọc (puli) cho cửa sổ; tay nắm cửa bằng kim loại; bản lề bằng kim loại; phụ kiện lắp ráp bằng kim loại cho đồ đạc.

---

(210) **4-2012-09211**

(540)

IMEDROXIL

(220) 08.05.2012
(441) 25.07.2012
(731) CÔNG TY CỔ PHẦN DƯỢC PHẨM IMEXPHARM (VN)
Số 04, đường 30/4, thành phố Cao Lãnh, tỉnh Đồng Tháp
(740) Công ty TNHH Đại Tín và Liên Danh (DAITIN AND ASSOCIATES CO.,LTD)

(511) Nhóm 05: Dược phẩm.

---

(210) **4-2012-09212**

(540)

(220) 08.05.2012
(441) 25.07.2012
(531) A1.1.10; 1.15.15; A26.11.12; 26.1.1
(591) Xanh dương nhạt, vàng cam, trắng
(731) CÔNG TY CỔ PHẦN ĐẦU TƯ VÀ PHÁT TRIỂN CÔNG NGHỆ GIÁO DỤC TOÀN DIỆN QUỐC TẾ VẠN PHƯỚC (VN)
Số 15, nhà N3, tập thể Binh đoàn 12, tổ 57 Vĩnh Hồ, phường Thịnh Quang, quận Đống Đa, thành phố Hà Nội

(511) Nhóm 41: Xuất bản sách; tổ chức và điều khiển cuộc hội thảo, hội nghị về giáo dục, văn hóa, giải trí; tổ chức các cuộc thi (giáo dục hoặc giải trí); khảo thí giáo dục; dịch vụ giáo dục; dịch vụ đào tạo.

---

(210) **4-2012-09213**

(540)

(220) 08.05.2012
(441) 25.07.2012
(531) A1.1.10; 1.15.15; 26.1.1; A26.11.12
(591) Xanh dương nhạt, vàng cam, trắng
(731) CÔNG TY CỔ PHẦN ĐẦU TƯ VÀ PHÁT TRIỂN CÔNG NGHỆ GIÁO DỤC TOÀN DIỆN QUỐC TẾ VẠN PHƯỚC (VN)
Số 15, nhà N3, tập thể Binh đoàn 12, tổ 57 Vĩnh Hồ, phường Thịnh Quang, quận Đống Đa, thành phố Hà Nội

(511) Nhóm 09: Thiết bị giảng dạy (sử dụng trong lớp học).

Nhóm 16: Sách, báo, tạp chí, ấn phẩm (dạng giấy) xuất bản định kỳ; dụng cụ học tập và giáo cụ học đường, cụ thể là: bảng chữ cái, bảng thời khóa biểu, hộp đựng bút, thước kẻ, bảng tính số học, bàn tính.

Nhóm 18: Cặp sách học sinh; túi sách học sinh.

Nhóm 28: Đồ chơi cho trẻ em.

Nhóm 35: Dịch vụ quản lý hỗ trợ việc điều hành các công việc kinh doanh; tư vấn nghiệp vụ về thương mại; tư vấn quản lý nhân sự; phát hành các tài liệu quảng cáo; dịch vụ tư vấn và hỗ trợ quản lý tổ chức xúc tiến nhượng quyền thương mại; mua bán và phân phối mẫu vật với mục đích quảng cáo hoặc đẩy mạnh việc bán hàng.

---

(210) **4-2012-09214**

(540)

STRIDVIR

(220) 08.05.2012
(441) 25.07.2012
(731) CÔNG TY TRÁCH NHIỆM HỮU HẠN DƯỢC PHẨM C.A.T (VN)
Nhà số 28, tổ 59, phường Thịnh Quang, quận Đống Đa, thành phố Hà Nội
(740) Công ty TNHH Sở hữu trí tuệ và Công nghệ Thủ đô (CAPITAL IP&T CO.,LTD.)

(511) Nhóm 05: Dược phẩm, thực phẩm dinh dưỡng dùng trong y tế.

---

(210) **4-2012-09215**

(540)

STRIDIVIR

(220) 08.05.2012
(441) 25.07.2012
(731) CÔNG TY TRÁCH NHIỆM HỮU HẠN DƯỢC PHẨM C.A.T (VN)
Nhà số 28, tổ 59, phường Thịnh Quang, quận Đống Đa, thành phố Hà Nội
(740) Công ty TNHH Sở hữu trí tuệ và Công nghệ Thủ đô (CAPITAL IP&T CO.,LTD.)

(511) Nhóm 05: Dược phẩm, thực phẩm dinh dưỡng dùng trong y tế.

---

(210) **4-2012-09216**

(540)

MH-MEKBETMI

(220) 08.05.2012
(441) 25.07.2012
(731) CÔNG TY CỔ PHẦN DƯỢC PHẨM MH VIỆT NAM (VN)
Thôn Thanh Xá, xã Nghĩa Hiệp, huyện Yên Mỹ, tỉnh Hưng Yên
(740) Công ty TNHH Sở hữu trí tuệ và Công nghệ Thủ đô (CAPITAL IP&T CO.,LTD.)

(511) Nhóm 05: Dược phẩm, thực phẩm dinh dưỡng dùng trong y tế.

---

(210) **4-2012-09217**

(540)

TGB-IMMUNE KID

(220) 08.05.2012
(441) 25.07.2012
(731) CÔNG TY TRÁCH NHIỆM HỮU HẠN DƯỢC PHẨM - THƯƠNG MẠI THÁI GIA BẢO (VN)
103/2 Nguyễn Du, quận Hải Châu, thành phố Đà Nẵng
(740) Công ty TNHH Sở hữu trí tuệ và Công nghệ Thủ đô (CAPITAL IP&T CO.,LTD.)

(511) Nhóm 05: Dược phẩm, thực phẩm dinh dưỡng dùng trong y tế.

---

(210) **4-2012-09218**

(540)

AQUACALCIFEROGO

(220) 08.05.2012
(441) 25.07.2012
(731) CÔNG TY TRÁCH NHIỆM HỮU HẠN DƯỢC PHẨM MELIA (VN)
Số 56, hẻm 2, ngách 62, ngõ 254 đường Bưởi, phường Cống Vị, quận Ba Đình, thành phố Hà Nội
(740) Công ty TNHH Sở hữu trí tuệ và Công nghệ Thủ đô (CAPITAL IP&T CO.,LTD.)

(511) Nhóm 05: Dược phẩm, thực phẩm dinh dưỡng dùng trong y tế.

---

(210) **4-2012-09219**

(540)

ROYALKIDDY

(220) 08.05.2012
(441) 25.07.2012
(731) CÔNG TY TRÁCH NHIỆM HỮU HẠN DƯỢC PHẨM MELIA (VN)
Số 56, hẻm 2, ngách 62, ngõ 254 đường Bưởi, phường Cống Vị, quận Ba Đình, thành phố Hà Nội
(740) Công ty TNHH Sở hữu trí tuệ và Công nghệ Thủ đô (CAPITAL IP&T CO.,LTD.)

(511) Nhóm 05: Dược phẩm, thực phẩm dinh dưỡng dùng trong y tế.

---

(210) **4-2012-09220**

(540)

VITEKCO

(220) 08.05.2012
(441) 25.07.2012
(731) CÔNG TY TRÁCH NHIỆM HỮU HẠN THƯƠNG MẠI MỸ VIỆT (VN)
169, Hàng Bông, thành phố Hà Nội
(740) Công ty TNHH Sở hữu trí tuệ và Công nghệ Thủ đô (CAPITAL IP&T CO.,LTD.)

(511) Nhóm 06: Tấm lợp kim loại mạ kẽm, tấm lợp kim loại sơn màu, tấm lợp kim loại, vật liệu xây dựng bằng kim loại, cấu kiện khung nhà thép tiền chế, thép định hình để làm khung nhà.

---

(210) **4-2012-09223**

(540)

(220) 08.05.2012
(441) 25.07.2012
(531) 26.4.2
(591) Trắng, cam, đen, vàng nhạt
(731) CÔNG TY TNHH THƯƠNG MẠI DỊCH VỤ TYRAN (VN)
135A Pasteur, phường 6, quận 3, thành phố Hồ Chí Minh

(511) Nhóm 10: Bao cao su.

---

(210) **4-2012-09224**

(540)

(220) 08.05.2012
(441) 25.07.2012
(531) 26.4.2
(591) Trắng, đỏ, cam
(731) CÔNG TY TNHH THƯƠNG MẠI DỊCH VỤ TYRAN (VN)
135A Pasteur, phường 6, quận 3, thành phố Hồ Chí Minh

(511) Nhóm 10: Bao cao su.

---

(210) **4-2012-09225**

(540)

(220) 08.05.2012
(441) 25.07.2012
(531) 24.15.1; A24.15.7
(591) Xanh lá cây đậm, xanh lá cây nhạt, đen
(731) CÔNG TY CỔ PHẦN CÔNG NGHỆ TIÊN PHONG VIỆT NAM (VP TECHNOLOGY JSC) (VN)
2D7 cư xá 30.4, đường D1, phường 25, quận Bình Thạnh, thành phố Hồ Chí Minh
(740) Công ty TNHH Nam Việt và Liên danh (VIPCO)

(511) Nhóm 09: Sản phẩm điện tử dân dụng gồm: thiết bị giám sát hành trình cho ô tô, xe máy, tàu thuyền; thiết bị thu thập và truyền thông tin qua mạng thông tin di động GSM/GPRS/SMS; thiết bị nhận dạng tự động AIS (Automatic Identification System) cho tàu thuyền.

Nhóm 42: Xuất bản phần mềm; tư vấn máy vi tính và quản trị hệ thống máy vi tính.

---

(210) **4-2012-09226**

(540)

DEJONG

(220) 08.05.2012
(441) 25.07.2012
(731) CÔNG TY CỔ PHẦN MEDIAMART VIỆT NAM (VN)
Số 29F Hai Bà Trưng, quận Hoàn Kiếm, thành phố Hà Nội
(740) Công ty TNHH Trường Xuân (AGELESS CO.,LTD.)

(511) Nhóm 35: Dịch vụ mua bán thiết bị điện và điện tử gia dụng bao gồm: mua bán máy xay, máy nghiền, máy giặt, ổ cắm điện, công tắc điện, thiết bị và dụng cụ dùng để dẫn điện, thiết bị (điện tử) nghe-nhìn, thiết bị (điện tử) tái tạo âm thanh-hình ảnh, thiết bị (điện tử) truyền dẫn âm thanh-hình ảnh, thiết bị tin học và thiết bị ngoại vi, thiết bị viễn thông, bình đun nước sử dụng điện, đèn điện chiếu sáng, tủ lạnh, máy điều hòa nhiệt độ, thiết bị hút mùi, thiết bị (điện) khử mùi, thiết bị (điện) nấu nướng sử dụng điện, đầu thu truyền hình số, ti vi, ăng ten thu tín hiệu vệ tinh, máy quay hình, tủ lạnh, tủ cấp đông, ra đi ô, đầu đĩa, loa, máy vi tính, máy hỗ trợ kỹ thuật số cá nhân (PDA), màn hình máy vi tính, màn hình, màn hình tinh thể lỏng, máy vi tính sổ tay, máy thu phát âm thanh nổi, máy thu hình màn hình tinh thể lỏng, sổ ghi chép điện tử, máy chiếu video, máy chiếu màn hình tinh thể lỏng, máy vi tính xách tay, máy giặt, máy rửa bát, nồi cơm điện, lò vi sóng, lò nướng, quạt điện, máy lọc nước, thiết bị và trang bị thông gió (mục đích điều hoà không khí), thiết bị và trang bị đi kèm dùng cho mục đích nấu nướng, thiết bị và trang bị chiếu sáng, thiết bị và trang bị vệ sinh, thiết bị và trang bị sưởi nóng, thiết bị và trang bị làm lạnh, thiết bị và trang bị sấy khô, thiết bị và trang bị dùng để phân phối nước; dịch vụ quảng cáo; dịch vụ tổ chức triển lãm nhằm cho mục đích thương mại hoặc quảng cáo; dịch vụ thông tin thương mại; dịch vụ giới thiệu hàng hoá; dịch vụ nghiên cứu thị trường.

---

(210) **4-2012-09227**

(540)

THUẬN ĐỨC THÀNH PHỒN THỊNH

(220) 08.05.2012
(441) 25.07.2012
(731) DOANH NGHIỆP TƯ NHÂN THUẬN ĐỨC THÀNH (VN)
42A quốc lộ 1, phường Ba Láng, quận Cái Răng, thành phố Cần Thơ
(740) Công ty TNHH Sở hữu trí tuệ Tầm Nhìn Mới (FRESHVIEW CO.,LTD.)

(511) Nhóm 35: Mua bán vàng, bạc, đồ trang sức, kim hoàn, đá quý; mua bán đồ gỗ: tủ, giường, bàn, ghế; mua bán: sơn, gạch, cát, đá, xi măng, la phong, bóng đèn.

---

(210) **4-2012-09228**

(540)

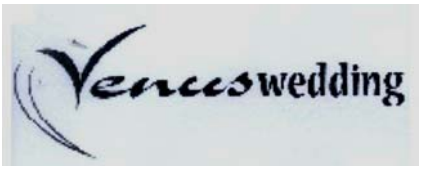

(220) 08.05.2012
(441) 25.07.2012
(531) A5.3.13; A5.3.15; 3.7.17; A3.7.24
(731) ĐẶNG HỒNG HẢI (VN)
Số 128 phố Trần Bình, phường Mai Dịch, quận Cầu Giấy, thành phố Hà Nội

(511) Nhóm 40: In trên lụa; in ảnh chụp; in mầu vẽ; tráng rửa phim ảnh.

---

(210) **4-2012-09229**

(540)

THÀNH CÔNG

(220) 08.05.2012
(441) 25.07.2012
(731) HỘ KINH DOANH CÁ THỂ LÊ THỊ PHẤN (VN)
8/2 ấp Đông, xã Thới Tam Thôn, huyện Hóc Môn, thành phố Hồ Chí Minh
(740) Công ty TNHH một thành viên Trường Luật (TRƯƠNG LUẬT)

(511) Nhóm 29: Nem; nem chua; nem ngọt (tất cả được làm từ thịt, không phải nem cuộn).

Nhóm 35: Mua bán: nem, nem chua, nem ngọt.

---

(210) **4-2012-09230**

(540)

(220) 08.05.2012
(441) 25.07.2012
(531) 3.7.21; 3.7.16; 26.1.1; 26.11.3; A26.11.9; A26.11.8
(731) HỘ KINH DOANH CÁ THỂ LÊ THỊ PHẤN (VN)
8/2 ấp Đông, xã Thới Tam Thôn, huyện Hóc Môn, thành phố Hồ Chí Minh
(740) Công ty TNHH một thành viên Trường Luật (TRƯƠNG LUẬT)

(511) Nhóm 29: Nem; nem chua, nem ngọt (sản phẩm được chế biến từ thịt).

Nhóm 35: Mua bán: nem, nem chua, nem ngọt.

---

(210) **4-2012-09235**

(540)

CLAWOCK

(220) 08.05.2012
(441) 25.07.2012
(731) WOCKHARDT LIMITED (IN)
Wockhardt Towers, Bandra-Kurla Complex, Bandra - (East), Mumbai - 400 051, India
(740) Công ty TNHH INVESTPRO và cộng sự (INVESTPRO & ASSOCIATES)

(511) Nhóm 05: Dược phẩm.

---

(210) **4-2012-09236**

(540)

HB RICH PLUS

(220) 08.05.2012
(441) 25.07.2012
(731) WOCKHARDT LIMITED (IN)
Wockhardt Towers, Bandra-Kurla Complex, Bandra - (East), Mumbai - 400 051, India
(740) Công ty TNHH INVESTPRO và cộng sự (INVESTPRO & ASSOCIATES)

(511) Nhóm 05: Dược phẩm.

---

(210) **4-2012-09237**

(540)

WOKTRAZOLE

(220) 08.05.2012
(441) 25.07.2012
(731) WOCKHARDT LIMITED (IN)
Wockhardt Towers, Bandra-Kurla Complex, Bandra - (East), Mumbai - 400 051, India
(740) Công ty TNHH INVESTPRO và cộng sự (INVESTPRO & ASSOCIATES)

(511) Nhóm 05: Dược phẩm.

---

(210) **4-2012-09238**

(540)

WOCKACIN

(220) 08.05.2012
(441) 25.07.2012
(731) WOCKHARDT LIMITED (IN)
Wockhardt Towers, Bandra-Kurla Complex, Bandra - (East), Mumbai - 400 051, India
(740) Công ty TNHH INVESTPRO và cộng sự (INVESTPRO & ASSOCIATES)

(511) Nhóm 05: Dược phẩm.

---

(210) **4-2012-09239**

(540)

CLOPIONE

(220) 08.05.2012
(441) 25.07.2012

(731) WOCKHARDT LIMITED (IN)
Wockhardt Towers, Bandra-Kurla Complex, Bandra - (East), Mumbai - 400 051, India

(740) Công ty TNHH INVESTPRO và cộng sự (INVESTPRO & ASSOCIATES)

(511) Nhóm 05: Dược phẩm.

---

(210) **4-2012-09240**

(540)

PRORAB

(220) 08.05.2012
(441) 25.07.2012

(731) WOCKHARDT LIMITED (IN)
Wockhardt Towers, Bandra-Kurla Complex, Bandra - (East), Mumbai - 400 051, India

(740) Công ty TNHH INVESTPRO và cộng sự (INVESTPRO & ASSOCIATES)

(511) Nhóm 05: Dược phẩm.

---

(210) **4-2012-09241**

(540)

WOCKSTAT

(220) 08.05.2012
(441) 25.07.2012

(731) WOCKHARDT LIMITED (IN)
Wockhardt Towers, Bandra-Kurla Complex, Bandra - (East), Mumbai - 400 051, India

(740) Công ty TNHH INVESTPRO và cộng sự (INVESTPRO & ASSOCIATES)

(511) Nhóm 05: Dược phẩm.

---

(210) **4-2012-09242**

(540)

ROZUWOK

(220) 08.05.2012
(441) 25.07.2012

(731) WOCKHARDT LIMITED (IN)
Wockhardt Towers, Bandra-Kurla Complex, Bandra - (East), Mumbai - 400 051, India

(740) Công ty TNHH INVESTPRO và cộng sự (INVESTPRO & ASSOCIATES)

(511) Nhóm 05: Dược phẩm.

---

(210) **4-2012-09243**

(540)

ESWOCK

(220) 08.05.2012
(441) 25.07.2012

(731) WOCKHARDT LIMITED (IN)
Wockhardt Towers, Bandra-Kurla Complex, Bandra - (East), Mumbai - 400 051, India

(740) Công ty TNHH INVESTPRO và cộng sự (INVESTPRO & ASSOCIATES)

(511) Nhóm 05: Dược phẩm.

---

(210) **4-2012-09244**

(540)

ZEDEX COLD

(220) 08.05.2012
(441) 25.07.2012

(731) WOCKHARDT LIMITED (IN)
Wockhardt Towers, Bandra-Kurla Complex, Bandra - (East), Mumbai - 400 051, India

(740) Công ty TNHH INVESTPRO và cộng sự (INVESTPRO & ASSOCIATES)

(511) Nhóm 05: Dược phẩm.

---

(210) **4-2012-09245**

(540)

PIODAY

(220) 08.05.2012
(441) 25.07.2012

(731) WOCKHARDT LIMITED (IN)
Wockhardt Towers, Bandra-Kurla Complex, Bandra - (East), Mumbai - 400 051, India

(740) Công ty TNHH INVESTPRO và cộng sự (INVESTPRO & ASSOCIATES)

(511) Nhóm 05: Dược phẩm.

---

(210) **4-2012-09246**

(540)

TEMAX

(220) 08.05.2012
(441) 25.07.2012

(731) WOCKHARDT LIMITED (IN)
Wockhardt Towers, Bandra-Kurla Complex, Bandra - (East), Mumbai - 400 051, India

(740) Công ty TNHH INVESTPRO và cộng sự (INVESTPRO & ASSOCIATES)

(511) Nhóm 05: Dược phẩm.

---

(210) **4-2012-09247**

(540)

GLIMIDAY

(220) 08.05.2012
(441) 25.07.2012

(731) WOCKHARDT LIMITED (IN)
Wockhardt Towers, Bandra-Kurla Complex, Bandra - (East), Mumbai - 400 051, India

(740) Công ty TNHH INVESTPRO và cộng sự (INVESTPRO & ASSOCIATES)

(511) Nhóm 05: Dược phẩm.

---

(210) **4-2012-09248**

(540)

METADAY

(220) 08.05.2012
(441) 25.07.2012

(731) WOCKHARDT LIMITED (IN)
Wockhardt Towers, Bandra-Kurla Complex, Bandra - (East), Mumbai - 400 051, India

(740) Công ty TNHH INVESTPRO và cộng sự (INVESTPRO & ASSOCIATES)

(511) Nhóm 05: Dược phẩm.

---

(210) **4-2012-09249**

(540)

GLYCADAY

(220) 08.05.2012
(441) 25.07.2012

(731) WOCKHARDT LIMITED (IN)
Wockhardt Towers, Bandra-Kurla Complex, Bandra - (East), Mumbai - 400 051, India

(740) Công ty TNHH INVESTPRO và cộng sự (INVESTPRO & ASSOCIATES)

(511) Nhóm 05: Dược phẩm.

---

(210) **4-2012-09250**

(540)

WINOFIT

(220) 08.05.2012
(441) 25.07.2012

(731) WOCKHARDT LIMITED (IN)
Wockhardt Towers, Bandra-Kurla Complex, Bandra - (East), Mumbai - 400 051, India

(740) Công ty TNHH INVESTPRO và cộng sự (INVESTPRO & ASSOCIATES)

(511) Nhóm 05: Dược phẩm.

---

(210) **4-2012-09251**

(540)

MANIX

(220) 08.05.2012
(441) 25.07.2012
(731) WOCKHARDT LIMITED (IN)
Wockhardt Towers, Bandra-Kurla Complex, Bandra - (East), Mumbai - 400 051, India
(740) Công ty TNHH INVESTPRO và cộng sự (INVESTPRO & ASSOCIATES)

(511) Nhóm 05: Dược phẩm.

---

(210) **4-2012-09252**

(540)

FEMIX

(220) 08.05.2012
(441) 25.07.2012
(731) WOCKHARDT LIMITED (IN)
Wockhardt Towers, Bandra-Kurla Complex, Bandra - (East), Mumbai - 400 051, India
(740) Công ty TNHH INVESTPRO và cộng sự (INVESTPRO & ASSOCIATES)

(511) Nhóm 05: Dược phẩm.

---

(210) **4-2012-09253**

(540)

TBI TBI MOTION

(220) 08.05.2012
(441) 25.07.2012
(531) 26.1.2
(731) TBI MOTION TECHNOLOGY CO., LTD. (TW)
No.91, Zhongshan Rd., Tucheng Dist., New Taipei City 236, Taiwan
(740) Công ty TNHH INVESTPRO và cộng sự (INVESTPRO & ASSOCIATES)

(511) Nhóm 07: Vít me bi dùng cho máy chính xác; thanh dẫn thẳng [bộ phận của máy]; hệ thống truyền động cho máy công cụ; bàn tọa độ x-y (bàn trượt tuyến tính có gắn động cơ) dùng cho máy công cụ và máy công nghiệp; rô bốt [máy móc]; hệ thống trợ động tuyến tính dùng cho máy chính xác bao gồm thiết bị truyền động và bệ dẫn hướng; thanh dẫn hướng chuyển động tuyến tính để dùng cùng máy công cụ và máy công nghiệp; bệ tuyến tính (hệ thống điều khiển hoặc hạn chế chuyển động của 1 vật theo trục quay và hoặc tịnh tiến) sử dụng cùng thiết bị công nghiệp; ổ trục thẳng; động cơ điện và các bộ phận của nó, không dùng cho phương tiện vận chuyển mặt đất; chốt trục bi.

---

(210) **4-2012-09254**

(300) 1235996 10.11.2011 BX

(540)

EVOLUTION FRESH

(220) 08.05.2012
(441) 25.07.2012
(731) EVOLUTION FRESH, INC. (US)
1055 Cooley Avenue, San Bernardino, California 92408, United States of America
(740) Công ty Luật TNHH quốc tế Ban mai Việt Nam (BMVN INTERNATIONAL LLC)

(511) Nhóm 05: Đồ uống giàu dính dưỡng dùng cho mục đích y tế; sản phẩm thay thế bữa ăn và hỗn hợp đồ uống bổ sung chất khi ăn kiêng dùng cho mục đích y tế; sản phẩm dinh dưỡng bổ sung dưới dạng thanh thực phẩm dùng cho mục đích y tế; thực phẩm bổ sung chất khi ăn kiêng dùng cho mục đích y tế, sản phẩm bổ sung chất xơ khi ăn kiêng dùng cho mục đích y tế (dùng cho người); hỗn hợp dạng bột để pha đồ uống bổ sung chất khi ăn kiêng có hương vị trái cây dùng cho mục đích y tế, hỗn hợp dạng bột để pha đồ uống bổ sung dinh dưỡng dùng cho mục đích y tế; sản phẩm bổ sung vitamin và khoáng chất; đồ uống giàu vitamin dùng cho mục đích y tế.

Nhóm 29: Sữa, sữa có hương vị, món sữa khuấy và đồ uống được chế trên cơ sở sữa; sữa đậu nành [thay thế sữa], mứt trái cây ướt; mứt quả (dạng ướt), thạch, đồ phết lên bánh mỳ không thuộc các nhóm khác, cu thể là: món thịt nấu đông, bơ quả hạch, pho-mát kem và các loại pho-mát mềm, sản phẩm thay thế pho-mát mềm khác không chứa bơ sữa và được chế biến trên cơ sở đậu nành, bơ, bơ thực vật và các sản phẩm thay thế bơ khác; trái cây và rau củ được bảo quản, món ăn được chế biến hay món ăn để lạnh không thuộc các nhóm khác chủ yếu chứa thịt, đậu nành, thịt gia cầm, hải sản, rau củ, trái cây, đậu phụ, và/hoặc pho-mát, và gồm cả mỳ ống, gạo hay hạt ngũ cốc (mỳ ống) gạo hay hạt ngũ cốc không phải là thành phần chính); sữa chua và kem đánh, quả hạch chế biến sẵn, quả hạch tẩm gia vị, quả hạch rang.

Nhóm 30: Chè (trà) và chè (trà) thảo mộc; đồ uống trên cơ sở chè (trà) và chè (trà) thảo mộc; chế phẩm cô đặc từ chè (trà) và chè (trà) thảo mộc, với hương vị trái cây; bánh kẹo đông lạnh với hương vị chè (trà), chè (trà) thảo mộc và/hoặc trái cây; cà phê xay và cà phê hạt; đồ uống ca cao và espresso (được pha chế bằng cách dùng nước nóng nén dưới áp suất cao đi qua bột cà phê được xay rất nhuyễn), và đồ uống được pha trên cơ sở cà phê và hoặc đồ uống espresso (được pha chế bằng cách dùng nước nóng nén dưới áp suất cao đi qua bột cà phê được xay rất nhuyễn); đồ uống được pha trên cơ sở chè (trà), sôcôla bột và vani; cà phê pha sẵn uống liền; chè (trà) pha sẵn uống liền, bánh kẹo đông lạnh, cụ thể là, kem ăn, kem sữa lạnh, sữa chua đông lạnh dạng bánh kẹo, món tráng miệng được chế biến trên cơ sở đậu nành đông lạnh; sôcôla, kẹo và bánh kẹo; đồ nướng. cụ thể là, bánh nướng xốp, bánh nướng, bánh qui, bánh qui nhỏ, bánh ngọt và bánh mỳ; bánh mỳ kẹp (xăng-đuých); sản phẩm thức ăn từ ngũ cốc được chế biến được dùng làm món ngũ cốc ăn sáng, thực phẩm dạng thanh, hay là thành phần để chế biến thức ăn; ngũ cốc ăn liền; yến mạch được cán mỏng; thực phẩm được chế biến từ hạt ngũ cốc (dạng thanh); thực phẩm được chế biến từ yến mạch ăn liền (dạng thanh), bánh qui giòn; món ăn được chuẩn bị sẵn hoặc để đông lạnh không thuộc các nhóm khác gồm chủ yếu từ gạo, hạt ngũ cốc, hay mỳ ống có chứa thịt, đậu nành, thịt gia cầm, hải sản, rau củ, trái cây, đậu phụ, và/hoặc pho-mát (chỉ có gạo, hạt ngũ cốc, hay mỳ ống là thành phần chính); nước xốt [gia vị] , nước chấm [gia vị]; nước xốt được chế biến sẵn [gia vị]; dầu giấm trộn xà lách (rau trộn), nước xốt trái cây [gia vị]; nước xốt rau củ [gia vị] thực phẩm được chế biến từ bột đậu nành (dạng thanh); chế phẩm tạo hương thơm dùng cho thực phẩm bao gồm hương liệu (trừ tinh dầu) cho vào đô uống, như là cà phê, sôcôla hay si- rô (làm từ đường thắng) cho món caramen.

Nhóm 32: Nước ép trái cây, đồ uống trái cây và đồ uống được chế biến trên cơ sở nước ép trái cây hay rau củ [không cồn], nước uống trái cây và nước ngọt chứa nước ép trái cây [không cồn]; đồ uống trái cây ướp lạnh [không cồn] và đồ uống được chế biến trên cơ sở trái cây ướp lạnh [không cồn]; nước cốt trái cây và trái cây nghiền nhuyễn được dùng để pha đồ uống; đồ uống cô đặc và si rô dùng để pha đồ uống pha trộn dạng ướp lạnh; đồ uống có ga được chế biến trên cơ sở trái cây và nước ép từ trái cây hay rau củ [không cồn]

và đồ uông xô-đa [không cồn]; nước ép rau củ-trái cây [không cồn] đồ uống được chế biến trên cơ sở rau củ [không cồn]; đồ uống cỏ chứa nước ép rau củ không cồn]; hỗn hợp pha đồ uống dạng lỏng và bột; si rô tạo hương vị dùng để pha đồ uống từ (chè (trà) và chè (trà) thảo mộc, nước uông [đồ uống không cồn], nước khoáng [đổ uống không cồn nước có ga [đồ uống không cồn], nước uống có vitamin [đồ uống không cồn], và nước uống không cồn khác; nước ngọt [đồ uống không cồn]; đồ uống xô-đa sủi bọt [đồ uồng không cồn si rô tạo hương vị dùng để pha chế đồ uống; nước đóng chai có hương vị và không cô hương vị [đồ uống không cồn]; nước tăng lực [đồ uống không cồn]; đồ uống được chế biến trên cơ sở đậu nành không phải là sản phẩm thay thế sữa [không cồn], đồ uống đậu nành và đồ uống được chế biến trên cơ sở đậu nành [không cồn]; sữa quả hạch [đồ uống không cồn, không phải sản phẩm thay thế sữa] và nước ép quả hạch [đồ uống không cồn]; nước xốt (chế phẩm có dạng sệt) pha thêm vào đồ uống.

Nhóm 35: Quản trị kinh doanh; quản lý kinh doanh; dịch vụ (hỗ trợ) quản trị kinh doanh, cụ thể là, cung cấp hỗ trợ việc thành lập và/hoặc điều hành hoạt động nhà hàng, quán ăn, quán cà phê và quán rượu có ăn nhẹ (liên quan đến nhượng quyền thương mại); dịch vụ bán lẻ trong lĩnh vực: cà phê, chè (trà), ca cao, đồ uống không cồn bao gồm nước ép trái cây, nước ép rau củ, nước uống, thức ăn đóng gói và chuẩn bị sẵn, sản phẩm bổ sung dinh dưỡng và sản phẩm bổ sung chất khi ăn kiêng, đồ điện gia dụng và đồ gia dụng không chạy bằng điện, đồ dùng gia đình, đồ dùng nấu bếp, đồng hồ, đồng hồ đeo tay, đồng hồ bấm giờ, sách, băng đĩa thu âm nhạc, vở ghi để trắng, túi, xách to dung khi đi mua hàng, ví tiền, túi đựng sách vở cho người đi học, vali nhỏ và ô, (tất cả đều là băng vải, chất dẻo hay da), dây đeo chìa khoá bằng da, quần áo, mũ nón, mũ lưỡi trai và mũ, trò chơi và trò chơi câu dố; dịch vụ trung gian kinh doanh bán buôn cà phê, chè (trà), ca cao, đồ uống không cồn bao gồm nước ép trái cây, nước ép rau củ, nước uống, thức ăn đóng gói và chuẩn bị sẵn, sản phẩm bổ sung dinh dưỡng và sản phẩm bổ sung chất khi ăn kiêng, đồ điện gia dụng và đồ gia dụng không chạy bằng điện, đồ dùng gia đình, đồ dùng nấu bếp, đồng hồ, đồng hồ đeo tay, đồng hồ bấm giờ, sách, băng đĩa thu âm nhạc, vở ghi để trắng, túi xách to dùng khi đi mua hàng, ví tiền, túi đựng sách vở cho người đi học, vali nhỏ và ô, (tất cả đều làm bằng vải, chất dẻo hay da), dây đeo chìa khoá bằng da, quần áo, mũ nón, mũ lưỡi trai và mũ, trò chơi và trò chơi câu đố, dịch vụ quản lý và đặt hàng kinh doanh liên quan đến việc đặt mua hàng qua đường bưu điện và dịch vụ đặt mua hàng bằng ca-ta-lô qua đường bưu điện, dịch vụ đặt hàng trực tuyến băng máy vi tính, dịch vụ bán lẻ trực tuyến bằng máy vi tính, dịch vụ đặt hàng trực tuyến và dịch vụ cửa hàng bán lẻ trực tuyến tất cả trong lĩnh vực: cà phê, chè (trà), ca cao, đồ uống không cồn bao gôm nước ép trái cây, nước ép rau củ, nước uống, thức ăn đóng gói và chuẩn bị sẵn, sản phẩm bổ sung dinh dưỡng và sản phẩm bổ sung chất khi ăn kiêng, đồ điện gia dụng và đồ gia dụng không chạy bằng điện, đồ dung gia đình, đồ dùng nấu bếp, đồng hồ, đồng hồ đeo tay, đồng hồ bấm giờ, vở ghi để trắng, băng đĩa thu âm nhạc, sách, túi xách to dùng khi đi mua hàng, ví tiền, tủ đựng sách vở cho người đi học, vali nhỏ và ô, (tất cả đều làm bằng vải, chất dẻo hay da), dây đeo chìa khoá bằng da, quần áo, mũ nón, mũ lưỡi trai và mũ, trò chơi và trò chơi câu đố; dịch vu tạp hợp các sản phẩm giúp khách hàng soạn danh sách quà tặng mà dựa trên đó khách hàng có thể đặt mua các sản phẩm.

Nhóm 43: Nhà hàng ăn uống, quán cà phê, quán ăn tự phục vụ, quán ăn bán đồ ăn nhẹ, nhà hàng bán thức ăn mang về, và nhà hàng giao đồ ăn tận nhà cho khách hàng; dịch vụ chuẩn bị và cung cấp thực phẩm va đồ uống [do nhà hàng chuẩn bị] ; dịch vụ cung cấp thực phẩm và đồ uống theo hợp đồng do nhà hàng chuẩn bị]; chuẩn bị thức ăn; dịch vụ nhà hàng chuẩn bị và cung cấp thực phẩm và đồ uống để mang về.

(210) **4-2012-09256**

(540)

(220) 08.05.2012
(441) 25.07.2012
(531) 5.5.16; A5.5.21; 26.1.1; 26.7.25; 26.7.5
(591) Đỏ, trắng, hồng, hồng nhạt, vàng
(731) CÔNG TY TRÁCH NHIỆM HỮU HẠN MỘT THÀNH VIÊN BIÊN HẢI (VN)
Tổ 6, ấp Gành Dầu, xã Gành Dầu, huyện Phú Quốc, tỉnh Kiên Giang
(740) Công ty Cổ phần Sở hữu công nghiệp INVESTIP (INVESTIP)

(511) Nhóm 30: Hạt tiêu; muối tiêu; tiêu ngào (nhào) đường.

---

(210) **4-2012-09258**

(540)

(220) 08.05.2012
(441) 25.07.2012
(531) 26.15.9; 26.15.11; 26.15.15
(731) CÔNG TY CỔ PHẦN KÍNH AN TOÀN CHÂU ÂU (VN)
Khu công nghiệp VSIP, xã Phù Chẩn, thị xã Từ Sơn, tỉnh Bắc Ninh
(740) Công ty TNHH Sở hữu trí tuệ WINCO (WINCO CO.,LTD.)

(511) Nhóm 19: Cửa sổ phi kim loại; kính xây dựng; kính an toàn (kính dán) dùng trong xây dựng; kính tôi dùng trong xây dựng; kính hộp dùng trong xây dựng.

Nhóm 37: Dịch vụ thi công mặt dựng; dịch vụ lắp đặt cửa kính, kính xây dựng.

Nhóm 42: Dịch vụ cung cấp giải pháp kỹ thuật về kính an toàn; dịch vụ tư vấn thiết kế mặt dựng của công trình xây dựng dân dụng và công nghiệp; dịch vụ tư vấn thiết kế liên quan đến việc lắp đặt cửa kính, kính xây dựng.

---

(210) **4-2012-09259**

(540) viccam

(220) 08.05.2012
(441) 25.07.2012
(531) A26.11.8
(591) Xanh, vàng, trắng
(731) CÔNG TY TNHH CÔNG NGHỆ VIỆT CHUYÊN (VN)
491/39 Nguyễn Đình Chiểu, phường 2, quận 3, thành phố Hồ Chí Minh
(740) Công ty TNHH BABYLON (BABYLON COMPANY LIMITED)

(511) Nhóm 09: Thiết bị quan sát và phòng chống trộm; máy ghi băng video, camera điện tử, máy nhìn điện tử, máy quay đĩa video.

---

(210) **4-2012-09260**

(540)

(220) 08.05.2012
(441) 25.07.2012
(531) A26.11.12
(731) LG HOUSEHOLD & HEALTH CARE LTD. (KR)
92, Sinmunno 2-ga, Jongno-gu, Seoul, Republic of Korea
(740) Công ty TNHH Tầm nhìn và Liên danh (VISION & ASSOCIATES CO.,LTD.)

(511) Nhóm 35: Dịch vụ cửa hàng bán lẻ các sản phẩm: mỹ phẩm, dầu gội đầu, xà phòng vệ sinh, chất vệ sinh cơ thể và kem đánh răng; dịch vụ bán buôn các sản phẩm: mỹ phẩm, dầu gội đầu, xà phòng vệ sinh chất vệ sinh cơ thể và kem đánh răng.

---

(210) **4-2012-09261**

(540)

(220) 08.05.2012
(441) 25.07.2012
(531) A26.11.12; 26.2.7; A1.5.3
(731) LG HOUSEHOLD & HEALTH CARE LTD. (KR)
92, Sinmunno 2-ga, Jongno-gu, Seoul, Republic of Korea
(740) Công ty TNHH Tầm nhìn và Liên danh (VISION & ASSOCIATES CO.,LTD.)

(511) Nhóm 35: Dịch vụ cửa hàng bán lẻ các sản phẩm: mỹ phẩm, dầu gội đầu, xà phòng vệ sinh, chất vệ sinh cơ thể và kem đánh răng; dịch vụ bán buôn các sản phẩm: mỹ phẩm, dầu gội đầu, xà phòng vệ sinh, chất vệ sinh cơ thể và kem đánh răng.

---

(210) **4-2012-09262**

(540)

(220) 08.05.2012
(441) 25.07.2012
(531) 26.13.25; A25.3.15; A26.11.12
(731) LG HOUSEHOLD & HEALTH CARE LTD. (KR)
92, Sinmunno 2-ga, Jongno-gu, Seoul, Republic of Korea
(740) Công ty TNHH Tầm nhìn và Liên danh (VISION & ASSOCIATES CO.,LTD.)

(511) Nhóm 35: Dịch vụ cửa hàng bán lẻ các sản phẩm: mỹ phẩm, dầu gội đầu, xà phòng vệ sinh, chất vệ sinh cơ thể và kem đánh răng; dịch vụ bán buôn các sản phẩm: mỹ phẩm, dầu gội đầu, xà phòng vệ sinh, chất vệ sinh cơ thể và kem đánh răng.

---

(210) **4-2012-09263**

(540)

(220) 08.05.2012
(441) 25.07.2012
(531) A5.5.21; 5.5.19; 5.5.1
(731) LG HOUSEHOLD & HEALTH CARE LTD. (KR)
92, Sinmunno 2-ga, Jongno-gu, Seoul, Republic of Korea
(740) Công ty TNHH Tầm nhìn và Liên danh (VISION & ASSOCIATES CO.,LTD.)

(511) Nhóm 35: Dịch vụ cửa hàng bán lẻ các sản phẩm: mỹ phẩm, dầu gội đầu, xà phòng vệ sinh, chất vệ sinh cơ thể và kem đánh răng; dịch vụ bán buôn các sản phẩm: mỹ phẩm, dầu gội đầu, xà phòng vệ sinh, chất vệ sinh cơ thể và kem đánh răng.

---

(210) **4-2012-09264**

(540)

(220) 08.05.2012
(441) 25.07.2012
(531) A26.11.12
(731) LG HOUSEHOLD & HEALTH CARE LTD. (KR)
92, Sinmunno 2-ga, Jongno-gu, Seoul, Republic of Korea
(740) Công ty TNHH Tầm nhìn và Liên danh (VISION & ASSOCIATES CO.,LTD.)

(511) Nhóm 35: Dịch vụ cửa hàng bán lẻ các sản phẩm: mỹ phẩm, dầu gội đầu, xà phòng vệ sinh, chất vệ sinh cơ thể và kem đánh răng; dịch vụ bán buôn các sản phẩm: mỹ phẩm, dầu gội đầu, xà phòng vệ sinh, chất vệ sinh cơ thể và kem đánh răng.

---

(210) **4-2012-09265**

(540)

(220) 08.05.2012
(441) 25.07.2012
(531) 5.3.20; 25.1.25
(731) LG HOUSEHOLD & HEALTH CARE LTD. (KR)
92, Sinmunno 2-ga, Jongno-gu, Seoul, Republic of Korea
(740) Công ty TNHH Tầm nhìn và Liên danh (VISION & ASSOCIATES CO.,LTD.)

(511) Nhóm 35: Dịch vụ cửa hàng bán lẻ các sản phẩm: mỹ phẩm, dầu gội đầu, xà phòng vệ sinh, chất vệ sinh cơ thể và kem đánh răng; dịch vụ bán buôn các sản phẩm: mỹ phẩm, dầu gội đầu, xà phòng vệ sinh, chất vệ sinh cơ thể và kem đánh răng.

---

(210) **4-2012-09266**

(540)

(220) 08.05.2012
(441) 25.07.2012
(531) 2.1.11; 2.5.1; 26.1.2; 2.5.2
(731) HỘ KINH DOANH CÁ THỂ KIM BẠC XE (VN)
Số 74 Hoàng Diệu, khóm 8, phường 1, thành phố Bạc Liêu, tỉnh Bạc Liêu
(740) Công ty Cổ phần Sở hữu công nghiệp INVESTIP (INVESTIP)

(511) Nhóm 30: Bánh ngọt, bánh mì ngọt, bánh kẹo; kẹo.

---

(210) **4-2012-09267**

(540)

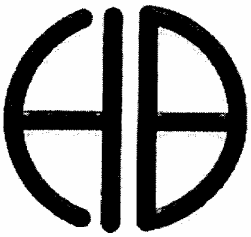

(220) 08.05.2012
(441) 25.07.2012
(531) 26.1.1; 25.5.25
(731) THONGTHAN CO.,LTD. (TH)
27/28 Wat Lao Alley, Rama 2 Rd., Takham sub-district, Bang Khun Thian district, Bangkok, Thailand 10150
(740) Công ty Cổ phần Sở hữu công nghiệp INVESTIP (INVESTIP)

(511) Nhóm 25: Quần áo may sẵn; quần lót; áo sơ mi; áo sơ mi nữ; áo thun ngắn tay; áo sơ mi dùng cho môn pôlô, áo thun ngắn tay cổ chữ V và áo thun ngắn tay cổ tròn; quần áo thể thao; áo ghi lê, quần dài và quần ngắn thể thao; quần lót; áo may ô; áo nịt ngực; quần đùi nam, quần đùi nữ; quần dài, quần ngắn; áo vét tông; bộ quần áo com lê; quần áo bơi liền mảnh của phụ nữ, quần áo ngủ của đàn ông, quần bơi của đàn ông; quần lót của trẻ em; dây thắt lưng dùng trong trang phục, cà vạt; giày dép; giày thể thao; giày đế mềm; dép lê; tất; găng tay dùng trong trang phục; quần áo của người hầu (chế phục); áo đầm; áo len chui đầu; mũ (nón); mũ lưỡi trai.

---

(210) **4-2012-09268**

(540)

(220) 08.05.2012
(441) 25.07.2012
(531) 1.15.23; 26.1.5; A26.11.12; 26.13.1
(591) đỏ, ghi, trắng
(731) CÔNG TY CỔ PHẦN CÔNG NGHỆ CÔNG NGHIỆP BƯU CHÍNH VIỄN THÔNG (VN)
Khu công nghiệp công nghệ cao I, khu công nghệ cao Hòa Lạc, huyện Thạch Thất, thành phố Hà Nội
(740) Công ty TNHH Sở hữu trí tuệ AL Nguyên (ALNGUYEN IP CO.,LTD.)

(511) Nhóm 09: Thiết bị đầu cuối dùng cho mạng FTTx sử dụng công nghệ GPON.

---

(210) **4-2012-09269**

(540)

Eureka

(220) 08.05.2012
(441) 25.07.2012
(591) Hồng, ghi
(731) CÔNG TY CỔ PHẦN CÔNG NGHỆ CÔNG NGHIỆP BƯU CHÍNH VIỄN THÔNG (VN)
Khu công nghiệp công nghệ cao I, khu công nghệ cao Hòa Lạc, huyện Thạch Thất, thành phố Hà Nội
(740) Công ty TNHH Sở hữu trí tuệ AL Nguyên (ALNGUYEN IP CO.,LTD.)

(511) Nhóm 09: Máy tính bảng.

---

(210) **4-2012-09270**

(540)

VNA
Chuyên nghiệp là hành trình của chúng tôi !
VIETMY TRAVEL

(220) 08.05.2012
(441) 25.07.2012
(531) A5.3.15; A5.3.13; A26.11.12; A5.5.20
(591) Xanh lá cây, vàng, tím than, đỏ, đen
(731) CÔNG TY CỔ PHẦN DU LỊCH VÀ TỔ CHỨC SỰ KIỆN VIỆT MỸ (VN)
104 G2 Thành Công, quận Ba Đình, thành phố Hà Nội
(740) Công ty TNHH Tư vấn và Đầu tư BRANDLINK (BRANDLINK CO.,LTD.)

(511) Nhóm 35: Tổ chức sự kiện, hội nghị, hội thảo (mục đích thương mại).

Nhóm 39: Du lịch nội địa và quốc tế; tổ chức các chuyến du lịch; đại lý vé máy bay, tàu hoả.

Nhóm 41: Tổ chức sự kiện, hội nghị, hội thảo (mục đích giáo dục, văn hoá, thể thao, giải trí); tổ chức các hoạt động vui chơi giải trí; tổ chức các hoạt động văn hoá thể thao.

---

(210) **4-2012-09273**

(540)

(220) 08.05.2012
(441) 25.07.2012
(531) 24.7.1; A24.7.23; 26.3.2; A24.7.15
(591) Trắng, xanh
(731) THỚI THANH TÚ (VN)
Số 493/79/5F3 Cách Mạng Tháng 8, phường 13, quận 10, thành phố Hồ Chí Minh

(511) Nhóm 09: Điện thoại; máy vi tính; laptop; thiết bị ngoại vi máy vi tính; máy chụp hình kỹ thuật số; sách điện tử.

Nhóm 35: Dịch vụ mua bán vàng, bạc, trang sức, điện thoại; máy vi tính; laptop, thiết bị ngoại vi, máy chụp hình kỹ thuật số; sách điện tử; hoạt động quản lý kinh doanh, dịch vụ quảng cáo và tiếp thị; nghiên cứu thị trường.

Nhóm 36: Dịch vụ môi giới tài chính; môi giới chứng khóan, mua bán chứng khoán, môi giới bất động sản; mua bán bất động sản, thẩm định bất động sản.

---

(210) **4-2012-09274**

(540)

GUARDIANS OF THE GALAXY

(220) 08.05.2012
(441) 25.07.2012
(731) MARVEL CHARACTERS INC. (US)
1600 Rosecrans Avenue, Manhattan Beach, California 90266, United States of America
(740) Công ty Tư vấn đầu tư và chuyển giao công nghệ (INVESTCONSULT)

(511) Nhóm 03: Chất để tẩy trắng; chất để tẩy rửa, đánh bóng, tẩy dầu mỡ và mài mòn; xà phòng; nước xức tóc; nước thơm dùng sau khi cạo râu; chất chống đổ mồ hôi (đồ mỹ phẩm); dầu hương liệu (tinh dầu); lông mi giả và móng tay giả; dầu thơm dùng cho trẻ em; khăn tẩm mỹ phẩm thơm của trẻ em dùng cho mục đích vệ sinh; dầu tắm; phấn dùng sau khi tắm; mặt nạ mỹ phẩm làm đẹp; phấn hồng (mỹ phẩm); kem dùng cho cơ thể, nước thơm và phấn bột dùng cho cơ thể; nước xúc miệng làm cho hơi thở thơm tho; chế phẩm (làm sạch) làm cho nước tắm sủi bọt và thơm; nước hoa cô-lô-nhơ; mỹ phẩm; thuốc đánh răng; chất khử mùi dùng cho cá nhân; phấn bột (mỹ phẩm); tinh dầu thơm dùng cho cá nhân; bút kẻ mi mắt; mỹ phẩm tạo quầng mắt; bút chì kẻ lông mày; phấn trang điểm mặt; kem xoa mặt (mỹ phẩm); nước thơm xoa mặt; mỹ phẩm mặt nạ dưỡng mặt; chế phẩm làm sạch mặt; sáp thơm dùng để làm thơm phòng; chế phẩm toả mùi hương dùng cho cho cá nhân; gel vuốt tóc; dầu xả; dầu gội đầu; keo vuốt tóc; kem dưỡng tóc, keo xịt tóc; kem dưỡng da tay, nước thơm dùng cho tay; xà phòng dùng cho tay; chất dưỡng môi; son môi; son môi có túi đựng đi kèm; son làm bóng môi; xà phòng dạng lỏng; mỹ phẩm trang điểm; mỹ phẩm bôi mi mắt, chế phẩm làm sạch miệng không dùng trong ngành y; chế phẩm chăm sóc móng chân, móng tay; chế phẩm làm móng chân móng tay óng ánh; mỹ phẩm làm cứng móng chân, móng tay; mỹ phẩm làm bóng móng chân móng tay; xà phòng tắm không dùng trong ngành y; nước hoa, hoa khô (hương thơm); chế phẩm toả mùi hương trong phòng; kem dùng để cạo râu; xà phòng dùng cho da; bột tan dùng làm mịn và khô da; nước thơm dùng cho cá nhân; kem dưỡng da; mỹ phẩm tạo độ ẩm cho da; kem chống nắng; mỹ phẩm chống nắng.

---

(210) **4-2012-09277**

(540)

GUARDIANS OF THE GALAXY

(220) 08.05.2012
(441) 25.07.2012
(731) MARVEL CHARACTERS INC. (US)
1600 Rosecrans Avenue, Manhattan Beach, California 90266, United States of America
(740) Công ty Tư vấn đầu tư và chuyển giao công nghệ (INVESTCONSULT)

(511) Nhóm 18: Da và giả da; da động vật; da sống chưa thuộc; rương (hòm, va li) và túi du lịch; lọng và gậy chống; roi và yên cương; túi xách dùng cho mục đích thể thao; túi xách dành cho vận động viên; ba lô đeo sau lưng trẻ em; ba lô đeo sau lưng; túi đựng đồ đi biển; cặp sách; hộp đựng thẻ điện thoại; ví đựng tiền lẻ; ví đựng tiền xu; túi đựng tã trẻ em làm bằng da và giả da; túi vải buộc dây để mang đồ trang bị cắm trại; túi đựng đồ vệ sinh phụ nữ làm bằng da và giả da; túi đựng đồ tập thể dục, túi xách tay; ba lô; hộp đựng chìa

khoá bằng da và giả da; dây đeo chìa khoá bằng da; túi đựng son bằng da hoặc giả da; túi dựng hành lý; thẻ gắn theo hành lý làm bằng da và giả da; túi dùng cho các cuộc đi chơi ngắn bằng da và giả da; ví đựng tiền; túi đeo vai học sinh; túi đựng đồ đi mua sắm; túi xách đi chợ; ô; túi đeo ở eo; ví; túi cho người đưa thư; túi đựng giày dùng cho du lịch.

---

(210) **4-2012-09278**

(540)

GUARDIANS OF THE GALAXY

(220) 08.05.2012
(441) 25.07.2012
(731) MARVEL CHARACTERS INC. (US) 1600 Rosecrans Avenue, Manhattan Beach, California 90266, United States of America
(740) Công ty Tư vấn đầu tư và chuyển giao công nghệ (INVESTCONSULT)

(511) Nhóm 21: Lược và bọt biển; bàn chải (không kể bút lông), vật liệu dùng làm bàn chải; đồ thủy tinh, sành, sứ dùng cho mục đích gia dụng và không xếp vào các nhóm khác; găng tay hở ngón dùng để nướng đồ ăn; bộ đồ uống dùng trong gia đình và bếp núc thuộc nhóm này; bộ đựng đồ uống bằng thuỷ tinh dùng trong gia đình và bếp núc thuộc nhóm này; lồng chim; bát; chổi; chảo làm bánh (không dùng điện); khuôn làm bánh; khay để làm bánh; giá cắm nến không làm bằng kim loại quý; dụng cụ để tắt nến; bình đựng nước dùng cho gia đình; tượng nhỏ bằng sứ; miếng lót cốc không làm bằng giấy hoặc vải lanh trải bàn; hộp có thể gập lại dùng cho gia đình; lọ đựng bánh; dụng cụ cắt bánh; cái mở nút chai; tách chén; túi đựng đồ trang trí dùng cho người làm bánh kẹo; pha lê hình lăng kính dùng để trang trí; thuỷ tinh để trang trí; đĩa trang trí; đĩa đựng thức ăn; bức tượng nhỏ bằng sứ, pha lê, đất nung, thuỷ tinh hoặc gốm; chậu hoa; bàn chải tóc; lược chải tóc; bình cách nhiệt; vỏ cầm cách nhiệt của hộp đựng đồ uống; hộp đựng cơm; ca; hộp đựng giấy ăn; vòng đánh dấu khăn ăn không làm bằng kim loại quý; găng tay dùng cho lò nướng; cốc bằng giấy; đĩa giấy; chảo nướng bánh (không dùng điện); khay nướng bánh; lợn dùng để đựng tiền, không bằng kim loại; cốc nhựa; chai đựng nước bằng nhựa; đĩa; đã đựng xà phòng; ấm trà không chạy điện; bộ cốc chén; đồ đựng cách nhiệt dùng cho thức ăn và đồ uống; bàn chải đánh răng; giá cắm bàn chải đánh răng; khay dùng cho gia đình hoặc bếp núc; giá ba chân làm dụng cụ gia đình hoặc bếp núc [đồ dùng trên bàn]; phích; thùng rác.

---

(210) **4-2012-09280**

(540)

GUARDIANS OF THE GALAXY

(220) 08.05.2012
(441) 25.07.2012
(731) MARVEL CHARACTERS INC. (US) 1600 Rosecrans Avenue Manhattan Beach, California 90266 United States of America
(740) Công ty Tư vấn đầu tư và chuyển giao công nghệ (INVESTCONSULT)

(511) Nhóm 25: Quần áo; giày thể thao; khăn in hoa (trang phục); mũ dùng cho chơi bóng chày; áo choàng dùng đi tắm biển; quần áo tắm biển; thắt lưng (trang phục); yếm (trang phục); áo tắm hai mảnh; áo cộc tay có gắn biểu trưng tổ chức; ủng; nơ cài cổ; áo nịt ngực; mũ lưỡi trai; quần bằng da; yếm bằng vải; áo khoác; áo liền váy; cái che tai giữ ấm; đồ đi chân; găng tay (trang phục); áo sơ mi dùng khi chơi gôn; quần áo mặc trong ngày lễ Ha-lô-oen; mũ nón; dải băng buộc đầu (trang phục); đồ đội đầu (trang phục); hàng dệt kim (cụ thể là quần áo, đồ đi chân, đồ đội đầu); đồ mặc cho trẻ sơ sinh (quần áo, giầy dép, mũ

nón); áo jắc-két; quần áo bò; áo nịt len; khăn vuông trùm đầu; áo nịt dùng cho diễn viên múa hoặc vận động viên; nịt chân; găng tay hở ngón (trang phục); ca vát; áo ngủ dùng cho nam giới; áo ngủ dùng cho nữ giới; áo khoác mặc ngoài; bộ quần áo pijama; quần dài; quần nịt của phụ nữ; áo cộc tay; áo pon sô; quần áo mưa; áo choàng; dép săng-đan; khăn quàng cổ; áo sơ mi; giầy; váy ngắn; quần soóc; quần mặc hàng ngày; dép đi trong nhà; trang phục ngủ; tất ngắn; tất dài, áo len dài tay; quần dùng trong khi tập luyện; áo dùng trong khi tập luyện; quần áo bơi; áo sát nách; quần bó; áo phông; quần áo lót; áo gi lê; dải buộc cổ tay (trang phục); lưỡi trai (dùng làm mũ nón); dải đeo (quần; tất).

---

(210) **4-2012-09281**

(540)

GUARDIANS OF THE GALAXY

(220) 08.05.2012
(441) 25.07.2012
(731) MARVEL CHARACTERS INC. (US) 1600 Rosecrans Avenue Manhattan Beach, California 90266 United States of America
(740) Công ty Tư vấn đầu tư và chuyển giao công nghệ (INVESTCONSULT)

(511) Nhóm 28: Trò chơi và đồ chơi; trò chơi kỹ năng hành động; đồ chơi hình các nhân vật hành động và đồ đi kèm; các trò chơi trên tấm bảng; trò chơi bằng bài lá; đồ chơi đa năng dành cho trẻ em; bộ cầu lông; bóng bay; vợt bóng chày; bóng rổ; đồ chơi khi tắm; quả bóng chày; bóng chơi trên biển; túi đựng đỗ khô (đồ chơi); búp bê nhồi vỏ đỗ khô; các khối làm sẵn dùng để chơi trò chơi xây dựng; bóng dùng để chơi bô ling; bộ đồ chơi thổi bong bóng; găng tay hở ngón dành cho người bắt bóng; bộ đồ chơi cờ; mỹ phẩm đồ chơi của trẻ em; tất đựng quà dùng cho Nô-en; đồ trang hoàng cây thông Nô-en (trừ bánh kẹo và đồ chiếu sáng); bộ sưu tập các bức tượng nhỏ đồ chơi; đồ chơi di động được dùng cho xe nôi; đồ chơi trên xe nôi; đồ chơi tung hứng dạng đã; búp bê; quần áo của búp bê dưới dạng đồ chơi; đồ đi kèm với búp bê; bộ đồ chơi búp bê; đồ chơi hành động chạy bằng điện; thiết bị được bán dưới dạng bộ dùng cho chơi bài; bộ đồ chơi câu cá; bóng dùng cho chơi gôn; găng tay dùng cho chơi gôn; vật dẫn đường cho bóng gôn; trò chơi điện tử cầm tay; bóng để chơi khúc côn cầu; trò chơi có thể bơm phồng; trò chơi lắp hình; dây để chơi trò chơi nhảy dây; cái diều; trò chơi ảo thuật; hòn bi đồ chơi; trò chơi có thao tác bằng tay, đồ chơi ngành cơ khí; đồ chơi hộp âm nhạc; đồ chơi âm nhạc; trò chơi trong phòng không dùng với máy thu hình; vật kỷ niệm buổi tiệc gồm những đồ chơi nhỏ; trò chơi trong bữa tiệc; bài lá; đồ chơi làm bằng vải lông; bóng để tập đấm; con rối; patanh; quả bóng cao sũ, ván trượt; quả cầu tuyết; bóng đá; con quay; đồ chơi bóp vào phát ra tiếng kêu; đồ chơi nhồi bông; bàn chơi bóng bàn; trò chơi có mục tiêu; gấu nhồi bông; bóng tennis; hình các nhân vật hành động (đồ chơi); bộ xẻng và xô đồ chơi; đồ chơi di động được; xe đồ chơi; đồ chơi xe đẩy của trẻ con; ô tô đồ chơi; bộ đồ chơi thủ công theo mô hình; hình các nhân vật đồ chơi; ngân hàng đồ chơi (đồ chơi); xe tải đồ chơi; đồng hồ đồ chơi; súng phun nước (đồ chơi trẻ em); đồ chơi lên dây cót; cái yô yô (đồ chơi trẻ em); máy bay đồ chơi; xe lửa đồ chơi, bột nặn (đồ chơi), đồ chơi xây dựng, xe đồ chơi các loại (ngồi lên được), xe đẩy (đồ chơi), xe kéo (đồ chơi), đồ chơi xếp chống, đồ nội thất đồ chơi, mặt nạ đồ chơi, vũ khí đồ chơi, trò chơi nhập vai; trò chơi viđiô vận hành bằng tiền xu, trò chơi điện tử; trò chơi bắn bóng (pinball), bể bơi bơm hơi (đồ chơi); ống bơm hơi dùng cho giải trí dưới nước, trò chơi trượt nước, bảo vệ khuỷu tay dùng trong thể thao, bảo vệ đầu gối cho dùng trong thể thao, xe trượt tuyết sử dụng cho mục đích giải trí, vây lướt sóng, vây bơi, ván lướt sóng, ván bơi dùng cho việc giải trí; trò chơi pinatas (bên trong đựng bánh kẹo, đồ chơi nhỏ, và người chơi đập vỡ để lấy đồ bên trong).

---

(210) **4-2012-09283**

(540)

GUARDIANS OF THE GALAXY

(220) 08.05.2012
(441) 25.07.2012
(731) MARVEL CHARACTERS INC. (US) 1600 Rosecrans Avenue Manhattan Beach, California 90266 United States of America
(740) Công ty Tư vấn đầu tư và chuyển giao công nghệ (INVESTCONSULT)

(511) Nhóm 32: Bia; nước khoáng, nước ga; xi-rô; nước uống; nước uống tăng lực không dùng cho mục đích y tế; nước uống có hương vị; nước ép hoa quả (không có cồn); đồ uống có hương vị hoa quả không chứa cồn; bột pha chế nước hoa quả; nước chanh; đồ uống pha trộn không có cồn; đồ uống không có cồn, cụ thể là: đồ uống có ga; đồ uống không chứa cồn có trộn nước hoa quả; đồ uống hỗn hợp không có cồn; nước xô-đa; đồ uống trong thể thao không có cồn; xirô để làm nước ngọt; nước suối (đồ uống); nước ép rau quả (không có cồn).

---

(210) **4-2012-09284**

(540)

GUARDIANS OF THE GALAXY

(220) 08.05.2012
(441) 25.07.2012
(731) MARVEL CHARACTERS INC. (US) 1600 Rosecrans Avenue Manhattan Beach, California 90266 United States of America
(740) Công ty Tư vấn đầu tư và chuyển giao công nghệ (INVESTCONSULT)

(511) Nhóm 41: Dịch vụ vui chơi giải trí, cụ thể là sản xuất, phân phối và cho thuê các bộ phim điện ảnh; sản xuất và phân phối các chương trình truyền hình và truyền thanh; sản xuất và cho thuê các bản ghi âm và ghi hình; dịch vụ giải trí, cụ thể là, sản xuất đa phương tiện các chương trình giải trí và chương trình tương tác để phân phối thông qua các phương tiện truyền hình, cáp, vệ tinh, các phương tiện âm thanh và ghi hình, đầu máy, đĩa máy tính và các phương tiện kỹ thuật số; dịch vụ giải trí, cụ thể là, sản xuất đa phương tiện các chương trình giải trí liên tục, chương trình tin tức, và chương trình thông tin sự kiện thời sự, tất cả được truyền qua mạng thông tin liên lạc và mạng máy tính; thông tin giải trí; dịch vụ giải trí liên quan đến việc cung cấp các chương trình liên tục có nội dung là phim hoạt hình, cuộc phiêu lưu mạo hiểm hành động thực truyền qua các thiết bị truyền thông không dây cụ thể là điện thoại, máy tính xách tay, máy tính để bàn, và các thiết bị cầm tay không dây; dịch vụ giải trí trong lĩnh vực phim và truyền hình, cụ thể là sáng tạo và sản xuất các hình ảnh các hình ảnh được tạo ra bằng máy vi tính dùng cho phim điện ảnh, phim hoạt hình, viđêô, viđêô hoạt hình, chương trình truyền hình; dịch vụ sản xuất phim hoạt hình; cung cấp dịch vụ hoạt hình sử dụng hiệu ứng nghe nhìn đặc biệt cho phim điện ảnh và truyền hình dùng cho phim, viđêô và truyền hình; dịch vụ giải trí, cụ thể là sản xuất hàng loạt chương trình truyền hình liên tục có nội dung là phim hoạt hình và cuộc phiêu lưu mạo hiểm hành động thực; dịch vụ giải trí cụ thể là, phát sóng các bộ phim hành động thực và hoạt hình và băng viđêô trên truyền hình; dịch vụ rạp chiếu phim, cụ thể trình chiếu phim và băng viđêô trong rạp; dịch vụ giải trí, cụ thể là các buổi trình diễn trực tiếp trong rạp có các nhân vật mặc trang phục; cung cấp phần mềm trò chơi trên máy vi tính tương tác trực tuyến không tải được về qua mạng điện tử mà có thể được người sử dụng mạng truy cập trong toàn bộ mạng; cung cấp trò chơi máy tính trực tuyến; cung cấp

các trang web trong lĩnh vực giải trí mà chứa các thông tin giải trí liên quan đến sách có tranh truyện, phim điện ảnh, chương trình truyền hình hoạt hình và trò chơi viđêô; cung cấp tin tức và thông tin trong lĩnh vực giải trí liên quan đến sách có tranh truyện; phim điện ảnh, chương trình truyền hình hoạt hình và các trò chơi viđêô qua một mạng điện tử; dịch vụ công viên giải trí và công viên giải trí theo chủ đề; dịch vụ giáo dục và giải trí được cung cấp cho hoặc liên quan đến công viên theo chủ đề; các buổi trình diễn sân khấu trực tiếp; trình chiếu các buổi biểu diễn trực tiếp; sản xuất chương trình nhà hát; dịch vụ giải trí và dịch vụ giáo dục, cụ thể là phát triển, sắp xếp và thực hiện các cuộc hội thảo và chương trình về giáo dục trong lĩnh vực sách có tranh truyện.

---

(210) **4-2012-09285**

(540)

(220) 09.05.2012
(441) 25.07.2012
(531) 26.4.3; 25.5.1; 26.4.9; 26.4.7
(591) Vàng, cam, đỏ, xanh, đen
(731) CÔNG TY TNHH THƯƠNG MẠI VÀ ĐẦU TƯ GIA PHÚ (VN)
Số 61, hẻm 72/73/40, phố Quan Nhân, phường Nhân Chính, quận Thanh Xuân, thành phố Hà Nội

(511) Nhóm 21: Dụng cụ nhà bếp không dùng điện: nồi; chảo; ấm.

---

(210) **4-2012-09286**

(540)

(220) 09.05.2012
(441) 25.07.2012
(531) 26.4.3; 26.4.7
(591) Vàng, cam, đỏ
(731) CÔNG TY TNHH THƯƠNG MẠI VÀ ĐẦU TƯ GIA PHÚ (VN)
Số 61, hẻm 72/73/40, phố Quan Nhân, phường Nhân Chính, quận Thanh Xuân, thành phố Hà Nội

(511) Nhóm 21: Dụng cụ nhà bếp không dùng điện: nồi; chảo; ấm.

---

(210) **4-2012-09287**

(540)

(220) 09.05.2012
(441) 25.07.2012
(531) 26.1.2; 1.15.3
(591) Xanh dương, đỏ, trắng
(731) CÔNG TY TRÁCH NHIỆM HỮU HẠN SẢN XUẤT THƯƠNG MẠI NÔNG VIỆT (VN)
32/3 Tây Hòa, Phước Long A, quận 9, thành phố Hồ Chí Minh

(511) Nhóm 01: Phân bón dùng cho nông nghiệp.

---

(210) **4-2012-09288**

(540)

Coloneum

(220) 09.05.2012
(441) 25.07.2012

(731) CÔNG TY CỔ PHẦN ĐẦU TƯ VÀ THƯƠNG MẠI IAP (VN)
11C7, khu đô thị Đại Kim- Định Công, Đại Kim, quận Hoàng Mai, thành phố Hà Nội

(511) Nhóm 05: Dược phẩm, thực phẩm chức năng dùng cho mục đích y tế.

---

(210) **4-2012-09289**

(540)

Hemzilily

(220) 09.05.2012
(441) 25.07.2012

(731) CÔNG TY CỔ PHẦN ĐẦU TƯ VÀ THƯƠNG MẠI IAP (VN)
11C7, khu đô thị Đại Kim- Định Công, Đại Kim, quận Hoàng Mai, thành phố Hà Nội

(511) Nhóm 05: Dược phẩm, thực phẩm chức năng dùng cho mục đích y tế.

---

(210) **4-2012-09290**

(540)

Euroconstip

(220) 09.05.2012
(441) 25.07.2012

(731) CÔNG TY CỔ PHẦN ĐẦU TƯ VÀ THƯƠNG MẠI IAP (VN)
11C7, khu đô thị Đại Kim- Định Công, Đại Kim, quận Hoàng Mai, thành phố Hà Nội

(511) Nhóm 05: Dược phẩm, thực phẩm chức năng dùng cho mục đích y tế.

---

(210) **4-2012-09291**

(540)

Jointeum

(220) 09.05.2012
(441) 25.07.2012

(731) CÔNG TY CỔ PHẦN ĐẦU TƯ VÀ THƯƠNG MẠI IAP (VN)
11C7, khu đô thị Đại Kim- Định Công, Đại Kim, quận Hoàng Mai, thành phố Hà Nội

(511) Nhóm 05: Dược phẩm, thực phẩm chức năng dùng cho mục đích y tế.

---

(210) **4-2012-09292**

(540)

Stomeum

(220) 09.05.2012
(441) 25.07.2012
(731) CÔNG TY CỔ PHẦN ĐẦU TƯ VÀ THƯƠNG MẠI IAP (VN)
11C7, khu đô thị Đại Kim- Định Công, Đại Kim, quận Hoàng Mai, thành phố Hà Nội

(511) Nhóm 05: Dược phẩm, thực phẩm chức năng dùng cho mục đích y tế.

---

(210) **4-2012-09293**

(540)

Eurosilygin

(220) 09.05.2012
(441) 25.07.2012
(731) CÔNG TY CỔ PHẦN ĐẦU TƯ VÀ THƯƠNG MẠI IAP (VN)
11C7, khu đô thị Đại Kim- Định Công, Đại Kim, quận Hoàng Mai, thành phố Hà Nội

(511) Nhóm 05: Dược phẩm, thực phẩm chức năng dùng cho mục đích y tế.

---

(210) **4-2012-09294**

(540)

Eumecough

(220) 09.05.2012
(441) 25.07.2012
(731) CÔNG TY CỔ PHẦN ĐẦU TƯ VÀ THƯƠNG MẠI IAP (VN)
11C7, khu đô thị Đại Kim- Định Công, Đại Kim, quận Hoàng Mai, thành phố Hà Nội

(511) Nhóm 05: Dược phẩm, thực phẩm chức năng dùng cho mục đích y tế.

---

(210) **4-2012-09295**

(540)

GOATGROW

(220) 09.05.2012
(441) 25.07.2012
(731) LÊ VĂN KÝ (VN)
Phòng 208 E2, Thanh Xuân Bắc, quận Thanh Xuân, thành phố Hà Nội

(511) Nhóm 05: Dược phẩm, thực phẩm chức năng dùng cho mục đích y tế.

Nhóm 29: Sữa.

Nhóm 30: Bột dinh dưỡng làm từ ngũ cốc, mì ăn liền, gia vị, nước sốt, cà phê, hạt tiêu (gia vị).

Nhóm 35: Dịch vụ buôn bán: đồ chơi, đồ dệt may, đồ nội thất, mỹ phẩm, đồ lưu niệm, đồ dùng học tập, thiết bị giáo dục, sách báo, tạp trí, văn hóa phẩm, thiết bị điện lạnh, thiết bị điện gia dụng lương thực thực phẩm.

---

(210) **4-2012-09296**

(540) EUROFIT

(220) 09.05.2012
(441) 25.07.2012
(731) LÊ VĂN KÝ (VN)
Phòng 208 E2, Thanh Xuân Bắc, quận Thanh Xuân, thành phố Hà Nội

(511) Nhóm 30: Bột dinh dưỡng làm từ ngũ cốc, mì ăn liền, gia vị, nước sốt, cà phê, hạt tiêu (gia vị).

Nhóm 35: Dịch vụ buôn bán: đồ chơi, đồ dệt may, đồ nội thất, mỹ phẩm, đồ lưu niệm, đồ dùng học tập, thiết bị giáo dục, sách báo, tạp trí, văn hóa phẩm, thiết bị điện lạnh, thiết bị điện gia dụng lương thực, thực phẩm.

---

(210) **4-2012-09297**

(540)

(220) 09.05.2012
(441) 25.07.2012
(531) 1.3.1; A5.3.15; A3.7.24; 2.9.14; A2.9.15; 3.7.11
(591) Đỏ, xanh, vàng, nâu, trắng, tím
(731) PHẠM VĂN KHANG (VN)
Xã Kiến Quốc, huyện Ninh Giang, tỉnh Hải Dương

(511) Nhóm 11: Bộ thu năng lượng mặt trời [sưởi ấm, đốt nóng]; thiết bị thu hồi nhiệt; bình nước nóng cho nhà tắm; thiết bị làm nước nóng; bộ đồ cho bồn tắm.

---

(210) **4-2012-09298**

(540)

(220) 09.05.2012
(441) 25.07.2012
(531) 5.7.1; 26.13.25; 26.1.2; A26.11.12
(591) Nâu, đen
(731) PHẠM VĂN KHOA (VN)
237B Văn Chương, quận Đống Đa, thành phố Hà Nội

(511) Nhóm 30: Cà phê rang xay.

---

(210) **4-2012-09299**

(540) ERACARE

(220) 09.05.2012
(441) 25.07.2012
(731) ERACARE (M) SDN. BHD. (MY)
No. 27, Jalan Persiaran Industri, Bandar Sri Damansara, 52200 Kuala Lumpur, Malaysia
(740) Công ty TNHH Dịch vụ sở hữu trí tuệ ALPHA (ALPHA PLUS CO.,LTD.)

(511) Nhóm 10: Ghế mát xa; thiết bị xoa bóp (chạy điện hoặc không chạy điện); thiết bị rung xoa bóp; máy mát xa chân; máy mát xa cơ thể; giường được thiết kế chuyên dùng cho mục đích y tế.

Nhóm 28: Xe đạp đặt cố định để tập luyện thể dục; máy tập chạy bộ dùng để luyện tập thể chất; thiết bị tập thể dục; thiết bị rèn luyện hình thể; máy luyện tập thể chất (không dùng cho mục đích y tế); máy chèo thuyền để luyện tập thể chất (không dùng cho mục đích y tế).

---

(210) **4-2012-09300**

(540)

(220) 09.05.2012
(441) 25.07.2012
(531) 10.3.7; 26.2.7; 1.3.1; 3.7.17
(591) Đỏ, xanh dương
(731) CÔNG TY TNHH XUẤT NHẬP KHẨU PHỤNG NAM (VN)
382 - 384 Lê Quang Định, phường 11, quận Bình Thạnh, thành phố Hồ Chí Minh

(511) Nhóm 11: Đèn chiếu sáng.

---

(210) **4-2012-09301**

(540)

(220) 09.05.2012
(441) 25.07.2012
(531) A5.3.15; 26.1.1; 25.5.25; 5.3.20; A5.1.16
(591) Xanh non, xanh đậm, vàng
(731) SỞ KHOA HỌC VÀ CÔNG NGHỆ TỈNH YÊN BÁI (VN)
27, đường Đinh Tiên Hoàng, phường Đồng Tâm, thành phố Yên Bái, tỉnh Yên Bái

(511) Nhóm 30: Chè (trà).

---

(210) **4-2012-09302**

(540)

(220) 09.05.2012
(441) 25.07.2012
(531) A14.5.2
(731) YU-SHEN LIN (TW)
No. 25-1, Shuijing Ln., Shetou Twonship Changhua County, Taiwan
(740) Công ty TNHH một thành viên Sở hữu trí tuệ VCCI (VCCI-IP CO.,LTD)

(511) Nhóm 06: Khóa bằng kim loại (ngoài loại khóa điện); khóa cửa bằng kim loại dùng cho khung kính trượt (ngoài loại khóa điện); khóa móc (khóa bấm) bằng kim loại (ngoài loại khóa điện); khóa hình trụ bằng kim loại (ngoài loại khóa điện); khóa bằng kim loại dùng cho xích (ngoài loại khóa điện).

---

(210) **4-2012-09303**

(540)

(220) 09.05.2012
(441) 25.07.2012
(531) A26.11.12; 26.1.2; 25.5.25
(591) Xanh dương, xanh da trời, cam, trắng
(731) CÔNG TY TNHH MỘT THÀNH VIÊN MORA (VN)
Thôn Bái Hạ, xã Nghĩa An, huyện Nam Trực, tỉnh Nam Định

(511) Nhóm 11: Bộ vòi sen dùng trong nhà tắm; chậu rửa mặt dùng trong nhà tắm, bệ xí dùng trong nhà vệ sinh, thiết bị sấy khô tay dùng trong nhà vệ sinh, bồn tắm dùng trong nhà; bình nóng lạnh dùng trong nhà tắm.

---

(210) **4-2012-09306**

(540)

(220) 09.05.2012
(441) 25.07.2012
(591) Trắng, xanh lá cây
(731) CÔNG TY CỔ PHẦN THỂ THAO VIỆT NAM (VN)
63 Lê Hồng Phong, quận Ba Đình, thành phố Hà Nội

(511) Nhóm 28: Trò chơi đồ chơi, dụng cụ thể thao không xếp trong các nhóm khác: bóng cho các trò chơi; đồ bóng đá; đệm lót để bảo vệ (bộ phận của trang phục đặc biệt cho các môn thể thao); vật dụng bảo vệ ống chân, khuỷu tay (phụ kiện thể thao).

---

(210) **4-2012-09308**

(540)

(220) 09.05.2012
(441) 25.07.2012
(531) A25.7.21; 26.1.1; 3.9.18; 1.7.6
(591) Đen, trắng, vàng, xanh dương, cam
(731) TRẦN ĐÌNH TẠO (VN)
60/6 Tân Thuận Tây, tổ 6, khu phố 1, phường Tân Thuận Tây, quận 7, thành phố Hồ Chí Minh
(740) Công ty cổ phần Sở hữu trí tuệ BROSS và Cộng sự (BROSS & PARTNERS., JSC)

(511) Nhóm 43: Dịch vụ nhà hàng ăn uống; dịch vụ nhà hàng chuyên phục vụ món ăn từ ốc.

---

(210) **4-2012-09309**

(540)

(220) 09.05.2012
(441) 25.07.2012
(531) 26.1.2; A25.7.21; 26.3.1; 26.11.3
(731) CÔNG TY TNHH THƯƠNG MẠI SẢN XUẤT GIÀY TƯỜNG LÂM (VN)
A6/9B hương lộ 80, ấp 1, xã Vĩnh Lộc A, huyện Bình Chánh, thành phố Hồ Chí Minh

(511) Nhóm 25: Giầy, dép.

---

(210) **4-2012-09310**

(540)

(220) 09.05.2012
(441) 25.07.2012
(531) A26.11.12; 26.1.2; 26.1.4
(731) NSE PRODUCTS, INC. (US)
75 West Center Street, Provo, Utah 84601, USA
(740) Văn phòng luật sư Phạm và Liên danh (PHAM & ASSOCIATES)

(511) Nhóm 03: Mỹ phẩm.

Nhóm 05: Chất bổ sung cho chế độ ăn kiêng dùng trong ngành y.

---

(210) **4-2012-09311**

(540)

LISTERINE ULTRACLEAN

(220) 09.05.2012
(441) 25.07.2012
(731) JOHNSON & JOHNSON (US)
One Johnson & Johnson Plaza, New Brunswick, New Jersey, 08933, U.S.A.
(740) Văn phòng luật sư Phạm và Liên danh (PHAM & ASSOCIATES)

(511) Nhóm 03: Nước súc miệng không chứa thuốc.

Nhóm 05: Nước súc miệng có chứa thuốc, nước súc miệng có chứa florua.

---

(210) **4-2012-09312**

(540)

FANYBABY

(220) 09.05.2012
(441) 25.07.2012
(731) NGUYỄN TRÍ DŨNG (VN)
242/71 Nguyễn Thiện Thuật, phường 3, quận 3, thành phố Hồ Chí Minh

(511) Nhóm 25: Quần áo, giầy dép, mũ nón.

---

(210) **4-2012-09313**

(540)

FANY

(220) 09.05.2012
(441) 25.07.2012
(731) NGUYỄN TRÍ DŨNG (VN)
242/71 Nguyễn Thiện Thuật, phường 3, quận 3, thành phố Hồ Chí Minh

(511) Nhóm 25: Quần áo, giầy dép, mũ nón.

---

(210) **4-2012-09314**

(540)

FANIBABY

(220) 09.05.2012
(441) 25.07.2012
(731) NGUYỄN TRÍ DŨNG (VN)
242/71 Nguyễn Thiện Thuật, phường 3, quận 3, thành phố Hồ Chí Minh

(511) Nhóm 25: Quần áo, giầy dép, mũ nón.

---

(210) **4-2012-09315**

(540) FANI

(220) 09.05.2012
(441) 25.07.2012
(731) NGUYỄN TRÍ DŨNG (VN)
242/71 Nguyễn Thiện Thuật, phường 3, quận 3, thành phố Hồ Chí Minh

(511) Nhóm 25: Quần áo, giầy dép, mũ nón.

---

(210) **4-2012-09316**

(540) FANYkid's

(220) 09.05.2012
(441) 25.07.2012
(731) NGUYỄN TRÍ DŨNG (VN)
242/71 Nguyễn Thiện Thuật, phường 3, quận 3, thành phố Hồ Chí Minh

(511) Nhóm 25: Quần áo, giầy dép, mũ nón.

---

(210) **4-2012-09317**

(540) FANIkid's

(220) 09.05.2012
(441) 25.07.2012
(731) NGUYỄN TRÍ DŨNG (VN)
242/71 Nguyễn Thiện Thuật, phường 3, quận 3, thành phố Hồ Chí Minh

(511) Nhóm 25: Quần áo, giầy dép, mũ nón.

---

(210) **4-2012-09318**

(540) TRÁT CẦU

(220) 09.05.2012
(441) 25.07.2012
(531) 26.1.2
(591) Trắng, xanh
(731) TRẦN VĂN VINH (VN)
Số nhà 22 đường Trần Xuân Soạn, phường Ngô Thì Nhậm, quận Hai Bà Trưng, thành phố Hà Nội

(511) Nhóm 20: Gối, đệm bằng bông không dùng trong ngành y.

---

(210) **4-2012-09319**

(540) FASHION Mobi.com

(220) 09.05.2012
(441) 25.07.2012
(531) 2.9.14; A2.9.15; A26.11.12; A16.1.5
(591) Đen, vàng, bạc
(731) CÔNG TY TNHH THƯƠNG MẠI VƯỢNG VINH (VN)
343/99K Nguyễn Trọng Tuyển, phường 1, quận Tân Bình, thành phố Hồ Chí Minh

(511) Nhóm 35: Mua bán: điện thoại, máy tính, phụ kiện điện thoại, phụ kiện máy tính, linh kiện điện thoại, linh kiện máy tính.

---

(210) **4-2012-09320**

(540)

(220) 09.05.2012
(441) 25.07.2012
(531) 1.15.21; 26.4.2; 26.1.2
(591) Xanh lá cây, trắng, đen
(731) CÔNG TY CỔ PHẦN TRUYỀN THÔNG VƯỢNG VINH XANH (VN)
66/13 Phạm Ngọc Thạch, phường 6, quận 3, thành phố Hồ Chí Minh

(511) Nhóm 35: Mua bán: điện thoại, máy tính, phụ kiện điện thoại, phụ kiện máy tính, linh kiện điện thoại, linh kiện máy tính.

---

(210) **4-2012-09321**

(540)

(220) 09.05.2012
(441) 25.07.2012
(531) A17.2.2; 26.2.7
(591) Đỏ, trắng
(731) CÔNG TY TNHH CƠ ĐIỆN MINH KHOA (VN)
248 Độc Lập, phường Tân Thành, quận Tân Phú, thành phố Hồ Chí Minh

(511) Nhóm 11: Bếp điện từ.

---

(210) **4-2012-09326**

(540)

(220) 09.05.2012
(441) 25.07.2012
(531) A5.3.13; A5.3.15; A5.7.23; 5.7.21
(591) Hồng, đen
(731) DOANH NGHIỆP TƯ NHÂN THẢO LAN (VN)
52 Nguyễn Văn Trị, phường Thanh Bình, thành phố Biên Hòa, tỉnh Đồng Nai

(511) Nhóm 30: Thực phẩm ăn nhanh trên cơ sở gạo.

---

(210) **4-2012-09327**

(540)

(220) 09.05.2012
(441) 25.07.2012
(531) 25.1.25; A5.5.20; 2.3.1; A2.3.24
(591) Đen, trắng, vàng, đỏ, xanh rêu, xanh lá cây
(731) CÔNG TY TNHH SẢN XUẤT VÀ THƯƠNG MẠI TỔNG HỢP VIỆT MY (VN)
101/35 Gò Dầu, phường Tân Quý, quận Tân Phú, thành phố Hồ Chí Minh
(740) Văn phòng luật sư Phạm và Liên danh (PHAM & ASSOCIATES)

(511) Nhóm 03: Mỹ phẩm; dầu gội đầu; sữa tắm; sữa rửa mặt; nước hoa; chất khử mùi dùng cho cá nhân.

---

(210) **4-2012-09328**

(540)

(220) 09.05.2012
(441) 25.07.2012
(531) 25.1.25; A5.5.20; A25.1.10; 2.3.1
(591) Đen, trắng, vàng, đỏ, xanh rêu, xanh lá cây
(731) CÔNG TY TNHH SẢN XUẤT VÀ THƯƠNG MẠI TỔNG HỢP VIỆT MY (VN)
101/35 Gò Dầu, phường Tân Quý, quận Tân Phú, thành phố Hồ Chí Minh
(740) Văn phòng luật sư Phạm và Liên danh (PHAM & ASSOCIATES)

(511) Nhóm 03: Mỹ phẩm; dầu gội đầu; sữa tắm; sữa rửa mặt; nước hoa; chất khử mùi dùng cho cá nhân.

---

(210) **4-2012-09329**

(540)

(220) 09.05.2012
(441) 25.07.2012
(531) 3.7.6; 26.1.2
(591) đen, trắng, xám
(731) CÔNG TY TNHH SẢN XUẤT THƯƠNG MẠI MINH TOÀN (VN)
172 Lý Thánh Tông, phường Hiệp Tân, quận Tân Phú, thành phố Hồ Chí Minh

(511) Nhóm 08: Dụng cụ để mài; đĩa mài bằng đá nhám; bánh mài để mài sắc nhọn; dụng cụ cầm tay, thao tác thủ công.

---

(210) **4-2012-09330**

(540)

(220) 09.05.2012
(441) 25.07.2012
(531) 3.1.1; 26.3.23
(731) CÔNG TY TNHH SẢN XUẤT THƯƠNG MẠI MINH TOÀN (VN)
172 Lý Thánh Tông, phường Hiệp Tân, quận Tân Phú, thành phố Hồ Chí Minh

(511) Nhóm 08: Dụng cụ để mài; đĩa mài bằng đá nhám; bánh mài để mài sắc nhọn; dụng cụ cầm tay.

---

(210) **4-2012-09332**

(540) Bánh Đậu Xanh
PHỐ HỘI

(220) 09.05.2012
(441) 25.07.2012

(731) NGUYỄN VĂN SANG (VN)
Số 75 Ung Văn Khiêm, phường Mỹ An, quận Ngũ Hành Sơn, thành phố Đà Nẵng

(511) Nhóm 30: Sản phẩm làm từ bột ngũ cốc cụ thể là bánh.

---

(210) **4-2012-09333**

(540) NGA
Nhà thuốc

(220) 09.05.2012
(441) 25.07.2012

(731) NGUYỄN QUỐC CƯỜNG (VN)
235 phố Thúy Lĩnh, phường Lĩnh Nam, quận Hoàng Mai, thành phố Hà Nội

(511) Nhóm 05: Thuốc dùng cho người; dược phẩm dùng cho người; chế phẩm dược; dược phẩm.

---

(210) **4-2012-09334**

(540) TRÀ KÝ

(220) 09.05.2012
(441) 25.07.2012

(731) QUAN TÚ LAN (VN)
Số 40, đường Phái Vệ, phường Đông Kinh, thành phố Lạng Sơn, tỉnh Lạng Sơn

(511) Nhóm 33: Rượu gạo; đồ uống có cồn (trừ bia); tinh dầu alcolic; đồ uống được chưng cất; rượu mạnh, rượu etylic, rượu cồn.

Nhóm 43: Dịch vụ cung cấp thức ăn đồ uống do nhà hàng thực hiện không bao gồm chè (trà) các loại, quán rượu nhỏ.

---

(210) **4-2012-09335**

(540)

(220) 09.05.2012
(441) 25.07.2012
(531) 2.5.21; 26.3.2; 26.1.2; 2.5.3
(731) VŨ THỊ MAI (VN)
Thôn Quảng Hợp, xã Quảng Thành, huyện Hải Hà, tỉnh Quảng Ninh

(511) Nhóm 28: Trò chơi, đồ chơi.

---

(210) **4-2012-09336**

(540)

P/S 8 EXPERT ACTIONS

(220) 09.05.2012
(441) 25.07.2012

(731) UNILEVER N.V. (NL)
Weena 455, 3013 AL Rotterdam, The Netherlands

(740) Công ty TNHH Sở hữu trí tuệ Tầm Nhìn Mới (FRESHVIEW CO.,LTD.)

(511) Nhóm 03: Kem đánh răng; nước súc miệng không chứa dược chất; chế phẩm dùng để đánh bóng răng [không chứa dược chất]; chế phẩm dạng bột dùng để đánh răng [không chứa dược chất].

---

(210) **4-2012-09337**

(540)

(220) 09.05.2012
(441) 25.07.2012
(531) 4.3.20; 5.7.1; A11.3.4; 25.1.6; A26.11.12; A8.1.10; A8.1.14
(591) Đỏ, trắng, vàng, xanh lá cây, nâu, đen, xám
(731) CÔNG TY DẦU ĂN GOLDEN HOPE - NHÀ BÈ (VN)
Đường Gò Ô Môi, phường Phú Thuận, quận 7, thành phố Hồ Chí Minh
(740) Công ty TNHH Sở hữu trí tuệ Thảo Thọ Quyến (INVENCO)

(511) Nhóm 29: Dầu ăn.

---

(210) **4-2012-09338**

(540)

ITACARE

(220) 09.05.2012
(441) 25.07.2012

(731) CÔNG TY TNHH MỘT THÀNH VIÊN DƯỢC PHẨM THÀNH Ý (VN)
220/158/30 Lê Văn Sỹ, phường 14, quận 3, thành phố Hồ Chí Minh

(740) Công ty TNHH Sở hữu trí tuệ Thảo Thọ Quyến (INVENCO)

(511) Nhóm 03: Mỹ phẩm; dầu gội đầu; nước hoa; xà phòng; nước lau sàn nhà; nước rửa chén.

Nhóm 05: Dược phẩm; thực phẩm chức năng.

Nhóm 10: Dụng cụ dùng để vệ sinh cho phụ nữ (dụng cụ y tế).

---

(210) **4-2012-09339**

(540)

(220) 09.05.2012
(441) 25.07.2012
(531) A26.11.7; 26.11.3; A26.11.9; 26.3.23
(731) CÔNG TY TNHH SẢN XUẤT & THƯƠNG MẠI PHAN LÊ (VN)
Lô 77, khu dân cư Thanh Vinh, phường Hoà Khánh Bắc, quận Liên Chiểu, thành phố Đà Nẵng

(511) Nhóm 06: Cửa bằng kim loại (cụ thể: cửa cuốn, cửa kéo); vật liệu xây dựng bằng kim loại.

Nhóm 35: Buôn bán cửa bằng kim loại (cụ thể: cửa cuốn, cửa kéo); buôn bán vật liệu xây dựng bằng kim loại; buôn bán bình lưu điện dùng trong cửa cuốn, cửa kéo; buôn bán mô tơ dùng trong cửa cuốn cửa kéo.

---

(210) **4-2012-09340**

(540)

ROBODOOR
"vệ sỹ trung thành"

(220) 09.05.2012
(441) 25.07.2012
(731) CÔNG TY TNHH SẢN XUẤT VÀ THƯƠNG MẠI PHAN LÊ (VN)
Lô 77, khu dân cư Thanh Vinh, phường Hoà Khánh Bắc, quận Liên Chiểu, thành phố Đà Nẵng

(511) Nhóm 06: Cửa bằng kim loại (cụ thể: cửa cuốn, cửa kéo); vật liệu xây dựng bằng kim loại;

Nhóm 35: Buôn bán cửa bằng kim loại (cụ thể: cửa cuốn, cửa kéo); buôn bán vật liệu xây dựng bằng kim loại; buôn bán bình lưu điện dùng trong cửa cuốn, cửa kéo; buôn bán mô tơ dùng trong cửa cuốn cửa kéo.

---

(210) **4-2012-09341**

(540)

(220) 09.05.2012
(441) 25.07.2012
(531) A5.5.21; 5.5.4; A17.2.6; 2.3.5
(731) CÔNG TY TNHH HOÁ MỸ PHẨM XUÂN LAN 727 (VN)
369 Xô Viết Nghệ Tĩnh, phường 24, quận Bình Thạnh, thành phố Hồ Chí Minh
(740) Trung tâm Tư vấn phát triển thương hiệu và chất lượng (CBQ)

(511) Nhóm 03: Mỹ phẩm.

---

(210) **4-2012-09342**

(540)

THIỆN MỸ PHU NHÂN
PERFECT MOP
善美夫人

(220) 09.05.2012
(441) 25.07.2012

(731) CÔNG TY TNHH SẢN XUẤT THƯƠNG MẠI XUẤT NHẬP KHẨU NHỰA TÂN THÀNH THÔNG (VN)
245/144 Lãnh Binh Thăng, phường 12, quận 11, thành phố Hồ Chí Minh

(740) Trung tâm Tư vấn phát triển thương hiệu và chất lượng (CBQ)

(511) Nhóm 21: Dụng cụ để lau nhà: thùng giặt chổi lau (không dùng điện); chổi lau nhà; chổi nhựa sợi cước (dùng để quét); bàn chải giặt (bằng nhựa và sợi cước); cái hốt rác và thùng đựng rác (bằng nhựa).

---

(210) **4-2012-09343**

(540)

ACORN
CONSULTING investment solutions

(220) 09.05.2012
(441) 25.07.2012
(531) 26.11.1
(591) Đen, xanh lá cây
(731) CÔNG TY TNHH MỘT THÀNH VIÊN TƯ VẤN ACORN (VN)
21- 23 Nguyễn Thị Minh Khai, phường Bến Nghé, quận 1, thành phố Hồ Chí Minh

(511) Nhóm 35: Kế toán; kiểm toán, đánh giá công việc thương mại; tư vấn nghiệp vụ về thương mại; thông tin thương mại; chỉ dẫn thương mại; điều tra kinh doanh thương mại; tư vấn trong tổ chức và điều hành kinh doanh; hỗ trợ việc điều hành kinh doanh; nghiên cứu kinh doanh; quản lý thương mại về việc li-xăng sản phẩm và dịch vụ của người khác; nghiên cứu về thị trường; dịch vụ cung ứng [hỗ trợ kinh doanh]; quan hệ công chúng; nghiên cứu thương mại, xác lập bản khai thuế.

Nhóm 36: Hỗ trợ dịch vụ tài chính.

---

(210) **4-2012-09345**

(540)

Midan

(220) 09.05.2012
(441) 25.07.2012
(531) 26.11.1
(591) Trắng, vàng
(731) CÔNG TY TNHH MAY MI ĐAN (VN)
181/25 Bình Thới, phường 9, quận 11, thành phố Hồ Chí Minh

(511) Nhóm 25: Áo quần, giày dép, mũ nón.

Nhóm 35: Mua bán: quần áo, giày dép, mũ nón.

---

(210) **4-2012-09346**

(540)

PAVELKA

(220) 09.05.2012
(441) 25.07.2012
(731) CÔNG TY CỔ PHẦN THƯỢNG PHÁT BẮC ÂU (VN)
Số 4B ngõ 445, đường Nguyễn Khang, phường Yên Hoà, quận Cầu Giấy, thành phố Hà Nội
(740) Công ty TNHH Đại Tín và Liên Danh (DAITIN AND ASSOCIATES CO.,LTD)

(511) Nhóm 33: Rượu vốtca; rượu mạnh; rượu hoa quả; rượu uytky; rượu vang; đồ uống chứa cồn thuộc nhóm này (trừ bia).

---

(210) **4-2012-09348**

(540)

(220) 09.05.2012
(441) 25.07.2012
(531) 25.1.25; 5.3.20; 1.15.23; 25.5.25
(591) Đỏ, vàng cam, hồng, trắng
(731) CÔNG TY TNHH HO SAN (VN)
226A Âu Cơ, phường 10, quận Tân Bình, thành phố Hồ Chí Minh
(740) DNTN Dịch vụ thương mại và sở hữu công nghiệp Song Ngọc (I.P.T.S.)

(511) Nhóm 03: Mỹ phẩm.

---

(210) **4-2012-09349**

(540)

(220) 09.05.2012
(441) 25.07.2012
(531) 26.1.4; 26.1.1; 3.1.4; 3.1.16
(591) Vàng cam, đỏ, ghi xám, nâu, trắng, đen
(731) CÔNG TY TNHH SẢN XUẤT THƯƠNG MẠI DỊCH VỤ GIẢI TRÍ THỰC LỰC (VN)
57 Châu Văn Liêm, phường 14, quận 5, thành phố Hồ Chí Minh
(740) DNTN Dịch vụ thương mại và sở hữu công nghiệp Song Ngọc (I.P.T.S.)

(511) Nhóm 35: Mua bán hàng thời trang như: quần áo, vải, giày dép, nón mũ, tất vớ, ví bóp, dây thắt lưng, túi xách, đồ trang sức, đồng hồ, mua bán quà lưu niệm, hàng đan lát hàng thủ công mỹ nghệ, mua bán đồ điện gia dụng như đèn và bộ đèn điện, mua bán đồ ngũ kim, sơn, kính, mua bán hàng nông, lâm sản nguyên liệu và động vật sống, mua bán đồ uống, lương thực thực phẩm, thuốc lá, thuốc lào, mua bán vật liệu xây dựng, mua bán ô tô, xe máy và phụ tùng của chúng, mua bán máy móc ngành in, ngành sản xuất gỗ, dệt, may, da giày và thiết bị của chúng, mua bán nhiên liệu rắn, lỏng và khí, mua bán kim loại và quặng kim loại, mua bán cây trồng vật nuôi; quảng cáo thương mại với mục đích giới thiệu và tiêu thụ sản phẩm.

---

(210) **4-2012-09350**

(540)

GEL-APHOS

(220) 09.05.2012
(441) 25.07.2012
(731) CÔNG TY CỔ PHẦN DƯỢC PHẨM AGIMEXPHARM (VN)
Số 27 Nguyễn Thái Học, phường Mỹ Bình, thành phố Long Xuyên, tỉnh An Giang
(740) Công ty TNHH Sở hữu trí tuệ và Công nghệ Thủ đô (CAPITAL IP&T CO.,LTD.)

(511) Nhóm 05: Dược phẩm, thực phẩm dinh dưỡng dùng trong y tế.

---

(210) **4-2012-09351**

(540)

β-SOL

(220) 09.05.2012
(441) 25.07.2012
(531) A24.17.9
(731) CÔNG TY CỔ PHẦN DƯỢC PHẨM AGIMEXPHARM (VN)
Số 27 Nguyễn Thái Học, phường Mỹ Bình, thành phố Long Xuyên, tỉnh An Giang
(740) Công ty TNHH Sở hữu trí tuệ và Công nghệ Thủ đô (CAPITAL IP&T CO.,LTD.)

(511) Nhóm 05: Dược phẩm, thực phẩm dinh dưỡng dùng trong y tế.

---

(210) **4-2012-09352**

(540)

FANMYXAN

(220) 09.05.2012
(441) 25.07.2012
(731) CÔNG TY TRÁCH NHIỆM HỮU HẠN DƯỢC PHẨM MINH THÀNH (VN)
234 đường Chiến Thắng, Văn Quán, Văn Mỗ, quận Hà Đông, thành phố Hà Nội
(740) Công ty TNHH Sở hữu trí tuệ và Công nghệ Thủ đô (CAPITAL IP&T CO.,LTD.)

(511) Nhóm 05: Dược phẩm, thực phẩm dinh dưỡng dùng trong y tế.

---

(210) **4-2012-09353**

(540)

FNATBROMIN

(220) 09.05.2012
(441) 25.07.2012
(731) CÔNG TY TRÁCH NHIỆM HỮU HẠN DƯỢC PHẨM FRESH (VN)
Số 558, đường Quang Trung, phường La Khê, quận Hà Đông, thành phố Hà Nội
(740) Công ty TNHH Sở hữu trí tuệ và Công nghệ Thủ đô (CAPITAL IP&T CO.,LTD.)

(511) Nhóm 05: Dược phẩm, thực phẩm dinh dưỡng dùng trong y tế.

---

(210) **4-2012-09354**

(540)

(220) 09.05.2012
(441) 25.07.2012
(531) 1.15.15; A5.5.20; 26.1.1
(731) CÔNG TY TRÁCH NHIỆM HỮU HẠN DƯỢC PHẨM FRESH (VN)
Số 558, đường Quang Trung, phường La Khê, quận Hà Đông, thành phố Hà Nội
(740) Công ty TNHH Sở hữu trí tuệ và Công nghệ Thủ đô (CAPITAL IP&T CO.,LTD.)

(511) Nhóm 35: Buôn bán dược phẩm, dược chất, thuốc đông y, thực phẩm dinh dưỡng dùng trong y tế, thực phẩm chức năng, trang thiết bị y tế và dụng cụ y tế, dụng cụ tránh thai, que thử thai, bao cao su, bơm kim tiêm dùng một lần, dây truyền dịch, bông y tế, băng y tế, băng dán y tế, vật tư y tế tiêu hao như: vật tư y tế như: mỡ bôi y tế dùng cho điện tim điện não nội soi và siêu âm; điện cự dán y tế, đệm chống loét; giường hỗ trợ bệnh nhân liệt; mua bán mỹ phẩm, dầu gội đầu, kem dưỡng da, sữa rửa mặt, xà phòng, nước rửa chén; mua bán lương thực, thực phẩm, bánh, kẹo, gạo, bột ngũ cốc, chè, cà phê, cacao, sữa và các sản phẩm từ sữa, thịt, cá, gia cầm, trứng, nước giải khát, nước uống tinh khiết, bia, rượu.

---

(210) **4-2012-09355**

(540)

USFASTER

(220) 09.05.2012
(441) 25.07.2012
(731) CÔNG TY TRÁCH NHIỆM HỮU HẠN PHÚ NÔNG (VN)
ấp Qui Thạnh 1, xã Trung Kiên, huyện Thốt Nốt, thành phố Cần Thơ
(740) Công ty TNHH Sở hữu trí tuệ và Công nghệ Thủ đô (CAPITAL IP&T CO.,LTD.)

(511) Nhóm 01: Phân bón, phân bón vô cơ, phân bón tổng hợp, phân bón vi sinh hữu cơ, phân bón lá, các chất cải tạo đất và tăng chất bổ trợ cho đất.

---

(210) **4-2012-09356**

(540)

USFASTER

(220) 09.05.2012
(441) 25.07.2012
(731) CÔNG TY TRÁCH NHIỆM HỮU HẠN PHÚ NÔNG (VN)
ấp Qui Thạnh 1, xã Trung Kiên, huyện Thốt Nốt, thành phố Cần Thơ
(740) Công ty TNHH Sở hữu trí tuệ và Công nghệ Thủ đô (CAPITAL IP&T CO.,LTD.)

(511) Nhóm 05: Thuốc bảo vệ thực vật như: thuốc diệt cỏ, thuốc diệt trừ sâu bọ, thuốc diệt trừ rầy nâu, thuốc trừ dịch cho thực vật, thuốc trừ vi khuẩn gây hại cây trồng.

---

(210) **4-2012-09357**

(540)

USFASTER

(220) 09.05.2012
(441) 25.07.2012
(731) CÔNG TY TRÁCH NHIỆM HỮU HẠN PHÚ NÔNG (VN)
ấp Qui Thạnh 1, xã Trung Kiên, huyện Thốt Nốt, thành phố Cần Thơ
(740) Công ty TNHH Sở hữu trí tuệ và Công nghệ Thủ đô (CAPITAL IP&T CO.,LTD.)

(511) Nhóm 35: Bán buôn, bán lẻ các sản phẩm phân bón, các chất kích thích tăng trưởng cho cây trồng, máy và thiết bị sản xuất phân bón, công cụ máy nông nghiệp, giống con, giống cây trồng, thuốc bảo vệ thực vật, thuốc trừ sâu bệnh, bình phun thuốc trừ sâu.

---

(210) **4-2012-09358**

(540)

LUMINA

(220) 09.05.2012
(441) 25.07.2012
(731) CÔNG TY TRÁCH NHIỆM HỮU HẠN PHÚ NÔNG (VN)
ấp Qui Thạnh 1, xã Trung Kiên, huyện Thốt Nốt, thành phố Cần Thơ
(740) Công ty TNHH Sở hữu trí tuệ và Công nghệ Thủ đô (CAPITAL IP&T CO.,LTD.)

(511) Nhóm 01: Phân bón, phân bón vô cơ, phân bón tổng hợp, phân bón vi sinh hữu cơ, phân bón lá, các chất cải tạo đất và tăng chất bổ trợ cho đất.

---

(210) **4-2012-09359**

(540)

LUMINA

(220) 09.05.2012
(441) 25.07.2012
(731) CÔNG TY TRÁCH NHIỆM HỮU HẠN PHÚ NÔNG (VN)
ấp Qui Thạnh 1, xã Trung Kiên, huyện Thốt Nốt, thành phố Cần Thơ
(740) Công ty TNHH Sở hữu trí tuệ và Công nghệ Thủ đô (CAPITAL IP&T CO.,LTD.)

(511) Nhóm 05: Thuốc bảo vệ thực vật như: thuốc diệt cỏ, thuốc diệt trừ sâu bọ, thuốc diệt trừ rầy nâu, thuốc trừ dịch cho thực vật, thuốc trừ vi khuẩn gây hại cây trồng.

---

(210) **4-2012-09360**

(540)

LUMINA

(220) 09.05.2012
(441) 25.07.2012
(731) CÔNG TY TRÁCH NHIỆM HỮU HẠN PHÚ NÔNG (VN)
ấp Qui Thạnh 1, xã Trung Kiên, huyện Thốt Nốt, thành phố Cần Thơ
(740) Công ty TNHH Sở hữu trí tuệ và Công nghệ Thủ đô (CAPITAL IP&T CO.,LTD.)

(511) Nhóm 35: Bán buôn, bán lẻ các sản phẩm phân bón, các chất kích thích tăng trưởng cho cây trồng, máy và thiết bị sản xuất phân bón, công cụ máy nông nghiệp, con giống, cây giống, hạt giống, thuốc bảo vệ thực vật, thuốc trừ sâu bệnh, bình phun thuốc trừ sâu.

---

(210) **4-2012-09361**

(540)

VNDIVA

(220) 09.05.2012
(441) 25.07.2012

(731) CÔNG TY TRÁCH NHIỆM HỮU HẠN PHÚ NÔNG (VN)
ấp Qui Thạnh 1, xã Trung Kiên, huyện Thốt Nốt, thành phố Cần Thơ

(740) Công ty TNHH Sở hữu trí tuệ và Công nghệ Thủ đô (CAPITAL IP&T CO.,LTD.)

(511) Nhóm 01: Phân bón, phân bón vô cơ, phân bón tổng hợp, phân bón vi sinh hữu cơ, phân bón lá, các chất cải tạo đất và tăng chất bổ trợ cho đất.

---

(210) **4-2012-09362**

(540)

VNDIVA

(220) 09.05.2012
(441) 25.07.2012

(731) CÔNG TY TRÁCH NHIỆM HỮU HẠN PHÚ NÔNG (VN)
ấp Qui Thạnh 1, xã Trung Kiên, huyện Thốt Nốt, thành phố Cần Thơ

(740) Công ty TNHH Sở hữu trí tuệ và Công nghệ Thủ đô (CAPITAL IP&T CO.,LTD.)

(511) Nhóm 05: Thuốc bảo vệ thực vật: thuốc diệt cỏ, thuốc diệt trừ sâu bọ, thuốc diệt trừ rầy nâu, thuốc trừ dịch cho thực vật, thuốc trừ vi khuẩn gây hại cây trồng.

---

(210) **4-2012-09363**

(540)

VNDIVA

(220) 09.05.2012
(441) 25.07.2012

(731) CÔNG TY TRÁCH NHIỆM HỮU HẠN PHÚ NÔNG (VN)
ấp Qui Thạnh 1, xã Trung Kiên, huyện Thốt Nốt, thành phố Cần Thơ

(740) Công ty TNHH Sở hữu trí tuệ và Công nghệ Thủ đô (CAPITAL IP&T CO.,LTD.)

(511) Nhóm 35: Bán buôn, bán lẻ các sản phẩm phân bón, các chất kích thích tăng trưởng cho cây trồng, máy và thiết bị sản xuất phân bón, công cụ máy nông nghiệp, con giống, cây giống, hạt giống, thuốc bảo vệ thực vật, thuốc trừ sâu bệnh, bình phun thuốc trừ sâu.

---

(210) **4-2012-09364**

(540)

(220) 09.05.2012
(441) 25.07.2012
(531) 26.11.3; A1.1.9; 26.4.4; 26.4.2
(591) Đỏ, vàng, trắng
(731) CÔNG TY CỔ PHẦN SẢN XUẤT THIẾT BỊ ĐIỆN HÀ NỘI (VN)
19/344 Ngọc Thụy, phường Ngọc Thụy, quận Long Biên, thành phố Hà Nội
(740) Công ty TNHH Sở hữu trí tuệ PADEMARK (PADEMARK CO.,LTD.)

(511) Nhóm 09: Máy biến áp điện lực.

---

(210) **4-2012-09365**

(540)

(220) 09.05.2012
(441) 25.07.2012
(531) 26.1.2
(591) Đỏ, xanh dương, trắng
(731) THÂN XUÂN TRƯỜNG (VN)
Làng Um Ngò, xã Việt Lập, huyện Tân Yên, tỉnh Bắc Giang
(740) Công ty TNHH Sở hữu trí tuệ PADEMARK (PADEMARK CO.,LTD.)

(511) Nhóm 11: Bếp.

---

(210) **4-2012-09366**

(540)

(220) 09.05.2012
(441) 25.07.2012
(531) 26.1.6; 26.3.1; 26.1.10; 26.1.5
(731) CÔNG TY TNHH XUẤT NHẬP KHẨU VÀ THƯƠNG MẠI ĐÔNG THÀNH (VN)
Số 16, ngõ 118 Đào Tấn, Cống Vị, quận Ba Đình, thành phố Hà Nội
(740) Công ty TNHH Sở hữu trí tuệ PADEMARK (PADEMARK CO.,LTD.)

(511) Nhóm 07: Máy nghiền; máy kẹp (dùng trong công nghiệp).

---

(210) **4-2012-09367**

(540) 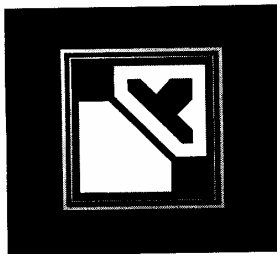

(220) 09.05.2012
(441) 25.07.2012
(531) 26.4.1; 25.5.3; 26.5.2; A17.2.2
(731) CÔNG TY TNHH HƯNG THÀNH TÍN (VN)
Số 93 Hàng Bạc, phường Hàng Bạc, quận Hoàn Kiếm, thành phố Hà Nội
(740) Công ty TNHH Sở hữu trí tuệ WINCO (WINCO CO.,LTD.)

(511) Nhóm 14: Đồ trang sức bằng vàng, bạc, đá quý, ngọc trai, bạch kim; vàng; bạc; đá quý; bạch kim; ngọc trai.

---

(210) **4-2012-09368**

(540)

(220) 09.05.2012
(441) 25.07.2012
(531) 26.4.1; 25.5.3; A17.2.2; 26.5.2
(731) CÔNG TY TNHH HƯNG THÀNH TÍN (VN)
Số 93 Hàng Bạc, phường Hàng Bạc, quận Hoàn Kiếm, thành phố Hà Nội
(740) Công ty TNHH Sở hữu trí tuệ WINCO (WINCO CO.,LTD.)

(511) Nhóm 14: Đồ trang sức bằng vàng, bạc, đá quý, ngọc trai, bạch kim; vàng; bạc; đá quý; bạch kim; ngọc trai.

Nhóm 35: Mua bán, giới thiệu sản phẩm vàng, bạc, đá quý, bạch kim, ngọc trai, đồ trang sức.

Nhóm 40: Gia công, chế tác sản phẩm vàng, bạc, đá quý và đồ trang sức.

---

(210) **4-2012-09370**

(540) **BETANOB**

(220) 09.05.2012
(441) 25.07.2012
(731) NOBLE WELLNESS PVT.,LTD (IN)
71, Saini Enclave, Vikas Marg Extension, DELHI-110 091, India.
(740) Công ty TNHH Luật Gia Phạm (PHAM JURIST CO.,LTD.)

(511) Nhóm 05: Dược phẩm.

---

(210) **4-2012-09371**

(540) **ESOMONOB**

(220) 09.05.2012
(441) 25.07.2012
(731) NOBLE WELLNESS PVT.,LTD (IN)
71, Saini Enclave, Vikas Marg Extension, DELHI-110 091, India.
(740) Công ty TNHH Luật Gia Phạm (PHAM JURIST CO.,LTD.)

(511) Nhóm 05: Dược phẩm.

---

(210) **4-2012-09372**

(540) **GLINOB**

(220) 09.05.2012
(441) 25.07.2012
(731) NOBLE WELLNESS PVT.,LTD (IN)
71, Saini Enclave, Vikas Marg Extension, DELHI-110 091, India.
(740) Công ty TNHH Luật Gia Phạm (PHAM JURIST CO.,LTD.)

(511) Nhóm 05: Dược phẩm.

---

(210) **4-2012-09373**

(540)

MICONOBE

(220) 09.05.2012
(441) 25.07.2012

(731) NOBLE WELLNESS PVT.,LTD (IN)
71, Saini Enclave, Vikas Marg Extension, DELHI-110 091, India.
(740) Công ty TNHH Luật Gia Phạm (PHAM JURIST CO.,LTD.)

(511) Nhóm 05: Dược phẩm.

---

(210) **4-2012-09374**

(540)

DICLONOB

(220) 09.05.2012
(441) 25.07.2012

(731) NOBLE WELLNESS PVT.,LTD (IN)
71, Saini Enclave, Vikas Marg Extension, DELHI-110 091, India.
(740) Công ty TNHH Luật Gia Phạm (PHAM JURIST CO.,LTD.)

(511) Nhóm 05: Dược phẩm.

---

(210) **4-2012-09375**

(540)

BECLONOB

(220) 09.05.2012
(441) 25.07.2012

(731) NOBLE WELLNESS PVT.LTD (IN)
71, Saini Enclave, Vikas Marg Extension, DELHI-110 091, India.
(740) Công ty TNHH Luật Gia Phạm (PHAM JURIST CO.,LTD.)

(511) Nhóm 05: Dược phẩm.

---

(210) **4-2012-09376**

(540)

CLINDONOB

(220) 09.05.2012
(441) 25.07.2012
(731) NOBLE WELLNESS PVT.LTD (IN)
71, Saini Enclave, Vikas Marg Extension, DELHI-110 091, India.
(740) Công ty TNHH Luật Gia Phạm (PHAM JURIST CO.,LTD.)

(511) Nhóm 05: Dược phẩm.

---

(210) **4-2012-09377**

(540)

LOZASANOB-H

(220) 09.05.2012
(441) 25.07.2012

(731) NOBLE WELLNESS PVT.LTD (IN)
71, Saini Enclave, Vikas Marg Extension, DELHI-110 091, India.
(740) Công ty TNHH Luật Gia Phạm (PHAM JURIST CO.,LTD.)

(511) Nhóm 05: Dược phẩm.

---

(210) **4-2012-09378**

(540)

NOCLOTRIMA

(220) 09.05.2012
(441) 25.07.2012

(731) NOBLE WELLNESS PVT.LTD (IN)
71, Saini Enclave, Vikas Marg Extension, DELHI-110 091, India.
(740) Công ty TNHH Luật Gia Phạm (PHAM JURIST CO.,LTD.)

(511) Nhóm 05: Dược phẩm.

---

(210) **4-2012-09379**

(540)

OPIGREL-PLUS

(220) 09.05.2012
(441) 25.07.2012

(731) NOBLE WELLNESS PVT.,LTD (IN)
71, Saini Enclave, Vikas Marg Extension, DELHI-110 091, India.
(740) Công ty TNHH Luật Gia Phạm (PHAM JURIST CO.,LTD.)

(511) Nhóm 05: Dược phẩm.

---

(210) **4-2012-09381**

(540)

(220) 09.05.2012
(441) 25.07.2012
(531) 26.1.1
(731) UNION GLASS CO.,LTD. (TH)
49 Moo 3 Buddharaksa Road, Praggasa, Muang District, Samutprakarn 10280, Thailand
(740) Công ty TNHH Tầm nhìn và Liên danh (VISION & ASSOCIATES CO.,LTD.)

(511) Nhóm 21: Cốc uống; đĩa; bát/tô; tách/chén; chai thủy tinh không bằng kim loại quý.

---

(210) **4-2012-09382**

(540)

UNION

(220) 09.05.2012
(441) 25.07.2012
(731) UNION GLASS CO.,LTD. (TH)
49 Moo 3 Buddharaksa Road, Praggasa, Muang District, Samutprakarn 10280, Thailand
(740) Công ty TNHH Tầm nhìn và Liên danh (VISION & ASSOCIATES CO.,LTD.)

(511) Nhóm 21: Cốc uống; đĩa; bát/tô; tách/chén; chai thủy tinh không bằng kim loại quý.

---

(210) **4-2012-09383**

(540)

Takashimaya

(220) 09.05.2012
(441) 25.07.2012
(531) 7.1.24; A7.1.11; 26.1.1
(731) KABUSHIKI KAISHA TAKASHIMAYA (TAKASHIMAYA CO.,LTD.) (JP)
1-5, Namba 5-chome, Chuo-ku, Osaka-shi, Osaka-fu, Japan
(740) Công ty TNHH Tầm nhìn và Liên danh (VISION & ASSOCIATES CO.,LTD.)

(511) Nhóm 35: Bán buôn và bán lẻ (bao gồm bán buôn và bán lẻ trực tuyến) dụng cụ thể dục thể thao.

---

(210) **4-2012-09384**

(540)

WHITE PALACE
BOUTIQUE

(220) 09.05.2012
(441) 25.07.2012
(731) CÔNG TY CỔ PHẦN TẬP ĐOÀN PQC (VN)
194 Hoàng Văn Thụ, phường 9, quận Phú Nhuận, thành phố Hồ Chí Minh
(740) Công ty TNHH Tầm nhìn và Liên danh (VISION & ASSOCIATES CO.,LTD.)

(511) Nhóm 35: Bán lẻ các sản phẩm thực phẩm, đồ uống các loại.

---

(210) **4-2012-09385**

(540)

WHITE PALACE
CATERING

(220) 09.05.2012
(441) 25.07.2012
(731) CÔNG TY CỔ PHẦN TẬP ĐOÀN PQC (VN)
194 Hoàng Văn Thụ, phường 9, quận Phú Nhuận, thành phố Hồ Chí Minh
(740) Công ty TNHH Tầm nhìn và Liên danh (VISION & ASSOCIATES CO.,LTD.)

(511) Nhóm 35: Bán lẻ qua internet các loại đồ ăn, đồ uống.

Nhóm 43: Dịch vụ cung cấp thực phẩm, đồ ăn thức uống tại chỗ (do nhà hàng thực hiện); dịch vụ cung cấp đồ ăn, đồ uống (do nhà hàng thực hiện) theo hình thức giao hàng tận nơi; dịch vụ cung cấp chỗ ở tạm thời.

Nhóm 45: Dịch vụ tổ chức hôn lễ.

---

(210) **4-2012-09386**

(540)

WHITE PALACE
CONVENTION CENTER

(220) 09.05.2012
(441) 25.07.2012
(731) CÔNG TY CỔ PHẦN TẬP ĐOÀN PQC (VN)
194 Hoàng Văn Thụ, phường 9, quận Phú Nhuận, thành phố Hồ Chí Minh
(740) Công ty TNHH Tầm nhìn và Liên danh (VISION & ASSOCIATES CO.,LTD.)

(511) Nhóm 41: Các hoạt động thể thao và văn hoá, cụ thể là, tổ chức hội nghị, hội thảo, hoà nhạc chiếu phim, tổ chức các sự kiện liên quan tới văn hoá, giáo dục và nghệ thuật, lập kế hoạch cho buổi tiệc lớn (giải trí), các buổi trình diễn ca nhạc.

Nhóm 45: Dịch vụ tổ chức hôn lễ.

---

(210) **4-2012-09387**

(540)

WHITE PALACE
VIETNAM

(220) 09.05.2012
(441) 25.07.2012
(731) CÔNG TY CỔ PHẦN TẬP ĐOÀN PQC (VN)
194 Hoàng Văn Thụ, phường 9, quận Phú Nhuận, thành phố Hồ Chí Minh
(740) Công ty TNHH Tầm nhìn và Liên danh (VISION & ASSOCIATES CO.,LTD.)

(511) Nhóm 39: Dịch vụ tổ chức các cuộc du lịch; dịch vụ vận chuyển hành khách; dịch vụ vận tải hàng hoá; dịch vụ đặt chỗ cho việc đi lại (phục vụ cho hoạt động du lịch); dịch vụ cho thuê xe ô tô; dịch vụ cho thuê chỗ để xe ô tô.

Nhóm 43: Dịch vụ cung cấp thực phẩm, đồ ăn thức uống tại chỗ (do nhà hàng thực hiện); dịch vụ cung cấp chỗ ở tạm thời, khách sạn, nhà nghỉ dưỡng (resorts); dịch vụ quán ăn uống, quán cà phê giải khát, cửa hàng phục vụ thức ăn nhanh (dịch vụ do nhà hàng ăn uống thực hiện).

Nhóm 44: Dịch vụ khám chữa bệnh; dịch vụ mát xa; dịch vụ xông hơi, nhà nghỉ dưỡng bệnh; vật lý trị liệu; thẩm mỹ viện.

---

(210) **4-2012-09388**

(540)

(220) 09.05.2012
(441) 25.07.2012
(531) A5.5.20; 26.2.7; A5.1.16; 26.2.1; 26.13.25
(591) Xanh lá cây, vàng
(731) KHÚC NHƯ GIANG (VN)
Tổ 27, khu ga Văn Điển, huyện Thanh Trì, thành phố Hà Nội

(511) Nhóm 29: Thịt; thịt đã được bảo quản; thịt đóng hộp, thịt lợn, gia cầm (không còn sống); thịt lợn muối xông khói.

Nhóm 31: Rau tươi; nấm tươi, khoai tây tươi; quả tươi; rau diếp tươi; xà lách xanh (tươi), (tất cả là sản phẩm chưa chế biến).

Nhóm 32: Đồ uống khai vị (không có cồn); chiết xuất của trái cây không có cồn; nước ép trái cây; nước giải khát bằng nước quả chỉ hơi ngọt; nước hoa quả ướp lạnh, đồ uống.

Nhóm 33: Rượu khai vị; đồ uống có cồn (trừ bia); rượu mạnh; rượu gạo, rượu vang.

---

(210) **4-2012-09389**

(540)

(220) 09.05.2012
(441) 25.07.2012
(531) 26.13.25; 26.2.7; A5.5.20; A5.1.16; 26.2.1
(591) Xanh lá cây, vàng
(731) KHÚC NHƯ GIANG (VN)
Tổ 27, khu ga Văn Điển, huyện Thanh Trì, thành phố Hà Nội

(511) Nhóm 29: Thịt; thịt đã được bảo quản; thịt đóng hộp, thịt lợn, gia cầm (không còn sống); thịt lợn muối xông khói.

Nhóm 31: Rau tươi; nấm tươi, khoai tây tươi; quả tươi; rau diếp tươi; xà lách xanh (tươi), (tất cả là sản phẩm chưa chế biến).

Nhóm 32: Đồ uống khai vị (không có cồn); chiết xuất của trái cây không có cồn; nước ép trái cây; nước giải khát bằng nước quả chỉ hơi ngọt; nước hoa quả ướp lạnh, đồ uống.

Nhóm 33: Rượu khai vị; đồ uống có cồn (trừ bia); rượu mạnh; rượu gạo, rượu vang.

---

(210) **4-2012-09390**

(540) 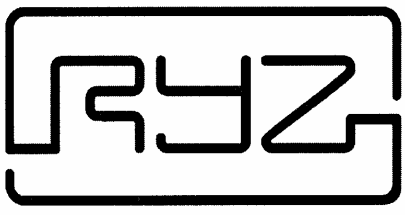

(220) 09.05.2012
(441) 25.07.2012
(531) 26.4.2
(731) AUSCULTO, INC. (US)
1001 SE Water Avenue, Suite 200, Portland, Oregon 97214, United States of America
(740) Văn phòng Luật sư Ân Nam (ANNAM IP & LAW)

(511) Nhóm 18: Ba lô, túi vải để mang đồ trang bị cắm trại hoặc tập thể dục; túi du lịch; túi cho thể dục; túi cho thể thao; cặp đựng tài liệu, túi đeo vai.

Nhóm 25: Đồ đi chân; quần áo; đồ đội đầu.

---

(210) **4-2012-09391**

(540)

AMINO KABI

(220) 09.05.2012
(441) 25.07.2012
(731) CÔNG TY CỔ PHẦN FRESENIUS KABI BIDIPHAR (VN)
Khu vực 8, Nhơn Phú, Qui Nhơn, Bình Định
(740) Công ty TNHH Nam Việt và Liên danh (VIPCO)

(511) Nhóm 05: Dược phẩm.

---

(210) **4-2012-09392**

(540)

(220) 09.05.2012
(441) 25.07.2012
(531) 9.9.1; A9.9.2; A9.9.5
(731) NGHIÊM THỊ BẢO NGỌC (VN)
165 Lý Thái Tôn, phường 2, thành phố Cà Mau
(740) Công ty TNHH Sở hữu trí tuệ HA VIP (HAVIP CO.,LTD.)

(511) Nhóm 35: Dịch vụ buôn bán giày dép.

---

(210) **4-2012-09393**

(540)

(220) 09.05.2012
(441) 25.07.2012
(531) 26.4.4; A26.11.9; 26.11.3; 26.1.1
(591) Đen, ghi, trắng
(731) LEE YOKE LEONG (MY)
No.29-1, Jalan 6/155, Taman Industri Bukit OUG, 58200 Kuala Lumpur, Malaysia
(740) Công ty TNHH Sở hữu trí tuệ HA VIP (HAVIP CO.,LTD.)

(511) Nhóm 07: Bộ chuyển đổi nhiên liệu dùng cho động cơ đốt trong; máy tẩy nhờn; bộ tiết kiệm nhiên liệu cho động cơ điện và động cơ.

---

(210) **4-2012-09394**

(540)

(220) 09.05.2012
(441) 25.07.2012
(531) 15.7.1; 7.3.11; 7.1.24; 26.4.4
(591) Xanh tím than, đỏ, trắng
(731) CÔNG TY CỔ PHẦN XÂY DỰNG VÀ PHÁT TRIỂN ĐÔ THỊ TỈNH BÀ RỊA-VŨNG TÀU (UDEC) (VN)
Số 37 đường 3/2, phường 8, thành phố Vũng Tàu, tỉnh Bà Rịa-Vũng Tàu
(740) Công ty TNHH Sở hữu trí tuệ HA VIP (HAVIP CO.,LTD.)

(511) Nhóm 36: Dịch vụ bất động sản cụ thể là dịch vụ định giá bất động sản; dịch vụ quản lý bất động sản; dịch vụ môi giới bất động sản.

Nhóm 37: Dịch vụ xây dựng, cụ thể là dịch vụ xây dựng nhà ở; dịch vụ xây dựng công trình công nghiệp; dịch vụ xây dựng công trình công cộng; dịch vụ xây dựng kỹ thuật hạ tầng; dịch vụ xây dựng các công trình thủy lợi.

Nhóm 39: Dịch vụ tổ chức các chuyến du lịch; dịch vụ vận chuyển khách du lịch; hãng du lịch (không bao gồm dịch vụ đặt chỗ khách sạn); dịch vụ đặt chỗ cho các chuyến du lịch; dịch vụ hướng dẫn khách du lịch.

Nhóm 43: Dịch vụ nhà hàng ăn uống; dịch vụ khách sạn.

---

(210) **4-2012-09395**

(540)

(220) 09.05.2012
(441) 25.07.2012
(531) 7.1.24; 7.3.11; 24.15.21; A7.1.11
(731) SAINT-GOBAIN CONSTRUCTION PRODUCTS (MALAYSIA) SDN BHD (MY)
No.1, Jalan Sultan Mohamad 4, Kawasan Perindustrian Bandar Sultan Suleiman, 42000, Port Klang, Selangor, Malaysia
(740) Công ty Luật TNHH LEADCONSULT (LEADCONSULT)

(511) Nhóm 19: Vật liệu xây dựng không bằng kim loại; vữa dùng cho xây dựng; bê tông bao gồm gạch bê tông khí chưng áp; lớp phủ (vật liệu xây dựng); nhựa đường, nhựa dải đường, sản phẩm chứa bitum dùng trong xây dựng.

---

(210) **4-2012-09396**

(540)

(220) 09.05.2012
(441) 25.07.2012
(531) 24.15.21; 7.3.11; 7.1.24; A7.1.11
(731) SAINT-GOBAIN CONSTRUCTION PRODUCTS (MALAYSIA) SDN BHD (MY)
No.1, Jalan Sultan Mohamad 4, Kawasan Perindustrian Bandar Sultan Suleiman, 42000, Port Klang, Selangor, Malaysia
(740) Công ty Luật TNHH LEADCONSULT (LEADCONSULT)

(511) Nhóm 37: Thông tin về xây dựng và vật liệu xây dựng; cho thuê công cụ và thiết bị xây dựng.

---

(210) **4-2012-09397**

(540)

(220) 09.05.2012
(441) 25.07.2012
(531) 26.1.2; 26.1.4
(731) SIAM UNITED HI-TECH LTD. (TH)
120/1-2 Moo 3, Teparak Road, Bangpleeyai, Bangplee, Samutprakarn 10540 Thailand
(740) Công ty TNHH Trường Xuân (AGELESS CO.,LTD.)

(511) Nhóm 11: Quạt bàn (quạt điện); quạt điều khiển từ xa (quạt điện); quạt đứng (quạt điện); quạt treo tường (quạt điện); quạt đảo (quạt điện); quạt thông gió (quạt điện); quạt công nghiệp (quạt điện, không phải là bộ phận của máy).

---

(210) **4-2012-09398**

(540)

(220) 09.05.2012
(441) 25.07.2012
(531) 26.1.1; 26.1.4; 18.4.1; A18.4.11
(591) Xanh nước biển, trắng
(731) CÔNG TY TNHH DỊCH VỤ KẾ TOÁN VIỆT NAM (VN)
Số nhà 33, ngách 46/61 đường Nguyễn Cơ Thạch, xã Mỹ Đình, huyện Từ Liêm, thành phố Hà Nội

(511) Nhóm 09: Xuất bản phần mềm điện tử, có thể tải xuống.

Nhóm 16: Sổ sách kế toán.

Nhóm 35: Tư vấn tổ chức điều hành kinh doanh; tư vấn tổ chức và quản lý kinh doanh, hỗ trợ quản lý; kinh doanh; văn phòng tuyển dụng lao động, văn phòng giới thiệu việc làm, lập bản khai thuế, lập các báo cáo thống kê kế toán, kế toán; dịch vụ kế toán.

---

(210) **4-2012-09399**

(540)

(220) 09.05.2012
(441) 25.07.2012
(531) 26.1.1; A26.11.8; 26.11.3
(591) Đỏ đun, trắng, vàng
(731) CÔNG TY CỔ PHẦN PHÁT TRIỂN QUỐC TẾ IDC (VN)
P901B tòa nhà LICOGI 13 đường Khuất Duy Tiến, phường Nhân Chính, quận Thanh Xuân, thành phố Hà Nội

(511) Nhóm 35: Văn phòng tuyển dụng lao động đi làm việc ở nước ngoài; văn phòng giới thiệu việc làm.

---

(210) **4-2012-09400**

(540)

GAPENPHAR

(220) 09.05.2012
(441) 25.07.2012

(731) CÔNG TY CỔ PHẦN DƯỢC PHẨM DƯỢC LIỆU PHARMEDIC (VN)
367 Nguyễn Trãi, quận 1, thành phố Hồ Chí Minh

(511) Nhóm 05: Dược phẩm.

---

(210) **4-2012-09401**

(540)

MOTIPHA

(220) 09.05.2012
(441) 25.07.2012

(731) CÔNG TY CỔ PHẦN DƯỢC PHẨM DƯỢC LIỆU PHARMEDIC (VN)
367 Nguyễn Trãi, quận 1, thành phố Hồ Chí Minh

(511) Nhóm 05: Dược phẩm.

---

(210) **4-2012-09402**

(540)

LACTAFAR

(220) 09.05.2012
(441) 25.07.2012

(731) CÔNG TY CỔ PHẦN DƯỢC PHẨM DƯỢC LIỆU PHARMEDIC (VN)
367 Nguyễn Trãi, quận 1, thành phố Hồ Chí Minh

(511) Nhóm 05: Dược phẩm.

---

(210) **4-2012-09404**

(540)

(220) 10.05.2012
(441) 25.07.2012
(531) 24.17.18; 24.5.1
(591) Vàng, xanh ngọc, đỏ
(731) CÔNG TY CỔ PHẦN DỊCH VỤ ĐÒI NỢ SONG LONG (VN)
Tầng 4, tòa nhà Hải Âu, số 39B Trường Sơn, phường 4, quận Tân Bình, thành phố Hồ Chí Minh

(511) Nhóm 36: Hãng thu hồi nợ; hãng đòi nợ thuê.

---

(210) **4-2012-09405**

(540)

DOMRIDON

(220) 10.05.2012
(441) 25.07.2012
(731) CÔNG TY CỔ PHẦN DƯỢC PHẨM 2-9 TP. HỒ CHÍ MINH (NADYPHAR) (VN)
299/22 Lý Thường Kiệt, phường 15, quận 11, thành phố Hồ Chí Minh
(740) Công ty Cổ phần Sở hữu công nghiệp INVESTIP (INVESTIP)

(511) Nhóm 05: Dược phẩm.

---

(210) **4-2012-09407**

(540)

ASMATHEO

(220) 10.05.2012
(441) 25.07.2012

(731) CÔNG TY TNHH DƯỢC PHẨM PHẠM QUỲNH (VN)
73C đường liên khu 10-11, phường Bình Trị Đông, quận Bình Tân, thành phố Hồ Chí Minh

(740) Công ty TNHH Tư vấn Sở hữu trí tuệ á Đông (A ĐÔNG IP CONSULTANCY CO.,LTD.)

(511) Nhóm 05: Dược phẩm; chế phẩm thực phẩm ăn kiêng thích hợp cho mục đích y tế, thảo dược, thực phẩm chức năng dùng cho mục đích y tế.

---

(210) **4-2012-09408**

(540)

EXOSAL

(220) 10.05.2012
(441) 25.07.2012

(731) CÔNG TY TNHH DƯỢC PHẨM PHẠM QUỲNH (VN)
73C đường liên khu 10-11, phường Bình Trị Đông, quận Bình Tân, thành phố Hồ Chí Minh

(740) Công ty TNHH Tư vấn Sở hữu trí tuệ á Đông (A ĐÔNG IP CONSULTANCY CO.,LTD.)

(511) Nhóm 05: Dược phẩm; chế phẩm thực phẩm ăn kiêng thích hợp cho mục đích y tế, thảo dược, thực phẩm chức năng dùng cho mục đích y tế.

---

(210) **4-2012-09409**

(540)

NEOFEXO

(220) 10.05.2012
(441) 25.07.2012

(731) CÔNG TY TNHH DƯỢC PHẨM PHẠM QUỲNH (VN)
73C đường liên khu 10-11, phường Bình Trị Đông, quận Bình Tân, thành phố Hồ Chí Minh

(740) Công ty TNHH Tư vấn Sở hữu trí tuệ á Đông (A ĐÔNG IP CONSULTANCY CO.,LTD.)

(511) Nhóm 05: Dược phẩm; chế phẩm thực phẩm ăn kiêng thích hợp cho mục đích y tế; thảo dược; thực phẩm chức năng dùng cho mục đích y tế.

---

(210) **4-2012-09410**

(540)

(220) 10.05.2012
(441) 25.07.2012
(531) 26.1.1; 26.4.2; 25.5.25
(591) Vàng, xanh, trắng
(731) CÔNG TY CỔ PHẦN SỨC KHOẺ (VN)
Nhà C6, khu đô thị Xuân La, tổ 4B, phường Xuân La, quận Tây Hồ, thành phố Hà Nội

(511) Nhóm 05: Thực phẩm bổ dưỡng, thực phẩm chức năng.

---

(210) **4-2012-09412**

(540) MIMI

(220) 10.05.2012
(441) 25.07.2012
(731) CÔNG TY TRÁCH NHIỆM HỮU HẠN QUỐC TẾ MỸ PHẨM YUMI (VN)
D2 cư xá Phú Lâm A, Kinh Dương Vương, phường 12, quận 6, thành phố Hồ Chí Minh

(511) Nhóm 29: Bột rau câu.

---

(210) **4-2012-09413**

(540) EURO KING

(220) 10.05.2012
(441) 25.07.2012
(591) Đỏ, trắng
(731) CÔNG TY TNHH ĐIỆN TỬ VIỆT NHẬT (VN)
Xã Vĩnh Khúc, huyện Văn Giang, tỉnh Hưng Yên

(511) Nhóm 11: Thiết bị điện gia dụng: nồi cơm điện; bếp ga, ấm siêu tốc.

Nhóm 21: Thiết bị gia dụng: chảo rán không dùng điện (nhôm hoặc inox), bộ nồi nấu không dùng điện (nhôm hoặc inox).

---

(210) **4-2012-09414**

(540) EURO KITCHEN

(220) 10.05.2012
(441) 25.07.2012
(731) CÔNG TY TNHH ĐIỆN TỬ VIỆT NHẬT (VN)
Xã Vĩnh Khúc, huyện Văn Giang, tỉnh Hưng Yên

(511) Nhóm 11: Thiết bị điện gia dụng: nồi cơm điện; bếp ga, ấm siêu tốc.

Nhóm 21: Thiết bị gia dụng: chảo rán không dùng điện (nhôm hoặc inox), bộ nồi nấu không dùng điện (nhôm hoặc inox).

---

(210) **4-2012-09415**

(540)

EURO SMART

(220) 10.05.2012
(441) 25.07.2012

(591) Đỏ, trắng
(731) CÔNG TY TNHH ĐIỆN TỬ VIỆT NHẬT (VN)
Xã Vĩnh Khúc, huyện Văn Giang, tỉnh Hưng Yên

(511) Nhóm 11: Thiết bị điện gia dụng: nồi cơm điện; bếp ga, ấm siêu tốc.

Nhóm 21: Thiết bị gia dụng: chảo rán không dùng điện (nhôm hoặc inox), bộ nồi nấu không dùng điện (nhôm hoặc inox).

---

(210) **4-2012-09416**

(540)

EURO HOME

(220) 10.05.2012
(441) 25.07.2012

(591) Đỏ, trắng
(731) CÔNG TY TNHH ĐIỆN TỬ VIỆT NHẬT (VN)
Xã Vĩnh Khúc, huyện Văn Giang, tỉnh Hưng Yên

(511) Nhóm 11: Thiết bị điện gia dụng: nồi cơm điện; bếp ga, ấm siêu tốc.

Nhóm 21: Thiết bị gia dụng: chảo rán không dùng điện (nhôm hoặc inox), bộ nồi nấu không dùng điện (nhôm hoặc inox).

---

(210) **4-2012-09417**

(540)

GIAO DUC VIET NHAT

(220) 10.05.2012
(441) 25.07.2012

(591) Đỏ, trắng
(731) CÔNG TY TNHH ĐIỆN TỬ VIỆT NHẬT (VN)
Xã Vĩnh Khúc, huyện Văn Giang, tỉnh Hưng Yên

(511) Nhóm 09: Trang thiết bị âm thanh: tăng âm, loa, đầu đọc đã hình DVD, đầu đọc đã hình MIDI, tivi, thiết bị giảng dậy bao gồm: thiết bị thí nghiệm.

Nhóm 20: Đồ đạc bao gồm: bàn, ghế, giường, tủ, giá, kệ (đồ nội thất).

Nhóm 28: Đồ chơi, trò chơi bao gồm: thiết bị ngoài trời, thiết bị nội thất, thiết bị đồ dùng, đồ chơi trong lớp, thiết bị ứng dụng thông tin.

---

(210) **4-2012-09418**

(540)

THIET BI VIET NHAT

(220) 10.05.2012
(441) 25.07.2012

(591) Đỏ, trắng
(731) CÔNG TY TNHH ĐIỆN TỬ VIỆT NHẬT (VN)
Xã Vĩnh Khúc, huyện Văn Giang, tỉnh Hưng Yên

(511) Nhóm 09: Trang thiết bị âm thanh: tăng âm, loa, đầu đọc đã hình DVD, đầu đọc đã hình MIDI, tivi, thiết bị giảng dậy bao gồm: thiết bị thí nghiệm.

Nhóm 20: Đồ đạc bao gồm: bàn, ghế, giường, tủ, giá, kệ (đồ nội thất).

Nhóm 28: Đồ chơi, trò chơi bao gồm: thiết bị ngoài trời, thiết bị nội thất, thiết bị đồ dùng, đồ chơi trong lớp, thiết bị ứng dụng thông tin.

---

(210) **4-2012-09419**

(540)

NOI THAT VIET NHAT

(220) 10.05.2012
(441) 25.07.2012
(591) Đỏ, trắng
(731) CÔNG TY TNHH ĐIỆN TỬ VIỆT NHẬT (VN)
Xã Vĩnh Khúc, huyện Văn Giang, tỉnh Hưng Yên

(511) Nhóm 09: Trang thiết bị âm thanh: tăng âm, loa, đầu đọc đã hình DVD, đầu đọc đã hình MIDI, tivi, thiết bị giảng dậy bao gồm: thiết bị thí nghiệm.

Nhóm 20: Đồ đạc bao gồm: bàn, ghế, giường, tủ, giá, kệ (đồ nội thất).

Nhóm 28: Đồ chơi, trò chơi bao gồm: thiết bị ngoài trời, thiết bị nội thất, thiết bị đồ dùng, đồ chơi trong lớp, thiết bị ứng dụng thông tin.

---

(210) **4-2012-09420**

(540)

Titan

(220) 10.05.2012
(441) 25.07.2012
(731) CÔNG TY CỔ PHẦN MÁY CÔNG TRÌNH PHÚC LONG (VN)
Tầng 3, nhà số 869 đường Giải Phóng, phường Giáp Bát, quận Hoàng Mai, thành phố Hà Nội

(511) Nhóm 07: Máy móc và thiết bị làm đất, cụ thể: máy ủi đất, máy húc có bánh, máy xúc bốc, máy sới, máy húc cào, máy móc và thiết bị vận chuyển đất, cụ thể: máy chất tải kiểu gầu, máy so, khoang hút của máy chất tải; máy xúc đào, máy khoan đường hầm; máy móc và thiết bị xây dựng, cụ thể: búa đập, xe lu có bánh, máy gia công đường nhựa đường (alphal), máy đặt đường ống.

---

(210) **4-2012-09421**

(540)

(220) 10.05.2012
(441) 25.07.2012
(531) 26.4.3; 26.4.7; 26.4.1
(591) Đỏ nâu sẫm, nâu đỏ, vàng
(731) CÔNG TY TNHH QUANG DUNG (VN)
339/27 Nguyễn Thái Bình, phường 12, quận Tân Bình, thành phố Hồ Chí Minh

(511) Nhóm 29: Nấm phơi khô.

Nhóm 31: Nấm tươi.

---

(210) **4-2012-09422**

(540)

(220) 10.05.2012
(441) 25.07.2012
(531) A26.4.6; A5.3.13; A5.5.20
(591) Tím
(731) NGUYỄN NGỌC HẢO (VN)
Số 69, phố Lý Nam Đế, phường Cửa Đông, quận Hoàn Kiếm, thành phố Hà Nội

(511) Nhóm 39: Tổ chức cuộc du lịch.

---

(210) **4-2012-09423**

(540)

(220) 10.05.2012
(441) 25.07.2012
(531) 18.3.21; 18.3.23
(591) Tím
(731) NGUYỄN NGỌC HẢO (VN)
Số 69, phố Lý Nam Đế, phường Cửa Đông, quận Hoàn Kiếm, thành phố Hà Nội

(511) Nhóm 39: Sắp xếp các cuộc đi chơi trên biển.

---

(210) **4-2012-09426**

(540) **ALUCKY**

(220) 10.05.2012
(441) 25.07.2012
(731) DOANH NGHIỆP TƯ NHÂN SẢN XUẤT VÀ THƯƠNG MẠI PHÚ THỌ (VN)
Xã Tam Hồng, huyện Yên Lạc, tỉnh Vĩnh Phúc
(740) Công ty TNHH Tư vấn Phạm Anh Nguyên (ANPHAMCO CO.,LTD.)

(511) Nhóm 16: Giấy ăn; giấy vệ sinh.

---

(210) **4-2012-09428**

(540)

chovinh.com

(220) 10.05.2012
(441) 25.07.2012
(531) A5.5.20; A5.5.21
(591) Xanh dương đậm, xanh dương nhạt
(731) CÔNG TY CỔ PHẦN V&A VIỆT NAM (VN)
Số 63, ngõ 477, Nguyễn Trãi, phường Thanh Xuân Nam, quận Thanh Xuân, thành phố Hà Nội

(511) Nhóm 35: Dịch vụ thông tin thương mại điện tử; dịch vụ giới thiệu sản phẩm trên các phương tiện truyền thông; giới thiệu sản phẩm; quảng cáo.

---

(210) **4-2012-09430**

(540)

SYMBOL

(220) 10.05.2012
(441) 25.07.2012
(731) DOW AGROSCIENCES LLC. (US)
9330 Zionsville Road, Indianapolis, Indiana 46268, United States of America
(740) Văn phòng luật sư Phạm và Liên danh (PHAM & ASSOCIATES)

(511) Nhóm 05: Thuốc diệt loài gây hại; chất diệt động vật có hại; thuốc diệt nấm; thuốc diệt cỏ; và thuốc trừ sâu.

---

(210) **4-2012-09431**

(540)

ZULU

(220) 10.05.2012
(441) 25.07.2012
(731) DOW AGROSCIENCES LLC. (US)
9330 Zionsville Road, Indianapolis, Indiana 46268, United States of America
(740) Văn phòng luật sư Phạm và Liên danh (PHAM & ASSOCIATES)

(511) Nhóm 05: Thuốc diệt loài gây hại; chất diệt động vật có hại; thuốc diệt nấm; thuốc diệt cỏ; và thuốc trừ sâu.

---

(210) **4-2012-09432**

(540)

RiO

(220) 10.05.2012
(441) 25.07.2012
(531) 26.1.1
(591) Đen, trắng, đỏ
(731) CÔNG TY TNHH SẢN XUẤT VÀ THƯƠNG MẠI KIM LONG (VN)
Số nhà 120, phố Định Công, phường Định Công, quận Hoàng Mai, thành phố Hà Nội

(511) Nhóm 06: Kim loại thường và hợp kim của chúng: két sắt an toàn.

---

(210) **4-2012-09433**

(540)

(220) 10.05.2012
(441) 25.07.2012
(531) A26.11.12; 26.11.3; A25.7.22; 25.5.3; 26.3.2
(591) Đỏ, đen, xanh nước biển
(731) CÔNG TY CỔ PHẦN ĐIỆN NƯỚC AN GIANG (VN)
Số 253/13 Trần Hưng Đạo, phường Bình Khánh, thành phố Long Xuyên, tỉnh An Giang

(511) Nhóm 32: Nước sạch đóng chai (đồ uống); nước khoáng (đồ uống).

Nhóm 37: Lắp đặt hệ thống bơm, ống nước; xây dựng đường dây điện; xây dựng công trình đường ống cấp thoát nước; xây dựng trạm bơm.

Nhóm 39: Phân phối, truyền tải điện năng; phân phối nước.

---

(210) **4-2012-09434**

(540) THANH PHONG

(220) 10.05.2012
(441) 25.07.2012
(731) HỘ KINH DOANH CÁ NHÂN THANH PHONG (VN)
11B/12 ấp Tân Bình, xã Tân Hạnh, huyện Long Hồ, tỉnh Vĩnh Long

(511) Nhóm 30: Bánh tráng.

---

(210) **4-2012-09435**

(540)

(220) 10.05.2012
(441) 25.07.2012
(531) 26.2.3; 26.2.1; 7.3.2
(591) Cam, xám, đen
(731) CÔNG TY CỔ PHẦN TV.WINDOW (VN)
40A-40B út Tịch, phường 4, quận Tân Bình, thành phố Hồ Chí Minh

(511) Nhóm 06: Các sản phẩm bằng kim loại gồm: ray trượt bằng kim loại; chốt cửa bằng kim loại; bản lề bằng kim loại; khung nhôm.

Nhóm 19: Vật liệu xây dựng bằng phi kim loại cụ thể là: cửa kính; vách kính; cầu thang kính.

Nhóm 20: Đồ đạc gồm: bàn; tủ; giá; kệ; gương.

Nhóm 37: Lắp đặt các sản phẩm: cửa nhôm, cửa kính; vách kính.

---

(210) **4-2012-09436**

(540)

TIFFANY'S ROSE

(220) 10.05.2012
(441) 25.07.2012
(531) 5.5.1; A5.5.21
(731) CÔNG TY TNHH PANLENA (VN)
102 A-B-C Cống Quỳnh, phường Phạm Ngũ Lão, quận 1, thành phố Hồ Chí Minh

(511) Nhóm 03: Chất để tẩy trắng và các chất khác dùng để giặt; chất để tẩy rửa, đánh bóng, tẩy dầu mỡ và mài mòn; xà phòng, nước hoa, tinh dầu, mỹ phẩm, nước xức tóc; kem đánh răng.

---

(210) **4-2012-09437**

(540)

giaiphapmuare.com

(220) 10.05.2012
(441) 25.07.2012
(531) A18.1.19; 26.1.6; A25.7.7
(591) Xanh, đỏ, tím, vàng, đen
(731) CÔNG TY CỔ PHẦN GIẢI PHÁP MUA RẺ.COM (VN)
Tầng 2, số 272, tổ 42, phố Ngô Thì Nhậm, phường Kỳ Bá, thành phố Thái Bình, tỉnh Thái Bình

(511) Nhóm 35: Quảng cáo; quản lý kinh doanh; quản lý giao dịch thương mại; chức năng văn phòng.

---

(210) **4-2012-09438**

(540)

sWind
TECHNOLOGY AND MEDIA

(220) 10.05.2012
(441) 25.07.2012
(531) 3.7.17; A26.11.9; 26.11.3; 25.12.1
(591) Hồng, xám
(731) CÔNG TY TNHH CÔNG NGHỆ VÀ TRUYỀN THÔNG SWIND (VN)
428 Điện Biên Phủ, phường 11, quận 10, thành phố Hồ Chí Minh

(511) Nhóm 09: Báo điện tử (tải xuống được).

Nhóm 42: Thiết kế đồ hoạ; thiết kế website; thiết kế phần mềm máy tính.

---

(210) **4-2012-09439**

(540)

HT
Hoang Thu Toys

(220) 10.05.2012
(441) 25.07.2012
(731) CÔNG TY TNHH MTV THƯƠNG MẠI XÂY DỰNG HOÀNG THU (VN)
236/61 đường An Dương Vương, phường 16, quận 8, thành phố Hồ Chí Minh

(511) Nhóm 28: Đồ chơi trẻ em.

---

(210) **4-2012-09440**

(540)

(220) 10.05.2012
(441) 25.07.2012
(591) Vàng, đen, xám, nâu
(731) CÔNG TY CỔ PHẦN NHÀ HÀNG BÁCH VIỆT (VN)
90 Mạc Đĩnh Chi, phường Đa Kao, quận 1, thành phố Hồ Chí Minh

(511) Nhóm 43: Cho thuê phòng cưới, phòng họp, hội nghị; dịch vụ nhà hàng ăn uống.

Nhóm 45: Dịch vụ tổ chức đám cưới.

---

(210) **4-2012-09441**

(540)

(220) 10.05.2012
(441) 25.07.2012
(531) A5.3.13; A5.3.14; 26.1.2
(591) Xanh lá mạ, da cam
(731) CÔNG TY TNHH FOSAN VIỆT NAM (VN)
A54 Trịnh Quang Nghị, phường 7, quận 8, thành phố Hồ Chí Minh

(511) Nhóm 35: Bán buôn muối i ốt, bán lẻ thực phẩm trong các cửa hàng chuyên doanh.

---

(210) **4-2012-09442**

(540)

(220) 10.05.2012
(441) 25.07.2012
(531) 5.7.3; 26.1.1; 26.3.23
(591) Vàng, nâu
(731) DOANH NGHIỆP TƯ NHÂN XÍ NGHIỆP BIA THĂNG LONG (VN)
Phường Yên Thanh, thành phố Uông Bí, tỉnh Quảng Ninh
(740) Công ty TNHH Sở hữu trí tuệ VIPATCO (VIPATCO IP CO.,LTD.)

(511) Nhóm 33: Rượu.

---

(210) **4-2012-09443**

(540)

(220) 10.05.2012
(441) 25.07.2012
(531) 5.7.3; 26.1.1; 26.3.23
(591) Vàng, nâu
(731) DOANH NGHIỆP TƯ NHÂN XÍ NGHIỆP BIA THĂNG LONG (VN)
Phường Yên Thanh, thành phố Uông Bí, tỉnh Quảng Ninh
(740) Công ty TNHH Sở hữu trí tuệ VIPATCO (VIPATCO IP CO.,LTD.)

(511) Nhóm 35: Mua bán rượu bia; mua bán nước giải khát; mua bán bánh kẹo; mua bán lương thực thực phẩm.

---

(210) **4-2012-09444**

(540) NEXT PASSION

(220) 10.05.2012
(441) 25.07.2012
(731) CÔNG TY CỔ PHẦN MAY VÀ THƯƠNG MẠI ĐỨC HUY (VN)
Số 41/389 Lạc Long Quân, phường Nghĩa Đô, quận Cầu Giấy, thành phố Hà Nội

(511) Nhóm 18: Vali và túi xách tay, ví đầm, ví dành cho nam giới.

Nhóm 25: Quần áo, cà vạt, khăn quàng cổ, thắt lưng (trang phục), giày dép, mũ nón.

---

(210) **4-2012-09445**

(540) ZAMANNI

(220) 10.05.2012
(441) 25.07.2012
(531) 26.1.1
(731) CÔNG TY CỔ PHẦN MAY VÀ THƯƠNG MẠI ĐỨC HUY (VN)
Số 41/389 Lạc Long Quân, phường Nghĩa Đô, quận Cầu Giấy, thành phố Hà Nội

(511) Nhóm 18: Vali và túi xách tay, ví đầm, ví dành cho nam giới.

Nhóm 25: Quần áo, cà vạt, khăn quàng cổ, thắt lưng (trang phục), giày dép, mũ nón.

---

(210) **4-2012-09447**

(540) GENKI

(220) 10.05.2012
(441) 25.07.2012
(531) 2.1.8; 2.1.4; 2.1.2
(591) Đỏ, trắng, đen
(731) CÔNG TY CỔ PHẦN DỊCH VỤ PHÂN PHỐI VÀ BÁN LẺ QUỐC TẾ (VN)
511/14 Huỳnh Văn Bánh, phường 14, quận Phú Nhuận, thành phố Hồ Chí Minh

(511) Nhóm 29: Nấm linh chi (đã được bảo quản).

---

(210) **4-2012-09448**

(540) GENKI

(220) 10.05.2012
(441) 25.07.2012
(531) 25.1.25; A5.5.20; A5.11.5
(591) Đỏ, trắng, đen
(731) CÔNG TY CỔ PHẦN DỊCH VỤ PHÂN PHỐI VÀ BÁN LẺ QUỐC TẾ (VN)
511/14 Huỳnh Văn Bánh, phường 14, quận Phú Nhuận, thành phố Hồ Chí Minh

(511) Nhóm 29: Nấm linh chi (đã được bảo quản, không dùng cho mục đích y tế).

---

(210) **4-2012-09449**

(540)

(220) 10.05.2012
(441) 25.07.2012
(531) A5.5.20; A5.11.5
(591) Đỏ, trắng, đen
(731) CÔNG TY CỔ PHẦN DỊCH VỤ PHÂN PHỐI VÀ BÁN LẺ QUỐC TẾ (VN)
511/14 Huỳnh Văn Bánh, phường 14, quận Phú Nhuận, thành phố Hồ Chí Minh

(511) Nhóm 29: Nấm linh chi (đã được bảo quản).

---

(210) **4-2012-09450**

(540)

(220) 10.05.2012
(441) 25.07.2012
(531) 26.1.5; 5.7.13; 5.1.1; A5.1.16
(591) Hồng, xanh, vàng, trắng
(731) CÔNG TY TNHH GIÁO DỤC KHUÊ VĂN CÁC (VN)
Số 8 Đinh Tiên Hoàng, phường 2, thành phố Vũng Tàu, tỉnh Bà Rịa Vũng Tàu

(511) Nhóm 41: Giáo dục và đào tạo; giáo dục mầm non, dạy tiếng anh, dạy nhạc, dạy vẽ.

---

(210) **4-2012-09452**

(540)

(220) 10.05.2012
(441) 25.07.2012
(531) 26.7.25; 26.1.6; A25.7.6
(591) Đỏ, trắng, xanh
(731) CÔNG TY TNHH VIỆT NHUẬN (VN)
2/11 Phạm Cự Lượng, phường 2, quận Tân Bình, thành phố Hồ Chí Minh

(511) Nhóm 35: Mua bán hợp chất bôi trơn kim loại.

---

(210) **4-2012-09453**

(540)

(220) 10.05.2012
(441) 25.07.2012
(531) 1.13.1; A1.13.10; 26.1.6
(591) Đỏ, đen, trắng, xanh
(731) CÔNG TY TNHH VIỆT NHUẬN (VN)
2/11 Phạm Cự Lượng, phường 2, quận Tân Bình, thành phố Hồ Chí Minh

(511) Nhóm 35: Mua bán hợp chất bôi trơn kim loại.

---

(210) **4-2012-09454**

(540)

(220) 10.05.2012
(441) 25.07.2012
(531) A5.3.13; 3.7.6; A3.7.24
(591) Xanh lá cây, xanh lá cây thẫm, xanh nước biển, trắng
(731) PT. AVIA AVIAN (IN)
Desa Wadungasih, Kecamatan Buduran, Kabupaten Sidoarjo, Jawa Timur, Indonesia
(740) Công ty TNHH Trà và cộng sự (TRA & ASSOCIATES CO.,LTD)

(511) Nhóm 02: Sơn tường; sơn chống rò rỉ; sơn nhũ tương; và mỡ chống gỉ.

---

(210) **4-2012-09455**

(540)

(220) 10.05.2012
(441) 25.07.2012
(531) 7.3.4; A5.3.13; 3.7.6; A3.7.24; A26.11.12; A12.1.10; 26.7.25
(591) Xanh lá cây, xanh lá cây thẫm, xanh nước biển, vàng, trắng, đen, đỏ
(731) PT. AVIA AVIAN (ID)
Desa Wadungasih, Kecamatan Buduran, Kabupaten Sidoarjo, Jawa Timur, Indonesia
(740) Công ty TNHH Trà và cộng sự (TRA & ASSOCIATES CO.,LTD)

(511) Nhóm 02: Sơn tường; sơn chống rò rỉ; sơn nhũ tương; và mỡ chống gỉ.

---

(210) **4-2012-09456**

(540)

(220) 10.05.2012
(441) 25.07.2012
(531) 3.5.15; A7.1.12; 7.1.24
(591) Xanh lá cây, xanh da trời, xanh nước biển, vàng, trắng, đen, da cam
(731) PT. AVIA AVIAN (IN)
Desa Wadungasih, Kecamatan Buduran, Kabupaten Sidoarjo, Jawa Timur, Indonesia
(740) Công ty TNHH Trà và cộng sự (TRA & ASSOCIATES CO.,LTD)

(511) Nhóm 02: Sơn tường; sơn chống rò rỉ; sơn nhũ tương; và mỡ chống gỉ.

---

(210) **4-2012-09457**

(540) 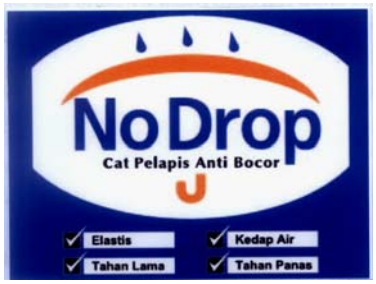

(220) 10.05.2012
(441) 25.07.2012
(531) 1.15.15; A26.4.6; 26.4.9; A10.3.4
(591) Xanh nước biển, trắng, đen, da cam
(731) PT. AVIA AVIAN (IN)
Desa Wadungasih, Kecamatan Buduran, Kabupaten Sidoarjo, Jawa Timur, Indonesia
(740) Công ty TNHH Trà và cộng sự (TRA & ASSOCIATES CO.,LTD)

(511) Nhóm 02: Sơn tường; sơn chống rò rỉ; sơn nhũ tương; và mỡ chống gỉ.

---

(210) **4-2012-09458**

(540) GEELY

(220) 10.05.2012
(441) 25.07.2012
(731) CÔNG TY TNHH SẢN XUẤT VÀ LẮP RÁP Ô TÔ TRƯỜNG THANH (VN)
Số 90, tổ 21, phường Minh Khai, thị xã Hà Giang, tỉnh Hà Giang

(511) Nhóm 12: Ô tô; xe máy; động cơ cho xe cộ mặt đất; săm dùng cho lốp xe bơm hơi; lốp.

Nhóm 35: Mua bán ô tô và phụ tùng ô tô.

Nhóm 37: Sửa chữa xe cộ; bảo dưỡng và sửa chữa cho động cơ xe cộ.

---

(210) **4-2012-09459**

(540)

(220) 10.05.2012
(441) 25.07.2012
(531) 26.1.1
(591) Xám, da cam, đen
(731) CÔNG TY TNHH AMMERAAL BELTECH VIỆT NAM (VN)
Lô VIIIC/II đường số 4, khu công nghiệp Vĩnh Lộc, phường Bình Hưng Hòa, quận Bình Tân, thành phố Hồ Chí Minh
(740) Công ty TNHH Nam Việt và Liên danh (VIPCO)

(511) Nhóm 07: Băng tải công nghiệp (máy móc).

---

(210) **4-2012-09461**

(540)

(220) 10.05.2012
(441) 25.07.2012
(531) 26.1.1; 26.4.1; 26.4.10
(591) Đỏ, xanh dương
(731) CÔNG TY TNHH NHÀ NƯỚC MỘT THÀNH VIÊN XUÂN HOÀ (VN)
Phường Xuân Hoà, thị xã Phúc Yên, tỉnh Vĩnh Phúc

(511) Nhóm 20: Bàn; ghế; giường; tủ; giá; kệ.

---

(210) **4-2012-09462**

(540)

Ẩm thực Việt

Việt cuisine

(220) 10.05.2012
(441) 25.07.2012

(591) Xanh lá cây, vàng cam
(731) CÔNG TY TNHH ANH NGUYỄN (VN)
Số 51-53 phố Châu Long, phường Trúc Bạch, quận Ba Đình, thành phố Hà Nội

(511) Nhóm 43: Dịch vụ nhà hàng ăn uống, khách sạn, quán rượu.

---

(210) **4-2012-09463**

(540)

món Việt

(220) 10.05.2012
(441) 25.07.2012
(591) Xanh lá cây, vàng cam
(731) CÔNG TY TNHH ANH NGUYỄN (VN)
Số 51-53 phố Châu Long, phường Trúc Bạch, quận Ba Đình, thành phố Hà Nội

(511) Nhóm 43: Dịch vụ nhà hàng ăn uống, khách sạn, quán rượu.

---

(210) **4-2012-09465**

(540)

TRANIPHAR

(220) 10.05.2012
(441) 25.07.2012
(731) CÔNG TY TNHH DƯỢC PHẨM TRANG NHI (VN)
134/1 Tô Hiến Thành, phường 15, quận 10, thành phố Hồ Chí Minh
(740) Công ty TNHH Đại Tín và Liên Danh (DAITIN AND ASSOCIATES CO.,LTD)

(511) Nhóm 05: Dược phẩm.

---

(210) **4-2012-09466**

(540)

TRANITYL

(220) 10.05.2012
(441) 25.07.2012
(731) CÔNG TY TNHH DƯỢC PHẨM TRANG NHI (VN)
134/1 Tô Hiến Thành, phường 15, quận 10, thành phố Hồ Chí Minh
(740) Công ty TNHH Đại Tín và Liên Danh (DAITIN AND ASSOCIATES CO.,LTD)

(511) Nhóm 05: Dược phẩm.

---

(210) **4-2012-09467**

(540)

TRANG NHI

(220) 10.05.2012
(441) 25.07.2012

(731) CÔNG TY TNHH DƯỢC PHẨM TRANG NHI (VN)
134/1 Tô Hiến Thành, phường 15, quận 10, thành phố Hồ Chí Minh

(740) Công ty TNHH Đại Tín và Liên Danh (DAITIN AND ASSOCIATES CO.,LTD)

(511) Nhóm 05: Dược phẩm.

---

(210) **4-2012-09468**

(540)

BAOSTEP

(220) 10.05.2012
(441) 25.07.2012

(731) WU WENPO (CN)
Wu Tai village, Anhai town, Jinjiang city, Fujian province, China

(740) Công ty TNHH Sở hữu trí tuệ Ngôi Sao chuyên nghiệp và liên danh (NOVAPRO & ASSOCIATES CO.,LTD.)

(511) Nhóm 06: Bu lông, ốc vít, đinh tán (tất cả làm bằng kim loại).

---

(210) **4-2012-09469**

(540)

PX

(220) 10.05.2012
(441) 25.07.2012

(731) WU WENPO (CN)
Wu Tai village, Anhai town, Jinjiang city, Fujian province, China

(740) Công ty TNHH Sở hữu trí tuệ Ngôi Sao chuyên nghiệp và liên danh (NOVAPRO & ASSOCIATES CO.,LTD.)

(511) Nhóm 12: Khung gầm xe cộ; nhíp xe.

---

(210) **4-2012-09470**

(540)

BAF

(220) 10.05.2012
(441) 25.07.2012

(731) WU WENPO (CN)
Wu Tai village, Anhai town, Jinjiang city, Fujian province, China

(740) Công ty TNHH Sở hữu trí tuệ Ngôi Sao chuyên nghiệp và liên danh (NOVAPRO & ASSOCIATES CO.,LTD.)

(511) Nhóm 06: Bù lon, ốc vít, đinh tán (tất cả làm bằng kim loại).

---

(210) **4-2012-09471**

(540)

(220) 10.05.2012
(441) 25.07.2012
(531) 26.4.3; 15.1.13; 10.3.7; 26.1.1; 21.1.17
(591) Đỏ, trắng, xanh
(731) CÔNG TY CỔ PHẦN THẾ GIỚI NỘI THẤT KIẾN AN (VN)
Số 959, đường Đê La Thành, phường Ngọc Khánh, quận Ba Đình, thành phố Hà Nội
(740) Công ty TNHH Sở hữu trí tuệ Ngôi Sao chuyên nghiệp và liên danh (NOVAPRO & ASSOCIATES CO.,LTD.)

(511) Nhóm 11: Quạt trần; quạt trần đèn; quạt trang trí; đèn trang trí; đèn chùm; đèn treo.

---

(210) **4-2012-09472**

(540)

(220) 10.05.2012
(441) 25.07.2012
(531) A1.1.10; 26.1.2; A26.11.12; A5.3.13; A5.3.14; 26.4.1
(591) Trắng, đen, đỏ
(731) CÔNG TY TNHH MỘT THÀNH VIÊN - ẢNH VIỆN THƯỢNG HẢI (VN)
Khu trung tâm thương mại, đường Lê Thị Riêng, phường Tân Bình, thị xã Đồng Xoài, tỉnh Bình Phước
(740) Công ty TNHH Sở hữu trí tuệ Ngôi Sao chuyên nghiệp và liên danh (NOVAPRO & ASSOCIATES CO.,LTD.)

(511) Nhóm 42: Thiết kế trang phục áo cưới.

Nhóm 44: Dịch vụ trang điểm cô dâu; thẩm mỹ viện.

---

(210) **4-2012-09473**

(540)

(220) 10.05.2012
(441) 25.07.2012
(591) Vàng
(731) CÔNG TY CỔ PHẦN TRỰC TUYẾN ĐĂNG QUANG (VN)
Tổ 13, phường Thượng Thanh, quận Long Biên, thành phố Hà Nội
(740) Công ty TNHH Sở hữu trí tuệ Ngôi Sao chuyên nghiệp và liên danh (NOVAPRO & ASSOCIATES CO.,LTD.)

(511) Nhóm 14: Đồng hồ các loại: đồng hồ đeo tay, đồng hồ treo tường (chỉ thời gian).

Nhóm 35: Mua bán: đồng hồ, đồ dùng gia đình (máy giặt, quạt điện, thùng rác thông minh), trò chơi, đồ chơi trong các cửa hàng chuyên doanh (ô tô điện, xe máy điện, đồ chơi hộp sếp hình lắp ghép) (trừ các loại đồ chơi có hại cho việc giáo dục phát triển nhân cách

và sức khỏe của trẻ em hoặc ảnh hưởng tới an ninh trật tự xã hội), mô tô, xe máy, phụ tùng của ô tô (gương chiếu hậu, lốp (săm)), ô tô, máy định vị vệ tinh GPS, thiết bị văn phòng (máy photocopy, máy in, máy fax), thiết bị vệ sinh (vòi sen, bồn cầu, bồn rửa mặt), thiết bị và linh kiện điện tử (máy nghe nhạc, camera, loa, âm ly (amply)), viễn thông (điện thoại) (trừ thiết bị thu phát sóng), máy vi tính, thiết bi ngoại vi và phần mềm, vải, hàng may sẵn, giày dép, bán lẻ: theo yêu cầu đặt hàng qua bưu điện hoặc internet, máy vi tính, thiết bị ngoại vi, phần mềm và thiết bị viễn thông (điện thoại) trong các cửa hàng chuyên doanh (trừ thiết bị thu phát sóng), vải, len, sợi, chỉ khâu và trong các cửa hàng chuyên doanh, thảm, đệm, chăn, màn, rèm, vật liệu phủ tường và sàn trong các cửa hàng chuyên doanh, hàng may mặc, giày dép, hàng da và giả da trong các cửa hàng chuyên doanh, đồ điện gia dụng (chăn điện, máy khử độc bằng ozone), giường, tủ, bàn, ghế và đồ nội thất tương tự (bàn sắt, bàn hồ sơ, ghế da cao cấp, ghế lưng trung), đèn và bộ đèn điện trong các cửa hàng chuyên doanh, bánh, kẹo trong các cửa hàng kinh doanh tổng hợp, ô tô con (loại 12 chỗ ngồi trở xuống); tổ chức giới thiệu và xúc tiến thương mại; quảng cáo thương mại (không bao gồm quảng cáo thuốc lá); đại lý ô tô.

---

(210) **4-2012-09474**

(540)

(220) 10.05.2012
(441) 25.07.2012
(531) 26.1.1; 26.1.4; 26.4.2
(591) Xanh, trắng
(731) CÔNG TY TNHH THIẾT KẾ VÀ QUẢNG CÁO MẮT VÀNG (VN)
Tầng 3, số 33 phố Mã Mây, phường Hàng Buồm, quận Hoàn Kiếm, thành phố Hà Nội
(740) Công ty TNHH Sở hữu trí tuệ Ngôi Sao chuyên nghiệp và liên danh (NOVAPRO & ASSOCIATES CO.,LTD.)

(511) Nhóm 35: Mua bán: áo cưới, áo dài, mỹ phẩm, trang sức; dịch vụ quảng cáo.

Nhóm 41: Đào tạo trang điểm; đào tạo chụp ảnh; dịch vụ chụp ảnh, nhiếp ảnh, sản xuất phim.

Nhóm 45: Cho thuê áo cưới; tổ chức đám cưới; dịch vụ tổ chức hôn lễ; tư vấn hôn lễ.

---

(210) **4-2012-09475**

(540)

(220) 10.05.2012
(441) 25.07.2012
(591) Trắng, xanh lá cây, xanh dương, cam
(731) CÔNG TY CỔ PHẦN SẢN XUẤT THƯƠNG MẠI TÀI TÀI (VN)
95 Cao Văn Lầu, phường 1, quận 6, thành phố Hồ Chí Minh
(740) Công ty TNHH Sở hữu trí tuệ Ngôi Sao chuyên nghiệp và liên danh (NOVAPRO & ASSOCIATES CO.,LTD.)

(511) Nhóm 35: Mua bán: bánh kẹo, thực phẩm chế biến: rau câu, đậu phộng cốt dừa, đậu phộng cà phê, đậu phộng snack phô mai, đậu phộng chiên muối.

---

(210) **4-2012-09476**

(540)

(220) 10.05.2012
(441) 25.07.2012
(531) 26.4.9; A7.1.12; 7.1.24
(591) Xanh nước biển
(731) CÔNG TY CỔ PHẦN ĐẦU TƯ BẤT ĐỘNG SẢN HÙNG VƯƠNG (VN)
Lầu 5, tòa nhà Mỹ Thịnh, số 137 Lê Quang Định, phường 14, quận Bình Thạnh, thành phố Hồ Chí Minh

(511) Nhóm 36: Mua, bán bất động sản.

---

(210) **4-2012-09477**

(540)

(220) 10.05.2012
(441) 25.07.2012
(531) A5.1.5; A5.1.12; 1.3.1
(591) Đen, trắng, xanh, đỏ, vàng
(731) CÔNG TY TNHH THƯƠNG MẠI VÀ DỊCH VỤ MS (VN)
Số 7 ngõ Thổ Quan, phố Khâm Thiên, quận Đống Đa, thành phố Hà Nội

(511) Nhóm 12: Tấm bạt chuyên dùng để che mưa, che nắng cho xe máy và ô tô.

---

(210) **4-2012-09478**

(540)

(220) 10.05.2012
(441) 25.07.2012
(531) A26.11.8; 26.11.3; A26.11.12
(591) Đen, vàng
(731) CÔNG TY TNHH THƯƠMG MẠI VÀ DỊCH VỤ MS (VN)
Số 37 ngõ Thổ Quan, phố Khâm Thiên, quận Đống Đa, thành phố Hà Nội

(511) Nhóm 09: Loa, amply; màn hình, máy tính.

---

(210) **4-2012-09479**

(540)

(220) 10.05.2012
(441) 25.07.2012
(531) A5.3.15; 26.1.1; 25.5.25; A5.5.20
(591) Nâu, vàng, xanh, đỏ, cam
(731) CÔNG TY TNHH HẠT GIỐNG THÀNH NÔNG (VN)
9 Mai Xuân Thưởng, phường 11, quận Bình Thạnh, thành phố Hồ Chí Minh

(511) Nhóm 35: Mua bán hạt giống cây trồng; mua bán rau, củ, quả tươi sống.

---

(210) **4-2012-09480**

(540)

HONEY BEE

(220) 10.05.2012
(441) 25.07.2012
(731) KYOCERA CORPORATION (JP)
6, Takeda tobadono-cho, Fushimi-ku, Kyoto-shi, Kyoto 612-8501, Japan
(740) Công ty TNHH một thành viên Sở hữu trí tuệ VCCI (VCCI-IP CO.,LTD)

(511) Nhóm 09: Điện thoại; điện thoại mạng; điện thoại di động; điện thoại thông minh; máy thu phát vô tuyến xách tay (máy bộ đàm xách tay); máy tính bảng, thẻ nhớ dùng cho viễn thông; máy vi tính; phần mềm máy vi tính (được ghi sẵn); máy vi tính cầm tay; thiết bị đầu cuối máy tính (máy tính); pin điện; bộ nạp điện cho pin chạy điện; bộ đổi điện.

---

(210) **4-2012-09481**

(540)

(220) 10.05.2012
(441) 25.07.2012
(531) 1.15.15; 21.1.16; A26.11.9; 26.13.25
(731) KYOCERA CORPORATION (JP)
6, Takeda tobadono-cho, Fushimi-ku, Kyoto-shi, Kyoto 612-8501, Japan
(740) Công ty TNHH một thành viên Sở hữu trí tuệ VCCI (VCCI-IP CO.,LTD)

(511) Nhóm 09: Điện thoại; điện thoại mạng; điện thoại di động; điện thoại thông minh; máy thu phát vô tuyến xách tay (máy bộ đàm xách tay); máy tính bảng, thẻ nhớ dùng cho viễn thông; máy vi tính; phần mềm máy vi tính (được ghi sẵn); máy vi tính cầm tay; thiết bị đầu cuối máy tính (máy tính); pin điện; bộ nạp điện cho pin chạy điện; bộ đổi điện.

---

(210) **4-2012-09482**

(540)

(220) 10.05.2012
(441) 25.07.2012
(531) 26.1.2
(591) Tím, vàng, trắng
(731) HỘ KINH DOANH LÊ THỊ KIM DUNG (VN)
Gian G9-7-9 Tôn Đức Thắng, quận 1, thành phố Hồ Chí Minh

(511) Nhóm 35: Mua bán giày dép.

---

(210) **4-2012-09483**

(540)

VITRUMAX

(220) 10.05.2012
(441) 25.07.2012
(731) CÔNG TY CỔ PHẦN DƯỢC MÊ KÔNG (VN)
G17, ngõ 28, Xuân La, phường Xuân La, quận Tây Hồ, thành phố Hà Nội
(740) Công ty TNHH Sở hữu trí tuệ và Công nghệ Thủ đô (CAPITAL IP&T CO.,LTD.)

(511) Nhóm 05: Dược phẩm, thực phẩm dinh dưỡng dùng trong y tế.

---

(210) **4-2012-09484**

(540)

FITEMS

(220) 10.05.2012
(441) 25.07.2012
(731) CÔNG TY CỔ PHẦN DƯỢC MÊ KÔNG (VN)
G17, ngõ 28, Xuân La, phường Xuân La, quận Tây Hồ, thành phố Hà Nội
(740) Công ty TNHH Sở hữu trí tuệ và Công nghệ Thủ đô (CAPITAL IP&T CO.,LTD.)

(511) Nhóm 05: Dược phẩm, thực phẩm dinh dưỡng dùng trong y tế.

---

(210) **4-2012-09485**

(540)

SWITFIN

(220) 10.05.2012
(441) 25.07.2012
(731) CÔNG TY CỔ PHẦN DƯỢC MÊ KÔNG (VN)
G17, ngõ 28, Xuân La, phường Xuân La, quận Tây Hồ, thành phố Hà Nội
(740) Công ty TNHH Sở hữu trí tuệ và Công nghệ Thủ đô (CAPITAL IP&T CO.,LTD.)

(511) Nhóm 05: Dược phẩm, thực phẩm dinh dưỡng dùng trong y tế.

---

(210) **4-2012-09486**

(540)

TRIOKAT

(220) 10.05.2012
(441) 25.07.2012
(731) CÔNG TY CỔ PHẦN DƯỢC MÊ KÔNG (VN)
G17, ngõ 28, Xuân La, phường Xuân La, quận Tây Hồ, thành phố Hà Nội
(740) Công ty TNHH Sở hữu trí tuệ và Công nghệ Thủ đô (CAPITAL IP&T CO.,LTD.)

(511) Nhóm 05: Dược phẩm, thực phẩm dinh dưỡng dùng trong y tế.

---

(210) **4-2012-09487**

(540)

(220) 10.05.2012
(441) 25.07.2012
(531) 26.1.1; A26.11.12; A24.17.9; 26.4.2
(591) Đỏ, da cam, xanh tím, ghi, đen, trắng
(731) CÔNG TY CỔ PHẦN THƯƠNG MẠI DƯỢC PHẨM VÀ TRANG THIẾT BỊ Y TẾ THUẬN PHÁT (VN)
Lô 44, TT 2B, khu đô thị mới Văn Quán - Yên Phúc, quận Hà Đông, thành phố Hà Nội
(740) Công ty TNHH Sở hữu trí tuệ và Công nghệ Thủ đô (CAPITAL IP&T CO.,LTD.)

(511) Nhóm 05: Dược phẩm, thực phẩm dinh dưỡng dùng trong y tế.

---

(210) **4-2012-09488**

(540)

(220) 10.05.2012
(441) 25.07.2012
(531) 5.7.3; 5.3.20; 5.13.4
(591) Đỏ, xanh lá cây, đen, trắng
(731) CÔNG TY TRÁCH NHIỆM HỮU HẠN THANH AN (VN)
Tầng 3, tòa nhà Mê Công, 137 đường Nguyễn Văn Cừ, phường Ngọc Lâm, quận Long Biên, thành phố Hà Nội
(740) Công ty TNHH Sở hữu trí tuệ và Công nghệ Thủ đô (CAPITAL IP&T CO.,LTD.)

(511) Nhóm 05: Dược phẩm, thực phẩm dinh dưỡng dùng trong y tế.

---

(210) **4-2012-09489**

(540)

(220) 10.05.2012
(441) 25.07.2012
(531) 5.7.3; 5.3.20; 5.13.4
(591) Đỏ, xanh lá cây, đen, trắng
(731) CÔNG TY TRÁCH NHIỆM HỮU HẠN THANH AN (VN)
Tầng 3, tòa nhà Mê Công, 137 đường Nguyễn Văn Cừ, phường Ngọc Lâm, quận Long Biên, thành phố Hà Nội
(740) Công ty TNHH Sở hữu trí tuệ và Công nghệ Thủ đô (CAPITAL IP&T CO.,LTD.)

(511) Nhóm 05: Dược phẩm, thực phẩm dinh dưỡng dùng trong y tế.

---

(210) **4-2012-09491**

(540)

PRETANA

(220) 10.05.2012
(441) 25.07.2012
(731) CÔNG TY CỔ PHẦN DƯỢC PHẨM TÂN Á (VN)
Cụm công nghiệp Thanh Oai, xã Bích Hòa, huyện Thanh Oai, thành phố Hà Nội
(740) Công ty TNHH Sở hữu trí tuệ AL Nguyên (ALNGUYEN IP CO.,LTD.)

(511) Nhóm 10: Thiết bị và dụng cụ y tế.

---

(210) **4-2012-09492**

(540)

(220) 10.05.2012
(441) 25.07.2012
(531) 1.15.15; 1.15.23; A26.11.12
(591) Cam, xanh dương
(731) CÔNG TY CỔ PHẦN SẢN XUẤT VÀ THƯƠNG MẠI KIM CƯƠNG XANH (VN)
33/8 Ven Sông Xáng, phường 2, quận 8, thành phố Hồ Chí Minh

(511) Nhóm 30: Cà phê; đồ uống trên cơ sở cà phê.

Nhóm 43: Kinh doanh khách sạn; nhà hàng ăn uống, dịch vụ ăn uống.

---

(210) **4-2012-09493**

(540)

FEVIKWIK

(220) 10.05.2012
(441) 25.07.2012
(731) PIDILITE INDUSTRIES LIMITED (IN)
Regent Chambers, 7th Floor, Jamnalal Bajaj Marg, 208, Nariman Point, Mumbai-400021 - India
(740) Công ty TNHH Tầm nhìn và Liên danh (VISION & ASSOCIATES CO.,LTD.)

(511) Nhóm 01: Hóa chất sử dụng trong công nghiệp; nhựa nhân tạo chưa xử lý; nhựa chưa xử lý; chế phẩm dùng để tôi và hàn; chất để thuộc da; chất dính kết sử dụng trong công nghiệp; chất gắn dùng để gắn các vật bị gãy, vỡ; chế phẩm chống thấm nước cho xi măng; hóa chất chống thấm nước; chất dính kết tức thời chỉ bằng một giọt; chất dính kết tức thời xyanoacrylat dùng cho mục đích gia đình và công nghiệp. (11 sản phẩm)

---

(210) **4-2012-09494**

(540)

TID
ELEVATOR

(220) 10.05.2012
(441) 25.07.2012
(731) CÔNG TY CỔ PHẦN TID (VN)
Số 4 Liễu Giai, phường Cống Vị, quận Ba Đình, thành phố Hà Nội
(740) Công ty TNHH Tầm nhìn và Liên danh (VISION & ASSOCIATES CO.,LTD.)

(511) Nhóm 07: Thang máy dân dụng và công nghiệp.

---

(210) **4-2012-09495**

(540)

(220) 10.05.2012
(441) 25.07.2012
(531) 26.1.2; A26.11.9
(591) Đỏ, trắng, xanh lá cây
(731) CÔNG TY CỔ PHẦN VẬN TẢI BÌNH DƯƠNG (VN)
Số 01 Cách Mạng Tháng Tám, phường Chánh Nghĩa, thị xã Thủ Dầu Một, tỉnh Bình Dương
(740) Công ty TNHH Tư vấn Sở hữu trí tuệ á Đông (A ĐÔNG IP CONSULTANCY CO.,LTD.)

(511) Nhóm 35: Quảng cáo; mua bán: máy vi tính, thiết bị ngoại vi máy vi tính, phần mềm máy tính.

Nhóm 36: Mua bán bất động sản.

Nhóm 39: Vận tải hàng hóa và hành khách bằng đường bộ; vận tải bằng xe buýt, vận tải bằng taxi; đại lý vận tải hàng hóa và hành khách; đại lý bán vé xe, đại lý du lịch.

Nhóm 41: Đào tạo cao đẳng, đại học và sau đại học; dạy nghề; dạy ngoại ngữ, tin học.

---

(210) **4-2012-09496**

(540)

(220) 10.05.2012
(441) 25.07.2012
(531) 25.5.2; 26.5.1; 26.1.1
(591) Trắng, xanh, đỏ
(731) CÔNG TY TRÁCH NHIỆM HỮU HẠN THƯƠNG MẠI DỊCH VỤ NHẬT THĂNG (VN)
1036 đường 3/2, phường 12, quận 11, thành phố Hồ Chí Minh

(511) Nhóm 29: Sữa bột; sữa đã qua chế biến, sữa đã lên men; sữa tăng lực đặc biệt (không dùng cho mục đích y tế); sữa đậu nành (chất thay thế sữa), sữa chua.

Nhóm 30: Cà phê; chè, bột và sản phẩm làm từ bột ngũ cốc; bánh; kẹo.

---

(210) **4-2012-09497**

(540)

(220) 10.05.2012
(441) 25.07.2012
(531) A5.3.15; 5.3.20
(731) CÔNG TY TRÁCH NHIỆM HỮU HẠN SẢN XUẤT THƯƠNG MẠI TIP TOP (VN)
87/1A, đường TA 32, KP 7, phường Thới An, quận 12, thành phố Hồ Chí Minh

(511) Nhóm 29: Sữa bột; sữa đã qua chế biến; sữa đã lên men; sữa tăng lực đặc biệt (không dùng cho mục đích y tế); sữa đậu nành (chất thay thế sữa), sữa chua.

Nhóm 30: Cà phê; chè, bột và sản phẩm làm từ bột ngũ cốc; bánh; kẹo.

---

(210) **4-2012-09498**

(540)

(220) 10.05.2012
(441) 25.07.2012
(731) CÔNG TY CỔ PHẦN CÔNG NGHỆ QUANG ĐIỆN TỬ ÁNH SÁNG THỜI ĐẠI (VN)
81 Vũ Ngọc Phan, Lạng Hạ, Đống Đa, thành phố Hà Nội
(740) Công ty TNHH Sở hữu trí tuệ HA VIP (HAVIP CO.,LTD.)

(511) Nhóm 11: Thiết bị điện chiếu sáng, cụ thể là đèn trần; đèn chùm; đèn điện; bóng đèn điện.

Nhóm 35: Dịch vụ quảng cáo; nghiên cứu thị trường; dịch vụ kinh doanh buôn bán thiết bị và linh kiện điện tử, viễn thông; dịch vụ kinh doanh buôn bán máy móc, thiết bị điện, vật liệu điện (máy phát điện, động cơ điện, dây điện và thiết bị khác dùng trong mạch điện).

Nhóm 40: Dịch vụ in ấn.

---

(210) **4-2012-09499**

(540)

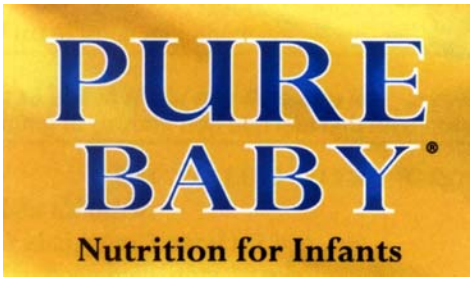

(220) 10.05.2012
(441) 25.07.2012
(531) 26.4.2
(591) Xanh nước biển, trắng, đen, vàng, nâu
(731) CLARKE, MURRAY C. (US)
20485 Callon Drive, Topanga, CA 90290, United States of America
(740) Công ty Luật TNHH quốc tế Ban mai Việt Nam (BMVN INTERNATIONAL LLC)

(511) Nhóm 05: Sữa công thức dành cho trẻ còn ẵm ngửa, thực phẩm cho em bé; sản phẩm thay thế bữa ăn dùng cho mục đích y tế, thực phẩm ăn kiêng, chất ăn kiêng và đồ uống dùng khi ăn kiêng dùng cho mục đích y tế; vitamin, thực phẩm bổ sung khoáng chất; sản phẩm bổ sung prôtêin dùng khi ăn kiêng; sản phẩm bổ sung dinh dưỡng.

---

(210) **4-2012-09500**

(540)

KenCook

(220) 10.05.2012
(441) 25.07.2012
(731) CÔNG TY CỔ PHẦN THỰC PHẨM AN LONG (VN)
Cụm công nghiệp Long Định - Long Cang, huyện Cần Đước, tỉnh Long An
(740) Công ty TNHH Sở hữu trí tuệ WINCO (WINCO CO.,LTD.)

(511) Nhóm 29: Dầu thực vật (dầu ăn).

---

(210) **4-2012-09501**

(540)

(220) 10.05.2012
(441) 25.07.2012
(531) 2.9.1; 1.15.15; A26.11.12
(591) Đỏ, nâu, xám đen
(731) CÔNG TY CỔ PHẦN THỰC PHẨM AN LONG (VN)
Cụm công nghiệp Long Định - Long Cang, huyện Cần Đước, tỉnh Long An
(740) Công ty TNHH Sở hữu trí tuệ WINCO (WINCO CO.,LTD.)

(511) Nhóm 29: Dầu thực vật (dầu ăn).

---

(210) **4-2012-09502**

(540) 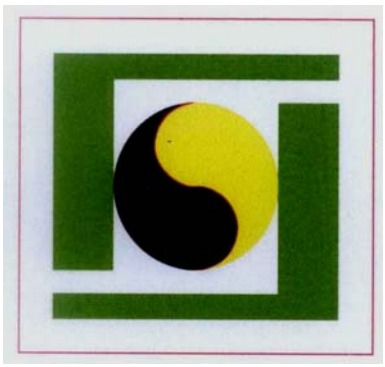

(220) 10.05.2012
(441) 25.07.2012
(531) 1.15.23; 25.5.25; 26.1.1; 26.4.1
(591) Đen, trắng, vàng, đỏ, xanh lá cây
(731) CÔNG TY TNHH MỘT THÀNH VIÊN THƯƠNG MẠI - TƯ VẤN VÀ ĐẦU TƯ XÂY DỰNG THÀNH LONG WAP (VN)
Số A14/3B ấp Hiệp Trường, xã Hiệp Tân, huyện Hòa Thành, tỉnh Tây Ninh
(740) Công ty TNHH Sở hữu trí tuệ WINCO (WINCO CO.,LTD.)

(511) Nhóm 37: Dịch vụ xây dựng công trình dân dụng và công nghiệp; dịch vụ tư vấn xây dựng.

---

(210) **4-2012-09503**

(540) **SIEUNHEN**

(220) 10.05.2012
(441) 25.07.2012
(731) CÔNG TY TNHH AN NÔNG (VN)
Lô B06-1, khu công nghiệp Đức Hòa I - Hạnh Phúc, xã Đức Hòa Đông, huyện Đức Hòa, tỉnh Long An
(740) Công ty TNHH Sở hữu trí tuệ WINCO (WINCO CO.,LTD.)

(511) Nhóm 05: Thuốc bảo vệ thực vật như là: thuốc trừ sâu, thuốc diệt côn trùng, thuốc diệt động vật có hại, thuốc diệt nấm bệnh, thuốc diệt cỏ.

---

(210) **4-2012-09505**

(540) **JuvenAid**

(220) 10.05.2012
(441) 25.07.2012
(731) UNITED LIFE SCIENCES PRIVATE LIMITED (SG)
152 Beach Road, #10-03/04, Gateway East, Singapore 189721
(740) Văn phòng Luật sư Tân Hà (VPLS TAN HA)

(511) Nhóm 05: Dược phẩm; thực phẩm chức năng (dùng trong ngành y), thực phẩm bổ sung dinh dưỡng (dùng trong ngành y); chất ăn kiêng dùng trong ngành y.

---

(210) **4-2012-09506**

(540) **Rejuvenade**

(220) 10.05.2012
(441) 25.07.2012
(731) UNITED LIFE SCIENCES PRIVATE LIMITED (SG)
152 Beach Road, #10-03/04, Gateway East, Singapore 189721
(740) Văn phòng Luật sư Tân Hà (VPLS TAN HA)

(511) Nhóm 05: Dược phẩm; thực phẩm chức năng (dùng trong ngành y), thực phẩm bổ sung dinh dưỡng (dùng trong ngành y) chất ăn kiêng dùng trong ngành y.

---

(210) **4-2012-09509**

(540)

UMBRO

(220) 10.05.2012
(441) 25.07.2012

(731) CÔNG TY CỔ PHẦN MEDIAMART VIỆT NAM (VN)
Số 29F Hai Bà Trưng, quận Hoàn Kiếm, thành phố Hà Nội
(740) Công ty TNHH Trường Xuân (AGELESS CO.,LTD.)

(511) Nhóm 35: Dịch vụ mua bán thiết bị điện và điện tử gia dụng bao gồm: mua bán máy xay, máy nghiền, máy giặt, ổ cắm điện, công tắc điện, thiết bị và dụng cụ dùng để dẫn điện, thiết bị (điện tử) nghe-nhìn, thiết bị (điện tử) tái tạo âm thanh-hình ảnh, thiết bị (điện tử) truyền dẫn âm thanh-hình ảnh, thiết bị tin học và thiết bị ngoại vi, thiết bị viễn thông, bình đun nước sử dụng điện, đèn điện chiếu sáng, tủ lạnh, máy điều hòa nhiệt độ, thiết bị hút mùi, thiết bị (điện) khử mùi, thiết bị (điện) nấu nướng sử dụng điện, đầu thu truyền hình số, ti vi, ăng ten thu tín hiệu vệ tinh, máy quay hình, tủ lạnh, tủ cấp đông, ra đi ô, đầu đĩa, loa, máy vi tính, máy hỗ trợ kỹ thuật số cá nhân (PDA), màn hình máy vi tính, màn hình, màn hình tinh thể lỏng, máy vi tính sổ tay, máy thu phát âm thanh nổi, máy thu hình màn hình tinh thể lỏng, sổ ghi chép điện tử, máy chiếu video, máy chiếu màn hình tinh thể lỏng, máy vi tính xách tay, máy giặt, máy rửa bát, nồi cơm điện, lò vi sóng, lò nướng, quạt điện, máy lọc nước, thiết bị và trang bị thông gió (mục đích điều hoà không khí), thiết bị và trang bị đi kèm dùng cho mục đích nấu nướng, thiết bị và trang bị chiếu sáng, thiết bị và trang bị vệ sinh, thiết bị và trang bị sưởi nóng, thiết bị và trang bị làm lạnh, thiết bị và trang bị sấy khô, thiết bị và trang bị dùng để phân phối nước; dịch vụ quảng cáo; dịch vụ tổ chức triển lãm nhằm cho mục đích thương mại hoặc quảng cáo; dịch vụ thông tin thương mại; dịch vụ giới thiệu hàng hoá; dịch vụ nghiên cứu thị trường.

---

(210) **4-2012-09510**

(540)

OUPUT

(220) 10.05.2012
(441) 25.07.2012

(731) CÔNG TY CỔ PHẦN MEDIAMART VIỆT NAM (VN)
Số 29F Hai Bà Trưng, quận Hoàn Kiếm, thành phố Hà Nội
(740) Công ty TNHH Trường Xuân (AGELESS CO.,LTD.)

(511) Nhóm 35: Dịch vụ mua bán thiết bị điện và điện tử gia dụng bao gồm: mua bán máy xay, máy nghiền, máy giặt, ổ cắm điện, công tắc điện, thiết bị và dụng cụ dùng để dẫn điện, thiết bị (điện tử) nghe-nhìn, thiết bị (điện tử) tái tạo âm thanh-hình ảnh, thiết bị (điện tử) truyền dẫn âm thanh-hình ảnh, thiết bị tin học và thiết bị ngoại vi, thiết bị viễn thông, bình đun nước sử dụng điện, đèn điện chiếu sáng, tủ lạnh, máy điều hòa nhiệt độ, thiết bị hút mùi, thiết bị (điện) khử mùi, thiết bị (điện) nấu nướng sử dụng điện, đầu thu truyền hình

số, ti vi, ăng ten thu tín hiệu vệ tinh, máy quay hình, tủ lạnh, tủ cấp đông, ra đi ô, đầu đĩa, loa, máy vi tính, máy hỗ trợ kỹ thuật số cá nhân (PDA), màn hình máy vi tính, màn hình, màn hình tinh thể lỏng, máy vi tính sổ tay, máy thu phát âm thanh nổi, máy thu hình màn hình tinh thể lỏng, sổ ghi chép điện tử, máy chiếu video, máy chiếu màn hình tinh thể lỏng, máy vi tính xách tay, máy giặt, máy rửa bát, nồi cơm điện, lò vi sóng, lò nướng, quạt điện, máy lọc nước, thiết bị và trang bị thông gió (mục đích điều hoà không khí), thiết bị và trang bị đi kèm dùng cho mục đích nấu nướng, thiết bị và trang bị chiếu sáng, thiết bị và trang bị vệ sinh, thiết bị và trang bị sưởi nóng, thiết bị và trang bị làm lạnh, thiết bị và trang bị sấy khô, thiết bị và trang bị dùng để phân phối nước; dịch vụ quảng cáo; dịch vụ tổ chức triển lãm nhằm cho mục đích thương mại hoặc quảng cáo; dịch vụ thông tin thương mại; dịch vụ giới thiệu hàng hoá; dịch vụ nghiên cứu thị trường.

---

(210) **4-2012-09511**

(540)

SUARET

(220) 10.05.2012
(441) 25.07.2012
(731) CÔNG TY CỔ PHẦN MEDIAMART VIỆT NAM (VN)
Số 29F Hai Bà Trưng, quận Hoàn Kiếm, thành phố Hà Nội
(740) Công ty TNHH Trường Xuân (AGELESS CO.,LTD.)

(511) Nhóm 35: Dịch vụ mua bán thiết bị điện và điện tử gia dụng bao gồm: mua bán máy xay, máy nghiền, máy giặt, ổ cắm điện, công tắc điện, thiết bị và dụng cụ dùng để dẫn điện, thiết bị (điện tử) nghe-nhìn, thiết bị (điện tử) tái tạo âm thanh-hình ảnh, thiết bị (điện tử) truyền dẫn âm thanh-hình ảnh, thiết bị tin học và thiết bị ngoại vi, thiết bị viễn thông, bình đun nước sử dụng điện, đèn điện chiếu sáng, tủ lạnh, máy điều hòa nhiệt độ, thiết bị hút mùi, thiết bị (điện) khử mùi, thiết bị (điện) nấu nướng sử dụng điện, đầu thu truyền hình số, ti vi, ăng ten thu tín hiệu vệ tinh, máy quay hình, tủ lạnh, tủ cấp đông, ra đi ô, đầu đĩa, loa, máy vi tính, máy hỗ trợ kỹ thuật số cá nhân (PDA), màn hình máy vi tính, màn hình, màn hình tinh thể lỏng, máy vi tính sổ tay, máy thu phát âm thanh nổi, máy thu hình màn hình tinh thể lỏng, sổ ghi chép điện tử, máy chiếu video, máy chiếu màn hình tinh thể lỏng, máy vi tính xách tay, máy giặt, máy rửa bát, nồi cơm điện, lò vi sóng, lò nướng, quạt điện, máy lọc nước, thiết bị và trang bị thông gió (mục đích điều hoà không khí), thiết bị và trang bị đi kèm dùng cho mục đích nấu nướng, thiết bị và trang bị chiếu sáng, thiết bị và trang bị vệ sinh, thiết bị và trang bị sưởi nóng, thiết bị và trang bị làm lạnh, thiết bị và trang bị sấy khô, thiết bị và trang bị dùng để phân phối nước; dịch vụ quảng cáo; dịch vụ tổ chức triển lãm nhằm cho mục đích thương mại hoặc quảng cáo; dịch vụ thông tin thương mại; dịch vụ giới thiệu hàng hoá; dịch vụ nghiên cứu thị trường.

---

(210) **4-2012-09512**

(540)

TORRES

(220) 10.05.2012
(441) 25.07.2012
(731) CÔNG TY CỔ PHẦN MEDIAMART VIỆT NAM (VN)
Số 29F Hai Bà Trưng, quận Hoàn Kiếm, thành phố Hà Nội
(740) Công ty TNHH Trường Xuân (AGELESS CO.,LTD.)

(511) Nhóm 35: Dịch vụ mua bán thiết bị điện và điện tử gia dụng bao gồm: mua bán máy xay, máy nghiền, máy giặt, ổ cắm điện, công tắc điện, thiết bị và dụng cụ dùng để dẫn điện, thiết bị (điện tử) nghe-nhìn, thiết bị (điện tử) tái tạo âm thanh-hình ảnh, thiết bị (điện tử) truyền dẫn âm thanh-hình ảnh, thiết bị tin học và thiết bị ngoại vi, thiết bị viễn thông, bình đun nước sử dụng điện, đèn điện chiếu sáng, tủ lạnh, máy điều hòa nhiệt độ, thiết bị hút mùi, thiết bị (điện) khử mùi, thiết bị (điện) nấu nướng sử dụng điện, đầu thu truyền hình số, ti vi, ăng ten thu tín hiệu vệ tinh, máy quay hình, tủ lạnh, tủ cấp đông, ra đi ô, đầu đĩa, loa, máy vi tính, máy hỗ trợ kỹ thuật số cá nhân (PDA), màn hình máy vi tính, màn hình, màn hình tinh thể lỏng, máy vi tính sổ tay, máy thu phát âm thanh nổi, máy thu hình màn hình tinh thể lỏng, sổ ghi chép điện tử, máy chiếu video, máy chiếu màn hình tinh thể lỏng, máy vi tính xách tay, máy giặt, máy rửa bát, nồi cơm điện, lò vi sóng, lò nướng, quạt điện, máy lọc nước, thiết bị và trang bị thông gió (mục đích điều hoà không khí), thiết bị và trang bị đi kèm dùng cho mục đích nấu nướng, thiết bị và trang bị chiếu sáng, thiết bị và trang bị vệ sinh, thiết bị và trang bị sưởi nóng, thiết bị và trang bị làm lạnh, thiết bị và trang bị sấy khô, thiết bị và trang bị dùng để phân phối nước; dịch vụ quảng cáo; dịch vụ tổ chức triển lãm nhằm cho mục đích thương mại hoặc quảng cáo; dịch vụ thông tin thương mại; dịch vụ giới thiệu hàng hoá; dịch vụ nghiên cứu thị trường.

---

(210) **4-2012-09513**

(540)

DONGWON

(220) 10.05.2012
(441) 25.07.2012

(731) CÔNG TY CỔ PHẦN MEDIAMART VIỆT NAM (VN)
Số 29F Hai Bà Trưng, quận Hoàn Kiếm, thành phố Hà Nội

(740) Công ty TNHH Trường Xuân (AGELESS CO.,LTD.)

(511) Nhóm 35: Dịch vụ mua bán thiết bị điện và điện tử gia dụng bao gồm: mua bán máy xay, máy nghiền, máy giặt, ổ cắm điện, công tắc điện, thiết bị và dụng cụ dùng để dẫn điện, thiết bị (điện tử) nghe-nhìn, thiết bị (điện tử) tái tạo âm thanh-hình ảnh, thiết bị (điện tử) truyền dẫn âm thanh-hình ảnh, thiết bị tin học và thiết bị ngoại vi, thiết bị viễn thông, bình đun nước sử dụng điện, đèn điện chiếu sáng, tủ lạnh, máy điều hòa nhiệt độ, thiết bị hút mùi, thiết bị (điện) khử mùi, thiết bị (điện) nấu nướng sử dụng điện, đầu thu truyền hình số, ti vi, ăng ten thu tín hiệu vệ tinh, máy quay hình, tủ lạnh, tủ cấp đông, ra đi ô, đầu đĩa, loa, máy vi tính, máy hỗ trợ kỹ thuật số cá nhân (PDA), màn hình máy vi tính, màn hình, màn hình tinh thể lỏng, máy vi tính sổ tay, máy thu phát âm thanh nổi, máy thu hình màn hình tinh thể lỏng, sổ ghi chép điện tử, máy chiếu video, máy chiếu màn hình tinh thể lỏng, máy vi tính xách tay, máy giặt, máy rửa bát, nồi cơm điện, lò vi sóng, lò nướng, quạt điện, máy lọc nước, thiết bị và trang bị thông gió (mục đích điều hoà không khí), thiết bị và trang bị đi kèm dùng cho mục đích nấu nướng, thiết bị và trang bị chiếu sáng, thiết bị và trang bị vệ sinh, thiết bị và trang bị sưởi nóng, thiết bị và trang bị làm lạnh, thiết bị và trang bị sấy khô, thiết bị và trang bị dùng để phân phối nước; dịch vụ quảng cáo; dịch vụ tổ chức triển lãm nhằm cho mục đích thương mại hoặc quảng cáo; dịch vụ thông tin thương mại; dịch vụ giới thiệu hàng hoá; dịch vụ nghiên cứu thị trường.

---

(210) **4-2012-09514**

(540)

TOÀN LĂNG

(220) 10.05.2012
(441) 25.07.2012
(731) CÔNG TY THÉP TOÀN LĂNG (TNHH) (VN)
Khu phố Trịnh Nguyễn, phường Châu Khê, thị xã Từ Sơn, tỉnh Bắc Ninh
(740) Công ty cổ phần Tư vấn S&B (S&B CONSULTANT.,CORP.)

(511) Nhóm 06: Thép xây dựng.

---

(210) **4-2012-09515**

(540)

(220) 10.05.2012
(441) 25.07.2012
(531) 26.2.7; 9.7.1; 18.3.23; A26.11.12
(591) Vàng, nâu
(731) CÔNG TY TNHH ẨM THỰC VÀ DỊCH VỤ THIẾT MỘC LAN (VN)
18A/2/11 Nguyễn Thị Minh Khai, phường Đakao, quận 1, thành phố Hồ Chí Minh
(740) Công ty TNHH một thành viên Trường Luật (TRƯƠNG LUẬT)

(511) Nhóm 43: Nhà hàng ăn uống.

---

(210) **4-2012-09516**

(540)

YFA

(220) 10.05.2012
(441) 25.07.2012
(731) PHÙNG KIẾN TRUNG (VN)
19 Đội Cung, phường 11, quận 11, thành phố Hồ Chí Minh
(740) Công ty TNHH một thành viên Trường Luật (TRƯƠNG LUẬT)

(511) Nhóm 09: Ổ cắm điện.

---

(210) **4-2012-09517**

(540)

(220) 10.05.2012
(441) 25.07.2012
(531) 26.1.1; A15.7.2
(591) Vàng, đỏ, nâu, xám
(731) CÔNG TY TNHH UNI- PRESIDENT VIỆT NAM (VN)
16-18 đường ĐT 743, khu công nghiệp Sóng Thần 2, thị xã Dĩ An, tỉnh Bình Dương
(740) Văn phòng luật sư Phạm và Liên danh (PHAM & ASSOCIATES)

(511) Nhóm 30: Bánh snack.

---

(210) **4-2012-09518**

(540)

(220) 10.05.2012
(441) 25.07.2012
(531) A1.1.9; A1.1.5; 2.9.1; 25.7.25; A5.3.13
(731) CÔNG TY TNHH THẾ GIỚI GEN (VN)
Lô I5-1, đường N7, Khu công nghệ cao, quận 9, thành phố Hồ Chí Minh

(511) Nhóm 03: Mỹ phẩm.

---

(210) **4-2012-09519**

(540)

(220) 10.05.2012
(441) 25.07.2012
(531) 4.5.2; 4.5.3; A26.11.12; 2.1.8; A2.1.23
(731) CÔNG TY TNHH THƯƠNG MẠI DỊCH VỤ NGƯỜI VIỆT KHỎE (VN)
12F đường 4F, khu cư xá Ngân Hàng, phường Tân Thuận Tây, quận 7, thành phố Hồ Chí Minh

(511) Nhóm 41: Dịch vụ câu lạc bộ thể thao.

---

(210) **4-2012-09520**

(540)

(220) 10.05.2012
(441) 25.07.2012
(531) 4.5.2; 4.5.3; 26.1.1; A25.7.4
(731) CÔNG TY TNHH DỊCH VỤ VÀ SẢN PHẨM TRUYỀN THÔNG ĐIỀN QUÂN (VN)
33 Vạn Kiếp, phường 3, quận Bình Thạnh, thành phố Hồ Chí Minh

(511) Nhóm 35: Mua bán hàng thời trang, đồ chơi trẻ em.

Nhóm 41: Điện ảnh: sản xuất phim.

Nhóm 43: Dịch vụ nhà hàng ăn uống.

---

(210) **4-2012-09521**

(540) Cà Phê Legendee Number 1 Coffee

(220) 10.05.2012
(441) 25.07.2012
(731) CÔNG TY CỔ PHẦN ĐẦU TƯ TRUNG NGUYÊN (VN)
82-84, Bùi Thị Xuân, phường Bến Thành, quận 1, thành phố Hồ Chí Minh

(511) Nhóm 30: Cà phê bột; cà phê hòa tan.

Nhóm 43: Dịch vụ quán cà phê, dịch vụ quán cà phê tự phục vụ; dịch vụ cung cấp thức ăn và đồ uống (do nhà hàng phục vụ); nhà hàng ăn uống.

---

(210) **4-2012-09522**

(540)

Cà Phê Legendee Thứ Thiệt

(220) 10.05.2012
(441) 25.07.2012
(731) CÔNG TY CỔ PHẦN ĐẦU TƯ TRUNG NGUYÊN (VN)
82-84, Bùi Thị Xuân, phường Bến Thành, quận 1, thành phố Hồ Chí Minh

(511) Nhóm 30: Cà phê bột; cà phê hòa tan.

Nhóm 43: Dịch vụ quán cà phê, dịch vụ quán cà phê tự phục vụ; dịch vụ cung cấp thức ăn và đồ uống (do nhà hàng phục vụ); nhà hàng ăn uống.

---

(210) **4-2012-09523**

(540)

Cà Phê Legendee Số 1

(220) 10.05.2012
(441) 25.07.2012
(731) CÔNG TY CỔ PHẦN ĐẦU TƯ TRUNG NGUYÊN (VN)
82-84, Bùi Thị Xuân, phường Bến Thành, quận 1, thành phố Hồ Chí Minh

(511) Nhóm 30: Cà phê bột; cà phê hòa tan.

Nhóm 43: Dịch vụ quán cà phê, dịch vụ quán cà phê tự phục vụ; dịch vụ cung cấp thức ăn và đồ uống (do nhà hàng phục vụ); nhà hàng ăn uống.

---

(210) **4-2012-09524**

(540)

Cà Phê TRUNG NGUYÊN Thứ Thiệt

(220) 10.05.2012
(441) 25.07.2012
(731) CÔNG TY CỔ PHẦN ĐẦU TƯ TRUNG NGUYÊN (VN)
82-84, Bùi Thị Xuân, phường Bến Thành, quận 1, thành phố Hồ Chí Minh

(511) Nhóm 30: Cà phê bột; cà phê hòa tan.

Nhóm 43: Dịch vụ quán cà phê, dịch vụ quán cà phê tự phục vụ; dịch vụ cung cấp thức ăn và đồ uống (do nhà hàng phục vụ); nhà hàng ăn uống.

---

(210) **4-2012-09525**

(540)

Cà Phê TRUNG NGUYÊN Number 1 Coffee

(220) 10.05.2012
(441) 25.07.2012
(731) CÔNG TY CỔ PHẦN ĐẦU TƯ TRUNG NGUYÊN (VN)
82-84, Bùi Thị Xuân, phường Bến Thành, quận 1, thành phố Hồ Chí Minh

(511) Nhóm 30: Cà phê bột; cà phê hòa tan.

Nhóm 43: Dịch vụ quán cà phê, dịch vụ quán cà phê tự phục vụ; dịch vụ cung cấp thức ăn và đồ uống (do nhà hàng phục vụ); nhà hàng ăn uống.

---

(210) **4-2012-09526**

(540)

Cà Phê TRUNG NGUYÊN Số 1

(220) 10.05.2012
(441) 25.07.2012

(731) CÔNG TY CỔ PHẦN ĐẦU TƯ TRUNG NGUYÊN (VN)
82-84, Bùi Thị Xuân, phường Bến Thành, quận 1, thành phố Hồ Chí Minh

(511) Nhóm 30: Cà phê bột; cà phê hòa tan.

Nhóm 43: Dịch vụ quán cà phê, dịch vụ quán cà phê tự phục vụ; dịch vụ cung cấp thức ăn và đồ uống (do nhà hàng phục vụ); nhà hàng ăn uống.

---

(210) **4-2012-09527**

(540)

THƯƠNG NHĨ TÁN

(220) 10.05.2012
(441) 25.07.2012
(731) NGUYỄN HOÀNG LONG (VN)
Tổ 15 phường Minh Tân, thành phố Yên Bái, tỉnh Yên Bái
(740) Công ty TNHH Vĩnh Đạt (LACOM CO., LTD.)

(511) Nhóm 05: Dược phẩm; thực phẩm chức năng (dùng trong ngành y).

---

(210) **4-2012-09528**

(540)

KHỞI NGUYÊN ĐAN

(220) 10.05.2012
(441) 25.07.2012
(731) VŨ QUANG DŨNG (VN)
Số 34 ngõ 256 Bạch Đằng, phường Chương Dương, quận Hoàn Kiếm, thành phố Hà Nội
(740) Công ty TNHH Vĩnh Đạt (LACOM CO., LTD.)

(511) Nhóm 05: Dược phẩm; thực phẩm chức năng (dùng trong ngành y).

---

(210) **4-2012-09529**

(540)

KỲ PHƯƠNG NGUYÊN

(220) 10.05.2012
(441) 25.07.2012
(731) VŨ QUANG DŨNG (VN)
Số 34 ngõ 256 Bạch Đằng, phường Chương Dương, quận Hoàn Kiếm, thành phố Hà Nội
(740) Công ty TNHH Vĩnh Đạt (LACOM CO., LTD.)

(511) Nhóm 05: Dược phẩm; thực phẩm chức năng (dùng trong ngành y).

---

(210) **4-2012-09530**

(540)

ABOLIS

(220) 10.05.2012
(441) 25.07.2012
(731) CÔNG TY CỔ PHẦN DƯỢC PHẨM ECO (VN)
Căn hộ F2, chung cư 130, phố Đốc Ngữ, phường Vĩnh Phúc, quận Ba Đình, thành phố Hà Nội
(740) Công ty TNHH Vĩnh Đạt (LACOM CO., LTD.)

(511) Nhóm 05: Dược phẩm; thực phẩm chức năng (dùng trong ngành y).

---

(210) **4-2012-09531**

(540)

HUGIS

(220) 10.05.2012
(441) 25.07.2012
(731) VŨ QUANG HUY (VN)
Xã Kim Chung, huyện Hoài Đức, thành phố Hà Nội
(740) Công ty TNHH Vĩnh Đạt (LACOM CO., LTD.)

(511) Nhóm 36: Tư vấn đầu tư; tư vấn tài chính; tư vấn bất động sản; môi giới bất động sản.

---

(210) **4-2012-09532**

(540)

(220) 10.05.2012
(441) 25.07.2012
(531) A11.3.4; 26.1.1; 26.4.1
(591) Trắng, đỏ, nâu, vàng, xanh, đen
(731) PHAN HIỂN (VN)
Xã Nghĩa Trung, huyện Tư Nghĩa, tỉnh Quảng Ngãi

(511) Nhóm 30: Cà phê.

---

(210) **4-2012-09533**

(540)

(220) 10.05.2012
(441) 25.07.2012
(531) 5.7.12; A5.7.22
(591) Xanh lá, vàng, vàng da cam, xanh lam, đỏ, trắng
(731) TRẦN THANH LONG (VN)
Số 36, khu đô thị Phú Lộc IV, phường Hoàng Văn Thụ, thành phố Lạng Sơn, tỉnh Lạng Sơn

(511) Nhóm 03: Nước rửa chén, bát.

---

(210) **4-2012-09534**

(540) DAYSAFE

(220) 11.05.2012
(441) 25.07.2012
(531) 26.4.4; 1.15.5
(591) Đỏ, đen, trắng
(731) HỘ KINH DOANH TRẦN QUỐC VINH (VN)
F10/7 ấp 6, xã Lê Minh Xuân, huyện Bình Chánh, thành phố Hồ Chí Minh

(511) Nhóm 06: Két an toàn; hộp két đựng tiền an toàn; hộp đựng tiền bằng kim loại; hòm bằng kim loại; hộp bằng kim loại thường.

---

(210) **4-2012-09535**

(540) 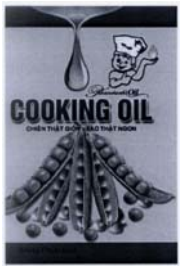

(220) 11.05.2012
(441) 25.07.2012
(531) 2.5.2; 2.1.11; 1.15.15; 5.9.19
(731) CÔNG TY TNHH PHÚC QUANG - HỒNG ANH (VN)
47C3 Bách Khoa, quận Hai Bà Trưng, thành phố Hà Nội

(511) Nhóm 29: Dầu thực vật.

---

(210) **4-2012-09536**

(540)

(220) 11.05.2012
(441) 25.07.2012
(531) 5.5.4; 1.15.15; 2.5.2; 2.1.11; 5.9.24
(731) CÔNG TY TNHH PHÚC QUANG - HỒNG ANH (VN)
47C3 Bách Khoa, quận Hai Bà Trưng, thành phố Hà Nội

(511) Nhóm 29: Dầu thực vật.

---

(210) **4-2012-09537**

(540) Vipodi SRG

(220) 11.05.2012
(441) 25.07.2012
(731) CÔNG TY TNHH DƯỢC PHẨM VELLPHARM VIỆT NAM (VN)
Số 8, đường TS3, khu công nghiệp Tiên Sơn, tỉnh Bắc Ninh
(740) Công ty TNHH Nghiên cứu và Tư vấn chuyển giao công nghệ và đầu tư (CONCETTI)

(511) Nhóm 05: Dược phẩm.

---

(210) **4-2012-09538**

(540)

Larstan CR

(220) 11.05.2012
(441) 25.07.2012
(731) CÔNG TY TNHH DƯỢC PHẨM VELLPHARM VIỆT NAM (VN)
Số 8, đường TS3, khu công nghiệp Tiên Sơn, tỉnh Bắc Ninh
(740) Công ty TNHH Nghiên cứu và Tư vấn chuyển giao công nghệ và đầu tư (CONCETTI)

(511) Nhóm 05: Dược phẩm.

---

(210) **4-2012-09539**

(540)

(220) 11.05.2012
(441) 25.07.2012
(531) 2.1.8; 24.9.1; A2.1.16
(591) Vàng, đỏ
(731) CÔNG TY TNHH XUẤT NHẬP KHẨU BẮC KINH (VN)
Số 71, đường Âu Dương Lân, phường 3, quận 8, thành phố Hồ Chí Minh

(511) Nhóm 35: Bán buôn các thiết bị, dụng cụ thể dục thể thao.

---

(210) **4-2012-09540**

(540)

Vaccine Elong

(220) 11.05.2012
(441) 25.07.2012
(731) CÔNG TY TRÁCH NHIỆM HỮU HẠN LƯU HUỲNH VIỆT (VN)
Phòng 156 lô C, chung cư Mỹ Phước, số 280 Bùi Hữu Nghĩa, phường 2, quận Bình Thạnh, thành phố Hồ Chí Minh

(511) Nhóm 05: Thuốc trừ sâu; thuốc diệt cỏ; thuốc trừ bệnh cho cây trồng; thuốc đuổi sâu bọ; thuốc diệt và ngăn chặn tảo.

---

(210) **4-2012-09541**

(540)

(220) 11.05.2012
(441) 25.07.2012
(531) 5.7.13; A5.7.23
(591) Xanh lá cây, hồng, trắng
(731) PHẠM THỊ TÂM (VN)
Số 48 phố Tăng Bạt Hổ, phường Phạm Đình Hổ, quận Hai Bà Trưng, thành phố Hà Nội
(740) Công ty TNHH Lê & Lê (LE & LE)

(511) Nhóm 31: Thức ăn cho chim; cám; thức ăn gia súc; thức ăn cho vật nuôi trong nhà; thức ăn cho động vật; đồ uống cho vật nuôi trong nhà.

---

(210) **4-2012-09542**

(540)

PETRO HONG

(220) 11.05.2012
(441) 25.07.2012

(731) CÔNG TY TNHH ĐẤT VIỆT HOÀ BÌNH (VN)
Tiểu khu 10, thị trấn Lương Sơn, huyện Lương Sơn, tỉnh Hoà Bình

(511) Nhóm 04: Xăng dầu, khí dầu mỏ hoá lỏng (LPG) dùng trong dân dụng, công nghiệp.

Nhóm 06: Bình, chai, bồn (đồ chứa đựng bằng kim Ioại) dùng để chứa khí nén và nhiên liệu dạng lỏng.

Nhóm 35: Mua, bán xăng, dầu, khí dầu mỏ hoá lỏng.

---

(210) **4-2012-09544**

(540)

(220) 11.05.2012
(441) 25.07.2012
(531) 5.7.3; 4.3.3; 25.1.6
(591) Xanh lá cây, vàng, đỏ, trắng
(731) CÔNG TY TNHH PHÂN BÓN THANH KHẢI (VN)
289B Hoàng Hữu Nam, phường Tân Phú, quận 9, thành phố Hồ Chí Minh

(511) Nhóm 01: Phân bón dùng cho đất; phân chim; phân xác cá dùng làm phân bón; phân bón có chứa nitơ; than bùn [phân bón]; supe phốt phát [phân bón]; xyanamit can xi [phân bón].

---

(210) **4-2012-09545**

(540)

(220) 11.05.2012
(441) 25.07.2012
(531) 5.7.3; 26.1.2; 24.15.21; A19.11.7
(591) Xanh dương, xanh lá cây, vàng, đỏ, trắng, đen
(731) CÔNG TY TNHH PHÂN BÓN THANH KHẢI (VN)
289B Hoàng Hữu Nam, phường Tân Phú, quận 9, thành phố Hồ Chí Minh

(511) Nhóm 01: Phân bón dùng cho đất; phân chim, phân xác cá dùng làm phân bón; phân bón có chứa nitơ; than bùn [phân bón]; supe phốt phát [phân bón]; xyanamit can xi [phân bón].

---

(210) **4-2012-09546**

(540)

(220) 11.05.2012
(441) 25.07.2012
(531) 3.9.1; A3.9.24; 3.9.16; 1.15.23
(591) Xanh dương, xanh tím than, trắng
(731) CÔNG TY TNHH MỘT THÀNH VIÊN THUỶ SẢN THÁI THỊNH (VN)
542/5/26 tỉnh lộ 10, phường Bình Trị Đông, quận Bình Tân, thành phố Hồ Chí Minh

(511) Nhóm 05: Chế phẩm sinh học dùng cho ngành thú y; chế phẩm hoá học dùng cho thú y.

---

(210) **4-2012-09547**

(540)

(220) 11.05.2012
(441) 25.07.2012
(531) 26.1.2; 2.9.23; 2.9.25
(591) Xanh dương, xanh lá cây, xanh tím than, đỏ, nâu, nâu sữa, tím, vàng
(731) CÔNG TY CỔ PHẦN VINAPHARM (VN)
132/1 Bàu Cát 1, phường 12, quận Tân Bình, thành phố Hồ Chí Minh

(511) Nhóm 05: Dược phẩm; thực phẩm chức năng (dùng trong ngành y).

---

(210) **4-2012-09548**

(540)

(220) 11.05.2012
(441) 25.07.2012
(531) 1.7.6; A3.11.2
(591) Xanh dương
(731) CÔNG TY CỔ PHẦN VINAPHARM (VN)
132/1 Bàu Cát 1, phường 12, quận Tân Bình, thành phố Hồ Chí Minh

(511) Nhóm 05: Dược phẩm; thực phẩm chức năng (dùng trong ngành y).

---

(210) **4-2012-09549**

(540) 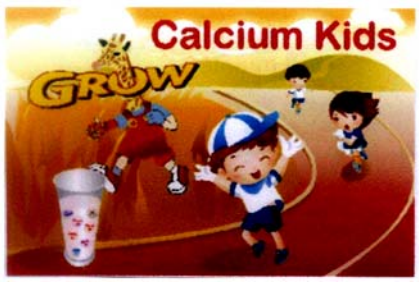

(220) 11.05.2012
(441) 25.07.2012
(531) A11.3.2; 6.1.2; A6.19.11; A2.5.24; 2.5.8; 3.2.9; A3.2.25
(591) Xanh dương, đỏ, nâu, vàng, cam, trắng, đen, xám, hồng
(731) CÔNG TY CỔ PHẦN VINAPHARM (VN)
132/1 Bàu Cát 1, phường 12, quận Tân Bình, thành phố Hồ Chí Minh

(511) Nhóm 05: Dược phẩm; thực phẩm chức năng (dùng trong ngành y).

---

(210) **4-2012-09550**

(540)

(220) 11.05.2012
(441) 25.07.2012
(531) 26.3.1; A26.11.9; 26.4.4; A20.1.9; 26.5.2
(731) CÔNG TY TNHH MỘT THÀNH VIÊN CỌ VIỆT MỸ (VN)
90 Chợ Lớn, phường 11, quận 6, thành phố Hồ Chí Minh
(740) Công ty TNHH Sở hữu trí tuệ Đại Diện (IPACO.,LTD.)

(511) Nhóm 08: Súng bắn keo (dụng cụ cầm tay, thao tác thủ công).

---

(210) **4-2012-09551**

(540)

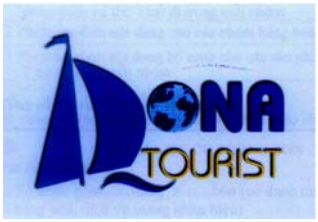

(220) 11.05.2012
(441) 25.07.2012
(531) 1.5.1; A5.3.13; 18.3.23; 18.3.21
(591) Xanh da trời, vàng
(731) CÔNG TY TNHH DU LỊCH ĐO NA (VN)
500 Minh Phụng, phường 9, quận 11, thành phố Hồ Chí Minh

(511) Nhóm 39: Dịch vụ du lịch.

---

(210) **4-2012-09553**

(540)

(220) 11.05.2012
(441) 25.07.2012
(531) 25.1.25; A25.1.10; A5.5.20
(591) Vàng, nâu
(731) CÔNG TY CỔ PHẦN DƯỢC PHẨM THANH HOA (VN)
Số 232, đường Trần Phú, phường Lam Sơn, thành phố Thanh Hóa, tỉnh Thanh Hóa

(511) Nhóm 05: Sản phẩm dược.

---

(210) **4-2012-09554**

(540)

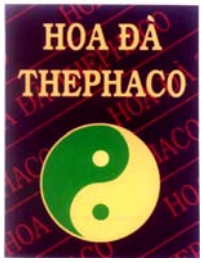

(220) 11.05.2012
(441) 25.07.2012
(531) 25.7.17; 26.1.1; 1.15.23; 25.5.25
(591) Vàng, nâu, xanh lá cây
(731) CÔNG TY CỔ PHẦN DƯỢC PHẨM THANH HOA (VN)
Số 232, đường Trần Phú, phường Lam Sơn, thành phố Thanh Hóa, tỉnh Thanh Hóa

(511) Nhóm 05: Sản phẩm dược.

---

(210) **4-2012-09555**

(540)

(220) 11.05.2012
(441) 25.07.2012
(531) 26.4.3; A25.7.21
(731) DRAKE & SCULL INTERNATIONAL PJSC (AE)
P. O. Box: 65794, Dubai, United Arab Emirates
(740) Văn phòng luật sư Phạm và Liên danh (PHAM & ASSOCIATES)

(511) Nhóm 37: Dịch vụ xây dựng công trình; lắp đặt và sửa chữa các thiết bị điều hòa không khí; giám sát việc xây dựng công trình; dịch vụ làm kín công trình; lắp đặt và sửa chữa thiết bị báo động chống trộm; dịch vụ xây dựng; dịch vụ phá dỡ các công trình xây dựng; lắp đặt và sửa chữa thang máy; dịch vụ xây dựng nhà máy, xí nghiệp; lắp đặt và sửa chữa thiết bị báo hỏa hoạn; lắp đặt và sửa chữa thiết bị sưởi ấm; lắp đặt và sửa chữa thiết bị tưới; sơn nội thất và ngoại thất; dịch vụ hàn chì và lắp đặt đường ống; dịch vụ sửa chữa máy bơm; dịch vụ bảo dưỡng và sửa chữa két sắt; dịch vụ xây dựng dưới nước; dịch vụ dán giấy phủ tường; xây dựng và sửa chữa kho chứa hàng.

---

(210) **4-2012-09556**

(300) 010504306 19.12.2011 EM

(540)

NUVEE

(220) 11.05.2012
(441) 25.07.2012
(731) JOHNSON & JOHNSON (US)
One Johnson & Johnson Plaza, New Brunswick, New Jersey, 08933, U.S.A.
(740) Văn phòng luật sư Phạm và Liên danh (PHAM & ASSOCIATES)

(511) Nhóm 05: Chế phẩm dược dùng cho người.

---

(210) **4-2012-09557**

(540)

TRUVI

(220) 11.05.2012
(441) 25.07.2012
(731) JOHNSON & JOHNSON (US)
One Johnson & Johnson Plaza, New Brunswick, New Jersey, 08933, U.S.A.
(740) Văn phòng luật sư Phạm và Liên danh (PHAM & ASSOCIATES)

(511) Nhóm 05: Chế phẩm dược dùng cho người.

---

(210) **4-2012-09558**

(540)

NUAVA

(220) 11.05.2012
(441) 25.07.2012
(731) JOHNSON & JOHNSON (US)
One Johnson & Johnson Plaza, New Brunswick, New Jersey, 08933, U.S.A.
(740) Văn phòng luật sư Phạm và Liên danh (PHAM & ASSOCIATES)

(511) Nhóm 05: Chế phẩm dược dùng cho người.

---

(210) **4-2012-09560**

(540)

(220) 11.05.2012
(441) 25.07.2012
(531) 26.1.1; A11.3.4
(591) Vàng, cam, đen, nâu, trắng
(731) CÔNG TY CỔ PHẦN THƯƠNG MẠI VÀ SẢN XUẤT CÀ PHÊ VIỆT NAM (VN)
Số 549 Nguyễn Trãi, phường Thanh Xuân Nam, quận Thanh Xuân, thành phố Hà Nội

(511) Nhóm 30: Cà phê; trà (chè).

---

(210) **4-2012-09561**

(540)

(220) 11.05.2012
(441) 25.07.2012
(531) 26.4.1; 25.1.25; 26.13.25
(591) Đỏ
(731) CÔNG TY TNHH THƯƠNG MẠI DỊCH VỤ NỘI THẤT GIA AN (VN)
927B Kha Vạn Cân, phường Linh Tây, quận Thủ Đức, thành phố Hồ Chí Minh

(511) Nhóm 20: Đồ nội thất gồm: giường, kệ, tủ, bàn, ghế (không bao gồm bộ đồ giường bằng vải); các sản phẩm đồ gỗ, thủ công mỹ nghệ từ gỗ, song, mây, tre, nứa , rễ cây rừng cụ thể là: bàn, ghế, kệ, tủ, thùng, hộp.

---

(210) **4-2012-09562**

(540)

(220) 11.05.2012
(441) 25.07.2012
(531) A1.1.12; A1.1.10; 26.1.1; A5.5.20
(591) Xanh tím than, xanh lam, trắng, đỏ, vàng
(731) CÔNG TY TNHH MỘT THÀNH VIÊN GAS VENUS (VN)
P603, số 1, Đinh Lễ, phường Tràng Tiền, quận Hoàn Kiếm, thành phố Hà Nội
(740) Công ty TNHH Tư vấn sở hữu trí tuệ Việt (VIET IP CO.,LTD.)

(511) Nhóm 04: Ga, xăng, dầu.

Nhóm 06: Sản phẩm làm bằng kim loại: bình, bồn, thùng chứa ga (khí dầu mỏ hóa lỏng).

Nhóm 35: Mua bán: gas (khí dầu mỏ hóa lỏng); xăng dầu; bếp gas; phụ tùng thay thế ngành gas; hóa chất.

Nhóm 39: Chiết nạp gas (khí dầu mỏ hóa lỏng), xăng dầu; dịch vụ vận chuyển hàng hóa đường bộ và đường biển; dịch vụ vận chuyển khách đường bộ và đường biển; cho thuê xe, cho thuê kho bãi và lưu giữ hàng hóa.

---

(210) **4-2012-09563**

(540) APU

(220) 11.05.2012
(441) 25.07.2012
(731) CÔNG TY TNHH PHÁT TRIỂN GIÁO DỤC A.P.U (VN)
286 đường Lãnh Binh Thăng, phường 11, quận 11, thành phố Hồ Chí Minh
(740) Trung tâm Tư vấn phát triển thương hiệu và chất lượng (CBQ)

(511) Nhóm 41: Giáo dục bậc tiểu học, bậc trung học, đại học và sau đại học; giáo dục dạy nghề; giáo dục đào tạo không chính quy: đào tạo bổ sung, tu nghiệp định kỳ, bồi dưỡng nâng cao trình độ, cập nhật kiến thức-kỹ năng; giáo dục đáp ứng nhu cầu người học; tư vấn du học; nghiên cứu lịch sử, văn hóa và các hoạt động phát triển giáo dục.

---

(210) **4-2012-09564**

(540)

(220) 11.05.2012
(441) 25.07.2012
(531) A2.3.16; 2.3.5; 2.3.8
(731) CÔNG TY TNHH HOÁ MỸ PHẨM XUÂN LAN 727 (VN)
369 Xô Viết Nghệ Tĩnh, phường 24, quận Bình Thạnh, thành phố Hồ Chí Minh
(740) Trung tâm Tư vấn phát triển thương hiệu và chất lượng (CBQ)

(511) Nhóm 03: Mỹ phẩm.

---

(210) **4-2012-09565**

(540)

(220) 11.05.2012
(441) 25.07.2012
(531) A2.3.16; 2.3.5; 2.3.8; 5.5.4
(731) CÔNG TY TNHH HOÁ MỸ PHẨM XUÂN LAN 727 (VN)
369 Xô Viết Nghệ Tĩnh, phường 24, quận Bình Thạnh, thành phố Hồ Chí Minh
(740) Trung tâm Tư vấn phát triển thương hiệu và chất lượng (CBQ)

(511) Nhóm 03: Mỹ phẩm.

---

(210) **4-2012-09566**

(540)

(220) 11.05.2012
(441) 25.07.2012
(531) A2.3.16; 2.3.5; 2.3.8
(731) CÔNG TY TNHH HOÁ MỸ PHẨM XUÂN LAN 727 (VN)
369 Xô Viết Nghệ Tĩnh, phường 24, quận Bình Thạnh, thành phố Hồ Chí Minh
(740) Trung tâm Tư vấn phát triển thương hiệu và chất lượng (CBQ)

(511) Nhóm 03: Mỹ phẩm.

---

(210) **4-2012-09568**

(540)

BESTPHO

(220) 11.05.2012
(441) 25.07.2012
(731) CÔNG TY CỔ PHẦN DƯỢC PHẨM CPC1 HÀ NỘI (VN)
Số 356A đường Giải Phóng, phường Phương Liệt, quận Thanh Xuân, thành phố Hà Nội
(740) Công ty TNHH Vĩnh Phát và Liên danh (VIFA & ASSOCIATES CO.,LTD.)

(511) Nhóm 05: Dược phẩm.

---

(210) **4-2012-09569**

(540)

GERUMI

(220) 11.05.2012
(441) 25.07.2012
(731) CÔNG TY CỔ PHẦN DƯỢC PHẨM CPC1 HÀ NỘI (VN)
Số 356A đường Giải Phóng, phường Phương Liệt, quận Thanh Xuân, thành phố Hà Nội
(740) Công ty TNHH Vĩnh Phát và Liên danh (VIFA & ASSOCIATES CO.,LTD.)

(511) Nhóm 05: Dược phẩm.

---

(210) **4-2012-09570**

(540)

ARTINEMIS

(220) 11.05.2012
(441) 25.07.2012
(731) CÔNG TY CỔ PHẦN DƯỢC PHẨM CPC1 HÀ NỘI (VN)
Số 356A đường Giải Phóng, phường Phương Liệt, quận Thanh Xuân, thành phố Hà Nội
(740) Công ty TNHH Vĩnh Phát và Liên danh (VIFA & ASSOCIATES CO.,LTD.)

(511) Nhóm 05: Dược phẩm.

---

(210) **4-2012-09571**

(540)

ARIMENUS

(220) 11.05.2012
(441) 25.07.2012
(731) CÔNG TY CỔ PHẦN DƯỢC PHẨM CPC1 HÀ NỘI (VN)
Số 356A đường Giải Phóng, phường Phương Liệt, quận Thanh Xuân, thành phố Hà Nội
(740) Công ty TNHH Vĩnh Phát và Liên danh (VIFA & ASSOCIATES CO.,LTD.)

(511) Nhóm 05: Dược phẩm.

---

(210) **4-2012-09572**

(540)

CYNAMUS

(220) 11.05.2012
(441) 25.07.2012
(731) CÔNG TY CỔ PHẦN DƯỢC PHẨM CPC1 HÀ NỘI (VN)
Số 356A đường Giải Phóng, phường Phương Liệt, quận Thanh Xuân, thành phố Hà Nội
(740) Công ty TNHH Vĩnh Phát và Liên danh (VIFA & ASSOCIATES CO.,LTD.)

(511) Nhóm 05: Dược phẩm.

---

(210) **4-2012-09573**

(540)

CYNATHOS

(220) 11.05.2012
(441) 25.07.2012
(731) CÔNG TY CỔ PHẦN DƯỢC PHẨM CPC1 HÀ NỘI (VN)
Số 356A đường Giải Phóng, phường Phương Liệt, quận Thanh Xuân, thành phố Hà Nội
(740) Công ty TNHH Vĩnh Phát và Liên danh (VIFA & ASSOCIATES CO.,LTD.)

(511) Nhóm 05: Dược phẩm.

---

(210) **4-2012-09574**

(540)

GANLOTUS

(220) 11.05.2012
(441) 25.07.2012
(731) CÔNG TY CỔ PHẦN DƯỢC PHẨM CPC1 HÀ NỘI (VN)
Số 356A đường Giải Phóng, phường Phương Liệt, quận Thanh Xuân, thành phố Hà Nội
(740) Công ty TNHH Vĩnh Phát và Liên danh (VIFA & ASSOCIATES CO.,LTD.)

(511) Nhóm 05: Dược phẩm.

---

(210) **4-2012-09575**

(540)

LIENDONE

(220) 11.05.2012
(441) 25.07.2012
(731) CÔNG TY CỔ PHẦN DƯỢC PHẨM CPC1 HÀ NỘI (VN)
Số 356A đường Giải Phóng, phường Phương Liệt, quận Thanh Xuân, thành phố Hà Nội
(740) Công ty TNHH Vĩnh Phát và Liên danh (VIFA & ASSOCIATES CO.,LTD.)

(511) Nhóm 05: Dược phẩm.

---

(210) **4-2012-09576**

(540)

ANNHI

(220) 11.05.2012
(441) 25.07.2012
(731) CÔNG TY CỔ PHẦN DƯỢC PHẨM CPC1 HÀ NỘI (VN)
Số 356A đường Giải Phóng, phường Phương Liệt, quận Thanh Xuân, thành phố Hà Nội
(740) Công ty TNHH Vĩnh Phát và Liên danh (VIFA & ASSOCIATES CO.,LTD.)

(511) Nhóm 05: Dược phẩm.

---

(210) **4-2012-09577**

(540)

ARTATTIL

(220) 11.05.2012
(441) 25.07.2012
(731) CÔNG TY CỔ PHẦN DƯỢC PHẨM CPC1 HÀ NỘI (VN)
Số 356A đường Giải Phóng, phường Phương Liệt, quận Thanh Xuân, thành phố Hà Nội
(740) Công ty TNHH Vĩnh Phát và Liên danh (VIFA & ASSOCIATES CO.,LTD.)

(511) Nhóm 05: Dược phẩm.

---

(210) **4-2012-09578**

(540)

AUTUMN

(220) 11.05.2012
(441) 25.07.2012
(731) CÔNG TY CỔ PHẦN DƯỢC PHẨM CPC1 HÀ NỘI (VN)
Số 356A đường Giải Phóng, phường Phương Liệt, quận Thanh Xuân, thành phố Hà Nội
(740) Công ty TNHH Vĩnh Phát và Liên danh (VIFA & ASSOCIATES CO.,LTD.)

(511) Nhóm 05: Dược phẩm.

---

(210) **4-2012-09579**

(540)

ANITENIS

(220) 11.05.2012
(441) 25.07.2012
(731) CÔNG TY CỔ PHẦN DƯỢC PHẨM CPC1 HÀ NỘI (VN)
Số 356A đường Giải Phóng, phường Phương Liệt, quận Thanh Xuân, thành phố Hà Nội
(740) Công ty TNHH Vĩnh Phát và Liên danh (VIFA & ASSOCIATES CO.,LTD.)

(511) Nhóm 05: Dược phẩm.

---

(210) **4-2012-09580**

(540)

AWENITON

(220) 11.05.2012
(441) 25.07.2012
(731) CÔNG TY CỔ PHẦN DƯỢC PHẨM CPC1 HÀ NỘI (VN)
Số 356A đường Giải Phóng, phường Phương Liệt, quận Thanh Xuân, thành phố Hà Nội
(740) Công ty TNHH Vĩnh Phát và Liên danh (VIFA & ASSOCIATES CO.,LTD.)

(511) Nhóm 05: Dược phẩm.

---

(210) **4-2012-09581**

(540)

GOBLETY

(220) 11.05.2012
(441) 25.07.2012
(731) CÔNG TY CỔ PHẦN DƯỢC PHẨM CPC1 HÀ NỘI (VN)
Số 356A đường Giải Phóng, phường Phương Liệt, quận Thanh Xuân, thành phố Hà Nội
(740) Công ty TNHH Vĩnh Phát và Liên danh (VIFA & ASSOCIATES CO.,LTD.)

(511) Nhóm 05: Dược phẩm.

---

(210) **4-2012-09582**

(540)

GINSIL

(220) 11.05.2012
(441) 25.07.2012
(731) CÔNG TY CỔ PHẦN DƯỢC PHẨM CPC1 HÀ NỘI (VN)
Số 356A đường Giải Phóng, phường Phương Liệt, quận Thanh Xuân, thành phố Hà Nội
(740) Công ty TNHH Vĩnh Phát và Liên danh (VIFA & ASSOCIATES CO.,LTD.)

(511) Nhóm 05: Dược phẩm.

---

(210) **4-2012-09583**

(540)

ACIZAMIS

(220) 11.05.2012
(441) 25.07.2012
(731) CÔNG TY CỔ PHẦN DƯỢC PHẨM CPC1 HÀ NỘI (VN)
Số 356A đường Giải Phóng, phường Phương Liệt, quận Thanh Xuân, thành phố Hà Nội
(740) Công ty TNHH Vĩnh Phát và Liên danh (VIFA & ASSOCIATES CO.,LTD.)

(511) Nhóm 05: Dược phẩm.

---

(210) **4-2012-09584**

(540)

ALOEV

(220) 11.05.2012
(441) 25.07.2012
(731) CÔNG TY CỔ PHẦN DƯỢC PHẨM CPC1 HÀ NỘI (VN)
Số 356A đường Giải Phóng, phường Phương Liệt, quận Thanh Xuân, thành phố Hà Nội
(740) Công ty TNHH Vĩnh Phát và Liên danh (VIFA & ASSOCIATES CO.,LTD.)

(511) Nhóm 05: Dược phẩm.

---

(210) **4-2012-09585**

(540)

CATOLIS

(220) 11.05.2012
(441) 25.07.2012
(731) CÔNG TY CỔ PHẦN DƯỢC PHẨM CPC1 HÀ NỘI (VN)
Số 356A đường Giải Phóng, phường Phương Liệt, quận Thanh Xuân, thành phố Hà Nội
(740) Công ty TNHH Vĩnh Phát và Liên danh (VIFA & ASSOCIATES CO.,LTD.)

(511) Nhóm 05: Dược phẩm.

---

(210) **4-2012-09586**

(540)

(220) 11.05.2012
(441) 25.07.2012
(531) A5.5.21; A5.5.20; 5.5.2; 26.1.1
(591) Tím, trắng, tím hồng
(731) BẢO HOÀI NAM (VN)
94 Điện Biên Phủ, phường Đakao, quận 1, thành phố Hồ Chí Minh

(511) Nhóm 31: Cây, hoa tươi.

---

(210) **4-2012-09587**

(540)

(220) 11.05.2012
(441) 25.07.2012
(531) 5.7.3; 5.5.19; 5.5.7; 5.5.8
(591) Tím, tím hồng
(731) BẢO HOÀI NAM (VN)
94 Điện Biên Phủ, phường Đakao, quận 1, thành phố Hồ Chí Minh

(511) Nhóm 31: Cây, hoa tươi.

---

(210) **4-2012-09588**

(540)

CLEVERMIND

(220) 11.05.2012
(441) 25.07.2012
(731) TRỊNH ĐĂNG HẢI (VN)
15.10 lô A chung cư 280/29 Bùi Hữu Nghĩa, phường 2, quận Bình Thạnh, thành phố Hồ Chí Minh

(511) Nhóm 35: Tư vấn quản lý doanh nghiệp; quảng cáo thương mại; tổ chức hội trợ triển lãm thương mại.

---

(210) **4-2012-09589**

(540)

Cà Phê Passiona Thứ Thiệt

(220) 11.05.2012
(441) 25.07.2012
(731) CÔNG TY CỔ PHẦN ĐẦU TƯ TRUNG NGUYÊN (VN)
82-84 Bùi Thị Xuân, phường Bến Thành, quận 1, thành phố Hồ Chí Minh

(511) Nhóm 30: Cà phê bột, cà phê hòa tan.

Nhóm 43: Dịch vụ quán cà phê; dịch vụ quán cà phê tự phục vụ; dịch vụ cung cấp thức ăn và đồ uống (do nhà hàng phục vụ), nhà hàng ăn uống.

---

(210) **4-2012-09590**

(540)

Cà Phê Passiona Số 1

(220) 11.05.2012
(441) 25.07.2012
(731) CÔNG TY CỔ PHẦN ĐẦU TƯ TRUNG NGUYÊN (VN)
82-84 Bùi Thị Xuân, phường Bến Thành, quận 1, thành phố Hồ Chí Minh

(511) Nhóm 30: Cà phê bột, cà phê hòa tan.

Nhóm 43: Dịch vụ quán cà phê; dịch vụ quán cà phê tự phục vụ; dịch vụ cung cấp thức ăn và đồ uống (do nhà hàng phục vụ), nhà hàng ăn uống.

---

(210) **4-2012-09591**

(540)

Cà Phê Passiona Number 1 Coffee

(220) 11.05.2012
(441) 25.07.2012
(731) CÔNG TY CỔ PHẦN ĐẦU TƯ TRUNG NGUYÊN (VN)
82-84 Bùi Thị Xuân, phường Bến Thành, quận 1, thành phố Hồ Chí Minh

(511) Nhóm 30: Cà phê bột, cà phê hòa tan.

Nhóm 43: Dịch vụ quán cà phê; dịch vụ quán cà phê tự phục vụ; dịch vụ cung cấp thức ăn và đồ uống (do nhà hàng phục vụ), nhà hàng ăn uống.

---

(210) **4-2012-09592**

(540) Cà Phê G7 Thứ Thiệt

(220) 11.05.2012
(441) 25.07.2012
(731) CÔNG TY CỔ PHẦN ĐẦU TƯ TRUNG NGUYÊN (VN)
82-84 Bùi Thị Xuân, phường Bến Thành, quận 1, thành phố Hồ Chí Minh

(511) Nhóm 30: Cà phê bột, cà phê hòa tan.

Nhóm 43: Dịch vụ quán cà phê; dịch vụ quán cà phê tự phục vụ; dịch vụ cung cấp thức ăn và đồ uống (do nhà hàng phục vụ), nhà hàng ăn uống.

---

(210) **4-2012-09593**

(540) Cà Phê G7 Số 1

(220) 11.05.2012
(441) 25.07.2012
(731) CÔNG TY CỔ PHẦN ĐẦU TƯ TRUNG NGUYÊN (VN)
82-84 Bùi Thị Xuân, phường Bến Thành, quận 1, thành phố Hồ Chí Minh

(511) Nhóm 30: Cà phê bột, cà phê hòa tan.

Nhóm 43: Dịch vụ quán cà phê; dịch vụ quán cà phê tự phục vụ; dịch vụ cung cấp thức ăn và đồ uống (do nhà hàng phục vụ), nhà hàng ăn uống.

---

(210) **4-2012-09594**

(540) Cà Phê G7 Number 1 Coffee

(220) 11.05.2012
(441) 25.07.2012
(731) CÔNG TY CỔ PHẦN ĐẦU TƯ TRUNG NGUYÊN (VN)
82-84 Bùi Thị Xuân, phường Bến Thành, quận 1, thành phố Hồ Chí Minh

(511) Nhóm 30: Cà phê bột, cà phê hòa tan.

Nhóm 43: Dịch vụ quán cà phê; dịch vụ quán cà phê tự phục vụ; dịch vụ cung cấp thức ăn và đồ uống (do nhà hàng phục vụ), nhà hàng ăn uống.

---

(210) **4-2012-09596**

(540)

(220) 11.05.2012
(441) 25.07.2012
(531) 3.3.1; A3.3.24; 3.3.15; A25.7.4
(591) Trắng, đỏ, xanh dương
(731) CÔNG TY TNHH VẬN TẢI CHÚ CHÍNH HÒA HIỆP (VN)
146/12 Xô Viết Nghệ Tĩnh, phường Thắng Tam, thành phố Vũng Tàu
(740) Công ty TNHH Sở hữu trí tuệ Thảo Thọ Quyến (INVENCO)

(511) Nhóm 39: Dịch vụ vận tải hành khách.

---

(210) **4-2012-09598**

(540)

(220) 11.05.2012
(441) 25.07.2012
(531) 3.9.1; A3.9.24; A11.3.7; 26.1.1
(731) HOÀNG THỊ CÚC (VN)
29/2 khu phố 5, phường Đông Hưng Thuận, quận 12, thành phố Hồ Chí Minh
(740) Công ty TNHH Sở hữu trí tuệ Thảo Thọ Quyến (INVENCO)

(511) Nhóm 43: Quán ăn uống; nhà hàng ăn uống.

---

(210) **4-2012-09599**

(540)

(220) 11.05.2012
(441) 25.07.2012
(531) 26.4.2; A26.11.9; A26.11.8; 26.3.1; 26.11.3
(731) CÔNG TY TRÁCH NHIỆM HỮU HẠN THUẬN THIÊN PHÁT (VN)
Số 06, tổ 09, khu Quỳnh Cư, phường Hùng Vương, quận Hồng Bàng, thành phố Hải Phòng
(740) Công ty TNHH Sở hữu trí tuệ Thảo Thọ Quyến (INVENCO)

(511) Nhóm 09: Đầu karaôkê; đầu phát HD.

---

(210) **4-2012-09600**

(540)

(220) 11.05.2012
(441) 25.07.2012
(531) A5.5.20; 5.5.16; A5.5.21
(591) Đỏ nâu, vàng
(731) CÔNG TY CỔ PHẦN TẬP ĐOÀN HOA SEN (VN)
Số 9 đại lộ Thống Nhất, KCN Sóng Thần II, phường Dĩ An, thị xã Dĩ An, tỉnh Bình Dương

(511) Nhóm 06: Ống kẽm.

---

(210) **4-2012-09602**

(540)

(220) 11.05.2012
(441) 25.07.2012
(531) A5.5.20; A5.5.21; 5.5.16
(591) Đỏ nâu, vàng
(731) CÔNG TY CỔ PHẦN TẬP ĐOÀN HOA SEN (VN)
Số 9 đại lộ Thống Nhất, KCN Sóng Thần II, phường Dĩ An, thị xã Dĩ An, tỉnh Bình Dương

(511) Nhóm 17: Ống nhựa mềm.

Nhóm 19: Ống nhựa cứng dùng trong xây dựng.

---

(210) **4-2012-09603**

(540)

(220) 11.05.2012
(441) 25.07.2012
(531) A5.5.20; A5.5.21; 5.5.16
(591) Đỏ nâu, vàng
(731) CÔNG TY CỔ PHẦN TẬP ĐOÀN HOA SEN (VN)
Số 9 đại lộ Thống Nhất, KCN Sóng Thần II, phường Dĩ An, thị xã Dĩ An, tỉnh Bình Dương

(511) Nhóm 06: Ống kẽm.

---

(210) **4-2012-09606**

(540)

ichido

(220) 11.05.2012
(441) 25.07.2012
(591) Vàng, trắng, đen
(731) CÔNG TY TNHH MTV TM DV NHẬT VIỆT CAO THANH (VN)
938 Nguyễn Kiệm, phường 3, quận Gò Vấp, thành phố Hồ Chí Minh

(511) Nhóm 35: Bán buôn các đồ điện gia dụng cụ thể là: bếp điện, bếp ga.

---

(210) **4-2012-09607**

(540)

L-ANPHA

(220) 11.05.2012
(441) 25.07.2012
(591) Xanh
(731) CÔNG TY TNHH THẢO MỘC HƯƠNG (VN)
Phòng 1003, tòa nhà 17T11, khu đô thị Trung Hòa Nhân Chính, quận Cầu Giấy, thành phố Hà Nội

(511) Nhóm 05: Thực phẩm chức năng, dược phẩm.

---

(210) **4-2012-09608**

(540)

LAPACHOL

(220) 11.05.2012
(441) 25.07.2012
(591) Xanh
(731) CÔNG TY TNHH THẢO MỘC HƯƠNG (VN)
Phòng 1003, tòa nhà 17T11, khu đô thị Trung Hòa Nhân Chính, Cầu Giấy, thành phố Hà Nội

(511) Nhóm 05: Thực phẩm chức năng, dược phẩm.

---

(210) **4-2012-09613**

(540) H-Eyeszz

(220) 11.05.2012
(441) 25.07.2012
(731) ĐINH MẠNH HÙNG (VN)
Xã Lạng Phong, huyện Nho Quan, tỉnh Ninh Bình

(511) Nhóm 05: Dược phẩm, thực phẩm chức năng dùng cho mục đích y tế.

---

(210) **4-2012-09614**

(540) NUBASOR

(220) 11.05.2012
(441) 25.07.2012
(731) CÔNG TY TRÁCH NHIỆM HỮU HẠN ĐẦU TƯ THƯƠNG MẠI VÀ PHÁT TRIỂN DỊCH VỤ ĐẠI AN (VN)
Thôn Tân Phong, xã Thụy Phương, huyện Từ Liêm, thành phố Hà Nội
(740) Công ty TNHH Sở hữu trí tuệ và Công nghệ Thủ đô (CAPITAL IP&T CO.,LTD.)

(511) Nhóm 05: Dược phẩm, thực phẩm dinh dưỡng dùng trong y tế.

---

(210) **4-2012-09615**

(540) LEBRIDA

(220) 11.05.2012
(441) 25.07.2012
(731) CÔNG TY CỔ PHẦN DƯỢC MÊ KÔNG (VN)
G17, ngõ 28, Xuân La, phường Xuân La, quận Tây Hồ, thành phố Hà Nội
(740) Công ty TNHH Sở hữu trí tuệ và Công nghệ Thủ đô (CAPITAL IP&T CO.,LTD.)

(511) Nhóm 05: Dược phẩm, thực phẩm chức năng dùng cho mục đích y tế.

---

(210) **4-2012-09616**

(540) MAESAY

(220) 11.05.2012
(441) 25.07.2012
(731) CÔNG TY CỔ PHẦN DƯỢC MÊ KÔNG (VN)
G17, ngõ 28, Xuân La, phường Xuân La, quận Tây Hồ, thành phố Hà Nội
(740) Công ty TNHH Sở hữu trí tuệ và Công nghệ Thủ đô (CAPITAL IP&T CO.,LTD.)

(511) Nhóm 05: Dược phẩm, thực phẩm dinh dưỡng dùng trong y tế.

---

(210) **4-2012-09617**

(540)

MAKSAY

(220) 11.05.2012
(441) 25.07.2012
(731) CÔNG TY CỔ PHẦN DƯỢC MÊ KÔNG (VN)
G17, ngõ 28, Xuân La, phường Xuân La, quận Tây Hồ, thành phố Hà Nội
(740) Công ty TNHH Sở hữu trí tuệ và Công nghệ Thủ đô (CAPITAL IP&T CO.,LTD.)

(511) Nhóm 05: Dược phẩm, thực phẩm dinh dưỡng dùng trong y tế.

---

(210) **4-2012-09618**

(540)

OXDORAL

(220) 11.05.2012
(441) 25.07.2012
(731) CÔNG TY CỔ PHẦN DƯỢC MÊ KÔNG (VN)
G17, ngõ 28, Xuân La, phường Xuân La, quận Tây Hồ, thành phố Hà Nội
(740) Công ty TNHH Sở hữu trí tuệ và Công nghệ Thủ đô (CAPITAL IP&T CO.,LTD.)

(511) Nhóm 05: Dược phẩm, thực phẩm dinh dưỡng dùng trong y tế.

---

(210) **4-2012-09619**

(540)

ZEYKUL

(220) 11.05.2012
(441) 25.07.2012
(731) CÔNG TY CỔ PHẦN DƯỢC MÊ KÔNG (VN)
G17, ngõ 28, Xuân La, phường Xuân La, quận Tây Hồ, thành phố Hà Nội
(740) Công ty TNHH Sở hữu trí tuệ và Công nghệ Thủ đô (CAPITAL IP&T CO.,LTD.)

(511) Nhóm 05: Dược phẩm, thực phẩm dinh dưỡng dùng trong y tế.

---

(210) **4-2012-09620**

(540)

CEFALUPI

(220) 11.05.2012
(441) 25.07.2012
(731) LUPIN LIMITED (IN)
159, C.S.T Road, Kalina, Santacruz (East), Mumbai-400 098, India
(740) Công ty TNHH Sở hữu trí tuệ và Công nghệ Thủ đô (CAPITAL IP&T CO.,LTD.)

(511) Nhóm 05: Dược phẩm, thực phẩm dinh dưỡng dùng trong y tế.

---

(210) **4-2012-09621**

(540)

(220) 11.05.2012
(441) 25.07.2012
(531) 5.7.3; 5.13.4; 5.3.20
(591) Đỏ, xanh lá cây, đen, trắng
(731) CÔNG TY TRÁCH NHIỆM HỮU HẠN THANH AN (VN)
Tầng 3, tòa nhà Mê Công, 137 đường Nguyễn Văn Cừ, phường Ngọc Lâm, quận Long Biên, thành phố Hà Nội
(740) Công ty TNHH Sở hữu trí tuệ và Công nghệ Thủ đô (CAPITAL IP&T CO.,LTD.)

(511) Nhóm 30: Bánh, kẹo, bột ngũ cốc, bột ngô, bột gạo, ca cao.

---

(210) **4-2012-09622**

(540)

(220) 11.05.2012
(441) 25.07.2012
(531) 5.7.3; 5.3.20; 5.13.4
(591) Đỏ, xanh lá cây, đen, trắng
(731) CÔNG TY TRÁCH NHIỆM HỮU HẠN THANH AN (VN)
Tầng 3, tòa nhà Mê Công, 137 đường Nguyễn Văn Cừ, phường Ngọc Lâm, quận Long Biên, thành phố Hà Nội
(740) Công ty TNHH Sở hữu trí tuệ và Công nghệ Thủ đô (CAPITAL IP&T CO.,LTD.)

(511) Nhóm 30: Bánh, kẹo, bột ngũ cốc, bột ngô, bột gạo, ca cao.

---

(210) **4-2012-09623**

(540)

RUDAFVONE

(220) 11.05.2012
(441) 25.07.2012
(731) CÔNG TY CỔ PHẦN DƯỢC PHẨM SAO MỸ (VN)
393-393A Tô Hiến Thành, phường 14, quận 10, thành phố Hồ Chí Minh
(740) Công ty TNHH Sở hữu trí tuệ và Công nghệ Thủ đô (CAPITAL IP&T CO.,LTD.)

(511) Nhóm 05: Dược phẩm, thực phẩm dinh dưỡng dùng trong y tế.

---

(210) **4-2012-09624**

(540)

BALTICMAX

(220) 11.05.2012
(441) 25.07.2012
(731) CÔNG TY CỔ PHẦN DƯỢC PHẨM VĂN LAM (VN)
Số 34, ngách 155/206 Trường Chinh, phường Phương Liệt, quận Thanh Xuân, thành phố Hà Nội
(740) Công ty TNHH Sở hữu trí tuệ và Công nghệ Thủ đô (CAPITAL IP&T CO.,LTD.)

(511) Nhóm 05: Dược phẩm, thực phẩm dinh dưỡng dùng trong y tế.

---

(210) **4-2012-09625**

(540)

QBALTIC

(220) 11.05.2012
(441) 25.07.2012
(731) CÔNG TY CỔ PHẦN DƯỢC PHẨM VĂN LAM (VN)
Số 34, ngách 155/206 Trường Chinh, phường Phương Liệt, quận Thanh Xuân, thành phố Hà Nội
(740) Công ty TNHH Sở hữu trí tuệ và Công nghệ Thủ đô (CAPITAL IP&T CO.,LTD.)

(511) Nhóm 05: Dược phẩm, thực phẩm dinh dưỡng dùng trong y tế.

---

(210) **4-2012-09626**

(540)

ERAES-DOM

(220) 11.05.2012
(441) 25.07.2012
(731) CÔNG TY CỔ PHẦN DƯỢC PHẨM SA VI (SAVIPHARM) (VN)
Lô Z01-02-03a, khu công nghiệp trong khu chế xuất Tân Thuận, phường Tân Thuận Đông, quận 7, thành phố Hồ Chí Minh
(740) Công ty TNHH Sở hữu trí tuệ và Công nghệ Thủ đô (CAPITAL IP&T CO.,LTD.)

(511) Nhóm 05: Dược phẩm, thực phẩm dinh dưỡng dùng trong y tế.

---

(210) **4-2012-09630**
(641) 4-2009-04736
(540)

(220) 18.03.2009
(441) 25.07.2012
(531) 26.3.1; 26.5.2; 26.7.25; 26.4.4; A20.1.9
(731) CÔNG TY TNHH MỘT THÀNH VIÊN CỌ VIỆT MỸ (VN)
90 Chợ Lớn, phường 11, quận 6, thành phố Hồ Chí Minh
(740) Công ty TNHH Sở hữu trí tuệ Đại Diện (IPACO.,LTD.)

(511) Nhóm 06: Vật liệu xây dựng bằng kim loại; hàng ngũ kim.

---

(210) **4-2012-09631**
(641) 4-2009-04736
(540)

(220) 18.03.2009
(441) 25.07.2012
(531) A20.1.9; 26.3.1; 26.5.2; 26.7.25; 26.4.4
(731) CÔNG TY TNHH MỘT THÀNH VIÊN CỌ VIỆT MỸ (VN)
90 Chợ Lớn, phường 11, quận 6, thành phố Hồ Chí Minh
(740) Công ty TNHH Sở hữu trí tuệ Đại Diện (IPACO.,LTD.)

(511) Nhóm 35: Mua bán sơn và vật liệu trang trí nội thất.

---

(210) **4-2012-09634**
(641) 4-2009-04737
(540)

(220) 18.03.2009
(441) 25.07.2012
(531) 26.15.15; 26.3.23; 7.1.24; A7.1.12; 7.3.11; A20.1.5
(591) Trắng, vàng nâu, xanh xám
(731) CÔNG TY TNHH MỘT THÀNH VIÊN CỌ VIỆT MỸ (VN)
90 Chợ Lớn, phường 11, quận 6, thành phố Hồ Chí Minh
(740) Công ty TNHH Sở hữu trí tuệ Đại Diện (IPACO.,LTD.)

(511) Nhóm 05: Mua bán sơn và vật liệu trang trí nội thất.

---

(210) **4-2012-09635**
(641) 4-2009-04737
(540)

(220) 18.03.2009
(441) 25.07.2012
(531) 26.15.15; 26.3.23; 7.1.24; A7.1.12; 7.3.11; A20.1.5
(591) Trắng, vàng nâu, xanh xám
(731) CÔNG TY TNHH MỘT THÀNH VIÊN CỌ VIỆT MỸ (VN)
90 Chợ Lớn, phường 11, quận 6, thành phố Hồ Chí Minh
(740) Công ty TNHH Sở hữu trí tuệ Đại Diện (IPACO.,LTD.)

(511) Nhóm 06: Vật liệu xây dựng bằng kim loại; hàng ngũ kim.

---

(210) **4-2012-09636**

(540)

(220) 11.05.2012
(441) 25.07.2012
(531) A5.3.13; A5.3.15; 26.1.1
(591) Xanh lá cây, đỏ
(731) CÔNG TY TNHH KHỎE ĐẸP (VN)
33 Đặng Thai Mai, phường 7, quận Phú Nhuận, thành phố Hồ Chí Minh

(511) Nhóm 35: Giới thiệu sản phẩm, trưng bày sản phẩm; dịch vụ tập hợp và trưng bầy các loại hàng hoá khác nhau (không kể vận chuyển) vì lợi ích của khách hàng để họ dễ xem và mua các hàng hoá này; các dịch vụ này có thể được cung cấp tại các cửa hàng bán lẻ, bán buôn hàng hoá hoặc thông qua thư đặt hàng từ ca-ta-lô hoặc thông qua các phương tiện truyền thông điện tử như trang web hoặc các chương trình mua bán trên tivi.

Nhóm 44: Vật lý trị liệu, liệu pháp vật lý; chăm sóc sức khỏe; phòng khám chữa bệnh; nhà nghỉ dưỡng bệnh; viện điều dưỡng.

---

(210) **4-2012-09637**

(540)

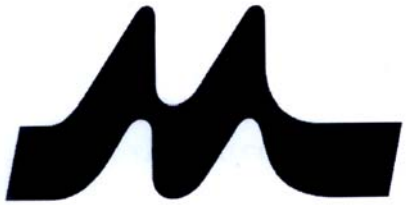

(220) 11.05.2012
(441) 25.07.2012
(531) A26.11.12; 26.13.1; 26.13.25; 6.1.2
(731) MORINAGA NYUGYO KABUSHIKI KAISHA (MORINAGA MILK INDUSTRY CO.,LTD.) (JP)
33-1, Shiba 5-chome, Minato-ku, Tokyo, Japan
(740) Công ty TNHH một thành viên Sở hữu trí tuệ VCCI (VCCI-IP CO.,LTD)

(511) Nhóm 30: Chè đen (trà) [chè anh]; chè xanh (trà) [chè Nhật Bản]; chè (trà) ô-long [chè Trung quốc]; cà phê; đồ uống trên cơ sở cà phê (thành phần chính là cà phê); ca cao; đồ uống trên cơ sở sô cô la (thành phần chính là sô cô la), bánh kẹo; kem que (kem ăn); kem lạnh (kem ăn); kem trái cây (kem ăn), sữa chua đông lạnh; bánh pút-đinh; thạch hoa quả (bánh kẹo); bánh pút-đinh trộn ăn liền bánh quy, bánh quy mặn, bắnh quy giòn; kem ốc quế (kem ăn), sô cô la; bánh rán; kem lạnh trộn ăn liền (kem ăn); kem trái cây trộn ăn liền (kem ăn); kem tươi trộn ăn liền (kem ăn), thực phẩm được chế biến từ: ngũ cốc và bột mì.

Nhóm 32: Đồ uống có ga; đồ uống không có cồn; nước ép trái cây (đồ uống không có cồn); nước ép rau quả (đồ uống không có cồn), nước khoáng (đồ uống); đồ uống (chất lỏng giống nước còn lại sau khi sữa chua đã đông lại), đồ uống làm từ đậu nành không có cồn (không phải sản phẩm thay thế sữa si rô dùng cho đồ uống.

---

(210) **4-2012-09638**

(540)

HOMECOTE

(220) 11.05.2012
(441) 25.07.2012
(731) TOA PAINT (THAILAND) CO., LTD. (TH)
104 Soi Pookmitr, Poochaosamingprai Rd., Samrong Tai, Phrapradaeng, Samutprakarn, Thailand
(740) Công ty TNHH một thành viên Sở hữu trí tuệ VCCI (VCCI-IP CO.,LTD)

(511) Nhóm 02: Thuốc màu; sơn; vécni; chất chống gỉ và chất bảo quán gỗ; thuốc nhuộm; thuốc cắn màu.

---

(210) **4-2012-09639**

(540)

(220) 11.05.2012
(441) 25.07.2012
(531) 26.1.2; 18.1.21
(731) CÔNG TY CỔ PHẦN TẬP ĐOÀN MERAP (VN)
Thôn Bá Khê, xã Tân Tiến, huyện Văn Giang, tỉnh Hưng Yên
(740) Công ty TNHH Tầm nhìn và Liên danh (VISION & ASSOCIATES CO.,LTD.)

(511) Nhóm 03: Mỹ phẩm, chế phẩm để làm sạch; sữa làm sạch dùng để tắm rửa, chất khử mùi; mỹ phẩm để chăm sóc da.

Nhóm 05: Dược phẩm.

---

(210) **4-2012-09640**

(540)

CORMIRON

(220) 11.05.2012
(441) 25.07.2012
(731) CÔNG TY CỔ PHẦN DƯỢC PHẨM EUVIPHARM (VN)
ấp Bình Tiền 2, xã Đức Hoà Hạ, huyện Đức Hoà, tỉnh Long An
(740) Công ty TNHH Sở hữu trí tuệ Ngôi Sao chuyên nghiệp và liên danh (NOVAPRO & ASSOCIATES CO.,LTD.)

(511) Nhóm 05: Thuốc; thực phẩm chức năng dùng trong y tế.

---

(210) **4-2012-09641**

(540)

Bach Moc
Always with you

(220) 11.05.2012
(441) 25.07.2012
(531) 7.3.11; 7.1.24; A7.1.11
(591) Đỏ, xanh tím than
(731) CÔNG TY TNHH BÁCH MỘC (VN)
587/4 khu phố 10, phường Tân Biên, thành phố Biên Hòa, tỉnh Đồng Nai
(740) Công ty TNHH Sở hữu trí tuệ WINCO (WINCO CO.,LTD.)

(511) Nhóm 20: Đồ đạc nội thất; đồ ngoại thất, cụ thể là: bàn, ghế, tủ, kệ, xích đu (không phải là đồ chơi).

---

(210) **4-2012-09643**

(540)

SOOYUMMY

(220) 11.05.2012
(441) 25.07.2012
(731) SPLASH FOODS CORPORATION (PH)
5th Floor, W Building, Bonifacio Global City, Taguig City, Metro Manila, Philippines
(740) Công ty TNHH Sở hữu trí tuệ WINCO (WINCO CO.,LTD.)

(511) Nhóm 29: Bơ để phết lên bánh và bơ thực vật.

---

(210) **4-2012-09644**

(540)

EMBISU

(220) 11.05.2012
(441) 25.07.2012
(731) CÔNG TY TNHH MỘT THÀNH VIÊN VẠN THANH XUÂN (VN)
412 Cách Mạng Tháng Tám, phường 11, quận 3, thành phố Hồ Chí Minh
(740) Công ty TNHH một thành viên Trường Luật (TRƯƠNG LUẬT)

(511) Nhóm 03: Mỹ phẩm.

Nhóm 35: Mua bán mỹ phẩm.

---

(210) **4-2012-09647**

(540)

Bentley

(220) 11.05.2012
(441) 25.07.2012
(731) CÔNG TY TNHH VIỆT SINH (VN)
163 Điện Biên Phủ, phường Chính Gián, quận Thanh Khê, thành phố Đà Nẵng

(511) Nhóm 20: Gối; gối ôm, đệm; đệm lò xo.

Nhóm 24: Chăn; đồ vải dùng cho giường; chăn lông vịt; áo gối; rèm cửa bằng vải; khăn tắm.

---

(210) **4-2012-09648**

(540)

(220) 11.05.2012
(441) 25.07.2012
(531) 5.7.3; 26.1.2
(591) Xanh lá cây, xanh dương, đen, vàng, vàng đồng, trắng, đỏ
(731) CÔNG TY CỔ PHẦN NÔNG NGHIỆP THUẬN NÔNG PHÁT (VN)
133-135 Ngô Gia Tự, phường An Hoà, thành phố Rạch Giá, tỉnh Kiên Giang
(740) Công ty Cổ phần Sở hữu công nghiệp INVESTIP (INVESTIP)

(511) Nhóm 01: Phân bón.

---

(210) **4-2012-09654**

(540)

(220) 11.05.2012
(441) 25.07.2012
(531) 26.15.15; 26.4.4; 26.4.9
(591) Đen, trắng, ghi
(731) CERTIS TECHNOLOGY INTERNATIONAL PTE LTD (SG)
20 Jalan Afifi, Certis Cisco Centre, Singapore 409179
(740) Công ty Luật TNHH AMBYS Hà Nội (AMBYS HANOI)

(511) Nhóm 09: Hệ thống điện tử giám sát an ninh bao gồm màn hình, máy tính và máy quay, thiết bị báo động an ninh điện tử, máy phát hiện xâm nhập điện tử, và thẻ khóa từ đã được mã hóa, máy quay giám sát; thiết bị kỹ thuật số để ghi hình và âm thanh; hệ thống và thiết bị điện tử điều khiển truy nhập, dùng cho mục đích an ninh; thiết bị đọc kiểm soát ra vào, thẻ từ hoặc điện tử kiểm soát ra vào; bộ điều khiển truy nhập điện tử, dùng cho mục đích an ninh; thiết bị thoát hiểm điện tử.

---

(210) **4-2012-09655**

(540)

(220) 11.05.2012
(441) 25.07.2012
(531) 26.15.15; 26.4.4; 26.4.9
(591) Đen, trắng, ghi
(731) CERTIS TECHNOLOGY INTERNATIONAL PTE LTD (SG)
20 Jalan Afifi, Certis Cisco Centre, Singapore 409179
(740) Công ty Luật TNHH AMBYS Hà Nội (AMBYS HANOI)

(511) Nhóm 09: Hệ thống điện tử giám sát an ninh bao gồm màn hình, máy tính và máy quay, thiết bị báo động an ninh điện tử, máy phát hiện xâm nhập điện tử, và thẻ khóa từ đã được mã hóa, máy quay giám sát; thiết bị kỹ thuật số để ghi hình và âm thanh; hệ thống và thiết bị điện tử điều khiển truy nhập, dùng cho mục đích an ninh; thiết bị đọc kiểm soát ra vào, thẻ từ hoặc điện tử kiểm soát ra vào; bộ điều khiển truy nhập điện tử, dùng cho mục đích an ninh; thiết bị thoát hiểm điện tử.

---

(210) **4-2012-09656**

(540)

Blue Pearl By Allen Schwartz

(220) 11.05.2012
(441) 25.07.2012
(731) AQUARIUS RAGS, LLC (US)
1231 Long Beach Avenue, Los Angeles, California 90021, U.S.A.
(740) Công ty Luật TNHH AMBYS Hà Nội (AMBYS HANOI)

(511) Nhóm 25: Quần áo, đồ đi chân, đồ đội đầu, cụ thể là khăn vuông loại lớn thường có màu sắc sặc sỡ (trang phục), bộ quần áo tắm, áo choàng tắm, áo khoác ngoài áo bơi, thắt lưng (quần áo), áo cộc tay áo cánh, ủng, áo quây nịt ngực, áo choàng không tay, quần lửng, mũ lưỡi trai, áo len khoác ngoài, áo choàng ngoài, bộ áo liền quần, áo váy để trùm ngoài, cổ tay áo (sơ mi, vét), đồ may băng vải bò (trang phục), quần ông suông, áo suông, áo váy, váy đầm, đồ may bằng vải gabadin (trang phục), găng tay (quần áo), áo chơi gôn, váy dạ hội, bộ quần áo tập thể dục, áo yếm buộc dây quanh cổ, mũ, đồ dệt kim (trang phục), áo khoác, quần bò, quần áo chạy bộ, áo chui đầu, quần bó sát, quần áo nịt, váy ngắn, quần dài, áo phông có cổ áo len chui đầu, áo mưa, áo choàng trong nhà, dép xăng dan, khăn (trang phục), khăn quàng cổ, khăn choàng, áo sơ mi, giày, quần soóc, váy, quần giả váy, quần thụng, váy ngủ, dép lê đi trong nhà, giày đế mềm, bít tất ngắn cổ áo khoác thể thao, bít tất dài, áo khoác com lê, lưỡi trai che nắng (mũ), váy mặc mùa hè, dây đeo quần, áo dài tay chui đầu, áo khoác dài tay, bộ đồ bơi, áo thun cộc tay, áo thun (không tay), váy mặc chơi quần vợt, áo mặc chơi quần vợt, quần tất, quần, váy lót và áo gi-lê.

---

(210) **4-2012-09657**

(540)

DATHACO

(220) 11.05.2012
(441) 25.07.2012

(731) CÔNG TY TRÁCH NHIỆM HỮU HẠN ĐẠI THÀNH (VN)
ấp Đông Hòa, xã Song Thuận, huyện Châu Thành, tỉnh Tiền Giang

(740) Công ty Cổ phần Sở hữu công nghiệp INVESTIP (INVESTIP)

(511) Nhóm 29: Cá tra đông lạnh.

Nhóm 35: Mua bán cá tra đông lạnh, xuất nhập khẩu cá tra đông lạnh.

---

(210) **4-2012-09658**

(540)

(220) 11.05.2012
(441) 25.07.2012
(531) 5.3.20; 1.15.23; 25.1.25; A5.3.13

(731) CÔNG TY TNHH MỘT THÀNH VIÊN THƯƠNG MẠI DỊCH VỤ BÁCH VỊ GIA (VN)
400 Võ Văn Tần, phường 5, quận 3, thành phố Hồ Chí Minh

(740) Công ty Cổ phần Sở hữu công nghiệp INVESTIP (INVESTIP)

(511) Nhóm 43: Nhà hàng ăn uống; quán ăn uống giải khát; cửa hàng ăn uống phục vụ thức ăn nhanh.

---

(210) **4-2012-09659**

(540)

(220) 11.05.2012
(441) 25.07.2012
(531) 3.7.3; 3.7.19

(731) CÔNG TY TNHH MỘT THÀNH VIÊN THƯƠNG MẠI DỊCH VỤ BÁCH VỊ GIA (VN)
400 Võ Văn Tần, phường 5, quận 3, thành phố Hồ Chí Minh

(740) Công ty Cổ phần Sở hữu công nghiệp INVESTIP (INVESTIP)

(511) Nhóm 43: Nhà hàng ăn uống; quán ăn uống giải khát; cửa hàng ăn uống phục vụ thức ăn nhanh.

---

(210) **4-2012-09660**

(540)

(220) 11.05.2012
(441) 25.07.2012
(531) A26.11.9; 26.4.4; A3.9.24; 3.9.1
(591) Xanh nước biển, xanh dương, xanh dương nhạt, xanh nõn chuối, xanh vàng, đỏ, đen, xanh da trời, trắng
(731) CÔNG TY TRÁCH NHIỆM HỮU HẠN ĐẠI THÀNH (VN)
ấp Đông Hòa, xã Song Thuận, huyện Châu Thành, tỉnh Tiền Giang
(740) Công ty Cổ phần Sở hữu công nghiệp INVESTIP (INVESTIP)

(511) Nhóm 29: Cá tra đông lạnh.

Nhóm 35: Mua bán cá tra đông lạnh; xuất nhập khẩu cá tra đông lạnh.

---

(210) **4-2012-09661**

(540) NEUTOLIN

(220) 11.05.2012
(441) 25.07.2012
(731) CÔNG TY CỔ PHẦN DƯỢC PHẨM OPC (VN)
1017 Hồng Bàng, phường 12, quận 6, thành phố Hồ Chí Minh
(740) Công ty Cổ phần Sở hữu công nghiệp INVESTIP (INVESTIP)

(511) Nhóm 05: Dược phẩm.

---

(210) **4-2012-09662**

(540) URILOX

(220) 11.05.2012
(441) 25.07.2012
(731) CÔNG TY CỔ PHẦN DƯỢC PHẨM OPC (VN)
1017 Hồng Bàng, phường 12, quận 6, thành phố Hồ Chí Minh
(740) Công ty Cổ phần Sở hữu công nghiệp INVESTIP (INVESTIP)

(511) Nhóm 05: Dược phẩm.

---

(210) **4-2012-09663**

(540) STAVESIN

(220) 11.05.2012
(441) 25.07.2012
(731) CÔNG TY CỔ PHẦN DƯỢC PHẨM OPC (VN)
1017 Hồng Bàng, phường 12, quận 6, thành phố Hồ Chí Minh
(740) Công ty Cổ phần Sở hữu công nghiệp INVESTIP (INVESTIP)

(511) Nhóm 05: Dược phẩm.

---

(210) **4-2012-09664**

(540)

DEVITAB

(220) 11.05.2012
(441) 25.07.2012
(731) CÔNG TY CỔ PHẦN DƯỢC PHẨM OPC (VN)
1017 Hồng Bàng, phường 12, quận 6, thành phố Hồ Chí Minh
(740) Công ty Cổ phần Sở hữu công nghiệp INVESTIP (INVESTIP)

(511) Nhóm 05: Dược phẩm.

---

(210) **4-2012-09665**

(540)

FRESCAP

(220) 11.05.2012
(441) 25.07.2012
(731) CÔNG TY CỔ PHẦN DƯỢC PHẨM OPC (VN)
1017 Hồng Bàng, phường 12, quận 6, thành phố Hồ Chí Minh
(740) Công ty Cổ phần Sở hữu công nghiệp INVESTIP (INVESTIP)

(511) Nhóm 05: Dược phẩm.

---

(210) **4-2012-09666**

(540)

DERMETANT

(220) 11.05.2012
(441) 25.07.2012
(731) CÔNG TY CỔ PHẦN DƯỢC PHẨM OPC (VN)
101 Hồng Bàng, phường 12, quận 6, thành phố Hồ Chí Minh
(740) Công ty Cổ phần Sở hữu công nghiệp INVESTIP (INVESTIP)

(511) Nhóm 05: Dược phẩm.

---

(210) **4-2012-09667**

(540)

SKINLUX

(220) 11.05.2012
(441) 25.07.2012
(731) CÔNG TY CỔ PHẦN DƯỢC PHẨM OPC (VN)
1017 Hồng Bàng, phường 12, quận 6, thành phố Hồ Chí Minh
(740) Công ty Cổ phần Sở hữu công nghiệp INVESTIP (INVESTIP)

(511) Nhóm 05: Dược phẩm.

---

(210) **4-2012-09668**

(540)

EVAKEY

(220) 11.05.2012
(441) 25.07.2012
(731) CÔNG TY CỔ PHẦN DƯỢC PHẨM OPC (VN)
1017 Hồng Bàng, phường 12, quận 6, thành phố Hồ Chí Minh
(740) Công ty Cổ phần Sở hữu công nghiệp INVESTIP (INVESTIP)

(511) Nhóm 05: Dược phẩm

---

(210) **4-2012-09669**

(540)

ROSEFI

(220) 11.05.2012
(441) 25.07.2012
(731) CÔNG TY CỔ PHẦN DƯỢC PHẨM OPC (VN)
1017 Hồng Bàng, phường 12, quận 6, thành phố Hồ Chí Minh
(740) Công ty Cổ phần Sở hữu công nghiệp INVESTIP (INVESTIP)

(511) Nhóm 05: Dược phẩm.

---

(210) **4-2012-09670**

(540)

INFLAMIN

(220) 11.05.2012
(441) 25.07.2012
(731) CÔNG TY CỔ PHẦN DƯỢC PHẨM OPC (VN)
1017 Hồng Bàng, phường 12, quận 6, thành phố Hồ Chí Minh
(740) Công ty Cổ phần Sở hữu công nghiệp INVESTIP (INVESTIP)

(511) Nhóm 05: Dược phẩm

---

(210) **4-2012-09671**

(540)

PENETIN

(220) 11.05.2012
(441) 25.07.2012
(731) CÔNG TY CỔ PHẦN DƯỢC PHẨM OPC (VN)
1017 Hồng Bàng, phường 12, quận 6, thành phố Hồ Chí Minh
(740) Công ty Cổ phần Sở hữu công nghiệp INVESTIP (INVESTIP)

(511) Nhóm 05: Dược phẩm.

---

(210) **4-2012-09672**

(540)

(220) 11.05.2012
(441) 25.07.2012
(531) 26.1.2; A26.11.12; 1.15.21; 1.15.15
(591) Đỏ tươi, trắng, xanh dương nhạt, xanh dương đậm
(731) CÔNG TY CỔ PHẦN NƯỚC KHOÁNG KIM BÔI HÒA BÌNH (VN)
Khu Tân Nhất, thị trấn Bo, huyện Kim Bôi, tỉnh Hoà Bình

(511) Nhóm 32: Nước khoáng thiên nhiên đóng chai (không dùng cho mục đích y tế), nước uống đóng chai.

---

(210) **4-2012-09673**

(540)

(220) 11.05.2012
(441) 25.07.2012
(531) 6.1.2; 26.1.2
(731) CÔNG TY TNHH ĐÔNG PHƯƠNG VINA (VN)
693 Kinh Dương Vương, phường An Lạc, quận Bình Tân, thành phố Hồ Chí Minh
(740) Công ty TNHH BABYLON (BABYLON COMPANY LIMITED)

(511) Nhóm 07: Động cơ không dùng cho phương tiện giao thông đường bộ chạy bằng Diesel.

Nhóm 35: Mua bán động cơ chạy bằng Diesel.

---

(210) **4-2012-09674**

(540) **KLAMOCEF**

(220) 11.05.2012
(441) 25.07.2012
(731) CÔNG TY TNHH THƯƠNG MẠI DƯỢC PHẨM AN PHA (VN)
81 Nguyễn Minh Hoàng, phường 12, quận Tân Bình, thành phố Hồ Chí Minh
(740) Công ty cổ phần Tư vấn S&B (S&B CONSULTANT.,CORP.)

(511) Nhóm 05: Dược phẩm.

---

(210) **4-2012-09675**

(540) **KLAMOTAN**

(220) 11.05.2012
(441) 25.07.2012
(731) CÔNG TY TNHH THƯƠNG MẠI DƯỢC PHẨM AN PHA (VN)
81 Nguyễn Minh Hoàng, phường 12, quận Tân Bình, thành phố Hồ Chí Minh
(740) Công ty cổ phần Tư vấn S&B (S&B CONSULTANT.,CORP.)

(511) Nhóm 05: Dược phẩm.

---

(210) **4-2012-09676**

(540)

KLADOXIN

(220) 11.05.2012
(441) 25.07.2012
(731) CÔNG TY TNHH THƯƠNG MẠI DƯỢC PHẨM AN PHA (VN)
81 Nguyễn Minh Hoàng, phường 12, quận Tân Bình, thành phố Hồ Chí Minh
(740) Công ty cổ phần Tư vấn S&B (S&B CONSULTANT.,CORP.)

(511) Nhóm 05: Dược phẩm.

---

(210) **4-2012-09677**

(540)

COAGUS

(220) 11.05.2012
(441) 25.07.2012
(731) CÔNG TY TNHH THƯƠNG MẠI DƯỢC PHẨM AN PHA (VN)
81 Nguyễn Minh Hoàng, phường 12, quận Tân Bình, thành phố Hồ Chí Minh
(740) Công ty cổ phần Tư vấn S&B (S&B CONSULTANT.,CORP.)

(511) Nhóm 05: Dược phẩm.

---

(210) **4-2012-09678**

(540)

MITYUS

(220) 11.05.2012
(441) 25.07.2012
(731) CÔNG TY TNHH THƯƠNG MẠI DƯỢC PHẨM AN PHA (VN)
81 Nguyễn Minh Hoàng, phường 12, quận Tân Bình, thành phố Hồ Chí Minh
(740) Công ty cổ phần Tư vấn S&B (S&B CONSULTANT.,CORP.)

(511) Nhóm 05: Dược phẩm.

---

(210) **4-2012-09679**

(540)

KADOREL

(220) 11.05.2012
(441) 25.07.2012
(731) CÔNG TY TNHH THƯƠNG MẠI DƯỢC PHẨM AN PHA (VN)
81 Nguyễn Minh Hoàng, phường 12, quận Tân Bình, thành phố Hồ Chí Minh
(740) Công ty cổ phần Tư vấn S&B (S&B CONSULTANT.,CORP.)

(511) Nhóm 05: Dược phẩm.

---

(210) **4-2012-09680**

(540)

KLOPIDEL

(220) 11.05.2012
(441) 25.07.2012
(731) CÔNG TY TNHH THƯƠNG MẠI DƯỢC PHẨM AN PHA (VN)
81 Nguyễn Minh Hoàng, phường 12, quận Tân Bình, thành phố Hồ Chí Minh
(740) Công ty cổ phần Tư vấn S&B (S&B CONSULTANT.,CORP.)

(511) Nhóm 05: Dược phẩm.

---

(210) **4-2012-09681**

(540)

LEMIPHARM

(220) 11.05.2012
(441) 25.07.2012
(731) CÔNG TY TNHH THƯƠNG MẠI DƯỢC PHẨM AN PHA (VN)
81 Nguyễn Minh Hoàng, phường 12, quận Tân Bình, thành phố Hồ Chí Minh
(740) Công ty cổ phần Tư vấn S&B (S&B CONSULTANT.,CORP.)

(511) Nhóm 05: Dược phẩm.

---

(210) **4-2012-09682**

(540)

LTPHARM

(220) 11.05.2012
(441) 25.07.2012
(731) CÔNG TY TNHH THƯƠNG MẠI DƯỢC PHẨM AN PHA (VN)
81 Nguyễn Minh Hoàng, phường 12, quận Tân Bình, thành phố Hồ Chí Minh
(740) Công ty cổ phần Tư vấn S&B (S&B CONSULTANT.,CORP.)

(511) Nhóm 05: Dược phẩm.

---

(210) **4-2012-09683**

(540)

KLADINIR

(220) 11.05.2012
(441) 25.07.2012
(731) CÔNG TY TNHH THƯƠNG MẠI DƯỢC PHẨM AN PHA (VN)
81 Nguyễn Minh Hoàng, phường 12, quận Tân Bình, thành phố Hồ Chí Minh
(740) Công ty cổ phần Tư vấn S&B (S&B CONSULTANT.,CORP.)

(511) Nhóm 05: Dược phẩm.

---

(210) **4-2012-09685**

(540)

(220) 11.05.2012
(441) 25.07.2012
(531) A5.3.13; A5.3.15; A5.7.23; 5.7.21
(591) Trắng, xanh lá cây, xám
(731) CÔNG TY TNHH VIG DỊCH VỤ CỘNG ĐỒNG (VN)
Tầng 2 toà nhà cho thuê văn phòng VIT, số 519, phố Kim Mã, phường Ngọc Khánh, quận Ba Đình, thành phố Hà Nội

(511) Nhóm 41: Tổ chức và điều khiển cuộc hội thảo; tổ chức các cuộc thi (giáo dục hoặc giải trí).

Nhóm 42: Nghiên cứu và phát triển thực hiện khoa học tự nhiên và kỹ thuật.

---

(210) **4-2012-09686**

(540)

(220) 11.05.2012
(441) 25.07.2012
(531) 4.5.2; 4.5.3; A2.1.23; 2.1.25; 10.3.10
(591) Trắng, xanh lá cây, cam
(731) CÔNG TY TNHH VIG DỊCH VỤ CỘNG ĐỒNG (VN)
Tầng 2 toà nhà cho thuê văn phòng VIT, số 519, phố Kim Mã, phường Ngọc Khánh, quận Ba Đình, thành phố Hà Nội

(511) Nhóm 39: Dịch vụ hỗ trợ liên quan đến quảng bá và tổ chức tua du lịch.

Nhóm 41: Tổ chức và điều khiển cuộc hội thảo; tổ chức các cuộc thi (giáo dục hoặc giải trí).

---

(210) **4-2012-09687**

(540)

(220) 11.05.2012
(441) 25.07.2012
(531) 5.3.16; 5.13.25; A5.13.8; 25.1.25
(591) Trắng, xanh lá cây, xám
(731) CÔNG TY TNHH VIG DỊCH VỤ CỘNG ĐỒNG (VN)
Tầng 2 toà nhà cho thuê văn phòng VIT, số 519, phố Kim Mã, phường Ngọc Khánh, quận Ba Đình, thành phố Hà Nội

(511) Nhóm 41: Tổ chức và điều khiển cuộc hội thảo; tổ chức các cuộc thi (giáo dục hoặc giải trí).

Nhóm 42: Nghiên cứu và phát triển thực hiện khoa học tự nhiên và kỹ thuật.

---

(210) **4-2012-09689**

(540) ANSA
ANXA

(220) 11.05.2012
(441) 25.07.2012
(731) CÔNG TY TNHH PHÁT TRIỂN FUCO VIỆT NAM (VN)
P1502, tầng 15 tòa nhà Vinaconex 9, đường Phạm Hùng, xã Mễ Trì, huyện Từ Liêm, thành phố Hà Nội

(511) Nhóm 29: Thịt, cá (không còn sống) thịt gia cầm, rau đã qua chế biến, các sản phẩm sữa.

Nhóm 31: Rau sạch, rau an toàn, rau hữu cơ (tất cả chưa qua bảo quản hay chế biến), hạt giống cây trồng, trái cây tươi, cây và hoa tự nhiên, nấm tươi.

Nhóm 35: Dịch vụ mua bán, xuất nhập khẩu rau sạch, thực phẩm an toàn, thực phẩm đã qua chế biến, thủy hải sản tươi sống, dịch vụ quảng cáo, dịch vụ giới thiệu trưng bày sản phẩm với mục đích quảng cáo, dịch vụ tư vấn quản lý, dịch vụ tổ chức hội chợ thương mại nhằm thương mại hoặc quảng cáo, đấu giá bất động sản.

Nhóm 36: Mua bán (kinh doanh) bất động sản, tư vấn bất động sản, quản lý sàn giao dịch bất động sản, dịch vụ cho thuê bất động sản, nhà ở, văn phòng, dịch vụ tư vấn đầu tư.

---

(210) **4-2012-09691**

(540)

(220) 14.05.2012
(441) 25.07.2012
(531) A5.3.14; A5.5.20; 5.3.16; 26.1.1
(591) Trắng, xanh
(731) HỘ KINH DOANH MỘC LINH (VN)
117B - C1- Vĩnh Hồ, phường Thịnh Quang, quận Đống Đa, thành phố Hà Nội

(511) Nhóm 30: Bột sắn

Nhóm 43: Dịch vụ nhà hàng ăn uống, quán giải khát.

---

(210) **4-2012-09693**

(540)

(220) 14.05.2012
(441) 25.07.2012
(531) A7.1.12; 7.1.24; 26.15.15
(591) Xanh nước biển
(731) CÔNG TY CỔ PHẦN ĐẦU TƯ BẤT ĐỘNG SẢN HÙNG VƯƠNG (VN)
Lầu 5, tòa nhà Mỹ Thịnh, số 137 Lê Quang Định, phường 14, quận Bình Thạnh, thành phố Hồ Chí Minh

(511) Nhóm 36: Mua, bán bất động sản.

---

(210) **4-2012-09702**

(540)

(220) 14.05.2012
(441) 25.07.2012
(531) 25.1.25; A25.1.10; 24.9.1
(591) Trắng bạc, đen
(731) HỘ KINH DOANH CÁ THỂ NGỌC QUYÊN (VN)
1J17 - 1J19 - 1J20 An Đông Plaza, số 18, An Dương Vương, phường 9, quận 5, thành phố Hồ Chí Minh

(511) Nhóm 25: Quần áo.

---

(210) **4-2012-09705**

(540)

(220) 14.05.2012
(441) 25.07.2012
(531) A25.7.5; 26.5.3; 26.5.1
(591) Vàng cam, ghi xám, trắng, đen
(731) CÔNG TY TNHH THƯƠNG MẠI - SẢN XUẤT HÙNG TUẤN CƯỜNG (VN)
1/6 Lê Tấn Quốc, phường 13, quận Tân Bình, thành phố Hồ Chí Minh
(740) DNTN Dịch vụ thương mại và sở hữu công nghiệp Song Ngọc (I.P.T.S.)

(511) Nhóm 09: Loa; máy thu hình (tivi); đầu máy đọc đĩa kỹ thuật số; máy tăng âm (âmpli); ống nói (micro); bộ trộn âm (mixer).

---

(210) **4-2012-09706**

(540)

(220) 14.05.2012
(441) 25.07.2012
(531) A3.4.14; A3.4.16; 26.1.1
(731) SHINN CHERNG CO. (TW)
No. 6, Wu Chuan 5th Rd., Wu Ku Industrial Park, Wu Ku Hsiang, New Taipei City, TAIWAN
(740) Công ty Hỗ trợ phát triển công nghệ (DETECH)

(511) Nhóm 30: Muối ăn; bột ngọt gia vị; gạo; gạo nếp; bột dùng cho thực phẩm; bột gạo dùng làm thực phẩm; bột gạo nếp dùng làm thực phẩm; bột hạnh nhân; bột sắn dùng làm thực phẩm; bột cọ sagu; đại mạch đã bóc vỏ hoặc xay.

---

(210) **4-2012-09710**

(540)

(220) 14.05.2012
(441) 25.07.2012
(531) 26.4.2; A26.11.12; 26.13.1; 2.5.2; A2.5.23; 4.5.5
(591) Xanh đậm, xanh nhạt, trắng, cam
(731) CÔNG TY TNHH TẦM NHÌN VIỆT (VN)
56/2 Phạm Thái Bường, phường 4, thành phố Vĩnh Long, tỉnh Vĩnh Long

(511) Nhóm 02: Bột sơn.

Nhóm 19: Bột trét tường.

---

(210) **4-2012-09711**

(540)

(220) 14.05.2012
(441) 25.07.2012
(531) 26.4.2; 2.5.2; A2.5.23; 4.5.5; A26.11.12; 26.13.1
(591) Vàng, xanh, đen, trắng, nâu, cam
(731) CÔNG TY TNHH TẦM NHÌN VIỆT (VN)
56/2 Phạm Thái Bường, phường 4, thành phố Vĩnh Long, tỉnh Vĩnh Long

(511) Nhóm 02: Bột sơn.

Nhóm 19: Bột trét tường.

---

(210) **4-2012-09712**

(540)

THIRTY SEVENTH STREET

(220) 14.05.2012
(441) 25.07.2012
(731) CÔNG TY CỔ PHẦN THƯƠNG MẠI DỊCH VỤ CỔNG VÀNG (VN)
Số 60 Giang Văn Minh, quận Ba Đình, thành phố Hà Nội

(511) Nhóm 43: Khách sạn; nhà hàng ăn uống giải khát; dịch vụ cung cấp đồ ăn uống do nhà hàng thực hiện.

---

(210) **4-2012-09713**

(540)

(220) 14.05.2012
(441) 25.07.2012
(531) 26.4.2
(591) Cam, xanh, trắng, đen
(731) CÔNG TY TNHH NHÀ HÀNG VẠN NĂNG (VN)
Tầng B3/10C Vincom Center, 72 Lê Thánh Tôn, phường Bến Nghé, quận 1, thành phố Hồ Chí Minh

(511) Nhóm 43: Kinh doanh khách sạn; dịch vụ nhà hàng ăn uống; dịch vụ quán cà phê; quầy rượu (quán bar); nhà nghỉ dưỡng cho người cao tuổi; dịch vụ lưu trú tạm thời.

---

(210) **4-2012-09714**

(540)

(220) 14.05.2012
(441) 25.07.2012
(531) 26.4.2
(591) Cam, xanh, trắng, đen
(731) CÔNG TY TNHH NHÀ HÀNG VẠN NĂNG (VN)
Tầng B3/10C Vincom Center, 72 Lê Thánh Tôn, phường Bến Nghé, quận 1, thành phố Hồ Chí Minh

(511) Nhóm 43: Kinh doanh khách sạn; dịch vụ nhà hàng ăn uống; dịch vụ quán cà phê; quầy rượu (quán bar); nhà nghỉ dưỡng cho người cao tuổi; dịch vụ lưu trú tạm thời.

---

(210) **4-2012-09715**

(540) ALCOLECS

(220) 14.05.2012
(441) 25.07.2012
(731) CÔNG TY TNHH BẮC ĐỨC NOGER (VN)
Số 19, ngách 36, ngõ 203, đường Kim Ngưu, phường Thanh Lương, quận Hai Bà Trưng, thành phố Hà Nội

(511) Nhóm 05: Dược phẩm; thực phẩm chức năng (dùng trong ngành y).

Nhóm 35: Mua bán thực phẩm chức năng.

---

(210) **4-2012-09716**

(540) ĐOÀN TUẤN

(220) 14.05.2012
(441) 25.07.2012
(731) TRẦN ĐOÀN (VN)
Thôn Xuân Phú, xã Tam Thái, huyện Phú Ninh, tỉnh Quảng Nam

(511) Nhóm 35: Mua bán vôi; mua bán a dao (chất phụ gia từ da bò dùng kèm theo cùng với vôi).

---

(210) **4-2012-09717**

(540) NGỌC CHÂU MƯỜI

(220) 14.05.2012
(441) 25.07.2012
(731) NGUYỄN VĂN CHÂU (VN)
Thôn Hội Sơn, xã Duy Nghĩa, huyện Duy Xuyên, tỉnh Quảng Nam

(511) Nhóm 14: Đồ trang sức bằng vàng bạc, đá quý.

---

(210) **4-2012-09720**

(540)

(220) 14.05.2012
(441) 25.07.2012
(531) A26.11.12; A1.1.12; 24.15.21; 26.2.7
(591) Vàng, xanh dương, nâu
(731) CÔNG TY CỔ PHẦN THƯƠNG MẠI THUỶ SẢN Á CHÂU (VN)
Lô số 1, đường số 2, cụm công nghiệp Bình Thành, huyện Thanh Bình, tỉnh Đồng Tháp

(511) Nhóm 29: Cá đông lạnh.

---

(210) **4-2012-09723**

(540)

(220) 14.05.2012
(441) 25.07.2012
(531) 3.7.11; 3.7.16; A3.7.24
(591) Xanh lá cây, đen
(731) CÔNG TY CỔ PHẦN YẾN SÀO NAM VIỆT (VN)
Phòng 301, chung cư Phúc Anh 1, ngõ 22 Tôn Thất Tùng, phường Khương Thượng, quận Đống Đa, thành phố Hà Nội

(511) Nhóm 29: Tổ chim (đã chế biến) ăn được; yến sào.

---

(210) **4-2012-09725**

(540)

(220) 14.05.2012
(441) 25.07.2012
(531) 26.13.1; A5.5.20; A5.3.13; 1.15.15
(731) DOANH NGHIỆP TƯ NHÂN THƯƠNG MẠI HOÀN TÂM (VN)
98/3 Võ Văn Ngân, phường Bình Thọ, quận Thủ Đức, thành phố Hồ Chí Minh
(740) Công ty TNHH một thành viên Trường Luật (TRƯƠNG LUẬT)

(511) Nhóm 03: Mỹ phẩm.

---

(210) **4-2012-09726**

(540)

(220) 14.05.2012
(441) 25.07.2012
(531) 3.7.17
(591) Cam, xanh cốm, xanh dương đậm, xanh da trời, xanh lá cây, nâu đỏ
(731) HỘ KINH DOANH VINH QUANG (VN)
570B Hậu Giang, phường 12, quận 6, thành phố Hồ Chí Minh

(511) Nhóm 03: Mỹ phẩm như nước hoa, nước rửa móng tay.

---

(210) **4-2012-09727**

(540)

(220) 14.05.2012
(441) 25.07.2012
(531) 24.15.3
(591) Cam, đỏ nhạt, đen
(731) HỘ KINH DOANH VINH QUANG (VN)
570B Hậu Giang, phường 12, quận 6, thành phố Hồ Chí Minh

(511) Nhóm 03: Mỹ phẩm như nước hoa, nước rửa móng tay.

---

(210) **4-2012-09728**

(540)

(220) 14.05.2012
(441) 25.07.2012
(531) A5.3.15; A25.3.3
(591) Xanh lá cây, đen, trắng
(731) CÔNG TY CỔ PHẦN TẬP ĐOÀN SUNHOUSE (VN)
Số 139, phố Nguyễn Thái Học, quận Ba Đình, thành phố Hà Nội

(511) Nhóm 21: Chảo rán không dùng điện.

---

(210) **4-2012-09730**

(540) D2

(220) 14.05.2012
(441) 25.07.2012
(731) SHIMANO INC. (JP)
3-77 Oimatsu-cho, Sakai-ku, Sakai City, Osaka, Japan
(740) Công ty TNHH Sở hữu trí tuệ Thảo Thọ Quyến (INVENCO)

(511) Nhóm 12: Bộ phận của xe đạp, cụ thể là vành bánh xe, bánh xe, nan hoa.

---

(210) **4-2012-09731**

(540) VAFAMAX
PANATON

(220) 14.05.2012
(441) 25.07.2012
(731) NGUYỄN VĂN CÓ (VN)
158 ấp Quãn Phú, xã Tân Hưng Tây, huyện Phú Tân, tỉnh Cà Mau
(740) DNTN Dịch vụ thương mại và sở hữu công nghiệp Song Ngọc (I.P.T.S.)

(511) Nhóm 35: Mua bán loa, máy tăng âm (ampli), máy thu hình (tivi), đầu máy đọc đĩa kỹ thuật số, máy vi tính, bộ trộn âm (mixer).

---

(210) **4-2012-09732**

(540) 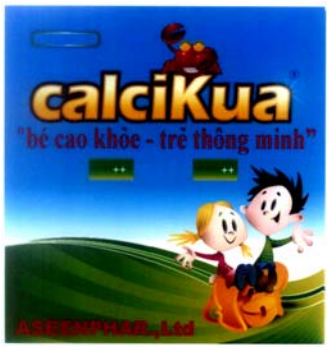

(220) 14.05.2012
(441) 25.07.2012
(531) 3.9.16; A3.9.24; A26.11.12; 26.11.3; A2.5.22; 3.11.12; 24.17.5
(591) Vàng, đen, xanh dương, đỏ, xanh lá cây, da cam, trắng
(731) CÔNG TY CỔ PHẦN DƯỢC PHẨM ĐÔNG NAM Á (VN)
Số 106 phố Đông Phong, phường Nam Hải, quận Hải An, thành phố Hải Phòng
(740) Công ty TNHH Sở hữu trí tuệ và Công nghệ Thủ đô (CAPITAL IP&T CO.,LTD.)

(511) Nhóm 05: Dược phẩm, thực phẩm dinh dưỡng dùng trong y tế.

---

(210) **4-2012-09733**

(540)

MHCUXBOK

(220) 14.05.2012
(441) 25.07.2012
(731) CÔNG TY CỔ PHẦN DƯỢC PHẨM MH VIỆT NAM (VN)
Thôn Thanh Xá, xã Nghĩa Hiệp, huyện Yên Mỹ, tỉnh Hưng Yên
(740) Công ty TNHH Sở hữu trí tuệ và Công nghệ Thủ đô (CAPITAL IP&T CO.,LTD.)

(511) Nhóm 05: Dược phẩm, thực phẩm dinh dưỡng dùng trong y tế.

---

(210) **4-2012-09734**

(540)

AQUAMED

(220) 14.05.2012
(441) 25.07.2012
(731) CÔNG TY CỔ PHẦN DƯỢC ĐỒNG NAI (VN)
221B quốc lộ 15, phường Tân Tiến, thành phố Biên Hòa, tỉnh Đồng Nai
(740) Công ty TNHH Sở hữu trí tuệ và Công nghệ Thủ đô (CAPITAL IP&T CO.,LTD.)

(511) Nhóm 05: Dược phẩm, thực phẩm dinh dưỡng dùng trong y tế.

---

(210) **4-2012-09735**

(540)

(220) 14.05.2012
(441) 25.07.2012
(531) 26.1.1; 26.4.1; A19.13.21; 1.13.1
(591) Xanh sẫm, trắng, ghi
(731) CÔNG TY CỔ PHẦN THƯƠNG MẠI DƯỢC PHẨM QUANG MINH (VN)
Số 4A Lò Lu, phường Trường Thạnh, quận 9, thành phố Hồ Chí Minh
(740) Công ty TNHH Sở hữu trí tuệ và Công nghệ Thủ đô (CAPITAL IP&T CO.,LTD.)

(511) Nhóm 05: Dược phẩm, thực phẩm dinh dưỡng dùng trong y tế.

---

(210) **4-2012-09736**

(540)

(220) 14.05.2012
(441) 25.07.2012
(531) 26.1.1; 26.4.1; A1.13.15; 26.4.2
(591) Xanh sẫm, trắng, ghi
(731) CÔNG TY CỔ PHẦN THƯƠNG MẠI DƯỢC PHẨM QUANG MINH (VN)
Số 4A Lò Lu, phường Trường Thạnh, quận 9, thành phố Hồ Chí Minh
(740) Công ty TNHH Sở hữu trí tuệ và Công nghệ Thủ đô (CAPITAL IP&T CO.,LTD.)

(511) Nhóm 05: Dược phẩm, thực phẩm dinh dưỡng dùng trong y tế.

---

(210) **4-2012-09737**

(540)

(220) 14.05.2012
(441) 25.07.2012
(531) 26.15.1; A3.9.4; A2.5.24; A6.3.4; 2.5.21; 2.5.8
(591) Da cam, vàng, ghi sẫm, xanh dương, xanh nước biển, xanh sẫm, hồng, xanh lá cây
(731) CÔNG TY CỔ PHẦN PURITAN'S PHARMACIES (VN)
Số nhà 10, ngõ 71, tổ 43, cụm 13, thôn Tân Xuân, xã Xuân Đỉnh, huyện Từ Liêm, thành phố Hà Nội
(740) Công ty TNHH Sở hữu trí tuệ và Công nghệ Thủ đô (CAPITAL IP&T CO.,LTD.)

(511) Nhóm 05: Dược phẩm, thực phẩm dinh dưỡng dùng trong y tế.

---

(210) **4-2012-09738**

(540)

(220) 14.05.2012
(441) 25.07.2012
(531) 4.5.2; 4.5.3; 26.1.6; A5.3.13; 26.4.2; A5.3.14
(591) Xanh lá cây, đỏ, vàng, da cam, đen, trắng
(731) CÔNG TY CỔ PHẦN PURITAN'S PHARMACIES (VN)
Số nhà 10, ngõ 71, tổ 43, cụm 13, thôn Tân Xuân, xã Xuân Đỉnh, huyện Từ Liêm, thành phố Hà Nội
(740) Công ty TNHH Sở hữu trí tuệ và Công nghệ Thủ đô (CAPITAL IP&T CO.,LTD.)

(511) Nhóm 05: Dược phẩm, thực phẩm dinh dưỡng dùng trong y tế.

---

(210) **4-2012-09739**

(540)

Đông trùng hạ thảo
TRITHADA

(220) 14.05.2012
(441) 25.07.2012
(731) CÔNG TY TRÁCH NHIỆM HỮU HẠN ĐẠI FAM (VN)
Số 89 phố Tô Hiệu, phường Nghĩa Tân, quận Cầu Giấy, thành phố Hà Nội
(740) Công ty TNHH Sở hữu trí tuệ và Công nghệ Thủ đô (CAPITAL IP&T CO.,LTD.)

(511) Nhóm 05: Dược phẩm, thực phẩm dinh dưỡng dùng trong y tế.

---

(210) **4-2012-09741**

(540)

(220) 14.05.2012
(441) 25.07.2012
(531) 26.1.2; 26.4.2
(591) Đen, vàng, nâu nhạt
(731) CÔNG TY TNHH SẢN XUẤT THƯƠNG MẠI DỊCH VỤ NÓN BAY (VN)
958/87/35 Lạc Long Quân, phường 8, quận Tân Bình, thành phố Hồ Chí Minh

(511) Nhóm 25: Giày dép, quần áo, mũ.

---

(210) **4-2012-09742**

(540)

VENEFIT

(220) 14.05.2012
(441) 25.07.2012
(731) TYCO HEALTHCARE GROUP LP (US)
15 Hampshire Street, Mansfield, MA 02048, USA
(740) Công ty TNHH Sở hữu trí tuệ Tầm Nhìn Mới (FRESHVIEW CO.,LTD.)

(511) Nhóm 44: Dịch vụ y tế trong lĩnh vực đánh giá và điều trị các bệnh về mạch máu.

---

(210) **4-2012-09743**

(540)

(220) 14.05.2012
(441) 25.07.2012
(731) ĐỖ THỊ HẢI YẾN (VN)
Số 12 ngõ 4, đường Giang Văn Minh, phường Kim Mã, quận Ba Đình, thành phố Hà Nội

(511) Nhóm 11: Thiết bị dùng cho bồn tắm, vòi hoa sen, chậu rửa tay (bộ phận của thiết bị vệ sinh), van xả nước (bộ phận của thiết bi vệ sinh), ống dẫn nước dùng cho thiết bi vệ sinh.

---

(210) **4-2012-09744**

(540)

(220) 14.05.2012
(441) 25.07.2012
(531) 26.4.4; 26.4.9
(591) Xanh dương, vàng, cam, đỏ, trắng
(731) ĐẶNG QUỐC KHÁNH (VN)
ấp Xóm Lẫm, xã Thanh Tuyền, huyện Dầu Tiếng, tỉnh Bình Dương

(511) Nhóm 35: Mua bán điện thoại di động, linh kiện điện thoại các loại.

---

(210) **4-2012-09745**

(540)

(220) 14.05.2012
(441) 25.07.2012
(591) Đỏ, trắng
(731) VÕ NGỌC ĐĂNG LUÂN (VN)
Lầu 6, phòng 605 -606, khu B, toà nhà Indochina, số 4 Nguyễn Đình Chiểu, phường Đakao, quận 1, thành phố Hồ Chí Minh

(511) Nhóm 35: Mua bán dụng cụ y tế; máy đo tiểu đường; máy đo huyết áp; máy xông khí dung, máy mát-xa, máy ion, nhiệt kế đo cơ thể.

---

(210) **4-2012-09746**

(540)

(220) 14.05.2012
(441) 25.07.2012
(531) 26.13.1
(731) CÔNG TY TNHH THẾ GIỚI GEN (VN)
Lô I5_1, đường N7, khu công nghệ cao, quận 9, thành phố Hồ Chí Minh

(511) Nhóm 03: Mỹ phẩm.

---

(210) **4-2012-09747**

(540)

G-caffe

(220) 14.05.2012
(441) 25.07.2012
(731) CÔNG TY CỔ PHẦN KEM TRÀNG TIỀN (VN)
Số 35, phố Tràng Tiền, phường Tràng Tiền, quận Hoàn Kiếm, thành phố Hà Nội
(740) Công ty TNHH Đại Tín và Liên Danh (DAITIN AND ASSOCIATES CO.,LTD)

(511) Nhóm 01: Chế phẩm hóa học dùng để bảo quản thực phẩm; phân bón; hoá chất công nghiệp; hoá chất nông nghiệp (trừ chất diệt nấm, chất diệt cỏ dại, chất diệt cỏ, thuốc trừ sâu và chất diệt ký sinh trùng); chất dính dùng trong công nghiệp; chế phẩm sinh học không dùng cho ngành y hoặc thú y.

---

(210) **4-2012-09748**

(540)

G-caffe

(220) 14.05.2012
(441) 25.07.2012
(731) CÔNG TY CỔ PHẦN KEM TRÀNG TIỀN (VN)
Số 35, phố Tràng Tiền, phường Tràng Tiền, quận Hoàn Kiếm, thành phố Hà Nội
(740) Công ty TNHH Đại Tín và Liên Danh (DAITIN AND ASSOCIATES CO.,LTD)

(511) Nhóm 05: Dược phẩm; chế phẩm sinh học dùng cho mục đích y tế; thực phẩm dùng cho trẻ em bé; chất ăn kiêng dùng trong ngành y; băng vệ sinh; thuốc trừ sâu.

---

(210) **4-2012-09749**

(540)

G-caffe

(220) 14.05.2012
(441) 25.07.2012
(731) CÔNG TY CỔ PHẦN KEM TRÀNG TIỀN (VN)
Số 35, phố Tràng Tiền, phường Tràng Tiền, quận Hoàn Kiếm, thành phố Hà Nội
(740) Công ty TNHH Đại Tín và Liên Danh (DAITIN AND ASSOCIATES CO.,LTD)

(511) Nhóm 32: Nước uống tinh khiết; bia; nước khoáng; đồ uống không chứa cồn; nước ép trái cây; xi rô dùng cho đồ uống.

---

(210) **4-2012-09750**

(540)

G-caffe

(220) 14.05.2012
(441) 25.07.2012
(731) CÔNG TY CỔ PHẦN KEM TRÀNG TIỀN (VN)
Số 35, phố Tràng Tiền, phường Tràng Tiền, quận Hoàn Kiếm, thành phố Hà Nội
(740) Công ty TNHH Đại Tín và Liên Danh (DAITIN AND ASSOCIATES CO.,LTD)

(511) Nhóm 33: Rượu; đồ uống có cồn (trừ bia).

---

(210) **4-2012-09751**

(540)

G-caffe

(220) 14.05.2012
(441) 25.07.2012
(731) CÔNG TY CỔ PHẦN KEM TRÀNG TIỀN (VN)
Số 35, phố Tràng Tiền, phường Tràng Tiền, quận Hoàn Kiếm, thành phố Hà Nội
(740) Công ty TNHH Đại Tín và Liên Danh (DAITIN AND ASSOCIATES CO.,LTD)

(511) Nhóm 35: Dịch vụ mua bán dầu ăn thực vật, thức ăn làm từ cá, thịt, sữa, chất chiết ra từ thịt, bơ thực vật, quả (trái cây) đã qua chế biến, rau đã qua chế biến, quả (trái cây) đóng hộp, gia cầm, chế phẩm được làm từ ngũ cốc, bánh kẹo, đường, gia vị, gạo, cà phê, ca cao, kem lạnh, trà (chè), đồ uống trên cơ sở cà phê, đồ uống trên cơ sở ca cao, đồ uống trên cơ sở trà (chè), bánh ngọt, sô cô la, gia vị, nước tương, mì ống, thực phẩm ăn nhanh trên cơ sở gạo, nước xốt cà chua, nước mắm, thịt hộp, cá hộp, pa-tê, xúc xích, bột, rau củ quả tươi, hoa tươi, thức ăn cho gia súc, thức ăn cho gia cầm, thức ăn cho vật nuôi trong nhà, nước uống tinh khiết, bia, nước khoáng, đồ uống không chứa cồn, nước ép trái cây, xi-rô dung cho đồ uống, rượu, đồ uống có cồn, lương thực, thực phẩm. đồ uống.

---

(210) **4-2012-09752**

(540)

G-caffe

(220) 14.05.2012
(441) 25.07.2012

(731) CÔNG TY CỔ PHẦN KEM TRÀNG TIỀN (VN)
Số 35, phố Tràng Tiền, phường Tràng Tiền, quận Hoàn Kiếm, thành phố Hà Nội.

(740) Công ty TNHH Đại Tín và Liên Danh (DAITIN AND ASSOCIATES CO.,LTD)

(511) Nhóm 43: Dịch vụ khách sạn; dịch vụ nhà hàng ăn uống; dịch vụ cung cấp thực phẩm, đồ uống (do nhà hàng thực hiện); dịch vụ cho thuê chỗ ở tạm thời; dịch vụ cung cấp nhà nghỉ cho người hưu trí; dịch vụ cho thuê phòng họp, hội nghị.

---

(210) **4-2012-09753**

(540)

Gl-caffe

(220) 14.05.2012
(441) 25.07.2012

(731) CÔNG TY CỔ PHẦN KEM TRÀNG TIỀN (VN)
Số 35, phố Tràng Tiền, phường Tràng Tiền, quận Hoàn Kiếm, thành phố Hà Nội

(740) Công ty TNHH Đại Tín và Liên Danh (DAITIN AND ASSOCIATES CO.,LTD)

(511) Nhóm 43: Dịch vụ khách sạn; dịch vụ nhà hàng ăn uống; dịch vụ cung cấp thực phẩm, đồ uống (do nhà hàng thực hiện); dịch vụ cho thuê chỗ ở tạm thời; dịch vụ cung cấp nhà nghỉ cho người hưu trí; dịch vụ cho thuê phòng họp, hội nghị.

---

(210) **4-2012-09754**

(540)

G-caffe

(220) 14.05.2012
(441) 25.07.2012

(731) CÔNG TY CỔ PHẦN KEM TRÀNG TIỀN (VN)
Số 35, phố Tràng Tiền, phường Tràng Tiền, quận Hoàn Kiếm, thành phố Hà Nội

(740) Công ty TNHH Đại Tín và Liên Danh (DAITIN AND ASSOCIATES CO.,LTD)

(511) Nhóm 29: Dầu ăn thực vật; thức ăn làm từ cá thịt; sữa; chất chiết ra từ thịt; bơ; quả (trái cây) đã qua chế biến; rau đã qua chế biến; quả (trái cây) đóng hộp; gia cầm, không còn sống.

---

(210) **4-2012-09755**

(540)

G-caffe

(220) 14.05.2012
(441) 25.07.2012

(731) CÔNG TY CỔ PHẦN KEM TRÀNG TIỀN (VN)
Số 35, phố Tràng Tiền, phường Tràng Tiền, quận Hoàn Kiếm, thành phố Hà Nội

(740) Công ty TNHH Đại Tín và Liên Danh (DAITIN AND ASSOCIATES CO.,LTD)

(511) Nhóm 30: Cà phê; đồ uống trên cơ sở cà phê; ca cao; đồ uống trên cơ sở ca cao; trà (chè); đồ uống trên cơ sở trà (chè); đồ uống trên cơ sở sô cô la; kem lạnh (có thể ăn dược); bánh ngọt; bánh kẹo thuộc nhóm này; chế phẩm được làm từ ngũ cốc (dùng làm đồ ăn cho người); sữa chua đông lạnh (dạng bánh kẹo).

---

(210) **4-2012-09756**

(540)

Gl-caffe

(220) 14.05.2012
(441) 25.07.2012

(731) CÔNG TY CỔ PHẦN KEM TRÀNG TIỀN (VN)
Số 35, phố Tràng Tiền, phường Tràng Tiền, quận Hoàn Kiếm, thành phố Hà Nội

(740) Công ty TNHH Đại Tín và Liên Danh (DAITIN AND ASSOCIATES CO.,LTD)

(511) Nhóm 30: Cà phê; đồ uống trên cơ sở cà phê; ca cao; đồ uống trên cơ sở ca cao; trà (chè); đồ uống trên cơ sở trà (chè); đồ uống trên cơ sở sô cô la; kem lạnh (có thể ăn dược), bánh ngọt; bánh kẹo thuộc nhóm này; chế phẩm được làm từ ngũ cốc (dùng làm đồ ăn cho người); sữa chua đông lạnh (dạng bánh kẹo).

---

(210) **4-2012-09757**

(540)

SPMEROCIN

(220) 14.05.2012
(441) 25.07.2012

(731) CÔNG TY TNHH DƯỢC PHẨM SHINPOONG DAEWOO (VN)
Khu công nghiệp Biên Hoà 2, thành phố Biên Hoà, tỉnh Đồng Nai

(740) Công ty TNHH Đại Tín và Liên Danh (DAITIN AND ASSOCIATES CO.,LTD)

(511) Nhóm 05: Dược phẩm.

---

(210) **4-2012-09758**

(540)

(220) 14.05.2012
(441) 25.07.2012
(531) 4.5.2; 4.5.3; A9.7.19; 26.1.2
(591) Đỏ, đen
(731) ĐOÀN TRUNG HẢI (VN)
Tổ 21B phường Giáp Bát, quận Hoàng Mai, thành phố Hà Nội
(740) Công ty Luật TNHH Việt An (VIET AN LAW FIRM)

(511) Nhóm 43: Nhà hàng vịt, nhà hàng ăn uống, quán ăn tự chọn, nhà nghỉ du lịch.

---

(210) **4-2012-09759**

(540)

ELPIS

(220) 14.05.2012
(441) 25.07.2012
(531) A26.11.12
(731) CÔNG TY TNHH ELPIS VIỆT NAM (VN)
Số 51 C, ngõ 649 Lĩnh Nam, phường Lĩnh Nam, quận Hoàng Mai, thành phố Hà Nội
(740) Công ty Luật TNHH Việt An (VIET AN LAW FIRM)

(511) Nhóm 24: Khăn mặt bằng vải, khăn phủ gối; khăn phủ giường, khăn trải bàn không làm bằng giấy.

Nhóm 25: Khẩu trang (trang phục), quần; quần lót; áo, tất, mũ.

---

(210) **4-2012-09760**

(540)

MEDOSTATOR

(220) 14.05.2012
(441) 25.07.2012
(731) MEDOCHEMIE LTD (CY)
1-10, Constantinoupoleos St., 3011-Limassol, Cyprus

(511) Nhóm 05: Thuốc dùng cho người; dược phẩm.

---

(210) **4-2012-09761**

(540)

AMYNDAL

(220) 14.05.2012
(441) 25.07.2012
(731) MEDOCHEMIE LTD (CY)
1-10, Constantinoupoleos St., 3011-Limassol, Cyprus

(511) Nhóm 05: Thuốc dùng cho người; dược phẩm.

---

(210) **4-2012-09762**

(540)

Biovac Elong

(220) 14.05.2012
(441) 25.07.2012
(731) CÔNG TY TRÁCH NHIỆM HỮU HẠN LƯU HUỲNH VIỆT (VN)
Phòng 156 lô C, chung cư Mỹ Phước, số 280 Bùi Hữu Nghĩa, phường 2, quận Bình Thạnh, thành phố Hồ Chí Minh

(511) Nhóm 05: Thuốc trừ sâu; thuốc diệt cỏ; thuốc trừ bệnh cho cây trồng; thuốc đuổi sâu bọ; thuốc diệt và ngăn chặn tảo.

---

(210) **4-2012-09763**

(540)

(220) 14.05.2012
(441) 25.07.2012
(531) 1.15.5; 1.15.15; A5.5.20; 5.5.16
(591) Vàng, da cam, xanh nước biển
(731) HOÀNG NGỌC TÚ (VN)
Xã Đồng Tâm, huyện Mỹ Đức, thành phố Hà Nội
(740) Công ty TNHH Tư vấn SPVN (SPVN CO.,LTD.)

(511) Nhóm 16: Giấy ăn; khăn ăn làm bằng giấy; khăn lau tay bằng giấy; cuộn giấy vệ sinh; khăn giấy lau mặt; khăn ướt bằng giấy.

---

(210) **4-2012-09765**

(540)

FIREFLY

(220) 14.05.2012
(441) 25.07.2012
(731) CÔNG TY TNHH SẢN XUẤT VÀ THƯƠNG MẠI ÂU VIỆT (VN)
Phòng 207, số 56, ngõ 376 đường Bưởi, phường Vĩnh Phúc, quận Ba Đình, thành phố Hà Nội
(740) Công ty TNHH Sở hữu trí tuệ PADEMARK (PADEMARK CO.,LTD.)

(511) Nhóm 16: Văn phòng phẩm gồm: bút; sổ; túi xách; cặp tài liệu; hộp đựng tài liệu (văn phòng phẩm).

---

(210) **4-2012-09766**

(540)

(220) 14.05.2012
(441) 25.07.2012
(531) 2.9.21; 5.5.19; A5.5.21; A26.11.12
(591) Vàng, đỏ, trắng, đen, vàng nhạt
(731) CÔNG TY CÔNG NGHỆ SINH HỌC XANH VIỆT NAM (VN)
Số 1, ngõ 208, phường Đội Cấn, quận Ba Đình, thành phố Hà Nội
(740) Công ty TNHH Sở hữu trí tuệ PADEMARK (PADEMARK CO.,LTD.)

(511) Nhóm 05: Thực phẩm chức năng dành cho mục đích y tế.

---

(210) **4-2012-09768**

(540)

PROSOLITE

(220) 14.05.2012
(441) 25.07.2012
(731) RANBAXY LABORATORIES LIMITED (IN)
Plot No. 90, Sector - 32, Gurgaon - 122001, Haryana, India
(740) Công ty Cổ phần Sở hữu công nghiệp INVESTIP (INVESTIP)

(511) Nhóm 05: Chế phẩm dược và thuốc dùng cho người và thú y.

---

(210) **4-2012-09771**

(540)

Ostricare

(220) 14.05.2012
(441) 25.07.2012
(731) ORIENT EUROPHARMA CO., LTD (TW)
7F, No. 368, Sec. 1, Fu-Hsing South Road, Taipei, Taiwan
(740) Công ty TNHH Sở hữu trí tuệ WINCO (WINCO CO.,LTD.)

(511) Nhóm 05: Sữa công thức dùng cho trẻ em; ngũ cốc làm từ lúa mì dùng cho trẻ em; ngũ cốc làm từ gạo dùng cho trẻ em; thực phẩm cho trẻ em; chất bổ dung dinh dưỡng dùng cho trẻ em; chất bổ sung dinh dưỡng dùng cho mục đích y tế.

---

(210) **4-2012-09772**

(540)

Ostricare

(220) 14.05.2012
(441) 25.07.2012
(731) ORIENT EUROPHARMA CO., LTD (TW)
7F, No. 368, Sec. 1, Fu-Hsing South Road, Taipei, Taiwan
(740) Công ty TNHH Sở hữu trí tuệ WINCO (WINCO CO.,LTD.)

(511) Nhóm 29: Sữa; sữa công thức làm từ sữa bò dùng cho người trưởng thành; sữa công thức làm từ sữa dê dùng cho người trưởng thành; sữa có chứa men vi khuẩn probiotic; sữa dê cô đặc dạng viên; sữa bò cô đặc dạng viên; sản phẩm sữa.

---

(210) **4-2012-09773**

(540)

REHABITUATE

(220) 14.05.2012
(441) 25.07.2012
(731) MONSTER ENERGY COMPANY (US)
550 Monica Circle, Suite 201, Corona, CA 92880, USA.
(740) Công ty TNHH Sở hữu trí tuệ Vàng (GINTASSET CO.,LTD.)

(511) Nhóm 05: Chất bổ sung dinh dưỡng dạng lỏng (dùng cho mục đích y tế).

Nhóm 30: Trà pha sẵn, trà ướp lạnh pha sẵn và đồ uống chủ yếu chứa trà pha sẵn; trà tẩm hương thơm pha sẵn, trà tẩm hương thơm ướp lạnh pha sẵn và đồ uống chủ yếu chứa trà tẩm hương thơm pha sẵn.

Nhóm 32: Đồ uống không chứa cồn, cụ thể là nước uống tăng lực và nước uống tăng lực hương vị trà, nước uống tăng lực mùi hoa quả, đồ uống dùng cho người chơi thể thao và nước hoa quả, tất cả được bổ sung vitamin, khoáng chất, chất dinh dưỡng, a-xít amin và/hoặc thảo mộc (tất cả không dùng cho mục đích y tế).

---

(210) **4-2012-09779**

(540)

Ipidar

(220) 14.05.2012
(441) 25.07.2012

(731) CÔNG TY TNHH MỘT THÀNH VIÊN DƯỢC NAM ANH (VN)
666/10/5 đường 3/2, phường 14, quận 10, thành phố Hồ Chí Minh

(740) Công ty TNHH INVESTPRO và cộng sự (INVESTPRO & ASSOCIATES)

(511) Nhóm 05: Dược phẩm.

---

(210) **4-2012-09780**

(540)

Valetol

(220) 14.05.2012
(441) 25.07.2012

(731) CÔNG TY TNHH MỘT THÀNH VIÊN DƯỢC NAM ANH (VN)
666/10/5 đường 3/2, phường 14, quận 10, thành phố Hồ Chí Minh

(740) Công ty TNHH INVESTPRO và cộng sự (INVESTPRO & ASSOCIATES)

(511) Nhóm 05: Dược phẩm.

---

(210) **4-2012-09781**

(540)

Triocefo

(220) 14.05.2012
(441) 25.07.2012

(731) CÔNG TY TNHH MỘT THÀNH VIÊN DƯỢC NAM ANH (VN)
666/10/5 đường 3/2, phường 14, quận 10, thành phố Hồ Chí Minh

(740) Công ty TNHH INVESTPRO và cộng sự (INVESTPRO & ASSOCIATES)

(511) Nhóm 05: Dược phẩm.

---

(210) **4-2012-09782**

(540)

Risdonic

(220) 14.05.2012
(441) 25.07.2012

(731) CÔNG TY TNHH MỘT THÀNH VIÊN DƯỢC NAM ANH (VN)
666/10/5 đường 3/2, phường 14, quận 10, thành phố Hồ Chí Minh

(740) Công ty TNHH INVESTPRO và cộng sự (INVESTPRO & ASSOCIATES)

(511) Nhóm 05: Dược phẩm.

---

(210) **4-2012-09783**

(540)

Talorix

(220) 14.05.2012
(441) 25.07.2012

(731) CÔNG TY TNHH MỘT THÀNH VIÊN DƯỢC NAM ANH (VN)
666/10/5 đường 3/2, phường 14, quận 10, thành phố Hồ Chí Minh

(740) Công ty TNHH INVESTPRO và cộng sự (INVESTPRO & ASSOCIATES)

(511) Nhóm 05: Dược phẩm.

---

(210) **4-2012-09784**

(540)

Larenal

(220) 14.05.2012
(441) 25.07.2012

(731) CÔNG TY TNHH MỘT THÀNH VIÊN DƯỢC NAM ANH (VN)
666/10/5 đường 3/2, phường 14, quận 10, thành phố Hồ Chí Minh

(740) Công ty TNHH INVESTPRO và cộng sự (INVESTPRO & ASSOCIATES)

(511) Nhóm 05: Dược phẩm.

---

(210) **4-2012-09785**

(540)

ASSENIL

(220) 14.05.2012
(441) 25.07.2012
(731) CÔNG TY TNHH DƯỢC PHẨM LIÊN HỢP (VN)
480C Nguyễn Thị Thập, phường Tân Quy, quận 7, thành phố Hồ Chí Minh

(511) Nhóm 05: Dược phẩm.

---

(210) **4-2012-09789**

(540)

(220) 14.05.2012
(441) 25.07.2012
(531) 26.1.2; 26.1.4; 26.15.15
(591) Ghi, da cam, vàng
(731) CÔNG TY TNHH THƯƠNG MẠI VÀ DỊCH VỤ TIN HỌC PHẦN MỀM VÀNG (VN)
235 Võ Văn Tần, phường 05, quận 3, thành phố Hồ Chí Minh
(740) Công ty TNHH Trường Xuân (AGELESS CO.,LTD.)

(511) Nhóm 09: Phần mềm máy vi tính đã được ghi; chương trình máy vi tính [phần mềm có thể tải xuống được].

Nhóm 42: Thiết kế phần mềm máy tính; tư vấn phần mềm máy tính; bảo trì phần mềm máy tính; dịch vụ cài đặt phần mềm máy tính; cập nhật phần mềm máy tính.

---

(210) **4-2012-09790**

(540)

VECOM

(220) 14.05.2012
(441) 25.07.2012
(731) CÔNG TY TNHH THƯƠNG MẠI ĐIỆN TỬ VINH HIỂN (VN)
12 đường Bàu Cát 3, phường 13, quận Tân Bình, thành phố Hồ Chí Minh
(740) Công ty TNHH Trường Xuân (AGELESS CO.,LTD.)

(511) Nhóm 09: Thiết bị giám sát hành trình phương tiện giao thông; thiết bị liên lạc; phần mềm máy tính đã được ghi; bộ vi xử lý; thiết bị truyền phát tín hiệu điện tử, thiết bị điện tử tự động nhận dạng phương tiện giao thông (nhận dạng biển số xe, vị trí và thời gian di chuyển của phương tiện giao thông); thiết bị điện tử tự động cảnh báo giao thông.

---

(210) **4-2012-09791**

(540)

VINH HIEN

(220) 14.05.2012
(441) 25.07.2012
(731) CÔNG TY TNHH THƯƠNG MẠI ĐIỆN TỬ VINH HIỂN (VN)
12 đường Bàu Cát 3, phường 13, quận Tân Bình, thành phố Hồ Chí Minh
(740) Công ty TNHH Trường Xuân (AGELESS CO.,LTD.)

(511) Nhóm 09: Thiết bị giám sát hành trình phương tiện giao thông; thiết bị liên lạc; phần mềm máy tính đã được ghi; bộ vi xử lý; thiết bị truyền phát tín hiệu điện tử, thiết bị điện tử tự động nhận dạng phương tiện giao thông (nhận dạng biển số xe, vị trí và thời gian di chuyển của phương tiện giao thông); thiết bị điện tử tự động cảnh báo giao thông.

---

(210) **4-2012-09792**

(540)

(220) 14.05.2012
(441) 25.07.2012
(531) 26.1.2; 26.1.6; 26.11.3; A26.11.8
(731) FAIR FRIEND ENTERPRISE CO., LTD. (TW)
No. 186, Yongji Rd., Sinyi District, Taipei City 110, Taiwan
(740) Công ty TNHH Trường Xuân (AGELESS CO.,LTD.)

(511) Nhóm 07: Máy gia công kim loại; máy công cụ gia công kim loại; máy tiện; máy cắt; máy khoan; máy xay.

---

(210) **4-2012-09793**

(540)

(220) 14.05.2012
(441) 25.07.2012
(531) 26.3.23; 26.4.2
(731) FAIR FRIEND ENTERPRISE CO., LTD. (TW)
No. 186, Yongji Rd., Sinyi District, Taipei City 110, Taiwan
(740) Công ty TNHH Trường Xuân (AGELESS CO.,LTD.)

(511) Nhóm 07: Máy gia công kim loại; máy công cụ gia công kim loại; máy tiện; máy cắt; máy khoan; máy xay.

---

(210) **4-2012-09794**

(540)

PasumiNew

(220) 14.05.2012
(441) 25.07.2012
(591) Xanh lá cây
(731) CÔNG TY CỔ PHẦN XÂY DỰNG GIAO THÔNG I CAO BẰNG (VN)
Km 3, Nà Cáp, phường Sông Hiến, thị xã Cao Bằng, tỉnh Cao Bằng

(511) Nhóm 11: Thiết bị điều hòa không khí; thiết bị làm lạnh không khí; thiết bị ion hoá dùng để xử lý không khí; máy và thiết bị làm sạch không khí; thiết bị làm nóng không khí; thiết bị khử trùng không khí.

---

(210) **4-2012-09795**

(540)

REDWOOD

(220) 14.05.2012
(441) 25.07.2012
(731) CÔNG TY TNHH SONG AN (VN)
Căn hộ số 1, nhà 3 Tầng Thông Tầng, lô A2-KĐT Nghĩa Đô Dịch Vọng, phường Quan Hoa, quận Cầu Giấy, thành phố Hà Nội
(740) Công ty Luật TNHH BIZCONSULT (BIZCONSULT)

(511) Nhóm 32: Bia; nước khoáng (đồ uống); nước uống có gaz; đồ uống không có cồn; nước quả; nước ép trái cây; xi rô và chế phẩm để làm đồ uống.

Nhóm 33: Đồ uống có cồn (trừ bia).

Nhóm 43: Dịch vụ cung cấp thức ăn, thực phẩm và đồ uống do nhà hàng thực hiện; nhà hàng ăn uống; dịch vụ quầy rượu; dịch vụ quán cà phê.

---

(210) **4-2012-09796**

(540) Thuận Phát

(220) 14.05.2012
(441) 25.07.2012
(731) TRẦN DŨ PHÁT (VN)
69/16A Văn Thân, phường 8, quận 6, thành phố Hồ Chí Minh
(740) DNTN Dịch vụ thương mại và sở hữu công nghiệp Song Ngọc (I.P.T.S.)

(511) Nhóm 26: Dây thun (dùng trong việc may quần áo).

---

(210) **4-2012-09797**

(540) Phalu Gel

(220) 14.05.2012
(441) 25.07.2012
(731) CÔNG TY CỔ PHẦN DƯỢC PHẨM VIỆT HÀ (VN)
04 lô A Trường Sơn, phường 15, quận 10, thành phố Hồ Chí Minh
(740) DNTN Dịch vụ thương mại và sở hữu công nghiệp Song Ngọc (I.P.T.S.)

(511) Nhóm 05: Dược phẩm.

---

(210) **4-2012-09798**

(540) POLOGNA®

(220) 14.05.2012
(441) 25.07.2012
(531) 7.1.6; 7.1.24; 16.1.1
(731) CÔNG TY TNHH PHÚ THUẬN (VN)
ấp Thạnh Tân, xã Thạnh Tây, huyện Tân Biên, tỉnh Tây Ninh
(740) DNTN Dịch vụ thương mại và sở hữu công nghiệp Song Ngọc (I.P.T.S.)

(511) Nhóm 33: Rượu.

---

(210) **4-2012-09799**

(540) FF
Fudo Flynn
redicon performance
unconventional flynn tag

(220) 14.05.2012
(441) 25.07.2012
(531) 26.13.25; 26.3.23
(731) CÔNG TY TNHH MAI PHƯỢNG VY (VN)
119/210B Lê Lăng, phường Phú Thọ Hòa, quận Tân Phú, thành phố Hồ Chí Minh
(740) DNTN Dịch vụ thương mại và sở hữu công nghiệp Song Ngọc (I.P.T.S.)

(511) Nhóm 25: Quần áo; giày dép; nón (mũ); tất (vớ).

---

(210) **4-2012-09800**

(540)

(220) 14.05.2012
(441) 25.07.2012
(531) A5.5.20; A5.5.21; A26.11.12; 26.11.3
(591) Vàng cam, trắng, đen
(731) CÔNG TY TNHH SẢN XUẤT THƯƠNG MẠI DỊCH VỤ THIẾT KẾ PLENTYDES (VN)
Số 2, đường 3152, Phạm Thế Hiển, phường 7, quận 8, thành phố Hồ Chí Minh
(740) DNTN Dịch vụ thương mại và sở hữu công nghiệp Song Ngọc (I.P.T.S.)

(511) Nhóm 42: Thiết kế mẫu mã, thiết kế quảng cáo, thiết kế bao bì, thiết kế thương hiệu nhãn hiệu, thiết kế kiểu dáng, thiết kế trang trí nội ngoại thất.

---

(210) **4-2012-09801**

(540)

LỘC PHÁT

(220) 14.05.2012
(441) 25.07.2012
(731) CÔNG TY TNHH MỘT THÀNH VIÊN RƯỢU TẤN BÌNH (VN)
Số 29, ấp Mỹ An B, xã Mỹ Thạnh An, thành phố Bến Tre, tỉnh Bến Tre

(511) Nhóm 33: Rượu.

---

(210) **4-2012-09802**

(540)

CÁT TƯỜNG

(220) 14.05.2012
(441) 25.07.2012
(731) CÔNG TY TNHH MỘT THÀNH VIÊN RƯỢU TẤN BÌNH (VN)
Số 29, ấp Mỹ An B, xã Mỹ Thạnh An, thành phố Bến Tre, tỉnh Bến Tre

(511) Nhóm 33: Rượu.

---

(210) **4-2012-09803**

(540)

(220) 14.05.2012
(441) 25.07.2012
(531) A5.5.21; A5.5.20; 5.5.19; 5.7.3
(731) CÔNG TY TNHH MỘT THÀNH VIÊN RƯỢU TẤN BÌNH (VN)
Số 29, ấp Mỹ An B, xã Mỹ Thạnh An, thành phố Bến Tre, tỉnh Bến Tre

(511) Nhóm 33: Rượu.

---

(210) **4-2012-09804**

(540)

Thiên Long

(220) 14.05.2012
(441) 25.07.2012
(731) DOANH NGHIỆP TƯ NHÂN THIÊN LONG (VN)
Số 277/1, đường 30/4, phường 4, thị xã Bến Tre, tỉnh Bến Tre

(511) Nhóm 30: Bánh phồng sữa; kẹo dừa; kẹo chuối; kẹo trái cây.

---

(210) **4-2012-09805**

(540)

(220) 14.05.2012
(441) 25.07.2012
(531) 2.5.6; A2.5.18; 3.9.1; 3.9.16
(731) BÙI THỊ THÀ (VN)
H58 Văn Thánh 2, khu phố 5, phường Phú Tài, thành phố Phan Thiết, tỉnh Bình Thuận

(511) Nhóm 30: Cháo ăn liền.

Nhóm 43: Cửa hàng phục vụ cháo ăn liền.

---

(210) **4-2012-09806**

(540)

(220) 14.05.2012
(441) 25.07.2012
(531) A5.3.14; 7.1.24; 6.7.4; A6.7.6
(591) Xanh nước biển, xanh lá cây, ghi
(731) CÔNG TY CỔ PHẦN DƯỢC PHẨM PHARMACITY (VN)
Phòng 1901, lầu 9, số 37 Tôn Đức Thắng, phường Bến Nghé, quận 1, thành phố Hồ Chí Minh
(740) Công ty cổ phần Tư vấn S&B (S&B CONSULTANT.,CORP.)

(511) Nhóm 35: Kinh doanh dược phẩm trực tuyến, dịch vụ bán lẻ dược phẩm qua mạng internet, dịch vụ giới thiệu dược phẩm trên các phương tiện truyền thông cho mục đích bán lẻ dược phẩm, dịch vụ quảng cáo trực tuyến dược phẩm trên mạng máy tính, quảng cáo dược phẩm trên truyền hình.

---

(210) **4-2012-09807**

(540)

(220) 14.05.2012
(441) 25.07.2012
(531) 5.13.4; 7.1.24; 6.7.4; A6.7.6
(591) Xanh nước biển, xanh lá cây
(731) CÔNG TY CỔ PHẦN DƯỢC PHẨM PHARMACITY (VN)
Phòng 1901, lầu 9, số 37 Tôn Đức Thắng, phường Bến Nghé, quận 1, thành phố Hồ Chí Minh
(740) Công ty cổ phần Tư vấn S&B (S&B CONSULTANT.,CORP.)

(511) Nhóm 35: Kinh doanh dược phẩm trực tuyến, dịch vụ bán lẻ dược phẩm qua mạng internet, dịch vụ giới thiệu dược phẩm trên các phương tiện truyền thông cho mục đích bán lẻ dược phẩm, dịch vụ quảng cáo trực tuyến dược phẩm trên mạng máy tính, quảng cáo dược phẩm trên truyền hình.

---

(210) **4-2012-09808**

(540)

Điền Năng

(220) 14.05.2012
(441) 25.07.2012

(731) LESAFFRE ET COMPAGNIE (FR)
41, rue Etienne Marcel, 75001 Paris, FRANCE
(740) Văn phòng luật sư Phạm và Liên danh (PHAM & ASSOCIATES)

(511) Nhóm 01: Chế phẩm phân bón cho cây trồng; phân bón cho cây trồng; phân bón cho cây trồng làm từ bã đường.

---

(210) **4-2012-09809**

(540)

(220) 14.05.2012
(441) 25.07.2012
(531) 2.9.14; A2.9.15; 26.1.1
(731) TECHWAY INDUSTRIAL CO.,LTD. (TW)
No. 32, 21Th Rd., Taichung Industrial Park, Taichung City, Taiwan
(740) Công ty TNHH Trường Xuân (AGELESS CO.,LTD.)

(511) Nhóm 07: Dụng cụ cầm tay vận hành bằng năng lượng; dụng cụ cầm tay chạy bằng khí nén; khoan cầm tay chạy điện; tua vít điện; máy cưa điện; búa khí nén.

---

(210) **4-2012-09821**

(540)

LIVASTISO

(220) 15.05.2012
(441) 25.07.2012

(731) CÔNG TY CỔ PHẦN DƯỢC PHẨM VÀ DỊCH VỤ THƯƠNG MẠI AN SINH (VN)
183 tổ 9, phố Đại Từ, phường Đại Kim, quận Hoàng Mai, thành phố Hà Nội
(740) Công ty TNHH Tư vấn ALIATLEGAL (ALIATLEGAL CO.,LTD.)

(511) Nhóm 05: Dược phẩm, chế phẩm dược dùng cho người.

---

(210) **4-2012-09822**

(540)

PAH

(220) 15.05.2012
(441) 25.07.2012
(531) 26.4.2
(591) Đen, đỏ, trắng
(731) CÔNG TY TNHH TIN HỌC PHAN ANH HUY (VN)
86/3b Ông ích Khiêm, phường 5, quận 11, thành phố Hồ Chí Minh

(511) Nhóm 35: Bán buôn máy vi tính, thiết bị, linh kiện điện tử viễn thông.

---

(210) **4-2012-09823**

(540)

D.A.T

(220) 15.05.2012
(441) 25.07.2012
(731) CÔNG TY TNHH MAY TÚI XÁCH ĐẠI AN (VN)
495/32/3 Huỳnh Tấn Phát, thị trấn Nhà Bè, huyện Nhà Bè, thành phố Hồ Chí Minh

(511) Nhóm 18: Túi xách tay; túi sách học sinh; cặp da; túi đeo vai học sinh; ba lô học sinh.

---

(210) **4-2012-09824**

(540)

VM®
VIET MY INTELLECTUAL PROPERTY

(220) 15.05.2012
(441) 25.07.2012
(531) 24.15.21
(591) Xanh dương, xám
(731) CÔNG TY CỔ PHẦN SỞ HỮU TRÍ TUỆ VIỆT MỸ (VN)
Phòng 102, lầu 1, số 7 Nam Quốc Cang, phường Phạm Ngũ Lão, quận 1, thành phố Hồ Chí Minh

(511) Nhóm 35: Môi giới thương mại; tư vấn kinh doanh; dịch vụ kế toán; tư vấn tổ chức và điều hành kinh doanh; tư vấn quản lý dự án đầu tư; cung cấp thông tin về kinh doanh thương mại.

Nhóm 36: Tư vấn đầu tư; tư vấn bất động sản; dịch vụ quản lý bất động sản; dịch vụ cung cấp thông tin về lĩnh vực tài chính; soạn thảo hồ sơ tài chính và hồ sơ đầu tư; lập dự án đầu tư.

Nhóm 45: Tư vấn pháp lý; tư vấn sở hữu trí tuệ; dịch vụ sở hữu trí tuệ; dịch vụ li-xăng sở hữu trí tuệ; dịch vụ tư vấn pháp lý trong lĩnh vực đầu tư, dịch vụ pháp lý, đại diện pháp lý theo uỷ quyền của khách hàng.

---

(210) **4-2012-09825**

(540) EBOND

(220) 15.05.2012
(441) 25.07.2012
(731) NGUYỄN HỒNG SƠN (VN)
233 Nguyễn Trường Tộ, khu phố 3, phường Tân Thiện, thị xã La Gi, tỉnh Bình Thuận

(511) Nhóm 03: Mỹ phẩm.

---

(210) **4-2012-09826**

(540)

(220) 15.05.2012
(441) 25.07.2012
(531) 1.3.1; A1.3.20; A1.3.17; 4.5.1; A5.5.20
(591) Vàng, da cam
(731) 1. CÔNG TY TNHH THIẾT KẾ SÁNG TẠO TRUNG SÂM (VN)
75b Nguyễn Du, quận Hai Bà Trưng, thành phố Hà Nội
2. PHẠM THỊ HỒNG SÂM (VN)
75b phố Nguyễn Du, phường Nguyễn Du, quận Hai Bà Trưng, thành phố Hà Nội

(511) Nhóm 09: Đĩa compắc (nghe-nhìn), xuất bản phẩm điện tử, có thể tải xuống, chương trình máy vi tính (phần mềm có thể tải xuống được).

Nhóm 16: ấn phẩm, xuất bản phẩm dạng in, sách.

---

(210) **4-2012-09827**

(540) QUÝ ÔNG

(220) 15.05.2012
(441) 25.07.2012
(731) CÔNG TY CỔ PHẦN AVINAA (VN)
Ô đất CN6, khu công nghiệp Nguyên Khê, huyện Đông Anh, thành phố Hà Nội

(511) Nhóm 33: Hỗn hợp coctai làm từ đồ uống có cồn; đồ uống có cồn (trừ bia); rượu mạnh; rượu vang; rượu mùi; rượu vodka; đồ uống có cồn có chứa hoa quả.

---

(210) **4-2012-09828**

(540) ĐÔNG NGÀN

(220) 15.05.2012
(441) 25.07.2012
(731) CÔNG TY TNHH SẢN XUẤT THƯƠNG MẠI VÀ DỊCH VỤ ĐÔNG NGÀN (VN)
51 Ngô Gia Tự, phường 2, quận 10, thành phố Hồ Chí Minh

(511) Nhóm 42: Thiết kế trang trí nội thất.

---

(210) **4-2012-09840**

(540)

(220) 15.05.2012
(441) 25.07.2012
(531) 24.9.1; 26.11.3; 25.7.20; 26.5.1
(731) CÔNG TY CỔ PHẦN CUNG ĐIỆN VÀNG (VN)
Số 20 Phạm Phú Thứ, quận Hải Châu, thành phố Đà Nẵng

(511) Nhóm 43: Dịch vụ khách sạn.

---

(210) **4-2012-09841**

(540)

(220) 15.05.2012
(441) 25.07.2012
(531) 1.15.23; 26.13.25; 26.2.7; 25.1.6
(591) Nâu, đen, cam, trắng
(731) CÔNG TY TNHH TRUNG HOÀNG GIA PHÁT (VN)
Tổ 50, phường Thọ Quang, quận Sơn Trà, thành phố Đà Nẵng

(511) Nhóm 29: Mắm, mắm ruốc, mắm nêm, mắm tôm.

Nhóm 35: Mua bán mắm ruốc, mắm tôm, mắm nêm.

---

(210) **4-2012-09842**

(540) PURCHi

(220) 15.05.2012
(441) 25.07.2012
(731) ĐỖ THỊ THÂN (VN)
158/4 Bà Hạt, phường 9, quận 10, thành phố Hồ Chí Minh

(511) Nhóm 03: Mỹ phẩm.

---

(210) **4-2012-09843**

(540)

(220) 15.05.2012
(441) 25.07.2012
(531) 2.5.1; 2.5.2; 2.1.7; 26.2.7
(591) Trắng, đen, cam
(731) 1. CHÂU ANH PHỤNG (VN)
647 ấp 6, thị trấn Giồng Trôm, huyện Giồng Trôm, tỉnh Bến Tre
2. VŨ VIỆT HÙNG (VN)
219 Nguyễn Thị Nhỏ, phường 9, quận Tân Bình, thành phố Hồ Chí Minh

(511) Nhóm 43: Dịch vụ quán cà phê giải khát.

---

(210) **4-2012-09844**

(540)

(220) 15.05.2012
(441) 25.07.2012
(531) 8.1.18
(591) Đỏ, ghi
(731) CÔNG TY CỔ PHẦN TRÀNG TIỀN TRÀNG TIỀN 35 (VN)
Số 138, tổ 10, phố Phúc Tân, phường Phúc Tân, quận Hoàn Kiếm, thành phố Hà Nội

(511) Nhóm 30: Kem lạnh.

---

(210) **4-2012-09845**

(540)

HONLEI

(220) 15.05.2012
(441) 25.07.2012
(731) CÔNG TY CỔ PHẦN HONLEI VIỆT NAM (VN)
Lô C5-1, C5-2, khu công nghiệp Hòa Xá, thành phố Nam Định, tỉnh Nam Định

(511) Nhóm 12: Xe máy và các linh kiện, phụ tùng kèm theo xe.

---

(210) **4-2012-09847**

(540)

PANRELA

(220) 15.05.2012
(441) 25.07.2012
(731) CÔNG TY TNHH DƯỢC PHẨM TRANG NHI (VN)
134/1 Tô Hiến Thành, phường 15, quận 10, thành phố Hồ Chí Minh
(740) Công ty TNHH Đại Tín và Liên Danh (DAITIN AND ASSOCIATES CO.,LTD)

(511) Nhóm 05: Dược phẩm.

---

(210) **4-2012-09848**

(540)

AVLITE

(220) 15.05.2012
(441) 25.07.2012
(731) CÔNG TY CỔ PHẦN THIẾT BỊ KỸ THUẬT VÀ CÔNG NGHỆ AVCO (VN)
P713 - A4 - Đền Lừ II, phường Hoàng Văn Thụ, quận Hoàng Mai, thành phố Hà Nội
(740) Công ty TNHH Đại Tín và Liên Danh (DAITIN AND ASSOCIATES CO.,LTD)

(511) Nhóm 11: Đèn chiếu sáng; hệ thống chiếu sáng và thiết bị chiếu sáng.

---

(210) **4-2012-09849**

(540)

TUZUKON

(220) 15.05.2012
(441) 25.07.2012
(731) CÔNG TY CỔ PHẦN DƯỢC MÊ KÔNG (VN)
G17, ngõ 28 Xuân La, phường Xuân La, quận Tây Hồ, thành phố Hà Nội
(740) Công ty TNHH Sở hữu trí tuệ và Công nghệ Thủ đô (CAPITAL IP&T CO.,LTD.)

(511) Nhóm 05: Dược phẩm, thực phẩm dinh dưỡng dùng trong y tế.

---

(210) **4-2012-09859**

(540)

Miến dong Bình Liêu

(220) 15.05.2012
(441) 25.07.2012
(731) UỶ BAN NHÂN DÂN HUYỆN BÌNH LIÊU (VN)
Khu Bình Quyền, thị trấn Bình Liêu, huyện Bình Liêu, tỉnh Quảng Ninh

(511) Nhóm 30: Miến dong.

---

(210) **4-2012-09860**

(540)

GÀ TIÊN YÊN

(220) 15.05.2012
(441) 25.07.2012
(731) UỶ BAN NHÂN DÂN HUYỆN TIÊN YÊN (VN)
Thị trấn Tiên Yên, huyện Tiên Yên, tỉnh Quảng Ninh

(511) Nhóm 31: Thịt gà.

---

(210) **4-2012-09861**

(540)

RAU AN TOÀN QUẢNG YÊN

(220) 15.05.2012
(441) 25.07.2012
(731) UỶ BAN NHÂN DÂN THỊ XÃ QUẢNG YÊN (VN)
Phường Quảng Yên, thị xã Quảng Yên, tỉnh Quảng Ninh

(511) Nhóm 31: Rau quả tươi.

---

(210) **4-2012-09862**

(540)

Vân Đồn

(220) 15.05.2012
(441) 25.07.2012
(731) UỶ BAN NHÂN DÂN HUYỆN VÂN ĐỒN (VN)
Thị trấn Cái Rồng, Vân Đồn, tỉnh Quảng Ninh

(511) Nhóm 31: Tu hài còn sống.

---

(210) **4-2012-09863**

(540)

CHÈ ĐƯỜNG HOA
HUYỆN HẢI HÀ

(220) 15.05.2012
(441) 25.07.2012

(731) ỦY BAN NHÂN DÂN HUYỆN HẢI HÀ (VN)
Số 01, phố Ngô Quyền, trị trấn Quảng Hà, huyện Hải Hà, tỉnh Quảng Ninh

(511) Nhóm 30: Chè.

---

(210) **4-2012-09864**

(540)

VẢI CHÍN SỚM
PHƯƠNG NAM

(220) 15.05.2012
(441) 25.07.2012

(731) HỘI NÔNG DÂN PHƯỜNG PHƯƠNG NAM (VN)
Phường Phương Nam, thành phố Uông Bí, tỉnh Quảng Ninh

(511) Nhóm 31: Vải quả.

---

(210) **4-2012-09866**

(540)

(220) 15.05.2012
(441) 25.07.2012
(531) 26.5.1; 8.1.6; 8.1.1
(591) Nâu đậm, nâu nhạt, vàng nhạt, xanh lá cây
(731) CÔNG TY TNHH HAPPY FOOD VIỆT NAM (VN)
Số 2, ngách 74, ngõ 141, phố Nam Dư, phường Lĩnh Nam, quận Hoàng Mai, thành phố Hà Nội

(511) Nhóm 30: Bánh mỳ kẹp thịt.

---

(210) **4-2012-09867**

(540)

KILEINEI

(220) 15.05.2012
(441) 25.07.2012
(731) CÔNG TY TRÁCH NHIỆM HỮU HẠN MỘT THÀNH VIÊN PHÚ LUẬT (VN)
1073/15 Cách Mạng Tháng Tám, phường 7, quận Tân Bình, thành phố Hồ Chí Minh
(740) Công ty TNHH một thành viên Trường Luật (TRƯƠNG LUẬT)

(511) Nhóm 03: Mỹ phẩm.

---

(210) **4-2012-09868**

(540)

(220) 15.05.2012
(441) 25.07.2012
(531) 4.3.1
(731) CÔNG TY TNHH MỘT THÀNH VIÊN SYNERGY OIL (VN)
Phòng 7.1, lầu 7, tòa nhà GMA, 307/6 Nguyễn Văn Trỗi, phường 1, quận Tân Bình, thành phố Hồ Chí Minh

(511) Nhóm 04: Dầu nhờn, dầu xăng, dầu xe máy, nhiên liệu điêzen.

Nhóm 35: Mua bán: dầu nhờn, dầu xăng, dầu xe máy, nhiên liệu điêzen.

---

(210) **4-2012-09869**

(540) JUNÔ

(220) 15.05.2012
(441) 25.07.2012
(531) 24.9.1
(731) CÔNG TY CỔ PHẦN GIÀY DA HƯNG GIA PHÚC (VN)
C7/16AB Phạm Hùng, xã Bình Hưng, huyện Bình Chánh, thành phố Hồ Chí Minh

(511) Nhóm 35: Mua bán vali, túi xách tay, giày, dép, quần áo, mũ nón.

---

(210) **4-2012-09880**

(540) TIAMO

(220) 15.05.2012
(441) 25.07.2012
(731) TIAMO SDN BHD (MY)
No.28, Jalan 6/91, Taman Shamelin Perkasa, Batu 3 1/2, Cheras, 56100 Kuala Lumpur, Malaysia
(740) Công ty TNHH Sở hữu trí tuệ HA VIP (HAVIP CO.,LTD.)

(511) Nhóm 35: Hỗ trợ việc điều hành kinh doanh; tư vấn điều hành kinh doanh; tư vấn tổ chức kinh doanh; giới thiệu sản phẩm; phổ biến các thông báo quảng cáo; phân phát hàng mẫu; dịch vụ đẩy mạnh bán hàng; dịch vụ giới thiệu các loại sản phẩm tại cửa hàng bán lẻ, vì lợi ích của khách hàng, để họ dễ xem và mua các sản phẩm đó, nhượng quyền thương mại (dịch vụ hỗ trợ chuyên môn và thiết lập và điều hành kinh doanh).

---

(210) **4-2012-09881**

(540)

(220) 15.05.2012
(441) 25.07.2012
(531) 26.1.2; 26.1.1
(591) Đỏ, xanh ngọc, xanh dương nhạt, đen, trắng
(731) CÔNG TY TNHH SẢN XUẤT THƯƠNG MẠI DỊCH VỤ HOÀNG GIA HUY (VN)
32/53/50 Ông ích Khiêm, phường 14, quận 11, thành phố Hồ Chí Minh

(511) Nhóm 03: Mỹ phẩm.

---

(210) **4-2012-09882**

(540)

(220) 15.05.2012
(441) 25.07.2012
(531) 26.4.2
(591) Đỏ, trắng
(731) NGUYỄN VĂN CƯƠNG (VN)
Số 7c, ngõ 5 Sơn Tây, phường Đội Cấn, quận Ba Đình, thành phố Hà Nội
(740) Công ty TNHH BABYLON (BABYLON COMPANY LIMITED)

(511) Nhóm 11: Đồ điện dân dụng: tủ lạnh, điều hòa nhiệt độ, bếp ga, bình nước nóng lạnh, ti vi, lò vi sóng.

Nhóm 35: Mua bán đồ điện dân dụng như: tủ lạnh, điều hòa nhiệt độ, bếp ga, bình nước nóng lạnh, ti vi, lò vi sóng.

---

(210) **4-2012-09885**

(540)

(220) 15.05.2012
(441) 25.07.2012
(531) 26.4.1; 26.4.7
(731) CÔNG TY TNHH THƯƠNG MẠI ĐẦU TƯ XUẤT NHẬP KHẨU AN PHÁT (VN)
400 Hoàng Diệu, phường 5, quận 4, thành phố Hồ Chí Minh

(511) Nhóm 35: Bán buôn máy móc, thiết bị dùng chăm sóc sức khỏe, thẩm mỹ.

---

(210) **4-2012-09886**

(540)

(220) 15.05.2012
(441) 25.07.2012
(531) A26.11.12; 26.11.3; 26.1.2
(731) CÔNG TY CỔ PHẦN DỆT MAY QUẢNG PHÚ (VN)
Thôn Hạnh Trí, xã Quảng Sơn, huyện Ninh Sơn, tỉnh Ninh Thuận
(740) Công ty Cổ phần Sở hữu công nghiệp INVESTIP (INVESTIP)

(511) Nhóm 10: Khẩu trang y tế; áo nịt bụng dùng cho ngành y; băng dùng cho phẫu thuật; băng treo dùng cho ngành y; khăn vải dùng cho phẫu thuật.

Nhóm 18: Túi xách; ba lô; ví (bóp); ô (dù).

Nhóm 24: Khăn bông; áo gối; chăn; ga trải giường; màn cửa bằng vải; khăn trải bàn bằng vải.

Nhóm 25: Găng tay (trang phục); tất (vớ); quần áo; trang phục lót, quần áo đi biển; mũ (nón), khăn choàng, khăn trùm đầu; khăn quàng cổ; áo choàng tắm.

Nhóm 27: Thảm chùi chân; thảm lót sàn; thảm nội thất; thảm dùng cho ô tô; thảm dùng ở phòng tập thể dục, thảm chống trơn.

---

(210) **4-2012-09887**

(540)

TÂN TÀI LỘC

(220) 15.05.2012
(441) 25.07.2012
(591) Đỏ, trắng
(731) DIỆP KỈNH TÂN (VN)
ấp Đại Nghĩa Thắng, xã Đại Tâm, huyện Mỹ Xuyên, tỉnh Sóc Trăng
(740) Công ty Cổ phần Sở hữu công nghiệp INVESTIP (INVESTIP)

(511) Nhóm 39: Dịch vụ vận tải vận chuyển hàng hóa và hành khách.

---

(210) **4-2012-09888**

(540)

BÒ NGON NGON

(220) 15.05.2012
(441) 25.07.2012
(531) A3.4.2; 3.4.13; 26.4.2
(591) Đen, trắng, đỏ, vàng, nâu, da cam, xanh xám nhạt
(731) LÝ TÚ DINH (VN)
72/4 Nguyễn Chí Thanh, phường 16, quận 11, thành phố Hồ Chí Minh
(740) Công ty TNHH Sở hữu trí tuệ WINCO (WINCO CO.,LTD.)

(511) Nhóm 43: Dịch vụ nhà hàng ăn uống; dịch vụ khách sạn; dịch vụ cửa hàng bán đồ ăn nhanh (do nhà hàng tự thực hiện); quán rượu; quán cà phê.

---

(210) **4-2012-09889**

(540)

bodoni

(220) 15.05.2012
(441) 25.07.2012
(531) 26.4.1; 26.13.25
(731) CÔNG TY TNHH SẢN XUẤT - THƯƠNG MẠI LIÊN ĐẠT (VN)
178 Trịnh Đình Trọng, phường Phú Trung, quận Tân Phú, thành phố Hồ Chí Minh
(740) Công ty TNHH Sở hữu trí tuệ WINCO (WINCO CO.,LTD.)

(511) Nhóm 25: Quần áo, giày dép, mũ nón.

---

(210) **4-2012-09898**

(540) *Nước mắm*
CÁI RỒNG

(220) 15.05.2012
(441) 25.07.2012
(731) ỦY BAN NHÂN DÂN HUYỆN VÂN ĐỒN, TỈNH QUẢNG NINH (VN)
thị trấn Cái Rồng, huyện Vân Đồn, tỉnh Quảng Ninh

(511) Nhóm 29: Nước mắm.

---

(210) **4-2012-09899**

(540) *Rượu mơ*
YÊN TỬ

(220) 15.05.2012
(441) 25.07.2012
(731) ỦY BAN NHÂN DÂN THÀNH PHỐ UÔNG BÍ, TỈNH QUẢNG NINH (VN)
Thanh Sơn, thành phố Uông Bí, tỉnh Quảng Ninh

(511) Nhóm 33: Rượu mơ, đồ uống có cồn.

---

(210) **4-2012-09900**

(540) NGUYÊN ĐẠI

(220) 15.05.2012
(441) 25.07.2012
(731) CÔNG TY CỔ PHẦN DU LỊCH DẦU KHÍ SA PA (PVST) (VN)
Số 261 Nguyễn Huệ, phường Phố Mới, thành phố Lào Cai, tỉnh Lào Cai
(740) Công ty TNHH Nghiên cứu và Tư vấn chuyển giao công nghệ và đầu tư (CONCETTI)

(511) Nhóm 32: Nước uống tinh khiết (đồ uống không chứa cồn).

---

(210) **4-2012-09901**

(540) AUPRES
欧珀莱

(220) 15.05.2012
(441) 25.07.2012
(731) SHISEIDO COMPANY, LIMITED (JP)
7-5-5 Ginza, Chuo-ku, Tokyo 104-0061, Japan
(740) Công ty TNHH Tư vấn sở hữu trí tuệ Việt (VIET IP CO.,LTD.)

(511) Nhóm 03: Xà phòng, chế phẩm vệ sinh thân thể, nước thơm, nước hoa, và mỹ phẩm; chế phẩm bảo vệ khỏi nắng; chế phẩm chăm sóc sắc đẹp; chế phẩm để tắm; tinh dầu; sản phẩm chăm sóc da, chăm sóc tóc, chăm sóc cơ thể, và trang điểm; tất cả các sản phẩm trên đều là mỹ phẩm hoặc chế phẩm mỹ phẩm.

Nhóm 21: Lược và miếng bọt biển để cọ rửa, bàn chải để cọ rửa, bàn chải tóc, cọ thoa son lên môi, cọ thoa mỹ phẩm lên lông mày, đồ đựng mỹ phẩm; đồ chứa bằng thuỷ tinh, gốm sứ và đất nung dùng cho mục đích gia đình, đồ chứa bằng chất dẻo dùng cho mục đích gia đình.

---

(210) **4-2012-09902**

(540)

(220) 15.05.2012
(441) 25.07.2012
(531) 24.15.1; 2.9.1; 1.15.23; A17.5.2
(731) ABBOTT LABORATORIES (US)
100 Abbott Park Road, Abbott Park, Illinois 60064, United States of America
(740) Công ty TNHH Tư vấn sở hữu trí tuệ Việt (VIET IP CO.,LTD.)

(511) Nhóm 05: Chế phẩm dinh dưỡng bổ sung chất cho cơ thể; bột dùng thay thế cho bữa ăn, sản phẩm thực phẩm được chế trên cơ sở ngũ cốc để ăn kiêng và có bổ sung thêm dinh dưỡng dùng cho mục đích y tế; thực phẩm dinh dưỡng dạng thanh được chế trên cơ sở ngũ cốc cung cấp năng lượng cho cơ thể được dùng để thay thế bữa ăn; thực phẩm dạng thanh thay thế bữa ăn; hỗn hợp dinh dưỡng dùng sau khi pha và khuấy lên (shake) để thay thế bữa ăn; hỗn hợp dùng sau khi pha và khuấy lên (shake) thay thế bữa ăn; chế phẩm dinh dưỡng dạng lỏng dùng để uống hay cho ăn bằng ống xông; tất cả các sản phẩm trên đều là các sản phẩm được dùng cho mục đích y tế.

Nhóm 29: Thanh thực phẩm ăn nhanh chứa dinh dưỡng dạng cô đặc được chế trên cơ sở prôtêin.

Nhóm 30: Ngũ cốc dinh dưỡng đã chế biến, cụ thể là, ngũ cốc ăn sáng.

---

(210) **4-2012-09903**

(540)

(220) 15.05.2012
(441) 25.07.2012
(531) 26.1.1; 25.5.25; A8.5.2; 8.5.1
(591) Cam, vàng, đỏ, xanh dương, trắng, đen, hồng
(731) CÔNG TY CỔ PHẦN CHĂN NUÔI C.P VIỆT NAM (VN)
Khu công nghiệp Biên Hòa II, thành phố Biên Hòa, tỉnh Đồng Nai
(740) Công ty TNHH Tư vấn sở hữu trí tuệ Việt (VIET IP CO.,LTD.)

(511) Nhóm 35: Mua bán thịt heo.

---

(210) **4-2012-09907**

(540)

(220) 15.05.2012
(441) 25.07.2012
(531) A14.1.2; A14.3.3; 14.3.1; 26.13.25
(591) Trắng, đỏ, đen
(731) CÔNG TY TNHH THIẾT BỊ ĐIỆN AP (VN)
22 Lê Văn Khương, xã Đông Thạnh, huyện Hóc Môn, thành phố Hồ Chí Minh
(740) Công ty cổ phần Sở hữu trí tuệ BROSS và Cộng sự (BROSS & PARTNERS., JSC)

(511) Nhóm 09: Ống thép cho dây điện; các phần, đầu nối và phụ kiện nối của ống thép đó.

---

(210) **4-2012-09908**

(540)

(220) 15.05.2012
(441) 25.07.2012
(531) A14.3.3; 14.3.1; A14.1.2; 26.13.25
(591) Trắng, đỏ, đen
(731) CÔNG TY TNHH THIẾT BỊ ĐIỆN AP (VN)
22 Lê Văn Khương, xã Đông Thạnh, huyện Hóc Môn, thành phố Hồ Chí Minh
(740) Công ty cổ phần Sở hữu trí tuệ BROSS và Cộng sự (BROSS & PARTNERS., JSC)

(511) Nhóm 09: Ống thép cho dây điện; các phần, đầu nối và phụ kiện nối của ống thép đó.

---

(210) **4-2012-09909**

(540)

URACILSBK

(220) 16.05.2012
(441) 25.07.2012
(731) CÔNG TY CỔ PHẦN DƯỢC PHẨM MỸ QUỐC (VN)
Số 37 ngõ 91, Nguyễn Chí Thanh, phường Láng Hạ, quận Đống Đa, thành phố Hà Nội
(740) Công ty TNHH INVESTPRO và cộng sự (INVESTPRO & ASSOCIATES)

(511) Nhóm 05: Dược phẩm.

---

(210) **4-2012-09910**

(540)

Sumamed

(220) 16.05.2012
(441) 25.07.2012
(731) CÔNG TY CỔ PHẦN DƯỢC PHẨM VÀ THIẾT BỊ Y TẾ ÂU VIỆT (VN)
Phòng 504, CT4B, khu đô thị mới Bắc Linh Đàm, phường Đại Kim, quận Hoàng Mai, thành phố Hà Nội
(740) Công ty TNHH INVESTPRO và cộng sự (INVESTPRO & ASSOCIATES)

(511) Nhóm 05: Dược phẩm; thực phẩm chức năng dùng cho mục đích y tế.

---

(210) **4-2012-09911**

(540)

Fetamozin

(220) 16.05.2012
(441) 25.07.2012
(731) CÔNG TY CỔ PHẦN DƯỢC PHẨM VÀ THIẾT BỊ Y TẾ ÂU VIỆT (VN)
Phòng 504, CT4B, khu đô thị mới Bắc Linh Đàm, phường Đại Kim, quận Hoàng Mai, thành phố Hà Nội
(740) Công ty TNHH INVESTPRO và cộng sự (INVESTPRO & ASSOCIATES)

(511) Nhóm 05: Dược phẩm; thực phẩm chức năng dùng cho mục đích y tế.

---

(210) **4-2012-09912**

(540)

Coviogal

(220) 16.05.2012
(441) 25.07.2012
(731) CÔNG TY CỔ PHẦN DƯỢC PHẨM VÀ THIẾT BỊ Y TẾ ÂU VIỆT (VN)
Phòng 504, CT4B, khu đô thị mới Bắc Linh Đàm, phường Đại Kim, quận Hoàng Mai, thành phố Hà Nội
(740) Công ty TNHH INVESTPRO và cộng sự (INVESTPRO & ASSOCIATES)

(511) Nhóm 05: Dược phẩm; thực phẩm chức năng dùng cho mục đích y tế.

---

(210) **4-2012-09913**

(540)

Refluxon

(220) 16.05.2012
(441) 25.07.2012
(731) CÔNG TY CỔ PHẦN DƯỢC PHẨM VÀ THIẾT BỊ Y TẾ ÂU VIỆT (VN)
Phòng 504, CT4B, khu đô thị mới Bắc Linh Đàm, phường Đại Kim, quận Hoàng Mai, thành phố Hà Nội
(740) Công ty TNHH INVESTPRO và cộng sự (INVESTPRO & ASSOCIATES)

(511) Nhóm 05: Dược phẩm; thực phẩm chức năng dùng cho mục đích y tế.

---

(210) **4-2012-09914**

(540)

Zicarux

(220) 16.05.2012
(441) 25.07.2012
(731) CÔNG TY CỔ PHẦN DƯỢC PHẨM VÀ THIẾT BỊ Y TẾ ÂU VIỆT (VN)
Phòng 504, CT4B, khu đô thị mới Bắc Linh Đàm, phường Đại Kim, quận Hoàng Mai, thành phố Hà Nội
(740) Công ty TNHH INVESTPRO và cộng sự (INVESTPRO & ASSOCIATES)

(511) Nhóm 05: Dược phẩm; thực phẩm chức năng dùng cho mục đích y tế.

---

(210) **4-2012-09915**

(540)

Emocen

(220) 16.05.2012
(441) 25.07.2012
(731) CÔNG TY CỔ PHẦN DƯỢC PHẨM VÀ THIẾT BỊ Y TẾ ÂU VIỆT (VN)
Phòng 504, CT4B, khu đô thị mới Bắc Linh Đàm, phường Đại Kim, quận Hoàng Mai, thành phố Hà Nội
(740) Công ty TNHH INVESTPRO và cộng sự (INVESTPRO & ASSOCIATES)

(511) Nhóm 05: Dược phẩm; thực phẩm chức năng dùng cho mục đích y tế.

---

(210) **4-2012-09916**

(540)

(220) 16.05.2012
(441) 25.07.2012
(531) A16.1.5; A26.11.12
(731) CÔNG TY TRÁCH NHIỆM HỮU HẠN PHAN MINH (VN)
Số 223 Trần Hưng Đạo, khu phố 2, phường Phú Thuỷ, thành phố Phan Thiết, tỉnh Bình Thuận

(511) Nhóm 35: Mua bán các sản phẩm điện tử, thiết bị điện tử phục vụ khách sạn, du lịch: gồm ti vi, thiết bị điện tử kết nối buồng phòng, hệ thống kiểm soát tự động, thiết bị truyền hình tương tác, thiết bị viễn thông, máy photocopy.

---

(210) **4-2012-09917**

(540)

TRAHEPTA

(220) 16.05.2012
(441) 25.07.2012
(731) CÔNG TY CỔ PHẦN DƯỢC PHẨM TV.PHARM (VN)
27 Điện Biên Phủ, khóm 2, phường 9, thành phố Trà Vinh, tỉnh Trà Vinh
(740) Công ty TNHH Dịch vụ sở hữu trí tuệ ALPHA (ALPHA PLUS CO.,LTD.)

(511) Nhóm 05: Dược phẩm.

---

(210) **4-2012-09919**

(540)

COFFEE
PRESIDENT

(220) 16.05.2012
(441) 25.07.2012
(731) LÂM NGỌC HÀ (VN)
Số 4 Trần Doãn Khanh, phường ĐaKao, quận 1, thành phố Hồ Chí Minh

(511) Nhóm 30: Cà phê.

---

(210) **4-2012-09920**

(540)

(220) 16.05.2012
(441) 25.07.2012
(531) 2.9.14; A2.9.15; 2.9.18
(591) Xanh lá cây, xanh lá cây đậm, xanh lá cây nhạt, trắng
(731) CÔNG TY TNHH THƯƠNG MẠI DỊCH VỤ QUẢNG CÁO SONG THÀNH CÔNG (VN)
Lô 53 khu quy hoạch 285 Cách Mạng Tháng Tám, phường 12, quận 10, thành phố Hồ Chí Minh

(511) Nhóm 35: Quảng cáo.

---

(210) **4-2012-09921**

(540)

(220) 16.05.2012
(441) 25.07.2012
(531) 26.1.6; 26.1.1
(591) Trắng, đỏ, đen
(731) CÔNG TY CỔ PHẦN SẢN XUẤT THƯƠNG MẠI VÀ DỊCH VỤ TRI-K (VN)
Số 360, đường Giải Phóng, phường Phương Liệt, quận Thanh Xuân, thành phố Hà Nội

(511) Nhóm 32: Bia; nước khoáng, nước uống có ga và các loại đồ uống không có cồn; đồ uống hoa quả và nước ép hoa qủa, xi - rô và các chế phẩm khác để làm đồ uống.

Nhóm 33: Đồ uống có cồn (trừ bia).

---

(210) **4-2012-09922**

(540)

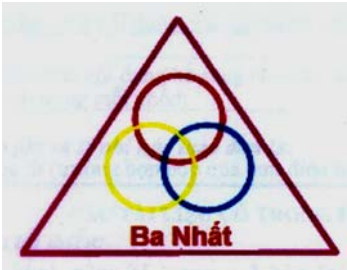

(220) 16.05.2012
(441) 25.07.2012
(531) 26.1.6; 26.3.1
(591) Đỏ, vàng, xanh dương, hồng, trắng
(731) TẠ VĂN BA (VN)
Thôn Bá Khê, xã Tân Tiến, huyện Văn Giang, tỉnh Hưng Yên
(740) Công ty TNHH một thành viên Sở hữu trí tuệ VCCI (VCCI-IP CO.,LTD)

(511) Nhóm 30: Mỳ sợi; bún; mỳ nui; miến; sản phẩm làm từ tinh bột gạo và từ bột mì (dùng làm thực phẩm cho người).

---

(210) **4-2012-09923**

(540)

(220) 16.05.2012
(441) 25.07.2012
(591) Đỏ, trắng, xanh lam
(731) CÔNG TY CỔ PHẦN HOÁ DẦU VÀ XƠ SỢI DẦU KHÍ (VN)
Lô đất CN5.5A, khu công nghiệp Đình Vũ, phường Đông Hải 2, quận Hải An, thành phố Hải Phòng

(511) Nhóm 01: Các loại nhựa nhân tạo dạng thô, chất dẻo dạng thô: hạt nhựa PET chip.

Nhóm 22: Vật liệu sợi dệt dạng thô: xơ polyester PSF.

Nhóm 23: Các loại sợi dùng để dệt: sợi polyester POY; sợi dún Polyester DTY.

---

(210) **4-2012-09924**

(540)

(220) 16.05.2012
(441) 25.07.2012
(531) A5.3.15; A5.3.13
(591) Cam, xanh lá cây, xanh dương, trắng
(731) CÔNG TY CỔ PHẦN THƯƠNG MẠI VÀ DỊCH VỤ TÍN PHÁT (VN)
Đội 4, xã Cát Quế, huyện Hoài Đức, thành phố Hà Nội

(511) Nhóm 35: Dịch vụ nhập khẩu máy lọc nước tinh khiết.

---

(210) **4-2012-09927**

(540)

BLACK MAGIC

(220) 16.05.2012
(441) 25.07.2012
(731) BLACK MAGIC TACKLE IP LTD (NZ)
First Floor, 217 Great South Rd, Greenlane, Auckland, New Zealand 1051
(740) Văn phòng luật sư Phạm và Liên danh (PHAM & ASSOCIATES)

(511) Nhóm 28: Lưỡi câu, đồ câu cá bao gồm phao câu, dây câu cá, cần câu cá và ống cuộn dây câu; súng phóng lao móc, vợt hứng cá, mồi nhân tạo để câu cá và mồi giả để săn hoặc câu cá.

---

(210) **4-2012-09928**

(540)

WASABI

(220) 16.05.2012
(441) 25.07.2012
(731) BLACK MAGIC TACKLE IP LTD (NZ)
First Floor, 217 Great South Rd, Greenlane, Auckland, New Zealand 1051
(740) Văn phòng luật sư Phạm và Liên danh (PHAM & ASSOCIATES)

(511) Nhóm 28: Lưỡi câu, đồ câu cá bao gồm phao câu, dây câu cá, móc câu dạng vòng xoay; cần câu cá và ống cuộn dây câu; súng phóng lao móc, vợt hứng cá, mồi nhân tạo để câu cá và mồi giả đề săn hoặc câu cá.

---

(210) **4-2012-09929**

(540)

ACC

(220) 16.05.2012
(441) 25.07.2012
(731) CÔNG TY TNHH POWERTOOLS VIỆT NAM (VN)
Số 24, ngõ 2, phố Giảng Võ, phường Cát Linh, quận Đống Đa, thành phố Hà Nội
(740) Văn phòng luật sư Phạm và Liên danh (PHAM & ASSOCIATES)

(511) Nhóm 07: Dụng cụ cơ khí chạy điện bao gồm các công cụ và máy móc chạy bằng điện năng và phụ kiện của chúng, cụ thể là: máy khoan, máy mài, máy cắt, máy bào, máy đánh ráp, máy cưa, máy đầm, máy hàn điện, búa điện, lưỡi cưa (bộ phận của máy), đá cắt (bộ

phận của máy), đá mài (bộ phận của máy), mũi khoan (bộ phận của máy), đầu cặp của máy khoan (bộ phận của máy), máy nổ, máy bơm, máy phát điện, máy nén khí.

---

(210) **4-2012-09930**

(540)

KCC

(220) 16.05.2012
(441) 25.07.2012
(731) CÔNG TY TNHH POWERTOOLS VIỆT NAM (VN)
Số 24, ngõ 2, phố Giảng Võ, phường Cát Linh, quận Đống Đa, thành phố Hà Nội
(740) Văn phòng luật sư Phạm và Liên danh (PHAM & ASSOCIATES)

(511) Nhóm 07: Dụng cụ cơ khí chạy điện bao gồm các công cụ và máy móc chạy bằng điện năng và phụ kiện của chúng, cụ thể là: máy khoan, máy mài, máy cắt, máy bào, máy đánh ráp, máy cưa, máy đầm, máy hàn điện, búa điện, lưỡi cưa (bộ phận của máy), đá cắt (bộ phận của máy), đá mài (bộ phận của máy), mũi khoan (bộ phận của máy), đầu cặp của máy khoan (bộ phận của máy), máy nổ, máy bơm, máy phát điện, máy nén khí.

---

(210) **4-2012-09931**

(540)

KPOTO

(220) 16.05.2012
(441) 25.07.2012
(731) CÔNG TY TNHH POWERTOOLS VIỆT NAM (VN)
Số 24, ngõ 2, phố Giảng Võ, phường Cát Linh, quận Đống Đa, thành phố Hà Nội
(740) Văn phòng luật sư Phạm và Liên danh (PHAM & ASSOCIATES)

(511) Nhóm 07: Dụng cụ cơ khí chạy điện bao gồm các công cụ và máy móc chạy bằng điện năng và phụ kiện của chúng, cụ thể là: máy khoan, máy mài, máy cắt, máy bào, máy đánh ráp, máy cưa, máy đầm, máy hàn điện, búa điện, lưỡi cưa (bộ phận của máy), đá cắt (bộ phận của máy), đá mài (bộ phận của máy), mũi khoan (bộ phận của máy), đầu cặp của máy khoan (bộ phận của máy), máy nổ, máy bơm, máy phát điện, máy nén khí.

---

(210) **4-2012-09932**

(540)

ACB

(220) 16.05.2012
(441) 25.07.2012
(731) CÔNG TY TNHH POWERTOOLS VIỆT NAM (VN)
Số 24, ngõ 2, phố Giảng Võ, phường Cát Linh, quận Đống Đa, thành phố Hà Nội
(740) Văn phòng luật sư Phạm và Liên danh (PHAM & ASSOCIATES)

(511) Nhóm 07: Dụng cụ cơ khí chạy điện bao gồm các công cụ và máy móc chạy bằng điện năng và phụ kiện của chúng, cụ thể là: máy khoan, máy mài, máy cắt, máy bào, máy đánh ráp, máy cưa, máy đầm, máy hàn điện, búa điện, lưỡi cưa (bộ phận của máy), đá cắt (bộ phận của máy), đá mài (bộ phận của máy), mũi khoan (bộ phận của máy), đầu cặp của máy khoan (bộ phận của máy), máy nổ, máy bơm, máy phát điện, máy nén khí.

---

(210) **4-2012-09933**

(540)

KENTEC

(220) 16.05.2012
(441) 25.07.2012

(731) CÔNG TY TNHH POWERTOOLS VIỆT NAM (VN)
Số 24, ngõ 2, phố Giảng Võ, phường Cát Linh, quận Đống Đa, thành phố Hà Nội

(740) Văn phòng luật sư Phạm và Liên danh (PHAM & ASSOCIATES)

(511) Nhóm 07: Dụng cụ cơ khí chạy điện bao gồm các công cụ và máy móc chạy bằng điện năng và phụ kiện của chúng, cụ thể là: máy khoan, máy mài, máy cắt, máy bào, máy đánh ráp, máy cưa, máy đầm, máy hàn điện, búa điện, lưỡi cưa (bộ phận của máy), đá cắt (bộ phận của máy), đá mài (bộ phận của máy), mũi khoan (bộ phận của máy), đầu cặp của máy khoan (bộ phận của máy), máy nổ, máy bơm, máy phát điện, máy nén khí.

---

(210) **4-2012-09934**

(540)

POTO

(220) 16.05.2012
(441) 25.07.2012

(731) CÔNG TY TNHH POWERTOOLS VIỆT NAM (VN)
Số 24, ngõ 2, phố Giảng Võ, phường Cát Linh, quận Đống Đa, thành phố Hà Nội

(740) Văn phòng luật sư Phạm và Liên danh (PHAM & ASSOCIATES)

(511) Nhóm 07: Dụng cụ cơ khí chạy điện bao gồm các công cụ và máy móc chạy bằng điện năng và phụ kiện của chúng, cụ thể là: máy khoan, máy mài, máy cắt, máy bào, máy đánh ráp, máy cưa, máy đầm, máy hàn điện, búa điện, lưỡi cưa (bộ phận của máy), đá cắt (bộ phận của máy), đá mài (bộ phận của máy), mũi khoan (bộ phận của máy), đầu cặp của máy khoan (bộ phận của máy), máy nổ, máy bơm, máy phát điện, máy nén khí.

---

(210) **4-2012-09935**

(540)

NITTO

(220) 16.05.2012
(441) 25.07.2012

(731) CÔNG TY TNHH POWERTOOLS VIỆT NAM (VN)
Số 24, ngõ 2, phố Giảng Võ, phường Cát Linh, quận Đống Đa, thành phố Hà Nội

(740) Văn phòng luật sư Phạm và Liên danh (PHAM & ASSOCIATES)

(511) Nhóm 07: Dụng cụ cơ khí chạy điện bao gồm các công cụ và máy móc chạy bằng điện năng và phụ kiện của chúng, cụ thể là: máy khoan, máy mài, máy cắt, máy bào, máy đánh ráp, máy cưa, máy đầm, máy hàn điện, búa điện, lưỡi cưa (bộ phận của máy), đá cắt (bộ phận của máy), đá mài (bộ phận của máy), mũi khoan (bộ phận của máy), đầu cặp của máy khoan (bộ phận của máy), máy nổ, máy bơm, máy phát điện, máy nén khí.

---

(210) **4-2012-09936**

(540)

AVON

(220) 16.05.2012
(441) 25.07.2012
(731) CÔNG TY TNHH POWERTOOLS VIỆT NAM (VN)
Số 24, ngõ 2, phố Giảng Võ, phường Cát Linh, quận Đống Đa, thành phố Hà Nội
(740) Văn phòng luật sư Phạm và Liên danh (PHAM & ASSOCIATES)

(511) Nhóm 07: Dụng cụ cơ khí chạy điện bao gồm các công cụ và máy móc chạy bằng điện năng và phụ kiện của chúng, cụ thể là: máy khoan, máy mài, máy cắt, máy bào, máy đánh ráp, máy cưa, máy đầm, máy hàn điện, búa điện, lưỡi cưa (bộ phận của máy), đá cắt (bộ phận của máy), đá mài (bộ phận của máy), mũi khoan (bộ phận của máy), đầu cặp của máy khoan (bộ phận của máy), máy nổ, máy bơm, máy phát điện, máy nén khí.

---

(210) **4-2012-09937**

(540)

minglass

(220) 16.05.2012
(441) 25.07.2012
(731) TRẦN CÔNG TUẤN (VN)
Phòng 506, CT2A, khu đô thị Mỹ Đình 2, huyện Từ Liêm, thành phố Hà Nội

(511) Nhóm 35: Dịch vụ bán lẻ, bán buôn hàng hóa phục vụ tiêu dùng của con người tại siêu thị, cửa hàng và các phương tiện truyền thông điện tử như website, tivi, hàng hóa bao gồm ô tô, xe máy, đồ điện, điện tử, đồ dùng nhà bếp, đĩa nhạc, sách, giầy dép, quần áo, mỹ phẩm, hóa phẩm, thực phẩm.

---

(210) **4-2012-09938**

(540)

(220) 16.05.2012
(441) 25.07.2012
(531) 17.1.19; 26.13.25; A27.5.25
(731) TRẦN CÔNG TUẤN (VN)
Phòng 506, CT2A, khu đô thị Mỹ Đình 2, huyện Từ Liêm, thành phố Hà Nội

(511) Nhóm 35: Dịch vụ bán lẻ, bán buôn hàng hóa phục vụ tiêu dùng của con người tại siêu thị, cửa hàng và các phương tiện truyền thông điện tử như website, tivi, hàng hóa bao gồm ô tô, xe máy, đờ điện, điện tử, đô dùng nhà bếp, đĩa nhạc, sách, giầy dép, quần áo, mỹ phẩm, hóa phẩm, thực phẩm.

---

(210) **4-2012-09939**

(540)

(220) 16.05.2012
(441) 25.07.2012
(531) 26.1.2; A25.7.21
(591) Trắng, xanh dương, đỏ
(731) CÔNG TY TNHH AN KHÁNH (VN)
Số 41, đường 823, ấp Chánh, xã Đức Lập Thượng, huyện Đức Hòa, tỉnh Long An

(511) Nhóm 14: Đồng hồ đeo tay, đồng hồ treo tường, hộp đựng đồng hồ đeo tay và các bộ phận lắp ráp cho tất cả các hàng hóa nêu trên.

Nhóm 35: Dịch vụ bán lẻ, bán buôn và phân phối đồng hồ đeo tay, đồng hồ treo tường, mắt kính, các bộ phận và linh kiện của chúng.

---

(210) **4-2012-09940**

(540)

(220) 16.05.2012
(441) 25.07.2012
(531) 26.1.1
(731) CÔNG TY TNHH PHÁT TRIỂN VÀ THƯƠNG MẠI DUY ANH (VN)
Số 47, ngõ 192 phố Hạ Đình, phường Hạ Đình, quận Thanh Xuân, thành phố Hà Nội
(740) Công ty TNHH Sở hữu trí tuệ Ngôi Sao chuyên nghiệp và liên danh (NOVAPRO & ASSOCIATES CO.,LTD.)

(511) Nhóm 35: Mua bán, xuất nhập khẩu: đồng hồ, kính đeo mắt, hàng may mặc, hàng may sẵn như quần áo, giầy dép, hàng da và giả da, vải, len, sợi, chỉ khâu, hàng dệt.

---

(210) **4-2012-09941**

(540)

(220) 16.05.2012
(441) 25.07.2012
(531) A5.5.22; 5.5.7; 5.5.8; 5.5.19; 5.5.23
(731) CÔNG TY TNHH SẢN XUẤT - THƯƠNG MẠI MỸ NGUYÊN (VN)
580/32 Âu Cơ, phường 14, quận Tân Bình, thành phố Hồ Chí Minh
(740) Công ty TNHH Sở hữu trí tuệ Ngôi Sao chuyên nghiệp và liên danh (NOVAPRO & ASSOCIATES CO.,LTD.)

(511) Nhóm 03: Dầu gội đầu; sữa tắm; kem dưỡng da; dầu xả; xà bông cục, muối tắm (không dùng cho mục đích y tế).

---

(210) **4-2012-09942**

(540)

(220) 16.05.2012
(441) 25.07.2012
(531) 3.7.1; 3.7.16; 26.1.1
(591) Vàng, đỏ, xanh dương đậm
(731) CÔNG TY TNHH MỘT THÀNH VIÊN THẮNG XƯƠNG LONG (VN)
G16/89 Trần Đại Nghĩa, ấp 7, xã Lê Minh Xuân, huyện Bình Chánh, thành phố Hồ Chí Minh
(740) Công ty TNHH Sở hữu trí tuệ Ngôi Sao chuyên nghiệp và liên danh (NOVAPRO & ASSOCIATES CO.,LTD.)

(511) Nhóm 19: Ván ép.

---

(210) **4-2012-09944**

(540)

(220) 16.05.2012
(441) 25.07.2012
(531) 26.5.1; 25.1.6; 26.1.1
(591) Đỏ, vàng
(731) CÔNG TY CỔ PHẦN DƯỢC PHẨM BẮC GIANG (VN)
Lô Q3 đường Nguyễn Thị Minh Khai - Hoàng Văn Thụ, phường Hoàng Văn Thụ, thành phố Bắc Giang, tỉnh Bắc Giang

(511) Nhóm 05: Dược phẩm; thực phẩm chức năng (dùng trong ngành y).

Nhóm 10: Thiết bị y tế.

Nhóm 35: Mua bán: dược phẩm, thực phẩm chức năng, sữa, đồ uống, dụng cụ và thiết bị y tế.

---

(210) **4-2012-09945**

(540)

(220) 16.05.2012
(441) 25.07.2012
(531) A14.1.2; A26.11.12; 26.13.25
(731) CÔNG TY TNHH THƯƠNG MẠI VÀ TƯ VẤN BẤT ĐỘNG SẢN ĐẠI LỢI (VN)
Số 3D, ngõ 34A Trần Phú, phường Điện Biên, quận Ba Đình, thành phố Hà Nội

(511) Nhóm 36: Bất động sản cụ thể là môi giới bất động sản, kinh doanh bất động sản.

---

(210) **4-2012-09946**

(540)

(220) 16.05.2012
(441) 25.07.2012
(531) 26.4.3; 25.5.2; 7.15.1; 7.15.22
(591) Đỏ gạch, xanh dương, xanh lam, trắng, xám, cam
(731) CÔNG TY CỔ PHẦN GẠCH NGÓI KIÊN GIANG (VN)
Tổ 4, khu phố Xà Ngách, thị trấn Kiên Lương, huyện Kiên Lương, tỉnh Kiên Giang

(511) Nhóm 19: Vật liệu xây dựng phi kim loại, bao gồm: gạch, ngói.

Nhóm 35: Mua bán vật liệu xây dựng phi kim loại như: gạch, ngói, cát, sỏi.

---

(210) **4-2012-09947**

(540)

(220) 16.05.2012
(441) 25.07.2012
(531) 6.1.2; A1.1.10
(591) Trắng, xanh lam, đỏ
(731) CÔNG TY TNHH WILSONS HILL VIỆT NAM (VN)
Số 07 đường Nội khu Garden Plaza 1, phường Tân Phong, quận 7, thành phố Hồ Chí Minh

(511) Nhóm 35: Mua bán đồ gỗ nội thất: giường, tủ, bàn, ghế.

---

(210) **4-2012-09948**

(540)

(220) 16.05.2012
(441) 25.07.2012
(531) 5.5.16; A5.5.21; 26.1.2; A5.5.20
(591) Đỏ, xanh lá cây, hồng, vàng
(731) TRẦN THỊ PHƯƠNG KIỀU (VN)
Châu Long 5, Châu Phú B, huyện Châu Đốc, tỉnh An Giang

(511) Nhóm 39: Đóng gói (bột ngọt, hạt nêm, dầu ăn).

---

(210) **4-2012-09949**

(540)

(220) 16.05.2012
(441) 25.07.2012
(531) 18.3.21; 18.3.23
(591) Xanh dương, trắng
(731) CÔNG TY TNHH THẾ KỶ 21 BÌNH TRƯNG TÂY (VIỆT NAM) (VN)
Số 08 đường Nguyễn Huệ, lầu 3, lô D, phường Bến Nghé, quận 1, thành phố Hồ Chí Minh

(511) Nhóm 36: Đầu tư tài chính để xây dựng và kinh doanh bất động sản; mua bán, cho thuê bất động sản.

Nhóm 37: Xây dựng các công trình dân dụng và công nghiệp.

---

(210) **4-2012-09950**

(540)

(220) 16.05.2012
(441) 25.07.2012
(531) A1.1.10; A1.1.5
(591) Đen, xanh
(731) CÔNG TY TNHH VẬT LIỆU XÂY DỰNG & TRANG TRÍ NỘI THẤT CÁT MỸ (VN)
205/3 đường Đất Mới, phường Bình Trị Đông, quận Bình Tân, thành phố Hồ Chí Minh

(511) Nhóm 35: Mua bán vật liệu xây dựng, hàng trang trí nội ngoại thất.

---

(210) **4-2012-09952**

(540)

(220) 16.05.2012
(441) 25.07.2012
(531) 26.4.3; A1.1.10; 26.1.1; 26.3.2; 25.5.2
(591) Đỏ, xanh đen, trắng
(731) CÔNG TY TNHH DỊCH VỤ BẢO VỆ ÂU VIỆT (VN)
8/44 Huỳnh Văn Lũy, khu phố 5, phường Phú Mỹ, thị xã Thủ Dầu Một, tỉnh Bình Dương

(511) Nhóm 45: Vệ sĩ cho cá nhân; người bảo vệ; vệ sĩ; bảo vệ ban đêm; tư vấn về an ninh; giám sát trộm và báo hiệu an ninh.

---

(210) **4-2012-09953**

(540)

(220) 16.05.2012
(441) 25.07.2012
(591) Đỏ, đen, trắng
(731) BÁO GIA ĐÌNH VIỆT NAM (VN)
Số 02 đường Lê Đức Thọ, phường Mai Dịch, quận Cầu giấy, thành phố Hà Nội

(511) Nhóm 16: Báo chí.

---

(210) **4-2012-09954**

(540)

(220) 16.05.2012
(441) 25.07.2012
(531) A1.1.10; 26.1.1
(591) Đen, xanh, trắng
(731) CÔNG TY CỔ PHẦN SỮA TƯƠI (VN)
Xóm 2, xã Tản Lĩnh, huyện Ba Vì, thành phố Hà Nội

(511) Nhóm 29: Sữa và các sản phẩm từ sữa: sữa bột, sữa tươi, sữa chua, sữa đặc, váng sữa.

---

(210) **4-2012-09955**

(540)

(220) 16.05.2012
(441) 25.07.2012
(531) A1.1.10; 25.1.6; 25.3.1; 26.2.1
(591) Xanh, trắng, cam
(731) CÔNG TY CỔ PHẦN SỮA TƯƠI (VN)
Xóm 2, xã Tản Lĩnh, huyện Ba Vì, thành phố Hà Nội

(511) Nhóm 29: Sữa và các sản phẩm từ sữa: sữa bột, sữa tươi, sữa chua, sữa đặc, váng sữa.

---

(210) **4-2012-09956**

(540) 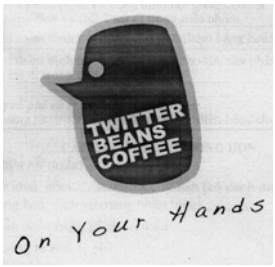

(220) 16.05.2012
(441) 25.07.2012
(531) 4.5.12; 1.15.21; A3.7.24
(731) CÔNG TY TNHH XÂY DỰNG VÀ PHÁT TRIỂN THƯƠNG MẠI PHÚ THĂNG (VN)
Số nhà 29 ngõ 93, phố Vũ Hữu, đường Khuất Duy Tiến, Thanh Xuân Bắc, quận Thanh Xuân, thành phố Hà Nội

(511) Nhóm 30: Trà; cà phê, đồ ăn nhanh làm từ ngũ cốc; đồ ăn nhanh làm từ gạo; bánh qui, bánh kẹo.

Nhóm 32: Nước tinh khiết, nước ép trái cây, đồ uống làm từ nước ép trái cây, xiro dùng cho đồ uống.

Nhóm 35: Mua bán: dược phẩm, lương thực thực phẩm, nước khoáng, nước ngọt, bia, rượu, thuốc lá, thuốc lào, quảng cáo thương mại; môi giới thương mại, dịch vụ đại lý xuất nhập khẩu hàng hóa.

Nhóm 43: Dịch vụ khách sạn, nhà nghỉ, nhà hàng ăn uống, quán giải khát.

---

(210) **4-2012-09957**

(540) NEWGO

(220) 16.05.2012
(441) 25.07.2012
(731) CÔNG TY TNHH CÔNG THƯƠNG NGHIỆP MINH HƯNG (VN)
527-529 Bình Thới, phường 10, quận 11, thành phố Hồ Chí Minh
(740) Công ty TNHH Tư vấn Sở hữu trí tuệ á Đông (A ĐÔNG IP CONSULTANCY CO.,LTD.)

(511) Nhóm 04: Nhiên liệu sinh học (biodiessel), dầu nhờn (dầu nhớt), dầu công nghiệp; mỡ công nghiệp; than viên (chất đốt, nhiên liệu); nhiên liệu; khí đốt, xăng.

---

(210) **4-2012-09958**

(540) GAS
NGỌN LỬA XANH

(220) 16.05.2012
(441) 25.07.2012
(531) 1.15.5; 26.4.4
(591) Xanh
(731) CÔNG TY TNHH THƯƠNG MẠI DỊCH VỤ MINH THẢO (VN)
79 Nguyên Hồng, phường 11, quận Bình Thạnh, thành phố Hồ Chí Minh

(511) Nhóm 35: Mua bán các loại bếp gas, bình gas, bếp điện, lò nướng, gas.

Nhóm 37: Lắp đặt, sữa chữa, bảo trì hệ thống gas, bếp gas.

---

(210) **4-2012-09959**

(540)

(220) 16.05.2012
(441) 25.07.2012
(531) 18.3.21; 18.3.23; 7.3.11; 7.1.14; 26.3.3
(591) Trắng, đỏ
(731) CÔNG TY CỔ PHẦN TẬP ĐOÀN CÔNG NGHIỆP THIÊN PHÚ (VN)
Số 22 Nguyễn Huy Tự, quận Hai Bà Trưng, thành phố Hà Nội

(511) Nhóm 06: Cửa cuốn làm bằng kim loại, cửa bằng kim loại, khoá ngang, tay kéo dùng cho cửa cuốn, cửa sổ và phụ kiện cửa sổ bằng kim loại; cửa ra vào và phụ kiện cửa ra vảo bằng kim loại; các loại cổng và phụ kiện cổng bằng kim loại (dùng trong xây dựng).

---

(210) **4-2012-09960**

(540) **MELATRYSINE**

(220) 16.05.2012
(441) 25.07.2012
(731) CÔNG TY CỔ PHẦN DƯỢC PHẨM HOA HIÊN (VN)
Xóm Trinh, Lũng Giang, thị trấn Lim, huyện Tiên Du, tỉnh Bắc Ninh
(740) Công ty TNHH Sở hữu trí tuệ Bình Minh (SUNRISE IP CO.,LTD.)

(511) Nhóm 05: Dược phẩm, thực phẩm chức năng dùng cho mục đích y tế.

---

(210) **4-2012-09961**

(540) **ANDERSON BEAUTY BB**

(220) 16.05.2012
(441) 25.07.2012
(731) CÔNG TY TNHH VẠN AN SINH (VN)
185A Nguyễn Văn Đậu, phường 11, quận Bình Thạnh, thành phố Hồ Chí Minh
(740) Công ty TNHH một thành viên Trường Luật (TRƯƠNG LUẬT)

(511) Nhóm 03: Mỹ phẩm; mỹ phẩm chăm sóc thân thể, da, tóc; mỹ phẩm dùng cho mục đích làm thon đẹp cơ thể; nước hoa.

Nhóm 05: Các chế phẩm dược; chế phẩm hóa dược; thực phẩm bổ sung dùng cho mục đích y tế; thực phẩm ăn kiêng (dùng cho y tế); thực phẩm chức năng (dùng trong ngành y); thực phẩm dùng cho trẻ em (dùng cho mục đích y tế).

Nhóm 35: Xuất nhập khẩu, quảng cáo tiếp thị các sản phẩm dược phẩm, thiết bị dụng cụ y tế hóa mỹ phẩm, mỹ phẩm, thực phẩm bổ dưỡng, thực phẩm chức năng, văn phòng phẩm, thiết bị chăm sóc sức khỏe, thiết bị chăm sóc sắc đẹp; bán hàng trực tiếp các sản phẩm nêu trên tại các cửa hàng bán lẻ trực tiếp hoặc qua mạng internet hoặc catalô cho khách hàng đặt mua bằng thư điện tử hoặc các phương tiện viễn thông khác; dịch vụ đại lý và phân phối các sản phẩm nêu trên.

---

(210) **4-2012-09962**

(540)

(220) 16.05.2012
(441) 25.07.2012
(531) 3.3.1; 1.5.1; A1.5.3
(591) Vàng, xanh dương đậm, xanh dương, xanh dương nhạt
(731) CÔNG TY TNHH MỘT THÀNH VIÊN THƯƠNG MẠI DỊCH VỤ HẰNG TƯỜNG (VN)
237 Trịnh Đình Trọng, phường Phú Trung, quận Tân Phú, thành phố Hồ Chí Minh

(511) Nhóm 35: Mua bán hóa chất: kẽm oxit, kẽm oxit 805, bột nở AC, bột đá vôi (CaC03), titan đioxit - R902, titan đioxit - R9828, axit stearic, natri bicacbonat, chất tạo bọt.

---

(210) **4-2012-09963**

(540) SAIGON FASHION WEEK

(220) 16.05.2012
(441) 25.07.2012
(531) 26.4.2
(731) CÔNG TY TNHH THỜI TRANG SONG NAM (VN)
71/21/14/1 Phú Thọ Hòa, phường Phú Thọ Hòa, quận Tân Phú, thành phố Hồ Chí Minh

(511) Nhóm 35: Mua bán: quần áo thời trang, hàng dệt may, ví (bóp), dây thắt lưng dùng trong trang phục (dây nịt), khăn quàng cổ, phụ kiện trang sức, đồng hồ, mắt kính, giày dép.

---

(210) **4-2012-09964**

(540)

(220) 16.05.2012
(441) 25.07.2012
(531) 26.5.3; A25.7.5
(591) Trắng, đỏ, xanh lá cây
(731) CÔNG TY TRÁCH NHIỆM HỮU HẠN KIÊN NAM (VN)
84/72A Thống Nhất, phường 11, quận Gò Vấp, thành phố Hồ Chí Minh
(740) Công ty TNHH Sở hữu trí tuệ Thảo Thọ Quyến (INVENCO)

(511) Nhóm 01: Chất kích thích sinh trưởng cây trồng; phân bón.

Nhóm 05: Thuốc trừ sâu; thuốc trừ bệnh hại cây trồng; thuốc trừ cỏ; thuốc trừ động vật có hại; thuốc diệt ốc có hại; thuốc diệt nấm bệnh có hại.

---

(210) **4-2012-09965**

(540)

XUÂN SƠN

(220) 16.05.2012
(441) 25.07.2012
(731) CÔNG TY TNHH THẾ HỆ MỚI (VN)
309 phố Tây Sơn, phường Ngã Tư Sở, quận Đống Đa, thành phố Hà Nội
(740) Công ty TNHH Sở hữu trí tuệ Thảo Thọ Quyến (INVENCO)

(511) Nhóm 32: Nước giải khát gồm: đồ uống hoa quả, nước ép hoa quả, nước uống tinh khiết, nước khoáng, nước tăng lực (đồ uống).

---

(210) **4-2012-09966**

(540)

(220) 16.05.2012
(441) 25.07.2012
(531) 2.3.12; 2.3.15; 2.3.25
(591) Trắng, đỏ, xanh lá cây, tím, xanh dương, nâu, hồng, vàng, đen
(731) CÔNG TY TNHH MỘT THÀNH VIÊN NÔNG SẢN Á CHÂU (VN)
11 đường Nội Khu, khu phố Hưng Thái 2, phường Tân Phong, quận 7, thành phố Hồ Chí Minh
(740) Công ty TNHH Sở hữu trí tuệ Thảo Thọ Quyến (INVENCO)

(511) Nhóm 31: Hoa quả tươi (trái cây tươi); khoai lang tươi; rau tươi; quả bí; quả dừa; củ gừng tươi.

---

(210) **4-2012-09968**

(540)

HOÀNG TỘC

(220) 16.05.2012
(441) 25.07.2012
(731) CÔNG TY CỔ PHẦN CÔNG NGHỆ CAO HOÀNG HIỆP (VN)
Xóm 1, thôn Thượng, xã Mễ Trì, huyện Từ Liêm, thành phố Hà Nội
(740) Công ty TNHH Tư vấn Nhiệt tâm và Cộng sự (NT & PARTNERS CO.,LTD.)

(511) Nhóm 03: Mỹ phẩm.

Nhóm 35: Dịch vụ mua bán mỹ phẩm, chế phẩm chăm sóc sắc đẹp và các thiết bị, dụng cụ chăm sóc sắc đẹp.

Nhóm 41: Dịch vụ dạy nghề, đào tạo cơ bản và nâng cao về trang điểm, chăm sóc sắc đẹp cho các cá nhân và nhân viên thẩm mỹ viện.

Nhóm 44: Dịch vụ thẩm mỹ viện, dịch vụ trang điểm, dịch vụ vật lý trị liệu, dịch vụ tắm hơi.

---

(210) **4-2012-09969**

(540)

SẮC XUÂN

(220) 16.05.2012
(441) 25.07.2012
(731) CÔNG TY CỔ PHẦN CÔNG NGHỆ CAO HOÀNG HIỆP (VN)
Xóm 1, thôn Thượng, xã Mễ Trì, huyện Từ Liêm, thành phố Hà Nội
(740) Công ty TNHH Tư vấn Nhiệt tâm và Cộng sự (NT & PARTNERS CO.,LTD.)

(511) Nhóm 03: Mỹ phẩm.

Nhóm 35: Dịch vụ mua bán mỹ phẩm, chế phẩm chăm sóc sắc đẹp và các thiết bị, dụng cụ chăm sóc sắc đẹp.

Nhóm 41: Dịch vụ dạy nghề, đào tạo cơ bản và nâng cao về trang điểm, chăm sóc sắc đẹp cho các cá nhân và nhân viên thẩm mỹ viện.

Nhóm 44: Dịch vụ thẩm mỹ viện; dịch vụ trang điểm; dịch vụ vật lý trị liệu; dịch vụ tắm hơi.

---

(210) **4-2012-09970**

(540)

FELOSTAD

(220) 16.05.2012
(441) 25.07.2012
(731) CÔNG TY TNHH LIÊN DOANH STADA-VIỆT NAM (VN)
Số K63/1, đường Nguyễn Thị Sóc, ấp Mỹ Hoà 2, xã Xuân Thới Đông, huyện Hóc Môn, thành phố Hồ Chí Minh
(740) Công ty TNHH Tư vấn Nhiệt tâm và Cộng sự (NT & PARTNERS CO.,LTD.)

(511) Nhóm 05: Dược phẩm; thực phẩm chức năng dùng cho mục đích y tế.

Nhóm 35: Dịch vụ mua bán dược phẩm, thực phẩm chức năng dùng cho mục đích y tế.

---

(210) **4-2012-09971**

(540)

FUROSTAD

(220) 16.05.2012
(441) 25.07.2012
(731) CÔNG TY TNHH LIÊN DOANH STADA-VIỆT NAM (VN)
Số K63/1, đường Nguyễn Thị Sóc, ấp Mỹ Hoà 2, xã Xuân Thới Đông, huyện Hóc Môn, thành phố Hồ Chí Minh
(740) Công ty TNHH Tư vấn Nhiệt tâm và Cộng sự (NT & PARTNERS CO.,LTD.)

(511) Nhóm 05: Dược phẩm; thực phẩm chức năng dùng cho mục đích y tế.

Nhóm 35: Dịch vụ mua bán dược phẩm, thực phẩm chức năng dùng cho mục đích y tế.

---

(210) **4-2012-09972**

(540)

ANZOPRASTAD

(220) 16.05.2012
(441) 25.07.2012

(731) CÔNG TY TNHH LIÊN DOANH STADA-VIỆT NAM (VN)
Số K63/1, đường Nguyễn Thị Sóc, ấp Mỹ Hoà 2, xã Xuân Thới Đông, huyện Hóc Môn, thành phố Hồ Chí Minh

(740) Công ty TNHH Tư vấn Nhiệt tâm và Cộng sự (NT & PARTNERS CO.,LTD.)

(511) Nhóm 05: Dược phẩm; thực phẩm chức năng dùng cho mục đích y tế.

Nhóm 35: Dịch vụ mua bán dược phẩm, thực phẩm chức năng dùng cho mục đích y tế.

---

(210) **4-2012-09973**

(540)

FLOXASTAD

(220) 16.05.2012
(441) 25.07.2012

(731) CÔNG TY TNHH LIÊN DOANH STADA-VIỆT NAM (VN)
Số K63/1, đường Nguyễn Thị Sóc, ấp Mỹ Hoà 2, xã Xuân Thới Đông, huyện Hóc Môn, thành phố Hồ Chí Minh

(740) Công ty TNHH Tư vấn Nhiệt tâm và Cộng sự (NT & PARTNERS CO.,LTD.)

(511) Nhóm 05: Dược phẩm; thực phẩm chức năng dùng cho mục đích y tế.

Nhóm 35: Dịch vụ mua bán dược phẩm, thực phẩm chức năng dùng cho mục đích y tế.

---

(210) **4-2012-09974**

(540)

JANASTAD

(220) 16.05.2012
(441) 25.07.2012

(731) CÔNG TY TNHH LIÊN DOANH STADA-VIỆT NAM (VN)
Số K63/1, đường Nguyễn Thị Sóc, ấp Mỹ Hoà 2, xã Xuân Thới Đông, huyện Hóc Môn, thành phố Hồ Chí Minh

(740) Công ty TNHH Tư vấn Nhiệt tâm và Cộng sự (NT & PARTNERS CO.,LTD.)

(511) Nhóm 05: Dược phẩm; thực phẩm chức năng dùng cho mục đích y tế.

Nhóm 35: Dịch vụ mua bán dược phẩm, thực phẩm chức năng dùng cho mục đích y tế.

---

(210) **4-2012-09975**

(540)

HERA
Completing The Living Space

(220) 16.05.2012
(441) 25.07.2012
(531) 26.4.1; 26.4.7; 7.3.2
(591) Da cam, xanh tím than, trắng
(731) CÔNG TY CỔ PHẦN XUẤT NHẬP KHẨU THƯƠNG MẠI THỊNH PHÁT OCEAN (VN)
Lô 01, N11, đường Hoàng Văn Thụ, phường Hoàng Văn Thụ, thành phố Bắc Giang, tỉnh Bắc Giang
(740) Công ty TNHH Sở hữu trí tuệ PADEMARK (PADEMARK CO.,LTD.)

(511) Nhóm 06: Cửa nhôm; cửa cuốn bằng kim loại.

---

(210) **4-2012-09976**

(540)

(220) 16.05.2012
(441) 25.07.2012
(531) 24.9.1; 25.1.25; 24.1.1
(591) Vàng, đen
(731) NGUYỄN TRỌNG QUỲNH (VN)
Số 15, lô C, khu tái định cư 218 Đội Cấn, Ba Đình, thành phố Hà Nội
(740) Công ty TNHH Sở hữu trí tuệ PADEMARK (PADEMARK CO.,LTD.)

(511) Nhóm 14: Đồ trang sức bằng kim loại quý.

---

(210) **4-2012-09977**

(540)

GLUQUIKLY

(220) 16.05.2012
(441) 25.07.2012
(731) CÔNG TY CỔ PHẦN ĐẦU TƯ THƯƠNG MẠI VÀ DỊCH VỤ THIÊN PHÚC (VN)
Số 13 ngõ 1, Bắc Sơn, Ngọc Hà, Ba Đình, thành phố Hà Nội
(740) Công ty TNHH Sở hữu trí tuệ PADEMARK (PADEMARK CO.,LTD.)

(511) Nhóm 05: Dược phẩm; thực phẩm chức năng dùng cho mục đích y tế.

---

(210) **4-2012-09978**

(540)

CONSMEX

(220) 16.05.2012
(441) 25.07.2012
(731) CÔNG TY CỔ PHẦN DƯỢC PHẨM IMEXPHARM (VN)
Số 04, đường 30/4, thành phố Cao Lãnh, tỉnh Đồng Tháp
(740) Công ty TNHH Đại Tín và Liên Danh (DAITIN AND ASSOCIATES CO.,LTD)

(511) Nhóm 05: Dược phẩm.

---

(210) **4-2012-09979**

(540)

ISODUR

(220) 16.05.2012
(441) 25.07.2012
(731) CÔNG TY CỔ PHẦN DƯỢC PHẨM IMEXPHARM (VN)
Số 04, đường 30/4, thành phố Cao Lãnh, tỉnh Đồng Tháp
(740) Công ty TNHH Đại Tín và Liên Danh (DAITIN AND ASSOCIATES CO.,LTD)

(511) Nhóm 05: Dược phẩm.

---

(210) **4-2012-09980**

(540)

ANOTAR

(220) 16.05.2012
(441) 25.07.2012
(731) CÔNG TY CỔ PHẦN DƯỢC PHẨM IMEXPHARM (VN)
Số 04, đường 30/4, thành phố Cao Lãnh, tỉnh Đồng Tháp
(740) Công ty TNHH Đại Tín và Liên Danh (DAITIN AND ASSOCIATES CO.,LTD)

(511) Nhóm 05: Dược phẩm.

---

(210) **4-2012-09983**

(540)

BARISVIDI

(220) 16.05.2012
(441) 25.07.2012
(731) CÔNG TY CỔ PHẦN DƯỢC PHẨM TRUNG ƯƠNG VIDIPHA (VN)
184/2 Lê Văn Sỹ, phường 10, quận Phú Nhuận, thành phố Hồ Chí Minh
(740) Công ty TNHH Sở hữu trí tuệ và Công nghệ Thủ đô (CAPITAL IP&T CO.,LTD.)

(511) Nhóm 05: Dược phẩm, thực phẩm dinh dưỡng dùng trong y tế.

---

(210) **4-2012-09984**

(540)

APLASVIDI

(220) 16.05.2012
(441) 25.07.2012
(731) CÔNG TY CỔ PHẦN DƯỢC PHẨM TRUNG ƯƠNG VIDIPHA (VN)
184/2 Lê Văn Sỹ, phường 10, quận Phú Nhuận, thành phố Hồ Chí Minh
(740) Công ty TNHH Sở hữu trí tuệ và Công nghệ Thủ đô (CAPITAL IP&T CO.,LTD.)

(511) Nhóm 05: Dược phẩm, thực phẩm dinh dưỡng dùng trong y tế.

---

(210) **4-2012-09985**

(540)

Nhất Long

(220) 16.05.2012
(441) 25.07.2012

(731) CÔNG TY TRÁCH NHIỆM HỮU HẠN THƯƠNG MẠI CG VIỆT NAM (VN)
Số 9, ngách 100, ngõ 164 đường Vương Thừa Vũ, phường Khương Trung, quận Thanh Xuân, thành phố Hà Nội

(740) Công ty TNHH Sở hữu trí tuệ và Công nghệ Thủ đô (CAPITAL IP&T CO.,LTD.)

(511) Nhóm 05: Dược phẩm, thực phẩm dinh dưỡng dùng trong y tế.

---

(210) **4-2012-09986**

(540)

(220) 16.05.2012
(441) 25.07.2012
(531) 26.4.4; A25.7.21; A5.5.20; 26.1.1
(591) Xanh lá cây sẫm, xanh lá cây, đỏ, vàng, đen, trắng

(731) CÔNG TY CỔ PHẦN DƯỢC PHẨM TRUNG ƯƠNG 3 (FORIPHARM) (VN)
16 Lê Đại Hành, quận Hồng Bàng, thành phố Hải Phòng

(740) Công ty TNHH Sở hữu trí tuệ và Công nghệ Thủ đô (CAPITAL IP&T CO.,LTD.)

(511) Nhóm 05: Dược phẩm, thực phẩm dinh dưỡng dùng trong y tế.

---

(210) **4-2012-09987**

(540)

(220) 16.05.2012
(441) 25.07.2012
(531) 10.3.7; A25.7.21; 26.4.4; 26.1.1
(591) Xanh lá cây, đỏ, vàng, đen, trắng

(731) CÔNG TY CỔ PHẦN DƯỢC PHẨM TRUNG ƯƠNG 3 (FORIPHARM) (VN)
16 Lê Đại Hành, quận Hồng Bàng, thành phố Hải Phòng

(740) Công ty TNHH Sở hữu trí tuệ và Công nghệ Thủ đô (CAPITAL IP&T CO.,LTD.)

(511) Nhóm 05: Dược phẩm, thực phẩm dinh dưỡng dùng trong y tế.

---

(210) **4-2012-09988**

(540)

(220) 16.05.2012
(441) 25.07.2012
(531) 10.3.7; A25.7.21; 26.4.4; 5.5.19
(591) Xanh tím than, xanh lá cây, xanh lá cây nhạt, xanh dương, vàng, đỏ, đỏ nhạt, trắng
(731) CÔNG TY CỔ PHẦN DƯỢC PHẨM TRUNG ƯƠNG 3 (FORIPHARM) (VN)
16 Lê Đại Hành, quận Hồng Bàng, thành phố Hải Phòng
(740) Công ty TNHH Sở hữu trí tuệ và Công nghệ Thủ đô (CAPITAL IP&T CO.,LTD.)

(511) Nhóm 05: Dược phẩm, thực phẩm dinh dưỡng dùng trong y tế.

---

(210) **4-2012-09989**

(540)

(220) 16.05.2012
(441) 25.07.2012
(531) 26.4.4; 10.3.7; A25.7.21; 2.9.25
(591) Xanh tím than, xanh lá cây, xanh lá cây nhạt, xanh dương, vàng, đỏ, đỏ nhạt, trắng
(731) CÔNG TY CỔ PHẦN DƯỢC PHẨM TRUNG ƯƠNG 3 (FORIPHARM) (VN)
16 Lê Đại Hành, quận Hồng Bàng, thành phố Hải Phòng
(740) Công ty TNHH Sở hữu trí tuệ và Công nghệ Thủ đô (CAPITAL IP&T CO.,LTD.)

(511) Nhóm 05: Dược phẩm, thực phẩm dinh dưỡng dùng trong y tế.

---

(210) **4-2012-09990**

(540)

(220) 16.05.2012
(441) 25.07.2012
(531) 2.9.25; 26.4.2
(591) Xanh tím than, xanh dương, vàng, vàng nhạt, đỏ nhạt, trắng
(731) CÔNG TY CỔ PHẦN DƯỢC PHẨM TRUNG ƯƠNG 3 (FORIPHARM) (VN)
16 Lê Đại Hành, quận Hồng Bàng, thành phố Hải Phòng
(740) Công ty TNHH Sở hữu trí tuệ và Công nghệ Thủ đô (CAPITAL IP&T CO.,LTD.)

(511) Nhóm 05: Dược phẩm, thực phẩm dinh dưỡng dùng trong y tế.

---

(210) **4-2012-09991**

(540)

TONGKAT ALIJACK

(220) 16.05.2012
(441) 25.07.2012

(731) CÔNG TY TRÁCH NHIỆM HỮU HẠN THƯƠNG MẠI DƯỢC PHẨM ĐÔNG Á (VN)
Số 13 lô 13A, phố Trung Hòa - khu đô thị mới Trung Yên, phường Trung Hòa, quận Cầu Giấy, thành phố Hà Nội

(740) Công ty TNHH Sở hữu trí tuệ và Công nghệ Thủ đô (CAPITAL IP&T CO.,LTD.)

(511) Nhóm 05: Dược phẩm, thực phẩm dinh dưỡng dùng trong y tế.

---

(210) **4-2012-09992**

(540)

PROVITMAMAIQ

(220) 16.05.2012
(441) 25.07.2012

(731) CÔNG TY CỔ PHẦN DƯỢC PHẨM Á ĐÔNG (VN)
Số 130, đường Trường Chinh, phường Minh Khai, thành phố Phủ Lý, tỉnh Hà Nam

(740) Công ty TNHH Sở hữu trí tuệ và Công nghệ Thủ đô (CAPITAL IP&T CO.,LTD.)

(511) Nhóm 05: Dược phẩm, thực phẩm dinh dưỡng dùng trong y tế.

---

(210) **4-2012-09993**
(641) 4-2010-23052
(540)

(220) 02.11.2010
(441) 25.07.2012
(531) 26.1.6; 2.7.23; 4.5.2; 4.5.3
(591) Trắng, đỏ, vàng đồng
(731) CÔNG TY TNHH THƯƠNG MẠI HỮU NGHỊ (VN)
Số nhà 26, ngõ 11, phố Trịnh Hoài Đức, phường Cát Linh, quận Đống Đa, thành phố Hà Nội

(740) Công ty cổ phần Sở hữu trí tuệ BROSS và Cộng sự (BROSS & PARTNERS.,JSC)

(511) Nhóm 11: Bệt xí; chậu rửa (bộ phận của thiết bị vệ sinh); vòi; sen tắm; bồn tắm.

Nhóm 20: Gương dùng trong nhà tắm.

Nhóm 42: Kiến trúc, tư vấn kiến trúc.

---

(210) **4-2012-09994**

(540)

(220) 16.05.2012
(441) 25.07.2012

(591) Trắng, đỏ
(731) CÔNG TY TNHH MỘT THÀNH VIÊN NGUYỄN DO (VN)
464 quốc lộ 1A, ấp Thái Hòa, xã Hố Nai 3, huyện Trảng Bom, tỉnh Đồng Nai

(511) Nhóm 35: Mua bán phụ tùng xe gắn máy.

---

(210) **4-2012-09995**

(540)

(220) 16.05.2012
(441) 25.07.2012
(531) 26.4.3
(591) Trắng, đỏ
(731) CÔNG TY TNHH MỘT THÀNH VIÊN NGUYỄN DO (VN)
464 quốc lộ 1A, ấp Thái Hòa, xã Hố Nai 3, huyện Trảng Bom, tỉnh Đồng Nai

(511) Nhóm 35: Mua bán phụ tùng xe gắn máy.

---

(210) **4-2012-09996**

(540)

(220) 16.05.2012
(441) 25.07.2012
(531) 3.9.1; 26.1.2
(591) Đỏ vàng, xanh dương
(731) NGUYỄN TẤN NAM (VN)
21 Tản Viên, phường Phước Hòa, thành phố Nha Trang, tỉnh Khánh Hòa

(511) Nhóm 43: Nhà hàng, ăn uống.

---

(210) **4-2012-09997**

(540)

NASAR

(220) 16.05.2012
(441) 25.07.2012
(731) CÔNG TY TNHH THƯƠNG MẠI - SẢN XUẤT - CÔNG NGHỆ TIẾN HƯNG (VN)
25 Lê Khôi, phường Phú Thạnh, quận Tân Phú, thành phố Hồ Chí Minh

(511) Nhóm 16: Khăn giấy ướt.

Nhóm 24: Khăn ướt vải không dệt.

---

(210) **4-2012-10000**

(540)

LEOVIZ
Eternal fighting spirit

(220) 16.05.2012
(441) 25.07.2012
(531) 3.1.1
(731) CÔNG TY TNHH HOẢ CHÂU (VN)
P3-X7 tập thể Đại học Xây dựng, phường Bách Khoa, quận Hai Bà Trưng, thành phố Hà Nội

(511) Nhóm 25: Quần áo thể dục, giày thể thao.

Nhóm 28: Bàn để đánh bóng bàn; lưới thể thao; bóng hơi để chơi; vợt.

---

(210) **4-2012-10001**

(540)

(220) 16.05.2012
(441) 25.07.2012
(531) 4.3.3; 4.3.20; 26.1.2
(591) Xám, đỏ, vàng gạch, trắng
(731) CÔNG TY TNHH SẢN XUẤT THƯƠNG MẠI DỊCH VỤ LONG PHỤNG (VN)
F6/1E tỉnh lộ 10, xã Lê Minh Xuân, huyện Bình Chánh, thành phố Hồ Chí Minh
(740) Công ty TNHH BABYLON (BABYLON COMPANY LIMITED)

(511) Nhóm 21: Tăm tre.

---

(210) **4-2012-10002**

(540)

(220) 16.05.2012
(441) 25.07.2012
(531) A26.11.12; 26.11.3; 1.15.23; 26.2.7
(591) Xanh lá cây, đỏ, đen, trắng
(731) CÔNG TY CỔ PHẦN THƯƠNG MẠI GIẢI PHÁP XANH (VN)
817/9 Lạc Long Quân, phường 10, quận Tân Bình, thành phố Hồ Chí Minh
(740) Công ty TNHH BABYLON (BABYLON COMPANY LIMITED)

(511) Nhóm 04: Dầu công nghiệp.

---

(210) **4-2012-10007**

(540)

(220) 16.05.2012
(441) 25.07.2012
(531) A1.1.2; 2.9.4; A26.11.12; 16.3.15
(591) Xanh dương, trắng, xám bạc
(731) CÔNG TY TNHH MC ĐẠI DƯƠNG VIỆT NAM (VN)
04 Trần Quang Khải, phường Tân Định, quận 1, thành phố Hồ Chí Minh

(511) Nhóm 35: Mua bán: thực phẩm, thực phẩm chức năng, mỹ phẩm, máy lọc nước, viết, dao cạo râu.

---

(210) **4-2012-10008**

(540)

LANDS'END

(220) 16.05.2012
(441) 25.07.2012
(731) CÔNG TY TNHH MỘT THÀNH VIÊN DÂN NHẬT (VN)
50/8C khu phố Bình Đường 2, phường An Bình, thị xã Dĩ An, tỉnh Bình Dương

(511) Nhóm 25: Quần áo, giày dép, mũ nón.

---

(210) **4-2012-10009**

(540)

HD - LINK®
High Quality Cable

(220) 16.05.2012
(441) 25.07.2012
(591) Đỏ, trắng
(731) CÔNG TY TNHH THƯƠNG MẠI DỊCH VỤ XUẤT NHẬP KHẨU ĐĂNG KHÔI (VN)
436/14 Cách Mạng Tháng 8, phường 11, quận 3, thành phố Hồ Chí Minh

(511) Nhóm 09: Dây cáp mạng máy tính; dây cáp điện thoại; dây dẫn tín hiệu máy tính, thiết bị truyền dẫn tín hiệu mạng viễn thông.

---

(210) **4-2012-10010**

(540)

TRANANH
Chuyên gia điện máy

(220) 16.05.2012
(441) 25.07.2012
(531) A5.5.20; A5.5.21; 26.5.4; A25.7.5
(731) CÔNG TY CỔ PHẦN THẾ GIỚI SỐ TRẦN ANH (VN)
Số 1174 đường Láng, phường Láng Thượng, quận Đống Đa, thành phố Hà Nội
(740) Công ty TNHH Sở hữu trí tuệ WINCO (WINCO CO.,LTD.)

(511) Nhóm 07: Máy bơm; máy ép trái cây; máy hút bụi; máy phát điện; máy trộn rau quả; máy vắt cam, máy xay đa năng; máy xay sinh tố; máy xay thịt; máy mài dao; máy giặt; máy (thiết bị điện) để làm sữa đậu nành.

Nhóm 08: Bàn là điện.

Nhóm 09: Máy tính và phụ kiện máy tính; máy in và các bộ phận của máy in tất cả dùng kèm với máy vi tính; máy scan; máy sao chụp (máy photocopy); máy quay phim; cân; máy tăng điện áp; nhiệt kế không dùng cho mục đích y tế; ổn áp; ổ cắm điện; ti vi; dàn âm thanh; máy cát-xét (casste); máy nghe nhạc; loa; âm li; đầu đọc đĩa; đầu đọc kỹ thuật số; thiết bị thu phát HD; phụ kiện ti vi; phụ kiện loa; máy ảnh; điện thoại di động; thiết bị sinh khí ozon để khử độc rau quả.

Nhóm 10: Máy đo huyết áp; máy mát-xa; máy trợ thính; máy xông mắt (thiết bị y tế).

Nhóm 11: ấm đun nước chạy điện; ấm siêu tốc chạy điện; bếp điện từ; bếp ga; bình lọc nước; bình đựng nước chạy điện; bình cung cấp nước nóng chạy điện; bình thủy điện; cây nước nóng lạnh (thiết bị cung cấp nước nóng lạnh); chảo điện; đèn điện các loại; lẩu điện; lò nướng; lò sưởi; lò vi sóng; máy hút mùi; máy lọc nước; máy nướng bánh; máy pha cà phê chạy điện; máy (thiết bị điện) để làm sữa chua; máy sấy bát; máy sấy quần áo; máy sấy tóc; máy sưởi; máy xông hơi không dùng cho mục đích y tế; nồi áp suất chạy điện; nồi bộ chạy điện; nồi cơm điện; nồi đơn chạy điện; nồi hấp chạy điện; nồi chiên chạy điện; nồi thủy tinh chạy điện; nồi ủ chạy điện; quạt điện các loại; phụ kiện bếp ga; tủ lạnh; máy điều hòa không khí; máy làm lạnh; tủ đông; tủ đá.

Nhóm 21: ấm đun nước không chạy điện; bình đựng nước không chạy điện; chảo không chạy điện; hộp bảo quản thực phẩm (hộp nhựa hoặc hộp thủy tinh đựng thực phẩm); khay đựng bằng thủy tinh; nồi áp suất không chạy điện; nồi bộ không chạy điện; nồi đơn không chạy điện; nồi hấp không chạy điện; nồi chiên không chạy điện; nồi thủy tinh không chạy điện; nồi ủ không chạy điện; thớt thủy tinh; bàn chải đánh răng.

Nhóm 35: Bán buôn, bán lẻ các loại máy tính và phụ kiện máy tính, máy in và các bộ phận của máy in, máy scan, máy fax, máy photocopy.

Nhóm 40: Gia công lắp ráp các loại máy vi tính cho người.

Nhóm 42: Cung cấp các dịch vụ trợ giúp kỹ thuật cho các sản phẩm máy tính, các dịch vụ lập trình mạng máy tính; thiết kế phần mềm máy tính.

---

(210) **4-2012-10011**

(540)

(220) 16.05.2012
(441) 25.07.2012
(531) 26.15.9; 26.15.11; 26.15.15
(591) Xanh dương, vàng, cam, đỏ, đen
(731) CÔNG TY TRÁCH NHIỆM HỮU HẠN MỘT THÀNH VIÊN PHẦN MỀM SIÊU SAO (VN)
12/12 Nguyễn Cảnh Dị, phường 4, quận Tân Bình, thành phố Hồ Chí Minh

(511) Nhóm 41: Cung cấp dịch vụ vui chơi giải trí, trò chơi trực tuyến; cung cấp thông tin liên quan đến trò chơi game, máy tính và trò chơi game điện tử; cung cấp nội dung giải trí đa truyền thông trên mạng máy tính.

---

(210) **4-2012-10012**

(540)

(220) 16.05.2012
(441) 25.07.2012
(531) A26.11.12; 26.1.1
(591) Xanh, trắng
(731) CÔNG TY TNHH MTV DÒNG KẺ (VN)
16 Đặng Dung, phường Tân Định, quận 1, thành phố Hồ Chí Minh

(511) Nhóm 35: Tư vấn quản lý kinh doanh; hỗ trợ quản lý kinh doanh.

---

(210) **4-2012-10013**

(540)

(220) 16.05.2012
(441) 25.07.2012
(531) 3.7.1; 3.7.16; 24.1.1; 25.1.6
(731) OLDHAM ENTERPRISE PTE LTD. (SG)
70, Barker Road, #06-04, Singapore 309936
(740) Công ty TNHH Trường Xuân (AGELESS CO.,LTD.)

(511) Nhóm 41: Giảng dạy; dịch vụ về giáo dục giảng dạy; thông tin giáo dục; khoá đào tạo từ xa; dịch vụ gia sư; cung cấp xuất bản phẩm điện tử trực tuyến, không tải xuống được.

---

(210) **4-2012-10014**

(540)

SISTINA

(220) 16.05.2012
(441) 25.07.2012
(731) JANG, KI KWON (KR)
G-1806, Tower Palace, Dogok-dong 467-29, Gangnam-gu, Seoul 135-270, Republic of Korea
(740) Công ty TNHH Trường Xuân (AGELESS CO.,LTD.)

(511) Nhóm 18: Ba lô; ví đựng tiền; túi dùng để đi biển; cặp dựng tài liệu; va li; túi dùng để đi du lịch; túi bằng da dùng để bao gói; cặp học sinh; túi xách tay; lọng (dùng để che nắng); ô.

Nhóm 25: Giày (thuộc nhóm này); dép xăng đan; giày ống (loại giày cao cổ); dép đi trong nhà; thắt lưng (thuộc trang phục); găng tay (thuộc trang phục); mũ; quần áo cho nam giới, phụ nữ và trẻ em, cụ thể là, áo sơ-mi, quần, áo choàng ngoài, áo vét tông, quần bò, áo cánh, quần áo lót, áo nịt ngực, quần áo thể thao, quần áo bơi, chân váy, đồ ngủ, ca vát, khăn quàng cổ (trang phục), bít tất dài, quần áo mặc ngoài.

---

(210) **4-2012-10015**

(540)

(220) 16.05.2012
(441) 25.07.2012
(731) NGUYỄN ANH HIỆP (VN)
485/1/7 Huỳnh Tấn Phát, phường Tân Thuận Đông, quận 7, thành phố Hồ Chí Minh

(511) Nhóm 43: Dịch vụ cung cấp thực phẩm và đồ uống (do nhà hàng thực hiện).

---

(210) **4-2012-10016**

(540)

TOÀN NHA

(220) 16.05.2012
(441) 25.07.2012
(731) THÁI MỸ LAN (VN)
43 ngõ 178 Nguyễn Lương Bằng, Đống Đa, thành phố Hà Nội

(511) Nhóm 44: Dịch vụ y tế; chăm sóc vệ sinh và sắc đẹp cho người; các dịch vụ phân tích y tế liên quan đến điều trị ở người như: xét nghiệm X quang, thử máu; tư vấn về sử dụng thuốc.

---

(210) **4-2012-10017**

(540) Yasuki Cherry

(220) 16.05.2012
(441) 25.07.2012
(731) LÊ THỊ BẠCH CÚC (VN)
418/20 Hồng Bàng, phường 16, quận 11, thành phố Hồ Chí Minh
(740) DNTN Dịch vụ thương mại và sở hữu công nghiệp Song Ngọc (I.P.T.S.)

(511) Nhóm 12: Xe đạp; xe đạp điện.

---

(210) **4-2012-10018**

(540) SIVA

(220) 16.05.2012
(441) 25.07.2012
(531) 26.1.2; 1.15.23; A26.11.12
(731) HỘ KINH DOANH TÂN KIỀN THẠNH (VN)
119 Khuông Việt, phường Phú Trung, quận Tân Phú, thành phố Hồ Chí Minh
(740) DNTN Dịch vụ thương mại và sở hữu công nghiệp Song Ngọc (I.P.T.S.)

(511) Nhóm 09: Ổ cắm điện; công tắc điện; phích cắm điện.

Nhóm 11: Quạt điện; bóng điện.

---

(210) **4-2012-10019**

(540) SURIYEAH

(220) 16.05.2012
(441) 25.07.2012
(731) CÔNG TY TNHH SẢN XUẤT - THƯƠNG MẠI - DỊCH VỤ KỲ DANH (VN)
43/11 Phan Văn Đối, xã Bà Điểm, huyện Hóc Môn, thành phố Hồ Chí Minh
(740) DNTN Dịch vụ thương mại và sở hữu công nghiệp Song Ngọc (I.P.T.S.)

(511) Nhóm 30: Bánh kẹo; tinh bột; bột ngũ cốc; trà; cà phê; phụ gia thực phẩm (gia vị).

---

(210) **4-2012-10020**

(540) PHARVOLAC

(220) 16.05.2012
(441) 25.07.2012
(731) CÔNG TY CỔ PHẦN DƯỢC PHẨM DƯỢC LIỆU PHARMEDIC (VN)
367 Nguyễn Trãi, quận 1, thành phố Hồ Chí Minh

(511) Nhóm 05: Dược phẩm.

---

(210) **4-2012-10021**

(540) **P-SPA**

(220) 16.05.2012
(441) 25.07.2012
(731) CÔNG TY CỔ PHẦN DƯỢC PHẨM DƯỢC LIỆU PHARMEDIC (VN)
367 Nguyễn Trãi, quận 1, thành phố Hồ Chí Minh

(511) Nhóm 05: Dược phẩm.

---

(210) **4-2012-10022**

(540) **FARCOSAMIN**

(220) 16.05.2012
(441) 25.07.2012
(731) CÔNG TY CỔ PHẦN DƯỢC PHẨM DƯỢC LIỆU PHARMEDIC (VN)
367 Nguyễn Trãi, quận 1, thành phố Hồ Chí Minh

(511) Nhóm 05: Dược phẩm.

---

(210) **4-2012-10025**

(540) **THUẬN ANH**

(220) 17.05.2012
(441) 25.07.2012
(731) CÔNG TY TNHH MỘT THÀNH VIÊN THƯƠNG MẠI VÀ DỊCH VỤ THUẬN ANH (VN)
158A Nguyễn Chí Thanh, quận Hải Châu, thành phố Đà Nẵng

(511) Nhóm 43: Dịch vụ khách sạn, dịch vụ nhà hàng cung cấp thức ăn đồ uống, dịch vụ quán cà phê.

---

(210) **4-2012-10026**

(540) **ANH THƯ**

(220) 17.05.2012
(441) 25.07.2012
(731) DOANH NGHIỆP TƯ NHÂN CƠ KHÍ XÂY DỰNG ANH THƯ (VN)
544 Núi Thành, quận Hải Châu, thành phố Đà Nẵng

(511) Nhóm 40: Gia công kim loại.

---

(210) **4-2012-10027**

(540) **CÂY TÁO**

(220) 17.05.2012
(441) 25.07.2012
(731) PHAN THỊ CHI (VN)
157 Trưng Nữ Vương, phường Bình Thuận, quận Hải Châu, thành phố Đà Nẵng

(511) Nhóm 43: Dịch vụ khách sạn, dịch vụ nhà hàng cung cấp thức ăn đồ uống, dịch vụ quán cà phê.

---

(210) **4-2012-10028**

(540) A SINH

(220) 17.05.2012
(441) 25.07.2012
(731) PHAN THIÊN SINH (VN)
132 Nguyễn Thị Minh Khai, quận Hải Châu, thành phố Đà Nẵng

(511) Nhóm 43: Dịch vụ khách sạn, dịch vụ nhà hàng cung cấp thức ăn đồ uống; dịch vụ quán cà phê.

---

(210) **4-2012-10029**

(540) BAGIPHARM

(220) 17.05.2012
(441) 25.07.2012
(731) CÔNG TY CỔ PHẦN DƯỢC PHẨM BẮC GIANG (VN)
Lô Q3 đường Nguyễn Thị Minh Khai - Hoàng Văn Thụ, phường Hoàng Văn Thụ, thành phố Bắc Giang, tỉnh Bắc Giang

(511) Nhóm 35: Mua bán: dược phẩm, thực phẩm chức năng, mỹ phẩm, dụng cụ và thiết bị y tế.

---

(210) **4-2012-10030**

(540) MODULE 7 THE ESSENCE OF STYLE

(220) 17.05.2012
(441) 25.07.2012
(531) A26.11.12
(591) Xám, đỏ đun, trắng
(731) CÔNG TY TNHH PHÚC ĐÔNG PHƯƠNG (VN)
Số 7 Xuân Diệu, phường Quảng An, quận Tây Hồ, thành phố Hà Nội

(511) Nhóm 03: Mỹ phẩm, dầu gội đầu; nước thơm.

Nhóm 14: Vòng đeo tay (đồ trang sức), dây chuyền (đồ trang sức), đồ trang sức.

Nhóm 18: Túi xách tay.

Nhóm 25: Quần áo, đồ đi chân; đồ đội đầu.

Nhóm 35: Dịch vụ mua bán: mỹ phẩm; dầu gội đầu, nước thơm; vòng đeo tay (đồ trang sức); dây chuyền (đồ trang sức), đồ trang sức; túi xách tay; quần áo; đồ đi chân; đồ đội đầu.

---

(210) **4-2012-10031**

(540) AN TOÀN SỨC KHỎE RĂNG MIỆNG Doctor Tim

(220) 17.05.2012
(441) 25.07.2012
(531) 2.1.15; 2.1.25; A26.11.12
(591) Đỏ, trắng, xanh
(731) CÔNG TY TNHH SẢN XUẤT VÀ THƯƠNG MẠI TỔNG HỢP VIỆT MY (VN)
101/35 Gò Dầu, phường Tân Quý, quận Tân Phú, thành phố Hồ Chí Minh
(740) Văn phòng luật sư Phạm và Liên danh (PHAM & ASSOCIATES)

(511) Nhóm 03: Thuốc đánh răng.

Nhóm 21: Bàn chải đánh răng.

---

(210) **4-2012-10032**

(540)

EMERALDA

(220) 17.05.2012
(441) 25.07.2012
(531) 26.1.1; 25.1.25; 25.7.25; 5.7.1; 5.7.2
(591) Xanh lá cây, vàng, trắng
(731) CÔNG TY CỔ PHẦN EMG (VN)
Lầu 1, tòa nhà Centre Point, 106 Nguyễn Văn Trỗi, phường 8, quận Phú Nhuận, thành phố Hồ Chí Minh
(740) Văn phòng luật sư Phạm và Liên danh (PHAM & ASSOCIATES)

(511) Nhóm 43: Dịch vụ lưu trú ngắn ngày (khách sạn, khu nghỉ dưỡng).

---

(210) **4-2012-10033**

(540)

CaViet

(220) 17.05.2012
(441) 25.07.2012
(531) A1.1.10; A1.1.2
(591) Xanh đậm, vàng, trắng
(731) CÔNG TY TNHH MỘT THÀNH VIÊN THƯƠNG MẠI DỊCH VỤ SEN VÀNG (VN)
225 Huỳnh Hoàng Hiển, phường 7, thành phố Tân An, tỉnh Long An
(740) Văn phòng luật sư Phạm và Liên danh (PHAM & ASSOCIATES)

(511) Nhóm 01: Phân bón; phân bón rễ; phân bón lá và phân bón cây cảnh.

---

(210) **4-2012-10034**

(540)

Pantent

(220) 17.05.2012
(441) 25.07.2012
(531) A5.3.13; A5.3.15
(591) Xanh da trời, đỏ, xanh lá cây, trắng
(731) CÔNG TY TNHH MỘT THÀNH VIÊN THƯƠNG MẠI DỊCH VỤ SEN VÀNG (VN)
225 Huỳnh Hoàng Hiển, phường 7, thành phố Tân An, tỉnh Long An
(740) Văn phòng luật sư Phạm và Liên danh (PHAM & ASSOCIATES)

(511) Nhóm 01: Phân bón; phân bón rễ; phân bón lá và phân bón cây cảnh.

---

(210) **4-2012-10035**

(540)

(220) 17.05.2012
(441) 25.07.2012
(531) A26.11.12; 1.5.1
(591) Xanh đậm, xanh nhạt, đỏ, trắng
(731) CÔNG TY TNHH MỘT THÀNH VIÊN THƯƠNG MẠI DỊCH VỤ SEN VÀNG (VN)
225 Huỳnh Hoàng Hiển, phường 7, thành phố Tân An, tỉnh Long An
(740) Văn phòng luật sư Phạm và Liên danh (PHAM & ASSOCIATES)

(511) Nhóm 01: Phân bón; phân bón rễ; phân bón lá và phân bón cây cảnh.

---

(210) **4-2012-10036**

(540)

(220) 17.05.2012
(441) 25.07.2012
(531) A26.11.12; 5.7.21; A5.7.23
(591) Xanh đậm, xanh lá đỏ, trắng
(731) CÔNG TY TNHH MỘT THÀNH VIÊN THƯƠNG MẠI DỊCH VỤ SEN VÀNG (VN)
225 Huỳnh Hoàng Hiển, phường 7, thành phố Tân An, tỉnh Long An
(740) Văn phòng luật sư Phạm và Liên danh (PHAM & ASSOCIATES)

(511) Nhóm 01: Phân bón; phân bón rễ; phân bón lá và phân bón cây cảnh.

---

(210) **4-2012-10037**

(540)

(220) 17.05.2012
(441) 25.07.2012
(531) A26.11.12; 1.5.1
(591) Xanh đậm, xanh nhạt, đỏ
(731) CÔNG TY TNHH MỘT THÀNH VIÊN THƯƠNG MẠI DỊCH VỤ SEN VÀNG (VN)
225 Huỳnh Hoàng Hiển, phường 7, thành phố Tân An, tỉnh Long An
(740) Văn phòng luật sư Phạm và Liên danh (PHAM & ASSOCIATES)

(511) Nhóm 01: Phân bón; phân bón rễ; phân bón lá và phân bón cây cảnh.

---

(210) **4-2012-10038**

(540)

(220) 17.05.2012
(441) 25.07.2012
(591) Xanh, đỏ, trắng
(731) CÔNG TY TNHH MỘT THÀNH VIÊN THƯƠNG MẠI DỊCH VỤ SEN VÀNG (VN)
225 Huỳnh Hoàng Hiển, phường 7, thành phố Tân An, tỉnh Long An
(740) Văn phòng luật sư Phạm và Liên danh (PHAM & ASSOCIATES)

(511) Nhóm 01: Phân bón; phân bón rễ; phân bón lá và phân bón cây cảnh.

---

(210) **4-2012-10039**

(540)

(220) 17.05.2012
(441) 25.07.2012
(531) A5.5.20; A5.5.21; 5.5.16; 26.4.3
(731) CÔNG TY CỔ PHẦN VIỆT SEN HỒNG (VN)
Số 107, ngõ 99, phố Vọng Hà, phường Chương Dương, quận Hoàn Kiếm, thành phố Hà Nội

(511) Nhóm 05: Các loại sản phẩm vệ sinh nam nữ dạng nước, dạng bột, dạng gel dùng cho mục đích y tế; các loại cao dán, dầu xoa, kem bôi dùng cho mục đích y tế.

---

(210) **4-2012-10040**

(540)

(220) 17.05.2012
(441) 25.07.2012
(531) A5.5.20; 1.15.15; A5.5.21
(591) Xanh dương, vàng
(731) CÔNG TY TNHH HI-LINK HÀ NỘI (VN)
Số 75, ngõ 262B đường Nguyễn Trãi, phường Thanh Xuân Trung, quận Thanh Xuân, thành phố Hà Nội
(740) Công ty TNHH W.I.Z.P.R.O (WIZPRO CO.,LTD.)

(511) Nhóm 05: Dược phẩm; thực phẩm chức năng; thực phẩm cho em bé.

Nhóm 42: Dịch vụ tư vấn kỹ thuật trong lĩnh vực dược phẩm và mỹ phẩm.

---

(210) **4-2012-10041**

(540)

(220) 17.05.2012
(441) 25.07.2012
(731) CÔNG TY TNHH CAO HÙNG (VN)
908 Nguyễn Chí Thanh, phường 4, quận 11, thành phố Hồ Chí Minh

(511) Nhóm 35: Mua bán máy bơm khí nén, cưa xích, máy phát điện, máy bơm nước, máy cắt cỏ, máy phun xịt nước, máy nổ, thiết bị nâng.

---

(210) **4-2012-10042**

(540)

(220) 17.05.2012
(441) 25.07.2012
(531) 26.4.4
(591) Xám, cam, cam nhạt, trắng
(731) CÔNG TY TNHH THẾ HỆ CÔNG NGHỆ HOÀNG ĐẾ PHƯƠNG ĐÔNG (GTEK) (VN)
02 Nguyễn Thế Lộc, phường 12, quận Tân Bình, thành phố Hồ Chí Minh
(740) Công ty TNHH Tư vấn ALIATLEGAL (ALIATLEGAL CO.,LTD.)

(511) Nhóm 38: Dịch vụ phát sóng truyền hình có cung cấp video theo yêu cầu; dịch vụ phát sóng truyền hình kết hợp với mạng viễn thông; dịch vụ phát sóng truyền hình tương tác; dịch vụ phát sóng truyền thanh có cung cấp nhạc theo yêu cầu; cung cấp kênh viễn thông cho dịch vụ mua hàng tương tác, dịch vụ cung cấp mạng truyền thông thông qua biển báo kỹ thuật số; dịch vụ cung cấp kênh viễn thông dành cho hội nghị truyền hình.

---

(210) **4-2012-10044**

(540)

(220) 17.05.2012
(441) 25.07.2012
(731) EVA AIRWAYS CORPORATION (TW)
No.376, Sec. 1, Hsin-Nan Rd., Luchu, Taoyuan Hsien, Taiwan
(740) Công ty TNHH một thành viên Sở hữu trí tuệ VCCI (VCCI-IP CO.,LTD)

(511) Nhóm 08: Bộ dụng cụ để chăm sóc móng chân và bàn chân (dụng cụ cầm tay), dao cạo râu dùng điện, dao cạo râu không dùng điện; dụng cụ nhổ lông dùng điện và dụng cụ nhổ lông không dùng điện (dụng cụ cầm tay); dụng cụ cầm tay thao tác thủ công bàn là, dao, dĩa thìa; dụng cụ thái rau củ (dụng cụ cầm tay).

Nhóm 09: Thiết bị ngoại vi của máy vi tính, máy tính xách tay, xuất bản phẩm điện tử có thể tải xuống chương trình trò chơi máy tính (được ghi sẵn hoặc tải xuống), máy điện thoại, hệ thống định vị toàn cầu; máy vô tuyên truyền hình; máy ảnh, kính đeo mắt.

Nhóm 14: Đồ trang sức; vòng đeo chìa khóa (đồ nữ trang rẻ tiền), đồng hồ, đồng hồ đeo tay, đồ nữ trang mỹ ký (đồ nữ trang).

Nhóm 16: Khăn lau bằng giấy; sổ tay, danh thiếp, lịch, xuất bản phẩm dạng in, giá đựng ảnh chụp, văn phòng phẩm, dụng cụ viết.

Nhóm 18: Dây đeo để giữ trẻ em; ba lô, túi mua hàng; túi xách tay, túi thể thao, ô che, quần áo cho vật nuôi trong nhà.

Nhóm 24: Vải dệt; vải nỉ (dạ phớt); khăn tăm bằng vải, khăn tay bỏ túi bằng vải, chăn du lịch (quấn thành cuộn); găng tay để giặt.

Nhóm 25: Quần áo; giày; mũ lưỡi trai (đồ đội đầu); bít tất ngắn cổ (trang phục), găng tay (trang phục); khăn choàng cổ của phụ nữ (trang phục); ca vát (trang phục) thắt lưng (trang phục).

Nhóm 26: Vật trang trí dùng cho quần áo, cái cặp tóc; đồ trang trí cho tóc; hoa nhân tạo, hộp đựng kim ghim cài (phụ kiện của trang phục).

Nhóm 28: Trò chơi; đồ chơi; bóng cho trò chơi; túi chuyên dụng đựng vợt và bóng máy để luyện tập thể dục cho thân thể; thiết bị để phục hồi cơ thể, đồ câu cá, đồ trang trí cây thông nô en (trừ đồ chiếu sáng và bánh kẹo).

Nhóm 35: Dịch vụ quảng cáo; dịch vụ quảng cáo trực tuyến trên mạng máy tính, dịch vụ xúc tiến bán hàng cho người khác; cho thuê máy và thiết bị văn phòng, dịch vụ tiếp thị, dịch vụ thăm dò dư luận công chúng trong kinh doanh.

---

(210) **4-2012-10045**

(540) handmade & natural Soapily

(220) 17.05.2012
(441) 25.07.2012
(531) 3.7.6; A3.7.24; 26.1.1
(591) xanh đen, trắng
(731) NGUYỄN THỊ ĐỨC HẠNH (VN)
Số 50 ngõ 101 Đào Tấn, phường Ngọc Khánh, quận Ba Đình, thành phố Hà Nội

(511) Nhóm 03: Xà phòng; nước hoa, tinh dầu, mỹ phẩm, son dưỡng.

---

(210) **4-2012-10046**

(540) GRAND MARSHAI

(220) 17.05.2012
(441) 25.07.2012
(731) CÔNG TY CỔ PHẦN THƯƠNG MẠI VINATEX ĐÀ NẴNG (VN)
153 Trưng Nữ Vương, phường Bình Thuận, quận Hải Châu, thành phố Đà Nẵng
(740) Văn phòng luật sư Phạm và Liên danh (PHAM & ASSOCIATES)

(511) Nhóm 25: Quần áo.

---

(210) **4-2012-10047**

(540) DNY

(220) 17.05.2012
(441) 25.07.2012
(591) Trắng, ghi, ghi đậm, ghi nhạt
(731) CÔNG TY CỔ PHẦN THÉP DANA - Ý (VN)
11B khu công nghiệp Thanh Vinh, phường Hoà Khánh Bắc, quận Liên Chiểu, thành phố Đà Nẵng
(740) Văn phòng luật sư Phạm và Liên danh (PHAM & ASSOCIATES)

(511) Nhóm 06: Sắt, thép.

---

(210) **4-2012-10048**

(540)

Hmobile

(220) 17.05.2012
(441) 25.07.2012
(531) A26.11.12; 26.13.1
(731) JIN DONG LIANG (CN)
6 Yan An road, Lan Xi city, Zhe Jiang provice, China
(740) Văn phòng luật sư Phạm và Liên danh (PHAM & ASSOCIATES)

(511) Nhóm 09: Máy điện thoại để bàn; điện thoại di động.

---

(210) **4-2012-10049**

(540)

Light Capsule neo

(220) 17.05.2012
(441) 25.07.2012
(731) PANASONIC CORPORATION (JP)
1006, Oaza Kadoma, Kadoma-shi, OSAKA 571-8501 JAPAN
(740) Văn phòng luật sư Phạm và Liên danh (PHAM & ASSOCIATES)

(511) Nhóm 11: Đèn huỳnh quang; đèn huỳnh quang dạng đui xoáy; đèn huỳnh quang dạng đui cắm; đèn tiết kiệm năng lượng, đèn điện; thiết bị chiếu sáng.

---

(210) **4-2012-10050**

(540)

dk Duy Khiết

(220) 17.05.2012
(441) 25.07.2012
(531) 26.1.1; A26.11.12; 26.13.25
(591) Trắng, đen, ghi, đỏ
(731) DOANH NGHIỆP TƯ NHÂN IN DUY KHIẾT (VN)
270 Điện Biên Phủ, phường Trường An, thành phố Huế, tỉnh Thừa Thiên Huế
(740) Văn phòng luật sư Phạm và Liên danh (PHAM & ASSOCIATES)

(511) Nhóm 35: Dịch vụ quảng cáo thương mại.

Nhóm 40: Dịch vụ in ấn.

---

(210) **4-2012-10051**

(540)

Share tea

(220) 17.05.2012
(441) 25.07.2012
(731) LIAN FA INTERNATIONAL DINING BUSINESS CORPORATION (TW)
No.7, Lane 50, Sec. 3, Nangang Road, Nangang Dist., Taipei City 11510 Taiwan
(740) Văn phòng luật sư Phạm và Liên danh (PHAM & ASSOCIATES)

(511) Nhóm 30: Đồ uống làm từ.trà; cà phê; ca cao; sô-cô-la; đồ uống làm từ cà phê; đồ uống làm từ ca cao; đồ uống làm từ sô-cô-la; đá lạnh có thể ăn được, kem lạnh; bánh qui; thực phẩm ăn nhanh trên cơ sở ngũ cốc; bánh mỳ; bánh ngọt; gói gia vị dùng cho gạo, gói gia vị dùng cho mỳ sợi.

---

(210) **4-2012-10052**

(540)

Share tea

(220) 17.05.2012
(441) 25.07.2012
(731) LIAN FA INTERNATIONAL DINING BUSINESS CORPORATION (TW)
No.7, Lane 50, Sec. 3, Nangang Road, Nangang Dist., Taipei City 11510 Taiwan
(740) Văn phòng luật sư Phạm và Liên danh (PHAM & ASSOCIATES)

(511) Nhóm 43: Dịch vụ quán cà phê; quán ăn, dịch vụ nhà hàng đồ ăn nhanh; dịch vụ nhà hàng đồ ăn nhanh không đóng cửa; dịch vụ quán rượu nhỏ; dịch vụ nhà hàng ăn uống, dịch vụ quầy hàng đồ uống phục vụ nước hoa quả; dịch vụ quầy hàng đồ uống phục vụ trà; dịch vụ quầy rượu; dịch vụ nhà hàng ăn uống có bán thức ăn mang về, dịch vụ cung cấp thức ăn và đồ uống (dịch vụ nhà hàng ăn uống).

---

(210) **4-2012-10053**

(540)

LuxFirst

(220) 17.05.2012
(441) 25.07.2012
(731) CÔNG TY CỔ PHẦN NHẤT SANG (VN)
160 Thái Hà, phường Trung Liệt, quận Đống Đa, thành phố Hà Nội

(511) Nhóm 11: Thiết bị để chiếu sáng.

---

(210) **4-2012-10054**

(540)

AZIBUY

(220) 17.05.2012
(441) 25.07.2012
(731) CÔNG TY TRÁCH NHIỆM HỮU HẠN MỘT THÀNH VIÊN TRUYỀN THÔNG TRỰC TUYẾN AZIBUY.COM (VN)
A8-39 khu dân cư 11A, khu vực Thạnh Lợi, phường Phú Thứ, quận Cái Răng, thành phố Cần Thơ

(511) Nhóm 35: Quảng cáo; đại lý quảng cáo; cập nhật các tư liệu quảng cáo; phổ biến các thông báo quảng cáo; cho thuê không gian quảng cáo; thông tin thương mại và tư vấn tiêu dùng [cửa hàng tư vấn người tiêu dùng]; phân tích giá cả thị trường; hãng thông tin về thương mại; dịch vụ giới thiệu sản phẩm trên các phương tiện truyền thông cho mục đích bán lẻ; dịch vụ so sánh giá cả; giới thiệu sản phẩm; tổ chức triển lãm cho mục đích thương mại hoặc quảng cáo; dịch vụ quảng cáo trực tuyến trên mạng máy tính; dịch vụ lựa chọn cho người khác hàng hoá để mua và nơi cung cấp dịch vụ cho mục đích kinh doanh.

---

(210) **4-2012-10055**

(540)

(220) 17.05.2012
(441) 25.07.2012
(531) 26.1.1; 26.1.5
(731) JIEYANG MINGSHIDA HARDWARE ELECTRICAL APPLIANCE CO., LTD. (CN)
Nanpian, Qizhiqu, Tangpu Village, Jieyang City Testing Zone, Guangdong Province, People's Republic of China
(740) Công ty TNHH Trà và cộng sự (TRA & ASSOCIATES CO.,LTD)

(511) Nhóm 08: Tông đơ cắt tóc dùng cho cá nhân dùng điện và không dùng diện; dụng cụ cầm tay để uốn tóc không dùng diện; dao chặt thịt (dụng cụ cầm tay).

Nhóm 11: Máy sấy tóc (thiết bị sấy); thiết bị sấy khô không khí (thiết bị sấy).

Nhóm 21: Dụng cụ để tưới; bình tưới.

---

(210) **4-2012-10056**

(540)

BetonSeal

(220) 17.05.2012
(441) 25.07.2012
(591) Xám đen
(731) CÔNG TY TNHH VẬT LIỆU VÀ XÂY DỰNG TAM VIỆT (VN)
127B Đinh Tiên Hoàng, phường 3, quận Bình Thạnh, thành phố Hồ Chí Minh

(511) Nhóm 01: Chất bảo vệ bê tông, trừ sơn và dầu, chế phẩm chống thấm nước cho xi măng, trừ sơn.

---

(210) **4-2012-10057**

(540)

(220) 17.05.2012
(441) 25.07.2012
(531) 24.15.21
(731) ZHOU ZIQIANG. (CN)
Room 1006, Building A, Shengyueju, No.145 Fengyuan Road, Liwan District, Guangzhou, Guangdong, China.
(740) Công ty TNHH Sở hữu trí tuệ Bình Minh (SUNRISE IP CO.,LTD.)

(511) Nhóm 41: Học viện [giáo dục]; dịch vụ dạy dỗ; hướng dẫn nghề nghiệp [tư vấn đào tạo hoặc giáo dục]; xuất bản văn bản [không bao gồm những bài quảng cáo]; trình diễn các buổi biểu diễn trực tiếp; tổ chức và điều khiển hội thảo [tập huấn].

---

(210) **4-2012-10058**

(540)

TIÊU ÔN THANH

(220) 17.05.2012
(441) 25.07.2012

(731) DƯƠNG MINH HIỂN (VN)
Xóm Sơn Quang, xã Trung Sơn, huyện Việt Yên, tỉnh Bắc Giang

(740) Công ty TNHH Sở hữu trí tuệ Bình Minh (SUNRISE IP CO.,LTD.)

(511) Nhóm 05: Dược phẩm; thực phẩm chức năng dùng cho mục đích y tế; trà thảo dược dùng cho mục đích y tế.

---

(210) **4-2012-10059**

(540)

(220) 17.05.2012
(441) 25.07.2012
(531) 2.1.1; A1.1.10; 26.1.2; 25.1.6
(591) Trắng, đỏ, đen, vàng, vàng cam
(731) CÔNG TY TRÁCH NHIỆM HỮU HẠN SẢN XUẤT VÀ THƯƠNG MẠI VIỆT HƯƠNG (VN)
217 Phan Văn Hân, phường 17, quận Bình Thạnh, thành phố Hồ Chí Minh
(740) Công ty TNHH Sở hữu trí tuệ Thảo Thọ Quyến (INVENCO)

(511) Nhóm 43: Dịch vụ ăn uống: quán ăn, nhà hàng ăn uống.

---

(210) **4-2012-10065**

(540)

XUÂN KHÁNH

(220) 17.05.2012
(441) 25.07.2012

(731) HUỲNH THỊ TÁM (VN)
Xã Long Hiệp, huyện Minh Long, tỉnh Quảng Ngãi

(511) Nhóm 30: Cà phê; trà; ca cao.

---

(210) **4-2012-10066**

(540)

ĐẠI QUANG TÂM

(220) 17.05.2012
(441) 25.07.2012

(731) LÊ THANH TÂM (VN)
Xã Đức Lăng, huyện Mộ Đức, tỉnh Quảng Ngãi

(511) Nhóm 30: Cà phê.

---

(210) **4-2012-10067**

(540) THIÊN VŨ

(220) 17.05.2012
(441) 25.07.2012
(731) PHẠM HẢI CHÂU (VN)
Xã Đức Minh, huyện Mộ Đức, tỉnh Quảng Ngãi

(511) Nhóm 30: Cà phê.

---

(210) **4-2012-10068**

(540) NGUYỄN HƯƠNG

(220) 17.05.2012
(441) 25.07.2012
(731) NGUYỄN VĂN THIÊN HOÀNG (VN)
Tổ 18 phường Phước Mỹ, huyện Sơn Trà, thành phố Đà Nẵng

(511) Nhóm 30: Cà phê, trà, ca cao.

---

(210) **4-2012-10069**

(540)

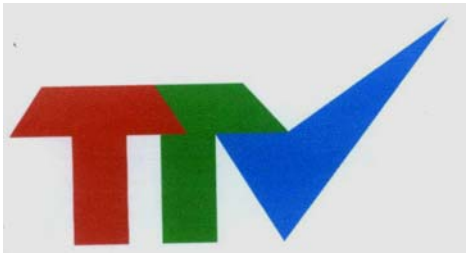

(220) 17.05.2012
(441) 25.07.2012
(531) 24.15.21
(591) Đỏ, xanh lá cây, xanh da trời
(731) CÔNG TY CỔ PHẦN ĐẦU TƯ VÀ PHÁT TRIỂN CÔNG NGHỆ TRÍ TUỆ VIỆT (VN)
P207 E5 tập thể Thanh Xuân Bắc, phường Thanh Xuân Bắc, quận Thanh Xuân, thành phố Hà Nội
(740) Công ty TNHH Tư vấn SPVN (SPVN CO.,LTD.)

(511) Nhóm 09: Phần mềm máy tính.

Nhóm 42: Thiết kế website; dịch vụ về phần mềm máy tính; tư vấn kỹ thuật trong lĩnh vực phần cứng máy tính, thiết kế phát triển phần cứng, phần mềm máy tính; chuyển giao công nghệ.

---

(210) **4-2012-10070**

(540) MINSOFT

(220) 17.05.2012
(441) 25.07.2012
(731) CÔNG TY CỔ PHẦN TRỰC TUYẾN MINSOFT VIỆT NAM (VN)
Số 38B tổ 7B ngõ Thịnh Quang, phường Thịnh Quang, quận Đống Đa, thành phố Hà Nội
(740) Công ty TNHH Tư vấn SPVN (SPVN CO.,LTD.)

(511) Nhóm 41: Dịch vụ giáo dục và đào tạo, tổ chức các cuộc thi giáo dục và giải trí.

---

(210) **4-2012-10071**

(540)

MINSOFT

(220) 17.05.2012
(441) 25.07.2012
(731) CÔNG TY CỔ PHẦN PHẦN MỀM MINSOFT VIỆT NAM (VN)
Tầng 2, số 38B tổ 7B ngõ Thịnh Quang, phường Thịnh Quang, quận Đống Đa, thành phố Hà Nội
(740) Công ty TNHH Tư vấn SPVN (SPVN Co.,LTD.)

(511) Nhóm 09: Phần mềm máy tính.

---

(210) **4-2012-10072**

(540)

CASANOVA
Cho Đam Mê Chinh Phục

(220) 17.05.2012
(441) 25.07.2012
(531) 3.1.8; 3.1.16
(731) NGUYỄN THANH TUẤN (VN)
Số 13 ngõ 128 Hàm Tử Quan, quận Hoàn Kiếm, thành phố Hà Nội

(511) Nhóm 25: Áo sơ mi, quần dài, quần áo bò, quần áo may sẵn, quần áo ngủ, trang phục.

---

(210) **4-2012-10073**

(540)

(220) 17.05.2012
(441) 25.07.2012
(531) 2.9.1; 1.15.15; 2.5.2; A5.3.13; 3.7.17; 2.5.8
(591) Xanh, tím, hồng, trắng
(731) HỘ KINH DOANH CÁ THỂ NGUYỄN XUÂN LỘC (VN)
Xóm Sổ, thôn Dương ổ, xã Phong Khê, thành phố Bắc Ninh, tỉnh Bắc Ninh

(511) Nhóm 16: Giấy vệ sinh, giấy viết, khăn ăn làm bằng giấy, bìa các-tông, giấy để làm bao bì.

---

(210) **4-2012-10074**

(540)

(220) 17.05.2012
(441) 25.07.2012
(531) A5.3.13; 3.7.17; 1.15.15; 2.5.6; 2.9.1; A26.11.12; A19.3.4
(591) Xanh, tím, hồng, trắng
(731) HỘ KINH DOANH CÁ THỂ NGUYỄN XUÂN LỘC (VN)
Xóm Sổ, thôn Dương ổ, xã Phong Khê, thành phố Bắc Ninh, tỉnh Bắc Ninh

(511) Nhóm 16: Giấy vệ sinh, giấy viết, khăn ăn làm bằng giấy, bìa các-tông, giấy để làm bao bì.

---

(210) **4-2012-10075**

(540)

NHẬT QUANG

(220) 17.05.2012
(441) 25.07.2012

(731) HỘ KINH DOANH CÁ THỂ NGUYỄN XUÂN LỘC (VN)
Xóm Sổ, thôn Dương ổ, xã Phong Khê, thành phố Bắc Ninh, tỉnh Bắc Ninh

(511) Nhóm 16: Giấy vệ sinh, giấy viết, khăn ăn làm bằng giấy, bìa các-tông, giấy để làm sạch.

---

(210) **4-2012-10076**

(540)

(220) 17.05.2012
(441) 25.07.2012
(531) 5.5.16; A26.11.12; 26.1.2; 26.1.4
(591) Xanh, xanh đậm, xanh nhạt, đỏ
(731) CÔNG TY TNHH DƯỢC PHẨM TRANG NHI (VN)
134/1 Tô Hiến Thành, phường 15, quận 10, thành phố Hồ Chí Minh
(740) Công ty TNHH Đại Tín và Liên Danh (DAITIN AND ASSOCIATES CO.,LTD)

(511) Nhóm 05: Dược phẩm.

Nhóm 35: Mua bán dược phẩm, thực phẩm chức năng dùng cho mục đích y tế, chế phẩm sinh học dùng cho mục đích y tế, chế phẩm hóa học dùng cho mục đích y tế, chất ăn kiêng dùng trong ngành y, thiết bị và dụng cụ y tế; giới thiệu dược phẩm, thực phẩm chức năng dùng cho mục đích y tế, chế phẩm sinh học dùng cho mục đích y tế, chế phẩm hóa học dùng cho mục đích y tế, chất ăn kiêng dùng trong ngành y, thiết bị và dụng cụ y tế; quảng cáo dược phẩm, thực phẩm chức năng dùng cho mục đích y tế, chế phẩm sinh học dùng cho mục đích y tế, chế phẩm hóa học dùng cho mục đích y tế, chất ăn kiêng dùng trong ngành y thiết bị và dụng cụ y tế; xuất nhập khẩu dược phẩm, thực phẩm chức năng dùng cho mục đích y tế, chế phẩm sinh học dùng cho mục đích y tế, chế phẩm hóa học dùng cho mục đích y tế, chất ăn kiêng dùng trong ngành y, thiết bị và dụng cụ y tế.

---

(210) **4-2012-10077**

(540)

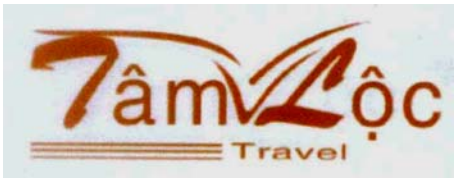

(220) 17.05.2012
(441) 25.07.2012
(531) 3.7.17; 26.11.3; A26.11.8
(591) Cam, trắng
(731) CÔNG TY TNHH MTV TM DV DU LỊCH TÂM LỘC (VN)
12/5 đường Trưng Nữ Vương, thị trấn Hóc Môn, huyện Hóc Môn, thành phố Hồ Chí Minh

(511) Nhóm 39: Du lịch, tổ chức cuộc du lịch.

---

(210) **4-2012-10078**

(540) FRUZEN

(220) 17.05.2012
(441) 25.07.2012
(731) VÕ ĐẶNG THẢO NGÂN (VN)
115A C/c Lê Hồng Phong, phường 1, quận 10, thành phố Hồ Chí Minh

(511) Nhóm 30: Kem lạnh.

Nhóm 43: Dịch vụ cung cấp thực phẩm và đồ uống (do nhà hàng thực hiện).

---

(210) **4-2012-10079**

(540) RIRAMODE

(220) 17.05.2012
(441) 25.07.2012
(591) Vàng, bạc, đen
(731) CÔNG TY CỔ PHẦN THỜI TRANG RIRAMODE VIỆT NAM (VN)
Số 83 tổ 35 Mặt Hồ Đền Lừ, Hoàng Văn Thụ, Hoàng Mai, thành phố Hà Nội

(511) Nhóm 25: Quần áo và trang phục.

---

(210) **4-2012-10080**

(540) Rira mode

(220) 17.05.2012
(441) 25.07.2012
(531) 26.4.2; A26.11.12
(591) Vàng, bạc, đen
(731) CÔNG TY CỔ PHẦN THỜI TRANG RIRAMODE VIỆT NAM (VN)
Số 83 tổ 35 mặt hồ Đền Lừ, Hoàng Văn Thụ, quận Hoàng Mai, thành phố Hà Nội

(511) Nhóm 25: Quần áo và trang phục.

---

(210) **4-2012-10081**

(540)

(220) 17.05.2012
(441) 25.07.2012
(531) 1.15.15; A5.3.13; A5.5.20; 26.4.1; 26.4.4
(591) Đen, xanh lá mạ, xanh coban
(731) NGÔ QUANG HUY (VN)
Số 16/11 ngõ Chùa Hưng Ký, Minh Khai, quận Hai Bà Trưng, thành phố Hà Nội

(511) Nhóm 29: Thạch hoa quả, thạch cho thực phẩm.

---

(210) **4-2012-10082**

(540)

(220) 17.05.2012
(441) 25.07.2012
(531) 1.15.15; A5.3.13; A5.5.20; 26.4.4; 26.4.1
(591) Đen, xanh lá mạ, xanh coban
(731) NGÔ QUANG HUY (VN)
Số 16/11 ngõ Chùa Hưng Ký, Minh Khai, quận Hai Bà Trưng, thành phố Hà Nội

(511) Nhóm 29: Thạch hoa quả, thạch cho thực phẩm.

---

(210) **4-2012-10083**

(540)

(220) 17.05.2012
(441) 25.07.2012
(531) 26.3.1; 26.13.25; 26.7.25
(731) CÔNG TY CỔ PHẦN MINH TỒN (VN)
P 701, tòa nhà Thành Đông, 132-138 Kim Mã, phường Kim Mã, quận Ba Đình, thành phố Hà Nội

(511) Nhóm 39: Vận tải bằng ô tô, chuyển phát thư tín, dịch vụ giao hàng, chuyên chở hàng hóa, vận chuyển hàng hóa, vận chuyển đồ đạc, chuyên chở bằng xe tải, đóng gói hàng hóa, chuyển phát bưu kiện tận nơi, dịch vụ chuyển phát nhanh hàng hóa và thư tín, dịch vụ bốc dỡ, dịch vụ lưu kho.

---

(210) **4-2012-10084**

(540)

(220) 17.05.2012
(441) 25.07.2012
(531) 26.3.1; A25.7.21; 26.3.4; 24.15.1
(591) Đỏ đô, vàng đồng
(731) CÔNG TY TNHH MỘT THÀNH VIÊN XÂY DỰNG VÀ TRANG TRÍ NỘI NGOẠI THẤT AN PHÚ (VN)
168/15 Trần Văn Quang, phường 10, quận Tân Bình, thành phố Hồ Chí Minh

(511) Nhóm 37: Xây dựng công trình dân dụng, công nghiệp, trang trí nội ngoại thất công trình.

---

(210) **4-2012-10085**

(540)

(220) 17.05.2012
(441) 25.07.2012
(531) 26.3.23; A1.1.12; A1.1.2; A17.2.2
(591) Xanh tím, trắng bạc
(731) CÔNG TY TNHH BẠC NGỌC TUẤN (VN)
Lô 26 khu đấu giá X3, tổ 23, phường Bồ Đề, quận Long Biên, thành phố Hà Nội

(511) Nhóm 35: Mua bán đồ trang sức bằng bạc.

Nhóm 40: Chế tác đồ trang sức bằng bạc.

---

(210) **4-2012-10086**

(540)

DIỆP THANH AN

(220) 17.05.2012
(441) 25.07.2012
(731) VŨ QUANG DŨNG (VN)
Số 34 ngõ 256 Bạch Đằng, Chương Dương, quận Hoàn Kiếm, thành phố Hà Nội
(740) Công ty TNHH Vĩnh Đạt (LACOM CO., LTD.)

(511) Nhóm 05: Dược phẩm, thực phẩm chức năng (dùng trong ngành y).

---

(210) **4-2012-10087**

(540)

ARICOS

(220) 17.05.2012
(441) 25.07.2012
(731) CÔNG TY CỔ PHẦN DƯỢC PHẨM ECO (VN)
Căn hộ F2, chung cư 130, phố Đốc Ngữ, phường Vĩnh Phúc, quận Ba Đình, thành phố Hà Nội
(740) Công ty TNHH Vĩnh Đạt (LACOM CO., LTD.)

(511) Nhóm 05: Dược phẩm; thực phẩm chức năng (dùng trong ngành y).

---

(210) **4-2012-10088**

(540)

JEX

(220) 17.05.2012
(441) 25.07.2012
(731) CÔNG TY CỔ PHẦN DƯỢC PHẨM ECO (VN)
Căn hộ F2, chung cư 130, phố Đốc Ngữ, phường Vĩnh Phúc, quận Ba Đình, thành phố Hà Nội
(740) Công ty TNHH Vĩnh Đạt (LACOM CO., LTD.)

(511) Nhóm 05: Dược phẩm; thực phẩm chức năng (dùng trong ngành y).

---

(210) **4-2012-10089**

(540)

(220) 17.05.2012
(441) 25.07.2012
(531) 1.5.1; 25.5.2; 1.17.11; 5.7.3
(591) Xanh lá cây, trắng, đỏ
(731) CÔNG TY TNHH MỘT THÀNH VIÊN HỒNG GIA PHÚ (VN)
ấp Bình Thạnh, xã Bình Tịnh, huyện Tân Trụ, tỉnh Long An
(740) Công ty TNHH một thành viên Trường Luật (TRƯƠNG LUẬT)

(511) Nhóm 30: Nông sản chế biến như: gạo, ngô, tinh bột, sắn.

---

(210) **4-2012-10090**

(540)

ABATE

(220) 17.05.2012
(441) 25.07.2012
(731) BASF AGRO B.V., ARNHEM (NL), ZWEIGNIEDERLASSUNG WADENSWIL (CH)
Moosacherstrasse 2, Au, Switzerland
(740) Công ty Tư vấn đầu tư và chuyển giao công nghệ (INVESTCONSULT)

(511) Nhóm 01: Hoá chất dùng trong nông nghiệp, làm vườn và lâm nghiệp, đặc biệt là chế phẩm tăng cường cây trồng, chế phẩm điều tiết sự tăng trưởng của cây trồng, chế phẩm hoá học để xử lý hạt giống; chất có hoạt tính bề mặt; hoá chất tự nhiên hoặc nhân tạo dùng làm bả hoặc tác nhân giới tính để làm xáo trộn côn trùng.

Nhóm 05: Chế phẩm dùng để chống và diệt loài gây hại, thuốc diệt nấm; thuốc diệt cỏ; thuốc trừ sau.

---

(210) **4-2012-10091**

(540)

LACOVIN

(220) 17.05.2012
(441) 25.07.2012
(731) GALDERMA S.A. (CH)
Zugerstrasse 8, CH - 6330 CHAM, Switzerland
(740) Công ty Tư vấn đầu tư và chuyển giao công nghệ (INVESTCONSULT)

(511) Nhóm 05: Chế phẩm dược và sản phẩm dược sử dụng trong ngành da liễu.

---

(210) **4-2012-10092**

(540)

MIXIMAX

(220) 17.05.2012
(441) 25.07.2012
(731) DOANH NGHIỆP TƯ NHÂN VIỆT-ĐỨC (VN)
Bình Yên Đông, Ninh Khánh, Ninh Bình, tỉnh Ninh Bình
(740) Công ty TNHH Sở hữu trí tuệ HA VIP (HAVIP CO.,LTD.)

(511) Nhóm 09: Loa, đầu đọc đĩa, tivi, micro, âm-li, máy vi tính.

---

(210) **4-2012-10093**

(540)

MISUTER

(220) 17.05.2012
(441) 25.07.2012
(731) DOANH NGHIỆP TƯ NHÂN VIỆT-ĐỨC (VN)
Bình Yên Đông, Ninh Khánh, Ninh Bình, tỉnh Ninh Bình
(740) Công ty TNHH Sở hữu trí tuệ HA VIP (HAVIP CO.,LTD.)

(511) Nhóm 09: Loa, đầu đọc đĩa, tivi, micro, âm-li, máy vi tính.

---

(210) **4-2012-10094**

(540)

(220) 17.05.2012
(441) 25.07.2012
(531) 25.1.25; 25.7.25
(731) DAVID WAI-HOONG LOH (AU)
15 Rumpf Avenue, Balwyn North, Victoria, 3104 Australia
(740) Công ty TNHH Sở hữu trí tuệ PADEMARK (PADEMARK CO.,LTD.)

(511) Nhóm 30: Cà phê; trà; cacao; đường; gạo; bột sắn; bột cọ sagu; cà phê nhân tạo; bột mỳ và chế phẩm làm từ bột ngũ cốc, bánh mỳ, bánh nướng và bánh kẹo; bột để cho nước đá thực phẩm; mật ong; mật đường; men bia; bột nở; muối; mù tạt; giấm; nước sốt (gia vị); gia vị; nước đá.

Nhóm 32: Bia; nước khoáng và nước có ga (đồ uống); đồ uống không cồn; đồ uống trái cây và nước uống hoa quả; xi rô và các chế phẩm khác dùng cho đồ uống.

Nhóm 43: Dịch vụ cung cấp đồ ăn và đồ uống (do nhà hàng thực hiện); cho thuê chỗ ở tạm thời.

---

(210) **4-2012-10095**

(540)

(220) 17.05.2012
(441) 25.07.2012
(531) A1.1.10; A1.1.2
(591) Xanh, cam
(731) CÔNG TY CỔ PHẦN MAY MẶC XUÂN PHƯƠNG NAM (VN)
156 Võ Văn Tần, phường 06, quận 3, thành phố Hồ Chí Minh

(511) Nhóm 25: Quần áo.

Nhóm 35: Mua bán quần áo.

Nhóm 42: Thiết kế quần áo.

---

(210) **4-2012-10096**

(540)

WINTU

(220) 17.05.2012
(441) 25.07.2012

(731) TĂNG MUỘI (VN)
73/4 Huỳnh Khương An, phường 5, quận Gò Vấp, thành phố Hồ Chí Minh
(740) Công ty Cổ phần Sở hữu công nghiệp INVESTIP (INVESTIP)

(511) Nhóm 11: Vòi nước; chậu rửa (lavabo); bàn cầu; máy nước nóng lạnh, máy nước nóng năng lượng mặt trời, thiết bị xả nước dùng cho nhà vệ sinh.

---

(210) **4-2012-10099**

(540)

NICERITOL

(220) 17.05.2012
(441) 25.07.2012
(731) CÔNG TY CỔ PHẦN DƯỢC BECAMEX (VN)
Đường NA6, khu công nghiệp Mỹ Phước 2, huyện Bến Cát, tỉnh Bình Dương
(740) Công ty TNHH Sở hữu trí tuệ WINCO (WINCO CO.,LTD.)

(511) Nhóm 05: Dược phẩm.

---

(210) **4-2012-10100**

(540)

BECALEUCINE

(220) 17.05.2012
(441) 25.07.2012
(731) CÔNG TY CỔ PHẦN DƯỢC BECAMEX (VN)
Đường NA6, khu công nghiệp Mỹ Phước 2, huyện Bến Cát, tỉnh Bình Dương
(740) Công ty TNHH Sở hữu trí tuệ WINCO (WINCO CO.,LTD.)

(511) Nhóm 05: Dược phẩm.

---

(210) **4-2012-10101**

(540)

NOVAFLU

(220) 17.05.2012
(441) 25.07.2012
(731) CÔNG TY CỔ PHẦN DƯỢC BECAMEX (VN)
Đường NA6, khu công nghiệp Mỹ Phước 2, huyện Bến Cát, tỉnh Bình Dương
(740) Công ty TNHH Sở hữu trí tuệ WINCO (WINCO CO.,LTD.)

(511) Nhóm 05: Dược phẩm.

---

(210) **4-2012-10102**

(540)

FLURIBEC

(220) 17.05.2012
(441) 25.07.2012
(731) CÔNG TY CỔ PHẦN DƯỢC BECAMEX (VN)
Đường NA6, khu công nghiệp Mỹ Phước 2, huyện Bến Cát, tỉnh Bình Dương
(740) Công ty TNHH Sở hữu trí tuệ WINCO (WINCO CO.,LTD.)

(511) Nhóm 05: Dược phẩm.

---

(210) **4-2012-10103**

(540)

VIỆT NHÂN

(220) 17.05.2012
(441) 25.07.2012
(731) PHẠM THANH TÙNG (VN)
Xã Thạnh Đông, huyện Tân Hiệp, tỉnh Kiên Giang
(740) Công ty TNHH Sở hữu trí tuệ WINCO (WINCO CO.,LTD.)

(511) Nhóm 03: Mỹ phẩm; nước hoa; sữa tắm.

---

(210) **4-2012-10104**

(540)

(220) 17.05.2012
(441) 25.07.2012
(531) 1.7.6; A1.1.10; 26.4.2; 26.4.4
(591) Da cam, xanh dương, vàng, trắng
(731) CÔNG TY TNHH HOÀNG SA (VN)
Số 248/8 khóm Trà Sư, thị trấn Nhà Bàng, huyện Tịnh Biên, tỉnh An Giang
(740) Công ty TNHH Sở hữu trí tuệ WINCO (WINCO CO.,LTD.)

(511) Nhóm 37: Dịch vụ xây dựng công trình dân dụng và công nghiệp; dịch vụ san lấp mặt bằng; dịch vụ trang trí nội ngoại thất.

---

(210) **4-2012-10105**

(540)

HSES

(220) 17.05.2012
(441) 25.07.2012
(531) A26.11.8; 26.11.2
(731) CÔNG TY TNHH THƯƠNG MẠI DỊCH VỤ DŨ THÀNH (VN)
21H Nguyễn Văn Trỗi, phường 12, quận Phú Nhuận, thành phố Hồ Chí Minh
(740) Công ty TNHH Sở hữu trí tuệ WINCO (WINCO CO.,LTD.)

(511) Nhóm 09: Loa; máy thu hình (tivi); máy ghi hình (camera); thiết bị dẫn đường sử dụng hệ thống định vị toàn cầu dùng cho xe ô tô (GPS); ổ cứng di động dùng để lưu trữ dữ liệu (USB).

---

(210) **4-2012-10106**

(540)

(220) 17.05.2012
(441) 25.07.2012
(531) 9.7.1
(731) CÔNG TY TNHH MỘT THÀNH VIÊN THỔ MỘC (VN)
71 đường D1, khu dân cư Phú Hòa 1, phường Phú Hòa, thị xã Thủ Dầu Một, tỉnh Bình Dương
(740) Công ty TNHH Tư vấn Sở hữu trí tuệ á Đông (A ĐÔNG IP CONSULTANCY CO.,LTD.)

(511) Nhóm 35: Mua bán mỹ phẩm.

Nhóm 44: Xoa bóp (mát-xa); vật lý trị liệu; thẩm mỹ viện; thẩm mỹ viện tóc; chăm sóc sức khỏe; dịch vụ tắm hơi.

---

(210) **4-2012-10107**

(540)

(220) 17.05.2012
(441) 25.07.2012
(531) 26.4.2
(591) Đỏ
(731) CÔNG TY TNHH ÁNH SAO MAI (VN)
16 đường D9, khu dân cư Chánh Nghĩa, phường Chánh Nghĩa, thị xã Thủ Dầu Một, tỉnh Bình Dương
(740) Công ty TNHH Tư vấn Sở hữu trí tuệ á Đông (A ĐÔNG IP CONSULTANCY CO.,LTD.)

(511) Nhóm 18: Ba lô; túi xách tay.

Nhóm 25: Quần áo; giày; dép.

Nhóm 35: Mua bán: ba lô, túi xách tay, quần áo, giày, dép.

---

(210) **4-2012-10108**

(540)

ASM

(220) 17.05.2012
(441) 25.07.2012
(731) CÔNG TY TNHH ÁNH SAO MAI (VN)
16 đường D9, khu dân cư Chánh Nghĩa, phường Chánh Nghĩa, thị xã Thủ Dầu Một, tỉnh Bình Dương
(740) Công ty TNHH Tư vấn Sở hữu trí tuệ á Đông (A ĐÔNG IP CONSULTANCY CO.,LTD.)

(511) Nhóm 18: Ba lô; túi xách tay.

Nhóm 25: Quần áo; giày; dép.

Nhóm 35: Mua bán: ba lô, túi xách tay, quần áo, giày, dép.

---

(210) **4-2012-10109**

(540)

(220) 17.05.2012
(441) 25.07.2012
(531) A5.3.13; A5.3.14; A11.3.2; 26.1.2
(591) Vàng, đỏ, xanh lá cây, xanh lá cây đậm, cam, đen, trắng
(731) BỒ THỊ HỒNG LỢI (VN)
3/4A ấp Bình Quới, xã Bình Chuẩn, thị xã Thuận An, tỉnh Bình Dương
(740) Công ty TNHH Tư vấn Sở hữu trí tuệ á Đông (A ĐÔNG IP CONSULTANCY CO.,LTD.)

(511) Nhóm 35: Mua bán: sữa đậu nành, sữa bò tươi, sữa đậu phộng, sữa đậu xanh.

---

(210) **4-2012-10110**

(540)

FOREVER-XXI

(220) 17.05.2012
(441) 25.07.2012
(731) CÔNG TY TNHH MỘT THÀNH VIÊN DÂN NHẬT (VN)
50/8C khu phố Bình Đường 2, phường An Bình, thị xã Dĩ An, tỉnh Bình Dương

(511) Nhóm 25: Quần áo; giày dép mũ nón.

---

(210) **4-2012-10111**

(540)

VIBECO

(220) 17.05.2012
(441) 25.07.2012
(731) CÔNG TY CỔ PHẦN BIA RƯỢU VIGER (VN)
Tổ 23, phố Hồng Hà, phường Bến Gót, thành phố Việt Trì, tỉnh Phú Thọ
(740) Công ty TNHH Sở hữu trí tuệ Ngôi Sao chuyên nghiệp và liên danh (NOVAPRO & ASSOCIATES CO.,LTD.)

(511) Nhóm 32: Bia; nước giải khát có ga (gas) và không ga (gas); nước khoáng (đồ uống); nước uống đóng chai; nước ép hoa quả; nước ép trái cây không có cồn.

Nhóm 33: Rượu; đồ uống có chứa cồn (trừ bia); đồ uống có cồn chứa hoa quả; cốc-tai (có cồn); nước ép trái cây có cồn.

Nhóm 35: Mua bán, quảng cáo, xuất nhập khẩu: bia, rượu, nước giải khát, cồn, xi măng, gạch xây ngói, đá, cát sỏi; tổ chức hội chợ (để giới thiệu sản phẩm và bán hàng); tư vấn tổ chức và điều hành kinh doanh.

Nhóm 37: Dịch vụ xây dựng nhà các loại; xây dựng công trình đường bộ; xây dựng công trình cho chuyên ngành rượu, bia, nước giải khát; lắp đặt các thiết bị và công trình cho chuyên ngành rượu, bia, nước giải khát.

Nhóm 39: Vận tải hàng hóa; vận chuyển hành khách, cho thuê kho bãi; cho thuê kho chứa hàng.

---

(210) **4-2012-10112**

(540)

(220) 17.05.2012
(441) 25.07.2012
(531) A8.1.23; 2.5.3; 26.7.25; 1.15.23; 2.9.1; 21.1.17; A5.1.16
(591) Nâu, trắng,xám, đen, vàng, xanh dương, xanh lá cây, hồng, đỏ, tím, cam
(731) CÔNG TY TNHH THƯƠNG MẠI DỊCH VỤ XUẤT NHẬP KHẨU CUNG CẦU (VN)
Lầu 4, nhà số 81 Điện Biên Phủ, phường 15, quận Bình Thạnh, thành phố Hồ Chí Minh
(740) Công ty TNHH Sở hữu trí tuệ Ngôi Sao chuyên nghiệp và liên danh (NOVAPRO & ASSOCIATES CO.,LTD.)

(511) Nhóm 30: Bánh; kẹo, mứt kẹo; chè (trà); cà phê; bột ngũ cốc.

---

(210) **4-2012-10113**

(540)

CRISTIANO

(220) 17.05.2012
(441) 25.07.2012
(731) CÔNG TY TNHH THỜI TRANG HOÀNG ÂN (VN)
127 Trần Minh Quyền, phường 10, quận 10, thành phố Hồ Chí Minh
(740) Công ty TNHH Sở hữu trí tuệ Ngôi Sao chuyên nghiệp và liên danh (NOVAPRO & ASSOCIATES CO.,LTD.)

(511) Nhóm 18: Đồ dùng bằng da và giả da như: túi xách tay, túi đeo vai, túi đựng hành lý, ba lô, cặp xách tay; ví.

Nhóm 25: Quần áo; giày dép; mũ (nón); tất (vớ); thắt lưng (dây nịt) dùng cho trang phục.

---

(210) **4-2012-10114**

(540)

(220) 17.05.2012
(441) 25.07.2012
(531) 26.3.1; A18.1.19
(591) Trắng, xanh dương, vàng, xanh lá cây, đỏ, đen, hồng
(731) CÔNG TY TNHH MỘT THÀNH VIÊN SẢN XUẤT THƯƠNG MẠI DỊCH VỤ LUCKY (VN)
44/6 đường 16A, khu phố 24, phường Bình Hưng Hòa A, quận Bình Tân, thành phố Hồ Chí Minh
(740) Công ty TNHH Sở hữu trí tuệ Ngôi Sao chuyên nghiệp và liên danh (NOVAPRO & ASSOCIATES CO.,LTD.)

(511) Nhóm 28: Đồ chơi, trò chơi trẻ em: xe, xe đạp, xe ô tô, xe đẩy.

---

(210) **4-2012-10115**

(540)

EUTORIX

(220) 17.05.2012
(441) 25.07.2012
(731) CÔNG TY CỔ PHẦN DƯỢC MÊ KÔNG (VN)
G17, ngõ 28, Xuân La, phường Xuân La, quận Tây Hồ, thành phố Hà Nội
(740) Công ty TNHH Sở hữu trí tuệ và Công nghệ Thủ đô (CAPITAL IP&T CO.,LTD.)

(511) Nhóm 05: Dược phẩm, thực phẩm dinh dưỡng dùng trong y tế.

---

(210) **4-2012-10116**

(540)

KETOQUEEN

(220) 17.05.2012
(441) 25.07.2012
(731) CÔNG TY CỔ PHẦN DƯỢC MÊ KÔNG (VN)
G17, ngõ 28, Xuân La, phường Xuân La, quận Tây Hồ, thành phố Hà Nội
(740) Công ty TNHH Sở hữu trí tuệ và Công nghệ Thủ đô (CAPITAL IP&T CO.,LTD.)

(511) Nhóm 05: Dược phẩm, thực phẩm dinh dưỡng dùng trong y tế.

---

(210) **4-2012-10117**

(540)

VIPKIDDY

(220) 17.05.2012
(441) 25.07.2012
(731) CÔNG TY CỔ PHẦN DƯỢC MÊ KÔNG (VN)
G17, ngõ 28, Xuân La, phường Xuân La, quận Tây Hồ, thành phố Hà Nội
(740) Công ty TNHH Sở hữu trí tuệ và Công nghệ Thủ đô (CAPITAL IP&T CO.,LTD.)

(511) Nhóm 05: Dược phẩm, thực phẩm dinh dưỡng dùng trong y tế.

---

(210) **4-2012-10118**

(540)

LIPIBOX

(220) 17.05.2012
(441) 25.07.2012
(731) CÔNG TY TRÁCH NHIỆM HỮU HẠN DƯỢC PHẨM DO HA (VN)
Số 30, tập thể Trần Phú, ngõ 105, đường Nguyễn Phong Sắc, tổ 16, phường Dịch Vọng Hậu, quận Cầu Giấy, thành phố Hà Nội
(740) Công ty TNHH Sở hữu trí tuệ và Công nghệ Thủ đô (CAPITAL IP&T CO.,LTD.)

(511) Nhóm 05: Dược phẩm, thực phẩm dinh dưỡng dùng trong y tế.

---

(210) **4-2012-10119**

(540)

MEDIDERMANU

(220) 17.05.2012
(441) 25.07.2012
(731) CÔNG TY CỔ PHẦN THƯƠNG MẠI DƯỢC PHẨM QUANG MINH (VN)
Sô 4A Lò Lu, phường Trường Thạnh, quận 9, thành phố Hồ Chí Minh
(740) Công ty TNHH Sở hữu trí tuệ và Công nghệ Thủ đô (CAPITAL IP&T CO.,LTD.)

(511) Nhóm 05: Dược phẩm, thực phẩm dinh dưỡng dùng trong y tế.

---

(210) **4-2012-10120**

(540)

MEZAPID

(220) 17.05.2012
(441) 25.07.2012
(731) CÔNG TY TRÁCH NHIỆM HỮU HẠN DƯỢC PHẨM TÂN AN (VN)
Số 19, ngách 16, ngõ 218, phố Trần Duy Hưng, phường Trung Hòa, quận Cầu Giấy, thành phố Hà Nội
(740) Công ty TNHH Sở hữu trí tuệ và Công nghệ Thủ đô (CAPITAL IP&T CO.,LTD.)

(511) Nhóm 05: Dược phẩm, thực phẩm dinh dưỡng dùng trong y tế.

---

(210) **4-2012-10121**

(540)

MEZABID

(220) 17.05.2012
(441) 25.07.2012
(731) CÔNG TY TRÁCH NHIỆM HỮU HẠN DƯỢC PHẨM TÂN AN (VN)
Số 19, ngách 16, ngõ 218, phố Trần Duy Hưng, phường Trung Hòa, quận Cầu Giấy, thành phố Hà Nội
(740) Công ty TNHH Sở hữu trí tuệ và Công nghệ Thủ đô (CAPITAL IP&T CO.,LTD.)

(511) Nhóm 05: Dược phẩm, thực phẩm dinh dưỡng dùng trong y tế.

---

(210) **4-2012-10122**

(540)

MEZAPI

(220) 17.05.2012
(441) 25.07.2012
(731) CÔNG TY TRÁCH NHIỆM HỮU HẠN DƯỢC PHẨM TÂN AN (VN)
Số 19, ngách 16, ngõ 218, phố Trần Duy Hưng, phường Trung Hòa, quận Cầu Giấy, thành phố Hà Nội
(740) Công ty TNHH Sở hữu trí tuệ và Công nghệ Thủ đô (CAPITAL IP&T CO.,LTD.)

(511) Nhóm 05: Dược phẩm, thực phẩm dinh dưỡng dùng trong y tế.

---

(210) **4-2012-10125**

(540)

BLUSH STUDIO
CHEEKY GLOW
MAYBELLINE

(220) 17.05.2012
(441) 25.07.2012
(731) L'OREAL, SOCIÉTÉ ANONYME (FR)
14 Rue Royale, 75008 PARIS, France
(740) Công ty Luật TNHH quốc tế Ban mai Việt Nam (BMVN INTERNATIONAL LLC)

(511) Nhóm 03: Mỹ phẩm trang điểm cho mặt.

---

(210) **4-2012-10126**

(540)

(220) 17.05.2012
(441) 25.07.2012
(531) 26.4.1; 26.1.1; 26.1.11
(591) Đen, vàng
(731) CÔNG TY TNHH LỘC THÀNH (VN)
ấp 5, xã Nhựt Chánh, huyện Bến Lức, tỉnh Long An
(740) Văn phòng Luật sư A Hoà (AHOA LAW OFFICE)

(511) Nhóm 06: Sản phẩm mỹ nghệ bằng đồng, bằng nhôm dùng để thờ cúng như lư hương, bát cắm nhang, đế để đèn (không phải bộ phận của đèn), đế để đèn trang trí (không phải bộ phận của đèn), tượng bằng đồng, con hạc bằng đồng, hình các con thú bằng đồng.

Nhóm 21: Sản phẩm mỹ nghệ bằng đồng, bằng nhôm dùng để thờ cúng như lọ cắm hoa, đĩa đựng trái cây, bình rượu, ly.

---

(210) **4-2012-10127**

(540) SABRINA

(220) 17.05.2012
(441) 25.07.2012
(731) CÔNG TY CỔ PHẦN MỸ PHẨM SÀI GÒN (VN)
930 khu công nghiệp Cát Lái cụm II, Nguyễn Thị Định, phường Thạnh Mỹ Lợi, quận 2, thành phố Hồ Chí Minh
(740) Công ty TNHH Tư vấn sở hữu trí tuệ Việt (VIET IP CO.,LTD.)

(511) Nhóm 03: Mỹ phẩm; nước hoa, tinh dầu, nước xức tóc, xà phòng, kem đánh răng, dầu gội đầu, sữa tắm, chế phẩm để giặt, chất tẩy rửa dùng cho gia đình, chất khử mùi dùng cho cá nhân, chất gel dùng cho mục đích mỹ phẩm, chế phẩm bôi lông mi mắt (mascara), kem chống nắng, nước sơn móng tay chân (mỹ phẩm), dầu làm bóng móng tay chân (mỹ phẩm), son môi, chế phẩm tạo màu cho tóc và tẩy màu cho tóc; chế phẩm tạo nếp tóc lượn sóng làm xoăn tóc lâu dài, keo bọt và dầu thơm để tạo kiểu tóc và chăm sóc tóc; nước hoa xịt phòng; dao cạo râu, kem ủ chăm sóc tóc, phấn màu mắt.

---

(210) **4-2012-10129**

(540)

(220) 17.05.2012
(441) 25.07.2012
(531) 3.9.1; 25.1.6; 7.5.10; 5.5.16; A2.5.24; 2.5.21
(591) Đỏ, vàng, hồng cam, hồng, hồng nhạt, trắng, xanh dương, xanh dương đậm, vàng nhạt, đỏ nhạt, đen, xám, xanh lá cây đậm
(731) CƠ SỞ HUỲNH ĐỨC PHÁT (VN)
64/6 đường 702 Hồng Bàng, phường 1, quận 11, thành phố Hồ Chí Minh
(740) Công ty Cổ phần Sở hữu công nghiệp INVESTIP (INVESTIP)

(511) Nhóm 03: Hương thắp (nhang).

---

(210) **4-2012-10130**

(540)

(220) 17.05.2012
(441) 25.07.2012
(531) 2.9.19
(731) CÔNG TY TNHH NGHIỆP PHÁT (VN)
B22/II khu công nghiệp Vĩnh Lộc, phường Bình Hưng Hoà B, quận Bình Tân, thành phố Hồ Chí Minh

(511) Nhóm 25: Giày dép; quần áo; mũ (nón); thắt lưng quần áo (dây nịt); ca vát; vớ (tất).

---

(210) **4-2012-10131**

(540)

Charming

Tỏa sáng nơi công sở

(220) 17.05.2012
(441) 25.07.2012
(531) A2.3.16; 2.3.25; 2.3.15
(731) CÔNG TY TNHH MAY PHÚ KHANG (VN)
86 Điện Biên 1, phường Lê Lợi, thành phố Hưng Yên, tỉnh Hưng Yên
(740) Công ty cổ phần Tư vấn S&B (S&B CONSULTANT.,CORP.)

(511) Nhóm 25: Quần áo.

---

(210) **4-2012-10132**

(540)

Cs Classy

Nơi sắc đẹp lên ngôi

(220) 17.05.2012
(441) 25.07.2012
(731) CÔNG TY TNHH MAY PHÚ KHANG (VN)
86 Điện Biên 1, phường Lê Lợi, thành phố Hưng Yên, tỉnh Hưng Yên
(740) Công ty cổ phần Tư vấn S&B (S&B CONSULTANT.,CORP.)

(511) Nhóm 25: Quần áo.

---

(210) **4-2012-10133**

(540)

One fashion

Thiên đường sắc đẹp

(220) 17.05.2012
(441) 25.07.2012
(531) A9.5.12
(731) CÔNG TY TNHH MAY PHÚ KHANG (VN)
86 Điện Biên 1, phường Lê Lợi, thành phố Hưng Yên, tỉnh Hưng Yên
(740) Công ty cổ phần Tư vấn S&B (S&B CONSULTANT.,CORP.)

(511) Nhóm 25: Quần áo.

---

(210) **4-2012-10135**

(540)

(220) 18.05.2012
(441) 25.07.2012
(531) A17.2.2; 26.5.2; 26.7.25; 26.4.9
(731) REBEL8,INC. (US)
1661 Tennessee Street, #2L, San Francisco, CA 94107, United States of America
(740) Văn phòng Luật sư Ân Nam (ANNAM IP & LAW)

(511) Nhóm 25: Quần áo, đồ đội đầu, đồ đi ở chân.

---

(210) **4-2012-10136**

(540) REBEL8

(220) 18.05.2012
(441) 25.07.2012
(731) REBEL8,INC. (US)
1661 Tennessee Street, #2L, San Francisco, CA 94107, United States of America
(740) Văn phòng Luật sư Ân Nam (ANNAM IP & LAW)

(511) Nhóm 25: Quần áo, đồ đội đầu, đồ đi ở chân.

---

(210) **4-2012-10137**

(540) REBEL EIGHT

(220) 18.05.2012
(441) 25.07.2012
(731) REBEL8,INC. (US)
1661 Tennessee Street, #2L, San Francisco, CA 94107, United States of America
(740) Văn phòng Luật sư Ân Nam (ANNAM IP & LAW)

(511) Nhóm 25: Quần áo, đồ đội đầu, đồ đi ở chân.

---

(210) **4-2012-10138**

(540) 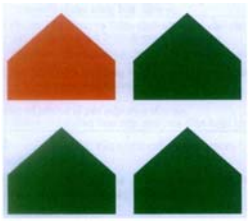

(220) 18.05.2012
(441) 25.07.2012
(531) 7.1.24; 26.5.3; 26.5.4; A25.7.5
(591) Xanh lá cây, cam
(731) CÔNG TY CỔ PHẦN ĐẦU TƯ PHÁT TRIỂN ĐỊA ỐC VIỆT (VN)
28 Phó Đức Chính, phường Nguyễn Thái Bình, quận 1, thành phố Hồ Chí Minh

(511) Nhóm 36: Đại lý bất động sản; môi giới bất động sản; quản lý bất động sản; cho thuê bất động sản; cho thuê căn hộ; cho thuê văn phòng.

---

(210) **4-2012-10139**

(540) 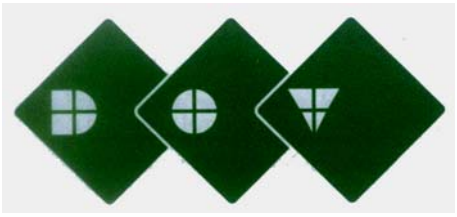

(220) 18.05.2012
(441) 25.07.2012
(531) 26.4.3; 26.4.9; 26.7.25
(591) Xanh lá cây
(731) CÔNG TY CỔ PHẦN ĐẦU TƯ PHÁT TRIỂN ĐỊA ỐC VIỆT (VN)
28 Phó Đức Chính, phường Nguyễn Thái Bình, quận 1, thành phố Hồ Chí Minh

(511) Nhóm 36: Đại lý bất động sản; môi giới bất động sản; quản lý bất động sản; cho thuê bất động sản; cho thuê căn hộ; cho thuê văn phòng.

---

(210) **4-2012-10140**

(540) 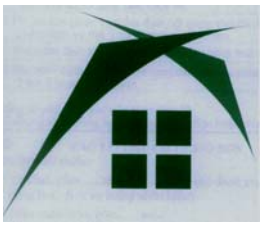

(220) 18.05.2012
(441) 25.07.2012
(531) 26.3.2; 26.4.9; 7.3.2; 7.1.24
(591) Xanh lá cây, xanh lá cây nhạt
(731) CÔNG TY CỔ PHẦN ĐẦU TƯ PHÁT TRIỂN ĐỊA ỐC VIỆT (VN)
28 Phó Đức Chính, phường Nguyễn Thái Bình, quận 1, thành phố Hồ Chí Minh

(511) Nhóm 36: Đại lý bất động sản; môi giới bất động sản; quản lý bất động sản; cho thuê bất động sản; cho thuê căn hộ; cho thuê văn phòng.

---

(210) **4-2012-10141**

(540)

(220) 18.05.2012
(441) 25.07.2012
(531) 26.1.1; 26.4.2; 2.9.14; 26.7.5
(591) Xanh dương sẫm, vàng, trắng, đen
(731) CÔNG TY TNHH MỘT THÀNH VIÊN E S P VIỆT NAM (VN)
97 Trần Quang Diệu, phường 14, quận 3, thành phố Hồ Chí Minh

(511) Nhóm 07: Máy nâng (thang máy).

---

(210) **4-2012-10142**

(540)

(220) 18.05.2012
(441) 25.07.2012
(531) 15.7.1; 26.1.2
(591) Xanh lam, đen, trắng
(731) CÔNG TY TNHH KHÁNH LÊ (VN)
3/25/13, đường 182, khu phố 3, phường Tăng Nhơn Phú A, quận 9, thành phố Hồ Chí Minh

(511) Nhóm 07: Máy làm da; máy mài mỏng da; máy láng; máy phân loại dùng trong công nghiệp; máy công cụ.

---

(210) **4-2012-10143**

(540)

(220) 18.05.2012
(441) 25.07.2012
(531) 2.9.1
(591) Đen, đỏ
(731) CÔNG TY CỔ PHẦN VIỆT THÁI QUỐC TẾ (VN)
1-3-5 Đinh Tiên Hoàng, phường Hàng Bạc, quận Hoàn Kiếm, thành phố Hà Nội

(511) Nhóm 43: Dịch vụ quầy rượu; dịch vụ quán cà phê; dịch vụ cung cấp thức ăn; đồ uống do chính nhà hàng thực hiện; dịch vụ khách sạn; nhà hàng ăn uống; quán ăn tự phục vụ.

---

(210) **4-2012-10146**

(540)

(220) 18.05.2012
(441) 25.07.2012
(531) 5.3.22; 5.3.16; A5.3.13; 5.3.20
(591) Đỏ, đen, xanh lá cây, vàng, trắng
(731) MORITA CO.,LTD. (JP)
1-7-34 Sakae, Naka-ku, Nagoya City, Aichi 460-0008, Japan
(740) Văn phòng luật sư Phạm và Liên danh (PHAM & ASSOCIATES)

(511) Nhóm 33: Rượu sa-kê; rượu gạo; rượu mùi; rượu trắng của Nhật Bản (rượu Shochu); rượu hỗn hợp trên cơ sở rượu Shochu của Nhật Bản (mirin); rượu chưng cất của Nhật Bản (Naoshi); đồ uống có cồn (trừ bia).

---

(210) **4-2012-10147**

(540) THE SQUARE

(220) 18.05.2012
(441) 25.07.2012
(731) CÔNG TY TRÁCH NHIỆM HỮU HẠN MỘT THÀNH VIÊN CON ĐƯỜNG XANH QUẢNG NAM (VN)
Lô 8 - khu công nghiệp Điện Nam - Điện Ngọc, huyện Điện Bàn, tỉnh Quảng Nam

(511) Nhóm 25: Quần, áo, quần áo thời trang.

---

(210) **4-2012-10148**

(540) SYRENA

(220) 18.05.2012
(441) 25.07.2012
(731) CÔNG TY TRÁCH NHIỆM HỮU HẠN MỘT THÀNH VIÊN CON ĐƯỜNG XANH QUẢNG NAM (VN)
Lô 8 - khu công nghiệp Điện Nam - Điện Ngọc, huyện Điện Bàn, tỉnh Quảng Nam

(511) Nhóm 25: Quần, áo các loại; quần áo thời trang.

---

(210) **4-2012-10149**

(540)

THE BLUES

(220) 18.05.2012
(441) 25.07.2012
(731) CÔNG TY TRÁCH NHIỆM HỮU HẠN MỘT THÀNH VIÊN CON ĐƯỜNG XANH (VN)
Số 84 Lê Duẩn, quận Hải Châu, thành phố Đà Nẵng

(511) Nhóm 43: Dịch vụ khách sạn; dịch vụ nhà hàng ăn uống.

Nhóm 44: Dịch vụ chăm sóc, trị liệu và phục hồi sức khỏe (matxa); dịch vụ chăm sóc sắc đẹp (spa).

---

(210) **4-2012-10150**

(540)

Shanda

(220) 18.05.2012
(441) 25.07.2012
(591) Xanh dương
(731) CÔNG TY CỔ PHẦN DỊCH VỤ THỊ TRƯỜNG G247 (VN)
208 Trương Công Định, phường 14, quận Tân Bình, thành phố Hồ Chí Minh

(511) Nhóm 35: Quảng cáo trực tuyến.

---

(210) **4-2012-10151**

(540)

The Giant

(220) 18.05.2012
(441) 25.07.2012
(591) Xanh dương
(731) CÔNG TY CỔ PHẦN DỊCH VỤ THỊ TRƯỜNG G247 (VN)
208 Trương Công Định, phường 14, quận Tân Bình, thành phố Hồ Chí Minh

(511) Nhóm 35: Quảng cáo trực tuyến.

---

(210) **4-2012-10152**

(540)

ChangYou

(220) 18.05.2012
(441) 25.07.2012
(591) Xanh dương
(731) CÔNG TY CỔ PHẦN DỊCH VỤ THỊ TRƯỜNG G247 (VN)
208 Trương Công Định, phường 14, quận Tân Bình, thành phố Hồ Chí Minh

(511) Nhóm 35: Quảng cáo trực tuyến.

---

(210) **4-2012-10153**

(540)

(220) 18.05.2012
(441) 25.07.2012
(531) 26.4.1; A26.11.7; 26.3.23
(591) Đỏ, vàng
(731) CÔNG TY TNHH ĐẦU TƯ VÀ DU LỊCH HOÀNG VIỆT (VN)
Số 79 phố Hàng Bạc, quận Hoàn Kiếm, thành phố Hà Nội

(511) Nhóm 39: Dịch vụ du lịch, vận chuyển hành khách.

Nhóm 43: Dịch vụ khách sạn, nhà hàng ăn uống.

---

(210) **4-2012-10154**

(540)

(220) 18.05.2012
(441) 25.07.2012
(591) Đỏ, vàng
(731) CÔNG TY TNHH ĐẦU TƯ VÀ DU LỊCH HOÀNG VIỆT (VN)
Số 79 phố Hàng Bạc, quận Hoàn Kiếm, thành phố Hà Nội

(511) Nhóm 39: Dịch vụ du lịch vận chuyển hành khách.

Nhóm 43: Dịch vụ khách sạn, nhà hàng ăn uống.

---

(210) **4-2012-10155**

(540)

(220) 18.05.2012
(441) 25.07.2012
(531) 26.4.2; A26.4.6
(731) CÔNG TY CỔ PHẦN CÔNG NGHIỆP THỰC PHẨM QUỐC TẾ (VN)
Số 1, đường 41, phường Bình Trưng Đông, quận 2, thành phố Hồ Chí Minh
(740) Trung tâm Tư vấn phát triển thương hiệu và chất lượng (CBQ)

(511) Nhóm 29: Sữa, sản phẩm sữa.

---

(210) **4-2012-10156**

(540)

(220) 18.05.2012
(441) 25.07.2012
(531) 26.4.2; 26.4.7
(731) CÔNG TY CỔ PHẦN TRÀ CÀ PHÊ THANH PHÁT (VN)
12/78C Phan Huy ích, phường 14, quận Gò Vấp, thành phố Hồ Chí Minh
(740) Trung tâm Tư vấn phát triển thương hiệu và chất lượng (CBQ)

(511) Nhóm 30: Trà; cà phê; ca cao; đồ uống trên cơ sở trà, cà phê, ca cao.

---

(210) **4-2012-10157**

(540)

VINA DAC

(220) 18.05.2012
(441) 25.07.2012

(731) PHAN THỊ HẠNH (VN)
Thôn La Thọ 3, xã Điện Hòa, huyện Điện Bàn, tỉnh Quảng Nam

(511) Nhóm 40: Dịch vụ in ấn.

---

(210) **4-2012-10158**

(540)

KVTBL

(220) 18.05.2012
(441) 25.07.2012
(731) BÙI HƯNG HÙNG (VN)
Khu tập thể công ty cầu 11, xã Hải Bối, huyện Đông Anh, thành phố Hà Nội

(511) Nhóm 09: Loa; amply; đầu kỹ thuật số; màn hình máy tính; đầu đĩa CD, VCD

Nhóm 11: Quạt điện; nồi cơm điện; máy lọc nước bằng điện; ấm đun nước bằng điện.

---

(210) **4-2012-10159**

(540)

Naviwindow

(220) 18.05.2012
(441) 25.07.2012

(591) Đỏ, xanh
(731) CÔNG TY CỔ PHẦN XÂY DỰNG VÀ PHÁT TRIỂN NHẤT VIỆT (VN)
78 Phạm Đăng Giảng, phường Bình Hưng Hòa, quận Bình Tân, thành phố Hồ Chí Minh

(511) Nhóm 19: Cửa bằng nhựa; khung cửa bằng nhựa; tấm cửa bằng nhựa; cửa sổ và cửa đi bằng nhựa.

---

(210) **4-2012-10160**

(540)

(220) 18.05.2012
(441) 25.07.2012
(531) 26.1.2
(591) Nâu, trắng, xám
(731) CÔNG TY TNHH B.A (VN)
57-59 Võ Thị Sáu, phường 6, quận 3, thành phố Hồ Chí Minh

(511) Nhóm 20: Đồ gỗ nội thất, cụ thể là: bàn ghế, tủ, giường, khung ảnh, tấm bình phong.

Nhóm 37: Dịch vụ trang trí nội thất; xây dựng các công trình dân dụng, công nghiệp, công cộng.

---

(210) **4-2012-10161**

(540) MINH NHA OPTIC
Sự Lựa Chọn Tốt Nhất

(220) 18.05.2012
(441) 25.07.2012
(531) 26.1.2; 26.1.4; A26.11.12
(731) CÔNG TY TRÁCH NHIỆM HỮU HẠN THƯƠNG MẠI DỊCH VỤ MINH NHÃ (VN)
192 Trần Hưng Đạo, phường Phú Thủy, thành phố Phan Thiết, tỉnh Bình Thuận

(511) Nhóm 35: Mua bán kính đeo mắt, đồng hồ.

---

(210) **4-2012-10163**

(540) PUDA®

(220) 18.05.2012
(441) 25.07.2012
(731) CÔNG TY TNHH MỘT THÀNH VIÊN DỊCH VỤ THƯƠNG MẠI VÀ SẢN XUẤT PHÚ ĐẠT (VN)
Xóm 3, thôn Lại Đa, xã Đông Hội, huyện Đông Anh, thành phố Hà Nội

(511) Nhóm 11: Chậu rửa, bồn rửa bằng inôc (thiết bị vệ sinh).

---

(210) **4-2012-10164**

(540) CỔ TRẮNG

(220) 18.05.2012
(441) 25.07.2012
(531) 26.4.1; A26.11.12; 25.5.25; 25.5.3
(731) PHẠM DUY QUANG (VN)
575/93 Nguyễn Đình Chiểu, phường 2, quận 3, thành phố Hồ Chí Minh
(740) DNTN Dịch vụ thương mại và sở hữu công nghiệp Song Ngọc (I.P.T.S.)

(511) Nhóm 25: Quần áo; giày dép; nón mũ; tất (vớ).

Nhóm 43: Khách sạn; nhà hàng ăn uống; quán ăn uống; quán rượu (bar).

---

(210) **4-2012-10165**

(540) Hải Đại Dương

(220) 18.05.2012
(441) 25.07.2012
(731) LÊ VĂN DƯƠNG (VN)
17/10 đường số 2, phường Bình Hưng Hòa A, quận Bình Tân, thành phố Hồ Chí Minh
(740) DNTN Dịch vụ thương mại và sở hữu công nghiệp Song Ngọc (I.P.T.S.)

(511) Nhóm 30: Cà phê; trà (chè); bột ngũ cốc.

---

(210) **4-2012-10166**

(540)

(220) 18.05.2012
(441) 25.07.2012
(531) 26.13.25
(591) Đỏ, trắng
(731) CÔNG TY CỔ PHẦN BÁCH KHANG (VN)
5A2 Nguyễn Đình Chiểu, phường Đakao, quận 1, thành phố Hồ Chí Minh
(740) DNTN Dịch vụ thương mại và sở hữu công nghiệp Song Ngọc (I.P.T.S.)

(511) Nhóm 35: Quảng cáo thương mại, quảng cáo về giáo dục, quảng cáo giới thiệu sản phẩm dịch vụ qua mạng truyền thông, quảng cáo các dịch vụ công nghệ thông tin; mua bán vải, thảm, đệm, chăn, rèm, ga trải giường, gối và hàng dệt, hàng may mặc, giày dép; mua bán vali, cặp, túi, ví, hàng da và giả da, gốm sứ, thủy tinh, đèn và bộ đèn điện, giường tủ, bàn ghế và đồ trang trí nội thất; mua bán sách báo, tạp chí, dụng cụ thể dục thể thao; mua bán văn phòng phẩm như: tập vở, bút viết, kẹp giấy, hồ dán; mua bán máy vi tính, thiết bị ngoại vi và phần mềm; mua bán máy móc, thiết bị và phụ tùng máy khai khoáng, xây dựng, máy phát điện, động cơ điện, dây điện và thiết bị khác dùng trong mạch điện, máy may, dệt, da giày; mua bán máy móc dùng trong văn phòng như máy in, máy fax, máy đếm tiền, máy chấm công, máy photocopy, máy scan; mua bán máy móc thiết bị y tế; mua bán thiết bị nghe nhìn; mua bán tre, nứa, gỗ cây và gỗ chế biến; mua bán xi măng, gạch, ngói, đá, cát, sỏi; mua bán vật liệu xây dựng; mua bán sơn, vecni; mua bán đồ ngũ kim.

---

(210) **4-2012-10167**

(540)

(220) 18.05.2012
(441) 25.07.2012
(591) Đỏ, trắng
(731) CÔNG TY CỔ PHẦN BÁCH KHANG (VN)
5A2 Nguyễn Đình Chiểu, phường Đakao, quận 1, thành phố Hồ Chí Minh
(740) DNTN Dịch vụ thương mại và sở hữu công nghiệp Song Ngọc (I.P.T.S.)

(511) Nhóm 35: Quảng cáo thương mại, quảng cáo về giáo dục, quảng cáo giới thiệu sản phẩm, dịch vụ qua mạng truyền thông, quảng cáo các dịch vụ công nghệ thông tin; mua bán vải, thảm, đệm, chăn, rèm, ga trải giường, gối và hàng dệt, hàng may mặc, giày dép; mua bán vali, cặp, túi, ví, hàng da và giả da, gốm sứ, thủy tinh, đèn và bộ đèn điện, giường tủ, bàn ghế và đồ trang trí nội thất; mua bán sách báo, tạp chí, dụng cụ thể dục thể thao; mua bán văn phòng phẩm như: tập vở, bút viết, kẹp giấy, hồ dán; mua bán máy vi tính, thiết bị ngoại vi và phần mềm; mua bán máy móc, thiết bị và phu tùng máy khai khoáng, xây dựng, máy phát điện, động cơ điện, dây điện và thiết bị khác dùng trong mạch điện, máy may, dệt, da giày; mua bán máy móc dùng trong văn phòng như máy in, máy fax, máy đếm tiền, máy chấm công, máy photocopy, máy scan; mua bán máy móc thiết bị y tế; mua bán thiết bị nghe nhìn; mua bán tre, nửa gỗ cây và gỗ chế biến; mua bán xi măng, gạch, ngói, đá, cát, sỏi; mua bán vật liệu xây dựng; mua bán sơn, vecni; mua bán đồ ngũ kim.

---

(210) **4-2012-10170**

(540)

(220) 18.05.2012
(441) 25.07.2012
(531) 1.15.23; 5.7.3; A1.1.10; 26.1.1; 21.1.17
(591) Đỏ, đen, vàng
(731) CÔNG TY CỔ PHẦN DỊCH VỤ BẢO VỆ THANH NIÊN (VN)
9/2 khu phố 1, Nguyễn Văn Quỳ, phường Phú Nhuận, quận 7, thành phố Hồ Chí Minh

(511) Nhóm 45: Dịch vụ bảo vệ.

---

(210) **4-2012-10171**

(540)

(220) 18.05.2012
(441) 25.07.2012
(531) 24.1.1; 5.7.3; 25.1.6; 23.1.1
(591) Đỏ, đen, vàng
(731) CÔNG TY CỔ PHẦN DỊCH VỤ BẢO VỆ THANH NIÊN (VN)
9/2 khu phố 1, Nguyễn Văn Quỳ, phường Phú Thuận, quận 7, thành phố Hồ Chí Minh

(511) Nhóm 45: Dịch vụ bảo vệ.

---

(210) **4-2012-10172**

(540)

(220) 18.05.2012
(441) 25.07.2012
(531) A26.11.12; 26.13.25
(591) Xanh
(731) CÔNG TY TNHH THIẾT BỊ ĐIỆN MINH PHÚ (VN)
233 Tân Quý, phường Tân Quý, quận Tân Phú, thành phố Hồ Chí Minh

(511) Nhóm 11: Máy nước nóng năng lượng mặt trời, máy lạnh.

---

(210) **4-2012-10173**

(540)

(220) 18.05.2012
(441) 25.07.2012
(531) 26.1.2
(591) Xanh, đỏ, trắng
(731) DOANH NGHIỆP TƯ NHÂN CHẤN THÀNH (VN)
Xã Đức Lập Hạ, huyện Đức Hòa, tỉnh Long An

(511) Nhóm 25: Quần áo, mũ nón, giày dép.

---

(210) **4-2012-10174**

(540)

(220) 18.05.2012
(441) 25.07.2012
(531) 24.13.1; 24.17.5; 26.4.2
(591) Đen, đỏ, trắng, xanh
(731) CÔNG TY TRÁCH NHIỆM HỮU HẠN HÓA NÔNG VIC (VN)
350/B5 Tô Hiến Thành, phường 14, quận 10, thành phố Hồ Chí Minh

(511) Nhóm 01: Phân bón.

---

(210) **4-2012-10175**

(540)

(220) 18.05.2012
(441) 25.07.2012
(531) 24.13.1; 24.17.5; 26.4.2
(731) CÔNG TY TRÁCH NHIỆM HỮU HẠN HÓA NÔNG VIC (VN)
350/B5 Tô Hiến Thành, phường 14, quận 10, thành phố Hồ Chí Minh

(511) Nhóm 01: Phân bón.

---

(210) **4-2012-10177**

(540) sieuthithietbivesinh

(220) 18.05.2012
(441) 25.07.2012
(731) CÔNG TY TNHH QUANG MINH DŨNG (VN)
Xóm 7B, thôn Yên Ngưu, xã Tam Hiệp, huyện Thanh Trì, thành phố Hà Nội

(511) Nhóm 06: Vật liệu xây dựng bằng kim loại; cửa bằng kim loại; van ống dẫn nước bằng kim loại; ống nước bằng kim loại, chặn cửa bằng kim loại; cửa sổ bằng kim loại.

Nhóm 11: Bồn tắm, vòi sen tắm, bồn rửa, bệ xí, bồn tiểu, khay tắm đứng.

Nhóm 19: Gỗ lát sàn; gạch; vật liệu xây dựng không bằng kim loại; cửa không bằng kim loại; kính xây dựng; cửa sổ không bằng kim loại.

Nhóm 35: Mua bán, xuất nhập khẩu các thiết bị vệ sinh, thiết bị bếp, thiết bị nội ngoại thất, vật liệu xây dựng và các thiết bị điện tử điện lạnh.

---

(210) **4-2012-10180**

(540)

(220) 18.05.2012
(441) 25.07.2012
(531) 26.11.3; A26.11.12; 1.15.5; 1.15.21
(591) Đỏ, trắng, xanh dương, xanh dương sẫm, vàng
(731) CÔNG TY TNHH ĐẦU TƯ THƯƠNG MẠI VÀ DU LỊCH PHƯƠNG LINH (VN)
Thôn Đông Thành, xã Hoằng Tiến, huyện Hoằng Hóa, tỉnh Thanh Hóa

(511) Nhóm 32: Nước tinh khiết; nước khoáng; nước có ga; nước ép hoa quả và đồ uống hoa quả.

---

(210) **4-2012-10182**

(540)

QuickStrip

(220) 18.05.2012
(441) 25.07.2012
(731) CÔNG TY CỔ PHẦN SẢN XUẤT KINH DOANH DƯỢC VÀ TRANG THIẾT BỊ Y TẾ VIỆT MỸ (VN)
1251 quốc lộ 14, thị xã Đồng Xoài, tỉnh Bình Phước

(511) Nhóm 10: Que thử thai.

---

(210) **4-2012-10186**

(540)

VEBOXEN

(220) 18.05.2012
(441) 25.07.2012
(731) CÔNG TY CỔ PHẦN DƯỢC MÊ KÔNG (VN)
G17, ngõ 28, Xuân La, phường Xuân La, quận Tây Hồ, thành phố Hà Nội
(740) Công ty TNHH Sở hữu trí tuệ và Công nghệ Thủ đô (CAPITAL IP&T CO.,LTD.)

(511) Nhóm 05: Dược phẩm, thực phẩm dinh dưỡng dùng trong y tế.

---

(210) **4-2012-10187**

(540)

ZYDROLEN

(220) 18.05.2012
(441) 25.07.2012
(731) CÔNG TY CỔ PHẦN DƯỢC MÊ KÔNG (VN)
G17, ngõ 28, Xuân La, phường Xuân La, quận Tây Hồ, thành phố Hà Nội
(740) Công ty TNHH Sở hữu trí tuệ và Công nghệ Thủ đô (CAPITAL IP&T CO.,LTD.)

(511) Nhóm 05: Dược phẩm, thực phẩm dinh dưỡng dùng trong y tế.

---

(210) **4-2012-10188**

(540)

FEVIRGIN

(220) 18.05.2012
(441) 25.07.2012
(731) CÔNG TY CỔ PHẦN DƯỢC MÊ KÔNG (VN)
G17, ngõ 28, Xuân La, phường Xuân La, quận Tây Hồ, thành phố Hà Nội
(740) Công ty TNHH Sở hữu trí tuệ và Công nghệ Thủ đô (CAPITAL IP&T CO.,LTD.)

(511) Nhóm 05: Dược phẩm, thực phẩm dinh dưỡng dùng trong y tế.

---

(210) **4-2012-10189**

(540)

(220) 18.05.2012
(441) 25.07.2012
(531) 26.1.2; A26.11.12; 26.13.25
(731) LƯU ĐÌNH THẮNG (VN)
Xóm 4, thôn Phú Đô, xã Mễ Trì, huyện Từ Liêm, thành phố Hà Nội
(740) Công ty TNHH Sở hữu trí tuệ và Công nghệ Thủ đô (CAPITAL IP&T CO.,LTD.)

(511) Nhóm 05: Dược phẩm, thuốc thú y, thuốc đông y, chất ăn kiêng trong ngành y, thực phẩm dinh dưỡng dùng trong y tế, dung dịch vệ sinh cá nhân chứa thuốc.

---

(210) **4-2012-10200**

(540)

(220) 18.05.2012
(441) 25.07.2012
(531) 4.3.3; 26.1.1
(591) đen, trắng
(731) CÔNG TY CỔ PHẦN CÔNG NGHIỆP CAO SU MIỀN NAM (CASUMINA) (VN)
180 Nguyễn Thị Minh Khai, phường 6, quận 3, thành phố Hồ Chí Minh
(740) Công ty TNHH Nam Việt và Liên danh (VIPCO)

(511) Nhóm 12: Săm lốp xe đạp; săm lốp xe máy; săm lốp xe công nghiệp; săm lốp xe nâng; săm lốp xe ô tô.

---

(210) **4-2012-10201**

(540)

(220) 18.05.2012
(441) 25.07.2012
(531) 26.4.2; 26.5.1; 26.4.9; 26.13.25
(591) Xanh dương, xanh lá cây
(731) CÔNG TY TNHH THƯƠNG MẠI VÀ BAO BÌ NAM VIỆT (VN)
345/134 Trần Hưng Đạo, phường Cầu Kho, quận 1, thành phố Hồ Chí Minh
(740) Công ty TNHH Sở hữu trí tuệ Ngôi Sao chuyên nghiệp và liên danh (NOVAPRO & ASSOCIATES CO.,LTD.)

(511) Nhóm 16: Bao bì giấy và nhựa mỏng (phi kim loại).

---

(210) **4-2012-10202**

(540)

(220) 18.05.2012
(441) 25.07.2012
(531) 1.15.15; 1.15.24; 26.13.1
(591) Trắng, xám, đen
(731) CÔNG TY TNHH SẢN XUẤT VÀ THƯƠNG MẠI HƯƠNG HUYỀN (VN)
Số 443, thôn Tràng Bạch, xã Hoàng Quế, huyện Đông Triều, tỉnh Quảng Ninh
(740) Công ty TNHH Sở hữu trí tuệ Ngôi Sao chuyên nghiệp và liên danh (NOVAPRO & ASSOCIATES CO.,LTD.)

(511) Nhóm 32: Nước uống đóng chai; nước khoáng (đồ uống); nước tinh khiết; nước uống có ga (gas) và không có ga (gas); đồ uống hoa quả.

---

(210) **4-2012-10203**

(540)

(220) 18.05.2012
(441) 25.07.2012
(531) 26.1.1; 26.15.15
(591) Trắng, xanh dương, vàng, đỏ, cam, đen
(731) CÔNG TY CỔ PHẦN DỊCH VỤ VÀ TƯ VẤN PHÁT TRIỂN NGUỒN NHÂN LỰC BCC (VN)
41A Nguyễn Phi Khanh, phường Tân Định, quận 1, thành phố Hồ Chí Minh
(740) Công ty TNHH Sở hữu trí tuệ Ngôi Sao chuyên nghiệp và liên danh (NOVAPRO & ASSOCIATES CO.,LTD.)

(511) Nhóm 35: Dịch vụ giới thiệu việc làm, xuất khẩu lao động; tư vấn quản lý kinh doanh, tư vấn quản lý nhân sự; mua bán phần mềm tin học.

Nhóm 41: Đào tạo dạy nghề quản trị; đào tạo ma-ket-ting; đào tạo dạy nghề thư ký, đào tạo tin học.

---

(210) **4-2012-10204**

(540)

(220) 18.05.2012
(441) 25.07.2012
(531) A5.5.20; A5.5.21; 3.13.1
(591) Đỏ, trắng, xanh lá cây
(731) CÔNG TY CỔ PHẦN HOA TƯƠI BA TRĂM SÁU MƯƠI ĐỘ (VN)
Số 283 Nơ Trang Long, phường 13, quận Bình Thạnh, thành phố Hồ Chí Minh
(740) Công ty TNHH Sở hữu trí tuệ Ngôi Sao chuyên nghiệp và liên danh (NOVAPRO & ASSOCIATES CO.,LTD.)

(511) Nhóm 35: Mua bán: hoa tươi, cây cảnh (kiểng), đồ gốm (bình, chậu đựng hoa), giỏ đựng hoa bằng tre, môi giới thương mại; quảng cáo thương mại; tổ chức hội chợ, triển lãm nhằm mục đích thương mại hoặc quảng cáo.

---

(210) **4-2012-10205**

(540)

(220) 18.05.2012
(441) 25.07.2012
(531) 24.17.25; 24.17.17; 26.3.1; A26.3.5
(591) Đỏ, trắng, xanh
(731) CÔNG TY CỔ PHẦN HOA TƯƠI BA TRĂM SÁU MƯƠI ĐỘ (VN)
Số 283 Nơ Trang Long, phường 13, quận Bình Thạnh, thành phố Hồ Chí Minh
(740) Công ty TNHH Sở hữu trí tuệ Ngôi Sao chuyên nghiệp và liên danh (NOVAPRO & ASSOCIATES CO.,LTD.)

(511) Nhóm 35: Mua bán: hoa tươi, cây cảnh (kiểng), đồ gốm (bình, chậu đựng hoa), giỏ đựng hoa bằng tre, môi giới thương mại; quảng cáo thương mại; tổ chức hội chợ, triển lãm nhằm mục đích thương mại hoặc quảng cáo.

---

(210) **4-2012-10206**

(540)

(220) 18.05.2012
(441) 25.07.2012
(531) 26.4.4; 26.3.23; 7.3.11; A26.11.9
(591) Nâu, vàng, xanh dương
(731) CÔNG TY TNHH XÂY DỰNG CÔNG NGHIỆP AN PHÚ (VN)
153 Nguyễn Súy, phường Tân Quý, quận Tân Phú, thành phố Hồ Chí Minh
(740) Công ty TNHH Sở hữu trí tuệ Ngôi Sao chuyên nghiệp và liên danh (NOVAPRO & ASSOCIATES CO.,LTD.)

(511) Nhóm 37: Xây dựng nhà các loại; xây dựng các công trình dân dụng, xây dựng cầu đường, lắp đặt, xây dựng hệ thống điện, đường dây tải điện và trạm điện các cấp điện áp, các cấu kiện bê tông (đà cản, tấm néo, cọc, cống), hệ thống cấp thoát nước, lò sưởi và điều hòa không khí, hệ thống cấp thoát nước, hệ thống thông tin, viễn thông.

---

(210) **4-2012-10207**

(540)

(220) 18.05.2012
(441) 25.07.2012
(591) Nâu
(731) CÔNG TY TNHH XÂY DỰNG CÔNG NGHIỆP AN PHÚ (VN)
153 Nguyễn Súy, phường Tân Quý, quận Tân Phú, thành phố Hồ Chí Minh
(740) Công ty TNHH Sở hữu trí tuệ Ngôi Sao chuyên nghiệp và liên danh (NOVAPRO & ASSOCIATES CO.,LTD.)

(511) Nhóm 20: Đồ nội thất bằng gỗ: bàn, ghế, tủ, giường.

---

(210) **4-2012-10208**

(540)

(220) 18.05.2012
(441) 25.07.2012
(531) 26.3.23; 26.4.4; A26.11.9; 7.3.11
(591) Nâu, vàng, xanh dương, đen
(731) CÔNG TY TNHH XÂY DỰNG CÔNG NGHIỆP AN PHÚ (VN)
153 Nguyễn Súy, phường Tân Quý, quận Tân Phú, thành phố Hồ Chí Minh
(740) Công ty TNHH Sở hữu trí tuệ Ngôi Sao chuyên nghiệp và liên danh (NOVAPRO & ASSOCIATES CO.,LTD.)

(511) Nhóm 44: Dịch vụ chăm sóc và duy trì cảnh quan: trồng hoa, cây cảnh.

---

(210) **4-2012-10210**

(540)

(220) 18.05.2012
(441) 25.07.2012
(531) 4.5.2; 4.5.3; 26.1.2
(731) CHENG SHING PISTON CO.,LTD (TW)
NO.1455-1, CHUNG SHAN RD., LUZHU DIST., KAOHSIUNG CITY, TAIWAN
(740) Công ty Luật TNHH AMBYS Hà Nội (AMBYS HANOI)

(511) Nhóm 07: Séc-măng; pít-tông cho xilanh; pít-tông cho động cơ; pit-tông (bộ phận của máy hoặc động cơ); vòng găng pít-tông; pit tông của ống giảm xóc (bộ phận của máy).

---

(210) **4-2012-10211**

(540)

(220) 18.05.2012
(441) 25.07.2012
(531) 1.3.1; A26.11.12; 26.4.2
(591) Đen, trắng, tím, xanh coban, xám
(731) CÔNG TY TNHH GIA NAM (VN)
387-388/5B, khu phố 5B, phường Tân Biên, thành phố Biên Hòa, tỉnh Đồng Nai
(740) Công ty TNHH Sở hữu trí tuệ WINCO (WINCO CO.,LTD.)

(511) Nhóm 11: Máy nước nóng sử dụng năng lượng mặt trời; thiết bị vệ sinh như: vòi hoa sen, bồn tắm, bồn rửa mặt, bồn vệ sinh; máy điều hòa nhiệt độ; bình nóng lạnh dùng điện hoặc sử dụng năng lượng mặt trời; lò vi sóng; thiết bị hấp thu năng lượng mặt trời để sưởi nóng.

Nhóm 35: Mua bán: máy nước nóng sử dụng năng lượng mặt trời, thiết bị vệ sinh, máy điều hòa nhiệt độ, máy đun nước, đèn chùm, thiết bị lọc nước, thiết bị phân phối nước, máy nước nóng lạnh, lò vi sóng, thiết bị hấp thu năng lượng mặt trời để sưởi nóng, hàng trang trí nội thất, vật liệu xây dựng, đồ gỗ gia dụng.

---

(210) **4-2012-10212**

(540)

MISSILE

(220) 18.05.2012
(441) 25.07.2012
(731) NGUYỄN VĂN THÀ (VN)
Thôn Lương Phúc, xã Việt Long, huyện Sóc Sơn, thành phố Hà Nội
(740) Công ty cổ phần Tư vấn S&B (S&B CONSULTANT.,CORP.)

(511) Nhóm 21: Bộ nồi inox (không dùng điện); rổ; rá; cặp lồng; chổi.

---

(210) **4-2012-10213**

(540)

(220) 18.05.2012
(441) 25.07.2012
(531) 26.4.2; A7.1.11; 7.1.24
(591) Đỏ, đen, trắng
(731) CÔNG TY CỔ PHẦN ĐẤT MỚI (VN)
294/08 khu phố Tân Phước, phường Tân Bình, thị xã Dĩ An, tỉnh Bình Dương
(740) Công ty TNHH Tư vấn Sở hữu trí tuệ Á Đông (A ĐÔNG IP CONSULTANCY CO.,LTD.)

(511) Nhóm 36: Kinh doanh các công trình nhà ở, căn hộ cho thuê, văn phòng cho thuê, hạ tầng khu, cụm, điểm công nghiệp; kinh doanh (mua bán) bất động sản, cho thuê nhà xưởng.

Nhóm 39: Cho thuê kho bãi.

---

(210) **4-2012-10214**

(540)

(220) 18.05.2012
(441) 25.07.2012
(531) 5.5.19; A5.5.21; 25.1.25; 5.13.25
(731) CÔNG TY TNHH THƯƠNG MẠI SẢN XUẤT MỸ PHẨM THUẬN PHÁT (VN)
37C/422 Nguyễn Oanh, phường 17, quận Gò Vấp, thành phố Hồ Chí Minh

(511) Nhóm 03: Mỹ phẩm.

---

(210) **4-2012-10215**

(540)

COLLAGENFULL

(220) 18.05.2012
(441) 25.07.2012
(731) TRẦN QUỐC TẤN (VN)
Số 01 ấp 4, xã Tân Tây, huyện Thạnh Hoá, tỉnh Long An

(511) Nhóm 03: Mỹ phẩm.

---

(210) **4-2012-10216**

(540)

BNLVIETHAN

(220) 18.05.2012
(441) 25.07.2012
(731) CÔNG TY TNHH SẢN XUẤT THƯƠNG MẠI MỸ PHẨM VIỆT HÀN (VN)
34 quốc lộ 1A, phường 05, thành phố Tân An, tỉnh Long An

(511) Nhóm 03: Mỹ phẩm.

---

(210) **4-2012-10217**

(540)

MUMTAZ

(220) 18.05.2012
(441) 25.07.2012
(731) CÔNG TY TRÁCH NHIỆM HỮU HẠN MỘT THÀNH VIÊN SẢN XUẤT THƯƠNG MẠI DỊCH VỤ THỰC PHẨM KỸ NGHỆ TRUNG NAM (VN)
Số B6/6C ấp 2, xã Vĩnh Lộc A, huyện Bình Chánh, thành phố Hồ Chí Minh

(511) Nhóm 29: Thịt đã được bảo quản; thịt đóng hộp; thịt bò tẩm gia vị (khô bò); thịt; thịt trâu đã qua chế biến.

---

(210) **4-2012-10218**

(540)

(220) 18.05.2012
(441) 25.07.2012
(531) 1.3.1
(591) Xanh da trời, đỏ
(731) SINYOUNG CHOUKKI CO.,LTD. (KR)
4F, 106-7, Yeokgok-dong, Wonmi-gu, Bucheon-si, Gyeonggi-do, Republic of Korea
(740) Công ty Cổ phần Sở hữu công nghiệp INVESTIP (INVESTIP)

(511) Nhóm 09: Thiết bị xác định đường chân trời bằng tia laze, dụng cụ đo khoảng cách bằng chùm tia laze, máy kinh vĩ; thước ni vô đo mức thăng bằng, thước thủy chuẩn, máy kinh vĩ (để đo vẽ).

---

(210) **4-2012-10222**

(540)

(220) 18.05.2012
(441) 25.07.2012
(531) 26.13.25; A14.1.2; A26.11.12
(591) Trắng, đỏ
(731) CÔNG TY TNHH THIẾT BỊ ĐIỆN AP (VN)
22 Lê Văn Khương, xã Đông Thạnh, Hóc Môn, thành phố Hồ Chí Minh
(740) Công ty cổ phần Sở hữu trí tuệ BROSS và Cộng sự (BROSS & PARTNERS.,JSC)

(511) Nhóm 06: Ống thép và các phụ kiện của ống thép (vật liệu xây dựng).

---

(210) **4-2012-10223**

(540)

(220) 18.05.2012
(441) 25.07.2012
(531) 5.7.3; 26.4.1; 8.7.3
(591) Trắng, đỏ, vàng
(731) CÔNG TY CỔ PHẦN HÀNG TIÊU DÙNG MA SAN (VN)
Tầng 12, tòa nhà Kumho Asiana Plaza Saigon, số 39 Lê Duẩn, phường Bến Nghé, quận 1, thành phố Hồ Chí Minh
(740) Công ty cổ phần Sở hữu trí tuệ BROSS và Cộng sự (BROSS & PARTNERS., JSC)

(511) Nhóm 30: Mỳ ăn liền; bún ăn liền; phở ăn liền; cháo ăn liền; thực phẩm ăn liền chế biến từ ngũ cốc.

---

(210) **4-2012-10225**

(540)

(220) 18.05.2012
(441) 25.07.2012
(531) 26.1.2; A26.11.7; 26.11.2; A25.3.3
(591) Xanh lá cây, đen, trắng
(731) CÔNG TY CỔ PHẦN THƯƠNG MẠI SẢN XUẤT VÀ XUẤT NHẬP KHẨU PHƯƠNG ĐÔNG (VN)
Số 1-A7 tập thể đại học Kinh Tế Quốc Dân, phường Đồng Tâm, quận Hai Bà Trưng, thành phố Hà Nội
(740) Công ty TNHH Luật Gia Phạm (PHAM JURIST CO.,LTD.)

(511) Nhóm 17: Nhựa tổng hợp (bán thành phẩm); nhựa nhân tạo (bán thành phẩm).

Nhóm 35: Mua bán nhựa, nhựa tổng hợp, nhựa nhân tạo, nhựa thông, nhựa gôm: nhựa cao su; nhựa đường; vật liệu xây dựng phi kim loại.

---

(210) **4-2012-10226**

(540)

iPack

(220) 18.05.2012
(441) 25.07.2012
(731) CÔNG TY TRÁCH NHIỆM HỮU HẠN THANH MỸ (VN)
611/4B Điện Biên Phủ, phường 1, quận 3, thành phố Hồ Chí Minh
(740) Công ty Cổ phần Sở hữu công nghiệp INVESTIP (INVESTIP)

(511) Nhóm 18: Ba lô; túi xách; va li; cặp học sinh; túi du lịch; ví (bóp).

---

(210) **4-2012-10227**

(540)

LEGAL UNITED LAW
International Attorneys - at- Law

(220) 18.05.2012
(441) 25.07.2012
(531) 26.4.4; 26.4.9
(591) Trắng, đỏ, đen
(731) CÔNG TY LUẬT TRÁCH NHIỆM HỮU HẠN LUẬT LIÊN HIỆP (VN)
Phòng G.18, tầng trệt, số 2 Phùng Khắc Khoan, phường Đa kao, quận 1, thành phố Hồ Chí Minh
(740) Công ty Cổ phần Sở hữu công nghiệp INVESTIP (INVESTIP)

(511) Nhóm 45: Tư vấn pháp luật; tư vấn sở hữu trí tuệ; quản lý quyền tác giả; nghiên cứu pháp luật; li xăng sở hữu trí tuệ.

---

(210) **4-2012-10228**

(540)

Exabex

(220) 18.05.2012
(441) 25.07.2012
(731) CÔNG TY CỔ PHẦN DƯỢC PHẨM VÀ THIẾT BỊ Y TẾ ÂU VIỆT (VN)
Phòng 504, CT4B, khu đô thị mới Bắc Linh Đàm, phường Đại Kim, quận Hoàng Mai, thành phố Hà Nội
(740) Công ty TNHH INVESTPRO và cộng sự (INVESTPRO & ASSOCIATES)

(511) Nhóm 05: Dược phẩm; thực phẩm chức năng dùng cho mục đích y tế.

---

(210) **4-2012-10230**

(540)

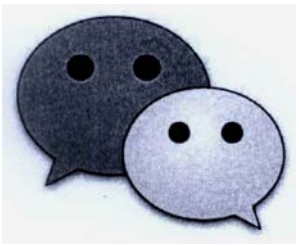

(220) 18.05.2012
(441) 25.07.2012
(531) 1.15.21; 4.5.2; 4.5.3; 4.5.13
(731) TENCENT HOLDINGS LIMITED (KY)
P.O. Box 2681 GT, Century Yard, Cricket Square, Hutchins Drive, Grand Cayman, CAYMAN ISLANDS
(740) Công ty TNHH Tầm nhìn và Liên danh (VISION & ASSOCIATES CO.,LTD.)

(511) Nhóm 09: Điện thoại, điện thoại di động; thiết bị điện tử kỹ thuật số cầm tay và di động để gửi và nhận các cuộc gọi, bản fax, thư điện tử và các dữ liệu kỹ thuật số khác; máy vi tính xách tay, máy trợ lý cá nhân dùng kỹ thuật số, máy sắp xếp điện tử để theo dõi các buổi hẹn, sổ tay điện tử; bộ chuyển tải dữ liệu từ tính; phần mềm máy vi tính; phần mềm viễn thông không dây kỹ thuật số phần mềm máy vi tính để tạo lập, biên soạn và truyền tải thông tin dạng văn bản và đồ họa qua mạng máy tính toàn cầu, thiết bị không dây, điện thoại và các thiết bị viễn thông khác; điện thoại IP; chương trình máy vi tính có thể tải xuống được sử dụng trong viễn thông, cụ thể là phần mềm viễn thông cung cấp cho từng cá nhân và nhiều người sử dụng tiếp cận đến mạng máy vi tính toàn cầu; thiết bị viễn thông di động, thiết bị mạng viễn thông; phần mềm tải xuống được trong lĩnh vực mạng xã hội; phần mềm tải xuống được thông qua mạng internet và thiết bị không dây; phần

mềm để chuyển đổi, tiếp cận, tổ chức và điều hành việc quản lý văn bản, tin nhắn nhanh, nhật ký cá nhân trực tuyến, văn bản, kết nối trang web và hình ảnh thông qua mạng internet và mạng truyền thông khác.

Nhóm 38: Viễn thông, dịch vụ truyền dẫn tin nhắn/thông điệp, dữ liệu và thông tin qua mạng máy tính toàn cầu và mạng truyền thông khác; dịch vụ viễn thông cho việc truyền dẫn điện tử và tìm kiếm dữ liệu, âm thanh, video, ảnh, tin nhắn và hình ảnh; liên lạc bằng thiết bị đầu cuối máy tính và bằng hệ thống thư điện tử; cung cấp kết nối viễn thông đến mạng máy tính toàn cầu; cung cấp cho người sử dụng truy cập vào mạng máy tính toàn cầu; dịch vụ truyền thông cho hội nghị từ xa; cung cấp cho người sử dụng truy cập vào và kết nối với cơ sở dữ liệu máy tính trực tuyến có chứa thông tin cá nhân và với mạng internet; dịch vụ tin nhắn thông điệp điện tử, cung cấp đường truyền trực tuyến và viễn thông cho hội thoại giữa những người sử dụng máy vi tính, thiết bị cầm tay và di động và các thiết bị truyền thông khác; cung cấp mạng viễn thông không dây qua mạng truyền thông điện tử; quản lý kỹ thuật số không dây; cung cấp đường truyền tới các trang web âm nhạc số trên internet.

---

(210) **4-2012-10231**

(540)

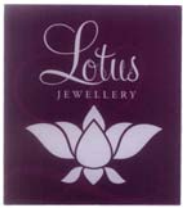

(220) 18.05.2012
(441) 25.07.2012
(531) A5.5.20; 5.5.16
(591) Trắng, tím
(731) NGUYỄN THỊ MẪN (VN)
82 Trần Phú, thành phố Hội An, tỉnh Quảng Nam

(511) Nhóm 35: Mua bán: nữ trang, đồ trang sức.

---

(210) **4-2012-10232**

(540)

(220) 18.05.2012
(441) 25.07.2012
(531) 26.1.2
(591) Cam, xanh dương, trắng
(731) ĐẶNG MINH TÂM (VN)
Xóm 23, thôn Vĩnh An, xã Phổ Khánh, huyện Đức Phổ, tỉnh Quảng Ngãi

(511) Nhóm 39: Dịch vụ du lịch.

---

(210) **4-2012-10233**

(540)

Rượu ba kích tím
QUẢNG NINH

(220) 18.05.2012
(441) 25.07.2012
(731) SỞ CÔNG THƯƠNG QUẢNG NINH (VN)
Tầng 10-11, trụ sở liên cơ quan số 2, phường Hồng Hà, thành phố Hạ Long, tỉnh Quảng Ninh

(511) Nhóm 33: Rượu ba kích (đồ uống có cồn).

---

(210) **4-2012-10234**

(540)

BATISTE

(220) 18.05.2012
(441) 25.07.2012
(731) CHURCH & DWIGHT CO.,INC. (US)
469 North Harrison Street, Princeton, New Jersey 08543, United States of America
(740) Công ty Luật TNHH quốc tế Ban mai Việt Nam (BMVN INTERNATIONAL LLC)

(511) Nhóm 03: Chế phẩm dùng để trang điểm không chứa dược chất; mỹ phẩm; kem đánh răng; nước hoa và nước thơm (nước hoa); chế phẩm chăm sóc da dùng cho mục đích mỹ phẩm; chế phẩm chăm sóc tóc dùng cho mục đích mỹ phẩm; dầu gội đầu; xà phòng.

---

(210) **4-2012-10235**

(300) 85/551 363 23.02.2012 US

(540)

CU29

(220) 18.05.2012
(441) 25.07.2012
(731) TOMMIE COPPER INC. (US)
48 Overlook Rd. Ossining, New York 10562 United States of America
(740) Công ty TNHH Trường Xuân (AGELESS CO.,LTD.)

(511) Nhóm 25: Quần áo; đồ đi ở chân; đồ đội đầu.

---

(210) **4-2012-10236**

(300) 85/551 384 23.02.2012 US

(540)

TOMMIE COPPER

(220) 18.05.2012
(441) 25.07.2012
(731) TOMMIE COPPER INC. (US)
48 Overlook Rd. Ossining, New York 10562 United States of America
(740) Công ty TNHH Trường Xuân (AGELESS CO.,LTD.)

(511) Nhóm 25: Quần áo; đồ đi ở chân; đồ đội đầu.

---

(210) **4-2012-10237**

(540)

Mushipon

(220) 18.05.2012
(441) 25.07.2012
(731) MUSHIPON INTERNATIONAL SDN BHD (MY)
Lot No. 21A, Jalan Bunga Tanjung 2, Senawang Industrial Park, 70400 Seremban, Negeri Sembilan, Malaysia
(740) Công ty TNHH Trường Xuân (AGELESS CO.,LTD.)

(511) Nhóm 21: Thiết bị điện để thu hút và diệt côn trùng.

---

(210) **4-2012-10239**

(540)

(220) 18.05.2012
(441) 25.07.2012
(531) 26.1.2
(731) UNIMECH ENGINEERING (M) SDN BHD (MY)
Wisma Unimech, 4934, Jalan Chain Ferry, 12100 Butterworth, Penang, Malaysia
(740) Công ty TNHH Trường Xuân (AGELESS CO.,LTD.)

(511) Nhóm 06: Van bướm bằng kim loại [không phải là bộ phận của máy]; van một chiều bằng kim loại [không phải là bộ phận của máy]; van điều chỉnh [thủ công] bằng kim loại để điều chỉnh dòng khí, khí đốt và chất lỏng [không phải là bộ phận của máy]; van bằng kim loại dùng để điều chỉnh khí đốt và chất lỏng trong đường ống [không phải là bộ phân của máy]; van an toàn bằng kim loại [không phải là bộ phận của máy]; van bằng kim loại [không phải là bộ phận của máy].

---

(210) **4-2012-10241**

(540)

DERMCLAR

(220) 18.05.2012
(441) 25.07.2012
(731) BLU COAST SDN BHD (MY)
Lot G106, Ground Floor, Megamal Pinang, Bandar Perai Jaya, 13600 Perai, Penang, Malaysia
(740) Công ty TNHH Trường Xuân (AGELESS CO.,LTD.)

(511) Nhóm 03: Chế phẩm mỹ phẩm để chăm sóc da; chế phẩm trang điểm; chế phẩm chống nắng (mỹ phẩm); mỹ phẩm dùng cho tóc; chế phẩm mỹ phẩm giúp người thon thả, không dùng cho y tế; chế phẩm để vệ sinh thân thể.

---

(210) **4-2012-10243**

(540)

JONGUN

(220) 18.05.2012
(441) 25.07.2012
(731) CÔNG TY CỔ PHẦN MEDIAMART VIỆT NAM (VN)
Số 29F Hai Bà Trưng, quận Hoàn Kiếm, thành phố Hà Nội
(740) Công ty TNHH Trường Xuân (AGELESS CO.,LTD.)

(511) Nhóm 35: Dịch vụ mua bán thiết bị điện và điện tử gia dụng bao gồm: mua bán máy xay, máy nghiền, máy giặt, ổ cắm điện, công tắc điện, thiết bị và dụng cụ dùng để dẫn điện, thiết bị (điện tử) nghe-nhìn, thiết bị (điện tử) tái tạo âm thanh-hình ảnh, thiết bị (điện tử) truyền dẫn âm thanh-hình ảnh, thiết bị tin học và thiết bị ngoại vi, thiết bị viễn thông, bình đun nước sử dụng điện, đèn điện chiếu sáng, tủ lạnh, máy điều hòa nhiệt độ, thiết bị hút mùi, thiết bị (điện) khử mùi, thiết bị (điện) nấu nướng sử dụng điện, đầu thu truyền hình

số, ti vi, ăng ten thu tín hiệu vệ tinh, máy quay hình, tủ lạnh, tủ cấp đông, ra đi ô, đầu đĩa, loa, máy vi tính, máy hỗ trợ kỹ thuật số cá nhân (PDA), màn hình máy vi tính, màn hình, màn hình tinh thể lỏng, máy vi tính sổ tay, máy thu phát âm thanh nổi, máy thu hình màn hình tính thể lỏng, sổ ghi chép điện tử, máy chiếu video, máy chiếu màn hình tinh thể lỏng, máy vi tính xách tay, máy giặt, máy rửa bát, nồi cơm điện, lò vi sóng, lò nướng, quạt điện, máy lọc nước, thiết bị và trang bị thông gió (mục đích điều hoà không khí), thiết bị và trang bị đi kèm dùng cho mục đích nấu nướng, thiết bị và trang bị chiếu sáng, thiết bị và trang bị vệ sinh, thiết bị và trang bị sưởi nóng, thiết bị và trang bị làm lạnh, thiết bị và trang bị sấy khô, thiết bị và trang bị dùng để phân phối nước; dịch vụ quảng cáo; dịch vụ tổ chức triển lãm nhằm cho mục đích thương mại hoặc quảng cáo; dịch vụ thông tin thương mại; dịch vụ giới thiệu hàng hoá; dịch vụ nghiên cứu thị trường.

---

(210) **4-2012-10244**

(540)

ZEPPELIN

(220) 18.05.2012
(441) 25.07.2012
(731) CÔNG TY CỔ PHẦN MEDIAMART VIỆT NAM (VN)
Số 29F Hai Bà Trưng, quận Hoàn Kiếm, thành phố Hà Nội
(740) Công ty TNHH Trường Xuân (AGELESS CO.,LTD.)

(511) Nhóm 35: Dịch vụ mua bán thiết bị điện và điện tử gia dụng bao gồm: mua bán máy xay, máy nghiền, máy giặt, ổ cắm điện, công tắc điện, thiết bị và dụng cụ dùng để dẫn điện, thiết bị (điện tử) nghe-nhìn, thiết bị (điện tử) tái tạo âm thanh-hình ảnh, thiết bị (điện tử) truyền dẫn âm thanh-hình ảnh, thiết bị tin học và thiết bị ngoại vi, thiết bị viễn thông, bình đun nước sử dụng điện, đèn điện chiếu sáng, tủ lạnh, máy điều hòa nhiệt độ, thiết bị hút mùi, thiết bị (điện) khử mùi, thiết bị (điện) nấu nướng sử dụng điện, đầu thu truyền hình số, ti vi, ăng ten thu tín hiệu vệ tinh, máy quay hình, tủ lạnh, tủ cấp đông, ra đi ô, đầu đĩa, loa, máy vi tính, máy hỗ trợ kỹ thuật số cá nhân (PDA), màn hình máy vi tính, màn hình, màn hình tinh thể lỏng, máy vi tính sổ tay, máy thu phát âm thanh nổi, máy thu hình màn hình tính thể lỏng, sổ ghi chép điện tử, máy chiếu video, máy chiếu màn hình tinh thể lỏng, máy vi tính xách tay, máy giặt, máy rửa bát, nồi cơm điện, lò vi sóng, lò nướng, quạt điện, máy lọc nước, thiết bị và trang bị thông gió (mục đích điều hoà không khí), thiết bị và trang bị đi kèm dùng cho mục đích nấu nướng, thiết bị và trang bị chiếu sáng, thiết bị và trang bị vệ sinh, thiết bị và trang bị sưởi nóng, thiết bị và trang bị làm lạnh, thiết bị và trang bị sấy khô, thiết bị và trang bị dùng để phân phối nước; dịch vụ quảng cáo; dịch vụ tổ chức triển lãm nhằm cho mục đích thương mại hoặc quảng cáo; dịch vụ thông tin thương mại; dịch vụ giới thiệu hàng hoá; dịch vụ nghiên cứu thị trường.

---

(210) **4-2012-10245**

(540)

ROESLER

(220) 18.05.2012
(441) 25.07.2012
(731) CÔNG TY CỔ PHẦN MEDIAMART VIỆT NAM (VN)
Số 29F Hai Bà Trưng, quận Hoàn Kiếm, thành phố Hà Nội
(740) Công ty TNHH Trường Xuân (AGELESS CO.,LTD.)

(511) Nhóm 35: Dịch vụ mua bán thiết bị điện và điện tử gia dụng bao gồm: mua bán máy xay, máy nghiền, máy giặt, ổ cắm điện, công tắc điện, thiết bị và dụng cụ dùng để dẫn điện, thiết bị (điện tử) nghe-nhìn, thiết bị (điện tử) tái tạo âm thanh-hình ảnh, thiết bị (điện tử) truyền dẫn âm thanh-hình ảnh, thiết bị tin học và thiết bị ngoại vi, thiết bị viễn thông, bình đun nước sử dụng điện, đèn điện chiếu sáng, tủ lạnh, máy điều hòa nhiệt độ, thiết bị hút mùi, thiết bị (điện) khử mùi, thiết bị (điện) nấu nướng sử dụng điện, đầu thu truyền hình số, ti vi, ăng ten thu tín hiệu vệ tinh, máy quay hình, tủ lạnh, tủ cấp đông, ra đi ô, đầu đĩa, loa, máy vi tính, máy hỗ trợ kỹ thuật số cá nhân (PDA), màn hình máy vi tính, màn hình, màn hình tinh thể lỏng, máy vi tính sổ tay, máy thu phát âm thanh nổi, máy thu hình màn hình tính thể lỏng, sổ ghi chép điện tử, máy chiếu video, máy chiếu màn hình tinh thể lỏng, máy vi tính xách tay, máy giặt, máy rửa bát, nồi cơm điện, lò vi sóng, lò nướng, quạt điện, máy lọc nước, thiết bị và trang bị thông gió (mục đích điều hoà không khí), thiết bị và trang bị đi kèm dùng cho mục đích nấu nướng, thiết bị và trang bị chiếu sáng, thiết bị và trang bị vệ sinh, thiết bị và trang bị sưởi nóng, thiết bị và trang bị làm lạnh, thiết bị và trang bị sấy khô, thiết bị và trang bị dùng để phân phối nước; dịch vụ quảng cáo; dịch vụ tổ chức triển lãm nhằm cho mục đích thương mại hoặc quảng cáo; dịch vụ thông tin thương mại; dịch vụ giới thiệu hàng hoá; dịch vụ nghiên cứu thị trường.

---

(210) **4-2012-10246**

(540)

(220) 18.05.2012
(441) 25.07.2012
(531) 4.5.2; 4.5.13; 4.5.3; 4.5.15
(591) Đỏ, trắng
(731) ĐÀI TRUYỀN HÌNH VIỆT NAM (VN)
43 Nguyễn Chí Thanh, quận Ba Đình, thành phố Hà Nội

(511) Nhóm 35: Quảng cáo; quảng cáo trên truyền hình.

Nhóm 38: Dịch vụ truyền hình.

Nhóm 41: Dịch vụ giải trí; dàn dựng buổi biểu diễn; trình diễn các buổi biểu diễn trực tiếp; sản xuất các chương trình phát thanh và truyền hình; sản xuất phim trên băng hình, sản xuất phim video; giải trí trên truyền hình.

---

(210) **4-2012-10247**

(540)

GOODERPASS

(220) 18.05.2012
(441) 25.07.2012
(731) CÔNG TY TNHH DƯỢC PHẨM HIỆP THUẬN THÀNH (VN)
Phòng 104, nhà A3, tập thể công ty cơ khí Hà Nội, quận Thanh Xuân, thành phố Hà Nội
(740) Công ty TNHH Vĩnh Đạt (LACOM CO., LTD.)

(511) Nhóm 05: Dược phẩm; thực phẩm chức năng (dùng trong ngành y).

---

(210) **4-2012-10248**

(540)

GOPASS

(220) 18.05.2012
(441) 25.07.2012
(731) CÔNG TY TNHH DƯỢC PHẨM HIỆP THUẬN THÀNH (VN)
Phòng 104, nhà A3, tập thể công ty cơ khí Hà Nội, quận Thanh Xuân, thành phố Hà Nội
(740) Công ty TNHH Vĩnh Đạt (LACOM CO., LTD.)

(511) Nhóm 05: Dược phẩm; thực phẩm chức năng (dùng trong ngành y).

---

(210) **4-2012-10249**

(540)

LONGKIDS

(220) 18.05.2012
(441) 25.07.2012
(731) CÔNG TY TNHH DƯỢC PHẨM HIỆP THUẬN THÀNH (VN)
Phòng 104, nhà A3, tập thể công ty cơ khí Hà Nội, quận Thanh Xuân, thành phố Hà Nội
(740) Công ty TNHH Vĩnh Đạt (LACOM CO., LTD.)

(511) Nhóm 05: Dược phẩm; thực phẩm chức năng (dùng trong ngành y).

---

(210) **4-2012-10250**

(540)

SELATWEEN

(220) 18.05.2012
(441) 25.07.2012
(731) CÔNG TY TNHH DƯỢC PHẨM HIỆP THUẬN THÀNH (VN)
Phòng 104, nhà A3, tập thể công ty cơ khí Hà Nội, quận Thanh Xuân, thành phố Hà Nội
(740) Công ty TNHH Vĩnh Đạt (LACOM CO., LTD.)

(511) Nhóm 05: Dược phẩm; thực phẩm chức năng (dùng trong ngành y).

---

(210) **4-2012-10251**

(540)

ABCPLUS

(220) 18.05.2012
(441) 25.07.2012
(731) CÔNG TY TNHH DƯỢC PHẨM HIỆP THUẬN THÀNH (VN)
Phòng 104, nhà A3, tập thể công ty cơ khí Hà Nội, quận Thanh Xuân, thành phố Hà Nội
(740) Công ty TNHH Vĩnh Đạt (LACOM CO., LTD.)

(511) Nhóm 05: Dược phẩm; thực phẩm chức năng (dùng trong ngành y).

---

(210) **4-2012-10254**

(540)

THÀNH PHÁT Á

(220) 18.05.2012
(441) 25.07.2012
(731) CÔNG TY TNHH THÀNH PHÁT Á (VN)
Tầng 3 số 8 tổ 13, phường Tứ Liên, quận Tây Hồ, thành phố Hà Nội

(511) Nhóm 39: Đặt chỗ cho các chuyến đi; hướng dẫn khách du lịch; sắp xếp các chuyến du lịch, dịch vụ hướng dẫn khách du lịch; vận chuyển hành khách.

---

(210) **4-2012-10255**

(540)

(220) 18.05.2012
(441) 25.07.2012
(531) A1.1.10; 25.12.1; 26.1.1; 26.1.5
(731) DOANH NGHIỆP TƯ NHÂN SẢN XUẤT THÉP KHUYÊN HẢI (VN)
Thôn 5, xã Phùng Xá, huyện Thạch Thất, thành phố Hà Nội

(511) Nhóm 06: Bản lề cửa (làm bằng kim loại); bản lề cửa làm bằng thép; bản lề cửa làm bằng inox.

---

(210) **4-2012-10256**

(540)

(220) 18.05.2012
(441) 25.07.2012
(531) 26.7.25; 26.4.4; 26.13.25; A14.3.13
(731) DOANH NGHIỆP TƯ NHÂN SẢN XUẤT THÉP KHUYÊN HẢI (VN)
Thôn 5, xã Phùng Xá, huyện Thạch Thất, thành phố Hà Nội

(511) Nhóm 06: Bản lề cửa (làm bằng kim loại); bản lề cửa làm bằng thép; bản lề cửa làm bằng inox.

---

(210) **4-2012-10257**

(540)

LONG GIA

(220) 21.05.2012
(441) 25.07.2012
(731) CÔNG TY TNHH MỘT THÀNH VIÊN SỨC SỐNG IPA (VN)
Số 1, phố Nguyễn Thượng Hiền, phường Nguyễn Du, quận Hai Bà Trưng, thành phố Hà Nội

(511) Nhóm 30: Bánh ngọt; chế phẩm ngũ cốc; thực phẩm ăn nhanh trên cơ sở ngũ cốc; gia vị; thực phẩm giàu tinh bột, nước thịt, món ăn điểm tâm (hỗn hợp hạt ngũ cốc và quả khô); mì sợi; gạo; xốt cà chua; chè (đỗ đen, đỗ đỏ, đỗ xanh), mì ăn liền, bún ăn liền; cháo ăn liền, cơm; cơm ăn liền.

Nhóm 43: Dịch vụ khách sạn; nhà hàng ăn uống.

---

(210) **4-2012-10259**

(540)

DeBeauty

(220) 21.05.2012
(441) 25.07.2012

(731) CÔNG TY TNHH CINCHONA VIỆT NAM (VN)
P401, nhà 138, phố Vương Thừa Vũ, quận Thanh Xuân, thành phố Hà Nội

(511) Nhóm 05: Dược phẩm, thực phẩm chức năng dành cho y tế.

---

(210) **4-2012-10260**

(540)

muabandoanhnghiep.com.vn

(220) 21.05.2012
(441) 25.07.2012

(731) CÔNG TY CỔ PHẦN ĐẦU TƯ VÀ PHÁT TRIỂN ĐÔ THỊ QUỐC TẾ (VN)
Tầng 16, tòa nhà văn phòng Charmvit Tower, 117 Trần Duy Hưng, Trung Hòa, Cầu Giấy, thành phố Hà Nội

(511) Nhóm 35: Quảng cáo thương mại (trên các phương tiện thong tin đại chúng như ti vi, đài, báo, tạp chí, internet, truyền thông mạng, maketting trực tuyến, dịch vụ đa phương tiện multi-media); dịch vụ cung cấp thông tin trên internet (nhằm mục đích quảng cáo, thương mại, mua bán hang hóa); quan hệ công chúng; tư vấn mua bán doanh nghiệp (không bao gồm tư vấn pháp luật và tài chính); hỗ trợ quản lý điều hành doanh nghiệp; tư vấn trong các tổ chức và quản lý doanh nghiệp.

Nhóm 36: Tư vấn đầu tư (trong lĩnh vực viễn thông, Internet, công nghệ thông tin), môi giới bất động sản; môi giới đầu tư các dự án (trong lĩnh vực viễn thông, internet, công nghệ thông tin); đánh giá tài chính các dự án (trong lĩnh vực viễn thông, Internet, công nghệ thông tin); bảo trợ tài chính cho các dự án (trong lĩnh vực viễn thông, Internet, công nghệ thông tin).

---

(210) **4-2012-10261**

(540)

(220) 21.05.2012
(441) 25.07.2012
(531) A26.11.12
(731) CÔNG TY CỔ PHẦN THƯƠNG MẠI VÀ DỊCH VỤ ĐẠI SƠN PHÁT (VN)
468 Nguyễn Tri Phương, phường Hoà Thuận Tây, quận Hải Châu, thành phố Đà Nẵng

(511) Nhóm 30: Gạo.

---

(210) **4-2012-10262**

(540)

(220) 21.05.2012
(441) 25.07.2012
(531) A26.11.12; 26.4.3; 24.15.21; A14.1.2
(591) Xanh dương, vàng
(731) CÔNG TY CỔ PHẦN THƯƠNG MẠI VÀ DỊCH VỤ ĐẠI SƠN PHÁT (VN)
468 Nguyễn Tri Phương, phường Hoà Thuận Tây, quận Hải Châu, thành phố Đà Nẵng

(511) Nhóm 30: Gạo.

Nhóm 35: Mua bán: gạo, phân bón, thuốc trử sâu, hoá chất sử dụng trong nông nghiệp.

Nhóm 40: Dịch vụ xay bột.

---

(210) **4-2012-10263**

(540) edufirst

(220) 21.05.2012
(441) 25.07.2012
(731) CÔNG TY TNHH TƯ VẤN VÀ ĐÀO TẠO TIN HỌC NHÀ RỒNG (VN)
383 Bến Chương Dương, phường Cầu Kho, quận 1, thành phố Hồ Chí Minh
(740) Văn phòng luật sư Phạm và Liên danh (PHAM & ASSOCIATES)

(511) Nhóm 41: Giáo dục và đào tạo tin học, ngoại ngữ, dịch thuật, đào tạo nghề.

---

(210) **4-2012-10264**

(540) GLOBATT

(220) 21.05.2012
(441) 25.07.2012
(731) CÔNG TY TNHH BLUESUN VIỆT NAM (VN)
Số 1A, phố Tràng Tiền, phường Tràng Tiền, quận Hoàn Kiếm, thành phố Hà Nội

(511) Nhóm 09: Bình ắc quy; ắc quy điện; ắc quy dùng cho xe cộ; hộp đựng ắc quy; pin điện; pin để thắp sáng, pin dùng cho xe cộ.

---

(210) **4-2012-10265**

(540)

(220) 21.05.2012
(441) 25.07.2012
(531) 24.1.1; 3.1.8; 3.1.16
(591) Xanh dương, trắng, xám, đen
(731) CÔNG TY CỔ PHẦN ĐẦU TƯ TÀI CHÍNH A.I (VN)
Số 26 Kim Mã Thượng, phường Cống Vị, quận Ba Đình, thành phố Hà Nội

(511) Nhóm 35: Phân tích giá cả thị trường; tư vấn trong tổ chức và điều hành kinh doanh, tư vấn về nghiệp vụ thương mại; hỗ trợ điều hành doanh nghiệp thương mại hoặc công nghiệp, dịch vụ tư vấn điều hành thương mại; nghiên cứu thương mại.

Nhóm 36: Phân tích tài chính; tư vấn tài chính; đầu tư vốn thông tin về tài chính; quản lý tài chính; đánh giá về tài chính.

---

(210) **4-2012-10266**

(540)

(220) 21.05.2012
(441) 25.07.2012
(531) A26.11.12; 26.4.2
(591) Trắng, đỏ
(731) PHẠM THỊ NGỌC THỦY (VN)
499 Hồng Bàng, phường 14, quận 5, thành phố Hồ Chí Minh

(511) Nhóm 45: Tham gia tố tụng theo quy định của pháp luật, tư vấn pháp luật; đại diện ngoài tố tụng đế thực hiện các công việc liên quan đến pháp luật; dịch vụ hòa giải, dịch vụ nghiên cứu pháp luật, dịch vụ quản lý quyền tác giả; dịch vụ tư vấn sở hữu trí tuệ.

---

(210) **4-2012-10269**

(540)

(220) 21.05.2012
(441) 25.07.2012
(531) A5.5.20; 3.7.6; A3.7.24
(591) Hồng sen
(731) CÔNG TY TNHH XUẤT NHẬP KHẨU MAY MẶC TRUNG KIÊN (VN)
Phòng 143A Vườn Lài, phường Phú Thọ Hòa, quận Tân Phú, thành phố Hồ Chí Minh

(511) Nhóm 35: Quản lý kinh doanh.

---

(210) **4-2012-10270**

(540) OKI

(220) 21.05.2012
(441) 25.07.2012
(731) OKI ELECTRIC INDUSTRY CO.,LTD. (JP)
7-12 Toranomon 1-chome, Minato-ku, Tokyo, Japan
(740) Văn phòng luật sư Phạm và Liên danh (PHAM & ASSOCIATES)

(511) Nhóm 02: Hộp mực và hộp đựng mực nạp lại, tất cả dùng cho máy in, máy photocopy và máy fax.

Nhóm 16: Ruy băng mực và hộp đựng ruy băng mực nạp lại, tất cả dùng cho máy in, máy photocopy và máy fax.

---

(210) **4-2012-10271**

(540)

scandiina

(220) 21.05.2012
(441) 25.07.2012
(591) Đỏ, trắng
(731) CÔNG TY CỔ PHẦN NGUỒN SỐNG ĐÍCH THỰC (VN)
Tầng 1, Đơn Nguyên I, tòa nhà A15-17 Ngọc Khánh, phường Giảng Võ, quận Ba Đình, thành phố Hà Nội

(511) Nhóm 35: Mua bán hàng may mặc, chăn ga, gối, đệm, thực phẩm, đồ uống, mỹ phẩm, thiết bị vệ sinh, đồ nội thất và đồ dùng gia đình.

---

(210) **4-2012-10272**

(540)

HAZINCO

(220) 21.05.2012
(441) 25.07.2012
(731) CÔNG TY TNHH ĐẦU TƯ SẢN XUẤT VÀ THƯƠNG MẠI THIÊN PHÚ (VN)
Thôn Sinh Quả, xã Bình Minh, huyện Thanh Oai, thành phố Hà Nội

(511) Nhóm 20: Đệm mút, đệm lò xo, đệm bông, gối.

Nhóm 24: Chăn, ga trải giường, vỏ gối, vỏ chăn, vỏ đệm.

---

(210) **4-2012-10273**

(540)

Sunfly

(220) 21.05.2012
(441) 25.07.2012
(731) CÔNG TY TNHH MINH HƯƠNG P.N.D (VN)
Số 2S Hoàng Hoa Thám, phường Thụy Khuê, quận Tây Hồ, thành phố Hà Nội

(511) Nhóm 25: Quần, áo, dày, dép, mũ, nón.

Nhóm 35: Mua bán quần, áo, dày, dép, mũ nón.

---

(210) **4-2012-10274**

(540)

RICE HOLDER

(220) 21.05.2012
(441) 25.07.2012
(731) CHENGDU NEWSUN CROP SCIENCE CO.,LTD (CN)
No.6 Yinxing Road, Chaoyanghu, Pujiang, Chengdu, Sichuan, China (611630)
(740) Văn phòng Luật sư A Hoà (AHOA LAW OFFICE)

(511) Nhóm 05: Thuốc bảo vệ thực vật cụ thể là thuốc trừ sâu; thuốc diệt cỏ; chất diệt nấm; chế phẩm diệt trừ sâu bọ gây hại; chất diệt tảo.

---

(210) **4-2012-10275**

(540) PONA®

(220) 21.05.2012
(441) 25.07.2012
(731) CÔNG TY TNHH CAO HÙNG (VN)
908 Nguyễn Chí Thanh, phường 4, quận 11, thành phố Hồ Chí Minh
(740) Công ty TNHH một thành viên Sở hữu trí tuệ VCCI (VCCI-IP CO.,LTD.)

(511) Nhóm 35: Mua bán các loại bơm khí nén, cưa xích, máy phát điện, thiết bị nâng hàng (palăng), máy cắt cỏ, máy phun xịt, mua bán các loại ống vòi tưới nước làm bằng nhựa mềm pôly vi-nyl clorua (PVC), ống dẫn hơi làm bằng cao su, ống dẫn hơi làm bằng nhựa mềm pôly vi-nyl clo-rua (PVC), lớp lót bằng chất dẻo dùng cho mục đích nông nghiệp.

---

(210) **4-2012-10278**

(540) AMTECOL

(220) 21.05.2012
(441) 25.07.2012
(531) 1.15.15; 26.3.1; 26.3.23
(591) Đỏ, xanh
(731) CÔNG TY TRÁCH NHIỆM HỮU HẠN THƯƠNG MẠI DỊCH VỤ QUỐC TẾ MỸ ĐỨC (VN)
Số 30, đường số 7, phường Tân Kiểng, quận 7, thành phố Hồ Chí Minh

(511) Nhóm 04: Dầu nhớt (nhớt động cơ).

---

(210) **4-2012-10279**

(540) KOKVN

(220) 21.05.2012
(441) 25.07.2012
(591) Đỏ
(731) CÔNG TY TNHH K.O.K (VN)
154/6C Gò Xoài, khu phố 9, phường Bình Hưng Hòa A, quận Bình Tân, thành phố Hồ Chí Minh

(511) Nhóm 35: Bán buôn: phụ tùng xe mô tô, xe máy, xe ô tô.

---

(210) **4-2012-10280**

(540) SHEARWATER

(220) 21.05.2012
(441) 25.07.2012
(531) 1.15.24; A26.11.12; 1.15.23
(591) Xanh dương
(731) TRUNG TÂM DỊCH VỤ TƯ VẤN VÀ CHUYỂN GIAO CÔNG NGHỆ KHÍ TƯỢNG THỦY VĂN VÀ MÔI TRƯỜNG (VN)
Số 8A Mạc Đĩnh Chi, phường Bến Nghé, quận 1, thành phố Hồ Chí Minh

(511) Nhóm 09: Máy báo mức nước, dụng cụ khí tượng.

Nhóm 19: Công trình không bằng kim loại, công trình có thể chuyên chở được không bằng kim loại.

Nhóm 42: Tư vấn bảo vệ môi trường, dự báo thời tiết, thông tin khí tượng.

---

(210) **4-2012-10281**

(540) AERY JO

(220) 21.05.2012
(441) 25.07.2012
(731) AERY JO CO.,LTD. (KR)
2F SUNWOO B/D, 1556-9, Seocho-dong, Seocho-gu, Seoul, Korea
(740) Công ty TNHH Lê & Lê (LE & LE)

(511) Nhóm 03: Son môi; chế phẩm bôi lông mi (mát-ca-ra); phấn má, phấn mắt; phấn nén (mỹ phẩm), son dưỡng bóng môi; bút kẻ mí mắt; chế phẩm chống nắng; bút chì kẻ lông mày; phấn phủ dạng kem (mỹ phẩm); phấn phủ dạng nén (mỹ phẩm); kem nền (mỹ phẩm).

Nhóm 35: Mua bán mỹ phẩm; dịch vụ trung gian thương mại trong lĩnh vực mỹ phẩm; bán buôn mỹ phẩm, bán lẻ mỹ phẩm, bán buôn nước hoa; bán lẻ nước hoa.

---

(210) **4-2012-10282**

(540)

(220) 21.05.2012
(441) 25.07.2012
(531) 6.1.1; 3.9.1; 26.1.1
(591) Đỏ, vàng, trắng, xanh lá cây, nâu
(731) CÔNG TY CỔ PHẦN YANG HANH (VN)
Tỉnh lộ 12, Buôn Chàm A, xã Cư Drăm, huyện Krông Bông, tỉnh Đăk Lăk

(511) Nhóm 31: Cá hồi, cá tầm (còn sống).

---

(210) **4-2012-10283**

(540) 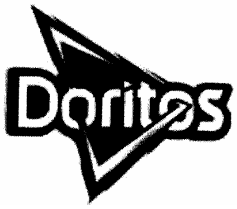

(220) 21.05.2012
(441) 25.07.2012
(531) 26.3.1
(731) PEPSICO,INC. (US)
700 Anderson Hill Road, Purchase, New York 10577, United States of America
(740) Văn phòng Luật sư MINERVAS (MINERVAS)

(511) Nhóm 29: Thịt, cá (không còn sống), gia cầm (không còn sống), và thú săn (không còn sống), chất chiết ra từ thịt; rau, quả được bảo quản, làm khô và nấu chín; nước quả nấu đông, mứt ướt; trứng, sữa và sản phẩm sữa; dầu ăn và mỡ ăn; thịt đóng hộp, cá đóng hộp, trái cây đóng hộp, và rau đóng hộp.

Nhóm 30: Cà phê, chè (trà), ca cao, đường, gạo, bột sắn, bột cọ, chất thay thế cà phê (cà phê nhân tạo); bột và chế phẩm làm từ ngũ cốc; bánh mỳ, bánh nướng (pastry), mứt và kẹo, đá ăn; mật ong, nước mật đường; men, bột nở; muối, tương hạt cải, dấm, nước xốt (gia vị), gia vị; kem lạnh.

---

(210) **4-2012-10284**

(540)

(220) 21.05.2012
(441) 25.07.2012
(531) 3.11.9
(591) Xanh ngọc, trắng
(731) CÔNG TY TNHH CÁ SẤU HOA VIỆT (VN)
278 Lê Văn Khương, tổ 12, khu phố 4, phường Thới An, quận 12, thành phố Hồ Chí Minh
(740) DNTN Dịch vụ thương mại và sở hữu công nghiệp Song Ngọc (I.P.T.S.)

(511) Nhóm 35: Mua bán: thịt cá sấu, bóp ví, dây thắt lưng, túi xách, cặp táp, giày dép, quần áo, nón mũ, móc khóa, dây đồng hồ, cá sấu nhồi bông, quà lưu niệm, bao điện thoại, vật dụng trang trí treo tường bằng cá sấu, cao cá sấu.

---

(210) **4-2012-10285**

(540)

Julexextra

(220) 21.05.2012
(441) 25.07.2012
(731) CÔNG TY TNHH HB JUTON VN (VN)
17/9 đường liên khu 2-10, khu phố 10, phường Bình Hưng Hòa A, quận Bình Tân, thành phố Hồ Chí Minh
(740) DNTN Dịch vụ thương mại và sở hữu công nghiệp Song Ngọc (I.P.T.S.)

(511) Nhóm 02: Sơn.

---

(210) **4-2012-10286**

(540)

Bameta

(220) 21.05.2012
(441) 25.07.2012
(731) CÔNG TY TNHH HÓA NÔNG LÚA VÀNG (VN)
Lô M8, đường N8, khu công nghiệp Nam Tân Uyên, tỉnh Bình Dương
(740) DNTN Dịch vụ thương mại và sở hữu công nghiệp Song Ngọc (I.P.T.S.)

(511) Nhóm 05: Thuốc trừ sâu.

---

(210) **4-2012-10287**

(540)

(220) 21.05.2012
(441) 25.07.2012
(531) 9.5.1; A9.5.6; 9.5.10
(591) Ghi xám, đỏ, đen, trắng
(731) CÔNG TY TNHH NGŨ KIM HUA SHENG (VN)
10A, đường số 6, khu công nghiệp Sóng Thần 1, huyện Dĩ An, tỉnh Bình Dương
(740) DNTN Dịch vụ thương mại và sở hữu công nghiệp Song Ngọc (I.P.T.S.)

(511) Nhóm 26: Phụ kiện dùng trong may mặc như: móc dùng cho quần áo; khóa kéo; khuy bấm.

---

(210) **4-2012-10288**

(540) TAWAMOTOR

(220) 21.05.2012
(441) 25.07.2012
(731) CƠ SỞ TOÀN MỸ (VN)
E2/52A ấp 5, xã Đa Phước, huyện Bình Chánh, thành phố Hồ Chí Minh
(740) DNTN Dịch vụ thương mại và sở hữu công nghiệp Song Ngọc (I.P.T.S.)

(511) Nhóm 12: Săm; lốp; phanh xe; má phanh (bố thắng); má ổ ly hợp; bánh răng (đĩa).

---

(210) **4-2012-10289**

(540) Racing Boy

(220) 21.05.2012
(441) 25.07.2012
(731) CÔNG TY TNHH NGŨ KIM HUA SHENG (VN)
10A, đường số 6, khu công nghiệp Sóng Thần 1, huyện Dĩ An, tỉnh Bình Dương
(740) DNTN Dịch vụ thương mại và sở hữu công nghiệp Song Ngọc (I.P.T.S.)

(511) Nhóm 11: Bóng đèn, đèn.

---

(210) **4-2012-10290**

(540) QOTTON plus

(220) 21.05.2012
(441) 25.07.2012
(591) Xanh nước biển
(731) CÔNG TY TNHH ĐỈNH THIÊN (VN)
53 C đường số 40, phường 14, quận Gò Vấp, thành phố Hồ Chí Minh

(511) Nhóm 03: Bông tăm dùng cho mục đích mỹ phẩm, bông dùng cho mục đích mỹ phẩm.

Nhóm 05: Bông thấm hút.

---

(210) **4-2012-10291**

(540) ALC

(220) 21.05.2012
(441) 25.07.2012
(591) Xanh, trắng
(731) CÔNG TY CỔ PHẦN UDIC KIM BÌNH (VN)
Kim Bình, Kim Bảng, Hà Nam

(511) Nhóm 19: Gạch xây dựng, gạch bê tông.

---

(210) **4-2012-10292**

(540)

(220) 21.05.2012
(441) 25.07.2012
(531) 26.1.2; 25.5.1
(731) TSÀN PHU KÍN (VN)
89/12A Trịnh Đình Trọng, phường Phú Trung, quận Tân Phú, thành phố Hồ Chí Minh
(740) Công ty TNHH Sở hữu trí tuệ Thảo Thọ Quyến (INVENCO)

(511) Nhóm 25: Giày, dép, dép xốp.

---

(210) **4-2012-10293**

(540)

(220) 21.05.2012
(441) 25.07.2012
(531) 4.5.15
(731) CÔNG TY TNHH SẢN XUẤT THƯƠNG MẠI DỊCH VỤ SÀI GÒN PHƯƠNG NAM (VN)
145/12/66 Nguyễn Thiện Thuật, phường 1, quận 3, thành phố Hồ Chí Minh
(740) Công ty TNHH Sở hữu trí tuệ Thảo Thọ Quyến (INVENCO)

(511) Nhóm 29: Sữa chua uống; sữa; sữa đậu nành; phô mai.

---

(210) **4-2012-10294**

(540) gaubong.vn

(220) 21.05.2012
(441) 25.07.2012
(731) TRƯƠNG LỆ HOA (VN)
426 Lê Hồng Phong, phường 1, quận 10, thành phố Hồ Chí Minh
(740) Công ty TNHH Sở hữu trí tuệ Thảo Thọ Quyến (INVENCO)

(511) Nhóm 35: Mua bán: quà lưu niệm, bánh kẹo, thực phẩm đóng hộp, nước giải khát, đồ dùng hóa mỹ phẩm (xà bông, dầu gội, mỹ phẩm).

---

(210) **4-2012-10296**

(540) PYGEMXIL

(220) 21.05.2012
(441) 25.07.2012
(731) CÔNG TY CỔ PHẦN PYMEPHARCO (VN)
166 - 170 Nguyễn Huệ, thành phố Tuy Hoà, tỉnh Phú Yên
(740) Công ty TNHH Nam Việt và Liên danh (VIPCO)

(511) Nhóm 05: Dược phẩm.

---

(210) **4-2012-10297**

(540)

PYVASART

(220) 21.05.2012
(441) 25.07.2012
(731) CÔNG TY CỔ PHẦN PYMEPHARCO (VN)
166 - 170 Nguyễn Huệ, thành phố Tuy Hoà, tỉnh Phú Yên
(740) Công ty TNHH Nam Việt và Liên danh (VIPCO)

(511) Nhóm 05: Dược phẩm.

---

(210) **4-2012-10298**

(540)

(220) 21.05.2012
(441) 25.07.2012
(531) 26.5.1; 3.3.1; 3.3.15; A1.1.10
(591) Trắng, đen, vàng, xanh lá đậm, đỏ
(731) CÔNG TY TRÁCH NHIỆM HỮU HẠN HẠNH NGUYÊN VINA (VN)
Thôn Phú Hiệp 2, xã Hòa Hiệp Trung, huyện Đông Hòa, tỉnh Phú Yên

(511) Nhóm 01: Chất xử lý nước trong môi trường nuôi trồng thủy sản.

---

(210) **4-2012-10299**

(540)

EURO PROFILE WINDOW

(220) 21.05.2012
(441) 25.07.2012
(731) CÔNG TY TNHH XÂY DỰNG VÀ THƯƠNG MẠI PHONG CÁCH MỚI (VN)
Số 530 đường Trường Chinh, phường Ngã Tư Sở, quận Đống Đa, thành phố Hà Nội
(740) Công ty Luật TNHH SMARTLAW (SMARTLAW LEGAL SERVICE CO.,LTD.)

(511) Nhóm 06: Hợp kim nhôm, thanh nhôm.

Nhóm 19: Thanh nhựa dùng trong xây dựng.

---

(210) **4-2012-10300**

(540)

GROWKOSAMIN

(220) 21.05.2012
(441) 25.07.2012
(731) CÔNG TY TRÁCH NHIỆM HỮU HẠN EUROTEK-PHARM (VN)
Lô 4b, khu phát triển đô thị 4A, phường La Khê, quận Hà Đông, thành phố Hà Nội
(740) Công ty TNHH Sở hữu trí tuệ và Công nghệ Thủ đô (CAPITAL IP&T CO.,LTD.)

(511) Nhóm 05: Dược phẩm, thực phẩm dinh dưỡng dùng trong y tế.

---

(210) **4-2012-10301**

(540)

PHYGATEC

(220) 21.05.2012
(441) 25.07.2012
(731) LƯU ĐÌNH THẮNG (VN)
Xóm 4, thôn Phú Đô, xã Mễ Trì, huyện Từ Liêm, thành phố Hà Nội
(740) Công ty TNHH Sở hữu trí tuệ và Công nghệ Thủ đô (CAPITAL IP&T CO.,LTD.)

(511) Nhóm 05: Dược phẩm, thực phẩm dinh dưỡng dùng trong y tế.

---

(210) **4-2012-10302**

(540)

beeclinics
better care

(220) 21.05.2012
(441) 25.07.2012
(531) A3.13.4; A3.13.24
(591) Vàng, xanh côban, đen, trắng
(731) CÔNG TY CỔ PHẦN KHANG ĐIỀN (VN)
Số 33, BT2, bán đảo Linh Đàm, phường Hoàng Liệt, quận Hoàng Mai, thành phố Hà Nội
(740) Công ty TNHH Sở hữu trí tuệ và Công nghệ Thủ đô (CAPITAL IP&T CO.,LTD.)

(511) Nhóm 44: Phòng khám bệnh đa khoa, bệnh viện, thẩm mỹ viện, nhà dưỡng bệnh, dịch vụ chăm sóc và trợ giúp y tế.

---

(210) **4-2012-10303**

(540)

SAMINGREENS

(220) 21.05.2012
(441) 25.07.2012
(731) CÔNG TY CỔ PHẦN PURITAN'S PHARMACIES (VN)
Số nhà 10, ngõ 71, tổ 43, cụm 13, thôn Tân Xuân, xã Xuân Đỉnh, huyện Từ Liêm, thành phố Hà Nội
(740) Công ty TNHH Sở hữu trí tuệ và Công nghệ Thủ đô (CAPITAL IP&T CO.,LTD.)

(511) Nhóm 05: Dược phẩm, thực phẩm dinh dưỡng dùng trong y tế.

---

(210) **4-2012-10304**

(540)

WALGROUP

(220) 21.05.2012
(441) 25.07.2012
(731) CÔNG TY CỔ PHẦN PURITAN'S PHARMACIES (VN)
Số nhà 10, ngõ 71, tổ 43, cụm 13, thôn Tân Xuân, xã Xuân Đỉnh, huyện Từ Liêm, thành phố Hà Nội
(740) Công ty TNHH Sở hữu trí tuệ và Công nghệ Thủ đô (CAPITAL IP&T CO.,LTD.)

(511) Nhóm 05: Dược phẩm, thực phẩm dinh dưỡng dùng trong y tế.

---

(210) **4-2012-10305**

(540)

PURIGREEN

(220) 21.05.2012
(441) 25.07.2012
(731) CÔNG TY CỔ PHẦN PURITAN'S PHARMACIES (VN)
Số nhà 10, ngõ 71, tổ 43, cụm 13, thôn Tân Xuân, xã Xuân Đỉnh, huyện Từ Liêm, thành phố Hà Nội
(740) Công ty TNHH Sở hữu trí tuệ và Công nghệ Thủ đô (CAPITAL IP&T CO.,LTD.)

(511) Nhóm 05: Dược phẩm, thực phẩm dinh dưỡng dùng trong y tế.

---

(210) **4-2012-10306**

(540)

PURIWALS

(220) 21.05.2012
(441) 25.07.2012
(731) CÔNG TY CỔ PHẦN PURITAN'S PHARMACIES (VN)
Số nhà 10, ngõ 71, tổ 43, cụm 13, thôn Tân Xuân, xã Xuân Đỉnh, huyện Từ Liêm, thành phố Hà Nội
(740) Công ty TNHH Sở hữu trí tuệ và Công nghệ Thủ đô (CAPITAL IP&T CO.,LTD.)

(511) Nhóm 05: Dược phẩm, thực phẩm dinh dưỡng dùng trong y tế.

---

(210) **4-2012-10307**

(540)

GINKOWAL

(220) 21.05.2012
(441) 25.07.2012
(731) CÔNG TY CỔ PHẦN PURITAN'S PHARMACIES (VN)
Số nhà 10, ngõ 71, tổ 43, cụm 13, thôn Tân Xuân, xã Xuân Đỉnh, huyện Từ Liêm, thành phố Hà Nội
(740) Công ty TNHH Sở hữu trí tuệ và Công nghệ Thủ đô (CAPITAL IP&T CO.,LTD.)

(511) Nhóm 05: Dược phẩm, thực phẩm dinh dưỡng dùng trong y tế.

---

(210) **4-2012-10308**

(540)

WALBRATEX

(220) 21.05.2012
(441) 25.07.2012
(731) CÔNG TY CỔ PHẦN PURITAN'S PHARMACIES (VN)
Số nhà 10, ngõ 71, tổ 43, cụm 13, thôn Tân Xuân, xã Xuân Đỉnh, huyện Từ Liêm, thành phố Hà Nội
(740) Công ty TNHH Sở hữu trí tuệ và Công nghệ Thủ đô (CAPITAL IP&T CO.,LTD.)

(511) Nhóm 05: Dược phẩm, thực phẩm dinh dưỡng dùng trong y tế.

---

(210) **4-2012-10309**

(540)

PURIGROUP

(220) 21.05.2012
(441) 25.07.2012

(731) CÔNG TY CỔ PHẦN PURITAN'S PHARMACIES (VN)
Số nhà 10, ngõ 71, tổ 43, cụm 13, thôn Tân Xuân, xã Xuân Đỉnh, huyện Từ Liêm, thành phố Hà Nội

(740) Công ty TNHH Sở hữu trí tuệ và Công nghệ Thủ đô (CAPITAL IP&T CO.,LTD.)

(511) Nhóm 05: Dược phẩm, thực phẩm dinh dưỡng dùng trong y tế.

---

(210) **4-2012-10310**

(540)

THIAROZOL

(220) 21.05.2012
(441) 25.07.2012

(731) CÔNG TY TRÁCH NHIỆM HỮU HẠN DƯỢC PHẨM GIA MINH (VN)
Số 50, ngõ 41 Thái Hà, phường Trung Liệt, quận Đống Đa, thành phố Hà Nội

(740) Công ty TNHH Sở hữu trí tuệ và Công nghệ Thủ đô (CAPITAL IP&T CO.,LTD.)

(511) Nhóm 05: Dược phẩm, thực phẩm dinh dưỡng dùng trong y tế.

---

(210) **4-2012-10311**

(540)

(220) 21.05.2012
(441) 25.07.2012
(531) 4.3.3
(591) Xanh dương, trắng, vàng
(731) CÔNG TY TNHH CAO HÙNG (VN)
908 Nguyễn Chí Thanh, phường 4, quận 11, thành phố Hồ Chí Minh

(511) Nhóm 17: Ống vòi tưới nước làm bằng cao su; ống vòi tưới nước làm bằng nhựa mềm poly vinyl-clo-rua (PVC); ống dẫn hơi làm bằng cao su; ống dẫn hơi làm bằng nhựa mềm poly vinyl-clo-rua (PVC); lớp lót bằng chất dẻo dùng cho mục đích nông nghiệp.

Nhóm 35: Mua bán: máy bơm khí nén; máy cưa xích; máy phát điện; máy bơm nước; máy cắt cỏ; máy phun xịt nước; máy nổ, thiết bị nâng; ống vòi tưới nước làm bằng cao su; ống vòi tưới nước làm bằng nhựa mềm poly vinyl-clo-rua (PVC); ống dẫn hơi làm bằng cao su; ống dẫn hơi làm bằng nhựa mềm poly vinyl-clo-rua (PVC); lớp lót bằng chất dẻo dùng cho mục đích nông nghiệp.

---

(210) **4-2012-10312**

(540)

HOA PHÚC

(220) 21.05.2012
(441) 25.07.2012
(731) VŨ QUANG DŨNG (VN)
Số 34 ngõ 256 Bạch Đằng, phường Chương Dương, quận Hoàn Kiếm, thành phố Hà Nội
(740) Công ty TNHH Vĩnh Đạt (LACOM CO., LTD.)

(511) Nhóm 05: Dược phẩm; thực phẩm chức năng (dùng trong ngành y).

Nhóm 35: Mua bán dược phẩm, thực phẩm chức năng (dùng trong ngành y).

---

(210) **4-2012-10313**

(540)

JIMENEZ

(220) 21.05.2012
(441) 25.07.2012
(731) CÔNG TY TNHH DƯỢC PHẨM ĐẠT VI PHÚ (VN)
Lô M7A, đường D17, khu công nghiệp Mỹ Phước 1, xã Thới Hòa, huyện Bến Cát, tỉnh Bình Dương
(740) Công ty TNHH Vĩnh Đạt (LACOM CO., LTD.)

(511) Nhóm 05: Dược phẩm; thực phẩm chức năng (dùng trong ngành y).

---

(210) **4-2012-10314**

(540)

ZAMBLERA

(220) 21.05.2012
(441) 25.07.2012
(731) CÔNG TY TNHH DƯỢC PHẨM ĐẠT VI PHÚ (VN)
Lô M7A, đường D17, khu công nghiệp Mỹ Phước 1, xã Thới Hòa, huyện Bến Cát, tỉnh Bình Dương
(740) Công ty TNHH Vĩnh Đạt (LACOM CO., LTD.)

(511) Nhóm 05: Dược phẩm; thực phẩm chức năng (dùng trong ngành y).

---

(210) **4-2012-10315**

(540)

PETTINARI

(220) 21.05.2012
(441) 25.07.2012
(731) CÔNG TY TNHH DƯỢC PHẨM ĐẠT VI PHÚ (VN)
Lô M7A, đường D17, khu công nghiệp Mỹ Phước 1, xã Thới Hòa, huyện Bến Cát, tỉnh Bình Dương
(740) Công ty TNHH Vĩnh Đạt (LACOM CO., LTD.)

(511) Nhóm 05: Dược phẩm; thực phẩm chức năng (dùng trong ngành y).

---

(210) **4-2012-10316**

(540)

GUILAUME

(220) 21.05.2012
(441) 25.07.2012
(731) CÔNG TY TNHH DƯỢC PHẨM ĐẠT VI PHÚ (VN)
Lô M7A, đường D17, khu công nghiệp Mỹ Phước 1, xã Thới Hòa, huyện Bến Cát, tỉnh Bình Dương
(740) Công ty TNHH Vĩnh Đạt (LACOM CO., LTD.)

(511) Nhóm 05: Dược phẩm; thực phẩm chức năng (dùng trong ngành y).

---

(210) **4-2012-10317**

(540)

YANBIWA

(220) 21.05.2012
(441) 25.07.2012
(731) CÔNG TY TNHH DƯỢC PHẨM ĐẠT VI PHÚ (VN)
Lô M7A, đường D17, khu công nghiệp Mỹ Phước 1, xã Thới Hòa, huyện Bến Cát, tỉnh Bình Dương
(740) Công ty TNHH Vĩnh Đạt (LACOM CO., LTD.)

(511) Nhóm 05: Dược phẩm; thực phẩm chức năng (dùng trong ngành y).

---

(210) **4-2012-10318**

(540)

KABORE

(220) 21.05.2012
(441) 25.07.2012
(731) CÔNG TY TNHH DƯỢC PHẨM ĐẠT VI PHÚ (VN)
Lô M7A, đường D17, khu công nghiệp Mỹ Phước 1, xã Thới Hòa, huyện Bến Cát, tỉnh Bình Dương
(740) Công ty TNHH Vĩnh Đạt (LACOM CO., LTD.)

(511) Nhóm 05: Dược phẩm; thực phẩm chức năng (dùng trong ngành y).

---

(210) **4-2012-10319**

(540)

MORIENTES

(220) 21.05.2012
(441) 25.07.2012
(731) CÔNG TY TNHH DƯỢC PHẨM ĐẠT VI PHÚ (VN)
Lô M7A, đường D17, khu công nghiệp Mỹ Phước 1, xã Thới Hòa, huyện Bến Cát, tỉnh Bình Dương
(740) Công ty TNHH Vĩnh Đạt (LACOM CO., LTD.)

(511) Nhóm 05: Dược phẩm; thực phẩm chức năng (dùng trong ngành y).

---

(210) **4-2012-10320**

(540)

GREGORY

(220) 21.05.2012
(441) 25.07.2012
(731) CÔNG TY TNHH DƯỢC PHẨM ĐẠT VI PHÚ (VN)
Lô M7A, đường D17, khu công nghiệp Mỹ Phước 1, xã Thới Hòa, huyện Bến Cát, tỉnh Bình Dương
(740) Công ty TNHH Vĩnh Đạt (LACOM CO., LTD.)

(511) Nhóm 05: Dược phẩm; thực phẩm chức năng (dùng trong ngành y).

---

(210) **4-2012-10321**

(540)

GLOCKNER

(220) 21.05.2012
(441) 25.07.2012
(731) CÔNG TY TNHH DƯỢC PHẨM ĐẠT VI PHÚ (VN)
Lô M7A, đường D17, khu công nghiệp Mỹ Phước 1, xã Thới Hòa, huyện Bến Cát, tỉnh Bình Dương
(740) Công ty TNHH Vĩnh Đạt (LACOM CO., LTD.)

(511) Nhóm 05: Dược phẩm; thực phẩm chức năng (dùng trong ngành y).

---

(210) **4-2012-10322**

(540)

SCHUSTER

(220) 21.05.2012
(441) 25.07.2012
(731) CÔNG TY TNHH DƯỢC PHẨM ĐẠT VI PHÚ (VN)
Lô M7A, đường D17, khu công nghiệp Mỹ Phước 1, xã Thới Hòa, huyện Bến Cát, tỉnh Bình Dương
(740) Công ty TNHH Vĩnh Đạt (LACOM CO., LTD.)

(511) Nhóm 05: Dược phẩm; thực phẩm chức năng (dùng trong ngành y).

---

(210) **4-2012-10323**

(540)

CALIGIURI

(220) 21.05.2012
(441) 25.07.2012
(731) CÔNG TY TNHH DƯỢC PHẨM ĐẠT VI PHÚ (VN)
Lô M7A, đường D17, khu công nghiệp Mỹ Phước 1, xã Thới Hòa, huyện Bến Cát, tỉnh Bình Dương
(740) Công ty TNHH Vĩnh Đạt (LACOM CO., LTD.)

(511) Nhóm 05: Dược phẩm; thực phẩm chức năng (dùng trong ngành y).

---

(210) **4-2012-10324**

(540)

REISINGER

(220) 21.05.2012
(441) 25.07.2012
(731) CÔNG TY TNHH DƯỢC PHẨM ĐẠT VI PHÚ (VN)
Lô M7A, đường D17, khu công nghiệp Mỹ Phước 1, xã Thới Hòa, huyện Bến Cát, tỉnh Bình Dương
(740) Công ty TNHH Vĩnh Đạt (LACOM CO., LTD.)

(511) Nhóm 05: Dược phẩm; thực phẩm chức năng (dùng trong ngành y).

---

(210) **4-2012-10325**

(540)

SCHAAF

(220) 21.05.2012
(441) 25.07.2012
(731) CÔNG TY TNHH DƯỢC PHẨM ĐẠT VI PHÚ (VN)
Lô M7A, đường D17, khu công nghiệp Mỹ Phước 1, xã Thới Hòa, huyện Bến Cát, tỉnh Bình Dương
(740) Công ty TNHH Vĩnh Đạt (LACOM CO., LTD.)

(511) Nhóm 05: Dược phẩm; thực phẩm chức năng (dùng trong ngành y).

---

(210) **4-2012-10326**

(540)

GEBHART

(220) 21.05.2012
(441) 25.07.2012
(731) CÔNG TY TNHH DƯỢC PHẨM ĐẠT VI PHÚ (VN)
Lô M7A, đường D17, khu công nghiệp Mỹ Phước 1, xã Thới Hòa, huyện Bến Cát, tỉnh Bình Dương
(740) Công ty TNHH Vĩnh Đạt (LACOM CO., LTD.)

(511) Nhóm 05: Dược phẩm; thực phẩm chức năng (dùng trong ngành y).

---

(210) **4-2012-10327**

(540)

ZLATKO

(220) 21.05.2012
(441) 25.07.2012
(731) CÔNG TY TNHH DƯỢC PHẨM ĐẠT VI PHÚ (VN)
Lô M7A, đường D17, khu công nghiệp Mỹ Phước 1, xã Thới Hòa, huyện Bến Cát, tỉnh Bình Dương
(740) Công ty TNHH Vĩnh Đạt (LACOM CO., LTD.)

(511) Nhóm 05: Dược phẩm; thực phẩm chức năng (dùng trong ngành y).

---

(210) **4-2012-10328**

(540)

PFERTZEL

(220) 21.05.2012
(441) 25.07.2012
(731) CÔNG TY TNHH DƯỢC PHẨM ĐẠT VI PHÚ (VN)
Lô M7A, đường D17, khu công nghiệp Mỹ Phước 1, xã Thới Hòa, huyện Bến Cát, tỉnh Bình Dương
(740) Công ty TNHH Vĩnh Đạt (LACOM CO., LTD.)

(511) Nhóm 05: Dược phẩm; thực phẩm chức năng (dùng trong ngành y).

---

(210) **4-2012-10329**

(540)

ZIEGLER

(220) 21.05.2012
(441) 25.07.2012
(731) CÔNG TY TNHH DƯỢC PHẨM ĐẠT VI PHÚ (VN)
Lô M7A, đường D17, khu công nghiệp Mỹ Phước 1, xã Thới Hòa, huyện Bến Cát, tỉnh Bình Dương
(740) Công ty TNHH Vĩnh Đạt (LACOM CO., LTD.)

(511) Nhóm 05: Dược phẩm; thực phẩm chức năng (dùng trong ngành y).

---

(210) **4-2012-10330**

(540)

SIQUEIRA

(220) 21.05.2012
(441) 25.07.2012
(731) CÔNG TY TNHH DƯỢC PHẨM ĐẠT VI PHÚ (VN)
Lô M7A, đường D17, khu công nghiệp Mỹ Phước 1, xã Thới Hòa, huyện Bến Cát, tỉnh Bình Dương
(740) Công ty TNHH Vĩnh Đạt (LACOM CO., LTD.)

(511) Nhóm 05: Dược phẩm; thực phẩm chức năng (dùng trong ngành y).

---

(210) **4-2012-10331**

(540)

BOURABIA

(220) 21.05.2012
(441) 25.07.2012
(731) CÔNG TY TNHH DƯỢC PHẨM ĐẠT VI PHÚ (VN)
Lô M7A, đường D17, khu công nghiệp Mỹ Phước 1, xã Thới Hòa, huyện Bến Cát, tỉnh Bình Dương
(740) Công ty TNHH Vĩnh Đạt (LACOM CO., LTD.)

(511) Nhóm 05: Dược phẩm; thực phẩm chức năng (dùng trong ngành y).

---

(210) **4-2012-10332**

(540)

KAHLENBERG

(220) 21.05.2012
(441) 25.07.2012
(731) CÔNG TY TNHH DƯỢC PHẨM ĐẠT VI PHÚ (VN)
Lô M7A, đường D17, khu công nghiệp Mỹ Phước 1, xã Thới Hòa, huyện Bến Cát, tỉnh Bình Dương
(740) Công ty TNHH Vĩnh Đạt (LACOM CO., LTD.)

(511) Nhóm 05: Dược phẩm; thực phẩm chức năng (dùng trong ngành y).

---

(210) **4-2012-10333**

(540)

ESSWEIN

(220) 21.05.2012
(441) 25.07.2012
(731) CÔNG TY TNHH DƯỢC PHẨM ĐẠT VI PHÚ (VN)
Lô M7A, đường D17, khu công nghiệp Mỹ Phước 1, xã Thới Hòa, huyện Bến Cát, tỉnh Bình Dương
(740) Công ty TNHH Vĩnh Đạt (LACOM CO., LTD.)

(511) Nhóm 05: Dược phẩm; thực phẩm chức năng (dùng trong ngành y).

---

(210) **4-2012-10334**

(540)

COURTOIS

(220) 21.05.2012
(441) 25.07.2012
(731) CÔNG TY TNHH DƯỢC PHẨM ĐẠT VI PHÚ (VN)
Lô M7A, đường D17, khu công nghiệp Mỹ Phước 1, xã Thới Hòa, huyện Bến Cát, tỉnh Bình Dương
(740) Công ty TNHH Vĩnh Đạt (LACOM CO., LTD.)

(511) Nhóm 05: Dược phẩm; thực phẩm chức năng (dùng trong ngành y).

---

(210) **4-2012-10335**

(540)

CUELLAR

(220) 21.05.2012
(441) 25.07.2012
(731) CÔNG TY TNHH DƯỢC PHẨM ĐẠT VI PHÚ (VN)
Lô M7A, đường D17, khu công nghiệp Mỹ Phước 1, xã Thới Hòa, huyện Bến Cát, tỉnh Bình Dương
(740) Công ty TNHH Vĩnh Đạt (LACOM CO., LTD.)

(511) Nhóm 05: Dược phẩm; thực phẩm chức năng (dùng trong ngành y).

---

(210) **4-2012-10336**

(540)

HALFHUID

(220) 21.05.2012
(441) 25.07.2012
(731) CÔNG TY TNHH DƯỢC PHẨM ĐẠT VI PHÚ (VN)
Lô M7A, đường D17, khu công nghiệp Mỹ Phước 1, xã Thới Hòa, huyện Bến Cát, tỉnh Bình Dương
(740) Công ty TNHH Vĩnh Đạt (LACOM CO., LTD.)

(511) Nhóm 05: Dược phẩm; thực phẩm chức năng (dùng trong ngành y).

---

(210) **4-2012-10337**

(540)

WARUWARI

(220) 21.05.2012
(441) 25.07.2012
(731) CÔNG TY TNHH DƯỢC PHẨM ĐẠT VI PHÚ (VN)
Lô M7A, đường D17, khu công nghiệp Mỹ Phước 1, xã Thới Hòa, huyện Bến Cát, tỉnh Bình Dương
(740) Công ty TNHH Vĩnh Đạt (LACOM CO., LTD.)

(511) Nhóm 05: Dược phẩm; thực phẩm chức năng (dùng trong ngành y).

---

(210) **4-2012-10338**

(540)

DEDRYCK

(220) 21.05.2012
(441) 25.07.2012
(731) CÔNG TY TNHH DƯỢC PHẨM ĐẠT VI PHÚ (VN)
Lô M7A, đường D17, khu công nghiệp Mỹ Phước 1, xã Thới Hòa, huyện Bến Cát, tỉnh Bình Dương
(740) Công ty TNHH Vĩnh Đạt (LACOM CO., LTD.)

(511) Nhóm 05: Dược phẩm; thực phẩm chức năng (dùng trong ngành y).

---

(210) **4-2012-10339**

(540)

BOYATA

(220) 21.05.2012
(441) 25.07.2012
(731) CÔNG TY TNHH DƯỢC PHẨM ĐẠT VI PHÚ (VN)
Lô M7A, đường D17, khu công nghiệp Mỹ Phước 1, xã Thới Hòa, huyện Bến Cát, tỉnh Bình Dương
(740) Công ty TNHH Vĩnh Đạt (LACOM CO., LTD.)

(511) Nhóm 05: Dược phẩm; thực phẩm chức năng (dùng trong ngành y).

---

(210) **4-2012-10340**

(540)

BOURILL

(220) 21.05.2012
(441) 25.07.2012
(731) CÔNG TY TNHH DƯỢC PHẨM ĐẠT VI PHÚ (VN)
Lô M7A, đường D17, khu công nghiệp Mỹ Phước 1, xã Thới Hòa, huyện Bến Cát, tỉnh Bình Dương
(740) Công ty TNHH Vĩnh Đạt (LACOM CO., LTD.)

(511) Nhóm 05: Dược phẩm; thực phẩm chức năng (dùng trong ngành y).

---

(210) **4-2012-10341**

(540)

GORKSS

(220) 21.05.2012
(441) 25.07.2012
(731) CÔNG TY TNHH DƯỢC PHẨM ĐẠT VI PHÚ (VN)
Lô M7A, đường D17, khu công nghiệp Mỹ Phước 1, xã Thới Hòa, huyện Bến Cát, tỉnh Bình Dương
(740) Công ty TNHH Vĩnh Đạt (LACOM CO., LTD.)

(511) Nhóm 05: Dược phẩm; thực phẩm chức năng (dùng trong ngành y).

---

(210) **4-2012-10342**

(540)

WICKHAM

(220) 21.05.2012
(441) 25.07.2012
(731) CÔNG TY TNHH DƯỢC PHẨM ĐẠT VI PHÚ (VN)
Lô M7A, đường D17, khu công nghiệp Mỹ Phước 1, xã Thới Hòa, huyện Bến Cát, tỉnh Bình Dương
(740) Công ty TNHH Vĩnh Đạt (LACOM CO., LTD.)

(511) Nhóm 05: Dược phẩm; thực phẩm chức năng (dùng trong ngành y).

---

(210) **4-2012-10343**

(540)

DERDIYOK

(220) 21.05.2012
(441) 25.07.2012
(731) CÔNG TY TNHH DƯỢC PHẨM ĐẠT VI PHÚ (VN)
Lô M7A, đường D17, khu công nghiệp Mỹ Phước 1, xã Thới Hòa, huyện Bến Cát, tỉnh Bình Dương
(740) Công ty TNHH Vĩnh Đạt (LACOM CO., LTD.)

(511) Nhóm 05: Dược phẩm; thực phẩm chức năng (dùng trong ngành y).

---

(210) **4-2012-10344**

(540)

DREXLER

(220) 21.05.2012
(441) 25.07.2012
(731) CÔNG TY TNHH DƯỢC PHẨM ĐẠT VI PHÚ (VN)
Lô M7A, đường D17, khu công nghiệp Mỹ Phước 1, xã Thới Hòa, huyện Bến Cát, tỉnh Bình Dương
(740) Công ty TNHH Vĩnh Đạt (LACOM CO., LTD.)

(511) Nhóm 05: Dược phẩm; thực phẩm chức năng (dùng trong ngành y).

---

(210) **4-2012-10345**

(540)

BRAAFHEID

(220) 21.05.2012
(441) 25.07.2012
(731) CÔNG TY TNHH DƯỢC PHẨM ĐẠT VI PHÚ (VN)
Lô M7A, đường D17, khu công nghiệp Mỹ Phước 1, xã Thới Hòa, huyện Bến Cát, tỉnh Bình Dương
(740) Công ty TNHH Vĩnh Đạt (LACOM CO., LTD.)

(511) Nhóm 05: Dược phẩm; thực phẩm chức năng (dùng trong ngành y).

---

(210) **4-2012-10346**

(540)

LAHM

(220) 21.05.2012
(441) 25.07.2012
(731) CÔNG TY TNHH DƯỢC PHẨM ĐẠT VI PHÚ (VN)
Lô M7A, đường D17, khu công nghiệp Mỹ Phước 1, xã Thới Hòa, huyện Bến Cát, tỉnh Bình Dương
(740) Công ty TNHH Vĩnh Đạt (LACOM CO., LTD.)

(511) Nhóm 05: Dược phẩm; thực phẩm chức năng (dùng trong ngành y).

---

(210) **4-2012-10347**

(540)

AYITE

(220) 21.05.2012
(441) 25.07.2012
(731) CÔNG TY TNHH DƯỢC PHẨM ĐẠT VI PHÚ (VN)
Lô M7A, đường D17, khu công nghiệp Mỹ Phước 1, xã Thới Hòa, huyện Bến Cát, tỉnh Bình Dương
(740) Công ty TNHH Vĩnh Đạt (LACOM CO., LTD.)

(511) Nhóm 05: Dược phẩm; thực phẩm chức năng (dùng trong ngành y).

---

(210) **4-2012-10348**

(540)

CHALME

(220) 21.05.2012
(441) 25.07.2012
(731) CÔNG TY TNHH DƯỢC PHẨM ĐẠT VI PHÚ (VN)
Lô M7A, đường D17, khu công nghiệp Mỹ Phước 1, xã Thới Hòa, huyện Bến Cát, tỉnh Bình Dương
(740) Công ty TNHH Vĩnh Đạt (LACOM CO., LTD.)

(511) Nhóm 05: Dược phẩm; thực phẩm chức năng (dùng trong ngành y).

---

(210) **4-2012-10349**

(540)

GOURCUFF

(220) 21.05.2012
(441) 25.07.2012
(731) CÔNG TY TNHH DƯỢC PHẨM ĐẠT VI PHÚ (VN)
Lô M7A, đường D17, khu công nghiệp Mỹ Phước 1, xã Thới Hòa, huyện Bến Cát, tỉnh Bình Dương
(740) Công ty TNHH Vĩnh Đạt (LACOM CO., LTD.)

(511) Nhóm 05: Dược phẩm; thực phẩm chức năng (dùng trong ngành y).

---

(210) **4-2012-10350**

(540)

ZABAVNIK

(220) 21.05.2012
(441) 25.07.2012
(731) CÔNG TY TNHH DƯỢC PHẨM ĐẠT VI PHÚ (VN)
Lô M7A, đường D17, khu công nghiệp Mỹ Phước 1, xã Thới Hòa, huyện Bến Cát, tỉnh Bình Dương
(740) Công ty TNHH Vĩnh Đạt (LACOM CO., LTD.)

(511) Nhóm 05: Dược phẩm; thực phẩm chức năng (dùng trong ngành y).

---

(210) **4-2012-10351**

(540)

BROUWERS

(220) 21.05.2012
(441) 25.07.2012
(731) CÔNG TY TNHH DƯỢC PHẨM ĐẠT VI PHÚ (VN)
Lô M7A, đường D17, khu công nghiệp Mỹ Phước 1, xã Thới Hòa, huyện Bến Cát, tỉnh Bình Dương
(740) Công ty TNHH Vĩnh Đạt (LACOM CO., LTD.)

(511) Nhóm 05: Dược phẩm; thực phẩm chức năng (dùng trong ngành y).

---

(210) **4-2012-10352**

(540)

KEHL

(220) 21.05.2012
(441) 25.07.2012

(731) CÔNG TY TNHH DƯỢC PHẨM ĐẠT VI PHÚ (VN)
Lô M7A, đường D17, khu công nghiệp Mỹ Phước 1, xã Thới Hòa, huyện Bến Cát, tỉnh Bình Dương

(740) Công ty TNHH Vĩnh Đạt (LACOM CO., LTD.)

(511) Nhóm 05: Dược phẩm; thực phẩm chức năng (dùng trong ngành y).

---

(210) **4-2012-10354**

(540)

Happy
RESTAURANT

(220) 21.05.2012
(441) 25.07.2012
(531) 3.9.1; A3.9.24; 4.2.20; A1.5.5
(591) Vàng, xanh dương, tím, đen, trắng, đỏ
(731) CÔNG TY TNHH MỘT THÀNH VIÊN NHÀ HÀNG NIỀM HẠNH PHÚC MỚI (VN)
79 Trần Bình Trọng, phường Phú Thọ, thị xã Thủ Dầu Một, tỉnh Bình Dương

(740) Công ty TNHH Tư vấn Sở hữu trí tuệ á Đông (A ĐÔNG IP CONSULTANCY CO.,LTD.)

(511) Nhóm 35: Mua bán: lương thực, thực phẩm, đồ uống, thuốc lá, thuốc lào.

Nhóm 43: Nhà hàng ăn uống; dịch vụ cung cấp thức ăn, đồ uống phục vụ lưu động do nhà hàng thực hiện.

---

(210) **4-2012-10362**

(540)

Farmkalimax

(220) 21.05.2012
(441) 25.07.2012

(731) CÔNG TY TNHH PROFARM VIỆT NAM (VN)
Số 22, ngách 53, ngõ 20, phố Vũ Xuân Thiều, phường Sài Đồng, quận Long Biên, thành phố Hà Nội

(740) Công ty cổ phần Sở hữu trí tuệ BROSS và Cộng sự (BROSS & PARTNERS., JSC)

(511) Nhóm 01: Phân bón.

---

(210) **4-2012-10363**

(540)

(220) 21.05.2012
(441) 25.07.2012
(731) CÔNG TY TNHH PROFARM VIỆT NAM (VN)
Số 22, ngách 53, ngõ 20, phố Vũ Xuân Thiều, phường Sài Đồng, quận Long Biên, thành phố Hà Nội
(740) Công ty cổ phần Sở hữu trí tuệ BROSS và Cộng sự (BROSS & PARTNERS.,JSC)

(511) Nhóm 01: Phân bón.

---

(210) **4-2012-10364**

(540)

(220) 21.05.2012
(441) 25.07.2012
(731) CÔNG TY TNHH PROFRAM VIỆT NAM (VN)
Số 22, ngách 53, ngõ 20, phố Vũ Xuân Thiều, phường Sài Đồng, quận Long Biên, thành phố Hà Nội
(740) Công ty cổ phần Sở hữu trí tuệ BROSS và Cộng sự (BROSS & PARTNERS., JSC)

(511) Nhóm 01: Phân bón.

---

(210) **4-2012-10365**

(540)

(220) 21.05.2012
(441) 25.07.2012
(731) CÔNG TY TNHH PROFARM VIỆT NAM (VN)
Số 22, ngách 53, ngõ 20, phố Vũ Xuân Thiều, phường Sài Đồng, quận Long Biên, thành phố Hà Nội
(740) Công ty cổ phần Sở hữu trí tuệ BROSS và Cộng sự (BROSS & PARTNERS., JSC)

(511) Nhóm 01: Phân bón.

---

(210) **4-2012-10366**

(540)

(220) 21.05.2012
(441) 25.07.2012
(731) CÔNG TY TNHH PROFARM VIỆT NAM (VN)
Số 22, ngách 53, ngõ 20, phố Vũ Xuân Thiều, phường Sài Đồng, quận Long Biên, thành phố Hà Nội
(740) Công ty cổ phần Sở hữu trí tuệ BROSS và Cộng sự (BROSS & PARTNERS., JSC)

(511) Nhóm 01: Phân bón.

---

(210) **4-2012-10367**

(540)

Farmproka

(220) 21.05.2012
(441) 25.07.2012
(731) CÔNG TY TNHH PROFARM VIỆT NAM (VN)
Số 22, ngách 53, ngõ 20, phố Vũ Xuân Thiều, phường Sài Đồng, quận Long Biên, thành phố Hà Nội
(740) Công ty cổ phần Sở hữu trí tuệ BROSS và Cộng sự (BROSS & PARTNERS., JSC)

(511) Nhóm 01: Phân bón.

---

(210) **4-2012-10368**

(540)

Farmicro

(220) 21.05.2012
(441) 25.07.2012
(731) CÔNG TY TNHH PROFARM VIỆT NAM (VN)
Số 22, ngách 53, ngõ 20, phố Vũ Xuân Thiều, phường Sài Đồng, quận Long Biên, thành phố Hà Nội
(740) Công ty cổ phần Sở hữu trí tuệ BROSS và Cộng sự (BROSS & PARTNERS., JSC)

(511) Nhóm 01: Phân bón.

---

(210) **4-2012-10369**

(540)

Farmprophos

(220) 21.05.2012
(441) 25.07.2012
(731) CÔNG TY TNHH PROFARM VIỆT NAM (VN)
Số 22, ngách 53, ngõ 20, phố Vũ Xuân Thiều, phường Sài Đồng, quận Long Biên, thành phố Hà Nội
(740) Công ty cổ phần Sở hữu trí tuệ BROSS và Cộng sự (BROSS & PARTNERS., JSC)

(511) Nhóm 01: Phân bón.

---

(210) **4-2012-10380**

(540)

MAGIS LENE

(220) 21.05.2012
(441) 25.07.2012
(531) 24.1.1; 25.1.25; 24.9.1
(731) INEL COSMETICS CO.,LTD. (KR)
108 Bang- I dong, Songpa-ku, Seoul, Republic of Korea
(740) Công ty TNHH Sở hữu trí tuệ WINCO (WINCO CO.,LTD.)

(511) Nhóm 03: Nước thơm dùng cho mỹ phẩm; phấn trang điểm; mỹ phẩm dưỡng da; xà phòng; nước dùng cho mục đích vệ sinh; kem (mỹ phẩm); dầu dưỡng tóc; mỹ phẩm để

chải lông mi mắt (mascara); dầu gội đầu; dầu chống nắng (mỹ phẩm); mỹ phẩm dạng gel dùng để xoa bóp (không dùng cho mục đích y tế); dầu mỹ phẩm dùng để xoa bóp (không dùng cho mục đích y tế); kem nền (mỹ phẩm); son môi; mỹ phẩm bôi vào mí mắt; bút chì kẻ lông mày; chế phẩm trang điểm; chế phẩm tẩy trang.

---

(210) **4-2012-10381**

(540)

(220) 21.05.2012
(441) 25.07.2012
(531) 26.3.1; A26.11.8
(591) Xanh tím than nhạt, xám
(731) CÔNG TY TNHH INDOCHINA STONE VIỆT NAM (VN)
Khu phố Chiêu Liêu, phường Tân Đông Hiệp, thị xã Dĩ An, tỉnh Bình Dương
(740) Công ty TNHH Sở hữu trí tuệ Ngôi Sao chuyên nghiệp và liên danh (NOVAPRO & ASSOCIATES CO.,LTD.)

(511) Nhóm 06: Các cấu kiện kim loại dùng trong xây dựng như: giàn giáo, cốt pha, kèo sắt, cột sắt, khung nhà tiền chế, cừ ván.

Nhóm 19: Bê tông tươi; cấu kiện bê tông đúc sẵn; cừ ván bằng bê tông; trụ điện bằng bê tông; ống cống bằng bê tông; dầm cầu bằng bê tông; tà vẹt (không làm bằng kim loại); gạch block; gạch siêu nhẹ.

Nhóm 35: Quản lý dự án đầu tư xây dựng; tư vấn quản lý nhà máy sản xuất cấu kiện bê tông; mua bán vật liệu xây dựng làm bằng bê tông.

Nhóm 37: Xây dựng công trình dân dụng, công nghiệp, công trình giao thông; thi công nền móng công trình; san lấp mặt bằng; lắp đặt hệ thống điện, nước, điều hòa không khí; lắp đặt máy móc, thiết bị công nghiệp và xây dựng; sửa chữa, bảo dưỡng máy móc, thiết bị công nghiệp và xây dựng.

Nhóm 42: Lập dự án đầu tư xây dựng; tư vấn kỹ thuật dây chuyền sản xuất cấu kiện bê tông đúc sẵn; tư vấn chuyển giao công nghệ dây chuyền sản xuất cấu kiện bê tông đúc sẵn.

---

(210) **4-2012-10382**

(540)

(220) 21.05.2012
(441) 25.07.2012
(531) A26.11.12; 26.2.7; 26.13.25
(591) Vàng, đen, trắng
(731) CÔNG TY CỔ PHẦN SẢN XUẤT THƯƠNG MẠI TÂN ĐỨC THÀNH (VN)
63 quốc lộ 1A, khu vực 2, phường Ba Láng, quận Cái Răng, thành phố Cần Thơ
(740) Công ty TNHH Sở hữu trí tuệ Ngôi Sao chuyên nghiệp và liên danh (NOVAPRO & ASSOCIATES CO.,LTD.)

(511) Nhóm 41: Khu vui chơi giải trí; karaoke.

Nhóm 43: Dịch vụ nhà hàng ăn uống (do nhà hàng thực hiện); dịch vụ lưu trú ngắn ngày; dịch vụ khách sạn.

---

(210) **4-2012-10383**

(540)

(220) 21.05.2012
(441) 25.07.2012
(531) 26.1.2; 26.1.6; A1.5.3
(591) Xanh, trắng
(731) CÔNG TY TNHH HOÀNG TRÀ (VN)
161 Đặng Văn Ngữ, quận Đống Đa, thành phố Hà Nội
(740) Công ty TNHH Sở hữu trí tuệ Ngôi Sao chuyên nghiệp và liên danh (NOVAPRO & ASSOCIATES CO.,LTD.)

(511) Nhóm 12: Ôtô.

Nhóm 35: Mua bán ôtô.

---

(210) **4-2012-10384**

(540)

KKONGDON

(220) 21.05.2012
(441) 25.07.2012
(731) WE DO CO., LTD (KR)
(We do Building, Singil-dong) 241-1, Daebangcheon-ro, Yeongdeungpo-gu, Seoul 150-859, Republic of Korea
(740) Công ty TNHH Trường Xuân (AGELESS CO.,LTD.)

(511) Nhóm 43: Nhà hàng ăn uống; dịch vụ quán cà phê; dịch vụ căng tin; dịch vụ quầy rượu; dịch vụ nhà hàng bán thức ăn mang về; nhà hàng ăn uống tự chọn [tiệc đứng]; nhà hàng ăn uống tự phục vụ; quán rượu nhỏ; dịch vụ nhà hàng ăn uống liên hoàn; dịch vụ cung cấp thức ăn đồ uống do nhà hàng thực hiện; cửa hàng bánh mỳ, bánh ngọt [dịch vụ nhà hàng ăn uống].

---

(210) **4-2012-10385**

(540)

KFOOD

(220) 21.05.2012
(441) 25.07.2012
(731) WE DO CO.,LTD (KR)
(We do Building, Singil-dong) 241-1, Daebangcheon-ro, Yeongdeungpo-gu, Seoul 150-859, Republic of Korea
(740) Công ty TNHH Trường Xuân (AGELESS CO.,LTD.)

(511) Nhóm 43: Nhà hàng ăn uống; dịch vụ quán cà phê; dịch vụ căng tin; dịch vụ quầy rượu; dịch vụ nhà hàng bán thức ăn mang về; nhà hàng ăn uống tự chọn [tiệc đứng]; nhà hàng ăn uống tự phục vụ; quán rượu nhỏ; dịch vụ nhà hàng ăn uống liên hoàn; dịch vụ cung cấp thức ăn đồ uống do nhà hàng thực hiện; cửa hàng bánh mỳ, bánh ngọt [dịch vụ nhà hàng ăn uống].

---

(210) **4-2012-10386**

(540)

(220) 21.05.2012
(441) 25.07.2012
(591) Vàng
(731) CÔNG TY CỔ PHẦN ĐỊA ỐC PHÚ LONG (VN)
041 (D2-19) Nguyễn Văn Linh, khu phố Mỹ Hưng 2, phường Tân Phong, quận 7, thành phố Hồ Chí Minh
(740) Công ty TNHH Trường Xuân (AGELESS CO.,LTD.)

(511) Nhóm 06: Hợp kim của kim loại thường; vật liệu xây dựng bằng kim loại; phôi thép; ống kim loại (dùng trong xây dựng).

Nhóm 35: Dịch vụ đại lý xuất nhập khẩu; dịch vụ quảng cáo; dịch vụ tư vấn tổ chức và điều hành kinh doanh; dịch vụ tổ chức triển lãm cho mục đích thương mại hoặc quảng cáo; dịch vụ thông tin kinh doanh; tư vấn nghiệp vụ thương mại.

Nhóm 41: Dịch vụ giải trí; dịch vụ tổ chức các cuộc thi đấu thể thao; dịch vụ tổ chức và điều hành hội nghị; dịch vụ tổ chức triển lãm cho mục đích văn hoá hoặc giáo dục, dịch vụ karaoke, dịch vụ câu lạc bộ (cho mục đích giáo dục hoặc giải trí).

---

(210) **4-2012-10387**

(540)

(220) 21.05.2012
(441) 25.07.2012
(591) Vàng
(731) CÔNG TY CỔ PHẦN ĐỊA ỐC PHÚ LONG (VN)
041 (D2-19) Nguyễn Văn Linh, khu phố Mỹ Hưng 2, phường Tân Phong, quận 7, thành phố Hồ Chí Minh
(740) Công ty TNHH Trường Xuân (AGELESS CO.,LTD.)

(511) Nhóm 19: Vật liệu xây dựng không bằng kim loại; ống cứng dẫn nước, không bằng kim loại; xi măng; đá xây dựng; gạch; bột trét tường.

Nhóm 36: Dịch vụ đầu tư tư bản (vốn) vào xây dựng khu hạ tầng cơ sở, các công trình xây dựng dân dụng, công nghiệp, khu nhà ở, văn phòng, khách sạn, nhà hàng, kho, bãi đỗ xe, xưởng sản xuất; dịch vụ cho thuê bất động sản; dịch vụ môi giới bất động sản; dịch vụ quản lý bất động sản; dịch vụ mua bán bất động sản; dịch vụ tư vấn bảo hiểm.

Nhóm 37: Dịch vụ xây dựng; dịch vụ giám sát việc xây dựng công trình; dịch vụ thông tin về xây dựng; dịch vụ san lấp mặt bằng; dịch vụ lắp đặt, bảo dưỡng và sửa chữa máy móc; dịch vụ cho thuê thiết bị xây dựng.

Nhóm 39: Dịch vụ tổ chức chuyến du lịch; dịch vụ vận chuyển hành khách; dịch vụ cho thuê xe cộ; dịch vụ cho thuê bãi đỗ xe; dịch vụ vận chuyển hàng hóa; dịch vụ vận tải bằng đường thủy.

Nhóm 43: Dịch vụ khách sạn; dịch vụ nhà hàng ăn uống; dịch vụ cho thuê chỗ ở tạm thời; dịch vụ quán cà phê; dịch vụ quầy rượu (quán bar); dịch vụ cho thuê phòng họp.

Nhóm 44: Dịch vụ chăm sóc sức khoẻ; dịch vụ bệnh viện; dịch vụ tắm hơi; dịch vụ xoa bóp (mát-xa); dịch vụ tắm suối nước khoáng (dịch vụ spa); dịch vụ thẩm mỹ viện.

---

(210) **4-2012-10388**

(540)

(220) 21.05.2012
(441) 25.07.2012
(531) 24.5.1
(591) Nâu, xanh, đen
(731) CÔNG TY CỔ PHẦN ĐỊA ỐC PHÚ LONG (VN)
041 (D2-19) Nguyễn Văn Linh, khu phố Mỹ Hưng 2, phường Tân Phong, quận 7, thành phố Hồ Chí Minh
(740) Công ty TNHH Trường Xuân (AGELESS CO.,LTD.)

(511) Nhóm 06: Hợp kim của kim loại thường; vật liệu xây dựng bằng kim loại; phôi thép; ống kim loại (dùng trong xây dựng).

Nhóm 19: Vật liệu xây dựng không bằng kim loại; ống cứng dẫn nước, không bằng kim loại; xi măng; đá xây dựng; gạch; bột trét tường.

Nhóm 36: Dịch vụ đầu tư tư bản (vốn) vào xây dựng khu hạ tầng cơ sở, các công trình xây dựng dân dụng, công nghiệp, khu nhà ở, văn phòng, khách sạn, nhà hàng, kho, bãi đỗ xe, xưởng sản xuất; dịch vụ cho thuê bất động sản; dịch vụ môi giới bất động sản; dịch vụ quản lý bất động sản; dịch vụ mua bán bất động sản; dịch vụ tư vấn bảo hiểm.

Nhóm 37: Dịch vụ xây dựng; dịch vụ giám sát việc xây dựng công trình; dịch vụ thông tin về xây dựng; dịch vụ san lấp mặt bằng; dịch vụ lắp đặt, bảo dưỡng và sửa chữa máy móc; dịch vụ cho thuê thiết bị xây dựng.

Nhóm 43: Dịch vụ khách sạn; dịch vụ nhà hàng ăn uống; dịch vụ cho thuê chỗ ở tạm thời; dịch vụ quán cà phê; dịch vụ quầy rượu (quán bar); dịch vụ cho thuê phòng họp.

Nhóm 44: Dịch vụ chăm sóc sức khoẻ; dịch vụ bệnh viện; dịch vụ tắm hơi; dịch vụ xoa bóp (mát-xa); dịch vụ tắm suối nước khoáng (dịch vụ spa); dịch vụ thẩm mỹ viện.

---

(210) **4-2012-10389**

(540)

(220) 21.05.2012
(441) 25.07.2012
(531) 24.5.1
(591) Nâu, xanh, đen
(731) CÔNG TY CỔ PHẦN ĐỊA ỐC PHÚ LONG (VN)
041 (D2-19) Nguyễn Văn Linh, khu phố Mỹ Hưng 2, phường Tân Phong, quận 7, thành phố Hồ Chí Minh
(740) Công ty TNHH Trường Xuân (AGELESS CO.,LTD.)

(511) Nhóm 35: Dịch vụ đại lý xuất nhập khẩu; dịch vụ quảng cáo; dịch vụ tư vấn tổ chức và điều hành kinh doanh; dịch vụ tổ chức triển lãm cho mục đích thương mại hoặc quảng cáo; dịch vụ thông tin kinh doanh; tư vấn nghiệp vụ thương mại.

Nhóm 39: Dịch vụ tổ chức chuyến du lịch; dịch vụ vận chuyển hành khách; dịch vụ cho thuê xe cộ; dịch vụ cho thuê bãi đỗ xe; dịch vụ vận chuyển hàng hóa; dịch vụ vận tải bằng đường thủy.

Nhóm 41: Dịch vụ giải trí; dịch vụ tổ chức các cuộc thi dấu thể thao; dịch vụ tổ chức và điều hành hội nghị; dịch vụ tổ chức triển lãm cho mục đích văn hoá hoặc giáo dục; dịch vụ karaoke; dịch vụ câu lạc bộ (cho mục đích giáo dục hoặc giải trí).

---

(210) **4-2012-10403**

(540)

SOUSOFF

(220) 22.05.2012
(441) 25.07.2012
(731) CÔNG TY TNHH ASIFOOD (VN)
238/2c Nguyễn Thị Minh Khai, phường 6, quận 3, thành phố Hồ Chí Minh
(740) Văn phòng luật sư Phạm và Liên danh (PHAM & ASSOCIATES)

(511) Nhóm 29: Chuối sấy, cà chua sấy (rau của quả sấy khô); dưa bao tử ngâm dấm, cà chua ngâm dấm.

Nhóm 30: Tương ớt, nước tương, mì gói, gia vị.

---

(210) **4-2012-10404**

(540)

(220) 22.05.2012
(441) 25.07.2012
(531) 26.1.2; 26.1.4
(591) Đỏ, trắng
(731) CÔNG TY TNHH ASIFOOD (VN)
238/2c Nguyễn Thị Minh Khai, phường 6, quận 3, thành phố Hồ Chí Minh
(740) Văn phòng luật sư Phạm và Liên danh (PHAM & ASSOCIATES)

(511) Nhóm 29: Chuối sấy, cà chua sấy (rau của quả sấy khô); dưa bao tử ngâm dấm, cà chua ngâm dấm.

Nhóm 30: Tương ớt, nước tương, mì gói, gia vị.

---

(210) **4-2012-10405**

(540)

UNI-TRICO

(220) 22.05.2012
(441) 25.07.2012
(731) CÔNG TY TNHH WORLD VISION (VN)
Lô E7, đường số 5, khu công nghiệp Hồng Đạt - Đức Hòa 3, xã Đức Lập Hạ, huyện Đức Hòa, tỉnh Long An

(511) Nhóm 05: Thuốc trừ sâu; thuốc diệt sâu bọ; thuốc diệt cỏ dại; thuốc trừ bệnh cho cây trồng.

---

(210) **4-2012-10406**

(540)

FI-HSIUNG-LAI

(220) 22.05.2012
(441) 25.07.2012
(731) CÔNG TY TNHH WORLD VISION (VN)
Lô E7, đường số 5, khu công nghiệp Hồng Đạt - Đức Hòa 3, xã Đức Lập Hạ, huyện Đức Hòa, tỉnh Long An

(511) Nhóm 05: Thuốc trừ sâu; thuốc diệt sâu bọ; thuốc diệt cỏ dại; thuốc trừ bệnh cho cây trồng.

---

(210) **4-2012-10407**

(540)

UNI-DIPRO

(220) 22.05.2012
(441) 25.07.2012
(731) CÔNG TY TNHH WORLD VISION (VN)
Lô E7, đường số 5, khu công nghiệp Hồng Đạt - Đức Hòa 3, xã Đức Lập Hạ, huyện Đức Hòa, tỉnh Long An

(511) Nhóm 05: Thuốc trừ sâu; thuốc diệt sâu bọ; thuốc diệt cỏ dại; thuốc trừ bệnh cho cây trồng.

---

(210) **4-2012-10408**

(540)

UNI-PROZINDOR

(220) 22.05.2012
(441) 25.07.2012
(731) CÔNG TY TNHH WORLD VISION (VN)
Lô E7, đường số 5, khu công nghiệp Hồng Đạt - Đức Hòa 3, xã Đức Lập Hạ, huyện Đức Hòa, tỉnh Long An

(511) Nhóm 05: Thuốc trừ sâu; thuốc diệt sâu bọ; thuốc diệt cỏ dại; thuốc trừ bệnh cho cây trồng.

---

(210) **4-2012-10409**

(540)

UNI-PROZIN

(220) 22.05.2012
(441) 25.07.2012
(731) CÔNG TY TNHH WORLD VISION (VN)
Lô E7, đường số 5, khu công nghiệp Hồng Đạt - Đức Hòa 3, xã Đức Lập Hạ, huyện Đức Hòa, tỉnh Long An

(511) Nhóm 05: Thuốc trừ sâu; thuốc diệt sâu bọ; thuốc diệt cỏ dại; thuốc trừ bệnh cho cây trồng.

---

(210) **4-2012-10410**

(540)

UNI-DOWSLIN

(220) 22.05.2012
(441) 25.07.2012
(731) CÔNG TY TNHH WORLD VISION (VN)
Lô E7, đường số 5, khu công nghiệp Hồng Đạt - Đức Hòa 3, xã Đức Lập Hạ, huyện Đức Hòa, tỉnh Long An

(511) Nhóm 05: Thuốc trừ sâu; thuốc diệt sâu bọ; thuốc diệt cỏ dại; thuốc trừ bệnh cho cây trồng.

---

(210) **4-2012-10411**

(540)

PHESOLTIN

(220) 22.05.2012
(441) 25.07.2012
(731) CÔNG TY TNHH WORLD VISION (VN)
Lô E7, đường số 5, khu công nghiệp Hồng Đạt - Đức Hòa 3, xã Đức Lập Hạ, huyện Đức Hòa, tỉnh Long An

(511) Nhóm 05: Thuốc trừ sâu; thuốc diệt sâu bọ; thuốc diệt cỏ dại; thuốc trừ bệnh cho cây trồng.

---

(210) **4-2012-10412**

(540)

UNI-TEGULA

(220) 22.05.2012
(441) 25.07.2012
(731) CÔNG TY TNHH WORLD VISION (VN)
Lô E7, đường số 5, khu công nghiệp Hồng Đạt - Đức Hòa 3, xã Đức Lập Hạ, huyện Đức Hòa, tỉnh Long An

(511) Nhóm 05: Thuốc trừ sâu; thuốc diệt sâu bọ; thuốc diệt cỏ dại; thuốc trừ bệnh cho cây trồng.

---

(210) **4-2012-10413**

(540)

PHESOLBENZOATE

(220) 22.05.2012
(441) 25.07.2012
(731) CÔNG TY TNHH WORLD VISION (VN)
Lô E7, đường số 5, khu công nghiệp Hồng Đạt - Đức Hòa 3, xã Đức Lập Hạ, huyện Đức Hòa, tỉnh Long An

(511) Nhóm 05: Thuốc trừ sâu; thuốc diệt sâu bọ; thuốc diệt cỏ dại; thuốc trừ bệnh cho cây trồng.

---

(210) **4-2012-10414**

(540)

UNI-DUALPACK

(220) 22.05.2012
(441) 25.07.2012
(731) CÔNG TY TNHH WORLD VISION (VN)
Lô E7, đường số 5, khu công nghiệp Hồng Đạt - Đức Hòa 3, xã Đức Lập Hạ, huyện Đức Hòa, tỉnh Long An

(511) Nhóm 05: Thuốc trừ sâu; thuốc diệt sâu bọ; thuốc diệt cỏ dại; thuốc trừ bệnh cho cây trồng.

---

(210) **4-2012-10415**

(540)

PHESOLTINFOS

(220) 22.05.2012
(441) 25.07.2012
(731) CÔNG TY TNHH WORLD VISION (VN)
Lô E7, đường số 5, khu công nghiệp Hồng Đạt - Đức Hòa 3, xã Đức Lập Hạ, huyện Đức Hòa, tỉnh Long An

(511) Nhóm 05: Thuốc trừ sâu; thuốc diệt sâu bọ; thuốc diệt cỏ dại; thuốc trừ bệnh cho cây trồng.

---

(210) **4-2012-10416**

(540)

UNI-ACETAFEZIN

(220) 22.05.2012
(441) 25.07.2012
(731) CÔNG TY TNHH WORLD VISION (VN)
Lô E7, đường số 5, khu công nghiệp Hồng Đạt - Đức Hòa 3, xã Đức Lập Hạ, huyện Đức Hòa, tỉnh Long An

(511) Nhóm 05: Thuốc trừ sâu; thuốc diệt sâu bọ; thuốc diệt cỏ dại; thuốc trừ bệnh cho cây trồng.

---

(210) **4-2012-10417**

(540)

UNIHEXMA

(220) 22.05.2012
(441) 25.07.2012
(731) CÔNG TY TNHH WORLD VISION (VN)
Lô E7, đường số 5, khu công nghiệp Hồng Đạt - Đức Hòa 3, xã Đức Lập Hạ, huyện Đức Hòa, tỉnh Long An

(511) Nhóm 05: Thuốc trừ sâu; thuốc diệt sâu bọ; thuốc diệt cỏ dại; thuốc trừ bệnh cho cây trồng.

---

(210) **4-2012-10418**

(540)

UNI-WEEDLESS

(220) 22.05.2012
(441) 25.07.2012
(731) CÔNG TY TNHH WORLD VISION (VN)
Lô E7, đường số 5, khu công nghiệp Hồng Đạt - Đức Hòa 3, xã Đức Lập Hạ, huyện Đức Hòa, tỉnh Long An

(511) Nhóm 05: Thuốc trừ sâu; thuốc diệt sâu bọ; thuốc diệt cỏ dại; thuốc trừ bệnh cho cây trồng.

---

(210) **4-2012-10419**

(540)

UNI-CASTLE

(220) 22.05.2012
(441) 25.07.2012
(731) CÔNG TY TNHH WORLD VISION (VN)
Lô E7, đường số 5, khu công nghiệp Hồng Đạt - Đức Hòa 3, xã Đức Lập Hạ, huyện Đức Hòa, tỉnh Long An

(511) Nhóm 05: Thuốc trừ sâu; thuốc diệt sâu bọ; thuốc diệt cỏ dại; thuốc trừ bệnh cho cây trồng.

---

(210) **4-2012-10420**

(540)

UNI-QUICK

(220) 22.05.2012
(441) 25.07.2012
(731) CÔNG TY TNHH WORLD VISION (VN)
Lô E7, đường số 5, khu công nghiệp Hồng Đạt - Đức Hòa 3, xã Đức Lập Hạ, huyện Đức Hòa, tỉnh Long An

(511) Nhóm 05: Thuốc trừ sâu; thuốc diệt sâu bọ; thuốc diệt cỏ dại; thuốc trừ bệnh cho cây trồng.

---

(210) **4-2012-10421**

(540)

TOUGH ROLE

(220) 22.05.2012
(441) 25.07.2012
(731) CÔNG TY TNHH WORLD VISION (VN)
Lô E7, đường số 5, khu công nghiệp Hồng Đạt - Đức Hòa 3, xã Đức Lập Hạ, huyện Đức Hòa, tỉnh Long An

(511) Nhóm 05: Thuốc trừ sâu; thuốc diệt sâu bọ; thuốc diệt cỏ dại; thuốc trừ bệnh cho cây trồng.

---

(210) **4-2012-10422**

(540)

UNI-RICH

(220) 22.05.2012
(441) 25.07.2012
(731) CÔNG TY TNHH WORLD VISION (VN)
Lô E7, đường số 5, khu công nghiệp Hồng Đạt - Đức Hòa 3, xã Đức Lập Hạ, huyện Đức Hòa, tỉnh Long An

(511) Nhóm 05: Thuốc trừ sâu; thuốc diệt sâu bọ; thuốc diệt cỏ dại; thuốc trừ bệnh cho cây trồng.

---

(210) **4-2012-10423**

(540)

UNI-BREAK

(220) 22.05.2012
(441) 25.07.2012
(731) CÔNG TY TNHH WORLD VISION (VN)
Lô E7, đường số 5, khu công nghiệp Hồng Đạt - Đức Hòa 3, xã Đức Lập Hạ, huyện Đức Hòa, tỉnh Long An

(511) Nhóm 05: Thuốc trừ sâu; thuốc diệt sâu bọ; thuốc diệt cỏ dại; thuốc trừ bệnh cho cây trồng.

---

(210) **4-2012-10424**

(540)

UNI-KICKDOWN

(220) 22.05.2012
(441) 25.07.2012
(731) CÔNG TY TNHH WORLD VISION (VN)
Lô E7, đường số 5, khu công nghiệp Hồng Đạt - Đức Hòa 3, xã Đức Lập Hạ, huyện Đức Hòa, tỉnh Long An

(511) Nhóm 05: Thuốc trừ sâu; thuốc diệt sâu bọ; thuốc diệt cỏ dại; thuốc trừ bệnh cho cây trồng.

---

(210) **4-2012-10425**

(540)

UNI-COUP

(220) 22.05.2012
(441) 25.07.2012
(731) CÔNG TY TNHH WORLD VISION (VN)
Lô E7, đường số 5, khu công nghiệp Hồng Đạt - Đức Hòa 3, xã Đức Lập Hạ, huyện Đức Hòa, tỉnh Long An

(511) Nhóm 05: Thuốc trừ sâu; thuốc diệt sâu bọ; thuốc diệt cỏ dại; thuốc trừ bệnh cho cây trồng.

---

(210) **4-2012-10426**

(540)

UNI-WEEDOUT

(220) 22.05.2012
(441) 25.07.2012
(731) CÔNG TY TNHH WORLD VISION (VN)
Lô E7, đường số 5, khu công nghiệp Hồng Đạt - Đức Hòa 3, xã Đức Lập Hạ, huyện Đức Hòa, tỉnh Long An

(511) Nhóm 05: Thuốc trừ sâu; thuốc diệt sâu bọ; thuốc diệt cỏ dại; thuốc trừ bệnh cho cây trồng.

---

(210) **4-2012-10427**

(540)

UNI-SANATE

(220) 22.05.2012
(441) 25.07.2012
(731) CÔNG TY TNHH WORLD VISION (VN)
Lô E7, đường số 5, khu công nghiệp Hồng Đạt - Đức Hòa 3, xã Đức Lập Hạ, huyện Đức Hòa, tỉnh Long An

(511) Nhóm 05: Thuốc trừ sâu; thuốc diệt sâu bọ; thuốc diệt cỏ dại; thuốc trừ bệnh cho cây trồng.

---

(210) **4-2012-10428**

(540)

UNIPESTI

(220) 22.05.2012
(441) 25.07.2012
(731) CÔNG TY TNHH WORLD VISION (VN)
Lô E7, đường số 5, khu công nghiệp Hồng Đạt - Đức Hòa 3, xã Đức Lập Hạ, huyện Đức Hòa, tỉnh Long An

(511) Nhóm 05: Thuốc trừ sâu; thuốc diệt sâu bọ; thuốc diệt cỏ dại; thuốc trừ bệnh cho cây trồng.

---

(210) **4-2012-10429**

(540)

UNIZIGZAG

(220) 22.05.2012
(441) 25.07.2012
(731) CÔNG TY TNHH WORLD VISION (VN)
Lô E7, đường số 5, khu công nghiệp Hồng Đạt - Đức Hòa 3, xã Đức Lập Hạ, huyện Đức Hòa, tỉnh Long An

(511) Nhóm 05: Thuốc trừ sâu; thuốc diệt sâu bọ; thuốc diệt cỏ dại; thuốc trừ bệnh cho cây trồng.

---

(210) **4-2012-10430**

(540)

Komatt

(220) 22.05.2012
(441) 25.07.2012
(731) ĐỒNG VĂN TRƯỜNG (VN)
Số 278 đường Trần Tất Văn, phường Tràng Minh, quận Kiến An, thành phố Hải Phòng
(740) Công ty TNHH Nghiên cứu và Tư vấn chuyển giao công nghệ và đầu tư (CONCETTI)

(511) Nhóm 20: Đệm.

Nhóm 35: Mua bán đệm, chăn, ga trải giường, gối.

---

(210) **4-2012-10431**

(540)

ENTERPHAR
Đồng hành cùng sức khỏe

(220) 22.05.2012
(441) 25.07.2012
(531) A5.3.13; A26.11.12
(591) Đỏ, xanh
(731) CÔNG TY TNHH ENTERPHAR (VN)
79 đường Điện Cao Thế, phường Tân Sơn Nhì, quận Tân Phú, thành phố Hồ Chí Minh

(511) Nhóm 05: Các chế phẩm dược.

---

(210) **4-2012-10435**

(540)

SONSON

(220) 22.05.2012
(441) 25.07.2012
(531) 6.1.2
(731) 1. CÔNG TY TNHH SƠN SƠN (VN)
13 Hàng Bè, phường Hàng Bạc, quận Hoàn Kiếm, thành phố Hà Nội
2. VŨ THỊ HOA (VN)
13 Hàng Bè, phường Hàng Bạc, quận Hoàn Kiếm, thành phố Hà Nội

(511) Nhóm 32: Bia, nước uống giải khát, đồ uống không cồn, nước khoáng (đồ uống), nước uống tinh khiết, nước ngọt, nước uống có ga, nước ép hoa quả (đồ uống).

Nhóm 33: Rượu mạnh, rượu vang, đồ uống có cồn (trừ bia).

Nhóm 34: Thuốc lá, sợi thuốc lá, thuốc lá điếu, vật dụng cho người hút thuốc, diêm.

Nhóm 35: Mua bán máy móc thiết bị, nguyên liệu ngành công nghiệp, nguyên liệu ngành nông nghiệp, sắt thép, vật liệu xây dựng, hàng điện tử, tin học, công nghệ phẩm, lương thực , thực phẩm, đồ uống, hàng thủ công mỹ nghệ, rượu bia, thuốc lá, bánh kẹo, mủ cao su , nguyên liệu mủ cao su, dịch vụ xuất nhập khẩu, dịch vụ quảng cáo.

---

(210) **4-2012-10438**

(540)

(220) 22.05.2012
(441) 25.07.2012
(531) 3.5.19; 26.1.1; 26.15.3
(591) Xanh lá, xanh dương, nâu đỏ, đen, xám
(731) CÔNG TY TRÁCH NHIỆM HỮU HẠN A MY (VN)
26/6 Nguyễn Bỉnh Khiêm, phường Đakao, quận 1, thành phố Hồ Chí Minh

(511) Nhóm 35: Mua bán vật liệu xây dựng; hoá chất, phụ gia của ngành vật liệu xây dựng.

---

(210) **4-2012-10439**

(540)

(220) 22.05.2012
(441) 25.07.2012
(531) 26.1.2
(591) Trắng, xanh, đỏ
(731) CÔNG TY TNHH DU LỊCH PHÚ THỌ XANH (VN)
Số 166/12A Thích Quảng Đức, phường 4, quận Phú Nhuận, thành phố Hồ Chí Minh

(511) Nhóm 39: Dịch vụ du lịch; sắp xếp các chuyến du lịch; vận chuyển hành khách; dịch vụ hướng dẫn khách du lịch.

---

(210) **4-2012-10440**

(540)

(220) 22.05.2012
(441) 25.07.2012
(531) A1.1.2; A1.1.8
(731) CỬA HÀNG QUANG CẢNH (VN)
37/9 đường Hai Bà Trưng, khu phố Đông B, phường Đông Hoà, thị xã Dĩ An, tỉnh Bình Dương

(511) Nhóm 35: Mua bán: vòi nước bằng inoc

---

(210) **4-2012-10443**

(540)

WAXONE

(220) 22.05.2012
(441) 25.07.2012
(731) CHANAPAN KITTIKASEMSAK (TH)
No. 40 Soi Pattanakarn 40, Pattanakarn Road, Khwaeng Suanluang, Khet Suanluang, Bangkok 10250 Thailand
(740) Văn phòng luật sư Phạm và Liên danh (PHAM & ASSOCIATES)

(511) Nhóm 02: Chất lỏng có chứa sơn dầu dùng để đánh bóng.

---

(210) **4-2012-10444**

(540) QH GAS

(220) 22.05.2012
(441) 25.07.2012
(531) 26.4.2; 1.15.5
(591) Xanh dương, đỏ, trắng
(731) CÔNG TY TNHH THƯƠNG MẠI CHẤT ĐỐT QUỐC HÙNG (VN)
295/1/8 An Dương Vương, phường 13, quận 6, thành phố Hồ Chí Minh

(511) Nhóm 35: Mua bán bếp gas, gas, các thiết bị dùng cho gas.

---

(210) **4-2012-10445**

(540) AoBaBa

(220) 22.05.2012
(441) 25.07.2012
(731) HIỆU ÁO QUẦN AOBABA (VN)
148 Trần Phú, thành phố Hội An, tỉnh Quảng Nam

(511) Nhóm 26: Đồ thêu, ren, đăng ten

Nhóm 27: Thảm.

Nhóm 35: Mua bán: vải, đồ thêu ren, giày dép các loại, túi xách các loại.

---

(210) **4-2012-10450**

(540) VINUBA

(220) 22.05.2012
(441) 25.07.2012
(731) CÔNG TY CỔ PHẦN DƯỢC DUY TIÊN (VN)
Thị trấn Hòa Mạc, Duy Tiên, Hà Nam
(740) Công ty TNHH Sở hữu trí tuệ Trí Việt và Cộng sự (TRI VIET & ASSOCIATES CO.,LTD.)

(511) Nhóm 05: Dược phẩm, thực phẩm chức năng dùng cho mục đích y tế.

---

(210) **4-2012-10451**

(540)

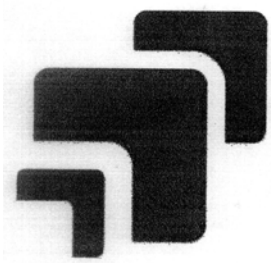

(220) 22.05.2012
(441) 25.07.2012
(531) 26.4.9; 26.4.1; 26.3.23; 24.15.21
(731) CÔNG TY TNHH SẢN XUẤT, LẮP GIÁP TUẤN NGHĨA (VN)
Số 18, Trần Quang Diệu, phường Ô Chợ Dừa, quận Đống Đa, thành phố Hà Nội
(740) Công ty TNHH Sở hữu trí tuệ Trí Việt và Cộng sự (TRI VIET & ASSOCIATES CO.,LTD.)

(511) Nhóm 35: Mua bán vật liệu xây dựng bằng kim loại (cụ thể là tấm hợp kim nhôm nhựa hỗn hợp); mua bán nhựa, mica; mua bán thiết bị điện, điện tử (cụ thể là dây điện, ổ cắm, đèn điện, điện thoại, ti vi, đầu đọc kỹ thuất số, thiết bị ghi âm, thiết bị ghi hình, thiết bị âm thanh); mua bán máy máy công nghiệp (cụ thể là máy nén khí, máy khoan, máy bào, máy bơm); mua bán các loại tủ bạt, chăn, thảm, chiếu, mành; mua bán các loại gỗ, sản phẩm làm từ gỗ như gường, tủ, bàn, ghế và kệ; mua bán ôtô, xe cơ giới và phụ tùng ôtô, xe cơ giới.

---

(210) **4-2012-10452**

(540)

THẠCH NIỆU VƯƠNG

(220) 22.05.2012
(441) 25.07.2012
(731) CÔNG TY CỔ PHẦN DƯỢC PHẨM A.N.P.E.R PHÁP (VN)
Số 352, đường Giải Phóng, phường Phương Liệt, quận Thanh Xuân, thành phố Hà Nội
(740) Công ty TNHH Sở hữu trí tuệ Bình Minh (SUNRISE IP CO.,LTD.)

(511) Nhóm 05: Dược phẩm; thực phẩm chức năng dùng cho mục đích y tế.

---

(210) **4-2012-10453**

(540)

SIMVERAL

(220) 22.05.2012
(441) 25.07.2012
(731) CÔNG TY CỔ PHẦN DƯỢC PHẨM A.N.P.E.R PHÁP (VN)
Số 352, đường Giải Phóng, phường Phương Liệt, quận Thanh Xuân, thành phố Hà Nội
(740) Công ty TNHH Sở hữu trí tuệ Bình Minh (SUNRISE IP CO.,LTD.)

(511) Nhóm 05: Dược phẩm; thực phẩm chức năng dùng cho mục đích y tế.

---

(210) **4-2012-10454**

(540)

IDEALLAND
WHERE IDEAS BECOME IDEAL

(220) 22.05.2012
(441) 25.07.2012
(531) A26.11.12; 26.13.25; 3.7.17
(591) Đỏ, đen, trắng
(731) CÔNG TY CỔ PHẦN TRUYỀN THÔNG ĐẤT LÝ TƯỞNG (IDEAL LAND., JSC) (VN)
Số 12, ngõ 53, đường Nguyễn Phong Sắc, Dịch Vọng Hậu, Cầu Giấy, thành phố Hà Nội

(511) Nhóm 35: Dịch vụ quảng cáo, cho thuê không gian quảng cáo, giới thiệu sản phẩm, phát hành các tài liệu quảng cáo xúc tiến thương mại, dịch vụ khảo sát thị trường.

---

(210) **4-2012-10455**

(540)

(220) 22.05.2012
(441) 25.07.2012
(531) A5.3.13; 5.3.16; A5.5.20
(591) Xanh lá cây, đỏ, trắng
(731) BÙI THẾ HÙNG (VN)
Số nhà 29, phố Quang Trung, phường Quang Trung, thành phố Hải Dương
(740) Công ty TNHH Sở hữu trí tuệ PADEMARK (PADEMARK CO.,LTD.)

(511) Nhóm 30: Chè (trà)

---

(210) **4-2012-10456**

(540)

(220) 22.05.2012
(441) 25.07.2012
(531) A1.1.10; 26.1.6; 26.15.1; A25.7.6
(591) Vàng, đỏ, ghi
(731) CÔNG TY TNHH THANH NGÂN HD (VN)
Số nhà 42, đường Lạc Long Quân, phường Hải Tân, thành phố Hải Dương, tỉnh Hải Dương
(740) Công ty TNHH Sở hữu trí tuệ PADEMARK (PADEMARK CO.,LTD.)

(511) Nhóm 09: Chấn lưu đèn chiếu sáng; tủ phân phối (điện).

Nhóm 11: Máng điện.

---

(210) **4-2012-10457**

(540)

(220) 22.05.2012
(441) 25.07.2012
(531) 1.17.11; 24.1.1; 5.7.3; 5.13.4
(591) Đỏ, đen, trắng
(731) CÔNG TY TNHH DỊCH VỤ BẢO VỆ THÁI BÌNH - SÀI GÒN (VN)
121/29B Lạc Long Quân, phường 3, quận 11, thành phố Hồ Chí Minh

(511) Nhóm 45: Vệ sĩ cho cá nhân; người bảo vệ; vệ sĩ; bảo vệ ban đêm; tư vấn về an ninh; giám sát trộm và báo hiệu an ninh.

---

(210) **4-2012-10458**

(540)

(220) 22.05.2012
(441) 25.07.2012
(531) A5.3.14; 26.1.1; 26.3.4; 26.1.10; 26.4.9
(591) Đỏ, xanh lá cây, xanh nõn chuối
(731) HỢP TÁC XÃ CHÈ TÂN TRÀ (VN)
Xóm Na Long, xã Hóa Trung, huyện Đồng Hỷ, tỉnh Thái Nguyên
(740) Công ty TNHH Sở hữu trí tuệ Thảo Thọ Quyến (INVENCO)

(511) Nhóm 30: Trà (chè)

---

(210) **4-2012-10459**

(540)

LAMBRO

(220) 22.05.2012
(441) 25.07.2012
(731) CÔNG TY CỔ PHẦN ĐẦU TƯ PHÁT TRIỂN VĨNH PHÁT (VN)
Phòng 116, nhà A1, tập thể 8/3, phường Quỳnh Mai, quận Hai Bà Trưng, thành phố Hà Nội
(740) Công ty TNHH Sở hữu trí tuệ Thảo Thọ Quyến (INVENCO)

(511) Nhóm 12: Phương tiện giao thông trên bộ: ô tô, xe đạp, xe máy; phương tiện giao thông trên không; phương tiện giao thông đường thủy.

---

(210) **4-2012-10463**

(540)

JARGUAR

(220) 22.05.2012
(441) 25.07.2012
(731) SUHYOUNG ELECTRONICS & INDUSTRIES INC. (KR)
423-1 SHINE B/D CHEONGCHEON-DONG BUPYEONG-GU INCHEON-CITY KOREA
(740) Công ty TNHH Sở hữu trí tuệ Thảo Thọ Quyến (INVENCO)

(511) Nhóm 09: Thiết bị trộn âm thanh, bộ khuếch đại âm thanh; loa đi kèm với bộ khuyếch đại âm thanh; thiết bị trộn âm thanh tích hợp với bộ khuyếch đại âm thanh; bộ khuếch đại âm thanh công suất; loa; dụng cụ phát thanh; hệ thống tăng âm điện tử dùng nơi công cộng.

---

(210) **4-2012-10464**

(540)

DORAL

(220) 22.05.2012
(441) 25.07.2012
(731) CÔNG TY TNHH GOLDEN HEALTH USA (VN)
30A đường số 5, khu dân cư Trung Sơn, xã Bình Hưng, huyện Bình Chánh, thành phố Hồ Chí Minh
(740) Công ty TNHH Đại Tín và Liên Danh (DAITIN AND ASSOCIATES CO.,LTD)

(511) Nhóm 10: Bao cao su.

---

(210) **4-2012-10465**

(540)

DORALGOLDENHEALTH

(220) 22.05.2012
(441) 25.07.2012

(731) CÔNG TY TNHH GOLDEN HEALTH USA (VN)
30A đường số 5, khu dân cư Trung Sơn, xã Bình Hưng, huyện Bình Chánh, thành phố Hồ Chí Minh

(740) Công ty TNHH Đại Tín và Liên Danh (DAITIN AND ASSOCIATES CO.,LTD)

(511) Nhóm 10: Bao cao su.

---

(210) **4-2012-10466**

(540)

SOVI GOLD
Tăng cường trí nhớ, ngừa bệnh bướu cổ

(220) 22.05.2012
(441) 25.07.2012

(591) Đỏ, vàng, xanh rêu
(731) CÔNG TY TNHH FOSAN VIỆT NAM (VN)
A54, KDC ứng Thành, đường Trịnh Quang Nghị, phường 7, quận 8, thành phố Hồ Chí Minh

(511) Nhóm 03: Xà phòng, nước xả vải, nước xịt phòng, mỹ phẩm.

Nhóm 30: Muối nấu ăn, muối tôm, tương ớt, bột nêm, bột ngọt (gia vị), đường.

Nhóm 35: Mua bán giấy vệ sinh, dầu ăn, nước mắm, bánh kẹo, rau câu, thạch dừa.

---

(210) **4-2012-10467**

(540)

HD
Hao Dong Cabinet

(220) 22.05.2012
(441) 25.07.2012
(531) 26.1.2
(591) Xanh đen, xanh rêu, đỏ
(731) CÔNG TY TNHH MỘT THÀNH VIÊN THƯƠNG MẠI TRANG TRÍ NỘI THẤT HÀO ĐÔNG (VN)
22 đường 48, khu phố 8, phường Tân Tạo, quận Bình Tân, thành phố Hồ Chí Minh

(511) Nhóm 20: Tủ đựng, đồ đạc dùng trong văn phòng, tủ nhiều ngăn, ghế bằng kim loại, giá đỡ cho tủ đựng hồ sơ (đồ đạc), bàn.

---

(210) **4-2012-10468**

(540)

(220) 22.05.2012
(441) 25.07.2012
(531) 24.9.1; A26.11.12
(591) Vàng, đỏ, tím
(731) CÔNG TY TNHH NHÀ HÀNG KING PLACE (VN)
765 Hồng Bàng, phường 6, quận 6, thành phố Hồ Chí Minh

(511) Nhóm 35: Quảng cáo, hỗ trợ quản lý kinh doanh, quản lý kinh doanh của khách sạn, tổ chức hội trợ thương mại cho mục đích bán hàng hoặc quảng cáo, quảng cáo ngoài trời, nghiên cứu thị trường.

Nhóm 39: Cho thuê xe, cho thuê xe chở khách, vận chuyển hành khách.

Nhóm 40: In ốp sét, in mẫu vẽ, dịch vụ in, in trên lụa, in ảnh chụp, tráng rửa phim ảnh.

Nhóm 41: Nhiếp ảnh, lập kế hoạch cho buổi tiệc (giải trí), dịch vụ giải trí, dịch vụ ảnh kỹ thuật số.

Nhóm 43: Dịch vụ quán cà phê, nhà hàng ăn uống, quán rượu nhỏ, dịch vụ khách sạn, cho thuê chỗ ở tạm thời.

---

(210) **4-2012-10469**

(540)

(220) 22.05.2012
(441) 25.07.2012
(531) A1.1.10; 1.5.1; A5.5.22; 13.1.5
(731) CÔNG TY TNHH THƯƠNG MẠI NHÓM VIỆT (VN)
Số 75/1 Bình Quới, phường 27, quận Bình Thạnh, thành phố Hồ Chí Minh

(511) Nhóm 03: Mỹ phẩm.

---

(210) **4-2012-10470**

(540)

(220) 22.05.2012
(441) 25.07.2012
(531) 26.4.3
(591) Xanh, vàng, trắng
(731) ĐỖ ĐỨC THÁI (VN)
Số 70E Trần Xuân Soạn, Hai Bà Trưng, thành phố Hà Nội

(511) Nhóm 25: Quần áo.

---

(210) **4-2012-10471**

(540)

(220) 22.05.2012
(441) 25.07.2012
(531) 25.1.25; A11.1.6; 26.1.1
(591) Vàng, đỏ, nâu, đen
(731) CÔNG TY TNHH ĐẦU TƯ XÂY DỰNG DỊCH VỤ THƯƠNG MẠI NHẬT AN (VN)
3 Tống Hữu Định, phường Thảo Điền, quận 2, thành phố Hồ Chí Minh

(511) Nhóm 41: Tổ chức và điều khiển buổi hoà nhạc; tổ chức và điều khiển hội thảo; trình diễn các buổi biểu diễn trực tiếp; dịch vụ người mẫu cho các nghệ sĩ; tổ chức cuộc thi sắc đẹp; dịch vụ giải trí.

Nhóm 43: Dịch vụ quầy rượu; dịch vụ quán cà phê; dịch vụ cung cấp thức ăn đồ uống do nhà hàng thực hiện; nhà hàng ăn uống; nhà hàng ăn uống tự phục vụ; quán rượu nhỏ.

---

(210) **4-2012-10472**

(540) CANH DONG NGA

(220) 22.05.2012
(441) 25.07.2012
(731) CÔNG TY CỔ PHẦN GIẢI PHÁP THỊ TRƯỜNG MỚI (VN)
P1602, nhà 17T5 khu đô thị Trung Hoà, Nhân Chính, quận Thanh Xuân, thành phố Hà Nội

(511) Nhóm 33: Rượu và đồ uống có cồn (trừ bia).

Nhóm 35: Mua bán, xuất nhập khẩu rượu và đồ uống có cồn.

---

(210) **4-2012-10473**

(540)

(220) 22.05.2012
(441) 25.07.2012
(531) 26.2.7
(591) Xanh
(731) CÔNG TY CỔ PHẦN CƠ ĐIỆN ĐỨC NGUYÊN VN (VN)
Hà Hồi, Thường Tín, thành phố Hà Nội

(511) Nhóm 09: Phụ kiện kẹp cáp vặn xoắn, kẹp xiết dây điện, ghíp kẹp dây điện.

---

(210) **4-2012-10474**

(540)

(220) 22.05.2012
(441) 25.07.2012
(591) Đỏ, đen, trắng
(731) PEPSICO,INC. (US)
700 Anderson Hill Road, Purchase, New York 10577, United States of America
(740) Văn phòng Luật sư MINERVAS (MINERVAS)

(511) Nhóm 32: Nước khoáng (đồ uống); nước có ga (đồ uống); đồ uống không cồn; đồ uống trái cây; nước ép trái cây; xi rô để làm đồ uống; chế phẩm để làm đồ uống; nước uống tăng lực (đồ uống không cồn, không dùng cho mục đích y tế); nước uống đẳng trương cung cấp muối và khoáng chất cho cơ thể; bia; đồ uống khai vị không cồn; đồ uống nước sữa chất lỏng giống nước còn lại sau khi sữa chua đã đông lại); đồ uống cốc-tai không cồn; chất chiết xuất từ trái cây không cồn; đồ uống làm bằng nước ép trái cây không cồn; đồ uống làm từ trái cây ở dạng đặc và sánh không chứa cồn (fruit nectars); bột và viên làm sủi bọt dùng cho đồ uống; nước giải khát chứa trái cây (đồ uống); nước chanh; đồ uống được làm trên cơ sở trái cây xay (smoothies); nước xô-đa; nước ép rau (đồ uống).

---

(210) **4-2012-10475**

(540)

(220) 22.05.2012
(441) 25.07.2012
(531) A10.3.4; A26.11.12; 26.4.1
(591) Xanh, cam, trắng
(731) CÔNG TY TNHH GIẢI TRÍ TRUYỀN THÔNG VÀ DU LỊCH BẾN THÀNH (VN)
14 - 16 Trương Định, phường Bến Thành, quận 1, thành phố Hồ Chí Minh

(511) Nhóm 39: Tổ chức cuộc du lịch, cuộc tham quan du lịch, tổ chức các chuyến đi du lịch.

---

(210) **4-2012-10476**

(540)

(220) 22.05.2012
(441) 25.07.2012
(531) A25.7.7
(591) Trắng, đỏ
(731) THE COCA-COLA COMPANY (US)
One Coca-Cola Plaza, Atlanta, Georgia 30313, USA
(740) Công ty TNHH Sở hữu công nghiệp Sao Bắc Đẩu (SAO BẮC ĐẨU IP COM.,LTD.)

(511) Nhóm 32: Đồ uống, cụ thể là nước uống, nước uống có hương liệu, nước khoáng (đồ uống) và nước uống có ga; đồ uống không chứa cồn, cụ thể là nước ngọt, nước uống tăng lực (không dùng cho mục đích y tế) và nước uống dùng trong thể thao (không dùng cho mục đích y tế); nước uống hoa quả; nước ép hoa quả; si-rô, chất cô đặc, bột và các chế phẩm dùng làm đồ uống, cụ thể là nước uống có hương liệu, nước khoáng, nước có ga, nước ngọt, nước uống tăng lực (không dùng cho mục đích y tế), nước uống dùng trong thể thao (không dùng cho mục đích y tế), nước uống hoa quả và nước ép hoa quả; nước uống rau quả và nước ép rau quả).

Nhóm 41: Giáo dục; cung cấp dịch vụ huấn luyện, giải trí; các hoạt động thể thao và văn hóa.

---

(210) **4-2012-10477**

(540)

POLIDENT

(220) 22.05.2012
(441) 25.07.2012

(731) GLAXOSMITHKLINE CONSUMER HEALTHCARE S.A. (BE)
Rue du Tilleul 13, Genval 1332, Belgium

(740) Công ty TNHH Sở hữu công nghiệp Sao Bắc Đẩu (SAO BẮC ĐẨU IP COM.,LTD.)

(511) Nhóm 05: Chế phẩm và chất dùng để khử trùng và tẩy uế răng giả; chế phẩm và chất giúp giữ răng giả; chất dính và thuốc hãm dùng cho răng giả, vật liệu dùng để làm nền hàm răng giả.

---

(210) **4-2012-10478**

(540)

MANG INASAL

(220) 22.05.2012
(441) 25.07.2012

(731) MANG INASAL PHILIPPINES INC. (PH)
Delgado corner Fuentes Streets, Iloilo City, Philippines

(740) Công ty TNHH Tư vấn sở hữu trí tuệ Việt (VIET IP CO.,LTD.)

(511) Nhóm 29: Gia cầm (không còn sống); sản phẩm thức ăn nhanh với thành phần là thịt gia cầm.

Nhóm 43: Dịch vụ cung cấp thực phẩm và đồ uống do nhà hàng thực hiện; dịch vụ nhà hàng ăn uống.

---

(210) **4-2012-10479**

(540)

(220) 22.05.2012
(441) 25.07.2012
(531) 26.4.2

(731) MANG INASAL PHILIPPINES INC. (PH)
Delgado corner Fuentes Streets, Iloilo City, Philippines

(740) Công ty TNHH Tư vấn sở hữu trí tuệ Việt (VIET IP CO.,LTD.)

(511) Nhóm 29: Gia cầm (không còn sống); sản phẩm thức ăn nhanh với thành phần là thịt gia cầm.

Nhóm 43: Dịch vụ cung cấp thực phẩm và đồ uống do nhà hàng thực hiện; dịch vụ nhà hàng ăn uống.

---

(210) **4-2012-10480**

(540)

(220) 22.05.2012
(441) 25.07.2012
(531) 26.1.2; 26.4.3
(591) Đỏ, xanh dương, trắng
(731) NGUYỄN VĂN CƯỜNG (VN)
Thôn Phước An, xã Đức Hòa, huyện Mộ Đức, tỉnh Quảng Ngãi

(511) Nhóm 30: Cà phê, trà, ca cao.

---

(210) **4-2012-10481**

(540)

(220) 21.05.2012
(441) 25.07.2012
(531) A1.1.10; A1.1.2
(731) CÔNG TY CỔ PHẦN THƯƠNG MẠI TƯ VẤN THIẾT KẾ XÂY DỰNG THÁI BÌNH (VN)
Phòng 606 khu B, tòa nhà Indochina, số 4 Nguyễn Đình Chiểu, phường ĐaKao, quận 1, thành phố Hồ Chí Minh

(511) Nhóm 11: Bếp ga, bếp từ, nồi cơm điện, quạt điện.

---

(210) **4-2012-10482**

(540)

Freasy A

(220) 21.05.2012
(441) 25.07.2012
(531) 24.13.1; 24.17.5
(591) Đỏ, đen
(731) CÔNG TY TNHH MỘT THÀNH VIÊN THƯƠNG MẠI DỊCH VỤ SẢN XUẤT SONG ANH (VN)
752/18 Lạc Long Quân, phường 9, quận Tân Bình, thành phố Hồ Chí Minh

(511) Nhóm 18: Ví da, va li, ô.

Nhóm 25: Quần áo, giày dép, tất đi chân của nam, dây lưng bằng da (dùng cho quần áo).

Nhóm 35: Mua bán ví da, dây lưng, va li, ô, quần áo, giày dép, tất đi chân của nam.

---

(210) **4-2012-10483**

(540)

IRWIN

(220) 22.05.2012
(441) 25.07.2012
(731) CÔNG TY CỔ PHẦN DƯỢC PHẨM TA DA (VN)
48 phố Nguyễn Duy Cung, phường 12, quận Gò Vấp, thành phố Hồ Chí Minh
(740) Công ty TNHH Sở hữu trí tuệ và Công nghệ Thủ đô (CAPITAL IP&T CO.,LTD.)

(511) Nhóm 05: Dược phẩm, thực phẩm dinh dưỡng dùng trong y tế.

---

(210) **4-2012-10484**

(540)

TUKTUK

(220) 22.05.2012
(441) 25.07.2012
(731) CÔNG TY CỔ PHẦN DƯỢC PHẨM TA DA (VN)
48 phố Nguyễn Duy Cung, phường 12, quận Gò Vấp, thành phố Hồ Chí Minh
(740) Công ty TNHH Sở hữu trí tuệ và Công nghệ Thủ đô (CAPITAL IP&T CO.,LTD.)

(511) Nhóm 05: Dược phẩm, thực phẩm dinh dưỡng dùng trong y tế.

---

(210) **4-2012-10485**

(540)

HATAGINCAN

(220) 22.05.2012
(441) 25.07.2012
(731) CÔNG TY CỔ PHẦN DƯỢC PHẨM HÀ TÂY (VN)
Số 10A, phố Quang Trung, phường Quang Trung, quận Hà Đông, thành phố Hà Nội
(740) Công ty TNHH Sở hữu trí tuệ và Công nghệ Thủ đô (CAPITAL IP&T CO.,LTD.)

(511) Nhóm 05: Dược phẩm, thực phẩm dinh dưỡng dùng trong y tế.

---

(210) **4-2012-10486**

(540)

Bảo Sinh Năng

(220) 22.05.2012
(441) 25.07.2012
(731) CÔNG TY CỔ PHẦN ĐÔNG DƯỢC BẢO SINH NĂNG (VN)
Số 03, CT6, ĐN2, phố Trần Điền, khu đô thị mới Định Công, phường Định Công, quận Hoàng Mai, thành phố Hà Nội
(740) Công ty TNHH Sở hữu trí tuệ và Công nghệ Thủ đô (CAPITAL IP&T CO.,LTD.)

(511) Nhóm 35: Buôn bán dược phẩm, dược chất, thuốc đông y, thực phẩm dinh dưỡng dùng trong y tế, thực phẩm chức năng, trang thiết bị y tế và dụng cụ y tế, dụng cụ tránh thai, que thử thai, bao cao su, bơm kim tiêm dùng một lần, dây truyền dịch, bông y tế, băng y tế, băng dán y tế, vật tư y tế tiêu hao như: vật tư y tế như: mỡ bôi y tế dùng cho điện tim điện não nội soi và siêu âm; điện cự dán y tế; đệm chống loét; giường hỗ trợ bệnh nhân liệt; mua bán mỹ phẩm, dầu gội đầu, kem dưỡng da, sữa rửa mặt, xà phòng, nước rửa chén; mua bán lương thực, thực phẩm, bánh, kẹo, gạo, bột ngũ cốc, chè, cà phê, cacao, sữa và các sản phẩm từ sữa, thịt, cá, gia cầm, trứng, nước giải khát, nước uống tinh khiết, bia, rượu.

---

(210) **4-2012-10487**

(540)

(220) 22.05.2012
(441) 25.07.2012
(531) 24.1.1; 2.5.6; 26.1.6; A26.11.12
(591) Hồng sẫm, hồng, da cam, xanh dương, xanh dương sẫm, vàng, be, trắng
(731) LƯU ĐÌNH THẮNG (VN)
Xóm 4, thôn Phú Đô, xã Mễ Trì, huyện Từ Liêm, thành phố Hà Nội
(740) Công ty TNHH Sở hữu trí tuệ và Công nghệ Thủ đô (CAPITAL IP&T CO.,LTD.)

(511) Nhóm 05: Dược phẩm, thực phẩm dinh dưỡng dùng trong y tế.

---

(210) **4-2012-10488**

(540)

(220) 22.05.2012
(441) 25.07.2012
(531) 26.1.2; 26.1.4
(591) Đỏ, xanh lá cây, trắng
(731) CÔNG TY CỔ PHẦN ĐẦU TƯ VÀ SẢN XUẤT ÂU CƠ (VN)
Thôn Đông, xã Phù Lỗ, huyện Sóc Sơn, thành phố Hà Nội
(740) Công ty TNHH Sở hữu trí tuệ và Công nghệ Thủ đô (CAPITAL IP&T CO.,LTD.)

(511) Nhóm 35: Buôn bán dược phẩm, dược chất, thuốc đông y, thực phẩm dinh dưỡng dùng trong y tế, thực phẩm chức năng, trang thiết bị và dụng cụ y tế, dụng cụ tránh thai, que thử thai, bao cao su, bơm kim tiêm dùng một lần, dây truyền dịch, bông y tế, băng y tế, băng dán y tế, vật tư y tế tiêu hao như: vật tư y tế như: mỡ bôi y tế dùng cho điện tim điện não nội soi và siêu âm; điện cự dán y tế; đệm chống loét; giường hỗ trợ bệnh nhân liệt; mua bán lương thực, thực phẩm, bánh, kẹo, gạo, bột ngũ cốc, chè, cà phê, cacao, sữa và các sản phẩm từ sữa, thịt, cá, gia cầm, trứng, nước giải khát, nước uống tinh khiết, bia, rượu.

---

(210) **4-2012-10489**

(540)

PURIBRATEX

(220) 22.05.2012
(441) 25.07.2012
(731) CÔNG TY CỔ PHẦN PURITAN'S PHARMACLES (VN)
Số nhà 10, ngõ 71, tổ 43, cụm 13, thôn Tân Xuân, xã Xuân Đỉnh, huyện Từ Liêm, thành phố Hà Nội
(740) Công ty TNHH Sở hữu trí tuệ và Công nghệ Thủ đô (CAPITAL IP&T CO.,LTD.)

(511) Nhóm 05: Dược phẩm, thực phẩm dinh dưỡng dùng trong y tế.

---

(210) **4-2012-10490**

(540)

BIOMINPRIDE

(220) 22.05.2012
(441) 25.07.2012
(731) CÔNG TY CỔ PHẦN PURITAN'S PHARMACLES (VN)
Số nhà 10, ngõ 71, tổ 43, cụm 13, thôn Tân Xuân, xã Xuân Đỉnh, huyện Từ Liêm, thành phố Hà Nội
(740) Công ty TNHH Sở hữu trí tuệ và Công nghệ Thủ đô (CAPITAL IP&T CO.,LTD.)

(511) Nhóm 05: Dược phẩm, thực phẩm dinh dưỡng dùng trong y tế.

---

(210) **4-2012-10491**

(540)

(220) 22.05.2012
(441) 25.07.2012
(531) 26.1.2; 26.1.4
(591) Đỏ, đen, xanh nước biển
(731) SCG TRADING COMPANY LIMITED (TH)
1 Siam Cement Road, Bangsue Sub-district, Bangsue District, Bangkok, Thailand
(740) Công ty Tư vấn đầu tư và chuyển giao công nghệ (INVESTCONSULT)

(511) Nhóm 19: Kính xây dựng, kính dùng để ốp trong xây dựng, và kính dùng làm tường trong xây dựng.

---

(210) **4-2012-10492**

(540)

VINARACING

(220) 22.05.2012
(441) 25.07.2012
(731) CÔNG TY TNHH THƯƠNG MẠI VÀ DỊCH VỤ TRINHSALES (VN)
281-283-285-287 Nguyễn Thiện Thuật, phường 1, quận 3, thành phố Hồ Chí Minh
(740) Công ty TNHH Tư vấn ALIATLEGAL (ALIATLEGAL CO.,LTD.)

(511) Nhóm 41: Dịch vụ tổ chức, quản lý và sắp xếp các cuộc giải trí; tổ chức các cuộc thi thể thao; trại huấn luyện thể thao; dịch vụ bấm thời gian cho các cuộc thi đấu thể thao.

---

(210) **4-2012-10493**

(540)

(220) 22.05.2012
(441) 25.07.2012
(531) A1.1.10; A1.1.2
(591) Đỏ, vàng, đen, cam, trắng
(731) CÔNG TY TNHH THƯƠNG MẠI VÀ DỊCH VỤ TRINHSALES (VN)
281-283-285-287 Nguyễn Thiện Thuật, phường 1, quận 3, thành phố Hồ Chí Minh
(740) Công ty TNHH Tư vấn ALIATLEGAL (ALIATLEGAL CO.,LTD.)

(511) Nhóm 41: Dịch vụ tổ chức, quản lý và sắp xếp các cuộc giải trí; tổ chức các cuộc thi thể thao; trại huấn luyện thể thao; dịch vụ bấm thời gian cho các cuộc thi đấu thể thao.

---

(210) **4-2012-10494**

(540)

GEMHOPE

(220) 22.05.2012
(441) 25.07.2012
(731) GLENMARK PHARMACEUTICALS LTD. (IN)
B/2, Mahalaxmi Chambers, 22 Bhulabhai Desai Road, Mumbai - 400 026, lndia.
(740) Công ty TNHH Tư vấn ALIATLEGAL (ALIATLEGAL CO.,LTD.)

(511) Nhóm 05: Dược phẩm và các chế phẩm dược.

---

(210) **4-2012-10495**

(540)

ELOVERA

(220) 22.05.2012
(441) 25.07.2012
(731) GLENMARK PHARMACEUTICALS LTD. (IN)
B/2, Mahalaxmi Chambers, 22 Bhulabhai Desai Road, Mumbai - 400 026, lndia.
(740) Công ty TNHH Tư vấn ALIATLEGAL (ALIATLEGAL CO.,LTD.)

(511) Nhóm 03: Mỹ phẩm.

---

(210) **4-2012-10496**

(540)

FLUSORT

(220) 22.05.2012
(441) 25.07.2012
(731) GLENMARK PHARMACEUTICALS LTD. (IN)
B/2, Mahalaxmi Chambers, 22 Bhulabhai Desai Road, Mumbai - 400 026, lndia.
(740) Công ty TNHH Tư vấn ALIATLEGAL (ALIATLEGAL CO.,LTD.)

(511) Nhóm 05: Dược phẩm và các chế phẩm dược.

---

(210) **4-2012-10497**

(540)

COMBIWAVE

(220) 22.05.2012
(441) 25.07.2012
(731) GLENMARK PHARMACEUTICALS LTD. (IN)
B/2, Mahalaxmi Chambers, 22 Bhulabhai Desai Road, Mumbai - 400 026, lndia.
(740) Công ty TNHH Tư vấn ALIATLEGAL (ALIATLEGAL CO.,LTD.)

(511) Nhóm 05: Dược phẩm và các chế phẩm dược.

---

(210) **4-2012-10498**

(540)

COMPLEBREZ

(220) 22.05.2012
(441) 25.07.2012

(731) GLENMARK PHARMACEUTICALS LTD. (IN)
B/2, Mahalaxmi Chambers, 22 Bhulabhai Desai Road, Mumbai - 400 026, lndia.

(740) Công ty TNHH Tư vấn ALIATLEGAL (ALIATLEGAL CO.,LTD.)

(511) Nhóm 05: Dược phẩm và các chế phẩm dược.

---

(210) **4-2012-10499**

(540)

PEMEHOPE

(220) 22.05.2012
(441) 25.07.2012

(731) GLENMARK PHARMACEUTICALS LTD. (IN)
B/2, Mahalaxmi Chambers, 22 Bhulabhai Desai Road, Mumbai - 400 026, lndia.

(740) Công ty TNHH Tư vấn ALIATLEGAL (ALIATLEGAL CO.,LTD.)

(511) Nhóm 05: Dược phẩm và các chế phẩm dược.

---

(210) **4-2012-10500**

(540)

PACLIHOPE

(220) 22.05.2012
(441) 25.07.2012

(731) GLENMARK PHARMACEUTICALS LTD. (IN)
B/2, Mabalaxmi Chambers, 22 Bhulabhai Desai Road, Mumbai - 400 026, India

(740) Công ty TNHH Tư vấn ALIATLEGAL (ALIATLEGAL CO.,LTD.)

(511) Nhóm 05: Dược phẩm và các chế phẩm dược.

---

(210) **4-2012-10501**

(540)

DOCEHOPE

(220) 22.05.2012
(441) 25.07.2012

(731) GLENMARK PHARMACEUTICALS LTD. (IN)
B/2, Mabalaxmi Chambers, 22 Bhulabhai Desai Road, Mumbai - 400 026, India

(740) Công ty TNHH Tư vấn ALIATLEGAL (ALIATLEGAL CO.,LTD.)

(511) Nhóm 05: Dược phẩm và các chế phẩm dược.

---

(210) **4-2012-10502**

(540)

(220) 22.05.2012
(441) 25.07.2012

(591) Vàng, nâu
(731) CÔNG TY TRÁCH NHIỆM HỮU HẠN KHÓA HIỆP PHÁT (VN)
Số 33C, ngõ 12, phố Chợ Khâm Thiên, phường Trung Phụng, quận Đống Đa, thành phố Hà Nội
(740) Công ty TNHH Nghiên cứu và Tư vấn chuyển giao công nghệ và đầu tư (CONCETTI)

(511) Nhóm 06: Khóa cửa bằng kim loại (không dùng điện); chốt cửa bằng kim loại; tay nắm cửa bằng kim loại; bản lề cửa bằng kim loại; cái chặn cửa bằng kim loại; kẹp kính dùng cho cửa bằng kim loại.

Nhóm 09: Khóa vân tay (dùng điện); khóa thẻ từ (dùng điện); khóa kỹ thuật số (dùng điện).

---

(210) **4-2012-10503**

(540)

(220) 22.05.2012
(441) 25.07.2012
(531) 26.1.1; 26.1.4
(591) Vàng, đỏ, nâu
(731) CÔNG TY CỔ PHẦN DƯỢC PHẨM TT&T (VN)
Số nhà 20, ngách 1, ngõ 155 Đặng Tiến Đông, phường Trung Liệt, quận Đống Đa, thành phố Hà Nội

(511) Nhóm 05: Dược phẩm.

Nhóm 35: Buôn bán dược phẩm.

---

(210) **4-2012-10504**

(540)

(220) 22.05.2012
(441) 25.07.2012
(731) CÔNG TY CỔ PHẦN XUẤT NHẬP KHẨU NGUYÊN LIỆU SỮA BÌNH MINH (VN)
569 Tân Kỳ Tân Quý, phường Tân Quý, quận Tân Phú, thành phố Hồ Chí Minh

(511) Nhóm 05: Thực phẩm dành cho em bé.

Nhóm 29: Sữa bột; sữa nước.

---

(210) **4-2012-10505**

(540)

JILAC
TRÍ NÃO &
CHIỀU CAO

(220) 22.05.2012
(441) 25.07.2012

(731) CÔNG TY CỔ PHẦN XUẤT NHẬP KHẨU NGUYÊN LIỆU SỮA BÌNH MINH (VN)
569 Tân Kỳ Tân Quý, phường Tân Quý, quận Tân Phú, thành phố Hồ Chí Minh

(511) Nhóm 05: Thực phẩm dành cho em bé.

Nhóm 29: Sữa bột; sữa nước.

---

(210) **4-2012-10506**

(540)

JILAC SURE

(220) 22.05.2012
(441) 25.07.2012

(731) CÔNG TY CỔ PHẦN XUẤT NHẬP KHẨU NGUYÊN LIỆU SỮA BÌNH MINH (VN)
569 Tân Kỳ Tân Quý, phường Tân Quý, quận Tân Phú, thành phố Hồ Chí Minh

(511) Nhóm 05: Thực phẩm dành cho em bé.

Nhóm 29: Sữa bột; sữa nước.

---

(210) **4-2012-10510**

(540)

SINGAPORE PETROLEUM

(220) 22.05.2012
(441) 25.07.2012

(731) SINGAPORE PETROLEUM COMPANY LIMITED (SG)
1 Temasek Avenue #27-00 Millenia Tower Singapore 039192

(740) Công ty Cổ phần Sở hữu công nghiệp INVESTIP (INVESTIP)

(511) Nhóm 04: Dầu (nhiên liệu) và gaz (nhiên liệu); dầu mỏ (dạng thô hoặc tinh chế), nhiên liệu (bao gồm xăng dầu cho động cơ); xăng; khí dầu mỏ đã được hóa lỏng; dầu mỏ; dầu công nghiệp và mỡ công nghiệp (trừ các loại dầu và mỡ ăn được và tinh dầu); chất bôi trơn (dầu nhờn); chất phụ gia, không phải hóa chất dùng cho nhiên liệu động cơ; tất cả các sản phẩm trên dùng cho máy móc tự động trong công nghiệp hoặc hàng hải.

Nhóm 17: Dầu cách điện, cách nhiệt (bao gồm cả dầu cách điện; cách nhiệt cho máy biến thế).

Nhóm 19: Vật liệu để làm đường (không bằng kim loại); nhựa đường (asphan) hắc ín; nhựa rải đường (bitum).

---

(210) **4-2012-10511**

(540)

MIGHTY

(220) 22.05.2012
(441) 25.07.2012

(731) MIGHTY CORPORATION, TOBACCO COMPANY (PH)
No. 55 mc Arthur Highway, brgy.tikay, Malolos city, Bulacan, Philippines

(740) Công ty Cổ phần Sở hữu công nghiệp INVESTIP (INVESTIP)

(511) Nhóm 34: Thuốc lá; vật dụng cho người hút thuốc cụ thể là bật lửa, gạt tàn; diêm.

---

(210) **4-2012-10512**

(540)

Kingstown

(220) 22.05.2012
(441) 25.07.2012

(731) MIGHTY CORPORATION, TOBACCO COMPANY (PH)
No. 55 mc Arthur Highway, brgy.tikay, Malolos city, Bulacan, Philippines

(740) Công ty Cổ phần Sở hữu công nghiệp INVESTIP (INVESTIP)

(511) Nhóm 34: Thuốc lá; vật dụng cho người hút thuốc cụ thể là bật lửa, gạt tàn; diêm.

---

(210) **4-2012-10513**

(540)

Marvels

(220) 22.05.2012
(441) 25.07.2012

(731) MIGHTY CORPORATION, TOBACCO COMPANY (PH)
No. 55 mc Arthur Highway, brgy.tikay, Malolos city, Bulacan, Philippines

(740) Công ty Cổ phần Sở hữu công nghiệp INVESTIP (INVESTIP)

(511) Nhóm 34: Thuốc lá; vật dụng cho người hút thuốc cụ thể là bật lửa, gạt tàn; diêm.

---

(210) **4-2012-10514**

(540)

(220) 22.05.2012
(441) 25.07.2012
(531) 26.4.3; 25.1.25
(591) Xanh dương đậm, đỏ, trắng

(731) CÔNG TY TRÁCH NHIỆM HỮU HẠN THƯƠNG MẠI VÀ DỊCH VỤ PHÚ GIAO (VN)
432 Huỳnh Tấn Phát, phường Bình Thuận, quận 7, thành phố Hồ Chí Minh

(740) Công ty Cổ phần Sở hữu công nghiệp INVESTIP (INVESTIP)

(511) Nhóm 35: Mua bán máy vi tính và phụ tùng máy vi tính, mua bán thiết bị và linh kiện điện tử viễn thông; mua bán máy photocopy; mua bán máy fax; mua bán máy in; dịch vụ quảng cáo.

---

(210) **4-2012-10515**

(540)

(220) 22.05.2012
(441) 25.07.2012
(531) 26.1.2; A26.11.12
(591) Xanh lá cây, da cam, trắng
(731) CÔNG TY LƯƠNG THỰC BẠC LIÊU (VN)
166 đường Võ Thị Sáu, phường 8, thị xã Bạc Liêu, tỉnh Bạc Liêu
(740) Công ty Cổ phần Sở hữu công nghiệp INVESTIP (INVESTIP)

(511) Nhóm 30: Bánh mì.

---

(210) **4-2012-10516**

(540)

(220) 22.05.2012
(441) 25.07.2012
(531) 24.13.1; 24.17.5
(731) CÔNG TY TNHH GREEN CROSS VIỆT NAM (VN)
Khu công nghiệp Việt Nam-Singapore, tỉnh Bình Dương
(740) Công ty Cổ phần Sở hữu công nghiệp INVESTIP (INVESTIP)

(511) Nhóm 03: Chất để tẩy trắng; chất tẩy rửa, chất để giặt; chất rửa tay dạng lỏng; chất rửa tẩy dạng gel; chất đánh bóng, chất tẩy nhờn; chất mài mòn; xà phòng; kem đánh răng; nước hoa; tinh dầu mỹ phẩm; mỹ phẩm; chất dưỡng tóc.

---

(210) **4-2012-10517**

(540)

(220) 22.05.2012
(441) 25.07.2012
(531) 24.13.1; 24.17.5; 26.1.1
(731) CÔNG TY TNHH GREEN CROSS VIỆT NAM (VN)
Khu công nghiệp Việt Nam-Singapore, tỉnh Bình Dương
(740) Công ty Cổ phần Sở hữu công nghiệp INVESTIP (INVESTIP)

(511) Nhóm 03: Chất để tẩy trắng; chất tẩy rửa, chất để giặt; chất rửa tay dạng lỏng; chất rửa tẩy dạng gel; chất đánh bóng, chất tẩy nhờn; chất mài mòn; xà phòng; kem đánh răng; nước hoa; tinh dầu mỹ phẩm; mỹ phẩm; chất dưỡng tóc.

---

(210) **4-2012-10518**

(540)

(220) 22.05.2012
(441) 25.07.2012
(531) 24.15.3
(731) CÔNG TY TNHH GREEN CROSS VIỆT NAM (VN)
Khu công nghiệp Việt Nam-Singapore, tỉnh Bình Dương
(740) Công ty Cổ phần Sở hữu công nghiệp INVESTIP (INVESTIP)

(511) Nhóm 03: Chất để tẩy trắng; chất tẩy rửa, chất để giặt; chất rửa tay dạng lỏng; chất rửa tẩy dạng gel; chất đánh bóng, chất tẩy nhờn; chất mài mòn; xà phòng; kem đánh răng; nước hoa; tinh dầu mỹ phẩm; mỹ phẩm; chất dưỡng tóc.

---

(210) **4-2012-10519**

(540)

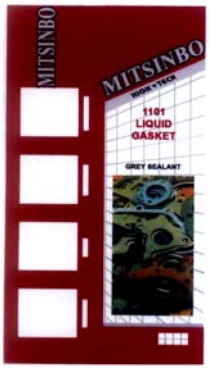

(220) 22.05.2012
(441) 25.07.2012
(531) 26.4.9; A25.7.3; A25.7.4; A14.3.13; 26.13.25
(591) Xanh lá cây nhạt, xanh dương nhạt, vàng cam, ghi xám, đỏ, đen, trắng
(731) LÝ TUẤN VĂN (VN)
265 Hoà Hảo, phường 4, quận 10, thành phố Hồ Chí Minh
(740) Công ty Cổ phần Sở hữu công nghiệp INVESTIP (INVESTIP)

(511) Nhóm 01: Hoá chất; chất dính dùng trong công nghiệp; chất dính dùng trong xây dựng; chất dính dùng để vá xe ô tô và xe cộ.

---

(210) **4-2012-10520**

(540)

(220) 22.05.2012
(441) 25.07.2012
(531) 26.3.1; 25.5.25; 26.4.4; A25.7.3
(591) Ghi xám, đỏ, đen, trắng
(731) LÝ TUẤN VĂN (VN)
265 Hoà Hảo, phường 4, quận 10, thành phố Hồ Chí Minh
(740) Công ty Cổ phần Sở hữu công nghiệp INVESTIP (INVESTIP)

(511) Nhóm 01: Hoá chất; chất dính dùng trong công nghiệp; chất dính dùng trong xây dựng; chất dính dùng để vá xe ô tô và xe cộ.

---

(210) **4-2012-10521**

(540)

(220) 22.05.2012
(441) 25.07.2012
(531) 26.3.1; A25.7.3; A25.7.4
(591) Ghi xám, xanh dương, đen, trắng
(731) LÝ TUẤN VĂN (VN)
265 Hoà Hảo, phường 4, quận 10, thành phố Hồ Chí Minh
(740) Công ty Cổ phần Sở hữu công nghiệp INVESTIP (INVESTIP)

(511) Nhóm 01: Hoá chất; chất dính dùng trong công nghiệp; chất dính dùng trong xây dựng; chất dính dùng để vá xe ô tô và xe cộ.

---

(210) **4-2012-10522**

(540)

(220) 22.05.2012
(441) 25.07.2012
(531) 2.9.14; A2.9.15; 26.4.9; 26.4.2
(591) Tím nhạt, ghi xám, đỏ, đỏ cam, đen, trắng
(731) LÝ TUẤN VĂN (VN)
265 Hoà Hảo, phường 4, quận 10, thành phố Hồ Chí Minh
(740) Công ty Cổ phần Sở hữu công nghiệp INVESTIP (INVESTIP)

(511) Nhóm 01: Hoá chất; chất dính dùng trong công nghiệp; chất dính dùng trong xây dựng; chất dính dùng để vá xe ô tô và xe cộ.

---

(210) **4-2012-10523**

(540)

(220) 22.05.2012
(441) 25.07.2012
(531) 5.7.3; 26.1.2; 25.1.25; A25.1.10
(591) Xanh lá cây đậm, xanh lá cây nhạt, trắng
(731) CÔNG TY TNHH VIMARK (VN)
Lô D7, khu công nghiệp Đình Trám, huyện Việt Yên, tỉnh Bắc Giang
(740) Công ty TNHH Trường Xuân (AGELESS CO.,LTD.)

(511) Nhóm 31: Thức ăn cho gia súc; thức ăn cho gia cầm; thức ăn cho động vật; chất phụ gia cho thức ăn gia súc không dùng cho mục đích y tế.

---

(210) **4-2012-10524**

(540)

(220) 22.05.2012
(441) 25.07.2012
(531) 5.7.3; 2.9.14; A2.9.15; A5.3.13; A5.3.15
(591) Xanh lá cây đậm, xanh lá cây nhạt, trắng
(731) CÔNG TY TNHH VIMARK (VN)
Lô D7, khu công nghiệp Đình Trám, huyện Việt Yên, tỉnh Bắc Giang
(740) Công ty TNHH Trường Xuân (AGELESS CO.,LTD.)

(511) Nhóm 31: Thức ăn cho gia súc; thức ăn cho gia cầm; thức ăn cho động vật; chất phụ gia cho thức ăn gia súc không dùng cho mục đích y tế.

---

(210) **4-2012-10525**

(540)

TRÁCH NHIỆM ĐẾN HẠT CUỐI CÙNG

(220) 22.05.2012
(441) 25.07.2012
(531) 3.4.18; A3.4.24
(731) CÔNG TY TNHH VIMARK (VN)
Lô D7, khu công nghiệp Đình Trám, huyện Việt Yên, tỉnh Bắc Giang
(740) Công ty TNHH Trường Xuân (AGELESS CO.,LTD.)

(511) Nhóm 31: Thức ăn cho gia súc; thức ăn cho gia cầm; thức ăn cho động vật; chất phụ gia cho thức ăn gia súc không dùng cho mục đích y tế.

---

(210) **4-2012-10526**

(540)

BMFPARADISE

(220) 22.05.2012
(441) 25.07.2012
(531) 26.4.2
(591) Trắng, đen, da cam
(731) CÔNG TY CỔ PHẦN KHẢI HƯNG (VN)
Thôn Bùi Bồng, xã Dương Quang, huyện Mỹ Hào, tỉnh Hưng Yên

(511) Nhóm 25: Áo sơ mi, quần áo may sẵn; áo khoác ngoài; quần áo ngủ; váy; áo vest.

---

(210) **4-2012-10527**

(540)

BLUSH 'em!

(220) 22.05.2012
(441) 25.07.2012
(731) L'OREAL, SOCIÉTÉ ANONYME (FR)
14 Rue Royale, 75008 PARIS - France
(740) Công ty Luật TNHH quốc tế Ban mai Việt Nam (BMVN INTERNATIONAL LLC)

(511) Nhóm 03: Mỹ phẩm và chế phẩm trang điểm.

---

(210) **4-2012-10528**

(540)

TRÂN CHÂU

(220) 22.05.2012
(441) 25.07.2012
(731) CÔNG TY TNHH CHINH HUÊ (VN)
42/34 Hoàng Diệu, phường 12, quận 4, thành phố Hồ Chí Minh
(740) Công ty TNHH Võ Trần (VO TRAN CO.,LTD.)

(511) Nhóm 31: Trái cây tươi bao gồm cả ổi.

Nhóm 35: Mua bán trái cây tươi bao gồm cả ổi.

---

(210) **4-2012-10531**
(641) 4-2011-01731
(540)

(220) 26.01.2011
(441) 25.07.2012

(591) Trắng, da cam, xanh dương
(731) CÔNG TY CỔ PHẦN SYRENA (VN)
51 Xuân Diệu, phường Quảng An, quận Tây Hồ, thành phố Hà Nội

(511) Nhóm 37: Dịch vụ xây dựng khách sạn, căn hộ.

---

(210) **4-2012-10532**

(540)

SUNNY®

(220) 22.05.2012
(441) 25.07.2012
(591) Đỏ
(731) CÔNG TY CỔ PHẦN EXIM VIỆT NAM (VN)
Số 158, phố Hoa Bằng, phường Yên Hòa, quận Cầu Giấy, thành phố Hà Nội

(511) Nhóm 07: Máy giặt; máy hút bụi chân không; máy xay sinh tố.

Nhóm 11: Thiết bị nấu nướng; bếp nấu ăn; lò vi sóng; tủ lạnh, máy điều hòa không khí; máy sấy tóc.

---

(210) **4-2012-10533**

(540)

VNEXIM®

(220) 22.05.2012
(441) 25.07.2012
(731) CÔNG TY CỔ PHẦN EXIM VIỆT NAM (VN)
Số 158, phố Hoa Bằng, phường Yên Hòa, quận Cầu Giấy, thành phố Hà Nội

(511) Nhóm 07: Máy giặt; máy hút bụi chân không; máy xay sinh tố.

Nhóm 11: Thiết bị nấu nướng; bếp nấu ăn; lò vi sóng; tủ lạnh, máy điều hòa không khí; máy sấy tóc

---

(210) **4-2012-10534**

(540) MagicCook®

(220) 22.05.2012
(441) 25.07.2012
(731) CÔNG TY CỔ PHẦN EXIM VIỆT NAM (VN)
Số 158, phố Hoa Bằng, phường Yên Hòa, quận Cầu Giấy, thành phố Hà Nội

(511) Nhóm 07: Máy giặt; máy hút bụi chân không; máy xay sinh tố.

Nhóm 11: Thiết bị nấu nướng; bếp nấu ăn; lò vi sóng; tủ lạnh; máy điều hòa không khí; máy sấy tóc.

---

(210) **4-2012-10536**

(540) fruitydream® COFFEE

(220) 23.05.2012
(441) 25.07.2012
(531) 1.15.23; 5.7.24; 26.1.1; 25.1.25; 5.13.25
(591) Đỏ, vàng, xanh lá cây, xanh đọt chuối, trắng, tím
(731) VŨ ĐỨC HOÀNG (VN)
98/2 Ngô Tất Tố, phường 22, quận Bình Thạnh, thành phố Hồ Chí Minh

(511) Nhóm 43: Quán giải khát; nhà hàng ăn uống.

---

(210) **4-2012-10537**

(540) Viet-Sing Edu inspiring success !

(220) 23.05.2012
(441) 25.07.2012
(531) 2.7.23; 4.5.2; 4.5.3; 20.7.1
(591) Hồng đậm, cam nhạt, cam đậm, xanh nước biển, xanh nõn chuối, trắng, ghi nhạt, ghi đậm
(731) CÔNG TY TNHH VIỆT-SINH EDU (VN)
94F, Trần Hưng Đạo, phường Cửa Nam, quận Hoàn Kiếm, thành phố Hà Nội

(511) Nhóm 41: Giáo dục; đào tạo; tổ chức triển lãm cho mục đích văn hoá hoặc giáo dục; tư vấn về giáo dục và đào tạo kể cả tư vấn về du học; tổ chức các khoá đào tạo ngắn hạn; tổ chức hội nghị hội thảo về giáo dục.

---

(210) **4-2012-10538**

(540) kitchen art

(220) 23.05.2012
(441) 25.07.2012
(531) 26.1.1
(591) Xanh lá cây, xanh lá cây đậm, trắng
(731) CÔNG TY TNHH KITCHEN ART VIỆT NAM (VN)
Số 26, ngõ 105 Thụy Khuê, phường Thụy Khuê, quận Tây Hồ, thành phố Hà Nội
(740) Công ty Cổ phần Tư vấn ENCO (ENCO CONSULTANCY CORP.)

(511) Nhóm 35: Mua bán đồ gia dụng: bộ nồi đun nấu, đồ chứa đựng dùng trong nhà bếp; mua bán sách, báo, tạp chí.

Nhóm 40: Dịch vụ in ấn.

Nhóm 41: Dịch vụ giáo dục đào tạo; dạy nghề làm bánh; dạy nấu ăn; sản xuất các chương trình truyền hình.

Nhóm 43: Dịch vụ nhà hàng ăn uống; dịch vụ cung cấp thực phẩm và đồ uống do nhà hàng thực hiện; qnán ăn tự phục vụ.

---

(210) **4-2012-10539**

(540)

kitchenart

(220) 23.05.2012
(441) 25.07.2012
(591) Xanh lá cây, xanh đậm, trắng
(731) CÔNG TY TNHH KITCHEN ART VIỆT NAM (VN)
Số 26, ngõ 105 Thụy Khuê, phường Thụy Khuê, quận Tây Hồ, thành phố Hà Nội
(740) Công ty Cổ phần Tư vấn ENCO (ENCO CONSULTANCY CORP.)

(511) Nhóm 21: Đồ chứa đựng dùng cho gia dụng và nhà bếp; sản phẩm dụng cụ nhà bếp.

---

(210) **4-2012-10540**

(540)

Caye Sereno

(220) 23.05.2012
(441) 25.07.2012
(731) CÔNG TY TNHH JEN TUẦN CHÂU (VN)
Tòa nhà văn phòng càng tàu Tuần Châu, đảo Tuần Châu, thành phố Hạ Long, tỉnh Quảng Ninh

(511) Nhóm 36: Đầu tư bất động sản, quản lý bất động sản, kinh doanh bất động sản.

Nhóm 37: Xây dựng nhà các loại, giám sát hoàn thiện công trình xây dựng, hoạt động xây dựng chuyên dụng khác.

---

(210) **4-2012-10543**

(540)

Mucos

(220) 23.05.2012
(441) 25.07.2012
(731) CÔNG TY CỔ PHẦN DƯỢC PHẨM VÀ THIẾT BỊ Y TẾ ÂU VIỆT (VN)
Phòng 504, CT4B, khu đô thị mới Bắc Linh Đàm, phường Đại Kim, quận Hoàng Mai, thành phố Hà Nội
(740) Công ty TNHH INVESTPRO và cộng sự (INVESTPRO & ASSOCIATES)

(511) Nhóm 05: Dược phẩm; thực phẩm chức năng dùng cho mục đích y tế.

---

(210) **4-2012-10545**

(540)

(220) 23.05.2012
(441) 25.07.2012
(531) A26.11.12; A25.7.3
(591) Xanh dương đậm, xanh lá cây
(731) CÔNG TY CỔ PHẦN SƠN MÃ (VN)
Số 50 Yên Hoà, phường Yên Hoà, quận Cầu Giấy, thành phố Hà Nội

(511) Nhóm 35: Dịch vụ mua bán gạch dùng cho xây dựng.

---

(210) **4-2012-10548**

(540)

AK-VIP

(220) 23.05.2012
(441) 25.07.2012
(731) CÔNG TY TNHH SẢN XUẤT VÀ THƯƠNG MẠI HÀNG CƠ KHÍ CHIẾN THẮNG (VN)
Thôn Rùa Thượng, xã Thanh Thuỳ, huyện Thanh Oai, thành phố Hà Nội
(740) Công ty TNHH Sở hữu trí tuệ Đại Diện (IPACO.,LTD.)

(511) Nhóm 09: Ăng ten; bộ giải mã nhận tín hiệu truyền hình vệ tinh, mặt đất và truyền hình cáp.

Nhóm 35: Mua bán, xuất nhập khẩu ăng ten và bộ giải mã nhận tín hiệu truyền hình vệ tinh, mặt đất và truyền hình cáp.

---

(210) **4-2012-10549**

(540)

A-VIP

(220) 23.05.2012
(441) 25.07.2012
(731) CÔNG TY TNHH SẢN XUẤT VÀ THƯƠNG MẠI HÀNG CƠ KHÍ CHIẾN THẮNG (VN)
Thôn Rùa Thượng, xã Thanh Thuỳ, huyện Thanh Oai, thành phố Hà Nội
(740) Công ty TNHH Sở hữu trí tuệ Đại Diện (IPACO.,LTD.)

(511) Nhóm 09: Ăng ten; bộ giải mã nhận tín hiệu truyền hình vệ tinh, mặt đất và truyền hình cáp.

Nhóm 35: Mua bán, xuất nhập khẩu ăng ten và bộ giải mã nhận tín hiệu truyền hình vệ tinh, mặt đất và truyền hình cáp.

---

(210) **4-2012-10550**

(540)

(220) 23.05.2012
(441) 25.07.2012
(531) A5.5.20; A5.5.21; 26.1.2; 26.1.6
(591) Đen, trắng, đỏ, nâu, vàng
(731) HỘI NÔNG DÂN PHƯỜNG 12 (VN)
Đường Thái Phiên, phường 12, thành phố Đà Lạt, tỉnh Lâm Đồng

(511) Nhóm 31: Giống cây, hoa tươi.

---

(210) **4-2012-10551**

(540)

(220) 23.05.2012
(441) 25.07.2012
(531) A5.11.5
(731) CÔNG TY TNHH SẢN XUẤT - THƯƠNG MẠI - DỊCH VỤ NHÂN TÂM (VN)
153A Nguyễn Công Trứ, phường 2, thành phố Bảo Lộc, tỉnh Lâm Đồng

(511) Nhóm 29: Nấm khô, nấm đông lạnh, nấm đã được nấu chín.

Nhóm 31: Nấm tươi.

---

(210) **4-2012-10552**

(540)

(220) 23.05.2012
(441) 25.07.2012
(531) 26.1.1; 1.15.23; 26.1.4
(731) CÔNG TY CỔ PHẦN KASTAR VIỆT NAM (VN)
Thôn Lưu Phái, xã Ngũ Hiệp, huyện Thanh Trì, thành phố Hà Nội

(511) Nhóm 11: Hệ thống và thiết bị vệ sinh.

---

(210) **4-2012-10553**

(540)

(220) 23.05.2012
(441) 25.07.2012
(531) 26.4.3
(731) HỘ KINH DOANH MAY MẶC - ĂN UỐNG (VN)
461, đường Nguyễn Văn Linh, phường Phúc Đồng, quận Long Biên, thành phố Hà Nội

(511) Nhóm 25: Quần áo.

---

(210) **4-2012-10554**

(540)

KIỀU KIỀU II

(220) 23.05.2012
(441) 25.07.2012
(731) ĐỒNG THỊ KIỀU (VN)
326 Lê Duẩn, phường Tân Chính, quận Thanh Khê, thành phố Đà Nẵng

(511) Nhóm 43: Dịch vụ nhà hàng cung cấp thức ăn đồ uống (do nhà hàng thực hiện).

---

(210) **4-2012-10559**

(540)

(220) 23.05.2012
(441) 25.07.2012
(531) 1.15.23; 25.1.6; 3.9.1; 4.3.3; 4.3.19; 1.15.15
(591) Đỏ, xanh
(731) CÔNG TY TNHH DANH TẤN PHÁT (VN)
28/23 khu phố Bình Đường 1, phường An Bình, thị xã Dĩ An, tỉnh Bình Dương

(511) Nhóm 32: Nước uống (đồ uống) đóng chai.

---

(210) **4-2012-10561**

(540)

(220) 23.05.2012
(441) 25.07.2012
(591) Trắng, xanh da trời
(731) NGUYỄN MINH ĐỨC (VN)
Phòng 310, 5 Bà Triệu, quận Hoàn Kiếm, thành phố Hà Nội

(511) Nhóm 29: Sữa, sữa chua; bơ; pho mát; váng sữa; sản phẩm sữa.

---

(210) **4-2012-10564**

(540) 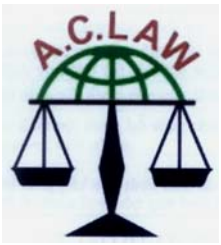

(220) 23.05.2012
(441) 25.07.2012
(531) 1.5.1; 1.5.15; A17.3.2
(591) Nâu đỏ, xanh lá cây, đen
(731) CÔNG TY LUẬT TNHH MỘT THÀNH VIÊN ANH CHUYÊN (VN)
153 Nguyễn Trọng Tuyển, phường 8, quận Phú Nhuận, thành phố Hồ Chí Minh

(511) Nhóm 41: Dịch vụ dịch thuật; dịch vụ soạn thảo văn bản, không phải là văn bản quảng cáo.

Nhóm 45: Dịch vụ trọng tài phân xử; tư vấn sở hữu trí tuệ; dịch vụ li-xăng sở hữu trí tuệ; dịch vụ nghiên cứu pháp luật; dịch vụ hòa giải.

---

(210) **4-2012-10565**

(540)

(220) 23.05.2012
(441) 25.07.2012
(531) 24.1.1; A25.7.21; A26.3.6; 24.5.1
(591) Trắng, xanh lá cây, vàng, đỏ
(731) HỘ KINH DOANH CÁ THỂ RẠNG ĐÔNG (VN)
200 Ba Đình, phường 10, quận 8, thành phố Hồ Chí Minh
(740) Công ty TNHH Sở hữu trí tuệ Thảo Thọ Quyến (INVENCO)

(511) Nhóm 16: Phấn may.

---

(210) **4-2012-10567**

(540) SUNKIST

(220) 23.05.2012
(441) 25.07.2012
(731) SUNKIST GROWERS, LNC. (US)
14130 Riverside Drive, Sherman Oaks, California 91423, United States of America
(740) Công ty TNHH Lê & Lê (LE & LE)

(511) Nhóm 35: Quảng cáo; tư vấn kinh doanh; quản lý kinh doanh; xuất khẩu trái cây tươi cho người khác, dịch vụ bán buôn, bán lẻ và tiếp thị liên quan đến trái cây và các sản phẩm làm từ trái cây, sản phẩm thực phẩm, nước trái cây, đồ uống, máy móc và thiết bị dùng để sắp xếp theo cỡ, xử lý, lựa chọn, phân loại, kiểm tra, dán mác và chế biến trái cây và các sản phẩm làm từ trái cây; dịch vụ tư vấn liên quan đến việc tiếp thị trái cây.

---

(210) **4-2012-10568**

(540) Hồng Hường

(220) 23.05.2012
(441) 25.07.2012
(731) CÔNG TY CỔ PHẦN THỜI TRANG CHƯƠNG (VN)
Số 103 Giảng Võ, phường Cát Linh, quận Đống Đa, thành phố Hà Nội
(740) Công ty TNHH Đại Tín và Liên Danh (DAITIN AND ASSOCIATES CO.,LTD)

(511) Nhóm 32: Bia; nước uống tinh khiết; nước ép trái cây (thuộc về đồ uống); nước uống tăng lực (thuộc về đồ uống); nước khoáng (thuộc về đồ uống).

Nhóm 43: Dịch vụ nhà hàng ăn uống; dịch vụ cung cấp thực phẩm và đồ uống (do nhà hàng thực hiện); dịch vụ quán cà phê; dịch vụ quán rượu; dịch vụ căng-tin.

---

(210) **4-2012-10571**

(540) DAVINCI

(220) 23.05.2012
(441) 25.07.2012
(731) CÔNG TY TNHH THƯƠNG MẠI SẢN XUẤT MỸ PHẨM TRẦN NGUYỄN (VN)
332/50 Độc Lập, phường Tân Quý, quận Tân Phú, thành phố Hồ Chí Minh

(511) Nhóm 03: Mỹ phẩm.

---

(210) **4-2012-10572**

(540) MAYA

(220) 23.05.2012
(441) 25.07.2012
(731) CÔNG TY TNHH THƯƠNG MẠI SẢN XUẤT MỸ PHẨM TRẦN NGUYỄN (VN)
332/50 Độc Lập, phường Tân Quý, quận Tân Phú, thành phố Hồ Chí Minh

(511) Nhóm 03: Mỹ phẩm.

---

(210) **4-2012-10573**

(540)

BẢO MAI

(220) 23.05.2012
(441) 25.07.2012
(531) 1.7.6; A26.11.12
(731) CÔNG TY TNHH MỘT THÀNH VIÊN IN ẤN NHÂN PHÁT (VN)
260/41 Độc Lập, phường Tân Thành, quận Tân Phú, thành phố Hồ Chí Minh

(511) Nhóm 03: Mỹ phẩm.

---

(210) **4-2012-10574**

(540)

ThanhNgoc

(220) 23.05.2012
(441) 25.07.2012
(531) 25.1.25; 26.13.25
(731) NGUYỄN ĐĂNG KHOA (VN)
28/2/ Vĩnh Bắc, xã Đại Điền, huyện Thạnh Phú, tỉnh Bến Tre

(511) Nhóm 03: Mỹ phẩm.

---

(210) **4-2012-10575**

(540)

(220) 23.05.2012
(441) 25.07.2012
(531) 24.15.21; 26.3.4; A26.3.6
(591) Xanh lá cây, xanh nước biển, đen
(731) CÔNG TY CỔ PHẦN THƯƠNG MẠI TAM BIỂN (VN)
Tầng 1, số 1A Hàng Chuối, phường Phạm Đình Hổ, quận Hai Bà Trưng, thành phố Hà Nội

(511) Nhóm 08: Dao pha, dao kéo, đĩa, dao, kéo, thìa.

Nhóm 18: Túi xách tay; vật liệu giả da; ví tiền; vali; túi du lịch.

---

(210) **4-2012-10577**

(540)

AGOMAMA

(220) 23.05.2012
(441) 25.07.2012
(731) CÔNG TY TRÁCH NHIỆM HỮU HẠN DỊCH VỤ VÀ THƯƠNG MẠI AGORA PHARMA VIỆT NAM (VN)
Thôn Yên Xá, xã Tân Triều, huyện Thanh Trì, thành phố Hà Nội
(740) Công ty TNHH Sở hữu trí tuệ và Công nghệ Thủ đô (CAPITAL IP&T CO.,LTD.)

(511) Nhóm 05: Dược phẩm, thực phẩm dinh dưỡng dùng trong y tế.

---

(210) **4-2012-10578**

(540)

MEXIAMIN

(220) 23.05.2012
(441) 25.07.2012
(731) CÔNG TY CỔ PHẦN DƯỢC DUY TIÊN (VN)
Thị trấn Hòa Mạc, huyện Duy Tiên, tỉnh Hà Nam
(740) Công ty TNHH Sở hữu trí tuệ và Công nghệ Thủ đô (CAPITAL IP&T CO.,LTD.)

(511) Nhóm 05: Dược phẩm, thực phẩm dinh dưỡng dùng trong y tế.

---

(210) **4-2012-10579**

(540)

ZINCSAT

(220) 23.05.2012
(441) 25.07.2012
(731) CÔNG TY CỔ PHẦN DƯỢC DUY TIÊN (VN)
Thị trấn Hòa Mạc, huyện Duy Tiên, tỉnh Hà Nam
(740) Công ty TNHH Sở hữu trí tuệ và Công nghệ Thủ đô (CAPITAL IP&T CO.,LTD.)

(511) Nhóm 05: Dược phẩm, thực phẩm dinh dưỡng dùng trong y tế.

---

(210) **4-2012-10585**

(540)

HIGH QUALITY WHITE CARE

(220) 23.05.2012
(441) 25.07.2012
(731) CÔNG TY TNHH MỘT THÀNH VIÊN ĐẦU TƯ THƯƠNG MẠI DỊCH VỤ XUẤT NHẬP KHẨU HOÀNG PHÚC THỊNH (VN)
96 Lê Đức Thọ, phường 6, quận Gò Vấp, thành phố Hồ Chí Minh

(511) Nhóm 03: Mỹ phẩm.

---

(210) **4-2012-10586**

(540)

ZIMEX

(220) 23.05.2012
(441) 25.07.2012
(731) CÔNG TY TNHH MỘT THÀNH VIÊN THƯƠNG MẠI ĐẠI NIÊN CÁT (VN)
74/6 Hai Bà Trưng, phường Bến Nghé, quận 1, thành phố Hồ Chí Minh

(511) Nhóm 05: Các chế phẩm dược, thú y.

---

(210) **4-2012-10587**

(540)

COMMUNE

(220) 23.05.2012
(441) 25.07.2012
(731) KODA LTD (SG)
28 Defu Lane 4 Singapore 539424
(740) Công ty TNHH Sở hữu trí tuệ Gia Việt (GIAVIET CO.,LTD.)

(511) Nhóm 20: Giường; tủ (không bằng kim loại); tủ để khăn bông [đồ gỗ; đệm; tủ bát đĩa; tủ dạng hình hộp; bàn nội thất trang trí [đồ gỗ; quầy hàng (bàn); tủ đựng chén bát; ghế ngồI; bàn học sinh; quầy ăn di động [đồ gỗ; tủ bằng gỗ dùng để bày các đồ dùng trong nhà bếp hoặc phòng ăn; bàn trang điểm; tủ nhiều ngăn; vách ngăn bằng gỗ dùng cho đồ đạc trong nhà; giá treo để đồ đạc; giá để tạp chí; gương soi; khay bày báo chí; khung ảnh; giá đựng [đồ đạc]; ghế trường kỷ; giá kệ để sắp xếp; tủ bày hàng [đồ gỗ]; ghế đẩu; khay bàn ăn; giá đỡ [đồ gỗ]; bàn; tủ đựng quần áo.

---

(210) **4-2012-10590**

(540)

FURAMA

(220) 23.05.2012
(441) 25.07.2012
(731) CÔNG TY TNHH THƯƠNG MẠI VÀ DỊCH VỤ HÙNG MẠNH CƯỜNG (VN)
Sơn Lộc, Trung Sơn Trầm, thị xã Sơn Tây, thành phố Hà Nội
(740) Công ty TNHH Sở hữu trí tuệ WINCO (WINCO CO.,LTD.)

(511) Nhóm 07: Máy xay sinh tố; máy hút bụi; máy rửa bát đĩa; máy ép trái cây gia dụng dùng điện; máy đánh trứng gà gia dụng dùng điện; máy rửa và sấy bát đĩa.

Nhóm 11: Bếp ga; quạt hút khói; máy hút mùi; nồi cơm dùng điện; bếp từ; bình nóng lạnh; tủ lạnh; ấm đun nước dùng điện; máy điều hòa nhiệt độ; quạt hơi nước dùng điện; máy khử độc thực phẩm (dùng điện).

Nhóm 21: Bộ nồi niêu, xoong, chảo không dùng điện; dụng cụ nhà bếp không dùng điện; đồ gốm, sứ gia dụng; dụng cụ ép trái cây gia dụng không dùng điện.

---

(210) **4-2012-10591**

(540)

SUZIMA

(220) 23.05.2012
(441) 25.07.2012
(531) 26.3.1
(731) CÔNG TY TNHH THƯƠNG MẠI VÀ DỊCH VỤ HÙNG MẠNH CƯỜNG (VN)
Sơn Lộc, Trung Sơn Trầm, thị xã Sơn Tây, thành phố Hà Nội
(740) Công ty TNHH Sở hữu trí tuệ WINCO (WINCO CO.,LTD.)

(511) Nhóm 07: Máy xay sinh tố; máy hút bụi; máy rửa bát đĩa; máy ép trái cây gia dụng dùng điện; máy đánh trứng gà gia dụng dùng điện; máy rửa và sấy bát đĩa.

Nhóm 11: Bếp ga; quạt hút khói; máy hút mùi; nồi cơm dùng điện; bếp từ; bình nóng lạnh; tủ lạnh; ấm đun nước dùng điện; máy điều hòa nhiệt độ; quạt hơi nước dùng điện; máy khử độc thực phẩm (dùng điện).

Nhóm 21: Bộ nồi niêu, xoong, chảo không dùng điện; dụng cụ nhà bếp không dùng điện; đồ gốm, sứ gia dụng; dụng cụ ép trái cây gia dụng không dùng điện.

---

(210) **4-2012-10592**

(540)

(220) 23.05.2012
(441) 25.07.2012
(531) 26.1.2; 26.4.2
(591) Đen, trắng, da cam
(731) CÔNG TY TNHH ANH TIN (VN)
2A4 chung cư 152/11 Nguyễn Thị Tần, phường 2, quận 8, thành phố Hồ Chí Minh
(740) Công ty TNHH Sở hữu trí tuệ WINCO (WINCO CO.,LTD.)

(511) Nhóm 07: Đầu bơm áp lực dùng cho máy phun thuốc trừ sâu; máy phun thuốc trừ sâu; máy cắt cỏ; động cơ nổ không dùng cho phương tiện giao thông); máy nén khí; máy hàn.

---

(210) **4-2012-10594**

(540)

(220) 23.05.2012
(441) 25.07.2012
(531) A26.11.12
(591) Xanh lá cây, xanh nhạt, trắng
(731) CÔNG TY CỔ PHẦN DƯỢC PHẨM I (VN)
114 ngõ Thái Thịnh 1, phường Thịnh Quang, quận Đống Đa, thành phố Hà Nội

(511) Nhóm 05: Dược phẩm; chế phẩm dược; thực phẩm chức năng (dùng trong ngành y).

---

(210) **4-2012-10595**

(540)

MỘC LAN

(220) 23.05.2012
(441) 25.07.2012
(731) CÔNG TY TNHH SẢN XUẤT THƯƠNG MẠI DỊCH VỤ GIA PHONG (VN)
Tổ 32, phường Lĩnh Nam, quận Hoàng Mai, thành phố Hà Nội
(740) Công ty cổ phần Tư vấn S&B (S&B CONSULTANT.,CORP.)

(511) Nhóm 30: Bột chiên giòn.

---

(210) **4-2012-10596**

(540)

ANDOOR
Giải pháp tối ưu

(220) 23.05.2012
(441) 25.07.2012

(591) Xanh, đen
(731) CÔNG TY CỔ PHẦN TÂM GIA (VN)
Số 1, ngách 96/38 phố Thượng Thanh, phường Thượng Thanh, quận Long Biên, thành phố Hà Nội

(511) Nhóm 06: Kim loại thường và hợp kim của chúng, vật liệu xây dựng bằng kim loại.

---

(210) **4-2012-10597**

(540)

Vinaconduit
CÔNG TY TNHH THIẾT BỊ ĐIỆN CÔNG NGHIỆP
CÁT VẠN LỢI

(220) 23.05.2012
(441) 25.07.2012
(531) A26.11.12; 26.1.2; 26.1.6; 26.4.4
(591) Trắng, xanh da trời, xanh lá cây, xanh lam, đỏ
(731) CÔNG TY TNHH THIẾT BỊ ĐIỆN CÔNG NGHIỆP CÁT VẠN LỢI (VN)
504 Lê Quang Định, phường 1, quận Gò Vấp, thành phố Hồ Chí Minh
(740) Công ty cổ phần Sở hữu trí tuệ BROSS và Cộng sự (BROSS & PARTNERS.,JSC)

(511) Nhóm 06: Ống thép (vật liệu xây dựng).

Nhóm 09: Ống thép chuyên dùng cho dây điện; các phần, đầu nối và phụ kiện nối của ống thép đó.

---

(210) **4-2012-10598**

(540)

Vinaconduit

(220) 23.05.2012
(441) 25.07.2012
(531) 26.1.1; 26.1.5
(591) Trắng, xanh, vàng, đỏ
(731) CÔNG TY TNHH THIẾT BỊ ĐIỆN CÔNG NGHIỆP CÁT VẠN LỢI (VN)
504 Lê Quang Định, phường 1, quận Gò Vấp, thành phố Hồ Chí Minh
(740) Công ty cổ phần Sở hữu trí tuệ BROSS và Cộng sự (BROSS & PARTNERS.,JSC)

(511) Nhóm 06: Ống thép (vật liệu xây dựng).

Nhóm 09: Ống thép chuyên dùng cho dây điện; các phần, đầu nối và phụ kiện nối của ống thép đó.

---

(210) **4-2012-10599**

(540)

(220) 23.05.2012
(441) 25.07.2012
(531) 26.1.1; 26.15.15
(591) Trắng, xanh, vàng, đỏ, cam, đen
(731) CÔNG TY CỔ PHẦN DỊCH VỤ & TƯ VẤN PHÁT TRIỂN NGUỒN NHÂN LỰC BCC (VN)
41A Nguyễn Phi Khanh, phường Tân Định, quận 1, thành phố Hồ Chí Minh
(740) Công ty TNHH Sở hữu trí tuệ Ngôi Sao chuyên nghiệp và liên danh (NOVAPRO & ASSOCIATES CO.,LTD.)

(511) Nhóm 35: Dịch vụ giới thiệu việc làm, xuất khẩu lao động; tư vấn quản lý kinh doanh; tư vấn quản lý nhân sự; mua bán phần mềm tin học.

Nhóm 41: Đào tạo dạy nghề quản trị; đào tạo ma-ket-ting; đào tạo dạy nghề thư ký, đào tạo tin học.

---

(210) **4-2012-10606**

(540)

(220) 23.05.2012
(441) 25.07.2012
(531) 25.7.17
(591) Tím, xanh nõn chuối, ghi, đen, trắng
(731) KENLEN SEWING MACHINE COMPANY LIMITED (HK)
WORKSHOP B, 11/F., FORD GLORY PLAZA, 37-39 WING HONG STREET, CHEUNG SHA WAN, KOWLOON, HONG KONG
(740) Công ty Cổ phần Sở hữu công nghiệp INVESTIP (INVESTIP)

(511) Nhóm 07: Máy khâu và máy cắt gia dụng và công nghiệp; các bộ phận và phụ tùng lắp ráp trong máy khâu, máy cắt gia dụng và công nghiệp, cụ thể là chân vịt, bàn lùa (răng cưa), mặt nguyệt, ốc giữ kim, móc bộ phận đo bước kim, thoi (thuyền), ổ quay được, suốt chỉ, cử, trục kim, lò xo (bộ phận của máy), ốc trục các loại; kéo điện và dụng cụ cắt máy công nghiệp và dùng với máy cắt và các bộ phận đi kèm, cụ thể là lưỡi cắt (bộ phận của máy móc), dây nhám (dây để mài dao cắt vải), đá mài, trục chân vịt, bánh đà, dao các loại; động cơ và các bộ phận đi kèm máy khâu, máy cắt gia dụng và công nghiệp, cụ thể là puli, dây cu-roa, dây da các loại; phụ kiện của máy khâu, máy và thiết bị cắt gia dụng và công nghiệp cụ thể là súng tẩy vết bẩn, súng bắn mác, bình treo tường để chứa đầu máy (bộ phận của máy dệt kim), kẹp giữ vải (bộ phận của máy xén).

Nhóm 08: Kéo và kéo cát; kéo cắt chỉ; dụng cụ cắt may cầm tay; dao thường và dao đa năng; dao gấp; lưỡi cắt và dụng cụ cắt (dụng cụ cầm tay thao tác thủ công); dụng cụ cầm tay (thao tác thủ công); dụng cụ cắt may gia dụng cụ thể là kéo; kéo các loại; bàn là hơi, đế để bàn là, tua vít.

---

(210) **4-2012-10607**

(540)

(220) 23.05.2012
(441) 25.07.2012
(531) A25.3.3; 2.7.23; 2.7.25; A2.5.24
(591) Hồng, xanh ngọc, xanh da trời, trắng, đen
(731) CÔNG TY CỔ PHẦN ĐẦU TƯ VÀ THƯƠNG MẠI IAP (VN)
11C7, khu đô thị Đại Kim - Định Công, Đại Kim, quận Hoàng Mai, thành phố Hà Nội
(740) Công ty Cổ phần Sở hữu công nghiệp INVESTIP (INVESTIP)

(511) Nhóm 05: Dược phẩm, thực phẩm chức năng cho mục đích y tế.

---

(210) **4-2012-10608**

(540)

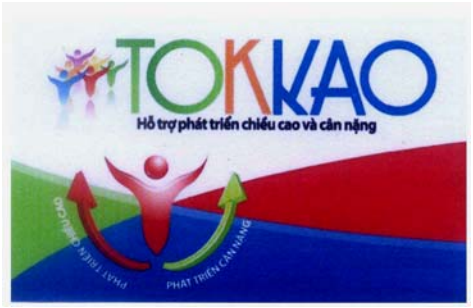

(220) 23.05.2012
(441) 25.07.2012
(531) 2.7.23; 4.5.2; 4.5.3; 24.15.2
(591) Xanh cốm, da cam, xanh dương, đỏ, tím, vàng, trắng, đen
(731) CÔNG TY CỔ PHẦN ĐẦU TƯ VÀ THƯƠNG MẠI IAP (VN)
11C7, khu đô thị Đại Kim - Định Công, Đại Kim, quận Hoàng Mai, thành phố Hà Nội
(740) Công ty Cổ phần Sở hữu công nghiệp INVESTIP (INVESTIP)

(511) Nhóm 05: Dược phẩm, thực phẩm chức năng cho mục đích y tế.

---

(210) **4-2012-10620**

(540)

NOSECAP

(220) 23.05.2012
(441) 25.07.2012
(731) CÔNG TY CỔ PHẦN DƯỢC PHẨM OPC (VN)
1017 Hồng Bàng, phường 12, quận 6, thành phố Hồ Chí Minh
(740) Văn phòng Luật sư A Hoà (AHOA LAW OFFICE)

(511) Nhóm 05: Dược phẩm.

---

(210) **4-2012-10621**

(540)

MENTRUCOL

(220) 23.05.2012
(441) 25.07.2012
(731) CÔNG TY CỔ PHẦN DƯỢC PHẨM OPC (VN)
1017 Hồng Bàng, phường 12, quận 6, thành phố Hồ Chí Minh
(740) Văn phòng Luật sư A Hoà (AHOA LAW OFFICE)

(511) Nhóm 05: Dược phẩm.

---

(210) **4-2012-10622**

(540)

CERINPAS

(220) 23.05.2012
(441) 25.07.2012

(731) CÔNG TY CỔ PHẦN DƯỢC PHẨM OPC (VN)
1017 Hồng Bàng, phường 12, quận 6, thành phố Hồ Chí Minh

(740) Văn phòng Luật sư A Hoà (AHOA LAW OFFICE)

(511) Nhóm 05: Dược phẩm.

---

(210) **4-2012-10623**

(540)

OPCPHARMA

(220) 23.05.2012
(441) 25.07.2012

(731) CÔNG TY CỔ PHẦN DƯỢC PHẨM OPC (VN)
1017 Hồng Bàng, phường 12, quận 6, thành phố Hồ Chí Minh

(740) Văn phòng Luật sư A Hoà (AHOA LAW OFFICE)

(511) Nhóm 05: Dược phẩm.

---

(210) **4-2012-10624**

(540)

(220) 23.05.2012
(441) 25.07.2012
(531) 26.1.2
(591) Đỏ, xanh lá cây
(731) CÔNG TY TNHH FAIRY PARK (VIỆT NAM) (VN)
ấp Trường Thọ, xã Trường Hòa, huyện Hòa Thành, tỉnh Tây Ninh

(740) Văn phòng Luật sư A Hoà (AHOA LAW OFFICE)

(511) Nhóm 35: Quản lý nghĩa trang, công viên cây xanh, khu di tích lịch sử; mua bán và xuất nhập khẩu vật tư thiết bị, vật liệu xây dựng; dịch vụ đấu giá bất động sản; quản lý các dự án đầu tư xây dựng các khu đô thị, khu dân cư, khu công nghiệp; lập dự toán các công trình xây dựng.

Nhóm 36: Đầu tư xây dựng; đầu tư xây dựng bất động sản; đầu tư phát triển khu đô thị, khu công nghiệp; dịch vụ môi giới bất động sản, cho thuê bất động sản; quản lý tài chính.

---

(210) **4-2012-10625**

(540)

CENTURY

(220) 23.05.2012
(441) 25.07.2012
(731) U. LEK TRADING CO.,LTD. (TH)
157 Soi Puttabucha 36, Puttabucha Road, Kwang Bangmod, Khet Tungkru, Bangkok 10140, Thailand
(740) Công ty Cổ phần Sở hữu công nghiệp INVESTIP (INVESTIP)

(511) Nhóm 31: Thức ăn cho động vật; thức ăn cho vật nuôi cảnh; thức ăn cho thuỷ sản đã qua xử lý hoá học.

---

(210) **4-2012-10626**

(540)

OMEGA

(220) 23.05.2012
(441) 25.07.2012
(731) U. LEK TRADING CO.,LTD. (TH)
157 Soi Puttabucha 36, Puttabucha Road, Kwang Bangmod, Khet Tungkru, Bangkok 10140, Thailand
(740) Công ty Cổ phần Sở hữu công nghiệp INVESTIP (INVESTIP)

(511) Nhóm 31: Thức ăn cho động vật; thức ăn cho vật nuôi cảnh; thức ăn cho thuỷ sản đã qua xử lý hoá học.

---

(210) **4-2012-10627**

(540)

Phdicious
RICE NOODLE SOUP

(220) 23.05.2012
(441) 25.07.2012
(531) A11.3.7; A11.1.6
(591) Xanh lá cây, trắng, đen
(731) NGUYỄN QUANG THỊNH (VN)
68 Huỳnh Văn Bánh, phường 15, quận Phú Nhuận, thành phố Hồ Chí Minh
(740) DNTN Dịch vụ thương mại và sở hữu công nghiệp Song Ngọc (I.P.T.S.)

(511) Nhóm 43: Quán ăn uống (quán phở); nhà hàng ăn uống; quán giải khát.

---

(210) **4-2012-10628**

(540)

KENDO
MEN UNDERWEAR

(220) 23.05.2012
(441) 25.07.2012
(531) 2.1.1; 2.1.2; 26.4.2
(591) Đỏ, ghi xám, đen, trắng
(731) CÔNG TY TNHH LAN TA VI NA (VN)
32/42 Trương Hoàng Thanh, phường 12, quận Tân Bình, thành phố Hồ Chí Minh
(740) DNTN Dịch vụ thương mại và sở hữu công nghiệp Song Ngọc (I.P.T.S.)

(511) Nhóm 25: Quần áo lót; quần áo.

---

(210) **4-2012-10629**

(540)

MITSULSE

(220) 23.05.2012
(441) 25.07.2012
(531) 26.4.1; 26.4.9; A25.7.3
(591) Đỏ, trắng, đen
(731) CÔNG TY TNHH MỘT THÀNH VIÊN THIẾT BỊ ĐIỆN CHÍNH THÁI (VN)
288/8 Tân Hòa Đông, phường Bình Trị Đông, quận Bình Tân, thành phố Hồ Chí Minh
(740) DNTN Dịch vụ thương mại và sở hữu công nghiệp Song Ngọc (I.P.T.S.)

(511) Nhóm 09: Cầu dao điện điện tự động; công tắc điện; ổ cắm điện; cầu chì; phích cắm điện; bảng điện.

---

(210) **4-2012-10630**

(540)

AULMO

(220) 23.05.2012
(441) 25.07.2012
(531) 26.4.2; 26.4.4
(591) Đỏ, vàng, trắng, đen
(731) CÔNG TY TNHH MỘT THÀNH VIÊN THIẾT BỊ ĐIỆN CHÍNH THÁI (VN)
288/8 Tân Hòa Đông, phường Bình Trị Đông, quận Bình Tân, thành phố Hồ Chí Minh
(740) DNTN Dịch vụ thương mại và sở hữu công nghiệp Song Ngọc (I.P.T.S.)

(511) Nhóm 09: Cầu dao điện điện tự động; công tắc điện; ổ cắm điện; cầu chì; phích cắm điện; bảng điện.

---

(210) **4-2012-10631**

(540)

INOX
POWER
HONG PHUOC THANH
HIGH QUALITY

(220) 23.05.2012
(441) 25.07.2012
(531) 1.17.11; A1.5.3; 26.4.2
(591) Đỏ, vàng, xanh dương, trắng
(731) HỘ KINH DOANH CÁ THỂ HỒNG PHƯỚC THÀNH (VN)
2C28 ấp 2, xã Phạm Văn Hai, huyện Bình Chánh, thành phố Hồ Chí Minh
(740) DNTN Dịch vụ thương mại và sở hữu công nghiệp Song Ngọc (I.P.T.S.)

(511) Nhóm 35: Mua bán đồ dùng gia đình bằng inox như: thau, chậu, chén (bát), tô, đĩa, muỗng, lĩa, đũa, giá (muôi), ca.

---

(210) **4-2012-10632**

(540)

(220) 23.05.2012
(441) 25.07.2012
(531) A26.11.12; 26.1.1
(731) FUJIFILM CORPORATION (JP)
26-30, Nishiazabu 2-chome, Minato-ku, Tokyo, Japan
(740) Công ty Luật TNHH AMBYS Hà Nội (AMBYS HANOI)

(511) Nhóm 03: Mỹ phẩm; chế phẩm trang điểm; xà phòng; kem đánh răng, tinh dầu thơm; nước hoa, hương thơm để thắp; móng (tay, chân giả); lông mi giả.

Nhóm 35: Dịch vụ bán lẻ hoặc bán buôn mỹ phẩm và chế phẩm trang điểm; dịch vụ bán lẻ hoặc bán buôn mỹ phẩm và chế phẩm trang điểm thông qua trang điện tử trực tuyến.

---

(210) **4-2012-10633**

(540)

(220) 23.05.2012
(441) 25.07.2012
(531) A26.11.12; 26.1.1
(731) FUJIFILM CORPORATION (JP)
26-30, Nishiazabu 2-chome, Minato-ku, Tokyo, Japan
(740) Công ty Luật TNHH AMBYS Hà Nội (AMBYS HANOI)

(511) Nhóm 03: Mỹ phẩm; chế phẩm trang điểm; xà phòng; kem đánh răng, tinh dầu thơm; nước hoa, hương thơm để thắp; móng (tay, chân giả); lông mi giả.

Nhóm 35: Dịch vụ bán lẻ hoặc bán buôn mỹ phẩm và chế phẩm trang điểm; dịch vụ bán lẻ hoặc bán buôn mỹ phẩm và chế phẩm trang điểm thông qua trang điện tử trực tuyến.

---

(210) **4-2012-10634**

(540)

(220) 23.05.2012
(441) 25.07.2012
(531) A26.11.12; 26.1.1
(731) FUJIFILM CORPORATION (JP)
26-30, Nishiazabu 2-chome, Minato-ku, Tokyo, Japan
(740) Công ty Luật TNHH AMBYS Hà Nội (AMBYS HANOI)

(511) Nhóm 03: Mỹ phẩm; chế phẩm trang điểm; xà phòng; kem đánh răng, tinh dầu thơm; nước hoa, hương thơm để thắp; móng (tay, chân) giả; lông mi giả.

Nhóm 35: Dịch vụ bán lẻ hoặc bán buôn mỹ phẩm và chế phẩm trang điểm; dịch vụ bán lẻ hoặc bán buôn mỹ phẩm và chế phẩm trang điểm thông qua trang điện tử trực tuyến.

---

(210) **4-2012-10635**

(540) Lunamer
emulsion I

(220) 23.05.2012
(441) 25.07.2012
(531) A26.11.12; 26.1.1
(731) FUJIFILM CORPORATION (JP)
26-30, Nishiazabu 2-chome, Minato-ku, Tokyo, Japan
(740) Công ty Luật TNHH AMBYS Hà Nội (AMBYS HANOI)

(511) Nhóm 03: Mỹ phẩm; chế phẩm trang điểm; xà phòng; kem đánh răng, tinh dầu thơm; nước hoa, hương thơm để thắp; móng (tay, chân) giả); lông mi giả.

Nhóm 35: Dịch vụ bán lẻ hoặc bán buôn mỹ phẩm và chế phẩm trang điểm; dịch vụ bán lẻ hoặc bán buôn mỹ phẩm và chế phẩm trang điểm thông qua trang điện tử trực tuyến.

---

(210) **4-2012-10636**

(540) M cafe

(220) 23.05.2012
(441) 25.07.2012
(591) Đỏ
(731) CÔNG TY CỔ PHẦN MANCHESTER CAFE (VN)
Số nhà 82, phố Lê Thanh Nghị, quận Hai Bà Trưng, thành phố Hà Nội

(511) Nhóm 41: Dịch vụ các cơ sở thể thao; dịch vụ các câu lạc bộ thể thao; dịch vụ công viên vui chơi và công viên giải trí theo chủ đề; dịch vụ vui chơi và giải trí khác (trừ các công viên vui chơi và giải trí theo chủ đề); du thuyền; dịch vụ tổ chức các hoạt động vui chơi giải trí trên mặt đất, dưới nước và trên không, dịch vụ cung cấp các tiện nghi, thiết bị phục vụ vui chơi, giải trí; dịch vụ hội chợ và trưng bày các đồ giải trí mang tính chất giải trí tự nhiên.

Nhóm 43: Nhà hàng ăn uống và các dịch vụ ăn uống lưu động: nhà hàng, quán ăn, dịch vụ quán cafe, nhà hàng tự phục vụ, quán ăn tự phục vụ, quán ăn nhanh, cửa hàng bán đồ mang về, hàng ăn uống trên phố, trong chợ; dịch vụ cung cấp thức ăn, đồ uống do nhà hàng thực hiện; dịch vụ chỗ ở tạm thời; cho thuê nhà ở có tiện nghi (tạm thời), cho thuê phòng, căn hộ có dịch vụ (tạm thời); dịch vụ cho thuê chỗ ở tạm thời; dịch vụ khách sạn dịch vụ phục vụ đồ uống (không bao gồm kinh doanh quán bar).

---

(210) **4-2012-10637**

(540)

(220) 23.05.2012
(441) 25.07.2012
(531) 6.1.2; 26.3.2; 26.1.1
(731) CÔNG TY CỔ PHẦN KỸ NGHỆ QUANG MINH (VN)
Số 15/23 Thịnh Hào II, phố Tôn Đức Thắng, phường Hàng Bột, quận Đống Đa, thành phố Hà Nội

(511) Nhóm 08: Dao cắt.

---

(210) **4-2012-10638**

(540)

ZILKHAIR+

(220) 23.05.2012
(441) 25.07.2012
(531) 24.13.1; 24.17.5
(731) SUDIMA INTERNATIONAL PTE. LTD (SG)
151 Chin Swee Road, #09-08 Manhattan House Singapore 169876
(740) Văn phòng Luật sư LACOMS (LACOMS LAW FIRM)

(511) Nhóm 05: Dược phẩm, thực phẩm chức năng (dùng trong ngành y).

---

(210) **4-2012-10639**

(540)

CAHYMO

(220) 23.05.2012
(441) 25.07.2012
(731) CÔNG TY TNHH VĨNH ĐẠT (LACOM CO., LTD) (VN)
957C, Bạch Đằng, quận Hai Bà Trưng, thành phố Hà Nội

(511) Nhóm 03: Dung dịch rửa tay (không dùng cho mục đích y tế).

Nhóm 05: Dung dịch rửa tay sát khuẩn (dùng cho mục đích y tế).

---

(210) **4-2012-10641**

(540)

(220) 24.05.2012
(441) 25.07.2012
(531) 26.4.3; 26.4.9; A25.7.3
(591) Trắng, xanh lá cây, xanh cốm
(731) BẢO TÀNG TÀI NGUYÊN RỪNG VIỆT NAM (VN)
Viện điều tra quy hoạch rừng, xã Vĩnh Quỳnh, huyện Thanh Trì, thành phố Hà Nội

(511) Nhóm 31: Động vật ở vườn thú; động vật sống; thức ăn cho động vật.

Nhóm 42: Nghiên cứu địa chất; nghiên cứu sinh học; dịch vụ nghiên cứu trong lĩnh vực bảo vệ môi trường.

Nhóm 43: Cung cấp nơi nhốt giữ động vật.

---

(210) **4-2012-10643**

(540)

(220) 24.05.2012
(441) 25.07.2012
(531) 1.15.23; A26.11.12; 26.1.2; 26.1.6
(591) Xanh dương
(731) CÔNG TY CỔ PHẦN PHÁT TRIỂN CÔNG NGHỆ VIỄN THÔNG TIN HỌC SUN VIỆT (VN)
Tầng 3, 2.5-2.8 Phan Xích Long, phường 3, quận Bình Thạnh, thành phố Hồ Chí Minh
(740) Văn phòng luật sư Phạm và Liên danh (PHAM & ASSOCIATES)

(511) Nhóm 35: Mua bán máy vi tính, thiết bị máy vi tính và thiết bị mạng máy tính.

Nhóm 37: Lắp đặt, bảo trì và sửa chữa phần cứng máy tính.

Nhóm 42: Tư vấn trong lĩnh vực phần cứng máy tính, tư vấn phần mềm máy tính, dịch vụ cài đặt phần mềm máy tính, bảo trì phần mềm máy tính, cập nhật phần mềm máy tính, thiết kế hệ thống máy tính, phân tích hệ thống máy tính, bảo dưỡng phần mềm máy tính, cho thuê máy tính.

---

(210) **4-2012-10646**

(540)

(220) 24.05.2012
(441) 25.07.2012
(731) SUNSAUCE FOODS INDUSTRIAL CORP.,LTD. (TH)
104 Moo 4, Tambol Nongyaplong, Amphoe Nongyaplong, Changwad Petchaburi 76160, Thailand
(740) Công ty TNHH một thành viên Sở hữu trí tuệ VCCI (VCCI-IP CO.,LTD)

(511) Nhóm 30: Nước xốt làm gia vị (trừ nước xốt dùng cho sa lát); đồ gia vị; hương liệu trừ tinh dầu; nước xốt làm gia vị để ăn món lẩu thái Su-ki; nước xốt làm gia vị dùng cho gà; nước xốt làm từ ớt khô dùng làm gia vị; nước xốt làm gia vị cho món thịt nướng; nước xốt cà chua để làm gia vị; nước xốt làm gia vị dùng cho đồ hải sản; nước xốt làm gia vị dùng cho cá; nước tương (xì dầu) dạng màu đen và dạng trong suốt; nước xốt làm từ đậu nành để làm gia vị (tương); nước xốt được làm từ con hàu để làm gia vị.

---

(210) **4-2012-10647**

(540)

(220) 24.05.2012
(441) 25.07.2012
(531) 26.1.2
(591) Đỏ thẩm, trắng, xám
(731) CÔNG TY TNHH THƯƠNG MẠI - DỊCH VỤ VÂN THẠNH (VN)
Tổ 23 ấp Trâm Vàng 1, xã Thanh Phước, huyện Gò Dầu, tỉnh Tây Ninh

(511) Nhóm 07: Máy xay nghiền gia dụng chạy điện, máy ép trái cây dùng điện cho mục đích gia dụng; máy là, máy dùng cho nhà bếp, dùng điện.

Nhóm 10: Thiết bị chẩn đoán cho mục đích y tế, thiết bị và dụng cụ y tế, thiết bị và dụng cụ phẫu thuật, thiết bị xét nghiệm cho mục đích y tế; thiết bị tập luyện thân thể cho mục đích y tế.

Nhóm 11: Tủ lạnh, bóng đèn điện, chảo rán dùng điện, đèn chiếu sáng, ấm đun nước dùng điện, thiết bị nấu bếp (lò).

Nhóm 28: Thiết bị tập thể dục, thiết bị luyện tập thể hình.

---

(210) **4-2012-10648**

(540)

HONTEN

(220) 24.05.2012
(441) 25.07.2012
(531) A26.4.6; 25.5.25; 26.15.3; 26.4.2
(591) Xanh dương, trắng, xám
(731) CÔNG TY TNHH THƯƠNG MẠI - DỊCH VỤ VÂN THẠNH (VN)
Tổ 23 ấp Trâm Vàng 1, xã Thanh Phước, huyện Gò Dầu, tỉnh Tây Ninh

(511) Nhóm 07: Máy xay nghiền gia dụng chạy điện, máy ép trái cây dùng điện cho mục đích gia dụng; máy là, máy dùng cho nhà bếp, dùng điện.

Nhóm 10: Thiết bị chẩn đoán cho mục đích y tế, thiết bị và dụng cụ y tế, thiết bị và dụng cụ phẫu thuật, thiết bị xét nghiệm cho mục đích y tế; thiết bị tập luyện thân thể cho mục đích y tế.

Nhóm 11: Tủ lạnh, bóng đèn điện, chảo rán dùng điện, đèn chiếu sáng, ấm đun nước dùng điện, thiết bị nấu bếp (lò).

Nhóm 28: Thiết bị tập thể dục, thiết bị luyện tập thể hình.

---

(210) **4-2012-10649**

(540)

VIETTINH
Đẳng cấp & Chuyên nghiệp

(220) 24.05.2012
(441) 25.07.2012
(531) 24.1.1; 26.11.3; A26.11.12
(591) Đỏ, đen, vàng, trắng
(731) CÔNG TY TNHH THƯƠNG MẠI VIỆT TÌNH (VN)
Số 221 đường Hoàng Liên, phường Cốc Lếu, thành phố Lào Cai, tỉnh Lào Cai
(740) Công ty TNHH Sở hữu trí tuệ Đại Diện (IPACO.,LTD.)

(511) Nhóm 06: Cửa bằng kim loại; khung cửa bằng kim loại dùng trong xây dựng.

Nhóm 19: Cửa không bằng kim loại; khung cửa không bằng kim loại dùng trong xây dựng.

---

(210) **4-2012-10650**

(540)

Cool

(220) 24.05.2012
(441) 25.07.2012
(531) A26.11.12; 26.1.1; 26.1.4
(591) Xanh dương, đỏ
(731) CÔNG TY TNHH THƯƠNG MẠI HỒNG ÂN (VN)
Số 12/12B, đường số 2, phường Tân Kiểng, quận 7, thành phố Hồ Chí Minh

(511) Nhóm 30: Bắp rang có tẩm hương vị.

---

(210) **4-2012-10651**

(540)

(220) 24.05.2012
(441) 25.07.2012
(531) 26.1.2
(591) Đen, trắng, vàng nhạt, xanh lá cây, xanh dương, vàng cam
(731) CÔNG TY TNHH SẢN XUẤT THƯƠNG MẠI ĐẠI CÔNG MINH (VN)
Số 521B1 Hậu Giang, phường 11, quận 6, thành phố Hồ Chí Minh

(511) Nhóm 35: Mua bán hàng gốm, sứ, thủy tinh, cụ thể là: lọ hoa, kỳ lân phong thủy.

---

(210) **4-2012-10652**

(540)

(220) 24.05.2012
(441) 25.07.2012
(591) Trắng, đen, đỏ, xanh
(731) CÔNG TY TNHH MỘT THÀNH VIÊN SẢN XUẤT VÀ THƯƠNG MẠI MỸ PHẨM ĐĂNG DƯƠNG (VN)
59 đường số 1B, khu phố 8, phường Bình Trị Đông B, quận Bình Tân, thành phố Hồ Chí Minh

(511) Nhóm 03: Kem (mỹ phẩm) dưỡng trắng da; kem (mỹ phẩm) bôi mặt; kem (mỹ phẩm); rửa mặt; sữa tắm (mỹ phẩm); kem (mỹ phẩm) tắm trắng; kem (mỹ phẩm) ngừa mụn nám da.

---

(210) **4-2012-10653**

(540)

(220) 24.05.2012
(441) 25.07.2012
(591) Trắng, đen, đỏ, xanh
(731) CÔNG TY TNHH MỘT THÀNH VIÊN SẢN XUẤT VÀ THƯƠNG MẠI MỸ PHẨM ĐĂNG DƯƠNG (VN)
59 đường số 1B, khu phố 8, phường Bình Trị Đông B, quận Bình Tân, thành phố Hồ Chí Minh

(511) Nhóm 03: Kem (mỹ phẩm) dưỡng trắng da; kem (mỹ phẩm) bôi mặt; kem (mỹ phẩm) rửa mặt, sữa tắm (mỹ phẩm), kem (mỹ phẩm) tắm trắng, kem (mỹ phẩm) ngừa mụn-nám da.

---

(210) **4-2012-10660**

(540)

(220) 24.05.2012
(441) 25.07.2012
(531) 26.4.4; 25.5.1
(591) Đỏ, ghi, trắng, đen
(731) CÔNG TY CỔ PHẦN CÔNG NGHỆ AHA VIỆT NAM (VN)
Số 87/108 Ngọc Hà, phường Ngọc Hà, quận Ba Đình, thành phố Hà Nội

(511) Nhóm 09: Thiết bị báo động, chuông báo cháy, quần áo bảo hộ bằng amiăng để chống lửa; găng tay bảo hộ bằng ami ăng để phòng chống tai nạn, gậy dập lửa; chăn dập lửa; thiết bị báo cháy, máy bơm cứu hỏa, thang thoát hiểm, thiết bị dập lửa; quần áo bảo hộ phòng chống cháy, miệng vòi rồng chữa cháy màn che bằng amiăng dùng cho lính cứu hỏa; quần áo bảo hộ chống lửa cứu hộ, thiết bị và dụng cụ cứu hộ; xe cứu hỏa; vòi cứu hỏa.

Nhóm 37: Lắp đặt và sủa chữa thiết bị báo động hỏa hoạn; lắp đặt và bảo dưỡng đường ống dẫn; lắp đặt đường ống.

---

(210) **4-2012-10662**

(540)

For animals. For health. For you.

(220) 24.05.2012
(441) 25.07.2012

(731) ALPHARMA, LLC (US)
5 Giralda Farms, Madison, NJ 07940, USA

(740) Văn phòng luật sư Phạm và Liên danh (PHAM & ASSOCIATES)

(511) Nhóm 44: Cung cấp thông tin và tư vấn trong lĩnh vực sức khỏe động vật và thuốc thú y.

---

(210) **4-2012-10663**

(540)

(220) 24.05.2012
(441) 25.07.2012
(531) 4.3.20; A3.7.24; 26.5.1; A17.2.2
(591) Vàng, nâu
(731) NGUYỄN NGỌC NINH (VN)
Tổ 4, Tư Đình, phường Long Biên, quận Long Biên, thành phố Hà Nội

(511) Nhóm 14: Đồ trang sức bằng bạc; đồ nghệ thuật bằng kim loại quý, đá quý; vòng đeo tay, đồ nữ trang; nhẫn đồ trang sức.

---

(210) **4-2012-10664**

(540)

(220) 24.05.2012
(441) 25.07.2012
(531) 26.1.2; A26.11.12
(591) Xanh lam
(731) NGUYỄN THỊ MÂY (VN)
76C tổ 34 đường số 27 khu phố 5, phường Hiệp Bình Chánh, quận Thủ Đức, thành phố Hồ Chí Minh

(511) Nhóm 25: Các loại quần áo và váy.

---

(210) **4-2012-10665**

(540) Fphone...

(220) 24.05.2012
(441) 25.07.2012
(731) NGUYỄN ĐÀM TRIỆU PHONG (VN)
162 Lê Duẩn, phường Nguyễn Du, quận Hai Bà Trưng, thành phố Hà Nội

(511) Nhóm 09: Điện thoại di động.

---

(210) **4-2012-10666**

(540) A-YO NEST

(220) 24.05.2012
(441) 25.07.2012
(531) 3.7.10; 3.7.16
(591) Đỏ, trắng
(731) CÔNG TY TNHH THƯƠNG MẠI DỊCH VỤ VÂN HẬU (VN)
403 Trần Xuân Soạn, khu phố 1, phường Tân Kiểng, quận 7, thành phố Hồ Chí Minh

(511) Nhóm 32: Đồ uống không cồn, cụ thể: nước yến.

---

(210) **4-2012-10680**

(540) VIETNAM Optica

(220) 24.05.2012
(441) 25.07.2012
(531) 1.5.1; 2.9.4; A26.11.12
(591) Trắng, xanh dương, xanh tím than, nâu đỏ
(731) CÔNG TY CỔ PHẦN QUẢNG CÁO VÀ HỘI CHỢ THƯƠNG MẠI VINEXAD (VN)
Số 9 Đinh Lễ, quận Hoàn Kiếm, thành phố Hà Nội
(740) Công ty TNHH Sở hữu trí tuệ Bình Minh (SUNRISE IP CO.,LTD.)

(511) Nhóm 35: Tổ chức hội chợ thương mại nhằm mục đích bán hàng hoặc quảng cáo.

---

(210) **4-2012-10681**

(540) TOSTEM

(220) 24.05.2012
(441) 25.07.2012
(731) NGUYỄN THỊ TÌNH (VN)
Phòng 612, số 32B, ngõ 90, phố Chính Kinh, Nhân Chính, quận Thanh Xuân, thành phố Hà Nội

(511) Nhóm 11: Thiết bị dùng cho bồn tắm, vòi hoa sen, bình nước nóng cho nhà tắm, bệ xí nhà vệ sinh, chậu rửa (thiết bị vệ sinh).

---

(210) **4-2012-10687**

(540)

Aji - việt

(220) 24.05.2012
(441) 25.07.2012
(731) CÔNG TY TNHH MÔI TRƯỜNG VIỆT (VN)
Số 699 Lạc Long Quân, phường 10, quận Tân Bình, thành phố Hồ Chí Minh

(511) Nhóm 30: Bột ngọt.

---

(210) **4-2012-10688**

(540)

KING
BEAR

(220) 24.05.2012
(441) 25.07.2012
(731) CÔNG TY TNHH DỊCH VỤ LẮP RÁP MINH ĐẠT (VN)
39 đường số 42, phường 10, quận 6, thành phố Hồ Chí Minh
(740) Công ty TNHH Sở hữu trí tuệ Thảo Thọ Quyến (INVENCO)

(511) Nhóm 07: Bộ phận của máy móc bao gồm: đĩa cắt, đĩa mài, đĩa nhám, đá cắt, đá mài.

---

(210) **4-2012-10689**

(540)

KING
ABRASIVE

(220) 24.05.2012
(441) 25.07.2012
(731) CÔNG TY TNHH DỊCH VỤ LẮP RÁP MINH ĐẠT (VN)
39 đường số 42, phường 10, quận 6, thành phố Hồ Chí Minh
(740) Công ty TNHH Sở hữu trí tuệ Thảo Thọ Quyến (INVENCO)

(511) Nhóm 07: Bộ phận của máy móc bao gồm: đĩa cắt, đĩa mài, đĩa nhám, đá cắt, đá mài.

---

(210) **4-2012-10699**

(540)

flexoffice

(220) 24.05.2012
(441) 25.07.2012
(531) 21.1.17; 15.1.13; 1.15.23
(591) Đen, trắng, đỏ, xanh dương, xanh lá cây, vàng
(731) CÔNG TY CỔ PHẦN TẬP ĐOÀN THIÊN LONG (VN)
Lô 6-8-10-12 đường số 3, khu công nghiệp Tân Tạo, quận Bình Tân, thành phố Hồ Chí Minh
(740) Công ty TNHH Tư vấn sở hữu trí tuệ Việt (VIET IP CO.,LTD.)

(511) Nhóm 16: Bấm kim (đồ dùng văn phòng phẩm), bấm lỗ (đồ dùng văn phòng phẩm), bảng viết (văn phòng phẩm), băng keo, bảng tên, băng xóa (xóa kéo, xóa giấy), bút xóa, tẩy [gôm] (văn phòng phẩm), bìa hồ sơ, bìa đỡ và kẹp hồ sơ (bìa còng, bìa nhẫn), mực dùng cho các loại bút viết, bút viết có sẵn mực, bút bi, bút chì, bút chì màu, bút dạ quang, bút lông, bút máy, bút sáp, bút viết trên phim [film] máy chiếu, gọt [chuốt] bút chì, compa, dụng cụ cắt rọc giấy (đồ dùng văn phòng), đế cắm bút, đinh ghim (văn phòng phẩm), dụng cụ gỡ kim (đồ dùng văn phòng), đồ lau bảng (đồ dùng văn phòng), giá vẽ, giấy dùng trong văn phòng và học tập, giấy vẽ, giấy ghi chú, keo (hồ) dính dùng trong văn phòng và gia dụng, hộp bút, kẹp giấy, khay đựng văn phòng phẩm, khay pha màu, kim bấm, màu vẽ, ruột bút chì, ru băng mực, nhãn dán dùng trong văn phòng và học tập, phấn, ruột bút viết, sáp nặn, sổ tay, tập (vở) học sinh, thước (dùng trong văn phòng, học tập, vẽ).

---

(210) **4-2012-10700**

(540)

NHẬT LY

(220) 24.05.2012
(441) 25.07.2012

(591) Đỏ
(731) HỘ KINH DOANH CÁ THỂ LÊ THỊ NHỊ HÀ (VN)
88A Phan Đình Phùng, phường 2, thành phố Đà Lạt, tỉnh Lâm Đồng

(511) Nhóm 43: Dịch vụ nhà hàng ăn uống; dịch vụ khách sạn lưu trú; dịch vụ quán nước giải khát.

---

(210) **4-2012-10701**

(540)

TO TO'S

(220) 24.05.2012
(441) 25.07.2012

(591) Đỏ
(731) HỘ KINH DOANH TO TO (VN)
412 Lê Văn Sỹ, phường 14, quận 3, thành phố Hồ Chí Minh

(511) Nhóm 35: Mua bán các sản phẩm như: quần, áo, giày, dép, túi xách, ví, thắt lưng, nón.

---

(210) **4-2012-10704**

(540)

OXUBA

(220) 24.05.2012
(441) 25.07.2012

(731) GLENMARK PHARMACEUTICALS LTD. (IN)
B/2, Mahalaxmi Chambers, 22 Bhulabhai Desai Road, Mumbai - 400 026, India
(740) Công ty TNHH Tư vấn ALIATLEGAL (ALIATLEGAL CO.,LTD.)

(511) Nhóm 05: Dược phẩm và các chế phẩm dược.

---

(210) **4-2012-10727**

(540)

XPOWER

(220) 24.05.2012
(441) 25.07.2012
(731) CARRIER CORPORATION (US)
One Carrier Place, Farmington, Connecticut 06034, United States of America
(740) Công ty Luật TNHH AMBYS Hà Nội (AMBYS HANOI)

(511) Nhóm 11: Bộ thiết bị điều hòa không khí, bao gồm bộ thiết bị điều hòa không khí có bộ biến tần và hệ thống điều hòa có khả năng điều chỉnh.

---

(210) **4-2012-10740**

(540)

VITAS
JEANS SINCE 1988

(220) 24.05.2012
(441) 25.07.2012
(731) CÔNG TY TNHH SẢN XUẤT THƯƠNG MẠI VIỆT THẮNG JEAN (VN)
38 Quang Trung, phường Hiệp Phú, quận 9, thành phố Hồ Chí Minh

(511) Nhóm 25: Quần áo, giày dép và mũ nón.

---

(210) **4-2012-10741**

(540)

SGN
VITAJEAN

(220) 24.05.2012
(441) 25.07.2012
(731) CÔNG TY TNHH SẢN XUẤT THƯƠNG MẠI VIỆT THẮNG JEAN (VN)
38 Quang Trung, phường Hiệp Phú, quận 9, thành phố Hồ Chí Minh

(511) Nhóm 25: Quần áo may mặc sẵn.

---

(210) **4-2012-10742**

(540)

AMBITION®

(220) 24.05.2012
(441) 25.07.2012
(531) 26.3.1; 24.15.21; 26.4.1
(591) Đỏ, xanh lá cây, đen, trắng
(731) CÔNG TY TNHH THƯƠNG MẠI KIM THUỶ NGUYÊN (VN)
102/6 Tuy Lý Vương, phường 13, quận 8, thành phố Hồ Chí Minh
(740) DNTN Dịch vụ thương mại và sở hữu công nghiệp Song Ngọc (I.P.T.S.)

(511) Nhóm 16: Đồ dùng văn phòng (không kể đồ gỗ); đồ văn phòng dùng cho trường học; giấy; kẹp giấy; bút.

---

(210) **4-2012-10743**

(540)

(220) 24.05.2012
(441) 25.07.2012
(531) 26.4.1
(591) Đỏ, xanh dương, xanh lá cây, vàng, vàng cam, tím, đen, trắng
(731) CÔNG TY TNHH THƯƠNG MẠI KIM THUỶ NGUYÊN (VN)
102/6 Tuy Lý Vương, phường 13, quận 8, thành phố Hồ Chí Minh
(740) DNTN Dịch vụ thương mại và sở hữu công nghiệp Song Ngọc (I.P.T.S.)

(511) Nhóm 16: Đồ dùng văn phòng (không kể đồ gỗ); đồ văn phòng dùng cho trường học; giấy, kẹp giấy; bút.

---

(210) **4-2012-10745**

(540)

(220) 24.05.2012
(441) 25.07.2012
(531) 15.7.1
(591) Đỏ, đen, trắng
(731) CÔNG TY CỔ PHẦN THƯƠNG MẠI CÔNG NGHIỆP LÂM CƯỜNG (VN)
60 Ao Đôi, khu phố 6, phường Bình Trị Đông A, quận Bình Tân, thành phố Hồ Chí Minh
(740) DNTN Dịch vụ thương mại và sở hữu công nghiệp Song Ngọc (I.P.T.S.)

(511) Nhóm 18: Túi xách; va li; ba lô; ví (bóp); cặp xách dùng khi đi học và đi làm việc.

---

(210) **4-2012-10746**

(540)

(220) 24.05.2012
(441) 25.07.2012
(531) A26.11.12; A14.1.6; A14.1.8
(591) Xanh dương, đỏ, trắng
(731) CÔNG TY TNHH CHÂU DUY PHÁT (VN)
10/1 Nguyễn Trung Trực, phường 5, quận Bình Thạnh, thành phố Hồ Chí Minh

(511) Nhóm 09: Cáp điện; ống nối cho dây cáp điện; ống bọc nối dùng cho cáp điện.

---

(210) **4-2012-10760**

(540)

(220) 25.05.2012
(441) 25.07.2012
(531) 24.15.1; 26.5.1; 25.1.25; 26.13.25
(591) Xanh dương đậm
(731) CÔNG TY TNHH SẢN XUẤT BAO BÌ NAM VIỆT (VN)
Lô 28, đường số 2, KCN Tân Tạo, phường Tân Tạo A, quận Bình Tân, thành phố Hồ Chí Minh

(511) Nhóm 06: Bao bì bằng thiếc.

Nhóm 16: Bao bì bằng giấy.

Nhóm 20: Hộp bao bì bằng chất dẻo.

Nhóm 40: In ốp sét.

---

(210) **4-2012-10762**

(540)

(220) 25.05.2012
(441) 25.07.2012
(531) 18.3.21; 26.3.2; A26.3.6
(591) Cam đậm, cam nhạt, đen
(731) NGÂN HÀNG THƯƠNG MẠI CỔ PHẦN PHÁT TRIỂN MÊ KÔNG (VN)
248 Trần Hưng Đạo, phường Mỹ Xuyên, thành phố Long Xuyên, tỉnh An Giang

(511) Nhóm 36: Tư vấn bảo hiểm; phát hành thẻ tín dụng; tín dụng hoạt động ngân hàng; tư vấn tài chính; đánh giá tài chính [bảo hiểm, ngân hàng, bất động sản]; môi giới bảo hiểm; hợp đồng bảo hiểm; cho vay [tài chính].

---

(210) **4-2012-10766**

(540) Tỉnh cả người™

(220) 25.05.2012
(441) 25.07.2012
(731) VŨ MINH TUẤN (VN)
386/3J Lê Văn Sỹ, phường 14, quận 3, thành phố Hồ Chí Minh

(511) Nhóm 30: Cà phê bột.

Nhóm 43: Dịch vụ cung cấp thực phẩm và đồ uống (do nhà hàng thực hiện).

---

(210) **4-2012-10767**

(540) Perk U up™

(220) 25.05.2012
(441) 25.07.2012
(731) VŨ MINH TUẤN (VN)
386/3J Lê Văn Sỹ, phường 14, quận 3, thành phố Hồ Chí Minh

(511) Nhóm 30: Cà phê bột.

Nhóm 43: Dịch vụ cung cấp thực phẩm và đồ uống (do nhà hàng thực hiện).

---

(210) **4-2012-10768**

(540)

(220) 25.05.2012
(441) 25.07.2012
(531) A11.3.3; A11.3.4
(591) Cà phê đậm, cà phê sữa nâu
(731) VŨ MINH TUẤN (VN)
386/3J Lê Văn Sỹ, phường 14, quận 3, thành phố Hồ Chí Minh

(511) Nhóm 30: Cà phê bột.

Nhóm 43: Dịch vụ cung cấp thực phẩm và đồ uống (do nhà hàng thực hiện).

---

(210) **4-2012-10781**

(540)

(220) 25.05.2012
(441) 25.07.2012
(531) 2.9.4; 3.6.1; A3.6.25
(731) NO FEAR INTERNATIONAL LIMITED (GB)
Unit A, Brook Park East, Shirebrook NG20 8RY, United Kingdom
(740) Văn phòng luật sư Phạm và Liên danh (PHAM & ASSOCIATES)

(511) Nhóm 18: Da và giả da; da động vật và da động vật chưa thuộc; hòm [hành lý] và túi du lịch; túi dết, túi đeo sau lưng; ba lô đeo vai; ba lô; túi đựng đồ đeo trên sườn xe, rương (hòm), túi, cụ thể là va li hành lý, túi hành lý, túi hành lý đi qua đêm, túi đựng đồ cá nhân khi đi du lịch, túi đựng giày dép khi đi du lịch và túi đựng quần áo, cặp đựng giấy tờ tài liệu, hộp đựng tài liệu, túi sách học sinh và cặp học sinh, túi đựng đồ lặt vặt đi đường, túi xách tay, túi đeo vai, túi cầm tay, túi sách đi chợ, túi thể thao, túi xách đựng đồ đi tập điền kinh, túi xách đựng đồ đi tập thể dục, túi đựng đồ đi biển, túi mua hàng, túi đựng đồ khi đi xe đạp, túi xách đựng băng đĩa, túi đeo ở thắt lưng, túi đựng đồ vệ sinh cá nhân, cặp tài liệu; ví bỏ túi, ví tiền, túi bằng da thuộc để đóng gói hàng hoá; dây đeo chìa khoá làm bằng da có vòng giữ chìa khoá; ví đựng thẻ; dây đeo vai bằng da thuộc; ô, ô gắn vào ghế, ô che nắng, gậy chống, ba toong; roi da, bộ yên cương, yên cương, đồ dùng khi cưỡi ngựa; địu trẻ em và em bé; khung cho túi xách tay; đai da cho giày trượt; bộ phận và phụ kiện cho tất cả các sản phẩm nêu trên.

Nhóm 25: Quần áo; giày dép; mũ nón và khăn trùm đầu; bít tất.

---

(210) **4-2012-10783**

(540)

(220) 25.05.2012
(441) 25.07.2012
(531) 5.5.19; 5.5.8; A5.5.22; 5.3.20
(591) Hồng cánh sen
(731) 1. HÀ NGỌC THU THẢO (VN)
Số 8 đường Phan Ngữ, phường Đakao, quận 1, thành phố Hồ Chí Minh
2. HÀ NGỌC THU TRANG (VN)
8 đường Phan Ngữ, phường Đakao, quận Một, thành phố Hồ Chí Minh

(511) Nhóm 35: Mua bán: quà lưu niệm.

---

(210) **4-2012-10784**

(540)

CHITOSAN-RICE

(220) 25.05.2012
(441) 25.07.2012
(731) CÔNG TY TNHH SẢN XUẤT KINH DOANH CHITOSAN VIỆT NAM (VN)
ấp Đức An, xã Phú Hưng, huyện Cái Nước, tỉnh Cà Mau

(511) Nhóm 01: Phân bón; hợp chất nitơ; chitin và chitosan được chế biến từ phế phẩm thuỷ sản (hoá chất).

---

(210) **4-2012-10785**

(540)

CHITOSAN-CARAT

(220) 25.05.2012
(441) 25.07.2012
(731) CÔNG TY TNHH SẢN XUẤT KINH DOANH CHITOSAN VIỆT NAM (VN)
ấp Đức An, xã Phú Hưng, huyện Cái Nước, tỉnh Cà Mau

(511) Nhóm 01: Phân bón; hợp chất nitơ; chitin và chitosan được chế biến từ phế phẩm thuỷ sản (hoá chất).

---

(210) **4-2012-10786**

(540)

CHITOSAN- V

(220) 25.05.2012
(441) 25.07.2012
(731) CÔNG TY TNHH SẢN XUẤT CHITOSAN VIỆT NAM (VN)
ấp Đức An, xã Phú Hưng, huyện Cái Nước, tỉnh Cà Mau

(511) Nhóm 01: Phân bón; hợp chất nitơ; chitin và chitosan được chế biến từ phế phẩm thuỷ sản (hoá chất).

---

(210) **4-2012-10787**

(540)

G8 Hoàng Kiều

(220) 25.05.2012
(441) 25.07.2012
(531) 26.1.1; 26.1.6; A25.7.6
(731) CÔNG TY TRÁCH NHIỆM HỮU HẠN HÓA CHẤT BÔNG MAI VÀNG (VN)
204 Cộng Hòa, phường 12, quận Tân Bình, thành phố Hồ Chí Minh

(511) Nhóm 02: Sơn (ngoại trừ sơn cách nhiệt, cách điện).

---

(210) **4-2012-10802**

(540)

Yellow Media

(220) 25.05.2012
(441) 25.07.2012
(731) CÔNG TY CỔ PHẦN NIÊN GIÁM ĐIỆN THOẠI VÀ TRANG VÀNG 2-VIỆT NAM (VN)
2L- 2M- 2N Phạm Hữu Chí, phường 12, quận 5, thành phố Hồ Chí Minh
(740) Công ty TNHH Sở hữu trí tuệ Thảo Thọ Quyến (INVENCO)

(511) Nhóm 35: Mua bán thiết bị bưu chính, thiết bị viễn thông, thiết bị tin học, máy văn phòng, ấn phẩm, sách, báo, tạp chí, đĩa CD; quảng cáo thương mại; tiếp thị sản phẩm; nghiên cứu thị trường; tổ chức hội chợ, triển lãm nhằm mục đích giới thiệu sản phẩm để bán hàng.

Nhóm 38: Cung cấp thông tin về viễn thông liên lạc (bao gồm địa chỉ liên lạc, số điện thoại, số tax); dịch vụ nhắn tin (vô tuyến, tổng đài điện thoại, điện thoại di động); cung cấp quyền truy cập vào mạng internet để lấy thông tin.

Nhóm 41: Xuất bản (niên giám điện thoại); chế bản điện tử; tổ chức sự kiện (hội thảo, hội nghị).

Nhóm 42: Thiết kế tạo mẫu; thiết kế bao bì.

---

(210) **4-2012-10804**

(540)

Tivolina

(220) 25.05.2012
(441) 25.07.2012
(531) A26.11.12
(591) Vàng
(731) TIVOLI CO.,LTD. (JP)
15-4, Doi 1-chome, Yugawaramachi, Ashigarashimo-gun, Kanagawa 259-0303 Japan
(740) Công ty TNHH Sở hữu trí tuệ Thảo Thọ Quyến (INVENCO)

(511) Nhóm 30: Mứt kẹo hạnh nhân; cà phê nhân tạo (chất thay thế cà phê); bánh quy, bánh mì, bánh ngọt, sô cô la, ca cao, cà phê; bánh kẹo, bánh quy giòn, kem lạnh ăn được, thạch trái cây (bánh kẹo); mật ong; bánh hạnh nhân (bánh ngọt); bánh bao; kẹo lạc, gạo, bánh gạo, chè (trà).

---

(210) **4-2012-10805**

(540)

(220) 25.05.2012
(441) 25.07.2012
(531) 2.3.1
(591) Đỏ, xanh dương, trắng, nâu, be
(731) TIVOLI CO.,LTD. (JP)
15-4, Doi 1-chome, Yugawaramachi, Ashigarashimo-gun, Kanagawa 259-0303 Japan
(740) Công ty TNHH Sở hữu trí tuệ Thảo Thọ Quyến (INVENCO)

(511) Nhóm 30: Mứt kẹo hạnh nhân; cà phê nhân tạo (chất thay thế cà phê); bánh quy, bánh mì, bánh ngọt, sô cô la, ca cao, cà phê; bánh kẹo, bánh quy giòn, kem lạnh ăn được, thạch trái cây (bánh kẹo); mật ong; bánh hạnh nhân (bánh ngọt); bánh bao; kẹo lạc, gạo, bánh gạo, chè (trà).

---

(210) **4-2012-10806**

(540)

(220) 25.05.2012
(441) 25.07.2012
(531) 26.4.1; A5.1.16; 25.1.25; A5.1.5
(591) Đỏ, đen, trắng
(731) TIVOLI CO.,LTD. (JP)
15-4, Doi 1-chome, Yugawaramachi, Ashigarashimo-gun, Kanagawa 259-0303 Japan
(740) Công ty TNHH Sở hữu trí tuệ Thảo Thọ Quyến (INVENCO)

(511) Nhóm 30: Mứt kẹo hạnh nhân; cà phê nhân tạo (chất thay thế cà phê); bánh quy, bánh mì, bánh ngọt, sô cô la, ca cao, cà phê; bánh kẹo, bánh quy giòn, kem lạnh ăn được, thạch trái cây (bánh kẹo); mật ong; bánh hạnh nhân (bánh ngọt); bánh bao; kẹo lạc, gạo, bánh gạo, chè (trà).

---

(210) **4-2012-10808**

(540)

EQUINOX

(220) 25.05.2012
(441) 25.07.2012
(731) GENERAL MOTORS LLC (US)
300 Renaissance Center, City of Detroit, State of Michigan 48265-3000, U.S.A.
(740) Công ty TNHH Sở hữu trí tuệ Thảo Thọ Quyến (INVENCO)

(511) Nhóm 12: Xe ô tô và phụ tùng kèm theo.

---

(210) **4-2012-10820**

(540)

(220) 25.05.2012
(441) 25.07.2012
(531) 2.3.5; A2.3.16
(731) CÔNG TY TNHH HOÁ MỸ PHẨM XUÂN LAN 727 (VN)
369 Xô Viết Nghệ Tĩnh, phường 24, quận Bình Thạnh, thành phố Hồ Chí Minh
(740) Trung tâm Tư vấn phát triển thương hiệu và chất lượng (CBQ)

(511) Nhóm 03: Mỹ phẩm.

---

(210) **4-2012-10843**

(540)

BIO- OMUSA

(220) 25.05.2012
(441) 25.07.2012
(731) CÔNG TY TNHH ĐỒNG VÀNG (GFC) (VN)
9F6 KDC Kv5, phường An Bình, quận Ninh Kiều, thành phố Cần Thơ
(740) Công ty TNHH Sở hữu trí tuệ HA VIP (HAVIP CO.,LTD.)

(511) Nhóm 01: Phân bón lá.

---

(210) **4-2012-10859**

(540)

(220) 25.05.2012
(441) 25.07.2012
(531) A11.3.8; A11.1.2
(591) Đỏ, vàng, da cam, trắng
(731) AJINOMOTO CO.,INC. (JP)
15-1, Kyobashi 1-chome, Chuo-ku, Tokyo, Japan
(740) Công ty Cổ phần Sở hữu công nghiệp INVESTIP (INVESTIP)

(511) Nhóm 01: Chất làm ngọt nhân tạo (chế phẩm hoá học); hoá chất dùng trong công nghiệp thực phẩm.

Nhóm 30: Gia vị ở dạng hạt nhỏ hoặc bột; chất làm ngọt tự nhiên; chất làm ngọt có hàm lượng calo thấp, đường, mật ong, nước đường làm từ tinh bột; viên đường ở dạng tinh thể; thực phẩm làm từ đường, tinh chất cho thực phẩm; hương liệu [trừ tinh dầu]; chất điều vị (phụ gia làm tăng vị ngon của món ăn) [trừ tinh dầu]; cà phê; chè; ca cao; bánh ngọt; bánh kẹo; bánh mỳ; ngũ cốc; gạo; mì sợi; mì ăn liền, mỳ ống; gia vị; gia vị hỗn hợp.

---

(210) **4-2012-10870**

(540)

(220) 25.05.2012
(441) 25.07.2012
(531) A5.5.20; 1.15.5; A1.1.10; A1.1.5; 25.1.25; A25.7.22
(591) Đỏ, trắng, xanh dương, đen, hồng, vàng
(731) CÔNG TY CỔ PHẦN PHÁT TRIỂN KHOA HỌC CÔNG NGHỆ VINA (VN)
778K/18 Nguyễn Kiệm, phường 4, quận Phú Nhuận, thành phố Hồ Chí Minh
(740) Công ty TNHH Sở hữu trí tuệ WINCO (WINCO CO.,LTD.)

(511) Nhóm 42: Nghiên cứu và phát triển thực nghiệm khoa học tự nhiên và kỹ thuật; dịch vụ phát triển và ứng dụng khoa học kỹ thuật vào cuộc sống; lập trình máy vi tính; tư vấn máy vi tính và quản trị hệ thống máy vi tính; thiết kế đồ họa; thiết kế website.

---

(210) **4-2012-10871**

(540)

(220) 25.05.2012
(441) 25.07.2012
(531) A5.5.20; 1.15.5; A1.1.10; 25.1.25; A25.7.22; 25.12.1
(591) Đỏ, trắng, đen, xanh dương, vàng nhạt, hồng nhạt, xanh nước biển nhạt, xanh lá cây nhạt
(731) CÔNG TY CỔ PHẦN PHÁT TRIỂN KHOA HỌC CÔNG NGHỆ VINA (VN)
778K/18 Nguyễn Kiệm, phường 4, quận Phú Nhuận, thành phố Hồ Chí Minh
(740) Công ty TNHH Sở hữu trí tuệ WINCO (WINCO CO.,LTD.)

(511) Nhóm 16: Tem nhãn chống giả bằng giấy; tem nhãn chống giả bằng giấy bạc; tem niêm phong; báo chí; bản tin; xuất bản phẩm dạng in.

---

(210) **4-2012-10872**

(540)

(220) 25.05.2012
(441) 25.07.2012
(531) A5.5.20; 1.15.5; A1.1.10; 25.1.25; A25.7.22; 25.12.1
(591) Đỏ, trắng, đen, xanh dương, vàng nhạt, hồng nhạt, xanh nước biển nhạt, xanh lá cây nhạt
(731) CÔNG TY CỔ PHẦN PHÁT TRIỂN KHOA HỌC CÔNG NGHỆ VINA (VN)
778K/18 Nguyễn Kiệm, phường 4, quận Phú Nhuận, thành phố Hồ Chí Minh
(740) Công ty TNHH Sở hữu trí tuệ WINCO (WINCO CO.,LTD.)

(511) Nhóm 35: Mua bán tem chống giả các loại; mua bán sách, báo, tạp chí; hoạt động tư vấn quản lý (không bao gồm dịch vụ tư vấn tài chính và tư vấn pháp lý); dịch vụ quảng cáo qua internet, qua tin nhắn điện thoại di động, qua truyền hình, qua báo chí; dịch vụ tổ chức triển lãm, hội chợ nhằm mục đích thương mại hoặc quảng cáo; quan hệ công chúng; dịch vụ tìm kiếm tài trợ quảng cáo; dịch vụ mua bán qua internet, qua điện thoại, qua cửa hàng, siêu thị các mặt hàng sau: mỹ phẩm, quần áo, giày dép, mũ nón, trang sức, đồng hồ, dược phẩm, thực phẩm, hàng kim khí điện máy, hàng điện gia dụng, hâng thủ công mỹ nghệ, thiết bị điện, điện tử, điện lạnh, điện thoại, đồ nội thất văn phòng - gia đình, văn phòng phẩm, máy tính, thiết bị tin học, đồ chơi trẻ em, máy móc thiết bị văn phòng, sách báo tạp chí, máy tập thể dục, thiết bị y tế, phân bón, thuốc thú y.

---

(210) **4-2012-10873**

(540)

(220) 25.05.2012
(441) 25.07.2012
(531) A5.5.20; A1.1.10; 1.15.5; 25.1.25; A25.7.22; 25.12.1
(591) Đỏ, trắng, đen, xanh dương, vàng nhạt, hồng nhạt, xanh nước biển nhạt, xanh lá cây nhạt
(731) CÔNG TY CỔ PHẦN PHÁT TRIỂN KHOA HỌC CÔNG NGHỆ VINA (VN)
778K/18 Nguyễn Kiệm, phường 4, quận Phú Nhuận, thành phố Hồ Chí Minh
(740) Công ty TNHH Sở hữu trí tuệ WINCO (WINCO CO.,LTD.)

(511) Nhóm 40: Dịch vụ in ấn tem chống giả.

---

(210) **4-2012-11179**

(540)

(220) 28.05.2012
(441) 25.07.2012
(531) 3.9.15; 3.9.18
(591) Đỏ, xanh dương, trắng
(731) ỦY BAN NHÂN DÂN HUYỆN CÔ TÔ, TỈNH QUẢNG NINH (VN)
Thị trấn Cô Tô, huyện Cô Tô, tỉnh Quảng Ninh

(511) Nhóm 29: Mực ống khô; mực ống một nắng.

---

(210) **4-2012-12231**

(540)

(220) 07.06.2012
(441) 25.07.2012
(531) A26.11.12; 26.2.7
(591) Đỏ, đen
(731) CÔNG TY CỔ PHẦN ĐẦU TƯ VÀ PHÁT TRIỂN THƯƠNG MẠI VIỆT Ý (VN)
Số nhà 28, ngách 443/116 đường Nguyễn Trãi, phường Hạ Đình, quận Thanh Xuân, thành phố Hà Nội
(740) Công ty TNHH Trường Xuân (AGELESS CO.,LTD.)

(511) Nhóm 11: Bếp nấu; hệ thống và thiết bị nấu nướng; thiết bị lọc nước; hệ thống và thiết bị vệ sinh; cái chụp thông gió; thiết bị khử mùi không khí.

Nhóm 21: Nồi nấu không dùng điện; dụng cụ nhà bếp; đồ chứa đựng dùng cho gia dụng và nhà bếp; bình đựng nước uống; cối xay gia dụng, không dùng điện; máy trộn khuấy không chạy điện cho mục đích gia dụng.

PHẦN V

CÁC YÊU CẦU THẨM ĐỊNH NỘI DUNG ĐƠN SÁNG CHẾ VÀ GIẢI PHÁP HỮU ÍCH NỘP SAU KHI ĐƠN ĐÃ CÔNG BỐ

DANH SÁCH CÁC ĐƠN CÓ YÊU CẦU THẨM ĐỊNH NỘI DUNG DO NGƯỜI NỘP ĐƠN YÊU CẦU

(21) Số đơn	(11) Số công bố đơn	(43) Ngày công bố đơn	Ngày yêu cầu	(51) Chỉ số phân loại quốc tế
1-2008-03009	22927	25.06.2010	01.06.2012	H01M 10/04
1-2008-03010	22928	25.06.2010	01.06.2012	H01M 10/04
1-2009-01054	23503	25.08.2010	19.06.2012	A21D 8/02
1-2009-02173	22962	25.06.2010	31.05.2012	F01N 3/22
1-2009-02249	22964	25.06.2010	19.06.2012	B60R 16/00
1-2010-00963	24144	25.10.2010	13.06.2012	B04B 1/08
1-2010-01181	24402	25.11.2010	13.06.2012	B04B 1/08
1-2010-01307	24627	27.12.2010	13.06.2012	B04B 1/08
1-2010-01977	27912	25.11.2011	28.05.2012	H04N 13/04
1-2010-02614	24853	27.12.2010	18.06.2012	H04N 13/04
1-2010-02926	26129	25.05.2011	21.06.2012	G11B 20/10
1-2010-03163	28456	30.01.2012	08.06.2012	G11B 7/0045
1-2010-03372	25919	25.04.2011	31.05.2012	F23C 7/02
1-2011-00005	25666	25.03.2011	01.06.2012	A01P 3/00
1-2011-01346	27977	25.11.2011	08.06.2012	G06K 17/00
1-2011-01438	27234	25.08.2011	31.05.2012	B21D 37/16
1-2011-01481	28764	27.02.2012	06.06.2012	H02J 3/38
1-2011-01486	27765	25.10.2011	06.06.2012	F16C 7/02
1-2011-01500	28766	27.02.2012	11.06.2012	C12N 1/21
1-2011-01511	27769	25.10.2011	19.06.2012	H04N 13/00
1-2011-01547	27530	25.09.2011	08.06.2012	A47J 43/046
1-2011-01551	27531	25.09.2011	13.06.2012	H01H 79/00
1-2011-01570	28004	25.11.2011	25.05.2012	B41F 13/22
1-2011-01571	27537	25.09.2011	08.06.2012	D01F 6/04
1-2011-01577	27541	25.09.2011	07.06.2012	C22C 38/42
1-2011-01581	27544	25.09.2011	25.05.2012	C12P 7/46
1-2011-01616	27784	25.10.2011	20.06.2012	C07D 401/14
1-2011-01634	28505	30.01.2012	13.06.2012	C07D 261/04
1-2011-01635	29027	26.03.2012	13.06.2012	A01N 25/04
1-2011-01655	28011	25.11.2011	28.05.2012	C07D 209/54
1-2011-01661	27562	25.09.2011	30.05.2012	C07D 491/107
1-2011-01662	29028	26.03.2012	28.05.2012	C07K 14/005
1-2011-01666	28234	26.12.2011	29.05.2012	H01L 21/205

1-2011-01689	27251	25.08.2011	01.06.2012	E04C 2/32
1-2011-01690	27568	25.09.2011	30.05.2012	C08F 10/06
1-2011-01691	28016	25.11.2011	22.06.2012	H01R 13/453
1-2011-01692	27569	25.09.2011	29.05.2012	C08F 110/06
1-2011-01705	27805	25.10.2011	31.05.2012	C07C 69/017
1-2011-01706	27806	25.10.2011	29.05.2012	C07C 37/02
1-2011-01707	27575	25.09.2011	29.05.2012	C08L 23/10
1-2011-01708	27576	25.09.2011	29.05.2012	C08F 210/06
1-2011-01711	28017	25.11.2011	04.06.2012	C09D 11/00
1-2011-01717	29032	26.03.2012	04.06.2012	C07K 16/28
1-2011-01727	27583	25.09.2011	04.06.2012	C12N 7/00
1-2011-01728	28242	26.12.2011	01.06.2012	A61K 39/08
1-2011-01729	29302	25.04.2012	25.05.2012	C12N 15/82
1-2011-01732	28243	26.12.2011	30.05.2012	D06M 11/74
1-2011-01735	28244	26.12.2011	28.05.2012	C07D 405/12
1-2011-01755	28247	26.12.2011	12.06.2012	C07D 498/10
1-2011-01767	28025	25.11.2011	11.06.2012	C07D 401/14
1-2011-01768	28026	25.11.2011	01.06.2012	A61K 9/00
1-2011-01771	27811	25.10.2011	19.06.2012	H01L 21/677
1-2011-01776	27813	25.10.2011	07.06.2012	C07D 489/12
1-2011-01788	27817	25.10.2011	07.06.2012	C07K 16/28
1-2011-01800	28779	27.02.2012	01.06.2012	C09B 62/513
1-2011-01801	28029	25.11.2011	01.06.2012	C09B 67/22
1-2011-01805	29304	25.04.2012	06.06.2012	C07D 471/04
1-2011-01813	28249	26.12.2011	31.05.2012	C04B 7/28
1-2011-01814	28250	26.12.2011	07.06.2012	C07D 498/04
1-2011-01819	28251	26.12.2011	11.06.2012	A61M 35/00
1-2011-01831	28518	30.01.2012	07.06.2012	E02F 3/92
1-2011-01833	28252	26.12.2011	12.06.2012	B21D 5/14
1-2011-01836	28253	26.12.2011	11.06.2012	A61K 39/395
1-2011-01838	28521	30.01.2012	07.06.2012	C12M 1/107
1-2011-01850	28032	25.11.2011	19.06.2012	C07D 513/04
1-2011-01854	27599	25.09.2011	12.06.2012	H01L 31/042
1-2011-01862	28256	26.12.2011	05.06.2012	A01N 43/80
1-2011-01863	28257	26.12.2011	15.06.2012	A01N 43/80
1-2011-01864	28782	27.02.2012	15.06.2012	A01N 43/80
1-2011-01866	28035	25.11.2011	08.06.2012	B21D 53/14
1-2011-01869	28526	30.01.2012	14.06.2012	F03B 13/10
1-2011-01870	28783	27.02.2012	18.06.2012	C07K 16/40
1-2011-01874	28259	26.12.2011	12.06.2012	A01N 55/08
1-2011-01888	28527	30.01.2012	08.06.2012	C07K 16/22
1-2011-01889	28262	26.12.2011	08.06.2012	E02B 3/10
1-2011-01896	27606	25.09.2011	31.05.2012	F16L 15/06
1-2011-01897	28263	26.12.2011	31.05.2012	B24D 11/00
1-2011-01899	29311	25.04.2012	22.06.2012	A61K 31/137
1-2011-01902	27607	25.09.2011	21.06.2012	C08L 95/00
1-2011-01903	29039	26.03.2012	18.06.2012	C02F 1/469
1-2011-01906	27608	25.09.2011	29.05.2012	C07D 471/04

1-2011-01907	28040	25.11.2011	04.06.2012	C11D 3/40
1-2011-01908	28265	26.12.2011	08.06.2012	H01L 35/12
1-2011-01916	28529	30.01.2012	19.06.2012	C07K 16/18
1-2011-01917	28530	30.01.2012	19.06.2012	C30B 11/00
1-2011-01918	28785	27.02.2012	14.06.2012	C07K 16/22
1-2011-01924	27841	25.10.2011	01.06.2012	C07D 277/46
1-2011-01926	29040	26.03.2012	15.06.2012	C07D 401/06
1-2011-01945	28045	25.11.2011	30.05.2012	H04L 27/26
1-2011-01948	28536	30.01.2012	29.05.2012	C08F 10/00
1-2011-01951	28272	26.12.2011	28.05.2012	C07C 69/587
1-2011-01952	28537	30.01.2012	08.06.2012	G11B 5/84
1-2011-01954	28787	27.02.2012	12.06.2012	C12Q 1/68
1-2011-01958	28048	25.11.2011	25.05.2012	A23D 9/00
1-2011-01959	27846	25.10.2011	21.06.2012	C07H 17/08
1-2011-01965	28276	26.12.2011	08.06.2012	A61K 31/192
1-2011-01968	27609	25.09.2011	12.06.2012	H01T 23/00
1-2011-01969	28277	26.12.2011	22.06.2012	C12N 9/02
1-2011-01970	27849	25.10.2011	18.06.2012	C01B 31/02
1-2011-01982	28541	30.01.2012	04.06.2012	A23L 1/22
1-2011-01985	28278	26.12.2011	06.06.2012	C07C 235/58
1-2011-01997	28792	27.02.2012	30.05.2012	A61M 35/00
1-2011-02005	27856	25.10.2011	30.05.2012	E21B 43/01
1-2011-02011	27858	25.10.2011	07.06.2012	F16L 15/04
1-2011-02016	28794	27.02.2012	04.06.2012	B01D 39/20
1-2011-02034	28796	27.02.2012	14.06.2012	C12N 15/29
1-2011-02051	28291	26.12.2011	14.06.2012	A61F 13/15
1-2011-02064	28294	26.12.2011	20.06.2012	E02F 3/92
1-2011-02083	29049	26.03.2012	20.06.2012	E02F 3/90
1-2011-02095	28300	26.12.2011	19.06.2012	A61K 36/28
1-2011-02098	28554	30.01.2012	20.06.2012	C10G 25/00
1-2011-02103	28069	25.11.2011	29.05.2012	A61K 8/06
1-2011-02110	29316	25.04.2012	20.06.2012	G05D 1/00
1-2011-02113	27870	25.10.2011	08.06.2012	A61K 45/06
1-2011-02118	28301	26.12.2011	21.06.2012	B63B 1/06
1-2011-02146	28560	30.01.2012	13.06.2012	A01N 47/24
1-2011-02150	28309	26.12.2011	12.06.2012	G01N 33/68
1-2011-02154	28561	30.01.2012	25.05.2012	H04N 5/225
1-2011-02158	28076	25.11.2011	04.06.2012	B01D 53/64
1-2011-02169	28313	26.12.2011	12.06.2012	F16L 33/207
1-2011-02176	28080	25.11.2011	11.06.2012	F15D 1/10
1-2011-02193	28083	25.11.2011	28.05.2012	A61K 31/44
1-2011-02194	28084	25.11.2011	28.05.2012	A61K 31/44
1-2011-02195	28085	25.11.2011	28.05.2012	A61K 9/16
1-2011-02231	28319	26.12.2011	08.06.2012	C04B 41/52
1-2011-02249	29058	26.03.2012	19.06.2012	A23L 1/30
1-2011-02253	28574	30.01.2012	22.06.2012	C07D 471/04
1-2011-02266	27879	25.10.2011	20.06.2012	F16L 57/06
1-2011-02267	28324	26.12.2011	11.06.2012	C05B 1/00

1-2011-02269	28325	26.12.2011	14.06.2012	C05B 1/00
1-2011-02278	29064	26.03.2012	31.05.2012	C10G 67/04
1-2011-02298	28330	26.12.2011	19.06.2012	A61P 25/24
1-2011-02312	28588	30.01.2012	21.06.2012	A01N 43/58
1-2011-02339	28338	26.12.2011	31.05.2012	H04W 72/04
1-2011-02346	28592	30.01.2012	31.05.2012	A61K 31/519
1-2011-02351	28593	30.01.2012	21.06.2012	B01D 61/46
1-2011-02357	28345	26.12.2011	30.05.2012	C08L 23/22
1-2011-02367	28829	27.02.2012	19.06.2012	F27B 3/08
1-2011-02383	28598	30.01.2012	15.06.2012	A61P 35/00
1-2011-02389	29081	26.03.2012	11.06.2012	A61K 9/20
1-2011-02413	28605	30.01.2012	28.05.2012	H01M 8/16
1-2011-02414	28606	30.01.2012	28.05.2012	C25B 1/00
1-2011-02438	28838	27.02.2012	19.06.2012	C04B 22/08
1-2011-02463	28365	26.12.2011	29.05.2012	C25B 1/00
1-2011-02465	28366	26.12.2011	14.06.2012	B08B 3/02
1-2011-02468	28369	26.12.2011	20.06.2012	C02F 1/20
1-2011-02500	28846	27.02.2012	22.06.2012	F16L 1/12
1-2011-02523	28620	30.01.2012	15.06.2012	C07D 495/16
1-2011-02556	28625	30.01.2012	05.06.2012	E04B 5/02
1-2011-02566	28629	30.01.2012	25.05.2012	C12P 19/02
1-2011-02580	28859	27.02.2012	15.06.2012	C12N 5/079
1-2011-02617	28398	26.12.2011	21.06.2012	A61K 8/895
1-2011-02643	28403	26.12.2011	15.06.2012	A61K 35/74
1-2011-02686	28873	27.02.2012	28.05.2012	A23G 1/02
1-2011-02744	29384	25.04.2012	29.05.2012	C04B 26/18
1-2011-02777	28419	26.12.2011	18.06.2012	C11C 3/10
1-2011-02871	28667	30.01.2012	06.06.2012	A61K 38/00
1-2011-02927	28430	26.12.2011	29.05.2012	A61K 8/49
1-2011-02928	28431	26.12.2011	29.05.2012	A61K 31/198
1-2011-02959	29140	26.03.2012	20.06.2012	H04W 72/08
1-2011-02984	29417	25.04.2012	04.06.2012	F17C 3/02
1-2011-03195	28951	27.02.2012	12.06.2012	A61K 8/97
1-2011-03255	29168	26.03.2012	08.06.2012	A61K 9/00
1-2011-03425	29474	25.04.2012	15.06.2012	H04W 28/04
1-2011-03508	29489	25.04.2012	15.06.2012	H04W 36/00
1-2012-00346	29584	25.04.2012	20.06.2012	B65D 1/02
2-2010-00155	1663	27.01.2011	29.05.2012	B68F 1/00
2-2010-00156	1664	27.01.2011	29.05.2012	B30B 1/32
2-2010-00273	1919	27.02.2012	31.05.2012	F23D 14/48
2-2010-00274	1848	25.10.2011	31.05.2012	F22B 37/20
2-2010-00275	1849	25.10.2011	31.05.2012	F23N 3/00
2-2010-00276	1850	25.10.2011	31.05.2012	F22B 37/24
2-2010-00277	1851	25.10.2011	31.05.2012	F22B 37/20
2-2011-00147	1908	30.01.2012	29.05.2012	B68F 1/00

PHẦN VI

YÊU CẦU SỬA ĐỔI ĐƠN

a - Sửa đổi đơn yêu cầu cấp Bằng độc quyền Sáng chế & Bằng độc quyền Giải pháp HI

Ghi nhận sửa đổi đơn số: 3921/ TB-SHTT, ngày 11/06/2012
(210) Số đơn: 1-2010-02586 (220) Ngày nộp đơn 28/09/2010
Mục sửa đổi: Tên chủ đơn được sửa thành:
Nội dung cũ:
SK Energy Co., Ltd. (KR)
Nội dung mới:
SK Innovation Co., Ltd. (KR)

Ghi nhận sửa đổi đơn số: 3922/ TB-SHTT, ngày 11/06/2012
(210) Số đơn: 1-2007-01121 (220) Ngày nộp đơn 06/06/2007
Mục sửa đổi: Đại diện SHCN được sửa thành:
Nội dung mới:
Văn phòng Luật sư Ân Nam
Số 10 ngõ 34 đường Âu Cơ, phường Quảng An, quận Tây Hồ, TP Hà Nội

---

Ghi nhận sửa đổi đơn số: 3923/ TB-SHTT, ngày 11/06/2012
(210) Số đơn: 1-2011-03649 (220) Ngày nộp đơn 28/12/2011
Mục sửa đổi: Đại diện SHCN được sửa thành:
Nội dung mới:
Công ty Luật TNHH AMBYS Hà Nội (AMBYS Hà Nội)
Số 3, ngõ 123, đường Âu Cơ, phường Tứ Liên, quận Tây Hồ, TP. Hà Nội

---

Ghi nhận sửa đổi đơn số: 3924/ TB-SHTT, ngày 11/06/2012
(210) Số đơn: 2-2008-00181 (220) Ngày nộp đơn 04/08/2008
Mục sửa đổi: Đại diện SHCN được sửa thành:
Nội dung mới:
Văn phòng Luật sư Ân Nam
Số 10 ngõ 34 đường Âu Cơ, phường Quảng An, quận Tây Hồ, TP Hà Nội

---

Ghi nhận sửa đổi đơn số: 3925/ TB-SHTT, ngày 11/06/2012

(210) Số đơn: 1-2009-01306 (220) Ngày nộp đơn 22/06/2009

Mục sửa đổi: Đại diện SHCN được sửa thành:

Nội dung mới:

Chấm dứt đại diện SHCN đối với tổ chức sau:

Công ty cổ phần Tư vấn S&B (trước đây là: Công ty cổ phần Tư vấn WINLAW)

Phòng 208 nhà B, khách sạn Thể thao, phố Nguỵ Như Kon Tum, quận Thanh Xuân, TP Hà Nội

---

Ghi nhận sửa đổi đơn số: 4628/ TB-SHTT, ngày 26/06/2012

(210) Số đơn: 2-2011-00087 (220) Ngày nộp đơn 28/04/2011

Mục sửa đổi: Danh sách tác giả được sửa thành:

Nội dung mới:

Bổ sung tác giả sau đây vào danh sách các tác giả:

Tên đầy đủ: Trần Mạnh Trí

Địa chỉ: Khoa Hoá học-Đại học Khoa học tự nhiên Hà Nội-19 Lê Thánh Tông, quận Hoàn Kiếm, TP Hà Nội

Quốc tịch: Việt Nam

Ghi nhận sửa đổi đơn số: 4629/ TB-SHTT, ngày 29/06/2012

(210) Số đơn: 1-2008-01751 (220) Ngày nộp đơn 14/07/2008

Mục sửa đổi: Tên chủ đơn được sửa thành:

Nội dung cũ:

GUSTO B.V. (CH)

Nội dung mới:

SBM Schiedam B.V.

Ghi nhận sửa đổi đơn số: 4770/ TB-SHTT, ngày 29/06/2012

(210) Số đơn: 1-2009-01425 (220) Ngày nộp đơn 08/07/2009

Mục sửa đổi 1: Tên tác giả được sửa thành:

Nội dung mới:

Loại bỏ 02 tác giả sau ra khỏi danh sách các tác giả khác:

- LU, Wenshuo (CA)
- JIN, Yunho (KR)

Mục sửa đổi 2: Danh sách đơn ưu tiên được sửa thành:

Nội dung mới:

Loại bỏ đơn ưu tiên sau đây khỏi Danh sách các đơn ưu tiên:
60/966, 449

Ghi nhận sửa đổi đơn số: 4771/ TB-SHTT, ngày 29/06/2012
(210) Số đơn: 1-2008-02461 (220) Ngày nộp đơn 07/10/2008
Mục sửa đổi: Tên và địa chỉ chủ đơn được sửa thành:
Nội dung mới:
Siemens Industry, Inc.
3333 Old Milton Parkway, Alpharetta, GA 30005, United States of America

---

Ghi nhận sửa đổi đơn số: 4771/ TB-SHTT, ngày 29/06/2012
(210) Số đơn: 1-2011-01075 (220) Ngày nộp đơn 25/04/2011
Mục sửa đổi: Tên và địa chỉ chủ đơn được sửa thành:
Nội dung mới:
Siemens Industry, Inc.
3333 Old Milton Parkway, Alpharetta, GA 30005, United States of America

---

Ghi nhận sửa đổi đơn số: 4771/ TB-SHTT, ngày 29/06/2012
(210) Số đơn: 1-2011-01076 (220) Ngày nộp đơn 25/04/2011
Mục sửa đổi: Tên và địa chỉ chủ đơn được sửa thành:
Nội dung mới:
Siemens Industry, Inc.
3333 Old Milton Parkway, Alpharetta, GA 30005, United States of America

---

Ghi nhận sửa đổi đơn số: 4772/ TB-SHTT, ngày 29/06/2012
(210) Số đơn: 1-2008-01675 (220) Ngày nộp đơn 07/07/2008
Mục sửa đổi: Tên và địa chỉ chủ đơn được sửa thành:
Nội dung mới:
Panasonic Corporation
1006 Oaza Kadoma, Kadoma-shi, Osaka 571-8501, Japan

Ghi nhận sửa đổi đơn số: 4772/ TB-SHTT, ngày 29/06/2012
(210) Số đơn: 1-2008-01951 (220) Ngày nộp đơn 04/08/2008
Mục sửa đổi: Tên và địa chỉ chủ đơn được sửa thành:
Nội dung mới:

Panasonic Corporation
1006 Oaza Kadoma, Kadoma-shi, Osaka 571-8501, Japan

Ghi nhận sửa đổi đơn số: 4772/ TB-SHTT, ngày 29/06/2012
(210) Số đơn: 1-2009-00262 (220) Ngày nộp đơn 09/02/2009
Mục sửa đổi: Tên và địa chỉ chủ đơn được sửa thành:
Nội dung mới:
Panasonic Corporation
1006 Oaza Kadoma, Kadoma-shi, Osaka 571-8501, Japan

Ghi nhận sửa đổi đơn số: 4772/ TB-SHTT, ngày 29/06/2012
(210) Số đơn: 1-2009-02005 (220) Ngày nộp đơn 23/09/2009
Mục sửa đổi: Tên và địa chỉ chủ đơn được sửa thành:
Nội dung mới:
Panasonic Corporation
1006 Oaza Kadoma, Kadoma-shi, Osaka 571-8501, Japan

Ghi nhận sửa đổi đơn số: 4772/ TB-SHTT, ngày 29/06/2012
(210) Số đơn: 1-2010-00126 (220) Ngày nộp đơn 18/01/2010
Mục sửa đổi: Tên và địa chỉ chủ đơn được sửa thành:
Nội dung mới:
Panasonic Corporation
1006 Oaza Kadoma, Kadoma-shi, Osaka 571-8501, Japan

Ghi nhận sửa đổi đơn số: 4772/ TB-SHTT, ngày 29/06/2012
(210) Số đơn: 1-2010-00517 (220) Ngày nộp đơn 04/03/2010
Mục sửa đổi: Tên và địa chỉ chủ đơn được sửa thành:
Nội dung mới:
Panasonic Corporation
1006 Oaza Kadoma, Kadoma-shi, Osaka 571-8501, Japan

Ghi nhận sửa đổi đơn số: 4772/ TB-SHTT, ngày 29/06/2012
(210) Số đơn: 1-2011-02879 (220) Ngày nộp đơn 26/10/2011
Mục sửa đổi: Tên và địa chỉ chủ đơn được sửa thành:
Nội dung mới:
Panasonic Corporation

1006 Oaza Kadoma, Kadoma-shi, Osaka 571-8501, Japan

Ghi nhận sửa đổi đơn số: 4773/ TB-SHTT, ngày 29/06/2012
(210) Số đơn: 1-2011-00904 (220) Ngày nộp đơn 05/04/2011
Mục sửa đổi: Tên và địa chỉ chủ đơn được sửa thành:
Nội dung mới:
Teikoku Pharma USA, Inc. (US)
1718 Ringwood Ave., San Jose, CA 95131, USA

Ghi nhận sửa đổi đơn số: 4774/ TB-SHTT, ngày 29/06/2012
(210) Số đơn: 1-2011-00891 (220) Ngày nộp đơn 04/04/2011
Mục sửa đổi: Tên và địa chỉ chủ đơn được sửa thành:
Nội dung mới:
Teikoku Pharma USA, Inc. (US)
1718 Ringwood Ave., San Jose, CA 95131, USA

Ghi nhận sửa đổi đơn số: 4775/ TB-SHTT, ngày 29/06/2012
(210) Số đơn: 1-2010-00256 (220) Ngày nộp đơn 29/01/2010
Mục sửa đổi: Tên và địa chỉ chủ đơn được sửa thành:
Nội dung mới:
Guangdong Hinapharm Pharmaceutical Co., Ltd. (CN)
Shashuihe W. Road, Yanghe Zone, Cangjiang Industrial Park, Gaoming District, Foshan City, Guangdong Province, P. R. China

---

Ghi nhận sửa đổi đơn số: 4776/ TB-SHTT, ngày 29/06/2012
(210) Số đơn: 1-2005-01497 (220) Ngày nộp đơn 13/10/2005
Mục sửa đổi: Tên và địa chỉ chủ đơn được sửa thành:
Nội dung cũ:
MEIJI DAIRIES CORPORATION (JP)
Nội dung mới:
MEIJI CO., LTD. (JP)
2-10, Shinsuna 1-chome, Koto-ku, Tokyo, Japan

Ghi nhận sửa đổi đơn số: 4776/ TB-SHTT, ngày 29/06/2012
(210) Số đơn: 1-2007-02015 (220) Ngày nộp đơn 03/10/2007
Mục sửa đổi: Tên và địa chỉ chủ đơn được sửa thành:

Nội dung cũ:
MEIJI DAIRIES CORPORATION (JP)
Nội dung mới:
MEIJI CO., LTD. (JP)
2-10, Shinsuna 1-chome, Koto-ku, Tokyo, Japan

Ghi nhận sửa đổi đơn số: 4776/ TB-SHTT, ngày 29/06/2012
(210) Số đơn: 1-2007-02687 (220) Ngày nộp đơn 14/12/2007
Mục sửa đổi: Tên và địa chỉ chủ đơn được sửa thành:
Nội dung cũ:
MEIJI DAIRIES CORPORATION (JP)
Nội dung mới:
MEIJI CO., LTD. (JP)
2-10, Shinsuna 1-chome, Koto-ku, Tokyo, Japan

Ghi nhận sửa đổi đơn số: 4776/ TB-SHTT, ngày 29/06/2012
(210) Số đơn: 1-2008-02115 (220) Ngày nộp đơn 26/08/2008
Mục sửa đổi: Tên và địa chỉ chủ đơn được sửa thành:
Nội dung cũ:
MEIJI DAIRIES CORPORATION (JP)
Nội dung mới:
MEIJI CO., LTD. (JP)
2-10, Shinsuna 1-chome, Koto-ku, Tokyo, Japan

Ghi nhận sửa đổi đơn số: 4776/ TB-SHTT, ngày 29/06/2012
(210) Số đơn: 1-2008-02340 (220) Ngày nộp đơn 23/09/2008
Mục sửa đổi: Tên và địa chỉ chủ đơn được sửa thành:
Nội dung cũ:
MEIJI DAIRIES CORPORATION (JP)
Nội dung mới:
MEIJI CO., LTD. (JP)
2-10, Shinsuna 1-chome, Koto-ku, Tokyo, Japan

Ghi nhận sửa đổi đơn số: 4776/ TB-SHTT, ngày 29/06/2012
(210) Số đơn: 1-2009-01591 (220) Ngày nộp đơn 27/07/2009
Mục sửa đổi: Tên và địa chỉ chủ đơn được sửa thành:
Nội dung cũ:

MEIJI DAIRIES CORPORATION (JP)
Nội dung mới:
MEIJI CO., LTD. (JP)
2-10, Shinsuna 1-chome, Koto-ku, Tokyo, Japan

Ghi nhận sửa đổi đơn số: 4776/ TB-SHTT, ngày 29/06/2012
(210) Số đơn: 1-2009-02038 (220) Ngày nộp đơn 28/09/2009
Mục sửa đổi: Tên và địa chỉ chủ đơn được sửa thành:
Nội dung cũ:
MEIJI DAIRIES CORPORATION (JP)
Nội dung mới:
MEIJI CO., LTD. (JP)
2-10, Shinsuna 1-chome, Koto-ku, Tokyo, Japan

Ghi nhận sửa đổi đơn số: 4776/ TB-SHTT, ngày 29/06/2012
(210) Số đơn: 1-2010-01651 (220) Ngày nộp đơn 28/06/2010
Mục sửa đổi: Tên và địa chỉ chủ đơn được sửa thành:
Nội dung cũ:
MEIJI DAIRIES CORPORATION (JP)
Nội dung mới:
MEIJI CO., LTD. (JP)
2-10, Shinsuna 1-chome, Koto-ku, Tokyo, Japan

Ghi nhận sửa đổi đơn số: 4776/ TB-SHTT, ngày 29/06/2012
(210) Số đơn: 1-2010-01654 (220) Ngày nộp đơn 28/06/2010
Mục sửa đổi: Tên và địa chỉ chủ đơn được sửa thành:
Nội dung cũ:
MEIJI DAIRIES CORPORATION (JP)
Nội dung mới:
MEIJI CO., LTD. (JP)
2-10, Shinsuna 1-chome, Koto-ku, Tokyo, Japan

Ghi nhận sửa đổi đơn số: 4776/ TB-SHTT, ngày 29/06/2012
(210) Số đơn: 1-2010-01839 (220) Ngày nộp đơn 19/07/2010
Mục sửa đổi: Tên và địa chỉ chủ đơn được sửa thành:
Nội dung cũ:
MEIJI DAIRIES CORPORATION (JP)

Nội dung mới:
MEIJI CO., LTD. (JP)
2-10, Shinsuna 1-chome, Koto-ku, Tokyo, Japan

Ghi nhận sửa đổi đơn số: 4777/ TB-SHTT, ngày 29/06/2012
(210) Số đơn: 1-2011-01582 (220) Ngày nộp đơn 20/06/2011
Mục sửa đổi: Đại diện SHCN được sửa thành:
Nội dung mới:
Công ty TNHH Sở hữu trí tuệ Thảo Thọ Quyến (INVENCO)
29 Trương Hán Siêu, quận Hoàn Kiếm, thành phố Hà Nội

Ghi nhận sửa đổi đơn số: 4779/ TB-SHTT, ngày 29/06/2012
(210) Số đơn: 1-2010-02953 (220) Ngày nộp đơn 03/11/2010
Mục sửa đổi: Tên và địa chỉ chủ đơn được sửa thành:
Nội dung cũ:
KEN SEAN FACTORY CO., LTD. (TW)
Nội dung mới:
KEN SEAN INDUSTRIES CO., LTD. (TW)
501, Chang-Lu Rd., Sec.6, Fu-Shin, Chang Hua, Taiwan

Ghi nhận sửa đổi đơn số: 4780/ TB-SHTT, ngày 29/06/2012
(210) Số đơn: 1-2011-02507 (220) Ngày nộp đơn 20/09/2011
Mục sửa đổi: Danh sách chủ đơn được sửa thành:
Nội dung mới:
Loại bỏ 02 chủ đơn sau đây ra khỏi danh sách các chủ đơn khác:
1. RAMDAS, Puthenveetil Kunjukrishna Menon (IN)
Flat No. 403, Elegant Bldg, Plot No. 18-D, Sector 14, Sanpada, Navi Mumbai 400 705, Maharashtra, India
2. VADAKKEKUTTU, Balachandran Thankappan (IN)
E-1/37/B-9, Sector 8, Phase II, Nerul, Navi Mumbai 400 706, Maharashtra, India
Đơn còn lại một chủ đơn duy nhất là SHAH, Deepak Pranjivandas (IN)

Ghi nhận sửa đổi đơn số: 4783/ TB-SHTT, ngày 29/06/2012
(210) Số đơn: 1-2009-01244 (220) Ngày nộp đơn 12/06/2009
Mục sửa đổi: Đại diện SHCN được sửa thành:
Nội dung mới:
Công ty TNHH Sở hữu công nghiệp Sao Bắc Đẩu

Tầng 6, toà nhà Abacus, 58 Nguyễn Đình Chiểu, phường ĐaKao, quận 1, TP Hồ Chí Minh

---

Ghi nhận sửa đổi đơn số: 4827/ TB-SHTT, ngày 02/07/2012

(210) Số đơn: 1-2011-03457 (220) Ngày nộp đơn 13/12/2011

Mục sửa đổi: Danh sách tác giả được sửa thành:

Nội dung mới:

Bổ xung 05 tác giả sáng chế sau đây vào danh sách các tác giả khác:

1. Tên đầy đủ: Đào Nguyệt Sương Huyền

Địa chỉ: Xã Tam Hiệp, huyện Phúc Thọ, TP. Hà Nội

Quốc tịch: Việt Nam

2. Tên đầy đủ: Nguyễn Văn Hân

Địa chỉ: Xã Hải Phong, huyện Hải Hậu, tỉnh Nam Định

Quốc tịch: Việt Nam

3. Tên đầy đủ: Nguyễn Văn Giang

Địa chỉ: Xã Trung Lương, huyện Bình Lục, tỉnh Hà Nam

Quốc tịch: Việt Nam

4. Tên đầy đủ: Nguyễn Văn Hải

Địa chỉ: Xã Hông Thuận, huyện Giao Thuỷ, tỉnh Nam Định

Quốc tịch: Việt Nam

5. Tên đầy đủ: Lê Thị Thu Hoà

Địa chỉ: Xã Vân Đình, huyện ứng Hoà, TP. Hà Nội

Quốc tịch: Việt Nam

Ghi nhận sửa đổi đơn số: 4828/ TB-SHTT, ngày 02/07/2012

(210) Số đơn: 1-2011-00335 (220) Ngày nộp đơn 29/01/2011

Mục sửa đổi: Tên chủ đơn được sửa thành:

Nội dung mới:

MEIJI SEIKA PHARMA CO., LTD. (JP)

Ghi nhận sửa đổi đơn số: 4830/ TB-SHTT, ngày 02/07/2012

(210) Số đơn: 1-2002-01078 (220) Ngày nộp đơn 27/11/2002

Mục sửa đổi: Tên và địa chỉ chủ đơn được sửa thành:

Nội dung mới:

Panasonic Corporation (JP)

1006, Oaza Kadoma, Kadoma-shi, Osaka, Japan

Ghi nhận sửa đổi đơn số: 4830/ TB-SHTT, ngày 02/07/2012

(210) Số đơn: 1-2008-00666 (220) Ngày nộp đơn 17/03/2008

Mục sửa đổi: Tên và địa chỉ chủ đơn được sửa thành:

Nội dung mới:

Panasonic Corporation (JP)

1006, Oaza Kadoma, Kadoma-shi, Osaka, Japan

Ghi nhận sửa đổi đơn số: 4830/ TB-SHTT, ngày 02/07/2012

(210) Số đơn: 1-2008-00667 (220) Ngày nộp đơn 17/03/2008

Mục sửa đổi: Tên và địa chỉ chủ đơn được sửa thành:

Nội dung mới:

Panasonic Corporation (JP)

1006, Oaza Kadoma, Kadoma-shi, Osaka, Japan

Ghi nhận sửa đổi đơn số: 4830/ TB-SHTT, ngày 02/07/2012

(210) Số đơn: 1-2008-00668 (220) Ngày nộp đơn 17/03/2008

Mục sửa đổi: Tên và địa chỉ chủ đơn được sửa thành:

Nội dung mới:

Panasonic Corporation (JP)

1006, Oaza Kadoma, Kadoma-shi, Osaka, Japan

Ghi nhận sửa đổi đơn số: 4830/ TB-SHTT, ngày 02/07/2012

(210) Số đơn: 1-2008-00669 (220) Ngày nộp đơn 17/03/2008

Mục sửa đổi: Tên và địa chỉ chủ đơn được sửa thành:

Nội dung mới:

Panasonic Corporation (JP)

1006, Oaza Kadoma, Kadoma-shi, Osaka, Japan

Ghi nhận sửa đổi đơn số: 4941/ TB-SHTT, ngày 05/07/2012

(210) Số đơn: 1-2009-00640 (220) Ngày nộp đơn 01/04/2009

Mục sửa đổi: Tên và địa chỉ chủ đơn được sửa thành:

Nội dung mới:

VESTERGAARD FRANDSEN SA (CH)

Chemin Messidor 5-7, 1006 Lausanne, Switzerland

Ghi nhận sửa đổi đơn số: 4941/ TB-SHTT, ngày 05/07/2012
(210) Số đơn: 1-2009-01345 (220) Ngày nộp đơn 25/06/2009
Mục sửa đổi: Tên và địa chỉ chủ đơn được sửa thành:
Nội dung mới:
VESTERGAARD FRANDSEN SA (CH)
Chemin Messidor 5-7, 1006 Lausanne, Switzerland

Ghi nhận sửa đổi đơn số: 4941/ TB-SHTT, ngày 05/07/2012
(210) Số đơn: 1-2009-01346 (220) Ngày nộp đơn 25/06/2009
Mục sửa đổi: Tên và địa chỉ chủ đơn được sửa thành:
Nội dung mới:
VESTERGAARD FRANDSEN SA (CH)
Chemin Messidor 5-7, 1006 Lausanne, Switzerland

Ghi nhận sửa đổi đơn số: 4941/ TB-SHTT, ngày 05/07/2012
(210) Số đơn: 1-2009-02045 (220) Ngày nộp đơn 29/09/2009
Mục sửa đổi: Tên và địa chỉ chủ đơn được sửa thành:
Nội dung mới:
VESTERGAARD FRANDSEN SA (CH)
Chemin Messidor 5-7, 1006 Lausanne, Switzerland

Ghi nhận sửa đổi đơn số: 4941/ TB-SHTT, ngày 05/07/2012
(210) Số đơn: 1-2009-02127 (220) Ngày nộp đơn 09/10/2009
Mục sửa đổi: Tên và địa chỉ chủ đơn được sửa thành:
Nội dung mới:
VESTERGAARD FRANDSEN SA (CH)
Chemin Messidor 5-7, 1006 Lausanne, Switzerland

Ghi nhận sửa đổi đơn số: 4941/ TB-SHTT, ngày 05/07/2012
(210) Số đơn: 1-2010-00551 (220) Ngày nộp đơn 08/03/2010
Mục sửa đổi: Tên và địa chỉ chủ đơn được sửa thành:
Nội dung mới:
VESTERGAARD FRANDSEN SA (CH)
Chemin Messidor 5-7, 1006 Lausanne, Switzerland

Ghi nhận sửa đổi đơn số: 4367/ TB-SHTT, ngày 21/06/2012

(210) Số đơn: 1-2010-01075 (220) Ngày nộp đơn 02/06/2008

Mục sửa đổi: Địa chỉ chủ đơn được sửa thành:

Nội dung mới:

190 Yeocheon-dong, Nam-gu, Ulsan-city 680-090, Republic of Korea

---

Ghi nhận sửa đổi đơn số: 4368/ TB-SHTT, ngày 21/06/2012

(210) Số đơn: 1-2010-00047 (220) Ngày nộp đơn 08/01/2010

Mục sửa đổi: Đại diện SHCN được sửa thành:

Nội dung mới:

Công ty TNHH Sở hữu trí tuệ Thảo Thọ Quyến (INVENCO)

29 Trương Hán Siêu, quận Hoàn Kiếm, thành phố Hà Nội

Ghi nhận sửa đổi đơn số: 4792/ TB-SHTT, ngày 29/06/2012

(210) Số đơn: 1-2011-00647 (220) Ngày nộp đơn 10/03/2011

Mục sửa đổi: Đại diện SHCN được sửa thành:

Nội dung mới:

Công ty luật TNHH AMBYS Hà Nội (AMBYS Hà Nội)

Số 3, ngõ 123, phường Tứ Liên, quận Tây Hồ, thành phố Hà Nội

Ghi nhận sửa đổi đơn số: 4792/ TB-SHTT, ngày 29/06/2012

(210) Số đơn: 1-2011-00707 (220) Ngày nộp đơn 15/03/2011

Mục sửa đổi: Đại diện SHCN được sửa thành:

Nội dung mới:

Công ty luật TNHH AMBYS Hà Nội (AMBYS Hà Nội)

Số 3, ngõ 123, phường Tứ Liên, quận Tây Hồ, thành phố Hà Nội

Ghi nhận sửa đổi đơn số: 4826/ TB-SHTT, ngày 02/07/2012

(210) Số đơn: 1-2010-01194 (220) Ngày nộp đơn 12/05/2010

Mục sửa đổi: Tên chủ đơn được sửa thành:

Nội dung mới:

TAKEDA PHARMACEUTICALS U.S.A., INC (US)

b - Sửa đổi đơn yêu cầu cấp Bằng độc quyền Kiểu dáng công nghiệp

Ghi nhận sửa đổi đơn số: 3862/ TB-SHTT, ngày 06/06/2012
(210) Số đơn: 3-2011-00863 (220) Ngày nộp đơn 08/07/2011
Mục sửa đổi: Địa chỉ chủ đơn được sửa thành:
Nội dung mới:
Lô 15, khu công nghiệp Quang Minh, huyện Mê Linh, thành phố Hà Nội

---

Ghi nhận sửa đổi đơn số: 3862/ TB-SHTT, ngày 06/06/2012
(210) Số đơn: 3-2011-00864 (220) Ngày nộp đơn 08/07/2011
Mục sửa đổi: Địa chỉ chủ đơn được sửa thành:
Nội dung mới:
Lô 15, khu công nghiệp Quang Minh, huyện Mê Linh, thành phố Hà Nội

---

Ghi nhận sửa đổi đơn số: 3862/ TB-SHTT, ngày 06/06/2012
(210) Số đơn: 3-2011-00865 (220) Ngày nộp đơn 08/07/2011
Mục sửa đổi: Địa chỉ chủ đơn được sửa thành:
Nội dung mới:
Lô 15, khu công nghiệp Quang Minh, huyện Mê Linh, thành phố Hà Nội

---

Ghi nhận sửa đổi đơn số: 3862/ TB-SHTT, ngày 06/06/2012
(210) Số đơn: 3-2011-00866 (220) Ngày nộp đơn 08/07/2011
Mục sửa đổi: Địa chỉ chủ đơn được sửa thành:
Nội dung mới:
Lô 15, khu công nghiệp Quang Minh, huyện Mê Linh, thành phố Hà Nội

---

Ghi nhận sửa đổi đơn số: 3862/ TB-SHTT, ngày 06/06/2012
(210) Số đơn: 3-2011-00867 (220) Ngày nộp đơn 08/07/2011
Mục sửa đổi: Địa chỉ chủ đơn được sửa thành:
Nội dung mới:
Lô 15, khu công nghiệp Quang Minh, huyện Mê Linh, thành phố Hà Nội

---

Ghi nhận sửa đổi đơn số: 3862/ TB-SHTT, ngày 06/06/2012
(210) Số đơn: 3-2011-00868 (220) Ngày nộp đơn 08/07/2011
Mục sửa đổi: Địa chỉ chủ đơn được sửa thành:
Nội dung mới:

Lô 15, khu công nghiệp Quang Minh, huyện Mê Linh, thành phố Hà Nội

---

Ghi nhận sửa đổi đơn số: 3862/ TB-SHTT, ngày 06/06/2012
(210) Số đơn: 3-2011-00869 (220) Ngày nộp đơn 08/07/2011
Mục sửa đổi: Địa chỉ chủ đơn được sửa thành:
Nội dung mới:
Lô 15, khu công nghiệp Quang Minh, huyện Mê Linh, thành phố Hà Nội

---

Ghi nhận sửa đổi đơn số: 3862/ TB-SHTT, ngày 06/06/2012
(210) Số đơn: 3-2011-00870 (220) Ngày nộp đơn 08/07/2011
Mục sửa đổi: Địa chỉ chủ đơn được sửa thành:
Nội dung mới:
Lô 15, khu công nghiệp Quang Minh, huyện Mê Linh, thành phố Hà Nội

---

Ghi nhận sửa đổi đơn số: 3862/ TB-SHTT, ngày 06/06/2012
(210) Số đơn: 3-2011-00871 (220) Ngày nộp đơn 08/07/2011
Mục sửa đổi: Địa chỉ chủ đơn được sửa thành:
Nội dung mới:
Lô 15, khu công nghiệp Quang Minh, huyện Mê Linh, thành phố Hà Nội

---

Ghi nhận sửa đổi đơn số: 3862/ TB-SHTT, ngày 06/06/2012
(210) Số đơn: 3-2011-00872 (220) Ngày nộp đơn 08/07/2011
Mục sửa đổi: Địa chỉ chủ đơn được sửa thành:
Nội dung mới:
Lô 15, khu công nghiệp Quang Minh, huyện Mê Linh, thành phố Hà Nội

---

Ghi nhận sửa đổi đơn số: 3862/ TB-SHTT, ngày 06/06/2012
(210) Số đơn: 3-2011-00873 (220) Ngày nộp đơn 08/07/2011
Mục sửa đổi: Địa chỉ chủ đơn được sửa thành:
Nội dung mới:
Lô 15, khu công nghiệp Quang Minh, huyện Mê Linh, thành phố Hà Nội

---

Ghi nhận sửa đổi đơn số: 3862/ TB-SHTT, ngày 06/06/2012
(210) Số đơn: 3-2011-00874 (220) Ngày nộp đơn 08/07/2011
Mục sửa đổi: Địa chỉ chủ đơn được sửa thành:

Nội dung mới:
Lô 15, khu công nghiệp Quang Minh, huyện Mê Linh, thành phố Hà Nội

---

Ghi nhận sửa đổi đơn số: 3862/ TB-SHTT, ngày 06/06/2012
(210) Số đơn: 3-2011-00875 (220) Ngày nộp đơn 08/07/2011
Mục sửa đổi: Địa chỉ chủ đơn được sửa thành:
Nội dung mới:
Lô 15, khu công nghiệp Quang Minh, huyện Mê Linh, thành phố Hà Nội

---

Ghi nhận sửa đổi đơn số: 3862/ TB-SHTT, ngày 06/06/2012
(210) Số đơn: 3-2011-00876 (220) Ngày nộp đơn 08/07/2011
Mục sửa đổi: Địa chỉ chủ đơn được sửa thành:
Nội dung mới:
Lô 15, khu công nghiệp Quang Minh, huyện Mê Linh, thành phố Hà Nội

---

Ghi nhận sửa đổi đơn số: 3862/ TB-SHTT, ngày 06/06/2012
(210) Số đơn: 3-2011-00877 (220) Ngày nộp đơn 08/07/2011
Mục sửa đổi: Địa chỉ chủ đơn được sửa thành:
Nội dung mới:
Lô 15, khu công nghiệp Quang Minh, huyện Mê Linh, thành phố Hà Nội

---

Ghi nhận sửa đổi đơn số: 3862/ TB-SHTT, ngày 06/06/2012
(210) Số đơn: 3-2011-00878 (220) Ngày nộp đơn 08/07/2011
Mục sửa đổi: Địa chỉ chủ đơn được sửa thành:
Nội dung mới:
Lô 15, khu công nghiệp Quang Minh, huyện Mê Linh, thành phố Hà Nội

---

Ghi nhận sửa đổi đơn số: 3862/ TB-SHTT, ngày 06/06/2012
(210) Số đơn: 3-2011-00879 (220) Ngày nộp đơn 08/07/2011
Mục sửa đổi: Địa chỉ chủ đơn được sửa thành:
Nội dung mới:
Lô 15, khu công nghiệp Quang Minh, huyện Mê Linh, thành phố Hà Nội

---

Ghi nhận sửa đổi đơn số: 3862/ TB-SHTT, ngày 06/06/2012
(210) Số đơn: 3-2011-00880 (220) Ngày nộp đơn 08/07/2011
Mục sửa đổi: Địa chỉ chủ đơn được sửa thành:
Nội dung mới:
Lô 15, khu công nghiệp Quang Minh, huyện Mê Linh, thành phố Hà Nội

---

Ghi nhận sửa đổi đơn số: 3862/ TB-SHTT, ngày 06/06/2012
(210) Số đơn: 3-2011-00881 (220) Ngày nộp đơn 08/07/2011
Mục sửa đổi: Địa chỉ chủ đơn được sửa thành:
Nội dung mới:
Lô 15, khu công nghiệp Quang Minh, huyện Mê Linh, thành phố Hà Nội

---

Ghi nhận sửa đổi đơn số: 3862/ TB-SHTT, ngày 06/06/2012
(210) Số đơn: 3-2011-00882 (220) Ngày nộp đơn 08/07/2011
Mục sửa đổi: Địa chỉ chủ đơn được sửa thành:
Nội dung mới:
Lô 15, khu công nghiệp Quang Minh, huyện Mê Linh, thành phố Hà Nội

---

Ghi nhận sửa đổi đơn số: 3862/ TB-SHTT, ngày 06/06/2012
(210) Số đơn: 3-2011-00883 (220) Ngày nộp đơn 08/07/2011
Mục sửa đổi: Địa chỉ chủ đơn được sửa thành:
Nội dung mới:
Lô 15, khu công nghiệp Quang Minh, huyện Mê Linh, thành phố Hà Nội

---

Ghi nhận sửa đổi đơn số: 3862/ TB-SHTT, ngày 06/06/2012
(210) Số đơn: 3-2011-00884 (220) Ngày nộp đơn 08/07/2011
Mục sửa đổi: Địa chỉ chủ đơn được sửa thành:
Nội dung mới:
Lô 15, khu công nghiệp Quang Minh, huyện Mê Linh, thành phố Hà Nội

---

Ghi nhận sửa đổi đơn số: 3862/ TB-SHTT, ngày 06/06/2012
(210) Số đơn: 3-2011-00885 (220) Ngày nộp đơn 08/07/2011
Mục sửa đổi: Địa chỉ chủ đơn được sửa thành:
Nội dung mới:
Lô 15, khu công nghiệp Quang Minh, huyện Mê Linh, thành phố Hà Nội

---

Ghi nhận sửa đổi đơn số: 3862/ TB-SHTT, ngày 06/06/2012
(210) Số đơn: 3-2011-00886 (220) Ngày nộp đơn 08/07/2011
Mục sửa đổi: Địa chỉ chủ đơn được sửa thành:
Nội dung mới:
Lô 15, khu công nghiệp Quang Minh, huyện Mê Linh, thành phố Hà Nội

---

Ghi nhận sửa đổi đơn số: 3862/ TB-SHTT, ngày 06/06/2012
(210) Số đơn: 3-2011-00887 (220) Ngày nộp đơn 08/07/2011
Mục sửa đổi: Địa chỉ chủ đơn được sửa thành:
Nội dung mới:
Lô 15, khu công nghiệp Quang Minh, huyện Mê Linh, thành phố Hà Nội

---

Ghi nhận sửa đổi đơn số: 3862/ TB-SHTT, ngày 06/06/2012
(210) Số đơn: 3-2011-00888 (220) Ngày nộp đơn 08/07/2011
Mục sửa đổi: Địa chỉ chủ đơn được sửa thành:
Nội dung mới:
Lô 15, khu công nghiệp Quang Minh, huyện Mê Linh, thành phố Hà Nội

---

Ghi nhận sửa đổi đơn số: 3862/ TB-SHTT, ngày 06/06/2012
(210) Số đơn: 3-2011-00889 (220) Ngày nộp đơn 08/07/2011
Mục sửa đổi: Địa chỉ chủ đơn được sửa thành:
Nội dung mới:
Lô 15, khu công nghiệp Quang Minh, huyện Mê Linh, thành phố Hà Nội

---

Ghi nhận sửa đổi đơn số: 3862/ TB-SHTT, ngày 06/06/2012
(210) Số đơn: 3-2011-00890 (220) Ngày nộp đơn 08/07/2011
Mục sửa đổi: Địa chỉ chủ đơn được sửa thành:
Nội dung mới:
Lô 15, khu công nghiệp Quang Minh, huyện Mê Linh, thành phố Hà Nội

---

Ghi nhận sửa đổi đơn số: 4829/ TB-SHTT, ngày 02/07/2012
(210) Số đơn: 3-2011-01667 (220) Ngày nộp đơn 24/11/2011
Mục sửa đổi: Tên chủ đơn được sửa thành:
Nội dung mới:
Công ty TNHH sản xuất và thương mại Hiếu Huyền

Ghi nhận sửa đổi đơn số: 4829/ TB-SHTT, ngày 02/07/2012
(210) Số đơn: 3-2011-01668 (220) Ngày nộp đơn 24/11/2011
Mục sửa đổi: Tên chủ đơn được sửa thành:
Nội dung mới:
Công ty TNHH sản xuất và thương mại Hiếu Huyền

Ghi nhận sửa đổi đơn số: 4364/ TB-SHTT, ngày 21/06/2012
(210) Số đơn: 3-2010-01282 (220) Ngày nộp đơn 27/09/2010
Mục sửa đổi: Tên và địa chỉ chủ đơn được sửa thành:
Nội dung mới:
PANASONIC CORPORATION (JP)
1006, Oaza Kadoma, Kadoma-shi, OSAKA 571-8501, Japan

Ghi nhận sửa đổi đơn số: 4364/ TB-SHTT, ngày 21/06/2012
(210) Số đơn: 3-2011-00147 (220) Ngày nộp đơn 21/02/2011
Mục sửa đổi: Tên và địa chỉ chủ đơn được sửa thành:
Nội dung mới:
PANASONIC CORPORATION (JP)
1006, Oaza Kadoma, Kadoma-shi, OSAKA 571-8501, Japan

Ghi nhận sửa đổi đơn số: 4364/ TB-SHTT, ngày 21/06/2012
(210) Số đơn: 3-2011-00568 (220) Ngày nộp đơn 18/05/2011
Mục sửa đổi: Tên và địa chỉ chủ đơn được sửa thành:
Nội dung mới:
PANASONIC CORPORATION (JP)
1006, Oaza Kadoma, Kadoma-shi, OSAKA 571-8501, Japan

Ghi nhận sửa đổi đơn số: 4364/ TB-SHTT, ngày 21/06/2012
(210) Số đơn: 3-2011-01305 (220) Ngày nộp đơn 21/09/2011
Mục sửa đổi: Tên và địa chỉ chủ đơn được sửa thành:
Nội dung mới:
PANASONIC CORPORATION (JP)
1006, Oaza Kadoma, Kadoma-shi, OSAKA 571-8501, Japan

Ghi nhận sửa đổi đơn số: 4364/ TB-SHTT, ngày 21/06/2012
(210) Số đơn: 3-2011-01306 (220) Ngày nộp đơn 21/09/2011

Mục sửa đổi: Tên và địa chỉ chủ đơn được sửa thành:
Nội dung mới:
PANASONIC CORPORATION (JP)
1006, Oaza Kadoma, Kadoma-shi, OSAKA 571-8501, Japan

Ghi nhận sửa đổi đơn số: 4365/ TB-SHTT, ngày 21/06/2012
(210) Số đơn: 3-2011-01420 (220) Ngày nộp đơn 11/10/2011
Mục sửa đổi: Tên và địa chỉ chủ đơn được sửa thành:
Nội dung mới:
PANASONIC CORPORATION (JP)
1006, Oaza Kadoma, Kadoma-shi, OSAKA 571-8501, Japan

Ghi nhận sửa đổi đơn số: 4366/ TB-SHTT, ngày 21/06/2012
(210) Số đơn: 3-2011-00447 (220) Ngày nộp đơn 21/04/2011
Mục sửa đổi: Tên và địa chỉ chủ đơn được sửa thành:
Nội dung mới:
PANASONIC CORPORATION (JP)
1006, Oaza Kadoma, Kadoma-shi, OSAKA 571-8501, Japan

---

c - Sửa đổi đơn yêu cầu cấp Giấy chứng nhận đăng ký nhãn hiệu

Ghi nhận sửa đổi đơn số: 3657/ SHTT-NH2, ngày 31/05/2012
(210) Số đơn: 4-2007-08124 (220) Ngày nộp đơn 09/05/2007
Mục sửa đổi 1: Tên và địa chỉ chủ đơn được sửa thành:
Nội dung mới:
NEXON KOREA CORPORATION
707-27, Yeoksam-dong, Gangnam-gu, Seoul, Republic of Korea
Mục sửa đổi 2: Đại diện SHCN được sửa thành:
Nội dung mới:
Công ty TNHH Trường Xuân (Angeless)
148 Nguyễn Trãi, quận Thanh Xuân, TP. Hà Nội

Ghi nhận sửa đổi đơn số: 3658/ SHTT-NH2, ngày 31/05/2012
(210) Số đơn: 4-2007-08125 (220) Ngày nộp đơn 09/05/2007
Mục sửa đổi 1: Tên và địa chỉ chủ đơn được sửa thành:
Nội dung mới:
NEXON KOREA CORPORATION

707-27, Yeoksam-dong, Gangnam-gu, Seoul, Republic of Korea
Mục sửa đổi 2: Đại diện SHCN được sửa thành:
Nội dung mới:
Công ty TNHH Trường Xuân (Angeless)
148 Nguyễn Trãi, quận Thanh Xuân, TP. Hà Nội

Ghi nhận sửa đổi đơn số: 3659/ SHTT-NH2, ngày 31/05/2012
(210) Số đơn: 4-2007-08126 (220) Ngày nộp đơn 09/05/2007
Mục sửa đổi 1: Tên và địa chỉ chủ đơn được sửa thành:
Nội dung mới:
NEXON KOREA CORPORATION
707-27, Yeoksam-dong, Gangnam-gu, Seoul, Republic of Korea
Mục sửa đổi 2: Đại diện SHCN được sửa thành:
Nội dung mới:
Công ty TNHH Trường Xuân (Angeless)
148 Nguyễn Trãi, quận Thanh Xuân, TP. Hà Nội

Ghi nhận sửa đổi đơn số: 3660/ SHTT-NH2, ngày 31/05/2012
(210) Số đơn: 4-2008-18045 (220) Ngày nộp đơn 22/08/2008
Mục sửa đổi: Đại diện SHCN được sửa thành:
Nội dung mới:
Công ty TNHH Sở hữu trí tuệ Thảo Thọ Quyến (INVENCO)
29 Trương Hán Siêu, quận Hoàn Kiếm, TP. Hà Nội

Ghi nhận sửa đổi đơn số: 3661/ SHTT-NH2, ngày 31/05/2012
(210) Số đơn: 4-2010-09667 (220) Ngày nộp đơn 07/05/2010
Mục sửa đổi 1: Mẫu nhãn hiệu được sửa thành:
Nội dung mới:

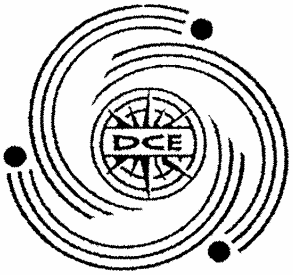

91
CÔNG TY CP SẢN XUẤT
ĐIỆN CƠ

Mục sửa đổi 2: Đại diện SHCN được sửa thành:
Nội dung mới:
Huỷ đại diện SHCN

Ghi nhận sửa đổi đơn số: 3662/ SHTT-NH2, ngày 31/05/2012
(210) Số đơn: 4-2010-09668 (220) Ngày nộp đơn 07/05/2010
Mục sửa đổi 1: Mẫu nhãn hiệu được sửa thành:
Nội dung mới:

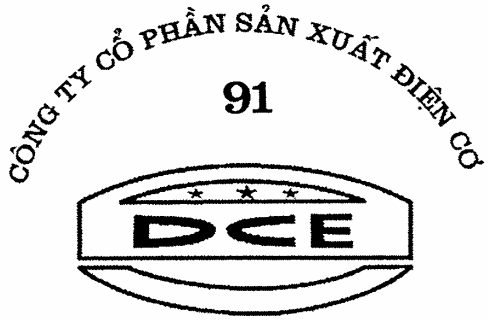

ĐIỆN CƠ

Mục sửa đổi 2: Đại diện SHCN được sửa thành:
Nội dung mới:
Huỷ đại diện SHCN

Ghi nhận sửa đổi đơn số: 3663/ SHTT-NH2, ngày 31/05/2012
(210) Số đơn: 4-2010-09669 (220) Ngày nộp đơn 07/05/2010
Mục sửa đổi 1: Mẫu nhãn hiệu được sửa thành:
Nội dung mới:

91

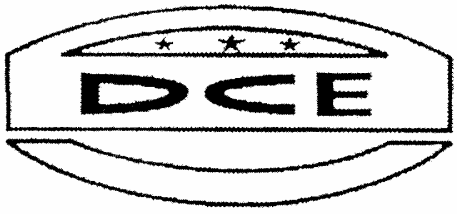

CÔNG TY CP SẢN XUẤT
ĐIỆN CƠ

Mục sửa đổi 2: Đại diện SHCN được sửa thành:
Nội dung mới:
Huỷ đại diện SHCN

Ghi nhận sửa đổi đơn số: 3664/ SHTT-NH2, ngày 31/05/2012
(210) Số đơn: 4-2010-11866 (220) Ngày nộp đơn 02/06/2010
Mục sửa đổi: Đại diện SHCN được sửa thành:
Nội dung mới:
Văn phòng luật sư Phạm và Liên danh
8 Trần Hưng Đạo, thành phố Hà Nội

Ghi nhận sửa đổi đơn số: 3665/ SHTT-NH2, ngày 31/05/2012
(210) Số đơn: 4-2010-24485 (220) Ngày nộp đơn 22/11/2010
Mục sửa đổi: Tên người nộp đơn được sửa thành:
Nội dung mới:
Cơ sở Mỹ Nhã Thanh

Ghi nhận sửa đổi đơn số: 3666/ SHTT-NH2, ngày 31/05/2012
(210) Số đơn: 4-2010-15504 (220) Ngày nộp đơn 21/07/2010
Mục sửa đổi: Danh mục sản phẩm được sửa thành:
Nội dung mới:
Loại bỏ nhóm 25

Ghi nhận sửa đổi đơn số: 3667/ SHTT-NH2, ngày 31/05/2012
(210) Số đơn: 4-2011-27340 (220) Ngày nộp đơn 21/12/2011
Mục sửa đổi: Địa chỉ người nộp đơn được sửa thành:
Nội dung mới:
Số 4 Trần Doãn Khanh, phường Đakao, quận 1, TP. Hồ Chí Minh

Ghi nhận sửa đổi đơn số: 3668/ SHTT-NH2, ngày 31/05/2012
(210) Số đơn: 4-2011-27341 (220) Ngày nộp đơn 21/12/2011
Mục sửa đổi: Địa chỉ người nộp đơn được sửa thành:
Nội dung mới:
Số 4 Trần Doãn Khanh, phường Đakao, quận 1, TP. Hồ Chí Minh

Ghi nhận sửa đổi đơn số: 3669/ SHTT-NH2, ngày 31/05/2012

(210) Số đơn: 4-2011-10063 (220) Ngày nộp đơn 25/05/2011

Mục sửa đổi: Đại diện SHCN được sửa thành:

Nội dung mới:

Công ty TNHH Sở hữu trí tuệ Ngôi Sao chuyên nghiệp và liên danh
140/4 Nguyễn Tri Phương, phường 9, quận 5, TP Hồ Chí Minh

Ghi nhận sửa đổi đơn số: 3670/ SHTT-NH2, ngày 31/05/2012

(210) Số đơn: 4-2011-18047 (220) Ngày nộp đơn 30/08/2011

Mục sửa đổi: Đại diện SHCN được sửa thành:

Nội dung mới:

Công ty TNHH một thành viên Trường Luật
194 Trần Não, khu phố 2, phường Bình An, quận 2, TP Hồ Chí Minh

---

Ghi nhận sửa đổi đơn số: 3671/ SHTT-NH2, ngày 31/05/2012

(210) Số đơn: 4-2011-24168 (220) Ngày nộp đơn 14/11/2011

Mục sửa đổi: Địa chỉ người nộp đơn được sửa thành:

Nội dung mới:

25/34 Tôn Thất Tùng, phường Phạm Ngũ Lão, quận 1, TP. Hồ Chí Minh

---

Ghi nhận sửa đổi đơn số: 3674/ SHTT-NH2, ngày 31/05/2012

(210) Số đơn: 4-2011-10782 (220) Ngày nộp đơn 01/06/2011

Mục sửa đổi: Địa chỉ người nộp đơn được sửa thành:

Nội dung mới:

B15, khu đô thị Nam Khang, xã An Thạnh, huyện Bến Lức, tỉnh Long An

---

Ghi nhận sửa đổi đơn số: 3675/ SHTT-NH2, ngày 31/05/2012

(210) Số đơn: 4-2011-20120 (220) Ngày nộp đơn 27/09/2011

Mục sửa đổi: Tên người nộp đơn được sửa thành:

Nội dung mới:

Công ty trách nhiệm hữu hạn Ngọc Trai Hoàng Gia

Ghi nhận sửa đổi đơn số: 3676/ SHTT-NH2, ngày 31/05/2012

(210) Số đơn: 4-2010-06024 (220) Ngày nộp đơn 25/03/2010

Mục sửa đổi: Tên và địa chỉ người nộp đơn được sửa thành:

Nội dung mới:

Nexon Korea Corporation
707-27, Yeoksam-dong, Gangnam-gu, Seoul, Republic of Korea

Ghi nhận sửa đổi đơn số: 3678/ SHTT-NH2, ngày 31/05/2012
(210) Số đơn: 4-2007-12182 (220) Ngày nộp đơn 29/06/2007
Mục sửa đổi: Đại diện SHCN được sửa thành:
Nội dung mới:
Công ty Cổ phần Sở hữu công nghiệp INVESTIP
Số 5B ngõ 55, phố Huỳnh Thúc Kháng, phường Láng Hạ, quận Đống Đa, thành phố Hà Nội

---

Ghi nhận sửa đổi đơn số: 3679/ SHTT-NH2, ngày 31/05/2012
(210) Số đơn: 4-2011-21088 (220) Ngày nộp đơn 07/10/2011
Mục sửa đổi: Địa chỉ người nộp đơn được sửa thành:
Nội dung mới:
48 Hoàng Diệu, phường 12, quận 4, thành phố Hồ Chí Minh

Ghi nhận sửa đổi đơn số: 3680/ SHTT-NH2, ngày 31/05/2012
(210) Số đơn: 4-2011-21089 (220) Ngày nộp đơn 07/10/2011
Mục sửa đổi: Địa chỉ người nộp đơn được sửa thành:
Nội dung mới:
48 Hoàng Diệu, phường 12, quận 4, thành phố Hồ Chí Minh

Ghi nhận sửa đổi đơn số: 3681/ SHTT-NH2, ngày 31/05/2012
(210) Số đơn: 4-2011-21100 (220) Ngày nộp đơn 07/10/2011
Mục sửa đổi: Địa chỉ người nộp đơn được sửa thành:
Nội dung mới:
48 Hoàng Diệu, phường 12, quận 4, thành phố Hồ Chí Minh

Ghi nhận sửa đổi đơn số: 3682/ SHTT-NH2, ngày 31/05/2012
(210) Số đơn: 4-2011-21101 (220) Ngày nộp đơn 07/10/2011
Mục sửa đổi: Địa chỉ người nộp đơn được sửa thành:
Nội dung mới:
48 Hoàng Diệu, phường 12, quận 4, thành phố Hồ Chí Minh

Ghi nhận sửa đổi đơn số: 3683/ SHTT-NH2, ngày 31/05/2012
(210) Số đơn: 4-2011-21102 (220) Ngày nộp đơn 07/10/2011
Mục sửa đổi: Địa chỉ người nộp đơn được sửa thành:
Nội dung mới:
48 Hoàng Diệu, phường 12, quận 4, thành phố Hồ Chí Minh

Ghi nhận sửa đổi đơn số: 3684/ SHTT-NH2, ngày 31/05/2012
(210) Số đơn: 4-2011-21103 (220) Ngày nộp đơn 07/10/2011
Mục sửa đổi: Địa chỉ người nộp đơn được sửa thành:
Nội dung mới:
48 Hoàng Diệu, phường 12, quận 4, thành phố Hồ Chí Minh

Ghi nhận sửa đổi đơn số: 3685/ SHTT-NH2, ngày 31/05/2012
(210) Số đơn: 4-2011-23043 (220) Ngày nộp đơn 31/10/2011
Mục sửa đổi: Danh mục sản phẩm được sửa thành:
Nội dung mới:
Nhóm 30: Ca cao; sôcôla; các sản phẩm sôcôla; kẹo; kẹo hạt dẻ; bánh kẹo; tất cả có nguồn gốc từ Thụy Sĩ.

Ghi nhận sửa đổi đơn số: 3558/ TB-SHTT, ngày 30/05/2012
(210) Số đơn: 4-2011-23043 (220) Ngày nộp đơn 31/10/2011
Mục sửa đổi: Tên người nộp đơn được sửa thành:
Nội dung mới:
Công ty cổ phần sản xuất thương mại Những Gương Mặt Âm Nhạc

Ghi nhận sửa đổi đơn số: 3559/ TB-SHTT, ngày 30/05/2012
(210) Số đơn: 4-2009-11872 (220) Ngày nộp đơn 12/06/2009
Mục sửa đổi: Đại diện SHCN được sửa thành:
Nội dung mới:
Công ty Luật TNHH Tư vấn Quốc tế

Ghi nhận sửa đổi đơn số: 3560/ TB-SHTT, ngày 30/05/2012
(210) Số đơn: 4-2011-03978 (220) Ngày nộp đơn 09/03/2011
Mục sửa đổi: Tên người nộp đơn được sửa thành:
Nội dung mới:
Công ty cổ phần đầu tư Thế Giới Mới

Ghi nhận sửa đổi đơn số: 3561/ TB-SHTT, ngày 30/05/2012

(210) Số đơn: 4-2011-01915 (220) Ngày nộp đơn 28/01/2011

Mục sửa đổi: Đại diện SHCN được ghi nhận:

Nội dung mới:

Văn phòng Luật sư Bạch Minh
101/A2, ngõ 72 Nguyễn Chí Thanh, phường Láng Thượng, quận Đống Đa, TP Hà Nội

---

Ghi nhận sửa đổi đơn số: 3563/ TB-SHTT, ngày 30/05/2012

(210) Số đơn: 4-2010-17174 (220) Ngày nộp đơn 13/08/2010

Mục sửa đổi: Đại diện SHCN được sửa thành:

Nội dung mới:

Công ty TNHH Tư vấn sở hữu trí tuệ Việt
33/32/27 đường số 19, phường 11, quận Gò Vấp, TP. Hồ Chí Minh

---

Ghi nhận sửa đổi đơn số: 3565/ TB-SHTT, ngày 30/05/2012

(210) Số đơn: 4-2011-12390 (220) Ngày nộp đơn 21/06/2011

Mục sửa đổi: Đại diện SHCN được ghi nhận:

Nội dung mới:

Công ty TNHH Ban Ca
15B Triệu Việt Vương, thành phố Hà Nội

Ghi nhận sửa đổi đơn số: 3567/ TB-SHTT, ngày 30/05/2012

(210) Số đơn: 4-2009-18475 (220) Ngày nộp đơn 31/08/2009

Mục sửa đổi: Tên người nộp đơn được sửa thành:

Nội dung mới:

Sheraton International IP, LLC.

Ghi nhận sửa đổi đơn số: 3569/ TB-SHTT, ngày 30/05/2012

(210) Số đơn: 4-2011-05755 (220) Ngày nộp đơn 31/03/2011

Mục sửa đổi: Tên người nộp đơn được sửa thành:

Nội dung mới:

Sheraton International, LLC.

Ghi nhận sửa đổi đơn số: 3571/ TB-SHTT, ngày 30/05/2012

(210) Số đơn: 4-2011-01337 (220) Ngày nộp đơn 21/01/2011

Mục sửa đổi: Tên người nộp đơn được sửa thành:

Nội dung mới:

Sheraton International, LLC.

Ghi nhận sửa đổi đơn số: 3573/ TB-SHTT, ngày 30/05/2012

(210) Số đơn: 4-2011-10619 (220) Ngày nộp đơn 31/05/2011

Mục sửa đổi: Đại diện SHCN được sửa thành:

Nội dung mới:

Công ty cổ phần Hỗ trợ phát triển công nghệ DETECH
Số 47 phố Hoà Mã, thành phố Hà Nội

Ghi nhận sửa đổi đơn số: 3575/ TB-SHTT, ngày 30/05/2012

(210) Số đơn: 4-2010-07253 (220) Ngày nộp đơn 09/04/2010

Mục sửa đổi: Đại diện SHCN được sửa thành:

Nội dung mới:

Công ty TNHH Lê & Lê

30B Bà Triệu, quận Hoàn Kiếm, Hà Nội

Ghi nhận sửa đổi đơn số: 3577/ TB-SHTT, ngày 30/05/2012

(210) Số đơn: 4-2010-07851 (220) Ngày nộp đơn 15/04/2010

Mục sửa đổi: Đại diện SHCN được sửa thành:

Nội dung mới:

Công ty TNHH Lê & Lê

30B Bà Triệu, quận Hoàn Kiếm, Hà Nội

Ghi nhận sửa đổi đơn số: 3579/ TB-SHTT, ngày 30/05/2012

(210) Số đơn: 4-2010-04794 (220) Ngày nộp đơn 12/03/2010

Mục sửa đổi: Đại diện SHCN được sửa thành:

Nội dung mới: Huỷ quyền đại diện SHCN đối với

Công ty TNHH Sở hữu trí tuệ Ngôi Sao chuyên nghiệp và liên danh

---

Ghi nhận sửa đổi đơn số: 3646/ TB-SHTT, ngày 31/05/2012

(210) Số đơn: 4-2009-18413 (220) Ngày nộp đơn 28/08/2009

Mục sửa đổi: Tên người nộp đơn được sửa thành:

Nội dung mới:

Công ty TNHH một thành viên Sinh Hoá Nông Phú Lâm

Ghi nhận sửa đổi đơn số: 3647/ TB-SHTT, ngày 31/05/2012

(210) Số đơn: 4-2011-17475 (220) Ngày nộp đơn 23/08/2011

Mục sửa đổi: Địa chỉ người nộp đơn được sửa thành:

Nội dung mới:

Corporation Service Company, 2711 Centerville Road, Suite 400, Wilmington, County of New Castle, Delaware 19808, United States

---

Ghi nhận sửa đổi đơn số: 3648/ TB-SHTT, ngày 31/05/2012

(210) Số đơn: 4-2009-22619 (220) Ngày nộp đơn 21/10/2009

Mục sửa đổi: Đại diện SHCN được sửa thành:

Nội dung mới:

Công ty TNHH Sở hữu trí tuệ AL Nguyên (ALNGUYEN IP CO., LTD)

Số 201, phố Đặng Tiến Đông, phường Trung Liệt, quận Đống Đa, TP. Hà Nội

---

Ghi nhận sửa đổi đơn số: 3649/ TB-SHTT, ngày 31/05/2012

(210) Số đơn: 4-2012-06137 (220) Ngày nộp đơn 03/04/2012

Mục sửa đổi: Tên người nộp đơn được sửa thành:

Nội dung mới:

Công ty cổ phần ID Giáo Dục Quốc Tế

Ghi nhận sửa đổi đơn số: 3650/ TB-SHTT, ngày 31/05/2012

(210) Số đơn: 4-2011-17878 (220) Ngày nộp đơn 26/08/2011

Mục sửa đổi: Tên người nộp đơn được sửa thành:

Nội dung mới:

ZENSHO HOLDINGS CO., LTD.

Ghi nhận sửa đổi đơn số: 3651/ TB-SHTT, ngày 31/05/2012

(210) Số đơn: 4-2006-10230 (220) Ngày nộp đơn 30/06/2006

Mục sửa đổi: Tên và địa chỉ người nộp đơn được sửa thành:

Nội dung mới:

Công ty cổ phần Dược Hà Tĩnh
Số 167, đường Hà Huy Tập, thành phố Hà Tĩnh, tỉnh Hà Tĩnh

Ghi nhận sửa đổi đơn số: 3652/ TB-SHTT, ngày 31/05/2012
(210) Số đơn: 4-2010-25950 (220) Ngày nộp đơn 09/12/2010
Mục sửa đổi: Mẫu nhãn hiệu được sửa thành:
Nội dung mới:

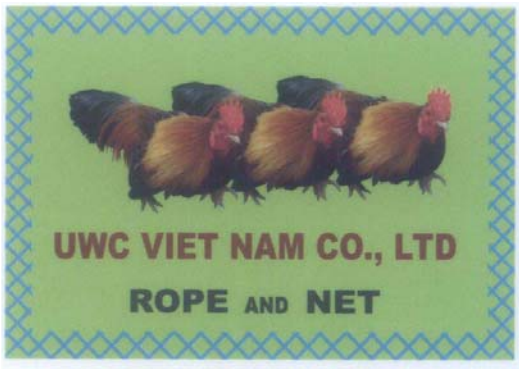

Ghi nhận sửa đổi đơn số: 3653/ TB-SHTT, ngày 31/05/2012
(210) Số đơn: 4-2009-20418 (220) Ngày nộp đơn 24/09/2009
Mục sửa đổi: Mẫu nhãn hiệu được sửa thành:
Nội dung mới:

Ghi nhận sửa đổi đơn số: 3654/ TB-SHTT, ngày 31/05/2012
(210) Số đơn: 4-2009-17913 (220) Ngày nộp đơn 24/08/2009
Mục sửa đổi: Mẫu nhãn hiệu được sửa thành:
Nội dung mới:

Ghi nhận sửa đổi đơn số: 3655/ TB-SHTT, ngày 31/05/2012

(210) Số đơn: 4-2009-17913 (220) Ngày nộp đơn 24/08/2009

Mục sửa đổi: Danh mục sản phẩm dịch vụ được sửa thành:

Nội dung mới:

Nhóm 18: Da, đồ giả da, bộ đồ du lịch bằng da.

Nhóm 20: Đồ gỗ và đồ đạc các loại dùng trong gia đình cụ thể là bàn ghế: gường tủ.

Nhóm 35: Mua bán bàn ghế, gường tủ, rèm, thảm, tấm vách ngăn, sàn gỗ;

Nhóm 37: Dịch vụ lắp đặt, sửa chữa, bảo dưỡng bảo trì các sản phẩm của công ty cụ thể là: máy nổ, máy phát điện, động cơ diezen, máy thủy lực, thiết bị cơ khí, thiết bị phòng cháy chữa cháy, thiết bị tập luyện thi đấu thể thao.

Ghi nhận sửa đổi đơn số: 3508/ TB-SHTT, ngày 28/05/2012

(210) Số đơn: 4-2011-04450 (220) Ngày nộp đơn 15/03/2011

Mục sửa đổi: Tên và địa chỉ người nộp đơn được sửa thành:

Nội dung mới:

Abbott Diabetes Care Inc

1420 Harbor Bay Parkway, Alameda, California 94502, United States of America

---

Ghi nhận sửa đổi đơn số: 3509/ TB-SHTT, ngày 28/05/2012

(210) Số đơn: 4-2010-20818 (220) Ngày nộp đơn 04/10/2010

Mục sửa đổi: Tên người nộp đơn được sửa thành:

Nội dung mới:

Công ty cổ phần My Way Hospitality

Ghi nhận sửa đổi đơn số: 3510/ TB-SHTT, ngày 28/05/2012

(210) Số đơn: 4-2006-21858 (220) Ngày nộp đơn 13/12/2006

Mục sửa đổi: Đại diện SHCN được sửa thành:

Nội dung mới:

Công ty TNHH Sở hữu trí tuệ Vàng
848 đường Láng, quận Đống Đa, TP. Hà Nội

Ghi nhận sửa đổi đơn số: 3511/ TB-SHTT, ngày 28/05/2012

(210) Số đơn: 4-2010-23475 (220) Ngày nộp đơn 05/11/2010

Mục sửa đổi: Mẫu nhãn hiệu được sửa thành:

Nội dung mới:

Ghi nhận sửa đổi đơn số: 3512/ TB-SHTT, ngày 28/05/2012

(210) Số đơn: 4-2011-25731 (220) Ngày nộp đơn 02/12/2011

Mục sửa đổi: Đại diện SHCN được ghi nhận:

Nội dung mới:

Công ty TNHH một thành viên Trường Luật
194 Trần Não, khu phố 2, phường Bình An, quận 2, TP Hồ Chí Minh

---

Ghi nhận sửa đổi đơn số: 3513/ TB-SHTT, ngày 28/05/2012

(210) Số đơn: 4-2011-17153 (220) Ngày nộp đơn 18/08/2011

Mục sửa đổi: Đại diện SHCN được ghi nhận:

Nội dung mới:

Công ty TNHH một thành viên Trường Luật
B20/10 Lương Định Của, phường Bình An, quận 2, TP Hồ Chí Minh

---

Ghi nhận sửa đổi đơn số: 3514/ TB-SHTT, ngày 28/05/2012

(210) Số đơn: 4-2010-25713 (220) Ngày nộp đơn 06/12/2010

Mục sửa đổi: Địa chỉ người nộp đơn được sửa thành:

Nội dung mới:

Suite C, 331 North Vineland Ave., City of Industry, CA 91746, USA.

Ghi nhận sửa đổi đơn số: 3515/ TB-SHTT, ngày 28/05/2012

(210) Số đơn: 4-2008-11995 (220) Ngày nộp đơn 06/06/2008

Mục sửa đổi: Địa chỉ người nộp đơn được sửa thành:

Nội dung mới:

314 Bông Sao, phường 5, quận 8, thành phố Hồ Chí Minh

Ghi nhận sửa đổi đơn số: 3516/ TB-SHTT, ngày 28/05/2012

(210) Số đơn: 4-2011-06190 (220) Ngày nộp đơn 05/04/2011

Mục sửa đổi: Mẫu nhãn hiệu được sửa thành:

Nội dung mới:

Ghi nhận sửa đổi đơn số: 3517/ TB-SHTT, ngày 28/05/2012

(210) Số đơn: 4-2011-00451 (220) Ngày nộp đơn 10/01/2011

Mục sửa đổi: Danh mục sản phẩm được sửa :

Nội dung cũ: Dịch vụ xuất nhập khẩu

Nội dung mới: Dịch vụ xuất nhập khẩu dược phẩm, thực phẩm chức năng

---

Ghi nhận sửa đổi đơn số: 3518/ TB-SHTT, ngày 28/05/2012

(210) Số đơn: 4-2012-07610 (220) Ngày nộp đơn 18/04/2012

Mục sửa đổi: Danh mục sản phẩm được sửa thành:

Nội dung mới: Loại bỏ 3 sản phẩm: "bàn là dùng điện, bảng trắng có khả năng tích hợp, bảng trắng có khả năng tương tác" ra khỏi danh mục sản phẩm

---

Ghi nhận sửa đổi đơn số: 3519/ TB-SHTT, ngày 28/05/2012

(210) Số đơn: 4-2010-09813 (220) Ngày nộp đơn 10/05/2010

Mục sửa đổi: Danh mục sản phẩm được sửa thành:

Nội dung mới:

* Loại bỏ các sản phẩm sau:

- Nhóm 30: Ngũ cốc dạng lát mỏng chứa sâm, sản phẩm được chế biến từ ngũ cốc và sâm, đồ uống được chế biến trên cơ sở chè (trà) chứa sâm

- Nhóm 32: toàn bộ sản phẩm

* Giới hạn dịch vụ sau: "dịch vụ cửa hàng bán buôn và bán lẻ hàng tạp hoá" trong nhóm 35 thành "Dịch vụ cửa hàng bán buôn và bán lẻ hàng tạp hóa cụ thể là sâm đã qua chế biến dùng làm thực phẩm, sâm đông lạnh dùng làm thực phẩm, thực phẩm dinh dưỡng

chứa sâm không dùng cho mục đích y tế, thạch được chế biến từ bột đậu nành, trái cây và sâm, thực phẩm được chế biến từ trái cây và sâm ở dạng rắn, trái cây thập cẩm chứa sâm được sấy khô, trái cây sấy khô thái lát chứa sâm, quả hạch chứa sâm được chế biến sẵn, trái cây chứa sâm đóng chai hoặc đóng hộp, trè (trà) sâm (chè/trà là thành phần chủ yếu), bánh kẹo chứa sâm, bánh mỳ chứa sâm, mật ong chứa sâm"

Ghi nhận sửa đổi đơn số: 3520/ TB-SHTT, ngày 28/05/2012

(210) Số đơn: 4-2011-26356 (220) Ngày nộp đơn 09/12/2011

Mục sửa đổi: Địa chỉ người nộp đơn được sửa thành:

Nội dung mới:

FLAT/ RMD 7/F, FORD GLORY PLAZA, 37 WING HONG STREET, KL, HONG KONG

Ghi nhận sửa đổi đơn số: 3521/ TB-SHTT, ngày 28/05/2012

(210) Số đơn: 4-2011-00390 (220) Ngày nộp đơn 10/01/2011

Mục sửa đổi: Tên và địa chỉ người nộp đơn được sửa thành:

Nội dung mới:

Công ty cổ phần Novatus

Số 13, ngách 56/5, phố Thạch Cầu, phường Long Biên, quận Long Biên, Hà Nội

---

Ghi nhận sửa đổi đơn số: 3522/ TB-SHTT, ngày 28/05/2012

(210) Số đơn: 4-2011-13552 (220) Ngày nộp đơn 05/07/2011

Mục sửa đổi: Tên và địa chỉ người nộp đơn được sửa thành:

Nội dung mới:

Hộ kinh doanh cơ sở Hưng Thịnh

1A/198/1 ấp 1, xã Phạm Văn Hai, huyện Bình Chánh, thành phố Hồ Chí Minh

---

Ghi nhận sửa đổi đơn số: 3523/ TB-SHTT, ngày 28/05/2012

(210) Số đơn: 4-2011-09338 (220) Ngày nộp đơn 17/05/2011

Mục sửa đổi: Tên và địa chỉ người nộp đơn được sửa thành:

Nội dung mới:

Công ty cổ phần phát triển công nghệ EPOSI

Số 6, phố Trung Hoà, phường Trung Hoà, quận Cầu Giấy, thành phố Hà Nội

---

Ghi nhận sửa đổi đơn số: 3524/ TB-SHTT, ngày 28/05/2012

(210) Số đơn: 4-2011-13139 (220) Ngày nộp đơn 29/06/2011

Mục sửa đổi: Địa chỉ người nộp đơn được sửa thành:

Nội dung mới:

Lầu 8, toà nhà Sai Gon Bus, 39 Hải Thượng Lãn Ông, phường 10, quận 5, thành phố Hồ Chí Minh

---

Ghi nhận sửa đổi đơn số: 3525/ TB-SHTT, ngày 28/05/2012

(210) Số đơn: 4-2011-12176 (220) Ngày nộp đơn 17/06/2011

Mục sửa đổi: Địa chỉ người nộp đơn được sửa thành:

Nội dung mới:

Tầng 1, tầng 2 số nhà 22D, phố Giảng Võ, phường Cát Linh, quận Đống Đa, thành phố Hà Nội

---

Ghi nhận sửa đổi đơn số: 3526/ TB-SHTT, ngày 28/05/2012

(210) Số đơn: 4-2012-05556 (220) Ngày nộp đơn 26/03/2012

Mục sửa đổi: Mẫu nhãn hiệu được sửa thành:

Nội dung mới:

Thủy Lê

Ghi nhận sửa đổi đơn số: 3527/ TB-SHTT, ngày 28/05/2012

(210) Số đơn: 4-2012-05557 (220) Ngày nộp đơn 26/03/2012

Mục sửa đổi: Mẫu nhãn hiệu được sửa thành:

Nội dung mới:

Song Lê

Ghi nhận sửa đổi đơn số: 3712/ TB-SHTT, ngày 31/05/2012

(210) Số đơn: 4-2009-26664 (220) Ngày nộp đơn 09/12/2009

Mục sửa đổi 1: Địa chỉ người nộp đơn được sửa thành:

Nội dung mới:

778K/18 Nguyễn Kiệm, phường 4, quận Phú Nhuận, thành phố Hồ Chí Minh

Mục sửa đổi 2: Đại diện SHCN được sửa thành:

Nội dung mới:
Công ty TNHH Sở hữu trí tuệ WINCO
Số 343, phố Đội Cấn, phường Liễu Giai, quận Ba Đình, TP Hà Nội

---

Ghi nhận sửa đổi đơn số: 3713/ TB-SHTT, ngày 31/05/2012

(210) Số đơn: 4-2009-26665 (220) Ngày nộp đơn 09/12/2009

Mục sửa đổi 1: Địa chỉ người nộp đơn được sửa thành:

Nội dung mới:

778K/18 Nguyễn Kiệm, phường 4, quận Phú Nhuận, thành phố Hồ Chí Minh
Mục sửa đổi 2: Đại diện SHCN được sửa thành:
Nội dung mới:
Công ty TNHH Sở hữu trí tuệ WINCO
Số 343, phố Đội Cấn, phường Liễu Giai, quận Ba Đình, TP Hà Nội

---

Ghi nhận sửa đổi đơn số: 3714/ TB-SHTT, ngày 31/05/2012

(210) Số đơn: 4-2010-11849 (220) Ngày nộp đơn 02/06/2010

Mục sửa đổi: Đại diện SHCN được sửa thành:
Nội dung mới:
Công ty TNHH Sở hữu trí tuệ Ngôi Sao chuyên nghiệp và liên danh
140/4 Nguyễn Tri Phương, phường 9, quận 5, TP Hồ Chí Minh

Ghi nhận sửa đổi đơn số: 3715/ TB-SHTT, ngày 31/05/2012

(210) Số đơn: 4-2008-20589 (220) Ngày nộp đơn 24/09/2008

Mục sửa đổi: Đại diện SHCN được sửa thành:
Nội dung mới:
Huỷ bỏ đại diện SHCN

Ghi nhận sửa đổi đơn số: 3716/ TB-SHTT, ngày 31/05/2012

(210) Số đơn: 4-2008-20589 (220) Ngày nộp đơn 24/09/2008

Mục sửa đổi: Địa chỉ người nộp đơn được sửa thành:
Nội dung mới:
Lô E6, đường số 1, khu dân cư Him Lam, phường Tân Hưng, quận 7, thành phố Hồ Chí Minh

---

Ghi nhận sửa đổi đơn số: 3717/ TB-SHTT, ngày 31/05/2012

(210) Số đơn: 4-2010-15787 (220) Ngày nộp đơn 26/07/2010

Mục sửa đổi: Địa chỉ người nộp đơn được sửa thành:
Nội dung mới:

F507-509 tầng 5, Charmvit Tower, số 117 Trần Duy Hưng, quận Cầu Giấy, thành phố Hà Nội

---

Ghi nhận sửa đổi đơn số: 3718/ TB-SHTT, ngày 31/05/2012

(210) Số đơn: 4-2010-01649 (220) Ngày nộp đơn 25/01/2010

Mục sửa đổi: Tên người nộp đơn được sửa thành:
Nội dung mới:

Công ty TNHH một thành viên dược phẩm Trung ương 2

Ghi nhận sửa đổi đơn số: 3719/ TB-SHTT, ngày 31/05/2012

(210) Số đơn: 4-2011-24961 (220) Ngày nộp đơn 23/11/2011

Mục sửa đổi: Tên người nộp đơn được sửa thành:
Nội dung mới:

Công ty TNHH một thành viên Đức Huy Hoàng Đà Nẵng

Ghi nhận sửa đổi đơn số: 3720/ TB-SHTT, ngày 31/05/2012

(210) Số đơn: 4-2010-24926 (220) Ngày nộp đơn 26/11/2010

Mục sửa đổi: Địa chỉ người nộp đơn được sửa thành:
Nội dung mới:

Số 108 đường D9, phường Tây Thạnh, quận Tân Phú, thành phố Hồ Chí Minh

---

Ghi nhận sửa đổi đơn số: 3721/ TB-SHTT, ngày 31/05/2012

(210) Số đơn: 4-2011-07388 (220) Ngày nộp đơn 21/04/2011

Mục sửa đổi: Tên người nộp đơn được sửa thành:
Nội dung mới:

Far East Group Limited

Ghi nhận sửa đổi đơn số: 3722/ TB-SHTT, ngày 31/05/2012

(210) Số đơn: 4-2010-22680 (220) Ngày nộp đơn 27/10/2010

Mục sửa đổi: Tên người nộp đơn được sửa thành:
Nội dung mới:

MEGA Brands Inc.,

Ghi nhận sửa đổi đơn số: 3723/ TB-SHTT, ngày 31/05/2012

(210) Số đơn: 4-2010-14120 (220) Ngày nộp đơn 01/07/2010

Mục sửa đổi: Địa chỉ người nộp đơn được sửa thành:

Nội dung mới:

930 C6 đường C, khu công nghiệp Cát Lái, phường Thạnh Mỹ Lợi, quận 2, thành phố Hồ Chí Minh

---

Ghi nhận sửa đổi đơn số: 3724/ TB-SHTT, ngày 31/05/2012

(210) Số đơn: 4-2010-14121 (220) Ngày nộp đơn 01/07/2010

Mục sửa đổi: Địa chỉ người nộp đơn được sửa thành:
Nội dung mới:

930 C6 đường C, khu công nghiệp Cát Lái, phường Thạnh Mỹ Lợi, quận 2, thành phố Hồ Chí Minh

---

Ghi nhận sửa đổi đơn số: 3725/ TB-SHTT, ngày 31/05/2012

(210) Số đơn: 4-2010-20902 (220) Ngày nộp đơn 05/10/2010

Mục sửa đổi: Tên và địa chỉ người nộp đơn được sửa thành:
Nội dung mới:

Ngân hàng thương mại cổ phần phát triển thành phố Hồ Chí Minh

25 Bis (Một phần diện tích sử dụng tầng hầm 1 (B1) và các tầng 1, 2, 3, 4, 11, 12, 12A), Nguyễn Thị Minh Khai, phường Bến Nghé, quận 1, thành phố Hồ Chí Minh

---

Ghi nhận sửa đổi đơn số: 3725/ TB-SHTT, ngày 31/05/2012

(210) Số đơn: 4-2010-25243 (220) Ngày nộp đơn 01/12/2010

Mục sửa đổi: Tên và địa chỉ người nộp đơn được sửa thành:
Nội dung mới:

Ngân hàng thương mại cổ phần phát triển thành phố Hồ Chí Minh

25 Bis (Một phần diện tích sử dụng tầng hầm 1 (B1) và các tầng 1, 2, 3, 4, 11, 12, 12A), Nguyễn Thị Minh Khai, phường Bến Nghé, quận 1, thành phố Hồ Chí Minh

---

Ghi nhận sửa đổi đơn số: 3725/ TB-SHTT, ngày 31/05/2012

(210) Số đơn: 4-2010-25244 (220) Ngày nộp đơn 01/12/2010

Mục sửa đổi: Tên và địa chỉ người nộp đơn được sửa thành:
Nội dung mới:

Ngân hàng thương mại cổ phần phát triển thành phố Hồ Chí Minh

25 Bis (Một phần diện tích sử dụng tầng hầm 1 (B1) và các tầng 1, 2, 3, 4, 11, 12, 12A), Nguyễn Thị Minh Khai, phường Bến Nghé, quận 1, thành phố Hồ Chí Minh

---

Ghi nhận sửa đổi đơn số: 3727/ TB-SHTT, ngày 31/05/2012

(210) Số đơn: 4-2008-17980 (220) Ngày nộp đơn 22/08/2008

Mục sửa đổi 1: Tên người nộp đơn được sửa thành:
Nội dung mới:

Tổng công ty Viễn thông Quân đội (Viettel)

Mục sửa đổi 2: Mẫu nhãn hiệu được sửa thành:
Nội dung mới:

Ghi nhận sửa đổi đơn số: 3728/ TB-SHTT, ngày 31/05/2012

(210) Số đơn: 4-2011-16286 (220) Ngày nộp đơn 09/08/2011

Mục sửa đổi: Địa chỉ người nộp đơn được sửa thành:
Nội dung mới:

Ngân hàng thương mại cổ phần phát triển thành phố Hồ Chí Minh

Toà nhà Cao Minh, 385 Sư Vạn Hạnh, phường 12, quận 10, thành phố Hồ Chí Minh

---

Ghi nhận sửa đổi đơn số: 3729/ TB-SHTT, ngày 31/05/2012

(210) Số đơn: 4-2011-18565 (220) Ngày nộp đơn 07/09/2011

Mục sửa đổi: Tên và địa chỉ người nộp đơn được sửa thành:
Nội dung mới:

Công ty cổ phần thương mại và truyền thông An Khang

D2, lô C, D11 khu ĐTM Cầu Giấy, phường Dịch Vọng Hậu, quận Cầu Giấy, thành phố Hà Nội

---

Ghi nhận sửa đổi đơn số: 3730/ TB-SHTT, ngày 31/05/2012

(210) Số đơn: 4-2011-03103 (220) Ngày nộp đơn 28/02/2011

Mục sửa đổi: Địa chỉ người nộp đơn được sửa thành:
Nội dung mới:
Số 9, đường 11, khu dân cư Rạch Miễu, phường 2, quận Phú Nhuận, thành phố Hồ Chí Minh

---

Ghi nhận sửa đổi đơn số: 3731/ TB-SHTT, ngày 31/05/2012

(210) Số đơn: 4-2010-02223 (220) Ngày nộp đơn 01/02/2010

Mục sửa đổi: Tên và địa chỉ người nộp đơn được sửa thành:
Nội dung mới:

Honda Trading Corporation

Aoyama Building 9F, 1-2-3 Kita-Aoyama, Minato-ku, Tokyo, Japan

---

Ghi nhận sửa đổi đơn số: 3732/ TB-SHTT, ngày 31/05/2012

(210) Số đơn: 4-2010-17389 (220) Ngày nộp đơn 17/08/2010

Mục sửa đổi: Địa chỉ người nộp đơn được sửa thành:
Nội dung mới:
10/74 đường số 8, phường Bình Hưng Hoà, quận Bình Tân, thành phố Hồ Chí Minh

---

Ghi nhận sửa đổi đơn số: 3733/ TB-SHTT, ngày 31/05/2012

(210) Số đơn: 4-2010-09705 (220) Ngày nộp đơn 07/05/2010

Mục sửa đổi: Tách đơn:
Nội dung mới:
* Đơn gốc: 4-2010-09705
- Mẫu nhãn hiệu:

- Danh mục dịch vụ:
Nhóm 35: Dịch vụ mua bán rau, quả, nấm, thảo dược, sinh vật cảnh; mua bán vật tư, thiết bị ngành nuôi trồng nấm, rau, củ, quả, sinh vật cảnh.
Nhóm 44: Nuôi trồng rau, nấm; trồng cây nông nghiệp; trồng cây công nghiệp; dịch vụ làm vườn hoa cây cảnh; triển khai các dự án nuôi trồng rau, nấm.
* Đơn tách: 4-2012-01087
- Mẫu nhãn hiệu:

- Danh mục dịch vụ:
Nhóm 35: Dịch vụ mua bán sinh vật cảnh; mua bán vật tư, thiết bị ngành nuôi trồng nấm, rau, củ, quả, sinh vật cảnh.
Nhóm 44: Triển khai các dự án nuôi trồng rau, nấm; dịch vụ làm vườn hoa cây cảnh.

Ghi nhận sửa đổi đơn số: 3740/ TB-SHTT, ngày 31/05/2012

(210) Số đơn: 4-2010-18061 (220) Ngày nộp đơn 26/08/2010

Mục sửa đổi: Địa chỉ người nộp đơn được sửa thành:
Nội dung mới:
Governors Square, PO Box 31298, Grand Cayman KY1-1206, Cayman Islands

---

Ghi nhận sửa đổi đơn số: 3972/ TB-SHTT, ngày 13/06/2012

(210) Số đơn: 4-2009-26544 (220) Ngày nộp đơn 08/12/2009

Mục sửa đổi: Tên và địa chỉ người nộp đơn được sửa thành:
Nội dung mới:
Công ty TNHH một thành viên xây lắp An Giang
316/1A, Trần Hưng Đạo, phường Mỹ Long, thành phố Long Xuyên, tỉnh An Giang

---

Ghi nhận sửa đổi đơn số: 3973/ TB-SHTT, ngày 13/06/2012

(210) Số đơn: 4-2009-26543 (220) Ngày nộp đơn 08/12/2009

Mục sửa đổi: Tên và địa chỉ người nộp đơn được sửa thành:
Nội dung mới:
Công ty TNHH một thành viên xây lắp An Giang
316/1A, Trần Hưng Đạo, phường Mỹ Long, thành phố Long Xuyên, tỉnh An Giang

---

Ghi nhận sửa đổi đơn số: 3672/ SHTT-NH2, ngày 31/05/2012

(210) Số đơn: 4-2011-08504 (220) Ngày nộp đơn 06/05/2011

Mục sửa đổi: Tên người nộp đơn được sửa thành:
Nội dung mới:
Anheuser-Busch, LLC

Ghi nhận sửa đổi đơn số: 3686/ SHTT-NH2, ngày 31/05/2012

(210) Số đơn: 4-2011-02247 (220) Ngày nộp đơn 11/02/2011

Mục sửa đổi: Danh mục sản phẩm được sửa thành:
Nội dung mới:
Nhóm 09: Bộ xử lý trung tâm dùng cho bộ điều khiển có thể lập trình được; bộ nguồn điện; bộ điều khiển vào-ra; bộ điều khiển nhiệt độ; thiết bị điều khiển vị trí; thiết bị viễn thông để điều khiển mạng; thiết bị truyền thông dạng chuỗi dùng cho bộ điều khiển có thể lập trình được; thiết bị truyền thông dùng cho bộ điều khiển có thể lập trình được; máy chủ truy cập cho mạng máy tính để xây dựng mạng trong lĩnh vực tự động hóa công nghiệp; bộ điều khiển có thể lập trình được; bộ xử lý số học; thiết bị trao đổi thông tin sử dụng phương pháp truyền thông lặp lại; thiết bị truyền thông không dây trong lĩnh vực tự động công nghiệp; thiết bị hiển thị lập trình được trong lĩnh vực tự động công nghiệp; phần cứng máy tính trong lĩnh vực tự động công nghiệp; phần mềm máy tính dùng để điều hành các thiết bị công nghiệp; bộ điều khiển hệ thống nhận dạng tần số vô tuyến; bộ

khuếch đại tín hiệu; bộ ghi-đọc dữ liệu; thiết bị đọc dữ liệu, cụ thể là thiết bị đọc sử dụng hệ thống nhận dạng tần số vô tuyến; thiết bị ghi dữ liệu, cụ thể là thiết bị ghi sử dụng hệ thống nhận dạng tần số vô tuyến; thẻ mạch với chip mạch tích hợp được cài sẵn; bộ biến đổi điện; bộ xử lý hình ảnh; camera (thiết bị quay phim, chụp ảnh) cảm biến dịch chuyển; cảm biến khoảng cách; thiết bị đọc mã vạch; bộ điều khiển hệ thống điều khiển an toàn; thiết bị cảm biến quang học; máy quét la-de; bộ chuyển mạch; rơ-le điện tử của hệ thống điều khiển an toàn; rơ-le lập trình; thẻ nhớ cho bộ điều khiển có thể lập trình được.

PHẦN VII

CHUYỂN GIAO ĐƠN

a- Chuyển giao đơn sáng chế, giải pháp HI, kiểu dáng CN

Ghi nhận chuyển giao đơn số: 4791/ TB-SHTT, ngày 29/06/2012

(210) Số đơn: 1-2011-00647 (220) Ngày nộp đơn: 10/03/2011

Mục sửa đổi: Chuyển giao đơn

Bên chuyển giao:

Janssen Pharmaceutica NV (BE)

Turnhoutseweg 30, B-2340 Beerse, Belgium

Bên nhận chuyển giao :

ELANCO ANIMAL HEALTH IRELAND LIMITED

70 Sir John Rogerson's Quay, Dublin, Ireland

Ghi nhận chuyển giao đơn số: 4791/ TB-SHTT, ngày 29/06/2012

(210) Số đơn: 1-2011-00707 (220) Ngày nộp đơn: 15/03/2011

Mục sửa đổi: Chuyển giao đơn

Bên chuyển giao:

Janssen Pharmaceutica NV (BE)

Turnhoutseweg 30, B-2340 Beerse, Belgium

Bên nhận chuyển giao :

ELANCO ANIMAL HEALTH IRELAND LIMITED

70 Sir John Rogerson's Quay, Dublin, Ireland

Ghi nhận chuyển giao đơn số: 3863/ TB-SHTT, ngày 06/06/2012

(210) Số đơn: 1-2009-00743 (220) Ngày nộp đơn: 14/04/2009

Mục sửa đổi: Chuyển giao đơn

Bên chuyển giao:

DIGITAL BIOTECH CO., LTD. (KR)

1227, Shingil-dong, Ansan, Gyonggi-do 425-839, Republic of Korea

Bên nhận chuyển giao :

MEDIFRON DBT CO., LTD. (KR)

Woolimblue-9 business center A-1401, 240-21, Yeomchang-dong, Gangseo-gu, Seoul, 157-779, Republic of Korea

MEDIFRON DBT CO., LTD. (KR) trở thành đồng chủ đơn với MEDIFRON DBT CO., LTD. (KR)

Ghi nhận chuyển giao đơn số: 3920/ TB-SHTT, ngày 11/06/2012

(210) Số đơn: 1-2008-00940 (220) Ngày nộp đơn: 21/04/2008

Mục sửa đổi: Chuyển giao đơn

Bên chuyển giao:

Laboratoires Besins International (FR)

3, Rue du Bourg I'Abbé 75003 Paris, France

Bên nhận chuyển giao :

BESINS HEALTHCARE LUXEMBOURG (LU)

67, Boulevard Grande-Duchesse Charlotte, L-1331 Luxembourg, Grand Duchy of Luxembourg

BESINS HEALTHCARE LUXEMBOURG (LU) trở thành đồng chủ đơn với UNIMED PHARMACEUTICALS LLC (US)

Ghi nhận chuyển giao đơn số: 4362/ TB-SHTT, ngày 21/06/2012

(210) Số đơn: 3-2011-00943 (220) Ngày nộp đơn: 18/07/2011

Mục sửa đổi: Chuyển giao đơn

Bên chuyển giao:

Công ty TNHH bắc Đông Dương (VN)

Số 1A35, Nguyễn Thái Sơn, phường 3, quận Gò Vấp, TP. Hồ Chí Minh

Bên nhận chuyển giao :

Công ty cổ phần dược Nhân Hoà

Số 280 Lê Trọng Tấn, phường Tây Thạnh, quận Tân Phú, thành phố Hồ Chí Minh

---

Ghi nhận chuyển giao đơn số: 4723/ TB-SHTT, ngày 28/06/2012

(210) Số đơn: 3-2011-01145 (220) Ngày nộp đơn: 23/08/2011

Mục sửa đổi: Chuyển giao đơn

Bên chuyển giao:

Công ty TNHH công nghệ thiết bị y tế Bắc Việt (VN)

Số nhà 002, tổ 1, khu phố 4, thị trấn Mậu A, huyện Văn Yên, tỉnh Yên Bái

Bên nhận chuyển giao :

Công ty TNHH công nghệ thiết bị y tế Bắc Việt (VN)

Số 20 ngách 1/48 ngõ 1, phố Phạm Tuấn Tài, phường Dịch Vọng Hậu, quận Cầu Giấy, thành phố Hà Nội

---

Ghi nhận chuyển giao đơn số: 4724/ TB-SHTT, ngày 28/06/2012

(210) Số đơn: 1-2011-01978 (220) Ngày nộp đơn: 26/07/2011

Mục sửa đổi: Chuyển giao đơn

Bên chuyển giao:

Doanh nghiệp tư nhân sản xuất Trung Hậu (VN)

168 Nguyễn Duy, phường 9, quận 8, thành phố Hồ Chí Minh

Bên nhận chuyển giao :

Công ty cổ phần chế tạo máy và sản xuất vật liệu mới Trung Hậu (VN)

168 Nguyễn Duy, phường 9, quận 8, thành phố Hồ Chí Minh

Ghi nhận chuyển giao đơn số: 4725/ TB-SHTT, ngày 28/06/2012

(210) Số đơn: 1-2011-02133 (220) Ngày nộp đơn: 17/08/2011

Mục sửa đổi: Chuyển giao đơn

Bên chuyển giao:

Doanh nghiệp tư nhân sản xuất Trung Hậu (VN)

168 Nguyễn Duy, phường 9, quận 8, thành phố Hồ Chí Minh

Bên nhận chuyển giao :

Công ty cổ phần chế tạo máy và sản xuất vật liệu mới Trung Hậu (VN)

168 Nguyễn Duy, phường 9, quận 8, thành phố Hồ Chí Minh

Ghi nhận chuyển giao đơn số: 4785/ TB-SHTT, ngày 29/06/2012

(210) Số đơn: 1-2011-00594 (220) Ngày nộp đơn: 04/03/2011

Mục sửa đổi: Chuyển giao đơn

Bên chuyển giao:

SOLTECH CO., LTD. (KR)

705 Office-Plaza 7-2 Yongho-dong Uichang-gu, Changwon-si, Gyeongsangnam-do 641-840 Republic of Korea

Bên nhận chuyển giao :

Fxgear Co., Ltd. (KR)

Ungnam-dong 60, Yeondeokro 27, Sengsan-gu, Changwon-si, Gyeongsangnam-do, 642-290, Republic of Korea

---

Ghi nhận chuyển giao đơn số: 4786/ TB-SHTT, ngày 29/06/2012

(210) Số đơn: 1-2008-01400 (220) Ngày nộp đơn: 06/06/2008

Mục sửa đổi: Chuyển giao đơn

Bên chuyển giao:

FITNESS ANYWHERE, INC. (US)

1660 Pacific Avenue, San Francisco, CA 94109, United States of America

Bên nhận chuyển giao :
FITNESS ANYWHERE, LLC. (US)
755 Sansome Street, San Francisco, CA 94111, United States of America

---

Ghi nhận chuyển giao đơn số: 4787/ TB-SHTT, ngày 29/06/2012
(210) Số đơn: 3-2011-00694 (220) Ngày nộp đơn: 14/06/2011
Mục sửa đổi: Chuyển giao đơn
Bên chuyển giao:
Công tycổ phần thực phẩm Miko (VN)
Số 2 đường TS8, khu công nghiệp Tiên Sơn, xã Nội Duệ, huyện Tiên Du, tỉnh Bắc Ninh
Bên nhận chuyển giao :
Công ty TNHH công nghệ thực phẩm Châu á (VN)
Số 08, đường TS15, khu công nghiệp Tiên Sơn, xã Hoàn Sơn, huyện Tiên Du, tỉnh Bắc Ninh

---

Ghi nhận chuyển giao đơn số: 4788/ TB-SHTT, ngày 29/06/2012
(210) Số đơn: 3-2011-01133 (220) Ngày nộp đơn: 23/08/2011
Mục sửa đổi: Chuyển giao đơn
Bên chuyển giao:
Công tycổ phần thực phẩm Miko (VN)
Số 2 đường TS8, khu công nghiệp Tiên Sơn, xã Nội Duệ, huyện Tiên Du, tỉnh Bắc Ninh
Bên nhận chuyển giao :
Công ty TNHH công nghệ thực phẩm Châu á (VN)
Số 08, đường TS15, khu công nghiệp Tiên Sơn, xã Hoàn Sơn, huyện Tiên Du, tỉnh Bắc Ninh

---

Ghi nhận chuyển giao đơn số: 4789/ TB-SHTT, ngày 29/06/2012
(210) Số đơn: 3-2011-01506 (220) Ngày nộp đơn: 26/10/2011
Mục sửa đổi: Chuyển giao đơn
Bên chuyển giao:
Công tycổ phần thực phẩm Miko (VN)
Số 2 đường TS8, khu công nghiệp Tiên Sơn, xã Nội Duệ, huyện Tiên Du, tỉnh Bắc Ninh
Bên nhận chuyển giao :
Công ty TNHH công nghệ thực phẩm Châu á (VN)
Số 08, đường TS15, khu công nghiệp Tiên Sơn, xã Hoàn Sơn, huyện Tiên Du, tỉnh Bắc Ninh

---

Ghi nhận chuyển giao đơn số: 4790/ TB-SHTT, ngày 29/06/2012

(210) Số đơn: 3-2011-01540 (220) Ngày nộp đơn: 04/11/2011

Mục sửa đổi: Chuyển giao đơn

Bên chuyển giao:

Công tycổ phần thực phẩm Miko (VN)

Số 2 đường TS8, khu công nghiệp Tiên Sơn, xã Nội Duệ, huyện Tiên Du, tỉnh Bắc Ninh

Bên nhận chuyển giao :

Công ty TNHH công nghệ thực phẩm Châu á (VN)

Số 08, đường TS15, khu công nghiệp Tiên Sơn, xã Hoàn Sơn, huyện Tiên Du, tỉnh Bắc Ninh

---

Ghi nhận chuyển giao đơn số: 4793/ TB-SHTT, ngày 29/06/2012

(210) Số đơn: 2-2011-00217 (220) Ngày nộp đơn: 05/10/2011

Mục sửa đổi: Chuyển giao đơn

Bên chuyển giao:

Chen Chien - Li (TW)

No. 2, Kai-an 5th St., Annan Dist., Tainan City, Taiwan

Bên nhận chuyển giao :

Wang Chun - Tien (TW)

No. 27, Alley 24, Lane 195, Zhongshan S. Rd., Yongkang Dist., Tainan City, Taiwan

---

Ghi nhận chuyển giao đơn số: 4822/ TB-SHTT, ngày 02/07/2012

(210) Số đơn: 1-2006-01421 (220) Ngày nộp đơn: 30/08/2006

Mục sửa đổi: Chuyển giao đơn

Bên chuyển giao:

NOKIA CORPORATION (FI)

Keilalahdentie 4, Fl-02150 ESPOO, FINLAND

Bên nhận chuyển giao :

2011 Intellectual Property Asset Trust (US)

919 North Market Street, Suite 1600, Wilmington, Delaware 19801, USA

Ghi nhận chuyển giao đơn số: 4822/ TB-SHTT, ngày 02/07/2012

(210) Số đơn: 1-2007-02498 (220) Ngày nộp đơn: 26/11/2007

Mục sửa đổi: Chuyển giao đơn

Bên chuyển giao:

NOKIA CORPORATION (FI)

Keilalahdentie 4, Fl-02150 ESPOO, FINLAND

Bên nhận chuyển giao :
2011 Intellectual Property Asset Trust (US)
919 North Market Street, Suite 1600, Wilmington, Delaware 19801, USA

Ghi nhận chuyển giao đơn số: 4822/ TB-SHTT, ngày 02/07/2012
(210) Số đơn: 1-2008-01946 (220) Ngày nộp đơn: 04/08/2008
Mục sửa đổi: Chuyển giao đơn
Bên chuyển giao:
NOKIA CORPORATION (FI)
Keilalahdentie 4, Fl-02150 ESPOO, FINLAND
Bên nhận chuyển giao :
2011 Intellectual Property Asset Trust (US)
919 North Market Street, Suite 1600, Wilmington, Delaware 19801, USA

Ghi nhận chuyển giao đơn số: 4823/ TB-SHTT, ngày 02/07/2012
(210) Số đơn: 1-2010-01932 (220) Ngày nộp đơn: 26/07/2010
Mục sửa đổi: Chuyển giao đơn
Bên chuyển giao:
THE KITASATO INSTITUTE (JP)
9-1, Shirokane 5-chome Minato-ku, Tokyo 108-8641, Japan
Bên nhận chuyển giao :
Kitasato Daiichi Sankyo Vaccine Co., Ltd. (JP)
6-111, Arai, Kitamoto-shi, Saitama 364-0026 Japan

Ghi nhận chuyển giao đơn số: 4824/ TB-SHTT, ngày 02/07/2012
(210) Số đơn: 1-2008-01270 (220) Ngày nộp đơn: 27/05/2008
Mục sửa đổi: Chuyển giao đơn
Bên chuyển giao:
SK Telecom Co., Ltd. (KR)
11, Euljiro 2-ga, Jung-gu, Seoul 100-844, Republic of Korea
Bên nhận chuyển giao :
SK Planet Co., Ltd. (KR)
11, Euljiro 2-ga, Jung-gu, Seoul 100-844, Republic of Korea

Ghi nhận chuyển giao đơn số: 4825/ TB-SHTT, ngày 02/07/2012
(210) Số đơn: 1-2008-02171 (220) Ngày nộp đơn: 03/09/2008

Mục sửa đổi: Chuyển giao đơn

Bên chuyển giao:
SK Telecom Co., Ltd. (KR)
11, Euljiro 2-ga, Jung-gu, Seoul 100-844, Republic of Korea
Bên nhận chuyển giao :
SK Planet Co., Ltd. (KR)
11, Euljiro 2-ga, Jung-gu, Seoul 100-844, Republic of Korea

Ghi nhận chuyển giao đơn số: 4938/ TB-SHTT, ngày 05/07/2012
(210) Số đơn: 1-2008-01923 (220) Ngày nộp đơn: 29/07/2008
Mục sửa đổi: Chuyển giao đơn

Bên chuyển giao:
Biothane Systems International B.V.(NL)
Tanthofdreef 21, 2623 EW Delft, The Netherlands
Bên nhận chuyển giao :
Veolia Water Solution & Technologies Support (FR)
L' Aquarène, 1 place Montgolfier, 94417 Saint Maurice, France

---

Ghi nhận chuyển giao đơn số: 4939/ TB-SHTT, ngày 05/07/2012
(210) Số đơn: 1-2009-02880 (220) Ngày nộp đơn: 31/12/2009
Mục sửa đổi: Chuyển giao đơn

Bên chuyển giao:
ZAKRITOE AKTSIONERNOE OBSCHESTVO "SOLAR SI" (RU)
ul Sovetskoi Armii, 2, Moscow, 120110, Russian
Bên nhận chuyển giao :
OBSCHESTVO S OGRANICHENNOY OTVETSTVENNOSTYU "SOLAR SI" (RU)
32A, Khoroshevskoe shosse, 123007 Moscow, Russia

Ghi nhận chuyển giao đơn số: 4940/ TB-SHTT, ngày 05/07/2012
(210) Số đơn: 1-2011-02451 (220) Ngày nộp đơn: 15/09/2011
Mục sửa đổi: Chuyển giao đơn

Bên chuyển giao:
Johnson Matthey PLC
Địa chỉ: 5th Floor, 25 Farringdon Street, London EC4A4AB, United Kingdom (trước đây ở: 2-4 Cockspur Street, Trafalgar Square, London SW1Y5BQ, GB)
Bên nhận chuyển giao :
1. University College London (GB)

Địa chỉ: Gower Street, London WC1E 6BT, United Kingdom
2. The Chancellor, Masters and Scholars of The University of Oxford (GB)
Địa chỉ: Wellington Square, Oxford OX1 2JD, United Kingdom
3. Pilkington Group Limited (GB)
Địa chỉ: Prescot Road, ST. HELENS, Merseyside, WA10 3TT , United Kingdom
Đơn còn lại ba (03) chủ là:
1. University College London (GB)
2. The Chancellor, Masters and Scholars of The University of Oxford (GB)
3. Pilkington Group Limited (GB)

---

b- Chuyển giao đơn nhãn hiệu

Ghi nhận chuyển giao đơn số: 2626/ SHTT-NH2, ngày 24/04/2012
(210) Số đơn: 4-2010-22685 (220) Ngày nộp đơn: 27/10/2010
Mục sửa đổi: Chuyển giao đơn
Bên chuyển giao:
Advance Magazine Publishers Inc.
Four Times Square, New York, New York 10036, United States of America
Bên nhận chuyển giao :
CONDE NAST ASIA/PACIFIC, INC.
Four Times Square, New York, New York 10036, United States of America

---

Ghi nhận chuyển giao đơn số: 2627/ SHTT-NH2, ngày 24/04/2012
(210) Số đơn: 4-2012-02120 (220) Ngày nộp đơn: 14/02/2012
Mục sửa đổi: Chuyển giao đơn
Bên chuyển giao:
Công ty TNHH Nhóm Thiên Minh
181 A Điện Biên Phủ, phường Đa Kao, quận 1, thành phố Hồ Chí Minh
Bên nhận chuyển giao :
Xepa-Soul Pattinson (Malaysia) Sdn. Bhd
1-5, Cheng Industrial Estate, 75250 Melaka, Malaysia

Ghi nhận chuyển giao đơn số: 2628/ SHTT-NH2, ngày 24/04/2012
(210) Số đơn: 4-2011-02265 (220) Ngày nộp đơn: 11/02/2011
Mục sửa đổi: Chuyển giao đơn
Bên chuyển giao:
Công ty cổ phần dược phẩm An Đông

72 Thống Nhất, phường Tân Thành, quận Tân Phú, thành phố Hồ Chí Minh
Bên nhận chuyển giao :
Công ty TNHH United Spot Medical
72 Thống Nhất, phường Tân Thành, quận Tân Phú, thành phố Hồ Chí Minh

---

Ghi nhận chuyển giao đơn số: 2628/ SHTT-NH2, ngày 24/04/2012
(210) Số đơn: 4-2011-18887 (220) Ngày nộp đơn: 12/09/2011
Mục sửa đổi: Chuyển giao đơn
Bên chuyển giao:
Công ty cổ phần dược phẩm An Đông
72 Thống Nhất, phường Tân Thành, quận Tân Phú, thành phố Hồ Chí Minh
Bên nhận chuyển giao :
Công ty TNHH United Spot Medical
72 Thống Nhất, phường Tân Thành, quận Tân Phú, thành phố Hồ Chí Minh

---

Ghi nhận chuyển giao đơn số: 2628/ SHTT-NH2, ngày 24/04/2012
(210) Số đơn: 4-2011-19468 (220) Ngày nộp đơn: 19/09/2011
Mục sửa đổi: Chuyển giao đơn
Bên chuyển giao:
Công ty cổ phần dược phẩm An Đông
72 Thống Nhất, phường Tân Thành, quận Tân Phú, thành phố Hồ Chí Minh
Bên nhận chuyển giao :
Công ty TNHH United Spot Medical
72 Thống Nhất, phường Tân Thành, quận Tân Phú, thành phố Hồ Chí Minh

---

Ghi nhận chuyển giao đơn số: 2629/ SHTT-NH2, ngày 24/04/2012
(210) Số đơn: 4-2011-21003 (220) Ngày nộp đơn: 07/10/2011
Mục sửa đổi: Chuyển giao đơn
Bên chuyển giao:
Hộ kinh doanh Kim Pha
236/14 đường số 8, phường 11, quận Gò Vấp, thành phố Hồ Chí Minh
Bên nhận chuyển giao :
Công ty TNHH sản xuất thương mại KIM FA
Số 52C cư xá Cửu Long, đường Ngô Tất Tố, phường 22, quận Bình Thạnh, TP. Hồ Chí Minh

---

Ghi nhận chuyển giao đơn số: 2630/ SHTT-NH2, ngày 24/04/2012

(210) Số đơn: 4-2011-09745 (220) Ngày nộp đơn: 23/05/2011

Mục sửa đổi: Chuyển giao đơn

Bên chuyển giao:

Doanh nghiệp tư nhân Ngôi Sao Bến Tre

Số 36 ấp Phú Hữu, xã Hữu Định, huyện Châu Thành, tỉnh Bến Tre

Bên nhận chuyển giao :

Công ty TNHH Panafresh Electronics

283/12 Cách mạng tháng 8, phường 12, quận 10, TP. Hồ Chí Minh

---

Ghi nhận chuyển giao đơn số: 2673/ SHTT-NH2, ngày 26/04/2012

(210) Số đơn: 4-2010-17763 (220) Ngày nộp đơn: 20/08/2010

Mục sửa đổi: Chuyển giao đơn

Bên chuyển giao:

Công ty TNHH Asia Song Production (Asia Song Production Ltd.)

Số 352, đường Giải Phóng, phường Phương Liệt, quận Thanh Xuân, TP. Hà Nội

Bên nhận chuyển giao :

Asia Song Design Ltd.,

1209 Cosco Tower, 183 Queen's Road Central, Hong Kong SAR

Ghi nhận chuyển giao đơn số: 2712/ SHTT-NH2, ngày 26/04/2012

(210) Số đơn: 4-2012-01707 (220) Ngày nộp đơn: 08/02/2012

Mục sửa đổi: Chuyển giao đơn

Bên chuyển giao:

Công ty TNHH một thành viên Bioworld Việt Nam

Số 2B, tổ 17, khối 4, phường Nghĩa Đô, quận Cầu Giấy, thành phố Hà Nội

Bên nhận chuyển giao :

Công ty cổ phần Công nghệ Sản xuất Thực Phẩm Sạch

Số 2B, tổ 17, khối 4, phường Nghĩa Đô, quận Cầu Giấy, thành phố Hà Nội

---

Ghi nhận chuyển giao đơn số: 2714/ SHTT-NH2, ngày 26/04/2012

(210) Số đơn: 4-2011-05825 (220) Ngày nộp đơn: 31/03/2011

Mục sửa đổi: Chuyển giao đơn

Bên chuyển giao:

Công ty TNHH dược phẩm Minh Thành

Số nhà 94, ngõ 259, phố Vọng, phường Đồng Tâm, quận Hai Bà Trưng, thành phố Hà Nội

Bên nhận chuyển giao :

Công ty cổ phần dược và thiết bị y tế Việt Nam - Vinap

Số 804-N7, khu đô thị mới Pháp Vân, tổ 41, phường Hoàng Liệt, quận Hoàng Mai, TP. Hà Nội

---

Ghi nhận chuyển giao đơn số: 2715/ SHTT-NH2, ngày 26/04/2012

(210) Số đơn: 4-2010-16547 (220) Ngày nộp đơn: 05/08/2010

Mục sửa đổi: Chuyển giao đơn

Bên chuyển giao:

Công ty TNHH tư vấn OPIC & Cộng sự

Phòng 1034 Prime Business Center, tầng 10 toà nhà Pacific Place, 83B Lý Thường Kiệt, phường Trần Hưng Đạo, quận Hoàn Kiếm, thành phố Hà Nội

Bên nhận chuyển giao :

Văn phòng luật sư Âu Bích và Cộng sự

Tầng 10 tòa nhà Pacific Place, 83B Lý Thường Kiệt, quận Hoàn Kiếm, TP. Hà Nội

---

Ghi nhận chuyển giao đơn số: 2716/ SHTT-NH2, ngày 26/04/2012

(210) Số đơn: 4-2004-06153 (220) Ngày nộp đơn: 23/06/2004

Mục sửa đổi: Chuyển giao đơn

Bên chuyển giao:

Pennzoil-Quaker State Company

700 Milam, Houston, Texas 77002, U.S.A

Bên nhận chuyển giao :

Auto Expressions, LLC

505 East Euclid Avenue, Compton, California 90224, USA

Ghi nhận chuyển giao đơn số: 2717/ SHTT-NH2, ngày 26/04/2012

(210) Số đơn: 4-2010-21420 (220) Ngày nộp đơn: 12/10/2010

Mục sửa đổi: Chuyển giao đơn

Bên chuyển giao:

Công ty cổ phần Tono Việt nam

Tầng 3, số 38 ngõ 55 Thanh Lân, Thanh Trì, quận Hoàng Mai, TP. Hà Nội

Bên nhận chuyển giao :

Công ty cổ phần thiết bị điện Na Ga Việt Nam

19A, tổ 37, khu phố 11, đường Nguyễn Văn Tiên, phường Tân Phong, thành phố Biên Hòa, tỉnh Đồng Nai

---

Ghi nhận chuyển giao đơn số: 2767/ SHTT-NH2, ngày 27/04/2012

(210) Số đơn: 4-2010-16105 (220) Ngày nộp đơn: 29/07/2010

Mục sửa đổi: Chuyển giao đơn

Bên chuyển giao:

TOYOTA TSHUSHO CORPORATION

Toyota Tsusho Marunouchi Bldg., 3-8-1, Marounuchi Chiyoda-ku, Tokyo, 100-8320 Japan

Bên nhận chuyển giao :

Shinshu Ham Co. Ltd.

950 Shimoshiojiri, Ueda, Nagano 386-8686 Japan

Ghi nhận chuyển giao đơn số: 2767/ SHTT-NH2, ngày 27/04/2012

(210) Số đơn: 4-2010-16106 (220) Ngày nộp đơn: 29/07/2010

Mục sửa đổi: Chuyển giao đơn

Bên chuyển giao:

TOYOTA TSHUSHO CORPORATION

Toyota Tsusho Marunouchi Bldg., 3-8-1, Marounuchi Chiyoda-ku, Tokyo, 100-8320 Japan

Bên nhận chuyển giao :

Shinshu Ham Co. Ltd.

950 Shimoshiojiri, Ueda, Nagano 386-8686 Japan

Ghi nhận chuyển giao đơn số: 2767/ SHTT-NH2, ngày 27/04/2012

(210) Số đơn: 4-2010-16107 (220) Ngày nộp đơn: 29/07/2010

Mục sửa đổi: Chuyển giao đơn

Bên chuyển giao:

TOYOTA TSHUSHO CORPORATION

Toyota Tsusho Marunouchi Bldg., 3-8-1, Marounuchi Chiyoda-ku, Tokyo, 100-8320 Japan

Bên nhận chuyển giao :

Shinshu Ham Co. Ltd.

950 Shimoshiojiri, Ueda, Nagano 386-8686 Japan

Ghi nhận chuyển giao đơn số: 2767/ SHTT-NH2, ngày 27/04/2012

(210) Số đơn: 4-2010-16108 (220) Ngày nộp đơn: 29/07/2010

Mục sửa đổi: Chuyển giao đơn

Bên chuyển giao:

TOYOTA TSHUSHO CORPORATION

Toyota Tsusho Marunouchi Bldg., 3-8-1, Marounuchi Chiyoda-ku, Tokyo, 100-8320 Japan

Bên nhận chuyển giao :

Shinshu Ham Co. Ltd.

950 Shimoshiojiri, Ueda, Nagano 386-8686 Japan

Ghi nhận chuyển giao đơn số: 2767/ SHTT-NH2, ngày 27/04/2012

(210) Số đơn: 4-2010-16109 (220) Ngày nộp đơn: 29/07/2010

Mục sửa đổi: Chuyển giao đơn

Bên chuyển giao:

TOYOTA TSHUSHO CORPORATION

Toyota Tsusho Marunouchi Bldg., 3-8-1, Marounuchi Chiyoda-ku, Tokyo, 100-8320 Japan

Bên nhận chuyển giao :

Shinshu Ham Co. Ltd.

950 Shimoshiojiri, Ueda, Nagano 386-8686 Japan

Ghi nhận chuyển giao đơn số: 2848/ SHTT-NH2, ngày 27/04/2012

(210) Số đơn: 4-2011-15006 (220) Ngày nộp đơn: 22/07/2011

Mục sửa đổi: Chuyển giao đơn

Bên chuyển giao:

Sheraton International, LLC.

1111 Westchester Avenue, White Plains, New York 10604, USA

Bên nhận chuyển giao :

Sheraton International IP, LLC

One StarPoint, Stamford, Connecticut 06902, USA

Ghi nhận chuyển giao đơn số: 3687/ SHTT-NH2, ngày 31/05/2012

(210) Số đơn: 4-2009-20520 (220) Ngày nộp đơn: 25/09/2009

Mục sửa đổi: Chuyển giao đơn

Bên chuyển giao:

Sheraton International, LLC.

1111 Westchester Avenue, White Plains, New York 10604, USA

Bên nhận chuyển giao :

Sheraton International IP, LLC

One StarPoint, Stamford, Connecticut 06902, USA

Ghi nhận chuyển giao đơn số: 3688/ SHTT-NH2, ngày 31/05/2012

(210) Số đơn: 4-2009-17827 (220) Ngày nộp đơn: 24/08/2009

Mục sửa đổi: Chuyển giao đơn

Bên chuyển giao:

Sheraton International, LLC.

1111 Westchester Avenue, White Plains, New York 10604, USA

Bên nhận chuyển giao :

Sheraton International IP, LLC

One StarPoint, Stamford, Connecticut 06902, USA

Ghi nhận chuyển giao đơn số: 3689/ SHTT-NH2, ngày 31/05/2012

(210) Số đơn: 4-2003-07770 (220) Ngày nộp đơn: 09/09/2003

Mục sửa đổi: Chuyển giao đơn

Bên chuyển giao:

Hudson Group Holdings (M) Sdn. Bhd.

Lot 14, Jalan 225, 46100 Petaling Jaya, Selangor, Malaysia

Bên nhận chuyển giao :

Petra Foods Limited

111 Somerset Road, #16-01 TripleOne Somerset, Singapore 238164

Ghi nhận chuyển giao đơn số: 3690/ SHTT-NH2, ngày 31/05/2012

(210) Số đơn: 4-2010-24760 (220) Ngày nộp đơn: 24/11/2010

Mục sửa đổi: Chuyển giao đơn

Bên chuyển giao:

MVL RIGHTS LLC

1600 Rosecrans Avenue, Manhattan Beach, California 90266, USA

Bên nhận chuyển giao :

MARVEL CHARACTERS, INC.

1600 Rosecrans Avenue, Manhattan Beach, California 90266, USA

Ghi nhận chuyển giao đơn số: 3691/ SHTT-NH2, ngày 31/05/2012

(210) Số đơn: 4-2010-24406 (220) Ngày nộp đơn: 19/11/2010

Mục sửa đổi: Chuyển giao đơn

Bên chuyển giao:

Công ty TNHH dịch vụ thương mại điện tử Tiến Đoan

119D Trần Hưng Đạo, thành phố Quy Nhơn, tỉnh Bình Định

Bên nhận chuyển giao :

Cơ sở điện tử truyền thông Tiến Đoan 2
723 Trần Hưng Đạo, phường Lê Hồng Phong, thành phố Quy Nhơn, tỉnh Bình Định

---

Ghi nhận chuyển giao đơn số: 3692/ SHTT-NH2, ngày 31/05/2012
(210) Số đơn: 4-2011-05564 (220) Ngày nộp đơn: 29/03/2011
Mục sửa đổi: Chuyển giao đơn
Bên chuyển giao:
Kublai Holdings Limited
Corner House, 20 Parliament Street, Hamilton HM12, Bermuda
Bên nhận chuyển giao :
Careggi Publishing Limited
Woodbourne Hall, P.O. Box 3162, Road Town, Tortola, British Virgin Islands VG1110

Ghi nhận chuyển giao đơn số: 3693/ SHTT-NH2, ngày 31/05/2012
(210) Số đơn: 4-2011-00764 (220) Ngày nộp đơn: 13/01/2011
Mục sửa đổi: Chuyển giao đơn
Bên chuyển giao:
Kublai Holdings Limited
Corner House, 20 Parliament Street, Hamilton HM12, Bermuda
Bên nhận chuyển giao :
Careggi Publishing Limited
Woodbourne Hall, P.O. Box 3162, Road Town, Tortola, British Virgin Islands VG1110

Ghi nhận chuyển giao đơn số: 3867/ SHTT-NH2, ngày 07/06/2012
(210) Số đơn: 4-2011-04907 (220) Ngày nộp đơn: 22/03/2011
Mục sửa đổi: Chuyển giao đơn
Bên chuyển giao:
Lưu Yến Minh
1277 đường 3/2, phường 16, quận 11, TP. Hồ Chí Minh
Bên nhận chuyển giao :
Công ty TNHH sản xuất thương mại Trường Thiên Bảo
938/19 Hương lộ 2, khu phố 10, phường Bình Trị Đông A, quận Bình Tân, TP. Hồ Chí Minh

---

Ghi nhận chuyển giao đơn số: 3867/ SHTT-NH2, ngày 07/06/2012
(210) Số đơn: 4-2011-04908 (220) Ngày nộp đơn: 22/03/2011
Mục sửa đổi: Chuyển giao đơn

Bên chuyển giao:
Lưu Yến Minh
1277 đường 3/2, phường 16, quận 11, TP. Hồ Chí Minh
Bên nhận chuyển giao :
Công ty TNHH sản xuất thương mại Trường Thiên Bảo
938/19 Hương lộ 2, khu phố 10, phường Bình Trị Đông A, quận Bình Tân, TP. Hồ Chí Minh

---

Ghi nhận chuyển giao đơn số: 3867/ SHTT-NH2, ngày 07/06/2012
(210) Số đơn: 4-2011-04909 (220) Ngày nộp đơn: 22/03/2011
Mục sửa đổi: Chuyển giao đơn
Bên chuyển giao:
Lưu Yến Minh
1277 đường 3/2, phường 16, quận 11, TP. Hồ Chí Minh
Bên nhận chuyển giao :
Công ty TNHH sản xuất thương mại Trường Thiên Bảo
938/19 Hương lộ 2, khu phố 10, phường Bình Trị Đông A, quận Bình Tân, TP. Hồ Chí Minh

---

Ghi nhận chuyển giao đơn số: 3867/ SHTT-NH2, ngày 07/06/2012
(210) Số đơn: 4-2011-24489 (220) Ngày nộp đơn: 17/11/2011
Mục sửa đổi: Chuyển giao đơn
Bên chuyển giao:
Lưu Yến Minh
1277 đường 3/2, phường 16, quận 11, TP. Hồ Chí Minh
Bên nhận chuyển giao :
Công ty TNHH sản xuất thương mại Trường Thiên Bảo
938/19 Hương lộ 2, khu phố 10, phường Bình Trị Đông A, quận Bình Tân, TP. Hồ Chí Minh

---

Ghi nhận chuyển giao đơn số: 4687/ SHTT-NH2, ngày 28/06/2012
(210) Số đơn: 4-2011-02502 (220) Ngày nộp đơn: 17/02/2011
Mục sửa đổi: Chuyển giao đơn
Bên chuyển giao:
Công ty cổ phần Việt Thái quốc tế
Tầng 5, trung tâm thương mại Tràng Tiền, 24 Hai Bà Trưng, phường Tràng Tiền, quận Hoàn Kiếm, TP. Hà Nội
Bên nhận chuyển giao :

Công ty cổ phần SF Vũng Tàu
09 Lê Lợi, phường 1, thành phố Vũng Tàu, tỉnh Bà Rịa - Vũng Tàu

---

Ghi nhận chuyển giao đơn số: 4688/ SHTT-NH2, ngày 28/06/2012
(210) Số đơn: 4-2009-12729 (220) Ngày nộp đơn: 23/06/2009
Mục sửa đổi: Chuyển giao đơn
Bên chuyển giao:
Công ty cổ phần Việt Thái quốc tế
Tầng 5, trung tâm thương mại Tràng Tiền, 24 Hai Bà Trưng, phường Tràng Tiền, quận Hoàn Kiếm, TP. Hà Nội
Bên nhận chuyển giao :
Công ty cổ phần SF Vũng Tàu
09 Lê Lợi, phường 1, thành phố Vũng Tàu, tỉnh Bà Rịa - Vũng Tàu

---

Ghi nhận chuyển giao đơn số: 4689/ SHTT-NH2, ngày 28/06/2012
(210) Số đơn: 4-2011-05883 (220) Ngày nộp đơn: 31/03/2011
Mục sửa đổi: Chuyển giao đơn
Bên chuyển giao:
Công ty TNHH xi măng Holcim Việt Nam
81-83-83B-85 Hàm Nghi, quận 1, TP. Hồ Chí Minh
Bên nhận chuyển giao :
HOLCIM IP LTD
Zurcherstrasse 156, CH-8645 Jona (Switzerland)

Ghi nhận chuyển giao đơn số: 4690/ SHTT-NH2, ngày 28/06/2012
(210) Số đơn: 4-2011-05881 (220) Ngày nộp đơn: 31/03/2011
Mục sửa đổi: Chuyển giao đơn
Bên chuyển giao:
Công ty TNHH xi măng Holcim Việt Nam
81-83-83B-85 Hàm Nghi, quận 1, TP. Hồ Chí Minh
Bên nhận chuyển giao :
HOLCIM IP LTD
Zurcherstrasse 156, CH-8645 Jona (Switzerland)

Ghi nhận chuyển giao đơn số: 4691/ SHTT-NH2, ngày 28/06/2012
(210) Số đơn: 4-2011-05882 (220) Ngày nộp đơn: 31/03/2011
Mục sửa đổi: Chuyển giao đơn

Bên chuyển giao:
Công ty TNHH xi măng Holcim Việt Nam
81-83-83B-85 Hàm Nghi, quận 1, TP. Hồ Chí Minh
Bên nhận chuyển giao :
HOLCIM IP LTD
Zurcherstrasse 156, CH-8645 Jona (Switzerland)

Ghi nhận chuyển giao đơn số: 4692/ SHTT-NH2, ngày 28/06/2012
(210) Số đơn: 4-2011-05880 (220) Ngày nộp đơn: 31/03/2011
Mục sửa đổi: Chuyển giao đơn
Bên chuyển giao:
Công ty TNHH xi măng Holcim Việt Nam
81-83-83B-85 Hàm Nghi, quận 1, TP. Hồ Chí Minh
Bên nhận chuyển giao :
HOLCIM IP LTD
Zurcherstrasse 156, CH-8645 Jona (Switzerland)

Ghi nhận chuyển giao đơn số: 4693/ SHTT-NH2, ngày 28/06/2012
(210) Số đơn: 4-2011-01460 (220) Ngày nộp đơn: 24/01/2011
Mục sửa đổi: Chuyển giao đơn
Bên chuyển giao:
Công ty TNHH tư vấn và phát triển công nghệ Trung Thành
Số 351 Đê La Thành, phường Ô Chợ Dừa, quận Đống Đa, thành phố Hà Nội
Bên nhận chuyển giao :
Công ty cổ phần Việt Nam Pharusa
Phòng 808 - nơ 3 khu đô thị Pháp Vân - Tứ Hiệp, phường Hoàng Liệt, quận Hoàng Mai, thành phố Hà Nội

---

Ghi nhận chuyển giao đơn số: 4694/ SHTT-NH2, ngày 28/06/2012
(210) Số đơn: 4-2009-16945 (220) Ngày nộp đơn: 12/08/2009
Mục sửa đổi: Chuyển giao đơn
Bên chuyển giao:
HILCO TAG, LLC
One Northbrook Place, 5 Revere Drive, Suite 206, Northbrook, Illinois 60062, United States
Bên nhận chuyển giao :

TSA Stores, Inc.
1050 West Hampden Avenue, Englewood, Colorado 80110, United States of America

---

Ghi nhận chuyển giao đơn số: 4695/ SHTT-NH2, ngày 28/06/2012
(210) Số đơn: 4-2009-16944 (220) Ngày nộp đơn: 12/08/2009
Mục sửa đổi: Chuyển giao đơn
Bên chuyển giao:
HILCO TAG, LLC
One Northbrook Place, 5 Revere Drive, Suite 206, Northbrook, Illinois 60062, United States
Bên nhận chuyển giao :
TSA Stores, Inc.
1050 West Hampden Avenue, Englewood, Colorado 80110, United States of America

---

Ghi nhận chuyển giao đơn số: 4696/ SHTT-NH2, ngày 28/06/2012
(210) Số đơn: 4-2010-20686 (220) Ngày nộp đơn: 01/10/2010
Mục sửa đổi: Chuyển giao đơn
Bên chuyển giao:
Công ty TNHH thương mại dịch vụ Châu á
307H Bạch Mai, phường Bạch Mai, quận Hai Bà Trưng, thành phố Hà Nội
Bên nhận chuyển giao :
Công ty TNHH thương mại mỹ phẩm YE WON
307H Bạch Mai, phường Bạch Mai, quận Hai Bà Trưng, thành phố Hà Nội

---

Ghi nhận chuyển giao đơn số: 4697/ SHTT-NH2, ngày 28/06/2012
(210) Số đơn: 4-2009-27548 (220) Ngày nộp đơn: 18/12/2009
Mục sửa đổi: Chuyển giao đơn
Bên chuyển giao:
Vũ Văn Quang
Phòng 6A5, tập thể Thịnh Hào 3, quận Đống Đa, thành phố Hà Nội
Bên nhận chuyển giao :
Công ty TNHH đầu tư thương mại Tân Cường
19 phố Bác Cổ, phường Chương Dương, quận Hoàn Kiếm, TP. Hà Nội

---

Ghi nhận chuyển giao đơn số: 4698/ SHTT-NH2, ngày 28/06/2012
(210) Số đơn: 4-2012-02528 (220) Ngày nộp đơn: 20/02/2012

Mục sửa đổi: Chuyển giao đơn

Bên chuyển giao:

Cosmic Oil Co., Ltd.

951 Soi 11, Bangpoo Industrial Estate Mu 4, Prakasa, A.Muangsamutprakarn, Samutprakarn 10280 Thailand

Bên nhận chuyển giao :

Mr. Yong Burarit

413 Lakeside villa 1, Mu 15, Bangna-Trad Road, T.Bang-Kaew, A.Bangplee, Samutprakarn 10540 Thailand

---

Ghi nhận chuyển giao đơn số: 4699/ SHTT-NH2, ngày 28/06/2012

(210) Số đơn: 4-2011-16520 (220) Ngày nộp đơn: 11/08/2011

Mục sửa đổi: Chuyển giao đơn

Bên chuyển giao:

SK TELECOM Co., Ltd

11, Euljiro, 2-ga, Jung-gu, Seoul 100-999, Korea

Bên nhận chuyển giao :

SK Planet Co., Ltd

11, Euljiro, 2-ga, Jung-gu, Seoul 100-999, Korea

Ghi nhận chuyển giao đơn số: 3542/ TB-SHTT, ngày 30/05/2012

(210) Số đơn: 4-2010-24897 (220) Ngày nộp đơn: 26/11/2010

Mục sửa đổi: Chuyển giao đơn

Bên chuyển giao:

Công ty TNHH phát triển giáo dục A.P.U. (VN)

286 Lãnh Binh Thăng, phường 11, quận 11, TP Hồ Chí Minh

Bên nhận chuyển giao :

Công ty TNHH phát triển giáo dục APU

Phường Hoà Hải, phường Ngũ Hành Sơn, thành phố Đà Nẵng

Ghi nhận chuyển giao đơn số: 3543/ TB-SHTT, ngày 30/05/2012

(210) Số đơn: 4-2009-11391 (220) Ngày nộp đơn: 08/06/2009

Mục sửa đổi: Chuyển giao đơn

Bên chuyển giao:

Công ty TNHH Anh Khoa (VN)

55 phố Khương Thượng, quận Đống Đa, Hà Nội

Bên nhận chuyển giao :
Công ty TNHH Quốc tế AHK
55 phố Khương Thượng, quận Đống Đa, Hà Nội

Ghi nhận chuyển giao đơn số: 3544/ TB-SHTT, ngày 30/05/2012
(210) Số đơn: 4-2011-15171 (220) Ngày nộp đơn: 25/07/2011
Mục sửa đổi: Chuyển giao đơn
Bên chuyển giao:
Hộ kinh doanh nha khoa Thảo Ân (VN)
1416-1416A tỉnh lộ 10, khu phố 4, phường Tân Tạo, quận Bình Tân, TP Hồ Chí Minh
Bên nhận chuyển giao :
Trần Văn Thảo
135/2 Hà Tôn Quyền, phường 4, quận 11, thành phố Hồ Chí Minh

Ghi nhận chuyển giao đơn số: 3545/ TB-SHTT, ngày 30/05/2012
(210) Số đơn: 4-2011-25230 (220) Ngày nộp đơn: 25/11/2011
Mục sửa đổi: Chuyển giao đơn
Bên chuyển giao:
Hộ kinh doanh cá thể Nguyễn Khắc Vũ (VN)
395C Tân Vĩnh Thuận, Tân Ngãi, TP Vĩnh Long, tỉnh Vĩnh Long
Bên nhận chuyển giao :
Nguyễn Thị Ngọc Bích
509F tổ 7, khu phố 4, phường Phú Tân, thành phố Bến Tre, tỉnh Bến Tre

---

Ghi nhận chuyển giao đơn số: 3546/ TB-SHTT, ngày 30/05/2012
(210) Số đơn: 4-2011-25194 (220) Ngày nộp đơn: 25/11/2011
Mục sửa đổi: Chuyển giao đơn
Bên chuyển giao:
Đinh Huy Hiệu (VN)
SN: 12/33 Trần Thái Tông, phường Lộc Vượng, TP Nam Định, tỉnh Nam Định
Bên nhận chuyển giao :
Đinh Hải Hùng
120/10 Bà Triệu, phường Hàm Rồng, thành phố Thanh Hoá

Ghi nhận chuyển giao đơn số: 3547/ TB-SHTT, ngày 30/05/2012
(210) Số đơn: 4-2008-16318 (220) Ngày nộp đơn: 30/07/2008

Mục sửa đổi: Chuyển giao đơn
Bên chuyển giao:
PHARMAXX INC. (US)
331 North Vineland Ave., City of Industry, CA 91746, USA
Bên nhận chuyển giao :
MASTERICH CORPORATION LIMITED
Room 404. Tung Ming Building, 40-42 Des Voeux Road Central, HongKong

---

Ghi nhận chuyển giao đơn số: 3548/ TB-SHTT, ngày 30/05/2012
(210) Số đơn: 4-2008-16332 (220) Ngày nộp đơn: 30/07/2008
Mục sửa đổi: Chuyển giao đơn
Bên chuyển giao:
PHARMAXX INC. (US)
331 North Vineland Ave., City of Industry, CA 91746, USA
Bên nhận chuyển giao :
MASTERICH CORPORATION LIMITED
Room 404. Tung Ming Building, 40-42 Des Voeux Road Central, HongKong

---

Ghi nhận chuyển giao đơn số: 3549/ TB-SHTT, ngày 30/05/2012
(210) Số đơn: 4-2008-16331 (220) Ngày nộp đơn: 30/07/2008
Mục sửa đổi: Chuyển giao đơn
Bên chuyển giao:
PHARMAXX INC. (US)
331 North Vineland Ave., City of Industry, CA 91746, USA
Bên nhận chuyển giao :
MASTERICH CORPORATION LIMITED
Room 404. Tung Ming Building, 40-42 Des Voeux Road Central, HongKong

---

Ghi nhận chuyển giao đơn số: 3550/ TB-SHTT, ngày 30/05/2012
(210) Số đơn: 4-2008-16319 (220) Ngày nộp đơn: 30/07/2008
Mục sửa đổi: Chuyển giao đơn
Bên chuyển giao:
PHARMAXX INC. (US)
331 North Vineland Ave., City of Industry, CA 91746, USA
Bên nhận chuyển giao :
MASTERICH CORPORATION LIMITED
Room 404. Tung Ming Building, 40-42 Des Voeux Road Central, HongKong

---

Ghi nhận chuyển giao đơn số: 3551/ TB-SHTT, ngày 30/05/2012

(210) Số đơn: 4-2008-16330 (220) Ngày nộp đơn: 30/07/2008

Mục sửa đổi: Chuyển giao đơn

Bên chuyển giao:

PHARMAXX INC. (US)

331 North Vineland Ave., City of Industry, CA 91746, USA

Bên nhận chuyển giao :

MASTERICH CORPORATION LIMITED

Room 404. Tung Ming Building, 40-42 Des Voeux Road Central, HongKong

---

Ghi nhận chuyển giao đơn số: 3552/ TB-SHTT, ngày 30/05/2012

(210) Số đơn: 4-2011-07051 (220) Ngày nộp đơn: 19/04/2011

Mục sửa đổi: Chuyển giao đơn

Bên chuyển giao:

Công ty cổ phần dược phẩm AMPHARCO U.S.A. (VN)

KCN Nhơn Trạch 3, huyện Nhơn Trạch, tỉnh Đồng Nai

Bên nhận chuyển giao :

MASTERICH CORPORATION LIMITED

Room 404. Tung Ming Building, 40-42 Des Voeux Road Central, HongKong

---

Ghi nhận chuyển giao đơn số: 3553/ TB-SHTT, ngày 30/05/2012

(210) Số đơn: 4-2010-07950 (220) Ngày nộp đơn: 16/04/2010

Mục sửa đổi: Chuyển giao đơn

Bên chuyển giao:

Công ty cổ phần G&P MaMa Sữa non (VN)

Số 20, ngõ 134 Lê Trọng Tấn, phường Khương Mai, quận Thanh Xuân, thành phố Hà Nội

Bên nhận chuyển giao :

Công ty cổ phần G&P -LAND

Số 22, ngõ 134 Lê Trọng Tấn, phường Khương Mai, quận Thanh Xuân, thành phố Hà Nội

---

Ghi nhận chuyển giao đơn số: 3554/ TB-SHTT, ngày 30/05/2012

(210) Số đơn: 4-2011-24615 (220) Ngày nộp đơn: 18/11/2011

Mục sửa đổi: Chuyển giao đơn

Bên chuyển giao:

Lê Thanh Hà (VN)

Tổ 35, cụm 6, phường Nam Sơn, quận Kiến An, TP Hải Phòng

Bên nhận chuyển giao :

Công ty cổ phần dược phẩm Linh Đạt
Km 31+500, quốc lộ 5A, thôn Trại, xã Dị Sử, huyện Mỹ Hào, tỉnh Hưng Yên

---

Ghi nhận chuyển giao đơn số: 3555/ TB-SHTT, ngày 30/05/2012
(210) Số đơn: 4-2011-24616 (220) Ngày nộp đơn: 18/11/2011
Mục sửa đổi: Chuyển giao đơn
Bên chuyển giao:
Lê Thanh Hà (VN)
Tổ 35, cụm 6, phường Nam Sơn, quận Kiến An, TP Hải Phòng
Bên nhận chuyển giao :
Công ty cổ phần dược phẩm Linh Đạt
Km 31+500, quốc lộ 5A, thôn Trại, xã Dị Sử, huyện Mỹ Hào, tỉnh Hưng Yên

---

Ghi nhận chuyển giao đơn số: 3556/ TB-SHTT, ngày 30/05/2012
(210) Số đơn: 4-2010-24272 (220) Ngày nộp đơn: 17/11/2010
Mục sửa đổi: Chuyển giao đơn
Bên chuyển giao:
Đặng Xuân Huy (VN)
107 Nguyễn Đình Chiểu, phường 2, thành phố Cao Lãnh, tỉnh Đồng Tháp
Bên nhận chuyển giao :
Công ty TNHH vàng bạc đá quý Kim Long Đồng Tháp
107 Nguyễn Đình Chiểu, phường 2, thành phố Cao Lãnh, tỉnh Đồng Tháp

---

Ghi nhận chuyển giao đơn số: 3557/ TB-SHTT, ngày 30/05/2012
(210) Số đơn: 4-2010-24271 (220) Ngày nộp đơn: 17/11/2010
Mục sửa đổi: Chuyển giao đơn
Bên chuyển giao:
Đặng Xuân Huy (VN)
107 Nguyễn Đình Chiểu, phường 2, thành phố Cao Lãnh, tỉnh Đồng Tháp
Bên nhận chuyển giao :
Công ty TNHH vàng bạc đá quý Kim Long Đồng Tháp
107 Nguyễn Đình Chiểu, phường 2, thành phố Cao Lãnh, tỉnh Đồng Tháp

---

Ghi nhận chuyển giao đơn số: 3562/ TB-SHTT, ngày 30/05/2012
(210) Số đơn: 4-2011-01915 (220) Ngày nộp đơn: 28/01/2011
Mục sửa đổi: Chuyển giao đơn

Bên chuyển giao:
Công ty cổ phần Trí Tuệ xanh (VN)
Số 106B-F4 Láng Hạ, ngõ 171 phố Thái Hà, phường Láng Hạ, quận Đống Đa, TP. Hà Nội
Bên nhận chuyển giao :
Globiz Holding Limited
BLK A 15/F Hillier Comm Bldg., 65-67 Bonham Strand East, Sheung Wan, Hong Kong

---

Ghi nhận chuyển giao đơn số: 3564/ TB-SHTT, ngày 30/05/2012
(210) Số đơn: 4-2010-17174 (220) Ngày nộp đơn: 13/08/2010
Mục sửa đổi: Chuyển giao đơn
Bên chuyển giao:
Nguyễn Quốc Hữu (VN)
5/52 Lý Thường Kiệt, phường 9, quận Tân Bình, TP. Hồ Chí Minh
Bên nhận chuyển giao :
Herz Armaturen Ges.m.b.H
Richard- Strauss- Strabe 22, A-1232 Wien, Austria

Ghi nhận chuyển giao đơn số: 3566/ TB-SHTT, ngày 30/05/2012
(210) Số đơn: 4-2011-12390 (220) Ngày nộp đơn: 21/06/2011
Mục sửa đổi: Chuyển giao đơn
Bên chuyển giao:
Korea Yakult Co., Ltd. (KR)
28-10 Jamwon-Dong Seocho-Gu, Seoul 137-030, Republic of Korea
Bên nhận chuyển giao :
Paldo Co., Ltd
577 Gangnamdaero, (7th Floor, Jamwon-Dong), Seocho-Gu, Seoul, Republic of Korea

---

Ghi nhận chuyển giao đơn số: 3568/ TB-SHTT, ngày 30/05/2012
(210) Số đơn: 4-2009-18475 (220) Ngày nộp đơn: 31/08/2009
Mục sửa đổi: Chuyển giao đơn
Bên chuyển giao:
Sheraton International, Inc. (US)
1111 Westchester Avenue, White Plains, New York 10604, USA
Bên nhận chuyển giao :
Sheraton International IP, LLC.
One StarPoint, Stamford, Connecticut 06902, United States of America

---

Ghi nhận chuyển giao đơn số: 3570/ TB-SHTT, ngày 30/05/2012

(210) Số đơn: 4-2011-05755 (220) Ngày nộp đơn: 31/03/2011

Mục sửa đổi: Chuyển giao đơn

Bên chuyển giao:

Sheraton International, LLC. (US)

1111 Westchester Avenue, White Plains, New York 10604, USA

Bên nhận chuyển giao :

Sheraton International IP, LLC.

One StarPoint, Stamford, Connecticut 06902, United States of America

---

Ghi nhận chuyển giao đơn số: 3572/ TB-SHTT, ngày 30/05/2012

(210) Số đơn: 4-2011-01337 (220) Ngày nộp đơn: 21/01/2011

Mục sửa đổi: Chuyển giao đơn

Bên chuyển giao:

Sheraton International, LLC. (US)

1111 Westchester Avenue, White Plains, New York 10604, USA

Bên nhận chuyển giao :

Sheraton International IP, LLC.

One StarPoint, Stamford, Connecticut 06902, United States of America

---

Ghi nhận chuyển giao đơn số: 3574/ TB-SHTT, ngày 30/05/2012

(210) Số đơn: 4-2011-10619 (220) Ngày nộp đơn: 31/05/2011

Mục sửa đổi: Chuyển giao đơn

Bên chuyển giao:

Công ty TNHH dược phẩm Việt – Pháp (VN)

Số 36B, ngõ 111, phố Nguyễn Phong Sắc, phường Dịch Vọng Hậu, quận Cầu Giấy, TP. Hà Nội

Bên nhận chuyển giao :

Medac Gesellschaft fur klinische Spezialprapate mbH

Theaterstrasse 6, 22880 Wedel, Germany

Ghi nhận chuyển giao đơn số: 3576/ TB-SHTT, ngày 30/05/2012

(210) Số đơn: 4-2010-07253 (220) Ngày nộp đơn: 09/04/2010

Mục sửa đổi: Chuyển giao đơn

Bên chuyển giao:

Công ty TNHH dược phẩm DO HA (VN)

Số 30, tập thể Trần Phú, ngõ 105, đường Nguyễn Phong Sắc, tổ 16, phường Dịch Vọng Hậu, quận Cầu Giấy, TP. Hà Nội

Bên nhận chuyển giao :
Joint stock company Grindeks
Krustpils Street 53, Riga, LV -1057, Latvia

Ghi nhận chuyển giao đơn số: 3578/ TB-SHTT, ngày 30/05/2012
(210) Số đơn: 4-2010-07851 (220) Ngày nộp đơn: 15/04/2010
Mục sửa đổi: Chuyển giao đơn
Bên chuyển giao:
Công ty TNHH dược phẩm DO HA (VN)
Số 30, tập thể Trần Phú, ngõ 105, đường Nguyễn Phong Sắc, tổ 16, phường Dịch Vọng Hậu, quận Cầu Giấy, TP. Hà Nội
Bên nhận chuyển giao :
Joint stock company Grindeks
Krustpils Street 53, Riga, LV -1057, Latvia

Ghi nhận chuyển giao đơn số: 3610/ TB-SHTT, ngày 30/05/2012
(210) Số đơn: 4-2010-04794 (220) Ngày nộp đơn: 12/03/2010
Mục sửa đổi: Chuyển giao đơn
Bên chuyển giao:
Công ty TNHH sản xuất thương mại Giấy Lụa (VN)
86/4-6 Nguyễn Văn Trỗi, phường 8, quận Phú Nhuận, TP. Hồ Chí Minh
Bên nhận chuyển giao :
GENERAL IMPORT EXPORT SARL
Yaounde, B.P 1342, Cameroon
VPĐD: Lầu 7, số 311 Điện Biên Phủ, phường 4, quận 3, TP. Hồ Chí Minh

---

c- Thông báo kết quả xem xét yêu cầu chuyển giao đơn

Kết quả xem xét yêu cầu chuyển giao đơn số: 3540/ TB-SHTT, ngày 30/05/2012
(210) Số đơn: 4-2011-27774 (220) Ngày nộp đơn: 27/12/2011
Nội dung:
1. Yêu cầu chuyển giao đơn nói trên chưa được chấp nhận vì còn có những thiếu sót cần sửa đổi bổ sung như sau:
- Địa chỉ của Bên chuyển giao trong Thoả thuận chuyển giao không thống nhất với địa chỉ trong Tờ khai đăng ký nhãn hiệu số 4-2011-27774
2. Người nộp đơn cần sửa đổi, bổ sung các thiếu sót trên trong thời hạn 2 tháng kể từ ngày ký Thông báo này. Nếu các thiếu sót không được sửa chữa trong thời hạn nói trên

thì Yêu cầu ghi nhận chuyển giao đơn sẽ không được xem xét. Đồng thời, Cục Sở hữu trí tuệ sẽ có thông báo chính thức bằng văn bản tới người nộp đơn.

Kết quả xem xét yêu cầu chuyển giao đơn số: 3541/ TB-SHTT, ngày 30/05/2012

(210) Số đơn: 4-2012-05898 (220) Ngày nộp đơn: 28/03/2012

Nội dung:

1. Yêu cầu chuyển giao đơn nói trên chưa được chấp nhận vì còn có những thiếu sót cần sửa đổi bổ sung như sau:

- Thiếu căn cứ thể hiện mối liên hệ giữa các trang trong Hợp đồng chuyển giao đơn đăng ký nhãn hiệu

2. Người nộp đơn cần sửa đổi, bổ sung các thiếu sót trên trong thời hạn 2 tháng kể từ ngày ký Thông báo này. Nếu các thiếu sót không được sửa chữa trong thời hạn nói trên thì Yêu cầu ghi nhận chuyển giao đơn sẽ không được xem xét. Đồng thời, Cục Sở hữu trí tuệ sẽ có thông báo chính thức bằng văn bản tới người nộp đơn.

ĐÍNH CHÍNH

Theo Quyết định số 1570/ QĐ-SHTT, ngày 09 tháng 07 năm 2012

Đính chính ngày công bố của Công báo số 250 tập A trên Đăng bạ Giấy và Đăng bạ điện tử (IPAS) là ngày 26/01/2009 (Danh sách Văn bằng kèm theo).

DANH SÁCH VĂN BẰNG BẢO HỘ ĐÍNH CHÍNH NGÀY CÔNG BỐ ĐƠN

(Kèm theo Quyết định số 1570/ QĐ-SHTT *ngày 09 tháng 07 năm 2012)*

TT	Số bằng	Số đơn	TT	Số bằng	Số đơn	TT	Số bằng	Số đơn
1	1-0008090	1-2008-01290	543	4-0139538	4-2008-23454	1085	4-0146361	4-2008-23563
2	1-0008091	1-2008-01291	544	4-0139545	4-2008-19291	1086	4-0146364	4-2008-23308
3	1-0008124	1-2008-01262	545	4-0139569	4-2008-20013	1087	4-0146365	4-2008-23429
4	1-0008139	1-2008-01596	546	4-0139570	4-2008-22994	1088	4-0146368	4-2008-23869
5	1-0008354	1-2008-01292	547	4-0139571	4-2008-22995	1089	4-0146372	4-2008-23940
6	1-0008380	1-2008-01474	548	4-0139574	4-2008-22999	1090	4-0146373	4-2008-23941
7	1-0008426	1-2008-01723	549	4-0139579	4-2008-23103	1091	4-0146374	4-2008-23942
8	1-0008431	1-2008-01691	550	4-0139580	4-2008-23456	1092	4-0146375	4-2008-23943
9	1-0008466	1-2008-01633	551	4-0139593	4-2008-18736	1093	4-0146376	4-2008-23944
10	1-0008479	1-2008-02386	552	4-0139610	4-2008-19290	1094	4-0146377	4-2008-22602
11	1-0008537	1-2008-01293	553	4-0139628	4-2008-22831	1095	4-0146378	4-2008-23642
12	1-0008543	1-2007-02377	554	4-0139629	4-2008-22832	1096	4-0146379	4-2008-23721
13	1-0008547	1-2008-01722	555	4-0139673	4-2008-22194	1097	4-0146380	4-2008-23740
14	1-0008548	1-2008-01727	556	4-0139708	4-2008-09732	1098	4-0146381	4-2008-23945
15	1-0008549	1-2008-01729	557	4-0139955	4-2008-20931	1099	4-0146390	4-2008-22348
16	1-0008555	1-2008-01725	558	4-0140044	4-2008-23589	1100	4-0146394	4-2008-22601
17	1-0008559	1-2008-02405	559	4-0140045	4-2008-23984	1101	4-0146424	4-2008-20906
18	1-0008598	1-2008-01081	560	4-0140046	4-2008-23985	1102	4-0146429	4-2008-20421
19	1-0008729	1-2008-02078	561	4-0140047	4-2008-23986	1103	4-0146441	4-2008-23946
20	1-0008757	1-2008-00929	562	4-0140048	4-2008-23987	1104	4-0146442	4-2008-23947
21	1-0008816	1-2008-02453	563	4-0140053	4-2008-22730	1105	4-0146444	4-2008-23949
22	1-0008833	1-2008-01009	564	4-0140054	4-2008-22731	1106	4-0146445	4-2008-24109
23	1-0008847	1-2008-02592	565	4-0140056	4-2008-24098	1107	4-0146446	4-2008-24384
24	1-0008849	1-2007-01659	566	4-0140057	4-2008-24139	1108	4-0146461	4-2008-23604
25	1-0008889	1-2008-01303	567	4-0140105	4-2008-22133	1109	4-0146462	4-2008-24167
26	1-0008904	1-2007-00450	568	4-0140106	4-2008-22134	1110	4-0146464	4-2008-23347
27	1-0008949	1-2008-01701	569	4-0140107	4-2008-22135	1111	4-0146466	4-2008-24168
28	1-0009007	1-2008-00410	570	4-0140113	4-2008-21116	1112	4-0146470	4-2008-23765
29	1-0009022	1-2008-01815	571	4-0140298	4-2008-24110	1113	4-0146471	4-2008-23766
30	1-0009039	1-2007-01154	572	4-0140299	4-2008-24111	1114	4-0146472	4-2008-23767
31	1-0009042	1-2008-02493	573	4-0140303	4-2008-09974	1115	4-0146473	4-2008-23768
32	1-0009057	1-2008-02476	574	4-0140339	4-2008-23100	1116	4-0146474	4-2008-24461
33	1-0009079	1-2008-01198	575	4-0140347	4-2008-22039	1117	4-0146475	4-2008-24462
34	1-0009131	1-2008-01900	576	4-0140352	4-2008-20226	1118	4-0146476	4-2008-23404
35	1-0009137	1-2008-02697	577	4-0140354	4-2008-22159	1119	4-0146484	4-2008-22336
36	1-0009160	1-2008-02677	578	4-0140355	4-2008-22671	1120	4-0146603	4-2008-19967
37	1-0009228	1-2008-01962	579	4-0140359	4-2008-22655	1121	4-0146636	4-2008-24463

38	1-0009240	1-2008-02090	580	4-0140396	4-2008-24490	1122	4-0146656	4-2008-24468
39	1-0009248	1-2007-02344	581	4-0140417	4-2008-19169	1123	4-0146657	4-2008-24469
40	1-0009323	1-2008-02295	582	4-0140419	4-2008-24360	1124	4-0146658	4-2008-24507
41	1-0009351	1-2008-01264	583	4-0140449	4-2008-24114	1125	4-0146659	4-2008-24508
42	1-0009426	1-2008-02045	584	4-0140450	4-2008-24115	1126	4-0146660	4-2008-24509
43	1-0009443	1-2008-01702	585	4-0140493	4-2008-24113	1127	4-0146756	4-2008-24506
44	1-0009574	1-2008-02179	586	4-0140515	4-2008-23144	1128	4-0146775	4-2008-24505
45	1-0009632	1-2008-00873	587	4-0140516	4-2008-23146	1129	4-0146816	4-2008-23686
46	1-0009687	1-2008-01816	588	4-0140520	4-2008-11199	1130	4-0146838	4-2008-24449
47	1-0009703	1-2008-01599	589	4-0140565	4-2008-24760	1131	4-0146839	4-2008-24485
48	1-0009738	1-2007-01314	590	4-0140566	4-2008-24761	1132	4-0146840	4-2008-24503
49	1-0009753	1-2008-00421	591	4-0140567	4-2008-24762	1133	4-0146881	4-2008-24040
50	1-0009762	1-2008-02176	592	4-0140568	4-2008-24763	1134	4-0146882	4-2008-23284
51	1-0009856	1-2008-02666	593	4-0140569	4-2008-24765	1135	4-0146883	4-2008-23285
52	1-0009886	1-2008-02387	594	4-0140570	4-2008-24766	1136	4-0146884	4-2008-23540
53	1-0009892	1-2008-01731	595	4-0140571	4-2008-24767	1137	4-0146893	4-2008-23729
54	1-0009996	1-2008-02181	596	4-0140572	4-2008-24768	1138	4-0146903	4-2008-19322
55	1-0010080	1-2008-00725	597	4-0140573	4-2008-24929	1139	4-0146910	4-2008-22197
56	1-0010087	1-2008-02119	598	4-0140656	4-2008-16712	1140	4-0146942	4-2008-12038
57	1-0010093	1-2008-02674	599	4-0140657	4-2008-16713	1141	4-0146945	4-2008-18284
58	1-0010100	1-2008-01730	600	4-0140669	4-2008-21574	1142	4-0146947	4-2008-24564
59	1-0010204	1-2008-01685	601	4-0140695	4-2008-24099	1143	4-0146948	4-2008-24569
60	1-0010229	1-2008-01514	602	4-0140698	4-2008-24018	1144	4-0146955	4-2008-23769
61	1-0010235	1-2008-02312	603	4-0140761	4-2008-22056	1145	4-0146956	4-2008-24701
62	1-0010236	1-2008-02417	604	4-0140763	4-2008-22214	1146	4-0146978	4-2008-22410
63	1-0010239	1-2008-01365	605	4-0140764	4-2008-22316	1147	4-0146982	4-2008-22778
64	1-0010243	1-2008-02038	606	4-0140766	4-2008-24112	1148	4-0146985	4-2008-23890
65	1-0010322	1-2007-01930	607	4-0140769	4-2008-22590	1149	4-0146986	4-2008-23891
66	1-0010327	1-2008-02017	608	4-0140771	4-2008-23859	1150	4-0146988	4-2008-24480
67	1-0010344	1-2008-01533	609	4-0140778	4-2008-21852	1151	4-0146992	4-2008-21578
68	1-0010345	1-2008-01652	610	4-0140779	4-2008-22333	1152	4-0146993	4-2008-22835
69	1-0010362	1-2008-02612	611	4-0140881	4-2008-24512	1153	4-0146994	4-2008-24800
70	1-0010378	1-2008-01612	612	4-0140882	4-2008-24513	1154	4-0146995	4-2008-24801
71	1-0010385	1-2008-01425	613	4-0140883	4-2008-24514	1155	4-0146996	4-2008-24802
72	1-0010386	1-2008-01616	614	4-0140884	4-2008-24515	1156	4-0146997	4-2008-24803
73	1-0010409	1-2008-02634	615	4-0140922	4-2008-15803	1157	4-0146998	4-2008-24804
74	1-0010439	1-2007-00627	616	4-0140941	4-2008-22250	1158	4-0146999	4-2008-24806
75	2-0000833	2-2007-00101	617	4-0140942	4-2008-22251	1159	4-0147084	4-2008-23648
76	2-0000945	2-2007-00106	618	4-0140943	4-2008-22252	1160	4-0147085	4-2008-24667
77	3-0013100	3-2008-01369	619	4-0140944	4-2008-22273	1161	4-0147098	4-2008-24268
78	3-0013342	3-2008-01466	620	4-0140945	4-2008-22211	1162	4-0147099	4-2008-24280
79	3-0013380	3-2008-00997	621	4-0140946	4-2008-22212	1163	4-0147108	4-2008-20707
80	3-0013428	3-2008-01454	622	4-0140948	4-2008-22254	1164	4-0147165	4-2008-24885
81	3-0013429	3-2008-01457	623	4-0140949	4-2008-22272	1165	4-0147171	4-2008-20727
82	3-0013440	3-2008-01311	624	4-0140950	4-2008-22715	1166	4-0147176	4-2008-23543
83	3-0013459	3-2008-01374	625	4-0140951	4-2008-22716	1167	4-0147177	4-2008-23728

84	3-0013497	3-2008-01158	626	4-0140952	4-2008-22717	1168	4-0147179	4-2008-22504
85	3-0013498	3-2008-01297	627	4-0140956	4-2008-22274	1169	4-0147273	4-2008-24586
86	3-0013499	3-2008-01298	628	4-0140957	4-2008-22275	1170	4-0147289	4-2008-19468
87	3-0013500	3-2008-01299	629	4-0140958	4-2008-22276	1171	4-0147302	4-2008-23131
88	3-0013501	3-2008-01300	630	4-0140959	4-2008-22277	1172	4-0147303	4-2008-23132
89	3-0013502	3-2008-01492	631	4-0140960	4-2008-22357	1173	4-0147304	4-2008-23133
90	3-0013503	3-2008-01555	632	4-0140965	4-2008-23738	1174	4-0147311	4-2008-23348
91	3-0013504	3-2008-01480	633	4-0140966	4-2008-23492	1175	4-0147312	4-2008-23349
92	3-0013505	3-2008-01483	634	4-0140967	4-2008-23493	1176	4-0147313	4-2008-24380
93	3-0013509	3-2008-01478	635	4-0140968	4-2008-22718	1177	4-0147324	4-2008-20983
94	3-0013510	3-2008-01580	636	4-0141007	4-2008-21972	1178	4-0147402	4-2008-21119
95	3-0013514	3-2008-01163	637	4-0141008	4-2008-22593	1179	4-0147409	4-2008-15556
96	3-0013521	3-2008-01562	638	4-0141023	4-2008-21311	1180	4-0147418	4-2008-25124
97	3-0013524	3-2008-01340	639	4-0141110	4-2008-23183	1181	4-0147438	4-2008-23130
98	3-0013530	3-2008-01262	640	4-0141112	4-2008-23224	1182	4-0147448	4-2008-21237
99	3-0013531	3-2008-01263	641	4-0141113	4-2008-23225	1183	4-0147449	4-2008-21239
100	3-0013532	3-2008-01524	642	4-0141117	4-2008-23226	1184	4-0147452	4-2008-23269
101	3-0013533	3-2008-01525	643	4-0141133	4-2008-23220	1185	4-0147454	4-2008-23329
102	3-0013534	3-2008-01613	644	4-0141134	4-2008-23221	1186	4-0147455	4-2008-23520
103	3-0013535	3-2008-01614	645	4-0141135	4-2008-23222	1187	4-0147456	4-2008-23625
104	3-0013536	3-2008-01615	646	4-0141136	4-2008-23600	1188	4-0147457	4-2008-23627
105	3-0013537	3-2008-01616	647	4-0141137	4-2008-23601	1189	4-0147458	4-2008-23628
106	3-0013538	3-2008-01637	648	4-0141138	4-2008-23602	1190	4-0147459	4-2008-24145
107	3-0013540	3-2008-01409	649	4-0141139	4-2008-24027	1191	4-0147472	4-2008-24244
108	3-0013541	3-2008-01484	650	4-0141140	4-2008-24028	1192	4-0147473	4-2008-24245
109	3-0013542	3-2008-01485	651	4-0141170	4-2008-21118	1193	4-0147474	4-2008-24247
110	3-0013543	3-2008-01487	652	4-0141171	4-2008-24510	1194	4-0147475	4-2008-24249
111	3-0013544	3-2008-01585	653	4-0141172	4-2008-24511	1195	4-0147486	4-2008-19284
112	3-0013545	3-2008-01535	654	4-0141193	4-2008-11065	1196	4-0147493	4-2008-25123
113	3-0013549	3-2008-01051	655	4-0141300	4-2008-22639	1197	4-0147510	4-2008-23048
114	3-0013551	3-2008-01074	656	4-0141341	4-2008-20711	1198	4-0147533	4-2008-24120
115	3-0013552	3-2008-01170	657	4-0141491	4-2008-19930	1199	4-0147587	4-2008-22111
116	3-0013553	3-2008-01171	658	4-0141504	4-2008-24747	1200	4-0147681	4-2008-24567
117	3-0013554	3-2008-01474	659	4-0141505	4-2008-24748	1201	4-0147689	4-2008-24580
118	3-0013555	3-2008-01475	660	4-0141506	4-2008-24791	1202	4-0147690	4-2008-24582
119	3-0013557	3-2008-01050	661	4-0141509	4-2008-24784	1203	4-0147693	4-2008-24467
120	3-0013565	3-2008-01261	662	4-0141516	4-2008-24792	1204	4-0147694	4-2008-24542
121	3-0013567	3-2008-01473	663	4-0141517	4-2008-24793	1205	4-0147695	4-2008-24726
122	3-0013568	3-2008-01459	664	4-0141553	4-2008-16521	1206	4-0147781	4-2008-23050
123	3-0013569	3-2008-01460	665	4-0141584	4-2008-22573	1207	4-0147789	4-2008-23268
124	3-0013570	3-2008-01463	666	4-0141587	4-2008-24964	1208	4-0147793	4-2008-23521
125	3-0013571	3-2008-01543	667	4-0141588	4-2008-24965	1209	4-0147794	4-2008-23624
126	3-0013573	3-2008-01496	668	4-0141589	4-2008-24966	1210	4-0147795	4-2008-23800
127	3-0013577	3-2008-01526	669	4-0141590	4-2008-24967	1211	4-0147796	4-2008-23901
128	3-0013589	3-2008-01108	670	4-0141591	4-2008-22136	1212	4-0147797	4-2008-24048
129	3-0013590	3-2008-01109	671	4-0141593	4-2008-22138	1213	4-0147798	4-2008-24142

130	3-0013603	3-2008-01329	672	4-0141596	4-2008-22312	1214	4-0147799	4-2008-24143
131	3-0013605	3-2008-01390	673	4-0141597	4-2008-22313	1215	4-0147800	4-2008-24248
132	3-0013606	3-2008-01394	674	4-0141598	4-2008-22314	1216	4-0147820	4-2008-23675
133	3-0013607	3-2008-01516	675	4-0141599	4-2008-22315	1217	4-0147821	4-2008-09014
134	3-0013608	3-2008-01581	676	4-0141609	4-2008-17287	1218	4-0147835	4-2008-23082
135	3-0013616	3-2008-01461	677	4-0141610	4-2008-17288	1219	4-0147836	4-2008-23083
136	3-0013619	3-2008-01579	678	4-0141611	4-2008-17289	1220	4-0147874	4-2008-22556
137	3-0013626	3-2008-01472	679	4-0141617	4-2008-23384	1221	4-0147875	4-2008-22557
138	3-0013627	3-2008-01529	680	4-0141618	4-2008-23385	1222	4-0147876	4-2008-23265
139	3-0013643	3-2008-01391	681	4-0141619	4-2008-23387	1223	4-0147877	4-2008-23444
140	3-0013644	3-2008-01456	682	4-0141620	4-2008-23388	1224	4-0147919	4-2008-21566
141	3-0013645	3-2008-01514	683	4-0141641	4-2008-23107	1225	4-0147924	4-2008-25081
142	3-0013646	3-2008-00998	684	4-0141642	4-2008-23108	1226	4-0147925	4-2008-25148
143	3-0013678	3-2008-01533	685	4-0141646	4-2008-22611	1227	4-0147930	4-2008-24588
144	3-0013698	3-2008-01522	686	4-0141703	4-2008-21113	1228	4-0147931	4-2008-24589
145	3-0013700	3-2008-01518	687	4-0141742	4-2008-24344	1229	4-0147936	4-2008-26362
146	3-0013705	3-2008-01537	688	4-0141743	4-2008-24345	1230	4-0147938	4-2008-24489
147	3-0013706	3-2008-01559	689	4-0141746	4-2008-25225	1231	4-0147945	4-2008-23428
148	3-0013710	3-2008-01251	690	4-0141764	4-2008-22338	1232	4-0147953	4-2008-23304
149	3-0013714	3-2008-01256	691	4-0141765	4-2008-22339	1233	4-0147955	4-2008-24100
150	3-0013721	3-2008-01396	692	4-0141767	4-2008-24030	1234	4-0147956	4-2008-24103
151	3-0013722	3-2008-01397	693	4-0141772	4-2008-21794	1235	4-0147957	4-2008-24104
152	3-0013723	3-2008-01398	694	4-0141800	4-2008-21417	1236	4-0147958	4-2008-24126
153	3-0013733	3-2008-01570	695	4-0141813	4-2008-22331	1237	4-0147982	4-2008-24783
154	3-0013750	3-2008-01476	696	4-0141814	4-2008-22332	1238	4-0148030	4-2008-23261
155	3-0013751	3-2008-01477	697	4-0141815	4-2008-22353	1239	4-0148057	4-2008-24546
156	3-0013757	3-2008-01260	698	4-0141816	4-2008-22732	1240	4-0148058	4-2008-24547
157	3-0013761	3-2008-01539	699	4-0141817	4-2008-22733	1241	4-0148059	4-2008-24548
158	3-0013765	3-2008-01556	700	4-0141818	4-2008-22734	1242	4-0148060	4-2008-24549
159	3-0013766	3-2008-01540	701	4-0141819	4-2008-21793	1243	4-0148141	4-2008-23447
160	3-0013767	3-2008-01541	702	4-0141862	4-2008-21599	1244	4-0148142	4-2008-24125
161	3-0013776	3-2008-01605	703	4-0141882	4-2008-22658	1245	4-0148143	4-2008-25121
162	3-0013785	3-2008-01179	704	4-0141887	4-2008-22170	1246	4-0148158	4-2008-22993
163	3-0013787	3-2008-01551	705	4-0141890	4-2008-22258	1247	4-0148259	4-2008-21927
164	3-0013796	3-2008-01144	706	4-0141891	4-2008-22596	1248	4-0148279	4-2008-14994
165	3-0013797	3-2008-01145	707	4-0141902	4-2008-19106	1249	4-0148284	4-2008-23203
166	3-0013802	3-2008-01313	708	4-0141903	4-2008-19107	1250	4-0148285	4-2008-23443
167	3-0013809	3-2008-01162	709	4-0141904	4-2008-19108	1251	4-0148293	4-2008-21929
168	3-0013820	3-2008-01593	710	4-0141907	4-2008-18640	1252	4-0148484	4-2008-23042
169	3-0013824	3-2008-01427	711	4-0141909	4-2008-22218	1253	4-0148487	4-2008-24483
170	3-0013828	3-2008-01494	712	4-0141910	4-2008-22219	1254	4-0148490	4-2008-22418
171	3-0013830	3-2008-01465	713	4-0141950	4-2008-21532	1255	4-0148491	4-2008-23097
172	3-0013839	3-2008-01577	714	4-0141952	4-2008-21159	1256	4-0148498	4-2008-24108
173	3-0013844	3-2008-01156	715	4-0142083	4-2008-09915	1257	4-0148499	4-2008-24121
174	3-0013862	3-2008-01574	716	4-0142119	4-2008-22233	1258	4-0148500	4-2008-24122
175	3-0013874	3-2008-01173	717	4-0142138	4-2008-23229	1259	4-0148551	4-2008-12064

176	3-0013876	3-2008-01490	718	4-0142242	4-2008-24118	1260	4-0148844	4-2008-24601
177	3-0013877	3-2008-01491	719	4-0142252	4-2008-24117	1261	4-0148845	4-2008-24927
178	3-0013880	3-2008-01569	720	4-0142293	4-2008-22292	1262	4-0148846	4-2008-24928
179	3-0013896	3-2008-01530	721	4-0142294	4-2008-23993	1263	4-0148847	4-2008-25083
180	3-0013913	3-2008-01517	722	4-0142298	4-2008-22216	1264	4-0148848	4-2008-25084
181	3-0013929	3-2008-01452	723	4-0142299	4-2008-24016	1265	4-0148849	4-2008-25085
182	3-0013943	3-2008-01521	724	4-0142300	4-2008-24019	1266	4-0148853	4-2008-25021
183	3-0013944	3-2008-01523	725	4-0142324	4-2008-24790	1267	4-0148857	4-2008-24721
184	3-0013945	3-2008-01638	726	4-0142325	4-2008-22330	1268	4-0148858	4-2008-24926
185	3-0014036	3-2008-01283	727	4-0142326	4-2008-22673	1269	4-0148908	4-2008-20953
186	3-0014077	3-2008-01519	728	4-0142327	4-2008-22293	1270	4-0148911	4-2008-23408
187	3-0014111	3-2008-01202	729	4-0142328	4-2008-22294	1271	4-0148912	4-2008-23634
188	3-0014170	3-2008-01046	730	4-0142329	4-2008-22295	1272	4-0148913	4-2008-24062
189	3-0014210	3-2008-01546	731	4-0142330	4-2008-22297	1273	4-0148914	4-2008-24123
190	3-0014211	3-2008-01547	732	4-0142331	4-2008-22298	1274	4-0148919	4-2008-24063
191	3-0014251	3-2008-01429	733	4-0142332	4-2008-22299	1275	4-0148948	4-2008-20227
192	3-0014997	3-2008-01635	734	4-0142333	4-2008-22376	1276	4-0148958	4-2008-20786
193	3-0015815	3-2008-01100	735	4-0142336	4-2008-24471	1277	4-0149001	4-2008-23631
194	4-0119414	4-2006-07717	736	4-0142337	4-2008-24782	1278	4-0149002	4-2008-23632
195	4-0119415	4-2006-07718	737	4-0142391	4-2008-18448	1279	4-0149003	4-2008-23635
196	4-0119820	4-2008-25180	738	4-0142392	4-2008-18449	1280	4-0149004	4-2008-23636
197	4-0120057	4-2006-07716	739	4-0142401	4-2008-21917	1281	4-0149005	4-2008-23637
198	4-0120419	4-2008-03851	740	4-0142430	4-2008-21630	1282	4-0149006	4-2008-23638
199	4-0121059	4-2007-11590	741	4-0142456	4-2008-19083	1283	4-0149007	4-2008-23669
200	4-0121449	4-2008-01152	742	4-0142485	4-2008-22951	1284	4-0149024	4-2008-23914
201	4-0122140	4-2008-22575	743	4-0142486	4-2008-22953	1285	4-0149025	4-2008-25127
202	4-0122191	4-2008-01990	744	4-0142487	4-2008-22954	1286	4-0149029	4-2008-24020
203	4-0122813	4-2007-03651	745	4-0142488	4-2008-22955	1287	4-0149037	4-2008-24746
204	4-0122955	4-2007-16196	746	4-0142489	4-2008-22956	1288	4-0149038	4-2008-24920
205	4-0123073	4-2008-03551	747	4-0142490	4-2008-22957	1289	4-0149047	4-2008-18208
206	4-0123339	4-2008-24984	748	4-0142491	4-2008-22958	1290	4-0149165	4-2008-21780
207	4-0123815	4-2007-21759	749	4-0142492	4-2008-22959	1291	4-0149166	4-2008-21781
208	4-0125196	4-2006-21712	750	4-0142572	4-2008-23991	1292	4-0149167	4-2008-21782
209	4-0125197	4-2006-21713	751	4-0142573	4-2008-23992	1293	4-0149270	4-2008-23670
210	4-0125858	4-2006-18371	752	4-0142579	4-2008-24014	1294	4-0149278	4-2008-22372
211	4-0125859	4-2006-18372	753	4-0142580	4-2008-24015	1295	4-0149384	4-2008-24785
212	4-0126056	4-2008-03676	754	4-0142584	4-2008-23938	1296	4-0149393	4-2008-25006
213	4-0126132	4-2008-02099	755	4-0142585	4-2008-23939	1297	4-0149394	4-2008-25007
214	4-0126140	4-2008-22812	756	4-0142594	4-2008-23955	1298	4-0149395	4-2008-25008
215	4-0126220	4-2007-24672	757	4-0142595	4-2008-23956	1299	4-0149405	4-2008-19900
216	4-0126260	4-2008-22813	758	4-0142596	4-2008-23957	1300	4-0149463	4-2008-20107
217	4-0126689	4-2006-20598	759	4-0142597	4-2008-24535	1301	4-0149495	4-2008-24404
218	4-0127225	4-2008-24565	760	4-0142605	4-2008-20919	1302	4-0149500	4-2008-24504
219	4-0127613	4-2007-23172	761	4-0142699	4-2008-23935	1303	4-0149546	4-2008-24301
220	4-0127997	4-2007-07531	762	4-0142700	4-2008-23937	1304	4-0149547	4-2008-24305
221	4-0128040	4-2008-23970	763	4-0142751	4-2008-19719	1305	4-0149548	4-2008-24362

222	4-0128218	4-2008-03650	764	4-0142845	4-2008-22099	1306	4-0149549	4-2008-24365
223	4-0128285	4-2008-05690	765	4-0142860	4-2008-25089	1307	4-0149612	4-2008-24304
224	4-0128620	4-2008-10536	766	4-0142874	4-2008-21131	1308	4-0149613	4-2008-24788
225	4-0128716	4-2008-06777	767	4-0142894	4-2008-24499	1309	4-0149683	4-2008-21296
226	4-0129333	4-2008-06310	768	4-0142921	4-2008-25163	1310	4-0149701	4-2008-22651
227	4-0129760	4-2008-09151	769	4-0142930	4-2008-24725	1311	4-0149702	4-2008-23095
228	4-0130091	4-2008-05776	770	4-0142931	4-2008-24727	1312	4-0149703	4-2008-23096
229	4-0130500	4-2008-23783	771	4-0142932	4-2008-24728	1313	4-0149706	4-2008-23072
230	4-0130989	4-2008-08495	772	4-0142933	4-2008-24948	1314	4-0149708	4-2008-22719
231	4-0131281	4-2008-16058	773	4-0142934	4-2008-24949	1315	4-0149709	4-2008-24242
232	4-0131821	4-2008-05777	774	4-0142968	4-2008-18144	1316	4-0149745	4-2008-21310
233	4-0132105	4-2008-07797	775	4-0143061	4-2008-23182	1317	4-0149921	4-2008-23548
234	4-0132290	4-2008-16038	776	4-0143065	4-2008-24011	1318	4-0149924	4-2008-24220
235	4-0132357	4-2008-13796	777	4-0143066	4-2008-23933	1319	4-0149925	4-2008-24908
236	4-0132478	4-2008-09078	778	4-0143073	4-2008-24637	1320	4-0149929	4-2008-24282
237	4-0132600	4-2008-16095	779	4-0143080	4-2008-24574	1321	4-0149932	4-2008-24320
238	4-0132619	4-2008-16096	780	4-0143101	4-2008-19486	1322	4-0149933	4-2008-24321
239	4-0132877	4-2008-07616	781	4-0143110	4-2008-19483	1323	4-0149934	4-2008-24388
240	4-0133033	4-2008-10576	782	4-0143121	4-2008-23930	1324	4-0149935	4-2008-24389
241	4-0133075	4-2008-10579	783	4-0143122	4-2008-23932	1325	4-0149938	4-2008-24866
242	4-0133094	4-2008-13479	784	4-0143123	4-2008-22659	1326	4-0150000	4-2008-21324
243	4-0133530	4-2008-14875	785	4-0143125	4-2008-21175	1327	4-0150001	4-2008-23446
244	4-0133531	4-2008-14876	786	4-0143126	4-2008-21176	1328	4-0150003	4-2008-25146
245	4-0133535	4-2008-09831	787	4-0143127	4-2008-21177	1329	4-0150007	4-2008-24863
246	4-0133983	4-2008-09916	788	4-0143128	4-2008-21178	1330	4-0150008	4-2008-24867
247	4-0134139	4-2008-09899	789	4-0143129	4-2008-21179	1331	4-0150089	4-2008-21384
248	4-0134556	4-2008-10470	790	4-0143132	4-2008-22351	1332	4-0150103	4-2008-24021
249	4-0134564	4-2008-09873	791	4-0143133	4-2008-22850	1333	4-0150104	4-2008-24022
250	4-0134690	4-2008-22752	792	4-0143134	4-2008-22851	1334	4-0150105	4-2008-24023
251	4-0134691	4-2008-22753	793	4-0143135	4-2008-22852	1335	4-0150107	4-2008-24901
252	4-0134692	4-2008-23036	794	4-0143136	4-2008-22854	1336	4-0150112	4-2008-23422
253	4-0134696	4-2008-21932	795	4-0143205	4-2008-21135	1337	4-0150113	4-2008-23466
254	4-0134697	4-2008-21933	796	4-0143207	4-2008-23152	1338	4-0150114	4-2008-24227
255	4-0134779	4-2008-09251	797	4-0143208	4-2008-23190	1339	4-0150115	4-2008-24287
256	4-0134809	4-2008-14992	798	4-0143209	4-2008-23976	1340	4-0150161	4-2008-23484
257	4-0134810	4-2008-14993	799	4-0143211	4-2008-25162	1341	4-0150175	4-2008-24924
258	4-0134954	4-2008-24583	800	4-0143216	4-2008-24047	1342	4-0150384	4-2008-21865
259	4-0135027	4-2008-23397	801	4-0143217	4-2008-24049	1343	4-0150385	4-2008-21866
260	4-0135028	4-2008-23399	802	4-0143224	4-2008-21171	1344	4-0150501	4-2008-22395
261	4-0135080	4-2008-23533	803	4-0143225	4-2008-21172	1345	4-0150507	4-2008-20563
262	4-0135101	4-2008-18032	804	4-0143226	4-2008-21173	1346	4-0150551	4-2008-12717
263	4-0135106	4-2008-20065	805	4-0143247	4-2008-23931	1347	4-0150566	4-2008-24745
264	4-0135118	4-2008-22013	806	4-0143262	4-2008-21133	1348	4-0150567	4-2008-24780
265	4-0135119	4-2008-22014	807	4-0143328	4-2008-23878	1349	4-0150568	4-2008-25022
266	4-0135208	4-2008-08372	808	4-0143329	4-2008-23879	1350	4-0150579	4-2008-24902
267	4-0135209	4-2008-22477	809	4-0143330	4-2008-23870	1351	4-0150590	4-2008-23505

268	4-0135216	4-2008-18037	810	4-0143331	4-2008-23871	1352	4-0150705	4-2008-21344
269	4-0135236	4-2008-22417	811	4-0143332	4-2008-23892	1353	4-0150782	4-2007-09118
270	4-0135237	4-2008-22473	812	4-0143333	4-2008-22217	1354	4-0150804	4-2008-23510
271	4-0135238	4-2008-22474	813	4-0143334	4-2008-23896	1355	4-0150807	4-2008-23622
272	4-0135239	4-2008-21999	814	4-0143335	4-2008-23897	1356	4-0150808	4-2008-23061
273	4-0135322	4-2008-23033	815	4-0143336	4-2008-24842	1357	4-0150809	4-2008-24906
274	4-0135323	4-2008-23034	816	4-0143339	4-2008-25182	1358	4-0150810	4-2008-24907
275	4-0135324	4-2008-23035	817	4-0143345	4-2008-19726	1359	4-0150814	4-2008-25061
276	4-0135325	4-2008-23379	818	4-0143346	4-2008-20125	1360	4-0150842	4-2008-16165
277	4-0135326	4-2008-23392	819	4-0143349	4-2008-23192	1361	4-0150870	4-2008-23060
278	4-0135327	4-2008-22771	820	4-0143354	4-2008-20183	1362	4-0150872	4-2008-11139
279	4-0135328	4-2008-22772	821	4-0143357	4-2008-24427	1363	4-0150878	4-2008-25062
280	4-0135329	4-2008-23011	822	4-0143405	4-2008-23381	1364	4-0150884	4-2008-17635
281	4-0135333	4-2008-22114	823	4-0143406	4-2008-23382	1365	4-0150890	4-2008-24061
282	4-0135337	4-2008-22774	824	4-0143407	4-2008-23915	1366	4-0150926	4-2008-24132
283	4-0135338	4-2008-23374	825	4-0143421	4-2008-22950	1367	4-0150932	4-2008-23066
284	4-0135339	4-2008-23376	826	4-0143423	4-2008-21174	1368	4-0150934	4-2008-24640
285	4-0135376	4-2008-14959	827	4-0143427	4-2008-23155	1369	4-0150935	4-2008-24641
286	4-0135396	4-2008-11317	828	4-0143515	4-2008-19722	1370	4-0150936	4-2008-24668
287	4-0135467	4-2008-02255	829	4-0143516	4-2008-19723	1371	4-0150949	4-2008-23157
288	4-0135479	4-2008-17976	830	4-0143543	4-2008-24501	1372	4-0150963	4-2008-24629
289	4-0135480	4-2008-17977	831	4-0143544	4-2008-24502	1373	4-0150972	4-2008-23803
290	4-0135534	4-2008-15019	832	4-0143555	4-2008-24224	1374	4-0150973	4-2008-23820
291	4-0135561	4-2008-19556	833	4-0143561	4-2008-09239	1375	4-0150977	4-2008-23981
292	4-0135562	4-2008-19557	834	4-0143592	4-2008-23921	1376	4-0150978	4-2008-24004
293	4-0135563	4-2008-19916	835	4-0143593	4-2008-23922	1377	4-0150979	4-2008-24005
294	4-0135565	4-2008-21391	836	4-0143594	4-2008-23923	1378	4-0150980	4-2008-24864
295	4-0135567	4-2008-19570	837	4-0143603	4-2008-16135	1379	4-0151004	4-2008-23081
296	4-0135577	4-2008-22454	838	4-0143631	4-2008-22537	1380	4-0151010	4-2008-23080
297	4-0135585	4-2008-22459	839	4-0143701	4-2008-23950	1381	4-0151011	4-2008-23423
298	4-0135586	4-2008-22476	840	4-0143724	4-2008-21833	1382	4-0151012	4-2008-23424
299	4-0135587	4-2008-23393	841	4-0143730	4-2008-23953	1383	4-0151013	4-2008-23425
300	4-0135588	4-2008-23394	842	4-0143733	4-2008-23324	1384	4-0151014	4-2008-23426
301	4-0135589	4-2008-23395	843	4-0143734	4-2008-21236	1385	4-0151030	4-2008-25067
302	4-0135590	4-2008-23396	844	4-0143736	4-2008-22795	1386	4-0151061	4-2008-25040
303	4-0135591	4-2008-22498	845	4-0143775	4-2008-21213	1387	4-0151062	4-2008-25041
304	4-0135596	4-2008-22455	846	4-0143776	4-2008-21214	1388	4-0151066	4-2008-24002
305	4-0135597	4-2008-22456	847	4-0143778	4-2008-21216	1389	4-0151072	4-2008-23760
306	4-0135598	4-2008-22475	848	4-0143779	4-2008-21217	1390	4-0151073	4-2008-24309
307	4-0135599	4-2008-22539	849	4-0143793	4-2008-21198	1391	4-0151086	4-2008-24327
308	4-0135600	4-2008-22612	850	4-0143795	4-2008-24614	1392	4-0151087	4-2008-24328
309	4-0135606	4-2008-11559	851	4-0143799	4-2008-24590	1393	4-0151090	4-2008-22677
310	4-0135706	4-2008-04175	852	4-0143810	4-2008-21210	1394	4-0151103	4-2008-20181
311	4-0135777	4-2008-21079	853	4-0143811	4-2008-21211	1395	4-0151104	4-2008-19800
312	4-0135786	4-2008-22479	854	4-0143813	4-2008-23363	1396	4-0151109	4-2008-24367
313	4-0135793	4-2008-22616	855	4-0143822	4-2008-23898	1397	4-0151110	4-2008-24368

314	4-0135794	4-2008-22617	856	4-0143831	4-2008-23507	1398	4-0151111	4-2008-24369
315	4-0135795	4-2008-22618	857	4-0143841	4-2008-24010	1399	4-0151114	4-2008-24326
316	4-0135814	4-2008-09976	858	4-0143842	4-2008-22335	1400	4-0151122	4-2008-17634
317	4-0135828	4-2008-13517	859	4-0143843	4-2008-22453	1401	4-0151135	4-2008-23872
318	4-0135836	4-2008-17979	860	4-0143844	4-2008-23936	1402	4-0151162	4-2008-21147
319	4-0135869	4-2008-22093	861	4-0143845	4-2008-23951	1403	4-0151200	4-2008-24042
320	4-0135870	4-2008-22094	862	4-0143849	4-2008-24259	1404	4-0151245	4-2008-17986
321	4-0135871	4-2008-22095	863	4-0143851	4-2008-21233	1405	4-0151246	4-2008-22603
322	4-0135872	4-2008-22619	864	4-0143852	4-2008-21713	1406	4-0151253	4-2008-23723
323	4-0135873	4-2008-22630	865	4-0143854	4-2008-22615	1407	4-0151255	4-2008-24141
324	4-0135874	4-2008-22631	866	4-0143855	4-2008-24134	1408	4-0151293	4-2008-23801
325	4-0135875	4-2008-22632	867	4-0143859	4-2008-22392	1409	4-0151363	4-2008-22090
326	4-0135876	4-2008-22633	868	4-0143922	4-2008-23918	1410	4-0151405	4-2008-22569
327	4-0135877	4-2008-22634	869	4-0143924	4-2008-24152	1411	4-0151406	4-2008-23761
328	4-0135878	4-2008-22635	870	4-0143925	4-2008-24153	1412	4-0151411	4-2008-21219
329	4-0135879	4-2008-22636	871	4-0143935	4-2008-21669	1413	4-0151419	4-2008-24861
330	4-0135880	4-2008-22637	872	4-0143936	4-2008-23453	1414	4-0151462	4-2008-23483
331	4-0135961	4-2008-22559	873	4-0143937	4-2008-24130	1415	4-0151463	4-2008-23139
332	4-0135966	4-2008-22678	874	4-0143938	4-2008-24131	1416	4-0151528	4-2008-23463
333	4-0135973	4-2008-15498	875	4-0143964	4-2008-20259	1417	4-0151625	4-2008-24088
334	4-0135982	4-2008-22550	876	4-0143966	4-2008-21230	1418	4-0151629	4-2008-24620
335	4-0135984	4-2008-22494	877	4-0144042	4-2008-24472	1419	4-0151662	4-2008-17978
336	4-0135986	4-2008-22450	878	4-0144057	4-2008-25905	1420	4-0151701	4-2008-23683
337	4-0135987	4-2008-22451	879	4-0144061	4-2008-23166	1421	4-0151745	4-2008-23982
338	4-0135988	4-2008-22452	880	4-0144063	4-2008-22318	1422	4-0151781	4-2008-18003
339	4-0135989	4-2008-22499	881	4-0144064	4-2008-23058	1423	4-0151783	4-2008-24663
340	4-0135991	4-2008-22535	882	4-0144065	4-2008-23181	1424	4-0151808	4-2008-24000
341	4-0135998	4-2008-22017	883	4-0144066	4-2008-22193	1425	4-0151811	4-2008-23062
342	4-0135999	4-2008-22438	884	4-0144070	4-2008-24151	1426	4-0151812	4-2008-24568
343	4-0136000	4-2008-22439	885	4-0144087	4-2008-23565	1427	4-0151817	4-2008-24201
344	4-0136007	4-2008-22551	886	4-0144104	4-2008-23564	1428	4-0151818	4-2008-24540
345	4-0136024	4-2008-17398	887	4-0144105	4-2008-23684	1429	4-0151839	4-2008-24624
346	4-0136029	4-2008-21935	888	4-0144106	4-2008-23685	1430	4-0152014	4-2008-24626
347	4-0136040	4-2008-22092	889	4-0144117	4-2008-23528	1431	4-0152058	4-2008-22253
348	4-0136099	4-2008-22613	890	4-0144125	4-2008-21259	1432	4-0152059	4-2008-23068
349	4-0136100	4-2008-22614	891	4-0144158	4-2008-17440	1433	4-0152198	4-2008-24925
350	4-0136128	4-2008-15504	892	4-0144167	4-2008-21231	1434	4-0152269	4-2008-23603
351	4-0136287	4-2008-22514	893	4-0144168	4-2008-21232	1435	4-0152270	4-2008-24603
352	4-0136294	4-2008-22414	894	4-0144169	4-2008-21235	1436	4-0152271	4-2008-24604
353	4-0136354	4-2008-22638	895	4-0144194	4-2008-23030	1437	4-0152272	4-2008-23643
354	4-0136369	4-2008-09115	896	4-0144206	4-2008-23099	1438	4-0152273	4-2008-23720
355	4-0136420	4-2008-12998	897	4-0144256	4-2008-19805	1439	4-0152274	4-2008-24202
356	4-0136480	4-2008-25187	898	4-0144264	4-2008-14609	1440	4-0152275	4-2008-24203
357	4-0136481	4-2008-22990	899	4-0144270	4-2008-23527	1441	4-0152276	4-2008-24204
358	4-0136496	4-2008-22077	900	4-0144275	4-2008-24183	1442	4-0152277	4-2008-24205
359	4-0136497	4-2008-22078	901	4-0144276	4-2008-24184	1443	4-0152278	4-2008-24207

360	4-0136498	4-2008-22754	902	4-0144277	4-2008-24185	1444	4-0152279	4-2008-24208
361	4-0136538	4-2008-22735	903	4-0144278	4-2008-24186	1445	4-0152280	4-2008-24209
362	4-0136573	4-2008-22493	904	4-0144279	4-2008-24300	1446	4-0152321	4-2008-23486
363	4-0136579	4-2008-22554	905	4-0144307	4-2008-24946	1447	4-0152328	4-2008-22236
364	4-0136580	4-2008-22555	906	4-0144308	4-2008-24947	1448	4-0152329	4-2008-23209
365	4-0136587	4-2008-15710	907	4-0144318	4-2008-24119	1449	4-0152357	4-2008-24631
366	4-0136606	4-2008-11055	908	4-0144338	4-2008-21290	1450	4-0152562	4-2008-24401
367	4-0136638	4-2008-22738	909	4-0144352	4-2008-23579	1451	4-0152572	4-2008-24544
368	4-0136639	4-2008-22739	910	4-0144362	4-2008-14502	1452	4-0152573	4-2008-24545
369	4-0136640	4-2008-22750	911	4-0144381	4-2008-23073	1453	4-0152578	4-2008-24722
370	4-0136653	4-2008-22736	912	4-0144382	4-2008-23074	1454	4-0152579	4-2008-24723
371	4-0136654	4-2008-22737	913	4-0144398	4-2008-24466	1455	4-0152580	4-2008-24724
372	4-0136675	4-2008-09874	914	4-0144401	4-2008-23608	1456	4-0152694	4-2008-22100
373	4-0136759	4-2008-20870	915	4-0144411	4-2008-24325	1457	4-0152695	4-2008-22599
374	4-0136880	4-2008-23377	916	4-0144415	4-2008-24222	1458	4-0152696	4-2008-23186
375	4-0136885	4-2008-21914	917	4-0144418	4-2008-24844	1459	4-0152697	4-2008-24387
376	4-0136886	4-2008-21919	918	4-0144473	4-2008-22769	1460	4-0152698	4-2008-24720
377	4-0136895	4-2008-25166	919	4-0144474	4-2008-23267	1461	4-0152781	4-2008-23105
378	4-0136907	4-2008-22051	920	4-0144478	4-2008-23287	1462	4-0152841	4-2008-24662
379	4-0136916	4-2008-21896	921	4-0144479	4-2008-23300	1463	4-0152842	4-2008-24827
380	4-0136987	4-2008-21155	922	4-0144480	4-2008-23301	1464	4-0152848	4-2008-24627
381	4-0136991	4-2008-22592	923	4-0144483	4-2008-19325	1465	4-0152851	4-2008-23581
382	4-0136992	4-2008-22594	924	4-0144494	4-2008-20285	1466	4-0152852	4-2008-24969
383	4-0137002	4-2007-10396	925	4-0144551	4-2008-24188	1467	4-0152919	4-2008-06111
384	4-0137014	4-2008-22012	926	4-0144604	4-2008-23749	1468	4-0153221	4-2008-24886
385	4-0137015	4-2008-22430	927	4-0144605	4-2008-23763	1469	4-0153388	4-2008-24988
386	4-0137016	4-2008-22431	928	4-0144606	4-2008-24163	1470	4-0153390	4-2008-24880
387	4-0137017	4-2008-22432	929	4-0144607	4-2008-24169	1471	4-0153398	4-2008-24986
388	4-0137018	4-2008-22756	930	4-0144608	4-2008-23302	1472	4-0153404	4-2008-23189
389	4-0137019	4-2008-22757	931	4-0144609	4-2008-23303	1473	4-0153407	4-2008-24486
390	4-0137020	4-2008-22758	932	4-0144610	4-2008-23406	1474	4-0153408	4-2008-24585
391	4-0137071	4-2008-22030	933	4-0144611	4-2008-23607	1475	4-0153413	4-2008-23495
392	4-0137072	4-2008-22031	934	4-0144612	4-2008-23844	1476	4-0153414	4-2008-23260
393	4-0137073	4-2008-22032	935	4-0144613	4-2008-23845	1477	4-0153415	4-2008-24241
394	4-0137074	4-2008-22033	936	4-0144614	4-2008-23847	1478	4-0153419	4-2008-23400
395	4-0137075	4-2008-22035	937	4-0144615	4-2008-23848	1479	4-0153627	4-2008-23200
396	4-0137158	4-2008-18036	938	4-0144616	4-2008-23849	1480	4-0153628	4-2008-24989
397	4-0137180	4-2008-21975	939	4-0144617	4-2008-23860	1481	4-0153707	4-2008-24980
398	4-0137200	4-2008-19551	940	4-0144618	4-2008-23861	1482	4-0153709	4-2008-24983
399	4-0137203	4-2008-19550	941	4-0144619	4-2008-23880	1483	4-0153712	4-2008-23725
400	4-0137204	4-2008-15691	942	4-0144620	4-2008-23881	1484	4-0153725	4-2008-23201
401	4-0137209	4-2008-22979	943	4-0144650	4-2008-21276	1485	4-0154253	4-2008-23135
402	4-0137241	4-2008-22071	944	4-0144676	4-2008-23560	1486	4-0154255	4-2008-23230
403	4-0137242	4-2008-22074	945	4-0144677	4-2008-23561	1487	4-0154329	4-2008-24904
404	4-0137243	4-2008-22011	946	4-0144678	4-2008-23562	1488	4-0154331	4-2008-23843
405	4-0137244	4-2008-22010	947	4-0144679	4-2008-24029	1489	4-0154332	4-2008-24189

406	4-0137245	4-2008-22471	948	4-0144689	4-2008-24135	1490	4-0154337	4-2008-24484
407	4-0137246	4-2008-22516	949	4-0144690	4-2008-23588	1491	4-0154473	4-2008-23101
408	4-0137247	4-2008-22517	950	4-0144692	4-2008-24017	1492	4-0154475	4-2008-23104
409	4-0137248	4-2008-22518	951	4-0144758	4-2008-19289	1493	4-0154480	4-2008-21323
410	4-0137249	4-2008-22519	952	4-0144781	4-2008-23496	1494	4-0154695	4-2008-23785
411	4-0137250	4-2008-22530	953	4-0144788	4-2008-21275	1495	4-0154926	4-2008-24161
412	4-0137251	4-2008-22531	954	4-0144851	4-2008-23903	1496	4-0154973	4-2008-21612
413	4-0137260	4-2008-24495	955	4-0144852	4-2008-23904	1497	4-0154979	4-2008-20427
414	4-0137346	4-2008-21910	956	4-0144853	4-2008-23905	1498	4-0155025	4-2008-23808
415	4-0137347	4-2008-21911	957	4-0144854	4-2008-23906	1499	4-0155031	4-2008-23503
416	4-0137348	4-2008-21912	958	4-0144855	4-2008-23907	1500	4-0155032	4-2008-24700
417	4-0137349	4-2008-21913	959	4-0144856	4-2008-23908	1501	4-0155034	4-2008-24386
418	4-0137350	4-2008-21915	960	4-0144884	4-2008-19326	1502	4-0155184	4-2008-23651
419	4-0137351	4-2008-21916	961	4-0144889	4-2008-23554	1503	4-0155185	4-2008-23652
420	4-0137352	4-2008-21918	962	4-0144894	4-2008-23873	1504	4-0155186	4-2008-23653
421	4-0137363	4-2008-22836	963	4-0144897	4-2008-20186	1505	4-0155225	4-2008-24960
422	4-0137364	4-2008-22837	964	4-0144903	4-2008-23427	1506	4-0155387	4-2008-24421
423	4-0137365	4-2008-22838	965	4-0144904	4-2008-23445	1507	4-0155388	4-2008-24440
424	4-0137366	4-2008-22839	966	4-0144908	4-2008-23344	1508	4-0155399	4-2008-23242
425	4-0137367	4-2008-23212	967	4-0144909	4-2008-23606	1509	4-0155677	4-2008-23086
426	4-0137368	4-2008-23213	968	4-0144910	4-2008-23865	1510	4-0155678	4-2008-23087
427	4-0137370	4-2008-22779	969	4-0144947	4-2008-22821	1511	4-0155709	4-2008-23088
428	4-0137373	4-2008-22816	970	4-0144959	4-2008-23327	1512	4-0155710	4-2008-23089
429	4-0137374	4-2008-22817	971	4-0144968	4-2008-24138	1513	4-0155722	4-2008-20683
430	4-0137375	4-2008-22857	972	4-0144978	4-2008-24237	1514	4-0156052	4-2008-24012
431	4-0137376	4-2008-22858	973	4-0144979	4-2008-24882	1515	4-0156193	4-2008-10972
432	4-0137381	4-2008-21897	974	4-0144997	4-2008-21707	1516	4-0156199	4-2008-24243
433	4-0137382	4-2008-21899	975	4-0144998	4-2008-23876	1517	4-0156475	4-2008-24146
434	4-0137383	4-2008-24846	976	4-0145000	4-2008-23307	1518	4-0156476	4-2008-24479
435	4-0137396	4-2008-23219	977	4-0145044	4-2008-23877	1519	4-0156477	4-2008-24841
436	4-0137397	4-2008-23410	978	4-0145059	4-2008-24918	1520	4-0156662	4-2008-22610
437	4-0137419	4-2008-15258	979	4-0145063	4-2008-24067	1521	4-0156682	4-2008-20045
438	4-0137480	4-2008-18755	980	4-0145064	4-2008-24068	1522	4-0156909	4-2008-19801
439	4-0137517	4-2008-21996	981	4-0145067	4-2008-23874	1523	4-0156918	4-2008-23070
440	4-0137518	4-2008-21997	982	4-0145068	4-2008-23875	1524	4-0157982	4-2008-23490
441	4-0137519	4-2008-21954	983	4-0145069	4-2008-24065	1525	4-0158161	4-2008-15226
442	4-0137658	4-2008-14953	984	4-0145070	4-2008-24385	1526	4-0158162	4-2008-15227
443	4-0137757	4-2008-21879	985	4-0145073	4-2008-21207	1527	4-0158522	4-2008-18800
444	4-0137758	4-2008-21890	986	4-0145076	4-2008-23866	1528	4-0158648	4-2008-23620
445	4-0137759	4-2008-21891	987	4-0145077	4-2008-24181	1529	4-0158654	4-2008-13081
446	4-0137760	4-2008-21892	988	4-0145078	4-2008-24182	1530	4-0158659	4-2008-24347
447	4-0137797	4-2008-21893	989	4-0145199	4-2008-24978	1531	4-0158865	4-2008-24826
448	4-0137798	4-2008-21894	990	4-0145202	4-2008-23364	1532	4-0158871	4-2008-23724
449	4-0137799	4-2008-22434	991	4-0145215	4-2008-23244	1533	4-0158947	4-2008-23667
450	4-0137823	4-2008-22118	992	4-0145216	4-2008-23245	1534	4-0158958	4-2008-23524
451	4-0137824	4-2008-22119	993	4-0145217	4-2008-23247	1535	4-0158959	4-2008-23626

452	4-0137825	4-2008-22796	994	4-0145219	4-2008-23365	1536	4-0158963	4-2008-22547
453	4-0137826	4-2008-22797	995	4-0145220	4-2008-23367	1537	4-0159003	4-2008-23185
454	4-0137827	4-2008-22798	996	4-0145228	4-2008-23823	1538	4-0159146	4-2008-23111
455	4-0137828	4-2008-22799	997	4-0145230	4-2008-23825	1539	4-0159329	4-2008-25640
456	4-0137829	4-2008-23210	998	4-0145236	4-2008-23640	1540	4-0160055	4-2008-10570
457	4-0137849	4-2008-09669	999	4-0145258	4-2008-23829	1541	4-0160105	4-2008-24764
458	4-0137868	4-2008-19573	1000	4-0145288	4-2008-20307	1542	4-0160112	4-2008-24744
459	4-0138042	4-2008-22776	1001	4-0145299	4-2008-20280	1543	4-0160145	4-2008-22235
460	4-0138043	4-2008-22777	1002	4-0145365	4-2008-22975	1544	4-0160167	4-2008-19823
461	4-0138044	4-2008-22793	1003	4-0145402	4-2008-24140	1545	4-0160365	4-2008-23467
462	4-0138053	4-2008-22130	1004	4-0145403	4-2008-24155	1546	4-0160366	4-2008-24922
463	4-0138054	4-2008-22132	1005	4-0145406	4-2008-24069	1547	4-0161488	4-2008-23064
464	4-0138055	4-2008-23231	1006	4-0145407	4-2008-24083	1548	4-0161495	4-2008-23902
465	4-0138067	4-2008-22115	1007	4-0145411	4-2008-19286	1549	4-0161792	4-2008-22210
466	4-0138068	4-2008-22116	1008	4-0145415	4-2008-20182	1550	4-0162081	4-2008-23747
467	4-0138080	4-2008-21950	1009	4-0145454	4-2008-24423	1551	4-0162202	4-2008-24848
468	4-0138120	4-2008-12718	1010	4-0145456	4-2008-24425	1552	4-0162204	4-2008-25001
469	4-0138225	4-2008-09667	1011	4-0145457	4-2008-24426	1553	4-0162208	4-2008-19925
470	4-0138256	4-2008-23235	1012	4-0145460	4-2008-23983	1554	4-0162209	4-2008-23748
471	4-0138257	4-2008-23236	1013	4-0145489	4-2008-19285	1555	4-0162212	4-2008-24689
472	4-0138258	4-2008-23237	1014	4-0145540	4-2008-21562	1556	4-0162213	4-2008-24687
473	4-0138259	4-2008-23238	1015	4-0145544	4-2008-23018	1557	4-0162214	4-2008-24688
474	4-0138260	4-2008-23239	1016	4-0145546	4-2008-23551	1558	4-0162442	4-2008-23926
475	4-0138272	4-2008-21955	1017	4-0145549	4-2008-24634	1559	4-0162460	4-2008-23668
476	4-0138273	4-2008-21977	1018	4-0145582	4-2008-23613	1560	4-0162480	4-2008-19835
477	4-0138274	4-2008-21978	1019	4-0145604	4-2008-21288	1561	4-0163349	4-2008-24521
478	4-0138275	4-2008-22815	1020	4-0145609	4-2008-20925	1562	4-0163599	4-2008-22978
479	4-0138279	4-2008-16520	1021	4-0145610	4-2008-20926	1563	4-0163600	4-2008-22578
480	4-0138321	4-2007-22112	1022	4-0145611	4-2008-20927	1564	4-0164329	4-2008-24702
481	4-0138338	4-2008-23232	1023	4-0145632	4-2008-20106	1565	4-0164373	4-2008-24223
482	4-0138339	4-2008-23233	1024	4-0145635	4-2008-20261	1566	4-0164422	4-2008-23106
483	4-0138340	4-2008-23234	1025	4-0145655	4-2008-22070	1567	4-0164423	4-2008-23091
484	4-0138360	4-2008-24845	1026	4-0145667	4-2008-24240	1568	4-0164570	4-2008-22045
485	4-0138372	4-2008-20137	1027	4-0145680	4-2008-24322	1569	4-0164988	4-2008-23147
486	4-0138437	4-2008-16711	1028	4-0145694	4-2008-23052	1570	4-0165023	4-2008-23141
487	4-0138442	4-2008-18281	1029	4-0145695	4-2008-23053	1571	4-0165607	4-2008-23895
488	4-0138445	4-2008-21992	1030	4-0145696	4-2008-23054	1572	4-0165698	4-2008-23544
489	4-0138457	4-2008-23370	1031	4-0145721	4-2008-24089	1573	4-0166378	4-2008-24206
490	4-0138458	4-2008-23371	1032	4-0145727	4-2008-22261	1574	4-0166411	4-2008-23512
491	4-0138459	4-2008-23372	1033	4-0145729	4-2008-23005	1575	4-0166516	4-2008-23796
492	4-0138460	4-2008-23373	1034	4-0145731	4-2008-23008	1576	4-0166517	4-2008-24607
493	4-0138528	4-2008-24619	1035	4-0145732	4-2008-23248	1577	4-0166596	4-2008-22034
494	4-0138533	4-2008-24632	1036	4-0145736	4-2008-23963	1578	4-0167101	4-2008-24013
495	4-0138534	4-2008-24633	1037	4-0145737	4-2008-24064	1579	4-0167286	4-2008-23405
496	4-0138561	4-2008-23472	1038	4-0145741	4-2008-23605	1580	4-0167832	4-2008-23090
497	4-0138569	4-2008-23431	1039	4-0145744	4-2008-23701	1581	4-0167833	4-2008-23093

498	4-0138575	4-2008-24618	1040	4-0145745	4-2008-23804	1582	4-0167839	4-2008-20722
499	4-0138576	4-2008-23470	1041	4-0145747	4-2008-23567	1583	4-0168626	4-2008-23547
500	4-0138577	4-2008-23471	1042	4-0145749	4-2008-24026	1584	4-0169068	4-2008-19668
501	4-0138581	4-2008-22811	1043	4-0145750	4-2008-24709	1585	4-0169334	4-2008-23010
502	4-0138585	4-2008-23009	1044	4-0145777	4-2008-23526	1586	4-0169499	4-2008-20094
503	4-0138586	4-2008-23143	1045	4-0145779	4-2008-23320	1587	4-0169952	4-2008-23702
504	4-0138587	4-2008-24635	1046	4-0145800	4-2008-22291	1588	4-0169968	4-2008-23690
505	4-0138588	4-2008-24636	1047	4-0145805	4-2008-23700	1589	4-0170076	4-2007-04595
506	4-0138589	4-2008-24638	1048	4-0145806	4-2008-22579	1590	4-0170200	4-2008-21435
507	4-0138590	4-2008-24639	1049	4-0145861	4-2008-21863	1591	4-0171133	4-2008-24602
508	4-0138591	4-2008-21018	1050	4-0145913	4-2008-24409	1592	4-0171136	4-2008-23515
509	4-0138598	4-2008-24630	1051	4-0145926	4-2008-19244	1593	4-0171139	4-2008-24001
510	4-0138602	4-2008-18699	1052	4-0145981	4-2008-23402	1594	4-0171369	4-2008-23319
511	4-0138612	4-2008-22791	1053	4-0145982	4-2008-23680	1595	4-0172330	4-2008-21208
512	4-0138613	4-2008-22792	1054	4-0145983	4-2008-23681	1596	4-0172339	4-2008-21668
513	4-0138614	4-2008-22830	1055	4-0145984	4-2008-23682	1597	4-0172468	4-2008-24267
514	4-0138615	4-2008-22833	1056	4-0145985	4-2008-23706	1598	4-0172533	4-2008-21817
515	4-0138616	4-2008-23437	1057	4-0145986	4-2008-23709	1599	4-0172780	4-2008-23094
516	4-0138617	4-2008-21991	1058	4-0145987	4-2008-23885	1600	4-0173582	4-2008-23176
517	4-0138618	4-2008-24612	1059	4-0145988	4-2008-23886	1601	4-0173880	4-2008-23654
518	4-0138677	4-2008-21190	1060	4-0145989	4-2008-23722	1602	4-0176254	4-2008-23092
519	4-0138678	4-2008-21191	1061	4-0145990	4-2008-23726	1603	4-0176260	4-2008-21277
520	4-0138679	4-2008-21192	1062	4-0145991	4-2008-24260	1604	4-0176721	4-2008-23542
521	4-0138680	4-2008-21193	1063	4-0145992	4-2008-24261	1605	4-0177021	4-2008-21925
522	4-0138701	4-2008-13437	1064	4-0145993	4-2008-24262	1606	4-0177022	4-2008-23459
523	4-0138752	4-2008-22553	1065	4-0145994	4-2008-24263	1607	4-0177058	4-2008-23286
524	4-0138815	4-2008-23413	1066	4-0145995	4-2008-24264	1608	4-0177177	4-2008-07452
525	4-0138816	4-2008-23455	1067	4-0145996	4-2008-24265	1609	4-0177460	4-2008-24825
526	4-0138883	4-2008-23415	1068	4-0145997	4-2008-24269	1610	4-0178719	4-2008-23666
527	4-0138894	4-2008-23038	1069	4-0145998	4-2008-24281	1611	4-0179101	4-2008-23913
528	4-0138895	4-2008-23208	1070	4-0145999	4-2008-24406	1612	4-0179682	4-2008-25161
529	4-0138896	4-2008-24496	1071	4-0146000	4-2008-24408	1613	4-0180330	4-2008-13875
530	4-0138897	4-2008-24497	1072	4-0146031	4-2008-23368	1614	4-0180331	4-2007-17897
531	4-0138898	4-2008-24666	1073	4-0146068	4-2008-23401	1615	4-0181398	4-2008-24302
532	4-0139023	4-2008-23414	1074	4-0146121	4-2008-19279	1616	4-0181399	4-2008-24306
533	4-0139024	4-2008-24470	1075	4-0146160	4-2008-20989	1617	4-0181400	4-2008-24307
534	4-0139038	4-2008-21294	1076	4-0146216	4-2008-23508	1618	4-0182229	4-2008-21792
535	4-0139039	4-2008-22656	1077	4-0146217	4-2008-23509	1619	4-0183345	4-2008-21271
536	4-0139055	4-2008-14063	1078	4-0146345	4-2008-23464	1620	4-0183346	4-2008-21272
537	4-0139080	4-2008-22076	1079	4-0146346	4-2008-23582	1621	4-0183347	4-2008-22171
538	4-0139159	4-2008-24584	1080	4-0146348	4-2008-23660	1622	4-0183348	4-2008-22172
539	4-0139160	4-2008-24810	1081	4-0146353	4-2008-23805	1623	4-0183349	4-2008-22173
540	4-0139247	4-2008-24477	1082	4-0146354	4-2008-23807	1624	4-0184934	4-2007-24910
541	4-0139248	4-2008-24478	1083	4-0146355	4-2008-24221	1625	4-0187166	4-2008-23057
542	4-0139379	4-2008-07527	1084	4-0146360	4-2008-24405			