ISSN 0868 - 2534

CỘNG HÒA XÃ HỘI CHỦ NGHĨA VIỆT NAM
BỘ KHOA HỌC VÀ CÔNG NGHỆ

CỤC SỞ HỮU TRÍ TUỆ

CÔNG BÁO
SỞ HỮU CÔNG NGHIỆP

TẬP A

07 - 2018

364

HÀ NỘI

CỘNG HOÀ XÃ HỘI CHỦ NGHĨA VIỆT NAM
BỘ KHOA HỌC VÀ CÔNG NGHỆ
CỤC SỞ HỮU TRÍ TUỆ

CÔNG BÁO
SỞ HỮU CÔNG NGHIỆP
TẬP A

INDUSTRIAL PROPERTY
OFFICIAL GAZETTE
VOLUME A

07-2018
364

HÀ NỘI

MÃ SỐ HAI CHỮ CÁI THỂ HIỆN TÊN NƯỚC VÀ CÁC THỰC THỂ KHÁC TRONG CÁC TƯ LIỆU SỞ HỮU CÔNG NGHIỆP THEO TIÊU CHUẨN ST3 CỦA WIPO

AE	United Arab Emirates	CN	China	HK	Hong Kong
AF	Afganistan	CO	Colombia	HN	Honduras
AG	Antihua and Barbuda	CR	Costa Rica	HR	Croatia
AI	Anguilla	CU	Cuba	HT	Haiti
AL	Albania	CV	Cape Verde	HU	Hungary
AN	Netherlands Antilles	CY	Cyprus	ID	Indonesia
AO	Angola	CZ	Czech Republic	IE	Ireland
AR	Argentina	DE	Germany	IL	Israel
AT	Austria	DJ	Djibouti	IN	India
AU	Australia	DK	Denmark	IQ	Iraq
AW	Aruba	DM	Dominica	IR	Iran (Islamic Republic of)
BB	Barbados	DO	Dominican Republic	IS	Iceland
BD	Bangladesh	DZ	Algeria	IT	Italy
BE	Belgium	EC	Ecuador	JM	Jamaica
BF	Burkina Faso	EE	Estonia	JO	Jordan
BG	Bulgaria	EG	Egypt	JP	Japan
BH	Bahrain	ES	Spain	KE	Kenya
BI	Burundi	ET	Ethiopia	KH	Cambodia
BJ	Benin	FI	Finland	KI	Kiribati
BM	Bermuda	FJ	Fiji	KM	Comoros
BN	Brunei Darussalam	FK	Falkand Islands (Malvinas)	KN	Saint Kitts and Nevis
BO	Bolivia	FR	France	KP	Democratic People's Republic of Korea
BR	Brazil	GA	Gabon	KR	Republic of Korea
BS	Bahamas	GB	United Kingdom	KW	Kuwait
BT	Bhutan	GD	Grenada	KY	Cayman Islands
BW	Botswana	GE	Georgia	KZ	Kazakhstan
BY	Belarus	GH	Ghana	LA	Laos
BZ	Belize	GI	Gibraltar	LB	Lebanon
CA	Canada	GM	Gambia	LC	Saint Lucia
CF	Central African Republic	GN	Guinea	LI	Liechtenstein
CG	Congo	GQ	Equatorial Guinea	LK	SriLanka
CH	Switzerland	GR	Greece	LR	Liberia
CI	Cụte d'Ivoire	GT	Guatemala	LS	Lesotho
CL	Chile	GW	Guinea-Bissau	LT	Lithuania
CM	Cameroon	GY	Guyana	TC	Turk and Caicos Islands
LU	Luxembourg	PA	Panama	TD	Chad
LV	Latvia	PE	Peru	TG	Togo
LY	Lybya	PG	Papua New Guinea	TH	Thailand
MA	Morocco	PH	Philippines	TN	Tunisia
MC	Monaco	PK	Pakistan	TO	Tonga
MD	Republic of Moldova	PL	Poland	TR	Turkey

MG	Madagascar	PT	Portugal	TT	Trinidad and Tobago
ML	Mali	PY	Paraguay	TV	Tuvalu
MM	Myanmar	QA	Qatar	TW	Taiwan, Province of China
MN	Mongolia	RO	Rumania	TZ	United Republic of Tanzania
MO	Macau	RU	Russian Federation	UA	Ukraine
MR	Mauritania	RW	Rwanda	UG	Uganda
MS	Montserrat	SA	Saudi Arabia	US	United States of America
MT	Malta	SB	Solomon Islands	UY	Uruguay
MU	Mauritius	SC	Seychelles	UZ	Uzbekistan
MV	Maldives	SD	Sudan	VA	Holy see
MW	Malawi	SE	Sweden	VC	Saint Vincent and the Grenadines
MX	Mexico	SG	Singapore	VE	Venezuela
MY	Malaysia	SH	Saint Helena	VG	Virgin Islands (British)
MZ	Mozambique	SL	Slovenia	VN	Vietnam
NA	Namibia	SK	Slovakia	VU	Vanuatu
NE	Niger	SL	Sierra Leone	WS	Samoa
NG	Nigeria	SM	San Marino	YE	Yemen
NJ	Nicaragua	SN	Senegal	YU	Yugoslavia
NL	Netherlands	SO	Somalia	ZA	South Africa
NO	Norway	SR	Suriname	ZM	Zambia
NP	Nepal	ST	Sao Tome and Principe	ZR	Zaire
NR	Nauru	SV	El Sanvador	ZW	Zimbabwe
NZ	New Zealand	SY	Syria		
OM	Oman	SZ	Swaziland		

CÁC TỔ CHỨC QUỐC TẾ

AO	African Intellectual Property Organization (OAPI)
AP	African Regional Industrial Property Organization (ARIPO)
BX	Benelux Trademark Office and Benelux Designs Office
EP	European Patent Office (EPO)
IB, WO	International Bureau of the World Intellectual Property Organization (WIPO)

NHỮNG MÃ SỐ INID TRÍCH TỪ TIÊU CHUẨN ST9 CỦA TỔ CHỨC SỞ HỮU TRÍ TUỆ THẾ GIỚI (WIPO) ĐỂ NHẬN BIẾT CÁC DỮ LIỆU THƯ MỤC DÙNG CÔNG BỐ ĐƠN VÀ VĂN BẰNG BẢO HỘ SÁNG CHẾ, GIẢI PHÁP HỮU ÍCH

(11) Số bằng / Số công bố đơn
(15) Ngày cấp

(21) Số đơn
(22) Ngày nộp đơn
(30) Số đơn ưu tiên, ngày nộp đơn ưu tiên, nước xuất xứ
(43) Ngày công bố đơn
(45) Ngày công bố Bằng độc quyền sáng chế / Bằng độc quyền giải pháp hữu ích
(51) Phân loại sáng chế quốc tế
(54) Tên sáng chế
(57) Tóm tắt sáng chế
(62) Số và ngày nộp đơn sớm hơn mà từ đó tài liệu SC/GPHI này được tách
(67) Số đơn và ngày nộp đơn sáng chế mà đơn đó được chuyển thành đơn GPHI
(71) Tên và địa chỉ của người nộp đơn
(72) Tên của tác giả
(73) Tên, địa chỉ của chủ bằng độc quyền Sáng chế / Bằng độc quyền GPHI
(74) Tên của người đại diện SHCN
(75) Tên của tác giả đồng thời là người nộp đơn
(76) Tên của tác giả đồng thời là người nộp đơn và người được cấp văn bằng bảo hộ
(86) Ngày nộp đơn PCT, số đơn
(87) Ngày công bố đơn PCT, số công bố

NHỮNG MÃ SỐ INID TRÍCH TỪ TIÊU CHUẨN ST80 CỦA TỔ CHỨC SỞ HỮU TRÍ TUỆ THẾ GIỚI (WIPO) ĐỂ NHẬN BIẾT CÁC DỮ LIỆU THƯ MỤC DÙNG CÔNG BỐ ĐƠN VÀ BẰNG ĐỘC QUYỀN KIỂU DÁNG CÔNG NGHIỆP

(11) Số bằng độc quyền kiểu dáng công nghiệp / Số công bố đơn
(15) Ngày cấp
(17) Ngày hết hạn hiệu lực của bằng độc quyền kiểu dáng công nghiệp
(21) Số đơn
(22) Ngày nộp đơn
(23) Tên triển lãm, ngày và nơi triển lãm
(28) Số phương án yêu cầu bảo hộ
(30) Số đơn ưu tiên, ngày nộp đơn ưu tiên
(43) Ngày công bố đơn
(45) Ngày công bố bằng độc quyền kiểu dáng công nghiệp
(51) Phân loại quốc tế kiểu dáng công nghiệp
(54) Tên sản phẩm mang kiểu dáng công nghiệp
(55) Ảnh chụp / hình vẽ kiểu dáng công nghiệp
(57) Đặc điểm khác biệt yêu cầu bảo hộ của kiểu dáng công nghiệp
(62) Số và ngày nộp đơn, số bằng độc quyền KDCN hoặc số công bố đơn liên quan đến tách đơn
(71) Tên và địa chỉ của người nộp đơn
(72) Tên của tác giả KDCN
(73) Tên, địa chỉ của chủ bằng độc quyền KDCN
(74) Tên của người đại diện SHCN

NHỮNG MÃ SỐ INID TRÍCH TỪ TIÊU CHUẨN ST60 CỦA TỔ CHỨC SỞ HỮU TRÍ TUỆ THẾ GIỚI (WIPO) ĐỂ NHẬN BIẾT CÁC DỮ LIỆU THƯ MỤC DÙNG CÔNG BỐ ĐƠN, GIẤY CHỨNG NHẬN ĐĂNG KÝ NHÃN HIỆU VÀ CÁC NHÃN HIỆU ĐƯỢC BẢO HỘ TẠI VIỆT NAM THEO THOẢ ƯỚC MADRID

(111) Số giấy chứng nhận đăng ký nhãn hiệu (trường hợp được bảo hộ trên cơ sở Thoả ước Madrid thì là số đăng bạ quốc tế)
(116) Số đăng bạ quốc tế theo Thoả ước Madrid
(141) Ngày hết hạn hiệu lực
(151) Ngày cấp giấy chứng nhận đăng ký nhãn hiệu hoặc ngày đăng bạ theo Thoả ước Madrid
(156) Ngày gia hạn đăng bạ quốc tế theo Thoả ước Madrid
(176) Thời hạn hiệu lực của đăng bạ quốc tế theo Thoả ước Madrid được gia hạn
(171) Thời hạn hiệu lực
(210) Số đơn
(220) Ngày nộp đơn
(230) Tên triển lãm, ngày và nơi triển lãm
(300) Số đơn ưu tiên, ngày nộp đơn ưu tiên, nước xuất xứ
(441) Ngày công bố đơn
(510) Danh mục sản phẩm hoặc dịch vụ
(511) Phân loại quốc tế sản phẩm và dịch vụ
(531) Phân loại quốc tế các yếu tố hình của nhãn hiệu hàng hoá
(540) Mẫu nhãn hiệu
(551) Chỉ dẫn về hiệu lực của nhãn hiệu: nhãn hiệu tập thể
(591) Mầu sắc bảo hộ
(731) Tên, địa chỉ của người nộp đơn
(732) Tên, địa chỉ của chủ nhãn hiệu
(740) Tên, địa chỉ của người đại diện SHCN
(822) Nước xuất xứ, ngày nộp đơn, số đơn
(831) Ngày mở rộng lãnh thổ, nước được chỉ định mở rộng lãnh thổ theo Thoả ước Madrid

MỤC LỤC

Trang

PHẦN I:	Đơn yêu cầu cấp Bằng độc quyền sáng chế	9
PHẦN II:	Đơn yêu cầu cấp Bằng độc quyền giải pháp hữu ích	488
PHẦN III:	Đơn yêu cầu cấp Bằng độc quyền kiểu dáng công nghiệp	537
PHẦN IV:	Đơn yêu cầu cấp Giấy chứng nhận đăng ký nhãn hiệu	855
PHẦN V:	Yêu cầu thẩm định nội dung	2092
PHẦN VI:	Sửa đổi đơn	2098
PHẦN VII:	Thay đổi chủ đơn	2156
PHẦN VIII:	Đính chính	2190

CONTENTS

PART I:	Applications for Invention Patents	9
PART II:	Applications for Utility Solution Patents	488
PART III:	Applications for Industrial Design Patents	536
PART IV:	Applications for Registration of Trademark	855
PART V:	Requests on Substantive Examination	2092
PART VI:	Amendment of Applications	2098
PART VII:	Change of Applicants	2156
PART VIII:	Correction	2190

PHẦN I

ĐƠN YÊU CẦU CẤP BẰNG ĐỘC QUYỀN SÁNG CHẾ

(11) **58107**
(21) 1-2016-00976 (51)[7] **B32B 1/08**, 27/18, 27/32, 27/34
(22) 26.11.2015 (43) 25.07.2018
(86) PCT/JP2015/83193 26.11.2015 (87) WO2017/056339 06.04.2017
(30) 2015-196752 02.10.2015 JP
(71) MIRAI INDUSTRY CO., LTD. (JP)
1695-1, Niremata, Wanouchi-cho, Anpachi-gun, Gifu 5030295 Japan
(72) YASUDA, Masayuki (JP)
(74) Công ty TNHH Tầm nhìn và Liên danh (VISION & ASSOCIATES CO.LTD.)
(54) ỐNG NHỰA TỔNG HỢP
(57) Sáng chế đề cập đến ống nhựa tổng hợp mà giảm bớt được chi phí sản xuất và kiểm soát được côn trùng bên trong và bên ngoài ống. Ống nhựa tổng hợp (1) được tạo ra từ nhựa tổng hợp, và bao gồm thành ống có lớp ngoài (2), lớp trong (3) và lớp trung gian (4). Trong ống nhựa tổng hợp (1), chỉ có lớp ngoài (2) và lớp trong (3) mà không bao gồm lớp trung gian (4) là chứa lớp kiểm soát côn trùng để kiểm soát côn trùng (ví dụ, lớp kiểm soát mối để kiểm soát mối). Vì lớp trung gian (4) không phải là lớp kiểm soát côn trùng, vùng có lớp kiểm soát côn trùng có chi phí cao trong ống nhựa tổng hợp được giảm bớt.

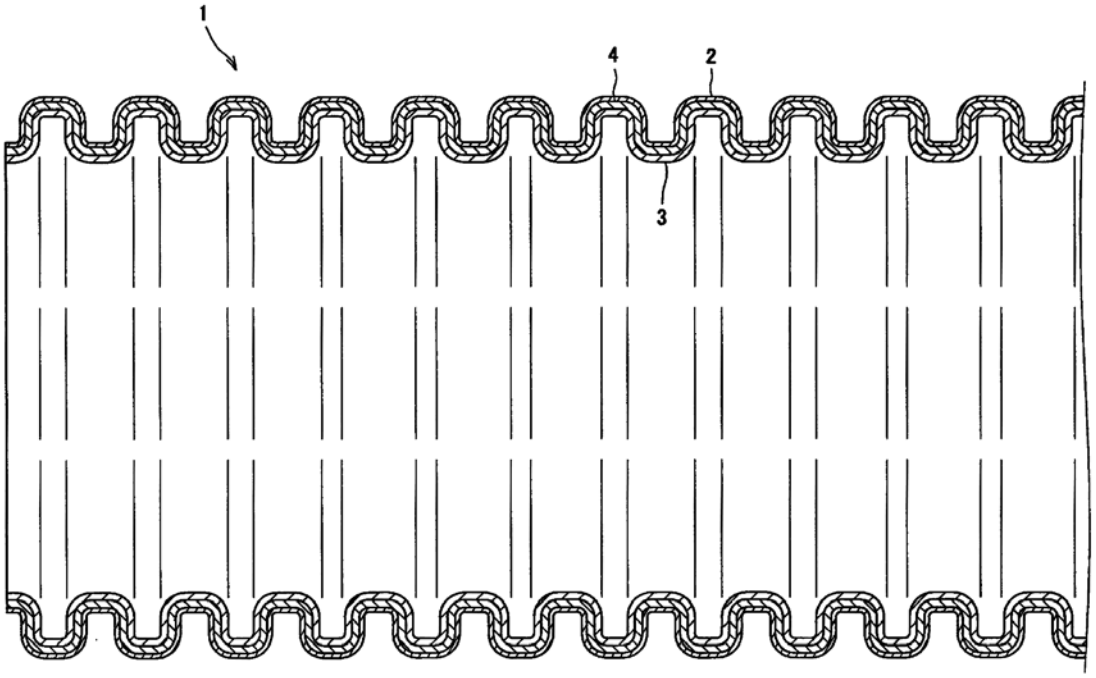

(11) **58108**
(21) 1-2016-03831 (51)[7] **C21C 7/00**, 7/072
(22) 07.10.2015 (43) 25.07.2018
(86) PCT/JP2015/005096 07.10.2015 (87) WO2017/060937 13.04.2017
Ngày yêu cầu thẩm định nội dung: 12.10.2016
(71) TYK CORPORATION (JP)
Shinagawa City Bldg., 2-11-1, Konan, Minato-ku, Tokyo 108-0075, Japan
(72) Kunihiro KOIDE (JP)
(74) Văn phòng Luật sư Ân Nam (ANNAM IP & LAW)
(54) ĐẦU ỐNG THỔI
(57) Sáng chế đề cập đến đầu ống thổi có độ bền cao được gắn vào lò thổi đỉnh và thổi đáy có kích thước lớn. Đầu ống thổi này có nhiều lỗ thông nằm ở phần tâm của bề mặt trên của thân ống giao với chiều dòng khí đi ra. Khi S_u (cm^2) là diện tích của bề mặt trên và S_o (cm^2) là diện tích của phần tập hợp các miệng lỗ, mà là diện tích được bao xung quanh bởi phần tâm của các miệng lỗ ngoài cùng, thì $S_o/S_u \leq 0,25$ và $S_u \geq 400$ cm^2. Mật độ các miệng lỗ được thể hiện qua số lượng miệng lỗ chia cho diện tích S_o nằm trong khoảng từ 0,6 đến 3,9 miệng lỗ/cm^2.

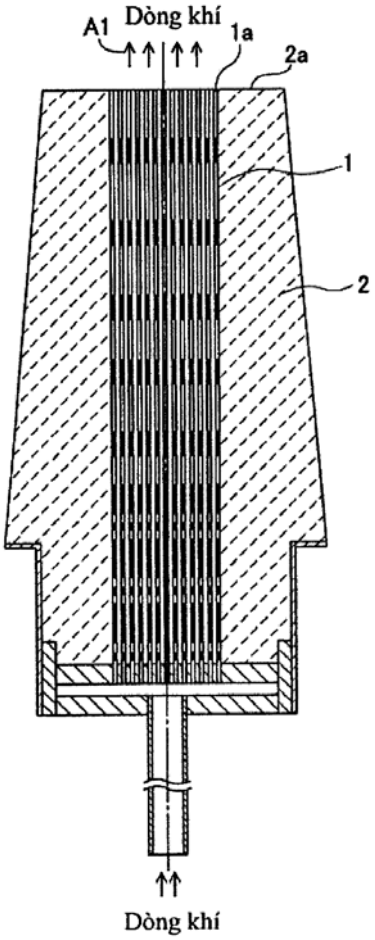

(11) **58109**
(21) 1-2016-05125 (51)[7] **A01D 44/00**
(22) 28.12.2016 (43) 25.07.2018
Ngày yêu cầu thẩm định nội dung: 28.12.2016
(75) TRẦN TUẤN (VN)
04 Nguyễn Tất Thành, thị xã Hương Thủy, tỉnh Thừa Thiên Huế
(54) PHƯƠNG PHÁP VỚT RÁC THẢI VÀ BÈO TÂY TRÊN MẶT NƯỚC BẰNG SỰ KẾT HỢP GIỮA BÁNH LỒNG VÀ VÍT TẢI
(57) Sáng chế đề cập đến phương pháp vớt rác thải và bèo tây trên mặt nước bằng sự kết hợp giữa lồng quay với vít tải được cơ giới hóa, tự động hóa thông qua một đầu máy (động cơ) điêzel và các bộ phận truyền động nhằm xử lý, làm sạch rác thải, bèo tây trên các sông, hồ, kênh, rạch, ... góp phần giải quyết vấn nạn bèo tây cùng rác thải làm ô nhiễm môi trường, gây trở ngại giao thông đường thủy, giảm chi ngân sách cho việc xử lý môi trường tại các địa phương, đặc biệt có nguồn nguyên liệu bèo tây phong phú cho sản xuất phân bón hữu cơ vi sinh bằng chế phẩm sinh học.

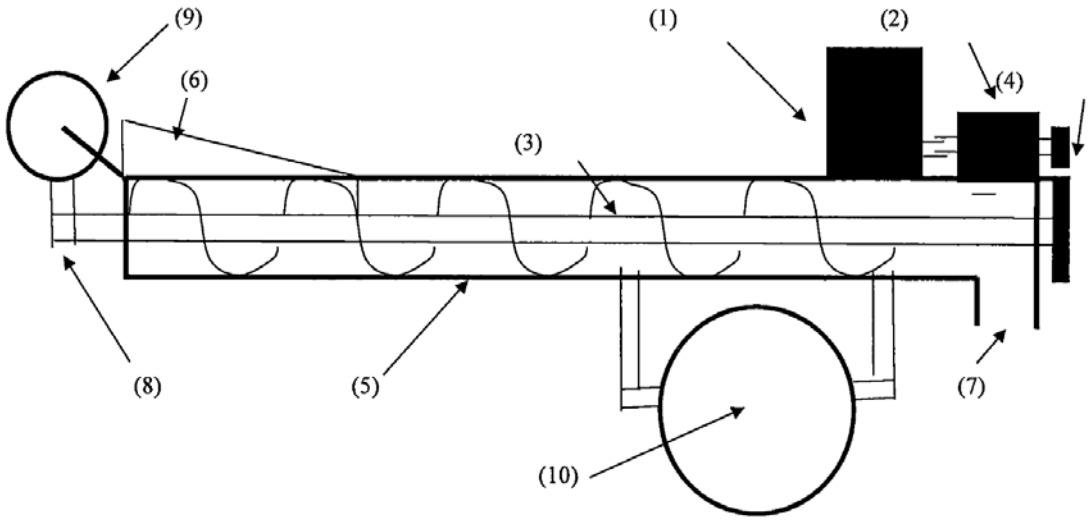

(11) **58110**
(21) 1-2016-05132 (51)[7] **A23F 3/14**, A23C 9/156, 9/18
(22) 29.12.2016 (43) 25.07.2018
(75) HOÀNG MI (VN)
311 Nguyễn Văn Công, phường 3, quận Gò Vấp, thành phố Hồ Chí Minh
(54) TRÀ SỮA TÚI LỌC NHẰM MỤC ĐÍCH GIẢM CÂN
(57) Sáng chế đề cập đến trà sữa túi lọc nhằm mục đích giảm cân chứa trà xanh, sữa bột không đường nguyên kem/tách béo, đường ăn kiêng, gừng, quế, linh chi đỏ, trà xanh matcha và các chất tạo mùi, vị khác trong túi lọc làm bằng vải không dệt có kích thước lỗ dệt ≥ 100µm. Sản phẩm này khác biệt ở chỗ, với mục đích cải thiện tính dinh dưỡng của trà giảm cân, sản phẩm này có thành phần khối lượng như sau (% khối lượng):
Sữa bột không đường nguyên kem/tách béo: 45 - 50
Trà xanh: 30 - 35
Trà xanh matcha: 10-15
Gừng: 2-5
Linh chi đỏ: 2 - 5
Quế: 1-2
Các chất tạo mùi, vị còn lại: 1-2
Ngoài ra, việc đựng trong túi lọc còn giúp làm bằng vải không dệt có kích thước lỗ dệt ≥ 100µm còn giúp thuận tiện hơn trong việc sử dụng trong khi vẫn đảm bảo các hoạt chất cần thiết được hòa tan trong nước.

(11) **58111**
(21) 1-2016-05175 (51)[7] **A61H 33/04**, 33/00, 2033/044
(22) 29.12.2016 (43) 25.07.2018
Ngày yêu cầu thẩm định nội dung: 29.12.2016
(75) ĐOÀN TRẦN ĐỨC HẢI (VN)
Phòng 414, Nơ 9a, Bán đảo Linh Đàm, quận Hoàng Mai, thành phố Hà Nội
(54) DỤNG CỤ PHA CHẾ DUNG DỊCH NƯỚC TẮM
(57) Sáng chế đề xuất dụng cụ pha chế dung dịch nước tắm bao gồm hộp đựng pha chế dung dịch (2) bao gồm nắp hộp (11) có khả năng tháo ra/lắp vào với hộp đựng dung dịch (12) ở dạng ren xoáy. Hộp đựng pha chế dung dịch (12) có đường nước vào/ra (13) gắn với hệ thống ống nước (14); hệ thống ống nước (14) một đầu được gắn vào đường cấp nước, tốt nhất là đường cấp nước này là đường cấp nước nóng; đầu còn lại của hệ thống ống nước (14) được lắp vào đường nước vào của hộp đựng pha chế dung dịch (2); thảo dược, tinh chất, hoa, đá lạnh, hoặc các loại tương tự được cho vào hộp đựng dung dịch (12); nước đi qua đường nước vào, điền đầy hộp đựng pha chế dung dịch (2); lúc này, thảo dược, tinh chất, hoa, hoặc các loại tương tự được ngâm trong nước nóng, một phần của thảo dược, tinh chất, hoặc các loại tương tự, bị tách ra hòa tan vào nước tạo thành dung dịch nước tắm; dung dịch nước tắm chảy ra khỏi hộp đựng pha chế dung dịch (2) qua đường nước ra.

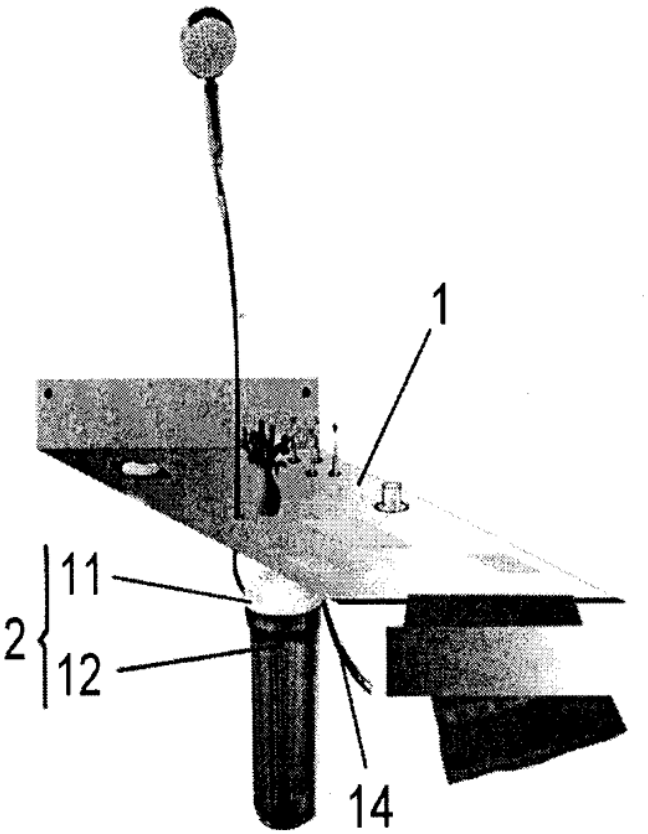

(11) **58112**
(21) 1-2016-05194 (51)[7] **B29D 35/12**
(22) 30.12.2016 (43) 25.07.2018
Ngày yêu cầu thẩm định nội dung: 25.06.2018
(71) HSIN HE HSIN CO., LTD. (TW)
No. 119, Zhongzheng Rd., Central Dist., Taichung City 40045, Taiwan
(72) Chih-Fang Lo (TW)
(74) Công ty TNHH Dịch vụ Sở hữu trí tuệ KENFOX (KENFOX IP SERVICE CO.,LTD.)
(54) PHƯƠNG PHÁP SẢN XUẤT ĐẾ GIÀY CÓ CÁC KHOANG ĐỆM
(57) Sáng chế đề cập đến phương pháp sản xuất đế giày bao gồm bước chuẩn bị bộ khuôn đúc giày, bước ép lần thứ nhất, bước tách, bước ép lần thứ hai, bước đúc thổi và bước xả áp suất. Thân đế và phần bịt kín tương ứng được tạo ra ở bước ép lần thứ nhất, và phần bịt kín bịt kín thân đế để tạo ra đế giày. Các bước được đơn giản hóa, và việc nối giữa phần bịt kín và thân đế với nhau được thực hiện mà không cần phải sử dụng keo dính. Phần bịt kín không bị tách ra khỏi thân đế.

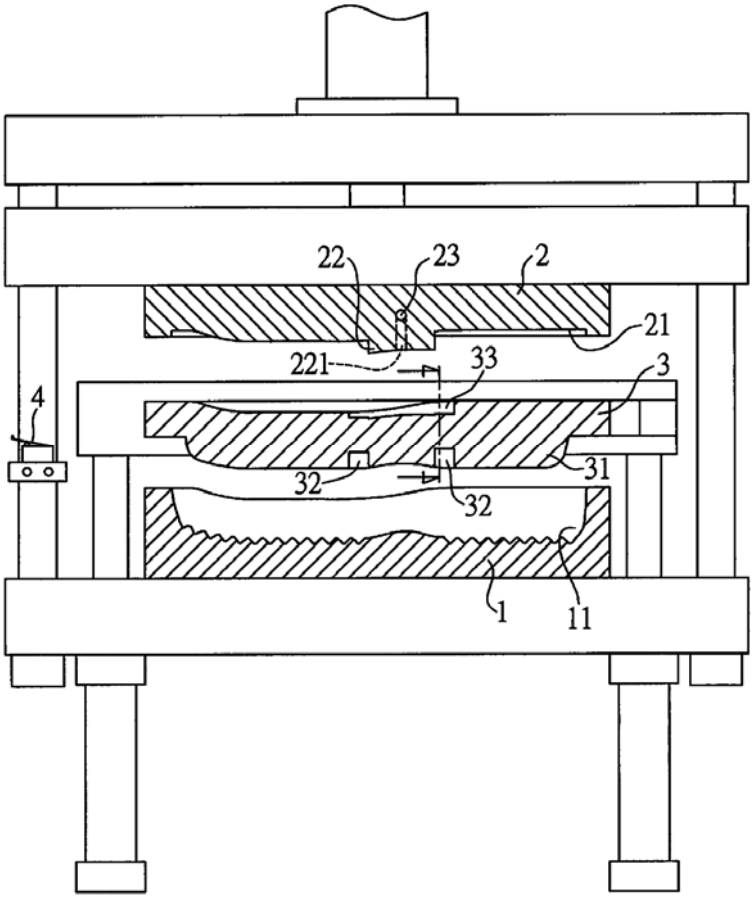

(11) **58113**
(21) 1-2016-05217 (51)[7] **E01D 22/00**
(22) 30.12.2016 (43) 25.07.2018
(71) 1. KOREA INSTITUTE OF CIVIL ENGINEERING AND BUILDING TECHNOLOGY (KR)
283, Goyang-daero, Ilsanseo-gu, Goyang-si, Gyeonggi-do, 10223, Republic of Korea
2. KRTECH CO., LTD. (KR)
247-97, Hwasangongdan-gil, Hwasan-ri, Cheonbuk-myeon, Gyeongju-si, Gyeongsangbuk-do, 38034, Republic of Korea
3. KIM YUN GI (KR)
104-1705, 42, Anyangpangyo-ro, Dongan-gu, Anyang-si, Gyeonggi-do, 13943, Republic of Korea
(72) KIM YUN GI (KR), KIM JUNGHO (KR), JOO BONGCHUL (KR), JIN HYOJUN (KR)
(74) Công ty TNHH Tầm nhìn và Liên danh (VISION & ASSOCIATES CO.LTD.)
(54) PHƯƠNG PHÁP SỬA CHỮA VÀ GIA CỐ CẦU NHỜ CƠ CẤU ĐIỀU CHỈNH CO GIÃN

(57) Sáng chế đề cập đến phương pháp sửa chữa và gia cố cầu nhờ cơ cấu điều chỉnh co giãn có mối nối co giãn cơ học, và cụ thể hơn, đến phương pháp sửa chữa và gia cố cầu nhờ cơ cấu điều chỉnh co giãn trong đó cơ cấu điều chỉnh co giãn này có thể được sửa chữa và gia cố nhanh chóng và hiệu quả, trong khi ngăn chặn độ ổn định của cầu không bị giảm do sửa chữa và gia cố mối nối co giãn cơ học hiện có.

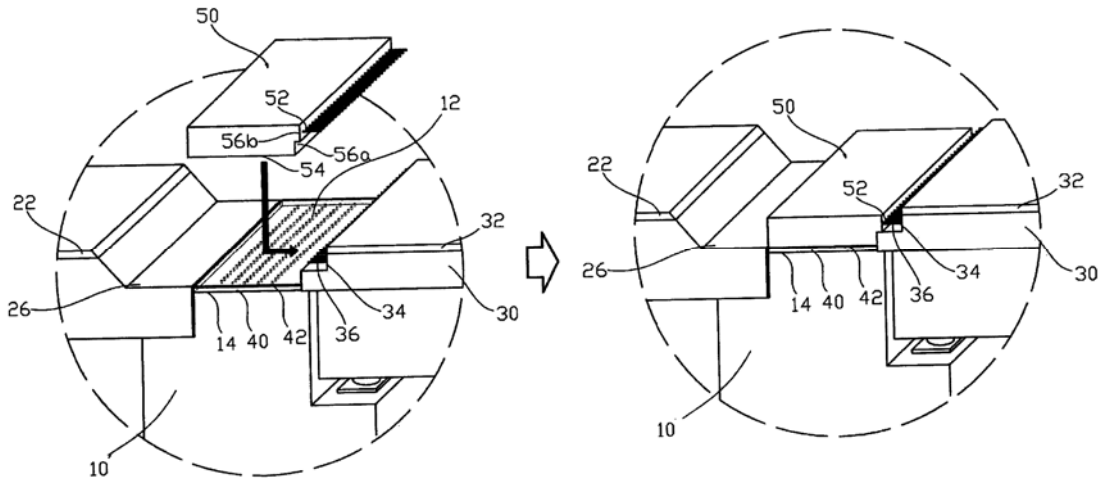

(11) **58114**
(21) 1-2016-05224 (51)[7] **F02K 17/18**, F02B 67/04, F03G 3/08, 7/08
(22) 30.12.2016 (43) 25.07.2018
Ngày yêu cầu thẩm định nội dung: 30.12.2016
(75) ĐÀM ĐÌNH CHIẾN (VN)
278 Nghi Tàm, phường Yên Phụ, quận Tây Hồ, thành phố Hà Nội
(74) Công ty TNHH Trường Xuân (AGELESS CO.,LTD.)
(54) HỆ THỐNG SẢN XUẤT ĐIỆN TUẦN HOÀN
(57) Sáng chế đề cập đến hệ thống sản xuất điện tuần hoàn bao gồm hệ thống truyền lực (10) để tạo ra lực nén cực lớn, hệ thống phát lực (20) tiếp nhận lực nén cực lớn của hệ thống truyền lực (10) để tạo ra lực đẩy tốc độ cao và vòng quay tốc độ cao, bộ điều khiển (30) để điều khiển các hoạt động của hệ thống truyền lực (10) và hệ thống phát lực (20), và máy phát điện (40) được dẫn động bằng vòng quay tốc độ lớn liên tục của hệ thống phát lực.

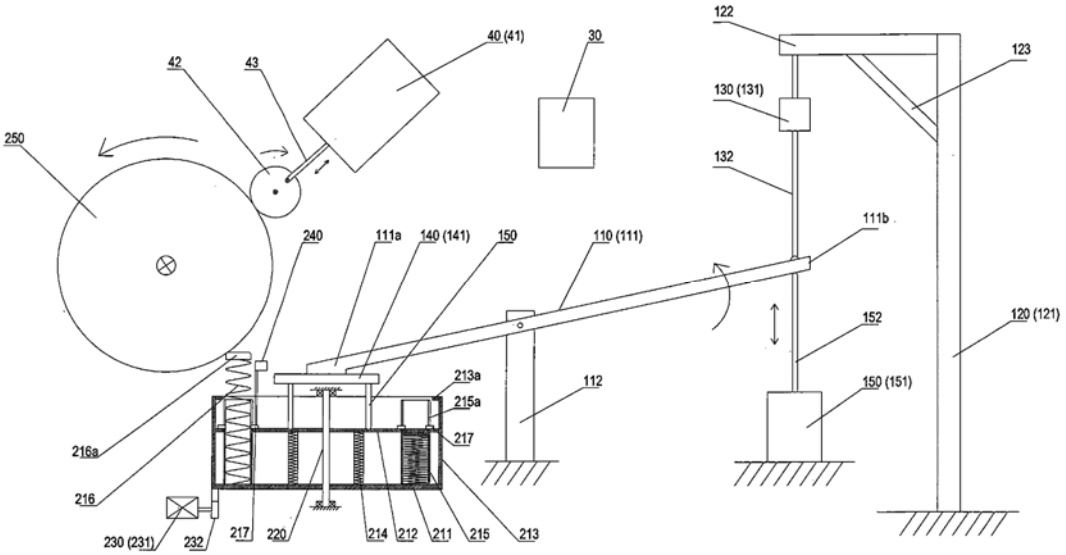

(11) **58115**
(21) 1-2017-00031 (51)[7] **H02B 7/00**
(22) 06.01.2017 (43) 25.07.2018
Ngày yêu cầu thẩm định nội dung: 06.01.2017
(71) CÔNG TY CỔ PHẦN ĐẦU TƯ PHÁT TRIỂN ĐIỆN LỰC (EDI) (VN)
Phòng 804, tòa nhà A3B 92 Thanh Nhàn, quận Hai Bà Trưng, thành phố Hà Nội
(72) Hồ Viết Thống (VN)
(54) TRẠM BIẾN ÁP CÓ MỘT BỘ CHUYỂN MẠCH NỐI GIỮA HAI PHÍA CỦA NGUỒN ĐIỆN TRUNG ÁP LÀ CÁP NGẦM MẠCH VÒNG

(57) Sáng chế này đề cập đến trạm biến áp bao gồm: máy biến áp; cụm hạ áp; và cụm trung áp, trong đó, cụm trung áp là thiết bị mạch vòng có hai đầu ra để nối với hai phía của nguồn điện và một đầu ra thứ ba để nối với máy biến áp, bên trong cụm trung áp chỉ có một bộ chuyển mạch nối giữa hai đầu ra để nối với hai phía của nguồn điện, thay vì có hai như ở các thiết bị mạch vòng đã biết, nên giảm được một bộ chuyển mạch so với các thiết bị mạch vòng có cùng chức năng đã biết. Vì giảm được một bộ chuyển mạch nên kích thước của thiết bị mạch vòng sẽ giảm, và do đó, khi kết hợp giải pháp kỹ thuật của sáng chế này với các giải pháp bố trí thiết bị đã biết cũng để giải quyết vấn đề giảm kích thước trạm, ví dụ như: trạm biến áp một cột, thì sẽ đem lại hiệu quả kỹ thuật bất ngờ.
Sáng chế này còn đề xuất quy trình để thực hiện việc tự động hóa lưới điện phân phối.

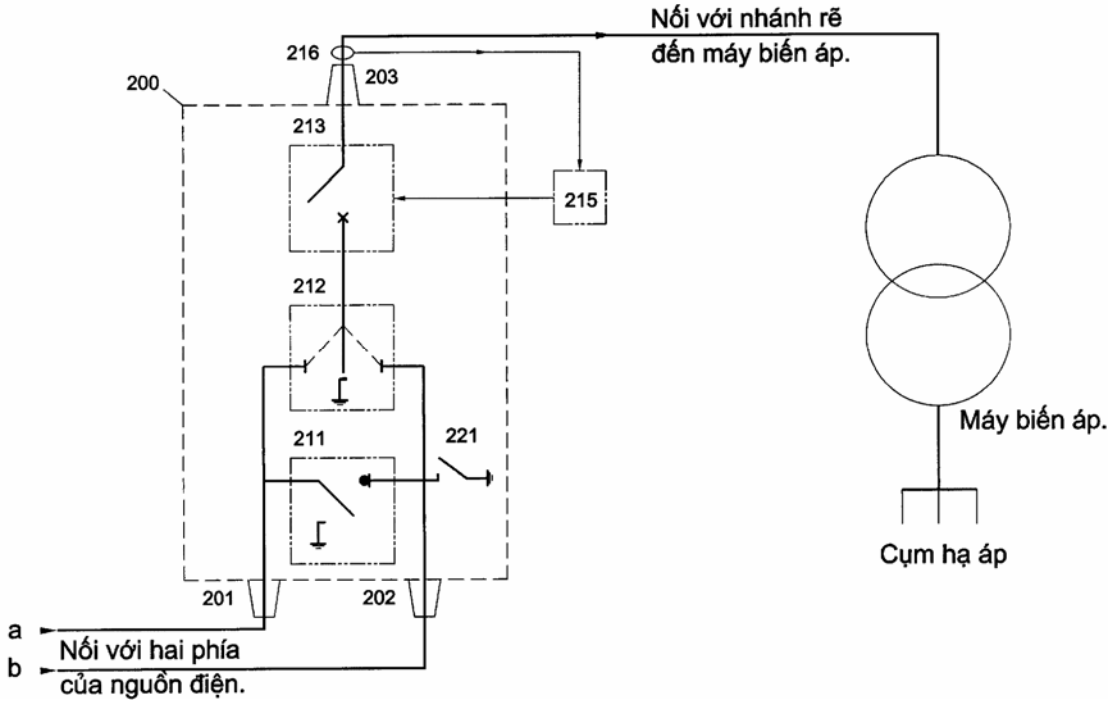

(11) **58116**
(21) 1-2017-00052 (51)[7] **G06F 19/00**
(22) 09.01.2017 (43) 25.07.2018
Ngày yêu cầu thẩm định nội dung: 09.01.2017
(71) TRƯỜNG ĐẠI HỌC KHOA HỌC TỰ NHIÊN, ĐẠI HỌC QUỐC GIA HÀ NỘI (VN)
334 Nguyễn Trãi, quận Thanh Xuân, thành phố Hà Nội
(72) Nguyễn Minh Huấn (VN)
(54) QUY TRÌNH DỰ BÁO MỰC NƯỚC THỦY TRIỀU VÀ TRÍCH XUẤT CÁC HẰNG SỐ ĐIỀU HÒA THỦY TRIỀU CHO KHU VỰC BIỂN VIỆT NAM

(57) Giải pháp đề cập đến quy trình và hệ thống được xây dựng nhằm tự động tính toán dự báo mực nước thủy triều; trích xuất các hằng số điều hòa thủy triều cho khu vực biển Việt Nam và cung cấp kết quả cho người yêu cầu.
Giải pháp này dự báo mực nước thủy triều và trích xuất các hằng số điều hòa thủy triều cho toàn bộ khu vực biển Việt Nam dựa trên cơ sở dữ liệu độ phân giải cao (2' x 2' kinh vĩ) các hằng số điều hòa đối với các sóng triều chính tại vùng biển Việt Nam được thực hiện tự động với chương trình tính toán, giao diện hoạt động trên nền tảng ngôn ngữ Matlab cung cấp được số liệu một cách nhanh chóng, có hệ thống, tra cứu dễ dàng các số liệu liên quan đến thủy triều trên vùng biển Việt Nam thông qua khối tiếp nhận yêu cầu và trả kết quả cho người sử dụng theo thời gian thực thông qua trang web tương tác, những thông tin bao gồm: mực nước thủy triều theo thời gian tại các vị trí có tọa độ bất kỳ cho các vùng biển Việt Nam; trích xuất được số liệu hằng số điều hòa thủy triều tại các vị trí có tọa độ bất kỳ trên không gian của cơ sở dữ liệu; thể hiện các kết quả của mực nước và phân bố không gian các đặc điểm về biên độ, pha của các sóng triều chính cho các vùng biển Việt Nam dưới dạng hình ảnh và tệp số liệu.

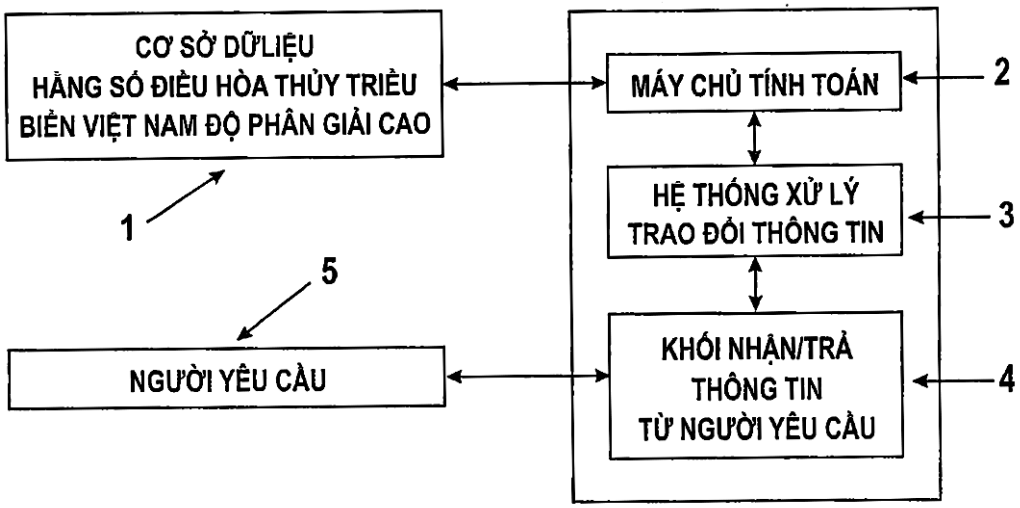

(11) **58117**
(21) 1-2017-00055 (51)[7] **B81B** , H02K 16/02, 21/12, 21/14, G01V 300 , F03D 9/00
(22) 09.01.2017 (43) 25.07.2018
Ngày yêu cầu thẩm định nội dung: 09.01.2017
(71) TRƯỜNG ĐẠI HỌC CÔNG NGHỆ, ĐẠI HỌC QUỐC GIA HÀ NỘI (VN)
144 Xuân Thủy, quận Cầu Giấy, thành phố Hà Nội
(72) Đặng Thế Ba (VN)
(74) Công ty Luật TNHH Nhất An (INVESTONE)
(54) MÁY PHÁT ĐIỆN TỊNH TIẾN NAM CHÂM VĨNH CỬU KHÔNG LÕI SẮT
(57) Máy phát điện tịnh tiến nam châm vĩnh cửu không lõi sắt bao gồm các bộ phận sau đây: vỏ máy (1); thanh nam châm ngoài (2); nam châm mặt ngoài (3); cuộn dây (4); đĩa gánh ba thanh kéo cuộn dây (5); nam châm mặt trong (6); thanh nam châm trong (7); lõi máy (8); bi trượt (9); thanh khép kín mạch từ (10); thanh kéo cuộn dây (11); rãnh trên lõi để trượt bi (12); đĩa nắp máy (13); thanh kéo nối phao (14); đĩa khung dây (15); thanh nối đĩa khung dây (16).

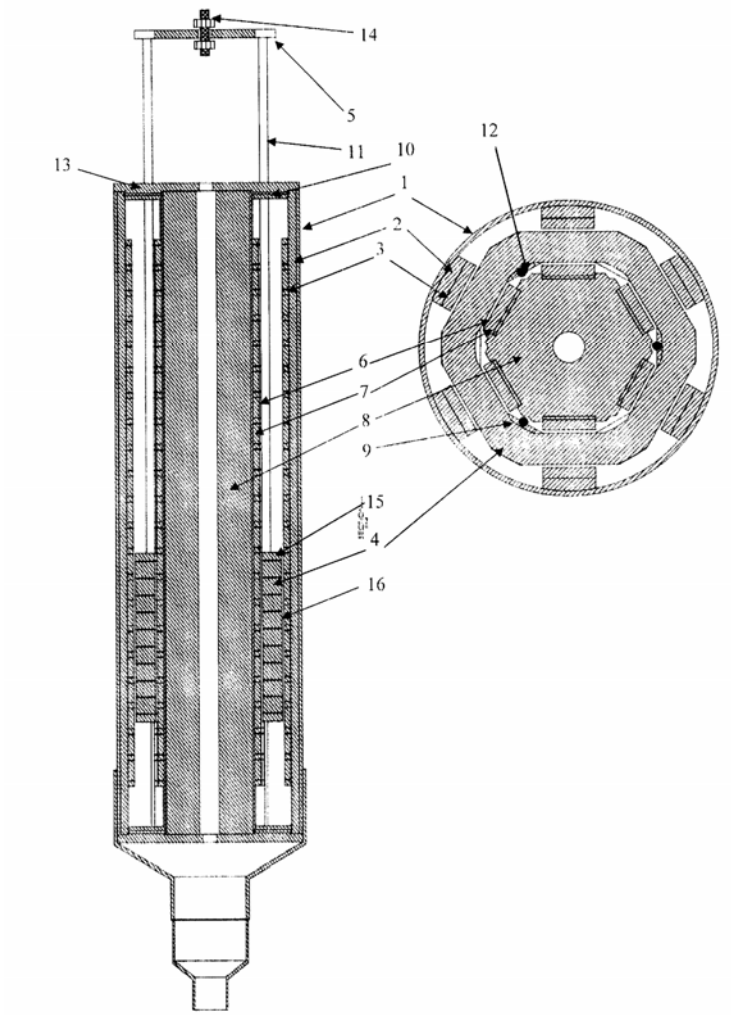

(11) **58118**
(21) 1-2017-00073 (51)[7] **D05B 57/00**
(22) 10.01.2017 (43) 25.07.2018
Ngày yêu cầu thẩm định nội dung: 10.01.2017
(71) LONG TIR INDUSTRIAL CO., LTD. (TW)
No. 6, Ln. 451, Dongfeng Rd., North Dist., Tainan City, Taiwan
(72) FEI-LUNG KU (TW)
(74) Công ty Luật TNHH AMBYS Hà Nội (AMBYS HANOI)
(54) THIẾT BỊ VÀ PHƯƠNG PHÁP NGĂN NGỪA KHUYẾT CHỈ CỦA CHỈ TRÊN KHI BẮT ĐẦU MAY

(57) Sáng chế đề cập đến thiết bị và phương pháp ngăn ngừa khuyết của chỉ trên trong khi bắt đầu may. Chỉ trên (22) và nhiều chỉ được kẹp tại một phía của trụ kim (1) trong khi cái dẫn chỉ (2) được bố trí trên phía còn lại của trụ kim (1). Tại điểm chặn trên của máy may, một phần chỉ trên (22) từ cái dẫn chỉ (2) đến kim thứ hai (12) qua kim thứ nhất (11) nằm dưới một phần chỉ thứ nhất (14) từ kim thứ nhất (11) đến điểm được kẹp bởi thiết bị làm căng thứ nhất. Có góc giữa chỉ trên (22) và chỉ thứ nhất (14) trong khi được nhô lên trên mốc ngang. Chỉ trên (22) được ép một cách chính xác bởi chỉ thứ nhất (14) trong khi bắt đầu may. Do đó, sự khuyết chỉ có thể được tránh khỏi và chỉ trên (22) được dệt một cách trôi chảy.

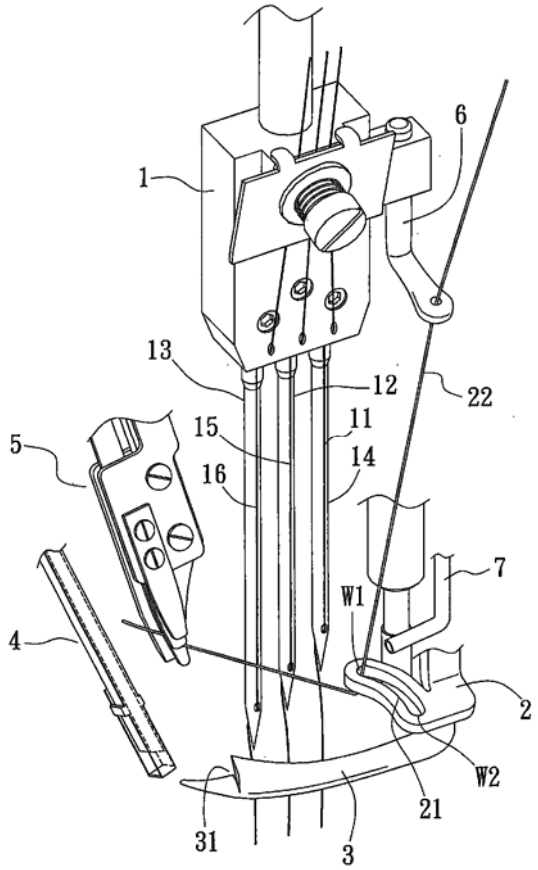

(11) **58119**
(21) 1-2017-00098 (51)[7] **B60K 1/04**
(22) 12.01.2017 (43) 25.07.2018
Ngày yêu cầu thẩm định nội dung: 12.01.2017
(71) KENTFA ADVANCED TECHNOLOGY CORP. (TW)
No. 137, Sanduo 3rd Rd., Qianzhen Dist., Kaohsiung City 806, Taiwan
(72) Huang, Chih-Shu (TW)
(74) Công ty TNHH T&T INVENMARK Sở hữu trí tuệ Quốc tế (T&T INVENMARK CO., LTD.)
(54) PHƯƠNG PHÁP KÉO DÀI TUỔI BỀN CỦA XE ĐIỆN VÀ MÔĐUN THỰC HIỆN PHƯƠNG PHÁP NÀY

(57) Sáng chế đề cập đến phương pháp kéo dài tuổi bền của xe điện và môđun thực hiện phương pháp này. Điện năng được cấp liên tục đến xe điện nhờ ăcquy cố định để cấp điện năng dẫn động xe điện, và điện năng của ăcquy thay thế được nạp vào ăcquy cố định qua bộ nạp điện. Các bước nêu trên được lặp lại cho đến khi điện năng của ăcquy thay thế là thấp hoặc được xả hết, và sau đó ăcquy thay thế được trao đổi cho ăcquy thay thế đã nạp đầy khác ở trạm thay ăcquy. Do đó, ăcquy cố định được nạp liên tục bởi ăcquy thay thế để có ăcquy cố định được bảo toàn điện năng để duy trì sự dẫn động xe điện. Khi điện năng của ăcquy thay thế là thấp hoặc được xả hết, ăcquy thay thế được trao đổi cho ăcquy thay thế đã nạp đầy khác ở trạm thay ăcquy gần đó. Do đó, tuổi bền của xe điện được kéo dài.

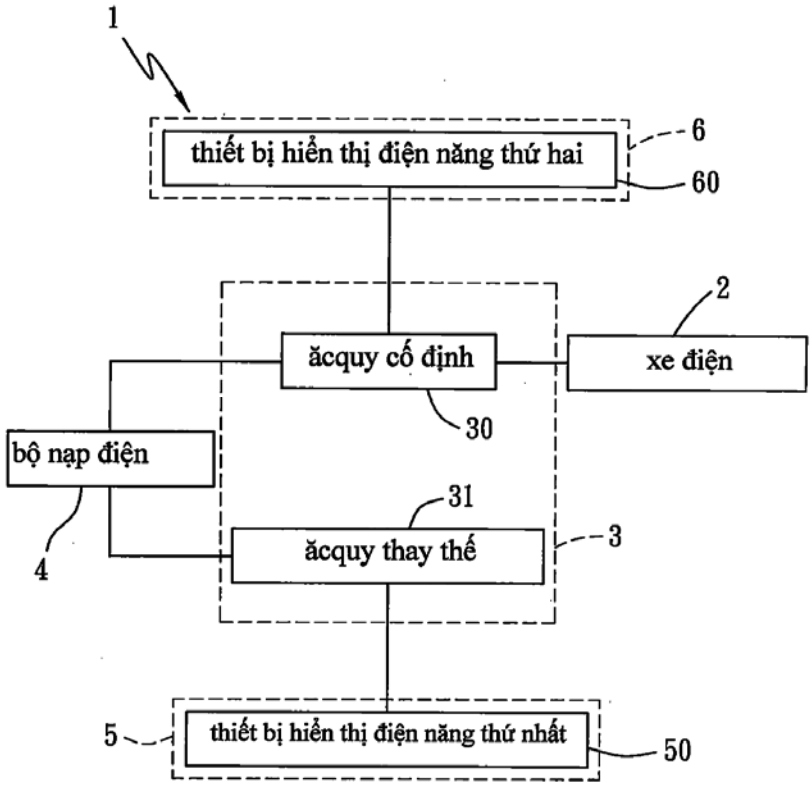

(11) **58120**
(21) 1-2017-00129 (51)[7] **B05B 17/00**
(22) 16.01.2017 (43) 25.07.2018
Ngày yêu cầu thẩm định nội dung: 24.05.2018
(75) CHENG-CHUAN YANG (TW)
No.45, Ln. 25, Guozhong 1st Rd., Dali Dist., Taichung City 412, Taiwan
(74) Công ty TNHH Dịch vụ Sở hữu trí tuệ KENFOX (KENFOX IP SERVICE CO.,LTD.)
(54) KẾT CẤU PHUN DÙNG ĐỂ ĐIỀU CHỈNH NHIỆT ĐỘ
(57) Sáng chế đề cập đến kết cấu phun dùng để điều chỉnh nhiệt độ bao gồm hệ thống phun (1) và hệ thống tuần hoàn trao đổi nhiệt (2). Hệ thống tuần hoàn trao đổi nhiệt (2) gồm có chip nhiệt (21) để cung cấp nước điều chỉnh nhiệt độ được chứa trong hệ thống phun (1) để trao đổi năng lượng. Sau khi nước điều chỉnh nhiệt độ chảy qua chip nhiệt (21) để trao đổi năng lượng, nước điều chỉnh nhiệt độ được phun sương bằng hệ thống phun (1) để điều chỉnh nhiệt độ bên trong một không gian nào đó.

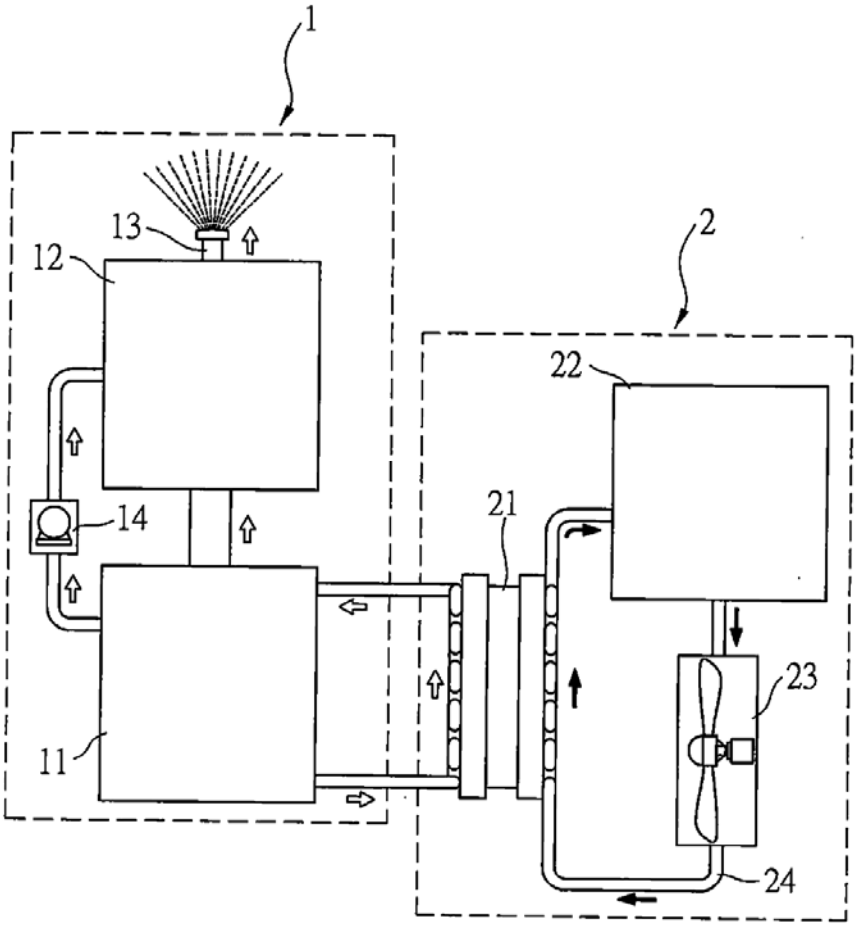

(11) **58121**
(21) 1-2017-00130 (51)[7] **C09K 11/00**
(22) 16.01.2017 (43) 25.07.2018
Ngày yêu cầu thẩm định nội dung: 16.01.2017
(71) VIỆN VẬT LÝ - VIỆN HÀN LÂM KHOA HỌC VÀ CÔNG NGHỆ VIỆT NAM (VN)
Nhà 2H, 18 Hoàng Quốc Việt, Nghĩa Đô, quận Cầu Giấy, thành phố Hà Nội
(72) Trần Hồng Nhung (VN), Nghiêm Thị Hà Liên (VN), Vũ Thị Thùy Dương (VN), Nguyễn Thị Thùy (VN)
(54) PHƯƠNG PHÁP PHÂN TÁN VÀ BẢO QUẢN HẠT NANO SILICA
(57) Sáng chế đề cập đến phương pháp làm tăng độ ổn định trong thời gian bảo quản của hạt nano silica chứa tâm màu hữu cơ (hạt nano silica) để sử dụng trong lĩnh vực y - sinh làm chất đánh dấu huỳnh quang. Cụ thể là sáng chế đề xuất phương pháp phân tán hạt nano silica trong môi trường Tris - tris(hydroxylmetyl)aminometan và bảo quản trong tối ở 8°C. Phương pháp này bao gồm các bước sau:

Bước 1: tạo ra hạt nano silica từ tiền chất tetraetyl orthosilicat (TEOS) bằng phương pháp mixen đảo hoặc phương pháp Stober;

Bước 2: chức năng hoá bề mặt hạt nano silica bằng nhóm chức NH_2 bằng phương pháp đồng trùng hợp với tiền chất aminopropyltrietoxysilan (APTES) để tạo hạt $SiO_2@NH_2$;

Bước 3: thụ động hoá nhóm OH trên bề mặt hạt nano silica $SiO_2@NH_2$ bằng tiền chất trimetylsilyl clorua để tạo ra hạt $SiO_2@NH_2$-OH;

Bước 4: chức năng hoá bề mặt hạt nano silica bằng nhóm chức COOH bằng tiền chất dinatri 3-[dihydroxy(oxido)dilyl]propanoat (DDOS) để tạo hạt SiO2@COOH;

Bước 5: phân tán các hạt nano silica $SiO_2@NH_2$, hoặc $SiO_2@NH_2$-OH, hoặc SiO_2@COOH trong môi trường Tris có độ pH = 7-9 và bảo quản trong tối ở 8°C.

(11) **58122**
(21) 1-2017-00153 (51)[7] **B01D 53/00**
(22) 17.01.2017 (43) 25.07.2018
Ngày yêu cầu thẩm định nội dung: 17.01.2017
(71) CHINA ECOTEK CORPORATION (TW)
8F, No. 8, Minquan 2nd Rd., Qianzhen Dist., Kaohsiung City 806, Taiwan
(72) LIN, Shang-Yih (TW), HUANG, His-Kuang (TW), CHEN, Chien-Cheng (TW), HUANG, I-Li (TW), YEN, Ting-Hsuan (TW), CHEN, Duo-Wen (TW)
(74) Công ty TNHH một thành viên Sở hữu trí tuệ VCCI (VCCI-IP CO.,LTD)
(54) PHƯƠNG PHÁP KHỬ NITƠ VÀ KHỬ ĐIOXIN TRONG LÒ THIÊU KẾT

(57) Sáng chế đề cập đến phương pháp khử nitơ và khử đioxin trong lò thiêu kết dùng cho tháp phản ứng, phương pháp này bao gồm các bước: cho khí đích vào đầu dưới của kênh theo chiều dọc hướng lên trên, sau đó làm nóng khí đích đã được cho vào; thực hiện việc phun amoniac lên khí đích để trộn NO_x của khí đích với amoniac để từ đó tạo ra khí đã trộn đích, trong đó tỷ lệ mol của amoniac so với NO_x của khí đã trộn là 1 : 1; cho khí đã trộn đi qua các tấm dẫn hướng để làm cho dòng khí đồng đều và ổn định; cho khí đã trộn đi qua ít nhất một vùng pha trộn để hãm khí đã trộn; và cho khí đã trộn đi qua ít nhất một lớp xúc tác để cho phép amoniac và NO_x trải qua các phản ứng khử nitơ và khử đioxin.

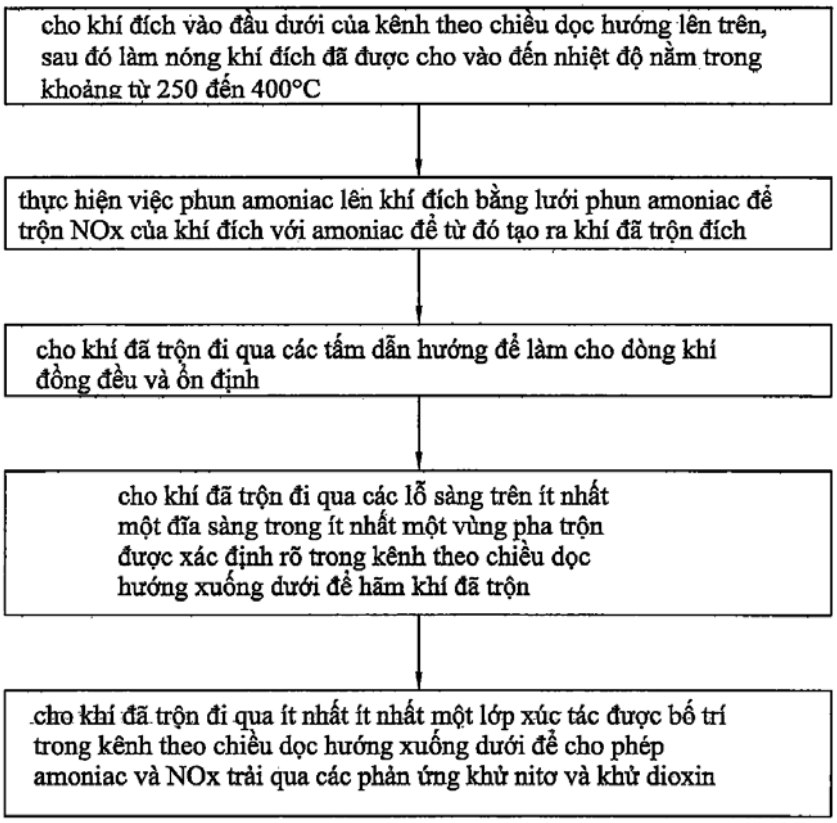

(11) **58123**
(21) 1-2017-00171 (51)[7] **E04D 13/18**
(22) 17.01.2017 (43) 25.07.2018
Ngày yêu cầu thẩm định nội dung: 17.01.2017
(75) LIEN-FENG HSUEH (TW)
No. 37, Minquan Rd., Shanhua Dist., Tainan City 741, Taiwan
(74) Công ty TNHH T&T INVENMARK Sở hữu trí tuệ Quốc tế (T&T INVENMARK CO., LTD.)
(54) KẾT CẤU MÁI NĂNG LƯỢNG MẶT TRỜI CẢI TIẾN
(57) Sáng chế đề cập đến kết cấu mái năng lượng mặt trời cải tiến, dùng để lợp mái của tòa nhà, bao gồm các môđun đỡ theo kết cấu nằm cách nhau, các môđun mặt trời lần lượt được bố trí cắt ngang mỗi cặp hai môđun đỡ liền kề và các các môđun kẹp. Mỗi môđun đỡ có hai đoạn đỡ, đoạn giữa và hai đoạn xả nước. Đoạn xả nước có rãnh xả nước liền kề đoạn đỡ, và thành giới hạn nằm cách xa và được nâng hạ theo hướng thẳng đứng với đoạn đỡ này. Từng môđun mặt trời có hai cạnh tương ứng tựa vào một đoạn trong số các đoạn xả nước và đoạn đỡ của các môđun đỡ. Kênh xả nước được tạo ra giữa môđun mặt trời và đoạn xả nước để hạn chế dòng nước mưa. Mỗi môđun kẹp bao gồm phần cố định, hai phần kéo dài và hai phần ép.

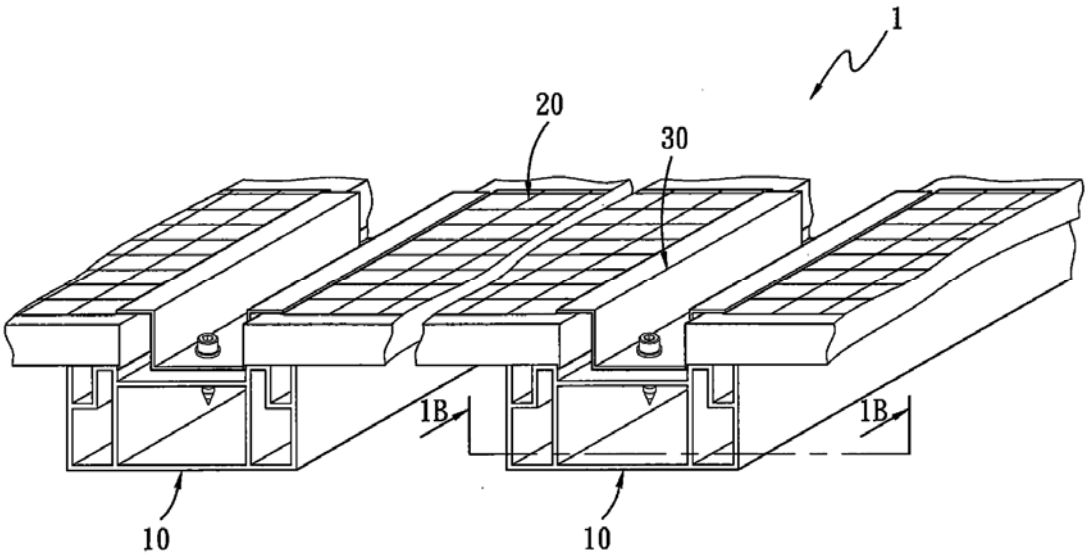

(11) **58124**
(21) 1-2017-00181 (51)[7] **F25B 21/02**
(22) 18.01.2017 (43) 25.07.2018
Ngày yêu cầu thẩm định nội dung: 18.01.2017
(71) CÔNG TY TNHH HOÀNG ĐỊNH (VN)
Số 186 Ngô Gia Tự, phường Suối Hoa, thành phố Bắc Ninh, tỉnh Bắc Ninh
(72) Dương Văn Định (VN)
(54) TỦ MÁT BẢO QUẢN DƯỢC PHẨM CHO GIA ĐÌNH
(57) Sáng chế đề cập đến tủ bảo quản dược phẩm (thuốc), tủ này bao gồm: hộp khung (8) và thân vỏ sử dụng vật liệu chắc bền, nhẹ phù hợp treo tường, cánh tủ có gioăng cao su (9) để đảm bảo không khí đó được làm mát không lọt ra ngoài và ngược lại, trong tủ được chia làm nhiều khoang bằng các giá có lỗ thoáng (5) có tác dụng để nhiều loại dược phẩm và có thể thay đổi diện tích mỗi khoang bằng cách di chuyển các giá vào các rãnh đỡ (6) khác nhau, thiết bị làm mát không khí được sử dụng là tấm bán dẫn (hay sò nhiệt) và hệ thống quạt tản nhiệt được cấp điện qua dây nguồn (10), điều chỉnh nhiệt độ thông qua công tắc nguồn và núm điều chỉnh nhiệt (1), không khí đó được làm mát tuần hoàn qua quạt thông gió đi qua các giá có lỗ thoáng (5), mặt nóng của tấm bán dẫn được tản nhiệt bằng quạt gió và đẩy không khí nóng (12) ra ngoài thân tủ qua cửa gió (4), tủ mát bảo quản dược phẩm này có tích hợp đèn chiếu tia cực tím có tác dụng khử khuẩn dụng cụ y tế thông thường dùng cho gia đình.

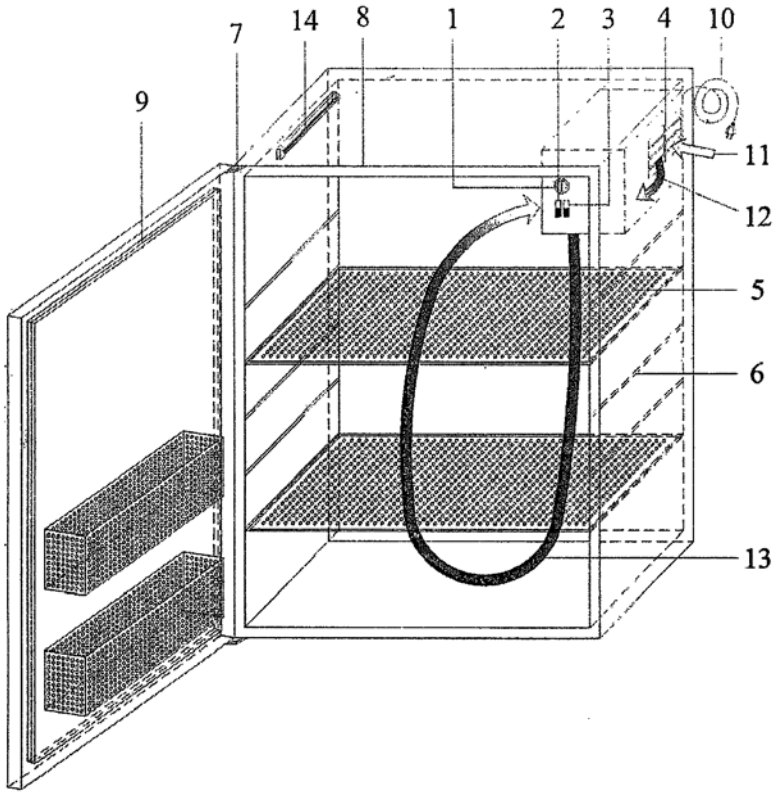

(11) **58125**
(21) 1-2017-00182 (51)[7] **E21B 3/00**
(22) 18.01.2017 (43) 25.07.2018
Ngày yêu cầu thẩm định nội dung: 28.04.2017
(75) PHẠM VĂN THÀNH (VN)
Khóm 6, phường 8, thành phố Cà Mau, tỉnh Cà Mau
(54) MÁY KHOAN CỌC NHỒI ĐỘ SÂU KHÔNG GIỚI HẠN
(57) Sáng chế đề cập lĩnh vực khoan cọc nhồi cách công trình xây dựng nhà cao tầng. Không phụ thuộc vào máy khoan hiện đại, loại bỏ cột định hướng cao nhằm an toàn lao động, dùng máy cơ sở (máy nén cừ bê tông thủy lực) có trên thị trường nén cọc sắt vuông xuống đất, tận dụng cọc này làm điểm tựa cho mũi khoan chế tạo mới loại mũi khoan giữa mũi khoan có lỗ rỗng mặt cắt ngang là hình vuông đồng bộ với cột sắt.
Kết hợp ròng rọc và tời mặt đất, tạo ra lỗ khoan đất có độ sâu không giới hạn.

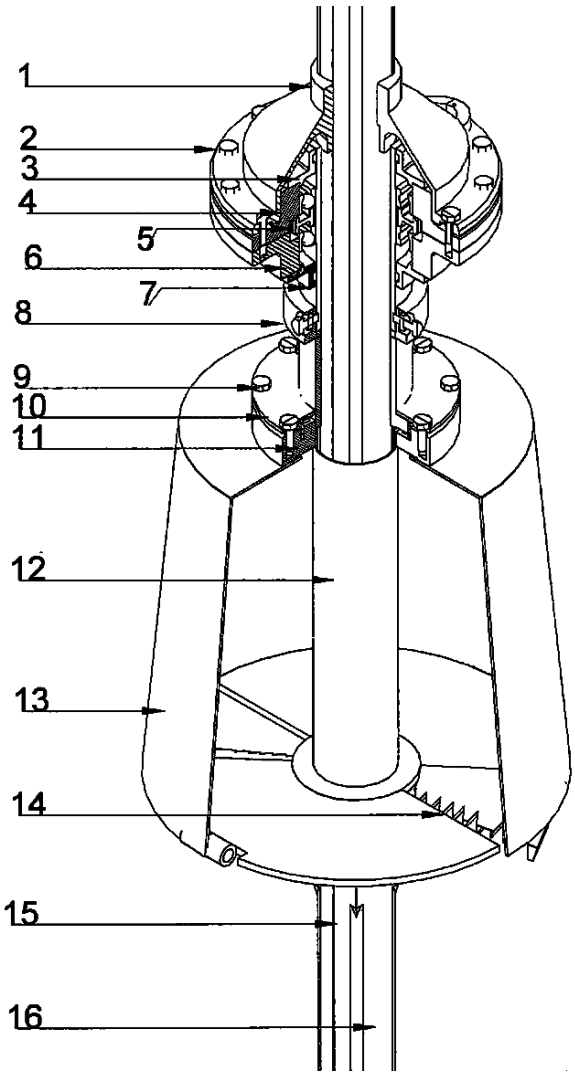

(11) **58126**
(21) 1-2017-00221 (51)[7] **B23H 7/38**
(22) 19.01.2017 (43) 25.07.2018
Ngày yêu cầu thẩm định nội dung: 19.01.2017
(71) VIỆN NGHIÊN CỨU CÔNG NGHỆ FPT - TRƯỜNG ĐẠI HỌC FPT (VN)
Số 8 Tôn Thất Thuyết, Mỹ Đình 2, quận Nam Từ Liêm, thành phố Hà Nội
(72) Trần Thế Trung (VN)
(54) MÁY KHẮC
(57) Sáng chế đề xuất một máy khắc và một quy trình sử dụng máy này để khắc. Trong quá trình khắc, năng lượng siêu âm được hội tụ vào các điểm khắc trên phôi, tại đó có các hạt cứng nhỏ sẽ dao động và bào mòn phôi. Thành phần chính của máy khắc là một mảng nhiều phần tử phát siêu âm, với lệch pha giữa các phần tử có thể được điều khiển, để hội tụ sóng siêu âm vào điểm tùy ý. Một môi trường chứa các hạt cứng nhỏ nằm trong máy khắc đóng vai trò chuyển hóa năng lượng siêu âm tại điểm hội tụ sóng siêu âm thành tác động lên phôi, do đó tạo ra hình khắc mong muốn. Máy khắc được đề xuất không có cơ cấu chuyển động.

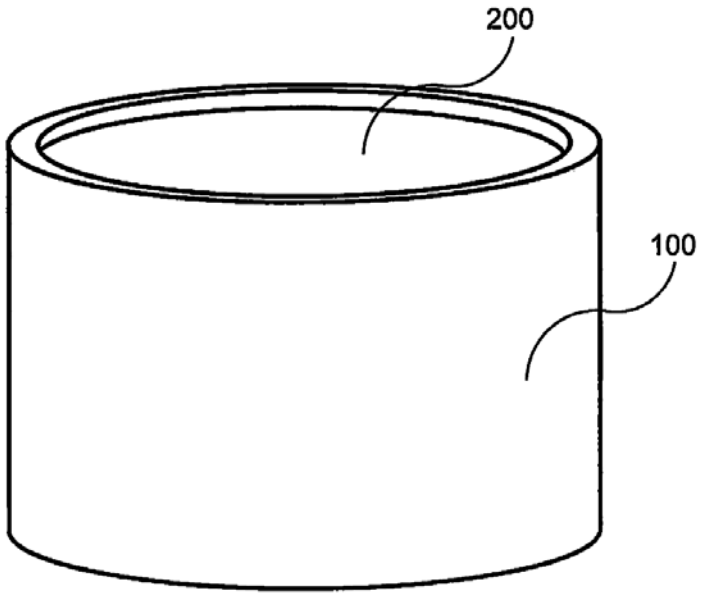

(11) **58127**
(21) 1-2017-00222 (51)[7] **H03M 13/00**, 13/11
(22) 14.12.2015 (43) 25.07.2018
(86) PCT/CN2015/097284 14.12.2015 (87) WO/2017/063263 20.04.2017
(30) PCT/CN2015/091887 13.10.2015 CN
Ngày yêu cầu thẩm định nội dung: 20.01.2017
(71) HUAWEI TECHNOLOGIES CO., LTD. (CN)
Huawei Administration Building, Bantian, Longgang, Shenzhen, Guangdong 518129, China
(72) ZENG, Yanxing (CN), SHEN, Jianqiang (CN), MAO, Yufeng (CN), FOSSORIER, Marc (FR)
(74) Văn phòng luật sư Phạm và Liên danh (PHAM & ASSOCIATES)
(54) THIẾT BỊ VÀ PHƯƠNG PHÁP GIẢI MÃ VÀ HỆ THỐNG TRUYỀN TÍN HIỆU
(57) Sáng chế đề cập đến thiết bị giải mã. Bằng cách thực hiện việc xử lý trong trường hợp mà trong đó trị số phần tử mã được cập nhật vượt quá khoảng lượng tử hóa phần tử mã trong quy trình cập nhật từ mã hiệu của mã LDPC, thiết bị giải mã hủy bỏ có lựa chọn việc cập nhật trong trường hợp mà trong đó phần tử mã được cập nhật vượt quá khoảng lượng tử hóa phần tử mã, mà ngăn không cho thiết bị giải mã lượng tử hóa trực tiếp từ mã hiệu được cập nhật mà vượt quá khoảng lượng tử hóa phần tử mã, và cải thiện khả năng hiệu chỉnh lỗi của thiết bị giải mã trong quy trình giải mã.

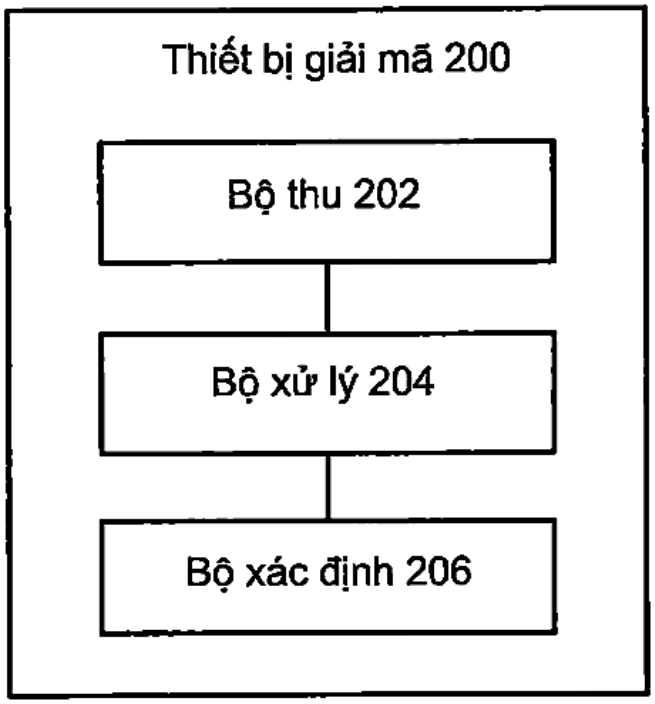

(11) **58128**
(21) 1-2017-00290 (51)[7] **A01G 25/00**
(22) 23.01.2017 (43) 25.07.2018
Ngày yêu cầu thẩm định nội dung: 23.01.2017
(75) LÊ VĂN SƠN (VN)
25 đường 38 Cấp Rang, Suối Tre, Long Khánh, Đồng Nai
(54) THIẾT BỊ TƯỚI PHUN MƯA THEO DIỆN TÍCH VUÔNG
(57) Sáng chế đề cập đến thiết bị tưới phun mưa theo diện tích vuông làm tăng lượng nước phun tưới ra và làm tăng độ đồng đều trên vườn tưới, thiết bị này bao gồm phần cố định ở dưới và phần di động ở trên, khác biệt ở chỗ, phần cố định (9) dẫn nước trực tiếp lên khoan rỗng (20) nối liền với họng phun (15) do đó kích thước dòng chảy bên trong thiết bị sẽ tăng lên, làm tăng lượng nước tưới ra. Đồng thời để làm tăng độ đồng đều trên vườn tưới, khoảng cách phun ra của dòng nước được điều chỉnh theo một diện tích hình vuông do đầu trên (32) của cánh té nước (6) tác động thay đổi theo chu kỳ lên dòng nước phun ra khi đầu dưới (33) trượt trên biên dạng cam của phần cố định (9).

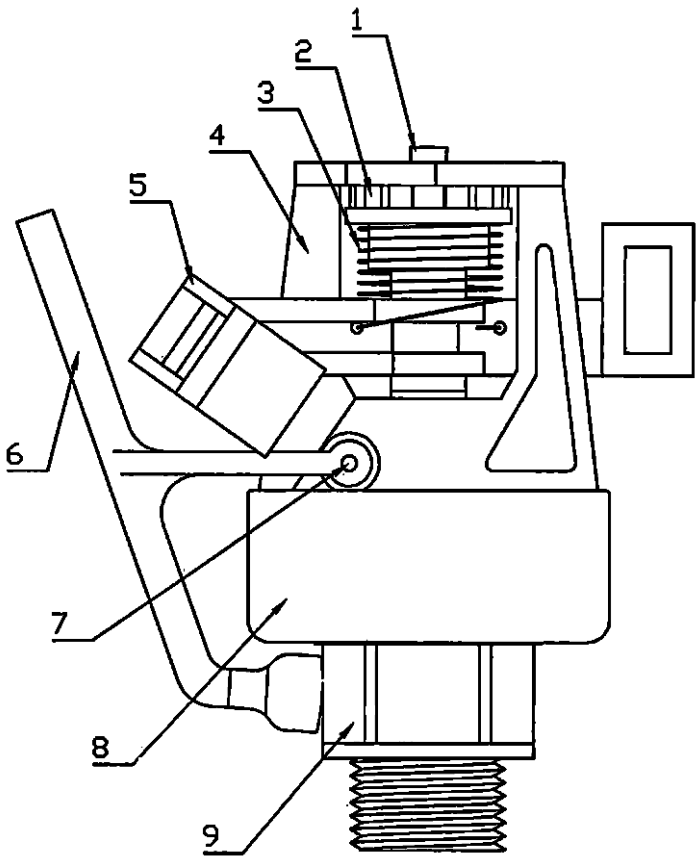

(11) **58129**
(21) 1-2017-00511 (51)[7] **F01L 13/00**
(22) 12.10.2016 (43) 25.07.2018
(86) PCT/JP2016/080242 12.10.2016 (87) WO2017/065168 20.04.2017
(30) 2015-203543 15.10.2015 JP
Ngày yêu cầu thẩm định nội dung: 15.02.2017
(71) YAMAHA HATSUDOKI KABUSHIKI KAISHA (JP)
2500 Shingai, Iwata-shi, Shizuoka-ken 438-8501, Japan
(72) Masayuki AOYAMA (JP)
(74) Công ty TNHH Tư vấn - Đầu tư N.T.K. (N.T.K. CO., LTD.)
(54) ĐỘNG CƠ
(57) Cần đẩy xupáp thứ nhất gồm con lăn và bộ phận ép. Bộ phận ép ép xupáp. Cần đẩy xupáp thứ hai gồm con trượt. Khi tốc độ quay động cơ nằm ở vùng tốc độ thấp được xác định trước, bộ phận ép ép xupáp theo chuyển động quay của cần đẩy xupáp thứ nhất. Khi tốc độ quay động cơ nằm ở vùng tốc độ cao được xác định trước, bộ phận ép ép xupáp theo chuyển động quay của cần đẩy xupáp thứ hai. Con lăn thực hiện việc tiếp xúc lăn với trục cam. Con trượt thực hiện việc tiếp xúc trượt với trục cam. Đầu mút của con trượt gần đường trục của trục cần đẩy hơn so với đầu mút của con lăn khi được quan sát từ phương dọc trục của trục cần đẩy. Bề rộng lớn nhất của con trượt lớn hơn so với bề rộng của con lăn theo phương dọc trục của trục cần đẩy.

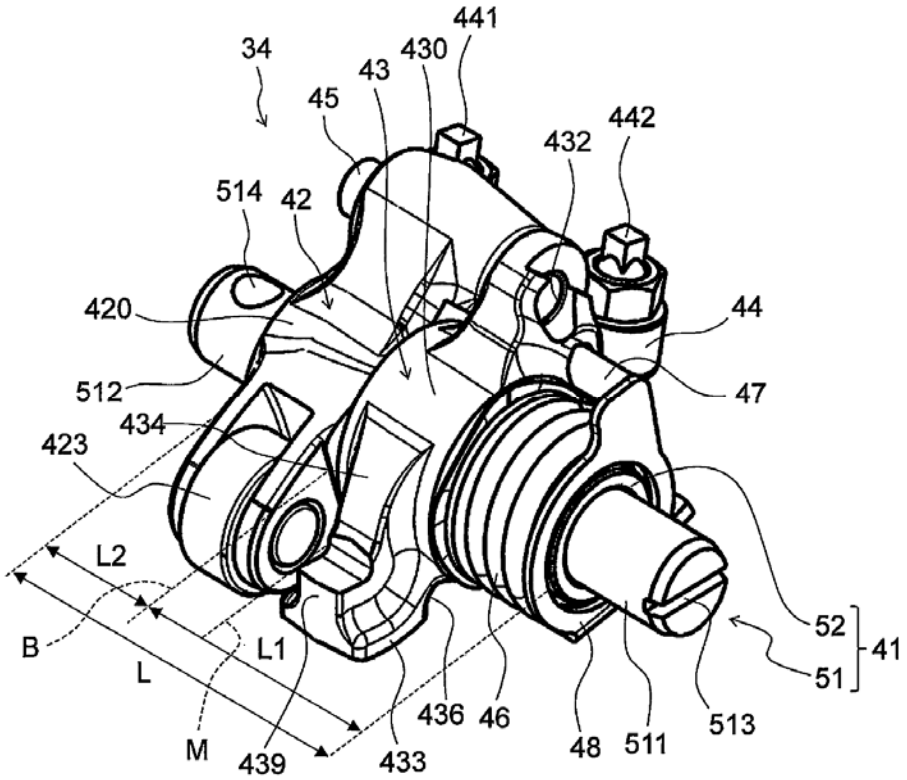

(11) **58130**
(21) 1-2017-00936 (51)[7] **A43D 3/00**, 3/02
(22) 16.03.2017 (43) 25.07.2018
(30) 106200517 11.01.2017 TW
Ngày yêu cầu thẩm định nội dung: 16.03.2017
(75) CHAO-YUAN CHEN (TW)
No. 582, Sec. 1, Zhongshan Rd., Changhua City, Changhua County 50049, Taiwan
(74) Công ty TNHH Dịch vụ Sở hữu trí tuệ KENFOX (KENFOX IP SERVICE CO.,LTD.)
(54) CỐT GIÀY
(57) Sáng chế đề cập đến cốt giày gồm có phần phía trước (2) và phần phía sau (3) được nối có thể xoay được với đầu phía sau của phần phía trước (2). Phần phía trước (2) có phần mũi ở phần đỉnh của phần phía trước (2). Vùng hõm thứ nhất (22) được xác định ở mặt bên dưới của phần phía trước (2). Đầu phía sau của phần phía trước (2) có mặt đỡ thứ nhất (23) và khe hở thứ nhất (24) thông với vùng hõm thứ nhất (22). Phần phía sau (3) được nối có thể xoay được với mặt đỡ thứ nhất (23). Hai vết khía (31) được xác định ở hai mặt bên của cốt giày và được bố trí ở giữa các phần phía trước (2) và phía sau (3). Hai vết khía (31) hẹp lại và mở rộng ra khi phần phía sau (3) được xoay hướng về phía và ra xa khỏi phần phía trước (2). Phần phía trước (2) được đút vào trong giày (10) bằng cách đẩy và xoay phần phía sau (3), và sau đó phần phía sau (3) được đút vào trong giày (10).

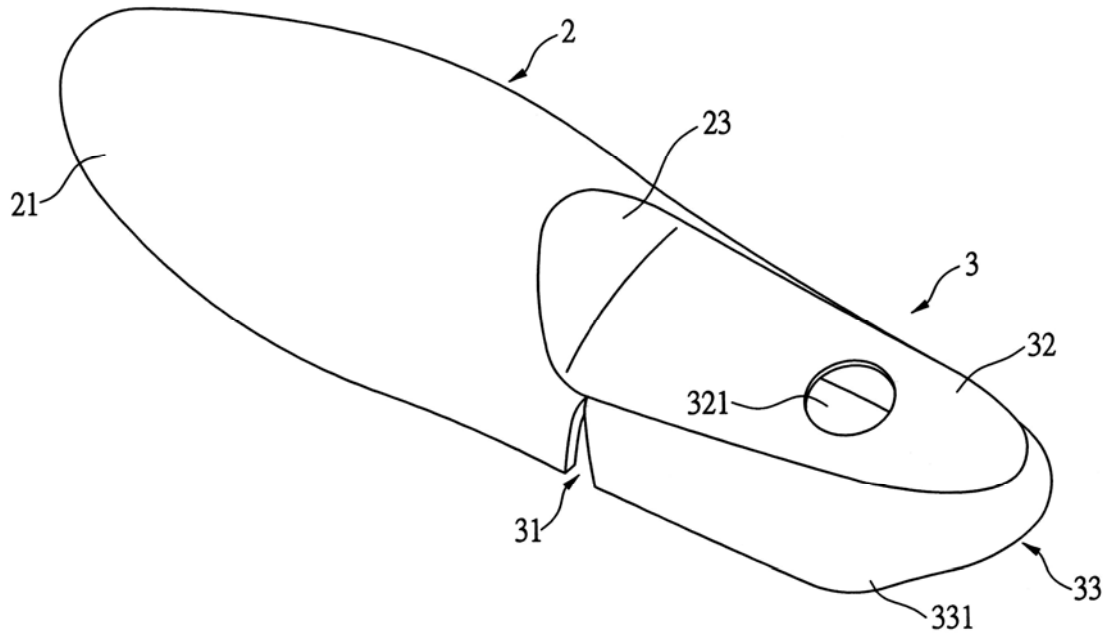

(11) **58131**
(21) 1-2017-00985 (51)[7] **C12N 15/82**
(22) 24.08.2016 (43) 25.07.2018
(86) PCT/JP2016/075375 24.08.2016 (87) WO/2017/038835 09.03.2017
(30) 2015-169817 28.08.2015 JP
2016-054448 17.03.2016 JP
Ngày yêu cầu thẩm định nội dung: 20.03.2017
(71) HONDA MOTOR CO., LTD. (JP)
1-1, Minami-Aoyama 2-chome, Minato-ku, Tokyo, 1078556, Japan
(72) YAMAGUCHI, Asuka (JP), OKUMA, Jiro (JP), KONDO, Yasuhiro (JP), HIROSE, Yoshitsugu (JP)
(74) Văn phòng luật sư Phạm và Liên danh (PHAM & ASSOCIATES)
(54) PHƯƠNG PHÁP SẢN XUẤT THỂ BIẾN NẠP LẠP THỂ, THỂ BIẾN NẠP THU ĐƯỢC VÀ PHƯƠNG PHÁP SẢN XUẤT PROTEIN

(57) Sáng chế đề cập đến phương pháp sản xuất thể biến nạp lạp thể bao gồm bước (a), trong đó gen mã hóa protein có chức năng trung hòa độc tính nitrit được chèn vào mô thực vật và bước (b), trong đó mô thực vật đã chèn gen thu được ở bước (a) được nuôi cấy trong môi trường chứa nitơ nitrit ở nồng độ ức chế sinh trưởng tế bào thực vật thể dại hoặc nồng độ ức chế tái sinh thực vật thể dại và thể biến nạp lạp thể thu được bằng cách chèn gen vào bộ gen lạp thể được sàng lọc; thể biến nạp thu được và phương pháp sản xuất protein.

(11) **58132**
(21) 1-2017-00994 (51)[7] **A43B 3/00**, A43D
(22) 20.03.2017 (43) 25.07.2018
(30) 106101473 17.01.2017 TW
Ngày yêu cầu thẩm định nội dung: 20.03.2017
(71) JORN CORPORATION (TW)
NO. 281, Chung Shan RD., Daya Dist., Taichung City 428, Taiwan
(72) Ben LEE (TW)
(74) Văn phòng Luật sư Ân Nam (ANNAM IP & LAW)
(54) KẾT CẤU BỀ MẶT GIÀY VÀ PHƯƠNG PHÁP CHẾ TẠO KẾT CẤU BỀ MẶT GIÀY

(57) Sáng chế đề cập đến kết cấu bề mặt giấy bao gồm giày tại đó ít nhất là một họa tiết in được in. Ít nhất là một họa tiết in bao gồm lớp họa tiết thứ nhất và lớp họa tiết thứ hai được phủ chồng lên nhau. Mỗi lớp họa tiết thứ nhất và thứ hai có vùng in phía dưới, vùng in phía trên và vùng in giữa. Vùng in phía dưới, vùng in phía trên và vùng in giữa bao gồm các lớp phủ màu phủ chồng lên nhau được làm bằng cách lặp lại sự in lưới. Họa tiết được in trên giày có các nét nhìn nổi.

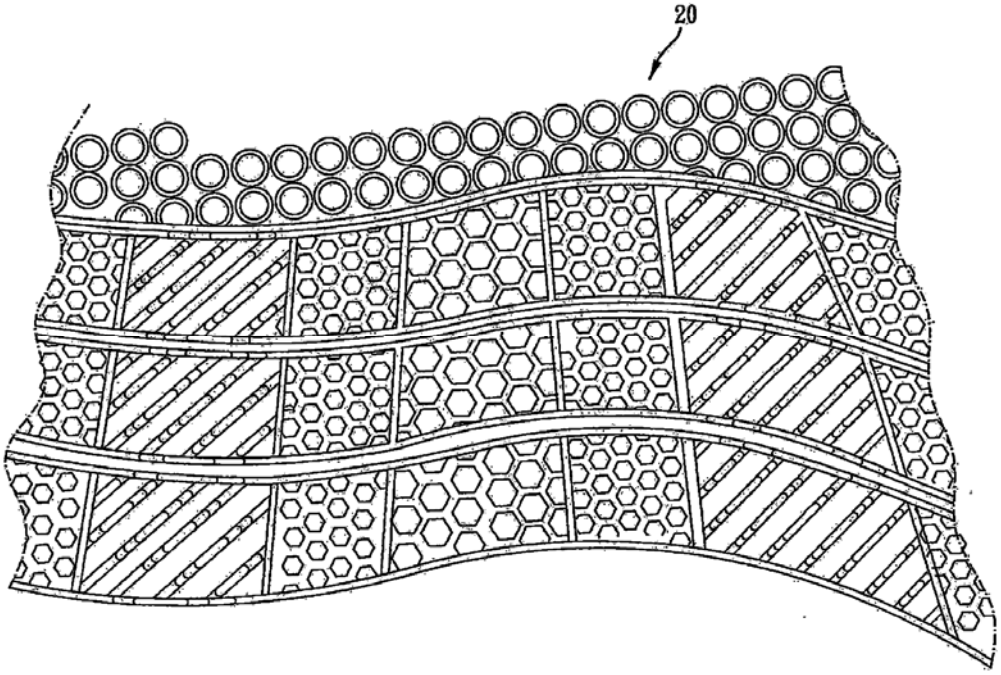

(11) **58133**
(21) 1-2017-01198 (51)[7] **F23J 15/02**
(22) 30.03.2017 (43) 25.07.2018
(30) 10-2017-0009773 20.01.2017 KR
Ngày yêu cầu thẩm định nội dung: 30.03.2017
(71) SN CO., LTD. (KR)
3, Emtibeui 4-ro, Danwon-gu, Ansan-si, Gyeonggi-do 15657, Republic of Korea
(72) Bang-Hee HAN (KR), Jae-Won HAN (KR), Young-Ok PARK (KR), Kwang-Deuk KIM (KR), Naim Hasolli (XX), Seong-Min JEON (KR), Kang-San LEE (KR), Jae-Rang LEE (KR)
(74) Công ty TNHH Tầm nhìn và Liên danh (VISION & ASSOCIATES CO.LTD.)
(54) THIẾT BỊ TĂNG TỐC PHẢN ỨNG KHÔ CÓ DÒNG TRỘN CHẤT LƯU TRONG XYCLON ĐƯỢC TĂNG LÊN

(57) Sáng chế đề cập đến thiết bị tăng tốc phản ứng khô (1) có bộ phận phản ứng. Bộ phận phản ứng này bao gồm khoang xyclon (2), bộ phận tăng tốc (3) và khoang phản ứng (5). Khoang xyclon tuần hoàn khí thải chảy vào từ cửa vào và có vật liệu dạng hạt, để loại bỏ các vật liệu dạng hạt của khí thải. Bộ phận tăng tốc (3) được liên kết với phần phía trên của khoang xyclon (2), mà chất phản ứng chảy vào đó, và tăng tốc vòng tuần hoàn và nâng tốc độ của khí thải để phán tán và khuếch tán chất phản ứng và khí thải. Khoang phản ứng (5) được liên kết với phần phía trên của bộ phận tăng tốc (3), trong đó chất phản ứng và khí thải được tuần hoàn, tăng tốc và được phản ứng với nhau rồi được xả qua cửa ra. Vách ngăn được bố trí ở bên trong phía trên của khoang phản ứng (5) để tuần hoàn chất phản ứng và khí thải và giảm áp suất của khoang phản ứng (5).

(11) **58134**
(21) 1-2017-01423 (51)[7] **B32B 31/00**, 33/00
(22) 18.04.2017 (43) 25.07.2018
(30) 10-2017-0002719 09.01.2017 KR
Ngày yêu cầu thẩm định nội dung: 18.04.2017
(75) JEONG SANG HEE (KR)
C/o SUNGJIN GLOBAL CO., LTD., 43, Pyeongdong-ro, 913beon-gil, Gwangsan-gu, Gwangju, 62417, Republic of Korea
(74) Công ty TNHH T&T INVENMARK Sở hữu trí tuệ Quốc tế (T&T INVENMARK CO., LTD.)
(54) PHƯƠNG PHÁP SẢN XUẤT TẤM SILICON LIÊN KẾT ĐIÔT PHÁT QUANG HỮU CƠ VÀ TẤM SILICON LIÊN KẾT ĐIÔT PHÁT QUANG HỮU CƠ SẢN XUẤT ĐƯỢC BẰNG PHƯƠNG PHÁP NÀY

(57) Sáng chế đề cập đến phương pháp sản xuất tấm silicon liên kết điôt phát quang hữu cơ (OLED), phương pháp này bao gồm các bước: đúc silicon theo hình dạng nhất định; hóa rắn sản phẩm đúc; phủ lớp phủ trượt lên sản phẩm đúc; áp dụng việc xử lý bề mặt với một mặt của sản phẩm đúc để thực hiện quy trình liên kết; và liên kết một mặt của sản phẩm đúc mà được xử lý bề mặt với tấm kẹp nhôm. Theo sáng chế, phương pháp sản xuất tấm silicon liên kết OLED có thể chọn một cách thích hợp tấm silicon liên kết OLED theo các loại màn hiển thị khác nhau gần đây (ví dụ, màn hình phẳng, màn hình cong, màn hình mép cong v.v..), vì vậy bọt tạo ra ở thời điểm khi kính cửa sổ được dát trên panen mềm dẻo có thể được giảm để cải thiện độ tin cậy của sản phẩm. Ngoài ra, sáng chế cũng đề cập đến tấm silicon liên kết điôt phát quang hữu cơ (OLED) được sản xuất bằng phương pháp nêu trên.

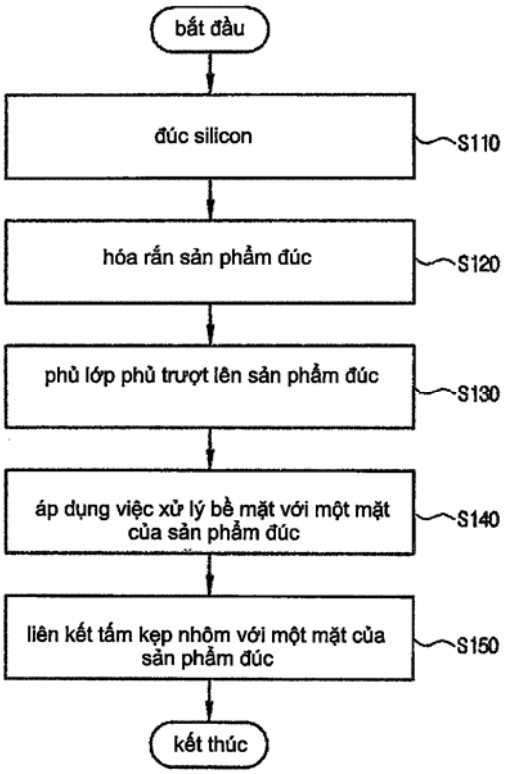

(11) **58135**
(21) 1-2017-01698 (51)[8] **F23G 7/06**
(22) 08.05.2017 (43) 25.07.2018
(30) 10-2017-0005049 12.01.2017 KR
Ngày yêu cầu thẩm định nội dung: 08.05.2017
(71) EMSOLUTION CO., LTD. (KR)
405, 17, Daehak 4-ro, Yeongtong-gu, Suwon-si, Gyeonggi-do, 16226, Republic of Korea
(72) PARK, Hoon Min (KR)
(74) Công ty TNHH Tầm nhìn và Liên danh (VISION & ASSOCIATES CO.LTD.)
(54) THIẾT BỊ OXY HÓA DÙNG NHIỆT TÁI SINH
(57) Sáng chế đề cập đến thiết bị oxy hóa dùng nhiệt tái sinh làm sạch khí ô nhiễm bằng cách oxy hóa hợp chất hữu cơ dễ bay hơi (VOC) có trong khí ô nhiễm ở nhiệt độ cao bằng cách sử dụng lượng nhiệt của khí ô nhiễm.

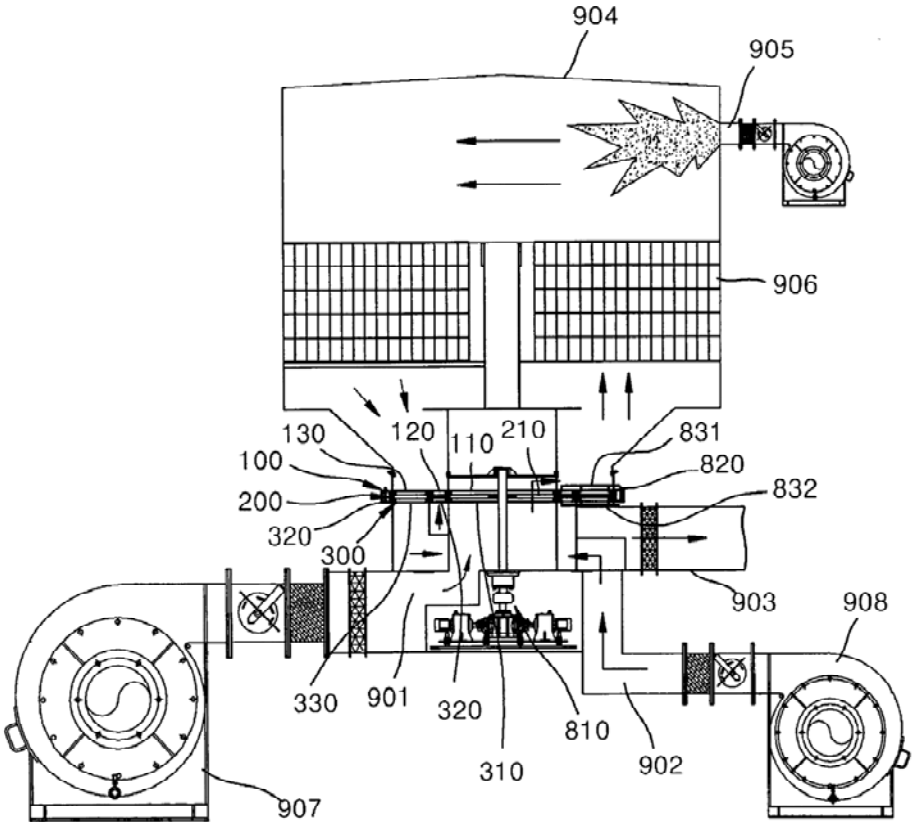

(11) **58136**
(21) 1-2017-01808 (51)[7] **F16L 25/10**, 25/06
(22) 30.03.2016 (43) 25.07.2018
(86) PCT/CN2016/077804 30.03.2016 (87) WO2017/071156 A1 04.05.2017
(30) 201510702330.X 26.10.2015 CN
(71) XINXING DUCTILE IRON PIPES CO., LTD. (CN)
NORTH OF SHANGLUOYANG VILLAGE, WU'AN, HEBEI 056300, CHINA
(72) LI, Chengzhang (CN), LI, Jun (CN), SHEN, Yong (CN), XU, Jun (CN), ZHANG, Tao (CN), ZUO, Chao (CN), LIU, Jing (CN), SHI, Wenbo (CN)
(74) Công ty TNHH Dịch vụ Sở hữu trí tuệ KENFOX (KENFOX IP SERVICE CO.,LTD.)
(54) KHỚP NỐI ỐNG LỒNG ỐNG CÓ KẾT CẤU NEO

(57) Sáng chế này đề cập đến khớp nối ống lồng ống có kết cấu neo, có tác dụng nối các ống gang graphit cầu. Nhờ khớp nối ống lồng ống có kết cấu neo, có thể cải thiện độ tin cậy của việc neo, kéo dài tuổi thọ của kết cấu, giảm chi phí bảo dưỡng ống dẫn, dễ dàng thực hiện việc tối ưu hóa và mô phỏng kết cấu khớp nối, và tăng khả năng vận chuyển của ống. Khớp nối ống lồng ống có kết cấu neo theo sáng chế này bao gồm ổ cắm (67), ngõng trục (66), và vòng bít (65) được bố trí ở giữa ổ cắm (67) và ngõng trục (66) và có tác dụng bịt kín và khóa khớp nối ống, trong đó ổ cắm (67) bao gồm rãnh hình vòng (5) được tạo ra bằng cách nối theo tuần tự thành thẳng đứng hình vòng thứ nhất (1), thành hình nón (2), thành bên trong hình trụ (3) và thành thẳng đứng hình vòng thứ hai (4) theo cách xác định, vòng bít (65) bao gồm vòng bằng vật liệu đàn hồi (69) và nhiều mảnh neo (68) được gắn trong đó, trong đó các mảnh neo (68) bao gồm đầu (51) và nhiều răng ăn khớp (54), các mảnh neo (68) được bố trí tâm vòng xoay (55), phần nơi mà đầu (51) được nối tiếp đầu với rãnh hình vòng (5) là bề mặt đỡ hình cung (50), và vùng tiếp giáp của bề mặt đỡ hình cung (50) có rãnh hình vòng được bố trí tại phần khớp nối của thành thẳng đứng hình vòng thứ nhất (1) và thành hình nón (2).

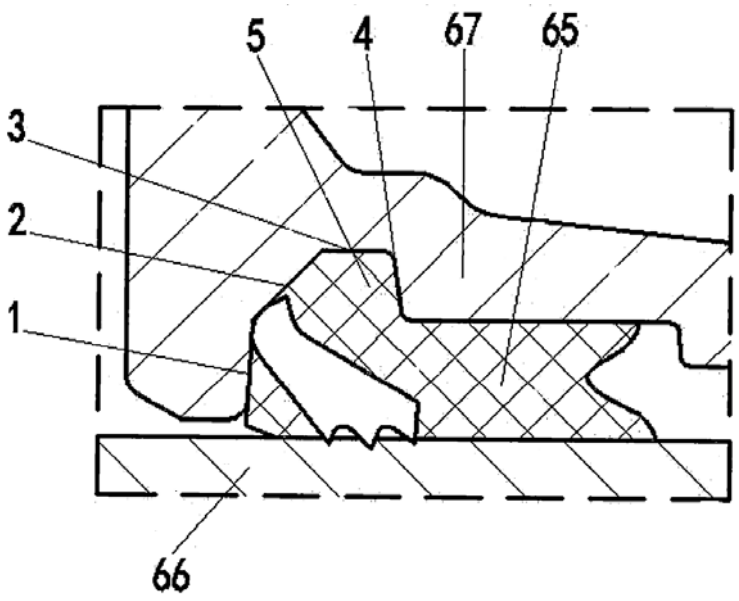

(11) **58137**
(21) 1-2017-02436 (51)[7] **A01N 53/06**, 47/38, A01P 7/02, 7/04
(22) 30.12.2015 (43) 25.07.2018
(86) PCT/CN2015/099649 30.12.2015 (87) WO2016/107568 A1 07.07.2016
(30) 201410835491.1 30.12.2014 CN
Ngày yêu cầu thẩm định nội dung: 18.06.2018
(71) ROTAM AGROCHEM INTERNATIONAL COMPANY LIMITED (CN)
Unit 6, 26/F, Trend Centre, 29 Cheung Lee Street, Chai Wan, Hong Kong, China
(72) LUO, Changyan (TW), BRISTOW, James Timothy (GB)
(74) Công ty TNHH một thành viên Sở hữu trí tuệ VCCI (VCCI-IP CO.,LTD)
(54) CHẾ PHẨM TRỪ SÂU VÀ PHƯƠNG PHÁP NGĂN NGỪA HOẶC PHÒNG TRỪ SINH VẬT GÂY HẠI TRONG NÔNG NGHIỆP

(57) Sáng chế đề cập đến chế phẩm trừ sâu chứa bifenthrin và indoxacarb làm hoạt chất và sử dụng chế phẩm này. Chế phẩm trừ sâu được dùng để ngăn ngừa hoặc phòng trừ động vật gây hại trong nông nghiệp, thú y, lâm nghiệp, thiết bị làm vườn và giải trí, bảo vệ các sản phẩm được lưu trữ và vệ sinh. Chế phẩm trừ sâu chứa hoạt chất gồm có bifenthrin và indoxacarb, trong đó tỉ lệ trọng lượng bifenthrin so với indoxacarb nằm trong khoảng từ 1 : 100 đến 100 : 1, trong đó bifenthrin và indoxacarb trong tổng trọng lượng nằm trong khoảng từ 0,5% đến 100% tính theo trọng lượng chế phẩm. Sáng chế cũng đề cập đến phương pháp ngăn ngừa hoặc phòng trừ các sinh vật gây hại trong nông nghiệp bằng cách sử dụng chế phẩm trừ sâu này.

(11) **58138**
(21) 1-2017-02465 (51)[7] **C07D 331/02**, C08G 75/08, G02B 1/04, G02C 7/00
(22) 01.03.2016 (43) 25.07.2018
(86) PCT/JP2016/056154 01.03.2016 (87) WO2016/158157 A1 06.10.2016
(30) 2015-072688 31.03.2015 JP
Ngày yêu cầu thẩm định nội dung: 02.04.2018
(71) MITSUBISHI GAS CHEMICAL COMPANY, INC. (JP)
5-2, Marunouchi 2-chome, Chiyoda-ku, Tokyo 100-8324, Japan
(72) NISHIMORI Yoshihiko (JP), KAMURA Teruo (JP), HORIKOSHI Hiroshi (JP)
(74) Công ty TNHH một thành viên Sở hữu trí tuệ VCCI (VCCI-IP CO.,LTD)
(54) HỢP CHẤT EPISULFUA VÀ CHẾ PHẨM VẬT LIỆU QUANG HỌC CHỨA HỢP CHẤT NÀY

(57) Sáng chế đề cập đến hợp chất episulfua. Sáng chế cũng đề cập đến chế phẩm vật liệu quang học mà chứa hợp chất episulfua được thể hiện bằng công thức (1) và hợp chất episulfua được thể hiện bằng công thức (2). Chế phẩm vật liệu quang học theo sáng chế có thể ngăn chặn việc giảm tỉ lệ sản lượng gây ra do sai sót đúc, và có thể thu được vật liệu quang học có khả năng nhuộm vượt trội.

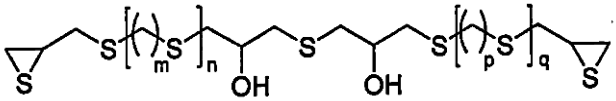

(1)

(Trong công thức (1), m và p là số nguyên giữa 0 và 4, và n và q là số nguyên giữa 0 và 2.)

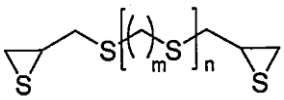

(2)

(Trong công thức (2), m là số nguyên giữa 0 và 4 và n là số nguyên giữa 0 và 2.)
Sáng chế còn đề cập đến vật liệu quang học và phương pháp sản xuất vật liệu quang học.

(11) **58139**
(21) 1-2017-02559 (51)[8] **C07D 417/12**, 417/14, A61K 31/4439, 31/497, 31/501, 31/506, 31/433, A61P 13/00, 29/00, 31/18, 25/16, 25/28
(22) 07.12.2015 (43) 25.07.2018
(86) PCT/EP2015/078765 07.12.2015 (87) WO2016/091776 16.06.2016
(30) 14196954.3 09.12.2014 EP
Ngày yêu cầu thẩm định nội dung: 11.04.2018
(71) BAYER AKTIENGESELLSCHAFT (DE)
Kaiser-Wilhelm-Allee 1, 51373 Leverkusen, Germany
(72) DAVENPORT, Adam James (GB), BRAEUER, Nico (DE), FISCHER, Oliver Martin (DE), ROTGERI, Andrea (DE), ROTTMANN, Antje (DE), NEAGOE, Joana (DE), NAGEL, Jens (DE), GODINHO-COELHO, Anne-Marie (FR)
(74) Công ty Luật TNHH T&G (TGVN)
(54) HỢP CHẤT BENZAMIT ĐƯỢC THẾ BẰNG 1,3-THIAZOL-2-YL VÀ DƯỢC PHẨM CHỨA HỢP CHẤT NÀY

(57) Sáng chế đề cập đến hợp chất benzamit được thế bằng 1,3-thiazol-2-yl có công thức chung (I) như được mô tả và xác định dưới đây và dược phẩm chứa hợp chất này. Hợp chất theo sáng chế là hữu dụng để bào chế dược phẩm để điều trị hoặc phòng ngừa bệnh, đặc biệt là rối loạn thần kinh, ở dạng chứa hoạt chất đơn lẻ hoặc dạng tổ hợp với hoạt chất khác.

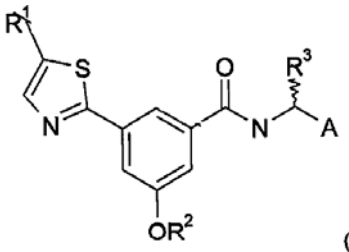

(I)

(11) **58140**
(21) 1-2017-02758 (51)[7] **C08L 33/16**, 71/02, C08F 2/44, C08K 5/00, G02C 7/04
(22) 23.06.2016 (43) 25.07.2018
(86) PCT/KR2016/006716 23.06.2016 (87) WO2017065382 A1 20.04.2017
(30) 10-2015-0142047 12.10.2015 KR
Ngày yêu cầu thẩm định nội dung: 18.07.2017
(71) MEDIOS CO LTD (KR)
A-dong 31, Sinildong-ro 33 beongil, Daedeok-gu Daejeon 34324 Republic of Korea
(72) PARK, Jae-yeun (KR), PARK, Young-Ju (KR)
(74) Công ty TNHH Tư vấn ALIATLEGAL (ALIATLEGAL CO., LTD.)
(54) CHẾ PHẨM DÙNG CHO KÍNH ÁP TRÒNG MỀM ĐỔI MÀU VÀ PHƯƠNG PHÁP SẢN XUẤT CHẾ PHẨM NÀY

(57) Sáng chế đề cập đến chế phẩm dùng cho kính áp tròng mềm đổi màu và phương pháp sản xuất chế phẩm này. Bằng cách sử dụng chế phẩm dùng cho kính áp tròng mềm đổi màu theo sáng chế bao gồm hợp chất floroeste và hợp chất (met)acrylat chứa polyetylen(propylen)oxit, có thể tạo ra kính áp tròng mềm đổi màu được sử dụng một cách an toàn và tiện lợi, bằng cách giảm hệ số truyền ánh sáng khi đang ở trạng thái trong tự nhiên và trong suốt vào buổi tối và trong nhà và chuyển màu dưới ánh nắng để ngăn các tia UV và ánh nắng mặt trời.

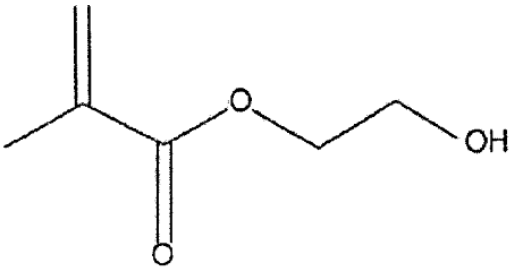

(11) **58141**
(21) 1-2017-03001 (51)[7] **D04B 15/68**, 15/82
(22) 03.08.2017 (43) 25.07.2018
(30) 201611217027.1 26.12.2016 CN
Ngày yêu cầu thẩm định nội dung: 03.08.2017
(71) ZHEJIANG HAISEN TEXTILE MACHINERY TECHNOLOGY CO., LTD. (CN)
Yinxing Road, Zoology Industry Zone, Yuecheng District, Shaoxing City, Zhejiang 312000, China
(72) Haisheng Luo (CN), Shangbing Lan (CN), Quanliang Luo (CN)
(74) Công ty TNHH Trường Xuân (AGELESS CO.,LTD.)
(54) HỆ THỐNG DỆT KIM CÓ CƠ CẤU CHỌN KIM CỦA MÁY DỆT GĂNG TAY
(57) Sáng chế đề cập đến hệ thống dệt kim có cơ cấu chọn kim của máy dệt găng tay bao gồm trục lăn chọn kim, chốt trục lăn, tấm chọn kim, tay đòn kim, kim đan, và đĩa cam. Bề mặt của trục lăn chọn kim có các rãnh. Đĩa cam có các đường dệt trên đó. Mỗi tay đòn kim có chốt kim khớp với đường kim. Nhiều chốt dệt được tạo ra trên rãnh. Chốt dệt và chốt trục lăn được phân bố theo yêu cầu dệt kim. Đĩa cam bao gồm đĩa đáy. Cam sợi đàn hồi, cam nâng, cam đường may, cam giữa, khối điều chỉnh mật độ vòng sợi, và cam thả được bố trí trên bề mặt trước của đĩa đáy. Cam giữa, cam sợi đàn hồi và cam thả được cố định lên đĩa đáy. Cam đường may và cam điều chỉnh mật độ vòng sợi được nối với nhau.

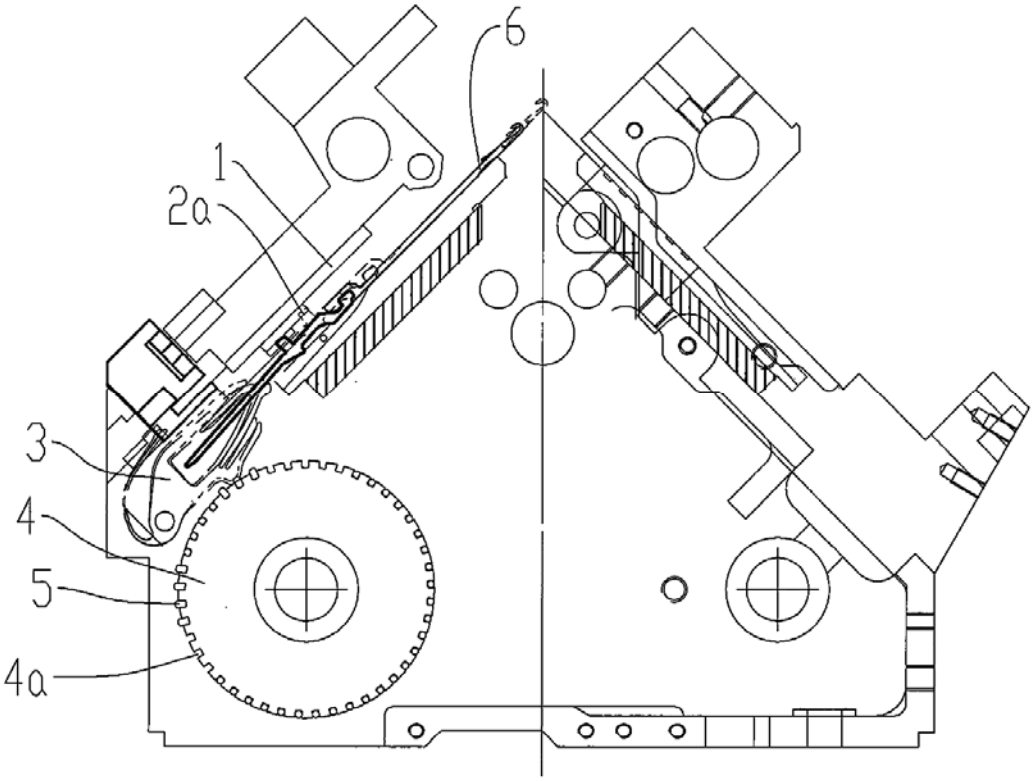

(11) **58142**
(21) 1-2017-03020 (51)[7] **B82Y 30/00**, C01B 31/00
(22) 22.09.2016 (43) 25.07.2018
(86) PCT/CN2016/099750 22.09.2016 (87) WO/2017/063492 A1 20.04.2017
(30) 201510672279.2 15.10.2015 CN
201510819312.X 20.11.2015 CN
Ngày yêu cầu thẩm định nội dung: 04.08.2017
(71) JINAN SHENGQUAN GROUP SHARE HOLDING CO., LTD. (CN)
Shengquan Industrial Park, Zhangqiu Ji'nan, Shandong 250204, P.R.China
(72) TANG, Yilin (CN), ZHANG, Jinzhu (CN), ZHENG, Yingfu (CN), LIU, Xiaomin (CN), LIU, Ding (CN)
(74) Công ty TNHH Trường Xuân (AGELESS CO.,LTD.)
(54) HỖN HỢP CÓ CẤU TRÚC NANO CACBON, VẬT LIỆU CAO PHÂN TỬ CHỨA HỖN HỢP NÀY, QUY TRÌNH SẢN XUẤT HỖN HỢP CÓ CẤU TRÚC NANO CACBON VÀ QUY TRÌNH SẢN XUẤT VẬT LIỆU CAO PHÂN TỬ

(57) Sáng chế đề cập đến hỗn hợp có cấu trúc nano cacbon. Hỗn hợp này chứa lá graphit, cacbon vô định hình và nguyên tố không phải là cacbon và oxy, và nguyên tố không phải là cacbon và oxy này chiếm từ 0,5% đến 6% trọng lượng hỗn hợp. Bằng cách kiểm soát thành phần nguyên tố không phải là cacbon và oxy có trong hỗn hợp, độ phát xạ bình thường của đặc tính phát xạ hồng ngoại xa của hỗn hợp đạt 0,85 hoặc lớn hơn và tỷ lệ kháng khuẩn đạt 95% hoặc lớn hơn. Tại cùng thời điểm, khi phủ hỗn hợp này lên vật liệu cao phân tử với lượng tương đối thấp, hỗn hợp có thể đem lại đặc tính phát hồng ngoại xa và đặc tính kháng khuẩn và tiêu diệt vi khuẩn đáng kể mà không cần xử lý biến tính và hoạt hóa trước.

Ngoài ra, sáng chế còn đề cập đến quy trình sản xuất hỗn hợp nêu trên, vật liệu cao phân tử và quy trình sản xuất vật liệu cao phân tử này.

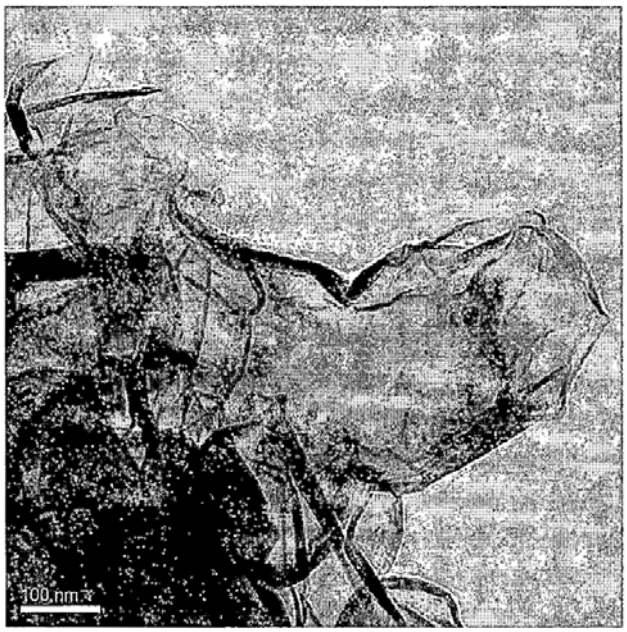

(11) **58143**

(21) 1-2017-03089 (51)[8] **A61K 31/79**, 33/18, 47/18

(22) 15.01.2016 (43) 25.07.2018

(86) PCT/US2016/013660 15.01.2016 (87) WO2016/118424 28.07.2016

(30) 62/105,613 20.01.2015 US

62/187,973 02.07.2015 US

Ngày yêu cầu thẩm định nội dung: 23.04.2018

(71) VELOCE BIOPHARMA LLC (US)
1007 N Federal Hwy #E4, Fort Lauderdale, FL 33304-1422, United States of America

(72) CAPRIOTTI, Joseph (US), CAPRIOTTI, Kara (US), PELLETIER, Jesse (US)

(74) Công ty TNHH Tầm nhìn và Liên danh (VISION & ASSOCIATES CO.LTD.)

(54) CHẾ PHẨM DẠNG GEL DÙNG TẠI CHỖ

(57) Sáng chế đề cập đến chế phẩm dùng tại chỗ hữu dụng trong việc điều trị sự lây nhiễm mụn cóc do virut, sự lây nhiễm demodex và sự lây nhiễm vi khuẩn của da, và cơ quan sinh dục ngoài.

(11) **58144**
(21) 1-2017-03792 (51)[7] **B63B 21/00**
(22) 27.09.2017 (43) 25.07.2018
Ngày yêu cầu thẩm định nội dung: 28.09.2017
(71) CÔNG TY TNHH ĐẦU TƯ THƯƠNG MẠI DỊCH VỤ XUẤT NHẬP KHẨU HOÀNG MINH (VN)
Số 654 Sư Vạn Hạnh, phường 12, quận 10, thành phố Hồ Chí Minh
(72) Tạ Thị Kim Oanh (VN)
(74) Công ty TNHH MASTERBRAND (MASTERBRAND)
(54) THIẾT BỊ HÚT TẬN THU SẢN PHẨM, TÀU, SÀ LAN HÚT TẬN THU SẢN PHẨM BAO GỒM THIẾT BỊ NÀY
(57) Sáng chế đề cập đến thiết bị hút cát tận thu sản phẩm, với mục đích tận thu sản phẩm, không gây ô nhiễm môi trường, đồng thời nâng cao năng suất lao động, nâng cao hiệu quả kinh tế, thiết bị hút được thiết bao gồm các bộ phận như thân thiết bị (1), máy bơm thứ nhất (2.1), máy bơm thứ hai (2.2), máy bơm thứ ba (2.3), máy bơm thứ tư (2.4), hầm chứa (3.1), hầm chứa (3.2), sàng cát (4). Trong đó, thiết bị (1) bao gồm phần vỏ thép và phần động cơ, các máy bơm thứ nhất (2.1), máy bơm thứ hai (2.2), máy bơm thứ ba (2.3), máy bơm thứ tư (2.4) được thiết kế gắn định vị trên lắp hầm của hầm chứa (3.1) và hầm chứa (3.2). Hầm chứa (3.1) và hầm chứa (3.2) có tác dụng chứa cát và bùn, đất, rác thải, nước thải, sàng cát (4) có tác dụng sàng cát ra khỏi bùn, đất, đá, sỏi, rác thải, nước thải.

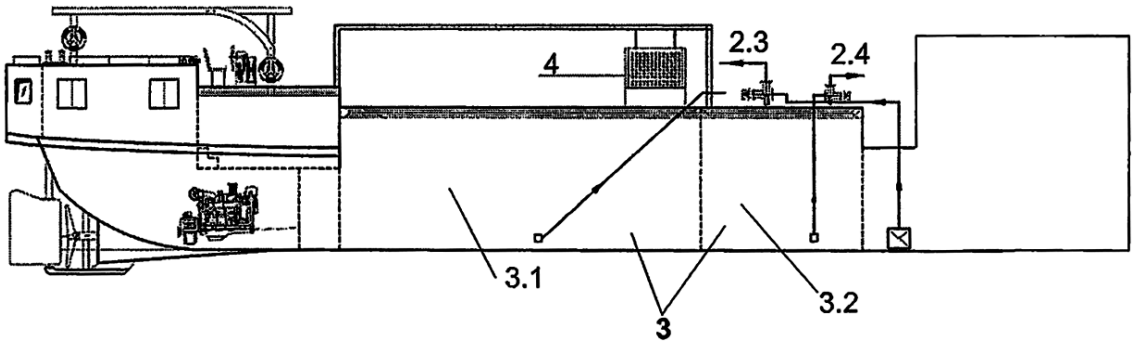

(11) **58145**
(21) 1-2017-03859 (51)[7] **D04B 35/34**, 15/92
(22) 29.09.2017 (43) 25.07.2018
(30) 201611216794.0 26.12.2016 CN
Ngày yêu cầu thẩm định nội dung: 29.09.2017
(71) ZHEJIANG HAISEN TEXTILE MACHINERY TECHNOLOGY CO., LTD. (CN)
Yinxing Road, Zoology Industry Zone, Yuecheng District, Shaoxing City, Zhejiang 312000, China
(72) Haisheng Luo (CN), Shangbing Lan (CN), Quanliang Luo (CN)
(74) Công ty TNHH Trường Xuân (AGELESS CO.,LTD.)
(54) HỆ THỐNG LIÊN KẾT MŨI ĐAN CỦA MÁY DỆT GĂNG TAY VÀ KẸP DẪN ĐỘNG VẬN HÀNH

(57) Sáng chế đề cập đến hệ thống liên kết mũi đan của máy dệt găng tay và kẹp dẫn động vận hành, trong lĩnh vực thiết bị dệt kim. Hệ thống bao gồm kẹp dẫn động vận hành gồm có thân chính và hai cánh bên. Thanh dẫn chính và hai thanh dẫn thứ cấp được chèn qua thân chính và các cánh bên. Hệ thống còn bao gồm thanh dẫn hướng thứ nhất song song với thanh dẫn chính. Thanh dẫn hướng thứ nhất được lắp có thể trượt được với lưỡi cắt hình chạc. Cơ cấu ly hợp được lắp giữa lưỡi cắt hình chạc và kẹp dẫn động vận hành để điều khiển lưỡi cắt hình chạc và kẹp dẫn động vận hành để được nối với nhau và trượt một cách gián đoạn. Hệ thống làm cho lưỡi cắt hình chạc và kẹp dẫn động vận hành được nối với nhau và trượt một cách gián đoạn, cải thiện cấu trúc dẫn động của lưỡi cắt hình chạc truyền thống và làm đơn giản hóa một cách đáng kể toàn bộ cấu trúc của máy dệt găng tay. Điều này làm thuận tiện cho việc quản lý tập trung của lưỡi cắt hình chạc và kẹp dẫn động vận hành, và thuận tiện cho việc sản xuất và bảo dưỡng của hệ thống mũi đan của máy.

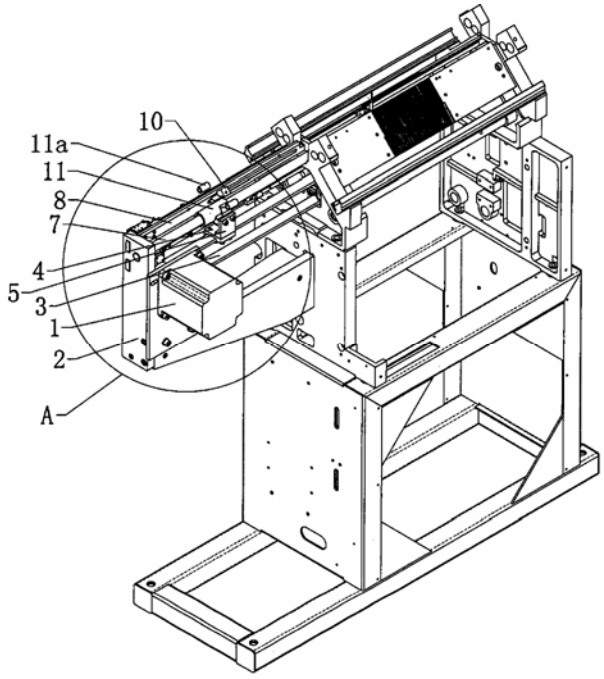

(11) **58146**

(21) 1-2017-03897

(51)[7] **C12P 19/14**, C12N 9/42, C12P 19/00, 19/02, C13K 1/00, 11/00, D21C 1/10, C08B 15/08

(22) 08.04.2016

(43) 25.07.2018

(86) PCT/CA2016/050402 08.04.2016

(87) WO/2016/161515 13.10.2016

(30) 62/145,785 10.04.2015 US
62/246,271 26.10.2015 US

(71) COMET BIOREFINING INC. (CA)
P. O. Box 3325 Sarnia Main, 1475 Vidal St. S., Sarnia, Ontario N7T 8G6, Canada

(72) Andrew RICHARD (CA), Dennis D'AGOSTINO (CA)

(74) Văn phòng Luật sư Ân Nam (ANNAM IP & LAW)

(54) PHƯƠNG PHÁP TẠO RA DÒNG ĐƯỜNG GIÀU GLUCOZA, HỖN HỢP THỦY PHÂN ENZYM VÀ DÒNG ĐƯỜNG GIÀU GLUCOZA ĐƯỢC TẠO RA BẰNG PHƯƠNG PHÁP NÀY

(57) Sáng chế đề cập đến phương pháp tạo ra dòng đường giàu glucoza từ xenluloza hoạt hóa bao gồm bước thủy phân xenluloza hoạt hóa với một hoặc nhiều enzym xenluloza, chất hoạt động bề mặt và axit polyaspartic để tạo ra dòng đường giàu glucoza. Ngoài ra, sáng chế còn đề cập đến dòng đường glucoza được tạo ra bằng phương pháp này và hỗn hợp thủy phân enzym dùng trong phương pháp này.

(11) **58147**
(21) 1-2017-03941 (51)[7] **H02J 050/70**, 007/02
(22) 05.10.2017 (43) 25.07.2018
(30) 10-2017-0006319 13.01.2017 KR
10-2017-0037033 23.03.2017 KR
(71) SAMSUNG ELECTRO-MECHANICS CO., LTD. (KR)
Maeyoung-Ro 150 (Maetan-Dong), Youngtong-Gu, Suwon-Si, Gyeonggi-Do, Republic of Korea, zipcode: 443-743
(72) CHO, Jung Young (KR), CHOI, Tae Jun (KR), RYOO, Jeong Ki (KR), LEE, Seung Min (KR), CHOI, Chang Hak (KR), PARK, Doo Ho (KR)
(74) Công ty Luật TNHH AMBYS Hà Nội (AMBYS HANOI)

(54) MÔĐUN TRUYỀN ĐIỆN KHÔNG DÂY VÀ THIẾT BỊ ĐIỆN TỬ CHỨA MÔĐUN TRUYỀN ĐIỆN KHÔNG DÂY

(57) Sáng chế đề cập đến môđun truyền điện không dây và thiết bị điện tử chứa môđun truyền điện không dây. Môđun truyền điện không dây bao gồm phần cuộn dây có dạng xoắn ốc và gồm có phần rỗng; và phần nam châm gồm có phần chứa cuộn dây mà trong đó phần cuộn dây được bố trí, phần chứa cuộn dây được tạo ra như khoảng rỗng ở bề mặt phía trên của phần nam châm, và có dạng phễu có chiều rộng lớn nhất ở bề mặt phía trên của phần nam châm; và phần tập trung từ trường nhô lên phía trên từ phần trung tâm của phần chứa cuộn dây qua phần rỗng của phần cuộn dây.

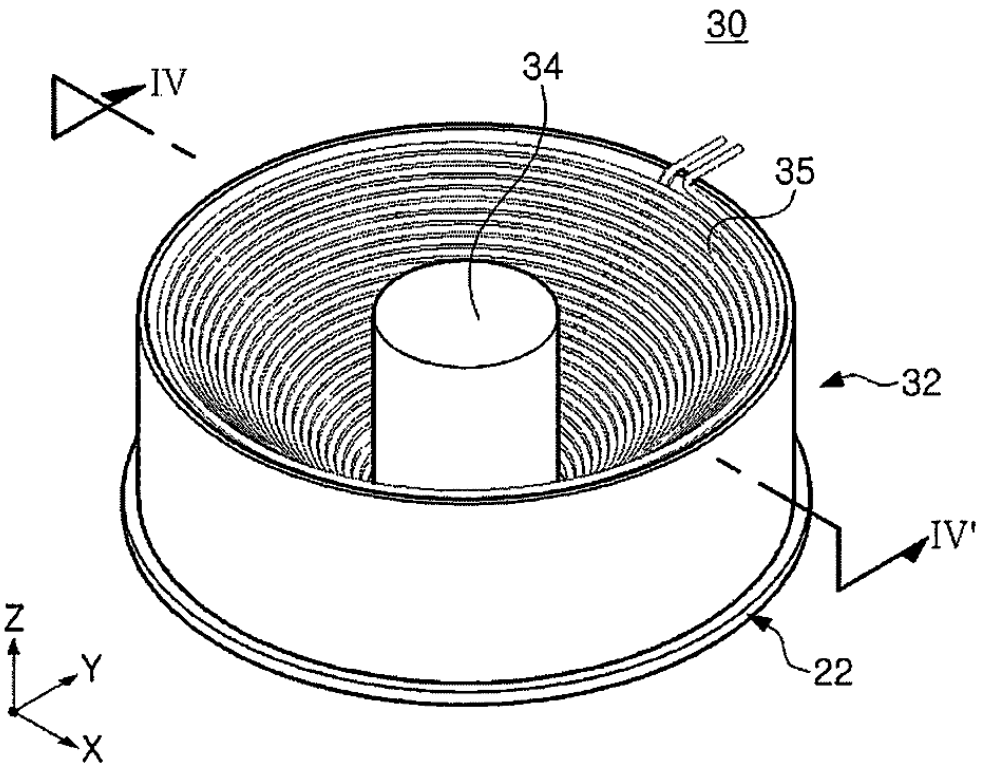

(11) **58148**
(21) 1-2017-03984 (51)[7] **F23G 5/00**
(22) 06.10.2017 (43) 25.07.2018
Ngày yêu cầu thẩm định nội dung: 06.10.2017
(75) TRẦN VĂN CƯƠNG (VN)
Số 5, ngách 82/10, phố Nghĩa Tân, quận Cầu Giấy, thành phố Hà Nội
(54) HỆ THỐNG ĐỐT RÁC THẢI SINH HOẠT, CÔNG NGHIỆP VÀ QUY TRÌNH VẬN HÀNH HỆ THỐNG NÀY
(57) Sáng chế đề cập đến hệ thống đốt rác thải sinh hoạt, công nghiệp bao gồm các bộ phận sau: lò đốt rác, thiết bị trao đổi nhiệt, thiết bị làm lạnh nhanh, thiết bị lọc bụi, thiết bị xử lý hóa chất, thiết bị phản ứng xúc tác và thiết bị khử mùi được tích hợp để xử lý hiệu quả rác thải trong một dây chuyền khép kín không phát sinh nước thải thứ cấp, đảm bảo khi thải khi đi ra khỏi dây chuyền đốt rác thải sinh hoạt, công nghiệp đáp ứng các tiêu chuẩn về môi trường của Việt Nam.
Ngoài ra, sáng chế còn đề cập đến quy trình vận hành của hệ thống đốt rác thải sinh hoạt này.

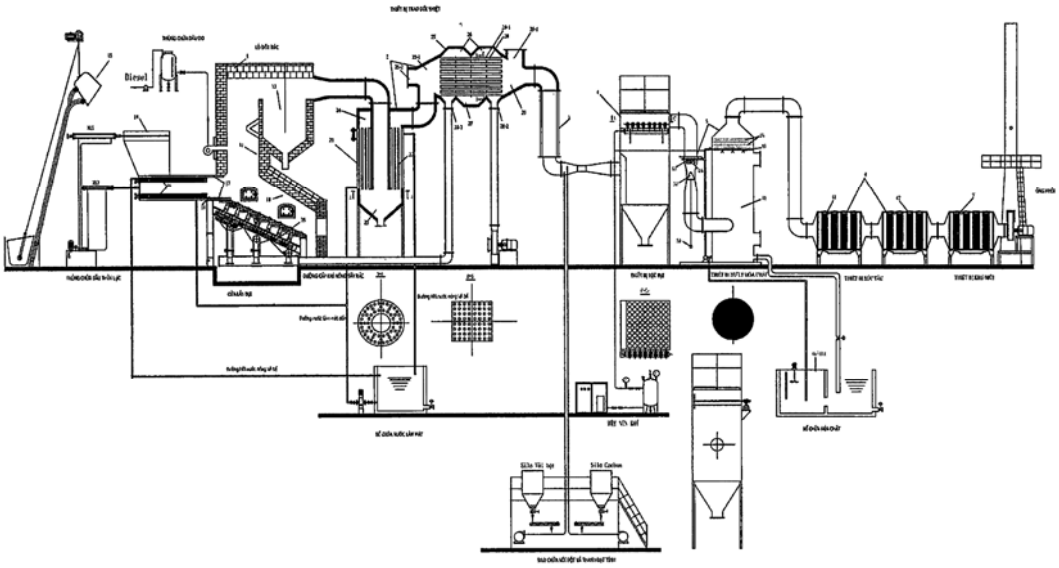

(11) **58149**
(21) 1-2017-04161 (51)[7] **G06F 21/51**, 21/62, 21/64
(22) 03.11.2016 (43) 25.07.2018
(86) PCT/SG2016/050539 03.11.2016 (87) WO/2017/078624 11.05.2017
(30) 10201509221Y 06.11.2015 SG
Ngày yêu cầu thẩm định nội dung: 20.10.2017
(71) HUAWEI INTERNATIONAL PTE. LTD. (SG)
51, Changi Business Park Central 2, #07-08, The Signature, Singapore 486066
(72) WU, Yongzheng (CN), WEN, Xuejun (CN)
(74) Công ty TNHH T&T INVENMARK Sở hữu trí tuệ Quốc tế (T&T INVENMARK CO., LTD.)
(54) HỆ THỐNG VÀ PHƯƠNG PHÁP QUẢN LÝ VIỆC CÀI ĐẶT GÓI ỨNG DỤNG ANDROID VÀO THIẾT BỊ

(57) Sáng chế đề cập đến hệ thống và phương pháp quản lý việc cài đặt gói ứng dụng Android (APK) vào thiết bị, nhờ đó APK yêu cầu thiết bị chấp thuận sự cho phép nguy cơ cao đặc trưng cho ứng dụng khi cài đặt.

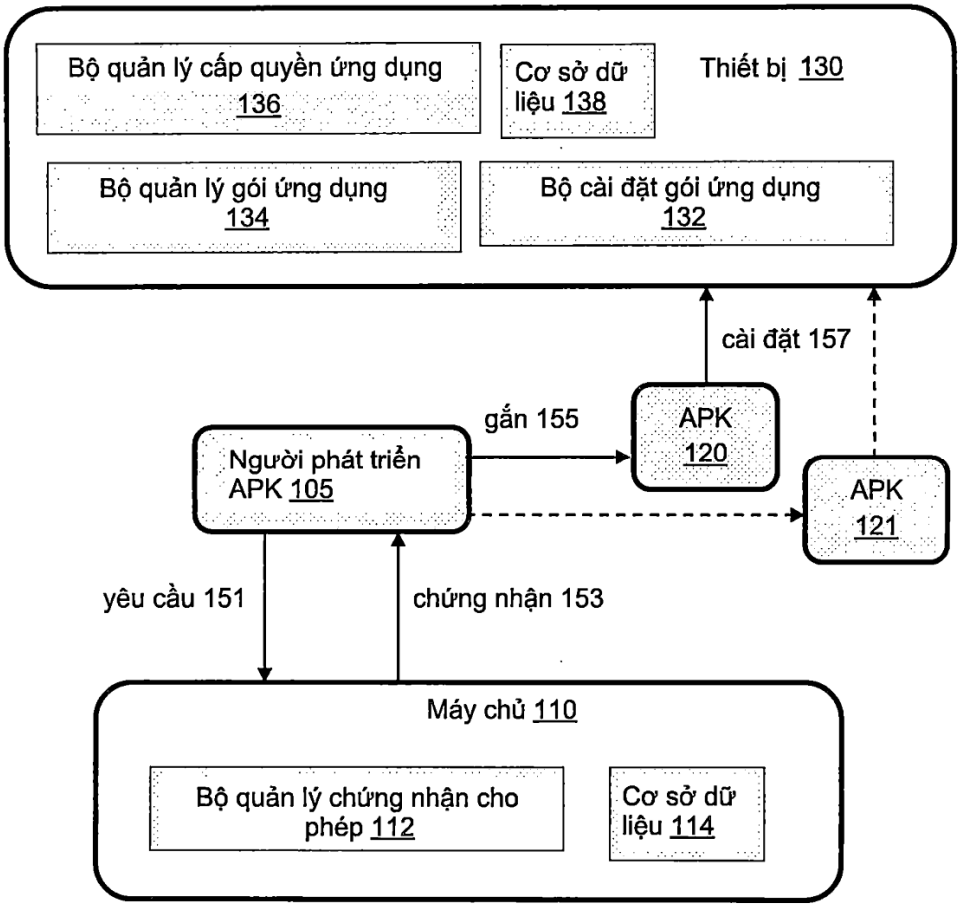

(11) **58150**
(21) 1-2017-04216 (51)[8] **G06F 3/0484**, A63F 13/25
(22) 24.05.2016 (43) 25.07.2018
(86) PCT/CN2016/083208 24.05.2016 (87) WO2017/059684 13.04.2017
(30) 201510654167.4 10.10.2015 CN
Ngày yêu cầu thẩm định nội dung: 24.10.2017
(71) TENCENT TECHNOLOGY (SHENZHEN) COMPANY LIMITED (CN)
Room 403, East Block 2, SEG Park, Zhenxing Road, Futian Shenzhen, Guangdong 518044, China
(72) WANG, Haosu (CN)
(74) Công ty TNHH một thành viên Sở hữu trí tuệ VCCI (VCCI-IP CO.,LTD)
(54) PHƯƠNG PHÁP XỬ LÝ THÔNG TIN, THIẾT BỊ ĐẦU CUỐI VÀ PHƯƠNG TIỆN LƯU TRỮ ĐỌC ĐƯỢC BỞI MÁY TÍNH

(57) Sáng chế đề cập đến phương pháp xử lý thông tin, thiết bị đầu cuối, và phương tiện lưu trữ đọc được bởi máy tính. Phương pháp này bao gồm: thực hiện việc kết xuất đồ họa trong giao diện người dùng đồ họa, để thu nhận đối tượng điều khiển bổ sung xuất kỹ năng khi phát hiện cử chỉ kích hoạt xuất kỹ năng trên ít nhất một đối tượng kỹ năng nằm trong ít nhất một vùng thao tác kỹ năng trong giao diện người dùng đồ họa, đối tượng điều khiển bổ sung xuất kỹ năng bao gồm đối tượng vòng sáng điều khiển xuất kỹ năng và đối tượng chỉnh hướng ảo nằm trong phạm vi phát quang của đối tượng vòng sáng điều khiển xuất kỹ năng; và xác định rằng đối tượng chỉnh hướng ảo có nằm ngoài phạm vi ngưỡng hay không, lựa chọn, khi đối tượng chỉnh hướng ảo không nằm ngoài phạm vi ngưỡng, từ ít nhất một đối tượng nhân vật nằm trong phạm vi có thể xuất kỹ năng của đối tượng kỹ năng theo thao tác thả được phát hiện của thao tác kéo, đối tượng nhân vật đích thỏa mãn chính sách được thiết lập trước thứ nhất, và thực hiện thao tác xuất kỹ năng trên đối tượng nhân vật đích.

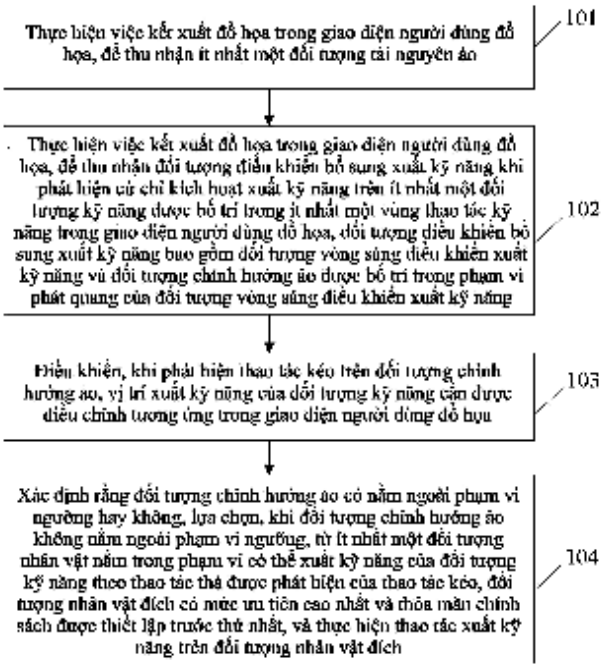

(11) **58151**
(21) 1-2017-04335 (51)[7] **C12M 1/00**, 1/02, 1/04, 1/12, 1/36, 1/38
(22) 06.07.2016 (43) 25.07.2018
(86) PCT/US2016/041038 06.07.2016 (87) WO2017/007788 A1 12.01.2017
(30) 62/189,316 07.07.2015 US
(71) XYLECO, INC. (US)
360 Audubon Road, Wakefield, MA 01880, United States of America
(72) MEDOFF, Marshall (US), MASTERMAN, Thomas, Craig (US), PARADIS, Robert (US), YOSHIDA, Aiichiro (US), HEINZE, Karen (US)
(74) Công ty TNHH Quốc tế D & N (D&N INTERNATIONAL CO.,LTD.)
(54) HỆ THỐNG PHÂN PHỐI KHÍ ĐẾN CHẤT LỎNG NƯỚC VÀ HỆ THỐNG CUNG CẤP KHÍ CHO QUÁ TRÌNH LÊN MEN

(57) Theo các khía cạnh và các phương án khác nhau, hệ thống phân phối khí đến chất lỏng nước và hệ thống cung cấp khí cho quá trình lên men được đề xuất. Hệ thống phân phối khí đến chất lỏng nước (300) này bao gồm bình (302), ít nhất một thiết bị khuếch tán không khí (312) thông chất lưu với phần bên trong của bình (302), và ít nhất một thiết bị thổi (306) mà được tạo cấu hình để phân phối không khí đến ít nhất một thiết bị khuếch tán không khí (312).

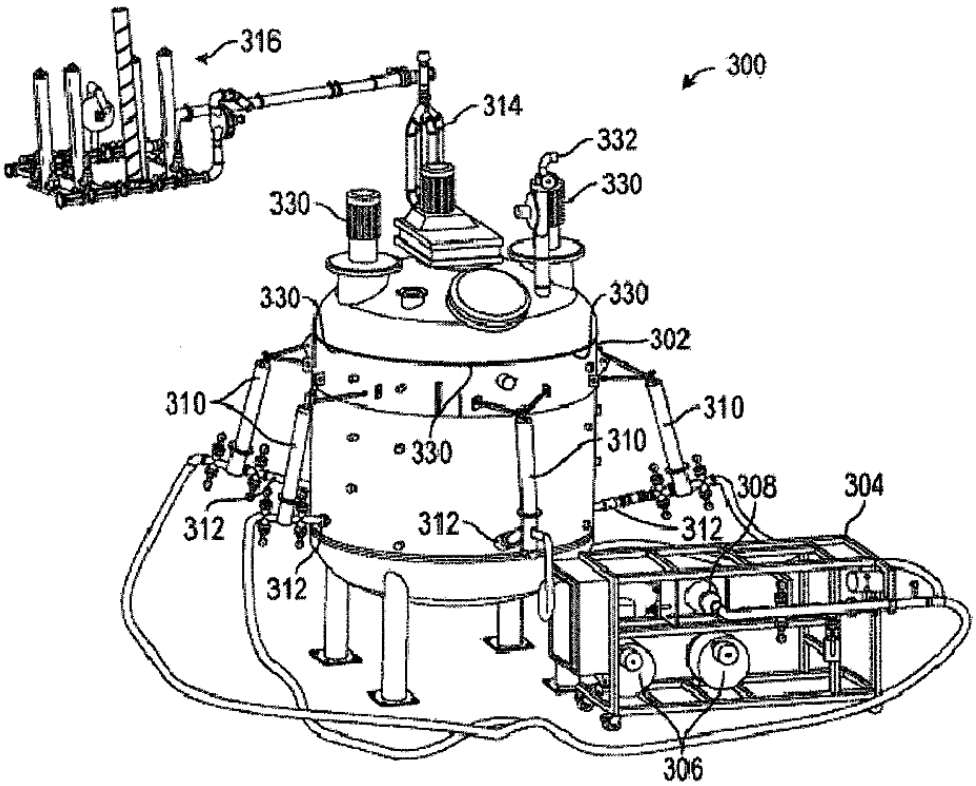

(11) **58152**
(21) 1-2017-04377 (51)[8] **G06F 3/0484**
(22) 24.05.2016 (43) 25.07.2018
(86) PCT/CN2016/083209 24.05.2016 (87) WO2017/059685 A1 13.04.2017
(30) 201510655670.1 10.10.2015 CN
Ngày yêu cầu thẩm định nội dung: 02.11.2017
(71) TENCENT TECHNOLOGY (SHENZHEN) COMPANY LIMITED (CN)
Room 403, East Block 2, SEG Park, Zhenxing Road, Futian Shenzhen, Guangdong 518044, China
(72) WANG, Haosu (CN)
(74) Công ty TNHH một thành viên Sở hữu trí tuệ VCCI (VCCI-IP CO.,LTD)
(54) PHƯƠNG PHÁP XỬ LÝ THÔNG TIN, THIẾT BỊ ĐẦU CUỐI VÀ PHƯƠNG TIỆN LƯU TRỮ ĐỌC ĐƯỢC BỞI MÁY TÍNH

(57) Sáng chế đề cập đến phương pháp xử lý thông tin, thiết bị đầu cuối, và phương tiện lưu trữ đọc được bởi máy tính. Phương pháp này bao gồm: thực hiện việc kết xuất đồ họa trong giao diện người dùng đồ họa, để thu nhận ít nhất một đối tượng tài nguyên ảo; thực hiện việc kết xuất đồ họa tại vị trí được thiết lập trước trong giao diện người dùng đồ họa, để thu nhận đối tượng điều khiển bổ sung xuất kỹ năng khi phát hiện cử chỉ kích hoạt xuất kỹ năng trên ít nhất một đối tượng kỹ năng nằm trong ít nhất một vùng thao tác kỹ năng trong giao diện người dùng đồ họa, đối tượng điều khiển bổ sung xuất kỹ năng bao gồm đối tượng vòng sáng điều khiển xuất kỹ năng và đối tượng chỉnh hướng ảo nằm trong phạm vi phát quang của đối tượng vòng sáng điều khiển xuất kỹ năng; điều khiển, khi phát hiện thao tác kéo trên đối tượng chỉnh hướng ảo, vị trí xuất kỹ năng của đối tượng kỹ năng cần được điều chỉnh tương ứng trong giao diện người dùng đồ họa; và thực hiện thao tác xuất kỹ năng trên đối tượng kỹ năng khi phát hiện thao tác thả của thao tác kéo.

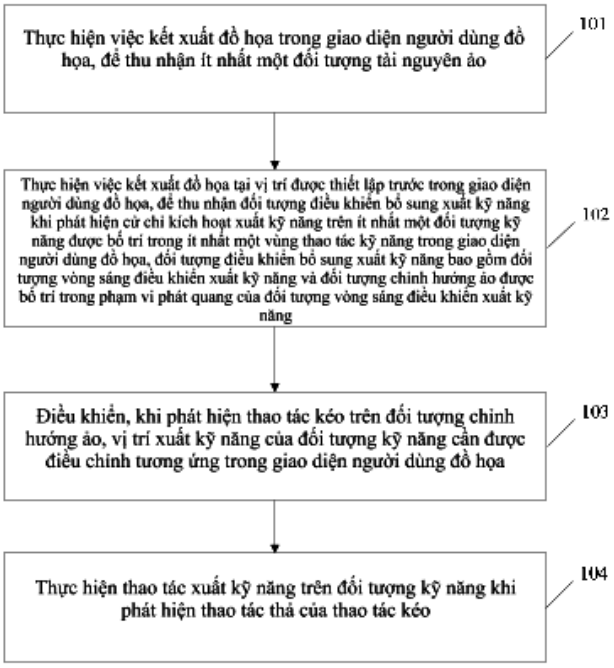

(11) **58153**
(21) 1-2017-04492 (51)[8] **G07G 1/14**, 1/00
(22) 11.05.2016 (43) 25.07.2018
(86) PCT/MY2016/050032 11.05.2016 (87) WO/2016/182427 17.11.2016
(30) PI2015701506 12.05.2015 MY
(71) INNERGIA GROUP INTERNATIONAL SDN BHD (MY)
E-2-7 & E-2-9, Plaza Damas, No. 60, Jalan Sri Hartamas 1, Wilayah Persekutuan Kuala Lumpur, 50480 (MY)
(72) CHUA, Vernon (MY), NIK MOHAMAD HANIF, Bin Tan Sri Abdul Ghani Minhat (MY)
(74) Văn phòng Luật sư Ân Nam (ANNAM IP & LAW)

(54) PHƯƠNG PHÁP VÀ HỆ THỐNG CÓ NỀN TẢNG ĐỘC LẬP ĐỂ TẬP HỢP VÀ THỐNG NHẤT DỮ LIỆU ĐIỂM BÁN HÀNG (POS)

(57) Sáng chế đề xuất hệ thống tập hợp và thống nhất dữ liệu bán hàng bao gồm ít nhất một máy in (14), thiết bị đầu cuối điểm bán hàng (POS) (5) được kết nối với máy in (14); thiết bị xử lý (10) có nền tảng độc lập và được tạo cấu hình kết nối với thiết bị đầu cuối POS và máy in (14) sao cho bất kỳ dữ liệu mà được chuyển từ thiết bị đầu cuối POS (5) đến máy in (14) thu được bằng kỹ thuật số; máy chủ phân tích (12) được tạo cấu hình để kết nối với thiết bị xử lý (10) sao cho nó nhận dữ liệu thu được và phân tích dữ liệu này để tạo ra ít nhất một loại báo cáo. Theo một phương án, trong khi nhận dữ liệu thu được từ thiết bị xử lý (10); thiết bị xử lý (10) được tạo cấu hình để thiết lập lại và chuyển đổi dữ liệu thành định dạng tùy chỉnh và lọc dữ liệu dựa trên các yêu cầu định trước. Ngoài ra sáng chế còn đề xuất phương pháp để người dùng có thể tập hợp và thống nhất dữ liệu bán hàng từ thiết bị đầu cuối điểm bán hàng.

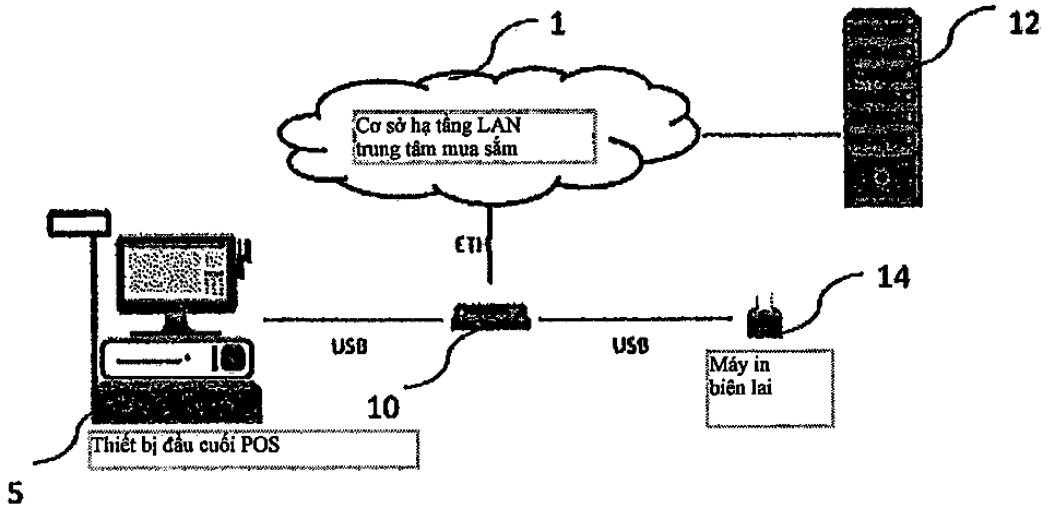

(11) **58154**
(21) 1-2017-04498 (51)[7] **G06Q 20/32**, 20/12, 20/16, 20/04, 20/38, 20/40, 30/02
(22) 17.10.2016 (43) 25.07.2018
(86) PCT/KR2016/011604 17.10.2016 (87) WO2017/065583 20.04.2017
(30) 10-2015-0143823 15.10.2015 KR
10-2015-0148165 23.10.2015 KR
10-2015-0174094 08.12.2015 KR
Ngày yêu cầu thẩm định nội dung: 10.11.2017
(71) HANKOOKNFC, INC. (KR)
3rd Floor, 48, Seochojungang-ro, Seocho-gu, Seoul 06643, Republic of Korea
(72) HWANG, Seung Ig (KR)
(74) Công ty TNHH Tầm nhìn và Liên danh (VISION & ASSOCIATES CO.LTD.)
(54) PHƯƠNG PHÁP THANH TOÁN THẺ

(57) Sáng chế đề cập đến hệ thống và phương pháp thanh toán thẻ di động, và cụ thể hơn là đến hệ thống và phương pháp thanh toán thẻ di động để thực hiện việc thanh toán thẻ giữa các thiết bị đầu cuối di động trên cơ sở hình thức thanh toán điện thoại với điện thoại trong đó hệ thống thanh toán thẻ di động có khả năng thực hiện việc thanh toán thẻ bằng cách lưu trữ ít nhất một thông tin trong số thông tin thẻ thực và thông tin thẻ ảo liên quan đến các thẻ tài chính thông thường bao gồm thẻ tài chính thực, mà có phần thân cứng bằng chất dẻo, và thẻ tài chính số, trong đó thông tin thẻ thực được lưu trữ ở dạng số và được sử dụng, trong thiết bị đầu cuối di động dành riêng cho thiết bị đầu cuối thẻ, thiết lập thiết bị đầu cuối di động dành riêng cho thiết bị đầu cuối thanh toán làm thiết bị đầu cuối thanh toán thẻ, và đọc thông tin thẻ được lưu trữ trong thiết bị đầu cuối di động dành riêng cho thiết bị đầu cuối thẻ. Ngoài ra, sáng chế đề cập đến hệ thống và phương pháp thanh toán thẻ di động để thực hiện việc thanh toán thẻ giữa các thiết bị đầu cuối di động trên cơ sở hình thức thanh toán điện thoại với điện thoại trong đó hệ thống thanh toán thẻ di động có khả năng nhận biên lai điện tử giữa các thiết bị đầu cuối di động bằng cách truyền thông tin liên quan đến hóa đơn giao dịch đến thiết bị đầu cuối di động dành riêng cho thiết bị đầu cuối thẻ của người sử dụng mà không phải phát hành biên lai giấy cho người sử dụng sau khi việc chấp thuận thanh toán được phát hành bởi thiết bị đầu cuối di động dành riêng cho thiết bị đầu cuối thanh toán của cửa hàng thành viên được hoàn thành. Việc bổ sung nội dung của biên lai điện tử vào phần tóm tắt, cũng như việc áp dụng dịch vụ khuyến mãi, là dựa trên sự đánh giá về việc truyền nội dung có định hướng thương mại. Điều này là do hiệu quả của sáng chế trong đó dịch vụ khuyến mãi, mà có thể bất tiện chỉ trên cơ sở số thẻ ảo, được bổ sung bằng cách thay số thẻ này bằng số thẻ thực, và biên lai điện tử có thể được thay cho việc phát hành biên lai giấy, là chức năng quan trọng của sáng chế ngoài việc thanh toán.

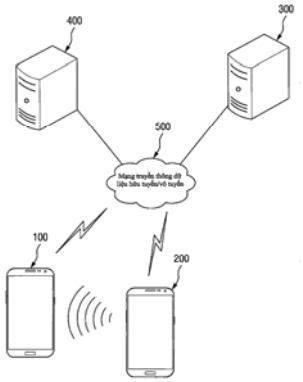

(11) **58155**
(21) 1-2017-04524 (51)[7] **A61K 31/192**
(22) 20.04.2015 (43) 25.07.2018
(86) PCT/US2015/026678 20.04.2015 (87) WO2016/171656 27.10.2016
(71) 1. TWI BIOTECHNOLOGY, INC. (TW)
8F, No. 41, Lane 221, Kang Chien Rd., Nei Hu Dist., Taipei 114, Taiwan
2. BROWN III, Carl, Oscar (US)
13034 Alora Point, San Diego, CA 92130, United States of America
(72) BROWN III, Carl, Oscar (US), LIM, Hanpin (TW), LU, Wei-Shu (TW), CHUNG, Tien-Kuen (TW), CHEN, Chi-Kuang (TW)
(74) Công ty TNHH Tầm nhìn và Liên danh (VISION & ASSOCIATES CO.LTD.)
(54) CHẾ PHẨM CHỨA ĐIAXEREIN CÓ TÁC DỤNG HẠ NỒNG ĐỘ AXIT URIC TRONG MÁU

(57) Sáng chế đề cập đến chế phẩm giải phóng có kiểm soát chứa điaxerein hoặc chất tương tự của nó. Theo một phương án, sáng chế đề cập đến chế phẩm giải phóng có kiểm soát các tác dụng phụ bất lợi giảm và/hoặc độ sinh khả dụng cao hơn, bao gồm lớp giải phóng tức thì và lớp giải phóng kéo dài.

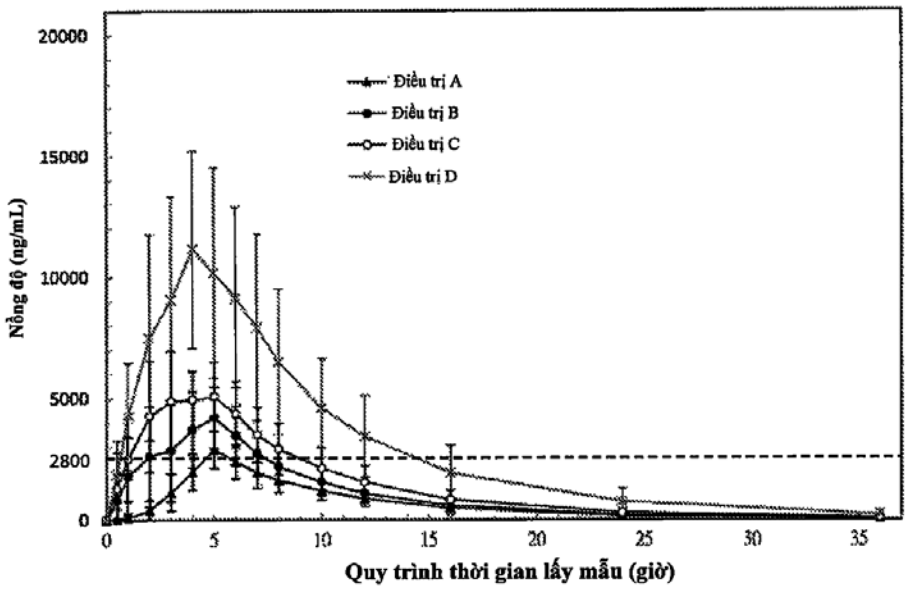

(11) **58156**
(21) 1-2017-04545 (51)[8] **F16B 21/06**, A44B 17/00, F16B 19/10
(22) 10.08.2016 (43) 25.07.2018
(86) PCT/JP2016/073576 10.08.2016 (87) WO2017/064912 20.04.2017
(30) 2015-204286 16.10.2015 JP
Ngày yêu cầu thẩm định nội dung: 15.11.2017
(71) NAX CO., LTD. (JP)
3-9-7 Kyomachibori, Nishi-ku, Osaka-city, Osaka 550-0003, Japan
(72) MURAI Yuki (JP)
(74) Văn phòng luật sư Phạm và Liên danh (PHAM & ASSOCIATES)
(54) BỘ PHẬN KẸP CHẶT
(57) Sáng chế đề cập đến bộ phận kẹp chặt mà trong đó việc tháo ra là không thể và thân có chốt cắm được ngăn không cho quay tương đối với thân có lỗ lắp sau khi được gắn cố định. Thân có chốt cắm (10) được tạo ra có các đoạn bậc quay xuống dưới (17) và các thành dẫn hướng bên (18). Thân có lỗ lắp (20) tạo ra các đoạn bậc quay lên trên (26) và các rãnh tách (28). Khi gài thân có chốt cắm (10) vào trong thân có lỗ lắp (20) với các thành dẫn hướng bên (18) và các rãnh tách (28), các đoạn bậc quay xuống dưới (17) và lên trên (26) gài khớp tương ứng vào chúng, trong khi thân có chốt cắm (10) được ngăn không cho quay. Khi gài thân có chốt cắm (10) vào trong thân có lỗ lắp (20) với các thành dẫn hướng bên (18) và các rãnh tách (28) được dịch chuyển nằm cách xa nhau, trạng thái cố định tạm thời thu được mà trong số các đoạn bậc quay lên trên (26) ép tỳ vào các thành dẫn hướng bên (18).

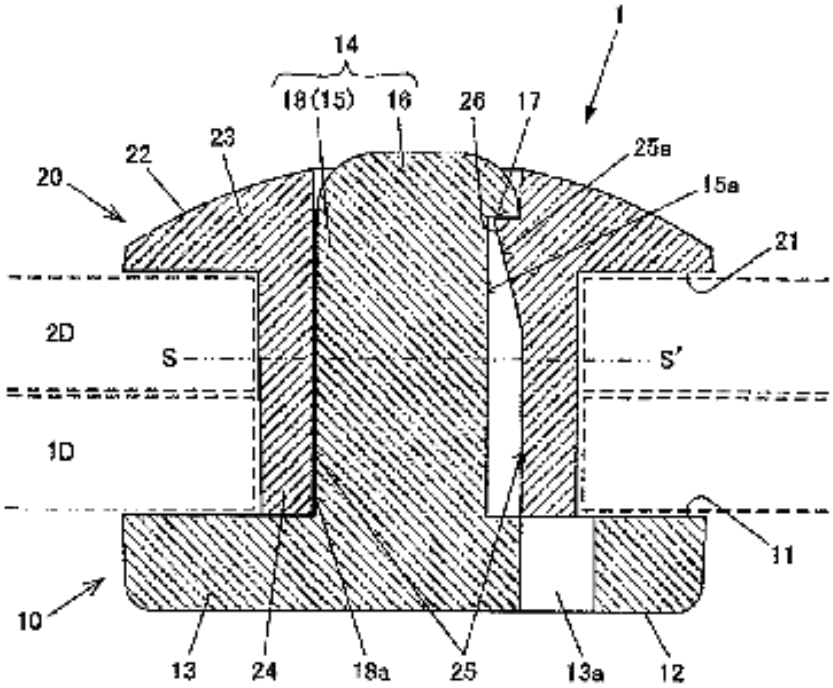

(11) **58157**
(21) 1-2017-04577 (51)[8] **H01L 27/32**
(22) 16.11.2017 (43) 25.07.2018
(30) 10-2016-0182359 29.12.2016 KR
Ngày yêu cầu thẩm định nội dung: 16.11.2017
(71) LG DISPLAY CO., LTD. (KR)
LG Twin Towers, 128, Yeoui-daero, Yeungdeungpo-gu, Seoul 07336, Korea
(72) Kanghyun Kim (KR)
(74) Công ty Luật TNHH T&G (TGVN)
(54) THIẾT BỊ HIỂN THỊ ĐIỆN QUANG
(57) Sáng chế đề cập tới thiết bị hiển thị điện quang có thể chứa lớp phát xạ thứ nhất được tạo ra để tương ứng với ít nhất hai trong nhiều điểm ảnh phụ, lớp phát xạ thứ hai được tạo ra để tương ứng với ít nhất hai trong nhiều điểm ảnh phụ, trong đó, lớp phát xạ thứ hai được tách biệt khỏi lớp phát xạ thứ nhất, và lớp dải phân cách được tạo ra dọc theo biên giữa lớp phát xạ thứ nhất và lớp phát xạ thứ hai.

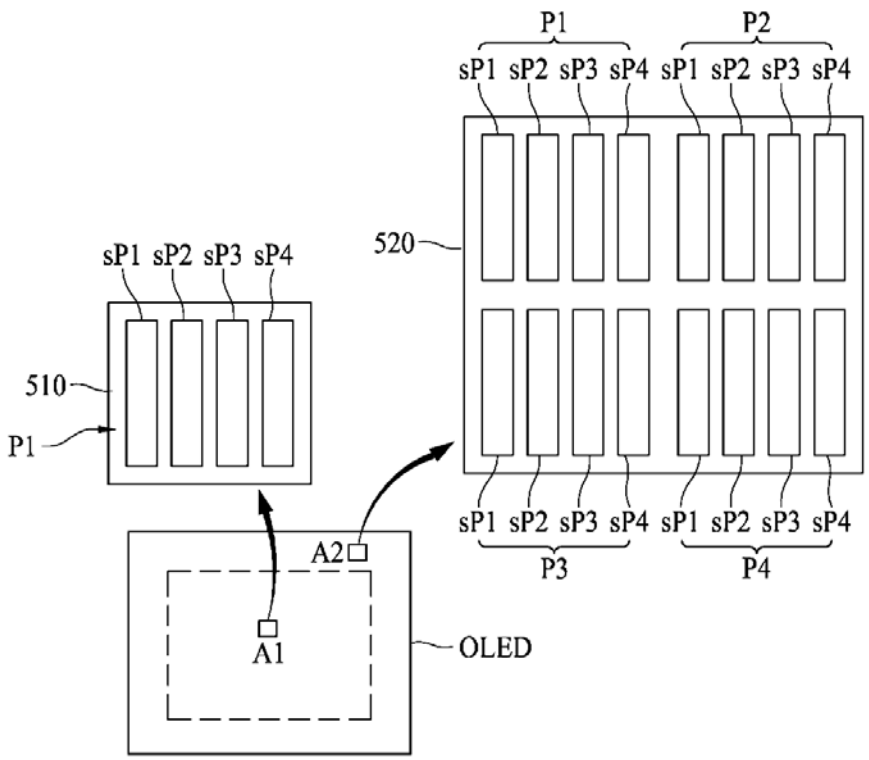

(11) **58158**
(21) 1-2017-04604 (51)[8] **A61K 31/12**, A23K 20/10, 50/75, A61K 31/045, A61P 1/00, 31/04
(22) 02.03.2016 (43) 25.07.2018
(86) PCT/CA2016/050226 02.03.2016 (87) WO2016/172787 03.11.2016
(30) 62/153,587 28.04.2015 US
(71) AVIVAGEN INC. (CA)
100 Sussex Drive Ottawa, Ontario K1A 0R6, Canada
(72) BURTON, Graham, W. (CA), GROOME, Cameron, L. (CA), NICKERSON, James, G. (CA), RILEY, William, W. (CN), DAROSZEWSKI, Janusz (CA)
(74) Văn phòng luật sư Phạm và Liên danh (PHAM & ASSOCIATES)

(54) CAROTENOIT ĐƯỢC OXY HÓA VÀ CHẾ PHẨM CHỨA NÓ ĐỂ NGĂN NGỪA BỆNH VIÊM RUỘT HOẠI TỬ

(57) Bệnh viêm ruột hoại tử (NE) được tìm thấy rộng khắp ở gà thịt có bán trên thị trường khi chúng được tạo ra mà không sử dụng chất thúc đẩy tăng trưởng chống vi khuẩn. Sáng chế đề xuất phương pháp và sử dụng carotenoit được oxy hóa, hợp phần của nó và chế phẩm và sản phẩm chứa nó, như OxBC (OxC-beta™ sản phẩm của Avivagen Inc., Canada) để ngăn ngừa bệnh viêm ruột hoại tử ở động vật, như gia cầm. Sáng chế cũng đề cập đến chế phẩm, bộ kit có liên quan.

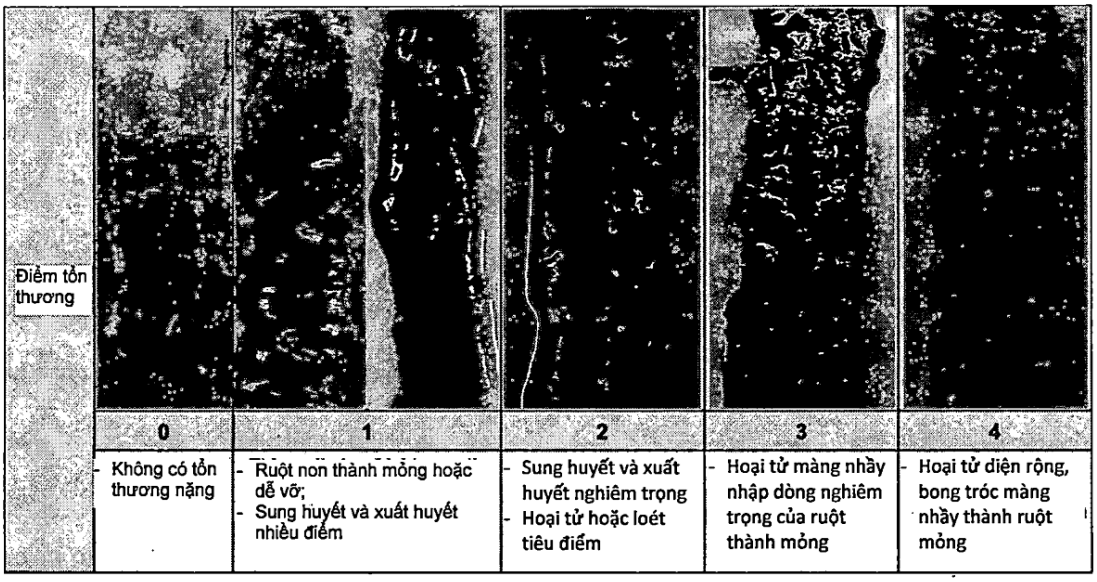

(11) **58159**
(21) 1-2017-04627 (51)[8] **B60Q 7/00**, 1/52, G03B 17/56
(22) 04.11.2015 (43) 25.07.2018
(86) PCT/KR2015/011742 04.11.2015 (87) WO2017/069317 27.04.2017
(30) 10-2015-0147109 22.10.2015 KR
Ngày yêu cầu thẩm định nội dung: 20.11.2017
(75) KIM, KYUNG-MIN (KR)
131 Dream-ro Seo-gu Incheon 22671, Republic of Korea
(74) Công ty TNHH Tầm nhìn và Liên danh (VISION & ASSOCIATES CO.LTD.)
(54) THIẾT BỊ AN TOÀN DÙNG ĐỂ BÁO NGUY CHO XE SỬ DỤNG GẬY CHỤP ẢNH
(57) Sáng chế đề cập đến thiết bị an toàn dùng để báo nguy cho xe sử dụng gậy chụp ảnh, thiết bị này bao gồm: thanh đỡ (100) bao gồm nhiều cột có các đường kính khác nhau, thanh đỡ này bao gồm các cột thứ nhất, thứ hai, thứ ba, và thứ tư (110, 120, 130, 140), trong đó các cột này được xếp lồng liên tiếp trong cột thứ nhất (110) có đường kính lớn nhất và được rút ra từ đó đến chiều dài mong muốn theo kiểu ống lồng; hai giá cố định (20) được lắp ở phần dưới của thanh đỡ (100); phần khớp nối (200) được lắp ở phần trên của thanh đỡ (100); giá đỡ (300) được lắp ở phần trên của phần khớp nối (200) và có thể quay 360 độ nhờ vít điều chỉnh thứ hai (260); và đèn chớp (10) được lồng và được cố định vào giá đỡ (300).

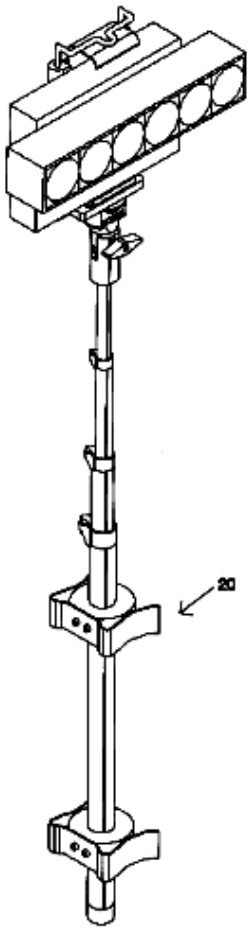

(11) **58160**
(21) 1-2017-04653 (51)[7] **C23F 13/06**, F24H 9/00, F17C 3/12, F24D 19/00
(22) 29.02.2016 (43) 25.07.2018
(86) PCT/AU2016/050129 29.02.2016 (87) WO/2016/179640 A1 17.11.2016
(30) 2015202488 08.05.2015 AU
(71) RHEEM AUSTRALIA PTY LIMITED (AU)
1 Alan Street, Rydalmere, New South Wales 2116, Australia
(72) JENSEN, Jim (AU), KERR, Peter Robert (AU), GACSAY, Juraj (AU), KNOWLES, Anthea (AU), KERNICH, Lee (AU)
(74) Công ty TNHH Quốc tế D & N (D&N INTERNATIONAL CO.,LTD.)
(54) CƠ CẤU ĐỠ VÀ HOẶC ĐỊNH VỊ ANOT CỦA BÌNH GIA NHIỆT NƯỚC, PHƯƠNG PHÁP ĐỠ ANOT TRONG BÌNH CHỨA NƯỚC VÀ PHƯƠNG PHÁP LẮP RÁP BÌNH CHỨA NƯỚC NÀY

(57) Sáng chế đề cập đến cơ cấu đỡ và hoặc định vị anot (100) của bình gia nhiệt nước dùng cho anot (10) được bố trí trong bình gia nhiệt nước này. Cơ cấu đỡ (100) có phần gài anot (110) để gài với anot (10) này, và phần gài vào bình (12) dùng để gài liên động với đáy (300) của bình này. Ngoài ra, sáng chế còn đề cập đến phương pháp đỡ anot trong bình chứa nước, và phương pháp lắp ráp bình chứa nước này.

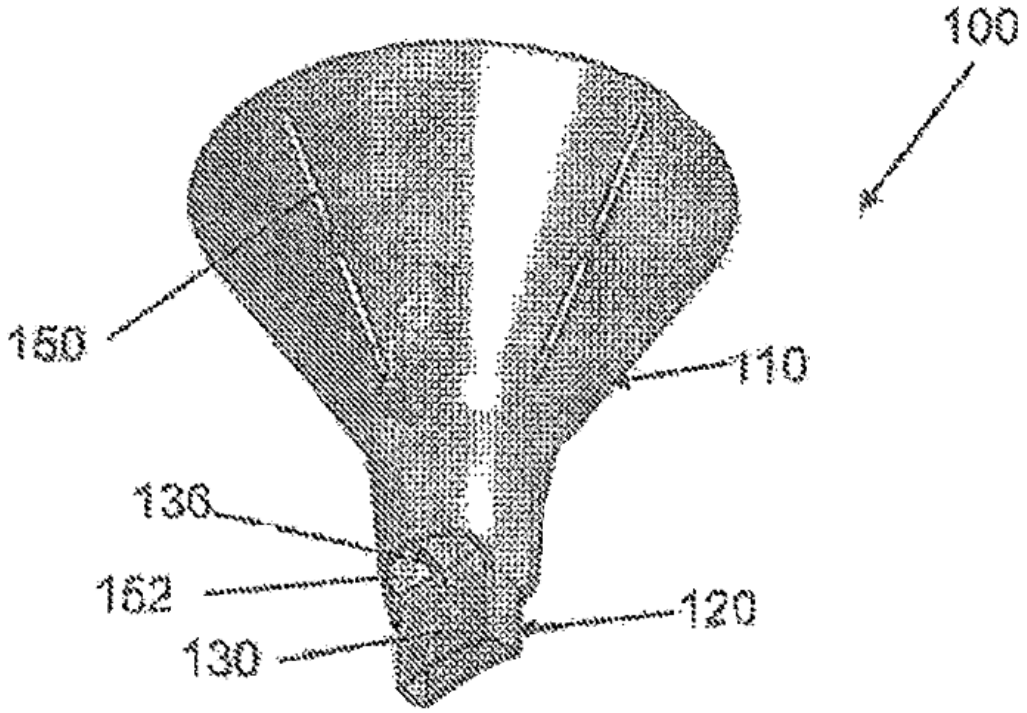

(11) **58161**
(21) 1-2017-04681 (51)[8] **E04H 005/08**
(22) 23.11.2017 (43) 25.07.2018
(30) 106100850 11.01.2017 TW
106105574 20.02.2017 TW
Ngày yêu cầu thẩm định nội dung: 23.11.2017
(71) LONGER BRAND ENTERPRISE CO., LTD. (TW)
2F., No. 78, Zhongshan Rd., Chaozhou Township, Pingtung County, Taiwan
(72) Weng, Ming-Chieh (TW), Chen, Cheng-Hung (TW)
(74) Công ty TNHH Trường Xuân (AGELESS CO.,LTD.)
(54) CHẤT LÀM ĐẦY TRONG XÂY DỰNG VÀ KẾT CẤU XÂY DỰNG
(57) Sáng chế đề cập đến chất làm đầy trong xây dựng được sản xuất từ chất thải công nghiệp được tái chế để làm đầy cho kết cấu xây dựng. Kết cấu xây dựng được bố trí trong công trường xây dựng và có ít nhất một bộ phận bảo vệ và được lắp ráp cách nhiệt. Mỗi một trong ít nhất một bộ phận bảo vệ có ống. Ống được bố trí trong công trường xây dựng và có không gian và hai lỗ. Không gian được tạo ra trong ống và có khu vực hoạt động và hai khu vực đệm tương ứng được bố trí ở ngoài hai đầu của khu vực hoạt động. Tổ hợp cách nhiệt được bố trí trong mặt bằng, che chắn cho ít nhất một bộ phận bảo vệ, và có bộ phận chống ô nhiễm và bộ phận làm đầy cho tòa nhà. Bộ phận làm đầy cho tòa nhà được bố trí giữa bộ phận chống ô nhiễm và ít nhất một bộ phận bảo vệ, che chắn cho ít nhất một bộ phận bảo vệ, và có chất làm đầy trong xây dựng như đã được mô tả.

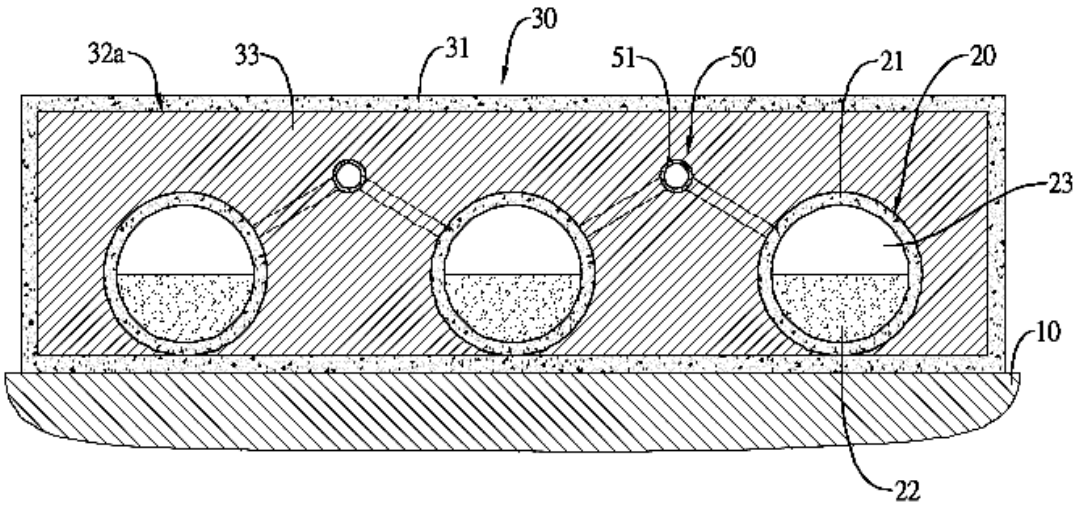

(11) **58162**
(21) 1-2017-04708 (51)[8] **H05K 13/00**, 13/04
(22) 24.11.2017 (43) 25.07.2018
(30) 10-2017-0007904 17.01.2017 KR
(71) ORACOM CO., LTD. (KR)
372, Ihwa-ro, Pyeongtaek-si, Gyeonggi-do, 17875, Republic of Korea
(72) JEONG, Tae Kook (KR)
(74) Công ty TNHH một thành viên Sở hữu trí tuệ VCCI (VCCI-IP CO.,LTD)

(54) PHƯƠNG PHÁP LẮP GHÉP BỀ MẶT DÙNG CHO BẢNG MẠCH IN DỄ UỐN ĐƯỢC XẾP CHỒNG NHIỀU LỚP

(57) Sáng chế đề cập đến phương pháp lắp ghép bề mặt dùng cho các bảng mạch in dễ uốn được xếp chồng nhiều lớp (FPCB) bao gồm bước lắp ghép để lắp ghép các FPCB được xếp chồng nhiều lớp trên khay của thiết bị sử dụng công nghệ lắp ghép bề mặt (SMT) trên tấm khuôn dẫn, bước in màn hình sử dụng mối hàn cho FPCB được đặt trên bộ tấm bao gồm tấm khuôn dẫn sử dụng máy in màn hình, và bước lắp ghép bộ phận lắp ghép các bộ phận lên FPCB mà ở đó mối hàn được sử dụng.

Theo sáng chế, đề xuất (i) phương pháp hút và lắp ghép liên tục cho các FPCB được xếp chồng nhiều lớp bằng cách cung cấp công nghệ tự động hóa mà xếp chồng các FPCB theo cách thức nhiều lớp trên khay của thiết bị sử dụng SMT, và dịch chuyển và lắp ghép liên tục các FPCB được xếp chồng nhiều lớp trên tấm khuôn dẫn bằng cách hút dùng các phương tiện sử dụng chân không, từ đó giảm quá trình thao tác và đạt được thao tác liên tục mà không làm dừng thiết bị, và (ii) hệ thống phát hiện và ngắt rò rỉ khuôn dẫn chân không cố định chắc chắn và an toàn các FPCB với khuôn dẫn sử dụng chân không lặp lại không giới hạn số lần trong quá trình thao tác lắp ghép bộ phận, là ưu điểm cho quá trình tự động hóa, cải thiện đáng kể sự ổn định và hiệu quả của thao tác mà không để lại bất kỳ dư thừa nào trên các FPCB khi tháo ra.

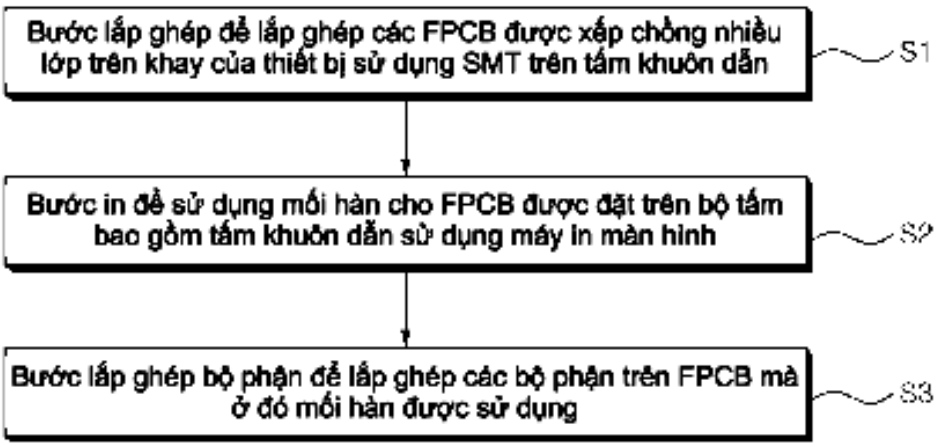

(11) **58163**
(21) 1-2017-04731 (51)[7] **C12P 19/42**, C12N 1/20
(22) 02.05.2016 (43) 25.07.2018
(86) PCT/IL2016/050454 02.05.2016 (87) WO2016/178214 10.11.2016
(30) 62/156,288 03.05.2015 US
(71) HINOMAN LTD (IL)
Moshav Dekel 21 8549200 Moshav Dekel (IL)
(72) GLUKHMAN, Vladimir (IL), ELITUV, Ehud (IL)
(74) Công ty cổ phần Tư vấn S&B (S&B CONSULTANT., CORP.)

(54) PHƯƠNG PHÁP SẢN XUẤT CHẾ PHẨM CHỨA DỊCH NUÔI CẤY VI KHUẨN BÈO TẤM GIÀU VITAMIN B12, CHẾ PHẨM BAO GỒM CHẾ PHẨM CHỨA DỊCH NUÔI CẤY NÀY VÀ HỆ THỐNG SẢN XUẤT CHẾ PHẨM CHỨA DỊCH NUÔI CẤY NÀY

(57) Sáng chế đề cập đến hệ thống và phương pháp sản xuất chế phẩm nuôi cấy vi khuẩn bèo tấm (DBC) giàu vitamin B12. Phương pháp nói trên bao gồm các bước cấy vào ít nhất một loài phân họ bèo tấm và ít nhất một loài vi khuẩn sản xuất vitamin B12 trong thể tích môi trường phát triển; ủ ít nhất một loài phân họ bèo tấm và ít nhất một loài vi khuẩn sản xuất vitamin B12 trong điều kiện đã định trước để cung cấp nuôi cấy vi khuẩn bèo tấm (DBC); xác định khoảng thời gian giữa các ô đặc trưng của DBC với hàm lượng vitamin B12 cao nhất, thu hoạch DBC ở những khoảng thời gian định trước, từ đó tạo ra chế phẩm DBC giàu vitamin B12. Sáng chế còn đề cập đến chế phẩm bao gồm chế phẩm nuôi cấy vi khuẩn bèo tấm (DBC) giàu vitamin B12, trong đó chế phẩm bao gồm ít nhất một loài phân họ bèo tấm và ít nhất một loài vi khuẩn sản xuất vitamin B12, trong đó hàm lượng vitamin B12 trong chế phẩm đã đề cập nằm trong khoảng từ 0,01 đến 100µg cho mỗi 100g DBC.

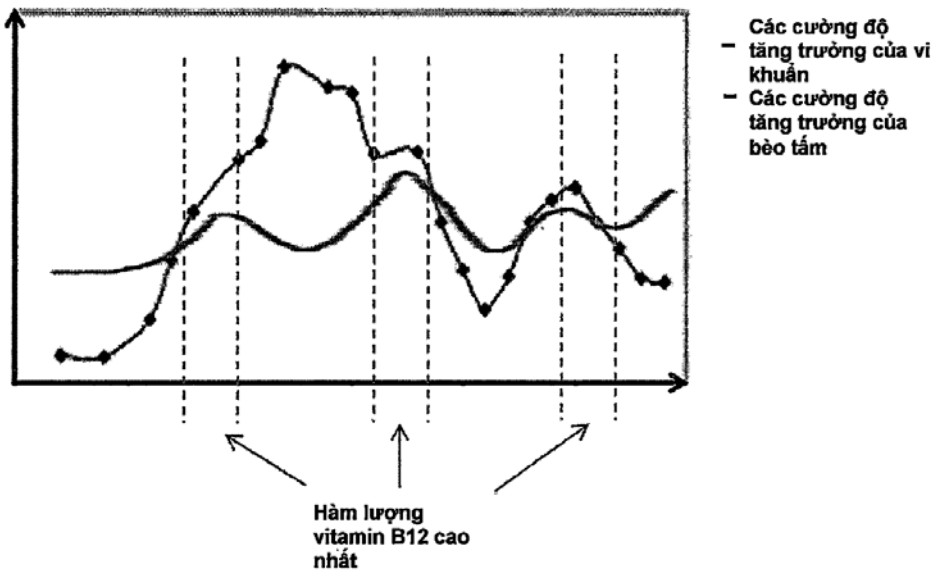

(11) **58164**
(21) 1-2017-04736 (51)[8] **H01L 27/32**
(22) 27.11.2017 (43) 25.07.2018
(30) 10-2016-0182441 29.12.2016 KR
Ngày yêu cầu thẩm định nội dung: 27.11.2017
(71) LG DISPLAY CO., LTD. (KR)
LG Twin Towers, 128, Yeouidaero, Yeungdeungpo-gu, Seoul 07336, Korea
(72) Ho-Won CHOI (KR), Hye-Sook KIM (KR)
(74) Công ty Luật TNHH T&G (TGVN)
(54) THIẾT BỊ HIỂN THỊ
(57) Thiết bị hiển thị bao gồm điện cực phụ để ngăn chặn sự phát sáng không đều bởi việc giảm điện áp. Thiết bị hiển thị này còn bao gồm vùng cắt dưới được tạo ra bởi các lớp cách điện được chồng. Trong thiết bị hiển thị này, vùng cắt dưới được điền đầy một cách hoàn toàn bởi chất điền đầy do sự thay đổi hình dạng của điện cực phụ, sao cho chất lượng của ảnh hiển thị được cải thiện. Ngoài ra, trong thiết bị hiển thị, vùng tiếp xúc giữa điện cực bên trên của kết cấu phát sáng và điện cực phụ tăng lên, sao cho độ tin cậy và độ tích hợp được cải thiện.

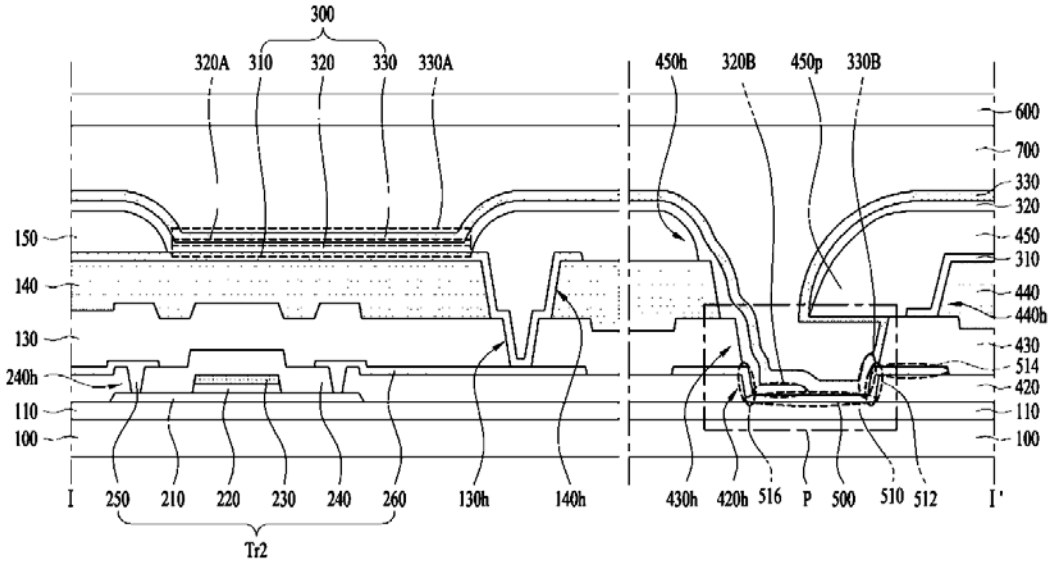

(11) **58165**
(21) 1-2017-04742 (51)[7] **H01L 51/52**
(22) 27.11.2017 (43) 25.07.2018
(30) 10-2016-0180244 27.12.2016 KR
(71) SAMSUNG DISPLAY CO., LTD. (KR)
1, Samsung-ro, Giheung-gu, Yongin-si, Gyeonggi-do, 17113, Republic of Korea
(72) Younkyun BIN (KR)
(74) Công ty TNHH Tầm nhìn và Liên danh (VISION & ASSOCIATES CO.LTD.)
(54) BỘ HIỂN THỊ ĐƯỢC UỐN CONG VÀ PHƯƠNG PHÁP SẢN XUẤT
(57) Bộ hiển thị được uốn cong bao gồm: panen hiển thị; và cửa sổ trên panen hiển thị, cửa sổ này gồm có phần phẳng và phần cong tại một mép của phần phẳng. Góc giữa mặt cắt ngang thẳng đứng của phần phẳng và mặt cắt ngang thẳng đứng của phần cong là góc tù.

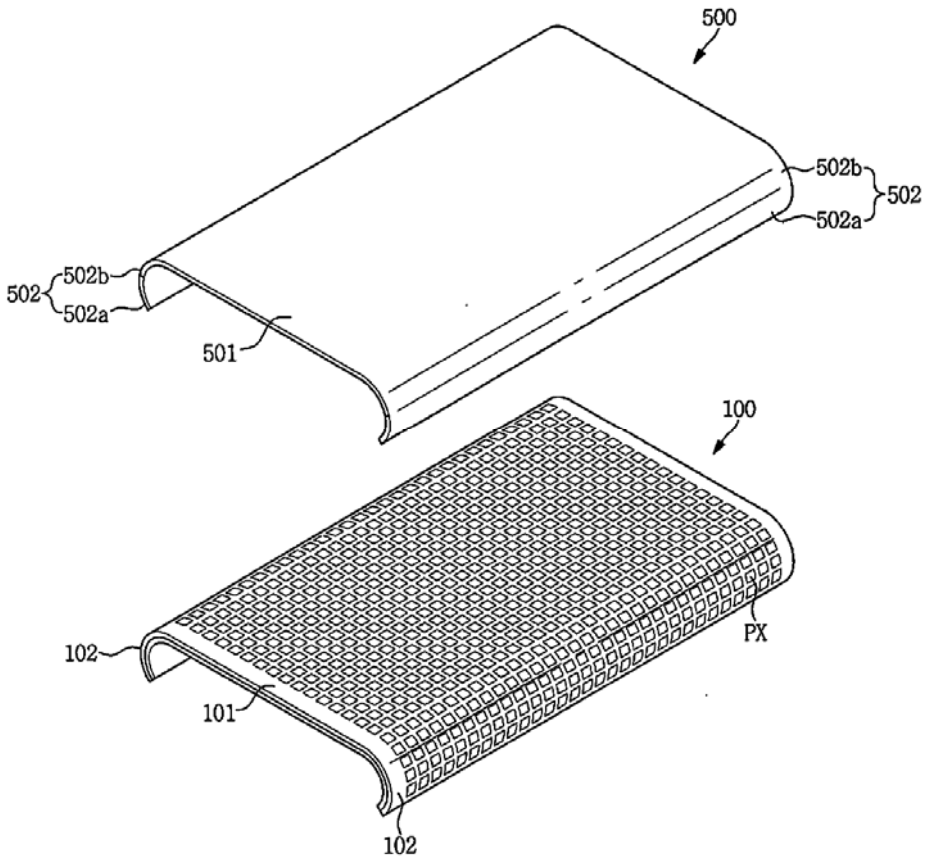

(11) **58166**
(21) 1-2017-04815 (51)[8] **B63B 21/22**, 35/00, E02D 9/02
(22) 30.11.2017 (43) 25.07.2018
(30) 105143774 29.12.2016 TW
2017-035339 27.02.2017 JP
Ngày yêu cầu thẩm định nội dung: 30.11.2017
(71) JAPAN LANDCARE TECHNOLOGIES CO., LTD. (JP)
C/o JAPAN LANDCARE TECHNOLOGIES CO., LTD., Mizorogi Daini Building 4-13, Shinjuku 1-chome, Shinjuku-ku, Tokyo 160-0022 Japan
(72) Tatsuya KIMURA (JP)
(74) Văn phòng luật sư Phạm và Liên danh (PHAM & ASSOCIATES)
(54) KẾT CẤU NÂNG, TÀU CÔNG TÁC, VÀ PHƯƠNG PHÁP LẮP ĐẶT NEO QUAY
(57) Sáng chế đề cập tới kết cấu nâng, sẽ giúp cho có thể kéo vật lắp đặt ở đáy nước lên, theo cách đáng tin cậy hơn và có hiệu quả vận hành cao không phụ thuộc vào trạng thái của đáy nước. Kết cấu nâng để nâng vật lắp đặt ở đáy nước bao gồm thiết bị nâng có trục nâng và nâng vật theo trục nâng này; tấm phản lực có bề mặt dưới được tạo kết cấu để ép đáy nước trong trường hợp vật được nâng lên bởi thiết bị nâng; và phần nối để nối thiết bị nâng và tấm phản lực sao cho bề mặt dưới quay được tương đối với trục nâng.

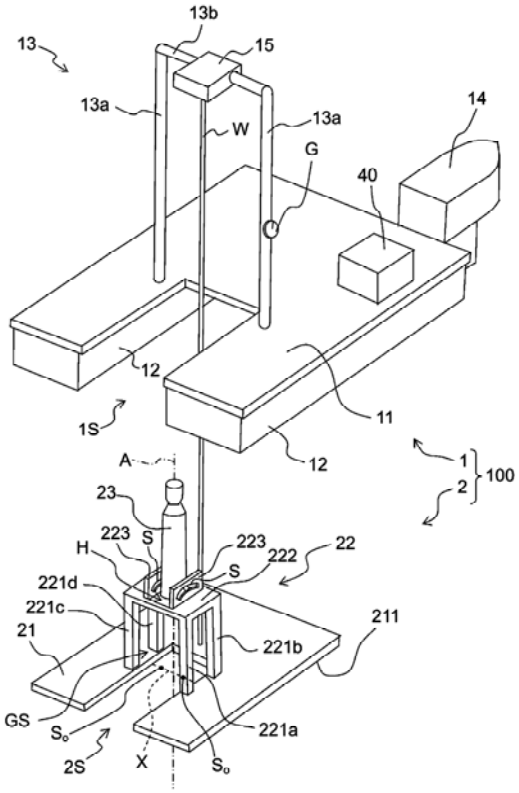

(11) **58167**
(21) 1-2017-04864 (51)[8] **G06F 1/16**, H01L 51/00, G09F 9/00
(22) 01.12.2017 (43) 25.07.2018
(30) 10-2016-0184477 30.12.2016 KR
Ngày yêu cầu thẩm định nội dung: 01.12.2017
(71) LG DISPLAY CO., LTD. (KR)
LG Twin Towers, 128, Yeouidaero, Yeungdeungpo-gu, Seoul 07336, Korea
(72) Seung-Kyu LEE (KR), Joo-Hye PARK (KR), Noh-Jin MYUNG (KR), Wan-Soo LEE (KR)
(74) Công ty Luật TNHH T&G (TGVN)
(54) THIẾT BỊ HIỂN THỊ GẬP ĐƯỢC
(57) Sáng chế đề cập đến thiết bị hiển thị gập được mà có khả năng ngăn chặn sự méo phần gập của màn hình hiển thị do sự biến dạng của phần gập này. Thiết bị hiển thị gập được này bao gồm tấm nền hiển thị có phần gập và các phần không gập, và tấm che lưng được gắn bằng lớp dính vào bề mặt sau của tấm nền hiển thị, trong đó tấm che lưng này bao gồm các mẫu gập và các mẫu mở, cả mẫu gập lẫn mẫu mở này đều được bố trí tại phần gập, và các mẫu bù sự không đều được bố trí ở các vùng bề mặt của tấm che lưng mà tiếp xúc với lớp dính, các vùng bề mặt này của tấm che lưng là tương ứng với các phần không gập. Các mẫu bù sự không đều này có thể là các mẫu mở, mà được tạo ra xuyên hoàn toàn qua tấm che lưng, hoặc có thể là các rãnh, mà được tạo ra xuyên không hoàn toàn qua tấm che lưng.

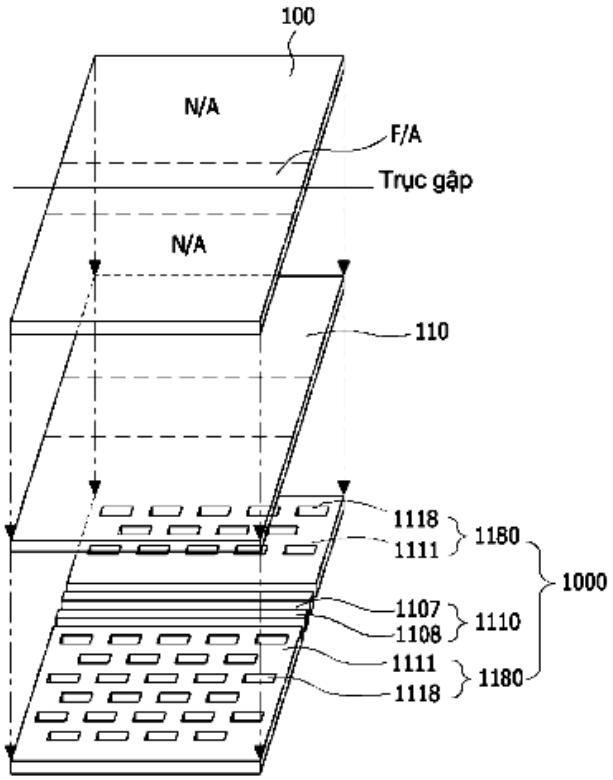

(11) **58168**
(21) 1-2017-04891 (51)[8] **G01C 21/26**
(22) 05.12.2017 (43) 25.07.2018
(30) 2016-256547 28.12.2016 JP
2016-256548 28.12.2016 JP
2016-256551 28.12.2016 JP
Ngày yêu cầu thẩm định nội dung: 05.12.2017
(71) HONDA MOTOR CO., LTD. (JP)
1-1, Minami-Aoyama 2-chome, Minato-ku, Tokyo, 107-8556 Japan
(72) Takuro MASUDA (JP), Akira IIHOSHI (JP), Takamichi SHIMADA (JP)
(74) Văn phòng luật sư Phạm và Liên danh (PHAM & ASSOCIATES)
(54) HỆ THỐNG XỬ LÝ THÔNG TIN VÀ PHƯƠNG PHÁP XỬ LÝ THÔNG TIN
(57) Sáng chế đề cập đến hệ thống xử lý thông tin bao gồm thiết bị đo vị trí được tạo cấu hình để thu sóng vô tuyến trong đó thông tin đã được chồng chập từ các vệ tinh cấu thành hệ thống định vị toàn cầu và vệ tinh Quasi-Zenith cấu thành hệ thống vệ tinh Quasi-Zenith, và nhận biết vị trí của chính nó trên cơ sở thông tin đã được trích xuất từ sóng vô tuyến thu được; và bộ ước tính được tạo cấu hình để ước tính khu vực chú ý mà sẽ được báo hiệu trong quá trình di chuyển trên cơ sở quỹ đạo của thiết bị đo vị trí đã được nhận biết trên cơ sở vị trí đã được nhận biết bởi thiết bị đo vị trí trên mặt làn đường giao thông.

(11) **58169**
(21) 1-2017-04923 (51)[8] **C07D 487/14**, 471/14, A61K 31/55, A61P 27/16, 35/00
(22) 01.07.2016 (43) 25.07.2018
(86) PCT/US2016/040612 01.07.2016 (87) WO2017/007702 12.01.2017
(30) 62/189,393 07.07.2015 US
Ngày yêu cầu thẩm định nội dung: 06.12.2017
(71) 1. ELI LILLY AND COMPANY (US)
Lilly Corporate Center, Indianapolis, Indiana 46285, United States of America
2. AUDION THERAPEUTICS (NL)
Linneausparkweg 10-2, 1098 EA Amsterdam, The Netherlands
(72) CLAY, Julia Marie (US), EDGE, Albert (US), HIPSKIND, Philip Arthur (US), GILL, John C. (US), PATEL, Bharvin Kumar (US), VAN ES, Helmuth Hendrikus Gerardus (NL), WROBLESKI, Aaron D. (US), ZHAO, Gaiying (CN)
(74) Công ty Luật TNHH T&G (TGVN)
(54) HỢP CHẤT ỨC CHẾ TRUYỀN TÍN HIỆU THEO ĐƯỜNG NOTCH VÀ DƯỢC PHẨM CHỨA HỢP CHẤT NÀY

(57) Sáng chế đề xuất các hợp chất, hoặc muối dược dụng của chúng, và dược phẩm chứa các hợp chất này, hoặc muối dược dụng của chúng, hữu dụng làm chất ức chế truyền tín hiệu theo đường Notch để điều trị các bệnh ung thư nhất định, chứng mất thính lực thần kinh giác quan do mất tế bào lông thính giác, và cảm ứng sự tạo thành tế bào lông thính giác.

(11) **58170**
(21) 1-2017-04975 (51)[8] **G06F 3/0484**
(22) 17.05.2016 (43) 25.07.2018
(86) PCT/CN2016/082400 17.05.2016 (87) WO2017/054465 06.04.2017
(30) 201510633317.3 29.09.2015 CN
Ngày yêu cầu thẩm định nội dung: 08.12.2017
(71) TENCENT TECHNOLOGY (SHENZHEN) COMPANY LIMITED (CN)
Room 403, East Block 2, SEG Park, Zhenxing Road, Futian Shenzhen, Guangdong 518044, China
(72) TANG, Yong (CN), CHEN, Yu (CN), WENG, Jianmiao (CN), GONG, Wei (CN)
(74) Công ty TNHH một thành viên Sở hữu trí tuệ VCCI (VCCI-IP CO.,LTD)
(54) PHƯƠNG PHÁP XỬ LÝ THÔNG TIN, THIẾT BỊ ĐẦU CUỐI VÀ PHƯƠNG TIỆN LƯU TRỮ ĐỌC ĐƯỢC BỞI MÁY TÍNH

(57) Sáng chế đề cập đến phương pháp xử lý thông tin, thiết bị đầu cuối, và phương tiện lưu trữ đọc được bởi máy tính. Trong phương pháp xử lý thông tin này, ứng dụng phần mềm được thực thi trên bộ xử lý của thiết bị đầu cuối và việc kết xuất đồ họa được thực hiện trên màn hình của thiết bị đầu cuối, để thu nhận giao diện người dùng đồ họa, bộ xử lý, giao diện người dùng đồ họa, và ứng dụng phần mềm được thực hiện trong hệ thống trò chơi, và phương pháp này bao gồm: thực hiện việc kết xuất đồ họa trong giao diện người dùng đồ họa, để thu nhận ít nhất một đối tượng tài nguyên ảo; thiết lập theo cách mà ít nhất một đối tượng thanh kỹ năng trong ít nhất một vùng thao tác kỹ năng trong giao diện người dùng đồ họa bao gồm M vị trí cửa sổ; dò tìm cử chỉ thao tác trượt trên ít nhất một đối tượng thanh kỹ năng, và kích hoạt việc chuyển đổi và hiển thị của N đối tượng kỹ năng khác nhau mà được sắp xếp theo thứ tự trong M vị trí cửa sổ, N là số nguyên dương, và N>M; và thực hiện, khi phát hiện cử chỉ thao tác xuất kỹ năng trên ít nhất một đối tượng kỹ năng đang được hiển thị trong M vị trí cửa sổ, thao tác xuất kỹ năng trên ít nhất một đối tượng kỹ năng.

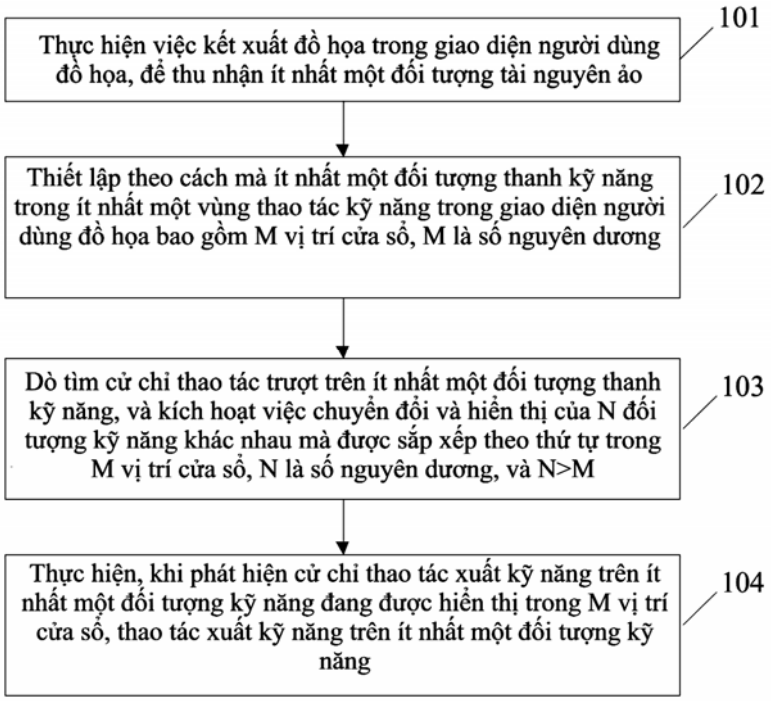

(11) **58171**
(21) 1-2017-04980 (51)[7] **H01L 51/56**
(22) 08.12.2017 (43) 25.07.2018
(30) 10-2017-0003750 10.01.2017 KR
(71) SAMSUNG DISPLAY CO., LTD. (KR)
1, Samsung-ro, Giheung-Gu, Yongin-si, Gyeonggi-Do, Korea
(72) Euncheol SON (KR), Kichang LEE (KR), Myoung-HA JEON (KR), Sangkyuchoi (KR)
(74) Công ty TNHH Tầm nhìn và Liên danh (VISION & ASSOCIATES CO.LTD.)
(54) THIẾT BỊ HIỂN THỊ PHÁT QUANG HỮU CƠ
(57) Thiết bị hiển thị phát quang hữu cơ bao gồm panen hiển thị gồm miền hiển thị trong đó nhiều ảnh điểm được bố trí, vùng đệm gồm miền uốn cong và vùng điện cực đệm trong đó các điện cực đệm được bố trí, lớp phân cực được bố trí trong miền hiển thị, và màng bảo vệ bên dưới được bố trí trên bề mặt bên dưới của panen hiển thị. Màng bảo vệ bên dưới bao gồm mẫu màng bảo vệ bên dưới thứ nhất và thứ hai. Mẫu màng bảo vệ bên dưới thứ nhất được bố trí trong miền hiển thị, và mẫu màng bảo vệ bên dưới thứ hai trong vùng điện cực đệm sao cho bề mặt bên dưới của panen hiển thị trong miền uốn cong bị lộ sáng. Lớp bảo vệ uốn cong có bề mặt bên trên có độ cao nhỏ hơn độ cao của lớp phân cực, và được bố trí trong miền uốn cong trên panen hiển thị.

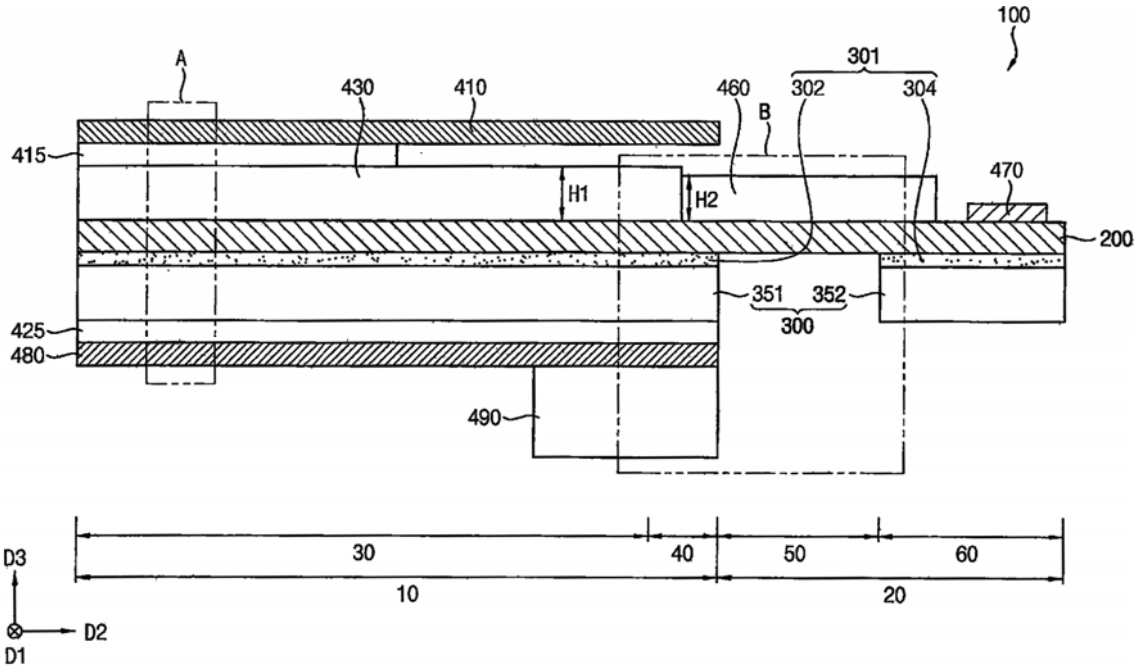

(11) **58172**
(21) 1-2017-04988 (51)[8] **C07D 471/04**, 487/04, 498/04, A61K 31/437, A61P 35/00
(22) 27.06.2016 (43) 25.07.2018
(86) PCT/EP2016/064899 27.06.2016 (87) WO2017/001354 05.01.2017
(30) 62/185,852 29.06.2015 US
(71) ASTRAZENECA AB (SE)
151 85 Sodertalje, Sweden
(72) PIKE, Kurt, Gordon (GB), BARLAAM, Bernard, Christophe (FR), HAWKINS, Janet (GB), DE SAVI, Christopher (AU), VASBINDER, Melissa, Marie (US), HIRD, Alexander (GB), LAMB, Michelle (US)
(74) Văn phòng luật sư Phạm và Liên danh (PHAM & ASSOCIATES)

(54) HỢP CHẤT AMIT ĐA VÒNG DÙNG LÀM CHẤT ỨC CHẾ PROTEIN KINAZA PHỤ THUỘC XYCLIN 9 (CDK9) VÀ DƯỢC PHẨM CHỨA NÓ

(57) Sáng chế đề xuất hợp chất pyriđin hoặc pyrimiđin có công thức (I) mà ức chế CDK9 và có thể hữu dụng để điều trị các bệnh siêu tăng sinh. Cụ thể là, các hợp chất này dùng để điều trị các bệnh tăng sinh, chẳng hạn như bệnh ung thư bao gồm các bệnh máu ác tính như bệnh bạch cầu dạng tủy cấp tính, da u tủy xương, bệnh bạch cầu tế bào lympho mãn tính, u lympho tế bào B lớn lan tỏa, u lympho Burkitt, u lympho thể nang và khối u rắn, chẳng hạn như bệnh ung thư vú, bệnh ung thư phổi, u nguyên bào thần kinh và bệnh ung thư ruột già. A là $C(R^5)$ hoặc N; R^5 là H, C_{1-3}alkyl, CN hoặc halogen; R^2 là heteroxycloalkyl có 3-7 cạnh hoặc xycloalkyl có 3-7 cạnh được thế tùy ý; R^4 là (A) hoặc (B) trong đó X và Y cùng với các nguyên tử mà chúng gắn vào tạo thành vòng heteroxycloalkyl có từ 5 đến 7 cạnh no hoặc no một phần, được thế tùy ý mà, ngoài nitơ bắc cầu, có thể chứa một hoặc hai nguyên tử khác loại được chọn từ N, O, và S; J là N hoặc CR^{11}và R^{11} là H hoặc C^{1-3}alkyl.

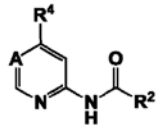

(I)

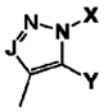

(A)

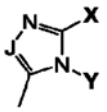

(B)

(11) **58173**
(21) 1-2017-05018 (51)[8] **A63F 13/40**, 13/71
(22) 04.05.2016 (43) 25.07.2018
(86) PCT/CN2016/081052 04.05.2016 (87) WO2017/054453 A1 06.04.2017
(30) 201510633983.7 29.09.2015 CN
Ngày yêu cầu thẩm định nội dung: 12.12.2017
(71) TENCENT TECHNOLOGY (SHENZHEN) COMPANY LIMITED (CN)
Room 403, East Block 2, SEG Park, Zhenxing Road, Futian Shenzhen, Guangdong 518044, China
(72) TANG, Yong (CN), CHEN, Yu (CN), WENG, Jianmiao (CN), GONG, Wei (CN)
(74) Công ty TNHH một thành viên Sở hữu trí tuệ VCCI (VCCI-IP CO.,LTD)
(54) PHƯƠNG PHÁP XỬ LÝ THÔNG TIN, THIẾT BỊ ĐẦU CUỐI VÀ PHƯƠNG TIỆN LƯU TRỮ ĐỌC ĐƯỢC BỞI MÁY TÍNH

(57) Sáng chế đề cập đến phương pháp xử ly thông tin, thiết bị đầu cuối, và phương tiện lưu trữ đọc được bởi máy tính. Phương pháp này bao gồm: thực hiện việc kết xuất đồ họa trong giao diện người dùng đồ họa (GUI), để thu nhận ít nhất một đối tượng tài nguyên ảo, ít nhất một trong số đối tượng tài nguyên ảo được cấu hình là đối tượng nhân vật người dùng mà thực hiện thao tác ảo theo lệnh người dùng được đưa vào; dò tìm, khi phát hiện cử chỉ kích hoạt thao tác kỹ năng trên ít nhất một đối tượng kỹ năng được thiết lập trong vùng thao tác kỹ năng trong GUI, sự di chuyển của đối tượng kỹ năng bằng cử chỉ kích hoạt xuất kỹ năng, để xác định vị trí xuất của đối tượng kỹ năng; dò tìm khoảng cách giữa vị trí xuất kỹ năng và đối tượng nhân vật người dùng, và điều chỉnh, khi khoảng cách này là lớn hơn so với khoảng cách xuất kỹ năng, đối tượng nhân vật người dùng để di chuyển hướng tới vị trí xuất kỹ năng; và thực hiện thao tác xuất kỹ năng trên đối tượng kỹ năng dựa trên vị trí xuất kỹ năng khi phát hiện cử chỉ xuất thao tác kỹ năng trên đối tượng kỹ năng.

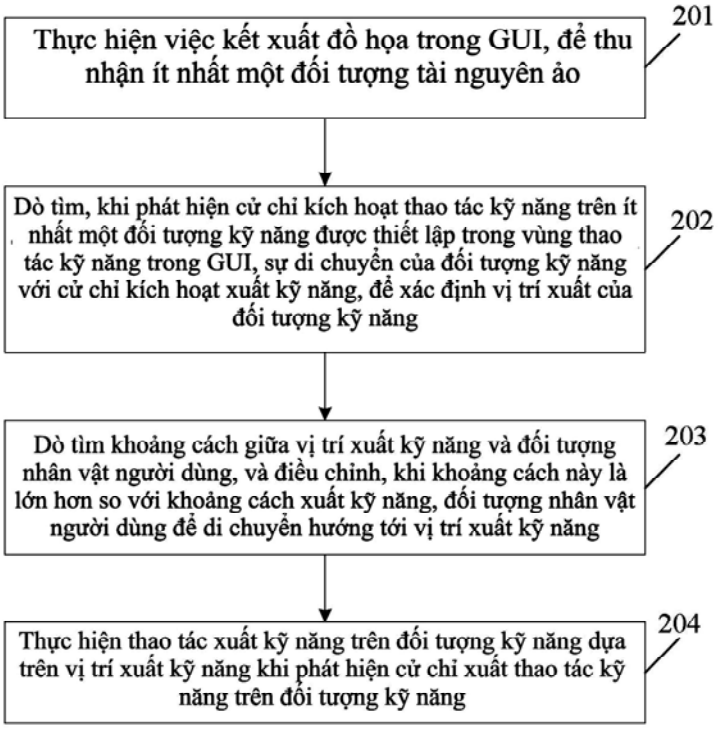

(11) **58174**
(21) 1-2017-05026 (51)[7] **C10J 3/00**
(22) 12.12.2017 (43) 25.07.2018
(30) 201710016372.7 10.01.2017 CN
Ngày yêu cầu thẩm định nội dung: 24.01.2018
(71) BEIJING QING CHUANG JIN HUA TECHNOLOGY CO., LTD. (CN)
2 Floor, North Gate Power Plant, Tsinghua University, Haidian District, Beijing 100062, China
(72) HongBo,MA (CN), Jun,YUE (CN), Shuai,WANG (CN)
(74) Công ty TNHH Tầm nhìn và Liên danh (VISION & ASSOCIATES CO.LTD.)
(54) LÒ KHÍ HÓA CÓ LÒ HƠI PHẾ LIỆU MỨC CHẤT LỎNG KHÔNG ĐỔI
(57) Sáng chế đề cập đến lò khí hóa có nồi hơi phế liệu mức chất lỏng không đổi bao gồm: vỏ, phần trên của vỏ được xác định là phần khí hóa, phần giữa của vỏ được xác định là phần bức xạ, và phần dưới của vỏ được xác định là phần dập tắt. Phần khí hóa ở bên trong có thành làm mát bằng nước kiểu màng, trong đó vùng bên trong được xác định bởi thành làm mát bằng nước kiểu màng là khoang khí hóa. Phần bức xạ ở bên trong có cụm nồi hơi phế liệu bức xạ lắp liền, trong đó vùng bên trong được xác định bởi cụm nồi hơi phế liệu bức xạ lắp liền là khoang bức xạ. Vùng được tạo ra bởi phần dập tắt là khoang dập tắt.

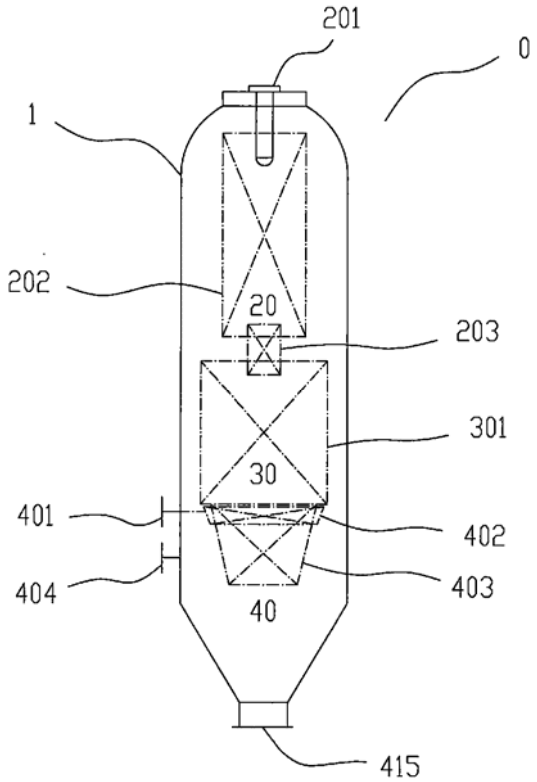

(11) **58175**
(21) 1-2017-05036 (51)[7] **A61K 38/18**, A61P 7/00, 7/06
(22) 12.05.2016 (43) 25.07.2018
(86) PCT/US2016/031999 12.05.2016 (87) WO/2016/183280 17.11.2016
(30) 62/161,136 13.05.2015 US
62/173,836 10.06.2015 US
62/243,457 19.10.2015 US
(71) 1. CELGENE CORPORATION (US)
86 Morris Avenue, Summit, NJ 07901, United States of America
2. ACCELERON PHARMA INC. (US)
128 Sidney Street, Cambridge, MA 02139, United States of America
(72) ATTIE, Kenneth, M. (US), BACKSTROM, Jay (US), LAADEM, Abderrahmane (US), CHOPRA, Rajesh (GB)
(74) Công ty TNHH Quốc tế D & N (D&N INTERNATIONAL CO.,LTD.)
(54) CHẤT ỨC CHẾ TRUYỀN TÍN HIỆU QUA THỤ THỂ ACTIVIN TYP II (ACTRII) ĐỂ SỬ DỤNG TRONG ĐIỀU TRỊ BỆNH BETA-THALASSEMIA

(57) Sáng chế đề cập đến chất ức chế truyền tín hiệu qua thụ thể activin typ II (ActRII) để sử dụng trong điều trị bệnh beta-thalassemia. Sáng chế còn đề cập đến việc sử dụng dưới da khoảng 0,8mg/kg chất ức chế truyền tín hiệu ActRII để điều trị bệnh. Ngoài ra, sáng chế còn đề cập đến phương pháp điều chỉnh liều dùng chất ức chế truyền tín hiệu ActRII được dùng cho đối tượng.

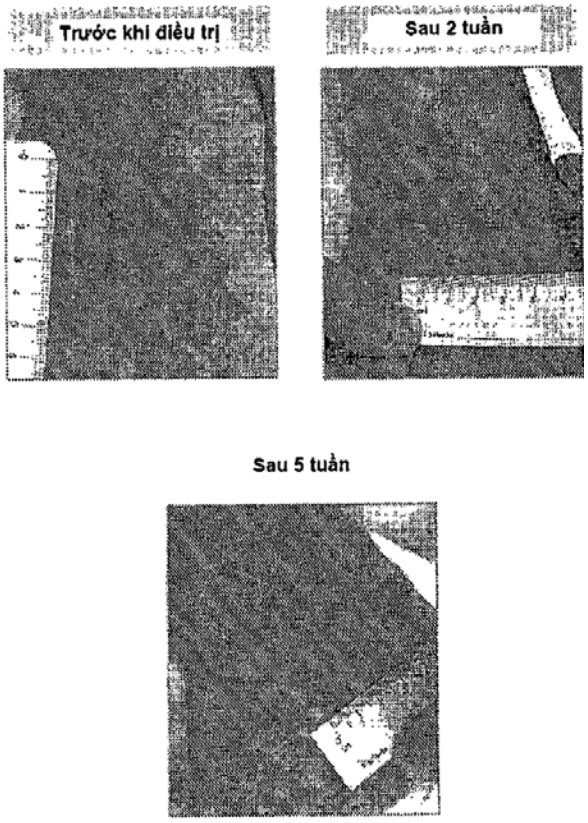

(11) **58176**
(21) 1-2017-05069
(51)[7] **C07H 1/00**, C08B 37/00, C07H 5/06, 15/04, A61K 31/7008, 31/702, 31/715, 39/095, A61P 31/04
(22) 08.10.2015
(43) 25.07.2018
(86) PCT/IB2015/057685 08.10.2015
(87) WO2017/017509 02.02.2017
(30) 2281/DL/2015 28.07.2015 IN
Ngày yêu cầu thẩm định nội dung: 27.06.2018
(71) MSD WELLCOME TRUST HILLEMAN LABORATORIES PVT. LTD. (IN)
D-15, Ground Floor, Jangpura Extension, New Delhi-110014, India
(72) GILL, Davinder (US), CHHIKARA, Manoj Kumar (IN), HARALE, Kishore (IN)
(74) Công ty TNHH Đại Tín và Liên Danh (DAITIN AND ASSOCIATES CO.,LTD)
(54) QUY TRÌNH TỔNG HỢP OLIGOME NHÓM HUYẾT THANH Y CỦA NEISSERIA MENINGITIDIS VÀ OLIGOME TỔNG HỢP BẰNG QUY TRÌNH NÀY

(57) Sáng chế đề cập đến quy trình tổng hợp oligome nhóm huyết thanh Y của N. meningitidis và oligome được tổng hợp bằng quy trình này, cụ thể là oligo của đơn vị lặp polysaccarit vỏ nhóm huyết thanh Y của Neisseria meningitidis. Cụ thể hơn, sáng chế đề cập đến quy trình tổng hợp hóa học ở dạng tetrame của nhóm huyết thanh Y của N. menmgitidis có khả năng được sử dụng trong việc phát triển vacxin liên hợp bán tổng hợp và tổng hợp chống nhiễm khuẩn nhóm huyết thanh Y viêm màng não mô cầu.

(11) **58177**
(21) 1-2017-05126 (51)[8] **A43B 3/00**, 21/37, 21/50, G08B 21/02
(22) 18.12.2017 (43) 25.07.2018
(30) 10-2016-0180718 28.12.2016 KR
Ngày yêu cầu thẩm định nội dung: 18.12.2017
(71) INDUSTRY ACADEMIC COOPERATION FOUNDATION OF DONGYANG UNIVERSITY (KR)
Gyochon-ri 1, Punggi-eup Yeongju-si, Gyeongsangbuk-do 750-801, Republic of Korea
(72) Park, Kwan Sik (KR), Kim, Do Hyeop (KR), Park, Hyeon Seung (KR), Ahn, Soo Kyung (KR)
(74) Công ty TNHH Sở hữu trí tuệ Trần & Trần (TRAN & TRAN CO., LTD.)
(54) PHỤ KIỆN CẢNH BÁO AN TOÀN CHO GIÀY
(57) Sáng chế liên quan đến phụ kiện giày cảnh báo an toàn bao gồm: bộ phận thân có miếng đỡ được thiết kế trong giày của người mang giày sao cho được ép vào gót chân người mang giày và mô-đun cảm biến được thiết kế trong miếng đỡ để khóa liên động với thiết bị cuối của người mang giày để nhận biết các hoạt động và vị trí của người mang giày; bộ phận cố định có miếng bảo vệ dựng thẳng từ ngoại vi đuôi sau của miếng đỡ lên trên sao cho được đưa vào tiếp xúc gần với một miếng kẹp gót giày và miếng cố định được uốn cong từ một đầu của miếng bảo vệ xuống dưới sao cho bao quanh tấm đỡ sau của giày; và chi tiết trang trí có cần kết nối được gắn trên miếng cố định và có thể tháo lắp được bằng cách lắp vào và chi tiết trang trí được đặt trên cần kết nối sao cho được lộ ra sau giày.

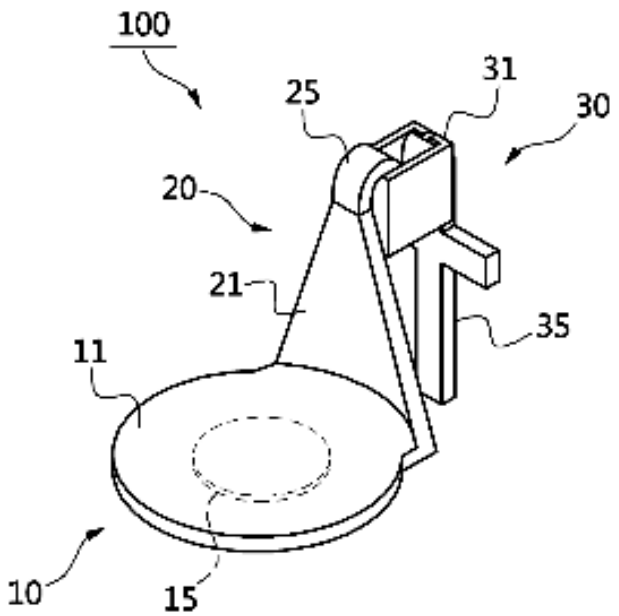

(11) **58178**
(21) 1-2017-05137 (51)[7] **C11D 1/37**, 1/83, 3/20
(22) 31.05.2016 (43) 25.07.2018
(86) PCT/EP2016/062225 31.05.2016 (87) WO2016/202572 A1 22.12.2016
(30) 15001814.1 19.06.2015 EP
Ngày yêu cầu thẩm định nội dung: 19.12.2017
(71) UNILEVER N.V. (NL)
Weena 455, 3013 AL Rotterdam, The Netherlands
(72) ACHARYA Koushik (IN), BANGAL Amalendu (IN), KOTTUKAPALLY Jiji Paul (IN), SUBRAMANIAM Narayanan (IN)
(74) Công ty TNHH Trần Hữu Nam và Đồng sự (TRAN H.N & ASS.)
(54) CHẾ PHẨM TẨY GIẶT SƠ BỘ VÀ PHƯƠNG PHÁP LOẠI BỎ VẾT BẨN BẰNG CÁCH SỬ DỤNG CHẾ PHẨM NÀY

(57) Sáng chế bộc lộ một chế phẩm tẩy giặt sơ bộ chứa nước chứa:
(i) 0,5% trọng lượng đến 15% trọng lượng của chất hoạt động bề mặt là chất hoạt động bề mặt không ion hoặc chất hoạt động bề mặt anion được etoxyl hoá hoặc hỗn hợp của chúng;
(ii) 0,5 đến 8% trọng lượng ít nhất một axit béo không trung hòa có pKa lớn hơn 5 ở 20°C;
(iii) 0,5% trọng lượng đến 5% trọng lượng ít nhất một axit hữu cơ có pKa từ 2 đến 5 ở 20°C, và
(iv) 0,5% trọng lượng đến 10% trọng lượng một este axit béo không tan trong nước.
Các chế phẩm đem lại sự tăng cường đáng kể trong chỉ số loại bỏ vết bẩn, đặc biệt là các vết bẩn dầu/nhờn lắng đọng trên vải bông hoặc vải polycotton.

(11) **58179**
(21) 1-2017-05160 (51)[8] **G06F 3/00**
(22) 20.12.2017 (43) 25.07.2018
(30) 10-2016-0184419 30.12.2016 KR
Ngày yêu cầu thẩm định nội dung: 20.12.2017
(71) LG DISPLAY CO., LTD (KR)
LG Twin Towers, 128, Yeoui-daero, Yeungdeungpo-gu, Seoul 07336, Korea
(72) Suk CHOI (KR)
(74) Công ty Luật TNHH T&G (TGVN)
(54) MÀN HÌNH CHẠM KÉO DÃN ĐƯỢC, PHƯƠNG PHÁP SẢN XUẤT CHÚNG, VÀ THIẾT BỊ HIỂN THỊ SỬ DỤNG CHÚNG

(57) Sáng chế này đề cập tới màn hình chạm kéo dãn được, phương pháp sản xuất chúng và thiết bị hiển thị chứa màn hình này. Sau khi sử dụng vật liệu có lực phục hồi đàn hồi cao làm đế và xác định các vùng trong đó các điện cực chạm được tạo thành bằng cách tạo các rãnh trên đó, các điện cực chạm được tạo thành bằng cách điền đầy các rãnh bằng các dây nano. Do đó, có thể duy trì được lực phục hồi đàn hồi của đế và kết nối điện giữa các dây của các dây nano, sao cho điện cực chạm không bị vỡ hay gãy dù được kéo dãn theo bất kỳ hướng nào, và có thể tạo ra các màn hình chạm kéo dãn được một cách tin cậy do không có sự kháng cự gia tăng nào.

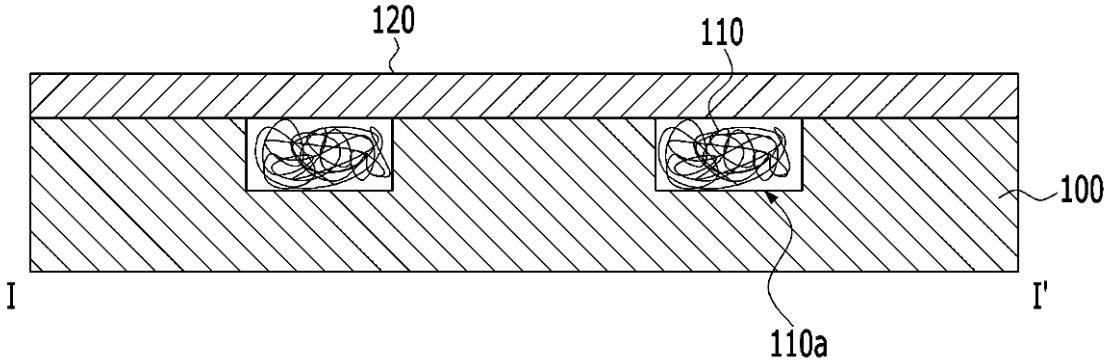

(11) **58180**
(21) 1-2017-05165 (51)[8] **A01N 59/16**, 59/20, 59/26, C01B 25/163, C01G 3/06
(22) 07.06.2016 (43) 25.07.2018
(86) PCT/US2016/036194 07.06.2016 (87) WO2016/200795 A8 15.12.2016
(30) 62/172,501 08.06.2015 US
(71) MYCO SCIENCES LIMITED (GB)
5, Burns Close, Long Crendon Aylesbury, Buckinghamshire HP18 9BX, United Kingdom
(72) HALL, Tony, John (GB), GURR, Sarah (GB)
(74) Công ty Luật TNHH WINCO (WINCO LAW FIRM)
(54) CHẾ PHẨM KHÁNG VI SINH VẬT VÀ PHƯƠNG PHÁP ỨC CHẾ SỰ TẠO HẠCH NẤM

(57) Sáng chế đề cập đến chế phẩm kháng vi sinh vật là dung dịch nước chứa ion đồng và/hoặc kẽm, tùy ý muối hydroxit, và axit phosphorơ. Ngoài ra, chế phẩm này có tác dụng diệt bào tử và diệt hạch nấm khi kết hợp với muối của axit nitơ như natri nitrit. Sáng chế cũng bao gồm các hóa chất chứa nhóm phosphit hoặc phosphonat (PO^{-3}_3) có thể ức chế sự tạo thành hạch nấm ở nồng độ dễ dàng đạt được để sử dụng trong nông nghiệp. Chế phẩm theo sáng chế có tác dụng ức chế sự tạo thành hạch nấm bởi nấm và do đó có thể dùng trên đồng ruộng để ngăn ngừa sự mở rộng và phát triển của nấm gây bệnh.

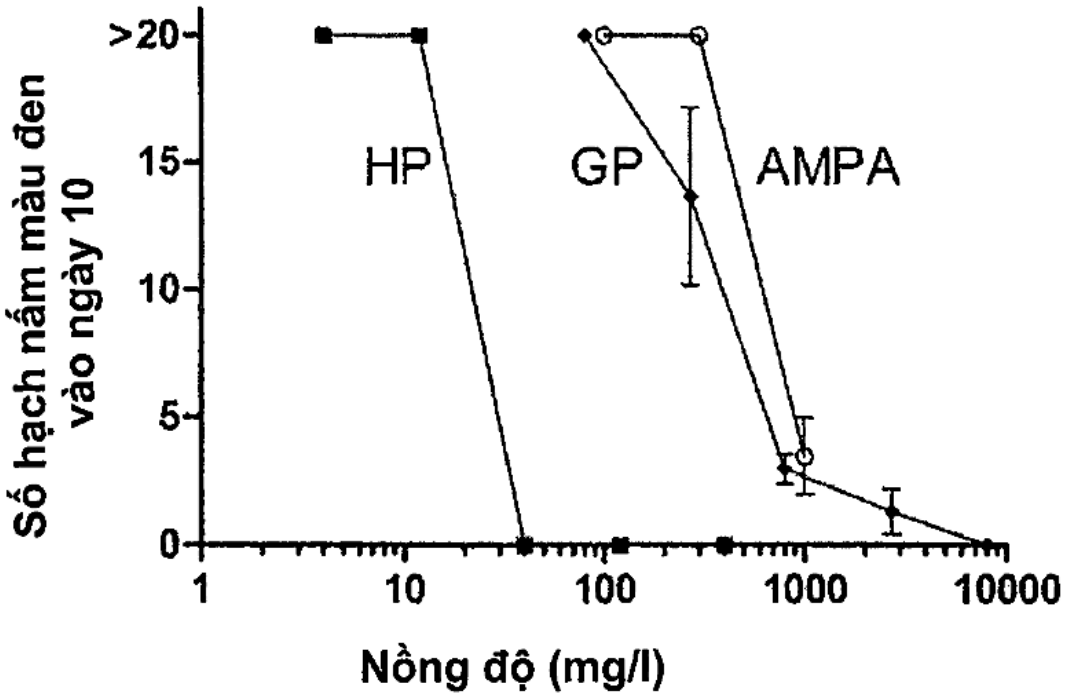

(11) **58181**
(21) 1-2017-05184 (51)[7] **H04L 12/14**
(22) 21.12.2017 (43) 25.07.2018
(30) 2016-251968 26.12.2016 JP
Ngày yêu cầu thẩm định nội dung: 21.12.2017
(71) TOYOTA JIDOSHA KABUSHIKI KAISHA (JP)
1, Toyota-cho, Toyota-shi, Aichi-ken 471-8571, Japan
(72) Masashi NAKAGAWA (JP)
(74) Công ty TNHH Quốc tế D & N (D&N INTERNATIONAL CO.,LTD.)
(54) HỆ THỐNG TRUYỀN THÔNG TRÊN XE
(57) Sáng chế đề xuất hệ thống truyền thông trên xe bao gồm thiết bị nhúng sẵn thứ nhất, thiết bị nhúng sẵn thứ nhất này được lắp trong xe và thiết bị truyền thông thứ nhất được tạo cấu hình để kết nối với thiết bị nhúng sẵn thứ nhất. Thông tin nhận dạng riêng dùng để nhận dạng thiết bị truyền thông thứ nhất là đầu cuối truyền thông được thêm vào thiết bị truyền thông thứ nhất. Thiết bị truyền thông thứ nhất được tạo cấu hình để truyền thông tin nhận dạng riêng đến thiết bị nhúng sẵn thứ nhất. Thiết bị nhúng sẵn thứ nhất được tạo cấu hình để kết hợp thông tin xe của xe với thông tin nhận dạng riêng và truyền thông tin xe cùng với thông tin nhận dạng riêng đến thiết bị thông tin qua thiết bị truyền thông thứ nhất.

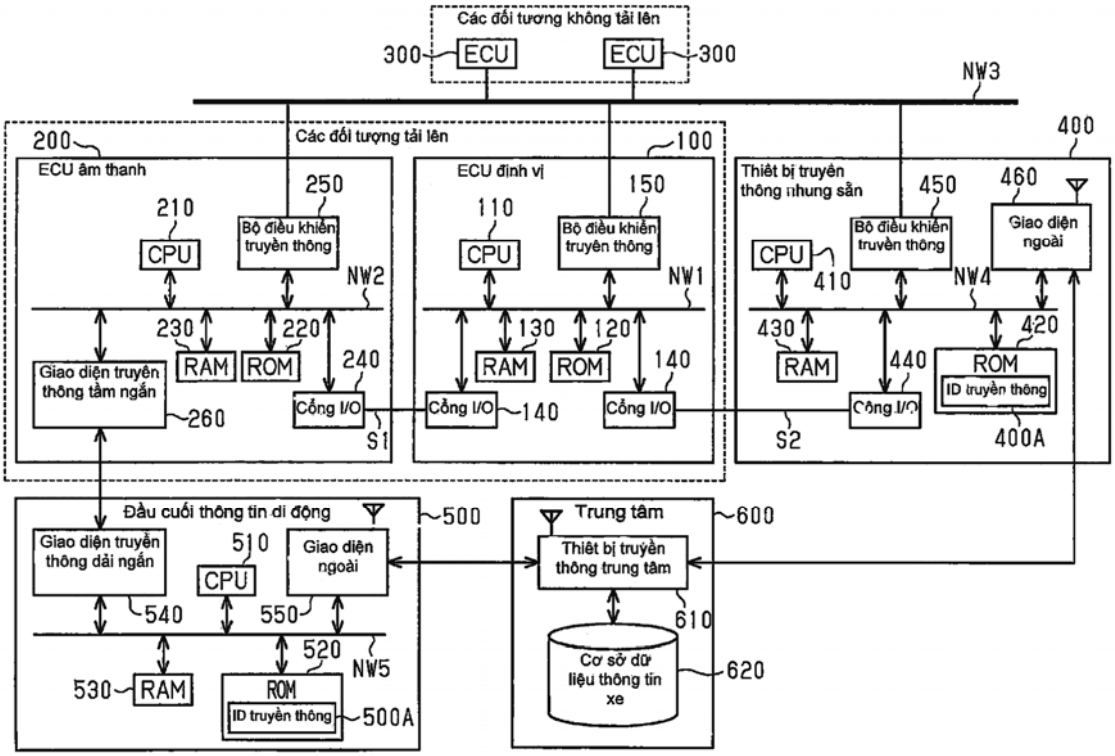

(11) **58182**
(21) 1-2017-05203 (51)[8] **C07D 495/04**, A61K 31/519, A61P 35/00, 37/00
(22) 22.06.2016 (43) 25.07.2018
(86) PCT/EP2016/064436 22.06.2016 (87) WO2016/207226 29.12.2016
(30) 1555747 23.06.2015 FR
(71) 1. LES LABORATOIRES SERVIER (FR)
35 rue de Verdun, 92284 Suresnes, France
2. VERNALIS (R&D) LIMITED (GB)
100 Berkshire Place, Wharfedale Road, Berkshire, Winnersh Berkshire RG41 5RD, United Kingdom
(72) Szlávik, Zoltán (HU), Szabó, Zoltán (HU), Csékei, Márton (HU), PACZAL, Attila (HU), KOTSCHY, András (HU), BRUNO, Alain (FR), GENESTE, Olivier (FR), CHEN, I-Jen (GB), DAVIDSON, James Edward Paul (GB), MURRAY, James Brooke (NZ), ONDI, Levente (HU), RADICS, Gábor (HU), SIPOS, Szabolcs (HU), Proszenyák, ágnes (HU), PERRON-SIERRA, Francoise (FR), Bálint, Balázs (HU)
(74) Công ty Luật TNHH T&G (TGVN)
(54) HỢP CHẤT AXIT AMIN, QUY TRÌNH ĐIỀU CHẾ HỢP CHẤT NÀY VÀ DƯỢC PHẨM CHỨA HỢP CHẤT NÀY

(57) Sáng chế đề cập đến các hợp chất có công thức (I):

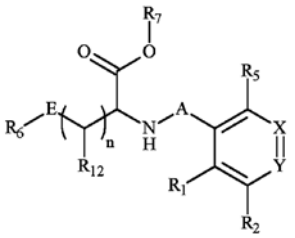

(I)

trong đó R_1, R_2, R_5, R_6, R_7, R_{12}, X, Y, A, E và n là như được xác định trong phần mô tả. Ngoài ra, sáng chế còn đề cập đến các quy trình điều chế các hợp chất này, các dược phẩm chứa các hợp chất này, các chế phẩm kết hợp của các hợp chất này với các tác nhân chống ung thư, và các dược phẩm chứa các chế phẩm kết hợp này.

(11) **58183**
(21) 1-2017-05206 (51)[8] **C07D 495/04**, A61K 31/519, A61P 35/00, 37/00
(22) 22.06.2016 (43) 25.07.2018
(86) PCT/EP2016/064433 22.06.2016 (87) WO2016/207225 29.12.2016
(30) 1555752 23.06.2015 FR
(71) 1. LES LABORATOIRES SERVIER (FR)
35 rue de Verdun, 92284 Suresnes, France
2. VERNALIS (R&D) LIMITED (GB)
100 Berkshire Place, Wharfedale Road, Berkshire, Winnersh, Berkshire RG41 5RD, United Kingdom
(72) Szlávik, Zoltán (HU), KOTSCHY, András (HU), CHANRION, Maùa (FR), DEMARLES, Didier (FR), GENESTE, Olivier (FR), DAVIDSON, James Edward Paul (GB), MURRAY, James Brooke (NZ), SIPOS, Szabolcs (HU), PACZAL, Attila (HU), Bálint, Balázs (HU)
(74) Công ty Luật TNHH T&G (TGVN)
(54) HỢP CHẤT HYDROXYESTE, QUY TRÌNH ĐIỀU CHẾ HỢP CHẤT NÀY VÀ DƯỢC PHẨM CHỨA HỢP CHẤT NÀY

(57) Sáng chế đề cập đến hợp chất có công thức (I):

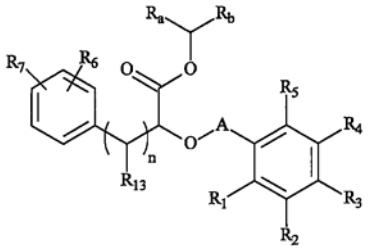

(I)

trong đó R_1, R_2, R_3, R_4, R_5, R_6, R_7, R_{13}, R_a, R_b, A và n là như được định nghĩa trong phần mô tả. Ngoài ra, sáng chế còn đề cập đến các quy trình điều chế các hợp chất này, các dược phẩm chứa các hợp chất này, các chế phẩm kết hợp của các hợp chất này với các tác nhân chống ung thư, và các dược phẩm chứa các chế phẩm kết hợp này.

(11) **58184**
(21) 1-2017-05209 (51)[8] **H01L 51/50**, H05B 33/14
(22) 21.12.2017 (43) 25.07.2018
(30) 10-2016-0184421 30.12.2016 KR
Ngày yêu cầu thẩm định nội dung: 21.12.2017
(71) LG DISPLAY CO., LTD. (KR)
LG Twin Towers, 128, Yeouidaero, Yeungdeungpo-gu, Seoul 07336, Korea
(72) So-Hee LEE (KR), Jin-Ho PARK (KR)
(74) Công ty Luật TNHH T&G (TGVN)
(54) THIẾT BỊ HIỂN THỊ PHÁT SÁNG HỮU CƠ
(57) Sáng chế đề cập đến thiết bị hiển thị phát sáng hữu cơ, trong đó lớp vận chuyển lỗ trống phụ được bố trí tiếp xúc với lớp tiêm lỗ trống ở ít nhất một điểm ảnh con, nhờ đó ngăn chặn sự rò dòng điện đến điểm ảnh con liền kề do lớp chung có khả năng di động của lỗ trống cao, và nhờ đó ngăn không cho điểm ảnh con liền kề bị bật lên một cách không mong muốn.

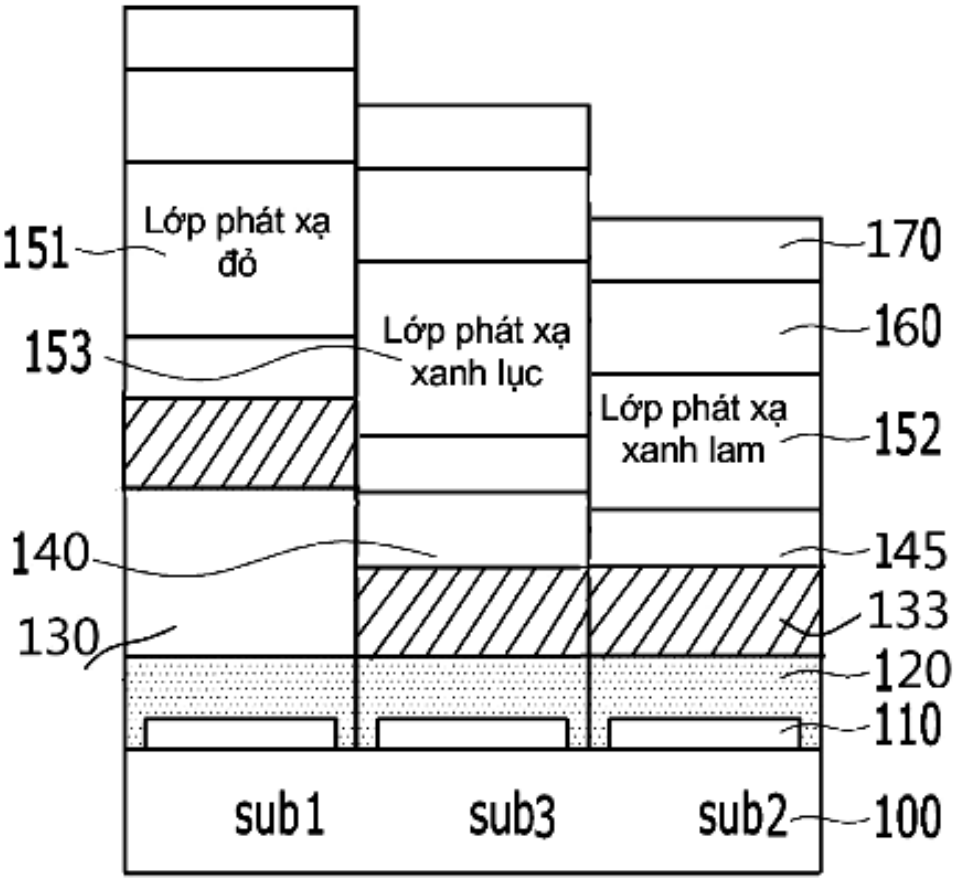

(11) **58185**
(21) 1-2017-05210 (51)[8] **G02F 1/133**, H01L 51/50
(22) 21.12.2017 (43) 25.07.2018
(30) 10-2016-0182855 29.12.2016 KR
Ngày yêu cầu thẩm định nội dung: 21.12.2017
(71) LG DISPLAY CO., LTD. (KR)
LG Twin Towers, 128, Yeouidaero, Yeungdeungpo-gu, Seoul 07336, Korea
(72) HyeonHo Son (KR), JiYoung Ahn (KR)
(74) Công ty Luật TNHH T&G (TGVN)
(54) THIẾT BỊ HIỂN THỊ TRONG SUỐT
(57) Sáng chế đề cập đến thiết bị hiển thị trong suốt. Thiết bị hiển thị trong suốt này bao gồm bảng hiển thị thứ nhất, bao gồm vùng truyền và vùng phát sáng trong đó điểm ảnh thứ nhất bao gồm nhiều điểm ảnh phụ hiển thị hình ảnh được bố trí, và bảng hiển thị thứ hai bao gồm điểm ảnh thứ hai được bố trí để chồng lên vùng phát sáng và vùng truyền của bảng hiển thị thứ nhất, bảng hiển thị thứ hai được bố trí trên bề mặt thứ nhất của bảng hiển thị thứ nhất. Điểm ảnh thứ hai của bảng hiển thị thứ hai kiểm soát lượng ánh sáng tới trên bảng hiển thị thứ nhất, do đó ngăn chặn việc nhìn hình ảnh được hiển thị bởi bảng hiển thị thứ nhất khỏi việc bị làm giảm bởi ánh sáng bên ngoài.

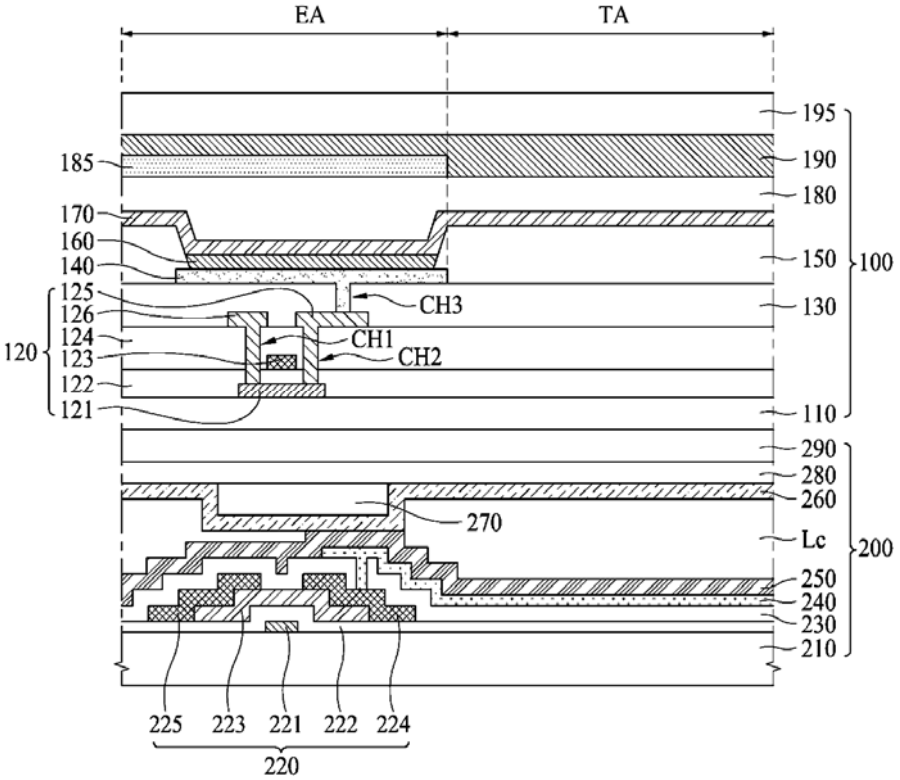

(11) **58186**
(21) 1-2017-05218 (51)[8] **A44B 19/42**
(22) 22.12.2017 (43) 25.07.2018
(30) 201611244279.3 29.12.2016 CN
Ngày yêu cầu thẩm định nội dung: 22.12.2017
(71) YKK CORPORATION (JP)
1, Kandaizumi-cho, Chiyoda-ku, Tokyo 101-8642, Japan
(72) Yoshiyuki SHO (JP)
(74) Văn phòng luật sư Phạm và Liên danh (PHAM & ASSOCIATES)
(54) CƠ CẤU ĐÁNH DẤU, THIẾT BỊ XỬ LÝ DÂY KHOÁ KÉO VÀ PHƯƠNG PHÁP HOÀN THIỆN DÂY KHOÁ KÉO

(57) Sáng chế đề cập đến cơ cấu đánh dấu (105) hợp nhất trong thiết bị xử lý dây khóa kéo (3). Cơ cấu đỡ (110) được đặt trên đường vận chuyển cho dây khóa kéo (10) với các chuỗi khóa kéo thứ nhất và thứ hai (11, 21) gài với nhau. Cơ cấu đỡ (110) được tạo kết cấu để đỡ dây khóa kéo (10) theo cách sao cho dải khóa kéo (31) của ít nhất một trong số các chuỗi khóa kéo thứ nhất và thứ hai (11, 21) chứa trong vùng (10j) của dây khóa kéo (10), mà đi qua cơ cấu đỡ (110), được định hướng dọc theo hướng thẳng đứng. Phương tiện truyền động bút đánh dấu (120) được tạo kết cấu để di chuyển bút đánh dấu (6) để đánh dấu lên bề mặt dải (31m, 31n) của dải khóa kéo (31), trong đó hướng được thay đổi để được bố trí dọc theo phương thẳng đứng trên đường vận chuyển bởi cơ cấu đỡ (110). Sáng chế còn đề cập tới thiết bị xử lý dây khóa kéo và phương pháp hoàn thiện dây khóa kéo này.

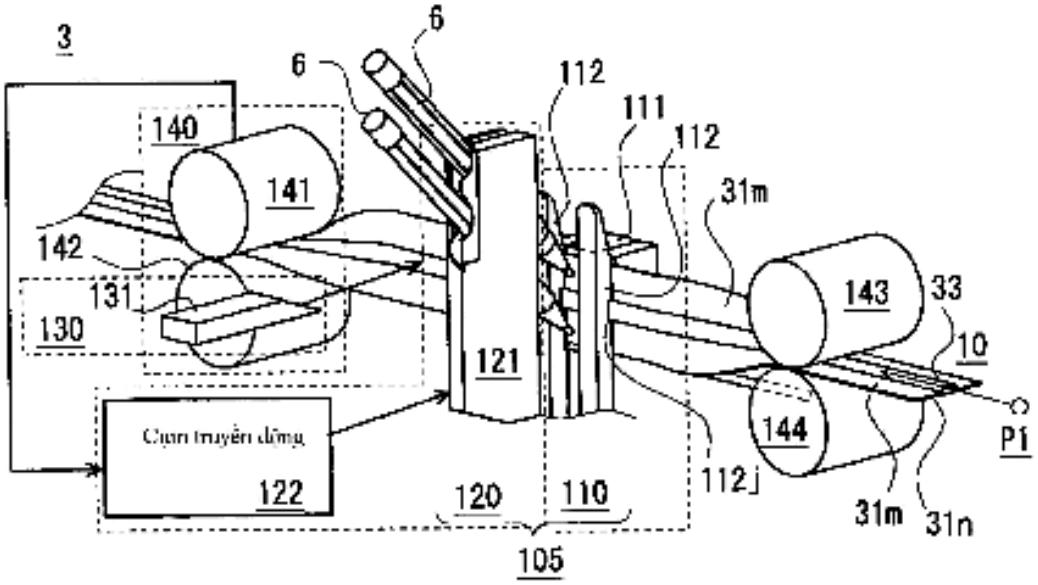

(11) **58187**
(21) 1-2017-05238 (51)[7] **C11D 1/37**, 1/83, 3/37, 3/386, 1/72
(22) 27.04.2016 (43) 25.07.2018
(86) PCT/EP2016/059424 27.04.2016 (87) WO2016/206837 A1 29.12.2016
(30) 15174012.3 26.06.2015 EP
Ngày yêu cầu thẩm định nội dung: 25.12.2017
(71) UNILEVER N.V. (NL)
Weena 455, 3013 AL Rotterdam, The Netherlands
(72) BATCHELOR Stephen Norman (GB), BIRD Jayne Michelle (GB)
(74) Công ty TNHH Trần Hữu Nam và Đồng sự (TRAN H.N & ASS.)
(54) CHẾ PHẨM TẨY GIẶT VÀ PHƯƠNG PHÁP XỬ LÝ ĐỒ VẢI DỆT SỬ DỤNG CHẾ PHẨM NÀY

(57) Sáng chế đề cập đến chế phẩm tẩy giặt chứa (i) từ 4 đến 50% trọng lượng của chất hoạt hóa âm, ngoài polyarylphenol được alkoxyl hóa; (ii) từ 0,5 đến 20% trọng lượng polyarylphenol được alkoxyl hóa có trung bình từ 5 đến 70 nhóm alkoxy; (iii) từ 0,0005 đến 0,5% trọng lượng enzym lipase; và, (iv) từ 0,0005 đến 0,2% trọng lượng enzym proteaza. Phương pháp xử lý đồ vải dệt gia dụng, phương pháp này bao gồm các bước xử lý đồ vải dệt với dung dịch chứa nước từ 0,5 đến 20 g/l của chế phẩm tẩy giặt.

(11) **58188**
(21) 1-2017-05251 (51)[8] **A61F 13/15**
(22) 25.12.2017 (43) 25.07.2018
(30) 106102401 23.01.2017 TW
Ngày yêu cầu thẩm định nội dung: 25.12.2017
(71) KANGCHENG INTERNATIONAL CO., LTD (TW)
7F., No., 32, Ln. 148, Lide St., Zhonghe Dist., New Taipei City 235, Taiwan
(72) KUO, Shih-Huey (TW)
(74) Công ty TNHH Sở hữu trí tuệ ALNGUYEN (ALNGUYEN IP CO.,LTD.)
(54) QUẦN TÃ TIẾT KIỆM VẬT LIỆU VÀ MIẾNG THẤM HÚT

(57) Sáng chế đề cập đến quần tã tiết kiệm vật liệu bao gồm: đai bó nâng (A) dùng để đặt và thay miếng thấm hút loại nguyên miếng hoặc loại nửa miếng có thể sử dụng nhiều lần và có thể xê dịch được tiến/lùi, và miếng thấm hút. Phần eo sau của đai bó nâng (A) có miệng mở sau (A5) và chi tiết kẹp sau (A6), phần trước (A3) có miệng mở trước (A11) và chi tiết kẹp trước (A12), phía dưới hai bên trái/phải của phần trước (A3) mỗi bên có một chi tiết kẹp bên (A31) và kề bên có một băng keo chống trượt (A10). Phía trên đầu sau miếng thấm hút có phần nâng phía sau trái/phải có thể đưa vào miệng mở sau và tách ra để được chi tiết kẹp sau (A6) kẹp và nâng, bên trên đầu trước có phần nâng phía trước có thể được đưa vào miệng mở trước (A11) rồi được chi tiết kẹp trước (A12) kẹp và nâng, để phần nâng phía sau trái/phải và phần nâng phía trước đều có thể xê dịch tiến/lùi thích hợp cho việc điều chỉnh vị trí miếng thấm hút.

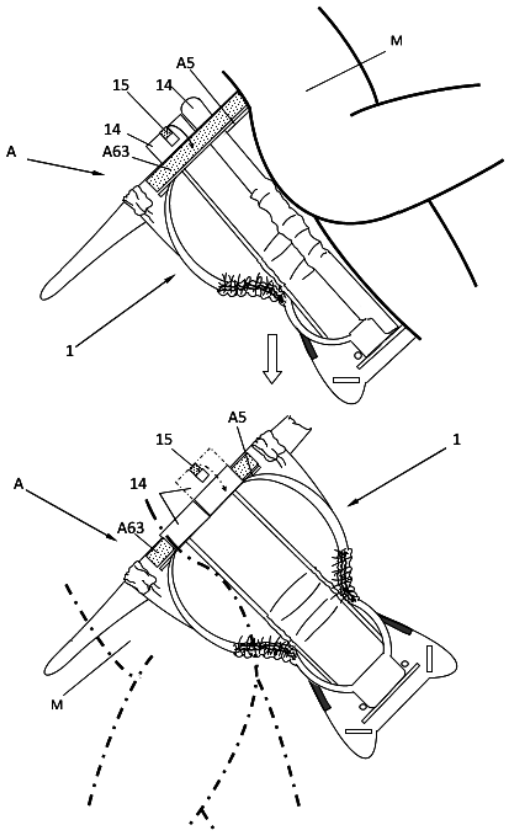

(11) **58189**
(21) 1-2017-05262 (51)[8] **A44B 19/54**
(22) 26.12.2017 (43) 25.07.2018
(30) 2016-253850 27.12.2016 JP
Ngày yêu cầu thẩm định nội dung: 26.12.2017
(71) YKK CORPORATION (JP)
1, Kandaizumi-cho, Chiyoda-ku, Tokyo 101-8642 Japan
(72) Mitsuo HORIKAWA (JP), Eiji NAKAYAMA (JP), Mitsuo TSUZUYAMA (JP)
(74) Văn phòng luật sư Phạm và Liên danh (PHAM & ASSOCIATES)
(54) DẢI KHÓA KÉO VÀ CHUỖI KHÓA KÉO
(57) Sáng chế đề cập tới dải khóa kéo (1,1b) có thể ngăn ngừa sự xuất hiện dạng nhăn ngược khi được khâu với sản phẩm gắn khóa kéo, và có thể giải quyết các vấn đề do dạng nhăn này trong quá trình nhuộm màu, quá trình vận chuyển và quá trình đúc áp lực. Dải khóa kéo (1,1b) có phần thân dải (2) và phần gắn răng khóa (5) mà các dây lõi (20) được dệt vào đó. Phần thân dải (2) có phần rìa (3) được tạo ra có các sợi dọc nền (10) và phần chân (4) được bố trí giữa phần rìa (3) và phần gắn răng khóa (5). Các sợi dọc nền (10) của phần chân (4) được bố trí trong trạng thái lỏng hơn so với ít nhất một trong số các sợi dọc nền (10) bố trí ở phần rìa (3) và các dây lõi (20).
Ngoài ra, sáng chế còn đề cập đến chuỗi khóa kéo.

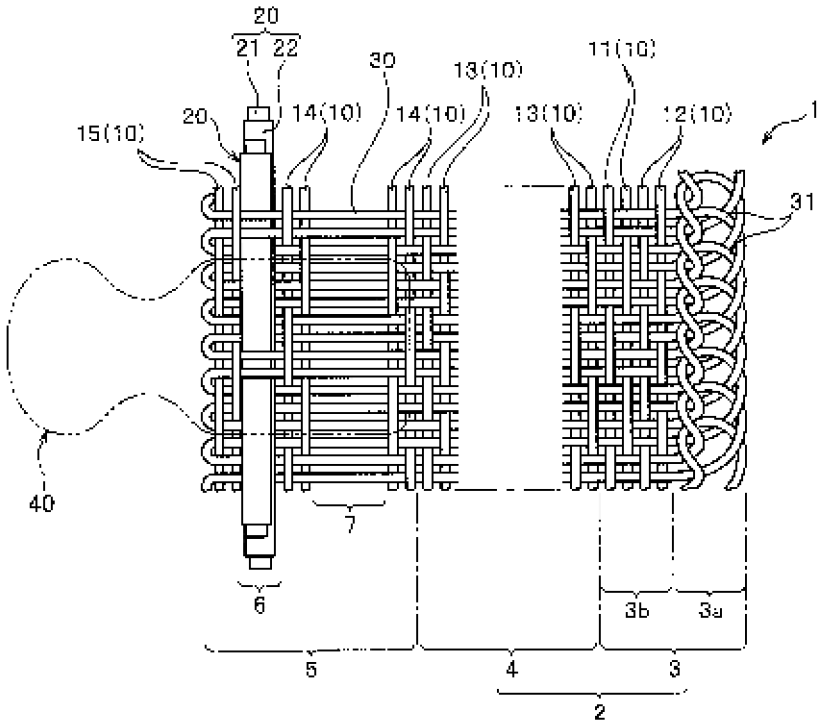

(11) **58190**
(21) 1-2017-05272 (51)[8] **H01L 27/12**, 29/66, G02F 1/13, G09G 3/20
(22) 26.12.2017 (43) 25.07.2018
(30) 10-2016-0184468 30.12.2016 KR
Ngày yêu cầu thẩm định nội dung: 26.12.2017
(71) LG DISPLAY CO., LTD (KR)
LG Twin Towers, 128, Yeoui-daero, Yeungdeungpo-gu, Seoul 07336, Korea
(72) Jaeyoon Park (KR), SeHee Park (KR), HyungJoon Koo (KR), Kwanghwan Ji (KR), PilSang Yun (KR)
(74) Công ty Luật TNHH T&G (TGVN)
(54) TRANZITO MÀNG MỎNG OXIT, PHƯƠNG PHÁP SẢN XUẤT TRANZITO NÀY, TẤM NỀN HIỂN THỊ, VÀ THIẾT BỊ HIỂN THỊ

(57) Sáng chế đề cập đến tranzito màng mỏng (Thin Film Transistor - TFT) oxit, phương pháp sản xuất tranzito này, tấm nền hiển thị và thiết bị hiển thị, trong đó oxit bán dẫn kết tinh được tạo ra trên lớp cách ly kim loại mà bao gồm kim loại, bằng quy trình lắng đọng hơi hoá học kim loại và chất hữu cơ (Metal Organic Chemical Vapor Deposition - MOCVD). TFT oxit này bao gồm lớp cách ly kim loại có chứa kim loại, oxit bán dẫn kết tinh kề với lớp cách ly kim loại này, cổng có chứa kim loại, lớp cách ly cổng giữa oxit bán dẫn kết tinh và cổng này, chất dẫn thứ nhất ở một đầu của oxit bán dẫn kết tinh, và chất dẫn thứ hai ở đầu khác của oxit bán dẫn kết tinh này.

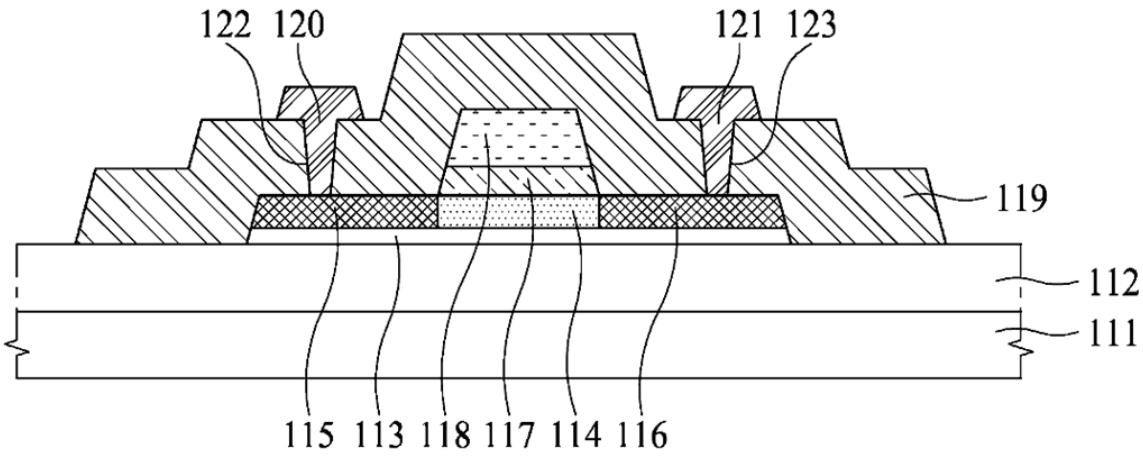

(11) **58191**
(21) 1-2017-05274 (51)[8] **G02F 1/1335**, F21V 8/00
(22) 26.12.2017 (43) 25.07.2018
(30) 10-2016-0180612 28.12.2016 KR
Ngày yêu cầu thẩm định nội dung: 26.12.2017
(71) LG DISPLAY CO., LTD. (KR)
LG Twin Towers, 128, Yeouidaero, Yeungdeungpo-gu, Seoul 07336, Korea
(72) MyungWon Seo (KR), Jaeyong Choi (KR), Kiyong Yang (KR), MinJae Kang (KR), SeungJun Lee (KR)
(74) Công ty Luật TNHH T&G (TGVN)
(54) MÔĐUN NGUỒN SÁNG, BỘ PHẬN ĐÈN NỀN VÀ THIẾT BỊ HIỂN THỊ TINH THỂ LỎNG

(57) Sáng chế đề cập đến môđun nguồn sáng, bộ phận đèn nền bao gồm môđun nguồn sáng, và thiết bị hiển thị tinh thể lỏng bao gồm bộ phận đèn nền, mà ngăn chặn chất lượng hình ảnh và độ tin cậy khỏi bị giảm xuống. Môđun nguồn sáng bao gồm bảng mạch in (Printed Circuit Board - PCB), nhiều nguồn sáng được lắp trên PCB, bộ phận quang học được bố trí trên PCB để bao quanh nhiều nguồn sáng, lớp phủ khử tĩnh điện đỡ bộ phận quang học để phủ nhiều nguồn sáng, và bộ phận nối đất nối đất lớp phủ khử tĩnh điện.

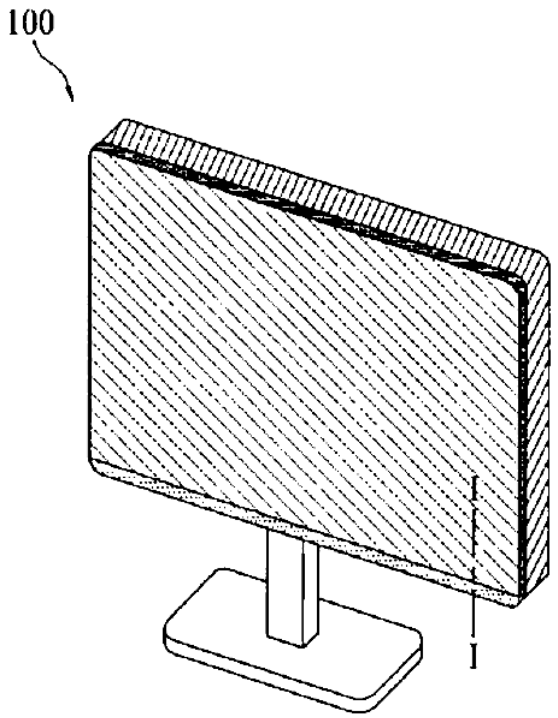

(11) **58192**
(21) 1-2017-05276 (51)[8] **G02F 1/00**
(22) 26.12.2017 (43) 25.07.2018
(30) 10-2016-0183501 30.12.2016 KR
Ngày yêu cầu thẩm định nội dung: 26.12.2017
(71) LG DISPLAY CO., LTD (KR)
LG Twin Towers, 128, Yeoui-daero, Yeungdeungpo-gu, Seoul 07336, Korea
(72) Sang-Wook LEE (KR), Hyung-Beom SHIN (KR)
(74) Công ty Luật TNHH T&G (TGVN)
(54) THIẾT BỊ HIỂN THỊ TINH THỂ LỎNG
(57) Sáng chế đề xuất thiết bị hiển thị tinh thể lỏng (Liquid Crystal Display - LCD). Thiết bị LCD này bao gồm điện cực thứ nhất và điện cực thứ hai ở mỗi trong số vùng điểm ảnh thứ nhất và vùng điểm ảnh thứ hai, TFT (Thin Film Transistor - tranzito màng mỏng) thứ nhất được nối với đường nối cổng thứ hai và đường dữ liệu thứ nhất và được tạo cấu hình để cấp điện áp dữ liệu thứ nhất vào điện cực thứ nhất trong vùng điểm ảnh thứ nhất, TFT thứ hai được nối với đường nối cổng thứ hai và đường dữ liệu thứ hai và được tạo cấu hình để cấp điện áp dữ liệu thứ hai có mức ngược với điện áp dữ liệu thứ nhất vào điện cực thứ hai trong vùng điểm ảnh thứ nhất, TFT thứ ba được nối với đường nối cổng thứ tư và đường dữ liệu thứ nhất và được tạo cấu hình để cấp điện áp dữ liệu thứ nhất vào điện cực thứ hai trong vùng điểm ảnh thứ hai, và TFT thứ tư được nối với đường nối cổng thứ tư và đường dữ liệu thứ hai và được tạo cấu hình để cấp điện áp dữ liệu thứ hai vào điện cực thứ nhất trong vùng điểm ảnh thứ hai.

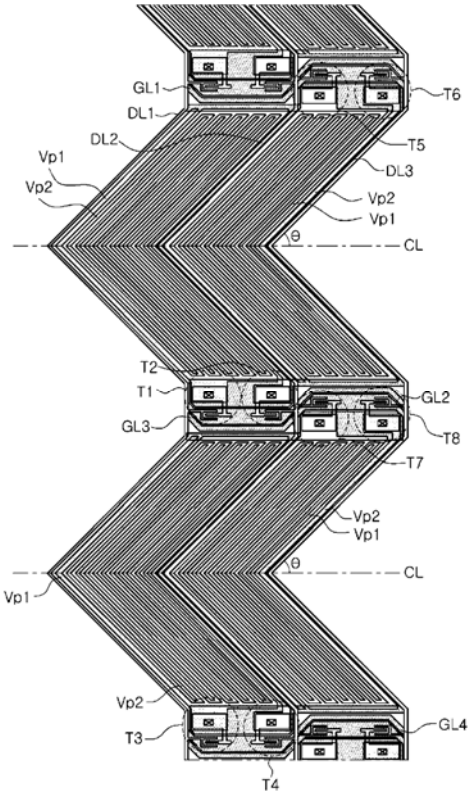

(11) **58193**
(21) 1-2017-05278 (51)[7] **C07K 16/18**, A61P 25/16, 25/28, A61K 39/395
(22) 12.07.2016 (43) 25.07.2018
(86) PCT/EP2016/066476 12.07.2016 (87) WO2017/009312 19.01.2017
(30) 1512203.9 13.07.2015 GB
(71) H. LUNDBECK A/S (DK)
Ottiliavej 9, 2500 Valby, Denmark
(72) KALLUNKI, Pekka (FI), FOG, Karina (DK), VESTERAGER, Louise, Buur (DK), BERGSTROM, Ann-Louise (SE), SOTTY, Florence (FR), SATIJN, David (NL), VAN DEN BRINK, Edward (NL), PARREN, Paul (NL), RADEMAKER, Rik (NL), VINK, Tom (NL), MALIK, Ibrahim, John (IN), MONTEZINHO, Liliana, Christina, Pereira (ES)
(74) Công ty TNHH Tầm nhìn và Liên danh (VISION & ASSOCIATES CO.LTD.)
(54) KHÁNG THỂ ĐƠN DÒNG CÓ KHẢ NĂNG LIÊN KẾT ĐẶC HIỆU VỚI ALPHA-SYNUCLEIN CỦA NGƯỜI VÀ DƯỢC PHẨM CHỨA KHÁNG THỂ NÀY

(57) Sáng chế đề cập đến kháng thể kháng alpha-synuclein đơn dòng mới. Kháng thể có thể dùng để điều trị bệnh synuclein như bệnh Parkinson (bao gồm dạng tự phát và di truyền của bệnh Parkinson), bệnh thể Lewy lan tỏa (DLBD), biến thể thể Lewy của bệnh Alzheimer (LBV), bệnh Alzheimer và Parkinson kết hợp, bệnh cảnh rối loạn thần kinh tự động đơn thuần và bệnh teo đa hệ thống. Ngoài ra, sáng chế còn đề cập đến dược phẩm chứa kháng thể này.

A

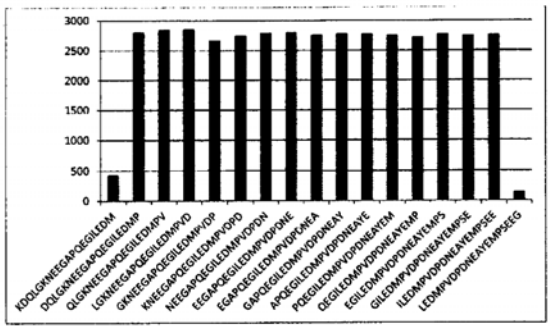

B

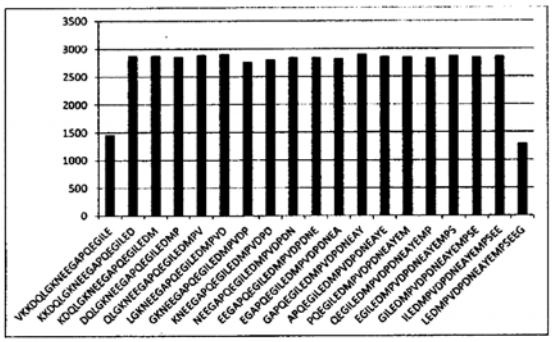

(11) **58194**
(21) 1-2017-05281 (51)[8] **C22C 33/02**, 38/00, B22F 3/00
(22) 27.12.2017 (43) 25.07.2018
(30) 2016-255022 28.12.2016 JP
(71) SHIN-ETSU CHEMICAL CO., LTD. (JP)
6-1, Ohtemachi 2-chome, Chiyoda-ku, Tokyo, Japan
(72) Takafumi JIBIKI (JP), Kazuhito AKADA (JP), Takafumi UENO (JP), Kennosuke IZUMI (JP)
(74) Văn phòng luật sư Phạm và Liên danh (PHAM & ASSOCIATES)
(54) DỤNG CỤ KẸP NAM CHÂM ĐẤT HIẾM ĐÃ ĐƯỢC THIÊU KẾT
(57) Sáng chế đề cập đến dụng cụ kẹp dùng để khoá chặt khối nam châm (M) khi khối nam châm này được gia công cắt gọt thành các mẩu, dụng cụ kẹp này bao gồm bàn kẹp dưới (31) mà trên đó khối nam châm được tựa vào, bàn kẹp trên (32) được bố trí trên khối nam châm này và bộ phận ép (33) dùng để ép các bàn kẹp nhằm tác dụng lực ép lên khối nam châm. Một phần của bàn kẹp dưới (31) mà được bố trí liền kề với khối nam châm có kênh nằm ngang nói chung (311) để tạo ra côngxon đàn hồi (312), nhờ đó khối nam châm được giữ giữa các bàn kẹp này nhờ lực đẩy của côngxon (312).

FIG.4A

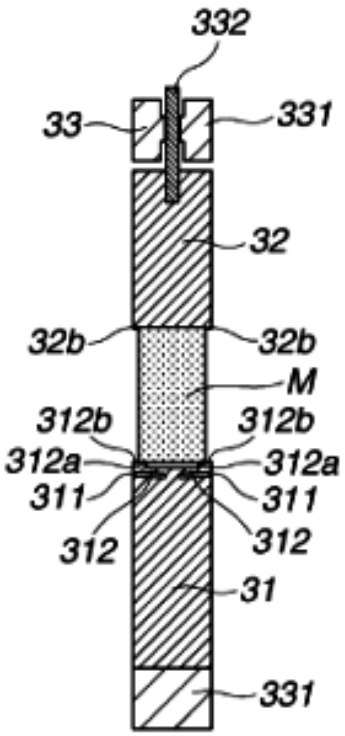

FIG.4B

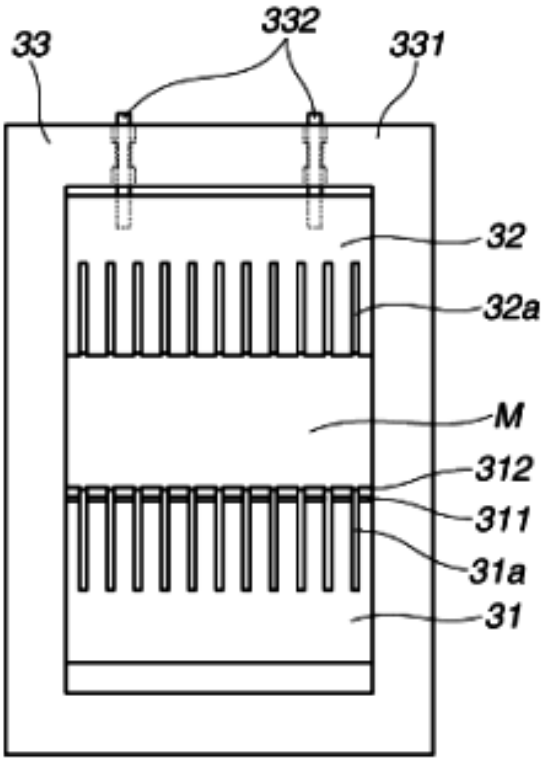

(11) **58195**
(21) 1-2017-05282 (51)[8] **C22C 33/02**, 38/00, B22F 3/00
(22) 27.12.2017 (43) 25.07.2018
(30) 2016-255017 28.12.2016 JP
(71) SHIN-ETSU CHEMICAL CO., LTD. (JP)
6-1, Ohtemachi 2-chome, Chiyoda-ku, Tokyo, Japan
(72) Takafumi JIBIKI (JP), Kazuhito AKADA (JP), Takafumi UENO (JP), Kennosuke IZUMI (JP)
(74) Văn phòng luật sư Phạm và Liên danh (PHAM & ASSOCIATES)
(54) PHƯƠNG PHÁP GIA CÔNG CẮT GỌT KHỐI NAM CHÂM ĐẤT HIẾM ĐÃ ĐƯỢC THIÊU KẾT BẰNG NHIỀU DAO CẮT

(57) Sáng chế đề cập đến phương pháp gia công cắt gọt khối nam châm đất hiếm đã được thiêu kết thành nhiều mẩu. Khối nam châm đất hiếm được gia công cắt gọt thành các mẩu bằng cách quay lưỡi dao cắt bằng cách mài mòn. Việc thực hiện được tiến hành bằng cách bố trí lưỡi dao trên một mặt của khối nam châm, quay lưỡi dao, bắt đầu quá trình vận hành gia công để tạo ra các rãnh cắt gọt trong khối nam châm từ một mặt, làm gián đoạn quá trình vận hành gia công, di chuyển lưỡi dao đến mặt bên kia của khối nam châm, và khởi động lại quá trình vận hành gia công để tạo ra các rãnh cắt gọt trong khối nam châm từ mặt bên kia, đến khi các rãnh cắt gọt được tạo thành từ một mặt bên và mặt bên kia hợp nhất với nhau.

(11) **58196**
(21) 1-2017-05284 (51)[8] **A44B 19/42**
(22) 27.12.2017 (43) 25.07.2018
(30) 201611243122.9 29.12.2016 CN
Ngày yêu cầu thẩm định nội dung: 27.12.2017
(71) YKK CORPORATION (JP)
1, Kanda Izumi-cho, Chiyoda-ku, Tokyo 101-8642, Japan
(72) Ryuji TANOUE (JP), Yoshiyuki SHO (JP), Toru UMEKAWA (JP)
(74) Văn phòng luật sư Phạm và Liên danh (PHAM & ASSOCIATES)
(54) PHƯƠNG PHÁP XÁC ĐỊNH CHẤT LƯỢNG TRẠNG THÁI GÀI KHỚP CỦA CÁC DÂY KHÓA KÉO VÀ THIẾT BỊ HOÀN THIỆN KHÓA KÉO TRƯỢT

(57) Sáng chế đề cập đến phương pháp xác định chất lượng trạng thái gài khớp của các dây khóa kéo thứ nhất (11) và dây khóa kéo thứ hai (12) được điều khiển để nhả khớp ra khỏi nhau nhờ con trượt thứ nhất (41) và sau đó được gài khớp lại vào nhau nhờ con trượt thứ hai (42). Chất lượng trạng thái gài khớp của các dây khóa kéo thứ nhất (11) và dây khóa kéo thứ hai (12) được xác định trên cơ sở hình dạng mở của khe hở (50) được tạo ra giữa các dây khóa kéo thứ nhất và thứ hai kéo dài giữa các con trượt thứ nhất (41) và con trượt thứ hai (42).

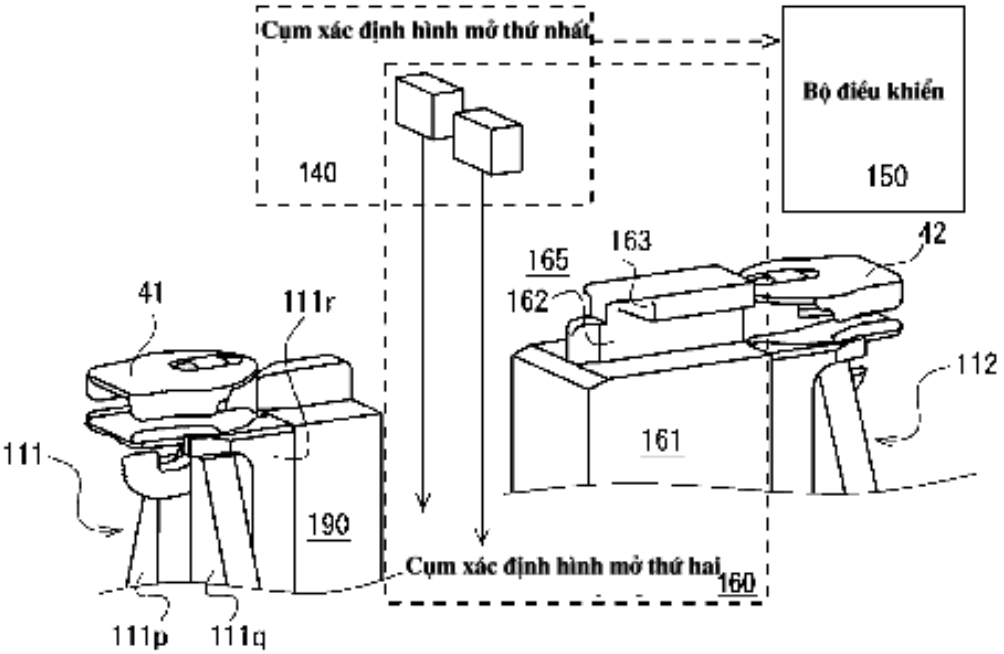

(11) **58197**
(21) 1-2017-05304 (51)[7] **A61K 31/4439**, C07D 317/02, 317/06, 487/04
(22) 27.05.2016 (43) 25.07.2018
(86) PCT/US2016/034782 27.05.2016 (87) WO2016/196346 08.12.2016
(30) 62/168,529 29.05.2015 US
62/168,581 29.05.2015 US
62/269,745 18.12.2015 US
(71) EISAI R&D MANAGEMENT CO., LTD. (JP)
6-10, Koishikawa 4-chome, Bunkyo-ku, Tokyo, 112-8088, Japan
(72) BOCK, Mark (US), HAO, Ming-Hong (US), KORPAL, Manav (CA), NYAVANANDI, Vijay Kumar (IN), PUYANG, Xiaoling (US), SAMAJDAR, Susanta (IN), SMITH, Peter Gerard (GB), WANG, John (US), ZHENG, Guo Zhu (US), ZHU, Ping (CN)
(74) Công ty TNHH Tầm nhìn và Liên danh (VISION & ASSOCIATES CO.LTD.)
(54) HỢP CHẤT ALKEN ĐƯỢC THẾ BỐN LẦN
(57) Sáng chế đề cập đến hợp chất có công thức II:

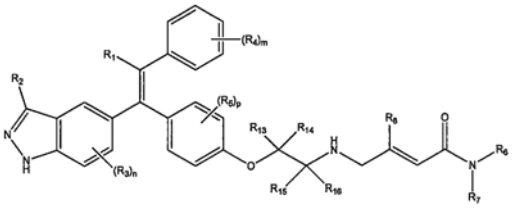

II

hoặc muối dược dụng của chúng, trong đó các phần tử thế như được định nghĩa trong phần mô tả, và hợp chất này để sử dụng trong việc điều trị bệnh ung thư vú. Bệnh ung thư vú có thể là bệnh ung thư vú dương tính với thụ thể estrogen (ER) và/hoặc đối tượng cần điều trị có thể biểu hiện protein ER-α đột biến.

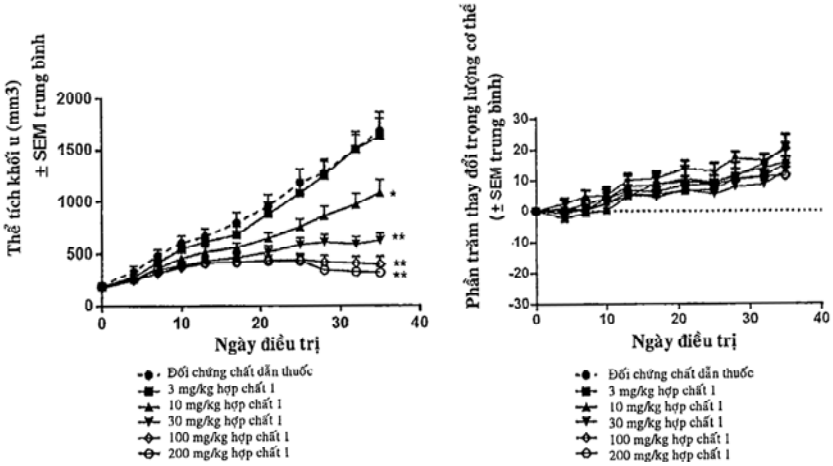

(11) **58198**

(21) 1-2017-05333 (51)[8] **C07D 471/04**, 473/34, A61K 31/437, 31/52, A61P 35/00, 37/00

(22) 02.06.2016 (43) 25.07.2018

(86) PCT/US2016/035588 02.06.2016 (87) WO2016/196840 08.12.2016

(30) 62/170,547 03.06.2015 US
62/271,689 28.12.2015 US

(71) PRINCIPIA BIOPHARMA INC. (US)
400 East Jamie Court, Suite 302, South San Francisco, California 94080, United States of America

(72) GOLDSTEIN, David (US), OWENS, Timothy D. (US)

(74) Công ty Luật TNHH T&G (TGVN)

(54) CHẤT ỨC CHẾ TYROSIN KINAZA VÀ DƯỢC PHẨM CHỨA HỢP CHẤT NÀY

(57) Sáng chế đề xuất các hợp chất mà là chất ức chế tyrosin kinaza, cụ thể là chất ức chế Brulon tyrosin kinaza (“BTK”), và do đó hữu dụng để điều trị bệnh có thể điều trị bằng cách ức chế BTK như bệnh ung thư, tự miễn, viêm, và huyết khối nghẽn mạch. Sáng chế còn đề xuất dược phẩm chứa các hợp chất này và quy trình điều chế các hợp chất này.

(11) **58199**
(21) 1-2017-05337 (51)[7] **A01N 57/16**, 25/22, 25/08, C12N 15/113
(22) 17.06.2016 (43) 25.07.2018
(86) PCT/AU2016/050517 17.06.2016 (87) WO2016/201523 22.12.2016
(30) 2015902373 19.06.2015 AU
(71) THE UNIVERSITY OF QUEENSLAND (AU)
The University of Queensland, St Lucia, Queensland 4072, Australia
(72) MITTER, Neena (AU), XU, Zhi Ping (AU)
(74) Công ty TNHH Tầm nhìn và Liên danh (VISION & ASSOCIATES CO.LTD.)

(54) CHẾ PHẨM DÙNG ĐỂ PHÂN PHỐI ARN SỢI KÉP VÀO CÔN TRÙNG CÓ ĐỘ PH BAZƠ TRONG ỐNG TIÊU HÓA CỦA NÓ, PHƯƠNG PHÁP BẢO VỆ CÂY TRỒNG CHỐNG LẠI CÔN TRÙNG NÀY VÀ PHƯƠNG PHÁP ĐIỀU CHẾ CHẾ PHẨM NÀY

(57) Sáng chế đề cập đến chế phẩm dùng để phân phối ARN sợi kép vào côn trùng có độ pH bazơ trong ống tiêu hóa của nó, trong đó chế phẩm này bao gồm ARN sợi kép được hấp phụ vào một phức hợp đất sét, và trong đó phức hợp đất sét này được tạo cấu trúc để giải phóng ARN sợi kép ở độ pH bazơ này. Ngoài ra, sáng chế còn đề cập đến chế phẩm pha chế bao gồm chế phẩm theo sáng chế, phương pháp phân phối ARN sợi kép vào côn trùng và phương pháp bảo vệ cây trồng chống lại côn trùng.

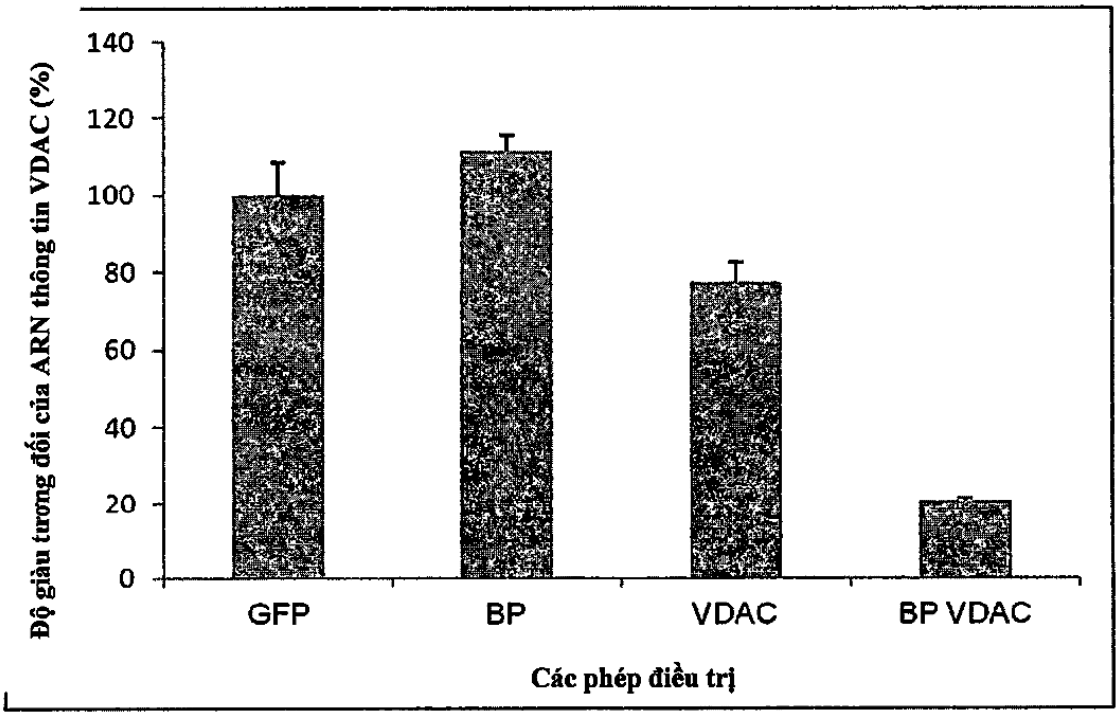

(11) **58200**
(21) 1-2017-05338 (51)[7] **E04B 1/18**, 1/26
(22) 25.05.2016 (43) 25.07.2018
(86) PCT/IB2016/053064 25.05.2016 (87) WO/2016/189476 01.12.2016
(30) 321/BI 28.05.2015 BI
325/BI 23.07.2015 BI
329/BI 10.09.2015 BI
333/BI 19.05.2016 BI
(75) NITUNGA, LIBERE (BI)
8, Ave Nyabitsindu Q10 Ngagara, Bujumbura, B.P. 2834, Burundi
(74) Công ty TNHH Sở hữu trí tuệ Hải Hân (HAI HAN IP CO., LTD.)
(54) KẾT CẤU XÂY DỰNG TÒA NHÀ
(57) Sáng chế đề cập đến kết cấu xây dựng tòa nhà mà thực hiện việc chế tạo sẵn kết cấu tòa nhà kiểu cột và dầm, sự chế tạo sẵn tạo ra sự công nghiệp hóa của kiểu xây dựng này. Sự phát triển chủ yếu mà cho phép đạt được điều này trong điều kiện kỹ thuật tương tự, thậm chí điều kiện tốt hơn so với hệ thống truyền thống, là việc sử dụng rộng rãi của giằng theo cả hướng thẳng đứng và theo hướng nằm ngang. Kết cấu xây dựng tòa nhà này được quan tâm đặc biệt đối với những vùng có nguy cơ động đất cao, bởi vì tòa nhà rất nhẹ, được kết cấu bởi các bộ phận vừa đủ về mặt cấu trúc, được tạo hình tam giác cân đối và do đó khó có thể bị biến dạng, tất cả những đặc điểm này đi kèm với chi phí hợp lý.

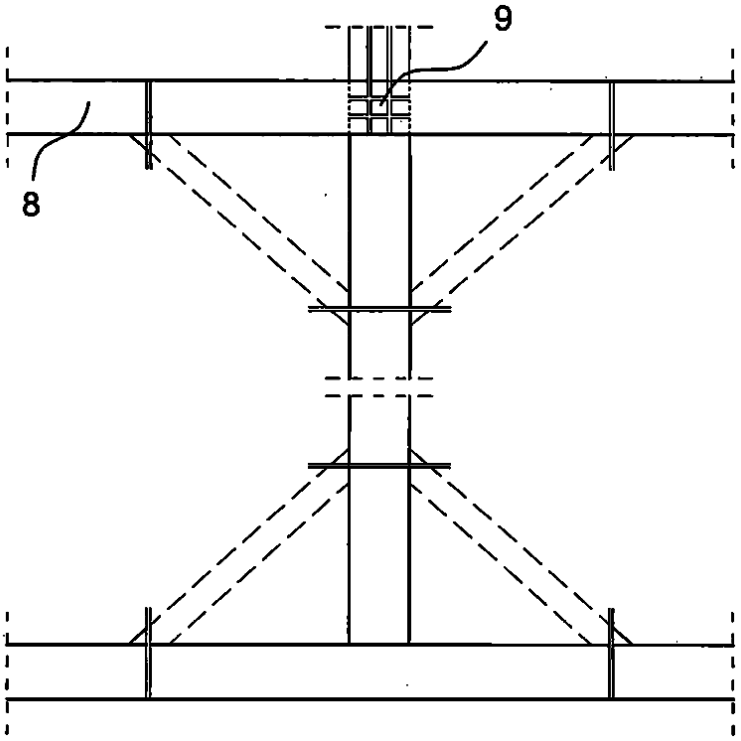

(11) **58201**
(21) 1-2017-05359 (51)[8] **A23L 3/02**, 3/00
(22) 21.07.2016 (43) 25.07.2018
(86) PCT/KR2016/007938 21.07.2016 (87) WO/2017/014571 26.01.2017
(30) 10-2015-0102990 21.07.2015 KR
Ngày yêu cầu thẩm định nội dung: 29.12.2017
(71) CJ CHEILJEDANG CORPORATION (KR)
330, Dongho-ro, Jung-gu, Seoul 04560, Republic of Korea
(72) KIM, Jong Chul (KR), GEUM, Sung Mo (KR), KIM, Hak Bae (KR), GU, Junmo (KR), KIM, Gundong (KR), KIM, Myung Ho (KR), LEE, Hanseul (KR), KIM, Eun Hye (KR), CHOI, Hye Mi (KR)
(74) Công ty TNHH Sáng chế ACTIP (ACTIP PATENT LIMITED)
(54) THIẾT BỊ TIỆT TRÙNG CÓ KẾT CẤU TĂNG CỨNG VÀ PHƯƠNG PHÁP TIỆT TRÙNG SỬ DỤNG THIẾT BỊ NÀY

(57) Sáng chế đề cập đến thiết bị tiệt trùng bao gồm buồng hơi có tấm khung trên của buồng hơi (201) và tấm khung dưới của buồng hơi (202) được ghép nối với nhau bằng bu lông, cửa vào (110) được kết cấu để mở hoặc đóng đầu vào (210) của buồng hơi; và cửa ra (120) được kết cấu để mở hoặc đóng đầu ra (220) của buồng hơi, trong khi mỗi tấm khung trên của buồng hơi (201) và tấm khung dưới của buồng hơi (202) có khung vỏ (241, 242) xác định không gian bên trong và các gân tăng cứng (251, 252) được tạo ra trên bề mặt của khung vỏ ở độ cao định trước. Ngoài ra, sáng chế còn đề cập đến phương pháp tiệt trùng sử dụng thiết bị tiệt trùng nêu trên.

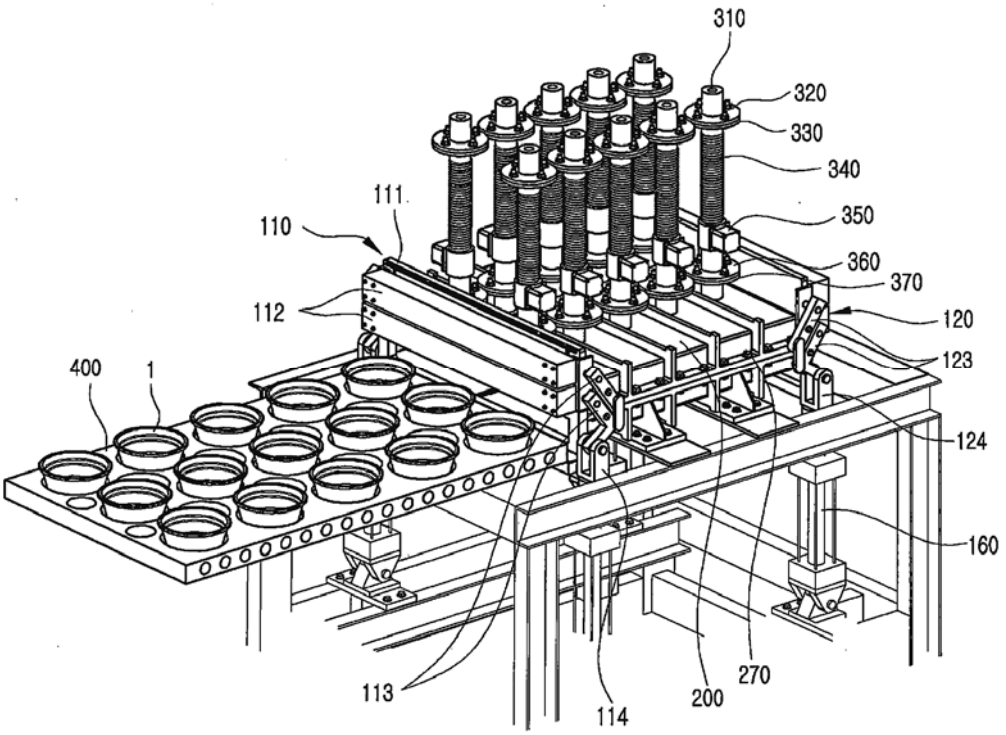

(11) **58202**
(21) 1-2017-05360 (51)[7] **C07C 51/12**, 51/44, 53/08, C07B 61/00
(22) 20.09.2016 (43) 25.07.2018
(86) PCT/JP2016/077651 20.09.2016 (87) WO2017/057085 A1 06.04.2017
(30) 2015-192286 29.09.2015 JP
(71) DAICEL CORPORATION (JP)
3-1, Ofuka-cho, Kita-ku, Osaka-shi, Osaka 530-0011, Japan
(72) SHIMIZU, Masabiko (JP), HIRABAYASHI, Nobuyuki (JP), MIZUTANI, Yoshihisa (JP)
(74) Công ty TNHH Quốc tế D & N (D&N INTERNATIONAL CO.,LTD.)
(54) PHƯƠNG PHÁP SẢN XUẤT AXIT AXETIC
(57) Phương pháp sản xuất axit axetic và bao gồm bước phản ứng, bước tinh chế thứ nhất, bước tinh chế thứ hai, và bước tinh chế thứ ba. Trong bước phản ứng hỗn hợp vật liệu gồm metanol, cacbon monoxit, chất xúc tác, và iođua được đưa vào phản ứng cacbonyl hóa metanol trong bình phản ứng (1) tạo ra axit axetic. Trong bước tinh chế thứ nhất, dòng axit axetic thô chứa axit axetic được tạo ra trong bước phản ứng được đưa vào quá trình chưng cất trong cột chưng cất (3) tạo ra dòng axit axetic thứ nhất giàu axit axetic. Trong bước tinh chế thứ hai, dòng axit axetic thứ nhất được đưa vào quá trình chưng cất trong cột chưng cất (5) để tạo ra dòng axit axetic thứ hai giàu axit axetic hơn nữa. Trong bước tinh chế thứ ba, dòng axit axetic được đưa vào quá trình tinh chế trong bộ phận tinh chế bổ sung (ví dụ, cột chưng cất (6)) trong khi kiểm soát nồng độ iôt ăn mòn trong dòng axit axetic đi qua bộ phận này xuống 100 ppm hoặc nhỏ hơn, để tạo ra dòng axit axetic thứ ba còn giàu axit axetic hơn nữa. Phương pháp sản xuất axit axetic này là phù hợp để hạn chế sự ăn mòn thiết bị sản xuất axit axetic.

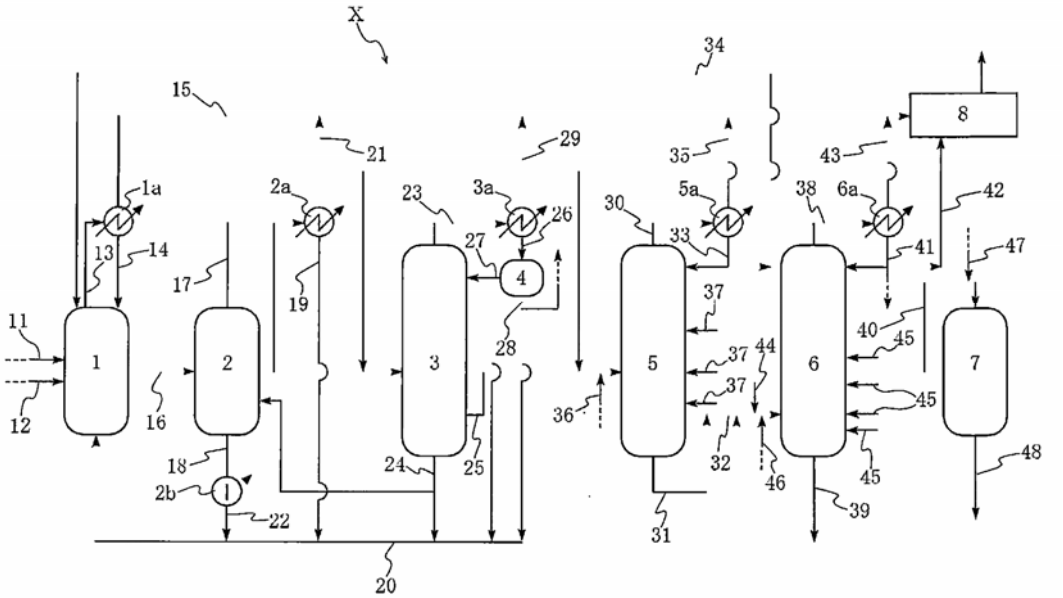

(11) **58203**
(21) 1-2018-00022 (51)[8] **F28F 9/02**, 21/08, B21C 1/22, B21J 9/06, B21D 7/00, C21D 9/08
(22) 02.01.2018 (43) 25.07.2018
(30) 10-2017-0000618 03.01.2017 KR
Ngày yêu cầu thẩm định nội dung: 02.01.2018
(71) TAESUNG ELECTRONIC CO., LTD. (KR)
46-91, 3gongdan 3-ro, Gumi-si, Gyeongsangbuk-do 39414, Republic of Korea
(72) SHIN, Kook Soo (KR)
(74) Công ty TNHH Trường Xuân (AGELESS CO.,LTD.)
(54) ỐNG NỐI VÀ PHƯƠNG PHÁP SẢN XUẤT ỐNG NỐI NÀY

(57) Sáng chế đề xuất ống nối và phương pháp sản xuất ống nối này. Ống nối theo phương án của sáng chế được cấu tạo sao cho một đầu của ống đồng và một đầu của ống nhôm được nối với nhau để nối giữa ống nhôm được gắn vào thiết bị trao đổi nhiệt và ống đồng có vai trò là ống dẫn môi chất lạnh. Ống nối này bao gồm phần ống nối thứ nhất có đường kính ngoài tương ứng với đường kính ngoài của ống nhôm, phần ống nối thứ nhất kéo dài từ phần nghiêng một chiều dài định trước; ống nối thứ hai có đường kính ngoài tương ứng với đường kính ngoài của ống đồng và kéo dài từ phần nghiêng với chiều dài định trước; phần nghiêng được tạo ra liền khối giữa phần ống nối thứ nhất và phần ống nối thứ hai và nối đường kính ngoài của phần ống nối thứ nhất và đường kính ngoài của phần ống nối thứ hai. Theo sáng chế có thể tạo ra ống nối có khả năng nối ổn định và hiệu quả hai chất liệu khác nhau như là ống nhôm và ống đồng.

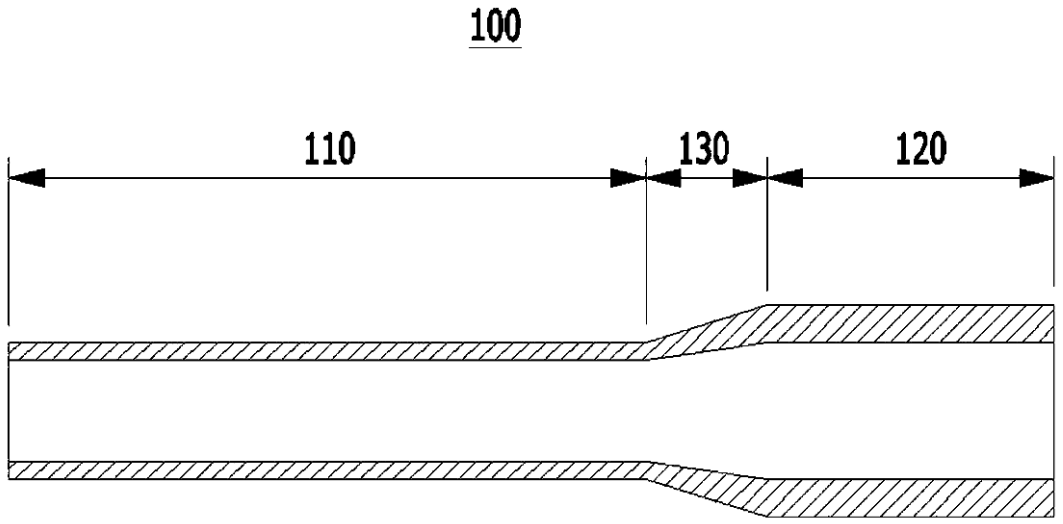

(11) **58204**
(21) 1-2018-00057 (51)[8] **H02K 1/22**
(22) 05.01.2018 (43) 25.07.2018
(30) 2017-002660 11.01.2017 JP
Ngày yêu cầu thẩm định nội dung: 05.01.2018
(71) TOYOTA JIDOSHA KABUSHIKI KAISHA (JP)
1, Toyota-cho, Toyota-shi, Aichi-ken, 471-8571 Japan
(72) Shinya SANO (JP), Shingo FUBUKI (JP)
(74) Công ty TNHH một thành viên Sở hữu trí tuệ VCCI (VCCI-IP CO.,LTD)
(54) RÔTO MÁY ĐIỆN QUAY
(57) Sáng chế đề cập đến rôto máy điện quay (10) bao gồm: lõi rôto (12) được làm bằng vật liệu từ tính, lõi rôto có các lỗ gài nam châm (14); các nam châm (16) được bố trí trong các lỗ gài nam châm (14); các phần nhựa (18) được bố trí trong ít nhất một phần của các khe hở giữa các lỗ gài nam châm (14) và các nam châm (16), các phần nhựa kéo dài theo chiều trục; và các tấm biên (30) được bố trí liền kề với các bề mặt đầu theo một chiều trục của lõi rôto (12). Các tấm biên (30) là các chi tiết được làm bằng vật liệu từ tính. Các tấm biên (30) che các bề mặt đầu của các nam châm (16) theo chiều trục và các bề mặt đầu của các phần nhựa (18) theo chiều trục, và mỗi trong số các tấm biên (30) có ít nhất một lỗ (32) được bố trí tại vị trí mà hướng về ít nhất một phần của các bề mặt đầu của các nam châm (16).

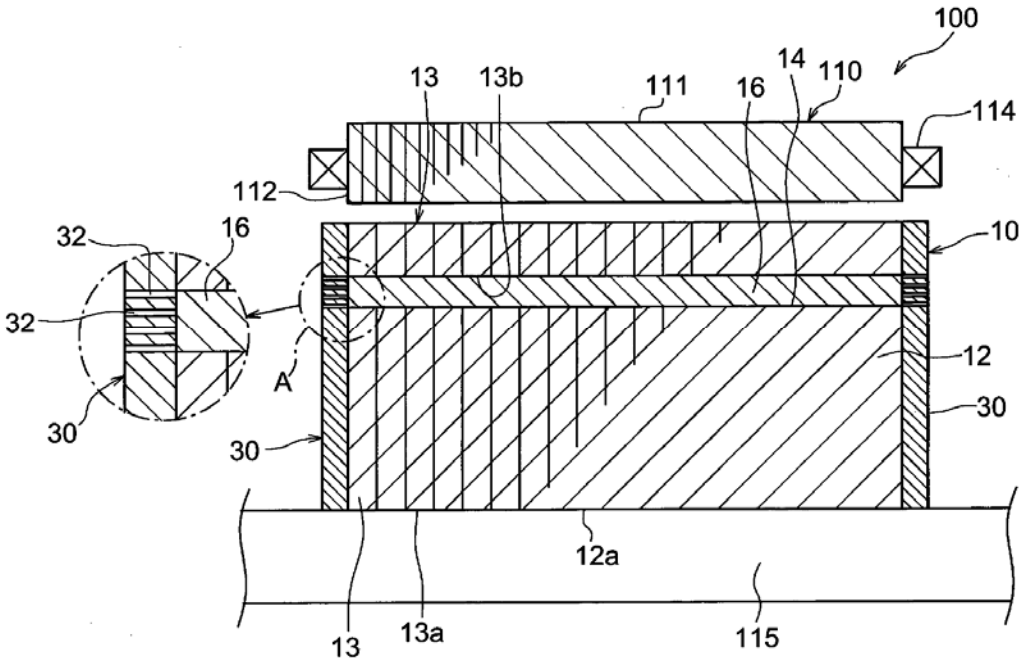

(11) **58205**
(21) 1-2018-00067 (51)[7] **C12P 7/26**, 7/66, 17/06
(22) 10.06.2016 (43) 25.07.2018
(86) PCT/EP2016/063242 10.06.2016 (87) WO2016/198564 15.12.2016
(30) 15171375.7 10.06.2015 EP
(71) 1. DANMARKS TEKNISKE UNIVERSITET (DK)
Anker Engelundsvej 1, Bygning 101A, 2800 Lyngby, Denmark
2. KOBENHAVNS UNIVERSITET (DK)
Norregade 10, 1165 Kobenhavn K, Denmark
(72) MOLLER, Birger Lindberg (DK), MADSEN, Bjorn (DK), STAERK, Dan (DK), OKKELS, Finn Thyge (DK), ANDERSEN-RANBERG, Johan (DK), KONGSTAD, Kenneth Thermann (DK), BINDERUP, Kim (DK), BENNEDSEN, Mads (DK), NAFISI, Majse (DK), KHORSAND-JAMAL, Paiman (DK), KANNANGARA, Rubini Maya (DK), MORTENSEN, Uffe Hasbro (DK), THRANE, Ulf (DK), FRANDSEN, Rasmus John Normand (DK)
(74) Công ty TNHH Tầm nhìn và Liên danh (VISION & ASSOCIATES CO.LTD.)
(54) PHƯƠNG PHÁP SẢN XUẤT HỢP CHẤT THƠM CÓ NGUỒN GỐC TỪ OCTAKETIT

(57) Sáng chế đề cập đến phương pháp sản xuất octaketit có nguồn gốc từ hợp chất thơm đang quan tâm (ví dụ axit carminic), trong đó phương pháp này bao gồm các bước (I): biểu hiện khác loại của gen polyketit syntaza (PKS) Typ III mã hóa octaketit syntaza (OKS) đã được đưa vào bằng cách tái tổ hợp để thu được octaketit dạng không được khử in vivo trong tế bào chủ tái tổ hợp và (II): chuyển hóa in vivo octaketit dạng không được khử ở bước (I) thành hợp chất thơm C_{14}-C_{34} đang quan tâm (ví dụ axit carminic).

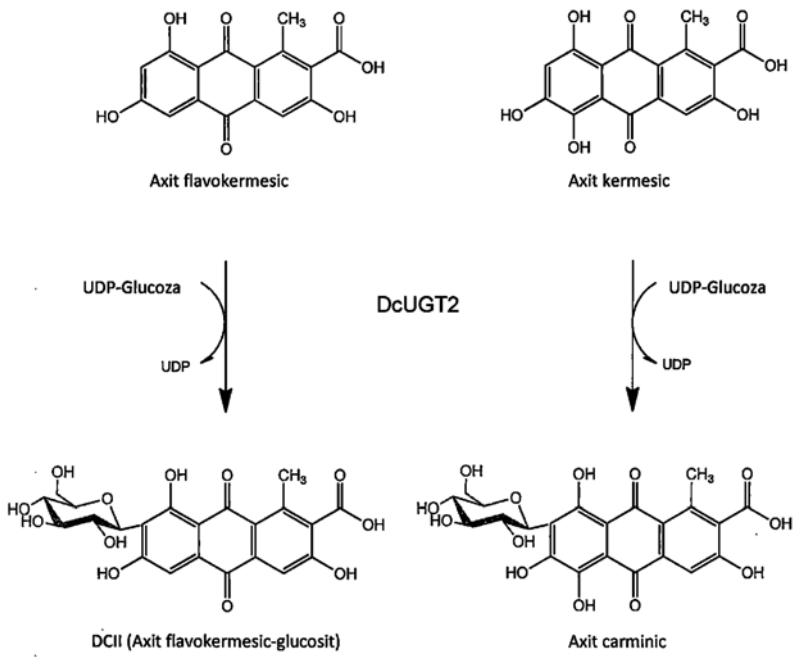

(11) **58206**
(21) 1-2018-00069 (51)[7] **H05K 3/28**, B05D 1/00
(22) 08.06.2016 (43) 25.07.2018
(86) PCT/GB2016/051686 08.06.2016 (87) WO2016/198855 15.12.2016
(30) 15386018.4 09.06.2015 EP
(71) P2I LTD (GB)
9-12 North Central, 127 Olympic Avenue, Milton Park, Abingdon Oxfordshire OX14 4SA, United Kingdom
(72) COULSON, Stephen Richard (GB), EVANS, Delwyn (GB), HELLWIG, Thomas (DE), HOPPER, Fred (GB), POULTER, Neil (GB), SIOKOU, Angeliki (GR), TELFORD, Clive (GB)
(74) Công ty TNHH Tầm nhìn và Liên danh (VISION & ASSOCIATES CO.LTD.)

(54) THIẾT BỊ ĐIỆN TỬ HOẶC ĐIỆN TỬ HOẶC LINH KIỆN CỦA NÓ CÓ LỚP PHỦ, VÀ PHƯƠNG PHÁP TẠO RA LỚP PHỦ TRÊN THIẾT BỊ HOẶC LINH KIỆN NÀY

(57) Sáng chế đề cập đến thiết bị điện hoặc điện tử hoặc linh kiện của nó có lớp phủ được tạo ra trên đó bằng cách chiếu thiết bị điện hoặc điện tử này hoặc linh kiện của nó với plasma chứa một hoặc nhiều hợp chất monome trong khoảng thời gian đủ để tạo ra lớp phủ polyme bảo vệ trên bề mặt của nó; trong đó lớp phủ polyme bảo vệ này tạo ra màng chắn vật lý trên bề mặt của thiết bị điện hoặc điện tử hoặc linh kiện của nó;
trong đó mỗi monome là hợp chất có công thức I(a):

I(a)

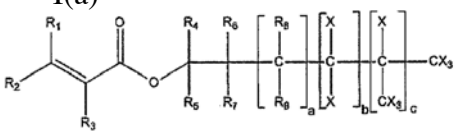

hoặc
hợp chất có công thức I(b):

I(b)

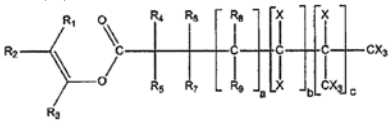

trong đó mỗi trong số R_1 đến R_9 độc lập được chọn từ hydro hoặc halogen hoặc nhóm alkyl C_1-C_6 mạch thẳng hoặc mạch nhánh tùy ý được thế; mỗi X độc lập được chọn từ hydro hoặc halogen: a nằm trong khoảng từ 0 đến 6: b nằm trong khoảng từ 2 đến 14; và c bằng 0 hoặc 1; và trong đó khi mỗi X là F hoặc khi ít nhất một X là halogen, cụ thể là F, thì tỷ lệ cường độ FTIR/ATR của CX_3/C =O của lớp phủ nhỏ hơn (c+1) $0{,}6e^{-0{,}1n}$ trong đó n bằng a+b+c+1; và trong đó khi mỗi X là H, tỷ lệ cường độ FTIR/ATR của CX_3/C =O nhỏ hơn (c+1) 0,25±0,02, tùy ý trong đó màng chắn là màng chắn vật lý bào giác.

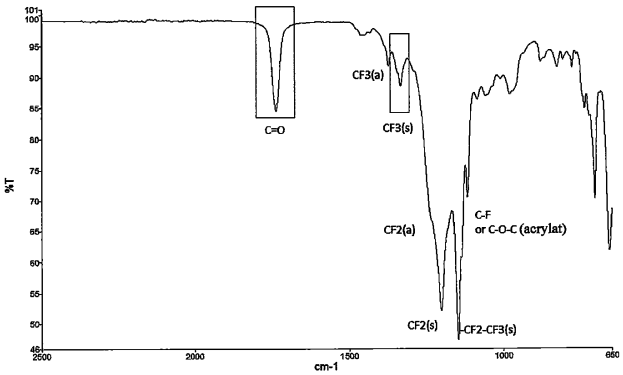

(11) **58207**
(21) 1-2018-00071 (51)[7] **C09D 5/00**
(22) 08.06.2016 (43) 25.07.2018
(86) PCT/GB2016/051688 08.06.2016 (87) WO2016/198857 15.12.2016
(30) 15386017.6 09.06.2015 EP
(71) P2I LTD (GB)
9-12 North Central, 127 Olympic Avenue, Milton Park, Abingdon Oxfordshire OX14 4SA, United Kingdom
(72) COULSON, Stephen Richard (GB), EVANS, Delwyn (GB), SIOKOU, Angeliki (GR), TELFORD, Clive (GB)
(74) Công ty TNHH Tầm nhìn và Liên danh (VISION & ASSOCIATES CO.LTD.)

(54) THIẾT BỊ ĐIỆN TỬ HOẶC THIẾT BỊ ĐIỆN HOẶC BỘ PHẬN CỦA CHÚNG VÀ PHƯƠNG PHÁP XỬ LÝ CÁC THIẾT BỊ NÀY

(57) Sáng chế đề cập đến thiết bị điện tử hoặc thiết bị điện hoặc các bộ phận của chúng mà bao gồm lớp phủ polyme liên kết ngang trên bề mặt của thiết bị điện tử hoặc thiết bị điện này hoặc các bộ phận của chúng, trong đó lớp phủ polyme liên kết ngang này có thể thu được bằng cách cho thiết bị điện tử hoặc thiết bị điện hoặc các bộ phận của chúng tiếp xúc với plasma bao gồm hợp chất monome và chất phản ứng để tạo liên kết ngang trong một khoảng thời gian đủ để cho phép tạo thành lớp phủ polyme liên kết ngang, trong đó hợp chất monome có công thức sau:

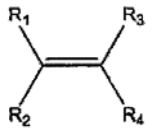

trong đó mỗi R_1, R_2 và R_4 được chọn độc lập từ hydro, C_1-C_6 alkyl mạch thẳng hoặc phân nhánh tùy ý được thế, hoặc halo alkyl hoặc aryl tùy ý được thế bằng halo, và R_3 được chọn từ nhóm

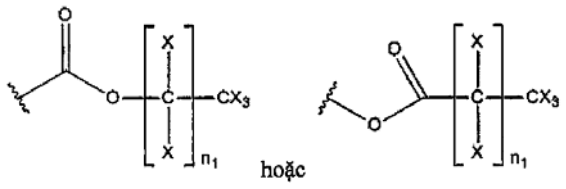

trong đó mỗi X độc lập được chọn từ hydro, halogen, C_1-C_6 alkyl mạch thẳng hoặc phân nhánh tùy ý được thế, halo alkyl hoặc aryl tùy ý được thế bằng halo, n_1 là số nguyên nằm trong khoảng từ 1 đến 27. Chất phản ứng tạo liên kết ngang bao gồm hai hoặc nhiều liên kết không no được gắn vào thông qua một hoặc nhiều nhóm liên kết và có nhiệt độ sôi nhỏ hơn 500°C ở áp suất tiêu chuẩn. Ngoài ra, sáng chế còn đề cập đến phương pháp xử lý thiết bị điện tử hoặc thiết bị điện hoặc các bộ phận của các thiết bị này.

(11) **58208**

(21) 1-2018-00092 (51)[7] **A61K 39/395**, C07K 16/18, A61P 25/28, A61K 49/00, 39/00

(22) 12.07.2016 (43) 25.07.2018

(86) PCT/EP2016/066470 12.07.2016 (87) WO2017/009308 19.01.2017

(30) 1512211.2 13.07.2015 GB
1518375.9 16.10.2015 GB

(71) H. LUNDBECK A/S (DK)
Ottiliavej 9, 2500 Valby, Denmark

(72) PEDERSEN, Jan, Torleif (DK), PEDERSEN, Lars, Ostergaard (DK), DACHSEL, Justus, Claus, Alfred (DE), ABDUR-RASHEED ASUNI, Ayodeji (GB), ROSENQVIST, Nina (SE)

(74) Công ty TNHH Tầm nhìn và Liên danh (VISION & ASSOCIATES CO.LTD.)

(54) KHÁNG THỂ ĐƠN DÒNG HOẶC ĐOẠN LIÊN KẾT EPITOP CỦA CHÚNG VÀ DƯỢC PHẨM CHỨA KHÁNG THỂ NÀY ĐỂ ĐIỀU TRỊ BỆNH DO PROTEIN TAU GÂY RA

(57) Sáng chế đề cập đến kháng thể đơn dòng hoặc đoạn liên kết epitop của chúng, cụ thể sáng chế đề cập đến nhóm mới của kháng thể đơn dòng mà liên kết đặc hiệu gốc serin 396 được phosphoryl hóa trên protein tau được hyperphosphoryl hóa (PHF) bệnh lý (pS396), cũng như phương pháp sử dụng các phân tử này và đoạn liên kết protein tau của chúng trong điều trị bệnh Alzheimer và bệnh do protein tau. Ngoài ra, sáng chế còn đề cập đến dược phẩm chứa kháng thể đơn dòng hoặc đoạn liên kết epitop nêu trên để điều trị bệnh do protein tau gây ra.

(11) **58209**
(21) 1-2018-00110 (51)[8] **A61K 35/50**, A61P 43/00
(22) 10.06.2016 (43) 25.07.2018
(86) PCT/AU2016/050468 10.06.2016 (87) WO2016/197196 15.12.2016
(30) 2015902214 12.06.2015 AU
2016901349 12.04.2016 AU
(71) 1. HUDSON INSTITUTE OF MEDICAL RESEARCH (AU)
27-31 Wright Street, Clayton, Victoria 3168, Australia
2. MONASH UNIVERSITY (AU)
Wellington Road, Clayton, Victoria 3800, Australia
(72) Euan WALLACE (AU), Rebecca LIM (AU)
(74) Công ty cổ phần tư vấn Trung Thực (TRUNG THUC.,JSC)
(54) DƯỢC PHẨM CHỨA EXOSOM MÀNG ỐI CỦA ĐỘNG VẬT CÓ VÚ
(57) Sáng chế đề cập đến dược phẩm chứa exosom màng ối của động vật có vú. Dược phẩm này dùng để điều trị cho động vật có vú nhằm tạo điều kiện thuận lợi cho quá trình sửa chữa, phục hồi và/hoặc bù đắp mô và tế bào thần kinh. Ngoài ra, sáng chế còn đề cập đến quy trình bào chế thuốc chứa exosom của màng ối.

(11) **58210**
(21) 1-2018-00117 (51)[8] **F02D 13/02**
(22) 10.01.2018 (43) 25.07.2018
(30) 2017-006115 17.01.2017 JP
Ngày yêu cầu thẩm định nội dung: 10.01.2018
(71) TOYOTA JIDOSHA KABUSHIKI KAISHA (JP)
1, Toyota-cho, Toyota-shi, Aichi-ken, 471-8571 Japan
(72) Shintaro HOTTA (JP), Akira KATO (JP), Shinichi MITANI (JP)
(74) Công ty TNHH một thành viên Sở hữu trí tuệ VCCI (VCCI-IP CO.,LTD)
(54) HỆ THỐNG ĐỘNG CƠ ĐỐT TRONG VÀ PHƯƠNG PHÁP ĐIỀU KHIỂN DÙNG CHO ĐỘNG CƠ ĐỐT TRONG

(57) Sáng chế đề cập đến hệ thống động cơ đốt trong và phương pháp điều khiển dùng cho động cơ đốt trong. Hệ thống động cơ đốt trong bao gồm bộ điều khiển điện tử (50) được cấu tạo để lựa chọn cam thứ nhất làm cam dẫn động của van nạp trong khoảng hoạt động thứ nhất mà ở đó trị số mục tiêu của tỉ lệ tuần hoàn khí xả (EGR) được thiết đặt ở tỉ lệ EGR cụ thể, và được cấu tạo để lựa chọn cam thứ hai làm cam dẫn động trong khoảng hoạt động thứ hai có khoảng thời gian mở van và lượng nâng nhỏ hơn so với cam thứ nhất. Theo đó, trong hầu hết các vùng hoạt động, cam thứ nhất được lựa chọn, và cam thứ hai được lựa chọn chỉ trong vùng mômen cao và tốc độ cao. Khi cam thứ hai được lựa chọn trong vùng mômen cao và tốc độ cao, trạng thái mà ở đó tỉ số nén thực tế là cao có thể được loại trừ, và hiệu quả hút vào có thể được giảm xuống. Vì vậy, sự giảm giới hạn kích nổ có thể được ngăn chặn.

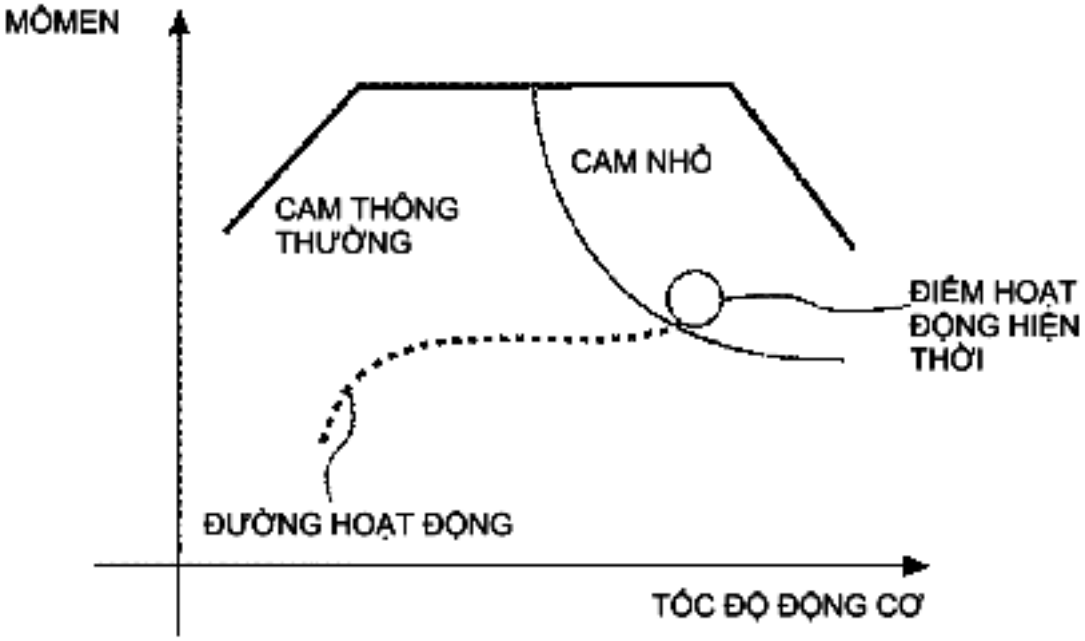

(11) **58211**
(21) 1-2018-00120 (51)[7] **A61K 31/405**, 31/198, 31/661
(22) 02.06.2016 (43) 25.07.2018
(86) PCT/US2016/035391 02.06.2016 (87) WO/2017/019175 02.02.2017
(30) 62/196,671 24.07.2015 US
62/305,748 09.03.2016 US
(71) NEWLINK GENETICS CORPORATION (US)
2503 South Loop Drive, Suite 5100, Ames, Iowa 50010, United States of America
(72) MAUTINO, Mario (US), KUMAR, Sanjeev (IN), JAIPURI, Firoz (IN), WALDO, Jesse (US), POTTURI, Hima (IN), ZHUANG, Hong (CN)
(74) Công ty TNHH Quốc tế D & N (D&N INTERNATIONAL CO.,LTD.)
(54) MUỐI VÀ TIỀN DƯỢC CHẤT CỦA 1-METYL-D-TRYPTOPHAN VÀ DƯỢC PHẨM CHỨA CÁC HỢP CHẤT NÀY

(57) Sáng chế đề cập đến các tiền dược chất và muối của iđoximod và dược phẩm chứa các hợp chất này, mà tăng nồng độ huyết tương và sự tiếp xúc của indoximod so với sử dụng trực tiếp indoximod ở bệnh nhân cần được điều trị tình trạng ức chế miễn dịch do con đường indoleamin-2,3-dioxygenaza như các bệnh nhân mắc bệnh ung thư hoặc các bệnh nhiễm trùng mạn tính.

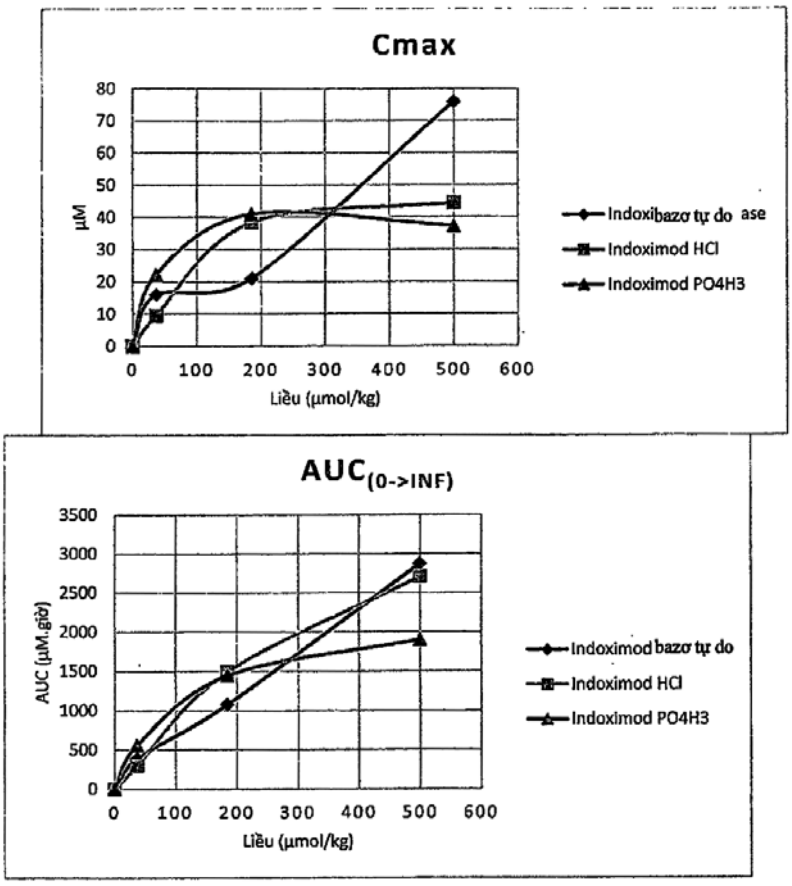

(11) **58212**
(21) 1-2018-00126 (51)[7] **C07K 16/28**, A61K 47/48, 49/00, C07K 16/30
(22) 17.06.2016 (43) 25.07.2018
(86) PCT/US2016/038041 17.06.2016 (87) WO2016/205618 22.12.2016
(30) 62/182,020 19.06.2015 US
(71) EISAI R&D MANAGEMENT CO., LTD. (JP)
6-10 Koishikawa, 4-Chome, Bunkyo-ku, Tokyo 112-8088, Japan
(72) GRASSO, Luigi (US), SPIDEL, Jared (US), KLINE, James, Bradford (US), ALBONE, Earl (US)
(74) Công ty TNHH Tầm nhìn và Liên danh (VISION & ASSOCIATES CO.LTD.)
(54) PHƯƠNG PHÁP TẠO RA GLOBULIN MIỄN DỊCH LIÊN HỢP VỚI GỐC XYSTEIN Ở VỊ TRÍ AXIT AMIN 80 VÀ GLOBULIN MIỄN DỊCH LIÊN HỢP ĐƯỢC TẠO RA TỪ PHƯƠNG PHÁP NÀY

(57) Sáng chế đề cập đến phương pháp tạo ra globulin miễn dịch liên hợp, phương pháp này bao gồm các bước: khử gắn mù gốc xystein ở vị trí axit amin 80 ("Cys80") trong vùng biến đổi chuỗi nhẹ của globulin miễn dịch, trong đó globulin miễn dịch này chứa vùng biến đổi chuỗi nặng và vùng biển đổi chuỗi nhẹ; và liên hợp hợp chất phản ứng thiol với gốc Cys80, trong đó hợp chất phản ứng thiol chứa nhóm phản ứng thiol. Sáng chế cũng đề cập đến phân tử gắn kết kháng nguyên và phương pháp tạo ra phân tử này, globulin miễn dịch cũng như phân tử axit nucleic mã hóa globulin miễn dịch và tế bào chủ chứa phân tử axit nucleic, globulin miễn dịch liên hợp, và vùng biến đổi chuỗi nhẹ để sử dụng trong globulin miễn dịch liên hợp.

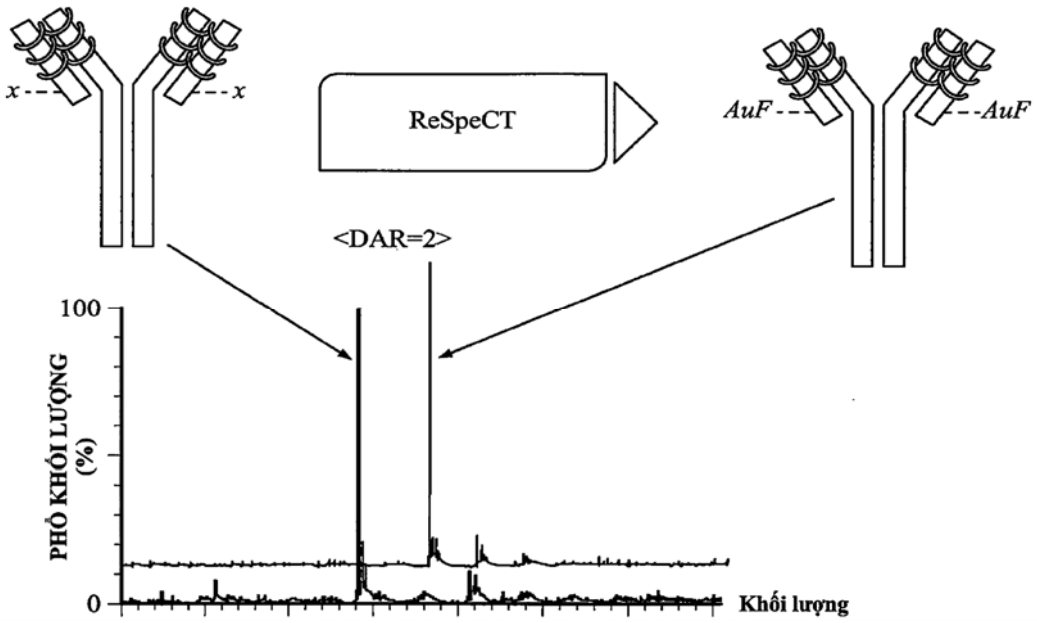

(11) **58213**
(21) 1-2018-00134 (51)[8] **C07D 495/04**, A61K 31/519, A61P 35/00, 37/00
(22) 22.06.2016 (43) 25.07.2018
(86) PCT/EP2016/064417 22.06.2016 (87) WO2016/207216 29.12.2016
(30) 1555753 23.06.2015 FR
(71) 1. LES LABORATOIRES SERVIER (FR)
35 rue de Verdun, 92284 Suresnes, France
2. VERNALIS (R&D) LIMITED (GB)
100 Berkshire Place, Wharfedale Road, Berkshire, Winnersh Berkshire RG41 5RD, United Kingdom
(72) Szlávik, Zoltán (HU), PACZAL, Attila (HU), Bálint, Balázs (HU), KOTSCHY, András (HU), CHANRION, Maia (FR), GENESTE, Olivier (FR), DAVIDSON, James Edward Paul (GB), MURRAY, James Brooke (NZ), SIPOS, Szabolcs (HU), Proszenyák, ágnes (HU)
(74) Công ty Luật TNHH T&G (TGVN)
(54) HỢP CHẤT AXIT HYDROXY, QUY TRÌNH ĐIỀU CHẾ HỢP CHẤT NÀY VÀ DƯỢC PHẨM CHỨA NÓ

(57) Sáng chế đề cập đến hợp chất có công thức (I):

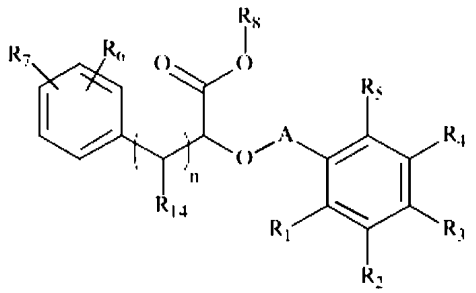

(I)

trong đó R_1, R_2, R_3, R_4, R_5, R_6, R_7, R_8, R_{14}, A và n là như được định nghĩa trong phần mô tả. Ngoài ra, sáng chế còn đề cập đến quy trình điều chế hợp chất này, dược phẩm chứa hợp chất này, tổ hợp của hợp chất này với chất chống ung thư, và dược phẩm chứa tổ hợp này.

(11) **58214**
(21) 1-2018-00142 (51)[7] **B60T 017/18**
(22) 11.01.2018 (43) 25.07.2018
(30) 106200962 19.01.2017 TW
(71) SANYANG MOTOR CO., LTD. (TW)
No. 184, Keng Tzu Kou, Shang Keng Village, Hsin Fong Shiang, Hsinchu County 304, TAIWAN
(72) Min-Jung CHUNG (TW), Kuo-Chen CHANG (TW), Chao-Shian CHOU (TW), Yu-Fan YEH (TW)
(74) Công ty TNHH Trường Xuân (AGELESS CO.,LTD.)
(54) KẾT CẤU CỦA HỆ THỐNG PHANH CHỐNG KHÓA
(57) Sáng chế đề cập đến kết cấu của hệ thống phanh chống khóa. Kết cấu của hệ thống phanh chống khóa bao gồm bộ khung, bộ phận xiết và bộ phanh chống khóa. Bộ khung bao gồm ống đầu trước và tay điều khiển. Tay điều khiển bao gồm thanh ở giữa và phần tay nắm. Thanh ở giữa được nối với ống đầu trước. Phần tay nắm được nối với thanh ở giữa. Phần tay nắm định ra phần lõm vào. Bộ phận xiết được nối với tay điều khiển. Bộ phanh chống khóa được bố trí trên bộ phận xiết, trong đó trên mặt phẳng chiếu thẳng đứng, bộ phanh chống khóa được đặt một phần trong phần lõm vào.

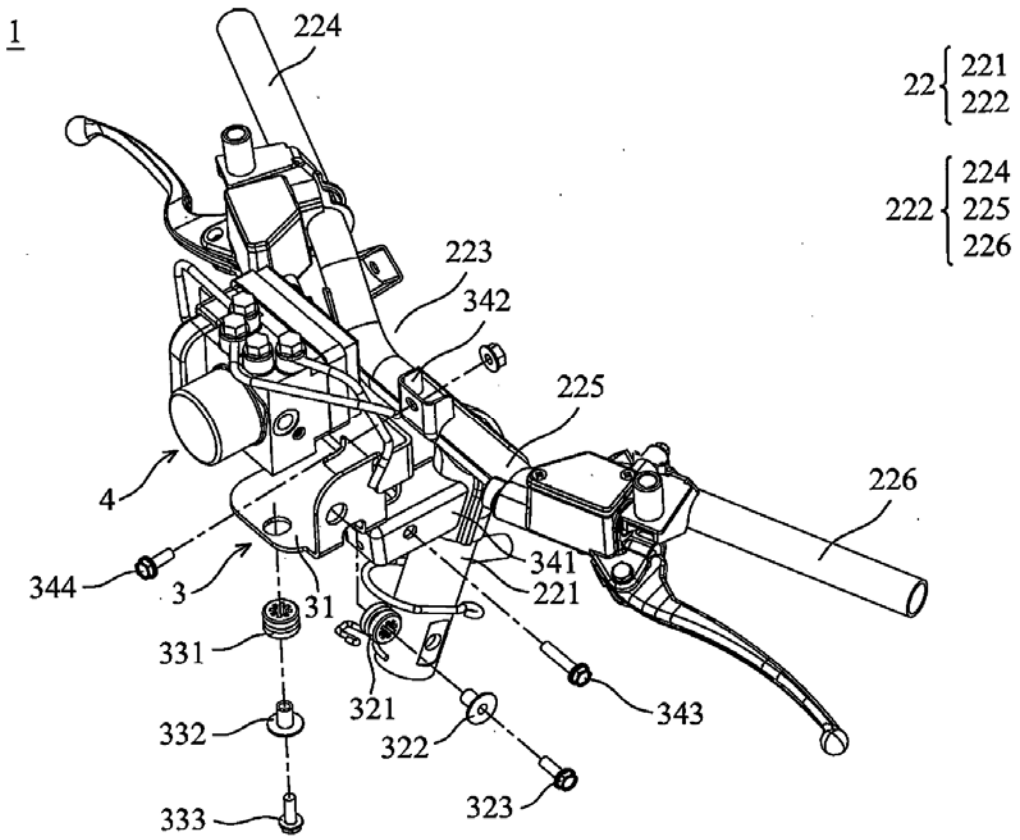

(11) **58215**
(21) 1-2018-00143 (51)[7] **F16K 001/54**
(22) 11.01.2018 (43) 25.07.2018
(30) 106201168 23.01.2017 TW
(71) SANYANG MOTOR CO., LTD. (TW)
No. 184, Keng Tzu Kou, Shang Keng Village, Hsin Fong Shiang, Hsinchu County 304, TAIWAN
(72) Yun-Cheng LO (TW), Yu-Yang LIU (TW)
(74) Công ty TNHH Trường Xuân (AGELESS CO.,LTD.)
(54) VAN HAI CHIỀU
(57) Sáng chế đề cập đến van hai chiều. Van hai chiều bao gồm bạc lót, nắp, van thứ nhất, chi tiết đàn hồi thứ nhất, van thứ hai, chi tiết đàn hồi thứ hai và bộ lọc. Bạc lót bao gồm đường thông gió thứ nhất, hốc thứ nhất và hốc thứ hai, trong đó hốc thứ nhất được nối với hốc thứ hai, và đường thông gió thứ nhất được nối với hốc thứ nhất. Nắp được bố trí trên bạc lót, trong đó nắp bao gồm đường thông gió thứ hai. Van thứ nhất được bố trí có thể di chuyển trong hốc thứ nhất. Chi tiết đàn hồi thứ nhất được bố trí trong hốc thứ nhất. Van thứ hai được bố trí có thể di chuyển trong hốc thứ hai. Bộ lọc được bố trí giữa bạc lót và nắp.

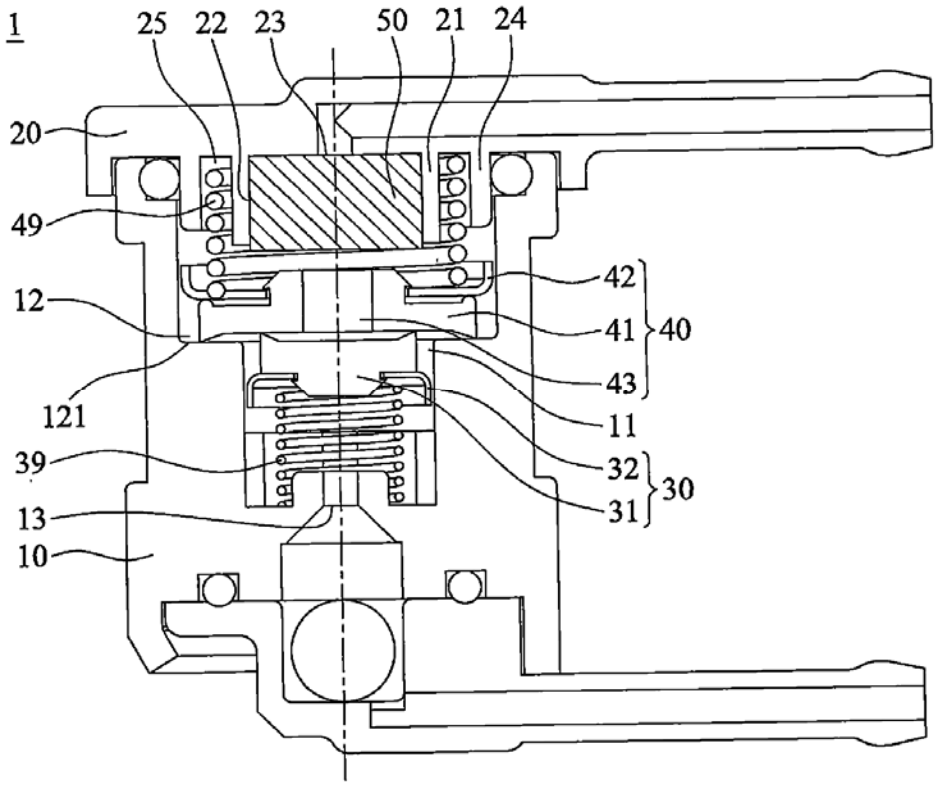

(11) **58216**
(21) 1-2018-00146 (51)[7] **G06K 9/00**
(22) 31.05.2016 (43) 25.07.2018
(86) PCT/US2016/035007 31.05.2016 (87) WO2016/204968 22.12.2016
(30) 62/180,481 16.06.2015 US
(71) EYEVERIFY INC. (US)
1740 Main Street, Suite 100, Kansas City, MO 64108, United States of America
(72) DERAKHSHANI, Reza, R. (US), TEPLY, Joel (US)
(74) Công ty TNHH Tầm nhìn và Liên danh (VISION & ASSOCIATES CO.LTD.)
(54) HỆ THỐNG VÀ PHƯƠNG PHÁP PHÁT HIỆN GIẢ MẠO
(57) Sáng chế đề cập đến hệ thống và phương pháp phát hiện giả mạo được thực hiện bằng cách sử dụng giải pháp phần mềm trên thiết bị người dùng như điện thoại thông minh có camera, thành phần đầu ra (ví dụ, tai nghe) và thành phần đầu vào auđio (ví dụ, micrô). Một hoặc nhiều tín hiệu auđio được phát từ thành phần đầu ra của thiết bị người dùng sẽ phản xạ từ đích và được thu trở lại ở thành phần đầu vào auđio của thiết bị này. Dựa vào phản xạ, xác định liệu đích gồm cấu trúc giống khuôn mặt ba chiều và/hoặc mô khuôn mặt. Bằng cách sử dụng ít nhất kết quả xác định này, xác định liệu đích có thể bị giả mạo mà không phải là người thực hợp pháp.

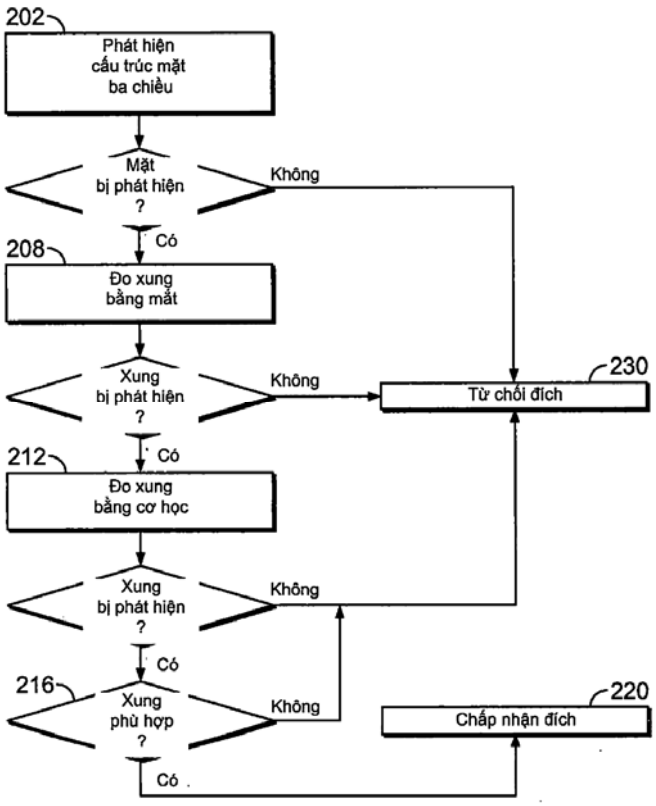

(11) **58217**
(21) 1-2018-00147 (51)[7] **F02M 25/022**, 25/025
(22) 11.01.2018 (43) 25.07.2018
(30) 106100889 11.01.2017 TW
Ngày yêu cầu thẩm định nội dung: 11.01.2018
(71) SANYANG MOTOR CO., LTD. (TW)
184 Keng Tzu Kou, Shang Keng Village, Hsin Fong Shiang, Hsinchu, Taiwan
(72) Pan, Guan-You (TW), Tseng, Wei-Ting (TW), Hsu, Shih-Wei (TW), Hwang, Chuan-Min (TW), Chiu, Ching-Chung (TW)
(74) Công ty TNHH Tầm nhìn và Liên danh (VISION & ASSOCIATES CO.LTD.)
(54) PHƯƠNG PHÁP ĐIỀU KHIỂN HOẠT ĐỘNG ĐỘNG CƠ

(57) Sáng chế đề cập đến phương pháp điều khiển hoạt động động cơ bao gồm các bước sau đây: (A) bật điện xe máy, và xác định liệu tín hiệu khởi động động cơ có được tiếp nhận hay không, nếu đúng, thì thực hiện bước (B), nếu sai, thì trở lại bước (A); (B) dẫn động trục khuỷu quay xuôi lần thứ nhất; (C) xác định liệu động cơ có được khởi động thành công hay không nếu đúng, thì thực hiện bước (D), nếu sai, thì thực hiện bước (E); (D) dừng dẫn động, để cho ISG chuyển sang chế độ phát điện; (E) xác định liệu trục khuỷu thôi không quay xuôi nữa hay chưa sau chuyển động quay xuôi lần thứ nhất của trục khuỷu một khoảng thời gian cụ thể, nếu đúng, thì thực hiện bước (F), nếu sai, thì trở lại bước (B); (F) dẫn động trục khuỷu quay ngược lần thứ nhất, và xác định liệu chuyển động quay ngược lần thứ nhất có đến góc cụ thể hay không, nếu đúng, thì thực hiện bước (G), nếu sai, thì trở lại bước (F); (G) dẫn động trục khuỷu quay xuôi lần thứ hai; (H) xác định liệu động cơ có được khởi động thành công hay không, nếu đúng, thì thực hiện bước (D), nếu sai, thì thực hiện bước (I); (I) xác định liệu trục khuỷu thôi không quay xuôi nữa hay chưa sau chuyển động quay xuôi lần thứ hai của trục khuỷu một khoảng thời gian cụ thể nếu đúng, thì thực hiện bước (J), nếu sai, thì trở lại bước (G); và (J) dẫn động trục khuỷu quay ngược lần thứ hai, và xác định liệu chuyển động quay ngược lần thứ hai của trục khuỷu có đến góc cụ thể hay không nếu đúng, thì trở lại bước (A), nếu sai, thì trở lại bước (J).

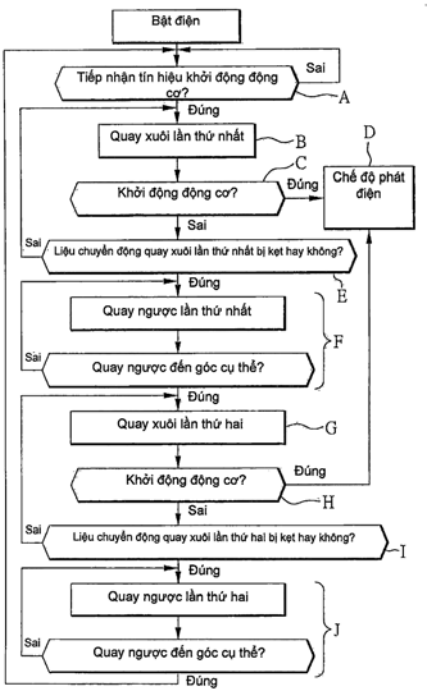

(11) **58218**
(21) 1-2018-00149 (51)[7] **F27B 9/12**, F23D 14/32, F27B 9/36, F27D 19/00, 99/00
(22) 23.06.2016 (43) 25.07.2018
(86) PCT/EP2016/064575 23.06.2016 (87) WO2017/009020 19.01.2017
(30) 10 2015 009 194.8 16.07.2015 DE
Ngày yêu cầu thẩm định nội dung: 18.06.2018
(71) MESSER AUSTRIA GMBH (AT)
IndustriestraBe 5, 2325 Gumpoldskirchen, Austria
(72) POTESSER, Michael (AT), RAUCH, Johannes (AT), SWOBODA, Mathias (AT)
(74) Công ty TNHH Tầm nhìn và Liên danh (VISION & ASSOCIATES CO.LTD.)
(54) THIẾT BỊ VÀ PHƯƠNG PHÁP GIA NHIỆT LẠI SẢN PHẨM KIM LOẠI

(57) Ở lò gia nhiệt lại theo kỹ thuật trước đây sản phẩm được gia nhiệt lần lượt đi qua khu vực gia nhiệt sơ bộ và một hoặc hơn một khu vực gia nhiệt hoặc cân bằng nhiệt, trong đó sản phẩm được nâng nhiệt độ từng bước đến nhiệt độ cuối cùng của nó được xác định cho quá trình xử lý tiếp theo. Để giảm thời gian lưu trú của sản phẩm trong thân lò và vì vậy giảm đến mức tối thiểu nguy cơ vảy tạo thành trên mặt sản phẩm thì theo sáng chế đề xuất khu vực gia nhiệt sơ bộ ít nhất ở các phần nhất định có các vòi đốt nhiên liệu được thiết kế để cho khí đốt phát ra từ chúng tạo thành ngọn lửa chạm tới mặt sản phẩm khi thiết bị vận hành. Sự tiếp xúc với ngọn lửa trực tiếp này làm tăng hiệu quả truyền nhiệt và vì vậy làm giảm thời gian lưu trú trong thiết bị của sản phẩm.

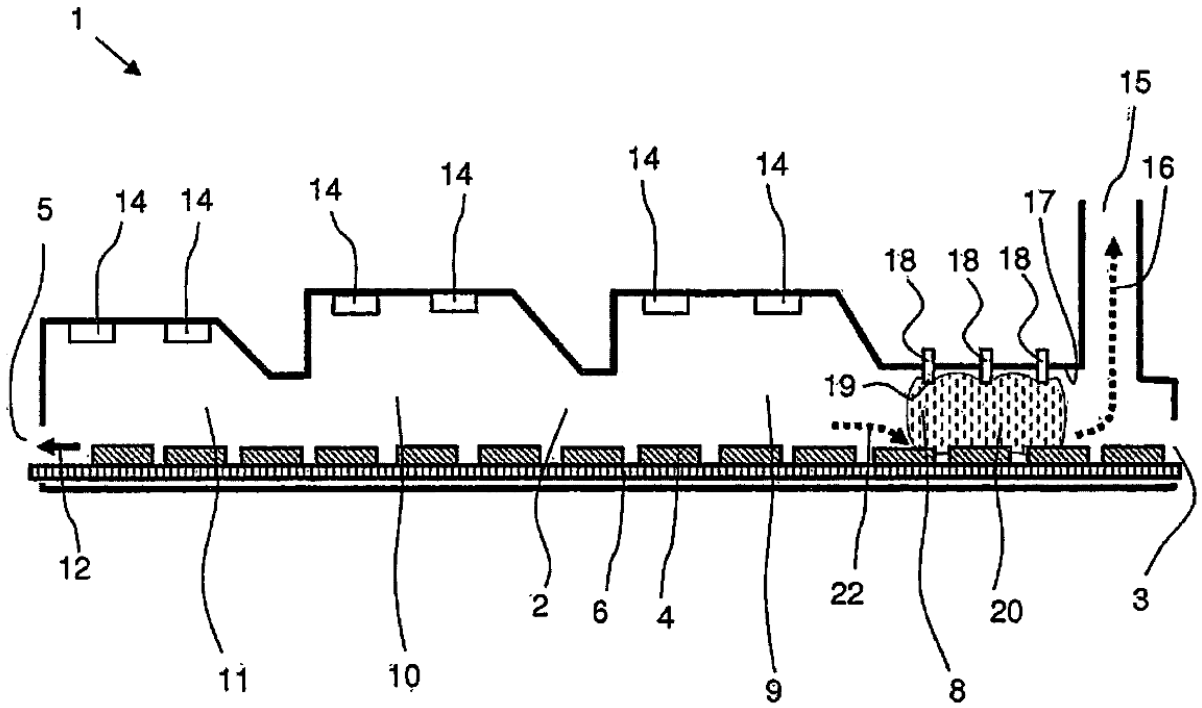

(11) **58219**
(21) 1-2018-00156 (51)[7] **B01D 24/02**
(67) 2-2018-00004
(22) 05.01.2018 (43) 25.07.2018
(30) 106102718 24.01.2017 TW
Ngày yêu cầu thẩm định nội dung: 12.01.2018
(75) 1. HUANG, BING-HUA (TW)
No. 6, Alley10, Lane 184, Nanyang Rd., Fengyuan Dist., Taichung City 420, Taiwan
2. HUANG, BO-YU (TW)
No. 6, Alley10, Lane 184, Nanyang Rd., Fengyuan Dist., Taichung City 420, Taiwan
(74) Công ty cổ phần Tư vấn S&B (S&B CONSULTANT., CORP.)
(54) MÁY LỌC NĂNG LƯỢNG XANH DẠNG PHỨC HỢP
(57) Sáng chế đề cập đến máy lọc năng lượng xanh dạng phức hợp bao gồm: một thân vỏ, một ống dẫn nước có nắp đậy, một ống thoát khí. Một bộ lọc được bố trí trong thân vỏ bao gồm: bộ lọc thứ nhất và bộ lọc thứ hai, một đơn vị điện phân và một bộ phân cách đều được bố trí trong thân vỏ, bộ phân cách được lắp đặt ở giữa đơn vị điện phân và bộ lọc. Bên dưới bộ phân cách có thiết kế một thân tròn và có đục ít nhất một lỗ. Khi nước được dẫn vào sẽ đi qua ống tròn dưới bộ phân cách, đi qua đơn vị điện phân, nước sẽ được đốt nóng để tạo hơi, đẩy hơi nước đi lần lượt qua ống, bộ lọc thứ nhất và bộ lọc thứ hai, đồng thời tách nước ra khỏi khí, khí được xả ra bên ngoài qua ống xả khí ở cạnh sườn bên thân vỏ. Bằng cách này, nước và khí có thể được tách ra một cách hiệu quả, nước chưa bốc hơi thành khí có thể được tái sử dụng để tiết kiệm năng lượng.

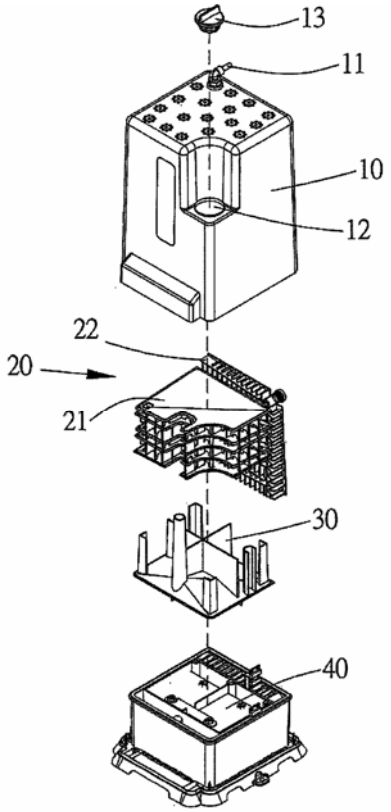

(11) **58220**
(21) 1-2018-00157 (51)[8] **G08G 1/00**
(22) 12.01.2018 (43) 25.07.2018
(30) 2017-005401 16.01.2017 JP
2017-216553 09.11.2017 JP
Ngày yêu cầu thẩm định nội dung: 12.01.2018
(71) 1. KABUSHIKI KAISHA TOSHIBA (JP)
1-1, Shibaura 1-chome, Minato-ku, Tokyo 105-8001 Japan
2. TOSHIBA INFRASTRUCTURE SYSTEMS & SOLUTIONS CORPORATION (JP)
72-34, Horikawa-cho, Saiwai-ku, Kawasaki-shi, Kanagawa 212-0013 Japan
(72) Ryogo SHIMIZU (JP), Takashi KOHARA (JP), Aiko ISHIHARA (JP), Takashi YUHARA (JP), Hideaki YOSHIDA (JP)
(74) Công ty TNHH một thành viên Sở hữu trí tuệ VCCI (VCCI-IP CO.,LTD)
(54) THIẾT BỊ QUẢN LÝ PHỤ TẢI VÀ PHƯƠNG PHÁP QUẢN LÝ PHỤ TẢI

(57) Sáng chế đề cập đến thiết bị quản lý phụ tải và phương pháp quản lý phụ tải. Thiết bị quản lý phụ tải hiển thị thông tin phụ tải chỉ thị các phụ tải và sự tiến triển của các hoạt động được thực hiện bởi các nhân viên vận hành mà thực hiện kiểm soát giao thông hoặc kiểm soát công trình, gồm màn hình. Màn hình hiển thị màn hình gồm các biểu tượng nhân viên vận hành mà được cung cấp cho các nhân viên vận hành có thể gán được với các hoạt động sự kiện đáp ứng các sự kiện xuất hiện trong các phạm vi giám sát trong đó kiểm soát giao thông hoặc kiểm soát công trình được thực hiện, và các biểu tượng nhân viên vận hành được sắp xếp theo cấu trúc phân cấp theo sự lưu thông của các hoạt động sự kiện giữa các nhân viên vận hành; hộp đề mục được cung cấp cho mỗi nhân viên vận hành; và mục tin vận hành phục vụ như biểu tượng mà chỉ thị mỗi sự kiện và di chuyển giữa các hộp đề mục đáp ứng với sự chỉ dẫn của thiết bị điều hành.

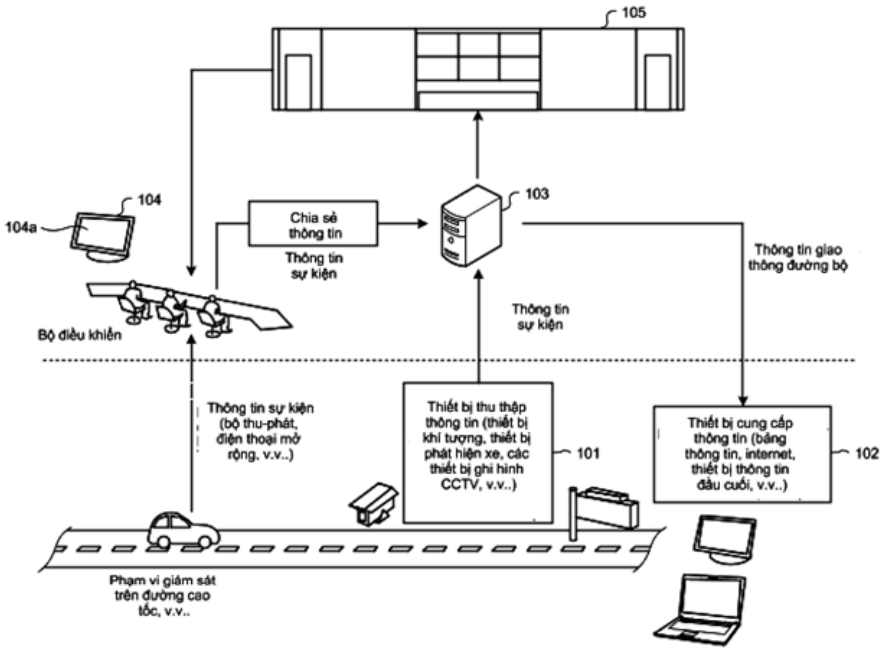

(11) **58221**
(21) 1-2018-00163 (51)[7] **F16G**
(22) 12.01.2018 (43) 25.07.2018
(30) 106101166 13.01.2017 TW
Ngày yêu cầu thẩm định nội dung: 12.01.2018
(71) KMC CHAIN INDUSTRIAL CO., LTD. (TW)
No.41, Chung Shan Road, Xinhua District, Tainan City, Taiwan
(72) Daniel WU (TW)
(74) Công ty TNHH một thành viên Sở hữu trí tuệ VCCI (VCCI-IP CO.,LTD)
(54) XÍCH
(57) Sáng chế đề cập đến xích bao gồm khối liên kết trong (92). Khối liên kết trong (92) bao gồm má xích trong (1), và má xích phụ (2) cách xa má xích trong (1). Má xích trong (1) có hai đoạn đầu cách xa nhau (11), và đoạn nối (12) nối các đoạn đầu (11) và có rãnh thứ nhất (121). Rãnh thứ nhất (121) có hai mép thứ nhất (123) song song nhau. Má xích phụ (2) có rãnh thứ hai (21) có hai mép thứ hai (211) song song nhau. Các mép thứ nhất (123) của rãnh thứ nhất (121) và các mép thứ hai (211) của rãnh thứ hai (21) kéo dài theo cùng hướng.

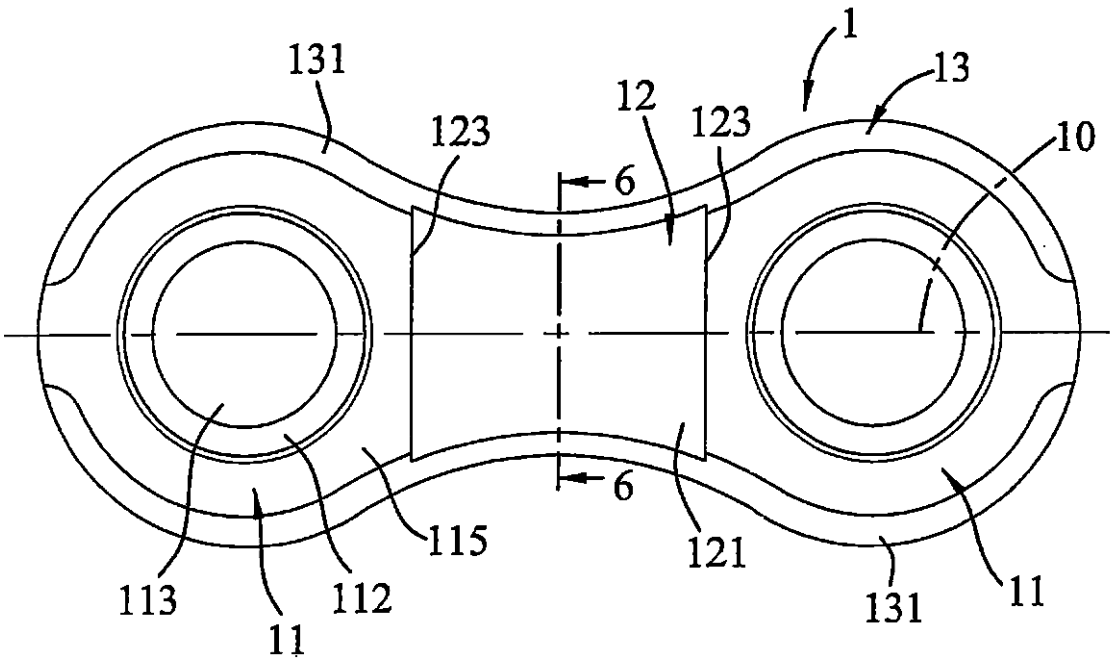

(11) **58222**
(21) 1-2018-00202 (51)[8] **B60L 11/14**, B60K 17/00, 23/00, 6/50
(22) 16.01.2018 (43) 25.07.2018
(30) 2017-005835 17.01.2017 JP
Ngày yêu cầu thẩm định nội dung: 16.01.2018
(71) TOYOTA JIDOSHA KABUSHIKI KAISHA (JP)
1, Toyota-cho, Toyota-shi, Aichi-ken, 471-8571 Japan
(72) Tadashi SEKIGUCHI (JP), Yoshio ITOU (JP), Tomoaki YANAGIDA (JP), Tomoe OSADA (JP), Hironori ASAOKA (JP)
(74) Công ty TNHH một thành viên Sở hữu trí tuệ VCCI (VCCI-IP CO.,LTD)
(54) XE LAI
(57) Sáng chế đề cập đến xe lai (1) bao gồm: động cơ (2) bao gồm trục đầu ra (2a) được cấu tạo để đưa ra công suất; bộ giảm chấn (3) được đặt trên trục thứ nhất mà là trục tương tự như trục đầu ra (2a); máy điện quay (4) được đặt trên trục thứ nhất; bộ chuyển đổi mômen (5) được đặt trên trục thứ nhất; cơ cấu truyền động (7) được đặt sao cho trục đầu vào của cơ cấu truyền động (7) được định vị trên trục thứ hai mà là trục khác với trục thứ nhất; vỏ (11) trong đó máy điện quay (4) và cơ cấu truyền động (7) được chứa; các bánh dẫn động (9) được lắp vào các trục dẫn động (91); và đầu (30) được chứa tại phần bên dưới của khoảng trống (20) được bao quanh bởi vỏ (11) và được sử dụng để bôi trơn cơ cấu truyền động (7), đầu (30) tiếp xúc với một phần của máy điện quay (4).

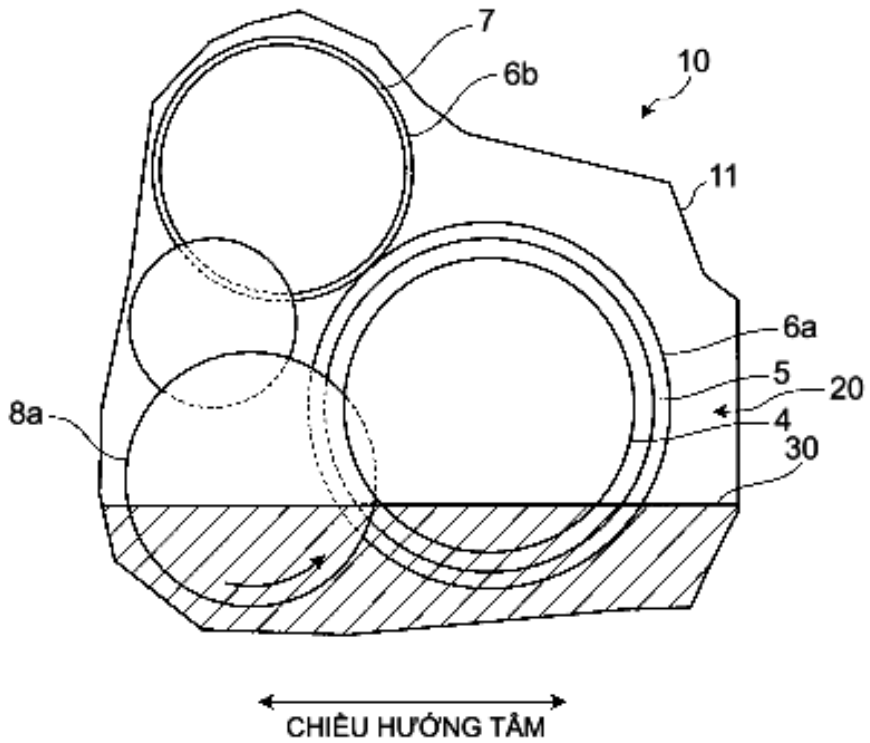

(11) **58223**
(21) 1-2018-00208 (51)[8] **A61K 9/08**, 31/58, 47/26
(22) 15.07.2016 (43) 25.07.2018
(86) PCT/EP2016/066999 15.07.2016 (87) WO2017/009480 A1 19.01.2017
(30) 14/801,578 16.07.2015 US
(71) MARINOMED BIOTECH AG (AT)
Veterinarplatz 1, 1210 Wien, Austria
(72) GRASSAUER, Andreas (AT), PRIESCHL-GRASSAUER, Eva (AT), BODENTEICH, Angelika (AT), MOROKUTTI-KURZ, Martina (AT), NAKOWITSCH, Sabine (AT), KAINTZ, Cornelia (AT)
(74) Công ty Luật TNHH WINCO (WINCO LAW FIRM)
(54) PHƯƠNG PHÁP CẢI THIỆN ĐỘ TAN TRONG NƯỚC CỦA DƯỢC CHẤT KHÔNG TAN TRONG NƯỚC HOẶC ÍT TAN TRONG NƯỚC

(57) Sáng chế đề cập đến phương pháp làm tăng độ tan của hợp chất hữu cơ kỵ nước không tan trong nước hoặc ít tan trong nước trong dung môi chứa nước bao gồm bước bổ sung thành phần saponin được chọn từ nhóm bao gồm escin, glycyrrhizin, và dịch chiết Quillaya saponaria vào dung môi chứa nước với lượng đủ để kích hoạt sự tạo thành các mixen, trong đó trong bước thứ nhất, hợp chất hữu cơ kỵ nước được hòa tan trước trong dung môi hữu cơ, sau đó trong bước thứ hai, dung môi hữu cơ chứa hợp chất đó được hòa tan trước được trộn với dung môi chứa nước; sau đó ít nhất một phần hợp chất hữu cơ kỵ nước không hòa tan hoặc ít tan được hòa tan và được hòa tan trong dung môi chứa nước, thu được chế phẩm chứa nước có nồng độ tăng hợp chất hữu cơ được hòa tan trong đó. Sáng chế cũng đề cập đến các chế phẩm dược hoặc mỹ phẩm chứa hợp chất hữu cơ không tan trong nước hoặc ít tan trong nước được hòa tan trong dung môi chứa nước ở các nồng độ cao tăng đáng kể.

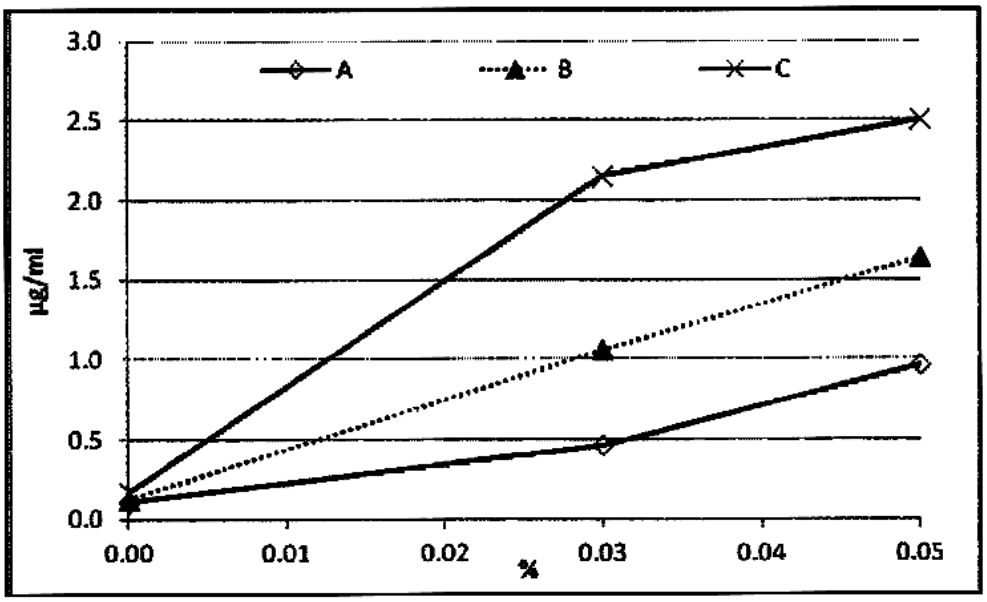

(11) **58224**

(21) 1-2018-00209 (51)[8] **A61K 9/00**, 45/06, 31/047, 31/731, 33/14, A61P 11/02, 31/16

(22) 12.07.2016 (43) 25.07.2018

(86) PCT/EP2016/066565 12.07.2016 (87) WO2017/009351 19.01.2017

(30) 15176670.6 14.07.2015 EP

Ngày yêu cầu thẩm định nội dung: 28.06.2018

(71) MARINOMED BIOTECH AG (AT)
Veterinarplatz 1, 1210 Wien, Austria

(72) GRASSAUER, Andreas (AT), PRIESCHL-GRASSAUER, Eva (AT), BODENTEICH, Angelika (AT), KOLLER, Christiane (AT), MOROKUTTI-KURZ, Martina (AT)

(74) Công ty Luật TNHH WINCO (WINCO LAW FIRM)

(54) CHẾ PHẨM LÀM THÔNG MŨI NGẠT CÓ TÁC DỤNG CHỐNG VIRUT

(57) Sáng chế đề cập đến dược phẩm có tác dụng làm thông mũi ngạt, khác biệt ở chỗ dược phẩm này chứa dung dịch chứa nước thẩm thấu cao chứa tác nhân không ion điều chỉnh nồng độ osmol/kg nước dung dịch, tùy ý kết hợp với tác nhân ion điều chỉnh nồng độ osmol/kg nước dung dịch, trong đó dược phẩm này còn chứa iota-carrageenan và/hoặc kappa-carragcenan làm thành phần hoạt tính chống virut với lượng có hiệu quả chống virut, với điều kiện là dược phẩm này sẵn sàng để sử dụng, không chứa nhiều hơn 0 - 1,5% trọng lượng/thể tích tác nhân ion điều chỉnh nồng độ osmol/kg nước dung dịch. Dược phẩm này là hữu ích để làm thông mũi ngạt và để can thiệp phòng ngừa hoặc điều trị nhiều tình trạng nhiễm virut đường hô hấp trên.

(11) **58225**
(21) 1-2018-00223 (51)[8] **F16D 55/22**, 65/092
(22) 16.01.2018 (43) 25.07.2018
(30) 106101535 17.01.2017 TW
Ngày yêu cầu thẩm định nội dung: 16.01.2018
(71) SANYANG MOTOR CO., LTD. (TW)
184 Keng Tzu Kou, Shang Keng Village, Hsin Fong Shiang, Hsinchu, Taiwan
(72) GUO, Rong-Bin (TW), LIAO, Tai-Hao (TW)
(74) Công ty TNHH Tầm nhìn và Liên danh (VISION & ASSOCIATES CO.LTD.)
(54) HỆ THỐNG PHANH ĐĨA
(57) Sáng chế đề xuất hệ thống phanh đĩa bao gồm bộ giảm xóc, bánh xe, bộ kẹp phanh, và đĩa phanh có các chi tiết ngoại biên có hình dạng khác nhau. Bộ kẹp phanh bao gồm ít nhất hai má phanh, và mỗi trong các má phanh này bao gồm tấm lót và vật liệu ma sát. Trên vật liệu ma sát, cung mép ngoài của vật liệu ma sát được tạo thành cách xa khỏi đường tâm của bánh xe, và mép ngoài vệt ma sát được tạo thành dựa trên sự tiếp xúc giữa cung mép ngoài của vật liệu ma sát và đĩa phanh; trong khi cung mép trong của vật liệu ma sát được tạo thành liền kề với đường tâm của bánh xe, và mép trong vệt ma sát được tạo thành dựa trên sự tiếp xúc giữa cung mép trong của vật liệu ma sát và đĩa phanh. Chu vi của đường tròn có bán kính ngoài của vệt ma sát là bội số nguyên của cung mép ngoài của vật liệu ma sát, và số lượng các chi tiết ngoại biên có hình dạng khác nhau của đĩa phanh được sắp xếp dựa trên bội số nguyên này. Theo đó, nhờ giải pháp này, phạm vi tiếp xúc tức thời giữa vật liệu ma sát và đĩa phanh có thể được duy trì không đổi, khiến hệ thống phanh không có rung động bất thường để duy trì được tính ổn định khi thực hiện phanh.

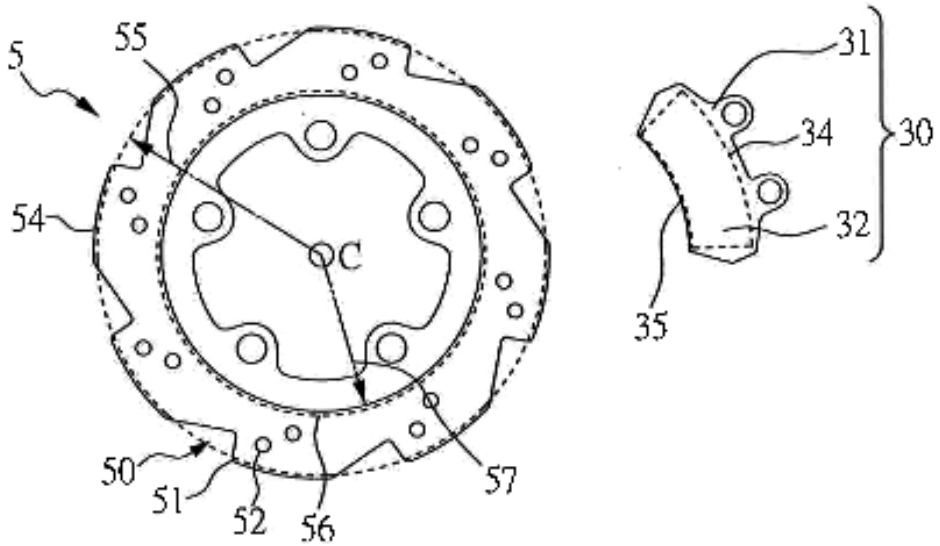

(11) **58226**
(21) 1-2018-00224 (51)[8] **B62J 6/00**, 6/16
(22) 16.01.2018 (43) 25.07.2018
(30) 106101534 17.01.2017 TW
(71) SANYANG MOTOR CO., LTD. (TW)
184 Keng Tzu Kou, Shang Keng Village, Hsin Fong Shiang, Hsinchu, Taiwan
(72) Hu, Tzu-Wei (TW)
(74) Công ty TNHH Tầm nhìn và Liên danh (VISION & ASSOCIATES CO.LTD.)
(54) PHƯƠNG PHÁP XÁC ĐỊNH VIỆC TIẾT KIỆM NĂNG LƯỢNG

(57) Sáng chế đề cập đến phương pháp xác định việc tiết kiệm năng lượng bao gồm các bước sau:
(A) Bật điện xe máy;
(B) Phát hiện trạng thái hoạt động của động cơ xe máy, và xác định liệu tín hiệu hoạt động có được tiếp nhận hay không, nếu Đúng, thì thực hiện bước (B), nếu Sai, thì thực hiện bước (C);
(C) Xác định liệu thời gian không thu được tín hiệu hoạt động có kéo dài trong khoảng thời gian cụ thể hay không, nếu Sai, thì thực hiện bước (D), nếu Đúng, thì thực hiện bước (E);
(D) Thiết lập lại về zero và quay trở lại bước (B); và
(E) Tắt điện xe máy.
Theo đó, có thể tiết kiệm mức tiêu thụ điện của xe máy.

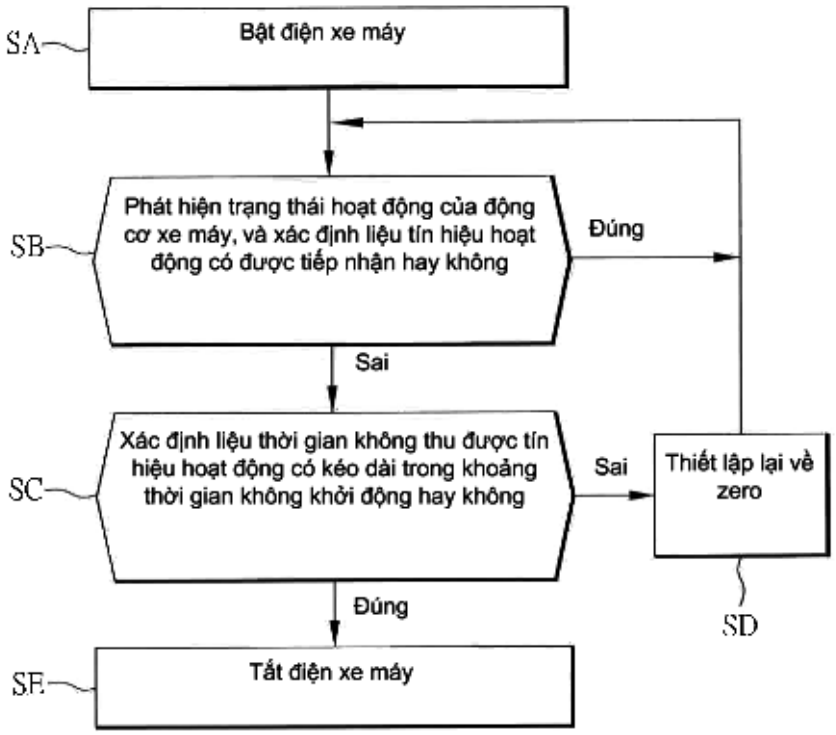

(11) **58227**
(21) 1-2018-00225 (51)[8] **G09F 9/00**, G02F 1/1339, 1/13
(22) 16.01.2018 (43) 25.07.2018
(30) 10-2017-0007169 16.01.2017 KR
(71) SAMSUNG DISPLAY CO., LTD. (KR)
1, Samsung-ro, Giheung-gu, Yongin-si, Gyeonggi-do, Republic of Korea
(72) Kyoungsub SO (KR), Kyungsu LEE (KR), Taesik KIM (KR)
(74) Công ty TNHH Tầm nhìn và Liên danh (VISION & ASSOCIATES CO.LTD.)
(54) THIẾT BỊ GẮN KẾT
(57) Sáng chế đề cập đến thiết bị gắn kết theo phương án bao gồm bộ gá thứ nhất, bộ gá thứ hai, và bộ phận ép. Ngoài ra, thiết bị gắn kết bao gồm bộ gá thứ hai bao gồm đế đỡ được tạo kết cấu để đỡ bộ phận thứ hai và trong đó phần khe hở được tạo ra, bộ phận dẫn động bộ gá được tạo kết cấu để dịch chuyển đế đỡ, trục cố định bộ gá được tạo kết cấu để nối đế đỡ với bộ phận dẫn động bộ gá, và bộ phận hút bám bao gồm ít nhất một đệm hút bám được lồng vào phần khe hở để dịch chuyển trong phần khe hở này và bộ phận điều khiển đệm được tạo kết cấu để điều khiển ít nhất một đệm hút bám và bộ phận ép bao gồm lô ép, bộ phận dẫn động ép được tạo kết cấu để dịch chuyển lô ép, và trục cố định con lô được tạo kết cấu để nối lô ép với bộ phận dẫn động ép. Nhờ đó, thiết bị gắn kết có thể dễ dàng cố định bộ phận được gắn kết trong khi quy trình gắn kết được thực hiện và tác dụng áp lực không đổi lên các bộ phận được gắn kết để cải thiện chất lượng gắn kết.

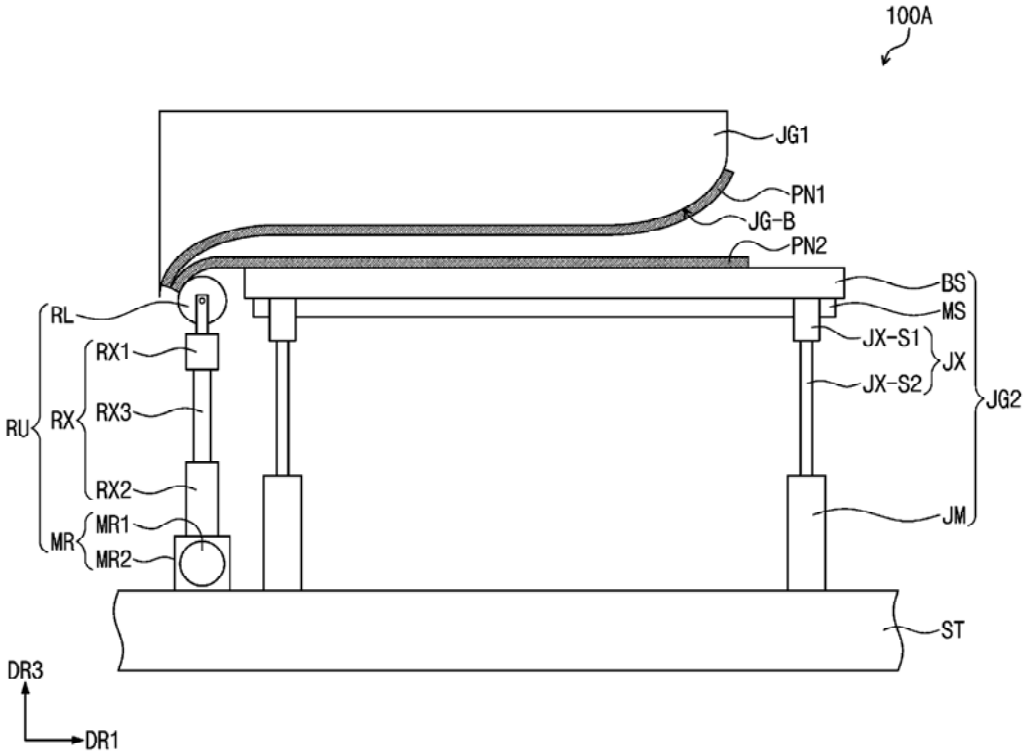

(11) **58228**
(21) 1-2018-00241 (51)[8] **B62J 27/00**
(22) 18.01.2018 (43) 25.07.2018
(30) JP2017-009794 23.01.2017 JP
Ngày yêu cầu thẩm định nội dung: 18.01.2018
(71) HONDA MOTOR CO., LTD. (JP)
1-1, Minami-Aoyama 2-chome, Minato-ku, Tokyo 107-8556 Japan
(72) Takashi SATO (JP), Futoshi MIYAKAWA (JP), Kyosuke KORENAGA (JP), Kohei OSHIMA (JP), Yuki KOBAYASHI (JP)
(74) Văn phòng luật sư Phạm và Liên danh (PHAM & ASSOCIATES)
(54) BỘ TÚI KHÍ
(57) Sáng chế đề cập đến bộ túi khí, trong đó khí được nạp một cách chính xác vào trong phần phủ mặt đầu trong khi ngăn không cho tăng kích thước bơm tăng áp. Phần tiết lưu (51) được tạo ra để ghép nối giữa mặt trước và mặt sau của túi khí (40) giữa phần cổ (41) và phần phủ mặt đầu (42). Các đường khâu nối (51A) được tạo ra dưới dạng các đường bao của phần tiết lưu (51) được bố trí ngoài cùng túi khí (40) theo chiều rộng. Các đường nối khâu (51A) song song với phần bao bên (40L, 40R) của túi khí (40) được bố trí bên ngoài đường nối khâu (51A) theo chiều rộng. Các đường nối khâu (51B) được tạo ra dưới dạng các đường bao đối diện với phần tiết lưu (51) được bố trí liền kề với nhau. Các đường nối khâu (51B) gần như song song với nhau.

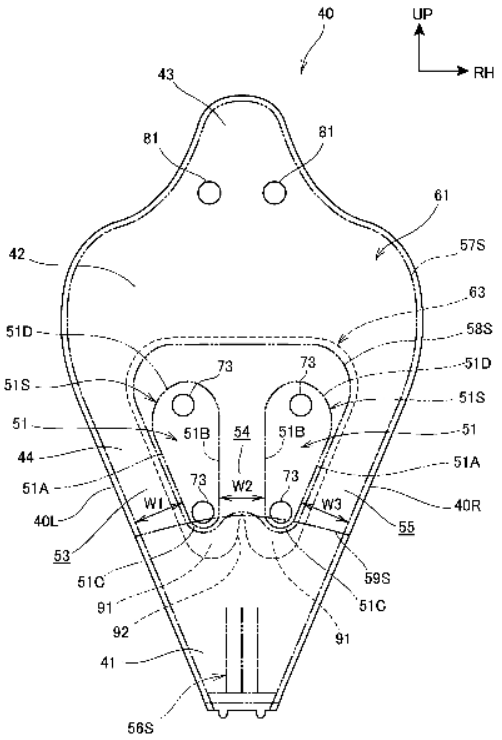

(11) **58229**
(21) 1-2018-00243 (51)[8] **B62J 27/00**
(22) 18.01.2018 (43) 25.07.2018
(30) 2017-009795 23.01.2017 JP
Ngày yêu cầu thẩm định nội dung: 18.01.2018
(71) HONDA MOTOR CO., LTD. (JP)
1-1, Minami-Aoyama 2-chome, Minato-ku, Tokyo 107-8556 Japan
(72) Takashi SATO (JP), Futoshi MIYAKAWA (JP), Kyosuke KORENAGA (JP), Kohei OSHIMA (JP), Yuki KOBAYASHI (JP)
(74) Văn phòng luật sư Phạm và Liên danh (PHAM & ASSOCIATES)
(54) KẾT CẤU TÚI KHÍ
(57) Sáng chế đề cập đến túi khí (40) bao gồm lỗ thông trên (81) và lỗ thông dưới (82). Các lỗ thông trên (81) được đặt hướng lên phía phần phủ mặt đầu và mở về phía người lái xe. Các lỗ thông dưới (82) được đặt hướng xuống phía lỗ thông trên (81) và mở về phía đối diện từ người lái xe.

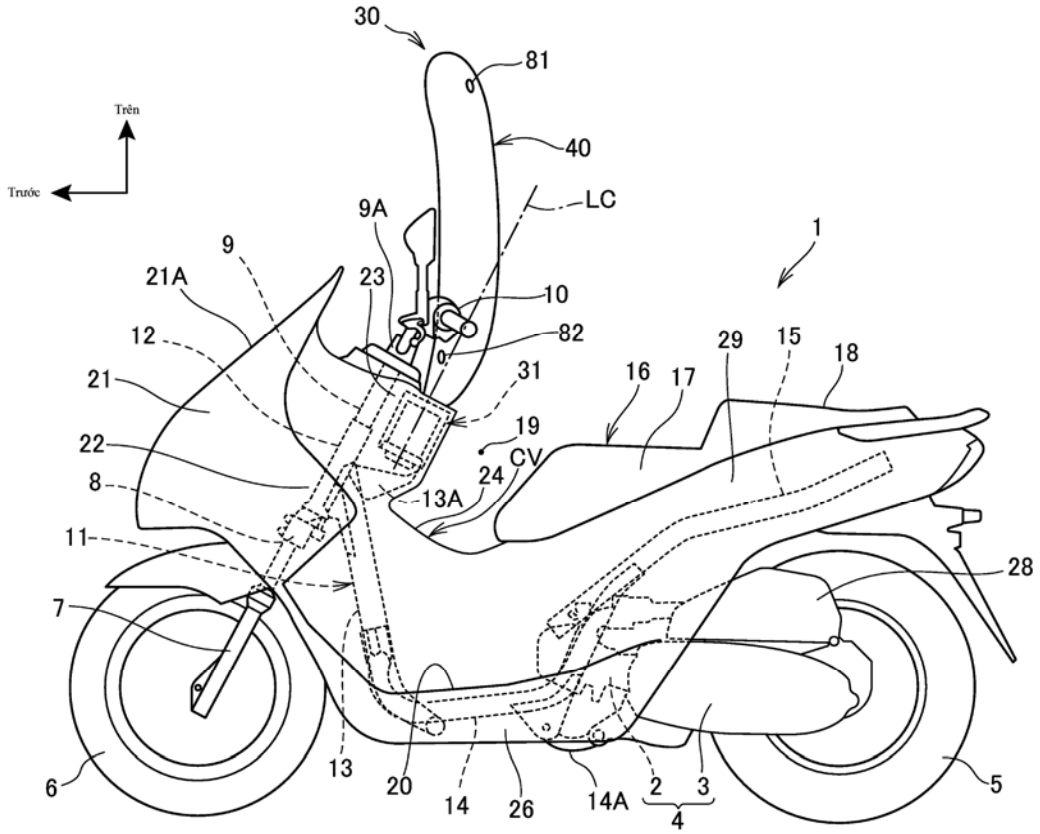

(11) **58230**
(21) 1-2018-00249 (51)[8] **B01D 53/44**, 5/00, B67D 7/54, 7/74
(22) 18.01.2018 (43) 25.07.2018
(30) 2017-007338 19.01.2017 JP
2017-237362 12.12.2017 JP
(71) TATSUNO CORPORATION (JP)
2-6, Mita 3-chome, Minato-ku, Tokyo 1080073 (JP)
(72) SEKIYA Katsuhiko (JP), FUSE Takayuki (JP)
(74) Công ty Cổ phần Sở hữu công nghiệp INVESTIP (INVESTIP)
(54) THIẾT BỊ THU HỒI HƠI

(57) Sáng chế đề cập đến thiết bị thu hồi hơi có khả năng làm giảm chi phí hiệu quả và tạo ra việc sử dụng hiệu quả của vị trí bằng cách làm giảm diện tích gắn thiết bị thu hồi hơi. Thiết bị thu hồi hơi (1) bao gồm cơ cấu thu hồi hơi để thu hồi cả hơi dầu nhiên liệu V1 được tạo ra ở bể ngầm (2) khi việc xả dầu nhiên liệu G được thực hiện và hơi dầu nhiên liệu V2 được thoát ra từ bồn trên xe do dầu nhiên liệu được nạp từ cơ cấu tiếp nhiên liệu của thiết bị tiếp nhiên liệu (4). Trong thiết bị thu hồi hơi (1) có thể được gắn ống thông hơi (3) được lắp vào trong bể ngầm (2), ống dẫn ngược hơi (4h) trong đó hơi dầu nhiên liệu V2 lưu thông, ống nối (22) để nối thông ống thông hơi (3) và ống dẫn ngược hơi (4h) với nhau, và ống hút hơi (31) được nối thông với ống nối (22), ống hút hơi mà hút các hơi dầu nhiên liệu V1, V2. Hoặc, trong thiết bị thu hồi hơi (1) có thể được gắn ống thông hơi (3), nhiều ống dẫn ngược hơi (4h), các phần chứa tạm thời (21) được nối với các ống dẫn ngược hơi theo quan hệ một nối một, ống nối (22) để nối thông ống thông hơi (3) và các phần chứa tạm thời (21) với nhau, và ống hút hơi (31) cũng nối thông với ống nối (22).

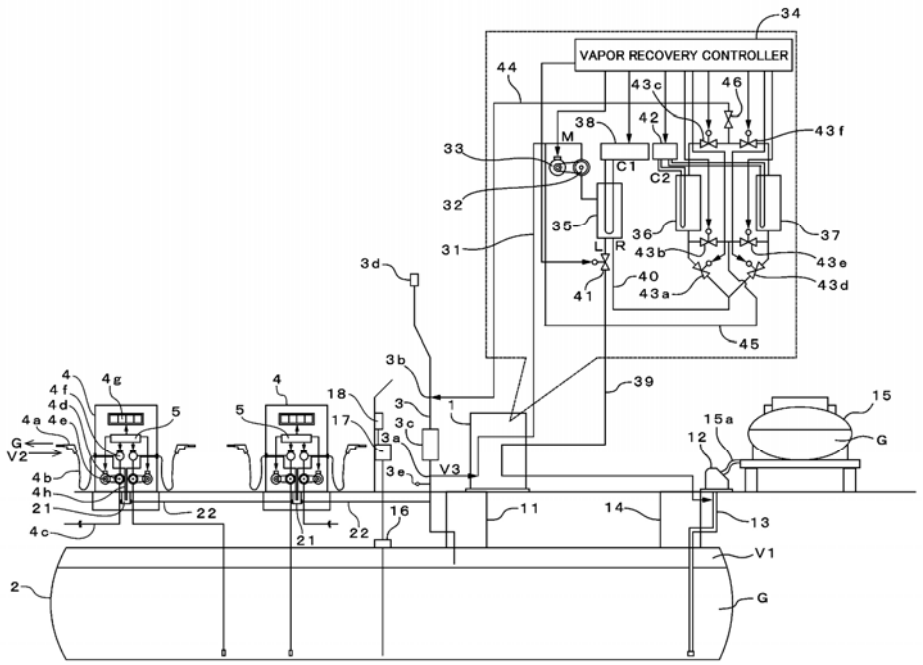

(11) **58231**

(21) 1-2018-00252 (51)[8] **C07D 209/12**, 307/80, 307/81, 333/56, 403/12, 405/04, 405/12, 409/12, 471/04, 487/04, 491/04, 495/04, A61K 31/381, 31/4355, 31/437, A61P 35/00

(22) 22.06.2016 (43) 25.07.2018

(86) PCT/EP2016/064418 22.06.2016 (87) WO2016/207217 29.12.2016

(30) 1555750 23.06.2015 FR

(71) 1. LES LABORATOIRES SERVIER (FR)
35 rue de Verdun, 92284 Suresnes, France
2. VERNALIS (R&D) LIMITED (GB)
100 Berkshire Place, Wharfedale Road, Berkshire, Winnersh Berkshire RG41 5RD, United Kingdom

(72) Bálint, Balázs (HU), Csékei, Márton (HU), Szabó, Zoltán (HU), Szlávik, Zoltán (HU), Kotschy, András (HU), Chanrion, Maia (FR), Geneste, Olivier (FR), Chen, I-Jen (GB), Davidson, James Edward Paul (GB), Murray, James Brooke (NZ), Sipos, Szabolcs (HU), Ondi, Levente (HU), Proszenyák, Agnes (HU)

(74) Công ty Luật TNHH T&G (TGVN)

(54) HỢP CHẤT HAI VÒNG, QUY TRÌNH ĐIỀU CHẾ HỢP CHẤT NÀY VÀ DƯỢC PHẨM CHỨA HỢP CHẤT NÀY

(57) Sáng chế đề cập đến hợp chất có công thức (I):

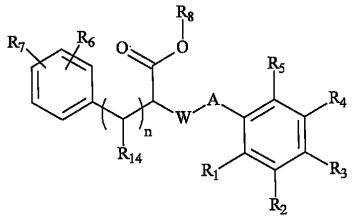

(I)

trong đó R_1, R_2, R_3, R_4, R_5, R_6, R_7, R_8, R_{14}, W, A và n là như được xác định trong phần mô tả.

Ngoài ra, sáng chế còn đề cập đến quy trình điều chế hợp chất này, dược phẩm chứa hợp chất này, chế phẩm kết hợp chứa hợp chất này với chất chống ung thư, và dược phẩm chứa chế phẩm kết hợp này.

(11) **58232**
(21) 1-2018-00256 (51)[8] **C07D 401/12**, A61K 31/422, 31/427, 31/4439, 31/4709, 31/497, 45/00, A61P 35/00, 35/02, 43/00, C07D 403/12, 413/12, 417/12
(22) 21.06.2016 (43) 25.07.2018
(86) PCT/JP2016/068423 21.06.2016 (87) WO2016/208591 A1 29.12.2016
(30) 2015-125174 22.06.2015 JP
2015-244856 16.12.2015 JP
(71) SUMITOMO DAINIPPON PHARMA CO.,LTD. (JP)
6-8, Dosho-machi 2-chome, Chuo-ku, Osaka-shi, Osaka 541-8524, Japan
(72) BAN, Hitoshi (JP), KUSAGI, Manabu (JP), TOJO, Shingo (JP), HASEGAWA, Futoshi (JP), HASHIZUME, Miki (JP)
(74) Công ty TNHH một thành viên Sở hữu trí tuệ VCCI (VCCI-IP CO.,LTD)
(54) HỢP CHẤT IMIDAZOL ĐƯỢC THẾ TẠI HAI VỊ TRÍ 1,4, THUỐC, CHẾ PHẨM CHỐNG KHỐI U VÀ DƯỢC PHẨM CHỨA NÓ

(57) Sáng chế đề cập đến hợp chất imidazol được thế tại hai vị trí 1 ,4 có công thức (I'):

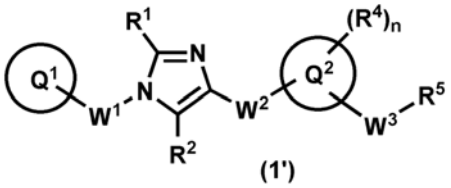

(1')

trong đó, vòng Q^1 là nhóm C_{6-10} aryl được thế tùy ý, v.v.; R^1 và R^2 độc lập là nguyên tử hydro, v.v.; W^1 là C_{1-4} alkylen được thế tùy ý; W^2 là - $NR^{3a}C(O)$- trong đó, R^{3a} là nguyên tử hydro hoặc nhóm C_{1-6}alkyl, v.v.; vòng Q^2 là nhóm heteroaryl 5 đến 10 cạnh, v.v.; W3 là C_{1-4}alkylen được thế tùy ý, v.v.; n là 1, 2, 3, 4, hoặc 5; R^4 độc lập là nguyên tử halogen, nhóm C_{1-6} alkyl được thế tùy ý, v.v ; R^5 là nhóm hydroxy, v.v.; và muối dược dụng của nó, hợp chất này có tác dụng ức chế hiệu quả lên khả năng tạo hình cầu của các tế bào ung thư; và hữu ích làm chế phẩm chống ung thư dùng để uống hiệu quả. Sáng chế cũng đề cập đến thuốc, chế phẩm chống khối u và dược phẩm chứa nó.

(11) **58233**
(21) 1-2018-00258 (51)[7] **F04C 18/356**, 29/00
(22) 15.07.2016 (43) 25.07.2018
(86) PCT/JP2016/070946 15.07.2016 (87) WO2017/056644 A1 06.04.2017
(30) 2015-189876 28.09.2015 JP
Ngày yêu cầu thẩm định nội dung: 18.01.2018
(71) TOSHIBA CARRIER CORPORATION (JP)
72-34, Horikawa-cho, Saiwai-ku, Kawasaki-shi, Kanagawa-ken, Japan
(72) HIRAYAMA, Takuya (JP), KIKUGAWA, Motoshi (JP), SHIDA, Shougo (JP), HASEGAWA, Keiichi (JP)
(74) Công ty TNHH một thành viên Sở hữu trí tuệ VCCI (VCCI-IP CO.,LTD)
(54) MÁY NÉN KIỂU RÔTO VÀ THIẾT BỊ CHU TRÌNH LÀM LẠNH

(57) Sáng chế đề cập đến máy nén kiểu rôto và thiết bị chu trình làm lạnh, mà ngay cả trong trường hợp sử dụng cánh gạt trong đó hai chi tiết cánh gạt được xếp chồng, sự tạo thành khoảng trống ở phần xếp chồng của hai chi tiết cánh gạt có thể được ngăn chặn và sự làm giảm hiệu suất nén do sự rò rỉ của chất lỏng làm việc từ khoảng trống có thể được ngăn chặn.

Trong máy nén kiểu rôto có cánh gạt mà được bố trí trong xi lanh (16) sao cho sự di chuyển qua lại có thể được thực hiện và chia buồng xi lanh (17) thành buồng hút và buồng nén bằng cách làm cho phần đầu mút của cánh gạt tiếp xúc với mặt- chu vi ngoài của trục lăn (19), cánh gạt gồm hai chi tiết cánh gạt (21, 22) được bố trí để được xếp chồng theo hướng trục của trục quay (10), các phần đầu mút của hai chi tiết cánh gạt (21, 22) được làm cho tiếp xúc với mặt chu vi ngoài của trục lăn (19), và hai chi tiết cánh gạt (21, 22) được kích thích bởi lò xo cuộn (23) sao cho các phần xếp chồng của các chi tiết cánh gạt (21, 22) được làm tiếp xúc nhau.

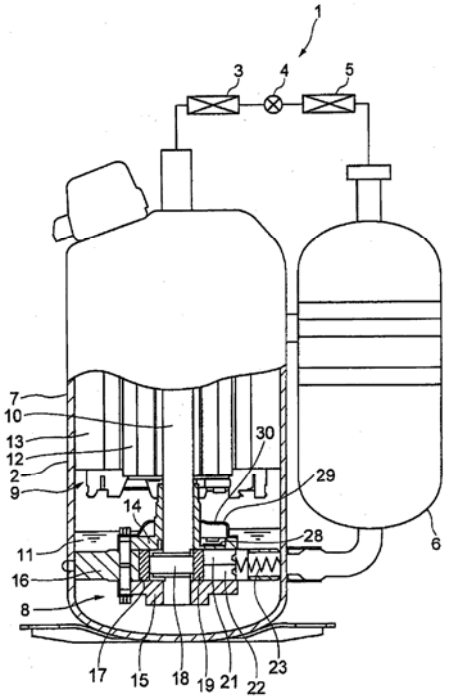

(11) **58234**
(21) 1-2018-00277 (51)[8] **B01J 8/24;** C08F 10/00
(22) 19.01.2018 (43) 25.07.2018
(30) 17152464.8 20.01.2017 EP
Ngày yêu cầu thẩm định nội dung: 19.01.2018
(71) BASELL POLIOLEFINE ITALIA S.R.L. (IT)
Via Soperga n. 14/A, Milano, 20127, Italy
(72) BALESTRA, Enrico (IT), CAPUTO, Tiziana (IT), COVEZZI, Massimo (IT), Maurizio DORINI (IT), MAZZUCCO, Antonio (IT), MEI, Gabriele (IT), RINALDI, Riccardo (IT)
(74) Văn phòng Luật sư Ân Nam (ANNAM IP & LAW)
(54) PHƯƠNG PHÁP NẠP CHẤT LỎNG VÀO LÒ PHẢN ỨNG POLYME HÓA PHA KHÍ TẦNG SÔI, LÒ PHẢN ỨNG POLYME HÓA PHA KHÍ TẦNG SÔI VÀ QUY TRÌNH ĐIỀU CHẾ POLYOLEFIN

(57) Sáng chế đề cập đến phương pháp nạp chất lỏng vào lò phản ứng polyme hóa pha khí tầng sôi bao gồm bước nạp chất lỏng vào tầng polyme của lò phản ứng polyme hóa pha khí tầng sôi bằng cách đưa chất lỏng này vào tầng polyme thông qua bộ phận phân phối xuyên vào vùng tầng sôi của lò phản ứng, và bước kết thúc việc nạp bằng cách đặt đầu xả ở vị trí sao cho đáp ứng thỏa mãn điều kiện dưới đây:

$$d/D > 0{,}002$$

trong đó d là khoảng cách từ đầu xả của bộ phận phân phối đến thành của lò phản ứng, và D là đường kính của lò phản ứng tại vùng tầng sôi.

Ngoài ra, sáng chế còn đề cập đến lò phản ứng polyme hóa pha khí tầng sôi và quy trình điều chế polyolefin.

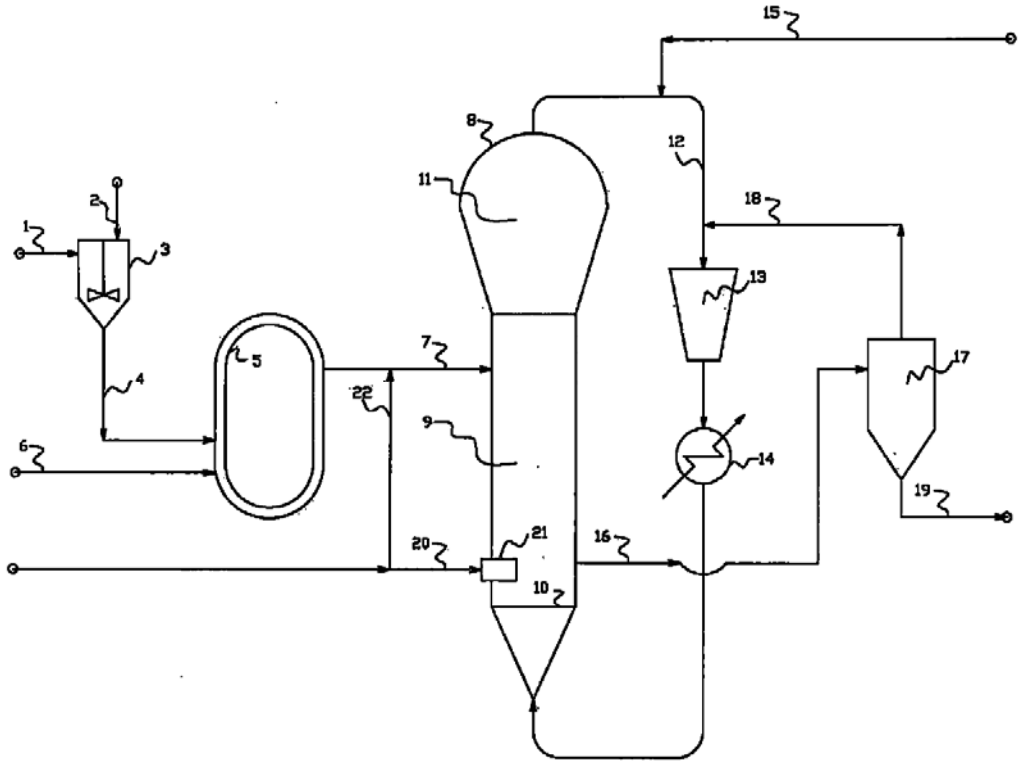

(11) **58235**

(21) 1-2018-00278 (51)[7] **C07K 16/28**, A61K 39/395, A61P 21/02, 43/00, C12N 15/09

(22) 06.09.2016 (43) 25.07.2018

(86) PCT/JP2016/076102 06.09.2016 (87) WO2017/043466 A1 16.03.2017

(30) 2015-177081 08.09.2015 JP

(71) EISAI R&D MANAGEMENT CO.,LTD. (JP)
6-10, Koishikawa 4-chome, Bunkyo-ku, Tokyo 112-8088 Japan

(72) TAGUCHI, Ryota (JP), IMAI, Toshio (JP), INOUE, Eiji (JP), YAMADA, Akio (JP), NAKATANI, Aki (JP), HIRAYAMA, Toshifumi (JP), ONO, Yuichi (JP), ITO, Shunsuke (JP)

(74) Công ty TNHH một thành viên Sở hữu trí tuệ VCCI (VCCI-IP CO.,LTD)

(54) KHÁNG THỂ KHÁNG EPHA4 VÀ DƯỢC PHẨM CHỨA KHÁNG THỂ NÀY

(57) Sáng chế đề xuất kháng thể kháng EphA4 hoặc đoạn liên kết EphA4 của chúng mà có khả năng liên kết với EphA4 và ức chế liên kết giữa EphA4 và phối tử của nó, và dược phẩm bao gồm kháng thể kháng EphA4 hoặc đoạn liên kết EphA4 của chúng làm thành phần hoạt tính. Kháng thể kháng EphA4 của chuột có ái lực liên kết đối với EphA4 thu được, và trình tự của vùng xác định bổ trợ (các CDR) của kháng thể kháng EphA4 của chuột được xác định. Điều này cho phép tạo kháng thể được làm giống như của người bao gồm trình tự CDR của kháng thể kháng EphA4 của chuột trong vùng biến đổi chuỗi nặng và vùng biến đổi chuỗi nhẹ.

(11) **58236**
(21) 1-2018-00291 (51)[8] **B60R 21/16**
(22) 22.01.2018 (43) 25.07.2018
(30) 2017-009793 23.01.2017 JP
Ngày yêu cầu thẩm định nội dung: 22.01.2018
(71) HONDA MOTOR CO., LTD. (JP)
1-1, Minami-Aoyama 2-chome, Minato-ku, Tokyo 107-8556 Japan
(72) Takashi SATO (JP)
(74) Văn phòng luật sư Phạm và Liên danh (PHAM & ASSOCIATES)
(54) KẾT CẤU TÚI KHÍ
(57) Sáng chế đề cập đến kết cấu túi khí, trong đó các điểm ghép được bảo vệ một cách chính xác khi tiếp nhận áp lực của chất khí. Đường khâu (51S) được tạo dưới dạng phần ngăn sẽ ngăn phần bên trong của túi khí, và đường khâu (51S) là điểm ghép mà vải nền mặt trước (61) và vải nền mặt sau (62) được ghép với nhau dọc theo đó. Các vải gia cường thứ nhất và thứ hai 63, 64) được tạo trên các mặt trong của vải nền mặt trước (61) và vải nền mặt sau(62), và các vải gia cường thứ nhất và thứ hai (63, 64) có các mép còn lại (91) mà được định hướng về phía nguồn cấp chất khí theo hướng đi xuống chứ không phải là về phía đường khâu (51S), và mỗi một trong số các mép còn lại (91) có chức năng như thành chắn cản dòng khí về phía đường khâu (51S).

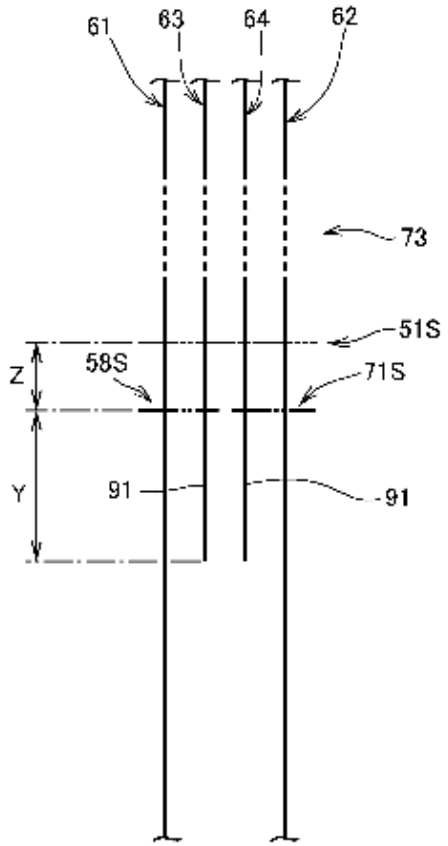

(11) **58237**
(21) 1-2018-00292 (51)[7] **C07K 16/28**, 16/46
(22) 01.08.2016 (43) 25.07.2018
(86) PCT/EP2016/068294 01.08.2016 (87) WO2017/021354 A1 09.02.2017
(30) 62/199,935 31.07.2015 US
62/290,886 03.02.2016 US
(71) 1. AMGEN RESEARCH (MUNICH) GMBH (DE)
Staffelseestrasse 2, 81477Munich, Germany
2. AMGEN INC. (US)
One Amgen Center Drive, Thousand Oaks, California 91320-1799, United States of America
(72) RAUM, Tobias (DE), DEISTlNG, Wibke (DE), BLUEMEL, Claudia (DE), PANZER, Marc (DE), HOFFMANN, Patrick (DE), NAHRWOLD, Elisabeth (DE), NOLAN-STEVAUX, Olivier (US), LUTTERBUESE, Ralf (DE)
(74) Công ty TNHH Quốc tế D & N (D&N INTERNATIONAL CO.,LTD.)
(54) CẤU TRÚC KHÁNG THỂ ĐẶC HIỆU KÉP GẮN KẾT CD70 VÀ CD3, DƯỢC PHẨM VÀ QUY TRÌNH TẠO CẤU TRÚC KHÁNG THỂ NÀY

(57) Sáng chế đề cập đến cấu trúc kháng thể đặc hiệu kép chứa miền liên kết thứ nhất mà liên kết với CD70 của người trên bề mặt của tế bào đích và miền liên kết thứ hai mà liên kết với CD3 của người trên bề mặt của tế bào T. Sáng chế cũng đề cập đến polynucleotit mã hóa cấu trúc kháng thể, vật truyền chứa polynucleotit này và tế bào chủ đó được biến nạp hoặc đó được chuyển nhiễm với polynucleotit này hoặc vật truyền. Ngoài ra, sáng chế còn đề cập đến quy trình tạo cấu trúc kháng thể, dược phẩm và kít chứa cấu trúc kháng thể này.

TRANG THAY THẾ (QUY TẮC 26)
1/11

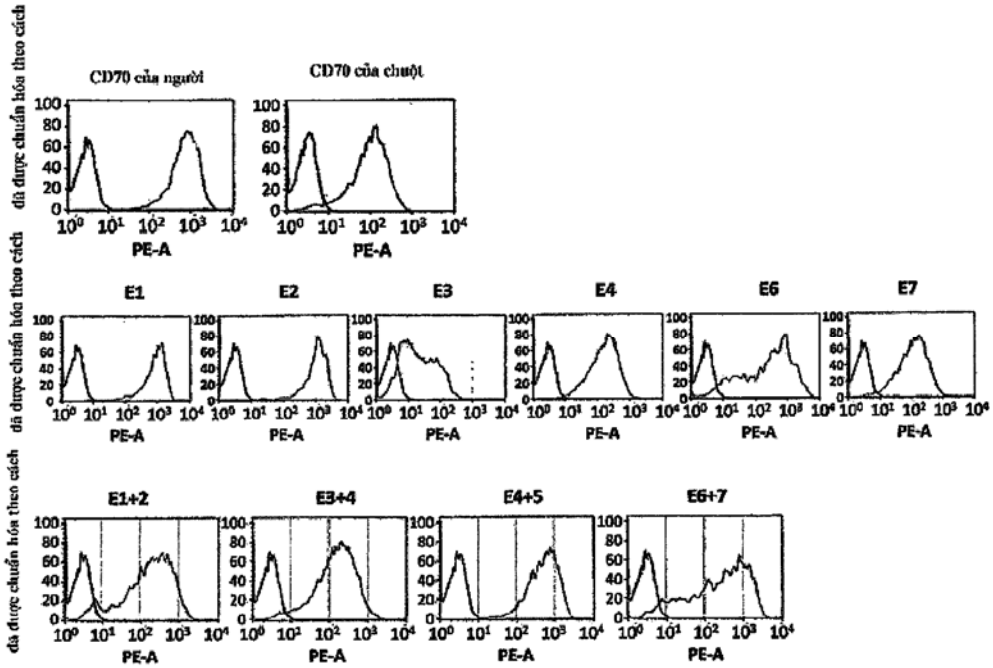

(11) **58238**

(21) 1-2018-00306 (51)[8] **A61K 31/585**, A61P 15/18

(22) 23.06.2016 (43) 25.07.2018

(86) PCT/EP2016/064574 23.06.2016 (87) WO2016/207298 A1 29.12.2016

(30) 201510348953.1 23.06.2015 CN

15305965.4 23.06.2015 EP

(71) LABORATORIOS LEON FARMA SA (ES)

CI La Vallina S/N Poligono Industrial Navatejera Villaquilambre, 24008 Leon, Spain

(72) DROUIN, Dominique (FR), BOYER-JOUBERT, Cécile (FR), PERRIN, Philippe (FR)

(74) Công ty TNHH Sở hữu trí tuệ Trần & Trần (TRAN & TRAN CO., LTD.)

(54) DROSPIRENON DÙNG LÀM THUỐC TRÁNH THAI CHO BỆNH NHÂN NỮ QUÁ CÂN

(57) Sáng chế đề xuất drospirenon là thành phần tránh thai duy nhất có chứa trong một đơn vị liều lượng hoạt động hàng ngày với lượng tối thiểu 3 mg sử dụng làm thuốc tránh thai cho bệnh nhân nữ béo phì.

(11) **58239**
(21) 1-2018-00322 (51)[8] **G06Q 20/32**, 20/34
(22) 23.01.2018 (43) 25.07.2018
(30) 10201700562U 23.01.2017 SG
Ngày yêu cầu thẩm định nội dung: 26.01.2018
(71) MASTERCARD ASIA/PACIFIC PTE. LTD. (SG)
3 Fraser Street DUO Tower, #17-00, Singapore 189352, Singapore
(72) SINGH, Harjender (SG), YEN, Philip Wei Ping (US), YODEN, Michihiko (JP)
(74) Công ty TNHH Tầm nhìn và Liên danh (VISION & ASSOCIATES CO.LTD.)
(54) THIẾT BỊ CHUYỂN MẠCH ĐỂ ĐỊNH TUYẾN CHỈ DẪN THANH TOÁN
(57) Sáng chế, theo khía cạnh thứ nhất, đề cập đến thiết bị chuyển mạch hỗ trợ thanh toán được tạo cấu hình để định tuyến chỉ dẫn thanh toán xác định luồng tiền, thiết bị chuyển mạch hỗ trợ thanh toán bao gồm: cổng vào; bộ xử lý; và ít nhất một bộ nhớ bao gồm mã chương trình máy tính; ít nhất một bộ nhớ và mã chương trình máy tính được tạo cấu hình để, với ít nhất một bộ xử lý, làm cho thiết bị chuyển mạch hỗ trợ thanh toán ít nhất là: nhận, qua cổng vào, dữ liệu hỗ trợ thanh toán được tạo ra từ việc mua được thực hiện tại tổ chức sử dụng; nhận, qua cổng vào, các chi tiết về nguồn tiền được chọn để thanh toán cho việc mua này; tạo ra chỉ dẫn thanh toán đáp lại việc nhận dữ liệu hỗ trợ thanh toán; và định tuyến chỉ dẫn thanh toán đến tổ chức phát hành hoặc tổ chức thanh toán, tùy thuộc vào nguồn tiền được chọn và sự phân tích dữ liệu hỗ trợ thanh toán, tổ chức phát hành là ngân hàng dùng cho nguồn tiền và tổ chức thanh toán ngân hàng dùng cho tổ chức sử dụng, trong đó việc định tuyến chỉ dẫn thanh toán đến tổ chức phát hành làm cho đầy tiền từ tổ chức phát hành đến tổ chức thanh toán và việc định tuyến chỉ dẫn thanh toán đến tổ chức thanh toán làm cho kéo tiền từ tổ chức phát hành đến tổ chức thanh toán. Sáng chế cũng đề cập đến phương pháp định tuyến chỉ dẫn thanh toán xác định luồng tiền đó.

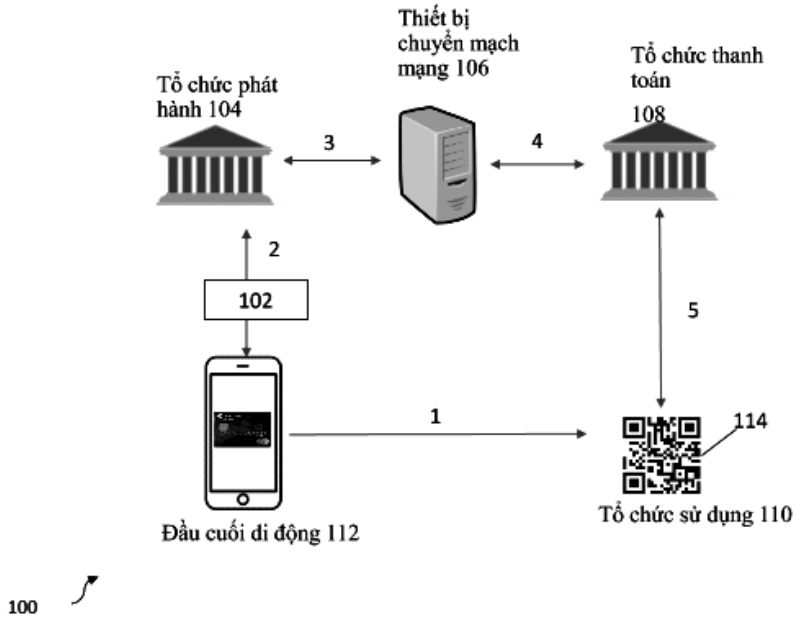

(11) **58240**

(21) 1-2018-00325 (51)[7] **A01N 57/00**

(22) 24.01.2018 (43) 25.07.2018

Ngày yêu cầu thẩm định nội dung: 24.01.2018

(71) MAP PACIFIC PTE LTD (SG)
20 Malacca Street, # 02-00 Malacca Centre, Singapore (048979)

(72) Chan Chek Chiew (SG), Chan Su Min Charmaine (SG)

(54) HỖN HỢP CHỨA DỊCH CHIẾT TỪ MỦ CAO SU (HEVEA BRASILIENSIS) VÀ CHẾ PHẨM SINH HỌC DIỆT TRỪ SINH VẬT GÂY HẠI CHỨA HỖN HỢP NÀY

(57) Sáng chế đề cập đến hỗn hợp chứa dịch chiết từ mủ cao su (Hevea brasiliensis), trong đó hỗn hợp này bao gồm các thành phần sau dây (theo tỷ lệ % khối lượng):

Dịch chiết từ mủ cao su:	5-45
Chất hoạt động bề mặt:	10-35
Rượu alkoxylat:	8-25
Natri tetra borat:	0,001-0,5
Chất sát trùng Proxel:	0,001-0,05
Monoetanol amin:	0,3-0,9
Nước:	10-75

Ngoài ra, sáng chế còn đề cập đến chế phẩm sinh học diệt trừ sinh vật gây hại chứa hỗn hợp này.

(11) **58241**
(21) 1-2018-00326 (51)[7] **A01N 57/00**
(22) 24.01.2018 (43) 25.07.2018
Ngày yêu cầu thẩm định nội dung: 24.01.2018
(71) MAP PACIFIC PTE LTD (SG)
20 Malacca Street, # 02-00 Malacca Centre, Singapore (048979)
(72) Chan Chek Chiew (SG), Chan Su Min Charmaine (SG)
(54) CHẾ PHẨM SINH HỌC CHIẾT XUẤT TỪ QUẢ ĐU ĐỦ (CARICA PAPAYA)
(57) Sáng chế đề cập đến chế phẩm sinh học chiết xuất từ quả đu đủ (Carica papaya), trong đó chế phẩm này bao gồm các thành phần sau đây theo tỷ lệ % khối lượng): dịch chiết từ quả đu đủ 10-40, chất hoạt động bề mặt 10-40, rượu alkoxylat 8-20, muối vô cơ hoặc phức hợp hữu cơ có chứa kẽm 1-20, sulphat magie 1-10, monoetanol amin 0,3-0,9 và nước 5-65.
Chế phẩm sinh học chiết xuất từ quả đu đủ theo sáng chế có hiệu quả diệt trừ sinh vật gây hại trong nông nghiệp và an toàn với người sử dụng.

(11) **58242**
(21) 1-2018-00332 (51)[7] **C08L 53/02**, 23/08, C08J 9/06, A43B 13/04, B29C 35/02
(22) 24.01.2018 (43) 25.07.2018
(30) 62/450,435 25.01.2017 US
Ngày yêu cầu thẩm định nội dung: 27.03.2018
(71) TSRC CORPORATION (TW)
No.2, Singgong Rd., Dashe Dist., Kaohsiung City 815, Taiwan
(72) CHING TING (TW), WEN-HSIEN WEN (TW), FENG-YU YANG (TW), HSUAN-TSUNG LIN (TW), YING-PIN TU (TW)
(74) Công ty Luật TNHH T&G (TGVN)
(54) CHẾ PHẨM ĐÀN HỒI DẺO NHIỆT DÙNG CHO BỌT XỐP LIÊN KẾT NGANG, PHƯƠNG PHÁP SẢN XUẤT BỌT XỐP LIÊN KẾT NGANG VÀ BỌT XỐP LIÊN KẾT NGANG ĐƯỢC TẠO RA BẰNG PHƯƠNG PHÁP NÀY

(57) Sáng chế đề cập đến chế phẩm đàn hồi dẻo nhiệt dùng cho bọt xốp liên kết ngang và phương pháp sản xuất chế phẩm này. Chế phẩm đàn hồi dẻo nhiệt chứa (A) copolyme trên cơ sở etylen; (B) copolyme thứ nhất; (C) copolyme thứ hai, trong đó thành phần (B) và (C) là các copolyme chứa monome vinyl thơm và monome dien liên hợp, copolyme thứ nhất có tỷ lệ hydro hóa dien liên hợp ít nhất 80% và copolyme thứ hai có tỷ lệ hydro hóa dien liên hợp không lớn hơn 10%; (D) peroxit hữu cơ; và (E) tác nhân tạo xốp, trong đó tỷ lệ khối lượng (A/(B+C)) của thành phần (A) so với tổ hợp của thành phần (B) và thành phần (C) nằm trong khoảng từ 95/5 đến 5/95; và tỷ lệ khối lượng (B/C) của thành phần (B) so với thành phần (C) là nằm trong khoảng từ 9/1 đến 1/9. Sáng chế cũng đề cập đến bọt xốp liên kết ngang được tạo ra từ chế phẩm này và phương pháp sản xuất bọt xốp này.

(11) **58243**
(21) 1-2018-00337 (51)[8] **D05B 39/00**, 35/00
(22) 24.01.2018 (43) 25.07.2018
(30) 2017-010276 24.01.2017 JP
(71) JUKI CORPORATION (JP)
2-11-1, Tsurumaki, Tama-shi, Tokyo, Japan
(72) Hironobu ITO (JP), Masaru YAMADA (JP), Yoshihiko OWAKI (JP), Hidetaka MIZUSHIMA (JP)
(74) Công ty TNHH Trường Xuân (AGELESS CO.,LTD.)
(54) THIẾT BỊ VẬN CHUYỂN CHI TIẾT GIA CÔNG
(57) Sáng chế đề cập đến thiết bị vận chuyển chi tiết gia công (10) bao gồm phần đặt bằng phẳng mà trên đó nhiều chi tiết gia công (C) có thể được xếp chồng lên nhau, cơ chế kẹp giữ (70) kẹp giữ chi tiết gia công (C) được định vị trên phần trên cùng trên phần đặt, cơ cấu vận chuyển (40) vận chuyển chi tiết gia công (C) được kẹp giữ bởi cơ cấu kẹp giữ (70), và bàn làm việc phẳng (25) mà trên đó chi tiết gia công (C) được vận chuyển bởi cơ cấu vận chuyển (40) được đặt. Trong thiết bị vận chuyển chi tiết gia công (10), bàn làm việc (25) bao gồm cơ cấu trọng lượng (80) có thể kết nối được với máy may (1) sao cho chi tiết gia công (C) có thể được vận chuyển đến mặt nguyệt của máy may (1), và cung cấp trọng lượng (81) cho chi tiết gia công (C) được cấp vào bàn làm việc (25) bằng máy may (1).

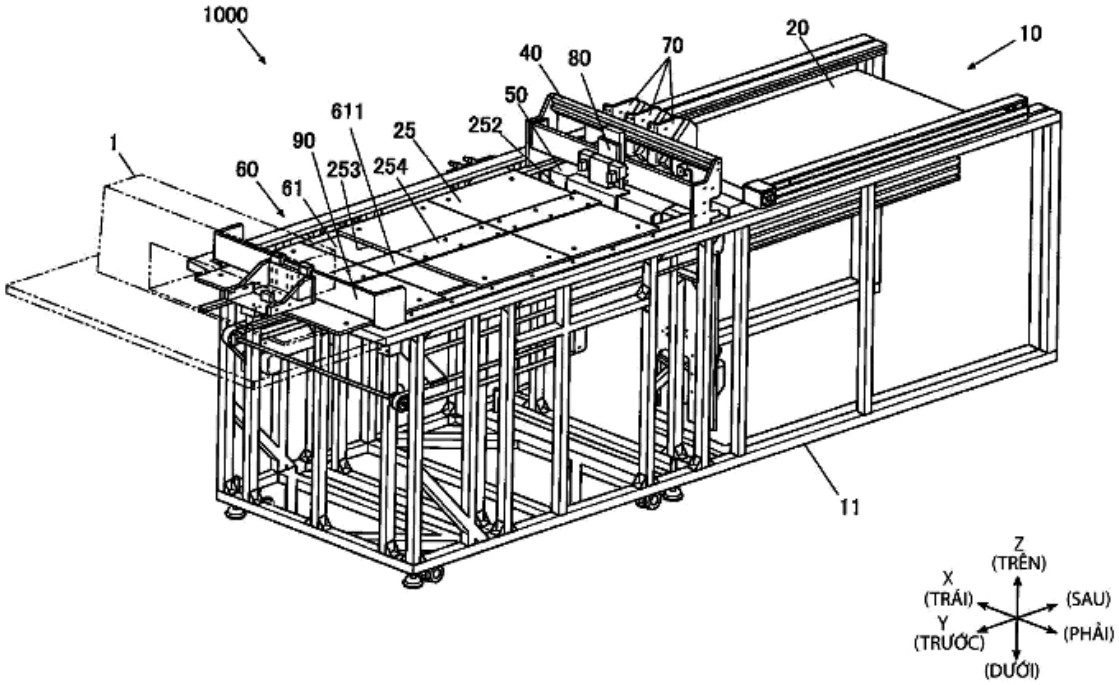

(11) **58244**

(21) 1-2018-00340 (51)[7] **B01J 37/02**, 21/06, 35/00, C09D 5/00

(22) 24.06.2015 (43) 25.07.2018

(86) PCT/IB2015/05474324.06.2015 (87) WO2016/207697 29.12.2016

(71) AM TECHNOLOGY LIMITED (GB)
One Fetter Lane, London Greater London EC4A 1BR, United Kingdom

(72) BERNARDONI, Massimo (IT)

(74) Công ty TNHH Tầm nhìn và Liên danh (VISION & ASSOCIATES CO.LTD.)

(54) CHẾ PHẨM QUANG XÚC TÁC TRÊN CƠ SỞ CHẤT KẾT DÍNH TRONG KHÔNG KHÍ DÙNG ĐỂ SẢN XUẤT SƠN NỀN NƯỚC

(57) Sáng chế đề cập đến chế phẩm quang xúc tác chứa: (a) ít nhất một chất kết dính rắn trong không khí, (b) ít nhất một chất quang xúc tác; (c) ít nhất một xenluloza ete; (d) ít nhất một chất hóa lỏng; (e) ít nhất một đá bọt ở dạng bột được micron hóa; và (f) ít nhất một barit ở dạng bột được micron hóa. Chế phẩm này có thể được sử dụng dưới dạng sơn nền nước để tạo ra các lớp sơn tường có độ dày tương đối thấp, cụ thể là cho các ứng dụng trong nhà, đảm bảo tác dụng quang xúc tác cao và bền với thời gian, ngay cả khi sử dụng với lượng chất quang xúc tác tương đối thấp, thường thấp hơn 10% khối lượng. Lớp sơn này có khả năng ức chế đáng kể sự phát triển của nấm mốc và vi khuẩn trên bề mặt tường.

(11) **58245**
(21) 1-2018-00348 (51)[8] **A61K 31/192**, 47/48
(22) 29.06.2016 (43) 25.07.2018
(86) PCT/US2016/040047 29.06.2016 (87) WO2017/004172 05.01.2017
(30) 62/186,191 29.06.2015 US
(71) WILLIAM MARSH RICE UNIVERSITY (US)
6100 Main St., Houston, TX 77005, United States of America
(72) NICOLAOU, Kyriacos, C. (US), LI, Ruofan (CN), LU, Zhaoyong (CN), SOHN, Te-Ik (KR), WOODS, James (US), PITSINOS, Emmanouil, N. (GR)
(74) Công ty Luật TNHH T&G (TGVN)

(54) HỢP CHẤT TƯƠNG TỰ SHISHIJIMICIN A, DƯỢC PHẨM VÀ THỂ LIÊN HỢP KHÁNG THỂ-THUỐC CHỨA CHÚNG VÀ PHƯƠNG PHÁP TỔNG HỢP HỢP CHẤT NÀY

(57) Theo một khía cạnh, sáng chế đề cập đến chất tương tự shishijimicin có công thức:

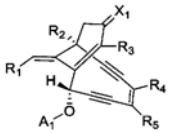

trong đó các biến thể là như được xác định trong bản mô tả này. Theo khía cạnh khác, sáng chế đề cập đến phương pháp điều chế hợp chất được bộc lộ trong bản mô tả này. Theo khía cạnh khác, sáng chế đề cập đến dược phẩm chứa hợp chất được bộc lộ trong bản mô tả này. Ngoài ra, sáng chế cũng đề cập đến thể liên hợp kháng thể thuốc.

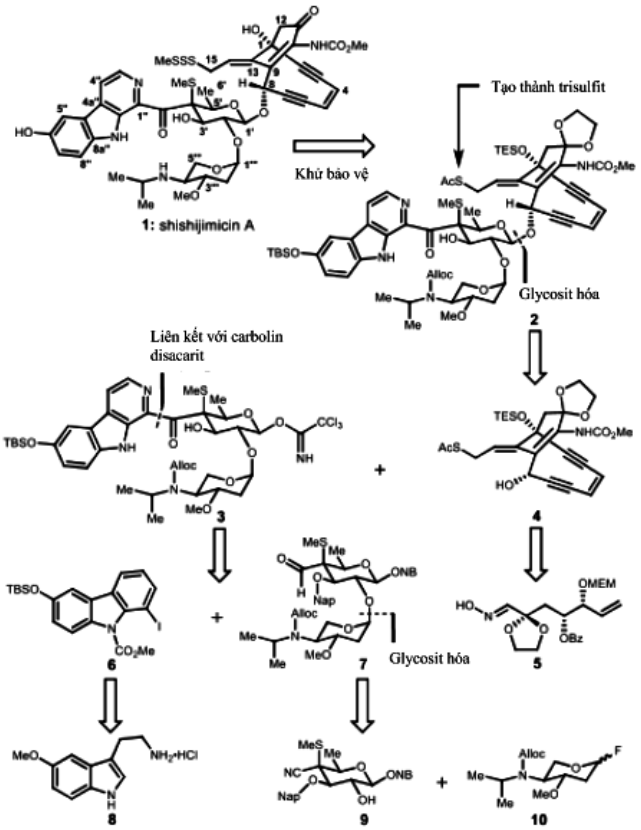

(11) **58246**
(21) 1-2018-00360 (51)[7] **F26B 15/12**, 15/16, 15/14, 21/00
(22) 29.07.2016 (43) 25.07.2018
(86) PCT/EP2016/068214 29.07.2016 (87) WO2017/021326 A1 09.02.2017
(30) DE 10 2015 214 711.8 31.07.2015 DE
(71) DURR SYSTEMS AG (DE)
Carl-Benz-Strasse 34, 74321 Bietigheim-Bissingen, Germany
(72) Oliver IGLAUER (DE), Kevin WOLL (DE), Dietmar WIELAND (DE), Joachim WICKENHAUSER (DE)
(74) Trung tâm Tư vấn sở hữu trí tuệ và đầu tư (LUVINA LAW FIRM)
(54) THIẾT BỊ VÀ PHƯƠNG PHÁP XỬ LÝ PHÔI
(57) Để cung cấp thiết bị xử lý nhằm xử lý các phôi, có cấu trúc đơn giản và cho phép xử lý phôi tối ưu, đề xuất rằng thiết bị xử lý phải bao gồm một buồng xử lý và một thiết bị vận chuyển, qua đó các phôi được đưa vào buồng xử lý, có thể lấy ra được từ buồng xử lý, và/hoặc được vận chuyển qua buồng xử lý theo hướng chuyển tải.

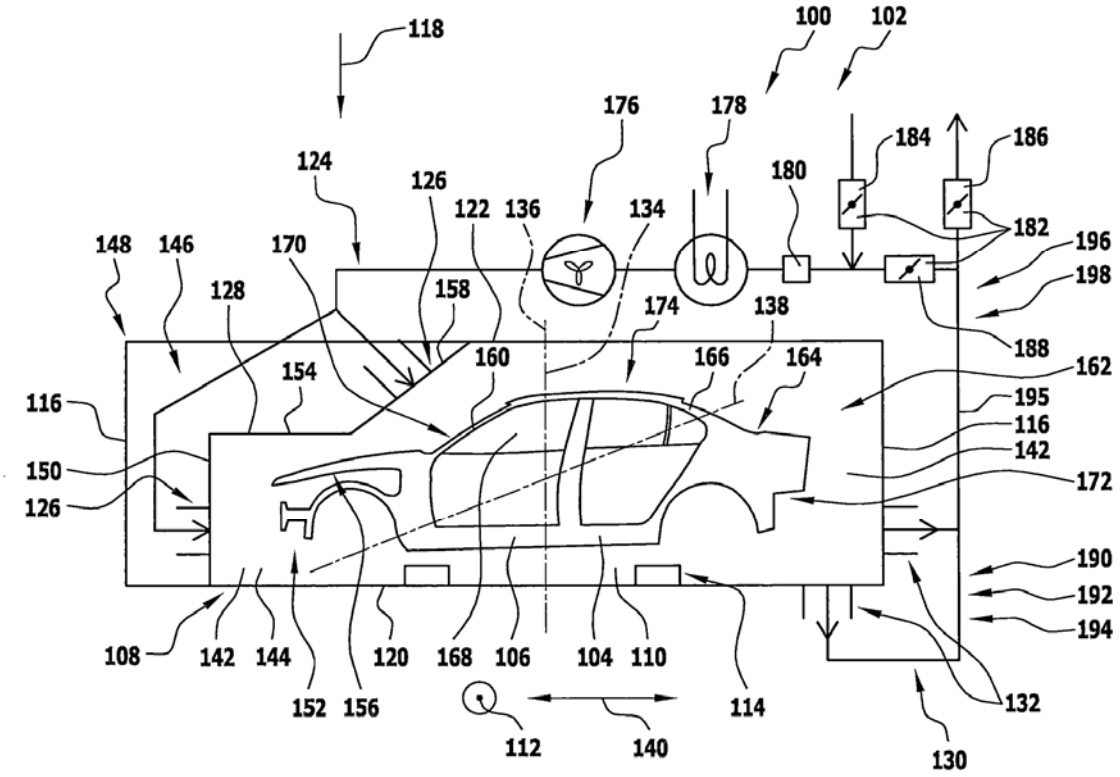

(11) **58247**
(21) 1-2018-00368 (51)[8] **B01D 33/23**
(22) 03.07.2015 (43) 25.07.2018
(86) PCT/FR2015/051856 03.07.2015 (87) WO/2017/005989 12.01.2017
Ngày yêu cầu thẩm định nội dung: 26.01.2018
(71) GAUDFRIN (FR)
45 rue de la Liberté, 78100 Saint Germain En Laye, France
(72) Guy GAUDFRIN (FR)
(74) Công ty Luật TNHH T&G (TGVN)

(54) BỘ PHẬN LỌC HÌNH QUẠT VÀ BỘ LỌC QUAY BAO GỒM BỘ PHẬN LỌC NÀY

(57) Sáng chế đề cập đến bộ phận lọc hình quạt dùng cho đĩa lọc của bộ lọc quay, bộ phận hình quạt này bao gồm: phần tử kết cấu (1) được tạo ra từ cơ cấu đỡ thoát nước (2) phía trong có gân và khung (4) bao quanh cơ cấu đỡ thoát nước (2) này, cơ cấu đỡ này được tạo ra với ống nối (10); và vải lọc (3) để bọc lấy phần tử kết cấu (1), khác biệt ở chỗ: phần tử kết cấu (1) này có độ dày tăng dần về phía ống nối (10) và cơ cấu đỡ thoát nước (2) được tạo ra từ tấm kim loại đơn (20). Cơ cấu đỡ thoát nước (2) được tạo ra từ tấm đơn có gân và được tạo ra với các kênh (22) so le, độ sâu của các kênh này tăng dần khi tiến gần hơn đến miệng ống của cơ cấu đỡ này.

Ngoài ra, sáng chế còn đề cập đến bộ lọc quay bao gồm bộ phận lọc nêu trên.

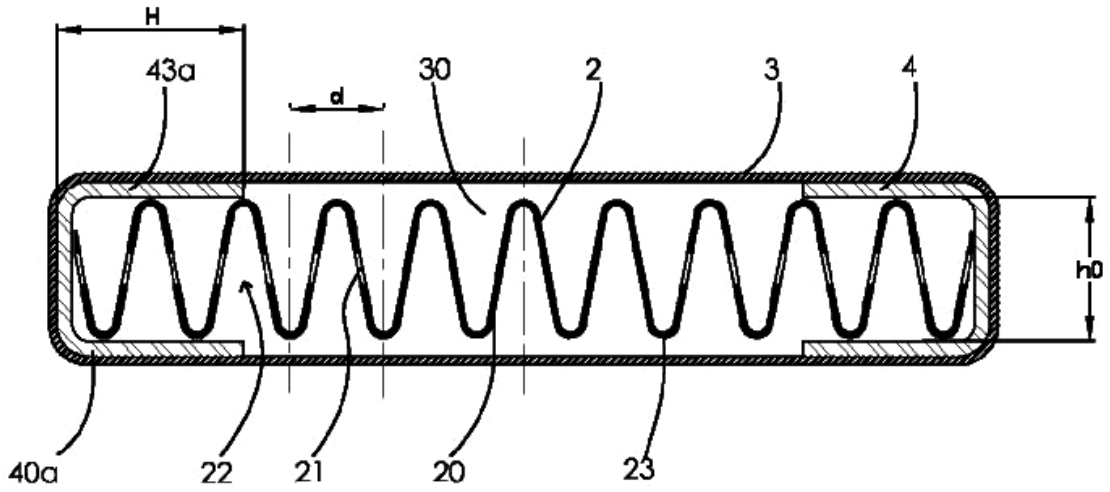

(11) **58248**
(21) 1-2018-00383 (51)[7] **B05B 11/00**
(22) 11.07.2016 (43) 25.07.2018
(86) PCT/EP2016/066455 11.07.2016 (87) WO2017/005938 12.01.2017
(30) 15176166.5 09.07.2015 EP
(71) DISPENSING TECHNOLOGIES B.V. (NL)
Grasbeemd 1, 5705 DE Helmond, Netherlands
(72) MAAS, Wilhelmus Johannes Joseph (NL), NERVO, Paulo (NL), SNIJDERS, Josephus Cornelis (NL)
(74) Công ty TNHH Tầm nhìn và Liên danh (VISION & ASSOCIATES CO.LTD.)
(54) HỆ THỐNG PHÂN PHỐI CHẤT LỎNG THEO ĐỊNH LƯỢNG VÀ PHƯƠNG PHÁP SẢN XUẤT HỆ THỐNG PHÂN PHỐI CHẤT LỎNG NÀY

(57) Sáng chế đề cập đến hệ thống phân phối chất lỏng theo định lượng (1), hệ thống này bao gồm bình chứa chất lỏng (2) và thiết bị phân phối (3) được nối với nó, trong đó bình chứa (2) bao gồm bình chứa bên ngoài (5) không biến dạng và bình chứa bên trong (4) mềm dẻo được nối với nó, trong đó không gian (18) để nối thông chất lỏng với môi trường xung quanh có thể được mở rộng giữa bình chứa bên trong (4) và bình chứa bên ngoài (5), và trong đó thiết bị phân phối (3) bao gồm vỏ và/hoặc khung (13) mà có ít nhất một phần được tạo ra liền khối với bình chứa.

Ngoài ra, sáng chế còn đề cập đến phương pháp sản xuất hệ thống phân phối chất lỏng theo định lượng, phương pháp này bao gồm các bước:

- sản xuất bình chứa chất lỏng, bình chứa này bao gồm bình chứa bên ngoài không biến dạng và bình chứa bên trong mềm dẻo được nối với nó,
- sản xuất thiết bị phân phối bao gồm vỏ và/hoặc khung, và
-lắp ráp bình chứa và thiết bị phân phối;

trong đó ít nhất một phần của vỏ và/hoặc khung của thiết bị phân phối được tạo ra liền khối với bình chứa, và trong đó bước lắp ráp bình chứa và thiết bị phân phối bao gồm việc lắp phần không tích hợp của thiết bị phân phối trong phần của vỏ và/hoặc khung của thiết bị phân phối được tạo ra liền khối với bình chứa.

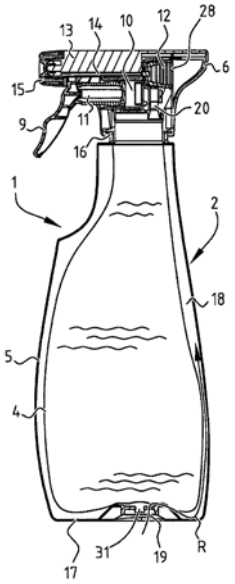

(11) **58249**
(21) 1-2018-00416 (51)[7] **F25D 3/12**
(22) 22.07.2016 (43) 25.07.2018
(86) PCT/EP2016/067574 22.07.2016 (87) WO2017/017030 02.02.2017
(30) 10 2015 009 647.8 24.07.2015 DE
Ngày yêu cầu thẩm định nội dung: 22.06.2018
(71) MESSER FRANCE S.A.S (FR)
24, Quai Galliéni CS 90040, 92156 Suresnes Cedex, France
(72) FRERE, Emilien (FR)
(74) Công ty TNHH Tầm nhìn và Liên danh (VISION & ASSOCIATES CO.LTD.)
(54) THIẾT BỊ NẠP ĐẦY ĐỂ NẠP ĐẦY KHOANG NHẬN MÔI CHẤT LẠNH GẮN VỚI CÔNG-TEN-NƠ LÀM LẠNH BẰNG MÔI CHẤT LẠNH CRYO

(57) Sáng chế đề cập đến thiết bị nạp đầy (2). Để nạp đầy các công-ten-nơ làm lạnh bao gồm khoang (23) để nhận sản phẩm cần làm lạnh và khoang nhận môi chất lạnh (20, 20a), các thiết bị nạp đầy được sử dụng, nhờ các thiết bị này cacbon đioxit lỏng được phun tại vòi phun giãn nở vào trong khoang nhận môi chất lạnh (20, 20a) ở trạng thái hóa lỏng và khi đó có sự chuyển hóa một phần thành cacbon đioxit thể khí và một phần thành cacbon đioxit thể rắn. Nhược điểm của các thiết bị nạp đầy đã biết đó là cacbon đioxit thoát ra khỏi vòi phun giãn nở dưới áp suất cao được phân bố rất không đồng đều trong khoang nhận môi chất lạnh và cũng gây ra tác dụng lực mạnh làm đẩy vòi phun giãn nở ra khỏi khoang nhận môi chất lạnh, do đó khiến cho các hệ thống hầu hết hoạt động bằng điện và phức tạp là điều tiên quyết. Theo sáng chế, thiết bị nạp đầy (2) được sử dụng bao gồm van giãn nở (45, 45a, 62, 69) được trang bị ít nhất hai đầu phun (46, 46a, 47, 47a, 63, 64, 65), mỗi đầu phun này có ít nhất một lỗ phun (49, 49a, 50, 50a). Các lỗ phun (49, 49a, 50, 50a) được bố trí sao cho dòng xung lực của các luồng cacbon đioxit thoát ra từ các lỗ phun (49, 49a, 50, 50a) ít nhất là được trung hòa một phần. Điều này cho phép cacbon đioxit được phân bố đều trong khoang nhận môi chất lạnh (20, 20a) mà không gây ra tác dụng lực lên vòi phun giãn nở.

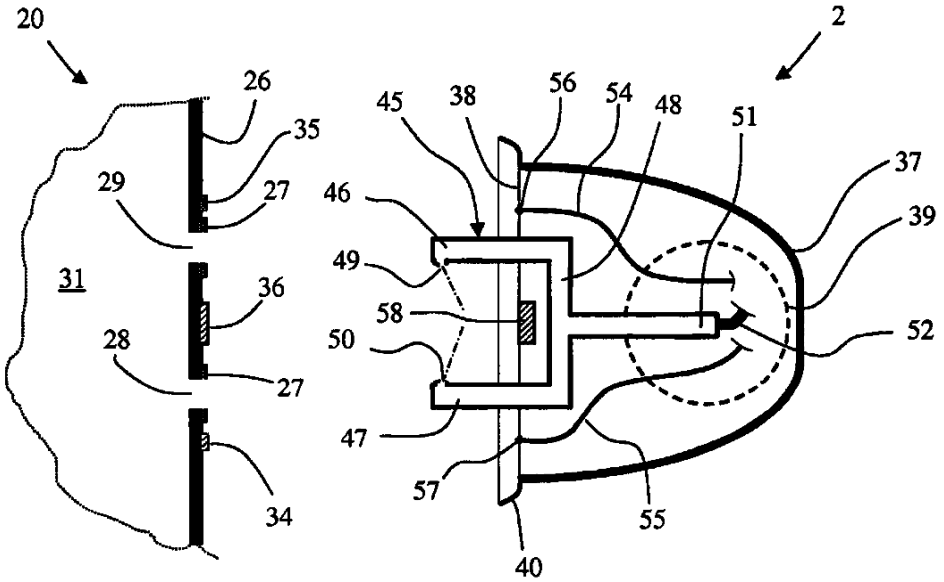

(11) **58250**
(21) 1-2018-00417 (51)[7] **G06K 9/00**, G06F 3/01
(22) 05.07.2016 (43) 25.07.2018
(86) PCT/FI2016/050499 05.07.2016 (87) WO2017/005983 12.01.2017
(30) 15175964.4 08.07.2015 EP
Ngày yêu cầu thẩm định nội dung: 29.01.2018
(71) NOKIA TECHNOLOGIES OY (FI)
Karaportti 3, 02610 Espoo, Finland
(72) LEPPANEN, Jussi (FI), LEHTINlEMl, Arto (FI), ERONEN, Antti (FI)
(74) Công ty TNHH Tầm nhìn và Liên danh (VISION & ASSOCIATES CO.LTD.)
(54) PHƯƠNG PHÁP VÀ THIẾT BỊ GIÁM SÁT
(57) Sáng chế đề cập đến phương pháp bao gồm các bước: làm cho máy tính tạo ra ít nhất một đường biên ảo trong không gian giám sát tương ứng với không gian của khung cảnh được giám sát; xử lý dữ liệu cảm biến để nhận dạng cử động tay thứ nhất liên quan đến tay thứ nhất của người sử dụng trong không gian của khung cảnh được giám sát, tương đối so với ít nhất một đường biên ảo được thực hiện bởi máy tính trong không gian giám sát và đáp lại việc nhận dạng cử động tay thứ nhất tương đối so với ít nhất một đường biên ảo được thực hiện bởi máy tính để duyệt nhiều tùy chọn và xử lý dữ liệu cảm biến để nhận dạng cử động tay thứ hai, liên quan đến tay thứ hai của người sử dụng trong không gian của khung cảnh được giám sát, tương đối so với ít nhất một đường biên ảo trong không gian giám sát và đáp lại việc nhận dạng cử động tay thứ hai trong không gian của khung cảnh được giám sát để chọn một trong số các tùy chọn.

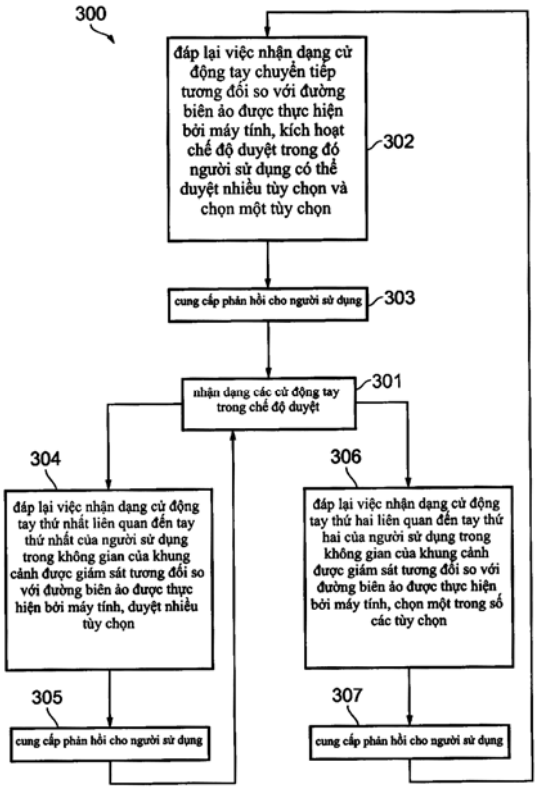

(11) **58251**
(21) 1-2018-00431 (51)[7] **C07K 16/28**, 16/46
(22) 01.08.2016 (43) 25.07.2018
(86) PCT/EP2016/068319 01.08.2016 (87) WO2017/021362 A1 09.02.2017
(30) 62/199,944 31.07.2015 US
62/290,861 03.02.2016 US
(71) AMGEN RESEARCH (MUNICH) GMBH (DE)
Staffelseestrasse 2, 81477 Munich, Germany
(72) RAUM, Tobias (DE), PENDZIALEK, Jochen (DE), BLUEMEL, Claudia (DE), BOTT, Franziska (DE), DAHLHOFF, Christoph (DE), HOFFMANN, Patrick (DE), NAHRWOLD, Elisabeth (DE)
(74) Công ty TNHH Quốc tế D & N (D&N INTERNATIONAL CO.,LTD.)
(54) CẤU TRÚC KHÁNG THỂ ĐẶC HIỆU KÉP GẮN KẾT FLT3 VÀ CD3, DƯỢC PHẨM VÀ QUY TRÌNH SẢN XUẤT CẤU TRÚC KHÁNG THỂ NÀY

(57) Sáng chế đề cập đến cấu trúc kháng thể đặc hiệu kép chứa vùng gắn kết thứ nhất gắn kết với FLT3 của người trên bề mặt của tế bào đích và vùng gắn kết thứ hai gắn kết với CD3 của người trên bề mặt của tế bào T. Hơn thế nữa, sáng chế đề cập đến polynucleotit mã hóa cấu trúc kháng thể, vectơ chứa polynucleotit này và tế bào chủ được biến nạp hoặc được chuyển nhiễm polynucleotit hoặc vectơ này. Hơn nữa, sáng chế đề cập đến quy trình tổng hợp cấu trúc kháng thể theo sáng chế, dược phẩm và kit chứa cấu trúc kháng thể này trong y học.

(11) **58252**
(21) 1-2018-00432 (51)[8] **C09K 11/61**, B01J 2/00, C09D 11/50
(22) 25.05.2016 (43) 25.07.2018
(86) PCT/CH2016/000081 25.05.2016 (87) WO/2017/020137 A1 09.02.2017
(30) 15002279.6 31.07.2015 EP
(71) AVANTAMA AG (CH)
Laubisrutistrasse 50 8712 Stafa (CH)
(72) LUCHINGER, Norman, Albert (CH), OSZAJCA, Marek (CH)
(74) Công ty Cổ phần Sở hữu công nghiệp INVESTIP (INVESTIP)

(54) PHƯƠNG PHÁP SẢN XUẤT HỢP CHẤT DẠNG TINH THỂ PHÁT QUANG VÀ CHẾ PHẨM DẠNG DUNG DỊCH HUYỀN PHÙ CHỨA TINH THỂ PHÁT QUANG NÀY

(57) Sáng chế đề cập đến lĩnh vực tinh thể phát quang (LCs), cụ thể hơn là đề cập đến chấm lượng tử (QD) có công thức $M^1_aM^2_bX_c$, trong đó phần tử thế được xác định như trong bản mô tả. Hợp chất ở dạng tinh thể phát quang được điều chế bằng cách phân tán vật liệu khởi đầu phù hợp với sự có mặt của chất lỏng và sự hỗ trợ của bi nghiền. Ngoài ra, sáng chế còn đề cập đến chế phẩm chứa hợp chất dạng tinh thể phát quang này, thiết bị điện tử, vật dụng có lớp phủ trang trí và sản phẩm trung gian chứa hợp chất dạng tinh thể phát quang này.

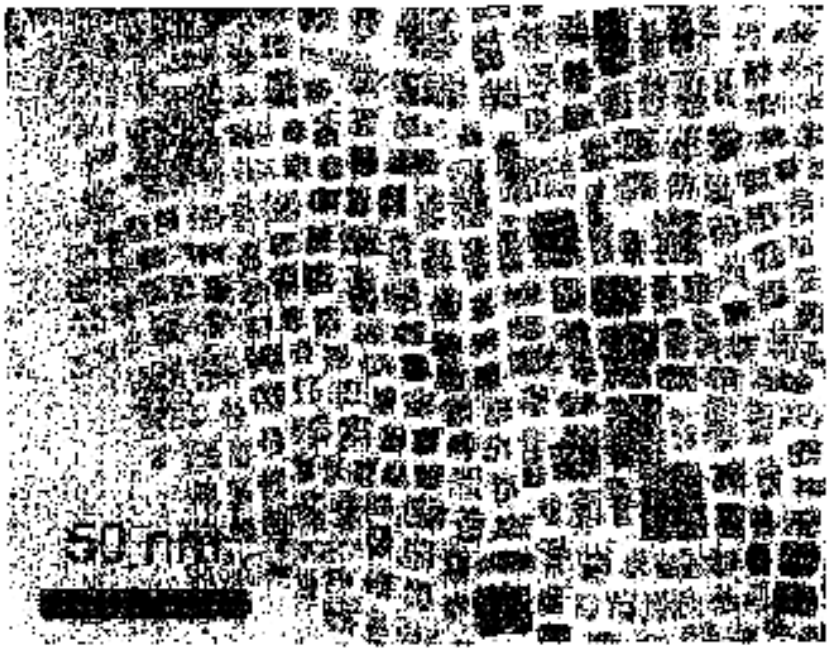

(11) **58253**
(21) 1-2018-00453 (51)[7] **H04W 72/04**, 28/06
(22) 02.08.2016 (43) 25.07.2018
(86) PCT/JP2016/072630 02.08.2016 (87) WO2017/026324 A1 16.02.2017
(30) 2015-156690 07.08.2015 JP
(71) SHARP KABUSHIKI KAISHA (JP)
1, Takumi-cho, Sakai-ku, Sakai City, Osaka 590-8522, Japan
(72) SUZUKI Shoichi (JP), AIBA Tatsushi (JP), YOKOMAKURA Kazunari (JP), TAKAHASHI Hiroki (JP)
(74) Công ty TNHH một thành viên Sở hữu trí tuệ VCCI (VCCI-IP CO.,LTD)
(54) THIẾT BỊ ĐẦU CUỐI, PHƯƠNG PHÁP TRUYỀN THÔNG, VÀ MẠCH TÍCH HỢP

(57) Thiết bị đầu cuối và thiết bị trạm gốc giao tiếp hiệu quả với nhau bằng cách sử dụng nhiều ô. Thiết bị đầu cuối chọn tài nguyên kênh điều khiển đường lên vật lý được sử dụng để phát yêu cầu lập lịch (SR) từ tài nguyên thứ nhất của ô thứ nhất của khung con thứ nhất và tài nguyên thứ hai của ô thứ hai của khung con thứ nhất. Trong trường hợp việc phát báo nhận yêu cầu lặp lại tự động hỗn hợp (HARQ-ACK) thứ nhất bằng cách sử dụng định dạng kênh điều khiển đường lên vật lý (PUCCH) đó cho trong ô thứ nhất và việc phát HARQ-ACK thứ hai bằng cách sử dụng định dạng PUCCH đó cho trong ô thứ hai đều không diễn ra trong khung con thứ nhất, SR được ghép kênh với HARQ-ACK thứ nhất được phát bằng cách sử dụng định dạng PUCCH đó cho trong khung con thứ nhất của ô thứ nhất và được ghép kênh với HARQ-ACK thứ hai được phát bằng cách sử dụng định dạng PUCCH đó cho trong khung con thứ nhất của ô thứ hai.

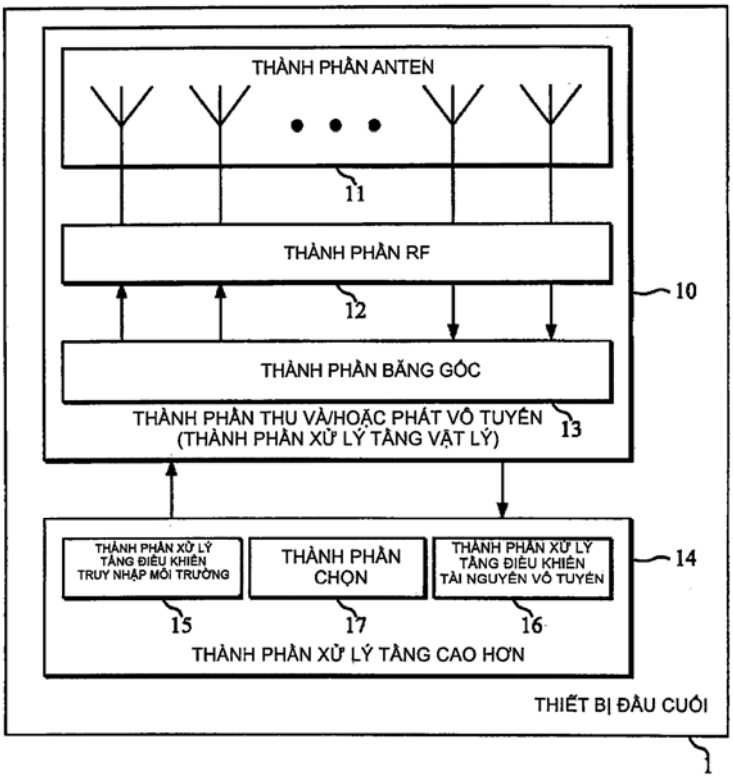

(11) **58254**
(21) 1-2018-00465 (51)[7] **B60K 15/03**, B64C 39/00
(22) 31.01.2018 (43) 25.07.2018
Ngày yêu cầu thẩm định nội dung: 31.01.2018
(71) TẬP ĐOÀN VIỄN THÔNG QUÂN ĐỘI (VN)
Số 1 đường Trần Hữu Dực, phường Mỹ Đình 2, quận Nam Từ Liêm, thành phố Hà Nội.
(72) Nguyễn Phi Minh (VN)
(74) Công ty TNHH Tư vấn Quốc Dân (NACI CO., LTD)
(54) BÌNH NHIÊN LIỆU MỀM VÀ PHƯƠNG PHÁP THIẾT KẾ HỆ THỐNG NHIÊN LIỆU SỬ DỤNG BÌNH NHIÊN LIỆU MỀM

(57) Sáng chế đề cập đến bình nhiên liệu mềm được bao gồm các bộ phận chính như: bình mềm; rãnh khuyết thứ nhất; cốt bắt vít kim loại; lỗ rỗng; rãnh khuyết thứ hai; lỗ của bình mềm; góc lượn; mặt bích; ốc vít; hàng ốc thứ nhất; hàng ốc thứ hai; lỗ thoát khí; hốc; lỗ thoát nhiên liệu; gờ định vị. Ngoài ra, sáng chế còn đề cập đến phương pháp thiết kế hệ thống nhiên liệu sử dụng bình nhiên liệu mềm bao gồm các bước: bước 1: xác định các thông số đầu ra hệ thống nhiên liệu; bước 2: thiết kế hệ thống nhiên liệu ban đầu; bước 3: thiết kế bình nhiên liệu mềm; bước 4: lắp ghép, phối trí hệ thống ban đầu; bước 5: đo đạc và xác định kích thước tối ưu của bình nhiên liệu mềm.

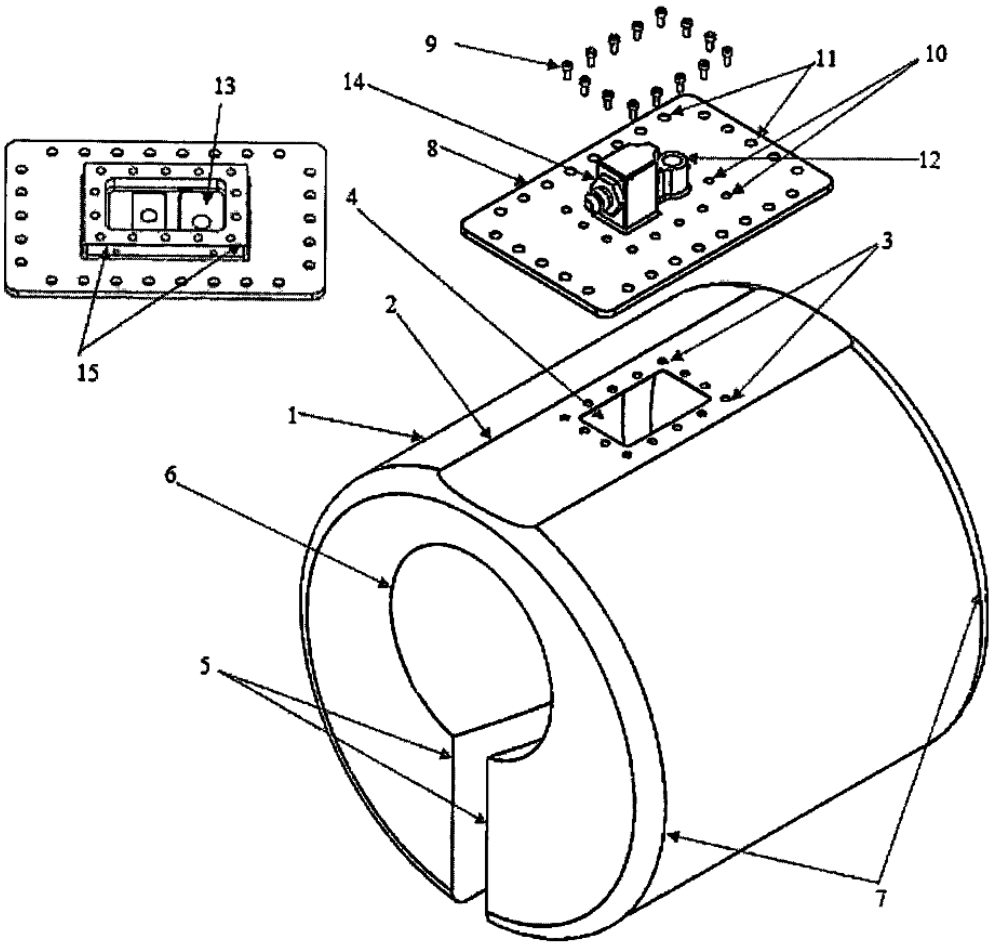

(11) **58255**
(21) 1-2018-00466 (51)[7] **E06B 3/968**, 3/98, 3/972
(22) 18.11.2016 (43) 25.07.2018
(86) PCT/GR2016/000062 18.11.2016 (87) WO2017/085521 26.05.2017
(30) 20150100500 18.11.2015 GR
Ngày yêu cầu thẩm định nội dung: 31.01.2018
(75) LEONTARIDIS, ATHANASIOS (GR)
5, Kalafati St. 176 71 Kallithea Attikis, Greece
(74) Công ty TNHH Đại Tín và Liên Danh (DAITIN AND ASSOCIATES CO.,LTD)
(54) BỘ KE GÓC DÙNG ĐỂ NỐI GÓC CÁC THANH ĐỊNH HÌNH RỖNG VÀ PHƯƠNG PHÁP NỐI GÓC SỬ DỤNG CÁC THANH NÀY

(57) Bộ ke góc dùng để nối góc cặp thanh định hình rỗng (50) có cấu hình dạng góc tương ứng với góc của các thanh định hình rỗng (50) được lắp ráp và bao gồm ke lót trượt (2, 2', 2”), ke tăng di động (1, 1') được đặt trên ke lót trượt và bu-lông (5) xuyên qua ke tăng di động (1, 1') và được siết vào đai ốc (4) được gắn trên ke lót trượt (2, 2, 2”), trong đó việc siết bu-lông (5) đẩy các mặt mở rộng hướng lên trên ở cả hai bên của ke tăng di động (1, 1') theo đó cạnh sắc của ke tăng di động cắm vào vách của thanh định hình rỗng được ghép nối. Lực cắm và hiệu quả nối góc cho thanh định hình rỗng được tăng cường nhờ: a) tạo thành cạnh sắc của tấm kim loại để điều chỉnh cạnh khác thường của chúng theo hướng cắm phù hợp, b) định hướng phù hợp ke tăng di động (1, 1') tuân theo các thông số hình học xác định trước và c) lựa chọn các phương án thực hiện khác nhau của ke lót trượt để đạt được hiệu quả cắm vào vách khoang và phương pháp nối góc sử dụng các thanh này.

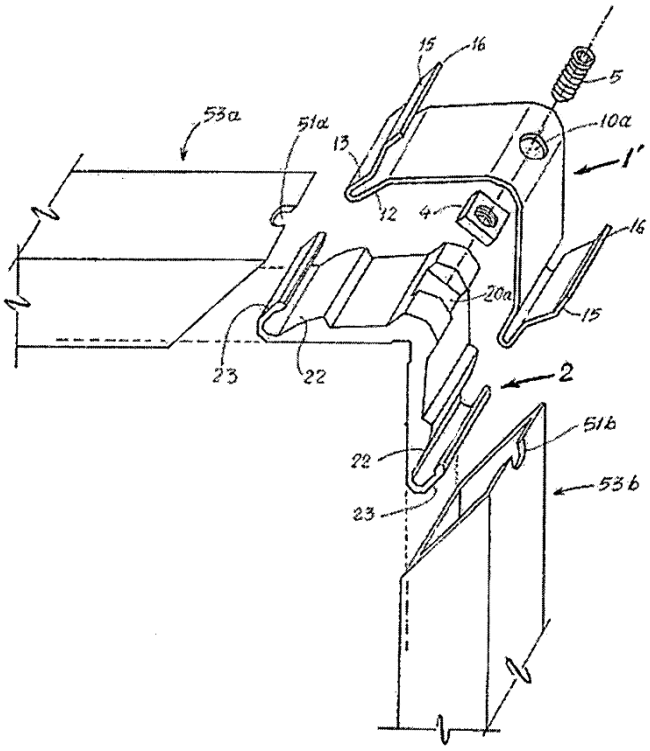

(11) **58256**
(21) 1-2018-00469 (51)[8] **H04W 72/04**
(22) 06.07.2015 (43) 25.07.2018
(86) PCT/CN2015/083388 06.07.2015 (87) WO2017/004774 12.01.2017
Ngày yêu cầu thẩm định nội dung: 01.02.2018
(71) HUAWEI TECHNOLOGIES CO., LTD. (CN)
Huawei Administration Building, Bantian,Longgang District Shenzhen, Guangdong 518129, China
(72) LI, Yuanjie (CN), WANG, Ting (CN), XUE, Lixia (CN)
(74) Văn phòng luật sư Phạm và Liên danh (PHAM & ASSOCIATES)
(54) PHƯƠNG PHÁP TRUYỀN DỮ LIỆU, THIẾT BỊ TRUYỀN THÔNG VÀ VẬT LƯU TRỮ MÁY TÍNH ĐỌC ĐƯỢC

(57) Sáng chế đề cập đến phương pháp truyền dữ liệu, thiết bị mạng không dây và hệ thống truyền thông. Phương pháp này bao gồm bước: gửi, bởi thiết bị mạng không dây thứ nhất, ít nhất hai kênh dùng cho thông tin chung trên cùng một sóng mang, trong đó ít nhất hai kênh dùng cho thông tin chung bao gồm kênh thứ nhất dùng cho thông tin chung và kênh thứ hai dùng cho thông tin chung, kênh thứ nhất dùng cho thông tin chung và kênh thứ hai dùng cho thông tin chung trên các băng con khác nhau của cùng một sóng mang, và thông tin chung bao gồm ít nhất một trong số tín hiệu đồng bộ hoá, tín hiệu truyền rộng điểm, hoặc thông báo hệ thống. Theo cách này, thông tin chung có thể được truyền một cách có hiệu quả trong tình huống truyền dịch vụ mà trong đó việc sử dụng sóng mang ở mức tương đối cao.

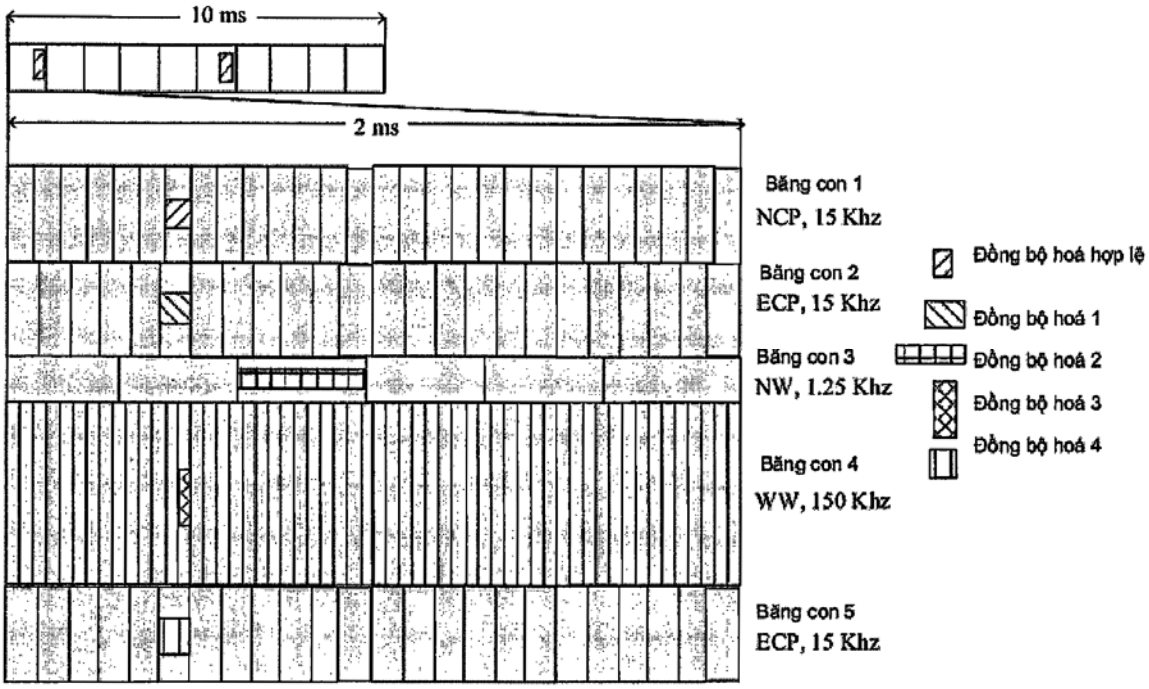

(11) **58257**

(21) 1-2018-00472 (51)[8] **C07D 401/14**, A61K 31/496, 31/501, A61P 13/10, C07D 403/06, 403/14, 405/14, 409/14, 417/14

(22) 02.08.2016 (43) 25.07.2018

(86) PCT/JP2016/072569 02.08.2016 (87) WO2017/022733 09.02.2017

(30) 2015-154601 04.08.2015 JP

(71) ASTELLAS PHARMA INC. (JP)
5-1, Nihonbashi-honcho 2-chome, Chuo-ku, Tokyo, 103-8411, Japan

(72) SUGANE, Takashi (JP), MAKINO, Takuya (JP), YAMASHITA, Daisuke (JP), YONETOKU, Yasuhiro (JP), TANABE, Daisuke (JP), MIHARA, Hisashi (JP), ASAI, Norio (JP), OSODA, Kazuhiko (JP), SHIMIZU, Takafumi (JP), MORITOMO, Hiroyuki (JP), SUGASAWA, Keizo (JP), MAENO, Kyoichi (JP), HOSOGAI, Naomi (JP)

(74) Công ty Cổ phần Sở hữu công nghiệp INVESTIP (INVESTIP)

(54) DẪN XUẤT PIPERAZIN VÀ DƯỢC PHẨM CHỨA CHÚNG

(57) Sáng chế đề cập đến hợp chất có thể được sử dụng làm chất chủ vận thụ thể MC_4. Các tác giả của sáng chế đã nghiên cứu các chất chủ vận thụ thể MC_4, và đã phát hiện ra dẫn xuất piperazin có hoạt tính chủ vận, nhờ đó hoàn thành sáng chế. Cụ thể, dẫn xuất piperazin theo sáng chế có hoạt tính chủ vận thụ thể MC_4, và có thể được sử dụng làm thuốc ngăn ngừa hoặc điều trị bệnh liên quan đến bàng quang và/hoặc đường tiết niệu, cụ thể là bàng quang hoạt động kém, bàng quang giảm trương lực, bàng quang không co lại, cơ bức niệu hoạt động kém, rối loạn chức năng bàng quang do tổn thương hệ thần kinh, suy giảm khả năng giãn niệu đạo, loạn đồng vận cơ bức niệu - cơ thắt niệu đạo ngoài, và rối loạn chức năng tống nước tiểu trong bệnh tăng sản tuyến tiền liệt lành tính.

(11) **58258**
(21) 1-2018-00480 (51)[7] **H04W 24/00**
(22) 02.07.2015 (43) 25.07.2018
(86) PCT/CN2015/083186 02.07.2015 (87) WO/2017/000308 05.01.2017
Ngày yêu cầu thẩm định nội dung: 01.02.2018
(71) HUAWEI TECHNOLOGIES CO., LTD. (CN)
Huawei Administration Building, Bantian, Longgang Shenzhen, Guangdong 518129, China
(72) YU, Jian (CN), YANG, Xun (CN), GAN, Ming (CN), LIN, Meilu (CN), LOC, Peter (AU)
(74) Công ty TNHH T&T INVENMARK Sở hữu trí tuệ Quốc tế (T&T INVENMARK CO., LTD.)
(54) PHƯƠNG PHÁP, ĐIỂM TRUY CẬP VÀ TRẠM ĐỂ TRUYỀN THÔNG TIN VỀ TRẠNG THÁI KÊNH, VẬT GHI ĐỌC ĐƯỢC BẰNG MÁY TÍNH

(57) Sáng chế đề xuất phương pháp, điểm truy cập và trạm để truyền thông tin về trạng thái kênh. Phương pháp truyền thông tin về trạng thái kênh bao gồm các bước: nhận, bởi trạm, tin nhắn biểu thị phản hồi, trình tự huấn luyện dải có hiệu suất cao và tin nhắn lập lịch biểu tài nguyên được gửi bởi điểm truy cập; và khi xác định được rằng trạm thuộc các trạm đích, phản hồi tin nhắn xác nhận đến điểm truy cập nhờ sử dụng tài nguyên truyền thông được biểu thị bởi tin nhắn lập lịch biểu tài nguyên. Tin nhắn biểu thị phản hồi được sử dụng để biểu thị ít nhất hai STA đích cần phản hồi thông tin về trạng thái kênh đến AP, và trình tự huấn luyện dải có hiệu suất cao được sử dụng để xác định thông tin về trạng thái kênh của STA. Theo các phương án thực hiện của sáng chế, tin nhắn xác nhận được phản hồi đến điểm truy cập. Bằng cách này, sự lãng phí tài nguyên xảy ra khi một số trạm không thể thực hiện ngay lập tức sự phản hồi có thể được ngăn chặn, và hiệu suất truyền dẫn thông tin về trạng thái kênh có thể được nâng cao.

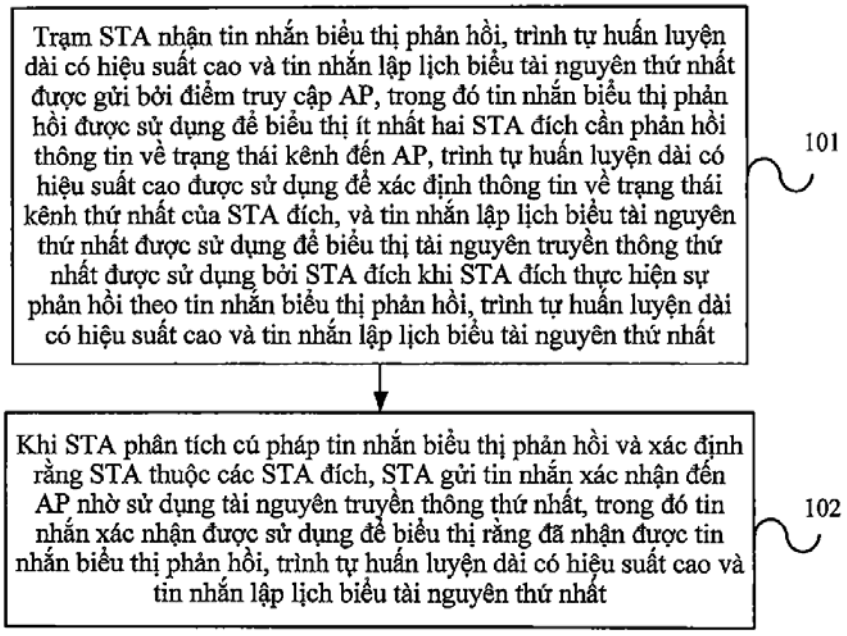

(11) **58259**
(21) 1-2018-00488 (51)[7] **C07D 401/12**, 413/12, 417/12, 211/72, 211/76, A61K 31/4427, A61P 25/28
(22) 10.08.2016 (43) 25.07.2018
(86) PCT/EP2016/069029 10.08.2016 (87) WO2017/025559 16.02.2017
(30) PA201500465 12.08.2015 DK
(71) H. LUNDBECK A/S (DK)
Ottiliavej 9, 2500 Valby, Denmark
(72) JUHL, Karsten (DK), TAGMOSE, Lena (DK), MARIGO, Mauro (IT)
(74) Công ty TNHH Tầm nhìn và Liên danh (VISION & ASSOCIATES CO.LTD.)

(54) HỢP CHẤT 2-AMINO-3-FLO-3-(FLOMETYL)-6-METYL-6-PHENYL-3,4,5,6-TETRAHYĐROPYRIĐIN VÀ DƯỢC PHẨM CHỨA HỢP CHẤT NÀY

(57) Sáng chế đề cập đến hợp chất có công thức (I) để điều trị bệnh thoái hóa thần kinh hoặc nhận thức. Sáng chế còn đề cập đến các hợp chất trung gian piperidin-2-on và piperidin-2-thion để điều chế hợp chất có công thức (I) và dược phẩm chứa hợp chất có công thức (I) này.

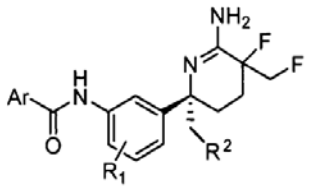

[I]

(11) **58260**
(21) 1-2018-00523 (51)[8] **B42F 13/22**
(22) 11.09.2015 (43) 25.07.2018
(86) PCT/JP2015/075825 11.09.2015 (87) WO2017/042952 16.03.2017
Ngày yêu cầu thẩm định nội dung: 05.02.2018
(71) YUGEN KAISHA SANKUSU (JP)
19-11, Yutakadai, Misaki-cho, Toyoake-shi, Aichi-ken, 4701127 Japan
(72) MORISHITA, Akinori (JP)
(74) Văn phòng Luật sư Ân Nam (ANNAM IP & LAW)
(54) DỤNG CỤ KẸP VÀ TỆP
(57) Sáng chế đề cập đến dụng cụ kẹp (10) để kẹp các tờ giấy với : phần tử đế 1 (1A, 1B) kéo dài theo hướng chiều dọc; một số phần tử kẹp thứ nhất (2A) và phần tử kẹp thứ hai (2B) có phần đầu đế (2AB, 2BB) được tạo hình trên phần tử đế để nhô ra ngoài theo hướng chiều rộng và phần đầu mút (2AS, 2BS) được tạo hình liền khối với phần đầu đế nhằm uốn cong vào trong theo hướng chều rộng, và các phần này được tạo hình sao cho di chuyển được giữa vị trí kẹp trong đó phần đầu mút, tại các vị trí đối diện nhau theo hướng chiều rộng, tiếp xúc với nhau, và vị trí mở trong đó phần đầu mút tách rời nhau theo khoảng cách đã định. Phần đầu đế được tạo hình liền với phần đầu mút sao cho có thể thay đổi được vị trí với nhau theo chiều dày TH của phần đầu đế theo hướng chiều dọc khi phần đầu mút được bố trí đối diện nhau theo hướng chiều rộng tiếp xúc với nhau tại vị trí kẹp.

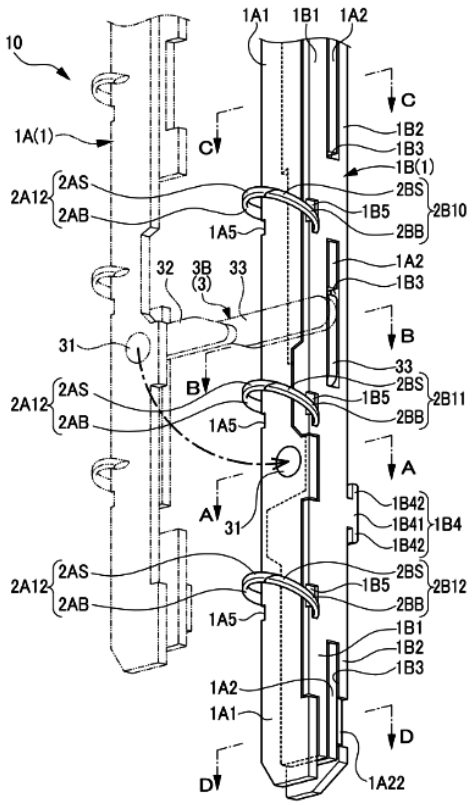

(11) **58261**
(21) 1-2018-00526 (51)[7] **G01N 21/84**, G05B 19/418, G06F 3/01, G09G 5/00, 5/377
(22) 27.06.2016 (43) 25.07.2018
(86) PCT/JP2016/069055 27.06.2016 (87) WO/2017/033561 02.03.2017
(30) 2015-163825 21.08.2015 JP
Ngày yêu cầu thẩm định nội dung: 05.02.2018
(71) NS SOLUTIONS CORPORATION (JP)
20-15, Shinkawa 2-chome, Chuo-ku Tokyo 1048280, Japan
(72) INOUE, Kazuyoshi (JP), SUMITO, Yoichiro (JP)
(74) Công ty TNHH Tầm nhìn và Liên danh (VISION & ASSOCIATES CO.LTD.)
(54) HỆ THỐNG HIỂN THỊ, THIẾT BỊ HIỂN THỊ, PHƯƠNG PHÁP HIỂN THỊ VÀ VẬT GHI ĐỌC ĐƯỢC BẰNG MÁY TÍNH KHÔNG KHẢ BIẾN

(57) Sáng chế đề cập đến hệ thống hiển thị, thiết bị hiển thị, phương pháp hiển thị và vật ghi đọc được bằng máy tính không khả biến. Hệ thống hiển thị bao gồm thiết bị hiển thị (100) được tạo cấu hình để có thể hiển thị hình ảnh được xếp chồng trên không gian thực, và thiết bị quản lý (110) được tạo cấu hình để quản lý hình ảnh mà thiết bị hiển thị (100) hiển thị. Thiết bị hiển thị (100) bao gồm đầu đọc được tạo cấu hình để đọc ít nhất một trong số hình ảnh đạt tiêu chuẩn (221) và hình ảnh không đạt tiêu chuẩn (223) cho đích kiểm tra (201) xuất hiện trong không gian thực, từ bộ nhớ, và bộ xử lý hiển thị (101) được tạo cấu hình để hiển thị hình ảnh được đọc được xếp chồng trên không gian thực được nhìn thông qua bộ phận hiển thị quang học nhìn xuyên qua (105), trên bộ phận hiển thị (105).

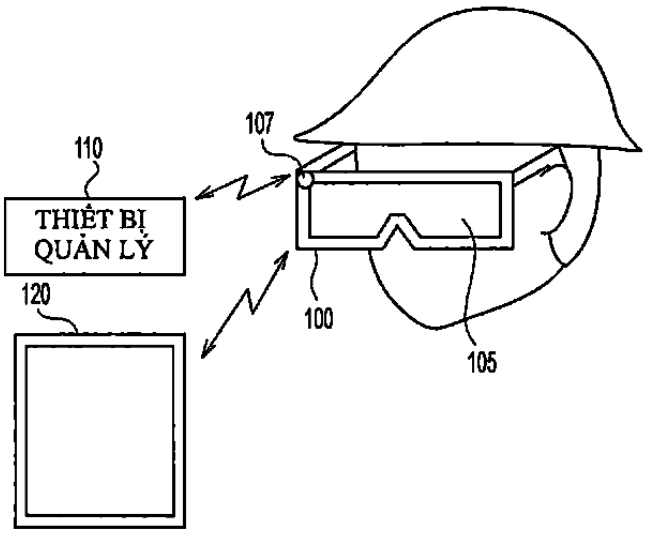

(11) **58262**
(21) 1-2018-00538 (51)[8] **C07D 235/30**
(22) 25.07.2016 (43) 25.07.2018
(86) PCT/EP2016/067614 25.07.2016 (87) WO2017/017046 02.02.2017
(30) 15178413.9 27.07.2015 EP
(71) BAYER PHARMA AKTIENGESELLSCHAFT (DE)
Mullerstrasse 178, 13353 Berlin, Germany
(72) SCHIRMER, Heiko (DE)
(74) Công ty Luật TNHH T&G (TGVN)

(54) AXIT 3-(2-[4-(TRIFLOMETOXY)PHENYL]AMINO-1-[(1R,5R)-3,3,5-TRIMETYLXYCLOHEXYL]-1H-BENZIMIDAZOL-5-YL)PROPANOIC Ở DẠNG KẾT TINH VÀ PHƯƠNG PHÁP ĐIỀU CHẾ DẪN XUẤT CỦA AXIT 3-(2-ANILINO-1-XYCLOHEXYL-1H-BENZIMIDAZOL-5-YL)PROPANOIC ĐƯỢC THẾ

(57) Sáng chế đề cập đến phương pháp điều chế dẫn xuất của axit 3-(2-anilino-1-xyclohexyl-1H-benzimidazol-5-yl)propanoic được thế có công thức chung (I)

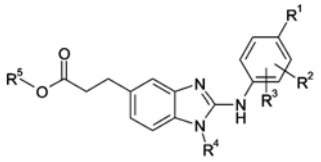

(I)

trong đó
R^1 là nguyên tử hydro hoặc R^1 là nhóm được chọn từ nhóm bao gồm C_1-C_3-alkyl-, C_1-C_3-alkoxy-, C_1-C_3-haloalkyl- và C_1-C_3-haloalkoxy-,
R^2 là nguyên tử hydro hoặc nhóm C_1-C_3-alkyl,
R^3 là nguyên tử hydro hoặc nhóm C_1-C_3-alkyl,
R^4 là nhóm xyclohexyl, tuỳ ý được thế một hoặc nhiều lần bằng nhóm C_1-C_3-alkyl, và
R^5 là nguyên tử hydro hoặc nhóm C_1-C_6-alkyl;
và cả hợp chất trung gian có thể được sử dụng để điều chế dẫn xuất của axit 3-(2-anilino-1-xyclohexyl-1H-benzimidazol-5-yl)propanoic được thế. Sáng chế còn đề cập đến axit 3-(2-{[4-(triflometoxy)phenyl]amino}-1-[(1R,5R)-3,3,5-trimetylxyclohexyl]-1H-benzimidazol-5-yl)propanoic ở dạng tinh thể và thuốc chứa dạng tinh thể này. Hợp chất này là hữu ích để bào chế thuốc để điều trị bệnh.

(11) **58263**
(21) 1-2018-00542 (51)[8] **C08G 18/00**, 18/10, 18/75, 101/00
(22) 10.08.2016 (43) 25.07.2018
(86) PCT/JP2016/073555 10.08.2016 (87) WO2017/030065 A1 23.02.2017
(30) 2015-161105 18.08.2015 JP
Ngày yêu cầu thẩm định nội dung: 06.02.2018
(71) MITSUI CHEMICALS, INC. (JP)
5-2, Higashi-Shimbashi 1-chome, Minato-ku, Tokyo 105-7122, Japan
(72) HASEGAWA, Daisuke (JP), KAGEOKA, Masakazu (JP), KUWAMURA, Goro (JP), YAMASAKI, Satoshi (JP)
(74) Công ty TNHH một thành viên Sở hữu trí tuệ VCCI (VCCI-IP CO.,LTD)
(54) VẬT LIỆU BỌT POLYURETAN, SẢN PHẨM ĐÚC VÀ PHƯƠNG PHÁP SẢN XUẤT VẬT LIỆU BỌT POLYURETAN

(57) Sáng chế đề cập đến vật liệu bọt polyuretan là sản phẩm phản ứng tạo bọt của hợp phần chứa polyisoxyanat (a), tiền chất polyme có isoxyanat ở cuối mạch (b) chứa nhóm isoxyanat với lượng là 0,3% khối lượng hoặc lớn hơn và nhỏ hơn 5% khối lượng, polyol (e), và chất xúc tác. Sáng chế cũng đề cập đến vật liệu đúc và phương pháp sản xuất vật liệu bọt polyuretan.

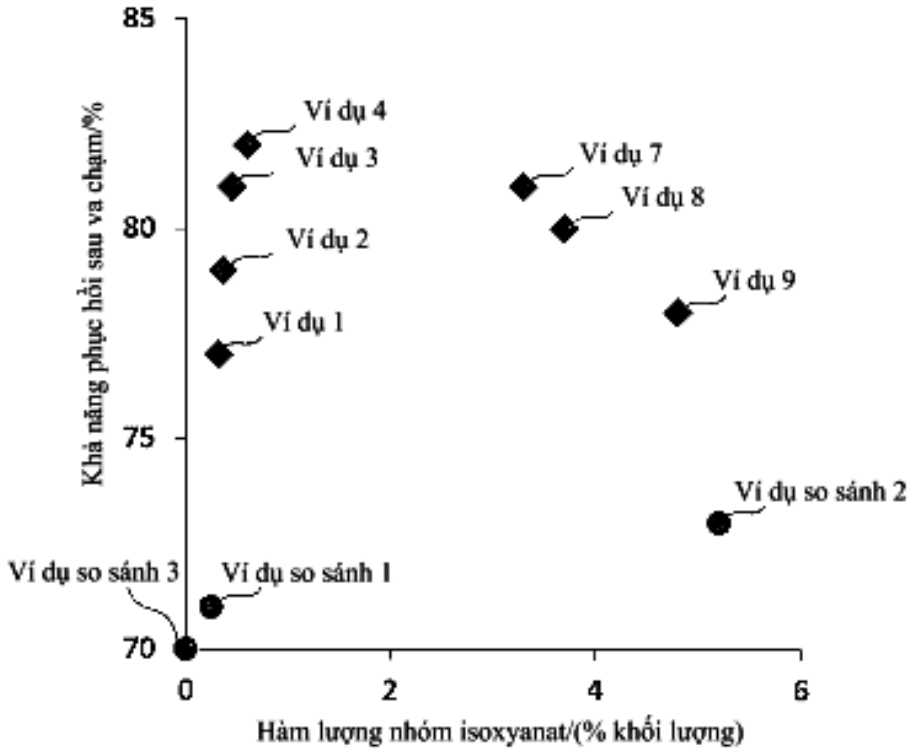

(11) **58264**
(21) 1-2018-00568 (51)[7] **C05F 11/08**, C07K 14/195, C12N 1/20
(22) 13.07.2016 (43) 25.07.2018
(86) PCT/US2016/042170 13.07.2016 (87) WO2017/011602 19.01.2017
(30) 62/192,009 13.07.2015 US
62/213,567 02.09.2015 US
(71) PIVOT BIO, INC. (US)
2929 7th Street, Suite 120, Berkeley, CA 94710, United States of America
(72) TEMME, Karsten (US), TAMSIR, Alvin (US), BLOCH, Sarah (US), CLARK, Rosemary (US), TUNG, Emily (US)
(74) Công ty TNHH Tầm nhìn và Liên danh (VISION & ASSOCIATES CO.LTD.)
(54) PHƯƠNG PHÁP GIA TĂNG SỰ CỐ ĐỊNH NITƠ Ở CÂY, QUẦN THỂ VI KHUẨN CÓ KHẢ NĂNG CỐ ĐỊNH NITƠ VÀ CHẾ PHẨM BAO GỒM QUẦN THỂ VI KHUẨN NÀY

(57) Sáng chế đề cập đến các phương pháp gia tăng cố định nitơ ở cây không phải họ đậu. Các phương pháp có thể bao gồm phơi nhiễm cây này với nhiều vi khuẩn, trong đó mỗi vi khuẩn bao gồm một hoặc nhiều thay đổi gen đó được đưa vào một hoặc nhiều gen hoặc polynucleotit không mã hóa của mạng lưới điều hoà gen đồng hoá hoặc cố định nitơ của vi khuẩn này, sao cho vi khuẩn này có khả năng cố định nitơ trong khí quyển khi có mặt nitơ ngoại sinh. Vi khuẩn này không phải là các vi sinh vật liên giống. Ngoài ra, vi khuẩn này, ở thực vật, sản sinh nitơ đó cố định ở mức 1% hoặc nhiều hơn ở cây này.

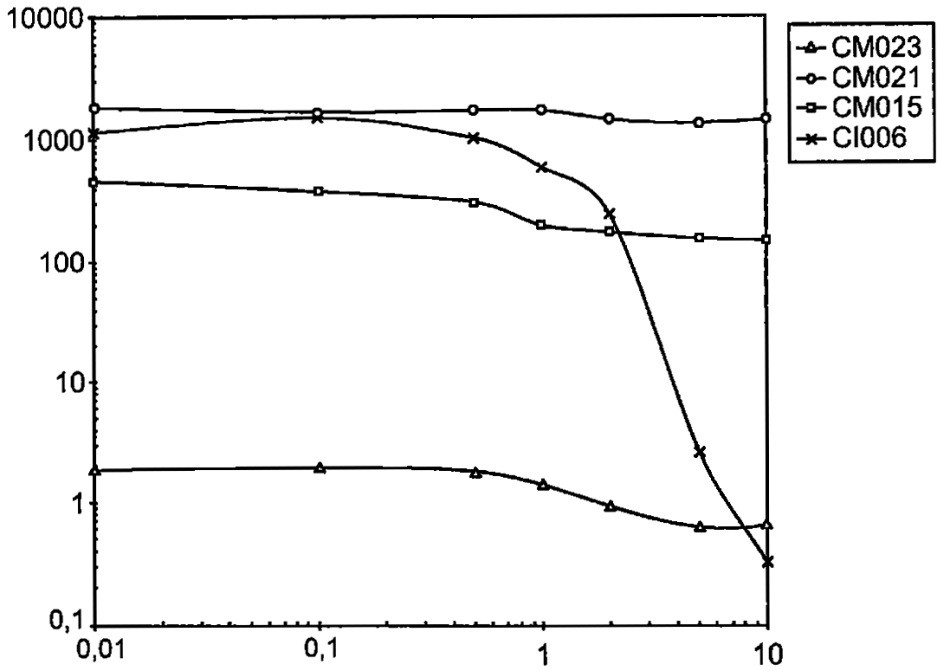

(11) **58265**
(21) 1-2018-00569 (51)[7] **C12N 1/16**, A21D 8/04, A23F 5/00, A23L 19/12, 31/10, 33/14, 5/00, 5/20, C12N 15/00, 9/82, C12Q 1/04, 1/34
(22) 06.07.2016 (43) 25.07.2018
(86) PCT/CA2016/050788 06.07.2016 (87) WO2017/004715 12.01.2017
(30) 62/189,547 07.07.2015 US
(71) RENAISSANCE BIOSCIENCE CORP. (CA)
410-2389 Health Sciences Mall, University of British Columbia, Vancouver, British Columbia V6T 1Z3, Canada
(72) TURGEON, Zachari J. (CA), SWANSON, Jessica Marie (CA), DAHABlEH, Matthew S. (CA), HUSNIK, John I. (CA)
(74) Công ty TNHH Tầm nhìn và Liên danh (VISION & ASSOCIATES CO.LTD.)
(54) NẤM MEN KHÔNG CẢI BIẾN VỀ MẶT DI TRUYỀN ĐƯỢC PHÂN LẬP BIỂU HIỆN ASPARAGINAZA GẮN THÀNH TẾ BÀO VÀ CÓ HOẠT TÍNH LÀM GIẢM ASPARAGIN TRONG ĐIỀU KIỆN KHÔNG GÂY CẢM ỨNG, PHƯƠNG PHÁP PHÂN LẬP CHỦNG NẤM MEN NÀY VÀ PHƯƠNG PHÁP LÀM GIẢM ASPARAGIN TRONG QUÁ TRÌNH CHẾ BIẾN HOẶC CHUẨN BỊ THỰC PHẨM BẰNG CÁCH SỬ DỤNG CHỦNG NẤM MEN NÀY

(57) Sáng chế đề cập đến phương pháp phân lập chủng nấm men có khả năng phân giải L-asparagin trong điều kiện không gây cảm ứng bao gồm các chu kỳ lặp lại của quá trình tiến hóa thích nghi và gây đột biến sau đó là chọn lọc chủng. Cũng được bao gồm là các chủng nấm men thu được bằng các phương pháp này và các phương pháp và ứng dụng của chúng để làm giảm asparagin và do đó làm giảm acrylamit trong quá trình chuẩn bị và chế biến thực phẩm.

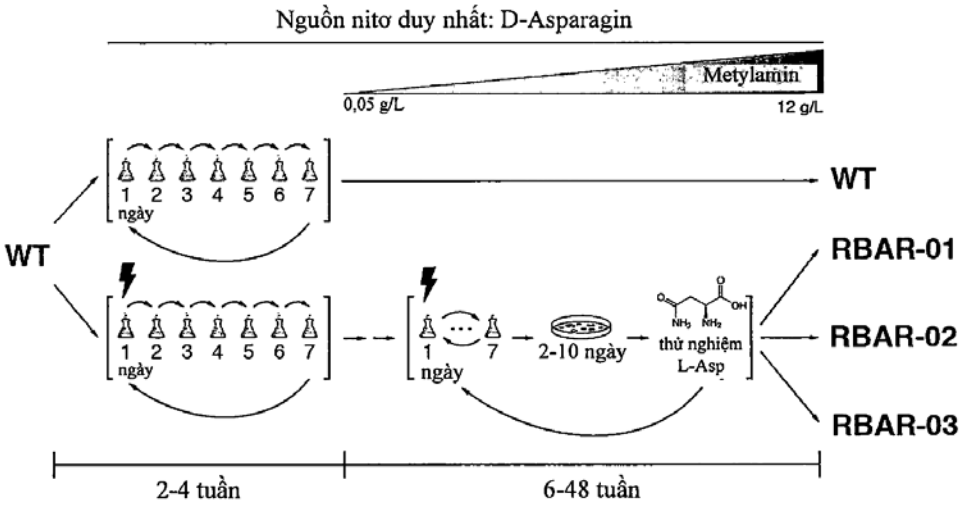

(11) **58266**
(21) 1-2018-00633 (51)[8] **E04B 1/343**, 1/348
(22) 25.02.2016 (43) 25.07.2018
(86) PCT/CN2016/074561 25.02.2016 (87) WO2017/020583 09.02.2017
(30) 201520583580.1 06.08.2015 CN
Ngày yêu cầu thẩm định nội dung: 12.02.2018
(75) CHAO-LUNG TSAI (TW)
No.26-1, Aly. 28, Zhonghe Ln., Gangshan Dist., Kaohsiung City 820, Taiwan
(74) Công ty TNHH Trường Xuân (AGELESS CO.,LTD.)
(54) CĂN HỘ BẰNG MÔĐUN CÔNG TEN NƠ VÀ KẾT CẤU TÒA NHÀ CÓ CÁC CĂN HỘ BẰNG MÔĐUN CÔNG TEN NƠ NÀY

(57) Sáng chế đề xuất kết cấu tòa nhà có các căn hộ bằng môđun công ten nơ bao gồm: một phần chính của tòa nhà, mà được thiết kế có nhiều tầng, và mỗi tầng có ít nhất một không gian tùy chỉnh có một miệng mở hướng ra ngoài; ít nhất một khu vực ra-vào hướng ra ngoài, mà được thiết kế theo chiều dọc ở phần chính của tòa nhà, và các không gian tùy chỉnh được nối thông với khu vực ra-vào hướng ra ngoài; và nhiều căn hộ bằng công ten nơ có miệng mở nối thông với các không gian tùy chỉnh, và ít nhất một vách bên của các phòng môđun công ten nơ là mở để xếp ngang bằng trên nền các không gian tùy chỉnh sao cho phần bên trong các căn hộ bằng công ten nơ được đặt trong các không gian tùy chỉnh tương ứng.

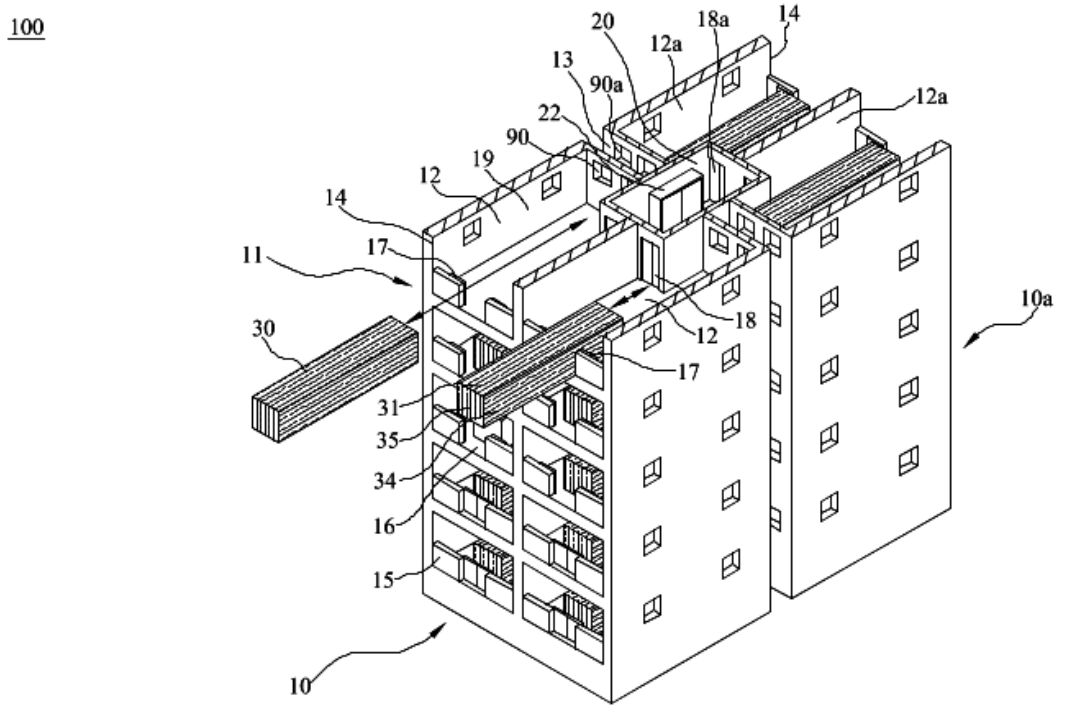

(11) **58267**
(21) 1-2018-00635 (51)[7] **F27B 14/06**, 14/08, F27D 1/04, 11/06, 27/00
(22) 15.07.2016 (43) 25.07.2018
(86) PCT/IB2016/054249 15.07.2016 (87) WO2017/009811 19.01.2017
(30) 2015/05066 15.07.2015 ZA
(71) ENVIROSTEEL INC (US)
614 Cambridge Road Blacksburg, VA 24060, United States of America
(72) FOURIE, Louis Johannes (ZA)
(74) Công ty Luật TNHH T&G (TGVN)
(54) LÒ NUNG CẢM ỨNG LOẠI KÊNH
(57) Sáng chế đề cập tới lò nung cảm ứng loại kênh được tạo ra với sàn lò nung được làm nghiêng xuống dưới từ phần phía sau vận hành của lòng lò nung về phía phía trước vận hành đối diện của lòng lò, với thành tại phía trước của lòng lò bao gồm phần đáy và phần đỉnh, với phần đáy của thành trước mở rộng tiếp tục vào trong lòng lò xa hơn phần đỉnh thành trước, và phần đáy của thành trước dừng trong cạnh phía trên tựa vào phần đỉnh thành trước, với đường dẫn xuống tới bộ phận gia nhiệt cảm ứng, nằm gần với thành trước, có đầu vào trong sàn tại vị trí gần với đế của thành trước và hoặc mỗi đường dẫn lên phía trên có đầu ra trong sàn tại vị trí tựa vào đế của phần đáy của thành trước và với phần đáy của thành trước được tạo ra với khe thẳng đứng mở rộng lên phía trên, trên hoặc mỗi đường dẫn lên phía trên qua nó và mở lên trên cạnh phía trên của phần đáy.

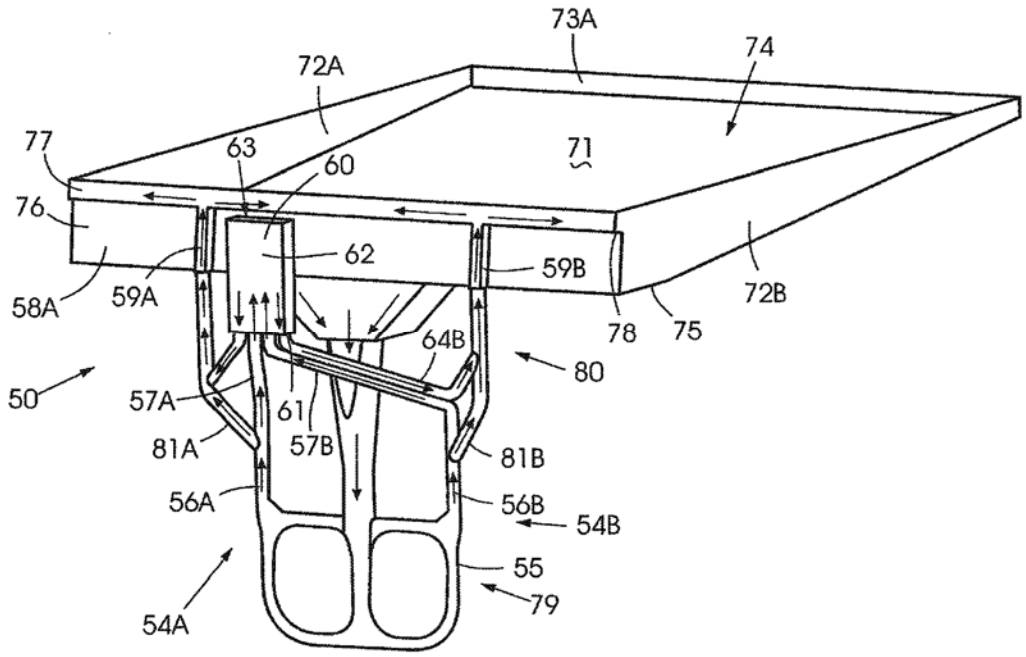

(11) **58268**
(21) 1-2018-00637 (51)[7] **A61K 39/395**, C07K 16/28
(22) 18.08.2016 (43) 25.07.2018
(86) PCT/US2016/047528 18.08.2016 (87) WO2017/034916 02.03.2017
(30) 62/209,056 24.08.2015 US
Ngày yêu cầu thẩm định nội dung: 12.02.2018
(71) ELI LILLY AND COMPANY (US)
Lilly Corporate Center Indianapolis, Indiana 46285, United States of America
(72) LI, Yiwen (US), LUDWIG, Dale Lincoln (US), MOLKENTHIN, Vera (DE), SHEN, Juqun (US), SNAVELY, Marshall Davenport (US)
(74) Công ty Luật TNHH T&G (TGVN)
(54) KHÁNG THỂ LIÊN KẾT PHỐI TỬ 1 GÂY CHẾT TẾ BÀO THEO CHƯƠNG TRÌNH 1 (PD-L1), QUY TRÌNH TẠO RA KHÁNG THỂ NÀY VÀ DƯỢC PHẨM CHỨA KHÁNG THỂ NÀY

(57) Sáng chế đề cập đến các kháng thể mà liên kết với phối tử 1 chết tế bào theo chương trình 1 (human programmed cell death 1 ligand 1 - PD-L 1), và có thể hữu dụng để điều trị các khối u rắn và u huyết học đơn độc và kết hợp với hóa liệu pháp và các phương pháp điều trị bệnh ung thư khác. Sáng chế cũng đề cập đến quy trình tạo ra kháng thể này và dược phẩm chứa kháng thể này.

(11) **58269**
(21) 1-2018-00650 (51)[7] **C07D 471/04**, A61K 31/4365, 31/4375, C07D 495/04, A61P 35/00
(22) 13.08.2016 (43) 25.07.2018
(86) PCT/IB2016/054886 13.08.2016 (87) WO2017/029601 23.02.2017
(30) 3111/MUM/2015 17.08.2015 IN
3588/MUM/2015 21.09.2015 IN
201621000832 08.01.2016 IN
(71) LUPIN LIMITED (IN)
Kalpataru Inspire, 3rd Floor, Off Western Express Highway, Santacruz (East), Maharashtra, Mumbai 400 055, India
(72) KARCHE, Navnath, Popat (IN), TILEKAR, Ajay, Ramchandra (IN), KURHADE, Sanjay, Pralhad (IN), JADHAV, Ganesh, Rajaram (IN), GUPTA, Nishant, Ramniwasji (IN), SINHA, Neelima (IN), PALLE, Venkata, P. (US), KAMBOJ, Rajender, Kumar (CA)
(74) Công ty TNHH Tầm nhìn và Liên danh (VISION & ASSOCIATES CO.LTD.)
(54) DẪN XUẤT HETEROARYL LÀM CHẤT ỨC CHẾ POLY (ADP-RIBOZA) POLYMERAZA (PARP) VÀ DƯỢC PHẨM CHỨA CHÚNG

(57) Sáng chế đề cập đến hợp chất có công thức (I), dạng tautome của chúng, chất đồng phân lập thể và muối dược dụng của nó,

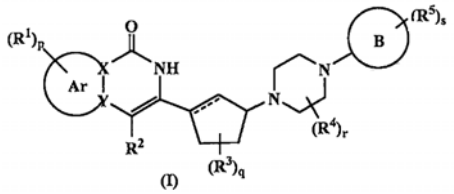

(I)

trong đó vòng Ar, vòng B, R^1-R^5, X, Y, p, q, r và s là như được xác định trong bản mô tả, dược phẩm bao gồm hợp chất, tautome, chất đồng phân lập thể hoặc muối của nó để sử dụng trong điều trị hoặc ngăn ngừa các bệnh hoặc các rối loạn, ví dụ, ung thư, mà phải điều trị hoặc ngăn ngừa bằng cách ức chế enzym PARP ở đối tượng này.

(11) **58270**
(21) 1-2018-00658 (51)[7] **C07D 405/04**, 405/06, 471/04, 487/04, 519/00
(22) 19.07.2016 (43) 25.07.2018
(86) PCT/US2016/042917 19.07.2016 (87) WO2017/015267 A1 26.01.2017
(30) 62/194,619 20.07.2015 US
(71) GENZYME CORPORATION (US)
500 Kendall Street, Cambridge, Massachusetts 02142, United States of America
(72) KANE, John, L., Jr. (US), BARBERIS, Claude (FR), CZEKAJ, Mark (US), ERDMAN, Paul (US), GIESE, Barret (US), KOTHE, Michael (DE), LE, Tieu-binh (CN), LIU, Jinyu (CN), MA, Liang (CN), METZ, Markus (CA), PATEL, Vinod (US), SCHOLTE, Andrew (CA), SHUM, Patrick (US), WEI, Limli (CN)
(74) Công ty TNHH Trần Hữu Nam và Đồng sự (TRAN H.N & ASS.)
(54) CHẤT ỨC CHẾ THỤ THỂ YẾU TỐ KÍCH THÍCH QUẦN THỂ 1 (CSF-1R)
(57) Sáng chế đề cập đến chế hợp chất có công thức:

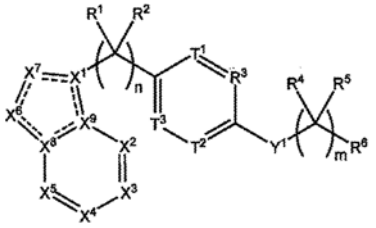

(I)

và

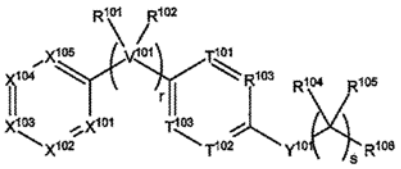

(II)

hữu dụng làm chất ức chế thụ thể yếu tố kích thích quần thể 1("chất ức chế CSF-1R").

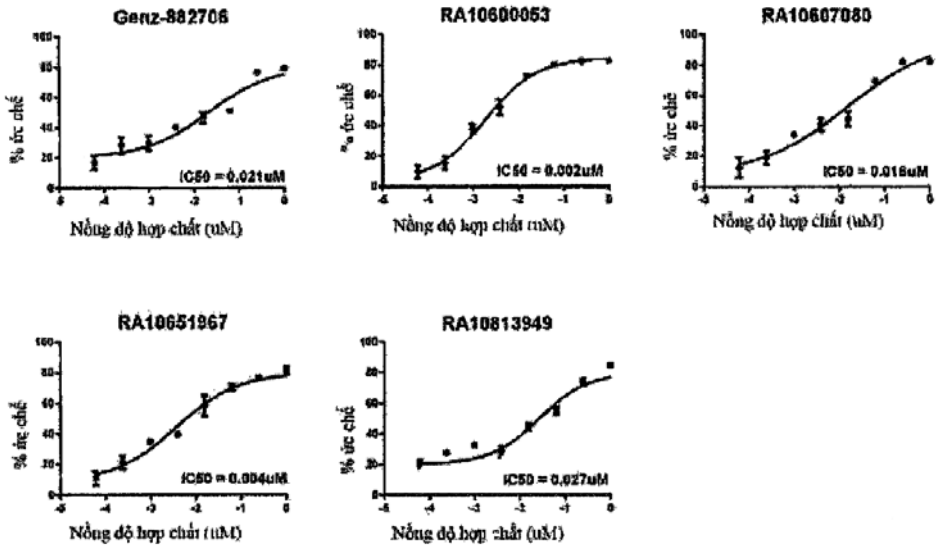

(11) **58271**

(21) 1-2018-00660 (51)[7] **A61K 8/49**, A61Q 17/00, A01N 33/00

(22) 04.08.2016 (43) 25.07.2018

(86) PCT/EP2016/068625 04.08.2016 (87) WO2017/029118 A1 23.02.2017

(30) 15181847.3 20.08.2015 EP

Ngày yêu cầu thẩm định nội dung: 13.02.2018

(71) UNILEVER N.V (NL)
Weena 455, 3013 AL Rotterdam, The Netherlands

(72) PRICE, Paul, Damien (GB)

(74) Công ty TNHH Trần Hữu Nam và Đồng sự (TRAN H.N & ASS.)

(54) CHẾ PHẨM CHỨA LACTAM VÀ RƯỢU

(57) Sáng chế đề cập đến chế phẩm chứa lactam và rượu. Chế phẩm này thích hợp để sử dụng làm chế phẩm kháng khuẩn, chế phẩm ức chế tạo màng sinh học và chế phẩm kìm vi khuẩn.

(11) **58272**
(21) 1-2018-00675 (51)[7] **C07D 471/04**, A61K 31/437, A61P 35/00, 29/00
(22) 15.07.2016 (43) 25.07.2018
(86) PCT/US2016/042576 15.07.2016 (87) WO2017/011776 19.01.2017
(30) 62/193,448 16.07.2015 US
62/274,018 31.12.2015 US
(71) ARRAY BIOPHARMA, INC. (US)
3200 Walnut Street, Boulder, Colorado 80301, United States of America
(72) ANDREWS, Steven W. (US), BLAKE, James F. (US), CHICARELLI, Mark J. (US), GOLOS, Adam (US), HAAS, Julia (US), JIANG, Yutong (US), KOLAKOWSKI, Gabrielle R. (US)
(74) Công ty TNHH Ban Ca (BANCA)
(54) HỢP CHẤT PYRAZOLO[1,5-A]PYRIDIN ĐƯỢC THẾ LÀM CHẤT ỨC CHẾ RET KINAZA, QUY TRÌNH ĐIỀU CHẾ VÀ DƯỢC PHẨM CHỨA HỢP CHẤT NÀY

(57) Sáng chế đề xuất hợp chất có công thức chung I:

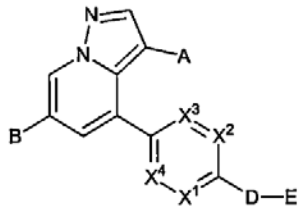

I

và các đồng phân lập thể và muối dược dụng hoặc solvat của nó, trong đó A, B, D, E, X^1, X^2, X^3 và X^4 có ý nghĩa được trình bày trong bản mô tả sáng chế, đó là những chất ức chế RET kinaza và hữu ích trong việc điều trị và ngăn ngừa bệnh mà có thể được điều trị bằng chất ức chế RET kinaza, bao gồm các bệnh hoặc rối loạn trung gian bởi RET kinaza.

(11) **58273**
(21) 1-2018-00691 (51)[8] **A61K 36/738**, A23K 10/30, A23L 1/30
(22) 15.07.2016 (43) 25.07.2018
(86) PCT/KR2016/007723 15.07.2016 (87) WO/2017/014502 26.01.2017
(30) 10-2015-0101690 17.07.2015 KR
(71) KOREA RESEARCH INSTITUTE OF BIOSCIENCE AND BIOTECHNOLOGY (KR)
125, Gwahak-ro, Yuseong-gu, Daejeon 34141, Republic of Korea
(72) RHO, Mun Chual (KR), LEE, Seung Woong (KR), LEE, Woo Song (KR), KIM, Sang Hyun (KR), LEE, So young (KR), LEE, Seung Jae (KR), JUNG, Kyung Sook (KR)
(74) Công ty TNHH Sáng chế ACTIP (ACTIP PATENT LIMITED)
(54) DƯỢC PHẨM VÀ CHẾ PHẨM THỨC ĂN CHĂN NUÔI CHỨA CHẤT CHIẾT TỪ HOA HỒNG ROSA RUGOSA DÙNG ĐỂ PHÒNG NGỪA HOẶC ĐIỀU TRỊ BỆNH GÂY RA QUA TRUNG GIAN INTERLEUKIN-6

(57) Sáng chế đề cập đến dược phẩm dùng để phòng ngừa hoặc điều trị bệnh gây ra qua trung gian interleukin-6 (IL-6) chứa chất chiết từ hoa hồng Rosa rugosa Thunberg dưới dạng thành phần hoạt tính. Ngoài ra, sáng chế còn đề cập đến thực phẩm, thực phẩm chức năng, chế phẩm thức ăn chăn nuôi và chất phụ gia nước uống dùng để phòng ngừa hoặc điều trị bệnh gây ra qua trung gian IL-6 chứa chất chiết từ hoa hồng Rosa rugosa Thunberg dưới dạng thành phần hoạt tính.

Mẫu (μg/ml)			Ức chế (%)
Đối chứng			100
IL-6			0
Thống kê		1 μM	71,1
Hoa *Rosa rugosa Thunberg*	Etanol	10	48,6
		30	73,6
		60	99,2
	Nước	10	23,1
		30	27,1
		60	73,6
Quả *Rosa rugosa Thunberg*	Etanol	10	50,3
		30	61,6
		60	68,1

(11) **58274**
(21) 1-2018-00693
(51)[7] **C07D 401/14**, 401/04, 471/10, 405/14, 401/12, 493/10, 413/14, 405/12, 498/10, 515/10
(22) 18.07.2016
(43) 25.07.2018
(86) PCT/IB2016/054266 18.07.2016
(87) WO2017/021805 09.02.2017
(30) 62/199,330 31.07.2015 US
62/335,290 12.05.2016 US
Ngày yêu cầu thẩm định nội dung: 22.02.2018
(71) PFIZER INC. (US)
235 East 42nd Street New York, New York 10017, United States of America
(72) BECK, Elizabeth Mary (GB), BRODNEY, Michael Aaron (US), BUTLER, Christopher Ryan (US), GILBERT, Adam Matthew (US), HELAL, Christopher John (US), JOHNSON, Douglas Scott (US), MCALLISTER, Laura Ann (GB), MONTGOMERY, Justin Ian (US), O'NEIL, Steven Victor (US), ROGERS, Bruce Nelsen (US), VERHOEST, Patrick Robert (US), WEBB, Damien (GB)
(74) Công ty Luật TNHH T&G (TGVN)
(54) HỢP CHẤT 1,1,1-TRIFLO-3-HYDROXYPROPAN-2-YL CARBAMAT VÀ 1,1,1-TRIFLO-4-HYDROXYBUTAN-2-YL CARBAMAT LÀM CHẤT ỨC CHẾ MONOAXYLGLYXEROL LIPAZA VÀ DƯỢC PHẨM CHỨA HỢP CHẤT NÀY

(57) Sáng chế đề cập đến hợp chất có công thức I:

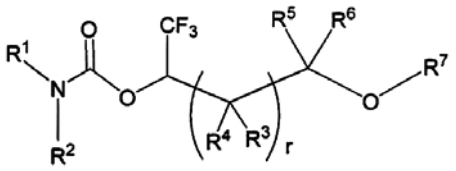

I

hoặc muối dược dụng của hợp chất này; quy trình và hợp chất trung gian để điều chế hợp chất này và dược phẩm chứa hợp chất này. Hợp chất theo sáng chế là hữu dụng trong điều trị các bệnh và rối loạn được trung gian bởi monoaxylglyxeron lipaza (MAGL) bao gồm, ví dụ, đau, rối loạn viêm, chấn thương não, trầm cảm, lo âu, bệnh Alzheimer, rối loạn chuyển hoá, đột quỵ hoặc ung thư.

(11) **58275**
(21) 1-2018-00724 (51)[8] **B65D 51/16**, 41/06, 43/02
(22) 21.07.2016 (43) 25.07.2018
(86) PCT/GB2016/052215 21.07.2016 (87) WO2017/017415 02.02.2017
(30) PCT/GB2015/052154 24.07.2015 GB
GB1518819.6 23.10.2015 GB
GB1522544.4 21.12.2015 GB
GB1601501.8 27.01.2016 GB
(71) THREADLESS CLOSURES LIMITED (GB)
The Priory, Ketton, Rutland, PE9 3RD (GB)
(72) FRASER, Anthony Henry Joseph (GB), HEIN, John (GB)
(74) Văn phòng Luật sư Ân Nam (ANNAM IP & LAW)
(54) HỘP ĐỰNG VÀ NẮP HỘP
(57) Sáng chế đề cập đến hộp đựng và nắp hộp kim loại, hộp đựng có phần miệng xác định một trục và bộ phận thứ nhất nhô ra ngoài xung quanh bề mặt bên ngoài của hộp đựng, bộ phận thứ nhất bao gồm nhiều phần thứ nhất cách nhau theo đường tròn, mỗi phần thứ nhất có thành phần với các bề mặt phía trên và phía dưới thon dài, các bề mặt phía trên và phía dưới của nó về cơ bản nằm ngang theo chiều đường tròn. Nắp hộp kim loại có phần đỉnh và phần thành bao, phần thành bao chứa bộ phận thứ hai xung quanh bề mặt bên trong của nó, bộ phận thứ hai bao gồm nhiều phần thứ hai cách nhau theo đường tròn, mỗi phần thứ hai có thành phần với các bề mặt phía trên và phía dưới thon dài, các bề mặt phía trên và phía dưới của nó về cơ bản nằm ngang theo chiều đường tròn. Các thành phần nằm ngang của các phần thứ hai có chiều dài sao cho chúng đi qua các khoảng giữa các phần thứ nhất và có thể nằm dưới các phần thứ nhất để cố định nắp hộp kim loại vào hộp đựng. Nắp hộp có phần bịt kín tạo thành sự bịt kín với bề mặt bịt kín của hộp đựng, bề mặt bịt kín là bề mặt về cơ bản theo chiều dọc xung quanh phần bên trong và bên ngoài của nắp hộp đựng có đầu nghiêng hướng lên tại một đầu của nó và đầu nghiêng hướng xuống tại đầu còn lại của nó mà kéo dài ra xa các bề mặt phía trên và phía dưới thon dài tương ứng của nó. Xoay nắp hộp kim loại theo chiều đóng kín dẫn động các phần thứ hai đi xuống các bề mặt nghiêng hướng xuống để di chuyển nắp hộp đi xuống và nén ép phần bịt kín theo chiều ngang vào trong sự ăn khớp kín với bề mặt bịt kín dọc. Xoay nắp hộp theo chiều mở dẫn động các phần thứ hai đi lên các bề mặt nghiêng hướng lên để di chuyển phần bịt kín từ vị trí được bịt kín đến vị trí thông hơi cố định, cần tiếp tục xoay theo chiều mở để tháo nắp hộp ra từ hộp đựng.

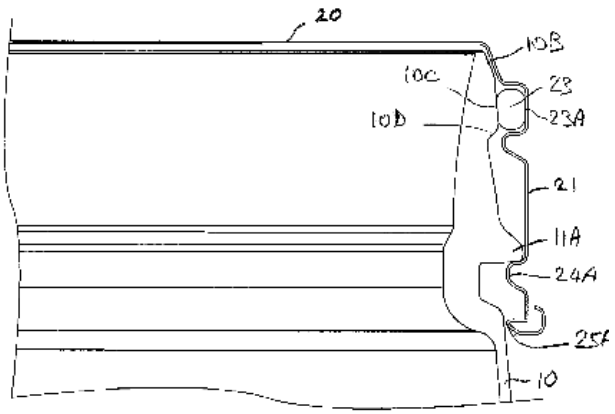

(11) **58276**

(21) 1-2018-00733 (51)[7] **C05B 15/00**, C05G 3/08, 3/00

(22) 17.08.2016 (43) 25.07.2018

(86) PCT/US2016/047310 17.08.2016 (87) WO2017/031186 23.02.2017

(30) 62/205,837 17.08.2015 US

(71) RHODIA OPERATIONS (FR)
25, rue de Clichy, Paris 75009, France

(72) ORTIZ-SUAREZ, Marivi (US), SAWYER, James (US), HARRIS, Christopher (GB)

(74) Công ty TNHH Tầm nhìn và Liên danh (VISION & ASSOCIATES CO.LTD.)

(54) HỢP PHẦN NÔNG NGHIỆP LỎNG VÀ PHƯƠNG PHÁP LÀM ỔN ĐỊNH HỢP PHẦN PHÂN BÓN LỎNG

(57) Sáng chế đề cập đến hợp phần nông nghiệp lỏng ổn định ở nhiệt độ cao chứa alkyl thiophosphoric triamit hoặc hỗn hợp của alkyl thiophosphoric triamit và đixyanđiamit, hợp phần này hữu dụng trong việc sản xuất hợp phần phân bón và trong phương pháp bón phân cho cây trồng đích. Ngoài ra, sáng chế còn đề cập đến phương pháp làm ổn định hợp phần lỏng này ở nhiệt độ cao bằng cách kết hợp chất làm ổn định amin.

(11) **58277**
(21) 1-2018-00750 (51)[8] **C23C 14/14**, B32B 15/01, C22C 18/00, 21/00, 23/02, 23/04, 30/06, C23C 14/16
(22) 29.09.2016 (43) 25.07.2018
(86) PCT/JP2016/078935 29.09.2016 (87) WO2017/057639 A1 06.04.2017
(30) 2015-191856 29.09.2015 JP
Ngày yêu cầu thẩm định nội dung: 23.02.2018
(71) NIPPON STEEL & SUMITOMO METAL CORPORATION (JP)
6-1, Marunouchi 2-chome, Chiyoda-ku, Tokyo 100-8071 Japan
(72) KOBAYASHI, Akinobu (JP), TOKUDA, Kohei (JP), SHIMODA, Nobuyuki (JP), GOTO, Yasuto (JP), MATSUMURA, Kenichiro (JP)
(74) Công ty TNHH một thành viên Sở hữu trí tuệ VCCI (VCCI-IP CO.,LTD)
(54) THÉP ĐƯỢC PHỦ

(57) Sáng chế đề xuất thép được phủ bao gồm thép, lớp kim loại được phủ trên bề mặt của thép, và lớp hợp kim giữa các bề mặt được tạo ra tại biên giữa thép và lớp kim loại được phủ, trong đó thành phần của lớp kim loại được phủ bao gồm, tính theo % khối lượng: Zn từ 20 đến 83%, và Al từ 2,5 đến 46,5% cũng như Mg và các tạp chất là lượng còn lại, trong đó lượng Mg là 10% hoặc lớn hơn, trong đó cấu trúc của lớp kim loại được phủ gồm pha giả tinh thể, pha $MgZn_2$, và cấu trúc cân bằng, trong đó tỷ lệ diện tích của pha giả tinh thể nằm trong khoảng từ 30 đến 60%, và không nhỏ hơn 90% số lượng của các pha giả tinh thể là pha giả tinh thể có đường kính hạt theo hướng trục chính nằm trong khoảng từ 0,05 đến 1,0μm, và trong đó chiều dày của lớp kim loại được phủ là 0,1μm hoặc lớn hơn, và chiều dày của lớp hợp kim giữa các bề mặt là 500nm hoặc nhỏ hơn.

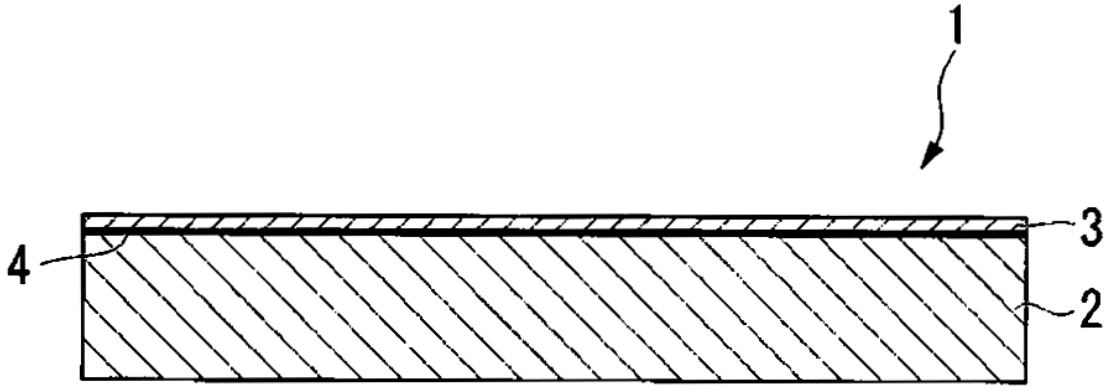

(11) **58278**
(21) 1-2018-00756 (51)[7] **A61K 9/14**, 9/00, 47/26, 31/41
(22) 25.07.2016 (43) 25.07.2018
(86) PCT/KR2016/008087 25.07.2016 (87) WO2017/022997 09.02.2017
(30) 10-2015-0108860 31.07.2015 KR
Ngày yêu cầu thẩm định nội dung: 23.02.2018
(71) KUHNIL PHARM. CO., LTD. (KR)
33 Georimak-gil, Jiksan-eup Seobuk-gu, Cheonan-si, Chungcheongnam-do 31032, Republic of Korea
(72) KU, Jeong (KR), KIM, Eunhye (KR)
(74) Công ty TNHH Tầm nhìn và Liên danh (VISION & ASSOCIATES CO.LTD.)
(54) BỘT CHỨA DEFERASIROX VÀ PHƯƠNG PHÁP ĐIỀU CHẾ CHÚNG
(57) Sáng chế đề cập đến bột chứa 20-45% trọng lượng tổ hợp của lactoza và sucroza, tính trên tổng trọng lượng bột, và chứa deferasirox, là thành phần hoạt tính, hoặc muối dược dụng của nó. Sáng chế cũng đề cập đến phương pháp điều chế bột này.

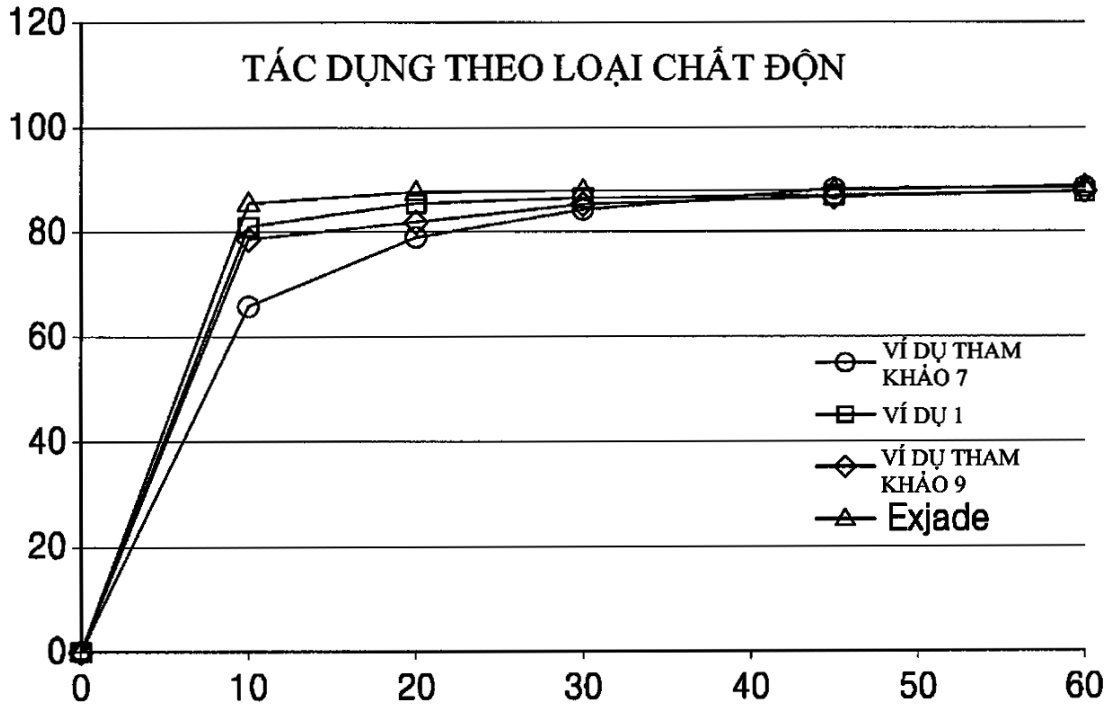

(11) **58279**
(21) 1-2018-00760 (51)[7] **G01B 7/00**
(67) 2-2017-00009
(22) 11.01.2017 (43) 25.07.2018
Ngày yêu cầu thẩm định nội dung: 11.01.2017
(75) NGUYỄN VĂN MINH (VN)
146 Lê Hồng Phong, phường 4, thành phố Vũng Tàu, tỉnh Bà Rịa - Vũng Tàu
(54) ĐỘNG CƠ SINH CÔNG BẰNG NAM CHÂM
(57) Sáng chế động cơ sinh công bằng nam châm gồm nắp trước (1), nắp sau (2), vỏ sườn (3), ống ren (4), bu lông (5), bu lông (6) trục quay (7), cực từ quay (8), các miếng đệm (9), vòng bọc (10); nắp chặn (11), các bu lông (12), ổ bi (13), ổ bi (14), khung đỡ (15), cực từ điều khiển (16), miếng đệm (17), miếng chèn (18), miếng chèn (19), vòng bọc (20), trục ren (21), chốt (22), vô lăng (23), xoay vô lăng (23) đẩy các cực từ điều khiển (16) qua các thanh chống (3.8) của vỏ sườn (3) tương tác với cực từ quay (8) làm quay trục quay (7).

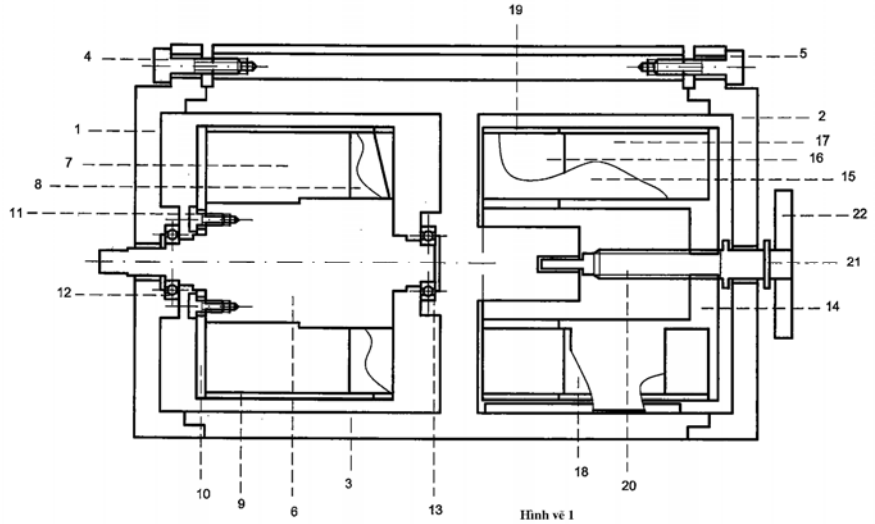

Hình vẽ 1

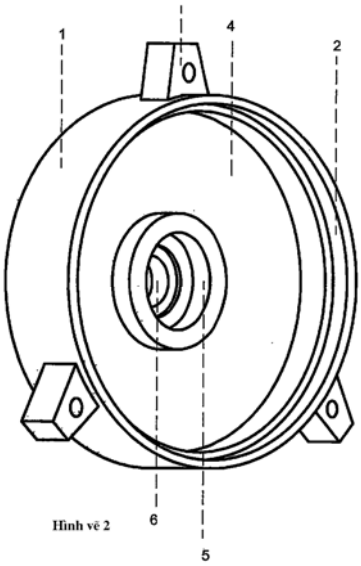

Hình vẽ 2

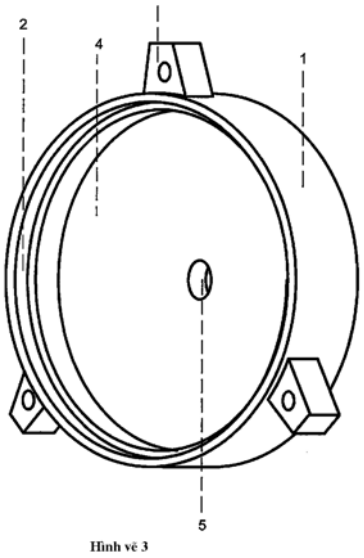

Hình vẽ 3

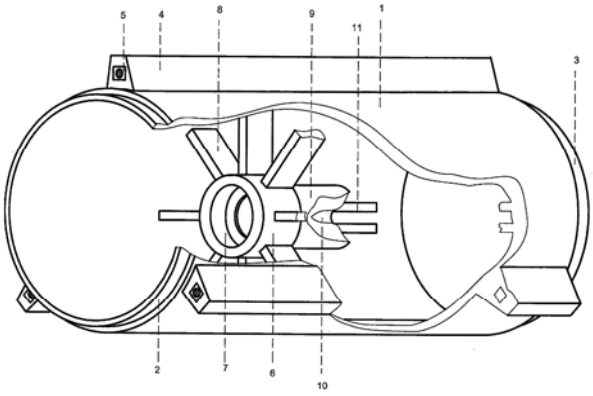

Hình vẽ 4

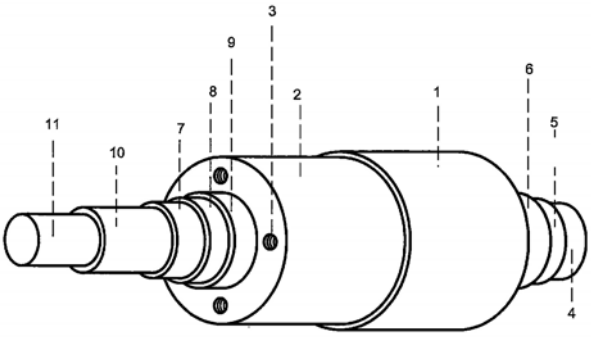

Hình vẽ 5

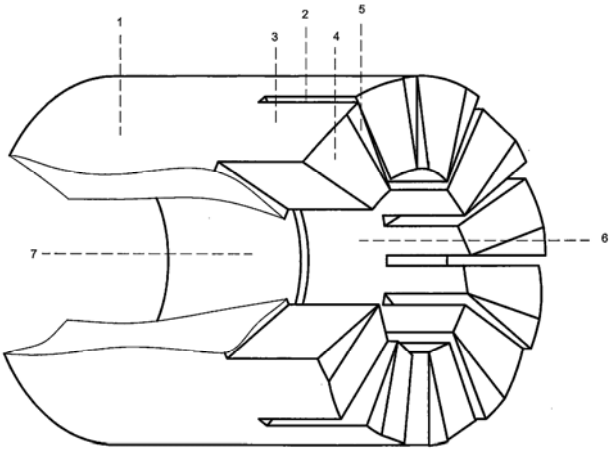

Hình vẽ 6

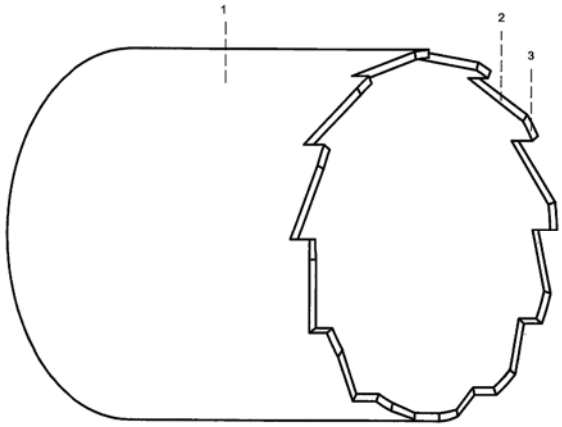

Hình vẽ 7

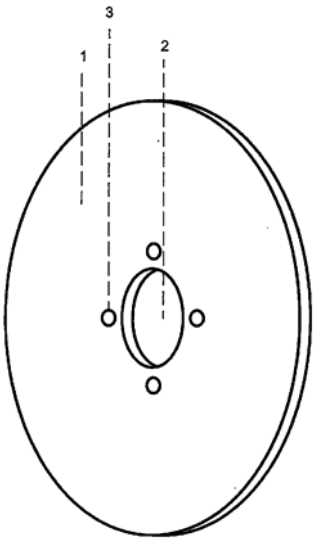

Hình vẽ 8

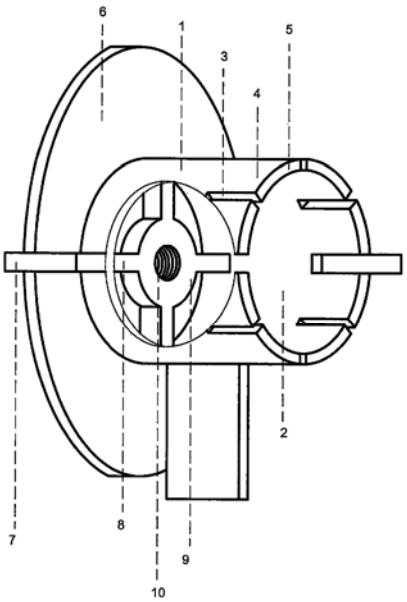

Hình vẽ 9

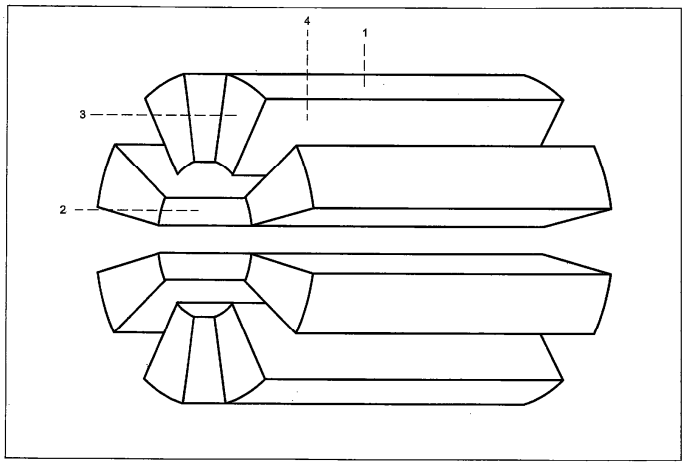

Hình vẽ 10

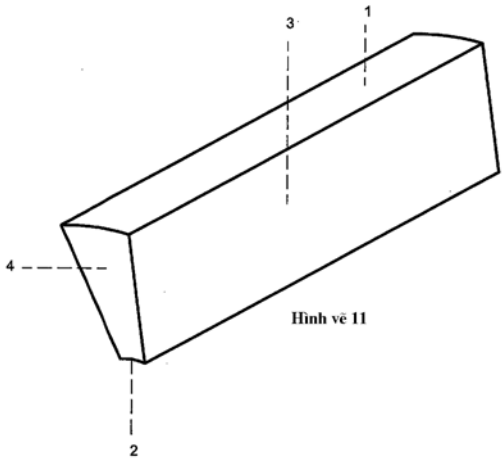

Hình vẽ 11

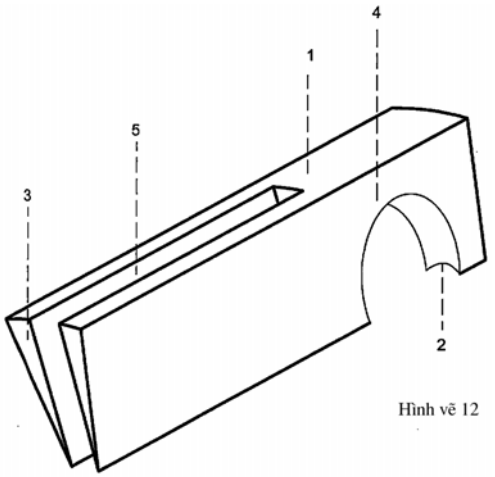

Hình vẽ 12

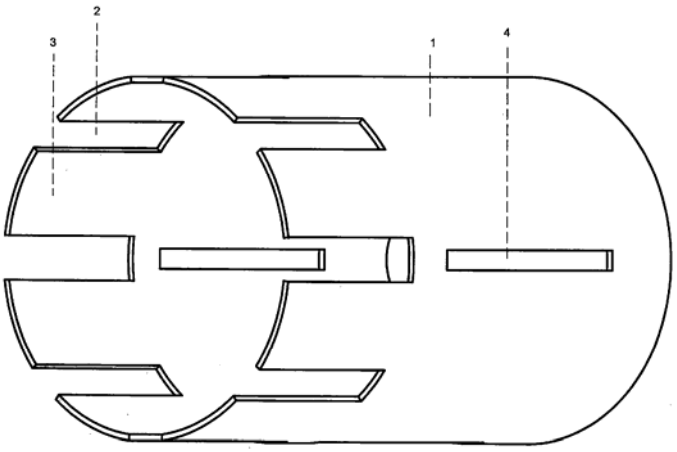

Hình vẽ 13

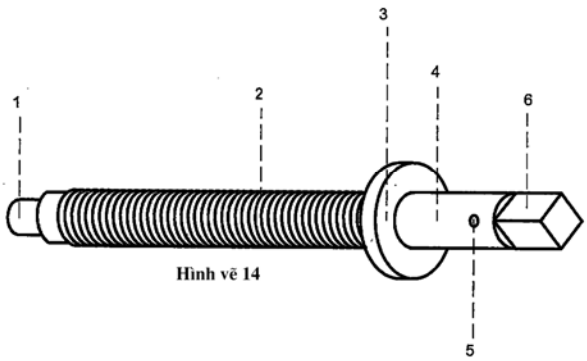

Hình vẽ 14

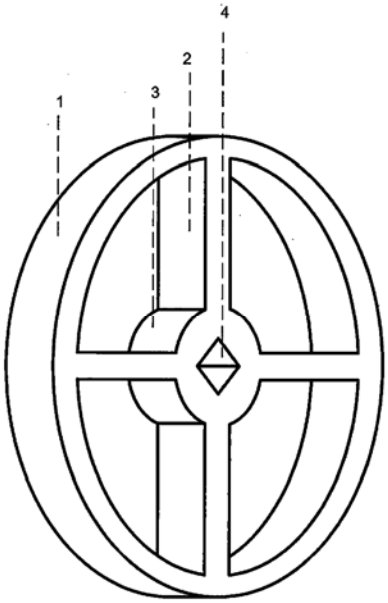

Hình vẽ 15

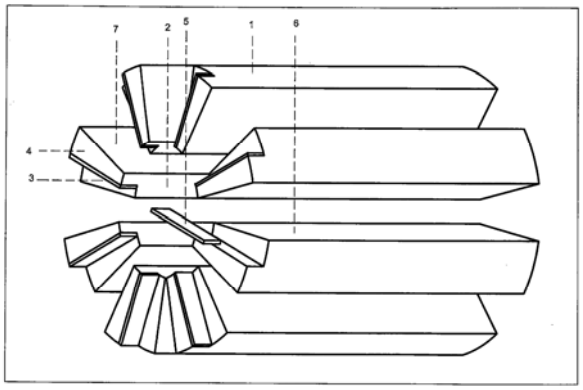

Hình vẽ 16

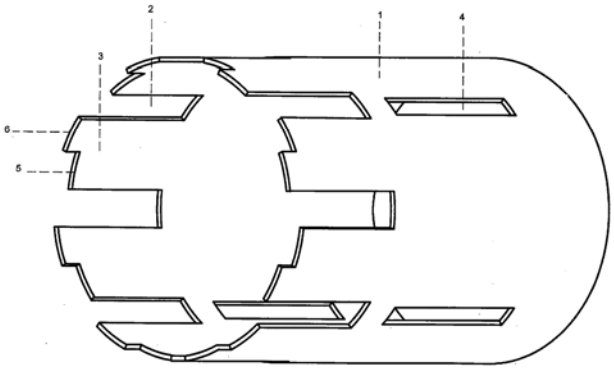

Hình vẽ 17

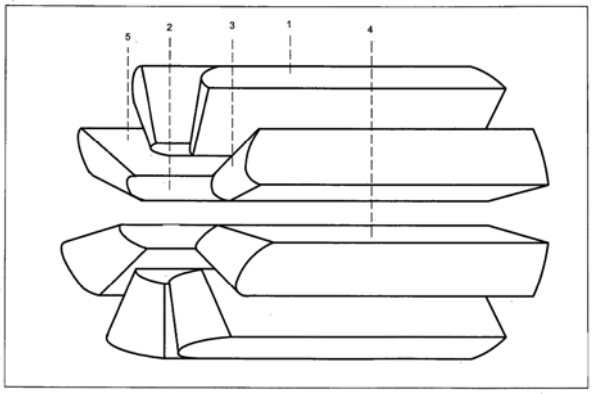

Hình vẽ 18

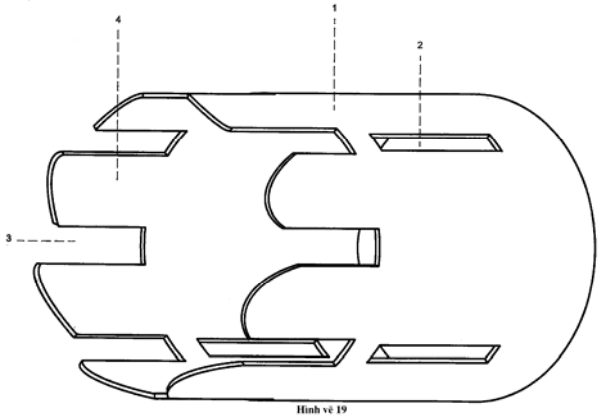

Hình vẽ 19

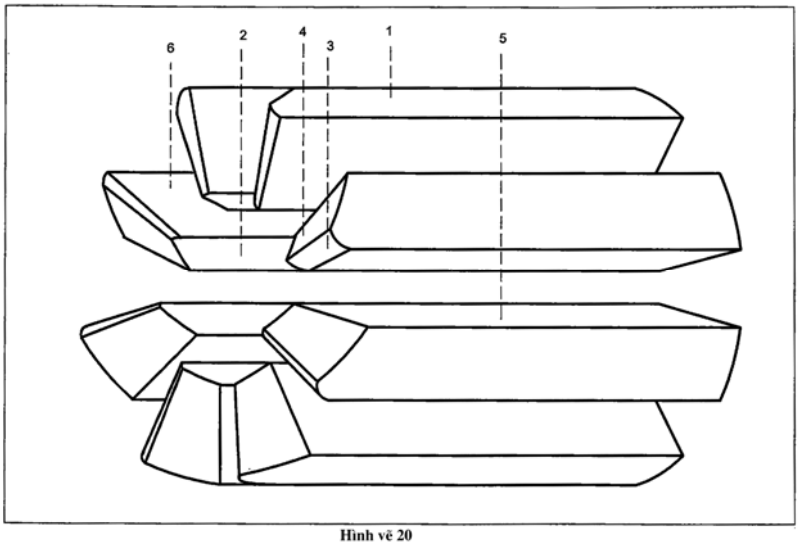

Hình vẽ 20

(11) **58280**

(21) 1-2018-00765 (51)[8] **D04B 35/02**, 35/04, 15/06

(22) 27.07.2016 (43) 25.07.2018

(86) PCT/EP2016/067914 27.07.2016 (87) WO2017/017145 02.02.2017

(30) 15179093.8 30.07.2015 EP

(71) 1. GROZ-BECKERT KG (DE)
Parkweg 2, 72458 Albstadt, Germany
2. SANTONI S.P.A. (IT)
Via Carlo Fenzi 14, 25135 Brescia, Italia

(72) WORNLE, Martin (DE), ANDREOLI, Marco (IT), RIZZI, Stefano (IT)

(74) Công ty Luật TNHH WINCO (WINCO LAW FIRM)

(54) QUY TRÌNH, THIẾT BỊ VÀ BỘ PHẬN CẤU THÀNH CỦA HỆ THỐNG TẠO VÒNG

(57) Quy trình tạo vòng bao gồm chuyển động của ít nhất hai linh kiện (11, 12) của máy dệt trong một rãnh (16) của giường kim theo hướng theo chiều dọc (y) thứ nhất. Các linh kiện (11, 12) của máy dệt tiếp xúc với các sợi chỉ (23) để tạo thành các vùng. Ít nhất một tấm đệm ngăn chia (10) được đặt giữa hai linh kiện (11, 12) liền kề của máy dệt được di chuyển trong rãnh (16), nhờ đó tấm đệm ngăn chia (10) này tham gia điều chỉnh khoảng cách (21) giữa các phần tạo vòng theo hướng (x) của chiều rộng của rãnh (16). Ít nhất một tấm đệm ngăn chia (10) cùng di chuyển với linh kiện thứ nhất trong số hai linh kiện (11, 12) liền kề của máy dệt và ít nhất là được di chuyển tạm thời bên trong phần (41) của phần kéo dài theo chiều dọc (y) khi tấm đệm ngăn chia (10) và linh kiện thứ hai (12) của máy dệt tiếp xúc với tấm đệm ngăn chia (10) thứ hai cùng di chuyển với linh kiện thứ hai trong số hai linh kiện (11, 12) của máy dệt. Ngoài ra, sáng chế còn đề cập đến thiết bị và bộ phận cấu thành của hệ thống tạo vòng.

(11) **58281**
(21) 1-2018-00772 (51)[8] **A61K 31/517**, 31/5377, A61P 35/00
(22) 29.07.2016 (43) 25.07.2018
(86) PCT/FR2016/051976 29.07.2016 (87) WO2017/021634 09.02.2017
(30) 15 57412 31.07.2015 FR
(71) LES LABORATOIRES SERVIER (FR)
35 rue de Verdun, 92284 Suresnes, France
(72) BURBRIDGE, Michael, Frank (GB), CATTAN, Valérie (FR), JACQUET-BESCOND, Anne (FR)
(74) Công ty Luật TNHH T&G (TGVN)

(54) TỔ HỢP GỒM 3-[(3-[4-(4-MORPHOLINYLMETYL)-1H-PYROL-2-YL]METYLEN-2-OXO-2,3-DIHYDRO-1H-INDOL-5-YL)METYL]-1,3-THIAZOLIDIN-2,4-DION VÀ CHẤT ỨC CHẾ TYROSIN KINAZA EGFR VÀ DƯỢC PHẨM CHỨA TỔ HỢP NÀY

(57) Sáng chế đề cập đến tổ hợp gồm 3-[(3-{[4-(4-morpholinylmetyl)-1H-pyrol-2-yl]metylen}-2-oxo-2,3-dihydro-1H-indol-5-yl)metyl]-1,3-thiazolidin-2,4-dion có công thức (I):

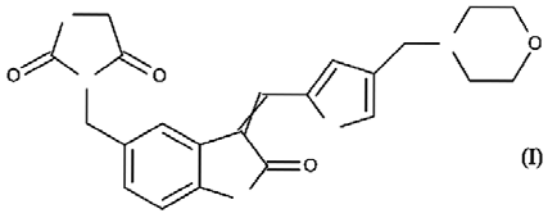

(I)

hoặc chất đồng phân Z hoặc E của nó và/hoặc muối cộng của nó với axit hoặc bazơ dược dụng, và chất ức chế tyrosin kinaza thụ thể yếu tố sinh trưởng biểu bì (EGFR) ở người. Sáng chế cũng đề cập đến dược phẩm chứa tổ hợp này.

(11) **58282**
(21) 1-2018-00790
(51)[8] **C12N 1/20**, A23C 9/123, A61K 35/747, A23L 29/00, C12R 1/225
(22) 30.08.2016
(43) 25.07.2018
(86) PCT/EP2016/070381 30.08.2016
(87) WO2017/037046 09.03.2017
(30) 15183198.9 31.08.2015 EP
(71) CHR. HANSEN A/S (DK)
Boege Alle 10-12, 2970 Hoersholm, Denmark
(72) NIELSEN, Cecilie Lykke Marvig (DK), HORNBAEK, Tina (DK), RASMUSSEN, Pia (DK), POULSEN, Lone (DK), ECKHARDT, Thomas (NL), OEREGAARD, Gunnar (DK), MOGHADAM, Elahe Ghanei (DK)
(74) Văn phòng luật sư Phạm và Liên danh (PHAM & ASSOCIATES)

(54) CHỦNG VI KHUẨN LACTOBACILLUS FERMENTUM KHÁNG NẤM, CHẾ PHẨM DÙNG ĐỂ SẢN XUẤT SẢN PHẨM SỮA LÊN MEN CHỨA CHỦNG VI KHUẨN NÀY VÀ PHƯƠNG PHÁP SẢN XUẤT THỰC PHẨM, THỨC ĂN HOẶC DƯỢC PHẨM

(57) Sáng chế đề xuất chủng vi khuẩn Lactobacillus fermentum ức chế sinh trưởng của nấm P. solitum với mã đăng ký DSM32093 hoặc nấm P. brevicompactum với mã đăng ký DSM32094 ít nhất bằng 50%; chế phẩm để sản xuất sản phẩm sữa lên men chứa chủng vi khuẩn này; phương pháp sản xuất sản phẩm sữa lên men và sản phẩm sữa lên men.

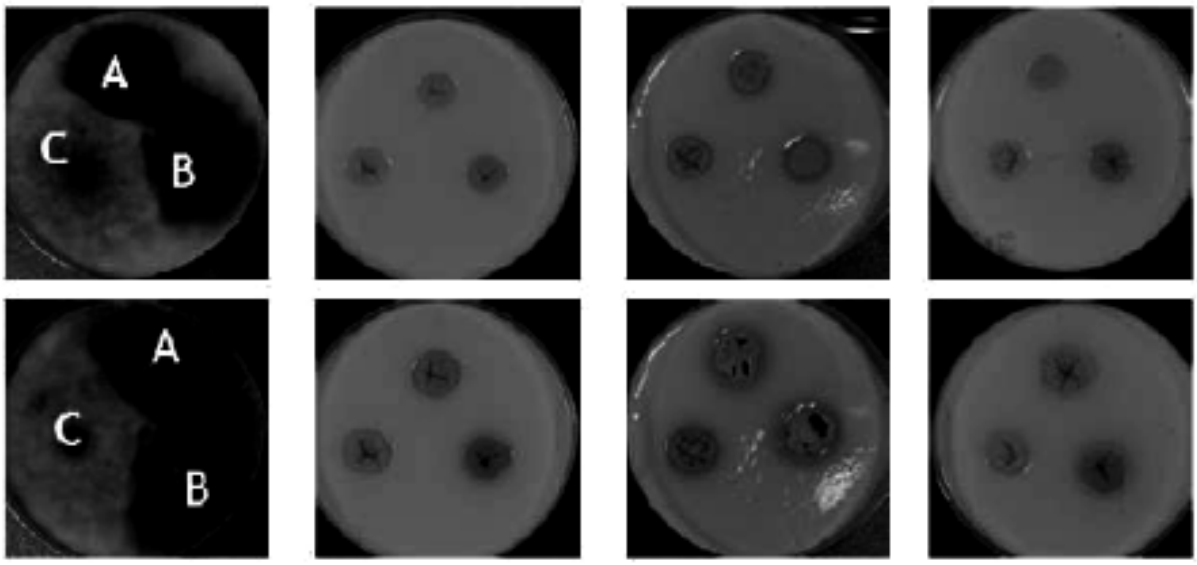

(11) **58283**
(21) 1-2018-00822 (51)[8] **A23C 9/123**, C12R 1/225
(22) 30.08.2016 (43) 25.07.2018
(86) PCT/EP2016/070398 30.08.2016 (87) WO2017/037052 09.03.2017
(30) 15183194.8 31.08.2015 EP
(71) CHR. HANSEN A/S (DK)
Boege Alle 10-12, 2970 Hoersholm, Denmark
(72) NIELSEN, Cecilie Lykke Marvig (DK), HORNBAEK, Tina (DK), RASMUSSEN, Pia (DK), POULSEN, Lone (DK)
(74) Văn phòng luật sư Phạm và Liên danh (PHAM & ASSOCIATES)

(54) VI KHUẨN LACTOBACILLUS FERMENTUM ỨC CHẾ QUÁ TRÌNH SAU AXIT HÓA, CHẾ PHẨM DÙNG ĐỂ SẢN XUẤT SỮA LÊN MEN CHỨA VI KHUẨN NÀY VÀ PHƯƠNG PHÁP SẢN XUẤT THỰC PHẨM, THỨC ĂN HOẶC DƯỢC PHẨM

(57) Sáng chế đề cập đến vi khuẩn thuộc loài Lactobacillus fermentum, trong đó vi khuẩn này khác biệt ở chỗ, nó làm gia tăng độ pH của sản phẩm sữa lên men chứa Lactobacillus fermentum trong quá trình bảo quản sau khi lên men so với sản phẩm sữa đã được lên men bằng môi trường lên men tương tự không chứa Lactobacillus fermentum. Theo một phương án có liên quan, sáng chế đề cập đến vi khuẩn thuộc loài Lactobacillus fermentum khác biệt ở chỗ sản phẩm sữa lên men chứa Lactobacillus fermentum này duy trì được độ pH lớn hơn 4,0 khi được bảo quản trong thời gian ít nhất 14 ngày ở 25°C, trong đó sản phẩm sữa lên men này thu được bằng phương pháp bao gồm bước: ủ sữa với Lactobacillus fermentum với nồng độ ít nhất là 10^7 CFU/g và với môi trường lên men, lên men cho tới khi đạt tới độ pH bằng 4,6, lắc sản phẩm lên men này và làm lạnh. Sáng chế cũng đề cập đến chế phẩm chứa vi khuẩn, phương pháp sản xuất các sản phẩm sữa lên men bằng cách sử dụng vi khuẩn này và các sản phẩm thu được như vậy.

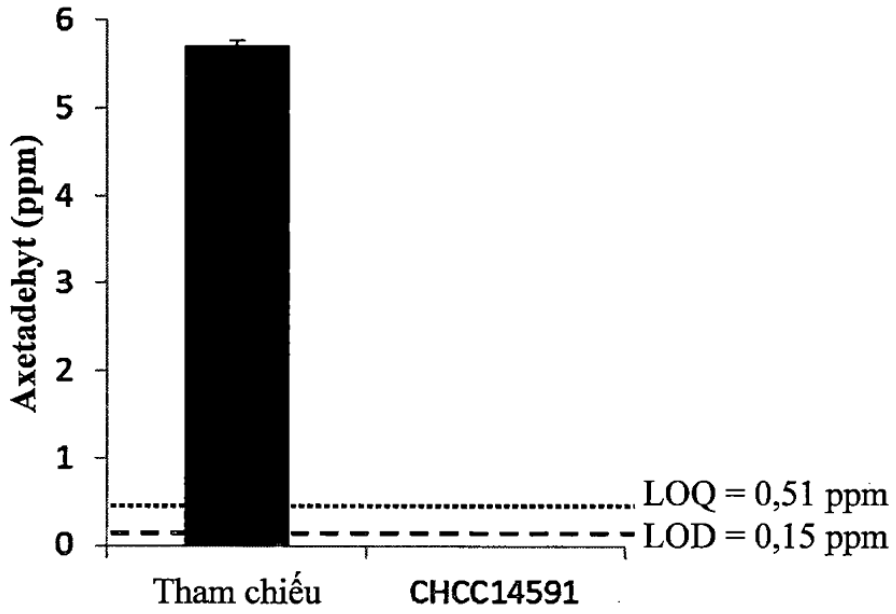

(11) **58284**
(21) 1-2018-00824 (51)[8] **F02N 11/08**, 19/00
(22) 29.07.2016 (43) 25.07.2018
(86) PCT/EP2016/068191 29.07.2016 (87) WO2017/021315 09.02.2017
(30) 102015000041504 03.08.2015 IT
(71) PIAGGIO & C. S.P.A. (IT)
Viale Rinaldo Piaggio 25, 56025 Pontedera (PI), ITALY
(72) BERNARDINI Roberto (IT), CANTINI Jury (IT), MILANI Jeanpaul (IT)
(74) Văn phòng luật sư Phạm và Liên danh (PHAM & ASSOCIATES)

(54) QUY TRÌNH QUẢN LÝ QUÁ TRÌNH KHỞI ĐỘNG LẠI CỦA ĐỘNG CƠ ĐỐT TRONG TRONG HỆ THỐNG KHỞI ĐỘNG VÀ DỪNG XE

(57) Sáng chế đề cập đến quy trình quản lý quá trình khởi động lại của động cơ đốt trong trong hệ thống khởi động và dừng bằng cách sử dụng động cơ điện được quản lý bởi bộ điều khiển động cơ điện (EMU), trong đó quy trình này bao gồm bước thứ nhất ước lượng trực tiếp chế độ quay của trục khuỷu được thực hiện bởi bộ điều khiển động cơ đốt trong (ECU) bởi cảm biến lắp trên trục khuỷu: nếu chế độ quay cao hơn ngưỡng tương ứng với sự mất độ chính xác của cảm biến, trong trường hợp mở lại van tiết lưu, bộ điều khiển động cơ đốt trong (ECU) tiếp tục cấp nhiên liệu và đánh lửa; mặt khác bước định vị trục khuỷu được thực hiện bởi bộ điều khiển động cơ điện (EMU) bao gồm các việc: quay trục khuỷu về phía trước một góc quay về phía trước định trước; phát hiện trạng thái dừng lại bất ngờ của pit tông có thể có tiếp theo, trong trường hợp bất lợi, theo quá trình quay trục khuỷu về phía trước tiếp cho đến khi tiến đến góc quay tối đa về phía trước định trước; quay ngược trục khuỷu một góc định trước, và phát hiện trạng thái dừng lại bất ngờ của pit tông có thể có tiếp theo, trong trường hợp bất lợi, theo quá trình quay ngược trục khuỷu tiếp cho đến khi tiến đến góc quay ngược định trước tối đa.

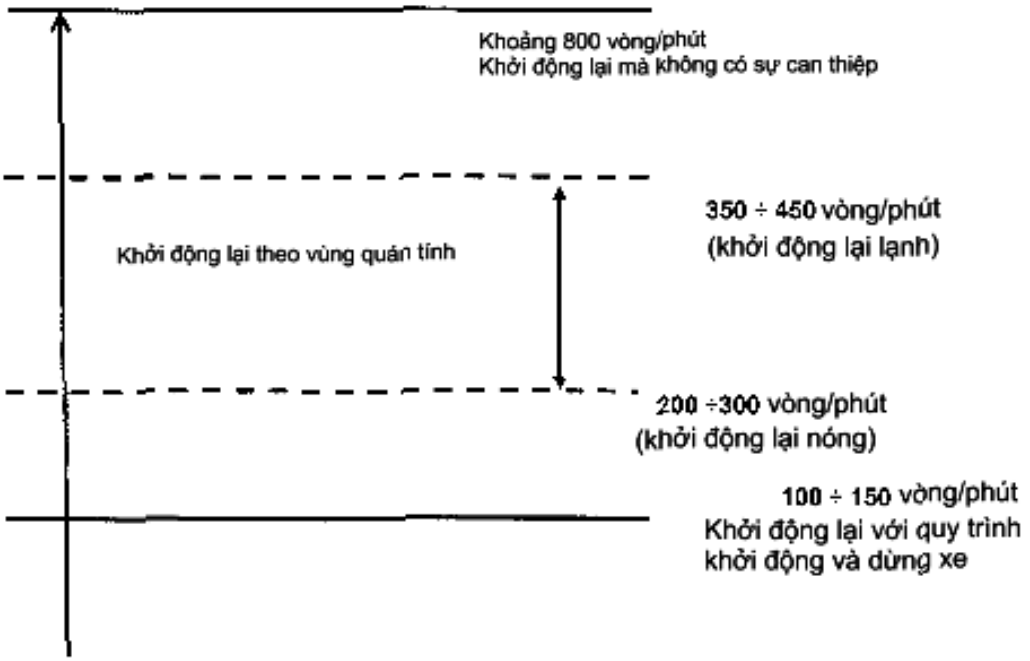

(11) **58285**
(21) 1-2018-00826 (51)[7] **A24F 47/00**, H05B 6/02, 6/36
(22) 26.08.2016 (43) 25.07.2018
(86) PCT/EP2016/070185 26.08.2016 (87) WO2017/036955 A3 09.03.2017
(30) 14/840,751 31.08.2015 US
Ngày yêu cầu thẩm định nội dung: 28.02.2018
(71) BRITISH AMERICAN TOBACCO (INVESTMENTS) LIMITED (GB)
Globe House, 1 Water Street, London WC2R 3LA, United Kingdom
(72) BLANDINO, Thomas P (US), WILKE, Andrew P (US), FRATER, James J (US), PAPROCKI, Benjamin J (US)
(74) Công ty TNHH một thành viên Sở hữu trí tuệ VCCI (VCCI-IP CO.,LTD)
(54) DỤNG CỤ ĐƯỢC CẤU HÌNH ĐỂ LÀM NÓNG NGUYÊN LIỆU HÚT ĐƯỢC, HỆ THỐNG BAO GỒM DỤNG CỤ NÀY VÀ VẬT PHẨM CHỨA NGUYÊN LIỆU HÚT ĐƯỢC

(57) Sáng chế đề cập đến dụng cụ (100, 200, 300) để làm nóng nguyên liệu hút được để làm bay hơi ít nhất một thành phần của nguyên liệu hút được. Dụng cụ (100, 200, 300) bao gồm vùng làm nóng (113) để tiếp nhận ít nhất một phần của vật phẩm bao gồm nguyên liệu hút được; bộ phận phát từ trường (120) để phát sinh từ trường biến thiên; và thanh làm nóng thuôn dài (110) kéo dài ít nhất một phần xung quanh vùng làm nóng (113) và bao gồm vật liệu làm nóng mà vật liệu này có thể làm nóng được nhờ sự xuyên qua bởi từ trường biến thiên để làm nóng vùng làm nóng (113). Sáng chế cũng đề cập đến hệ thống bao gồm dụng cụ nêu trên và vật phẩm chứa nguyên liệu hút được.

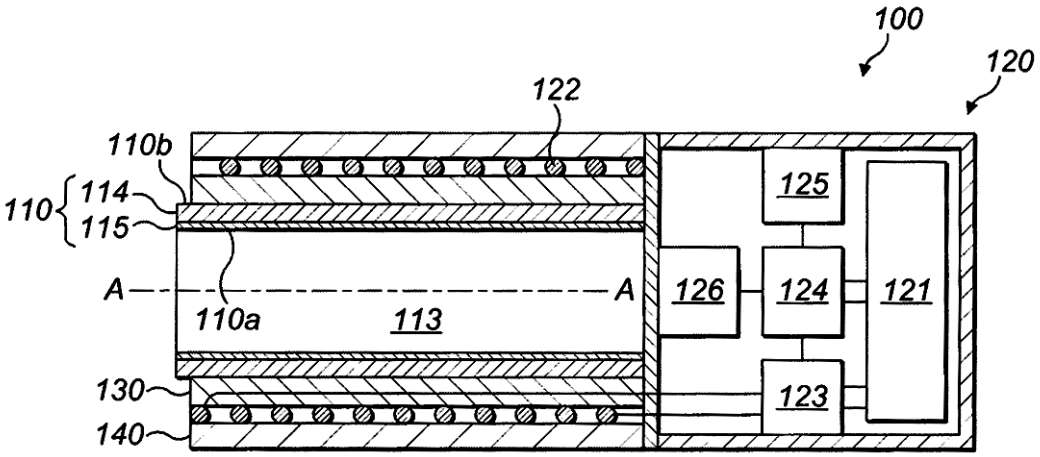

(11) **58286**
(21) 1-2018-00827 (51)[7] **A24F 47/00**
(22) 26.08.2016 (43) 25.07.2018
(86) PCT/EP2016/070178 26.08.2016 (87) WO2017/036951 A1 09.03.2017
(30) 14/840,703 31.08.2015 US
Ngày yêu cầu thẩm định nội dung: 28.02.2018
(71) BRITISH AMERICAN TOBACCO (INVESTMENTS) LIMITED (GB)
Globe House, 1 Water Street, London WC2R 3LA, United Kingdom
(72) WILKE, Andrew P. (US), KAUFMAN, Duane A (US), ROBEY, Raymond J (US)
(74) Công ty TNHH một thành viên Sở hữu trí tuệ VCCI (VCCI-IP CO.,LTD)
(54) VẬT PHẨM ĐỂ SỬ DỤNG CÙNG VỚI DỤNG CỤ ĐỂ LÀM NÓNG NGUYÊN LIỆU CÓ THỂ HÚT, PHƯƠNG PHÁP SẢN XUẤT VẬT PHẨM NÀY VÀ HỆ THỐNG BAO GỒM VẬT PHẨM VÀ DỤNG CỤ NÀY

(57) Sáng chế đề cập đến vật phẩm (1, 2, 3, 4, 5) để sử dụng cùng với dụng cụ để làm nóng nguyên liệu hút được để làm bay hơi ít nhất một thành phần của nguyên liệu hút được. Vật phẩm (1, 2, 3, 4, 5) bao gồm nguyên liệu hút được (20) và bao gói (10) xung quanh nguyên liệu hút được (20). Bao gói (10) định rõ bề mặt bên ngoài của vật phẩm (1, 2, 3, 4, 5) mà có thể tiếp xúc với dụng cụ đang sử dụng, và bao gồm vật liệu làm nóng mà vật liệu này có thể làm nóng được nhờ sự xuyên qua bởi từ trường biến thiên. Sáng chế cũng đề cập đến phương pháp sản xuất vật phẩm nêu trên và hệ thống bao gồm vật phẩm và dụng cụ này.

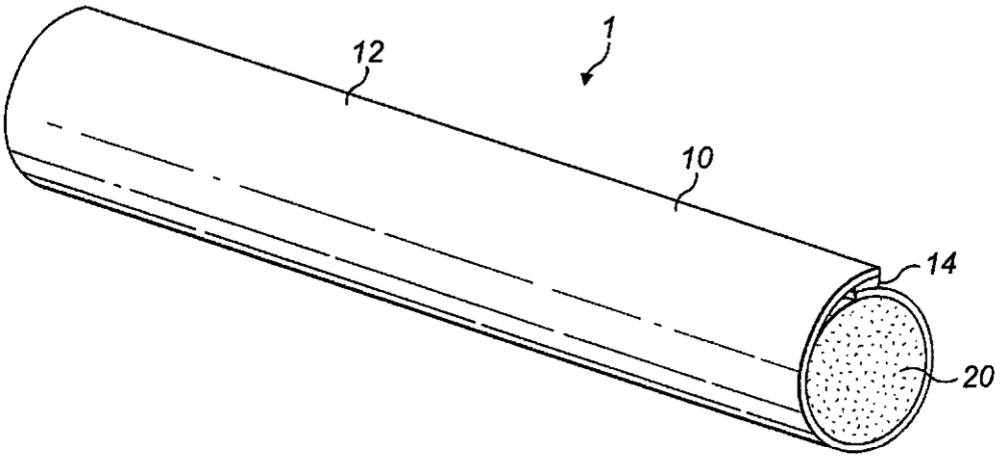

(11) **58287**
(21) 1-2018-00840 (51)[8] **A61K 39/395**, C07K 16/28
(22) 04.08.2016 (43) 25.07.2018
(86) PCT/US2016/045574 04.08.2016 (87) WO/2017/024146 09.02.2017
(30) 62/201,150 05.08.2015 US
62/367,660 28.07.2016 US
(71) JANSSEN BIOTECH, INC. (US)
800/850 Ridgeview Drive Horsham, Pennsylvania 19044 (US)
(72) FRANSSON, Johan (CA), LEU, Jocelyn (US), OBMOLOVA, Galina (US), SURI, Anish (BE), TENG, Fang (US), TEPLYAKOV, Alexey (US), ZHOU, Hong (US)
(74) Công ty Cổ phần Sở hữu công nghiệp INVESTIP (INVESTIP)
(54) KHÁNG THỂ KHÁNG CD154, THỂ LIÊN HỢP MIỄN DỊCH, DƯỢC PHẨM VÀ PHƯƠNG PHÁP SẢN XUẤT KHÁNG THỂ NÀY

(57) Sáng chế đề cập đến kháng thể đối kháng liên kết đặc hiệu với CD154, các polynucleotit mã hóa các kháng thể hoặc các mảnh kháng thể, thể liên hợp miễn dịch, dược phẩm và phương pháp sản xuất kháng thể này.

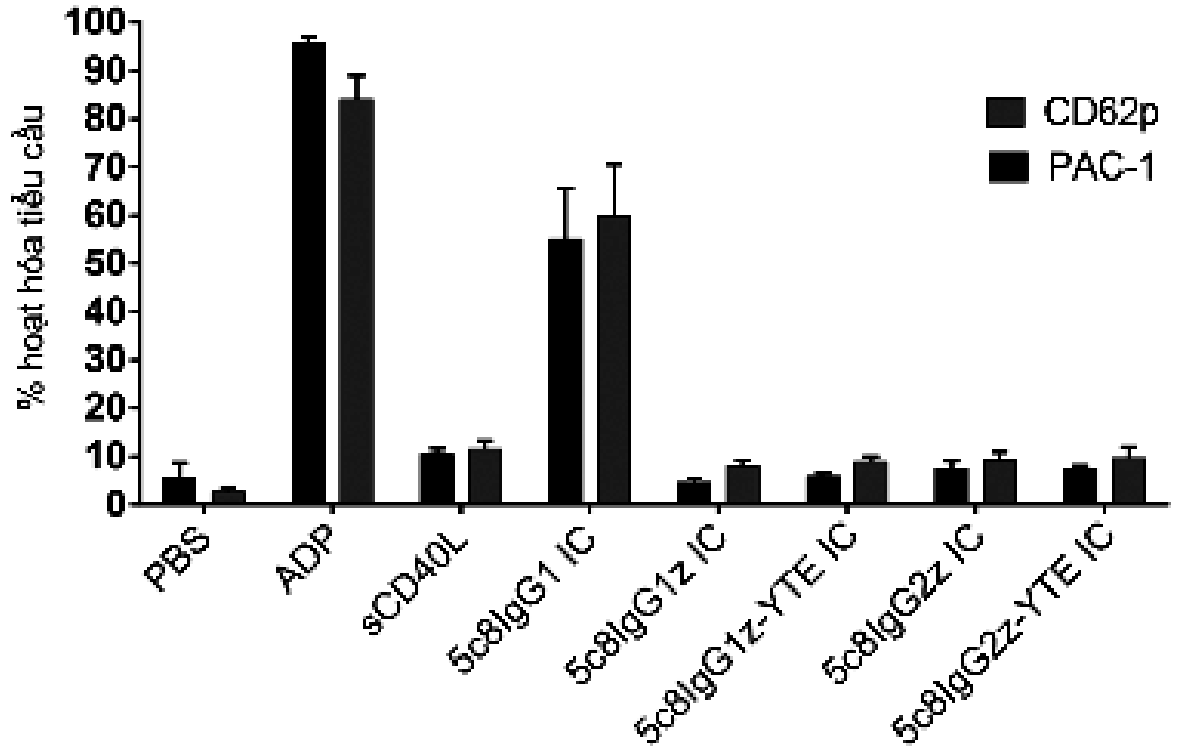

(11) **58288**
(21) 1-2018-00844 (51)[8] **A61K 38/12**, 31/38, 31/42
(22) 05.08.2016 (43) 25.07.2018
(86) PCT/US2016/045908 05.08.2016 (87) WO/2017/024282 09.02.2017
(30) 62/201,199 05.08.2015 US
(71) 1. CHILDREN'S MEDICAL CENTER CORPORATION (US)
55 Shattuck Street Boston, MA 02115. U.S.A
2. MASSACHUSETTS INSTITUTE OF TECHNOLOGY (US)
77 Massachusetts Avenue Cambridge, MA 02139, U.S.A
(72) KOHANE, Daniel, S (US), YANG, Rong (CN), LIN, Lily, Yun (US)
(74) Công ty Luật TNHH WINCO (WINCO LAW FIRM)
(54) HỢP PHẦN CHỨA CHẤT TĂNG TÍNH THẤM ĐỂ DẪN TRUYỀN THUỐC

(57) Sáng chế đề cập đến hợp phần chứa chất trị liệu (ví dụ, chất kháng khuẩn, kháng sinh hoặc chất gây tê), chất tăng tính thấm và chất tạo nền. Chất tạo nền tạo thành gel ở nhiệt độ gel hóa và tính chất lưu biến thích hợp để sử dụng trong dẫn truyền thuốc, và trong một số trường hợp, nhiệt độ gel hóa và các tính chất lưu biến không thay đổi đáng kể so với hợp phần mà không có chất tăng tính thấm. Sáng chế còn đề cập đến chất tạo nền và hợp phần của chúng. Hợp phần này đặc biệt hữu dụng trong điều trị viêm tai giữa.

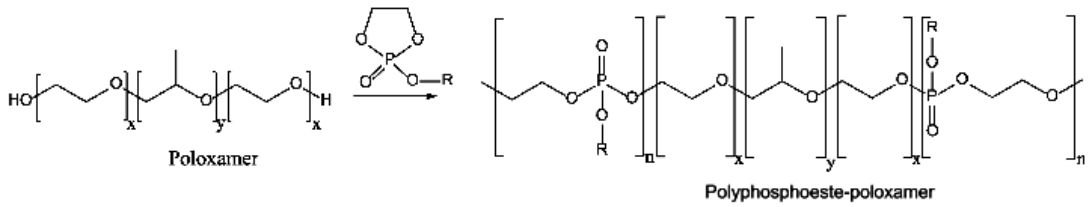

(11) **58289**
(21) 1-2018-00847 (51)[7] **G06Q 40/02**, 40/00, H04L 9/32
(22) 22.07.2016 (43) 25.07.2018
(86) PCT/KR2016/008025 22.07.2016 (87) WO2017/022990 09.02.2017
(30) 10-2015-0109633 03.08.2015 KR
10-2015-0120087 26.08.2015 KR
Ngày yêu cầu thẩm định nội dung: 28.02.2018
(71) ALL IT TOP CO., LTD. (KR)
#B120, 328, Dobong-ro Gangbuk-gu Seoul 01062 Republic of Korea
(72) CHOI, Sung Ho (KR), SONG, Chung Ja (KR)
(74) Công ty Luật TNHH AMBYS Hà Nội (AMBYS HANOI)

(54) PHƯƠNG PHÁP XỬ LÝ CỦA HỆ THỐNG CHUYỂN TIẾP GIAO DỊCH TÀI CHÍNH CÓ CHỨC NĂNG KHÓA ĐA AN TOÀN TRONG XỬ LÝ XÁC THỰC NGƯỜI DÙNG NHỜ QUÉT CẢ TĨNH MẠCH NGÓN TAY VÀ DẤU VÂN TAY VÀ HỆ THỐNG CHUYỂN TIẾP GIAO DỊCH TÀI CHÍNH NÀY

(57) Sáng chế đề cập đến phương pháp xử lý của hệ thống chuyển tiếp giao dịch tài chính có chức năng khóa đa an toàn trong xử lý xác thực người dùng nhờ quét cả tĩnh mạch ngón tay và dấu vân tay và hệ thống chuyển tiếp giao dịch tài chính đã nêu. Hệ thống chuyển tiếp giao dịch tài chính theo sáng chế bao gồm máy chủ chuyển tiếp giao dịch tài chính để chuyển tiếp, thông qua truy cập miễn xác thực, giao dịch tài chính được thực hiện giữa thiết bị đầu cuối của khách hàng, hệ thống giao dịch tài chính điện tử và các hệ thống thương mại điện tử. Máy chủ chuyển tiếp giao dịch tài chính bao gồm: môđun khóa đa an toàn để xử lý xác thực của người dùng người mà sử dụng xác thực tĩnh mạch ngón tay, xác thực dấu vân tay, xác thực mật khẩu và xác thực số điện thoại của thiết bị đầu cuối của khách hàng; và tường lửa trung gian. Theo sáng chế, khi thiết bị đầu cuối của khách hàng thực hiện giao dịch tài chính điện tử hoặc thương mại điện tử, quá trình chuyển tiếp có thể được thực hiện bằng cách nhận thông tin dấu vân tay và thông tin tĩnh mạch ngón tay từ thiết bị đầu cuối của khách hàng và xử lý xác thực, để có thể thực hiện giao dịch tài chính thông qua truy cập miễn xác thực vào hệ thống giao dịch tài chính điện tử và các hệ thống thương mại điện tử, do đó lỗi xác thực người dùng có thể được giảm thiểu.

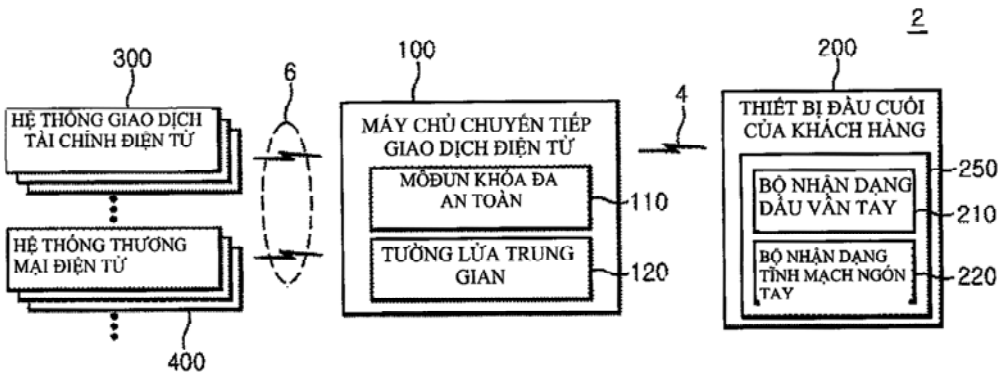

(11) **58290**
(21) 1-2018-00870 (51)[8] **C10M 169/04**, 105/12
(22) 15.08.2016 (43) 25.07.2018
(86) PCT/EP2016/001394 15.08.2016 (87) WO/2017/036578 09.03.2017
(30) 20 2015 005 833.7 13.08.2015 DE
15 002 409.9 13.08.2015 EP
Ngày yêu cầu thẩm định nội dung: 01.03.2018
(71) FUCHS PETROLUB SE (DE)
Friesenheimer Strasse 17, 68169 Mannheim, Germany
(72) THOMAS, Frank (DE)
(74) Công ty TNHH Tầm nhìn và Liên danh (VISION & ASSOCIATES CO.LTD.)
(54) CHẾ PHẨM DÙNG CHO CÔNG NGHỆ BÔI TRƠN TỐI THIỂU VÀ PHƯƠNG PHÁP BÔI TRƠN TỐI THIỂU CÓ SỬ DỤNG CHẾ PHẨM NÀY

(57) Sáng chế đề cập đến chế phẩm bôi trơn và phương pháp bôi trơn tối thiểu có sử dụng chế phẩm này cho công nghệ bôi trơn tối thiểu trong lĩnh vực gia công kim loại. Chế phẩm này gồm 0,05 đến 5% trọng lượng chất nhũ hóa so với tổng trọng lượng của chế phẩm, và lượng rượu béo C_{16-24} làm cho chế phẩm lên tới 100%. Chất nhũ hóa này được chọn từ polyalkylen glycol ete của rượu béo, alkoxylat alkyl ete của axit glycolic hoặc hỗn hợp của chúng.

(11) **58291**
(21) 1-2018-00875 (51)[8] **C05B 7/00**, C01B 25/238, C05B 11/00
(22) 03.08.2016 (43) 25.07.2018
(86) PCT/MA2016/000012 03.08.2016 (87) WO2017/023153 09.02.2017
(30) 1557483 03.08.2015 FR
(71) OCP SA (MA)
Hay Erraha, Rue AI Abtal No. 2-4, Casablanca 20200, Maroc
(72) KHOULOUD, Mehdi (MA), KOSSIR Abdelaali (MA), SAMRANE, Kamal (MA)
(74) Văn phòng luật sư Phạm và Liên danh (PHAM & ASSOCIATES)

(54) PHƯƠNG PHÁP SẢN XUẤT PHÂN BÓN AMONI PHOSPHAT VÀ PHÂN BÓN THU ĐƯỢC TỪ PHƯƠNG PHÁP NÀY

(57) Sáng chế đề cập đến phương pháp sản xuất phân bón amoni phosphat từ dung dịch nước axit phosphoric có nồng độ P_2O_5 nhỏ hơn 50% và thu được bằng cách xử lý quặng phosphat theo phương pháp ướt, axit phosphoric này chứa lượng vết cađimi, trong đó phương pháp này bao gồm các bước sau:

(a) trung hoà dung dịch axit phosphoric (1) bằng amoniac (3) với tỷ lệ mol N/P tối đa nằm trong khoảng từ 0,1 đến 0,8,

(b) cho dung dịch đã được trung hoà một phần (4) nêu trên phản ứng với nguồn sulfua (6) để tạo ra chất kết tủa cađimi sulfua (9),

(c) tách chất kết tủa (9) nêu trên để thu được dung dịch axit phosphoric đã được amoniac hóa và tinh chế (10),

(d) amoniac hóa và tạo hạt dung dịch đó được tinh chế (10) nêu trên để tạo ra phân bón (12) nêu trên.

Ngoài ra, sáng chế đề cập đến phân bón thu được từ phương pháp này.

(11) **58292**
(21) 1-2018-00902 (51)[7] **C07C 235/06**, A61K 31/16, A61P 25/32
(22) 03.08.2016 (43) 25.07.2018
(86) PCT/EP2016/068517 03.08.2016 (87) WO2017/021438 09.02.2017
(30) 102015000041820 04.08.2015 IT
(71) LABORATORIO FARMACEUTICO C.T. S.R.L. (IT)
Via Dante Alighieri, 71, 18038 Sanremo, Italy
(72) CACCIAGLIA, Roberto (IT), LOCHE, Antonella (IT)
(74) Công ty TNHH Ban Ca (BANCA)
(54) AMIT CHỌN LỌC CỦA AXIT GAMA-HYDROXYBUTYRIC, QUY TRÌNH ĐIỀU CHẾ VÀ DƯỢC PHẨM CHỨA HỢP CHẤT NÀY

(57) Sáng chế đề cập đến amit chọn lọc của axit γ-hydroxybutyric, quy trình sản xuất hợp chất này. Sáng chế cũng bao gồm chế phẩm chứa lượng có hiệu quả hợp chất chọn lọc theo sáng chế để sử dụng trong việc ngăn ngừa hoặc điều trị nghiện chất gây nghiện, đặc biệt là lạm dụng hoặc phụ thuộc vào rượu.

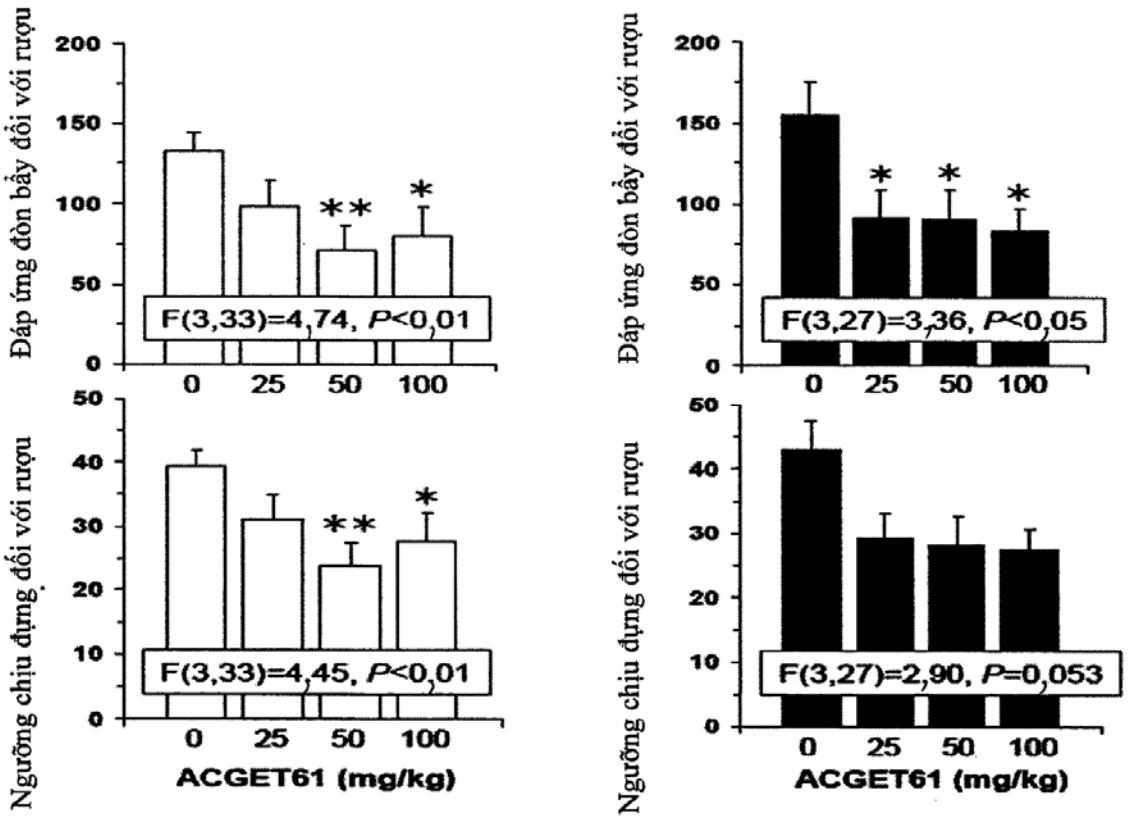

(11) **58293**
(21) 1-2018-00905 (51)[8] **H04W 72/10**
(22) 12.08.2015 (43) 25.07.2018
(86) PCT/CN2015/086799 12.08.2015 (87) WO2017/024567 16.02.2017
Ngày yêu cầu thẩm định nội dung: 05.03.2018
(71) HUAWEI TECHNOLOGIES CO., LTD. (CN)
Huawei Administration Building, Bantian,Longgang District Shenzhen, Guangdong 518129, China
(72) CAO, Zhenzhen (CN)
(74) Văn phòng luật sư Phạm và Liên danh (PHAM & ASSOCIATES)
(54) PHƯƠNG PHÁP TRUYỀN DỮ LIỆU, THIẾT BỊ ĐẦU CUỐI, THIẾT BỊ MẠNG VÀ VẬT LƯU TRỮ MÁY TÍNH ĐỌC ĐƯỢC

(57) Sáng chế đề cập đến phương pháp truyền dữ liệu, thiết bị người dùng, thiết bị đầu cuối và vật lưu trữ máy tính đọc được. Hệ thống truyền thông D2D tạo cấu hình kênh logic được sử dụng bởi các kiểu dữ liệu D2D khác nhau và tạo cấu hình tham số lựa chọn tài nguyên đối với thiết bị người dùng. Theo cách này, chính thiết bị người dùng có khả năng lựa chọn tài nguyên truyền thông theo tham số lựa chọn tài nguyên và dữ liệu D2D cần được truyền bởi thiết bị người dùng, và cấp phát tài nguyên cho dữ liệu D2D cần được truyền, cải thiện độ tin cậy của hệ thống.

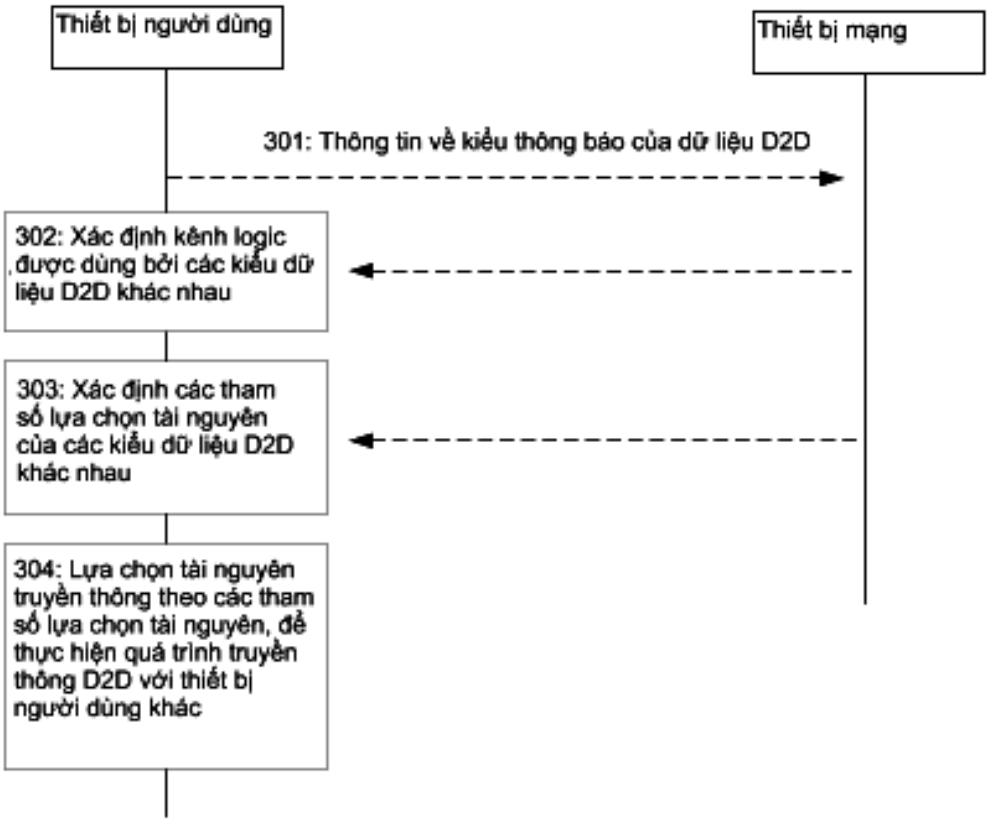

(11) **58294**
(21) 1-2018-00911 (51)[7] **A01K 67/027**, C12N 15/00, 15/85
(22) 22.07.2016 (43) 25.07.2018
(86) PCT/US2016/043467 22.07.2016 (87) WO2017/023570 09.02.2017
(30) 62/202,145 06.08.2015 US
(71) THE CURATORS OF THE UNIVERSITY OF MISSOURI (US)
316 University Hall, Columbia, Missouri 65211, United States of America
(72) PRATHER, Randall, S. (US), WELLS, Kevin, D. (US), WHITWORTH, Kristin, M. (US)
(74) Công ty Luật TNHH T&G (TGVN)
(54) ĐỘNG VẬT KHÔNG PHẢI LÀ NGƯỜI KHÁNG TÁC NHÂN GÂY BỆNH HOẶC THẾ HỆ CON CỦA ĐỘNG VẬT CHỨA GEN CD163 CẢI BIẾN VÀ PHƯƠNG PHÁP NHÂN GIỐNG ĐỂ TẠO RA ĐỘNG VẬT HOẶC THẾ HỆ CON NÀY

(57) Sáng chế đề cập đến động vật không phải là người và thế hệ con chứa ít nhất một trình tự nhiễm sắc thể cải biến ở gen mã hóa cho protein CD163. Sáng chế cũng đề cập đến các tế bào động vật chứa trình tự nhiễm sắc thể cải biến nêu trên. Động vật và tế bào có tính kháng cao đối với các tác nhân gây bệnh, bao gồm virut gây hội chứng hô hấp và sinh sản ở lợn (porcine reproductive and respiratory syndrome virus: PRRSV). Động vật và thế hệ con chứa cải biến về nhiễm sắc thể của gen CD163. Sáng chế còn đề cập đến phương pháp chọn giống để tạo ra động vật và quần thể động vật kháng tác nhân gây bệnh được tạo ra bằng phương pháp này.

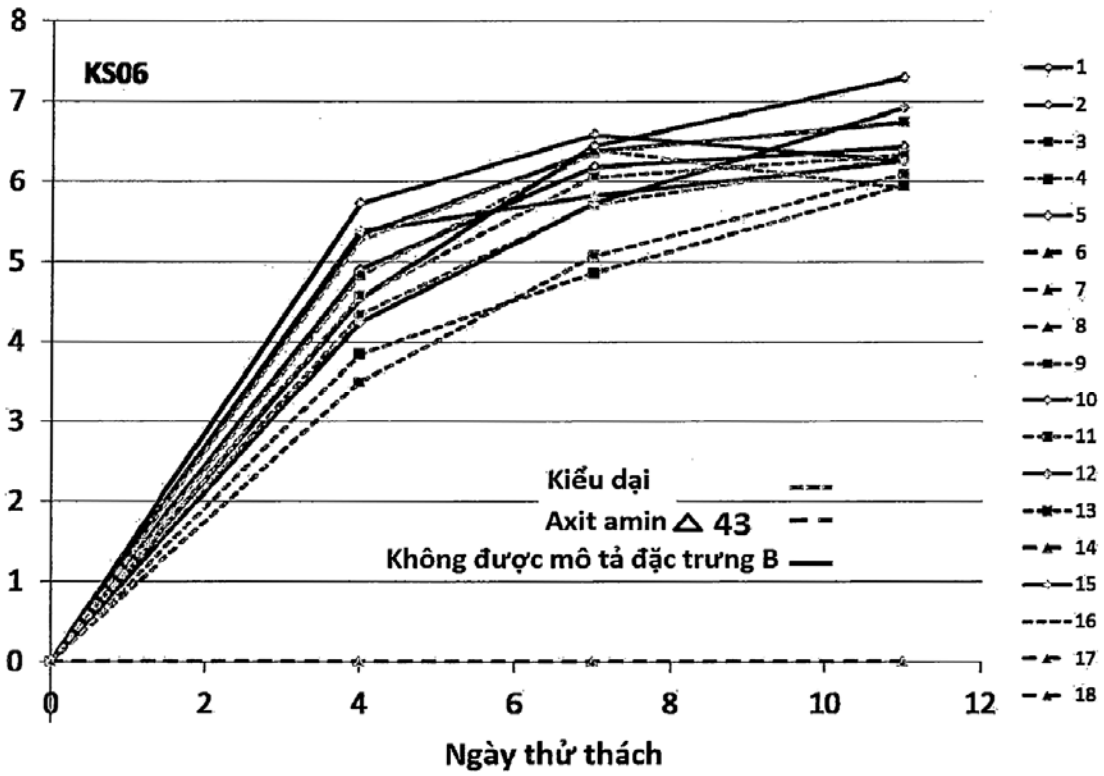

(11) **58295**
(21) 1-2018-00916
(51)[8] **G06F 11/30**, G05B 9/02, G06F 11/00
(22) 26.10.2015
(43) 25.07.2018
(86) PCT/JP2015/080123 26.10.2015
(87) WO2017/072836 A1 04.05.2017
Ngày yêu cầu thẩm định nội dung: 05.03.2018
(71) 1. KABUSHIKI KAISHA TOSHIBA (JP)
1-1, Shibaura 1-chome, Minato-ku, Tokyo 105-8001, Japan
2. TOSHIBA INFRASTRUCTURE SYSTEMS & SOLUTIONS CORPORATION (JP)
72-34, Horikawa-cho, Saiwai-ku, Kawasaki-shi, Kanagawa 212-0013, Japan
(72) YONEMOTO, Satoshi (JP)
(74) Công ty TNHH một thành viên Sở hữu trí tuệ VCCI (VCCI-IP CO.,LTD)
(54) THIẾT BỊ ĐIỆN TỬ
(57) Sáng chế đề cập đến thiết bị điện tử bao gồm mạch tích hợp và bộ xử lý. Bộ xử lý được tạo cấu hình để: xác định việc có sự cố xảy ra trong mạch tích hợp hay không; và dừng cấp điện đến mạch tích hợp nếu có sự cố xảy ra trong mạch tích hợp, và cấp điện đến mạch tích hợp sau khi dừng cấp điện trong thời gian định trước.

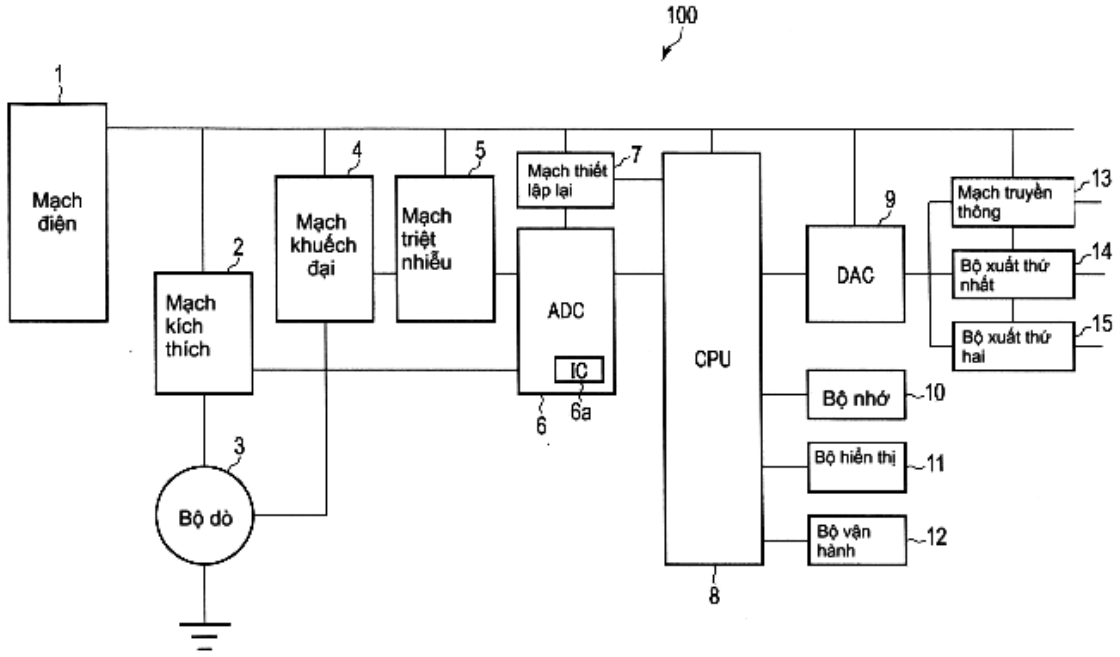

(11) **58296**
(21) 1-2018-00925 (51)[7] **C11D 1/29**, 1/62, 1/72, 17/08
(22) 02.08.2016 (43) 25.07.2018
(86) PCT/JP2016/072709 02.08.2016 (87) WO2017/022782 09.02.2017
(30) 201510482394.3 03.08.2015 CN
Ngày yêu cầu thẩm định nội dung: 05.03.2018
(71) KAO CORPORATION (JP)
14-10, Nihonbashi-Kayabacho 1-chome, Chuo-ku, Tokyo 1038210, Japan
(72) JI, Kan (CN), WANG, Qiangxu (CN), ZHU, Ye (CN), YANO, Seiji (CN)
(74) Công ty Cổ phần Hỗ trợ phát triển công nghệ Detech (DETECH)
(54) CHẾ PHẨM TẨY GIẶT QUẦN ÁO DẠNG LỎNG
(57) Sáng chế đề cập đến tẩy giặt quần áo dạng lỏng chứa: (a) chất hoạt động bề mặt anion là polyoxyalkylen ete sulfat của rượu béo mạch thẳng; (b) chất hoạt động bề mặt cation; và (c) chất hoạt động bề mặt không ion có ít nhất hai polyoxyalkylen ete của rượu béo bậc một mạch thẳng, bao gồm (c-1) chất hoạt động bề mặt anion bao gồm ít nhất một polyoxyalkylen ete của rượu béo bậc một, trong đó m nằm trong khoảng từ 3 đến 9, và (c-2) chất hoạt động bề mặt anion bao gồm ít nhất một polyoxyalkylen ete của rượu béo bậc một trong đó m lớn hơn 9 nhưng không vượt quá 50, trong đó tỷ lệ khối lượng (c-1)/(c-2) nằm trong khoảng từ 80/20 đến 20/80, tỷ lệ phần trăm (a)/(b) nằm trong khoảng từ 80/20 đến 48/52, và tổng lượng các chất hoạt động bề mặt trong chế phẩm nằm trong khoảng từ 5 đến 40% khối lượng.

(11) **58297**
(21) 1-2018-00926 (51)[7] **C11D 1/29**, 1/62, 1/83, 3/20, 3/30, 17/08
(22) 02.08.2016 (43) 25.07.2018
(86) PCT/JP2016/072708 02.08.2016 (87) WO/2017/022781 09.02.2017
(30) 201510481262.9 03.08.2015 CN
Ngày yêu cầu thẩm định nội dung: 05.03.2018
(71) KAO CORPORATION (JP)
14-10, Nihonbashi-Kayabacho 1-chome, Chuo-ku, Tokyo 1038210, Japan
(72) WANG, Qiangxu (CN), DUAN, Wen (CN), YANO, Seiji (CN), ZHANG, Shu (CN)
(74) Công ty Cổ phần Hỗ trợ phát triển công nghệ Detech (DETECH)
(54) CHẾ PHẨM TẨY RỬA DIỆT KHUẨN DẠNG LỎNG DÀNH CHO QUẦN ÁO VÀ PHƯƠNG PHÁP GIẶT SỬ DỤNG CHẾ PHẨM NÀY

(57) Sáng chế đề cập đến chế phẩm tẩy rửa diệt khuẩn dạng lỏng dành cho quần áo, có pH nằm trong khoảng từ 8,5 đến 10 ở 25°C và chứa các thành phần (a) đến (d) sau đây:
(a) chất hoạt động bề mặt cation;
(b) chất hoạt động bề mặt anion;
(c) chất kiềm có pKa nằm trong khoảng từ 7,5 đến 11, và
(d) nước; trong đó:
lượng thành phần (b) là 7,0% khối lượng hoặc nhỏ hơn;
tỷ lệ khối lượng của thành phần (b) so với tổng khối lượng thành phần (a) và thành phần (b), (b)/[(a)+(b), là 0,75 hoặc nhỏ hơn, và
khối lượng của polyoxyalkylen alkyl ete sullat (b1) trong chất hoạt động bề mặt anion là 80,0% khối lượng hoặc lớn hơn. Chế phẩm theo sáng chế có hiệu quả diệt khuẩn và có khả năng chảy tốt, và có đặc tính tạo bọt ngay cả khi một lượng nhỏ của chất có hoạt tính bề mặt cation và không có chất diệt khuẩn đặc biệt nào khác. Ngoài ra, sáng chế còn đề cập đến phương pháp giặt bao gồm bước sử dụng chế phẩm này.

(11) **58298**
(21) 1-2018-00951 (51)[7] **C07D 471/04**, A01N 43/52
(22) 08.08.2016 (43) 25.07.2018
(86) PCT/EP2016/068890 08.08.2016 (87) WO2017/025510 16.02.2017
(30) 15180771.6 12.08.2015 EP
(71) SYNCENTA PARTICIPATIONS AG (CH)
Schwarzwaldallee 215, CH-4058, Basel, Switzerland
(72) QUARANTA, Laura (IT), TRAH, Stephan (DE), WEISS, Matthias (CH), BOU HAMDAN, Farhan (LB)
(74) Công ty TNHH Ban Ca (BANCA)
(54) HỢP CHẤT DIỆT NẤM VÀ CHẾ PHẨM HÓA NÔNG CHỨA HỢP CHẤT DIỆT NẤM NÀY

(57) Sáng chế đề cập đến các hợp chất có công thức (I)

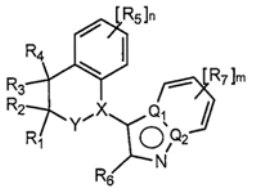

(I)

trong đó Q_1, Q_2, Y-X, R_1, R_2, R_3, R_4, R_b, R_c R_d, R_5, R_6, R_7, R_a, m và n là như được xác định theo điểm 1.
Ngoài ra, sáng chế đề cập đến chế phẩm hóa nông chứa hợp chất có công thức (I), và phương pháp chống lại, ngăn ngừa hoặc kiểm soát bệnh ở cây.

(11) **58299**

(21) 1-2018-00955 (51)[8] **A61K 9/00**, 38/28, 47/02, 47/12, 31/557

(22) 19.08.2016 (43) 25.07.2018

(86) PCT/US2016/047723 19.08.2016 (87) WO2017/034956 02.03.2017

(30) 62/210,469 27.08.2015 US

Ngày yêu cầu thẩm định nội dung: 07.03.2018

(71) ELI LILLY AND COMPANY (US)
Lilly Corporate Center, Indianapolis, Indiana 46285, United States of America

(72) AKERS, Michael Patrick (US), CHRISTE, Michael Edward (US), HARDY, Thomas Andrew (US), MAJUMDAR, Ranajoy (IN), NGUYEN, Chi A. (US), PAAVOLA, Chad D. (US), SARIN, Virender Kumar (US), SCHULTE, Nanette Elizabeth (US)

(74) Công ty Luật TNHH T&G (TGVN)

(54) DƯỢC PHẨM CHỨA INSULIN TÁC DỤNG NHANH VÀ VẬT PHẨM SẢN XUẤT CHỨA DƯỢC PHẨM NÀY

(57) Sáng chế đề cập đến dược phẩm chứa insulin người hoặc chất tương tự insulin mà chứa xitrat, treprostinil và các chất ổn định, mà có tác dụng dược động học và/hoặc dược lực học nhanh hơn so với chế phẩm thương mại của các sản phẩm chứa chất tương tự insulin hiện có và ổn định để sử dụng trong thương mại. Sáng chế cũng đề cập đến vật phẩm sản xuất chứa dược phẩm này.

(11) **58300**

(21) 1-2018-00956 (51)[8] **D04H 1/00**, A47G 9/02, D04H 1/02, 1/42, 1/54, 1/70, 1/72, 1/732

(22) 11.08.2016 (43) 25.07.2018

(86) PCT/EP2016/069151 11.08.2016 (87) WO2017/029191 23.02.2017

(30) 15181388.8 18.08.2015 EP

Ngày yêu cầu thẩm định nội dung: 26.03.2018

(71) CARL FREUDENBERG KG (DE)
Hohnerweg 2-4, 69469 Weinheim, Germany

(72) HERRLICH, Ulrike (DE), SCHARFENBERGER, Gunter (DE), SATTLER, Thomas (DE), GRYNAEUS, Peter (DE)

(74) Công ty Luật TNHH T&G (TGVN)

(54) PHƯƠNG PHÁP SẢN XUẤT VẢI KHÔNG DỆT DẠNG KHỐI, VẢI KHÔNG DỆT DẠNG KHỐI THU ĐƯỢC BẰNG PHƯƠNG PHÁP NÀY, PHƯƠNG PHÁP SẢN XUẤT VẬT LIỆU DỆT BẰNG CÁCH SỬ DỤNG VẢI KHÔNG DỆT DẠNG KHỐI VÀ VẬT LIỆU DỆT CHỨA VẢI KHÔNG DỆT DẠNG KHỐI NÀY

(57) Sáng chế đề cập đến phương pháp sản xuất vải không dệt dạng khối, bao gồm các bước: (a) cấp nguyên liệu thô làm vải không dệt chứa các bóng sợi và các sợi liên kết, (b) bố trí thiết bị tạo lớp bằng không khí có ít nhất hai trục lăn có đinh, khe hở được tạo ra giữa chúng, (c) xử lý nguyên liệu thô làm vải không dệt trong thiết bị theo phương pháp tạo lớp bằng không khí, trong đó nguyên liệu thô làm vải không dệt đi qua khe giữa các trục lăn có đinh, trong đó các trục lăn có đinh kéo các sợi hoặc các bó sợi ra khỏi các bóng sợi, (d) tích tụ trên thiết bị tích tụ, và (e) liên kết hóa cứng bằng nhiệt để thu được vải không dệt dạng khối. Sáng chế cũng đề cập đến vải không dệt dạng khối thu được bằng phương pháp này, phương pháp sản xuất vật liệu dệt bằng cách sử dụng vải không dệt dạng khối và vật liệu dệt chứa vải không dệt dạng khối.

(11) **58301**
(21) 1-2018-00959 (51)[8] **C07D 487/04**, A61K 31/52, 31/53, A61P 33/02
(22) 03.08.2016 (43) 25.07.2018
(86) PCT/EP2016/068592 03.08.2016 (87) WO2017/025416 A1 16.02.2017
(30) 15382418.0 07.08.2015 EP
(71) 1. GLAXOSMITHKLINE INTELLECTUAL PROPERTY DEVELOPMENT LIMITED (GB)
980 Great West Road, Brentford, Middlesex, TW8 9GS, United Kingdom
2. UNIVERSITY OF DUNDEE (GB)
11 Perth Road, Dundee Tayside, DD1 4HN, United Kingdom
(72) BRAND, Stephen (GB), DODD, Peter George (GB), KO, Eun Jung (IT), MARCO MARTIN, Maria (ES), MILES, Timothy James (GB), SANDBERG, Lars Henrik (SE), THOMAS, Michael George (GB), THOMPSON, Stephen (GB)
(74) Công ty TNHH một thành viên Sở hữu trí tuệ VCCI (VCCI-IP CO.,LTD)
(54) HỢP CHẤT ĐIỀU TRỊ BỆNH DO NHIỄM KÝ SINH TRÙNG, DƯỢC PHẨM VÀ HỖN HỢP CHỨA NÓ

(57) Sáng chế đề cập đến hợp chất có công thức (I), hoặc muối của nó:

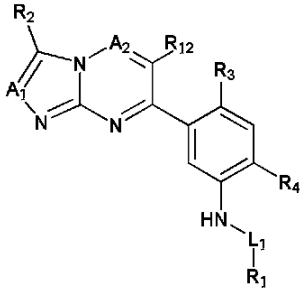

(I)

dược phẩm và hỗn hợp chứa hợp chất này để điều trị bệnh, ví dụ, để điều trị bệnh nhiễm ký sinh trùng như bệnh Chagas, bệnh nhiễm ký sinh trùng trypanosomiasis châu Phi ở người (HAT), bệnh nhiễm ký sinh trùng trypanosomiasis châu Phi ở động vật (AAT) và bệnh nhiễm ký sinh trùng leishmaniasis, cụ thể là bệnh nhiễm ký sinh trùng leishmaniasis nội tạng (VL).

(11) **58302**
(21) 1-2018-00984 (51)[8] **A61F 13/49**, 13/496
(22) 12.10.2016 (43) 25.07.2018
(86) PCT/JP2016/080256 12.10.2016 (87) WO/2017/065175 20.04.2017
(30) 2015-204442 16.10.2015 JP
(71) ZUIKO CORPORATION (JP)
15-21, Minamibefu-cho, Settu-Shi, Osaka 5660045, Japan
(72) Toyoshi UMEBAYASHI (JP)
(74) Văn phòng Luật sư Ân Nam (ANNAM IP & LAW)
(54) TÃ LÓT KIỂU QUẦN DÙNG MỘT LẦN
(57) Sáng chế đề cập đến tã lót kiểu quần dùng một lần, trong đó trong phần đũng (22) có nhiều chi tiết đàn hồi (F1) kéo dài dọc theo chiều trước sau được bố trí. Toàn bộ chiều dài (L2) theo chiều trước sau của phần đũng (22) trong tã lót 1 ở trạng thái tự nhiên là trạng thái mà không có ngoại lực tác động lên các chi tiết đàn hồi (F1) là từ 50% - 70% toàn bộ chiều dài (L1) theo chiều trước sau của phần đũng 22 của tã lót (1) ở trạng thái mở rộng là trạng thái mà các chi tiết đàn hồi (F1) bị kéo căng.

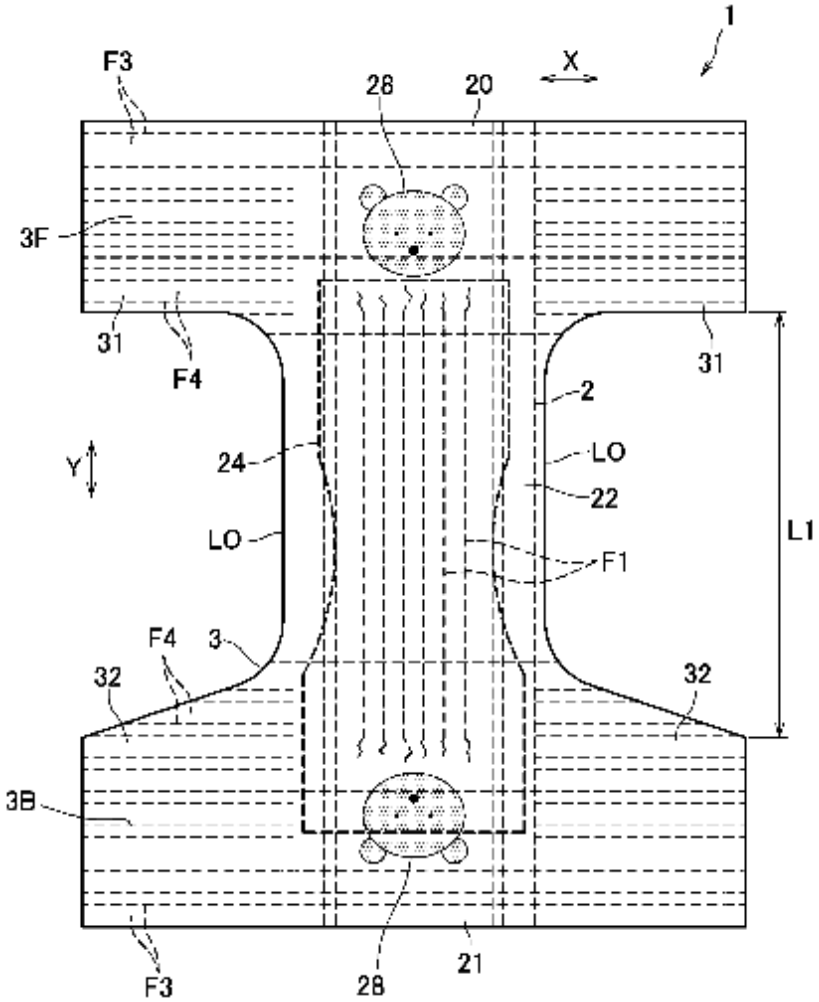

(11) **58303**
(21) 1-2018-00992 (51)[8] **B62J 6/04**, B60Q 1/30, 1/56
(22) 30.09.2015 (43) 25.07.2018
(86) PCT/TH2015/000062 30.09.2015 (87) WO2017/058120 06.04.2017
Ngày yêu cầu thẩm định nội dung: 15.03.2018
(71) HONDA MOTOR CO., LTD. (JP)
1-1, Minami-Aoyama 2-chome, Minato-ku, Tokyo 107-8556, Japan
(72) SHUJI, Tahara (JP), PORNPHAKDEE, Patcharapa (TH)
(74) Văn phòng luật sư Phạm và Liên danh (PHAM & ASSOCIATES)
(54) KẾT CẤU ĐÈN KẾT HỢP PHÍA SAU DÙNG CHO XE MÁY
(57) Kết cấu đèn kết hợp phía sau dùng cho xe máy bao gồm vỏ gắn được ở phần đầu sau của xe máy để lắp ít nhất đèn soi biển số và đèn sau có các kính chắn đèn sau màu đỏ. Nắp che đèn soi biển số bao quanh một phần nhưng không bít kín đèn soi biển số sao cho ánh sáng xuất ra từ đó được chặn theo các hướng về phía sau. Các kính chắn rõ bên ngoài che đèn soi biển số và đèn sau kết hợp với vỏ. Đèn soi biển số được đặt phía trước và bên dưới đèn sau. Phương tiện che đèn soi biển số gắn phía sau các kính chắn rõ bên ngoài ngăn không cho ánh sáng xuất ra bởi đèn soi biển số bị hướng về phía sau. Phương tiện che đèn soi biển số bao gồm gờ trong bố trí quanh đèn soi biển số để ngăn chặn sự dò ánh sáng của đèn soi biển số qua các phần theo chu vi của phương tiện che đèn soi biển số khi xe máy được quan sát từ phía sau.

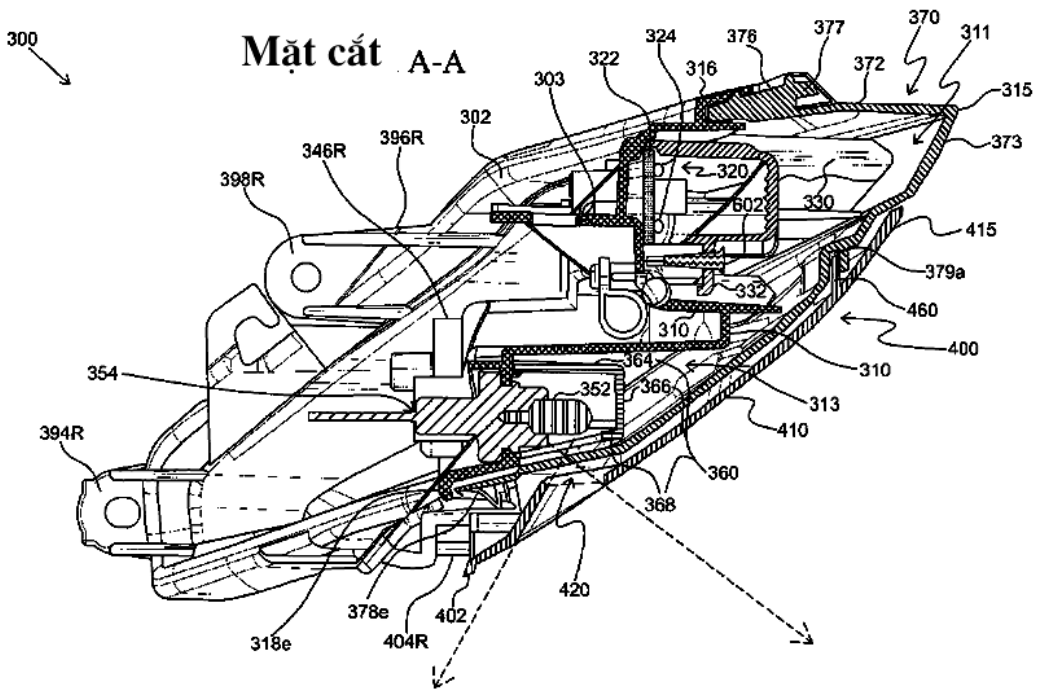

(11) **58304**
(21) 1-2018-00993 (51)[8] **B62J 6/00**, B60Q 1/28
(22) 22.09.2015 (43) 25.07.2018
(86) PCT/TH2015/000060 22.09.2015 (87) WO2017/052478 30.03.2017
Ngày yêu cầu thẩm định nội dung: 12.03.2018
(71) HONDA MOTOR CO., LTD. (JP)
1-1, Minami-Aoyama 2-chome, Minato-ku, Tokyo 107-8556, Japan
(72) AEKA Natnaren (TH), Suriya KWAMCHOB (TH)
(74) Văn phòng luật sư Phạm và Liên danh (PHAM & ASSOCIATES)
(54) KẾT CẤU ĐÈN VỊ TRÍ DÙNG CHO XE MÁY
(57) Sáng chế đề cập đến kết cấu đèn vị trí dùng cho xe máy khiến cho có thể dễ dàng bố trí các cụm đế đèn LED trong nắp che tay lái, mà các đèn vị trí LED và các đèn xi-nhan được bố trí trong đó. Trong kết cấu đèn vị trí dùng cho xe máy mà trong đó các đèn vị trí LED (4) và các đèn xi-nhan (2a, 2b) được bố trí trong nắp che tay lái (1), các mặt phản xạ (L) của các đèn xi-nhan (2a, 2b) được tạo ra liền khối với nắp che tay lái (1), và các cụm đế đèn LED (5a, 5b) có các đế đèn LED (9) của các đèn vị trí LED (4) được gắn vào các bề mặt sau của các mặt phản xạ (L) của các đèn xi-nhan (2a, 2b).

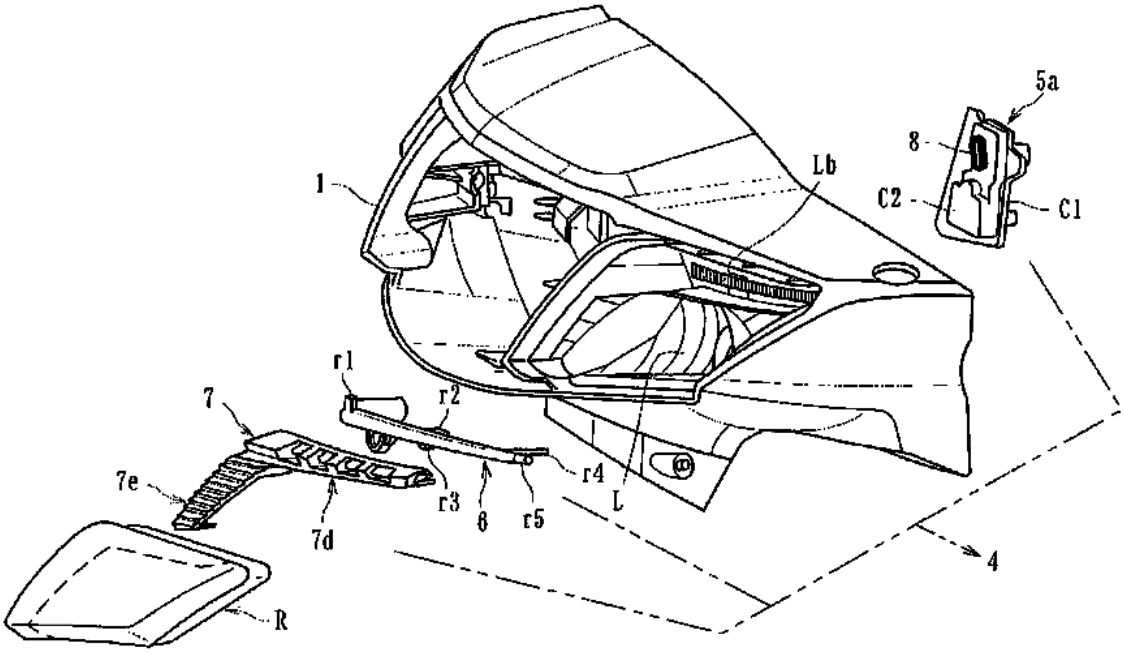

(11) **58305**
(21) 1-2018-00997 (51)[7] **A01G 27/00**, 29/00
(22) 09.03.2018 (43) 25.07.2018
(71) VIỆN CÔNG NGHỆ HÓA HỌC (VN)
01 Mạc Đĩnh Chi, phường Bến Nghé, quận 1, thành phố Hồ Chí Minh
(72) Đỗ Mạnh Huy (VN)
(54) VẬT LIỆU ĐIỀU TIẾT NƯỚC VI LƯỢNG DÙNG TRONG ĐẦU TỰ TƯỚI
(57) Sáng chế đề cập đến vật liệu điều tiết nước vi lượng dùng trong đầu tự tưới. Vật liệu điều tiết này được tạo thành từ hỗn hợp có thành phần % trọng lượng: 30-80% hạt cốt liệu, 10-50% tác nhân kết dính, 0-10% phụ gia và 10-30% nước. Lớp vật liệu điều tiết này với độ dày 2,5cm, có lưu lượng nước qua 0,1- 5,2 ml/giờ/mm^2 dưới áp lực nước 0,2 bar. Vật liệu điều tiết này dễ chế tạo, giá thành thấp, độ ổn định cao, có khả năng điều tiết vi lượng nước tưới tự động liên tục không cần điện, đồng thời cũng cho phép sử dụng dưới áp lực nước lớn và khoảng thay đổi án lực nước rộng.

(11) **58306**

(21) 1-2018-00998

(51)[8] **C09D 175/04**, C08G 81/02, 18/28, C09D 183/04, 183/06, 183/10, C08L 101/00

(22) 09.09.2016

(43) 25.07.2018

(86) PCT/US2016/050920 09.09.2016

(87) WO/2017/044726 16.03.2017

(30) 62/217,295 11.09.2015 US

Ngày yêu cầu thẩm định nội dung: 09.03.2018

(71) PPG INDUSTRIES OHIO, INC. (US)
3800 West 143rd Street, Cleveland, Ohio 44111, United States of America

(72) BREON, Jonathan P. (US), DENG, Jun (US), LI, Linlin (CN), SCHWENDEMAN, John E. (US), MILLERO, JR., Edward R. (US)

(74) Công ty Cổ phần Sở hữu công nghiệp INVESTIP (INVESTIP)

(54) CHẾ PHẨM PHỦ HÓA RẮN ĐƯỢC, NỀN, HỆ PHỦ ĐA LỚP VÀ PHƯƠNG PHÁP TẠO THÀNH LỚP PHỦ

(57) Sáng chế đề cập đến chế phẩm phủ hóa rắn được bao gồm: (a) polyme bao gồm ít nhất hai nhóm chức metylen có hoạt tính; (b) chất tạo liên kết ngang polyisoxyanat; và (c) chất xúc tác kim loại chuyển tiếp. Sáng chế còn đề cập đến nền ít nhất được phủ một phần bằng chế phẩm phủ này, hệ phủ đa lớp và phương pháp tạo thành lớp phủ.

(11) **58307**

(21) 1-2018-01008 (51)[7] **C07D 239/48**, 401/12, 403/12, 405/12, 413/12, 471/04, A61K 31/505, 31/506

(62) 1-2013-03043

(22) 10.04.2012 (43) 25.07.2018

(86) PCT/EP2012/056388 10.04.2012 (87) WO/2012/136834 11.10.2012

(30) 11161595.1 08.04.2011 EP

Ngày yêu cầu thẩm định nội dung: 09.03.2018

(71) JANSSEN SCIENCES IRELAND UC (IE)
Eastgate Village, Eastgate, Little Island, Co Cork, Ireland

(72) MC GOWAN, David (US), RABOISSON, Pierre Jean-Marie Bernard (FR), EMBRECHTS, Werner (BE), JONCKERS, Tim, Hugo, Maria (BE), LAST, Stefaan, Julien (BE), PIETERS, Serge, Maria, Aloysius (NL), VLACH, Jaromir (CZ)

(74) Công ty TNHH Tầm nhìn và Liên danh (VISION & ASSOCIATES CO.LTD.)

(54) DẪN XUẤT PYRIMIDIN VÀ DƯỢC PHẨM CHỨA NÓ ĐỂ ĐIỀU TRỊ BỆNH NHIỄM VIRUT

(57) Sáng chế đề cập đến dẫn xuất pyrimiđin, và dược phẩm chứa chúng để sử dụng trong việc điều trị các bệnh nhiễm virut như HCV hoặc HBV.

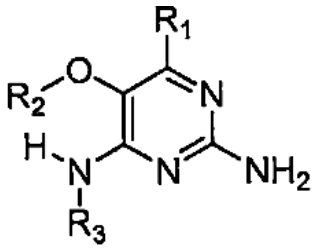

(11) **58308**
(21) 1-2018-01026 (51)[7] **A23D 9/007**, A23L 27/00, C11C 3/00
(22) 22.08.2016 (43) 25.07.2018
(86) PCT/JP2016/074319 22.08.2016 (87) WO2017/056778 06.04.2017
(30) 2015-197193 02.10.2015 JP
2016-016806 01.02.2016 JP
(71) J-OIL MILLS, INC. (JP)
8-1, Akashi-cho, Chuo-ku, Tokyo 1040044, Japan
(72) TOKUCHI Takahiro (JP), INOUE Masahiro (JP)
(74) Công ty TNHH Quốc tế D & N (D&N INTERNATIONAL CO.,LTD.)

(54) CHẾ PHẨM DẦU VÀ CHẤT BÉO VÀ PHƯƠNG PHÁP SẢN XUẤT CHẾ PHẨM NÀY

(57) Sáng chế đề cập đến chế phẩm dầu và chất béo có cảm nhận vị sữa hoặc hương vị sữa tuyệt vời và phương pháp sản xuất chế phẩm này. Chế phẩm dầu và chất béo chứa 50% khối lượng đến 100% khối lượng chất béo từ sữa và có tỷ lệ pentanal/ hexanal tính theo mol, tính trên các thành phần bay hơi ở nhiệt độ 180°C, là 0,15 đến 0,70. Phương pháp sản xuất chế phẩm dầu và chất béo, phương pháp này bao gồm bước đun nóng chế phẩm dầu và chất béo ban đầu, chứa 50% khối lượng đến 100% khối lượng chất béo từ sữa, trong khi cung cấp oxy để tạo ra chế phẩm dầu và chất béo được oxi hóa có tỷ lệ pentanal/hexanal tính theo mol, tính trên các thành phần bay hơi ở nhiệt độ 180°C, là 0,15 đến 0,70.

(11) **58309**
(21) 1-2018-01029 (51)[7] **G06Q 20/12**, 20/40, 20/32, 20/04, 20/34
(22) 13.10.2016 (43) 25.07.2018
(86) PCT/KR2016/011484 13.10.2016 (87) WO2017/065518 20.04.2017
(30) 10-2015-0143073 13.10.2015 KR
Ngày yêu cầu thẩm định nội dung: 12.03.2018
(71) KB KOOKMIN CARD CO., LTD. (KR)
30, Saemunan-ro 3-gil, Jongno-gu, Seoul 03173, Republic of Korea
(72) KIM, Se Hun (KR), KIM, Jee Eun (KR), SHIN, Jae Choon (KR), BAE, Seo Hyeon (KR), CHAE, Heung Sik (KR), JUNG, Ji Hyun (KR), JO, Kyung Mu (KR)
(74) Công ty TNHH Tầm nhìn và Liên danh (VISION & ASSOCIATES CO.LTD.)
(54) HỆ THỐNG VÀ PHƯƠNG PHÁP THANH TOÁN CỦA THẺ ĐẠI DIỆN ĐƯỢC KẾT VỚI CÁC THẺ ỨNG DỤNG

(57) Sáng chế đề cập đến hệ thống thanh toán của thẻ đại diện được liên kết với các thẻ ứng dụng và phương pháp thanh toán của thẻ đại diện được liên kết với các thẻ ứng dụng. Hệ thống thanh toán bao gồm: thiết bị đầu cuối khách hàng được nối với hệ thống máy chủ công ty thẻ qua ứng dụng hoặc web và có khả năng thay thế thẻ thanh toán chính bằng một loại được lựa chọn trong số ít nhất một hoặc nhiều thẻ ứng dụng được đăng ký trong ứng dụng hoặc web theo thời gian thực; thẻ đại diện tiêu chuẩn có thể được sử dụng trực tuyến hoặc ngoại tuyến dưới dạng đại diện của các thẻ ứng dụng, mạng cấp quyền trong đó yêu cầu cấp quyền hoặc mua được tạo ra dựa trên thẻ đại diện, và hệ thống máy chủ công ty thẻ thực hiện quy trình cấp quyền hoặc mua dựa trên thẻ thanh toán chính của các thẻ ứng dụng được đăng ký được liên kết với thẻ đại diện.

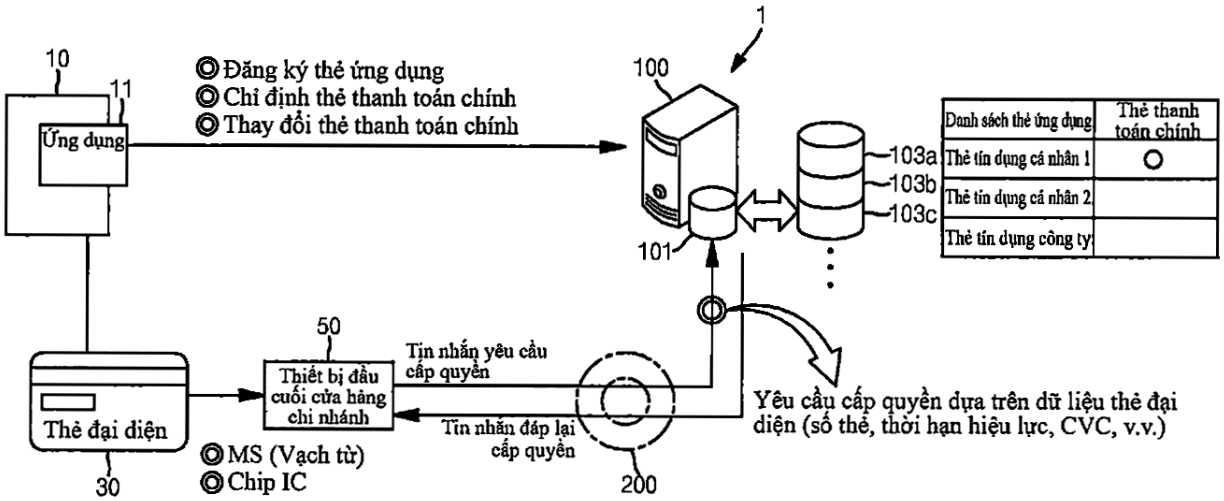

(11) **58310**
(21) 1-2018-01055 (51)[8] **G06F 21/44**, B60R 25/24, E05B 49/00, H04Q 9/00
(22) 22.07.2016 (43) 25.07.2018
(86) PCT/JP2016/071534 22.07.2016 (87) WO2017/047228 23.03.2017
(30) 2015-185677 18.09.2015 JP
Ngày yêu cầu thẩm định nội dung: 14.03.2018
(71) HONDA LOCK MFG. CO., LTD. (JP)
3700, Aza Wadayama, Shimonaka, Sadowara-cho, Miyazaki-shi, Miyazaki 8800293, Japan
(72) KURIYAMA Kazuyuki (JP), MATSUDA Takayuki (JP), TOMINAGA Kazunobu (JP)
(74) Văn phòng luật sư Phạm và Liên danh (PHAM & ASSOCIATES)
(54) HỆ THỐNG XÁC THỰC THIẾT BỊ TRẠM ĐẦU CUỐI MANG ĐI ĐƯỢC, THIẾT BỊ TRÊN XE VÀ THIẾT BỊ ĐẦU CUỐI DI CHUYỂN

(57) Sáng chế đề xuất hệ thống xác thực thiết bị đầu cuối mang đi được, thiết bị trên xe truyền tín hiệu gồm các tín hiệu xác thực của các cường độ tín hiệu nhận nào được thiết lập khác với khối truyền phía trên xe, và thiết bị đầu cuối mang đi được định hướng đặc tính nhạy tiếp nhận của khối nhận phía mang đi được dựa trên các giá trị cường độ của các tín hiệu xác thực nhận được và xác định các tín hiệu xác thực được tiếp nhận sau khi đặc tính nhạy tiếp nhận của khối nhận phía mang đi được được điều chỉnh đến đặc tính nhạy tiếp nhận được định hướng. Khối điều khiển phía trên tấm mạch hoặc khối điều khiển phía mang đi được xác định liệu truyền thông có phải là trong đó khối nhận phía mang đi được tiếp nhận tín hiệu yêu cầu hợp lệ dựa trên các kết quả của các lần xác định của các tín hiệu xác thực.

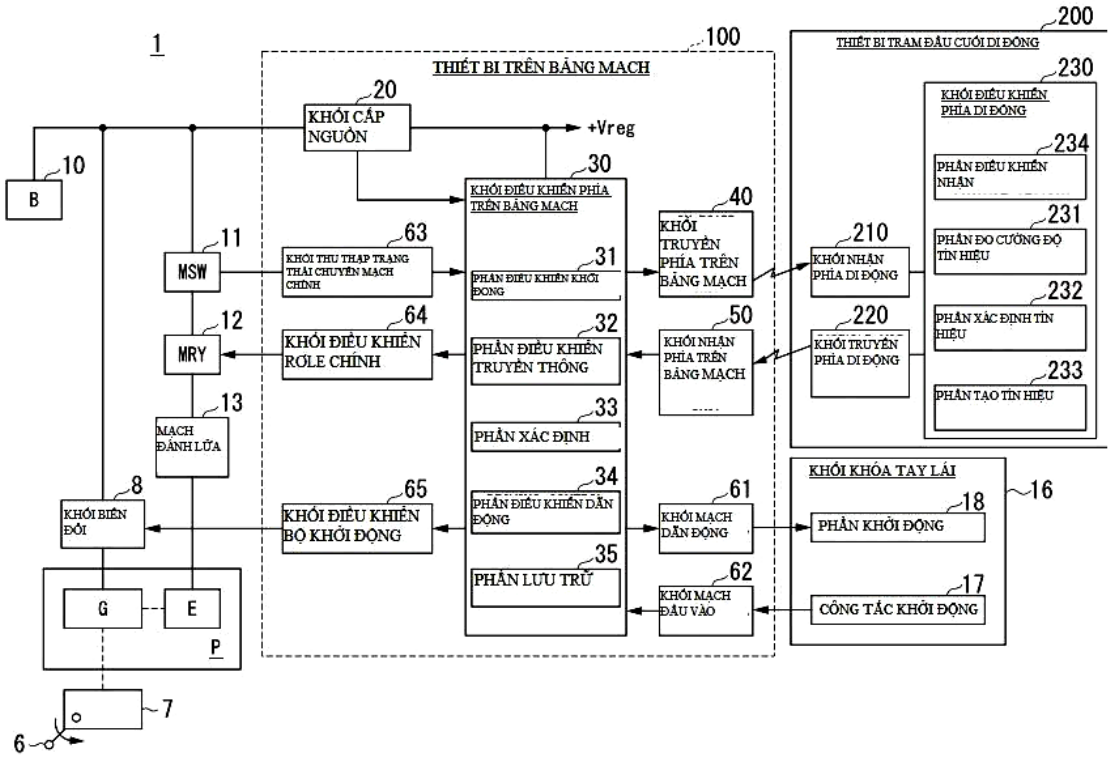

(11) **58311**
(21) 1-2018-01056 (51)[8] **A23C 9/123**, C12R 1/225
(22) 30.08.2016 (43) 25.07.2018
(86) PCT/EP2016/070408 30.08.2016 (87) WO2017/037058 09.03.2017
(30) 15183211.0 31.08.2015 EP
(71) CHR. HANSEN A/S (DK)
Boege Alle 10-12 2970 Hoersholm, Denmark
(72) NIELSEN, Cecilie Lykke Marvig (DK), HORNBAEK, Tina (DK), RASMUSSEN, Pia (DK)
(74) Văn phòng luật sư Phạm và Liên danh (PHAM & ASSOCIATES)

(54) VI KHUẨN LACTOBACILLUS FERMENTUM CÓ KHẢ NĂNG LÀM GIẢM NỒNG ĐỘ AXETALDEHYT, CHẾ PHẨM ĐỂ SẢN XUẤT SẢN PHẨM SỮA LÊN MEN CHỨA VI KHUẨN NÀY VÀ PHƯƠNG PHÁP SẢN XUẤT SẢN PHẨM SỮA LÊN MEN

(57) Sáng chế đề cập đến vi khuẩn Lactobacillus fermentum trong đó vi khuẩn này có khả năng làm giảm nồng độ của axetaldehyt được tạo ra bằng giống khởi động trong suốt quá trình lên men ở sản phẩm sữa lên men ít nhất là 50%. Sáng chế còn đề cập đến chế phẩm để tạo ra sản phẩm sữa lên men chứa vi khuẩn này, phương pháp để sản xuất sản phẩm sữa lên men bằng cách sử dụng vi khuẩn này và các sản phẩm thu được.

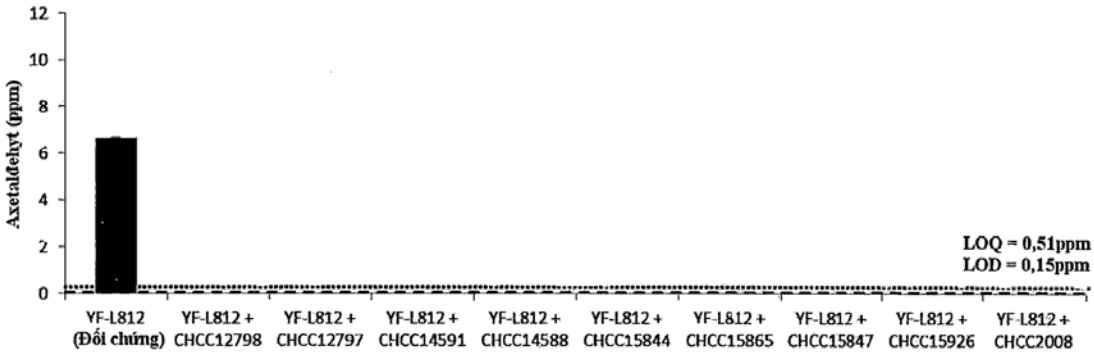

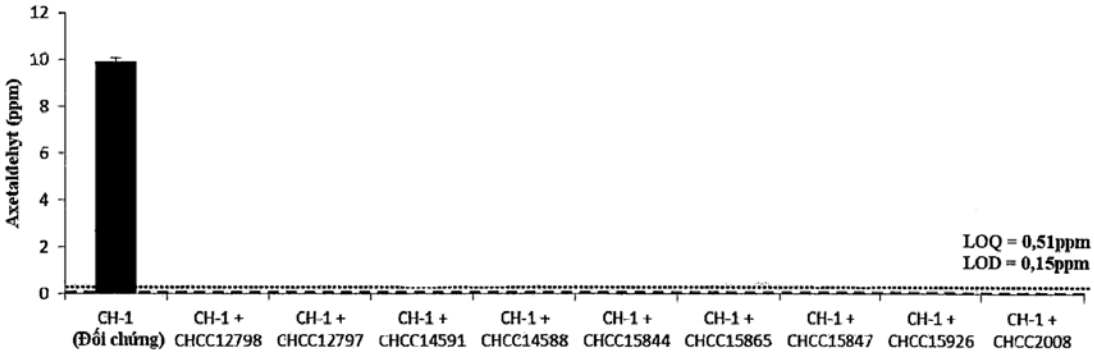

(11) **58312**
(21) 1-2018-01105 (51)[7] **A61K 31/155**, 31/506, 31/426, 9/28, 47/38
(22) 24.08.2016 (43) 25.07.2018
(86) PCT/KR2016/009393 24.08.2016 (87) WO2017/073897 04.05.2017
(30) 10-2015-0150108 28.10.2015 KR
Ngày yêu cầu thẩm định nội dung: 16.03.2018
(71) CHONG KUN DANG PHARMACEUTICAL CORP. (KR)
8, Chungjeong-ro, Seodaemun-gu, Seoul 03742, Republic of Korea
(72) SHIN, Eun Ji (KR), CHO, Min Kwan (KR), SHIN, Teak Hwan (KR), PARK, Shin Jung (KR), LIM, Jong Lae (KR)
(74) Công ty TNHH Đại Tín và Liên Danh (DAITIN AND ASSOCIATES CO.,LTD)
(54) DƯỢC PHẨM CHỨA METFORMIN VÀ LOBEGLITAZON VÀ CHẾ PHẨM DƯỢC CHỨA CHÚNG

(57) Sáng chế đề xuất dược phẩm bao gồm metformin hoặc muối dược dụng của nó và lobeglitazon hoặc muối dược dụng và chế phẩm dược chứa chúng. Dược phẩm có thể thể hiện tác dụng hiệp đồng đối với việc kiểm soát đường huyết và có thể ngăn chặn được các phản ứng phụ và chế phẩm dược có thể được bào chế dưới dạng dược phẩm kết hợp, có thể dùng một lần một ngày để cải thiện sự tuân thủ sử dụng thuốc.

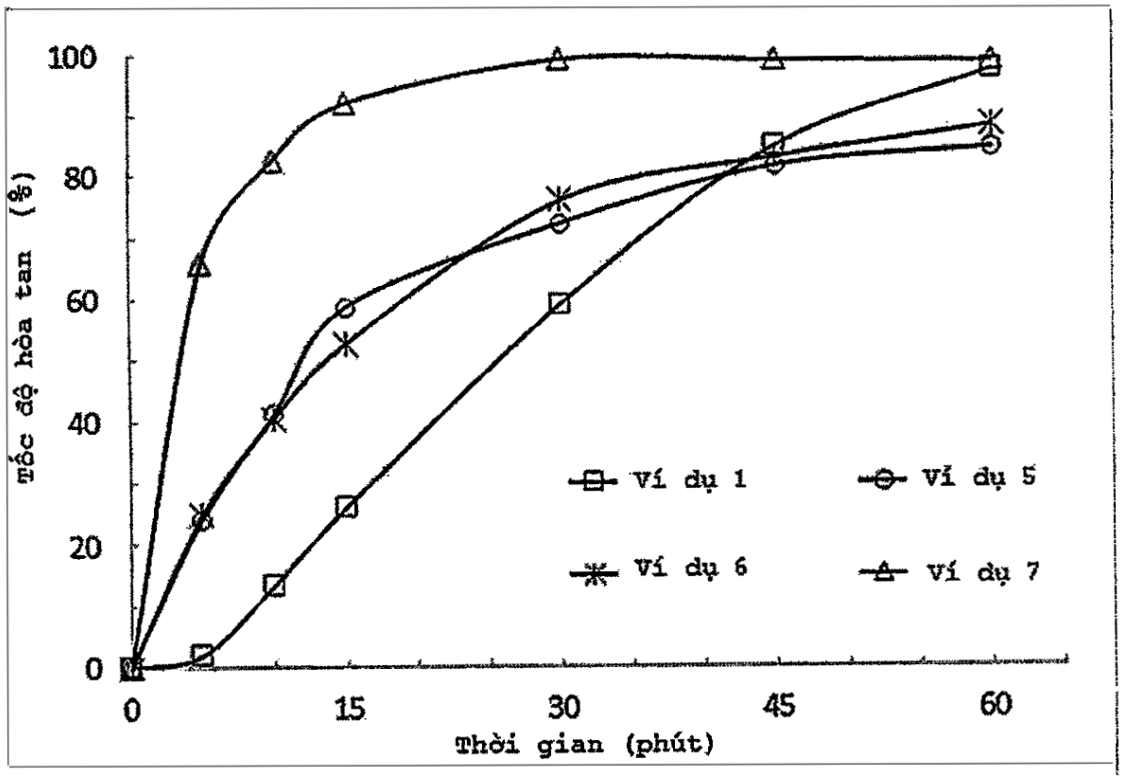

(11) **58313**
(21) 1-2018-01110 (51)[7] **B60J 3/00**
(22) 26.10.2015 (43) 25.07.2018
(86) PCT/CN2015/092844 26.10.2015 (87) WO/2017/070823 04.05.2017
Ngày yêu cầu thẩm định nội dung: 19.03.2018
(71) SHYU FUU INDUSTRIAL CO., LTD. (KR)
No.198, Hsi Shih Road, Yongkang District, Tainan City 710, Taiwan, Republic of China
(72) GONG, Jing-shyong (TW)
(74) Công ty TNHH T&T INVENMARK Sở hữu trí tuệ Quốc tế (T&T INVENMARK CO., LTD.)
(54) CƠ CẤU CHE NẮNG DẠNG GẬP
(57) Sáng chế đề cập đến cơ cấu che nắng dạng gập (100) bao gồm hai tấm che nắng (10) và một chi tiết bó (20). Mỗi tấm che nắng (10) bao gồm khung dạng vòng (11), màn che (12) bao quanh bởi khung dạng vòng, chi tiết nối (13) nối khung dạng vòng (11) và màn che (12) theo kiểu cách quãng , và khe hở (14) nằm giữa khung dạng vòng (11) và màn che (12), trong đó mép khung nơi mà hai khung dạng vòng (11) đến gần nhau được xác định dưới dạng mép khung liên kết (111), và phần khác với mép khung liên kết (111) được xác định dưới dạng mép khung hoạt động (112). Chi tiết bó (20) xâm nhập mỗi khe hở (14) và được nối với mỗi mép khung liên kết (111) theo kiểu bó, và bao gồm các phần uốn (21) nằm trên một phía của mỗi mép khung liên kết (111) và các phần giới hạn (22) nối với mỗi phần uốn (21) và nằm trên phía kia của mỗi mép khung liên kết (111); và chi tiết bó (20) có trạng thái không gập trong đó mỗi phần uốn (21) được căng ra để giới hạn mỗi mép khung hoạt động (112) tách ra ở mức độ lớn nhất, và có trạng thái gập trong đó mỗi phần giới hạn (22) được căng ra để dẫn hướng một trong số các mép khung hoạt động (112) quay quanh chốt và xếp chồng lên mép khung hoạt động kia.

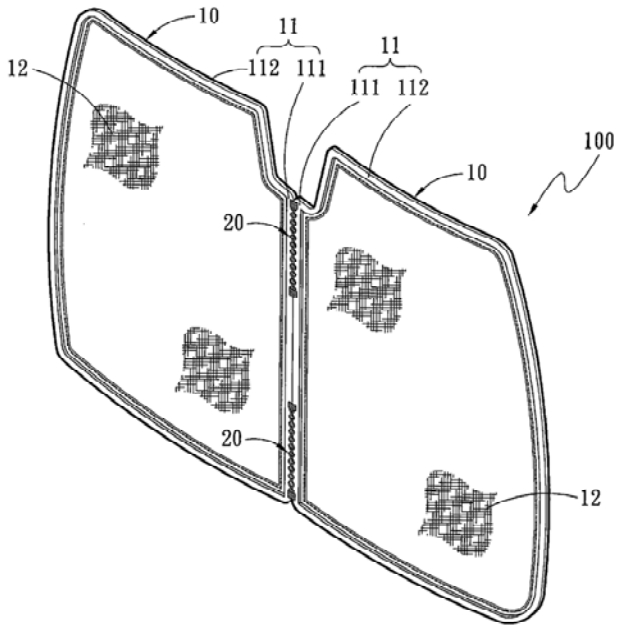

(11) **58314**
(21) 1-2018-01116 (51)[7] **A01N 63/02**, A61K 35/742, C07K 14/325, C12N 15/32, 15/82
(22) 25.08.2016 (43) 25.07.2018
(86) PCT/US2016/048714 25.08.2016 (87) WO2017/035364 02.03.2017
(30) 62/210,737 27.08.2015 US
(71) MONSANTO TECHNOLOGY LLC (US)
800 North Lindbergh Boulevard, Mail Zone E1NA, St. Louis, Missouri 63167, United States of America
(72) BOWEN, David J. (US), CHAY, Catherine A. (US), ClCHE, Todd A. (US), KESANAPALLI, Uma R. (US), LUTKE, Jennifer L. (US)
(74) Công ty Luật TNHH T&G (TGVN)
(54) PHÂN TỬ AXIT NUCLEIC TÁI TỔ HỢP MÃ HÓA PROTEIN TRỪ SÂU, THỰC VẬT, BỘ PHẬN CỦA THỰC VẬT, CHẾ PHẨM ỨC CHẾ CÔN TRÙNG VÀ THƯƠNG PHẨM CHỨA PHÂN TỬ AXIT NUCLEIC NÀY, PHƯƠNG PHÁP PHÁT HIỆN SỰ CÓ MẶT CỦA PHÂN TỬ AXIT NUCLEIC NÀY TRONG MẪU SINH HỌC VÀ PHƯƠNG PHÁP KIỂM SOÁT SỰ GÂY HẠI CỦA SÂU BỆNH HOẶC SÂU BỌ CÁNH VẢY

(57) Sáng chế đề cập đến phân tử axit nucleic tái tổ hợp chứa trình tự khởi động khác loại được liên kết chức năng với đoạn polynucleotit mã hóa protein trừ sâu hoặc đoạn có tác dụng trừ sâu của nó. Các protein trừ sâu có tác dụng gây độc chống lại loài gây hại cánh vảy được mô tả, và bao gồm, nhưng không giới hạn ở, TIC6757, TIC6757PL, TIC7472, TIC7472PL, TIC7473, và TIC7473PL. Sáng chế cũng đề cập đến thực vật chuyển gen, tế bào thực vật, hạt và các bộ phận của thực vật kháng lại sự gây hại của loài cánh vảy, chế phẩm ức chế côn trùng và thương phẩm chứa trình tự axit nucleic tái tổ hợp mã hóa protein trừ sâu theo sáng chế. Sáng chế cũng đề cập đến phương pháp phát hiện sự có mặt của các trình tự axit nucleic tái tổ hợp hoặc các protein theo sáng chế trong mẫu sinh học, và các phương pháp kiểm soát các sâu bọ cánh vảy bằng cách sử dụng bất kỳ trong số các protein trừ sâu TIC6757, TIC6757PL, TIC7472, TIC7472PL, TIC7473, và TIC7473PL và phương pháp sản xuất hạt.

(11) **58315**
(21) 1-2018-01117 (51)[7] **C02F 1/20**, B01D 53/50, 53/78
(22) 13.10.2016 (43) 25.07.2018
(86) PCT/JP2016/080415 13.10.2016 (87) WO2017/069044 A1 27.04.2017
(30) 2015-207318 21.10.2015 JP
(71) TSUKISHIMA KIKAI CO., LTD. (JP)
5-1, Harumi 3-chome, Chuo-ku, Tokyo 1040053, Japan
(72) HOMMA Akihiro (JP), MIYAMAE Yuji (JP), OKUYAMA Hiroki (JP), KUNII Hiroo (JP)
(74) Công ty TNHH Ban Ca (BANCA)
(54) THIẾT BỊ XỬ LÝ VÀ PHƯƠNG PHÁP XỬ LÝ DUNG DỊCH HẤP THỤ LƯU HUỲNH

(57) Sáng chế đề xuất thiết bị và phương pháp xử lý dung dịch hấp thụ lưu huỳnh mà cuối cùng có thể điều chỉnh theo mong muốn độ pH của dung dịch hấp thụ lưu huỳnh, trong khi thúc đẩy quá trình khử độc SO_2 độc hại, mà không phát ra mùi khó chịu khiến người ta cực kỳ không thoải mái. Thiết bị xử lý này bao gồm: thùng chứa xử lý để áp dụng cả quy trình trộn nước biển và quy trình thông khí cho dung dịch hấp thụ lưu huỳnh; ống cấp dung dịch hấp thụ lưu huỳnh; đường cấp nước biển; và vòi phun được cấu hình để áp dụng quy trình sục khí. Lượng nước biển được cấp vào phía trong của thùng chứa xử lý thông qua đường cấp nước biển gấp 4,7 lần hoặc nhiều hơn so với lượng dung dịch hấp thụ lưu huỳnh được cấp vào phía trong của thùng chứa xử lý thông qua ống cấp dung dịch hấp thụ lưu huỳnh.

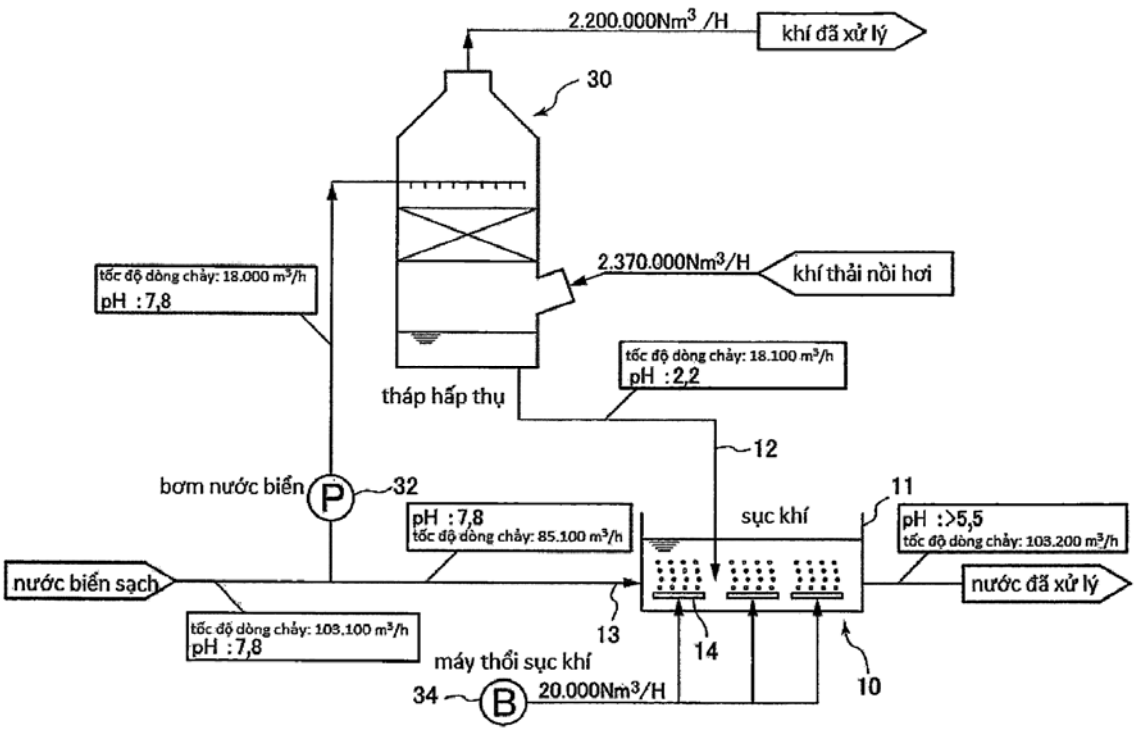

(11) **58316**
(21) 1-2018-01130 (51)[7] **B41J 2/175**
(22) 12.09.2016 (43) 25.07.2018
(86) PCT/EP2016/071419 12.09.2016 (87) WO2017/055058 A1 06.04.2017
(30) 15187089.6 28.09.2015 EP
Ngày yêu cầu thẩm định nội dung: 20.03.2018
(71) SICPA HOLDING SA (CH)
Avenue de Florissant 41, CH-1008 Prilly, Switzerland
(72) TORI, Silvano (IT), MORELLO, Giovanni (IT), SANDRI, Tazio (IT), SCARDOVI, Alessandro (IT)
(74) Công ty TNHH Dịch vụ Sở hữu trí tuệ KENFOX (KENFOX IP SERVICE CO.,LTD.)
(54) HỘP MỰC PHUN VÀ PHƯƠNG PHÁP NẠP ĐẦY LẠI HỘP MỰC PHUN
(57) Sáng chế này đề cập đến hộp mực phun có thể nạp đầy lại liên tục bao gồm vỏ đựng (2) có đáy, vách ngăn tròn và đỉnh. Bộ phận chịu áp suất ngược (3) được chứa trong vỏ đựng (2), và ống dẫn (27) được tạo cấu hình để phun mực qua miệng phun (28) vào trong vỏ đựng (2). Theo sáng chế này, miệng phun (28) của ống dẫn (27) được đặt và được tạo cấu hình sao cho ít nhất một phần được bao quanh bởi bộ phận chịu áp suất ngược (3). Sáng chế này cũng đề cập đến phương pháp nạp đầy lại hộp mực phun.

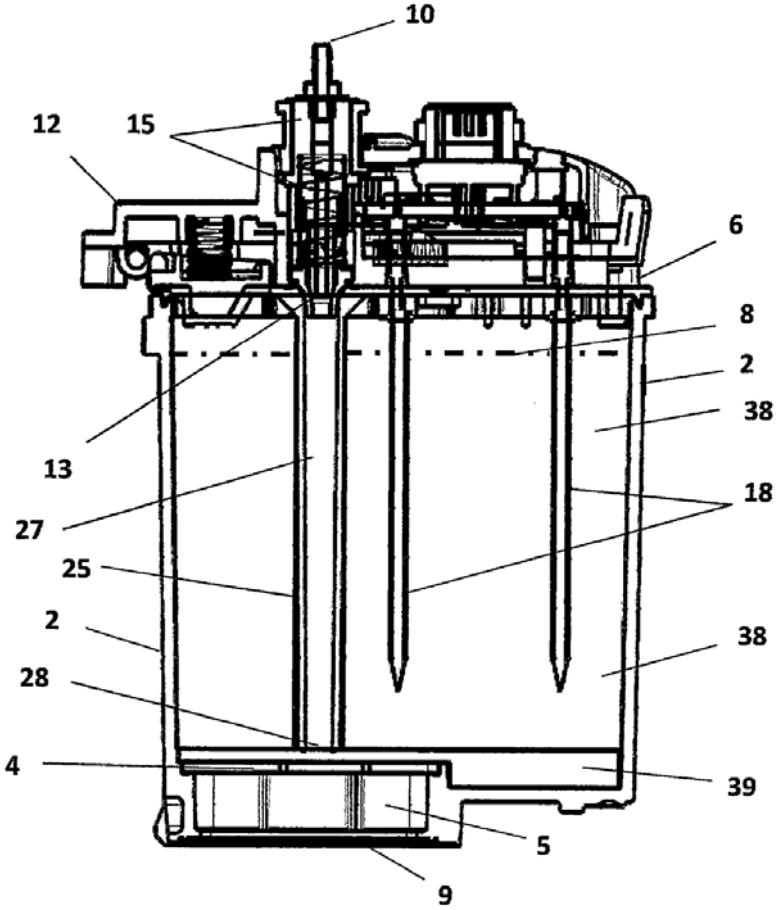

(11) **58317**
(21) 1-2018-01135 (51)[8] **F16L 15/04**, E21B 17/042
(22) 13.10.2016 (43) 25.07.2018
(86) PCT/JP2016/080321 13.10.2016 (87) WO2017/069030 A1 27.04.2017
(30) 2015-207145 21.10.2015 JP
Ngày yêu cầu thẩm định nội dung: 20.03.2018
(71) 1. NIPPON STEEL & SUMITOMO METAL CORPORATION (JP)
6-1, Marunouchi 2-chome, Chiyoda-ku, Tokyo 100-8071 Japan
2. VALLOUREC OIL AND GAS FRANCE (FR)
54 rue Anatole France, AULNOYE-AYMERIES 59620 France
(72) SUGINO, Masaaki (JP), DOUCHI, Sadao (JP), YAMAMOTO, Yasuhiro (JP)
(74) Công ty TNHH một thành viên Sở hữu trí tuệ VCCI (VCCI-IP CO.,LTD)
(54) MỐI NỐI REN CHO ỐNG THÉP
(57) Sáng chế đề cập đến mối nối ren cho ống thép với đặc tính kín được cải thiện. Mối nối ren (1) cho ống thép gồm chân nối (10) và khoang nối (20). Đường kính ngoài của khoang nối (20) nhỏ hơn 108% đường kính ngoài của thân ống thép (30). Chân nối (10) gồm mép chân nối (12) gồm mặt bịt kín thứ nhất (11), ren ngoài (13) được tạo thành bởi ren dạng côn một giai đoạn, và mặt bịt kín thứ hai (14). Khoang nối (20) gồm mặt bịt kín thứ nhất (21), ren trong (23) được tạo thành bởi ren dạng côn một giai đoạn, mép khoang nối (22) gồm mặt bịt kín thứ hai (24). Khi được lắp ráp, các mặt bịt kín thứ nhất (11, 21) tiếp xúc với nhau và các mặt bịt kín thứ hai (14, 24) tiếp xúc với nhau. Phần ren ngoài (13) nằm gần đầu của nó gần với mép chân nối (12) gồm nhiều mặt chân ren kéo dài song song với trục ống (CL) và có cùng đường kính. Phần ren trong (23) nằm gần đầu của nó gần với mép khoang nối nối (22) gồm nhiều mặt chân ren kéo dài song song với trục ống (CL) và có cùng đường kính.

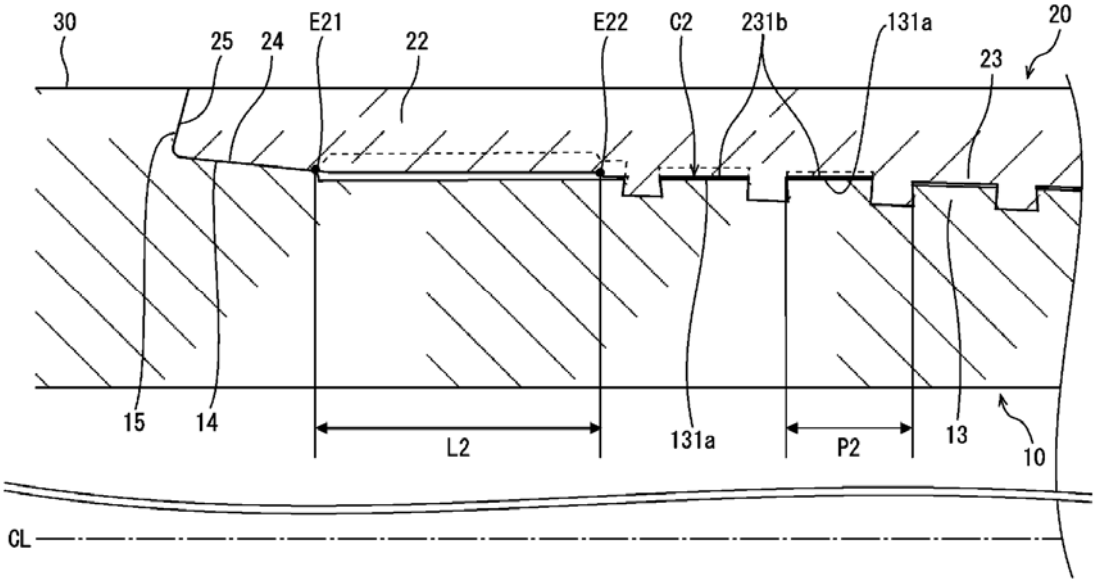

(11) **58318**

(21) 1-2018-01139 (51)[8] **A61K 31/235**, A01N 37/40, A01P 3/00, A61P 31/04

(22) 11.10.2016 (43) 25.07.2018

(86) PCT/JP2016/080088 11.10.2016 (87) WO/2017/061630 13.04.2017

(30) 2015-200735 09.10.2015 JP

Ngày yêu cầu thẩm định nội dung: 20.03.2018

(71) NISSIN FOODS HOLDINGS CO., LTD. (JP)
1-1, Nishinakajima 4-chome, Yodogawa-ku, Osaka-shi, Osaka 5328524, JP

(72) Shingo NISHI (JP)

(74) Công ty Cổ phần Sở hữu công nghiệp INVESTIP (INVESTIP)

(54) CHẤT KHÁNG KHUẨN ĐỂ ỨC CHẾ BỆNH DO NHIỄM VI KHUẨN VIBRIO PARAHAEMOLYTICUS CỦA SINH VẬT BIỂN

(57) Sáng chế đề cập đến chất kháng khuẩn mà có thể ức chế sự phát triển của vi khuẩn Vibrio parahaemolyticus bằng một lượng nhỏ thành phần hoạt tính. Chất kháng khuẩn này là chất kháng khuẩn ức chế sự phát triển của vi khuẩn Vibrio parahaemolyticus, bao gồm ít nhất propyl galat.

(11) **58319**
(21) 1-2018-01142 (51)[8] **H04B 1/3818**, G06K 13/08, 7/00, H04B 1/38
(22) 05.10.2016 (43) 25.07.2018
(86) PCT/KR2016/011130 05.10.2016 (87) WO2017/065448 20.04.2017
(30) 10-2015-0144970 16.10.2015 KR
(71) SAMSUNG ELECTRONICS CO., LTD. (KR)
129, Samsung-ro, Yeongtong-gu, Suwon-si, Gyeonggi-do, 16677, Republic of Korea
(72) CHOI, Jong-Min (KR), CHO, Sung-Gun (KR), KIM, Woong-Chan (KR), PARK, Dae-Hyeong (KR), CHO, Sung-Joo (KR), CHOI, Young-Sik (KR), YANG, Soon-Woong (KR), LEE, Min-Sung (KR)
(74) Công ty Luật TNHH WINCO (WINCO LAW FIRM)
(54) THIẾT BỊ ĐIỆN TỬ XÁCH TAY
(57) Sáng chế đề cập đến thiết bị điện tử xách tay. Thiết bị điện tử xách tay này bao gồm vỏ kính mặt, vỏ mặt sau, khung lắp bao quanh khoảng trống được tạo ra giữa vỏ mặt trước và mặt sau, trong đó khung lắp có lỗ thứ nhất và lỗ thứ hai với kích thước nhỏ hơn so với kích thước thứ nhất, lỗ thứ hai được bố trí gần kề với lỗ thứ nhất, kết cấu khay được đưa vào trong khoảng trống này thông qua lỗ thứ nhất và được ghép vào đó theo cách có thể tháo ra được, kết cấu khay có khe trong đó phương tiện lưu trữ được chứa bên trong, bộ phận thứ nhất giữ kết cấu khay khi kết cấu khay được đưa vào bên trong khoảng trống này và bộ phận thứ hai cho phép bộ phận thứ nhất nhả kết cấu, và kết cấu chống nước bao gồm phần thứ nhất có khả năng di chuyển được đưa vào bên trong lỗ thứ hai, phần đầu thứ nhất tiếp xúc với bộ phận thứ hai.

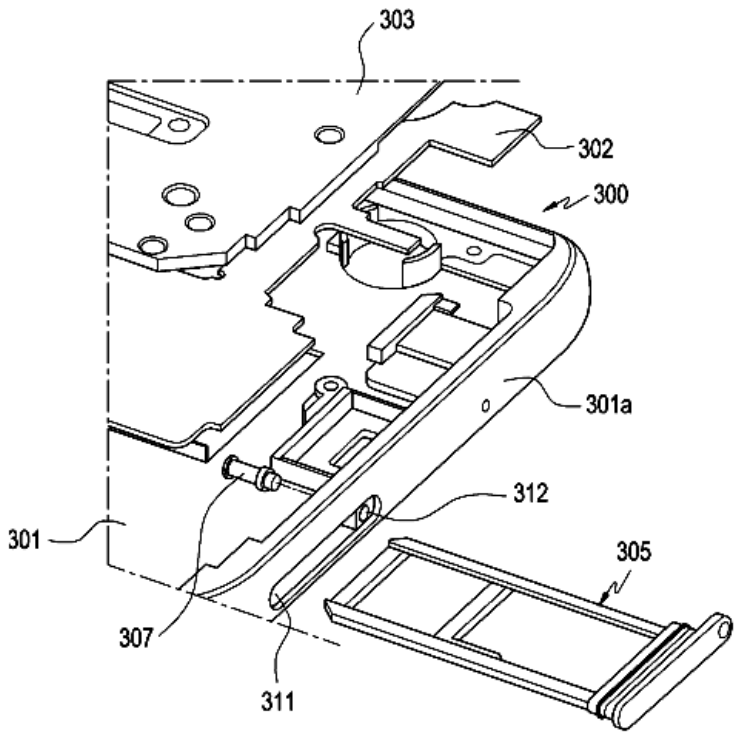

(11) **58320**

(21) 1-2018-01145 (51)[8] **A61K 31/352**, 31/35, A23L 1/30

(22) 24.08.2016 (43) 25.07.2018

(86) PCT/KR2016/009368 24.08.2016 (87) WO2017/039215 09.03.2017

(30) 10-2015-0122138 28.08.2015 KR

Ngày yêu cầu thẩm định nội dung: 20.03.2018

(71) ONCOCROSS CO. LTD. (KR)
#1111-2, 11F (HanshinIT Tower, Guro-dong), 272, Digital-ro, Guro-gu, Seoul 08389, Republic of Korea

(72) CHOI, Jin Woo (KR)

(74) Công ty Luật TNHH T&G (TGVN)

(54) DƯỢC PHẨM ĐỂ PHÒNG NGỪA VÀ ĐIỀU TRỊ BỆNH GAN VÀ THỰC PHẨM ĐỂ PHÒNG NGỪA VÀ LÀM THUYÊN GIẢM BỆNH GAN CHỨA CROMOLYN HOẶC MUỐI DƯỢC DỤNG CỦA NÓ CÓ TÁC DỤNG LÀM HOẠT CHẤT

(57) Sáng chế đề cập đến dược phẩm để phòng ngừa và điều trị bệnh gan chứa cromolyn hoặc muối dược dụng của nó có tác dụng làm hoạt chất.

(11) **58321**

(21) 1-2018-01146 (51)[7] **C07D 215/38**, A01N 43/42, C07D 401/12, 409/12, A01P 21/00

(22) 19.08.2016 (43) 25.07.2018

(86) PCT/US2016/047780 19.08.2016 (87) WO2017/034982 02.03.2017

(30) 62/210,858 27.08.2015 US
62/291,726 05.02.2016 US

(71) 1. THE REGENTS OF THE UNIVERSITY OF CALIFORNIA (US)
1111 Franklin Street, Twelfth Floor, Oakland, CA 94607-5200, United States of America
2. SYNGENTA PARTICIPATIONS AG (CH)
Schwarzwaldallee 215, 4058 Basel, Switzerland

(72) CUTLER, Sean, R. (US), Wendeborn, Sebastian, V. (DE), LOISELEUR, Olivier (CH), LACHIA, Mathilde, D. (FR), SABBADIN, Davide (IT)

(74) Công ty Luật TNHH T&G (TGVN)

(54) HỢP CHẤT HALO QUINABACTIN VÀ CHẾ PHẨM HÓA NÔNG CHỨA HỢP CHẤT NÀY

(57) Sáng chế đề cập đến hợp chất halo quinabactin, chế phẩm hóa nông và hỗn hợp hóa nông chứa hợp chất này, và phương pháp cải thiện tính chống chịu của cây trồng đối với tác động bất lợi của các yếu tố không phải sinh học gây ra (bao gồm các yếu tố tác động bất lợi về môi trường và hóa chất), ức chế sự nảy mầm hạt và/hoặc làm cho cây trồng an toàn đối với các tác động gây độc cho cây trồng của hóa chất.

(11) **58322**

(21) 1-2018-01156 (51)[8] **A01N 25/28**, 43/54, B01J 13/18, A01P 13/00

(22) 02.09.2016 (43) 25.07.2018

(86) PCT/EP2016/070676 02.09.2016 (87) WO2017/037210 09.03.2017

(30) 15183734.1 03.09.2015 EP

(71) BASF AGRO B.V. (NL)
Groningensingel 1, 6835 Arnhem, the Netherlands

(72) NOLLER, Bastian Marten (DE), FUCHS, Yannick (FR), SIMON, Anja (DE), SOWA, Christian (DE)

(74) Công ty Luật TNHH T&G (TGVN)

(54) CHẾ PHẨM VI HẠT CHỨA SAFLUFENACIL, PHƯƠNG PHÁP ĐIỀU CHẾ CHẾ PHẨM NÀY VÀ PHƯƠNG PHÁP PHÒNG TRỪ THỰC VẬT KHÔNG MONG MUỐN

(57) Sáng chế đề cập đến chế phẩm vi hạt chứa saflufenacil và phương pháp điều chế chúng. Chế phẩm vi hạt này là hữu ích trong phòng trừ thực vật không mong muốn. Trong chế phẩm vi hạt, sanufenacil có mặt ở dạng vi hạt, dạng vi hạt này bao gồm saflufenaeil rắn, nó được bao quanh hoặc được bọc bởi polyme chất dẻo amin. Sáng chế còn đề cập đến phương pháp phòng trừ thực vật không mong muốn.

(11) **58323**
(21) 1-2018-01165 (51)[8] **G06Q 10/08**, 30/06
(22) 25.07.2016 (43) 25.07.2018
(86) PCT/JP2016/071695 25.07.2016 (87) WO2018/012000 A1 18.01.2018
(30) 2016-140143 15.07.2016 JP
Ngày yêu cầu thẩm định nội dung: 21.03.2018
(71) ACD INC. (JP)
Toranomon Twin Bldg., Higasitou 17kai, 10-1, Toranomon 2-chome, Minato-ku, Tokyo 1050001, Japan
(72) NISHIURA, Ryutaro (JP)
(74) Công ty Luật TNHH WINCO (WINCO LAW FIRM)
(54) MÁY CHỦ, PHƯƠNG PHÁP VÀ HỆ THỐNG TRỢ GIÚP MUA HÀNG
(57) Sáng chế đề cập tới máy chủ, phương pháp và hệ thống trợ giúp mua hàng cho phép thực hiện các giao dịch kinh doanh có xem xét các mức phí giao hàng và các mức thuế. Trong hệ thống trợ giúp mua hàng (100), máy chủ trợ giúp mua hàng (300) có bộ phận truyền thông (320) để tiến hành truyền thông với máy chủ giao dịch kinh doanh điện tử (200) nhằm tiếp nhận các lệnh mua hàng từ đầu cuối người dùng (500); bộ phận lưu giữ thứ nhất (DB10) trong đó có lưu giữ thông tin hàng hóa có trọng lượng của từng món hàng; bộ phận lưu giữ thứ hai (DB23) trong đó có lưu giữ các mức thuế có thể phải chịu đối với hàng hóa; bộ phận lưu giữ thứ ba (DB21) trong đó có lưu giữ quan hệ tương ứng giữa các trọng lượng và các mức phí giao hàng; và bộ phận dự phòng (311) để, khi thu nhận thông tin nhận dạng hàng hóa từ máy chủ giao dịch kinh doanh điện tử, cung cấp tới máy chủ giao dịch kinh doanh điện tử nhờ bộ phận truyền thông thông tin nhận dạng của hàng hóa mua bổ sung tương ứng với mức phí giao hàng của hàng hóa và mức thuế có thể phải chịu đối với hàng hóa trong số các hàng hóa được lưu giữ trong bộ phận lưu giữ thứ nhất.

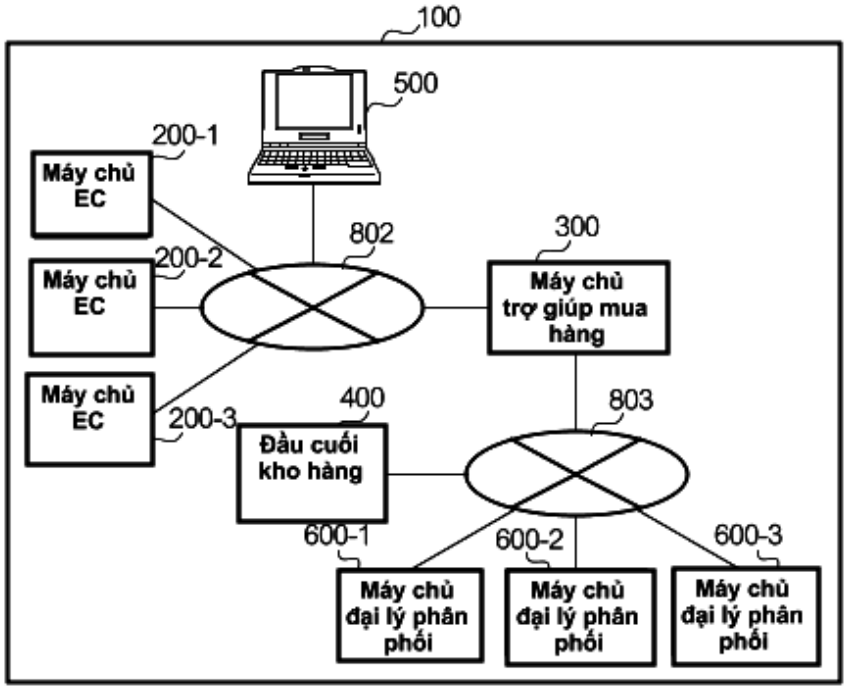

(11) **58324**
(21) 1-2018-01166 (51)[8] **H04W 4/00**, 88/02, H04L 29/08
(22) 14.11.2016 (43) 25.07.2018
(86) PCT/KR2016/013091 14.11.2016 (87) WO2017/086665 26.05.2017
(30) 10-2015-0161007 17.11.2015 KR
(71) SAMSUNG ELECTRONICS CO., LTD. (KR)
129, Samsung-ro, Yeongtong-gu, Suwon-si, Gyeonggi-do, 16677, Republic of Korea
(72) LIM, Kyung Soo (KR), YOO, Jae Bong (KR), LIM, Jun Hak (KR), HONG, Duk Ki (KR), KIM, Gi Beom (KR), CHO, Seung Hwan (KR), KANG, Hyuk (KR), PARK, Tae Gun (KR), JIN, In Ji (KR)
(74) Công ty Luật TNHH WINCO (WINCO LAW FIRM)
(54) THIẾT BỊ ĐIỆN TỬ VÀ PHƯƠNG PHÁP THỰC HIỆN CHỨC NĂNG CHUYỂN VÙNG TRONG THIẾT BỊ ĐIỆN TỬ

(57) Sáng chế đề cập đến thiết bị điện tử và phương pháp thực hiện chức năng chuyển vùng trong thiết bị điện tử. Thiết bị điện tử này bao gồm mạch truyền thông để truyền thông với thiết bị điện tử bên ngoài và ít nhất một bộ xử lý được nối điện với mạch truyền thông. Bộ xử lý được tạo cấu hình để thu nhận thông tin ngữ cảnh liên quan đến thao tác đang được thực hiện ở thiết bị điện tử, tạo ra thông tin nhận dạng liên quan đến thao tác được đề nghị có liên hệ với thao tác đang được thực hiện, dựa vào thông tin ngữ cảnh liên quan đến thao tác đang được thực hiện, và truyền thông tin nhận dạng liên quan đến thao tác được đề nghị đến thiết bị điện tử bên ngoài bằng cách sử dụng mạch truyền thông.

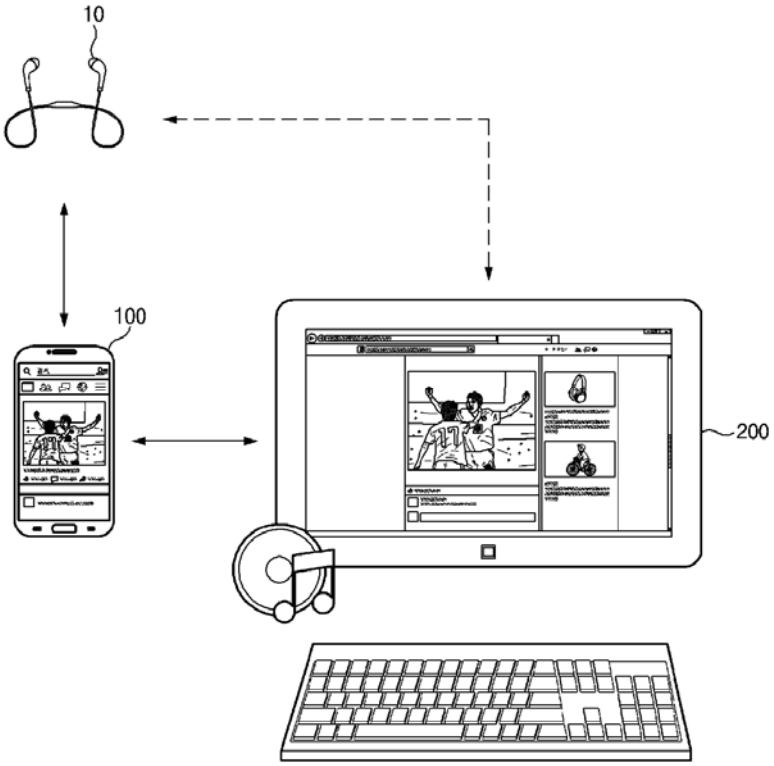

(11) **58325**
(21) 1-2018-01171 (51)[8] **G06F 11/30**, 11/34
(22) 17.06.2016 (43) 25.07.2018
(86) PCT/JP2016/068740 17.06.2016 (87) WO/2017/038221 09.03.2017
(30) 2015-187392 04.09.2015 JP
(71) AMIYA CO., LTD (JP)
11F, Tornare Nihonbashi-hamacho, 3-3-2, Nihonbashi-hamacho, Chuo-ku, Tokyo 1030007, Japan
(72) Seiichi ITO (JP), Yoshiyuki HISANABE (JP), Toshikazu ISHIZAKI (JP)
(74) Công ty TNHH Trường Xuân (AGELESS CO.,LTD.)
(54) THIẾT BỊ XỬ LÝ ÁNH XẠ VÀ THIẾT BỊ XỬ LÝ CHUYỂN TÁC

(57) Sáng chế đề cập đến các thiết bị xử lý ánh xạ và thiết bị xử lý chuyển tác để ngăn chặn hành vi phạm tội bằng cách theo dõi, kiểm tra và theo dõi các hành vi như là đầu vào của các hồ sơ gian lận, giả mạo của các hồ sơ kế toán, và truy cập trái phép thông tin của công ty do thực tiễn chung của việc sử dụng máy tính tại nơi làm việc. Nhật ký sự kiện, nhật ký kiểm tra, nhật ký hệ thống, và những thứ tương tự được giải mã, phân tích và dịch sang ngôn ngữ tự nhiên dễ hiểu bởi con người sao cho khi nào và ai đã làm những gì có thể xác định được bất cứ lúc nào.

Nhật ký truy cập 125

Thời gian 206	Người sử dụng	Máy chủ 208	Đối tượng 209	Hoạt động 211	Đếm số 214
2015/4/01 07:35:40	A	β	Y	Đọc	50
2015/4/01 07:35:41	B	α	X	Ghi	34
2015/4/01 07:35:42	C	γ	Z	Ghi	20
•	•	•	•	•	•
•	•	•	•	•	•
2015/6/30 22:35:40	A	γ	Y	Đọc	60
2015/6/30 22:35:41	A	α	X	Ghi	92
2015/6/30 22:35:42	B	β	Z	Ghi	40

Thông tin cải thiện hoạt động 129

Thời gian 1001	Máy chủ 1002	Mục tiêu 1003	Trường hợp số 1004	Tỷ lệ 1 1005	Tỷ lệ 2 1006
2015/4	α	X	2085	52%	52%
2015/4	β	Y	1105	28%	
2015/4	β	Z	150	4%	32%
2015/4	γ	W	658	16%	16%
2015/5	α	X	2314	47%	47%
2015/5	β	Y	1206	25%	
2015/5	β	Z	516	11%	36%
2015/5	γ	W	869	18%	18%
2015/6	α	X	2309	48%	48%
2015/6	β	Y	1321	26%	
2015/6	β	Z	440	9%	35%
2015/6	γ	W	853	17%	17%

(11) **58326**

(21) 1-2018-01178 (51)[7] **A44C 25/00**, 9/02, 11/00, 5/00, 7/00

(22) 24.12.2015 (43) 25.07.2018

(86) PCT/KR2015/014283 24.12.2015 (87) WO/2017/034095 02.03.2017

(30) 10-2015-0118848 24.08.2015 KR

10-2015-0148094 23.10.2015 KR

Ngày yêu cầu thẩm định nội dung: 22.03.2018

(71) REX DIAMOND CO., LTD. (KR)
#701, jewelry Department Store 45 Donhwamun-ro 6na-gil Jongno-gu Seoul 03138, Republic of Korea

(72) Kim Won Ku (KR)

(74) Công ty TNHH Sở hữu trí tuệ NTT (NTT IP CO.,LTD)

(54) PHỤ KIỆN CÓ THỂ XOAY 360 ĐỘ

(57) Sáng chế đề xuất phụ kiện có thể xoay 360 độ, bao gồm: thân (110) có hốc lắp (111), rãnh (112) và đế tựa (113); bánh răng ngoài (120) được bố trí trên đế tựa của thân (110) gồm phần nhô lồi (121) để tương ứng với rãnh (112); bánh răng trong (130) ăn khớp với răng trên mặt trong của bánh răng ngoài (120), lò xo (140) để đỡ đàn hồi cho bánh răng trong (130); nắp (150) có phần nhô lồi (151); đầu dẫn xoay (160) được bố trí trên nắp (150). Phụ kiện có thể xoay 360 độ có thể sử dụng cho nhiều mục đích khác nhau như làm đồ trang trí cho túi xách, nhẫn, v.v., do có thể xoay được góc định trước và có thể được chuyển đổi thành nhiều hình dạng khác nhau và được giữ cố định ở góc xoay đó.

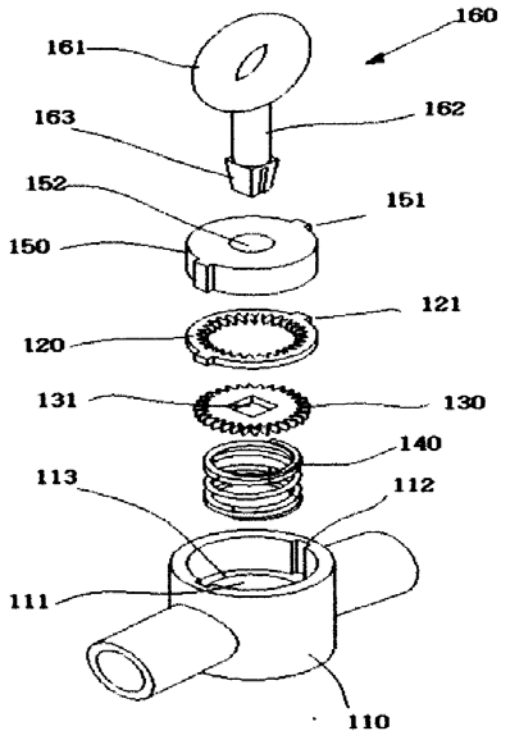

(11) **58327**
(21) 1-2018-01179 (51)[8] **G06Q 30/06**
(22) 02.06.2016 (43) 25.07.2018
(86) PCT/JP2016/066352 02.06.2016 (87) WO2017/203719 30.11.2017
(30) 2016-102587 23.05.2016 JP
Ngày yêu cầu thẩm định nội dung: 22.03.2018
(71) ACD INC. (JP)
Toranomon Twin Bldg., Higasitou 17kai, 10-1, Toranomon 2-chome, Minato-ku, Tokyo 1050001, Japan
(72) NISHIURA, Ryutaro (JP)
(74) Công ty Luật TNHH WINCO (WINCO LAW FIRM)
(54) HỆ THỐNG GIAO DỊCH THƯƠNG MẠI, MÁY CHỦ VÀ PHƯƠNG PHÁP QUẢN LÝ

(57) Sáng chế đề cập tới hệ thống giao dịch thương mại, máy chủ và phương pháp quản lý. Hệ thống giao dịch (10) có máy chủ EC (200) để kết nối với đầu cuối người dùng (500) và thực hiện giao dịch thương mại điện tử, máy chủ xác nhận thủ tục hải quan (400) để quản lý thông tin thủ tục hải quan sơ bộ, và máy chủ quản lý (300) được nối với máy chủ xác nhận thủ tục hải quan và máy chủ EC. Máy chủ quản lý tiếp nhận yêu cầu đăng ký có thông tin sản phẩm liên quan tới sản phẩm từ máy chủ quản lý sản phẩm, truyền yêu cầu đăng ký tới máy chủ xác nhận thủ tục hải quan, tiếp nhận thông tin thủ tục hải quan sơ bộ liên quan tới sản phẩm từ máy chủ xác nhận thủ tục hải quan, và thông báo thông tin thủ tục hải quan sơ bộ cho máy chủ EC. Máy chủ xác nhận thủ tục hải quan tạo ra thông tin thủ tục hải quan sơ bộ dựa trên thông tin sản phẩm, nhằm đáp lại yêu cầu từ máy chủ EC, và truyền thông tin thủ tục hải quan sơ bộ đó tạo ra tới máy chủ quản lý. Máy chủ EC truyền thông tin thủ tục hải quan sơ bộ nhận được cùng với thông tin sản phẩm tới đầu cuối người dùng, và nhận, từ đầu cuối người dùng, lệnh lưu thông sản phẩm được quy định bởi thông tin sản phẩm qua hải quan.

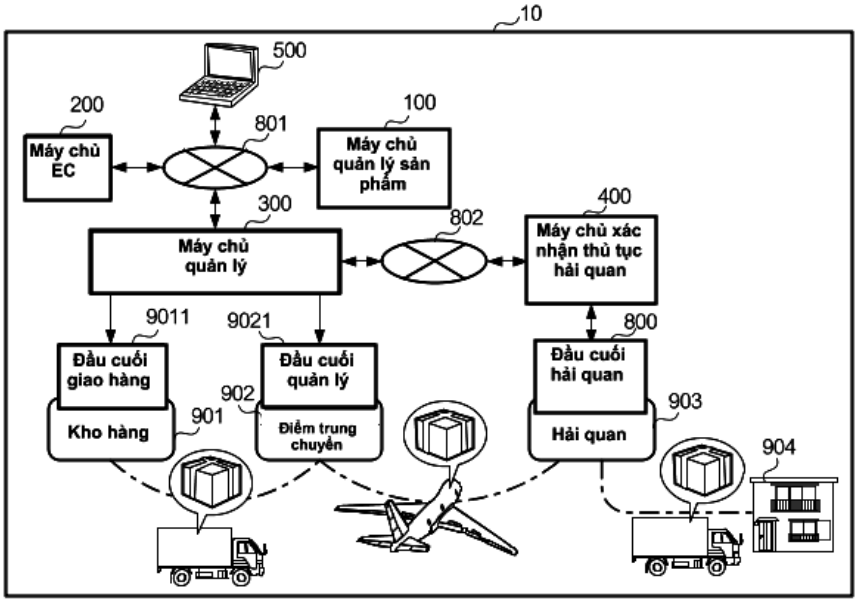

(11) **58328**
(21) 1-2018-01182 (51)[8] **F27B 3/04**, 3/12, 3/22, F27D 21/00
(22) 12.11.2015 (43) 25.07.2018
(86) PCT/TH2015/000079 12.11.2015 (87) WO2017/065701 A1 20.04.2017
(30) 1501006287 13.10.2015 TH
Ngày yêu cầu thẩm định nội dung: 22.03.2018
(71) 1. KAJITANI, TSUYOSHI (JP)
C-914,3,2-chome Yamatehigashi, Kyotanabe-shi Kyoto, 610-0357 Japan
2. YOSHIGUCHI, KAZUMI (JP)
455/25 the BIZ Phatthanakan-Onnut Rd Prawet, Bangkok, Thailand
3. NIPPON CRUCIBLE CO., LTD. (JP)
1-21-3, Ebisu, Shibuya-ku, Tokyo 150-0013 Japan
4. SHOEI INDUSTRIAL HEATING EQUIPMENT SHANGHAI CO., LTD. (CN)
13th Floor-D, No.508, Yishan Rd., Xuhui, Shanghai 200235, China
(72) KAJITANI, Tsuyoshi (JP), YOSHIGUCHI, Kazumi (JP)
(74) Công ty TNHH một thành viên Sở hữu trí tuệ VCCI (VCCI-IP CO.,LTD)
(54) LÒ
(57) Sáng chế đề cập đến lò bao gồm phần điều chỉnh nhiệt độ giúp nấu chảy vật liệu không phải sắt, như nhôm, và chứa vật liệu cho quy trình đúc hoặc phun đúc tiếp theo. Lò đưa ra phương pháp để thải oxit, như oxit sắt, mà thường nổi lên trên lớp trên cùng của vật liệu nóng chảy bên trong phần đốt nóng chảy và phần đốt nóng bằng cách ngăn oxit nói trên chảy vào phần điều chỉnh nhiệt độ. Bộ cảm ứng hoặc bộ phát hiện bất kỳ mà có thể phát hiện mức vật liệu nóng chảy được sử dụng để đo lường mức bề mặt của vật liệu nóng chảy nói trên. Mỏ đốt điều chỉnh nhiệt độ, trong đó mỏ đốt này là kiểu ngọn lửa phẳng, được sử dụng trên trần của phần điều chỉnh nhiệt độ để ngăn phản ứng oxy hóa bất kỳ xảy ra cũng như làm giảm nồng độ của oxy bên trong phần này.

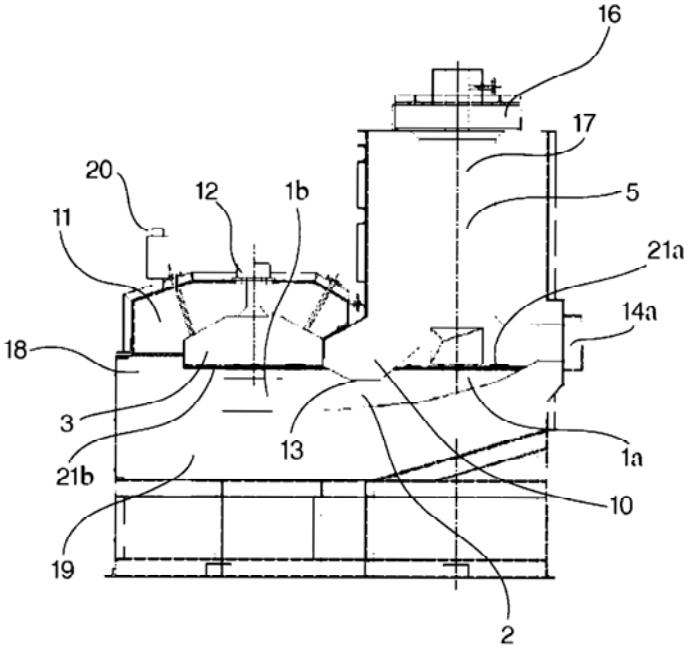

(11) **58329**
(21) 1-2018-01211 (51)[7] **A01H 5/12**, C12N 9/00, 15/82
(22) 06.09.2016 (43) 25.07.2018
(86) PCT/EP2016/070972 06.09.2016 (87) WO2017/042162 A1 16.03.2017
(30) 15184528.6 09.09.2015 EP
(71) PHILIP MORRIS PRODUCTS S.A. (CH)
Quai Jeanrenaud 3, CH-2000 Neuchatel, Switzerland
(72) BOVET, Lucien (CH)
(74) Công ty TNHH Tư vấn đầu tư và chuyển giao công nghệ (INVESTCONSULT)

(54) THỰC VẬT CHUYỂN GEN, KHÔNG CÓ TRONG TỰ NHIÊN HOẶC ĐỘT BIẾN HOẶC BỘ PHẬN CỦA NÓ, NGUYÊN LIỆU THỰC VẬT, SẢN PHẨM THỰC VẬT VÀ PHƯƠNG PHÁP TẠO RA NGUYÊN LIỆU THỰC VẬT VỚI CÁC NỒNG ĐỘ ASPARAGIN VÀ ACRYLAMIT GIẢM TRONG SOL KHÍ, SẢN PHẨM THUỐC LÁ HOẶC VẬT TẠO KHÓI BAO GỒM NGUYÊN LIỆU THỰC VẬT NÀY

(57) Sáng chế đề cập đến thực vật chuyển gen, không có trong tự nhiên hoặc đột biến hoặc bộ phận của nó có sự biểu hiện hoặc hoạt tính của asparagin synthetaza giảm, asparagin synthetaza đã nêu gồm có, bao gồm hoặc về cơ bản là bao gồm: (i) trình tự polynucleotit gồm có, bao gồm hoặc về cơ bản là bao gồm trình tự có độ tương đồng trình tự với SEQ ID NO:1 ít nhất là 90% hoặc độ tương đồng trình tự với SEQ ID NO:3 hoặc SEQ ID NO:5 hoặc SEQ ID NO:7 ít nhất là 72%; hoặc (ii) polypeptit được mã hóa bởi polynucleotit đã nêu trong (i); hoặc (iii) polypeptit có độ tương đồng trình tự với SEQ ID NO:2 hoặc SEQ ID NO:4 hoặc SEQ ID NO:6 hoặc SEQ ID NO:8 ít nhất là 78%; trong đó sự biểu hiện hoặc hoạt tính của asparagin synthetaza đã nêu trong (i), (ii) hoặc (iii) được giảm so với thực vật đối chứng. Sáng chế còn đề cập đến nguyên liệu thực vật, sản phẩm thực vật và phương pháp tạo ra nguyên liệu thực vật với các nồng độ asparagin và acrylamit giảm trong sol khí, sản phẩm thuốc lá hoặc vật tạo khói bao gồm nguyên liệu thực vật này.

(11) **58330**
(21) 1-2018-01212 (51)[7] **A01G 9/24**, 9/14, 9/20
(22) 05.08.2016 (43) 25.07.2018
(86) PCT/JP2016/073078 05.08.2016 (87) WO2017/033706 A1 02.03.2017
(30) 2015-168041 27.08.2015 JP
Ngày yêu cầu thẩm định nội dung: 23.03.2018
(71) 1. THE UNIVERSITY OF TOKYO (JP)
3-1, Hongo 7-chome, Bunkyo-ku, Tokyo 1138654, Japan
2. PLANTS LABORATORY INC. (JP)
3-18-12 Toranomon, Minato-ku, Tokyo 1050001, Japan
(72) KAWABATA, Saneyuki (JP), YUKAWA, Atsuyuki (JP), SHIMIZU, Shinji (JP)
(74) Công ty TNHH Ban Ca (BANCA)
(54) NHÀ KÍNH ĐỂ TRỒNG CÂY
(57) Khung nhà kính (22) được lắp ráp từ vật liệu khung (24) chẳng hạn như các ống thông thường và tương tự, và mặt ngoài của khung nhà kính (22) được phủ bởi thành phần bề mặt ngoài của tấm (30) được tạo thành từ tấm nhựa; thành phần bề mặt trong của tấm (32) được tạo thành ở phía trong của khung nhà kính (22) bằng cách đặt cách nhau từng khoảng trống ở mức độ nhất định từ thành phần bề mặt ngoài của tấm (30) bằng cách sử dụng tấm chắn nhiệt sao cho tất cả bề mặt sàn (32a), bề mặt tường (32b), và bề mặt trần (32c) về cơ bản là ở trạng thái kín; và thiết bị điều hòa không khí (40) được lắp đặt. Vì vậy, đặc tính cách nhiệt mong muốn đạt được giữa bên trong của nhà kính và bên ngoài nhà kính, và việc điều hòa không khí có thể được thực hiện với hiệu quả năng lượng cao. Nói cách khác, nhà kính để trồng cây có kết cấu đơn giản và có thể được điều hòa không khí với hiệu quả năng lượng cao có thể được đề xuất.

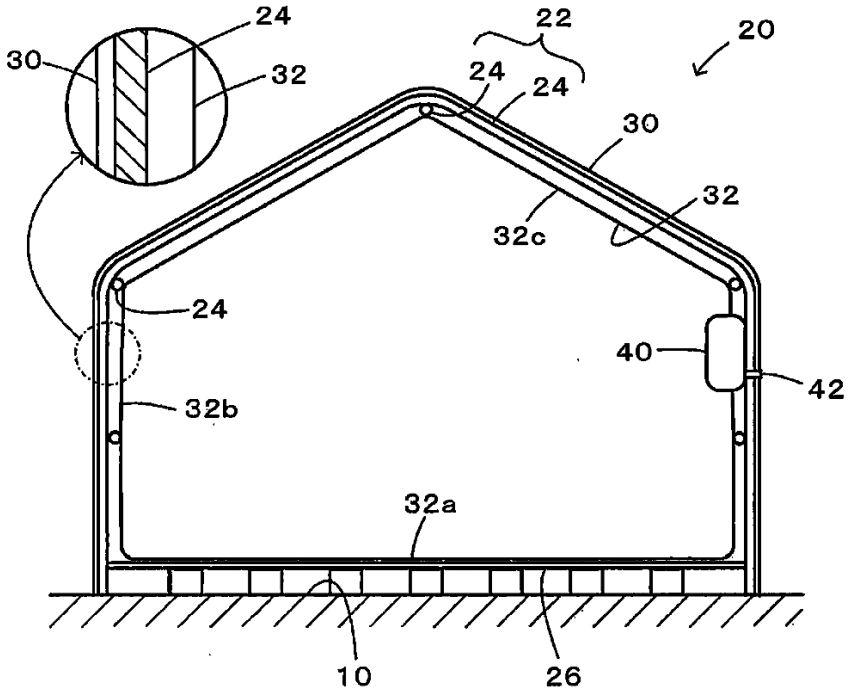

(11) **58331**
(21) 1-2018-01218 (51)[8] **A61F 13/15**, 13/49
(22) 03.09.2015 (43) 25.07.2018
(86) PCT/JP2015/075050 03.09.2015 (87) WO/2017/037909 09.03.2017
(30) 2015-170987 31.08.2015 JP
(71) UNICHARM CORPORATION (JP)
182, Shimobun, Kinsei-cho, Shikokuchuo-shi, Ehime 799-0111, Japan
(72) NAKAO, Hitomi (JP), KAWAKAMI, Yusuke (JP), MIMURA, Naotaka (JP)
(74) Công ty Cổ phần Sở hữu công nghiệp INVESTIP (INVESTIP)

(54) VẬT DỤNG ĐỂ MẶC DÙNG MỘT LẦN

(57) Sáng chế đề cập đến vật dụng để mặc dùng một lần được cải thiện để duy trì trạng thái của phía tấm cạp sau của vùng đũng che phủ mông người mặc. Tã lót (10) bao gồm tấm cạp trước (14), tấm cạp sau (15), tấm thấm hút (16) được đặt giữa các tấm cạp trước và phía sau và cặp gấu ngăn rò rỉ (60) kéo dài theo chiều thẳng đứng (Y) trên bề mặt hướng vào da trong đó gấu ngăn rò rỉ có mép gần (62) và mép xa (63) trong đó nhiều các chi tiết gấu co giãn (64) được bố trí. Trên phía ngoài theo chiều ngang (X) của mép gần (62) viền bên (61) có nhiều các chi tiết co giãn quanh chân (65) và kéo dài theo chiều thẳng đứng (Y) được đặt phía ngoài theo chiều ngang (X) của mép gần (62). Số tấm tạo ra viền bên (61) lớn hơn số tấm tạo ra gấu ngăn rò rỉ (60). Tỷ lệ giãn của các chi tiết co giãn quanh chân (65) nhỏ hơn tỷ lệ giãn của các chi tiết gấu co giãn (64). Kích thước khoảng cách (W7) theo chiều ngang (X) giữa mỗi cặp chi tiết co giãn quanh chân liền kề (65) lớn hơn kích thước khoảng cách (W6) theo chiều ngang (X) giữa mỗi cặp chi tiết gấu co giãn liền kề (64).

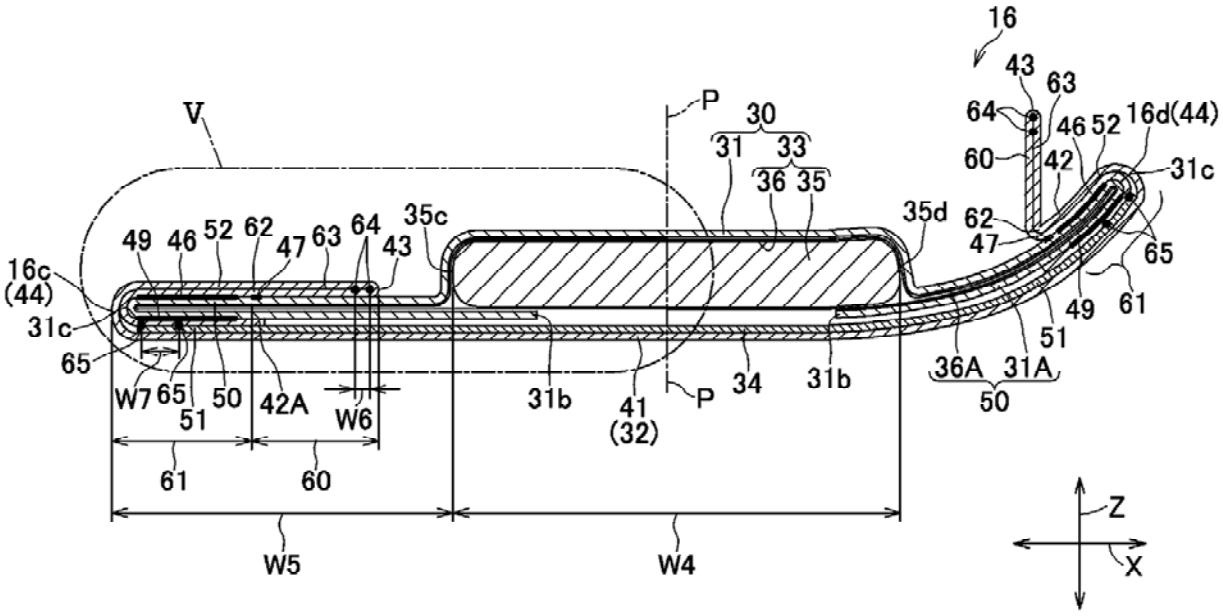

(11) **58332**
(21) 1-2018-01220 (51)[8] **H01L 23/373**, 21/48
(22) 23.08.2016 (43) 25.07.2018
(86) PCT/CN2016/096373 23.08.2016 (87) WO2017/032301 A1 02.03.2017
(30) 201510535388.X 27.08.2015 CN
Ngày yêu cầu thẩm định nội dung: 23.03.2018
(71) HUAWEI TECHNOLOGIES CO., LTD. (CN)
Huawei Administration Building, Bantian, Longgang District Shenzhen, Guangdong 518129, China
(72) FU, Huili (HK), LIN, Jyh Rong (TW), CAI, Shujie (CN)
(74) Công ty TNHH một thành viên Sở hữu trí tuệ VCCI (VCCI-IP CO.,LTD)
(54) THIẾT BỊ MẠCH TÍCH HỢP VÀ PHƯƠNG PHÁP SẢN XUẤT THIẾT BỊ MẠCH TÍCH HỢP

(57) Sáng chế đề cập đến thiết bị mạch tích hợp. Thiết bị mạch tích hợp bao gồm: thiết bị mạch (103), bộ tản nhiệt (105), và lớp vật liệu giao diện nhiệt (104). Lớp vật liệu giao diện nhiệt(104) được liên kết bằng nhiệt với thiết bị mạch (103) và bộ tản nhiệt (105). Lớp vật liệu giao diện nhiệt (104) bao gồm: lớp hợp kim thứ nhất (109), lớp hạt nano kim loại (110), và lớp hợp kim thứ hai (112). Lớp hợp kim thứ nhất (109) được liên kết bằng nhiệt với thiết bị mạch (103). Lớp hạt nano kim loại (110) được liên kết bằng nhiệt với lớp hợp kim thứ nhất (109). Lớp hạt nano kim loại (110) bao gồm các hạt nano kim loại (113) và hỗn hợp trung gian (111).

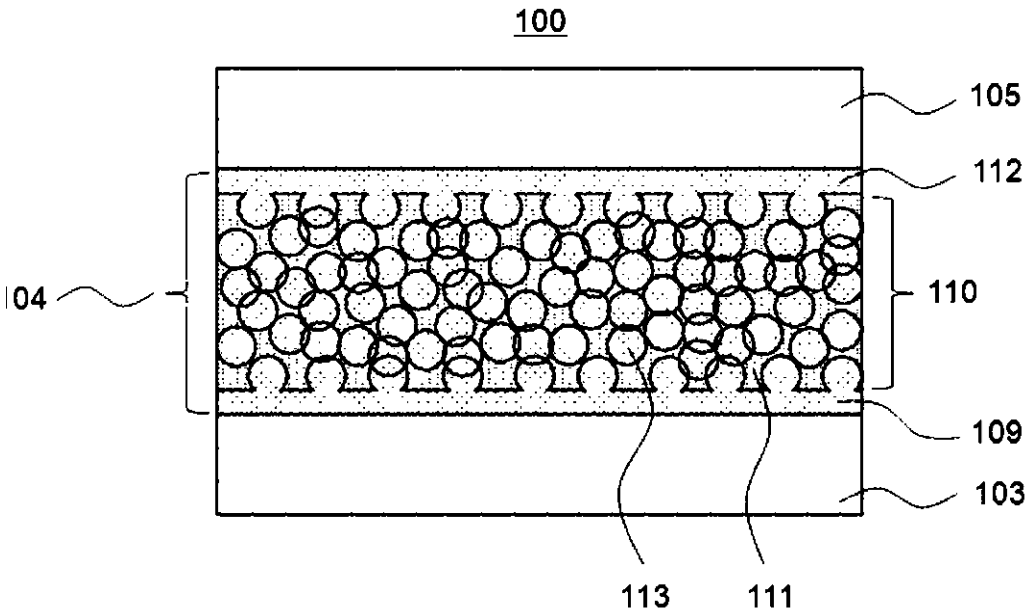

(11) **58333**
(21) 1-2018-01221 (51)[8] **G06F 17/30**
(22) 23.08.2016 (43) 25.07.2018
(86) PCT/JP2016/074534 23.08.2016 (87) WO2017/033937 A1 02.03.2017
(30) 2015-164558 24.08.2015 JP
(71) ASSEMBLOGUE, INC. (JP)
8F. Pacific Century Place Marunouchi, 1-11-1, Marunouchi, Chiyoda-ku, Tokyo 1006208, Japan
(72) HASIDA, Koiti (JP)
(74) Công ty TNHH một thành viên Sở hữu trí tuệ VCCI (VCCI-IP CO.,LTD)
(54) THIẾT BỊ XỬ LÝ THÔNG TIN VÀ PHƯƠNG PHÁP XỬ LÝ THÔNG TIN

(57) Sáng chế đề cập đến các việc so khớp điều khoản sử dụng dữ liệu được thực hiện giữa nhà cung cấp dữ liệu và người dùng dữ liệu. Thiết bị xử lý thông tin bao gồm: môđun xử lý dữ liệu để xử lý dữ liệu; bộ thu nhận để thu nhận dữ liệu đối tượng xử lý được đưa ra với dữ liệu chính sách sử dụng chỉ báo điều khoản sử dụng dữ liệu được quy định bởi nhà cung cấp dữ liệu; bộ lưu trữ để lưu trữ dữ liệu điều khoản sử dụng chỉ báo điều khoản sử dụng dữ liệu đối với dữ liệu mà có thể được xử lý bởi môđun xử lý; và bộ xác định mà, dựa vào dữ liệu chính sách sử dụng và dữ liệu điều khoản sử dụng, xác định xem liệu dữ liệu đối tượng xử lý thu được có thể được xử lý bởi môđun xử lý hay không, và môđun xử lý xử lý dữ liệu đối tượng xử lý được xác định bởi bộ xác định là xử lý được.

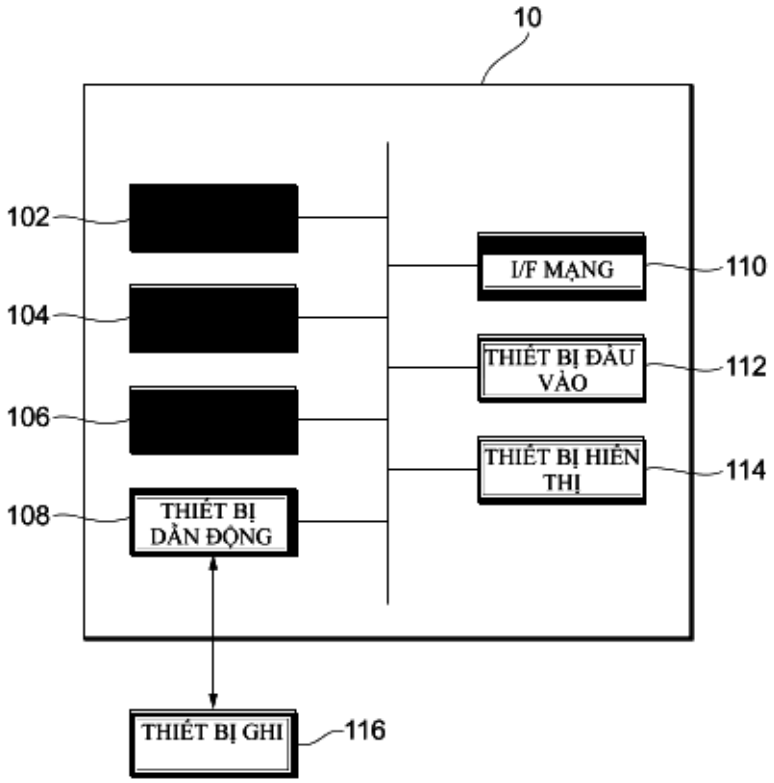

(11) **58334**
(21) 1-2018-01235 (51)[8] **G06F 3/0488**, 3/0481, 3/0484, 3/0346
(22) 21.10.2016 (43) 25.07.2018
(86) PCT/KR2016/011901 21.10.2016 (87) WO2017/069562 27.04.2017
(30) 10-2015-0147271 22.10.2015 KR
(71) SAMSUNG ELECTRONICS CO., LTD. (KR)
129, Samsung-ro, Yeongtong-gu, Suwon-si, Gyeonggi-do 16677, Republic of Korea
(72) OH, Saeah (KR), KIM, Suhyun (KR), NAMGOONG, Boram (KR), JUNG, Hayoul (KR), GOO, Jamin (KR), KIM, Kiwon (KR), KIM, Eunyoung (KR), PARK, Sangil (KR), PARK, Jeheon (KR), SAGONG, Jin (KR), YOU, Seonghoon (KR), LEE, Dongkyu (KR), CHO, Youngha (KR), CHOI, Jinchul (KR), YEO, Junghee (KR)
(74) Công ty Luật TNHH WINCO (WINCO LAW FIRM)
(54) THIẾT BỊ ĐIỆN TỬ CÓ MÀN HÌNH DẠNG CONG VÀ PHƯƠNG PHÁP HIỂN THỊ CỦA THIẾT BỊ NÀY

(57) Sáng chế đề cập tới thiết bị điện tử có màn hình dạng cong và phương pháp hiển thị của thiết bị này. Thiết bị điện tử theo sáng chế có màn hình dạng cong, bộ cảm biến, và bộ xử lý. Màn hình dạng cong có vùng hiển thị mặt trước, vùng hiển thị mặt bên, và vùng hiển thị mặt sau lần lượt tương ứng với mặt trước, mặt bên, và mặt sau của thiết bị điện tử. Bộ cảm biến phát hiện chuyển động của thiết bị điện tử. Nếu một sự kiện xảy ra trong khi nội dung được hiển thị ở vùng hiển thị mặt trước, bộ xử lý điều khiển màn hình dạng cong để hiển thị một đối tượng đồ họa tương ứng với sự kiện ở vùng hiển thị mặt trước, và điều khiển màn hình dạng cong để hiển thị màn hiển thị thứ nhất tương ứng với đối tượng đồ họa ở vùng hiển thị mặt sau dựa trên chuyển động phát hiện được của thiết bị điện tử.

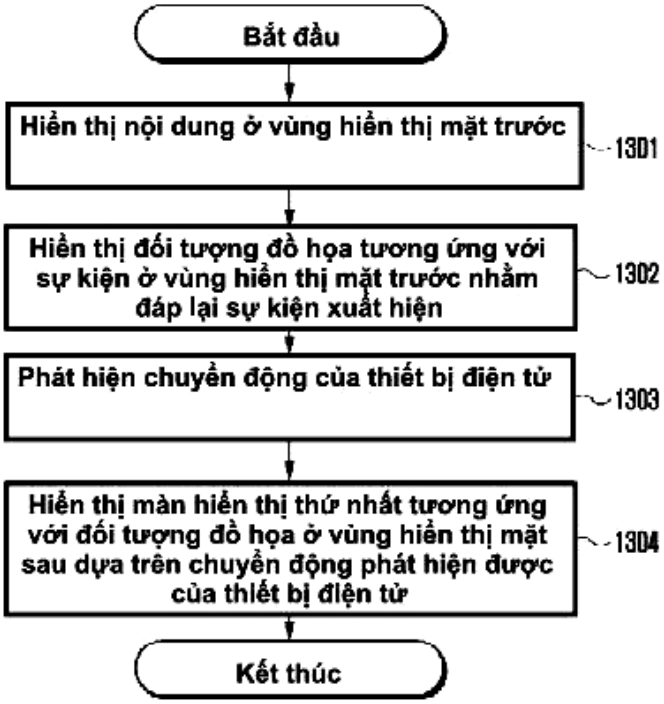

(11) **58335**

(21) 1-2018-01248 (51)[8] **A61K 9/00**, 45/06, 9/16, 9/50, 31/198, 31/401, 31/405, 31/4172, A23L 33/175

(22) 27.09.2016 (43) 25.07.2018

(86) PCT/IB2016/055773 27.09.2016 (87) WO2017/055997 06.04.2017

(30) 62/233,695 28.09.2015 US

(71) APR APPLIED PHARMA RESEARCH S.A. (CH)
Via Corti 5, 6828 Balerna, Switzerland

(72) REINER, Alberto (IT), REINER, Giorgio (IT)

(74) Văn phòng Luật sư Ân Nam (ANNAM IP & LAW)

(54) CHẾ PHẨM CHỨA AXIT AMIN DÙNG QUA ĐƯỜNG MIỆNG GIẢI PHÓNG CÓ KIỂM SOÁT VÀ PHƯƠNG PHÁP BÀO CHẾ CHẾ PHẨM NÀY

(57) Sáng chế đề cập đến chế phẩm chứa axit amin giải phóng có kiểm soát và phương pháp điều chế chế phẩm này để điều trị và kiểm soát các bệnh do suy giảm chuyển hóa axit amin bởi tính dược động học, chuyển hóa gia tăng.

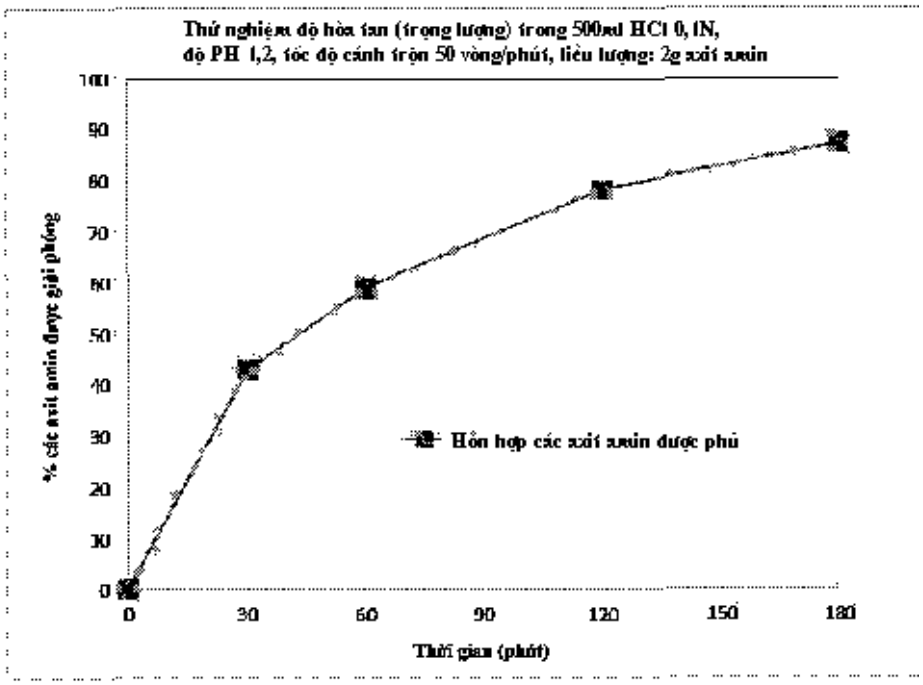

(11) **58336**

(21) 1-2018-01252 (51)[7] **C13K 13/00**, B01D 53/14, B01J 31/40, D21C 3/00, 11/00

(22) 29.08.2016 (43) 25.07.2018

(86) PCT/NL2016/050600 29.08.2016 (87) WO2017/039439 09.03.2017

(30) 2015374 31.08.2015 NL

(71) AVANTIUM KNOWLEDGE CENTRE B.V. (NL)
29, Zekeringstraat, 1014 BV Amsterdam, Netherlands

(72) MCKAY, Benjamin (NL), VAN DER WAAL, Jan Comelis (NL), GRUTER, Gerardus Johannes Maria (NL)

(74) Công ty TNHH Tầm nhìn và Liên danh (VISION & ASSOCIATES CO.LTD.)

(54) QUY TRÌNH THU HỒI AXIT CLOHYDRIC TỪ CHẾ PHẨM LIGNIN

(57) Axit clohydric được thu hồi từ chế phẩm lignin theo quy trình, bao gồm bước tạo ra chế phẩm lignin dạng hạt chứa lignin, nước và axit clohydric, cho chế phẩm lignin dạng hạt tiếp xúc với dòng khí hấp thụ chứa khí không proton để thu được dòng hơi đã axit hóa chứa hơi nước, axit clohydric và khí không proton; và thu hồi axit clohydric từ dòng hơi đã axit hóa.

(11) **58337**
(21) 1-2018-01253 (51)[7] **A61K 31/00**
(22) 28.09.2016 (43) 25.07.2018
(86) PCT/JP2016/078704 28.09.2016 (87) WO2017/057504 06.04.2017
(30) 2015-195105 30.09.2015 JP
(71) 1. JICHI MEDICAL UNIVERSITY (JP)
2-6-3 Hirakawa-cho, Chiyoda-ku, Tokyo 1020093 Japan
2. OTSUKA PHARMACEUTICAL FACTORY, INC. (JP)
115, Aza kuguhara, Tateiwa, Muya-cho, Naruto-shi, Tokushima 7728601 Japan
(72) YANO Tomonori (JP), OHHATA Atsushi (JP), GOTO Toshihiro (JP), HIRAKI Yuji (JP)
(74) Công ty TNHH Tầm nhìn và Liên danh (VISION & ASSOCIATES CO.LTD.)

(54) CHẾ PHẨM NHỚT ĐÀN HỒI VÀ PHƯƠNG PHÁP BẢO VỆ TRƯỜNG QUAN SÁT CỦA ĐÈN NỘI SOI BẰNG CÁCH SỬ DỤNG CHẾ PHẨM NÀY

(57) Sáng chế là đề cập đến chế phẩm nhớt đàn hồi có khả năng xử lý tuyệt vời, thích hợp để sử dụng trong việc bảo vệ trường quan sát của đèn nội soi khi mà chất lỏng sẫm màu tích tụ bên trong ống và cản trở trường quan sát của đèn nội soi. Chế phẩm nhớt đàn hồi này bảo vệ trường quan sát bằng cách đẩy chất lỏng mờ đục đi, nhờ đó trường quan sát của đèn nội soi được bảo vệ. Thành phần của chế phẩm này bao gồm nước và hợp chất có tính chất nhớt đàn hồi, tốt hơn là có độ cứng bằng 550 N/m^2 hoặc nhỏ hơn, độ nhớt (25°C) nằm trong khoảng từ 200 đến 2000 mPa s và hệ số tang tổn hao bằng 0,6 hoặc nhỏ hơn, và tốt hơn nữa là có độ dẫn điện bằng 250 µS/cm hoặc nhỏ hơn. Ngoài ra, sáng chế còn đề cập đến phương pháp bảo vệ trường quan sát của đèn nội soi bao gồm bước cấp chế phẩm nhớt đàn hồi này từ phần gần của đèn nội soi qua kênh dẫn đến phần xa của đèn nội soi.

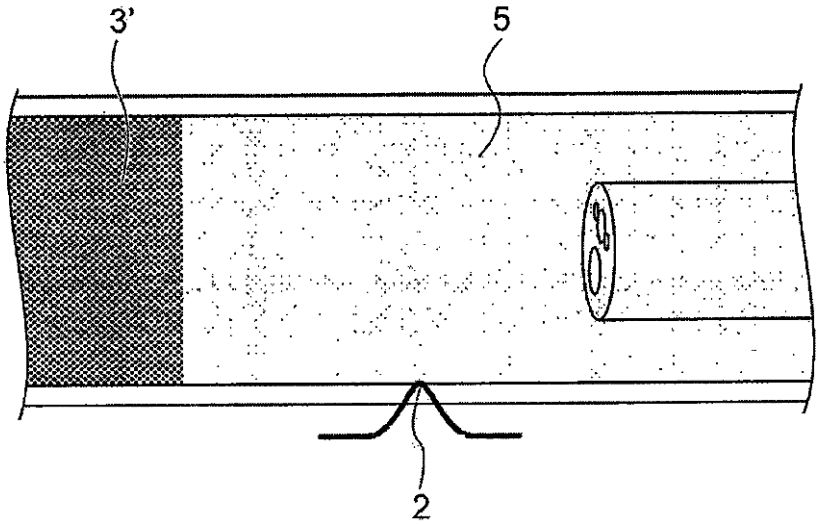

(11) **58338**
(21) 1-2018-01256 (51)[7] **H01H 50/54**
(22) 10.10.2016 (43) 25.07.2018
(86) PCT/CN2016/101655 10.10.2016 (87) WO2017/059821 13.04.2017
(30) 201510654454.5 10.10.2015 CN
Ngày yêu cầu thẩm định nội dung: 26.03.2018
(71) SOOAR (BEIJING) INVESTMENT MANAGEMENT GROUP CO., LTD. (CN)
No. 29 Jinyuan Road, Daxing Industrial Development Zone, Beijing 102600, China
(72) NAN, Yin (CN), MENG, Lingqian (CN), WANG, Congli (CN), ZHANG, Mingliang (CN)
(74) Công ty TNHH Đại Tín và Liên Danh (DAITIN AND ASSOCIATES CO.,LTD)
(54) HỆ THỐNG TIẾP XÚC VÀ CÔNG TẮC TƠ BAO GỒM HỆ THỐNG TIẾP XÚC NÀY

(57) Hệ thống tiếp xúc và công tắc tơ bao gồm hệ thống tiếp xúc được đề xuất. Hệ thống tiếp xúc bao gồm: bộ phận hỗ trợ tiếp xúc, thiết bị định vị có khả năng dịch chuyển lên và xuống trong bộ phận hỗ trợ tiếp xúc được lắp ráp trên đầu trên của bộ phận hỗ trợ tiếp xúc, thiết bị định vị có ít nhất hai nhánh; ít nhất hai thành phần tiếp xúc động thứ nhất được lắp ráp tương ứng trên ít nhất hai nhánh của thiết bị định vị, mỗi một trong ít nhất hai thành phần tiếp xúc động thứ nhất có ít nhất hai tiếp điểm; và thành phần tiếp xúc tĩnh có các tiếp điểm tương ứng với tiếp điểm của ít nhất hai thành phần tiếp xúc động thứ nhất, trong đó một trong ít nhất hai thành phần tiếp xúc động thứ nhất được lắp ráp trên mỗi nhánh của thiết bị định vị. Hệ thống tiếp xúc và công tắc tơ theo sáng chế có thể tích nhỏ hơn so với hệ thống tiếp xúc và công tắc tơ truyền thống, vì vậy không gian trong tủ điều khiển có thể được tiết kiệm.

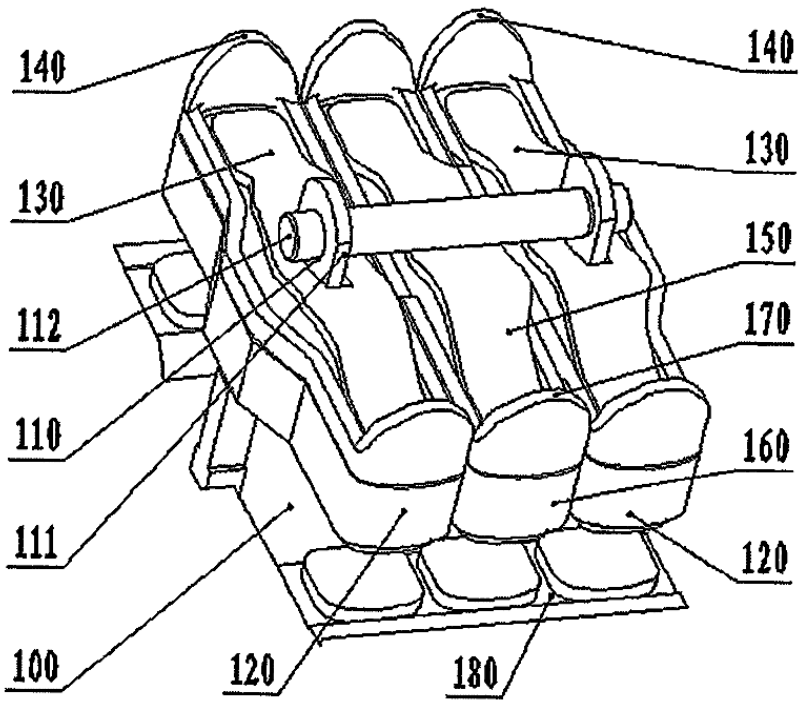

(11) **58339**
(21) 1-2018-01258 (51)[7] **C23F 13/14**
(22) 24.08.2015 (43) 25.07.2018
(86) PCT/TH2015/000053 24.08.2015 (87) WO2017/034486 02.03.2017
(71) PTT PUBLIC COMPANY LIMITED (TH)
555 Vibhavadi Rangsit Rd., Chatuchak, Bangkok 10900, Thailand
(72) POJANAVARAPHAN, Tassawuth (TH), WEERAPAKKAROON, Wichapun (TH), SINTOORAHAT, Patchareepom (TH), MUNGSANTISUK, Pinai (TH), DAOPISET, Siriporn (TH), KANJANAPRAYUT, Noparat (TH)
(74) Công ty Luật TNHH T&G (TGVN)
(54) HỢP KIM NHÔM DÙNG ĐỂ LÀM ANOT HY SINH VÀ PHƯƠNG PHÁP LẮP ĐẶT HỢP KIM NHÔM NÀY

(57) Sáng chế đề cập đến hợp kim nhôm dùng để làm anot hy sinh chứa các thành phần sau (tính theo % trọng lượng): silic: 0,01% - 0,2%, đồng: 0,005% hoặc thấp hơn, sắt: 0,1% hoặc thấp hơn, mangan: thấp hơn 0,1%, kẽm: 3% - 7%, inđi: 0,01% - 0,02%, cađimi: 0,002% hoặc thấp hơn, chất hoạt hóa hoặc chất tinh chế: 0,01% - 0,30% và phần còn lại là nhôm và các tạp chất của nó. Chất hoạt hóa hoặc chất tinh chế bao gồm gali, kẽm oxit, titan hoặc titan đioxit.

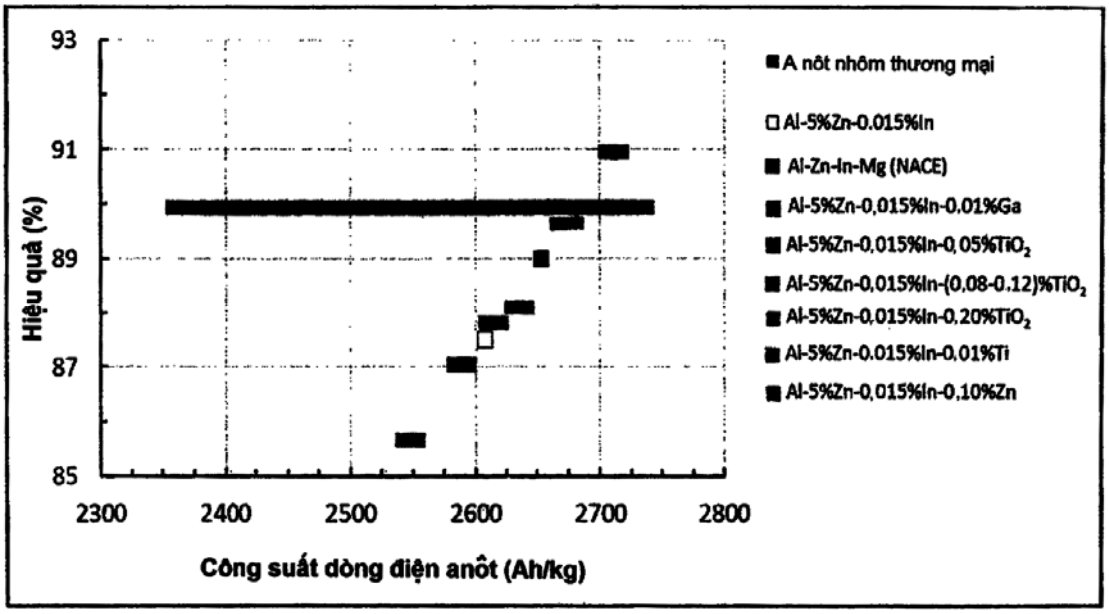

(11) **58340**
(21) 1-2018-01262 (51)[7] **E02B 3/02**, 3/06, 3/10, 7/42
(22) 30.06.2016 (43) 25.07.2018
(86) PCT/US2016/040374 30.06.2016 (87) WO2017/034676 A1 02.03.2017
(30) 14/837,158 27.08.2015 US
Ngày yêu cầu thẩm định nội dung: 26.03.2018
(71) IRT & ASSOCIATES, INC (US)
2120 Pech Road #37 Houston, TX 77055 (US)
(72) ANH, Nguyen Cong (US)
(74) Công ty TNHH Tư vấn ALIATLEGAL (ALIATLEGAL CO., LTD.)
(54) HỆ THỐNG KÈ HỞ CHÊNH LỆCH ÁP SUẤT
(57) Sáng chế đề cập đến hệ thống kè hở chắn sóng bao gồm thân kè, chân neo, trong đó chân neo được liên kết hoặc dính liền với bề mặt đáy của thân kè; và cột thứ nhất được liên kết hoặc dính liền với bề mặt phía trên của thân kè được bộc lộ. Theo một phương án, hệ thống kè hở hơn nữa bao gồm cột thứ hai được liên kết hoặc dính liền với bề mặt phía trên của thân kè cách khoảng so với cột thứ nhất; cánh cổng thứ nhất được lắp xoay với cột thứ nhất và được bố trí ở giữa cột thứ nhất và cột thứ hai, trong đó cánh cổng thứ nhất đóng vào phần mở rộng thứ nhất trên cột thứ hai; và một phương tiện để mở và đóng một hoặc nhiều cánh cổng, trong đó phương tiện để mở một hoặc nhiều cánh cổng mở và đóng cánh cổng thứ nhất. Sáng chế cũng bộc lộ phương pháp ứng dụng hệ thống kè hở chắn sóng.

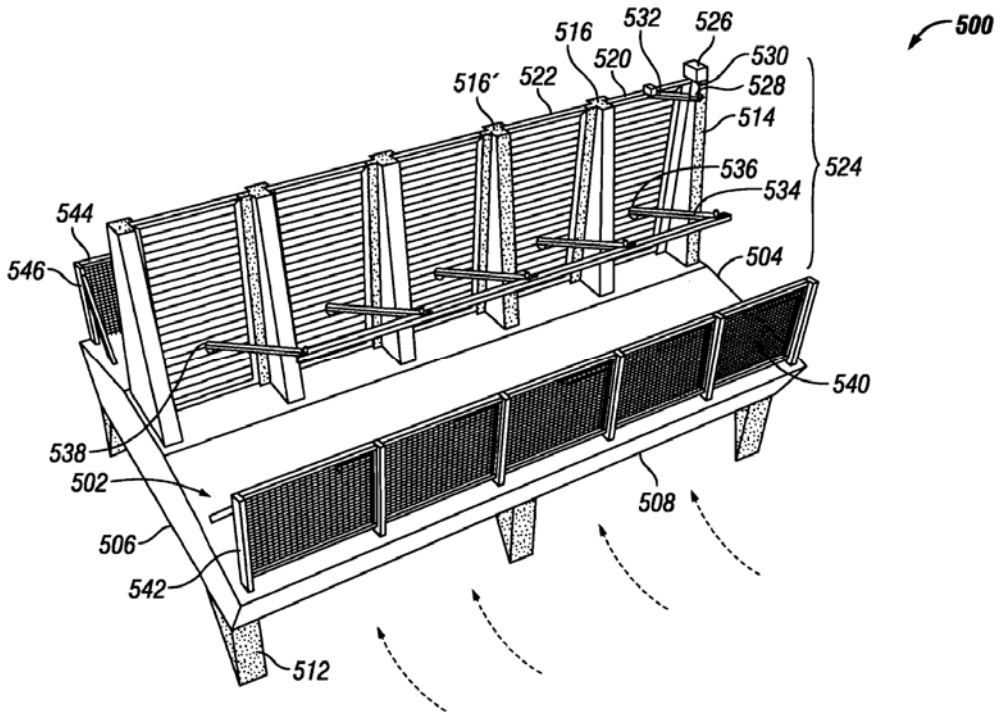

(11) **58341**
(21) 1-2018-01272 (51)[8] **A23K 20/147**, 20/189, 10/12, 10/14, 10/30
(22) 23.09.2016 (43) 25.07.2018
(86) PCT/KR2016/010705 23.09.2016 (87) WO2017/052298 30.03.2017
(30) 10-2015-0136600 25.09.2015 KR
10-2016-0031463 16.03.2016 KR
Ngày yêu cầu thẩm định nội dung: 27.03.2018
(71) CJ CHEILJEDANG CORPORATION (KR)
330, Dongho-ro, Jung-gu, Seoul 04560, Republic of Korea
(72) SEO, Hyo Jeong (KR), HONG, Young Ho (KR), CHO, Seong Jun (KR), KANG, Kyeong Il (KR), RYU, Je Hoon (KR), PARK, Seung Won (KR), HAN, Sung Wook (KR)
(74) Công ty Luật TNHH WINCO (WINCO LAW FIRM)
(54) PHƯƠNG PHÁP CÔ PROTEIN TRONG BỘT NGŨ CỐC, BỘT NGŨ CỐC CHỨA PROTEIN ĐƯỢC CÔ BẰNG PHƯƠNG PHÁP NÀY VÀ CHẤT PHỤ GIA DÙNG CHO THỨC ĂN CHỨA BỘT NGŨ CỐC NÀY

(57) Sáng chế đề cập đến phương pháp cô protein trong bột ngũ cốc, bột ngũ cốc chứa protein được cô bằng cách sử dụng phương pháp này, và chất phụ gia dùng cho thức ăn có bột ngũ cốc chứa protein cô đặc. Theo phương pháp cô protein trong bột ngũ cốc theo sáng chế, bột ngũ cốc được xử lý bằng enzym để làm tăng hàm lượng sacarit tan trong nước trong nguyên liệu, và bằng cách cấy vi khuẩn hoặc nấm men và lên men, lượng sacarit tan trong nước tăng lên được loại bỏ, nhờ đó làm cho hàm lượng protein cao hơn. Do đó, hiệu quả làm tăng tỷ lệ hàm lượng protein được tăng thêm và tính năng của bột ngũ cốc làm nguồn protein được cải thiện.

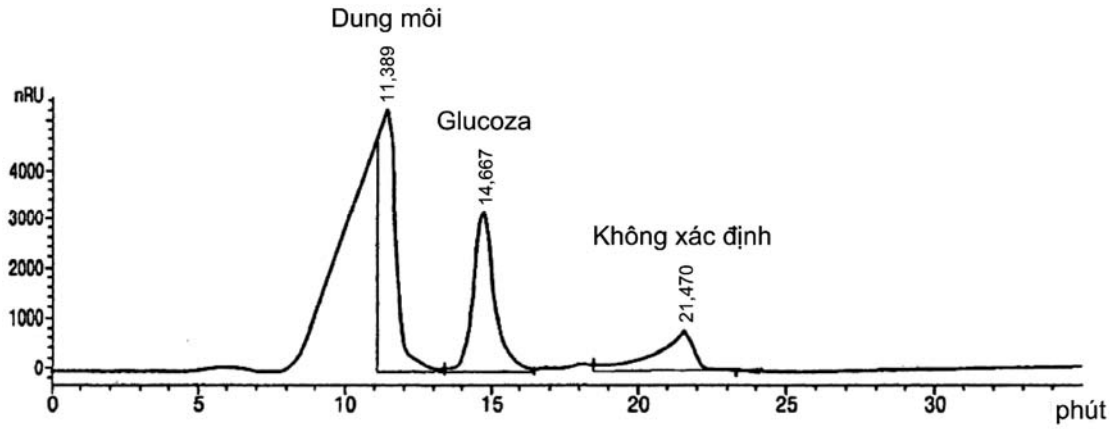

(11) **58342**
(21) 1-2018-01293 (51)[7] **B65D 33/38**
(22) 29.08.2016 (43) 25.07.2018
(86) PCT/JP2016/075250 29.08.2016 (87) WO2017/038783 09.03.2017
(30) 2015-170136 31.08.2015 JP
(71) 1. KAO CORPORATION (JP)
14-10, Nihonbashi-Kayabacho 1-chome, Chuo-ku, Tokyo 1038210 (JP)
2. FUJI SEAL INTERNATIONAL, INC (JP)
4-1-9, Miyahara, Yodogawa-ku, Osaka-shi, Osaka 5320003 (JP)
(72) WATANABE, Shinji (JP), INAGAWA, Yoshinori (JP), SUZUKI, Fumihito (JP), IWATSUBO, Mitsugu (JP)
(74) Công ty Cổ phần Hỗ trợ phát triển công nghệ Detech (DETECH)
(54) BÌNH CHỨA CÓ CỔ BÌNH VÀ PHƯƠNG PHÁP LÀM ĐẦY

(57) Bình chứa có cổ bình (100) được sử dụng để làm đầy bình chứa có khả năng làm đầy bằng vật liệu chứa bao gồm cổ bình chứa được làm đầy (1) và phần thân bình chứa mềm dẻo (2). Phần thân bình chứa (2) chứa vật liệu chứa, cổ bình làm đầy (1) bao gồm phần vòi phun hình ống (11) đưa bên trong và bên ngoài của phần thân bình chứa (2) thông nhau, và phần cố định (19) được gắn cố định với phần thân bình chứa (2). Phần vòi phun (11) bao gồm phần nhô tiết lưu (14) nhô về phía giữa của phần vòi phun (11) ở mặt trong (11c) ở phần dưới (C) nghĩa là một trong ba phần bằng nhau thu được bằng cách chia phần vòi phun theo hướng chiều cao của phần vòi phun. Phần nhô tiết lưu (14) hình thành, ở phía đầu bước ren theo hướng nhô ra của phần nhô tiết lưu (14), đường dẫn dòng chảy qua đó vật liệu chảy qua. Phần nhô tiết lưu (14) kéo dài dọc theo hướng chu vi của phần vòi phun (11), và có chiều dài lớn hơn 50% tổng chiều dài chu vi bên trong của phần vòi phun (11). Phần thân bình chứa (2) bao gồm phần mặt trên cùng, phần mặt trước, phần mặt sau, và phần đáy. Phần cố định (19) của cổ bình làm đầy được gắn cố định với phần mặt trên cùng.

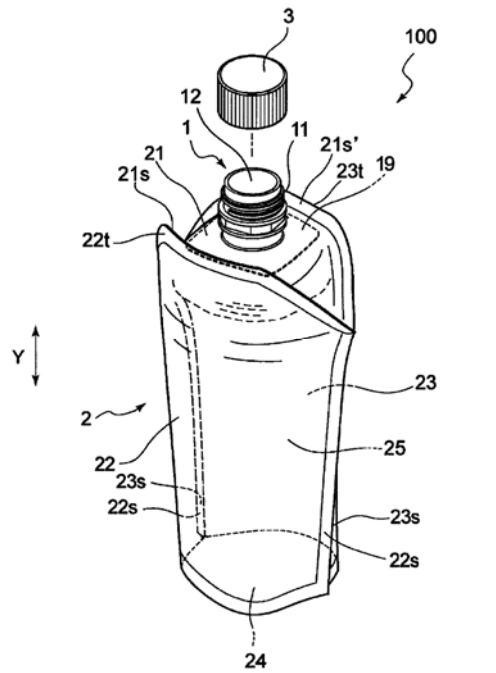

(11) **58343**
(21) 1-2018-01300 (51)[8] **B65D 65/40**, B32B 5/20, 5/24, 27/00, 27/32
(22) 25.10.2016 (43) 25.07.2018
(86) PCT/JP2016/081520 25.10.2016 (87) WO2017/073537 04.05.2017
(30) 2015-210096 26.10.2015 JP
Ngày yêu cầu thẩm định nội dung: 28.03.2018
(71) 1. DAI NIPPON PRINTING CO., LTD. (JP)
1-1, Ichigaya-kagacho 1-chome, Shinjuku-ku, Tokyo 1628001, Japan
2. TOSOH CORPORATION (JP)
4560, Kaisei-cho, Shunan-shi, Yamaguchi 7468501, Japan
(72) TAKAHASHI Makiko (JP), YAMATO Shoji (JP), MASUDA Jun (JP), KOUDA Shingo (JP)
(74) Văn phòng luật sư Phạm và Liên danh (PHAM & ASSOCIATES)
(54) TẤM NHIỀU LỚP, ĐỒ CHỨA CÁCH NHIỆT, VÀ PHƯƠNG PHÁP SẢN XUẤT ĐỒ CHỨA CÁCH NHIỆT NÀY

(57) Sáng chế đề xuất tấm nhiều lớp dùng cho đồ chứa cách nhiệt chứa lớp in có bề mặt rất mịn trên bề mặt phía trước ngay sau khi tạo cấu trúc xốp và thu được thiết kế mong muốn; đồ chứa cách nhiệt; và phương pháp sản xuất đồ chứa cách nhiệt này.

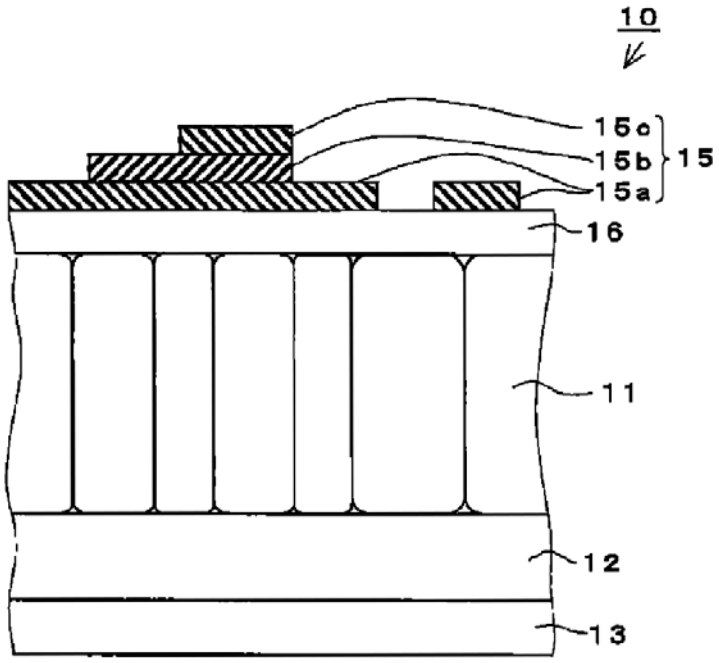

(11) **58344**
(21) 1-2018-01304 (51)[8] **C23C 4/08** , B22F 1/00, 3/115, C22C 18/00, 21/00
(22) 29.09.2016 (43) 25.07.2018
(86) PCT/JP2016/078934 29.09.2016 (87) WO2017/057638 A1 06.04.2017
(30) 2015-191855 29.09.2015 JP
Ngày yêu cầu thẩm định nội dung: 28.03.2018
(71) NIPPON STEEL & SUMITOMO METAL CORPORATION (JP)
6-1, Marunouchi 2-chome, Chiyoda-ku, Tokyo 100-8071 Japan
(72) SHIMODA, Nobuyuki (JP), TOKUDA, Kohei (JP), MATSUMURA, Kenichiro (JP), GOTO, Yasuto (JP)
(74) Công ty TNHH một thành viên Sở hữu trí tuệ VCCI (VCCI-IP CO.,LTD)
(54) THÉP ĐƯỢC PHỦ HỢP KIM ZN CHỨA MG

(57) Sáng chế đề cập đến thép được phủ hợp kim Zn chứa Mg bao gồm thép và lớp phủ kim loại được phủ trên bề mặt của thép này, trong đó lớp phủ kim loại là cấu trúc dạng lớp của các hạt kim loại có dạng bẹt có đường kính hạt nằm trong khoảng từ 5 đến 100μm, và độ dày nằm trong khoảng từ 0,5 đến 30μm, thành phần của các hạt kim loại này (tính theo % khối lượng) bao gồm: Zn: 11 - 80%, Al: 3 - 80%, Mg: 8 - 45%, và Ca: 1 - 5%, lượng còn lại bao gồm các tạp chất, và lượng Zn, lượng Al, và lượng Mg (tính theo % khối lượng) thỏa mãn biểu thức: Zn+Al > Mg, trong đó các hạt kim loại này bao gồm pha giả tinh thể, pha $MgZn_2$, và thành phần còn lại, trong đó tổng tỷ lệ diện tích của pha giả tinh thể và pha $MgZn_2$ là 45% hoặc lớn hơn, tỷ lệ diện tích của thành phần còn lại nằm trong khoảng từ 0 đến 55%, tỷ lệ diện tích của pha giả tinh thể là 20% hoặc lớn hơn, và tỷ lệ diện tích của pha $MgZn_2$ là 3% hoặc lớn hơn.

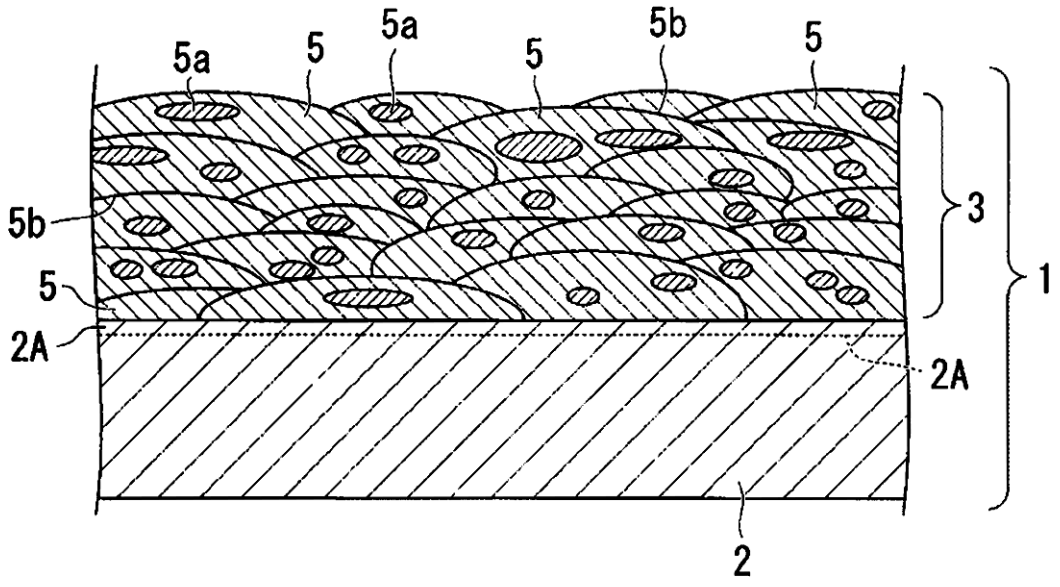

(11) **58345**
(21) 1-2018-01307 (51)[8] **E02D 27/02**, 27/34
(22) 26.08.2016 (43) 25.07.2018
(86) PCT/IB2016/055093 26.08.2016 (87) WO2017/037588 A1 09.03.2017
(30) 711597 28.08.2015 NZ
(71) FELLROCK DEVELOPMENTS LIMITED (NZ)
Level 8 120 Albert Street Auckland New Zealand
(72) REELICK, John Matthias (NZ)
(74) Công ty TNHH một thành viên Sở hữu trí tuệ VCCI (VCCI-IP CO.,LTD)
(54) CẤU TRÚC NỀN MÓNG CỌC GỖ
(57) Sáng chế đề cập đến nền móng để đỡ cấu trúc ở trên. Nền móng này bao gồm lớp cọc thứ nhất song song và nằm cách xa nhau, và lớp thứ hai là các cọc gỗ song song và nằm cách xa nhau, tại góc của lớp thứ nhất. Lớp thứ nhất ở trên cùng của, và được gắn chặt vào, lớp thứ hai. So với các kỹ thuật trước đây, các nền móng, nền móng là linh hoạt, có trọng lượng nhẹ, có thể dễ dàng và nhanh chóng lắp đặt và tháo rời và tái sử dụng.

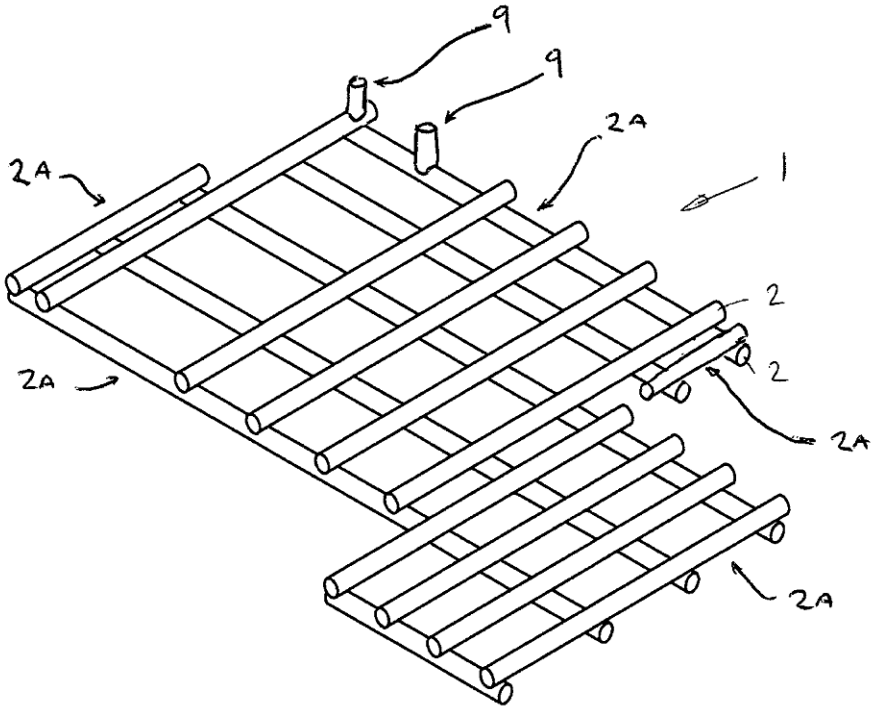

(11) **58346**

(21) 1-2018-01308 (51)[7] **A61K 39/12**, C12N 7/00

(22) 29.09.2016 (43) 25.07.2018

(86) PCT/IN2016/000233 29.09.2016 (87) WO2017/056101 06.04.2017

(30) 3122/Del/2015 30.09.2015 IN

Ngày yêu cầu thẩm định nội dung: 28.03.2018

(71) PANACEA BIOTEC LTD. (IN)
B-1 Extn./A-27, Mohan Co-Operative Industrial Estate, Mathura Road, New Delhi110044, India

(72) JAIN, Rajesh (IN), SINGH, Sukhjeet (IN), JAMBU, Lavit (IN)

(74) Văn phòng Luật sư Tân Hà (VPLS TAN HA)

(54) VACXIN CHỨA VIRUT GÂY BỆNH SỐT XUẤT HUYẾT SỐNG GIẢM ĐỘC LỰC TÁI TỔ HỢP VÀ KIT CHỨA VACXIN NÀY

(57) Sáng chế đề cập đến vacxin chứa virut gây bệnh sốt xuất huyết sống giảm độc lực tái tổ hợp và kit chứa vacxin này.

(11) **58347**

(21) 1-2018-01315 (51)[8] **C08J 5/18**, C08L 67/02

(22) 31.08.2016 (43) 25.07.2018

(86) PCT/JP2016/003976 31.08.2016 (87) WO2017/038092 09.03.2017

(30) PCT/JP2015/004466 02.09.2015 JP
PCT/JP2015/004625 10.09.2015 JP
PCT/JP2015/005370 26.10.2015 JP

(71) 1. TOYOBO CO., LTD. (JP)
2-8, Dojima Hama 2-chome, Kita-ku, Osaka-shi, Osaka 5308230 Japan
2. SYNVINA C.V. (NL)
Zekeringstraat 29, 1014 BV, Amsterdam, Netherlands

(72) INAGAKI, Jun (JP), ITO, Katsuya (JP), SHIMIZU, Toshiyuki (JP), GYOBU, Shoichi (JP), MORISHIGE, Chikao (JP), VAN BERKEL, Jesper Gabriel (NL)

(74) Công ty Luật TNHH T&G (TGVN)

(54) MÀNG POLYESTE CHỨA ĐƠN VỊ FURANDICARBOXYLAT VÀ PHƯƠNG PHÁP SẢN XUẤT MÀNG NÀY

(57) Sáng chế đề cập đến màng polyeste chứa đơn vị furandicarboxylat dùng cho các mục đích công nghiệp và bao gói. Màng theo sáng chế là màng polyeste được định hướng hai trục làm từ nhựa polyeste bao gồm thành phần axit dicarboxylic chủ yếu chứa axit furandicarboxylic và thành phần glycol chủ yếu chứa etylen glycol, trong đó màng có hệ số định hướng mặt phẳng ΔP không nhỏ hơn 0,005 và không lớn hơn 0,200 và độ dày màng không mỏng hơn 1 micromet và không dày hơn 300 micromet.
Ngoài ra, sáng chế cũng đề cập đến phương pháp sản xuất màng polyeste này.

(11) **58348**
(21) 1-2018-01324 (51)[8] **C25D 5/10**, 5/12, 5/48, 7/00, C25F 5/00, C23C 28/02, C25D 5/40, C23C 18/16
(22) 04.10.2016 (43) 25.07.2018
(86) PCT/EP2016/073631 04.10.2016 (87) WO2017/060216 13.04.2017
(30) 15188618.1 06.10.2015 EP
(71) ATOTECH DEUTSCHLAND GMBH (DE)
ErasmusstraBe 20, 10553 Berlin, Germany
(72) VAZHENIN, Grigory (RU), SPERLING, Jan (DE), PIEPER, Stefan (DE), CASTELLANI, Mauro (CH), KIRBS, Andreas (DE), ROHDE, Dirk (DE)
(74) Văn phòng luật sư Phạm và Liên danh (PHAM & ASSOCIATES)

(54) QUY TRÌNH LẮNG PHỦ INĐI VÀ SẢN PHẨM ĐƯỢC TẠO RA BỞI QUY TRÌNH NÀY

(57) Sáng chế đề xuất quy trình lắng phủ inđi hoặc hợp kim inđi và sản phẩm được tạo ra bởi quy trình này, trong đó quy trình này bao gồm các bước: i. tạo ra đế có ít nhất một bề mặt kim loại hoặc hợp kim kim loại; ii. lắng phủ lớp inđi hoặc hợp kim inđi thứ nhất trên ít nhất một phần của bề mặt nêu trên nhờ đó lớp dạng pha phức hợp được cấu thành bởi một phần của bề mặt kim loại hoặc hợp kim kim loại và một phần của lớp inđi hoặc hợp kim inđi thứ nhất; iii. loại bỏ một phần hoặc toàn bộ phần không cấu thành lớp dạng pha phức hợp của lớp inđi hoặc hợp kim inđi thứ nhất; iv. lắng phủ lớp inđi hoặc hợp kim inđi thứ hai trên ít nhất một phần của bề mặt đã được tạo ra ở bước (iii).

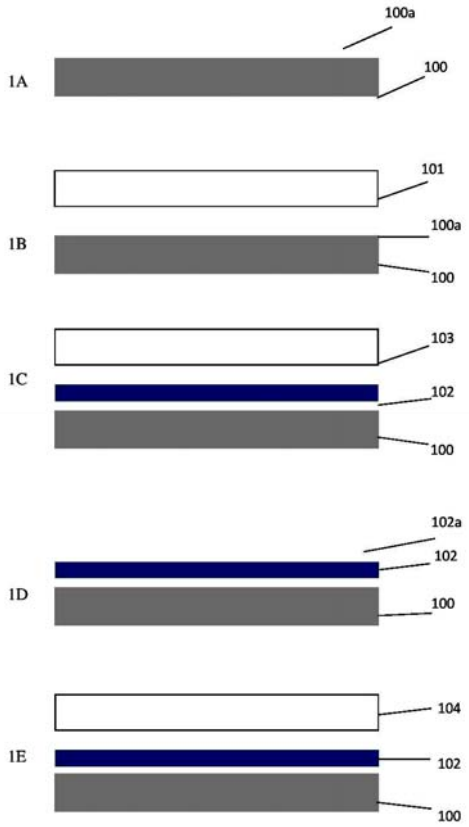

(11) **58349**
(21) 1-2018-01326 (51)[8] **C08F 10/02**, 4/6592
(22) 04.10.2016 (43) 25.07.2018
(86) PCT/GB2016/053085 04.10.2016 (87) WO2017/060689 13.04.2017
(30) 1517648.0 06.10.2015 GB
(71) SCG CHEMICALS CO., LTD. (TH)
1 Siam Cement Road, Bangsue Bangkok, 10800, Thailand
(72) O'HARE Dermot (GB), BUFFET Jean-Charles (FR), TURNER Zoe (GB), FRASER Duncan (GB)
(74) Văn phòng luật sư Phạm và Liên danh (PHAM & ASSOCIATES)
(54) HỖN HỢP CHẤT XÚC TÁC VÀ QUY TRÌNH TRÙNG HỢP ETYLEN
(57) Sáng chế đề xuất hỗn hợp chất xúc tác chứa các phức chất trên cơ sở permetylpentalen được mang trên metylaluminoxan rắn. Hỗn hợp chất này là các chất xúc tác/chất khơi mào hữu ích trong quy trình trùng hợp các olefin. Sáng chế cũng đề xuất quy trình trùng hợp olefin bằng cách sử dụng hỗn hợp chất này.

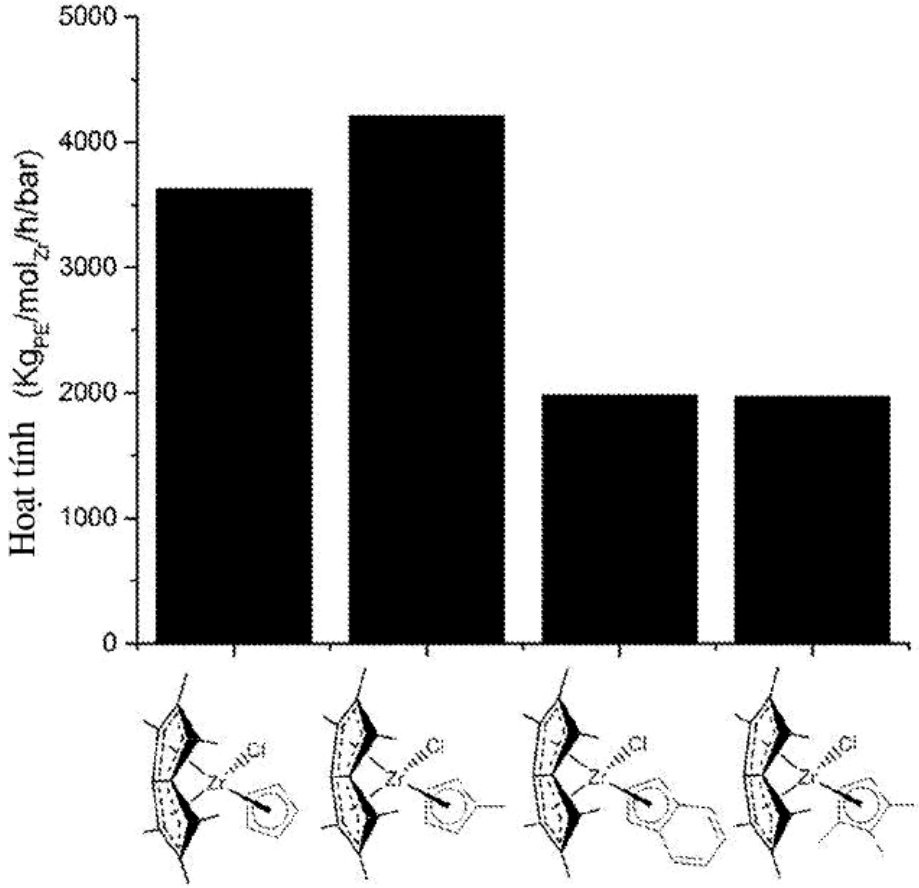

(11) **58350**
(21) 1-2018-01334 (51)[8] **B05D 7/02**, 3/12, C09D 5/00, 201/00
(22) 23.09.2016 (43) 25.07.2018
(86) PCT/JP2016/078082 23.09.2016 (87) WO2017/057198 A1 06.04.2017
(30) 2015-193745 30.09.2015 JP
2015-193789 30.09.2015 JP
2015-194765 30.09.2015 JP
(71) SUNTORY HOLDINGS LIMITED (JP)
1-40, Dojimahama 2-chome, Kita-ku, Osaka-shi, Osaka 530-8203 Japan
(72) TOMARI, Ichiro (JP), YAMANE, Ryo (JP), SUZUKI, Hideyuki (JP), NISHIYAMA, Masanori (JP)
(74) Công ty TNHH một thành viên Sở hữu trí tuệ VCCI (VCCI-IP CO.,LTD)
(54) THIẾT BỊ PHỦ PHÔI MẪU VÀ PHƯƠNG PHÁP PHỦ PHÔI MẪU

(57) Sáng chế đề cập đến thiết bị phủ phôi mẫu (5) bao gồm: bộ phận giữ và làm quay (9) mà giữ phôi mẫu (1) theo chiều ngang và quay phôi mẫu (1) quanh trục (A) của phôi mẫu (1); và thiết bị phân phối (6) mà có khe (62) và phun dung dịch phủ từ khe (62) vào phôi mẫu (1), trong đó hướng phun của dung dịch phủ là hướng pháp tuyến với bề mặt chu vi ngoài của phôi mẫu (1). Ngoài ra, sáng chế cũng đề cập đến phương pháp phủ phôi mẫu.

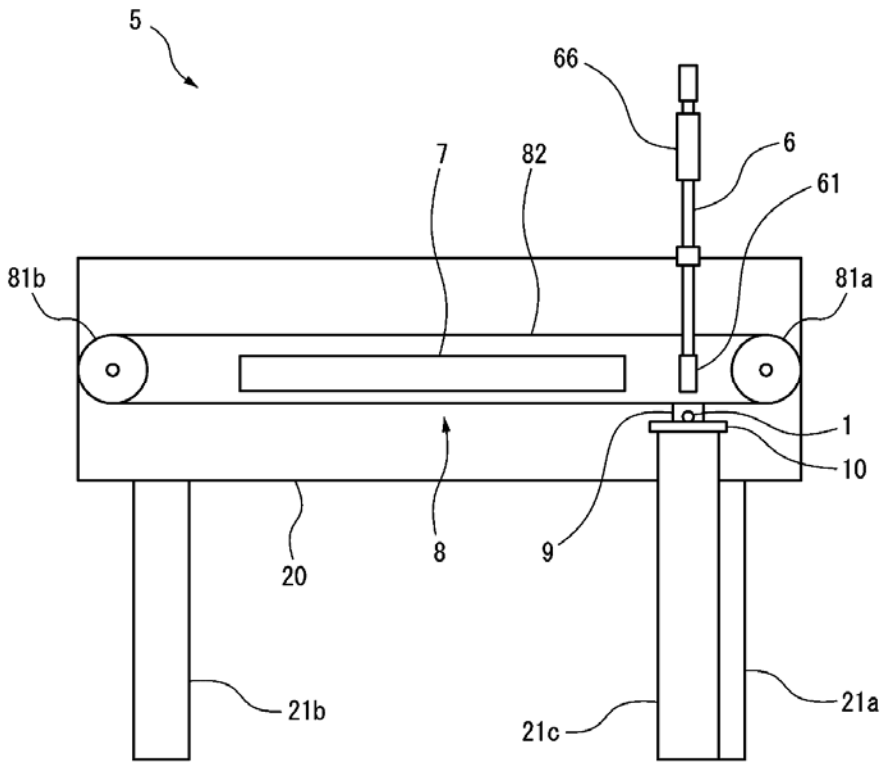

(11) **58351**
(21) 1-2018-01339 (51)[8] **B01D 71/12**, 69/00, 69/08, 71/18
(22) 30.09.2016 (43) 25.07.2018
(86) PCT/JP2016/079188 30.09.2016 (87) WO2017/057766 06.04.2017
(30) 2015-194098 30.09.2015 JP
(71) TORAY INDUSTRIES, INC. (JP)
1-1, Nihonbashi-Muromachi 2-chome, Chuo-ku, Tokyo, 1038666 Japan
(72) TAKADA Koichi (JP), YAMAMURA Gohei (JP), HIRANABE Ryuichiro (JP), HANAKAWA Masayuki (JP), TAKAHASHI Hiroshi (JP), MIHARA Takaaki (JP), KIMURA Masahiro (JP), TOMIOKA Hiroki (JP)
(74) Công ty Cổ phần Sở hữu công nghiệp INVESTIP (INVESTIP)
(54) MÀNG PHÂN TÁCH, CHẾ PHẨM NHỰA TRÊN CƠ SỞ XENLULOZA VÀ PHƯƠNG PHÁP TẠO RA MÀNG PHÂN TÁCH

(57) Mục đích của sáng chế là đề xuất màng phân tách chủ yếu bao gồm nhựa trên cơ sở xenluloza có tính thấm được cao. Sáng chế đề cập đến màng phân tách chứa este của xenluloza, trong đó màng phân tách được tạo ra có kết cấu đồng liên tục (bicontinuous) bao gồm các lỗ rỗng và các pha chứa este của xenluloza, và chiều rộng của các lỗ rỗng nằm trong khoảng từ 1 đến 200nm. Ngoài ra, sáng chế cũng đề cập đến chế phẩm nhựa trên cơ sở xenluloza và phương pháp tạo ra màng phân tách.

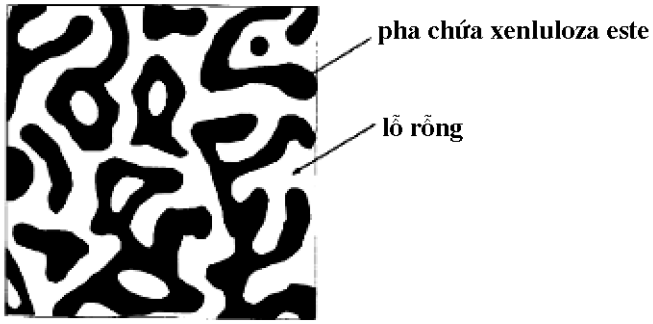

(11) **58352**
(21) 1-2018-01340 (51)[8] **B01D 9/02**, C25D 21/18
(22) 26.09.2016 (43) 25.07.2018
(86) PCT/JP2016/004337 26.09.2016 (87) WO2017/056472 06.04.2017
(30) 2015-192441 30.09.2015 JP
Ngày yêu cầu thẩm định nội dung: 29.03.2018
(71) JFE STEEL CORPORATION (JP)
2-3, Uchisaiwai-cho 2-chome, Chiyoda-ku, Tokyo 100-0011, Japan
(72) OYA, Kenichi (JP), OHNO, Masakatsu (JP), TOYODA, Hiroshi (JP), TAKADA, Motoki (JP)
(74) Công ty Cổ phần Sở hữu công nghiệp INVESTIP (INVESTIP)
(54) THIẾT BỊ GẠT DÙNG CHO BỂ KẾT TINH
(57) Sáng chế đề xuất thiết bị gạt dùng cho bể kết tinh mà có khả năng gạt chính xác chất kết tinh (các tinh thể) dính vào bề mặt bên trong của bể kết tinh ngay cả khi các phần lồi và phần lõm được tạo ra trên bề mặt bên trong của bể kết tinh. Để gạt chất kết tinh (32) dính vào bề mặt bên trong (3a) của phần trụ bên trong (3), thiết bị gạt (10) bao gồm bộ phận gạt thứ nhất (12) để gạt chất kết tinh (32) dính vào các phần lồi (3A), và bộ phận gạt thứ hai (14) để gạt chất kết tinh (32) dính vào các phần lõm (3B).

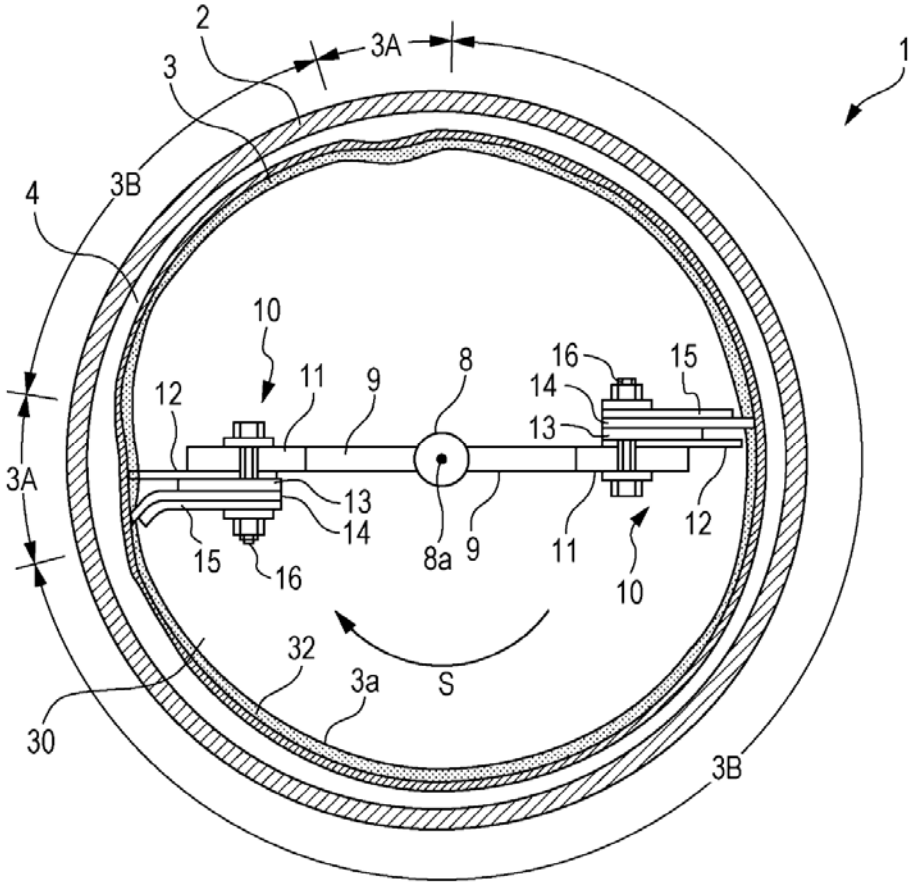

(11) **58353**

(21) 1-2018-01343 (51)[8] **C09C 1/64**, C09D 5/03, 5/36, 7/12, C08K 9/10, C09C 1/00, 1/62

(22) 16.09.2016 (43) 25.07.2018

(86) PCT/EP2016/071919 16.09.2016 (87) WO2017/046296 23.03.2017

(30) 15185834.7 18.09.2015 EP

(71) TIGER COATINGS GMBH & CO. KG (AT)
Negrellistr. 36, 4600 Wels, Austria

(72) LUTZ Christian (AT), HERZHOFF Carsten (AT)

(74) Văn phòng luật sư Phạm và Liên danh (PHAM & ASSOCIATES)

(54) SƠN BỘT, PHƯƠNG PHÁP SẢN XUẤT SƠN BỘT NÀY VÀ SƠN BỘT TẠO HIỆU ỨNG

(57) Sáng chế đề cập đến sơn bột bao gồm ít nhất một sơn bột cơ bản và ít nhất một sơn bột tạo hiệu ứng chứa chất màu tạo hiệu ứng, chất màu tạo hiệu ứng này được phân tán trong chất nóng chảy được tạo ra từ sơn bột tạo hiệu ứng trong suốt. Ngoài ra, sáng chế cũng đề cập đến quy trình sản xuất sơn bột và sơn bột tạo hiệu ứng này.

(11) **58354**
(21) 1-2018-01353 (51)[8] **H04L 5/00**, H04H 20/00, H04L 1/00, 7/00, 27/26
(22) 30.09.2016 (43) 25.07.2018
(86) PCT/US2016/054603 30.09.2016 (87) WO2017/069924 27.04.2017
(30) 62/243,300 19.10.2015 US
(71) THOMSON LICENSING (FR)
1-5, rue Jeanne d'Arc 92130 Issy les Moulineaux, France
(72) STEWART, John Sidney (US)
(74) Công ty Luật TNHH T&G (TGVN)
(54) THIẾT BỊ VÀ PHƯƠNG PHÁP TRUYỀN TÍN HIỆU, THIẾT BỊ VÀ PHƯƠNG PHÁP NHẬN TÍN HIỆU

(57) Sáng chế đề xuất các phương pháp (900, 1000) và các thiết bị (110, 120, 400) để truyền và nhận tín hiệu. Phương pháp (900) để truyền tín hiệu bao gồm bước điều chế (920) dữ liệu vào các ký hiệu điều chế để tạo ra tín hiệu, dữ liệu này bao gồm thông tin đồng bộ thời gian bao gồm một trong số thông số độ dịch thời gian và thông số chiều dài khung được chọn theo thông số chế độ chiều dài khung, và truyền (930) tín hiệu này qua môi trường truyền thông. Phương pháp (1000) để nhận tín hiệu bao gồm bước nhận (1010) tín hiệu qua môi trường truyền thông, và giải điều chế (1020) tín hiệu này để tạo ra các ký hiệu được giải điều chế, các ký hiệu được giải điều chế này bao gồm dữ liệu, dữ liệu này bao gồm thông tin đồng bộ thời gian bao gồm một trong số thông số độ dịch thời gian và thông số chiều dài khung được chọn theo thông số chế độ chiều dài khung.

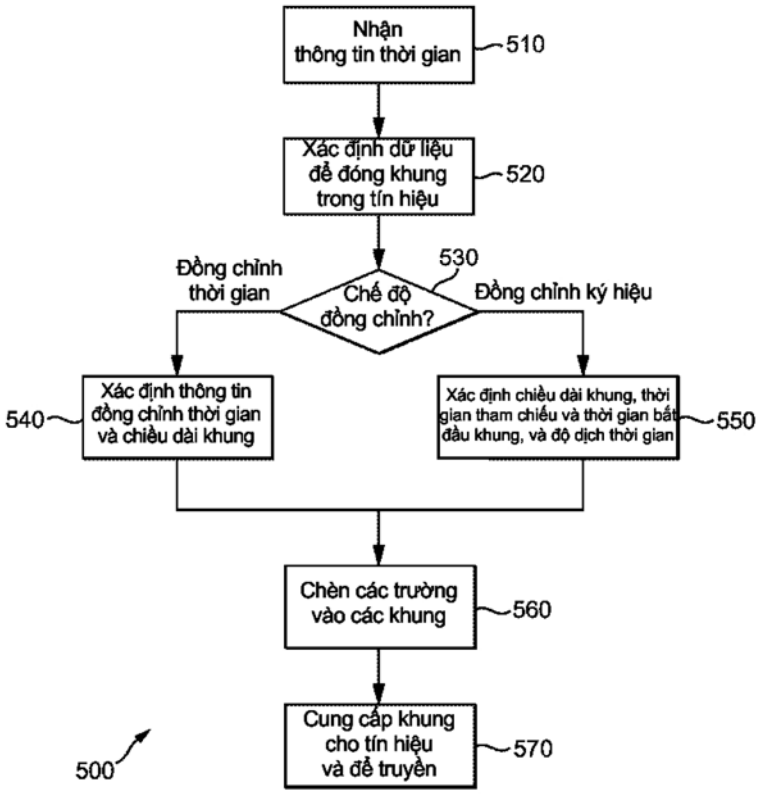

(11) **58355**
(21) 1-2018-01355 (51)[8] **A61F 13/53**, 13/534
(22) 23.06.2016 (43) 25.07.2018
(86) PCT/JP2016/068718 23.06.2016 (87) WO2017/056593 06.04.2017
(30) 2015-195123 30.09.2015 JP
Ngày yêu cầu thẩm định nội dung: 30.03.2018
(71) UNICHARM CORPORATION (JP)
182, Shimobun, Kinsei-cho, Shikokuchuo-shi, Ehime 799-0111, Japan
(72) TANGE, Satoru (JP), GODA, Hiroki (JP)
(74) Công ty Cổ phần Sở hữu công nghiệp INVESTIP (INVESTIP)
(54) THÂN THẤM HÚT DÙNG CHO VẬT DỤNG THẤM HÚT

(57) Sáng chế đề cập đến thân thấm hút (7) mà, khi thấm hút lặp đi lặp lại chất lỏng, thể hiện khả năng ưu việt để phân tán chất lỏng theo hướng của bề mặt và cho phép chất lỏng để di chuyển theo hướng chiều dày. Thân thấm hút (7) này được tạo cấu hình như sau. Thân thấm hút (7) dùng cho vật dụng thấm hút (1) bao gồm: lõi thấm hút (11) bao gồm tác nhân polyme thấm hút (19); và phần bọc lõi (13, 14). Phần bọc lõi (13, 14) bao gồm: (i) lớp chứa sợi ưa nước thứ nhất (25, 26) mà liền kề với lõi thấm hút (11) và chứa sợi ưa nước thứ nhất (23, 24) có độ dài sợi trung bình nằm trong khoảng từ 25mm đến 75mm; (ii) lớp chứa sợi bột giấy (29, 30) mà liền kề với lớp chứa sợi ưa nước thứ nhất (25, 26) và chứa sợi bột giấy (27, 28); và (iii) lớp chứa sợi ưa nước thứ hai (33, 34) mà liền kề với lớp chứa sợi bột giấy (29, 30) và chứa sợi ưa nước thứ hai (31, 32) có độ dài sợi trung bình nằm trong khoảng từ 25mm đến 75mm. Một ít sợi bột giấy (27, 28) đi qua lớp chứa sợi ưa nước thứ nhất (25, 26) và tiếp xúc với lõi thấm hút (11).

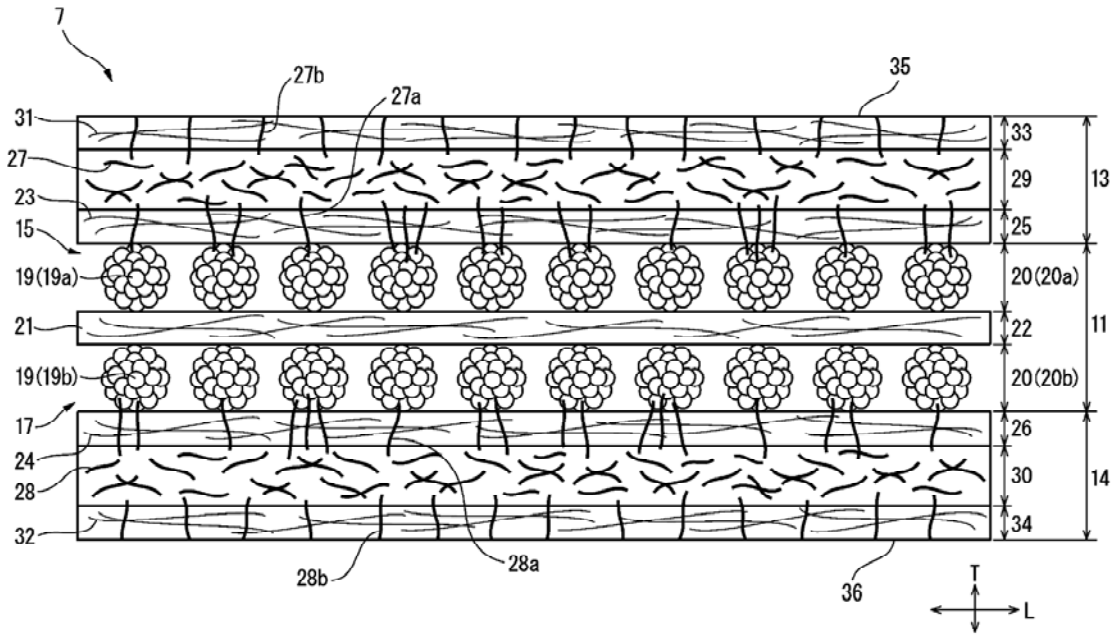

(11) **58356**
(21) 1-2018-01366 (51)[7] **B65D 5/42**, 85/10
(22) 17.10.2016 (43) 25.07.2018
(86) PCT/IB2016/056225 17.10.2016 (87) WO2017/072624 A1 04.05.2017
(30) 15191540.2 26.10.2015 EP
(71) PHILIP MORRIS PRODUCTS S.A. (CH)
Quai Jeanrenaud 3, CH-2000 Neuchatel, Switzerland
(72) SLOOFF, Arjen Hamilcar (NL), CAILLEAUX, Timothee (FR)
(74) Công ty TNHH Tư vấn đầu tư và chuyển giao công nghệ (INVESTCONSULT)
(54) PHƯƠNG PHÁP SẢN XUẤT VẬT CHỨA CÓ THỂ BỊT KÍN LẠI BAO GỒM CHI TIẾT GÀI

(57) Sáng chế đề cập đến phương pháp sản xuất vật chứa có thể bịt kín lại bao gồm chi tiết gài bao gồm bước cắt lớp lót bên trong (30) mà có bề mặt bên ngoài và bề mặt bên ngoài này tạo ra phần hở (54) của bao gói bên trong. Trước hết, chi tiết gài (60) được áp vào bề mặt bên ngoài của lớp lót bên trong. Sau đó, nhãn có thể bịt kín lại (45) được áp lên trên một phần của chi tiết gài và một phần bề mặt bên ngoài của lớp lót bên trong. Bề mặt bên trong của nhãn có thể bịt kín lại có khu vực bịt kín (46) và khu vực không bịt kín (47) và chỉ có khu vực không bịt kín được bố trí trên chi tiết gài. Một gói hàng tiêu dùng được tạo ra bằng cách bọc hàng tiêu dùng bằng lớp lót bên trong. Vật chứa (10) được tạo ra xung quanh gói hàng tiêu dùng để chi tiết gài được đặt giữa lớp lót bên trong và vật chứa. Các vật chứa được tạo ra bằng cách sử dụng các phương pháp cũng được bộc lộ.

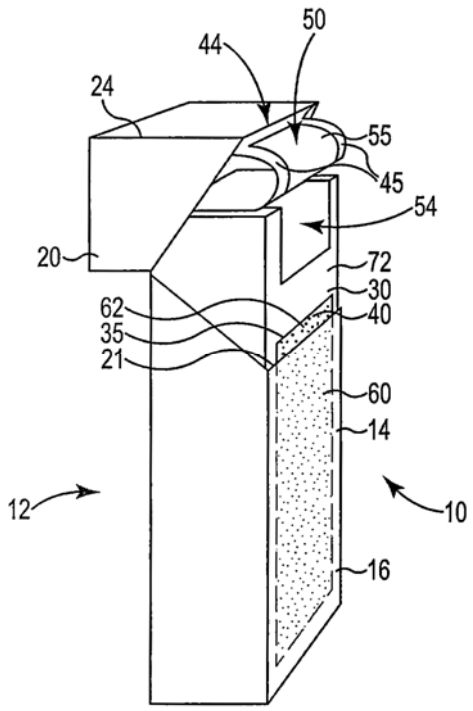

(11) **58357**
(21) 1-2018-01377 (51)[7] **F24F 11/02**
(22) 02.08.2016 (43) 25.07.2018
(86) PCT/JP2016/003566 02.08.2016 (87) WO2017/056361 06.04.2017
(30) 2015-192073 29.09.2015 JP
Ngày yêu cầu thẩm định nội dung: 02.04.2018
(71) DAIKIN INDUSTRIES, LTD. (JP)
Umeda Center Building, 4-12, Nakazaki-nishi 2-chome, Kita-ku, Osaka-shi, Osaka 530-8323, Japan
(72) KOJIMA, Nobuyuki (JP), KOMATSU, Akira (JP), SUHARA, Ryouta (JP), MURATA, Masaaki (JP), FURO, Natsumi (JP)
(74) Công ty TNHH Tầm nhìn và Liên danh (VISION & ASSOCIATES CO.LTD.)
(54) KHỐI ĐẶT TRONG NHÀ CỦA MÁY ĐIỀU HÒA KHÔNG KHÍ

(57) Sáng chế đề cập đến khối đặt trong nhà của máy điều hòa không khí, khi tải của không gian trong nhà (500) cao hơn giá trị định trước trong quá trình làm mát, bộ điều khiển (90) thực hiện thao tác điều khiển sự lật để lật thanh điều chỉnh hướng gió (51) sao cho hướng của không khí thổi dịch trong phạm vi giới hạn có thể (R2). Góc của hướng gió thấp nhất so với mặt phẳng ngang trong phạm vi giới hạn có thể (R2) nhỏ hơn góc của hướng gió thấp nhất so với mặt phẳng ngang trong phạm vi có thể bình thường (R1). Phạm vi có thể bình thường (R1) được xác định trước là phạm vi trong đó nếu tải của không gian trong nhà (500) thấp hơn giá trị định trước, thì hướng của không khí thổi có thể xê dịch lên và xuống.

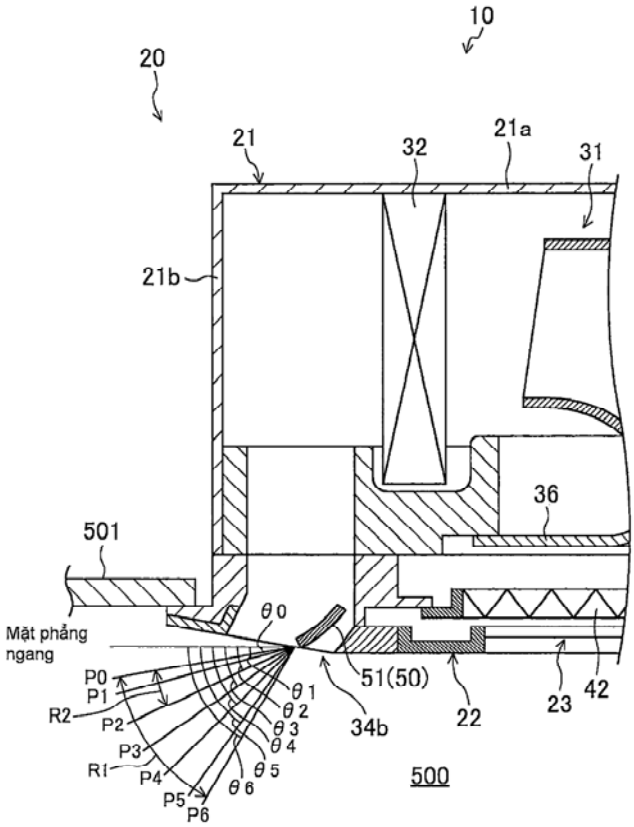

(11) **58358**
(21) 1-2018-01390 (51)[7] **C11D 3/386**, 1/14, 1/29, 1/72, 3/04, 3/20, 3/26, 17/08, D06F 35/00
(22) 23.09.2016 (43) 25.07.2018
(86) PCT/JP2016/077971 23.09.2016 (87) WO2017/061283 13.04.2017
(30) 2015-197707 05.10.2015 JP
(71) KAO CORPORATION (JP)
14-10, Nihonbashi-Kayabacho 1-chome, Chuo-ku, Tokyo 1038210, Japan
(72) SUGIYAMA Yoichi (JP), HIRAKl Mai (JP)
(74) Công ty Cổ phần Hỗ trợ phát triển công nghệ Detech (DETECH)
(54) CHẾ PHẨM TẨY GIẶT DẠNG LỎNG DÙNG CHO QUẦN ÁO VÀ PHƯƠNG PHÁP GIẶT QUẦN ÁO

(57) Sáng chế đề cập đến chế phẩm tẩy giặt dạng lỏng dùng cho quần áo, chứa (a) alkyl sulfat có số nguyên tử cacbon là 10 hoặc lớn hơn và 18 hoặc nhỏ hơn, (b) alkyl ete sulfat có công thức chung (1) dưới đây, (c) chất hoạt động bề mặt không ion, (d) một hoặc nhiều sulfat được chọn từ amoni sulfat hữu cơ có số nguyên tử cacbon là 1 hoặc lớn hơn và 8 hoặc nhỏ hơn và sulfat vô cơ (với điều kiện là không phải là canxi sulfat), (e) proteaza, và nước, trong đó tổng lượng của lượng của (a) và lượng của (b) là 5% khối lượng hoặc lớn hơn và 40% khối lượng hoặc nhỏ hơn, lượng của (d) là 2% khối lượng hoặc lớn hơn và 8% khối lượng hoặc nhỏ hơn, và tỷ lệ của [lượng của (a)]/[lượng của (b)] là 0,5 hoặc lớn hơn và 10 hoặc nhỏ hơn:

$$R\text{-}O\text{-}(AO)_n\text{-}SO_3M \qquad (1)$$

trong đó R là nhóm hydrocacbon béo có số nguyên tử cacbon là 10 hoặc lớn hơn và 18 hoặc nhỏ hơn; AO là nhóm alkylenoxy được chọn từ nhóm alkylenoxy có 2 nguyên tử cacbon và nhóm alkylenoxy có 3 nguyên tử cacbon; n là số nguyên bằng 1 hoặc lớn hơn và 20 hoặc nhỏ hơn; và M là cation.

(11) **58359**
(21) 1-2018-01402 (51)[7] **E02B 8/04**
(22) 03.04.2018 (43) 25.07.2018
Ngày yêu cầu thẩm định nội dung: 03.04.2018
(71) PHÒNG THÍ NGHIỆM TRỌNG ĐIỂM QUỐC GIA VỀ ĐỘNG LỰC HỌC SÔNG BIỂN (VN)
Số 1, ngõ 165, Chùa Bộc, quận Đống Đa, thành phố Hà Nội
(72) Giang Thư (VN), Nguyễn Tiến Hải (VN), Nguyễn Việt Hùng (VN), Phạm Anh Tuấn (VN), Tô Vĩnh Cường (VN), Nguyễn Thanh Khởi (VN)
(54) CỬA VAN BẢN LẬT TỰ ĐỘNG TRỤC ĐÁY
(57) Sáng chế đề cập đến cửa van bản lật tự động có trục dưới đáy dùng để điều tiết mực nước, tháo lũ, ngăn mặn giữ ngọt; vận hành hoàn toàn tự động, linh hoạt, ổn định trong các điều kiện mực nước khác nhau. Theo phương án thực hiện ưu tiên của sáng chế cửa van bản lật tự động trục đáy bao gồm cửa van và hệ thống đóng mở (gồm tay đòn, trục khuỷu, thanh truyền, hệ lò xo), làm việc tự động nhờ cân bằng lực đàn hồi của hệ thống lò xo và áp lực nước tác động lên cửa van. Cửa van bản lật tự động trục đáy có kết cấu đơn giản dễ thi công, thuận tiện trong quản lý vận hành, nâng cấp hay cải tạo các cửa van có sẵn, nhờ đó sẽ mang lại hiệu quả kinh tế hơn.

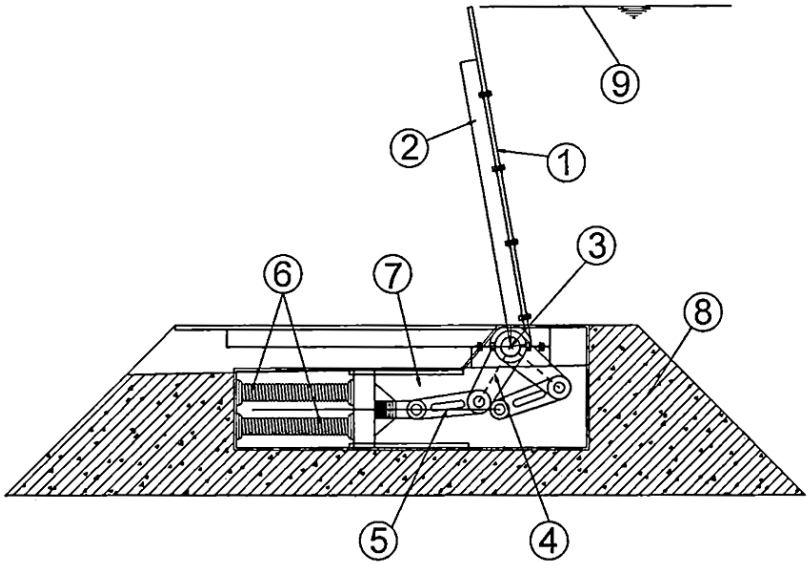

(11) **58360**
(21) 1-2018-01410 (51)[7] **C03C 13/06**, C03B 37/04, 5/235, D04H 1/4218, D01D 1/04
(22) 06.10.2016 (43) 25.07.2018
(86) PCT/FR2016/052582 06.10.2016 (87) WO2017/060637 13.04.2017
(30) 1559582 08.10.2015 FR
(71) SAINT-GOBAIN ISOVER (FR)
18 avenue d'Alsace, F-92400 Courbevoie, France
(72) ELLISON, Christopher (FR)
(74) Công ty TNHH Quốc tế D &N (D&N INTERNATIONAL CO.,LTD.)
(54) SỢI KHOÁNG, QUY TRÌNH SẢN XUẤT SỢI KHOÁNG, SẢN PHẨM CÁCH NHIỆT VÀ SẢN PHẨM CÁCH ÂM CHỨA SỢI KHOÁNG NÀY

(57) Sáng chế đề cập đến sợi khoáng có thành phần hóa học bao gồm, tính theo tỷ lệ phần trăm khối lượng: SiO_2: từ 30 đến 50%, Al_2O_3: từ 10 đến 20%, CaO+MgO: từ 20 đến 35% và Na_2O+K_2O: từ 1 đến 10%, đặc trưng ở chỗ, sợi khoáng này chứa tổng hàm lượng sắt dưới dạng Fe_2O_3 nằm trong khoảng từ 5 đến 15% và hệ số oxy hóa khử tương ứng với tỷ lệ khối lượng giữa hàm lượng sắt hóa trị 2 mà dưới dạng Fe_2O_3 và hàm lượng sắt tổng dưới dạng Fe_2O_3 nhỏ hơn 0,6, tốt hơn là nhỏ hơn 0,5, tốt hơn nữa là nhỏ hơn 0,4. Ngoài ra, sáng chế cũng đề cập đến quy trình sản xuất sợi khoáng, sản phẩm cách nhiệt và sản phẩm cách âm chứa sợi khoáng này.

(11) **58361**
(21) 1-2018-01419 (51)[7] **B32B 37/12**
(22) 04.10.2016 (43) 25.07.2018
(86) PCT/IB2016/001434 04.10.2016 (87) WO2017/060765 13.04.2017
(30) UB2015A004103 05.10.2015 IT
(71) SAATI S.P.A. (IT)
Via Milano, 14,22070 Appiano Gentile (CO), Italy
(72) LUCIGNANO, Carmine (IT), CANONICO, Paolo (IT)
(74) Công ty TNHH Nghiên cứu và Tư vấn chuyển giao công nghệ và đầu tư (CONCETTI)

(54) PHƯƠNG PHÁP DÁN HOẶC LIÊN KẾT CÁC LỚP VẢI CHÍNH XÁC ĐỂ SẢN XUẤT CẤU TRÚC DỆT NHIỀU LỚP, PHƯƠNG PHÁP SẢN XUẤT BỘ PHẬN BẢO VỆ THIẾT BỊ ÂM THANH BẰNG CẤU TRÚC DỆT NHIỀU LỚP VÀ BỘ PHẬN BẢO VỆ THIẾT BỊ ÂM THANH THU ĐƯỢC BẰNG PHƯƠNG PHÁP NÀY

(57) Sáng chế đề cập đến phương pháp dán hoặc liên kết các lớp vải chính xác thứ nhất và thứ hai, mỗi lớp vải này được tạo ra bằng cách dệt các tơ đơn tổng hợp để sản xuất cấu trúc dệt hai lớp để dùng cho loa và tai nghe micro của các thiết bị điện tử có ít nhất một chức năng âm thanh, chức năng phát hoặc thu âm thanh (tiếng nói hoặc nhạc), và dùng để bảo vệ thiết bị điện tử khỏi sự xâm nhập của nước và hạt rắn, nhờ đó giữ được các đặc tính phát và thu âm thanh theo thiết kế, phương pháp này bao gồm bước liên kết các lớp vải thứ nhất và thứ hai bằng vật liệu keo được phun trên các tơ đơn tổng hợp của ít nhất một lớp trong số các lớp vải chính xác thứ nhất và thứ hai.
Ngoài ra, sáng chế còn đề cập đến phương pháp sản xuất bộ phận bảo vệ thiết bị âm thanh bằng cấu trúc dệt nhiều lớp và bộ phận bảo vệ thiết bị âm thanh thu được bằng phương pháp này.

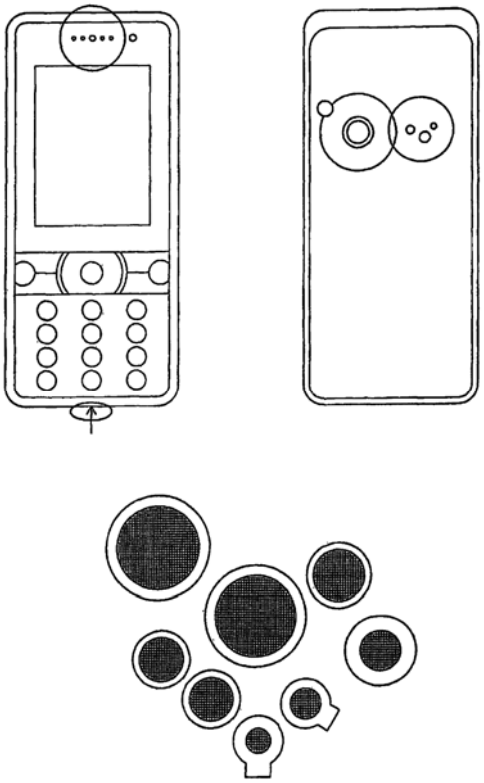

(11) **58362**

(21) 1-2018-01429 (51)[8] **A23K 10/40**, 10/00

(22) 03.10.2016 (43) 25.07.2018

(86) PCT/US2016/055123 03.10.2016 (87) WO2017/062301 13.04.2017

(30) PCT/US2015/054040 05.10.2015 US

Ngày yêu cầu thẩm định nội dung: 04.04.2018

(71) ELANCO US INC. (US)
C/o ELI LILLY AND COMPANY, Lilly Corporate Center, Indianapolis, Indiana 46285, United States of America

(72) HERR, Cory T. (US), KUBE, John Charles (US), TEETER, Jerold Scott (US)

(74) Công ty Luật TNHH T&G (TGVN)

(54) PHƯƠNG PHÁP LÀM GIẢM PHÁT THẢI Ở TRÂU BÒ VÀ CHẾ PHẨM PHỤ GIA THỨC ĂN CHO TRÂU BÒ CHỨA LUBABEGRON

(57) Sáng chế đề xuất phương pháp và chế phẩm để làm giảm sự phát thải amoniac và cacbon dioxit từ trâu bò bằng cách sử dụng lubabegron, hoặc muối chấp nhận được về mặt sinh lý của nó. Sáng chế cũng đề xuất chế phẩm phụ gia thức ăn cho trâu bò và chế phẩm thức ăn cho trâu bò chứa lubabegron.

(11) **58363**
(21) 1-2018-01430 (51)[8] **G09F 3/04**, B65D 23/08, C08G 63/16, C08J 5/18
(22) 28.09.2016 (43) 25.07.2018
(86) PCT/JP2016/078707 28.09.2016 (87) WO2017/057506 06.04.2017
(30) 2015-195298 30.09.2015 JP
(71) TOYOBO CO., LTD. (JP)
2-8, Dojima Hama 2-chome, Kita-ku, Osaka-shi, Osaka 5308230, Japan
(72) HARUTA, Masayuki (JP), TABOTA, Norimi (JP)
(74) Công ty Luật TNHH T&G (TGVN)
(54) NHÃN POLYESTE VÀ VẬT CHỨA BAO GÓI

(57) Sáng chế đề xuất nhãn có độ bền nứt gãy tuyệt vời trong quá trình vận chuyển ngay cả khi nhãn có độ dày nhỏ. Nhãn theo sáng chế thỏa mãn các yêu cầu (1) đến (6) sau đây:

(1) nhãn chứa màng cơ sở có độ dày 8μm hoặc lớn hơn và 30μm hoặc nhỏ hơn;

(2) polyeste cấu thành nhãn có độ nhớt thực 0,58 dl/g hoặc cao hơn;

(3) nhãn có độ giãn căng khi đứt là 5% hoặc cao hơn theo cả chiều co chính của nhãn và chiều vuông góc với chiều co chính của nhãn;

(4) khi độ hấp thụ ở 1340 cm-1 và độ hấp thụ ở 1410 cm-1 được xác định cho màng cơ sở cấu thành nên nhãn bằng phương pháp ATR phân cực, chênh lệch giữa tỷ lệ độ hấp thụ (độ hấp thụ ở 1340 cm-1 / độ hấp thụ ở 1410 cm-1) theo chiều co chính của nhãn và tỷ lệ độ hấp thụ (độ hấp thụ ở 1340 cm-1 / độ hấp thụ ở 1410 cm-1) theo chiều vuông góc với chiều co chính của nhãn là 0,2 hoặc cao hơn;

(5) khi đường cong nhiệt dung nghịch đảo được xác định cho màng cơ sở cấu thành nhãn bằng nhiệt lượng kế quét vi sai được điều chỉnh nhiệt độ, màng cơ sở cấu thành nhãn có độ chênh lệch về nhiệt dung riêng ΔCp giữa nhiệt dung riêng ở nhiệt độ thấp hơn và nhiệt dung riêng ở nhiệt độ cao hơn Tg là 0,2 J/(g•°C) hoặc cao hơn; và

(6) nhãn có độ chênh lệch giữa giá trị lớn nhất và giá trị nhỏ nhất về độ dài theo chiều thẳng đứng của nhãn là 3 mm hoặc nhỏ hơn.

(11) **58364**
(21) 1-2018-01432
(51)[8] **H04R 1/02**, G10L 21/0208, H04M 1/00, 1/02, H04R 1/40, 3/00
(22) 06.10.2016
(43) 25.07.2018
(86) PCT/JP2016/079855 06.10.2016
(87) WO2017/065092 20.04.2017
(30) 2015-201723 13.10.2015 JP
2016-133593 05.07.2016 JP
PCT/JP2016/073655 10.08.2016 JP
2016-177402 12.09.2016 JP
(71) SONY CORPORATION (JP)
1-7-1, Konan, Minato-ku, Tokyo 1080075, Japan
(72) SEKIYA, Toshiyuki (JP), KOYAMA, Yuichiro (JP), HIRANO, Yuya (JP)
(74) Công ty TNHH một thành viên Sở hữu trí tuệ VCCI (VCCI-IP CO.,LTD)
(54) THIẾT BỊ XỬ LÝ THÔNG TIN
(57) Sáng chế đề cập đến thiết bị xử lý thông tin bao gồm: bộ phận thu âm; và chi tiết giữ được tạo cấu hình để có phần nhô với dạng thon dài ở ít nhất một phần và giữ bộ phận thu âm sao cho bộ phận thu âm được nằm ở đầu trước hoặc gần đầu trước của phần nhô. Mục đích của sáng chế là thu âm thanh đích theo hướng thích hợp hơn ngay cả trong môi trường trong đó tạp âm xuất hiện ngẫu nhiên.

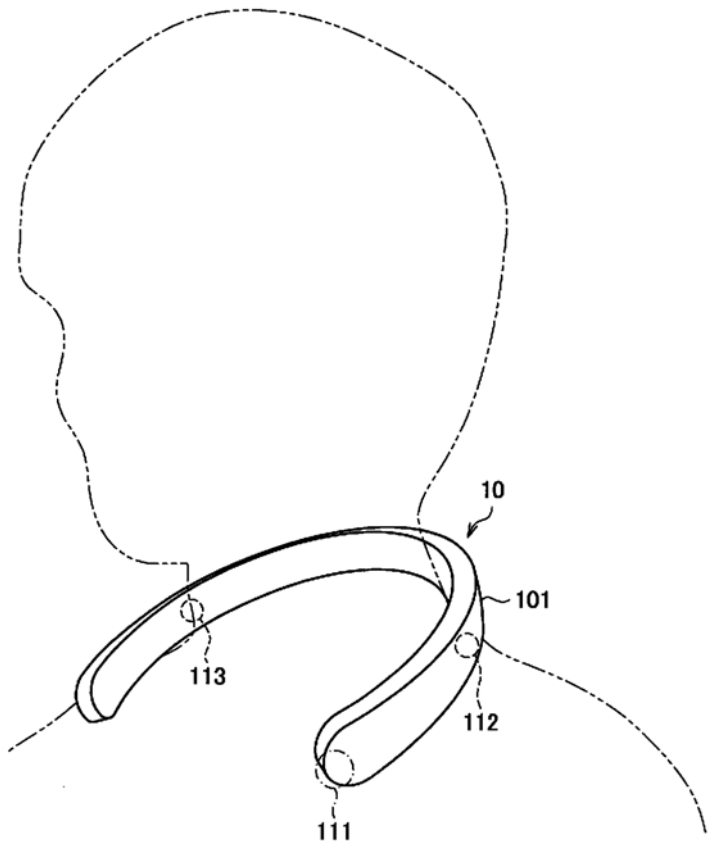

(11) **58365**
(21) 1-2018-01444 (51)[7] **C04B 28/04**, 14/04
(22) 05.04.2018 (43) 25.07.2018
Ngày yêu cầu thẩm định nội dung: 05.04.2018
(75) 1. TRẦN TRUNG NGHĨA (VN)
168 Nguyễn Duy, phường 9, quận 8, thành phố Hồ Chí Minh
2. TRẦN TRUNG HẬU (VN)
168 Nguyễn Duy, phường 9, quận 8, thành phố Hồ Chí Minh
3. HUỲNH VŨ DUY KHANG (VN)
25 đường 22, KDC Him Lam 6A, ấp 4, xã Bình Hưng, huyện Bình Chánh, thành phố Hồ Chí Minh
(54) PHƯƠNG PHÁP SẢN XUẤT CỐT LIỆU XÂY DỰNG TỪ TRO BAY VÀ CỐT LIỆU THU ĐƯỢC TỪ PHƯƠNG PHÁP NÀY

(57) Sáng chế đề cập đến phương pháp sản xuất cốt liệu xây dựng từ tro bay bao gồm các bước:
(i) chuẩn bị nguyên liệu bao gồm: tro bay với lượng từ 80 đến 99,75 phần trọng lượng; chất hoạt hóa kiềm với lượng từ 0,25 đến 20 phần trọng lượng; nước với lượng từ 6 đến 30% trọng lượng, tính theo tổng trọng lượng của tro bay và chất hoạt hóa kiềm;
(ii) trộn chất hoạt hóa kiềm với toàn bộ lượng nước nêu trên thành dung dịch chất hoạt hóa kiềm, sau đó trộn đều tro bay với dung dịch chất hoạt hóa kiềm thành vữa geopolyme;
(iii) tạo hình vữa geopolyme với lực ép ≥ 2Mpa, với kích thước mong muốn, trong đó tạo hình được thực hiện bằng cách ép thủy lực, ép đùn, vê hoặc cán viên;
(iv) hóa rắn; và
(v) tùy ý, nghiền cốt liệu xây dựng thu được ở trên đến kích thước định trước.
Ngoài ra, sáng chế còn đề cập đến cốt liệu xây dựng từ tro bay thu được từ phương pháp phương pháp nêu trên.

(11) **58366**
(21) 1-2018-01449 (51)[8] **C07D 403/12**, 495/04, A01N 43/54, A01P 3/00, 7/02, 7/04, 1/00, 5/00
(22) 17.05.2016 (43) 25.07.2018
(86) PCT/CN2016/082291 17.05.2016 (87) WO2016/184378 24.11.2016
(30) 201510252832.7 18.05.2015 CN
Ngày yêu cầu thẩm định nội dung: 05.04.2018
(71) SHENYANG SINOCHEM AGROCHEMICALS R&D CO., LTD. (CN)
No.8-1 Shenliao Dong Road, Tiexi District Shenyang, Liaoning 110021, China
(72) LIU, Changling (CN), GUAN, Aiying (CN), WANG, Junfeng (CN), SUN, Xufeng (CN), LI, Zhinian (CN), ZHANG, Jinbo (CN), BAN, Lanfeng (CN), MA, Sen (CN), LAN, Jie (CN), XIA, Xiaoli (CN), YANG, Jinlong (CN)
(74) Công ty Luật TNHH WINCO (WINCO LAW FIRM)
(54) HỢP CHẤT PARAZOL ĐƯỢC THẾ CHỨA PYRIMIDINYL VÀ PHƯƠNG PHÁP ĐIỀU CHẾ HỢP CHẤT NÀY

(57) Sáng chế đề cập đến hợp chất pyrazol được thế chứa pyrimidinyl có cấu trúc như được thể hiện trong công thức I:

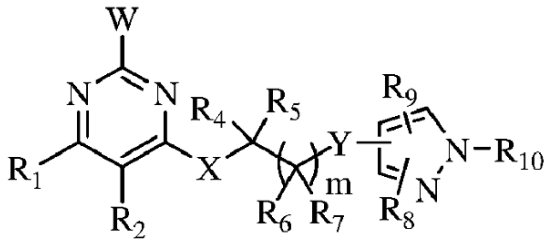

I

Hợp chất theo sáng chế có hoạt tính của thuốc diệt nấm, thuốc trừ sâu và thuốc diệt bộ ve bét phổ rộng, và có hiệu quả phòng trừ tốt đối với bệnh mốc sương ở cây dưa chuột, bệnh phấn trắng ở cây lúa mì, bệnh gỉ sắt ở cây ngô, bệnh đạo ôn, bệnh nấm than ở cây dưa chuột và bệnh tương tự. Các hợp chất theo sáng chế cũng có hoạt tính trừ sâu. Ngoài ra, sáng chế còn đề cập đến phương pháp điều chế hợp chất này.

(11) **58367**
(21) 1-2018-01457 (51)[8] **B62K 11/10**
(22) 08.09.2015 (43) 25.07.2018
(86) PCT/JP2015/075481 08.09.2015 (87) WO2017/042885 16.03.2017
Ngày yêu cầu thẩm định nội dung: 06.04.2018
(71) HONDA MOTOR CO., LTD. (JP)
1-1, Minami-Aoyama 2-chome, Minato-ku, Tokyo 107-8556 Japan
(72) KUBO Toshihiro (JP), MATAYOSHI Kota (JP), MINAMI Hiroki (JP)
(74) Văn phòng luật sư Phạm và Liên danh (PHAM & ASSOCIATES)
(54) KHUNG THÂN XE DÙNG CHO XE MÁY HAI BÁNH
(57) Sáng chế đề xuất khung thân xe dùng cho xe máy hai bánh, trong đó khung thân xe này bao gồm ống đầu, khung đi xuống kéo dài đi xuống về phía sau từ ống đầu, và hai khung dưới trái và phải được tạo trong dạng rỗng bằng cách ghép vật liệu dạng tấm bằng kim loại tạo bằng cách dập, được ghép với các bên trái và phải của phần dưới của khung đi xuống, và kéo dài về phía sau, trong đó phần đỡ khâu (47) tạo thành miệng (48) mà hở về phía sau và hướng xuống được tạo theo cách liền khối với phần đầu sau của khung dưới (19), và một phần đầu (51) của khâu treo (25) liên kết với cụm động lực kiểu cụm lắc được lắp vào trong miệng (48) và được đỡ có khả năng xoay bởi phần đỡ khâu (47). Điều này cho phép cụm động lực kiểu cụm lắc được đỡ trong khi tránh được sự tăng bất kỳ về số lượng các bước xử lý và trọng lượng.

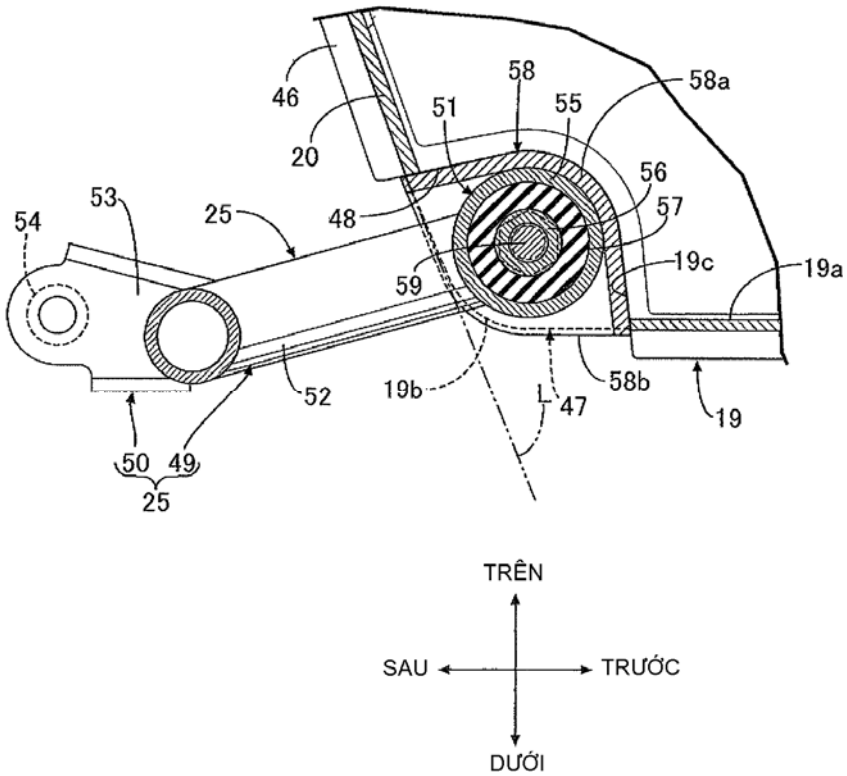

(11) **58368**
(21) 1-2018-01464 (51)[8] **A23L 17/00**, 13/00, 17/40
(22) 14.10.2015 (43) 25.07.2018
(86) PCT/TH2015/000071 14.10.2015 (87) WO2017/065700 20.04.2017
(71) THAI UNION GROUP PUBLIC COMPANY LIMITED (TH)
2/1 Moo 7, Sethakit 1 Road, Tambon Tarsrai Amphur Muang Samutsakorn, Samutsakorn, 74000, Thailand
(72) KASEMSUWAN, Tunyawat (TH), KUMKANOKRAT, Waraporn (TH), KNOERZER, Kai (DE), OLIVIER, Sandra (AU)
(74) Công ty Luật TNHH WINCO (WINCO LAW FIRM)
(54) PHƯƠNG PHÁP XỬ LÝ KẾT HỢP NHIỆT ĐỘ VÀ ÁP SUẤT CAO (HPTP) ĐỂ SẢN XUẤT SẢN PHẨM THỊT ĐƯỢC TẠO KẾT CẤU VÀ SẢN PHẨM THỊT CÓ CHẤT LƯỢNG CẢI THIỆN THU ĐƯỢC TỪ PHƯƠNG PHÁP NÀY

(57) Sáng chế đề cập đến phương pháp xử lý sản phẩm thịt. Phương pháp này có thể bao gồm bước cung cấp thịt có kết cấu thứ nhất, kết cấu thứ nhất này bao gồm nhiều miếng thịt không có liên kết hoặc liên kết rời rạc. Thịt có kết cấu thứ nhất có thể được đặt vào khoang. Nhiệt độ và áp suất trong khoang có thể được tăng đồng thời để làm biến đổi kết cấu thứ nhất thành kết cấu thứ hai bao gồm một khối thịt đồng nhất duy nhất, thịt có kết cấu thứ hai có thể cắt lát được. Ngoài ra, sáng chế còn đề cập đến sản phẩm thịt có chất lượng cải thiện thu được từ phương pháp này.

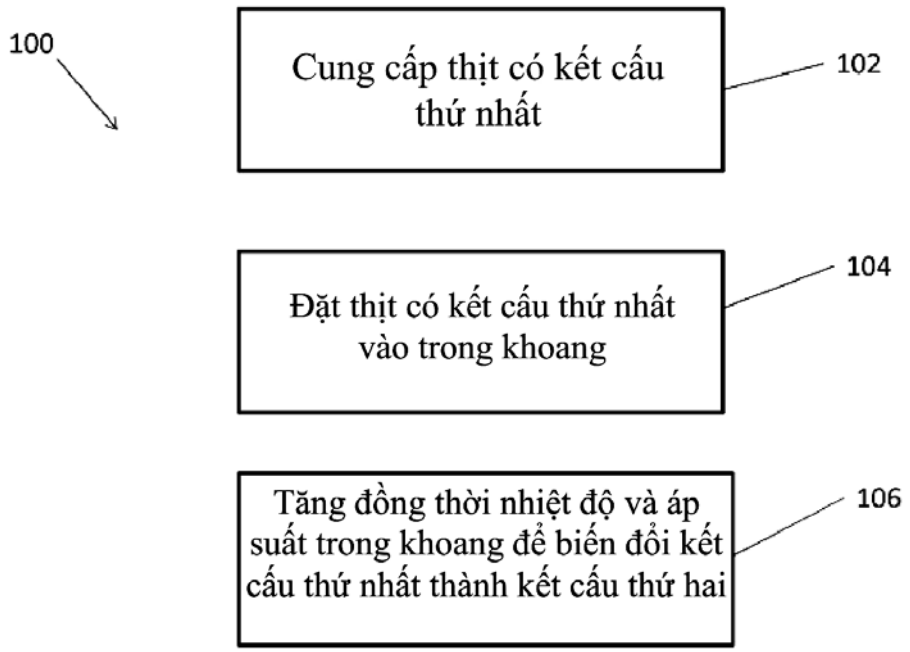

(11) **58369**
(21) 1-2018-01469 (51)[8] **C07D 401/06**, 417/06, A01N 43/54, 43/78
(22) 29.09.2016 (43) 25.07.2018
(86) PCT/EP2016/073168 29.09.2016 (87) WO2017/055386 06.04.2017
(30) 62/236,166 02.10.2015 US
(71) BASF SE (DE)
Carl-Bosch-StraBe 38, 67056 Ludwigshafen am Rhein, Germany
(72) MCLAUGHLIN, Martin John (US), KOERBER, Karsten (DE), GOCKEL, Birgit (DE), VON DEYN, Wolfgang (DE)
(74) Công ty Luật TNHH T&G (TGVN)

(54) HỢP CHẤT IMINO CHỨA PHẦN TỬ THAY THẾ 2-CLOPYRIMIDIN-5-YL, HỖN HỢP VÀ CHẾ PHẨM DÙNG TRONG NÔNG NGHIỆP HOẶC THÚ Y CHỨA HỢP CHẤT NÀY VÀ PHƯƠNG PHÁP PHÒNG TRỪ HOẶC KIỂM SOÁT LOÀI GÂY HẠI KHÔNG XƯƠNG SỐNG

(57) Sáng chế đề cập đến hợp chất imino có công thức I

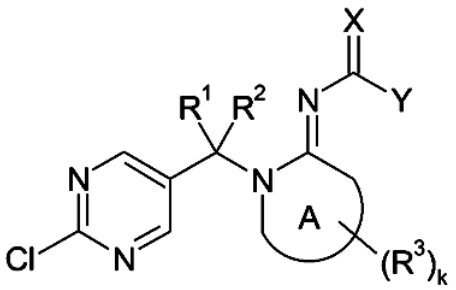

(I)

trong đó các biến là như được xác định trong phần yêu cầu bảo hộ và bản mô tả, và đến chất đồng phân lập thể, chất hỗ biến và muối của chúng. Sáng chế còn đề cập đến hỗn hợp và chế phẩm dùng trong nông nghiệp hoặc thú y chứa hợp chất này. Hợp chất này, chất đồng phân lập thể của chúng, chất hỗ biến của chúng và/hoặc muối của chúng là hữu ích để phòng trừ loài gây hại không xương sống. Ngoài ra, sáng chế còn đề cập đến phương pháp phòng trừ hoặc kiểm soát loài gây hại không xương sống, bao gồm việc áp dụng hợp chất này. Sáng chế còn đề cập đến phương pháp bảo vệ thực vật đang phát triển và phương pháp bảo vệ vật liệu nhân giống thực vật.

(11) **58370**
(21) 1-2018-01479 (51)[7] **E06B 3/46**, 7/18
(22) 12.10.2016 (43) 25.07.2018
(86) PCT/KR2016/011441 12.10.2016 (87) WO2017/065499 A1 20.04.2017
(30) 10-2015-0142510 13.10.2015 KR
Ngày yêu cầu thẩm định nội dung: 09.04.2018
(75) CHA, JEONG YUN (KR)
(Cheongjeon-dong) 6, Naeje-ro 29na-gil, Jecheon-si, Chungcheongbuk-do, 27153, Republic of Korea
(74) Công ty TNHH Dịch vụ Sở hữu trí tuệ KENFOX (KENFOX IP SERVICE CO.,LTD.)
(54) CỬA SỔ CÓ CHI TIẾT CHẮN GIÓ

(57) Sáng chế này đề cập đến cửa sổ (100) có chi tiết chắn gió bịt kín đường dẫn không khí chuyển động giữa cửa sổ và khung cửa sổ mà trên đó bệ đỡ cửa sổ được lắp đặt, trong đó cửa sổ này có: cặp khung dọc (111, 111a), cặp khung ngang (115), và lớp kính (117) được bố trí trong khoảng trống giữa cặp khung dọc và cặp khung ngang. Khoảng chứa (113) có bề mặt được mở về phía mặt bên khung cửa sổ được tạo ra bên trong một khung dọc trong số cặp khung dọc. Chi tiết chắn gió (W) được chứa trong khoảng chứa và bao gồm: bộ phận chuyển động dọc (130) chuyển động thẳng qua lại theo chiều dọc trong khoảng chứa để che phủ đường dẫn không khí chuyển động giữa cửa sổ và khung cửa sổ (30); bộ phận chuyển động ngang (150) được chứa trong bộ phận chuyển động dọc và chuyển động thẳng qua lại theo chiều ngang để che phủ đường dẫn không khí chuyển động giữa cửa sổ và khung cửa sổ; và cần thao tác (170) dùng để dịch chuyển bộ phận chuyển động dọc và bộ phận chuyển động ngang theo chiều dọc và theo chiều ngang một cách tương ứng bằng thao tác của người sử dụng.

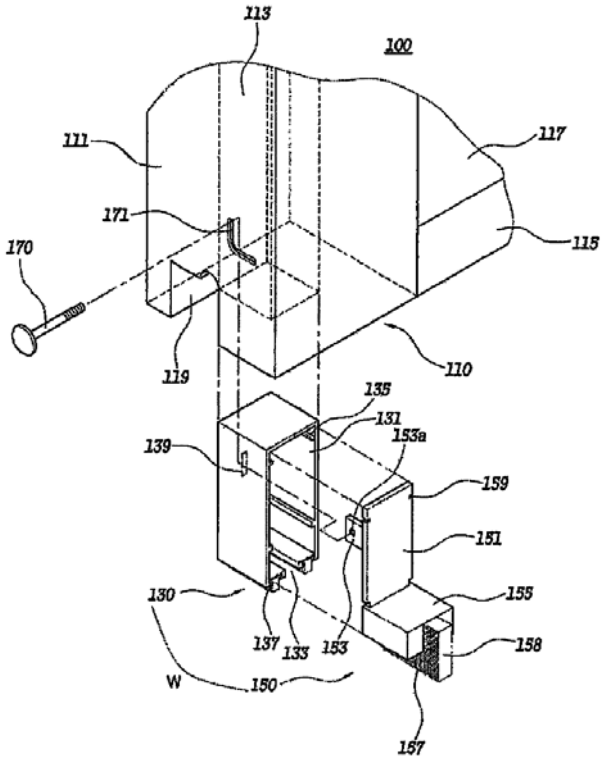

(11) **58371**
(21) 1-2018-01480 (51)[7] **C07K 16/24**, A61K 9/00, A61P 11/06, 37/08
(22) 07.09.2016 (43) 25.07.2018
(86) PCT/IB2016/055336 07.09.2016 (87) WO2017/042701 16.03.2017
(30) 62/216,050 09.09.2015 US
62/342,511 27.05.2016 US
(71) NOVARTIS AG (CH)
Lichtstrasse 35, CH-4056 Basel, Switzerland
(72) RONDEAU, Jean-Michel Rene (FR), EDWARDS, Matthew John (GB), MILLER, Danforth (US), HUANG, Daniel (US), HEMMIG, Rene (CH), KNOPF, Hans-Peter (DE), GUPTA, Kapil (US), VAN HEEKE, Gino Anselmus (GB), HAUBST, Nicole (DE), ANDLAUER, Barbara (DE)
(74) Công ty TNHH Ban Ca (BANCA)
(54) PHÂN TỬ GẮN KẾT LYMPHOPOIETIN MÔ ĐỆM TUYẾN ỨC (TSLP), DƯỢC PHẨM CHỨA CÁC PHÂN TỬ NÀY VÀ PHƯƠNG PHÁP TẠO RA CÁC PHÂN TỬ NÀY

(57) Sáng chế đề cập đến phân tử, ví dụ, kháng thể hoặc mảnh kháng thể, mà gắn kết đặc hiệu với lymphopoietin mô đệm tuyến ức (TSLP), chế phẩm chứa các phân tử này và phương pháp điều chế các phân tử này.

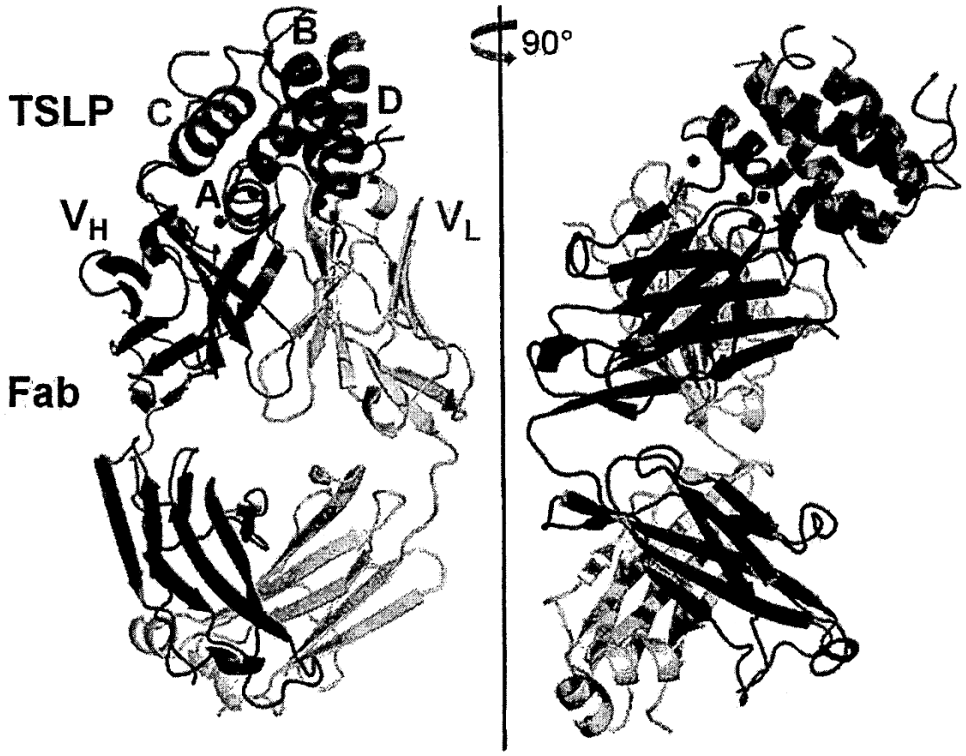

(11) **58372**
(21) 1-2018-01485 (51)[8] **G02B 6/40**
(22) 18.10.2016 (43) 25.07.2018
(86) PCT/JP2016/080863 18.10.2016 (87) WO2017/073408 A1 04.05.2017
(30) 2015-210090 26.10.2015 JP
(71) SUMITOMO ELECTRIC INDUSTRIES, LTD. (JP)
5-33, Kitahama 4-chome, Chuo-ku, Osaka-shi, Osaka 541-0041 Japan
(72) ARAO Hajime (JP), SANO Tomomi (JP), SHIMAKAWA Osamu (JP), FUKUDA Masakazu (JP), HOSOKAWA Takako (JP)
(74) Công ty TNHH một thành viên Sở hữu trí tuệ VCCI (VCCI-IP CO.,LTD)
(54) ĐẦU NỐI QUANG VÀ CẤU TRÚC GHÉP NỐI QUANG

(57) Sáng chế đề cập đến đầu nối quang. Đầu nối quang bao gồm sợi quang, ống nối để giữ sợi quang, ống nối có bề mặt đầu ống nối phẳng đối diện đầu nối quang đối tác, và chi tiết đệm được bố trí trên bề mặt đầu ống nối để xác định khoảng hở giữa bề mặt đầu ống nối và đầu nối quang đối tác. Bề mặt đỉnh của sợi quang được lộ ra ở bề mặt đầu ống nối. Các hướng pháp tuyến tương ứng đến bề mặt đỉnh của sợi quang và bề mặt đầu ống nối được làm nghiêng so với hướng trục quang của sợi quang trong mặt cắt dọc theo trục quang của sợi quang. Chi tiết đệm bao gồm phần miệng hở được tạo kết cấu để cho phép đường dẫn quang nằm kéo dài từ bề mặt đỉnh của sợi quang đi qua đó.

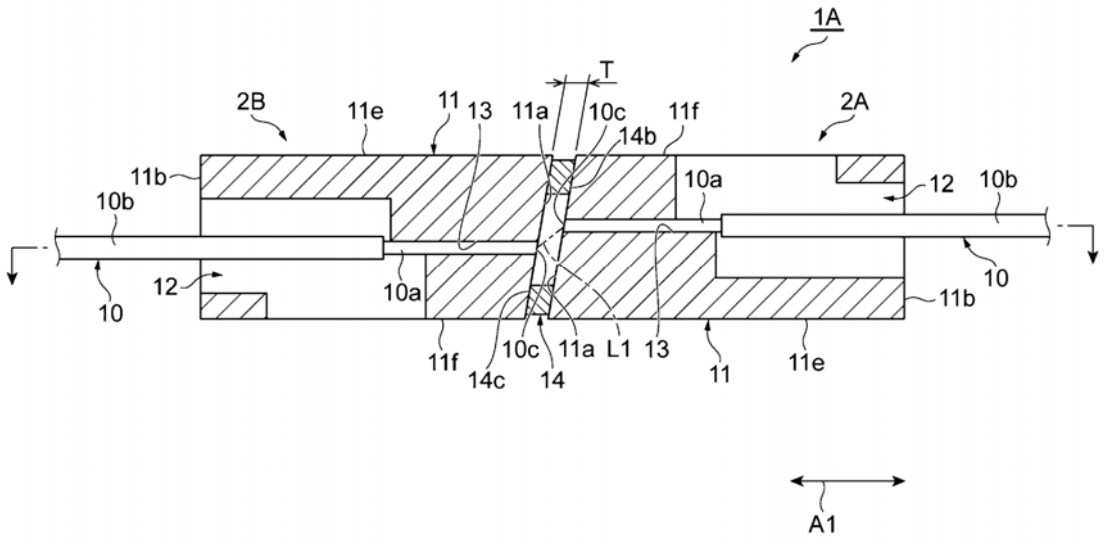

(11) **58373**
(21) 1-2018-01486 (51)[8] **H04N 19/00**, 19/134, 19/105, 19/52, 19/59, 19/176, 19/50
(22) 12.09.2016 (43) 25.07.2018
(86) PCT/KR2016/010278 12.09.2016 (87) WO2017/043949 A1 16.03.2017
(30) 10-2015-0128964 11.09.2015 KR
10-2015-0129439 14.09.2015 KR
(71) KT CORPORATION (KR)
90, Buljeong-ro, Bundang-gu, Seongnam-si Gyeonggi-do 13606, Republic of Korea
(72) LEE, Bae Keun (KR), KIM, Joo Young (KR)
(74) Công ty TNHH một thành viên Sở hữu trí tuệ VCCI (VCCI-IP CO.,LTD)
(54) PHƯƠNG PHÁP VÀ THIẾT BỊ MÃ HÓA TÍN HIỆU VIĐEO VÀ PHƯƠNG PHÁP VÀ THIẾT BỊ GIẢI MÃ TÍN HIỆU VIĐEO

(57) Sáng chế đề cập đến phương pháp xử lý tín hiệu viđeo theo sáng chế, phương pháp này bao gồm các bước: tạo mẫu dự đoán thứ nhất bằng cách thực hiện dự đoán trong trên khối hiện tại; xác định dịch vị trong các đơn vị khối nhỏ của khối hiện tại; và tạo mẫu dự đoán thứ hai bằng cách sử dụng mẫu dự đoán thứ nhất và dịch vị.

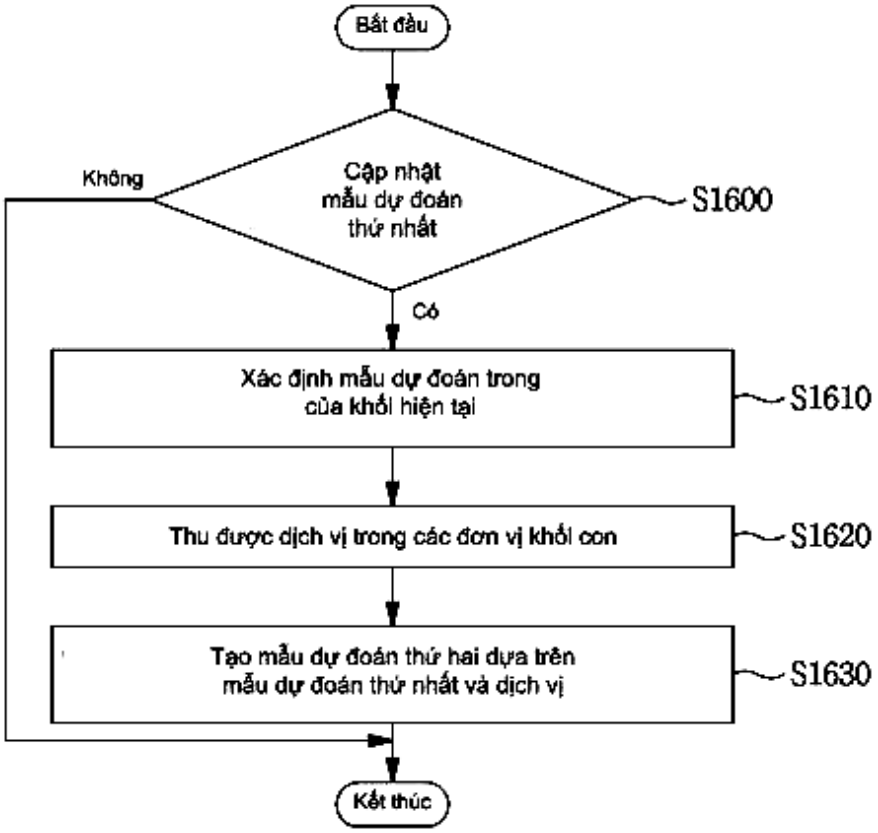

(11) **58374**
(21) 1-2018-01487 (51)[8] **H04N 19/126**, 19/70, 19/176, 19/91, 19/137, 19/122, 19/61, 19/51
(22) 13.10.2016 (43) 25.07.2018
(86) PCT/KR2016/011497 13.10.2016 (87) WO2017/065525 20.04.2017
(30) 62/240,725 13.10.2015 US
(71) SAMSUNG ELECTRONICS CO., LTD. (KR)
129, Samsung-ro, Yeongtong-gu, Suwon-si, Gyeonggi-do 16677, Republic of Korea
(72) ALSHINA, Elena (RU), MISHUROVSKIY, Mikhail (RU), ALSHIN, Alexander (RU)
(74) Công ty Luật TNHH WINCO (WINCO LAW FIRM)

(54) PHƯƠNG PHÁP GIẢI MÃ HÌNH ẢNH VÀ PHƯƠNG PHÁP GIẢI MÃ ENTROPY

(57) Sáng chế đề cập đến phương pháp giải mã hình ảnh và phương pháp giải mã entropy, trong đó theo một phương án thực hiện sáng chế, phương pháp giải mã hình ảnh có thể bao gồm các bước: tách ra, từ dòng bit, hệ số lượng tử hoá được tạo ra thông qua các thao tác biến đổi chính, biến đổi phụ và lượng tử hoá; tạo ra hệ số lượng tử hoá ngược bằng cách thực hiện quy trình lượng tử hoá ngược trên hệ số lượng tử hoá; tạo ra hệ số biến đổi ngược phụ bằng cách thực hiện thao tác biến đổi ngược phụ trên thành phần ở tần số thấp cửa hệ số lượng từ hoá ngược, thao tác biến đổi ngược phụ này tương ứng với thao tác biến đổi phụ; và thực hiện thao tác biến đổi ngược chính trên hệ số biến đổi ngược phụ, thao tác biến đổi ngược chính này tương ứng với thao tác biến đổi chính.

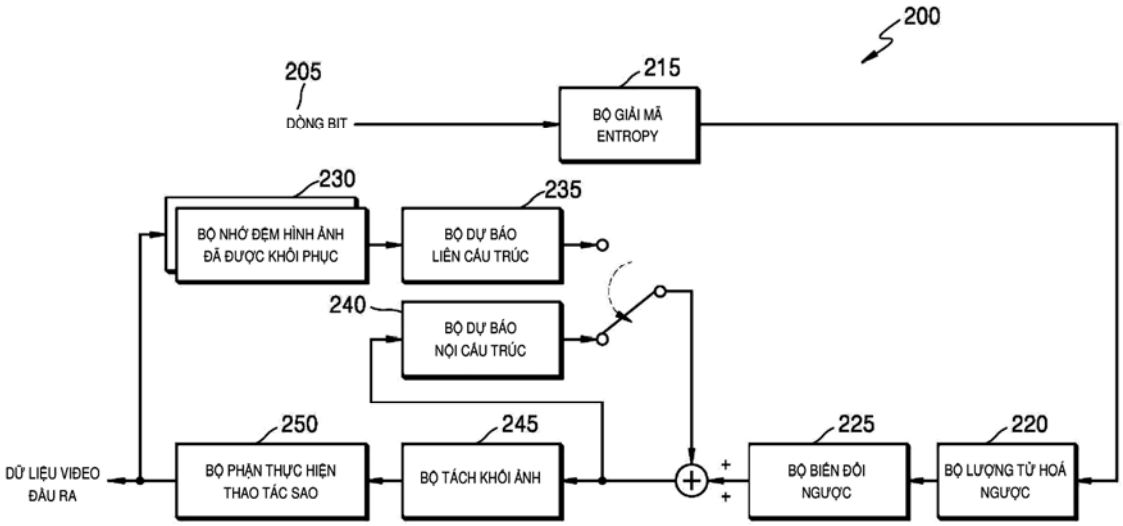

(11) **58375**

(21) 1-2018-01488 (51)[8] **C09D 131/04**, 123/08, 127/06, 4/02

(22) 12.10.2015 (43) 25.07.2018

(86) PCT/CN2015/091759 12.10.2015 (87) WO2017/063123 20.04.2017

Ngày yêu cầu thẩm định nội dung: 09.04.2018

(71) PPG COATINGS (TIANJIN) CO., LTD. (CN)
192 Huanghai Road, Tianjin Economic Technological Development Area (TEDA) Tianjin 300457 (CN)

(72) SUN, Meiru (CN), YAN, Hailong (CN)

(74) Công ty Cổ phần Sở hữu công nghiệp INVESTIP (INVESTIP)

(54) CHẾ PHẨM PHỦ MẶT NGOÀI, PHƯƠNG PHÁP PHỦ NỀN BẰNG CHẾ PHẨM PHỦ NÀY VÀ NỀN ĐƯỢC PHỦ

(57) Sáng chế đề cập đến chế phẩm phủ mặt ngoài, làm chậm cháy và chống vết iot bao gồm các thành phần sau: thành phần dẻo nhiệt gồm có một hoặc cả hai trong số: nhựa etylen vinyl axetat và nhựa clo vinyl axetat; và thành phần hóa rắn được bằng chiếu xạ gồm có một hoặc nhiều oligome acrylic và một hoặc nhiều monome acrylic. Sáng chế còn đề cập đến phương pháp phủ ít nhất một phần của nền bằng chế phẩm phủ mặt ngoài và nền được phủ ít nhất một phần bằng chế phẩm phủ mặt ngoài này. Ngoài ra, sáng chế còn đề cập đến chế phẩm phủ mặt ngoài, làm chậm cháy, bao gồm: chất tạo màu nhôm oxit; và thành phần hóa rắn được bằng chiếu xạ gồm có một hoặc nhiều oligome acrylic và một hoặc nhiều monome acrylic.

(11) **58376**
(21) 1-2018-01493 (51)[7] **H01G 4/18**, G06K 19/07, H01G 4/12, 4/33
(22) 14.10.2016 (43) 25.07.2018
(86) PCT/JP2016/080554 14.10.2016 (87) WO2017/069059 27.04.2017
(30) 2015-206916 21.10.2015 JP
(71) TORAY INDUSTRIES, INC. (JP)
1-1, Nihonbashi-Muromachi 2-chome, Chuo-ku, Tokyo 1038666, Japan
(72) SHIMIZU, Hiroji (JP), WAKITA, Junji (JP), MURASE, Seiichiro (JP)
(74) Công ty TNHH Tầm nhìn và Liên danh (VISION & ASSOCIATES CO.LTD.)
(54) TỤ ĐIỆN, PHƯƠNG PHÁP SẢN XUẤT NÓ, VÀ THIẾT BỊ TRUYỀN THÔNG KHÔNG DÂY SỬ DỤNG NÓ

(57) Sáng chế đề xuất tụ điện có sự liên kết tốt giữa lớp điện môi và lớp dẫn điện, có đặc tính ESR thấp, và làm loại trừ dòng điện dò rỉ. Tụ điện chứa lớp điện môi và màng dẫn điện và khác biệt ở chỗ lớp điện môi chứa chất hữu cơ và chất kim loại và màng dẫn điện chứa vật liệu dẫn điện và chất hữu cơ.

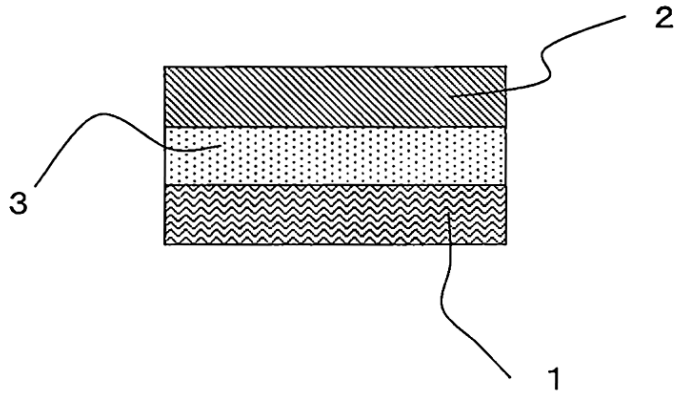

(11) **58377**

(21) 1-2018-01497

(51)[7] **G02B 5/20**, C07F 5/02, C08L 67/03, 71/08, C09K 11/06, F21S 2/00, F21V 9/16, G02F 1/13357, H01L 33/50, 51/50, H05B 33/12

(22) 30.09.2016

(43) 25.07.2018

(86) PCT/JP2016/079120 30.09.2016

(87) WO2017/061337 13.04.2017

(30) 2015-200792 09.10.2015 JP
2016-021572 08.02.2016 JP

(71) TORAY INDUSTRIES, INC. (JP)
1-1, Nihonbashi-Muromachi 2-chome, Chuo-ku, Tokyo 1038666, Japan

(72) UMEHARA, Masaaki (JP), TANAKA, Daisaku (JP), SAKAINO, Hirotoshi (JP), HAMANO, Tsubasa (JP)

(74) Công ty TNHH Tầm nhìn và Liên danh (VISION & ASSOCIATES CO.LTD.)

(54) CHẾ PHẨM ĐỔI MÀU, TẤM ĐỔI MÀU VÀ BỘ PHẬN NGUỒN SÁNG BAO GỒM TẤM ĐỔI MÀU NÀY, MÀN HÌNH, THIẾT BỊ CHIẾU SÁNG, BỘ PHẬN CHIẾU SÁNG NGƯỢC, CHÍP ĐIOT PHÁT SÁNG (LED), VÀ GÓI LED

(57) Sáng chế đề cập đến chế phẩm đổi màu là chế phẩm đổi màu chứa thành phần (A) và thành phần (B) và chuyển đổi ánh sáng tới thành ánh sáng có bước sóng dài hơn bước sóng của ánh sáng tới. Chế phẩm đổi màu này và tấm đổi màu chứa chế phẩm đổi màu này được sử dụng cho bộ phận nguồn sáng, màn hình, thiết bị chiếu sáng, bộ phận chiếu sáng ngược, chíp LED, và gói LED.

(11) **58378**
(21) 1-2018-01502 (51)[8] **E06B 3/00**
(22) 23.09.2016 (43) 25.07.2018
(86) PCT/IN2016/050320 23.09.2016 (87) WO2017/056106 06.04.2017
(30) 5168/CHE/2015 28.09.2015 IN
(71) SAINT-GOBAIN GLASS FRANCE (FR)
18, Avenue D'alsace 92400 Courbevoie, France
(72) Vinay NATRAJAN (IN), John PATTERY (IN)
(74) Công ty cổ phần tư vấn Trung Thực (TRUNG THUC.,JSC)
(54) THIẾT BỊ GÁ VÀ PHƯƠNG PHÁP ĐỔ ĐẦY VẬT LIỆU VÀO TRONG KHUNG ĐỆM RỖNG

(57) Sáng chế đề cập đến thiết bị gá để đổ đầy vật liệu vào trong khung đệm rỗng có kết cấu kín của nó. Thiết bị gá này được tạo kết cấu để được bố trí trên hai cạnh liền kề trên khung đệm rỗng. Hai cạnh liền kề được làm nghiêng góc so với nhau. Thiết bị gá tạo ra hai lỗ mà được tạo kết cấu nối thông chất lưu với cạnh tương ứng của hai cạnh liền kề. Thiết bị gá này còn tạo ra kênh giữa mà được tạo kết cấu nối thông chất lưu với mỗi lỗ trong số hai lỗ. Sáng chế còn đề cập đến phương pháp đổ đầy vật liệu vào trong khung đệm rỗng.

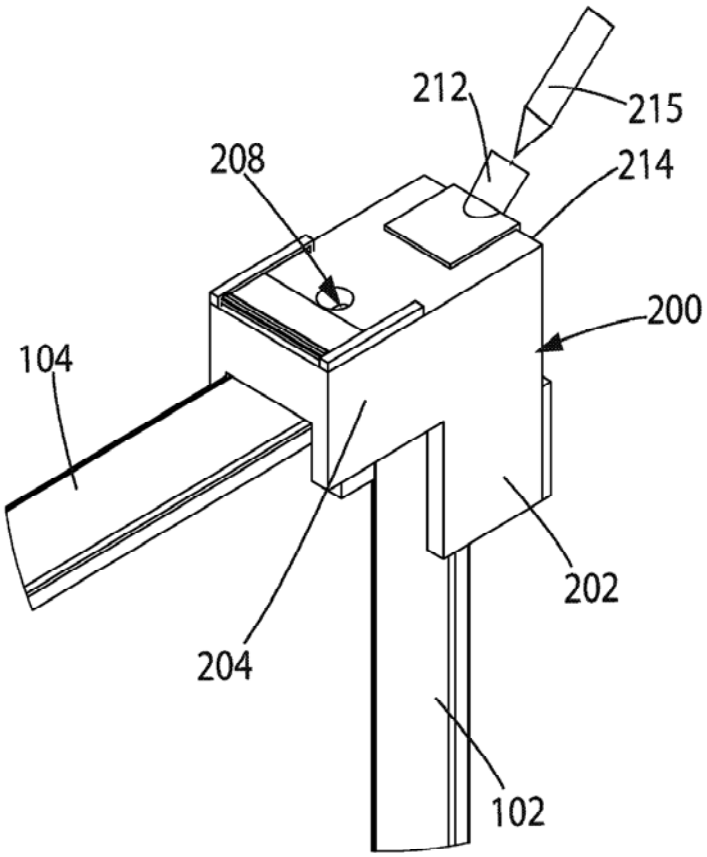

(11) **58379**
(21) 1-2018-01517 (51)[7] **B65D 85/10**
(22) 21.09.2016 (43) 25.07.2018
(86) PCT/IB2016/055631 21.09.2016 (87) WO2017/072607 A1 04.05.2017
(30) 15191538.6 26.10.2015 EP
(71) PHILIP MORRIS PRODUCTS S.A. (CH)
Quai Jeanrenaud 3, CH-2000 Neuchatel, Switzerland
(72) SLOOFF, Arjen Hamilcar (NL), CAILLEAUX, Timothee (FR)
(74) Công ty TNHH Tư vấn đầu tư và chuyển giao công nghệ (INVESTCONSULT)

(54) VẬT CHỨA CÓ THỂ BỊT KÍN LẠI CHỨA CHI TIẾT GÀI DÙNG CHO HÀNG TIÊU DÙNG VÀ HỘP CÁC TÔNG BAO GỒM ÍT NHẤT MỘT VẬT CHỨA NÀY

(57) Sáng chế đề cập đến vật chứa (10) bao gồm vỏ (12) và nắp (20) mà được gắn theo kiểu bản lề vào hộp (14). Nắp (20) bao gồm thành trước (24) có bề mặt bên trong (22), bề mặt bên ngoài (26) và mép đáy. Hộp bao gồm thành trước (16) có mép phía trên (21) và vùng tiếp cận (62). Ít nhất một số phần mép phía trên (21) của hộp được tạo ra bởi ít nhất một số phần của vùng tiếp cận (62). Vật chứa còn bao gồm bao gói bên trong được bố trí ở ít nhất một phần trong vỏ và ít nhất một phần định ra dung tích bên trong để chứa hàng tiêu dùng. Bao gói bên trong (30) bao gồm lớp thứ nhất (40) và lớp thứ hai (50). Lớp thứ nhất (40) bao gồm vành (44) mà được gắn vào bề mặt bên trong của nắp và được, tạo kết cấu để được gắn theo kiểu nhả được với vùng bịt kín (72) của lớp thứ hai (50) để mở và đóng bao gói bên trong bằng cách mở và đóng nắp của vật chứa. Vật chứa còn bao gồm chi tiết gài (60) được đặt giữa bề mặt bên trong (17) thành trước (16) của hộp và bề mặt bên ngoài (32) thành trước (31) của bao gói bên trong. Chi tiết gài (60) có mép phía trên (35) mà có thể tiếp cận thông qua vùng tiếp cận (62). Sáng chế cũng đề cập đến hộp các tông bao gồm ít nhất một vật chứa này.

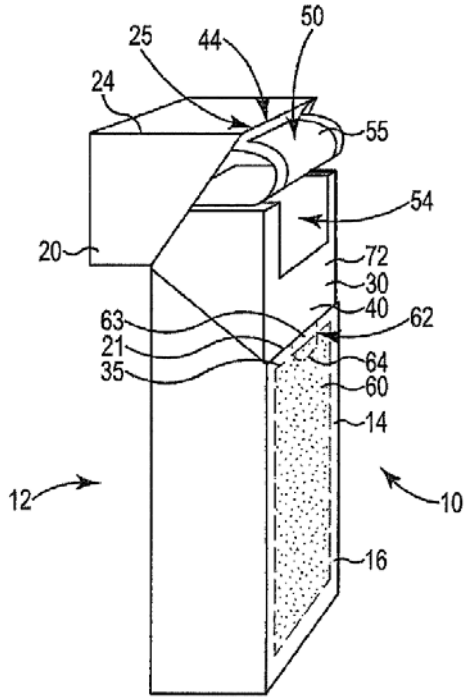

(11) **58380**
(21) 1-2018-01522 (51)[8] **G06Q 20/38**, 20/40, 30/06, H04L 9/32, G06Q 30/02
(22) 30.09.2016 (43) 25.07.2018
(86) PCT/US2016/054920 30.09.2016 (87) WO2017/066002 20.04.2017
(30) 62/495,574 17.10.2015 US
(71) BANQU, INC. (US)
4100 Heatherton Place Minnetonka, MN 55345, USA
(72) GADNIS, Ashish (US), KEISER, Jeffrey, A. (US), LINTON, Michael (US), NATALENKO, Stanislav (UA)
(74) Văn phòng luật sư Phạm và Liên danh (PHAM & ASSOCIATES)
(54) THIẾT BỊ VÀ PHƯƠNG PHÁP ĐỂ XỬ LÝ THÔNG TIN ĐỊNH DANH DỰA TRÊN CHUỖI KHỐI VÀ NỀN GIAO DỊCH

(57) Sáng chế đề xuất các hệ thống, các phương pháp, và phương tiện máy tính triển khai định danh dựa trên chuỗi khối và các nền giao dịch được mô tả ở đây. Thông tin định danh, chẳng hạn ảnh, đối với cá nhân có thể được mật mã hóa và được lưu trữ trong chuỗi khối như là một phần đăng ký cá nhân này làm người dùng trong định danh dựa trên chuỗi khối và nền giao dịch. Các mối quan hệ tin cậy có thể được tạo giữa người dùng này và các người dùng khác, và các bản ghi của các mối quan hệ tin cậy có thể còn được tạo trong chuỗi khối. Các giao dịch giữa người dùng này và các người dùng khác mà người dùng này đã tạo mối quan hệ tin cậy với họ có thể còn được tạo trong chuỗi khối. Các giao dịch này có thể được ủy quyền, chẳng hạn, thông qua quá trình kiểm chứng nhiều giai đoạn truy nhập thông tin được lưu trữ trong chuỗi khối. Các giao dịch này và thông tin định danh, cùng với thông tin khác, góp phần vào định danh kinh tế của cá nhân.

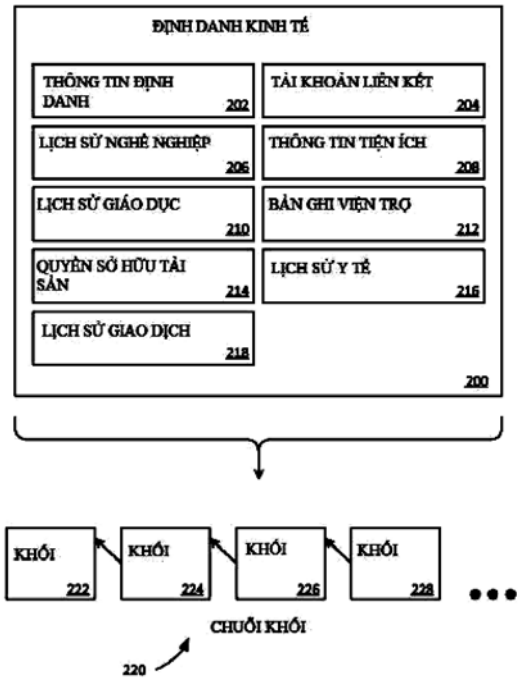

(11) **58381**
(21) 1-2018-01526 (51)[8] **G03G 21/18**, 21/16
(62) 1-2017-00609
(22) 25.12.2007 (43) 25.07.2018
(86) PCT/JP2007/075364 25.12.2007 (87) WO2008/078836 03.07.2008
(30) 2006-346190 22.12.2006 JP
2007-042665 22.02.2007 JP
2007-330303 21.12.2007 JP
Ngày yêu cầu thẩm định nội dung: 16.08.2013
(71) CANON KABUSHIKI KAISHA (JP)
30-2, Shimomaruko 3-Chome, Ohta-Ku, Tokyo 146-8501, Japan
(72) UENO Takahito (JP), MIYABE Shigeo (JP), MORIOKA Masanari (JP), HISANO Masato (JP)
(74) Văn phòng luật sư Phạm và Liên danh (PHAM & ASSOCIATES)
(54) CỤM TRỐNG DÙNG TRONG HỘP XỬ LÝ
(57) Sáng chế đề cập đến hộp xử lý để sử dụng với cụm chính của thiết bị tạo ảnh chụp ảnh điện, cụm chính bao gồm trục dẫn động, được dẫn động bởi động cơ, có phần tác dụng lực quay, trong đó hộp xử lý tháo được ra khỏi cụm chính theo hướng gần như vuông góc với hướng dọc trục của trục dẫn động, hộp xử lý này bao gồm i) trống cảm quang chụp ảnh điện có lớp cảm quang ở bề mặt theo chu vi của nó, trống cảm quang chụp ảnh điện này quay được quanh đường trục của nó; ii) phương tiện xử lý tác động được lên trống cảm quang chụp ảnh điện; iii) chi tiết khớp nối gài khớp được với phần tác dụng lực quay để tiếp nhận lực quay để làm quay trống cảm quang chụp ảnh điện, chi tiết khớp nối này có khả năng chiếm được vị trí góc truyền lực quay để truyền lực quay để làm quay trống cảm quang chụp ảnh điện đến trống cảm quang chụp ảnh điện và vị trí góc nhả khớp trong đó chi tiết khớp nối được nghiêng ra xa khỏi đường trục của trống cảm quang chụp ảnh điện từ vị trí góc truyền lực quay, trong đó khi hộp xử lý được tháo ra khỏi cụm chính của thiết bị tạo ảnh chụp ảnh điện theo hướng gần như vuông góc với đường trục của trống cảm quang chụp ảnh điện, chi tiết khớp nối dịch chuyển từ vị trí góc truyền lực quay đến vị trí góc nhả khớp.

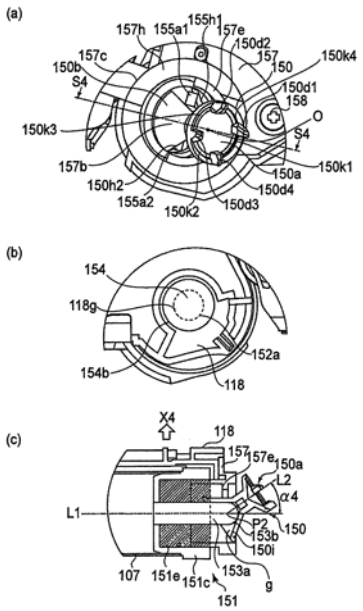

(11) **58382**
(21) 1-2018-01527 (51)[8] **G03G 15/00**, 21/18
(62) 1-2017-00609
(22) 25.12.2007 (43) 25.07.2018
(86) PCT/JP2007/075364 25.12.2007 (87) WO2008/078836 03.07.2008
(30) 2006-346190 22.12.2006 JP
2007-042665 22.02.2007 JP
2007-330303 21.12.2007 JP
Ngày yêu cầu thẩm định nội dung: 16.08.2013
(71) CANON KABUSHIKI KAISHA (JP)
30-2, Shimomaruko 3-Chome, Ohta-Ku, Tokyo 146-8501, Japan
(72) UENO Takahito (JP), MIYABE Shigeo (JP), MORIOKA Masanari (JP), HISANO Masato (JP)
(74) Văn phòng luật sư Phạm và Liên danh (PHAM & ASSOCIATES)
(54) CỤM TRỐNG DÙNG TRONG HỘP XỬ LÝ
(57) Sáng chế đề cập đến hộp xử lý để sử dụng với cụm chính của thiết bị tạo ảnh chụp ảnh điện, cụm chính bao gồm trục dẫn động, được dẫn động bởi động cơ, có phần tác dụng lực quay, trong đó hộp xử lý tháo được ra khỏi cụm chính theo hướng gần như vuông góc với hướng dọc trục của trục dẫn động, hộp xử lý này bao gồm i) trống cảm quang chụp ảnh điện có lớp cảm quang ở bề mặt theo chu vi của nó, trống cảm quang chụp ảnh điện này quay được quanh đường trục của nó; ii) phương tiện xử lý tác động được lên trống cảm quang chụp ảnh điện, iii) chi tiết khớp nối gài khớp được với phần tác dụng lực quay để tiếp nhận lực quay để làm quay trống cảm quang chụp ảnh điện, chi tiết khớp nối này có khả năng chiếm được vị trí góc truyền lực quay để truyền lực quay để làm quay trống cảm quang chụp ảnh điện đến trống cảm quang chụp ảnh điện và vị trí góc nhả khớp trong đó chi tiết khớp nối được nghiêng ra xa khỏi đường trục của trống cảm quang chụp ảnh điện từ vị trí góc truyền lực quay, trong đó khi hộp xử lý được tháo ra khỏi cụm chính của thiết bị tạo ảnh chụp ảnh điện theo hướng gần như vuông góc với đường trục của trống cảm quang chụp ảnh điện, chi tiết khớp nối dịch chuyển từ vị trí góc truyền lực quay đến vị trí góc nhả khớp.

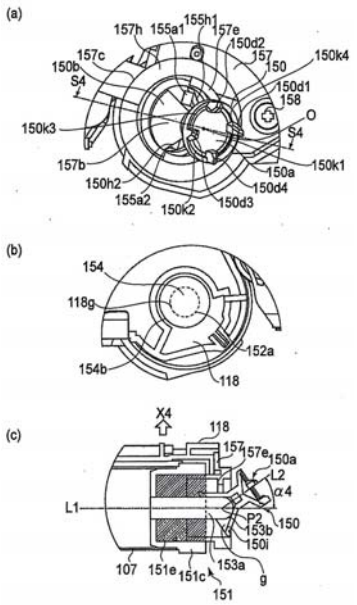

(11) **58383**
(21) 1-2018-01528 (51)[8] **G03G 15/00**, 21/18
(62) 1-2017-00609
(22) 25.12.2007 (43) 25.07.2018
(86) PCT/JP2007/075364 25.12.2007 (87) WO2008/078836 03.07.2008
(30) 2006-346190 22.12.2006 JP
2007-042665 22.02.2007 JP
2007-330303 21.12.2007 JP
Ngày yêu cầu thẩm định nội dung: 16.08.2013
(71) CANON KABUSHIKI KAISHA (JP)
30-2, Shimomaruko 3-Chome, Ohta-Ku, Tokyo 146-8501, Japan
(72) UENO Takahito (JP), MIYABE Shigeo (JP), MORIOKA Masanari (JP), HISANO Masato (JP)
(74) Văn phòng luật sư Phạm và Liên danh (PHAM & ASSOCIATES)
(54) CỤM TRỐNG DÙNG TRONG HỘP XỬ LÝ
(57) Sáng chế đề cập đến hộp xử lý để sử dụng với cụm chính của thiết bị tạo ảnh chụp ảnh điện, cụm chính bao gồm trục dẫn động, được dẫn động bởi động cơ, có phần tác dụng lực quay, trong đó hộp xử lý tháo được ra khỏi cụm chính theo hướng gần như vuông góc với hướng dọc trục của trục dẫn động, hộp xử lý này bao gồm i) trống cảm quang chụp ảnh điện có lớp cảm quang ở bề mặt theo chu vi của nó, trống cảm quang chụp ảnh điện này quay được quanh đường trục của nó; ii) phương tiện xử lý tác động được lên trống cảm quang chụp ảnh điện, iii) chi tiết khớp nối gài khớp được với phần tác dụng lực quay để tiếp nhận lực quay để làm quay trống cảm quang chụp ảnh điện, chi tiết khớp nối này có khả năng chiếm được vị trí góc truyền lực quay để truyền lực quay để làm quay trống cảm quang chụp ảnh điện đến trống cảm quang chụp ảnh điện và vị trí góc nhả khớp trong đó chi tiết khớp nối được nghiêng ra xa khỏi đường trục của trống cảm quang chụp ảnh điện từ vị trí góc truyền lực quay, trong đó khi hộp xử lý được tháo ra khỏi cụm chính của thiết bị tạo ảnh chụp ảnh điện theo hướng gần như vuông góc với đường trục của trống cảm quang chụp ảnh điện, chi tiết khớp nối dịch chuyển từ vị trí góc truyền lực quay đến vị trí góc nhả khớp.

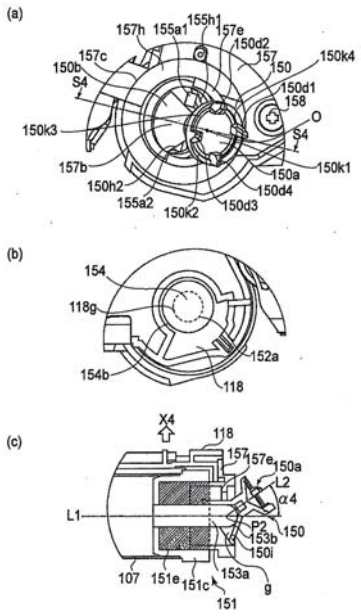

(11) **58384**
(21) 1-2018-01529 (51)[8] **G03G 21/18**, 21/16
(62) 1-2017-00609
(22) 25.12.2007 (43) 25.07.2018
(86) PCT/JP2007/075364 25.12.2007 (87) WO2008/078836 03.07.2008
(30) 2006-346190 22.12.2006 JP
2007-042665 22.02.2007 JP
2007-330303 21.12.2007 JP
Ngày yêu cầu thẩm định nội dung: 16.08.2013
(71) CANON KABUSHIKI KAISHA (JP)
30-2, Shimomaruko 3-Chome, Ohta-Ku, Tokyo 146-8501, Japan
(72) UENO Takahito (JP), MIYABE Shigeo (JP), MORIOKA Masanari (JP), HISANO Masato (JP)
(74) Văn phòng luật sư Phạm và Liên danh (PHAM & ASSOCIATES)
(54) HỘP XỬ LÝ
(57) Sáng chế đề cập đến hộp xử lý để sử dụng với cụm chính của thiết bị tạo ảnh chụp ảnh điện, cụm chính bao gồm trục dẫn động, được dẫn động bởi động cơ, có phần tác dụng lực quay, trong đó hộp xử lý tháo được ra khỏi cụm chính theo hướng gần như vuông góc với hướng dọc trục của trục dẫn động, hộp xử lý này bao gồm i) trống cảm quang chụp ảnh điện có lớp cảm quang ở bề mặt theo chu vi của nó, trống cảm quang chụp ảnh điện này quay được quanh đường trục của nó; ii) phương tiện xử lý tác động được lên trống cảm quang chụp ảnh điện, iii) chi tiết khớp nối gài khớp được với phần tác dụng lực quay để tiếp nhận lực quay để làm quay trống cảm quang chụp ảnh điện, chi tiết khớp nối này có khả năng chiếm được vị trí góc truyền lực quay để truyền lực quay để làm quay trống cảm quang chụp ảnh điện đến trống cảm quang chụp ảnh điện và vị trí góc nhả khớp trong đó chi tiết khớp nối được nghiêng ra xa khỏi đường trục của trống cảm quang chụp ảnh điện từ vị trí góc truyền lực quay, trong đó khi hộp xử lý được tháo ra khỏi cụm chính của thiết bị tạo ảnh chụp ảnh điện theo hướng gần như vuông góc với đường trục của trống cảm quang chụp ảnh điện, chi tiết khớp nối dịch chuyển từ vị trí góc truyền lực quay đến vị trí góc nhả khớp.

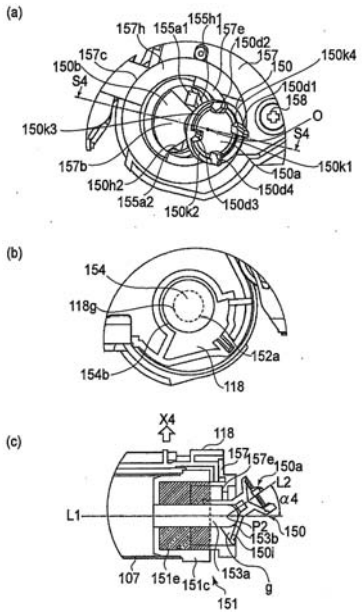

(11) **58385**
(21) 1-2018-01530 (51)[8] **G03G 21/18**, 21/16
(62) 1-2017-00609
(22) 25.12.2007 (43) 25.07.2018
(86) PCT/JP2007/075364 25.12.2007 (87) WO2008/078836 03.07.2008
(30) 2006-346190 22.12.2006 JP
2007-042665 22.02.2007 JP
2007-330303 21.12.2007 JP
Ngày yêu cầu thẩm định nội dung: 16.08.2013
(71) CANON KABUSHIKI KAISHA (JP)
30-2, Shimomaruko 3-Chome, Ohta-Ku, Tokyo 146-8501, Japan
(72) UENO Takahito (JP), MIYABE Shigeo (JP), MORIOKA Masanari (JP), HISANO Masato (JP)
(74) Văn phòng luật sư Phạm và Liên danh (PHAM & ASSOCIATES)
(54) HỘP XỬ LÝ
(57) Sáng chế đề cập đến hộp xử lý để sử dụng với cụm chính của thiết bị tạo ảnh chụp ảnh điện, cụm chính bao gồm trục dẫn động, được dẫn động bởi động cơ, có phần tác dụng lực quay, trong đó hộp xử lý tháo được ra khỏi cụm chính theo hướng gần như vuông góc với hướng dọc trục của trục dẫn động, hộp xử lý này bao gồm i) trống cảm quang chụp ảnh điện có lớp cảm quang ở bề mặt theo chu vi của nó, trống cảm quang chụp ảnh điện này quay được quanh đường trục của nó; ii) phương tiện xử lý tác động được lên trống cảm quang chụp ảnh điện, iii) chi tiết khớp nối gài khớp được với phần tác dụng lực quay để tiếp nhận lực quay để làm quay trống cảm quang chụp ảnh điện, chi tiết khớp nối này có khả năng chiếm được vị trí góc truyền lực quay để truyền lực quay để làm quay trống cảm quang chụp ảnh điện đến trống cảm quang chụp ảnh điện và vị trí góc nhả khớp trong đó chi tiết khớp nối được nghiêng ra xa khỏi đường trục của trống cảm quang chụp ảnh điện từ vị trí góc truyền lực quay, trong đó khi hộp xử lý được tháo ra khỏi cụm chính của thiết bị tạo ảnh chụp ảnh điện theo hướng gần như vuông góc với đường trục của trống cảm quang chụp ảnh điện, chi tiết khớp nối dịch chuyển từ vị trí góc truyền lực quay đến vị trí góc nhả khớp.

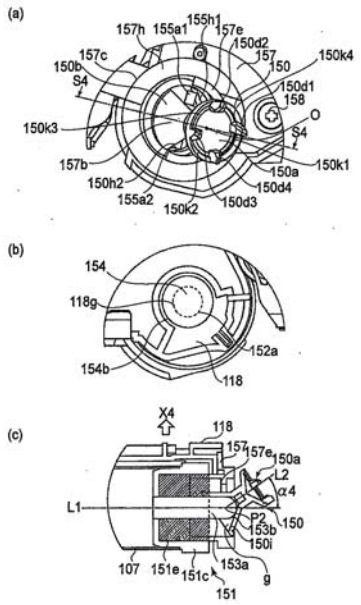

(11) **58386**
(21) 1-2018-01531 (51)[8] **G03G 21/18**, 21/16
(62) 1-2017-00609
(22) 25.12.2007 (43) 25.07.2018
(86) PCT/JP2007/075364 25.12.2007 (87) WO2008/078836 03.07.2008
(30) 2006-346190 22.12.2006 JP
2007-042665 22.02.2007 JP
2007-330303 21.12.2007 JP
Ngày yêu cầu thẩm định nội dung: 16.08.2013
(71) CANON KABUSHIKI KAISHA (JP)
30-2, Shimomaruko 3-Chome, Ohta-Ku, Tokyo 146-8501, Japan
(72) UENO Takahito (JP), MIYABE Shigeo (JP), MORIOKA Masanari (JP), HISANO Masato (JP)
(74) Văn phòng luật sư Phạm và Liên danh (PHAM & ASSOCIATES)
(54) HỘP XỬ LÝ
(57) Sáng chế đề cập đến hộp xử lý để sử dụng với cụm chính của thiết bị tạo ảnh chụp ảnh điện, cụm chính bao gồm trục dẫn động, được dẫn động bởi động cơ, có phần tác dụng lực quay, trong đó hộp xử lý tháo được ra khỏi cụm chính theo hướng gần như vuông góc với hướng dọc trục của trục dẫn động, hộp xử lý này bao gồm i) trống cảm quang chụp ảnh điện có lớp cảm quang ở bề mặt theo chu vi của nó, trống cảm quang chụp ảnh điện này quay được quanh đường trục của nó; ii) phương tiện xử lý tác động được lên trống cảm quang chụp ảnh điện, iii) chi tiết khớp nối gài khớp được với phần tác dụng lực quay để tiếp nhận lực quay để làm quay trống cảm quang chụp ảnh điện, chi tiết khớp nối này có khả năng chiếm được vị trí góc truyền lực quay để truyền lực quay để làm quay trống cảm quang chụp ảnh điện đến trống cảm quang chụp ảnh điện và vị trí góc nhả khớp trong đó chi tiết khớp nối được nghiêng ra xa khỏi đường trục của trống cảm quang chụp ảnh điện từ vị trí góc truyền lực quay, trong đó khi hộp xử lý được tháo ra khỏi cụm chính của thiết bị tạo ảnh chụp ảnh điện theo hướng gần như vuông góc với đường trục của trống cảm quang chụp ảnh điện, chi tiết khớp nối dịch chuyển từ vị trí góc truyền lực quay đến vị trí góc nhả khớp.

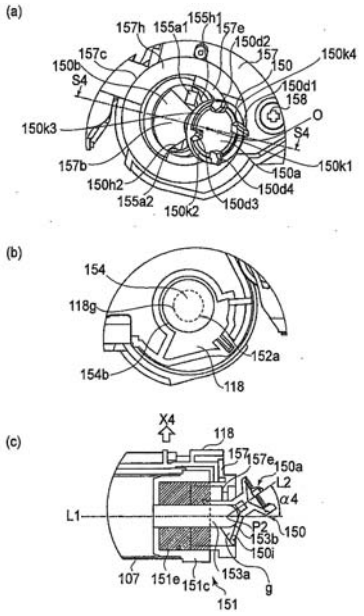

(11) **58387**
(21) 1-2018-01532 (51)[8] **G03G 21/18**, 21/16
(62) 1-2017-00609
(22) 25.12.2007 (43) 25.07.2018
(86) PCT/JP2007/075364 25.12.2007 (87) WO2008/078836 03.07.2008
(30) 2006-346190 22.12.2006 JP
2007-042665 22.02.2007 JP
2007-330303 21.12.2007 JP
Ngày yêu cầu thẩm định nội dung: 16.08.2013
(71) CANON KABUSHIKI KAISHA (JP)
30-2, Shimomaruko 3-Chome, Ohta-Ku, Tokyo 146-8501, Japan
(72) UENO Takahito (JP), MIYABE Shigeo (JP), MORIOKA Masanari (JP), HISANO Masato (JP)
(74) Văn phòng luật sư Phạm và Liên danh (PHAM & ASSOCIATES)
(54) HỘP XỬ LÝ
(57) Sáng chế đề cập đến hộp xử lý để sử dụng với cụm chính của thiết bị tạo ảnh chụp ảnh điện, cụm chính bao gồm trục dẫn động, được dẫn động bởi động cơ, có phần tác dụng lực quay, trong đó hộp xử lý tháo được ra khỏi cụm chính theo hướng gần như vuông góc với hướng dọc trục của trục dẫn động, hộp xử lý này bao gồm i) trống cảm quang chụp ảnh điện có lớp cảm quang ở bề mặt theo chu vi của nó, trống cảm quang chụp ảnh điện này quay được quanh đường trục của nó; ii) phương tiện xử lý tác động được lên trống cảm quang chụp ảnh điện, iii) chi tiết khớp nối gài khớp được với phần tác dụng lực quay để tiếp nhận lực quay để làm quay trống cảm quang chụp ảnh điện, chi tiết khớp nối này có khả năng chiếm được vị trí góc truyền lực quay để truyền lực quay để làm quay trống cảm quang chụp ảnh điện đến trống cảm quang chụp ảnh điện và vị trí góc nhả khớp trong đó chi tiết khớp nối được nghiêng ra xa khỏi đường trục của trống cảm quang chụp ảnh điện từ vị trí góc truyền lực quay, trong đó khi hộp xử lý được tháo ra khỏi cụm chính của thiết bị tạo ảnh chụp ảnh điện theo hướng gần như vuông góc với đường trục của trống cảm quang chụp ảnh điện, chi tiết khớp nối dịch chuyển từ vị trí góc truyền lực quay đến vị trí góc nhả khớp.

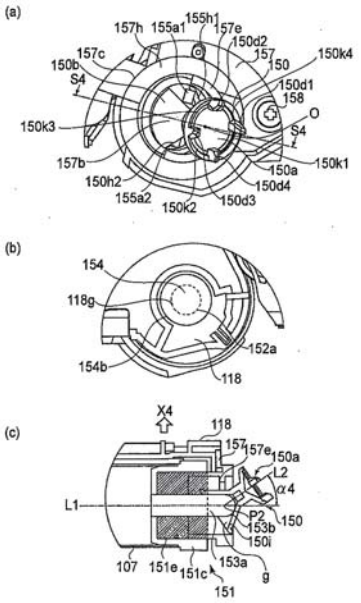

(11) **58388**
(21) 1-2018-01533 (51)[8] **G03G 21/18**, 21/16
(62) 1-2017-00609
(22) 25.12.2007 (43) 25.07.2018
(86) PCT/JP2007/075364 25.12.2007 (87) WO2008/078836 03.07.2008
(30) 2006-346190 22.12.2006 JP
2007-042665 22.02.2007 JP
2007-330303 21.12.2007 JP
Ngày yêu cầu thẩm định nội dung: 16.08.2013
(71) CANON KABUSHIKI KAISHA (JP)
30-2, Shimomaruko 3-Chome, Ohta-Ku, Tokyo 146-8501, Japan
(72) UENO Takahito (JP), MIYABE Shigeo (JP), MORIOKA Masanari (JP), HISANO Masato (JP)
(74) Văn phòng luật sư Phạm và Liên danh (PHAM & ASSOCIATES)
(54) CỤM TRỐNG DÙNG TRONG HỘP XỬ LÝ
(57) Sáng chế đề cập đến hộp xử lý để sử dụng với cụm chính của thiết bị tạo ảnh chụp ảnh điện, cụm chính bao gồm trục dẫn động, được dẫn động bởi động cơ, có phần tác dụng lực quay, trong đó hộp xử lý tháo được ra khỏi cụm chính theo hướng gần như vuông góc với hướng dọc trục của trục dẫn động, hộp xử lý này bao gồm i) trống cảm quang chụp ảnh điện có lớp cảm quang ở bề mặt theo chu vi của nó, trống cảm quang chụp ảnh điện này quay được quanh đường trục của nó; ii) phương tiện xử lý tác động được lên trống cảm quang chụp ảnh điện, iii) chi tiết khớp nối gài khớp được với phần tác dụng lực quay để tiếp nhận lực quay để làm quay trống cảm quang chụp ảnh điện, chi tiết khớp nối này có khả năng chiếm được vị trí góc truyền lực quay để truyền lực quay để làm quay trống cảm quang chụp ảnh điện đến trống cảm quang chụp ảnh điện và vị trí góc nhả khớp trong đó chi tiết khớp nối được nghiêng ra xa khỏi đường trục của trống cảm quang chụp ảnh điện từ vị trí góc truyền lực quay, trong đó khi hộp xử lý được tháo ra khỏi cụm chính cửa thiết bị tạo ảnh chụp ảnh điện theo hướng gần như vuông góc với đường trục của trống cảm quang chụp ảnh điện, chi tiết khớp nối dịch chuyển từ vị trí góc truyền lực quay đến vị trí góc nhả khớp.

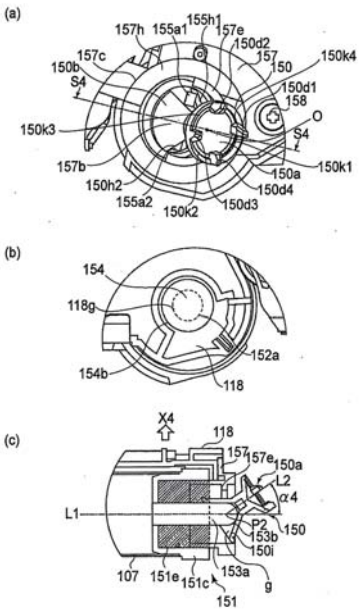

(11) **58389**
(21) 1-2018-01534 (51)[8] **G03G 15/00**, 21/18
(62) 1-2017-00609
(22) 25.12.2007 (43) 25.07.2018
(86) PCT/JP2007/075364 25.12.2007 (87) WO2008/078836 03.07.2008
(30) 2006-346190 22.12.2006 JP
2007-042665 22.02.2007 JP
2007-330303 21.12.2007 JP
Ngày yêu cầu thẩm định nội dung: 16.08.2013
(71) CANON KABUSHIKI KAISHA (JP)
30-2, Shimomaruko 3-Chome, Ohta-Ku, Tokyo 146-8501, Japan
(72) UENO Takahito (JP), MIYABE Shigeo (JP), MORIOKA Masanari (JP), HISANO Masato (JP)
(74) Văn phòng luật sư Phạm và Liên danh (PHAM & ASSOCIATES)
(54) CỤM TRỐNG DÙNG TRONG HỘP XỬ LÝ

(57) Sáng chế đề cập đến hộp xử lý để sử dụng với cụm chính của thiết bị tạo ảnh chụp ảnh điện, cụm chính bao gồm trục dẫn động, được dẫn động bởi động cơ, có phần tác dụng lực quay, trong đó hộp xử lý tháo được ra khỏi cụm chính theo hướng gần như vuông góc với hướng dọc trục của trục dẫn động, hộp xử lý này bao gồm i) trống cảm quang chụp ảnh điện có lớp cảm quang ở bề mặt theo chu vi của nó, trống cảm quang chụp ảnh điện này quay được quanh đường trục của nó; ii) phương tiện xử lý tác động được lên trống cảm quang chụp ảnh điện, iii) chi tiết khớp nối gài khớp được với phần tác dụng lực quay để tiếp nhận lực quay để làm quay trống cảm quang chụp ảnh điện, chi tiết khớp nối này có khả năng chiếm được vị trí góc truyền lực quay để truyền lực quay để làm quay trống cảm quang chụp ảnh điện đến trống cảm quang chụp ảnh điện và vị trí góc nhả khớp trong đó chi tiết khớp nối được nghiêng ra xa khỏi đường trục của trống cảm quang chụp ảnh điện từ vị trí góc truyền lực quay, trong đó khi hộp xử lý được tháo ra khỏi cụm chính của thiết bị tạo ảnh chụp ảnh điện theo hướng gần như vuông góc với đường trục của trống cảm quang chụp ảnh điện, chi tiết khớp nối dịch chuyển từ vị trí góc truyền lực quay đến vị trí góc nhả khớp.

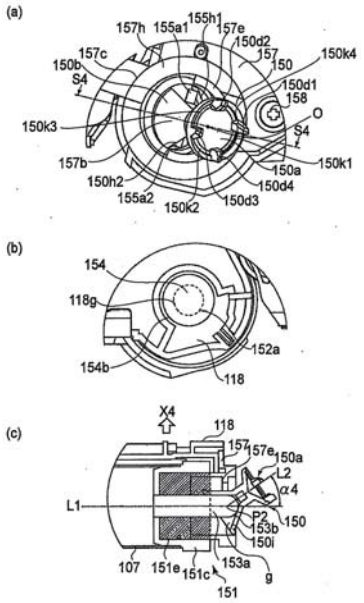

(11) **58390**
(21) 1-2018-01535 (51)[8] **G03G 21/18**, 21/16
(62) 1-2017-00609
(22) 25.12.2007 (43) 25.07.2018
(86) PCT/JP2007/075364 25.12.2007 (87) WO2008/078836 03.07.2008
(30) 2006-346190 22.12.2006 JP
2007-042665 22.02.2007 JP
2007-330303 21.12.2007 JP
Ngày yêu cầu thẩm định nội dung: 16.08.2013
(71) CANON KABUSHIKI KAISHA (JP)
30-2, Shimomaruko 3-Chome, Ohta-Ku, Tokyo 146-8501, Japan
(72) UENO Takahito (JP), MIYABE Shigeo (JP), MORIOKA Masanari (JP), HISANO Masato (JP)
(74) Văn phòng luật sư Phạm và Liên danh (PHAM & ASSOCIATES)
(54) HỘP XỬ LÝ
(57) Sáng chế đề cập đến hộp xử lý để sử dụng với cụm chính của thiết bị tạo ảnh chụp ảnh điện, cụm chính bao gồm trục dẫn động, được dẫn động bởi động cơ, có phần tác dụng lực quay, trong đó hộp xử lý tháo được ra khỏi cụm chính theo hướng gần như vuông góc với hướng dọc trục của trục dẫn động, hộp xử lý này bao gồm i) trống cảm quang chụp ảnh điện có lớp cảm quang ở bề mặt theo chu vi của nó, trống cảm quang chụp ảnh điện này quay được quanh đường trục của nó; ii) phương tiện xử lý tác động được lên trống cảm quang chụp ảnh điện, iii) chi tiết khớp nối gài khớp được với phần tác dụng lực quay để tiếp nhận lực quay để làm quay trống cảm quang chụp ảnh điện, chi tiết khớp nối này có khả năng chiếm được vị trí góc truyền lực quay để truyền lực quay để làm quay trống cảm quang chụp ảnh điện đến trống cảm quang chụp ảnh điện và vị trí góc nhả khớp trong đó chi tiết khớp nối được nghiêng ra xa khỏi đường trục của trống cảm quang chụp ảnh điện từ vị trí góc truyền lực quay, trong đó khi hộp xử lý được tháo ra khỏi cụm chính của thiết bị tạo ảnh chụp ảnh điện theo hướng gần như vuông góc với đường trục của trống cảm quang chụp ảnh điện, chi tiết khớp nối dịch chuyển từ vị trí góc truyền lực quay đến vị trí góc nhả khớp.

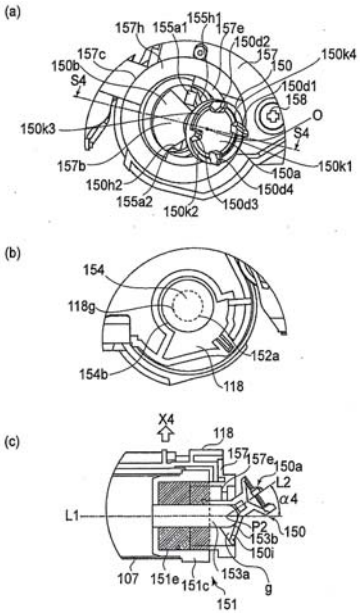

(11) **58391**
(21) 1-2018-01536 (51)[8] **G03G 15/00**, 21/18
(62) 1-2017-00609
(22) 25.12.2007 (43) 25.07.2018
(86) PCT/JP2007/075364 25.12.2007 (87) WO2008/078836 03.07.2008
(30) 2006-346190 22.12.2006 JP
2007-042665 22.02.2007 JP
2007-330303 21.12.2007 JP
Ngày yêu cầu thẩm định nội dung: 16.08.2013
(71) CANON KABUSHIKI KAISHA (JP)
30-2, Shimomaruko 3-Chome, Ohta-Ku, Tokyo 146-8501, Japan
(72) UENO Takahito (JP), MIYABE Shigeo (JP), MORIOKA Masanari (JP), HISANO Masato (JP)
(74) Văn phòng luật sư Phạm và Liên danh (PHAM & ASSOCIATES)
(54) HỘP XỬ LÝ
(57) Sáng chế đề cập đến hộp xử lý để sử dụng với cụm chính của thiết bị tạo ảnh chụp ảnh điện, cụm chính bao gồm trục dẫn động, được dẫn động bởi động cơ, có phần tác dụng lực quay, trong đó hộp xử lý tháo được ra khỏi cụm chính theo hướng gần như vuông góc với hướng dọc trục của trục dẫn động, hộp xử lý này bao gồm i) trống cảm quang chụp ảnh điện có lớp cảm quang ở bề mặt theo chu vi của nó, trống cảm quang chụp ảnh điện này quay được quanh đường trục của nó; ii) phương tiện xử lý tác động được lên trống cảm quang chụp ảnh điện; iii) chi tiết khớp nối gài khớp được với phần tác dụng lực quay để tiếp nhận lực quay để làm quay trống cảm quang chụp ảnh điện, chi tiết khớp nối này có khả năng chiếm được vị trí góc truyền lực quay để truyền lực quay để làm quay trống cảm quang chụp ảnh điện đến trống cảm quang chụp ảnh điện và vị trí góc nhả khớp trong đó chi tiết khớp nối được nghiêng ra xa khỏi đường trục của trống cảm quang chụp ảnh điện từ vị trí góc truyền lực quay, trong đó khi hộp xử lý được tháo ra khỏi cụm chính của thiết bị tạo ảnh chụp ảnh điện theo hướng gần như vuông góc với đường trục của trống cảm quang chụp ảnh điện, chi tiết khớp nối dịch chuyển từ vị trí góc truyền lực quay đến vị trí góc nhả khớp.

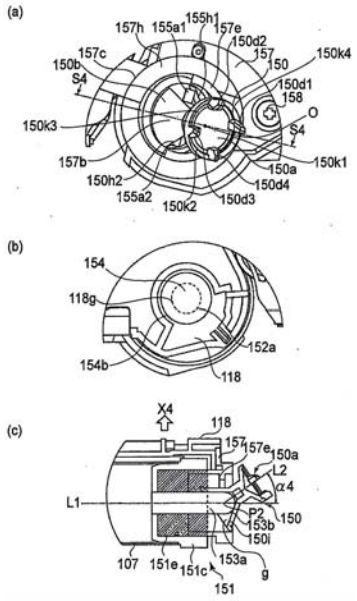

(11) **58392**
(21) 1-2018-01537 (51)[8] **G03G 21/18**, 21/16
(62) 1-2017-00609
(22) 25.12.2007 (43) 25.07.2018
(86) PCT/JP2007/075364 25.12.2007 (87) WO2008/078836 03.07.2008
(30) 2006-346190 22.12.2006 JP
2007-042665 22.02.2007 JP
2007-330303 21.12.2007 JP
Ngày yêu cầu thẩm định nội dung: 16.08.2013
(71) CANON KABUSHIKI KAISHA (JP)
30-2, Shimomaruko 3-Chome, Ohta-Ku, Tokyo 146-8501, Japan
(72) UENO Takahito (JP), MIYABE Shigeo (JP), MORIOKA Masanari (JP), HISANO Masato (JP)
(74) Văn phòng luật sư Phạm và Liên danh (PHAM & ASSOCIATES)
(54) HỘP XỬ LÝ VÀ THIẾT BỊ TẠO ẢNH
(57) Sáng chế đề cập đến hộp xử lý để sử dụng với cụm chính của thiết bị tạo ảnh chụp ảnh điện, cụm chính bao gồm trục dẫn động, được dẫn động bởi động cơ, có phần tác dụng lực quay, trong đó hộp xử lý tháo được ra khỏi cụm chính theo hướng gần như vuông góc với hướng dọc trục của trục dẫn động, hộp xử lý này bao gồm i) trống cảm quang chụp ảnh điện có lớp cảm quang ở bề mặt theo chu vi của nó, trống cảm quang chụp ảnh điện này quay được quanh đường trục của nó; ii) phương tiện xử lý tác động được lên trống cảm quang chụp ảnh điện, iii) chi tiết khớp nối gài khớp được với phần tác dụng lực quay để tiếp nhận lực quay để làm quay trống cảm quang chụp ảnh điện, chi tiết khớp nối này có khả năng chiếm được vị trí góc truyền lực quay để truyền lực quay để làm quay trống cảm quang chụp ảnh điện đến trông cảm quang chụp ảnh điện và vị trí góc nhả khớp trong đó chi tiết khớp nối được nghiêng ra xa khỏi đường trục của trống cảm quang chụp ảnh điện từ vị trí góc truyền lực quay, trong đó khi hộp xử lý được tháo ra khỏi cụm chính của thiết bị tạo ảnh chụp ảnh điện theo hướng gần như vuông góc với đường trục của trống cảm quang chụp ảnh điện, chi tiết khớp nối dịch chuyển từ vị trí góc truyền lực quay đến vị trí góc nhả khớp.

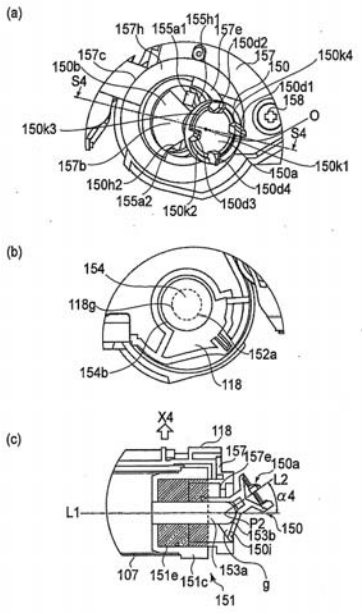

(11) **58393**
(21) 1-2018-01538 (51)[8] **G03G 21/18**, 21/16
(62) 1-2017-00609
(22) 25.12.2007 (43) 25.07.2018
(86) PCT/JP2007/075364 25.12.2007 (87) WO2008/078836 03.07.2008
(30) 2006-346190 22.12.2006 JP
2007-042665 22.02.2007 JP
2007-330303 21.12.2007 JP
Ngày yêu cầu thẩm định nội dung: 16.08.2013
(71) CANON KABUSHIKI KAISHA (JP)
30-2, Shimomaruko 3-Chome, Ohta-Ku, Tokyo 146-8501, Japan
(72) UENO Takahito (JP), MIYABE Shigeo (JP), MORIOKA Masanari (JP), HISANO Masato (JP)
(74) Văn phòng luật sư Phạm và Liên danh (PHAM & ASSOCIATES)
(54) HỘP XỬ LÝ VÀ THIẾT BỊ TẠO ẢNH
(57) Sáng chế đề cập đến hộp xử lý để sử dụng với cụm chính của thiết bị tạo ảnh chụp ảnh điện, cụm chính bao gồm trục dẫn động, được dẫn động bởi động cơ, có phần tác dụng lực quay, trong đó hộp xử lý tháo được ra khỏi cụm chính theo hướng gần như vuông góc với hướng dọc trục của trục dẫn động, hộp xử lý này bao gồm i) trống cảm quang chụp ảnh điện có lớp cảm quang ở bề mặt theo chu vi của nó, trống cảm quang chụp ảnh điện này quay được quanh đường trục của nó; ii) phương tiện xử lý tác động được lên trống cảm quang chụp ảnh điện, iii) chi tiết khớp nối gài khớp được với phần tác dụng lực quay để tiếp nhận lực quay để làm quay trống cảm quang chụp ảnh điện, chi tiết khớp nối này có khả năng chiếm được vị trí góc truyền lực quay để truyền lực quay để làm quay trống cảm quang chụp ảnh điện đến trống cảm quang chụp ảnh điện và vị trí góc nhả khớp trong đó chi tiết khớp nối được nghiêng ra xa khỏi đường trục của trống cảm quang chụp ảnh điện từ vị trí góc truyền lực quay, trong đó khi hộp xử lý được tháo ra khỏi cụm chính của thiết bị tạo ảnh chụp ảnh điện theo hướng gần như vuông góc với đường trục của trống cảm quang chụp ảnh điện, chi tiết khớp nối dịch chuyển từ vị trí góc truyền lực quay đến vị trí góc nhả khớp.

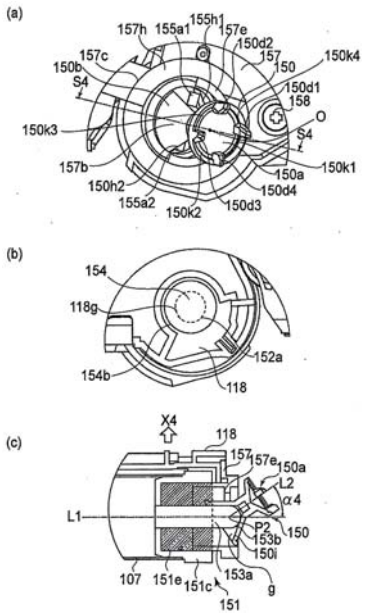

(11) **58394**
(21) 1-2018-01547 (51)[8] **H04L 1/16**
(22) 15.09.2015 (43) 25.07.2018
(86) PCT/CN2015/089600 15.09.2015 (87) WO2017/045118 23.03.2017
Ngày yêu cầu thẩm định nội dung: 11.04.2018
(71) HUAWEI TECHNOLOGIES CO., LTD. (CN)
Huawei Administration Building, Bantian, Longgang District Shenzhen, Guangdong 518129, China
(72) CHENG, Yan (CN), XUE, Lixia (CN)
(74) Công ty TNHH một thành viên Sở hữu trí tuệ VCCI (VCCI-IP CO.,LTD)
(54) CƠ CẤU TRUYỀN THÔNG, THIẾT BỊ TRUYỀN THÔNG VÀ PHƯƠNG PHÁP GỬI VÀ THU THÔNG TIN

(57) Sáng chế đề cập đến lĩnh vực kỹ thuật truyền thông không dây, và cụ thể là, đề cập đến thiết bị, phương pháp, và hệ thống truyền thông tin, để giải quyết vấn đề về độ trễ truyền dữ liệu là tương đối lớn vì thông tin điều khiển đường lên không được phản hồi một cách kịp thời. Trong cơ cấu truyền thông được đề xuất theo phương án của sáng chế, môđun xử lý được tạo cấu hình để xác định cấu trúc khung của ô phục vụ, trong đó, trong cấu trúc khung này, một khung rađio bao gồm ít nhất một khung con thứ nhất, khung con thứ nhất bao gồm: phần thứ nhất: ký hiệu được sử dụng dùng cho việc truyền đường xuống; phần thứ hai: khoảng thời gian bảo vệ (GP); và phần thứ ba: ký hiệu được sử dụng dùng cho việc truyền đường lên, và việc truyền đường lên bao gồm việc truyền thông tin điều khiển đường lên; và môđun thu phát được tạo cấu hình để gửi và thu thông tin trong ô phục vụ theo cấu trúc khung, được xác định bởi môđun xử lý, của ô phục vụ. Phần thứ ba được sử dụng dùng cho việc truyền thông tin điều khiển đường lên, sao cho thông tin điều khiển đường lên có thể cũng được phản hồi trong khung con được sử dụng dùng cho việc truyền đường xuống. Do đó, vấn đề về độ trễ truyền dữ liệu là tương đối lớn vì thông tin điều khiển đường lên không được phản hồi một cách kịp thời được khắc phục.

(11) **58395**
(21) 1-2018-01553 (51)[7] **C12N 1/20**, A23L 33/135, A61K 35/747, 35/745, C12R 1/225, 1/24
(22) 06.09.2016 (43) 25.07.2018
(86) PCT/KR2016/009961 06.09.2016 (87) WO2017/047962 23.03.2017
(30) 10-2015-0130124 15.09.2015 KR
10-2016-0001312 06.01.2016 KR
Ngày yêu cầu thẩm định nội dung: 11.04.2018
(71) UNIVERSITY-INDUSTRY COOPERATION GROUP OF KYUNG HEE UNIVERSITY (KR)
(Seocheon-dong, Kyung Hee University Global Campus) 1732 Deogyeong-daero, Giheung-gu, Yongin-si, Gyeonggi-do 17104, Republic of Korea
(72) KIM, Dong Hyun (KR), HAN, Myung Joo (KR)
(74) Công ty TNHH Đại Tín và Liên Danh (DAITIN AND ASSOCIATES CO.,LTD)
(54) VI KHUẨN LACTOBACILLUS VÀ CHẾ PHẨM DÙNG ĐỂ PHÒNG, CẢI THIỆN HOẶC ĐIỀU TRỊ BỆNH THOÁI HÓA NÃO HOẶC CÁC RỐI LOẠN CHỨC NĂNG NHẬN THỨC

(57) Sáng chế đề xuất vi khuẩn lactobacillus và cách sử dụng vi khuẩn này, vi khuẩn lactobacillus được phân lập từ kim chi và do đó có độ an toàn cao, và có nhiều hoạt tính sinh lý khác nhau như hoạt tính cải thiện trí nhớ, hoạt tính cảm ứng biểu hiện protein liên kết vòng bịt, hoạt tính chống oxy hóa, hoạt tính ức chế sản xuất lipopolysaccarit (LPS), và hoạt tính ức chế β-glucuronidaza. Vi khuẩn lactobacillus theo sáng chế có thể được sử dụng dưới dạng thực phẩm chức năng hoặc dược liệu dùng để phòng, cải thiện, hoặc điều trị bệnh thoái hóa não hoặc rối loạn chức năng nhận thức.

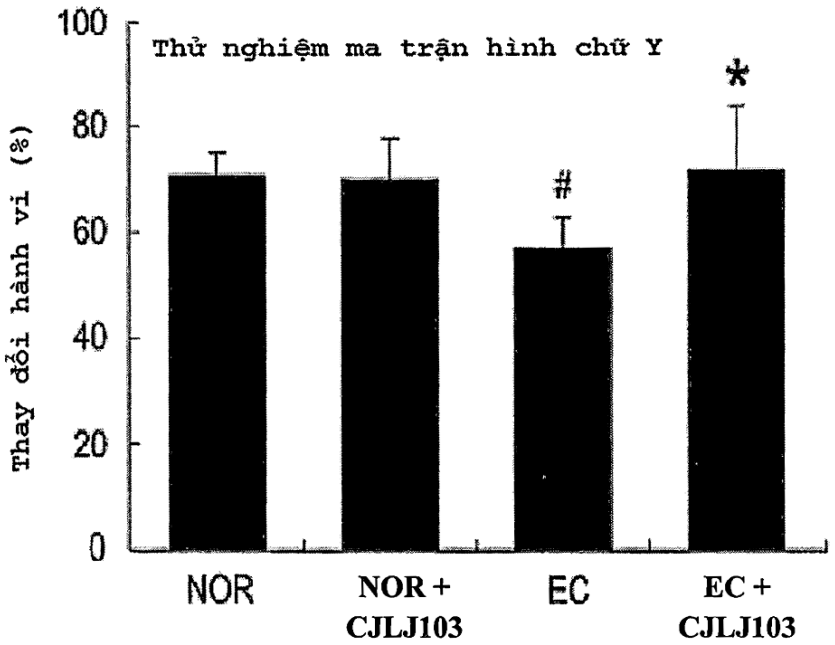

(11) **58396**
(21) 1-2018-01561 (51)[7] **B65D 5/42**, 85/10
(22) 21.09.2016 (43) 25.07.2018
(86) PCT/IB2016/055630 21.09.2016 (87) WO2017/072606 A1 04.05.2017
(30) 15191534.5 26.10.2015 EP
(71) PHILIP MORRIS PRODUCTS S.A. (CH)
Quai Jeanrenaud 3, CH-2000 Neuchatel, Switzerland
(72) SLOOFF, Arjen Hamilcar (NL), CHATELAIN, Lucas (FR), RODRIGUES, Luiz Andre (BR), LANGE, Ross (NZ)
(74) Công ty TNHH Tư vấn đầu tư và chuyển giao công nghệ (INVESTCONSULT)
(54) VẬT CHỨA CÓ THỂ BỊT KÍN LẠI CÓ CHI TIẾT GÀI DÙNG CHO HÀNG TIÊU DÙNG

(57) Sáng chế đề cập đến vật chứa có thể bịt kín lại có chi tiết gài (10) dùng cho hàng tiêu dùng bao gồm vỏ (12) mà bao gồm hộp (14) và nắp (20) được gắn theo kiểu bản lề vào hộp (14). Nắp (20) bao gồm thành trước (24) mà có bề mặt bên trong (22), bề mặt bên ngoài (26) và mép đáy. Vật chứa có thể bịt kín lại có chi tiết gài (10) dùng cho hàng tiêu dùng còn bao gồm bao gói bên trong (30) được bố trí ít nhất một phần bên trong vỏ (12) và ít nhất một phần định ra dung tích bên trong để chứa hàng tiêu dùng. Vật chứa có thể bịt kín lại có chi tiết gài (10) dùng cho hàng tiêu dùng còn bao gồm nhãn có thể bịt kín lại (45) được tạo kết cấu để mở và đóng bao gói bên trong (30) khi nắp (20) của vỏ (12) được mở và đóng, trong đó nhãn có thể bịt kín lại (45) được đặt gần kề bề mặt bên trong (22) thành trước (24) của nắp (20). Vật chứa có thể bịt kín lại có chi tiết gài (10) dùng cho hàng tiêu dùng còn bao gồm chi tiết gài (60) bao gồm đường làm yếu (64) và phần nối thông (61), trong đó chi tiết gài (60) được ghép với nhãn có thể bịt kín lại (45) để duy trì việc nối chi tiết gài (60) với vật chứa có thể bịt kín lại có chi tiết gài (10) dùng cho hàng tiêu dùng đến khi được làm yếu được phá vỡ.

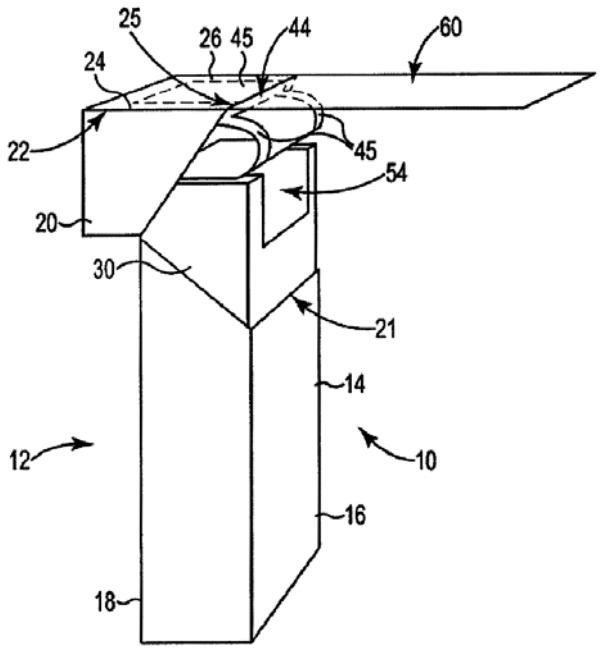

(11) **58397**
(21) 1-2018-01565 (51)[8] **C22C 38/00**
(22) 17.10.2016 (43) 25.07.2018
(86) PCT/IB2016/056221 17.10.2016 (87) WO2017/064684 20.04.2017
(30) PCT/IB2015/057939 15.10.2015 IB
(71) APERAM (LU)
12C, rue Guillaume Kroll Luxembourg, 1882 Luxembourg
(72) PERRIN GUERIN, Valérie (FR)
(74) Văn phòng luật sư Phạm và Liên danh (PHAM & ASSOCIATES)

(54) THÉP, SẢN PHẨM ĐƯỢC LÀM BẰNG THÉP VÀ PHƯƠNG PHÁP SẢN XUẤT THÉP NÀY

(57) Sáng chế đề cập đến thép có các thành phần sau, tính theo % khối lượng: 10,0% ≤ Ni ≤ 24,5%, 1,0% ≤ Mo ≤ 12,0%, 1,0% ≤ Co ≤ 18,0%, 14,0% ≤ Mo + Co + Si + Mn + Cu + W + V + Nb + Zr + Y + Ta + Cr + C + Al + B + Ti + N ≤ 29,0%, 21,5% ≤ Ni + Co + Mo ≤ 40,0%, lượng vết ≤ Al < 4,0%, lượng vết ≤ Ti ≤ 0,1%, lượng vết ≤ N ≤ 0,010%, lượng vết ≤ Si ≤ 4,0%, lượng vết ≤ Mn ≤ 13,0%, lượng vết ≤ C ≤ 0,03%, lượng vết ≤ S ≤ 0,0020%, lượng vết ≤ P ≤ 0,005%, lượng vết ≤ B ≤ 0,01%, lượng vết ≤ H ≤ 0,0005%, lượng vết ≤ O ≤ 0,03%, lượng vết ≤ Cr ≤ 5,0%, lượng vết ≤ Cu ≤ 4,0%, lượng vết ≤ W ≤ 6,0%, lượng vết ≤ Zr ≤ 4,0%, lượng vết ≤ Ca ≤ 0,1%, lượng vết ≤ Mg ≤ 0,8%, lượng vết ≤ Nb ≤ 4,0%, lượng vết ≤ V ≤ 4,0%, lượng vết ≤ Ta ≤ 4,0%, lượng vết ≤ Y ≤ 4,0%, lượng còn lại là sắt và các tạp chất khác. Các cụm tạp chất, khi được quan sát bằng cách phân tích hình ảnh trên bề mặt đánh bóng có diện tích 650mm^2 nếu thép ở dạng tấm cán nóng và 800mm^2 nếu thép ở dạng tấm thép cán nguội, không có các đám tạp chất phi kim loại có đường kính tương đương lớn hơn 10μm. Ngoài ra, sáng chế cũng đề cập đến các sản phẩm được tạo ra từ thép này như tấm hoặc dải, và phương pháp sản xuất thép này.

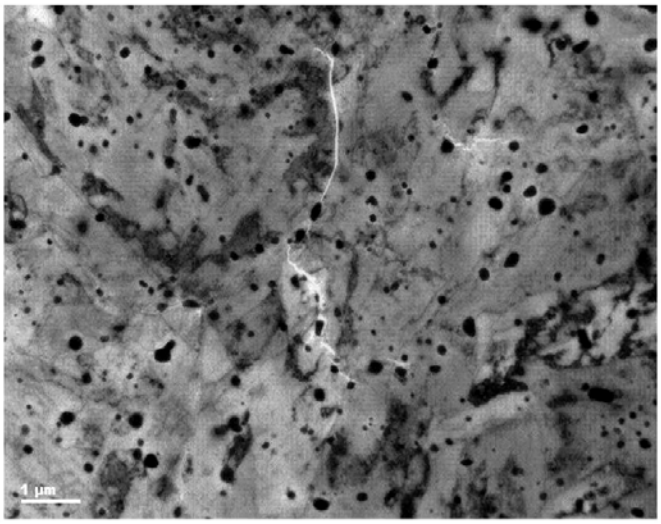

(11) **58398**
(21) 1-2018-01567 (51)[8] **G06F 9/45**
(22) 18.09.2015 (43) 25.07.2018
(86) PCT/CN2015/089982 18.09.2015 (87) WO2017/045197 A1 23.03.2017
Ngày yêu cầu thẩm định nội dung: 12.04.2018
(71) HUAWEI TECHNOLOGIES CO., LTD. (CN)
Huawei Administration Building, Bantian, Longgang District, Shenzhen, Guangdong 518129, P. R. China
(72) JIN, Weisheng (CN)
(74) Công ty TNHH một thành viên Sở hữu trí tuệ VCCI (VCCI-IP CO.,LTD)
(54) PHƯƠNG PHÁP VÀ HỆ THỐNG TRUY CẬP MẠNG CỤC BỘ, THỰC THỂ QUẢN LÝ DI ĐỘNG, CỔNG NỐI CỤC BỘ VÀ TRẠM GỐC

(57) Sáng chế đề cập đến phương pháp truy cập mạng cục bộ, và thiết bị liên quan, sao cho người dùng có thể truy cập đồng thời mạng điều hành và mạng cục bộ. Phương pháp trong các phương án của sáng chế bao gồm các bước: thu, bởi thực thể quản lý di động (MME), yêu cầu truy cập của thiết bị người dùng (UE) mà được gửi bởi trạm gốc (eNB), trong đó yêu cầu truy cập mang thông tin truy cập của UE; xác định, theo thông tin truy cập của UE, cổng nối cục bộ thứ nhất tương ứng với UE; và thiết lập, cho UE, kênh truyền dữ liệu mặt phẳng người dùng mà từ eNB tới cổng nối (C-GW) của mạng lõi và nó bao gồm cổng nối cục bộ thứ nhất được sử dụng như nút trung gian.

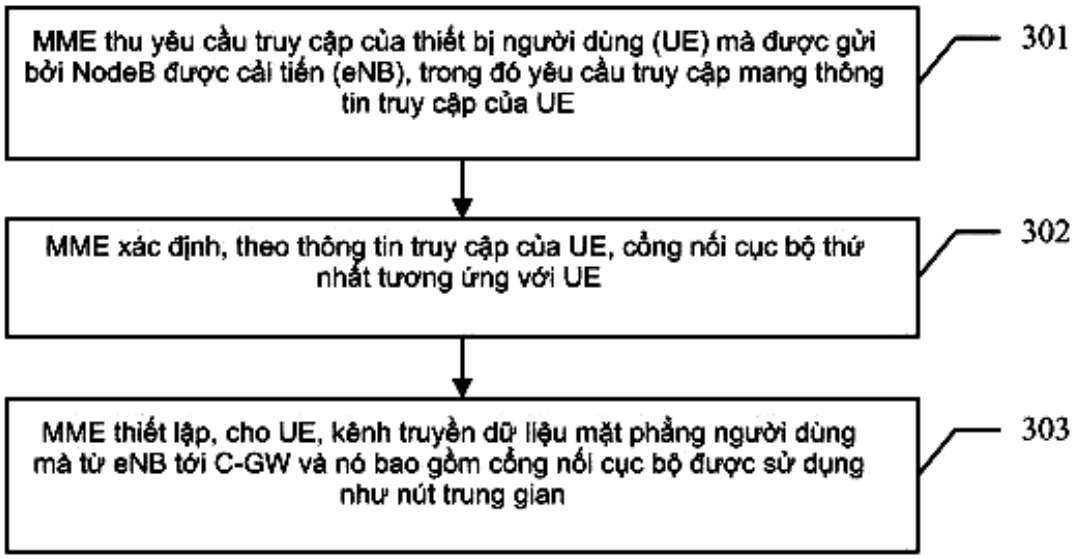

(11) **58399**

(21) 1-2018-01570 (51)[8] **G06Q 10/08**, 30/02

(22) 13.10.2016 (43) 25.07.2018

(86) PCT/US2016/056747 13.10.2016 (87) WO2017/066387 20.04.2017

(30) 62/242,612 16.10.2015 US

(71) ACCESS BUSINESS GROUP INTERNATIONAL LLC. (US)
7575 Fulton Street East Ada, MI 49355, United States of America

(72) PAASCHE, Thomas, D. (US), SUNDAM, Aaron, L. (US)

(74) Công ty Luật TNHH T&G (TGVN)

(54) PHƯƠNG PHÁP ĐỂ XỬ LÝ ĐƠN HÀNG, PHƯƠNG PHÁP GẮN THẺ VÀ THEO DÕI CÁC SẢN PHẨM, HỆ THỐNG THEO DÕI SẢN PHẨM VÀ HỆ THỐNG ĐỂ XỬ LÝ TÍN DỤNG

(57) Sáng chế đề cập tới hệ thống để theo dõi và gán tín dụng cho người bán hàng trực tiếp trong tổ chức tiếp thị đa cấp cho các việc đặt hàng lại sản phẩm. Các sản phẩm được gắn thẻ/gắn nhãn với bộ phận nhận diện duy nhất được sử dụng trong việc xử lý đặt hàng lại. Cơ sở dữ liệu kết hợp bộ phận nhận diện duy nhất với người bán và dựa trên kết hợp này, người bán được tín dụng với việc bán hàng đặt hàng lại. Bộ phận nhận diện duy nhất có thể là một phần của mã QR, thẻ RFID, hoặc cơ chế khác để bao bộ phận nhận diện duy nhất để sử dụng trong suốt quá trình xử lý đặt hàng lại. Bộ phận nhận diện duy nhất cũng có thể được sử dụng cho việc theo dõi/giám sát sản phẩm bổ sung và cho việc ngăn ngừa gian lận. Sáng chế này cũng đề cập tới phương pháp để xử lý việc đặt hàng, phương pháp để gắn thẻ và theo dõi sản phẩm, hệ thống theo dõi sản phẩm và hệ thống để xử lý tín dụng.

Dịch vụ API định tuyến lại HTTP tùy chỉnh

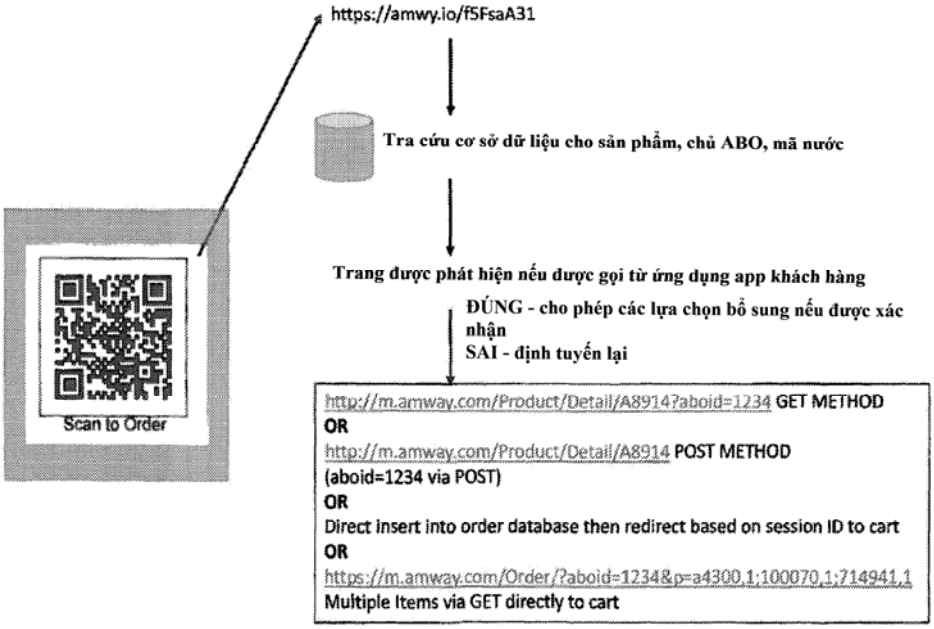

(11) **58400**
(21) 1-2018-01575 (51)[8] **C10L 1/10**, 1/08, 10/02, 1/12, 1/14
(22) 11.08.2016 (43) 25.07.2018
(86) PCT/KR2016/008816 11.08.2016 (87) WO2017/047932 A1 23.03.2017
(30) 10-2015-0131375 17.09.2015 KR
Ngày yêu cầu thẩm định nội dung: 12.04.2018
(75) 1. LEE, YOUNG SEO (KR)
(Geumchon-dong) 40, Saemal 9-gil, Paju-si, Gyeonggi-do 10854, Republic of Korea
2. LEE, MYEONG JIN (KR)
(Samik Sowol Apt.,) 377-dong 503-ho, 34, Ogeum-ro, Gunpo-si, Gyeonggi-do 15863, Republic of Korea
(74) Công ty TNHH Trường Xuân (AGELESS CO.,LTD.)
(54) CHẤT PHỤ GIA NHIÊN LIỆU LÀM GIẢM KHÍ NHÀ KÍNH, NITƠ OXIT VÀ CHẤT DẠNG HẠT, VÀ DẦU NHIÊN LIỆU CHỨA CHẤT PHỤ GIA NÀY

(57) Sáng chế đề xuất chất phụ gia nhiên liệu cho dầu nhiên liệu nặng dưới dạng chất tổng hợp, mà trong đó chất phụ gia nhiên liệu bao gồm: hợp chất kim loại tan trong dầu; chất mang oxy; chất phân tán; chất bôi trơn; chất hoạt động bề mặt không chứa ion; và chất tẩy rửa. Nếu một lượng nhỏ (0,025%) chất phụ gia nhiên liệu của sáng chế được thêm vào dầu nhiên liệu nặng, việc sinh ra chất dạng hạt (PM), dư lượng cacbon, nitơ oxit và các chất tương tự trong quá trình đốt cháy có thể được giảm đi. Thêm vào đó, nếu một lượng nhỏ (0,025%) chất phụ gia nhiên liệu của sáng chế được thêm vào dầu nhiên liệu nặng, hiệu suất đốt cháy có thể được cải thiện vì trong quá trình đốt cháy, áp suất tối đa của quá trình đốt cháy được gia tăng, trong khi nhiệt độ xả bị giảm đi. Do đó, chất phụ gia nhiên liệu của sáng chế rất hữu ích cho nồi hơi lớn sử dụng dầu nhiên liệu nặng để làm nhiên liệu, cụ thể là, động cơ điezel cỡ lớn.

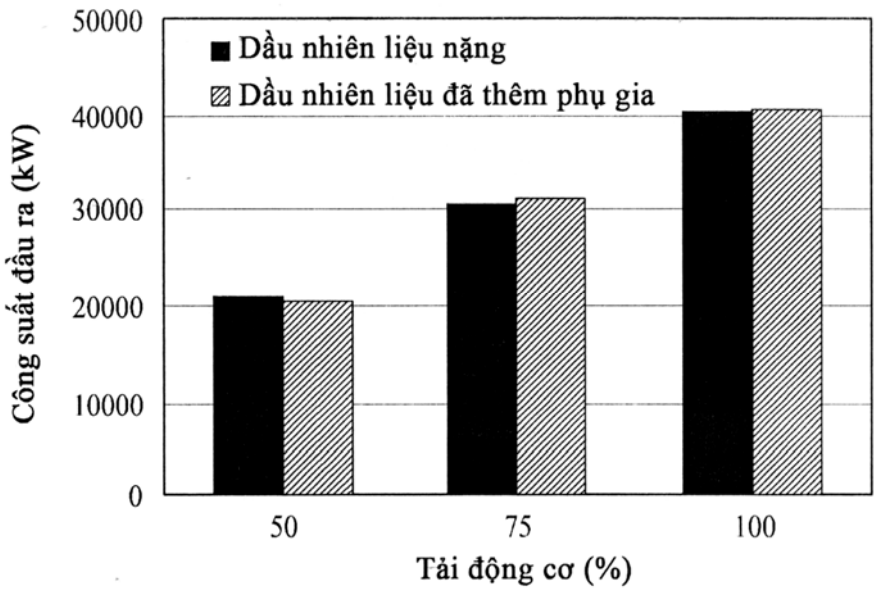

(11) **58401**
(21) 1-2018-01576 (51)[7] **B01D 53/14**, F24F 1/02, 3/147, 7/08, 11/02
(22) 13.10.2016 (43) 25.07.2018
(86) PCT/JP2016/080377 13.10.2016 (87) WO2017/065215 20.04.2017
(30) 2015-202208 13.10.2015 JP
(71) SHIMIZU CORPORATION (JP)
16-1, Kyobashi 2-chome, Chuo-ku, Tokyo 104-8370, Japan
(72) ITOYAMA Masaru (JP), BANDO Suguru (JP), OKANO Hiroshi (JP), INOUE Koji (JP), KURODA Ayako (JP)
(74) Công ty TNHH Tầm nhìn và Liên danh (VISION & ASSOCIATES CO.LTD.)
(54) HỆ THỐNG ĐIỀU HÒA KHÔNG KHÍ

(57) Sáng chế đề xuất hệ thống điều hòa không khí (10A) bao gồm: khối quay (1) bao gồm vùng xử lý (2) cho phép chất hấp thụ chứa chất hấp thụ rắn mang amin hấp thụ cacbon đioxit và vùng tái tạo (4) cho phép cacbon đioxit đã hấp thụ bằng chất hấp thụ được giải phóng vào không khí tái tạo; đường ống cấp không khí xử lý thứ nhất (14) được tạo kết cấu để cấp không khí trong phòng (R) làm không khí xử lý cho vùng xử lý (2); đường ống cấp không khí xử lý thứ hai (24) được tạo kết cấu để cấp không khí xử lý đi qua vùng xử lý cho phòng (R); và đường ống cấp không khí tái tạo (20) được tạo kết cấu để cấp không khí ngoài trời làm không khí tái tạo cho vùng tái tạo. Chênh lệch entanpi giữa không khí xử lý được cấp cho vùng xử lý và không khí tái tạo được cấp cho vùng tái tạo bằng hoặc lớn hơn 30 kJ/kg (DA).

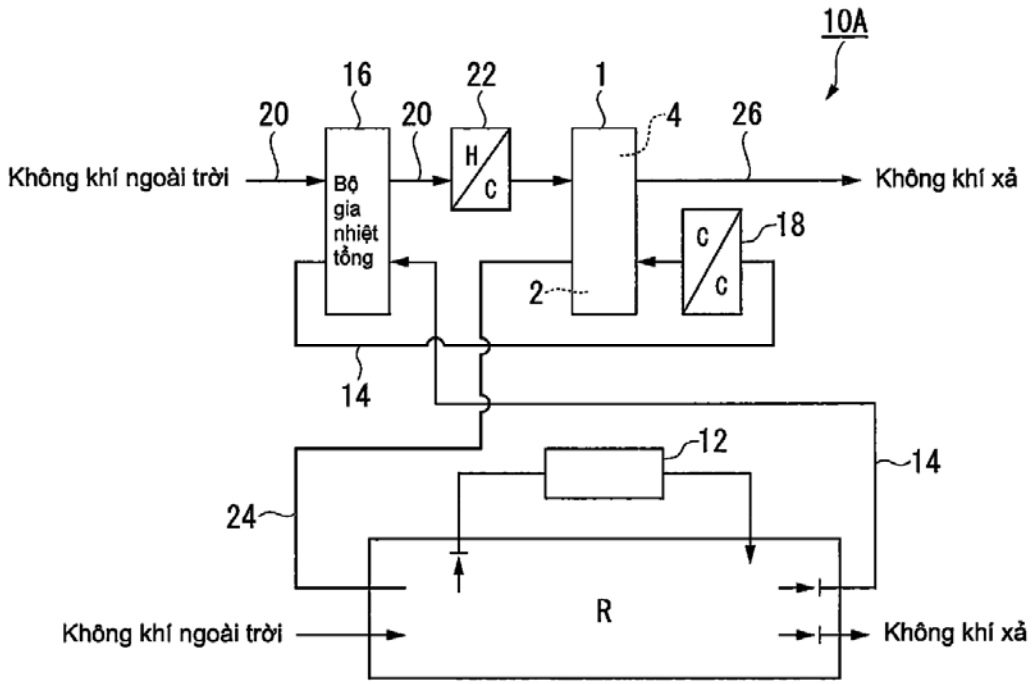

(11) **58402**
(21) 1-2018-01578 (51)[7] **A61M 1/00**
(22) 28.09.2016 (43) 25.07.2018
(86) PCT/KR2016/010853 28.09.2016 (87) WO2017/065427 20.04.2017
(30) 10-2015-0144845 16.10.2015 KR
Ngày yêu cầu thẩm định nội dung: 12.04.2018
(71) CG BIO CO., LTD. (KR)
244, Galmachi-ro, Jungwon-gu Seongnam-si Gyeonggi-do 13211, Republic of Korea
(72) RYU, Hyun Seung (KR), SEO, Jun Hyuk (KR), PARK, Jong Ha (KR), HONG, Soon Gee (KR)
(74) Công ty TNHH Tầm nhìn và Liên danh (VISION & ASSOCIATES CO.LTD.)
(54) BỘ NỐI DÙNG CHO VIỆC XỬ LÝ ÁP LỰC ÂM VÀ THIẾT BỊ XỬ LÝ ÁP LỰC ÂM BAO GỒM BỘ NỐI NÀY

(57) Sáng chế đề cập đến bộ nối dùng cho việc xử lý áp lực âm, theo một phương án của sáng chế, là bộ nối dùng cho việc xử lý áp lực âm để nối phần vết thương được bịt kín bằng tấm vải và thiết bị hút cấp áp lực âm cho không gian bịt kín giữa phần vết thương và tấm vải, và bao gồm: màng dính đầu dính vào bề mặt trên của tấm vải và có lực đàn hồi lớn hơn lực đàn hồi của tấm vải; và đầu hút dính vào bề mặt trên của màng dính đầu và có lỗ hút dịch gỉ viêm được tạo ra trên bề mặt dưới của nó, lỗ ghép nối ống được tạo ra ở phía trên của nó, và đường dòng hút được tạo ra trên đó nối lỗ hút dịch gỉ viêm và lỗ ghép nối ống.

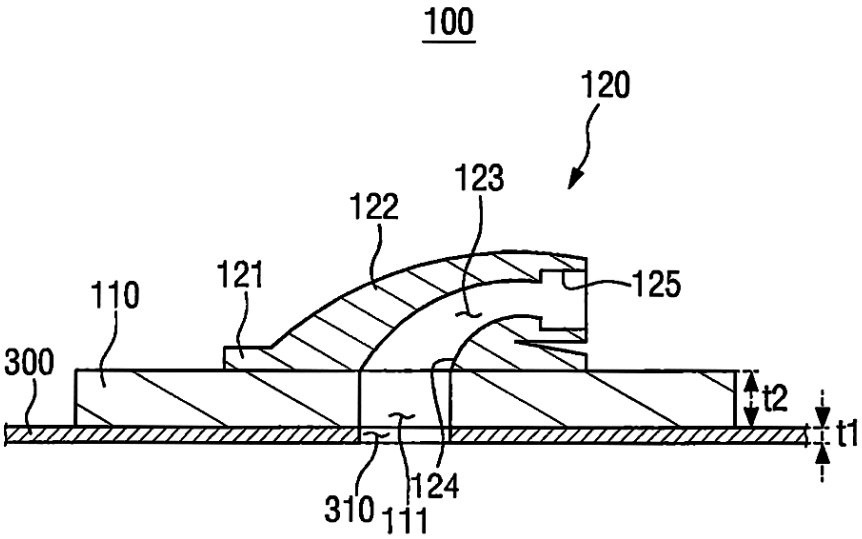

(11) **58403**
(21) 1-2018-01585 (51)[7] **G01J 5/00**, 5/02
(22) 13.04.2018 (43) 25.07.2018
Ngày yêu cầu thẩm định nội dung: 13.04.2018
(71) VIỆN ỨNG DỤNG CÔNG NGHỆ, BỘ KHOA HỌC VÀ CÔNG NGHỆ (VN)
25 Lê Thánh Tông, quận Hoàn Kiếm, thành phố Hà Nội.
(72) Nguyễn Trần Thuật (VN), Đồng Sĩ Thành (VN), Ngô Văn Lập (VN), Nguyễn Quang Quân (VN), Đỗ Ngọc Hiệu (VN), Đinh Thúy Hiền (VN), Mai Anh Tuấn (VN)
(54) VẬT LIỆU NHIỆT ĐIỆN TRỞ ABXOY, PHƯƠNG PHÁP CHẾ TẠO MÀNG MỎNG VÀ CẢM BIẾN ẢNH HỒNG NGOẠI NHIỆT SỬ DỤNG VẬT LIỆU NÀY

(57) Sáng chế đề cập đến vật liệu có hệ số nhiệt điện trở cao AB_xO_y là một hợp chất của oxit kim loại hóa trị I và oxit kim loại hóa trị III. Hợp chất kim loại này được chế tạo bằng một phương pháp đồng phún xạ phản ứng tương đối cao cấp tại đó các giá trị tỉ lệ x và y có thể điều khiển được. Sáng chế đưa ra cấu trúc một bolomet kích thước micro cấu trúc đa lớp treo sử dụng vật liệu nhiệt điện trở AB_xO_y. Các bolomet này được sắp xếp theo dạng ma trận M hàng N cột nhằm chế tạo cảm biến ảnh hồng ngoại nhiệt. Các cảm biến này được chế tạo bằng quy trình công nghệ kết hợp giữa phủ màng và tạo hình, tích hợp toàn bộ trên một đế phẳng có chứa các vi mạch điều khiển việc đọc giá trị nhiệt điện trở của từng bolomet trong ma trận.

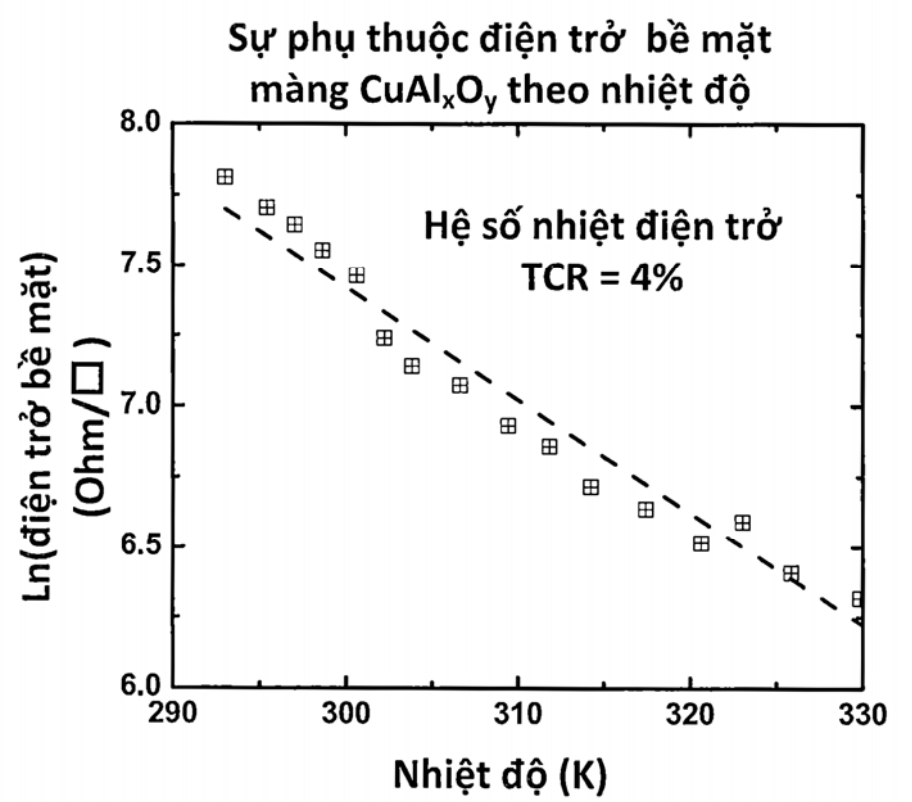

(11) **58404**
(21) 1-2018-01591 (51)[7] **F24F 6/18**
(22) 13.10.2016 (43) 25.07.2018
(86) PCT/CN2016/102048 13.10.2016 (87) WO2017/063579 20.04.2017
(30) PCT/CN2015/091978 15.10.2015 CN
(71) ESD TECHNOLOGY CONSULTING & LICENSING CO., LTD. (CN)
A 2717, Kaisa Center, No.66 of Nanyuan Road, Futian District, Shenzhen, Guangdong 518031, China
(72) KOW, Kek Hing (MY)
(74) Công ty TNHH Đại Tín và Liên Danh (DAITIN AND ASSOCIATES CO.,LTD)
(54) THIẾT BỊ TẠO LUỒNG KHÍ ẨM
(57) Sáng chế đề cập đến thiết bị tạo luồng khí ẩm. Thiết bị tạo luồng khí ẩm bao gồm khoang hình trụ rỗng (2) với thiết bị tạo sương (21) được đặt bên trong ở đáy của khoang hình trụ rỗng (2) để tạo ra luồng khí ẩm liên tục, ống nạp (22) được gắn với khoang hình trụ rỗng (2) để nạp luồng khí nạp, ống xả (8) được gắn với khoang hình trụ rỗng (2), quạt hút (4) được đặt giữa ống xả (8) và thiết bị tạo sương (21) để chuyển luồng khí ẩm liên tục và luồng khí nạp thành luồng khí xoáy xoan ốc lên trên về phía ống xả (8), để loại bỏ hiện tượng tích tụ giọt nước hoặc ngưng tụ nước ở khu vực xả của khoang hình trụ rỗng (2).

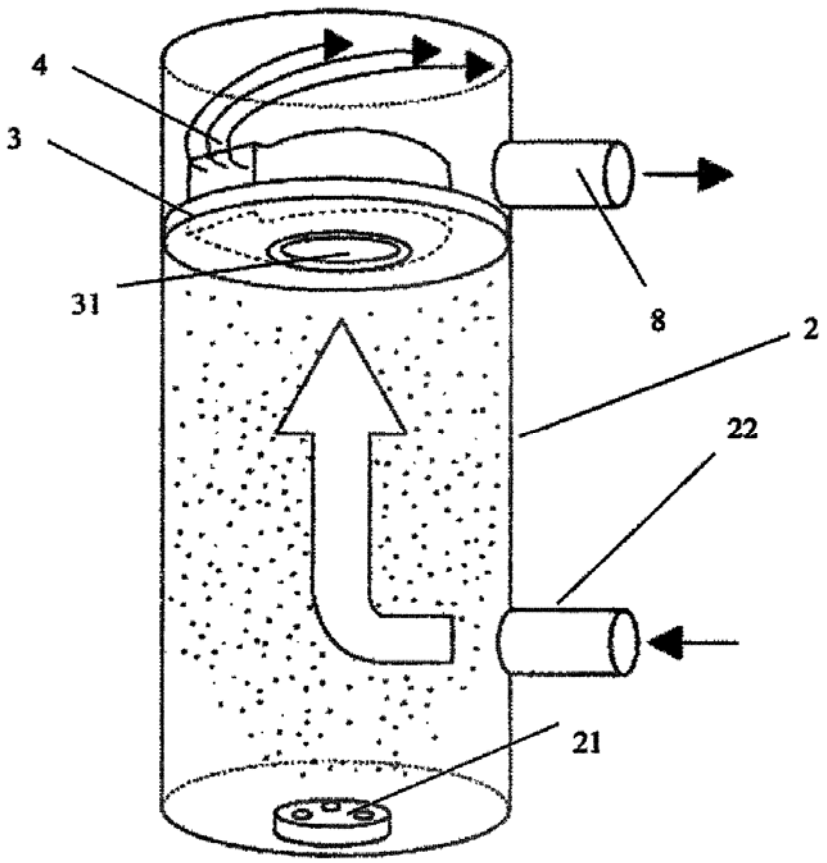

(11) **58405**
(21) 1-2018-01595 (51)[7] **H04W 74/08**, H04L 1/18
(22) 25.02.2016 (43) 25.07.2018
(86) PCT/KR2016/001843 25.02.2016 (87) WO2017/047883 23.03.2017
(30) 10-2015-0129981 14.09.2015 KR
10-2015-0148370 23.10.2015 KR
Ngày yêu cầu thẩm định nội dung: 18.04.2018
(71) WILUS INSTITUTE OF STANDARDS AND TECHNOLOGY INC. (KR)
5F 216 Hwangsaeul-ro, Bundang-gu Seongnam-si, Gyeonggi-do 13595, Republic of Korea
(72) NOH, Minseok (KR), KWAK, Jinsam (KR), SON, Juhyung (KR)
(74) Công ty TNHH Tầm nhìn và Liên danh (VISION & ASSOCIATES CO.LTD.)
(54) PHƯƠNG PHÁP THỰC HIỆN CUỘC TRUYỀN ĐƯỜNG XUỐNG TRONG Ô RIÊNG BIỆT BỞI TRẠM CƠ SỞ, TRẠM CƠ SỞ TRONG HỆ THỐNG TRUYỀN THÔNG VÔ TUYẾN KIỂU Ô

(57) Sáng chế đề cập đến phương pháp, thiết bị, và hệ thống để điều chỉnh kích thước của sổ tranh chấp để thực hiện truy cập kênh. Một cách chi tiết, phương pháp này bao gồm: nhận nhiều phản hồi xác nhận yêu cầu lặp tự động lai (HARQ-ACK) đối với (các) kênh đường xuống của ô riêng biệt; tạo số ngẫu nhiên N (N≥0) trong kích thước cửa sổ tranh chấp; và thực hiện cuộc truyền đường xuống trong ô riêng biệt sau khi chờ N khe trong khi ô riêng biệt rỗi, trong đó khi tỷ lệ xác nhận âm (NACK) trong số nhiều phản hồi HARQ-ACK bằng hoặc lớn hơn giá trị tham chiếu, kích thước cửa sổ tranh chấp trở thành lớn hơn giá trị cho trước, và khi tỷ lệ của NACK trong số nhiều phản hồi HARQ-ACK nhỏ hơn giá trị tham chiếu, kích thước của sổ tranh chấp được thiết lập lại thành giá trị tối thiểu.

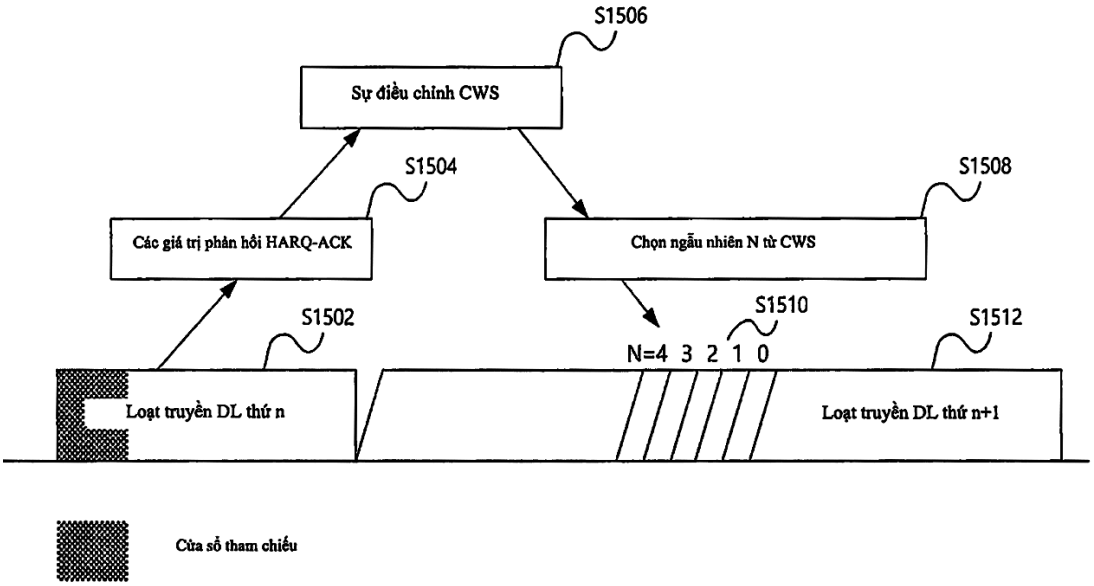

(11) **58406**
(21) 1-2018-01598 (51)[7] **B65H 3/12**, 3/64
(22) 07.10.2016 (43) 25.07.2018
(86) PCT/JP2016/079983 07.10.2016 (87) WO2017/069006 27.04.2017
(30) JP2015-206079 20.10.2015 JP
(71) 1. SAKURA SEIKI CO., LTD. (JP)
61, 2-chome, Kusune-cho, Yao-shi, Osaka 581-0814 Japan
2. UCHIDA YOKO CO., LTD. (JP)
4-7, Shinkawa 2-chome, Chuo-ku, Tokyo 104-8282 Japan
3. UCHIDA YOKO GLOBAL LIMITED (CN)
Unit 06B, 25/F, Nanyang Plaza, 57 Hung To Road, Kwun Tong, Kowloon, Hong Kong, China
(72) Ippei MURAMOTO (JP), Toshimasa ENDO (JP)
(74) Công ty Luật TNHH AMBYS Hà Nội (AMBYS HANOI)
(54) THIẾT BỊ TẢI PHÔI GIA CÔNG
(57) Sáng chế đề cập đến thiết bị tải phôi gia công. Chi tiết dẫn hướng (14) có bề mặt phía trên (14tp) hỗ trợ vận chuyển phôi gia công (12) và được sắp xếp phía sau của bàn (12) theo hướng tải phôi gia công. Cơ cấu dẫn động đai chuyền (26a đến 26d, 28a đến 28b), và các đai chuyền liên tục (32a đến 32d) được quấn quanh các con lăn này, và được sắp xếp phía trên bàn (12) và chi tiết dẫn hướng (14) để phủ lên bàn (12) và chi tiết dẫn hướng (14). Phần mở thứ nhất được tạo ra trên phần đáy của cơ cấu dẫn động đai chuyền (16) để tạo ra lực hút hướng lên. Phần mở thứ hai được tạo ra trên bề mặt phía trên của chi tiết dẫn hướng (14) để tạo ra lực hút hướng xuống. Độ lớn của lực hút được tạo ra trong phần mở thứ nhất vượt quá độ lớn của lực hút được tạo ra trong phần mở thứ hai.

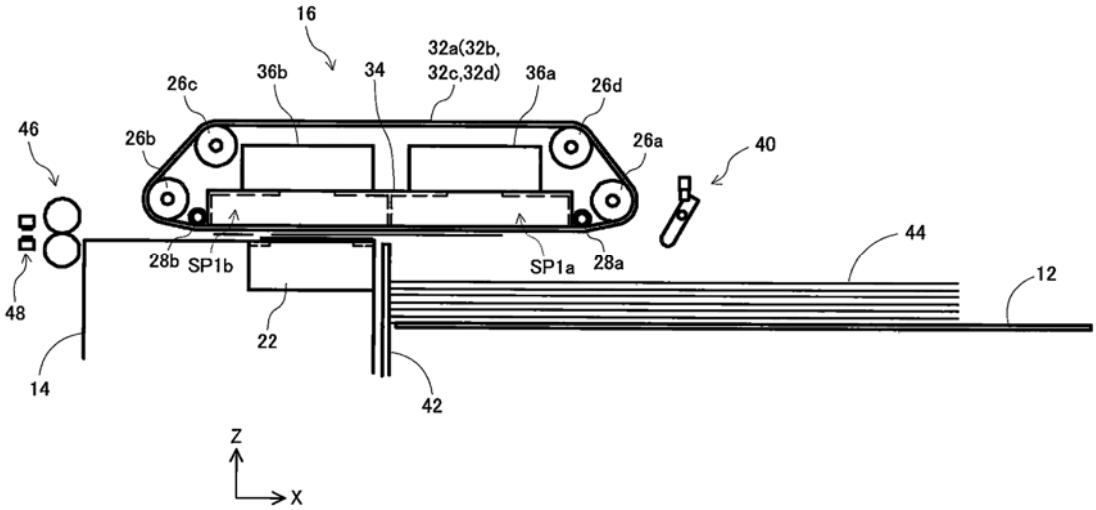

(11) **58407**
(21) 1-2018-01600 (51)[7] **H04M 19/00**, 11/00
(22) 14.09.2016 (43) 25.07.2018
(86) PCT/GR2016/000045 14.09.2016 (87) WO2017/046619 23.03.2017
(30) 20150100401 15.09.2015 GR
(71) TBSP ENGINEERING TECHNICAL COMPANY SOCIETE ANONYME FOR TRADING, CONSTRUCTION, SUPPORT OF SYSTEMS AND PROJECTS OF HIGH TECHNOLOGY AND SAFETY AND SERVICES PROVIDER (GR)
1st Km Koropiou-Varis Ave GR 19400 Koropi Attikis, Greece
(72) TSIGIROGLOU, Kiriakos (GR)
(74) Công ty TNHH Trà và cộng sự (TRA & ASSOCIATES CO.,LTD)
(54) THIẾT BỊ ĐIỆN TỬ HOẠT ĐỘNG MỘT CÁCH ĐỘC LẬP
(57) Sáng chế đề cập đến một thiết bị điện tử hoạt động một cách độc lập, cung cấp khả năng điều khiển tại chỗ và quản lý từ xa các thiết bị cơ điện trong các trường hợp, nơi nguồn điện có sẵn tại chỗ là rất thấp, và được thiết kế một cách đặc biệt để được cấp điện và truyền thông qua một đường dây diện thoại PSTN (Public Switched Telephone Network - Mạng diện thoại chuyển mạch công cộng) đơn. Thiết bị có một phạm vi ứng dụng rộng cho các tổ chức, sở hữu và sử dụng các khu vực chứa cả thiết bị chủ động và thiết bị thụ động, và cung cấp khả năng về một giải pháp thống nhất duy nhất cho tất các các trường hợp như vậy. Thiết bị cũng cung cấp khả năng kết nối các bộ cảm biến kỹ thuật số và tương tự khác nhau, việc truyền các lệnh khác nhau, tự động hóa quy trình, thu thập dữ liệu, thông tin và điều khiển từ xa (quản lý).

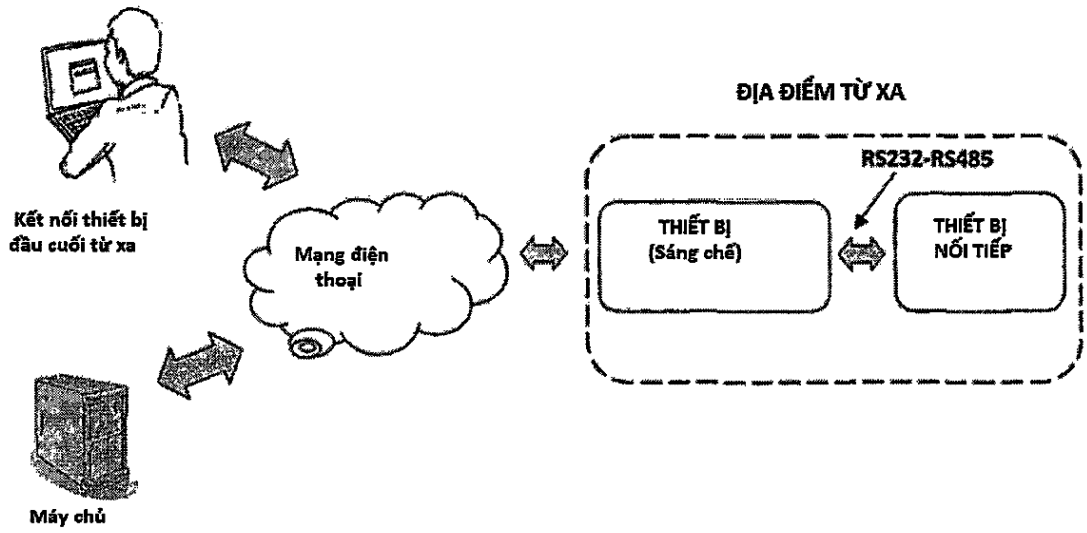

(11) **58408**
(21) 1-2018-01601 (51)[7] **H05B 33/08**, F21V 33/00, 23/04, 23/00
(22) 05.09.2016 (43) 25.07.2018
(86) PCT/IB2016/055304 05.09.2016 (87) WO2017/077405 A1 11.05.2017
(30) 2-2015-00340 04.11.2015 VN
(75) PHẠM HUỲNH PHONG (VN)
89 đường số 1, phường Bình Trị Đông B, quận Bình Tân, thành phố Hồ Chí Minh
(54) THIẾT BỊ PHÁT SÁNG ĐEO TAY VÀ PHƯƠNG PHÁP ĐIỀU KHIỂN
(57) Sáng chế đề cập đến thiết bị phát sáng đeo tay dùng để cảnh báo an toàn, cổ vũ, và trình diễn ánh sáng. Sáng chế cũng đề cập đến phương pháp điều khiển cho phép người đeo thực hiện các lệnh điều khiển khác nhau khi người đeo lắc tay sang phải, sang trái, lên trên, xuống dưới, ra phía trước hoặc về phía sau. Sáng chế cũng cho phép người đeo thực hiện tắt/mở, thay đổi màu sắc của nguồn sáng trên thiết bị này bằng chính tay đang đeo một cách độc lập với chuyển động của thiết bị. Ngoài ra, giải pháp này không gây cản trở việc cầm nắm các đồ vật khác khi đang đeo thiết bị. Thiết bị này khi vận hành sẽ được đeo ở bàn tay.

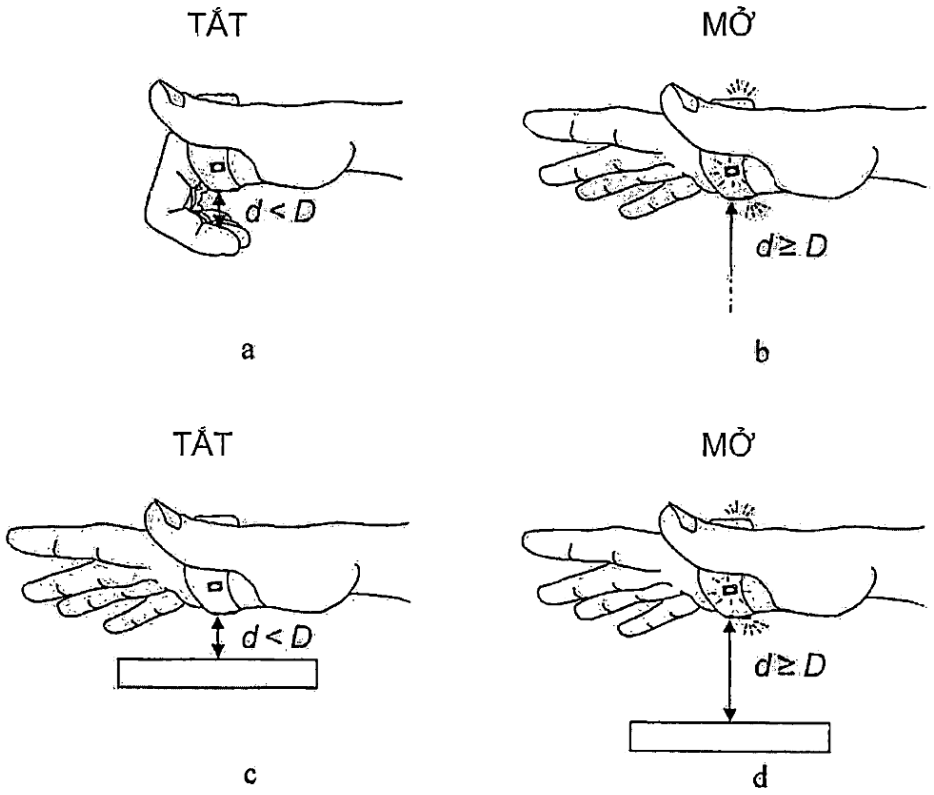

(11) **58409**
(21) 1-2018-01603 (51)[8] **C10J 3/84**, 3/20
(22) 14.10.2016 (43) 25.07.2018
(86) PCT/KR2016/011568 14.10.2016 (87) WO2017/073940 04.05.2017
(30) 10-2015-0150330 28.10.2015 KR
Ngày yêu cầu thẩm định nội dung: 16.04.2018
(71) 1. INSTITUTE FOR ADVANCED ENGINEERING (KR)
175-28 Goan-ro 51beon-gil, Baegam-myeon, Cheoin-gu, Yongin-si, Gyeonggi-do 17180, Republic of Korea
2. SAMHO ENVIRO-TECH INC. (KR)
19 Gyeonggidong-ro 256beon-gil, Namsa-myeon, Cheoin-gu, Yongin-si, Gyeonggi-do 17118, Republic of Korea
(72) SUNG Ho-Jin (KR), PARK Soo-nam (KR), GU Jae-Hoi (KR), LEE Jang-Kun (KR), OH Jong-Hyeok (KR), SONG Dong-Hyun (KR)
(74) Văn phòng luật sư Phạm và Liên danh (PHAM & ASSOCIATES)
(54) THIẾT BỊ VÀ PHƯƠNG PHÁP KHÍ HÓA TẦNG CỐ ĐỊNH

(57) Sáng chế đề cập đến thiết bị khí hóa tầng cố định bao gồm: phần cấp vật liệu phế thải để cấp vật liệu phế thải; phần cấp vật liệu độn để cấp vật liệu độn; các phần cấp chất oxy hóa từ thứ nhất đến thứ ba lần lượt có các phương tiện cấp chất oxy hóa từ thứ nhất đến thứ ba để cấp các chất oxy hóa từ thứ nhất đến thứ ba; thùng chứa bên trong chứa vật liệu phế thải và các chất oxy hóa thứ nhất và thứ hai, và trong đó ít nhất một chất trong số vật liệu phế thải và các chất oxy hóa thứ nhất và thứ hai phản ứng sao cho khí đốt tổng hợp được tạo ra; và thùng chứa bên ngoài bố trí ở phía ngoài thùng chứa bên trong để chứa vật liệu độn và chất oxy hóa thứ ba, và còn có: lò phản ứng mà trong đó khí đốt tổng hợp di chuyển từ thùng chứa bên trong đến thùng chứa bên ngoài để phản ứng với chất oxy hóa thứ ba và vật liệu độn sao cho ít nhất một phần của nhựa đường có trong khí đốt tổng hợp được loại bỏ; phần xả khí được bố trí ở một phía của thùng chứa bên ngoài, và xả, ra bên ngoài lò phản ứng, khí đốt tổng hợp, mà từ đó ít nhất một phần của nhựa đường được loại bỏ; đầu ra vật liệu độn được bố trí ở phía kia của thùng chứa bên ngoài, và xả vật liệu độn ra bên ngoài lò phản ứng, và phần xả vật liệu bên dưới được bố trí ở một phía của thùng chứa bên trong, và xả, ra bên ngoài lò phản ứng, vật liệu bên dưới được tạo ra từ vật liệu phế thải.

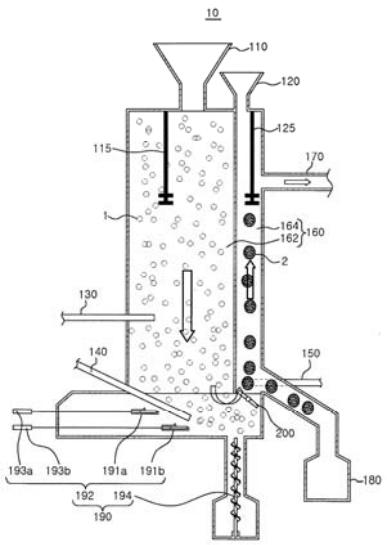

(11) **58410**
(21) 1-2018-01606 (51)[8] **H04W 56/00**, 72/00
(22) 09.11.2015 (43) 25.07.2018
(86) PCT/SE2015/051183 09.11.2015 (87) WO2017/074233 04.05.2017
(30) 14/925,170 28.10.2015 US
Ngày yêu cầu thẩm định nội dung: 16.04.2018
(71) TELEFONAKTIEBOLAGET LM ERICSSON (PUBL) (SE)
SE-164 83 Stockholm, Sweden
(72) AXNAS, Johan (SE), BALACHANDRAN, Kumar (US), DA SILVA, Icaro L. J. (BR), HUI, Dennis (US), REIAL, Andres (SE), RUNE, Johan (SE), SAHLIN, Henrik (SE)
(74) Công ty Luật TNHH T&G (TGVN)
(54) PHƯƠNG PHÁP TRUYỀN CÁC CHUỖI ĐỒNG BỘ CỦA TÍN HIỆU ĐỒNG BỘ, PHƯƠNG PHÁP NHẬN MỘT HOẶC NHIỀU CHUỖI ĐỒNG BỘ CỦA TÍN HIỆU ĐỒNG BỘ, NÚT MẠNG, THIẾT BỊ KHÔNG DÂY, VÀ PHƯƠNG TIỆN LƯU TRỮ ĐỌC ĐƯỢC BẰNG MÁY TÍNH

(57) Sáng chế đề cập đến việc truyền các tín hiệu đồng bộ, cụ thể là đến hoạt động được gọi là quét chùm. Cụ thể là, sáng chế đề cập đến phương pháp cung cấp sự đồng bộ nhờ sử dụng các chuỗi đồng bộ mà được truyền tại các thời điểm khác nhau. Sáng chế còn đề cập đến các thiết bị và các chương trình máy tính tương ứng. Phương pháp ở nút mạng, để truyền các chuỗi đồng bộ của tín hiệu đồng bộ đến một hoặc nhiều thiết bị không dây phía nhận, phương pháp này bao gồm bước xác định các chuỗi đồng bộ, để mỗi chuỗi đồng bộ bao gồm chỉ thị định thời tương ứng, nhờ đó mỗi chuỗi đồng bộ cho phép xác định thời điểm của sự kiện ở thiết bị không dây phía nhận và truyền các chuỗi đồng bộ này đến một hoặc nhiều thiết bị không dây này, tại các thời điểm khác nhau.

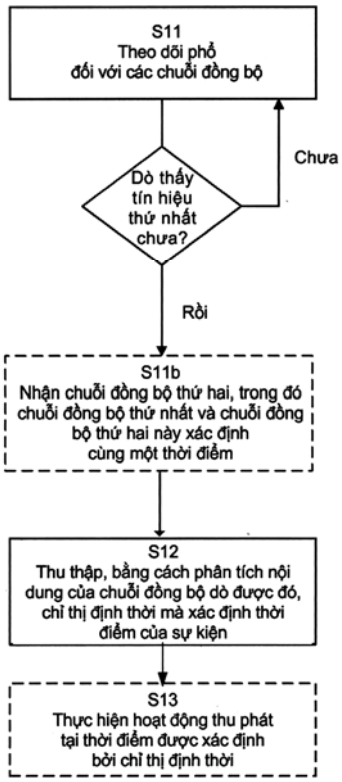

(11) **58411**
(21) 1-2018-01608 (51)[7] **E01D 19/06**
(22) 08.09.2016 (43) 25.07.2018
(86) PCT/KR2016/010055 08.09.2016 (87) WO2017/047975 23.03.2017
(30) 10-2015-0130056 15.09.2015 KR
Ngày yêu cầu thẩm định nội dung: 16.04.2018
(71) JINHYUNG CONSTRUCTION CO., LTD. (KR)
B 07 (Diville), 501, 66-22, Inhyang-ro 24beon-gil Gochon-eup Gimpo-si Gyeonggi-do 10129, Korea
(72) KOO, Ja Hwa (KR)
(74) Công ty TNHH T&T INVENMARK Sở hữu trí tuệ Quốc tế (T&T INVENMARK CO., LTD.)
(54) KHE BIẾN DẠNG CHO CẦU
(57) Sáng chế đề cập đến khe biến dạng cho cầu để nối tấm phía trên của cầu theo cách sao cho nó cho phép tấm phía trên của cầu giãn ra hoặc co lại để chống lại sự co ngót và giãn nở của cầu theo sự thay đổi của nhiệt độ, có khả năng ngăn ngừa sự tích tụ của các tạp chất và dễ dàng thải chúng ra bên ngoài. Một cặp tấm phía dưới được lắp đặt giữa một phần mặt cầu này và một phần mặt cầu khác cùng với việc tạo ra một khoảng cách đã được xác định trước. Tấm phía trên được lắp đặt tương ứng trên bề mặt phía trên của tấm phía dưới, trong đó chiều rộng của tấm phía trên theo hướng ngang là nhỏ hơn chiều rộng của tấm phía dưới. Phương tiện đỡ tải được lắp đặt trên bề mặt phía trên của tấm phía trên. Phương tiện đỡ tải bao gồm một cặp cấu kiện liên kết hoặc một cặp cấu kiện vấu ngàm. Tấm gia cố được lắp đặt giữa phương tiện đỡ tải và tấm phía dưới, trong đó mặt phẳng nghiêng được tạo ra tương ứng ở cả hai phía của tấm gia cố sao cho tấm gia cố có phần trên hẹp và phần dưới rộng.

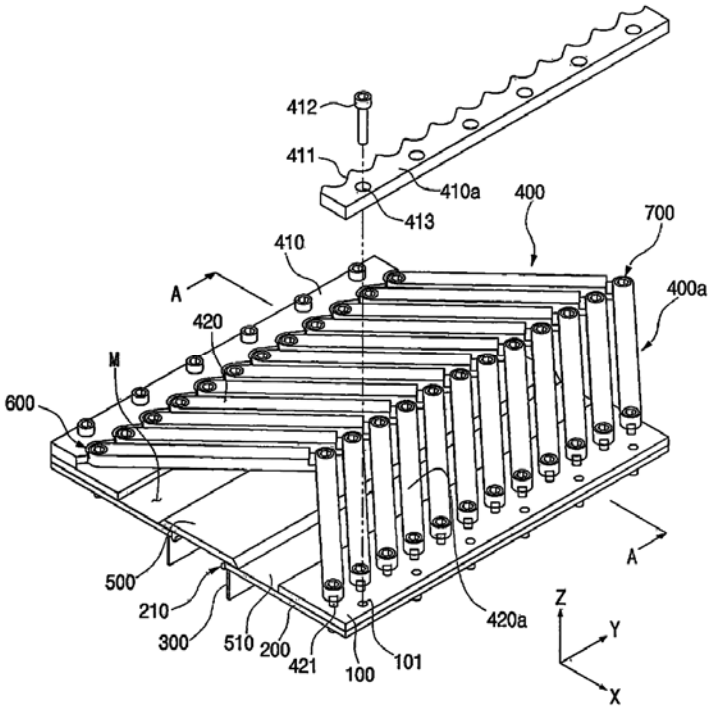

(11) **58412**
(21) 1-2018-01609 (51)[7] **H04N 7/32**
(62) 1-2013-02176
(22) 12.01.2012 (43) 25.07.2018
(86) PCT/JP2012/050456 12.01.2012 (87) WO2012/102088 A1 02.08.2012
(30) 2011-011861 24.01.2011 JP
2011-153183 11.07.2011 JP
Ngày yêu cầu thẩm định nội dung: 16.04.2018
(71) SONY CORPORATION (JP)
1-7-1, Konan, Minato-ku, Tokyo, Japan
(72) KONDO, Kenji (JP)
(74) Công ty TNHH một thành viên Sở hữu trí tuệ VCCI (VCCI-IP CO.,LTD)
(54) PHƯƠNG PHÁP GIẢI MÃ ẢNH VÀ THIẾT BỊ XỬ LÝ THÔNG TIN

(57) Sáng chế đề cập đến phương pháp giải mã ảnh, bao gồm; bước thu được, khi khối liền kề phía trái của khối hiện tại và khối liền kề bên trên khối hiện tại có thể được lấy làm tham chiếu, thì thông số lượng tử hóa dự báo được bắt nguồn từ giá trị trung bình của thông số lượng tử hóa của khối liền kề phía trái và thông số lượng tử hóa của khối liền kề bên trên; bước thu được, khi khối liền kề phía trái và khối liền kề bên trên có thể không được lấy làm tham chiếu, thì thông số lượng tử hóa dự báo được bắt nguồn từ thông số lượng tử hóa của bộ xử lý không liền kề khối hiện tại; bước thu được, từ thông tin luồng bit, thông tin chênh lệch biểu thị chênh lệch giữa thông số lượng tử hóa dự báo đã thu được và thông số lượng tử hóa của khối hiện tại; và bước tạo ra thông số lượng tử hóa của khối hiện tại, từ thông số lượng tử hóa dự báo và thông tin chênh lệch. Ngoài ra, sáng chế còn đề cập đến thiết bị xử lý thông tin.

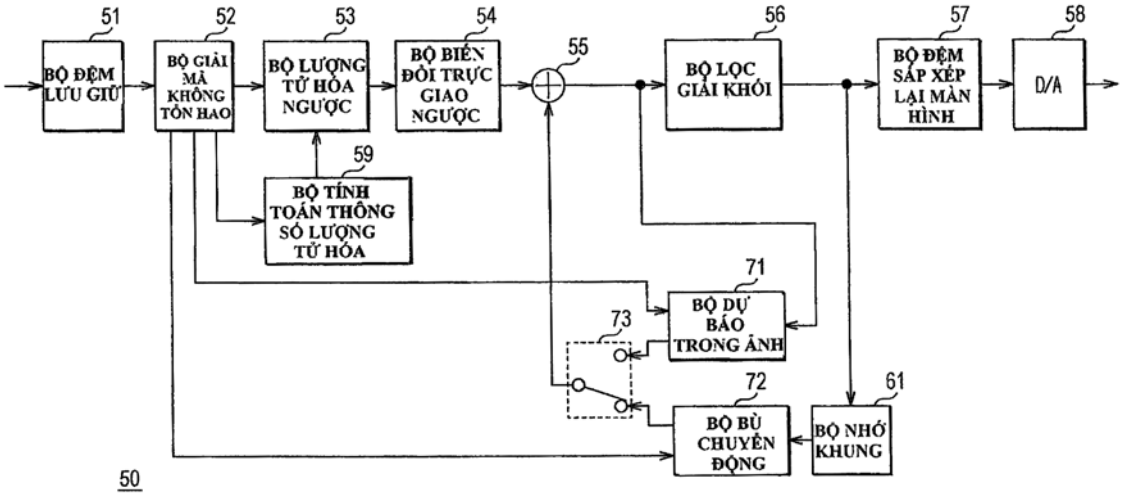

(11) **58413**
(21) 1-2018-01613 (51)[7] **E02D 17/04**, 17/08, 5/12, 5/18
(22) 13.09.2016 (43) 25.07.2018
(86) PCT/KR2016/010342 13.09.2016 (87) WO2017/048056 23.03.2017
(30) 10-2015-0132563 18.09.2015 KR
Ngày yêu cầu thẩm định nội dung: 16.04.2018
(71) SEAGI ENGINEERING CO., LTD. (KR)
2F, 172, Sojeonggu-gil, Sojeong-myeon, Sejong 30001, Republic of Korea
(72) CHO, Young Sik (KR), CHO, Jung Young (KR)
(74) Công ty TNHH Tầm nhìn và Liên danh (VISION & ASSOCIATES CO.LTD.)
(54) KẾT CẤU CHẶN ĐẤT KIỂU TẤM CHẮN NƯỚC DÙNG CHO PHƯƠNG TIỆN TẠM THỜI VÀ PHƯƠNG PHÁP XÂY DỰNG KẾT CẤU NÀY

(57) Sáng chế đề cập đến kết cấu chặn đất kiểu tấm chắn nước dùng làm phương tiện tạm thời, kết cấu bao gồm: các panen thứ nhất và các panen thứ hai, các panen này được bố trí nối tiếp nhau, ở trạng thái đối mặt nhau và tách biệt nhau, để đỡ các thành bên ở khoảng trống đã đào; các cột đỡ, các cột này được bố trí cách nhau ở các khoảng cách nhất định để nối các cột thứ nhất và thứ hai tương ứng nối tiếp nhau dọc theo các thành bên, các dầm tăng cứng cột chống nối và đỡ các cột đỡ ở cả hai bên trong khoảng trống đã đào; và các thanh giằng tạo ra sự kết nối giữa các dầm tăng cứng cột chống đối mặt nhau ở cả hai bên trong khoảng trống đã đào, và tạo ra lượng lực đỡ nhất định chống lại áp lực bên ngoài do đất gây ra.

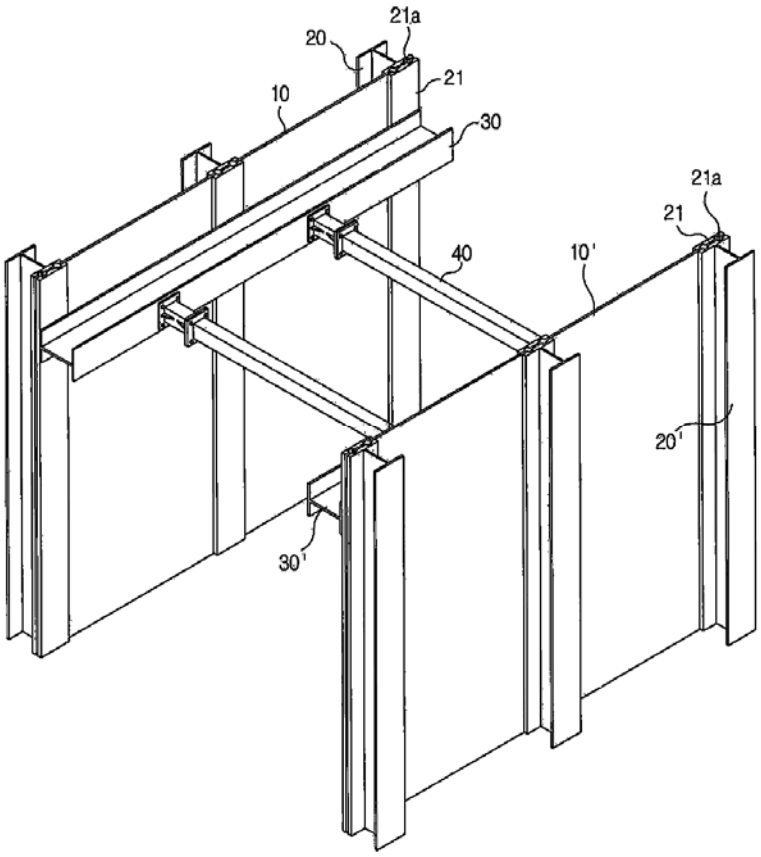

(11) **58414**
(21) 1-2018-01618 (51)[7] **B66B 7/00**
(22) 17.04.2018 (43) 25.07.2018
Ngày yêu cầu thẩm định nội dung: 17.04.2018

(75) 1. CAO MINH TUYẾT (VN)
Khu tập thể trung đoàn 17, xã Ngũ Hiệp, huyện Thanh Trì, thành phố Hà Nội.
2. NGUYỄN ĐỨC DŨNG (VN)
P806 Tòa nhà N09B2 Khu đô thị mới Dịch Vọng, phố Thành Thái, phường Dịch Vọng Hậu, quận Cầu Giấy, thành phố Hà Nội.

(54) HỆ THỐNG VẬN THĂNG CHỮA CHÁY VÀ CỨU HỘ NHÀ CAO TẦNG

(57) Sáng chế đề cập đến hệ thống vận thăng cứu hộ nhà cao tầng bao gồm: cơ cấu chuyển hướng (10) được bố trí trên sàn của tầng cao nhất của tòa nhà; hệ thống ray dẫn hướng ngang (20) được tạo kết cấu gồm nhiều cặp ray dẫn hướng ngang (21) được bố trí tùy ý trên mặt sàn của tầng cao nhất của tòa nhà, và nhiều bộ hạn vị ngang (22) được bố trí ở đầu xa tâm của các cặp ray dẫn hướng ngang (21) để giới hạn sự di chuyển ngang trên ray; hệ thống ray dẫn hướng dọc (30) được tạo kết cấu gồm nhiều cặp ray dẫn hướng dọc (31) được bố trí tùy ý chạy dọc theo chiều cao trên các mặt ngoài của tòa nhà, và nhiều bộ báo hiệu số tầng và vị trí dừng (32) được bố trí dọc theo mỗi ray dẫn hướng dọc (31) tại các vị trí tương ứng với số tầng và vị trí dừng ở tầng đó; robot di chuyển (100) được bố trí có thể quay tròn bởi cơ cấu chuyển hướng (10) và di chuyển trên các hệ thống ray dẫn hướng ngang (20) và dọc (30); và hệ thống điều khiển điều khiển hoạt động chung của hệ thống vận thăng cứu hộ để thực hiện các công việc cứu hộ và chữa cháy, sửa chữa.

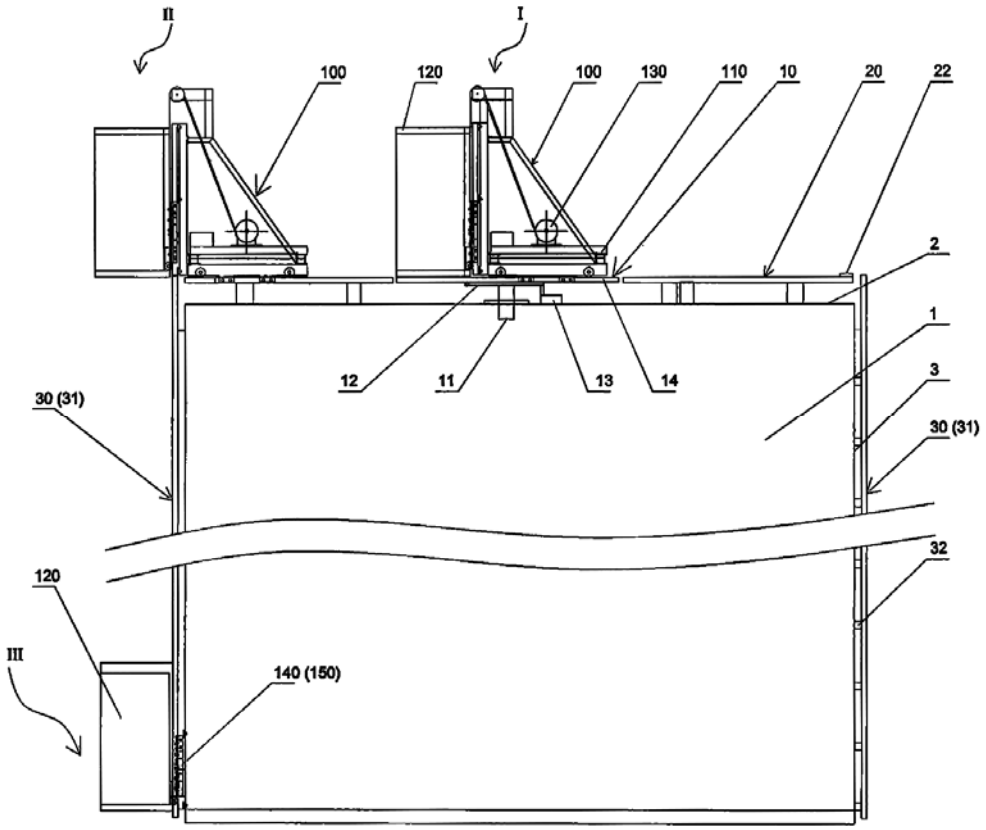

(11) **58415**
(21) 1-2018-01619 (51)[8] **H04N 19/50**, 19/82, 19/13, 19/523
(22) 25.09.2015 (43) 25.07.2018
(86) PCT/RU2015/000613 25.09.2015 (87) WO2017/052408 30.03.2017
Ngày yêu cầu thẩm định nội dung: 17.04.2018
(71) HUAWEI TECHNOLOGIES CO., LTD. (CN)
Huawei Administration Building, Bantian, Longgang, Shenzhen, Guangdong 518129, China
(72) IKONIN, Sergey Yurievich (RU), SYCHEV, Maxim Borisovitch (RU), STEPIN, Victor Alexeevich (RU)
(74) Văn phòng luật sư Phạm và Liên danh (PHAM & ASSOCIATES)
(54) BỘ MÃ HÓA VIĐEO, BỘ GIẢI MÃ VIĐEO, CÁC PHƯƠNG PHÁP MÃ HÓA VÀ GIẢI MÃ DỰ BÁO, VÀ VẬT LƯU TRỮ MÁY TÍNH ĐỌC ĐƯỢC

(57) Sáng chế đề xuất bộ mã hóa viđeo để mã hóa dự báo dòng viđeo của các khung kế tiếp theo việc bù chuyển động vào dòng bit viđeo được mã hóa, bao gồm bộ đệm khung (207) được làm thích ứng để lưu trữ ít nhất một khung tham chiếu của dòng viđeo, khung tham chiếu này khác với khung hiện tại của dòng viđeo, khối dự báo ngoài (210) được làm thích ứng để tạo khối dự báo của khối hiện tại của khung hiện tại từ khối tham chiếu của khung tham chiếu, và bộ lọc làm sắc nét (211) được làm thích ứng để lọc khối dự báo.

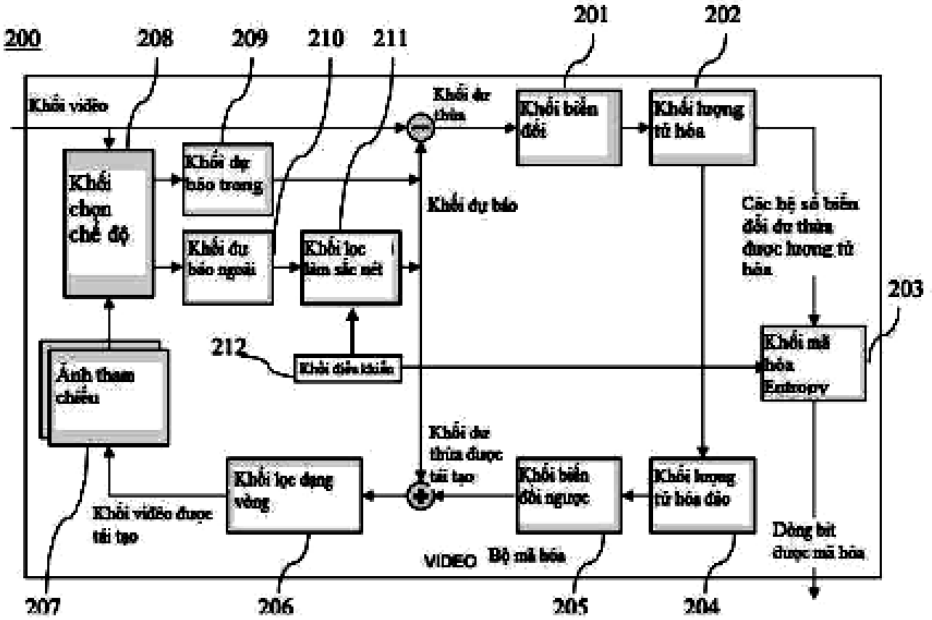

(11) **58416**
(21) 1-2018-01622 (51)[8] **H04W 28/08**
(22) 25.09.2015 (43) 25.07.2018
(86) PCT/CN2015/090681 25.09.2015 (87) WO2017/049575 A1 30.03.2017
Ngày yêu cầu thẩm định nội dung: 17.04.2018
(71) HUAWEI TECHNOLOGIES CO., LTD. (CN)
Huawei Administration Building, Bantian Longgang District Shenzhen, Guangdong 518129, China
(72) ZHAO, Li (CN), GUO, Yi (CN), LUO, Haiyan (CN), PENG, Wenjie (CN), SHI, Xiaoli (CN)
(74) Công ty TNHH một thành viên Sở hữu trí tuệ VCCI (VCCI-IP CO.,LTD)
(54) PHƯƠNG PHÁP PHỐI HỢP GIỮA CÁC MẠNG, THIẾT BỊ NGƯỜI DÙNG VÀ THIẾT BỊ MẠNG

(57) Sáng chế đề cập đến phương pháp phối hợp giữa các mạng và thiết bị. Thiết bị mạng gửi tin nhắn chỉ báo đến thiết bị người dùng (UE), trong đó tin nhắn chỉ báo được sử dụng để chỉ báo xem UE có được phép thực hiện việc phối hợp mạng vùng cục bộ không dây - phát triển dài hạn (LTE-WLAN) dựa trên quy tắc mạng truy cập rađio (RAN) ở chế độ không làm việc hay không, sao cho UE có thể xác định, theo chỉ báo của phía mạng, xem có thực hiện việc phối hợp LTE-WLAN dựa trên quy tắc RAN ở chế độ không làm việc hay không, và phía mạng có thể điều khiển một cách chính xác việc phối hợp LTE-WLAN của UE ở chế độ không làm việc.

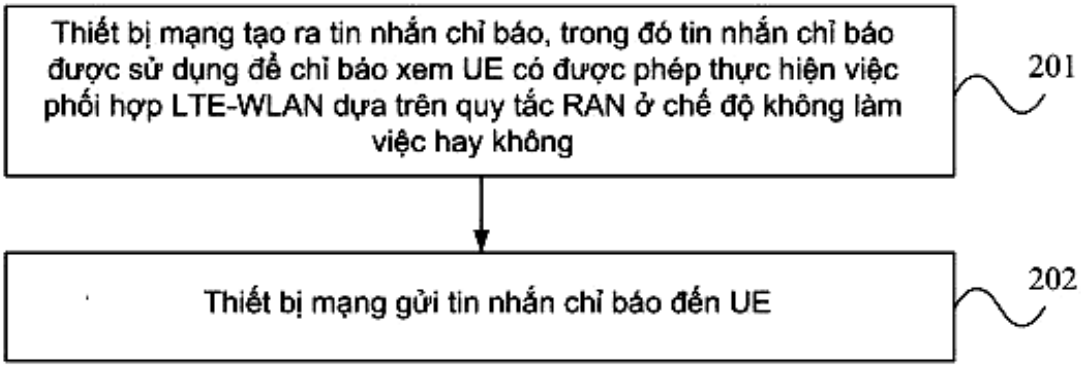

(11) **58417**
(21) 1-2018-01624 (51)[8] **G06Q 30/06**, 50/10, H02J 7/02
(22) 21.12.2016 (43) 25.07.2018
(86) PCT/JP2016/088040 21.12.2016 (87) WO2017/145510 A1 31.08.2017
(30) 2016-033581 24.02.2016 JP
(71) PANASONIC INTELLECTUAL PROPERTY MANAGEMENT CO., LTD. (JP)
1-61, Shiromi 2-Chome, Chuo-ku, Osaka-shi, Osaka 540-6207 Japan
(72) TOYA Shoichi (JP)
(74) Công ty TNHH một thành viên Sở hữu trí tuệ VCCI (VCCI-IP CO.,LTD)

(54) THIẾT BỊ MÁY CHỦ VÀ PHƯƠNG PHÁP ĐIỀU KHIỂN THIẾT BỊ MÁY CHỦ

(57) Sáng chế đề cập đến thiết bị máy chủ (600) bao gồm thiết bị truyền thông (205, 301, 601) và bộ điều khiển (203, 302, 602). Thiết bị truyền thông truyền thông với bộ sạc (300) của bộ pin (200) hoặc thiết bị đầu cuối thông tin (700). Nếu trạng thái sử dụng của bộ pin đáp ứng điều kiện sử dụng khuyến nghị được khuyến nghị để nâng cao độ an toàn của bộ pin, thì bộ điều khiển thực hiện ít nhất một trong số các việc điều chỉnh, trong đó phí cho thuê của bộ pin được hạ thấp so với trường hợp ở đó trạng thái sử dụng không đáp ứng điều kiện sử dụng khuyến nghị, và việc điều chỉnh, trong đó điểm có thể sử dụng làm phí cho thuê bởi người sử dụng của bộ pin được cộng. Trạng thái sử dụng được thu bởi thiết bị truyền thông từ bộ sạc hoặc thiết bị đầu cuối thông tin. Ngoài ra, sáng chế còn đề cập đến phương pháp điều khiển thiết bị máy chủ và phương pháp sử dụng bộ pin.

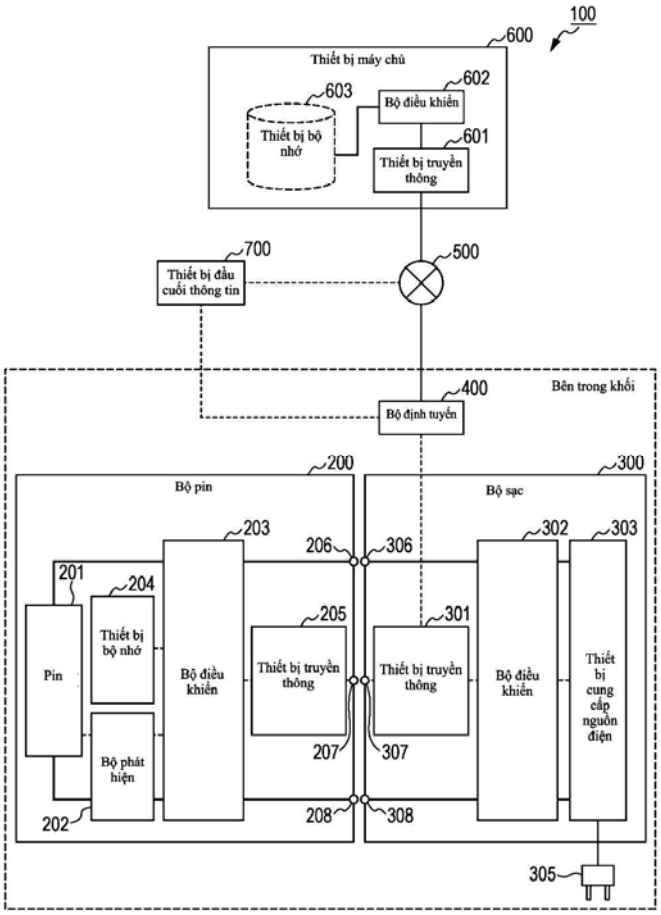

(11) **58418**
(21) 1-2018-01626 (51)[8] **G06Q 50/10**, 30/06
(22) 14.12.2016 (43) 25.07.2018
(86) PCT/JP2016/087136 14.12.2016 (87) WO2017/134934 A1 10.08.2017
(30) 2016-019329 03.02.2016 JP
(71) PANASONIC INTELLECTUAL PROPERTY MANAGEMENT CO., LTD. (JP)
1-61, Shiromi 2-Chome, Chuo-ku, Osaka-shi, Osaka 540-6207 Japan
(72) TOYA Shoichi (JP)
(74) Công ty TNHH một thành viên Sở hữu trí tuệ VCCI (VCCI-IP CO.,LTD)
(54) THIẾT BỊ MÁY CHỦ, PHƯƠNG PHÁP THUÊ BỘ ẮC QUY LƯU TRỮ VÀ PHƯƠNG PHÁP SỬ DỤNG BỘ ẮC QUY LƯU TRỮ

(57) Sáng chế đề cập đến thiết bị máy chủ (600) bao gồm: bộ truyền thông (602) mà liên lạc với trạm đầu cuối thông tin; và bộ điều khiển (601) mà truyền, khi tình trạng sử dụng của bộ ắc quy lưu trữ thỏa mãn điều kiện sử dụng, thông tin cần được sử dụng đối với thủ tục đến thiết bị đầu cuối thông tin bằng cách điều khiển bộ truyền thông, thủ tục này cần phải thanh toán phí sử dụng để có thể sử dụng liên tục bộ ắc quy lưu trữ và được thực hiện thông qua mạng truyền thông. Ngoài ra, sáng chế còn đề cập đến phương pháp thuê bộ ắc quy lưu trữ và phương pháp sử dụng bộ ắc quy lưu trữ.

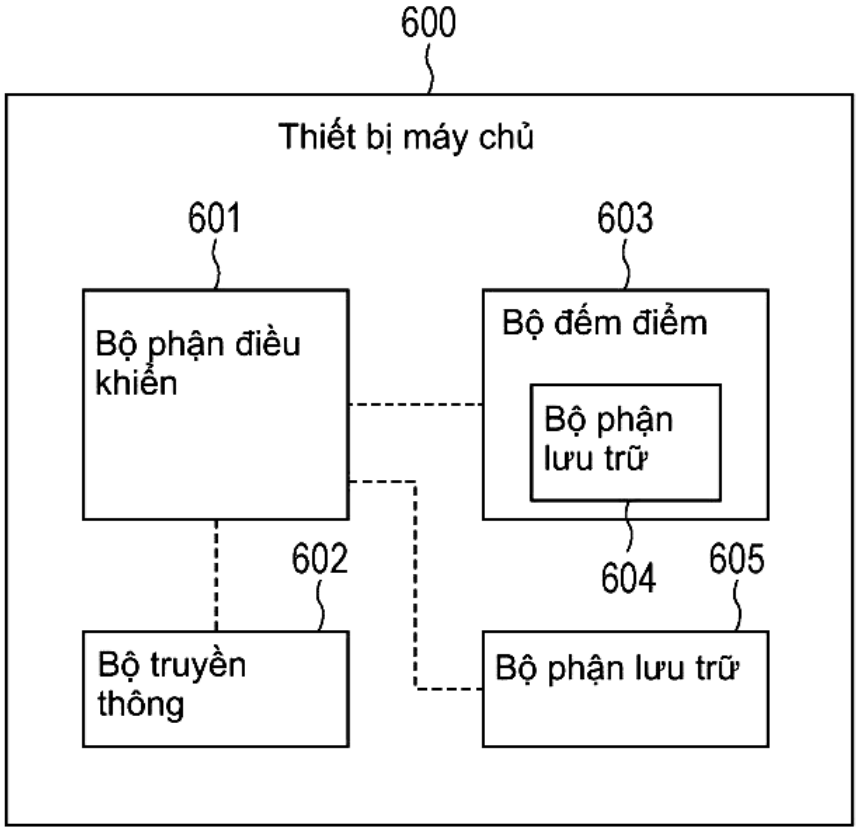

(11) **58419**
(21) 1-2018-01628 (51)[7] **A61K 47/40**, 31/4704, 47/18, 9/00
(22) 30.09.2016 (43) 25.07.2018
(86) PCT/KR2016/011015 30.09.2016 (87) WO2017/057973 06.04.2017
(30) 10-2015-0138349 01.10.2015 KR
Ngày yêu cầu thẩm định nội dung: 17.04.2018
(71) SAMJIN PHARMACEUTICAL CO., LTD. (KR)
121, Wausan-ro, Mapo-gu, Seoul 04054, Republic of Korea
(72) CHO, Eui-Hwan (KR), CHOI, Sung-Ju (KR), LEE, Sung-Woo (KR), SHIN, Hee-Jong (KR), KI, Min-Hyo (KR), CHOI, Mee-Hwa (KR), LEE, Dong-Ha (KR)
(74) Công ty TNHH Đại Tín và Liên Danh (DAITIN AND ASSOCIATES CO.,LTD)
(54) THUỐC NHỎ MẮT CHỨA REBAMIPIT VÀ PHƯƠNG PHÁP BÀO CHẾ THUỐC NÀY

(57) Sáng chế đề cập đến thuốc nhỏ mắt chứa rebamipit và phương pháp bào chế thuốc này. Thuốc nhỏ mắt theo sáng chế duy trì độ trong suốt trong thời gian dài trong khoảng pH sinh lý từ trung tính đến bazơ yếu vốn không gây tổn thương giác mạc và kết mạc của bệnh nhân bị khô mắt, và có độ ổn định được cải thiện để không bị tái phân tán.

(11) **58420**
(21) 1-2018-01632 (51)[8] **H04W 36/14**, 36/32
(22) 18.09.2016 (43) 25.07.2018
(86) PCT/CN2016/099229 18.09.2016 (87) WO2017/045644 A1 23.03.2017
(30) 62/220,731 18.09.2015 US
15/233,285 10.08.2016 US
Ngày yêu cầu thẩm định nội dung: 17.04.2018
(71) HUAWEI TECHNOLOGIES CO., LTD. (CN)
Huawei Administration Building, Bantian, Longgang District, Shenzhen, Guangdong 518129, China
(72) VRZIC, Sophie (CA)
(74) Công ty TNHH một thành viên Sở hữu trí tuệ VCCI (VCCI-IP CO.,LTD)
(54) NÚT CHỨC NĂNG VÀ PHƯƠNG PHÁP LỰA CHỌN LẠI LÁT MẠNG
(57) Sáng chế đề cập đến nút chức năng và phương pháp lựa chọn lại lát mạng. Phương pháp lựa chọn lại lát mạng bao gồm các bước: phục vụ, bởi chức năng quản lý di động và kết nối toàn cầu (G-CMM), thiết bị di động gắn liền với lát thứ nhất; có được, bởi chức năng G-CMM, thông tin về lát thứ hai từ chức năng lựa chọn lát (SSF); và chỉ dẫn, bởi chức năng G-CMM, thiết bị di động để kết nối với lát thứ hai khi sự kiện kích hoạt sự lựa chọn lại lát được kết hợp với thiết bị di động đã xảy ra, trong đó sự kiện kích hoạt sự lựa chọn lại lát bao gồm ít nhất một trong số các sự kiện sau đây: sự kiện quản lý lát, sự di chuyển của thiết bị di động, và thay đổi trong các yêu cầu dịch vụ của thiết bị di động.

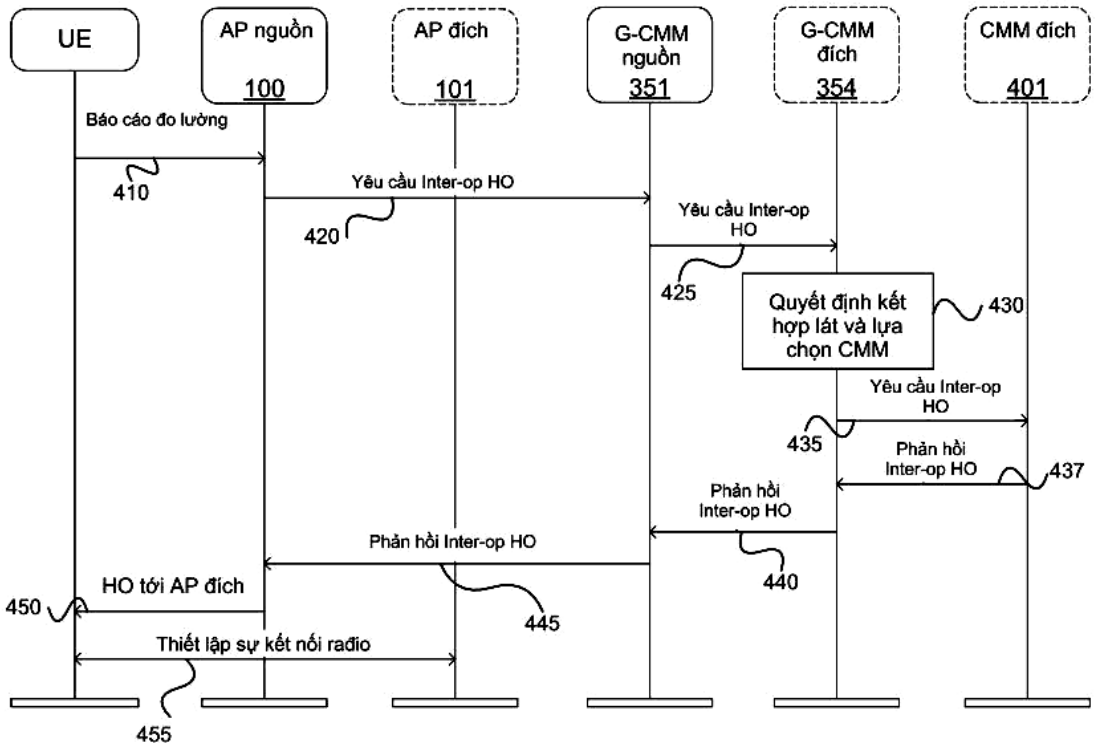

(11) **58421**
(21) 1-2018-01637 (51)[8] **B01F 7/00**, 7/16, 15/00
(22) 11.08.2016 (43) 25.07.2018
(86) PCT/EP2016/069116 11.08.2016 (87) WO2017/045846 23.03.2017
(30) 10 2015 011 967.2 18.09.2015 DE
Ngày yêu cầu thẩm định nội dung: 18.04.2018
(71) PROTECHNA S.A. (CH)
Avenue de la Gare 14, 1701 Fribourg, Switzerland
(72) BLệMER, Peter (DE), BUSCH, Carsten (DE)
(74) Văn phòng luật sư Phạm và Liên danh (PHAM & ASSOCIATES)
(54) CHI TIẾT KHUẤY, KẾT CẤU QUE KHUẤY VÀ ĐỒ CHỨA BẢO QUẢN VÀ VẬN CHUYỂN CÁC CHẤT LỎNG CÓ KẾT CẤU QUE KHUẤY

(57) Sáng chế đề cập đến chi tiết khuấy (90) dùng cho máy khuấy công nghiệp, cụ thể là dùng cho kết cấu que khuấy để nối với cơ cấu khuấy có khả năng kết hợp được với đồ chứa để tiếp nhận các chất lỏng, đồ chứa này bao gồm miệng nạp đóng kín được bằng nắp để nạp đầy đồ chứa trong thành đáy bên trên, trong đó chi tiết khuấy có thể nối được với giá đỡ chi tiết khuấy dạng que của kết cấu que khuấy. Chi tiết khuấy bao gồm đầu mút đỡ (91) và đầu chi tiết khuấy (94) nối với đầu mút đỡ (91) qua khâu liên kết (92) và có ống thông (93), trong đó ống thông bao gồm thành ống và bề mặt chứa dạng hình khuyên (95) ở mặt cắt cửa nạp dòng của nó, bề mặt chứa bao gồm ít nhất một phần vòng hình tròn (96) mà nghiêng tương đối với mặt phẳng chảy vào của mặt cắt cửa nạp dòng.
Ngoài ra, sáng chế còn đề cập đến kết cấu que khuấy và đồ chứa bảo quản và vận chuyển các chất lỏng có kết cấu que khuấy.

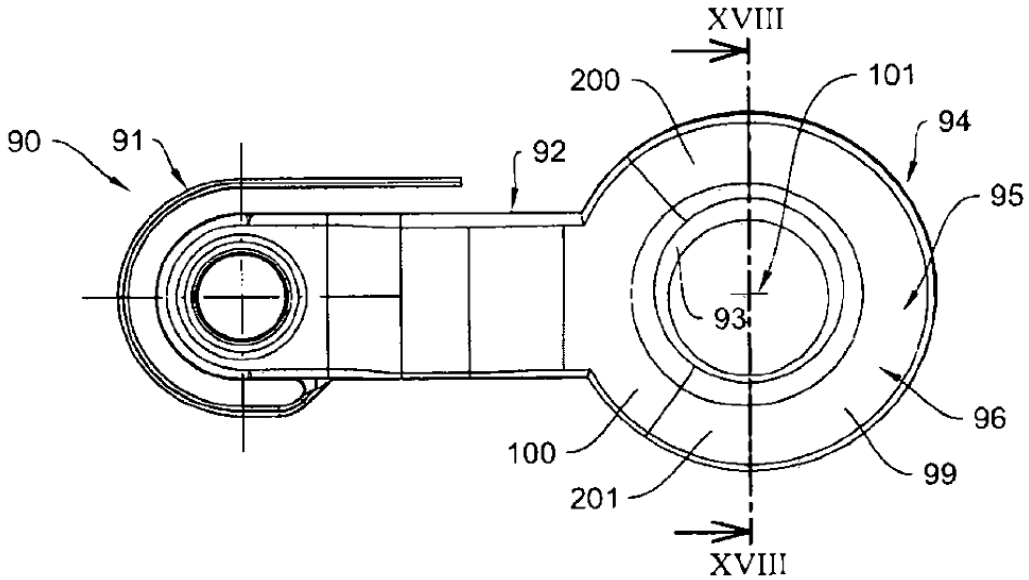

(11) **58422**
(21) 1-2018-01644 (51)[8] **A61K 35/745**, 35/74, 47/36, A61P 37/08
(22) 19.10.2016 (43) 25.07.2018
(86) PCT/JP2016/081002 19.10.2016 (87) WO2017/069167 27.04.2017
(30) 2015-205950 19.10.2015 JP
(71) 1. MEIJI CO., LTD. (JP)
2-1, Kyobashi 2-chome, Chuo-ku, Tokyo 1048306 (JP)
2. SHIGA UNIVERSITY OF MEDICAL SCIENCE (JP)
Setatsukinowa-cho, Otsu-shi, Shiga 5202192 (JP)
(72) KOSHIDA Shigeki (JP), TERAHARA Masaki (JP)
(74) Công ty Cổ phần Sở hữu công nghiệp INVESTIP (INVESTIP)
(54) SẢN PHẨM CHỐNG DỊ ỨNG CHO TRẺ DƯỚI MỘT TUỔI VÀ CHẾ PHẨM CHỐNG DỊ ỨNG CHO TRẺ DƯỚI MỘT TUỔI CHỨA SẢN PHẨM NÀY

(57) Sáng chế đề cập sản phẩm chống dị ứng để cải thiện bệnh dị ứng ở trẻ dưới một tuổi, cụ thể là trẻ sơ sinh, mà không gây ra các tác dụng phụ. Sản phẩm này chứa vi khuẩn bifido. Ngoài ra, sáng chế còn đề cập đến chế phẩm chống dị ứng cho trẻ dưới một tuổi chứa sản phẩm chống dị ứng và bao gói chứa chế phẩm chống dị ứng này.

NHỮNG THAY ĐỔI VỀ IgE TRONG HUYẾT THANH

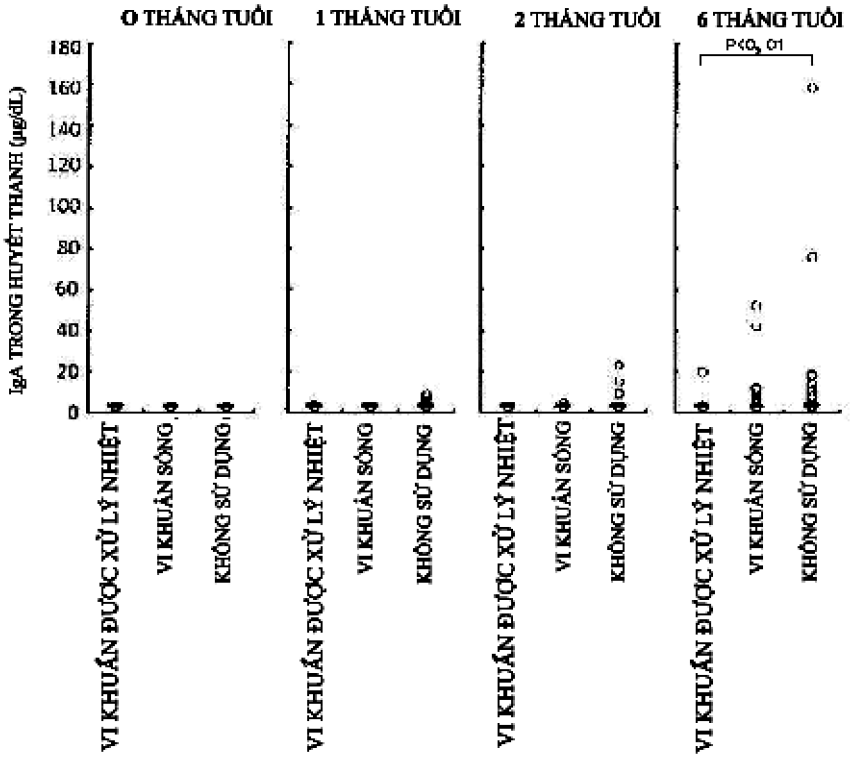

(11) **58423**
(21) 1-2018-01645 (51)[8] **A61K 35/745**, 35/74, 47/36, A61P 31/00
(22) 19.10.2016 (43) 25.07.2018
(86) PCT/JP2016/080997 19.10.2016 (87) WO2017/069163 27.04.2017
(30) 2015-205951 19.10.2015 JP
(71) 1. MEIJI CO., LTD. (JP)
2-1, Kyobashi 2-chome, Chuo-ku, Tokyo 1048306 (JP)
2. SHIGA UNIVERSITY OF MEDICAL SCIENCE (JP)
Setatsukinowa-cho, Otsu-shi, Shiga 5202192 (JP)
(72) KOSHIDA Shigeki (JP) TERAHARA Masaki (JP)
(74) Công ty Cổ phần Sở hữu công nghiệp INVESTIP (INVESTIP)

(54) SẢN PHẨM CHỐNG NHIỄM KHUẨN CHO TRẺ DƯỚI MỘT TUỔI VÀ CHẾ PHẨM CHỐNG NHIỄM KHUẨN CHO TRẺ DƯỚI MỘT TUỔI CHỨA SẢN PHẨM NÀY

(57) Sáng chế đề cập sản phẩm chống nhiễm khuẩn để cải thiện các chứng nhiễm khuẩn ở trẻ dưới một tuổi, cụ thể là trẻ sơ sinh, mà không gây ra các tác dụng phụ. Sản phẩm này chứa vi khuẩn bifido. Ngoài ra, sáng chế còn đề cập đến chế phẩm chống nhiễm khuẩn cho trẻ dưới một tuổi chứa sản phẩm chống nhiễm khuẩn và bao gói chứa chế phẩm chống nhiễm khuẩn này.

NHỮNG THAY ĐỔI VỀ IgA TRONG HUYẾT THANH

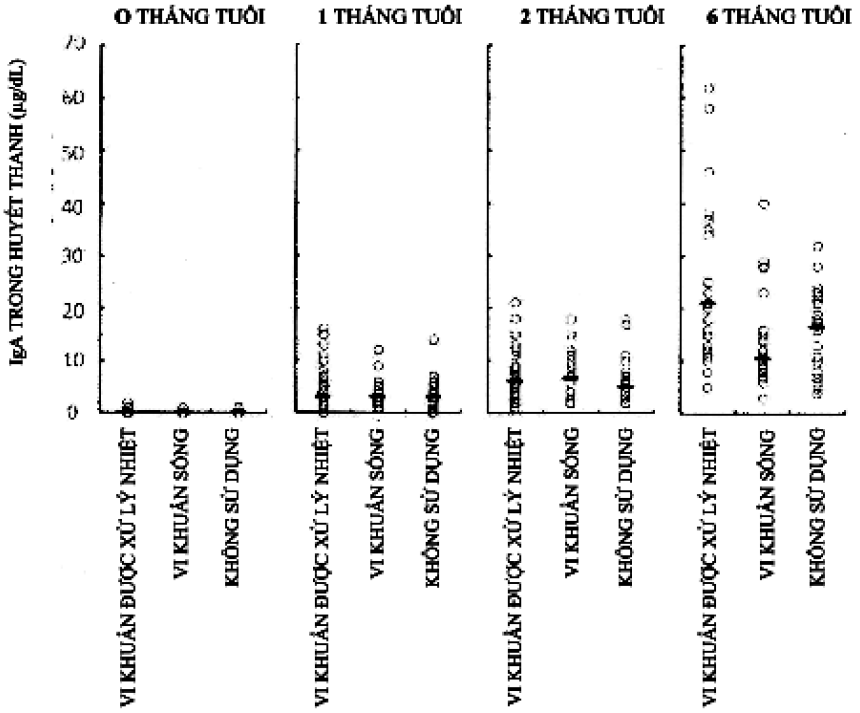

(11) **58424**

(21) 1-2018-01646 (51)[7] **D06F 3/04**, A46B 11/00, A47L 25/08

(22) 14.10.2016 (43) 25.07.2018

(86) PCT/EP2016/074700 14.10.2016 (87) WO2017/067851 27.04.2017

(30) 15190576.7 20.10.2015 EP

Ngày yêu cầu thẩm định nội dung: 18.04.2018

(71) UNILEVER N.V. (NL)
Weena 455, 3013 AL Rotterdam, The Netherlands

(72) ALAGIRIAMY Nethaji (IN), SAMBAMURTHY JAYARAMAN Suresh (IN), RASTOGl Abhishek (IN), THIRUMENI Dhanalakshmi (IN)

(74) Công ty TNHH Trần Hữu Nam và Đồng sự (TRAN H.N & ASS.)

(54) THIẾT BỊ CẤP CHẤT LỎNG

(57) Sáng chế đề cập đến thiết bị cấp chất lỏng (1) để cấp chế phẩm tẩy rửa dạng lỏng lên trên bề mặt, thiết bị cấp chất lỏng (1) bao gồm vật chứa (2) để chứa chế phẩm tẩy rửa dạng lỏng; hệ thống cấp chất lỏng (3) được chứa trong vật chứa (2) bao gồm trụ trượt (4) có đầu (4a), và đáy (4b) và chi tiết đàn hồi (5); trong đó đáy trụ trượt (4b) được tạo ra với ít nhất một đầu núm (6) mà liên kết hoạt động với lỗ cấp chất lỏng tương ứng (7) trên một mặt của vật chứa (2) và đầu (4a) của trụ trượt (4) mở vào trong buồng khí (13) được bố trí trên thành của vật chứa (2).

(11) **58425**
(21) 1-2018-01653 (51)[8] **H04N 19/50**, 19/82, 19/33, 19/13
(22) 25.09.2015 (43) 25.07.2018
(86) PCT/RU2015/000612 25.09.2015 (87) WO2017/052407 30.03.2017
Ngày yêu cầu thẩm định nội dung: 18.04.2018
(71) HUAWEI TECHNOLOGIES CO., LTD. (CN)
Huawei Administration Building, Bantian, Longgang District, Shenzhen, Guangdong 518129, China
(72) IKONIN, Sergey Yurievich (RU), SYCHEV, Maxim Borisovitch (RU), STEPIN, Victor Alexeevich (RU)
(74) Công ty TNHH một thành viên Sở hữu trí tuệ VCCI (VCCI-IP CO.,LTD)
(54) BỘ MÃ HÓA VIĐEO, BỘ GIẢI MÃ VIĐEO, PHƯƠNG PHÁP MÃ HÓA DỰ ĐOÁN VÀ PHƯƠNG PHÁP GIẢI MÃ DỰ ĐOÁN

(57) Sáng chế đề cập đến bộ mã hóa viđeo (400, 600) dùng để mã hóa dự đoán, thành dòng bit viđeo được mã hóa, của khối ban đầu của khung ban đầu dựa trên khối dự đoán thu được từ khung tham chiếu, bao gồm bộ đệm (401, 601) được tạo cấu hình để lưu trữ khối ban đầu, bộ đệm (408, 608) được tạo cấu hình để lưu trữ khối dự đoán, và bộ lọc tăng độ sắc nét thích ứng (409, 609) được tạo cấu hình để áp dụng việc lọc tăng độ sắc nét thích ứng theo không gian cho khối dự đoán. Sáng chế cũng đề cập đến bộ giải mã viđeo, phương pháp mã hóa dự đoán và phương pháp giải mã dự đoán.

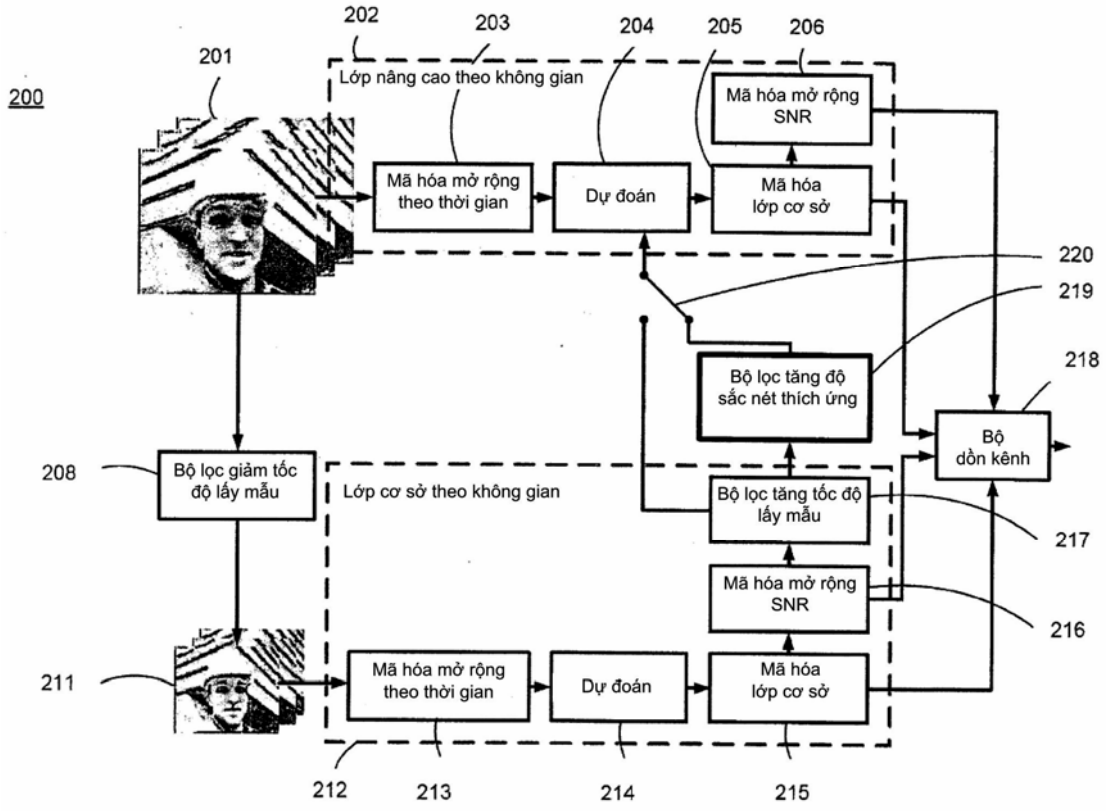

(11) **58426**
(21) 1-2018-01654 (51)[8] **H04W 72/04**, 72/12
(22) 22.09.2015 (43) 25.07.2018
(86) PCT/CN2015/090314 22.09.2015 (87) WO2017/049463 A1 30.03.2017
Ngày yêu cầu thẩm định nội dung: 18.04.2018
(71) HUAWEI TECHNOLOGIES CO., LTD. (CN)
Huawei Administration Building, Bantian, Longgang District Shenzhen, Guangdong 518129, China
(72) XIAO, Jiehua (CN), LYU, Yongxia (CN), GUAN, Lei (CN)
(74) Công ty TNHH một thành viên Sở hữu trí tuệ VCCI (VCCI-IP CO.,LTD)
(54) PHƯƠNG PHÁP TRUYỀN THÔNG TIN ĐIỀU KHIỂN VÀ THIẾT BỊ TRUYỀN THÔNG

(57) Sáng chế đề cập đến phương pháp truyền thông tin điều khiển đường lên (UCI), như thông tin yêu cầu lặp tự động lai (HARQ). Trạm gốc gửi thông tin chỉ báo thứ nhất đến thiết bị người dùng (UE), để lệnh cho UE xác định một cách cơ động UCI theo thông tin chỉ báo thứ nhất, và trạm gốc cấp phát tài nguyên kênh điều khiển đường lên vật lý (PUCCH) đến UE để truyền UCI. Các phương án của sáng chế có thể được sử dụng để thực hiện việc phản hồi của thông tin UCI trong kịch bản tập hợp sóng mang, nhờ đó nâng cao hiệu quả việc truyền thông tin UCI hợp lệ.

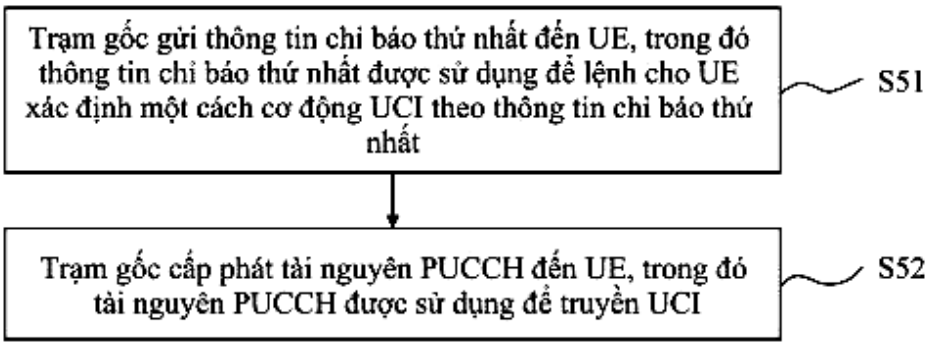

(11) **58427**
(21) 1-2018-01672 (51)[8] **H04L 29/06**, H04W 12/04
(22) 30.10.2015 (43) 25.07.2018
(86) PCT/EP2015/075225 30.10.2015 (87) WO2017/071770 04.05.2017
Ngày yêu cầu thẩm định nội dung: 19.04.2018
(71) TELEFONAKTIEBOLAGET LM ERICSSON (PUBL) (SE)
SE-164 83 Stockholm, Sweden
(72) ZHANG, Guoqiang (CN), ANDERSSON, Lars (SE), Araújo, José (PT)
(74) Công ty Luật TNHH T&G (TGVN)
(54) PHƯƠNG PHÁP THIẾT LẬP BÍ MẬT DÙNG CHUNG GIỮA THIẾT BỊ TRUYỀN THÔNG THỨ NHẤT VÀ ÍT NHẤT MỘT THIẾT BỊ TRUYỀN THÔNG THỨ HAI, PHƯƠNG TIỆN ĐỌC ĐƯỢC BẰNG MÁY TÍNH, VÀ THIẾT BỊ ĐIỆN TOÁN

(57) Sáng chế đề xuất phương pháp, được thực hiện bởi thiết bị điện toán (10), để thiết lập bí mật dùng chung giữa thiết bị truyền thông thứ nhất (20) và ít nhất một thiết bị truyền thông thứ hai (30). Phương pháp này bao gồm bước thu thập (S101), nhờ sử dụng phương tiện truyền thông thứ nhất với thiết bị truyền thông thứ nhất (20), sự biểu diễn dữ liệu thứ nhất mà từ đó bí mật dùng chung đó có thể được trích xuất. Phương pháp này còn bao gồm bước tạo ra (S102) sự biểu diễn dữ liệu thứ hai từ sự biểu diễn dữ liệu thứ nhất, từ sự biểu diễn dữ liệu thứ hai đó mà bí mật được dùng chung có thể được trích xuất. Ngoài ra, phương pháp này bao gồm bước cung cấp (S103), nhờ sử dụng phương tiện truyền thông thứ hai, sự biểu diễn dữ liệu thứ hai này cho thiết bị truyền thông thứ hai (30), phương tiện truyền thông thứ nhất này là khác với phương tiện truyền thông thứ hai này.

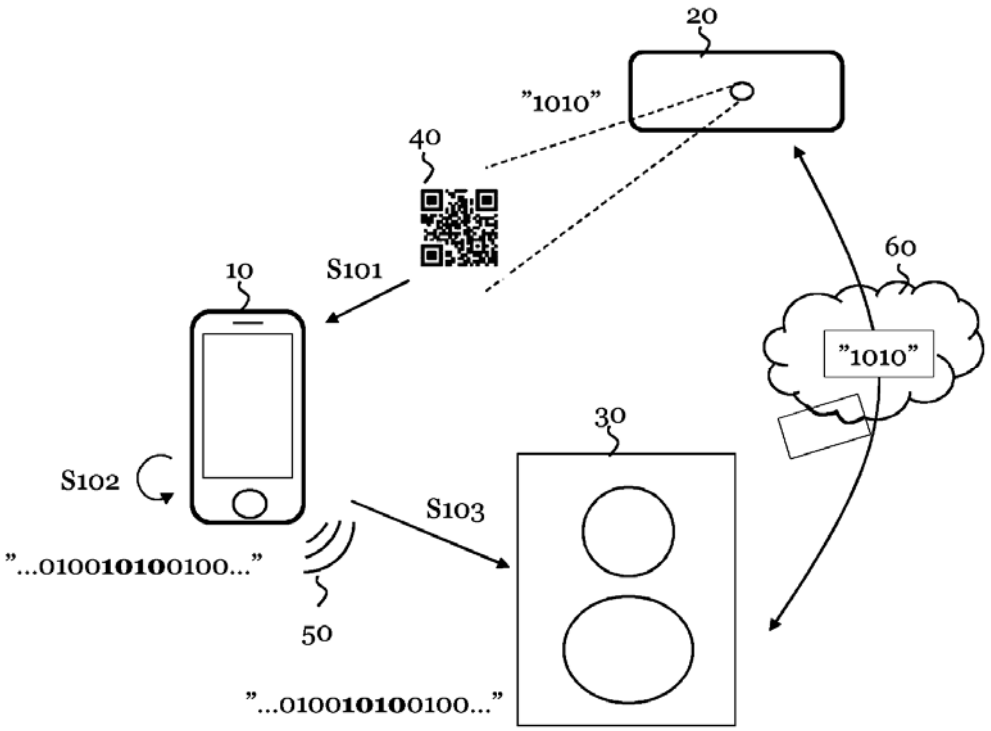

(11) **58428**
(21) 1-2018-01682 (51)[8] **H04J 11/00**
(22) 25.09.2015 (43) 25.07.2018
(86) PCT/CN2015/090698 25.09.2015 (87) WO2017/049582 A1 30.03.2017
Ngày yêu cầu thẩm định nội dung: 19.04.2018
(71) HUAWEI TECHNOLOGIES CO., LTD. (CN)
Huawei Administration Building, Bantian, Longgang District, Shenzhen, Guangdong 518129, China
(72) SUN, Hao (CN), CHENG, Yan (CN), XUE, Lixia (CN)
(74) Công ty TNHH một thành viên Sở hữu trí tuệ VCCI (VCCI-IP CO.,LTD)
(54) PHƯƠNG PHÁP TRUYỀN DỮ LIỆU, THIẾT BỊ TRUYỀN DỮ LIỆU, TRẠM GỐC VÀ THIẾT BỊ NGƯỜI DÙNG

(57) Sáng chế đề cập đến phương pháp truyền dữ liệu được áp dụng với trạm gốc và thiết bị người dùng. Trạm gốc xác định thông tin cấu hình của kênh điều khiển đường lên vật lý (PUCCH) và thông tin cấu hình của tín hiệu tham chiếu thăm dò (SRS), và gửi thông tin cấu hình của PUCCH và thông tin cấu hình của SRS đến thiết bị người dùng (UE) trong tế bào. UE xác định, theo thông tin cấu hình của PUCCH, tài nguyên miền tần số để truyền PUCCH, và xác định, theo thông tin cấu hình của SRS, tài nguyên miền tần số để truyền SRS. Trạm gốc thu, theo thông tin cấu hình của PUCCH, sóng mang con mà mang PUCCH và được gửi bởi UE, và giải điều biến sóng mang con để thu được PUCCH, và trạm gốc thu, theo thông tin cấu hình của SRS, sóng mang con mà mang SRS và được gửi bởi UE, và giải điều biến sóng mang con để thu được SRS. Dựa trên phương pháp truyền dữ liệu được bộc lộ trong sáng chế, PUCCH và SRS được ghép kênh trên cấu trúc ký tự đơn, sao cho PUCCH và SRS được truyền giữa UE và trạm gốc, và việc sử dụng các tài nguyên miền tần số được cải thiện. Sáng chế còn đề cập đến trạm gốc và thiết bị người dùng.

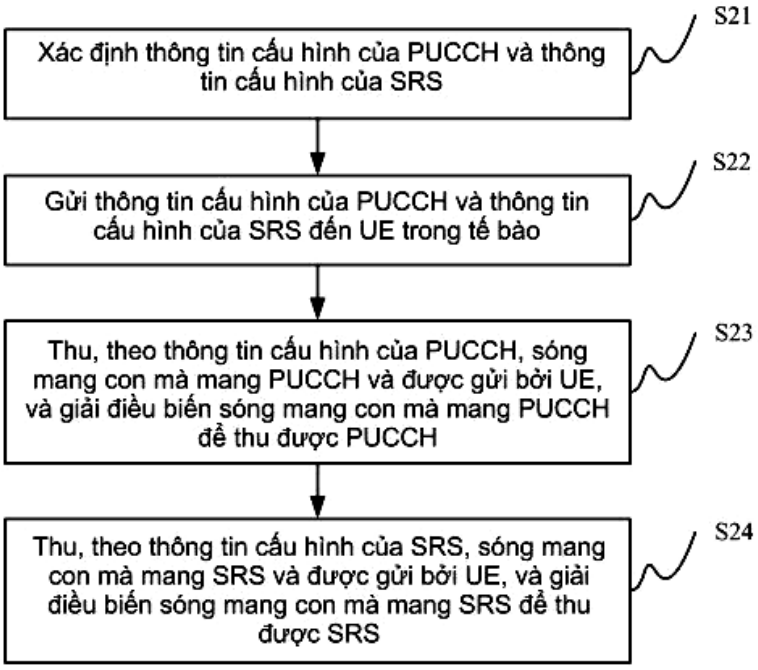

(11) **58429**
(21) 1-2018-01693 (51)[8] **H04Q 9/00**, B60R 25/24, E05B 49/00
(22) 21.07.2016 (43) 25.07.2018
(86) PCT/JP2016/071459 21.07.2016 (87) WO2017/077742 11.05.2017
(30) 2015-217678 05.11.2015 JP
Ngày yêu cầu thẩm định nội dung: 20.04.2018
(71) HONDA LOCK MFG. CO., LTD. (JP)
3700, Aza Wadayama, Shimonaka, Sadowara-cho, Miyazaki-shi, Miyazaki 8800293, Japan
(72) MATSUDA Takayuki (JP), TOMINAGA Kazunobu (JP)
(74) Văn phòng luật sư Phạm và Liên danh (PHAM & ASSOCIATES)

(54) HỆ THỐNG XÁC THỰC THIẾT BỊ TRẠM ĐẦU CUỐI DI CHUYỂN ĐƯỢC VÀ THIẾT BỊ LẮP TRONG XE

(57) Sáng chế đề xuất hệ thống xác thực thiết bị trạm đầu cuối di chuyển được, khối điều khiển phía trong xe tạo các tín hiệu lệnh khác nhau ở hệ số đầy xung, và cung cấp các tín hiệu lệnh được tạo cho khối truyền phía trong xe tương ứng với tín hiệu yêu cầu, khối truyền phía trong xe tạo tín hiệu xác thực với cường độ tín hiệu tương ứng với hệ số đầy xung của các tín hiệu lệnh được cấp, và truyền tín hiệu yêu cầu gồm tín hiệu xác thực đến thiết bị trạm đầu cuối di chuyển được, và khối điều khiển phía trong xe hoặc khối điều khiển phía di chuyển được xác định tính hợp lệ của thiết bị lắp trong xe hoặc thiết bị trạm đầu cuối di chuyển được dựa trên kết quả xử lý của khối điều khiển phía di chuyển được.

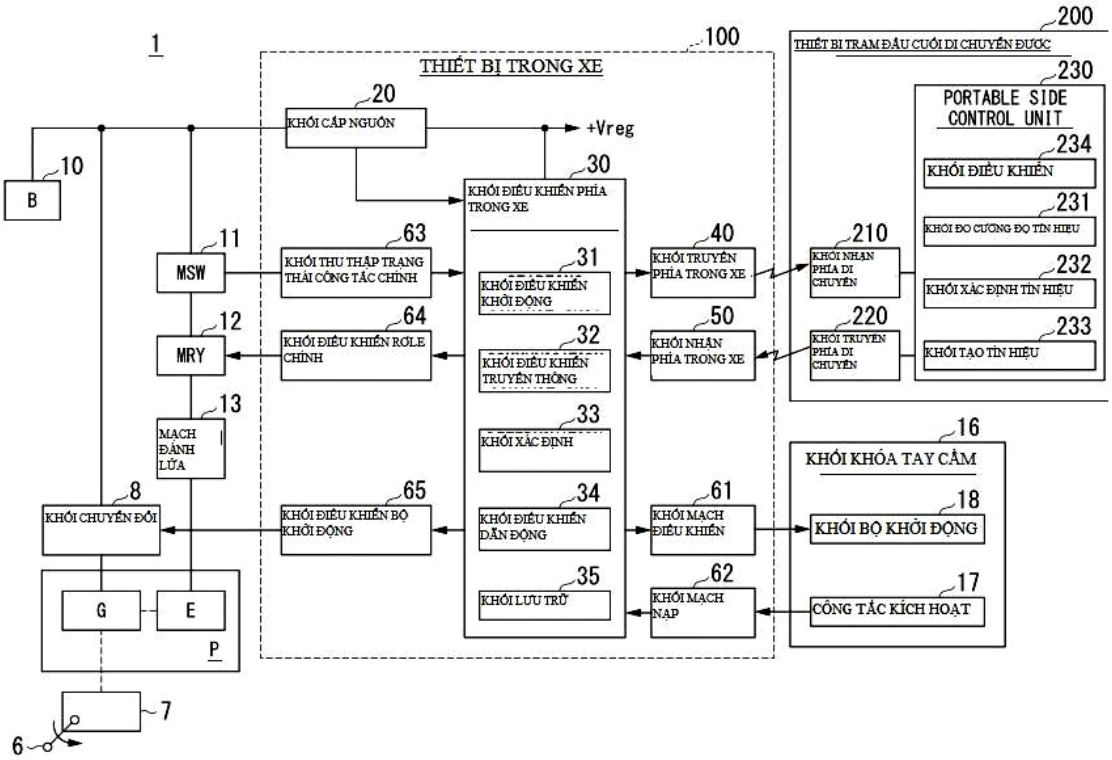

(11) **58430**
(21) 1-2018-01694 (51)[8] **A61K 38/26**, C07K 14/605
(22) 14.10.2016 (43) 25.07.2018
(86) PCT/US2016/056969 14.10.2016 (87) WO2017/074715 04.05.2017
(30) 62/246,199 26.10.2015 US
Ngày yêu cầu thẩm định nội dung: 20.04.2018
(71) ELANCO US INC. (US)
C/o ELI LILLY AND COMPANY, Lilly Corporate Center, Indianapolis, Indiana 46285, United States of America
(72) COSKUN, Tamer (US), ALSINA-FERNANDEZ, Jorge (US)
(74) Công ty Luật TNHH T&G (TGVN)
(54) CHẤT CHỦ VẬN THỤ THỂ GLUCAGON, TỔ HỢP CHỨA CHẤT CHỦ VẬN THỤ THỂ GLUCAGON VÀ DƯỢC PHẨM CHỨA CHẤT CHỦ VẬN THỤ THỂ GLUCAGON HOẶC TỔ HỢP NÀY

(57) Sáng chế đề cập đến hợp chất với khoảng thời gian tác dụng kéo dài ở thụ thể glucagon so với glucagon tự nhiên. Cụ thể, sáng chế đề xuất chất chủ vận thụ thể glucagon với các cải biến về mặt cấu trúc đối với glucagon tự nhiên được đưa vào để chủ vận chọn lọc thụ thể glucagon trong khoảng thời gian kéo dài. Sáng chế cũng đề cập đến tổ hợp chứa chất chủ vận này và dược phẩm chứa chất chủ vận hoặc tổ hợp này.

(11) **58431**
(21) 1-2018-01695 (51)[7] **A61K 31/4439**, A61P 5/26, 19/08, 21/06, 21/00
(62) 1-2017-00829
(22) 08.09.2015 (43) 25.07.2018
(86) PCT/US2015/048801 08.09.2015 (87) WO2016/040234 17.03.2016
(30) 62/049,192 11.09.2014 US
Ngày yêu cầu thẩm định nội dung: 07.03.2017
(71) ELI LILLY AND COMPANY (US)
Lilly Corporate Center, Indianapolis, Indiana 46285, United States of America
(72) BENSON, Charles Thomas (US), Hannah Yu (US), Rachel Richey (US)
(74) Công ty Luật TNHH T&G (TGVN)
(54) HỢP CHẤT ISOPROPYL ESTE CỦA AXIT (S)-(7-XYANO-4-PYRIDIN-2-YLMETYL-1,2,3,4-TETRAHYDRO-XYCLOPENTA[BLINDOL-2-YL)-CARBAMIC LOẠI KỸ THUẬT HOẶC MUỐI DƯỢC DỤNG CỦA HỢP CHẤT NÀY, DƯỢC PHẨM DẠNG LIỀU CHỨA HỢP CHẤT NÀY VÀ QUY TRÌNH ĐIỀU CHẾ HỢP CHẤT NÓ

(57) Sáng chế đề cập đến hợp chất isopropyl este của axit (S)-(7-xyano-4-pyridin-2-ylmetyl-1, 2, 3, 4-tetrahydro-xyclopenta[b]indol-2-yl)-carbamic có công thức I:

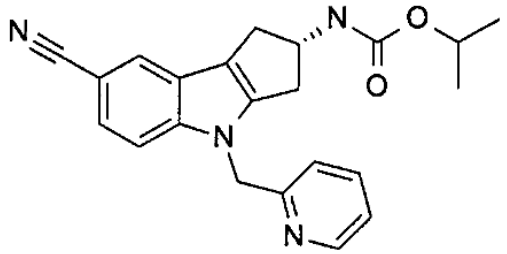

Hợp chất công thức I,

hoặc muối dược dụng của hợp chất này để dùng trong việc điều trị các triệu chứng kết hợp với liệu pháp ức chế androgen.

(11) **58432**
(21) 1-2018-01696 (51)[8] **H04N 19/50**, 19/82, 19/523
(22) 25.09.2015 (43) 25.07.2018
(86) PCT/RU2015/000614 25.09.2015 (87) WO2017/052409 30.03.2017
Ngày yêu cầu thẩm định nội dung: 20.04.2018
(71) HUAWEI TECHNOLOGIES CO., LTD. (CN)
Huawei Administration Building, Bantian, Longgang, Shenzhen, Guangdong 518129, China
(72) IKONIN, Sergey Yurievich (RU), SYCHEV, Maxim Borisovitch (RU), STEPIN, Victor Alexeevich (RU), CHERNYAK, Roman Igorevich (RU)
(74) Công ty Luật TNHH T&G (TGVN)
(54) BỘ MÃ HÓA VIĐEO, BỘ GIẢI MÃ VÀ CÁC PHƯƠNG PHÁP ĐỂ MÃ HÓA VÀ GIẢI MÃ DỰ ĐOÁN

(57) Sáng chế này đề cập tới bộ mã hóa viđeo để mã hóa dự đoán luồng viđeo của các khung sau đó theo việc bù chuyển động thành dòng bit viđeo được ghi mã, bao gồm bộ đệm khung (207) được định cấu hình để lưu giữ ít nhất một khung tham chiếu của luồng viđeo, đơn vị dự đoán (210) được định cấu hình để sinh ra khối dự đoán của khối hiện tại của khung hiện tại từ khối tham chiếu của khung tham chiếu theo véctơ chuyển động có độ phân giải một phần của phần tử ảnh, độ phân giải một phần của phần tử ảnh nêu trên xác định vị trí số nguyên lần phần tử ảnh và các vị trí một phần của phần tử ảnh. Đơn vị dự đoán (210) được định cấu hình để nội suy khối tham chiếu theo độ phân giải một phần của phần tử ảnh thông qua ít nhất một trong số ba bộ lọc nội suy sau: bộ lọc nội suy nhòe (302), bộ lọc đấu rẽ (303), và bộ lọc đấu rẽ (303) được tiếp theo bởi bộ lọc làm sắc nét (311). Sáng chế còn đề cập tới bộ giải mã và các phương pháp để mã hóa và giải mã dự đoán.

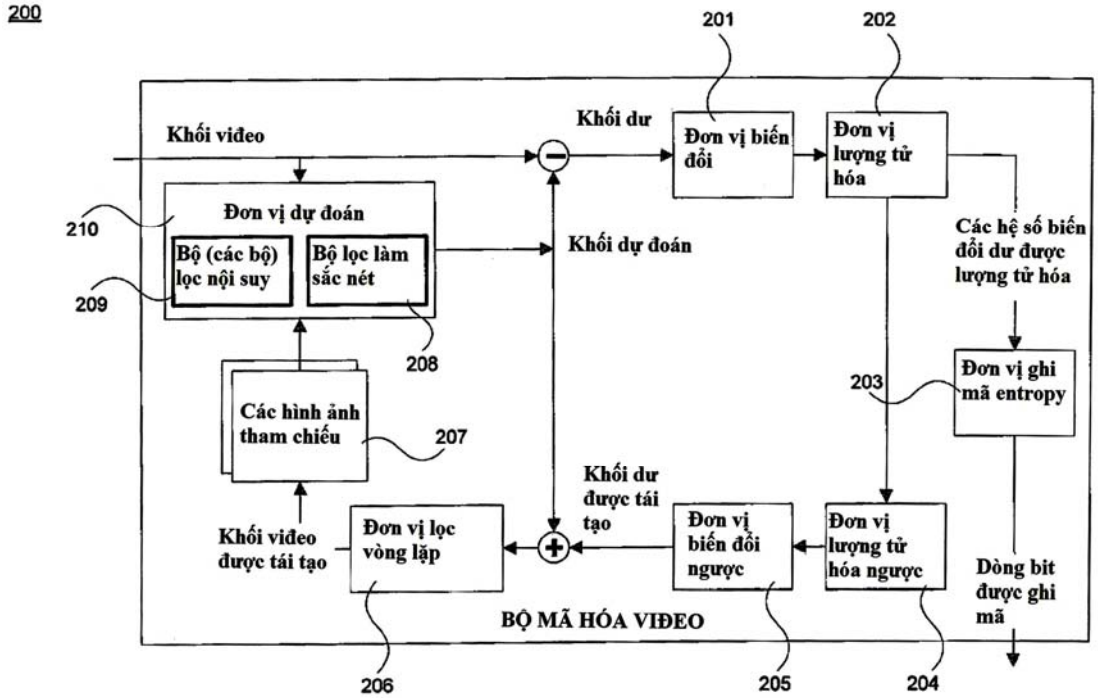

(11) **58433**
(21) 1-2018-01697 (51)[8] **H04W 72/04**
(22) 23.09.2015 (43) 25.07.2018
(86) PCT/CN2015/090415 23.09.2015 (87) WO2017/049487 30.03.2017
Ngày yêu cầu thẩm định nội dung: 20.04.2018
(71) HUAWEI TECHNOLOGIES CO., LTD. (CN)
Huawei Administration Building, Bantian, Longgang District Shenzhen, Guangdong 518129, China
(72) YANG, Xiaodong (CN), ZHANG, Jian (CN), LYU, Yongxia (CN), QUAN, Wei (CN)
(74) Công ty TNHH một thành viên Sở hữu trí tuệ VCCI (VCCI-IP CO.,LTD)
(54) THIẾT BỊ ĐẦU CUỐI, THIẾT BỊ MẠNG, PHƯƠNG PHÁP GỬI ĐƯỜNG LÊN VÀ PHƯƠNG PHÁP THU ĐƯỜNG LÊN

(57) Sáng chế đề cập đến phương pháp gửi đường lên, và phương pháp thu đường lên. Trong thiết bị đầu cuối, môđun xử lý lựa chọn một hoặc nhiều sóng mang thường hoặc sóng mang đặc biệt từ tập hợp sóng mang thứ nhất đối với khung con đường lên, trong đó tập hợp sóng mang thứ nhất bao gồm tất cả sóng mang trong kết hợp sóng mang mà được sử dụng bởi thiết bị đầu cuối để gửi khung con đường lên thứ nhất; và môđun gửi loại bỏ việc gửi của khung con đường lên trên một hoặc nhiều sóng mang, trong đó sóng mang đặc biệt là sóng mang mà trên đó thiết bị đầu cuối không gửi dữ liệu đường lên hay thông tin điều khiển đường lên trong đường lên, và sóng mang thường là sóng mang mà được sử dụng bởi thiết bị đầu cuối để gửi dữ liệu đường lên và/hoặc thông tin điều khiển đường lên. Khung con đường lên trên một vài sóng mang bị từ chối, nhờ đó giải quyết vấn đề mà thông tin như đặc tính kênh đường xuống của sóng mang có thể không được thu nhận khi không có tín hiệu tham chiếu đường lên được gửi trên sóng mang.

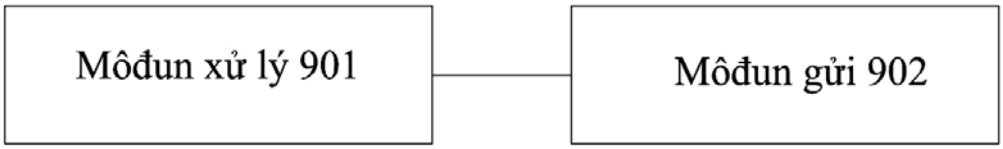

(11) **58434**
(21) 1-2018-01698 (51)[8] **H04W 24/02**, H04B 7/06
(22) 26.09.2016 (43) 25.07.2018
(86) PCT/CN2016/100198 26.09.2016 (87) WO2017/050299 A1 30.03.2017
(30) 201510624685.1 25.09.2015 CN
Ngày yêu cầu thẩm định nội dung: 20.04.2018
(71) HUAWEI TECHNOLOGIES CO., LTD. (CN)
Huawei Administration Building, Bantian, Longgang District, Shenzhen, Guangdong 518129, China
(72) LIU, Kunpeng (CN), ZHOU, Yongxing (CN)
(74) Công ty TNHH một thành viên Sở hữu trí tuệ VCCI (VCCI-IP CO.,LTD)
(54) PHƯƠNG PHÁP TRUYỀN DỮ LIỆU, THIẾT BỊ NGƯỜI DÙNG VÀ TRẠM CƠ SỞ

(57) Sáng chế đề cập đến phương pháp truyền dữ liệu, thiết bị người dùng và trạm cơ sở. Phương pháp truyền dữ liệu gồm: xác định, bởi thiết bị người dùng, thủ tục đo và loại của thông tin trạng thái kênh (channel state information, CSI) phản hồi theo loại của quá trình đo, trong đó loại của quá trình đo gồm sự xác định của tín hiệu hoa tiêu đo tín hiệu và sự xác định của tín hiệu hoa tiêu đo tương tác, và các loại khác nhau của các quá trình đo tương ứng với các loại thủ tục đo khác nhau và/hoặc các loại khác nhau của CSI phản hồi; và thực hiện, bởi thiết bị người dùng, phép đo và phản hồi theo thủ tục đo được xác định và/hoặc loại được xác định của CSI phản hồi. Thiết bị người dùng có thể xác định các quá trình đo khác nhau và các loại khác nhau của thông tin trạng thái kênh CSI phản hồi theo các loại khác nhau của các quá trình đo, do đó người dùng có thể phản hồi thông tin kênh liên kết xuống chính xác hơn tới trạm cơ sở theo xác quá trình đo khác nhau và các loại khác nhau của CSI phản hồi, do đó cải thiện hiệu năng truyền dữ liệu giữa trạm cơ sở và thiết bị người dùng.

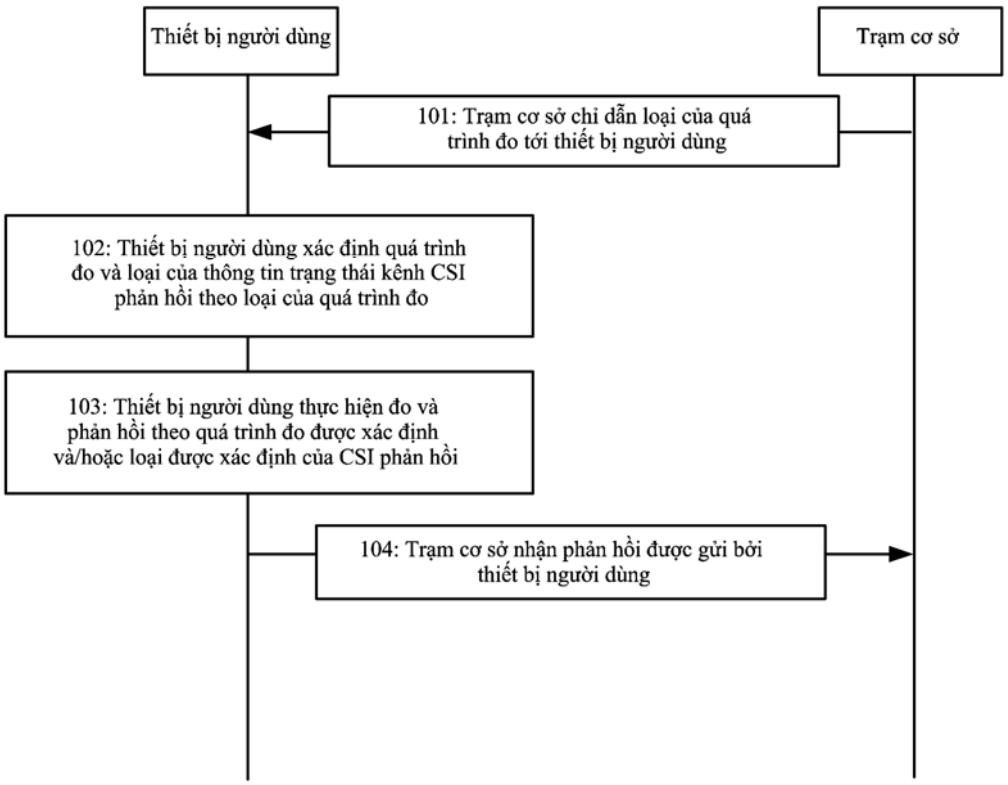

(11) **58435**
(21) 1-2018-01701 (51)[7] **H04L 5/00**, 27/26
(22) 25.08.2016 (43) 25.07.2018
(86) PCT/US2016/048545 25.08.2016 (87) WO2017/078827 A1 11.05.2017
(30) 62/251,637 05.11.2015 US
62/298,444 22.02.2016 US
62/322,709 14.04.2016 US
15/245,498 24.08.2016 US
Ngày yêu cầu thẩm định nội dung: 20.04.2018
(71) QUALCOMM INCORPORATED (US)
ATTN: International IP Administration, 5775 Morehouse Drive, San Diego, CA 92121-1714, United States of America
(72) LEI, Jing (CN), XU, Hao (US), GAAL, Peter (US), WANG, Xiaofeng (CA), CHEN, Wanshi (CN), WEl, Yongbin (US), MONTOJO, Juan (US), RlCO ALVARINO, Alberto (ES)
(74) Công ty TNHH Quốc tế D & N (D&N INTERNATIONAL CO.,LTD.)
(54) PHƯƠNG PHÁP, THIẾT BỊ VÀ VẬT GHI ĐỌC ĐƯỢC BẰNG MÁY TÍNH ĐỂ TRUYỀN THÔNG KHÔNG DÂY

(57) Sáng chế liên quan đến phương pháp, thiết bị và vật ghi đọc được bằng máy tính để truyền thông không dây. Sáng chế đề xuất các kỹ thuật dùng cho thiết kế tín hiệu đồng bộ hóa cho hoạt động dải hẹp và các hệ thống OFDM không ràng buộc khác như hệ thống sóng mang thành phần tăng cường (enhanced component carrier - eCC). Phương pháp làm ví dụ đề xuất các thao tác có thể được BS thực hiện để tạo ra và truyền tín hiệu PSS hai lớp và do đó, đề xuất các kỹ thuật cho UE để phát hiện tín hiệu PSS hai lớp. Tín hiệu PSS có thể được tạo ra bằng cách sử dụng vùng bao mã nhị phân và ít nhất một chuỗi được áp dụng cho một số ký hiệu trong một hoặc nhiều khung con của khung.

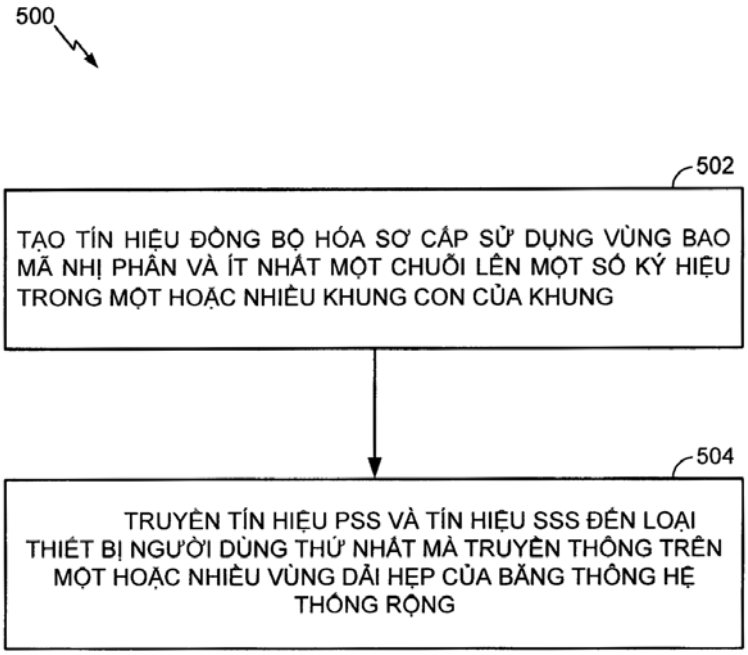

(11) **58436**

(21) 1-2018-01703 (51)[7] **C25D 3/58**, 7/00, 3/60, C23C 18/48, C25D 5/10

(22) 30.09.2016 (43) 25.07.2018

(86) PCT/EP2016/073427 30.09.2016 (87) WO2017/055553 A1 06.04.2017

(30) 15187511.9 30.09.2015 EP

(71) COVENTYA S.P.A. (IT)
Via 1 Maggio, 22060 Carugo (CO), Italy

(72) NELIAS, Coline (FR), CIAPPELLI, Samuele (IT)

(74) Công ty TNHH Sở hữu trí tuệ Thảo Thọ Quyến (INVENCO)

(54) BỂ MẠ ĐIỆN ĐỂ MẠ ĐIỆN HỢP KIM CU-SN-ZN-PD, QUY TRÌNH MẠ ĐIỆN HỢP KIM NÀY VÀ NỀN CHỨA LỚP HỢP KIM NÀY

(57) Sáng chế đề cập đến bể mạ điện để mạ điện hợp kim Cu-Sn-Zn-Pd mới trên nền. Hợp kim mới này được đặc trưng bởi tác dụng chống ăn mòn tốt và không cần thiết lớp trung gian kim loại quý thường được sử dụng (ví dụ, lớp Pd) giữa nền và lớp hoàn thiện, điều này cho phép làm giảm đáng kể chi phí sản xuất nền được mạ.
Ngoài ra, sáng chế còn đề cập đến quy trình mạ điện hợp kim nêu trên lên nền và nền chứa lớp hợp kim Cu-Sn-Zn-Pd được mạ điện.

(11) **58437**
(21) 1-2018-01706 (51)[8] **C07K 14/705**, 14/725, 19/00
(22) 22.09.2016 (43) 25.07.2018
(86) PCT/US2016/053097 22.09.2016 (87) WO2017/053556 30.03.2017
(30) 62/222,132 22.09.2015 US
62/253,790 11.11.2015 US
(71) THE TRUSTEES OF THE UNIVERSITY OF PENNSYLVANIA (US)
3160 Chestnut Street, Suite 200, Philadelphia, Pennsylvania 19104, United States of America
(72) RILEY, James L. (US), LEIBMAN, Rachel (US), PAYNE, Aimee S. (US), ELLEBRECHT, Christoph T. (US), MILONE, Michael C. (US)
(74) Công ty Luật TNHH WINCO (WINCO LAW FIRM)
(54) TRÌNH TỰ AXIT NUCLEIC PHÂN LẬP ĐƯỢC, TẾ BÀO ĐƯỢC CẢI BIẾN CHỨA TRÌNH TỰ AXIT NUCLEIC VÀ DƯỢC PHẨM CHỨA TẾ BÀO NÀY

(57) Sáng chế đề cập đến trình tự axit nucleic phân lập được và tế bào được cải biến chứa trình tự axit nucleic này. Ngoài ra, sáng chế còn đề cập đến dược phẩm chứa tế bào được cải biến này dùng cho liệu pháp tế bào thích ứng và điều trị bệnh hoặc tình trạng bệnh có liên quan đến sự nhiễm HIV.

Thụ thể khảm liên kết màng CD4 kiểm soát sự sao chép HIV tốt hơn TCR

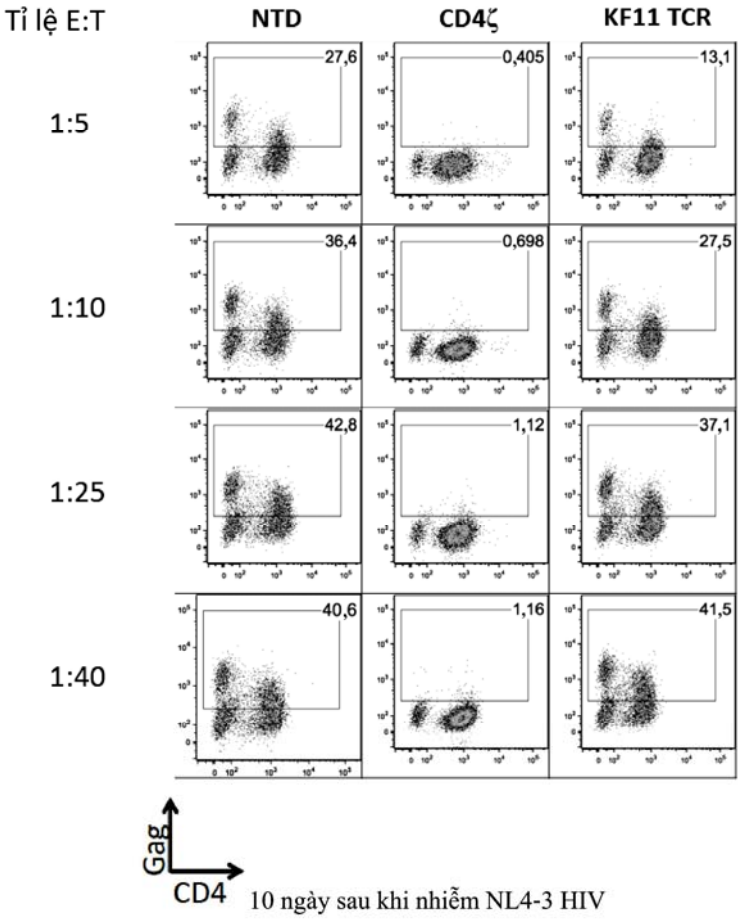

(11) **58438**
(21) 1-2018-01708 (51)[7] **G06Q 50/10**, G10L 13/06
(22) 16.10.2015 (43) 25.07.2018
(86) PCT/KR2015/010982 16.10.2015 (87) WO2017/065334 20.04.2017
(71) HANMI IT CO., LTD. (KR)
(Bangi-dong) 14, Wiryeseong-daero Songpa-gu Seoul 05545, Republic of Korea
(72) LIM, Jong Hoon (KR), HAM, Yoon su (KR)
(74) Công ty TNHH Đại Tín và Liên Danh (DAITIN AND ASSOCIATES CO.,LTD)
(54) PHƯƠNG PHÁP VÀ THIẾT BỊ TẠO RA NỘI DUNG

(57) Sáng chế đề cập đến phương pháp và thiết bị có thể dễ dàng tạo ra nội dung hình ảnh chuyển động trong một lần mà không cần chỉnh sửa. Sáng chế đề xuất phương pháp tạo ra nội dung, phương pháp bao gồm: khi quá trình ghi bắt đầu, cung cấp giao diện ghi, bao gồm vùng hiển thị dữ liệu (130) mà hình ảnh của các trang tương ứng có trong các tập tin dữ liệu lựa chọn được xuất ra riêng rẽ và tuần tự, đến màn hình cảm ứng; khi đầu vào cảm ứng của người dùng cho vùng hiển thị dữ liệu (130) của giao diện ghi được phát hiện, thay đổi và hiển thị hình ảnh được hiển thị trong vùng hiển thị dữ liệu (130) tùy theo chế độ đầu vào cảm ứng; và tạo ra nội dung hình ảnh chuyển động bằng cách ghi những thay đổi hình ảnh trong vùng hiển thị dữ liệu (130) và giọng nói của người dẫn chuyện từ điểm bắt đầu quá trình ghi đến điểm kết thúc quá trình ghi.

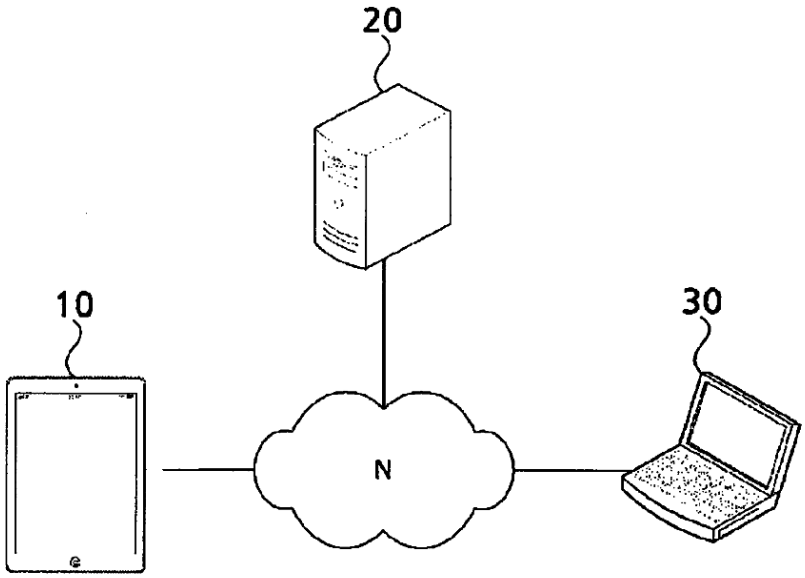

(11) **58439**
(21) 1-2018-01712 (51)[7] **H04W 68/02**, 76/04
(22) 25.09.2015 (43) 25.07.2018
(86) PCT/CN2015/090809 25.09.2015 (87) WO2017/049625 30.03.2017
Ngày yêu cầu thẩm định nội dung: 20.04.2018
(71) NOKIA SOLUTIONS AND NETWORKS OY (FI)
Karaportti 3 02610 Espoo, Finland
(72) WU, Chunli (CN), ZHANG, Yanji (CN)
(74) Công ty TNHH Tầm nhìn và Liên danh (VISION & ASSOCIATES CO.LTD.)
(54) PHƯƠNG PHÁP, THIẾT BỊ VÀ HỆ THỐNG TRUYỀN THÔNG ĐỂ TÍNH TOÁN KHUNG NHẮN TIN/XÁC SUẤT NHẮN TIN (PF/PO) NHẰM SỬ DỤNG CHO VIỆC NHẬN GIÁN ĐOẠN NÂNG CAO (EDRX)

(57) Sáng chế đề cập đến phương pháp để tính toán khung nhắn tin/xác suất nhắn tin (Pf/Po) nhằm sử dụng cho việc nhận gián đoạn nâng cao (eDRX). Trong phương pháp này, siêu khung cụ thể sẽ được sử dụng để nhắn tin thông tin trong chu kỳ được xác định. Chu kỳ này bao gồm nhiều khoảng thời gian eDITX, và bao gồm một số lượng siêu khung. Mỗi khoảng thời gian trong số các khoảng thời gian eDRX có cùng một thời khoảng. Việc xác định sử dụng ít nhất là giá trị tương ứng với định danh của UE và thời khoảng để xác định siêu khung cụ thể. Chỉ số được xác định của khung nhắn tin và khung con nhắn tin thứ nhất, trong các khung nhắn tin liên tiếp, trong siêu khung cụ thể. Một hoặc nhiều khung trong số các khung nhắn tin liên tiếp và các khung con nhắn tin tương ứng trong siêu khung cụ thể được giám sát bằng cách sử dụng chỉ số được xác định của khung nhắn tin và khung con nhắn tin thứ nhất. Sáng chế cũng đề cập đến thiết bị và hệ thống truyền thông để tính toán Pf/Po nhằm sử dụng cho eDRX.

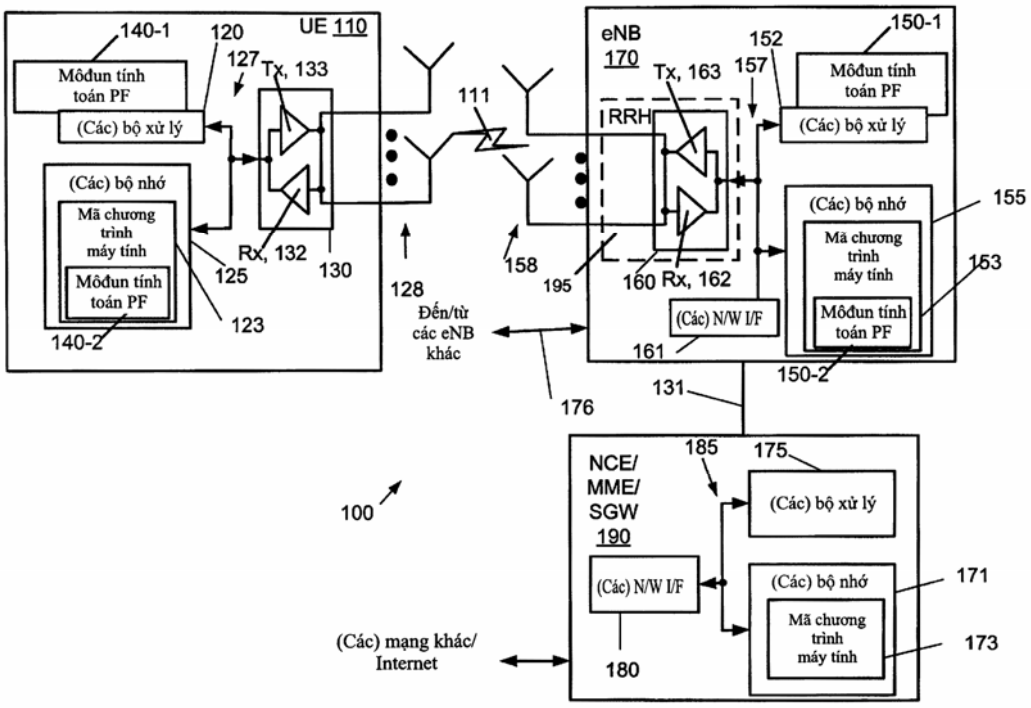

(11) **58440**
(21) 1-2018-01719 (51)[8] **H02J 9/06**
(62) 1-2012-03591
(22) 13.06.2011 (43) 25.07.2018
(86) PCT/US2011/040120 13.06.2011 (87) WO2011/159589 22.12.2011
(30) 12/816,576 16.06.2010 US
Ngày yêu cầu thẩm định nội dung: 30.11.2012
(71) TRANSOCEAN SEDCO FOREX VENTURES LIMITED (KY)
70 Harbour Drive, 4th Floor, George Town Grand Cayman, Cayman Islands
(72) BOURGEAU, Edward Peter Kenneth (CA)
(74) Văn phòng luật sư Phạm và Liên danh (PHAM & ASSOCIATES)

(54) NHÀ MÁY ĐIỆN LAI CÓ HIỆU QUẢ VÀ HIỆU SUẤT ĐỘNG ĐƯỢC NÂNG CAO

(57) Sáng chế đề xuất nhà máy điện lai, khác biệt ở chỗ phụ tải của các máy phát là gần như không đổi mặc dù công suất phụ tải dao động tức thời. Sự thay đổi ngắn ở phụ tải được điều tiết bằng các thành phần DC, chẳng hạn tụ điện, ắc quy, điện trở, hoặc tổ hợp các thành phần này. Các điện trở được sử dụng để tiêu thụ công suất khi các phụ tải trong nhà máy điện sinh ra năng lượng dư thừa. Các tụ điện được sử dụng để tích trữ và phân phối năng lượng khi các phụ tải trong nhà máy điện này cần thêm công suất. Việc giảm bớt sự thay đổi nhanh chóng của phụ tải đối với các máy phát sẽ cho phép các máy phát hoạt động với hiệu suất cao hơn và lượng chất thải được giảm bớt. Ngoài ra, các nhà máy điện sử dụng các tổ hợp giữa các máy phát, phụ tải, và các thiết bị trữ năng sẽ có hiệu suất động được nâng cao.

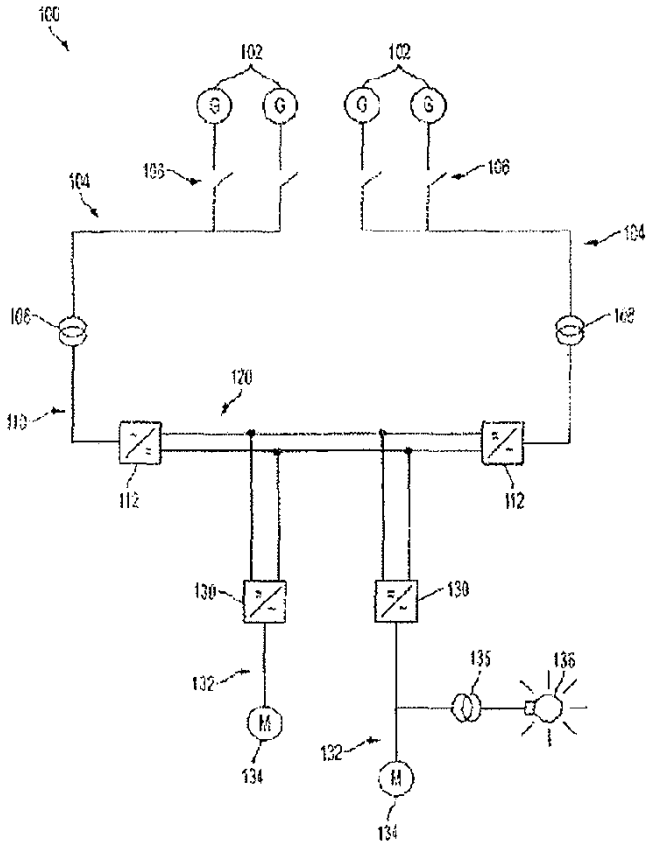

(11) **58441**
(21) 1-2018-01722 (51)[8] **G01F 23/22**, G01K 13/00
(22) 28.10.2015 (43) 25.07.2018
(86) PCT/US2015/057785 28.10.2015 (87) WO2017/074342 04.05.2017
Ngày yêu cầu thẩm định nội dung: 23.04.2018
(71) HEWLETT-PACKARD DEVELOPMENT COMPANY, L.P. (US)
11445 Compaq Center Drive W., Houston, Texas 77070, United States of America
(72) CUMBIE, Michael W. (US), BROWNING, Robert N. K. (US)
(74) Công ty Luật TNHH T&G (TGVN)
(54) THIẾT BỊ VÀ PHƯƠNG PHÁP CHỈ BÁO MỨC CHẤT LỎNG VÀ BỘ PHẬN CHỨA CHẤT LỎNG

(57) Sáng chế đề cập đến thiết bị chỉ báo mức chất lỏng bao gồm dải kéo dài để kéo dài vào trong thể tích chứa chất lỏng; dãy chứa các bộ đốt được đỡ bởi dải dọc theo dải, mỗi một trong số các các bộ đốt ở độ sâu khác nhau bên trong thể tích chứa; và dãy chứa các bộ cảm biến nhiệt độ được đỡ bởi dải dọc theo dải, mỗi một trong số các các bộ cảm biến nhiệt độ ở độ sâu khác nhau bên trong thể tích chứa, trong đó các bộ cảm biến nhiệt độ xuất ra các tín hiệu biểu thị sự tiêu hao nhiệt từ các bộ đốt để chỉ báo mức chất lỏng bên trong thể tích chứa. Sáng chế còn đề cập đến phương pháp chỉ báo mức chất lỏng và bộ phận chứa chất lỏng.

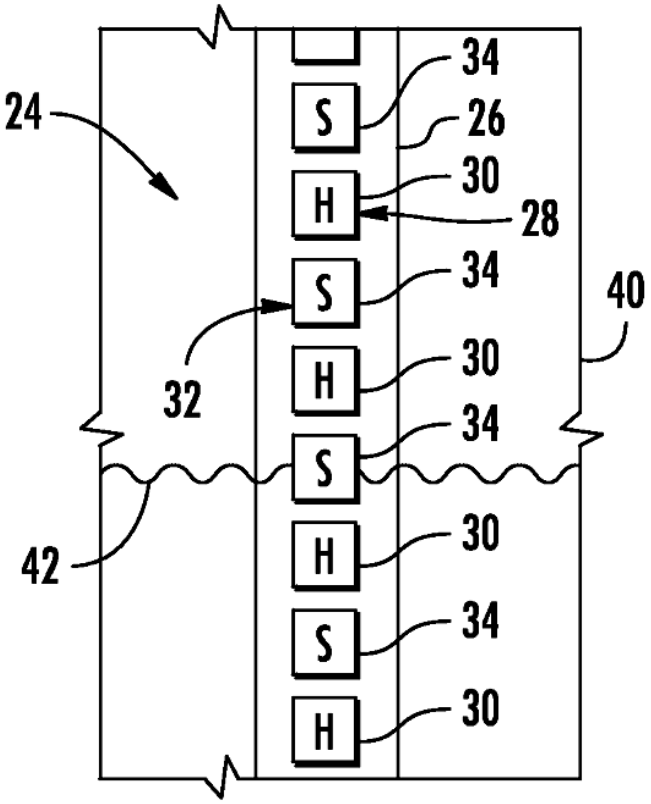

(11) **58442**
(21) 1-2018-01724 (51)[8] **H02J 7/00**
(22) 17.09.2016 (43) 25.07.2018
(86) PCT/IB2016/055563 17.09.2016 (87) WO2017/051299 A1 30.03.2017
(30) 3649/MUM/2015 25.09.2015 IN
(75) ROHERA, HEMANT KARAMCHAND (IN)
101 Flamingo, Raheja Gardens, Wanorie Pune, Maharashtra 411040, India
(74) Công ty Luật TNHH WINCO (WINCO LAW FIRM)
(54) HỆ THỐNG VÀ PHƯƠNG PHÁP TẠO NĂNG LƯỢNG CHO PHƯƠNG TIỆN VẬN TẢI

(57) Sáng chế đề cập đến lĩnh vực năng lượng điện và cụ thể là hệ thống và phương pháp tạo năng lượng cho phương tiện vận tải. Sáng chế đề xuất hệ thống thay thế để nạp năng lượng cho thiết bị trữ năng lượng được sử dụng để dẫn động phương tiện vận tải và làm giảm sự phụ thuộc của phương tiện vận tải vào thiết bị trữ năng lượng.

ĐẶC ĐIỂM KỸ THUẬT ĐẦY ĐỦ

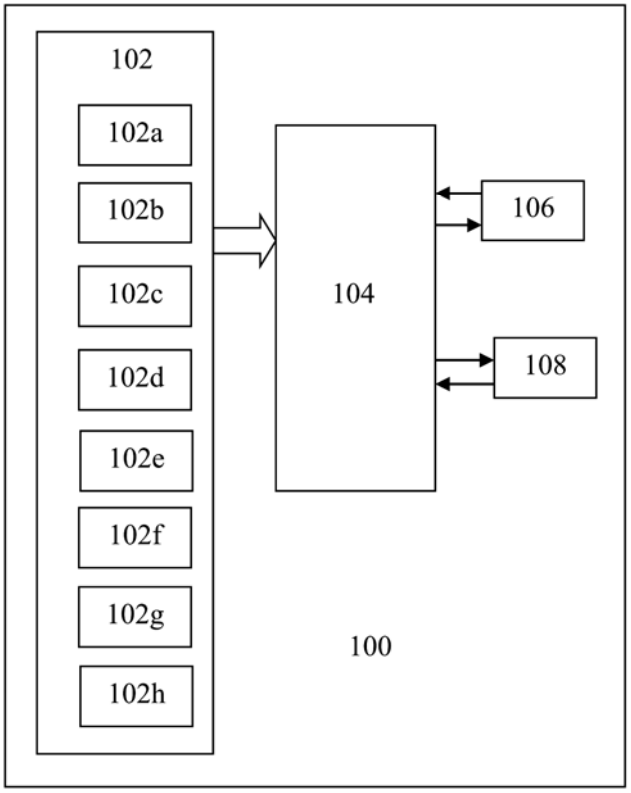

(11) **58443**
(21) 1-2018-01726 (51)[8] **H04N 19/139**, 19/503, 19/52
(22) 03.03.2016 (43) 25.07.2018
(86) PCT/KR2016/002161 03.03.2016 (87) WO2017/052009 A1 30.03.2017
(30) 62/222,791 24.09.2015 US
(71) LG ELECTRONICS INC. (KR)
128, Yeoui-daero, Yeongdeungpo-gu, Seoul 07336, Republic of Korea
(72) JANG, Hyeongmoon (KR), LIM, Jaehyun (KR), PARK, Seungwook (KR), YEA, Sehoon (KR)
(74) Công ty TNHH một thành viên Sở hữu trí tuệ VCCI (VCCI-IP CO.,LTD)
(54) PHƯƠNG PHÁP MÃ HÓA ẢNH DỰA VÀO KHOẢNG VECTƠ CHUYỂN ĐỘNG THÍCH ỨNG VÀ PHƯƠNG PHÁP DỰ BÁO GIỮA CÁC KHUNG

(57) Sáng chế đề cập đến phương pháp mã hóa ảnh được thực hiện bằng thiết bị mã hóa, bao gồm các bước: tạo cờ cho phép AMVR (Adaptive Motion Vector Range - khoảng vectơ chuyển động thích ứng); thu MVD (Motion Vector Difference - chênh lệch vectơ chuyển động) đối với khối hiện thời; thu giá trị đại diện MVD của khoảng MVD bao gồm giá trị của MVD trong số các khoảng MVD; tạo MVD được mã hóa tương ứng với giá trị đại diện MVD; và xuất cờ cho phép AMVR và MVD được mã hóa qua dòng bit. Theo sáng chế, lượng bit được cấp phát cho MVD có thể được giảm và do vậy hiệu suất mã hóa tổng có thể được tăng.

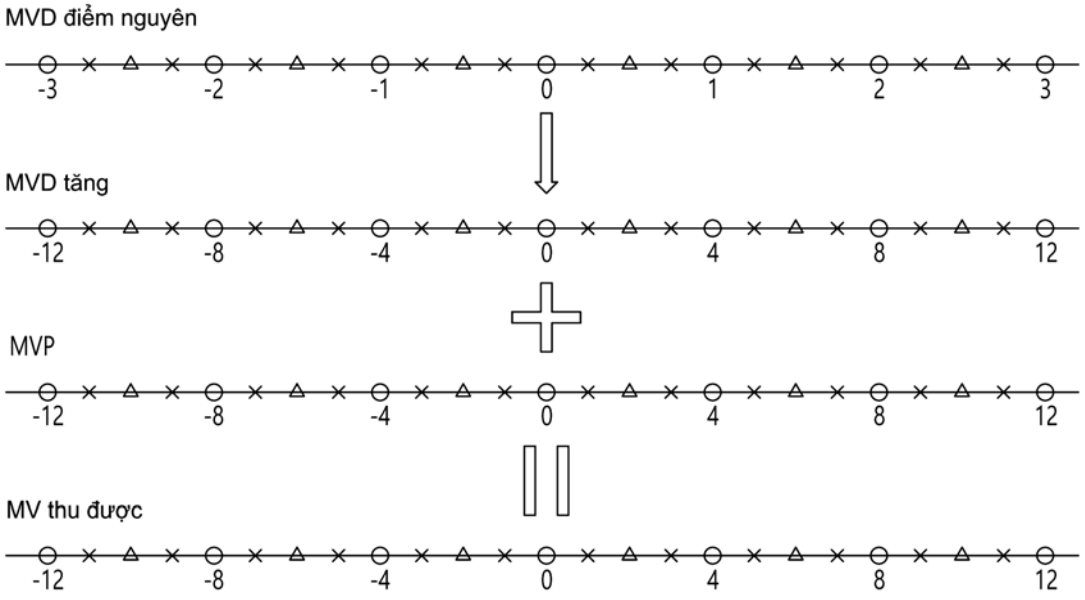

(11) **58444**
(21) 1-2018-01727 (51)[8] **H04L 27/26**, H04W 56/00, H04J 13/00
(22) 30.10.2015 (43) 25.07.2018
(86) PCT/CN2015/093386 30.10.2015 (87) WO2017/049716 30.03.2017
(30) PCT/CN2015/090611 24.09.2015 CN
Ngày yêu cầu thẩm định nội dung: 23.04.2018
(71) HUAWEI TECHNOLOGIES CO., LTD. (CN)
Huawei Administration Building, Bantian, Longgang District Shenzhen, Guangdong 518129, China
(72) JI, Tong (CN), WU, Yiling (CN), CHEN, Zhe (CN)
(74) Công ty TNHH một thành viên Sở hữu trí tuệ VCCI (VCCI-IP CO.,LTD)
(54) PHƯƠNG PHÁP GỬI TÍN HIỆU ĐỒNG BỘ, PHƯƠNG PHÁP THU TÍN HIỆU ĐỒNG BỘ, THIẾT BỊ MẠNG VÀ THIẾT BỊ ĐẦU CUỐI

(57) Sáng chế đề cập đến lĩnh vực truyền thông di động, và cụ thể là, đề cập đến phương pháp gửi tín hiệu đồng bộ, phương pháp thu tín hiệu đồng bộ, thiết bị mạng và thiết bị đầu cuối. Thiết bị mạng thu nhận tín hiệu thứ nhất sau khi thực hiện biến đổi Fourier rời rạc (DFT) và điều chế ghép kênh phân chia theo tần số trực giao (OFDM), hoặc điều chế OFDM trên chuỗi Zadoff-Chu (ZC) mà có chỉ số gốc là 1; thiết bị mạng thu nhận tín hiệu thứ hai sau khi thực hiện DFT và điều chế OFDM, hoặc điều chế OFDM trên chuỗi liên hợp của chuỗi ZC mà có chỉ số gốc là 1; thiết bị mạng tạo ra tín hiệu đồng bộ, trong đó tín hiệu đồng bộ bao gồm tín hiệu thứ nhất và tín hiệu thứ hai; và thiết bị mạng gửi tín hiệu đồng bộ cho thiết bị đầu cuối. Bằng cách sử dụng phương pháp này, khi có độ lệch tần số tương đối lớn giữa thiết bị đầu cuối và thiết bị mạng, yêu cầu dịch vụ máy tới máy (M2M) có thể vẫn được đáp ứng.

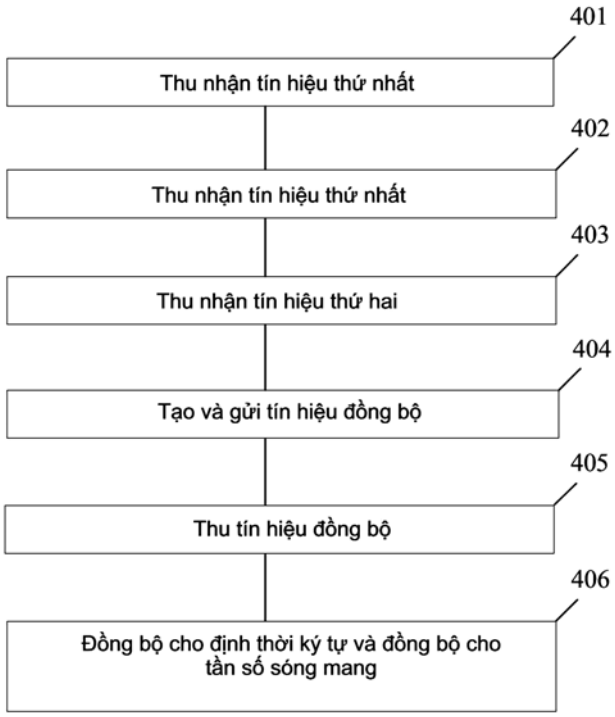

(11) **58445**
(21) 1-2018-01728 (51)[8] **H04B 10/516**
(22) 05.08.2016 (43) 25.07.2018
(86) PCT/CN2016/093576 05.08.2016 (87) WO2017/050027 30.03.2017
(30) 201510624117.1 25.09.2015 CN
Ngày yêu cầu thẩm định nội dung: 23.04.2018
(71) HUAWEI TECHNOLOGIES CO., LTD. (CN)
Huawei Administration Building, Bantian,Longgang District Shenzhen, Guangdong 518129, China
(72) SU, Wei (CN), VISSERS, Maarten P.J. (NL), WU, Qiuyou (CN)
(74) Công ty TNHH một thành viên Sở hữu trí tuệ VCCI (VCCI-IP CO.,LTD)
(54) PHƯƠNG PHÁP GỬI VÀ NHẬN TÍN HIỆU, BỘ TRUYỀN TÍN HIỆU VÀ BỘ NHẬN TÍN HIỆU

(57) Sáng chế liên quan tới các kỹ thuật truyền thông tin quang, và đề cập đến phương pháp gửi và nhận tín hiệu, bộ truyền tín hiệu, và bộ nhận tín hiệu, để giải quyết vấn đề chi phí truyền tải cao khi truyền các tín hiệu đơn vị kênh quang ở các tốc độ khác nhau. Phương pháp bao gồm các bước: ánh xạ tín hiệu đơn vị kênh quang cần truyền của n lần tốc độ chuẩn vào X tín hiệu liên kết vật lý kênh quang thứ nhất, trong đó tốc độ của tín hiệu liên kết vật lý kênh quang thứ nhất là m_i lần tốc độ tiêu chuẩn, $n \geq 2$, $X \geq 2$, $m_i \geq 1$, và ; $\sum_{i=1}^{X} m_i = n$; thêm phần mào đầu chỉ báo chuỗi liên kết vào mỗi trong số X tín hiệu liên kết vật lý kênh quang thứ nhất, để tạo ra X tín hiệu liên kết vật lý kênh quang thứ hai; và điều chế và gửi X tín hiệu liên kết vật lý kênh quang thứ hai bởi X môđun quang thiết đặt trước theo cách tương ứng một-một.

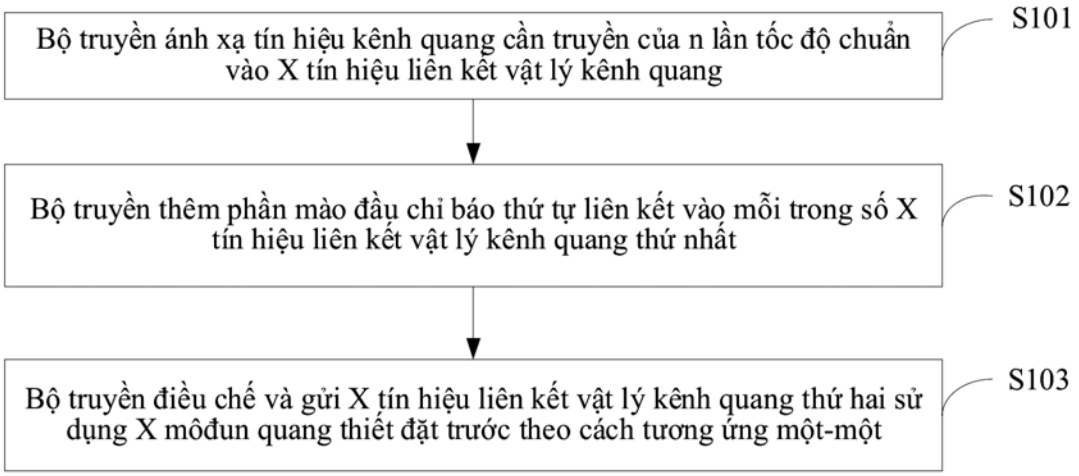

(11) **58446**
(21) 1-2018-01731 (51)[7] **H01L 33/58**, 33/10, 33/54
(22) 07.10.2016 (43) 25.07.2018
(86) PCT/JP2016/004528 07.10.2016 (87) WO2017/061127 13.04.2017
(30) 2015-200445 08.10.2015 JP
2016-197968 06.10.2016 JP
(71) NICHIA CORPORATION (JP)
491-100, Oka, Kaminaka-cho, Anan-shi, Tokushima 774-8601, Japan
(72) YAMADA, Motokazu (JP), YAMADA, Yuichi (JP)
(74) Công ty TNHH Sở hữu trí tuệ Thảo Thọ Quyến (INVENCO)
(54) THIẾT BỊ PHÁT QUANG, THIẾT BỊ PHÁT QUANG TÍCH HỢP, VÀ MÔĐUN PHÁT QUANG

(57) Thiết bị phát quang bao gồm đế gồm có dây dẫn; linh kiện phát quang được gắn trên đế này và được cấu tạo để phát ra ánh sáng; màng phản xạ ánh sáng được cung cấp trên bề mặt trên của linh kiện phát quang; và chi tiết bọc bao ngoài lên linh kiện phát quang này và màng phản xạ ánh sáng. Tỷ lệ (H/W) giữa chiều cao (H) của chi tiết bọc với chiều rộng (W) của bề mặt đáy của chi tiết bọc là nhỏ hơn 0,5.

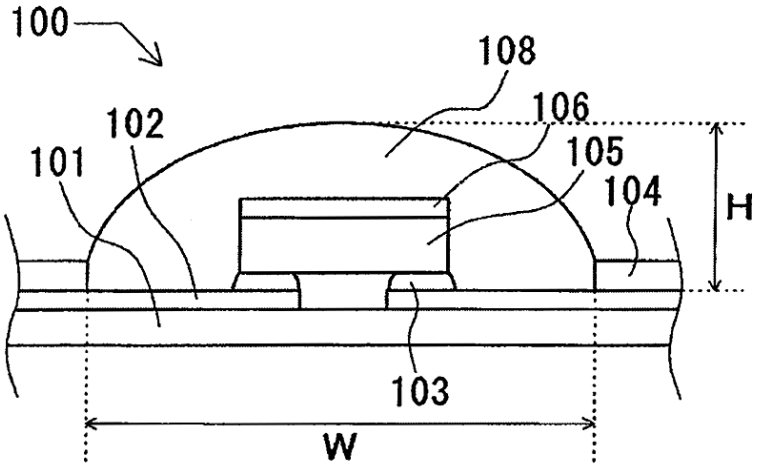

(11) **58447**
(21) 1-2018-01732 (51)[8] **H01M 10/39**
(22) 03.10.2016 (43) 25.07.2018
(86) PCT/JP2016/079300 03.10.2016 (87) WO2017/061378 13.04.2017
(30) 2015-198381 06.10.2015 JP
Ngày yêu cầu thẩm định nội dung: 23.04.2018
(71) YUGENKAISHA CHUSEIGIKEN (JP)
13-8, Minamigaoka 3-chome, Nisshin-shi, Aichi 4700114 (JP)
(72) Hiroshi OHKAWA (JP)
(74) Văn phòng Luật sư Ân Nam (ANNAM IP & LAW)
(54) ẮC QUY NATRI - SUNPHUA
(57) Sáng chế đề cập đến ắc quy natri - sunphua an toàn trong đó natri không chảy ra ngoài ngay tức khắc và ít bị hư hỏng. Ắc quy natri - sunphua cấu tạo bao gồm vách ngăn (12) được tạo thành từ chất điện phân rắn, ngăn chứa cực âm (15) được tạo hình tại một trong các mặt đối diện của vách ngăn (12), và ngăn chứa cực dương (16) được tạo hình tại một trong các mặt đối diện khác của vách ngăn (12), sunphua chứa trong ngăn chứa cực âm (15), natri được chứa một phần trong ngăn chứa cực dương (16), bình natri (2) chứa phần lớn lượng natri còn lại và đường nối (5) nối khoang chứa cực dương (16) với bình natri (2) và bao gồm phần có lỗ nhỏ (53) kéo dài vào bình natri (2) và hở vào phía trong bình natri (2). Ngoài ra, đường nối (5) bao gồm thêm phần ngắt (52) để tự chốt đường nối.

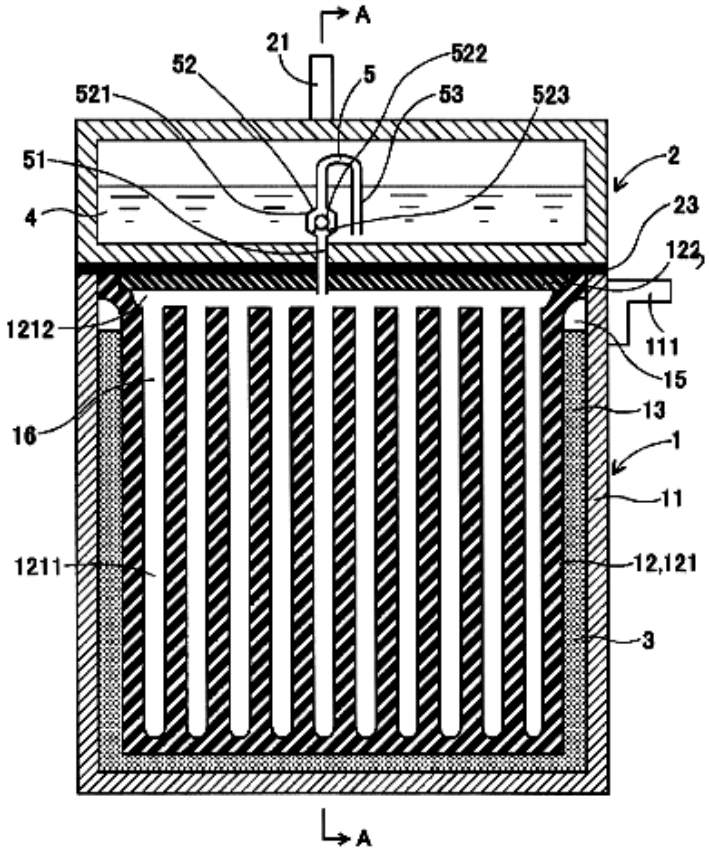

(11) **58448**
(21) 1-2018-01745 (51)[7] **C01G 3/00**, C22B 15/00
(22) 23.04.2018 (43) 25.07.2018
Ngày yêu cầu thẩm định nội dung: 23.04.2018

(71) VIỆN KHOA HỌC VẬT LIỆU, VIỆN HÀN LÂM KHOA HỌC VÀ CÔNG NGHỆ VIỆT NAM (VN)
Số 18, đường Hoàng Quốc Việt, phường Nghĩa Đô, quận Cầu Giấy, thành phố Hà Nội.
(72) Ngô Huy Khoa (VN), Phạm Đức Thắng (VN), Nguyễn Trung Kiên (VN), Đỗ Nguyễn Huy Tuấn (VN)

(54) PHƯƠNG PHÁP ĐIỀU CHẾ ĐỒNG OXIT TỪ DUNG DỊCH CHỨA ĐỒNG (II) SULFAT VÀ ĐỒNG (II) CLORUA CÓ LẪN TẠP CHẤT SẮT (II)

(57) Sáng chế đề cập đến phương pháp điều chế đồng oxit sạch từ dung dịch chứa đồng (II) sulfat và đồng (II) clorua có lẫn tạp chất sắt (II) bao gồm các bước: (i) kết tủa dung dịch chứa đồng (II) sulfat và đồng (II) clorua có lẫn tạp chất sắt (II) bằng dung dịch NaOH, rồi lọc để thu được hỗn hợp chất kết tủa chứa $Cu(OH)_2$, $Fe(OH)_2$, CuClOH và $Cu_2Cl(OH)_3$; (ii) nung hỗn hợp chất kết tủa thu được ở bước (i) cùng với NaOH rắn để thu được hỗn hợp chứa đồng oxit và muối sắt ferat; và (iii) hòa hỗn hợp chứa đồng oxit và muối sắt ferat thu được ở bước (ii) trong nước, rồi lọc để thu được phần chất rắn là đồng oxit sạch.

(11) **58449**
(21) 1-2018-01748 (51)[7] **H04N 19/31**, 21/2343, 21/4402, 19/70, 19/187
(22) 23.09.2016 (43) 25.07.2018
(86) PCT/FI2016/050661 23.09.2016 (87) WO2017/051077 30.03.2017
(30) 14/866,702 25.09.2015 US
Ngày yêu cầu thẩm định nội dung: 24.04.2018
(71) NOKIA TECHNOLOGIES OY (FI)
Karaportti 3, 02610 Espoo, Finland
(72) HANNUKSELA, Miska (FI)
(74) Công ty TNHH Tầm nhìn và Liên danh (VISION & ASSOCIATES CO.LTD.)
(54) THIẾT BỊ VÀ PHƯƠNG PHÁP MÃ HÓA VÀ GIẢI MÃ VIĐEO

(57) Sáng chế đề cập đến thiết bị, phương pháp và chương trình máy tính để mã hóa và giải mã viđeo. Phương pháp theo sáng chế bao gồm bước mã hóa lớp mở rộng thứ nhất bao gồm ít nhất hình nền mã hóa thứ nhất và hình nền mã hóa thứ hai, lớp mở rộng thứ nhất có thể giải mã được bằng cách sử dụng thuật toán thứ nhất; tái tạo hình nền mã hóa thứ nhất và thứ hai thành hình nền tái tạo thứ nhất và thứ hai một cách tương ứng, hình nền tái tạo thứ nhất và hình nền tái tạo thứ hai liền kề nhau theo thứ tự kết xuất của thuật toán thứ nhất trong tất cả các hình tái tạo của lớp mở rộng thứ nhất, tái tạo bằng cách sử dụng thuật toán thứ hai hình nền tái tạo thứ ba từ ít nhất hình nền tái tạo thứ nhất và thứ hai, hình nền tái tạo thứ ba nằm giữa hình nền tái tạo thứ nhất và hình nền tái tạo thứ hai theo thứ tự kết xuất; mã hóa lớp mở rộng thứ hai bao gồm ít nhất hình nâng cao mã hóa thứ nhất, hình nâng cao mã hóa thứ hai và hình nâng cao mã hóa thứ ba, lớp mở rộng thứ hai có thể giải mã được bằng cách sử dụng thuật toán thứ ba bao gồm dự báo liên lớp lấy hình tái tạo làm đầu vào; và tái tạo hình nâng cao mã hóa thứ nhất, thứ hai và thứ ba thành hình nâng cao tái tạo thứ nhất, thứ hai và thứ ba một cách tương ứng bằng cách lấy hình nền tái tạo thứ nhất, thứ hai và thứ ba lần lượt làm đầu vào để dự báo liên lớp, hình nâng cao tái tạo thứ nhất, thứ hai và thứ ba khớp theo thứ tự kết xuất của thuật toán thứ nhất với hình nền tái tạo thứ nhất, thứ hai và thứ ba một cách tương ứng.

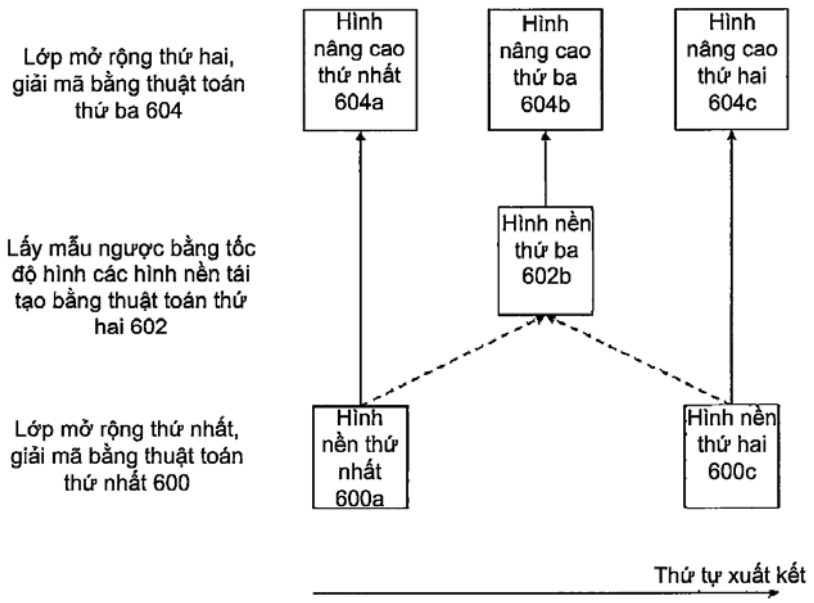

(11) **58450**
(21) 1-2018-01749 (51)[8] **G06F 9/445**
(22) 29.09.2015 (43) 25.07.2018
(86) PCT/CN2015/091141 29.09.2015 (87) WO2017/054144 06.04.2017
Ngày yêu cầu thẩm định nội dung: 24.04.2018
(71) HUAWEI TECHNOLOGIES CO., LTD. (CN)
Huawei Administration Building, Bantian, Longgang District Shenzhen, Guangdong 518129, China
(72) LIU, Cheng (CN), SHENG, Chen (CN)
(74) Văn phòng luật sư Phạm và Liên danh (PHAM & ASSOCIATES)
(54) THIẾT BỊ TRẠM ĐẦU CUỐI VÀ PHƯƠNG PHÁP BẬT SÁNG THIẾT BỊ TRẠM ĐẦU CUỐI

(57) Sáng chế đề xuất phương pháp bật sáng thiết bị trạm đầu cuối và thiết bị trạm đầu cuối. Phương pháp này gồm: thu thập thông tin dấu vân tay được nhập vào; nếu thông tin dấu vân tay đích mà so khớp thông tin dấu vân tay tồn tại trong thông tin dấu vân tay định trước được lưu trữ, xác định ứng dụng được gắn với thông tin dấu vân tay đích; và hiển thị ít nhất một tùy chọn ứng dụng được bao gồm trong ứng dụng. Theo các phương án thực hiện sáng chế, có thể cải thiện hiệu suất tìm kiếm tùy chọn ứng dụng.

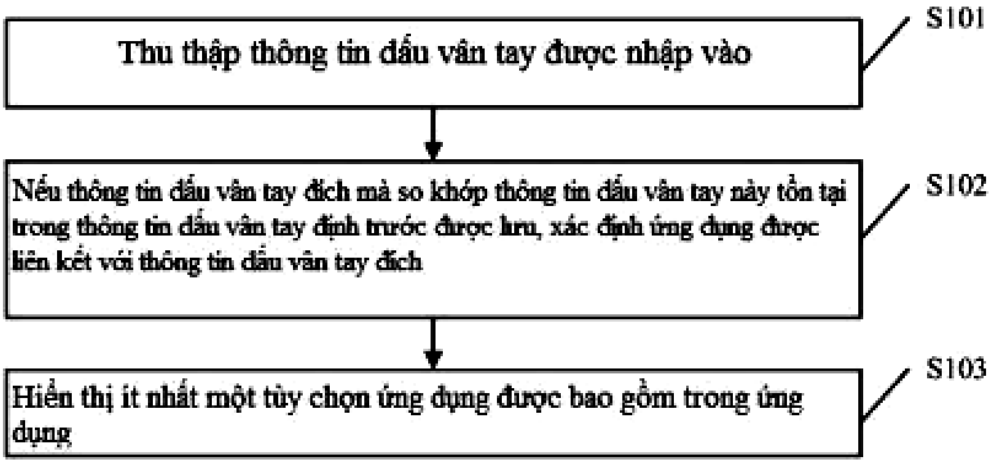

(11) **58451**

(21) 1-2018-01753 (51)[8] **C08J 3/215**, 5/04, C08L 1/00, 21/02

(22) 07.10.2016 (43) 25.07.2018

(86) PCT/JP2016/079963 07.10.2016 (87) WO2017/061605 13.04.2017

(30) 2015-199659 07.10.2015 JP

(71) NIPPON PAPER INDUSTRIES CO., LTD. (JP)
4-1, Oji 1-chome, Kita-ku, Tokyo 114-0002, Japan

(72) ITO, Kotaro (JP), NAKATANI, Takeshi (JP)

(74) Công ty Luật TNHH T&G (TGVN)

(54) QUY TRÌNH SẢN XUẤT CHẾ PHẨM CAO SU

(57) Sáng chế đề cập đến quy trình sản xuất chế phẩm cao su chứa các sợi nano xenluloza có độ bền kéo được cải thiện với hàm lượng chất rắn tương đối cao bằng cách tăng cường khả năng phân tán của các sợi nano xenluloza. Quy trình sản xuất chế phẩm cao su chứa các sợi nano xenluloza này bao gồm bước trộn chất rắn khô chứa các sợi nano xenluloza với dịch phân tán chứa nước chứa thành phần cao su.

(11) **58452**
(21) 1-2018-01757 (51)[8] **A61F 13/49**, 13/495
(22) 21.06.2016 (43) 25.07.2018
(86) PCT/JP2016/068322 21.06.2016 (87) WO/2017/056586 06.04.2017
(30) 2015-194923 30.09.2015 JP
(71) UNICHARM CORPORATION (JP)
182, Shimobun, Kinsei-cho, Shikokuchuo-shi, Ehime 799-0111, Japan
(72) INOUE, Takuya (JP), TAKINO, Shunsuke (JP), MAKI, Hideaki (JP)
(74) Công ty Cổ phần Sở hữu công nghiệp INVESTIP (INVESTIP)

(54) VẬT DỤNG ĐỂ MẶC DÙNG MỘT LẦN

(57) Sáng chế đề cập đến vật dụng để mặc dùng một lần có khả năng kéo kết cấu thấm hút lên khi giữ lại đầu bên trên của vùng cạp phía sau. Vật dụng (10) có hướng chiều dọc và hướng chiều ngang Y, X và hướng trước-sau vuông góc với chúng, bề mặt hướng vào cơ thể và không hướng vào cơ thể, và bao gồm vùng cạp phía trước và phía sau (13, 14) và vùng đũng (15) bao gồm kết cấu thấm hút (85) để thấm hút dịch thể. Vùng cạp phía sau (14) bao gồm đai cạp phía sau (23) kéo dài theo hướng chiều ngang (X) và để tiếp xúc với cơ thể người mặc và túi có thể mở về phía dưới (30) hướng vào đai cạp phía sau (23) ở giữa theo hướng chiều ngang (X) của chúng. Túi (30) bao gồm thành bên ngoài của túi (43), thành bên trong của túi (42) hướng vào đai cạp phía sau (23) và thành bên ngoài của túi (43) ở giữa, đai cạp phía sau (23) và thành bên trong của túi (42) liền kề với nhau ở mép bên dưới liền kề (31) của đai cạp phía sau và thành bên trong của túi, và thành bên trong của túi và thành bên ngoài của túi liền kề với nhau ở mép phía trên liền kề (33) của thành bên trong của túi và thành bên ngoài của túi. Vùng cạp phía sau (14) bao gồm cả hai vùng nối thứ nhất (81A) được bố trí cách nhau theo hướng chiều ngang (X) và nối đai cạp phía sau (23) và thành bên trong của túi (43) với nhau. Vùng nối thứ nhất (81A) bao gồm các phần bên trong tương ứng (81b) được đặt ở các phía bên trong tương ứng của bất kỳ trong các đường ảo tương ứng (L3) kéo dài về phía trên dọc theo mép phía chiều ngang tương ứng của kết cấu thấm hút (85) và các phần bên ngoài tương ứng (81c) được đặt ở trên phía bên ngoài tương ứng của các đường ảo tương ứng (L3) và mép phía chiều ngang tương ứng của kết cấu thấm hút (85) theo hướng chiều ngang (X).

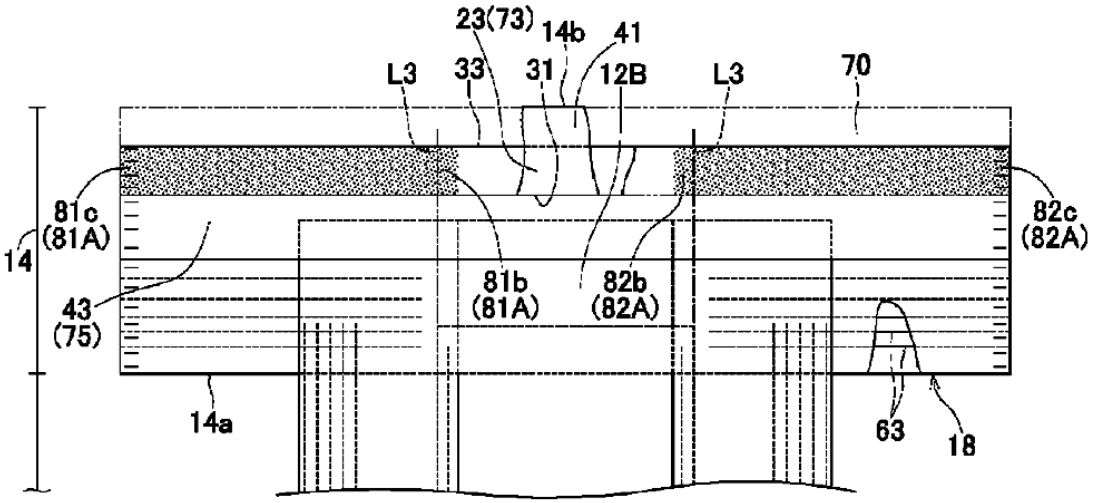

(11) **58453**
(21) 1-2018-01765 (51)[8] **H04L 27/26**, H04W 74/08
(22) 25.09.2015 (43) 25.07.2018
(86) PCT/CN2015/090838 25.09.2015 (87) WO2017/049639 A1 30.03.2017
Ngày yêu cầu thẩm định nội dung: 24.04.2018
(71) HUAWEI TECHNOLOGIES CO., LTD. (CN)
Huawei Administration Building, Bantian, Longgang District Shenzhen, Guangdong 518129, China
(72) ZHAO, Yue (CN), GUO, Zhiheng (CN), WU, Qiang (CN)
(74) Công ty TNHH một thành viên Sở hữu trí tuệ VCCI (VCCI-IP CO.,LTD)
(54) PHƯƠNG PHÁP TẠO RA CHUỖI TRUY CẬP NGẪU NHIÊN, THIẾT BỊ TRUYỀN THÔNG VÀ HỆ THỐNG TRUYỀN THÔNG

(57) Sáng chế đề cập đến phương pháp, thiết bị và hệ thống tạo ra chuỗi truy cập ngẫu nhiên. Phương pháp tạo ra chuỗi truy cập ngẫu nhiên bao gồm các bước: tạo ra, bởi trạm gốc, tín hiệu thông báo, trong đó tín hiệu thông báo bao gồm thông tin chỉ báo, thông tin chỉ báo được sử dụng để lệnh cho thiết bị người dùng (UE) lựa chọn số chuỗi dịch vị nằm trong khoảng từ 0 đến $(n_{\text{shift}}^{\text{RA}} n_{\text{group}}^{\text{RA}} + \overline{n}_{\text{shift}}^{\text{RA}} + \overline{\overline{n}}_{\text{shift}}^{\text{RA}} + \overline{\overline{\overline{n}}}_{\text{shift}}^{\text{RA}} - 1)$, số chuỗi dịch vị là số nguyên, $n_{\text{shift}}^{\text{RA}}$ là số lượng các dịch vị chuỗi ứng viên của UE trong nhóm, $n_{\text{group}}^{\text{RA}}$ là số lượng các nhóm, $\overline{n}_{\text{shift}}^{\text{RA}}$ là số lượng các dịch vị chuỗi ứng viên của UE nằm trong độ dài sau cùng mà không đủ đối với nhóm, $\overline{\overline{n}}_{\text{shift}}^{\text{RA}}$ là số lượng các dịch vị chuỗi ứng viên của UE trong các dịch vị chuỗi còn lại thứ nhất, và $\overline{\overline{\overline{n}}}_{\text{shift}}^{\text{RA}}$ là số lượng các dịch vị chuỗi ứng viên của UE trong các dịch vị chuỗi còn lại thứ hai; và gửi, bởi trạm gốc, tín hiệu thông báo đến UE, sao cho UE tạo ra chuỗi truy cập ngẫu nhiên theo thông tin chỉ báo.

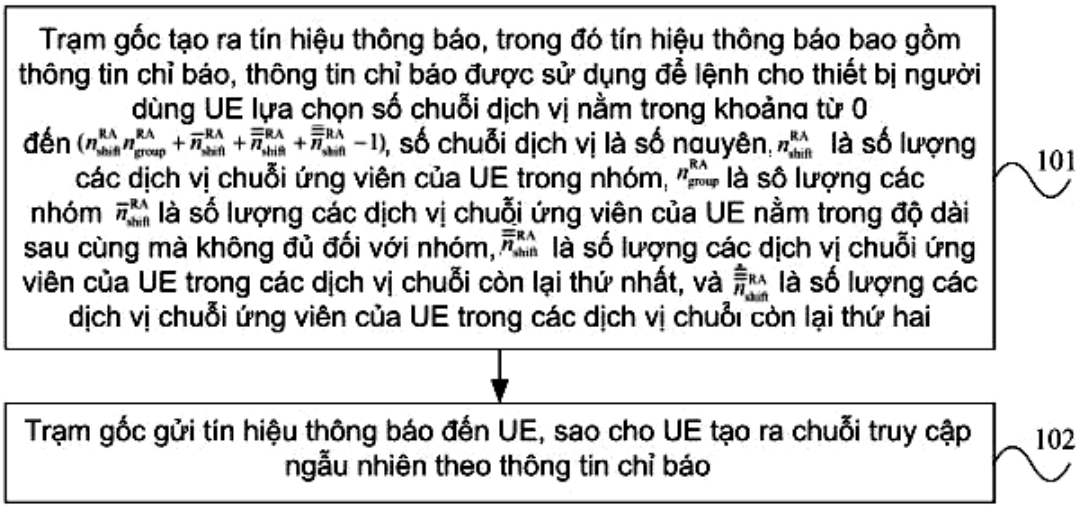

(11) **58454**
(21) 1-2018-01766 (51)[8] **H04L 29/06**
(22) 25.09.2015 (43) 25.07.2018
(86) PCT/CN2015/090848 25.09.2015 (87) WO2017/049647 30.03.2017
Ngày yêu cầu thẩm định nội dung: 24.04.2018
(71) HUAWEI TECHNOLOGIES CO., LTD. (CN)
Huawei Administration Building, Bantian, Longgang Shenzhen, Guangdong 518129, China
(72) YU, Yinghui (CN), SHAN, Baokun (CN), TIE, Xiaolei (CN)
(74) Công ty TNHH một thành viên Sở hữu trí tuệ VCCI (VCCI-IP CO.,LTD)
(54) PHƯƠNG PHÁP GỬI DỮ LIỆU, PHƯƠNG PHÁP NHẬN DỮ LIỆU, THIẾT BỊ GỬI DỮ LIỆU VÀ THIẾT BỊ NHẬN DỮ LIỆU

(57) Sáng chế đề xuất phương pháp gửi dữ liệu bao gồm các bước: nhận, bởi thực thể điều khiển truy nhập phương tiện (MAC) của thiết bị gửi, đơn vị dữ liệu dịch vụ điều khiển truy nhập phương tiện (MAC SDU) gửi đi bởi thực thể giao thức hội tụ dữ liệu gói (PDCP) của thiết bị gửi bằng cách sử dụng kênh lôgic; ghép, bởi thực thể MAC của thiết bị gửi, MAC SDU để tạo gói dữ liệu MAC thứ nhất; phân chia hoặc ghép nối, bởi thực thể MAC của thiết bị gửi, gói dữ liệu MAC thứ nhất để tạo gói dữ liệu MAC thứ hai; thêm, bởi thực thể MAC của thiết bị gửi, phần đầu MAC vào gói dữ liệu MAC thứ hai để tạo đơn vị dữ liệu giao thức điều khiển truy nhập phương tiện (MAC PDU); và gửi, bởi thực thể MAC của thiết bị gửi, MAC PDU tới thực thể MAC của thiết bị nhận bằng cách sử dụng thực thể vật lý của thiết bị gửi và thực thể vật lý của thiết bị nhận. Một cách tương ứng, các khía cạnh của sáng chế còn đề phương pháp nhận dữ liệu và thiết bị liên quan, để giảm độ phức tạp của các thiết bị internet vạn vật (internet of Things) dựa trên mạng di động tế bào.

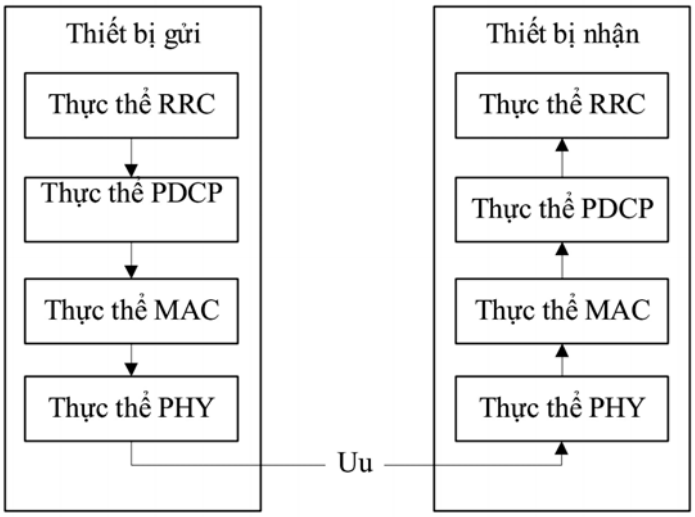

(11) **58455**
(21) 1-2018-01767 (51)[8] **H04W 48/00**
(22) 30.09.2015 (43) 25.07.2018
(86) PCT/CN2015/091197 30.09.2015 (87) WO2017/054161 06.04.2017
Ngày yêu cầu thẩm định nội dung: 24.04.2018
(71) HUAWEI TECHNOLOGIES CO., LTD. (CN)
Huawei Administration Building Bantian, Longgang District Shenzhen, Guangdong 518129, P.R. China
(72) YU, Zheng (CN), ZHANG, Weiliang (CN), CHENG, Xingqing (CN), WU, Yiling (CN)
(74) Công ty TNHH một thành viên Sở hữu trí tuệ VCCI (VCCI-IP CO.,LTD)
(54) PHƯƠNG PHÁP TRUYỀN KÊNH, TRẠM GỐC VÀ THIẾT BỊ ĐẦU CUỐI
(57) Sáng chế đề cập đến phương pháp truyền kênh, trạm gốc, và thiết bị đầu cuối. Phương pháp truyền kênh này bao gồm: xác định, bởi trạm gốc, chế độ truyền thông cần được sử dụng giữa trạm gốc và thiết bị đầu cuối; xác định, bởi trạm gốc, tham số truyền của kênh thứ nhất theo chế độ truyền thông được xác định, trong đó chế độ truyền thông và tham số truyền của kênh thứ nhất nằm trong quan hệ tương quan một-một; và truyền, bởi trạm gốc, kênh thứ nhất tới thiết bị đầu cuối.

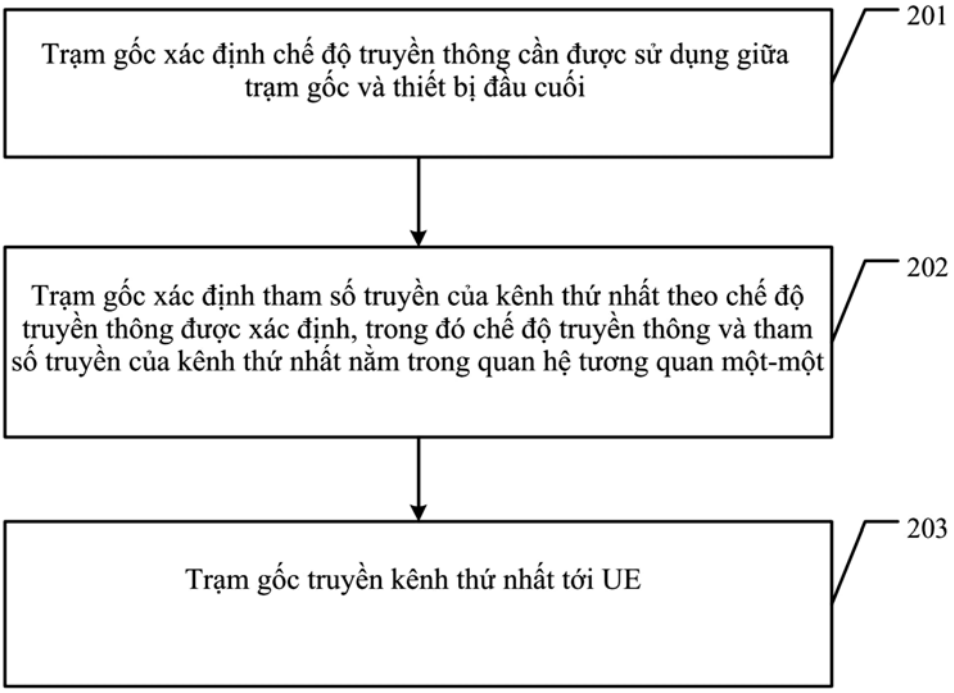

(11) **58456**
(21) 1-2018-01768 (51)[8] **H04L 29/12**
(22) 29.09.2015 (43) 25.07.2018
(86) PCT/CN2015/091125 29.09.2015 (87) WO2017/054140 A1 06.04.2017
Ngày yêu cầu thẩm định nội dung: 24.04.2018
(71) HUAWEI TECHNOLOGIES CO., LTD. (CN)
Huawei Administration Building, Bantian, Longgang District, Shenzhen, Guangdong 518129, China
(72) ZHU, Chong (CN), LV, Xin (CN), YANG, Jun (CN)
(74) Công ty TNHH một thành viên Sở hữu trí tuệ VCCI (VCCI-IP CO.,LTD)
(54) PHƯƠNG PHÁP CẤP PHÁT ĐỊA CHỈ GIAO THỨC INTERNET CHO MẠNG MÁY CHỦ-MÁY KHÁCH, THIẾT BỊ MÁY CHỦ VÀ THIẾT BỊ MÁY KHÁCH

(57) Sáng chế đề cập đến phương pháp cấp phát địa chỉ giao thức internet (IP) cho mạng máy chủ-máy khách, thiết bị máy chủ và thiết bị máy khách. Thiết bị máy chủ tạo ra nhóm phân đoạn con địa chỉ IP, và gửi tách biệt ít nhất một phân đoạn con địa chỉ IP trong nhóm phân đoạn con địa chỉ IP tới ít nhất một thiết bị máy khách, sao cho thiết bị máy khách có thể sử dụng phân đoạn con địa chỉ IP thu được như địa chỉ máy chủ giao thức tạo cấu hình động máy chủ (DHCP) và cấp phát địa chỉ IP tới thiết bị người dùng. Theo cách này, thiết bị máy khách có thể cấp phát trực tiếp địa chỉ IP tới thiết bị người dùng, sao cho thời gian cấp phát địa chỉ IP được giảm.

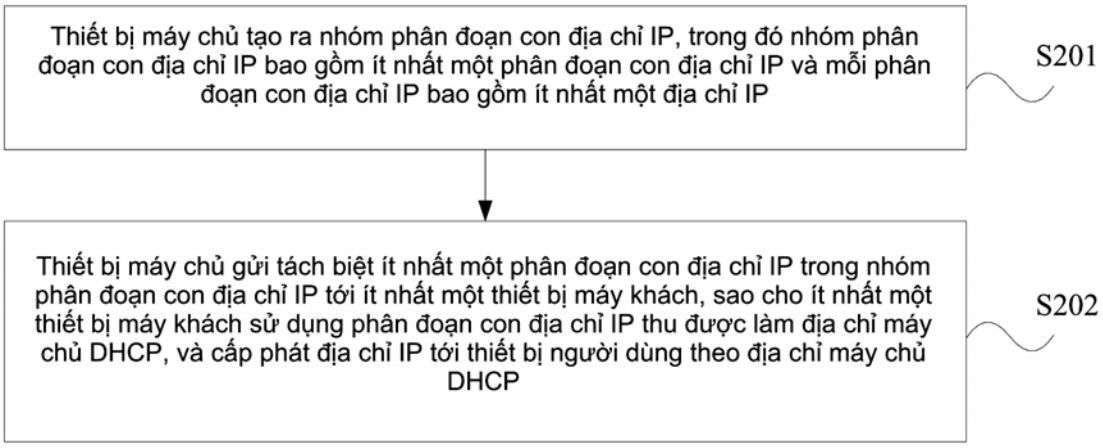

(11) **58457**
(21) 1-2018-01769
(51)[8] **G02C 9/04**, 5/00, 5/14, 5/22, 5/12, B29C 45/14
(22) 10.05.2016
(43) 25.07.2018
(86) PCT/KR2016/004871 10.05.2016
(87) WO2017/052022 30.03.2017
(30) 10-2015-0136595 25.09.2015 KR
Ngày yêu cầu thẩm định nội dung: 24.04.2018
(75) BANG, KI-TAE (KR)
24, Nambu-ro 164beon-gil, Gangneung-si, Gangwon-do, 25610 Republic of Korea
(74) Công ty TNHH Trường Xuân (AGELESS CO.,LTD.)
(54) KÍNH BẢO HỘ DÙNG CHO NGƯỜI KHÔNG ĐEO KÍNH THUỐC
(57) Sáng chế đề cập đến kính bảo hộ và phương pháp sản xuất nó. Kính bảo hộ bao gồm: mắt kính (3) được tạo cấu hình liền khối với gọng kính; càng kính (7) được tạo cấu hình liền khối với cả hai bên mắt kính (3), và để tiếp xúc chặt với cả hai bên mặt; khớp nối (8) được tạo cấu hình để bố trí được trên càng kính (7), và làm cho càng kính (7) gấp lại và không gấp theo lựa chọn; bộ phận đàn hồi (9) được tạo cấu hình để lắp ghép được với gọng mắt kính (3) và tiếp xúc với mặt và ngăn hơi ẩm; giá đỡ kính (13) được tạo cấu hình lắp được lên mắt kính (3), và đỡ kính bảo hộ; và ve đệm mũi (11) được tạo cấu hình được lắp dưới giá đỡ kính (13), và được đỡ trên sống mũi.

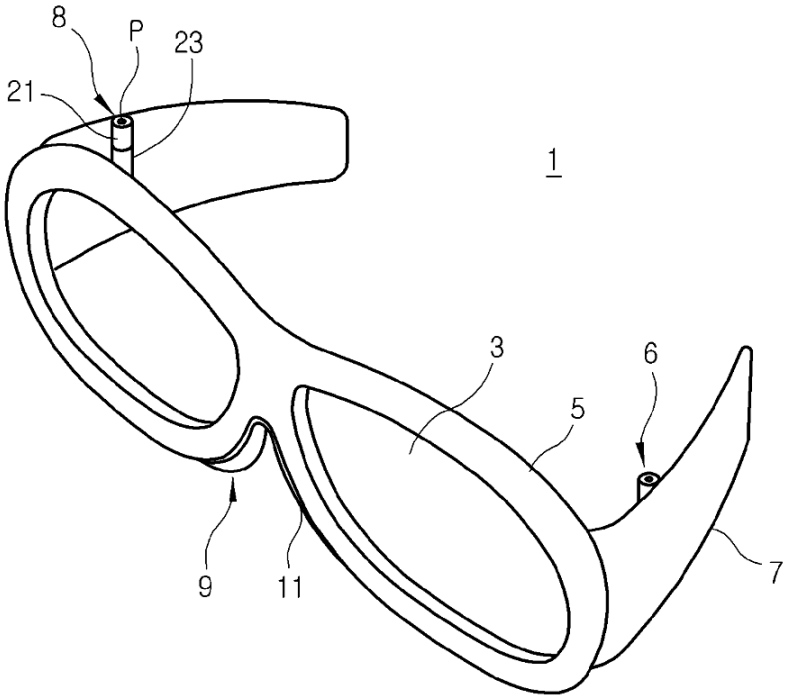

(11) **58458**
(21) 1-2018-01774 (51)[7] **C12N 9/90**, C12P 19/24
(22) 30.09.2016 (43) 25.07.2018
(86) PCT/US2016/054838 30.09.2016 (87) WO2017/059278 06.04.2017
(30) 62/236,226 02.10.2015 US
(71) BONUMOSE LLC (US)
1725 Discovery Drive Suite 220 Charlottesville, VA 22911, United States of America
(72) WICHELECKI, Daniel, Joseph (US)
(74) Công ty TNHH Sở hữu trí tuệ Thảo Thọ Quyến (INVENCO)
(54) QUY TRÌNH SẢN XUẤT TAGATOZA VÀ TAGATOZA ĐƯỢC SẢN XUẤT BẰNG QUY TRÌNH NÀY

(57) Sáng chế đề cập đến quy trình chuyển hóa sacarit thành tagatoza nhờ enzym. Sáng chế cũng đề cập quy trình sản xuất tagatoza, trong đó quy trình này bao gồm chuyển hóa fructoza 6-phosphat (F6P) thành tagatoza 6-phosphat (T6P), được xúc tác bởi epimeraza, và chuyển hóa T6P thành tagatoza, được xúc tác bởi phosphataza.

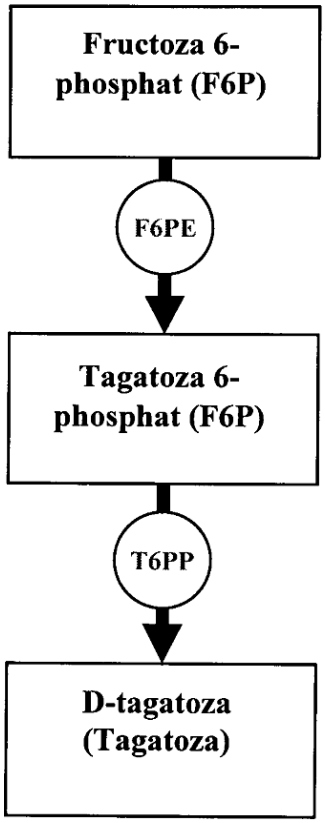

(11) **58459**
(21) 1-2018-01791 (51)[7] **G07D 11/00**, B65H 23/34
(22) 06.06.2016 (43) 25.07.2018
(86) PCT/CN2016/084920 06.06.2016 (87) WO2017/059689 A1 13.04.2017
(30) 201510648679.X 09.10.2015 CN
Ngày yêu cầu thẩm định nội dung: 26.04.2018
(71) GRG BANKING EQUIPMENT CO., LTD. (CN)
No. 9 & 11 Kelin Road, Science City, High-tech lndustry Development Zone, Guangzhou, Guangdong 510663, P. R. China
(72) LIANG, Tiancai (CN), ZHANG, Chengye (CN), LIU, Daoyu (CN), ZHAO, Fei (CN), FANG, Minjie (CN)
(74) Công ty Luật TNHH WINCO (WINCO LAW FIRM)
(54) THIẾT BỊ CÁN PHẲNG VÀ THIẾT BỊ TỰ PHỤC VỤ TRONG NGÀNH TÀI CHÍNH

(57) Thiết bị cán phẳng bao gồm: giá đỡ được cấu tạo để đỡ các bộ phận sau; ít nhất một bộ trục lăn cán phẳng, bao gồm trục lăn cán phẳng thứ nhất và trục lăn cán phẳng thứ hai được bố trí đối diện ở hai bên của đường dẫn vận chuyển vật có dạng tấm; và cơ cấu chủ động được cấu tạo để dẫn động các trục lăn cán phẳng thứ nhất và thứ hai xoay; bề mặt của trục lăn cán phẳng thứ nhất được tạo n rãnh có dạng hình cung được bố trí song song với trục của trục lăn cán phẳng thứ nhất, trong đó n là số tự nhiên lớn hơn so với hoặc bằng 1, và bề mặt của trục lăn cán phẳng thứ hai được bố trí ít nhất một phần nhô ra có dạng hình cung ăn khớp lúc xoay với các rãnh có dạng hình cung của trục lăn cán phẳng thứ nhất; và trong đó, trục lăn cán phẳng thứ nhất và trục lăn cán phẳng thứ hai ăn khớp lúc xoay để tạo ra đường dẫn vận chuyển đối với vật có dạng tấm.

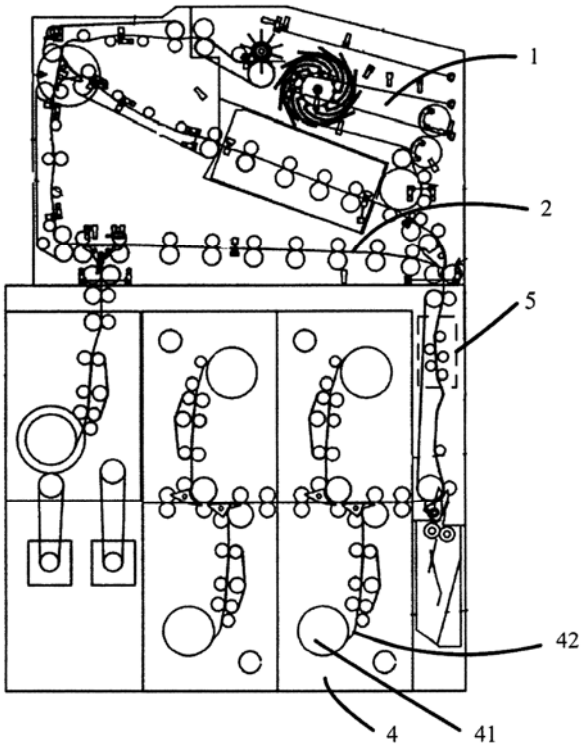

(11) **58460**
(21) 1-2018-01793 (51)[7] **A23D 7/005**, 9/00, 9/04, C11C 3/10
(22) 15.09.2016 (43) 25.07.2018
(86) PCT/EP2016/071891 15.09.2016 (87) WO2017/055101 06.04.2017
(30) 15275206.9 29.09.2015 EP
(71) LODERS CROKLAAN B.V. (NL)
Hogeweg 1, 1521 AZ Wormerveer, The Netherlands (NL)
(72) ROOIJEN, Christiaan van (NL), SMIT, Helen Cornelia (NL), ZAAL, Evelien (NL), DE LIMA,Christopher Mark (NL)
(74) Công ty TNHH Tư vấn ALIATLEGAL (ALIATLEGAL CO., LTD.)
(54) CHẾ PHẨM CHẤT BÉO CÓ HÀM LƯỢNG AXIT BÉO NO (SAFA) THẤP VÀ NHŨ TƯƠNG ĐƯỢC SỤC KHÍ

(57) Sáng chế đề cập đến chế phẩm chất béo có hàm lượng axit béo no (saturated fatty acid: SAFA) thấp để sử dụng trong nhũ tương được sục khí, như kem độn, trong đó chế phẩm này chứa SAFA với lượng nhỏ hơn 35% trọng lượng so với tổng trọng lượng của các gốc axit béo; trong đó chế phẩm này chứa hợp chất C12:0 với lượng nằm trong khoảng từ 2 đến 8% trọng lượng và hợp chất C16:0 với lượng nằm trong khoảng từ 12 đến 15% trọng lượng; và trong đó chế phẩm này có thể đánh bông thành kem ổn định với nước mà không cần cho thêm các chất làm ổn định. Cụm từ có thể đánh bông thể hiện rằng chế phẩm có thể được đánh bông thành chế phẩm được sục khí trong vài phút ở nhiệt độ trong phòng hoặc ở nhiệt độ thấp như 15ºC và vẫn có đủ độ ổn định.

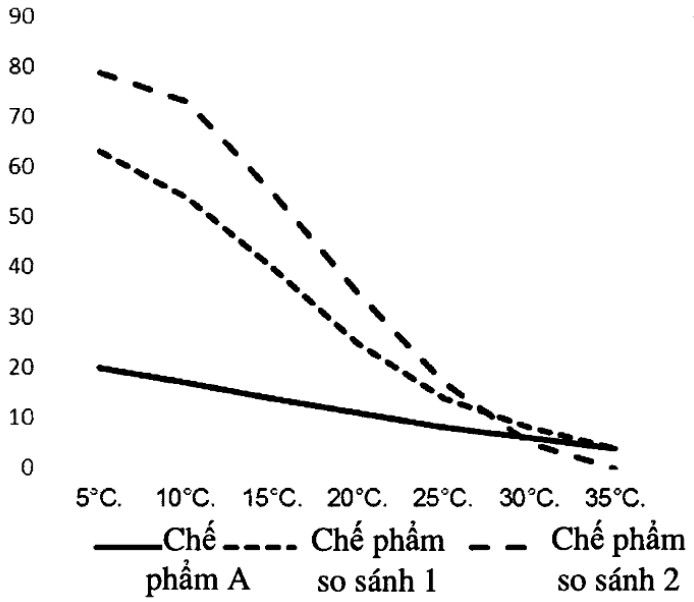

(11) **58461**
(21) 1-2018-01799 (51)[7] **G01N 21/84**
(22) 30.09.2016 (43) 25.07.2018
(86) PCT/IB2016/055879 30.09.2016 (87) WO2017/056061 06.04.2017
(30) PCT/IB2015/057496 30.09.2015 IB
Ngày yêu cầu thẩm định nội dung: 27.04.2018
(71) ARCELORMITTAL (LU)
24-26, Boulevard d'Avranches, L-1160 Luxembourg, Luxembourg
(72) FRICOUT, Gabriel (FR), GLIJER, David (FR)
(74) Văn phòng luật sư Phạm và Liên danh (PHAM & ASSOCIATES)
(54) PHƯƠNG PHÁP CHẾ TẠO SẢN PHẨM THÉP, THIẾT BỊ DÙNG ĐỂ XÁC ĐỊNH ĐẶC ĐIỂM LỚP OXIT CÓ MẶT TRÊN NỀN THÉP VÀ HỆ THỐNG ĐỂ XỬ LÝ BỀ MẶT CỦA DẢI THÉP

(57) Sáng chế đề cập đến phương pháp chế tạo sản phẩm thép bao gồm bước xác định đặc điểm của lớp oxit (22) trên nền thép đang chạy (21), bước này bao gồm các công đoạn sau:
- chuẩn bị phần nền thép có lớp oxit, trong đó phần nền thép này xác định bề mặt oxit;
- thu ánh sáng (Lr) từ bề mặt oxit nêu trên bằng cách sử dụng camera siêu phổ (20) để xác định được trị số cường độ ($I_{\lambda,M}$) lần lượt thể hiện cường độ của một phần ($Lr_{\lambda,M}$) của ánh sáng thu được (Lr), trong đó mỗi phần ($Lr_{\lambda,M}$) lần lượt thu được từ một trong số các điểm (M) nằm trên bề mặt oxit nêu trên và lần lượt có bước sóng (λ) từ các bước sóng;
- so sánh trị số cường độ thu được ($I_{\lambda,M}$) với trị số cường độ so sánh ($R_{\lambda,M}$) thu được đối với lớp oxit so sánh, và
- tính toán lượng oxit so sánh trong lớp này.
Ngoài ra, sáng chế còn đề cập đến thiết bị dùng để xác định đặc điểm lớp oxit có mặt trên nền thép này và hệ thống để xử lý bề mặt của dải thép.

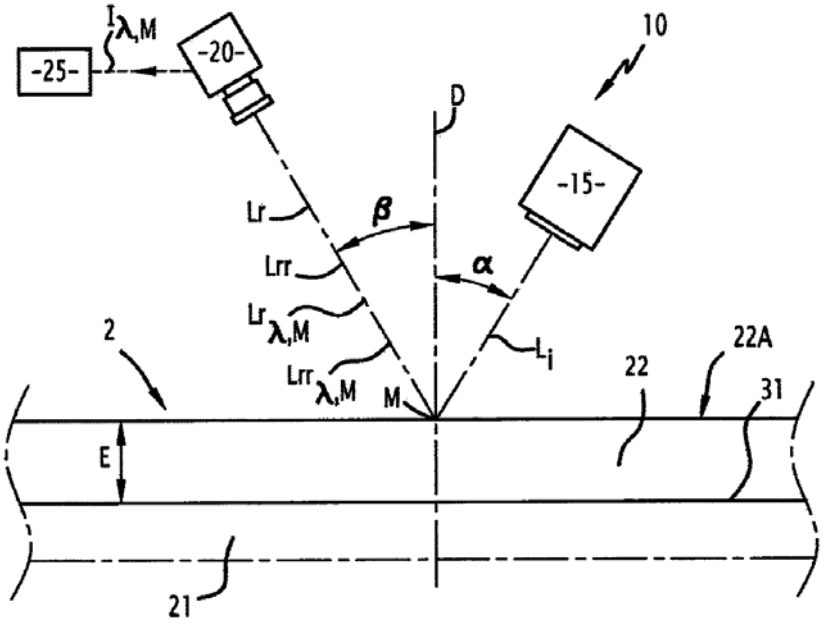

(11) **58462**
(21) 1-2018-01805 (51)[7] **G03G 15/08**
(62) 1-2015-02562
(22) 13.12.2013 (43) 25.07.2018
(86) PCT/JP2013/084174 13.12.2013 (87) WO2014/092208 19.06.2014
(30) 2012-273204 14.12.2012 JP
Ngày yêu cầu thẩm định nội dung: 27.04.2018
(71) CANON KABUSHIKI KAISHA (JP)
30-2, Shimomaruko 3-chome, Ohta-ku, Tokyo 1468501, Japan
(72) MAESHIMA, Hideki (JP), HIRUKAWA, Kuniaki (JP), GOFUKU, Shuichi (JP), MITSUI, Yoshihiro (JP)
(74) Văn phòng luật sư Phạm và Liên danh (PHAM & ASSOCIATES)
(54) HỘP MỰC XỬ LÝ VÀ THIẾT BỊ TẠO ẢNH
(57) Sáng chế đề cập đến hộp mực xử lý bao gồm: (i) trống cảm quang; (ii) con lăn hiện ảnh quay được để hiện ảnh ẩn tĩnh điện tạo ra trên trống cảm quang, (iii) con lăn cấp thuốc hiện ảnh, được tạo tiếp xúc với con lăn hiện ảnh, để cấp thuốc hiện ảnh tới con lăn hiện ảnh; (iv) phần tiếp nhận lực dẫn động để tiếp nhận lực dẫn động, trong đó phần tiếp nhận lực dẫn động được bố trí ở phần đầu trục của con lăn cấp thuốc hiện ảnh và có thể dịch chuyển theo hướng cắt ngang trục của con lăn cấp thuốc hiện ảnh; (v) phần truyền lực dẫn động thứ nhất để truyền lực dẫn động, tiếp nhận bởi phần tiếp nhận lực dẫn động, tới con lăn hiện ảnh, trong đó phần truyền lực dẫn động thứ nhất được lắp trên con lăn cấp thuốc hiện ảnh; và (vi) phần truyền lực dẫn động thứ hai, lắp trên con lăn hiện ảnh, để truyền lực dẫn động nhờ gài với phần truyền lực dẫn động. Chiều quay của con lăn hiện ảnh là ngược với chiều quay của con lăn cấp thuốc hiện ảnh, và vận tốc bề mặt của con lăn cấp thuốc hiện ảnh lớn hơn vận tốc bề mặt của con lăn hiện ảnh.

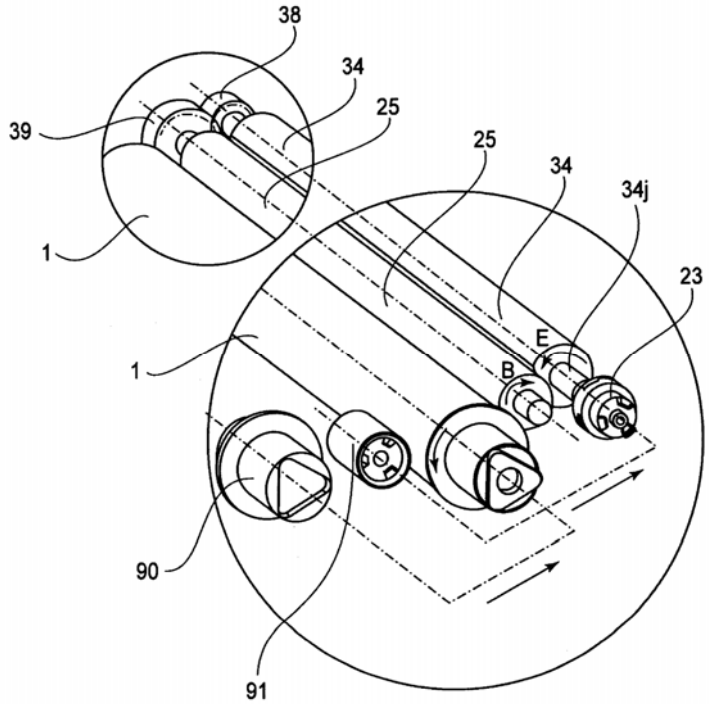

(11) **58463**
(21) 1-2018-01813 (51)[7] **H02J 7/00**
(22) 12.10.2016 (43) 25.07.2018
(86) PCT/CN2016/101944 12.10.2016 (87) WO2018/068243 A1 19.04.2018
(30) PCT/CN2016/101944 12.10.2016 CN
Ngày yêu cầu thẩm định nội dung: 27.04.2018
(71) GUANGDONG OPPO MOBILE TELECOMMICATIONS CORP ., LTD (CN)
No.18, Haibin Road, Wusha, Chang'an, Dongguan City, Guangdong 523860, China
(72) ZHANG, Jialiang (CN)
(74) Công ty TNHH Sở hữu trí tuệ PADEMARK (PADEMARK CO.,LTD.)
(54) THIẾT BỊ SẠC ĐIỆN ĐƯỢC VÀ PHƯƠNG PHÁP SẠC ĐIỆN

(57) Sáng chế đề cập đến thiết bị sạc điện được và phương pháp sạc điện. Thiết bị sạc điện được bao gồm giao diện sạc điện và mạch sạc điện thứ nhất được nối với giao diện sạc điện. Mạch sạc điện thứ nhất nhận điện áp và dòng điện được phát ra từ bộ nắn dòng thông qua giao diện sạc điện và cấp điện áp và dòng điện được phát ra từ bộ nắn dòng vào hai cực của nhiều pin được nối thành dãy được bố trí trong thiết bị sạc điện được để sạc điện cho các pin một cách trực tiếp. Nhờ phương án thực hiện này của sáng chế, nhiệt do thiết bị sạc điện được sinh ra có thể giảm đi trong khi sạc điện mà vẫn đảm bảo được tốc độ sạc điện.

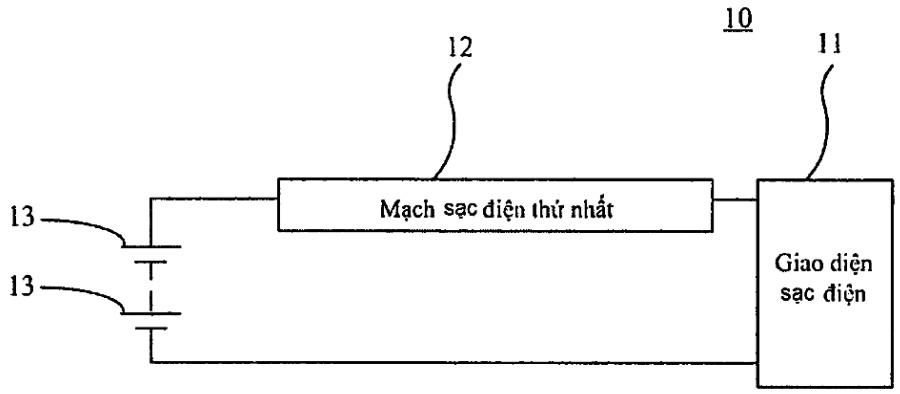

(11) **58464**
(21) 1-2018-01814 (51)[8] **G03G 15/08**, F16H 27/00, G03G 21/00, 21/16, 21/18
(22) 30.10.2015 (43) 25.07.2018
(86) PCT/JP2015/080812 30.10.2015 (87) WO2017/056336 06.04.2017
(30) 2015-197202 02.10.2015 JP
Ngày yêu cầu thẩm định nội dung: 27.04.2018
(71) BROTHER KOGYO KABUSHIKI KAISHA (JP)
15-1, Naeshiro-cho, Mizuho-ku, Nagoya-shi, Aichi 4678561 (JP)
(72) SHIMIZU, Keita (JP), SHIMIZU, Takashi (JP), NISHIYAMA, Hideshi (JP), KAMIMURA, Naoya (JP), WATANABE, Tomonori (JP)
(74) Công ty Cổ phần Sở hữu công nghiệp INVESTIP (INVESTIP)
(54) HỘP MỰC CHỨA CHẤT HIỆN ẢNH

(57) Sáng chế đề cập đến hộp mực chứa chất hiện ảnh có bánh răng phát hiện có cấu trúc mới. Bánh răng thứ nhất (bánh răng truyền động (400)) bao gồm phần bánh răng có đường kính nhỏ (450) và phần bánh răng có đường kính lớn (440) có đường kính lớn hơn đường kính của phần bánh răng có đường kính nhỏ (450). Bánh răng thứ hai (bánh răng phát hiện (300)) bao gồm: phần hình trụ thứ nhất được định tâm trên trục thứ hai CL2; phần hình trụ thứ hai có đường kính nhỏ hơn nhỏ hơn phần hình trụ thứ nhất; phần ăn khớp thứ nhất (phần bánh răng thứ nhất (332)) kéo dài dọc theo một phần của bề mặt ngoài cùng của phần hình trụ thứ nhất và có thể ăn khớp với phần bánh răng có đường kính nhỏ (450), phần ăn khớp thứ hai (phần bánh răng thứ hai (352)) kéo dài dọc theo một phần của bề mặt ngoài cùng của phần hình trụ thứ hai và được đặt gần hơn với vỏ so với phần ăn khớp thứ nhất đến vỏ theo hướng trục và có thể ăn khớp với phần bánh răng có đường kính lớn (440); và phần nhô (phần nhô phát hiện (301)) mà nhô ra theo hướng trục và có thể quay cùng với phần ăn khớp thứ nhất và phần ăn khớp thứ hai. Phần ăn khớp thứ hai có thể ăn khớp với phần bánh răng có đường kính lớn (440) sau khi phần ăn khớp thứ nhất được ăn khớp với phần bánh răng có đường kính nhỏ (450).

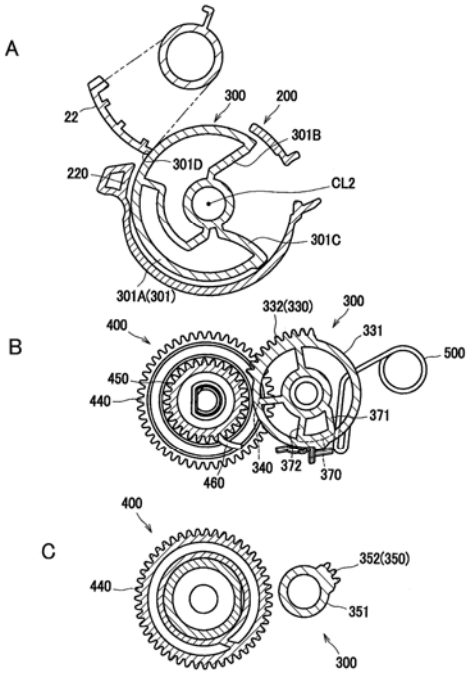

(11) **58465**
(21) 1-2018-01816 (51)[8] **H04L 5/00**, 27/26
(22) 17.10.2016 (43) 25.07.2018
(86) PCT/KR2016/011607 17.10.2016 (87) WO2017/069470 A1 27.04.2017
(30) 62/243,644 19.10.2015 US
62/335,644 12.05.2016 US
Ngày yêu cầu thẩm định nội dung: 27.04.2018
(71) LG ELECTRONICS INC. (KR)
128, Yeoui-daero Yeongdeungpo-gu, Seoul 07336 Republic of Korea
(72) KIM, Eunsun (KR), YI, Yunjung (KR)
(74) Công ty TNHH một thành viên Sở hữu trí tuệ VCCI (VCCI-IP CO.,LTD)
(54) PHƯƠNG PHÁP VÀ THIẾT BỊ NGƯỜI DÙNG ĐỂ NHẬN TÍN HIỆU ĐƯỜNG XUỐNG, PHƯƠNG PHÁP VÀ TRẠM CƠ SỞ ĐỂ TRUYỀN TÍN HIỆU ĐƯỜNG XUỐNG

(57) Sáng chế đề cập đến các phương pháp và các thiết bị để truyền/nhận các tín hiệu đường xuống trong hệ thống truyền thông vô tuyến. Thông tin sóng mang được cung cấp cho thiết bị người dùng, thông tin sóng mang bao gồm thông tin ký hiệu nhận dạng ô chỉ báo liệu ký hiệu nhận dạng ô thứ nhất liên quan đến sóng mang thứ nhất hoạt động trên một khối tài nguyên (RB-resouree block) và ký hiệu nhận dạng ô thứ hai được sử dụng cho tín hiệu tham chiếu đặc trưng của ô (CRS- cell specific reference signal) trên sóng mang thứ nhất là giống hay khác nhau. Nếu ký hiệu nhận dạng ô thứ hai giống như ký hiệu nhận dạng ô thứ nhất, thì thiết bị người dùng giả sử rằng số lượng cổng anten dùng cho CRS trên sóng mang thứ nhất giống như số lượng cổng anten dùng cho tín hiệu tham chiếu được xác định đối với NB-IoT (tín hiệu tham chiếu đối với NB-IoT, NRS-reference signal for NB-IoT). Nếu ký hiệu nhận dạng ô thứ hai khác với ký hiệu nhận dạng ô thứ nhất, thì thông tin sóng mang còn bao gồm thông tin số cổng anten, và thiết bị người dùng giả sử rằng số lượng cổng anten dùng cho CRS giống như số lượng cổng anten dựa trên thông tin số cổng anten.

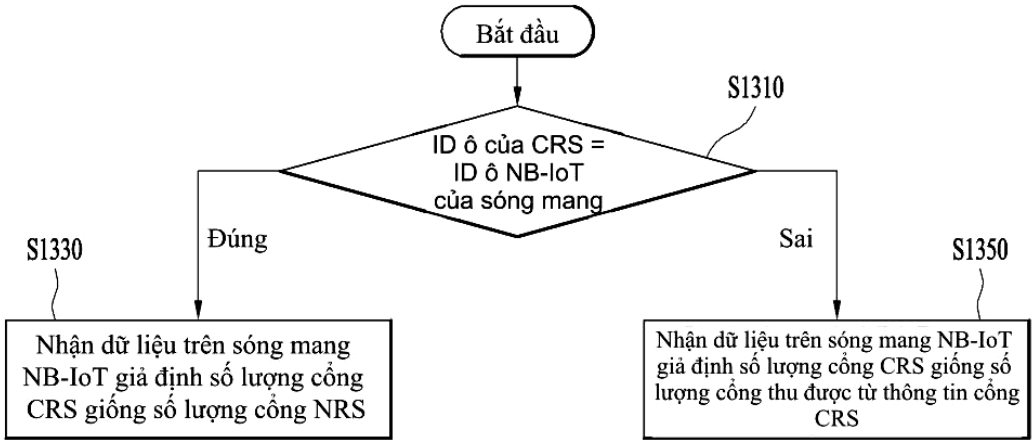

(11) **58466**
(21) 1-2018-01817 (51)[8] **H04N 19/105**
(22) 08.09.2016 (43) 25.07.2018
(86) PCT/CN2016/098464 08.09.2016 (87) WO2017/054630 06.04.2017
(30) 201510632589.1 29.09.2015 CN
Ngày yêu cầu thẩm định nội dung: 27.04.2018
(71) HUAWEI TECHNOLOGIES CO., LTD. (CN)
Huawei Administration Building, Bantian, Longgang District Shenzhen, Guangdong 518129, China
(72) CHEN, Huanbang (CN), LIN, Sixin (CN), ZHANG, Hong (CN)
(74) Công ty TNHH một thành viên Sở hữu trí tuệ VCCI (VCCI-IP CO.,LTD)
(54) PHƯƠNG PHÁP GIẢI MÃ HÌNH ẢNH ĐƯỢC DỰ ĐOÁN, PHƯƠNG PHÁP MÃ HÓA HÌNH ẢNH ĐƯỢC DỰ ĐOÁN, THIẾT BỊ GIẢI MÃ HÌNH ẢNH ĐƯỢC DỰ ĐOÁN, THIẾT BỊ MÃ HÓA HÌNH ẢNH ĐƯỢC DỰ ĐOÁN

(57) Sáng chế đề cập đến phương pháp và thiết bị dự đoán hình ảnh. Phương pháp dự đoán hình ảnh bao gồm: xác định, theo thông tin về các đơn vị hình ảnh liền kề liền kề với đơn vị hình ảnh cần được xử lý, liệu tập chế độ dự đoán ứng viên cho đơn vị hình ảnh cần được xử lý bao gồm chế độ hợp nhất afin, trong đó chế độ hợp nhất afin chỉ báo là các hình ảnh được dự đoán tương ứng của đơn vị hình ảnh cần được xử lý và các đơn vị hình ảnh liền kề của đơn vị hình ảnh cần được xử lý thu được nhờ sử dụng cùng mẫu afin; phân tách dòng bit để thu được thông tin chỉ báo thứ nhất; xác định, trong tập chế độ dự đoán ứng viên, chế độ dự đoán cho đơn vị hình ảnh cần được xử lý theo thông tin chỉ báo thứ nhất; và xác định hình ảnh được dự đoán của đơn vị hình ảnh cần được xử lý theo chế độ dự đoán. Phương pháp này làm giảm tỷ lệ bit mã hóa chế độ dự đoán, nhờ đó cải thiện hiệu quả mã hóa.

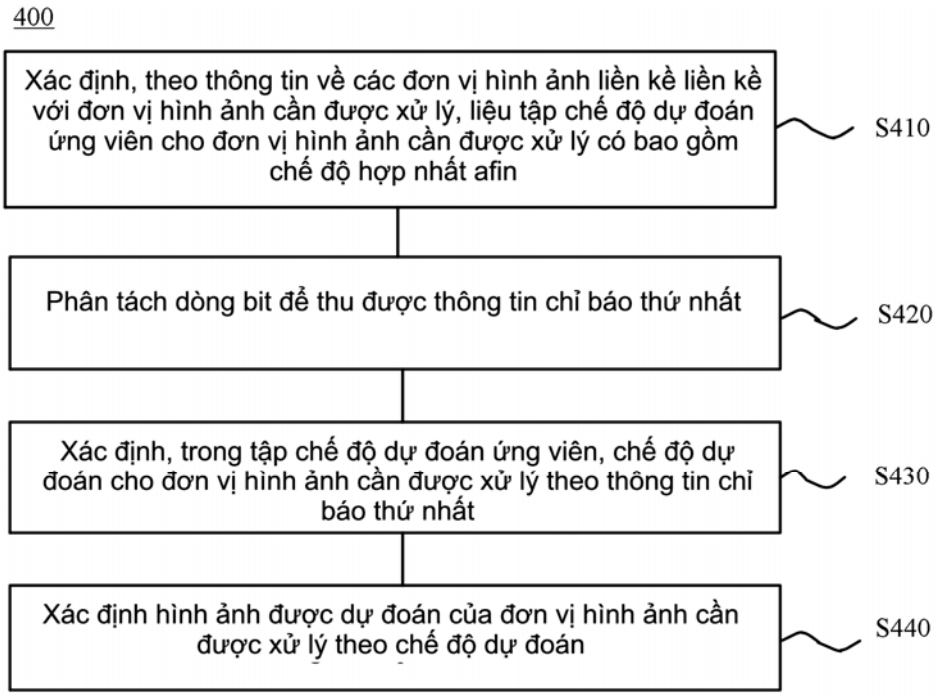

(11) **58467**
(21) 1-2018-01818 (51)[8] **C07C 51/09**, 57/58, C07B 53/00, 61/00
(22) 29.09.2016 (43) 25.07.2018
(86) PCT/JP2016/078939 29.09.2016 (87) WO2017/057642 A1 06.04.2017
(30) 2015-194284 30.09.2015 JP
(71) TAISHO PHARMACEUTICAL CO., LTD. (JP)
24-1, Takada 3-chome, Toshima-ku, Tokyo 1708633, Japan
(72) OTAKE, Norikazu (JP), MATSUDA, Daisuke (JP), SHIMONO, Rie (JP), TABUSE, Hideaki (JP), MORIYA, Minoru (JP), KOBASHI, Yohei (JP), MATSUDA, Yohei (JP), TAMAOKI, Tomokazu (JP)
(74) Công ty TNHH một thành viên Sở hữu trí tuệ VCCI (VCCI-IP CO.,LTD)
(54) QUY TRÌNH SẢN XUẤT AXIT 2-(2-FLOBIPHENYL-4-YL) PROPANOIC QUAY QUANG

(57) Sáng chế đề cập đến quy trình sản xuất axit 2-(2-flobiphenyl-4-yl) propanoic quay quang. Quy trình này khác biệt ở bước phản ứng giữa chất phản ứng hữu cơ kim loại, điều chế được bằng cách cho hợp chất có công thức (1) phản ứng với magie hoặc hợp chất tương tự, với hợp chất có công thức (2), với sự có mặt của chất xúc tác là hợp chất có hoạt tính quay quang có công thức (3) và chất xúc tác là hợp chất niken, và chuyển hoá hợp chất thu được có công thức (4) thành hợp chất có công thức (5) hoặc muối dược dụng của nó.

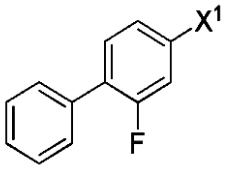
[1]

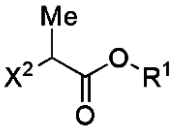
[2]

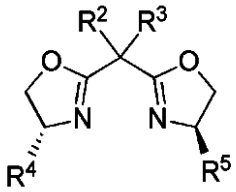
[3]

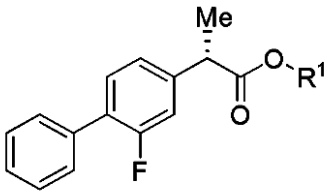
[4]

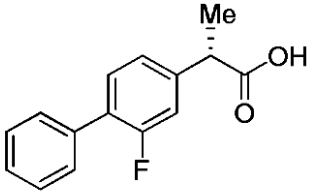
[5]

(11) **58468**
(21) 1-2018-01819 (51)[7] **E04G 11/08**, E04B 2/84, E04G 17/04, 19/00
(22) 30.09.2015 (43) 25.07.2018
(86) PCT/AU2015/000594 30.09.2015 (87) WO2017/054028 A1 06.04.2017
(71) FORM 700 PTY LTD (AU)
68-76 Drake Boulevard Altona, Victoria 3018 Australia
(72) ROSATI, Emilio (AU), ROSATI, Wasyl (AU)
(74) Công ty TNHH một thành viên Sở hữu trí tuệ VCCI (VCCI-IP CO.,LTD)

(54) BỘ GẮN LẮP VÁN KHUÔN ĐỂ ĐÚC KẾT CẤU TÒA NHÀ VÀ PHƯƠNG PHÁP ĐÚC KẾT CẤU TÒA NHÀ SỬ DỤNG BỘ GÁN LẮP VÁN KHUÔN NÀY

(57) Sáng chế đề cập đến bộ gắn lắp ván khuôn (10) để đúc các kết cấu tòa nhà mở rộng theo hướng đi lên như các cột hoặc các tường, mà mở rộng giữa các mặt sàn liền kề. Trong một khía cạnh của sáng chế, bộ gắn lắp ván khuôn bao gồm ít nhất hai bộ phận tạo bề mặt (11), và ít nhất một bộ phận liên kết (12) phù hợp với vị trí có thể tháo rời giữa hai bộ phận tạo bề mặt, mà ở đó các cạnh liền kề của các bộ phận tạo bề mặt tiếp giáp với bộ phận liên kết để bộ gắn lắp ván khuôn thu được tạo thành thể thống nhất, bề mặt đúc liên tục, và trong đó khi sử dụng, mỗi bộ phận liên kết là có thể tháo rời khỏi bộ gắn lắp ván khuôn khi bề mặt bê tông được tạo thành. Ngoài ra, sáng chế còn đề cập đến phương pháp đúc kết cấu tòa nhà sử dụng bộ gán lắp ván khuôn này.

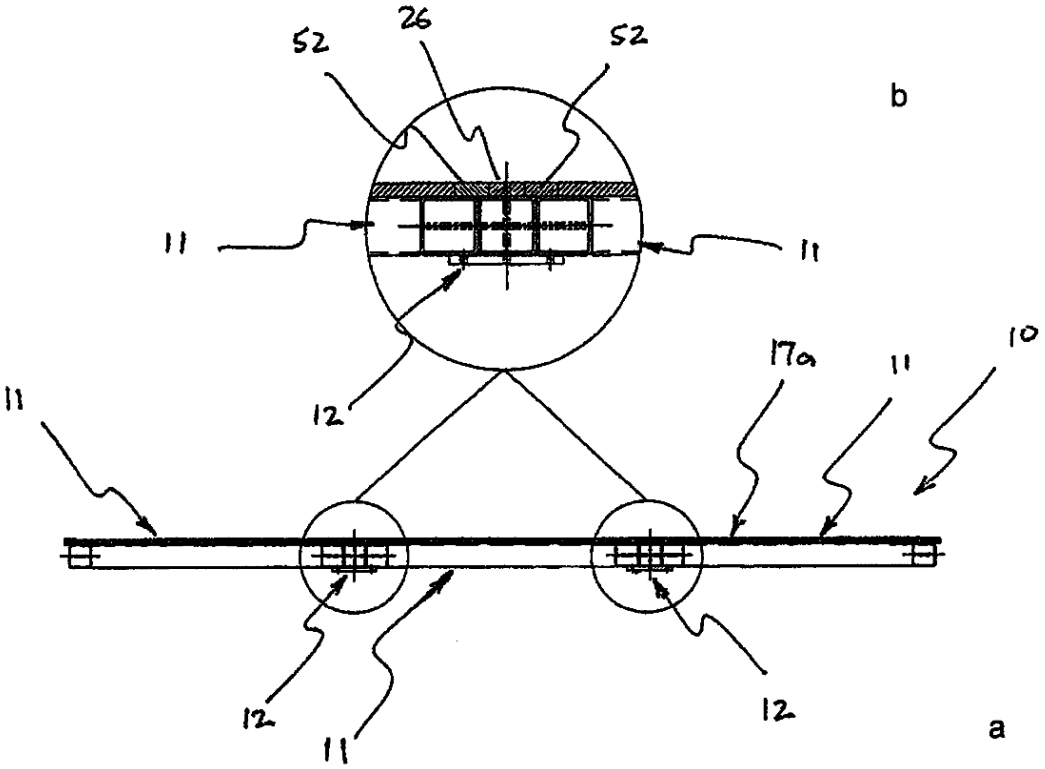

(11) **58469**
(21) 1-2018-01820 (51)[8] **H04L 5/00**
(22) 06.10.2016 (43) 25.07.2018
(86) PCT/EP2016/073935 06.10.2016 (87) WO2017/067794 27.04.2017
(30) 62/244944 22.10.2015 US
Ngày yêu cầu thẩm định nội dung: 27.04.2018
(71) TELEFONAKTIEBOLAGET LM ERICSSON (PUBL) (SE)
SE-164 83 Stockholm, Sweden
(72) WIBERG, Niclas (SE), ANDERSSON, Hakan (SE), BERGSTROM, Andreas (SE), FURUSKOG, Johan (SE)
(74) Công ty Luật TNHH T&G (TGVN)
(54) PHƯƠNG PHÁP TẠO ĐIỀU KIỆN THUẬN LỢI CHO VIỆC THIẾT LẬP CẤU HÌNH XỬ LÝ CỦA THIẾT BỊ NGƯỜI DÙNG ĐỂ TĂNG CƯỜNG CÁC TÍN HIỆU VÔ TUYẾN THEO CÁCH CÓ LỰA CHỌN, THIẾT BỊ NGƯỜI DÙNG, THỰC THỂ MẠNG KHÔNG DÂY, PHƯƠNG TIỆN LƯU TRỮ ĐỌC ĐƯỢC BẰNG MÁY TÍNH

(57) Sáng chế đề xuất phương pháp (100) được thực hiện ở thiết bị người dùng (User Equipment - UE). Phương pháp này là để tạo điều kiện thuận lợi cho việc thiết lập cấu hình xử lý của UE để tăng cường theo cách có lựa chọn đối với các tín hiệu vô tuyến mà được UE nhận hoặc truyền. Phương pháp này bao gồm bước nhận (110), từ điểm truyền (Transmission Point - TP) của mạng không dây, chỉ thị rằng tín hiệu tham chiếu xác định được là có thể được UE dùng để thiết lập cấu hình xử lý của UE, và nhận tín hiệu tham chiếu xác định được này từ điểm truyền của mạng không dây này.

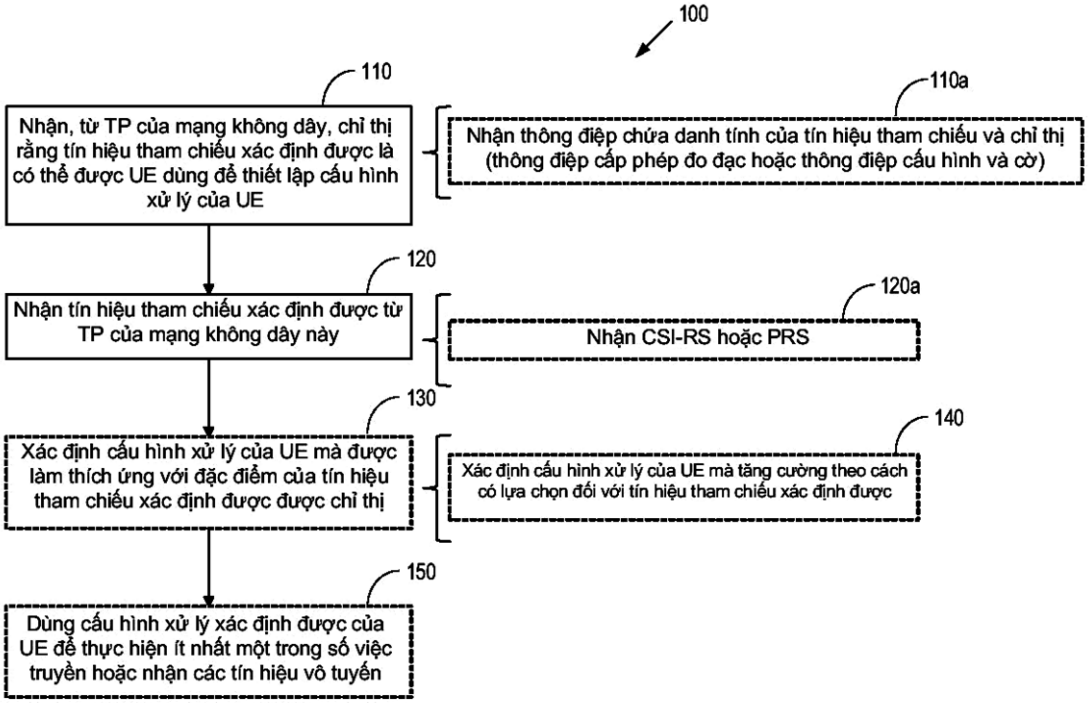

(11) **58470**
(21) 1-2018-01825 (51)[7] **E02F 5/02**
(22) 27.04.2018 (43) 25.07.2018
Ngày yêu cầu thẩm định nội dung: 27.04.2018
(71) CÔNG TY TNHH SIGEN (VN)
106 Huyền Trân Công Chúa, phường 8, thành phố Vũng Tàu, tỉnh Bà Rịa - Vũng Tàu
(72) Hồ Viết Vẻ (VN)
(74) Văn phòng Luật sư A Hoà (AHOA LAW OFFICE)
(54) HỐ GA
(57) Sáng chế đề xuất hố ga bao gồm:
hố ga (10) có ít nhất một khoang thu nước (10a) và khoang thoát nước (10b) ngăn cách nhau bởi vách ngăn (30), trong đó:
khoang thu nước (10a) có lưới chắn (20) phía trên và có ít nhất một đáy thoát nước ngăn mùi (40) gồm khung có lỗ (40a) có lỗ thoát nước đứng (41) và lỗ thoát nước ngang (81) và vật liệu thoát nước ngăn mùi (70);
khoang thoát nước (10b) có nắp (50) phía trên;
vách ngăn (30) có lỗ tràn (31) và cơ cấu ngăn mùi (32) bít kín lỗ tràn (31) khi nước không tràn qua;
lỗ thoát nước (60) nối khoang thoát nước (10b) với hệ thống thoát nước.
Khoang thu nước (10a) và khoang thoát nước (10b) của hố ga theo sáng chế có thể ngăn cách nhau bởi khoang trung gian (90).

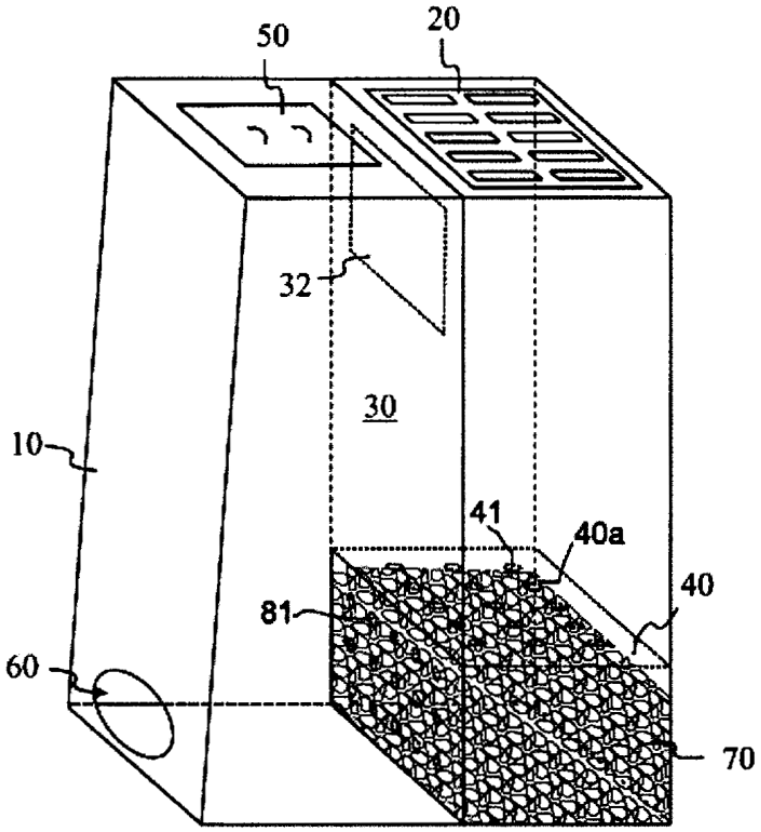

(11) **58471**
(21) 1-2018-01827 (51)[7] **G06F 3/01**
(22) 30.09.2015 (43) 25.07.2018
(86) PCT/CN2015/091312 30.09.2015 (87) WO2017/054196 A1 06.04.2017
Ngày yêu cầu thẩm định nội dung: 27.04.2018
(71) HUAWEI TECHNOLOGIES CO., LTD. (CN)
Huawei Administration Building, Bantian, Longgang Shenzhen, Guangdong 518129 - China
(72) FAN, Shunan (CN), GAO, Wenmei (CN), WEI, Zhuo (CN)
(74) Công ty TNHH T&T INVENMARK Sở hữu trí tuệ Quốc tế (T&T INVENMARK CO., LTD.)
(54) PHƯƠNG PHÁP KHỞI ĐỘNG CHỨC NĂNG THEO DÕI MẮT, THIẾT BỊ DI DỘNG CÓ CHỨC NĂNG THEO DÕI MẮT VÀ VẬT GHI LƯU TRỮ ĐỌC ĐƯỢC

(57) Sáng chế đề cập đến phương pháp khởi động chức năng theo dõi mắt, thiết bị di động có chức năng theo dõi mắt và vật ghi lưu trữ đọc được, nhờ đó thiết bị di động có thể tự khởi động chức năng theo dõi mắt, làm thuận tiện hơn cho người dùng đối với việc sử dụng thiết bị di động. Phương pháp này bao gồm các bước: xác định rằng thiết bị di động này trong một viễn cảnh đặt trước, và khởi động ít nhất một bộ giám sát (S101); phát hiện rằng mắt của người dùng này đã đi vào vùng giám sát của ít nhất một bộ giám sát, và cho phép chế độ theo dõi mắt (S102); và tập hợp hành vi nhìn chằm chằm thứ nhất của mắt có khoảng thời gian mở của nó không ngắn hơn ngưỡng đặt trước thứ nhất, và khởi động chức năng theo dõi mắt (S103).

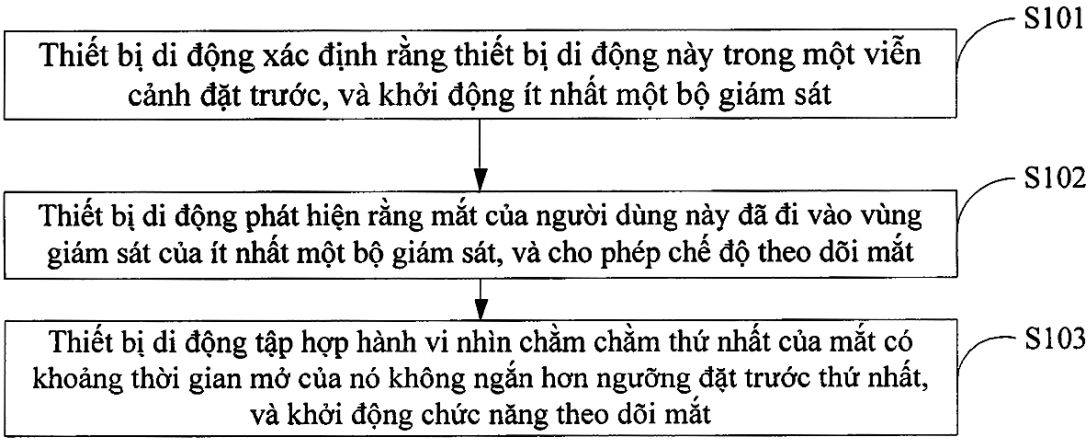

(11) **58472**
(21) 1-2018-01828 (51)[8] **C22C 38/00**, B21B 3/02, C21C 7/00, 7/04, 7/068, 7/076, C21D 9/46, C22C 38/58
(22) 05.07.2016 (43) 25.07.2018
(86) PCT/JP2016/069952 05.07.2016 (87) WO2017/056618 06.04.2017
(30) 2015-191221 29.09.2015 JP
(71) NISSHIN STEEL CO., LTD. (JP)
4-1, Marunouchi 3-chome, Chiyoda-ku, Tokyo 100-8366, Japan
(72) EHARA Yasuhiro (JP), SAITO Shun (JP), MATSUBAYASHI Hiroyasu (JP)
(74) Công ty Luật TNHH WINCO (WINCO LAW FIRM)
(54) TẤM THÉP KHÔNG GỈ CÓ ĐỘ BỀN CAO VÀ ĐẶC TÍNH CHỊU MỎI TỐT VÀ PHƯƠNG PHÁP SẢN XUẤT TẤM THÉP NÀY

(57) Sáng chế đề cập đến tấm thép không gỉ có độ bền cao và đặc tính chịu mỏi tốt, mà có sự phân bố tạp chất phi kim loại hữu hiệu để cải thiện đặc tính chịu mỏi trong thép không gỉ thuộc loại pha mactensit biến dạng có hàm lượng Si cao. Tấm thép theo sáng chế chứa các thành phần sau (tính theo % khối lượng): C: 0,010% - 0,200%, Si: 2,00%-4,00%, Mn: 0,01 - 3,00%, Ni: 3,00% đến nhỏ hơn 10,00%, Cr: 11,00% - 20,00%, N: 0,010% - 0,200%, Mo: 0% - 3,00%, Cu: 0% - 1,00%, Ti: 0% - 0,008%, Al: 0%-0,008%, lượng còn lại là sắt và các tạp chất không tránh được; và có khoảng cách giữa các hạt tinh thể theo hướng cán nhỏ hơn hoặc bằng 20μm và khoảng cách giữa các hạt tinh thể theo hướng độ dày của tấm thép nhỏ hơn hoặc bằng 10μm, và mật độ số lượng tạp chất phi kim loại, mà có chiều dài theo hướng cán lớn hơn hoặc bằng 40μm, là nhỏ hơn hoặc bằng 3,0 tạp chất/mm^2 trên mặt cắt ngang L. Ngoài ra, sáng chế cũng đề cập đến phương pháp sản xuất tấm thép này.

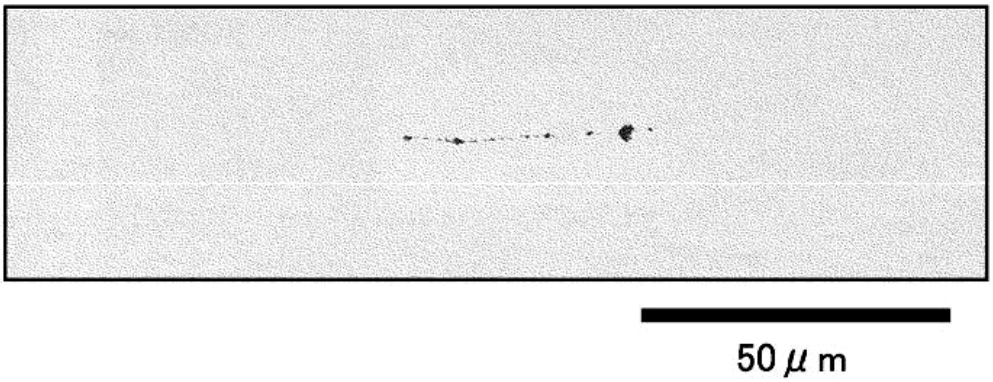

(11) **58473**

(21) 1-2018-01832 (51)[7] **C11D 1/28**, 1/22, 1/29, 1/90, 17/08

(22) 11.10.2016 (43) 25.07.2018

(86) PCT/JP2016/080118 11.10.2016 (87) WO2017/069017 27.04.2017

(30) 2015-205465 19.10.2015 JP
2015-205466 19.10.2015 JP
2015-205467 19.10.2015 JP
2015-256627 28.12.2015 JP

(71) LION CORPORATION (JP)
3-7, Honjo 1-chome, Sumida-ku, Tokyo 130-8644, Japan

(72) TAKASHIMA Masayuki (JP), FUJIMURA Shohei (JP)

(74) Công ty TNHH Tầm nhìn và Liên danh (VISION & ASSOCIATES CO.LTD.)

(54) CHẾ PHẨM TẨY RỬA DẠNG LỎNG

(57) Sáng chế đề cập đến chế phẩm tẩy rửa dạng lỏng chứa: thành phần (A): muối alkyl este cụ thể của axit béo α-sulfo; thành phần (B): chất hoạt động bề mặt anion không phải là thành phần (A); và thành phần (C): chất hoạt động bề mặt lưỡng tính loại betain.

(11) **58474**
(21) 1-2018-01840 (51)[7] **H04M 1/02**, H05K 5/06, 5/00
(22) 23.09.2016 (43) 25.07.2018
(86) PCT/KR2016/010619 23.09.2016 (87) WO2017/057872 06.04.2017
(30) 62/236,504 02.10.2015 US
10-2015-0184750 23.12.2015 KR
10-2016-0090761 18.07.2016 KR
(71) SAMSUNG ELECTRONICS CO., LTD. (KR)
129, Samsung-ro, Yeongtong-gu, Suwon-si, Gyeonggi-do 16677, Republic of Korea
(72) CHOI, Jong-Min (KR), KIM, Woong-Chan (KR), PARK, Daehyeong (KR), CHO, Sung-Gun (KR), CHO, Sung-Joo (KR), CHOI, Young-Sik (KR), KIM, Kwang-Hwan (KR), YANG, Soonwoong (KR), LEE, Min-Sung (KR), LEE, Seungjoon (KR), CHANG, Yuchul (KR)
(74) Công ty TNHH Tầm nhìn và Liên danh (VISION & ASSOCIATES CO.LTD.)
(54) THIẾT BỊ ĐIỆN TỬ BAO GỒM KẾT CẤU CHỐNG THẤM NƯỚC
(57) Sáng chế đề xuất thiết bị điện tử bao gồm kết cấu chống thấm nước. Thiết bị điện tử này bao gồm: vỏ có mặt thứ nhất, mặt thứ hai hướng về phía gần như đối diện với mặt thứ nhất, và bề mặt bên ít nhất bao kín một phần khoảng trống giữa mặt thứ nhất và mặt thứ hai; tấm giữa được bố trí giữa mặt thứ nhất và mặt thứ hai trong vỏ gần như song song với mặt thứ nhất, kéo dài từ bề mặt bên, và bao gồm ít nhất một khoảng hở; bảng mạch in được bố trí giữa tấm giữa và mặt thứ hai; màn hiển thị được bố trí giữa tấm giữa và mặt thứ nhất, và bao gồm mặt hướng về phía mặt thứ hai; và chi tiết bịt kín được tạo kết cấu để bịt kín ít nhất một khoảng hở của tấm giữa, và được bố trí giữa mặt của màn hiển thị và tấm giữa.

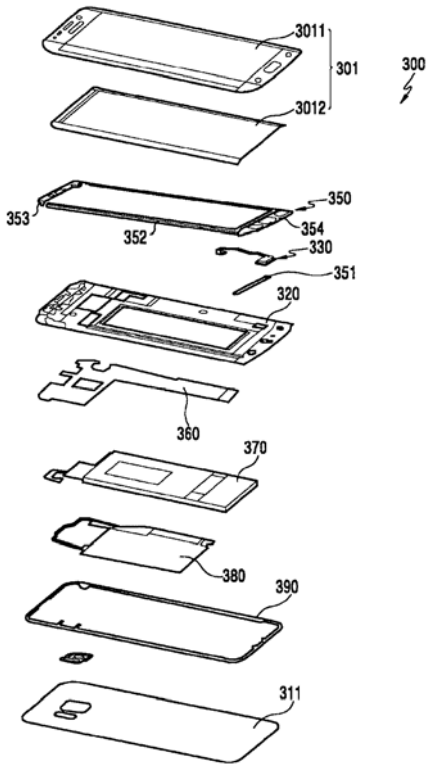

(11) **58475**

(21) 1-2018-01841 (51)[7] **A61K 47/68**, C07D 487/04, C07K 16/18, 16/28, C07D 519/00, C07K 16/32

(22) 30.09.2016 (43) 25.07.2018

(86) PCT/US2016/054858 30.09.2016 (87) WO2017/059289 06.04.2017

(30) 62/236,429 02.10.2015 US

Ngày yêu cầu thẩm định nội dung: 27.04.2018

(71) GENENTECH, INC. (US)
1 DNA Way, South San Francisco, CA 94080, United States of America

(72) Peter DRAGOVICH (US), Thomas PILLOW (US), Jack SADOWSKY (US), Mark X. SLIWKOWSKI (US), BinQing WEI (US)

(74) Công ty TNHH Tầm nhìn và Liên danh (VISION & ASSOCIATES CO.LTD.)

(54) THỂ LIÊN HỢP DƯỢC CHẤT-KHÁNG THỂ VÀ DƯỢC PHẨM CHỨA THỂ LIÊN HỢP NÀY

(57) Sáng chế đề cập đến thể liên hợp dược chất-kháng thể chứa kháng thể được liên hợp với gốc dược chất pyrolobenzodiazepin qua cầu nối disulfua. Ngoài ra, sáng chế còn đề cập đến chất trung gian dược chất-cầu nối, dược phẩm chứa thể liên hợp và phương pháp điều chế thể liên hợp này.

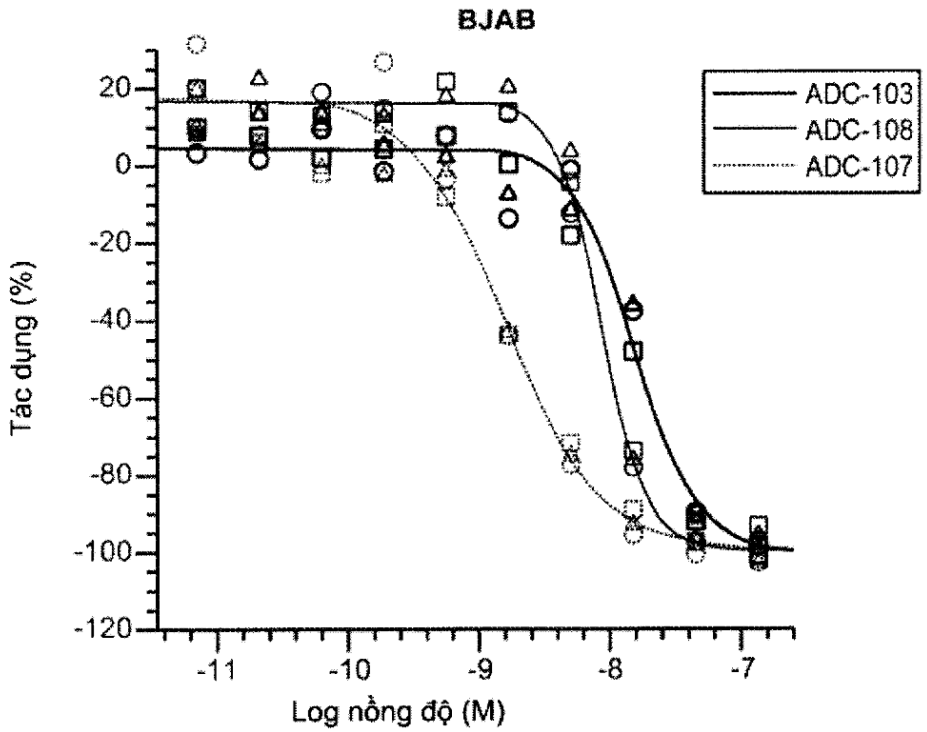

(11) **58476**
(21) 1-2018-01843 (51)[7] **H04W 8/26**, 52/02, 84/12
(22) 24.08.2016 (43) 25.07.2018
(86) PCT/JP2016/074625 24.08.2016 (87) WO2017/081906 A1 18.05.2017
(30) 2015-221248 11.11.2015 JP
(71) SONY CORPORATION (JP)
1-7-1 , Konan, Minato-ku, Tokyo 1080075, Japan
(72) SUGAYA, Shigeru (JP), ITAGAKI, Takeshi (JP), YAMAURA, Tomoya (JP)
(74) Công ty TNHH một thành viên Sở hữu trí tuệ VCCI (VCCI-IP CO.,LTD)
(54) THIẾT BỊ TRUYỀN THÔNG VÀ PHƯƠNG PHÁP TRUYỀN THÔNG

(57) Sáng chế đề cập đến thiết bị truyền thông bao gồm bộ phận truyền thông được tạo cấu hình để truyền khung bao gồm đoạn đầu lớp vật lý (PHY) bao gồm ký hiệu nhận dạng mạng truyền thông không dây. Ký hiệu nhận dạng mạng truyền thông không dây bao gồm ký hiệu nhận dạng mạng truyền thông không dây mức thứ hai trong đó các ký hiệu nhận dạng mạng truyền thông không dây mức thứ nhất được định rõ. Thiết bị truyền thông bao gồm bộ phận truyền thông được tạo cấu hình để thu đoạn đầu lớp vật lý (PHY) bao gồm ký hiệu nhận dạng mạng truyền thông không dây. Ký hiệu nhận dạng mạng truyền thông không dây bao gồm ký hiệu nhận dạng mạng truyền thông không dây mức thứ hai trong đó các ký hiệu nhận dạng mạng truyền thông không dây mức thứ nhất được định rõ. Bộ phận truyền thông thu phần tiếp theo đoạn đầu PHY dựa vào ký hiệu nhận dạng mạng truyền thông không dây mức thứ hai. Mục đích của sáng chế là để tạo ra cơ chế có khả năng giảm thiểu sự suy giảm về hiệu quả truyền thông trong khi làm giảm công suất tiêu thụ ngay cả trong truyền thông trong đó các mạng truyền thông không dây là đích đến.

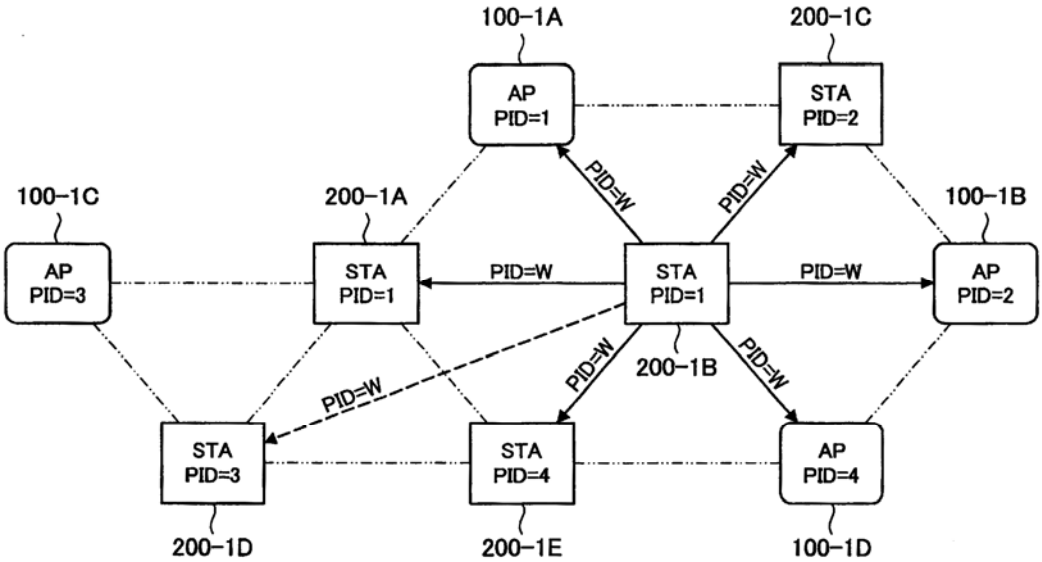

(11) **58477**
(21) 1-2018-01845 (51)[8] **B66B 1/32**, 5/02
(22) 31.10.2016 (43) 25.07.2018
(86) PCT/EP2016/076201 31.10.2016 (87) WO2017/076793 11.05.2017
(30) 15192612.8 02.11.2015 EP
(71) INVENTIO AG (CH)
Seestrasse 55, 6052 Hergiswil, Switzerland
(72) PRAKASH, Om (IN)
(74) Văn phòng luật sư Phạm và Liên danh (PHAM & ASSOCIATES)

(54) THIẾT BỊ VÀ PHƯƠNG PHÁP DÙNG ĐỂ VẬN HÀNH PHANH THANG MÁY ĐIỆN TỪ

(57) Thiết bị và phương pháp dùng để vận hành phanh thang máy điện từ (14; 16) trong quá trình mất điện từ lưới hoặc dừng khẩn cấp bao gồm các bước: trang bị nguồn cấp điện liên tục (UPSI) trong mạch điện (50) bố trí song song với cuộn dây của phanh (34) và mở và đóng lặp đi lặp lại mạch điện (50) trong quá trình mất điện từ lưới hoặc dừng khẩn cấp. Khi so với việc hãm đã biết trong quá trình mất điện, việc hãm định kỳ hoặc so le đề xuất bởi sáng chế kéo dài đáng kể thời gian cần để làm cho thang máy (1) dừng lại. Nhờ đó, hành khách sẽ cảm thấy thoải mái hơn khi thang máy (1) được phanh tự động khi mất điện.

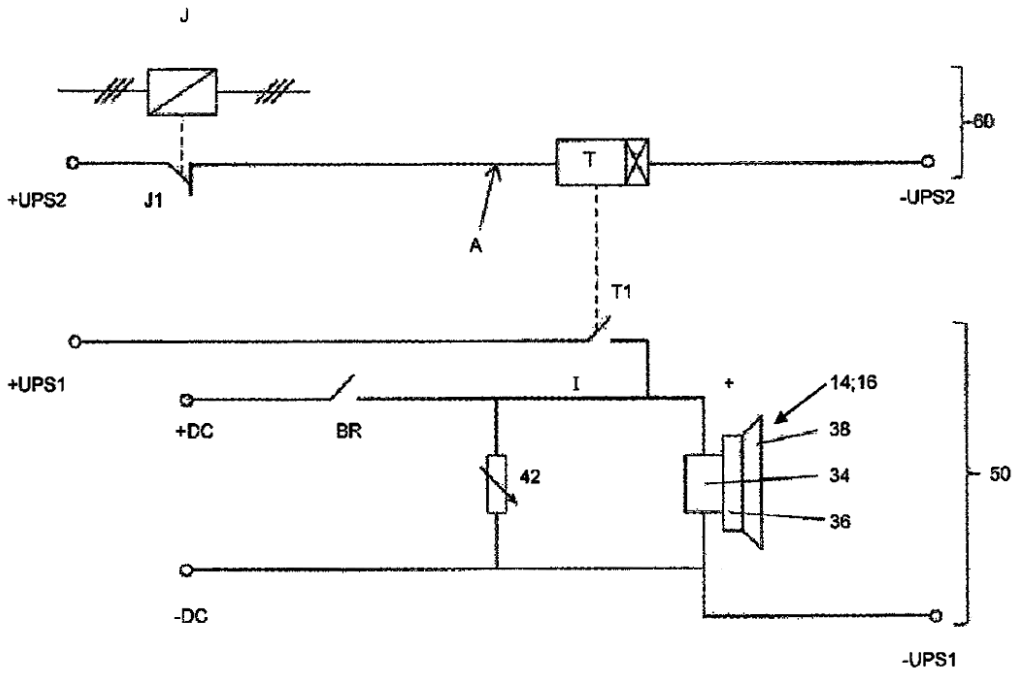

(11) **58478**
(21) 1-2018-01846 (51)[7] **G06Q 50/20**, 50/10
(22) 05.10.2016 (43) 25.07.2018
(86) PCT/KR2016/011108 05.10.2016 (87) WO2017/061753 13.04.2017
(30) 10-2015-0139485 05.10.2015 KR
Ngày yêu cầu thẩm định nội dung: 02.05.2018
(71) IIR TECH INC. (KR)
706ho, 99 Daehak-ro Yuseong-gu Daejeon 34134 Republic of Korea
(72) KWAK, Yong Jin (KR)
(74) Công ty TNHH Tư vấn Phạm Anh Nguyên (ANPHAMCO CO.,LTD.)
(54) HỆ THỐNG HỌC NGÔN NGỮ SỬ DỤNG NGỮ LIỆU NGƯỜI HỌC VÀ KỸ THUẬT CHUYỂN ĐỔI VĂN BẢN THÀNH HÌNH ẢNH

(57) Sáng chế đề cập đến hệ thống học ngôn ngữ giải quyết vấn đề không tiến bộ trong học tập do các nguyên nhân khác nhau khi người học học một ngoại ngữ bao gồm: một đơn vị học tập, để phân tích cách đọc/viết của người học theo nội dung học tập và bao gồm phương tiện hiện hình hóa để hiển thị những kết quả phân tích ngữ nghĩa dưới dạng hình ảnh; một đơn vị đánh giá để giáo viên có thể đánh giá và xác nhận kết quả phân tích những bài đọc/viết mà người học đã nộp; đơn vị thành lập ngữ liệu người học để tạo ngữ liệu người học bằng cách xử lý cơ sở dữ liệu người học, cơ sở dữ liệu các bài đọc/viết, cơ sở dữ liệu đánh giá các bài đọc/viết; đơn vị phân tích ngữ liệu người học để phân tích ngữ liệu người học để trích ra các lỗi của người học và nguyên nhân; và đơn vị tạo giải pháp học tập để tạo ra nội dung giải pháp học tập bao gồm phương pháp học và tài liệu học để giải quyết vấn đề không tiến bộ trong học tập, bằng cách kết hợp kết quả phân tích của đơn vị phân tích ngữ liệu người học với nội dung học tập.

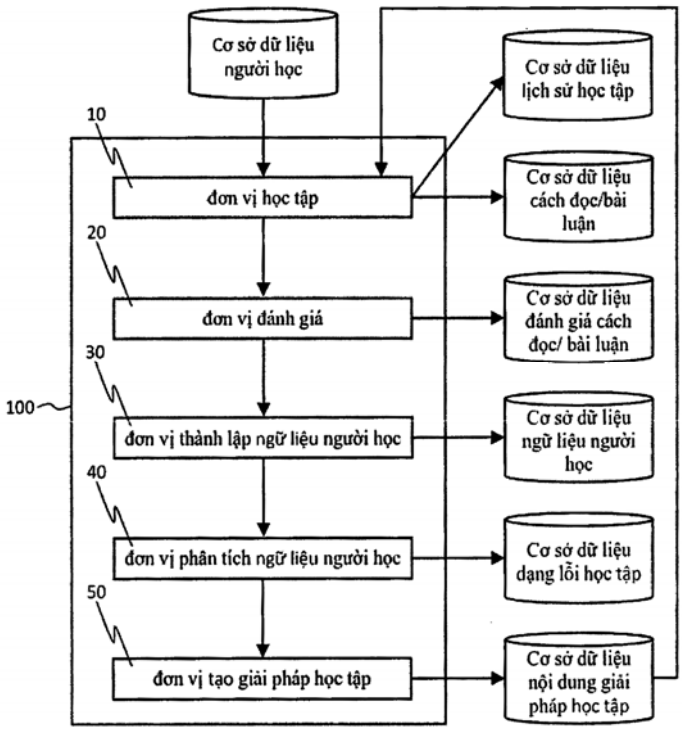

(11) **58479**
(21) 1-2018-01849 (51)[8] **F16D 43/18**
(22) 02.09.2016 (43) 25.07.2018
(86) PCT/JP2016/075822 02.09.2016 (87) WO2017/061198 13.04.2017
(30) 2015-200018 08.10.2015 JP
(71) KABUSHIKI KAISHA F.C.C. (JP)
7000-36, Nakagawa, Hosoe-cho, Kita-ku, Hamamatsu-shi, Shizuoka 4311304, Japan
(72) AONO Kaoru (JP), KINE Yuta (JP), YOKOMICHI Yuta (JP), KATAOKA Makoto (JP)
(74) Công ty Luật TNHH WINCO (WINCO LAW FIRM)
(54) BỘ LY HỢP LY TÂM
(57) Sáng chế đề cập tới bộ ly hợp ly tâm (200) có đĩa dẫn động thứ nhất (210) được dẫn động quay trực tiếp bởi lực dẫn động của động cơ và đĩa dẫn động thứ hai (220) tiếp xúc ma sát với đĩa dẫn động thứ nhất (210). Đĩa dẫn động thứ nhất (210) có thân dạng lồi (215) trên phần đỡ (214) lồi về phía đĩa dẫn động thứ hai (220). Đĩa dẫn động thứ hai (220) được dẫn động quay cùng với đĩa dẫn động thứ nhất (210) trong khi cho phép dịch chuyển quay so với đĩa dẫn động thứ nhất và có các quả nặng ly hợp (230). Thân dạng lồi (215) được tạo bởi trục lăn hình trụ. Quả nặng ly hợp 230 được tạo ra có phần bị dẫn động (232). Phần bị dẫn động (232) này có thân ép (232a) tiếp xúc với thân dạng lồi (215). Thân ép (232a) kéo dài chéo về phía sau và ra ngoài theo chiều dẫn động quay của đĩa dẫn động thứ nhất (210).

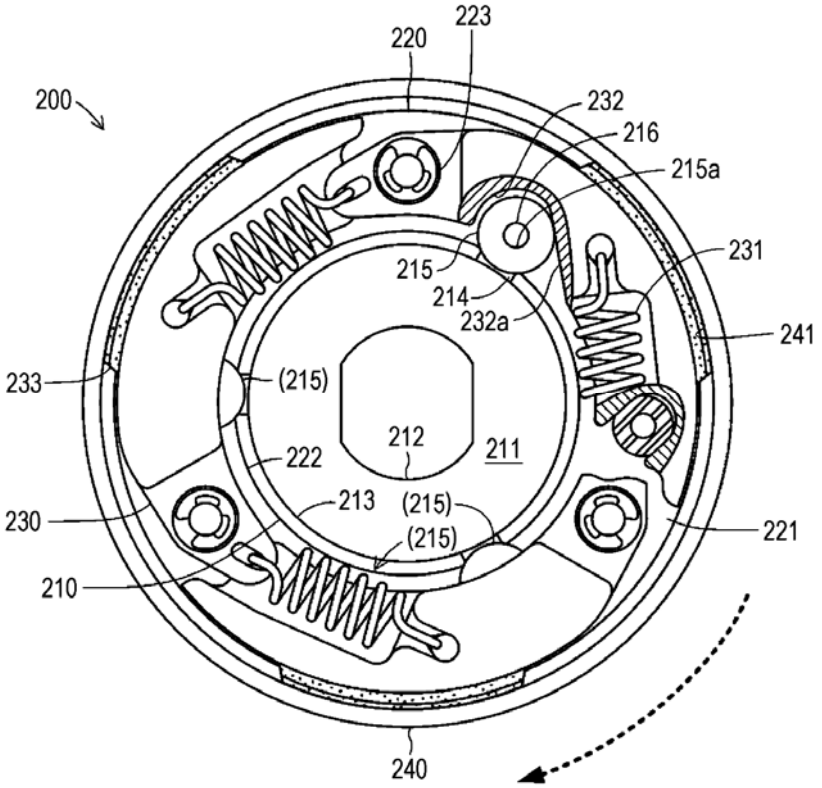

(11) **58480**

(21) 1-2018-01854 (51)[8] **H04L 27/26**, H04B 1/713, H04J 13/18, H04W 28/04, 72/04

(22) 25.10.2016 (43) 25.07.2018

(86) PCT/JP2016/004683 25.10.2016 (87) WO2017/077694 11.05.2017

(30) 2015-218442 06.11.2015 JP

(71) PANASONIC INTELLECTUAL PROPERTY CORPORATION OF AMERICA (US)
20000 Mariner Avenue, Suite 200, Torrance CA 90503, USA

(72) Tetsuya YAMAMOTO (JP), Hidetoshi SUZUKI (JP), Ayako HORIUCHI (JP)

(74) Văn phòng Luật sư Ân Nam (ANNAM IP & LAW)

(54) THIẾT BỊ ĐẦU CUỐI VÀ PHƯƠNG PHÁP TRUYỀN

(57) Sáng chế đề cập đến băng hẹp được sử dụng trên khung con để truyền dữ liệu đường lên, nếu sự chuyển mạch được thực hiện từ băng hẹp thứ nhất sử dụng trong khung con thứ nhất đến băng hẹp thứ hai khác với băng hẹp thứ nhất, đối với khung con thứ hai kế tiếp khung con thứ nhất, ký hiệu cuối cùng của khung con thứ nhất và ký hiệu đầu tiên của khung con thứ hai được đánh thủng và thiết lập thành thời gian phản hồi để truyền dữ liệu đường lên trong băng hẹp thứ nhất và băng hẹp thứ hai.

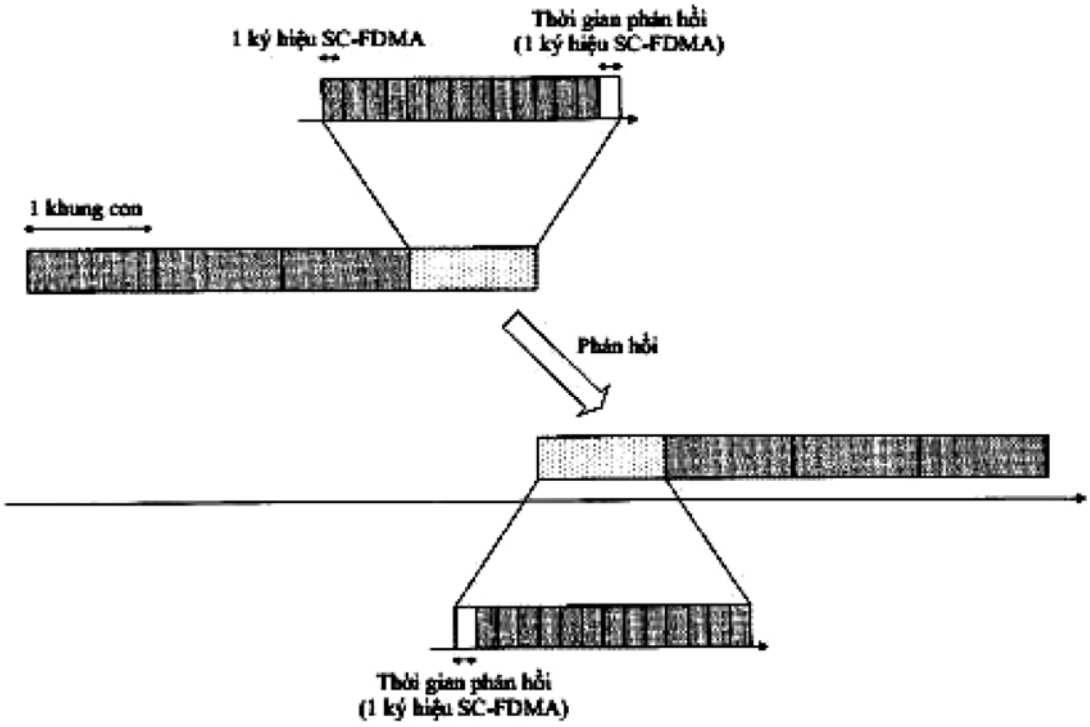

(11) **58481**
(21) 1-2018-01855 (51)[8] **B65D 47/18**, B01D 63/08, G01N 1/10, B01D 39/16, C12M 1/00
(22) 02.11.2016 (43) 25.07.2018
(86) PCT/JP2016/082519 02.11.2016 (87) WO2017/078043 11.05.2017
(30) 2015-217667 05.11.2015 JP
(71) EIKEN KAGAKU KABUSHIKI KAISHA (JP)
4-19-9, Taito, Taito-ku, Tokyo 1108408 Japan
(72) SHINDOME, Tsuyoshi (JP), NATSUME, Waka (JP)
(74) Văn phòng Luật sư Ân Nam (ANNAM IP & LAW)
(54) BỘ PHẬN BƠM CÓ BỘ LỌC
(57) Sáng chế đề xuất bộ phận bơm có bộ lọc cho phép dịch lọc được chảy nhỏ vào trong lọ chứa trong khi lọc dịch huyền phù, cho phép phần dư thừa được hút khi lượng chảy nhỏ dư thừa, nhờ đó cho phép lượng cố định của dịch lọc được bơm vào trong lọ chứa, và do đó, đảm bảo quá trình hút tại thời điểm hút phần dư thừa được thực hiện hiệu quả mà không làm giảm hiệu quả chảy nhỏ và hiệu quả lọc, bộ lọc F được tạo thành trong bộ phận bơm (4) có bộ lọc là bộ lọc đa hợp trong đó bộ lọc trước bao gồm bọt xốp liên tục được làm mềm ít nhất ở trạng thái ẩm bố trí trên phía bề mặt lọc của bộ lọc màng MF.

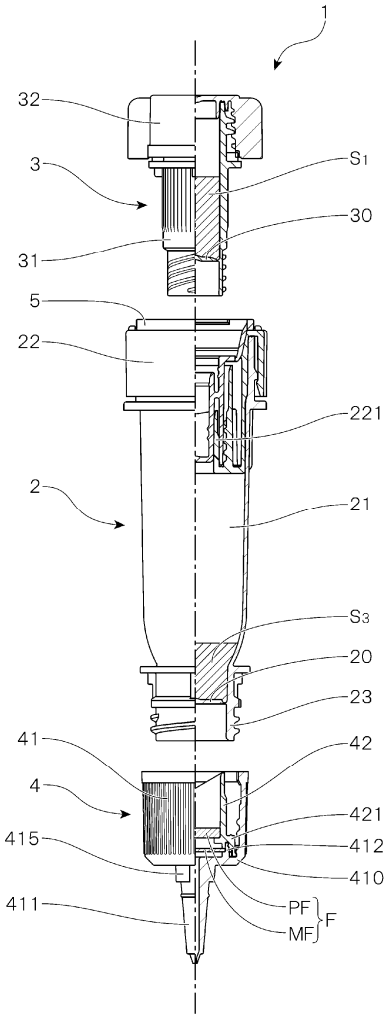

(11) **58482**
(21) 1-2018-01856 (51)[7] **C12M 3/00**, B01L 1/00, C12M 1/00, F24F 7/06
(22) 19.10.2016 (43) 25.07.2018
(86) PCT/JP2016/080942 19.10.2016 (87) WO2017/069147 27.04.2017
(30) 2015-206192 20.10.2015 JP
(71) ROHTO PHARMACEUTICAL CO., LTD. (JP)
1-8-1, Tatsumi-nishi, Ikuno-ku, Osaka-shi, Osaka 5448666 Japan
(72) KOIKE, Tetsuo (JP), TAKIMOTO, Masahiro (JP), YAGI, Yoshiki (JP)
(74) Công ty TNHH Sở hữu trí tuệ HA VIP (HAVIP CO., LTD.)

(54) THIẾT BỊ ĐỂ XỬ LÝ TẾ BÀO

(57) Sáng chế được đề xuất là thiết bị xử lý tế bào bao gồm một bộ phận cách ly (3) được cấu tạo để xử lý tế bào trong không gian bên trong vốn được duy trì trong điều kiện vô trùng, và một buồng dẫn sạch (4) được cấu tạo để đưa mẫu vật cần xử lý tế bào trong bộ phận cách ly (3) hoặc bình chứa thuốc thử với thuốc thử ở trong vào bên trong bộ phận cách ly (3). Buồng dẫn sạch (4) bao gồm buồng cấy vô trùng (R1) có cửa đóng mở để cho phép mẫn vật được đưa vào trong và khử trùng mẫu vật, và buồng khử trùng (R2) có khả năng khử trùng và được cấu tạo để có thể đưa mẫu vật từ buồng cấy vô trùng (R1) vào không gian bên trong buồng khử trùng (R2) và đưa mẫu vật từ không gian bên trong của buồng khử trùng (R2) vào bên trong bộ phận cách ly (3).

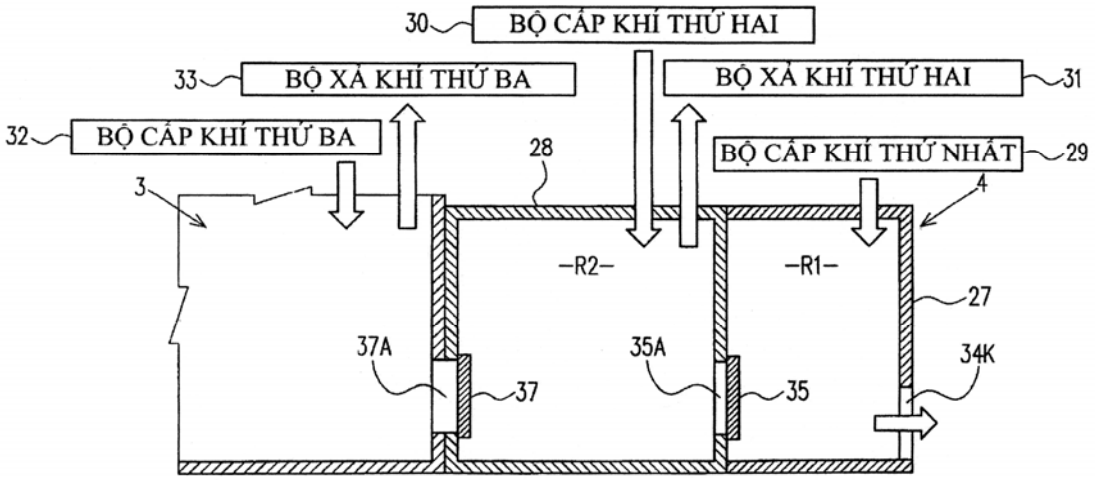

(11) **58483**
(21) 1-2018-01857 (51)[7] **C12M 1/00**
(22) 19.10.2016 (43) 25.07.2018
(86) PCT/JP2016/080944 19.10.2016 (87) WO2017/069149 27.04.2017
(30) 2015-206194 20.10.2015 JP
(71) ROHTO PHARMACEUTICAL CO., LTD. (JP)
1-8-1, Tatsumi-nishi, Ikuno-ku, Osaka-shi, Osaka 5448666 Japan
(72) KOIKE, Tetsuo (JP), TAKIMOTO, Masahiro (JP), YAGI, Yoshiki (JP)
(74) Công ty TNHH Sở hữu trí tuệ HA VIP (HAVIP CO., LTD.)
(54) THIẾT BỊ ĐỂ XỬ LÝ TẾ BÀO
(57) Sáng chế đề cập đến thiết bị xử lý tế bào bao gồm: bộ phận cách ly (3) được cấu tạo để xử lý tế bào; hộp chứa chất thải (27) bao gồm bộ phận chứa (27S) được cấu tạo để đưa bình chứa không còn cần thiết do đã sử dụng hết thuốc thử vào trong với vai trò là sản phẩm thải (1), và sau đó được loại bỏ ra bên ngoài bộ phận cách ly (3); và bộ phận khử trùng để khử trùng bộ phận chứa (27S), trong đó hộp chứa sản phẩm thải (27) bao gồm: thiết bị đóng mở thứ nhất (27B) có thể mở và đóng được, và được cấu tạo để cho phép bộ phận cách ly (3) và bộ phận chứa (27S) tiếp xúc với nhau tại thời điểm xử lý sản phẩm thải (1) và cho phép chúng tách rời khỏi nhau sau khi đưa sản phẩm thải (1) vào và trước khi xử lý sản phẩm thải; và thiết bị đóng mở thứ hai (27C) có thể mở và đóng được, và được cấu tạo để cho phép bộ phận chứa (27S) tiếp xúc với bên ngoài tại thời điểm xử lý sản phẩm thải (1) vốn đã được đưa vào bộ phận chứa (27S), và cho phép chúng tách rời khỏi nhau sau khi xử lý sản phẩm thải (1).

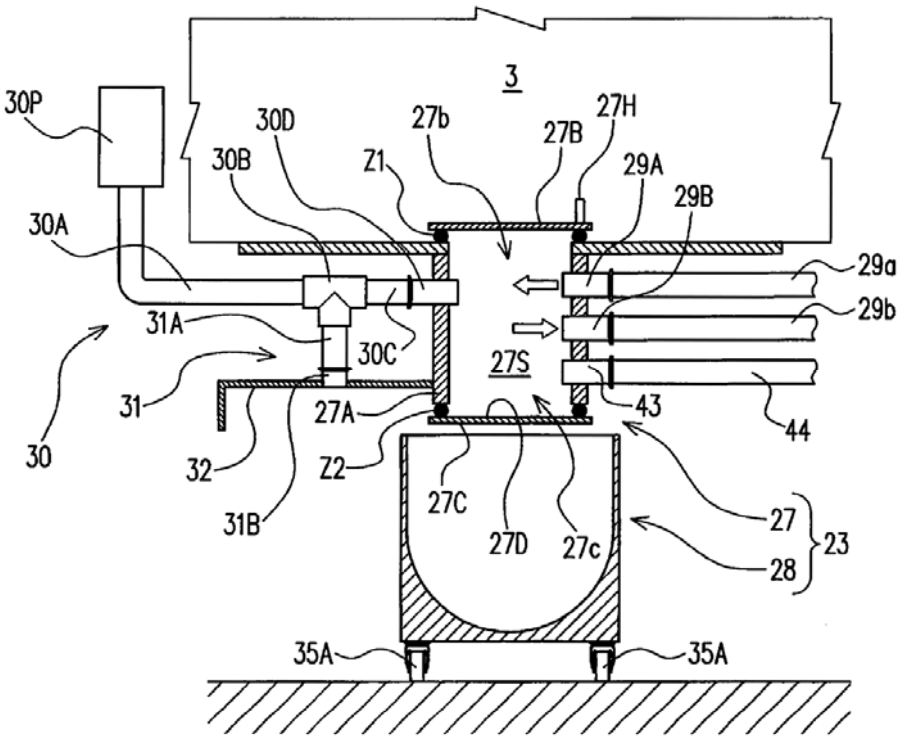

(11) **58484**
(21) 1-2018-01858 (51)[7] **C02F 1/44**, B01D 61/12, C02F 1/42, 5/00, 5/10, F22B 37/56
(22) 12.09.2016 (43) 25.07.2018
(86) PCT/JP2016/076824 12.09.2016 (87) WO2017/064962 20.04.2017
(30) 2015-203026 14.10.2015 JP
(71) KURITA WATER INDUSTRIES LTD. (JP)
10-1, Nakano 4-chome, Nakano-ku, Tokyo 164-0001, Japan
(72) Kunihiro Hayakawa (JP), Kazuyoshi Uchida (JP)
(74) Công ty TNHH Ban Ca (BANCA)

(54) BỘ XỬ LÝ NƯỚC CHO NƯỚC CẤP NỒI HƠI VÀ PHƯƠNG PHÁP VẬN HÀNH NỒI HƠI

(57) Sáng chế đề cập đến bộ xử lý nước cho nước cấp nồi hơi mà cho phép loại bỏ hiệu quả các thành phần cứng và tạp chất khác có trong nước thô và do đó cho phép nồi hơi được vận hành ở chu kỳ nồng độ cao trong khi làm giảm năng lượng tiêu thụ. Bộ xử lý nước này bao gồm thiết bị màng RO (1) và thiết bị làm mềm nước (2) được lắp đặt song song với nhau. Nước tạo ra bằng cách xử lý bằng thiết bị màng RO (1) và/hoặc thiết bị làm mềm nước (2) được sử dụng làm nước cấp nồi hơi. Việc xử lý bằng thiết bị màng RO (1) và thiết bị làm mềm nước (2) riêng biệt, được lắp đặt song song với nhau, và việc trộn lẫn với nước được xử lý bằng thiết bị màng RO (1) và nước được xử lý bằng thiết bị làm mềm nước (2) cho phép việc sản xuất nước đã qua xử lý sạch hơn nước được sản xuất bằng cách xử lý thông thường chỉ sử dụng thiết bị làm mềm nước và, kết quả là, cho phép nồi hơi được vận hành ở chu kỳ nồng độ cao. Việc thực hiện các xử lý theo cách đồng thời cho phép kích thước của các thiết bị được giảm thiểu và, kết quả là, làm giảm lượng năng lượng tiêu thụ và lượng nước xả thải.

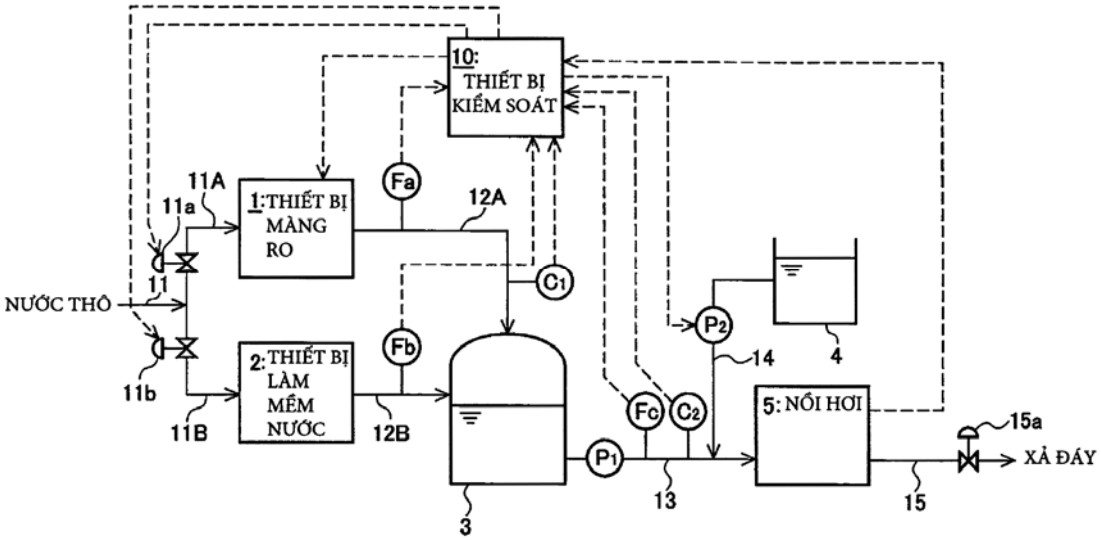

(11) **58485**
(21) 1-2018-01859 (51)[7] **F16K 27/00**, 31/06
(22) 04.10.2016 (43) 25.07.2018
(86) PCT/JP2016/079382 04.10.2016 (87) WO2017/061399 13.04.2017
(30) 2015-197930 05.10.2015 JP
(71) SMC CORPORATION (JP)
14-1, Sotokanda 4-chome, Chiyoda-ku, Tokyo 1010021, Japan
(72) MIYAZOE Shinji (JP), YOSHIMURA Shinichi (JP), MURAKAMI Takashi (JP)
(74) Công ty TNHH Tầm nhìn và Liên danh (VISION & ASSOCIATES CO.LTD.)
(54) VAN ĐIỆN TỪ VÀ CỤM VAN ĐIỆN TỪ KIỂU GÓP CHUNG
(57) Sáng chế đề cập đến van điện từ và cụm van điện từ kiểu góp chung có thể tăng đường kính của lỗ trượt và giảm kích thước của thân. Lỗ lồng thứ nhất và thứ hai (45 và 46) và rãnh chìm thứ nhất và thứ hai (43 và 44) được tạo theo cách sao cho, trên mặt phẳng (P) vuông góc với mặt bên thứ nhất và mặt bên thứ hai (41 và 42) và kể cả đường trục (L1) của lỗ trượt cuộn lõi (19), khoảng cách ngắn nhất từ đường trục (L1) của lỗ trượt cuộn lõi (19) đến mặt thành lỗ (45a) của lỗ lồng thứ nhất (45), khoảng cách ngắn nhất từ đường trục (L1) của lỗ trượt cuộn lõi (19) đến mặt thành lỗ (46a) của lỗ lồng thứ hai (46), khoảng cách từ đường trục (L1) của lỗ trượt cuộn lõi (19) đến mặt thành đáy (43a) của rãnh chìm thứ nhất (43) và khoảng cách từ đường trục (L1) của lỗ trượt cuộn lõi (19) đến mặt thành đáy (44a) của rãnh chìm thứ hai (44) là bằng nhau.

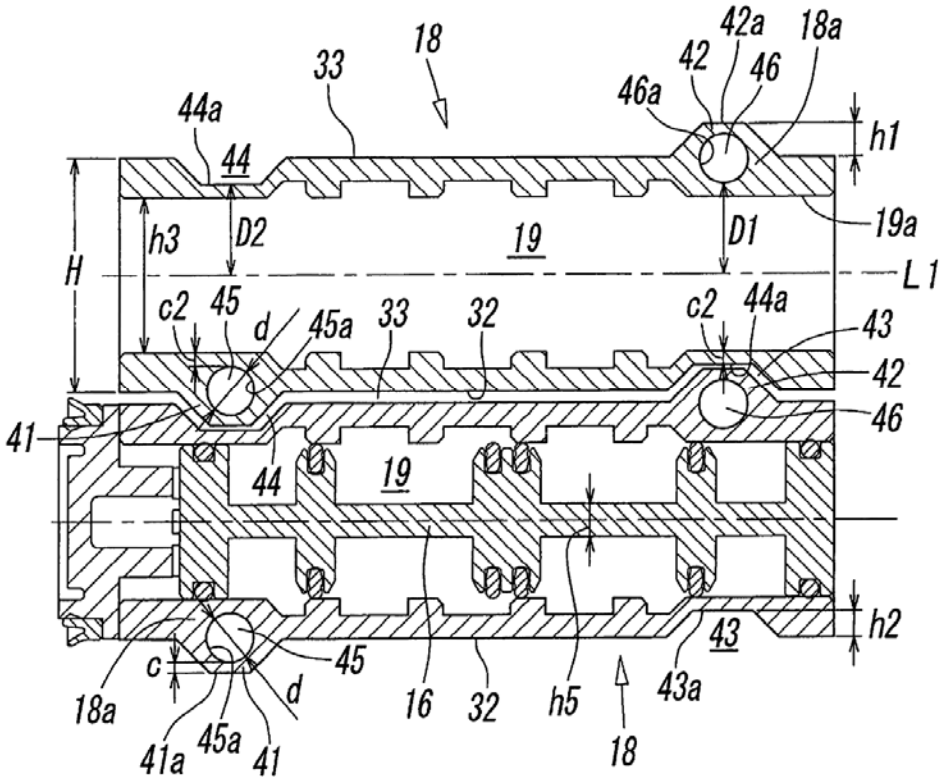

(11) **58486**
(21) 1-2018-01869 (51)[8] **C23C 2/12**
(22) 30.09.2016 (43) 25.07.2018
(86) PCT/IB2016/001398 30.09.2016 (87) WO2017/060763 13.04.2017
(30) PCT/IB2015/001773 05.10.2015 IB
Ngày yêu cầu thẩm định nội dung: 03.05.2018
(71) ARCELORMITTAL (LU)
24-26, Boulevard d' Avranches, 1160 Luxembourg, Luxembourg
(72) ALLELY, Christian (FR), MACHADO AMORIM, Tiago (BR), CORLU, Beril (TR), DE STRYCKER, Joost (BE)
(74) Văn phòng luật sư Phạm và Liên danh (PHAM & ASSOCIATES)
(54) TẤM THÉP CÓ LỚP PHỦ KIM LOẠI VÀ CHI TIẾT THU ĐƯỢC TỪ TẤM THÉP NÀY

(57) Sáng chế đề cập đến tấm thép có lớp phủ kim loại chứa kẽm với lượng nằm trong khoảng từ 1,0 đến 22,0% khối lượng, titan với lượng nằm trong khoảng từ 0,1 đến 1,0% khối lượng, silic với lượng nằm trong khoảng từ 1,6 đến 15,0% khối lượng, magie với lượng nhỏ hơn 0,5% khối lượng, La hoặc Ce hoặc cả hai nguyên tố này với lượng nhỏ hơn 0,05% khối lượng, Sn với lượng nhỏ hơn 0,2% khối lượng và tuỳ ý các nguyên tố bổ sung được chọn từ Sb, Pb, Ca, Mn, Cr, Ni, Zr, In, Hf hoặc Bi, hàm lượng tính theo khối lượng mỗi nguyên tố bổ sung này là nhỏ hơn 0,3% khối lượng, lượng còn lại là nhôm và tuỳ ý các tạp chất không thể tránh khỏi và các nguyên tố tồn dư, và trong đó vi cấu trúc của lớp phủ không chứa các pha hai thành phần Al-Zn.
Ngoài ra, sáng chế còn đề cập đến chi tiết thu được từ tấm thép này.

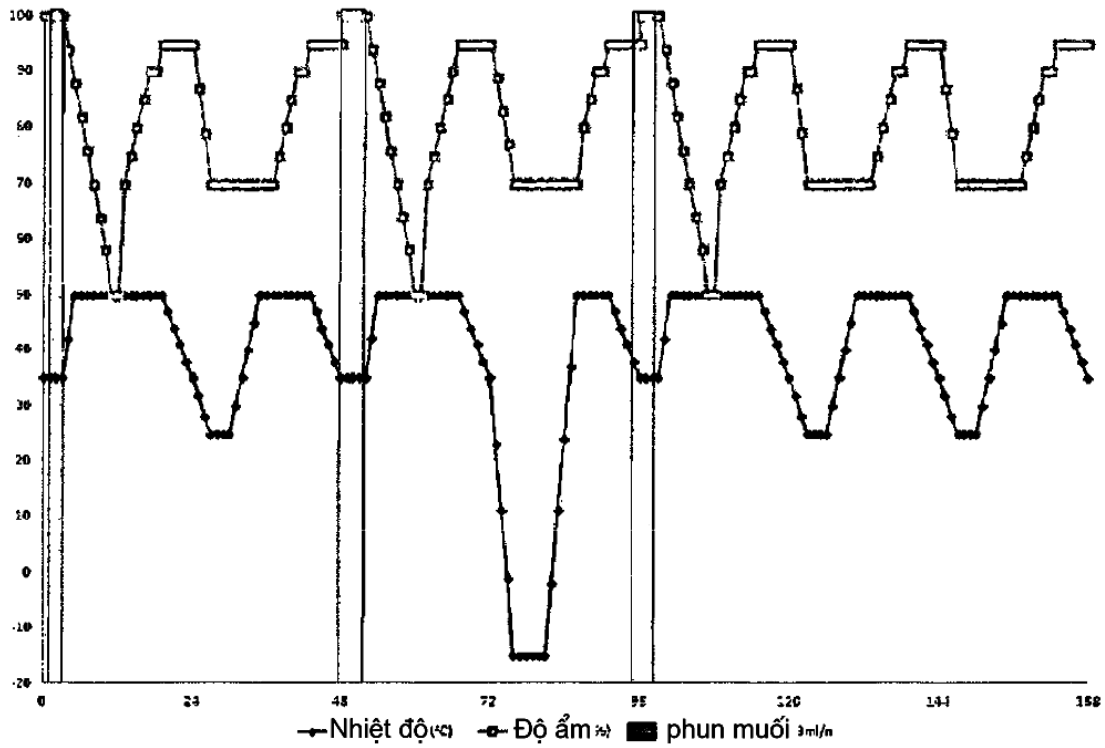

(11) **58487**
(21) 1-2018-01870 (51)[8] **A61D 7/00**, 1/02, A01K 13/00
(22) 13.10.2016 (43) 25.07.2018
(86) PCT/US2016/056859 13.10.2016 (87) WO2017/066457 20.04.2017
(30) 62/240,926 13.10.2015 US
(71) MERIAL, INC. (US)
3239 Satellite Blvd., Duluth, GA 30096, United States of America
(72) LESLIE, Christopher, Davis (US), BARRANON, Francisco Javier, Rojo (MX), ESPINOSA, Hector Valdemar, Garcia (MX)
(74) Văn phòng luật sư Phạm và Liên danh (PHAM & ASSOCIATES)
(54) HỆ THỐNG CẤP PHUN TỰ ĐỘNG DÙNG CHO CHIM NHỐT LỒNG

(57) Sáng chế đề cập đến hệ thống cấp phun để định liều lượng một cách chính xác các chế phẩm lỏng, bao gồm vacxin và các chế phẩm chứa lợi khuẩn, cho gia cầm nuôi nhốt lồng. Cụ thể là, sáng chế đề cập đến thiết bị cấp phun, dễ được chấp nhận bởi gia cầm so với các thiết bị cấp phun đã biết. Hệ thống cấp phun tự động theo sáng chế được thiết kế để gắn với hoặc thực hiện chức năng với các hệ thống cấp thức ăn tự động mà thường được sử dụng trong chuồng nhốt gia cầm.

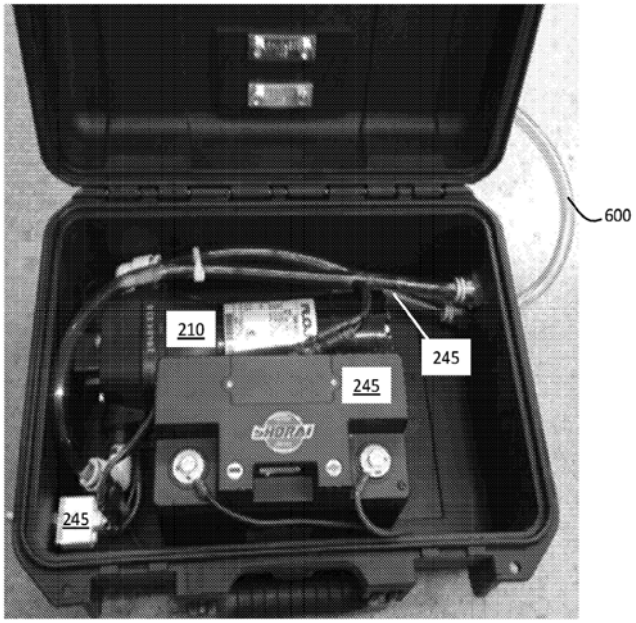

(11) **58488**
(21) 1-2018-01871 (51)[8] **C07K 14/47**, A61K 38/17, 39/00, G01N 33/574, C07K 7/06
(22) 30.09.2016 (43) 25.07.2018
(86) PCT/EP2016/073416 30.09.2016 (87) WO2017/060169 13.04.2017
(30) 1517538.3 05.10.2015 GB
62/237,091 05.10.2015 US
Ngày yêu cầu thẩm định nội dung: 03.05.2018
(71) IMMATICS BIOTECHNOLOGIES GMBH (DE)
Paul-Ehrlich-StraBe 15, 72076 Tuebingen, Germany
(72) MAHR, Andrea (DE), WEINSCHENK, Toni (DE), GOLDFINGER, Valentina (DE), SCHOOR, Oliver (DE), FRITSCHE, Jens (DE), SINGH, Harpreet (DE)
(74) Công ty Luật TNHH WINCO (WINCO LAW FIRM)
(54) PEPTIT ĐỂ SỬ DỤNG TRONG LIỆU PHÁP MIỄN DỊCH, TẾ BÀO CHỨA PEPTIT NÀY, DƯỢC PHẨM VÀ PHƯƠNG PHÁP SẢN XUẤT VACXIN KHÁNG BỆNH UNG THƯ

(57) Sáng chế đề cập đến peptit, protein, axit nucleic và tế bào để sử dụng trong liệu pháp miễn dịch. Cụ thể, sáng chế đề cập đến liệu pháp miễn dịch điều trị bệnh ung thư. Sáng chế còn đề cập đến epitop peptit của tế bào T liên quan đến khối u, một mình hoặc kết hợp với các peptit liên quan đến khối u khác để có thể dùng làm, ví dụ, thành phần dược chất có hoạt tính của chế phẩm vacxin để kích thích các đáp ứng miễn dịch kháng u, hoặc kích thích các tế bào T ex vivo và cấy vào bệnh nhân. Các peptit gắn kết với phân tử của phức hợp tương thích mô chính (major histocompatibility complex: MHC), hoặc các peptit này cũng có thể là đích của kháng thể, thụ thể tế bào T hòa tan, và các phân tử gắn kết khác.

(11) **58489**
(21) 1-2018-01883 (51)[8] **H04N 7/24**
(62) 1-2012-03275
(22) 05.04.2011 (43) 25.07.2018
(86) PCT/KR2011/002382 05.04.2011 (87) WO2011/126281 13.10.2011
(30) 61/320,847 05.04.2010 US
10-2010-0065468 07.07.2010 KR
Ngày yêu cầu thẩm định nội dung: 05.11.2012
(71) SAMSUNG ELECTRONICS CO., LTD. (KR)
129, Samsung-ro, Yeongtong-gu, Suwon-si, Gyeonggi-do, 443-742, Republic of Korea
(72) LEE, Tammy (US), HAN, Woo-Jin (KR), CHOI, Byeong-Doo (KR)
(74) Công ty TNHH Tầm nhìn và Liên danh (VISION & ASSOCIATES CO.LTD.)
(54) PHƯƠNG PHÁP VÀ THIẾT BỊ MÃ HÓA VÀ GIẢI MÃ VIĐEO, VẬT GHI CÓ THỂ ĐỌC ĐƯỢC BẰNG MÁY TÍNH

(57) Sáng chế đề xuất phương pháp và thiết bị mã hóa và giải mã viđeo bằng cách thực hiện việc lặp trong vòng lặp dựa trên các đơn vị mã hóa, và vật ghi đọc được bằng máy tính. Phương pháp giải mã viđeo bao gồm các bước: phân tích, bởi bộ thu và trích xuất (210), từ dòng bit thu được, thông tin chỉ báo kích thước của đơn vị mã hóa lớn nhất và thông tin lọc trong vòng lặp chỉ báo liệu việc lọc trong vòng lặp có được thực hiện trên đơn vị mã hóa lớn nhất hay không; xác định, bởi bộ giải mã (220), đơn vị mã hóa lớn nhất được phân tách từ hình ảnh bằng cách sử dụng thông tin chỉ báo kích thước của đơn vị mã hóa lớn nhất; xác định, bởi bộ giải mã (220), ít nhất một đơn vị mã hóa từ đơn vị mã hóa lớn nhất bằng cách sử dụng thông tin phân tách về đơn vị mã hóa, được phân tích từ dòng bit thu được; giải mã, bởi bộ giải mã (220), ít nhất một đơn vị mã hóa để tạo ra dữ liệu ảnh tái cấu trúc của đơn vị mã hóa lớn nhất; phân tích, bởi bộ thu và trích xuất (210), từ dòng bit thu được, thông tin về kiểu lọc liệu kiểu lọc trong vòng lặp này có phải là kiểu lọc có viền hay không khi thông tin lọc trong vòng lọc này chỉ báo rằng việc lọc trong vòng lặp được thực hiện trên đơn vị mã hóa lớn nhất; và thực hiện, bởi bộ thực hiện lọc trong vòng lặp (230), lọc trong vòng lặp thuộc kiểu lọc có viền trên đơn vị mã hóa lớn nhất khi thông tin về kiểu lọc chỉ báo kiểu lọc có viền.

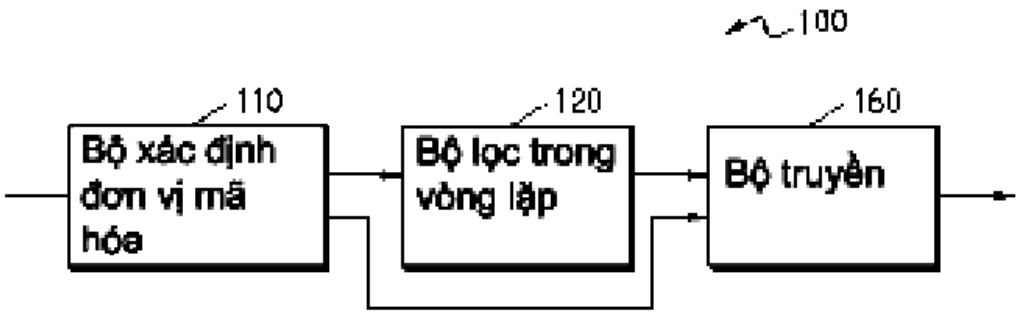

(11) **58490**
(21) 1-2018-01884 (51)[8] **H04N 7/24**
(62) 1-2012-03275
(22) 05.04.2011 (43) 25.07.2018
(86) PCT/KR2011/002382 05.04.2011 (87) WO2011/126281 13.10.2011
(30) 61/320,847 05.04.2010 US
10-2010-0065468 07.07.2010 KR
Ngày yêu cầu thẩm định nội dung: 05.11.2012
(71) SAMSUNG ELECTRONICS CO., LTD. (KR)
129, Samsung-ro, Yeongtong-gu, Suwon-si, Gyeonggi-do, 443-742, Republic of Korea
(72) LEE, Tammy (US), HAN, Woo-Jin (KR), CHOI, Byeong-Doo (KR)
(74) Công ty TNHH Tầm nhìn và Liên danh (VISION & ASSOCIATES CO.LTD.)
(54) PHƯƠNG PHÁP VÀ THIẾT BỊ MÃ HÓA VÀ GIẢI MÃ VIĐEO, VẬT GHI CÓ THỂ ĐỌC ĐƯỢC BẰNG MÁY TÍNH

(57) Sáng chế đề xuất phương pháp và thiết bị mã hóa và giải mã viđeo bằng cách thực hiện việc lặp trong vòng lặp dựa trên các đơn vị mã hóa, và vật ghi đọc được bằng máy tính. Phương pháp giải mã viđeo bao gồm các bước: phân tích, bởi bộ thu và trích xuất (210), từ dòng bit thu được, thông tin chỉ báo kích thước của đơn vị mã hóa lớn nhất và thông tin lọc trong vòng lặp chỉ báo liệu việc lọc trong vòng lặp có được thực hiện trên đơn vị mã hóa lớn nhất hay không; xác định, bởi bộ giải mã (220), đơn vị mã hóa lớn nhất được phân tách từ hình ảnh bằng cách sử dụng thông tin chi báo kích thước của đơn vị mã hóa lớn nhất; xác định, bởi bộ giải mã (220), ít nhất một đơn vị mã hóa từ đơn vị mã hóa lớn nhất bằng cách sử dụng thông tin phân tách về đơn vị mã hóa, được phân tích từ dòng bit thu được; giải mã, bởi bộ giải mã (220), ít nhất một đơn vị mã hóa này để tạo ra dữ liệu ảnh tái cấu trúc của đơn vị mã hóa lớn nhất; phân tích, bởi bộ thu và trích xuất (210), từ dòng bit thu được, thông tin về kiểu lọc liệu kiểu lọc trong vòng lặp này có phải là kiểu lọc có viền hay không khi thông tin lọc trong vòng lọc này chỉ báo rằng việc lọc trong vòng lặp được thực hiện trên đơn vị mã hóa lớn nhất; và thực hiện, bởi bộ thực hiện lọc trong vòng lặp (230), lọc trong vòng lặp thuộc kiểu lọc có viền trên đơn vị mã hóa lớn nhất khi thông tin về kiểu lọc chỉ báo kiểu lọc có viền.

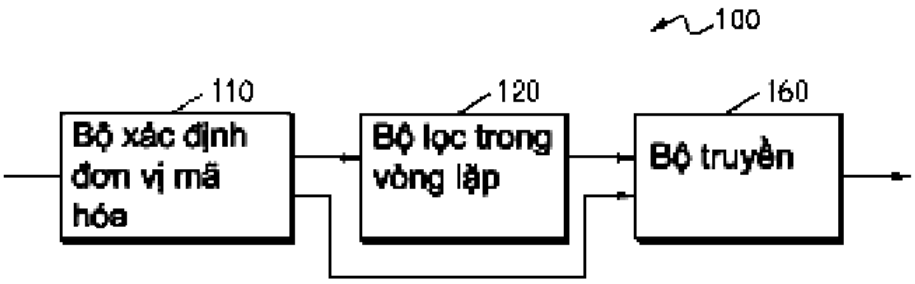

(11) **58491**
(21) 1-2018-01885 (51)[8] **H04N 7/24**
(62) 1-2012-03275
(22) 05.04.2011 (43) 25.07.2018
(86) PCT/KR2011/002382 05.04.2011 (87) WO2011/126281 13.10.2011
(30) 61/320,847 05.04.2010 US
10-2010-0065468 07.07.2010 KR
Ngày yêu cầu thẩm định nội dung: 05.11.2012
(71) SAMSUNG ELECTRONICS CO., LTD. (KR)
129, Samsung-ro, Yeongtong-gu, Suwon-si, Gyeonggi-do, 443-742, Republic of Korea
(72) LEE, Tammy (US), HAN, Woo-Jin (KR), CHOI, Byeong-Doo (KR)
(74) Công ty TNHH Tầm nhìn và Liên danh (VISION & ASSOCIATES CO.LTD.)
(54) PHƯƠNG PHÁP VÀ THIẾT BỊ MÃ HÓA VÀ GIẢI MÃ VIĐEO, VẬT GHI CÓ THỂ ĐỌC ĐƯỢC BẰNG MÁY TÍNH

(57) Sáng chế đề xuất phương pháp và thiết bị mã hóa và giải mã viđeo bằng cách thực hiện việc lặp trong vòng lặp dựa trên các đơn vị mã hóa, và vật ghi đọc được bằng máy tính. Phương pháp giải mã viđeo bao gồm các bước: phân tích, bởi bộ thu và trích xuất (210), từ dòng bit thu được, thông tin chỉ báo kích thước của đơn vị mã hóa lớn nhất và thông tin lọc trong vòng lặp chỉ báo liệu việc lọc trong vòng lặp có được thực hiện trên đơn vị mã hóa lớn nhất hay không; xác định, bởi bộ giải mã (220), đơn vị mã hóa lớn nhất được phân tách từ hình ảnh bằng cách sử dụng thông tin chỉ báo kích thước của đơn vị mã hóa lớn nhất; xác định, bởi bộ giải mã (220), ít nhất một đơn vị mã hóa từ đơn vị mã hóa lớn nhất bằng cách sử dụng thông tin phân tách về đơn vị mã hóa, được phân tích từ dòng bit thu được; giải mã, bởi bộ giải mã (220), ít nhất một đơn vị mã hóa để tạo ra dữ liệu ảnh tái cấu trúc của đơn vị mã hóa lớn nhất; phân tích, bởi bộ thu và trích xuất (210), từ dòng bit thu được, thông tin về kiểu lọc liệu kiểu lọc trong vòng lặp này có phải là kiểu lọc có viền hay không khi thông tin lọc trong vòng lọc này chỉ báo rằng việc lọc trong vòng lặp được thực hiện trên đơn vị mã hóa lớn nhất; và thực hiện, bởi bộ thực hiện lọc trong vòng lặp (230), lọc trong vòng lặp thuộc kiểu lọc có viền trên đơn vị mã hóa lớn nhất khi thông tin về kiểu lọc chỉ báo kiểu lọc có viền.

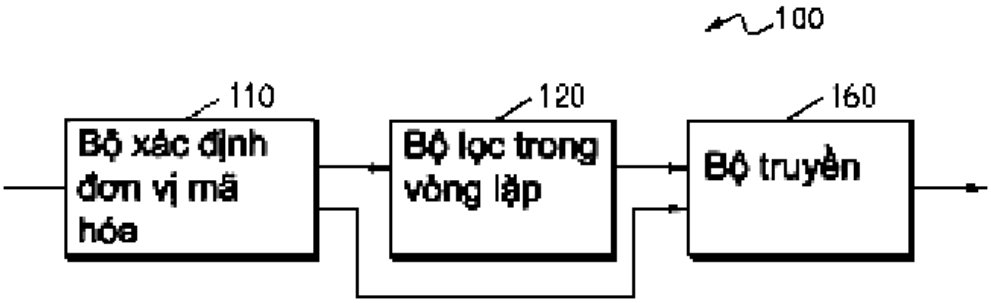

(11) **58492**
(21) 1-2018-01886 (51)[8] **H04N 7/24**
(62) 1-2012-03275
(22) 05.04.2011 (43) 25.07.2018
(86) PCT/KR2011/002382 05.04.2011 (87) WO2011/126281 13.10.2011
(30) 61/320,847 05.04.2010 US
10-2010-0065468 07.07.2010 KR
Ngày yêu cầu thẩm định nội dung: 05.11.2012
(71) SAMSUNG ELECTRONICS CO., LTD. (KR)
129, Samsung-ro, Yeongtong-gu, Suwon-si, Gyeonggi-do, 443-742, Republic of Korea
(72) LEE, Tammy (US), HAN, Woo-Jin (KR), CHOI, Byeong-Doo (KR)
(74) Công ty TNHH Tầm nhìn và Liên danh (VISION & ASSOCIATES CO.LTD.)
(54) PHƯƠNG PHÁP VÀ THIẾT BỊ MÃ HÓA VÀ GIẢI MÃ VIĐEO, VẬT GHI CÓ THỂ ĐỌC ĐƯỢC BẰNG MÁY TÍNH

(57) Sáng chế đề xuất phương pháp và thiết bị mã hóa và giải mã viđeo bằng cách thực hiện việc lặp trong vòng lặp dựa trên các đơn vị mã hóa, và vật ghi đọc được bằng máy tính. Phương pháp giải mã viđeo bao gồm các bước: phân tích, bởi bộ thu và trích xuất (210), từ dòng bit thu được, thông tin chỉ báo kích thước của đơn vị mã hóa lớn nhất và thông tin lọc trong vòng lặp chỉ báo liệu việc lọc trong vòng lặp có được thực hiện trên đơn vị mã hóa lớn nhất hay không; xác định, bởi bộ giải mã (220), đơn vị mã hóa lớn nhất được phân tách từ hình ảnh bằng cách sử dụng thông tin chi báo kích thước của đơn vị mã hóa lớn nhất; xác định, bởi bộ giải mã (220), ít nhất một đơn vị mã hóa từ đơn vị mã hóa lớn nhất bằng cách sử dụng thông tin phân tách về đơn vị mã hóa, được phân tích từ dòng bit thu được; giải mã, bởi bộ giải mã (220), ít nhất một đơn vị mã hóa để tạo ra dữ liệu ảnh tái cấu trúc của đơn vị mã hóa lớn nhất; phân tích, bởi bộ thu và trích xuất (210), từ dòng bit thu được, thông tin về kiểu lọc liệu kiểu lọc trong vòng lặp này có phải là kiểu lọc có viền hay không khi thông tin lọc trong vòng lọc này chỉ báo rằng việc lọc trong vòng lặp được thực hiện trên đơn vị mã hóa lớn nhất; và thực hiện, bởi bộ thực hiện lọc trong vòng lặp (230), lọc trong vòng lặp thuộc kiểu lọc có viền trên đơn vị mã hóa lớn nhất khi thông tin về kiểu lọc chỉ báo kiểu lọc có viền.

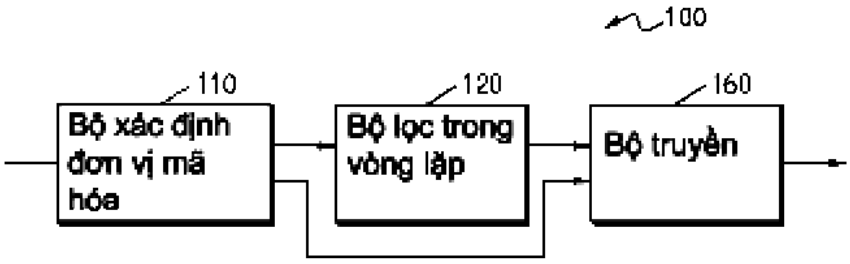

(11) **58493**
(21) 1-2018-01895 (51)[8] **G03G 21/18**, 15/08
(62) 1-2015-02563
(22) 13.12.2013 (43) 25.07.2018
(86) PCT/JP2013/084171 13.12.2013 (87) WO2014/092207 19.06.2014
(30) 2012-273205 14.12.2012 JP
Ngày yêu cầu thẩm định nội dung: 14.07.2015
(71) CANON KABUSHIKI KAISHA (JP)
30-2, Shimomaruko 3-chome Ohta-ku, Tokyo 1468501, Japan
(72) MAESHIMA, Hideki (JP), TANABE, Masato (JP), NOMURA, Keisuke (JP), SHIMIZU, Hiroki (JP)
(74) Văn phòng luật sư Phạm và Liên danh (PHAM & ASSOCIATES)
(54) HỘP MỰC XỬ LÝ VÀ THIẾT BỊ TẠO ẢNH
(57) Sáng chế đề cập đến hộp mực xử lý bao gồm: trống cảm quang; con lăn hiện ảnh quay được để hiện ảnh ẩn tĩnh điện tạo ra trên trống cảm quang; con lăn quay được có trục quay ở vị trí lệch khỏi đường trục của con lăn hiện ảnh, để truyền lực dẫn động tới con lăn hiện ảnh; bộ phận lắp bố trí ở phân đầu của trục của con lăn hiện ảnh; phần tiếp nhận lực dẫn động, tạo ở bộ phận lắp và có thể dịch chuyển theo phương cắt ngang trục của con lăn quay được, để tiếp nhận lực dẫn động sẽ được truyền tới con lăn hiện ảnh; bộ phận đẩy để đẩy dẫn động phần tiếp nhận theo phương giao với trục của con lăn quay được; phần đỡ để đỡ quay dẫn động phần tiếp nhận để có thể dịch chuyển cùng với dẫn động phần tiếp nhận về phía con lăn quay được theo phương giao với trục của con lăn quay được; và phần tiếp xúc để tiếp nhận phần đỡ đẩy bởi bộ phận đẩy, trong đó phần tiếp xúc được định vị bên ngoài chu vi ngoài của trống cảm quang trên mặt phẳng vuông góc với trục của con lăn quay được.

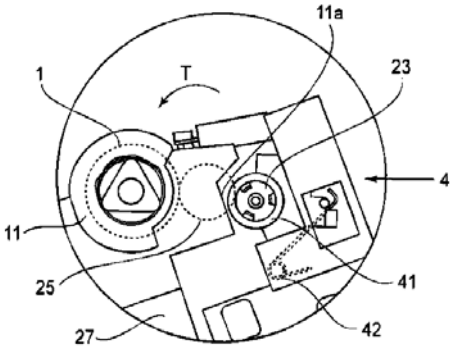

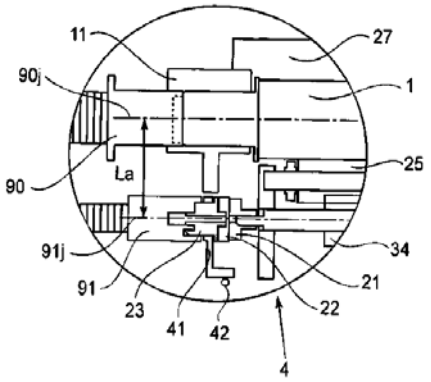

(11) **58494**
(21) 1-2018-01896 (51)[8] **F15B 15/28**, F16B 2/08
(22) 05.10.2016 (43) 25.07.2018
(86) PCT/JP2016/079579 05.10.2016 (87) WO2017/061451 13.04.2017
(30) 2015-200167 08.10.2015 JP
Ngày yêu cầu thẩm định nội dung: 04.05.2018
(71) SMC CORPORATION (JP)
14-1, Sotokanda 4-chome, Chiyoda-ku, Tokyo 101-0021, Japan
(72) TAKAKUWA Youji (JP), MACHIJIMA Mitsuru (JP), IWATSUKI Shiori (JP), ONUKI Kenta (JP)
(74) Văn phòng luật sư Phạm và Liên danh (PHAM & ASSOCIATES)
(54) BỘ LẮP CẢM BIẾN
(57) Bộ lắp cảm biến (10) được tạo có: phần giữ cảm biến dạng ray (28) có thành bên thứ nhất (36) mà lỗ nối thứ nhất (48) được tạo trong đó; phần đai (30) mà có phần nhô thứ nhất (64), và được tạo để được quấn trên bề mặt theo chu vi ngoài (15) của ống xi lanh (14); và cơ cấu bắt chặt (32) mà để bắt chặt phần đai (30), và được bố trí ở vị trí lệch với phần giữ cảm biến (28) trên bề mặt theo chu vi ngoài (15) của ống xi lanh (14).

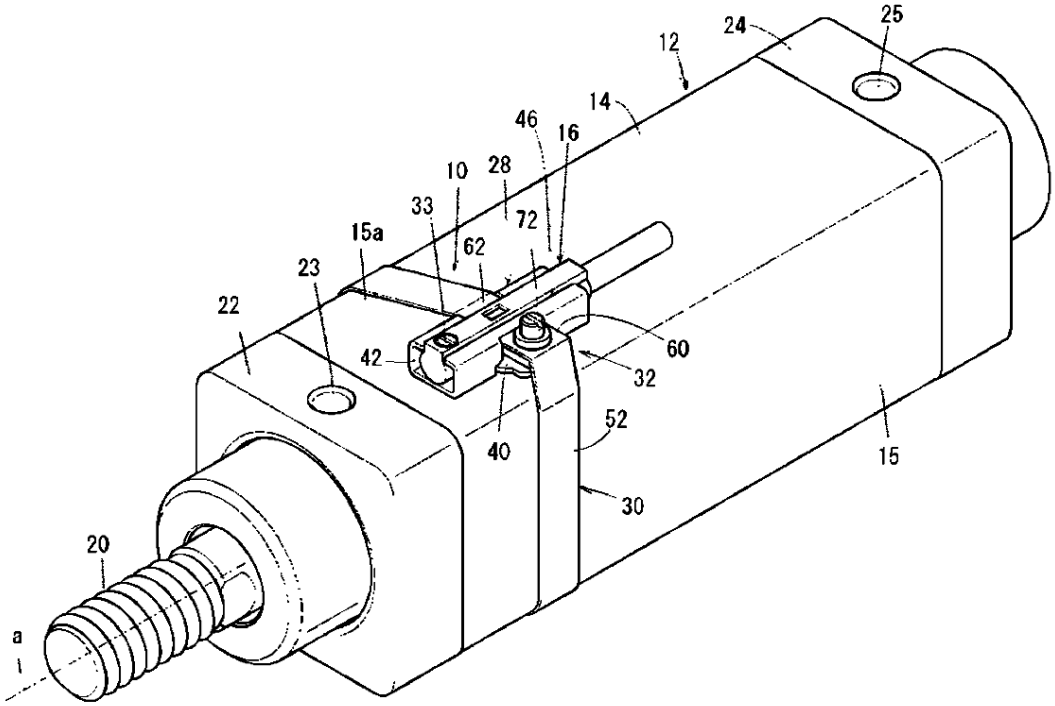

(11) **58495**
(21) 1-2018-01900 (51)[8] **B64D 47/08**, F16M 13/02, 11/12, G03B 17/56, B64C 39/02
(22) 19.08.2016 (43) 25.07.2018
(86) PCT/KR2016/009137 19.08.2016 (87) WO2017/078254 11.05.2017
(30) 10-2015-0153073 02.11.2015 KR
(71) SAMSUNG ELECTRONICS CO., LTD. (KR)
129, Samsung-ro, Yeongtong-gu, Suwon-si, Gyeonggi-do, 16677, Republic of Korea
(72) KANG, Yoon-Seok (KR), PARK, Sungjin (KR), LIM, Baeseok (KR)
(74) Công ty Luật TNHH WINCO (WINCO LAW FIRM)
(54) KHỚP VẠN NĂNG 3 TRỤC

(57) Sáng chế đề cập đến camera có khớp vạn năng 3 trục. Khớp vạn năng 3 trục có thể bao gồm: khung đỡ thứ nhất; vành ống kính bao gồm nhóm ống kính và được gắn với khung đỡ thứ nhất theo cách xoay được quanh trục thứ nhất; bộ phận dẫn động lăn được gắn ở vị trí thứ nhất của vành ống kính để tạo ra lực để xoay nhóm ống kính quanh trục thứ hai vuông góc với trục thứ nhất; bộ phận dẫn động xoay theo phương nằm ngang được gắn lên khung đỡ thứ nhất để tạo ra lực để xoay vành ống kính quanh trục thứ nhất; khung đỡ thứ hai được gắn lên khung đỡ thứ nhất theo cách xoay được quanh trục thứ ba vuông góc với các trục thứ nhất và trục thứ hai; và bộ phận dẫn động xoay theo phương thẳng đứng được gắn lên khung đỡ thứ hai để cho phép khung đỡ thứ nhất xoay quanh trục thứ ba. Sáng chế có thể có nhiều phương án thực hiện khác nhau.

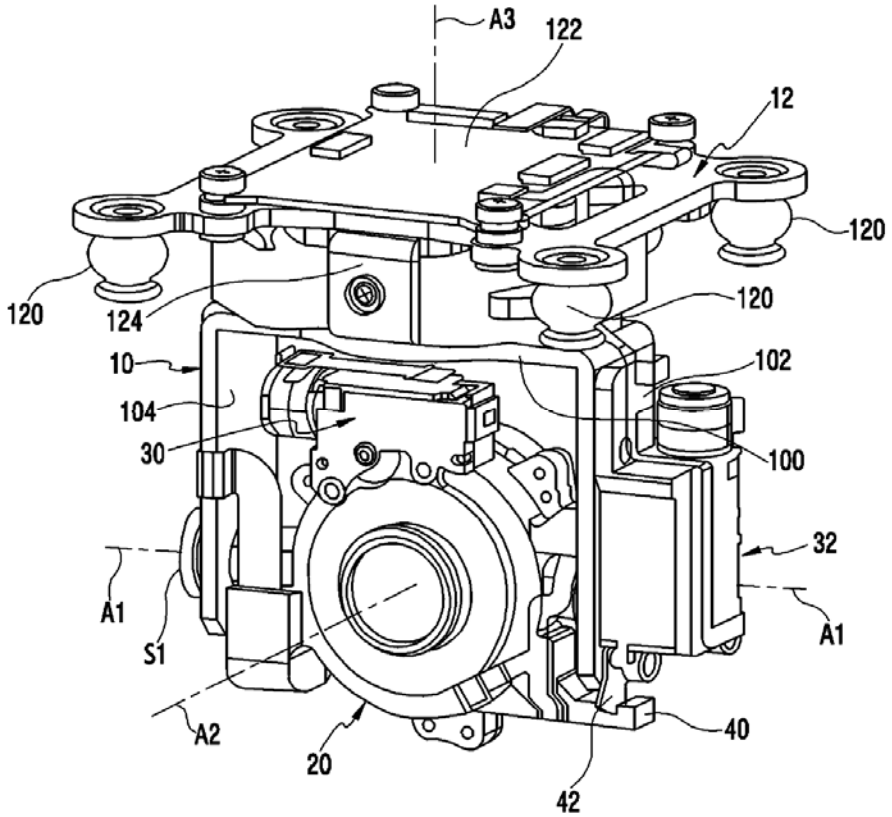

(11) **58496**
(21) 1-2018-01903 (51)[7] **G10L 19/008**
(22) 07.10.2016 (43) 25.07.2018
(86) PCT/EP2016/073969 07.10.2016 (87) WO2017/060410 A1 13.04.2017
(30) 15306589.1 08.10.2015 EP
15306653.5 15.10.2015 EP
62/361,461 12.07.2016 US
62/361,416 12.07.2016 US
(71) DOLBY INTERNATIONAL AB (NL)
Apollo Building, 3E, Herikerbergweg 1-35, 1101 CN Amsterdam Zuidoost, Netherlands
(72) KORDON, Sven (DE), KRUEGER, Alexander (DE)
(74) Công ty TNHH Quốc tế D &N (D&N INTERNATIONAL CO.,LTD.)
(54) PHƯƠNG PHÁP VÀ THIẾT BỊ GIẢI MÃ DẠNG BIỂU DIỄN ÂM THANH AMBISONICS BẬC CAO (HOA) NÉN CỦA ÂM THANH HOẶC TRƯỜNG ÂM THANH

(57) Sáng chế đề cập đến phương pháp giải mã dạng biểu diễn âm thanh ambisonics bậc cao (HOA) nén của âm thanh hoặc trường âm thanh, trong đó dạng biểu diễn âm thanh nén được mã hóa trong các lớp phân cấp bao gồm lớp cơ sở và một hoặc nhiều lớp tăng cường phân cấp, đồng thời đề cập đến thiết bị giải mã dạng biểu diễn âm thanh HOA nén của âm thanh hoặc trường âm thanh.

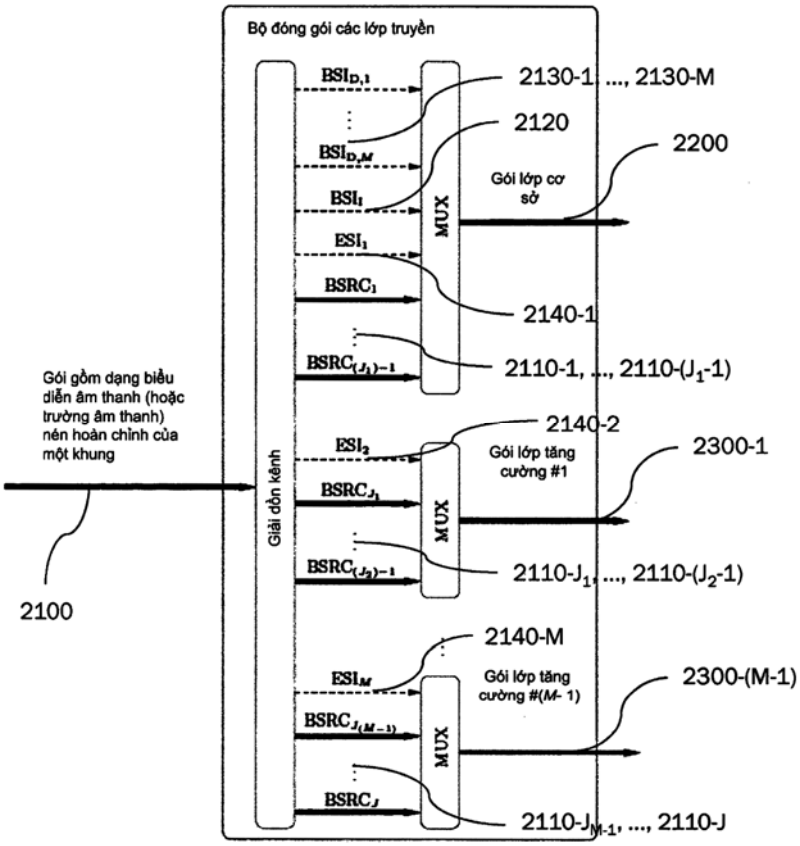

(11) **58497**
(21) 1-2018-01904 (51)[7] **G10L 19/008**
(22) 07.10.2016 (43) 25.07.2018
(86) PCT/EP2016/073971 07.10.2016 (87) WO2017/060412 A1 13.04.2017
(30) 15306591.7 08.10.2015 EP
62/361,863 13.07.2016 US
(71) DOLBY INTERNATIONAL AB (NL)
Apollo Building, 3E, Herikerbergweg 1-35, 1101 CN Amsterdam Zuidoost, Netherlands
(72) KORDON, Sven (DE), KRUEGER, Alexander (DE)
(74) Công ty TNHH Quốc tế D &N (D&N INTERNATIONAL CO.,LTD.)
(54) PHƯƠNG PHÁP VÀ THIẾT BỊ GIẢI MÃ DẠNG BIỂU DIỄN AMBISONICS BẬC CAO (HOA) NÉN CỦA ÂM THANH HOẶC TRƯỜNG ÂM THANH

(57) Sáng chế đề cập đến phương pháp mã hóa theo lớp khung của dạng biểu diễn Ambisonics bậc cao, HOA, nén của âm thanh hoặc trường âm thanh. Dạng biểu diễn HOA nén chứa nhiều tín hiệu truyền. Phương pháp này bao gồm bước gán nhiều tín hiệu truyền cho nhiều lớp phân bậc, nhiều lớp bao gồm lớp cơ sở và một hoặc nhiều lớp tăng cường phân bậc, tạo ra, đối với mỗi lớp, tải tin mở rộng HOA tương ứng bao gồm thông tin phụ trợ để tăng cường tham số cho dạng biểu diễn HOA tái dựng thu được từ các tín hiệu truyền được gán cho lớp tương ứng và các lớp bất kỳ thấp hơn lớp tương ứng này, gán các tải tin mở rộng HOA đã tạo ra cho các lớp tương ứng của chúng, và báo hiệu các tải tin mở rộng HOA đã tạo ra trong dòng bit đầu ra. Sáng chế còn đề cập đến thiết bị và phương pháp giải mã dạng biểu diễn HOA nén của âm thanh hoặc trường âm thanh.

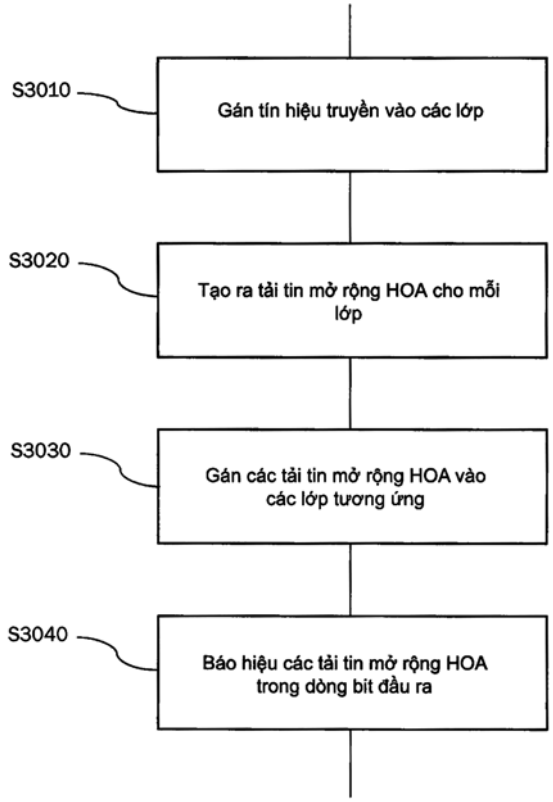

(11) **58498**
(21) 1-2018-01905 (51)[7] **G10L 19/008**, 19/24
(22) 07.10.2016 (43) 25.07.2018
(86) PCT/EP2016/073970 07.10.2016 (87) WO2017/060411 A1 13.04.2017
(30) 15306590.9 08.10.2015 EP
62/361,809 13.07.2016 US
(71) DOLBY INTERNATIONAL AB (NL)
Apollo Building, 3E, Herikerbergweg 1-35, 1101 CN Amsterdam Zuidoost, Netherlands
(72) KORDON, Sven (DE), KRUEGER, Alexander (DE)
(74) Công ty TNHH Quốc tế D &N (D&N INTERNATIONAL CO.,LTD.)
(54) PHƯƠNG PHÁP VÀ THIẾT BỊ GIẢI MÃ DẠNG BIỂU DIỄN AMBISONICS BẬC CAO (HOA) NÉN CỦA ÂM THANH HOẶC TRƯỜNG ÂM THANH, VÀ VẬT GHI BẤT BIẾN ĐỌC ĐƯỢC BẰNG MÁY TÍNH

(57) Sáng chế đề cập đến phương pháp giải mã dạng biểu diễn ambisonics bậc cao (HOA) nén của âm thanh hoặc trường âm thanh, trong đó dạng biểu diễn âm thanh nén được mã hóa trong các lớp phân cấp bao gồm lớp cơ sở và một hoặc nhiều lớp tăng cường phân cấp, đồng thời đề cập đến thiết bị giải mã dạng biểu diễn ambisonics bậc cao (HOA) nén của âm thanh hoặc trường âm thanh. Ngoài ra, sáng chế cũng bộc lộ vật ghi bất biến đọc được bằng máy tính chứa các lệnh đọc được bằng máy tính mà, khi được thực thi bởi một hoặc nhiều bộ xử lý của thiết bị tính toán, sẽ khiến cho thiết bị tính toán thực hiện phương pháp nêu trên.

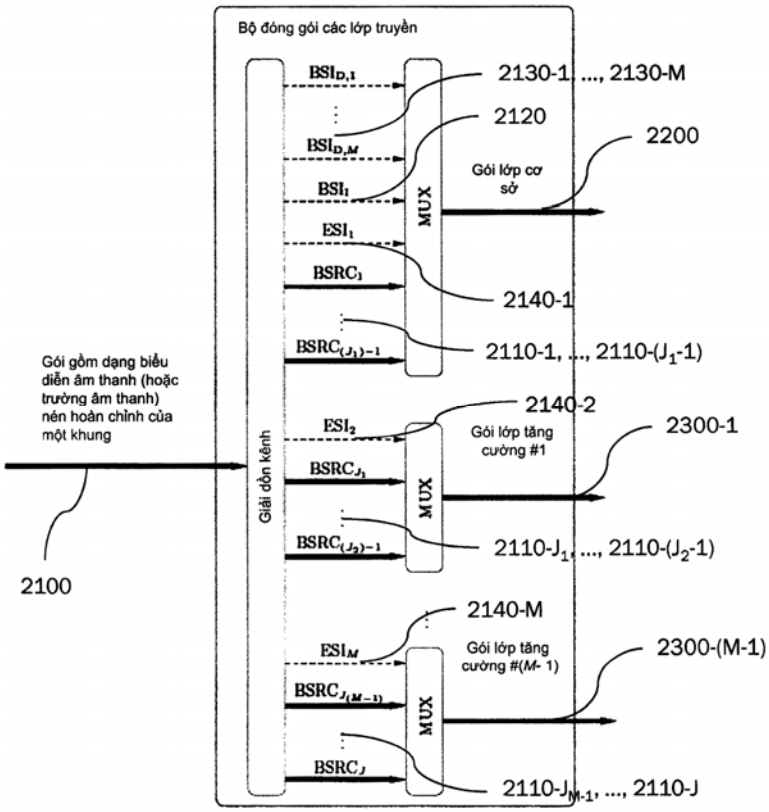

(11) **58499**

(21) 1-2018-01908 (51)[8] **A61K 8/06**, 8/37, 8/40, 8/41, 8/49, 8/73, 8/891, 8/894, A61Q 17/04

(22) 07.10.2016 (43) 25.07.2018

(86) PCT/JP2016/079962 07.10.2016 (87) WO2017/061604 13.04.2017

(30) 2015-201595 09.10.2015 JP
2016-198402 06.10.2016 JP

(71) SHISEIDO COMPANY, LTD. (JP)
5-5, Ginza 7-chome, Chuo-ku, Tokyo 104-0061, Japan

(72) YAMAKI, Satoshi (JP), HARADA, Taichi (JP), MATSUDA, Takashi (JP)

(74) Công ty Luật TNHH T&G (TGVN)

(54) MỸ PHẨM CHỐNG NẮNG NHŨ TƯƠNG NƯỚC TRONG DẦU

(57) Mục đích của sáng chế là tạo ra mỹ phẩm chống nắng có thể xịt mà về cơ bản không chứa các tác nhân tán xạ tia tử ngoại mà gây ra sắc trắng, trong suốt ngay sau khi được dùng/được xịt, và có các hiệu quả bảo vệ chống lại tia tử ngoại rất tốt và cảm giác tốt khi sử dụng, trong đó mỹ phẩm chống nắng có thể xịt có tính chất mới chưa biết đến cho đến nay trong đó các hiệu quả bảo vệ chống lại tia tử ngoại không bị giảm đi, và mà ngược lại các hiệu quả này được cải tiến, ngay cả khi tiếp xúc với nước, mồ hôi hoặc các chất tương tự. Sáng chế đề cập đến mỹ phẩm chống nắng nhũ tương nước trong dầu chứa: (A) tác nhân hấp thụ tia từ ngoại với lượng nằm trong khoảng từ 6 đến 40% khối lượng; (B) khoáng sét biến tính hữu cơ; (C) chất làm đặc pha dầu mà không phải là thành phần (B) nêu trên; (D) chất hoạt động bề mặt trên cơ sở silicon có chi số cân bằng ưa nước/ưa béo (hydrophilic-lipophilic balance - HLB) nhỏ hơn 8; bột nhựa hình cầu (E); và (F) dầu silicon bay hơi; trong đó tỷ lệ được xác định là [tổng lượng của thành phần (B) và thành phần (C)]/[tổng lượng của các dầu dạng lỏng không bay hơi (G) mà không phải là các dầu silicon] ít nhất là 0,04 và nhỏ hơn 0,68. Mỹ phẩm chống nắng theo sáng chế đặc biệt thích hợp để sử dụng bằng cách xịt bằng thiết bị xịt hoặc thiết bị tương tự.

(11) **58500**
(21) 1-2018-01910 (51)[7] **F16K 11/065**, 31/42
(22) 04.10.2016 (43) 25.07.2018
(86) PCT/JP2016/079383 04.10.2016 (87) WO2017/061400 13.04.2017
(30) 2015-197931 05.10.2015 JP
(71) SMC CORPORATION (JP)
14-1, Sotokanda 4-chome, Chiyoda-ku, Tokyo 1010021, Japan
(72) MIYAZOE Shinji (JP), NOGUCHI Kazuhiro (JP)
(74) Công ty TNHH Tầm nhìn và Liên danh (VISION & ASSOCIATES CO.LTD.)
(54) VAN TRƯỢT
(57) Sáng chế đề cập đến van trượt để gia tăng tiết diện xung quanh các phần trục của con trượt bằng cách gia tăng tiết diện của lỗ van và con trượt mà không khiến chiều rộng ngang lớn hơn chiều rộng của van trượt đã biết. Hình dạng mặt cắt của lỗ van (8) là dạng thuôn dài có trục dài (X) được hướng theo hướng chiều cao của vỏ (7) và trục ngăn (Y) được hướng theo hướng chiều rộng của vỏ (7), và có các thành lỗ bên trái và phải (8a, 8a) kéo dài tuyến tính theo hướng trục dài và song song với nhau, thành lỗ đầu thứ nhất (8b) nối các đầu này của các thành lỗ bên trái và phải (8a, 8a), và thành lỗ đầu thứ hai (8c) nối các đầu kia của các thành lỗ bên trái và phải (8a, 8a), và hình dạng mặt cắt của các phần dải nhô (11, 12, 13) của con trượt (10) là dạng thuôn dài có trục dài (X) được hướng theo hướng chiều cao của vỏ (7) và trục ngắn (Y) được hướng theo hướng chiều rộng của vỏ (7), và có các thành dải nhô bên trái và phải (25a, 25a) kéo dài tuyến tính theo hướng trục dài (X) và song song với nhau, thành dải nhô đầu thứ nhất (25b) nối các đầu này của các thành dải nhô bên trái và phải (25a, 25a), và thành dải nhô đầu thứ hai (25c) nối các đầu kia của các thành dải nhô bên trái và phải.

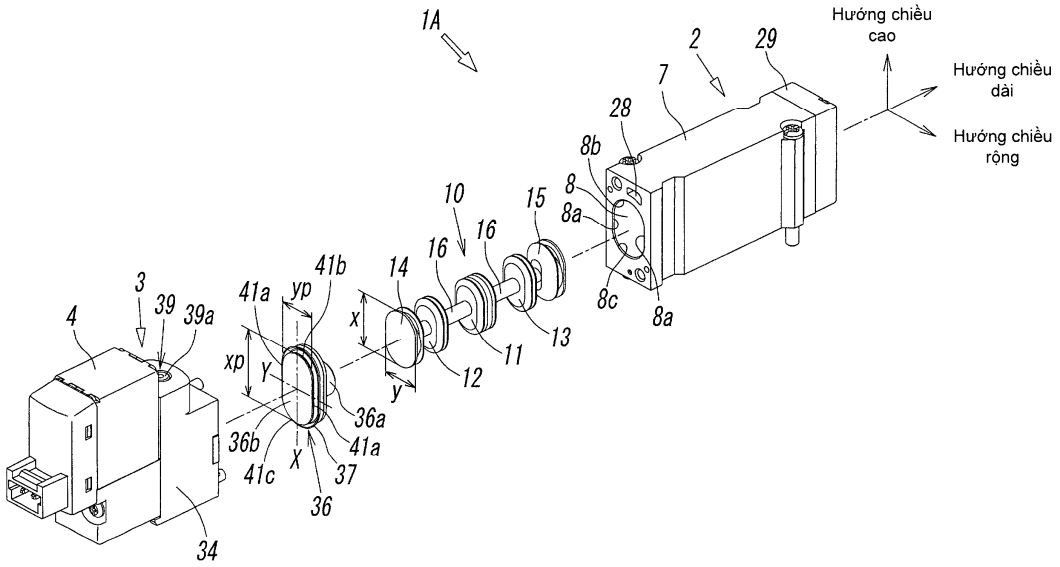

(11) **58501**
(21) 1-2018-01911 (51)[7] **G06F 3/01**, 3/041, 3/048, 9/44
(22) 07.10.2016 (43) 25.07.2018
(86) PCT/KR2016/011267 07.10.2016 (87) WO2017/061827 13.04.2017
(30) 10-2015-0140922 07.10.2015 KR
Ngày yêu cầu thẩm định nội dung: 04.05.2018
(71) SAMSUNG ELECTRONICS CO., LTD. (KR)
129, Samsung-ro, Yeongtong-gu, Suwon-si, Gyeonggi-do, 16677, Republic of Korea
(72) LEE, Min Hee (KR), CHO, Tae Min (KR), BAE, Soo Jung (KR)
(74) Công ty TNHH Tầm nhìn và Liên danh (VISION & ASSOCIATES CO.LTD.)
(54) THIẾT BỊ ĐIỆN TỬ ĐEO ĐƯỢC VÀ PHƯƠNG PHÁP ĐIỀU KHIỂN ỨNG DỤNG ĐƯỢC THỰC THI TRÊN THIẾT BỊ ĐIỆN TỬ

(57) Nhiều phương án khác nhau của sáng chế đề cập đến thiết bị điện tử đeo được bao gồm: mạch truyền thông để thực hiện truyền thông; mạch cảm biến để cảm biến chuyển động của thiết bị điện tử đeo được; và bộ xử lý được kết nối điện với mạch truyền thông và mạch cảm biến, trong đó bộ xử lý truyền, thông qua mạch truyền thông tới thiết bị điện tử, dữ liệu chuyển động của thiết bị điện tử đeo được thu được thông qua mạch cảm biến, và dữ liệu chuyển động được truyền của thiết bị điện tử đeo được cho phép thiết bị điện tử điều khiển ứng dụng lặp được thực thi trong thiết bị điện tử. Ngoài ra, sáng chế còn đề cập đến nhiều ví dụ khác mà có thể được xác định thông qua bản mô tả.

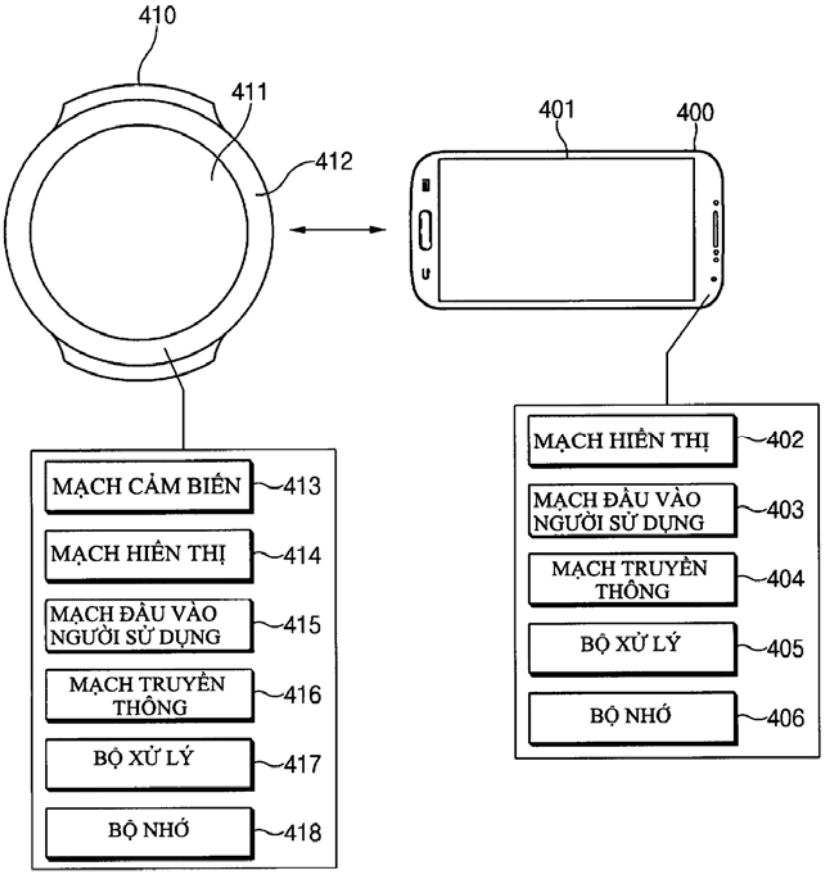

(11) **58502**
(21) 1-2018-01912 (51)[7] **A47C 17/02**, 17/86, 27/14, C08L 29/04, C08J 5/18, C08L 23/08
(22) 20.10.2016 (43) 25.07.2018
(86) PCT/US2016/057973 20.10.2016 (87) WO2017/070390 27.04.2016
(30) 62/244,046 20.10.2015 US
(71) ASHLEY FURNITURE INDUSTRIES, INC. (US)
One Ashley Way, Arcadia, Wisconsin 54612, United States of America
(72) LEWIS, James Allen (US), STOKES, Philip Lee (US), SUDDUTH, James Anthony (US), HOLLEY, Jimmy Dale (US)
(74) Công ty TNHH Tầm nhìn và Liên danh (VISION & ASSOCIATES CO.LTD.)
(54) ĐỒ NỘI THẤT ĐƯỢC BỌC CÓ TẤM ĐỠ TAY ĐƯỢC BỌC

(57) Sáng chế đề cập đến ghế sofa với tấm đỡ tay được bọc có khung đỡ tay với thành phần các lớp bao gồm lớp vật liệu lót, lớp vật liệu xơ nằm trên và tiếp xúc với lớp vật liệu lót và lớp vật liệu bọc phủ nằm trên và tiếp xúc với lớp vật liệu xơ. Lớp vật liệu lót là tấm etylen-vinyl axetat xốp kín phẳng. Xốp EVA kéo dài về phía trước trên khung đỡ tay để tạo thành môi kéo dài về phía trước. Việc sử dụng xốp EVA làm giảm số lượng vật liệu cấu trúc và đệm, kẹp và nhân công hiện cần sử dụng khi chế tạo tấm đỡ tay.

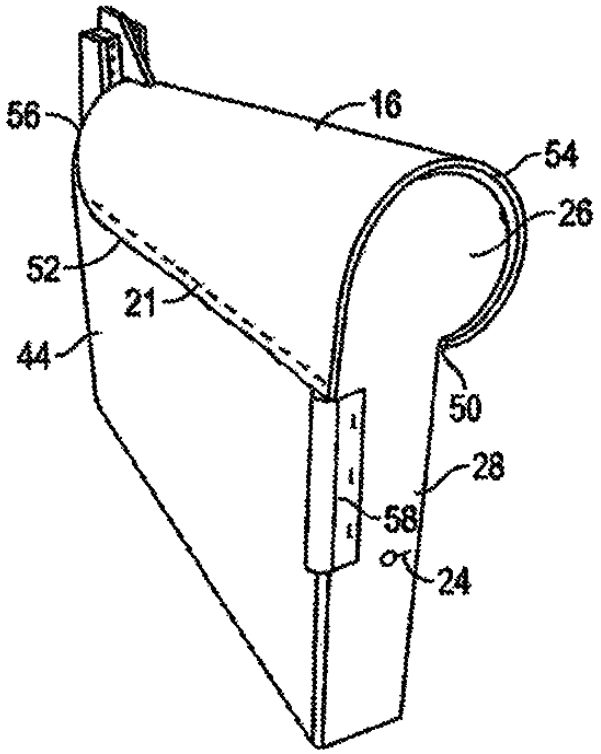

(11) **58503**
(21) 1-2018-01914 (51)[7] **A47C 17/04**, 27/00, B68G 7/06
(22) 20.10.2016 (43) 25.07.2018
(86) PCT/US2016/057959 20.10.2016 (87) WO2017/070378 27.04.2017
(30) 62/244,052 20.10.2015 US
(71) ASHLEY FURNITURE INDUSTRIES, INC. (US)
One Ashley Way, Arcadia, WI 54612, United States of America
(72) LEWIS, James, Allen (US), STOKES, Philip, Lee (US), SUDDUTH, James, Anthony (US), HOLLEY, Jimmy, Dale (US)
(74) Công ty TNHH Tầm nhìn và Liên danh (VISION & ASSOCIATES CO.LTD.)
(54) ĐỒ NỘI THẤT BỌC ĐỆM CÓ TÍCH HỢP GIÁ ĐỠ LƯỚI CỦA PHẦN TỰA LƯNG

(57) Sáng chế đề cập đến ghế sofa bọc đệm được bao phủ bởi bao đệm có hình thức ăn khớp, trong đó bao đệm kết hợp tấm vật liệu giá đỡ mà nó có lưới đỡ được tích hợp với tấm vật liệu. Lưới đỡ bao gồm một số đai lưới. Với bao đệm được bố trí phù hợp trên phần tựa lưng, tấm vật liệu giá đỡ được bố trí trên mặt trước phần tựa lưng khung. Tấm vật liệu cùng với tấm lưới được kết hợp lại thành một bộ phận của bao đệm trong đó bao đệm được tạo hình dạng trước để bao vừa khít lấy phần tựa lưng của khung đồ nội thất. Phần tựa lưng hoặc khung được lồng vào trong bao và tấm vật liệu cùng tấm lưới tích hợp được gắn vào khung. Khi tấm vật liệu được bố trí và được siết chặt, thì các bộ phận còn lại, ví dụ, các tấm lưng và các tấm bên, của bao đệm được gắn vào khung tại phần tựa lưng. Do kết cấu của tấm vật liệu cùng với tấm lưới, nên thời gian lắp đặt được giảm đi khi so sánh với thời gian yêu cầu đối với các công việc lắp đặt bọc đệm và lưới thông thường.

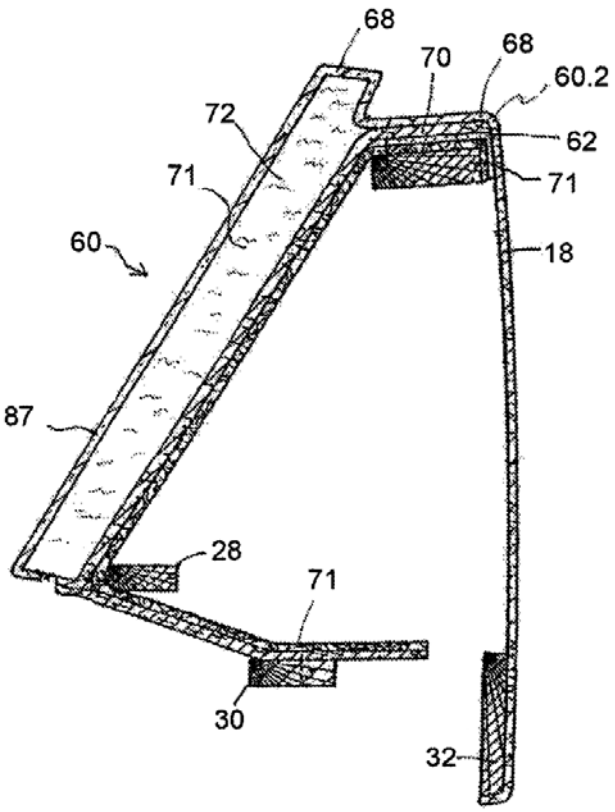

(11) **58504**
(21) 1-2018-01915 (51)[7] **E02D 17/20**, 29/02
(22) 06.10.2016 (43) 25.07.2018
(86) PCT/US2016/055768 06.10.2016 (87) WO2017/062632 13.04.2017
(30) 62/239,416 09.10.2015 US
(71) TENSAR CORPORATION, LLC (US)
2500 Northwinds Parkway, Suite 500, Alpharetta, Georgia 30009, United States of America
(72) SHELTON, William Stanley (US), TYAGI, Manoj Kumar (IN)
(74) Công ty TNHH Tầm nhìn và Liên danh (VISION & ASSOCIATES CO.LTD.)
(54) LỚP ĐỊA KỸ THUẬT ĐƯỢC LÀM TỪ POLYME NHIỀU LỚP ĐƯỢC ÉP ĐÙN ĐỒNG THỜI

(57) Sáng chế đề cập đến lưới địa kỹ thuật ghép liền bao gồm nhiều sợi định hướng, được nối liền với nhau có một loạt các khe hở trong đó, được tạo ra từ vật liệu tấm ban đầu của polyme nhiều lớp được ép đùn đồng thời. Bởi vì cấu trúc này, nên các thành phần của tấm nhiều lớp được ép đùn đồng thời tạo ra tác dụng hợp lực kết tinh trong khi đùn và định hướng lưới địa kỹ thuật ghép liền, do các tính chất vật liệu được tăng cường tạo ra các lợi ích về hiệu suất để sử dụng lưới địa kỹ thuật ghép liền khi gia cố vật liệu địa kỹ thuật tổng hợp trong đất.

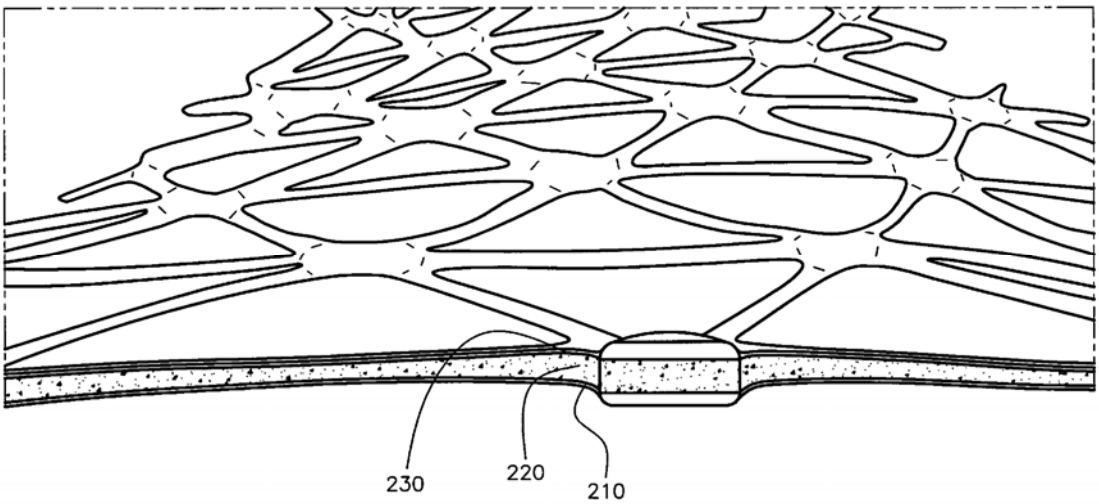

(11) **58505**

(21) 1-2018-01923 (51)[7] **C05G 5/00**

(22) 06.10.2016 (43) 25.07.2018

(86) PCT/AU2016/050940 06.10.2016 (87) WO2017/059492 13.04.2017

(30) 62/238,889 08.10.2015 US

(71) LIQUID FERTILISER PTY LTD (AU)
2 Hovey Road, Yatala, Queensland 4207, Australia

(72) CHAND, Ugesh (AU)

(74) Công ty TNHH Quốc tế D &N (D&N INTERNATIONAL CO.,LTD.)

(54) CHẾ PHẨM PHÂN TÁN DẠNG NƯỚC CHỨA KALI CANXI POLYPHOSPHAT VÀ PHƯƠNG PHÁP ĐIỀU CHẾ PHÂN BÓN DẠNG LỎNG

(57) Sáng chế đề cập đến chế phẩm phân tán dạng nước gồm nước và kali canxi polyphosphat phân tán trong nước. Ngoài ra, sáng chế còn đề cập đến phương pháp điều chế phân bón dạng lỏng.

(11) **58506**
(21) 1-2018-01924 (51)[7] **A01D 67/00**, 69/03, A01B 69/00, A01D 69/06
(22) 07.10.2016 (43) 25.07.2018
(86) PCT/JP2016/080027 07.10.2016 (87) WO2017/065115 A1 20.04.2017
(30) 2015-201986 13.10.2015 JP
Ngày yêu cầu thẩm định nội dung: 07.05.2018
(71) YANMAR CO., LTD. (JP)
1-32, Chayamachi, Kita-ku, Osaka-shi, Osaka 530-8311, Japan
(72) YAMAMOTO Keisuke (JP)
(74) Công ty TNHH T&T INVENMARK Sở hữu trí tuệ Quốc tế (T&T INVENMARK CO., LTD.)
(54) MÁY GẶT ĐẬP LIÊN HỢP
(57) Sáng chế đề cập đến máy gặt đập liên hợp bao gồm cơ cấu dẫn động (63 và 323), công cụ vận hành di chuyển thẳng (44), công cụ vận hành quay (43) và hộp lái (318). Cơ cấu dẫn động (63 và 323) và hộp lái (318) được bố trí ở phần trước của thân di chuyển (1). Công cụ vận hành di chuyển thẳng (44) và công cụ vận hành quay (43) được bố trí ở bộ phận thao tác (5) được bố trí ở một phần của phần trước của thân di chuyển (1) ở một phía của các cơ cấu dẫn động (63 và 323). Chi tiết xích liên kết (346) để liên kết và khóa cài hộp lái (318) với bộ phân điều khiển ra (326) được bố trí trên các cơ cấu dẫn động (63 và 323) được đỡ bởi thanh chống thẳng (327) đỡ bộ phận thao tác (5).

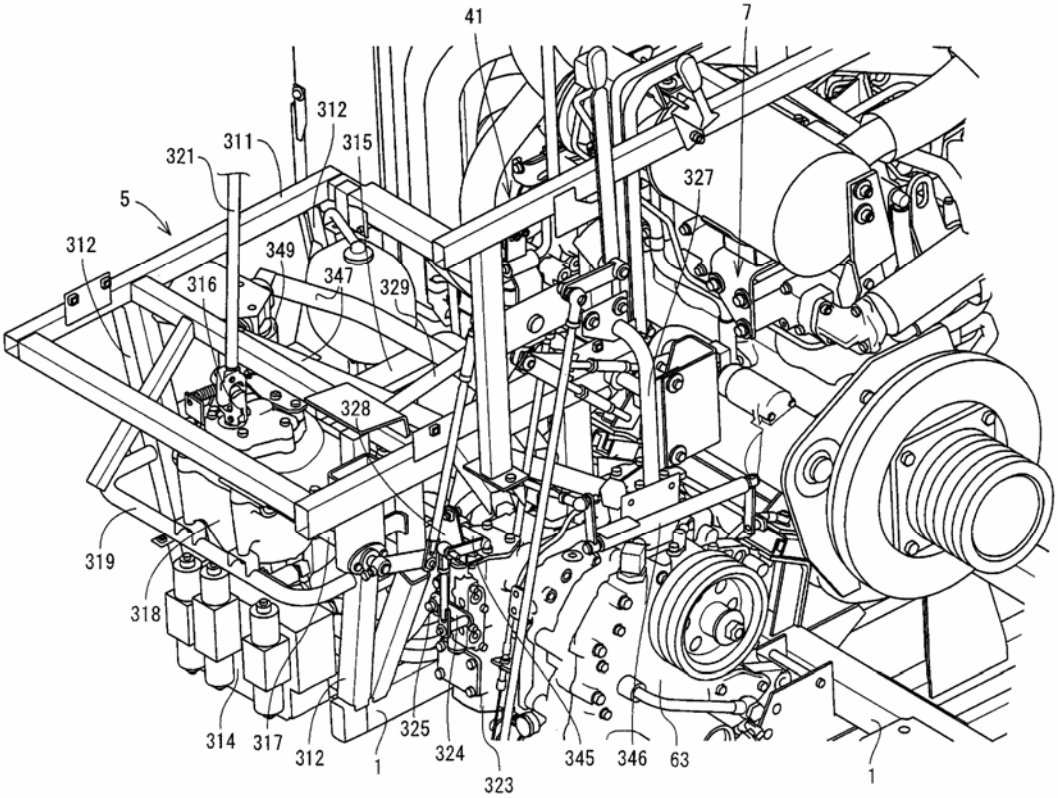

(11) **58507**
(21) 1-2018-01926 (51)[7] **F16L 19/02**
(22) 06.10.2015 (43) 25.07.2018
(86) PCT/JP2015/078400 06.10.2015 (87) WO2017/060981 A1 13.04.2017
Ngày yêu cầu thẩm định nội dung: 07.05.2018
(71) O.N. INSDUSTRIES LTD. (JP)
3235-2, Kamitanomura, Tsuyama-shi, Okayama 708-0011 Japan
(72) MATSUKI, Ryuta (JP), ASHIDA Hiroshi (JP)
(74) Công ty TNHH T&T INVENMARK Sở hữu trí tuệ Quốc tế (T&T INVENMARK CO., LTD.)
(54) CƠ CẤU DÙNG CHO ỐNG ĐỒNG VÀ KHỚP NỐI
(57) Sáng chế đề xuất cơ cấu nối (1) giữa ống đồng (2) và khớp nối (3) để nối ống đồng (2) và khớp nối (3) nhờ đai ốc (4). Khớp nối (3) có phần góc (12) được tạo ra, ở đường biên với phần đường kính trong (8), bằng cách tạo ra phần đường kính lớn (11) từ phía lỗ của bề mặt theo chu vi trong của phần hình trụ ăn khớp với đai ốc (10) của đai ốc (4), phần đường kính trong (8) tiếp giáp trên một bề mặt nghiêng (5) của phần nhô ra (7) có hai bề mặt nghiêng (5) và (6) được tạo ra trong ống đồng (2), và được trang bị phần lắp hình trụ (13) trong phần giữa của khớp nối (3) để liền kề với phần hình trụ ăn khớp với đai ốc (10). Đai ốc (4) có phần kéo dài hình trụ (20) kéo dài từ thân đai ốc (19) để lắp quanh ống đồng (2), và cũng có phần gia cường hình trụ (21) kéo dài theo hướng đối diện với phần kéo dài hình trụ (20) của thân đai ốc (19) để lắp quanh phần lắp hình trụ (13) của khớp nối (3).

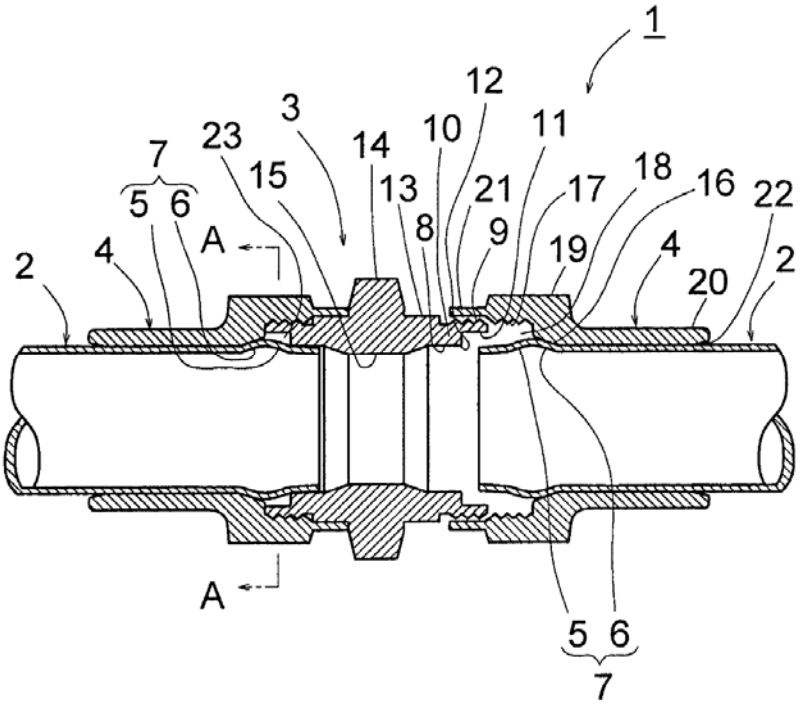

(11) **58508**
(21) 1-2018-01927 (51)[7] **C08G 65/48**, C07F 9/40
(22) 09.09.2016 (43) 25.07.2018
(86) PCT/JP2016076646 09.09.2016 (87) WO2017/061235 A1 13.04.2017
(30) 2015-201257 09.10.2015 JP
(71) SHIN-ETSU CHEMICAL CO., LTD. (JP)
6-1, Ohtemachi 2-chome, Chiyoda-ku, Tokyo 100-0004, JP
(72) YAMANE, Yuji (JP), SAKOH, Ryusuke (JP), MATSUDA, Takashi (JP)
(74) Công ty TNHH T&T INVENMARK Sở hữu trí tuệ Quốc tế (T&T INVENMARK CO., LTD.)

(54) DẪN XUẤT AXIT PHOSPHONIC ĐƯỢC CẢI BIẾN BẰNG POLYME CHỨA NHÓM FLOOXYALKYLEN, CHẤT XỬ LÝ BỀ MẶT CHỨA DẪN XUẤT NÀY VÀ PHƯƠNG PHÁP XỬ LÝ BỀ MẶT SỬ DỤNG CHẤT XỬ LÝ BỀ MẶT NÀY

(57) Sáng chế đề cập đến hợp chất có thể tạo thành màng phủ có đặc tính không thấm nước/không thấm dầu, đặc tính ma sát động thấp, đặc tính lau sạch bụi, tính chống dính khuôn, tính chống mòn và bám dính to vật liệu nền vượt trội; chất xử lý bề mặt có độ bền; và phương pháp xử lý bề mặt. Hợp chất này là dẫn xuất axit phosphonic được cải biến bằng polyme chứa nhóm flooxyalkylen có công thức (1):

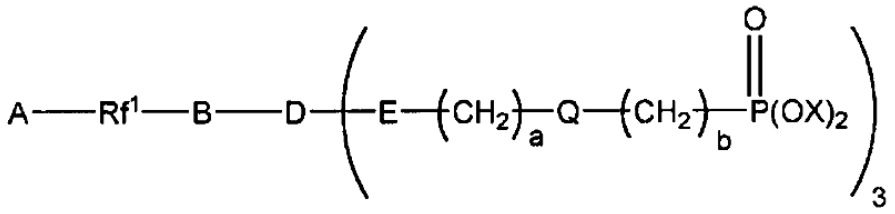

(1)

trong đó A là nhóm chứa flo, hoặc nhóm có công thức (2) dưới đây; Rf^1 là nhóm flooxyalkylen; mỗi biến số d độc lập là số nguyên nằm trong khoảng từ 0 đến 5; mỗi biến số p, q, r, s và t độc lập là số nguyên nằm trong khoảng từ 0 đến 200; B là liên kết đơn, hoặc nhóm liên kết hóa trị hai có cấu trúc alkylen được thế hoặc không được thế ở đầu bất kỳ; D là nguyên tử cacbon hoặc nguyên tử silic; mỗi nhóm E độc lập là nhóm bất kỳ trong số liên kết đơn, nguyên tử oxy và nhóm di siloxan hữu cơ; Q là nhóm liên kết hóa trị hai có nguyên tử silic ở cả hai đầu; mỗi nhóm X độc lập là nguyên tử hydro hoặc nhóm alkyl; và mỗi biến số a và b là số nguyên nằm trong khoảng từ 2 đến 20.

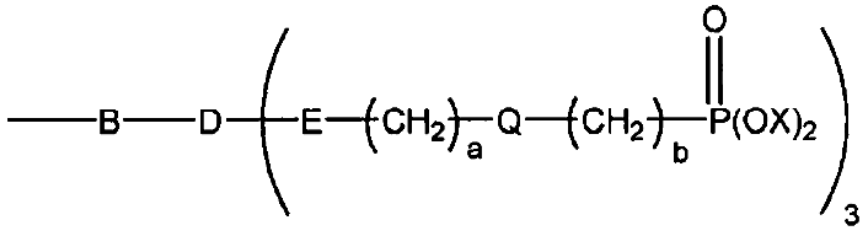

(2)

(11) **58509**
(21) 1-2018-01928 (51)[8] **H04N 5/335**, 5/232
(22) 30.09.2016 (43) 25.07.2018
(86) PCT/KR2016/011027 30.09.2016 (87) WO2017/061738 A1 13.04.2017
(30) 10-2015-0139712 05.10.2015 KR
(71) SAMSUNG ELECTRONICS CO., LTD. (KR)
129, Samsung-ro, Yeongtong-gu, Suwon-si, Gyeonggi-do, 16677, Republic of Korea
(72) KANG, Hwa-Young (KR), KIM, Dong-Soo (KR), KIM, Moon-Soo (KR), YOON, Young-Kwon (KR), JANG, Dong-Hoon (KR)
(74) Công ty Luật TNHH WINCO (WINCO LAW FIRM)
(54) THIẾT BỊ ĐIỆN TỬ VÀ PHƯƠNG PHÁP TẠO RA DỮ LIỆU HÌNH ẢNH TRONG THIẾT BỊ ĐIỆN TỬ

(57) Sáng chế đề cập đến thiết bị điện tử và phương pháp tạo ra dữ liệu hình ảnh trong thiết bị điện tử có bộ cảm biến hình ảnh để thu nhận tín hiệu quang học tương ứng với đối tượng và bộ điều khiển để điều khiển bộ cảm biến hình ảnh. Phương pháp này bao gồm các bước: xác định chế độ tạo ra dữ liệu hình ảnh tương ứng với đối tượng bằng cách sử dụng tín hiệu quang học, xác định thông số thiết lập cho ít nhất một thuộc tính của hình ảnh được sử dụng để tạo ra hình ảnh ít nhất là dựa vào chế độ đã xác định, tạo ra dữ liệu hình ảnh bằng cách sử dụng dữ liệu điểm ảnh tương ứng với tín hiệu quang học ít nhất là dựa vào thông số thiết lập đã xác định, và hiển thị hình ảnh tương ứng với đối tượng trên màn hình được kết nối chức năng với thiết bị điện tử ít nhất là dựa vào dữ liệu hình ảnh đã tạo ra.

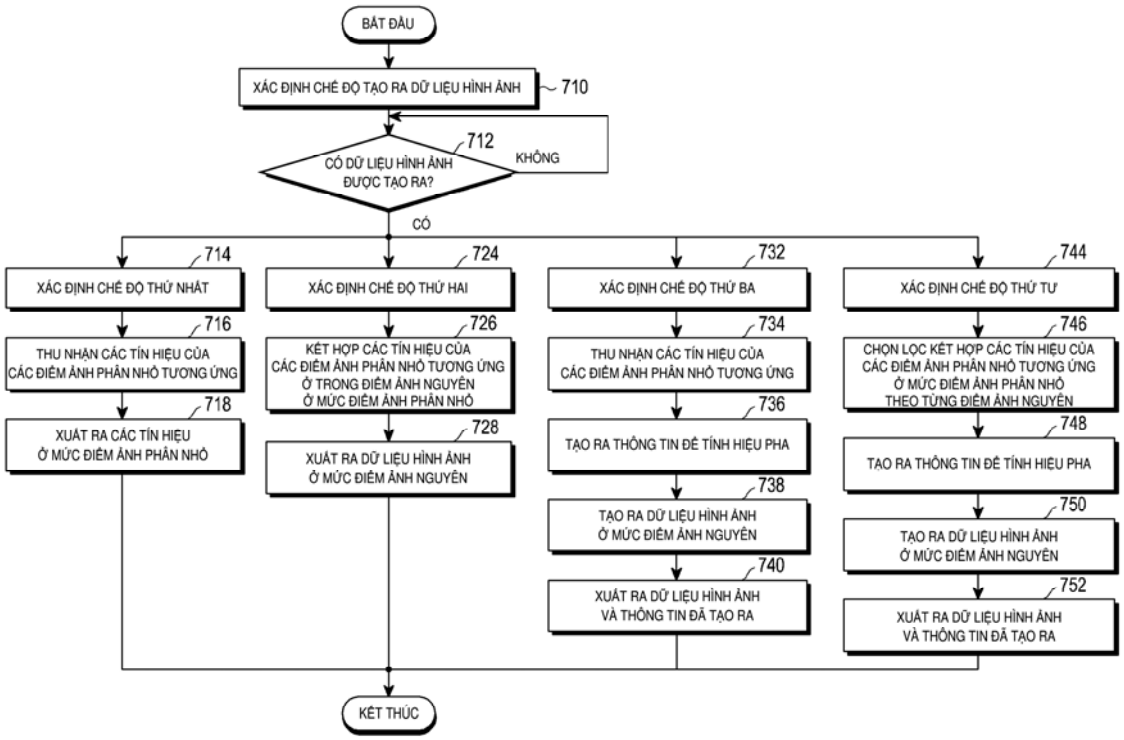

(11) **58510**
(21) 1-2018-01931 (51)[8] **H04W 16/14**
(22) 27.10.2015 (43) 25.07.2018
(86) PCT/CN2015/092947 27.10.2015 (87) WO2017/070842 A1 04.05.2017
Ngày yêu cầu thẩm định nội dung: 07.05.2018
(71) HUAWEI TECHNOLOGIES CO., LTD. (CN)
Huawei Administration Building, Bantian, Longgang District Shenzhen, Guangdong 518129, China
(72) XIAO, Xiao (CN), CLASSON, Brian (US), GAN, Jiansong (CN)
(74) Công ty TNHH một thành viên Sở hữu trí tuệ VCCI (VCCI-IP CO.,LTD)
(54) PHƯƠNG PHÁP TRUYỀN THÔNG, TRẠM GỐC, THIẾT BỊ ĐẦU CUỐI THỨ NHẤT VÀ THIẾT BỊ ĐẦU CUỐI THỨ HAI

(57) Sáng chế đề cập đến phương pháp, thiết bị và hệ thống truyền thông thiết bị-đến-thiết bị (D2D). Trong giải pháp, khoảng thời gian lập lịch bán ổn định thiết bị-đến-thiết bị (D2D SPS) thích hợp mà trong đó thiết bị đầu cuối thứ nhất có khả năng sử dụng tài nguyên D2D SPS lớn hơn một khoảng thời gian điều khiển tuyến phụ (SC). Do đó, trong khoảng thời gian D2D SPS thích hợp, thiết bị đầu cuối thứ nhất chỉ cần xác định tài nguyên D2D SPS một lần, và thiết bị đầu cuối thứ hai cũng chỉ cần giải mã thông tin điều khiển tuyến phụ (SCI) một lần để xác định tài nguyên D2D SPS. Theo cách này, thiết bị đầu cuối thứ nhất không cần xác định tài nguyên D2D SPS trong mỗi khoảng thời gian SC, và thiết bị đầu cuối thứ hai cũng không cần giải mã SCI trong mỗi khoảng thời gian SC để xác định tài nguyên D2D SPS. Do đó, hiệu quả truyền thông D2D được nâng cao.

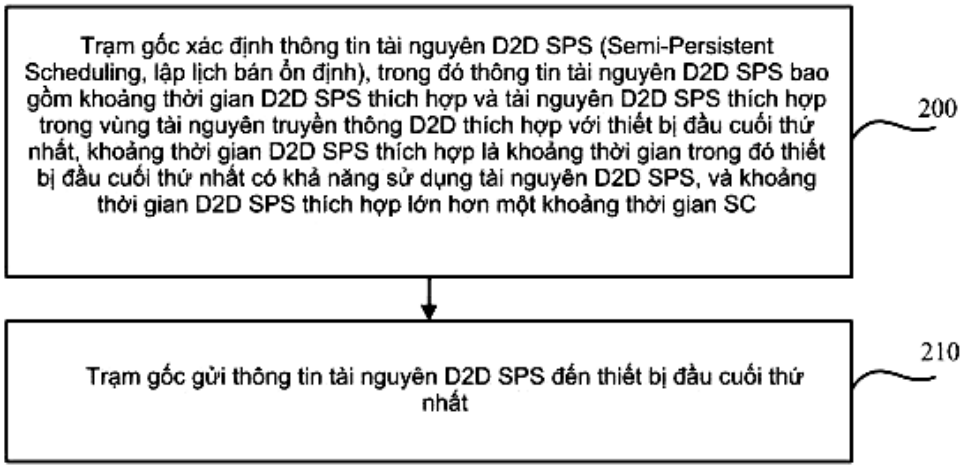

(11) **58511**
(21) 1-2018-01933 (51)[7] **A47L 9/28**
(22) 11.10.2016 (43) 25.07.2018
(86) PCT/EP2016/074270 11.10.2016 (87) WO2017/071942 A1 04.05.2017
(30) 10 2015 118 624.1 30.10.2015 DE
10 2016 118 248.6 27.09.2016 DE
(71) VORWERK & CO. INTERHOLDING GMBH (DE)
Muhlenweg 17-37, 42275 Wuppertal, Germany
(72) Thomas ERNER (DE), Mathias VARNHORST (DE), Matthias FRITSCH (DE), Mustafa SARPASAN (TR)
(74) Công ty TNHH Sở hữu trí tuệ Thảo Thọ Quyến (INVENCO)
(54) THIẾT BỊ LÀM SẠCH VÀ QUY TRÌNH VẬN HÀNH THIẾT BỊ NÀY
(57) Sáng chế đề cập đến thiết bị làm sạch (1), cụ thể là máy hút bụi gia dụng, bao gồm quạt (2) và cảm biến áp suất (3) để xác dịnh áp suất âm được tạo ra bởi quạt (2) này. Để tạo ra thiết bị làm sạch đạt được kết quả làm sạch tốt nhất có thể với sức cản dòng nhỏ nhất có thể trong bộ phận gắn, cảm biến áp suất (3) nên là cảm biến áp suất tuyệt đối. Sáng chế cũng đề xuất quy trình vận hành thiết bị làm sạch (1), trong đó công suất hút của thiết bị làm sạch (1) này được thay đổi phụ thuộc vào sức cản dòng xác định được của bộ phận gắn (7) của thiết bị làm sạch (1) này.

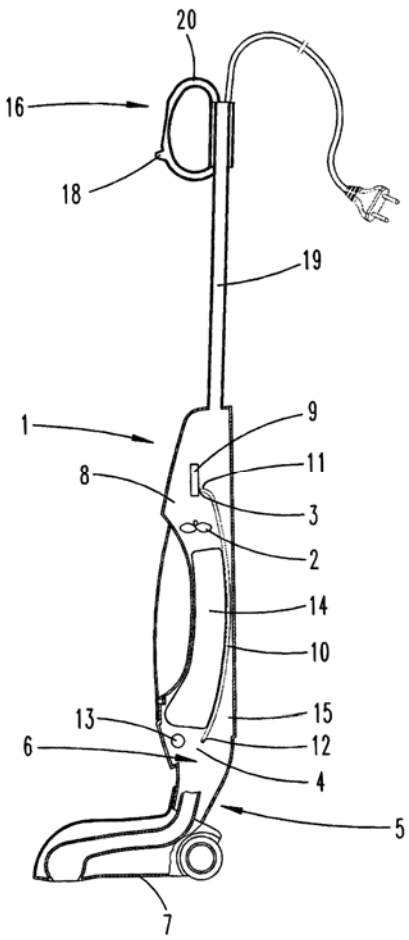

(11) **58512**
(21) 1-2018-01939 (51)[7] **A61F 13/534**, 13/15, 13/535, 13/537
(22) 06.10.2016 (43) 25.07.2018
(86) PCT/JP2016/079843 06.10.2016 (87) WO2017/061566 13.04.2017
(30) 2015-199374 07.10.2015 JP
Ngày yêu cầu thẩm định nội dung: 07.05.2018
(71) KAO CORPORATION (JP)
14-10, Nihonbashi Kayabacho 1-chome, Chuo-ku, Tokyo 1038210 (JP)
(72) KURAMAE, Ryota (JP), MUHAMAD NOR SALEHUDDIN, Bin Latif (MY), KOBAYASHl, Kenji (JP)
(74) Công ty Cổ phần Hỗ trợ phát triển công nghệ Detech (DETECH)
(54) VẬT LIỆU THẤM HÚT DẠNG TẤM VÀ PHƯƠNG PHÁP SẢN XUẤT VẬT LIỆU THẤM HÚT DẠNG TẤM NÀY

(57) Vật dụng thấm hút dạng tấm (1) cho vật liệu thấm hút theo sáng chế bao gồm nhiều bộ phận thấm hút (4) mỗi bộ phận bao gồm phần lót dài (2) và các hạt polyme thấm nước (3) được gắn cố định vào bề mặt của mặt thứ nhất của phần lót dài (2). Trong vật dụng thấm hút dạng tấm (1), bộ phận thấm hút (4) được bố trí sao cho hướng chiều dọc của chúng được định hướng theo một hướng. Trước khi các hạt polyme thấm nước (3) thấm hút chất lỏng, các hạt polyme thấm nước (3) được gắn cố định với bề mặt ở mặt thứ nhất của mỗi phần lót dài (2) và cũng được gắn cố định với phần mép phía bên nằm ngang (2s) kéo dài dọc theo hướng chiều dọc, của mỗi phần lót dài (2).

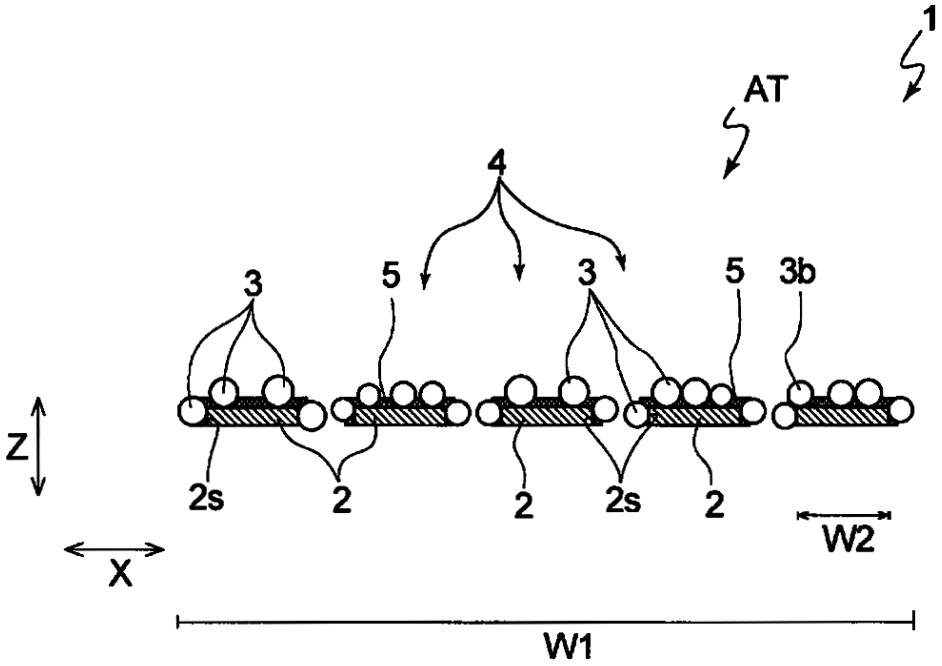

(11) **58513**
(21) 1-2018-01940 (51)[7] **A61F 13/532**, 13/15, 13/49, 13/53, 13/539
(22) 06.10.2016 (43) 25.07.2018
(86) PCT/JP2016/079846 06.10.2016 (87) WO2017/061569 13.04.2017
(30) 2015-199377 07.10.2015 JP
2015-243767 15.12.2015 JP
(71) KAO CORPORATION (JP)
14-10, Nihonbashi-Kayabacho 1-chome, Chuo-ku, Tokyo 1038210 (JP)
(72) MUHAMAD NOR SALEHUDDIN, Bin Latif (MY), KOBAYASHI, Kenji (JP), KURAMAE, Ryota (JP), ONDA, Aiko (JP)
(74) Công ty Cổ phần Hỗ trợ phát triển công nghệ Detech (DETECH)

(54) VẬT LIỆU DẠNG TẤM VÀ PHƯƠNG PHÁP SẢN XUẤT VẬT LIỆU DẠNG TẤM NÀY

(57) Sáng chế đề cập đến vật liệu dạng tấm (1) cho vật liệu thấm hút theo sáng chế bao gồm nhiều bộ phận thấm hút (4), mỗi bộ phận bao gồm phần lót dài (2) và các hạt polyme thấm nước (3) được gắn cố định vào bề mặt của một mặt của phần lót dài (2). Trong vật liệu dạng tấm (1), bộ phận thấm hút (4) được bố trí sao cho hướng chiều dọc của chúng được định hướng theo một hướng. Trước khi các hạt polyme thấm nước (3) thấm hút chất lỏng, các hạt polyme thấm nước (3) được đặt bên trong của hai phần mép phía bên nằm ngang (2s), của phần lót dài (2), sao cho kéo dài dọc theo hướng chiều dọc. Khi các hạt polyme thấm nước (3) thấm hút chất lỏng, các hạt polyme thấm nước (3) nở ra ngoài phần mép phía bên nằm ngang (2s), của phần lót dài (2), sao cho kéo dài dọc theo hướng chiều dọc, và vị trí, theo hướng chiều dày, của phần lót dài (2) được thay đổi từ vị trí của chúng trước khi hấp thụ chất lỏng.

Fig1

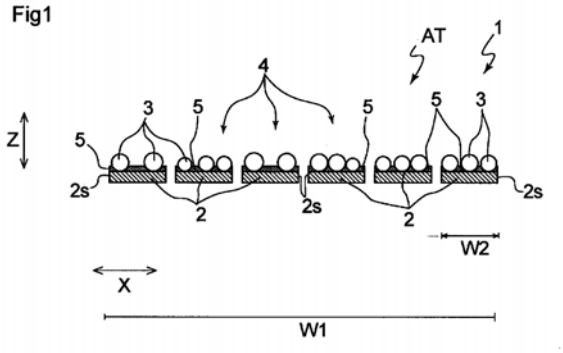

Fig2

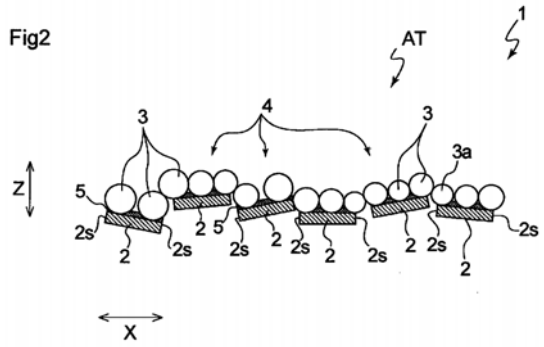

(11) **58514**
(21) 1-2018-01941 (51)[7] **A61F 13/532**, 13/15, 13/49, 13/53, 13/539
(22) 06.10.2016 (43) 25.07.2018
(86) PCT/JP2016/079845 06.10.2016 (87) WO2017/061568 13.04.2017
(30) 2015-199376 07.10.2015 JP
2015-243767 15.12.2015 JP
(71) KAO CORPORATION (JP)
14-10, Nihonbashi-Kayabacho 1-chome, Chuo-ku, Tokyo 1038210 (JP)
(72) KOBAYASHI, Kenji (JP), MUHAMAD NOR SALEHUDDIN, Bin Latif (MY), KURAMAE, Ryota (JP), ONDA, Aiko (JP)
(74) Công ty Cổ phần Hỗ trợ phát triển công nghệ Detech (DETECH)
(54) VẬT DỤNG THẤM HÚT DẠNG TẤM VÀ PHƯƠNG PHÁP SẢN XUẤT VẬT DỤNG THẤM HÚT DẠNG TẤM NÀY

(57) Vật dụng thấm hút dạng tấm (1) cho vật liệu thấm hút theo sáng chế bao gồm nhiều bộ phận thấm hút (4), mỗi bộ phận bao gồm: phần lót dài (2); và các hạt polyme thấm nước (3) được gắn cố định với bề mặt của mặt thứ nhất của phần lót dài (2). Trong vật dụng thấm hút dạng tấm (1), bộ phận thấm hút (4) được bố trí sao cho hướng chiều dọc của chúng được định hướng theo một hướng. Khi các hạt polyme thấm nước (3) hấp thụ chất lỏng, các hạt polyme thấm nước (3) nở ra ngoài phần mép phía bên nằm ngang (2s), của phần lót dài (2), kéo dài dọc theo hướng chiều dọc, và vị trí, theo hướng chiều dày, của mỗi phần lót dài thay đổi so với vị trí của chúng trước khi hấp thụ chất lỏng.

Fig. 1

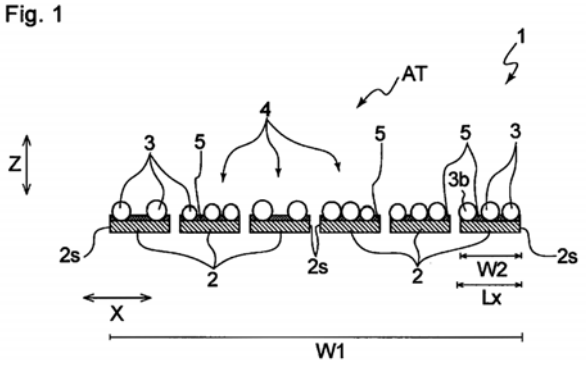

Fig. 2

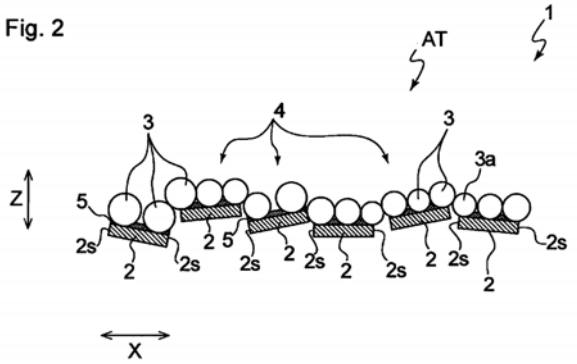

(11) **58515**
(21) 1-2018-01944 (51)[7] **C07D 277/72**
(22) 02.11.2015 (43) 25.07.2018
(86) PCT/CN2015/093613 02.11.2015 (87) WO2017/059614 13.04.2017
(30) 201510649388.2 09.10.2015 CN
Ngày yêu cầu thẩm định nội dung: 08.05.2018
(71) SENNICS CO., LTD. (CN)
7F, Sinochem International Plaza, No.233 North Changqing Road, Pudong New Area, Shanghai, 200126, China
(72) CHEN, Xinmin (CN), SHI, Song (CN), GAO, Shang (CN), WU, Libao (CN)
(74) Công ty Luật TNHH Tư vấn Quốc tế (INDOCHINE COUNSEL)
(54) PHƯƠNG PHÁP ĐIỀU CHẾ 2-MERCAPTOBENZOTHIAZOL
(57) Sáng chế đề cập đến phương pháp điều chế 2-mercaptobenzothiazol. Phương pháp anilin được áp dụng để thực hiện phản ứng với sự có mặt của chất xúc tác để điều chế 2-mercaptobenzothiazol, và chất xúc tác bao gồm axit sulfonic mang trên imiđazoli dạng ion lỏng. Axit sulfonic mang trên imiđazoli dạng ion lỏng này là loại chất lỏng ion chức hóa axit, và có tác dụng ở cả dạng axit rắn và axit lỏng. Nhờ việc sử dụng axit sulfonic mang trên imiđazoli dạng ion lỏng làm thành phần hoạt tính của chất xúc tác, nên phương pháp theo sáng chế cải thiện đáng kể tỷ lệ chuyển hóa của nguyên liệu ban đầu của phản ứng và làm tăng hiệu suất của 2-mercaptobenzothiazol. Trong khi đó, do 2-mercaptobenzothiazol có đặc điểm là hoạt tính xúc tác cao, không bay hơi, tính ăn mòn thấp, độ ổn định nhiệt cao, v.v., phương pháp theo sáng chế có ưu điểm toàn diện là quá trình đơn giản, giá thành thấp, hàm lượng hắc ín thấp, tính thân thiện với môi trường cao và các ưu điểm tương tự.

(11) **58516**
(21) 1-2018-01947 (51)[8] **D05B 85/00**
(22) 16.09.2016 (43) 25.07.2018
(86) PCT/EP2016/071998 16.09.2016 (87) WO2017/060056 13.04.2017
(30) 15188948.2 08.10.2015 EP
(71) GROZ-BECKERT KG (DE)
Parkweg 2, 72458 Albstadt, Germany
(72) HILLENBRAND, Bernd Eugen (DE)
(74) Công ty Luật TNHH WINCO (WINCO LAW FIRM)

(54) KIM MÁY MAY, PHƯƠNG PHÁP SẢN XUẤT KIM MÁY MAY NÀY VÀ PHƯƠNG PHÁP MAY

(57) Sáng chế đề cập đến kim máy may, phương pháp sản xuất kim này và phương pháp may. Kim máy may theo sáng chế bao gồm lưỡi gần như kéo dài theo chiều dọc của kim, lỗ kim xuyên qua kim theo chiều thẳng đứng của kim, và rãnh được bố trí trước lỗ kim theo chiều dọc của kim. So với phần viền của lưỡi kim, phần viền của rãnh được làm lõm theo chiều thẳng đứng của kim. Ít nhất trong phần rãnh kéo dài dọc theo lưỡi kim, viền rãnh theo mặt cắt vuông góc với chiều dọc của kim có dạng cung tròn. Vùng có hình dạng cung tròn này bao phủ phần góc thứ nhất của chu vi kim. Kim máy may theo sáng chế khác biệt ở chỗ, trong phần rãnh kéo dài dọc theo kim, bán kính của viền có hình dạng cung tròn trong phần góc thứ nhất của chu vi kim nằm giữa 35% và 100% bề ngang tối đa của kim. Chiều ngang của kim vuông góc với chiều dọc và chiều thẳng đứng của nó.

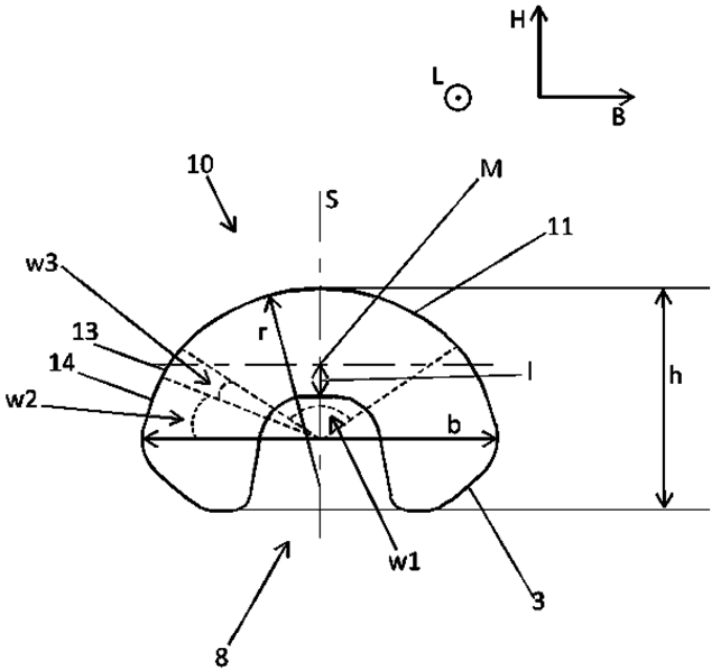

(11) **58517**
(21) 1-2018-01952 (51)[8] **H04N 5/655**, 5/64, 5/65
(22) 07.11.2016 (43) 25.07.2018
(86) PCT/KR2016/012715 07.11.2016 (87) WO2017/082599 18.05.2017
(30) 10-2015-0156802 09.11.2015 KR
Ngày yêu cầu thẩm định nội dung: 08.05.2018
(71) 1. TOP SYSTEM CO., LTD. (KR)
(Jeongwang-dong), 21, Emtibeui 24-ro 56beon-gil, Siheung-si, 15117 Gyeonggi-do, Republic of Korea
2. KANG, TAE WOOK (KR)
57-4, Baegwon-ro 262beon-gil, Wonsam-myeon, Cheoin-gu, Yongin-si, 17176 Gyeonggi-do, Republic of Korea
(72) KANG, Tae Wook (KR)
(74) Công ty TNHH Sáng chế ACTIP (ACTIP PATENT LIMITED)
(54) THIẾT BỊ ĐIỀU CHỈNH VỊ TRÍ MÀN HÌNH SỬ DỤNG ĐĨA XÍCH RĂNG
(57) Sáng chế đề cập đến thiết bị điều chỉnh vị trí màn hình sử dụng đĩa xích răng, và cụ thể hơn, để thiết bị điều chỉnh vị trí màn hình được kết cấu để thực hiện thao tác nâng và hạ sử dụng đĩa xích răng ở trạng thái trong đó màn hình được gắn trên thiết bị điều chỉnh vị trí màn hình.

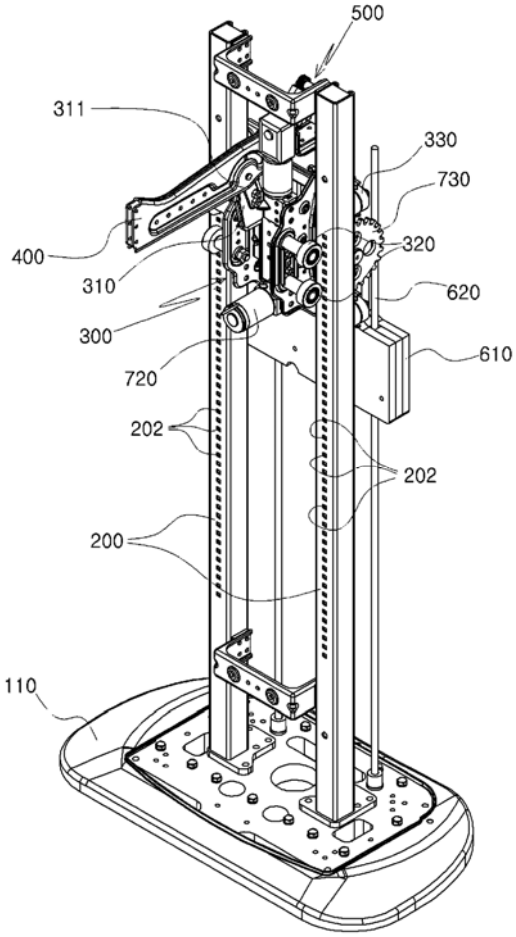

(11) **58518**
(21) 1-2018-01954 (51)[8] **G01R 31/02**
(22) 28.04.2016 (43) 25.07.2018
(86) PCT/CN2016/080566 28.04.2016 (87) WO2017/185311 02.11.2017
Ngày yêu cầu thẩm định nội dung: 08.05.2018
(71) HUAWEI TECHNOLOGIES CO., LTD. (CN)
Huawei Administration Building, Bantian, Longgang, Shenzhen, Guangdong 518129, China
(72) LI, Deliang (CN), QIAN, Zexu (CN)
(74) Công ty Luật TNHH T&G (TGVN)
(54) THIẾT BỊ PHÁT HIỆN CHỐNG ĐOẢN MẠCH VÀ THIẾT BỊ ĐẦU CUỐI NGƯỜI SỬ DỤNG

(57) Các phương án thực hiện của sáng chế đề xuất thiết bị phát hiện chống đoản mạch, chứa đầu dò, điện trở phát hiện, mạch chuyển mạch, và mạch phát hiện. Đầu dò được bố trí giữa cổng nguồn điện và cổng nối đất là của thiết bị đầu cuối người sử dụng, và ít nhất một phần của đầu dò được định vị giữa cổng nguồn điện và cổng nối đất. Điện cực thứ nhất của điện trở phát hiện được nối điện tới mạch nguồn của thiết bị đầu cuối người sử dụng, và điện cực thứ hai của điện trở phát hiện được nối điện tới đầu dò. Mạch chuyển mạch được nối điện tới điện cực thứ nhất của điện trở phát hiện và bộ xử lý của thiết bị đầu cuối người sử dụng và được định cấu hình để: dưới sự điều khiển của bộ xử lý, thực hiện việc chuyển mạch thành được nối đất hoặc không được nối đất. Mạch phát hiện được nối điện tới hai điện cực của điện trở phát hiện và bộ xử lý, và được định cấu hình để: khi dòng ngắn mạch không bằng không, thì kích hoạt bộ xử lý để điều khiển thiết bị đầu cuối người sử dụng để đưa ra cảnh báo đoản mạch hoặc tắt mạch nguồn. Các phương án thực hiện của sáng chế còn đề xuất thiết bị đầu cuối người sử dụng. Thiết bị phát hiện chống đoản mạch có thể ngăn không cho thiết bị đầu cuối người sử dụng bị phá hủy do đoản mạch.

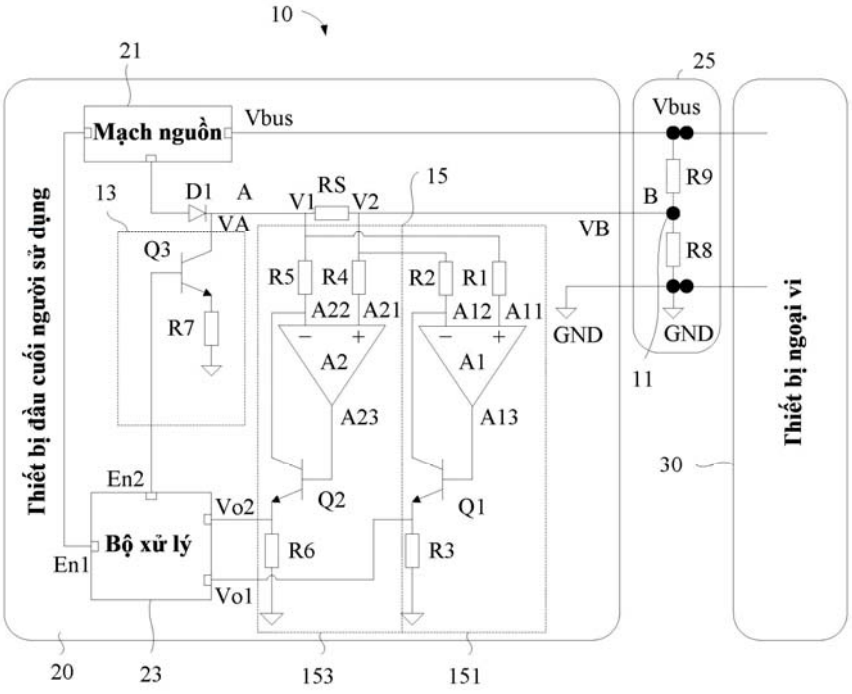

(11) **58519**
(21) 1-2018-01955 (51)[7] **H04N 7/26**, 7/34, 7/36, 7/50
(62) 1-2013-00059
(22) 08.06.2011 (43) 25.07.2018
(86) PCT/US2011/039579 08.06.2011 (87) WO2011/156458 15.12.2011
(30) 61/353,365 10.06.2010 US
Ngày yêu cầu thẩm định nội dung: 08.05.2018
(71) THOMSON LICENSING (FR)
1-5 rue Jeanne d'Arc, 92130 Issy Les Moulineaux, France
(72) LU, Xiaoan (CN), SOLE, Joel (ES), YIN, Peng (US), XU, Qian (CN), ZHENG, Yunfei (CN)
(74) Công ty Luật TNHH AMBYS Hà Nội (AMBYS HANOI)
(54) PHƯƠNG PHÁP GIẢI MÃ DỮ LIỆU HÌNH ẢNH
(57) Sáng chế đề xuất phương pháp và thiết bị để xác định bộ dự báo tham số lượng tử hóa từ nhiều tham số lượng tử hóa lân cận. Thiết bị bao gồm bộ mã hóa (300) để mã hóa dữ liệu hình ảnh cho ít nhất một phần hình ảnh bằng cách sử dụng bộ dự báo tham số lượng tử hóa cho tham số lượng tử hóa hiện thời được áp dụng cho dữ liệu hình ảnh. Bộ dự báo tham số lượng tử hóa được xác định bằng cách sử dụng nhiều tham số lượng tử hóa từ các phần lân cận đã mã hóa trước. Sự khác biệt giữa tham số lượng tử hóa hiện thời và bộ dự báo tham số lượng tử hóa được mã hóa để truyền tín hiệu đến bộ giải mã tương ứng.

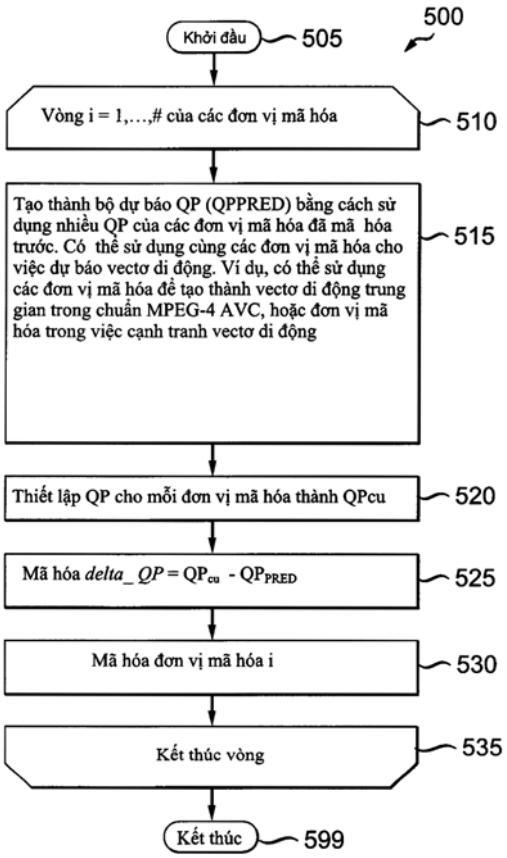

(11) **58520**
(21) 1-2018-01965 (51)[7] **E04D 13/03**
(22) 09.05.2018 (43) 25.07.2018
Ngày yêu cầu thẩm định nội dung: 09.05.2018
(75) NGUYỄN NGỌC TÌNH (VN)
Số 15 Trần Khát Chân, phường Đồng Phú, thành phố Đồng Hới, tỉnh Quảng Bình
(74) Công ty TNHH Tư vấn Quốc Dân (NACI CO., LTD)
(54) CỬA MÁI THÔNG GIÓ CHỐNG BÃO VÀ PHƯƠNG PHÁP XÁC ĐỊNH DIỆN TÍCH THÔNG GIÓ VÀ BỐ TRÍ CỬA MÁI THÔNG GIÓ CHỐNG BÃO CHO CÔNG TRÌNH DÂN DỤNG

(57) Sáng chế đề cập đến cửa mái thông gió chống bão và phương pháp xác định diện tích thông gió và bố trí cửa mái thông gió chống bão cho công trình dân dụng với mục đích cân bằng áp suất trong và ngoài nhà, giảm lực tác động lên mái nhà (có hướng từ trong ra ngoài) khi gió giật ở trong bão, chống tốc mái cho công trình. Cửa mái thông gió chống bão cho công trình dân dụng bao gồm hai bộ phận là ống thông khí và tấm chắn, phương pháp xác định diện tích thông gió và bố trí cửa mái thông gió chống bão cho công trình dân dụng gồm 2 bước: bước 1: xác định tổng diện tích lỗ thông khí S cho công trình; bước 2: xác định số lượng và bố trí cửa mái thông gió chống bão.

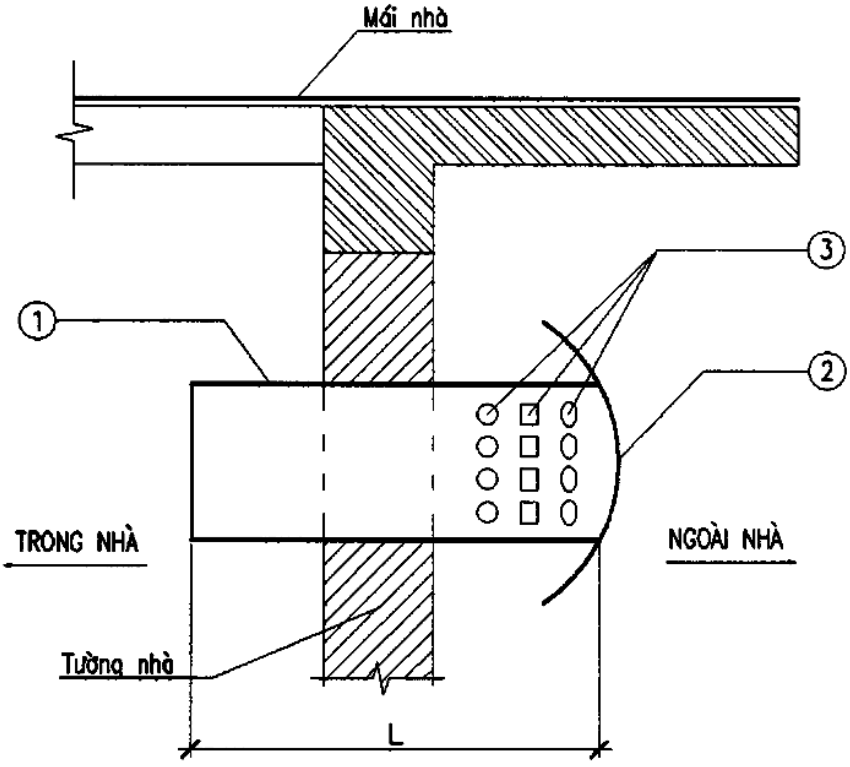

A–A

(11) **58521**
(21) 1-2018-01966 (51)[7] **B21B 1/22**, B21D 22/02, B32B 15/01, 15/18
(22) 14.10.2016 (43) 25.07.2018
(86) PCT/JP2016/080524 14.10.2016 (87) WO2017/065267 20.04.2017
(30) 2015-202564 14.10.2015 JP
Ngày yêu cầu thẩm định nội dung: 09.05.2018
(71) NISSHIN STEEL CO., LTD. (JP)
4-1, Marunouchi 3-chome, Chiyoda-ku, Tokyo 1008366, Japan
(72) SAKAKI, Masahito (JP), TOMIMURA, Kouki (JP)
(74) Công ty TNHH Tầm nhìn và Liên danh (VISION & ASSOCIATES CO.LTD.)
(54) TẤM THÉP MẠ CÓ ĐỘ DẪN NHIỆT CAO
(57) Sáng chế đề cập đến tấm thép mạ có độ dẫn nhiệt cao mà có thể được sử dụng một cách phù hợp trong dụng cụ làm bếp và loại tương tự. Sáng chế đề cập đến tấm thép mạ ba lớp có vật liệu nền bằng thép cacbon và vật liệu phối ghép bằng thép không gỉ được bố trí tương ứng cả hai phía bề mặt của vật liệu nền, trong đó tỷ lệ độ dày tấm L được đưa ra bởi phương trình (1) là từ 1,0 đến 5,0 và ít nhất một bề mặt của tấm thép mạ có đa số các phần lồi và các phần lõm. Tỷ lệ độ dày của tấm L = độ dày tấm của vật liệu nền / độ dày tổng cộng của vật liệu phối ghép, đây được gọi là phương trình (1), độ dày của vật liệu nền và độ dày của vật liệu phối ghép là các độ dày tại các phần lồi.

(11) **58522**
(21) 1-2018-01973 (51)[8] **C12N 15/77**, 9/10, C12P 13/06
(22) 21.10.2016 (43) 25.07.2018
(86) PCT/KR2016/011923 21.10.2016 (87) WO2017/069578 27.04.2017
(30) 10-2015-0148157 23.10.2015 KR
Ngày yêu cầu thẩm định nội dung: 09.05.2018
(71) CJ CHEILJEDANG CORPORATION (KR)
330, Dongho-ro, Jung-gu, Seoul 04560, Republic of Korea
(72) KWON, Su Yon (KR), JANG, Jae Woo (KR), KIM, Min Se (KR), KIM, Ju Jeong (KR)
(74) Văn phòng Luật sư Ân Nam (ANNAM IP & LAW)
(54) VI SINH VẬT THUỘC CHI CORYNEBACTERIUM CÓ KHẢ NĂNG SẢN XUẤT L-ISOLEUXIN VÀ PHƯƠNG PHÁP SẢN XUẤT L-ISOLEUXIN SỬ DỤNG VI SINH VẬT NÀY

(57) Sáng chế đề cập đến vi sinh vật thuộc chi Corynebacterium có khả năng sản xuất L-isoleuxin mà chứa protein có hoạt tính của xitramalat synthaza và phương pháp sản xuất L-isoleuxin sử dụng vi sinh vật này.

(11) **58523**
(21) 1-2018-01977 (51)[7] **A62D 3/02**, B09C 1/10
(22) 10.05.2018 (43) 25.07.2018
Ngày yêu cầu thẩm định nội dung: 10.05.2018
(71) VIỆN CÔNG NGHỆ SINH HỌC, VIỆN HÀN LÂM KHOA HỌC VÀ CÔNG NGHỆ VIỆT NAM (VN)
Nhà A10, 18 Hoàng Quốc Việt, quận Cầu Giấy, thành phố Hà Nội
(72) Đặng Thị Cẩm Hà (VN)
(54) TỔ HỢP XỬ LÝ DIOXIN VÀ QUY TRÌNH XỬ LÝ ĐẤT HOẶC TRẦM TÍCH NHIỄM DIOXIN SỬ DỤNG TỔ HỢP NÀY
(57) Sáng chế đề cập đến tổ hợp xử lý dioxin có tác dụng kích thích các tập đoàn vi sinh vật tham gia vào cả bốn cơ chế chuyển hoá xảy ra trong quá trình xử lý sinh học dioxin và các chất đa vòng thơm khác với hiệu quả cao. Ngoài ra, các thành phần của tổ hợp đều có nguồn gốc thực vật, thân thiện với môi trường và còn giúp tận dụng được nguồn phế thải nông, lâm nghiệp tại Việt Nam. Tổ hợp xử lý dioxin theo sáng chế có giá thành thấp, dễ sản xuất, giúp giảm thiểu chi phí cho việc xử lý ô nhiễm dioxin trong thực tế. Sáng chế còn đề cập đến quy trình xử lý đất hoặc trầm tích nhiễm dioxin sử dụng tổ hợp xử lý dioxin này.

(11) **58524**
(21) 1-2018-01978 (51)[7] **H04N 7/26**
(62) 1-2016-05155
(22) 08.01.2013 (43) 25.07.2018
(86) PCT/CN2013/070222 08.01.2013 (87) WO2013/107314 A8 25.07.2013
(30) 10-2012-0005334 17.01.2012 KR
Ngày yêu cầu thẩm định nội dung: 10.05.2018
(71) INFOBRIDGE PTE. LTD. (SG)
10 Anson Road # 23-140 International Plaza, Singapore 079903, Singapore
(72) JANG, Min (KR)
(74) Công ty TNHH Sở hữu trí tuệ WITIP Việt Nam (WITIP CO., LTD.)
(54) THIẾT BỊ XỬ LÝ SAU ẢNH ĐƯỢC KHÔI PHỤC ÁP DỤNG BÙ CẠNH
(57) Sáng chế đề cập đến thiết bị xử lý sau ảnh được khôi phục. Thiết bị theo phương án bao gồm lọc giải khối để xác định độ bền ranh giới của từng cạnh 4-mẫu mà là cạnh của khối dự báo hoặc cạnh của khối biến đổi và nằm trên mạng mẫu 8x8, xác định liệu xử lý giải khối có được thực hiện trên cạnh 4-mẫu hay không bằng cách sử dụng độ bền ranh giới và thông số lượng tử hóa ranh giới, và lọc cạnh 4-mẫu khi xử lý lọc giải khối được thực hiện trên cạnh 4-mẫu; và bộ cộng bù cạnh thích ứng mẫu, nếu loại bù cạnh thích ứng mẫu biểu diễn bù cạnh, để tạo ra chỉ số cạnh của mẫu hiệu tại, thực hiện bù cạnh tương ứng với chỉ số cạnh của mẫu hiện tại, và cộng bù cạnh cho mẫu hiện tại.

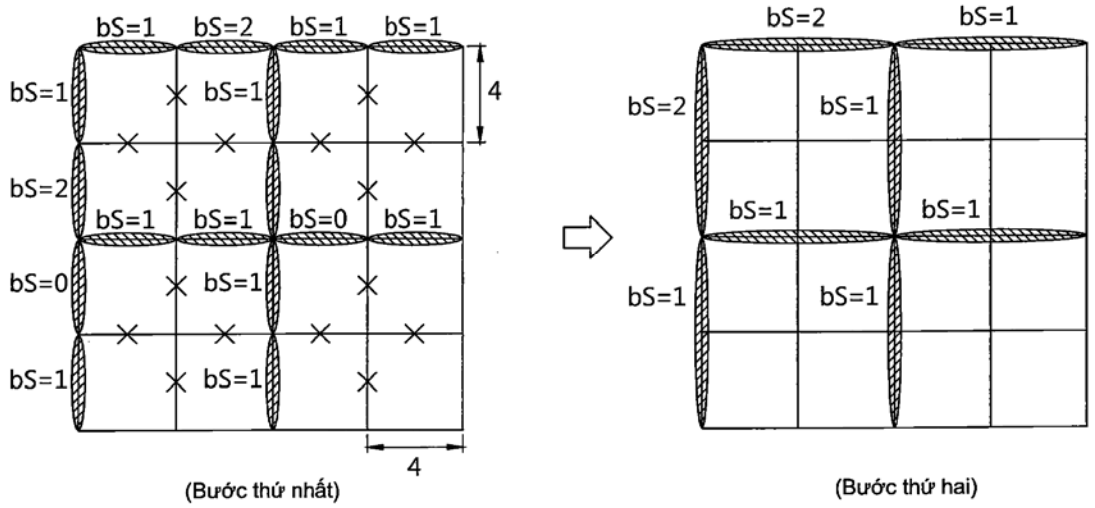

(11) **58525**
(21) 1-2018-01979 (51)[7] **H04N 7/26**
(62) 1-2016-05155
(22) 08.01.2013 (43) 25.07.2018
(86) PCT/CN2013/070222 08.01.2013 (87) WO2013/107314 A8 25.07.2013
(30) 10-2012-0005334 17.01.2012 KR
Ngày yêu cầu thẩm định nội dung: 10.05.2018
(71) INFOBRIDGE PTE. LTD. (SG)
10 Anson Road # 23-140 International Plaza, Singapore 079903, Singapore
(72) JANG, Min (KR)
(74) Công ty TNHH Sở hữu trí tuệ WITIP Việt Nam (WITIP CO., LTD.)
(54) THIẾT BỊ XỬ LÝ SAU ẢNH ĐƯỢC KHÔI PHỤC ÁP DỤNG BÙ CẠNH
(57) Sáng chế đề cập đến thiết bị xử lý sau ảnh được khôi phục. Thiết bị theo phương án bao gồm bộ dự báo liên ảnh để tạo khối dự báo bằng cách sử dụng ảnh tham chiếu và vectơ chuyển động, trong đó khối dự báo được tạo ra bởi bộ dự báo liên ảnh được bổ sung vào khối dư để tạo ra ảnh được khôi phục; bộ dự báo trong ảnh để phục hồi chế độ dự báo trong ảnh cho bộ dự báo hiện thời và tạo khối dự báo bằng cách sử dụng chế độ dự báo trong ảnh, trong đó khối dự báo được tạo ra bởi bộ dự báo trong ảnh được bổ sung vào khối dư để tạo ảnh được khôi phục; và bộ xử lý sau ảnh để xác định độ bền ranh giới của cạnh mà là cạnh dự báo hoặc cạnh biến đổi trên ảnh được khôi phục, và xác định việc xử lý lọc giải khối có được thực hiện trên cạnh hay không bằng cách sử dụng độ bền ranh giới, và lọc cạnh theo thứ tự các cạnh dọc và các cạnh ngang nếu xử lý lọc giải khối được thực hiện trên cạnh, và để tạo chỉ số cạnh của mẫu hiệu thời, và thực hiện bù cạnh tương ứng với chỉ số cạnh của mẫu hiện tại.

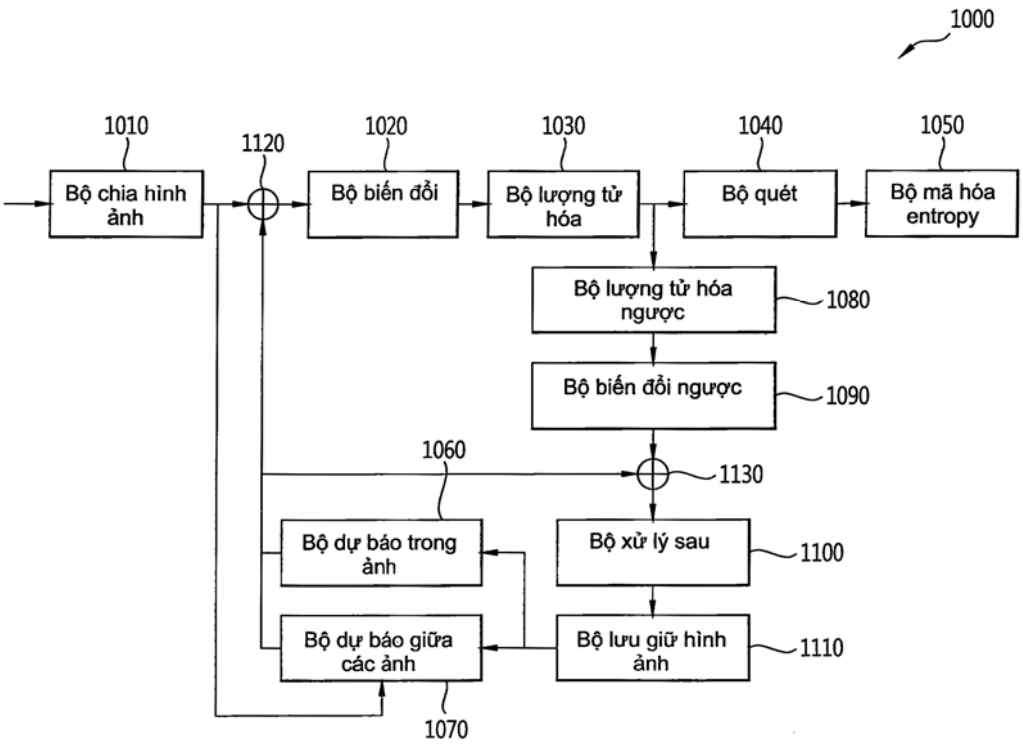

(11) **58526**
(21) 1-2018-01981 (51)[8] **F15B 15/14**
(22) 22.07.2016 (43) 25.07.2018
(86) PCT/JP2016/071638 22.07.2016 (87) WO2017/064898 20.04.2017
(30) 2015-202708 14.10.2015 JP
(71) SMC CORPORATION (JP)
14-1, Sotokanda 4-chome, Chiyoda-ku, Tokyo 101-0021, Japan
(72) HARA Koji (JP), SAITO Yusuke (JP), ISHIBASHI Koichiro (JP)
(74) Văn phòng luật sư Phạm và Liên danh (PHAM & ASSOCIATES)
(54) THIẾT BỊ THỦY LỰC VÀ PHƯƠNG PHÁP CHẾ TẠO THIẾT BỊ THỦY LỰC NÀY
(57) Sáng chế liên quan tới xi lanh thủy lực. Phần bậc thứ nhất (24) có đường kính lớn hơn khoang xi lanh (20) được tạo ở một đầu (12a) của ống xi lanh (12) cấu thành xi lanh thủy lực (10). Nắp đầu dạng đĩa (14) được lắp vào trong khoang xi lanh (20). Một đầu (12a) được ép và được làm biến dạng đàn hồi bằng đồ gá lèn (50) để tạo ra phần biến dạng (28), và nắp đầu (14) được gắn trong phần bậc thứ nhất (24) bằng phần biến dạng (28). Nhờ kết cấu này, nắp đầu (14) có thể được gắn một cách chắc chắn hơn trong khi hiệu quả bít kín giữa ống xi lanh (12) và nắp đầu (14) được đảm bảo. Điều này loại bỏ nhu cầu đối với phương tiện bít kín và phương tiện gài mà được sử dụng để gắn nắp đầu (14), và do đó, số lượng các phần có thể được giảm.

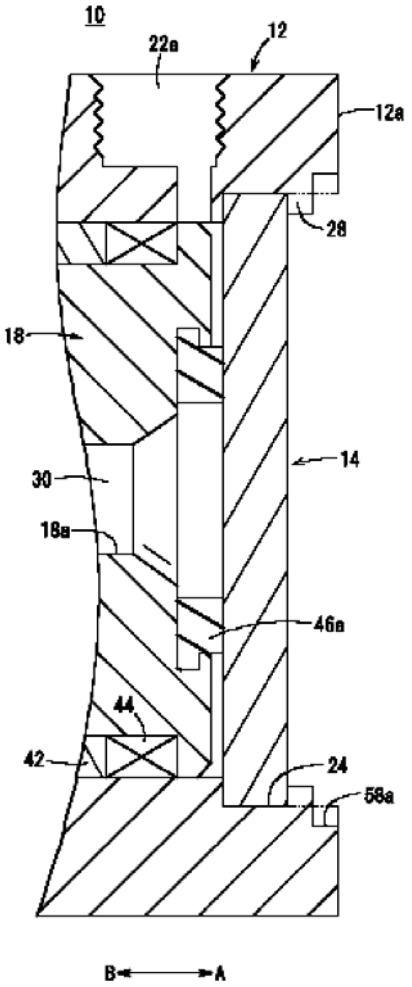

(11) **58527**
(21) 1-2018-01983 (51)[8] **E04H 9/02**
(22) 27.10.2016 (43) 25.07.2018
(86) PCT/IN2016/050366 27.10.2016 (87) WO2017/077548 11.05.2017
(30) 5928/CHE/2015 02.11.2015 IN
(71) SAINT-GOBAIN PLACO (FR)
34 Avenue Franklin Roosevelt, 92150 Suresnes, France
(72) Srikant GOLLAPUDI (IN), Aysha KALANAD (IN), Suryateja BULUSU (IN), Manish Kumar SHARMA (IN)
(74) Công ty cổ phần tư vấn Trung Thực (TRUNG THUC.,JSC)
(54) ĐỆM CHỐNG ĐỘNG ĐẤT DÙNG CHO KẾT CẤU TƯỜNG CHỐNG ĐỘNG ĐẤT VÀ PHƯƠNG PHÁP XÂY DỰNG TƯỜNG NÀY

(57) Sáng chế đề cập đến kết cấu tường chống động đất. Kết cấu tường chống động đất này bao gồm đường dẫn trượt thứ nhất, đường dẫn trượt thứ hai, ít nhất một đệm chống động đất thứ nhất nối thông với đường dẫn trượt thứ nhất hoặc đường dẫn trượt thứ hai. Đệm chống động đất này được nối vào tấm kết cấu và có ít nhất một rãnh kéo dài thứ nhất, trong đó đệm chống động đất được giữ nối thông với đường dẫn trượt thứ nhất hoặc đường dẫn trượt thứ hai thông qua ít nhất một chi tiết lắp cố định thứ nhất mà đi qua rãnh kéo dài thứ nhất. Sáng chế còn đề cập đến phương pháp xây dựng tường chống động đất bằng cách sử dụng đệm chống động đất này.

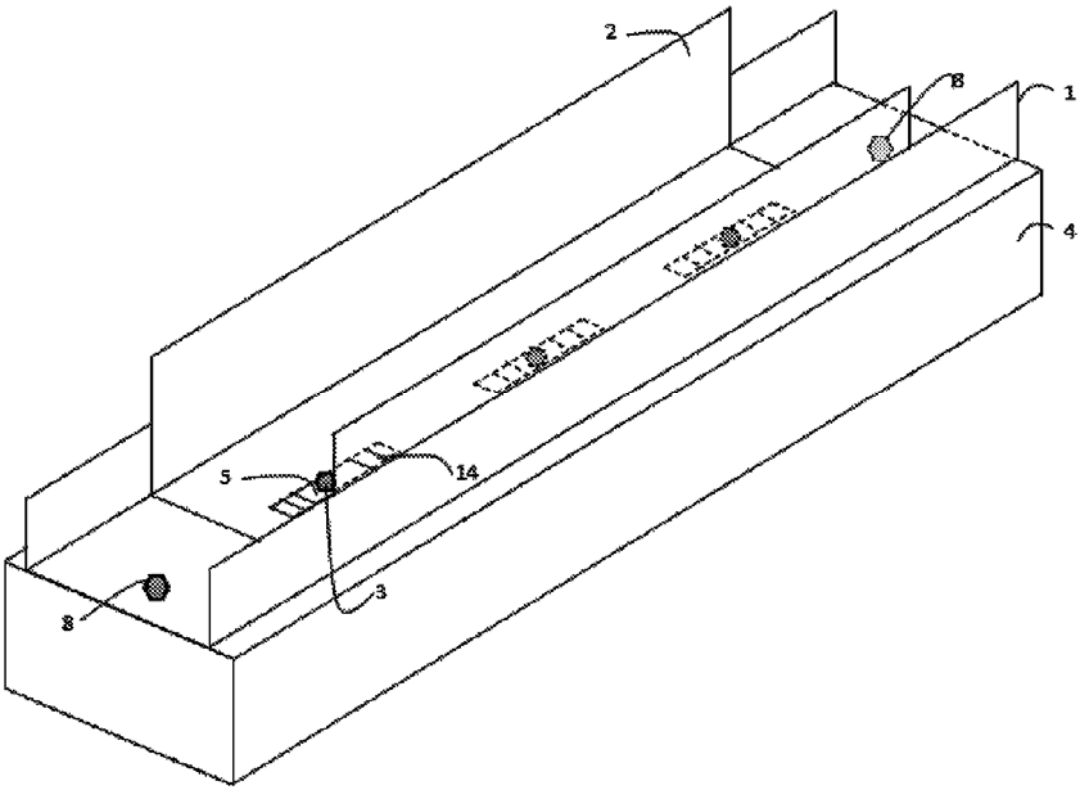

(11) **58528**
(21) 1-2018-01991
(51)[8] **C07D 413/04**, A01N 43/76, 43/90, A01P 7/04, A61K 31/4439, 31/444, 31/5025, A61P 33/00, C07D 487/04
(22) 12.10.2016
(43) 25.07.2018
(86) PCT/JP2016/080274 12.10.2016
(87) WO2017/065183 20.04.2017
(30) 2015-201937 13.10.2015 JP
2016-030466 19.02.2016 JP
2016-140926 15.07.2016 JP
Ngày yêu cầu thẩm định nội dung: 10.05.2018
(71) NIHON NOHYAKU CO., LTD. (JP)
19-8, Kyobashi 1-chome, Chuo-ku, Tokyo 1048386 Japan
(72) SANO, Yusuke (JP), YONEMURA, Ikki (JP), MATSUO, Soichiro (JP), SUWA, Akiyuki (JP), FUJIE, Shunpei (JP)
(74) Công ty Cổ phần Sở hữu công nghiệp INVESTIP (INVESTIP)

(54) HỢP CHẤT DỊ VÒNG NGƯNG TỤ CHỨA NHÓM OXIM HOẶC MUỐI CỦA CHÚNG, THUỐC TRỪ SÂU DÙNG TRONG NÔNG NGHIỆP VÀ LÀM VƯỜN BAO GỒM HỢP CHẤT NÀY VÀ PHƯƠNG PHÁP SỬ DỤNG THUỐC TRỪ SÂU

(57) Sáng chế đề cập đến sự cải tiến và đề xuất thuốc trừ sâu mới dùng trong nông nghiệp và làm vườn liên quan đến thiệt hại to lớn do loài côn trùng gây hại gây ra v.v., và sự xuất hiện của loài côn trùng gây hại chống lại thuốc trừ sâu có sẵn trong quá trình sản xuất trồng trọt trong các lĩnh vực nông nghiệp, làm vườn và các lĩnh vực tương tự. Sáng chế còn đề cập đến hợp chất dị vòng ngưng tụ chứa nhóm oxim hoặc muối của chúng, tốt hơn là hợp chất dị vòng ngưng tụ có công thức chung (1):

[Công thức hóa học 1]

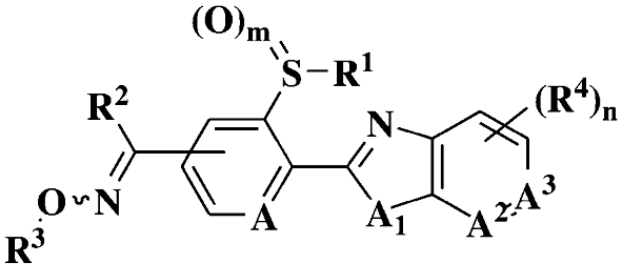

(1)

(trong đó
R^1 là, ví dụ, nhóm alkyl,
R^2 là, ví dụ, nguyên tử hydro,
mỗi R^3 và R^4 là, ví dụ, nhóm haloalkyl,
mỗi A, A^2 và A^3 là, ví dụ, nguyên tử nitơ,
A^1 là, ví dụ, nhóm N-metyl,
m là, ví dụ, 2, và
n là, ví dụ, 1),
hoặc muối của chúng; thuốc trừ sâu dùng trong nông nghiệp và làm vườn bao gồm hợp chất hoặc muối của chúng làm hoạt chất, và phương pháp sử dụng thuốc trừ sâu.

(11) **58529**
(21) 1-2018-01992 (51)[8] **B65D 30/16**, 33/25, 85/16
(22) 20.07.2016 (43) 25.07.2018
(86) PCT/JP2016/071315 20.07.2016 (87) WO2017/064895 20.04.2017
(30) 2015-202334 13.10.2015 JP
Ngày yêu cầu thẩm định nội dung: 10.05.2018
(71) UNICHARM CORPORATION (JP)
182, Shimobun, Kinsei-cho, Shikokuchuo-shi, Ehime 799-0111, Japan
(72) HAYASHI, Toshihisa (JP)
(74) Công ty Cổ phần Sở hữu công nghiệp INVESTIP (INVESTIP)
(54) VẬT BAO GÓI CẦM TAY
(57) Sáng chế đề cập đến vật bao gói cầm tay bao gồm các bao gói riêng (2) và túi bao gói cầm tay (3) mà bọc các bao gói riêng. Mỗi bao gói riêng bao gồm: vật dụng thấm hút bao gồm thân thấm hút có lõi thấm hút (24); và tấm bao gói để bao gói vật dụng thấm hút. Các lõi thấm hút không bị cong. Túi bao gói cầm tay bao gồm: phần bề mặt bên dưới (11); phần bề mặt bên hình trụ (12) đưa lên khỏi mép biên của phần bề mặt bên dưới; và phần khóa (14) được cố định ở vị trí của phần bề mặt bên, mà được đặt ở khoảng cách được xác định trước dưới phần đầu trên (19) mà ở phía đối diện phần bề mặt bên dưới. Phần bề mặt bên dưới có vùng mà cho phép túi bao gói cầm tay cần được giữ ở vị trí tự dựng lên. Các bao gói riêng được bố trí trong túi bao gói cầm tay vì vậy hướng độ dày của các bao gói riêng cắt hướng chiều cao của túi bao gói cầm tay. Đầu phía phần khóa (24T1) của lõi thấm hút được đặt trong mỗi bao gói riêng được đặt ở khoảng cách từ đầu thứ nhất phía phần khóa (2T1) của bao gói riêng.

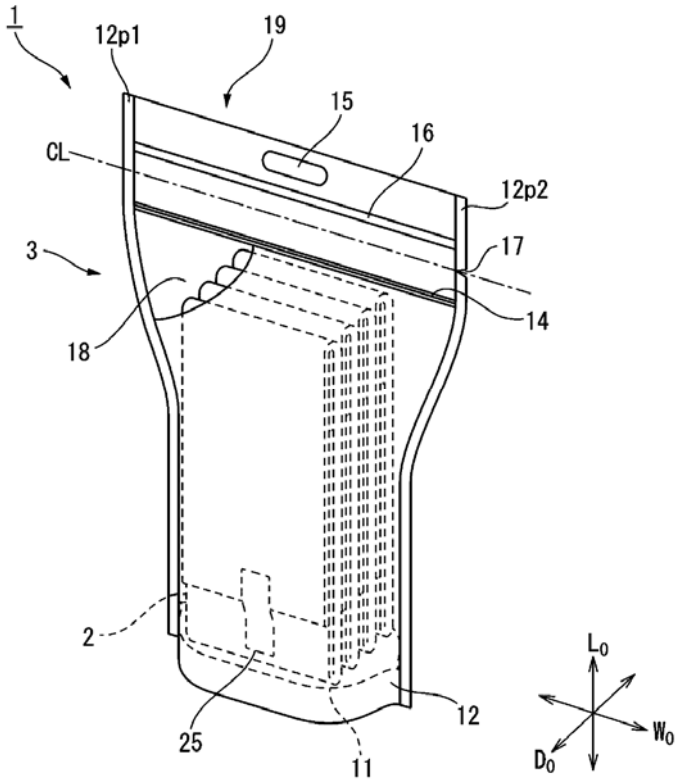

(11) **58530**
(21) 1-2018-02003 (51)[8] **B60C 9/06**, 9/00
(22) 22.10.2015 (43) 25.07.2018
(86) PCT/IB2015/058152 22.10.2015 (87) WO2017/068394 27.04.2017
(71) KORDSA TEKNIK TEKSTIL ANONIM SIRKETI (TR)
Alikahya Fatih Mahallesi, Sanayici Caddesi, No:90 Izmit/Kocaeli, Turkey
(72) FIDAN, Mehmet Sadettin (TR), AKSOY, Kursat (TR), MERTOL, Bekir Anil (TR)
(74) Văn phòng luật sư Phạm và Liên danh (PHAM & ASSOCIATES)

(54) LỚP BỐ SỢI DỆT CHÉO DÙNG CHO LỐP HƠI CÓ CÁC DÂY HỖN HỢP LÀM HAI BỐ

(57) Sáng chế đề cập đến lớp bố của lốp bố sợi dệt chéo được gia cường bằng các dây hỗn hợp bao gồm một bố bằng các sợi aramit và một bố bằng các sợi ny lông, và lượng ny lông bên trong dây nằm trong khoảng từ 45 đến 65%. Sợi lượng ny lông bên trong khoảng này làm tăng sức chịu mỏi và giảm bề dày thành bên so với lốp bố sợi dệt chéo đối chứng có lớp bố ny lông. Theo một phương án thực hiện sáng chế, lớp bố của lốp bố sợi dệt chéo dùng cho lốp hơi, có các lớp gia cường, có các dây hỗn hợp có một bố được làm bằng các sợi aramit và một bố được làm bằng các sợi ny lông với lượng ny lông khoảng 45-65% trọng lượng, là các dây xoắn cân bằng.

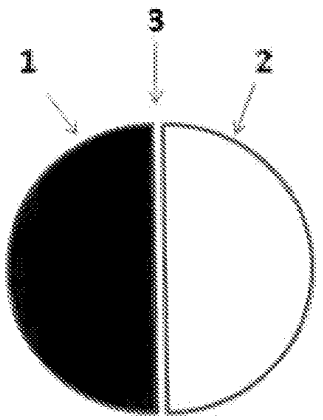

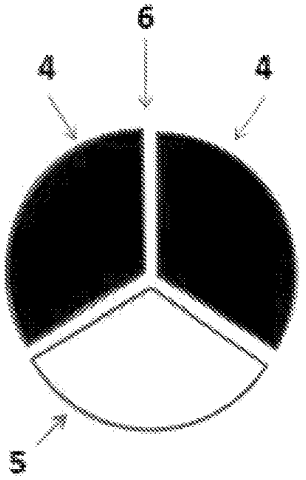

(11) **58531**
(21) 1-2018-02005 (51)[8] **G06Q 20/24**, 20/40, 40/02
(22) 30.06.2016 (43) 25.07.2018
(86) PCT/KR2016/007019 30.06.2016 (87) WO2017/073879 04.05.2017
(30) 10-2015-0148769 26.10.2015 KR
Ngày yêu cầu thẩm định nội dung: 11.05.2018
(71) BCCARD CO., LTD. (KR)
275, Hyoryeong-ro, Seocho-gu, Seoul 06654, Korea
(72) KIM, Gye Hwan (KR), PYO, Jong Seok (KR)
(74) Văn phòng luật sư Phạm và Liên danh (PHAM & ASSOCIATES)
(54) PHƯƠNG PHÁP VÀ MÁY CHỦ CUNG CẤP CÁC BẢN GHI BÁN HÀNG QUA THẺ TÍN DỤNG CỦA CỬA HÀNG LIÊN KẾT

(57) Sáng chế đề xuất phương pháp trong đó máy chủ của công ty thẻ cung cấp các bản ghi doanh số thẻ tín dụng của cửa hàng liên kết trong suốt chu kỳ thời gian định trước cho trạm đầu cuối cửa hàng liên kết, phương pháp bao gồm các bước: (a) tập hợp các bản ghi phê chuẩn thanh toán bằng thẻ tín dụng của cửa hàng liên kết; (b) loại trừ bản ghi phê chuẩn thanh toán trùng lặp được bao gồm trong các bản ghi phê chuẩn thanh toán bằng thẻ tín dụng khỏi các bản ghi phê chuẩn thanh toán bằng thẻ tín dụng; (c) tập hợp các bản ghi hủy bỏ thanh toán bằng thẻ tín dụng của cửa hàng liên kết; và (d) truyền các bản ghi doanh số thẻ tín dụng của cửa hàng liên kết, mà từ đó bản ghi phê chuẩn thanh toán trùng lặp được loại bỏ và trong đó các bản ghi hủy bỏ thanh toán bằng thẻ tín dụng được tập hợp được bao gồm, đến trạm đầu cuối cửa hàng liên kết.

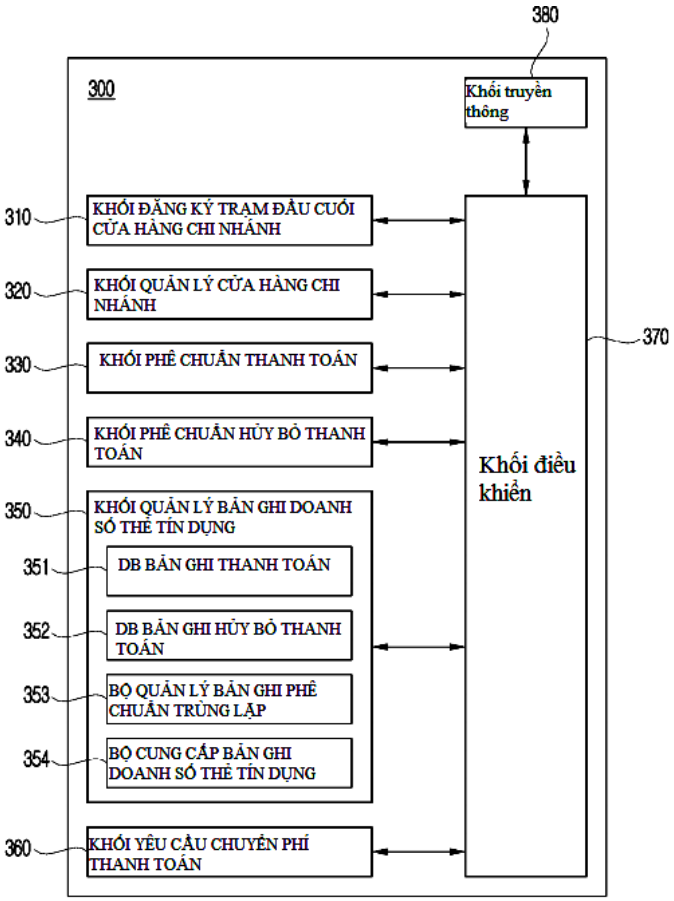

(11) **58532**
(21) 1-2018-02009 (51)[7] **B63B 25/16**, B63H 21/38
(22) 24.10.2016 (43) 25.07.2018
(86) PCT/KR2016/011944 24.10.2016 (87) WO2017/082552 A1 18.05.2017
(30) 10-2015-0158922 12.11.2015 KR
(71) DAEWOO SHIPBUILDING & MARINE ENGINEERING CO., LTD. (KR)
3370, Geoje-daero, Geoje-si, Gyeongsangnam-do 53302, Republic of Korea
(72) LEE, Joon Chae (KR), KIM, Nam Soo (KR)
(74) Công ty TNHH T&T INVENMARK Sở hữu trí tuệ Quốc tế (T&T INVENMARK CO., LTD.)

(54) TÀU THỦY BAO GỒM BÌNH CHỨA KHÍ HÓA LỎNG VÀ PHƯƠNG PHÁP TÁI HÓA LỎNG KHÍ BAY HƠI

(57) Sáng chế đề cập đến tàu thủy, và cụ thể hơn, đến tàu thủy bao gồm một hệ thống để tái hóa lỏng khí bay hơi còn lại sau khi được sử dụng làm nhiên liệu của động cơ trong các khí bay hơi sinh ra trong bình chứa, bao gồm: bộ trao đổi nhiệt để trao đổi nhiệt khí bay hơi được nén lại (sau đây, được gọi là "chất lỏng thứ nhất") bằng cách sử dụng, làm môi chất lạnh, khí bay hơi được xả từ bình chứa, sao cho để làm mát khí bay hơi; bộ phận nén chính để nén một phần khí bay hơi được xả từ bình chứa; bộ phận nén còn lại được đặt song song với bộ phận nén chính sao cho nén phần còn lại của khí bay hơi được xả từ bình chứa; và thiết bị giảm áp để làm giãn nở chất lỏng thứ nhất đã được làm mát bằng cách trao đổi nhiệt với khí bay hơi, khí bay hơi này được xả từ bình chứa, trong bộ trao đổi nhiệt, trong đó chất lỏng thứ nhất là: dòng chảy trong đó khí bay hơi đã được nén bởi bộ phận nén chính và khí bay hơi đã được nén bởi bộ phận nén còn lại được kết hợp; hoặc khí bay hơi đã được nén bởi bộ phận nén chính. Sáng chế còn đề cập đến phương pháp tái hóa lỏng khí bay hơi để dùng trong tàu thủy như vậy.

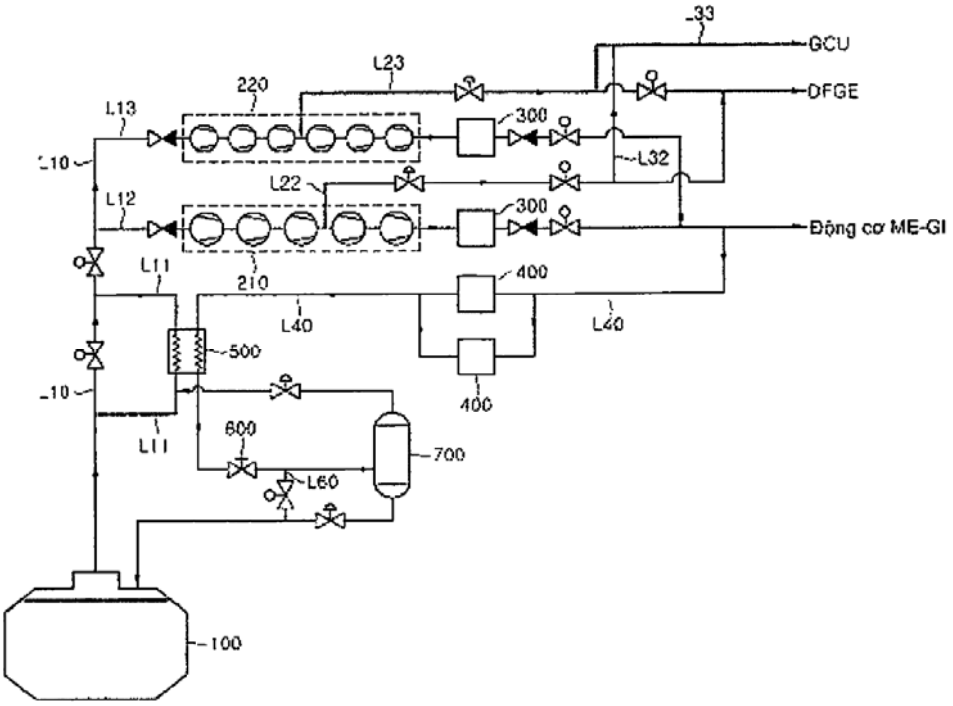

(11) **58533**
(21) 1-2018-02010 (51)[8] **G06F 21/32**
(22) 29.03.2016 (43) 25.07.2018
(86) PCT/CN2016/077661 29.03.2016 (87) WO2017/067136 27.04.2017
(30) 201510684297.2 20.10.2015 CN
Ngày yêu cầu thẩm định nội dung: 11.05.2018
(71) GRG BANKING EQUIPMENT CO., LTD. (CN)
No. 9 & 11 Kelin Road, Science City, High-tech Industry Development Zone, Guangzhou, Guangdong 510663, P.R. China
(72) XIAO, Zheng (CN), ZHENG, Jiachun (CN), HAN, Xiaoping (CN), HE, Jinjun (CN)
(74) Công ty Luật TNHH WINCO (WINCO LAW FIRM)
(54) PHƯƠNG PHÁP VÀ THIẾT BỊ XÁC THỰC CÁ NHÂN DỰA TRÊN SỰ TỔNG HỢP NHIỀU ĐẶC ĐIỂM SINH HỌC

(57) Sáng chế đề cập đến phương pháp và thiết bị xác thực cá nhân dựa trên sự tổng hợp nhiều đặc điểm sinh học. Phương pháp này bao gồm các bước: thu thập ít nhất hai loại thông tin đặc điểm sinh học cá nhân của người dùng được nhận dạng; thực hiện thao tác tách ra thông tin đặc điểm cho mỗi loại thông tin đặc điểm sinh học cá nhân đã thu thập, để thu được thông tin đặc điểm tương ứng với loại thông tin; thiết lập các ma trận đặc điểm dựa trên thông tin đặc điểm; thực hiện thao tác xử lý chuẩn hoá trên mỗi ma trận đặc điểm; thực hiện thao tác tổng hợp có trọng số động trên tất cả các ma trận đặc điểm đã được chuẩn hoá, để thu được ma trận đặc điểm tổng hợp; so khớp ma trận đặc điểm tổng hợp với ma trận tiêu chuẩn định trước, để thu được điểm số so khớp; và thu nhận kết quả nhận dạng cá nhân của người dùng được nhận dạng dựa trên mô hình quyết định Bayes và điểm số so khớp.

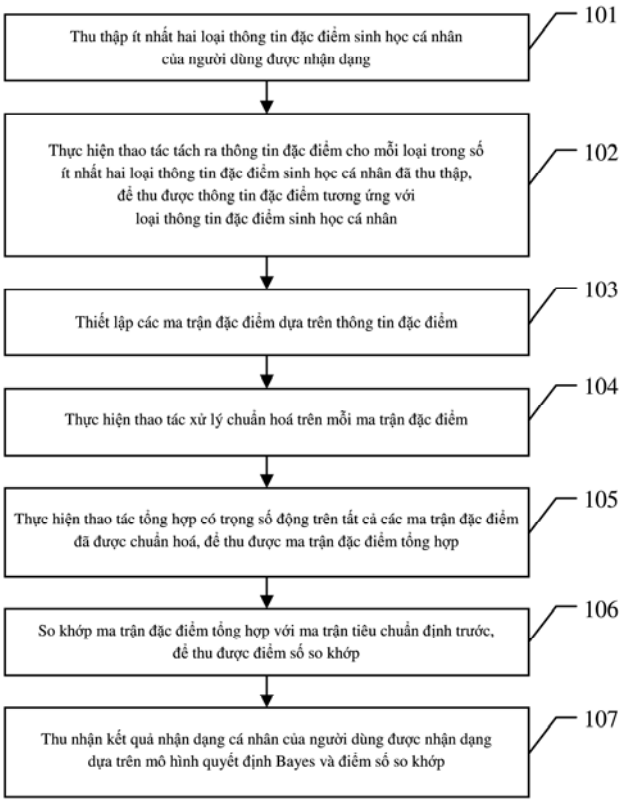

(11) **58534**
(21) 1-2018-02022 (51)[7] **G02B 6/293**
(22) 28.09.2016 (43) 25.07.2018
(86) PCT/US2016/054057 28.09.2016 (87) WO2017/065971 20.04.2017
(30) 14/883,051 14.10.2015 US
(71) NISTICA, INC. (US)
745 Route 202-206, Bridgewater, New Jersey 08807, United States of America
(72) WAGENER, Jefferson L. (US)
(74) Công ty TNHH Sở hữu trí tuệ Thảo Thọ Quyến (INVENCO)
(54) KẾT CẤU CHUYỂN MẠCH QUANG HỌC
(57) Sáng chế đề cập đến kết cấu chuyển mạch quang bao gồm nhiều ống dẫn sóng quang đầu vào và ống dẫn sóng đầu ra. Mỗi ống dẫn sóng đầu vào có nhiều chuyển mạch quang 1x2 thứ nhất gắn liền với nó và kéo dài và mở rộng dọc theo nó. Mỗi trong số các ống dẫn sóng đầu ra có nhiều chuyển mạch quang 1x2 thứ hai kết hợp với và mở rộng dọc theo nó. Mỗi chuyển mạch quang thứ nhất và thứ hai có thể chuyển mạch có chọn lọc giữa trạng thái thông qua và trạng thái chéo. Ống dẫn sóng quang đầu vào và ống dẫn sóng đầu ra được sắp xếp để tổn thất quang phát sinh đối với bất kỳ bước sóng ánh sáng nào chỉ phụ thuộc vào độ dài của các phân đoạn của ống dẫn sóng đầu vào và đầu ra nằm giữa các đầu liền kề của các chuyển mạch quang 1x2. Mỗi trong số các chuyển mạch quang thứ nhất được kết hợp với mỗi ống dẫn sóng đầu vào được ghép bằng một trong hai chuyển mạch quang khác nhau trong ống dẫn sóng đầu ra khác khi cả hai chuyển mạch quang ở trạng thái chéo.

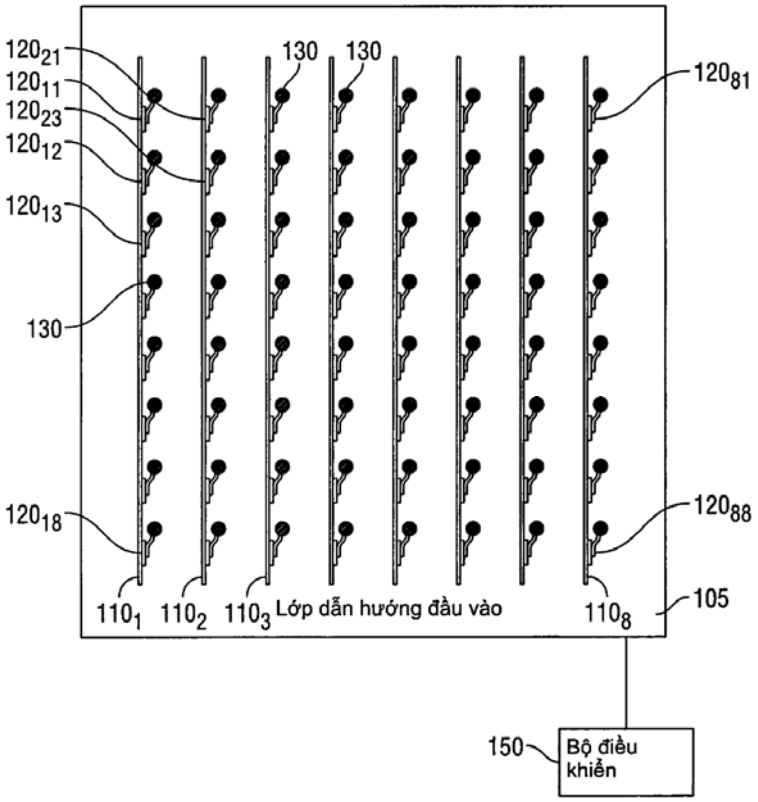

(11) **58535**
(21) 1-2018-02025 (51)[8] **H04W 72/12**, H04L 27/26
(22) 22.10.2015 (43) 25.07.2018
(86) PCT/CN2015/092580 22.10.2015 (87) WO2017/066967 A1 27.04.2017
Ngày yêu cầu thẩm định nội dung: 14.05.2018
(71) HUAWEI TECHNOLOGIES CO., LTD. (CN)
Huawei Administration Building, Bantian, Longgang District, Shenzhen, Guangdong 518129, China
(72) LI, Chaojun (CN), MA, Sha (CN), LYU, Yongxia (CN)
(74) Công ty TNHH một thành viên Sở hữu trí tuệ VCCI (VCCI-IP CO.,LTD)
(54) PHƯƠNG PHÁP VÀ THIẾT BỊ GỬI THÔNG TIN ĐIỀU KHIỂN ĐƯỜNG XUỐNG

(57) Sáng chế đề cập đến thiết bị và phương pháp gửi thông tin điều khiển đường xuống (DCI). Trạm gốc xác định tài nguyên kênh thứ nhất, trong đó tài nguyên kênh thứ nhất nằm trong đơn vị thời gian thứ i của khung con trong miền thời gian, khung con này bao gồm N_T đơn vị thời gian, N_T là số nguyên lớn hơn hoặc bằng 2, và i là số nguyên dương nhỏ hơn hoặc bằng N_T; và trạm gốc gửi DCI tới thiết bị đầu cuối trên tài nguyên kênh thứ nhất. Theo giải pháp này, tài nguyên kênh thứ nhất mà mang DCI nằm trong đơn vị thời gian thứ i của khung con trong miền thời gian, trong đó i là số nguyên dương nhỏ hơn hoặc bằng N_T. Tức là, có tài nguyên kênh thứ nhất trong mỗi đơn vị thời gian của khung con. Do đó, khi dữ liệu cần được truyền trong đơn vị thời gian bất kỳ, dữ liệu có thể được truyền ngay lập tức, thay vì đợi cho đến khung con tiếp theo. Điều này làm giảm độ trễ lập lịch.

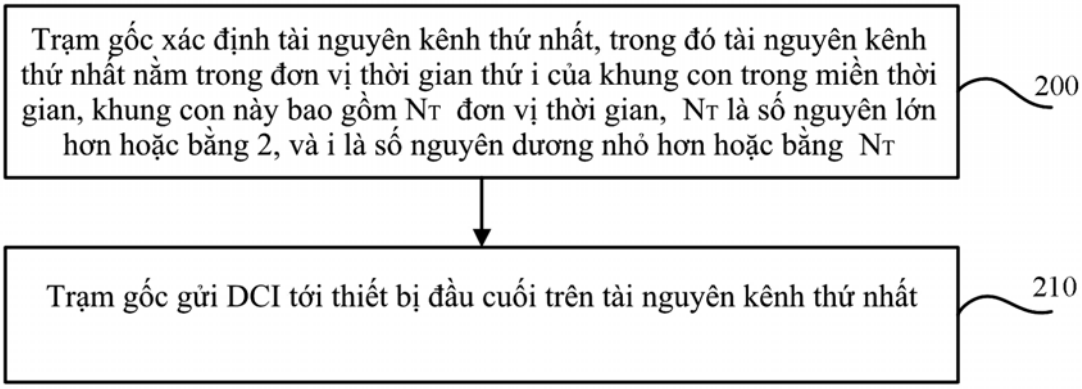

(11) **58536**
(21) 1-2018-02027 (51)[8] **H04W 72/04**
(22) 21.10.2015 (43) 25.07.2018
(86) PCT/CN2015/092437 21.10.2015 (87) WO2017/066942 A1 27.04.2017
Ngày yêu cầu thẩm định nội dung: 14.05.2018
(71) HUAWEI TECHNOLOGIES CO., LTD. (CN)
Huawei Administration Building, Bantian,Longgang District Shenzhen, Guangdong 518129, P. R. China
(72) WU, Qiang (CN), SUN, Hao (CN)
(74) Công ty TNHH một thành viên Sở hữu trí tuệ VCCI (VCCI-IP CO.,LTD)
(54) PHƯƠNG PHÁP TRUYỀN DỮ LIỆU, THIẾT BỊ ĐẦU CUỐI VÀ THIẾT BỊ MẠNG
(57) Sáng chế đề cập đến phương pháp và thiết bị truyền dữ liệu. Phương pháp được áp dụng với hệ thống truyền thông không dây. Tài nguyên truyền trong hệ thống truyền thông không dây bao gồm tài nguyên truyền tranh chấp, tài nguyên truyền tranh chấp bao gồm tập khối tài nguyên truyền ban đầu được sử dụng để truyền dữ liệu ban đầu và tập khối tài nguyên truyền lại được sử dụng để truyền lại dữ liệu, và tập khối tài nguyên truyền ban đầu và tập khối tài nguyên truyền lại không trùng nhau. Phương pháp bao gồm: xác định, bởi thiết bị đầu cuối từ tập khối tài nguyên truyền ban đầu bằng cách thức tranh chấp, khối tài nguyên truyền ban đầu được sử dụng bởi thiết bị đầu cuối để truyền ban đầu dữ liệu cần được truyền, và truyền ban đầu dữ liệu cần được truyền nhờ sử dụng khối tài nguyên truyền ban đầu; thu, bởi thiết bị đầu cuối, báo không nhận mà được gửi bởi thiết bị mạng và dùng cho dữ liệu cần được truyền; xác định, bởi thiết bị đầu cuối từ tập khối tài nguyên truyền lại, khối tài nguyên truyền lại được sử dụng để truyền lại dữ liệu cần được truyền; và truyền lại, bởi thiết bị đầu cuối, dữ liệu cần được truyền nhờ sử dụng khối tài nguyên truyền lại.

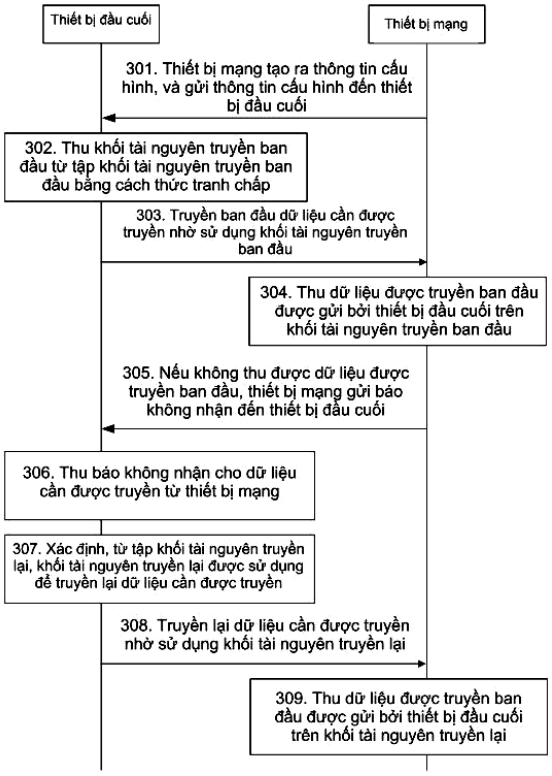

(11) **58537**
(21) 1-2018-02034 (51)[7] **H04N 7/32**, 7/24
(62) 1-2015-01875
(22) 17.08.2010 (43) 25.07.2018
(86) PCT/KR2010/005436 17.08.2010 (87) WO2011/021838 24.02.2011
(30) 10-2009-0075854 17.08.2009 KR
Ngày yêu cầu thẩm định nội dung: 14.05.2018
(71) SAMSUNG ELECTRONICS CO., LTD. (KR)
129, Samsung-ro, Yeongtong-gu, Suwon-si, Gyeonggi-do, 443-742, Republic of Korea
(72) SONG, Hak-Sup (KR), MIN, Jung-Hye (KR)
(74) Công ty TNHH Tầm nhìn và Liên danh (VISION & ASSOCIATES CO.LTD.)
(54) PHƯƠNG PHÁP VÀ THIẾT BỊ GIẢI MÃ HÌNH ẢNH
(57) Sáng chế đề cập đến phương pháp mã hóa hình ảnh, trong đó phương pháp này bao gồm các bước: xác định cấu trúc thứ bậc của các đơn vị mã hóa được bao gồm trong đơn vị mã hóa tối đa dựa trên thông tin tách mà chỉ báo xem liệu đơn vị mã hóa có độ sâu hiện tại có được tách thành các đơn vị mã hóa có độ sâu thấp hơn không; thực hiện dự đoán bên trong dựa trên đơn vị dự đoán để dự đoán đơn vị mã hóa có độ sâu hiện tại trong số các đơn vị mã hóa theo chế độ dự đoán bên trong của đơn vị dự đoán; và mã hóa thông tin dư thừa liên quan đến sự sai khác giữa chỉ số điểm ảnh của đơn vị dự đoán và chỉ số dự đoán của đơn vị dự đoán thu được bằng dự đoán bên trong, thông tin về chế độ dự đoán bên trong và thông tin tách. Sáng chế còn đề cập đến thiết bị mã hóa hình ảnh và vật ghi đọc được bằng máy tính lưu trữ dòng bit.

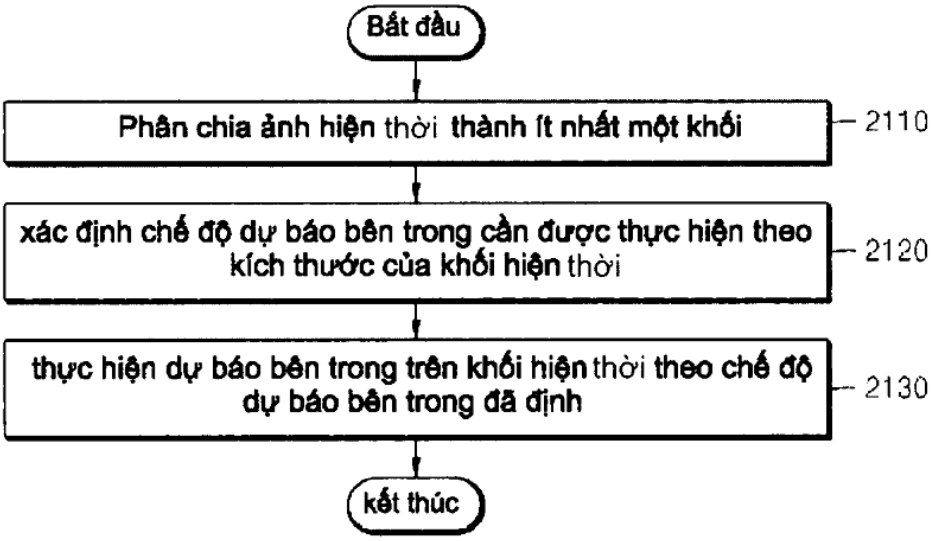

(11) **58538**
(21) 1-2018-02048 (51)[8] **C07D 241/18**, A01N 43/60, A01P 7/04, A61K 31/513, A61P 33/00, C07D 401/04
(22) 13.10.2016 (43) 25.07.2018
(86) PCT/JP2016/080410 13.10.2016 (87) WO2017/065228 A1 20.04.2017
(30) 2015-204376 16.10.2015 JP
2015-208639 23.10.2015 JP
2016-149448 29.07.2016 JP
(71) SUMITOMO CHEMICAL COMPANY, LIMITED (JP)
27-1, Shinkawa 2-chome, Chuo-ku, Tokyo 1048260, Japan
(72) ORIMOTO, Kohei (JP), NOKURA, Yoshihiko (JP), NAKAJIMA, Yuji (JP), TANABE, Takamasa (JP), KIMURA, Takahiro (JP)
(74) Công ty TNHH một thành viên Sở hữu trí tuệ VCCI (VCCI-IP CO.,LTD)
(54) HỢP CHẤT PYRAZIN VÀ THUỐC KIỂM SOÁT LOÀI GÂY HẠI CHÂN ĐỐT CHỨA HỢP CHẤT NÀY

(57) Sáng chế đề cập đến: hợp chất được thể hiện bằng công thức (I):

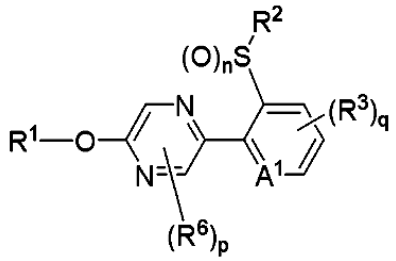

(I)

[trong đó A^1 là nguyên tử nitơ hoặc CR^4; R^4 là nguyên tử hydro hoặc tương tự; R^1 là nhóm C2-C10 hydrocarbon mạch thẳng có ít nhất một nguyên tử halogen, hoặc tương tự; R^2 là nhóm C1-C6 alkyl mà có thể có ít nhất một nguyên tử halogen, hoặc tương tự; q là 0, 1, 2 hoặc 3 ; R^3 là nhóm C1-C6 hydrocarbon mạch thẳng mà có thể có ít nhất một nguyên tử halogen, hoặc tương tự; p là 0, 1, hoặc 2; R^6 là nhóm C1-C6 alkyl mà có thể có ít nhất một nguyên tử halogen, hoặc tương tự; và n là 0, 1, hoặc 2] hoặc hợp chất N-oxit của chúng; và thuốc kiểm soát loài chân đốt mà chứa hợp chất được thể hiện bằng công thức (I) và tương tự và chất mang trơ, và thể hiện hiệu quả kiểm soát vượt trội đối với các loài gây hại chân đốt.

(11) **58539**
(21) 1-2018-02058 (51)[8] **E04D -13/08**
(22) 19.09.2016 (43) 25.07.2018
(86) PCT/CN2016/099319 19.09.2016 (87) WO2017/084430 A1 26.05.2017
(30) 201510783017.3 16.11.2015 CN
(75) CHIEN, YU-CHIA (TW)
No.176, Ziqiang Rd., Wujie Township, Yilan County Taiwan
(74) Công ty TNHH Trường Xuân (AGELESS CO.,LTD.)

(54) LƯỚI LỌC CÓ CẤU TRÚC CỐ ĐỊNH DÙNG CHO CỬA VÀO CỐNG

(57) Sáng chế đề xuất lưới lọc có cấu trúc cố định dùng cho cửa vào cống bao gồm tấm lưới cống (10), nhiều chốt (20) và cơ cấu lắp ráp cố định. Tấm lưới cống (10) có phần lưới trên đỉnh (11) và phần đỡ đáy (12). Nhiều thanh dẫn gió (13) được tạo ra tỏa tròn giữa phần lưới trên đỉnh (11) và phần đỡ đáy (12) để giảm lực kéo của gió. Phần lưới trên đỉnh (11) có khối nặng (60) được lắp ở đó để tăng trọng lực của lưới lọc và khe được tạo xuyên qua phần lưới trên đỉnh để dễ lấy lưới lọc. Phần đỡ đáy (12) có nhiều đai giữ chốt (14) được sắp xếp hình khuyên mà được lắp lưu động xuyên qua nhờ các chốt tương ứng để lắp đặt ở địa hình bất thường. Cơ cấu lắp ráp cố định có hai chốt định vị (32) tỳ vào hai đầu của cửa vào cống. Theo đó, lưới lọc có thể được lắp chắc chắn lên cửa vào cống bất kỳ và không dễ dàng bị thổi bay đi do gió mạnh.

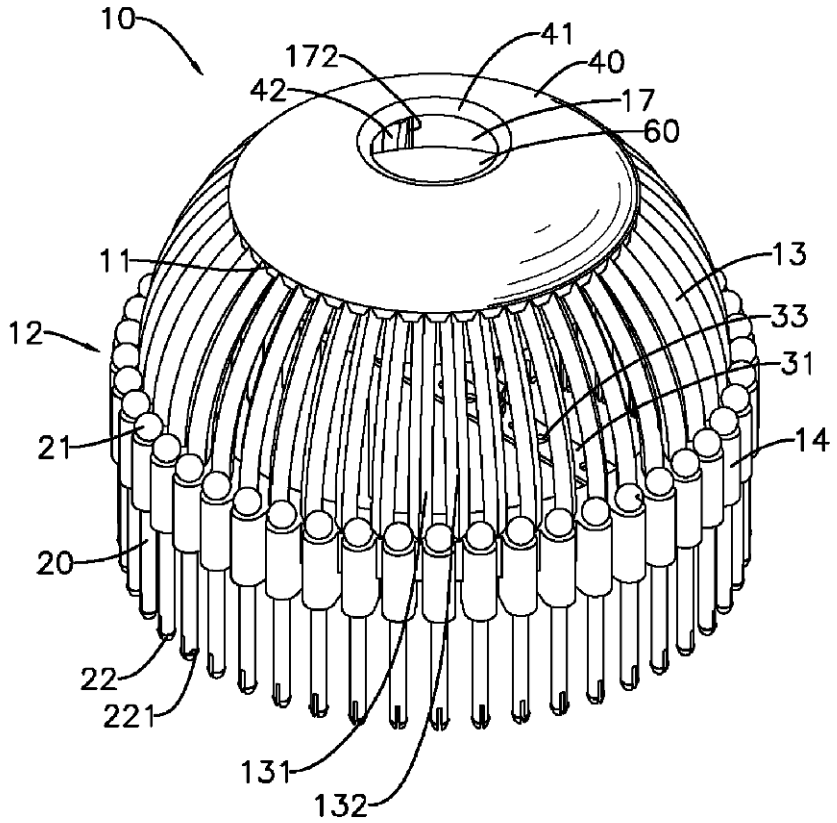

(11) **58540**
(21) 1-2018-02060 (51)[7] **H04N 7/32**, 7/36, 7/26
(62) 1-2015-01507
(22) 07.07.2011 (43) 25.07.2018
(86) PCT/KR2011/004969 07.07.2011 (87) WO2012/005520 12.01.2012
(30) 61/362,829 09.07.2010 US
61/367,952 27.07.2010 US
10-2011-0006486 21.01.2011 KR
Ngày yêu cầu thẩm định nội dung: 25.04.2015
(71) SAMSUNG ELECTRONICS CO., LTD. (KR)
129, Samsung-ro, Yeongtong-gu, Suwon-si, Gyeonggi-do, 16677, Republic of Korea
(72) LEE, Tammy (US), HAN, Woo-Jin (KR), KIM, Il-Koo (KR), LEE, Sun-Il (KR)
(74) Công ty TNHH Tầm nhìn và Liên danh (VISION & ASSOCIATES CO.LTD.)
(54) PHƯƠNG PHÁP VÀ THIẾT BỊ MÃ HÓA VIĐEO

(57) Sáng chế đề cập đến phương pháp mã hóa viđeo, trong đó phương pháp này bao gồm các bước: tạo ra thông tin tách đối với đơn vị mã hóa để chỉ báo xem liệu đơn vị mã hóa có độ sâu hiện tại được tách thành đơn vị mã hóa có độ sâu thấp hơn không; khi đơn vị mã hóa có độ sâu hiện tại không được tách thành các đơn vị mã hóa có độ sâu thấp hơn, tạo ra skip flag đối với đơn vị mã hóa có độ sâu hiện tại để chỉ báo xem liệu chế độ dự đoán đối với đơn vị mã hóa có độ sâu hiện tại có phải là chế độ bỏ qua không; khi chế độ dự đoán đối với đơn vị mã hóa có độ sâu hiện tại là chế độ bỏ qua, thì tạo ra chỉ số hợp nhất chỉ báo một khối trong số nhóm khối ứng viên và thông tin khác nhau về vectơ động, trong đó thông tin khác nhau về vectơ động chỉ báo sự khác nhau giữa vectơ động của đơn vị mã hóa có độ sâu hiện tại và vectơ động của một khối được chỉ báo bằng chỉ số hợp nhất; và khi chế độ dự đoán đối với đơn vị mã hóa có độ sâu hiện tại là chế độ không bỏ qua, tạo ra kiểu phần chia và thông tin hợp nhất của phần chia. Sáng chế còn đề cập đến thiết bị mã hóa video và vật lưu trữ có thể đọc được bằng máy tính không khả biến lưu trữ dòng bit.

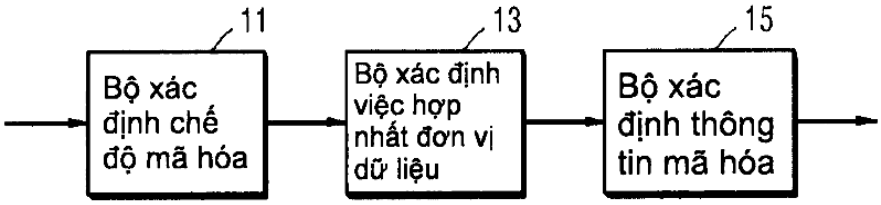

(11) **58541**

(21) 1-2018-02061 (51)[7] **A23L 33/15**, 33/16, 5/00, A61K 31/375, 33/30, 9/28

(22) 16.10.2015 (43) 25.07.2018

(86) PCT/PH2015/000016 16.10.2015 (87) WO2017/065623 20.04.2017

(71) NOVEX SCIENCE PTE LIMITED (SG)
152 Beach Road, #10-04 Gateway East, Singapore

(72) MENDOZA, Wendell (PH), SANTOS, Rita Josefina (PH), DEE, Kennie (PH)

(74) Công ty TNHH Tầm nhìn và Liên danh (VISION & ASSOCIATES CO.LTD.)

(54) VIÊN NÉN BAO ỔN ĐỊNH DÙNG QUA ĐƯỜNG UỐNG CHỨA VITAMIN C VÀ KẼM

(57) Sáng chế đề cập viên nén bao ổn định dùng qua đường uống chứa vitamin C và kẽm, trong đó vitamin C có mặt ở nồng độ cao và ổn định không bị oxy hóa và tạo thành cacbon đioxit.

(11) **58542**
(21) 1-2018-02065 (51)[7] **H04N 7/26**
(62) 1-2016-04333
(22) 02.11.2012 (43) 25.07.2018
(86) PCT/CN2012/083997 02.11.2012 (87) WO2013/064100 A1 10.05.2013
(30) 10-2011-0114610 04.11.2011 KR
Ngày yêu cầu thẩm định nội dung: 15.05.2018
(71) INFOBRIDGE PTE. LTD. (SG)
10 Anson Road #23-140 International Plaza Singapore 079903, Singapore
(72) OH, Soo Mi (KR), YANG, Moonock (SG)
(74) Công ty TNHH Sở hữu trí tuệ WITIP Việt Nam (WITIP CO., LTD.)
(54) PHƯƠNG PHÁP MÃ HÓA DỮ LIỆU VIĐEO
(57) Phương pháp mã hóa dữ liệu viđeo. Phương pháp theo phương án bao gồm tạo khối dự báo bằng cách sử dụng chế độ dự báo trong ảnh; tạo khối dự báo bằng cách sử dụng thông tin chuyển động; biến đổi các tín hiệu dư được tạo ra bằng cách sử dụng khối gốc và khối dự báo để tạo ra khối đã được biến đổi; lượng tử hóa khối đã được biến đổi bằng cách sử dụng thông số lượng tử hóa để tạo ra khối được lượng tử hóa; xác định mẫu quét và áp dụng mẫu quét cho khối đã được lượng tử hóa để tạo ra thông tin hệ số một chiều; và mã hóa entropy thông tin hệ số một chiều.

(11) **58543**
(21) 1-2018-02066 (51)[7] **H04N 7/26**
(62) 1-2016-04333
(22) 02.11.2012 (43) 25.07.2018
(86) PCT/CN2012/083997 02.11.2012 (87) WO2013/064100 A1 10.05.2013
(30) 10-2011-0114610 04.11.2011 KR
Ngày yêu cầu thẩm định nội dung: 15.05.2018
(71) INFOBRIDGE PTE. LTD. (SG)
10 Anson Road #23-140 International Plaza Singapore 079903, Singapore
(72) OH, Soo Mi (KR), YANG, Moonock (SG)
(74) Công ty TNHH Sở hữu trí tuệ WITIP Việt Nam (WITIP CO., LTD.)
(54) PHƯƠNG PHÁP GIẢI MÃ DỮ LIỆU VIĐEO
(57) Sáng chế đề cập đến phương pháp giải mã dữ liệu viđeo. Phương pháp theo phương án bao gồm thu nhận chế độ dự báo trong ảnh độ chói và chế độ dự báo trong ảnh sắc độ; xác định kích thước của bộ biến đổi độ chói và kích thước của bộ biến đổi sắc độ; tạo điểm ảnh tham chiếu nếu ít nhất một điểm ảnh tham chiếu là không khả dụng; tạo các khối dự báo của khối độ chói hiện thời và khối sắc độ hiện thời; và tạo khối được khôi phục bằng cách kết hợp các khối dự báo với các khối dư.

(11) **58544**
(21) 1-2018-02067 (51)[7] **H04N 7/26**
(62) 1-2016-04333
(22) 02.11.2012 (43) 25.07.2018
(86) PCT/CN2012/083997 02.11.2012 (87) WO2013/064100 A1 10.05.2013
(30) 10-2011-0114610 04.11.2011 KR
Ngày yêu cầu thẩm định nội dung: 15.05.2018
(71) INFOBRIDGE PTE. LTD. (SG)
10 Anson Road #23-140 International Plaza Singapore 079903, Singapore
(72) OH, Soo Mi (KR), YANG, Moonock (SG)
(74) Công ty TNHH Sở hữu trí tuệ WITIP Việt Nam (WITIP CO., LTD.)
(54) PHƯƠNG PHÁP GIẢI MÃ DỮ LIỆU VIĐEO
(57) Sáng chế đề cập đến phương pháp giải mã dữ liệu viđeo. Phương pháp theo phương án bao gồm thu nhận chế độ dự báo trong ảnh độ chói và chế độ dự báo trong ảnh sắc độ; xác định kích thước của bộ biến đổi độ chói và kích thước của bộ biến đổi sắc độ; tạo điểm ảnh tham chiếu khi ít nhất một điểm ảnh tham chiếu là không khả dụng; lọc thích ứng điểm ảnh tham chiếu của khối độ chói hiện thời bằng cách sử dụng chế độ dự báo trong ảnh độ chói và kích thước của bộ biến đổi độ chói; tạo các khối dự báo của khối sắc độ hiện thời và khối độ chói hiện thời bằng cách sử dụng điểm ảnh tham chiếu được lọc thích ứng; tạo các khối dư của khối sắc độ hiện thời và khối độ chói hiện thời; và tạo khối được khôi phục bằng cách kết hợp các khối dư với các khối dự báo.

(11) **58545**
(21) 1-2018-02068 (51)[7] **H04N 7/26**
(62) 1-2016-04333
(22) 02.11.2012 (43) 25.07.2018
(86) PCT/CN2012/083997 02.11.2012 (87) WO2013/064100 A1 10.05.2013
(30) 10-2011-0114610 04.11.2011 KR
Ngày yêu cầu thẩm định nội dung: 15.05.2018
(71) INFOBRIDGE PTE. LTD. (SG)
10 Anson Road #23-140 International Plaza Singapore 079903, Singapore
(72) OH, Soo Mi (KR), YANG, Moonock (SG)
(74) Công ty TNHH Sở hữu trí tuệ WITIP Việt Nam (WITIP CO., LTD.)
(54) PHƯƠNG PHÁP TẠO KHỐI DƯ
(57) Sáng chế đề cập đến phương pháp tạo khối dư. Phương pháp theo phương án bao gồm giải mã các tín hiệu dư để tạo ra các thành phần hệ số đã được lượng tử hóa; xác định mẫu quét ngược và xác định khối đã được lượng tử hóa bằng cách sử dụng mẫu quét ngược; thu nhận thông số lượng tử hóa và lượng tử hóa ngược khối đã được lượng tử hóa bằng cách sử dụng thông số lượng tử hóa để tạo ra khối đã được biến đổi; và biến đổi ngược khối đã được biến đổi để tạo ra khối dư.

(11) **58546**
(21) 1-2018-02069 (51)[7] **H04N 7/26**
(62) 1-2016-04333
(22) 02.11.2012 (43) 25.07.2018
(86) PCT/CN2012/083997 02.11.2012 (87) WO2013/064100 A1 10.05.2013
(30) 10-2011-0114610 04.11.2011 KR
Ngày yêu cầu thẩm định nội dung: 15.05.2018
(71) INFOBRIDGE PTE. LTD. (SG)
10 Anson Road #23-140 lnternational Plaza Singapore 079903, Singapore
(72) OH, Soo Mi (KR), YANG, Moonock (SG)
(74) Công ty TNHH Sở hữu trí tuệ WITIP Việt Nam (WITIP CO., LTD.)
(54) PHƯƠNG PHÁP MÃ HÓA DỮ LIỆU VIĐEO
(57) Phương pháp mã hóa dữ liệu viđeo. Phương pháp theo phương án bao gồm tạo khối dự báo bằng cách sử dụng chế độ dự báo trong ảnh hoặc thông tin chuyển động; biến đổi các tín hiệu dư được tạo ra bằng cách sử dụng khối gốc và khối dự báo để tạo ra khối đã được biến đổi; lượng tử hóa khối đã được biến đổi bằng cách sử dụng thông số lượng tử hóa để tạo ra khối được lượng tử hóa; xác định mẫu quét và áp dụng mẫu quét cho khối đã được lượng tử hóa để tạo ra thông tin hệ số một chiều; và mã hóa entropy thông tin hệ số một chiều.

(11) **58547**

(21) 1-2018-02076 (51)[7] **A61K 31/381**, 31/4184, 31/4196, 31/513, A61P 31/14

(62) 1-2014-01180

(22) 14.09.2012 (43) 25.07.2018

(86) PCT/US2012/055621 14.09.2012 (87) WO2013/040492 21.03.2013

(30) 61/535,885 16.09.2011 US

61/561,753 18.11.2011 US

Ngày yêu cầu thẩm định nội dung: 16.05.2018

(71) GILEAD PHARMASSET LLC (US)
C/o Gilead Sciences, Inc., 333 Lakeside Drive, Foster City, CA 94404, United States of America

(72) RAY, Adrian S. (US), WATKINS, William J. (GB), LINK, John O. (US), OLDACH, David W. (US), DELANEY, IV, William E. (US)

(74) Công ty TNHH Tầm nhìn và Liên danh (VISION & ASSOCIATES CO.LTD.)

(54) CHẾ PHẨM ĐỂ ĐIỀU TRỊ BỆNH NHIỄM VIRUT VIÊM GAN C (HCV)

(57) Sáng chế đề cập đến chế phẩm kết hợp chứa các phân tử trị liệu hữu dụng để điều trị bệnh nhiễm virut viêm gan C.

(11) **58548**
(21) 1-2018-02077 (51)[8] **D06H 5/00**
(22) 21.10.2015 (43) 25.07.2018
(86) PCT/KR2015/011152 21.10.2015 (87) WO2017/069301 A1 27.04.2017
(30) 10-2015-0146325 20.10.2015 KR
Ngày yêu cầu thẩm định nội dung: 16.05.2018
(71) YOUNGONE CORPORATION (KR)
(Malli-dong 2ga) 159, Mallijae-ro Jung-gu Seoul 04500, Republic of Korea
(72) SUNG, Ki Hak (KR)
(74) Công ty TNHH Trường Xuân (AGELESS CO.,LTD.)
(54) KẾT CẤU LIÊN KẾT CỦA VẢI VÀ SẢN PHẨM VẢI ĐÃ QUA XỬ LÝ CÓ KẾT CẤU NÀY

(57) Sáng chế đề cập đến kết cấu để liên kết vải, và sản phẩm vải đã qua xử lý có kết cấu này. Theo sáng chế, kết cấu để liên kết vải bao gồm: mặt vải thứ nhất; mặt vải thứ hai; và bộ phận liên kết, trong đó các bề mặt liên kết lần lượt được gắn với mặt vải thứ nhất và mặt vải thứ hai và các đường may được đặt cách xa khỏi các bề mặt liên kết, và được may trong trạng thái tiếp xúc với các phần trung tâm của các bề mặt liên kết được tạo thành tuần tự từ cả hai đầu tới mặt trong tương ứng với trục trung tâm theo hướng chiều dọc của bộ phận liên kết.

Theo sáng chế, có thể tách ra các vật liệu nhồi được nhồi đầy bên trong vải từ bên ngoài mà không cần phải tạo đường may, và lực liên kết tại phần liên kết là rất tốt khi so với phương pháp tạo thành đường may hoặc phương pháp liên kết sử dụng đơn giản chất dính kết trong các kỹ thuật liên quan, có thể ngăn việc thoát ra không mong muốn (lọt qua) của các vật liệu nhồi, và tính thoáng khí giữa các không gian bên trong được nhồi đầy với các vật liệu nhồi là rất tốt và do đó lực phục hồi của toàn bộ sản phẩm vải đã qua xử lý là rất tốt.

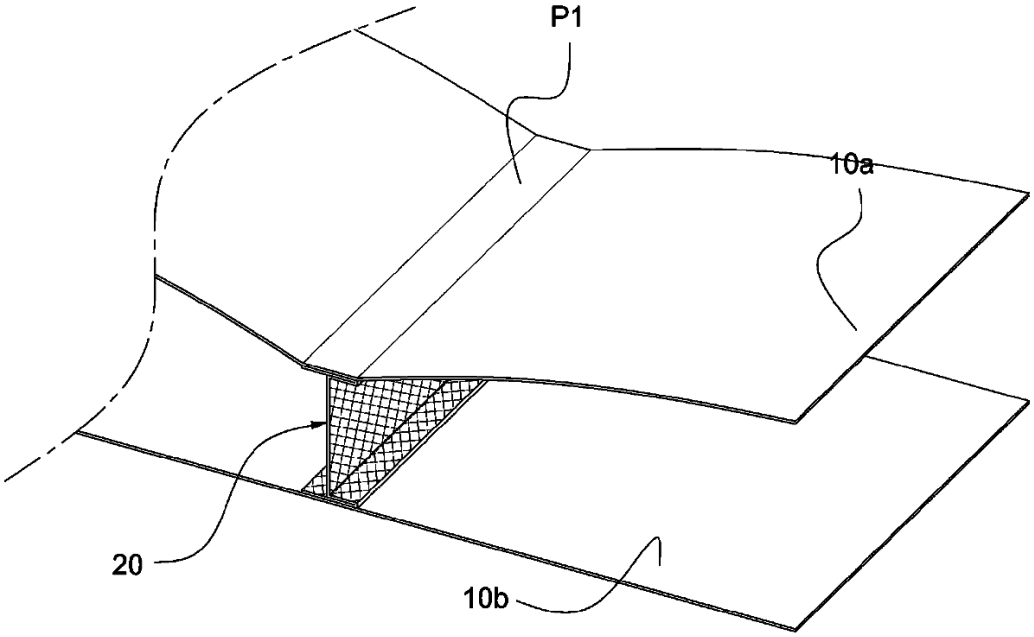

(11) **58549**
(21) 1-2018-02085 (51)[8] **B63B 22/02**
(22) 21.10.2016 (43) 25.07.2018
(86) PCT/US2016/058149 21.10.2016 (87) WO2017/074813 04.05.2017
(30) 14/923,770 27.10.2015 US
(71) SOFEC, INC. (US)
15011 Katy Freeway, Suite 500, Houston, Texas 77094, United States of America
(72) LINDBLADE, Stephen P. (US)
(74) Công ty Luật TNHH T&G (TGVN)

(54) CỤM GÔNG THÁP CÓ THỂ NHẢ LIÊN KẾT VÀ PHƯƠNG PHÁP NHẢ LIÊN KẾT GÔNG THÁP NÀY

(57) Sáng chế đề cập đến cụm gông tháp có thể nhả liên kết để liên kết tàu với kết cấu tháp bao gồm gông được nối tháo ra được với đầu gông. Đầu gông được gắn xoay với kết cấu tháp và gông được bố trí và tạo kết cấu để gắn với tàu. Cả gông và đầu gông có phần liên kết đối tiếp được bố trí và thiết kế để liên kết gông với đầu gông. Khi các phần liên kết được ăn khớp và khóa, gông được gắn chặt với đầu gông, tạo ra liên kết liên động chắc chắn giữa tàu và kết cấu tháp. Trong các vận hành thông thường và trong tình trạng biển bình thường, gông vẫn được liên kết với đầu gông gắn xoay với kết cầu tháp. Trong trường hợp trạng thái biển động cao bất thường đã được dự báo trước, gông có thể được nhả liên kết ra khỏi đầu gông từ tàu và được gắn cố định với tàu và tháo ra trước khi có trạng thái biển động cao bất thường. Gông và đầu gông có các phần dẫn hướng căn thẳng và các cơ cấu mà cho phép gông và đầu gông sẽ được căn thẳng một cách thuận lợi trong quá trình liên kết và nhả liên kết. Sáng chế còn đề cập đến phương pháp nhả liên kết gông neo ra khỏi đầu gông gắn với kết cấu tháp dùng cho tàu thuyền nổi.

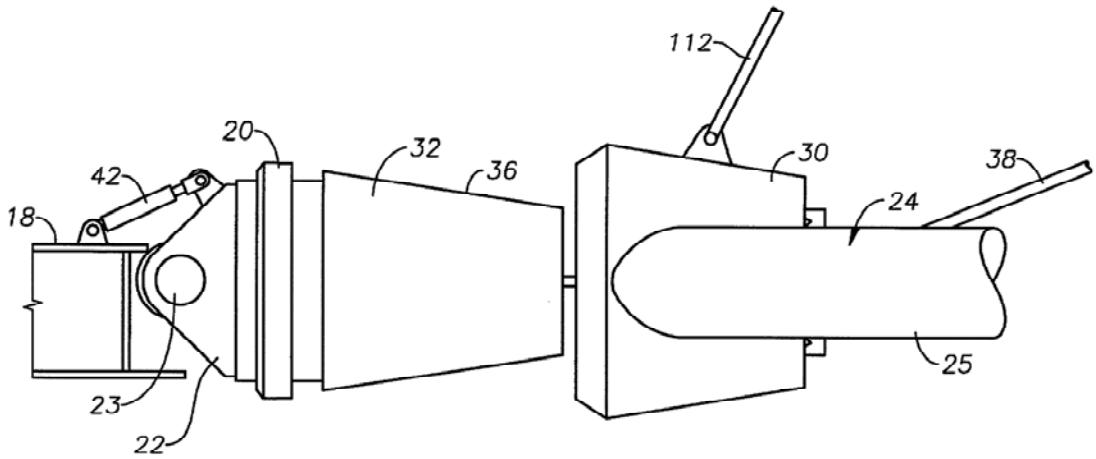

(11) **58550**
(21) 1-2018-02097 (51)[8] **H04J 11/00**, H04L 5/00, 27/26
(22) 19.10.2015 (43) 25.07.2018
(86) PCT/EP2015/074189 19.10.2015 (87) WO2017/067574 27.04.2017
Ngày yêu cầu thẩm định nội dung: 18.05.2018
(71) HUAWEI TECHNOLOGIES CO., LTD (CN)
Huawei Administration Building Bantian Longgang District Shenzhen, Guangdong 518129, China
(72) BAZZI, Samer (DE), XU, Wen (DE)
(74) Công ty TNHH một thành viên Sở hữu trí tuệ VCCI (VCCI-IP CO.,LTD)
(54) BỘ ĐIỀU KHIỂN, PHƯƠNG PHÁP LÀM GIẢM NHIỄU HOA TIÊU LIÊN Ô, TRẠM GỐC VÀ PHƯƠNG PHÁP PHỤC VỤ THIẾT BỊ NGƯỜI DÙNG

(57) Sáng chế đề cập đến sự cấp phát các trình tự hoa tiêu tín hiệu tham chiếu-thông tin trạng thái kênh (CSI-RS) hoặc thông tin trạng thái kênh (CSI) trong số ô theo cách phối hợp để làm giảm nhiều hoa tiêu liên ô. Các trình tự trong mỗi ô chiếm giữ cùng khe thời gian, nhiều tần số sóng mang con, và trực giao theo thời gian thông qua các chuyển đổi theo chu kỳ được chọn thích hợp. Các trình tự trong nhiều ô được chọn từ vùng các trình tự phân biệt được không trực giao thông qua các chỉ số gốc của chúng. Bước trao đổi các chỉ số gốc trong số ô cho phép ô đang xem xét tái cấu trúc các trình tự được sử dụng trong các ô lân cận và ước tính các kênh nhiễu làm số lượng các nhánh kênh thường bị hạn chế, do đó làm giảm nhiễu hoa tiêu. Ngoài ra, sáng chế cũng đề xuất thuật toán lựa chọn tối ưu cục bộ dùng để tìm ra các sự kết hợp của các trình tự mà còn làm giảm sai số toàn phương trung bình ước tính kênh.

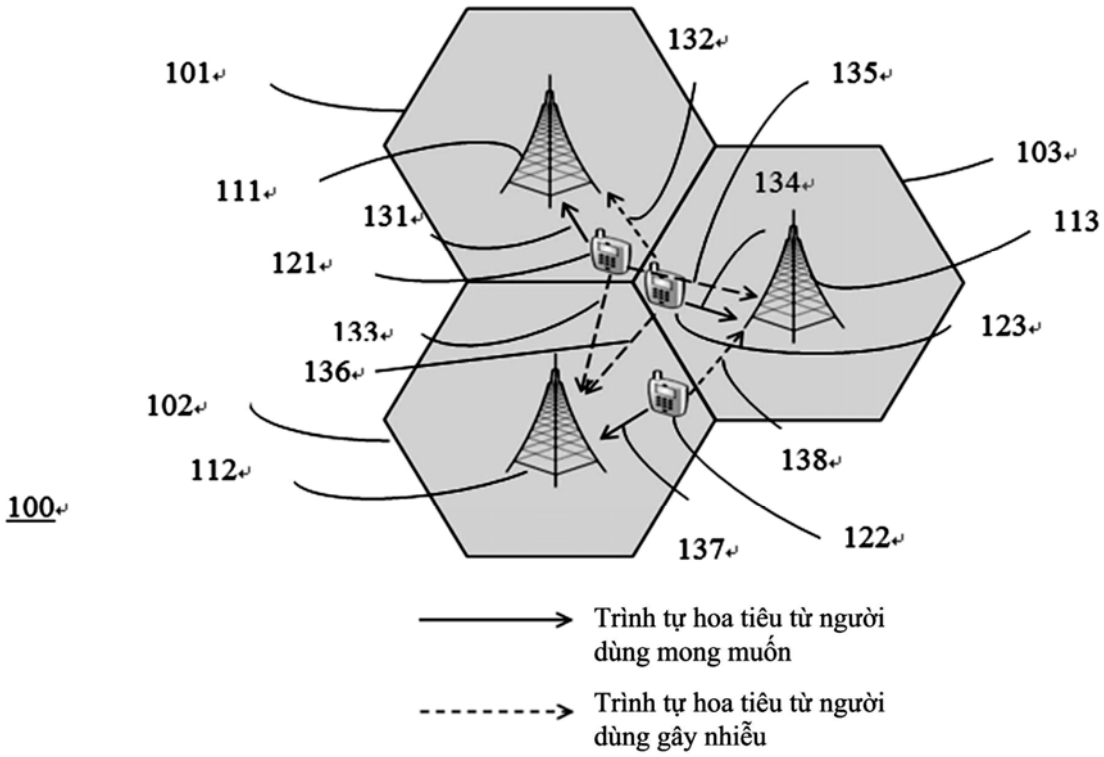

(11) **58551**
(21) 1-2018-02105 (51)[8] **B65C 3/08**, 9/24, 9/38, B65G 29/00, 47/84
(22) 24.05.2016 (43) 25.07.2018
(86) PCT/KR2016/005490 24.05.2016 (87) WO2017/069363 A1 27.04.2017
(30) 10-2015-0145539 19.10.2015 KR
Ngày yêu cầu thẩm định nội dung: 18.05.2018
(71) NAMYANG MAGIC CO., LTD. (KR)
148, Sanmakgongdannam 12-gil, Yangsan-si, Gyeongsangnam-do 50568 Republic of Korea
(72) AHN, Hyoungbae (KR)
(74) Công ty TNHH Sở hữu trí tuệ Trần & Trần (TRAN & TRAN CO., LTD.)
(54) THIẾT BỊ DÁN NHÃN CO NGÓT DO NHIỆT DẠNG QUAY
(57) Sáng chế đề cập đến thiết bị gắn nhãn co ngót do nhiệt kiểu quay, và cụ thể hơn là đề cập đến thiết bị gắn nhãn co ngót do nhiệt kiểu quay, trong đó nhãn co ngót do nhiệt được gắn một cách nhanh chóng và dễ dàng không phụ thuộc vào độ dày của chai nhựa. Theo sáng chế, thiết bị gắn nhãn co ngót do nhiệt kiểu quay bao gồm: cụm đầu vào và đầu ra của chai; cụm truyền chuyển động quay; cơ cấu kẹp chặt; và cụm lắng đọng hơi nước.

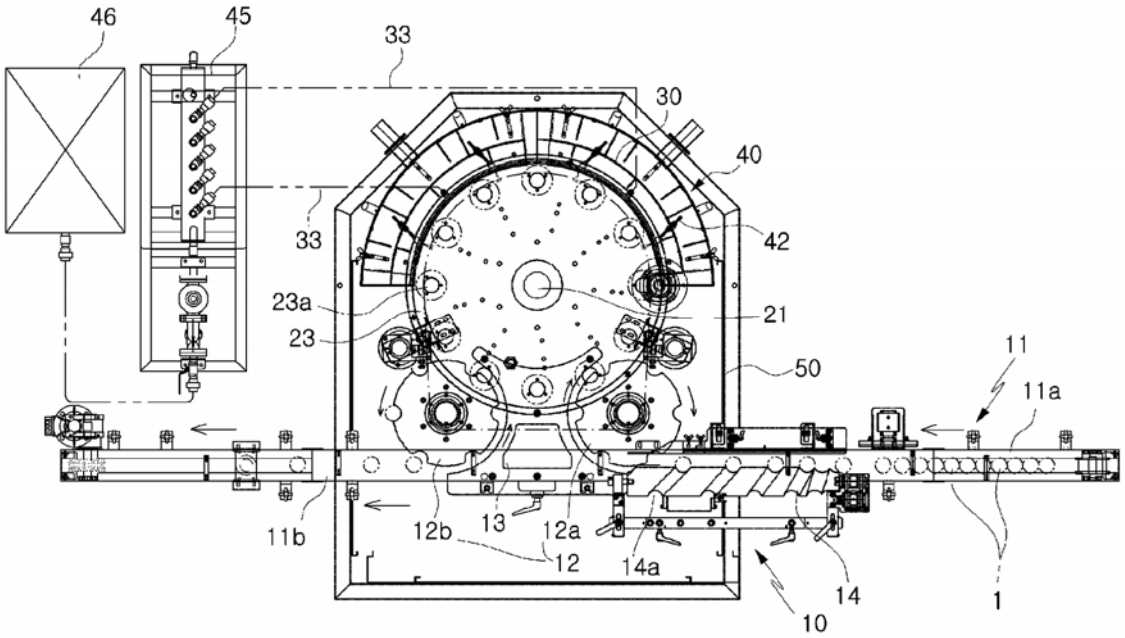

(11) **58552**
(21) 1-2018-02114 (51)[8] **H04L 9/08**
(22) 28.10.2016 (43) 25.07.2018
(86) PCT/SG2016/050530 28.10.2016 (87) WO2017/091145 01.06.2017
(30) 10201509342W 12.11.2015 SG
Ngày yêu cầu thẩm định nội dung: 21.05.2018
(71) HUAWEI INTERNATIONAL PTE. LTD. (SG)
51, Changi Business Park Central 2, #07-08, The Signature, Singapore 486066, Singapore
(72) WANG, Haiguang (SG), SHI, Jie (CN), KANG, Xin (CN)
(74) Văn phòng luật sư Phạm và Liên danh (PHAM & ASSOCIATES)
(54) PHƯƠNG PHÁP VÀ THIẾT BỊ TẠO KHÓA
(57) Sáng chế đề xuất các phương pháp và các thiết bị tạo khóa phiên, sử dụng thủ tục Diffie-Hellman trong cả UE (user equipment - thiết bị người dùng) và mạng để ngăn không cho kẻ tấn công bẻ khóa phiên bằng cách chỉ đơn giản lắng nghe các trao đổi tín hiệu một cách thụ động khi kẻ tấn công có các nhãn quyền của thẻ USIM.

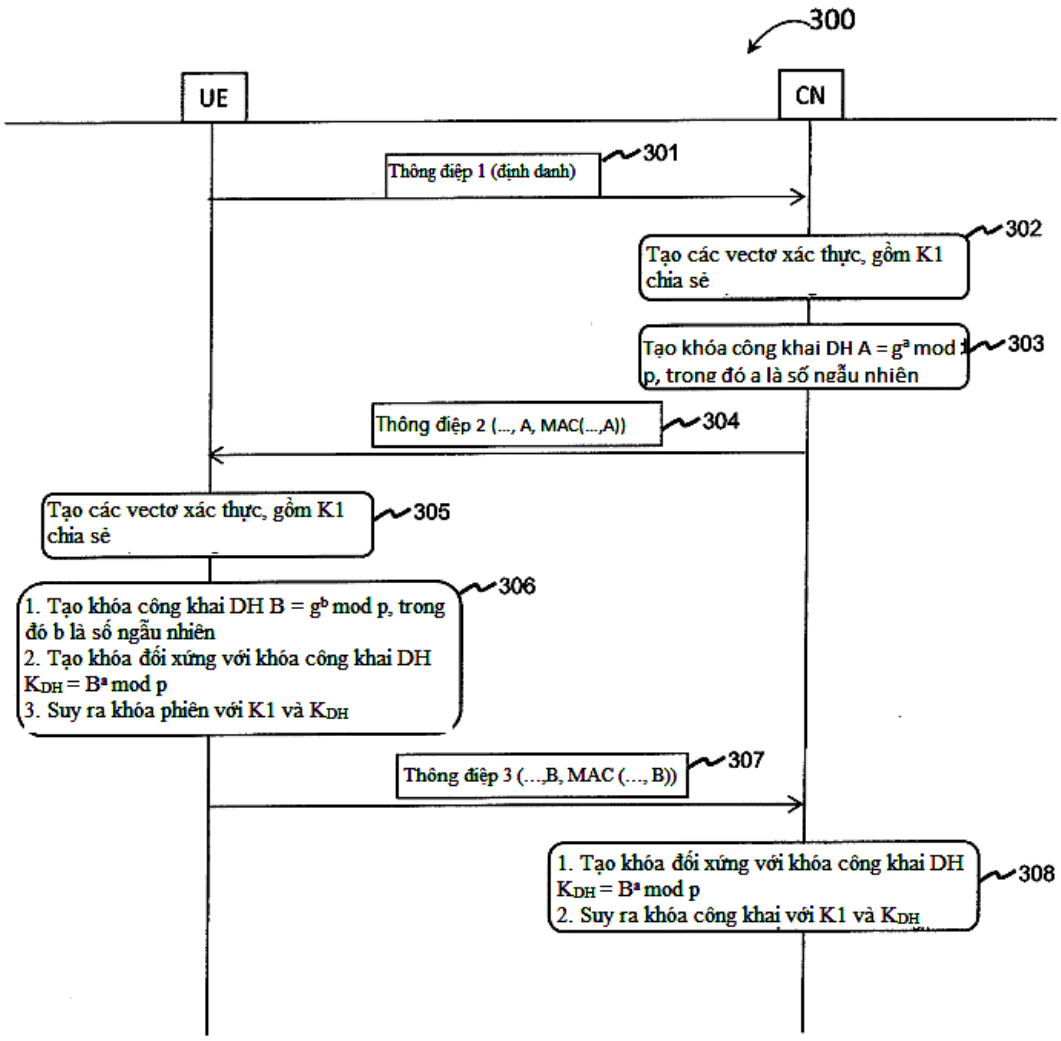

(11) **58553**
(21) 1-2018-02115 (51)[8] **B01D 53/60**, 53/78, F23J 15/04, B01D 53/56, 53/64
(22) 21.10.2016 (43) 25.07.2018
(86) PCT/US2016/058104 21.10.2016 (87) WO2017/070466 27.04.2017
(30) 62/244,411 21.10.2015 US
Ngày yêu cầu thẩm định nội dung: 21.05.2018
(71) 8 RIVERS CAPITAL, LLC (US)
406 Blackwell Street, Durham, North Carolina 27701, United States of America
(72) Rodney John ALLAM (GB), Xijia LU (CN), Scott Thomas MARTIN (US)
(74) Công ty cổ phần tư vấn Trung Thực (TRUNG THUC.,JSC)
(54) HỆ THỐNG VÀ PHƯƠNG PHÁP LOẠI BỎ KHÍ AXIT RA KHỎI DÒNG SẢN PHẨM CỦA CHU TRÌNH PHÁT ĐIỆN

(57) Sáng chế đề cập tới hệ thống loại bỏ khí axit ra khỏi dòng sản phẩm của chu trình phát điện sử dụng chất lưu tuần hoàn áp suất cao. Hệ thống này bao gồm tháp làm nguội tiếp xúc trực tiếp thứ nhất (30) được tạo kết cấu để làm nguội chất lưu tuần hoàn áp suất cao và ngưng dòng chất lưu mà loại bỏ SO_2 ra khỏi chất lưu tuần hoàn. Bơm tái tuần hoàn thứ nhất (31) nối thông chất lưu với tháp làm nguội tiếp xúc trực tiếp thứ nhất (30). Tháp làm nguội tiếp xúc trực tiếp thứ nhất (30) có cửa xả được tạo kết cấu để tuần hoàn dòng sản phẩm CO_2 nguội, và tháp làm nguội tiếp xúc trực tiếp thứ hai (40) được tạo kết cấu để tiếp nhận ít nhất một phần dòng sản phẩm CO_2 nguội từ cửa xả. Tháp làm nguội tiếp xúc trực tiếp thứ hai (40) được tạo kết cấu để làm nguội dòng sản phẩm CO_2 và ngưng dòng chất lưu mà loại bỏ NO_x ra khỏi dòng sản phẩm CO_2. Bơm tái tuần hoàn thứ hai (41) nối thông chất lưu với tháp làm nguội tiếp xúc trực tiếp thứ hai (40).
Ngoài ra, sáng chế còn đề cập đến phương pháp loại bỏ khí axit ra khỏi dòng sản phẩm của chu trình phát điện.

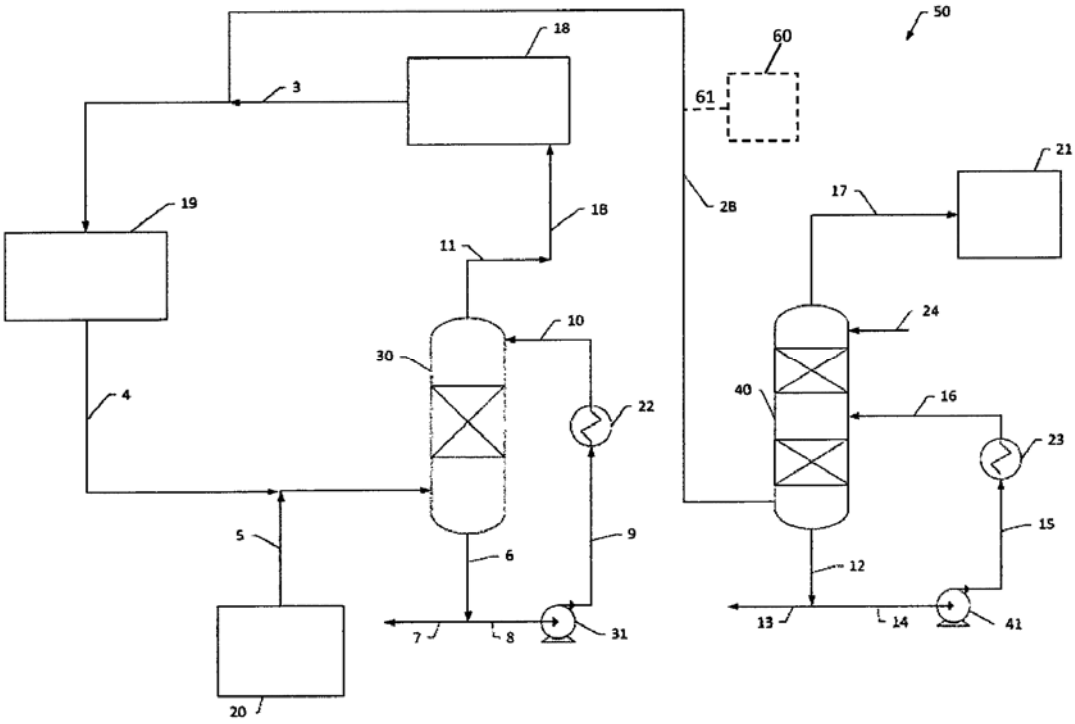

(11) **58554**
(21) 1-2018-02118 (51)[8] **H04L 29/06**
(22) 21.10.2015 (43) 25.07.2018
(86) PCT/CN2015/092386 21.10.2015 (87) WO2017/066931 A1 27.04.2017
Ngày yêu cầu thẩm định nội dung: 21.05.2018
(71) HUAWEI TECHNOLOGIES CO., LTD. (CN)
Huawei Administration Building Bantian, Longgang Shenzhen, Guangdong 518129, China
(72) LIU, Wenji (CN), WANG, Jiangsheng (CN)
(74) Công ty TNHH một thành viên Sở hữu trí tuệ VCCI (VCCI-IP CO.,LTD)
(54) PHƯƠNG PHÁP QUẢN LÝ CHỨNG CHỈ, HỆ THỐNG ĐIỀU PHỐI VÀ QUẢN LÝ ẢO HÓA CHỨC NĂNG MẠNG, THÀNH PHẦN CHỨC NĂNG MẠNG ĐƯỢC ẢO HÓA VÀ HỆ THỐNG ẢO HÓA CHỨC NĂNG MẠNG

(57) Sáng chế đề xuất phương pháp quản lý chứng chỉ và thiết bị trong kiến trúc ảo hoá chức năng mạng (NFV). Phương pháp quản lý chứng chỉ bao gồm các bước: xác định, bởi hệ thống điều phối và quản lý NFV (MANO), thành phần mạng lưu trữ, trong đó thành phần mạng lưu trữ được tạo cấu hình để lưu trữ chứng chỉ của bộ phận chức năng mạng được ảo hoá (VNFC), và thành phần mạng lưu trữ là khác với VNFC; tạo, bởi MANO, không gian lưu trữ trong thành phần mạng lưu trữ, trong đó không gian lưu trữ dùng để lưu chứng chỉ của VNFC; và gửi, bởi MANO, địa chỉ của không gian lưu trữ tới VNFC, sao cho VNFC truy cập địa chỉ của không gian lưu trữ, thu chứng chỉ của VNFC, và truyền thông trực tiếp với thành phần mạng khác bởi chứng chỉ lưu trong thành phần mạng lưu trữ. VNFC không lưu trữ cục bộ chứng chỉ. Theo các khía cạnh của sáng chế, chứng chỉ trong kiến trúc NFV có thể được quản lý một cách hiệu quả.

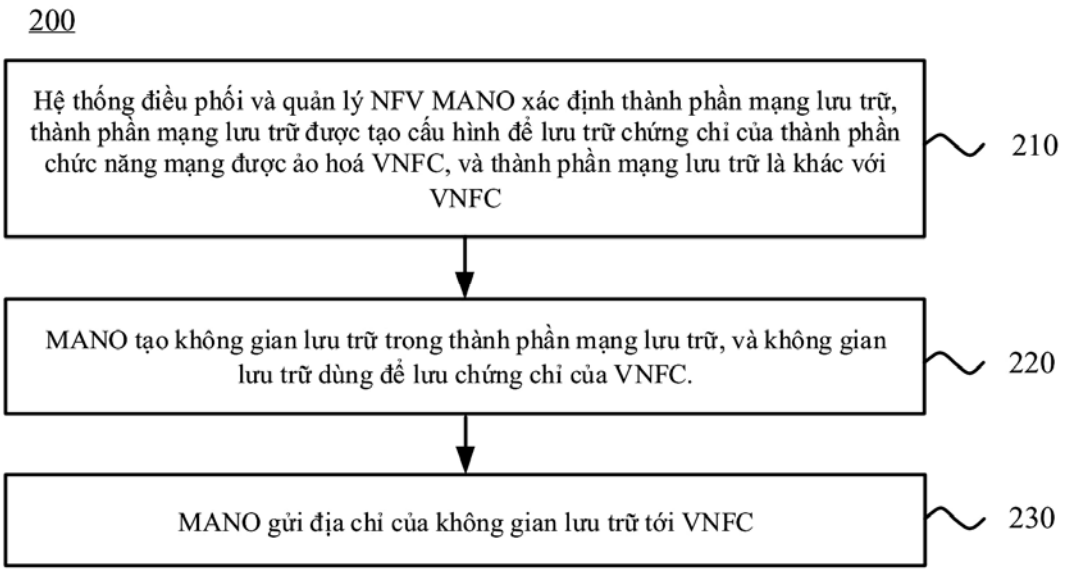

(11) **58555**
(21) 1-2018-02119 (51)[8] **H04W 36/00**
(22) 21.10.2015 (43) 25.07.2018
(86) PCT/CN2015/092463 21.10.2015 (87) WO2017/066945 27.04.2017
Ngày yêu cầu thẩm định nội dung: 21.05.2018
(71) HUAWEI TECHNOLOGIES CO., LTD. (CN)
Huawei Administration Building Bantian, Longgang District Shenzhen, Guangdong 518129, China
(72) ZHU, Qianghua (CN), XIONG, Chunshan (CN), SHI, Xiaoyan (CN)
(74) Công ty TNHH một thành viên Sở hữu trí tuệ VCCI (VCCI-IP CO.,LTD)
(54) THIẾT BỊ CHUYỂN VÙNG NỀN TẢNG TÍNH TOÁN BIÊN DI ĐỘNG

(57) Sáng chế đề cập đến lĩnh vực truyền thông, và đề xuất thiết bị chuyển vùng nền tảng tính toán biên di động (MEC). Thiết bị này bao gồm: bộ phận nhận thứ nhất (701), được tạo cấu hình để nhận thông báo chuyển vùng được gửi bởi thiết bị thông báo chuyển vùng, trong đó thông báo chuyển vùng được sử dụng để ra lệnh cho nền tảng MEC nguồn thực hiện chuyển vùng nền tảng đối với thiết bị người sử dụng (UE) cần được chuyển vùng, và thiết bị thông báo chuyển vùng là thiết bị mạng truy cập nguồn của UE cần được chuyển vùng hoặc nền tảng MEC đích của UE cần được chuyển vùng; bộ phận xác định (702), được tạo cấu hình để xác định thông tin nhận dạng điểm cuối đường hầm (TEID) của UE cần được chuyển vùng theo thông báo chuyển vùng; bộ phận thu nhận (703), được tạo cấu hình để thu nhận ngữ cảnh của UE cần được chuyển vùng theo TEID của UE cần được chuyển vùng, trong đó ngữ cảnh bao gồm thông tin về ứng dụng nguồn mà đang cung cấp dịch vụ cho UE cần được chuyển vùng; và bộ phận gửi thứ nhất (704), được tạo cấu hình để gửi ngữ cảnh đến nền tảng MEC đích.

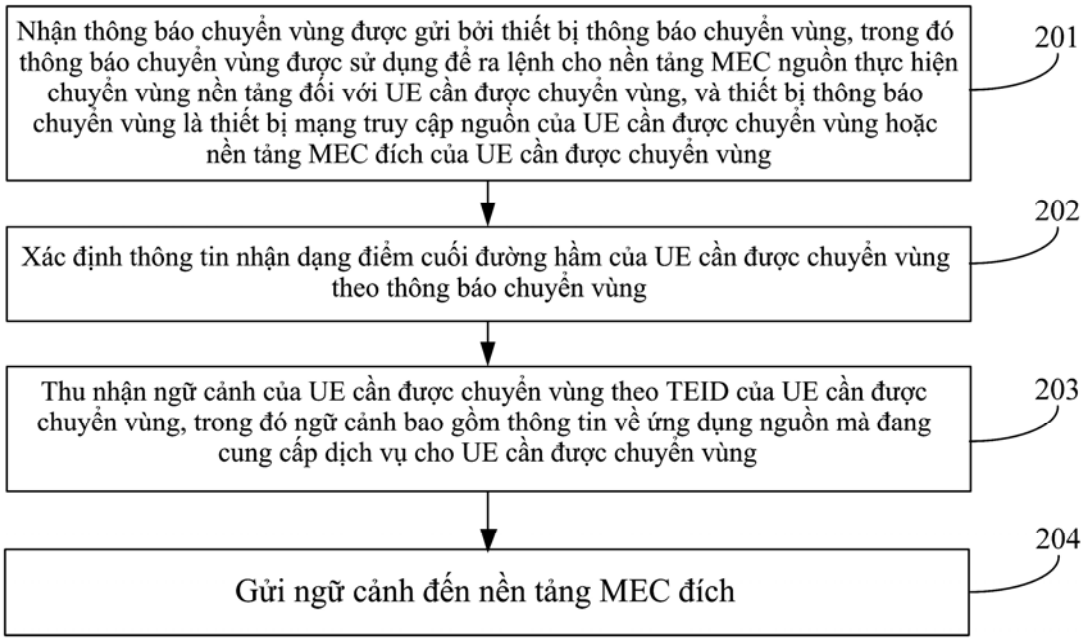

(11) **58556**
(21) 1-2018-02132 (51)[8] **C02F 1/00**
(22) 21.05.2018 (43) 25.07.2018
Ngày yêu cầu thẩm định nội dung: 21.05.2018
(75) TRẦN THÁI SƠN (VN)
Tổ 7, ấp 1, Xã Bưng Riềng, huyện Xuyên Mộc, tỉnh Bà Rịa - Vũng Tàu
(74) Công ty TNHH Sở hữu trí tuệ ALNGUYEN (ALNGUYEN IP CO.,LTD.)
(54) THIẾT BỊ ỔN ĐỊNH ÁP SUẤT CHO MÁY LỌC NƯỚC BIỂN DÙNG CHO TÀU CÁ
(57) Sáng chế đề cập đến thiết bị ổn định áp suất cho máy lọc nước biển có cấu tạo bao gồm:
puli dẫn động (1) liên kết trực tiếp với trục của động cơ chính của tàu cá;
puli bị động (3) liên kết trực tiếp với trục của máy bơm cao áp của máy lọc nước biển;
puli bị động (3) có cấu tạo gồm hai đĩa (31) và (32) giống nhau, có tiết diện ngang là hình nón cụt được bố trí trên cùng một trục bị động (33);
dây curoa đai thang (2) để kết nối hai puli nêu trên với nhau; và
cơ cấu điều chỉnh đường kính puli bị động (3).

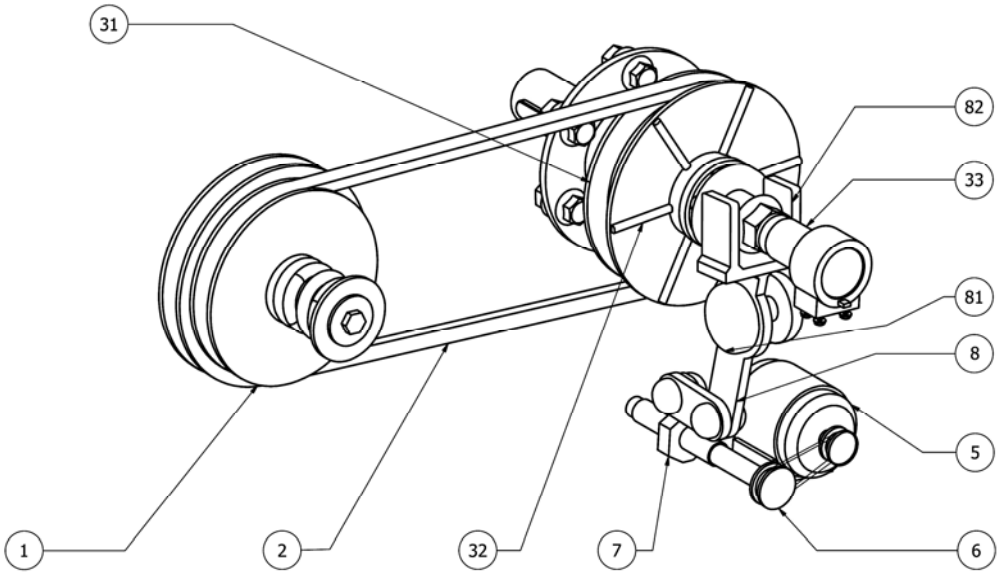

(11) **58557**
(21) 1-2018-02141 (51)[7] **C12P 5/00**, 7/64
(22) 22.05.2018 (43) 25.07.2018
Ngày yêu cầu thẩm định nội dung: 22.05.2018
(75) PHAN THỊ TUYẾT MAI (VN)
Phòng 307, nhà ĐN 3, Khu tập thể Thông tấn xã, phường Bạch Mai, quận Hai Bà Trưng, thành phố Hà Nội
(54) QUY TRÌNH XỬ LÝ PHỤ PHẨM CỦA QUÁ TRÌNH CHẾ BIẾN DỨA
(57) Sáng chế đề cập đến quy trình xử lý phụ phẩm của quá trình chế biến dứa, trong đó quy trình này bao gồm các bước: a) xử lý nguyên liệu; b) thủy phân bởi vi sinh vật; c) axit hóa dịch thủy phân; d) lên men kỵ khí để thu khí sinh học; và e) thu phân hữu cơ vi sinh. Quy trình theo sáng chế có khả năng tạo ra khí sinh học thô đạt năng suất từ 60 đến 120 m^3/tấn phụ phẩm của quá trình chế biến dứa, thành phần thể tích khí sinh học thô được xác định bao gồm từ 55 đến 75% CH_4, từ 24,5 đến 44,5% CO_2, tư 40 đến 200ppm H_2S; từ 40 đến 250ppm NH_3, từ 0,1 đến 0,4% O_2 và từ 0,2 đến 1,0% hơi nước. Quy trình theo sáng chế có khả năng xử lý triệt để phụ phẩm của quá trình chế biến dứa thành khí sinh học và phân bón hữu cơ vi sinh.

(11) **58558**
(21) 1-2018-02146 (51)[8] **H04W 52/02**, 8/24, 88/16, 88/14
(22) 28.10.2015 (43) 25.07.2018
(86) PCT/CN2015/093025 28.10.2015 (87) WO2017/070857 04.05.2017
Ngày yêu cầu thẩm định nội dung: 22.05.2018
(71) HUAWEI TECHNOLOGIES CO., LTD. (CN)
Huawei Administration Building Bantian, Longgang District Shenzhen, Guangdong 518129, China
(72) DENG, Qiang (CN), ZHANG, Wanqiang (CN), HUANG, Zhenglei (CN)
(74) Công ty TNHH một thành viên Sở hữu trí tuệ VCCI (VCCI-IP CO.,LTD)
(54) PHƯƠNG PHÁP TRUYỀN DỮ LIỆU, THỰC THỂ QUẢN LÝ TÍNH DI ĐỘNG, THIẾT BỊ CỔNG PHỤC VỤ VÀ HỆ THỐNG TRUYỀN THÔNG

(57) Sáng chế đề cập đến phương pháp truyền dữ liệu bao gồm các bước: xác định, bằng thực thể quản lý tính di động (MME - mobility management entity), rằng thiết bị người dùng (UE - user equipment) thay đổi từ trạng thái không tiếp cận được sang trạng thái tiếp cận được; truyền, bằng MME, bản tin yêu cầu đến thiết bị cổng phục vụ (SGW - serving gateway); thu, bằng MME, dữ liệu đường xuống được truyền bởi SGW; và truyền, bằng MME, dữ liệu đường xuống đến UE. Theo cách này, khi UE thay đổi sang trạng thái tiếp cận được đối với dữ liệu đường xuống, MME yêu cầu SGW truyền dữ liệu đường xuống, và MME sau đó truyền dữ liệu đường xuống đến UE, để tránh tổn hao của dữ liệu đường xuống gây ra bởi việc cấp dữ liệu đường xuống đến UE mà ở trạng thái không tiếp cận được, và cải thiện độ chính xác truyền thời gian thực. Ngoài ra, sáng chế cũng đề cập đến thực thể quản lý tính di động, thiết bị cổng phục vụ, và hệ thống truyền thông.

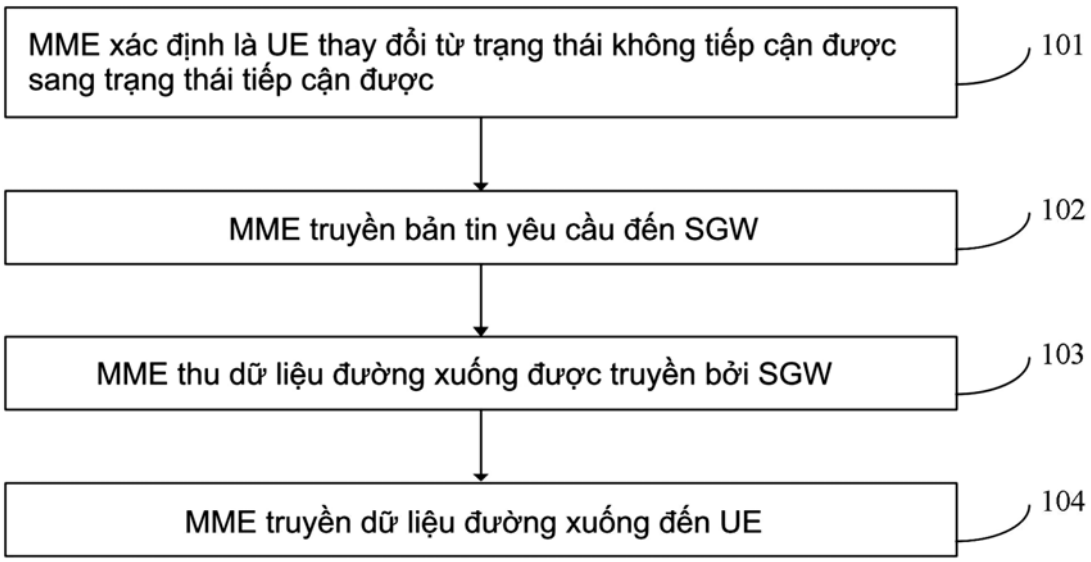

(11) **58559**
(21) 1-2018-02147 (51)[8] **H04W 16/06**, 16/14
(22) 24.10.2016 (43) 25.07.2018
(86) PCT/CN2016/103028 24.10.2016 (87) WO2017/067522 27.04.2017
(30) 62/245,710 23.10.2015 US
15/096,795 12.04.2016 US
Ngày yêu cầu thẩm định nội dung: 22.05.2018
(71) HUAWEI TECHNOLOGIES CO., LTD. (CN)
Huawei Administration Building, Bantian, Longgang District Shenzhen, Guangdong 518129, China
(72) MA, Jianglei (CA), RONG, Lu (CN), ZHANG, Liqing (CA)
(74) Công ty TNHH một thành viên Sở hữu trí tuệ VCCI (VCCI-IP CO.,LTD)
(54) PHƯƠNG PHÁP TRUYỀN THÔNG KHÔNG DÂY, THIẾT BỊ MẠNG VÀ THIẾT BỊ KHÔNG DÂY

(57) Sáng chế đề cập đến phương pháp và thiết bị truyền thông có thể làm giảm tính phức tạp thực hiện được kết hợp với cấu hình sóng mang động nhờ định rõ các tập hợp chồng lặp của các số ứng viên đối với ít nhất một vài sóng mang trong mạng. Số chung được bao gồm trong các tập hợp của các số ứng viên được kết hợp trước với hai sóng mang khác nhau. Điều này làm giảm số lượng các số cần được hỗ trợ bởi các thiết bị người dùng (các UE) và các trạm gốc tương ứng, dẫn đến làm giảm tính phức tạp của các thiết bị này, ví dụ, giảm tính phức tạp phần cứng, các ngăn xếp giao thức, và phần mềm, các yêu cầu lưu trữ và xử lý thấp hơn, v.v.. Số chung định rõ tập hợp con chung của các thông số lớp vật lý dùng cho cả hai sóng mang. Theo một ví dụ, số chung định rõ khoảng cách tần số sóng mang con và khoảng thời gian ký hiệu như nhau đối với cả hai sóng mang. Số chung có thể còn định rõ độ dài tiền tố chu kỳ (cyclic prefix-CP) như nhau dùng cho các ký hiệu được truyền thông qua cả hai sóng mang.

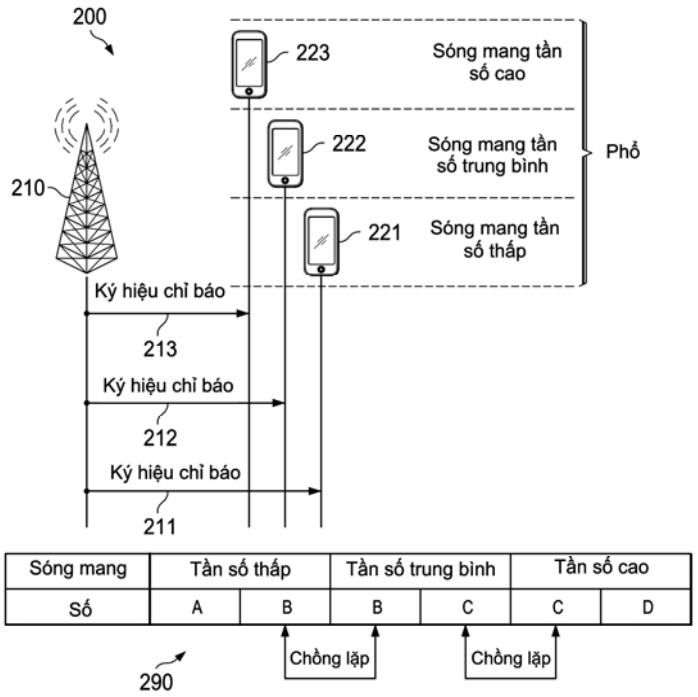

(11) **58560**
(21) 1-2018-02148 (51)[8] **H04L 12/24**
(22) 22.10.2015 (43) 25.07.2018
(86) PCT/CN2015/092491 22.10.2015 (87) WO2017/066947 27.04.2017
Ngày yêu cầu thẩm định nội dung: 22.05.2018
(71) HUAWEI TECHNOLOGIES CO., LTD. (CN)
Huawei Administration Building Bantian, Longgang District Shenzhen, Guangdong 518129, China
(72) NI, Hui (CN), LI, Yongcui (CN)
(74) Công ty TNHH một thành viên Sở hữu trí tuệ VCCI (VCCI-IP CO.,LTD)
(54) PHƯƠNG PHÁP XỬ LÝ DỊCH VỤ, BỘ ĐIỀU KHIỂN, THỰC THỂ CHỨC NĂNG XỬ LÝ VÀ HỆ THỐNG MẠNG

(57) Sáng chế đề cập đến phương pháp xử lý dịch vụ, bộ điều khiển, thực thể chức năng xử lý và hệ thống mạng mà liên quan đến lĩnh vực kỹ thuật truyền thông và được sử dụng để làm giảm sự lãng phí tài nguyên. Phương pháp này bao gồm: điều khiển, bởi bộ điều khiển, nút thứ nhất để gửi gói tin thu được tới mạng xử lý; và điều khiển, bởi bộ điều khiển, mạng xử lý để xử lý gói tin và sau đó gửi gói tin được xử lý tới nút thứ hai. Nút thứ nhất là trạm gốc hoặc thiết bị phần tử mạng được kết nối tới trạm gốc, và nút thứ hai là thực thể chức năng định tuyến; hoặc nút thứ nhất là thực thể chức năng định tuyến, và nút thứ hai là trạm gốc hoặc thiết bị phần tử mạng được kết nối tới trạm gốc. Thực thể chức năng định tuyến là điểm neo của địa chỉ giao thức internet (IP) của người dùng.

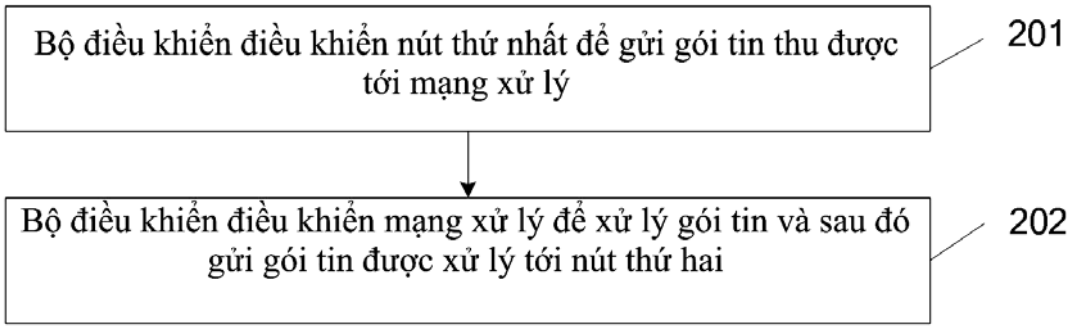

(11) **58561**
(21) 1-2018-02155 (51)[8] **F16L 21/06**
(22) 29.01.2016 (43) 25.07.2018
(86) PCT/JP2016/052799 29.01.2016 (87) WO2017/073088 04.05.2017
(30) 2015-211038 27.10.2015 JP
(71) NISSHIN STEEL CO., LTD. (JP)
4-1, Marunouchi 3-chome, Chiyoda-ku, Tokyo 1008366, Japan
(72) NISHIJIMA, Shinnosuke (JP), TOMIMURA, Kouki (JP)
(74) Công ty Luật TNHH T&G (TGVN)
(54) KẾT CẤU HÌNH ỐNG VÀ PHƯƠNG PHÁP SẢN XUẤT KẾT CẤU NÀY

(57) Sáng chế đề cập đến kết cấu hình ống mà, thậm chí khi khoảng trống giữa vỏ và kết cấu hình ống lớn, có thể ngăn chặn việc tháo ống và có khả năng hấp thụ lượng rung nhất định theo phương dọc và phương pháp sản xuất kết cấu đó. Sáng chế là kết cấu hình ống (100) bao gồm bộ phận ống (1) được bố trí các phần nhô hình khuyên (12, 22) ở một phía của khoảng hở chèn (11) mà là phần đầu ống hoặc khoảng hở tiếp nhận (21) và, ở chu vi bên ngoài của chi tiết vòng (1), các chi tiết vòng (13A, 13B) được bố trí ở phía đối diện của phần đầu ống so với các phần nhô hình khuyên (12, 22) có hai bề mặt bên mà theo phương thẳng đứng so với trục (A) của bộ phận ống (1).

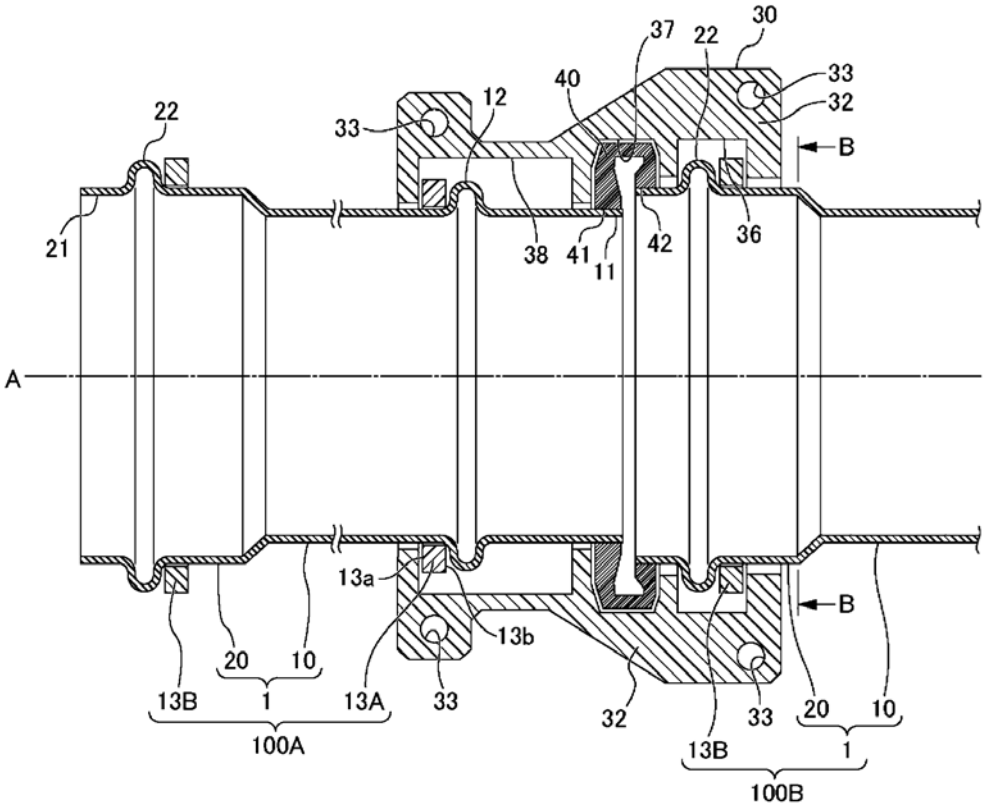

(11) **58562**
(21) 1-2018-02168 (51)[8] **H01L 21/308**, C23F 1/18, H01L 21/306, H05K 3/06
(22) 22.08.2016 (43) 25.07.2018
(86) PCT/JP2016/074378 22.08.2016 (87) WO2017/068849 A1 27.04.2017
(30) 2015-209028 23.10.2015 JP
(71) ADEKA CORPORATION (JP)
2-35, Higashiogu 7-chome, Arakawa-ku, Tokyo 116-8554 Japan
(72) MASAMOTO, Yuji (JP), SAIO, Yoshihide (JP), AOKI, Tamami (JP)
(74) Công ty TNHH một thành viên Sở hữu trí tuệ VCCI (VCCI-IP CO.,LTD)
(54) CHẾ PHẨM LỎNG KHẮC ĂN MÒN VÀ PHƯƠNG PHÁP KHẮC ĂN MÒN

(57) Sáng chế đề cập đến chế phẩm lỏng khắc ăn mòn, dùng để khắc ăn mòn màng phủ bao gồm lớp trên cơ sở đồng. Chế phẩm lỏng khắc ăn mòn này chứa dung dịch nước chứa (A) từ 0,1 đến 30% khối lượng của ít nhất một chất oxy hóa được chọn từ nhóm bao gồm ion sắt (III) và ion đồng; (B) từ 0,1 đến 20% khối lượng của hydro clorua; và (C) từ 0,01 đến 25% khối lượng của 1,3- dihydroxybenzen. Trong phương pháp khắc ăn mòn theo sáng chế, màng phủ mà được tạo ra trên nền và bao gồm lớp trên cơ sở đồng được khắc ăn mòn sử dụng chế phẩm lỏng khắc ăn mòn. Chế phẩm lỏng khắc ăn mòn và phương pháp khắc ăn mòn theo sáng chế cho phép tạo ra mẫu dây có độ chính xác về kích thước mong muốn, đồng thời cũng tạo ra tính ổn định cao và ngăn chặn được sự hình thành kết tủa.

(11) **58563**
(21) 1-2018-02209 (51)[8] **H02P 21/05**
(22) 27.10.2016 (43) 25.07.2018
(86) PCT/JP2016/081865 27.10.2016 (87) WO2017/073659 04.05.2017
(30) 2015-212695 29.10.2015 JP
2016-000865 06.01.2016 JP
2016-043398 07.03.2016 JP
Ngày yêu cầu thẩm định nội dung: 25.05.2018
(71) DAIKIN INDUSTRIES, LTD. (JP)
Umeda Center Building, 4-12, Nakazaki-Nishi 2-Chome, Kita-ku, Osaka-Shi, Osaka 5308323, Japan
(72) KITOU Minoru (JP), KITANO Nobuki (JP), KOBAYASHI Naoto (JP), HIBINO Hiroshi (JP), MATSUYAMA Ryou (JP)
(74) Văn phòng luật sư Phạm và Liên danh (PHAM & ASSOCIATES)
(54) THIẾT BỊ HIỆU CHỈNH LỆNH TỐC ĐỘ VÀ THIẾT BỊ TẠO LỆNH TỪ THÔNG SƠ CẤP

(57) Sáng chế đề cập đến thiết bị hiệu chỉnh lệnh tốc độ và thiết bị tạo lệnh từ thông sơ cấp dùng để điều khiển động cơ đồng bộ gồm trường và phần ứng. Gợn sóng của mômen xoắn dao động và/hoặc mômen xoắn đầu ra được giảm bằng cách hiệu chỉnh lệnh tốc độ quay trong khi phản ứng tính tuần hoàn của mômen xoắn. Bộ trừ (109) lấy lệnh tốc độ quay (ωeo*) trừ đi lượng hiệu chỉnh tốc độ góc (Δωe*) để thu được lệnh tốc độ quay được hiệu chỉnh (ωe*). Bộ cộng (107) cộng giá trị hiệu chỉnh dòng điện trục thứ hai (Δiγc1) vào dòng điện trục (γc) (iγc) để thu được dòng điện trục thứ hai được hiệu chỉnh (iγc1). Khối trích rút gợn sóng góc (105a) thu thập, từ góc quay (θm) trên góc cơ của động cơ đồng bộ (3), hiệu số góc quay (Δθm) là thành phần gợn sóng của góc quay (θm). Khối trích rút thành phần bậc thứ (n) (105b) trích rút thành phần bậc thứ (ns) (Δθms(n)) và (Δθmc(n)) của tần số cơ bản của góc quay (θm) từ hiệu số góc quay (Δθm). Khối biến đổi mômen xoắn (105i) thu thập thành phần bậc thứ (ns) (τvs(n)) và (τvc(n)) của giá trị ước tính của mômen dao động (τv). Khối tính toán lượng hiệu chỉnh (105h) thu thập giá trị hiệu chỉnh dòng điện trục thứ hai (Δiγc1) sử dụng thành phần bậc thứ (ns) (τvs(n)) và (τvc(n)).

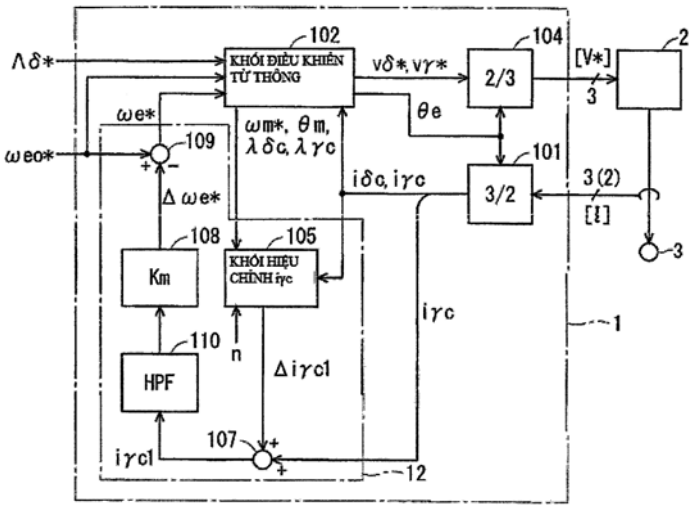

(11) **58564**
(21) 1-2018-02215 (51)[7] **A43C 11/12**, 1/00
(22) 27.10.2016 (43) 25.07.2018
(86) PCT/US2016/059136 27.10.2016 (87) WO2017/075228 04.05.2017
(30) 62/246,742 27.10.2015 US
62/298,712 23.02.2016 US
(71) 1. PLAE, INC. (US)
220 Montgomery Street, Suite 860, San Francisco, CA 94104, United States of America
2. LIN, HUNG-CHIA (TW)
No. 1 Lane 3, Gong Yuan Road, Jiali District, Tainan City, 72258, Taiwan
(72) LIN, Hung-chia (TW), RINGHOLZ, Ryan (US)
(74) Công ty TNHH Sở hữu trí tuệ Thảo Thọ Quyến (INVENCO)
(54) BỘ PHẬN ĐIỀU CHỈNH ĐỘ CHẶT CỦA GIÀY

(57) Bộ phận điều chỉnh độ chặt của giày dùng cho giày bao gồm một dây giày được giữ chắc chắn và được làm chặt bằng cách sử dụng một tay. Giày bao gồm nút để dây giày quàng qua để có thể tháo giày được dễ dàng. Theo một phương án, một đầu của dây giày được kẹp chặt dưới phần trên của giày gần mũi giày và đầu thứ hai của dây giày được kẹp chặt trong thanh trượt mà được gắn vào phía sau cửa giày một cách có thể trượt được để giúp điều chỉnh nhỏ độ chặt của giày. Theo cách khác, giày bao gồm dải đường ống quanh phía sau của giày và một thanh trượt trong đó đầu thứ hai của dây giày được kẹp chặt trượt được đọc đường ống khi người sử dụng muốn thực hiện các điều chỉnh nhỏ. Việc điều chỉnh độ chặt của giày cũng có thể được tiến hành bằng cách trượt ống nằm trên phần trên của lưỡi giày.

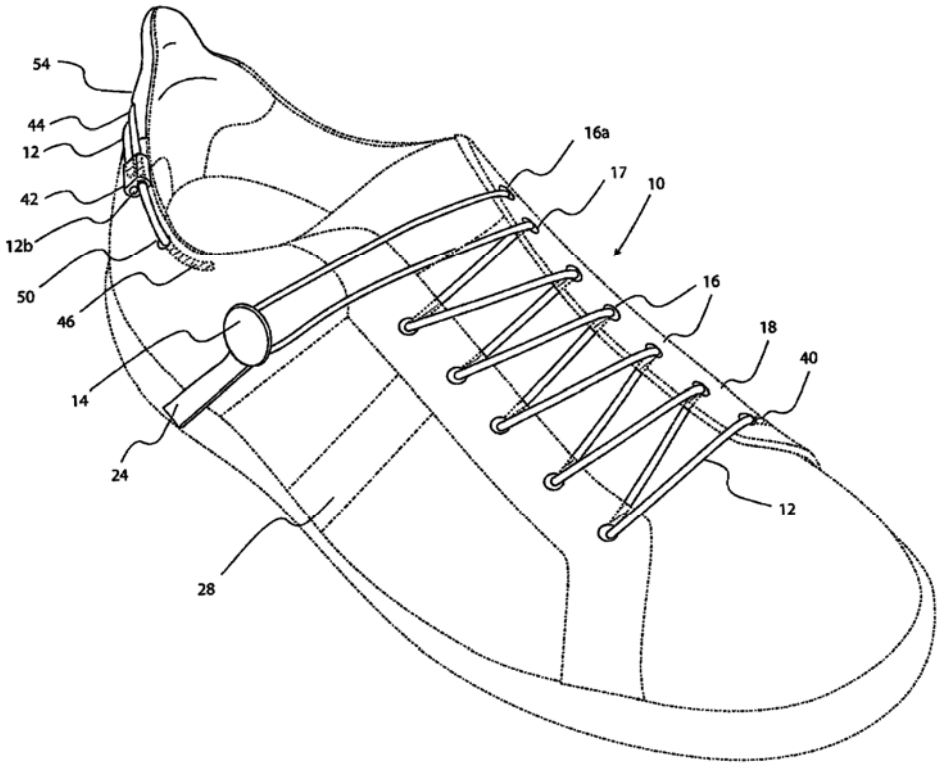

(11) **58565**
(21) 1-2018-02225 (51)[7] **G09G 5/00**
(22) 27.10.2016 (43) 25.07.2018
(86) PCT/KR2016/012199 27.10.2016 (87) WO2017/074078 04.05.2017
(30) 10-2015-0149697 27.10.2015 KR
Ngày yêu cầu thẩm định nội dung: 25.05.2018
(71) SAMSUNG ELECTRONICS CO., LTD. (KR)
129, Samsung-ro, Yeongtong-gu, Suwon-si, Gyeonggi-do 16677, Republic of Korea
(72) BAE, Jong Kon (KR), LEE, Yo Han (KR), KIM, Dong Hwy (KR), KO, Seung Hoon (KR), KIM, Tae Sung (US), HAN, Dong Kyoon (KR)
(74) Công ty TNHH Tầm nhìn và Liên danh (VISION & ASSOCIATES CO.LTD.)
(54) PHƯƠNG PHÁP VẬN HÀNH THIẾT BỊ ĐIỆN TỬ VÀ THIẾT BỊ ĐIỆN TỬ THỰC HIỆN PHƯƠNG PHÁP NÀY

(57) Sáng chế đề xuất phương pháp vận hành thiết bị điện tử. Phương pháp này bao gồm các bước: nhận dữ liệu hình ảnh chính qua kênh thứ nhất từ bộ xử lý thứ nhất hoặc bộ xử lý thứ hai của thiết bị điện tử, nhờ mạch điều khiển hiển thị của thiết bị điện tử; kết xuất hình ảnh chính trên bảng hiển thị của thiết bị điện tử dựa trên dữ liệu hình ảnh chính, nhờ mạch điều khiển hiển thị; tạo ra hình ảnh phụ khác với hình ảnh chính, nhờ mạch điều khiển hiển thị; hợp nhất hình ảnh chính với hình ảnh phụ, nhờ mạch điều khiển hiển thị; và kết xuất hình ảnh được hợp nhất trên bảng hiển thị, nhờ mạch điều khiển hiển thị.

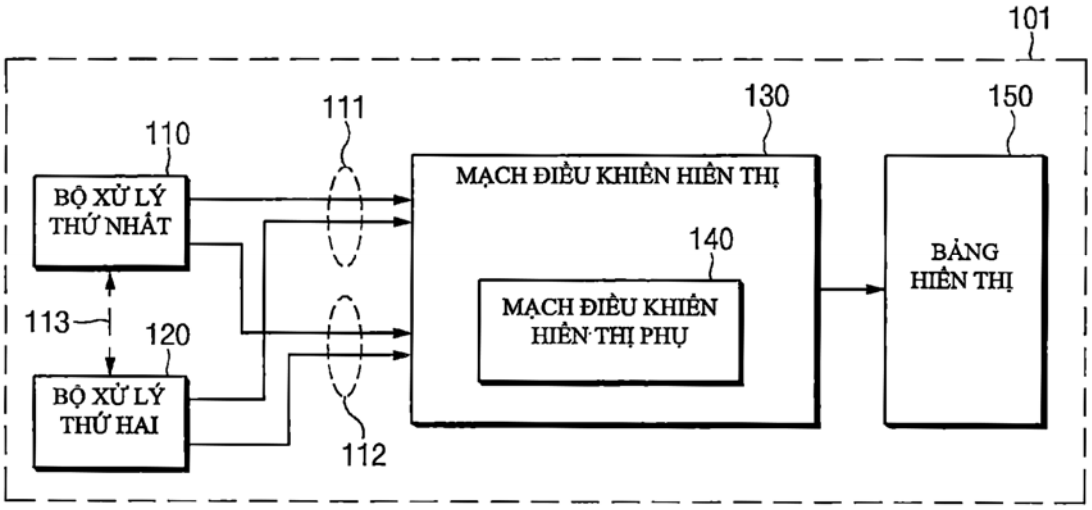

(11) **58566**
(21) 1-2018-02246 (51)[7] **C07D 401/14**, A61K 31/519, A61P 35/00
(22) 26.10.2016 (43) 25.07.2018
(86) PCT/HU2016/050050 26.10.2016 (87) WO2017/072543 04.05.2017
(30) P1500506 28.10.2015 HU
(71) EGIS GYÓGYSZERGYÁR ZRT. (HU)
H-1106 Budapest, Keresztúri út 30-38., Hungary
(72) Lukács, Gyula (HU), Márványos, Ede László (HU), Berecz, Gábor (HU), Héder, János Levente (HU), MILEN, Mátyás (HU), PEREGI, Balázs (HU), Gudor, Róbert (HU), VOLK, Balázs (HU), Tóthné Lauritz, Mária (HU)
(74) Công ty TNHH T&T INVENMARK Sở hữu trí tuệ Quốc tế (T&T INVENMARK CO., LTD.)
(54) MUỐI PALBOCICLIB, PHƯƠNG PHÁP SẢN XUẤT VÀ DƯỢC PHẨM CHỨA MUỐI PALBOCICLIB

(57) Sáng chế đề cập đến muối palbociclib, dạng hydrat và solvat của chúng, chẳng hạn như muối palbociclib hydro bromua (1:1), muối palbociclib hydro bromua (1:2) dihydrat, muối palbociclib hydroclorua (1:1) dạng E, muối palbociclib sulphat (2:1) dihydrat, muối palbociclib camsylat (1:1), muối palbociclib napsylat (1:1), muối palbociclib napsylat (1:2) dihydrat, muối palbociclib tosylat (1:1), muối palbociclib xitrat (1:1) monohydrat, muối palbociclib maleat (1:1) dạng I, muối palbociclib maleat (1:1) dạng II và muối palbociclib oxalat (1:1). Ngoài ra, sáng chế còn đến cập đến phương pháp sản xuất các loại muối palbociclib trên, dược phẩm chứa chúng.

(11) **58567**
(21) 1-2018-02249 (51)[7] **E21D 9/06**, 9/093, 13/00, G01S 19/06, 19/12, G01R 23/16
(22) 20.10.2016 (43) 25.07.2018
(86) PCT/KR2016/011787 20.10.2016 (87) WO2017/073946 04.05.2017
(30) 10-2015-0150808 29.10.2015 KR
(71) CHUJIN TECHNOLOGY CO., LTD (KR)
Ise Building 302Ho, 14 Hakdong-ro 30-gil, Gangnam-gu, Seoul 06105, Korea
(72) KANG, Rak-Wi (KR)
(74) Công ty TNHH T&T INVENMARK Sở hữu trí tuệ Quốc tế (T&T INVENMARK CO., LTD.)

(54) THIẾT BỊ ĐIỀU KHIỂN HƯỚNG DÙNG CHO MÁY ĐÀO HẦM

(57) Sáng chế đề cập đến thiết bị điều khiển hướng dùng cho máy đào hầm, nhờ đó, khi tính toán được độ lớn ra của nhiều sóng điện tử là khác nhau, thì sẽ xác định được rằng máy đào hầm bị trệch hướng khỏi đường đẩy dự kiến và hướng đào hầm của máy đào hầm được điều khiển sao cho độ lớn của từ trường theo hướng có đầu ra lớn là nhỏ hơn so với độ lớn của từ trường theo hướng có đầu ra nhỏ và do đó máy đào hầm sẽ trùng khớp với đường đẩy dự kiến.

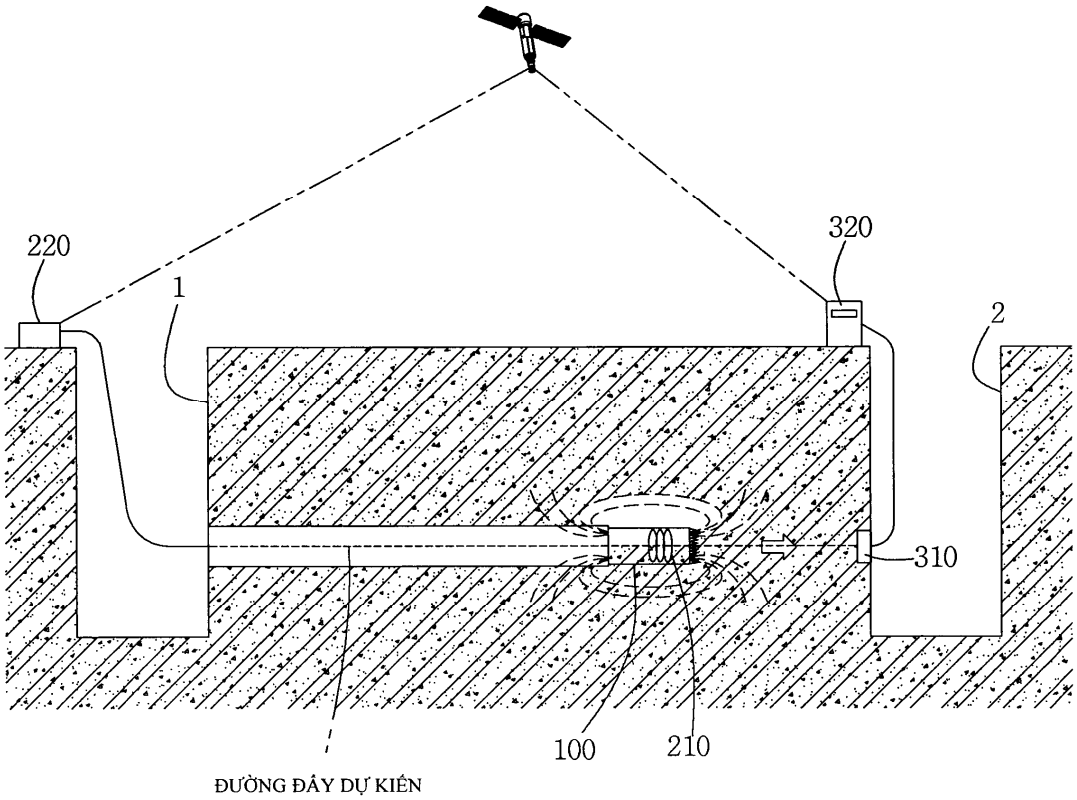

(11) **58568**
(21) 1-2018-02254 (51)[7] **H04J 11/00**
(62) 1-2012-01919
(22) 13.12.2010 (43) 25.07.2018
(86) PCT/JP2010/007241 13.12.2010 (87) WO2011/083535 A1 14.07.2011
(30) 2010-002634 08.01.2010 JP
Ngày yêu cầu thẩm định nội dung: 28.05.2018
(71) SUN PATENT TRUST (US)
450 Lexington Avenue, 38th Floor, New York, NY 10017 USA
(72) MATSUMURA, Yoshinobu (JP), KlMURA, Tomohiro (JP), OUCHI, Mikihiro (JP)
(74) Công ty TNHH một thành viên Sở hữu trí tuệ VCCI (VCCI-IP CO.,LTD)
(54) BỘ TRUYỀN GHÉP KÊNH PHÂN CHIA THEO TẦN SỐ TRỰC GIAO (OFDM), PHƯƠNG PHÁP TRUYỀN GHÉP KÊNH PHÂN CHIA THEO TẦN SỐ TRỰC GIAO (OFDM), BỘ THU GHÉP KÊNH PHÂN CHIA THEO TẦN SỐ TRỰC GIAO (OFDM) VÀ PHƯƠNG PHÁP THU GHÉP KÊNH PHÂN CHIA THEO TẦN SỐ TRỰC GIAO (OFDM)

(57) Sáng chế đề cập đến bộ truyền ghép kênh phân chia theo tần số trực giao (OFDM) và bộ thu ghép kênh phân chia theo tần số trực giao (OFDM) lần lượt truyền và thu N (N ≥ 2, N là số nguyên) ký hiệu điều khiển. Đối với mỗi ký hiệu điều khiển, tín hiệu miền thời gian khoảng thời gian bảo vệ là, ví dụ, giống hệt với tín hiệu thu được nhờ dịch vị tần số ít nhất một phần của tín hiệu miền thời gian ký hiệu hữu ích bởi lượng khác với ký hiệu bất kỳ khác, hoặc tới tín hiệu thu được nhờ dịch vị tần số một hoặc cả hai phần và khoảng cách của khoảng thời gian tín hiệu miền thời gian ký hiệu hữu ích khác với ký hiệu bất kỳ khác bởi lượng định trước.

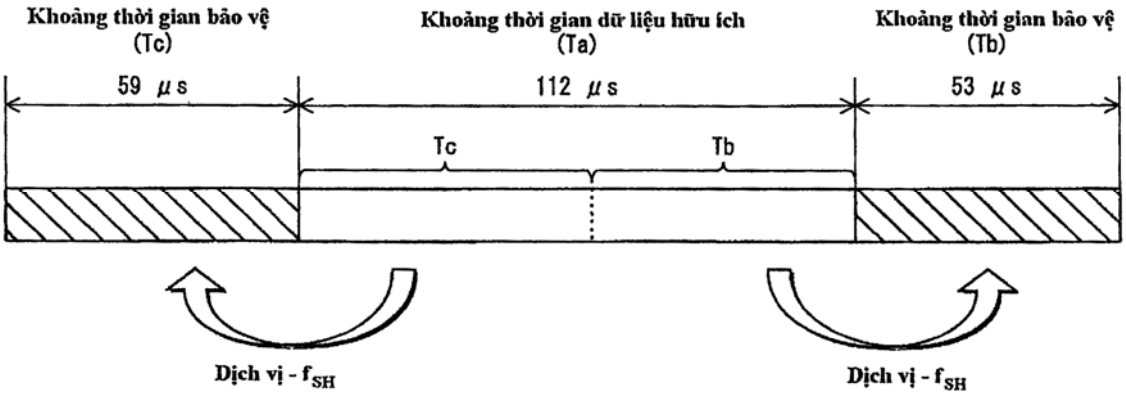

(11) **58569**
(21) 1-2018-02276 (51)[8] **H04W 76/02**
(22) 12.01.2016 (43) 25.07.2018
(86) PCT/CN2016/070684 12.01.2016 (87) WO2017/071120 04.05.2017
(30) 201510724349.4 29.10.2015 CN
(71) SHANGHAI LIANSHANG NETWORK TECHNOLOGY CO., LTD. (CN)
GAN, Zhangguai Room N2025,Building NO.24,NO.2,Xincheng Road,Nicheng Town Pudong, Shanghai 201306, China
(72) LI, Haiyang (CN), ZHANG, Huajia (CN)
(74) Công ty TNHH một thành viên Sở hữu trí tuệ VCCI (VCCI-IP CO.,LTD)
(54) PHƯƠNG PHÁP THIẾT LẬP KẾT NỐI KHÔNG DÂY, THIẾT BỊ NGƯỜI DÙNG THỨ NHẤT, THIẾT BỊ NGƯỜI DÙNG THỨ HAI VÀ THIẾT BỊ TRUYỀN THÔNG

(57) Sáng chế đề cập đến phương pháp và thiết bị thiết lập kết nối không dây. Phương pháp này bao gồm: phân tách thông tin mã hai chiều đích được kết hợp với điểm truy cập không dây đích để thu nhận thông tin liên quan đến việc truy cập của điểm truy cập không dây đích; và thiết lập kết nối không dây giữa thiết bị người dùng thứ nhất và điểm truy cập không dây đích trên cơ sở của thông tin liên quan đến việc truy cập. Trái ngược với kỹ thuật đã biết, sáng chế thiết lập kết nối không dây với điểm truy cập không dây trên cơ sở của thông tin liên quan đến việc truy cập của điểm truy cập không dây đích thu được bằng cách phân tách thông tin mã hai chiều đích của điểm truy cập không dây đích. Do đó, người dùng của thiết bị người dùng (1) có thể nhanh chóng thu được thông tin liên quan đến việc truy cập chất lượng cao của điểm truy cập không dây đích ngay cả trong trường hợp mà trong đó thông tin liên quan đến việc truy cập của điểm truy cập không dây đích là không được biết đối với người dùng hoặc trong trường hợp mà trong đó thiết bị người dùng thứ nhất (1) không thể thu được thông tin liên quan đến việc truy cập từ máy chủ tương ứng một cách thành công, nhờ đó thỏa mãn sự cần thiết của kết nối không dây của thiết bị người dùng thứ nhất (1).

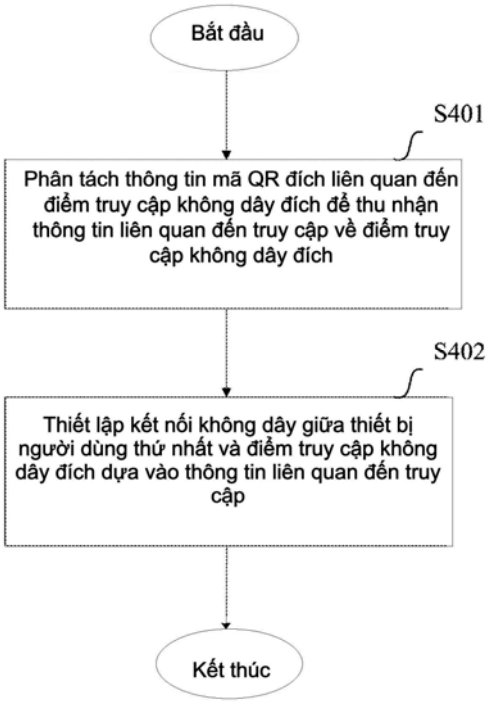

(11) **58570**
(21) 1-2018-02281 (51)[7] **H04N 7/30**
(62) 1-2014-00137
(22) 02.07.2012 (43) 25.07.2018
(86) PCT/KR2012/005244 02.07.2012 (87) WO2013/002619 03.01.2013
(30) 61/503,017 30.06.2011 US
Ngày yêu cầu thẩm định nội dung: 29.05.2018
(71) SAMSUNG ELECTRONICS CO., LTD. (KR)
129, Samsung-ro, Yeongtong-gu, Suwon-si, Gyeonggi-do, 443-742, Republic of Korea
(72) ALSHINA, Elena (RU), ALSHIN, Alexander (RU)
(74) Công ty TNHH Tầm nhìn và Liên danh (VISION & ASSOCIATES CO.LTD.)
(54) PHƯƠNG PHÁP GIẢI MÃ VIĐEO
(57) Sáng chế đề xuất phương pháp giải mã viđeo, phương pháp này bao gồm các bước: thu nhận các hệ số biến đổi của khối từ dòng bit; tạo ra các hệ số biến đổi đã được lượng tử hóa bằng cách thực hiện lượng tử hóa ngược, trong đó việc thực hiện lượng tử hóa ngược bao gồm thực hiện hoạt động dịch chuyển bit sang phải dựa trên lôgarit cơ số 2 của kích thước khối, và bằng cách thực hiện rút gọn lần thứ nhất trên các hệ số biến đổi, trong đó việc rút gọn lần thứ nhất được thực hiện sau việc thực hiện lượng tử hóa ngược và trước khi thực hiện biến đổi ngược bao gồm biến đổi ngược theo chiều dọc và biến đổi ngược theo chiều ngang; tạo ra các trị số mẫu bằng cách thực hiện biến đổi ngược theo chiều dọc và rút gọn lần thứ hai trên các hệ số biến đổi đã được lượng tử hóa; và tạo ra các trị số dư bằng cách thực hiện biến đổi ngược theo chiều ngang trên các trị số mẫu.

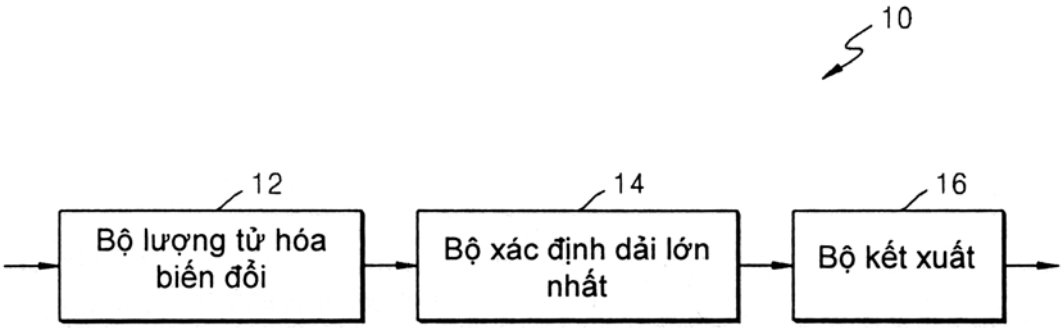

(11) **58571**
(21) 1-2018-02282 (51)[7] **H04N 7/30**
(62) 1-2014-00137
(22) 02.07.2012 (43) 25.07.2018
(86) PCT/KR2012/005244 02.07.2012 (87) WO2013/002619 03.01.2013
(30) 61/503,017 30.06.2011 US
Ngày yêu cầu thẩm định nội dung: 29.05.2018
(71) SAMSUNG ELECTRONICS CO., LTD. (KR)
129, Samsung-ro, Yeongtong-gu, Suwon-si, Gyeonggi-do, 443-742, Republic of Korea
(72) ALSHINA, Elena (RU), ALSHIN, Alexander (RU)
(74) Công ty TNHH Tầm nhìn và Liên danh (VISION & ASSOCIATES CO.LTD.)
(54) THIẾT BỊ GIẢI MÃ VIĐEO
(57) Sáng chế đề xuất thiết bị được tạo cấu hình để giải mã viđeo, thiết bị này bao gồm: bộ thu được tạo cấu hình để thu nhận các hệ số biến đổi của khối từ dòng bit; bộ lượng tử hóa ngược được tạo cấu hình để tạo ra các hệ số biến đổi đã được lượng tử hóa bằng cách thực hiện lượng tử hóa ngược, trong đó việc thực hiện lượng tử hóa ngược bao gồm thực hiện hoạt động dịch chuyển bit sang phải dựa trên lôgarit cơ số 2 của kích thước khối, và bằng cách thực hiện rút gọn lần thứ nhất trên các hệ số biến đổi, trong đó việc rút gọn lần thứ nhất được thực hiện sau việc thực hiện lượng tử hóa ngược và trước khi thực hiện biến đổi ngược bao gồm biến đổi ngược theo chiều dọc và biến đổi ngược theo chiều ngang; và bộ biến đổi ngược được tạo cấu hình để tạo ra các trị số mẫu bằng cách thực hiện biến đổi ngược theo chiều dọc và rút gọn lần thứ hai trên các hệ số biến đổi đã được lượng tử hóa, và tạo ra các trị số dư bằng cách thực hiện biến đổi ngược theo chiều ngang trên các trị số mẫu.

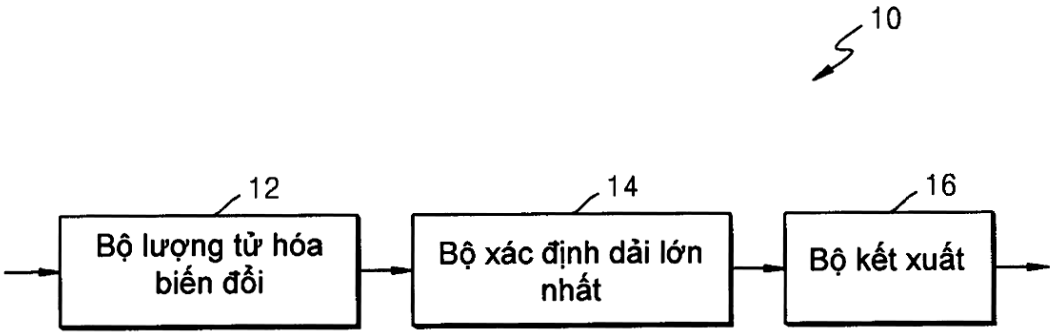

(11) **58572**
(21) 1-2018-02283 (51)[7] **H04N 7/30**
(62) 1-2014-00137
(22) 02.07.2012 (43) 25.07.2018
(86) PCT/KR2012/005244 02.07.2012 (87) WO2013/002619 03.01.2013
(30) 61/503,017 30.06.2011 US
Ngày yêu cầu thẩm định nội dung: 29.05.2018
(71) SAMSUNG ELECTRONICS CO., LTD. (KR)
129, Samsung-ro, Yeongtong-gu, Suwon-si, Gyeonggi-do, 443-742, Republic of Korea
(72) ALSHINA, Elena (RU), ALSHIN, Alexander (RU)
(74) Công ty TNHH Tầm nhìn và Liên danh (VISION & ASSOCIATES CO.LTD.)
(54) THIẾT BỊ GIẢI MÃ VIĐEO
(57) Sáng chế đề xuất thiết bị được tạo cấu hình để giải mã viđeo, thiết bị này bao gồm: bộ thu được tạo cấu hình để thu nhận các hệ số biến đổi của khối từ dòng bit bao gồm hình ảnh; bộ lượng tử hóa ngược được tạo cấu hình để tạo ra các hệ số biến đổi đã được lượng tử hóa bằng cách thực hiện lượng tử hóa ngược, trong đó việc thực hiện lượng tử hóa ngược bao gồm thực hiện hoạt động dịch chuyển bit dựa trên lôgarit cơ số 2 của kích thước khối, và bằng cách thực hiện rút gọn lần thứ nhất trên các hệ số biến đổi, trong đó việc rút gọn lần thứ nhất được thực hiện sau việc thực hiện lượng tử hóa ngược và trước khi thực hiện biến đổi ngược bao gồm ít nhất một trong số biến đổi ngược theo chiều dọc và biến đổi ngược theo chiều ngang; và bộ biến đổi ngược được tạo cấu hình để tạo ra các hệ số biến đổi ngược bằng cách thực hiện biến đổi ngược theo chiều dọc trên các hệ số biến đổi đã được lượng tử hóa, tạo ra các trị số mẫu bằng cách thực hiện định tỷ lệ và rút gọn lần thứ hai trên các hệ số biến đổi ngược, và tạo ra các trị số dư bằng cách thực hiện biến đổi ngược theo chiều ngang trên các trị số mẫu.

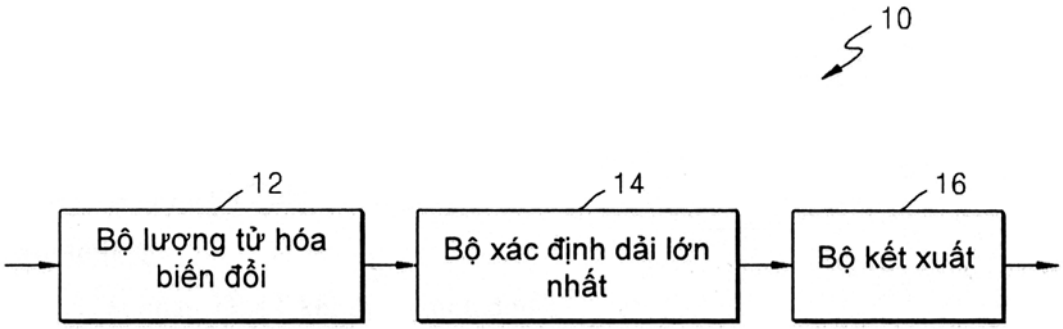

(11) **58573**
(21) 1-2018-02285 (51)[7] **H04N 7/30**
(62) 1-2014-00137
(22) 02.07.2012 (43) 25.07.2018
(86) PCT/KR2012/005244 02.07.2012 (87) WO2013/002619 03.01.2013
(30) 61/503,017 30.06.2011 US
Ngày yêu cầu thẩm định nội dung: 29.05.2018
(71) SAMSUNG ELECTRONICS CO., LTD. (KR)
129, Samsung-ro, Yeongtong-gu, Suwon-si, Gyeonggi-do, 443-742, Republic of Korea
(72) ALSHINA, Elena (RU), ALSHIN, Alexander (RU)
(74) Công ty TNHH Tầm nhìn và Liên danh (VISION & ASSOCIATES CO.LTD.)
(54) PHƯƠNG PHÁP GIẢI MÃ VIĐEO
(57) Sáng chế đề xuất phương pháp giải mã viđeo, phương pháp này bao gồm các bước: thu nhận các hệ số biến đổi của khối từ dòng bit; tạo ra các hệ số biến đổi đã được lượng tử hóa bằng cách thực hiện lượng tử hóa ngược, trong đó việc thực hiện lượng tử hóa ngược này bao gồm, thực hiện hoạt động dịch chuyển bit dựa trên lôgarit cơ số 2 của kích thước khối, và bằng cách thực hiện rút gọn lần thứ nhất trên các hệ số biến đổi, trong đó việc rút gọn lần thứ nhất được thực hiện sau việc thực hiện lượng tử hóa ngược và trước khi thực hiện biến đổi ngược bao gồm ít nhất một trong số biến đổi ngược theo chiều đọc và biến đổi ngược theo chiều ngang; tạo ra các hệ số biến đổi ngược bằng cách thực hiện biến đổi ngược theo chiều dọc trên các hệ số biến đổi đã được lượng tử hóa; tạo ra các trị số mẫu bằng cách thực hiện định tỷ lệ và rút gọn lần thứ hai trên các hệ số biến đổi ngược; và tạo ra các trị số dư bằng cách thực hiện biến đổi ngược theo chiều ngang trên các trị số mẫu.

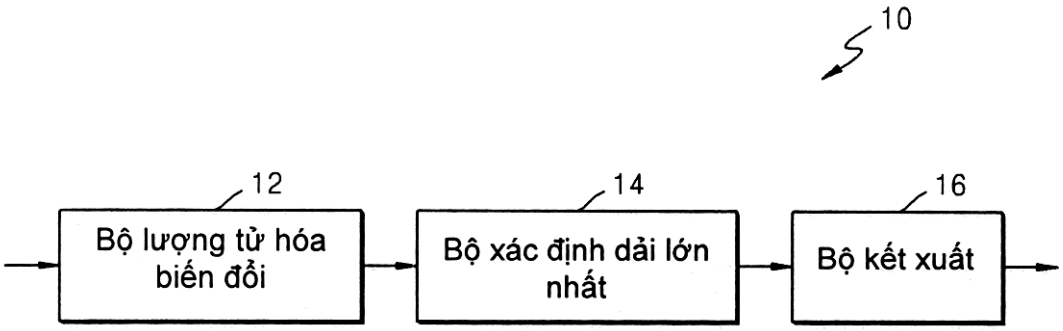

(11) **58574**
(21) 1-2018-02287 (51)[8] **H04W 48/18**
(22) 10.11.2015 (43) 25.07.2018
(86) PCT/CN2015/094236 10.11.2015 (87) WO2017/079906 A1 18.05.2017
Ngày yêu cầu thẩm định nội dung: 29.05.2018
(71) HUAWEI TECHNOLOGIES CO., LTD. (CN)
Huawei Administration Building, Bantian, Longgang, Shenzhen, Guangdong 518129, China
(72) WANG, Yuan (CN), ZHU, Fenqin (CN), MA, Jingwang (CN)
(74) Công ty Luật TNHH quốc tế BMVN (BMVN INTERNATIONAL LLC)
(54) PHƯƠNG PHÁP, THIẾT BỊ MẠNG, NÚT MẠNG TRUY CẬP VÔ TUYẾN VÀ THIẾT BỊ NGƯỜI DÙNG ĐỂ LỰA CHỌN MẠNG DỊCH VỤ, THIẾT BỊ QUẢN LÝ, HỆ THỐNG TRUYỀN THÔNG VÀ MÔI TRƯỜNG LƯU TRỮ ĐỌC ĐƯỢC BẰNG MÁY TÍNH

(57) Các phương án của sáng chế đề xuất phương pháp, thiết bị mạng, nút mạng truy cập vô tuyến (Radio Access Network - RAN), và thiết bị người dùng (User Equipment - UE) để lựa chọn mạng dịch vụ, và thiết bị quản lý, hệ thống truyền thông, và môi trường lưu trữ đọc được bằng máy tính. Phương pháp này bao gồm: xác định danh sách yêu cầu dịch vụ của UE này, trong đó danh sách yêu cầu dịch vụ này bao gồm ít nhất một dịch vụ được yêu cầu bởi UE này; xác định bộ danh sách năng lực dịch vụ bao gồm danh sách năng lực dịch vụ của ít nhất một mạng dịch vụ, trong đó mỗi danh sách năng lực dịch vụ bao gồm phần tử nhận dạng của mạng dịch vụ tương ứng với danh sách năng lực dịch vụ này và bao gồm ít nhất một dịch vụ được hỗ trợ bởi mạng dịch vụ này; và xác định, dựa theo danh sách yêu cầu dịch vụ này và bộ danh sách năng lực dịch vụ này, phần tử nhận dạng thứ nhất của mạng dịch vụ thứ nhất cung cấp dịch vụ cho UE này, trong đó danh sách năng lực dịch vụ của mạng dịch vụ thứ nhất này bao gồm tất cả hoặc một phần của dịch vụ nằm trong danh sách yêu cầu dịch vụ này, và mạng dịch vụ thứ nhất này tương ứng với phần tử nhận dạng thứ nhất này được sử dụng để cung cấp dịch vụ cho UE này. Dựa theo các giải pháp kỹ thuật của sáng chế, có thể đơn giản hóa quy trình lựa chọn mạng dịch vụ khi mạng dịch vụ thay đổi động, và có thể tiết kiệm báo hiệu.

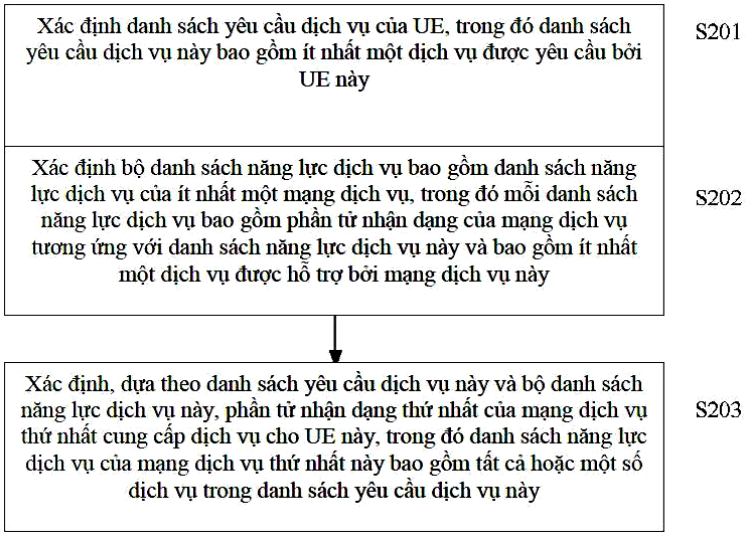

(11) **58575**
(21) 1-2018-02289 (51)[8] **H04B 5/00**, H02J 7/02
(22) 14.11.2016 (43) 25.07.2018
(86) PCT/KR2016/013084 14.11.2016 (87) WO2017/086663 26.05.2017
(30) 10-2015-0162128 18.11.2015 KR
Ngày yêu cầu thẩm định nội dung: 29.05.2018
(71) SAMSUNG ELECTRONICS CO., LTD. (KR)
129, Samsung-ro, Yeongtong-gu Suwon-si, Gyeonggi-do 16677, Republic of Korea
(72) HA, Mincheol (KR), PARK, Seho (KR), SUNG, Jung-Oh (KR), LEE, Ju-Hyang (KR), KIM, Kwangseob (KR), KIM, Dongzo (KR), KIM, Yusu (KR), SONG, Keumsu (KR), JEON, Jae-Woong (KR)
(74) Công ty Luật TNHH WINCO (WINCO LAW FIRM)
(54) THIẾT BỊ ĐIỆN TỬ VÀ PHƯƠNG PHÁP HOẠT ĐỘNG CỦA THIẾT BỊ ĐIỆN TỬ NÀY

(57) Sáng chế đề cập đến thiết bị điện tử và phương pháp hoạt động của thiết bị điện tử này, có khả năng ngắt kết nối giữa anten thứ nhất và môđun từ trường thứ nhất, thu năng lượng không dây thông qua anten thứ nhất bằng môđun từ trường thứ hai được nối với anten thứ nhất, nối anten thứ nhất và môđun từ trường thứ nhất, và thực hiện truyền thông cự ly ngắn thứ nhất thông qua anten thứ nhất bằng môđun từ trường thứ nhất.

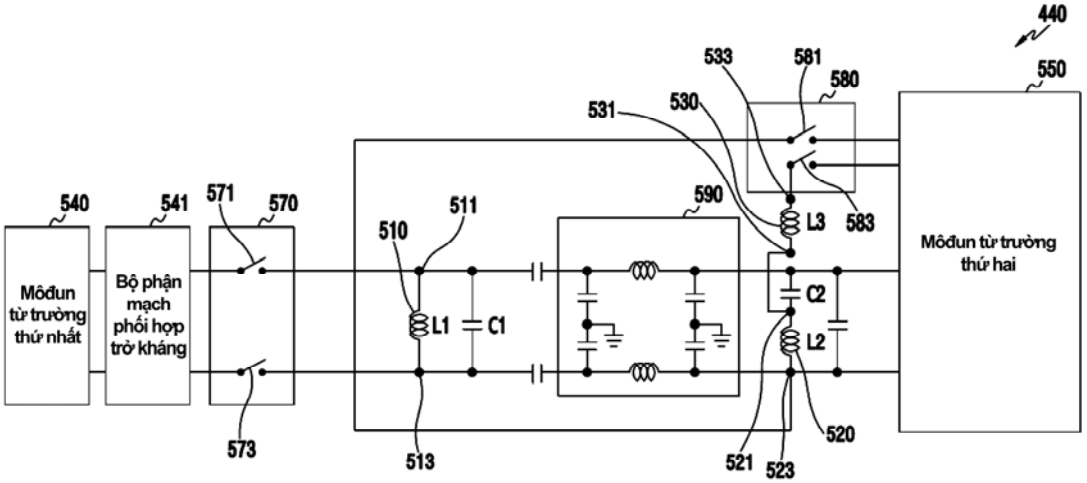

(11) **58576**
(21) 1-2018-02311 (51)[8] **H04N 21/434**, 21/81
(22) 04.11.2016 (43) 25.07.2018
(86) PCT/EP2016/076707 04.11.2016 (87) WO2017/080927 18.05.2017
(30) 15306777.2 09.11.2015 EP
(71) THOMSON LICENSING (FR)
1-5 rue Jeanne d'Arc, 92130 Issy-les-Moulineaux, France
(72) BORDES, Philippe (FR), ANDRIVON, Pierre (FR), FRANCOIS, Edouard (FR)
(74) Công ty Luật TNHH T&G (TGVN)

(54) PHƯƠNG PHÁP VÀ THIẾT BỊ LÀM THÍCH ỨNG NỘI DUNG VIĐEO ĐƯỢC GIẢI MÃ TỪ CÁC DÒNG CƠ BẢN VỚI CÁC ĐẶC TÍNH CỦA THIẾT BỊ HIỂN THỊ

(57) Sáng chế đề cập đến phương pháp và thiết bị làm thích ứng nội dung viđeo được giải mã từ các dòng cơ bản với các đặc tính của thiết bị hiển thị từ ít nhất một loại siêu dữ liệu (metadata) đưa ra thông tin liên quan đến các dòng cơ bản này. Phương pháp này bao gồm các bước:
thu được (102) thông tin bổ sung (HDR DESCR.) chỉ thị sự có mặt của một loại cụ thể của siêu dữ liệu;
xác định nếu nội dung viđeo được giải mã từ các dòng cơ bản là có thể hiển thị được trên thiết bị hiển thị (11) từ thông tin bổ sung (HDR DESCR.) và các đặc tính của thiết bị hiển thị (EDID); và
nếu nội dung viđeo được giải mã từ các dòng cơ bản được xác định là có thể hiển thị được, thì lựa chọn (105) quy trình từ thông tin bổ sung này và các đặc tính của thiết bị hiển thị và làm thích ứng (106) nội dung viđeo theo quy trình được lựa chọn.

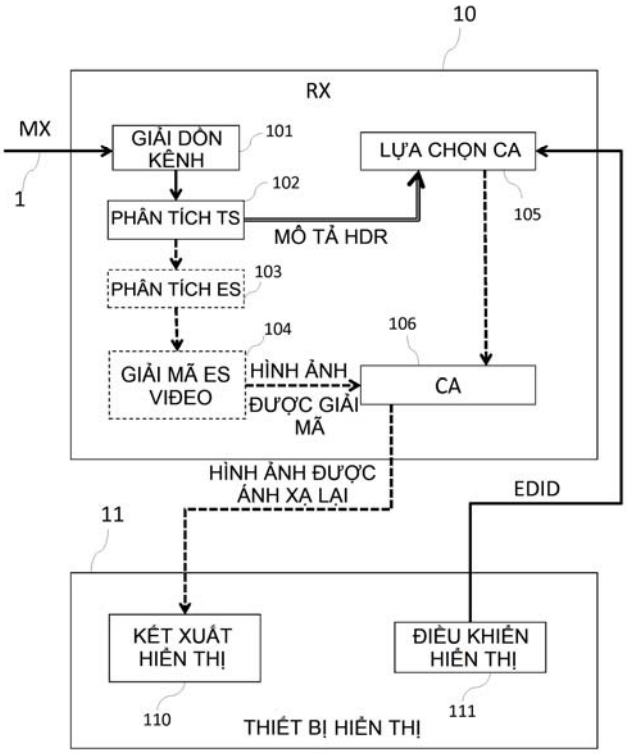

(11) **58577**
(21) 1-2018-02365 (51)[8] **H04W 72/04**, H04L 5/00, 27/26
(22) 06.11.2015 (43) 25.07.2018
(86) PCT/CN2015/094001 06.11.2015 (87) WO2017/075807 A1 11.05.2017
Ngày yêu cầu thẩm định nội dung: 01.06.2018
(71) HUAWEI TECHNOLOGIES CO., LTD. (CN)
Huawei Administration Building, Bantian, Longgang District, Shenzhen, Guangdong 518129, China
(72) LI, Chaojun (CN), MA, Sha (CN), LYU, Yongxia (CN)
(74) Công ty TNHH một thành viên Sở hữu trí tuệ VCCI (VCCI-IP CO.,LTD)
(54) PHƯƠNG PHÁP TRUYỀN DỮ LIỆU, THIẾT BỊ MẠNG VÀ THIẾT BỊ ĐẦU CUỐI
(57) Sáng chế đề cập đến phương pháp truyền dữ liệu, thiết bị mạng, và thiết bị đầu cuối. Phương pháp truyền dữ liệu bao gồm: thu, bởi thiết bị mạng, tín hiệu tham chiếu thứ nhất và kênh vật lý thứ nhất mà được gửi bởi thiết bị đầu cuối thứ nhất, trong đó tín hiệu tham chiếu thứ nhất là ở ký tự thứ i trong khe, i là số nguyên dương nhỏ hơn 7, kênh vật lý thứ nhất chiếm giữ n ký tự trong khe, và n là 1, 2, hoặc 3; và giải điều chế, bởi thiết bị mạng, kênh vật lý thứ nhất theo tín hiệu tham chiếu thứ nhất. Theo sáng chế, độ trễ truyền dữ liệu có thể được giảm xuống.

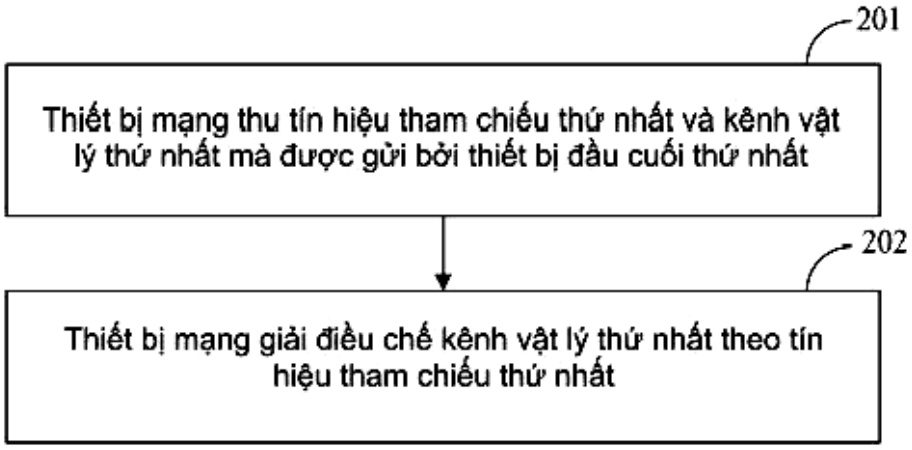

(11) **58578**
(21) 1-2018-02382 (51)[8] **H04W 88/02**
(22) 06.11.2015 (43) 25.07.2018
(86) PCT/CN2015/094054 06.11.2015 (87) WO2017/075828 A1 11.05.2017
Ngày yêu cầu thẩm định nội dung: 04.06.2018
(71) HUAWEI TECHNOLOGIES CO., LTD. (CN)
Huawei Administration Building, Bantian, Longgang District, Shenzhen, Guangdong 518129, China
(72) HUA, Yao (CN), ZHAO, Zhenshan (CN), HAN, Guanglin (CN)
(74) Công ty TNHH một thành viên Sở hữu trí tuệ VCCI (VCCI-IP CO.,LTD)
(54) PHƯƠNG PHÁP VÀ THIẾT BỊ ĐỂ PHỐI HỢP LÀM GIẢM NHIỄU LIÊN Ô CỦA THIẾT BỊ-VỚI-THIẾT BỊ

(57) Sáng chế đề cập đến lĩnh vực truyền thông, và bộc lộ phương pháp và thiết bị để phối hợp làm giảm nhiễu liên ô của thiết bị-với-thiết bị (D2D), để giải quyết vấn đề là: khi các thiết bị đầu cuối thực hiện việc truyền thông D2D ở biên của ô, trạm cơ sở không thể biết chính xác chất lượng tín hiệu của liên kết D2D, và nhiễu liên ô không thể được giảm đi một cách chính xác. Phương pháp theo sáng chế bao gồm các bước: nhận, bởi thiết bị đầu cuối thứ nhất khi thiết bị đầu cuối thứ nhất trở thành thiết bị đầu cuối phát hiện, thông tin cấu hình được gửi bởi trạm cơ sở thứ nhất, trong đó thông tin cấu hình bao gồm thông số phát hiện việc sử dụng tài nguyên, và thông số phát hiện việc sử dụng tài nguyên được sử dụng để tạo cấu hình phương thức phát hiện việc sử dụng tài nguyên cho thiết bị đầu cuối thứ nhất; phát hiện, bởi thiết bị đầu cuối thứ nhất dựa trên thông số phát hiện việc sử dụng tài nguyên, thông tin sử dụng tài nguyên tương ứng với vị trí tài nguyên; báo cáo, bởi thiết bị đầu cuối thứ nhất, thông tin sử dụng tài nguyên cho trạm cơ sở thứ nhất, sao cho trạm cơ sở thứ nhất điều chỉnh, dựa trên thông tin sử dụng tài nguyên, chế độ truyền dữ liệu D2D đối với thiết bị đầu cuối thứ nhất hoặc thiết bị đầu cuối thứ hai sử dụng vị trí tài nguyên này.

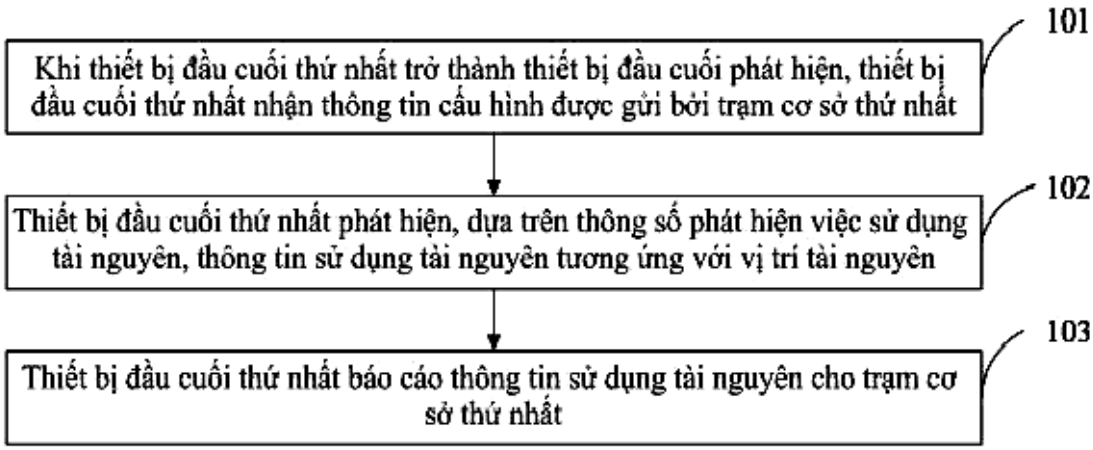

(11) **58579**
(21) 1-2018-02384 (51)[8] **H04W 74/08**
(22) 05.11.2015 (43) 25.07.2018
(86) PCT/CN2015/093925 05.11.2015 (87) WO2017/075790 11.05.2017
Ngày yêu cầu thẩm định nội dung: 04.06.2018
(71) HUAWEI TECHNOLOGIES CO., LTD. (CN)
Huawei Administration Building, Bantian, Longgang District Shenzhen, Guangdong 518129, P.R. China
(72) YU, Feng (CN), YU, Yinghui (CN), WANG, Juan (CN)
(74) Công ty TNHH một thành viên Sở hữu trí tuệ VCCI (VCCI-IP CO.,LTD)
(54) THIẾT BỊ MẠNG, THIẾT BỊ ĐẦU CUỐI, PHƯƠNG PHÁP TRUY CẬP NGẪU NHIÊN VÀ HỆ THỐNG TRUYỀN THÔNG KHÔNG DÂY

(57) Sáng chế đề cập đến thiết bị, phương pháp, và hệ thống truy cập ngẫu nhiên, để giải quyết vấn đề là các kênh điều khiển trở nên bị hạn chế trong các thủ tục truy cập ngẫu nhiên. Trong thiết bị mạng theo sáng chế, môđun xử lý được tạo cấu hình để xác định cùng kết quả xử lý cho các thủ tục truy cập ngẫu nhiên được khởi tạo bởi N thiết bị đầu cuối trong M tập hợp thiết bị đầu cuối, trong đó M và N là các số nguyên dương; và môđun truyền được tạo cấu hình để truyền cùng bản tin điều khiển truy cập ngẫu nhiên đến N thiết bị đầu cuối, trong đó bản tin điều khiển truy cập ngẫu nhiên được sử dụng để chỉ báo cùng kết quả xử lý được xác định bởi môđun xử lý, bản tin bao gồm thông tin nhận dạng tập hợp thiết bị đầu cuối, và thông tin nhận dạng tập hợp thiết bị đầu cuối được sử dụng để nhận dạng N thiết bị đầu cuối. Thiết bị mạng sử dụng cùng bản tin từ chối truy cập ngẫu nhiên để chỉ báo cùng kết quả xử lý cho các thủ tục truy cập ngẫu nhiên đến N thiết bị đầu cuối. Điều này có thể giảm các tài nguyên kênh điều khiển bị chiếm giữ để truyền các bản tin từ chối truy cập ngẫu nhiên, và giải quyết vấn đề là các kênh điều khiển trở nên bị hạn chế trong các thủ tục truy cập ngẫu nhiên.

(11) **58580**
(21) 1-2018-02387 (51)[8] **H04L 12/851**, 29/08, H04W 36/00, 76/04
(22) 26.08.2016 (43) 25.07.2018
(86) PCT/KR2016/009555 26.08.2016 (87) WO2017/078258 A1 11.05.2017
(30) 62/251,112 05.11.2015 US
62/259,648 25.11.2015 US
62/335,618 12.05.2016 US
Ngày yêu cầu thẩm định nội dung: 04.06.2018
(71) LG ELECTRONICS INC. (KR)
128, Yeoui-daero Yeongdeungpo-gu Seoul 07336, Republic of Korea
(72) CHO, Heejeong (KR), LEE, Eunjong (KR), BYUN, Ilmu (KR), HAHN, Genebeck (KR), KANG, Jiwon (KR)
(74) Công ty TNHH một thành viên Sở hữu trí tuệ VCCI (VCCI-IP CO.,LTD)
(54) PHƯƠNG PHÁP VÀ THIẾT BỊ TRUYỀN VÀ NHẬN DỮ LIỆU TRONG HỆ THỐNG TRUYỀN THÔNG KHÔNG DÂY

(57) Sáng chế đề cập đến phương pháp và thiết bị để truyền và nhận dữ liệu được thực hiện bởi trạm gốc trong hệ thống truyền thông không dây. Sáng chế này đề xuất phương pháp và thiết bị để thiết lập phiên thứ nhất để truyền và nhận dữ liệu với nút mạng, nhận thông báo qua phiên thứ nhất từ thiết bị hoặc từ nút mạng, và truyền thông báo tới thiết bị hoặc nút mạng qua phiên thứ nhất, và phiên thứ nhất chỉ báo đường dẫn logic để truyền một hoặc nhiều thông báo có QoS (Quality of Service - chất lượng dịch vụ) khác nhau.

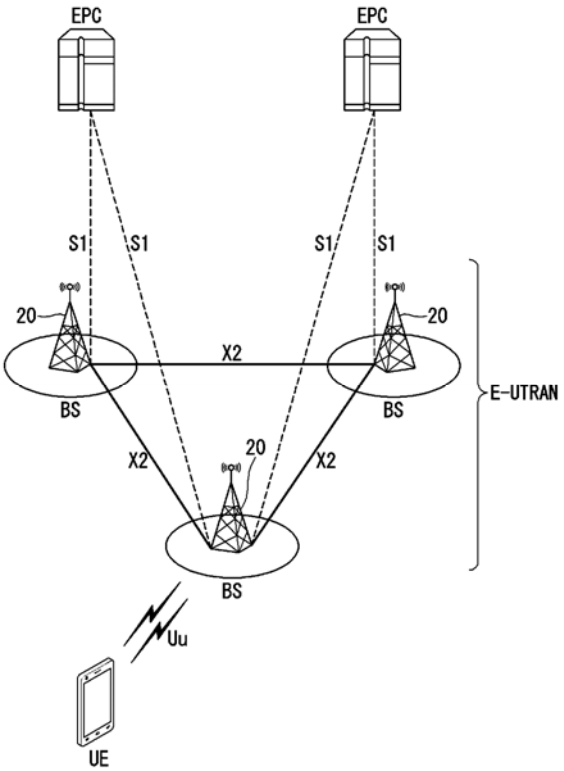

(11) **58581**
(21) 1-2018-02390 (51)[8] **H04N 5/30**, 5/335, 5/357, 5/232, G03B 7/26
(22) 24.10.2016 (43) 25.07.2018
(86) PCT/KR2016/011961 24.10.2016 (87) WO2017/078312 11.05.2017
(30) 10-2015-0154619 04.11.2015 KR
(71) SAMSUNG ELECTRONICS CO., LTD. (KR)
129, Samsung-ro, Yeongtong-gu, Suwon-si, Gyeonggi-do, 16677, Republic of Korea
(72) KIM, Dongsoo (KR), KANG, Hwayong (KR), YOON, Youngkwon (KR), JANG, Donghoon (KR)
(74) Công ty Luật TNHH WINCO (WINCO LAW FIRM)
(54) THIẾT BỊ ĐIỆN TỬ VÀ PHƯƠNG PHÁP ĐIỀU KHIỂN BỘ CẢM BIẾN HÌNH ẢNH TRONG THIẾT BỊ ĐIỆN TỬ

(57) Sáng chế đề cập đến thiết bị điện tử và phương pháp điều khiển bộ cảm biến hình ảnh trong thiết bị điện tử. Thiết bị điện tử theo các phương án thực hiện sáng chế bao gồm môđun nguồn điện và bộ cảm biến hình ảnh, trong đó bộ cảm biến hình ảnh có: mảng điểm ảnh có nhiều điểm ảnh; bộ biến đổi dạng tương tự-dạng số thuộc nhóm thứ nhất để biến đổi lượng ánh sáng thu được qua mảng điểm ảnh thành tín hiệu dạng số thứ nhất; và bộ biến đổi dạng tương tự-dạng số thuộc nhóm thứ hai liền kề với nhóm thứ nhất và để biến đổi điện năng được cung cấp từ môđun nguồn điện cho bộ cảm biến hình ảnh thành tín hiệu dạng số thứ hai.

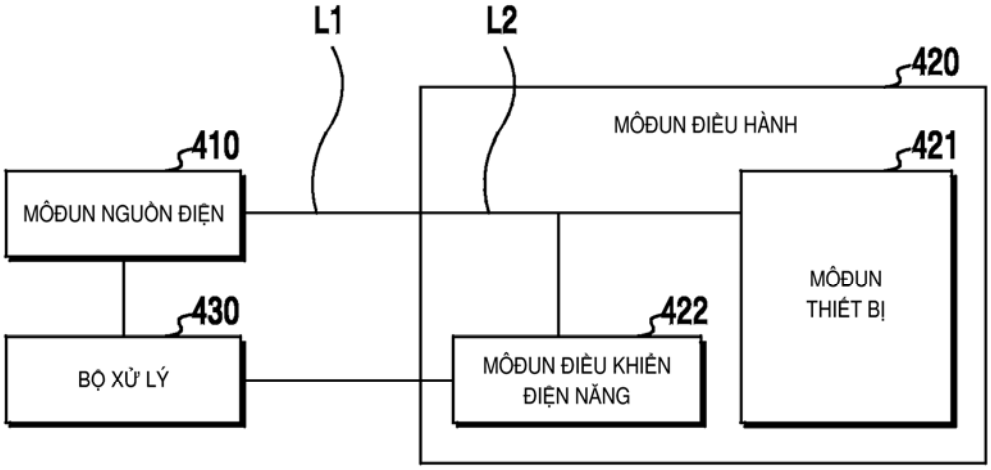

(11) **58582**
(21) 1-2018-02397 (51)[7] **A63G 31/00**
(22) 03.11.2016 (43) 25.07.2018
(86) PCT/ES2016/070774 03.11.2016 (87) WO2017/077156 A2 11.05.2017
(30) P201531602 06.11.2015 ES
P201631302 07.10.2016 ES
Ngày yêu cầu thẩm định nội dung: 04.06.2018
(71) INSTANT SPORT, S.L. (ES)
C./José Maria Soroa 25 Bajo, 20013 DONOSTIA (Guipuzcoa) Spain
(72) ODRIOZOLA SAGASTUME, José Manuel (ES)
(74) Công ty TNHH Sở hữu trí tuệ PADEMARK (PADEMARK CO.,LTD.)
(54) HỆ THỐNG TẠO SÓNG
(57) Sáng chế đề cập đến hệ thống tạo sóng (1), bao gồm rào chắn liên tục và kéo dài (4) có mặt trước (4a) đối diện với khối nước thứ nhất (2) khớp với mép thứ nhất (12) và mặt sau (4b) đối diện với khối nước thứ hai (3) khớp với mép thứ hai (15). Rào chắn (4) có thể dịch chuyển dọc theo chiều dài (L) với chuyển động quanh co, và mặt trước (4a) và mặt sau (4b) đẩy nước từ khối nước (2, 3) về phía các mép tương ứng (12, 15) để tạo ra sóng trong khối nước thứ nhất (2) và trong khối nước thứ hai (3).

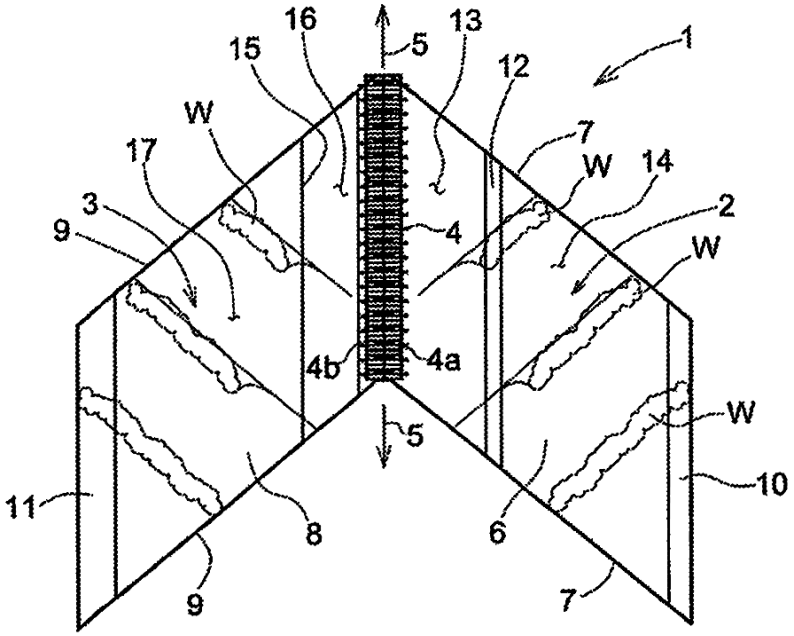

PHẦN II

ĐƠN YÊU CẦU CẤP BẰNG ĐỘC QUYỀN GIẢI PHÁP HỮU ÍCH

(11) **3819**
(21) 2-2016-00455 (51)[7] **H01P 5/12**
(22) 27.12.2016 (43) 25.07.2018
Ngày yêu cầu thẩm định nội dung: 27.12.2016
(75) BÙI MINH ĐỊNH (VN)
Trường đại học Bách khoa Hà Nội - số 1 Đại Cồ Việt, quận Hai Bà Trưng, thành phố Hà Nội
(54) THIẾT BỊ VÔ TUYẾN TÍCH HỢP BỘ SONG CÔNG TRÊN ĐẾ TẢN NHIỆT
(57) Giải pháp hữu ích đề cập đến thiết bị vô tuyến tích hợp bộ song công trên đế tản nhiệt, trong đó thiết bị bao gồm phần đế (1) và phần nắp (6) được lắp với nhau tạo dạng hộp kín, trong đó chứa bộ song công (2) được gắn trực tiếp trên đế (1) và được kết nối với mạch khuếch đại (3), bộ truyền nhận (4) và mạch nguồn (5). Bộ song công được gắn trực tiếp trên đế tản nhiệt giúp tăng hiệu suất tản nhiệt của thiết bị, giảm chi phí lắp đặt và giảm được kích thước.

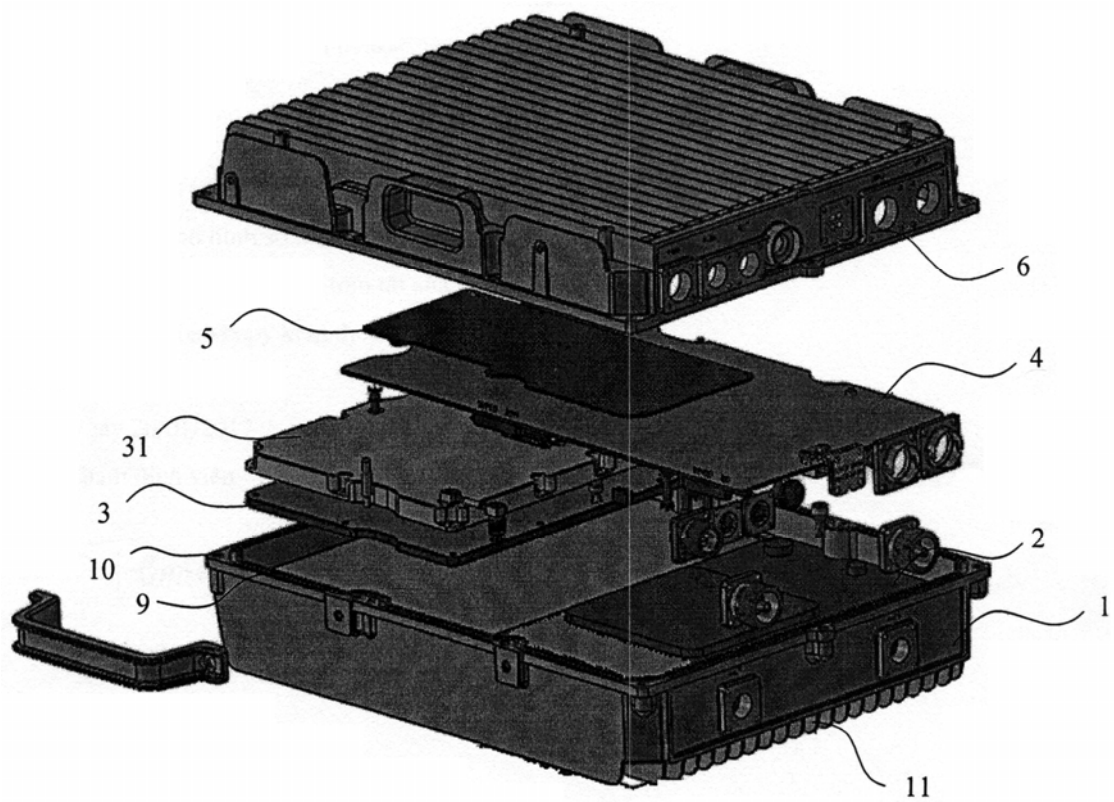

(11) **3820**
(21) 2-2016-00457 (51)[7] **A41C 003/10**
(22) 27.12.2016 (43) 25.07.2018
Ngày yêu cầu thẩm định nội dung: 27.12.2016
(75) CHIN-MAN WU TAI (TW)
No.15, Ln. 75, Quanfu Rd., Rende Dist., Tainan City, Taiwan
(74) Công ty Luật TNHH AMBYS Hà Nội (AMBYS HANOI)
(54) ÁO NỊT NGỰC KHÔNG CÓ GỌNG VỚI KẾT CẤU NÂNG

(57) Giải pháp hữu ích đề cập đến áo nịt ngực không có gọng với kết cấu nâng. Áo nịt ngực không có gọng với kết cấu nâng bao gồm vải ren (15), cúp ngực (11), gờ dưới cùng (12) được nối với mép dưới cùng của cúp ngực (11), và lớp vải lót (14) được gắn liền với đường nối ở giữa chúng và bao bọc đai đàn hồi kéo (141) ở trong, mà hai đầu của đai đàn hồi kéo (141) được nối với hai đầu của gờ dưới cùng (12). Vải ren (15) được gắn liền với mặt ngoài của cúp ngực (11), và đai đàn hồi đỡ (151) được may ở trên mép bên trong của vải ren (15). Đoạn định vị (153) được may ở trên vải ren (15) và cúp ngực (11) mà tương ứng với đầu xuất phát của gờ dưới cùng (12). Do đó, gờ dưới cùng (12) được nâng lên bởi hai đầu của đai đàn hồi kéo (141) để đỡ ngực một cách hiệu quả, được liên kết với lực nâng được thực hiện bởi vải ren (15) và quai đeo vai (2), đạt được hiệu quả nâng ba điểm.

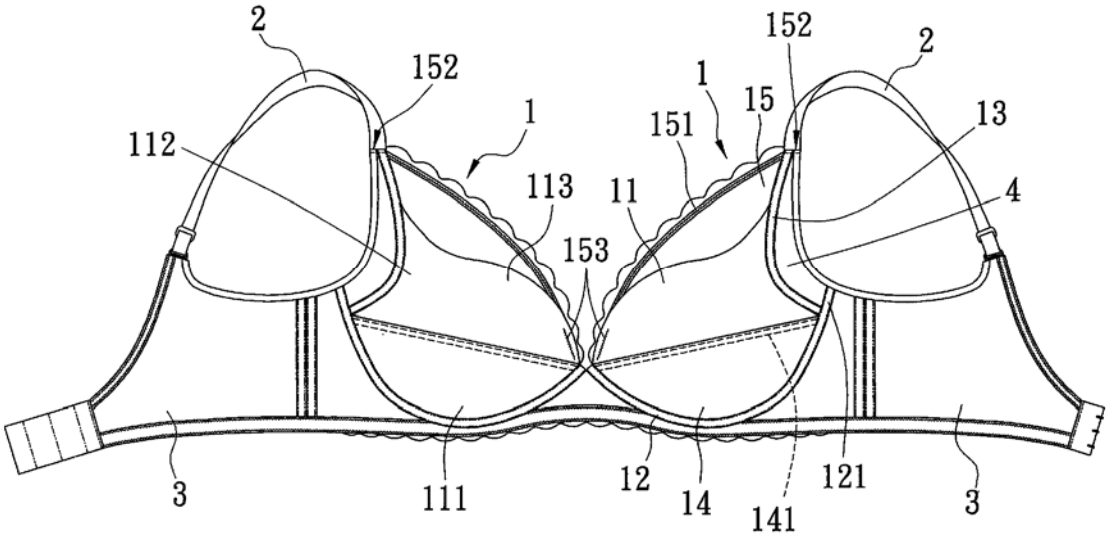

(11) **3821**
(21) 2-2016-00466 (51)[7] **C12Q 1/68**
(22) 30.12.2016 (43) 25.07.2018
Ngày yêu cầu thẩm định nội dung: 30.12.2016
(71) HỌC VIỆN QUÂN Y (VN)
Số 160 Phùng Hưng, quận Hà Đông, thành phố Hà Nội
(72) Nguyễn Thái Sơn (VN), Bùi Tiến Sỹ (VN), Hoàng Xuân Sử (VN), Đinh Thị Thu Hằng (VN), Nguyễn Văn An (VN), Hồ Hữu Thọ (VN)
(54) KIT REALTIME RT-PCR ĐA MỒI CHỨA CHỨNG NỘI TẠI DÙNG ĐỂ CHẨN ĐOÁN VIRUT EBOLA ZAIRE
(57) Giải pháp hữu ích đề cập đến kit realtime RT-PCR đa mồi chứa chứng nội tại có độ nhạy cao dùng để chẩn đoán nhanh, chính xác vi rút Ebola Zaire, kit có chứa hai cặp mồi cùng hai mẫu dò tương ứng dùng để khuếch đại đồng thời hai sản phẩm gồm một gen NP của vi rút Ebola Zaire và một gen đích rep của chứng nội tại IC. Điểm khác biệt ở chỗ, kit realtime RT-PCR đa mồi trong giải pháp hữu ích được thiết kế, tối ưu trong phản ứng một bước cho hiệu quả chẩn đoán có độ nhạy cao đạt 1414 FFU/ml bệnh phẩm. Kit theo giải pháp hữu ích giúp chẩn đoán nhanh, chính xác vi rút Ebola Zaire.

(11) **3822**
(21) 2-2016-00477 (51)[7] **G01F 3/36**
(22) 30.12.2016 (43) 25.07.2018
Ngày yêu cầu thẩm định nội dung: 30.12.2016
(71) CÔNG TY CỔ PHẦN CƠ KHÍ ĐO LƯỜNG (VN)
Phòng 202, TT Nội Thương, tổ 31B, phường Thịnh Quang, quận Đống Đa, thành phố Hà Nội
(72) Nguyễn Anh Tuấn (VN)
(54) THIẾT BỊ CHUẨN DUNG TÍCH
(57) Giải pháp hữu ích đề xuất thiết bị chuẩn dung tích được sử dụng để xác định thể tích chất lỏng chuẩn. Thiết bị chuẩn dung tích theo giải pháp hữu ích có các bộ phận: bích ghép kết nối hai nửa ở vị trí có đường kính lớn nhất, miệng tràn nhỏ, khe nhỏ trên ống tràn, ống bù trên thân, van nạp, van xả riêng biệt và cốc đếm giọt phía sau van xả. Thiết bị chuẩn dung tích có cấp chính xác cao và quá trình sao truyền chuẩn chính xác đáng tin cậy.

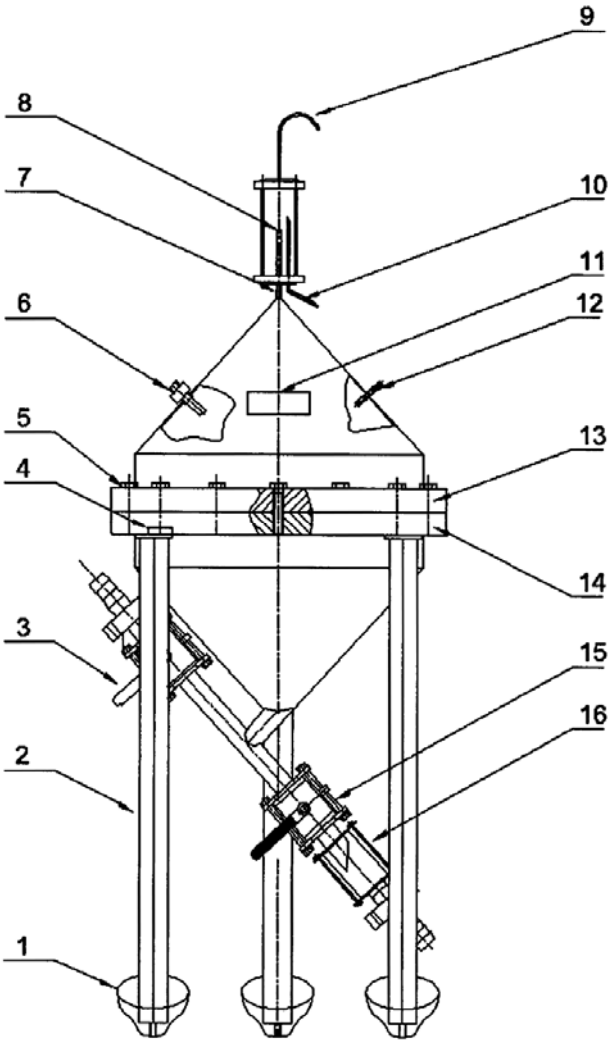

(11) **3823**
(21) 2-2017-00005 (51)[7] **C07H 1/06**, 1/08, 15/14
(22) 05.01.2017 (43) 25.07.2018
(71) VIỆN CƠ ĐIỆN NÔNG NGHIỆP VÀ CÔNG NGHỆ SAU THU HOẠCH (VIAEP) (VN)
Số 60, Trung Kính, phường Trung Hòa, quận Cầu Giấy, thành phố Hà Nội.
(72) Nguyễn Tất Thắng (VN), Vũ Kim Thoa (VN)
(74) Công ty Luật TNHH Phượng Hoàng (PHOENIX LAW)
(54) QUY TRÌNH TÁCH CHIẾT VÀ THU NHẬN CHẾ PHẨM CHỨA HOẠT CHẤT SULFORAPHAN TỪ MỘT SỐ LOẠI RAU HỌ CẢI

(57) Giải pháp hữu ích đề xuất quy trình tách chiết và thu nhận chế phẩm chứa hoạt chất sinh học sulforaphan bằng sóng siêu âm công suất 100kg/mẻ, bao gồm các công đoạn: chuẩn bị nguyên liệu; thủy phân; tách chiết; lọc dịch tách chiết; ly tâm; làm sạch; cô quay chân không; và sấy chân không để thu được chế phẩm chứa hoạt chất sulforaphan. Chế phẩm chứa hoạt chất sinh học sulforaphan sau khi được sản xuất theo quy trình này được ứng dụng để sản xuất một số thực phẩm chức năng dạng bột và viên nang có khả năng phòng chống vi khuẩn Helicobacter pylori gây viêm loét dạ dày.

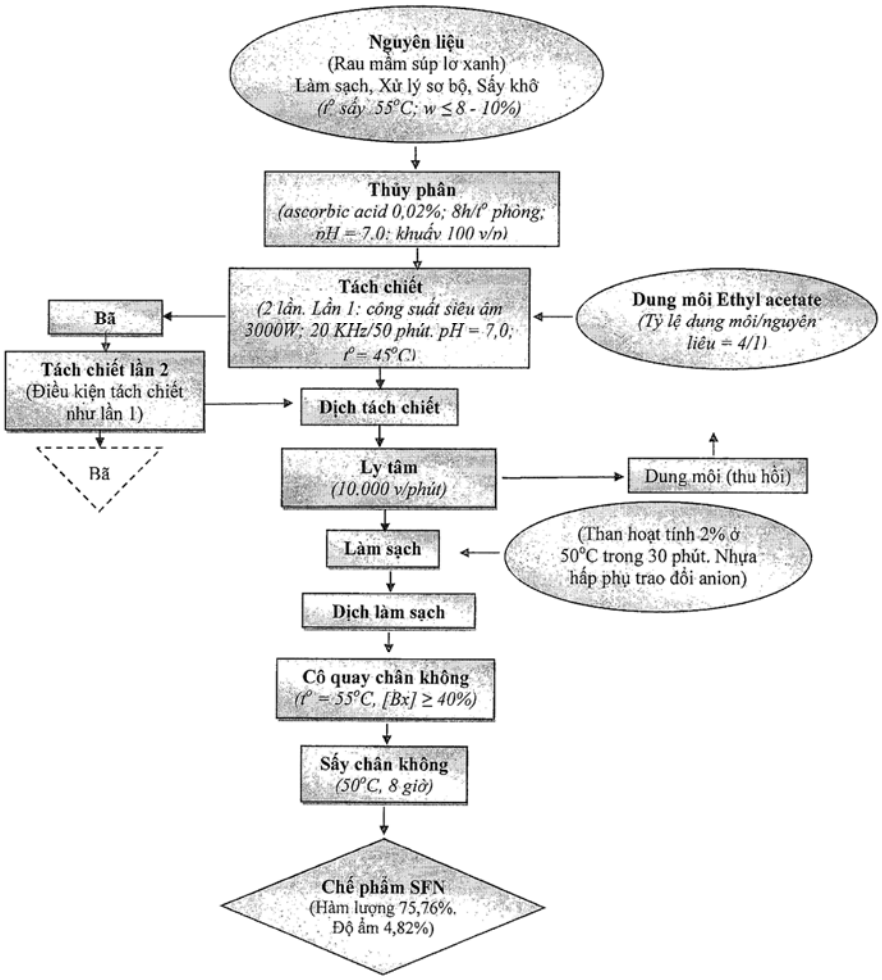

(11) **3824**
(21) 2-2017-00006 (51)[7] **C07H 1/06**, 1/08, 15/14
(22) 05.01.2017 (43) 25.07.2018
(71) VIỆN CƠ ĐIỆN NÔNG NGHIỆP VÀ CÔNG NGHỆ SAU THU HOẠCH (VIAEP) (VN)
Số 60, Trung Kính, phường Trung Hòa, quận Cầu Giấy, thành phố Hà Nội.
(72) Nguyễn Tất Thắng (VN), Vũ Kim Thoa (VN)
(74) Công ty Luật TNHH Phượng Hoàng (PHOENIX LAW)
(54) QUY TRÌNH TÁCH CHIẾT VÀ THU NHẬN CHẾ PHẨM CHỨA HOẠT CHẤT INDOL-3-CARBINOL TỪ MỘT SỐ LOẠI RAU HỌ CẢI

(57) Giải pháp hữu ích đề xuất quy trình tách chiết và thu nhận chế phẩm chứa hoạt chất indol-3-carbinol (I3C) bằng sóng siêu âm công suất 100kg/mẻ, bao gồm các công đoạn: chuẩn bị nguyên liệu; loại bỏ tạp chất; tách chiết; lọc dịch chiết; ly tâm; làm sạch; cô quay chân không; và sấy chân không để thu được chế phẩm chứa hoạt chất I3C. Chế phẩm chứa hoạt chất sinh học indol-3-carbinol sau khi được sản xuất theo quy trình này được ứng dụng để sản xuất một số thực phẩm chức năng dạng bột và viên nang có khả năng phòng chống vi khuẩn Helicobacter pylori gây viêm loét dạ dày.

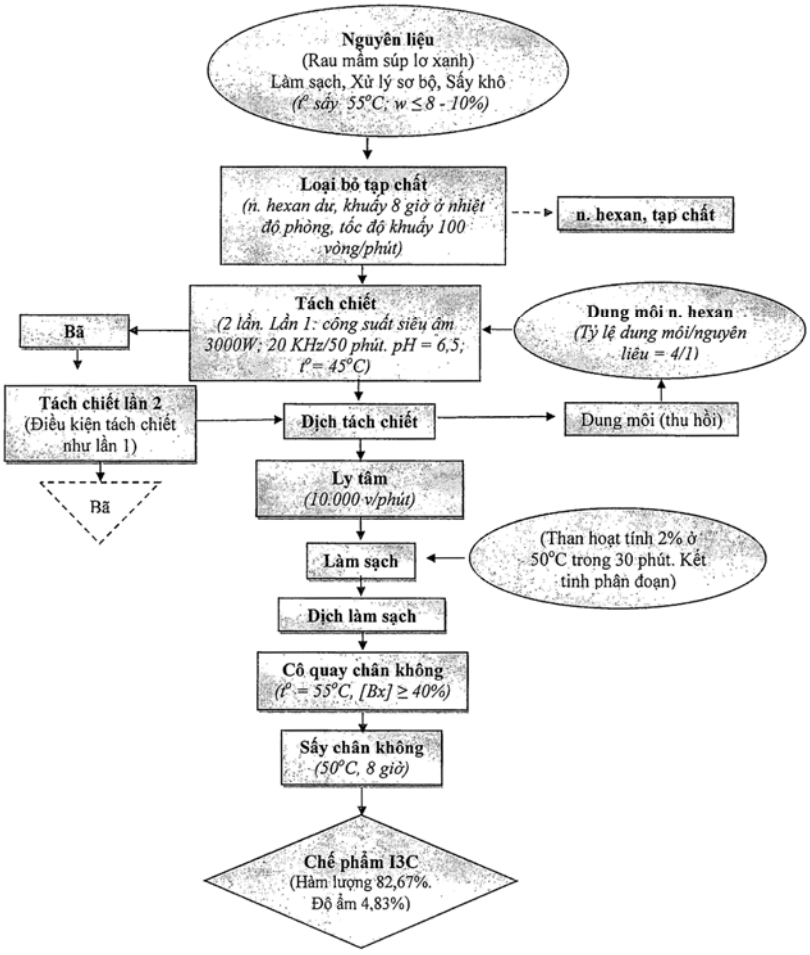

(11) **3825**
(21) 2-2017-00009 (51)[7] **G01B 7/00**
(22) 11.01.2017 (43) 25.07.2018
Ngày yêu cầu thẩm định nội dung: 11.01.2017
(75) NGUYỄN VĂN MINH (VN)
146 Lê Hồng Phong, phường 4, thành phố Vũng Tàu, tỉnh Bà Rịa-Vũng Tàu
(54) ĐỘNG CƠ SINH CÔNG BẰNG NAM CHÂM
(57) Sáng chế động cơ sinh công bằng nam châm gồm nắp trước (1), nắp sau (2), vỏ sườn (3), các bu lông (4), các bu lông (5), các bu lông (6), nắp chặn (7), trục quay (8), cực từ quay (9), các miếng đệm (10), vòng bọc (11), ổ bi (12), ổ bi (13), các miếng chèn (14), các miếng chèn (15), các miếng đệm (16), vòng bọc (17), các cực từ điều khiển (18), khung đỡ (19), trục ren (20), chốt (21), vô lăng (21) quay trục ren (20) đẩy các cực từ điều khiển (18) qua các thanh chống (3.5) từ trường từ các mặt phẳng đầu cực từ (18.3) tương tác với từ trường của các mặt phẳng vát (9.4), các mặt phẳng vát sót (9.5) làm quay trục quay (8).

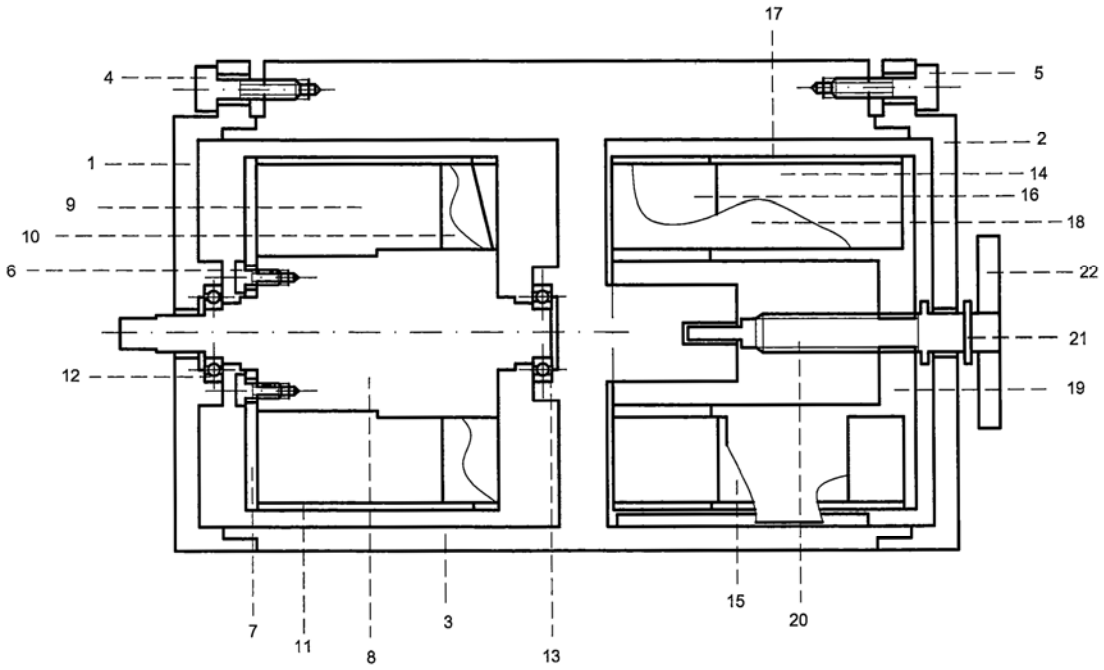

(11) **3826**
(21) 2-2017-00010 (51)[7] **E04B 5/16**
(22) 12.01.2017 (43) 25.07.2018
Ngày yêu cầu thẩm định nội dung: 12.01.2017
(71) CÔNG TY CỔ PHẦN LANDSCAPE ASSOCIATION (VN)
Số 28 Thảo Điền, phường Thảo Điền, quận 2, thành phố Hồ Chí Minh
(72) Nguyễn Mạnh Bình San (VN)
(54) HỆ KẾT CẤU TỔ HỢP ĐA LỚP
(57) Giải pháp hữu ích đề cập đến hệ kết cấu tổ hợp đa lớp bao gồm tấm sàn hoàn thiện (1) là tấm trên cùng; phía dưới là tấm xi măng dăm gỗ (2) xếp chồng, xen kẽ trên tấm cách nhiệt (3) và tiếp xúc với tấm thép có dạng chữ Z 1,2mm (4). Tất cả các tấm có mặt dưới hoặc mặt bên cùng có mặt tiếp xúc với ti giăng (5) và gối kê (6). Hệ kết cấu vỏ mỏng giúp cho sàn truyền lực xuống móng dàn trải đều lực, không tập trung cục bộ làm giảm bớt chi phí cho việc tạo móng dưới nền. Hai đầu hệ kết cấu tổ hợp đa lớp gồm có tấm thép L giằng bên (13) và tấm thép giằng bên D (12) làm khung bên ngoài, có các ti giăng (5) đặt lên tấm thép L giằng bên (13) và tấm thép giằng bên D (12) và phía dưới hệ kế cấu có đặt thanh gỗ diềm (11), sau đó gắn các đai bắt gỗ (8) vào để có thể kết các bộ phận như tấm thép có dạng chữ Z 1,2mm (4), tấm cách nhiệt (3), tấm chống thấm 0,3mm (9) và sau cùng thì lắp vào vách hoàn thiện bên ngoài (7) và vách hoàn thiện bên trong (10).

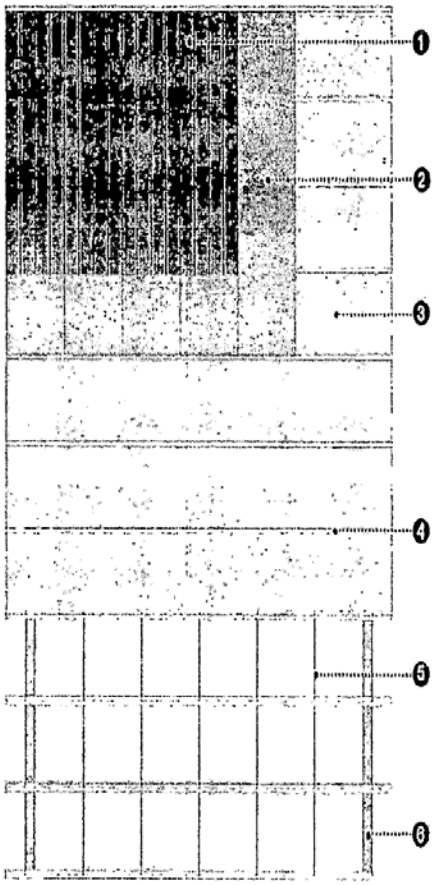

(11) **3827**
(21) 2-2017-00011 (51)[7] **E04B 1/88**
(22) 17.01.2017 (43) 25.07.2018
Ngày yêu cầu thẩm định nội dung: 17.01.2017
(75) 1. HOÀNG ĐẠI HẢI (VN)
Số nhà 33, đường Nguyễn Huệ, phường Nam Bình, thành phố Ninh Bình, tỉnh Ninh Bình
2. HOÀNG THÀNH THẮNG (VN)
Số nhà 42, đường 2, xã Mai Đình, huyện Sóc Sơn, thành phố Hà Nội
(54) BỘT XÂY DỰNG CHỊU MẶN
(57) Giải pháp hữu ích đề cập đến bột xây dựng chịu mặn dùng trong môi trường chịu mặn, bột xây dựng này chứa các thành phần (% khối lượng):
$Ca(OH)_2Mg(OH)_2$: 17%, và
xỉ tro bay nhà máy nhiệt điện: 83%
trong đó xỉ tro bay này bao gồm 67% khối lượng SiO_2, 13% khối lượng than hoạt tính và 3% khối lượng tạp chất.
Bột xây dựng chịu mặn theo giải pháp hữu ích có tính chất vật lý và hóa học được cải thiện so với xi măng chịu mặn.

(11) **3828**
(21) 2-2017-00013 (51)[7] **B01D 53/56**
(22) 17.01.2017 (43) 25.07.2018
Ngày yêu cầu thẩm định nội dung: 17.01.2017
(71) CHINA ECOTEK CORPORATION (TW)
8F, No. 8, Minquan 2nd Rd., Qianzhen Dist., Kaohsiung City 806, Taiwan
(72) LIN, Shang-Yih (TW), HUANG, His-Kuang (TW), CHEN, Chien-Cheng (TW), HUANG, I-Li (TW), YEN, Ting-Hsuan (TW), CHEN, Duo-Wen (TW)
(74) Công ty TNHH một thành viên Sở hữu trí tuệ VCCI (VCCI-IP CO.,LTD)
(54) THÁP PHẢN ỨNG KHỬ XÚC TÁC CHỌN LỌC (SCR)
(57) Giải pháp hữu ích đề cập đến tháp phản ứng khử xúc tác chọn lọc (SCR) bao gồm kênh hướng từ dưới lên (11), kênh hướng từ trên xuống (12), và kênh nằm ngang (13). Bộ phận lưới phun amoniac (20) được bố trí trong kênh nằm ngang (13). Bộ phận lưới phun amoniac (20) bao gồm ít nhất một môđun lưới phun amoniac (21). Mỗi môđun lưới phun amoniac (21) bao gồm nhiều ống dẫn nằm ngang. Kênh nằm ngang (13) có chiều dài X và chiều rộng Y. Mỗi ống dẫn nằm ngang của mỗi môđun lưới phun amoniac (21) có chiều dài nằm trong khoảng từ 0,1X đến 0,15X, và hai ống dẫn nằm ngang liền kề cách nhau một khoảng từ 0,1Y đến 0,2Y. Lớp xúc tác được bố trí trong kênh hướng từ trên xuống (12). Khoảng cách giữa lớp xúc tác và bộ phận lưới phun amoniac (20) lớn hơn hoặc bằng ba mét.

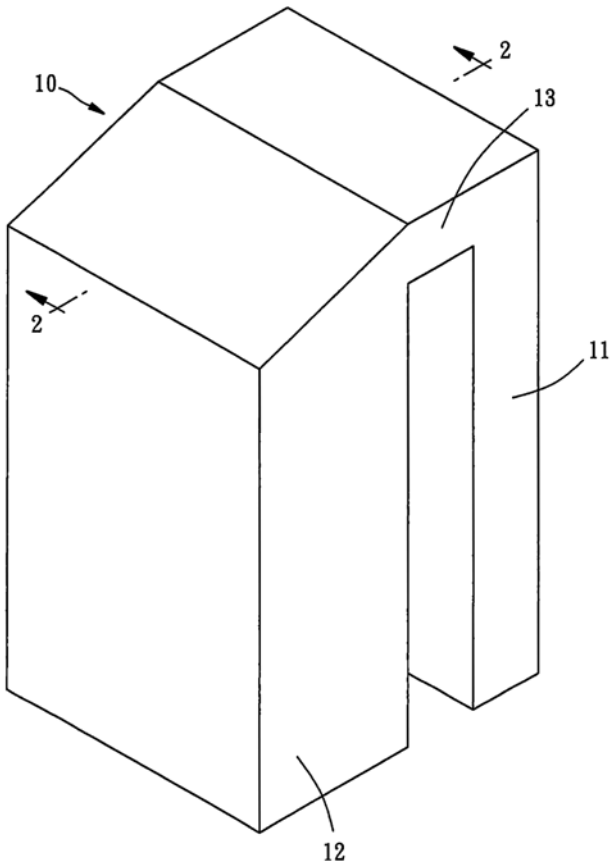

(11) **3829**
(21) 2-2017-00014 (51)[7] **A43D 49/00**
(22) 18.01.2017 (43) 25.07.2018
Ngày yêu cầu thẩm định nội dung: 18.01.2017
(71) NEW YU MING MACHINERY CO., LTD. (TW)
No. 163, Fu-Tai Street, Wu-Jih District, Taichung City, Taiwan
(72) Hou-Chung TSENG (TW), Hsin-Ming TSENG (TW)
(74) Công ty TNHH một thành viên Sở hữu trí tuệ VCCI (VCCI-IP CO.,LTD)
(54) MÁY ĐÓNG GIÀY THEO DÕI NHIỆT ĐỘ VÀ NGẮT ĐIỆN TỰ ĐỘNG
(57) Giải pháp hữu ích đề cập đến máy đóng giày theo dõi nhiệt độ và ngắt điện tự động. Máy đóng giày theo giải pháp hữu ích bao gồm thiết bị xử lý giày (1) bao gồm bộ gia nhiệt/làm nguội (7) và bộ theo dõi nhiệt độ (8), thiết bị điều khiển (2) bao gồm bộ xử lý thứ nhất (21) được nối điện với thiết bị xử lý giày (1). Bộ theo dõi nhiệt độ (8) truyền tín hiệu nhiệt độ thay đổi theo thời gian đến bộ xử lý thứ nhất (21), và bộ xử lý thứ nhất (21) xử lý tín hiệu nhiệt độ thay đổi theo thời gian thành thông tin nhiệt độ. Khi thông tin nhiệt độ được xác định là bất thường bởi bộ xử lý thứ nhất (21), bộ xử lý thứ nhất (21) điều khiển thiết bị xử lý giày (1) dừng hoạt động.

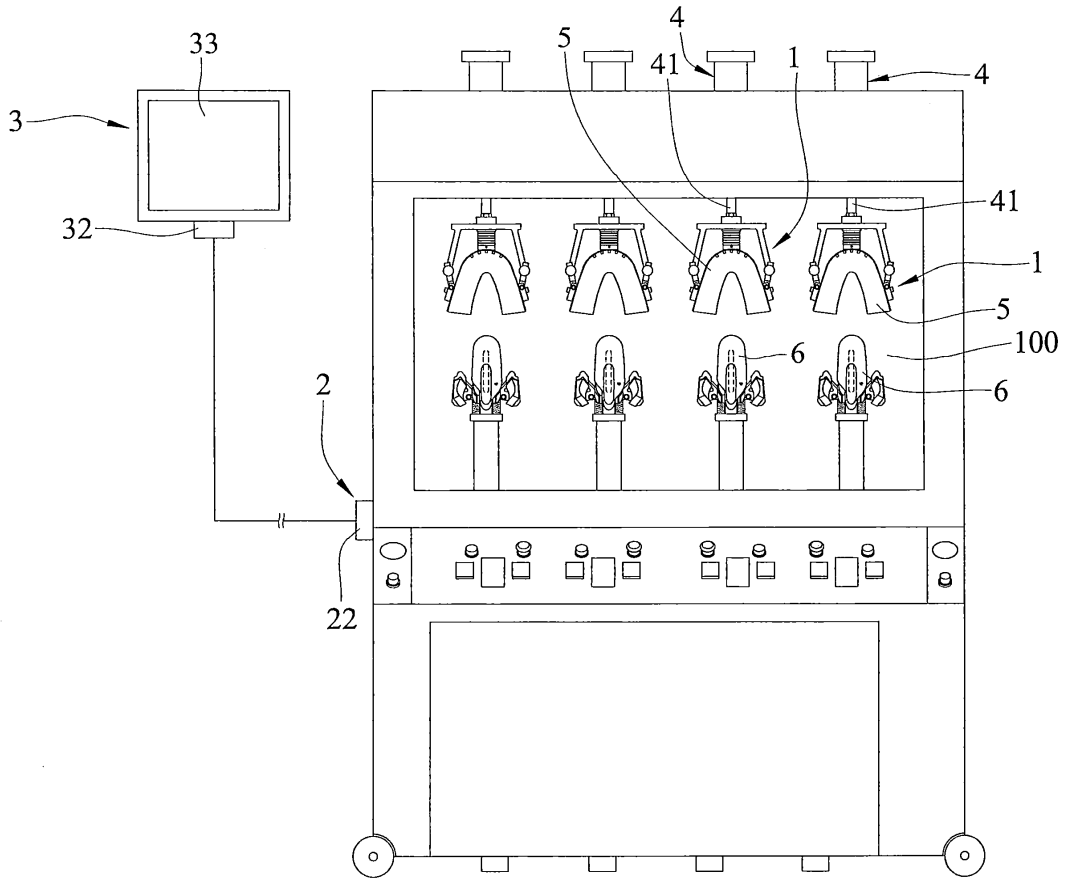

(11) **3830**
(21) 2-2017-00015 (51)[7] **A43D 11/00**
(22) 19.01.2017 (43) 25.07.2018
Ngày yêu cầu thẩm định nội dung: 19.01.2017
(71) NEW YU MING MACHINERY CO., LTD. (TW)
No. 163, Fu-Tai Street, Wu-Jih District, Taichung City, Taiwan
(72) Hou-Chung TSENG (TW), Hsin-Ming TSENG (TW)
(74) Công ty TNHH một thành viên Sở hữu trí tuệ VCCI (VCCI-IP CO.,LTD)
(54) MÁY ÉP ĐẾ TRONG CỦA GIÀY
(57) Giải pháp hữu ích đề cập đến máy ép đế trong của giày bao gồm cơ cấu kéo căng (2) và cơ cấu ép (3). Cơ cấu kéo căng (2) bao gồm chi tiết kéo căng phía trước (22), và chi tiết kéo căng phía sau (23) được bố trí ở sau chi tiết kéo căng phía trước (22). Chi tiết kéo căng phía trước (22) di chuyển được so với chi tiết kéo căng phía sau (23) theo hướng trước-sau giữa vị trí không kéo căng và vị trí kéo căng để, khi chi tiết kéo căng phía trước (22) nằm tại vị trí không kéo căng, chi tiết kéo căng phía trước (22) cách xa chi tiết kéo căng phía sau (23) tại khoảng cách thứ nhất, và khi chi tiết kéo căng phía trước (22) nằm tại vị trí kéo căng, chi tiết kéo căng phía trước (22) cách xa chi tiết kéo căng phía sau (23) tại khoảng cách thứ hai lớn hơn khoảng cách thứ nhất. Cơ cấu ép (3) bao gồm tấm kẹp (35) tương ứng với chi tiết kéo căng phía trước (22) và chi tiết kéo căng phía sau (23) tại vị trí, và được bố trí ở trên cơ cấu kéo căng (2). Tấm kẹp (35) di chuyển được so với cơ cấu kéo căng (2) theo hướng trên-dưới giữa vị trí không kẹp và vị trí kẹp.

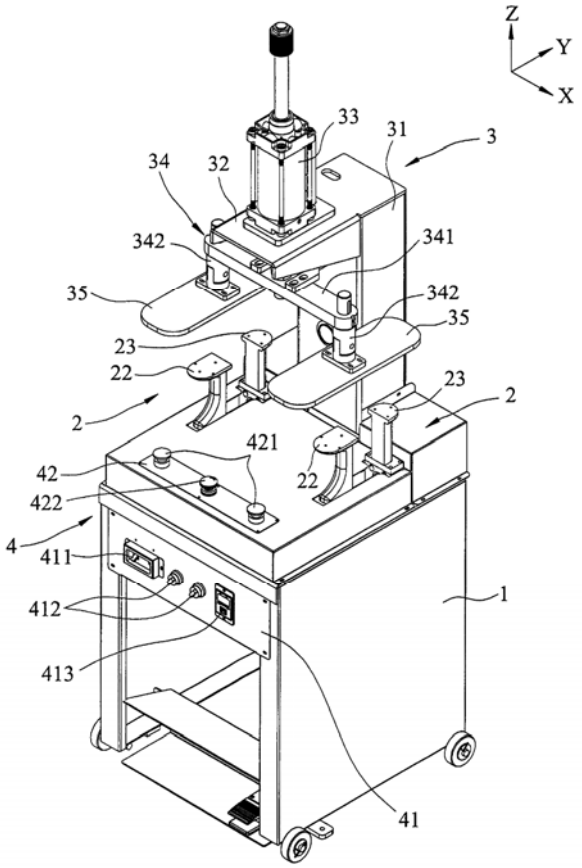

(11) **3831**
(21) 2-2017-00017 (51)[7] **B29C 51/42**
(22) 19.01.2017 (43) 25.07.2018
Ngày yêu cầu thẩm định nội dung: 19.01.2017
(71) NEW YU MING MACHINERY CO., LTD. (TW)
No. 163, Fu-Tai Street, Wu-Jih District, Taichung City, Taiwan
(72) Hou-Chung TSENG (TW), Hsin-Ming TSENG (TW)
(74) Công ty TNHH một thành viên Sở hữu trí tuệ VCCI (VCCI-IP CO.,LTD)
(54) CỤM ỐNG DẪN

(57) Giải pháp hữu ích đề cập đến cụm ống dẫn nối giữa bộ làm mát bằng dung dịch làm mát và bộ phận làm mát (81). Cụm ống dẫn bao gồm ống ghép cặp (3), ống cấp phát (4), và các ống nối linh hoạt thứ nhất (5) và thứ hai (6). Ống ghép cặp (3) xác định khoảng không bên trong (300), và có lỗ thông (33) để có sự thông nhau về không gian với khoảng không bên trong (300). Ống cấp phát (4) có phân đoạn cuộn tròn (42) được cuộn xung quanh ống ghép cặp (3), và phân đoạn mở rộng (41) được nối với phân đoạn cuộn tròn (42) và mở rộng theo cách bịt kín qua lỗ thông (33) vào khoảng không bên trong (300). Ống nối linh hoạt thứ nhất (5) nối liền ống cấp phát (4) và bộ làm mát bằng dung dịch làm mát. Ống nối linh hoạt thứ hai (6) nối liền ống ghép cặp (3) và bộ làm mát bằng dung dịch làm mát.

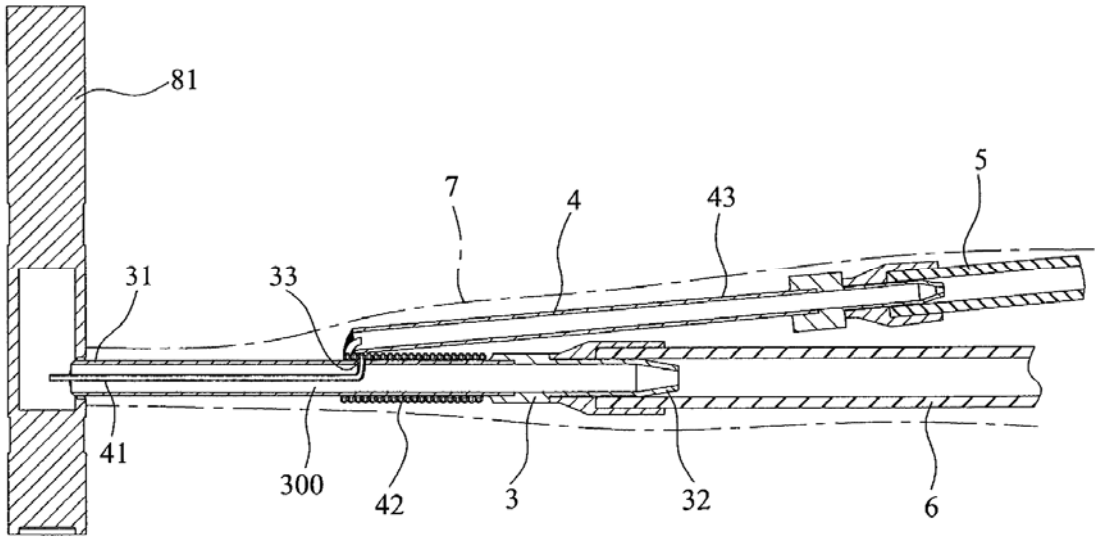

(11) **3832**
(21) 2-2017-00018 (51)[7] **B29C 51/42**
(22) 19.01.2017 (43) 25.07.2018
Ngày yêu cầu thẩm định nội dung: 19.01.2017
(71) NEW YU MING MACHINERY CO., LTD. (TW)
No. 163, Fu-Tai Street, Wu-Jih District, Taichung City, Taiwan
(72) Hou-Chung TSENG (TW), Hsin-Ming TSENG (TW)
(74) Công ty TNHH một thành viên Sở hữu trí tuệ VCCI (VCCI-IP CO.,LTD)
(54) HỆ THỐNG LÀM MÁT DÙNG CHO MÁY ĐÓNG GIẦY VÀ CỤM ỐNG DẪN CỦA HỆ THỐNG NÀY

(57) Giải pháp hữu ích đề xuất hệ thống làm mát dùng để làm mát phần tử lạnh (6) mà được bố trí trong máy đóng giầy bao gồm máy nén (31), bộ phận ngưng tụ (32), van giãn nở (34), bộ phận nối (4), và cụm ống dẫn có khả năng tháo được (5). Bộ phận nối (4) bao gồm các thiết bị nối thứ nhất và thứ hai (41, 42) mỗi bộ phận nối có phần đầu (411, 421) ở dạng hình nón cụt. Cụm ống dẫn (5) bao gồm các ống nối thứ nhất và thứ hai (51, 52) thích hợp để mà được nối với phần tử lạnh (6), chi tiết khóa thứ nhất (53) khóa theo cách tháo được ống nối thứ nhất (51) với thiết bị nối thứ nhất (41), và chi tiết khóa thứ hai (54) khóa theo cách tháo được ống nối thứ hai (52) với thiết bị nối thứ hai (42). Mỗi trong số các ống nối thứ nhất và thứ hai (51, 52) có phần đầu nối thiết bị nối (511, 521) có dạng hình phễu, và tiếp xúc và bao quanh một cách vừa vặn bề mặt ngoài của phần đầu (411, 421) của phần tương ứng của các thiết bị nối thứ nhất và thứ hai (41, 42).

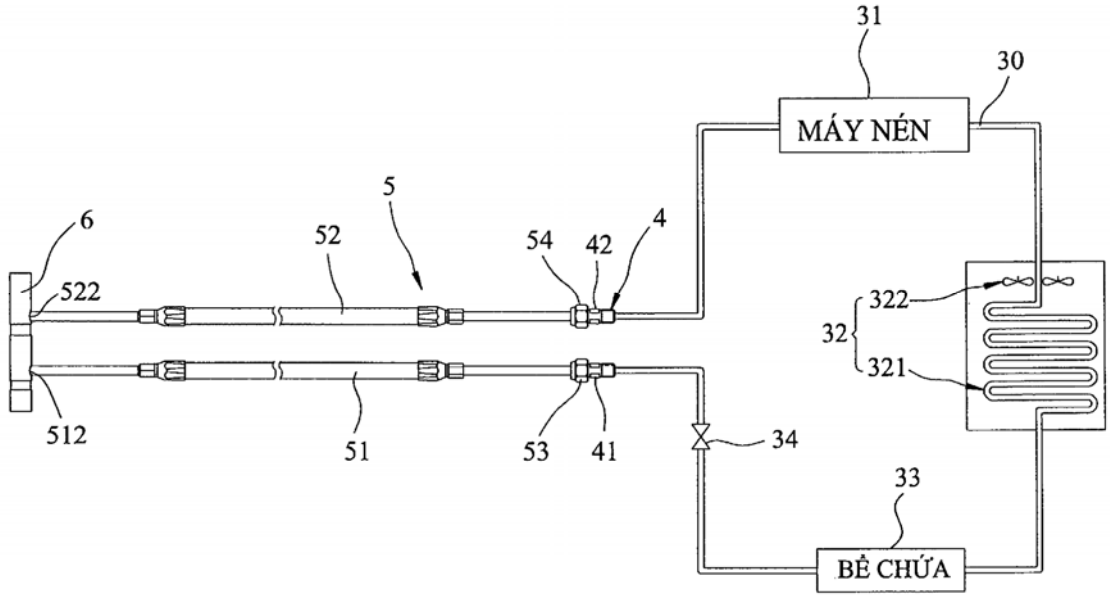

(11) **3833**
(21) 2-2017-00024 (51)[7] **E05B 81/16**
(22) 25.01.2017 (43) 25.07.2018
Ngày yêu cầu thẩm định nội dung: 03.02.2017
(71) FORMOSA SEIKO ELECTRONIC CO., LTD. (TW)
No. 11-1, Jen Ho Road, Tainan, Taiwan
(72) Ruei-Chang Lin (TW)
(74) Công ty TNHH Tư vấn đầu tư và chuyển giao công nghệ (INVESTCONSULT)
(54) CƠ CẤU NẮP KHÓA CÓ THỂ KHÓA
(57) Giải pháp hữu ích đề cập đến cơ cấu nắp khóa có thể khóa (10) được gắn với một vị trí liền kề với tay cầm của phương tiện. Cơ cấu nắp khóa (10) bao gồm thiết bị nắp khóa (20) được gắn với mặt ngoài của khóa chính (12) và thiết bị vận hành (133) được gắn với mặt ngoài của thiết bị nắp khóa (20). Thiết bị vận hành (133) được ghép với thiết bị mở/đóng của phương tiện. Thiết bị nắp khóa (20) bao gồm cơ cấu khóa (271) liên kết hoạt động với thiết bị vận hành (133). Khi cơ cấu khóa (271) được khóa, thiết bị vận hành (133) không thể hoạt động để khởi động thiết bị mở/đóng. Khi cơ cấu khóa (271) được mở khóa, thiết bị vận hành (133) có thể hoạt động để khởi động thiết bị mở/đóng để điều khiển khóa/mở khóa của nắp bình dầu hoặc ghế ngồi của phương tiện.

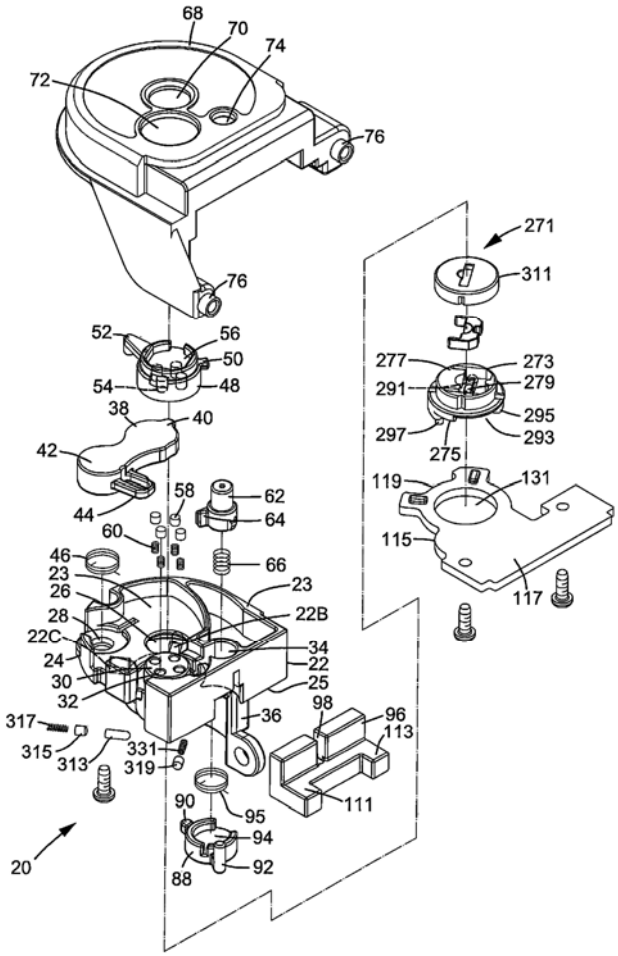

(11) **3834**
(21) 2-2017-00052 (51)[7] **A61M 11/00**
(22) 28.02.2017 (43) 25.07.2018
(30) 201720095732.2 22.01.2017 CN
Ngày yêu cầu thẩm định nội dung: 28.02.2017
(71) QUALITY LIFE TECHNOLOGIES CO., LTD. (CN)
No.5, Lao Fu Wu Road, Huang Wu Industrial Zone, Dong Keng Town, Dong Guan city, Guang Dong 523447, China
(72) Chenghui TANG (CN)
(74) Công ty Luật TNHH WINCO (WINCO LAW FIRM)
(54) CƠ CẤU RỬA MŨI KIỂU PHUN
(57) Giải pháp hữu ích đề cập đến cơ cấu rửa mũi kiểu phun bao gồm: đế; bình chứa thứ nhất được nối liền khối trên đế và tiếp nhận dung dịch rửa mũi; bình chứa thứ hai được lắp theo cách có thể tháo rời trên bình chứa thứ nhất và tiếp nhận dung dịch được thu hồi; vòi phun đậy lên bình chứa thứ hai; và cụm lắp ráp dẫn dòng, trong đó khoang bên trong của bình chứa thứ nhất được tách riêng ra khỏi khoang bên trong của bình chứa thứ hai và được nối thông đối diện với lỗ vòi phun của vòi phun, và vòi phun có cửa thoát nước xuyên qua để chuyển đến bình chứa thứ hai; và đầu xả không khí của cụm lắp ráp dẫn dòng được bố trí trong bình chứa thứ nhất và được nối thông đối diện với lỗ vòi phun, và đầu nạp không khí của cụm lắp ráp dẫn dòng ở trong đế và kéo dài để xuyên qua sao cho tiến đến mặt bên của đế trong cơ cấu rửa mũi kiểu phun theo giải pháp hữu ích, các bình chứa tiếp nhận dung dịch rửa mũi và dung dịch được thu hồi được bố trí trên và dưới để giải quyết vấn đề đó là dung dịch được thu hồi bị trộn lẫn và lẫn vào dung dịch rửa mũi; và bình chứa tiếp nhận dung dịch được thu hồi có thể được tháo ra để tạo điều kiện thuận lợi cho việc bổ sung dung dịch rửa mũi và làm sạch, và dễ lắp; và đế và bình chứa tiếp nhận dung dịch rửa mũi có kết cấu liền khối sao cho hiện tượng rò rỉ dung dịch sẽ không xảy ra.

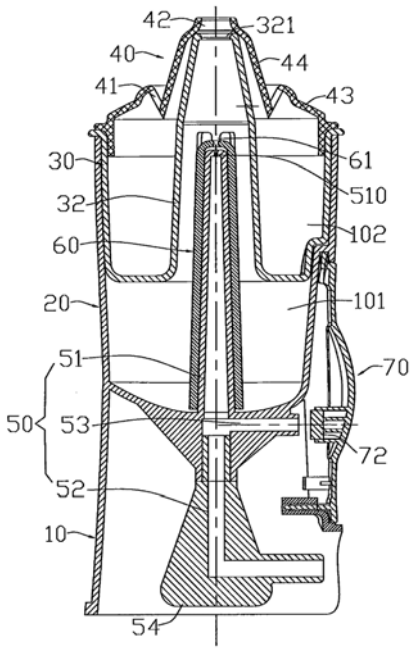

(11) **3835**
(21) 2-2017-00053 (51)[7] **F16F 1/00**, 5/00, 7/00, B60G 15/02, 17/00
(22) 28.02.2017 (43) 25.07.2018
(30) 201720095733.7 22.01.2017 CN
Ngày yêu cầu thẩm định nội dung: 28.02.2017
(71) QUALITY LIFE TECHNOLOGIES CO., LTD. (CN)
No.5, Lao Fu Wu Road, Huang Wu Industrial Zone, Dong Keng Town, Dong Guan city, Guang Dong, China 523447
(72) Chenghui TANG (CN)
(74) Công ty Luật TNHH WINCO (WINCO LAW FIRM)
(54) CƠ CẤU GIẢM CHẤN KHÔNG LÕI NHIỀU LÒ XO VÀ XE ĐIỆN CÓ CƠ CẤU NÀY

(57) Giải pháp hữu ích đề cập tới cơ cấu giảm chấn không lõi nhiều lò xo và xe điện có cơ cấu này, trong đó cơ cấu giảm chấn không lõi nhiều lò xo bao gồm hai đế tựa lò xo đối diện và cách nhau, và cụm lò xo được nối giữa hai đế tựa lò xo; cụm lò xo bao gồm ít nhất hai lớp lò xo được bố trí lồng nhau, bề mặt thứ nhất của từng đế tựa lò xo, đối diện với đế tựa lò xo kia, có ít nhất hai chi tiết giới hạn, và hai đầu của từng lò xo lần lượt được nối cố định lên hai chi tiết giới hạn đối nhau tương ứng. Cơ cấu giảm chấn không lõi nhiều lò xo theo giải pháp hữu ích phù hợp cho xe scutơ điện dùng cho y tế và xe lăn điện dùng cho y tế. Ở đây, với hai hoặc nhiều lò xo hơn làm các bộ phận giảm chấn đàn hồi để thay thế kết cấu gồm trục dẫn và một lò xo theo kỹ thuật đã biết, không có hiện tượng kẹt lò xo trong quá trình giảm chấn, và tiếng ồn ở mức thấp; và hiệu quả giảm chấn có thể được duy trì ở trạng thái lý tưởng tại mọi thời điểm trong phạm vi tải định mức.

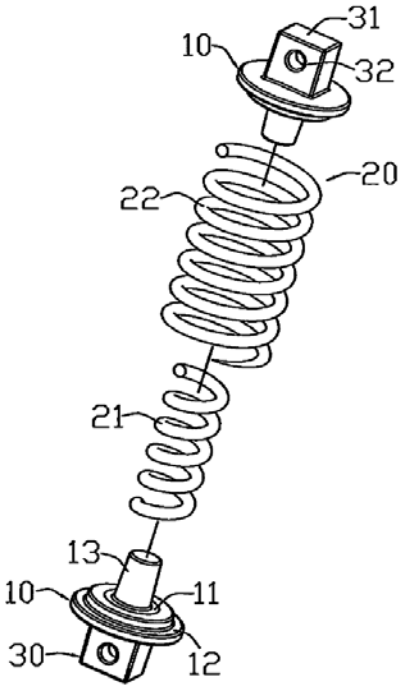

(11) **3836**
(21) 2-2017-00054 (51)[7] **F16F 15/04**, 13/00, A61G 5/00
(22) 28.02.2017 (43) 25.07.2018
(30) 201720095734.1 22.01.2017 CN
Ngày yêu cầu thẩm định nội dung: 28.02.2017
(71) QUALITY LIFE TECHNOLOGIES CO., LTD. (CN)
No.5, Lao Fu Wu Road, Huang Wu Industrial Zone, Dong Keng Town, Dong Guan city, Guang Dong, China 523447
(72) Chenghui TANG (CN)
(74) Công ty Luật TNHH WINCO (WINCO LAW FIRM)
(54) CƠ CẤU GIẢM CHẤN DÙNG CHO BÁNH XE CỦA XE LĂN VÀ XE LĂN CÓ CƠ CẤU NÀY

(57) Giải pháp hữu ích đề cập tới cơ cấu giảm chấn dùng cho bánh xe của xe lăn và xe lăn có cơ cấu này, trong đó cơ cấu giảm chấn bao gồm ống bọc trục, cơ cấu đàn hồi, và trục bánh xe. Cơ cấu đàn hồi được bố trí trong ống bọc trục; trục bánh xe có một đầu nối với bánh xe và đầu kia có thể được lắp vào ống bọc trục theo cách di chuyển theo trục, trục bánh xe được ép tỳ lên cơ cấu đàn hồi, và cơ cấu đàn hồi tạo ra lực đệm chống lại di chuyển theo trục đối với trục bánh xe. Theo giải pháp hữu ích, trục bánh xe được ép tỳ lên cơ cấu đàn hồi để tạo ra lực đệm chống lại di chuyển theo trục đối với trục bánh xe nhằm giảm bớt tác động của rung động lên thân xe lăn, và cơ cấu giảm chấn bánh xe được thiết kế đặc biệt bên trong ống bọc trục, nhờ đó giảm bớt khoảng trống chiếm chỗ và tạo ra kết cấu gọn và đặc tính giảm chấn tốt.

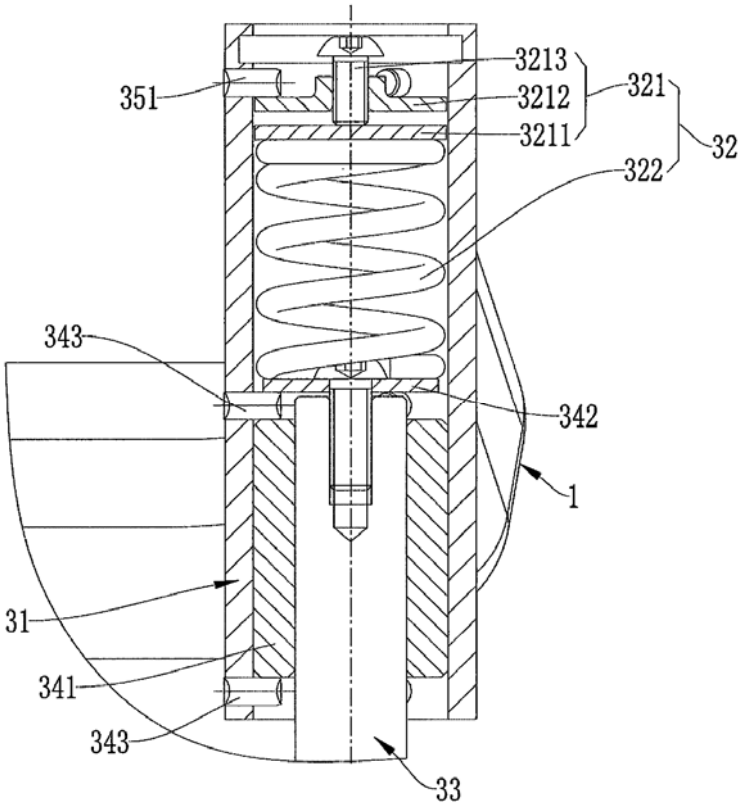

(11) **3837**
(21) 2-2017-00082 (51)[7] **G05B 19/02**, 19/042
(67) 1-2017-01100
(22) 24.03.2017 (43) 25.07.2018
(30) 105219815 28.12.2016 TW
Ngày yêu cầu thẩm định nội dung: 27.03.2017
(71) SGET CORP. (TW)
Offshore Chambers, P.O.Box 217, Apia Samoa
(72) Lai, Tsin-Lee Ronnie (MY), Tsai, Tzu-Yuan (TW), NGU, Ing Jenny (MY)
(74) Công ty TNHH Dương và Trần (DUONG & TRAN CO., LTD)

(54) BỘ ĐIỀU KHIỂN THIẾT BỊ ĐIỆN CÓ BỘ LƯU TRỮ THÔNG BÁO TIẾT KIỆM ĐIỆN VÀ THIẾT BỊ TRUY CẬP

(57) Sáng chế đề cập đến bộ điều khiển thiết bị điện có bộ lưu trữ thông báo tiết kiệm điện và thiết bị truy cập bao gồm bộ xử lý (42), bộ định thời (43) được nối với bộ xử lý để cung cấp thời gian tham chiếu; bộ thiết lập (44) được nối với bộ xử lý để cho phép người sử dụng thiết lập khoảng thời gian cấp điện và khoảng thời gian ngắt điện; bộ nhớ khoảng thời gian cấp điện (46) được nối với bộ xử lý để lưu trữ các khoảng thời gian cấp điện; bộ nhớ khoảng thời gian ngắt điện (47) được nối với bộ xử lý để lưu giữ các khoảng cách điện ngắt; và bộ ngắt mạch nối với nguồn điện và mạch cấp điện và có thể điều khiển được bằng tín hiệu điều khiển từ bộ xử lý để đóng hoặc mở; bộ điều khiển thiết bị điện bao gồm bộ tính toán thông báo tiết kiệm điện (51); giao diện truyền dữ liệu (52) được nối với bộ xử lý để truyền thông báo tiết kiệm điện; và thiết bị truy cập nhận thông báo tiết kiệm điện.

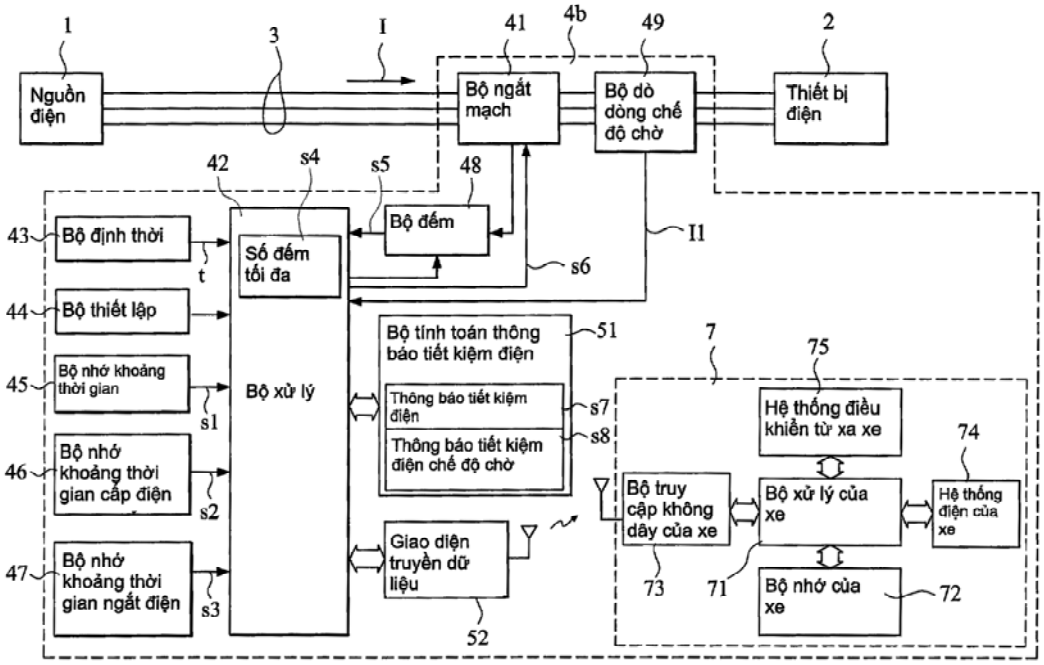

(11) **3838**
(21) 2-2017-00091 (51)[7] **B65H 54/02**
(22) 04.04.2017 (43) 25.07.2018
(30) 15/405,872 13.01.2017 US
Ngày yêu cầu thẩm định nội dung: 04.04.2017
(71) CONITEX-SONOCO U.S.A., INC. (US)
1302 Industrial Pike, Gastonia, North Carolina 28052, United States of America
(72) VO VAN PHU (US)
(74) Công ty cổ phần Tư vấn S&B (S&B CONSULTANT., CORP.)
(54) ỐNG SỢI DỆT BẰNG GIẤY VÀ PHÔI
(57) Giải pháp hữu ích đề cập đến ống sợi dệt bằng giấy và phôi có thân rỗng với các đầu mở đối diện nhau (15A, 15B), và được tạo thành từ phôi giấy (15) có cạnh bên ngoài được đặt trên mặt ngoài của phần thân (11) và cạnh bên trong được đặt trên mặt trong của phần thân. Cạnh bên ngoài của phôi giấy tạo thành đường may nối ép (14) kéo dài theo dạng xoắn ốc quanh diện tích đã xác định của mặt ngoài của phần thân cũng như kéo dài giữa các đầu mở đối diện nhau của phần thân ống.

(11) **3839**
(21) 2-2017-00219 (51)[7] **A44B 19/00**
(22) 27.07.2017 (43) 25.07.2018
(30) 106101689 18.01.2017 TW
Ngày yêu cầu thẩm định nội dung: 27.07.2017
(71) CHUNG CHWAN ENTERPRISE CO., LTD. (TW)
No. 131, Kung 2nd Rd., Longtan Dist., Taoyuan City 32559, Taiwan
(72) YU-PAU LIN (TW)
(74) Công ty TNHH Tư vấn ALIATLEGAL (ALIATLEGAL CO., LTD.)
(54) KẾT CẤU CỤM ĐẦU KHÓA KÉO VÀ CHI TIẾT CO GIÃN ĐI KÈM
(57) Giải pháp hữu ích đề xuất kết cấu cụm đầu khóa kéo và chi tiết co giãn đi kèm. Kết cấu cụm đầu khóa kéo gồm kết cấu trượt và tay kéo. Kết cấu trượt gồm phần đế, mặt tựa, chi tiết co giãn và chi tiết giữ. Chi tiết co giãn gồm phần cố định thứ nhất được cố định trên mặt tựa, phần cố định thứ hai được cố định trên mặt tựa, phần để lộ được gán giữa phần cố định thứ nhất và phần cố định thứ hai và được để lộ ra khỏi mặt tựa, phần đàn hồi được kéo dài từ phần cố định thứ nhất và phần tiếp giáp được kéo dài từ phần đàn hồi để tỳ vào chi tiết giữ. Chi tiết giữ được bố trí di chuyển trên mặt tựa để tiếp xúc trượt với chi tiết co giãn. Tay kéo được gắn trượt với chi tiết giữ.

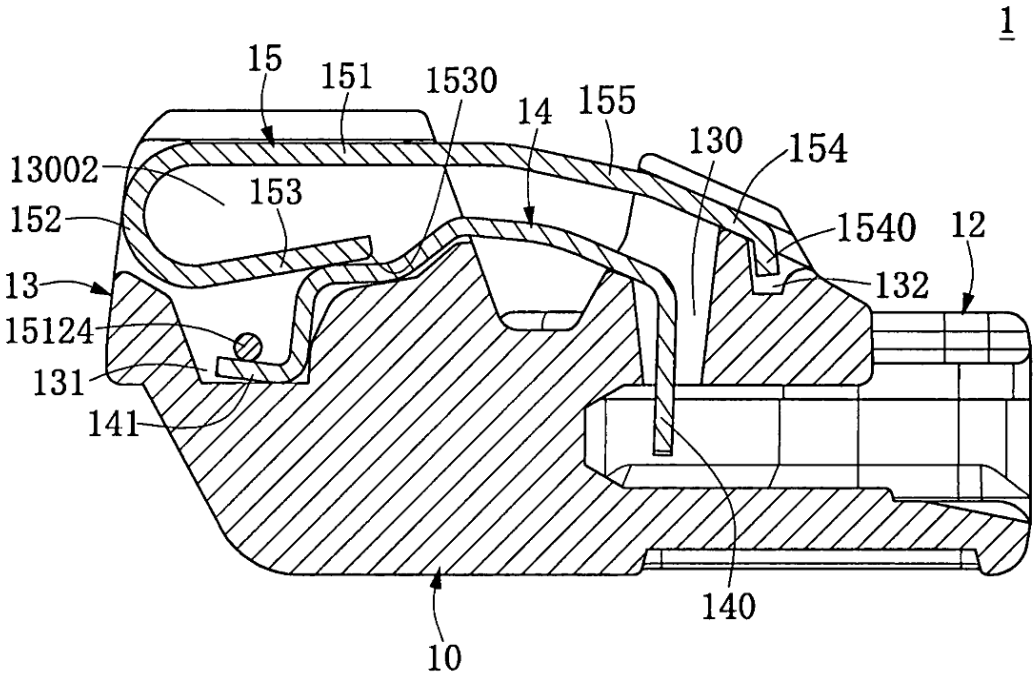

(11) **3840**
(21) 2-2017-00396 (51)[7] **B60K 11/04**, 13/04
(22) 12.12.2017 (43) 25.07.2018
(30) 2016-253394 27.12.2016 JP
Ngày yêu cầu thẩm định nội dung: 12.03.2018
(71) ISEKI & CO., LTD. (JP)
700 Umaki-cho, Matsuyama-shi, Ehime-ken, Japan
(72) Koichi AOI (JP), Etsuro MIYAKE (JP), Takeshi NISHIBARA (JP), Taiki NAKAMURA (JP), ZHU Huaping (CN)
(74) Công ty Luật TNHH AMBYS Hà Nội (AMBYS HANOI)
(54) PHƯƠNG TIỆN LÀM VIỆC TRONG LĨNH VỰC NÔNG NGHIỆP
(57) Giải pháp hữu ích đề cập đến phương tiện làm việc trong lĩnh vực nông nghiệp. Phương tiện làm việc trong lĩnh vực nông nghiệp bao gồm: nắp (6); động cơ (4), bộ tản nhiệt (75) được bố trí phía trước động cơ (4); bộ làm mát trung gian (103) để làm mát không khí hút vào của động cơ (4); thiết bị ngưng (104) để ngưng tụ chất làm lạnh của bộ điều hòa không khí, bộ tản nhiệt (75), bộ làm mát trung gian (103) và thiết bị ngưng (104) được bố trí theo thứ tự trong không gian bên trong của nắp (6); và bộ làm mát nhiên liệu (102), được treo giữa bộ tản nhiệt (75) và bộ làm mát trung gian (103), để làm mát nhiên liệu cho động cơ (4).

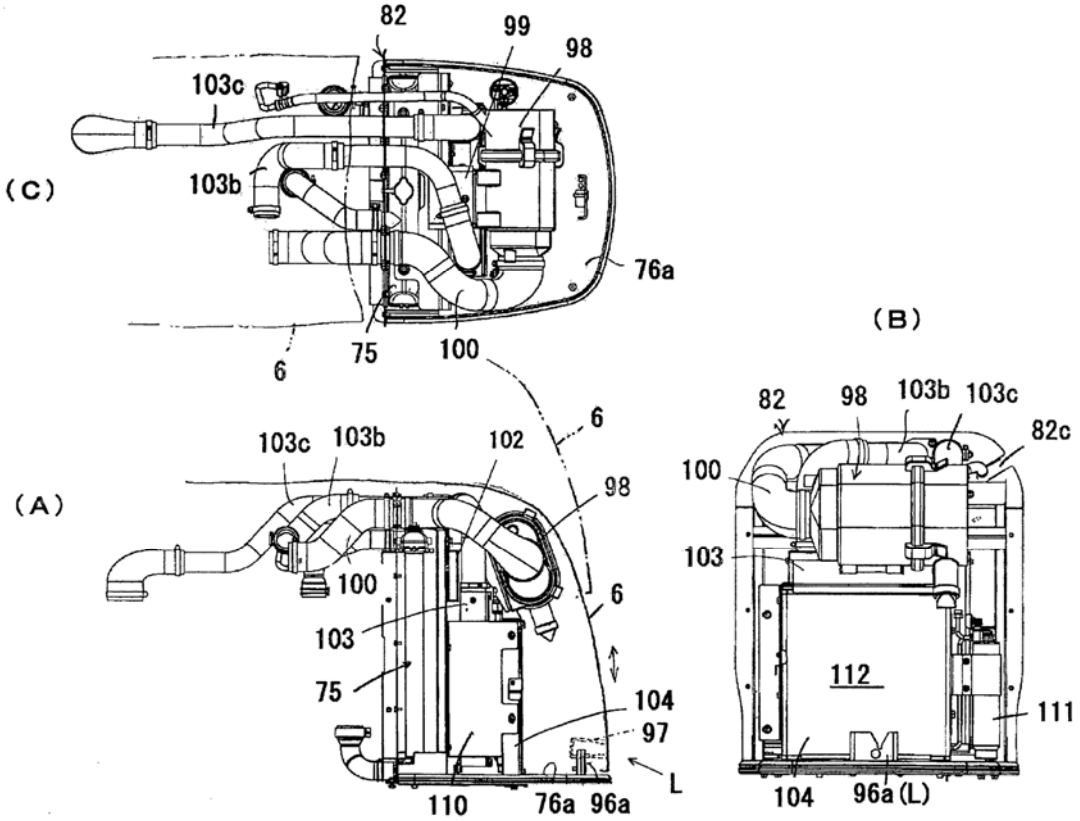

(11) **3841**
(21) 2-2017-00411 (51)[7] **B60R 19/00**
(22) 19.12.2017 (43) 25.07.2018
(30) 201611236234.1 28.12.2016 CN
(71) YUNNAN LIFAN JUNMA VEHICLES CO., LTD. (CN)
Innovation Industrial Park, Fengyi Town, Dali City, Yunnan Province 671005, China
(72) MA, Libin (CN), LONG, Yunlang (CN)
(74) Công ty cổ phần Tư vấn S&B (S&B CONSULTANT., CORP.)
(54) THIẾT BỊ GIẢM CHẤN HỆ THỐNG SAU VÀ PHƯƠNG TIỆN VẬN TẢI

(57) Giải pháp hữu ích đề cập đến lĩnh vực kỹ thuật sản xuất phương tiện vận tải, cụ thể là thiết bị giảm chấn hệ thống sau và phương tiện vận tải. Thiết bị giảm chấn hệ thống sau bao gồm các đệm lò xo thép mỏng, khung phương tiện vận tải, trục bánh xe sau và các bộ giảm chấn, trong đó các đệm lò xo thép mỏng được gắn trên các mặt trái và phải của trục bánh xe sau, và đệm lò xo thép mỏng bố trí trên mỗi mặt được kết nối trên đó cần trục bộ giảm chấn dưới, mỗi thanh dầm dọc trái và thanh dầm dọc phải của khung phương tiên vận tải được kết nối với cần trục bộ giảm chấn trên, và các bộ giảm chấn được kết nối giữa cần trục bộ giảm chấn dưới với cần trục bộ giảm chấn trên bố trí trên cùng một mặt, tương ứng. Khác với giải pháp hữu ích trước đây, không cần thiết phải hàn thêm hai giá đỡ bộ giảm chấn trên vỏ trục bánh xe của trục bánh xe sau, do đó, quy trình sản xuất tương đối đơn giản và chi phí sản xuất tương đối thấp. Bên cạnh đó, vì bộ giảm chấn bố trí trên mặt trái được lắp sau trục bánh xe sau và do đó sẽ không gây cản trở cho bộ phận như van cân bằng áp suất cảm biến tải trọng của hệ thống phanh thủy lực, thiết bị giảm chấn hệ thống sau như vậy có thể được sử dụng rộng rãi trong các phương tiện vận tải hạng nhẹ.

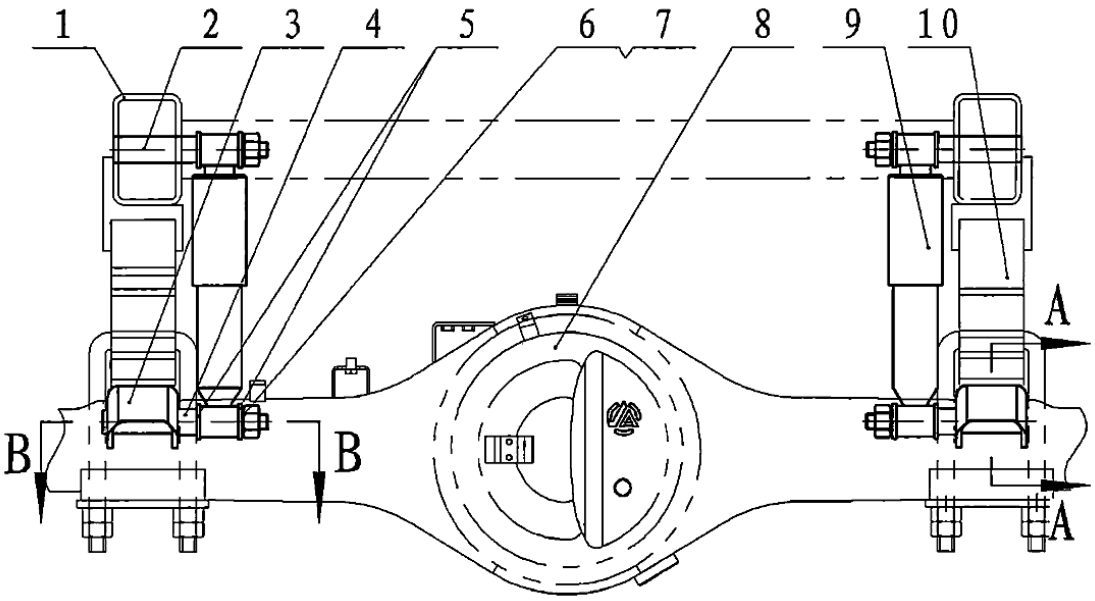

(11) **3842**
(21) 2-2017-00412 (51)[7] **B62D 43/045**
(22) 19.12.2017 (43) 25.07.2018
(30) 201611232631.1 28.12.2016 CN
(71) YUNNAN LIFAN JUNMA VEHICLES CO., LTD. (CN)
Innovation Industrial Park, Fengyi Town, Dali City, Yunnan Province 671005, China
(72) MA, Libin (CN), LONG, Yunlang (CN)
(74) Công ty cổ phần Tư vấn S&B (S&B CONSULTANT., CORP.)
(54) GIÁ ĐỠ LỐP DỰ PHÒNG KÉP VÀ PHƯƠNG TIỆN CHUYỂN HÀNG
(57) Giải pháp hữu ích đề cập đến giá đỡ lốp dự phòng kép và phương tiện chuyển hàng. Giá đỡ lốp dự phòng kép bao gồm tổ hợp giá đỡ và cần nâng lốp dự phòng, cần nâng lốp dự phòng được cố định giữa hai tấm khung cần nâng lốp dự phòng của tổ hợp giá đỡ, và cần nâng lốp dự phòng có thể kéo hai lốp dự phòng có kích cỡ khác nhau bằng dây nâng và tấm nâng lốp dự phòng, và giới hạn hai lốp dự phòng được đặt bên cạnh dầm hỗ trợ lốp dự phòng. Giá đỡ lốp dự phòng kép như đã đề cập ở các phương án theo giải pháp hữu ích có thể được áp dụng trong lắp ráp lốp dự phòng với các bản mô tả khác nhau, bao gồm cả việc cố định đồng thời, và nâng hạ đồng thời; hơn nữa, loại khung lốp dự phòng kép này tương đối đơn giản để sản xuất và có chi phí sản xuất thấp và do đó có thể được áp dụng rộng rãi cho xe vận tải hạng nhẹ có bánh trước và bánh sau có kích cỡ khác nhau.

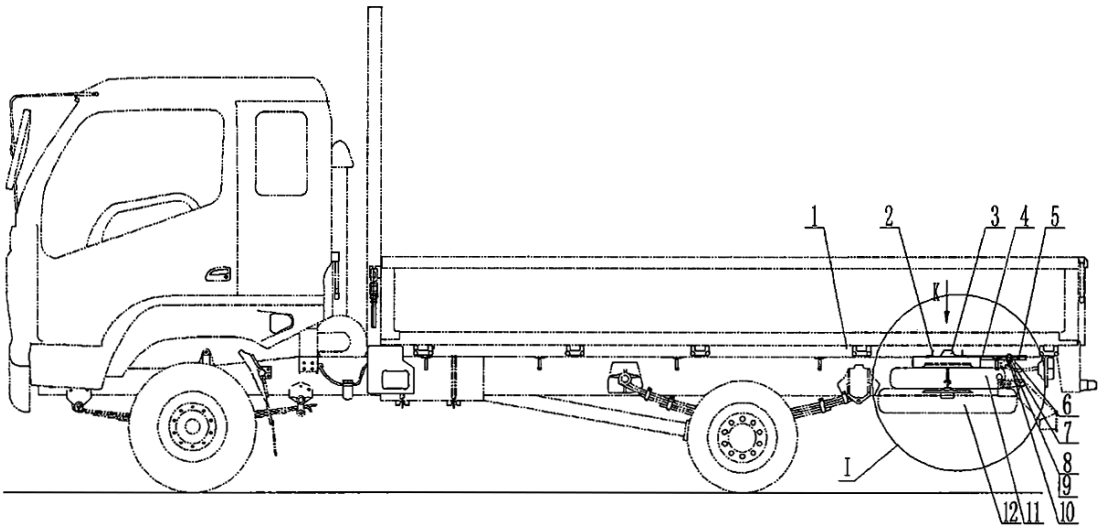

(11) **3843**
(21) 2-2017-00418 (51)[7] **B62D 21/15**
(22) 21.12.2017 (43) 25.07.2018
(30) 201611232655.7 28.12.2016 CN
(71) YUNNAN LIFAN JUNMA VEHICLES CO., LTD. (CN)
Innovation Industrial Park, Fengyi Town, Dali City, Yunnan Province 671005, China
(72) MA, Libin (CN), LONG, Yunlang (CN)
(74) Công ty cổ phần Tư vấn S&B (S&B CONSULTANT., CORP.)

(54) KHUNG PHƯƠNG TIỆN VỚI CÁC TẤM CHẮN GIẢM CHẤN VÀ PHƯƠNG TIỆN CHUYỂN HÀNG

(57) Giải pháp hữu ích đề cập đến khung phương tiện với các tấm chắn giảm chấn và phương tiện chuyển hàng. Khung phương tiện bao gồm thanh đỡ dọc bên trái và thanh đỡ dọc bên phải, với khung lắp động cơ phía trước được bố trí giữa thanh đỡ dọc bên trái và thanh đỡ dọc bên phải; hai đầu của khung lắp động cơ phía trước được bố trí với tấm chắn giảm chấn để bảo vệ động cơ, và tấm chắn giảm chấn được sắp xếp tương ứng dọc theo thanh đỡ dọc bên trái và thanh đỡ dọc bên phải. Tấm chắn giảm chấn giữ cho nước bùn bị bắn lên ở bên ngoài khung phương tiện, từ đó tách nước bùn bị bắn lên khỏi động cơ và bộ truyền động, và từ đó động cơ và bộ truyền động không bị biến dạng bởi nước bùn. Ngoài ra, tấm chắn giảm chấn ngăn chặn luồng không khí từ tiếp tục tạo thành luồng xoáy. Do đó, nó có thể chặn bởi tấm chắn giảm chấn, luồng xoáy từ tạo ra sức cản, và do đó có thể chống lại sức cản của luồng khí từ ảnh hưởng đến vận hành của phương tiện chuyển hàng, qua đó nâng cao hiệu quả chuyển đổi năng lượng và tránh trường hợp không thuận lợi cho việc vận hành tiết kiệm của phương tiện chuyển hàng.

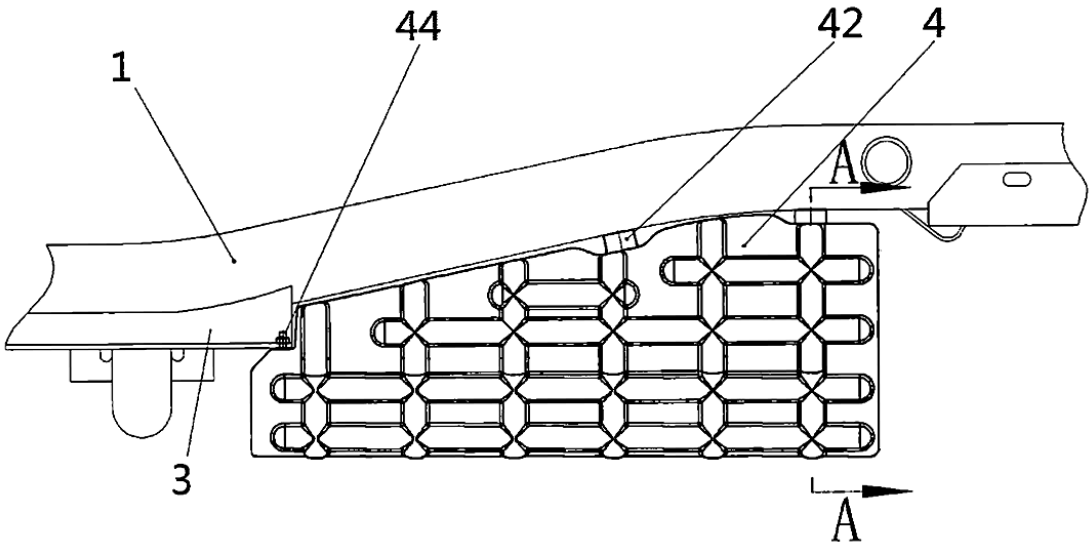

(11) **3844**
(21) 2-2017-00423 (51)[7] **B62D 21/00**
(22) 22.12.2017 (43) 25.07.2018
(30) 201611226810.4 27.12.2016 CN
(71) YUNNAN LIFAN JUNMA VEHICLES CO., LTD. (CN)
Innovation Industrial Park, Fengyi Town, Dali City, Yunnan Province 671005, China
(72) MA, Libin (CN), LONG, Yunlang (CN)
(74) Công ty cổ phần Tư vấn S&B (S&B CONSULTANT., CORP.)
(54) KHUNG PHƯƠNG TIỆN VẬN TẢI VÀ PHƯƠNG TIỆN CHỞ HÀNG

(57) Giải pháp hữu ích đề cập đến khung phương tiện vận tải và phương tiện chở hàng. Khung phương tiện vận tải bao gồm thân khung phương tiện vận tải, thân khung phương tiện vận tải bao gồm thanh dọc bên trái và thanh dọc bên phải. Đầu trước thanh dọc bên trái và thanh dọc bên phải tương ứng tạo thành phần loe, chiều rộng của thân khung phương tiện vận tải tăng dần theo phần đốt dọc theo hướng từ đầu sau của khung phương tiện vận tải đến đầu trước khung phương tiện vận tải. Các phần giữa của thanh dọc bên trái và thanh dọc bên phải được gắn với một phần nhô ra, và chiều cao của thân khung phương tiện vận tải tăng dần ở phần nhô ra dọc theo hướng từ đầu trước của khung phương tiện vận tải đến đầu sau khung phương tiện vận tải, để phần nằm giữa phần nhô ra và đầu sau khung phương tiện vận tải cao hơn phần nằm giữa phần nhô ra và đầu trước khung phương tiện vận tải. Thanh dọc bên trái và thanh dọc bên phải được gắn với tổ hợp thanh ngang để cố định thanh dọc bên trái và thanh dọc bên phải. Do phần loe được tạo thành bởi các đầu trước của thanh dọc bên trái và thanh dọc bên phải có kết cấu loe, phần nhô ra được tạo thành bởi phần sau trung tâm của phần nhô ra của khung phương tiện vận tải khiến cho thân khung phương tiện vận tải có cấu trúc phi tuyến tính, có thể đáp ứng được yêu cầu lắp ráp và tải trọng của giá đỡ trước bộ phận lái, có thể làm giảm trung tâm trọng lực của toàn bộ phương tiện, và cải thiện sự ổn định khi lái phương tiện.

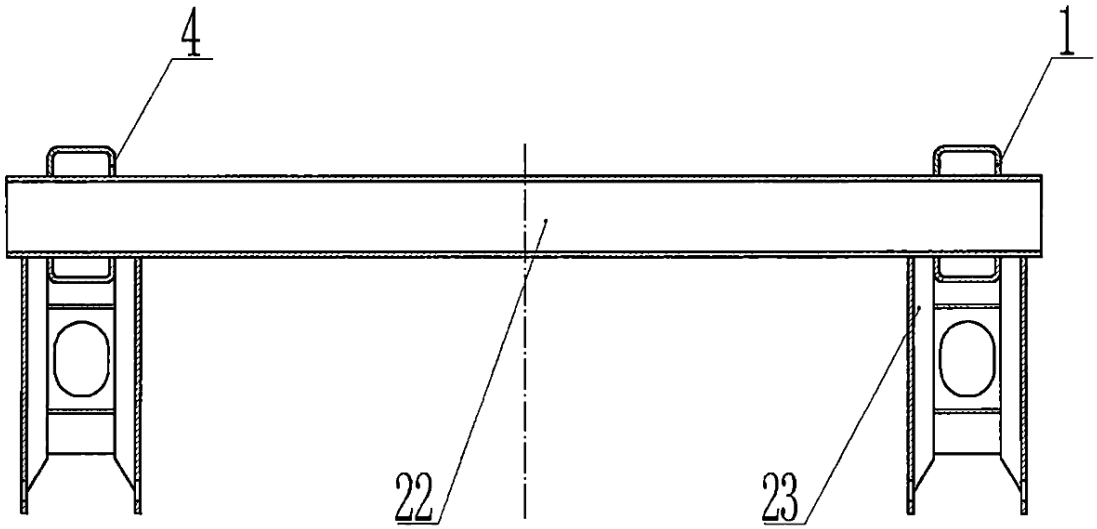

(11) **3845**
(21) 2-2017-00425 (51)[7] **B62D 21/00**
(22) 25.12.2017 (43) 25.07.2018
(30) CN201720095120.3 20.01.2017 CN
(71) YUNNAN LIFAN JUNMA VEHICLES CO., LTD. (CN)
Innovation Industrial Park, Pengyi Town, Dali City, Yunnan Province 671005, China
(72) MA, Libin (CN), LONG, Yunlang (CN)
(74) Công ty cổ phần Tư vấn S&B (S&B CONSULTANT., CORP.)
(54) KHUNG GẦM PHƯƠNG TIỆN VÀ PHƯƠNG TIỆN VẬN TẢI
(57) Giải pháp hữu ích đề cập đến lĩnh vực xe cộ, và đặc biệt là khung gầm phương tiện và xe. Đối tượng đầu tiên của giải pháp hữu ích là đề cập đến khung gầm phương tiện. Khung gầm phương tiện được đề cập trên có đai giữ trục truyền động kết nối với xà ngang trên khung gầm, và trục truyền động xuyên qua đai giữ trục truyền động. Bằng cách đó, nếu trục truyền động bị nứt, trục truyền động sẽ được giữ trong đai giữ, để tránh tổn thất không đáng có do trục truyền động rung lắc. Giải pháp hữu ích hơn nữa còn đề cập đến phương tiện vận tải bao gồm khung gầm phương tiện như được mô tả ở trên và có hiệu suất an toàn cao.

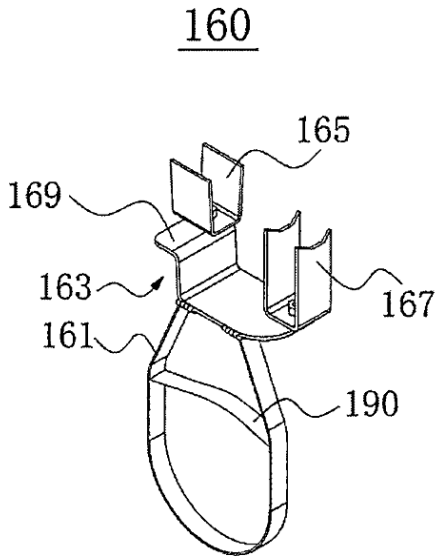

(11) **3846**
(21) 2-2017-00429 (51)[7] **A47C 5/04**
(22) 27.12.2017 (43) 25.07.2018
(30) 106200803 17.01.2017 TW
Ngày yêu cầu thẩm định nội dung: 27.12.2017
(75) CHAO-LIN LIAO (TW)
No.237, Sec. 2, Dongxing Rd., Nantun Dist., Taichung City, Taiwan
(74) Công ty Luật TNHH T&G (TGVN)
(54) KHUÔN TẠO HÌNH CHO CÁC CHÂN CỦA GHẾ UỐN DÂY
(57) Sáng chế đề xuất khuôn tạo hình cho các chân của ghế uốn dây, khuôn này chủ yếu bao gồm đế, với bề mặt trên cùng của đế được tạo thành với rãnh dọc; hai phía của rãnh dọc này được tạo kết cấu tương ứng với nhiều bộ chặn thứ nhất và bộ chặn thứ hai, trong đó, mỗi bộ chặn thứ nhất tương ứng với bộ chặn thứ hai, và các đường liên kết giữa các mép trong phía trước của các bộ chặn thứ nhất và các bộ chặn thứ hai tương ứng là vuông góc tương ứng với rãnh dọc; đầu trước của đế này được lắp với hệ thống dịch chuyển. Đường đẩy của hệ thống dịch chuyển này là đồng trục với rãnh dọc này.

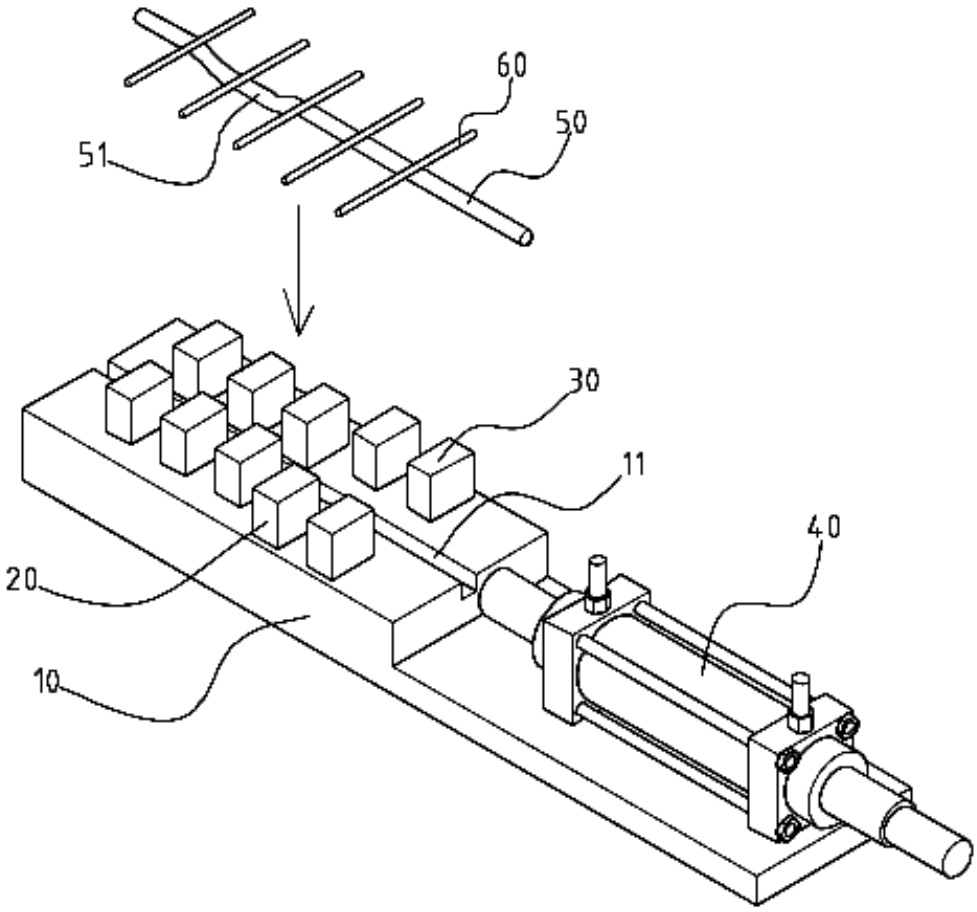

(11) **3847**
(21) 2-2017-00435 (51)[7] **C02F 11/00**
(22) 29.12.2017 (43) 25.07.2018
(30) 105220115 30.12.2016 TW
(75) KO, MING-YI (TW)
2F., No.453, Yong' an Rd., Taoyuan Dist., Taoyuan City 330, Taiwan
(74) Công ty TNHH Sở hữu trí tuệ HA VIP (HAVIP CO., LTD.)
(54) THIẾT BỊ SẤY KHÔ VẬT LIỆU
(57) Thiết bị sấy khô vật liệu bao gồm máy sấy (101) và buồng sấy (102), trong đó buồng sấy (102) có thể tải được những loại vật liệu để sấy khô như: chất thải công nghiệp, nông nghiệp và các thứ tương tự khác, v.v., buồng sấy (102) và máy sấy (101) khi kết hợp với nhau sẽ hình thành trạng thái kín khí; máy sấy (101) bao gồm quạt gió tuần hoàn (1015), bộ phận ngưng tụ khí (1017) và bộ phận làm nóng không khí (1018) nhằm hình thành hệ thống tuần hoàn không khí; không khí nóng được tạo ra sẽ trực tiếp làm khô những vật liệu cần sấy, sau khi sấy khô sẽ tạo ra một lượng không khí ẩm nhất định; sau khi bộ phận ngưng tụ khí (1017) thực hiện chức năng lọc phân tử nước, bộ phận làm nóng không khí (1018) sẽ tiến hành làm nóng không khí nhằm tuần hoàn lượng không khí nóng để sấy khô vật liệu; giữa máy sấy (101) và buồng sấy (102) hình thành hệ thống tuần hoàn không khí dạng khép kín nên khi tiến hành sấy khô vật liệu hoàn toàn không hình thành bụi hay tạo ra mùi.

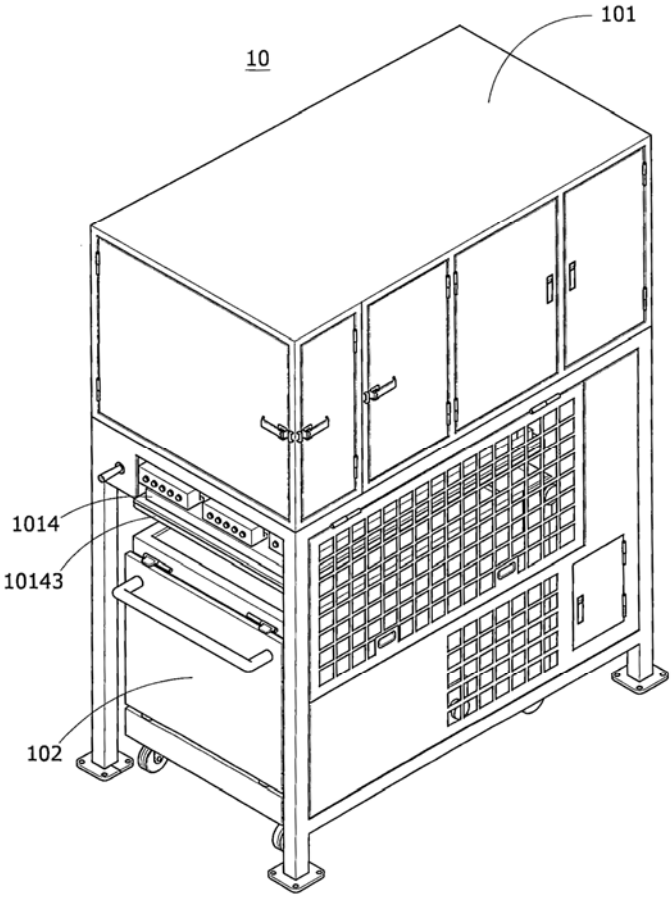

(11) **3848**
(21) 2-2018-00001 (51)[7] **C11D 17/00**
(22) 04.01.2018 (43) 25.07.2018
(30) 106200237 06.01.2017 TW
(75) CHONG HAN KWANG (MY)
No 76, Jalan Setia 10/6, Taman Setia Indah, 81100 Johor Bahru, Johor, Malaysia
(74) Công ty TNHH Trường Xuân (AGELESS CO.,LTD.)
(54) SẢN PHẨM LÀM SẠCH
(57) Giải pháp hữu ích đề cập đến chế phẩm tẩy giặt dùng ở quy mô gia đình chứa chất hoạt động bề mặt anion, chất phân tán alkyl ete của axit cacboxylic và lipit esteraza.
Giải pháp hữu ích đề cập đến sản phẩm có đặc tính làm sạch, thân thiện với môi trường khi được sử dụng có thể hòa tan được trong nước hoặc dung dịch, không sản sinh bao gói, cố định lượng sử dụng, không lãng phí sản phẩm có đặc tính làm sạch. Sản phẩm này bao gồm nhiều hạt của chất làm sạch dạng bột có khả năng hòa tan và lớp vỏ bao nhiều hạt của bột chất làm sạch, trong đó lớp vỏ được làm từ chất liệu giấy hoặc nhựa có khả năng hòa tan trong nước và trong dung dịch. Với đặc tính nêu trên, sản phẩm này có thể sử dụng được cho các mục đích với hoàn cảnh khác nhau, một hoặc nhiều sản phẩm có đặc tính làm sạch được đưa trực tiếp vào trong nước hoặc dung dịch làm sạch, không gây dư thừa bao gói, cố định lượng sử dụng, không lãng phí, thích hợp với tiêu chuẩn của môi trường.

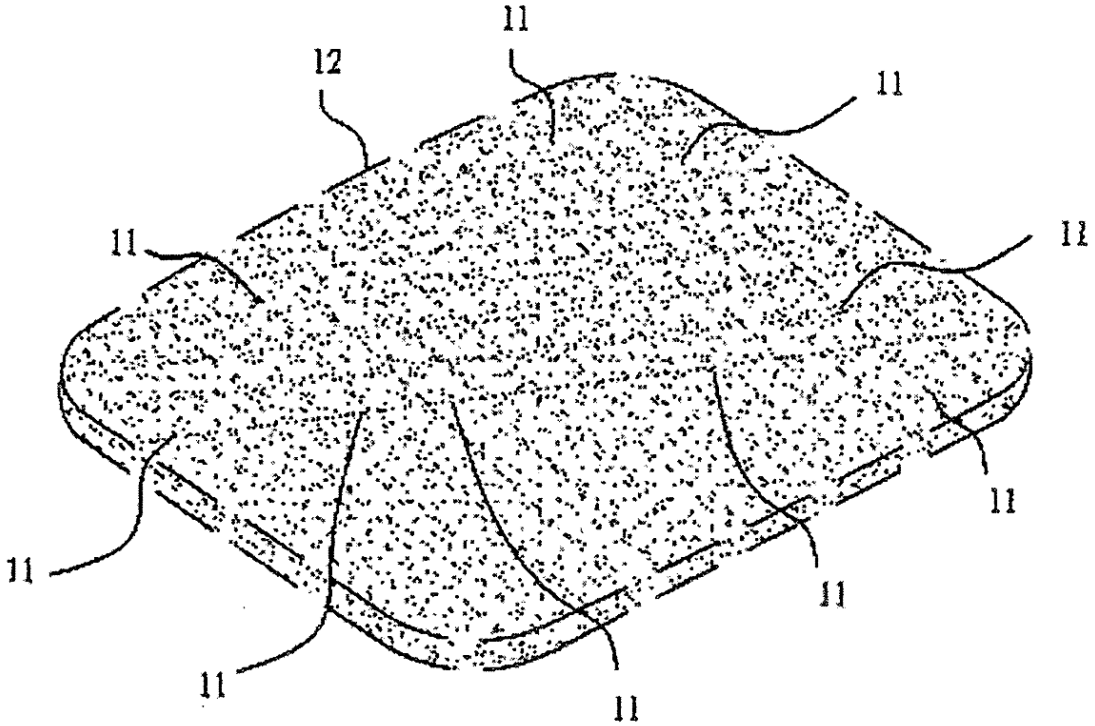

(11) **3849**
(21) 2-2018-00005 (51)[7] **B01D 51/00**
(22) 05.01.2018 (43) 25.07.2018
(30) 106201299 24.01.2017 TW
Ngày yêu cầu thẩm định nội dung: 05.01.2018
(75) 1. HUANG, BING-HUA (TW)
No. 6, Alley10, Lane 184, Nanyang Rd., Fengyuan Dist., Taichung City 420, Taiwan
2. HUANG, BO-YU (TW)
No. 6, Alley10, Lane 184, Nanyang Rd., Fengyuan Dist., Taichung City 420, Taiwan
(74) Công ty cổ phần Tư vấn S&B (S&B CONSULTANT., CORP.)
(54) MÁY LỌC LÀM SẠCH CACBON TRONG KHÔNG KHÍ
(57) Sáng chế đề cập đến máy lọc làm sạch cacbon trong không khí bao gồm: một thân vỏ, một ống dẫn nước có nắp đậy, một ống thoát khí. Một bộ lọc được bố trí trong thân vỏ bao gồm: bộ lọc thứ nhất và bộ lọc thứ hai, một đơn vị điện phân và một bộ phân cách đều được bố trí trong thân vỏ, bộ phân cách được lắp đặt ở giữa đơn vị điện phân và bộ lọc. Bên dưới bộ phân cách có thiết kế một thân tròn và có đục ít nhất một lỗ. Khi nước được dẫn vào sẽ đi qua ống tròn dưới bộ phân cách, đi qua đơn vị điện phân, nước sẽ được đốt nóng để tạo hơi, đẩy hơi nước đi lần lượt qua ống, bộ lọc thứ nhất và bộ lọc thứ hai, đồng thời tách nước ra khỏi khí, khí được xả ra bên ngoài qua ống xả khi ở cạnh sườn bên thân vỏ. Bằng cách này, nước và khí có thể được tách ra một cách hiệu quả, nước chưa bốc hơi thành khí có thể được tái sử dụng để tiết kiệm năng lượng.

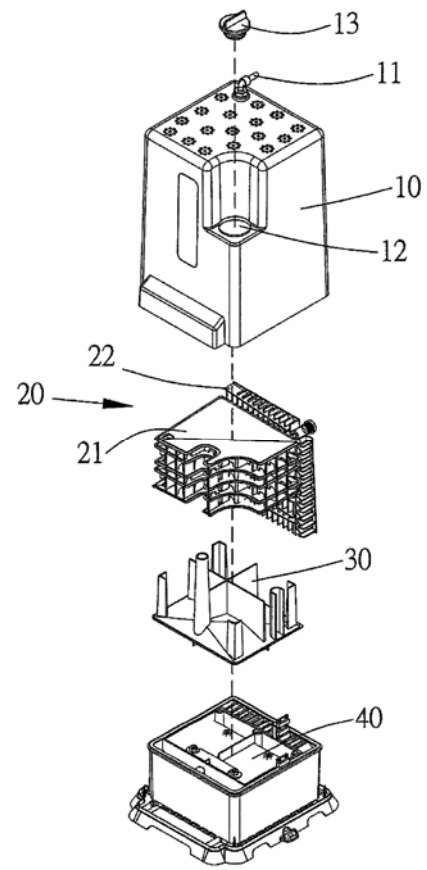

(11) **3850**
(21) 2-2018-00010 (51)[7] **C02F 1/461**
(22) 08.01.2018 (43) 25.07.2018
(30) 106200499 11.01.2017 TW
(75) TSAI, CHANG-HSUN (TW)
No. 16, LN.442, Jianguo Rd., Bade Dist., Taoyuan City 334, Taiwan, Republic of China
(74) Công ty TNHH Sở hữu trí tuệ ALNGUYEN (ALNGUYEN IP CO.,LTD.)
(54) HỆ THỐNG XỬ LÝ NƯỚC LÀM MÁT
(57) Giải pháp hữu ích đề xuất hệ thống xử lý nước làm mát, bao gồm: bể (100); một cặp lá điện cực (400) có các cực trái dấu nhau được bố trí trong bể, nơi mà khi nước làm mát được đưa vào bể, các ion kim loại trong nước làm mát chuyển động đến lá điện cực có cực tính âm sao cho cặn lắng được tạo thành bởi các ion kim loại sẽ bám lên lá điện cực có cực tính âm; và bộ điều khiển có thể lập trình được (200) được liên kết điện với cặp lá điện cực, được cấu hình để luân phiên và định kỳ chuyển cực tính của cặp lá điện cực. Khi cực tính âm của lá điện cực được chuyển thành cực tính dương, cặn lắng bám lên lá điện cực bong ra và được đẩy vào bể thu hồi (300).

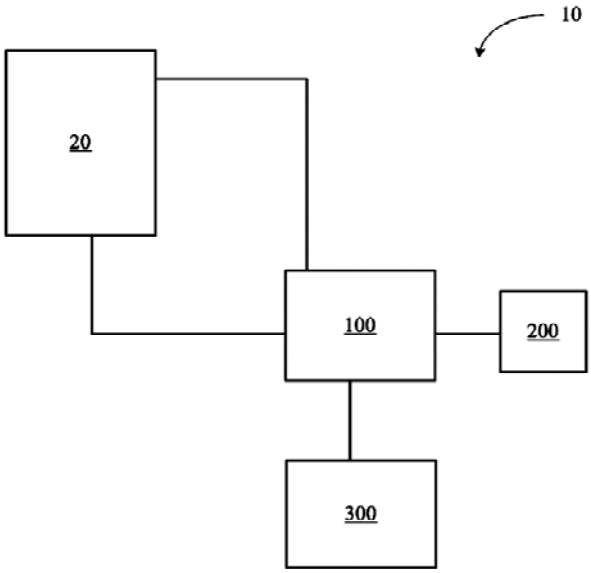

(11) **3851**
(21) 2-2018-00023 (51)[7] **D01D 13/00**, 5/16, 10/02, 10/00, D01F 6/46, 1/10
(22) 16.01.2018 (43) 25.07.2018
(30) 201720049453.2 17.01.2017 CN
Ngày yêu cầu thẩm định nội dung: 16.01.2018
(71) QINGDAO BELLINTURF INDUSTRIAL CO., LTD (CN)
No. 8 Jilin Road, Beiguan Industrial Zone, Jiaozhou, Qingdao, Shandong, 266300, China
(72) YU, Kang (CN), QlN, Faping (CN), CHEN, Zhao (CN), YU, Bo (CN)
(74) Công ty TNHH Lê & Lê (LE & LE)
(54) HỆ THỐNG SẢN XUẤT SỢI HÓA HỌC CHỊU NHIỆT ĐỘ CAO

(57) Giải pháp hữu ích đề cập đến hệ thống sản xuất sợi hóa học chịu nhiệt độ cao, bao gồm hệ thống kéo (3), thiết bị hút ẩm (4), lò khí nóng thứ nhất (5), hệ thống kéo duỗi (6), trong đó hệ thống kéo (3) dùng để kéo sợi, hệ thống kéo duỗi (6) dùng để kéo giãn sợi, lò khí nóng thứ nhất (5) được đặt giữa thiết bị hút ẩm (4) và hệ thống kéo duỗi (6) sao cho sau khi qua hệ thống hút ẩm (4) sợi được kéo giãn ở nhiệt độ cao, và đạt tới sự giảm ứng suất dư thứ nhất. Bằng việc cung cấp lò khí nóng thứ nhất, giải pháp hữu ích có thể giải phóng toàn bộ ứng xuất dư bên trong sợi bằng cách kéo sợi căng ở nhiệt độ cao, để cải thiện hiệu quả tính chịu nhiệt độ cao, so với các bể nước nóng, việc sử dụng lò sấy không khí nóng có thể làm giảm chi phí, giảm tiêu thụ năng lượng, không cần thêm bất kỳ chất phụ gia hóa học nào, không tiềm ẩn nguy cơ gây nguy hiểm đến cơ thể con người, độ an toàn tốt hơn.

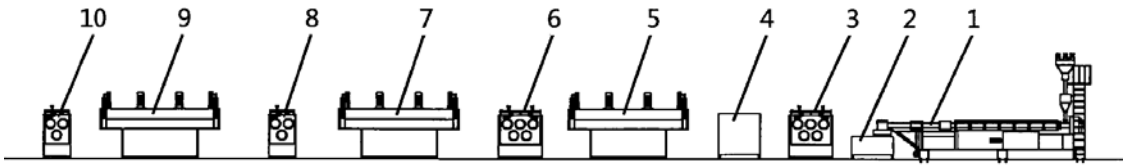

(11) **3852**
(21) 2-2018-00045 (51)[7] **A43B 23/00**
(22) 02.02.2018 (43) 25.07.2018
Ngày yêu cầu thẩm định nội dung: 02.02.2018
(71) CÔNG TY TNHH GIAI KHÁNH (VN)
Số 9C, đường An Dương Vương, phường 16, quận 8, thành phố Hồ Chí Minh
(72) LU, SHIH - NENG (TW)
(54) PHƯƠNG PHÁP SẢN XUẤT MẶT GIÀY VÀ LÓT ĐỆM GIÀY BẰNG TIA LAZE
(57) Phương pháp sản xuất mặt giày và lót đệm giày bao gồm các công đoạn sau: dán lớp màng keo lên mặt dưới lớp vải lưới và lớp vải lưới ba lớp hoặc lớp E-FOAM/TPE-FOAM/SBC-FOAM; cắt lớp vải lưới ba lớp hoặc lớp E-OAM/TPE-FOAM/SBC-FOAM đã dán lớp màng keo bằng tia laze; loại bỏ phần không sử dụng của lớp vải lưới ba lớp hoặc lớp E-FOAM/TPE-FOAM/SBC-FOAM đã được cắt bằng tia laze để tạo mẫu hình vẽ; ép nhiệt các lớp theo thứ tự từ trên xuống gồm lớp vải lưới đã dán lớp màng keo, lớp vải lưới ba lớp hoặc E-FOAM/TPE-FOAM/SBC-FOAM đã dán lớp màng keo và tạo mẫu hình vẽ và lớp vải lót.

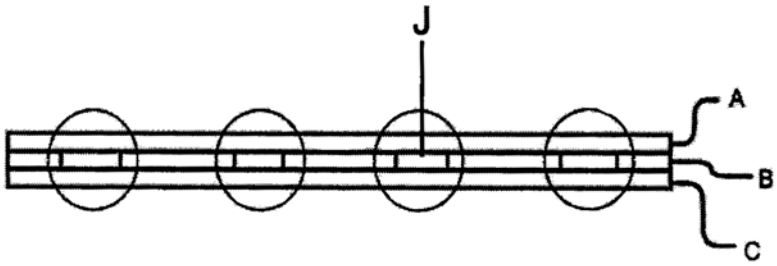

(11) **3853**

(21) 2-2018-00076 (51)[7] **A01G 1/00**, 27/00

(22) 09.03.2018 (43) 25.07.2018

(71) VIỆN CÔNG NGHỆ HÓA HỌC (VN)
01 Mạc Đĩnh Chi, phường Bến Nghé, quận 1, thành phố Hồ Chí Minh

(72) Đỗ Mạnh Huy (VN)

(54) PHƯƠNG PHÁP CANH TÁC TRÊN NỀN CÁT SA MẠC HÓA

(57) Giải pháp hữu ích đề cập đến phương pháp canh tác trên nền cát sa mạc hóa. Phương pháp canh tác này bao gồm trồng cây và/hoặc gieo hạt xuống nền cát sa mạc hóa, cung cấp dung dịch dưỡng chất từ buồng chứa thông qua hệ thống ống dây gắn đầu tự tưới vi lượng liên tục với lưu lượng 2-50ml/giờ. Phương pháp canh tác này cho phép tiết kiệm nước, phân bón, công chăm sóc và lợi dụng được đặc tính xốp, tơi, thoáng khí của nền cát.

(11) **3854**
(21) 2-2018-00077 (51)[7] **A01G 27/00**
(22) 09.03.2018 (43) 25.07.2018
(71) VIỆN CÔNG NGHỆ HÓA HỌC (VN)
01 Mạc Đĩnh Chi, phường Bến Nghé, quận 1, thành phố Hồ Chí Minh
(72) Đỗ Mạnh Huy (VN)
(54) ĐẦU TỰ TƯỚI VI LƯỢNG VÀ ỐNG DÂY TỰ TƯỚI GẮN ĐẦU TỰ TƯỚI VI LƯỢNG ĐÓ

(57) Giải pháp hữu ích đề cập đến đầu tự tưới vi lượng và ống dây tự tưới gắn đầu tự tưới vi lượng đó. Đầu tự tưới vi lượng bao gồm: hình trụ tròn khuyết rỗng (1) với ít nhất một mặt thành trụ cong (11) mà trên bề mặt đó có bố trí rãnh (12), hố (13) và lỗ thủng (14) và lớp vật liệu thấm nước vi mao quản (2) bố trí bên trong khoảng rỗng hình trụ (1) này. Ống dây tự tưới gắn đầu tự tưới vi lượng nêu trên, trong đó đầu tự tưới vi lượng (1) gắn bên trong ống dây tưới (II), trên thân ống dây có đục lỗ (IIa) thông với lỗ thủng (14) trên thân hình trụ của đầu tự tưới vi lượng. Đầu tự tưới vi lượng và ống dây tự tưới gắn đầu tự tưới vi lượng này có cấu tạo đơn giản, chịu được áp lực nước lớn, độ ổn định cao, cho phép điều tiết lượng nước tưới tự động liên tục không cần sử dụng điện, dễ tự động hóa trong chế tạo, giá thành thấp.

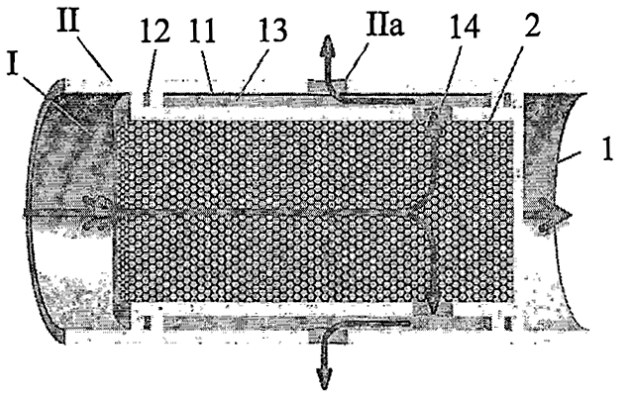

(11) **3855**
(21) 2-2018-00102 (51)[7] **H05B 33/00**
(22) 09.04.2018 (43) 25.07.2018
(75) NGUYỄN BÌNH KHÁNH (VN)
Viện khoa học năng lượng, nhà A9, số 18 Hoàng Quốc Việt, phường Nghĩa Đô, quận Cầu Giấy, thành phố Hà Nội
(74) Công ty TNHH Sở hữu trí tuệ Gia Việt (GIAVIET CO., LTD.)
(54) THIẾT BỊ CHIẾU SÁNG DÙNG CHO LỚP HỌC DÙNG CHIP LED, CÓ KHẢ NĂNG ĐIỀU CHỈNH QUANG THÔNG TỰ ĐỘNG THEO ÁNH SÁNG MÔI TRƯỜNG

(57) Giải pháp hữu ích đề cập tới thiết bị chiếu sáng dùng chip LED tự động điều chỉnh quang thông theo ánh sáng môi trường có kết cấu bao gồm: thân đèn, nguồn nuôi, mạch cảm biến điều chỉnh quang thông. Khi ánh sáng môi trường thay đổi, cảm biến độ sáng, là một quang trở, sẽ cho ra giá trị điện trở khác nhau, giá trị này được chuyển đổi và đưa vào mạch điều khiển, phần mềm nhúng trong mạch điều khiển tính toán và so sánh giá trị này với giá trị đã đo được trước đó để đưa ra phương án điều khiển phù hợp nhất, nhờ đó, ánh sáng trên mặt bàn là ánh sáng tổng hợp giữa ánh sáng môi trường và ánh sáng bổ sung từ đèn sẽ luôn quanh một giá trị ổn định. Nguồn nuôi của đèn cũng đảm bảo các thông số kỹ thuật để đáp ứng được quá trình điều khiển.

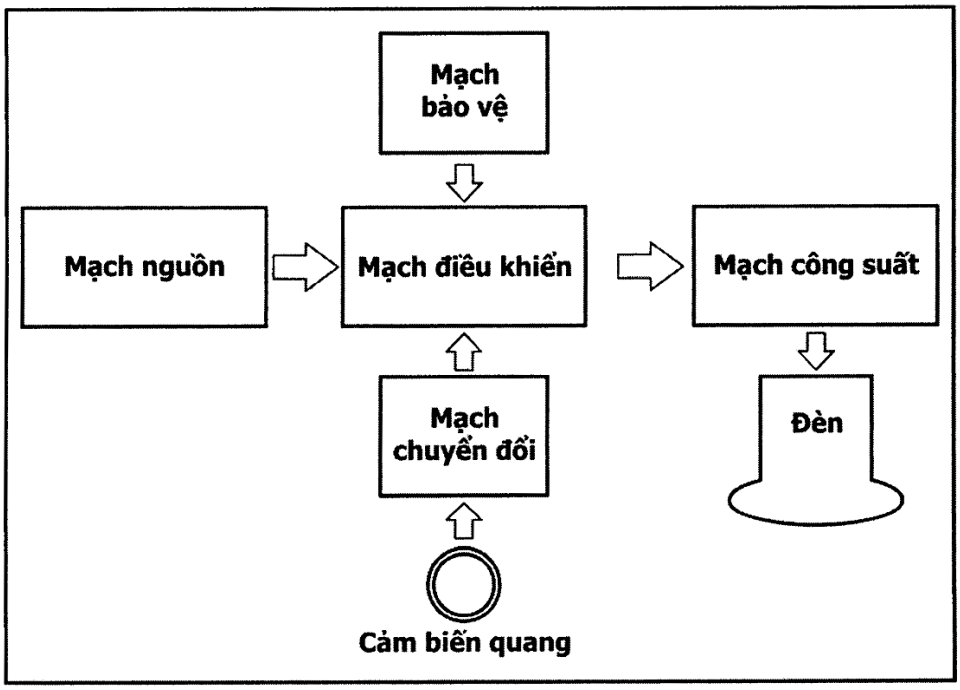

(11) **3856**
(21) 2-2018-00112 (51)[7] **G01J 1/00**, G06F 19/00
(22) 12.04.2018 (43) 25.07.2018
(75) NGUYỄN BÌNH KHÁNH (VN)
Viện khoa học năng lượng, nhà A9, số 18 Hoàng Quốc Việt, phường Nghĩa Đô, quận Cầu Giấy, thành phố Hà Nội
(74) Công ty TNHH Sở hữu trí tuệ Gia Việt (GIAVIET CO., LTD.)
(54) HỆ THỐNG ĐIỀU KHIỂN, GIÁM SÁT TRẠM ĐO BỨC XẠ MẶT TRỜI TRỰC TUYẾN PHỤC VỤ QUY HOẠCH VÙNG PHÁT TRIỂN ĐIỆN MẶT TRỜI

(57) Giải pháp hữu ích đề xuất hệ thống điều khiển, giám sát trạm đo bức mặt trời trực tuyến phục vụ phát triển điện mặt trời. Thiết bị đọc dữ liệu liên tục từ cảm biến đo bức xạ mặt trời, sau khi dữ liệu đọc được, dữ liệu được ghi vào thẻ nhớ, qua khối truyền thông tại trạm đo, số liệu dọc được gồm nhiệt độ, mật độ năng lượng bức xạ trên một mét vuông, truyền qua mạng internet lên máy chủ - máy chủ và lưu vào cơ sở dữ liệu. Trên máy chủ, dữ liệu sẽ được sắp xếp theo trật tự thời gian để người dùng tiện theo dõi hoặc tải xuống (download) nếu cần. Dữ liệu cũng được cập nhật từng phút và đồ thị hóa trên website chuyên dụng để có thể theo dõi liên tục. Khi được cấp quyền truy cập, người dùng có thể tải xuống dữ liệu trong cơ sở dữ liệu ở bất kỳ nơi nào có kết nối internet. Ngoài ra, trạm đo có thể sử dụng nguồn năng lượng độc lập cung cấp từ mảng pin mặt trời.

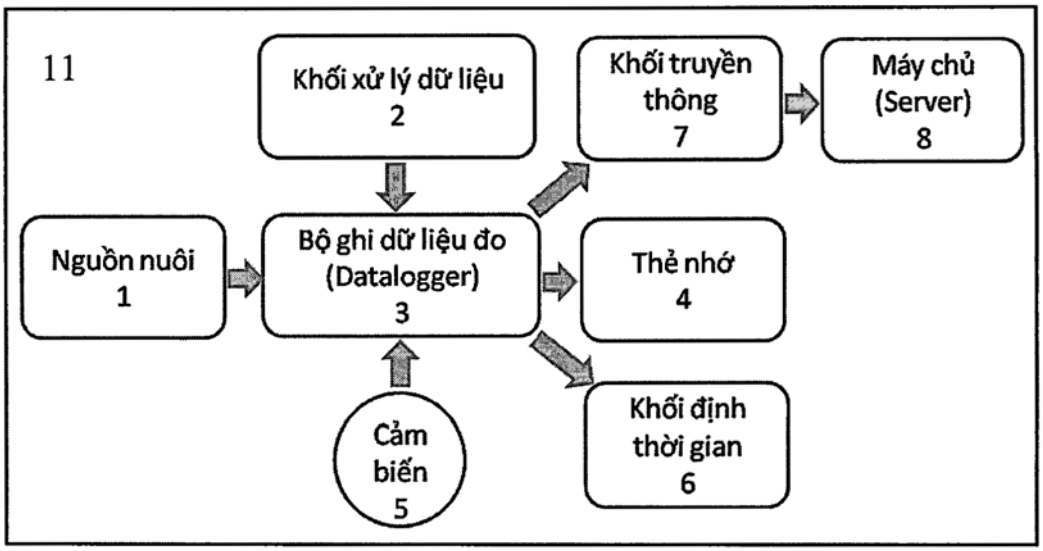

(11) **3857**
(21) 2-2018-00113 (51)[7] **C07H 1/00**, 17/00
(22) 13.04.2018 (43) 25.07.2018
Ngày yêu cầu thẩm định nội dung: 03.05.2018

(71) VIỆN HÓA HỌC CÁC HỢP CHẤT THIÊN NHIÊN - VIỆN HÀN LÂM KHOA HỌC VÀ CÔNG NGHỆ VIỆT NAM (VN)
Nhà 1H, 18 Hoàng Quốc Việt, quận Cầu Giấy, thành phố Hà Nội
(72) Nguyễn Mạnh Cường (VN), Ninh Thế Sơn (VN), Ngũ Trường Nhân (VN), Tô Đạo Cường (VN)

(54) QUY TRÌNH TÁCH VÀ TINH CHẾ CÁC HỢP CHẤT CARBOXYETHYLFLAVANON TỪ LÕI GỖ CÂY SƯA ĐỎ (DALBERGIA TONKINENSIS)

(57) Sáng chế đề cập đến quy trình phân lập và tinh chế các hợp chất carboxyethyflavanon từ bột lõi gỗ cây Sưa đỏ (Dalbergia tonkinensis) nhiều năm tuổi của Việt Nam. Quy trình theo sáng chế bao gồm các bước: a) chuẩn bị nguyên liệu; b) chiết bột lõi gỗ cây Sưa đỏ; c) thu phân đoạn chứa các hợp chất carboxyethylflavanon; d) phân lập các hợp chất carboxyethylflavanon; e) thu các hợp chất carboxyethylflavanon thô; và f) tinh chế các hợp chất carboxyethylflavanon. Quy trình theo sáng chế thu được bốn hợp chất carboxyethylflavanon có công thức (1), (2), (3) và (4).

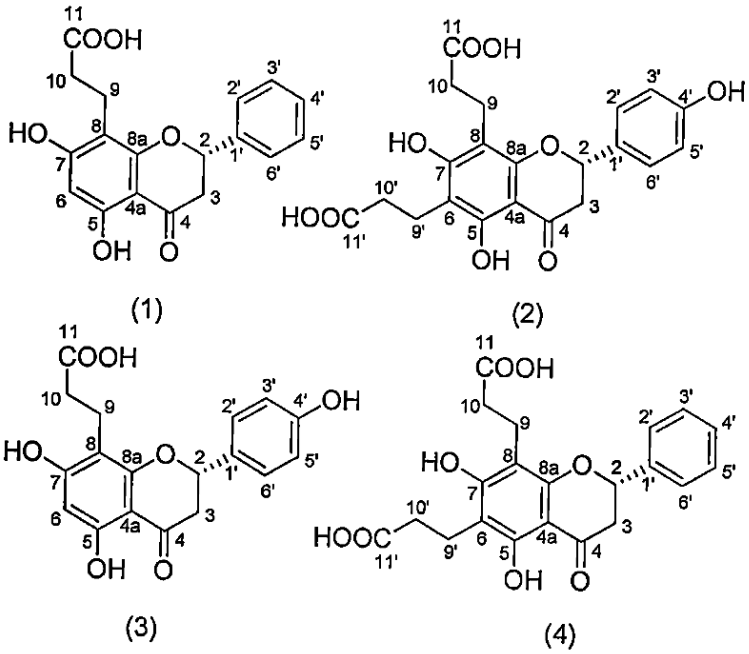

(11) **3858**
(21) 2-2018-00126 (51)[7] **C12N 1/00**
(22) 18.04.2018 (43) 25.07.2018
Ngày yêu cầu thẩm định nội dung: 18.04.2018
(71) VIỆN CÔNG NGHỆ SINH HỌC (VN)
Viện Hàn lâm Khoa học và Công nghệ Việt Nam; Nhà A10, số 18 Hoàng Quốc Việt, Nghĩa Đô, quận Cầu Giấy, thành phố Hà Nội
(72) Đỗ Thị Liên (VN), Đỗ Thị Tố Uyên (VN), Hoàng Thị Yến (VN), Lê Thị Nhi Công (VN)
(54) QUY TRÌNH SẢN XUẤT CHẾ PHẨM VI KHUẨN TÍA QUANG HỢP KHÔNG LƯU HUỲNH LÀM THỨC ĂN TƯƠI SỐNG CHO CON GIỐNG CÁC LOÀI HAI MẢNH VỎ VÀ CHẾ PHẨM THU ĐƯỢC TỪ QUY TRÌNH NÀY

(57) Sáng chế đề cập đến quy trình sản xuất chế phẩm vi khuẩn tía quang hợp chứa các chủng Rhodopseudomonas sp. 311, Rhodobacter sp. NDT6, Rhodobacter sp. 86 và Rhodopseudomonas sp. 517 làm thức ăn tươi sống cho con giống các loài hai mảnh vỏ bao gồm các bước: tuyển chọn các chủng vi khuẩn tía quang hợp có thành phần dinh dưỡng cao, nhân giống từ ống thạch nghiêng sang môi trường lỏng trong bình 10ml, nhân giống trong bình thủy tinh 500ml, nhân giống trong bình nhựa trong 5, 10 và 20 lít và nhân giống sang bình có thể tích lớn 50, 100 và 1000 lít để thu chế phẩm vi khuẩn tía quang hợp. Ngoài ra, sáng chế còn đề cập đến chế phẩm vi khuẩn tía quang hợp chứa các chủng vi khuẩn tía quang hợp Rhodopseudomonas sp. 311, Rhodohacter sp NDT6, Rhodobacter sp. 86 và Rhodopseudomonas sp. 517 làm thức ăn tươi sống cho con giống các loài hai mảnh vỏ thu được từ quy trình này.

(11) **3859**
(21) 2-2018-00129 (51)[7] **F16L 19/02**, 27/11, 25/12, 37/107
(22) 18.03.2016 (43) 25.07.2018
(86) PCT/IB2016/051522 18.03.2016 (87) WO2017/064572 20.04.2017
(30) PI 2015703663 13.10.2015 MY
Ngày yêu cầu thẩm định nội dung: 20.04.2018
(75) TAN, YOCK KUAN (MY)
No. 1, (Lot 729) Pinggir Senyum Bintang, Country Heights, 43000 Kajang, Selangor Darul Ehsan, Malaysia
(74) Công ty TNHH Trà và cộng sự (TRA & ASSOCIATES CO.,LTD)
(54) ỐNG DẪN DẺO VÀ XẾP LẠI ĐƯỢC CÓ ĐƯỜNG KÍNH ĐẦU KHÁC NHAU
(57) Giải pháp hữu ích đề cập đến ống dẫn dẻo và xếp lại được (1). Một đầu tương đối nhỏ hơn của ống dẫn (1) được lắp đặt một phương tiện nối tác dụng nhanh thứ nhất, có thể nối được với cửa xả của điểm thoát nước thẳng đứng trên một bề mặt thoát nước. Đầu tương đối lớn hơn còn lại của ống dẫn (1) được lắp đặt phương tiện nối tác dụng nhanh thứ hai, có thể nối được với một trong số các điểm xả trên một hệ thống đường ống máng tháo nằm ngang. Ống dẫn (1) được làm bằng cao su, hoặc nhựa mềm hoặc vật liệu tương tự. Phương tiện nối tác dụng nhanh bao gồm vòng khóa xoắn (2, 3) và cơ cấu đầu ống (13, 33) hoặc đai ốc (4, 5) và cơ cấu ren/vít. Phương tiện nối tác dụng nhanh đảm bảo bịt kín thích hợp và không rò rỉ nước mưa. Ống dẫn (1) cho phép sự thay đổi nhỏ về việc chỉnh thẳng cửa xả của điểm thoát nước và cửa nạp của điểm xả.

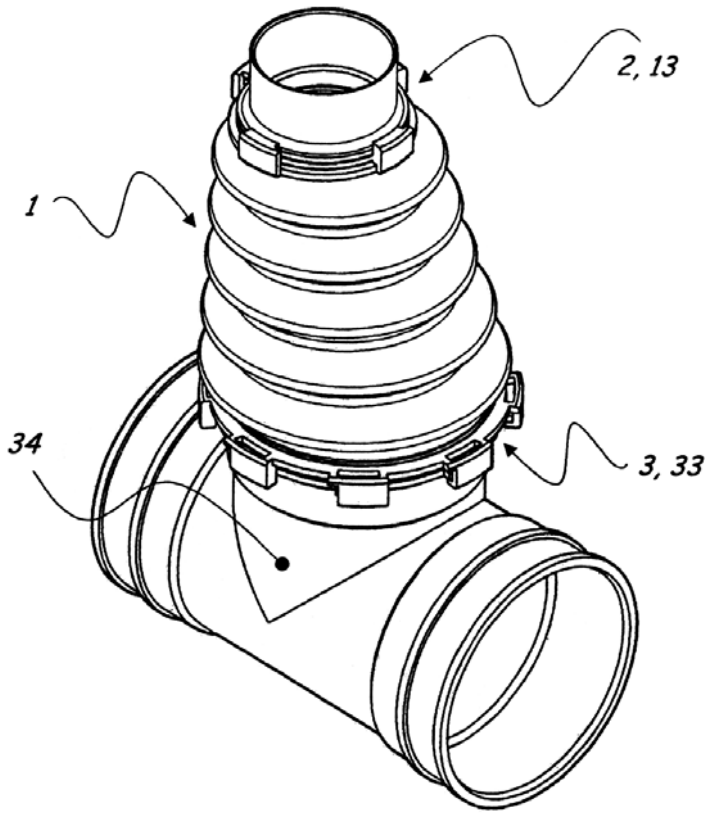

(11) **3860**
(21) 2-2018-00130 (51)[7] **G07C 11/00**, G06K 9/18
(22) 03.10.2016 (43) 25.07.2018
(86) PCT/CA2016/051146 03.10.2016 (87) WO2017/054090 06.04.2017
(30) 62/235, 742 01.10.2015 US
(71) RYNAN TECHNOLOGIES PTE. LTD. (SG)
60 Paya Lebar Road, #10-39 Paya Lebar Square, Singapore 409051, Singapore
(72) NGUYEN, My T. (VN), DUONG, Anh T. (VN), HONG, Cuong Q. (VN), TRINH, An (VN), NGUYEN, Thong A. (VN), DUONG, Khang M. (VN)
(74) Công ty Luật TNHH WINCO (WINCO LAW FIRM)
(54) PHƯƠNG PHÁP XÁC THỰC DỰA TRÊN ĐIỆN TOÁN ĐÁM MÂY

(57) Giải pháp hữu ích đề cập tới phương pháp xác thực dựa trên điện toán đám mây để xác định tính xác thực của các sản phẩm thường bị làm giả, từng sản phẩm này được chứa trong bao gói sản phẩm kín và được bán cho người tiêu dùng. Dấu hiệu nhận dạng duy nhất được tạo ra đối với từng bao gói, được gắn với bao gói và được lưu giữ trong điện toán đám mây. Sau đó, dấu hiệu nhận dạng được thu thập ở các giai đoạn khác nhau, được so sánh với dấu hiệu nhận dạng được lưu giữ trong điện toán đám mây và tạo ra thay đổi trạng thái của sản phẩm liên quan tới dấu hiệu nhận dạng.

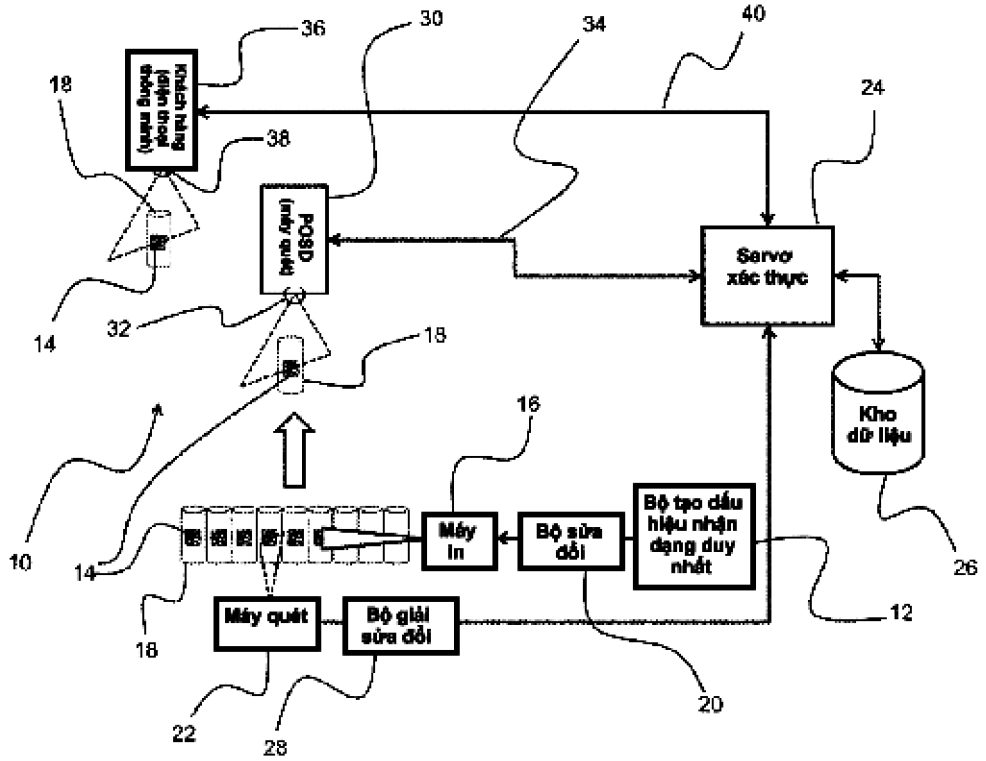

(11) **3861**

(21) 2-2018-00139 (51)[7] **C12Q 1/68**

(22) 27.04.2018 (43) 25.07.2018

Ngày yêu cầu thẩm định nội dung: 27.04.2018

(75) NGUYỄN THỊ TRANG (VN)
Nhà CT2C, khu đô thị mới Nghĩa Đô, ngõ 106, Hoàng Quốc Việt, quận Cầu Giấy, thành phố Hà Nội

(54) QUY TRÌNH ĐỊNH LƯỢNG NỒNG ĐỘ FRUCTOZA TRONG TINH DỊCH BẰNG PHƯƠNG PHÁP SO MÀU

(57) Giải pháp hữu ích đề cập đến quy trình định lượng nồng độ fructoza trong tinh dịch bằng phương pháp so màu, trong đó quy trình này bao gồm các bước: a) điều chế dung dịch resorcinol; b) xây dựng hàm hiệu chuẩn; c) chuẩn bị mẫu; và d) tiến hành định lượng nồng độ fructoza. Quy trình theo giải pháp hữu ích cho phép đánh giá nồng độ fructoza trong tinh dịch trong vòng 24 giờ. Quy trình theo giải pháp hữu ích giúp định lượng nồng độ fructoza trong tinh dịch giúp chẩn đoán và điều trị vô sinh ở nam giới, đặc biệt là các trường hợp vô sinh do tắc nghẽn đường dẫn tinh và lựa chọn phương pháp hỗ trợ sinh sản.

(11) **3862**

(21) 2-2018-00140 (51)[7] **C12Q 1/00**

(22) 27.04.2018 (43) 25.07.2018

Ngày yêu cầu thẩm định nội dung: 27.04.2018

(75) NGUYỄN THỊ TRANG (VN)
Nhà CT2C, khu đô thị mới Nghĩa Đô, ngõ 106, Hoàng Quốc Việt, quận Cầu Giấy, thành phố Hà Nội

(54) QUY TRÌNH ĐỊNH LƯỢNG NỒNG ĐỘ KẼM TRONG TINH DỊCH BẰNG PHƯƠNG PHÁP 5 - BROM - PAPS

(57) Sáng chế đề cập đến quy trình định lượng nồng độ kẽm trong tinh dịch bằng phương pháp 5-Br-PAPS, trong đó quy trình này bao gồm các bước: a) điều chế dung dịch chuẩn độ; b) chuẩn bị mẫu; c) tiến hành định lượng nồng độ kẽm; và d) đánh giá kết quả. Quy trình theo giải pháp hữu ích cho phép đánh giá nồng độ kẽm trong tinh dịch trong vòng 24 giờ. Quy trình theo giải pháp hữu ích giúp định lượng nồng độ kẽm trong tinh dịch giúp chẩn đoán và điều trị vô sinh ở nam giới, lựa chọn phương pháp hỗ trợ sinh sản.

(11) **3863**
(21) 2-2018-00147 (51)[7] **C12N 1/14**, 3/00
(22) 07.05.2018 (43) 25.07.2018
Ngày yêu cầu thẩm định nội dung: 07.05.2018
(71) VIỆN ỨNG DỤNG CÔNG NGHỆ (VN)
Số 25, Lê Thánh Tông, quận Hoàn Kiếm, thành phố Hà Nội
(72) Nguyễn Thị Thanh Mai (VN), Trần Bảo Trâm (VN), Trương Thị Chiên (VN), Nguyễn Thị Hiền (VN), Mai Thị Đàm Linh (VN)
(74) Công ty TNHH Sở hữu trí tuệ Bình Minh (SUNRISE IP CO.,LTD.)
(54) QUY TRÌNH SẢN XUẤT BỘT SINH KHỐI NẤM ĐÔNG TRÙNG HẠ THẢO CORDYCEPS MILITARIS

(57) Giải pháp hữu ích đề cập đến quy trình sản xuất bột sinh khối nấm đông trùng hạ thảo Cordyceps militaris bao gồm các bước: a) phân lập nấm Cordyceps militaris, b) lên men chìm nấm Cordyceps militaris, và c) thu hồi và hoàn thiện sản phẩm lên men. Quy trình theo giải pháp hữu ích đơn giản, dễ thực hiện, dễ kiểm soát, và có thể áp dụng trong lên men công nghiệp giúp tăng năng suất và chất lượng sinh khối nấm Cordyceps militaris.

(11) **3864**
(21) 2-2018-00158 (51)[7] **E02D 29/00**
(22) 11.05.2018 (43) 25.07.2018
Ngày yêu cầu thẩm định nội dung: 11.05.2018
(71) CÔNG TY TNHH THOÁT NƯỚC VÀ PHÁT TRIỂN ĐÔ THỊ TỈNH BR-VT (BUSADCO) (VN)
Số 6, đường 3/2, phường 8, thành phố Vũng Tàu, tỉnh Bà Rịa - Vũng Tàu
(72) Hoàng Đức Thảo (VN)
(54) HÀO KỸ THUẬT
(57) Giải pháp hữn ích đề cập đến một giải pháp kỹ thuật khác của hào kỹ thuật trong việc hạ ngầm, đi chung hệ thống ống kỹ thuật đặc biệt ứng dụng trong việc thực hiện ngầm hóa các tuyến ống cáp, tuyến ống đi chung trong hệ thống tàu điện ngầm hoặc tàu điện đô thị trên cao vừa đảm bảo ổn định hệ thống ống cáp, đường ống trong môi trường có tác động lớn, độ rung lắc cao vừa đảm bảo mỹ thuật. Mỗi đoạn hào bao gồm phần thân (1) cố định, tấm đan (5) tháo lắp được, các đoạn hào này được liên kết với nhau bằng mối nối (2), khác biệt ở chỗ phân thân (1) hào kỹ thuật bố trí chân đế (4), phần chân đế này có thể được đúc liền khối với phần thân (1) hoặc đúc riêng lẻ sau đó được liên kết với phần thân (1) bằng đinh vít hoặc bu lông.

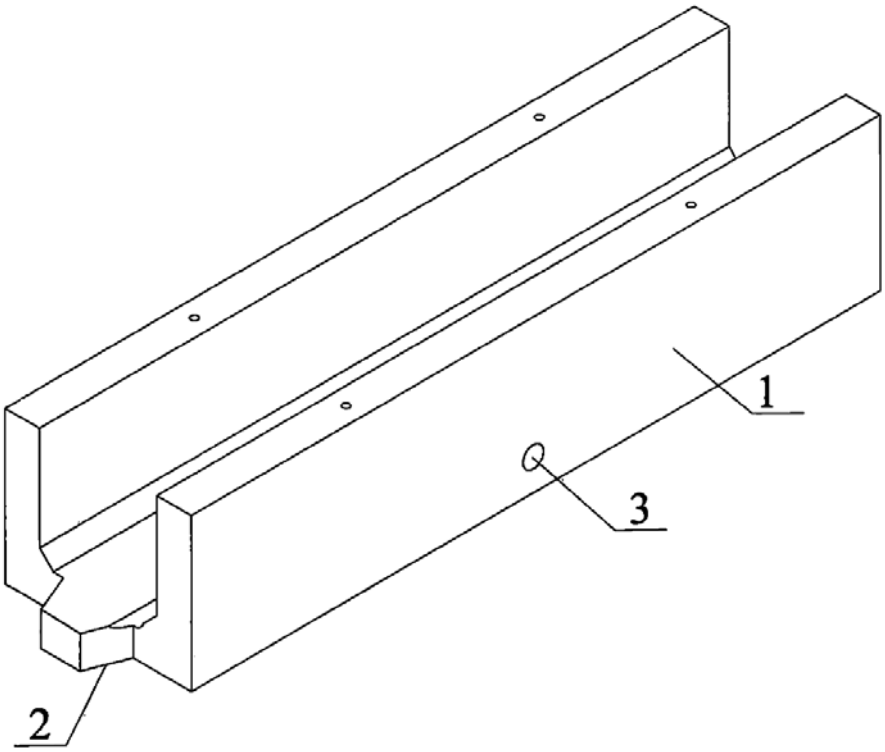

(11) **3865**
(21) 2-2018-00170 (51)[7] **C12N 9/28**, C12P 19/12, 19/14, C13K 1/02
(22) 17.05.2018 (43) 25.07.2018
Ngày yêu cầu thẩm định nội dung: 17.05.2018
(71) 1. TRƯỜNG ĐẠI HỌC KHOA HỌC TỰ NHIÊN (VN)
334 Nguyễn Trãi, quận Thanh Xuân, thành phố Hà Nội
2. CÔNG TY CỔ PHẦN ANABIO RESEARCH & DEVELOPMENT (VN)
Số 7 Liền kề 22, Khu đô thị Văn Khê, La Khê, quận Hà Đông, thành phố Hà Nội
(72) Nguyễn Thị Vân Anh (VN)
(54) QUY TRÌNH SẢN XUẤT ARABINOXYLAN TỪ CÁM GẠO
(57) Giải pháp hữu ích đề cập đến quy trình sản xuất arabinoxylan có tác dụng tăng cường miễn dịch từ cám gạo bao gồm các bước: a) Thủy phân loại bỏ tinh bột trong cám gạo bằng amylase, b) Thủy phân loại bỏ protein trong cám gạo bằng protease, c) Thuỷ phân arabinoxylan từ cám gạo bằng endo-xylanase, d) Cô đặc arabinoxylan kích thước đa phân tử bằng màng lọc phân tử 10 kDa, e) Sấy phun thành phẩm bột chứa arabinoxylan.

(11) **3866**
(21) 2-2018-00172 (51)[7] **A01G 27/00**
(22) 18.05.2018 (43) 25.07.2018
(71) VIỆN CÔNG NGHỆ HÓA HỌC (VN)
01 Mạc Đĩnh Chi, phường Bến Nghé, quận 1, thành phố Hồ Chí Minh
(72) Đỗ Mạnh Huy (VN)
(54) ĐẦU TỰ TƯỚI VI LƯỢNG
(57) Giải pháp hữu ích đề cập đến đầu tự tưới vi lượng. Đầu tự tưới vi lượng bao gồm: lớp vật liệu thấm nước vi mao quản (1) bố trí bên trong lớp vỏ hình trụ (2) có cơ cấu khớp nối (21), vành đai (22) và đáy đỡ thủng (23). Đầu tự tưới vi lượng này có cấu tạo đơn giản, chịu được áp lực nước lớn, độ ổn định cao, cho phép điều tiết lượng nước tưới tự động liên tục không cần sử dụng điện, dễ tự động hóa trong sản xuất, linh hoạt khi kết nối, giá thành thấp.

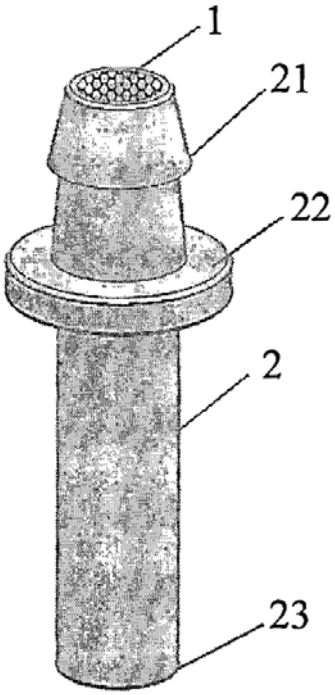

PHẦN III

ĐƠN YÊU CẦU CẤP BẰNG ĐỘC QUYỀN KIỂU DÁNG CÔNG NGHIỆP

(11) **33188**
(21) 3-2016-01057 (28) 01
(54) BỘ NHÃN SẢN PHẨM CHAI BIA (51) **19-08**
(22) 06.06.2016 (43) 25.07.2018
(71) TỔNG CÔNG TY CỔ PHẦN BIA - RƯỢU - NƯỚC GIẢI KHÁT SÀI GÒN (VN)
6 Hai Bà Trưng, phường Bến Nghé, quận 1, thành phố Hồ Chí Minh
(72) Vũ Quang Hải (VN)
(74) Văn phòng luật sư Phạm và Liên danh (PHAM & ASSOCIATES)
(55)

1.1

1.2

1.3

(11) **33189**
(21) 3-2016-01711 (28) 01
(54) BAO GÓI BỘT CANH (51) **09-05**
(22) 23.08.2016 (43) 25.07.2018
(71) TẠ VĂN QUY (VN)
Trung Thành 1, Vô Tranh, Phú Lương, tỉnh Thái Nguyên
(72) Tạ Văn Quy (VN)
(55)

1.1

1.2

(11) **33190**
(21) 3-2016-02302 (28) 01
(54) BAO GÓI KHĂN ƯỚT (51) **09-05**
(22) 08.11.2016 (43) 25.07.2018
(71) NGUYỄN THỊ MAI DUNG (VN)
985/9H lô 2, phường Bình Trị Đông A, quận Bình Tân, thành phố Hồ Chí Minh
(72) Nguyễn Thị Mai Dung (VN)
(55)

1.1

1.2

1.3

1.4

1.5

1.6

1.7

(11) **33191**
(21) 3-2017-00801 (28) 01
(54) BỘ NHÃN SẢN PHẨM (51) **19-08**
(22) 27.04.2017 (43) 25.07.2018
(71) CÔNG TY CỔ PHẦN ACECOOK VIỆT NAM (VN)
Lô II-3, đường số 11, khu công nghiệp Tân Bình, phường Tây Thạnh, quận Tân Phú, thành phố Hồ Chí Minh
(72) Kajiwara Junichi (JP)
(74) Văn phòng luật sư Phạm và Liên danh (PHAM & ASSOCIATES)
(55)

1.1

1.2

1.3

(11) **33192**
(21) 3-2017-00872 (28) 01
(54) KÍNH MŨ BẢO HIỂM (51) **02-03**
(22) 15.05.2017 (43) 25.07.2018
(71) CÔNG TY TNHH MỘT THÀNH VIÊN SẢN XUẤT THƯƠNG MẠI HOÀNG QUÁN (VN)
4A/15 Thanh Niên ấp 4, xã Phạm Văn Hai, huyện Bình Chánh, thành phố Hồ Chí Minh
(72) Bùi Thành Tính (VN)
(74) Công ty Luật TNHH WINCO (WINCO LAW FIRM)
(55)

1.1

1.2

1.3

1.4

1.5

1.6

1.7

(11) **33193**
(21) 3-2017-01062 (28) 01
(54) TẤM ỐP BẢNG ĐIỀU KHIỂN (51) **12-16**
(22) 08.06.2017 (43) 25.07.2018
(30) 201630613896.0 13.12.2016 CN
(71) YUNNAN LIFAN JUNMA VEHICLES CO., LTD. (CN)
Innovation Industrial Park, Fengyi Town, Dali City, Yunnan Province 671005, China
(72) MA, Libin (CN), LONG, Yunlang (CN)
(74) Công ty cổ phần Tư vấn S&B (S&B CONSULTANT., CORP.)
(55)

1.1

1.2

1.3

1.4

1.5

1.6

1.7

(11) **33194**
(21) 3-2017-01090 (28) 01
(54) CHAI (51) **09-01**
(22) 12.06.2017 (43) 25.07.2018
(71) CÔNG TY CỔ PHẦN MỸ PHẨM SÀI GÒN (VN)
930 đường Nguyễn Thị Định, khu công nghiệp Cát Lái (cụm II), phường Thạnh Mỹ Lợi, quận 2, thành phố Hồ Chí Minh
(72) Bùi Quang Lộc (VN)
(74) Công ty TNHH Tư vấn sở hữu trí tuệ Việt (VIET IP CO.,LTD.)
(55)

1.1 1.2 1.3

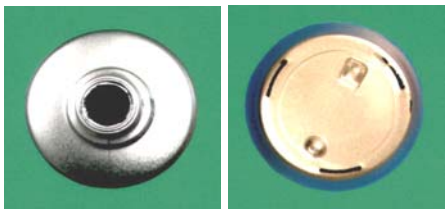

1.4 1.5

(11) **33195**
(21) 3-2017-01092 (28) 01
(54) CHAI (51) **09-01**
(22) 12.06.2017 (43) 25.07.2018
(71) CÔNG TY CỔ PHẦN MỸ PHẨM SÀI GÒN (VN)
930 đường Nguyễn Thị Định, khu công nghiệp Cát Lái (cụm II), phường Thạnh Mỹ Lợi, quận 2, thành phố Hồ Chí Minh
(72) Bùi Quang Lộc (VN)
(74) Công ty TNHH Tư vấn sở hữu trí tuệ Việt (VIET IP CO.,LTD.)
(55)

1.1

1.2

1.3

1.4

1.5

1.6

(11) **33196**
(21) 3-2017-01156 (28) 01
(54) CAN (51) **09-02**
(22) 20.06.2017 (43) 25.07.2018
(30) 003844687-0001 06.04.2017 EM
(71) TOTAL SA (FR)
2, Place Jean Millier, La Défense 6, 92400 COURBEVOIE, FRANCE
(72) Béatrice SALOTTI (FR)
(74) Công ty TNHH Tư vấn sở hữu trí tuệ Việt (VIET IP CO.,LTD.)
(55)

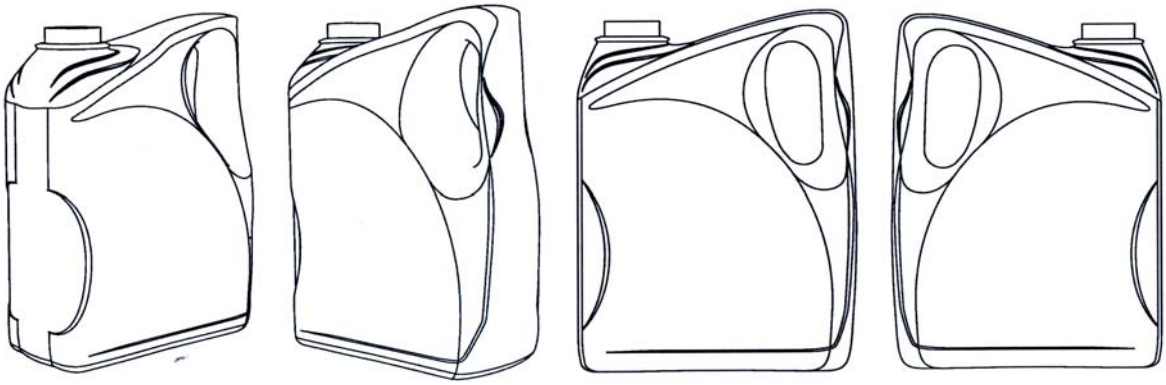

1.1 1.2 1.3 1.4

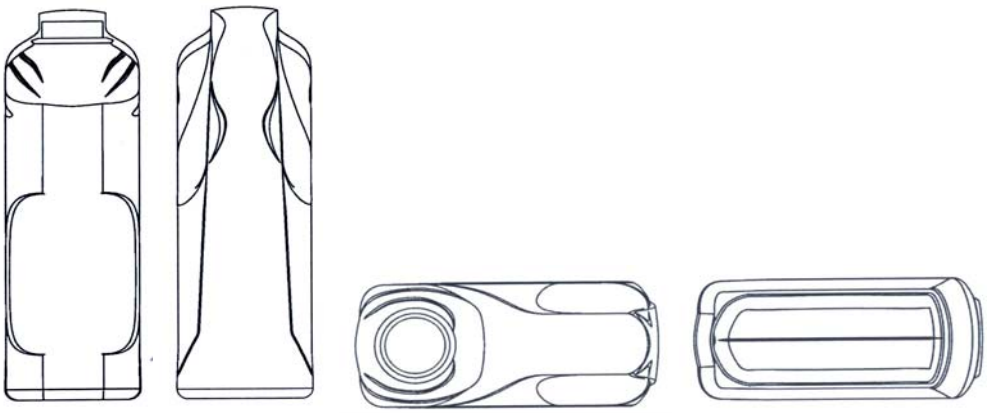

1.5 1.6 1.7 1.8

(11) **33197**
(21) 3-2017-01236 (28) 01
(54) THÙNG (51) **09-02**
(22) 30.06.2017 (43) 25.07.2018
(71) CPC CORPORATION, TAIWAN (TW)
NO.2, TSO-NAN RD., NAN-TZU DIST., KAOHSIUNG, TAIWAN 81126
(72) CHI, Ting-Pang (TW), KU, Yang-Jui (TW)
(74) Công ty TNHH Sở hữu trí tuệ Bình Minh (SUNRISE IP CO.,LTD.)
(55)

1.1

1.2

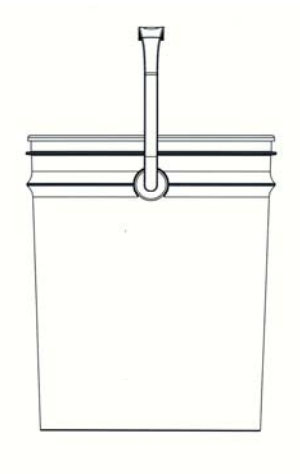

1.3

1.4

1.5

1.6

(11) **33198**
(21) 3-2017-01257 (28) 01
(54) BAO GÓI (51) **09-05**
(22) 06.07.2017 (43) 25.07.2018
(71) CÔNG TY CỔ PHẦN LIWAYWAY VIỆT NAM (VN)
Số 14, đường số 5, khu công nghiệp Việt Nam - Singapore, thị xã Thuận An, tỉnh Bình Dương
(72) Robert Tan Li (PH)
(74) Văn phòng Luật sư Tân Hà (VPLS TAN HA)
(55)

1.1

1.2

(11) **33199**
(21) 3-2017-01258 (28) 02
(54) BAO GÓI BÁNH (51) **09-05**
(22) 06.07.2017 (43) 25.07.2018
(71) CÔNG TY CỔ PHẦN LIWAYWAY VIỆT NAM (VN)
Số 14, đường số 5, khu công nghiệp Việt Nam - Singapore, thị xã Thuận An, tỉnh Bình Dương
(72) Robert Tan Li (PH)
(74) Văn phòng Luật sư Tân Hà (VPLS TAN HA)
(55)

1.1

1.2

2.1

2.2

(11) **33200**
(21) 3-2017-01259 (28) 01
(54) BÀN CHẢI ĐÁNH RĂNG (51) **04-02**
(22) 06.07.2017 (43) 25.07.2018
(71) MORE-T SDN BHD. (MY)
No 23, Jalan BP10, Taman Bertam Perdana, 75200 Malacca, Malaysia
(72) Ji Choon Hoe (MY)
(74) Công ty Luật TNHH Tư vấn Quốc tế (INDOCHINE COUNSEL)
(55)

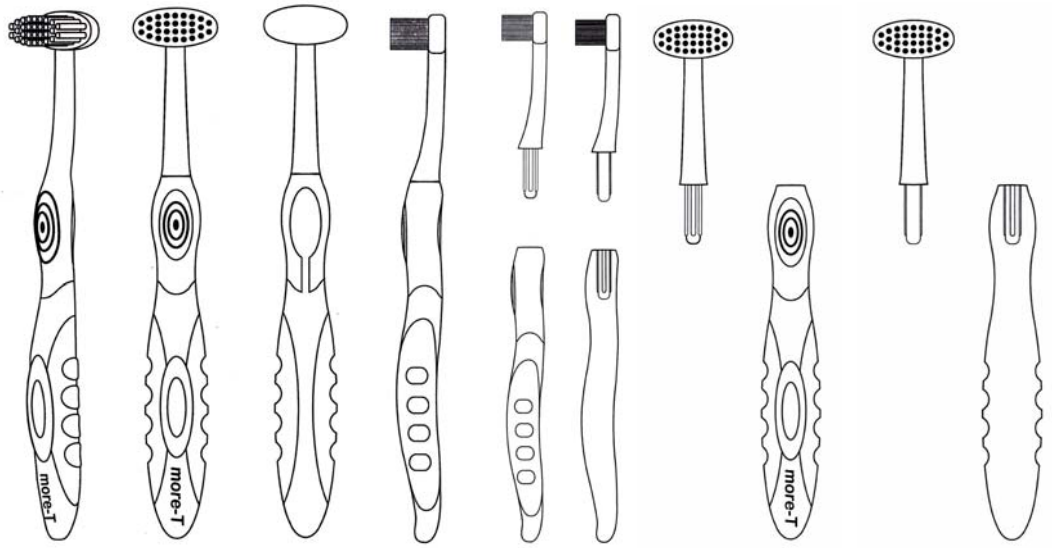

1.1 1.2 1.3 1.4 1.5 1.6 1.7 1.8

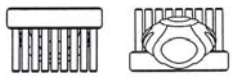

1.9 1.10

(11) **33201**
(21) 3-2017-01324 (28) 05
(54) BỘ NHÃN SẢN PHẨM (51) **19-08**
(22) 14.07.2017 (43) 25.07.2018
(71) CÔNG TY CỔ PHẦN ACECOOK VIỆT NAM (VN)
Lô II-3, đường số 11, khu công nghiệp Tân Bình, phường Tây Thạnh, quận Tân Phú, thành phố Hồ Chí Minh
(72) Kajiwara Junichi (JP)
(74) Văn phòng luật sư Phạm và Liên danh (PHAM & ASSOCIATES)
(55)

1.1

1.2

1.3

2.1

2.2

2.3

3.1

3.2

3.3

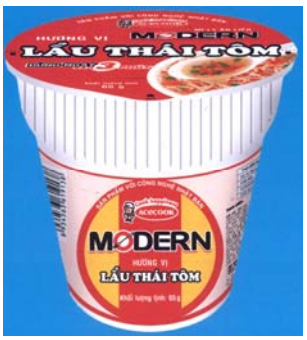

4.1

4.2

4.3

5.1

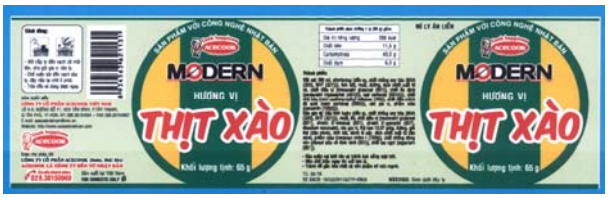

5.2

5.3

(11) **33202**
(21) 3-2017-01387 (28) 01
(54) BAO GÓI (51) **09-05**
(22) 24.07.2017 (43) 25.07.2018
(71) CÔNG TY TNHH SẢN XUẤT - THƯƠNG MẠI BỘT THỰC PHẨM TẤN SANG (VN)
Tổ 3, ĐT 854, ấp Tân Lập, xã Tân Nhuận Đông, huyện Châu Thành, tỉnh Đồng Tháp
(72) Lê Tấn Sang (VN)
(55)

1.1

1.2

(11) **33203**
(21) 3-2017-01394 (28) 01
(54) BAO GÓI BÁNH (51) **09-05**
(22) 25.07.2017 (43) 25.07.2018
(71) CÔNG TY CỔ PHẦN LIWAYWAY VIỆT NAM (VN)
Số 14, đường số 5, khu công nghiệp Việt Nam - Singapore, thị xã Thuận An, tỉnh Bình Dương
(72) Robert Tan Li (PH)
(74) Văn phòng Luật sư Tân Hà (VPLS TAN HA)
(55)

1.1

1.2

(11) **33204**
(21) 3-2017-01395 (28) 02
(54) BAO GÓI BÁNH (51) **09-05**
(22) 25.07.2017 (43) 25.07.2018
(71) CÔNG TY CỔ PHẦN LIWAYWAY VIỆT NAM (VN)
Số 14, đường số 5, khu công nghiệp Việt Nam - Singapore, thị xã Thuận An, tỉnh Bình Dương
(72) Robert Tan Li (PH)
(74) Văn phòng Luật sư Tân Hà (VPLS TAN HA)
(55)

1.1

1.2

2.1

2.2

(11) **33205**
(21) 3-2017-01546 (28) 01
(54) BÀN CHẢI ĐÁNH RĂNG (51) **04-02**
(22) 14.08.2017 (43) 25.07.2018
(71) CÔNG TY TNHH SẢN XUẤT THƯƠNG MẠI LIÊN THÀNH PHÁT (VN)
D19/31 hương lộ 80, ấp 4, xã Vĩnh Lộc B, huyện Bình Chánh, thành phố Hồ Chí Minh
(72) Lâm WAI (VN)
(55)

1.1

1.2

1.3

1.4

1.5 1.6

(11) **33206**
(21) 3-2017-01553 (28) 01
(54) BÌNH (51) **09-02**, 09-01
(22) 15.08.2017 (43) 25.07.2018
(71) CÔNG TY TNHH SẢN XUẤT THƯƠNG MẠI ĐẠI VIỆT HƯƠNG (VN)
111 Nguyễn Trãi, phường Bến Thành, quận 1, thành phố Hồ Chí Minh
(72) Ngô Trung Quân (VN)
(74) Công ty TNHH Sở hữu trí tuệ Thảo Thọ Quyến (INVENCO)
(55)

1.1

1.2

1.3

1.4

1.5

1.6

(11) **33207**
(21) 3-2017-01617 (28) 01
(54) HỘP ĐỰNG LỌ KEM (51) **09-03**
(22) 22.08.2017 (43) 25.07.2018
(71) CÔNG TY TNHH SẢN XUẤT THƯƠNG MẠI MỸ PHẨM THÁI NGÂN (VN)
1979/8/6/24 Huỳnh Tấn Phát, thị trấn Nhà Bè, huyện Nhà Bè, thành phố Hồ Chí Minh
(72) Nguyễn Thái Ngân (VN)
(55)

1.1

1.2

(11) **33208**
(21) 3-2017-01619 (28) 01
(54) LỌ (51) **09-01**
(22) 22.08.2017 (43) 25.07.2018
(71) CÔNG TY TNHH SẢN XUẤT THƯƠNG MẠI MỸ PHẨM THÁI NGÂN (VN)
1979/8/6/24 Huỳnh Tấn Phát, thị trấn Nhà Bè, huyện Nhà Bè, thành phố Hồ Chí Minh
(72) Nguyễn Thái Ngân (VN)
(55)

1.1

1.2

1.3

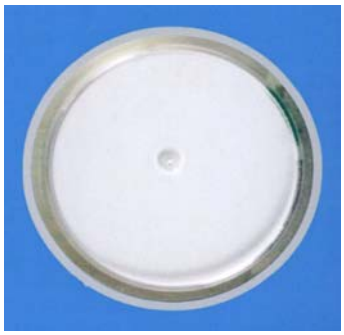

1.4

(11) **33209**
(21) 3-2017-01620 (28) 01
(54) HỘP ĐỰNG LỌ KEM (51) **09-03**
(22) 22.08.2017 (43) 25.07.2018
(71) CÔNG TY TNHH SẢN XUẤT THƯƠNG MẠI MỸ PHẨM THÁI NGÂN (VN)
1979/8/6/24 Huỳnh Tấn Phát, thị trấn Nhà Bè, huyện Nhà Bè, thành phố Hồ Chí Minh
(72) Nguyễn Thái Ngân (VN)
(55)

1.1

1.2

(11) **33210**
(21) 3-2017-01680 (28) 01
(54) HỘP KẸO (51) **09-03**
(22) 28.08.2017 (43) 25.07.2018
(71) CƠ SỞ THANH BÌNH (VN)
Số 153B, ấp Mỹ An B, xã Mỹ Thạnh An, thành phố Bến Tre, tỉnh Bến Tre
(72) Bùi Minh Thiện (VN)
(55)

1.1

1.2

(11) **33211**
(21) 3-2017-01682 (28) 01
(54) MẶT TRƯỚC ĐẦU ĐĨA (51) **14-01**
(22) 08.09.2015 (43) 25.07.2018
(71) CÔNG TY TNHH MỘT THÀNH VIÊN THƯƠNG MẠI QUỐC TẾ LIÊN KHÔI (VN)
70 đường số 1, phường Bình Trị Đông B, quận Bình Tân, thành phố Hồ Chí Minh
(72) Chí Hìn Dinh (VN)
(55)

1.1

1.2

1.3

1.4 1.5 1.6 1.7

(11) **33212**
(21) 3-2017-01683 (28) 01
(54) MẶT TRƯỚC ĐẦU ĐĨA (51) **14-01**
(22) 08.09.2015 (43) 25.07.2018
(71) CÔNG TY TNHH MỘT THÀNH VIÊN THƯƠNG MẠI QUỐC TẾ LIÊN KHÔI (VN)
70 đường số 1, phường Bình Trị Đông B, quận Bình Tân, thành phố Hồ Chí Minh
(72) Chí Hìn Dinh (VN)
(55)

1.1

1.2

1.3

1.4

1.5

1.6

1.7

(11) **33213**
(21) 3-2017-01706 (28) 01
(54) MÁY TÁN ĐINH TỰ ĐỘNG (51) **15-99**
(22) 01.09.2017 (43) 25.07.2018
(71) PHÒNG THÍ NGHIỆM TRỌNG ĐIỂM ĐIỀU KHIỂN SỐ VÀ KỸ THUẬT HỆ THỐNG (VN)
Nhà C6, trường đại học Bách Khoa, 268 Lý Thường Kiệt, quận 10, thành phố Hồ Chí Minh
(72) Phan Đình Huấn (VN)
(55)

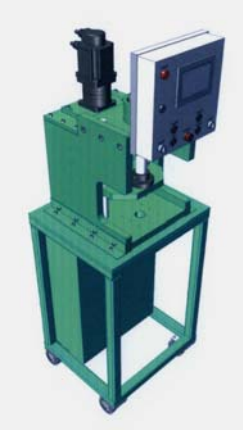

1.1

1.2

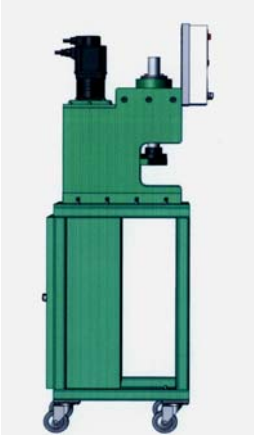

1.3

1.4

1.5

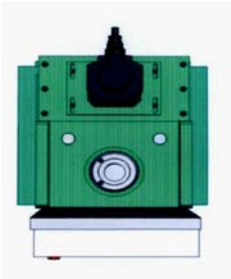

1.6

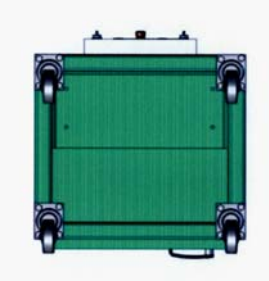

1.7

(11) **33214**
(21) 3-2017-01734 (28) 01
(54) NHÃN SẢN PHẨM (51) **19-08**
(22) 06.09.2017 (43) 25.07.2018
(71) NGUYỄN VĂN BÌNH (VN)
Khu Dương Ổ, phường Phong Khê, thành phố Bắc Ninh, tỉnh Bắc Ninh
(72) Nguyễn Văn Bình (VN)
(55)

(11) **33215**
(21) 3-2017-01760 (28) 03
(54) CHAI (51) **09-01**
(22) 07.09.2017 (43) 25.07.2018
(30) 2903901 30.03.2017 WO
(71) MANN & SCHRODER GMBH (DE)
Bahnhofstrasse 14, 74936 Siegelsbach, Germany
(72) Eckard Steinhorst (DE)
(74) Công ty Luật TNHH T&G (TGVN)
(55)

1.1

1.2

1.3

1.4

1.5

1.6

1.7

2.1

2.2

2.3

2.4

2.5

2.6

2.7

3.1

3.2

3.3

3.4

3.5

3.6

3.7

(11) **33216**
(21) 3-2017-01763 (28) 03
(54) VIÊN THUỐC (51) **28-01**
(22) 08.09.2017 (43) 25.07.2018
(30) 003841915 05.04.2017 EM
(71) H. LUNDBECK A/S (DK)
Ottiliavej 9, 2500 Valby, Denmark
(72) Cara DIGNUM (AU), Charlotte MILLER (GB), Ken LILJEGREN (DK)
(74) Công ty TNHH một thành viên Sở hữu trí tuệ VCCI (VCCI-IP CO.,LTD)
(55)

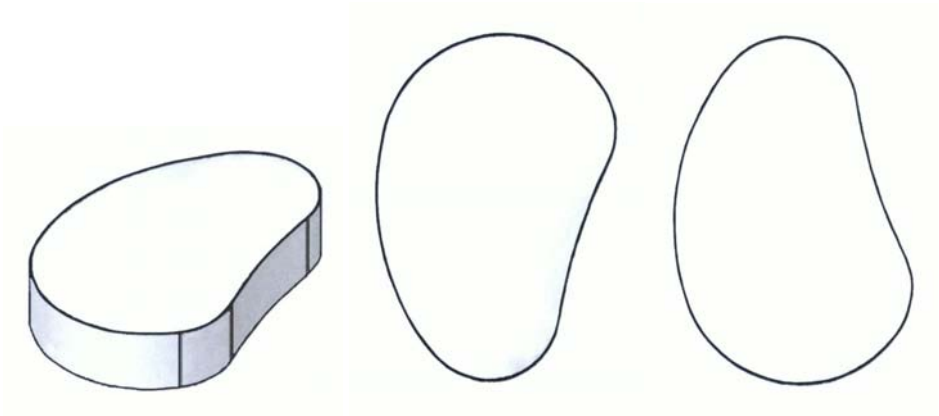

1.1 1.2 1.3

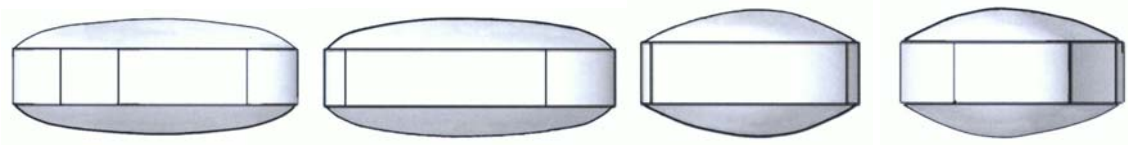

1.4 1.5 1.6 1.7

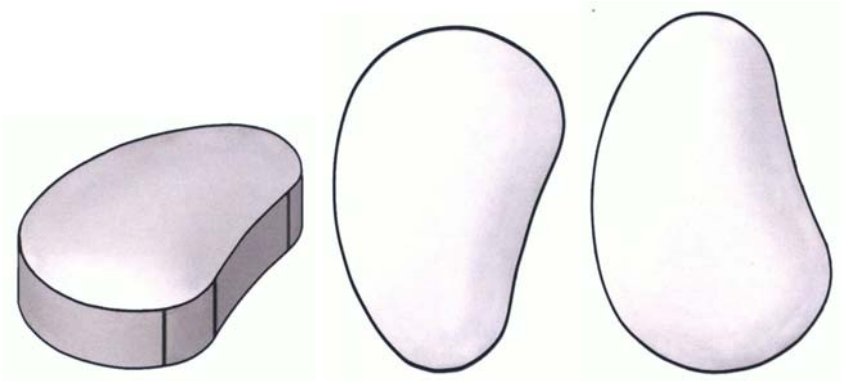

2.1 2.2 2.3

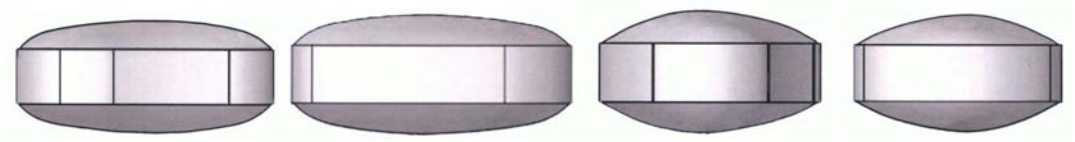

2.4 2.5 2.6 2.7

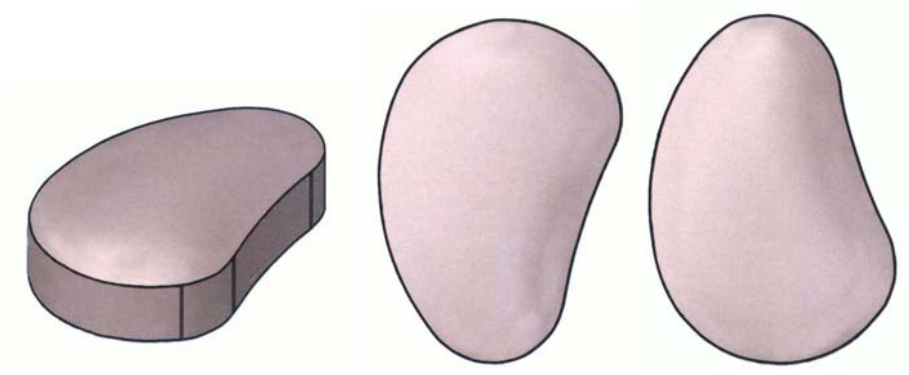

3.1 3.2 3.3

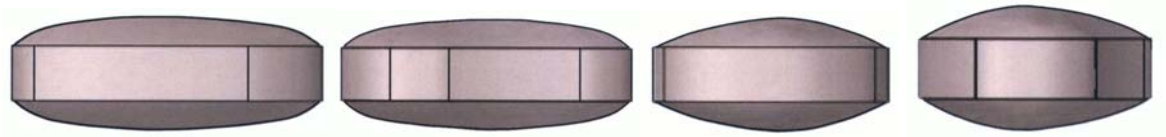

3.4 3.5 3.6 3.7

(11) **33217**
(21) 3-2017-01764 (28) 01
(54) BỘ NHÃN SẢN PHẨM (51) **19-08**
(22) 08.09.2017 (43) 25.07.2018
(71) CÔNG TY TNHH NAM CHÂU Á (VN)
20 đường 41, phường Tân Phong, quận 7, thành phố Hồ Chí Minh
(72) Nguyễn Thị Ái Trân (VN)
(55)

1.1

1.2

1.3

1.4

(11) **33218**
(21) 3-2017-01799 (28) 01
(54) BÀN CẦU (51) **23-02**
(22) 12.09.2017 (43) 25.07.2018
(71) CÔNG TY CỔ PHẦN SỨ VIGLACERA THANH TRÌ (VN)
Đường Nguyễn Khoái, phường Thanh Trì, quận Hoàng Mai, thành phố Hà Nội
(72) Lê Hồng Thái (VN)
(55)

1.1

1.2

1.3

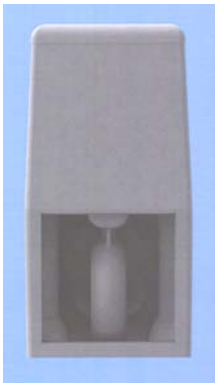

1.4

1.5

1.6

(11) **33219**
(21) 3-2017-01800 (28) 01
(54) BÀN CẦU (51) **23-02**
(22) 12.09.2017 (43) 25.07.2018
(71) CÔNG TY CỔ PHẦN SỨ VIGLACERA THANH TRÌ (VN)
Đường Nguyễn Khoái, phường Thanh Trì, quận Hoàng Mai, thành phố Hà Nội
(72) Lê Hồng Thái (VN)
(55)

1.1

1.2

1.3

1.4

1.5

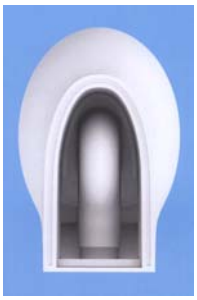

1.6

(11) **33220**
(21) 3-2017-01801 (28) 01
(54) BỒN TIỂU NỮ (51) **23-02**
(22) 12.09.2017 (43) 25.07.2018
(71) CÔNG TY CỔ PHẦN SỨ VIGLACERA THANH TRÌ (VN)
Đường Nguyễn Khoái, phường Thanh Trì, quận Hoàng Mai, thành phố Hà Nội
(72) Lê Hồng Thái (VN)
(55)

1.1

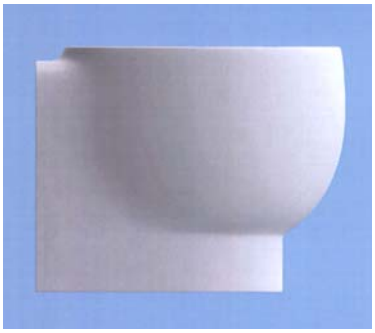

1.2

1.3

1.4

1.5

1.6

(11) **33221**
(21) 3-2017-01802 (28) 01
(54) CHẬU RỬA (51) **23-02**
(22) 12.09.2017 (43) 25.07.2018
(71) CÔNG TY CỔ PHẦN SỨ VIGLACERA THANH TRÌ (VN)
Đường Nguyễn Khoái, phường Thanh Trì, quận Hoàng Mai, thành phố Hà Nội
(72) Lê Hồng Thái (VN)
(55)

1.1

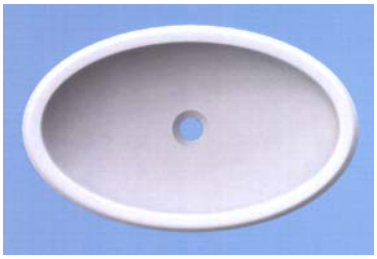

1.2

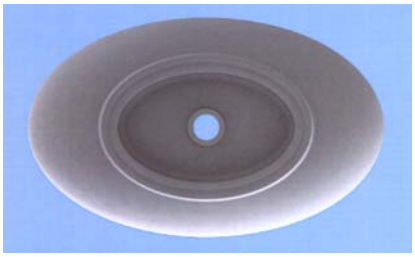

1.3

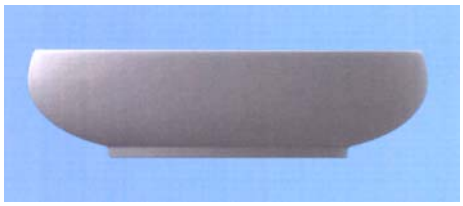

1.4

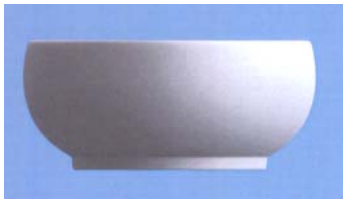

1.5

(11) **33222**
(21) 3-2017-01805 (28) 01
(54) BÀN CẦU (51) **23-02**
(22) 12.09.2017 (43) 25.07.2018
(71) CÔNG TY CỔ PHẦN SỨ VIGLACERA THANH TRÌ (VN)
Đường Nguyễn Khoái, phường Thanh Trì, quận Hoàng Mai, thành phố Hà Nội
(72) Lê Hồng Thái (VN)
(55)

1.1

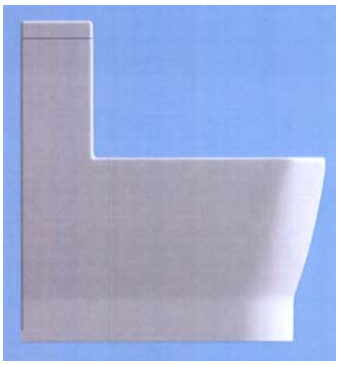

1.2

1.3

1.4

1.5

1.6

(11) **33223**
(21) 3-2017-01809 (28) 01
(54) CHẬU RỬA (51) **23-02**
(22) 12.09.2017 (43) 25.07.2018
(71) CÔNG TY CỔ PHẦN SỨ VIGLACERA THANH TRÌ (VN)
Đường Nguyễn Khoái, phường Thanh Trì, quận Hoàng Mai, thành phố Hà Nội
(72) Lê Hồng Thái (VN)
(55)

1.1

1.2

1.3

1.4

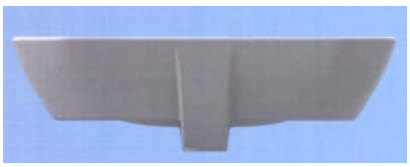

1.5

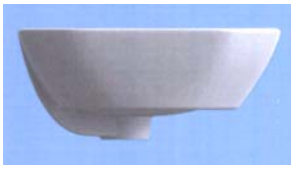

1.6

(11) **33224**
(21) 3-2017-01810 (28) 01
(54) BỒN TIỂU NAM (51) **23-02**
(22) 12.09.2017 (43) 25.07.2018
(71) CÔNG TY CỔ PHẦN SỨ VIGLACERA THANH TRÌ (VN)
Đường Nguyễn Khoái, phường Thanh Trì, quận Hoàng Mai, thành phố Hà Nội
(72) Lê Hồng Thái (VN)
(55)

1.1

1.2

1.3

1.4

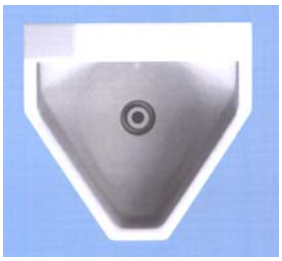

1.5

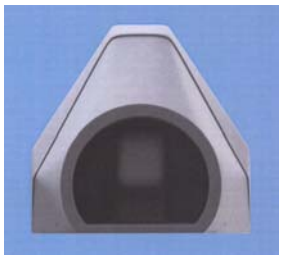

1.6

(11) **33225**
(21) 3-2017-01811 (28) 01
(54) BÀN CẦU (51) **23-02**
(22) 12.09.2017 (43) 25.07.2018
(71) CÔNG TY CỔ PHẦN SỨ VIGLACERA THANH TRÌ (VN)
Đường Nguyễn Khoái, phường Thanh Trì, quận Hoàng Mai, thành phố Hà Nội
(72) Lê Hồng Thái (VN)
(55)

1.1

1.2

1.3

1.4

1.5

1.6

(11) **33226**
(21) 3-2017-01816 (28) 01
(54) BỒN TIỂU NAM (51) **23-02**
(22) 12.09.2017 (43) 25.07.2018
(71) CÔNG TY CỔ PHẦN SỨ VIGLACERA THANH TRÌ (VN)
Đường Nguyễn Khoái, phường Thanh Trì, quận Hoàng Mai, thành phố Hà Nội
(72) Lê Hồng Thái (VN)
(55)

1.1

1.2

1.3

1.4

1.5

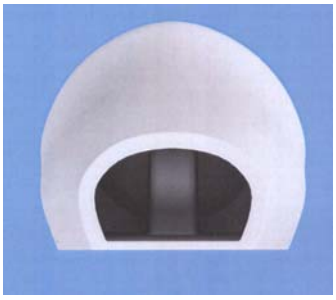

1.6

(11) **33227**
(21) 3-2017-01867 (28) 01
(54) BỘ BÀN GHẾ (51) **06-03**, 06-01
(22) 15.09.2017 (43) 25.07.2018
(71) CÔNG TY TRÁCH NHIỆM HỮU HẠN DAFI TROPICDANE FURNITURE (VN)
Thửa đất số 571, tờ bản đồ số 14, ấp Hóa Nhựt, xã Tân Vĩnh Hiệp, thị xã Tân Uyên, tỉnh Bình Dương
(72) CARSTEN JENSEN LEHN (DK)
(55)

1.1

1.2

1.3

1.4

1.5

1.6

1.7

1.8

1.9

1.10

1.11

1.12

1.13

1.14

1.15

1.16

1.17

1.18

(11) **33228**
(21) 3-2017-01868 (28) 01
(54) BỘ BÀN GHẾ (51) **06-03**, 06-01
(22) 15.09.2017 (43) 25.07.2018
(71) CÔNG TY TRÁCH NHIỆM HỮU HẠN DAFI TROPICDANE FURNITURE (VN)
Thửa đất số 571, tờ bản đồ số 14, ấp Hóa Nhựt, xã Tân Vĩnh Hiệp, thị xã Tân Uyên, tỉnh Bình Dương
(72) CARSTEN JENSEN LEHN (DK)
(55)

1.1

1.2

1.3

1.4

1.5

1.6

1.7

1.8

1.9

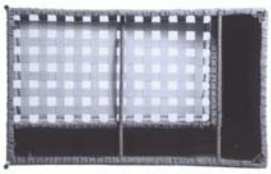

1.10

1.11

1.12

1.13

1.14

1.15

1.16

1.17

1.18

1.19

1.20

1.21

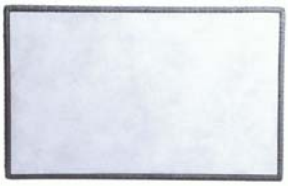

1.22

1.23

(11) **33229**
(21) 3-2017-01870 (28) 01
(54) HỘP (51) **09-03**
(22) 15.09.2017 (43) 25.07.2018
(71) CÔNG TY TNHH MAT XI S.G (VN)
Số 102B, Hà Huy Giáp, KP 1, phường Quyết Thắng, thành phố Biên Hoà, tỉnh Đồng Nai
(72) Lê Thị Hồng Nhung (VN)
(55)

1.1

1.2

(11) **33230**
(21) 3-2017-01917 (28) 01
(54) BAO ĐỰNG GẠO (51) **09-05**
(22) 25.09.2017 (43) 25.07.2018
(71) CÔNG TY CỔ PHẦN THÉP CẨM NGUYÊN (VN)
192 Nguyễn Văn Tuôi, khu phố 6, thị trấn Bến Lức, tỉnh Long An
(72) Huỳnh Tô Há (Huỳnh Cẩm) (VN)
(55)

1.1

1.2

(11) **33231**
(21) 3-2017-01947 (28) 01
(54) TÚI ĐỰNG ĐỒ UỐNG (51) **09-05**
(22) 26.09.2017 (43) 25.07.2018
(71) Legal Association of Sahm Yook Hak Won (KR)
11, Imun-ro 1-gil, Dongdaemun-gu, Seoul, Republic of Korea
(72) KIM, IL KWON (KR)
(74) Công ty TNHH Trà và cộng sự (TRA & ASSOCIATES CO.,LTD)
(55)

1.1

1.2

1.3

1.4

1.5

1.6

1.7

(11) **33232**
(21) 3-2017-01952 (28) 02
(54) TẤM LẮP GHÉP CHỐNG XÓI (51) **25-02**
(22) 28.09.2017 (43) 25.07.2018
(71) CÔNG TY TNHH THOÁT NƯỚC VÀ PHÁT TRIỂN ĐÔ THỊ TỈNH BR-VT (BUSADCO) (VN)
Số 6, đường 3/2, phường 8, thành phố Vũng Tàu, tỉnh Bà Rịa - Vũng Tàu
(72) Hoàng Đức Thảo (VN)
(55)

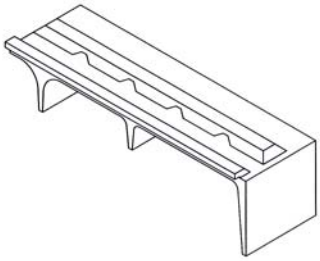

1.1

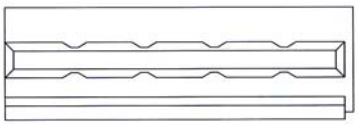

1.2

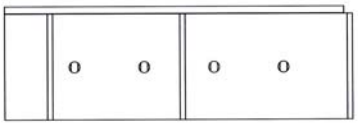

1.3

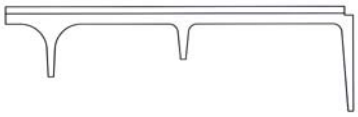

1.4

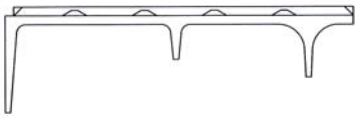

1.5

1.6

1.7

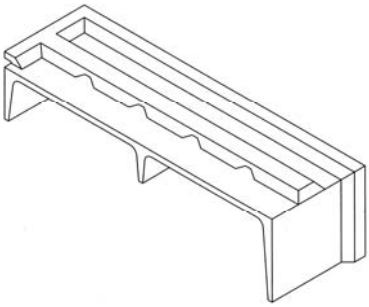

2.1

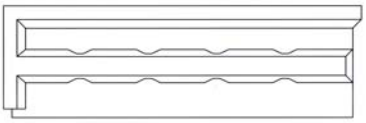

2.2

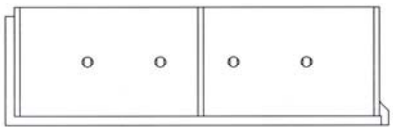

2.3

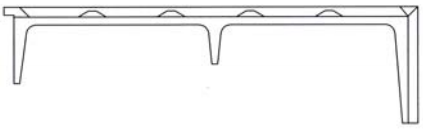

2.4

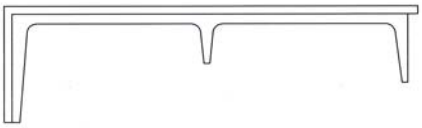

2.5

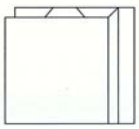

2.6

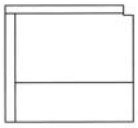

2.7

(11) **33233**
(21) 3-2017-01965 (28) 01
(54) RUỘT THAY THẾ CHO DỤNG CỤ XÓA (51) **19-02**
(22) 29.09.2017 (43) 25.07.2018
(71) PLUS CORPORATION (JP)
1-28, Toranomon 4-chome, Minato-ku, Tokyo, JAPAN
(72) Yasuhiro YAMAMOTO (JP), Mizuki HARA (JP), Hiroaki NISHIMURA (JP)
(74) Văn phòng luật sư Phạm và Liên danh (PHAM & ASSOCIATES)
(55)

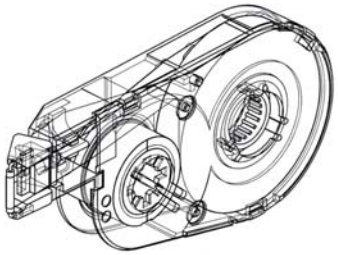

1.1

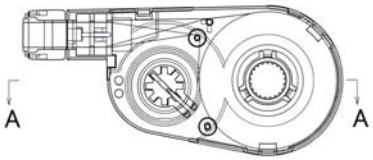

1.2

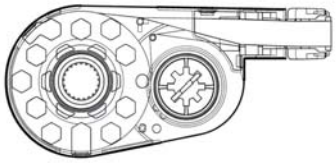

1.3

1.4

1.5

1.6

1.7

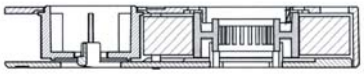

1.8

(11) **33234**
(21) 3-2017-01990 (28) 01
(54) BAO GÓI (51) **09-05**
(22) 03.10.2017 (43) 25.07.2018
(71) CÔNG TY TNHH SẢN XUẤT-THƯƠNG MẠI BỘT THỰC PHẨM TẤN SANG (VN)
Tổ 3, ĐT 854, ấp Tân Lập, xã Tân Nhuận Đông, huyện Châu Thành, tỉnh Đồng Tháp
(72) Lê Tấn Sang (VN)
(55)

1.1

1.2

(11) **33235**
(21) 3-2017-01991 (28) 01
(54) BAO GÓI (51) **09-05**
(22) 03.10.2017 (43) 25.07.2018
(71) CÔNG TY TNHH SẢN XUẤT-THƯƠNG MẠI BỘT THỰC PHẨM TẤN SANG (VN)
Tổ 3, ĐT 854, ấp Tân Lập, xã Tân Nhuận Đông, huyện Châu Thành, tỉnh Đồng Tháp
(72) Lê Tấn Sang (VN)
(55)

1.1

1.2

(11) **33236**
(21) 3-2017-02022 (28) 01
(54) BAO BÌ (51) **09-05**
(22) 06.10.2017 (43) 25.07.2018
(71) TRƯƠNG VĨ HÀNH (VN)
59 đường số 13, phường Bình Trị Đông B, quận Bình Tân, thành phố Hồ Chí Minh
(72) Trương Vĩ Hành (VN)
(55)

1.1

1.2

(11) **33237**
(21) 3-2017-02027 (28) 01
(54) HỘP ĐỰNG DUNG DỊCH VỆ SINH MŨI (51) **09-03**
(22) 06.10.2017 (43) 25.07.2018
(71) CÔNG TY TRÁCH NHIỆM HỮU HẠN NHẤT NHẤT (VN)
Số 3, ngõ 189 Hoàng Hoa Thám, phường Liễu Giai, quận Ba Đình, thành phố Hà Nội
(72) Nguyễn Kim Giang (VN)
(55)

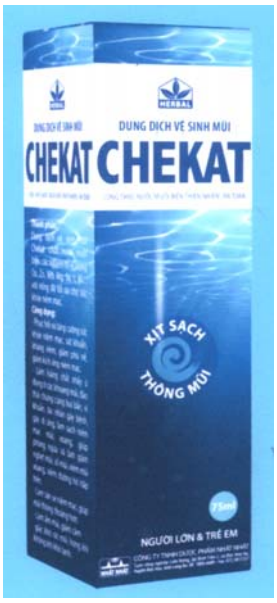

1.1

1.2

(11) **33238**
(21) 3-2017-02029 (28) 01
(54) HỘP ĐỰNG MIẾNG DÁN HẠ SỐT (51) **09-03**
(22) 06.10.2017 (43) 25.07.2018
(71) CÔNG TY TRÁCH NHIỆM HỮU HẠN NHẤT NHẤT (VN)
Số 3, ngõ 189 Hoàng Hoa Thám, phường Liễu Giai, quận Ba Đình, thành phố Hà Nội
(72) Nguyễn Kim Giang (VN)
(55)

1.1

1.2

(11) **33239**
(21) 3-2017-02089 (28) 01
(54) CẦU ĐẤU (51) **13-03**
(22) 10.10.2017 (43) 25.07.2018
(71) CÔNG TY TNHH KỸ THUẬT ĐIỆN SẢN XUẤT VÀ THƯƠNG MẠI TÂN ĐỨC HÀN (VN)
8 đường số 5 cư xá Chu Văn An, phường 26, quận Bình Thạnh, thành phố Hồ Chí Minh
(72) Nguyễn Chí Sỹ (VN)
(55)

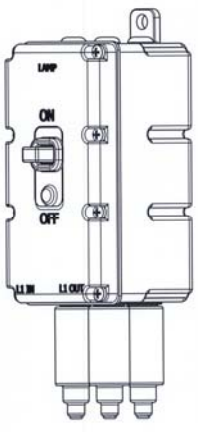

1.1

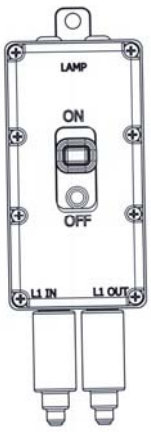

1.2

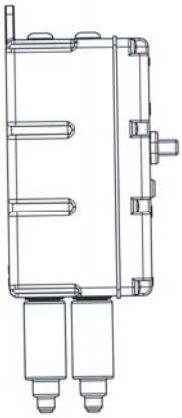

1.3

1.4

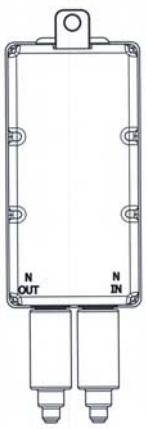

1.5

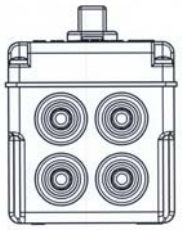

1.6

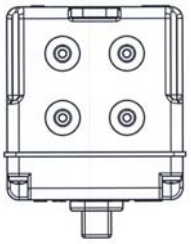

1.7

(11) **33240**
(21) 3-2017-02090 (28) 01
(54) CẦU ĐẤU ĐIỆN (51) **13-03**
(22) 10.10.2017 (43) 25.07.2018
(71) CÔNG TY TNHH KỸ THUẬT ĐIỆN SẢN XUẤT VÀ THƯƠNG MẠI TÂN ĐỨC HÀN (VN)
8 đường số 5 cư xá Chu Văn An, phường 26, quận Bình Thạnh, thành phố Hồ Chí Minh
(72) Nguyễn Chí Sỹ (VN)
(55)

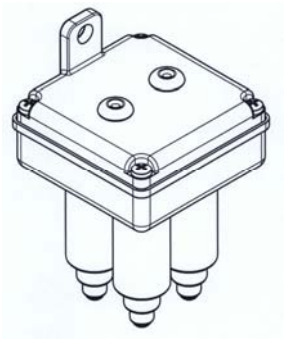

1.1

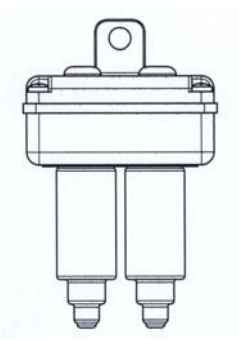

1.2

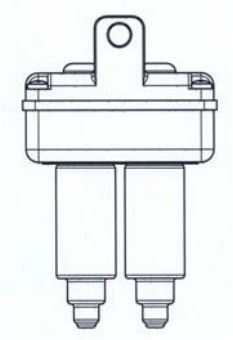

1.3

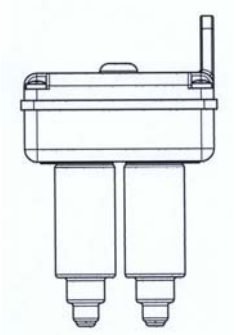

1.4

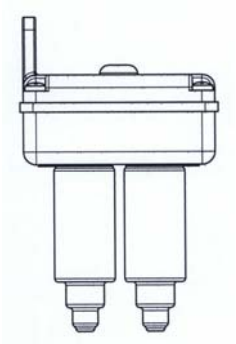

1.5

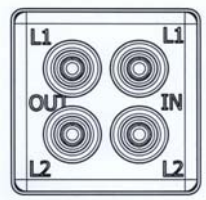

1.6

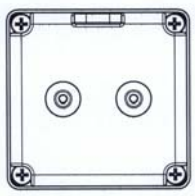

1.7

(11) **33241**
(21) 3-2017-02099 (28) 01
(54) BAO GÓI (51) **09-05**
(22) 11.10.2017 (43) 25.07.2018
(71) CÔNG TY CỔ PHẦN TƯ VẤN ĐẦU TƯ VÀ THƯƠNG MẠI PHÚ THÁI - HÀ NỘI (VN)
Số nhà 34, phố Phương Liệt, phường Phương Liệt, quận Thanh Xuân, thành phố Hà Nội
(72) Đoàn Duy Công (VN)
(74) Công ty TNHH Lê & Lê (LE & LE)
(55)

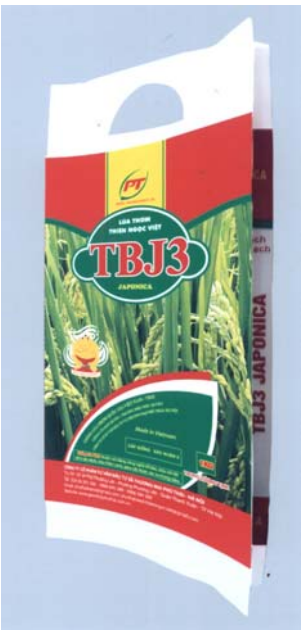

1.1

1.2

(11) **33242**
(21) 3-2017-02111 (28) 01
(54) NHÃN SẢN PHẨM (51) **19-08**
(22) 12.10.2017 (43) 25.07.2018
(71) HỘ KINH DOANH HÀN THỊ HẠNH (VN)
Chợ Đồng Mỏ, thị trấn Đồng Mỏ, huyện Chi Lăng, tỉnh Lạng Sơn
(72) Hàn Thị Hạnh (VN)
(74) Công ty TNHH Sở hữu trí tuệ và Công nghệ Thủ đô (CAPITAL IP&T CO.LTD.)
(55)

(11) **33243**
(21) 3-2017-02126 (28) 01
(54) NHÃN SẢN PHẨM (51) **19-08**
(22) 13.10.2017 (43) 25.07.2018
(71) CÔNG TY CỔ PHẦN BÁNH KẸO HẢI CHÂU (VN)
Số 15, phố Mạc Thị Bưởi, phường Vĩnh Tuy, quận Hai Bà Trưng, thành phố Hà Nội
(72) Nguyễn Văn Hội (VN)
(74) Công ty TNHH Sở hữu trí tuệ và Công nghệ Thủ đô (CAPITAL IP&T CO.LTD.)
(55)

1.1

1.2

(11) **33244**
(21) 3-2017-02145 (28) 01
(54) TRẠM BIẾN ÁP (51) **13-02**
(22) 16.10.2017 (43) 25.07.2018
(71) CÔNG TY CỔ PHẦN TƯ VẤN, XÂY DỰNG VÀ DỊCH VỤ ĐIỆN VIỆT (VN)
Số 6, ngõ 226, đường Định Công, phường Định Công, quận Hoàng Mai, thành phố Hà Nội
(72) Bùi Quang Thinh (VN)
(55)

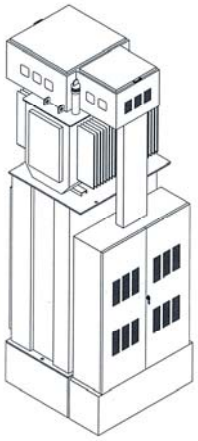

1.1

1.2

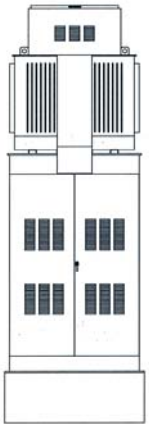

1.3

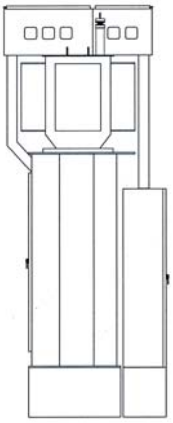

1.4

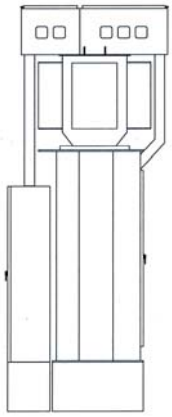

1.5

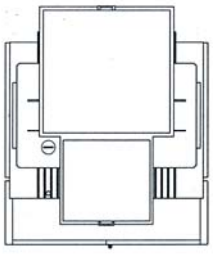

1.6

(11) **33245**
(21) 3-2017-02169 (28) 01
(54) NẮP ĐẬY (51) **09-07**
(22) 19.10.2017 (43) 25.07.2018
(71) CÔNG TY TNHH KHÁNH HƯNG (VN)
Số 24 đường Lê Thiệt, phường Phú Thọ Hòa, quận Tân Phú, thành phố Hồ Chí Minh
(72) Phạm Công Khanh (VN)
(74) Văn phòng luật sư Phạm và Liên danh (PHAM & ASSOCIATES)
(55)

1.1

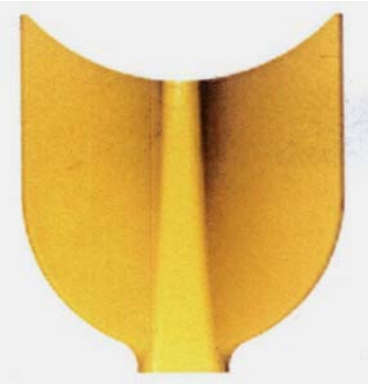

1.2

1.3

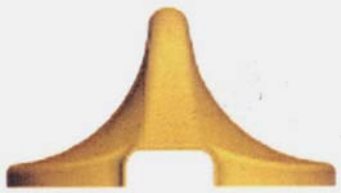

1.4

1.5

1.6

1.7

(11) **33246**
(21) 3-2017-02170 (28) 01
(54) NẮP ĐẬY (51) **09-07**
(22) 19.10.2017 (43) 25.07.2018
(71) CÔNG TY TNHH KHÁNH HƯNG (VN)
Số 24 đường Lê Thiệt, phường Phú Thọ Hòa, quận Tân Phú, thành phố Hồ Chí Minh
(72) Phạm Công Khanh (VN)
(74) Văn phòng luật sư Phạm và Liên danh (PHAM & ASSOCIATES)
(55)

1.1

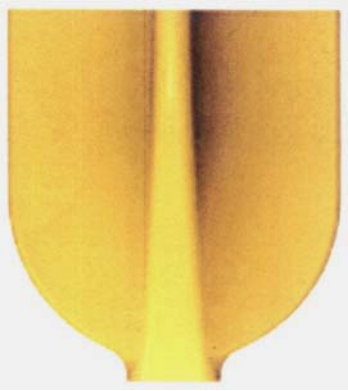

1.2

1.3

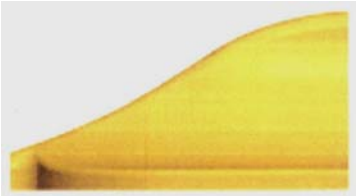

1.4

1.5

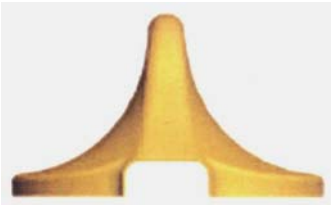

1.6

1.7

(11) **33247**
(21) 3-2017-02171 (28) 01
(54) NẮP ĐẬY (51) **09-07**
(22) 19.10.2017 (43) 25.07.2018
(71) CÔNG TY TNHH KHÁNH HƯNG (VN)
Số 24 đường Lê Thiệt, phường Phú Thọ Hòa, quận Tân Phú, thành phố Hồ Chí Minh
(72) Phạm Công Khanh (VN)
(74) Văn phòng luật sư Phạm và Liên danh (PHAM & ASSOCIATES)
(55)

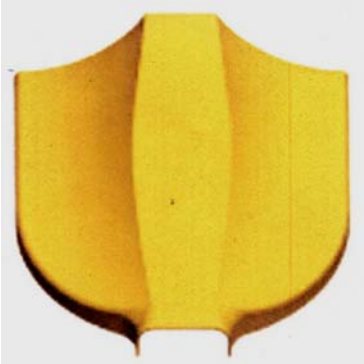

1.1

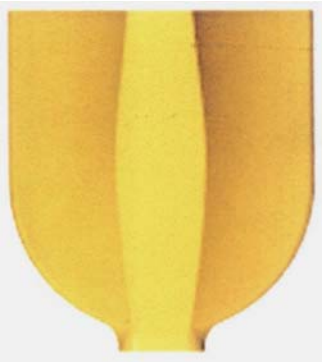

1.2

1.3

1.4

1.5

1.6

1.7

(11) **33248**
(21) 3-2017-02201 (28) 02
(54) XI LANH THỦY LỰC CÓ BỆ ĐỠ (51) **15-99**
(22) 23.10.2017 (43) 25.07.2018
(30) 2017-010137 12.05.2017 JP
2017-010138 12.05.2017 JP
(71) SMC CORPORATION (JP)
14-1, Sotokanda 4-chome, Chiyoda-ku, Tokyo 101-0021, JAPAN
(72) Takumi EZURA (JP), Ken TAMURA (JP)
(74) Văn phòng luật sư Phạm và Liên danh (PHAM & ASSOCIATES)
(55)

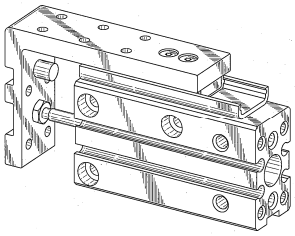

1.1

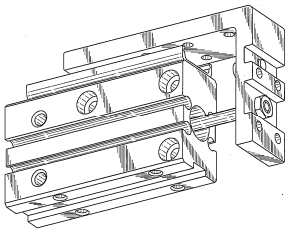

1.2

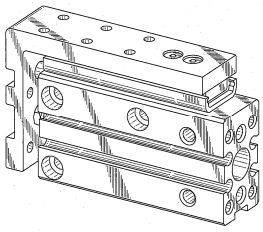

1.3

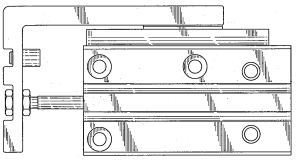

1.4

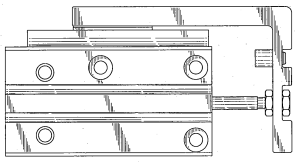

1.5

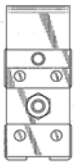

1.6

1.7

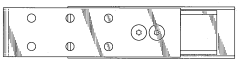

1.8

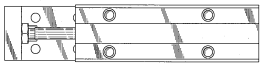

1.9

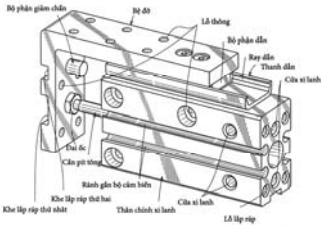

1.10

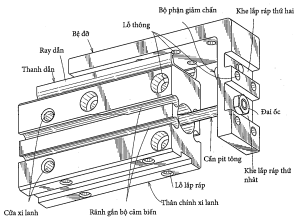

1.11

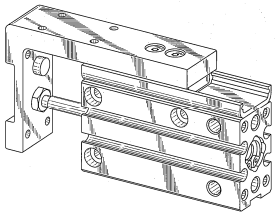

2.1

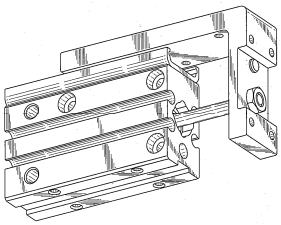

2.2

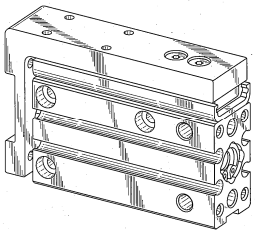

2.3

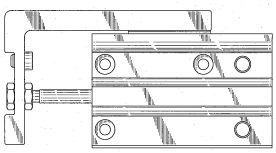

2.4

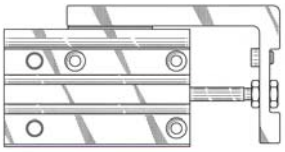

2.5

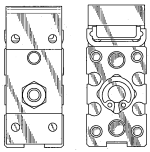

2.6 2.7

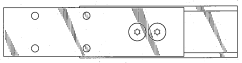

2.8

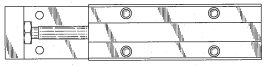

2.9

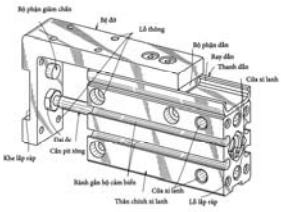

2.10

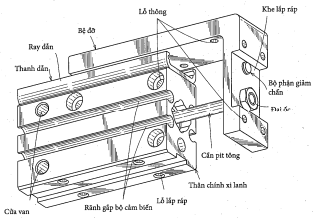

2.11

(11) **33249**
(21) 3-2017-02210 (28) 01
(54) BAO GÓI (51) **09-05**
(22) 24.10.2017 (43) 25.07.2018
(71) HỘ KINH DOANH CÁ THỂ PHẠM TOÁN (VN)
Thôn 5, xã Cát Quế, huyện Hoài Đức, thành phố Hà Nội
(72) Phạm Toán (VN)
(74) Công ty TNHH Sở hữu trí tuệ HA VIP (HAVIP CO., LTD.)
(55)

1.1

1.2

(11) **33250**
(21) 3-2017-02212 (28) 01
(54) CẦU ĐẤU (51) **13-03**
(22) 24.10.2017 (43) 25.07.2018
(71) CÔNG TY TNHH KỸ THUẬT ĐIỆN SẢN XUẤT VÀ THƯƠNG MẠI TÂN ĐỨC HÀN (VN)
8 đường số 5 cư xá Chu Văn An, phường 26, Bình Thạnh, thành phố Hồ Chí Minh
(72) Nguyễn Chí Sỹ (VN)
(55)

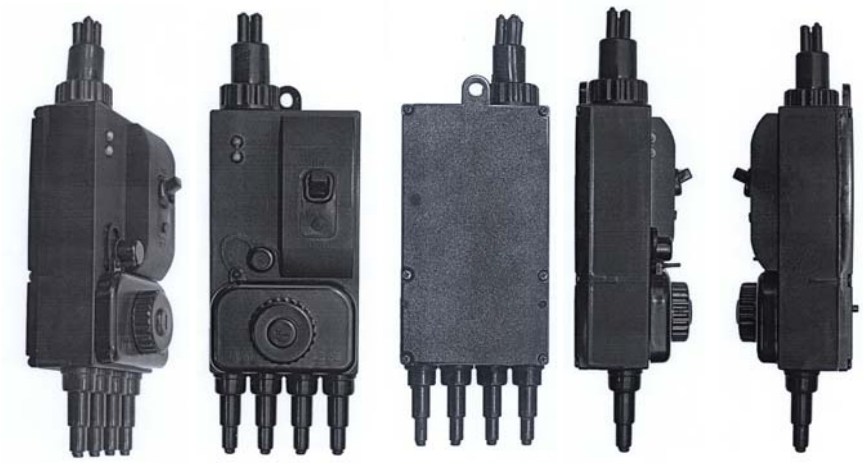

1.1 1.2 1.3 1.4 1.5

1.6 1.7

(11) **33251**
(21) 3-2017-02221 (28) 01
(54) BÌNH (51) **09-02**
(22) 25.10.2017 (43) 25.07.2018
(71) CÔNG TY CỔ PHẦN HOÁ DẦU MEKONG (VN)
Ấp 3, xã An Thạnh, huyện Bến Lức, tỉnh Long An
(72) Võ Thanh Phong (VN)
(74) Văn phòng luật sư Phạm và Liên danh (PHAM & ASSOCIATES)
(55)

1.1

1.2

1.3

1.4

1.5

1.6

1.7

(11) **33252**
(21) 3-2017-02226 (28) 01
(54) NHÃN SẢN PHẨM (51) **19-08**
(22) 27.10.2017 (43) 25.07.2018
(71) NGUYỄN ĐỨC HOÀNG (VN)
58 tổ 15, ấp Phước Lộc, xã Phước Hưng, huyện Long Điền, tỉnh Bà Rịa - Vũng Tàu
(72) Nguyễn Đức Hoàng (VN)
(55)

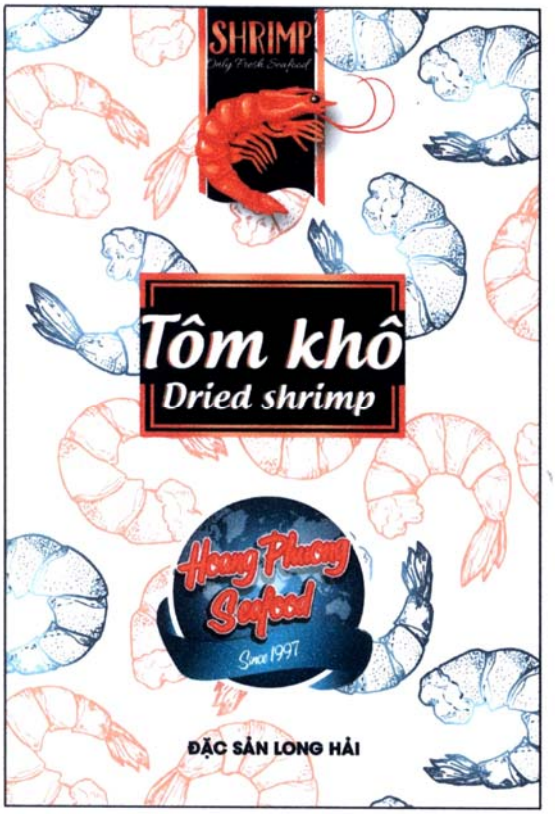

(11) **33253**
(21) 3-2017-02242 (28) 01
(54) CHÂN KÈ THOÁT NƯỚC KẾT HỢP HỘP KỸ THUẬT (51) **25-02**
(22) 17.08.2016 (43) 25.07.2018
(71) CÔNG TY TNHH THOÁT NƯỚC VÀ PHÁT TRIỂN ĐÔ THỊ TỈNH BR-VT (BUSADCO) (VN)
Số 6, đường 3/2, phường 8, thành phố Vũng Tàu, tỉnh Bà Rịa - Vũng Tàu
(72) Hoàng Đức Thảo (VN)
(55)

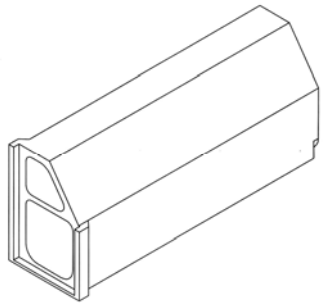

1.1

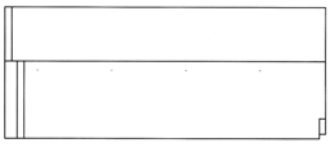

1.2

1.3

1.4

1.5

1.6

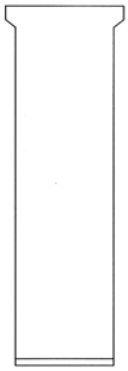

1.7

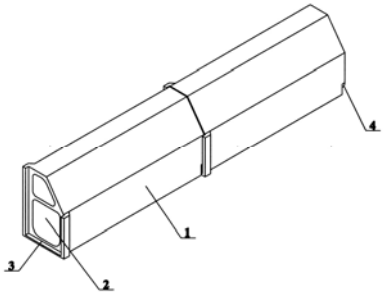

1.8

(11) **33254**
(21) 3-2017-02243 (28) 01
(54) CHÂN KÈ THOÁT NƯỚC KẾT HỢP HỘP KỸ THUẬT (51) **25-02**
(22) 17.08.2016 (43) 25.07.2018
(71) CÔNG TY TNHH THOÁT NƯỚC VÀ PHÁT TRIỂN ĐÔ THỊ TỈNH BR-VT (BUSADCO) (VN)
Số 6, đường 3/2, phường 8, thành phố Vũng Tàu, tỉnh Bà Rịa - Vũng Tàu
(72) Hoàng Đức Thảo (VN)
(55)

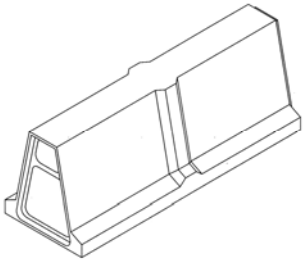

1.1

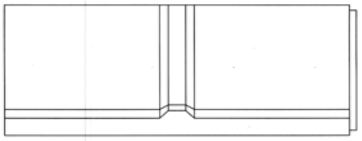

1.2

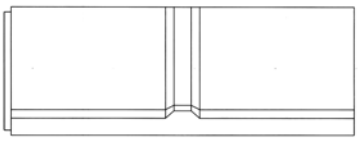

1.3

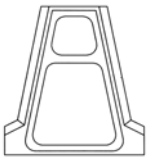

1.4

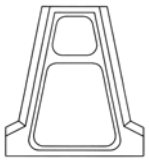

1.5

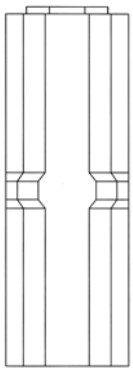

1.6

1.7

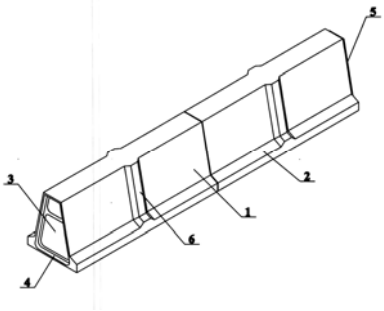

1.8

(11) **33255**
(21) 3-2017-02244 (28) 01
(54) TẤM TƯỜNG BÊ TÔNG RỖNG (51) **25-02**
(22) 28.09.2016 (43) 25.07.2018
(71) CÔNG TY TNHH THOÁT NƯỚC VÀ PHÁT TRIỂN ĐÔ THỊ TỈNH BR-VT (BUSADCO) (VN)
Số 6, đường 3/2, phường 8, thành phố Vũng Tàu, tỉnh Bà Rịa - Vũng Tàu
(72) Hoàng Đức Thảo (VN)
(55)

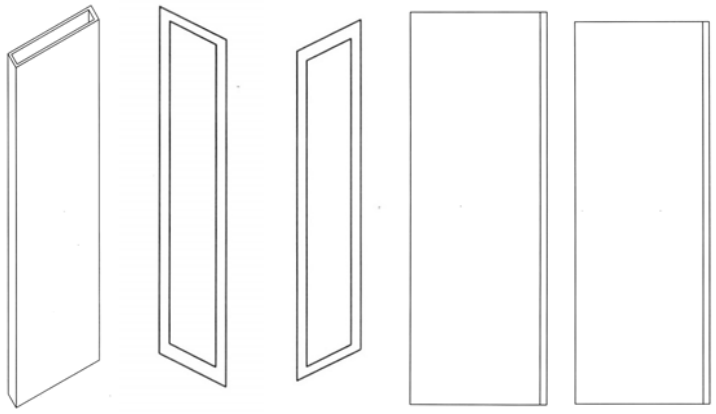

1.1 1.2 1.3 1.4 1.5

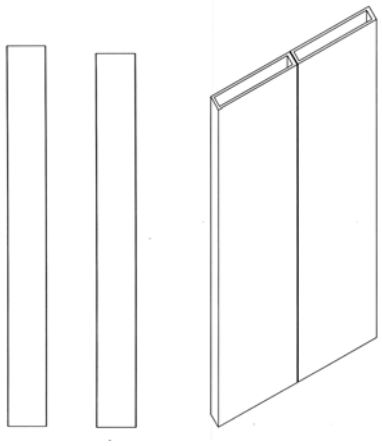

1.6 1.7 1.8

(11) **33256**
(21) 3-2017-02245 (28) 01
(54) CẤU KIỆN CỘT BÊ TÔNG CỐT PHI KIM (51) **25-02**
(22) 28.09.2016 (43) 25.07.2018
(71) CÔNG TY TNHH THOÁT NƯỚC VÀ PHÁT TRIỂN ĐÔ THỊ TỈNH BR-VT (BUSADCO) (VN)
Số 6, đường 3/2, phường 8, thành phố Vũng Tàu, tỉnh Bà Rịa - Vũng Tàu
(72) Hoàng Đức Thảo (VN)
(55)

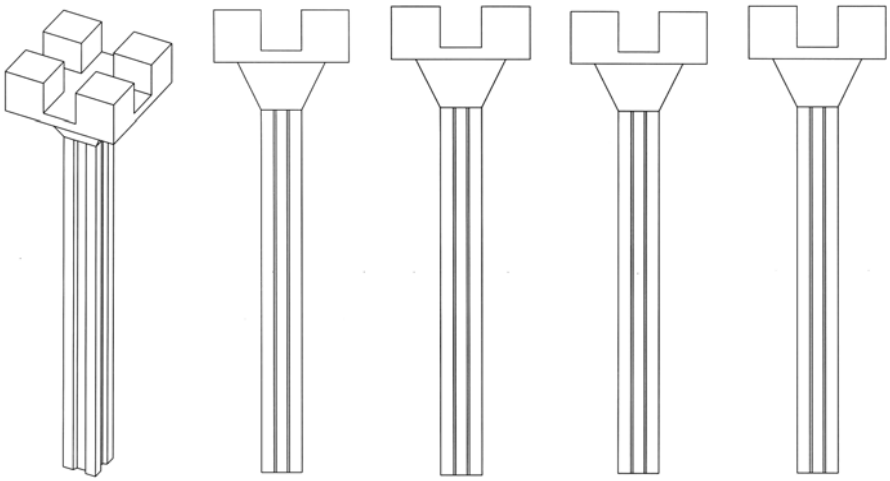

1.1 1.2 1.3 1.4 1.5

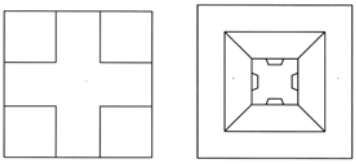

1.6 1.7

(11) **33257**
(21) 3-2017-02246 (28) 01
(54) CẤU KIỆN MÓNG TƯỜNG BÊ TÔNG RỖNG (51) **25-02**
(22) 28.09.2016 (43) 25.07.2018
(71) CÔNG TY TNHH THOÁT NƯỚC VÀ PHÁT TRIỂN ĐÔ THỊ TỈNH BR-VT (BUSADCO) (VN)
Số 6, đường 3/2, phường 8, thành phố Vũng Tàu, tỉnh Bà Rịa - Vũng Tàu
(72) Hoàng Đức Thảo (VN)
(55)

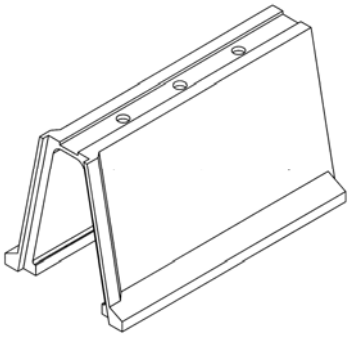

1.1

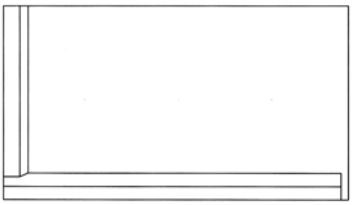

1.2

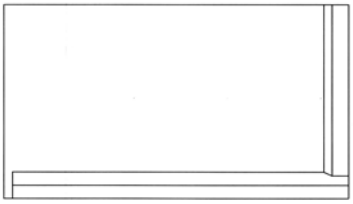

1.3

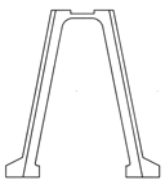

1.4

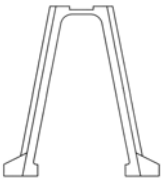

1.5

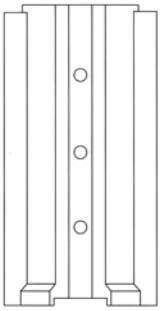

1.6

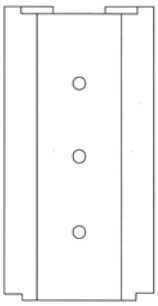

1.7

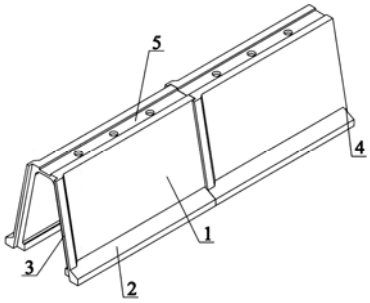

1.8

(11) **33258**
(21) 3-2017-02247 (28) 01
(54) TẤM TƯỜNG BÊ TÔNG RỖNG (51) **25-02**
(22) 28.09.2016 (43) 25.07.2018
(71) CÔNG TY TNHH THOÁT NƯỚC VÀ PHÁT TRIỂN ĐÔ THỊ TỈNH BR-VT (BUSADCO) (VN)
Số 6, đường 3/2, phường 8, thành phố Vũng Tàu, tỉnh Bà Rịa - Vũng Tàu
(72) Hoàng Đức Thảo (VN)
(55)

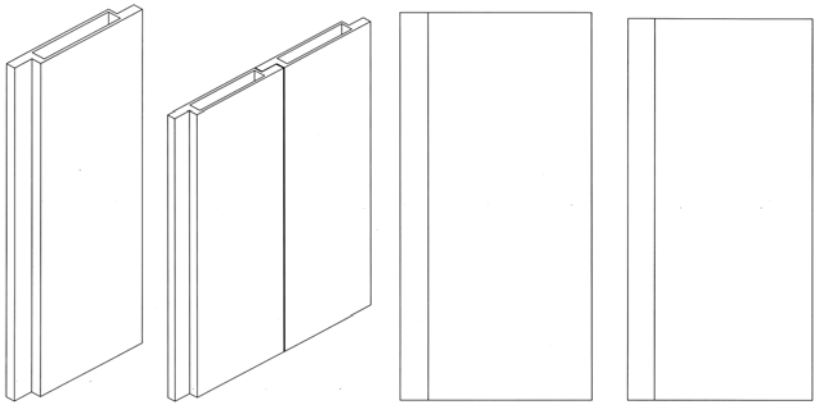

1.1 1.2 1.3 1.4

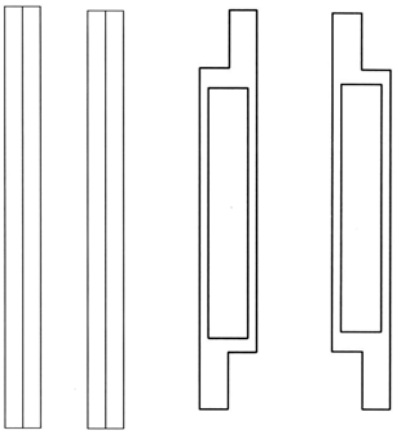

1.5 1.6 1.7 1.8

(11) **33259**
(21) 3-2017-02248 (28) 01
(54) CẤU KIỆN MÓNG TƯỜNG BÊ TÔNG RỖNG (51) **25-02**
(22) 28.09.2016 (43) 25.07.2018
(71) CÔNG TY TNHH THOÁT NƯỚC VÀ PHÁT TRIỂN ĐÔ THỊ TỈNH BR-VT (BUSADCO) (VN)
Số 6, đường 3/2, phường 8, thành phố Vũng Tàu, tỉnh Bà Rịa - Vũng Tàu
(72) Hoàng Đức Thảo (VN)
(55)

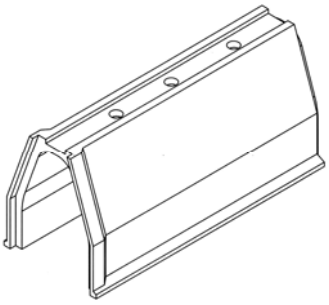

1.1

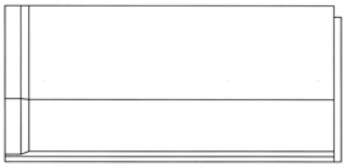

1.2

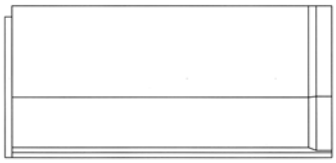

1.3

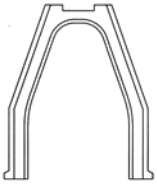

1.4

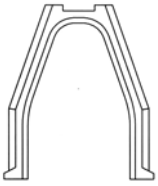

1.5

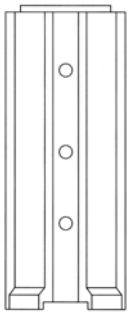

1.6

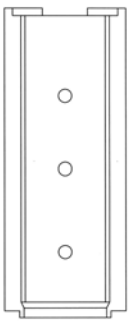

1.7

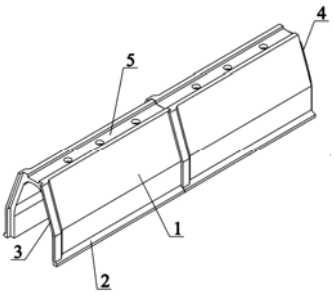

1.8

(11) **33260**
(21) 3-2017-02358 (28) 01
(54) BỘ NHÃN SẢN PHẨM (51) **19-08**
(22) 13.11.2017 (43) 25.07.2018
(71) CÔNG TY CỔ PHẦN HÀNG TIÊU DÙNG MASAN (VN)
Tầng 12, tòa nhà MPlaza Saigon, số 39 Lê Duẩn, phường Bến Nghé, quận 1, thành phố Hồ Chí Minh
(72) Nguyễn Hoàng Yến (VN)
(74) Công ty cổ phần Sở hữu trí tuệ BROSS và Cộng sự (BROSS & PARTNERS., JSC)
(55)

1.1 1.2

(11) **33261**
(21) 3-2017-02369 (28) 01
(54) ĐỒNG PHỤC HỌC SINH (51) **02-02**
(22) 15.11.2017 (43) 25.07.2018
(71) LƯU THỊ BÍCH NGỌC (VN)
386 Điện Biên Phủ, phường 17, quận Bình Thạnh, thành phố Hồ Chí Minh
(72) Lưu Thị Bích Ngọc (VN)
(55)

1.1

1.2

1.3

1.4

(11) **33262**
(21) 3-2017-02370 (28) 01
(54) ĐỘNG CƠ (51) **13-01**
(22) 15.11.2017 (43) 25.07.2018
(30) 201730184601.7 18.05.2017 CN
(71) BOSCH AUTOMOTIVE PRODUCTS (SUZHOU) CO., LTD. (CN)
No. 455 Xing Long Street Suzhou Industrial Park, Suzhou, Jiangsu, China
(72) Feng CHEN (CN), Ting LI (CN)
(74) Văn phòng luật sư Phạm và Liên danh (PHAM & ASSOCIATES)
(55)

1.1

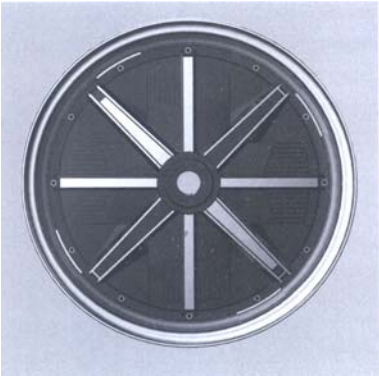

1.2

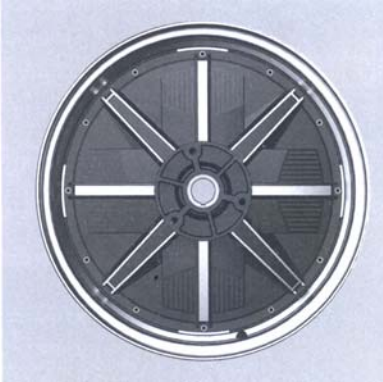

1.3

1.4

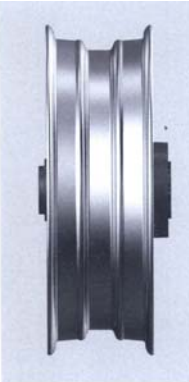

1.5

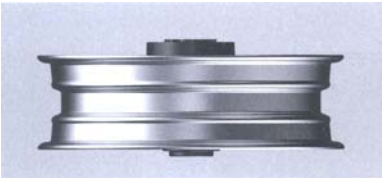

1.6

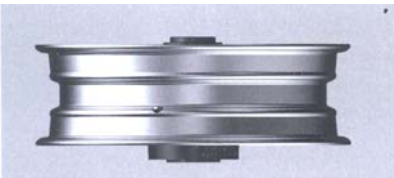

1.7

(11) **33263**
(21) 3-2017-02372 (28) 01
(54) ĐỘNG CƠ (51) **13-01**
(22) 15.11.2017 (43) 25.07.2018
(30) 201730184608.9 18.05.2017 CN
(71) BOSCH AUTOMOTIVE PRODUCTS (SUZHOU) CO., LTD. (CN)
No. 455 Xing Long Street Suzhou Industrial Park, Suzhou, Jiangsu, China
(72) Feng CHEN (CN), Ting LI (CN)
(74) Văn phòng luật sư Phạm và Liên danh (PHAM & ASSOCIATES)
(55)

1.1

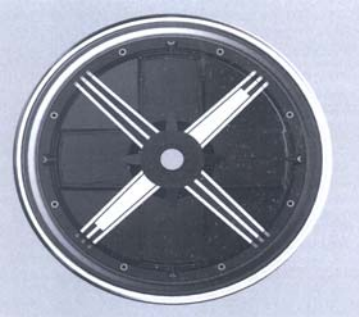

1.2

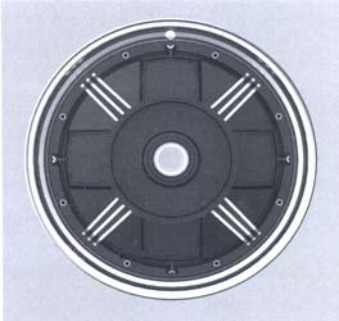

1.3

1.4

1.5

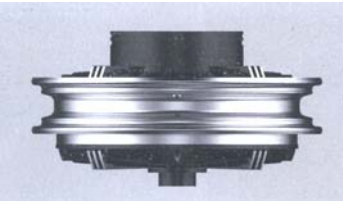

1.6

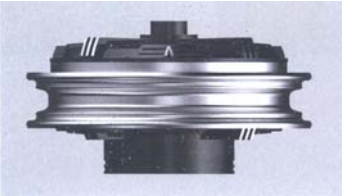

1.7

(11) **33264**
(21) 3-2017-02379 (28) 08
(54) KHÓA CÀI (51) **02-07**
(22) 15.11.2017 (43) 25.07.2018
(71) EVELYN & BOBBIE, LLC. (US)
P.O. Box 5571, Portland, OR 97228, United States of America
(72) Bree R. McKeen (US), Stephanie Muhlenfeld (US)
(74) Công ty TNHH Tầm nhìn và Liên danh (VISION & ASSOCIATES CO.LTD.)
(55)

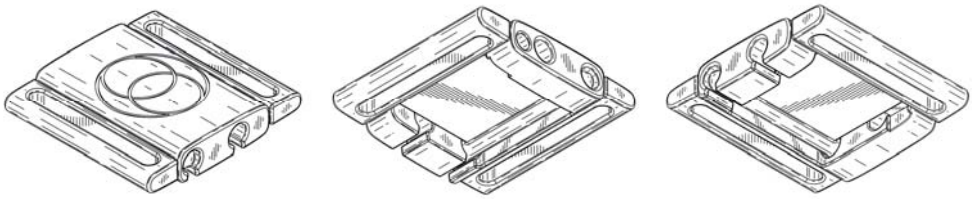

1.1 1.2 1.3

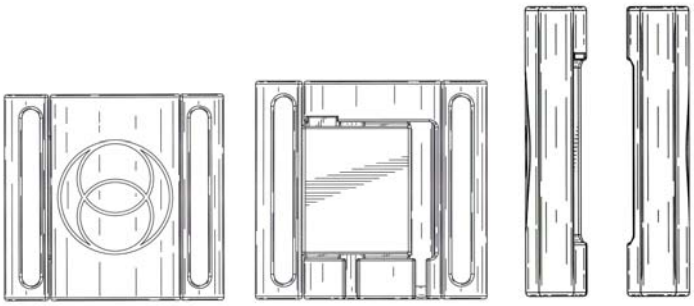

1.4 1.5 1.6 1.7

1.8 1.9

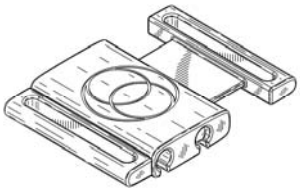

1.10

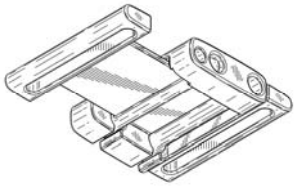

1.11

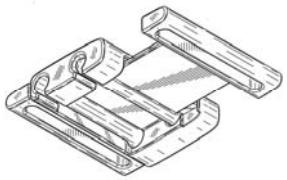

1.12

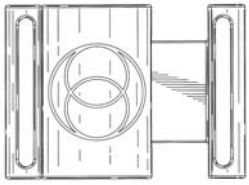

1.13

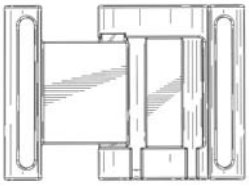

1.14

1.15

1.16

1.17

1.18

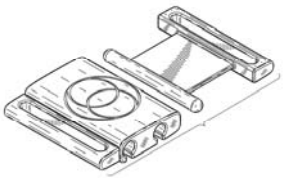

1.19

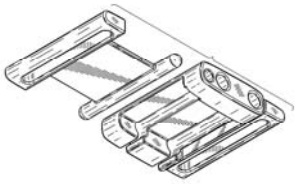

1.20

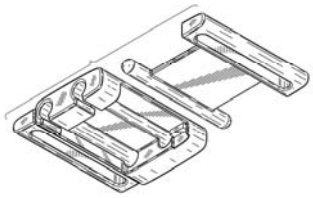

1.21

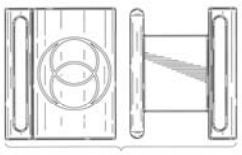

1.22

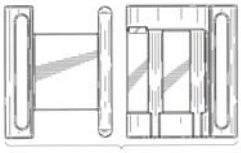

1.23

1.24

12.5

1.26

1.27

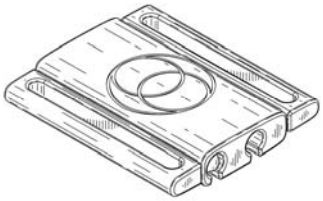

2.1

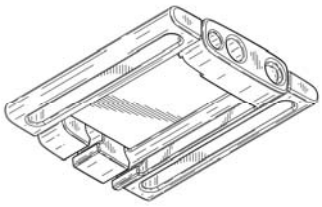

2.2

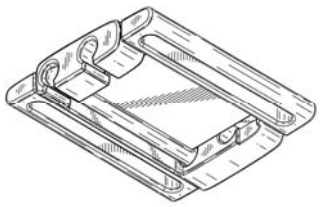

2.3

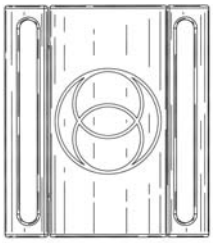

2.4

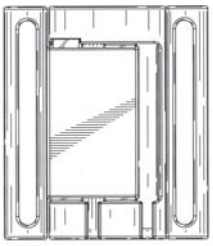

2.5

2.6

2.7

2.8

2.9

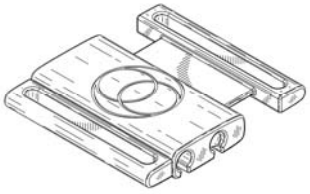

2.10

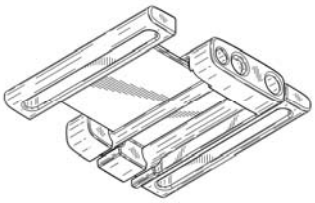

2.11

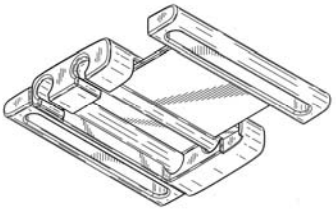

2.12

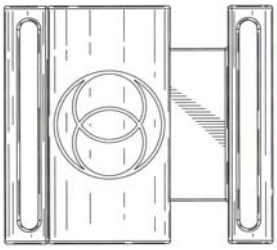

2.13

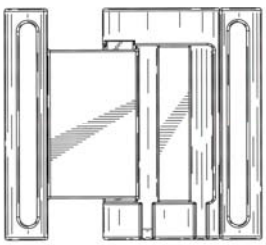

2.14

2.15

2.16

2.17

2.18

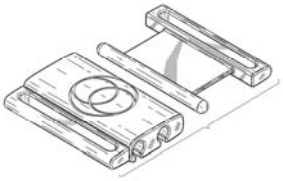

2.19

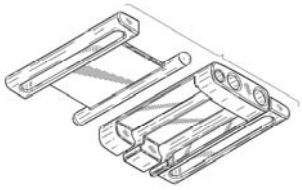

2.20

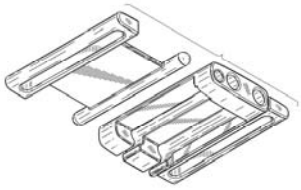

2.21

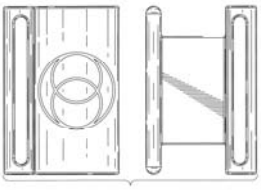

2.22

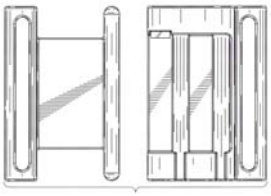

2.23

2.24

2.25

2.26

2.27

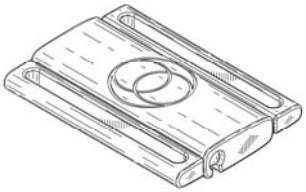

3.1

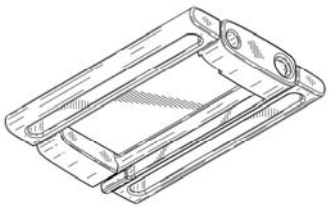

3.2

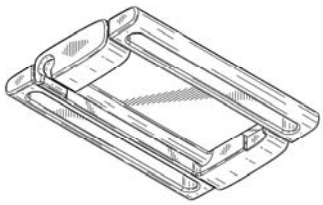

3.3

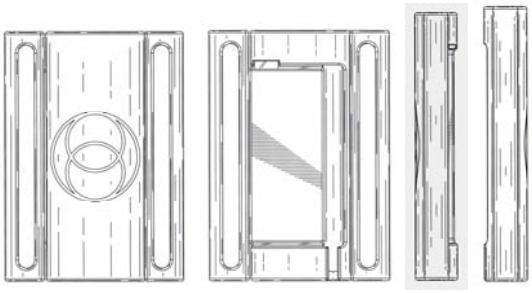

3.4 3.5 3.6 3.7

3.8 3.9

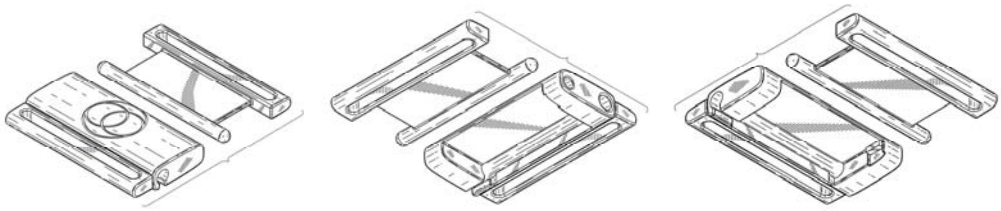

3.10 3.11 3.12

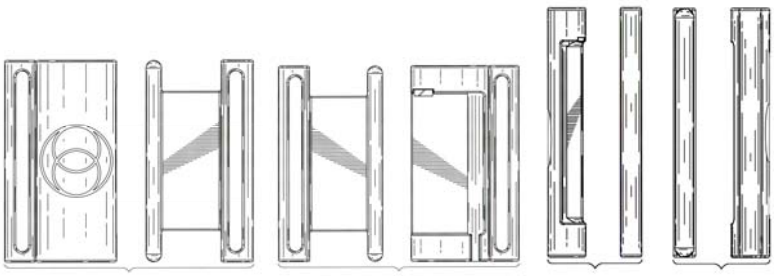

3.13 3.14 3.15 3.16

3.17 3.18

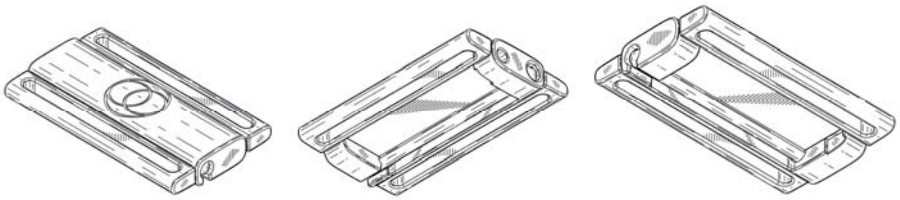

4.1 4.2 4.3

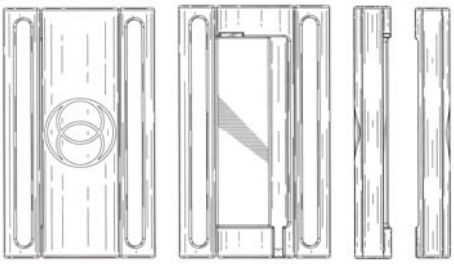

4.4 4.5 4.6 4.7

4.8 4.9

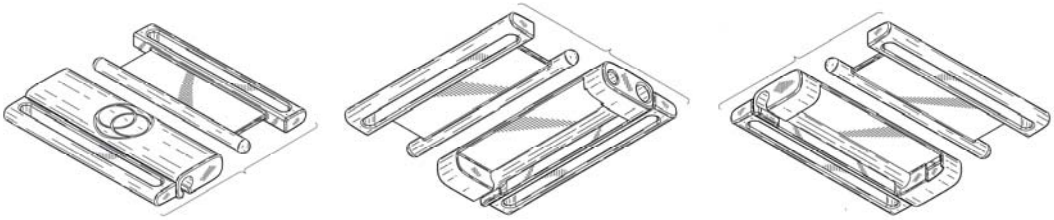

4.10 4.11 4.12

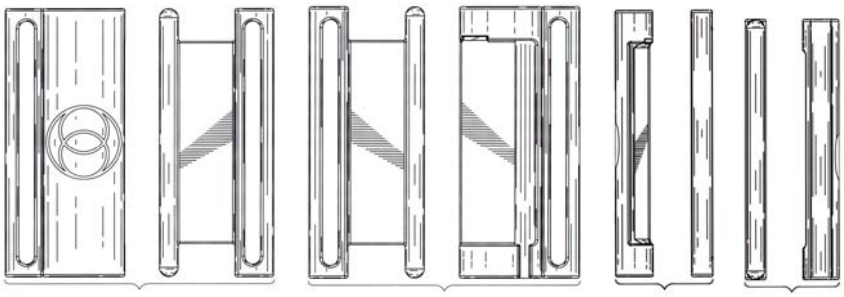

4.13 4.14 4.15 4.16

4.17 4.18

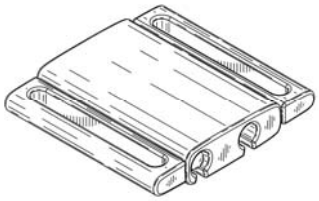

5.1

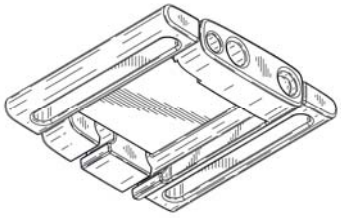

5.2

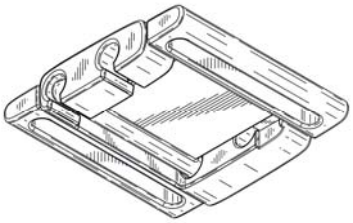

5.3

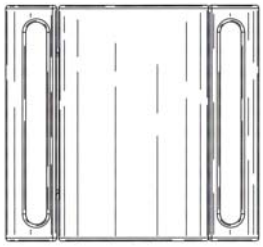

5.4

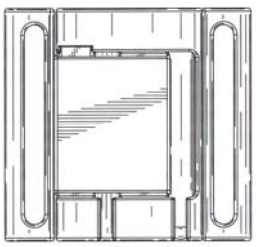

5.5

5.6

5.7

5.8

5.9

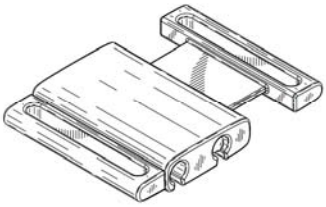

5.10

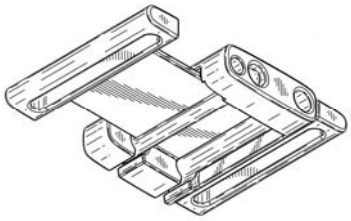

5.11

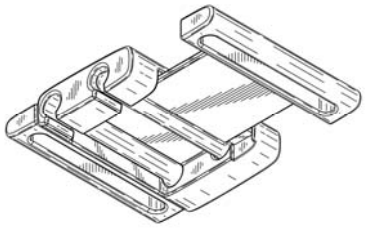

5.12

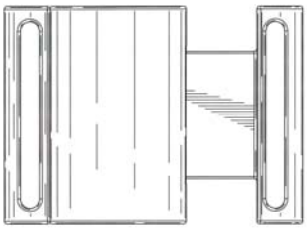

5.13

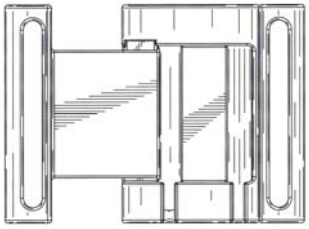

5.14

5.15

5.16

5.17

5.18

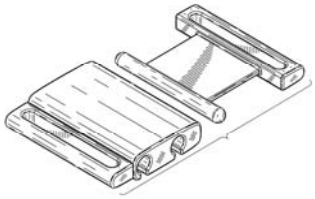

5.19

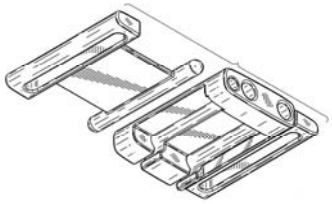

5.20

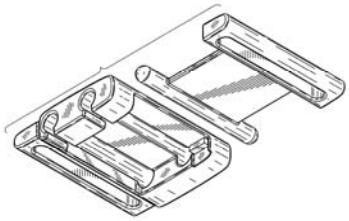

5.21

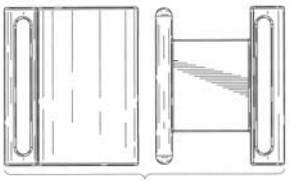

5.22

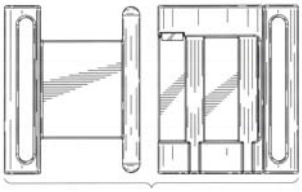

5.23

5.24

5.25

5.26

5.27

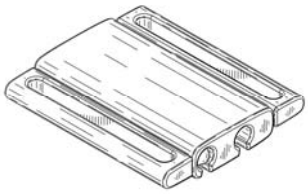

6.1

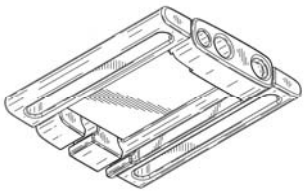

6.2

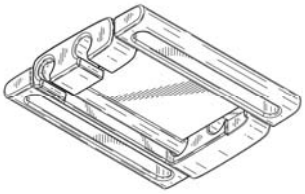

6.3

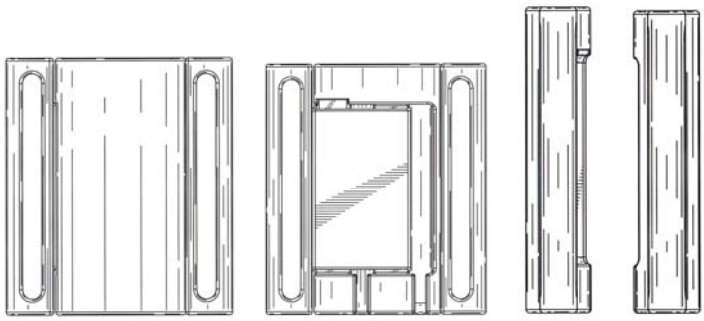

6.4 6.5 6.6 6.7

6.8 6.9

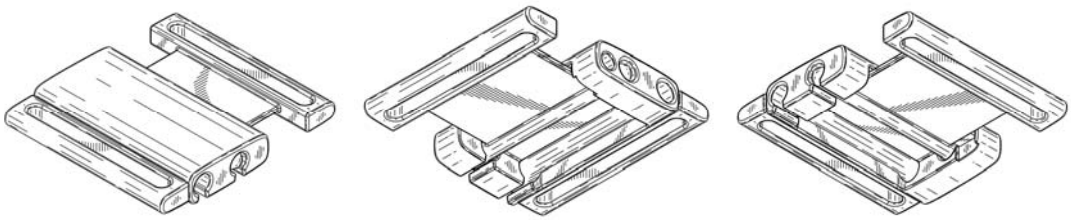

6.10 6.11 6.12

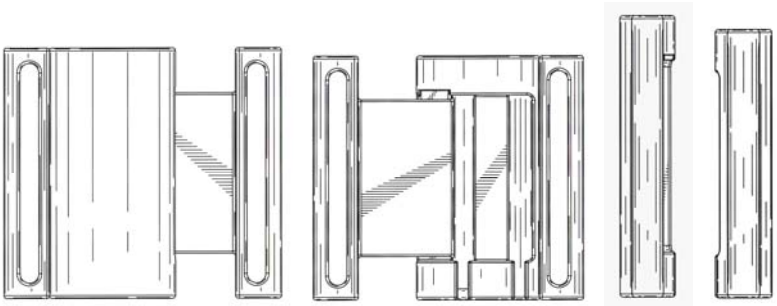

6.13 6.14 6.15 6.16

6.17 6.18

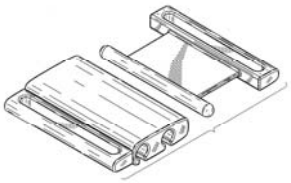

6.19

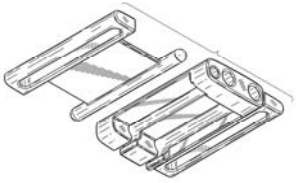

6.20

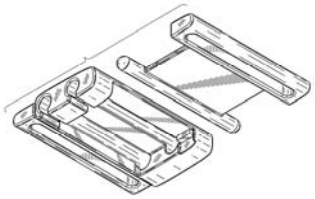

6.21

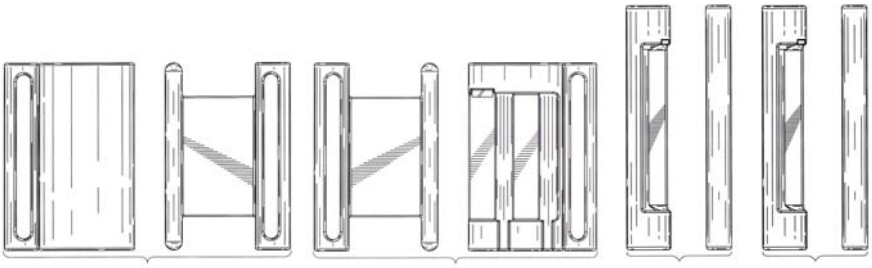

6.22 6.23 6.24 6.25

6.26 6.27

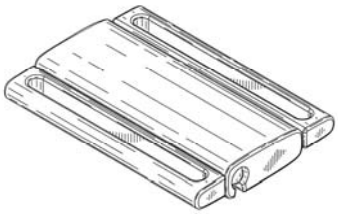

7.1

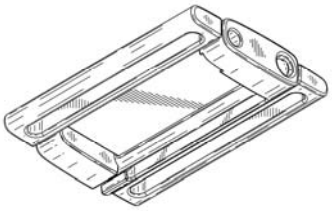

7.2

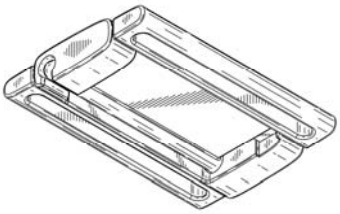

7.3

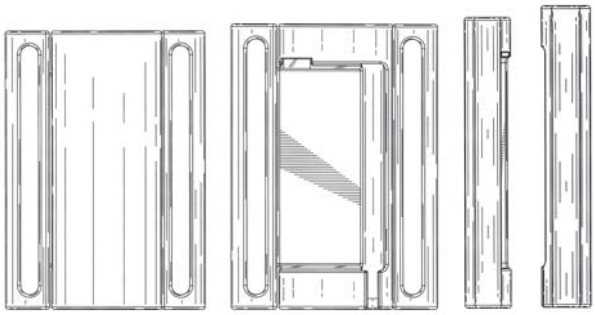

7.4 7.5 7.6 7.7

7.8

7.9

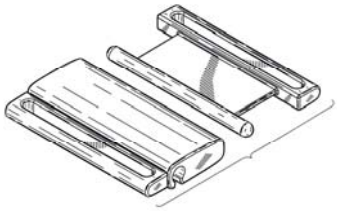

7.10

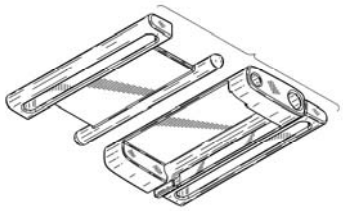

7.11

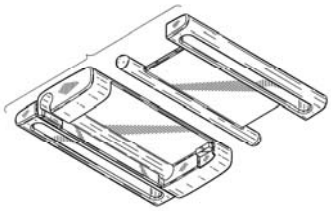

7.12

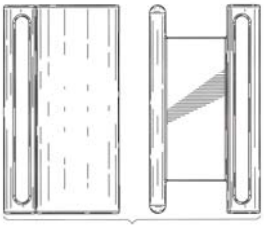

7.13

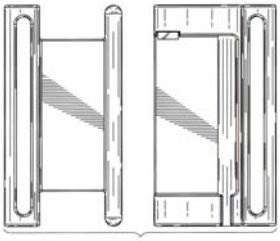

7.14

7.15

7.16

7.17

7.18

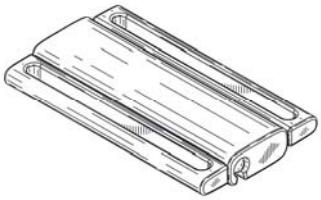

8.1

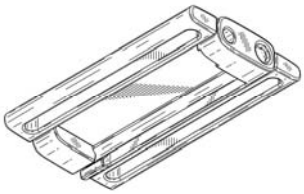

8.2

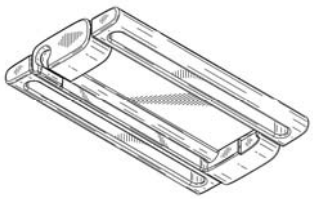

8.3

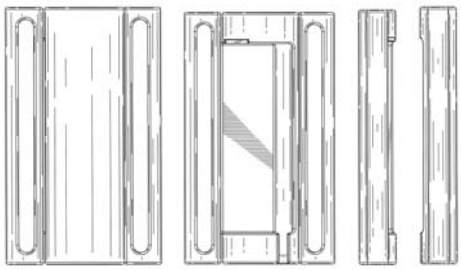

8.4 8.5 8.6 8.7

8.8 8.9

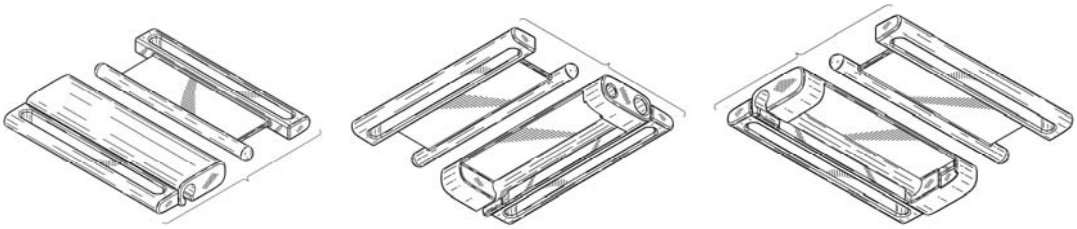

8.10 8.11 8.12

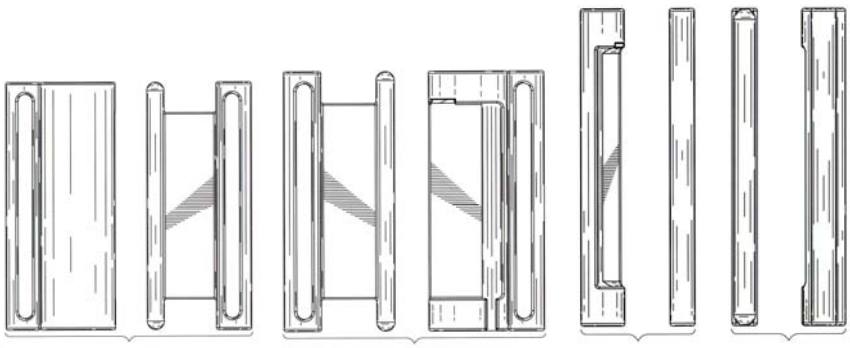

8.13 8.14 8.15 8.16

8.17

8.18

(11) **33265**
(21) 3-2017-02387 (28) 02
(54) HỘP ĐỰNG CHẤT LỎNG (51) **09-03**
(22) 16.11.2017 (43) 25.07.2018
(71) CÔNG TY CỔ PHẦN LIWAYWAY VIỆT NAM (VN)
Số 14, đường số 5, khu công nghiệp Việt Nam - Singapore, thị xã Thuận An, tỉnh Bình Dương
(72) Robert Tan Li (PH)
(74) Văn phòng Luật sư Tân Hà (VPLS TAN HA)
(55)

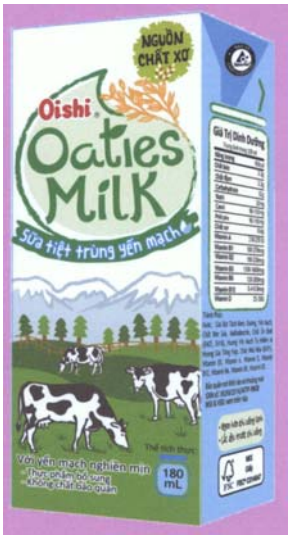

1.1

1.2

NGUỒN CHẤT XƠ
Oishi
Oaties Milk
Sữa tiệt trùng yến mạch
110 mL

SỮA + YẾN MẠCH
Oishi
Oaties Milk
Sữa tiệt trùng yến mạch
Hỗ trợ hệ tiêu hóa khỏe mạnh
Cung cấp năng lượng và tăng cường hệ miễn dịch
Giúp xương chắc khỏe
O, Wow!
NGUỒN CHẤT XƠ
Giá Trị Dinh Dưỡng
mmm! SỮA YẾN MẠCH
Chất xơ
Vitamin nhóm B
Canxi và Phốt pho
110 mL

2.1 2.2

(11) **33266**
(21) 3-2017-02388 (28) 02
(54) HỘP ĐỰNG CHẤT LỎNG (51) **09-03**
(22) 16.11.2017 (43) 25.07.2018
(71) CÔNG TY CỔ PHẦN LIWAYWAY VIỆT NAM (VN)
Số 14, đường số 5, khu công nghiệp Việt Nam - Singapore, thị xã Thuận An, tỉnh Bình Dương
(72) Robert Tan Li (PH)
(74) Văn phòng Luật sư Tân Hà (VPLS TAN HA)
(55)

1.1

1.2

Oishi
Choco Chug
Sôcôla yến mạch
NGUỒN CHẤT XƠ
110 mL

2.1

SỮA+SÔCÔLA+YẾN MẠCH!
Oishi
Choco Chug
Sôcôla yến mạch
NGUỒN CHẤT XƠ
O.Wow!
Hỗ trợ hệ tiêu hóa khỏe mạnh
Cung cấp năng lượng và tăng cường hệ miễn dịch
Giúp xương chắc khỏe
Chất xơ
Vitamin nhóm B
Canxi và Phốt pho
Oaties Milk
110 mL

2.2

(11) **33267**
(21) 3-2017-02405 (28) 01
(54) NHÃN SẢN PHẨM (51) **19-08**
(22) 17.11.2017 (43) 25.07.2018
(71) MA, SUNG MIN (KR)
207dong 1805ho, 68-12, Banyeo-ro, Haeundae-gu, Busan, 48040, Republic of Korea
(72) Ma, Sung Min (KR)
(74) Công ty TNHH Trường Xuân (AGELESS CO.,LTD.)
(55)

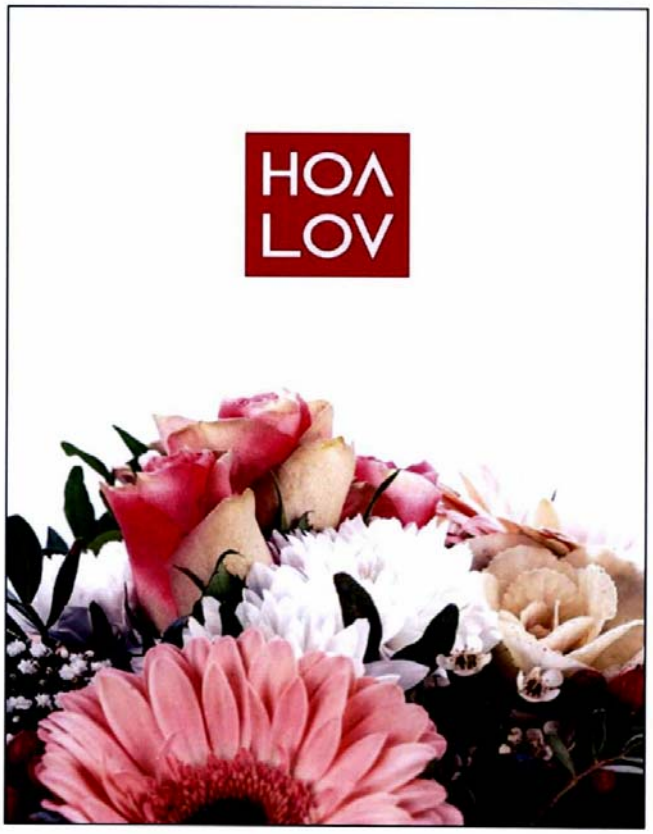

(11) **33268**
(21) 3-2017-02444 (28) 01
(54) ĐẾ GIÀY (51) **02-04**
(22) 22.11.2017 (43) 25.07.2018
(71) GEOX SPA (IT)
Via Feltrina Centro, 16 31044 Biadene di Montebelluna (TV) - Italia
(72) Luciano Ferraresso (IT)
(74) Công ty TNHH Trường Xuân (AGELESS CO.,LTD.)
(55)

1.1

1.2

1.3

1.4

1.5

1.6

1.7

(11) **33269**
(21) 3-2017-02455 (28) 01
(54) CHAI (51) **09-01**
(22) 23.11.2017 (43) 25.07.2018
(71) CÔNG TY CỔ PHẦN EZ COSMETIC VIỆT NAM (VN)
145/17 Nguyễn Thiện Thuật, phường 1, quận 3, thành phố Hồ Chí Minh
(72) Lê Văn Thịnh (VN)
(55)

1.1

1.2

1.3

1.4

1.5

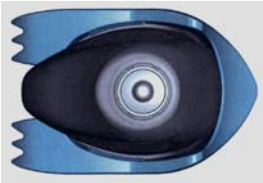

1.6

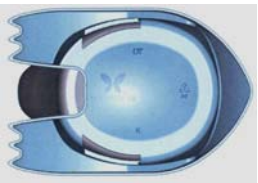

1.7

(11) **33270**
(21) 3-2017-02458 (28) 01
(54) BAO GÓI (51) **09-05**
(22) 23.11.2017 (43) 25.07.2018
(71) CÔNG TY CỔ PHẦN ACECOOK VIỆT NAM (VN)
Lô II-3, đường số 11, khu công nghiệp Tân Bình, phường Tây Thạnh, quận Tân Phú, thành phố Hồ Chí Minh
(72) Kajiwara Junichi (JP)
(74) Văn phòng luật sư Phạm và Liên danh (PHAM & ASSOCIATES)
(55)

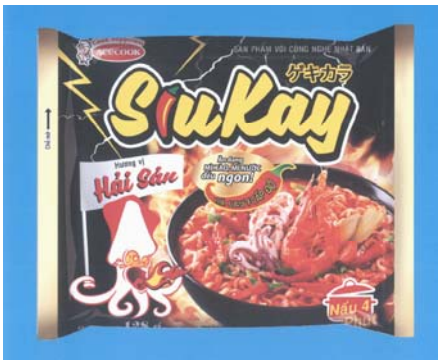

1.1

1.2

(11) **33271**
(21) 3-2017-02459 (28) 02
(54) BAO GÓI (51) **09-05**
(22) 23.11.2017 (43) 25.07.2018
(71) CÔNG TY CỔ PHẦN ACECOOK VIỆT NAM (VN)
Lô II-3, đường số 11, khu công nghiệp Tân Bình, phường Tây Thạnh, quận Tân Phú, thành phố Hồ Chí Minh
(72) Kajiwara Junichi (JP)
(74) Văn phòng luật sư Phạm và Liên danh (PHAM & ASSOCIATES)
(55)

1.1

1.2

Cook happiness
ACECOOK
SẢN PHẨM VỚI CÔNG NGHỆ NHẬT BẢN
MADE WITH JAPANESE TECHNOLOGY
ĐÀ NẴNG
QUEN
Mì Quảng
Hương Vị Thập Cẩm
Mix Flavour
Khối lượng tịnh/ Net weight: 77 g

2.1

Cook happiness
ACECOOK
SẢN PHẨM VỚI CÔNG NGHỆ NHẬT BẢN
MADE WITH JAPANESE TECHNOLOGY
ĐÀ NẴNG
QUEN
Mì Quảng
Hương Vị Thập Cẩm
Mix Flavour
Khối lượng tịnh/ Net weight: 77 g

2.2

(11) **33272**
(21) 3-2017-02460 (28) 01
(54) NHÃN SẢN PHẨM (51) **19-08**
(22) 24.11.2017 (43) 25.07.2018
(71) CÔNG TY TNHH SẢN XUẤT DỊCH VỤ THƯƠNG MẠI SẢN PHẨM DA - LADODA (VN)
Kiêu Kỵ, Gia Lâm, thành phố Hà Nội
(72) Đinh Quang Bào (VN)
(55)

(11) **33273**
(21) 3-2017-02462 (28) 01
(54) NHÃN SẢN PHẨM (51) **19-08**
(22) 24.11.2017 (43) 25.07.2018
(71) CÔNG TY TNHH SẢN XUẤT DỊCH VỤ THƯƠNG MẠI SẢN PHẨM DA - LADODA (VN)
Kiêu Kỵ, Gia Lâm, thành phố Hà Nội
(72) Đinh Quang Bào (VN)
(55)

(11) **33274**
(21) 3-2017-02463 (28) 01
(54) NHÃN SẢN PHẨM (51) **19-08**
(22) 24.11.2017 (43) 25.07.2018
(71) CÔNG TY TNHH SẢN XUẤT DỊCH VỤ THƯƠNG MẠI SẢN PHẨM DA - LADODA (VN)
Kiêu Kỵ, Gia Lâm, thành phố Hà Nội
(72) Đinh Quang Bào (VN)
(55)

(11) **33275**
(21) 3-2017-02464 (28) 01
(54) NHÃN SẢN PHẨM (51) **19-08**
(22) 24.11.2017 (43) 25.07.2018
(71) CÔNG TY TNHH SẢN XUẤT DỊCH VỤ THƯƠNG MẠI SẢN PHẨM DA - LADODA (VN)
Kiêu Kỵ, Gia Lâm, thành phố Hà Nội
(72) Đinh Quang Bào (VN)
(55)

(11) **33276**
(21) 3-2017-02465 (28) 01
(54) NHÃN SẢN PHẨM (51) **19-08**
(22) 24.11.2017 (43) 25.07.2018
(71) CÔNG TY TNHH SẢN XUẤT DỊCH VỤ THƯƠNG MẠI SẢN PHẨM DA - LADODA (VN)
Kiêu Kỵ, Gia Lâm, thành phố Hà Nội
(72) Đinh Quang Bào (VN)
(55)

(11) **33277**
(21) 3-2017-02472 (28) 01
(54) HỘP (51) **09-03**
(22) 24.11.2017 (43) 25.07.2018
(71) HỘ KINH DOANH AN VĨNH PHÁT (VN)
R23/39/36 cư xá Phú Lâm A, phường 12, quận 06, thành phố Hồ Chí Minh
(72) Khưu Sở Dinh (VN)
(55)

1.1

1.2

1.3

1.4

1.5

(11) **33278**
(21) 3-2017-02522 (28) 01
(54) HỘP ĐỰNG MÁY QUAY (51) **16-05**
(22) 30.11.2017 (43) 25.07.2018
(30) 30-2017-0054911 23.11.2017 KR
(71) SARADA CO., LTD (KR)
903 ho, 60 Centum Buk-daero, Haeundae-gu, Busan, 48059, Republic of Korea
(72) Ji, Seung Tae (KR), Ha, Seong Wook (KR)
(74) Công ty Luật TNHH Thắng Phạm và Cộng sự (IP-MARK ASIA LAW FIRM)
(55)

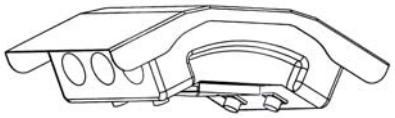

1.1

1.2

1.3

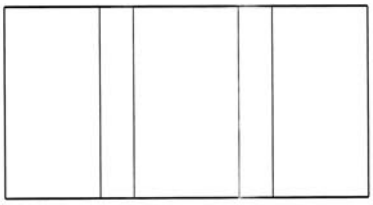

1.4

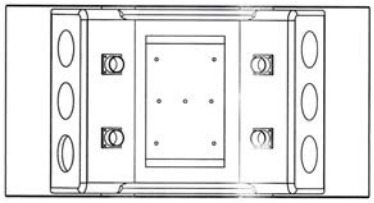

1.5

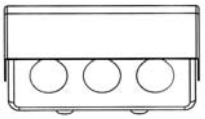

1.6

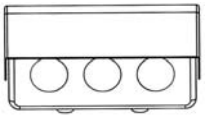

1.7

(11) **33279**
(21) 3-2017-02538 (28) 01
(54) BAO GÓI KẸO (51) **09-05**
(22) 01.12.2017 (43) 25.07.2018
(71) CÔNG TY TNHH SẢN XUẤT VÀ KINH DOANH THƯƠNG MẠI HƯNG GIA PHÁT (VN)
Đội 1, xã Cát Quế, huyện Hoài Đức, thành phố Hà Nội
(72) Nguyễn Tài Khuê (VN)
(74) Công ty TNHH Tư vấn đầu tư và Sở hữu trí tuệ Hoàng Phi (HOANG PHI INVEST & I.P CO., LTD)
(55)

1.1

1.2

(11) **33280**
(21) 3-2017-02539 (28) 01
(54) HỘP ĐỰNG THỰC PHẨM (51) **09-03**
(22) 01.12.2017 (43) 25.07.2018
(71) CÔNG TY TNHH SẢN XUẤT THƯƠNG MẠI DỊCH VỤ POWERFOOD (VN)
Tầng trệt, tòa nhà Rosana, số 60 Nguyễn Đình Chiểu, phường Đa Kao, quận 1, thành phố Hồ Chí Minh
(72) Lê Tuấn Minh (VN)
(74) Công ty Cổ phần Sở hữu trí tuệ Việt Mỹ (VIET MY IP CORP.)
(55)

1.1

1.2

1.3

1.4

1.5

1.6

1.7

(11) **33281**
(21) 3-2017-02542 (28) 01
(54) BAO GÓI SẢN PHẨM (51) **09-05**
(22) 01.12.2017 (43) 25.07.2018
(71) CÔNG TY CỔ PHẦN THỰC PHẨM MINH DƯƠNG (VN)
Thôn Minh Hiệp 2, xã Minh Khai, huyện Hoài Đức, thành phố Hà Nội
(72) Nguyễn Duy Hồng (VN)
(74) Công ty cổ phần Sở hữu trí tuệ BROSS và Cộng sự (BROSS & PARTNERS., JSC)
(55)

1.1

1.2

(11) **33282**
(21) 3-2017-02543 (28) 01
(54) BAO GÓI SẢN PHẨM (51) **09-05**
(22) 01.12.2017 (43) 25.07.2018
(71) CÔNG TY CỔ PHẦN THỰC PHẨM MINH DƯƠNG (VN)
Thôn Minh Hiệp 2, xã Minh Khai, huyện Hoài Đức, thành phố Hà Nội
(72) Nguyễn Duy Hồng (VN)
(74) Công ty cổ phần Sở hữu trí tuệ BROSS và Cộng sự (BROSS & PARTNERS., JSC)
(55)

1.1

1.2

(11) **33283**
(21) 3-2017-02549 (28) 01
(54) NHÃN SẢN PHẨM (51) **19-08**
(22) 04.12.2017 (43) 25.07.2018
(71) HỘ KINH DOANH THÁI NGUYÊN - Á ĐÔNG (VN)
Số 74 đường Võ Văn Truyện, khu phố 1, phường 2, thành phố Tây Ninh, tỉnh Tây Ninh
(72) Đặng Vũ Minh Bằng (VN)
(74) Công ty Luật TNHH WINCO (WINCO LAW FIRM)
(55)

(11) **33284**
(21) 3-2017-02571 (28) 01
(54) NHÀ BÓNG (51) **21-01**
(22) 05.12.2017 (43) 25.07.2018
(71) QUÁCH QUẢNG DIỆU (VN)
282/13 An Phú Đông 3, khu phố 1, phường An Phú Đông, quận 12, thành phố Hồ Chí Minh
(72) Quách Quảng Diệu (VN)
(55)

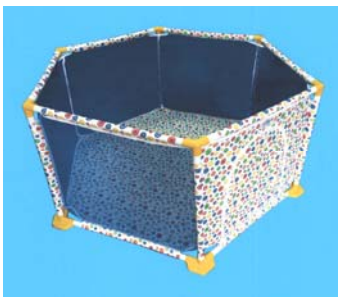

1.1

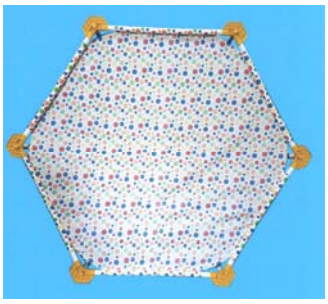

1.2

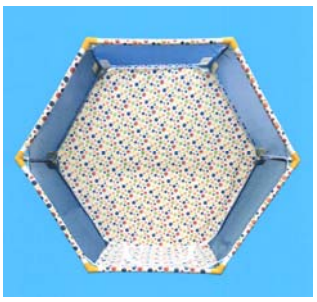

1.3

1.4

1.5

1.6

(11) **33285**
(21) 3-2017-02590 (28) 01
(54) MŨ BẢO HIỂM (51) **02-03**
(22) 11.12.2017 (43) 25.07.2018
(71) CÔNG TY TNHH HJC VIỆT NAM (VN)
Đường Nguyễn Tất Thành, phường Tích Sơn, thành phố Vĩnh Yên, tỉnh Vĩnh Phúc
(72) Park Soung Yong (KR)
(74) Công ty TNHH Tư vấn A & S (A&S CO.,LTD)
(55)

1.1

1.2

1.3

1.4

1.5

1.6

1.7

(11) **33286**
(21) 3-2017-02614 (28) 01
(54) CÁNG GIÀY (51) **08-05**, 15-99
(22) 13.12.2017 (43) 25.07.2018
(30) 201730342086.0 31.07.2017 CN
(71) DONGGUAN JINQU PACKAGING MATERIALS CO., LTD. (CN)
No. 75 Shangzhong Road, Shangdi Village, Liaobu Town, Dongguan City, Guangdong Province, China
(72) Chengtai, TIAN (CN)
(74) Công ty TNHH Tư vấn ALIATLEGAL (ALIATLEGAL CO., LTD.)
(55)

1.1

1.2

1.3

1.4

1.5

1.6

1.7

(11) **33287**
(21) 3-2017-02628 (28) 01
(54) CHAI (51) **09-01**
(22) 15.12.2017 (43) 25.07.2018
(71) CÔNG TY CỔ PHẦN CỒN RƯỢU HÀ NỘI (VN)
94 Lò Đúc, phường Phạm Đình Hổ, quận Hai Bà Trưng, thành phố Hà Nội
(72) Trần Hậu Cường (VN)
(55)

1.1 1.2 1.3 1.4 1.5

1.6 1.7

(11) **33288**
(21) 3-2017-02660 (28) 02
(54) TÚI ĐỰNG MÀN (51) **09-05**
(22) 22.12.2017 (43) 25.07.2018
(71) CÔNG TY CỔ PHẦN DỆT 10/10 (VN)
Số 9, ngõ 253 Minh Khai, quận Hai Bà Trưng, thành phố Hà Nội
(72) Nguyễn Văn Dũng (VN)
(55)

1.1

1.2

CÔNG TY CỔ PHẦN DỆT 10/10
MÀN TUYN
Dệt 10/10
MÀN TUYN
Dệt 10/10

2.1

CÔNG TY CỔ PHẦN DỆT 10/10
10/10 TEXTILE JOINT STOCK COMPANY
MÀN TUYN
Dệt 10/10®
TỪ NĂM 1974 (SINCE 1974)

2.2

(11) **33289**
(21) 3-2017-02661 (28) 01
(54) LỌ ĐỰNG MỸ PHẨM (51) **09-01**
(22) 22.12.2017 (43) 25.07.2018
(30) 30-2017-0059588 15.12.2017 KR
(71) LG HOUSEHOLD & HEALTH CARE LTD. (KR)
58, Saemunan-ro, Jongno-gu, Seoul, Republic of Korea
(72) LEE, Hye Jin (KR)
(74) Công ty TNHH Sở hữu trí tuệ Việt Á (VIET A IP CO.,LTD)
(55)

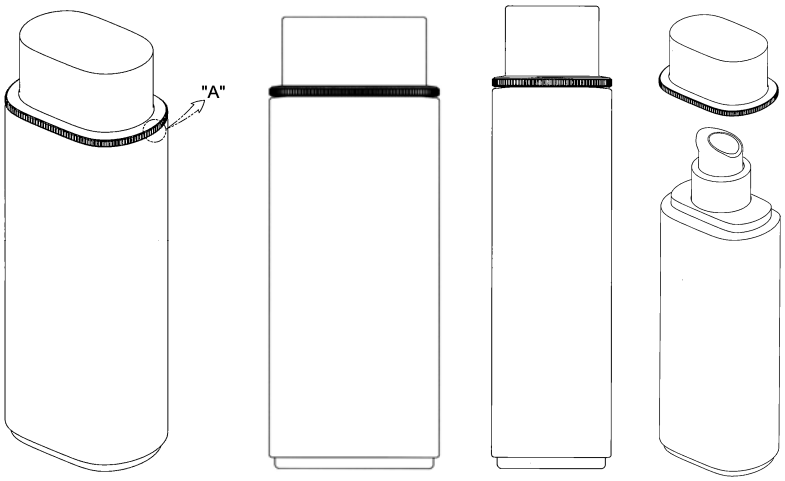

1.1 1.2 1.3 1.4

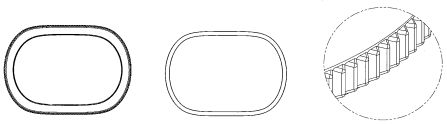

1.5 1.6 1.7

(11) **33290**
(21) 3-2017-02663 (28) 01
(54) BAO ĐỰNG GẠO (51) **09-05**
(22) 22.12.2017 (43) 25.07.2018
(71) CÔNG TY CỔ PHẦN THÉP CẨM NGUYÊN (VN)
192 Nguyễn Văn Tuôi, khu phố 6, thị trấn Bến Lức, tỉnh Long An
(72) Huỳnh Tô Há (Huỳnh Cẩm) (VN)
(55)

1.1

1.2

(11) **33291**
(21) 3-2017-02671 (28) 01
(54) NHÃN SẢN PHẨM (51) **19-08**
(22) 25.12.2017 (43) 25.07.2018
(71) CÔNG TY TNHH SẢN XUẤT - THƯƠNG MẠI - XUẤT NHẬP KHẨU VĨNH THUẬN (VN)
Lô số 48, đường số 3 Khu công nghiệp Tân Tạo, phường Tân Tạo A, quận Bình Tân, thành phố Hồ Chí Minh
(72) Trần Kỳ Quang (VN)
(74) Trung tâm Tư vấn phát triển thương hiệu và chất lượng (CBQ)
(55)

(11) **33292**
(21) 3-2017-02675 (28) 01
(54) NHANG (51) **99-00**
(22) 26.12.2017 (43) 25.07.2018
(71) CÔNG TY TNHH SALA (VN)
702/110 Lê Đức Thọ, phường 15, quận Gò Vấp, thành phố Hồ Chí Minh
(72) Lê Tôn Anh (VN)
(74) Công ty TNHH Sở hữu trí tuệ INVENTIO (INVENTIO CO.,LTD)
(55)

1.1

1.2

1.3

1.4

(11) **33293**
(21) 3-2017-02679 (28) 01
(54) MÁY IN NHÃN (51) **18-02**
(22) 26.12.2017 (43) 25.07.2018
(30) 2017-013801 27.06.2017 JP
(71) SATO HOLDINGS KABUSHIKI KAISHA (JP)
7-1, Shimomeguro 1-chome, Meguro-ku, Tokyo 153-0064, Japan
(72) OZAWA Taichi (JP), KAKUI Yasuyuki (JP)
(74) Công ty Cổ phần Sở hữu công nghiệp INVESTIP (INVESTIP)
(55)

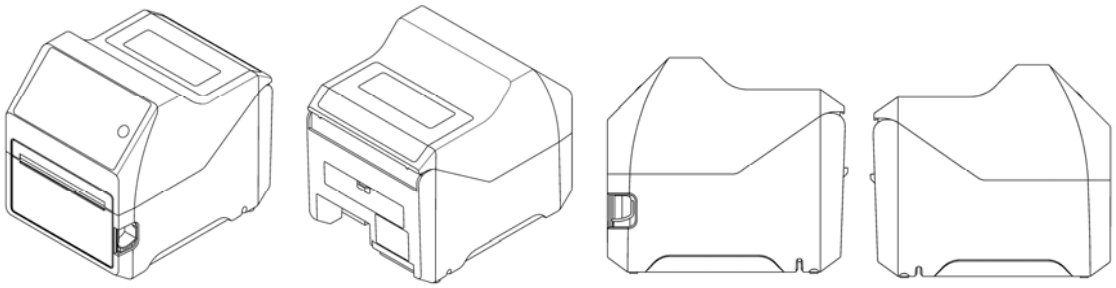

1.1 1.2 1.3 1.4

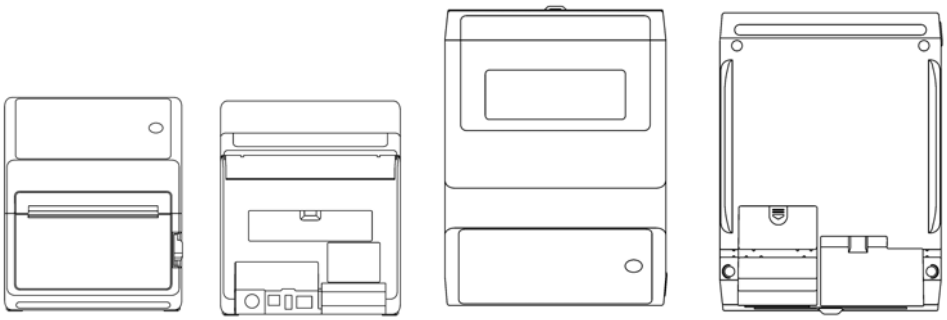

1.5 1.6 1.7 1.8

(11) **33294**
(21) 3-2017-02680 (28) 01
(54) MÁY IN NHÃN (51) **18-02**
(22) 26.12.2017 (43) 25.07.2018
(30) 2017-013799 27.06.2017 JP
(71) SATO HOLDINGS KABUSHIKI KAISHA (JP)
7-1, Shimomeguro 1-chome, Meguro-ku, Tokyo 153-0064, Japan
(72) OZAWA Taichi (JP), KAKUI Yasuyuki (JP)
(74) Công ty Cổ phần Sở hữu công nghiệp INVESTIP (INVESTIP)
(55)

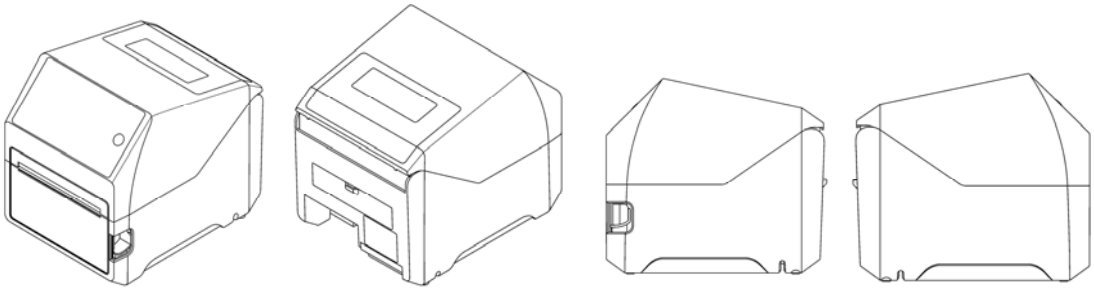

1.1 1.2 1.3 1.4

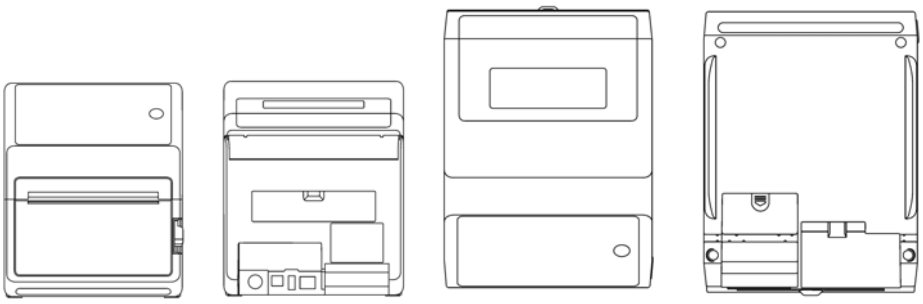

1.5 1.6 1.7 1.8

(11) **33295**
(21) 3-2017-02681 (28) 01
(54) MÁY IN NHÃN (51) **18-02**
(22) 26.12.2017 (43) 25.07.2018
(30) 2017-013800 27.06.2017 JP
(71) SATO HOLDINGS KABUSHIKI KAISHA (JP)
7-1, Shimomeguro 1-chome, Meguro-ku, Tokyo 153-0064, Japan
(72) OZAWA Taichi (JP), KAKUI Yasuyuki (JP)
(74) Công ty Cổ phần Sở hữu công nghiệp INVESTIP (INVESTIP)
(55)

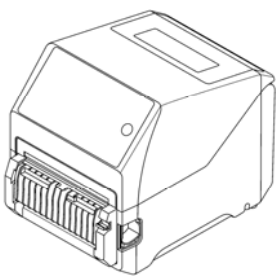

1.1

1.2

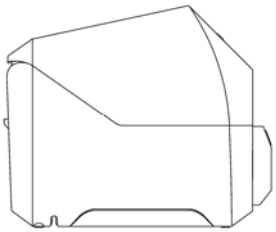

1.3

1.4

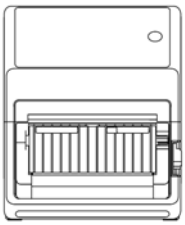

1.5

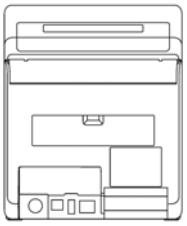

1.6

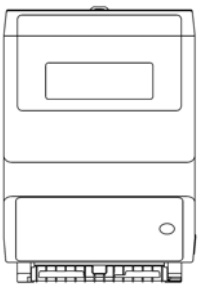

1.7

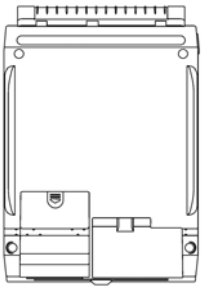

1.8

(11) **33296**
(21) 3-2017-02698 (28) 01
(54) BÌNH CHỨA CHẤT BÔI TRƠN (51) **09-01**, 08-05
(22) 27.12.2017 (43) 25.07.2018
(30) 2017-013982 29.06.2017 JP
(71) LUBE CORPORATION (JP)
Horizon One, 30-16, Nishi-Waseda 3-chome, Shinjuku-ku, Tokyo 169-0051, Japan
(72) SAITO, Keizo (JP)
(74) Văn phòng Luật sư Ân Nam (ANNAM IP & LAW)
(55)

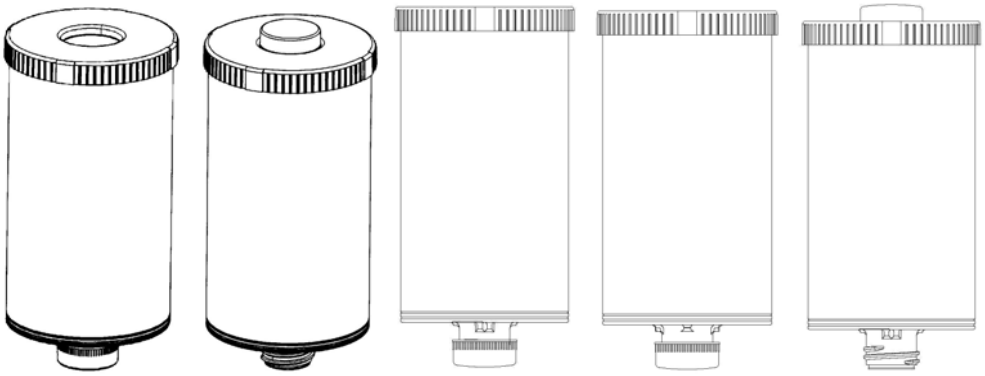

1.1 1.2 1.3 1.4 1.5

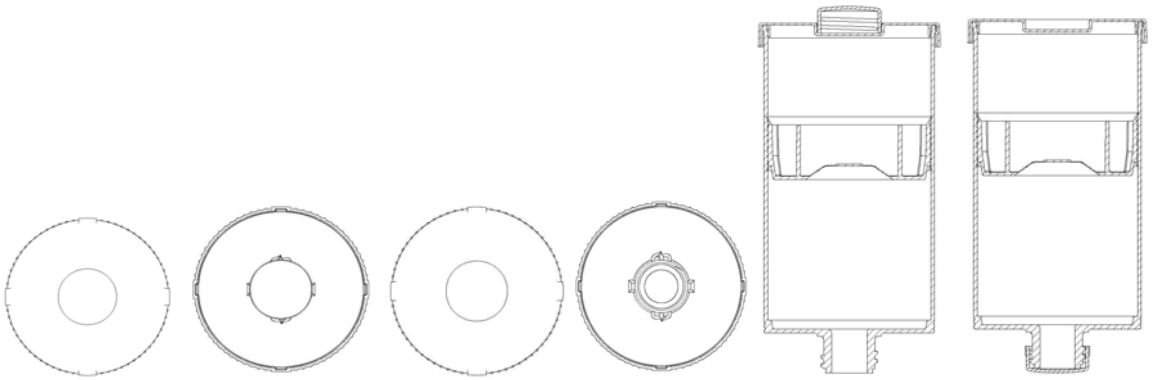

1.6 1.7 1.8 1.9 1.10 1.11

(11) **33297**
(21) 3-2017-02699 (28) 02
(54) DỤNG CỤ CHĂM SÓC RĂNG MIỆNG (51) **28-03**
(22) 27.12.2017 (43) 25.07.2018
(30) 29/610,377 12.07.2017 US
(71) COLGATE-PALMOLIVE COMPANY (US)
300 Park Avenue, New York New York 10022, UNITED STATES OF AMERICA
(72) DEMAREST, Scott (US), TATU, Francis (US), BLOCH, Brian (US), TAN, Thuan Chong (MY), BARTLETT, Mark (US)
(74) Công ty TNHH Tầm nhìn và Liên danh (VISION & ASSOCIATES CO.LTD.)
(55)

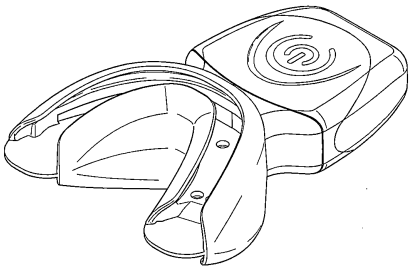

1.1

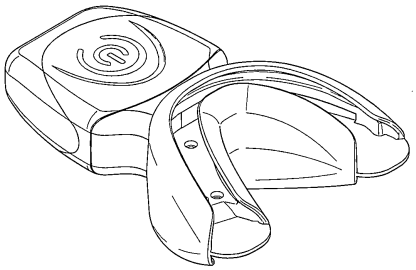

1.2

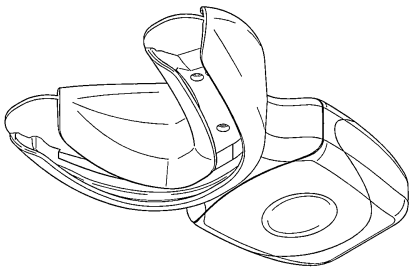

1.3

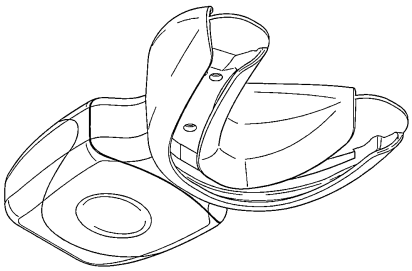

1.4

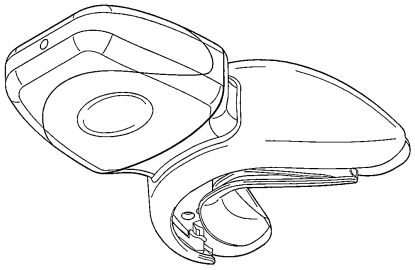

1.5

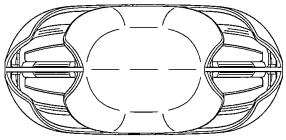

1.6

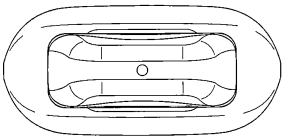

1.7

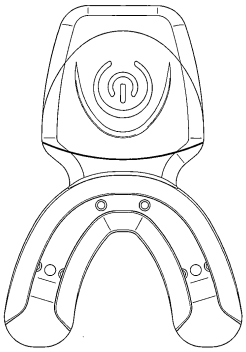

1.8

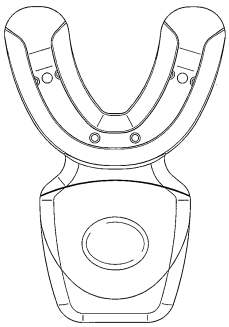

1.9

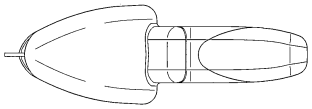

1.10

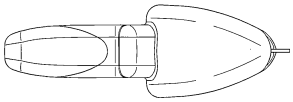

1.11

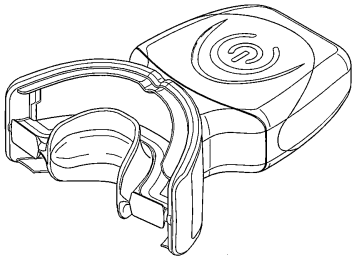

2.1

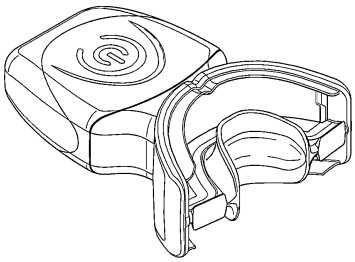

2.2

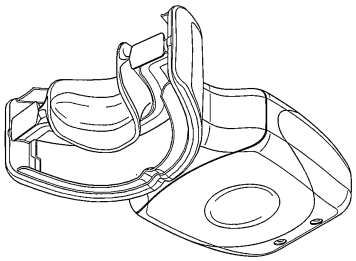

2.3

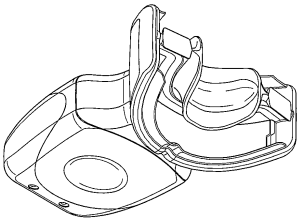

2.4

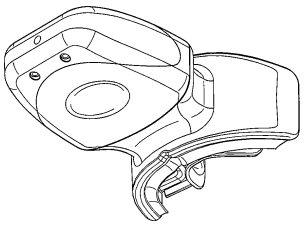

2.5

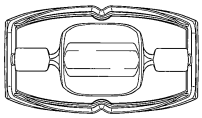

2.6

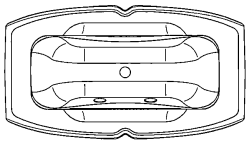

2.7

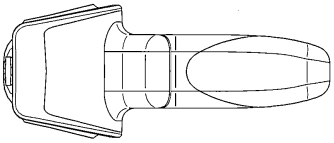

2.8

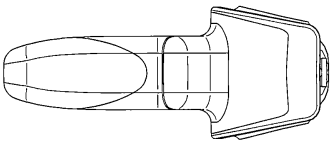

2.9

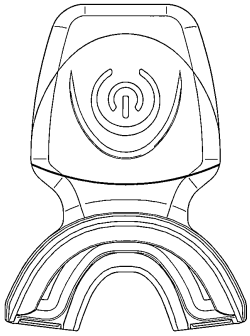

2.10

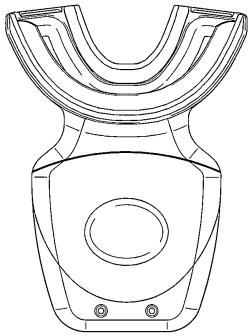

2.11

(11) **33298**
(21) 3-2017-02727 (28) 01
(54) CỘT BIỂN BÁO GIAO THÔNG ĐỒ CHƠI (51) **21-01**
(22) 29.12.2017 (43) 25.07.2018
(71) CÔNG TY CỔ PHẦN CÔNG NGHỆ MỚI VIỆT PHÁP (VN)
Số nhà 76, tổ 60, phố Trung Kính, phường Yên Hòa, quận Cầu Giấy, thành phố Hà Nội
(72) Nguyễn Hoàng Long (VN)
(74) Công ty TNHH Sở hữu trí tuệ và Công nghệ Thủ đô (CAPITAL IP&T CO.LTD.)
(55)

1.1 1.2 1.3 1.4 1.5 1.6 1.7

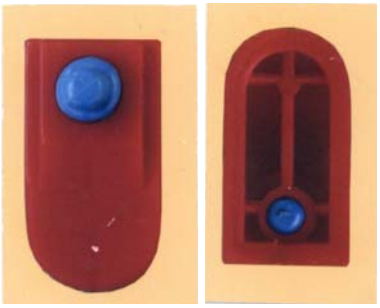

1.8 1.9

(11) **33299**
(21) 3-2018-00009 (28) 01
(54) LỐP XE (51) **12-15**
(22) 04.01.2018 (43) 25.07.2018
(71) SHENZHEN KINGTITAN TECHNOLOGY CO., LTD. (CN)
1st and 2nd Floor of Lifeng Building, Liuxian 1st Road, No.71 Area, Xin'an Street Bao'an District Shenzhen, Guangdong 518133, China
(72) WANG, Bing (CN), YU, Qiansun (CN)
(74) Công ty TNHH Trà và cộng sự (TRA & ASSOCIATES CO.,LTD)
(55)

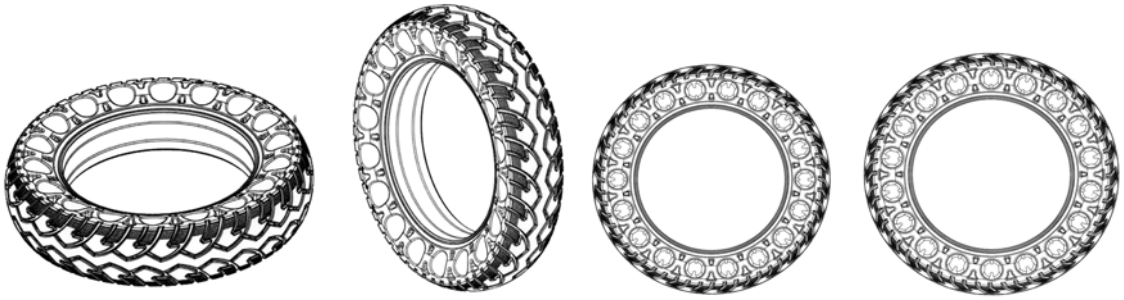

1.1 1.2 1.3 1.4

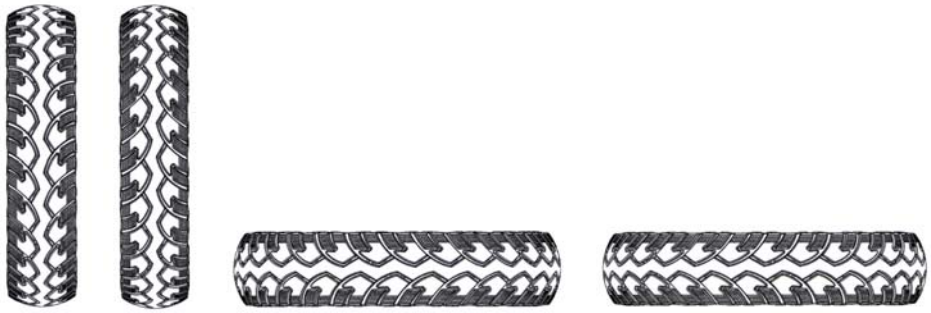

1.5 1.6 1.7 1.8

(11) **33300**
(21) 3-2018-00019 (28) 01
(54) VÒI NƯỚC (51) **23-01**
(22) 08.01.2018 (43) 25.07.2018
(71) WATERTEC (MALAYSIA) SDN BHD (MY)
Lot 3, Jalan Halba Satu 16/16A, Section 16, 40200 Shah Alam, Selangor Darul Ehsan, Malaysia
(72) Mohammad Zailani Bin Jusoh (MY), Low Han Sin (MY)
(74) Công ty TNHH Sở hữu trí tuệ Tầm Nhìn Mới (FRESHVIEW CO., LTD.)
(55)

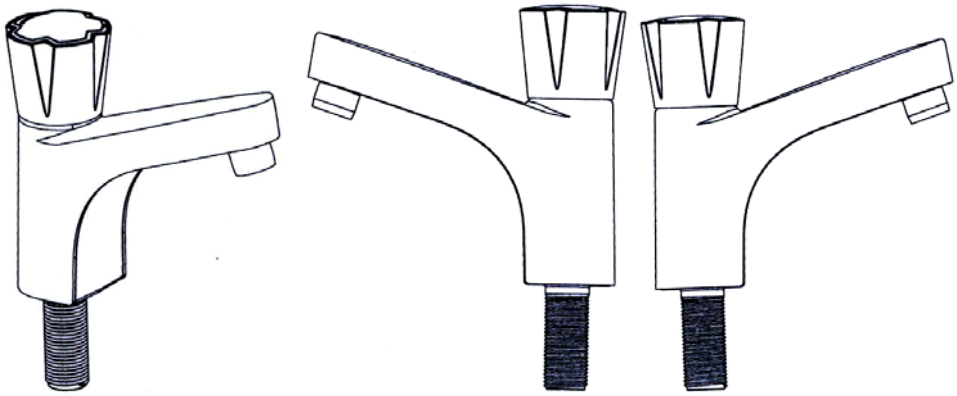

1.1 1.2 1.3

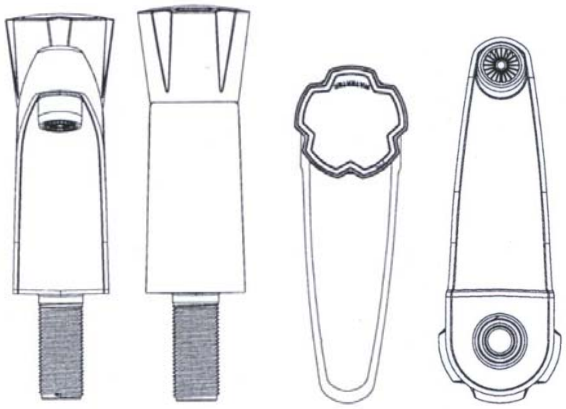

1.4 1.5 1.6 1.7

(11) **33301**
(21) 3-2018-00020 (28) 01
(54) CHẬU TRỒNG CÂY (51) **11-02**
(22) 08.01.2018 (43) 25.07.2018
(71) CÔNG TY CỔ PHẦN SẢN XUẤT NHỰA DUY TÂN (VN)
298 Hồ Học Lãm, phường An Lạc, quận Bình Tân, thành phố Hồ Chí Minh
(72) Trần Đức Xuyên (VN)
(74) Văn phòng luật sư Phạm và Liên danh (PHAM & ASSOCIATES)
(55)

1.1

1.2

1.3

1.4

1.5

1.6

1.7

(11) **33302**
(21) 3-2018-00046 (28) 01
(54) BAO GÓI CÀ PHÊ (51) **09-05**
(22) 10.01.2018 (43) 25.07.2018
(71) HỘ KINH DOANH CÀ PHÊ ĐÁP (VN)
Tổ 8, ấp Tân Khánh, thị trấn Long Bình, huyện An Phú, tỉnh An Giang
(72) Nguyễn Hữu Quyền (VN)
(55)

1.1

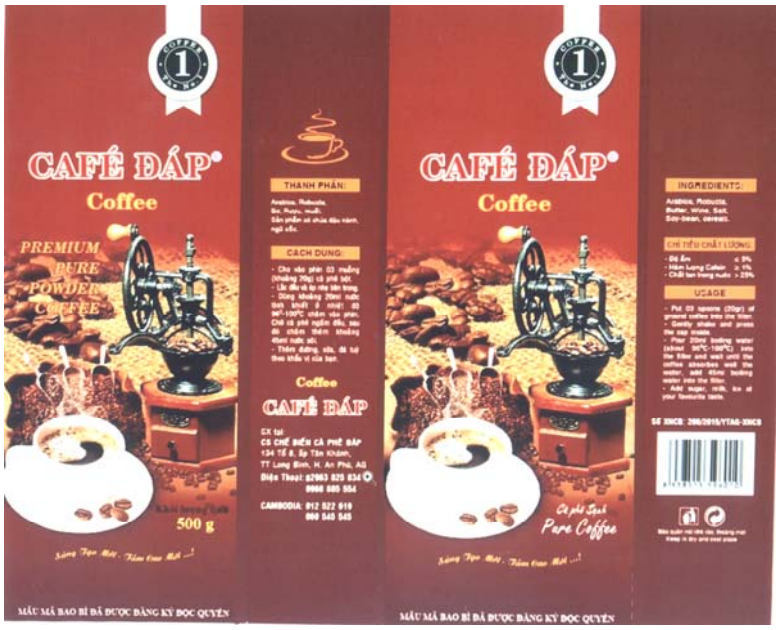

1.2

(11) **33303**
(21) 3-2018-00056 (28) 01
(54) THIẾT BỊ XUNG ĐIỆN KÍCH THÍCH CƠ BẮP (51) **24-01**
(22) 10.01.2018 (43) 25.07.2018
(71) RIZAP GROUP, INC. (JP)
2-21-1 Kita-shinjuku, Shinjuku-ku, Tokyo 169-0074, Japan
(72) Masahiko Sakamoto (JP)
(74) Công ty Luật TNHH WINCO (WINCO LAW FIRM)
(55)

1.1

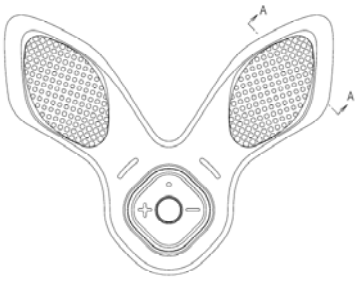

1.2

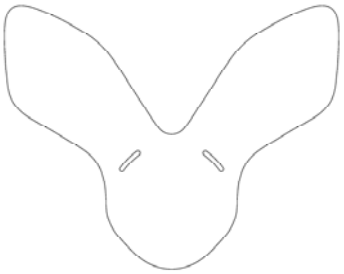

1.3

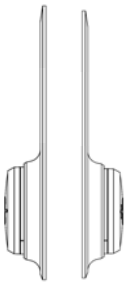

1.4 1.5

1.6

1.7

1.8

(11) **33304**
(21) 3-2018-00057 (28) 01
(54) THIẾT BỊ XUNG ĐIỆN KÍCH THÍCH CƠ BẮP (51) **24-01**
(22) 10.01.2018 (43) 25.07.2018
(71) RIZAP GROUP, INC. (JP)
2-21-1 Kita-shinjuku, Shinjuku-ku Tokyo 169-0074, Japan
(72) Masahiko Sakamoto (JP)
(74) Công ty Luật TNHH WINCO (WINCO LAW FIRM)
(55)

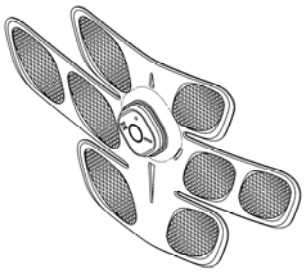

1.1

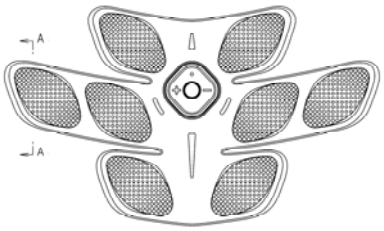

1.2

1.3

1.4

1.5

1.6

1.7

1.8

(11) **33305**
(21) 3-2018-00060 (28) 01
(54) MÁY TRỒNG CÂY (51) **15-03**
(22) 10.01.2018 (43) 25.07.2018
(30) 2017-026445 28.11.2017 JP
(71) ISEKI & CO., LTD. (JP)
700 Umaki-cho, Matsuyama-shi, Ehime-ken, Japan
(72) Masami Muranami (JP), Nobuhiro Yamane (JP), Yoshihiko Okubo (JP), Kota Azuma (JP), Akio Tasaki (JP), Takefumi Kato (JP), Koji Joko (JP)
(74) Công ty Luật TNHH AMBYS Hà Nội (AMBYS HANOI)
(55)

1.1

1.2

1.3

1.4

1.5

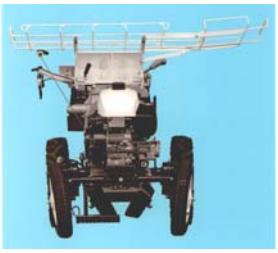
1.6

1.7

1.8

1.9

1.10

(11) **33306**
(21) 3-2018-00117 (28) 01
(54) ỐNG CUỘN MIẾNG MẶT NẠ LÀM ĐẸP (51) **28-03**
(22) 17.01.2018 (43) 25.07.2018
(71) PETER CHA (KR)
105-102, 10-12, Heolleung-ro 8-gil, Gangnam-gu, Seoul, (06798) Republic of Korea
(72) Peter CHA (KR)
(74) Văn phòng luật sư Phạm và Liên danh (PHAM & ASSOCIATES)
(55)

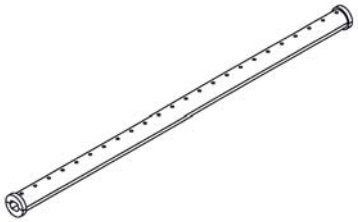

1.1

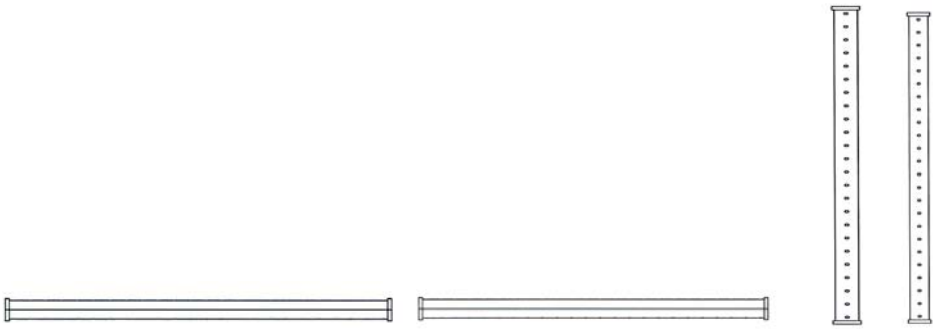

1.2 1.3 1.4 1.5

1.6 1.7 1.8 1.9

(11) **33307**
(21) 3-2018-00189 (28) 01
(54) MÁY ĐIỀU HÒA KHÔNG KHÍ (51) **23-04**
(22) 23.01.2018 (43) 25.07.2018
(30) 17-00727-0205 24.07.2017 MY
(71) DAIKIN RESEARCH & DEVELOPMENT MALAYSIA SDN BHD (MY)
Lot 60334, Persiaran Bukit Rahman Putra 3, Taman Perindustrian Bukit Rahman Putra, 47000 Sungai Buloh, Selangor, Malaysia
(72) Lam Kit Yoke (MY), Ong Seow Yan (MY)
(74) Công ty Cổ phần Sở hữu công nghiệp INVESTIP (INVESTIP)
(55)

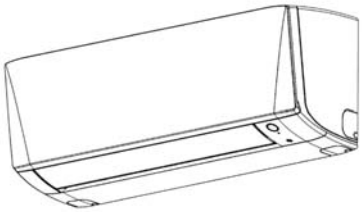

1.1

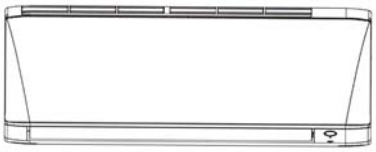

1.2

1.3

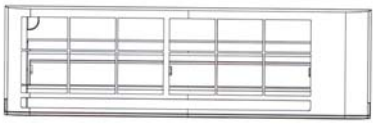

1.4

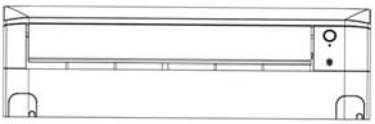

1.5

1.6

1.7

(11) **33308**
(21) 3-2018-00194 (28) 01
(54) VẬT DÙNG ĐỂ GẮN HÀNG HÓA (51) **20-02**
(22) 24.01.2018 (43) 25.07.2018
(71) CÔNG TY TNHH THƯƠNG MẠI THIÊN QUỐC (VN)
144 Võ Văn Tần, phường 6, quận 3, thành phố Hồ Chí Minh
(72) Đại Vạn Quốc (VN)
(55)

1.1

1.2

1.3

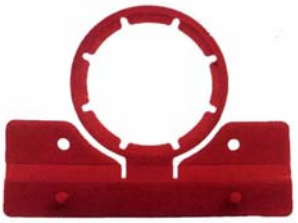

1.4

1.5

1.6

1.7

1.8

(11) **33309**
(21) 3-2018-00236 (28) 01
(54) RỔ NHỰA ĐA NĂNG (51) **07-07**
(22) 30.01.2018 (43) 25.07.2018
(71) CÔNG TY TNHH MỘT THÀNH VIÊN SẢN XUẤT THƯƠNG MẠI XUẤT NHẬP KHẨU THẮNG LỢI (VN)
Số 334D đường Mã Lò, khu phố 6, phường Bình Trị Đông A, quận Bình Tân, thành phố Hồ Chí Minh
(72) Tô Lợi Thành (VN)
(74) Công ty Cổ phần PHANLAW VIETNAM (PHANLAW VIETNAM JSC)
(55)

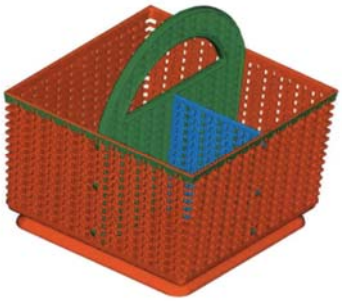

1.1

1.2

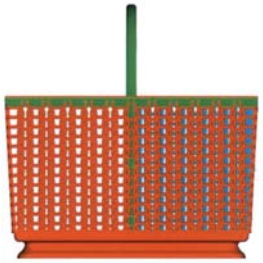

1.3

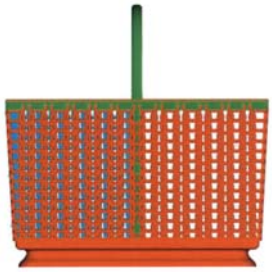

1.4

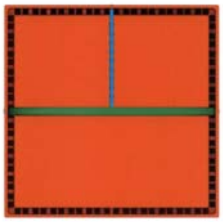

1.5

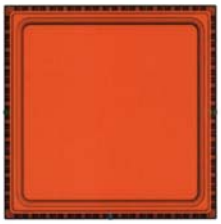

1.6

(11) **33310**
(21) 3-2018-00239 (28) 01
(54) THUỐC LÁ ĐIỆN TỬ (51) **27-99**
(22) 30.01.2018 (43) 25.07.2018
(30) 30-2017-0040210 29.08.2017 KR
(71) KT&G CORPORATION (KR)
71, Beotkkot-gil, Daedeok-gu, Daejeon, Korea
(72) KIM, Min Chul (KR), KIM, Young Lea (KR), PARK, Du Jin (KR), YOON, Seong Won (KR), YOON, Jin Young (KR), LEE, Moon Bong (KR), LEE, Jang Uk (KR), LEE, Jong Sub (KR), LIM, Wang Seop (KR), LIM, Hun Il (KR), JANG, Ji Soo (KR), JU, Soung Ho (KR), HAN, Dae Nam (KR), HAN, Jung Ho (KR)
(74) Công ty TNHH T&T INVENMARK Sở hữu trí tuệ Quốc tế (T&T INVENMARK CO., LTD.)
(55)

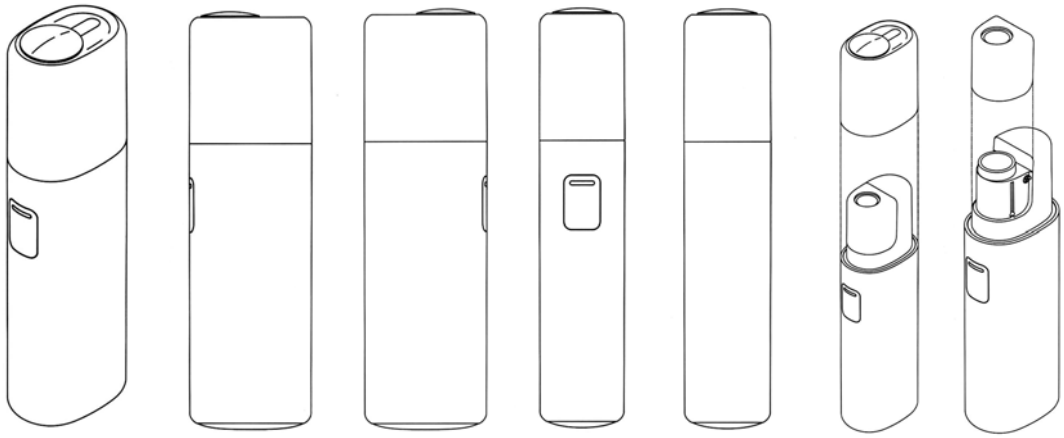

1.1 1.2 1.3 1.4 1.5 1.6 1.7

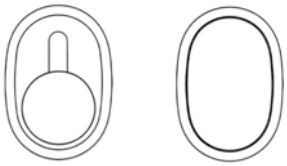

1.8 1.9

(11) **33311**
(21) 3-2018-00240 (28) 01
(54) ĐẾ GIÀY (51) **02-04**
(22) 30.01.2018 (43) 25.07.2018
(71) GRAZIANO MAZZA (IT)
Lungomare Gramsci 19, 63822 Porto San Giorgio, Italy
(72) Graziano Mazza (IT)
(74) Công ty Cổ phần Sở hữu công nghiệp INVESTIP (INVESTIP)
(55)

1.1

1.2

1.3

1.4

1.5

1.6

1.7

(11) **33312**
(21) 3-2018-00241 (28) 01
(54) ĐẾ GIÀY (51) **02-04**
(22) 30.01.2018 (43) 25.07.2018
(71) GRAZIANO MAZZA (IT)
Lungomare Gramsci 19, 63822 Porto San Giorgio, Italy
(72) Graziano Mazza (IT)
(74) Công ty Cổ phần Sở hữu công nghiệp INVESTIP (INVESTIP)
(55)

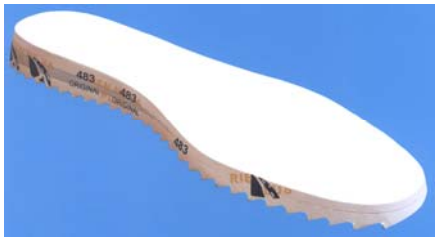

1.1

1.2

1.3

1.4

1.5

1.6

1.7

(11) **33313**
(21) 3-2018-00249 (28) 01
(54) BÀN CHẢI ĐÁNH RĂNG (51) **04-02**
(22) 31.01.2018 (43) 25.07.2018
(30) 004127769-0001 31.07.2017 EM
(71) UNILEVER N.V. (NL)
Weena 455, 3013 AL Rotterdam, The Netherlands
(72) PULZONI Camilla (IT), HSU Wen Chieh (CN)
(74) Công ty TNHH Trần Hữu Nam và Đồng sự (TRAN H.N & ASS.)
(55)

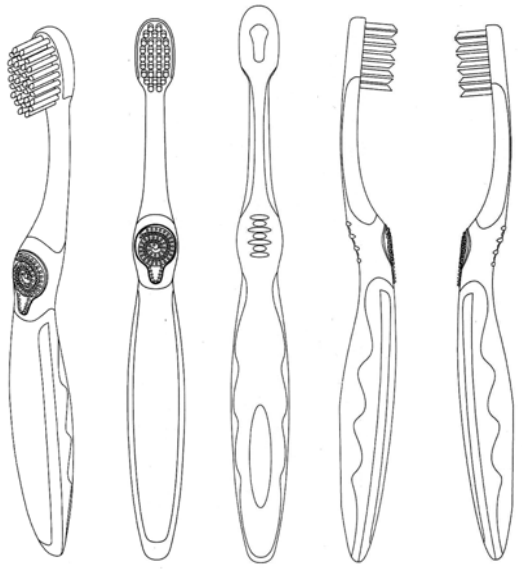

1.1 1.2 1.3 1.4 1.5

1.6 1.7

(11) **33314**
(21) 3-2018-00252 (28) 01
(54) BÀN CHẢI ĐÁNH RĂNG (51) **04-02**
(22) 31.01.2018 (43) 25.07.2018
(71) CÔNG TY TNHH NHỰA HOA THÁI (VN)
Số 55/8, đường Ao Đôi, khu phố 10, phường Bình Trị Đông A, quận Bình Tân, thành phố Hồ Chí Minh
(72) YINGRONG WEN (CN)
(55)

1.1 1.2 1.3 1.4

1.5

(11) **33315**
(21) 3-2018-00307 (28) 01
(54) NHÃN SẢN PHẨM (51) **19-08**
(22) 08.02.2018 (43) 25.07.2018
(71) CÔNG TY TNHH ĐẦU TƯ THƯƠNG MẠI VÀ XUẤT NHẬP KHẨU HC (VN)
Số 522, Minh Khai, phường Vĩnh Tuy, quận Hai Bà Trưng, thành phố Hà Nội
(72) Nguyễn Thị Huyền Châu (VN)
(55)

(11) **33316**
(21) 3-2018-00314 (28) 08
(54) XI LANH THỦY LỰC (51) **15-99**
(22) 09.02.2018 (43) 25.07.2018
(30) 201730386741.2 21.08.2017 CN
(71) SMC CORPORATION (JP)
14-1, Sotokanda 4-chome, Chiyoda-ku, Tokyo 101-0021, JAPAN
(72) Hirotsugu NAGAI (JP)
(74) Văn phòng luật sư Phạm và Liên danh (PHAM & ASSOCIATES)
(55)

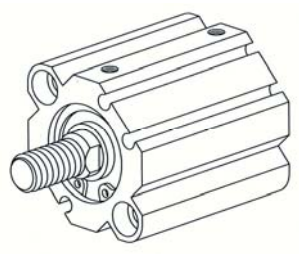

1.1

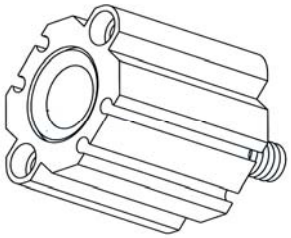

1.2

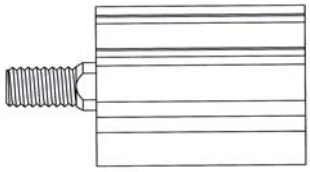

1.3

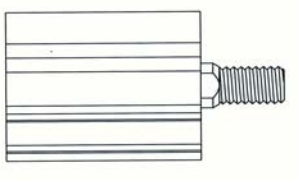

1.4

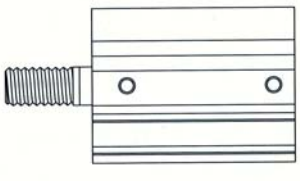

1.5

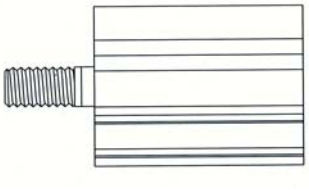

1.6

1.7

1.8

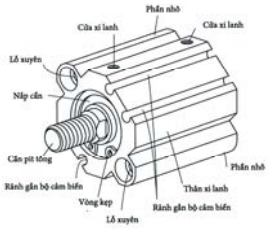

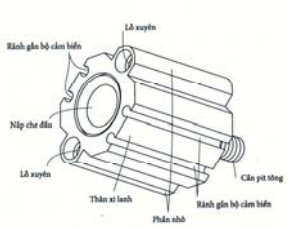

1.9 1.10

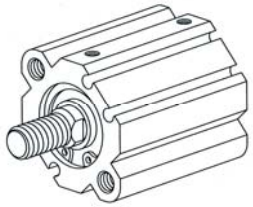

2.1

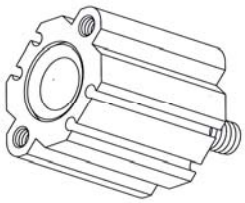

2.2

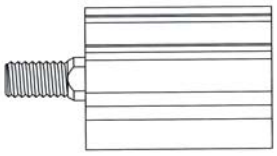

2.3

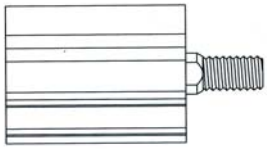

2.4

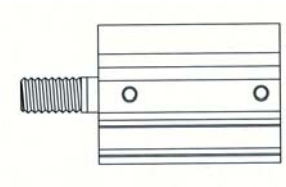

2.5

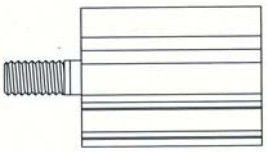

2.6

2.7

2.8

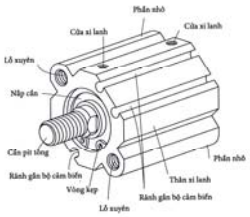

2.9

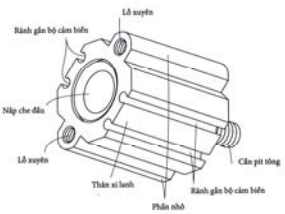

2.10

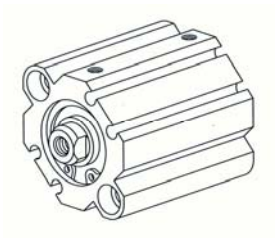

3.1

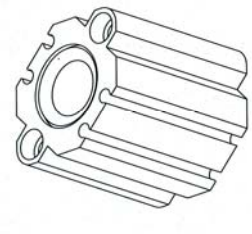

3.2

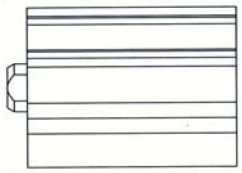

3.3

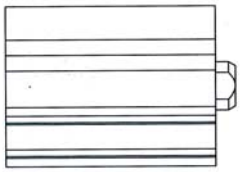

3.4

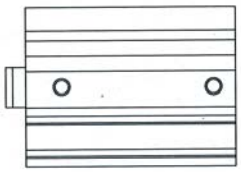

3.5

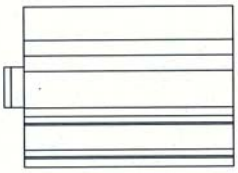

3.6

3.7

3.8

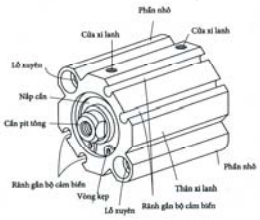

3.9

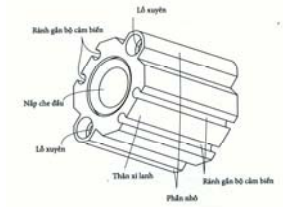

3.10

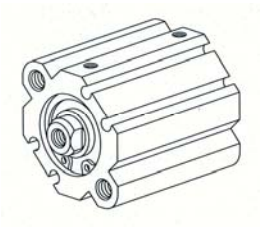

4.1

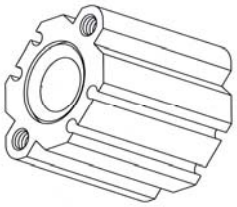

4.2

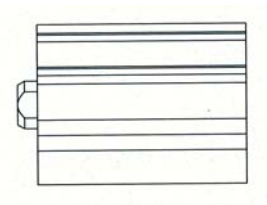

4.3

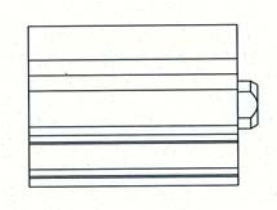

4.4

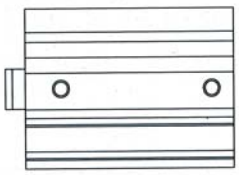

4.5

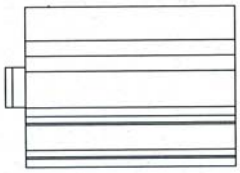

4.6

4.7

4.8

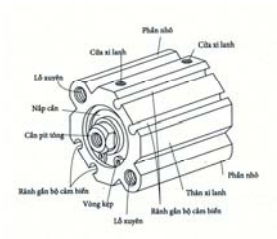

4.9

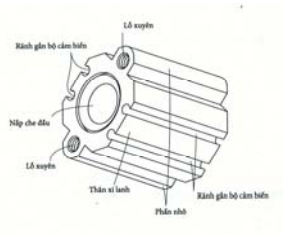

4.10

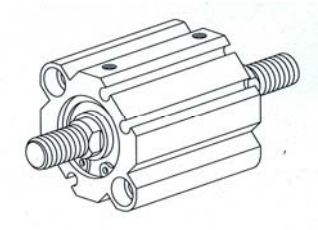

5.1

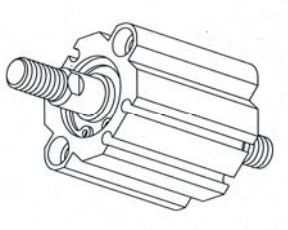

5.2

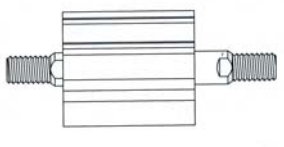

5.3

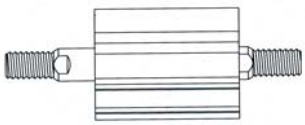

5.4

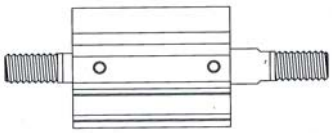

5.5

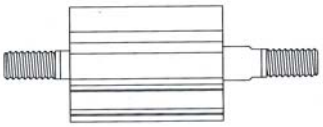

5.6

5.7

5.8

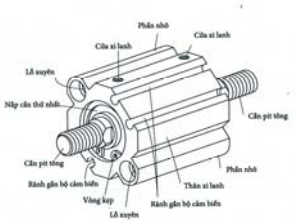

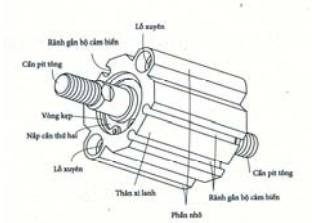

5.9 5.10

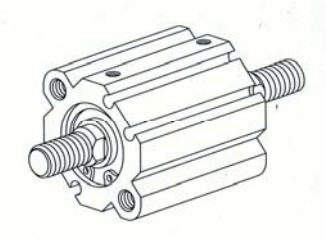

6.1

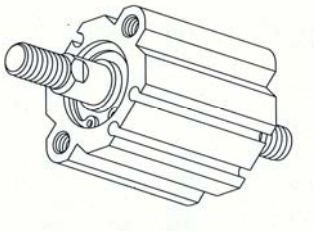

6.2

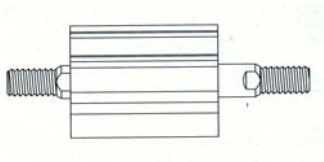

6.3

6.4

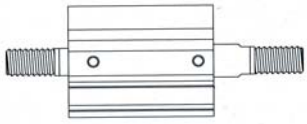

6.5

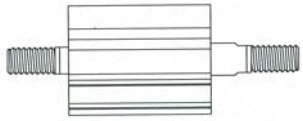

6.6

6.7

6.8

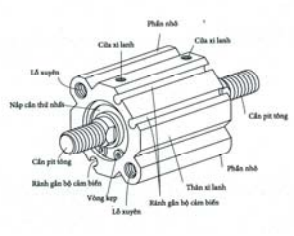

6.9

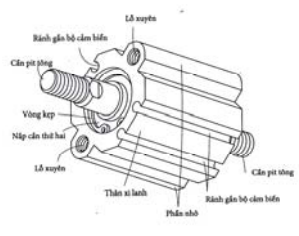

6.10

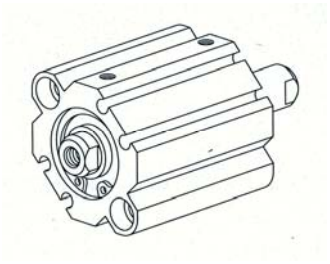

7.1

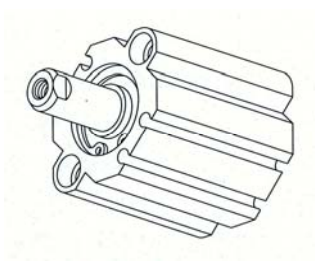

7.2

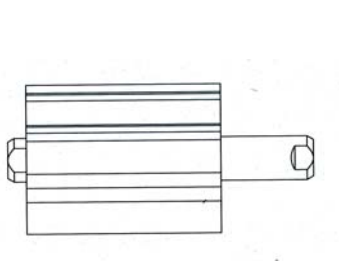

7.3

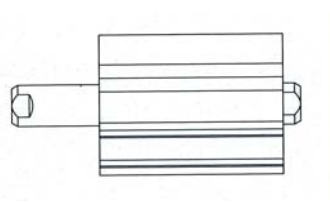

7.4

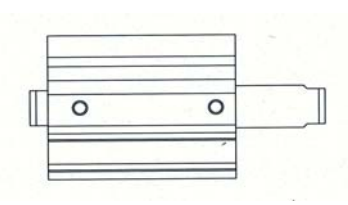

7.5

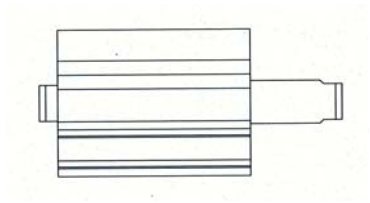

7.6

7.7

7.8

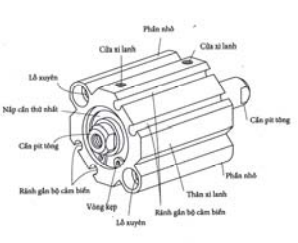

7.9

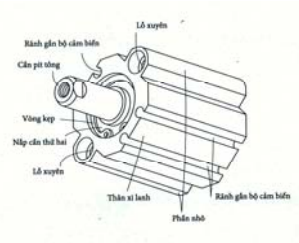

7.10

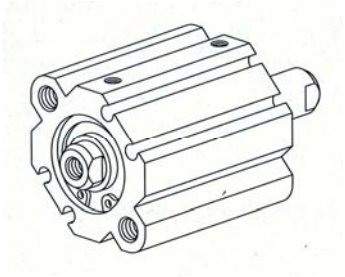

8.1

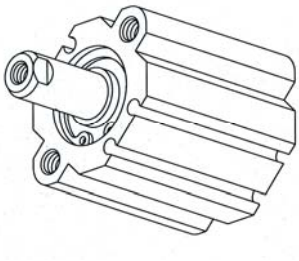

8.2

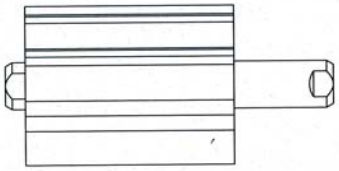

8.3

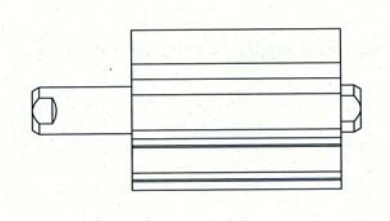

8.4

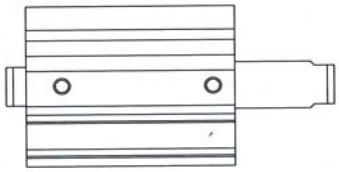

8.5

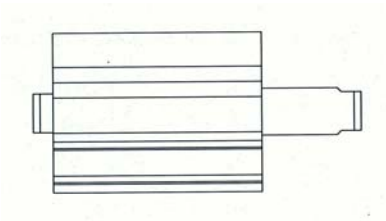

8.6

8.7

8.8

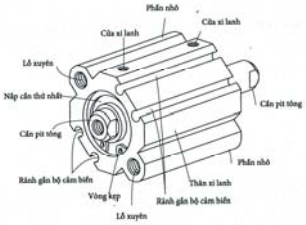

8.9

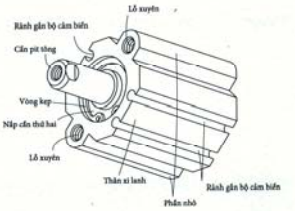

8.10

(11) **33317**
(21) 3-2018-00317 (28) 01
(54) MÁY XAY SINH TỐ (51) **31-00**
(22) 09.02.2018 (43) 25.07.2018
(30) 29/614,321 17.08.2017 US
(71) CAPBRAN HOLDINGS, LLC (US)
11601 Wilshire Blvd., Suite 2300, Los Angeles, CA 90025, USA
(72) Colin Sapire (US)
(74) Công ty TNHH T&T INVENMARK Sở hữu trí tuệ Quốc tế (T&T INVENMARK CO., LTD.)
(55)

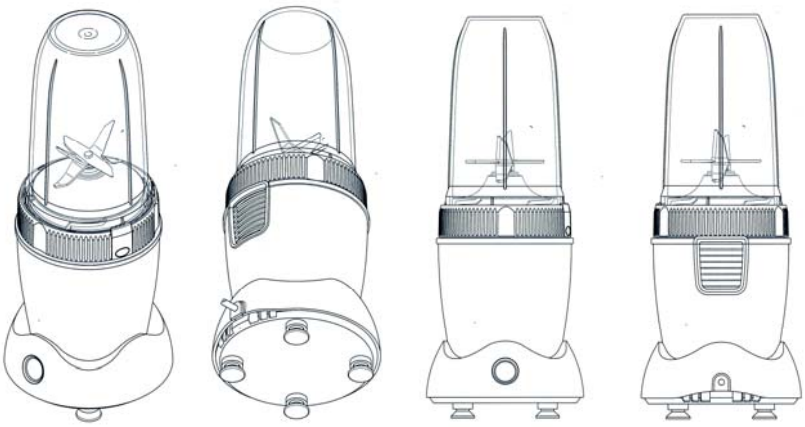

1.1 1.2 1.3 1.4

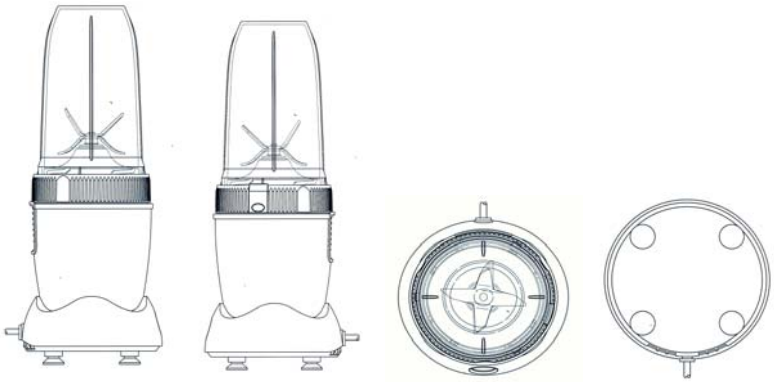

1.5 1.6 1.7 1.8

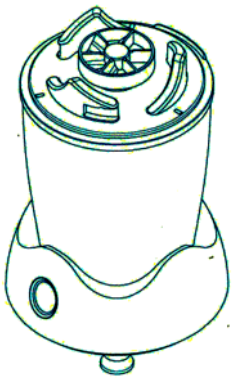

1.9

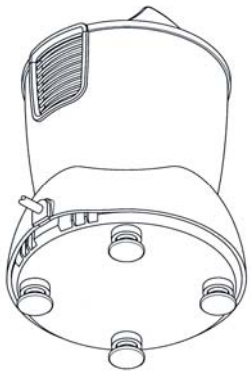

1.10

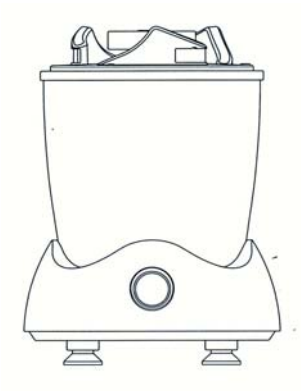

1.11

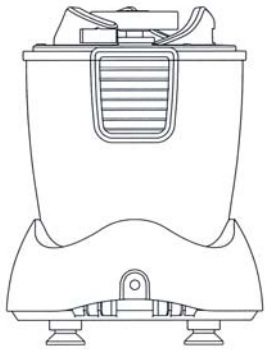

1.12

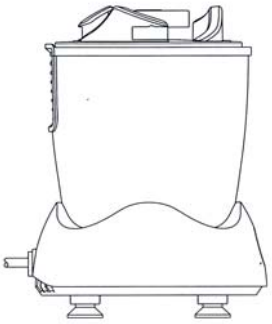

1.13

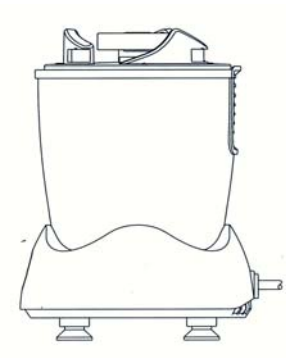

1.14

1.15

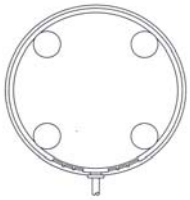

1.16

(11) **33318**
(21) 3-2018-00344 (28) 01
(54) BAO GÓI (51) **09-05**
(22) 13.02.2018 (43) 25.07.2018
(71) CÔNG TY TRÁCH NHIỆM HỮU HẠN TUỆ ÂN VŨ (VN)
Số 38, ngõ 90, phố Chính Kinh, phường Nhân Chính, quận Thanh Xuân, thành phố Hà Nội
(72) Nguyễn Bá Duy (VN)
(74) Công ty TNHH Sở hữu công nghiệp BFG (BFG IP CO., LTD)
(55)

1.1

1.2

(11) **33319**
(21) 3-2018-00349 (28) 01
(54) ĐẾ ỐNG DẪN GIẾNG DẦU KHÍ (51) **23-01**
(22) 13.02.2018 (43) 25.07.2018
(30) 004151876 17.08.2017 EM
(71) DOWNHOLE PRODUCTS LIMITED (GB)
Badentoy Road, Badentoy Park, Portlethen, Aberdeen AB12 4YA, United Kingdom
(72) Keith David Bradford (GB)
(74) Công ty TNHH Lê & Lê (LE & LE)
(55)

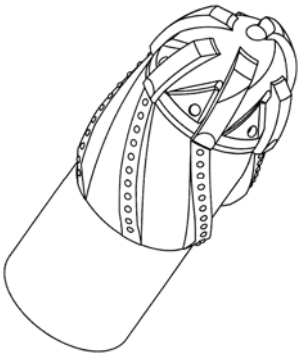

1.1

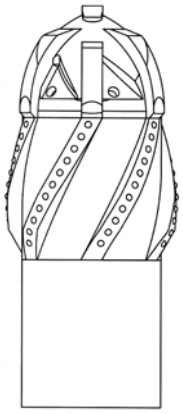

1.2

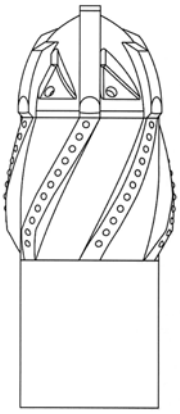

1.3

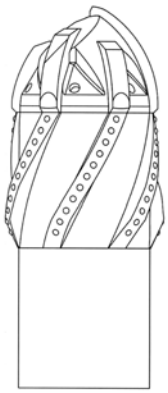

1.4

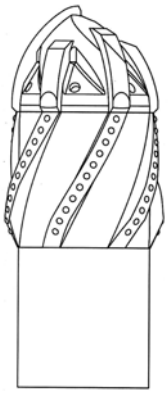

1.5

1.6

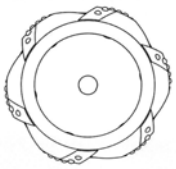

1.7

(11) **33320**
(21) 3-2018-00350 (28) 02
(54) ĐẦU CỦA ĐẾ ỐNG DẪN GIẾNG DẦU KHÍ (51) **23-01**
(22) 13.02.2018 (43) 25.07.2018
(71) DOWNHOLE PRODUCTS LIMITED (GB)
Badentoy Road, Badentoy Park, Portlethen, Aberdeen AB12 4YA, United Kingdom
(72) Keith David Bradford (GB)
(74) Công ty TNHH Lê & Lê (LE & LE)
(55)

1.1

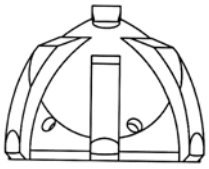

1.2

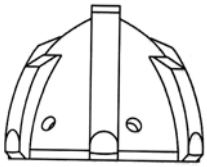

1.3

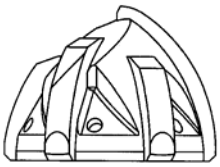

1.4

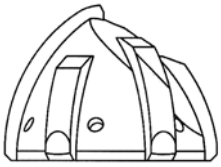

1.5

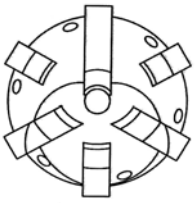

1.6

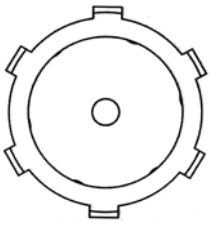

1.7

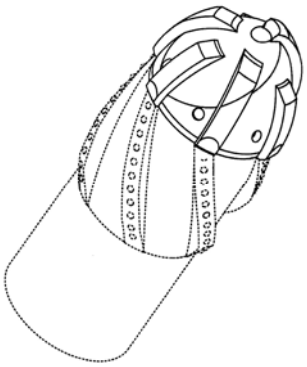

1.8

2.1

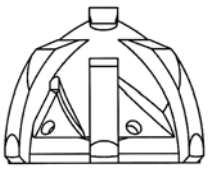

2.2

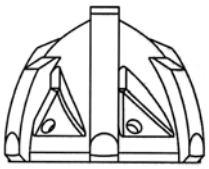

2.3

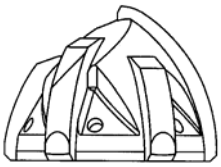

2.4

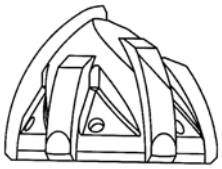

2.5

2.6

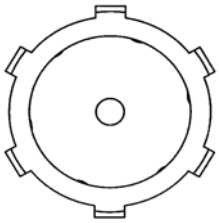

2.7

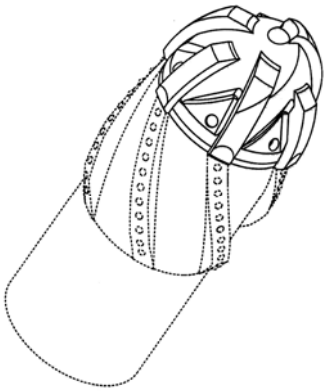

2.8

(11) **33321**
(21) 3-2018-00362 (28) 01
(54) DỤNG CỤ XÓA (51) **19-02**
(22) 23.02.2018 (43) 25.07.2018
(30) 2017-021086 27.09.2017 JP
(71) PLUS CORPORATION (JP)
1-28, Toranomon 4-chome, Minato-ku, Tokyo, JAPAN
(72) Yasuhiro YAMAMOTO (JP), Mizuki HARA (JP), Hiroaki NISHIMURA (JP)
(74) Văn phòng luật sư Phạm và Liên danh (PHAM & ASSOCIATES)
(55)

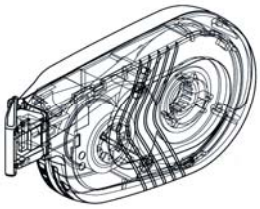

1.1

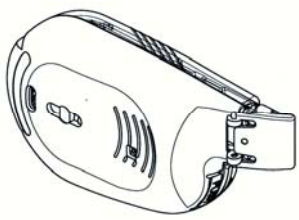

1.2

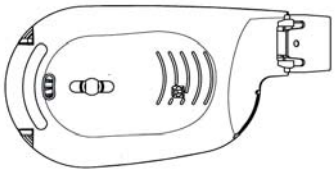

1.3

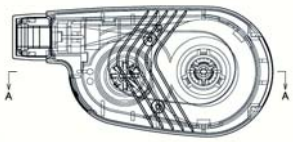

1.4

1.5

1.6

1.7

1.8

1.9

1.10

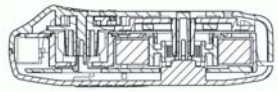

1.11

1.12

(11) **33322**
(21) 3-2018-00363 (28) 01
(54) XE MÁY (51) **12-11**
(22) 23.02.2018 (43) 25.07.2018
(30) 2017-018257 25.08.2017 JP
(71) YAMAHA HATSUDOKI KABUSHIKI KAISHA (JP)
2500 Shingai, Iwata-shi, Shizuoka-ken 438-8501, Japan
(72) Frederick PHUA (JP)
(74) Công ty TNHH Tư vấn - Đầu tư N.T.K. (N.T.K. CO., LTD.)
(55)

1.1

1.2

1.3

1.4

1.5

1.6

1.7

1.8

1.9

1.10

(11) **33323**
(21) 3-2018-00367 (28) 01
(54) THIẾT BỊ KẸP (51) **08-08**, 12-05
(22) 26.02.2018 (43) 25.07.2018
(30) 2017-019707 11.09.2017 JP
(71) SMC CORPORATION (JP)
14-1, Sotokanda 4-chome, Chiyoda-ku, Tokyo 101-0021, JAPAN
(72) Koichiro ISHIBASHI (JP), Koji HARA (JP), Tsuyoshi SASAKI (JP)
(74) Văn phòng luật sư Phạm và Liên danh (PHAM & ASSOCIATES)
(55)

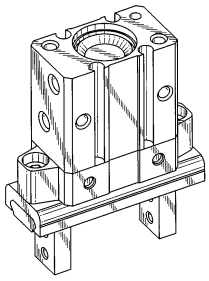

1.1

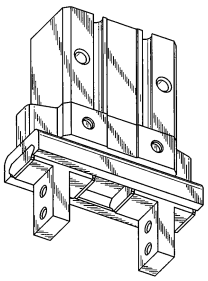

1.2

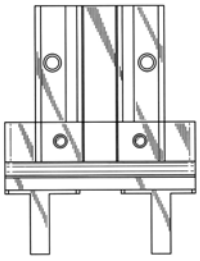

1.3

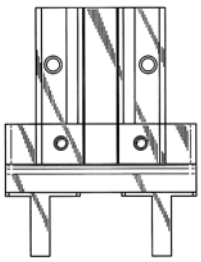

1.4

1.5

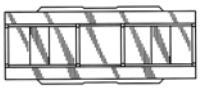

1.6

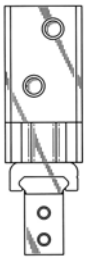

1.7

1.8

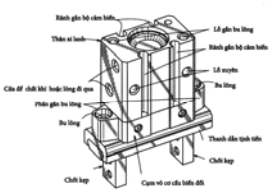

1.9

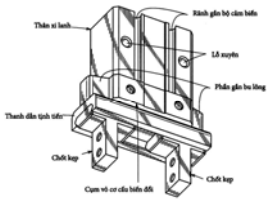

1.10

(11) **33324**
(21) 3-2018-00368 (28) 01
(54) GIÁ ĐỠ THIẾT BỊ THUỶ LỰC (51) **08-08**
(22) 26.02.2018 (43) 25.07.2018
(30) 2017-020678 22.09.2017 JP
(71) SMC CORPORATION (JP)
14-1, Sotokanda 4-chome, Chiyoda-ku, Tokyo 101-0021, JAPAN
(72) Shinichi ITO (JP), Michihiro HANADA (JP)
(74) Văn phòng luật sư Phạm và Liên danh (PHAM & ASSOCIATES)
(55)

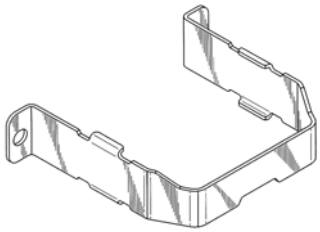

1.1

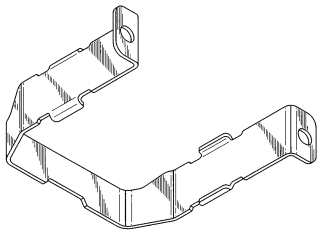

1.2

1.3

1.4

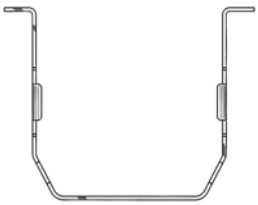

1.5

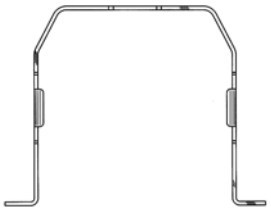

1.6

1.7

1.8

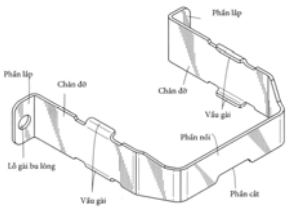
Phần lắp
Phần lắp
Chân đỡ
Chân đỡ
Vấu gài
Phần nối
Lỗ gài bu lông
Vấu gài
Phần cắt

1.9

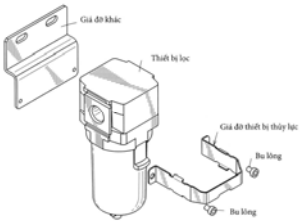
Giá đỡ khác
Thiết bị lọc
Giá đỡ thiết bị thủy lực
Bu lông
Bu lông

1.10

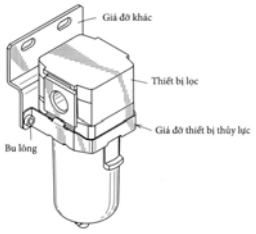
Giá đỡ khác
Thiết bị lọc
Giá đỡ thiết bị thủy lực
Bu lông

1.11

(11) **33325**
(21) 3-2018-00369 (28) 05
(54) THIẾT BỊ ĐIỀU CHỈNH (51) **23-01**
(22) 26.02.2018 (43) 25.07.2018
(30) 201730423955.2 08.09.2017 CN
(71) SMC CORPORATION (JP)
14-1, Sotokanda 4-chome, Chiyoda-ku, Tokyo 101-0021, JAPAN
(72) Shuichi SAKAMOTO (JP), Hiroaki ISHIHARA (JP), Hisaei SHIMANE (JP), Mizuna IIDA (JP)
(74) Văn phòng luật sư Phạm và Liên danh (PHAM & ASSOCIATES)
(55)

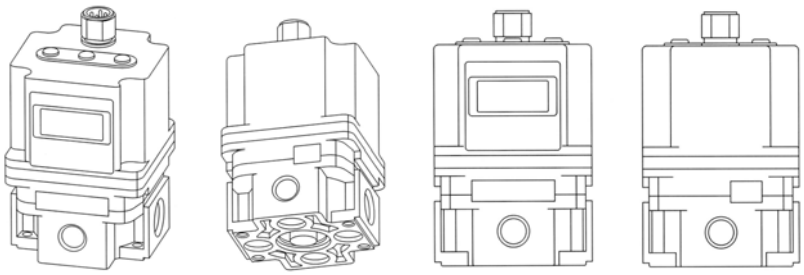

1.1 1.2 1.3 1.4

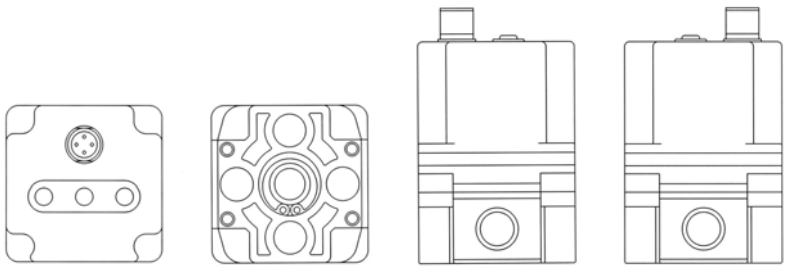

1.5 1.6 1.7 1.8

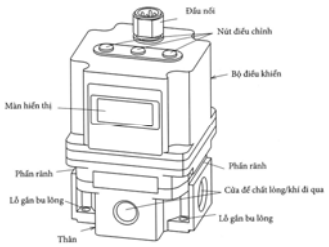

1.9

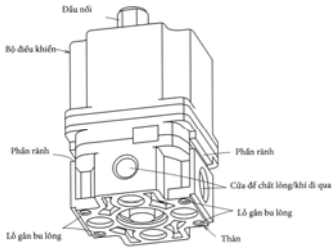

1.10

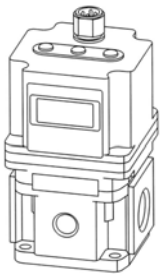

2.1

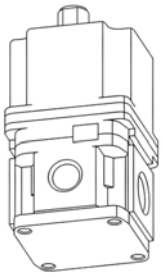

2.2

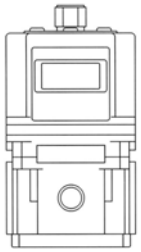

2.3

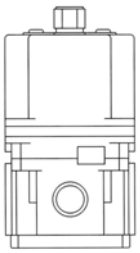

2.4

2.5

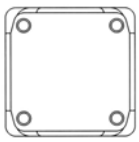

2.6

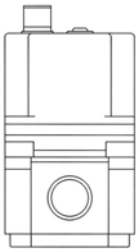

2.7

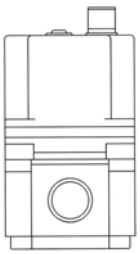

2.8

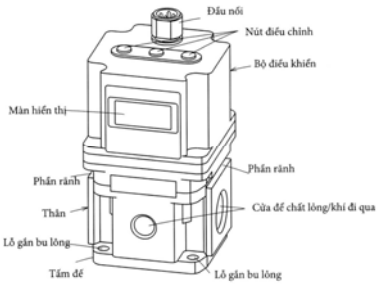

2.9

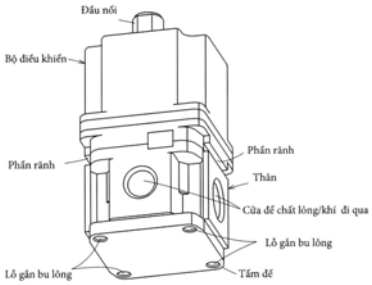

2.10

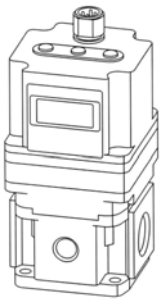

3.1

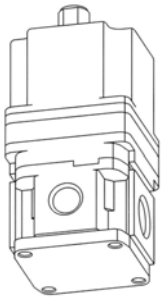

3.2

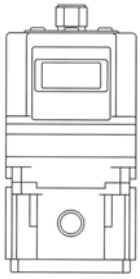

3.3

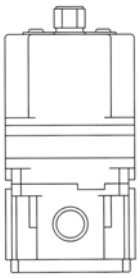

3.4

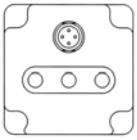

3.5

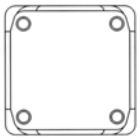

3.6

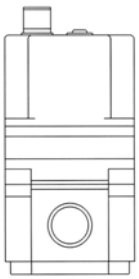

3.7

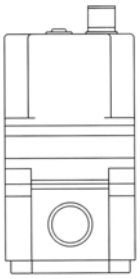

3.8

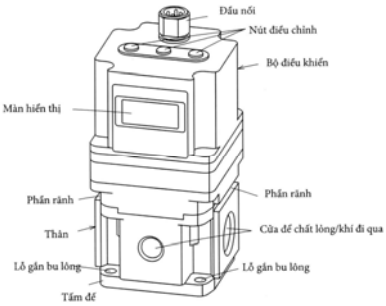

3.9

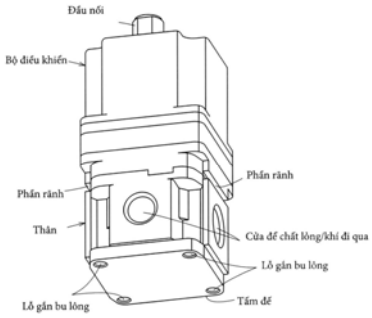

3.10

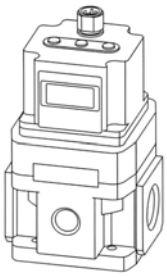

4.1

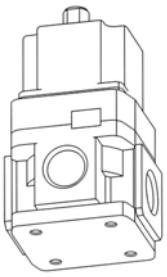

4.2

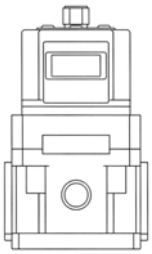

4.3

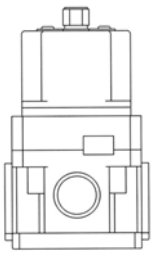

4.4

4.5

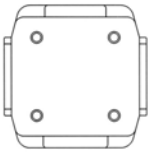

4.6

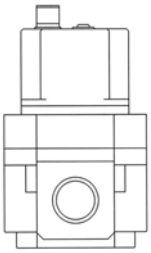

4.7

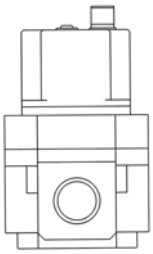

4.8

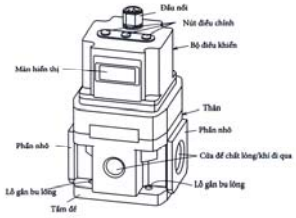

4.9

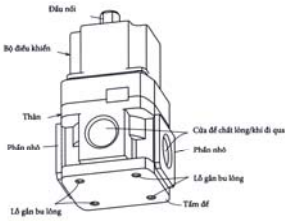

4.10

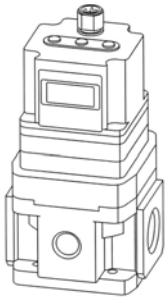

5.1

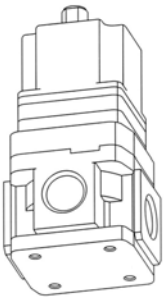

5.2

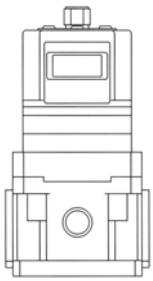

5.3

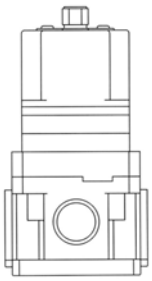

5.4

5.5

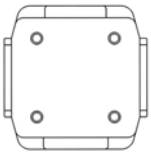

5.6

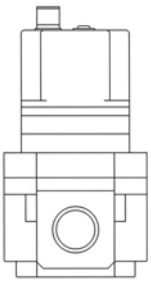

5.7

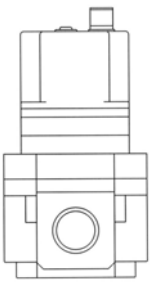

5.8

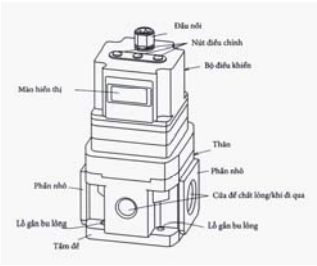
Đầu nối
Nút điều chỉnh
Bộ điều khiển
Màn hiển thị
Thân
Phần nhô
Phần nhô
Cửa để chất lỏng/khí đi qua
Lỗ gắn bu lông
Lỗ gắn bu lông
Tấm đế

5.9

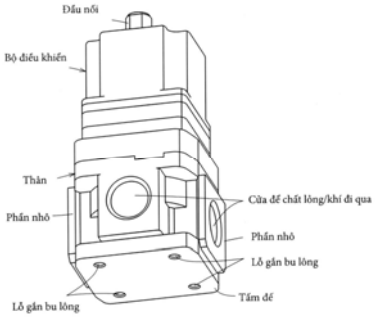
Đầu nối
Bộ điều khiển
Thân
Phần nhô
Cửa để chất lỏng/khí đi qua
Phần nhô
Lỗ gắn bu lông
Tấm đế
Lỗ gắn bu lông

5.10

(11) **33326**
(21) 3-2018-00370 (28) 01
(54) CHAI (51) **09-01**
(22) 26.02.2018 (43) 25.07.2018
(71) LÊ ĐỨC TÂN (VN)
Nhà ông Tân, xóm 10, xã Tân Hòa, huyện Vũ Thư, tỉnh Thái Bình
(72) Lê Đức Tân (VN)
(55)

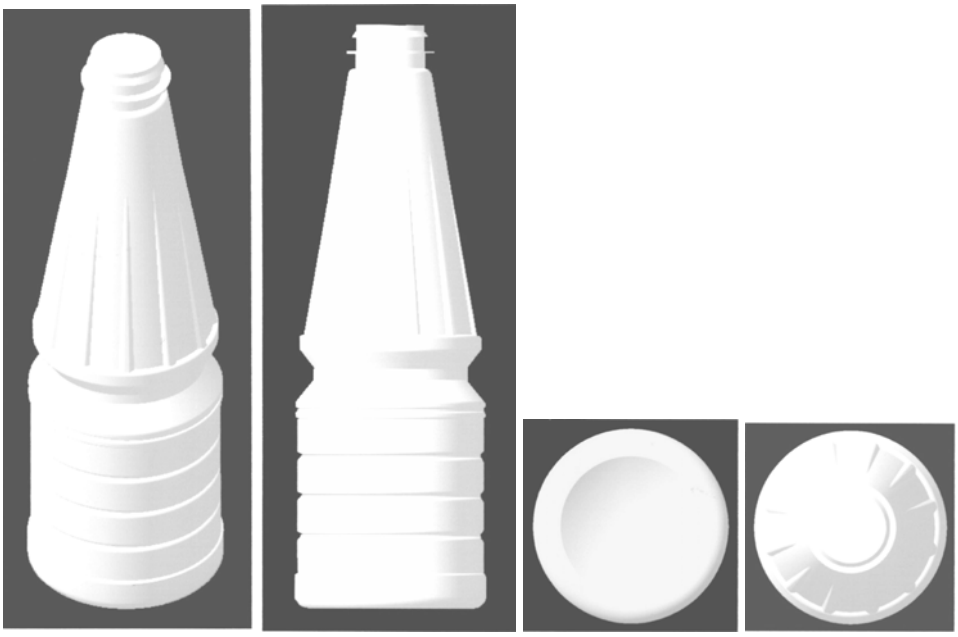

1.1 1.2 1.3 1.4

(11) **33327**
(21) 3-2018-00375 (28) 01
(54) BỘ NỐI DÙNG CHO BỘ KHỞI ĐỘNG (51) **23-01**
(22) 26.02.2018 (43) 25.07.2018
(30) 2017-018868 31.08.2017 JP
(71) ASAHI YUKIZAI CORPORATION (JP)
2-5955 Nakanose-cho, Nobeoka-shi, Miyazaki, 882-8688 Japan
(72) Hideaki Iguchi (JP)
(74) Công ty TNHH Tầm nhìn và Liên danh (VISION & ASSOCIATES CO.LTD.)
(55)

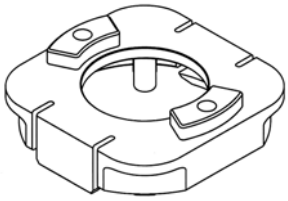

1.1

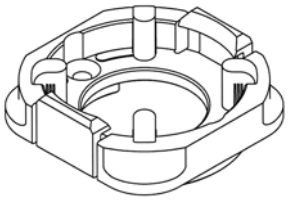

1.2

1.3

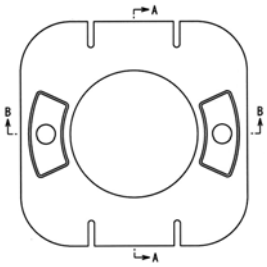

1.4

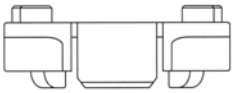

1.5

1.6

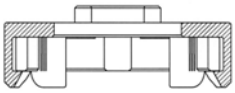

1.7

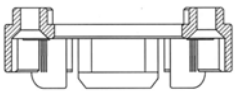

1.8

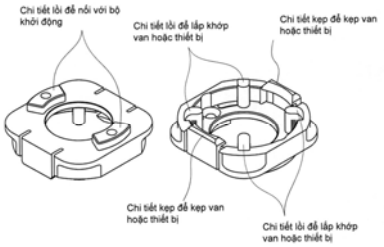

1.9

(11) **33328**
(21) 3-2018-00379 (28) 02
(54) ĐIỆN THOẠI DI ĐỘNG (51) **14-03**
(22) 27.02.2018 (43) 25.07.2018
(71) BEIJING XIAOMI MOBILE SOFTWARE CO., LTD. (CN)
Room 01, Floor 9, Rainbow City Shopping Mall of China Resources, NO. 68, Qinghe Middle Street, Haidian District, Beijing, 100085 China
(72) Yangyang CAI (CN), Geshi ZHU (CN)
(74) Công ty Luật TNHH WINCO (WINCO LAW FIRM)
(55)

1.1

1.2

1.3

1.4

1.5

1.6

1.7

1.8

2.1

2.2

2.3

2.4

2.5

2.6

2.7

2.8

(11) **33329**
(21) 3-2018-00380 (28) 01
(54) BÌNH XỊT (51) **09-01**, 22-06
(22) 27.02.2018 (43) 25.07.2018
(30) 2017-019471 07.09.2017 JP
(71) FUMAKILLA LIMITED (JP)
11, Kandamikura-cho, Chiyoda-ku, Tokyo 101-8606, Japan
(72) Ken WAKATSUKI (JP)
(74) Công ty TNHH Tầm nhìn và Liên danh (VISION & ASSOCIATES CO.LTD.)
(55)

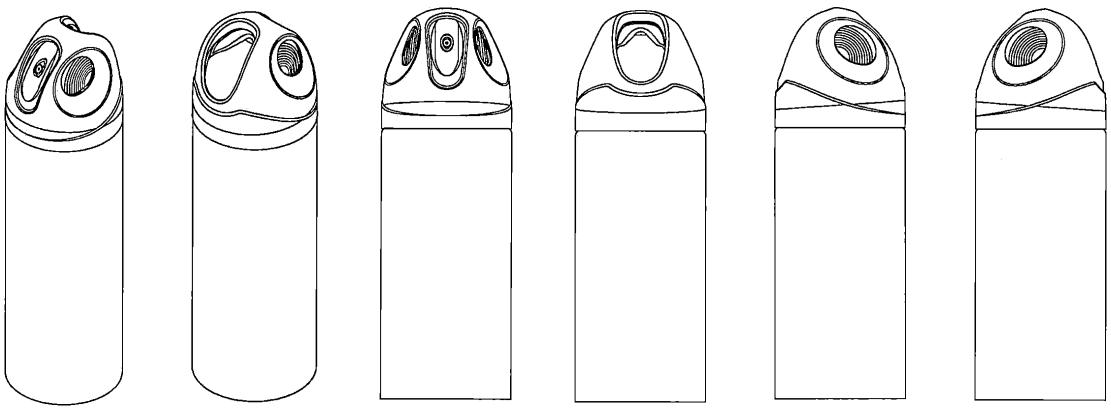

1.1 1.2 1.3 1.4 1.5 1.6

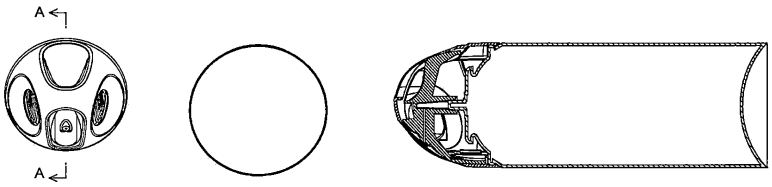

1.7 1.8 1.9

(11) **33330**
(21) 3-2018-00397 (28) 02
(54) HỘP (51) **09-03**
(22) 02.03.2018 (43) 25.07.2018
(71) CÔNG TY TNHH THƯƠNG MẠI DƯỢC HOÀNG TUẤN (VN)
12 Nguyễn Cảnh Chân, phường Nguyễn Cư Trinh, quận 1, thành phố Hồ Chí Minh
(72) Thái Cẩm Hằng (VN)
(74) Công ty TNHH một thành viên Trường Luật (Trường Luật)
(55)

1.1 1.2

HAIRNEW
DẦU GỘI CHỐNG GÀU
Anti-dandruff Shampoo
Sạch gàu và hết ngứa da đầu
50ml/tube
HOÀNG TUẤN

2.1

DẦU GỘI CHỐNG GÀU
HAIRNEW
Anti-dandruff Shampoo
COMPOUND KETOCONAZOLE AND PIROCTONE OLAMINE
Sạch gàu và hết ngứa da đầu
50ml/tube
HOÀNG TUẤN
EACH GRAM OF HAIRNEW CONTAINS 17MG OF KETOCONAZOLE AND PIROCTONE OLAMINE
USE: HAIRNEW Dandruff Shampoo is dominantly effective in finding out and disposing fungus.
By perfect combination of Dimethicone components, HAIRNEW will maintain your hair beautiful, strong, soft and smooth.
INSTRUCTIONS FOR USE
Applying the shampoo to your wet hair and scalp; leave it 2-3 minutes for best result. Clean with water. To prevent dandruff effectively, use it daily until dandruff in your scalp cleared fully. Then use 3 times a week to prevent dandruff coming back. Can use it for dyeing and perm hair.
Số lô:
Ngày Sản xuất:
Hạn dùng: 3 năm kể từ ngày sản xuất

2.2

(11) **33331**
(21) 3-2018-00401 (28) 01
(54) CHI TIẾT GIỮ CƠ CẤU MÓC (51) **12-09**
(22) 02.03.2018 (43) 25.07.2018
(30) 2017-024364 31.10.2017 JP
(71) JANOME SEWING MACHINE CO., LTD. (JP)
1463, Hazamamachi, Hachioji-shi, Tokyo 193-0941 JAPAN
(72) Koji MAEDA (JP), Tatsuo TAKEI (JP)
(74) Công ty Cổ phần Sở hữu công nghiệp INVESTIP (INVESTIP)
(55)

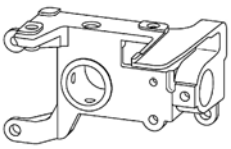
1.1

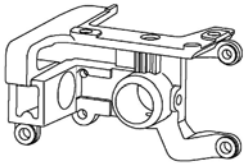
1.2

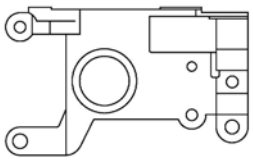
1.3

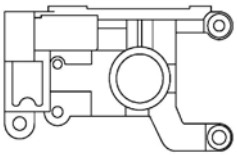
1.4

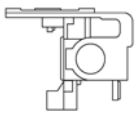
1.5

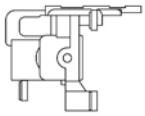
1.6

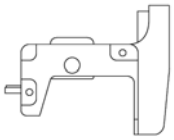
1.7

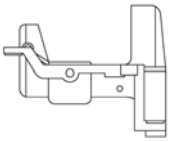
1.8

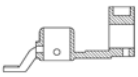
1.9

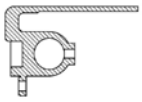
1.10

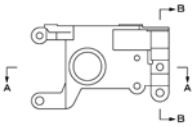

1.11

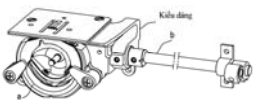

1.12

1.13

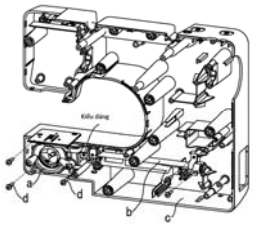

1.14

(11) **33332**
(21) 3-2018-00440 (28) 01
(54) MÁY KÉO (51) **12-09**
(22) 05.03.2018 (43) 25.07.2018
(30) 201730434532.0 14.09.2017 CN
(71) BYD COMPANY LIMITED (CN)
No.3009, BYD Road, Pingshan, Shenzhen, Guangdong 518118, P. R. China
(72) ZHANG, Ya (CN), LI, Shengli (CN)
(74) Công ty Luật TNHH WINCO (WINCO LAW FIRM)
(55)

1.1

1.2

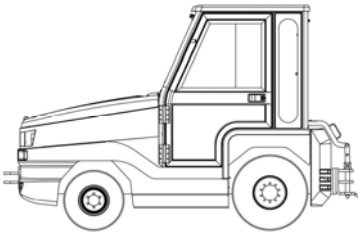

1.3

1.4

1.5

1.6

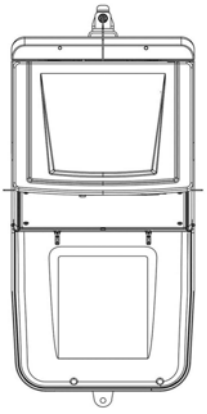

1.7

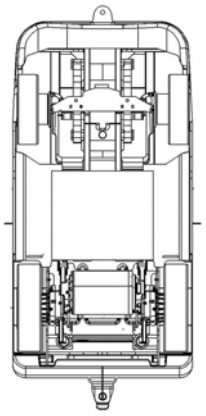

1.8

(11) **33333**
(21) 3-2018-00451 (28) 01
(54) RƠ LE QUÁ TẢI ĐIỆN TỬ (51) **13-99**
(22) 05.03.2018 (43) 25.07.2018
(30) 30-2017-0041347 05.09.2017 KR
(71) ITS (KR)
3, Daesong-gil, Seosaeng-myeon, Ulju-gun, Ulsan, Republic of Korea
(72) LEE, Young-kyu (KR)
(74) Công ty TNHH Đại Tín và Liên Danh (DAITIN AND ASSOCIATES CO.,LTD)
(55)

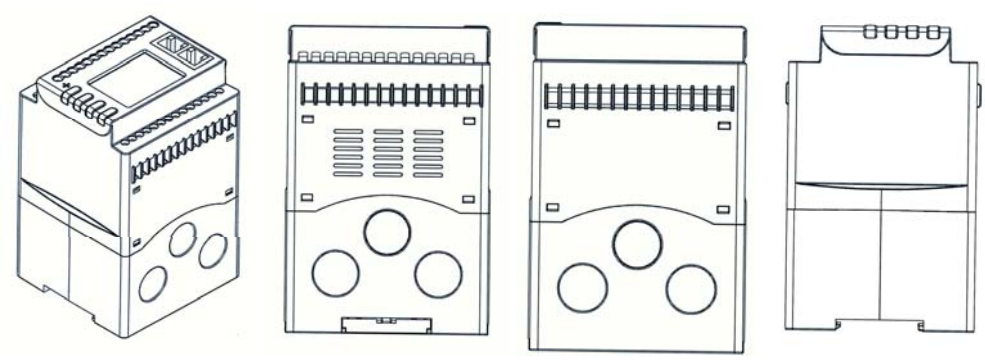

1.1 1.2 1.3 1.4

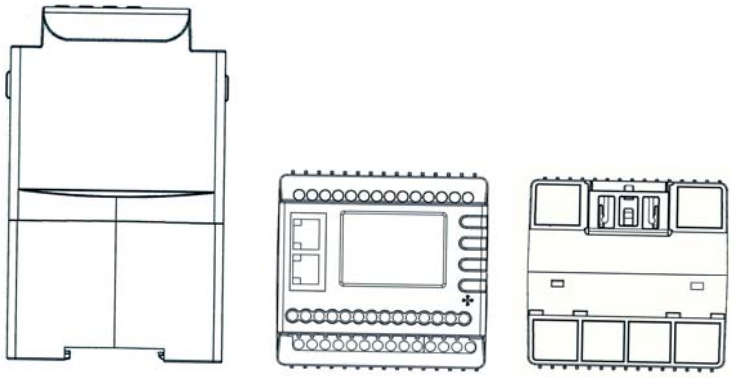

1.5 1.6 1.7

(11) **33334**
(21) 3-2018-00452 (28) 01
(54) RƠ LE QUÁ TẢI ĐIỆN TỬ (51) **13-99**
(22) 05.03.2018 (43) 25.07.2018
(30) 30-2017-0041349 05.09.2017 KR
(71) ITS (KR)
3, Daesong-gil, Seosaeng-myeon, Ulju-gun, Ulsan, Republic of Korea
(72) LEE, Young-kyu (KR)
(74) Công ty TNHH Đại Tín và Liên Danh (DAITIN AND ASSOCIATES CO.,LTD)
(55)

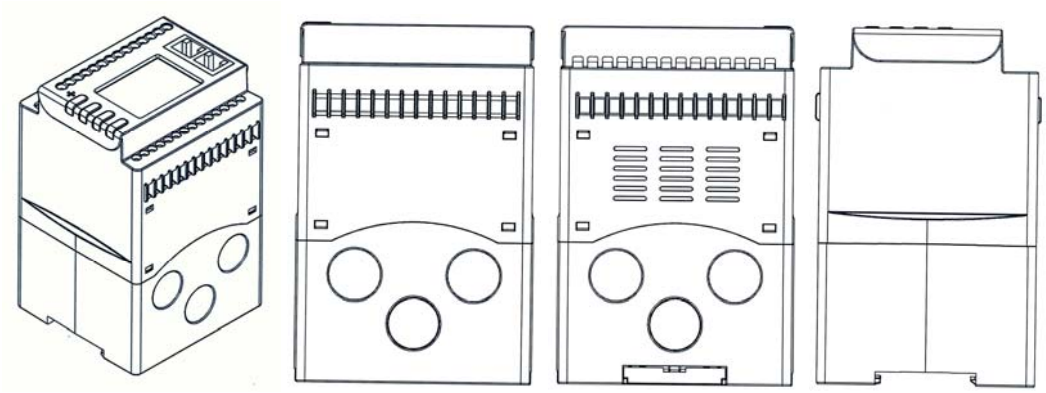

1.1 1.2 1.3 1.4

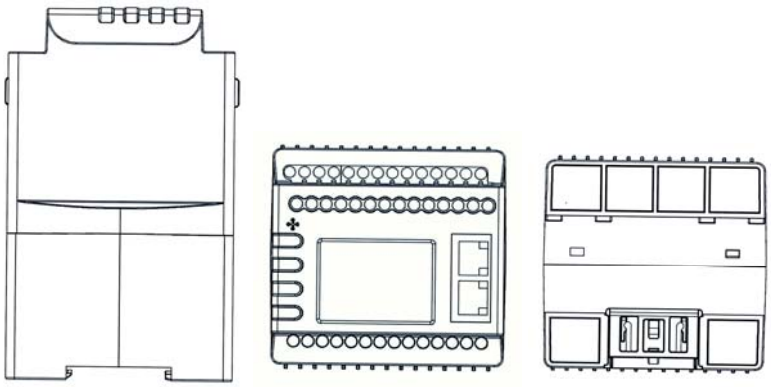

1.5 1.6 1.7

(11) **33335**
(21) 3-2018-00466 (28) 01
(54) KHÓA CỬA (51) **08-07**
(22) 07.03.2018 (43) 25.07.2018
(71) NANJING EASTHOUSE ELECTRICAL CO., LTD. (CN)
27 PuZhou Road, Pukou District, Nanjing, 210032, China
(72) Hao MIN (CN)
(74) Văn phòng Luật sư Ân Nam (ANNAM IP & LAW)
(55)

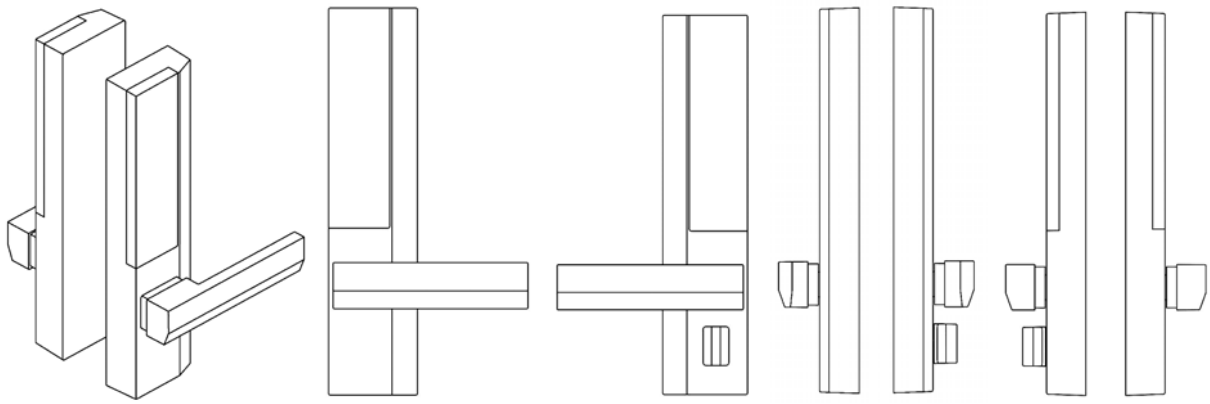

1.1 1.2 1.3 1.4 1.5

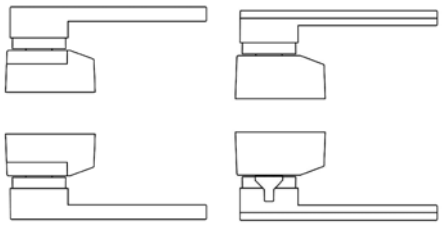

1.6 1.7

(11) **33336**
(21) 3-2018-00471 (28) 01
(54) XE MÁY (51) **12-11**
(22) 08.03.2018 (43) 25.07.2018
(30) 2017-020200 15.09.2017 JP
(71) HONDA MOTOR CO., LTD. (JP)
1-1, Minami-Aoyama 2-chome, Minato-ku, Tokyo, 107-8556 Japan
(72) Toshiaki KISHI (JP), Kanya TAKIGAWA (JP)
(74) Văn phòng luật sư Phạm và Liên danh (PHAM & ASSOCIATES)
(55)

1.1 1.2 1.3 1.4

1.5 1.6

1.7 1.8 1.9 1.10

(11) **33337**
(21) 3-2018-00472 (28) 01
(54) XE MÁY (51) **12-11**
(22) 08.03.2018 (43) 25.07.2018
(30) 2017-020202 15.09.2017 JP
(71) HONDA MOTOR CO., LTD. (JP)
1-1, Minami-Aoyama 2-chome, Minato-ku, Tokyo, 107-8556 Japan
(72) Toshiaki KISHI (JP), Kanya TAKIGAWA (JP), Valerio AIELLO (IT)
(74) Văn phòng luật sư Phạm và Liên danh (PHAM & ASSOCIATES)
(55)

1.1

1.2

1.3

1.4

1.5

1.6

1.7

1.8

1.9

1.10

(11) **33338**
(21) 3-2018-00483 (28) 01
(54) KÌM CẮT MÓNG TAY (51) **28-03**
(22) 09.03.2018 (43) 25.07.2018
(71) CÔNG TY CỔ PHẦN KỀM NGHĨA (VN)
700/15 Lạc Long Quân, phường 9, quận Tân Bình, thành phố Hồ Chí Minh
(72) Nguyễn Minh Tuấn (VN)
(74) Công ty TNHH Sở hữu trí tuệ và Công nghệ Thủ đô (CAPITAL IP&T CO.LTD.)
(55)

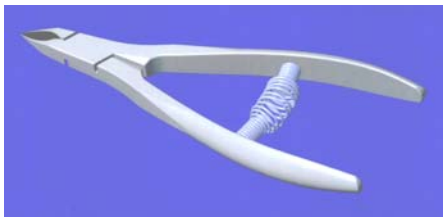

1.1

1.2

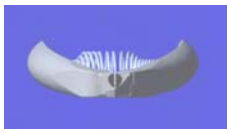

1.3

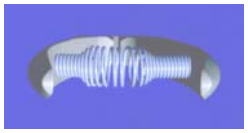

1.4

1.5

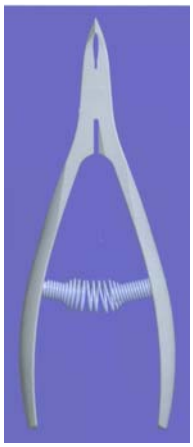

1.6

(11) **33339**
(21) 3-2018-00484 (28) 01
(54) KÌM CẮT MÓNG TAY (51) **28-03**
(22) 09.03.2018 (43) 25.07.2018
(71) CÔNG TY CỔ PHẦN KỀM NGHĨA (VN)
700/15 Lạc Long Quân, phường 9, quận Tân Bình, thành phố Hồ Chí Minh
(72) Nguyễn Minh Tuấn (VN)
(74) Công ty TNHH Sở hữu trí tuệ và Công nghệ Thủ đô (CAPITAL IP&T CO.LTD.)
(55)

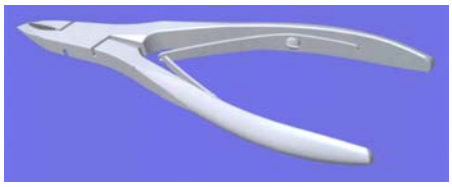

1.1

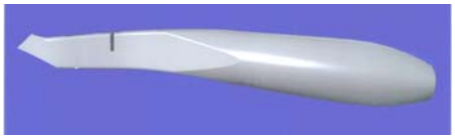

1.2

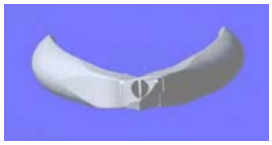

1.3

1.4

1.5

1.6

(11) **33340**
(21) 3-2018-00487 (28) 02
(54) NHÃN SẢN PHẨM (51) **19-08**
(22) 12.03.2018 (43) 25.07.2018
(71) CÔNG TY CỔ PHẦN THỰC PHẨM SỮA TH (VN)
Xã Nghĩa Sơn, huyện Nghĩa Đàn, tỉnh Nghệ An
(72) Vũ Phạm Duy (VN)
(74) Công ty Luật TNHH IP MAX (IPMAX LAW FIRM)
(55)

1

2

(11) **33341**
(21) 3-2018-00489 (28) 01
(54) DỤNG CỤ TRUYỀN THUỐC TRONG MŨI (51) **24-02**
(22) 13.03.2018 (43) 25.07.2018
(30) 29/617,294 13.09.2017 US
(71) JANSSEN PHARMACEUTICA NV (BE)
Turnhoutseweg 30, B-2340 Beerse, Belgium
(72) Jingli WANG (US), Michael CANNAMELA (US), Hong YAN (US), Rochelle KLEINBERG (US)
(74) Công ty Cổ phần Sở hữu công nghiệp INVESTIP (INVESTIP)
(55)

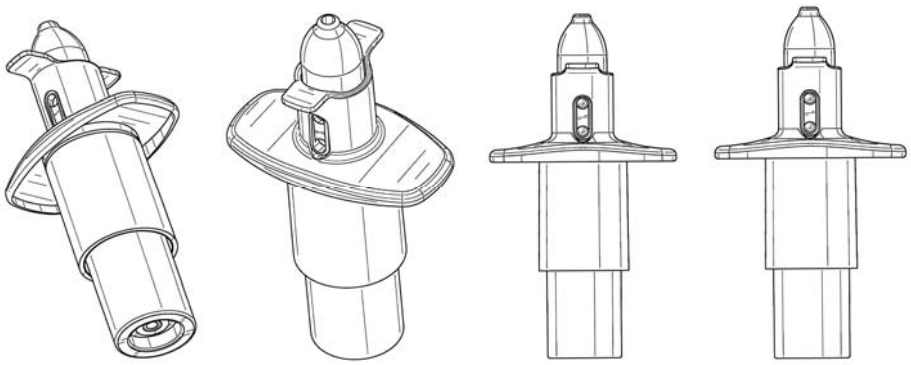

1.1 1.2 1.3 1.4

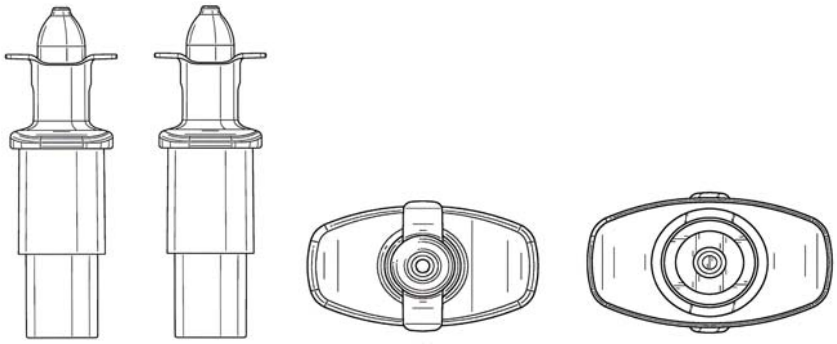

1.5 1.6 1.7 1.8

(11) **33342**
(21) 3-2018-00490 (28) 01
(54) CHAI (51) **09-01**
(22) 13.03.2018 (43) 25.07.2018
(71) CÔNG TY CỔ PHẦN BỘT GIẶT LIX (VN)
Số 3, đường số 2, khu phố 4, phường Linh Trung, quận Thủ Đức, thành phố Hồ Chí Minh
(72) Cao Thành Tín (VN)
(74) Văn phòng Luật sư A Hoà (AHOA LAW OFFICE)
(55)

1.1

1.2

1.3

1.4

1.5

1.6

1.7

1.8

(11) **33343**
(21) 3-2018-00505 (28) 01
(54) GIÁ ĐỠ ĐIẾU THUỐC LÁ ĐIỆN TỬ (51) **27-99**
(22) 14.03.2018 (43) 25.07.2018
(30) 30-2017-0050658 31.10.2017 KR
(71) KT&G CORPORATION (KR)
71, Beotkkot-gil, Daedeok-gu, Daejeon, Korea
(72) KIM, Min Chul (KR), KIM, Young Lea (KR), PARK, Du Jin (KR), YOON, Seong Won (KR), YOON, Jin Young (KR), LEE, Moon Bong (KR), LEE, Jang Uk (KR), LEE, Jong Sub (KR), LIM, Wang Seop (KR), LIM, Hun Il (KR), JANG, Ji Soo (KR), JU, Soung Ho (KR), HAN, Dae Nam (KR), HAN, Jung Ho (KR)
(74) Công ty TNHH T&T INVENMARK Sở hữu trí tuệ Quốc tế (T&T INVENMARK CO., LTD.)
(55)

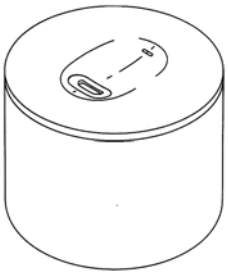

1.1

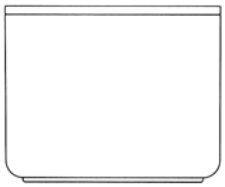

1.2

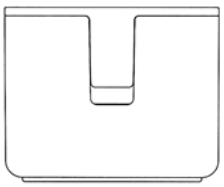

1.3

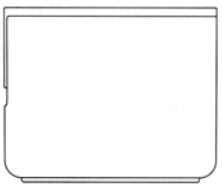

1.4

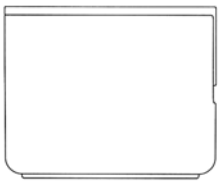

1.5

1.6

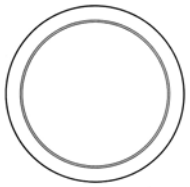

1.7

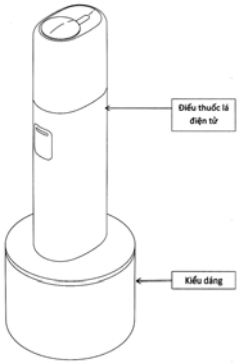

1.8

(11) **33344**
(21) 3-2018-00560 (28) 01
(54) TAY CẦM DÙNG CHO VÒI NƯỚC (51) **23-01**
(22) 20.03.2018 (43) 25.07.2018
(71) TOTO LTD. (JP)
1-1, Nakashima 2-chome, Kokurakita-ku, Kitakyushu-shi, Fukuoka 802-8601 Japan
(72) Masanobu WANO (JP)
(74) Công ty Cổ phần Sở hữu công nghiệp INVESTIP (INVESTIP)
(55)

1.1

1.2

1.3

1.4

1.5

1.6

1.7

(11) **33345**
(21) 3-2018-00561 (28) 01
(54) MÁY ĐIỀU HÒA KHÔNG KHÍ (51) **23-04**
(22) 20.03.2018 (43) 25.07.2018
(30) 17-01016-0101 21.09.2017 MY
(71) DAIKIN RESEARCH & DEVELOPMENT MALAYSIA SDN BHD (MY)
Lot 60334, Persiaran Bukit Rahman Putra 3, Taman Perindustrian Bukit Rahman Putra, 47000 Sungai Buloh, Selangor, Malaysia
(72) Lam Kit Yoke (MY), Ong Seow Yan (MY)
(74) Công ty Cổ phần Sở hữu công nghiệp INVESTIP (INVESTIP)
(55)

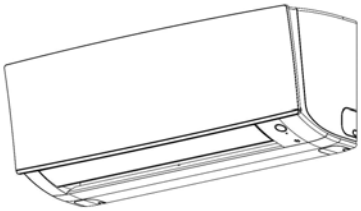

1.1

1.2

1.3

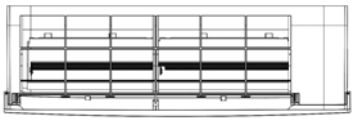

1.4

1.5

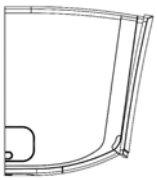

1.6

1.7

(11) **33346**
(21) 3-2018-00562 (28) 01
(54) MÁY ĐIỀU HÒA KHÔNG KHÍ (51) **23-04**
(22) 20.03.2018 (43) 25.07.2018
(30) 17-01017-0101 21.09.2017 MY
(71) DAIKIN RESEARCH & DEVELOPMENT MALAYSIA SDN BHD (MY)
Lot 60334, Persiaran Bukit Rahman Putra 3, Taman Perindustrian Bukit Rahman Putra, 47000 Sungai Buloh, Selangor, Malaysia
(72) Ong Seow Yan (MY)
(74) Công ty Cổ phần Sở hữu công nghiệp INVESTIP (INVESTIP)
(55)

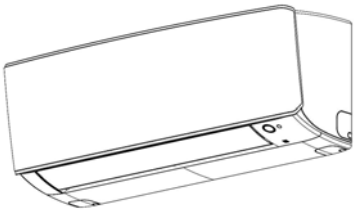

1.1

1.2

1.3

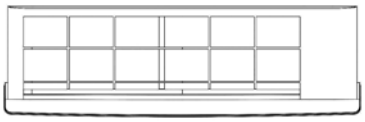

1.4

1.5

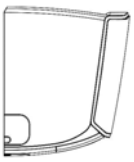

1.6

1.7

(11) **33347**
(21) 3-2018-00577 (28) 01
(54) THIẾT BỊ ĐIỀU HÒA KHÔNG KHÍ (51) **23-04**
(22) 22.03.2018 (43) 25.07.2018
(30) 2018-001633 29.01.2018 JP
(71) HITACHI-JOHNSON CONTROLS AIR CONDITIONING, INC. (JP)
16-1, Kaigan 1-chome, Minato-ku, Tokyo, Japan
(72) Kazuyuki YANASE (JP), Shunji FUJIMORI (JP), Tomohiko SATO (JP), Kazuo ODATE (JP)
(74) Văn phòng luật sư Phạm và Liên danh (PHAM & ASSOCIATES)
(55)

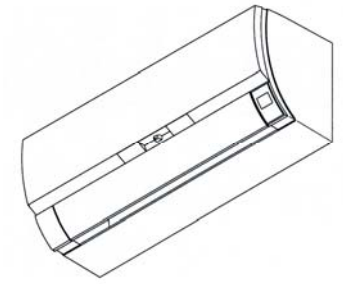

1.1

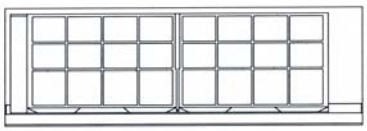

1.2

1.3

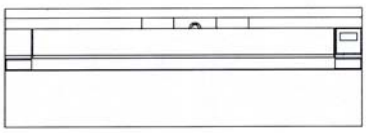

1.4

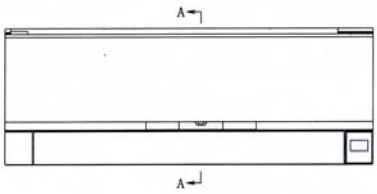

1.5

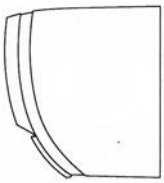

1.6

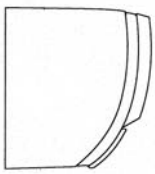

1.7

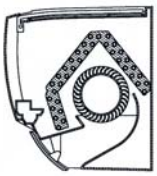

1.8

(11) **33348**
(21) 3-2018-00578 (28) 01
(54) THIẾT BỊ ĐIỀU HÒA KHÔNG KHÍ (51) **23-04**
(22) 22.03.2018 (43) 25.07.2018
(30) 2018-001634 29.01.2018 JP
(71) HITACHI-JOHNSON CONTROLS AIR CONDITIONING, INC. (JP)
16-1, Kaigan 1-chome, Minato-ku, Tokyo, Japan
(72) Kazuyuki YANASE (JP), Shunji FUJIMORI (JP), Tomohiko SATO (JP), Kazuo ODATE (JP)
(74) Văn phòng luật sư Phạm và Liên danh (PHAM & ASSOCIATES)
(55)

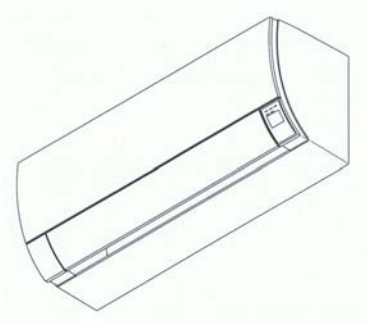

1.1

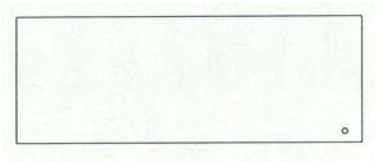

1.2

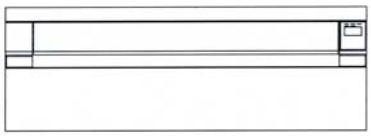

1.3

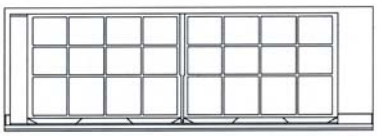

1.4

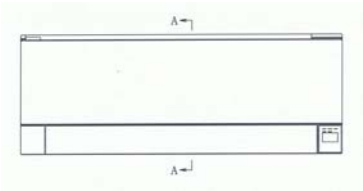

1.5

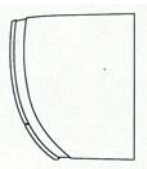

1.6

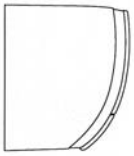

1.7

1.8

(11) **33349**
(21) 3-2018-00592 (28) 01
(54) THIẾT BỊ NẠP ẮC QUY (51) **13-02**
(22) 26.03.2018 (43) 25.07.2018
(30) 2017-021769 02.10.2017 JP
(71) HONDA MOTOR CO., LTD. (JP)
1-1, Minami-Aoyama 2-chome, Minato-ku, Tokyo, 107-8556 Japan
(72) Yasushi TAKAHASHI (JP)
(74) Văn phòng luật sư Phạm và Liên danh (PHAM & ASSOCIATES)
(55)

1.1

1.2

1.3

1.4

1.5

1.6

1.7

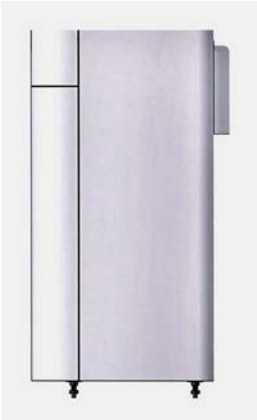

1.8

1.9

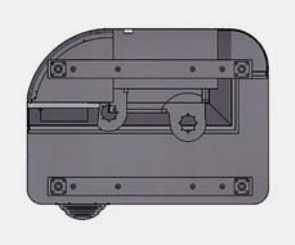

1.10

(11) **33350**
(21) 3-2018-00597 (28) 01
(54) TỦ LẠNH (51) **15-07**
(22) 26.03.2018 (43) 25.07.2018
(30) 201830001529.4 03.01.2018 CN
(71) HITACHI APPLIANCES, INC. (JP)
15-12, Nishi Shimbashi 2-chome, Minato-ku, Tokyo, Japan
(72) Kohei SHIRAI (JP), Toru EBIHARA (JP), Yutaka YAGETA (JP)
(74) Công ty TNHH một thành viên Sở hữu trí tuệ VCCI (VCCI-IP CO.,LTD)
(55)

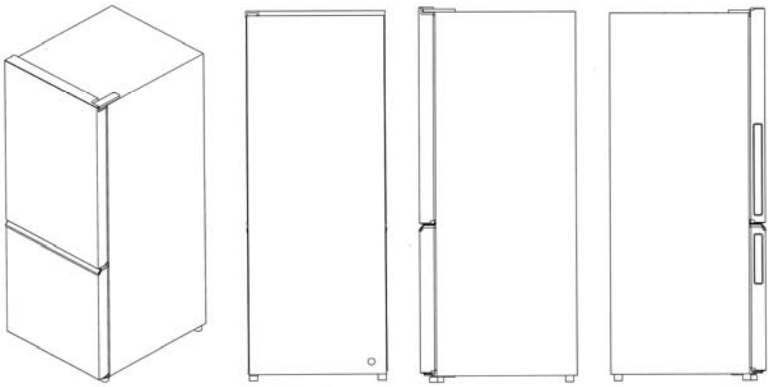

1.1 1.2 1.3 1.4

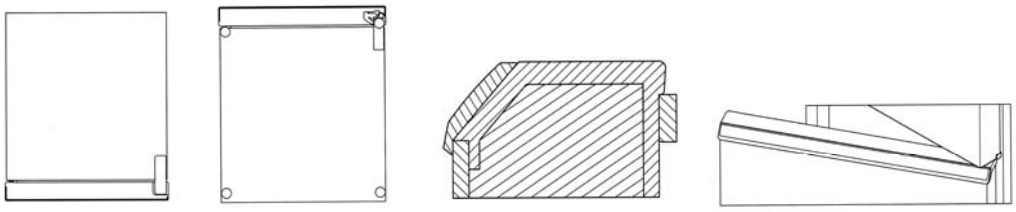

1.5 1.6 1.7 1.8

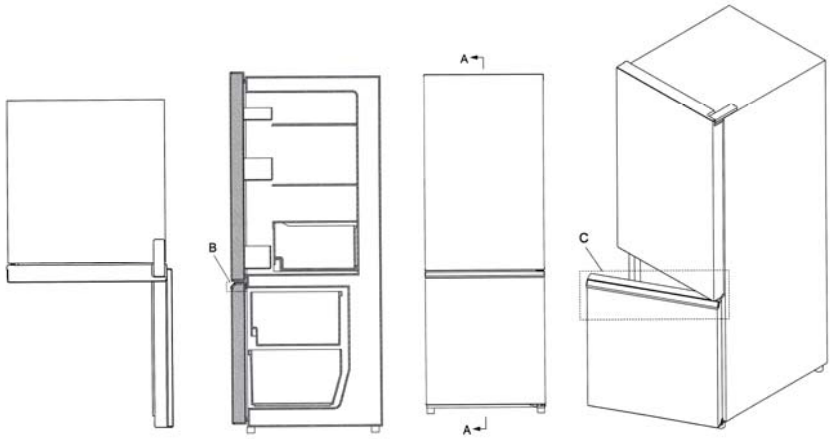

1.9 1.10 1.11 1.12

(11) **33351**
(21) 3-2018-00598 (28) 05
(54) NHÃN DÁN (51) **19-08**
(22) 26.03.2018 (43) 25.07.2018
(30) 30-2017-0061087 22.12.2017 KR
30-2017-0061088 22.12.2017 KR
30-2017-0061089 22.12.2017 KR
30-2017-0061090 22.12.2017 KR
30-2017-0061091 22.12.2017 KR
(71) CJ CHEILJEDANG CORPORATION (KR)
(Ssangnim-dong) 330, Dongho-ro, Jung-gu, Seoul 04560 Republic of Korea
(72) KIM, Sae Yoon (KR), SUNG, Ji Yeon (KR), LEE, Kang Kook (KR), JUNG, Sae Rom (KR)
(74) Công ty TNHH Sở hữu công nghiệp Sao Bắc Đẩu (SAO BAC DAU IP CO.,LTD)
(55)

1 2 3

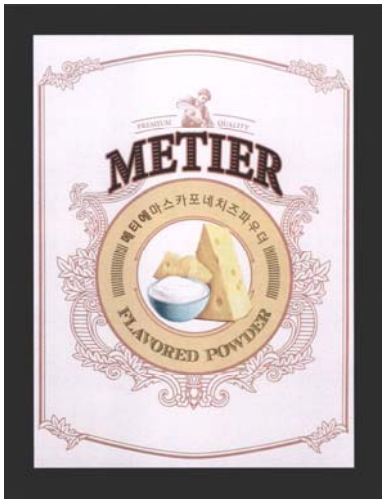
METIER
메티에마스카포네치즈파우더
FLAVORED POWDER

4

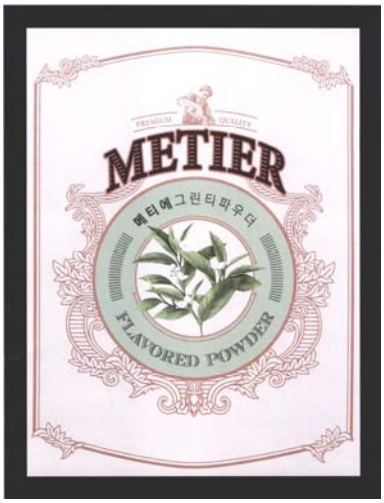
METIER
메티에그린티파우더
FLAVORED POWDER

5

(11) **33352**
(21) 3-2018-00599 (28) 01
(54) GUỒNG QUAY CÁNH QUẠT (51) **23-99**
(22) 27.03.2018 (43) 25.07.2018
(71) WANG, CHIEN-HUA (TW)
No. 81-2, Anxi, Huwei Township, Yunlin County 632, Taiwan
(72) Wang, Chen - Hua (TW)
(74) Công ty TNHH Trí Việt và Cộng sự (TRI VIET & ASSOCIATES CO.,LTD.)
(55)

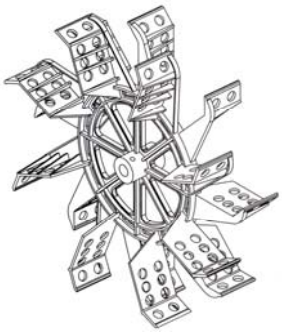

1.1

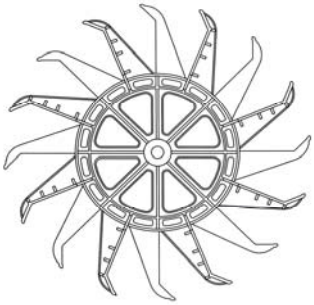

1.2

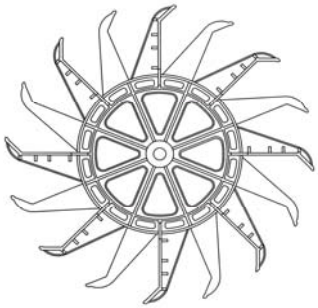

1.3

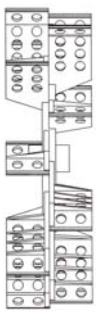

1.4

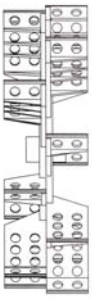

1.5

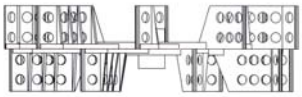

1.6

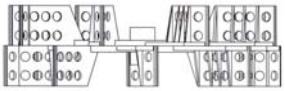

1.7

(11) **33353**
(21) 3-2018-00600 (28) 01
(54) ĐÈN (51) **26-04**
(22) 27.03.2018 (43) 25.07.2018
(71) CÔNG TY CỔ PHẦN BÓNG ĐÈN PHÍCH NƯỚC RẠNG ĐÔNG (VN)
87-89 phố Hạ Đình, phường Thanh Xuân Trung, quận Thanh Xuân, thành phố Hà Nội
(72) Lê Quốc Khánh (VN)
(55)

1.1

1.2

1.3

1.4

1.5

1.6

1.7

(11) **33354**
(21) 3-2018-00602 (28) 01
(54) MÁY LỌC NƯỚC NÓNG LẠNH (51) **23-01**
(22) 27.03.2018 (43) 25.07.2018
(30) 30-2018-0003463 22.01.2018 KR
(71) CUCKOO HOMESYS CO., LTD. (KR)
349, Emtibeuibuk-ro, Siheung-si, Gyeonggi-do, 15117, Republic of Korea
(72) PARK, Seo Jun (KR)
(74) Công ty TNHH Tầm nhìn và Liên danh (VISION & ASSOCIATES CO.LTD.)
(55)

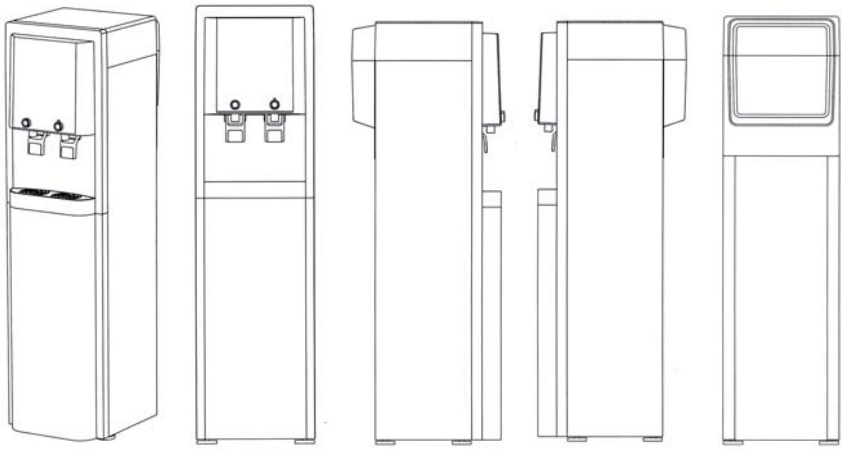

1.1 1.2 1.3 1.4 1.5

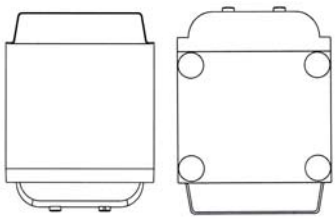

1.6 1.7

(11) **33355**
(21) 3-2018-00603 (28) 01
(54) MÁY LỌC NƯỚC (51) **23-01**
(22) 27.03.2018 (43) 25.07.2018
(30) 30-2018-0003465 22.01.2018 KR
(71) CUCKOO HOMESYS CO., LTD. (KR)
349, Emtibeuibuk-ro, Siheung-si, Gyeonggi-do, 15117, Republic of Korea
(72) KIM, Young Ki (KR)
(74) Công ty TNHH Tầm nhìn và Liên danh (VISION & ASSOCIATES CO.LTD.)
(55)

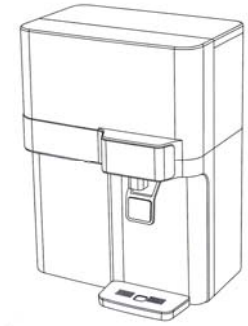

1.1

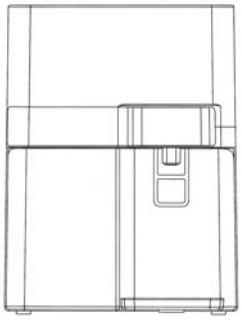

1.2

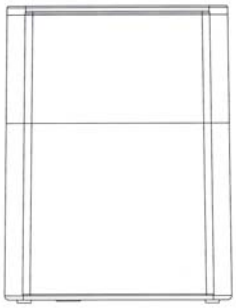

1.3

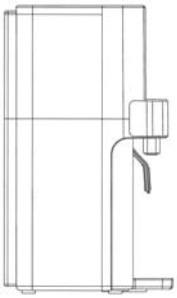

1.4

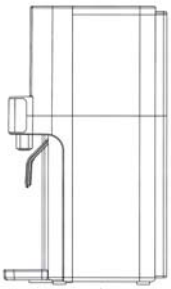

1.5

1.6

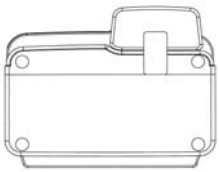

1.7

(11) **33356**
(21) 3-2018-00604 (28) 01
(54) NỒI CƠM ĐIỆN (51) **07-02**
(22) 27.03.2018 (43) 25.07.2018
(30) 30-2018-0005300 31.01.2018 KR
(71) CUCKOO ELECTRONICS CO., LTD. (KR)
14, Yusangongdan 2-gil, Yangsan-si, Gyeongsangnam-do, 50592, Republic of Korea
(72) KANG, Tae Uk (KR)
(74) Công ty TNHH Tầm nhìn và Liên danh (VISION & ASSOCIATES CO.LTD.)
(55)

1.1

1.2

1.3

1.4

1.5

1.6

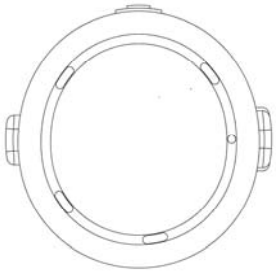

1.7

(11) **33357**
(21) 3-2018-00606 (28) 05
(54) HỘP ĐỰNG (51) **09-03**
(22) 27.03.2018 (43) 25.07.2018
(71) PIONEER CORPORATION (JP)
28-8, Honkomagome 2-chome, Bunkyo-ku, Tokyo, JAPAN
(72) Kohei HARADA (JP), Nobuyuki SAKURAI (JP)
(74) Công ty Luật TNHH AMBYS Hà Nội (AMBYS HANOI)
(55)

1.1

1.2

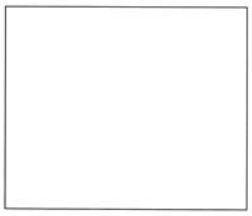

1.3

1.4

1.5

1.6

1.7

2.1

2.2

2.3

2.4

2.5

3.1

3.2

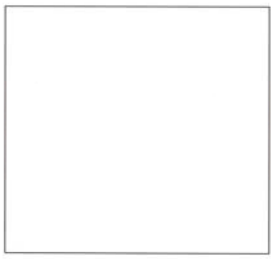

3.3

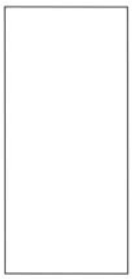

3.4

3.5

4.1

4.2

4.3

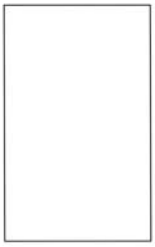

4.4

4.5

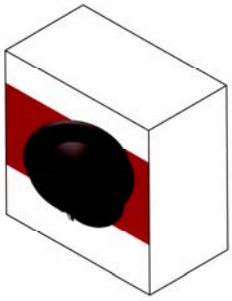

5.1

5.2

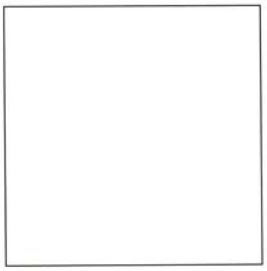

5.3

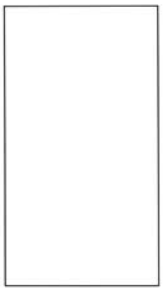

5.4

5.5

(11) **33358**
(21) 3-2018-00623 (28) 01
(54) MÁY ĐẦM THƯỚC MẶT BÊ TÔNG (51) **15-04**
(22) 28.03.2018 (43) 25.07.2018
(71) CÔNG TY TNHH CƠ KHÍ VÀ XÂY LẮP THỦ ĐỨC (VN)
192 Tam Bình, phường Tam Phú, quận Thủ Đức, thành phố Hồ Chí Minh
(72) Vũ Bá Dũng (VN)
(55)

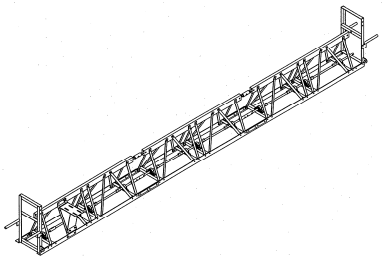

1.1

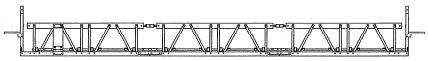

1.2

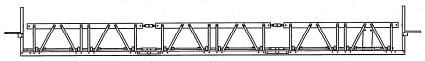

1.3

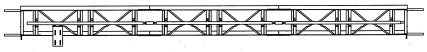

1.4

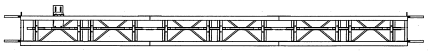

1.5

1.6

1.7

(11) **33359**
(21) 3-2018-00625 (28) 01
(54) CHAI (51) **09-01**
(22) 28.03.2018 (43) 25.07.2018
(71) CÔNG TY CỔ PHẦN THỰC PHẨM DINH DƯỠNG NUTIFOOD (VN)
281-283 Hoàng Diệu, phường 6, quận 4, thành phố Hồ Chí Minh
(72) Trần Thị Lệ (VN)
(74) Công ty TNHH Dịch vụ thương mại và sở hữu công nghiệp Song Ngọc (I.P.T.S.)
(55)

1.1 1.2 1.3

1.4 1.5

(11) **33360**
(21) 3-2018-00640 (28) 01
(54) KHAY TRỒNG CÂY (51) **11-02**
(22) 30.03.2018 (43) 25.07.2018
(30) 30201704460T 03.10.2017 SG
(71) ELMICH PTE LTD. (SG)
15 Joan Road, Singapore 298899
(72) Alan Lee Sian Ghee (SG), Henry Greaves (AU)
(74) Công ty TNHH Trà và cộng sự (TRA & ASSOCIATES CO.,LTD)
(55)

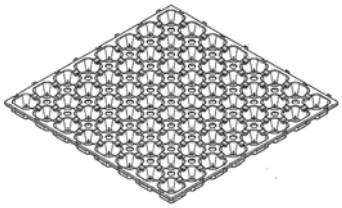

1.1

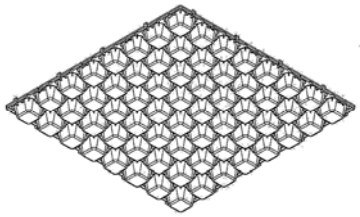

1.2

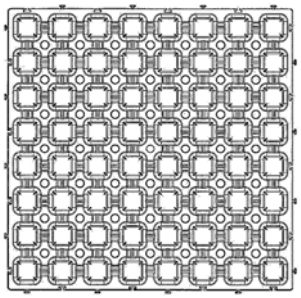

1.3

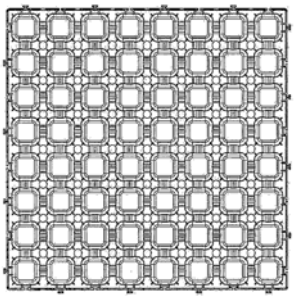

1.4

1.5

1.6

1.7

1.8

(11) **33361**
(21) 3-2018-00642 (28) 01
(54) KHOÁ DÂY ĐAI (51) **02-07**
(22) 30.03.2018 (43) 25.07.2018
(30) 30-2018-0003044 18.01.2018 KR
(71) WOOJIN PLASTIC CO., LTD. (KR)
68, Damteo-gil 21 beon-gil, Guri-si, Gyeonggi-do 11900, Republic of Korea
(72) Jisook PAIK (KR), Nan Hee PAIK (KR), Ji Hye PAIK (KR), Ji Won SON (KR)
(74) Công ty TNHH Sáng chế ACTIP (ACTIP PATENT LIMITED)
(55)

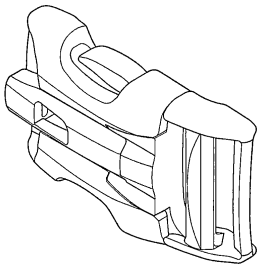

1.1

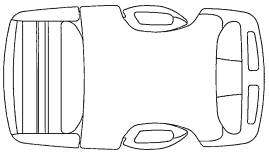

1.2

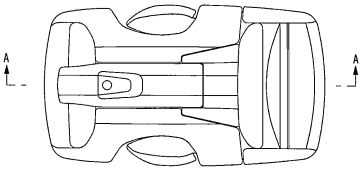

1.3

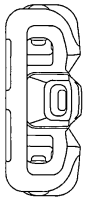

1.4

1.5

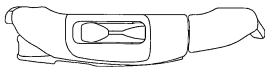

1.6

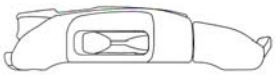

1.7

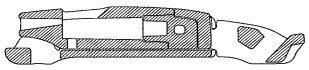

1.8

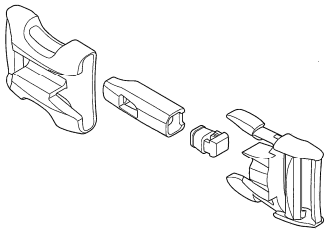

1.9

(11) **33362**
(21) 3-2018-00648 (28) 01
(54) NHÃN SẢN PHẨM (51) **19-08**
(22) 03.04.2018 (43) 25.07.2018
(71) CÔNG TY CỔ PHẦN DẦU KHÍ TOÀN CẦU VIỆT NAM (VN)
Số 75 Đức Giang, phường Đức Giang, quận Long Biên, thành phố Hà Nội
(72) Phùng Văn Thỉnh (VN)
(55)

(11) **33363**
(21) 3-2018-00650 (28) 01
(54) THIẾT BỊ KẸP (51) **08-08**, 12-05
(22) 03.04.2018 (43) 25.07.2018
(71) NGUYỄN NHƠN HÒA (AU)
174 South Terrace, Bankstown NSW 2200, Australia
(72) Nguyễn Nhơn Hoà (AU)
(74) Văn phòng luật sư Phạm và Liên danh (PHAM & ASSOCIATES)
(55)

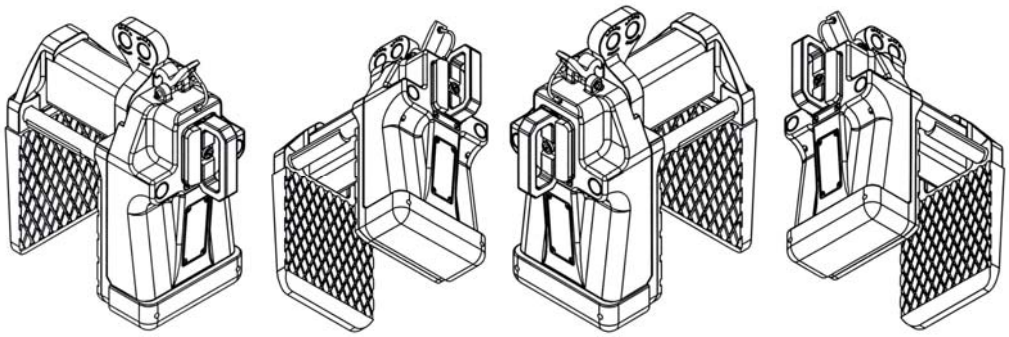

1.1 1.2 1.3 1.4

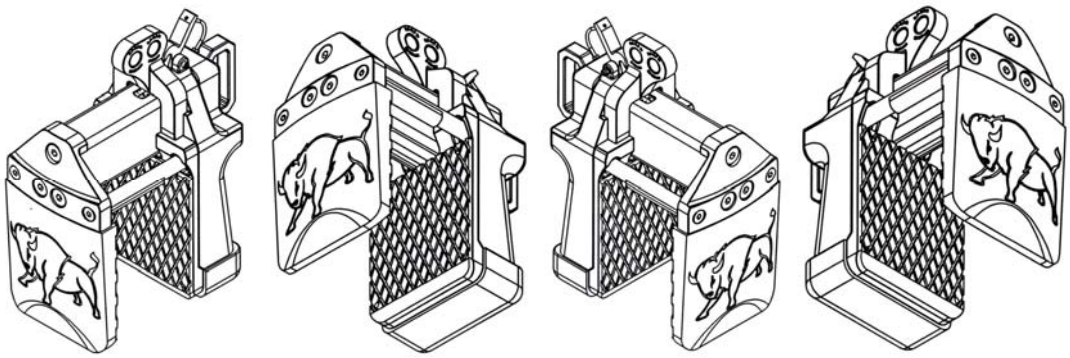

1.5 1.6 1.7 1.8

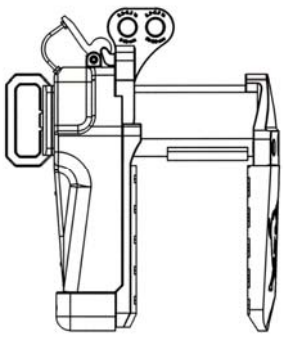

1.9

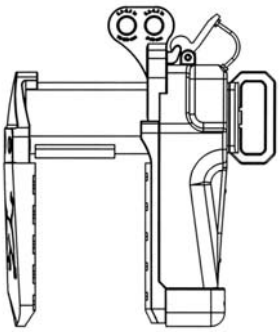

1.10

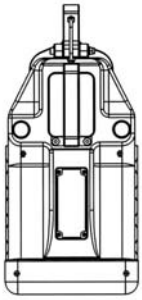

1.11

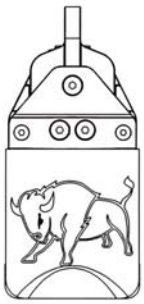

1.12

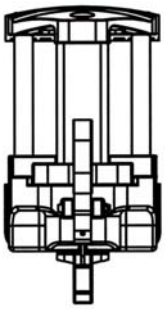

1.13

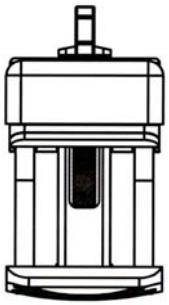

1.14

(11) **33364**
(21) 3-2018-00651 (28) 01
(54) NHÃN SẢN PHẨM (51) **19-08**
(22) 03.04.2018 (43) 25.07.2018
(71) HỢP TÁC XÃ TUẤN THÀNH (VN)
Số nhà B144, tổ Xuân Đại, thị trấn Xuân Hòa, huyện Hà Quảng, tỉnh Cao Bằng
(72) Liêu Chí Thành (VN)
(74) Công ty TNHH Sở hữu trí tuệ Bình Minh (SUNRISE IP CO.,LTD.)
(55)

(11) **33365**
(21) 3-2018-00652 (28) 01
(54) THÙNG (51) **09-02**
(22) 03.04.2018 (43) 25.07.2018
(71) CÔNG TY CỔ PHẦN SẢN XUẤT NHỰA DUY TÂN (VN)
298 Hồ Học Lãm, phường An Lạc, quận Bình Tân, thành phố Hồ Chí Minh
(72) Trần Đức Xuyên (VN)
(74) Công ty TNHH Sở hữu trí tuệ Thảo Thọ Quyến (INVENCO)
(55)

1.1

1.2

1.3

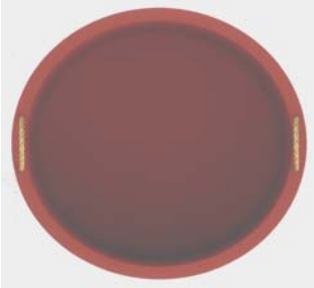

1.4

1.5

(11) **33366**
(21) 3-2018-00653 (28) 01
(54) THÙNG (51) **09-02**
(22) 03.04.2018 (43) 25.07.2018
(71) CÔNG TY CỔ PHẦN SẢN XUẤT NHỰA DUY TÂN (VN)
298 Hồ Học Lãm, phường An Lạc, quận Bình Tân, thành phố Hồ Chí Minh
(72) Trần Đức Xuyên (VN)
(74) Công ty TNHH Sở hữu trí tuệ Thảo Thọ Quyến (INVENCO)
(55)

1.1

1.2

1.3

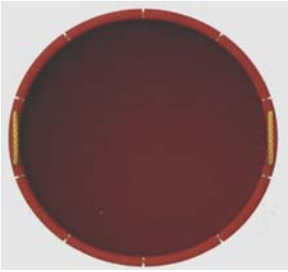

1.4

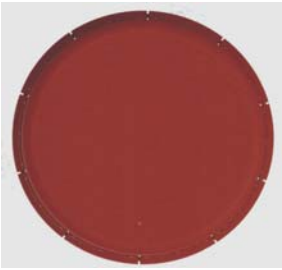

1.5

(11) **33367**
(21) 3-2018-00654 (28) 01
(54) THÙNG (51) **09-02**
(22) 03.04.2018 (43) 25.07.2018
(71) CÔNG TY CỔ PHẦN SẢN XUẤT NHỰA DUY TÂN (VN)
298 Hồ Học Lãm, phường An Lạc, quận Bình Tân, thành phố Hồ Chí Minh
(72) Trần Đức Xuyên (VN)
(74) Công ty TNHH Sở hữu trí tuệ Thảo Thọ Quyến (INVENCO)
(55)

1.1

1.2

1.3

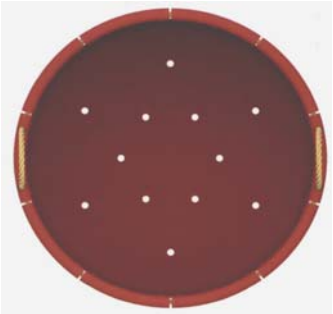

1.4

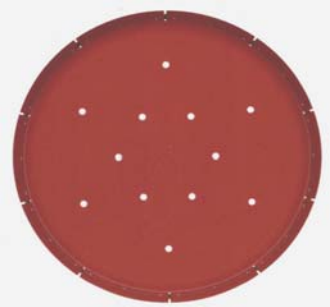

1.5

(11) **33368**
(21) 3-2018-00657 (28) 01
(54) ĐÀN (51) **17-03**
(22) 04.04.2018 (43) 25.07.2018
(71) 1. ĐINH ANH TUẤN (VN)
40C, tổ 60, ngõ Linh Quang, phường Văn Chương, quận Đống Đa, thành phố Hà Nội
2. TRẦN KIM NGỌC (VN)
Cụm 1A, phường Cầu Diễn, huyện Từ Liêm, thành phố Hà Nội
3. NGUYỄN QUANG SỰ (VN)
Xã Quảng Ninh, huyện Quảng Xương, tỉnh Thanh Hóa
4. NGUYỄN ĐỨC PHƯƠNG (VN)
84 Tôn Thất Tùng, phường Khương Thượng, quận Đống Đa, thành phố Hà Nội
5. NGUYỄN ĐỨC MINH (VN)
84 Tôn Thất Tùng, phường Khương Thượng, quận Đống Đa, thành phố Hà Nội
(72) Đinh Anh Tuấn ; Nguyễn Quang Sự ; Nguyễn Đức Phương ; Nguyễn Đức Minh (VN)
(74) Công ty TNHH Lê & Lê (LE & LE)
(55)

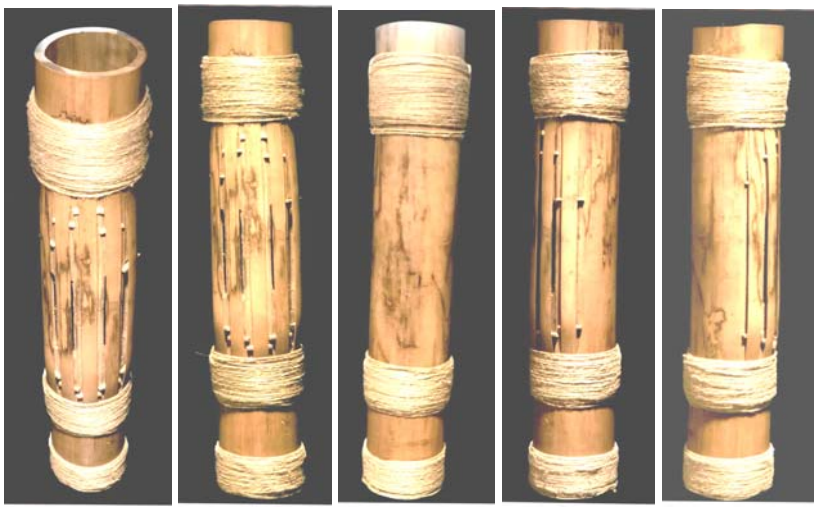

1.1 1.2 1.3 1.4 1.5

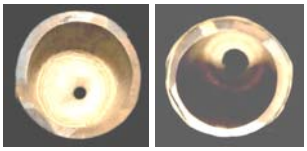

1.6 1.7

(11) **33369**
(21) 3-2018-00660 (28) 01
(54) HỘP (51) **09-03**
(22) 04.04.2018 (43) 25.07.2018
(71) CÔNG TY TNHH THƯƠNG MẠI VÀ SẢN XUẤT MÙA VÀNG (VN)
Thôn Lỗ Xá, xã Nhân Hòa, huyện Mỹ Hào, tỉnh Hưng Yên
(72) Trịnh Duy Lâm (VN)
(55)

1.1

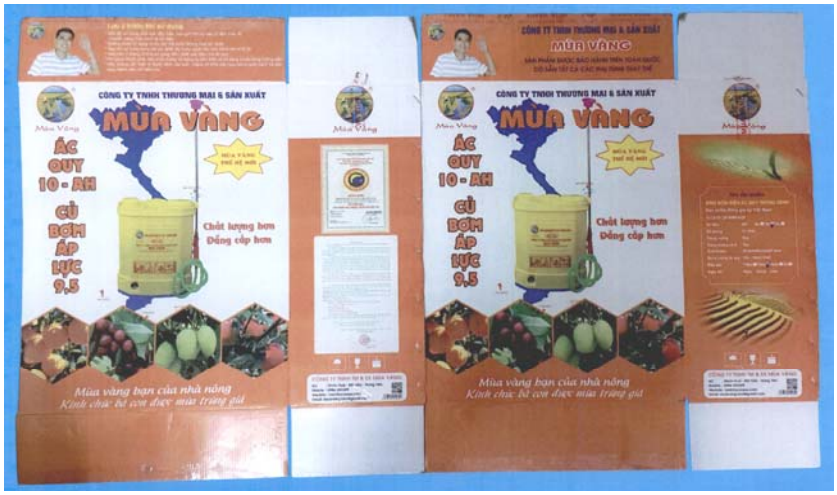

1.2

(11) **33370**
(21) 3-2018-00663 (28) 01
(54) KHOÁ CỬA THÔNG MINH (51) **08-07**
(22) 04.04.2018 (43) 25.07.2018
(30) 177946 02.11.2017 CA
(71) RYNAN TECHNOLOGIES PTE LTD. (SG)
60 Paya Lebar Road, #10-39 Paya Lebar Square, Singapore 409051
(72) Nguyễn Thanh Mỹ (VN), Hồng Quốc Cường (VN), Trương Văn Lượng (VN), Đoàn Quốc Nam (VN), Võ Quốc Việt (VN), Phạm Hoàng Lượm (VN), Trần Minh Tuấn (VN)
(74) Công ty TNHH Đại Tín và Liên Danh (DAITIN AND ASSOCIATES CO.,LTD)
(55)

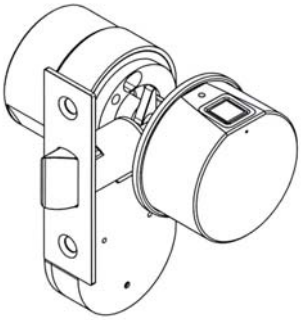

1.1

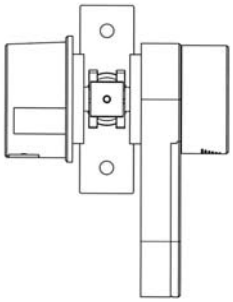

1.2

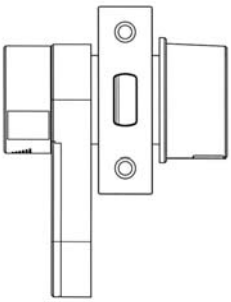

1.3

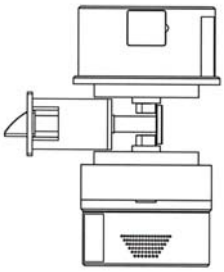

1.4

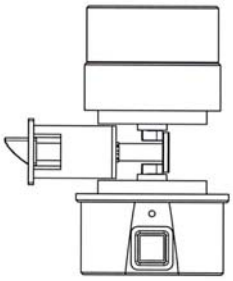

1.5

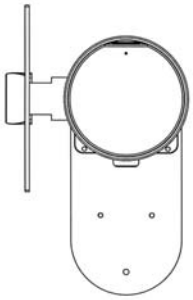

1.6

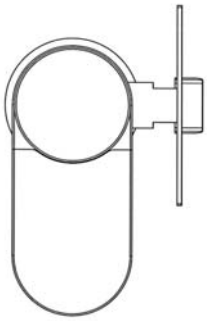

1.7

(11) **33371**
(21) 3-2018-00666 (28) 01
(54) CHAI (51) **09-01**
(22) 04.04.2018 (43) 25.07.2018
(71) CÔNG TY TNHH HOÁ MỸ PHẨM NGỌC THUỶ (VN)
101/31 Phạm Đình Hổ, phường 6, quận 6, thành phố Hồ Chí Minh
(72) Trịnh Gia Phú (VN)
(74) Văn phòng Luật sư A Hoà (AHOA LAW OFFICE)
(55)

1.1

1.2

1.3

1.4

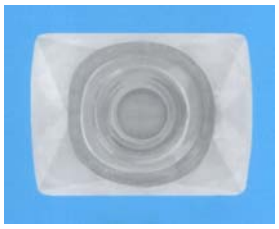

1.5

1.6

(11) **33372**
(21) 3-2018-00684 (28) 01
(54) CẤU KIỆN KÈ LẮP GHÉP (51) **25-02**
(22) 06.04.2018 (43) 25.07.2018
(71) CÔNG TY TNHH THOÁT NƯỚC VÀ PHÁT TRIỂN ĐÔ THỊ TỈNH BR-VT (BUSADCO) (VN)
Số 6, đường 3/2, phường 8, thành phố Vũng Tàu, tỉnh Bà Rịa - Vũng Tàu
(72) Hoàng Đức Thảo (VN)
(55)

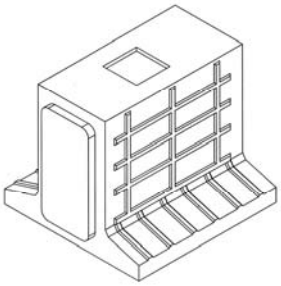

1.1

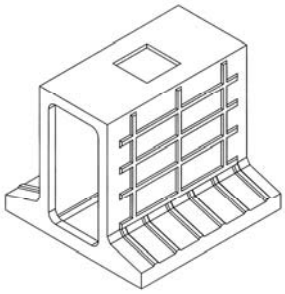

1.2

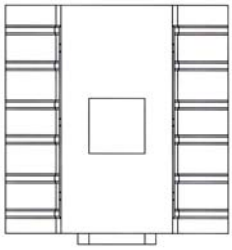

1.3

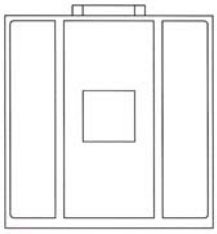

1.4

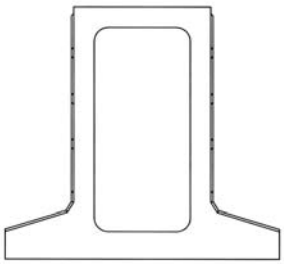

1.5

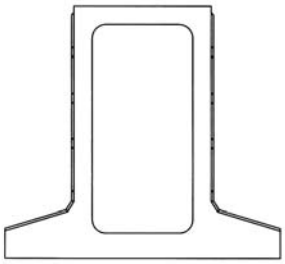

1.6

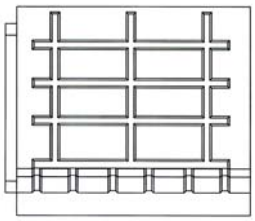

1.7

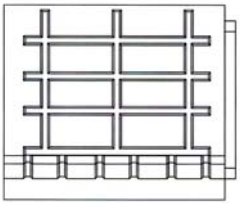

1.8

(11) **33373**
(21) 3-2018-00685 (28) 01
(54) CẤU KIỆN KÈ LẮP GHÉP (51) **25-02**
(22) 06.04.2018 (43) 25.07.2018
(71) CÔNG TY TNHH THOÁT NƯỚC VÀ PHÁT TRIỂN ĐÔ THỊ TỈNH BR-VT (BUSADCO) (VN)
Số 6, đường 3/2, phường 8, thành phố Vũng Tàu, tỉnh Bà Rịa - Vũng Tàu
(72) Hoàng Đức Thảo (VN)
(55)

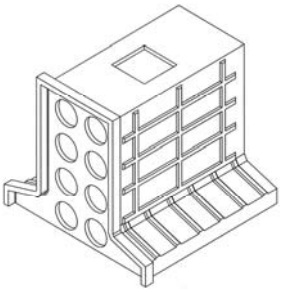

1.1

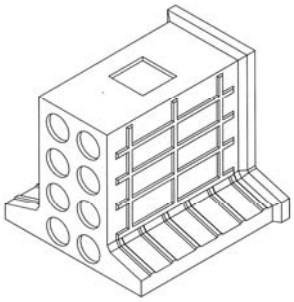

1.2

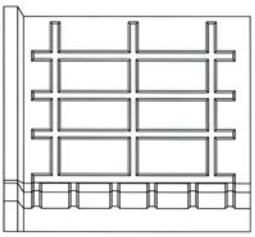

1.3

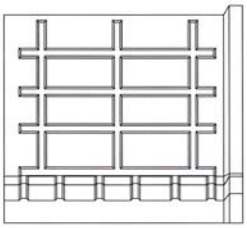

1.4

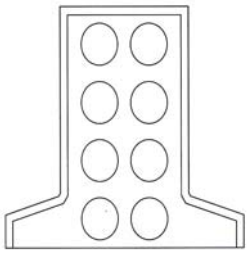

1.5

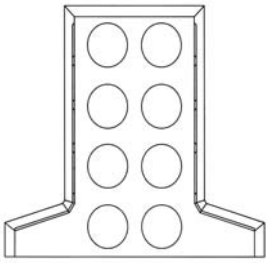

1.6

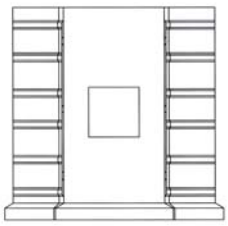

1.7

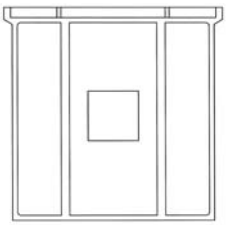

1.8

(11) **33374**
(21) 3-2018-00686 (28) 01
(54) CẤU KIỆN KÈ LẮP GHÉP (51) **25-02**
(22) 06.04.2018 (43) 25.07.2018
(71) CÔNG TY TNHH THOÁT NƯỚC VÀ PHÁT TRIỂN ĐÔ THỊ TỈNH BR-VT (BUSADCO) (VN)
Số 6, đường 3/2, phường 8, thành phố Vũng Tàu, tỉnh Bà Rịa - Vũng Tàu
(72) Hoàng Đức Thảo (VN)
(55)

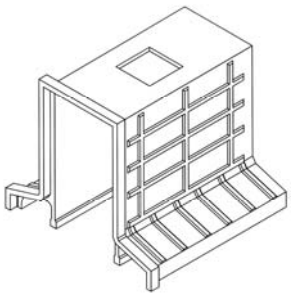

1.1

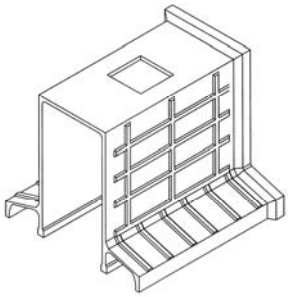

1.2

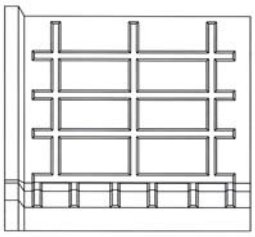

1.3

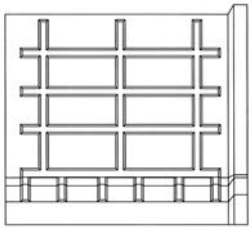

1.4

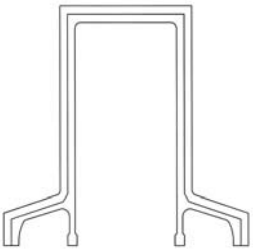

1.5

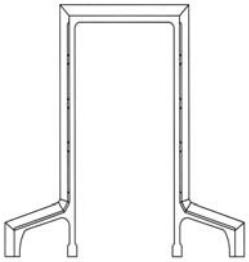

1.6

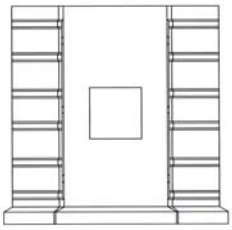

1.7

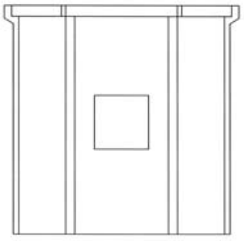

1.8

(11) **33375**
(21) 3-2018-00687 (28) 01
(54) CẤU KIỆN KÈ LẮP GHÉP (51) **25-02**
(22) 06.04.2018 (43) 25.07.2018
(71) CÔNG TY TNHH THOÁT NƯỚC VÀ PHÁT TRIỂN ĐÔ THỊ TỈNH BR-VT (BUSADCO) (VN)
Số 6, đường 3/2, phường 8, thành phố Vũng Tàu, tỉnh Bà Rịa - Vũng Tàu
(72) Hoàng Đức Thảo (VN)
(55)

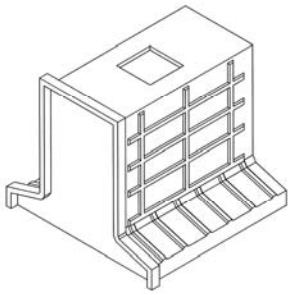

1.1

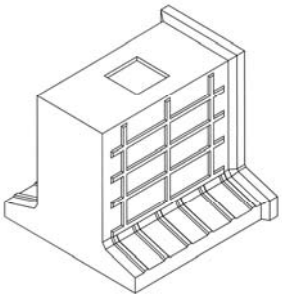

1.2

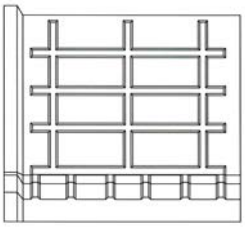

1.3

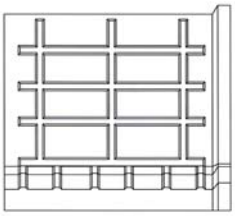

1.4

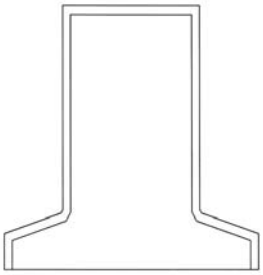

1.5

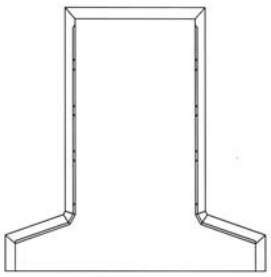

1.6

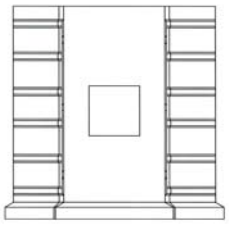

1.7

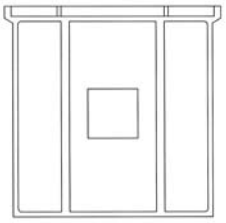

1.8

(11) **33376**
(21) 3-2018-00688 (28) 01
(54) CẤU KIỆN KÈ LẮP GHÉP (51) **25-02**
(22) 06.04.2018 (43) 25.07.2018
(71) CÔNG TY TNHH THOÁT NƯỚC VÀ PHÁT TRIỂN ĐÔ THỊ TỈNH BR-VT (BUSADCO) (VN)
Số 6, đường 3/2, phường 8, thành phố Vũng Tàu, tỉnh Bà Rịa - Vũng Tàu
(72) Hoàng Đức Thảo (VN)
(55)

1.1

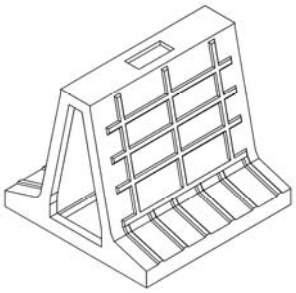

1.2

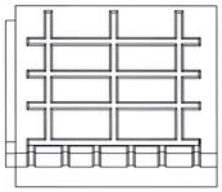

1.3

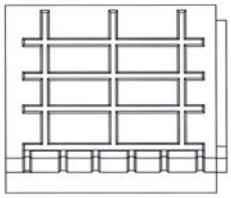

1.4

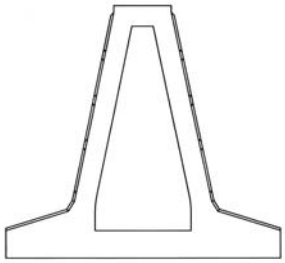

1.5

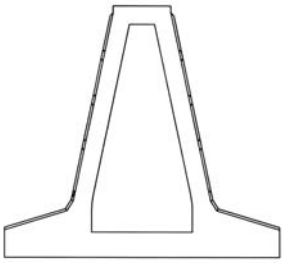

1.6

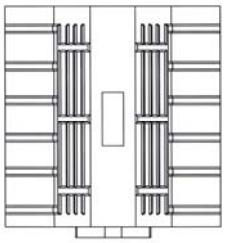

1.7

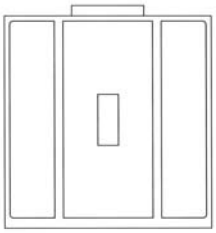

1.8

(11) **33377**
(21) 3-2018-00689 (28) 01
(54) CẤU KIỆN KÈ LẮP GHÉP (51) **25-02**
(22) 06.04.2018 (43) 25.07.2018
(71) CÔNG TY TNHH THOÁT NƯỚC VÀ PHÁT TRIỂN ĐÔ THỊ TỈNH BR-VT (BUSADCO) (VN)
Số 6, đường 3/2, phường 8, thành phố Vũng Tàu, tỉnh Bà Rịa - Vũng Tàu
(72) Hoàng Đức Thảo (VN)
(55)

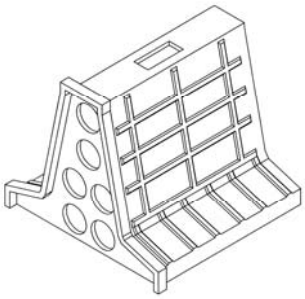

1.1

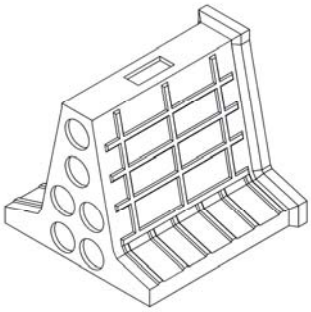

1.2

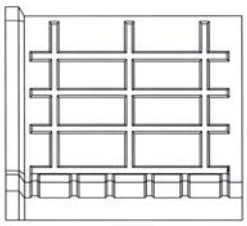

1.3

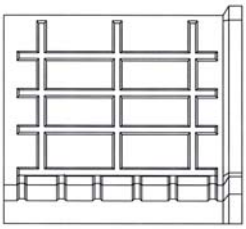

1.4

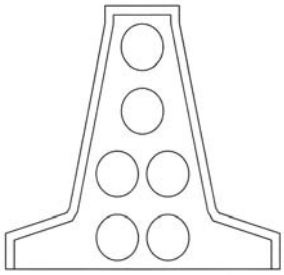

1.5

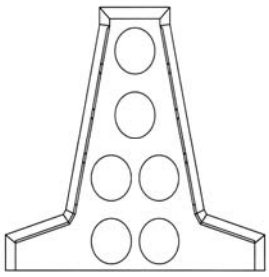

1.6

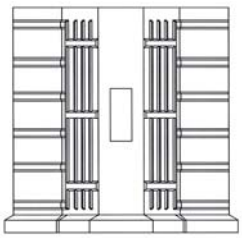

1.7

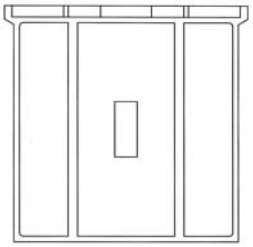

1.8

(11) **33378**
(21) 3-2018-00690 (28) 01
(54) CẤU KIỆN KÈ LẮP GHÉP (51) **25-02**
(22) 06.04.2018 (43) 25.07.2018
(71) CÔNG TY TNHH THOÁT NƯỚC VÀ PHÁT TRIỂN ĐÔ THỊ TỈNH BR-VT (BUSADCO) (VN)
Số 6, đường 3/2, phường 8, thành phố Vũng Tàu, tỉnh Bà Rịa - Vũng Tàu
(72) Hoàng Đức Thảo (VN)
(55)

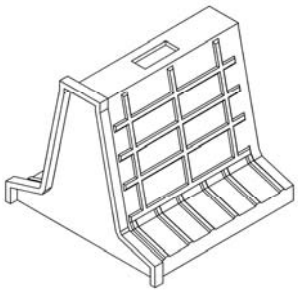

1.1

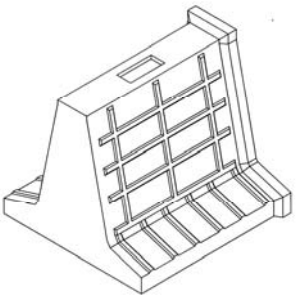

1.2

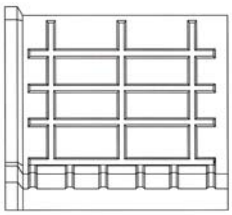

1.3

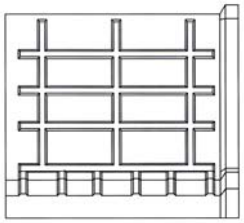

1.4

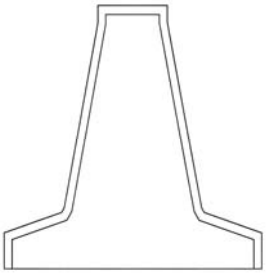

1.5

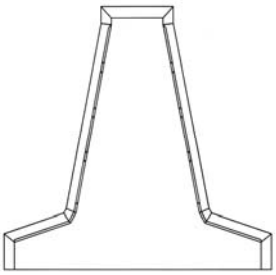

1.6

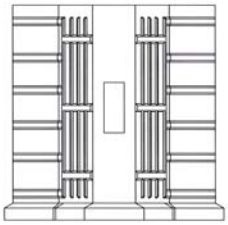

1.7

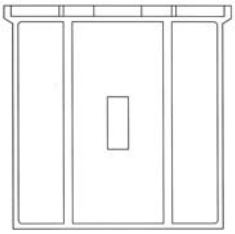

1.8

(11) **33379**
(21) 3-2018-00691 (28) 01
(54) CẤU KIỆN KÈ LẮP GHÉP (51) **25-02**
(22) 06.04.2018 (43) 25.07.2018
(71) CÔNG TY TNHH THOÁT NƯỚC VÀ PHÁT TRIỂN ĐÔ THỊ TỈNH BR-VT (BUSADCO) (VN)
Số 6, đường 3/2, phường 8, thành phố Vũng Tàu, tỉnh Bà Rịa - Vũng Tàu
(72) Hoàng Đức Thảo (VN)
(55)

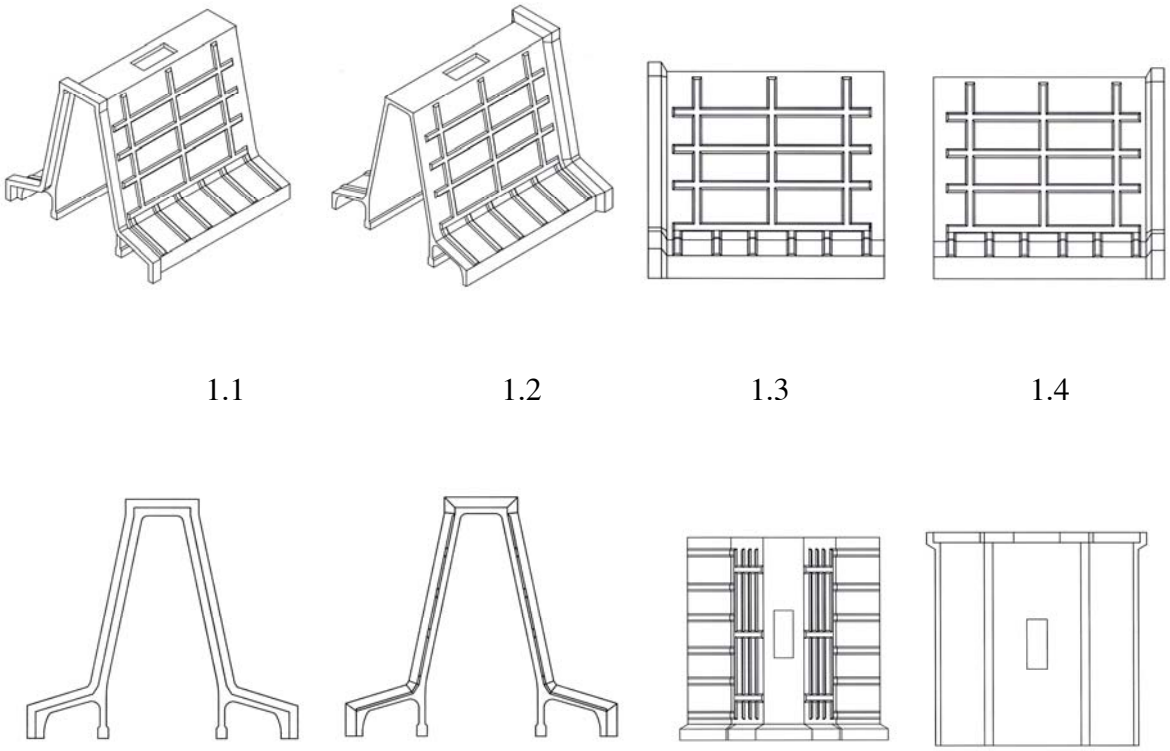

1.1 1.2 1.3 1.4

1.5 1.6 1.7 1.8

(11) **33380**
(21) 3-2018-00692 (28) 01
(54) CẤU KIỆN KÈ LẮP GHÉP (51) **25-02**
(22) 06.04.2018 (43) 25.07.2018
(71) CÔNG TY TNHH THOÁT NƯỚC VÀ PHÁT TRIỂN ĐÔ THỊ TỈNH BR-VT (BUSADCO) (VN)
Số 6, đường 3/2, phường 8, thành phố Vũng Tàu, tỉnh Bà Rịa - Vũng Tàu
(72) Hoàng Đức Thảo (VN)
(55)

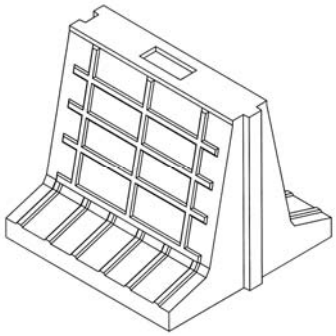

1.1

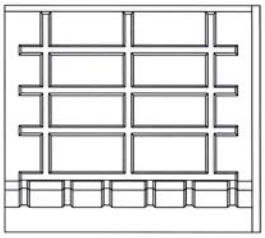

1.2

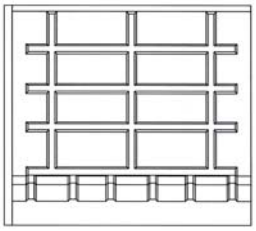

1.3

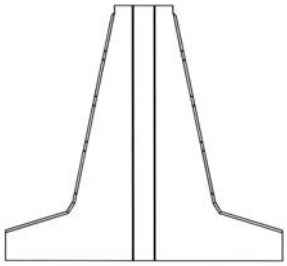

1.4

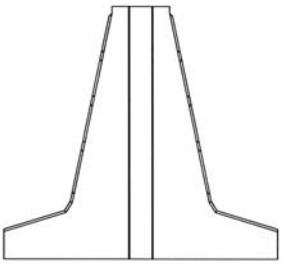

1.5

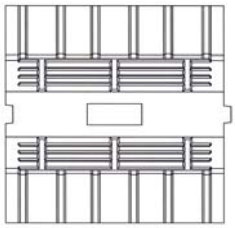

1.6

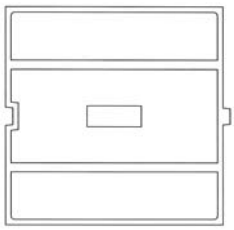

1.7

(11) **33381**
(21) 3-2018-00693 (28) 01
(54) CẤU KIỆN KÈ LẮP GHÉP (51) **25-02**
(22) 06.04.2018 (43) 25.07.2018
(71) CÔNG TY TNHH THOÁT NƯỚC VÀ PHÁT TRIỂN ĐÔ THỊ TỈNH BR-VT (BUSADCO) (VN)
Số 6, đường 3/2, phường 8, thành phố Vũng Tàu, tỉnh Bà Rịa - Vũng Tàu
(72) Hoàng Đức Thảo (VN)
(55)

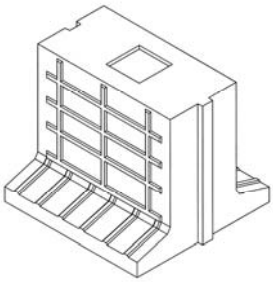

1.1

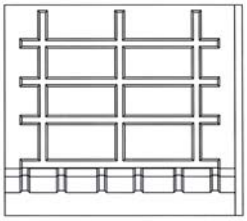

1.2

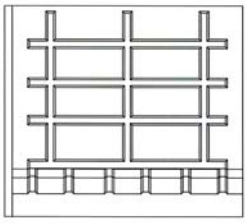

1.3

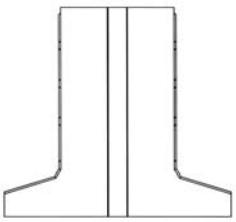

1.4

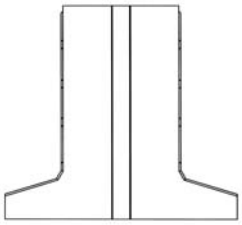

1.5

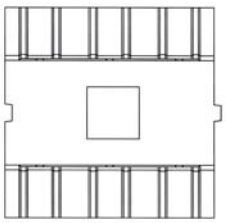

1.6

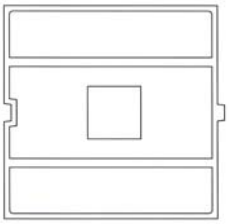

1.7

(11) **33382**
(21) 3-2018-00694 (28) 01
(54) BỘ PHẬN LỌC KHÔNG KHÍ CỦA MÁY ĐIỀU HÒA (51) **23-04**
(22) 06.04.2018 (43) 25.07.2018
(71) CÔNG TY CỔ PHẦN CÔNG NGHIỆP HỖ TRỢ MINH NGUYÊN (VN)
Lô HT-1-1, đường D2, khu công nghệ cao, phường Tăng Nhơn Phú B, quận 9, thành phố Hồ Chí Minh
(72) Châu Bá Long (VN)
(74) Công ty TNHH một thành viên Trường Luật (Trường Luật)
(55)

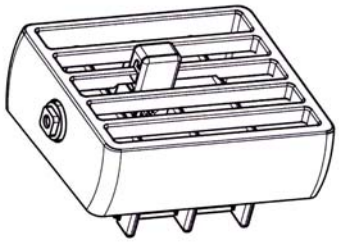

1.1

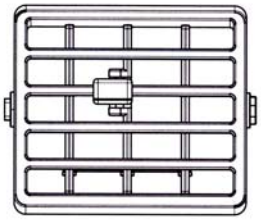

1.2

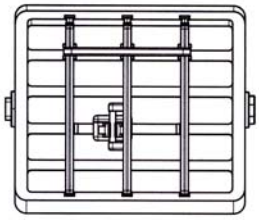

1.3

1.4

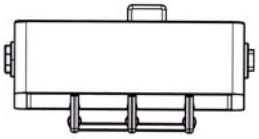

1.5

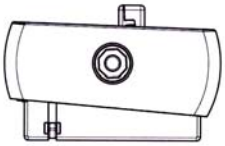

1.6

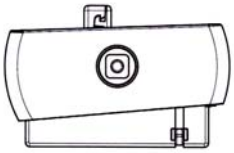

1.7

(11) **33383**
(21) 3-2018-00696 (28) 01
(54) CON DẤU CÓ TRỤC LĂN (51) **19-02**
(22) 09.04.2018 (43) 25.07.2018
(30) 2017-024785 07.11.2017 JP
(71) PLUS CORPORATION (JP)
1-28, Toranomon 4-chome, Minato-ku, Tokyo, JAPAN
(72) Jin Sugiyama (JP), Masashi Tanabe (JP), Hayato Horie (JP)
(74) Văn phòng luật sư Phạm và Liên danh (PHAM & ASSOCIATES)
(55)

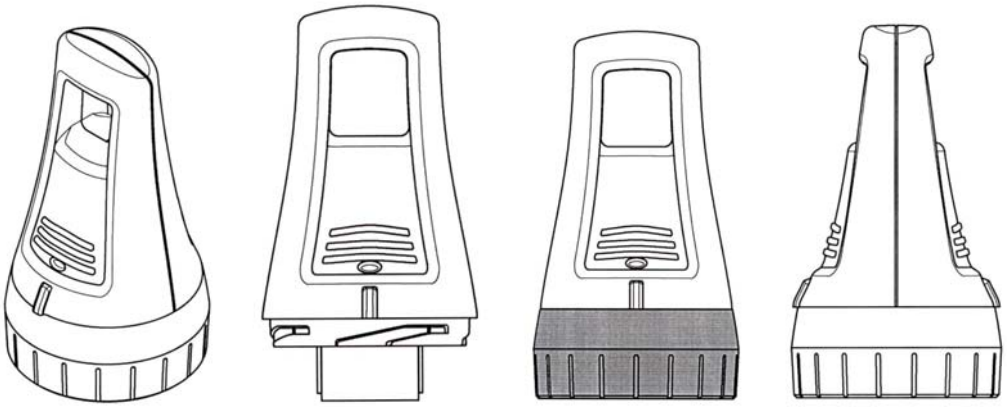

1.1 1.2 1.3 1.4

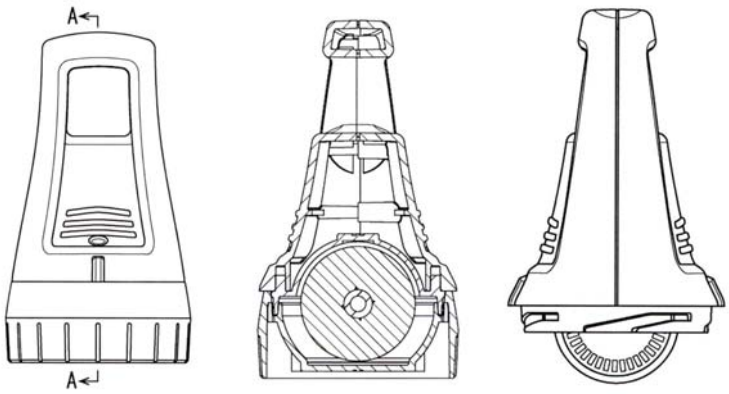

1.5 1.6 1.7

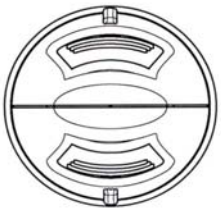

1.8

1.9

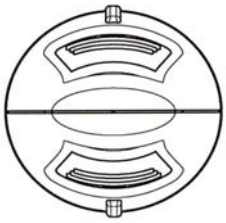

1.10

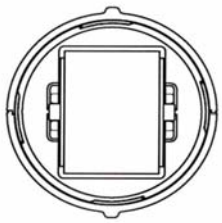

1.11

(11) **33384**
(21) 3-2018-00698 (28) 01
(54) DỤNG CỤ TẬP THỂ DỤC (51) **21-02**
(22) 09.04.2018 (43) 25.07.2018
(30) 30-2017-0050912 01.11.2017 KR
(71) SU MI KIM (KR)
No. 2605 Michelan Chereville C dong, 180 Jeongja-dong, Bundang-gu, Seongnam-si, Gyeonggi-do, Republic of Korea
(72) Su Mi Kim (KR)
(74) Công ty TNHH Sáng chế ACTIP (ACTIP PATENT LIMITED)
(55)

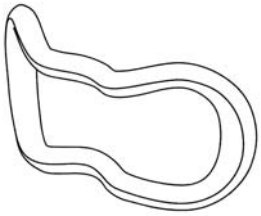

1.1

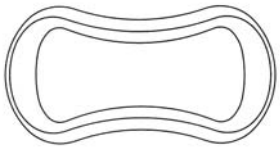

1.2

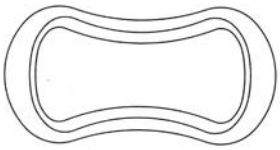

1.3

1.4

1.5

1.6

1.7

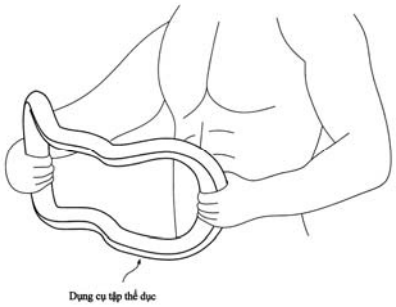

1.8

(11) **33385**
(21) 3-2018-00702 (28) 01
(54) ĐÈN (51) **26-03**, 26-05
(22) 10.04.2018 (43) 25.07.2018
(71) CÔNG TY CỔ PHẦN BÓNG ĐÈN PHÍCH NƯỚC RẠNG ĐÔNG (VN)
87-89 phố Hạ Đình, phường Thanh Xuân Trung, quận Thanh Xuân, thành phố Hà Nội
(72) Lê Quốc Khánh (VN)
(55)

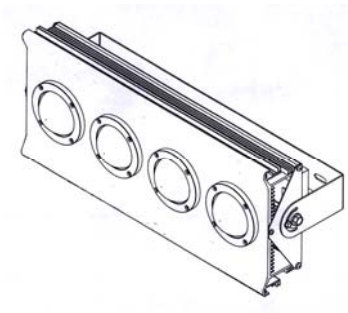

1.1

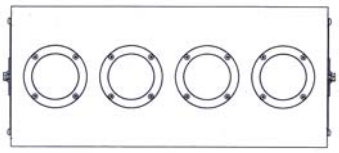

1.2

1.3

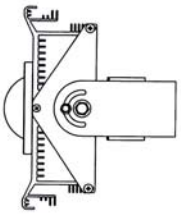

1.4

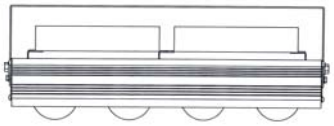

1.5

(11) **33386**
(21) 3-2018-00704 (28) 01
(54) ĐÈN (51) **26-05**
(22) 10.04.2018 (43) 25.07.2018
(71) CÔNG TY CỔ PHẦN BÓNG ĐÈN PHÍCH NƯỚC RẠNG ĐÔNG (VN)
87-89 phố Hạ Đình, phường Thanh Xuân Trung, quận Thanh Xuân, thành phố Hà Nội
(72) Lê Quốc Khánh (VN)
(55)

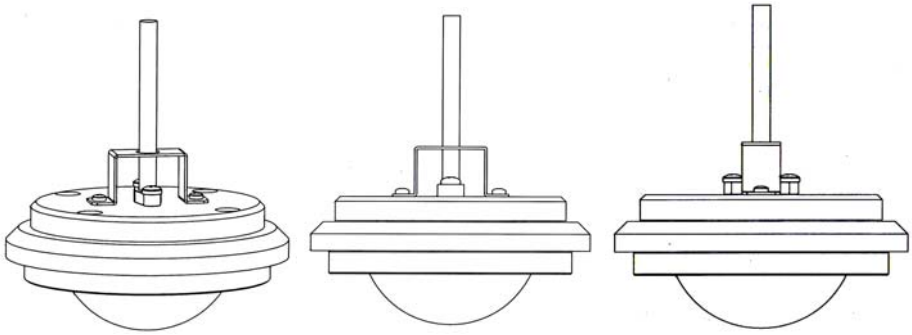

1.1 1.2 1.3

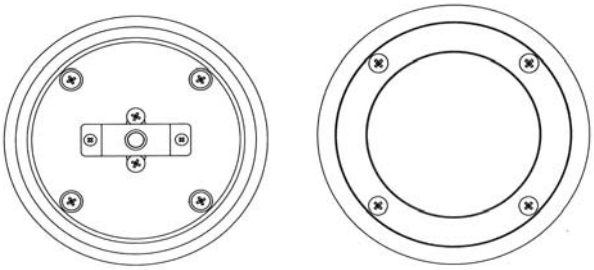

1.4 1.5

(11) **33387**
(21) 3-2018-00705 (28) 01
(54) ĐÈN (51) **26-05**, 26-03
(22) 10.04.2018 (43) 25.07.2018
(71) CÔNG TY CỔ PHẦN BÓNG ĐÈN PHÍCH NƯỚC RẠNG ĐÔNG (VN)
87-89 phố Hạ Đình, phường Thanh Xuân Trung, quận Thanh Xuân, thành phố Hà Nội
(72) Lê Quốc Khánh (VN)
(55)

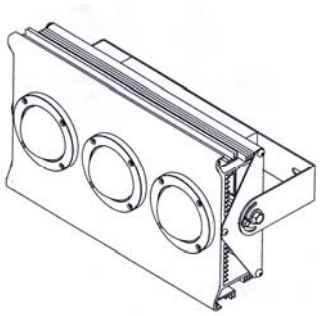

1.1

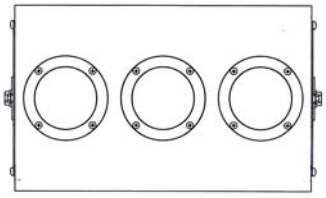

1.2

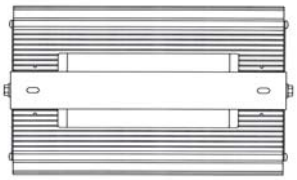

1.3

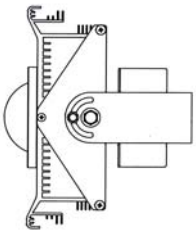

1.4

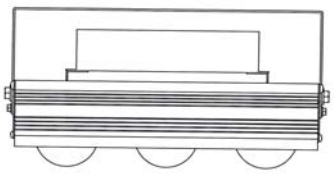

1.5

(11) **33388**
(21) 3-2018-00710 (28) 01
(54) BÚT (51) **19-06**
(22) 10.04.2018 (43) 25.07.2018
(71) CÔNG TY CỔ PHẦN TẬP ĐOÀN THIÊN LONG (VN)
Lô 6-8-10-12 đường số 3, khu công nghiệp Tân Tạo, quận Bình Tân, thành phố Hồ Chí Minh
(72) Cô Gia Thọ (VN)
(74) Công ty TNHH Tư vấn sở hữu trí tuệ Việt (VIET IP CO.,LTD.)
(55)

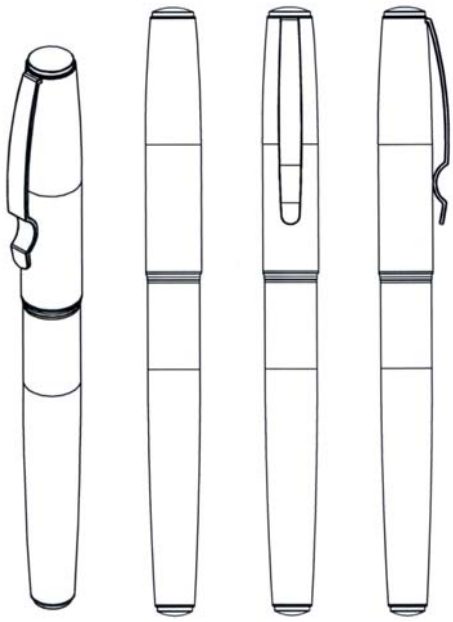

1.1 1.2 1.3 1.4

1.5 1.6

(11) **33389**
(21) 3-2018-00711 (28) 01
(54) BÚT (51) **19-06**
(22) 10.04.2018 (43) 25.07.2018
(71) CÔNG TY CỔ PHẦN TẬP ĐOÀN THIÊN LONG (VN)
Lô 6-8-10-12 đường số 3, khu công nghiệp Tân Tạo, quận Bình Tân, thành phố Hồ Chí Minh
(72) Cô Gia Thọ (VN)
(74) Công ty TNHH Tư vấn sở hữu trí tuệ Việt (VIET IP CO.,LTD.)
(55)

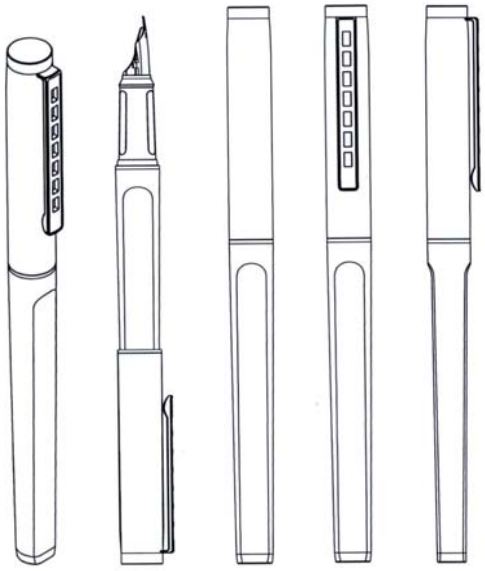

1.1 1.2 1.3 1.4 1.5

1.6 1.7

(11) **33390**
(21) 3-2018-00712 (28) 01
(54) BÚT (51) **19-06**
(22) 10.04.2018 (43) 25.07.2018
(71) CÔNG TY CỔ PHẦN TẬP ĐOÀN THIÊN LONG (VN)
Lô 6-8-10-12 đường số 3, khu công nghiệp Tân Tạo, quận Bình Tân, thành phố Hồ Chí Minh
(72) Cô Gia Thọ (VN)
(74) Công ty TNHH Tư vấn sở hữu trí tuệ Việt (VIET IP CO.,LTD.)
(55)

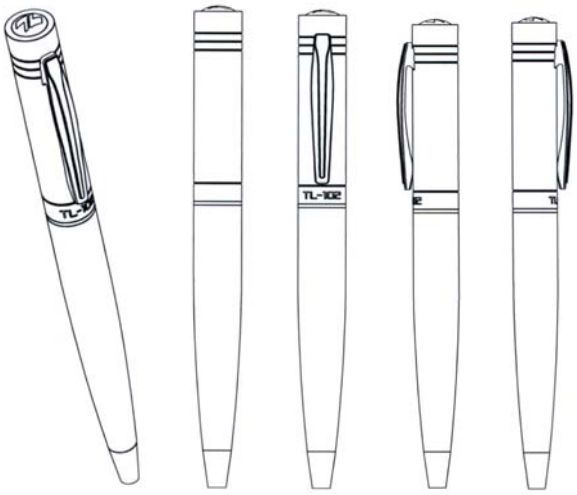

1.1 1.2 1.3 1.4 1.5

1.6 1.7

(11) **33391**
(21) 3-2018-00713 (28) 01
(54) BA LÔ (51) **03-01**
(22) 10.04.2018 (43) 25.07.2018
(71) CÔNG TY CỔ PHẦN TẬP ĐOÀN THIÊN LONG (VN)
Lô 6-8-10-12 đường số 3, khu công nghiệp Tân Tạo, quận Bình Tân, thành phố Hồ Chí Minh
(72) Cô Gia Thọ (VN)
(74) Công ty TNHH Tư vấn sở hữu trí tuệ Việt (VIET IP CO.,LTD.)
(55)

1.1

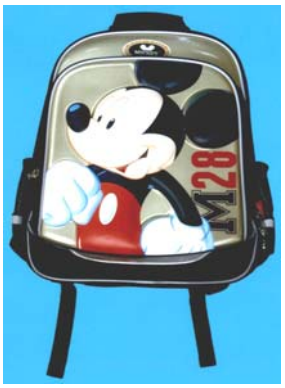

1.2

1.3

1.4

1.5

1.6

1.7

(11) **33392**
(21) 3-2018-00714 (28) 01
(54) BA LÔ (51) **03-01**
(22) 10.04.2018 (43) 25.07.2018
(71) CÔNG TY CỔ PHẦN TẬP ĐOÀN THIÊN LONG (VN)
Lô 6-8-10-12 đường số 3, khu công nghiệp Tân Tạo, quận Bình Tân, thành phố Hồ Chí Minh
(72) Cô Gia Thọ (VN)
(74) Công ty TNHH Tư vấn sở hữu trí tuệ Việt (VIET IP CO.,LTD.)
(55)

1.1

1.2

1.3

1.4

1.5

1.6

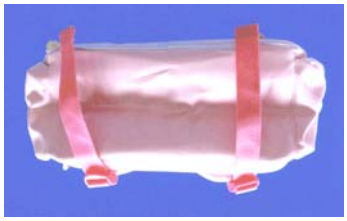

1.7

(11) **33393**
(21) 3-2018-00715 (28) 01
(54) BA LÔ (51) **03-01**
(22) 10.04.2018 (43) 25.07.2018
(71) CÔNG TY CỔ PHẦN TẬP ĐOÀN THIÊN LONG (VN)
Lô 6-8-10-12 đường số 3, khu công nghiệp Tân Tạo, quận Bình Tân, thành phố Hồ Chí Minh
(72) Cô Gia Thọ (VN)
(74) Công ty TNHH Tư vấn sở hữu trí tuệ Việt (VIET IP CO.,LTD.)
(55)

1.1

1.2

1.3

1.4

1.5

1.6

1.7

(11) **33394**
(21) 3-2018-00716 (28) 01
(54) BA LÔ (51) **03-01**
(22) 10.04.2018 (43) 25.07.2018
(71) CÔNG TY CỔ PHẦN TẬP ĐOÀN THIÊN LONG (VN)
Lô 6-8-10-12 đường số 3, khu công nghiệp Tân Tạo, quận Bình Tân, thành phố Hồ Chí Minh
(72) Cô Gia Thọ (VN)
(74) Công ty TNHH Tư vấn sở hữu trí tuệ Việt (VIET IP CO.,LTD.)
(55)

1.1

1.2

1.3

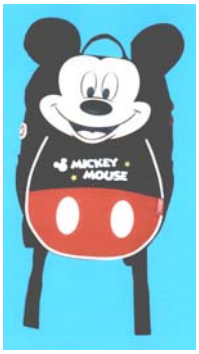

1.4

1.5

1.6

1.7

(11) **33395**
(21) 3-2018-00717 (28) 01
(54) LỌ ĐỰNG MỸ PHẨM (51) **09-01**
(22) 11.04.2018 (43) 25.07.2018
(30) 30-2018-0015290 30.03.2018 KR
(71) LG HOUSEHOLD & HEALTH CARE LTD. (KR)
58, Saemunan-ro, Jongno-gu, Seoul, Republic of Korea
(72) LEE, Hen Son (KR)
(74) Công ty TNHH Sở hữu trí tuệ Việt Á (VIET A IP CO.,LTD)
(55)

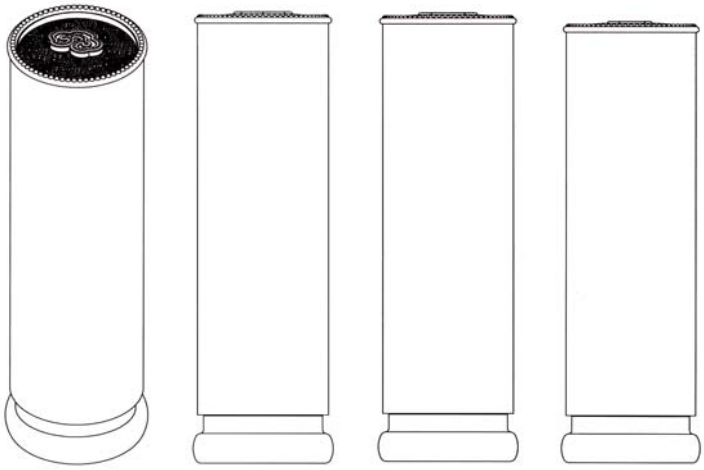

1.1 1.2 1.3 1.4

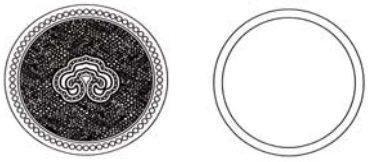

1.5 1.6

(11) **33396**
(21) 3-2018-00718 (28) 01
(54) LỌ ĐỰNG MỸ PHẨM (51) **09-03**
(22) 11.04.2018 (43) 25.07.2018
(30) 30-2018-0015289 30.03.2018 KR
(71) LG HOUSEHOLD & HEALTH CARE LTD. (KR)
58, Saemunan-ro, Jongno-gu, Seoul, Republic of Korea
(72) LEE, Hen Son (KR)
(74) Công ty TNHH Sở hữu trí tuệ Việt Á (VIET A IP CO.,LTD)
(55)

1.1

1.2

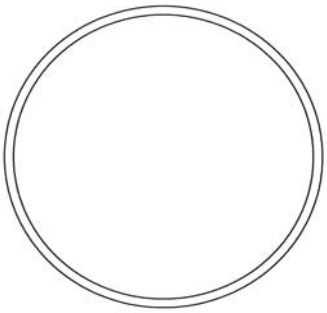

1.3

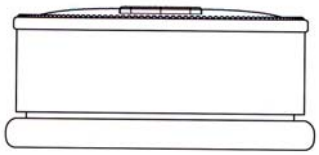

1.4

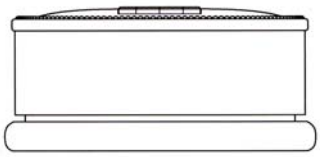

1.5

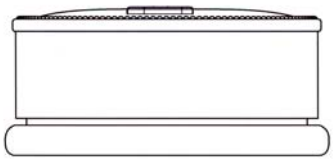

1.6

(11) **33397**
(21) 3-2018-00719 (28) 01
(54) NHÃN SẢN PHẨM (51) **19-08**
(22) 11.04.2018 (43) 25.07.2018
(71) CÔNG TY CỔ PHẦN HƯNG LÂM (VN)
606/31 Trần Hưng Đạo, phường Bình Khánh, thành phố Long Xuyên, tỉnh An Giang
(72) Phạm Hoà Lon (VN)
(55)

(11) **33398**
(21) 3-2018-00720 (28) 01
(54) THIẾT BỊ KẸP (51) **08-08**, 12-05
(22) 11.04.2018 (43) 25.07.2018
(71) NGUYỄN NHƠN HÒA (AU)
174 South Terrace, Bankstown NSW 2200, Australia
(72) Nguyễn Nhơn Hoà (AU)
(74) Văn phòng luật sư Phạm và Liên danh (PHAM & ASSOCIATES)
(55)

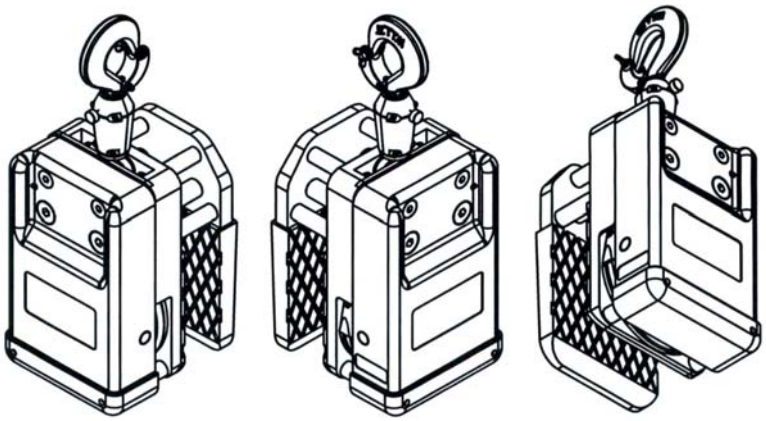

1.1 1.2 1.3

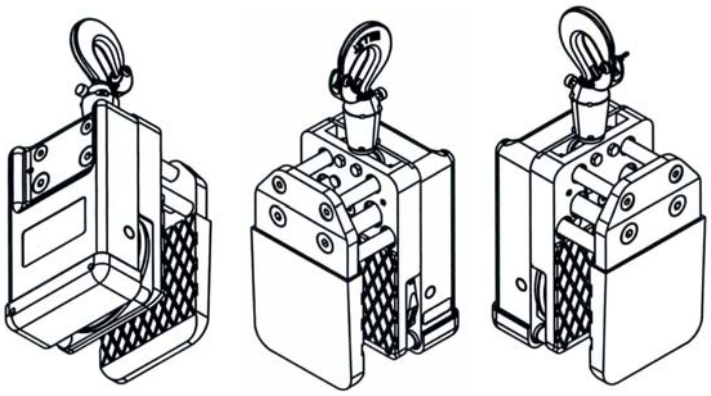

1.4 1.5 1.6

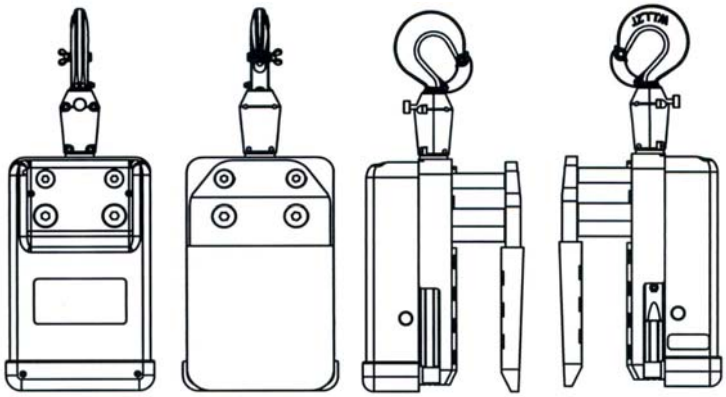

1.7 1.8 1.9 1.10

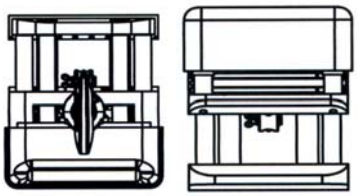

1.11 1.12

(11) **33399**
(21) 3-2018-00721 (28) 01
(54) CAN (51) **09-02**
(22) 11.04.2018 (43) 25.07.2018
(71) CÔNG TY TNHH SẢN XUẤT THƯƠNG MẠI NHỚT THỊNH PHÁT (VN)
6E2 đường Hà Huy Giáp, khu biệt thự Thạnh Xuân, khu phố 1, phường Thạnh Xuân, quận 12, thành phố Hồ Chí Minh
(72) Nguyễn Ngọc Hà Đô (VN)
(55)

1.1

1.2

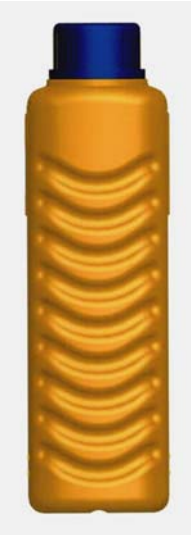

1.3

1.4

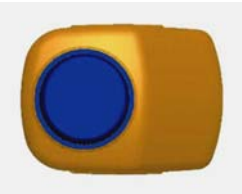

1.5

1.6

(11) **33400**
(21) 3-2018-00738 (28) 01
(54) CẤU KIỆN KÈ BẬC THANG (51) **25-02**
(22) 13.04.2018 (43) 25.07.2018
(71) CÔNG TY TNHH THOÁT NƯỚC VÀ PHÁT TRIỂN ĐÔ THỊ TỈNH BR-VT (BUSADCO) (VN)
Số 6, đường 3/2, phường 8, thành phố Vũng Tàu, tỉnh Bà Rịa - Vũng Tàu
(72) Hoàng Đức Thảo (VN)
(55)

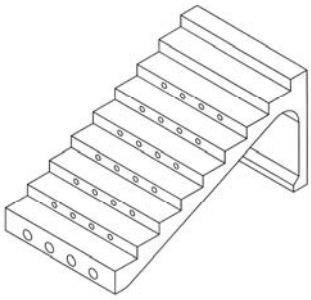

1.1

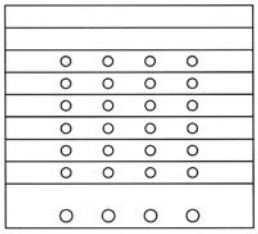

1.2

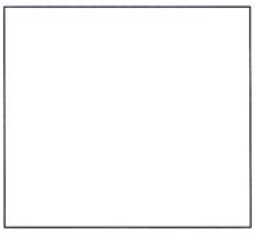

1.3

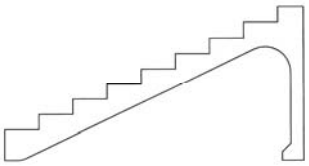

1.4

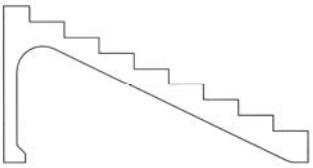

1.5

1.6

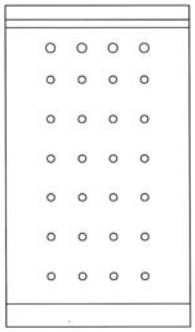

1.7

(11) **33401**
(21) 3-2018-00739 (28) 01
(54) CẤU KIỆN KÈ BẬC THANG (51) **25-02**
(22) 13.04.2018 (43) 25.07.2018
(71) CÔNG TY TNHH THOÁT NƯỚC VÀ PHÁT TRIỂN ĐÔ THỊ TỈNH BR-VT (BUSADCO) (VN)
Số 6, đường 3/2, phường 8, thành phố Vũng Tàu, tỉnh Bà Rịa - Vũng Tàu
(72) Hoàng Đức Thảo (VN)
(55)

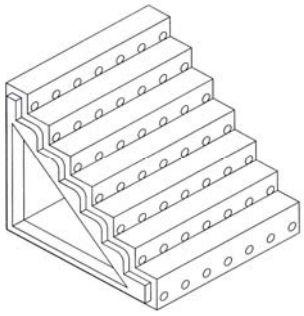

1.1

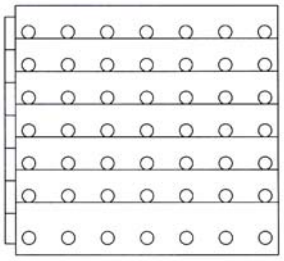

1.2

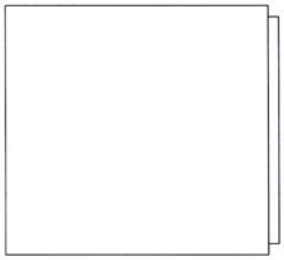

1.3

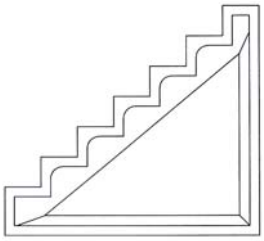

1.4

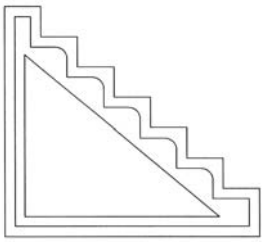

1.5

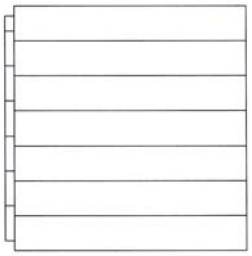

1.6

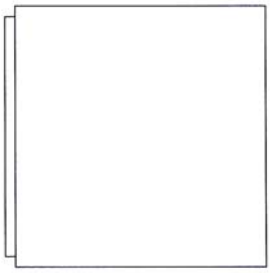

1.7

(11) **33402**
(21) 3-2018-00755 (28) 01
(54) NỒI (51) **07-02**
(22) 16.04.2018 (43) 25.07.2018
(71) CÔNG TY TNHH MINH LONG I (VN)
333 khu phố Hưng Lộc, phường Hưng Định, thị xã Thuận An, tỉnh Bình Dương
(72) Lý Ngọc Minh (VN)
(55)

1.1

1.2

1.3

1.4

(11) **33403**
(21) 3-2018-00756 (28) 01
(54) NỒI (51) **07-02**
(22) 16.04.2018 (43) 25.07.2018
(71) CÔNG TY TNHH MINH LONG I (VN)
333 khu phố Hưng Lộc, phường Hưng Định, thị xã Thuận An, tỉnh Bình Dương
(72) Lý Ngọc Minh (VN)
(55)

1.1

1.2

1.3

1.4

(11) **33404**
(21) 3-2018-00757 (28) 01
(54) NỒI (51) **07-02**
(22) 16.04.2018 (43) 25.07.2018
(71) CÔNG TY TNHH MINH LONG I (VN)
333 khu phố Hưng Lộc, phường Hưng Định, thị xã Thuận An, tỉnh Bình Dương
(72) Lý Ngọc Minh (VN)
(55)

1.1

1.2

1.3

1.4

(11) **33405**
(21) 3-2018-00770 (28) 01
(54) LỌ ĐỰNG (51) **09-03**
(22) 17.04.2018 (43) 25.07.2018
(71) LG HOUSEHOLD & HEALTH CARE LTD. (KR)
58, Saemunan-ro, Jongno-gu, Seoul, Republic of Korea
(72) JEONG, Song Eun (KR)
(74) Công ty TNHH Sở hữu trí tuệ Việt Á (VIET A IP CO.,LTD)
(55)

1.1

1.2

1.3

1.4

1.5

1.6

1.7

(11) **33406**
(21) 3-2018-00776 (28) 01
(54) NẮP CHỤP ĐẦU ĐỐT CỦA BẾP GA CÔNG NGHIỆP (51) **07-02**
(22) 17.04.2018 (43) 25.07.2018
(71) LÊ TIẾN THẮNG (VN)
6/2 đường số 15, KP 3, phường Hiệp Bình Phước, quận Thủ Đức, thành phố Hồ Chí Minh
(72) Lê Tiến Thắng (VN)
(74) Công ty TNHH Tư vấn Sở hữu trí tuệ Á Đông (Á Đông IP CONSULTANCY CO.,LTD.)
(55)

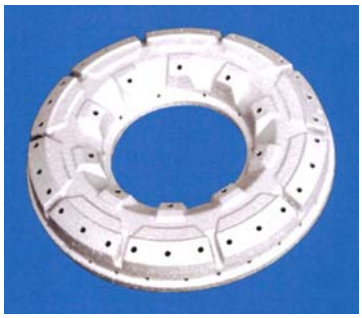

1.1

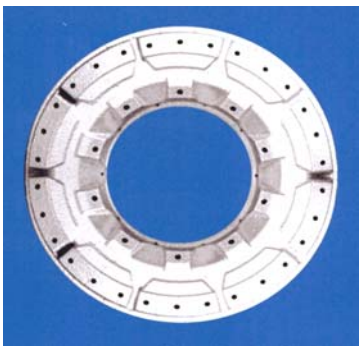

1.2

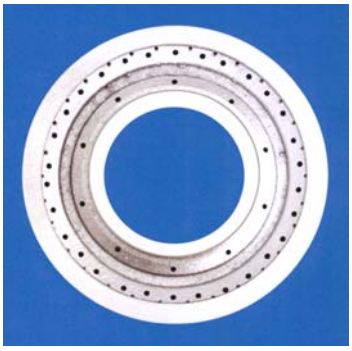

1.3

1.4

1.5

(11) **33407**
(21) 3-2018-00782 (28) 01
(54) TẨY (51) **19-06**
(22) 17.04.2018 (43) 25.07.2018
(71) CÔNG TY CỔ PHẦN TẬP ĐOÀN THIÊN LONG (VN)
Lô 6-8-10-12 đường số 3, khu công nghiệp Tân Tạo, quận Bình Tân, thành phố Hồ Chí Minh
(72) Cô Gia Thọ (VN)
(74) Công ty TNHH Tư vấn sở hữu trí tuệ Việt (VIET IP CO.,LTD.)
(55)

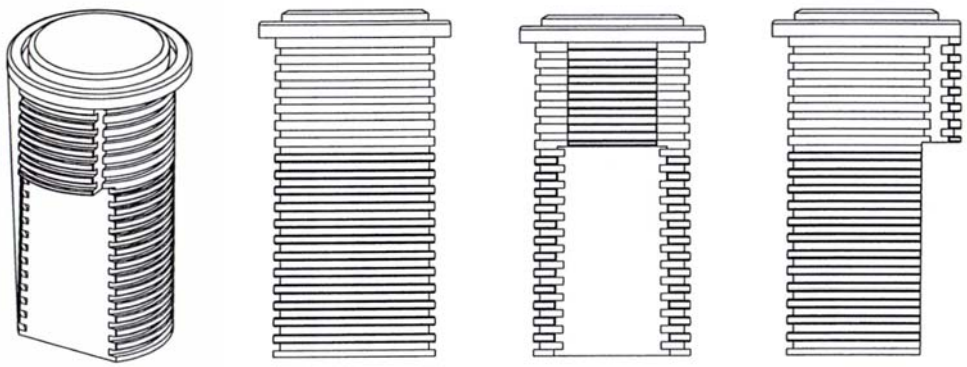

1.1 1.2 1.3 1.4

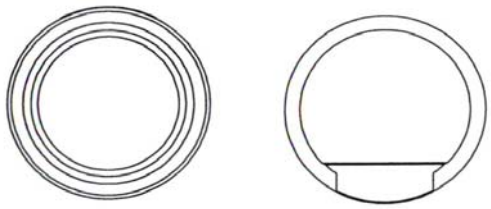

1.5 1.6

(11) **33408**
(21) 3-2018-00783 (28) 01
(54) TẨY (51) **19-06**
(22) 17.04.2018 (43) 25.07.2018
(71) CÔNG TY CỔ PHẦN TẬP ĐOÀN THIÊN LONG (VN)
Lô 6-8-10-12 đường số 3, khu công nghiệp Tân Tạo, quận Bình Tân, thành phố Hồ Chí Minh
(72) Cô Gia Thọ (VN)
(74) Công ty TNHH Tư vấn sở hữu trí tuệ Việt (VIET IP CO.,LTD.)
(55)

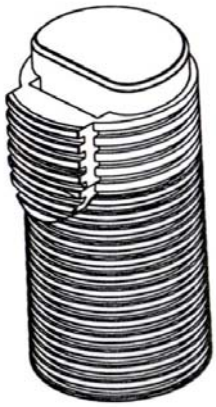

1.1

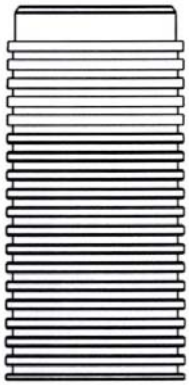

1.2

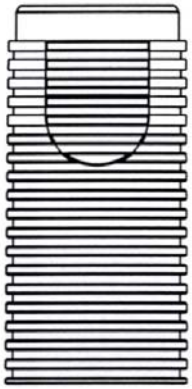

1.3

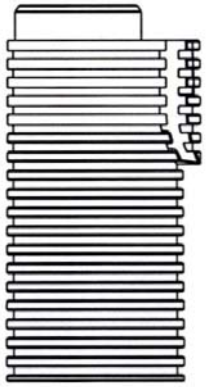

1.4

1.5

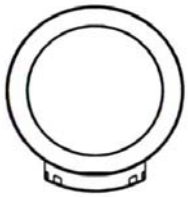

1.6

(11) **33409**
(21) 3-2018-00786 (28) 01
(54) BAO BÌ PHÂN BÓN (51) **09-05**
(22) 18.04.2018 (43) 25.07.2018
(71) CÔNG TY TNHH MỘT THÀNH VIÊN THƯƠNG MẠI VÀ SẢN XUẤT PHÂN BÓN THUẬN MÙA (VN)
Số 986, tổ 44, ấp An Hòa, xã An Hòa, huyện Châu Thành, tỉnh An Giang
(72) Đặng Hoàng Quá (VN)
(55)

1.1

1.2

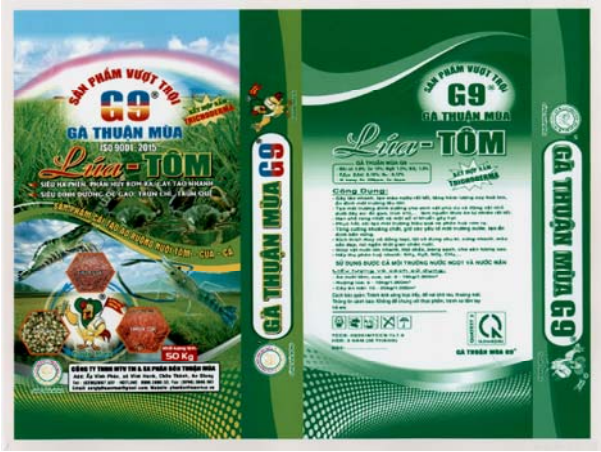

1.3

(11) **33410**
(21) 3-2018-00792 (28) 01
(54) GIẤY VIẾT (51) **19-01**
(22) 18.04.2018 (43) 25.07.2018
(71) CÔNG TY TNHH TM KOKUYO VIỆT NAM (VN)
Khu văn phòng, lô B2-B7 KCN Nomura, An Dương, thành phố Hải Phòng
(72) Hiroyuki Akai (JP)
(74) Công ty Luật TNHH AMBYS Hà Nội (AMBYS HANOI)
(55)

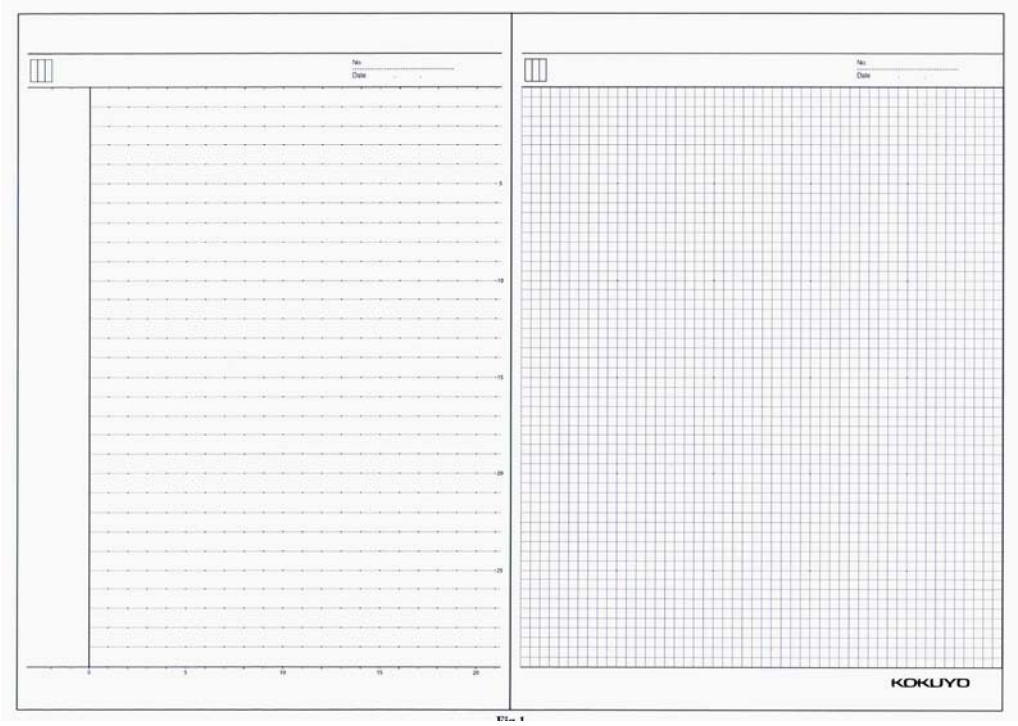

(11) **33411**
(21) 3-2018-00793 (28) 01
(54) GIẤY VIẾT (51) **19-01**
(22) 18.04.2018 (43) 25.07.2018
(71) CÔNG TY TNHH TM KOKUYO VIỆT NAM (VN)
Khu văn phòng, lô B2-B7 KCN Nomura, An Dương, thành phố Hải Phòng
(72) Hiroyuki Akai (JP)
(74) Công ty Luật TNHH AMBYS Hà Nội (AMBYS HANOI)
(55)

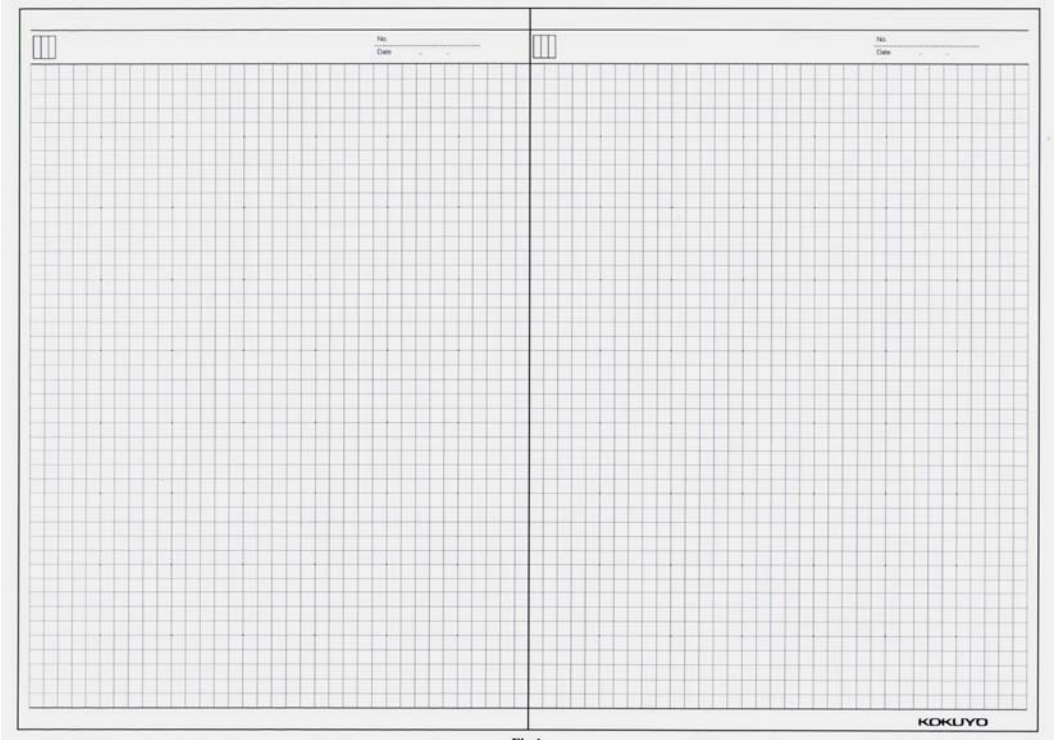

(11) **33412**
(21) 3-2018-00794 (28) 01
(54) GIẤY VIẾT (51) **19-01**
(22) 18.04.2018 (43) 25.07.2018
(71) CÔNG TY TNHH TM KOKUYO VIỆT NAM (VN)
Khu văn phòng, lô B2-B7 KCN Nomura, An Dương, thành phố Hải Phòng
(72) Hiroyuki Akai (JP)
(74) Công ty Luật TNHH AMBYS Hà Nội (AMBYS HANOI)
(55)

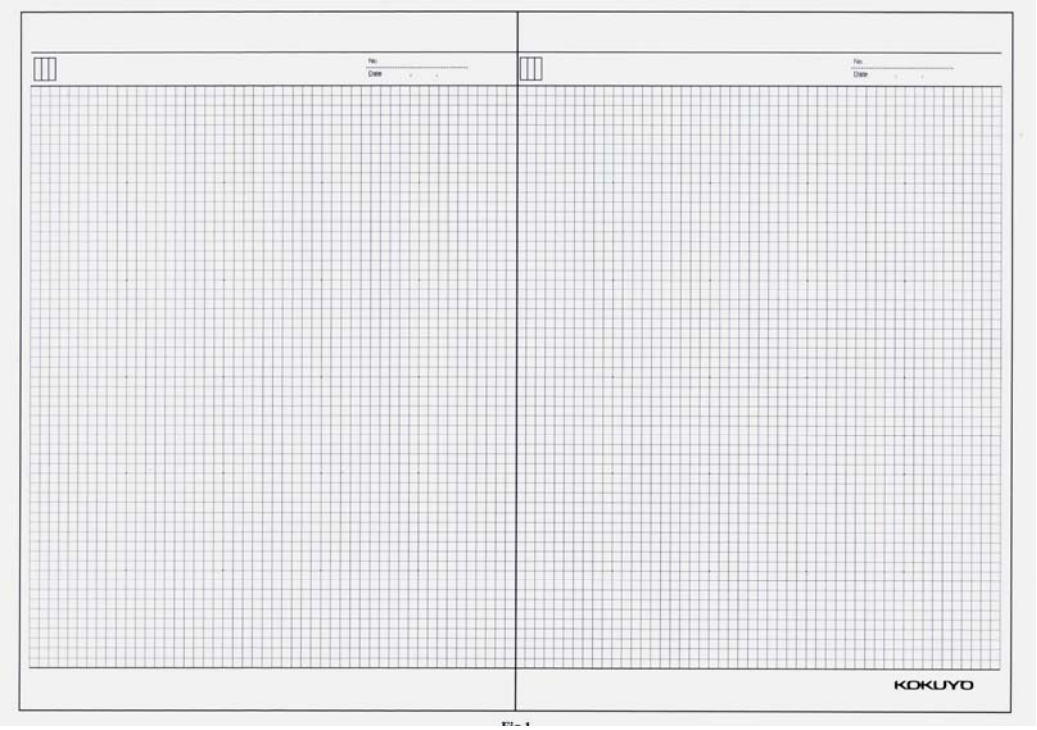

(11) **33413**
(21) 3-2018-00795 (28) 01
(54) HỘP (51) **09-03**
(22) 18.04.2018 (43) 25.07.2018
(71) CÔNG TY CỔ PHẦN HOÁ CHẤT VÀ VẬT LIỆU XÂY DỰNG QUỐC HUY ANH (VN)
930 C6 đường C, khu công nghiệp Cát Lái, phường Thạnh Mỹ Lợi, quận 2, thành phố Hồ Chí Minh
(72) Ngô Quốc Cường (VN)
(74) Công ty TNHH Tầm nhìn và Liên danh (VISION & ASSOCIATES CO.LTD.)
(55)

1.1

1.2

(11) **33414**
(21) 3-2018-00796 (28) 01
(54) HỘP (51) **09-03**
(22) 18.04.2018 (43) 25.07.2018
(71) CÔNG TY CỔ PHẦN HOÁ CHẤT VÀ VẬT LIỆU XÂY DỰNG QUỐC HUY ANH (VN)
930 C6 đường C, khu công nghiệp Cát Lái, phường Thạnh Mỹ Lợi, quận 2, thành phố Hồ Chí Minh
(72) Ngô Quốc Cường (VN)
(74) Công ty TNHH Tầm nhìn và Liên danh (VISION & ASSOCIATES CO.LTD.)
(55)

1.1

1.2

(11) **33415**
(21) 3-2018-00799 (28) 01
(54) NHÃN SẢN PHẨM (51) **19-08**
(22) 19.04.2018 (43) 25.07.2018
(71) LG HOUSEHOLD & HEALTH CARE LTD. (KR)
58, Saemunan-ro, Jongno-gu, Seoul, Republic of Korea
(72) Youngtak Cho (KR)
(74) Công ty TNHH Sở hữu trí tuệ Việt Á (VIET A IP CO.,LTD)
(55)

(11) **33416**
(21) 3-2018-00801 (28) 01
(54) HỘP ĐỰNG SẢN PHẨM (51) **09-03**
(22) 19.04.2018 (43) 25.07.2018
(71) LIN ZHUO (CN)
Room 302, Unit 3, Lot 3, No 308 Jiangnan Street, Yuzhou District, Yulin City, Guangzhou Province, China
(72) Lin Zhuo (CN)
(74) Công ty TNHH Sở hữu trí tuệ A&Z (A&Z IP)
(55)

1.1

1.2

(11) **33417**
(21) 3-2018-00803 (28) 01
(54) HỘP ĐỰNG SẢN PHẨM (51) **09-03**
(22) 19.04.2018 (43) 25.07.2018
(71) LIN ZHUO (CN)
Room 302, Unit 3, Lot 3, No 308 Jiangnan Street, Yuzhou District, Yulin City, Guangzhou Province, China
(72) Lin Zhuo (CN)
(74) Công ty TNHH Sở hữu trí tuệ A&Z (A&Z IP)
(55)

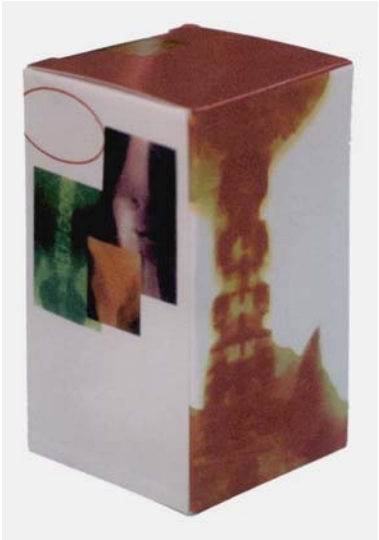

1.1

1.2

(11) **33418**
(21) 3-2018-00806 (28) 01
(54) HỘP ĐỰNG SẢN PHẨM (51) **09-03**
(22) 19.04.2018 (43) 25.07.2018
(71) YIN LUN (CN)
No.140 Zhushan, chuanshan Town, Liujiang District, Guang xi Province, china
(72) Yin Lun (CN)
(74) Công ty TNHH Sở hữu trí tuệ A&Z (A&Z IP)
(55)

1.1

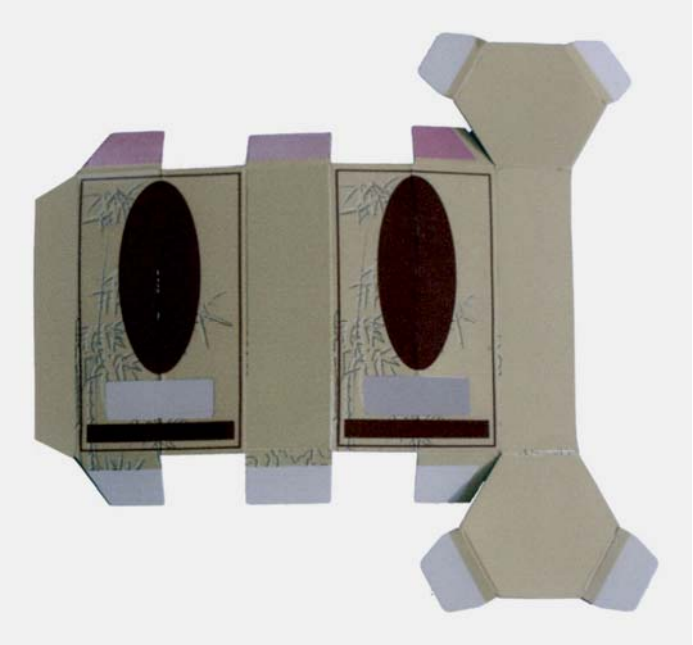

1.2

(11) **33419**
(21) 3-2018-00809 (28) 01
(54) HỘP ĐỰNG SẢN PHẨM (51) **09-03**
(22) 19.04.2018 (43) 25.07.2018
(71) YIN LUN (CN)
No.140 Zhushan, chuanshan Town, Liujiang District, Guang xi Province, china
(72) Yin Lun (CN)
(74) Công ty TNHH Sở hữu trí tuệ A&Z (A&Z IP)
(55)

1.1

1.2

(11) **33420**
(21) 3-2018-00810 (28) 01
(54) HỘP ĐỰNG SẢN PHẨM (51) **09-03**
(22) 19.04.2018 (43) 25.07.2018
(71) YIN LUN (CN)
No.140 Zhushan, chuanshan Town, Liujiang District, Guang xi Province, China
(72) Yin Lun (CN)
(74) Công ty TNHH Sở hữu trí tuệ A&Z (A&Z IP)
(55)

1.1

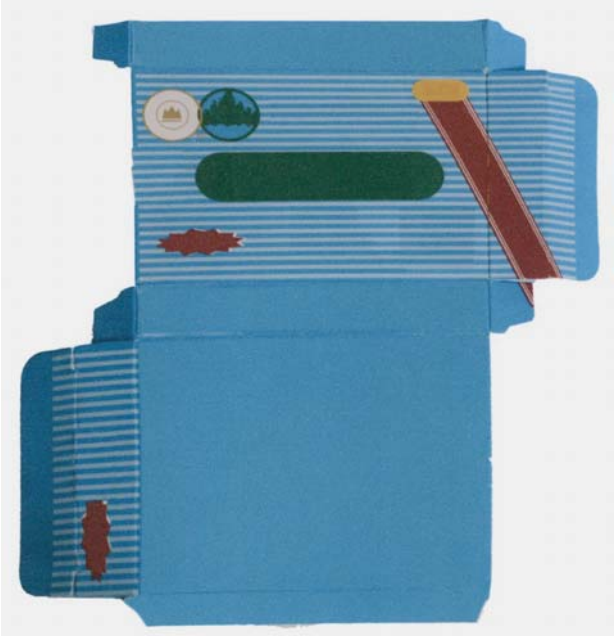

1.2

(11) **33421**
(21) 3-2018-00832 (28) 01
(54) ĐÈN (51) **26-05**
(22) 23.04.2018 (43) 25.07.2018
(71) CÔNG TY CỔ PHẦN BÓNG ĐÈN PHÍCH NƯỚC RẠNG ĐÔNG (VN)
87-89 phố Hạ Đình, phường Thanh Xuân Trung, quận Thanh Xuân, thành phố Hà Nội
(72) Lê Quốc Khánh (VN)
(55)

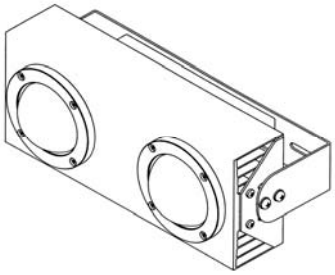

1.1

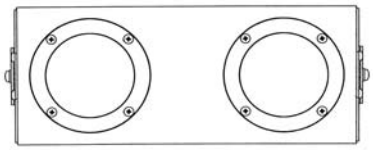

1.2

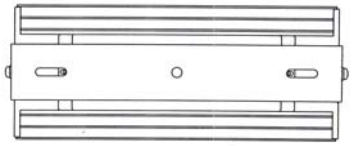

1.3

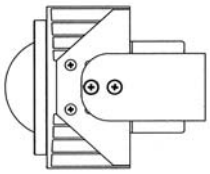

1.4

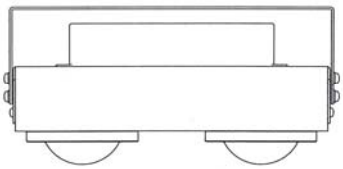

1.5

(11) **33422**
(21) 3-2018-00833 (28) 01
(54) ĐÈN (51) **26-05**
(22) 23.04.2018 (43) 25.07.2018
(71) CÔNG TY CỔ PHẦN BÓNG ĐÈN PHÍCH NƯỚC RẠNG ĐÔNG (VN)
87-89 phố Hạ Đình, phường Thanh Xuân Trung, quận Thanh Xuân, thành phố Hà Nội
(72) Lê Quốc Khánh (VN)
(55)

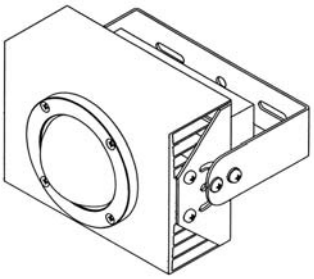

1.1

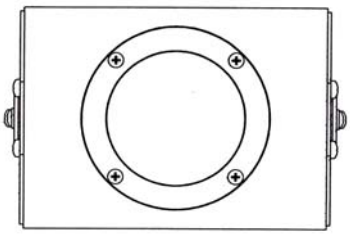

1.2

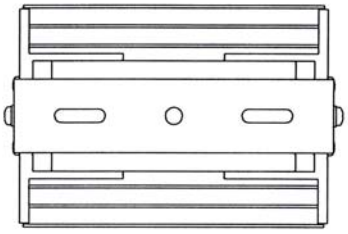

1.3

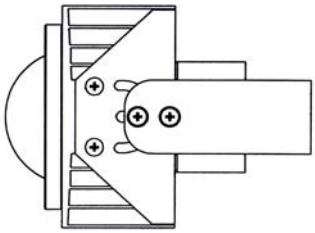

1.4

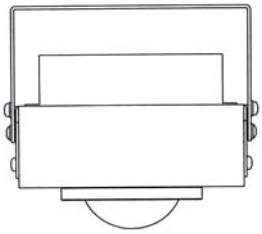

1.5

(11) **33423**
(21) 3-2018-00834 (28) 01
(54) Ô TÔ (51) **12-08**
(22) 23.04.2018 (43) 25.07.2018
(30) 2017-023722 25.10.2017 JP
(71) TOYOTA JIDOSHA KABUSHIKI KAISHA (JP)
1, Toyota-cho, Toyota-shi, Aichi-ken, 471-8571 Japan
(72) Hideo KOYAMA (JP), Daisuke IGUCHI (JP), Shun KAWAGUCHI (JP), Junya FURUTA (JP), Tatsuya SONODA (JP)
(74) Công ty TNHH một thành viên Sở hữu trí tuệ VCCI (VCCI-IP CO.,LTD)
(55)

1.1

1.2

1.3

1.4

1.5

1.6

1.7

1.8

1.9

(11) **33424**
(21) 3-2018-00836 (28) 01
(54) DỤNG CỤ HÚT MŨI (51) **24-02**
(22) 23.04.2018 (43) 25.07.2018
(71) SONISON BABY PRODUCTS CO., LTD. (TW)
1F, No.64, 6th Rd., 14th St., Shalu District, Taichung City, Taiwan
(72) TE-TUN WANG (TW)
(74) Công ty TNHH T&T INVENMARK Sở hữu trí tuệ Quốc tế (T&T INVENMARK CO., LTD.)
(55)

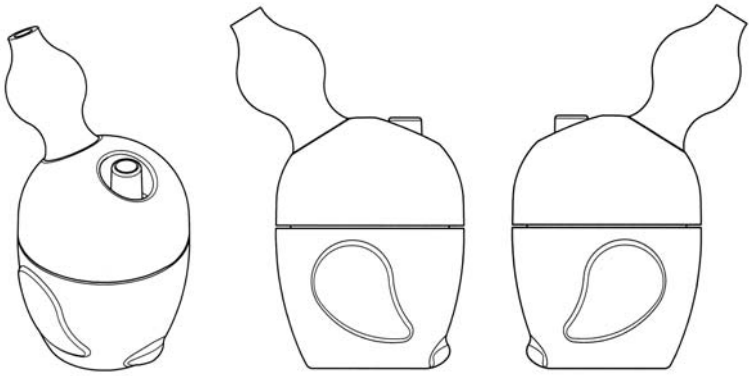

1.1 1.2 1.3

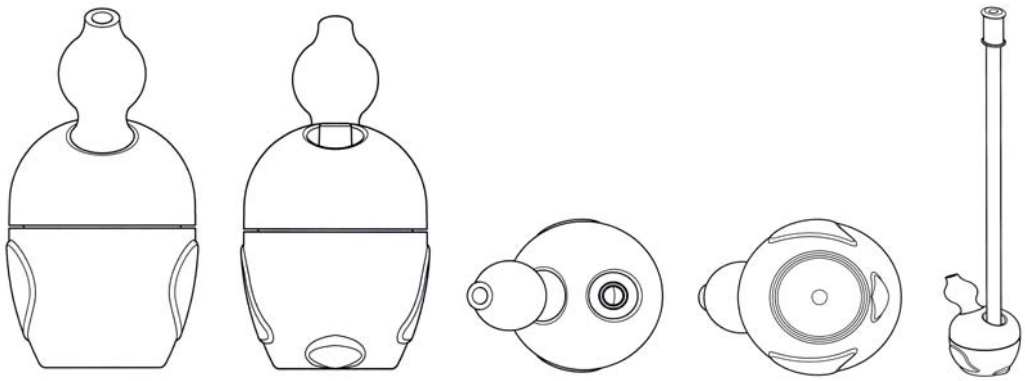

1.4 1.5 1.6 1.7 1.8

(11) **33425**
(21) 3-2018-00837 (28) 01
(54) DỤNG CỤ PHÂN PHỐI (51) **23-02**
(22) 23.04.2018 (43) 25.07.2018
(30) 29/625,723 13.11.2017 US
(71) COLGATE-PALMOLIVE COMPANY (US)
300 Park Avenue, New York NY 10022, UNITED STATES OF AMERICA
(72) BECKERMAN, Scott (US)
(74) Công ty TNHH Tầm nhìn và Liên danh (VISION & ASSOCIATES CO.LTD.)
(55)

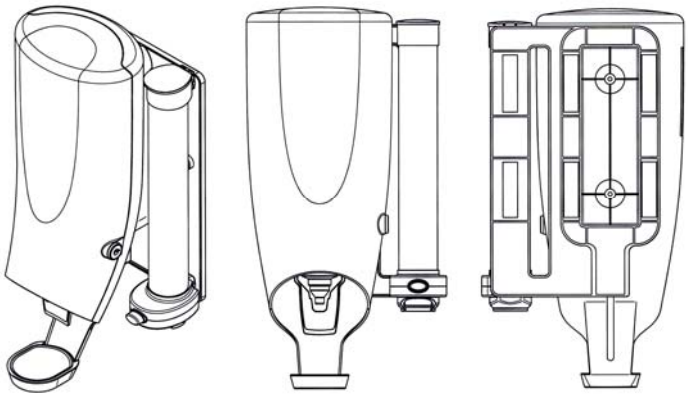

1.1 1.2 1.3

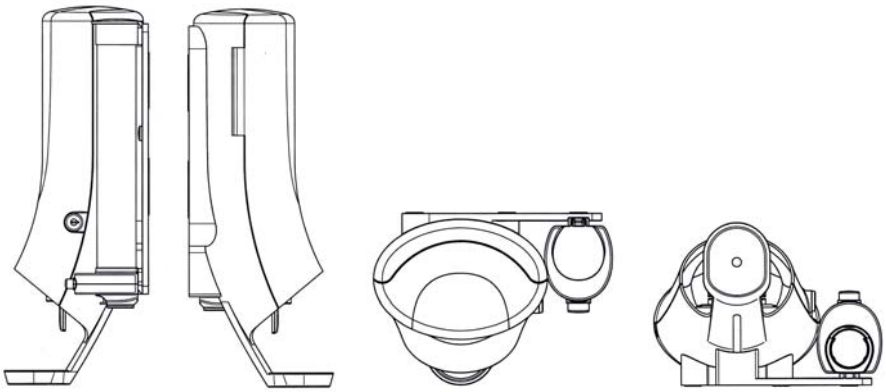

1.4 1.5 1.6 1.7

(11) **33426**
(21) 3-2018-00838 (28) 02
(54) TÚI Y TẾ (51) **24-02**
(22) 23.04.2018 (43) 25.07.2018
(71) OTSUKA PHARMACEUTICAL FACTORY, INC. (JP)
115, Aza Kuguhara, Tateiwa, Muya-cho, Naruto-shi, Tokushima 772-8601, JAPAN
(72) Hirohisa TANIGUCHI (JP)
(74) Công ty TNHH Tầm nhìn và Liên danh (VISION & ASSOCIATES CO.LTD.)
(55)

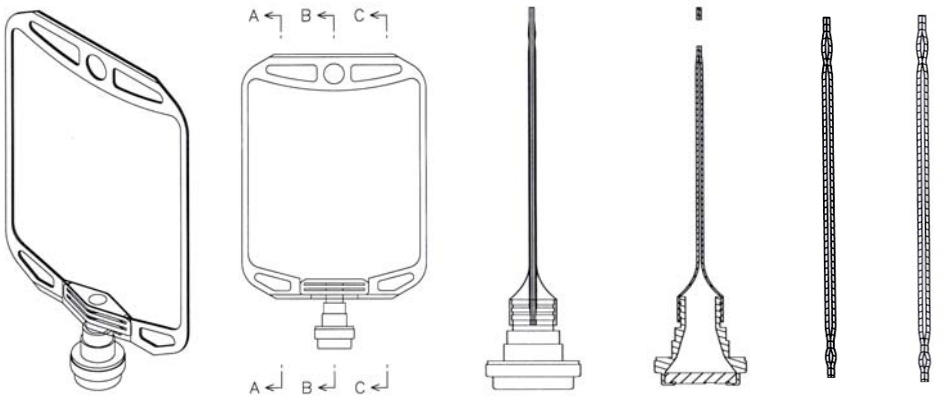

1.1 1.2 1.3 1.4 1.5 1.6

1.7 1.8

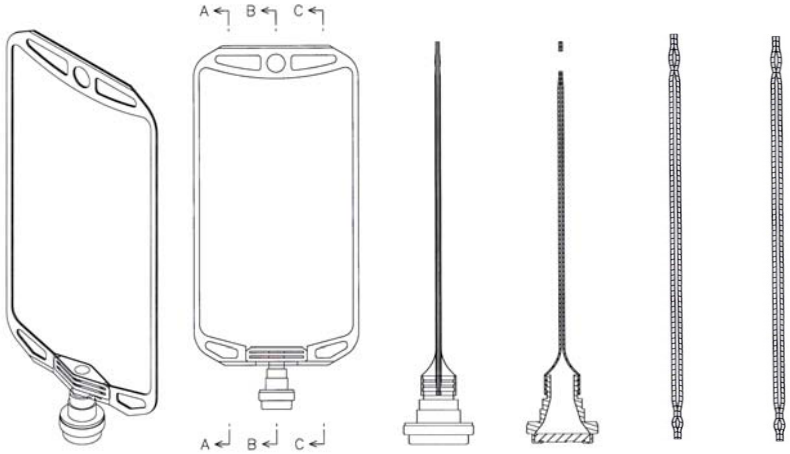

2.1 2.2 2.3 2.4 2.5 2.6

2.7 2.8

(11) **33427**
(21) 3-2018-00839 (28) 01
(54) CHAI (51) **09-01**
(22) 23.04.2018 (43) 25.07.2018
(71) HỢP TÁC XÃ HOÀ THÀNH (VN)
Ấp Nam, xã Hòa Long, thành phố Bà Rịa, tỉnh Bà Rịa - Vũng Tàu
(72) Nguyễn Vĩnh Lộc (VN)
(74) Công ty TNHH Tư vấn ALIATLEGAL (ALIATLEGAL CO., LTD.)
(55)

1.1

1.2

1.3

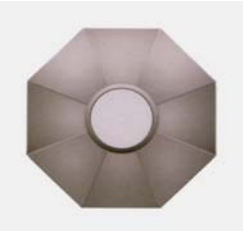

1.4

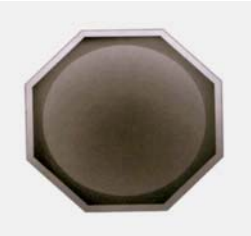

1.5

(11) **33428**
(21) 3-2018-00842 (28) 01
(54) NHÃN SẢN PHẨM (51) **19-08**
(22) 24.04.2018 (43) 25.07.2018
(71) CÔNG TY TNHH CÀ PHÊ TRẦN HỮU TRANG (VN)
Số 496/65/52C Dương Quảng Hàm, phường 6, quận Gò Vấp, thành phố Hồ Chí Minh
(72) Trần Hữu Trang (VN)
(55)

(11) **33429**
(21) 3-2018-00843 (28) 01
(54) NHÃN SẢN PHẨM (51) **19-08**
(22) 24.04.2018 (43) 25.07.2018
(71) CÔNG TY TNHH CÀ PHÊ TRẦN HỮU TRANG (VN)
Số 496/65/52C Dương Quảng Hàm, phường 6, quận Gò Vấp, thành phố Hồ Chí Minh
(72) Trần Hữu Trang (VN)
(55)

(11) **33430**
(21) 3-2018-00849 (28) 01
(54) VIÊN ĐÁ QUÝ (51) **11-01**
(22) 24.04.2018 (43) 25.07.2018
(71) DONG, HUIJUAN (CN)
R2002, Unit1, No 551 Lijiang East Road, Huangdao District, Qingdao City, Shandong Province, 266520, China
(72) DONG, Huijuan (CN)
(74) Công ty TNHH Sở hữu trí tuệ Trần & Trần (TRAN & TRAN CO., LTD.)
(55)

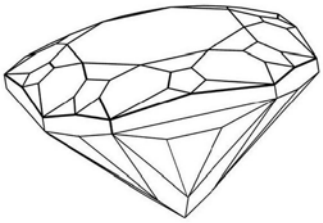

1.1

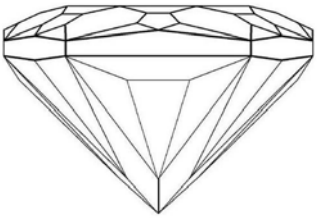

1.2

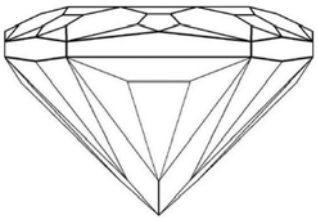

1.3

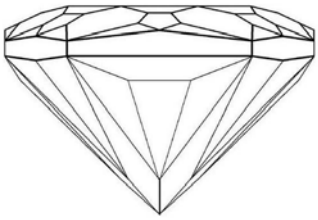

1.4

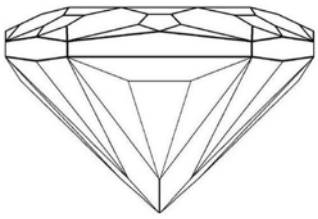

1.5

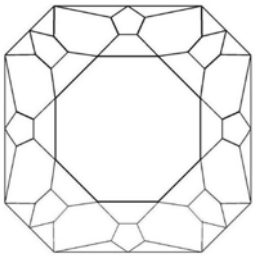

1.6

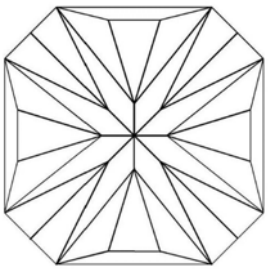

1.7

(11) **33431**
(21) 3-2018-00861 (28) 01
(54) NHÃN SẢN PHẨM (51) **19-08**
(22) 24.04.2018 (43) 25.07.2018
(71) CÔNG TY TRÁCH NHIỆM HỮU HẠN ĐẠI DƯƠNG Ý TƯỞNG (VN)
Y10, đường Hồng Lĩnh, phường 15, quận 10, thành phố Hồ Chí Minh
(72) Lâm Quang Thành Chung (VN)
(55)

(11) **33432**
(21) 3-2018-00862 (28) 01
(54) NHÃN SẢN PHẨM (51) **19-08**
(22) 24.04.2018 (43) 25.07.2018
(71) CÔNG TY TRÁCH NHIỆM HỮU HẠN ĐẠI DƯƠNG Ý TƯỞNG (VN)
Y10, đường Hồng Lĩnh, phường 15, quận 10, thành phố Hồ Chí Minh
(72) Lâm Quang Thành Chung (VN)
(55)

(11) **33433**
(21) 3-2018-00863 (28) 01
(54) NHÃN SẢN PHẨM (51) **19-08**
(22) 24.04.2018 (43) 25.07.2018
(71) CÔNG TY TRÁCH NHIỆM HỮU HẠN ĐẠI DƯƠNG Ý TƯỞNG (VN)
Y10, đường Hồng Lĩnh, phường 15, quận 10, thành phố Hồ Chí Minh
(72) Lâm Quang Thành Chung (VN)
(55)

(11) **33434**
(21) 3-2018-00864 (28) 01
(54) NHÃN SẢN PHẨM (51) **19-08**
(22) 24.04.2018 (43) 25.07.2018
(71) CÔNG TY TRÁCH NHIỆM HỮU HẠN ĐẠI DƯƠNG Ý TƯỞNG (VN)
Y10, đường Hồng Lĩnh, phường 15, quận 10, thành phố Hồ Chí Minh
(72) Lâm Quang Thành Chung (VN)
(55)

(11) **33435**
(21) 3-2018-00865 (28) 01
(54) NHÃN SẢN PHẨM (51) **19-08**
(22) 24.04.2018 (43) 25.07.2018
(71) CÔNG TY TRÁCH NHIỆM HỮU HẠN ĐẠI DƯƠNG Ý TƯỞNG (VN)
Y10, đường Hồng Lĩnh, phường 15, quận 10, thành phố Hồ Chí Minh
(72) Lâm Quang Thành Chung (VN)
(55)

(11) **33436**
(21) 3-2018-00866 (28) 01
(54) NHÃN SẢN PHẨM (51) **19-08**
(22) 24.04.2018 (43) 25.07.2018
(71) CÔNG TY TRÁCH NHIỆM HỮU HẠN ĐẠI DƯƠNG Ý TƯỞNG (VN)
Y10, đường Hồng Lĩnh, phường 15, quận 10, thành phố Hồ Chí Minh
(72) Lâm Quang Thành Chung (VN)
(55)

(11) **33437**
(21) 3-2018-00867 (28) 01
(54) NHÃN SẢN PHẨM (51) **19-08**
(22) 24.04.2018 (43) 25.07.2018
(71) CÔNG TY TRÁCH NHIỆM HỮU HẠN ĐẠI DƯƠNG Ý TƯỞNG (VN)
Y10, đường Hồng Lĩnh, phường 15, quận 10, thành phố Hồ Chí Minh
(72) Lâm Quang Thành Chung (VN)
(55)

(11) **33438**
(21) 3-2018-00868 (28) 01
(54) NHÃN SẢN PHẨM (51) **19-08**
(22) 24.04.2018 (43) 25.07.2018
(71) CÔNG TY TRÁCH NHIỆM HỮU HẠN ĐẠI DƯƠNG Ý TƯỞNG (VN)
Y10, đường Hồng Lĩnh, phường 15, quận 10, thành phố Hồ Chí Minh
(72) Lâm Quang Thành Chung (VN)
(55)

(11) **33439**
(21) 3-2018-00869 (28) 01
(54) NHÃN SẢN PHẨM (51) **19-08**
(22) 24.04.2018 (43) 25.07.2018
(71) CÔNG TY TRÁCH NHIỆM HỮU HẠN ĐẠI DƯƠNG Ý TƯỞNG (VN)
Y10, đường Hồng Lĩnh, phường 15, quận 10, thành phố Hồ Chí Minh
(72) Lâm Quang Thành Chung (VN)
(55)

(11) **33440**
(21) 3-2018-00870 (28) 01
(54) NHÃN SẢN PHẨM (51) **19-08**
(22) 24.04.2018 (43) 25.07.2018
(71) CÔNG TY TRÁCH NHIỆM HỮU HẠN ĐẠI DƯƠNG Ý TƯỞNG (VN)
Y10, đường Hồng Lĩnh, phường 15, quận 10, thành phố Hồ Chí Minh
(72) Lâm Quang Thành Chung (VN)
(55)

(11) **33441**
(21) 3-2018-00871 (28) 01
(54) NHÃN SẢN PHẨM (51) **19-08**
(22) 24.04.2018 (43) 25.07.2018
(71) CÔNG TY TRÁCH NHIỆM HỮU HẠN ĐẠI DƯƠNG Ý TƯỞNG (VN)
Y10, đường Hồng Lĩnh, phường 15, quận 10, thành phố Hồ Chí Minh
(72) Lâm Quang Thành Chung (VN)
(55)

(11) **33442**
(21) 3-2018-00872 (28) 01
(54) NHÃN SẢN PHẨM (51) **19-08**
(22) 24.04.2018 (43) 25.07.2018
(71) CÔNG TY TRÁCH NHIỆM HỮU HẠN ĐẠI DƯƠNG Ý TƯỞNG (VN)
Y10, đường Hồng Lĩnh, phường 15, quận 10, thành phố Hồ Chí Minh
(72) Lâm Quang Thành Chung (VN)
(55)

(11) **33443**
(21) 3-2018-00873 (28) 01
(54) NHÃN SẢN PHẨM (51) **19-08**
(22) 24.04.2018 (43) 25.07.2018
(71) CÔNG TY TRÁCH NHIỆM HỮU HẠN ĐẠI DƯƠNG Ý TƯỞNG (VN)
Y10, đường Hồng Lĩnh, phường 15, quận 10, thành phố Hồ Chí Minh
(72) Lâm Quang Thành Chung (VN)
(55)

(11) **33444**
(21) 3-2018-00874 (28) 01
(54) NHÃN SẢN PHẨM (51) **19-08**
(22) 24.04.2018 (43) 25.07.2018
(71) CÔNG TY TRÁCH NHIỆM HỮU HẠN ĐẠI DƯƠNG Ý TƯỞNG (VN)
Y10, đường Hồng Lĩnh, phường 15, quận 10, thành phố Hồ Chí Minh
(72) Lâm Quang Thành Chung (VN)
(55)

(11) **33445**
(21) 3-2018-00875 (28) 01
(54) NHÃN SẢN PHẨM (51) **19-08**
(22) 24.04.2018 (43) 25.07.2018
(71) CÔNG TY TRÁCH NHIỆM HỮU HẠN ĐẠI DƯƠNG Ý TƯỞNG (VN)
Y10, đường Hồng Lĩnh, phường 15, quận 10, thành phố Hồ Chí Minh
(72) Lâm Quang Thành Chung (VN)
(55)

(11) **33446**
(21) 3-2018-00876 (28) 01
(54) NHÃN SẢN PHẨM (51) **19-08**
(22) 24.04.2018 (43) 25.07.2018
(71) CÔNG TY TRÁCH NHIỆM HỮU HẠN ĐẠI DƯƠNG Ý TƯỞNG (VN)
Y10, đường Hồng Lĩnh, phường 15, quận 10, thành phố Hồ Chí Minh
(72) Lâm Quang Thành Chung (VN)
(55)

(11) **33447**
(21) 3-2018-00877 (28) 01
(54) NHÃN SẢN PHẨM (51) **19-08**
(22) 24.04.2018 (43) 25.07.2018
(71) CÔNG TY TRÁCH NHIỆM HỮU HẠN ĐẠI DƯƠNG Ý TƯỞNG (VN)
Y10, đường Hồng Lĩnh, phường 15, quận 10, thành phố Hồ Chí Minh
(72) Lâm Quang Thành Chung (VN)
(55)

(11) **33448**
(21) 3-2018-00880 (28) 01
(54) NHÃN SẢN PHẨM (51) **19-08**
(22) 24.04.2018 (43) 25.07.2018
(71) CÔNG TY TRÁCH NHIỆM HỮU HẠN ĐẠI DƯƠNG Ý TƯỞNG (VN)
Y10, đường Hồng Lĩnh, phường 15, quận 10, thành phố Hồ Chí Minh
(72) Lâm Quang Thành Chung (VN)
(55)

(11) **33449**
(21) 3-2018-00881 (28) 01
(54) NHÃN SẢN PHẨM (51) **19-08**
(22) 24.04.2018 (43) 25.07.2018
(71) CÔNG TY TRÁCH NHIỆM HỮU HẠN ĐẠI DƯƠNG Ý TƯỞNG (VN)
Y10, đường Hồng Lĩnh, phường 15, quận 10, thành phố Hồ Chí Minh
(72) Lâm Quang Thành Chung (VN)
(55)

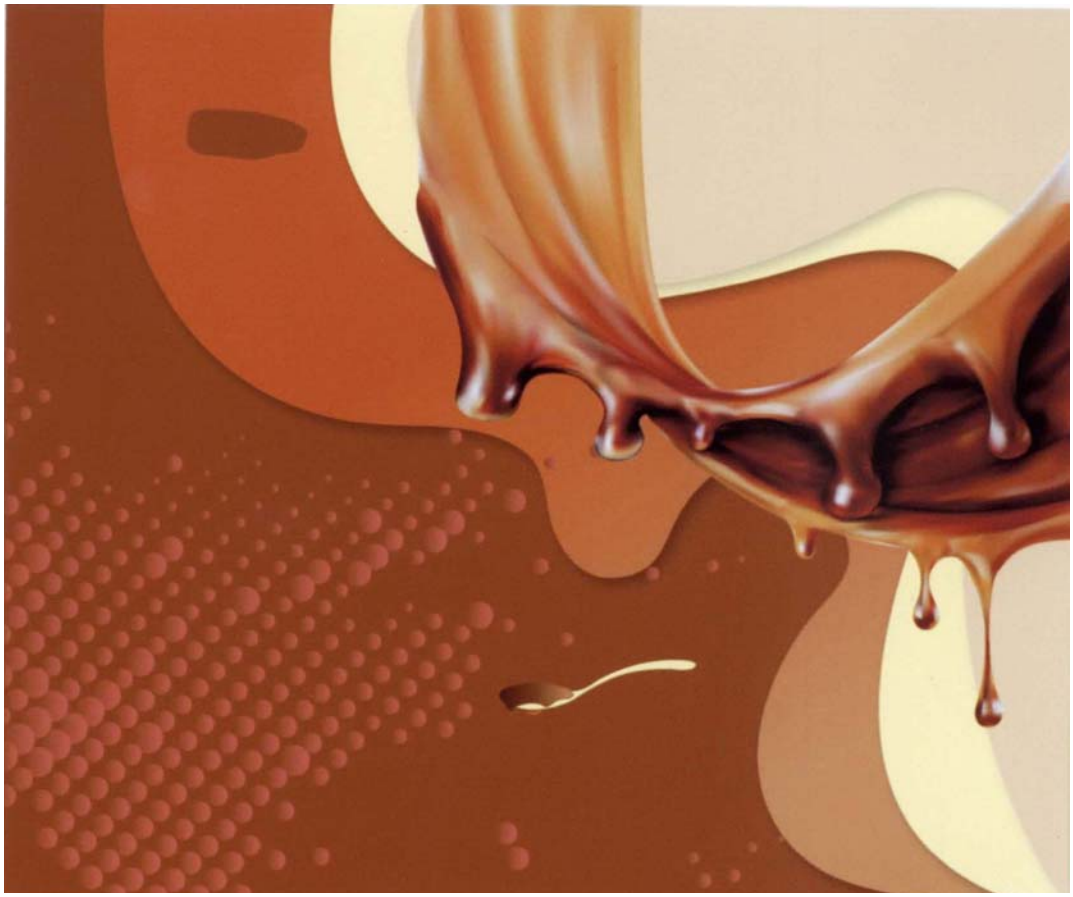

(11) **33450**
(21) 3-2018-00882 (28) 01
(54) NHÃN SẢN PHẨM (51) **19-08**
(22) 24.04.2018 (43) 25.07.2018
(71) CÔNG TY TRÁCH NHIỆM HỮU HẠN ĐẠI DƯƠNG Ý TƯỞNG (VN)
Y10, đường Hồng Lĩnh, phường 15, quận 10, thành phố Hồ Chí Minh
(72) Lâm Quang Thành Chung (VN)
(55)

(11) **33451**
(21) 3-2018-00883 (28) 01
(54) NHÃN SẢN PHẨM (51) **19-08**
(22) 24.04.2018 (43) 25.07.2018
(71) CÔNG TY TRÁCH NHIỆM HỮU HẠN ĐẠI DƯƠNG Ý TƯỞNG (VN)
Y10, đường Hồng Lĩnh, phường 15, quận 10, thành phố Hồ Chí Minh
(72) Lâm Quang Thành Chung (VN)
(55)

(11) **33452**
(21) 3-2018-00901 (28) 01
(54) NHÃN SẢN PHẨM (51) **19-08**
(22) 27.04.2018 (43) 25.07.2018
(71) CÔNG TY TNHH MTV THƯƠNG MẠI VÀ DỊCH VỤ PHƯƠNG ĐÔNG 2 (VN)
Xóm 8, xã Phú Thành, huyện Lạc Thủy, tỉnh Hòa Bình
(72) Nguyễn Duy Tùng (VN)
(74) Công ty TNHH IPVC (IP.VC CO.,LTD)
(55)

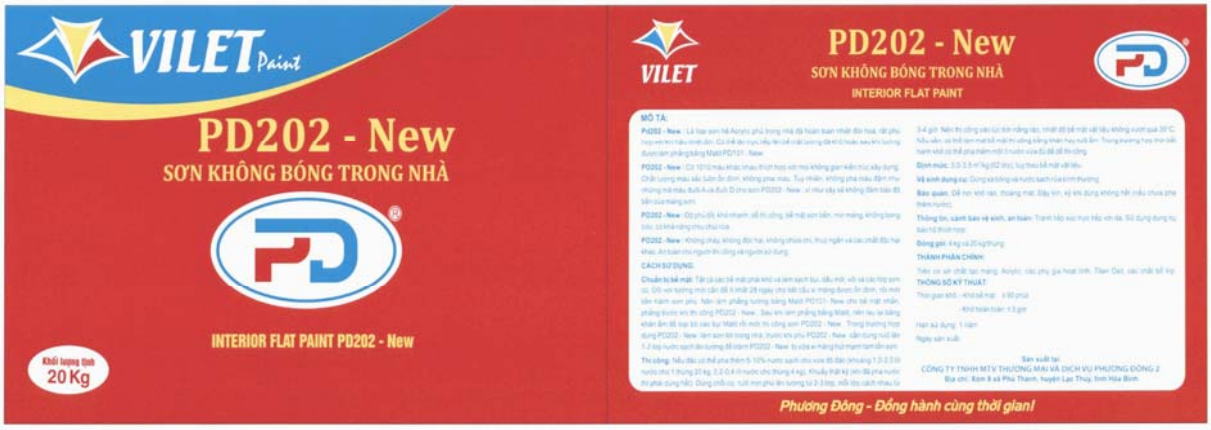

(11) **33453**
(21) 3-2018-00902 (28) 01
(54) NHÃN SẢN PHẨM (51) **19-08**
(22) 27.04.2018 (43) 25.07.2018
(71) CÔNG TY TNHH MTV THƯƠNG MẠI VÀ DỊCH VỤ PHƯƠNG ĐÔNG 2 (VN)
Xóm 8, xã Phú Thành, huyện Lạc Thủy, tỉnh Hòa Bình
(72) Nguyễn Duy Tùng (VN)
(74) Công ty TNHH IPVC (IP.VC CO.,LTD)
(55)

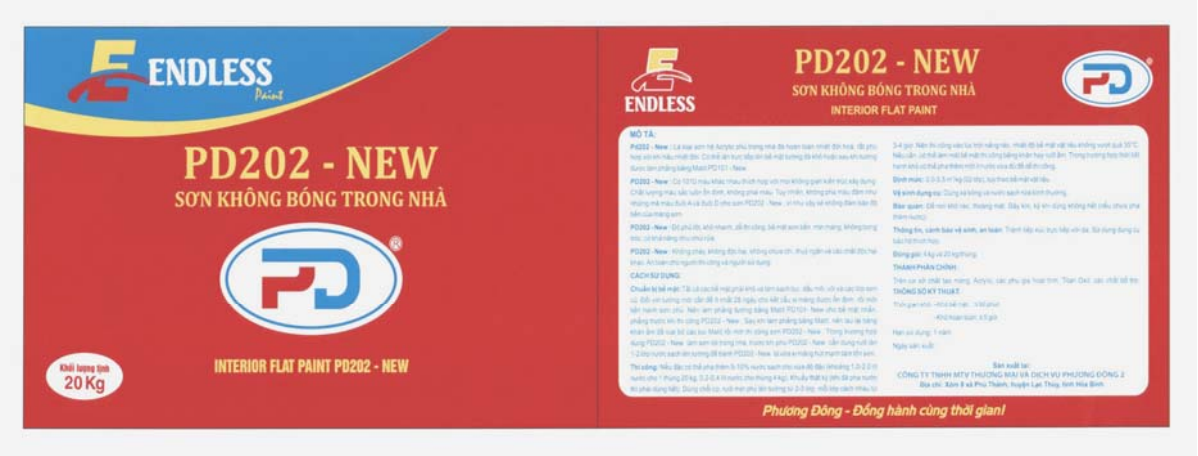

(11) **33454**
(21) 3-2018-00919 (28) 02
(54) BA LÔ (51) **03-01**
(22) 27.04.2018 (43) 25.07.2018
(71) CÔNG TY CỔ PHẦN TẬP ĐOÀN THIÊN LONG (VN)
Lô 6-8-10-12 đường số 3, khu công nghiệp Tân Tạo, quận Bình Tân, thành phố Hồ Chí Minh
(72) Cô Gia Thọ (VN)
(74) Công ty TNHH Tư vấn sở hữu trí tuệ Việt (VIET IP CO.,LTD.)
(55)

1.1

1.2

1.3

1.4

1.5

1.6

1.7

2.1

2.2

2.3

2.4

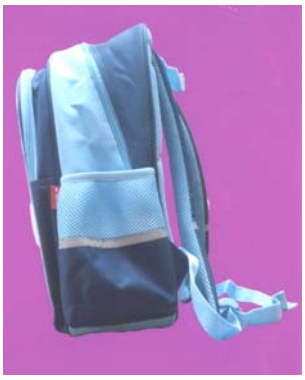

2.5

2.6

2.7

(11) **33455**
(21) 3-2018-00920 (28) 01
(54) CHAI (51) **09-01**
(22) 27.04.2018 (43) 25.07.2018
(71) CÔNG TY CỔ PHẦN DƯỢC PHẨM NUTIFINE (VN)
Số 08, đường Phạm Thế Hiển, phường Mỹ Phú, thành phố Cao Lãnh, tỉnh Đồng Tháp
(72) Lê Anh Huy (VN)
(74) Công ty TNHH Tư vấn sở hữu trí tuệ Việt (VIET IP CO.,LTD.)
(55)

1.1

1.2

1.3

1.4

1.5

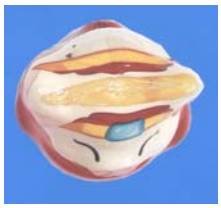

1.6

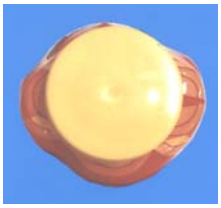

1.7

(11) **33456**
(21) 3-2018-00979 (28) 01
(54) BÚT (51) **19-06**
(22) 08.05.2018 (43) 25.07.2018
(71) CÔNG TY CỔ PHẦN TẬP ĐOÀN THIÊN LONG (VN)
Lô 6-8-10-12 đường số 3, khu công nghiệp Tân Tạo, quận Bình Tân, thành phố Hồ Chí Minh
(72) Cô Gia Thọ (VN)
(74) Công ty TNHH Tư vấn sở hữu trí tuệ Việt (VIET IP CO.,LTD.)
(55)

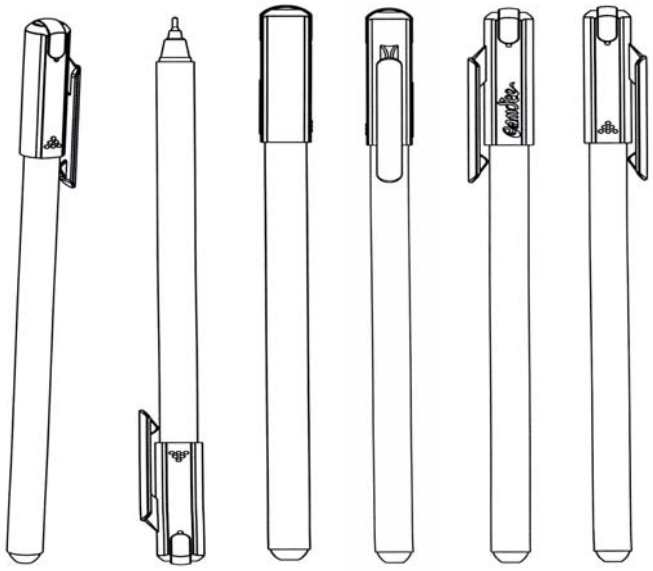

1.1 1.2 1.3 1.4 1.5 1.6

1.7 1.8

PHẦN IV

ĐƠN YÊU CẦU CẤP GIẤY CHỨNG NHẬN ĐĂNG KÝ NHÃN HIỆU

(210) **4-2014-26910**

(540)

AQUAVINA

(220) 05.11.2014
(441) 25.07.2018
(591) Xanh.
(731) CÔNG TY CỔ PHẦN THIẾT BỊ Y TẾ TOÀN CẦU (VN)
Số 82B, đường Hà Huy Tập, phường Hà Huy Tập, thành phố Vinh, tỉnh Nghệ An

(511) Nhóm 11: Thiết bị lọc nước dùng cho gia đình.

---

(210) **4-2016-13892**

(540)

GCOS

(220) 17.05.2016
(441) 25.07.2018
(731) CÔNG TY CỔ PHẦN DƯỢC MỸ PHẨM BEAUTY STATION VIỆT NAM (VN)
Số 9, ngõ 111 đường Nguyễn Xiển, phường Hạ Đình, quận Thanh Xuân, thành phố Hà Nội

(511) Nhóm 03: Nước hoa; tinh dầu; mỹ phẩm; nước xức tóc; chế phẩm chăm sóc móng; xà phòng.

Nhóm 35: Mua bán nước hoa, tinh dầu, mỹ phẩm.

---

(210) **4-2017-01946**

(540)

DUCATI SCRAMBLER

(220) 25.01.2017
(441) 25.07.2018
(731) DUCATI MOTOR HOLDING S.P.A. (IT)
Via A Cavalieri Ducati, 3, 40132 Bologna, Italy
(740) Văn phòng luật sư Phạm và Liên danh (PHAM & ASSOCIATES)

(511) Nhóm 07: Động cơ và đầu máy (không dùng cho phương tiện giao thông trên bộ); các bộ phận ghép nối và truyền động (không dùng cho phương tiện giao thông trên bộ); nông cụ không thao tác thủ công; máy ấp trứng; máy bán hàng tự động; thiết bị đánh lửa cho động cơ đốt trong; thiết bị đi kèm của máy hút bụi chân không dùng để phun nước thơm và chất khử trùng; máy gặt bó; dụng cụ phun sơn bằng khí nén; máy trộn; trục quay; cần trục; trục cho máy; trục truyền động, không dùng cho xe cộ mặt đất; thiết bị cung cấp nhiên liệu cho nồi hơi của máy; bộ cấp liệu cho chế hoà khí; máy phát điện xoay chiều; vòng bơm mỡ [bộ phận của máy móc]; vòng pít tông; vòng bi cho ổ trục; thiết bị rửa; thiết bị chuyển vận dùng cho việc chất và bốc dỡ hàng hoá; thiết bị làm sạch sử dụng hơi nước;

máy giặt áp lực cao; thiết bị hàn dùng điện; thiết bị hàn hồ quang dùng điện; thiết bị nâng; thiết bị lưu hóa; máy và thiết bị đóng sách dùng cho mục đích công nghiệp; thiết bị điện để làm kín bao bì bằng chất dẻo; thiết bị cơ điện để chế biến đồ uống; thiết bị cơ điện để chế biến thực phẩm; máy nâng; thiết bị phun mực cho máy in; máy làm đồ uống có ga; thiết bị cắt hồ quang dùng điện; máy gia công quặng; máy đan vợt đánh bóng; thiết bị tạo ga cho nước uống; máy làm nước khoáng; thiết bị làm sạch axetilen; thiết bị hàn, vận hành bằng gaz; thiết bị hàn vảy, dùng điện; thiết bị hút bia bằng áp lực; dụng cụ mở hộp dùng điện; máy cày; máy cày lật đất; xa kéo sợi; tời kéo; máy kéo lưới đánh cá; thang máy [không dùng để kéo người trượt tuyết; máy hút bụi chân không; cần khởi động mô tô; ống cuộn cơ khí, dùng để cuộn ống mềm; máy đóng cọc; máy đập chạy điện; thanh truyền cho máy móc động cơ điện và động cơ; máy rải nhựa; ống suốt sợi cho máy dệt; thiết bị cuộn cơ khí; xe ủi đất; cái tời để kéo cáp; máy là áp lực hơi dùng cho vải, có thể mang đi được; máy cán là vải; nồi hơi của động cơ hơi nước; hộp số không dùng cho xe cộ mặt đất; bugi đánh lửa cho động cơ đốt trong; bugi đốt nóng cho động cơ diesel; ống hơi của nồi hơi máy; ống thổi của thiết bị hàn, vận hành bằng gaz; mỏ hàn cắt, vận hành bằng gaz; bộ chế hoà khí; máy chải thô; bộ phận trượt cho máy dệt kim; hộp tay quay dùng cho máy, động cơ điện và động cơ; hộp chứa dùng cho máy lọc; hộp cho khuôn cối [ngành in]; xích dẫn động không dùng cho xe cộ mặt đất; xích truyền động không dùng cho xe cộ mặt đất; xích nâng [bộ phận của máy]; bàn máy cưa [bộ phận của máy]; cáp điều khiển của máy, động cơ điện và động cơ; máy ly tâm; má phanh không dùng cho xe cộ; đai dính cho ròng rọc; máy cắt chạy điện; trục lăn dùng trong ngành in; trục lăn của máy cán; xi lanh dùng cho máy móc; xi lanh dùng cho động cơ điện và động cơ; đai truyền của máy phát điện; đai truyền cho máy móc; đai truyền quạt gió dùng cho động cơ điện và động cơ; đai máy nâng; đai truyền dùng cho động cơ và đầu máy; nắp đậy [bộ phận của máy]; bộ thu gom cặn cho nồi hơi của máy; máy thu gom bùn; cụm ống thải cho động cơ; lưỡi dao cho máy cắt cỏ; dao điện; lưỡi dao [bộ phận của máy]; máy cày [máy móc]; cơ cấu điều khiển bằng bàn đạp dùng cho máy khâu; thiết bị điều khiển thủy lực dùng cho máy, động cơ và động cơ động; thiết bị điều khiển khí nén cho máy, động cơ và động cơ động; máy nén [máy móc]; máy nén dùng cho tủ lạnh; bộ ngưng tụ khí; thiết bị ngưng tụ [hơi nước] [bộ phận của máy]; thiết bị đóng cửa bằng điện; thiết bị chuyển hóa xúc tác; lò chuyển cho xưởng luyện thép; bộ biến đổi nhiên liệu dùng cho động cơ đốt trong; bộ chuyển hướng không dùng cho xe cộ mặt đất; đầu mũi khoan [bộ phận máy móc]; mũi khoan [bộ phận máy]; con đội cơ khí có thanh răng và bánh răng; máy khâu; máy uốn; bạc đạn đĩa; ổ bi; má phanh không dùng cho xe cộ; ổ bi tự bôi trơn; ổ bi [bộ phận của máy móc]; miếng đệm chống ma sát cho máy; ổ bi cho trục truyền động; máy khử khí cho nước ăn; máy bóc vỏ ngũ cốc; cơ cấu giảm tốc không dùng cho xe cộ mặt đất; van xả hơi; dao kim cương cắt kính [bộ phận của máy]; đinamô; máy phát điện dùng cho xe đạp; máy nghiền; thiết bị tách hơi nước/dầu; thiết bị chống ô nhiễm cho động cơ và đầu máy; cơ cấu điều khiển cho máy, động cơ điện và động cơ; thiết bị vận hành thang máy; thiết bị mở cửa bằng điện; thiết bị kéo rèm cửa bằng điện; thiết bị mở và đóng cửa bằng thủy lực [bộ phận của máy]; thiết bị đệm không khí để dịch chuyển các vật nặng; thiết bị mở và đóng cửa bằng khí nén [bộ phận của máy]; bộ phận phối băng dính [máy móc]; bơm phân phối nhiên liệu dùng cho trạm sửa chữa; máy phân chia; bộ tiết kiệm nhiên liệu cho động cơ điện và động cơ; bơm phụt; điện cực dùng cho máy hàn; máy nâng (thang máy); máy nâng hạ nông nghiệp; máy trộn chạy điện dùng cho mục đích gia đình; cái bừa; máy vắt khô quần áo [không sấy]; máy phá mìn; máy dán nhãn; máy gặt hái; máy tiện ren đai ốc; bộ lọc [bộ phận của máy móc hoặc động cơ]; bộ phận lọc để làm sạch không khí lạnh [dùng cho động cơ]; máy lọc ép; lưỡi đục dùng cho máy; kéo điện; cốt giày [bộ phận của máy]; máy nghiền đập; máy phay; khớp ly hợp không dùng cho xe cộ mặt đất; máy nhào; cái đánh kem chạy điện dùng cho mục đích gia dụng; vỏ máy (bộ

phận của máy); máy súc khí; máy phát điện; máy sản xuất điện; khớp các-đăng [khớp vạn năng]; khớp nối trục [máy móc]; cơ cấu ghép nối không dùng cho phương tiện giao thông đường bộ; khớp nối [bộ phận của máy móc]; máy dập nổi; tấm che máy; máy tạo rãnh [máy công cụ]; cần trục [thiết bị nâng và nhấc]; máy phát điện khẩn cấp; phụ kiện lắp ráp cho nồi hơi của máy, vải chải [bộ phận của máy chải]; lớp lót phanh không dùng cho xe cộ; cơ cấu dẫn hướng cho máy móc; máy khuấy trộn; máy trộn bê tông; máy nhào bột; thiết bị làm sạch chân không trung tâm; thiết bị ngưng tụ; hệ thống khử bụi cho mục đích làm sạch; hệ thống sàng; hệ thống hút bụi cho mục đích làm sạch; bệ máy; lò ấp trứng; bánh răng truyền động không dùng cho xe cộ mặt đất; vòi phun cho động cơ; hệ thống rửa xe cộ; thiết bị vận chuyển bằng đường ống vận hành bằng khí nén; lưỡi cưa [bộ phận của máy], trục khung cửi dệt vải; lưỡi cắt của máy băm thức ăn cho động vật; lưỡi cắt [bộ phận của máy móc]; máy cán; đèn hàn; lưỡi cắt nhiệt [máy móc]; máy súc rửa; máy rửa bát đĩa; máy giặt vận hành bằng đồng xu; thiết bị bó cỏ khô; bộ bánh răng truyền động dùng cho khung cửi dệt; máy ép láng; cơ cấu tra dầu mỡ [bộ phận của máy móc]; máy đánh xi sàn ván dùng điện; máy đánh giày, dùng điện; giá đỡ có rãnh trượt [bộ phận máy]; động cơ hơi nước; máy khí nén; máy nông nghiệp; máy ép rác; máy dùng cho nhà bếp, dùng điện; máy hút dùng cho mục đích công nghiệp; máy tiêu nước; máy kéo sợi; máy đúc; động cơ cho tàu thuyền; máy và thiết bị đánh bóng xi ván sàn [dùng điện]; thiết bị và máy đánh bóng [dùng điện]; máy và thiết bị để làm sạch [dùng điện]; máy và thiết bị điện để giặt thảm, dùng điện; máy hàn điện; máy cơ điện dùng cho công nghiệp hoá chất; động cơ khởi động không dùng cho xe cộ; máy bện dây thừng nhỏ; máy dán tem; máy hồ vải; máy lắp ráp xe đạp; máy bao gói; máy đập; máy sản xuất bia; máy làm bơ; máy là giấy; máy đúc chữ; máy xếp chữ [in ấn]; máy đóng bao; máy may; máy làm giầy cao gót; máy sản xuất bitum; máy phân loại dùng trong công nghiệp; máy làm bột nhão có thể ăn được; máy tiện ren; máy lọc; thiết bị mạ điện; máy nạo rau củ; máy xúc đất; máy đóng nắp chai; máy khắc trổ; máy bện, máy gót nhọn; máy mài; máy hút không khí; máy đóng gói hàng hóa; máy quét vôi; máy gia công giấy; máy xay bột; máy dùng cho công nghiệp dệt; máy sản xuất đường ăn; máy làm đường đi; máy thi công đường sắt; máy cho vật nuôi ăn được cơ giới hoá; máy làm đăng ten; máy xếp chữ [xếp chữ trên phim]; máy xử lý chất dẻo; máy sơn; máy đặt đường ray; máy lọc dầu; máy in để in trên tấm kim loại; máy nhuộm; máy sản xuất bơ sữa; máy giặt [xưởng giặt]; máy súc rửa chai; máy đan; máy gia công kim loại; máy gia công da thuộc; máy gia công gỗ; máy chế biến thuốc lá; máy gia công kính/thủy tinh; máy gia công đá; máy khai thác mỏ; máy bào rãnh; máy vắt sữa; máy viền; máy đậy nút chai; máy luyện thép; máy mạng vá; máy cắt xén da thuộc; máy làm xúc xích; máy nhổ cỏ; máy là bóng; máy nạo thịt ở da; máy sản xuất thuốc lá cho mục đích công nghiệp; máy gắn xi dùng cho mục đích công nghiệp; máy thổi; máy rót; máy in; máy in bằng bản in đúc; máy vắt cho đồ giặt; máy cắt bánh mì; máy đóng nút chai; máy nghiền dùng trong công nghiệp; máy quạt thóc; thiết bị mạ kẽm; động cơ thổi; máy in rập typo; máy công cụ; máy giũ cỏ để phơi; máy xay hạt tiêu, ngoài loại vận hành bằng tay; thớt của máy xay; máy xay cà phê, ngoài loại vận hành bằng tay; máy xay dùng trong gia đình [ngoài loại thao thác bằng tay]; búa máy; magnêtô đánh lửa; mâm cặp 3 chấu [bộ phận của máy]; máy xếp dỡ tự động [máy điều khiển]; tay quay [bộ phận của máy móc]; ống bễ lò rèn; cơ cấu tiếp giấy [máy in]; ống xả của động cơ điện và động cơ; máy đào hào, mương [xẻ rãnh]; búa điện; búa [bộ phận máy móc]; búa khí nén, kích đỡ [máy móc]; búa đòn; khuôn đúc sử dụng trong ngành in; cơ cấu đẩy không dùng cho xe cộ mặt đất; bộ phận truyền động, không dùng cho xe cộ mặt đất; màng chắn của máy bơm; máy gặt và bó; máy gặt đập liên hợp; máy gặt; đá mài [bộ phận của máy móc]; lò xo [bộ phận của máy]; máy nâng chuyển; xe xếp dỡ; máy gọt; máy xới được cơ giới hoá; động cơ phản lực không dùng cho xe cộ mặt đất; máy nén dùng cho động cơ; động cơ máy bay; động cơ nổ cho tàu thuyền; động cơ cho xe cộ chạy trên đệm

khí; động cơ, không dùng cho xe cộ mặt đất; động cơ điện, không dùng cho xe cộ mặt đất; động cơ và máy thủy lực; động cơ hàng không; bộ khởi động cho động cơ và máy nổ; cưa xích; máy xay ly tâm; máy xay; đai truyền cho băng tải; con thoi [bộ phận của máy]; xẻng xúc của máy; máy khoan; cổ trục [bộ phận của máy móc]; máy bào; súng phun hồ dính, dùng điện, súng khí nén để đẩy mát tít; súng phun sơn; súng phun [dụng cụ dùng để gây nổ]; pít- tông trụ; pít-tông cho xi lanh; pít-tông cho động cơ; pít-tông [bộ phận của máy hoặc động cơ]; máy phun; máy nghiền rác thải; bơm khí nén; bơm hơi [trang bị của xưởng sửa chữa]; bơm ly tâm; bơm sục khí cho bể nuôi loài thủy sinh, bơm nhiên liệu tự điều chỉnh; máy bơm mỡ để bôi trơn; máy bơm; bơm [bộ phận của máy móc; máy hoặc động cơ]; máy bơm bia; bơm dùng cho hệ thống cấp nhiệt; bơm chân không [máy móc]; cầu nâng để chất hàng; cầu trục; mâm kẹp lưỡi cắt [bộ phận của máy móc]; mâm cặp mũi khoan [bộ phận máy]; vật dụng để gác, giữ dụng cụ của máy móc; vòng bít [bộ phận của máy]; thùng ép; máy ép [máy dùng cho mục đích công nghiệp]; máy ép cỏ khô; máy dập khuôn; máy in nén; máy in rập typo; ròng rọc; ròng rọc [bộ phận của máy móc]; máy đột lỗ; đầu đột dùng cho máy đục lỗ; máy cắt mép; bộ tản nhiệt [làm mát] cho động cơ và máy; neo móc tụ động cho mục đích hàng hải; máy cào; bộ phận cào cho máy cào; máy dệt vải len tuyết xoăn; máy điều chỉnh nước uống; bộ điều chỉnh áp suất [bộ phận của máy]; bộ điều chỉnh tốc độ của máy móc, động cơ điện và động cơ; bộ điều chỉnh [bộ phận của máy]; máy rà; máy tán đinh; bộ giảm áp [bộ phận của máy móc]; máy đóng chai, máy hoàn thiện sản phẩm; bộ làm nóng nước [bộ phận của máy]; người máy [máy móc]; máy chế biến thức ăn dùng điện; máy in quay; hệ thống truyền lực bằng bánh xe răng cưa của máy; vòi [bộ phận của máy móc, động cơ hoặc máy nổ]; quả lu nén đường; trục lăn của máy in; bánh xe của máy; ổ líp không dùng cho xe cộ mặt đất; túi của máy hút bụi chân không; mỏ hàn, dùng điện; mỏ hàn vận hành bằng gaz; máy bóc vỏ; thang cuốn; bộ trao đổi nhiệt [bộ phận của máy móc]; bầu tra mỡ [bộ phận của máy móc]; máy đào xúc; giá đỡ ổ trục cho máy móc; giá treo [bộ phận của máy móc]; cưa [máy]; xéc măng phanh trừ loại dùng cho xe cộ; máy gieo hạt; máy tách; van xả; máy tách kem/sữa; giần [máy hoặc bộ phận của máy]; sàng xỉ than [máy móc]; máy tách hạt; máy tuốt quả; bộ giảm thanh dùng cho động cơ và máy móc; máy tẩy nhờn; máy thổi để nén, hút và vận chuyển khí; quạt dùng để nén khí, hút và vận chuyển hạt, máy cào tuyết; máy quét đường, tự vận hành; chổi than [điện]; chổi của máy phát điện; chổi vận hành bằng điện; chổi [bộ phận của máy]; lõi cuộn dây [bộ phận của máy]; máy ép trái cây dùng điện cho mục đích gia dụng, máy đào đất; máy rèn khuôn; khuôn [bộ phận của máy]; stato [bộ phận của máy]; máy là; công cụ nông nghiệp trừ dụng cụ thao tác thủ công; bơm cao áp; hộp ổ trục [bộ phận của máy móc]; thiết bị quá nhiệt; máy đào than; trống tang [bộ phận của máy móc]; thang cuốn bộ [đường cho người đi bộ]; khuôn in; bàn cho máy móc; khung cửi dệt vải; khung xe sợi; khung dùng cho máy thêu; máy dệt kim; đầu xi lanh cho động cơ; khuôn đặt giấy [bộ phận của máy in]; đèn xì vận hành bằng ga; máy ép nho; mâm quay ở bàn làm đồ gốm; máy tiện [máy công cụ]; thiết bị khoan [nổi hoặc không nổi]; máy xén cỏ; máy xén; máy xén lông súc vật; máy kéo dây kim loại; phễu đỡ [để tháo dỡ cơ khí]; máy cắt; khoan cầm tay chạy điện; bộ cấp liệu [bộ phận của máy móc]; bộ truyền động cho máy móc; băng tải [máy móc]; băng tải; băng tải vận hành bằng khí nén; máy kéo sợi kim khí; máy cắt [máy móc]; máy băm thịt; máy băm thức ăn cho động vật; máy nghiền chất thải; máy ép/xay dùng trong gia đình, chạy điện; máy khoan dùng trong khai thác mỏ; ống vòi của máy hút bụi chân không; ống nối hơi [bộ phận của máy], tua bin gió; tua bin thủy lực, tua bin không dùng cho xe cộ mặt đất; máy nén tua bin; dụng cụ [bộ phận của máy]; công cụ cầm tay không phải loại vận hành thủ công; máy rây; nắp van [bộ phận của máy móc]; van áp lực [bộ phận của máy móc]; van [bộ phận của máy]; thùng giảm áp [bộ phận của máy]; quạt gió dùng cho động cơ điện và động cơ; giác mút cho máy vắt sữa, máy rung dùng trong công nghiệp; bánh đà của máy; lưỡi cày; máy khuấy.

Nhóm 09: Thiết bị và dụng cụ khoa học, hàng hải, trắc địa, nhiếp ảnh, điện ảnh, quang học, cân, đo, báo hiệu, kiểm tra kiểm soát, giám sát, cấp cứu và giảng dậy, thiết bị và dụng cụ dùng để truyền dẫn, chuyển mạch, biến đổi, tích, điều chỉnh hoặc điều khiển năng lượng điện; thiết bị ghi, truyền và tái tạo âm thanh hoặc hình ảnh; vật mang dữ liệu từ tính, đĩa ghi; đĩa compact, DVD và các phương tiện ghi kỹ thuật số khác; các cơ cấu được vận hành bằng đồng xu; máy tính tiền; máy tính; thiết bị xử lý dữ liệu và máy vi tính; phần mềm máy tính; thiết bị dập lửa; quần áo bảo hộ phòng chống cháy; máy gia tốc hạt; ắc qui điện; pin điện, dùng cho xe cộ; máy cộng; thiết bị đo tỷ trọng khí; nhật ký điện tử; thiết bị chưng cất dùng cho phòng thí nghiệm; dụng cụ đo nồng độ cồn; vòng ngắm chuẩn; máy đo độ cao; loa; ampe kế; vật dụng kê giữ bình thí nghiệm; vòng định cỡ; phong kế; cực dương; ăng ten; đối cực âm; thước đo độ mở; thiết bị cao tần; thiết bị điều chỉnh nhiệt; thiết bị kiểm tra tem miễn cước; thiết bị sắc ký cho phòng thí nghiệm sử dụng; thiết bị nhiễu xạ [kính hiển vi]; thiết bị lên men [thiết bị phòng thí nghiệm]; kính được phủ bởi một vật dẫn điện; thiết bị định tâm cho chụp ảnh; thiết bị liên lạc; thiết bị ion hóa, không dùng để xử lý không khí hoặc nước; thiết bị đo chính xác; thiết bị dẫn đường cho xe cộ [máy vi tính trên xe cộ]; thiết bị hoa tiêu qua vệ tinh; thiết bị chiếu hình; thiết bị tia X dùng cho mục đích công nghiệp; thiết bị báo hiệu hàng hải; thiết bị điều khiển từ xa; thiết bị và hệ thống máy móc phát tia X, không dùng cho mục đích y tế; thiết bị và máy âm thanh; thiết bị và dụng cụ hóa học; thiết bị và dụng cụ vật lý; thiết bị và dụng cụ để cân; thiết bị và dụng cụ trắc địa; thiết bị và dụng cụ hàng hải; thiết bị và dụng cụ quang học; thiết bị và dụng cụ cho lĩnh vực thiên văn; thiết bị điện dùng cho đảo mạch; thiết bị điều chỉnh điện; thiết bị đo bằng điện; thiết bị kiểm tra dùng điện; thiết bị điện động cho điều khiển từ xa các ghi đường sắt; thiết bị điện động cho điều khiển từ xa các tín hiệu; thiết bị truyền tin quang báo; thiết bị in phơi; máy ảnh [chụp ảnh]; thiết bị định vị toàn cầu; máy hát tự động; thiết bị phân tích không khí; thiết bị làm khô các bản phim; bộ khuyếch đại âm thanh; thiết bị phân tích thực phẩm; thiết bị kiểm tra khí gaz; thiết bị kiểm tra không dùng cho mục đích y tế; thiết bị xử lý dữ liệu; thiết bị để phóng đại [nhiếp ảnh]; thiết bị nghe nhìn dùng cho giảng dậy; thiết bị chẩn đoán, không dùng cho mục đích y tế; thiết bị chưng cất dùng trong khoa học; thiết bị điện báo truyền ảnh; thiết bị đo tốc độ [nhiếp ảnh]; thiết bị ghi âm thanh; thiết bị ghi thời gian; thiết bị ghi khoảng cách; thiết bị thở trừ loại hô hấp nhân tạo; thiết bị tái tạo âm thanh; thiết bị an toàn giao thông đường sắt; thiết bị truyền âm thanh; thiết bị để làm láng bản in ảnh; thiết bị đo khoảng cách; thiết bị để đo chiều dày da thuộc; thiết bị để đo độ dày của da; máy chiếu kính ảnh; thiết bị tia X không dùng cho mục đích y tế; thiết bị xạc cho pin điện; ống phóng điện loại trừ cho chiếu sáng; thiết bị để sang bình ô xy; máy thu thanh; máy thu thanh dùng cho xe cộ; thiết bị thở dùng để bơi lặn; thiết bị giảng dậy; thiết bị khử từ cho băng từ; thiết bị xem hình nổi; điện thoại; tủ phân phối điện; vật dụng quang học; máy đo; hộp đựng kính áp tròng; bao kính đeo mắt; hộp đựng kính đeo mắt; hộp đựng vật kính của kính hiển vi; bao (túi) đặc biệt dùng cho thiết bị và dụng cụ máy ảnh; nhật xạ kế; xe chữa cháy; cơ cấu nhả cửa trập [nhiếp ảnh]; bộ báo hiệu bằng còi; thiết bị báo động bằng âm thanh; thiết bị báo hiệu chống trộm; máy báo hiệu tự động sự mất áp lực trong các lốp hơi; chuông báo cháy; ống cuộn [nhiếp ảnh]; que dò của người tìm mạch nước; khay rửa [nhiếp ảnh]; bảng điều khiển phân phối điện; dụng cụ đo khí áp; cân ô tô; gậy dập lửa; tàu thuyền cứu hỏa; bộ phin anôt; pin để thắp sáng; ắc quy điện; betatron; cân; cân tiểu li; ống nhòm; cuộn dây điện từ; cuộn dây chặn [trở kháng]; cuộn dây điện; phao định vị; phao báo hiệu; túi chuyên dụng cho máy tính xách tay; đầu đọc máy quay đĩa; vòng đeo tay từ tính đã được mã hóa dùng để nhận dạng; la bàn chỉ hướng; la bàn đi biển; nam châm trang trí; máy tính; máy tính bỏ túi; compa đo ngoài; thước đo taro; compa đo có rãnh trượt; giầy bảo hộ phòng chống tai nạn, bức xạ và lửa; bít tất sưởi bằng điện; máy hát tự động cho máy tính; buồng giảm áp; phòng tối [nhiếp ảnh]; chuông báo hiệu; chuông [thiết bị báo động];

chuông điện báo; chuông cửa điện; nút bấm chuông; kính viễn vọng; kính ngắm xa dùng cho súng; đĩa petri; thiết bị sạc phin; thẻ nhận dạng từ tính; thẻ mạch tích hợp [thẻ thông minh]; hộp đựng băng trò chơi video; mũ bảo hiểm; mũ bảo hiểm dùng trong thể thao; mũ bảo hiểm cho người cưỡi ngựa; bình ắc quy; đầu nối điện; hộp pin; cầu dao điện [điện]; thước dây trắc địa; dây kính đeo mắt; điện cực âm; sợi cáp quang; dây cáp đồng trục; dây cáp khởi động cho động cơ; cáp điện; pin ganvanic; pin quang điện; máy ly tâm dùng trong phòng thí nghiệm; máy nhắn tin vô tuyến điện; thiết bị lưu trữ dữ liệu; chíp DNA; còi; máy gia tốc cộng hưởng từ; phim điện ảnh đã phơi sáng; máy quay phim; dây đai bảo hiểm [không dùng cho ghế ngồi xe cộ hoặc thiết bị thể thao]; dây đeo trang trí điện thoại di động; đai an toàn; mạch tích hợp; mạch in; đồng hồ cát; thiết bị mã hóa từ tính; bộ nối điện; cực góp điện; tín hiệu giao thông loại phản quang hoặc cơ học; bộ ghép nối âm thanh; bộ nối [thiết bị xử lý dữ liệu]; bộ chuyển mạch điện; đĩa compắc [nghe-nhìn]; máy so mẫu; la bàn [dụng cụ đo]; máy tính laptop; máy tính xách tay; tụ điện; bộ tụ quang; cáp dẫn điện; cáp âm thanh; dây dẫn điện; chóp nón giao thông; đầu nối cho dây điện; bộ nối [điện]; dụng cụ đo khoảng cách đã đi dùng cho phương tiện giao thông hay xe cộ; kính lúp đếm sợi; máy đếm vòng quay; thiết bị đếm bước chân; đồng hồ đo; công tắc điện; thiết bị kiểm tra tốc độ dùng cho xe cộ; bộ biến đổi điện; chăn dập lửa; vỏ bọc cho ổ cắm điện cố định; dây của kính đeo mắt loại kẹp mũi; khung ảnh kỹ thuật số; chén nung thử [phòng thí nghiệm]; máy ghi thời gian [thiết bị ghi thời gian]; thìa để đo; tai nghe; vỏ bọc dùng cho máy tính xách tay; tỷ trọng kế; mật độ kế; màng chắn [âm thanh]; màng chắn [nhiếp ảnh]; phim dương bản [nhiếp ảnh]; lực kế; đi-ốt phát quang [LED]; đĩa mềm; máy quay đĩa; đĩa tính; đĩa từ; đĩa quang; đĩa compắc [bộ nhớ chỉ đọc]; đĩa phản quang cho trang phục, để phòng ngừa tai nạn giao thông; phim hoạt hình; thiết bị chống nhiễu [điện]; thiết bị chống ăn mòn điện hóa; thiết bị lái tự động, dùng cho xe cộ; thiết bị bảo hộ phòng chống tia X, không dùng cho mục đích y tế; thiết bị bảo hộ phòng chống tai nạn cho cá nhân; thiết bị làm sạch đĩa hát; thiết bị và dụng cụ cứu hộ; thiết bị đánh lửa điện, từ xa; thiết bị để kim máy quay đĩa; thiết bị cân bằng; thiết bị dùng để biên tập lại phim đã quay; thiết bị phân phối vé; thiết bị định lượng; máy vi tính; máy điện phân; thiết bị truyền phát tín hiệu điện tử; bộ thiết bị truyền phát [viễn thông]; đèn chiếu phản truyền; cơ công kế; máy đo cường độ sáng; giá hong khô [nhiếp ảnh]; thiết bị dập lửa; nhãn điện tử cho hàng hóa; nhãn hiển thị nhiệt độ, không dùng cho mục đích y tế; tệp tin hình ảnh có thể tải xuống được; tệp tin âm nhạc có thể tải xuống được; dây dọi; sợi quang học [sợi dẫn tia sáng]; sợi để nhận dạng dùng cho dây điện; dây đồng, được cách điện; dây điện; dây cầu chì; dây từ; dây điện thoại; dây điện báo; bộ lọc [nhiếp ảnh]; bộ lọc dùng cho mặt nạ hô hấp; bộ lọc tia cực tím cho nhiếp ảnh; còi báo hiệu; còi để gọi chó; bóng đèn chớp [nhiếp ảnh]; lò để sử dụng trong phòng thí nghiệm; thiết bị sao chụp [dạng chụp ảnh, tĩnh điện, nhiệt]; quang kế; thiết bị đo tần số; cầu chì; tinh thể galen [chất tách sóng]; dụng cụ đo điện; đồng hồ đo khí [dụng cụ đo đạc]; vật đệm đầu gối cho người lao động; máy quay đĩa; áo gilê chống đạn; điện cực lưới cho pin; vỏ bọc ngoài nhận dạng cho dây điện; vỏ bọc ngoài cho dây cáp điện; găng tay bảo hộ bằng amiăng để phòng chống tai nạn; găng tay bảo hộ phòng chống tia X dùng cho mục đích công nghiệp; găng tay bảo hộ phòng chống tai nạn; găng tay cho thợ lặn; dụng cụ đo tỷ trọng chất lỏng; âm kế; hệ thống phòng trộm, chạy điện; lồng ấp để cấy vi khuẩn; đồng hồ đo mực nước; thiết bị chỉ báo số lượng; thiết bị chỉ báo nhiệt độ; thiết bị đo xăng dầu; máy đo độ nghiêng; thiết bị chỉ báo mất điện; thiết bị chỉ báo tốc độ; dụng cụ đo chân không; phần ứng điện; quần áo bảo hộ bằng amiăng để chống cháy; quần áo bảo hộ phòng chống tai nạn, phòng chống bức xạ và phòng chống cháy; quần áo bảo hộ chống cháy; cuộn cảm [điện]; biển báo hiệu, phản quang; biển báo cơ học; hệ thống điện cho việc điều khiển từ xa các thao tác công nghiệp; giao diện cho máy tính; bộ đóng mạch điện; cầu dao điện; bộ ngắt mạch điện; bộ đảo điện; bộ sử dụng cho điện thoại không dùng tay; đèn quang học; đèn buồng tối [nhiếp

ảnh]; đèn chớp [nhiếp ảnh]; đèn nháy [tín hiệu ánh sáng]; miệng ống vòi rồng chữa cháy; đèn chiếu cho phim đèn chiếu; đèn báo hiệu; thiết bị tạo laze không dùng cho mục đích y tế; tỷ trọng kế sữa; kính áp tròng; nắp che ống kính máy ảnh; kính lúp [quang học]; thấu kính hiệu chỉnh [quang học]; thấu kính quang học; thấu kính đeo mắt; bộ đọc mã vạch; máy đọc đĩa compắc; ổ đĩa cho máy tính; dvd đầu đọc đĩa; bộ đọc [thiết bị xử lý dữ liệu]; máy nghe nhạc cầm tay; máy đọc ký tự quang học; bộ hạn chế [điện]; ống dẫn [điện]; thước ni vô đo mức thăng bằng; dụng cụ đo dựa trên mức chỉ báo của thủy ngân; ống thủy trắc địa [thiết bị khảo sát]; thiết bị xác định đường chân trời; thiết bị đèn tín hiệu giao thông [thiết bị báo hiệu]; máy đếm và phân loại tiền; máy đọc để viết chính tả; máy lập hóa đơn; máy cân; máy dập thẻ cho văn phòng; máy để bỏ phiếu; nam châm; băng ghi hình; máy cát sét; ống chỉ hướng gió; hình nộm người dùng để thí nghiệm trong kiểm tra va chạm; ống bọc ngoài mối nối cho dây cáp điện; áp kế; mặt nạ bảo hộ; mặt nạ lặn; mũ bảo hiểm cho thợ hàn; mặt nạ phòng độc, không dùng cho hô hấp nhân tạo; vật liệu cho mạch điện chính [dây, dây cáp]; bút điện tử [thiết bị hiển thị]; cơ cấu vận hành bằng đồng xu cho máy thu hình; cơ cấu cho thiết bị vận hành bằng đồng xu; cơ cấu cho thiết bị đếm tiền; loa phóng thanh; màng chắn dùng cho các thiết bị khoa học; thiết bị bộ nhớ máy vi tính; thước đo của thợ may quần áo nữ; thước [dụng cụ đo]; máy nhịp [âm nhạc]; micrô; vi kế; bộ vi xử lý; kính hiển vi; thiết bị vi phẫu; bộ chuyển mạch định thời gian tự động; bộ ngắm nhiếp ảnh; thiết bị đo; thiết bị đo áp suất; dụng cụ đo; đồ đạc đặc chủng trong phòng thí nghiệm; bộ điều biến; màn hình [phần cứng máy tính]; công cụ giám sát [chương trình máy tính]; gọng kính đeo mắt; gọng kính; thiết bị đầu cuối [điện]; chuột [thiết bị xử lý dữ liệu]; băng để lau đầu đọc [máy ghi âm]; băng từ; dải băng ghi âm thanh; băng viđêo; vật kính [thấu kính] [quang học]; thấu kính cho việc chụp ảnh thiên văn; kính đeo mắt loại kẹp mũi; kính chống lóa mắt; kính râm; kính bảo hộ dùng trong thể thao; kính đeo mắt [quang học]; thị kính; ôm kế; thiết bị kỹ thuật tạo ảnh ba chiều có sáng thích hợp; máy đo sóng; đồng hồ ghi giờ [thiết bị ghi thời gian]; máy ghi dao động điện; ốc tan (dụng cụ thiên văn và hàng hải); máy biến áp tăng áp; màn trập [nhiếp ảnh]; máy sinh khí ozon [thiết bị tạo ozon]; cọc tiêu [dụng cụ đo đạc]; bóng bay khí tượng; bàn tính; áo phao cứu sinh; panô báo hiệu, phản quang hoặc cơ học; tấm chắn tia lửa; cột thu lôi; màng che bằng amiăng cho lính cứu hỏa; đồng hồ đo thời gian đỗ xe; phim X-quang lộ sáng; phim đã in tráng; kính tiềm vọng; tỷ trọng kế đo axít; thiết bị đo axít dùng cho bình ắc quy; dụng cụ đo sữa; dụng cụ cân thư tín; dụng cụ đo độ mặn của nước; quả cân; vi mạch [mạch tích hợp]; miếng bán dẫn dùng cho mạch tích hợp; giá đỡ cho thiết bị nhiếp ảnh; bộ pin điện; pin mặt trời; dây dọi đo độ sâu; hòn chì của dây dọi; ống pipet (ống nhỏ giọt có vạch đo dung lượng dùng trong phòng thí nghiệm); nhiệt kế bức xạ; tấm điện cực cho ắc quy; thiết bị đo điện tích; máy vẽ đồ thị; giá đỡ cổ tay khi sử dụng máy vi tính; phân cực kế; bơm chữa cháy; phích cắm, ổ cắm và các phương tiện tiếp xúc khác [vật nối điện]; lăng kính [quang]; chương trình máy tính [phần mềm máy tính có thể tải xuống được]; chương trình điều hành máy vi tính, ghi sẵn; chương trình máy vi tính, ghi sẵn; vật dụng bảo vệ răng; ống nghiệm; xuất bản phẩm điện tử, có thể tải xuống được; thiết bị chỉ hướng điện tử có phát sáng; bảng điều khiển [điện]; tổng đài điện thoại; bảng phân phối [điện]; thiết bị rađa; bộ chỉnh lưu dòng điện; máy chụp tia X, không dùng cho mục đích y tế; thước đo góc [dụng cụ đo]; hàng rào điện; máy ghi băng; máy đếm tiền; bộ chỉ báo áp suất; dụng cụ bảo hộ chống sự tăng vọt điện áp; bộ điều chỉnh tốc độ của máy quay đĩa; bộ điều chỉnh điện áp dùng cho xe cộ; bộ điều chỉnh chiếu sáng sân khấu; thước lôga; thước chia độ của thợ mộc; rơ le, điện; biến trở; điện trở; mặt nạ phòng độc để lọc không khí; lưới bảo hộ phòng ngừa tai nạn; lưới cứu hộ; tấm lưới để khắc trên bản kẽm; máy thu thanh và thu hình; ống nghe điện thoại; bộ giảm áp [điện]; khúc xạ kế; kính thiên văn phúc xạ; thước [dụng cụ đo]; máy nghe nhạc âm thanh nổi cho cá nhân; bộ dò; thiết bị dò khói; máy soi tiền giả; máy dò kim loại dùng cho mục đích công nghiệp hoặc quân sự;

cân đứng; ray điện để gá lắp đèn đánh dấu; đường kế; dây dò độ sâu; thước, dẫn hướng [thiết bị đo]; phao cứu sinh; vệ tinh nhân tạo dùng cho mục đích khoa học; bộ quần áo lặn; thang thoát hiểm; thiết bị xác định độ sâu của biển; máy quét [thiết bị xử lý dữ liệu]; vỏ hộp loa; hộp đấu nối [điện]; bảng mạch in; màn huỳnh quang; màn ảnh [nhiếp ảnh]; tấm chắn để bảo vệ mặt dùng cho công nhân; màn hình chiếu; màn hình tia X dùng cho mục đích công nghiệp; biển báo, phản quang hoặc cơ học; tín hiệu báo sương mù, không phải đồ cháy nổ; cột mốc, phản quang; dụng cụ đánh dấu mép vải, mép gấu váy; máy trả lời tự động; thiết bị bán dẫn; cái kẹp dây dẫn [điện]; khóa điện tử; kính lục phân; thiết bị đo thể cầu; giá phơi dùng cho nhiếp ảnh; thiết bị mô phỏng dùng để điều khiển và lái xe cộ; còi báo hiệu; phần mềm trò chơi máy tính; phần mềm máy tính, đã được ghi; máy đo tốc độ [dụng cụ đo]; thiết bị đo định lượng sunphit; bộ định vị bằng sóng âm thanh; máy dò cho mục đích khoa học; thiết bị định vị bằng âm thanh; gương cho việc kiểm soát; gương [quang học]; đèn soi trứng; máy quang phổ; kính quang phổ; lỗ nhìn [thấu kính phóng đại] cho cửa; máy rút tiền tự động [ATM]; hệ thống phun nước dùng cho cứu hỏa; máy in dùng với máy vi tính; bộ thiết bị điện thoại vô tuyến; bộ thiết bị điện báo vô tuyến; kính xem hình nổi; bình thí nghiệm; kẹp mũi cho người bơi và thợ lặn; đèn chớp; bộ dụng cụ có chứa thị kính; dụng cụ phương vị; thiết bị báo động; dụng cụ quan sát; thiết bị kiểm soát nồi hơi; dụng cụ cho lĩnh vực vũ trụ; thước thủy chuẩn; dụng cụ đo; máy móc và dụng cụ để thử nghiệm vật liệu; dụng cụ toán học; dụng cụ khí tượng; hộp được thiết kế đặc biệt dùng cho dụng cụ giải phẫu [kính hiển vi]; dụng cụ hàng hải; dụng cụ trắc địa; nhạc chuông có thể tải về được dùng cho điện thoại di động; khung giữ cho cuộn điện; vật ghi âm thanh; vật mang dữ liệu từ tính; vật mang dữ liệu quang học; bảng thông báo điện tử; máy đo tốc độ góc; thiết bị để cắt phim; vật dụng nút lỗ tai cho thợ lặn; miếng đệm lót chuột máy vi tính; người nộm để cứu ngạt [thiết bị giảng dậy]; nút chỉ báo áp lực cho van; đồng hồ tính tiền trên taxi; bàn phím máy vi tính; trắc địa kế [dụng cụ đo vẽ]; giá đỡ cho bản phim tối [nhiếp ảnh]; khung cho phim ảnh dương bản; máy phóng đại chữ; máy fax; điện thoại di động; thiết bị điện báo; thiết bị đo xa; máy ngắt từ xa; máy telex; thiết bị thu hình; vải nhựa cứu hộ; máy kinh vĩ; nhiệt kế, không dùng cho mục đích y tế; máy điều nhiệt; máy điều nhiệt dùng cho xe cố; thẻ từ được mã hóa; cột ăng ten vô tuyến; thiết bị đếm tự động; thiết bị dịch thuật điện tử bỏ túi; bóng bán dẫn [điện tử]; máy biến thế [điện]; thiết bị truyền phát [viễn thông]; máy truyền phát điện thoại; bộ thu phát sóng; giá ba chân dùng cho máy ảnh; biển cảnh báo hình tam giác dùng cho xe cộ bị hỏng; đèn ba cực; vành loa cho máy tăng âm; thước vạch dấu [nghề mộc]; ống tia X không dùng cho mục đích y tế; ống nói; ống mao quản; ống pitot; tín hiệu bằng đèn neon; vòi cứu hỏa; bộ áo liền quần đặc chủng để bảo hộ cho phi công; bộ xử lý trung tâm [bộ xử lý]; thiết bị băng từ cho máy vi tính; thiết bị ngoại vi máy tính; niệu kế; đèn chân không [radio]; ống khuyếch đại âm thanh; van solenoid [công tắc điện từ]; đèn nhiệt điện tử; bộ điều chỉnh ánh sáng đèn điện; dụng cụ biến cảm; khay thí nghiệm; thước chạy; quần áo đặc biệt sử dụng trong phòng thí nghiệm; đồ đựng bằng thủy tinh có chia độ hoặc đơn vị đo lường; kính quang học; máy qua video xách tay có kèm theo bộ phận ghi hình; băng ghi hình; màn hình video; điện thoại hình; máy đo độ nhớt; tấm chắn chống lóa mắt; vít panme cho dụng cụ quang học; vôn kế; máy thu và phát vô tuyến xách tay; kim dùng cho máy quay đĩa; bè cứu sinh; chấn lưu đèn.

Nhóm 12: Xe cộ; phương tiện giao thông trên bộ, trên không hoặc dưới nước; thiết bị châm thuốc trên xe ô tô; cơ cấu ghép nối cho phương tiện giao thông trên bộ; máy bay; thủy phi cơ; thiết bị bay; túi khí [thiết bị an toàn cho ô tô]; cột buồm; trục truyền động cho xe cô mặt đất; màn cửa che nắng thích hợp cho ô tô; xe cứu thương; giảm xóc treo cho xe cộ; giảm xóc cho xe ô tô; xéc măng phanh cho xe cộ; thiết bị chống trộm cho xe cộ; hệ thống và thiết bị vận chuyển bằng cáp; thiết bị, máy móc và dụng cụ hàng không;

thiết bị lật, bộ phận của xe tải và toa xe chở hàng; cái tựa đầu cho ghế ngồi xe cộ; khung gỗ cho tàu thủy; trục của xe cộ; móc nối toa xe cho xe cộ; thiết bị nối toa xe; xe thể thao; ô tô buýt; nhà xe lưu động; xe ô tô ca; xe ô tô; xe ô tô con; túi treo dùng cho xe đạp; thanh xoắn cho xe cộ; thuyền; thùng lật cho ô tô vận tải [xe tải]; xe trộn bê tông; xe đạp; thanh truyền động cho phương tiện giao thông trên bộ, khác với bộ phận của động cơ ô tô và đầu máy; vành bánh xe đường sắt; túi chuyên dụng đeo sau yên xe đạp; máy chèo đôi; buồng cho hệ thống vận chuyển bằng cáp; hộp số cho phương tiện giao thông trên bộ; săm cho lốp xe đạp, xe đạp địa hình; săm cho lốp xe bơi hơi; xe tải chở hành lý hoặc người [xe cộ]; ô tô tải; chuông cho xe đạp; mui cho xe cộ; mui cho xe ô tô; mui xe đẩy trẻ em; xe moóc dùng làm nơi ở lưu động; xe đẩy chở bao, túi; xe đẩy cuộn ống vòi; ô tô chở thùng rót; xe nâng dỡ hành lý; xe có thùng vát một đầu để dễ đổ hàng xuống; xe đẩy mua hàng; xe đẩy bằng tay; xe đẩy tay để làm sạch; giá chuyển hướng cho toa tàu đường sắt; xe thô sơ do súc vật kéo; ô tô nhỏ dùng để di chuyển khi chơi gôn; xe cút kít; xe lăn dùng cho người tàn tật; thân xe cộ; vỏ xe ô tô; xe đẩy trẻ em; đầu máy toa xe cho đường sắt leo núi; hộp tay quay cho cơ cấu của phương tiện giao thông trên bộ, không dùng cho đầu máy; xe moóc [xe cộ]; xích chống trơn trượt cho xe cộ; xích xe đạp; xích truyền động cho phương tiện giao thông trên bộ; xích truyền động cho xe cộ mặt đất; xích xe ô tô; chân chống xe đạp địa hình; chân chống xe đạp; má phanh cho xe ô tô; vành bánh xe cộ; lốp cho bánh xe cộ; lốp ô tô; giỏ xe đạp; sà lan; đinh vít cho lốp; ô tô nhỏ lắp động cơ mô tô; xe máy có bàn đạp và một động cơ chạy bằng xăng; đai bảo hiểm cho ghế ngồi xe cộ; ta lông lốp cho xe cộ [đai của trục lăn]; thắt lưng bảo hiểm dùng cho ghế ngồi của xe cộ; hệ thống thủy lực cho xe cộ; bộ chuyển hướng cho xe cộ mặt đất; mui che cho xe đẩy trẻ em; vỏ bọc cho bánh xe bơm hơi [lốp]; túi bọc lốp cho xe ô tô dự phòng; vành xe đạp; giường nằm sử dụng trên xe cộ; mui cho động cơ xe cộ; cơ cấu giảm tốc cho xe cộ mặt đất; nắp chụp moay ơ; phanh đĩa cho xe cộ; thiết bị chống chói dùng cho xe cộ; cơ cấu chống trượt cho lốp xe cộ; cơ cấu lái của tàu thủy; thiết bị hạ thủy cho tầu thủy; tàu hút bùn; xe đẩy tay; chân vịt cho tàu thủy; cần gạt nước đèn pha xe ô tô; vỏ bọc yên xe đạp hoặc xe máy; vỏ bọc cho ghế xe cộ; vỏ bọc cho bánh lái xe cộ; tấm phủ xe cộ [đã tạo hình]; phanh xe đạp; phanh cho xe cộ; khớp ly hợp cho xe cộ trên mặt đất; ống khói đầu máy xe lửa; ống khói tầu thủy; đường sắt leo núi; xe đạp ba bánh để trở hàng; cọc đầu dây [hàng hải]; đai cho ổ trục bánh xe; cần trục neo cho tầu thuyền; lót phanh cho xe cộ; bộ ghế nệm cho xe cộ; tầu cánh ngầm; thủy phi cơ; thiết bị chỉ hướng cho xe cộ; thiết bị phát tín hiệu báo rẽ cho xe cộ; bánh răng truyền động cho xe đạp; khớp truyền động bánh răng cho phương tiện giao thông trên bộ; xe tải tưới đường; động cơ máy kéo; đầu máy xe lửa; động cơ dẫn động cho phương tiện giao thông trên bộ; đùi đĩa xe đạp; tay lái xe đạp; đầu máy toa xe cho đường sắt; cơ cấu đẩy cho phương tiện giao thông trên bộ; cơ cấu truyền động cho phương tiện giao thông trên bộ; lò xo giảm sóc cho xe cộ; lò xo treo cho xe cộ; xe scutơ [xe cộ]; xe thùng; xe máy; động cơ phản lực cho phương tiện giao thông trên bộ; động cơ điện dùng cho phương tiện giao thông trên bộ; động cơ cho xe đạp; động cơ cho phương tiện giao thông trên bộ; ổ trục cho bánh xe cộ; ổ trục cho xe đạp; tầu thủy; cửa sổ tầu thủy, máy bay; xe chở khách; mái giầm để trèo thuyền, xuồng; khí cầu; phi thuyền; đệm chống va đập cho tầu thủy; kính chắn gió; dù để nhảy dù; chắn bùn; chắn bùn cho xe đạp; thanh chắn va đập cho xe cộ; thanh chắn va đập cho xe ô tô; miếng đệm phanh cho xe ô tô; bàn đạp cho xe đạp; cuột buồm cho tầu thủy; triền đà cho tàu thủy; bộ đối trọng cho bánh xe cộ; lốp đặc dùng cho bánh xe cộ; lốp cho xe đạp, xe đạp địa hình; lốp cho bánh xe cộ; bơi hơi [phụ tùng của xe cộ]; bơm xe đạp; thuyền phao; giá trở ván trượt tuyết cho xe con; giá để hành lý cho xe cộ; cọc chèo; cửa cho xe cộ; cơ cấu nâng thành sau [bộ phận của xe cộ mặt đất]; bậc lên xuống của xe cộ; cánh quạt (máy bay); chân vịt cho tàu thuyền; sào để kéo đẩy tàu thuyền; nan hoa bánh xe; nan hoa xe đạp; cổ trục xe; mái chèo; bộ giảm xóc cho đầu máy toa xe đường sắt; lưới trùm hành lý cho xe cộ; lưới tránh

rách váy, áo dùng cho xe đạp, xe đạp địa hình; gương chiếu hậu; rơ moóc [xe cộ]; toa ăn [chuyên trở hành khách]; miếng vá bằng cao su dính để vá săm xe; bánh xe nhỏ cho xe đẩy [xe cộ] [xe thô sơ]; bánh xe ben dùng ở mỏ; bánh xe dùng cho xe cộ; ổ líp dùng cho xe cộ mặt đất; bánh cho xe đạp địa hình, xe đạp; xe ba gác có thân xe lật được; vỏ tàu thủy; túi dụng cụ để sửa chữa săm xe; xuồng du lịch; thang kéo hoặc mang người trượt tuyết tới một đường dốc; ghế bảo hiểm cho trẻ em trong xe cộ; ghế ngồi xe cộ; ghế bật cho phi công nhảy dù dùng cho phương tiện hàng không; ghế treo trên dây cáp lên xuống để trở người; còi cho xe cộ; chuông chống trộm dùng cho xe cộ; đèn báo hiệu lùi cho xe cộ; yên xe đạp; yên cho xe đạp địa hình, xe đạp và xe máy; xe trượt; tấm lệch dòng khí động lực cho xe cộ; mặt gai của lốp dùng để lắp lại lốp xe [lốp]; nắp bình chứa xăng [gas] của xe cộ; khung xe cộ; khung xe ô tô; khung xe đạp; toa xe kéo bằng dây cáp; kẹp căng nan hoa bánh xe; cần gạt nước ở kính chắn gió xe cộ; bánh lái; phà; băng tải trên không; xe trượt tuyết [xe cộ]; máy kéo; khung gầm cho xe cộ; xe đạp ba bánh; lốp không cần săm cho xe đạp địa hình, xe đạp; tua bin cho xe cộ; toa xe chở hàng; toa xe [đường sắt]; toa xe làm lạnh [phương tiện đường sắt]; toa xe có giường ngủ; toa ăn trên xe lửa; van cho lốp xe cộ; xe cộ chạy trên đệm khí; phương tiện giao thông trên không; phương tiện giao thông trên bộ, trên không, dưới nước hoặc đường sắt; xe máy chạy trên tuyết; xe cộ chạy bằng điện; xe đông lạnh; xe quân sự dùng để vận chuyển; phương tiện giao thông đường thủy; tàu vũ trụ; xe cộ điều khiển từ xa, không phải là đồ chơi; cửa kính cho xe cộ; xe điện; bánh lái cho xe cộ; du thuyền.

Nhóm 18: Da và giả da; da động vật; da sống; rương, hòm, va li và túi du lịch; ô và dù; gậy chống; roi ngựa và yên cương; quần áo cho vật nuôi trong nhà; vòng của ô; khung yên; yên cương; bao để móc chìa khóa; dây buộc yên cương; dây đeo qua vai bằng da; bộ yên cương cho động vật; gậy leo núi; gậy chống dùng khi đi bộ; cán ô; ví đựng đồ trang điểm [chưa có đồ bên trong]; va li [hành lý]; va li du lịch; túi xách; địu trẻ em; túi thể thao; ví lưới có dây xích treo; túi dụng cụ bằng da (không có đồ bên trong); ví tiền; túi xách tay; bộ đồ du lịch [đồ da]; dây cương [bộ yên cương]; bộ yên cương; ruột động vật dùng để làm xúc xích; bộ dây đai bằng da cho người lính; da dê thuộc; túi đựng thú săn [vật dụng đi săn]; cặp đựng giấy tờ, tài liệu; túi sách học sinh; bìa giả da; hòm bằng da hoặc giả da; dây đeo cổ súc vật (để dắt); đai chằng bằng da thuộc; vòng cổ dùng cho động vật; vòng cổ dùng cho ngựa; tấm phủ bằng da [bộ da lông thú]; chăn phủ ngựa; dây buộc bằng da; dây da thuộc; dây đai bằng da thuộc [yên cương]; dây đai cho bộ yên cương; đai cho giầy trượt; da thuộc, thô hoặc bán thành phẩm; móng ngựa; sợi da bện; môletkin [giả da]; vỏ ô; roi da; miếng đệm đầu gối dùng cho ngựa; vỏ bọc bằng da thuộc dùng cho lò xo; tấm phủ cho yên ngựa; miếng đệm cho yên ngựa; đồ trang trí bằng da thuộc cho đồ đạc trong nhà; phụ kiện cho yên cương; dây dắt chó bằng da thuộc; vật liệu giả da; tay nắm ba toong; tay cầm của ô; tay nắm của vali; dây đeo để giữ trẻ em; túi dạng địu để địu em bé; roi da tết; quai đeo quàng dưới cằm bằng da thuộc; dây đeo mõm dùng cho động vật; rọ bịt mõm; ô che nắng; tấm che mắt ngựa; ô; tấm da sống; da súc vật; da thuộc; da thuộc, không dùng cho mục đích làm sạch; bộ da lông thú; màng ruột già của gia súc để làm bóng; các chi tiết bằng cao su dùng cho bàn đạp của yên ngựa; ví đựng danh thiếp; cặp chứa các vật dụng âm nhạc; ví bỏ túi; dây đai để giữ em bé; túi lưới cho mua sắm; tấm phủ đồ đạc bằng da thuộc; túi dết; túi đựng thức ăn treo ở cổ [túi thức ăn gia súc]; túi bằng da thuộc để gói hàng hóa; túi cho người cắm trại; túi dùng ở bãi biển; túi du lịch; túi dùng cho người leo núi; túi mua hàng; túi có bánh xe để đi mua hàng; hộp bằng da thuộc hoặc giả da; hộp bằng sợi lưu hóa; hộp đựng mũ bằng da thuộc; da mông, da lưng [phần có giá trị nhất của tấm da bò thuộc]; gậy chống có mặt ghế để ngồi; yên ngựa; bàn đạp của yên

ngựa; dây da treo bàn đạp của yên ngựa; gọng dùng cho ô, dù hoặc lọng; khung của ô, dù hoặc lọng; khung của túi xách tay; dây kéo ngựa [bộ yên cương]; túi ngựa thồ; vali; cặp da; túi đựng quần áo khi đi du lịch; van bằng da thuộc; ba lô.

Nhóm 25: Quần áo, đồ đi chân, đồ đội đầu; quần áo giả da; quần áo da; quần áo cho người lái xe ô tô; quần áo cho người đi xe đạp; quần áo thể dục; áo váy; áo khoác ngoài của phụ nữ mặc ở nhà khi trang điểm hoặc sau khi tắm; áo choàng mặc sau khi tắm; bộ phận chống trượt dùng cho đồ đi chân; khăn rằn [khăn quàng cổ]; yếm dãi, không bằng giấy; mũ lưỡi trai [đồ đội đầu]; mũ nồi; quần áo lót; quần áo lót không thấm mồ hôi; áo khoác ngoài; khăn quàng bằng lông [khăn quàng cổ bằng lông thú]; quần áo mặc bên trong; đai đeo quần, tất; đinh đế giày đá bóng; áo nịt ngực [áo lót]; giày cao su; mũ chỏm; giày cao cổ dùng cho thể thao; tất dài; tất ngắn cổ thấm mồ hôi; dép đi trong nhà; tất ngắn cổ; quần túm ống; áo sơ mi ngắn tay; áo sơ mi; áo khoác ngoài [trang phục]; quần áo lót phụ nữ [đồ vải]; mũ; mũ chỏm cao; mũ giấy [quần áo]; áo choàng ngoài; mũ trùm đầu [trang phục]; khung mũ [cốt khung]; túi bọc làm ấm chân, không dùng điện; thắt lưng [quần áo]; thắt lưng đựng tiền [quần áo]; quần áo bó; khăn choàng vai; cổ áo có thể thao rời; áo nịt ngoài; vật bảo hộ cổ áo có thể thao rời; mũ che tai [trang phục]; tã lót trẻ sơ sinh [quần áo]; áo nịt ngực; bộ quần áo; quần áo dùng ở bãi biển; trang phục dùng trong các lễ hội hóa trang; cà vạt; cà vạt lớn nằm ở dưới cằm; mũ dùng khi tắm; mũ dùng khi tắm vòi sen; dải băng buộc đầu [quần áo]; khăn gập cài túi áo ngực; khăn quàng cổ; nẹp kim loại dùng cho đồ đi chân; lớp lót may sẵn [bộ phận của quần áo]; quần áo bằng vải gabadin; ghệt mắt cá phủ trên của giày và mắt cá chân; áo vét [quần áo]; áo khoác ngoài có nhiều túi dùng cho người câu cá; nịt bít tất; váy; váy sợi chui đầu; tạp dề [quần áo]; quần đùi nịt bụng cho phụ nữ; găng tay [quần áo]; găng tay hở ngón; găng tay trượt tuyết; diềm bao quanh mũi cho đồ đi chân; áo mưa; quần áo may sẵn; quần áo giấy; quần áo đan [quần áo]; áo nịt len [quần áo]; vật giữ ấm chân; quần ống bó [quần dài]; chế phục; áo may ô; trang phục dệt kim; quần áo bơi; áo len dài tay; bao tay của phụ nữ [quần áo]; dải áo của thầy dòng (đeo ở tay trái khi làm lễ); áo choàng phụ nữ; khăn choàng đầu của phụ nữ; tấm che mắt khi ngủ; váy liền quần; mũ tế của giám mục [mũ]; quần; quần bơi; áo gilê; quần trẻ em [quần áo]; quần dài; áo pacca; áo choàng bằng lông; bộ quần áo bằng lông thú [quần áo]; cầu vai của áo sơ mi; áo choàng lễ; quần áo ngủ; cổ tay áo; áo pông-sô; áo len chui đầu; mũi giày; dây nịt để kéo giữ tất ngắn cổ; dây nịt để kéo giữ tất; yếm; miếng đệm lót dùng cho đồ đi chân; miếng đệm lót cho tất; dép dép tắm; Sari (trang phục của phụ nữ Ấn Độ); xà rông; giày; giày hoặc dép bằng vải đế cói đan; dép lê dùng khi tắm; giày tập thể dục; giày đi ngoài bãi biển; giày để chơi đá bóng; giày thể thao; giày ống trượt tuyết; khăn choàng; dải khăn choàng quàng qua vai dùng trong các cuộc thi; quần đùi; giày ống buộc dây; khăn chùm đầu; áo bành tô; áo khoác ngoài; miếng đệm ở nách áo; dải buộc ghệt đi chân; váy lót dài; váy trong [quần áo lót]; phần trước của áo sơ mi; giày ống ngắn; giày cao cổ; khăn choàng bằng lông thú; đế cho đồ đi chân; miếng lót bên trong giày; gót giày; túi của quần áo; áo thun ngắn tay; tấm choàng của người La mã cổ; mũi giày dép; mũi giày ống; khăn xếp; bộ quần áo cho người lướt ván; bộ lót áo liền quần [quần áo]; đồng phục; mạng che mặt [trang phục]; lưỡi trai của mũ; chỏm của mũ; guốc gỗ.

(210) **4-2017-05177**

(540)

(220) 10.03.2017
(441) 25.07.2018
(531) A18.1.9; 18.1.23; 26.4.4; 26.4.9
(591) Đỏ, xanh dương, trắng.
(731) CÔNG TY CỔ PHẦN ĐẦU TƯ - SẢN XUẤT VÀ THƯƠNG MẠI VIỆT NAM (VN)
Tầng 11, tòa nhà VINACONEX 9, lô HH 2-2 khu đô thị Mễ Trì Hạ, đường Phạm Hùng, phường Mễ Trì, quận Nam Từ Liêm, thành phố Hà Nội

(511) Nhóm 35: Hội thảo và triển lãm quốc tế về giải giáp đỗ xe thông minh Vietparking (nhằm mục đích xúc tiến thương mại).

---

(210) **4-2017-10939**

(540)

(220) 24.04.2017
(441) 25.07.2018
(531) 26.4.4; A26.4.18; 25.5.25
(591) Cam, xanh lam.
(731) CÔNG TY CỔ PHẦN ĐẦU TƯ PHÁT TRIỂN KHÁNH HÀ (VN)
Xã Khánh Hà, huyện Thường Tín, thành phố Hà Nội

(511) Nhóm 06: Các sản phẩm cơ khí, nội, ngoại thất, xây dựng, cấu kiện bằng kim loại như: cửa, cổng bằng kim loại, khung cửa nhôm, khung thép xây dựng, ống thép định hình, dàn mái sảnh, ống máng bằng kim loại.

Nhóm 19: Các sản phẩm nội ngoại thất không bằng kim loại như: cửa bằng gỗ, cửa bằng nhựa, cửa kính, vách ngăn không bằng kim loại; ống máng không bằng kim loại.

Nhóm 24: Vải và hàng dệt không xếp vào các nhóm khác: các loại rèm, rèm cửa ra vào, rèm cửa dạng lưới, rèm bằng sợi dệt hoặc chất dẻo, dải giữ rèm làm bằng vật liệu dệt.

Nhóm 27: Thảm, chiếu, thảm chùi chân, vải sơn và các vật liệu trải sàn khác: thảm, thảm cỏ nhân tạo, thảm chống trơn, thảm ô tô, tấm phủ sàn, thảm tập thể thao.

Nhóm 35: Mua bán các sản phẩm cơ khí, nội, ngoại thất, xây dựng, cấu kiện bằng kim loại, hàng trang trí nội thất như: cửa, cổng làm bằng kim loại, khung cửa nhôm, khung thép xây dựng, ống thép định hình, dàn mái sảnh, kệ giá dùng cho nhà xưởng và kho hàng, bàn ghế văn phòng, tủ văn phòng, cửa không bằng kim loại, vách ngăn không bằng kim loại.

---

(210) **4-2017-14869**

(540)

INDUSTRIALPARK

(220) 25.05.2017
(441) 25.07.2018
(531) 7.1.14; 7.1.24; 15.7.1; A26.11.9
(591) Cam, xám, trắng.
(731) CÔNG TY TNHH PHÁT TRIỂN HẠ TẦNG KHU CÔNG NGHIỆP VÀ KHU DÂN CƯ TÂN KIM (VN)
Ấp Tân Phước, xã Tân Kim, huyện Cần Giuộc, tỉnh Long An

(511) Nhóm 36: Mua bán nhà; mua bán nhà xưởng; cho thuê nhà; cho thuê nhà xưởng; cho thuê hạ tầng cơ sở khu công nghiệp.

Nhóm 37: Xây dựng công trình nhà; sửa chữa nhà; thi công xây dựng công trình hạ tầng khu dân cư; thi công xây dựng công trình hạ tầng khu công nghiệp; xây dựng công trình công nghiệp.

---

(210) **4-2017-17114**

(540)

naked Hub

(220) 12.06.2017
(441) 25.07.2018
(731) NAKED GROUP LTD. (VG)
P.O.Box 957, Offshore Incorporations Center, Road Town, Tortola, British Virgin Islands
(740) Công ty TNHH KEDA IP (KEDA IP CO.,LTD)

(511) Nhóm 09: Phần mềm máy tính cho các thành viên của cộng đồng tham gia vào mạng xã hội, tham gia vào các cộng đồng ảo, quản lý việc làm thành viên của các cộng đồng, thanh toán tiền thuê, đăng ký và quản lý việc sử dụng các tiện nghi như thư viện, phòng truyền thông, nhà hát, phòng tập thể dục, quầy phục vụ, nhà hàng, quán cà phê, và nhà bếp; phần mềm máy tính để đặt chỗ nhà hàng, lập các đơn đặt hàng để giao thực phẩm đến tận nhà, và cho việc tổ chức các bữa tiệc và sự kiện; phần mềm máy tính để đăng ký các lớp học tại các câu lạc bộ thể dục, câu lạc bộ sức khỏe, sử dụng các phương tiện tập thể dục và để đăng ký các cuộc hẹn chăm sóc trị liệu tại các trung tâm chăm sóc sức khỏe; phần mềm máy tính trong lĩnh vực cung cấp dịch vụ văn phòng làm việc chung và lưu trú tạm thời; phần mềm máy tính đăng ký khách viếng thăm (có thể tải xuống được) để ghi nhận lịch vào và ra của khách, và thu thập thông tin của khách; phần mềm máy tính đăng ký khách viếng thăm (có thể tải xuống được) cho phép chuẩn bị và phân phối các tài liệu điện tử đã đăng ký của khách; phần mềm máy tính đăng ký khách viếng thăm (có thể tải xuống được) cho phép in hình ảnh nhận dạng về khách; phần mềm máy tính đăng ký khách viếng thăm (có thể tải xuống được) cho phép thông báo cho người khác về cuộc viếng thăm của khách; phần mềm máy tính đăng ký khách viếng thăm (có thể tải xuống được) cho phép chuẩn bị các báo cáo về khách viếng thăm; vỏ bọc và hộp đựng bảo vệ cho điện thoại di động, máy tính xách tay, máy nghe nhạc cầm tay; túi máy tính; tai nghe; máy tính bảng.

Nhóm 35: Tiến hành và quản lý chương trình hội viên cho phép những người tham gia tiếp cận được nhiều hàng hóa, dịch vụ và lợi ích được cung cấp bởi người bán hàng; phòng

trưng bày nghệ thuật cho mục đích thương mại, bán hàng; dịch vụ khảo sát người tiêu dùng; dịch vụ cửa hàng bán lẻ trực tuyến các mặt hàng tiêu dùng do người khác sản xuất, như: thực phẩm, gia vị, mỹ phẩm, quần áo, giày dép, mũ nón; dịch vụ tư vấn trong lĩnh vực phát triển nguồn nhân lực, cụ thể là tư vấn việc giữ chân nhân viên, sự phát triển trong nghề nghiệp và tăng năng suất lao động cho người lao động và người sử dụng lao động; dịch vụ môi giới (trung gian mua bán) trong lĩnh vực nghệ thuật, như: tranh, ảnh, điêu khắc, hội hoạ, thủ công mỹ nghệ.

Nhóm 36: Dịch vụ bất động sản, cụ thể là cho thuê căn hộ; quản lý chung cư và cao ốc văn phòng; dịch vụ bảo hiểm y tế; bảo hiểm nhân thọ; dịch vụ tư vấn về phúc lợi cho nhân viên trong việc chăm sóc sức khỏe nhóm và bảo hiểm kinh doanh, ngoài những phúc lợi tiêu chuẩn cấp cho nhân viên như y tế, nha khoa, bảo hiểm nhân thọ bao gồm tàn tật ngắn hạn, tàn tật dài hạn, bảo hiểm ung thư, tử vong và thương tích; dịch vụ gây quỹ từ thiện.

Nhóm 41: Dịch vụ câu lạc bộ sức khỏe, cụ thể là cung cấp hướng dẫn và thiết bị trong lĩnh vực tập thể dục; cung cấp các tiện nghi tập thể dục và tập thể hình; thực hiện các lớp thể dục thẩm mỹ; cung cấp hồ bơi; thư viện; rạp chiếu phim; cung cấp các tiện ích cho mục đích giải trí, cụ thể là cung cấp các phòng truyền thông có gắn các tiện ích về thiết bị nghe nhìn; các hoạt động thể thao và văn hóa, cụ thể là, tổ chức các cuộc thể thao cộng đồng và sự kiện văn hoá; dịch vụ giải trí, cụ thể là các dịch vụ sân chơi bow-ling; dịch vụ cho thuê thiết bị nghe nhìn; dịch vụ dịch thuật; dịch vụ dịch thuật cho việc kinh doanh và khách du lịch; dịch vụ giáo dục và giải trí, cụ thể là cung cấp các buổi trình diễn (người thật) nhằm mục đích truyền động lực cho người khác có tính chất giải trí và giáo dục; tổ chức và tiến hành lễ trao giải cho các tổ chức, cá nhân đạt thành tích, thành tựu trong kinh doanh (tổ chức hoạt động văn hoá); dịch vụ giáo dục, cụ thể là tổ chức các cuộc hội thảo, hội nghị, khóa đào tạo và các lớp học trong các lĩnh vực truyền thông, khoa học, kỹ thuật, toán học, kinh doanh, văn hoá đại chúng, công dân và vận động chính sách, từ thiện, xuất bản, tâm lý học, thể dục, thể thao và phát triển chuyên môn.

Nhóm 42: Thiết kế kiến trúc; dịch vụ thiết kế nội thất; thiết kế nội thất và ngoại thất cho các thiết lập môi trường đặc biệt; cung cấp thông tin về kiến trúc xanh, thiết kế nội thất, quy hoạch cộng đồng và phát triển cơ sở hạ tầng bền vững thông qua website; dịch vụ máy tính, cụ thể là nhà cung cấp dịch vụ lưu trữ đám mây; cung cấp phần mềm máy tính đăng ký khách viếng thăm (không thể tải xuống được) để ghi nhận lịch vào và ra của khách, và thu thập thông tin của khách; cung cấp phần mềm máy tính đăng ký khách viếng thăm (không thể tải xuống được) cho phép chuẩn bị và phân phối các tài liệu điện tử đã đăng ký của khách; cung cấp phần mềm máy tính đăng ký khách viếng thăm (không thể tải xuống được) cho phép in hình ảnh nhận dạng về khách; cung cấp phần mềm máy tính đăng ký khách viếng thăm (không thể tải xuống được) cho phép thông báo cho người khác về cuộc viếng thăm của khách; cung cấp phần mềm máy tính đăng ký khách viếng thăm (không thể tải xuống được) cho phép chuẩn bị các báo cáo về khách viếng thăm; cung cấp việc sử dụng tạm thời các phần mềm không thể tải xuống, phần mềm như là dịch vụ, cho các thành viên của cộng đồng tham gia vào mạng xã hội, tham gia vào các cộng đồng ảo, quản lý việc làm thành viên của các cộng đồng, thanh toán tiền thuê, đăng ký và quản lý việc sử dụng các tiện nghi như thư viện, phòng truyền thông, nhà hát, phòng tập thể dục, quầy phục vụ, nhà hàng, quán cà phê, và nhà bếp; cung cấp việc sử dụng tạm thời các phần mềm không thể tải xuống, phần mềm như là dịch vụ, để đặt chỗ nhà hàng, lập các đơn đặt hàng để giao thực phẩm đến tận nhà, và cho việc tổ chức các bữa tiệc và sự kiện; cung cấp việc sử dụng tạm thời các phần mềm không thể tải xuống, phần mềm như là dịch vụ, để đăng ký các lớp học tại các câu lạc bộ thể dục, câu lạc bộ sức khỏe, sử dụng

các phương tiện tập thể dục và để đăng ký các cuộc hẹn chăm sóc trị liệu tại các trung tâm chăm sóc sức khỏe; cung cấp việc sử dụng tạm thời các phần mềm trực tuyến không thể tải xuống để cung cấp dịch vụ vận chuyển, đặt chỗ cho dịch vụ vận chuyển và cho việc vận chuyển bằng xe cơ giới đến khách hàng; thiết kế và phát triển phần mềm máy tính.

Nhóm 45: Dịch vụ hỗ trợ các nhu cầu cá nhân cho người khác; dịch vụ cung cấp thông tin pháp lý; các dịch vụ giải trí, cụ thể là tổ chức các bữa tiệc hẹn hò và giới thiệu dành cho người lớn.

---

(210) **4-2017-19131**

(540)

LOV-N-MOIST

(220) 26.06.2017

(441) 25.07.2018

(731) RICH PRODUCTS CORPORATION (US)
One Robert Rich Way, Buffalo, NY 14213, United States of America

(740) Công ty Luật TNHH AMBYS Hà Nội (AMBYS HANOI)

(511) Nhóm 29: Lớp phủ xung quanh làm từ sữa dùng cho thực phẩm.

Nhóm 30: Lớp phủ xung quanh không chứa sữa, được làm từ sô cô la, ca cao dùng cho thực phẩm; hỗn hợp kem lạnh làm từ sữa và không làm từ sữa; kem lạnh trái cây (có phủ trái cây, kem, quả hạch, xi rô...); bánh putđing tráng miệng không làm từ sữa; bánh putđing làm từ sữa; bánh putđing làm từ hỗn hợp chứa sữa và không chứa sữa; bánh ngọt làm từ sữa; bánh ngọt không làm từ sữa; bánh ngọt làm từ hỗn hợp chứa sữa và không chữa sữa; bánh nướng làm từ sữa; bánh nướng không làm từ sữa; bánh nướng làm từ hỗn hợp chứa sữa và không chứa sữa; sô cô la; sô cô la, sô cô la nhân tạo, kẹo dẻo, kẹo dẻo nhân tạo, kẹo mềm, kẹo caramen và kẹo bơ dùng làm nhân cho thực phẩm, cụ thể là bánh tráng miệng và các sản phẩm bánh, sô cô la, sô cô la nhân tạo, kẹo dẻo, kẹo dẻo nhân tạo, kẹo mềm, kẹo caramen và kẹo bơ dùng làm nhân trên cơ sở dầu nhũ tương, cho thực phẩm, cụ thể là bánh tráng miệng và các sản phẩm bánh; sô cô la, sô cô la nhân tạo, kẹo dẻo, kẹo dẻo nhân tạo, kẹo mềm, kẹo caramen và kẹo bơ dùng làm lớp phủ thực phẩm, cụ thể là bánh tráng miệng và các sản phẩm bánh; sô cô la, sô cô la nhân tạo, kẹo dẻo, kẹo dẻo nhân tạo, kẹo mềm, kẹo caramen và kẹo bơ dùng làm lớp phủ trên cơ sở dầu nhũ tương, cho thực phẩm, cụ thể là bánh tráng miệng và các sản phẩm bánh; sô cô la và sô cô la nhân tạo dùng làm lớp phủ trên bề mặt, lớp phủ xung quanh và nhân; xirô dạng lỏng dùng làm lớp phủ bề mặt cho bánh ngọt và món tráng miệng; sốt làm từ sô cô la, sô cô la nhân tạo, kẹo dẻo, kẹo dẻo nhân tạo, kẹo mềm, kẹo caramen và kẹo bơ; lớp phủ làm ô cô la, sô cô la nhân tạo, kẹo dẻo, kẹo dẻo nhân tạo, kẹo mềm, kẹo caramen và kẹo bơ; xirô có hương vị dùng cho thực phẩm, cụ thể là xirô dùng làm lớp phủ bề mặt; sản phẩm bánh; bánh tráng miệng; bột nhào làm bánh mỳ; bột nhào làm bánh mỳ lát mỏng; bột nhào làm bánh cuộn, bột nhào làm bánh pizza; bột nhào làm bánh bích quy; bột nhào đông lạnh; các sản phẩm bánh đông lạnh, tươi hoặc đóng gói, cụ thể là bánh cuộn, vỏ bánh pizza, bánh pizza, bánh pizza vỏ gấp kiểu Italia (calzone), bánh su kem, bánh su nhân sô cô la, bánh nướng, bánh quy mặn, bánh ngọt, bánh phô mai, món kem mút, bánh quy, bánh sô cô la hạnh nhân, bánh ngọt, bánh quế cuộn, bánh rán, bánh nướng nhỏ, bánh sừng bò, bánh mỳ, bánh mỳ cuộn, bánh sữa vòng tròn, bánh quy giòn, bánh tạc, bánh mì que, bánh nướng (ăn khi uống trà), bánh su nhân kem dạng dài, bánh nướng xốp, bánh nướng được phun nhân kem, bánh vòng tròn có nhân kem ở giữa, bánh kếp, bánh quế, bánh crêpe,

bánh bao hấp, bánh nướng nhều lớp có nhân quả hạch và mật ong, bánh bơ tròn, bánh putđing có cốt bánh là bánh mỳ, bánh ngọt kiểu Đan Mạch, bánh ngọt mềm, bánh vòng tròn dính, bánh nướng nhân trái cây tẩm đường, bánh gato, bánh nướng nhân trái cây tẩm đường, bánh vòng, bánh nướng xốp kiểu Anh, bánh bít cốt, bánh tay gấu, bánh lò nhỏ (bánh khai vị nhỏ kiểu Pháp), bánh lò nhỏ (bánh khai vị nhỏ kiểu Pháp), bánh bông lan, bánh bông lan tráng miệng, bánh ngọt ba lớp, bánh putđing lạnh có kem sữa, bánh bông lan thiên thần, bánh rán donut dạng tròn, bánh gato sô cô la, bánh sữa vòng tròn, bánh mỳ dạng lát mỏng, bánh mỳ nướng trong lò nung kiểu Ấn độ (bánh naan), bánh gạo, bánh ngọt được cắm trên một que nhỏ, bánh kem lạnh, bánh nướng nhân kem lạnh, bánh kem xốp, thực phẩm dạng thanh, bánh nướng nhân trái cây tẩm đường, bánh quy giòn; bánh nướng nhân hoa quả, bánh úp ngược, cụ thể là bánh úp ngược chứa trái cây, thịt và rau, bánh nướng hoa quả, bánh úp ngược trái cây, bánh mỳ mỏng dẹp kiểu hy lạp, bánh kem lạnh hình nón, bánh quế hình nón, bánh ngô, vỏ bánh thịt chiên giòn (vỏ bánh taco); hỗn hợp để làm bánh và hỗn hợp để làm đồ tráng miệng có bản chất là bánh ngọt, bánh phô mai, bánh kem mút, bánh sô cô la hạnh nhân, bánh quy, bánh nướng, bánh quế cuộn, bánh rán do-nut, bánh nướng nhỏ, vỏ bánh pizza, bánh pizza, bánh pizza vỏ gấp kiểu Italia (bánh calzone), bánh su kem, bánh su sô cô la, bánh quy mặn, bánh ngọt, bánh sừng bò, bánh mỳ, bánh mỳ cuộn, bánh sữa vòng tròn, bánh quy giòn, bánh tạc, bánh mỳ que, bánh nướng (dùng khi uống trà), bánh su nhân kem dạng dài, bánh nướng xốp, bánh nướng được phun nhân kem, bánh vòng tròn có nhân kem ở giữa, bánh kếp, bánh quế, bánh crepe, bánh bao hấp, bánh nướng nhều lớp có nhân quả hạch và mật ong, bánh bơ tròn, bánh putđing có cốt bánh là bánh mỳ, bánh ngọt kiểu Đan Mạch, bánh ngọt mềm, bánh vòng tròn dính, bánh nướng nhân trái cây tẩm đường, bánh nướng nhân trái cây tẩm đường, bánh gato, bánh nướng xốp kiểu Anh, bánh bít cốt, bánh tay gấu, bánh lò nhỏ (bánh khai vị nhỏ kiểu Pháp), bánh bông lan, bánh bông lan tráng miệng, bánh ngọt ba lớp, bánh putđing lạnh có kem, sữa, bánh bông lan thiên thần, bánh rán donut dạng tròn, bánh gato sô cô la, bánh mỳ dạng lát mỏng, bánh mỳ nướng trong lò nung kiểu Ấn độ (bánh Naan), bánh gạo, bánh ngọt được cắm trên một que nhỏ, bánh kem lạnh, bánh nướng nhân kem lạnh, bánh kem xốp, thực phẩm dạng thanh trên cơ sở quả hạch đã chế biến, thực phẩm dạng thanh trên cơ sở trái cây đã chế biến; bánh ngọt nhân hoa quả, bánh nướng úp ngược, bánh gato nhân trái cây, bánh nướng trái cây úp ngược, bánh mỳ mỏng dẹp kiểu Hy Lạp, bánh kem lạnh hình nón, bánh quế hình nón, bánh ngô, vỏ bánh thịt chiên giòn; bánh putđing, cụ thể là bánh mỳ putđing, bánh putđing tráng miệng và bánh putđing gạo; bánh kem lạnh; bánh sữa chua đông lạnh; kem lạnh; kẹo mềm, dùng trong sản xuất món tráng miệng, bánh nướng, bánh và bánh kẹo, cụ thể là bánh kẹo đông lạnh; bột nhão làm bánh kếp; bột nhão; kẹo mềm; bánh kẹo, cụ thể là bánh kẹo làm từ sô cô la và bánh kẹo làm từ đường; bánh quy; bột nhào; bột làm bánh sẵn sử dụng; ngũ cốc đã chế biến; thực phẩm trên cơ sở sô cô la, cụ thể là thực phẩm dạng than chứa sô cô la, sản phẩm bánh chứa sô cô la, bánh gạo chứa sô cô la, thực phẩm dùng làm bữa sáng dạng thanh chứa sô cô la; bánh gạo; lớp phủ từ ngũ cốc đã chế biến cho thực phẩm; lớp phủ sô cô la cho thực phẩm; lớp phủ làm từ bột dùng cho thực phẩm, cụ thể là vụn bánh mỳ; nhân làm từ ngũ cốc đã chế biến dùng cho thực phẩm; nhân làm từ sô cô la dùng cho thực phẩm; chất phết thực phẩm làm từ ngũ cốc đã chế biến; lớp phủ sô cô la lỏng dùng cho thực phẩm; bữa ăn sẵn sử dụng làm từ ngũ cốc và bột, cụ thể là ngũ cốc ăn liền; lớp trang trí ăn được cho món tráng miệng và bánh; lớp phủ và nhân sô cô la đông lạnh được dùng làm lớp phủ và nhân trong món tráng miệng, bánh nướng, bánh kẹo và bánh; hỗn hợp khô để làm bánh trứng, gelatin có hương vị và được làm ngọt, bánh putđing, lớp phủ xung quanh, lớp phủ sô cô la, sản phẩm bánh; sữa chua đông lạnh (dạng kem lạnh); sữa chua đông lạnh nhân tạo (dạng kem lạnh); bánh gato sô cô la; kẹo; bánh kẹo; thực phẩm dạng

thanh trên cơ sở ngũ cốc; thực phẩm dạng thanh trên cơ sở các loại hạt; thực phẩm dạng thanh trên cơ sở gạo; thực phẩm dạng thanh trên cơ sở yến mạch; thực phẩm dạng thanh trên cơ sở ngũ cốc và các loại hạt, ngoài ra còn chứa quả hạch, hạt quả, trái cây, mật ong và/hoặc rau; bánh quy, bánh kẹo xay đông lạnh; đồ uống trên cơ sở cà phê; đồ uống trên cơ sở trà; đồ uống trên cơ sở ca cao; đồ uống trên cơ sở cà phê espresso; đồ uống trên cơ sở sô cô la; đồ uống trên cơ sở kẹo/đường; đồ uống trên cơ sở bánh kẹo, cụ thể là đồ uống trên cơ sở bánh kẹo đông lạnh, đồ uống trên cơ sở sô cô la; bánh kẹo đông lạnh; đồ uống xay đông lạnh chứa trà, cà phê, ca cao và/hoặc bánh kẹo; bánh flăng; bánh trứng; bánh ngọt ba lớp; bánh putđing lạnh có kem, sữa; món kem mút (tráng miệng); lớp phủ và nhân cho bánh mỳ; lớp phủ và nhân sô cô la dùng làm lớp phủ và nhân cho thực phẩm; gelatin, lớp phủ xung quanh, lớp phủ bề mặt cho bánh và bánh kẹo; kẹo caramen; bột nhão làm bánh phô mai, bột kem nhão làm bánh trứng; xi rô dùng cho thực phẩm (không dùng cho đồ uống); xi rô hoa quả dùng cho thực phẩm (không dùng cho đồ uống); chất phết làm từ trái cây; bánh nướng trái cây; bánh ngọt trái cây; bánh putđing trái cây; nhân bánh tạc trứng; bánh tạc trứng lỏng; hỗn hợp khô để làm lớp phủ không chứa sữa; hỗn hợp khô để làm bánh; bánh ngọt thành phẩm đông lạnh; bánh nướng nhỏ phủ kem lạnh; kem, cụ thể là món kem cháy, kem caramen, kem chua (dạng kem lạnh); bánh xốp tráng miệng; sản phẩm sô cô la, cụ thể là bánh và kẹo sô cô la; kem ốc quế; bánh ốc quế; món tráng miệng đông lạnh chứa trái cây và kem hoặc chất thay thế kem; lớp phủ và nhân làm từ bánh trứng cho thực phẩm; lớp phủ dạng lỏng từ đường thắng dùng cho thực phẩm ((không phải màu thực phẩm); bánh pizza; miếng pizza; bánh quy mặn (có hình que hoặc hình nút thừng); bánh quy mặn nhân nhồi; bánh ngô; bánh ngô nhân phô mai; bánh ngô nhân phô mai và thịt gà; bánh ngô nhân phô mai và thịt; bánh xăng-uých nhân phô mai que; bánh xăng-uých nhân thịt; bánh nướng kiểu Pháp; bánh mỳ que nướng kiểu Pháp; bánh mỳ que nướng kiểu Pháp rắc quế; bánh xăng-uých đông lạnh; món khai vị làm từ bánh mỳ và ngũ cốc đông lạnh; bánh phô mai rắc bánh quy nghiền; bánh phô mai khoai tây nghiền; phô mai rắc tiêu chiên; bánh nhân thịt nướng; bánh nướng phô mai nhỏ; bánh sô cô la hạnh nhân nhỏ; bánh cuộn pizza; khoai tây nướng cả vỏ; bữa sáng đông lạnh chứa chủ yếu là sản phẩm bánh, hoặc phô mai, hoặc trứng hoặc thịt hoặc khoai tây; ngũ cốc dùng làm bữa sáng; pizza thành phẩm; lát bánh mỳ thành phẩm; bánh xăng-uých chứa trứng, thịt, phô mai, trái cây và/hoặc rau, bánh nướng chứa trứng, thịt, phô mai, trái cây và/hoặc rau; món cuốn/gói chứa trứng, thịt, phô mai, trái cây và/hoặc rau; súp/canh; hạt tiêu; bánh mỳ mỏng dẹp kiểu Hy Lạp có chứa trứng, thịt, phô mai, trái cây và/hoặc rau; bánh xăng-uých chứa thịt, thịt bò, thịt lợn và thịt gia cầm; sô cô la sữa; đồ uống có chất nền là sữa với sô cô la là thành phần chính.

---

(210) **4-2017-20193**

(540)

(220) 05.07.2017
(441) 25.07.2018
(531) 5.7.1; 5.7.3; 1.15.23; 25.1.9
(591) Xanh, đen, đỏ, vàng, trắng.
(731) CÔNG TY TNHH CƯỜNG TÂN (VN)
Cụm Công Nghiệp, xã Trực Hùng, huyện Trực Ninh, tỉnh Nam Định

(511) Nhóm 31: Động vật sống, rau quả và quả tươi, hạt giống lúa.

---

(210) **4-2017-21044**

(540)

1688.com

(220) 11.07.2017

(441) 25.07.2018

(731) ALIBABA GROUP HOLDING LIMITED (KY)
Fourth Floor, One Capital Place, P. O. Box 847, George Town, Grand Cayman, Cayman Islands

(740) Công ty Luật TNHH AMBYS Hà Nội (AMBYS HANOI)

(511) Nhóm 09: Thiết bị khoa học, hàng hải, trắc địa, nhiếp ảnh, điện ảnh, quang học, cân, đo, báo hiệu, kiểm tra (giám sát), cứu sinh và giảng dạy; thiết bị và dụng cụ để truyền dẫn, đóng ngắt, chuyển đổi, tích, điều chỉnh hay điều khiển dòng điện; thiết bị ghi, truyền hoặc tái tạo âm thanh hoặc hình ảnh; vật mang dữ liệu từ tính, đĩa ghi âm thanh hoặc hình ảnh; cơ cấu cho thiết bị vận hành bằng đồng xu; máy đếm tiền, máy tính, thiết bị xử lý dữ liệu và máy vi tính; chương trình máy tính; phần mềm xử lý việc thanh toán điện tử; phần mềm xác thực; phần mềm máy tính được cung cấp trên mạng internet; phần mềm máy tính cho việc giải trí tương tác, cho phép người dùng có thể tùy biến xem, nghe và chơi những trải nghiệm bằng việc chọn và sắp xếp sự hiển thị và trình bày của các yếu tố âm thanh, hình ảnh, kết hợp cả âm thanh và hình ảnh; tệp tin và bản ghi âm thanh, hình ảnh, kết hợp cả âm thanh và hình ảnh có thể tải xuống được, mang đặc tính các chương trình và nội dung giải trí đa phương tiện; xuất bản phẩm điện tử trực tuyến (có thể tải xuống từ mạng internet hoặc từ mạng lưới máy tính hoặc từ cơ sở dữ liệu máy tính); phần mềm nhắn tin nhanh; phần mềm chia sẻ tệp tin; phần mềm liên lạc cho việc trao đổi điện tử dữ liệu, âm thanh, video, hình ảnh và đồ họa qua mạng lưới máy tính, di động, không dây và viễn thông; phần mềm máy tính ở dạng ứng dụng cho các thiết bị di động và máy tính; phần mềm ứng dụng cho việc sử dụng với các thiết bị di động; phần mềm máy tính cho việc xử lý hình ảnh, đồ họa, âm thanh, video và văn bản; phần mềm máy tính có thể tải xuống được tạo điều kiện cho việc truyền tải thông tin, dữ liệu, tài liệu, âm thanh và hình ảnh điện tử qua mạng internet; phần mềm máy tính có thể tải xuống được cho phép người sử dụng tham gia các cuộc họp và tham gia các lớp học qua các trang điện tử, với việc truy cập các dữ liệu, tài liệu, hình ảnh và ứng dụng phần mềm thông qua một trình duyệt trang tin điện tử; phần mềm máy tính có thể tải xuống được dùng để truy cập, xem và điều khiển các máy tính và mạng lưới máy tính từ xa; xuất bản phẩm điện tử có thể tải xuống dưới dạng báo, bài viết và các tài liệu hướng dẫn liên quan đến lĩnh vực điện tử viễn thông, mạng internet, giáo dục, kinh doanh, bán hàng và tiếp thị; phần mềm máy tính, thiết bị ngoại vi dùng cho máy tính; máy tính sổ tay ghi chép điện tử; máy tính xách tay; máy tính có thể mang theo; máy tính cầm tay; máy hỗ trợ kỹ thuật số cá nhân; máy phát nhạc cá nhân; điện thoại di động; điện thoại thông minh; máy ảnh kỹ thuật số; pin, bộ nạp pin; máy tính tâm điểm trong mạng nội bộ; máy chủ; phần cứng máy tính và phần cứng kết nối mạng lưới viễn thông; bộ khớp nối mạng máy tính, bộ ngắt mạch dùng cho máy tính, bộ định tuyến dùng cho máy tính và máy chủ để truy cập mạng máy tính; môđem không dây và có dây; thiết bị và thẻ truyền thông (thẻ từ được mã hoá); giá đỡ máy tính xách tay, túi chuyên dụng đựng máy tính; thiết bị dập lửa; phần cứng máy tính và phần sụn máy tính; phần mềm máy tính (bao gồm phần mềm có thể tải xuống được từ mạng internet); đĩa compắc; nhạc kỹ thuật số (có thể tải xuống được từ mạng internet); thiết bị viễn thông; tấm lót chuột (máy tính); máy thu phát cầm tay dùng cho điện thoại di động; phụ kiện điện thoại di động; trò chơi, tranh ảnh, tranh ảnh động, phim và nhạc có thể tải xuống được; hệ thống báo động; camera an ninh; bộ truyền hình và phát thanh vô tuyến di động; thiết bị truyền hình; máy quay hình; máy quay phim; tai nghe; tai nghe đeo tai;

loa; dụng cụ và thiết bị hệ thống định vị toàn cầu (GPS); phần mềm và chương trình trò chơi viđêô điện tử trên máy tính (bao gồm phần mềm có thể tải xuống được từ mạng internet); màn hình tinh thể lỏng dùng cho thiết bị điện tử và viễn thông; hộp đổi tín hiệu cáp truyền hình; bộ điều khiển từ xa; chương trình lưu trữ dữ liệu; kính đeo mắt và kính râm; biển báo điện tử; thẻ chứng minh thư, thẻ tiền mặt, thẻ ghi nợ và thẻ tín dụng ngân hàng đã được mã hoá hoặc từ tính; máy rút tiền tự động, máy phát tiền; ứng dụng phần mềm máy tính có thể tải xuống được; thiết bị đọc sách điện tử; hộp mực rỗng dùng cho máy in và máy photocopy; thiết bị giám sát trẻ nhỏ; thiết bị video giám sát trẻ nhỏ; nắp che ống kính máy ảnh; máy tính bảng; chìa khóa dạng thẻ đã được mã hóa; kính 3D; thẻ nhớ dùng cho máy trò chơi video; tất cả thuộc nhóm 9.

Nhóm 35: Dịch vụ quảng cáo; quản lý kinh doanh; quản trị kinh doanh; dịch vụ chức năng văn phòng; tổ chức, điều hành và giám sát chương trình khách hàng trung thành và chương trình khuyến mại; dịch vụ quảng cáo cung cấp qua mạng internet; sản xuất chương trình quảng cáo phát trên tivi và rađiô; dịch vụ kế toán; bán đấu giá; tổ chức hội chợ thương mại; thăm dò dư luận; xử lý về mặt hành chính các đơn đặt hàng; cung cấp thông tin kinh doanh; dịch vụ đại lý quảng cáo; dịch vụ quảng cáo được cung cấp cho người khác; quản lý tư liệu bằng máy tính; biên tập thông tin vào cơ sở dữ liệu máy tính; dịch vụ tư vấn kinh doanh; dịch vụ tư vấn kinh doanh liên quan đến các buổi thảo luận, chương trình học, chương trình đào tạo, hội nghị và các sự kiện được tổ chức qua các trang điện tử; dịch vụ tư vấn kinh doanh liên quan đến việc truyền tải kiến thức thông qua trang tin điện tử; dịch vụ tư vấn kinh doanh liên quan đến công nghệ cộng tác và cộng tác trực tuyến; dịch vụ tư vấn kinh doanh liên quan đến bán hàng và tiếp thị; dịch vụ quản lý dự án kinh doanh; dịch vụ quản lý dự án kinh doanh liên quan đến phát triển, thành lập, phân đoạn, thực hiện, ghi nhận, quản lý và theo dõi các buổi thảo luận, chương trình học, chương trình đào tạo, hội nghị và các sự kiện được tổ chức qua trang điện tử; dịch vụ tư vấn kinh doanh và nghiên cứu thị trường; dịch vụ tư vấn kinh doanh liên quan đến việc tạo điều kiện giao dịch kinh doanh thông qua mạng máy tính toàn cầu và địa phương bằng việc định vị và cung cấp sự phân phát hàng loạt sản phẩm và dịch vụ kinh doanh của khách hàng; phổ biến thông tin kinh doanh liên quan đến hàng hoá và dịch vụ của người khác thông qua mạng lưới máy tính toàn cầu và địa phương; dịch vụ tư vấn kinh doanh thông qua trang web trên mạng máy tính toàn cầu nhờ đó các bên thứ ba có thể đưa ra bán và xác định nguồn hàng hóa và dịch vụ, định vị và xác định rõ tình trạng các vị trí đứng đầu về trao đổi buôn bán, thực hiện các đơn đặt hàng, tham gia các hợp đồng kinh doanh và giải quyết công việc kinh doanh; cung cấp dịch vụ đặt hàng trực tuyến trên máy tính; quảng cáo hàng hoá và dịch vụ của người khác thông qua mạng lưới máy tính toàn cầu và địa phương; dịch vụ môi giới xuất nhập khẩu quốc tế; cho thuê không gian quảng cáo trên phương tiện truyền thông; dịch vụ kinh doanh trực tuyến liên quan đến đấu giá điện tử và cung cấp việc đánh giá kinh doanh trực tuyến liên quan đến đấu giá điện tử; dịch vụ bán lẻ trực tuyến các sản phẩm hàng tiêu dùng, cụ thể là: điện thoại, ống nghe cho điện thoại di động, phụ kiện điện thoại di động, hàng viễn thông, cụ thể là: máy tính xách tay, máy tính bảng, thiết bị định vị điện tử, thiết bị gửi tin nhắn viễn thông nhanh có thể mang đi được, điện thoại thông minh, thiết bị tiếp hợp không dây dùng để nối máy tính với mạng viễn thông, cổng mạng máy tính, bộ định tuyến, mô đem, máy chủ để truy cập mạng máy tính và bộ ngắt mạch, bộ cấp điện cho máy tính, máy in, máy quét, máy fax, phần mềm máy tính có thể tải xuống được để vận hành các sản phẩm viễn thông, thiết bị điện cho nhà bếp, dao cạo chạy điện, bàn chải đánh răng chạy điện, thiết bị trò chơi và tiêu khiển chạy điện, cụ thể là, thiết bị tiêu khiển sử dụng với màn hình hiển thị bên ngoài hoặc màn hình máy tính, máy thu hình, trò chơi điện tử, bảng điều khiển trò chơi video, bộ điều khiển cho máy chơi trò chơi máy tính, cần điều khiển trò chơi video, cần điều khiển máy

tính, phần cứng và phần mềm máy tính, pin, bộ sạc pin, thiết bị và dụng cụ để ghi, nhận, truyền và/hoặc sao chép dữ liệu, thông tin, hình ảnh, tranh ảnh và/hoặc âm thanh, kim loại quý, đồ trang sức, đá quý, ấn phẩm, văn phòng phẩm và thẻ mã hóa từ tính và phi từ tính, đồ đạc bằng gỗ, khung ảnh, đồ dùng gia đình và nhà bếp cụ thể là: rổ/giỏ, chậu tắm cho trẻ em (có thể mang đi được), gậy đập thảm, gậy không dùng điện, dụng cụ đánh kem không dùng điện dùng cho mục đích gia dụng, thùng rác, tấm ván để là, cái xỏ giày ống, vật dụng mở nút chai, hộp bằng kim loại để phân phối khăn tay bằng giấy, bàn chải, giá đỡ nến, bô vệ sinh để trong phòng, giàn treo quần áo (hong khô), giá giữ bàn là, thùng chứa rác, dụng cụ xay cho mục đích gia đình thao tác bằng tay, tấm để làm sạch, dụng cụ thụt dùng khai thông đường ống bị tắc, đồ thủy tinh, đồ sứ và đồ đất nung cụ thể là: bát (bát to), cốc vại để uống bia, đồ chứa đựng cách nhiệt dùng cho đồ uống, bầu đựng, chai lọ, bát tô, hộp đựng, đĩa, nắp đậy đĩa, bình đựng cỡ lớn, lót cốc, thìa khuấy rượu cốc tai, bình pha cà phê, nồi nấu không dùng điện, lọ đựng gia vị, cốc (chén), bình thon cổ, cốc để uống, bình để uống, bình bẹt đựng đồ uống, cốc nhỏ có chân, bình (hũ đựng), đồ chứa đựng dùng cho nhà bếp, bộ đồ để uống rượu, hộp đựng bữa ăn trưa, ca, bình rót, đồ sứ để chứa đựng, đồ gốm để chứa đựng, chảo bằng đất nung, chảo, đĩa nhỏ, muôi cán dài, bộ bát đĩa, bộ đựng đồ gia vị, đĩa ăn, thìa phục vụ, dĩa phục phụ, cốc vại, đồ pha trà, bộ lọc trà, ấm trà, bình (hũ), hàng dệt may, quần áo, đồ đi chân, đồ đội đầu, đồ ren và hàng thêu, cúc áo, ruy băng, kẹp và kim khâu, hoa nhân tạo, thảm, thảm dầy trải sàn, trò chơi và đồ chơi điện tử, chất hóa học dùng trong ngành công nghiệp, khoa học, nhiếp ảnh và nông nghiệp, sơn, sơn dầu/vec ni và sơn mài, sản phẩm vệ sinh cá nhân, xà phòng, nước hoa, mỹ phẩm, nước thơm cho tóc và cơ thể, tinh dầu, chế phẩm làm sạch và tẩy trắng, chất bôi trơn, nhiên liệu, nến, dược phẩm, chế phẩm vệ sinh và chế phẩm thú y, đồ sắt và đồ ngũ kim nhỏ, cụ thể là: đinh vít bằng kim loại, đai ốc bằng kim loại, đai ốc có ren bằng kim loại, vòng đệm bằng kim loại và bu lông bằng kim loại, máy cụ thể là: máy chế biến đồ uống, máy nông nghiệp, máy sục khí, máy uốn, máy lắp ráp xe đạp, máy mài sắc lưỡi cắt, máy trộn, máy thổi, máy đóng nắp chai, máy đóng chai, máy khuấy, máy xén, máy xay cà phê, máy nén khí, máy trộn, máy xới, máy nghiền, máy cắt, máy phân phối tự động, máy khoan, máy dập nổi, máy chạm trổ, máy khắc trổ, máy xay bột, máy đúc, máy nghiền rác, máy sản xuất điện, máy sản xuất thủy tinh, máy nạo rau củ, máy xay, máy gặt hái, máy dệt kim, máy là, máy nhà bếp dùng điện, máy dán nhãn, máy xén cỏ, máy dùng cho công nghiệp dệt, máy băm thịt, máy gia công kim loại, máy đóng gói, máy in, máy xây dựng, máy khâu, máy làm đá, máy hút dùng cho mục đích công nghiệp, máy đúc chữ, máy giặt, máy xử lý chất thải, máy hàn điện, máy đếm tiền, máy hát tự động, máy dập thẻ cho văn phòng, máy công cụ, dao kéo, dao cạo và dụng cụ cầm tay, máy vi tính, máy tính, thiết bị và dụng cụ nhiếp ảnh, điện ảnh và quang học, kính đeo mắt và kính râm, thiết bị và dụng cụ y tế và phẫu thuật, thiết bị chiếu sáng, làm nóng, sinh hơi nước, nấu nướng, làm lạnh, sấy khô, thông gió, cấp nước và mục đích vệ sinh, xe cộ, súng cầm tay, pháo hoa, đồ chứa đựng bằng bạc, dụng cụ đo thời gian và dụng cụ bấm giờ, dụng cụ âm nhạc, tạp chí, danh thiếp, sản phẩm bằng giấy và các-tông cụ thể là: báo chí, tạp chí, tạp chí xuất bản định kỳ, báo, ấn phẩm, vật liệu để bao gói, sách, sách mỏng, áp phích quảng cáo, danh thiếp đã in sẵn, giấy báo, catalô, lịch, thẻ giá, nhãn giá, túi xách, tài liệu tiếp thị và quảng cáo, tờ quảng cáo đã được in sẵn, sổ tay hướng dẫn người dùng, khăn, khăn tay bỏ túi làm bằng giấy, hình mẫu và tượng nhỏ làm bằng giấy, túi dùng cho buổi tiệc bằng giấy, tranh ảnh, máy đánh chữ và đồ dùng văn phòng, vật liệu để đóng gói, cao su và chất dẻo dùng trong sản xuất, vật liệu để bao gói và cách ly, da và giả da, quần áo bằng da thuộc, túi bằng da thuộc, thắt lưng bằng da thuộc, túi xách tay, ví nữ, ví nam, bìa bọc bằng da, túi đựng, hành lý, ô, gương, dây thừng, dây bện, lưới, lều, sợi và chỉ dùng trong ngành dệt may, giá treo áo khoác, miếng vải để lót đĩa ở bàn ăn, vật dụng của thợ may quần áo nữ, khăn trải bàn và giường, đồ chơi và các vật dụng chơi thể thao, thực phẩm và nước uống, thịt, cá,

thịt gia cầm, hoa quả và rau được bảo quản, sấy khô và được chế biến, mứt và hoa quả dầm, trứng, sữa và các sản phẩm từ sữa, chất béo và dầu có thể ăn được, cà phê, trà, ca cao, đường, gạo, bột mì, bánh mỳ và bánh ngọt, gia vị, rau và hoa quả tươi, bia, nước khoáng, nước ép hoa quả và các loại nước uống không chứa cồn, đồ uống chứa cồn, hoa tươi, hoa khô, thuốc lá, vật dụng cho người hút thuốc và diêm; cung cấp danh mục trang tin của bên thứ ba tạo điều kiện cho việc giao dịch kinh doanh; dịch vụ tư vấn kinh doanh liên quan đến việc điều hành thị trường điện tử cho người mua và người bán hàng hóa và/hoặc dịch vụ trên mạng lưới máy tính toàn cầu; hỗ trợ kinh doanh liên quan đến việc tạo điều kiện giao dịch kinh doanh thông qua mạng lưới máy tính toàn cầu và địa phương; dịch vụ tư vấn quản lý công ty; dịch vụ tiếp thị và quảng cáo; xuất bản tài liệu quảng cáo; dịch vụ tiếp thị các trụ sở kinh doanh còn trống; phổ biến các tài liệu quảng cáo, cập nhật tài liệu quảng cáo, biên soạn các bài quảng cáo để sử dụng như trang tin điện tử trên mạng; cho thuê không gian quảng cáo; dịch vụ xử lý dữ liệu máy tính, cụ thể là: hệ thống hóa thông tin vào cơ sở dữ liệu máy tính; dịch vụ thông tin về quảng cáo, kinh doanh, bán hàng; dịch vụ trả lời điện thoại (cho các thuê bao không thể kết nối); dịch vụ trả lời điện thoại (cho người khác); dịch vụ đấu giá trực tuyến; quản lý nhân sự; cung cấp thông tin liên quan đến bán hàng, kinh doanh, quảng cáo và quảng cáo bán hàng thông qua mạng lưới máy tính toàn cầu và thông qua mạng trực tuyến; trưng bày hàng hoá trên phương tiện truyền thông cho mục đích bán lẻ; dịch vụ giới thiệu các sản phẩm vì lợi ích của khách hàng để họ xem và mua các hàng hoá này từ một trang web bán hàng tổng hợp trên mạng internet và trong đại lý bán sỉ; dịch vụ giới thiệu các sản phẩm vì lợi ích của khách hàng để họ xem và mua các hàng hoá này từ một catalô bán hàng tổng hợp qua đơn đặt hàng bằng thư hoặc qua các phương tiện truyền thông; dịch vụ giới thiệu các sản phẩm vì lợi ích của khách hàng để họ xem và mua những hàng hoá này từ đại lý bán lẻ; dịch vụ bán sỉ và bán lẻ điện thoại, máy thu phát cầm tay dùng cho điện thoại di động, phụ kiện điện thoại di động, hàng điện tử và viễn thông, cụ thể là: máy tính xách tay, máy tính bảng, thiết bị định vị điện tử, thiết bị gửi tin nhắn viễn thông nhanh có thể mang đi được, điện thoại thông minh, thiết bị tiếp hợp không dây dùng để nối máy tính với mạng viễn thông, cổng mạng máy tính, bộ định tuyến, mô đem, máy chủ để truy cập mạng máy tính và bộ ngắt mạch, bộ cấp điện cho máy tính, máy in, máy quét, máy fax, phần mềm máy tính có thể tải xuống được để vận hành các sản phẩm viễn thông, dao cạo chạy điện, bàn chải đánh răng chạy điện, thiết bị trò chơi và tiêu khiển chạy điện, cụ thể là, thiết bị tiêu khiển sử dụng với màn hình hiển thị bên ngoài hoặc màn hình máy tính, máy thu hình, trò chơi điện tử, bảng điều khiển trò chơi video, bộ điều khiển cho máy chơi trò chơi máy tính, cần điều khiển trò chơi video, cần điều khiển máy tính, phần cứng và phần mềm máy tính, pin, bộ sạc pin, thiết bị và dụng cụ để ghi, nhận, truyền và/hoặc sao chép dữ liệu, thông tin, hình ảnh, tranh ảnh và/hoặc âm thanh, kim loại quý, đồ nữ trang, đá quý, ấn phẩm, đồ dùng văn phòng, thẻ đã được mã hoá có từ tính và không có từ tính, đồ gỗ, khung ảnh, đồ dùng gia đình cụ thể là: rổ/giỏ, chậu tắm cho trẻ em (có thể mang đi được), gậy đập thảm, gậy không dùng điện, thùng rác, tấm ván để là, cái xỏ giày ống, vật dụng mở nút chai, hộp bằng kim loại để phân phối khăn tay bằng giấy, bàn chải, giá đỡ nến, bô vệ sinh để trong phòng, giàn treo quần áo (hong khô), giá giữ bàn là, thùng chứa rác, dụng cụ xay cho mục đích gia đình thao tác bằng tay, tấm để làm sạch, dụng cụ thụt dùng khai thông đường ống bị tắc và dụng cụ nhà bếp, đồ bằng thủy tinh để chứa đựng, đồ bằng sứ để chứa đựng và đồ bằng đất nung để chứa đựng, vải dệt, quần áo, đồ đi chân, đồ đội đầu, dây viền ren và đồ thêu, khuy cài, ruy băng, đinh ghim và kim may, hoa nhân tạo, thảm trải, chăn/mềm, trò chơi và đồ chơi điện tử, chất hoá học dùng trong công nghiệp, khoa học, nhiếp ảnh và nông nghiệp, thuốc màu, véc ni và sơn, sản phẩm vệ sinh cá nhân, xà phòng, nước hoa, mỹ phẩm, nước thơm dưỡng tóc và dưỡng thể, tinh dầu, chế phẩm tẩy trắng và làm sạch, dầu bôi trơn, chất đốt, nến, dược phẩm, chế phẩm thú y và vệ sinh, đồ

sắt và đồ ngũ kim nhỏ, cụ thể là: huy hiệu để treo, khóa kéo dùng cho túi, kim đóng bìa sách, khuy móc cho áo cánh phụ nữ, khóa cài của thắt lưng, cái móc cho dây đeo quần, ghim cài, khóa cài, khuy lỗ dùng cho quần áo, khuy bấm cho trang phục, kim để mạng vá, que móc để thêu đan, khuy lỗ, kim, khóa cài dày, cái móc cho dày, con thoi dùng để đan lưới đánh cá, khuy bấm, máy, cụ thể là: máy chế biến đồ uống, máy nông nghiệp, máy sục khí, máy uốn, máy lắp ráp xe đạp, máy mài sắc lưỡi cắt, máy trộn, máy thổi, máy đóng nắp chai, máy đóng chai, máy kéo sợi, máy khuấy, máy xay cà phê, máy nén khí, máy trộn, máy xới, máy nghiền, máy cắt, máy phân phối tự động, máy khoan, máy dập nổi, máy chạm trổ, máy xay bột, máy đúc, máy nghiền rác, máy sản xuất điện, máy sản xuất thủy tinh, máy nạo rau củ, máy xay, máy gặt hái, máy dệt kim, máy là, máy dùng trong nhà bếp chạy bằng điện, máy dán nhãn, máy xén cỏ, máy dùng cho công nghiệp dệt, máy băm thịt, máy gia công kim loại, máy đóng gói, máy in, máy xây dựng, máy khâu, máy làm đá, máy hút dùng cho mục đích công nghiệp, máy đúc chữ, máy giặt, máy xử lý chất thải, máy hàn điện, máy đếm tiền, máy hát tự động, máy dập thẻ cho văn phòng, máy công cụ, dao kéo, dao cạo và dụng cụ cầm tay, máy vi tính, máy tính, dụng cụ và thiết bị nhiếp ảnh, điện ảnh và quang học, kính đeo mắt và kính râm, thiết bị và dụng cụ phẫu thuật và y tế, thiết bị chiếu sáng, làm nóng, sinh hơi nước, nấu nướng, làm lạnh, sấy khô, thông gió, cung cấp nước và dùng cho mục đích vệ sinh, xe cộ, súng cầm tay các loại, pháo hoa, đồ bằng bạc, dụng cụ đo thời gian và thời khắc, dụng cụ âm nhạc, tạp chí, danh thiếp, các sản phẩm bằng giấy và các tông, tranh ảnh, máy đánh chữ và đồ dùng văn phòng, vật liệu để bao gói, cao su và chất dẻo dùng cho việc gia công, các vật liệu dùng để bao gói và cách điện/nhiệt, da và giả da và các sản phẩm làm từ những vật liệu này, túi xách tay, ví tiền của nữ, ví tiền của nam, vật đựng bằng da, túi, túi hành lý, ô (dù), gương soi, dây thừng, dây, lưới (vải màn), lều, sợi và chỉ dùng cho ngành dệt, giá treo áo, miếng vải để lót đĩa ở bàn ăn, dụng cụ của người may váy, tấm ga trải bàn và giường, đồ chơi và dụng cụ chơi thể thao, thực phẩm và đồ uống, thịt, cá, gia cầm, rau và quả đã được nấu chín, sấy khô và bảo quản, mứt và nước sốt hoa quả, trứng, sữa và các sản phẩm làm từ sữa, dầu và mỡ có thể ăn được, cà phê, trà, ca cao, đường, gạo, bột làm bánh, bánh mì và bánh nướng, đồ gia vị, rau và quả tươi, bia, nước khoáng, nước ép hoa quả và đồ uống không chứa cồn khác, đồ uống chứa cồn, các sản phẩm hoa, thuốc lá, vật dụng của người hút thuốc và diêm; dịch vụ quảng cáo trực tiếp qua thư; dịch vụ đại lý mua bán cho người khác, cụ thể là: điện thoại, ống nghe cho điện thoại di động, phụ kiện điện thoại di động, hàng điện tử, cụ thể là: máy tính để bàn, màn hình máy tính, máy in, ti-vi, máy quét, bảng điều kiển giao tiếp trò chơi điện tử, bảng mạch, chuột máy tính, bộ cấp điện cho máy tính, máy ảnh kỹ thuật số hoặc máy quay hình, máy đọc đĩa DVD, trò chơi điện tử, đĩa mềm và bộ điều khiển đĩa CD, thiết bị chơi game cụ thể là: cần điều khiển, ổ đĩa cứng, thiết bị hi-fi, bàn phím, máy tính xách tay, bộ giám sát, bảng mạch chính, cạc (thẻ) mạng và thẻ nhớ, loa, máy stereo (máy thu phát âm thanh nổi), phần cứng và phần mềm máy tính, pin, bộ sạc pin, thiết bị và dụng cụ để ghi, nhận, truyền và/hoặc sao chép dữ liệu, thông tin, hình ảnh, tranh ảnh và/hoặc âm thanh, kim loại quý, đồ trang sức, đá quý, ấn phẩm, văn phòng phẩm và thẻ mã hóa từ tính hoặc phi từ tính, đồ đạc bằng gỗ, khung ảnh, đồ dùng gia đình cụ thể là: rổ/giỏ, chậu tắm cho trẻ em (có thể mang đi được), gậy đập thảm, gậy không dùng điện, thùng rác, tấm ván để là, cái xỏ giày ống, vật dụng mở nút chai, hộp bằng kim loại để phân phối khăn tay bằng giấy, bàn chải, giá đỡ nến, bô vệ sinh để trong phòng, giàn treo quần áo (hong khô), giá giữ bàn là, thùng chứa rác, dụng cụ xay cho mục đích gia đình thao tác bằng tay, tấm để làm sạch, dụng cụ thụt dùng khai thông đường ống bị tắc, đồ thủy tinh, đồ sứ và đồ đất nung cụ thể là: bát (bát to), cốc vại để uống bia, đồ chứa đựng cách nhiệt dùng cho đồ uống, bầu đựng, chai lọ, bát tô, hộp đựng, đĩa, nắp đậy đĩa, bình đựng cỡ lớn, lót cốc, thìa khuấy rượu cốc tai, bình pha cà phê, nồi nấu không dùng điện, lọ đựng gia vị, cốc (chén), bình thon cổ, cốc để

uống, bình để uống, bình bẹt đựng đồ uống, cốc nhỏ có chân, bình (hũ đựng), đồ chứa đựng dùng cho nhà bếp, bộ đồ để uống rượu, hộp đựng bữa ăn trưa, ca, bình rót, đồ sứ để chứa đựng, đồ gốm để chứa đựng, chảo bằng đất nung, đĩa nhỏ, muôi cán dài, bộ bát đĩa, bộ đựng đồ gia vị, đĩa ăn, cố vại, đồ pha trà, bộ lọc trà, ấm trà, bình (hũ), hàng dệt may, quần áo, đồ đi chân, đồ đội đầu, đồ ren và hàng thêu, cúc áo, ruy băng, kẹp và kim khâu, hoa nhân tạo, thảm, thảm dầy trải sàn, trò chơi và đồ chơi điện tử, chất hóa học dùng trong ngành công nghiệp, khoa học, nhiếp ảnh và nông nghiệp, sơn, sơn dầu/vec ni và sơn mài, sản phẩm vệ sinh cá nhân, xà phòng, nước hoa, mỹ phẩm, nước thơm cho tóc và cơ thể, tinh dầu, chế phẩm làm sạch và tẩy trắng, chất bôi trơn, nhiên liệu, nến, dược phẩm, chế phẩm vệ sinh và chế phẩm thú y, máy công cụ và máy cụ thể là: máy chế biến đồ uống, máy nông nghiệp, máy sục khí, máy uốn, máy lắp ráp xe đạp, máy mài sắc lưỡi cắt, máy trộn, máy thổi, máy đóng nắp chai, máy đóng chai, máy cán, máy khuấy, máy xén, máy xay cà phê, máy nén khí, máy trộn, máy xới, máy nghiền, máy cắt, máy phân phối tự động, máy khoan, máy dập nổi, máy chạm trổ, máy xay bột, máy đúc, máy nghiền rác, máy sản xuất điện, máy sản xuất thủy tinh, máy nạo rau củ, máy xay, máy gặt hái, máy dệt kim, máy là, máy nhà bếp dùng điện, máy dán nhãn, máy xén cỏ, máy dùng cho công nghiệp dệt, máy băm thịt, máy gia công kim loại, máy đóng gói, máy in, máy xây dựng, máy khâu, máy làm đá, máy hút dùng cho mục đích công nghiệp, máy đúc chữ, máy giặt, máy xử lý chất thải, máy hàn điện, máy đếm tiền, máy hát tự động, máy dập thẻ cho văn phòng, dao kéo, dao cạo và dụng cụ cầm tay, máy vi tính, máy tính, thiết bị và dụng cụ nhiếp ảnh, phim ảnh và quang học, kính đeo mắt và kính râm, thiết bị và dụng cụ y tế và phẫu thuật, thiết bị chiếu sáng, làm nóng, sinh hơi nước, nấu nướng, làm lạnh, sấy khô, thông gió, cấp nước và mục đích vệ sinh, xe cộ, súng cầm tay, pháo hoa, đồ chứa đựng bằng bạc, dụng cụ đo thời gian và dụng cụ bấm giờ, dụng cụ âm nhạc, tạp chí, danh thiếp, sản phẩm bằng giấy và các-tông cụ thể là: báo chí, tạp chí, tạp chí xuất bản định kỳ, sổ nhật ký, ấn phẩm, vật liệu để bao gói, sách, sách mỏng, áp phích quảng cáo, danh thiếp đã in sẵn, giấy báo, catalô, lịch, thẻ giá, nhãn giá, túi xách, tài liệu tiếp thị và quảng cáo, tờ quảng cáo đã được in sẵn, sổ tay hướng dẫn người dùng, khăn, khăn tay bỏ túi, hình mẫu và tượng nhỏ, túi dùng cho buổi tiệc, tranh ảnh, máy đánh chữ và đồ dùng văn phòng, vật liệu để đóng gói, cao su và chất dẻo dùng trong sản xuất, vật liệu để bao gói và cách ly, da và giả da và các sản phẩm làm từ những vật liệu này cụ thể là: dây đai, túi du lịch, thắt lưng, hộp đựng, bộ dây cương, hòm (rương), vòng cổ dùng cho động vật, tấm phủ đồ đạc, bao (túi nhỏ), ví đựng tiền, ba lô, va li, va li du lịch, túi xách tay, ví nữ, ví nam, bìa bọc bằng da, túi đựng, hành lý, ô, gương, dây thừng, dây bện, lưới, lều, sợi và chỉ dùng trong ngành dệt may, giá treo áo khoác, miếng vải để lót đĩa ở bàn ăn, vật dụng của thợ may quần áo nữ, khăn trải bàn và giường, đồ chơi và các vật dụng chơi thể thao, thực phẩm và nước uống, thịt, cá, thịt gia cầm, hoa quả và rau được bảo quản, sấy khô và được chế biến, mứt và hoa quả dầm, trứng, sữa và các sản phẩm từ sữa, chất béo và dầu có thể ăn được, cà phê, trà, ca cao, đường, gạo, bột mì, bánh mỳ và bánh ngọt, gia vị, rau và hoa quả tươi, bia, nước khoáng, nước ép hoa quả và các loại nước uống không có ga, nước uống có chứa cồn, các sản phẩm hoa cụ thể: chông cắm hoa, rêu sợi cắm hoa, bọt biển cắm hoa, dây để bó hoa, dụng cụ giữ hoa khi cắm, thuốc lá, vật dụng cho người hút thuốc và diêm; dịch vụ lựa chọn hàng hoá và thu mua hàng hoá cho các cá nhân và các doanh nghiệp; dịch vụ đặt hàng [cho người khác]; dịch vụ bán lẻ cửa hàng tạp hóa, cụ thể là: điện thoại, ống nghe cho điện thoại di động, phụ kiện điện thoại di động, hàng điện tử, cụ thể là: máy tính để bàn, màn hình máy tính, máy in, ti-vi, máy quét, bảng điều kiển giao tiếp trò chơi điện tử, bảng mạch, chuột máy tính, bộ cấp điện cho máy tính, máy ảnh kỹ thuật số hoặc máy quay hình, máy đọc đĩa DVD, trò chơi điện tử, đĩa mềm và bộ điều khiển đĩa CD, thiết bị chơi game cụ thể là: cần điều khiển, ổ đĩa cứng, thiết bị hi-fi, bàn phím, máy tính xách tay, bộ giám sát, bảng mạch chính, cạc (thẻ) mạng và thẻ nhớ, loa, máy stereo (máy thu

phát âm thanh nổi), phần cứng và phần mềm máy tính, pin, bộ sạc pin, thiết bị và dụng cụ để ghi, nhận, truyền và/hoặc sao chép dữ liệu, thông tin, hình ảnh, tranh ảnh và/hoặc âm thanh, kim loại quý, đồ trang sức, đá quý, ấn phẩm, văn phòng phẩm và thẻ mã hóa từ tính hoặc phi từ tính, đồ đạc bằng gỗ, khung ảnh, đồ dùng gia đình cụ thể là: rổ/giỏ, chậu tắm cho trẻ em (có thể mang đi được), gậy đập thảm, gậy không dùng điện, thùng rác, tấm ván để là, cái xỏ giày ống, vật dụng mở nút chai, hộp bằng kim loại để phân phối khăn tay bằng giấy, bàn chải, giá đỡ nến, bô vệ sinh để trong phòng, giàn treo quần áo (hong khô), giá giữ bàn là, thùng chứa rác, dụng cụ xay cho mục đích gia đình thao tác bằng tay, tấm để làm sạch, dụng cụ thụt dùng khai thông đường ống bị tắc, đồ thủy tinh, đồ sứ và đồ đất nung cụ thể là: bát (bát to), cốc vại để uống bia, đồ chứa đựng cách nhiệt dùng cho đồ uống, bầu đựng, chai lọ, bát tô, hộp đựng, đĩa, nắp đậy đĩa, bình đựng cỡ lớn, lót cốc, thìa khuấy rượu cốc tai, bình pha cà phê, nồi nấu không dùng điện, lọ đựng gia vị, cốc (chén), bình thon cổ, cốc để uống, bình để uống, bình bẹt đựng đồ uống, cốc nhỏ có chân, bình (hũ đựng), đồ chứa đựng dùng cho nhà bếp, bộ đồ để uống rượu, hộp đựng bữa ăn trưa, ca, bình rót, đồ sứ để chứa đựng, đồ gốm để chứa đựng, chảo bằng đất nung, đĩa nhỏ, muôi cán dài, bộ bát đĩa, bộ đựng đồ gia vị, đĩa ăn, cố vại, đồ pha trà, bộ lọc trà, ấm trà, bình (hũ), hàng dệt may, quần áo, đồ đi chân, đồ đội đầu, đồ ren và hàng thêu, cúc áo, ruy băng, kẹp và kim khâu, hoa nhân tạo, thảm, thảm dầy trải sàn, trò chơi và đồ chơi điện tử, chất hóa học dùng trong ngành công nghiệp, khoa học, nhiếp ảnh và nông nghiệp, sơn, sơn dầu/vec ni và sơn mài, sản phẩm vệ sinh cá nhân, xà phòng, nước hoa, mỹ phẩm, nước thơm cho tóc và cơ thể, tinh dầu, chế phẩm làm sạch và tẩy trắng, chất bôi trơn, nhiên liệu, nến, dược phẩm, chế phẩm vệ sinh và chế phẩm thú y, máy công cụ và máy cụ thể là: máy chế biến đồ uống, máy nông nghiệp, máy sục khí, máy uốn, máy lắp ráp xe đạp, máy mài sắc lưỡi cắt, máy trộn, máy thổi, máy đóng nắp chai, máy đóng chai, máy cán, máy khuấy, máy xén, máy xay cà phê, máy nén khí, máy trộn, máy xới, máy nghiền, máy cắt, máy phân phối tự động, máy khoan, máy dập nổi, máy chạm trổ, máy xay bột, máy đúc, máy nghiền rác, máy sản xuất điện, máy sản xuất thủy tinh, máy nạo rau củ, máy xay, máy gặt hái, máy dệt kim, máy là, máy nhà bếp dùng điện, máy dán nhãn, máy xén cỏ, máy dùng cho công nghiệp dệt, máy băm thịt, máy gia công kim loại, máy đóng gói, máy in, máy xây dựng, máy khâu, máy làm đá, máy hút dùng cho mục đích công nghiệp, máy đúc chữ, máy giặt, máy xử lý chất thải, máy hàn điện, máy đếm tiền, máy hát tự động, máy dập thẻ cho văn phòng, dao kéo, dao cạo và dụng cụ cầm tay, máy vi tính, máy tính, thiết bị và dụng cụ nhiếp ảnh, phim ảnh và quang học, kính đeo mắt và kính râm, thiết bị và dụng cụ y tế và phẫu thuật, thiết bị chiếu sáng, làm nóng, sinh hơi nước, nấu nướng, làm lạnh, sấy khô, thông gió, cấp nước và mục đích vệ sinh, xe cộ, súng cầm tay, pháo hoa, đồ chứa đựng bằng bạc, dụng cụ đo thời gian và dụng cụ bấm giờ, dụng cụ âm nhạc, tạp chí, danh thiếp, sản phẩm bằng giấy và các-tông cụ thể là: báo chí, tạp chí, tạp chí xuất bản định kỳ, sổ nhật ký, ấn phẩm, vật liệu để bao gói, sách, sách mỏng, áp phích quảng cáo, danh thiếp đã in sẵn, giấy báo, catalô, lịch, thẻ giá, nhãn giá, túi xách, tài liệu tiếp thị và quảng cáo, tờ quảng cáo đã được in sẵn, sổ tay hướng dẫn người dùng, khăn, khăn tay bỏ túi, hình mẫu và tượng nhỏ, túi dùng cho buổi tiệc, tranh ảnh, máy đánh chữ và đồ dùng văn phòng, vật liệu để đóng gói, cao su và chất dẻo dùng trong sản xuất, vật liệu để bao gói và cách ly, da và giả da và các sản phẩm làm từ những vật liệu này cụ thể là: dây đai, túi du lịch, thắt lưng, hộp đựng, bộ dây cương, hòm (rương), vòng cổ dùng cho động vật, tấm phủ đồ đạc, bao (túi nhỏ), ví đựng tiền, ba lô, va li, va li du lịch, túi xách tay, ví nữ, ví nam, bìa bọc bằng da, túi đựng, hành lý, ô, gương, dây thừng, dây bện, lưới, lều, sợi và chỉ dùng trong ngành dệt may, giá treo áo khoác, miếng vải để lót đĩa ở bàn ăn, vật dụng của thợ may quần áo nữ, khăn trải bàn và giường, đồ chơi và các vật dụng chơi thể thao, thực phẩm và nước uống, thịt, cá, thịt gia cầm, hoa quả và rau được bảo quản, sấy khô và được chế biến, mứt và hoa quả dầm, trứng, sữa và các sản phẩm từ sữa, chất

béo và dầu có thể ăn được, cà phê, trà, ca cao, đường, gạo, bột mì, bánh mỳ và bánh ngọt, gia vị, rau và hoa quả tươi, bia, nước khoáng, nước ép hoa quả và các loại nước uống không có ga, nước uống có chứa cồn, các sản phẩm hoa cụ thể: chông cắm hoa, rêu sợi cắm hoa, bọt biển cắm hoa, dây để bó hoa, dụng cụ giữ hoa khi cắm, thuốc lá, vật dụng cho người hút thuốc và diêm; dịch vụ siêu thị bán lẻ, cụ thể là: điện thoại, ống nghe cho điện thoại di động, phụ kiện điện thoại di động, hàng điện tử, cụ thể là: máy tính để bàn, màn hình máy tính, máy in, ti-vi, máy quét, bảng điều kiển giao tiếp trò chơi điện tử, bảng mạch, chuột máy tính, bộ cấp điện cho máy tính, máy ảnh kỹ thuật số hoặc máy quay hình, máy đọc đĩa DVD, trò chơi điện tử, đĩa mềm và bộ điều khiển đĩa CD, thiết bị chơi game cụ thể là: cần điều khiển, ổ đĩa cứng, thiết bị hi-fi, bàn phím, máy tính xách tay, bộ giám sát, bảng mạch chính, cạc (thẻ) mạng và thẻ nhớ, loa, máy stereo (máy thu phát âm thanh nổi), phần cứng và phần mềm máy tính, pin, bộ sạc pin, thiết bị và dụng cụ để ghi, nhận, truyền và/hoặc sao chép dữ liệu, thông tin, hình ảnh, tranh ảnh và/hoặc âm thanh, kim loại quý, đồ trang sức, đá quý, ấn phẩm, văn phòng phẩm và thẻ mã hóa từ tính hoặc phi từ tính, đồ đạc bằng gỗ, khung ảnh, đồ dùng gia đình cụ thể là: rổ/giỏ, chậu tắm cho trẻ em (có thể mang đi được), gậy đập thảm, gậy không dùng điện, thùng rác, tấm ván để là, cái xỏ giày ống, vật dụng mở nút chai, hộp bằng kim loại để phân phối khăn tay bằng giấy, bàn chải, giá đỡ nến, bô vệ sinh để trong phòng, giàn treo quần áo (hong khô), giá giữ bàn là, thùng chứa rác, dụng cụ xay cho mục đích gia đình thao tác bằng tay, tấm để làm sạch, dụng cụ thụt dùng khai thông đường ống bị tắc, đồ thủy tinh, đồ sứ và đồ đất nung cụ thể là: bát (bát to), cốc vại để uống bia, đồ chứa đựng cách nhiệt dùng cho đồ uống, bầu đựng, chai lọ, bát tô, hộp đựng, đĩa, nắp đậy đĩa, bình đựng cỡ lớn, lót cốc, thìa khuấy rượu cốc tai, bình pha cà phê, nồi nấu không dùng điện, lọ đựng gia vị, cốc (chén), bình thon cổ, cốc để uống, bình để uống, bình bẹt đựng đồ uống, cốc nhỏ có chân, bình (hũ đựng), đồ chứa đựng dùng cho nhà bếp, bộ đồ để uống rượu, hộp đựng bữa ăn trưa, ca, bình rót, đồ sứ để chứa đựng, đồ gốm để chứa đựng, chảo bằng đất nung, đĩa nhỏ, muôi cán dài, bộ bát đĩa, bộ đựng đồ gia vị, đĩa ăn, cố vại, đồ pha trà, bộ lọc trà, ấm trà, bình (hũ), hàng dệt may, quần áo, đồ đi chân, đồ đội đầu, đồ ren và hàng thêu, cúc áo, ruy băng, kẹp và kim khâu, hoa nhân tạo, thảm, thảm dầy trải sàn, trò chơi và đồ chơi điện tử, chất hóa học dùng trong ngành công nghiệp, khoa học, nhiếp ảnh và nông nghiệp, sơn, sơn dầu/vec ni và sơn mài, sản phẩm vệ sinh cá nhân, xà phòng, nước hoa, mỹ phẩm, nước thơm cho tóc và cơ thể, tinh dầu, chế phẩm làm sạch và tẩy trắng, chất bôi trơn, nhiên liệu, nến, dược phẩm, chế phẩm vệ sinh và chế phẩm thú y, máy công cụ và máy cụ thể là: máy chế biến đồ uống, máy nông nghiệp, máy sục khí, máy uốn, máy lắp ráp xe đạp, máy mài sắc lưỡi cắt, máy trộn, máy thổi, máy đóng nắp chai, máy đóng chai, máy cán, máy khuấy, máy xén, máy xay cà phê, máy nén khí, máy trộn, máy xới, máy nghiền, máy cắt, máy phân phối tự động, máy khoan, máy dập nổi, máy chạm trổ, máy xay bột, máy đúc, máy nghiền rác, máy sản xuất điện, máy sản xuất thủy tinh, máy nạo rau củ, máy xay, máy gặt hái, máy dệt kim, máy là, máy nhà bếp dùng điện, máy dán nhãn, máy xén cỏ, máy dùng cho công nghiệp dệt, máy băm thịt, máy gia công kim loại, máy đóng gói, máy in, máy xây dựng, máy khâu, máy làm đá, máy hút dùng cho mục đích công nghiệp, máy đúc chữ, máy giặt, máy xử lý chất thải, máy hàn điện, máy đếm tiền, máy hát tự động, máy dập thẻ cho văn phòng, dao kéo, dao cạo và dụng cụ cầm tay, máy vi tính, máy tính, thiết bị và dụng cụ nhiếp ảnh, phim ảnh và quang học, kính đeo mắt và kính râm, thiết bị và dụng cụ y tế và phẫu thuật, thiết bị chiếu sáng, làm nóng, sinh hơi nước, nấu nướng, làm lạnh, sấy khô, thông gió, cấp nước và mục đích vệ sinh, xe cộ, súng cầm tay, pháo hoa, đồ chứa đựng bằng bạc, dụng cụ đo thời gian và dụng cụ bấm giờ, dụng cụ âm nhạc, tạp chí, danh thiếp, sản phẩm bằng giấy và các- tông cụ thể là: báo chí, tạp chí, tạp chí xuất bản định kỳ, sổ nhật ký, ấn phẩm, vật liệu để bao gói, sách, sách mỏng, áp phích quảng cáo, danh thiếp đã in sẵn, giấy báo, catalô, lịch, thẻ giá, nhãn giá, túi xách, tài liệu

tiếp thị và quảng cáo, tờ quảng cáo đã được in sẵn, sổ tay hướng dẫn người dùng, khăn, khăn tay bỏ túi, hình mẫu và tượng nhỏ, túi dùng cho buổi tiệc, tranh ảnh, máy đánh chữ và đồ dùng văn phòng, vật liệu để đóng gói, cao su và chất dẻo dùng trong sản xuất, vật liệu để bao gói và cách ly, da và giả da và các sản phẩm làm từ những vật liệu này cụ thể là: dây đai, túi du lịch, thắt lưng, hộp đựng, bộ dây cương, hòm (rương), vòng cổ dùng cho động vật, tấm phủ đồ đạc, bao (túi nhỏ), ví đựng tiền, ba lô, va li, va li du lịch, túi xách tay, ví nữ, ví nam, bìa bọc bằng da, túi đựng, hành lý, ô, gương, dây thừng, dây bện, lưới, lều, sợi và chỉ dùng trong ngành dệt may, giá treo áo khoác, miếng vải để lót đĩa ở bàn ăn, vật dụng của thợ may quần áo nữ, khăn trải bàn và giường, đồ chơi và các vật.

---

(210) **4-2017-22612**

(220) 21.07.2017

(441) 25.07.2018

(540)

GLEE VIETNAM

(731) TWENTIETH CENTURY FOX FILM CORPORATION (US)
10201 West Pico Boulevard, Los Angeles, California 90035, U.S.A.

(740) Công ty Luật TNHH quốc tế BMVN (BMVN INTERNATIONAL LLC)

(511) Nhóm 09: Phim điện ảnh về hài kịch và âm nhạc; đĩa DVD được ghi sẵn về hài kịch và âm nhạc; đĩa compắc (CD) được ghi sẵn về hài kịch, âm nhạc và các buổi biểu diễn ca nhạc; bản âm thanh và hình ảnh có thể tải xuống được về hài kịch và âm nhạc; phim điện ảnh, chương trình truyền hình và bản ghi viđêô có thể tải xuống được về hài kịch và âm nhạc; nhạc chuông, hình đồ họa, hình nền máy tính, trò chơi và âm nhạc có thể tải xuống được qua mạng máy tính toàn cầu và các thiết bị không dây; phần mềm màn hình chờ của máy tính; phần mềm trò chơi máy tính và trò chơi viđêô; miếng đệm lót chuột máy vi tính; nam châm trang trí; kính mắt; ứng dụng phần mềm di động có thể tải xuống được dùng cho các thiết bị liên lạc di động để phân phối các tập tin viđêô, các trò chơi viđêô, các nội dung đa phương tiện, và các viđêô kỹ thuật số; ứng dụng phần mềm đánh bạc (đặt cược) có thể tải xuống được.

Nhóm 41: Dịch vụ giải trí có bản chất là sê ri phim truyền hình về hài kịch và âm nhạc; cung cấp thông tin trực tuyến về lĩnh vực giải trí truyền hình và viđêô mang nội dung hài kịch và âm nhạc thông qua mạng internet; dịch vụ giải trí có bản chất là viđêô và hình ảnh không tải xuống được mang nội dung là các chương trình truyền hình về hài kịch và âm nhạc được truyền qua mạng internet và mạng liên lạc không dây; dịch vụ công viên vui chơi giải trí và công viên vui chơi giải trí theo chủ đề; dịch vụ giải trí có bản chất là các buổi biểu diễn nhạc sống, hài kịch và các buổi biểu diễn kịch tính; dịch vụ giải trí, cụ thể là, cung cấp trang web đánh bạc (đặt cược) trực tuyến; cung cấp các trò chơi viđêô và trò chơi sòng bạc (ca-si-nô) không tải xuống được thông qua mạng internet và mạng liên lạc không dây.

---

(210) **4-2017-23749**

(540)

YUNLIANHUI
VÂN LIÊN HUỆ
1+1+1>111

(220) 31.07.2017
(441) 25.07.2018
(531) 24.5.1; 26.2.3; 26.2.1; 24.17.5
(731) WANG HUIZHAO (CN)
No 15 New House, Huangjing Village, Chunkou Town, Liuyang City, HuNan Province, China
(740) Công ty TNHH Tư vấn A & S (A&S CO.,LTD)

(511) Nhóm 35: Dịch vụ nghiên cứu thị trường và tư vấn kinh doanh; dịch vụ kinh doanh, cụ thể là tạo thuận lợi cho việc giao dịch kinh doanh thông qua mạng máy tính toàn cầu và khu vực bằng cách xác định vị trí và cung cấp dịch vụ vận chuyển và giao gửi các sản phẩm và dịch vụ kinh doanh và tiêu dùng; dịch vụ phổ biến thông tin về hàng hóa và dịch vụ của những người khác thông qua mạng lưới máy tính toàn cầu và khu vực; dịch vụ cung cấp thông tin trên một website nhờ đó bên thứ ba có thể chào hàng và cung cấp hàng hóa và dịch vụ, tiếp nhận, xác định tình trạng của chúng và thực hiện hướng dẫn thương mại, các đơn đặt hàng, ký kết hợp đồng và giao dịch kinh doanh; quảng cáo hàng hóa và dịch vụ cho người khác thông qua mạng lưới máy tính toàn cầu và khu vực; dịch vụ đại lý xuất nhập khẩu quốc tế; dịch vụ bán lẻ trực tuyến các sản phẩm cho người tiêu dùng thông qua website của bên thứ ba để tạo thuận lợi cho giao dịch kinh doanh bao gồm các sản phẩm: bánh kẹo, quần áo, giày dép, khăn mũ, túi ví, thực phẩm chức năng, thịt sống, các loại hạt sấy, dụng cụ nhà bếp: chậu, dao, kéo, đèn chiếu sáng, rèm, mỹ phẩm, thiết bị điện tử: điện thoại, máy tính bảng, máy vi tính và các phụ kiện của chúng (như: tai nghe, dây sạc, usb), chăn ga gối đệm, máy lọc nước, máy làm nóng, băng vệ sinh, nước xả vải, nước giặt, dầu gội, sữa tắm, máy rung giảm cân, hoa quả tươi, máy xông hơi mặt, máy điều chỉnh điện, văn phòng phẩm (giấy, bút, thước), xe đạp, xe điện, xe ô tô, đồ uống đóng chai (bia rượu, sữa, trà), thiết bị gia dụng (ti vi, tủ lạnh, máy rửa bát), trang sức (khuyên tai, vòng cổ, kính mắt).

Nhóm 38: Cung cấp cho nhiều người sử dụng cùng truy cập vào mạng thông tin máy tính toàn cầu để truyền và phổ biến thông tin; cung cấp dịch vụ truy cập vào website trên mạng máy tính toàn cầu, nhờ đó bên thứ ba có thể chào hàng và dịch vụ, tiếp nhận và đáp ứng các đơn đặt hàng, ký kết hợp đồng và thực hiện hoạt động kinh doanh; dịch vụ thông tin, cụ thể là dịch vụ nhắn tin điện tử dưới dạng chữ và số; cung cấp bản tin điện tử để gửi và truyền các tin nhắn trong số và giữa những người sử dụng máy tính có quan tâm đến sản phẩm; cung cấp dịch vụ thư điện tử và dịch vụ gửi thư điện tử; cung cấp dịch vụ kết nối trực tiếp giữa những người sử dụng máy tính nhằm trao đổi dữ liệu.

---

(210) **4-2017-25667**

(540)

XUÂN PHÁT

(220) 16.08.2017
(441) 25.07.2018
(531) 26.4.3; 26.4.9; 25.1.25
(591) Trắng, đỏ, xanh lá cây.
(731) HỢP TÁC XÃ SẢN XUẤT THẢM CHÂN XUÂN PHÁT (VN)
Thôn Hòa Khương Tây, xã Hòa Nhơn, huyện Hòa Vang, thành phố Đà Nẵng

(511) Nhóm 20: Nệm.

Nhóm 27: Tấm thảm; thảm; thảm chùi chân ở cửa; thảm chùi chân sau khi tắm.

Nhóm 35: Kinh doanh (mua bán): nệm; tấm thảm; thảm; thảm chùi chân ở cửa; thảm chùi chân sau khi tắm.

---

(210) **4-2017-25669**

(540)

VÂN DƯƠNG

(220) 16.08.2017
(441) 25.07.2018
(531) 26.1.6; A25.7.6; A5.1.16; A5.1.8; A26.11.12; 26.11.3
(591) Xanh nước biển, xanh lá cây, nâu, vàng xanh, trắng.
(731) HỢP TÁC XÃ SẢN XUẤT KINH DOANH VÀ DỊCH VỤ HOA CÂY CẢNH VÂN DƯƠNG (VN)
Thôn Quan Nam 4, xã Hòa Liên, huyện Hòa Vang, thành phố Đà Nẵng

(511) Nhóm 29: Nấm đã được bảo quản.

Nhóm 30: Gạo.

Nhóm 31: Cây bụi; cây trồng; cây giống; hạt giống thực vật; củ của cây hoa; hoa tự nhiên; nấm tươi.

Nhóm 35: Kinh doanh (mua bán): nấm đã được bảo quản, gạo, cây bụi, cây trồng, cây giống, hạt giống thực vật, củ của cây hoa, hoa tự nhiên, nấm tươi.

---

(210) **4-2017-26390**

(540)

ASTON

(220) 22.08.2017
(441) 25.07.2018
(731) ARCHIPELAGO BRANDS PTE. LTD. (SG)
8 Temasek Boulevard, #15-04 Suntec Tower Three Singapore 038988
(740) Văn phòng luật sư Phạm và Liên danh (PHAM & ASSOCIATES)

(511) Nhóm 35: Dịch vụ quản lý kinh doanh khách sạn.

Nhóm 36: Dịch vụ quản lý kinh doanh căn hộ, nhà ở; dịch vụ quản lý, tài chính, thuê, cho thuê, đại lý, môi giới, nghiên cứu, định giá và tư vấn về bất động sản và tài sản thương mại, nhà ở và tài sản công nghiệp; định giá tài chính; chuẩn bị báo cáo liên quan tới dịch vụ môi giới; cho thuê nhà đất; lựa chọn và mua được bất động sản và tài sản (cho người khác); cung cấp thông tin, tư vấn và cố vấn cho các dịch vụ nêu trên.

Nhóm 43: Cung cấp chỗ ở tạm thời; cho thuê chỗ ở tạm thời; dịch vụ khách sạn; dịch vụ đặt chỗ trước khách sạn và chỗ ở tạm thời; cung cấp phương tiện phòng họp, hội nghị và triển lãm; cung cấp dịch vụ trung tâm kinh doanh (liên quan đến cho thuê chỗ ở tạm thời);

dịch vụ nhà hàng ăn uống, quầy bán rượu, quán cà phê và quán cốctai; dịch vụ tiệc lớn; dịch vụ cung cấp lương thực thực phẩm do nhà hàng thực hiện; cung cấp thông tin, tư vấn và cố vấn cho các dịch vụ nêu trên.

---

(210) **4-2017-27010**

(540)

HOMEOFFICE

(220) 25.08.2017
(441) 25.07.2018
(731) CÔNG TY TNHH THƯƠNG MẠI DỊCH VỤ HOMEOFFICE (VN)
41 Bế Văn Đàn, phường 14, quận Tân Bình, thành phố Hồ Chí Minh
(740) Công ty TNHH một thành viên Trường Luật (Trường Luật)

(511) Nhóm 20: Các mặt hàng trang trí nội thất bằng gỗ bao gồm: tủ; bàn gỗ; ghế ngồi; kệ; bộ bàn ghế làm việc.

Nhóm 35: Mua bán đồ nội thất bằng gỗ: tủ, bàn, ghế, giường, kệ, giá treo đồ, đồ gia dụng.

Nhóm 37: Thi công trang trí nội thất.

Nhóm 42: Thiết kế trang trí nội thất.

---

(210) **4-2017-27744**

(540)

NTT

(220) 31.08.2017
(441) 25.07.2018
(731) NIPPON DENSHIN DENWA KABUSHIKI KAISHA (NIPPON TELEGRAPH AND TELEPHONE CORPORATION) (JP)
5-1 Otemachi 1-chome, Chiyoda-ku, Tokyo, Japan
(740) Công ty TNHH Tầm nhìn và Liên danh (VISION & ASSOCIATES CO.LTD.)

(511) Nhóm 09: Thiết bị và dụng cụ khoa học, hàng hải, trắc địa, nhiếp ảnh, điện ảnh, quang học, cân, đo, báo hiệu, kiểm tra (giám sát), cấp cứu, thiết bị giảng dạy; thiết bị ghi, truyền và tái tạo âm thanh hoặc hình ảnh; vật mang dữ liệu từ tính, đĩa ghi; các cơ cấu được vận hành bằng đồng xu, máy đếm tiền, máy tính, thiết bị xử lý dữ liệu, máy vi tính; thiết bị dập lửa; nhật ký điện tử; bộ đọc mã vạch; thẻ từ được mã hóa; thiết bị xử lý trung tâm [bộ xử lý cho máy tính]; chip [mạch tích hợp]; phần mềm trò chơi máy tính; bàn phím máy vi tính; thiết bị bộ nhớ máy vi tính; chương trình điều hành máy vi tính, ghi sẵn; thiết bị ngoại vi máy vi tính; chương trình máy tính; phần mềm máy tính; phần mềm ứng dụng máy tính, đĩa quang; đĩa từ; ổ đĩa cho máy vi tính; bảng thông báo điện tử; bút điện tử [thiết bị hiển thị]; thiết bị dịch thuật điện tử bỏ túi; nhãn điện tử cho hàng hoá; vòng đeo tay từ tính đã được mã hoá dùng để nhận dạng; thiết bị mã hoá từ tính; đĩa mềm; thẻ nhận dạng từ tính; thẻ mạch thích hợp [thẻ thông minh]; mạch tích hợp; thiết bị liên lạc; giao diện cho máy tính; máy hát tự động cho máy tính; máy tính xách tay; đi-ốt phát quang [LED]; thiết bị băng từ cho máy tính; băng từ; bộ vi xử lý, bộ điều biến (môđem); màn

hình [phần cứng máy vi tính]; công cụ giám sát [chương trình máy tính]; chuột [thiết bị xử lý dữ liệu]; miếng đệm lót chuột máy tính; máy tính bỏ túi; máy in dùng với máy tính; máy đọc ký tự quang, bộ đọc [thiết bị xử lý dữ liệu]; máy quét [thiết bị xử lý dữ liệu]; chất bán dẫn; bộ khuếch đại âm thanh; máy trả lời tự động, ăng ten thu phát sóng vô tuyến; thiết bị chống nhiễu [điện]; máy quay video xách tay có kèm theo bộ phận ghi hình; máy cát sét; dây treo trang trí điện thoại di động; máy đọc đĩa compắc; khung ảnh kỹ thuật số; máy đọc đĩa DVD; hệ thống điện cho việc điều khiển từ xa các hoạt động công nghiệp; máy fax; thiết bị định vị toàn cầu (GPS); bộ sử dụng cho điện thoại không dùng tay; băng để lau đầu đọc [máy ghi âm]; tai nghe; máy hát tự động; thiết bị điện báo truyền ảnh; máy nghe nhạc cầm tay, điện thoại cầm tay; máy nhắn tin vô tuyến điện; máy thu thanh; máy thu thanh trên xe cộ; bộ thiết bị điện báo vô tuyến; bộ thiết bị điện thoại vô tuyến; máy thu thanh và thu hình; ống nghe điện thoại; máy quay đĩa; thiết bị điện báo; thiết bị thu hình; thiết bị dẫn đường cho xe cộ [máy vi tính trên xe cộ]; máy ghi hình; điện thoại hình; cáp đồng trực; sợi cáp quang; ống bọc ngoài mối nối cho dây cáp điện; dây cáp điện; dây điện và cáp điện; sợi quang [dây dẫn tia sáng]; dây điện báo; dây điện thoại; đầu nối dây [điện]; phim hoạt hình; đĩa compắc [nghe-nhìn]; tệp tin hình ảnh có thể tải về được; tệp tin âm nhạc có thể tải về được; nhạc chuông có thể tải về được dùng cho điện thoại di động; thiết bị in phơi; máy đếm tiền xu, máy phân loại tiền xu; bảng báo hiệu điện tử để hiển thị số liệu mục tiêu, số liệu hiện tại và các thông tin liên quan; máy sao chụp (máy photocopy); dụng cụ toán học; đồng hồ chấm công [thiết bị ghi thời gian]; máy dập thẻ văn phòng; máy để bỏ phiếu; máy kiểm tra tem thư; cơ cấu cho thiết bị cửa vào đỗ xe vận hành bằng đồng xu; thiết bị báo cháy; thiết bị báo rò rỉ khí ga; thiết bị báo hiệu chống trộm; thiết bị báo hiệu đường sắt, phản quang hoặc cơ học; thiết bị mô phỏng dùng để điều khiển và lái xe cộ; thiết bị mô phỏng tập luyện thể thao; máy nhận diện tiền tệ; thiết bị và dụng cụ phòng thí nghiệm; máy và dụng cụ đo và thử nghiệm; máy sao chụp tĩnh điện; máy tính điện tử để bàn, từ điển điện tử; bộ xử lý văn bản; đèn điện tử; các thành phần bán dẫn; mạch điện tử (không bao gồm những cái đĩa được ghi sẵn với chương trình máy tính); máy và thiết bị chụp ảnh; máy và thiết bị quay phim; máy và thiết bị quang học; máy và thiết bị phân phối và điều khiển năng lượng; bộ chuyển đổi điện quay; thiết bị đổi pha dòng điện; thiết bị đo và kiểm tra điện tử hoặc từ trường; máy và thiết bị viễn thông; kính (kính đeo mắt và kính bảo hộ); chương trình trò chơi cho máy trò chơi video gia đình; mạch điện tử và đĩa CD-ROM ghi sẵn chương trình cho máy trò chơi cầm tay với màn hình tinh thể lỏng; xuất bản phẩm điện tử.

Nhóm 16: Giấy và bìa cứng; ấn phẩm; vật liệu để đóng sách; ảnh chụp, văn phòng phẩm và các đồ dùng văn phòng, trừ đồ nội thất; chất dính cho mục đích văn phòng hoặc gia dụng; vật liệu cho nghệ sỹ và vật liệu để vẽ; chổi sơn, tài liệu hướng dẫn và giảng dạy; tấm, màng mỏng và túi bằng chất dẻo dùng để bọc hoặc đóng gói; chữ in; bản kẽm để in/bản in đúc; dụng cụ giảng dạy; máy đóng dấu có chỉ thời gian và ngày tháng dùng cho mục đích văn phòng.

Nhóm 35: Dịch vụ quảng cáo và quảng bá, quảng cáo hàng hóa và dịch vụ cho người khác thông qua việc quản trị các kế hoạch đẩy mạnh bán hàng và khuyến mãi liên quan đến tem mua hàng/dịch vụ; phân tích quản lý kinh doanh hoặc tư vấn kinh doanh; quản lý kinh doanh; quản trị kinh doanh; nghiên cứu hoặc phân tích về tiếp thị; nghiên cứu thị trường thông qua một cơ sở dữ liệu máy tính; cung cấp thông tin liên quan đến bán hàng thương mại; biên tập thông tin vào cơ sở dữ liệu máy tính, văn phòng tuyển dụng lao động; cung cấp hỗ trợ kinh doanh cho người khác trong quá trình hoạt động của thiết bị xử lý dữ liệu, cụ thể là máy tính, máy đánh chữ, máy điện báo và các thiết bị văn phòng tương tự; dịch vụ đón tiếp khách trong các tòa nhà; dịch vụ bán buôn hoặc bán lẻ máy

móc và thiết bị viễn thông, máy tính, thiết bị ngoại vi máy tính, máy sao chép tĩnh điện, máy tính điện tử để bàn, từ điển điện tử, thiết bị xử lý văn bản, đèn điện tử, linh kiện bán dẫn, mạch điện tử, điện thoại thông minh, máy tính bảng, thiết bị đầu cuối máy tính và máy tính xách tay; cung cấp thông tin về bài báo; cung cấp các dịch vụ liên quan đến chức năng văn phòng; cung cấp thông tin liên quan đến quảng cáo, bán hàng, các cửa hàng được phân loại theo loại hình kinh doanh, và theo dõi số lượng bán hàng; thông tin kinh doanh; cung cấp thông tin thương mại; trung tâm mua sắm trực tuyến (trung tâm ảo), cụ thể là dịch vụ trưng bày các cửa hàng ảo có nhiều chi nhánh và hàng hóa thông qua một mạng máy tính toàn cầu và chấp nhận đơn đặt hàng từ người dùng; quản lý các cuộc triển lãm cho mục đích quảng cáo; cho thuê địa điểm triển lãm cho mục đích quảng cáo; dịch vụ trả lời điện thoại; dịch vụ đại lý thư ký để nhận các cuộc gọi; lập kế hoạch xúc tiến việc bán hàng và quảng cáo bán hàng; dịch vụ bán lẻ trực tuyến bằng máy tính: thiết bị viễn thông, máy tính, thiết bị ngoại vi máy tính, máy sao chép tĩnh điện, máy tính điện tử để bàn, từ điển điện tử, thiết bị xử lý văn bản, đèn điện tử, linh kiện bán dẫn, mạch điện tử, điện thoại thông minh, máy tính bảng, thiết bị đầu cuối máy tính và máy tính xách tay, phần mềm máy tính và chương trình máy tính; đặt hàng trên máy tính các loại hàng hóa thông qua điện thoại và thiết bị đầu cuối máy tính.

Nhóm 36: Bảo hiểm; tài chính; tiền tệ, bất động sản; dịch vụ thẻ ghi nợ; cung cấp thông tin liên quan đến chứng khoán, tài chính, điều kiện thị trường ngoại hối, bất động sản, và bảo hiểm; dịch vụ quản lý bất động sản; dịch vụ ngân hàng điện tử thông qua một mạng máy tính toàn cầu (internet banking); chuyển tiền điện tử; dịch vụ thanh toán thương mại điện tử.

Nhóm 37: Xây dựng; lắp đặt máy móc, lắp đặt đường dây viễn thông; tư vấn xây dựng; vận hành và bảo dưỡng thiết bị xây dựng, sửa chữa hoặc bảo dưỡng máy và thiết bị điện tử; sửa chữa hoặc bảo dưỡng máy và thiết bị viễn thông, xây dựng công trình; lắp đặt, sửa chữa và bảo dưỡng cáp ngầm, dây truyền tải trên không, thiết bị thông tin để giám sát trong công trình, hệ thống viễn thông, thiết bị viễn thông, thiết bị truyền thông dữ liệu, hệ thống máy tính; xây dựng trạm thông tin; lắp đặt và sửa chữa máy điện thoại và dây điện thoại; xây dựng các công trình ngầm; cho thuê (ngắn hạn) và cho thuê (dài hạn) thiết bị xây dựng, máy xây dựng dân dụng, máy xúc đất và máy đào xúc, cung cấp thông tin liên quan đến xây dựng; tư vấn và giám sát trong lĩnh vực xây dựng và công trình xây dựng dân dụng; kiểm tra và bảo dưỡng các thiết bị điện được lắp đặt trong công trình, và thiết bị xây dựng; khử trùng máy điện thoại (bảo dưỡng, sửa chữa).

Nhóm 38: Dịch vụ viễn thông, dịch vụ cho thuê thời gian truy cập vào mạng máy tính toàn cầu; truyền hình cáp; dịch vụ truyền thanh, dịch vụ truyền hình; thông tin liên lạc bằng điện thoại cá nhân; thông tin liên lạc bằng điện thoại di động; dịch vụ cung cấp phòng nói chuyện trên internet; thông tin liên lạc bằng thiết bị đầu cuối máy tính; thông tin liên lạc bằng máy vi tính; thông tin liên lạc bằng mạng cáp quang; thông tin liên lạc bằng điện báo; thông tin liên lạc bằng điện thoại; thông tin liên lạc bằng nhắn tin video, mạng giá trị gia tăng; thư điện tử, truyền bản fax; thông tin về viễn thông; dịch vụ hãng tin tức; cung cấp kết nối viễn thông đến mạng máy tính toàn cầu; cho thuê thiết bị fax; cho thuê thiết bị gửi tin nhắn; cho thuê modem, cho thuê (ngắn hạn) và cho thuê (dài hạn) thiết bị viễn thông; cho thuê điện thoại; truyền phát qua vệ tinh; dịch vụ hội nghị truyền hình; truyền tập tin số; thông tin danh bạ điện thoại; truyền thông tương tác kỹ thuật số, cụ thể, truyền tải kỹ thuật số truyền hình tương tác, âm thanh, tài liệu in ấn, tin nhắn (không bao gồm trò chơi máy tính) qua mạng máy tính liên kết toàn cầu; mạng kỹ thuật số dịch vụ tích hợp, truyền tin bằng hình ảnh và văn bản tới các phóng viên và hãng tin

tức thông qua truyền hình cáp và truyền hình mạch kín; dịch vụ hội thảo từ xa có truyền âm thanh và hình ảnh; truyền tải tin nhắn điện tử; gửi tin nhắn điện tử có giọng nói, dịch vụ viễn thông, cụ thể là truyền tải điện tử đối với dữ liệu, hình ảnh, và tài liệu qua thiết bị đầu cuối máy tính; dịch vụ viễn thông dữ liệu và giọng nói; truyền tải tin nhắn và hình ảnh bằng máy tính; dịch vụ truyền thông qua vệ tinh; truyền hình ảnh bằng vệ tinh truyền thông; cung cấp thông tin liên quan đến viễn thông, truyền thông dữ liệu, và phát thanh, truyền hình; cung cấp thông tin về các số điện thoại; cung cấp thông tin trong nhiều lĩnh vực bằng viễn thông (dịch vụ viễn thông); dịch vụ điện báo (nâng cấp, thế hệ mới), dịch vụ phân trang vô tuyến điện; dịch vụ phân trang điện thoại; dịch vụ điện báo (kiểu truyền thống); cung cấp mạng truyền thông giá trị gia tăng bao gồm dịch vụ bán lẻ trực tuyến qua vệ tinh hoặc mạch viễn thông (dịch vụ viễn thông); dịch vụ máy tính, cụ thể là cung cấp truy cập tương tác tới một mạng thông tin máy tính toàn cầu nhằm truyền tải và phổ biến hàng loạt các thông tin, dịch vụ máy tính, cụ thể là cung cấp truy cập trực tuyến vào các cơ sở dữ liệu máy tính trong lĩnh vực kinh doanh, máy tính, văn hóa và các chủ đề khác được quan tâm chung, cho thuê hoặc cung cấp thời gian truy cập vào cơ sở dữ liệu máy tính; cho thuê hoặc cung cấp thời gian truy cập vào cơ sở dữ liệu máy tính/trang web/trang chủ của người khác trong các lĩnh vực kinh doanh, máy tính, văn hóa, tài chính, tin tức, thời tiết, thể thao, trò chơi, âm nhạc, nhạc kịch, điện ảnh, giải trí, du lịch, mua sắm, sở thích và các chủ đề khác được quan tâm chung thông qua mạng máy tính kết nối toàn cầu; cung cấp truy cập đa người dùng vào một máy tính hoặc bảng tin điện tử trong lĩnh vực thời trang, giải trí, sức khỏe, phong cách sống và các chủ đề khác được quan tâm chung; dịch vụ máy tính, cụ thể là cung cấp các thiết bị trực tuyến để tương tác thời gian thực với những người dùng máy tính khác về các chủ đề được quan tâm chung, có bản chất là phòng nói chuyện.

Nhóm 41: Giáo dục; cung cấp dịch vụ đào tạo; giảng dạy; dịch vụ hướng dẫn/giảng dạy; khóa đào tạo từ xa; học từ xa; giải trí; hoạt động thể thao và văn hóa; sắp xếp và tiến hành hội thảo; cung cấp các ấn phẩm điện tử trực tuyến, không tải về được; cung cấp video trực tuyến, không tải về được; phiên dịch ngôn ngữ; dịch thuật; dịch vụ máy tính, cụ thể là cung cấp các bài báo trực tuyến và thông tin tài liệu trong nhiều lĩnh vực khác nhau; dịch vụ máy tính, cụ thể là, cung cấp các tạp chí trực tuyến trong các lĩnh vực thời trang, giải trí, sức khỏe, phong cách sống và các chủ đề khác được quan tâm chung.

Nhóm 42: Lập trình máy tính; sao chép các chương trình máy tính; cài đặt phần mềm máy tính; bảo dưỡng phần mềm máy tính; cập nhật phần mềm máy tính; tư vấn phần mềm máy tính; thiết kế phần mềm máy tính, phân tích hệ thống máy tính; thiết kế hệ thống máy tính, dịch vụ phát triển và tư vấn liên quan đến lĩnh vực thiết kế hệ thống máy tính; dịch vụ bảo vệ máy tính không bị nhiễm vi rút; chuyển đổi dữ liệu hoặc tài liệu từ dạng vật lý sang phương tiện điện tử; tạo lập và duy trì trang web cho người khác; chuyển đổi dữ liệu của chương trình máy tính và dữ liệu máy tính [không phải là chuyển đổi vật lý]; số hóa tư liệu [quét]; dịch vụ tư vấn công nghệ thông tin; giám sát hệ thống máy tính thông qua truy cập từ xa; cung cấp công cụ tìm kiếm, cụ thể là: cung cấp công cụ tìm kiếm thông tin trên mang World Wide Web, cung cấp công cụ tìm kiếm để thu thập dữ liệu trên một mạng máy tính tòan cầu, cung cấp công cụ tìm kiếm để thu thập dữ liệu thông qua mạng truyền thông; cung cấp công cụ tìm kiếm trên internet, dịch vụ khôi phục dữ liệu máy tính; tư vấn thiết kế trang web; cho thuê máy tính; cho thuê không gian lưu trữ trên máy tính chủ [địa chỉ trang tin điện tử]; cho thuê phần mềm máy tính; cho thuê máy chủ đặt web, cho thuê (ngắn hạn) máy tính và cho thuê (dài hạn) máy tính; dịch vụ lưu trữ trên máy chủ; cung cấp phần mềm như một dịch vụ [SaaS]; thiết kế đồ họa nghệ thuật; thiết lập bản vẽ công nghiệp; dịch vụ thiết kế kiểu dáng công nghiệp; dịch vụ tư vấn trong lĩnh

vực tiết kiệm năng lượng; dịch vụ phòng thí nghiệm khoa học; nghiên cứu vật lý; nghiên cứu dự án kỹ thuật, kiểm tra chất lượng; nghiên cứu khoa học; thiết kế nội thất, thiết kế quần áo, thiết kế bao bì, thiết kế cơ sở dữ liệu máy tính tư vấn kỹ thuật liên quan đến máy tính, ô tô và máy móc công nghiệp; dịch vụ điện toán đám mây; cung cấp quyền sử dụng tạm thời các chương trình máy tính không tải về được; cung cấp quyền sử dụng tạm thời các phần mềm trên nền web; cung cấp quyền sử dụng tạm thời phần mềm máy tính không tải về được; thử nghiệm hoặc nghiên cứu về điện; thử nghiệm hoặc nghiên cứu về viễn thông và truyền thông di động; nghiên cứu và tư vấn trong lĩnh vực phần mềm máy tính; thử nghiệm hoặc nghiên cứu về máy móc và thiết bị viễn thông; thử nghiệm hoặc nghiên cứu về máy móc, dụng cụ và thiết bị; khai thác dữ liệu thông qua mạng máy tính; nghiên cứu khoa học và bản vẽ công nghiệp; dịch vụ máy tính, cụ thể là cung cấp trang web, trang chủ và bảng thông báo điện tử bao gồm các tài liệu nghiên cứu và tài liệu tham khảo trong lĩnh vực kinh doanh, tài chính, tin tức, thời tiết, thể thao, giải trí, du lịch, mua sắm, tin học, phần mềm máy tính, âm nhạc, sân khấu, phim ảnh, sở thích, máy tính hỗ trợ giáo dục, phong cách sống và các chủ đề khác được quan tâm chung; tư vấn, thiết kế, nghiên cứu và phát triển trong lĩnh vực hệ thống máy tính, mạng máy tính, viễn thông, mạng máy tính, hệ thống thông tin liên lạc, phát thanh và truyền hình; cung cấp phần mềm máy tính trong lĩnh vực kinh doanh, máy tính, văn hóa, thương mại điện tử và dải tần số (rộng) trong lĩnh vực mà có thể tải về được từ mạng máy tính toàn cầu; thiết kế và cho thuê trang chủ trên mạng máy tính cho người khác; thiết lập bản vẽ xây dựng, thiết kế kiến trúc, dịch vụ ứng dụng kiến thức khoa học vào việc thiết kế, xây dựng và điều hành máy móc, lập bản vẽ kiến trúc; nghiên cứu và phát triển sản phẩm cho người khác; phân tích kỹ thuật và thử nghiệm các sản phẩm cho người khác; phân tích kỹ thuật, thử nghiệm và tư vấn trong lĩnh vực xây dựng và vận hành mạng lưới/hệ thống, dịch vụ tích hợp mạng lưới liên lạc khu vực toàn cầu; quốc tế và máy tính cá nhân; thiết kế và phát triển cho người khác trong lĩnh vực lắp đặt viễn thông và mạng viễn thông; tư vấn trong các lĩnh vực phần cứng máy tính và kiến trúc; cung cấp thông tin trong các lĩnh vực khoa học tự nhiên, máy tính, chương trình máy tính và thời tiết.

---

(210) **4-2017-27745**

(540)

(220) 31.08.2017
(441) 25.07.2018
(531) 1.15.15; 26.1.1; 26.1.4
(731) NIPPON DENSHIN DENWA KABUSHIKI KAISHA (NIPPON TELEGRAPH AND TELEPHONE CORPORATION) (JP)
5-1 Otemachi 1-chome, Chiyoda-ku, Tokyo, Japan
(740) Công ty TNHH Tầm nhìn và Liên danh (VISION & ASSOCIATES CO.LTD.)

(511) Nhóm 09: Thiết bị và dụng cụ khoa học, hàng hải, trắc địa, nhiếp ảnh, điện ảnh, quang học, cân, đo, báo hiệu, kiểm tra (giám sát), cấp cứu, thiết bị giảng dạy; thiết bị ghi, truyền và tái tạo âm thanh hoặc hình ảnh; vật mang dữ liệu từ tính, đĩa ghi; các cơ cấu được vận hành bằng đồng xu, máy đếm tiền, máy tính, thiết bị xử lý dữ liệu, máy vi tính; thiết bị dập lửa; nhật ký điện tử; bộ đọc mã vạch; thẻ từ được mã hóa; thiết bị xử lý trung tâm [bộ xử lý cho máy tính]; chip [mạch tích hợp]; phần mềm trò chơi máy tính; bàn phím máy vi tính; thiết bị bộ nhớ máy vi tính; chương trình điều hành máy vi tính, ghi sẵn; thiết bị ngoại vi máy vi tính; chương trình máy tính; phần mềm máy tính; phần mềm ứng dụng

máy tính, đĩa quang; đĩa từ; ổ đĩa cho máy vi tính; bảng thông báo điện tử; bút điện tử [thiết bị hiển thị]; thiết bị dịch thuật điện tử bỏ túi; nhãn điện tử cho hàng hoá; vòng đeo tay từ tính đã được mã hoá dùng để nhận dạng; thiết bị mã hoá từ tính; đĩa mềm; thẻ nhận dạng từ tính; thẻ mạch thích hợp [thẻ thông minh]; mạch tích hợp; thiết bị liên lạc; giao diện cho máy tính; máy hát tự động cho máy tính; máy tính xách tay; đi-ốt phát quang [LED]; thiết bị băng từ cho máy tính; băng từ; bộ vi xử lý, bộ điều biến (môđem); màn hình [phần cứng máy vi tính]; công cụ giám sát [chương trình máy tính]; chuột [thiết bị xử lý dữ liệu]; miếng đệm lót chuột máy tính; máy tính bỏ túi; máy in dùng với máy tính; máy đọc ký tự quang, bộ đọc [thiết bị xử lý dữ liệu]; máy quét [thiết bị xử lý dữ liệu]; chất bán dẫn; bộ khuếch đại âm thanh; máy trả lời tự động, ăng ten thu phát sóng vô tuyến; thiết bị chống nhiễu [điện]; máy quay video xách tay có kèm theo bộ phận ghi hình; máy cát sét; dây treo trang trí điện thoại di động; máy đọc đĩa compắc; khung ảnh kỹ thuật số; máy đọc đĩa DVD; hệ thống điện cho việc điều khiển từ xa các hoạt động công nghiệp; máy fax; thiết bị định vị toàn cầu (GPS); bộ sử dụng cho điện thoại không dùng tay; băng để lau đầu đọc [máy ghi âm]; tai nghe; máy hát tự động; thiết bị điện báo truyền ảnh; máy nghe nhạc cầm tay, điện thoại cầm tay; máy nhắn tin vô tuyến điện; máy thu thanh; máy thu thanh trên xe cộ; bộ thiết bị điện báo vô tuyến; bộ thiết bị điện thoại vô tuyến; máy thu thanh và thu hình; ống nghe điện thoại; máy quay đĩa; thiết bị điện báo; thiết bị thu hình; thiết bị dẫn đường cho xe cộ [máy vi tính trên xe cộ]; máy ghi hình; điện thoại hình; cáp đồng trực; sợi cáp quang; ống bọc ngoài mối nối cho dây cáp điện; dây cáp điện; dây điện và cáp điện; sợi quang [dây dẫn tia sáng]; dây điện báo; dây điện thoại; đầu nối dây [điện]; phim hoạt hình; đĩa compắc [nghe-nhìn]; tệp tin hình ảnh có thể tải về được; tệp tin âm nhạc có thể tải về được; nhạc chuông có thể tải về được dùng cho điện thoại di động; thiết bị in phơi; máy đếm tiền xu, máy phân loại tiền xu; bảng báo hiệu điện tử để hiển thị số liệu mục tiêu, số liệu hiện tại và các thông tin liên quan; máy sao chụp (máy photocopy); dụng cụ toán học; đồng hồ chấm công [thiết bị ghi thời gian]; máy dập thẻ văn phòng; máy để bỏ phiếu; máy kiểm tra tem thư; cơ cấu cho thiết bị cửa vào đỗ xe vận hành bằng đồng xu; thiết bị báo cháy; thiết bị báo rò rỉ khí ga; thiết bị báo hiệu chống trộm; thiết bị báo hiệu đường sắt, phản quang hoặc cơ học; thiết bị mô phỏng dùng để điều khiển và lái xe cộ; thiết bị mô phỏng tập luyện thể thao; máy nhận diện tiền tệ; thiết bị và dụng cụ phòng thí nghiệm; máy và dụng cụ đo và thử nghiệm; máy sao chụp tĩnh điện; máy tính điện tử để bàn, từ điển điện tử; bộ xử lý văn bản; đèn điện tử; các thành phần bán dẫn; mạch điện tử (không bao gồm những cái đĩa được ghi sẵn với chương trình máy tính); máy và thiết bị chụp ảnh; máy và thiết bị quay phim; máy và thiết bị quang học; máy và thiết bị phân phối và điều khiển năng lượng; bộ chuyển đổi điện quay; thiết bị đổi pha dòng điện; thiết bị đo và kiểm tra điện tử hoặc từ trường; máy và thiết bị viễn thông; kính (kính đeo mắt và kính bảo hộ); chương trình trò chơi cho máy trò chơi video gia đình; mạch điện tử và đĩa CD-ROM ghi sẵn chương trình cho máy trò chơi cầm tay với màn hình tinh thể lỏng; xuất bản phẩm điện tử.

Nhóm 16: Giấy và bìa cứng; ấn phẩm; vật liệu để đóng sách; ảnh chụp, văn phòng phẩm và các đồ dùng văn phòng, trừ đồ nội thất; chất dính cho mục đích văn phòng hoặc gia dụng; vật liệu cho nghệ sỹ và vật liệu để vẽ; chổi sơn, tài liệu hướng dẫn và giảng dạy; tấm, màng mỏng và túi bằng chất dẻo dùng để bọc hoặc đóng gói; chữ in; bản kẽm để in/bản in đúc; dụng cụ giảng dạy; máy đóng dấu có chỉ thời gian và ngày tháng, dùng cho mục đích văn phòng.

Nhóm 35: Dịch vụ quảng cáo và quảng bá, quảng cáo hàng hóa và dịch vụ cho người khác thông qua việc quản trị các kế hoạch đẩy mạnh bán hàng và khuyến mãi liên quan đến tem mua hàng/dịch vụ; phân tích quản lý kinh doanh hoặc tư vấn kinh doanh; quản lý

kinh doanh; quản trị kinh doanh; nghiên cứu hoặc phân tích về tiếp thị; nghiên cứu thị trường thông qua một cơ sở dữ liệu máy tính; cung cấp thông tin liên quan đến bán hàng thương mại; biên tập thông tin vào cơ sở dữ liệu máy tính, văn phòng tuyển dụng lao động; cung cấp hỗ trợ kinh doanh cho người khác trong quá trình hoạt động của thiết bị xử lý dữ liệu, cụ thể là máy tính, máy đánh chữ, máy điện báo và các thiết bị văn phòng tương tự; dịch vụ đón tiếp khách trong các tòa nhà; dịch vụ bán buôn hoặc bán lẻ máy móc và thiết bị viễn thông, máy tính, thiết bị ngoại vi máy tính, máy sao chép tĩnh điện, máy tính điện tử để bàn, từ điển điện tử, thiết bị xử lý văn bản, đèn điện tử, linh kiện bán dẫn, mạch điện tử, điện thoại thông minh, máy tính bảng, thiết bị đầu cuối máy tính và máy tính xách tay; cung cấp thông tin về bài báo; cung cấp các dịch vụ liên quan đến chức năng văn phòng; cung cấp thông tin liên quan đến quảng cáo, bán hàng, các cửa hàng được phân loại theo loại hình kinh doanh, và theo dõi số lượng bán hàng; thông tin kinh doanh; cung cấp thông tin thương mại; trung tâm mua sắm trực tuyến (trung tâm ảo), cụ thể là dịch vụ trưng bày các cửa hàng ảo có nhiều chi nhánh và hàng hóa thông qua một mạng máy tính toàn cầu và chấp nhận đơn đặt hàng từ người dùng; quản lý các cuộc triển lãm cho mục đích quảng cáo; cho thuê địa điểm triển lãm cho mục đích quảng cáo; dịch vụ trả lời điện thoại; dịch vụ đại lý thư ký để nhận các cuộc gọi; lập kế hoạch xúc tiến việc bán hàng và quảng cáo bán hàng; dịch vụ bán lẻ trực tuyến bằng máy tính: thiết bị viễn thông, máy tính, thiết bị ngoại vi máy tính, máy sao chép tĩnh điện, máy tính điện tử để bàn, từ điển điện tử, thiết bị xử lý văn bản, đèn điện tử, linh kiện bán dẫn, mạch điện tử, điện thoại thông minh, máy tính bảng, thiết bị đầu cuối máy tính và máy tính xách tay, phần mềm máy tính và chương trình máy tính; đặt hàng trên máy tính các loại hàng hóa thông qua điện thoại và thiết bị đầu cuối máy tính.

Nhóm 36: Bảo hiểm; tài chính; tiền tệ, bất động sản; dịch vụ thẻ ghi nợ; cung cấp thông tin liên quan đến chứng khoán, tài chính, điều kiện thị trường ngoại hối, bất động sản, và bảo hiểm; dịch vụ quản lý bất động sản; dịch vụ ngân hàng điện tử thông qua một mạng máy tính toàn cầu (internet banking); chuyển tiền điện tử; dịch vụ thanh toán thương mại điện tử.

Nhóm 37: Xây dựng; lắp đặt máy móc, lắp đặt đường dây viễn thông; tư vấn xây dựng; vận hành và bảo dưỡng thiết bị xây dựng, sửa chữa hoặc bảo dưỡng máy và thiết bị điện tử; sửa chữa hoặc bảo dưỡng máy và thiết bị viễn thông, xây dựng công trình; lắp đặt, sửa chữa và bảo dưỡng cáp ngầm, dây truyền tải trên không, thiết bị thông tin để giám sát trong công trình, hệ thống viễn thông, thiết bị viễn thông, thiết bị truyền thông dữ liệu, hệ thống máy tính; xây dựng trạm thông tin; lắp đặt và sửa chữa máy điện thoại và dây điện thoại; xây dựng các công trình ngầm; cho thuê (ngắn hạn) và cho thuê (dài hạn) thiết bị xây dựng, máy xây dựng dân dụng, máy xúc đất và máy đào xúc, cung cấp thông tin liên quan đến xây dựng; tư vấn và giám sát trong lĩnh vực xây dựng và công trình xây dựng dân dụng; kiểm tra và bảo dưỡng các thiết bị điện được lắp đặt trong công trình, và thiết bị xây dựng; khử trùng máy điện thoại (bảo dưỡng, sửa chữa).

Nhóm 38: Dịch vụ viễn thông, dịch vụ cho thuê thời gian truy cập vào mạng máy tính toàn cầu; truyền hình cáp; dịch vụ truyền thanh, dịch vụ truyền hình; thông tin liên lạc bằng điện thoại cá nhân; thông tin liên lạc bằng điện thoại di động; dịch vụ cung cấp phòng nói chuyện trên internet; thông tin liên lạc bằng thiết bị đầu cuối máy tính; thông tin liên lạc bằng máy vi tính; thông tin liên lạc bằng mạng cáp quang; thông tin liên lạc bằng điện báo; thông tin liên lạc bằng điện thoại; thông tin liên lạc bằng nhắn tin video, mạng giá trị gia tăng; thư điện tử, truyền bản fax; thông tin về viễn thông; dịch vụ hãng tin tức; cung cấp kết nối viễn thông đến mạng máy tính toàn cầu; cho thuê thiết bị fax;

cho thuê thiết bị gửi tin nhắn; cho thuê modem, cho thuê (ngắn hạn) và cho thuê (dài hạn) thiết bị viễn thông; cho thuê điện thoại; truyền phát qua vệ tinh; dịch vụ hội nghị truyền hình; truyền tập tin số; thông tin danh bạ điện thoại; truyền thông tương tác kỹ thuật số, cụ thể, truyền tải kỹ thuật số truyền hình tương tác, âm thanh, tài liệu in ấn, tin nhắn (không bao gồm trò chơi máy tính) qua mạng máy tính liên kết toàn cầu; mạng kỹ thuật số dịch vụ tích hợp, truyền tin bằng hình ảnh và văn bản tới các phóng viên và hãng tin tức thông qua truyền hình cáp và truyền hình mạch kín; dịch vụ hội thảo từ xa có truyền âm thanh và hình ảnh; truyền tải tin nhắn điện tử; gửi tin nhắn điện tử có giọng nói, dịch vụ viễn thông, cụ thể là truyền tải điện tử đối với dữ liệu, hình ảnh, và tài liệu qua thiết bị đầu cuối máy tính; dịch vụ viễn thông dữ liệu và giọng nói; truyền tải tin nhắn và hình ảnh bằng máy tính; dịch vụ truyền thông qua vệ tinh; truyền hình ảnh bằng vệ tinh truyền thông; cung cấp thông tin liên quan đến viễn thông, truyền thông dữ liệu, và phát thanh, truyền hình; cung cấp thông tin về các số điện thoại; cung cấp thông tin trong nhiều lĩnh vực bằng viễn thông (dịch vụ viễn thông); dịch vụ điện báo (nâng cấp, thế hệ mới), dịch vụ phân trang vô tuyến điện; dịch vụ phân trang điện thoại; dịch vụ điện báo (kiểu truyền thống); cung cấp mạng truyền thông giá trị gia tăng bao gồm dịch vụ bán lẻ trực tuyến qua vệ tinh hoặc mạch viễn thông (dịch vụ viễn thông); dịch vụ máy tính, cụ thể là cung cấp truy cập tương tác tới một mạng thông tin máy tính toàn cầu nhằm truyền tải và phổ biến hàng loạt các thông tin, dịch vụ máy tính, cụ thể là cung cấp truy cập trực tuyến vào các cơ sở dữ liệu máy tính trong lĩnh vực kinh doanh, máy tính, văn hóa và các chủ đề khác được quan tâm chung, cho thuê hoặc cung cấp thời gian truy cập vào cơ sở dữ liệu máy tính; cho thuê hoặc cung cấp thời gian truy cập vào cơ sở dữ liệu máy tính/trang web/trang chủ của người khác trong các lĩnh vực kinh doanh, máy tính, văn hóa, tài chính, tin tức, thời tiết, thể thao, trò chơi, âm nhạc, nhạc kịch, điện ảnh, giải trí, du lịch, mua sắm, sở thích và các chủ đề khác được quan tâm chung thông qua mạng máy tính kết nối toàn cầu; cung cấp truy cập đa người dùng vào một máy tính hoặc bảng tin điện tử trong lĩnh vực thời trang, giải trí, sức khỏe, phong cách sống và các chủ đề khác được quan tâm chung; dịch vụ máy tính, cụ thể là cung cấp các thiết bị trực tuyến để tương tác thời gian thực với những người dùng máy tính khác về các chủ đề được quan tâm chung, có bản chất là phòng nói chuyện.

Nhóm 41: Giáo dục; cung cấp dịch vụ đào tạo; giảng dạy; dịch vụ hướng dẫn/giảng dạy; khóa đào tạo từ xa; học từ xa; giải trí; hoạt động thể thao và văn hóa; sắp xếp và tiến hành hội thảo; cung cấp các ấn phẩm điện tử trực tuyến, không tải về được; cung cấp video trực tuyến, không tải về được; phiên dịch ngôn ngữ; dịch thuật; dịch vụ máy tính, cụ thể là cung cấp các bài báo trực tuyến và thông tin tài liệu trong nhiều lĩnh vực khác nhau; dịch vụ máy tính, cụ thể là, cung cấp các tạp chí trực tuyến trong các lĩnh vực thời trang, giải trí, sức khỏe, phong cách sống và các chủ đề khác được quan tâm chung.

Nhóm 42: Lập trình máy tính; sao chép các chương trình máy tính; cài đặt phần mềm máy tính; bảo dưỡng phần mềm máy tính; cập nhật phần mềm máy tính; tư vấn phần mềm máy tính; thiết kế phần mềm máy tính, phân tích hệ thống máy tính; thiết kế hệ thống máy tính, dịch vụ phát triển và tư vấn liên quan đến lĩnh vực thiết kế hệ thống máy tính; dịch vụ bảo vệ máy tính không bị nhiễm vi rút; chuyển đổi dữ liệu hoặc tài liệu từ dạng vật lý sang phương tiện điện tử; tạo lập và duy trì trang web cho người khác; chuyển đổi dữ liệu của chương trình máy tính và dữ liệu máy tính [không phải là chuyển đổi vật lý]; số hóa tư liệu [quét]; dịch vụ tư vấn công nghệ thông tin; giám sát hệ thống máy tính thông qua truy cập từ xa; cung cấp công cụ tìm kiếm, cụ thể là: cung cấp công cụ tìm kiếm thông tin trên mang World Wide Web, cung cấp công cụ tìm kiếm để thu thập dữ liệu trên một mạng máy tính toàn cầu, cung cấp công cụ tìm kiếm để thu thập dữ liệu thông qua mạng

truyền thông; cung cấp công cụ tìm kiếm trên internet, dịch vụ khôi phục dữ liệu máy tính; tư vấn thiết kế trang web; cho thuê máy tính; cho thuê không gian lưu trữ trên máy tính chủ [địa chỉ trang tin điện tử]; cho thuê phần mềm máy tính; cho thuê máy chủ đặt web, cho thuê (ngắn hạn) máy tính và cho thuê (dài hạn) máy tính; dịch vụ lưu trữ trên máy chủ; cung cấp phần mềm như một dịch vụ [SaaS]; thiết kế đồ họa nghệ thuật; thiết lập bản vẽ công nghiệp; dịch vụ thiết kế kiểu dáng công nghiệp; dịch vụ tư vấn trong lĩnh vực tiết kiệm năng lượng; dịch vụ phòng thí nghiệm khoa học; nghiên cứu vật lý; nghiên cứu dự án kỹ thuật, kiểm tra chất lượng; nghiên cứu khoa học; thiết kế nội thất, thiết kế quần áo, thiết kế bao bì, thiết kế cơ sở dữ liệu máy tính tư vấn kỹ thuật liên quan đến máy tính, ô tô và máy móc công nghiệp; dịch vụ điện toán đám mây; cung cấp quyền sử dụng tạm thời các chương trình máy tính không tải về được; cung cấp quyền sử dụng tạm thời các phần mềm trên nền web; cung cấp quyền sử dụng tạm thời phần mềm máy tính không tải về được; thử nghiệm hoặc nghiên cứu về điện; thử nghiệm hoặc nghiên cứu về viễn thông và truyền thông di động; nghiên cứu và tư vấn trong lĩnh vực phần mềm máy tính; thử nghiệm hoặc nghiên cứu về máy móc và thiết bị viễn thông; thử nghiệm hoặc nghiên cứu về máy móc, dụng cụ và thiết bị; khai thác dữ liệu thông qua mạng máy tính; nghiên cứu khoa học và bản vẽ công nghiệp; dịch vụ máy tính, cụ thể là cung cấp trang web, trang chủ và bảng thông báo điện tử bao gồm các tài liệu nghiên cứu và tài liệu tham khảo trong lĩnh vực kinh doanh, tài chính, tin tức, thời tiết, thể thao, giải trí, du lịch, mua sắm, tin học, phần mềm máy tính, âm nhạc, sân khấu, phim ảnh, sở thích, máy tính hỗ trợ giáo dục, phong cách sống và các chủ đề khác được quan tâm chung; tư vấn, thiết kế, nghiên cứu và phát triển trong lĩnh vực hệ thống máy tính, mạng máy tính, viễn thông, mạng máy tính, hệ thống thông tin liên lạc, phát thanh và truyền hình; cung cấp phần mềm máy tính trong lĩnh vực kinh doanh, máy tính, văn hóa, thương mại điện tử và dải tần số (rộng) trong lĩnh vực mà có thể tải về được từ mạng máy tính toàn cầu; thiết kế và cho thuê trang chủ trên mạng máy tính cho người khác; thiết lập bản vẽ xây dựng, thiết kế kiến trúc, dịch vụ ứng dụng kiến thức khoa học vào việc thiết kế, xây dựng và điều hành máy móc, lập bản vẽ kiến trúc; nghiên cứu và phát triển sản phẩm cho người khác; phân tích kỹ thuật và thử nghiệm các sản phẩm cho người khác; phân tích kỹ thuật, thử nghiệm và tư vấn trong lĩnh vực xây dựng và vận hành mạng lưới/hệ thống, dịch vụ tích hợp mạng lưới liên lạc khu vực toàn cầu; quốc tế và máy tính cá nhân; thiết kế và phát triển cho người khác trong lĩnh vực lắp đặt viễn thông và mạng viễn thông; tư vấn trong các lĩnh vực phần cứng máy tính và kiến trúc; cung cấp thông tin trong các lĩnh vực khoa học tự nhiên, máy tính, chương trình máy tính và thời tiết.

---

(210) **4-2017-28374**

(540)

AWS

(220) 06.09.2017

(441) 25.07.2018

(731) AMAZON TECHNOLOGIES, INC. (US)
410 Terry Ave North, Seattle, WA 98109 United States of America

(740) Công ty Luật TNHH T&G (TGVN)

(511) Nhóm 09: Phần cứng máy vi tính; phần mềm máy tính; phần mềm máy tính cho điện toán đám mây; phần mềm máy tính để ảo hóa; phần mềm máy tính để quản lý và triển khai các máy ảo tới nền tảng điện toán đám mây; phần mềm máy tính để sử dụng trong tự động hoá và quản lý cơ sở hạ tầng đám mây; phần mềm máy tính để chạy ứng dụng dựa trên điện toán đám mây; nền tảng phần mềm máy tính cho các mạng và các ứng dụng điện toán đám mây; phần mềm máy tính cung cấp khả năng truy cập vào kho dữ liệu và nguồn

máy tính có thể mở rộng dựa trên đám mây; phần mềm máy tính để theo dõi hiệu suất. ứng dụng và đám mây; phần mềm máy tính để ghi chép sự kiện, báo cáo, phân tích và tạo ra cảnh báo; phần mềm máy tính để thu thập, chỉnh sửa, sửa đổi, tổ chức, đồng bộ, tích hợp, giám sát, truyền tải, lưu trữ và chia sẻ dữ liệu và thông tin; phần mềm máy tính để truyền, phát trực tiếp dữ liệu, màn hình nền và ứng dụng; phần mềm máy tính để sao lưu, phục hồi và lưu trữ dữ liệu; phần mềm máy tính để truyền và nhập dữ liệu; phần mềm máy tính để bảo vệ dữ liệu và bảo mật dữ liệu; phần mềm máy tính để sắp xếp và lưu kho dữ liệu; phần mềm quản lý cơ sở dữ liệu; phần mềm máy tính để tạo, lập cấu hình, cung cấp và mở rộng cơ sở dữ liệu; phần mềm máy tính để lưu truy xuất, lưu trữ, trích xuất, định dạng, cấu trúc, hệ thống hóa, tổ chức, lập chỉ mục, xử lý, truy vấn, phân tích, sao chép và kiểm soát truy cập dữ liệu; phần mềm máy tính để ghi lại những thay đổi trong cơ sở dữ liệu; phần mềm máy tính để cải thiện hiệu suất cơ sở dữ liệu; phần mềm máy tính để lập cấu hình, cung cấp và mở rộng bộ nhớ đệm [cache] dữ liệu cho cơ sở dữ liệu, phần mềm máy tính để quản lý và tự động hóa mạng máy tính; phần mềm máy tính để theo dõi truy cập và hoạt động mạng máy tính; phần mềm xác thực người sử dụng máy tính; phần mềm mật mã; phần mềm máy tính để kiểm tra, theo dõi, ghi chép, phân tích, kiểm toán và báo cáo trong lĩnh vực tuân thủ quy định và bảo mật thông tin; phần mềm máy tính để kiểm tra, theo dõi, ghi chép và phân tích sự kiện mạng máy tính, hoạt động của người dùng, các thay đổi đối với hoạt động nguồn và thống kê bảo mật; phần mềm bảo mật mạng máy tính; phần mềm phát hiện mối đe dọa mạng; phần mềm giám sát và quản lý truy cập mạng; phần mềm công cụ tìm kiếm trên máy tính; phần mềm máy tính để tìm kiếm cơ sở dữ liệu; phần mềm máy tính để tạo cơ sở dữ liệu thông tin và dữ liệu có thể tìm kiếm; phần mềm tin tức kinh doanh; phần mềm máy tính cung cấp thông tin quản lý kinh doanh phức hợp, theo thời gian thực bằng cách kết hợp thông tin từ các cơ sở dữ liệu khác nhau; phần mềm phân tích kinh doanh để thu thập và phân tích dữ liệu để tạo thuận lợi cho việc ra quyết định kinh doanh; phần mềm máy tính để sử dụng trong phân tích dữ liệu lớn; phần mềm máy tính tự động xử lý thông tin và dữ liệu không có cấu trúc, bán cấu trúc và cấu trúc được lưu trữ trên mạng máy tính và internet phần mềm thương mại điện tử máy tính cho phép người dùng thực hiện các giao dịch kinh doanh điện tử thông qua mạng máy tính toàn cầu; phần mềm máy tính để vận hành và quản lý trung tâm dịch vụ khách hàng và trung tâm liên lạc; nền tảng phần mềm máy tính để cung cấp dịch vụ khách hàng và hỗ trợ khách hàng; phần mềm máy tính để nhận diện giọng nói, khuôn mặt và mắt; phần mềm máy tính để chuyển văn bản thành giọng đọc lời; phần mềm máy tính để phân tích hình ảnh, nhận dạng, xử lý, chuyển đổi, cắt xén, thay đổi kích thước và cải tiến; phần mềm máy tính truyền, phát trực tiếp video và định dạng và xử lý tốc độ cao các luồng truyền, phát trực tiếp âm thanh và video; phần mềm máy tính để triển khai nội dung video trực tiếp và theo yêu cầu; phần mềm máy tính để cung cấp và nhân rộng các dịch vụ xử lý, phân phối và lưu trữ video; phần mềm máy tính được sử dụng để xử lý chuyển đổi, chuyển mã, mã hóa, giải mã, mã hóa văn bản, giải mã văn bản, phân phối và thao tác các tệp video, hình ảnh và âm thanh kỹ thuật số; phần mềm máy tính để chèn và loại bỏ quảng cáo và các nội dung khác vào luồng truyền, phát trực tiếp video; phần mềm máy tính để quản lý quyền kỹ thuật số; phần mềm máy tính để xem truyền hình theo thời gian; phần mềm trò chơi; phần mềm trung gian kết nối tương tác (engine) trò chơi; phần mềm máy tính để quản lý, kết nối và vận hành mạng lưới các thiết bị kết nối internet (IoT); phần mềm máy tính để cho phép các thiết bị điện tử vận hành và liên lạc nội bộ trong khi vẫn giữ được lợi ích của phân tích và dịch vụ cao cấp trong đám mây; công cụ phát triển phần mềm máy tính; bộ phát triển phần mềm (SDK); phần mềm máy tính để phát triển, thử nghiệm, triển khai và quản lý ứng dụng; phần mềm máy tính để quản lý các dự án và nhóm phát triển phần mềm.

Nhóm 35: Tư vấn kinh doanh; dịch vụ tư vấn kinh doanh trong lĩnh vực công nghệ thông tin (CNTT) và điện toán đám mây; dịch vụ tư vấn kinh doanh trong lĩnh vực cấu trúc doanh nghiệp, tư vấn quản lý rủi ro kinh doanh; biên soạn và hệ thống hóa thông tin vào cơ sở dữ liệu máy tính; dịch vụ quản lý cơ sở dữ liệu; quản lý hồ sơ kinh doanh; phân tích dữ liệu kinh doanh; dịch vụ xử lý dữ liệu; dịch vụ quản lý triển lãm thương mại; tiến hành và sắp xếp triển lãm thương mại trong các lĩnh vực công nghệ, điện toán đám mây, dịch vụ mạng điện tử (web), phần mềm, phần mềm dạng dịch vụ (SaaS), trí tuệ nhân tạo, phát triển phần mềm, phát triển trò chơi, cơ sở dữ liệu, xử lý và phân tích dữ liệu, bộ nhớ dữ liệu, sắp xếp và lưu kho dữ liệu, lưu trữ dữ liệu, bảo mật dữ liệu và thông tin, mạng lưới, điện toán di động, và mạng lưới các thiết bị kết nối internet (IoT); đặt hàng trực tuyến trên máy vi tính với các công cụ phát triển và phần mềm và dịch vụ điện toán đám mây; cung cấp thị trường trực tuyến cho người mua và người bán hàng hoá và dịch vụ; dịch vụ quản trị kinh doanh cụ thể là ghi lại các thông điệp đàm thoại hội nghị.

Nhóm 38: Dịch vụ viễn thông; truyền dữ liệu điện tử; truyền, phát trực tiếp dữ liệu; truyền, phát trực tiếp các ứng dụng phần mềm; cung cấp khả năng truyền, phát trực tiếp dữ liệu cho người khác, truyền, phát trực tiếp các tài liệu âm thanh và video trên internet; truyền tải video theo yêu cầu; dịch vụ phát sóng; cung cấp truy cập vào mạng viễn thông; cung cấp truy cập đa người dùng vào các mạng thông tin máy tính toàn cầu để chuyển và phổ biến một loạt các thông tin; cung cấp truy cập cho người dùng vào phần mềm máy tính trong mạng dữ liệu; cung cấp truy cập vào các ứng dụng máy tính và hệ điều hành được quản lý từ xa thông qua internet; cung cấp truy cập vào kho lưu trữ và và nguồn điện toán dựa trên đám mây; cung cấp truy cập cơ sở dữ liệu; cung cấp các dịch vụ mạng riêng ảo (VPN); dịch vụ liên lạc điện thoại; dịch vụ liên lạc điện thoại đường dài; dịch vụ điện thoại qua internet (VOlP); dịch vụ hội nghi qua mạng điện tử; dịch vụ định tuyến cuộc gọi; cung cấp các dịch vụ trò chuyện qua giọng nói (voice chat); cung cấp các phòng trò chuyện quan internet, truyền tải tin nhắn; cung cấp các diễn đàn trực tuyến để truyền tải tin nhắn giữa những người sử dụng máy tính với nhau; dịch vụ ghi âm cuộc gọi; tư vấn viễn thông.

Nhóm 41: Dịch vụ giáo dục và giải trí; dịch vụ giáo dục, cụ thể là tổ chức các cuộc hội thảo chuyên đề, lớp học, hội thảo và hội nghị trong các lĩnh vực công nghệ, điện toán đám mây, dịch vụ mạng điện tử, phần mềm, phần mềm dạng dịch vụ (SaaS), trí tuệ nhân tạo, phát triển phần mềm, phát triển trò chơi, cơ sở dữ liệu, xử lý và phân tích dữ liệu bộ nhớ dữ liệu, sắp xếp và lưu kho dữ liệu, lưu trữ dữ liệu, bảo mật dữ liệu và thông tin, mạng lưới, điện toán di động và mạng lưới các thiết bị kết nối internet (IoT); các tạp chí trực tuyến, cụ thể là, các nhật ký trực tuyến (blog) có thông tin trong các lĩnh vực công nghệ, điện toán đám mây, dịch vụ web, phần mềm, phần mềm dạng dịch vụ (SaaS), trí tuệ nhân tạo, phát triển phần mềm, phát triển trò chơi, cơ sở dữ liệu, xử lý và phân tích dữ liệu, bộ nhớ dữ liệu, sắp xếp và lưu kho dữ liệu, lưu trữ dữ liệu, bảo mật dữ liệu và thông tin, mạng lưới, điện toán di động, và mạng lưới các thiết bị kết nối internet (IoT); cung cấp trò chơi máy tính trực tuyến.

Nhóm 42: Dịch vụ điện toán đám mây; các dịch vụ máy vi tính, cụ thể là, dịch vụ nhà cung cấp dịch vụ đám mây; lưu trữ và chia sẻ nội dung số trên mạng internet; nhà cung cấp dịch vụ đám mây các cơ sở dữ liệu điện tử và môi trường máy tính ảo; dịch vụ nhà cung cấp máy chủ; dịch vụ chia sẻ thời gian máy vi tính; cung cấp các hệ thống máy tính ảo và các môi trường máy tính ảo thông qua điện toán đám mây; các dịch vụ máy tính, cụ thể là cung cấp các ứng dụng ảo trang điện tử, tập tin, cơ sở dữ liệu và các máy chủ lưu trữ có dung lượng khả biến cho người khác; các dịch vụ nhân rộng [khả năng máy tính], cụ

thể là, cung cấp khả năng lưu trữ điện tử và điện toán khả biến cho người khác; quản lý và duy trì cơ sở dữ liệu và môi trường điện toán ảo cho người khác; lưu trữ dữ liệu điện tử; cho thuê không gian trong một cơ sở tiện ích sở hữu lắp đặt/bố trí máy tính chung cho trung tâm chứa dữ liệu của người khác; nhà cung cấp dịch vụ ứng dụng (ASP), cụ thể là, nhà cung cấp các ứng dụng phần mềm máy tính và cơ sở dữ liệu của người khác; dịch vụ máy tính, cụ thể là lưu trữ, quản lý, cung cấp nhân rộng, quản trị, duy trì, giám sát, bảo mật, mã hóa văn bản, giải mã văn bản, sao chép và sao lưu cơ sở dữ liệu và môi trường điện toán đám mây cho người khác; cho thuê phần mềm máy tính; tư vấn và cung cấp thông tin trong các lĩnh vực công nghệ thông tin, điện toán đám mây, dịch vụ mạng điện tử (web), phần mềm, phần mềm dạng dịch vụ (SaaS), trí tuệ nhân tạo, phát triển phần mềm, phát triển trò chơi, cơ sở dữ liệu, xử lý và phân tích dữ liệu, bộ nhớ dữ liệu, sắp xếp và lưu kho dữ liệu, lưu trữ dữ liệu, bảo mật dữ liệu và thông tin, mạng lưới, điện toán di động, và mạng lưới các thiết bị kết nối internet (IoT); lập kế hoạch/thiết kế và triển khai công nghệ máy tính cho người khác; thiết kế và phát triển phần mềm, cơ sở dữ liệu, dịch vụ mạng điện tử và cơ sở hạ tầng điện toán đám mây; dịch vụ quản lý cấu hình phần mềm; dịch vụ di chuyển dữ liệu và ứng dụng; dịch vụ khai thác dữ liệu; sao lưu dữ liệu và phục hồi dữ liệu; sao lưu trực tuyến từ xa dữ liệu máy tính; dịch vụ mã hóa và giải mã dữ liệu; sắp xếp và lưu kho dữ liệu; các dịch vụ hỗ trợ kỹ thuật, cụ thể là, xử lý sự cố của các vấn đề phần mềm máy tính; dịch vụ máy tính, cụ thể là, giám sát các trang điện tử của người khác để cải thiện khả năng mở rộng và hiệu suất hoạt động; dịch vụ máy tính, cụ thể là, thực thi, hạn chế và kiểm soát các đặc quyền truy cập của người dùng điện toán và các nguồn mạng dựa trên các chứng chỉ (credential) được giao; cung cấp công cụ tìm kiếm để thu thập dữ liệu thông qua mạng lưới truyền thông; tạo ra các chỉ số thông tin dựa trên mạng máy tính, các trang điện tử, và các nguồn khác có sẵn trên mạng máy tính toàn cầu cho người khác; cung cấp địa chỉ IP dành riêng cho người khác; dịch vụ DNS cho người khác; dịch vụ máy tính, cụ thể là phát hiện xâm nhập và bảo vệ; dịch vụ máy tính, cụ thể là, lọc lưu lượng truy cập mạng điện tử; dịch vụ máy tính, cụ thể là, cung cấp lưu trữ dữ liệu ảo và bộ nhớ đệm cho người khác; dịch vụ máy tính, cụ thể là cung cấp dịch vụ truyền, phát trực tiếp màn hình nền và ứng dụng; chuyển đổi đa nền tảng các nội dung kỹ thuật số sang các dạng khác của nội dung số; nén kỹ thuật số dữ liệu máy tính; cung cấp một trang điện tử cộng đồng trực tuyến có tính năng trao đổi thông tin chia sẻ giữa các thành viên trong cộng đồng quan tâm đến công nghệ, điện toán đám mây, dịch vụ mạng điện từ (web), phần mềm, phần mềm dạng dịch vụ (SaaS), trí tuệ nhân tạo, phát triển phần mềm, phát triển trò chơi, cơ sở dữ liệu, xử lý và phân tích dữ liệu, bộ nhớ dữ liệu, sắp xếp và lưu kho dữ liệu, lưu trữ dữ liệu, bảo mật dữ liệu và thông tin, mạng lưới, điện toán di động, và mạng lưới các thiết bị kết nối internet (IoT); phần mềm dạng dịch vụ (SaaS); phần mềm dạng dịch vụ (SaaS) có tính năng phần mềm cho điện toán đám mây; phần mềm dạng dịch vụ (SaaS) có tính năng phần mềm dành cho môi trường ảo; phần mềm dạng dịch vụ (SaaS) có tính năng phần mềm quản lý và triển khai các máy ảo đến nền tảng điện toán đám mây; phần mềm dạng dịch vụ (SaaS) có tính năng phần mềm để sử dụng trong tự động hóa và quản lý cơ sở hạ tầng điện toán đám mây; phần mềm dạng dịch vụ (SaaS) có tính năng phần mềm để chạy các ứng dụng điện toán đám mây; phần mềm dạng dịch vụ (SaaS) có tính năng nền tảng phần mềm cho các mạng và các ứng dụng điện toán đám mây; phần mềm dạng dịch vụ (SaaS) có tính năng phần mềm cung cấp khả năng truy cập vào kho dữ liệu và nguồn máy tính có thể mở rộng dựa trên đám mây; phần mềm dạng dịch vụ (SaaS) có tính năng phần mềm để theo dõi hiệu suất ứng dụng và đám mây; phần mềm dạng dịch vụ (SaaS) có tính năng phần mềm để ghi chép, báo cáo, phân tích và cảnh báo hình thành sự kiện; phần mềm dạng dịch vụ (SaaS) có tính năng phần mềm thu thập, chỉnh sửa, sửa đổi tổ chức/đồng bộ hóa, tích hợp, giám sát, truyền tải, lưu trữ và chia sẻ dữ liệu và thông tin; phần mềm dạng dịch vụ (SaaS) có tính năng phần mềm cho

truyền, phát trực tiếp dữ liệu, màn hình nền và ứng dụng, phần mềm dạng dịch vụ (SaaS) có tính năng phần mềm sao lưu, phục hồi và lưu trữ dữ liệu; phần mềm dạng dịch vụ (SaaS) có tính năng phần phần mềm để truyền và di chuyển dữ liệu; phần mềm dạng dịch vụ (SaaS) có tính năng phần mềm bảo vệ dữ liệu và bảo mật dữ liệu; phần mềm dạng dịch vụ (SaaS) có tính năng phần mềm để sắp xếp và lưu kho dữ liệu; phần mềm dạng dịch vụ (SaaS) có tính năng phần mềm quản lý cơ sở dữ liệu; phần mềm dạng dịch vụ (SaaS) có tính năng phần mềm để tạo/lập cấu hình, cung cấp và mở rộng cơ sở dữ liệu; phần mềm dạng dịch vụ (SaaS) có tính năng phần mềm cất giữ, truy xuất, lưu trữ, trích xuất, định dạng, cấu trúc, hệ thống hoá, tổ chức, lập chỉ mục, xử lý, truy vấn, phân tích, sao chép và kiểm soát truy cập dữ liệu; phần mềm dạng dịch vụ (SaaS) có tính năng phần mềm để ghi lại những thay đổi trong cơ sở dữ liệu; phần mềm dạng dịch vụ (SaaS) có tính năng phần mềm để cải thiện hiệu suất cơ sở dữ liệu; phần mềm dạng dịch vụ (SaaS) có tính năng phần mềm để cấu hình, cung cấp và mở rộng lưu trữ bộ nhớ đệm (cache) cho cơ sở dữ liệu; phần mềm dạng dịch vụ (SaaS) có tính năng phần mềm quản lý và tự động hóa mạng máy tính; phần mềm dạng dịch vụ (SaaS) có tính năng phần mềm để giám sát truy cập và hoạt động mạng máy tính; phần mềm dạng dịch vụ (SaaS) có tính năng phần mềm xác thực người dùng; phần mềm dạng dịch vụ (SaaS) có tính năng phần mềm mã hóa; phần mềm dạng dịch vụ (SaaS) có tính năng phần mềm để giám sát, theo dõi, ghi chép, phân tích, kiểm toán và báo cáo trong lĩnh vực tuân thủ an ninh bảo mật thông tin; phần mềm dạng dịch vụ (SaaS) có tính năng phần mềm để giám sát, theo dõi, ghi chép và phân tích các sự kiện mạng máy tính, hoạt động của người dùng, các thay đổi thống kê bảo mật và hoạt động nguồn; phần mềm dạng dịch vụ (SaaS) có tính năng phần mềm bảo mật mạng; phần mềm dạng dịch vụ (SaaS) có tính năng phần mềm phát hiện mối đe dọa mạng; phần mềm dạng dịch vụ (SaaS) có tính năng phần mềm giám sát và quản lý truy cập mạng; phần mềm dạng dịch vụ (SaaS) có tính năng phần mềm công cụ tìm kiếm; phần mềm dạng dịch vụ (SaaS) có tính năng phần mềm để tìm kiếm cơ sở dữ liệu; phần mềm dạng dịch vụ (SaaS) có tính năng phần mềm tạo ra cơ sở dữ liệu thông tin và dữ liệu có thể tìm kiếm; phần mềm dạng dịch vụ (SaaS) có tính năng phần mềm thông tin kinh doanh; phần mềm dạng dịch vụ (SaaS) có tính năng phần mềm cung cấp thông tin quản lý kinh doanh phức hợp, theo thời gian thực bằng cách kết hợp thông tin từ các cơ sở dữ liệu khác nhau; phần mềm dạng dịch vụ (SaaS) có tính năng phần mềm phân tích kinh doanh để thu thập và phân tích dữ liệu để tạo thuận lợi cho việc đưa ra quyết định kinh doanh; phần mềm dạng dịch vụ (SaaS) có tính năng phần mềm để sử dụng trong phân tích dữ liệu lớn; phần mềm dạng dịch vụ (SaaS) có tính năng phần mềm tự động hoá việc xử lý các thông tin và dữ liệu không được cấu trúc, bán cấu trúc và có cấu trúc được lưu trữ trên mạng máy tính và internet; phần mềm dạng dịch vụ (SaaS) có tính năng phần mềm thương mại điện tử cho phép người dùng thực hiện các giao dịch kinh doanh điện tử thông qua mạng máy tính toàn cầu; phần mềm dạng dịch vụ (SaaS) có tính năng phần mềm để điều hành và quản lý tổng đài cuộc gọi và tổng đài liên lạc, phần mềm dạng dịch vụ (SaaS) có tính năng nền tảng phần mềm để cung cấp dịch vụ khách hàng và hỗ trợ khách hàng; phần mềm dạng dịch vụ (SaaS) có tính năng phần mềm để nhận diện giọng nói, khuôn mặt và mắt; phần mềm dạng dịch vụ (saaS) có tính năng phần mềm chuyển văn bản thành lời nói; phần mềm dạng dịch vụ (SaaS) có tính năng phần mềm phân tích hình ảnh, nhận dạng, xử lý, chuyển đổi, cắt xén, thay đổi kích thước và nâng cao; phần mềm dạng dịch vụ (SaaS) có tính năng phần mềm cho truyền, phát trực tiếp video và định dạng và xử lý tốc độ cao các luồng truyền, phát trực tiếp âm thanh và video; phần mềm dạng dịch vụ (SaaS) có tính năng phần mềm để triển khai nội dung video trực tuyến và theo yêu cầu; phần mềm dạng dịch vụ (SaaS) có tính năng phần mềm để cung cấp và nhân rộng các dịch vụ xử lý, phân phối và lưu trữ video; phần mềm dạng dịch vụ (SaaS) có tính năng phần mềm được sử dụng để xử lý chuyển đổi, chuyển mã, mã hóa, giải mã, mã hóa văn bản, giải mã văn bản,

phân phối và thao tác các tệp video, hình ảnh và âm thanh kỹ thuật số; phần mềm dạng dịch vụ (SaaS) có tính năng phần mềm để chèn và loại bỏ quảng cáo và các nội dung khác vào các luồng truyền, phát trực tiếp video; phần mềm dạng dịch vụ (SaaS) có tính năng phần mềm quản lý quyền kỹ thuật số, phần mềm dạng dịch vụ (SaaS) có tính năng phần mềm cho việc xem truyền hình theo thời gian; phần mềm dạng dịch vụ (SaaS) có tính năng phần mềm trò chơi; phần mềm dạng dịch vụ (SaaS) có tính năng phần mềm trung gian kết nối tương tác (engine) trò chơi; phần mềm dạng dịch vụ (SaaS) có tính năng phần mềm để quản lý, kết nối và vận hành các thiết bị điện tử của mạng lưới các thiết bị kết nối internet (IoT); phần mềm dạng dịch vụ (SaaS) có tính năng phần mềm để cho phép các thiết bị điện tử vận hành và liên lạc nội bộ trong khi vẫn giữ được lợi ích của phân tích và dịch vụ cao cấp trong đám mây; phần mềm dạng dịch vụ (SaaS) có tính năng công cụ phát triển phần mềm máy tính; phần mềm dạng dịch vụ (SaaS) có tính năng bộ phát triển phần mềm (SDK); phần mềm dạng dịch vụ (SaaS) có tính năng phần mềm để phát triển, thử nghiệm, triển khai và quản lý ứng dụng; phần mềm dạng dịch vụ (SaaS) có tính năng phần mềm để quản lý các dự án và nhóm phát triển phần mềm.

Nhóm 45: Giám sát hệ thống máy tính và cơ sở dữ liệu vì mục đích an ninh; dịch vụ an ninh được kiểm soát bằng máy tính, cụ thể là, theo dõi bằng điện tử, phát hiện và báo cáo về các mô hình nghi ngờ và bất thường về truy cập hoặc hoạt động mạng máy tính; cung cấp các dịch vụ chứng thực người dùng để truy cập vào một môi trường máy tính ảo an toàn; dịch vụ đăng ký tên miền, cụ thể là, điều phối việc đăng ký tên miền để nhận dạng người dùng và địa chỉ giao thức internet trên mạng internet; cung cấp cơ sở dữ liệu máy tính trực tuyến trong lĩnh vực thông tin đăng ký tên miền; cung cấp các dịch vụ chứng thực thông qua phần mềm không thể tải xuống trực tuyến để thiết lập và chuyển các chứng chỉ bảo mật cho các dịch vụ tên miền.

---

(210) **4-2017-28375**

(540)

AMAZON WEB SERVICES

(220) 06.09.2017

(441) 25.07.2018

(731) AMAZON TECHNOLOGIES, INC. (US)
410 Terry Ave North, Seattle, WA 98109
United States of America

(740) Công ty Luật TNHH T&G (TGVN)

(511) Nhóm 09: Phần cứng máy vi tính; phần mềm máy tính; phần mềm máy tính cho điện toán đám mây; phần mềm máy tính để ảo hóa; phần mềm máy tính để quản lý và triển khai các máy ảo tới nền tảng điện toán đám mây; phần mềm máy tính để sử dụng trong tự động hoá và quản lý cơ sở hạ tầng đám mây; phần mềm máy tính để chạy ứng dụng dựa trên điện toán đám mây; nền tảng phần mềm máy tính cho các mạng và các ứng dụng điện toán đám mây; phần mềm máy tính cung cấp khả năng truy cập vào kho dữ liệu và nguồn máy tính có thể mở rộng dựa trên đám mây; phần mềm máy tính để theo dõi hiệu suất ứng dụng và đám mây; phần mềm máy tính để ghi chép sự kiện, báo cáo, phân tích và tạo ra cảnh báo; phần mềm máy tính để thu thập, chỉnh sửa, sửa đổi, tổ chức, đồng bộ, tích hợp, giám sát, truyền tải, lưu trữ và chia sẻ dữ liệu và thông tin; phần mềm máy tính để truyền, phát trực tiếp dữ liệu, màn hình nền và ứng dụng; phần mềm máy tính để sao lưu, phục hồi và lưu trữ dữ liệu; phần mềm máy tính để truyền và nhập dữ liệu; phần mềm máy tính để bảo vệ dữ liệu và bảo mật dữ liệu; phần mềm máy tính để sắp xếp và lưu kho dữ liệu; phần mềm quản lý cơ sở dữ liệu; phần mềm máy tính để tạo, lập cấu hình, cung cấp và mở rộng cơ sở dữ liệu; phần mềm máy tính để lưu truy xuất, lưu trữ, trích xuất, định dạng, cấu

trúc, hệ thống hóa, tổ chức, lập chỉ mục, xử lý, truy vấn, phân tích, sao chép và kiểm soát truy cập dữ liệu; phần mềm máy tính để ghi lại những thay đổi trong cơ sở dữ liệu; phần mềm máy tính để cải thiện hiệu suất cơ sở dữ liệu; phần mềm máy tính để lập cấu hình, cung cấp và mở rộng bộ nhớ đệm [cache] dữ liệu cho cơ sở dữ liệu, phần mềm máy tính để quản lý và tự động hóa mạng máy tính; phần mềm máy tính để theo dõi truy cập và hoạt động mạng máy tính; phần mềm xác thực người sử dụng máy tính; phần mềm mật mã; phần mềm máy tính để kiểm tra, theo dõi, ghi chép, phân tích, kiểm toán và báo cáo trong lĩnh vực tuân thủ quy định và bảo mật thông tin; phần mềm máy tính để kiểm tra, theo dõi, ghi chép và phân tích sự kiện mạng máy tính, hoạt động của người dùng, các thay đổi đối với hoạt động nguồn và thống kê bảo mật; phần mềm bảo mật mạng máy tính; phần mềm phát hiện mối đe dọa mạng; phần mềm giám sát và quản lý truy cập mạng; phần mềm công cụ tìm kiếm trên máy tính; phần mềm máy tính để tìm kiếm cơ sở dữ liệu; phần mềm máy tính để tạo cơ sở dữ liệu thông tin và dữ liệu có thể tìm kiếm; phần mềm tin tức kinh doanh; phần mềm máy tính cung cấp thông tin quản lý kinh doanh phức hợp, theo thời gian thực bằng cách kết hợp thông tin từ các cơ sở dữ liệu khác nhau; phần mềm phân tích kinh doanh để thu thập và phân tích dữ liệu để tạo thuận lợi cho việc ra quyết định kinh doanh; phần mềm máy tính để sử dụng trong phân tích dữ liệu lớn; phần mềm máy tính tự động xử lý thông tin và dữ liệu không có cấu trúc, bán cấu trúc và cấu trúc được lưu trữ trên mạng máy tính và internet phần mềm thương mại điện tử máy tính cho phép người dùng thực hiện các giao dịch kinh doanh điện tử thông qua mạng máy tính toàn cầu; phần mềm máy tính để vận hành và quản lý trung tâm dịch vụ khách hàng và trung tâm liên lạc; nền tảng phần mềm máy tính để cung cấp dịch vụ khách hàng và hỗ trợ khách hàng; phần mềm máy tính để nhận diện giọng nói, khuôn mặt và mắt; phần mềm máy tính để chuyển văn bản thành giọng đọc lời; phần mềm máy tính để phân tích hình ảnh, nhận dạng, xử lý, chuyển đổi, cắt xén, thay đổi kích thước và cải tiến; phần mềm máy tính truyền, phát trực tiếp video và định dạng và xử lý tốc độ cao các luồng truyền, phát trực tiếp âm thanh và video; phần mềm máy tính để triển khai nội dung video trực tiếp và theo yêu cầu; phần mềm máy tính để cung cấp và nhân rộng các dịch vụ xử lý, phân phối và lưu trữ video; phần mềm máy tính được sử dụng để xử lý chuyển đổi, chuyển mã, mã hóa, giải mã, mã hóa văn bản, giải mã văn bản, phân phối và thao tác các tệp video, hình ảnh và âm thanh kỹ thuật số; phần mềm máy tính để chèn và loại bỏ quảng cáo và các nội dung khác vào luồng truyền, phát trực tiếp video; phần mềm máy tính để quản lý quyền kỹ thuật số; phần mềm máy tính để xem truyền hình theo thời gian; phần mềm trò chơi; phần mềm trung gian kết nối tương tác (engine) trò chơi; phần mềm máy tính để quản lý, kết nối và vận hành mạng lưới các thiết bị kết nối internet (IoT); phần mềm máy tính để cho phép các thiết bị điện tử vận hành và liên lạc nội bộ trong khi vẫn giữ được lợi ích của phân tích và dịch vụ cao cấp trong đám mây; công cụ phát triển phần mềm máy tính; bộ phát triển phần mềm (SDK); phần mềm máy tính để phát triển, thử nghiệm, triển khai và quản lý ứng dụng; phần mềm máy tính để quản lý các dự án và nhóm phát triển phần mềm.

Nhóm 35: Tư vấn kinh doanh; dịch vụ tư vấn kinh doanh trong lĩnh vực công nghệ thông tin (CNTT) và điện toán đám mây; dịch vụ tư vấn kinh doanh trong lĩnh vực cấu trúc doanh nghiệp, tư vấn quản lý rủi ro kinh doanh; biên soạn và hệ thống hóa thông tin vào cơ sở dữ liệu máy tính; dịch vụ quản lý cơ sở dữ liệu; quản lý hồ sơ kinh doanh; phân tích dữ liệu kinh doanh; dịch vụ xử lý dữ liệu; dịch vụ quản lý triển lãm thương mại; tiến hành và sắp xếp triển lãm thương mại trong các lĩnh vực công nghệ, điện toán đám mây, dịch vụ mạng điện tử (web), phần mềm, phần mềm dạng dịch vụ (SaaS), trí tuệ nhân tạo, phát triển phần mềm, phát triển trò chơi, cơ sở dữ liệu, xử lý và phân tích dữ liệu, bộ nhớ dữ liệu, sắp xếp và lưu kho dữ liệu, lưu trữ dữ liệu, bảo mật dữ liệu và thông tin, mạng lưới,

điện toán di động, và mạng lưới các thiết bị kết nối internet (IoT); đặt hàng trực tuyến trên máy vi tính với các công cụ phát triển và phần mềm và dịch vụ điện toán đám mây; cung cấp thị trường trực tuyến cho người mua và người bán hàng hoá và dịch vụ; dịch vụ quản trị kinh doanh cụ thể là ghi lại các thông điệp và đàm thoại hội nghị.

Nhóm 38: Dịch vụ viễn thông; truyền dữ liệu điện tử; truyền, phát trực tiếp dữ liệu, truyền, phát trực tiếp các ứng dụng phần mềm; cung cấp khả năng truyền, phát trực tiếp dữ liệu cho người khác; truyền, phát trực tiếp các tài liệu âm thanh và video trên internet; truyền tải video theo yêu cầu; dịch vụ phát sóng; cung cấp truy cập vào mạng viễn thông; cung cấp truy cập đa người dùng vào các mạng thông tin máy tính toàn cầu để chuyền và phổ biến một loạt các thông tin; cung cấp truy cập cho người dùng vào phần mềm máy tính trong mạng dữ liệu; cung cấp truy cập vào các ứng dụng máy tính và hệ điều hành được quản lý từ xa thông qua internet; cung cấp truy cập vào kho lưu trữ và và nguồn điện toán dựa trên đám mây; cung cấp truy cập cơ sở dữ liệu; cung cấp các dịch vụ mạng riêng ảo (VPN); dịch vụ liên lạc điện thoại; dịch vụ liên lạc điện thoại đường dài; dịch vụ điện thoại qua internet (VOIP); dịch vụ hội nghị qua mạng điện tử; dịch vụ định tuyến cuộc gọi; cung cấp các dịch vụ trò chuyện qua giọng nói (voice chat); cung cấp các phòng trò chuyện qua internet; truyền tải tin nhắn; cung cấp các diễn đàn trực tuyến để truyền tải tin nhắn giữa những người sử dụng máy tính với nhau; dịch vụ ghi âm cuộc gọi; tư vấn viễn thông.

Nhóm 41: Dịch vụ giáo dục và giải trí; dịch vụ giáo dục, cụ thể là tổ chức các cuộc hội thảo chuyên đề, lớp học, hội thảo và hội nghị trong các lĩnh vực công nghệ, điện toán đám mây, dịch vụ mạng điện tử, phần mềm, phần mềm dạng dịch vụ (SaaS), trí tuệ nhân tạo, phát triển phần mềm, phát triển trò chơi, cơ sở dữ liệu, xử lý và phân tích dữ liệu bộ nhớ dữ liệu, sắp xếp và lưu kho dữ liệu, lưu trữ dữ liệu, bảo mật dữ liệu và thông tin, mạng lưới, điện toán di động và mạng lưới các thiết bị kết nối internet (IoT); các tạp chí trực tuyến, cụ thể là, các nhật ký trực tuyến (blog) có thông tin trong các lĩnh vực công nghệ, điện toán đám mây; dịch vụ web, phần mềm, phần mềm dạng dịch vụ (SaaS), trí tuệ nhân tạo, phát triển phần mềm, phát triển trò chơi, cơ sở dữ liệu, xử lý và phân tích dữ liệu, bộ nhớ dữ liệu, sắp xếp và lưu kho dữ liệu, lưu trữ dữ liệu, bảo mật dữ liệu và thông tin, mạng lưới, điện toán di động, và mạng lưới các thiết bị kết nối internet (IoT); cung cấp trò chơi máy tính trực tuyến.

Nhóm 42: Dịch vụ điện toán đám mây; các dịch vụ máy vi tính, cụ thể là, dịch vụ nhà cung cấp dịch vụ đám mây; lưu trữ và chia sẻ nội dung số trên mạng internet; nhà cung cấp dịch vụ đám mây các cơ sở dữ liệu điện tử và môi trường máy tính ảo; dịch vụ nhà cung cấp máy chủ; dịch vụ chia sẻ thời gian máy vi tính; cung cấp các hệ thống máy tính ảo và các môi trường máy tính ảo thông qua điện toán đám mây; các dịch vụ máy tính, cụ thể là cung cấp các ứng dụng ảo trang điện tử, tập tin, cơ sở dữ liệu và các máy chủ lưu trữ có dung lượng khả biến cho người khác; các dịch vụ nhân rộng [khả năng máy tính], cụ thể là, cung cấp khả năng lưu trữ điện tử và điện toán khả biến cho người khác; quản lý và duy trì cơ sở dữ liệu và môi trường điện toán ảo cho người khác; lưu trữ dữ liệu điện tử; cho thuê không gian trong một cơ sở tiện ích sở hữu lắp đặt/bố trí máy tính chung cho trung tâm chứa dữ liệu của người khác; nhà cung cấp dịch vụ ứng dụng (ASP), cụ thể là, nhà cung cấp các ứng dụng phần mềm máy tính và cơ sở dữ liệu của người khác; dịch vụ máy tính, cụ thể là lưu trữ, quản lý, cung cấp nhân rộng, quản trị, duy trì, giám sát, bảo mật, mã hóa văn bản, giải mã văn bản, sao chép và sao lưu cơ sở dữ liệu và môi trường điện toán đám mây cho người khác; cho thuê phần mềm máy tính; tư vấn và cung cấp thông tin trong các lĩnh vực công nghệ thông tin, điện toán đám mây, dịch vụ mạng điện

tử (web), phần mềm, phần mềm dạng dịch vụ (SaaS), trí tuệ nhân tạo, phát triển phần mềm, phát triển trò chơi, cơ sở dữ liệu, xử lý và phân tích dữ liệu, bộ nhớ dữ liệu, sắp xếp và lưu kho dữ liệu, lưu trữ dữ liệu, bảo mật dữ liệu và thông tin, mạng lưới, điện toán di động, và mạng lưới các thiết bị kết nối internet (IoT); lập kế hoạch/thiết kế và triển khai công nghệ máy tính cho người khác; thiết kế và phát triển phần mềm, cơ sở dữ liệu, dịch vụ mạng điện tử và cơ sở hạ tầng điện toán đám mây; dịch vụ quản lý cấu hình phần mềm; dịch vụ di chuyển dữ liệu và ứng dụng; dịch vụ khai thác dữ liệu; sao lưu dữ liệu và phục hồi dữ liệu; sao lưu trực tuyến từ xa dữ liệu máy tính; dịch vụ mã hóa và giải mã dữ liệu; sắp xếp và lưu kho dữ liệu; các dịch vụ hỗ trợ kỹ thuật, cụ thể là, xử lý sự cố của các vấn đề phần mềm máy tính; dịch vụ máy tính, cụ thể là, giám sát các trang điện tử của người khác để cải thiện khả năng mở rộng và hiệu suất hoạt động; dịch vụ máy tính, cụ thể là, thực thi, hạn chế và kiểm soát các đặc quyền truy cập của người dùng điện toán và các nguồn mạng dựa trên các chứng chỉ (credential) được giao; cung cấp công cụ tìm kiếm để thu thập dữ liệu thông qua mạng lưới truyền thông; tạo ra các chỉ số thông tin dựa trên mạng máy tính, các trang điện tử, và các nguồn khác có sẵn trên mạng máy tính toàn cầu cho người khác; cung cấp đia chỉ IP dành riêng cho người khác; dịch vụ DNS cho người khác; dịch vụ máy tính, cụ thể là phát hiện xâm nhập và bảo vệ; dịch vụ máy tính, cụ thể là, lọc lưu lượng truy cập mạng điện tử; dịch vụ máy tính, cụ thể là, cung cấp lưu trữ dữ liệu ảo và bộ nhớ đệm cho người khác; dịch vụ máy tính, cụ thể là cung cấp dịch vụ truyền, phát trực tiếp màn hình nền và ứng dụng; chuyển đổi đa nền tảng các nội dung kỹ thuật số sang các dạng khác của nội dung số; nén kỹ thuật số dữ liệu máy tính; cung cấp một trang điện tử cộng đồng trực tuyến có tính năng trao đổi thông tin chia sẻ giữa các thành viên trong cộng đồng quan tâm đến công nghệ, điện toán đám mây, dịch vụ mạng điện tử (web), phần mềm, phần mềm dạng dịch vụ (SaaS), trí tuệ nhân tạo, phát triển phần mềm, phát triển trò chơi, cơ sở dữ liệu, xử lý và phân tích dữ liệu, bộ nhớ dữ liệu, sắp xếp và lưu kho dữ liệu, lưu trữ dữ liệu, bảo mật dữ liệu và thông tin, mạng lưới, điện toán di động, và mạng lưới các thiết bị kết nối internet (IoT); phần mềm dạng dịch vụ (SaaS); phần mềm dạng dịch vụ (SaaS) có tính năng phần mềm cho điện toán đám mây; phần mềm dạng dịch vụ (SaaS) có tính năng phần mềm dành cho môi trường ảo; phần mềm dạng dịch vụ (SaaS) có tính năng phần mềm quản lý và triển khai các máy ảo đến nền tảng điện toán đám mây; phần mềm dạng dịch vụ (SaaS) có tính năng phần mềm để sử dụng trong tự động hóa và quản lý cơ sở hạ tầng điện toán đám mây; phần mềm dạng dịch vụ (SaaS) có tính năng phần mềm để chạy các ứng dụng điện toán đám mây; phần mềm dạng dịch vụ (SaaS) có tính năng nền tảng phần mềm cho các mạng và các ứng dụng điện toán đám mây; phần mềm dạng dịch vụ (SaaS) có tính năng phần mềm cung cấp khả năng truy cập vào kho dữ liệu và nguồn máy tính có thể mở rộng dựa trên đám mây; phần mềm dạng dịch vụ (SaaS) có tính năng phần mềm để theo dõi hiệu suất ứng dụng và đám mây; phần mềm dạng dịch vụ (SaaS) có tính năng phần mềm để ghi chép, báo cáo, phân tích và cảnh báo hình thành sự kiện; phần mềm dạng dịch vụ (SaaS) có tính năng phần mềm thu thập, chỉnh sửa, sửa đổi tổ chức/đồng bộ hóa, tích hợp, giám sát, truyền tải, lưu trữ và chia sẻ dữ liệu và thông tin; phần mềm dạng dịch vụ (SaaS) có tính năng phần mềm cho truyền, phát trực tiếp dữ liệu, màn hình nền và ứng dụng, phần mềm dạng dịch vụ (SaaS) có tính năng phần mềm sao lưu, phục hồi và lưu trữ dữ liệu; phần mềm dạng dịch vụ (SaaS) có tính năng phần phần mềm để truyền và di chuyển dữ liệu; phần mềm dạng dịch vụ (SaaS) có tính năng phần mềm bảo vệ dữ liệu và bảo mật dữ liệu; phần mềm dạng dịch vụ (SaaS) có tính năng phần mềm để sắp xếp và lưu kho dữ liệu; phần mềm dạng dịch vụ (SaaS) có tính năng phần mềm quản lý cơ sở dữ liệu; phần mềm dạng dịch vụ (SaaS) có tính năng phần mềm để tạo/lập cấu hình, cung cấp và mở rộng cơ sở dữ liệu; phần mềm dạng dịch vụ (SaaS) có tính năng phần mềm cất giữ, truy xuất, lưu trữ, trích xuất, định dạng, cấu trúc, hệ thống hoá, tổ chức, lập chỉ mục, xử lý, truy vấn, phân tích, sao chép và

kiểm soát truy cập dữ liệu; phần mềm dạng dịch vụ (SaaS) có tính năng phần mềm để ghi lại những thay đổi trong cơ sở dữ liệu; phần mềm dạng dịch vụ (SaaS) có tính năng phần mềm để cải thiện hiệu suất cơ sở dữ liệu; phần mềm dạng dịch vụ (SaaS) có tính năng phần mềm để cấu hình, cung cấp và mở rộng lưu trữ bộ nhớ đệm (cache) cho cơ sở dữ liệu; phần mềm dạng dịch vụ (SaaS) có tính năng phần mềm quản lý và tự động hóa mạng máy tính; phần mềm dạng dịch vụ (SaaS) có tính năng phần mềm để giám sát truy cập và hoạt động mạng máy tính; phần mềm dạng dịch vụ (SaaS) có tính năng phần mềm xác thực người dùng; phần mềm dạng dịch vụ (SaaS) có tính năng phần mềm mã hóa; phần mềm dạng dịch vụ (SaaS) có tính năng phần mềm để giám sát, theo dõi, ghi chép, phân tích, kiểm toán và báo cáo trong lĩnh vực tuân thủ an ninh bảo mật thông tin; phần mềm dạng dịch vụ (SaaS) có tính năng phần mềm để giám sát, theo dõi, ghi chép và phân tích các sự kiện mạng máy tính, hoạt động của người dùng, các thay đổi thống kê bảo mật và hoạt động nguồn; phần mềm dạng dịch vụ (SaaS) có tính năng phần mềm bảo mật mạng; phần mềm dạng dịch vụ (SaaS) có tính năng phần mềm phát hiện mối đe dọa mạng; phần mềm dạng dịch vụ (SaaS) có tính năng phần mềm giám sát và quản lý truy cập mạng; phần mềm dạng dịch vụ (SaaS) có tính năng phần mềm công cụ tìm kiếm; phần mềm dạng dịch vụ (SaaS) có tính năng phần mềm để tìm kiếm cơ sở dữ liệu; phần mềm dạng dịch vụ (SaaS) có tính năng phần mềm tạo ra cơ sở dữ liệu thông tin và dữ liệu có thể tìm kiếm; phần mềm dạng dịch vụ (SaaS) có tính năng phần mềm thông tin kinh doanh; phần mềm dạng dịch vụ (SaaS) có tính năng phần mềm cung cấp thông tin quản lý kinh doanh phức hợp, theo thời gian thực bằng cách kết hợp thông tin từ các cơ sở dữ liệu khác nhau; phần mềm dạng dịch vụ (SaaS) có tính năng phần mềm phân tích kinh doanh để thu thập và phân tích dữ liệu để tạo thuận lợi cho việc đưa ra quyết định kinh doanh; phần mềm dạng dịch vụ (SaaS) có tính năng phần mềm để sử dụng trong phân tích dữ liệu lớn; phần mềm dạng dịch vụ (SaaS) có tính năng phần mềm tự động hoá việc xử lý các thông tin và dữ liệu không được cấu trúc, bán cấu trúc và có cấu trúc được lưu trữ trên mạng máy tính và internet; phần mềm dạng dịch vụ (SaaS) có tính năng phần mềm thương mại điện tử cho phép người dùng thực hiện các giao dịch kinh doanh điện tử thông qua mạng máy tính toàn cầu; phần mềm dạng dịch vụ (SaaS) có tính năng phần mềm để điều hành và quản lý tổng đài cuộc gọi và tổng đài liên lạc, phần mềm dạng dịch vụ (SaaS) có tính năng nền tảng phần mềm để cung cấp dịch vụ khách hàng và hỗ trợ khách hàng; phần mềm dạng dịch vụ (SaaS) có tính năng phần mềm để nhận diện giọng nói, khuôn mặt và mắt; phần mềm dạng dịch vụ (saaS) có tính năng phần mềm chuyển văn bản thành lời nói; phần mềm dạng dịch vụ (SaaS) có tính năng phần mềm phân tích hình ảnh, nhận dạng, xử lý, chuyển đổi, cắt xén, thay đổi kích thước và nâng cao; phần mềm dạng dịch vụ (SaaS) có tính năng phần mềm cho truyền, phát trực tiếp video và định dạng và xử lý tốc độ cao các luồng truyền, phát trực tiếp âm thanh và video; phần mềm dạng dịch vụ (SaaS) có tính năng phần mềm để triển khai nội dung video trực tuyến và theo yêu cầu; phần mềm dạng dịch vụ (SaaS) có tính năng phần mềm để cung cấp và nhân rộng các dịch vụ xử lý, phân phối và lưu trữ video; phần mềm dạng dịch vụ (SaaS) có tính năng phần mềm được sử dụng để xử lý chuyển đổi, chuyển mã, mã hóa, giải mã, mã hóa văn bản, giải mã văn bản, phân phối và thao tác các tệp video, hình ảnh và âm thanh kỹ thuật số; phần mềm dạng dịch vụ (SaaS) có tính năng phần mềm để chèn và loại bỏ quảng cáo và các nội dung khác vào các luồng truyền, phát trực tiếp video; phần mềm dạng dịch vụ (SaaS) có tính năng phần mềm quản lý quyền kỹ thuật số, phần mềm dạng dịch vụ (SaaS) có tính năng phần mềm cho việc xem truyền hình theo thời gian; phần mềm dạng dịch vụ (SaaS) có tính năng phần mềm trò chơi; phần mềm dạng dịch vụ (SaaS) có tính năng phần mềm trung gian kết nối tương tác (engine) trò chơi; phần mềm dạng dịch vụ (SaaS) có tính năng phần mềm để quản lý, kết nối và vận hành các thiết bị điện tử của mạng lưới các thiết bị kết nối internet (IoT); phần mềm dạng dịch vụ (SaaS) có tính năng phần mềm để cho phép các

thiết bị điện tử vận hành và liên lạc nội bộ trong khi vẫn giữ được lợi ích của phân tích và dịch vụ cao cấp trong đám mây; phần mềm dạng dịch vụ (SaaS) có tính năng công cụ phát triển phần mềm máy tính; phần mềm dạng dịch vụ (SaaS) có tính năng bộ phát triển phần mềm (SDK); phần mềm dạng dịch vụ (SaaS) có tính năng phần mềm để phát triển, thử nghiệm, triển khai và quản lý ứng dụng; phần mềm dạng dịch vụ (SaaS) có tính năng phần mềm để quản lý các dự án và nhóm phát triển phần mềm.

Nhóm 45: Giám sát hệ thống máy tính và cơ sở dữ liệu vì mục đích an ninh; dịch vụ an ninh được kiểm soát bằng máy tính, cụ thể là, theo dõi bằng điện tử, phát hiện và báo cáo về các mô hình nghi ngờ và bất thường về truy cập hoặc hoạt động mạng máy tính; cung cấp các dịch vụ chứng thực người dùng để truy cập vào một môi trường máy tính ảo an toàn; dịch vụ đăng ký tên miền, cụ thể là, điều phối việc đăng ký tên miền để nhận dạng người dùng và địa chỉ giao thức internet trên mạng internet; cung cấp cơ sở dữ liệu máy tính trực tuyến trong lĩnh vực thông tin đăng ký tên miền; cung cấp các dịch vụ chứng thực thông qua phần mềm không thể tải xuống trực tuyến để thiết lập và chuyển các chứng chỉ bảo mật cho các dịch vụ tên miền.

---

(210) **4-2017-29333**

(300) 2017-464 15.06.2017 LI

(540)

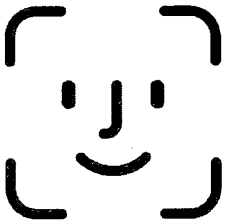

(220) 13.09.2017

(441) 25.07.2018

(531) 4.5.2; 4.5.3

(731) APPLE INC. (US)
1 Infinite Loop, Cupertino, California 95014, U.S.A.

(740) Công ty TNHH Sở hữu công nghiệp Sao Bắc Đẩu (SAO BAC DAU IP CO.,LTD)

(511) Nhóm 09: Máy vi tính; phần cứng máy vi tính; máy vi tính cầm tay; máy tính bảng; thiết bị và dụng cụ viễn thông; điện thoại; điện thoại di động; điện thoại thông minh; thiết bị thông tin liên lạc theo phương thức không dây để truyền giọng nói, dữ liệu, hình ảnh, âm thanh, viđêô và nội dung đa phương tiện; thiết bị thông tin liên lạc qua mạng; thiết bị điện tử số hóa cầm tay có khả năng truy cập internet và để gửi, nhận, và lưu trữ các cuộc gọi bằng điện thoại, thư điện tử và các dữ liệu số hóa khác; phần cứng máy vi tính có thể mang theo/đeo vào người; thiết bị điện tử số hóa có thể mang theo/đeo vào người có khả năng truy cập internet và để gửi, nhận, và lưu trữ các cuộc gọi bằng điện thoại, thư điện tử và các dữ liệu số hóa khác; đồng hồ thông minh; kính mắt thông minh, nhẫn thông minh; thiết bị theo dõi hoạt động thể chất có thể mang theo/đeo vào người (thiết bị đo chỉ số trong hoạt động thể chất); vòng tay kết nối [thiết bị đo kết nối với các thiết bị số qua các ứng dụng cài sẵn, giúp theo dõi hoạt động của các thiết bị đó]; thiết bị đọc sách điện tử; phần mềm máy tính; phần mềm máy tính dùng để cài đặt, lên cấu hình, điều khiển hoặc kiểm soát máy vi tính và các thiết bị ngoại vi của máy tính, các thiết bị di động, điện thoại di động, đồng hồ thông minh, kính mắt thông minh, thiết bị có thể mang theo/đeo vào người, tai nghe (nhét vào tai), tai nghe vòng qua đầu, ti-vi, bộ giải mã tín hiệu truyền hình (set-top-box), máy ghi và máy phát viđêô và âm thanh, dàn âm thanh trong nhà (home theater), và hệ thống giải trí trong nhà; phần mềm phát triển ứng dụng; phần mềm trò chơi máy tính; âm thanh, viđêô, và nội dung đa phương tiện ghi sẵn có thể tải xuống; thiết bị ngoại vi máy vi tính; thiết bị ngoại vi dùng cho máy vi tính, điện thoại di động, thiết bị điện tử di động, thiết bị điện tử có thể mang theo/đeo vào người, đồng hồ thông minh,

kính mắt thông minh, tai nghe (nhét vào tai), tai nghe vòng qua đầu, ti-vi, bộ giải mã tín hiệu truyền hình (set-top-box), máy ghi và máy phát viđêô và âm thanh; thiết bị ngoại vi có thể mang theo/đeo vào người sử dụng cho máy vi tính, điện thoại di động, thiết bị điện tử di động, đồng hồ thông minh, kính mắt thông minh, nhẫn thông minh, tai nghe (nhét vào tai), tai nghe vòng qua đầu, ti-vi, bộ giải mã tín hiệu truyền hình (set-top-box), và máy ghi và máy phát viđêô và âm thanh; thiết bị nhận dạng và xác thực sinh trắc học; dụng cụ đo gia tốc; máy đo độ cao; thiết bị đo khoảng cách; thiết bị ghi khoảng cách; thiết bị đếm bước chân; thiết bị đo áp suất; bộ chỉ báo áp suất; màn hình, màn hình hiển thị, màn hình gắn lên đầu, và bộ tai nghe sử dụng cho máy vi tính, điện thoại thông minh, thiết bị điện tử di động, thiết bị điện tử có thể mang theo/đeo vào người, đồng hồ thông minh, kính mắt thông minh, ti-vi, bộ giải mã tín hiệu truyền hình (set-top-box), và máy ghi và máy phát viđêô và âm thanh; màn hiển thị thực tế ảo và thực tế tăng cường, kính thực tế ảo và kính thực tế tăng cường, bộ điều khiển thực tế ảo và thực tế tăng cường, bộ thiết bị thực tế ảo và thực tế tăng cường đeo vòng qua đầu (headset); kính đeo mắt 3D; kính đeo mắt; kính râm; mắt kính; kính quang học; vật dùng quang học; thiết bị và dụng cụ quang học; máy ảnh; đèn flash cho máy ảnh; bàn phím, chuột, tấm lót chuột, máy in, ổ đĩa và ổ đĩa cứng; thiết bị ghi và tái tạo âm thanh; máy ghi và máy phát viđêô và âm thanh kỹ thuật số; loa âm thanh; bộ khuếch đại và thu âm thanh; thiết bị âm thanh dùng trong ô tô; thiết bị ghi âm giọng nói và nhận dạng giọng nói; tai nghe (nhét vào tai); tai nghe vòng qua đầu; micrô; ti vi; đầu máy thu hình và màn hình ti-vi; bộ giải mã tín hiệu truyền hình (set-top-box); máy thu thanh (rađiô); thiết bị phát và thu sóng rađiô; giao diện người dùng (thiết bị ghép nối) cho máy vi tính và các thiết bị điện tử trên xe có động cơ, cụ thể là bảng điều khiển, màn hình, màn hình cảm ứng, thiết bị điều khiển từ xa, thiết bị gắn thêm vào máy tính có khe mở rộng để kết nối tới các thiết bị ngoại vi (docking stations), bộ đấu nối, công tắc, và bộ điều khiển kích hoạt bằng giọng nói điện tử; thiết bị điện tử hệ thống định vị toàn cầu (GPS); thiết bị hoa tiêu (hướng dẫn trong hàng hải); thiết bị chỉ đường cho xe cộ [máy vi tính trên xe]; thiết bị điều khiển từ xa dùng để kiểm soát máy vi tính, điện thoại di động, thiết bị điện tử di động, thiết bị điện tử có thể mang theo/đeo vào người, đồng hồ thông minh, kính mắt thông minh, tai nghe (nhét vào tai), tai nghe vòng qua đầu, máy ghi và máy phát viđêô và âm thanh, ti-vi, bộ giải mã tín hiệu truyền hình (set-top-box), loa, bộ khuếch đại, dàn âm thanh trong nhà (home theater), và hệ thống giải trí trong nhà; thiết bị có thể mang theo/đeo vào người dùng để kiểm soát máy vi tính, điện thoại di động, thiết bị điện tử di động, đồng hồ thông minh, kính mắt thông minh, tai nghe (nhét vào tai), tai nghe vòng qua đầu, máy ghi và máy phát viđêô và âm thanh, ti-vi, bộ giải mã tín hiệu truyền hình (set-top-box), loa, bộ khuếch đại, dàn âm thanh trong nhà (home theater) và hệ thống giải trí trong nhà; thiết bị lưu trữ dữ liệu; con chip máy tính; pin (ắc quy); thiết bị sạc pin (thiết bị nạp ắc quy); bộ đấu nối, bộ nối, dây dẫn, cáp nối, bộ nạp (sạc), gói thiết bị cắm thêm (docks), thiết bị gắn thêm vào máy tính có khe mở rộng để kết nối tới các thiết bị ngoại vi (docking stations), và bộ điều hợp điện và điện tử dùng cho máy vi tính, điện thoại di động, máy vi tính cầm tay, thiết bị ngoại vi của máy tính, điện thoại di động, thiết bị điện tử di động, thiết bị điện tử có thể mang theo/đeo vào người, đồng hồ thông minh, kính mắt thông minh, tai nghe (nhét vào tai), tai nghe vòng qua đầu, máy ghi và máy phát viđêô và âm thanh, ti-vi, và bộ giải mã tín hiệu truyền hình (set- top-box); màn hình cảm ứng tương tác; giao diện (thiết bị ghép nối) dùng cho máy vi tính, màn hình máy vi tính, điện thoại di động, thiết bị điện tử di động, thiết bị điện tử có thể mang theo/đeo vào người, đồng hồ thông minh, kính mắt thông minh, ti-vi, bộ giải mã tín hiệu truyền hình (set-top-box), máy ghi và máy phát viđêô và âm thanh; màng che bảo vệ màn hình máy vi tính, màn hình điện thoại di động, và màn hình đồng hồ thông minh; bộ phận và phụ kiện dùng cho cho máy vi tính, thiết bị ngoại vi của máy tính, điện thoại di động, thiết bị điện tử di động, thiết bị điện tử có thể mang theo/đeo vào người, đồng hồ

thông minh, kính mắt thông minh, tai nghe (nhét vào tai), tai nghe vòng qua đầu, máy ghi và máy phát viđêô và âm thanh, ti-vi, bộ giải mã tín hiệu truyền hình (set-top-box); vỏ bọc, túi, hộp, cặp bọc ngoài, dây đai, và dây đeo dùng cho máy vi tính, điện thoại di động, thiết bị điện tử di động, thiết bị điện tử có thể mang theo/đeo vào người, đồng hồ thông minh, kính mắt thông minh, tai nghe (nhét vào tai), tai nghe vòng qua đầu, bộ giải mã tín hiệu truyền hình (set-top-box), máy ghi và máy phát viđêô và âm thanh; thiết bị dạng gậy hỗ trợ tự chụp hình; bộ nạp (sạc) cho thuốc lá điện tử. Trong đó, các chương trình và phần mềm trong nhóm này là các chương trình và phần mềm máy tính ghi sẵn hoặc có thể tải xuống được.

Nhóm 37: Dịch vụ bảo quản, sửa chữa phần cứng máy tính.

Nhóm 42: Thiết kế và phát triển phần cứng, phần mềm, thiết bị ngoại vi máy tính và trò chơi trên máy tính, trò chơi viđêô; dịch vụ tư vấn phần cứng và phần mềm máy tính; lập trình máy tính; thiết kế cơ sở dữ liệu máy tính; dịch vụ lưu trữ dữ liệu điện tử; dịch vụ điện toán đám mây; cho thuê phần cứng, phần mềm và thiết bị ngoại vi của máy tính; cung cấp phần mềm trực tuyến không tải xuống được; dịch vụ tư vấn để phát triển hệ thống máy tính, các cơ sở dữ liệu và ứng dụng máy tính; tư vấn bảo mật máy tính và bảo mật dữ liệu; dịch vụ mã hóa dữ liệu; cung cấp trực tuyến thông tin về phần cứng hoặc phần mềm máy tính; dịch vụ cập nhật phần cứng máy tính; dịch vụ bảo quản, sửa chữa và cập nhật, phần mềm máy tính, thiết bị ngoại vi của máy tính và các ứng dụng máy tính; dịch vụ hỗ trợ kỹ thuật về việc chẩn đoán và xử lý sự cố phần cứng máy tính, phần mềm máy tính và các dịch vụ trợ giúp và hỗ trợ cho người sử dụng máy tính; dịch vụ tạo lập, thiết kế, và bảo trì trang web; dịch vụ cho thuê chỗ trên máy chủ để đặt trang web; cung cấp công cụ tra cứu để lấy dữ liệu qua mạng internet và các mạng thông tin liên lạc điện tử khác; tạo các chỉ mục về thông tin, các trang web và các nguồn trực tuyến khác có sẵn trên mạng internet và các mạng thông tin liên lạc điện tử khác; dịch vụ nghiên cứu và lập bản đồ; dịch vụ khoa học và công nghệ; dịch vụ thiết kế công nghiệp [dịch vụ thiết lập bản vẽ công nghiệp]; dịch vụ phân tích và nghiên cứu công nghiệp; dịch vụ cung cấp trang web mạng xã hội; dịch vụ thông tin, cố vấn và tư vấn liên quan đến tất cả các dịch vụ trên.

Nhóm 45: Dịch vụ mạng xã hội trực tuyến.

---

(210) **4-2017-30232**

(540)

(220) 20.09.2017
(441) 25.07.2018
(531) 26.3.4; 26.4.3; 26.7.25; 7.1.6; 1.15.23
(591) Đỏ, trắng.
(731) THAI FENG COMPANY LIMITED (TH)
10/8 Moo. 5, Soi Wat Thiandad, Petchkasem Road, Thakham Sub-district, Sampran District, Nakhon Pathom Province, Thailand
(740) Công ty TNHH Trà và cộng sự (TRA & ASSOCIATES CO.,LTD)

(511) Nhóm 11: Van hình cầu làm bằng chất dẻo (dùng cho mục đích cấp nước); van hình cầu đã tiện ren (dùng cho mục đích cấp nước).

---

(210) **4-2017-30910**

(540)

(220) 25.09.2017
(441) 25.07.2018
(531) A5.1.16; A5.3.13; A5.3.15; 26.15.9; 26.15.11; 5.7.3; 26.1.1
(591) Đỏ, vàng, xanh.
(731) HỢP TÁC XÃ NÔNG NGHIỆP YÊN HOÀ (VN)
Thôn Lạc Hiền, xã Yên Hòa, huyện Yên Mô, tỉnh Ninh Bình

(511) Nhóm 31: Rau cần và rau rút tươi.

---

(210) **4-2017-31492**

(540)

DELTROL

(220) 28.09.2017
(441) 25.07.2018
(731) DELTROL CORP. (US)
2740 South 20th Street, Milwaukee, Wisconsin 53215 United States of America
(740) Công ty TNHH Tầm nhìn và Liên danh (VISION & ASSOCIATES CO.LTD.)

(511) Nhóm 06: Van thủy lực và khí nén bằng kim loại vận hành bằng tay [không phải là bộ phận của máy].

Nhóm 07: Van điều khiển khí nén và thủy lực, là bộ phận của máy; van điều khiển bơm thủy lực và khí nén [bộ phận của máy].

Nhóm 09: Van điều khiển thủy lực và khí nén để điều chỉnh dòng khí và chất lỏng; van điều khiển để điều chỉnh dòng khí và chất lỏng; van kiểm soát áp suất thủy lực có chức năng làm van giảm áp dùng cho máy móc và thiết bị thử nghiệm; van thủy lực, cụ thể là, van cạc-tút dạng trượt có chức năng làm van giảm áp và điều khiển chuyển động cho máy móc và thiết bị thử nghiệm; cơ cấu điều khiển, cụ thể là, van solenoid [công tắc điện tử], rơle điện, và solenoid điện từ có bản chất là solenoid dạng khung C, solenoid dạng khung D, solenoid dạng ống và solenoid chốt từ tính; van solenoid [công tắc điện tử] để điều khiển chất khí và chất lỏng chủ yếu cho thiết bị đồ uống, thiết bị làm đá và thiết bị lau rửa sàn.

Nhóm 17: Bộ ống bao gồm ống mềm không bằng kim loại dùng để vận chuyển nước của các thiết bị đồ uống trong ngành công nghiệp đồ uống.

---

(210) **4-2017-32411**

(540)

(220) 06.10.2017
(441) 25.07.2018
(531) 26.1.1; A26.1.18
(591) Vàng, cam, trắng.
(731) HỢP TÁC XÃ HÀ PHONG (VN)
Xóm Môn, xã Bắc Phong, huyện Cao Phong, tỉnh Hòa Bình

(511) Nhóm 31: Các loại trái cây tươi; giống cây trồng; động vật sống

Nhóm 32: Các loại đồ uống không có cồn; đồ uống hoa quả không cồn; nước ép hoa quả; siro và các chế phẩm khác để làm đồ uống.

---

(210) **4-2017-32412**

(540)

(220) 06.10.2017
(441) 25.07.2018
(531) A5.3.13; A5.3.15; A5.5.20; 25.7.25; A5.7.23
(591) Xanh, nâu vàng, nâu.
(731) HỢP TÁC XÃ XÂY DỰNG VÀ NÔNG NGHIỆP BẢO KHÁNH (VN)
Xóm 10, tiểu khu 32, xã Cò Lòi, huyện Mai Sơn, tỉnh Sơn La

(511) Nhóm 31: Các loại trái cây tươi; giống cây trồng; động vật sống

---

(210) **4-2017-33154**

(540)

(220) 11.10.2017
(441) 25.07.2018
(531) 26.4.4; A26.4.18
(591) Xám, trắng, đỏ.
(731) CÔNG TY CỔ PHẦN MGLAND VIỆT NAM (VN)
R2-SO- 08A-L2 và một phần R2-SO- 06-L2, khu Văn phòng tại dự án TTTM giáo dục và căn hộ Royal City, số 72, đường Nguyễn Trãi, phường Thượng Đình, quận Thanh Xuân, thành phố Hà Nội
(740) Công ty TNHH Tư vấn Quốc Dân (NACI CO., LTD)

(511) Nhóm 36: Dịch vụ kinh doanh bất động sản, dịch vụ môi giới bất động sản, dịch vụ tư vấn tài chính, dịch vụ tư vấn đầu tư bất động sản.

---

(210) **4-2017-33434**

(540)

(220) 13.10.2017
(441) 25.07.2018
(531) 26.4.4; A5.1.16; 26.4.9; A5.1.5
(591) Xanh lá, xanh dương, da cam, vàng nhạt.
(731) CÔNG TY TNHH DƯỢC PHẨM DTN (VN)
748 KV Qui Thạnh 1, phường Trung Kiên, quận Thốt Nốt, thành phố Cần Thơ

(511) Nhóm 30: Chè (trà).

---

(210) **4-2017-34088**

(300) 87/544,034 26.07.2017 US

(540)

INSPIRED OBJECTS

(220) 18.10.2017

(441) 25.07.2018

(531) 3.7.4; A3.7.24

(731) TARGET BRANDS, INC. (US)
1000 Nicollet Mall, Minneapolis, Minnesota 55403-2467, United States of America

(740) Công ty TNHH Tầm nhìn và Liên danh (VISION & ASSOCIATES CO.LTD.)

(511) Nhóm 20: Tấm đệm làm bằng bông; tấm đệm làm bằng bọt biển.

Nhóm 24: Vải lanh; rèm cửa nhà tắm; lớp lót rèm nhà tắm; đồ chăn ga gối đệm, cụ thể là chăn bông, khăn trải giường và bộ khăn trải giường, khăn phủ gối, vỏ gối, rèm che chân giường, tấm trải giường, chăn, khăn phủ giường, chăn lông vịt, chăn bông (mềm bông) và vải để phủ dùng trong nhà; đồ vải lanh dùng cho bàn ăn không làm từ giấy, cụ thể là miếng lót bày đĩa ở bàn ăn, khăn ăn, khăn trải bàn, tấm trải dọc bàn; vải che cửa sổ, cụ thể là, rèm cửa sổ, rèm cửa sổ xếp nếp, rèm cửa sổ trong suốt, rèm cửa sổ giăng ngang, rèm che ngang cửa sổ; khăn tắm; khăn mặt; khăn lau đĩa bằng vải; vỏ đệm; tấm bọc nắp đậy nhà vệ sinh bằng vải.

Nhóm 26: Hoa nhân tạo; quả nhân tạo; cây nhân tạo; dây trang trí kết bằng hoa, quả, cây cỏ nhân tạo; vòng hoa nhân tạo; cây cảnh nhân tạo.

Nhóm 27: Thảm trải sàn; thảm trang trí trên mặt có hoạt tiết; thảm chùi chân ở cửa; thảm trải lối đi trên sàn nhà; thảm phòng tắm; thảm lót bồn tắm bằng vải; miếng lót cố định thảm, cụ thể là tấm lót thảm chống trơn trượt.

Nhóm 35: Dịch vụ cửa hàng bán lẻ và dịch vụ cửa hàng bán lẻ trực tuyến các loại hàng tiêu dùng, cụ thể là chất bảo quản gỗ và chất nhuộm màu, sơn, hoa cỏ khô tạo mùi thơm, xà phòng, kem dưỡng, cụ thể là: kem dưỡng da mặt, kem dưỡng da tay, kem dưỡng tóc và kem dưỡng da toàn thân và các loại kem cạo râu và dưỡng sau khi cạo râu, hương trầm, nước hoa xịt phòng bình nước hoa dự phòng dùng cho bình phun nước hoa xịt phòng không dùng điện, sơn điều hòa gỗ, cân điện tử, nhiệt kế thời tiết, không dùng cho mục đích y tế, thìa và cốc dùng cho mục đích đo lường, đồ trang trí và trang hoàng cây thông Giáng sinh, đế đựng chuyên dụng cho cây thông Giáng sinh và đồ treo cây thông Giáng sinh, tấm che chuyên dụng cho gốc cây thông Giáng sinh và tất Giáng sinh, trò chơi vận động ngoài trời cụ thể là bóng vồ, bi sắt và bóng gỗ chơi trên cỏ, vải lanh, rèm cửa nhà tắm, lớp lót rèm nhà nhà tắm, tấm đệm làm bằng bông, tấm đệm làm bằng bọt biển, đồ chăn ga gối đệm, cụ thể là: chăn bông, khăn trải giường và bộ khăn trải giường, khăn phủ gối, vỏ gối, rèm che chân giường, tấm trải giường, chăn, khăn phủ giường, chăn lông vịt, đệm cách nhiệt và thảm phủ giường, đồ vải lanh dùng cho bàn ăn không làm từ giấy, cụ thể là: miếng lót bày đĩa ở bàn ăn, khăn ăn, khăn trải bàn, tấm trải dọc bàn, vải che cửa sổ, cụ thể là: rèm cửa sổ, rèm cửa sổ xếp nếp, rèm cửa sổ trong suốt, rèm cửa sổ giăng ngang, rèm che ngang cửa sổ, khăn tắm, khăn mặt, khăn lau đĩa, vỏ đệm, tấm bọc nắp đậy nhà vệ sinh bằng vải, hoa nhân tạo, quả nhân tạo, cây nhân tạo, dây trang trí kết bằng hoa, quả, cây cỏ nhân tạo, vòng hoa nhân tạo, cây cảnh nhân tạo, tạp dề (trang phục), giày cao cổ để làm vườn, đồ đội đầu, nến, đồ dẹt ở bàn ăn, cụ thể là: dĩa, dao và thìa, dụng cụ cầm tay để

dùng cho nhà bếp, cụ thể là: dụng cụ gia dụng có bản chất là cái kẹp dùng trong bếp, dao cắt bánh pizza, dụng cụ để cắt, cụ thể là dao, dụng cụ mài dao, dụng cụ mở hộp không dùng điện, và kéo cắt, dụng cụ gọt vỏ thực phẩm không dùng điện, hộp đựng đồ dẹt ở bàn ăn được thiết kế đặc biệt để đựng dĩa, dao và thìa, thiết bị chiếu sáng, chụp đèn, chân đèn, chụp đèn dạng chạm khắc họa tiết, đèn ngủ chạy điện, thiết bị chiếu sáng dùng năng lượng mặt trời, cụ thể là: bộ đèn chiếu sáng và thiết bị chiếu sáng trong nhà và ngoài trời dùng năng lượng mặt trời, chân đế bộ đèn chiếu sáng, bộ phân phối dùng cho thiết bị làm sạch không khí và khử mùi trong phòng, nến chạy điện, lò sưởi, cụ thể là lò sưởi có thể mang được, đồng hồ, hộp đựng đồ trang sức và phụ kiện, tủ đựng đồ trang sức, bản in, văn phòng phẩm, khay đựng giấy, vật dụng giữ sách dạy nấu ăn, bảng viết phân, bảng đen, bảng từ tính, bộ dụng cụ văn phòng phẩm để bàn, khay đựng tài liệu để bàn, khay đựng văn phòng phẩm chia ngăn để bàn, vật dụng chặn giữ sách không bị đổ, hộp đựng hồ sơ dùng để lưu trữ hồ sơ cá nhân và công việc, khay đựng tài liệu, tập anbom sách ảnh và hộp đựng, bút lông dùng để vẽ, quả địa cầu, khuôn tô màu, khuôn tô màu giấy dán tường, thảm trải sàn, thảm trang trí trên mặt có họa tiết, thảm chùi chân ở cửa, thảm trải lối đi trên sàn nhà, thảm phòng tắm, thảm lót bồn tắm bằng vải, miếng lót cố định thảm, cụ thể là tấm lót thảm chống trơn trượt, rổ bằng kim loại thường, móc treo bằng kim loại, hộp trang trí không làm bằng kim loại quý, tượng để bàn không làm bằng kim loại quý, tác phẩm trang trí bằng sắt rèn, đồ ngũ kim và phụ kiện trang trí bằng kim loại, cụ thể là: tay nắm cửa kiểu tròn, tay kéo cửa, tay nắm cửa có nút bấm, tay cầm của cửa, ô dù, chân đế ô dù, túi bọc ô, vali, túi du lịch đa dụng, túi lớn có dây xách song song, đá gốm, đá (không phải đá quý) sử dụng cho vườn hoặc mục đích trang trí, tượng nhỏ bằng đất sét và đá, đồ đạc, đồ ngoại thất và đồ nội thất, cụ thể là: bàn uống nước, bàn góc, bàn để sát tường, bàn ăn, ghế, ghế cho bàn ăn, ghế chuyển động, ghế bành, ghế dài có đệm, ghế đẩu, ghế dài, kệ làm việc, ghế trường kỷ, đivăng có phần tựa và phần nằm, giá để dù, xe đẩy dọn trà, giá đỡ, gương, khung tranh, khung ảnh, giường, gối và gối ôm, khung treo rèm, cụ thể là: thanh chịu lực, bộ thanh treo, thanh treo bằng gỗ, thanh treo bằng thép, sào, vòng xuyên vào thanh treo, cái nẹp, vòng treo vải không bằng kim loại, hình chạm đầu mái trang trí cửa sổ, tấm gắn tường bằng thạch cao, nhựa hoặc gỗ, bảng ghi thông tin, màn chống nóng, móc treo quần áo, móc rèm, vòng treo rèm, thanh treo rèm, thanh ray cho rèm và suốt rèm cửa, vòng treo rèm tắm, thanh treo rèm tắm, gối tắm, giá để khăn tắm, giá treo khăn tắm, giá để rượu, đệm, tượng và các bức tượng nhỏ bằng thạch cao, nhựa và gỗ, hộp lưu trữ không bằng kim loại mà bằng gỗ và nhựa sử dụng cho sàn nhà, hộp trang trí bằng gỗ, các sản phẩm và phụ kiện để lưu trữ và sắp xếp, cụ thể là: giá để đồ, hộp chứa đồ, hệ thống sắp xếp và lưu trữ dạng ngăn kéo bao gồm giá và các ngăn kéo, giá đỡ, tủ có ngăn, đồ chứa đựng không bằng kim loại, cụ thể là hộp đựng đồ bằng gỗ và nhựa, tủ sách, giá sách, bàn, tủ đựng đồ nữ trang, tủ, tủ đựng có ngăn kéo, tủ nhỏ có nhiều ngăn, kệ tủ để thiết bị giải trí điện tử, tủ đựng hồ sơ, tủ đựng thuốc, bàn để đầu giường, giá treo quần áo, giá treo áo khoác, giá treo mũ, nút chai thủy tinh, tượng để bàn bằng gỗ và nhựa, bảng gỗ xốp nhẹ và bảng tin, đồ chứa đựng thực vật, cụ thể là chậu cây và chậu hoa, tượng thủy tinh, bình, xô, sàng dùng cho mục đích gia dụng, giá để nến, vại, hộp đựng đồ ăn và đồ uống dùng cho mục đích gia dụng, bát đĩa dùng cho bữa ăn, cốc ly uống rượu có chân, đồ đựng đồ uống, cốc để uống và chén, bát để trộn, đĩa bơ, giá để bánh, bình rót, bộ đĩa đựng thức ăn và đồ chấm bao gồm đĩa đựng, giá để chuối bản chất là đồ dùng nhà bếp gia dụng, giá đựng để khô bát, hộp đựng thức ăn gia đình không chứa thức ăn, khay đựng thức ăn, dụng cụ rút giấy dùng cho gia đình, vòng đánh dấu khăn ăn không phải bằng kim loại quý, dụng cụ chia xà phòng, đĩa đựng xà phòng, giá để vòi hoa sen, dụng cụ phân phối cuộn bông, giá để giấy vệ sinh và dụng cụ phân phối giấy lau mặt, giá để bàn chải đánh răng,

đồ chứa dùng cho mục đích gia dụng hoặc nhà bếp, giá phơi quần áo cho khô, thùng chứa rác, giỏ đựng đồ bỏ đi, chậu trang trí không bằng kim loại, địa và bình, phụ kiện trang trí nhà, cụ thể là: đĩa trang trí, giá để nến, vòng để nến, tượng để bàn không bằng kim loại, cụ thể là tượng để bàn làm bằng thủy tinh, tác phẩm điêu khắc bằng gốm, bình và bát, đĩa đựng nến dạng cột, dụng cụ và phụ kiện nhà bếp, cụ thể là: lọ đựng bánh quy, bình đựng nước để ở bàn ăn, vật dụng giữ khăn ăn không bằng kim loại, bộ lót cốc không bằng giấy và không bằng vải trải bàn, giỏ để bánh mì, đĩa hình thuyền để đựng nước sốt, dụng cụ xay hạt tiêu và bộ bát đựng sa lát bao gồm các bát đựng sa lát, chảo, dụng cụ để nướng, đĩa suất, bộ đồ đựng đường và kem sữa, lọ rắc muối và hạt tiêu, ấm trà không bằng kim loại quý, giá ba chân, dụng cụ gia dụng, cụ thể là: bàn xẻng, kẹp gắp, giá để miếng bọt biển, nạo, vật dụng để lọc dạng lưới, xẻng lật, dụng cụ đánh kem, dụng cụ để nướng, cụ thể là cái kẹp, dĩa và xẻng, dĩa để phục vụ, hộp chứa đồ dẹt để ở bàn ăn, cụ thể là hộp chứa dĩa, thùng làm lạnh đồ uống có thể mang đi, dụng cụ nấu nướng, cụ thể là giỏ dùng cho mục đích gia đình, tượng và bức tượng nhỏ làm bằng gốm, giá đỡ thìa, dụng cụ và phụ kiện nhà bếp, cụ thể là thìa khuấy đồ uống, giá để gia vị, dụng cụ nấu nướng, cụ thể là nồi và chảo rán, chảo rang, dụng cụ nhọn để xiên trái cây, giá dạng đứng để đồ uống, giỏ mây để quần áo đã giặt khô, găng tay lò nướng .

---

(210) **4-2017-34376**

(220) 20.10.2017

(441) 25.07.2018

(540)

RRPP TRA

(731) KOREA PALLET POOL CO., LTD. (KR)
(Dohwa-dong) 63-8 Mapo-daero, Mapo-gu, Seoul, Republic of Korea

(740) Công ty Luật TNHH ELITE (ELITE LAW FIRM)

(511) Nhóm 39: Dịch vụ hậu cần (logistics) chuỗi cung ứng và dịch vụ hậu cần (logistics) ngược bao gồm dịch vụ lưu kho, vận tải và giao hàng; dịch vụ vận tải bưu kiện bằng đường thủy; giám sát và theo dõi hàng hóa trên tàu (thông tin vận tải); theo dõi và truy nguyên hàng hóa trên tàu (thông tin vận tải); vận tải thùng chứa (công-te-nơ) hàng hóa bằng đường thủy; cung cấp thông tin về môi giới hàng hải; cung cấp thông tin về biểu thuế, lịch trình và phương thức vận chuyển; dịch vụ hậu cần (logistics) vận tải; theo dõi phương tiện vận tải hàng hóa bằng máy vi tính hoặc qua hệ thống định vị toàn cầu GPS (thông tin vận tải); theo dõi hành khách hoặc phương tiện vận tải sử dụng máy vi tính hoặc hệ thống định vị toàn cầu GPS (thông tin vận tải); thông tin hậu cần (logistics) vận tải qua mạng truyền thông máy vi tính; cung cấp thông tin về dịch vụ dỡ hàng hóa; thông tin về giao thông qua mạng, truyền thông, máy vi tính; cho thuê thùng chứa (công-ten-nơ) dùng để vận chuyển và cất giữ hàng hóa; cung cấp thông tin số liệu thống kê về hậu cần (logistics) vận tải; vận chuyển hàng hóa; tư vấn liên quan đến lưu giữ và vận tải hàng hóa; dịch vụ hậu cần (logistics) bao gồm lưu giữ, vận chuyển và giao hàng hóa; sắp xếp vận tải và lưu giữ hàng hóa; dịch vụ tư vấn về vận tải; dịch vụ cung cấp thông tin về tình trạng đường hàng không và đường thủy; dịch vụ cung cấp các thông tin về tình trạng hậu cần (logistics) bao gồm lưu giữ, vận chuyển và giao hàng hóa; vận tải hàng hóa (bằng đường thủy); thuê phương tiện vận tải; cung cấp thông tin về tình trạng của hàng hóa chuyên chở.

---

(210) **4-2017-34377**

(540)

RRPP LINK

(220) 20.10.2017
(441) 25.07.2018

(731) KOREA PALLET POOL CO., LTD. (KR)
(Dohwa-dong) 63-8 Mapo-daero, Mapo-gu, Seoul, Republic of Korea

(740) Công ty Luật TNHH ELITE (ELITE LAW FIRM)

(511) Nhóm 39: Dịch vụ hậu cần (logistics) chuỗi cung ứng và dịch vụ hậu cần (logistics) ngược bao gồm dịch vụ lưu kho, vận tải và giao hàng; dịch vụ vận tải bưu kiện bằng đường thủy; giám sát và theo dõi hàng hóa trên tàu (thông tin vận tải); theo dõi và truy nguyên hàng hóa trên tàu (thông tin vận tải); vận tải thùng chứa (công-te-nơ) hàng hóa bằng đường thủy; cung cấp thông tin về môi giới hàng hải; cung cấp thông tin về biểu thuế, lịch trình và phương thức vận chuyển; dịch vụ hậu cần (logistics) vận tải; theo dõi phương tiện vận tải hàng hóa bằng máy vi tính hoặc qua hệ thống định vị toàn cầu GPS (thông tin vận tải); theo dõi hành khách hoặc phương tiện vận tải sử dụng máy vi tính hoặc hệ thống định vị toàn cầu GPS (thông tin vận tải); thông tin hậu cần (logistics) vận tải qua mạng truyền thông máy vi tính; cung cấp thông tin về dịch vụ dỡ hàng hóa; thông tin về giao thông qua mạng, truyền thông, máy vi tính; cho thuê thùng chứa (công-ten-nơ) dùng để vận chuyển và cất giữ hàng hóa; cung cấp thông tin số liệu thống kê về hậu cần (logistics) vận tải; vận chuyển hàng hóa; tư vấn liên quan đến lưu giữ và vận tải hàng hóa; dịch vụ hậu cần (logistics) bao gồm lưu giữ, vận chuyển và giao hàng hóa; sắp xếp vận tải và lưu giữ hàng hóa; dịch vụ tư vấn về vận tải; dịch vụ cung cấp thông tin về tình trạng đường hàng không và đường thủy; dịch vụ cung cấp các thông tin về tình trạng hậu cần (logistics) bao gồm lưu giữ, vận chuyển và giao hàng hóa; vận tải hàng hóa (bằng đường thủy); thuê phương tiện vận tải; cung cấp thông tin về tình trạng của hàng hóa chuyên chở.

---

(210) **4-2017-35045**

(540)

CAM-TIRE

(220) 25.10.2017
(441) 25.07.2018
(531) A3.4.4; 3.4.13

(731) CÔNG TY TNHH MỘT THÀNH VIÊN SẢN XUẤT VÀ THƯƠNG MẠI ĐỨC THỊNH PHÁT (VN)
324C, đường Nguyên Hồng, KV 1, phường Ba Láng, quận Cái Răng, thành phố Cần Thơ

(740) Công ty Luật TNHH Tư Luật (PRIVATE LAW FIRM)

(511) Nhóm 12: Lốp (vỏ) xe máy; săm xe máy.

Nhóm 35: Mua bán: lốp (vỏ) xe máy, săm xe máy.

---

(210) **4-2017-35326**

(540)

PI.GENE

(220) 27.10.2017
(441) 25.07.2018
(531) 26.4.4; 26.4.2; 26.13.25; A24.17.9
(591) Xanh tím than, tím.
(731) PIGENE GLOBAL (KR)
10F, 328, Teheran-ro, Gangnam-gu, Seoul, Republic of Korea
(740) Công ty TNHH Quốc tế D & N (D&N INTERNATIONAL CO.,LTD.)

(511) Nhóm 03: Mỹ phẩm; kem mỹ phẩm; dầu dùng cho mục đích mỹ phẩm; chế phẩm mỹ phẩm chăm sóc da; nước thơm dùng cho mục đích mỹ phẩm; gel xoa bóp, không dùng cho mục đích y tế, kem mỹ phẩm làm trắng da; mặt nạ làm đẹp; xà phòng bánh; chế phẩm chống nắng.

---

(210) **4-2017-35491**

(540)

PHUC KHANG
CORPORATION
KIẾN TẠO CỘNG ĐỒNG XANH

(220) 30.10.2017
(441) 25.07.2018
(531) 1.15.23; 26.4.1; 26.4.7; A26.11.8
(591) Xanh lá cây, đỏ.
(731) CÔNG TY CỔ PHẦN ĐẦU TƯ VÀ XÂY DỰNG PHÚC KHANG (VN)
51 Ngô Thời Nhiệm, phường 6, quận 3, thành phố Hồ Chí Minh

(511) Nhóm 36: Mua bán bất động sản; cho thuê bất động sản; môi giới bất động sản; quản lý bất động sản; định giá bất động sản; sàn giao dịch bất động sản.

Nhóm 37: Xây dựng công trình xây dựng; trang trí nội thất; sắp đặt công trình; sửa chữa công trình xây dựng; giám sát việc xây dựng công trình.

---

(210) **4-2017-35492**

(540)

PHUC KHANG
CORPORATION
NHÀ PHÁT TRIỂN CÔNG TRÌNH XANH

(220) 30.10.2017
(441) 25.07.2018
(531) 1.15.23; 26.4.1; 26.4.7; A26.11.8
(591) Xanh lá cây, đỏ.
(731) CÔNG TY CỔ PHẦN ĐẦU TƯ VÀ XÂY DỰNG PHÚC KHANG (VN)
51 Ngô Thời Nhiệm, phường 6, quận 3, thành phố Hồ Chí Minh

(511) Nhóm 36: Mua bán bất động sản; cho thuê bất động sản; môi giới bất động sản; quản lý bất động sản; định giá bất động sản; sàn giao dịch bất động sản.

Nhóm 37: Xây dựng công trình xây dựng; trang trí nội thất; sắp đặt công trình; sửa chữa công trình xây dựng; giám sát việc xây dựng công trình.

---

(210) **4-2017-35677**

(540)

EDGEWATER

(220) 31.10.2017
(441) 25.07.2018
(731) OUTRIGGER HOTELS HAWAII (US)
2375 Kuhio Avenue, Honolulu, Hawaii, 96815, United States Of America
(740) Công ty TNHH T&T INVENMARK Sở hữu trí tuệ Quốc tế (T&T INVENMARK CO., LTD.)

(511) Nhóm 43: Dịch vụ nhà hàng ăn uống.

---

(210) **4-2017-36460**

(540)

(220) 06.11.2017
(441) 25.07.2018
(531) 4.5.5; 4.5.15
(731) SANRIO COMPANY, LTD. (JP)
1-6-1, Osaki, Shinagawa-Ku, Tokyo, Japan
(740) Công ty Luật TNHH quốc tế BMVN (BMVN INTERNATIONAL LLC)

(511) Nhóm 08: Chuôi của dụng cụ cầm tay.

Nhóm 20: Đồ đạc (giường, tủ, bàn, ghế, giá, kệ), gương, khung tranh ảnh; đồ chứa đựng, không bằng kim loại để lưu trữ hoặc chuyên chở; xương, sừng, phiến sừng ở hàm cá voi hoặc xà cừ dạng thô hoặc bán thành phẩm; vỏ cứng; đá bọt; hổ phách vàng; đệm lót khí; đệm khí; gối hơi; tấm rèm bằng hạt cườm để trang trí; phụ kiện cho giường, không bằng kim loại; đồ dùng cho giường [trừ đồ vải]; giường cho vật nuôi trong nhà; thùng, không bằng kim loại; nút chai, không bằng kim loại; giá nhiều ngăn để chai lọ; nút chai bằng lie; thẻ khoá bằng nhựa, không mã hoá; hòm, không bằng kim loại; chùm chuông gió; móc treo quần áo, không bằng kim loại; mắc áo; móc treo áo, không bằng kim loại; giá treo áo; đồ chứa đựng không bằng kim loại (để lưu kho, vận chuyển); vật dụng giữ rèm, không bằng vật liệu dệt; móc rèm; thanh ray cho rèm; vòng treo rèm, thanh treo rèm; con lăn cho rèm; cái móc màn; đệm; thiết bị phân phối khăn lau/khăn tắm cũi cho vật nuôi; giường, phụ kiện lắp ráp cửa ra vào, không bằng kim loại; khung thêu; quạt dùng cho cá nhân [không dùng điện]; tượng bằng gỗ, sáp, thạch cao hoặc chất dẻo; màn chắn lửa [đồ đạc]; bệ chậu hoa; giá để hoa [đồ đạc]; giá để mũ; ghế cho trẻ em; bảng số nhà, không bằng kim loại, không phản quang; hộp làm ổ cho vật nuôi; tấm nhận dạng, không bằng kim loại; tủ phiếu thư mục; khung tập đi cho trẻ em; đồ vật bơm hơi dùng cho quảng cáo; hộp thư, không bằng kim loại hoặc công trình xây; giá để thư (đồ đạc); giá để tạp chí; nệm; thùng bằng chất dẻo để đóng hàng; gối; giá để bát đĩa; bảng đăng ký, không bằng kim loại; biển hiệu, không bằng kim loại; khay bàn phím máy tính, không bằng kim loại; khay, không bằng kim loại; khay để trứng làm bằng chất dẻo; khay bằng chất dẻo đóng gói thực phẩm; khay là một phần của đồ đạc trưng bày tại cửa hàng; đồ đan lát làm từ cây liễu gai; khung tranh và ảnh chụp; dải làm viền trang trí làm bằng chất dẻo và/hoặc gỗ để sử dụng với phụ kiện lắp ráp cửa sổ; đồ trang trí cho cửa sổ hoặc cửa ra vào làm bằng hoặc từ chất dẻo, sáp, gỗ, cây cỏ, sậy, liễu gai, sừng, xương, ngà voi, phiến sừng ở hàm cá voi, vỏ sò, hổ phách, xà cừ, đá bọt hoặc chất thay thế của các vật liệu này; kẹp túi bịt kín, không bằng kim loại; cái tựa đầu bơm hơi; đồ trang trí bằng chất dẻo cho thực phẩm và

hộp đựng đồ ăn trưa; hộp để treo và lưu giữ chìa khoá; tủ thuốc; vòng đeo và dây xích chìa khoá, không bằng kim loại; cái chặn cửa, không bằng kim loại hoặc cao su; ghế bành; giỏ, không bằng kim loại; giường; ghế dài [đồ đạc]; hộp đựng làm bằng gỗ hoặc chất dẻo; đồ gỗ mỹ thuật; tủ đựng phiếu; bàn để máy tính cọ bánh xe [đồ đạc]; hộp bằng gỗ hoặc chất dẻo; ghế [ngồi]; hòm đựng cho đồ chơi; nút bần; đồ bọc quần áo [để cất giữ, lưu kho]; nôi cho trẻ em; rèm bằng tre; ghế xếp; bàn làm việc; quầy ăn di động [đồ đạc]; cái tựa đầu [đồ đạc]; bảng treo chìa khoá; giá sách của thư viện; tủ có khoá; khoá [trừ khoá điện], không bằng kim loại; ma nơ canh; giá [đồ đạc]; giá cửa; đồ đạc trường học; ghế ngồi; ghế trường kỷ; bàn; xe đẩy dọn trà; bàn dọn đồ uống trà có bánh xe; xe đẩy tay dùng cho máy tính [đồ đạc]; giá để ô; giường cũi cho trẻ em; tủ đựng; bảng niêm yết; cửa sập ống tiêu nước [van] bằng chất dẻo; bàn trang điểm; ghế để chân và ghế đẩu; hòm mây đựng thực phẩm; móc cho giá mắc quần áo, không bằng kim loại; thang bằng gỗ hoặc chất dẻo; miếng lót có thể tháo ra được cho bồn rửa; biển tên không bằng kim loại; biển số xe không bằng kim loại; cọc móc và chốt trụ (không bằng kim loại); xe cũi đẩy cho trẻ em; thanh gỗ cho mèo cào chân; giá kệ; tác phẩm nghệ thuật, tượng, tượng nhỏ và đồ trang trí nhỏ bằng gỗ, bần thô, sậy, cây liễu gai, sừng, xương, ngà voi, phiến sừng ở hàm cá voi, vỏ sò, hổ phách, xà cừ, đá bọt, chất thay thế cho những nguyên liệu này, hoặc bằng sáp, thạch cao hoặc chất dẻo; nắp chai, không bằng kim loại; mành che cửa sổ bên trong nhà; mành che nắng cửa sổ bên trong nhà; tấm lót dùng để thay đồ cho trẻ em; bệ dùng để thay đồ cho trẻ em; khoá, không bằng kim loại, dùng cho xe cộ; đệm cho cũi đẩy của trẻ em; tay nắm cửa không bằng kim loại; tay nắm cửa làm bằng sứ; giá có móc treo giày, không bằng kim loại; chốt giày, không bằng kim loại; giá bày báo chí.

---

(210) **4-2017-36475**

(540)

(220) 06.11.2017
(441) 25.07.2018
(531) 4.5.5; 4.5.15
(731) SANRIO COMPANY, LTD. (JP)
1-6-1, Osaki, Shinagawa-Ku, Tokyo, Japan
(740) Công ty Luật TNHH quốc tế BMVN (BMVN INTERNATIONAL LLC)

(511) Nhóm 42: Dịch vụ khoa học và công nghệ và nghiên cứu và thiết kế liên quan đến khoa học và công nghệ; dịch vụ nghiên cứu và phân tích công nghiệp; thiết kế và phát triển phần cứng và phần mềm máy tính; tư vấn và giám sát kiến trúc (dịch vụ kiến trúc); tư vấn kiến trúc; lập trình máy tính; bảo trì phần mềm máy tính; thiết kế và lập các bản vẽ xây dựng; tư vấn về bảo vệ môi trường; thiết lập bản vẽ công nghiệp; thiết kế trang trí nội thất; dịch vụ thiết kế bao bì; thiết kế quần áo; thiết kế đồ họa nghệ thuật; dự báo thời tiết; đơn giản hóa thời gian đăng nhập vào cơ sở dữ liệu của máy tính; dịch vụ lập quy hoạch đô thị; dịch vụ sao chép các chương trình máy tính; thiết kế phần mềm máy tính; dịch vụ cài đặt phần mềm máy tính; tư vấn phần mềm máy tính; chuyển đổi dữ liệu hoặc tài liệu từ dạng vật lý sang dạng điện tử; tạo lập và duy trì trang web cho người khác; chuyển đổi dữ liệu máy tính và của chương trình máy tính [không phải là chuyển đổi vật lý]; cho thuê không gian lưu trữ trên máy tính chủ; điện toán đám mây; cho thuê máy tính, tư vấn phần mềm máy tính; phân tích hệ thống máy tính; thiết kế hệ thống máy tính; tư vấn công nghệ máy tính; hóa dữ liệu [quét]; dịch vụ tư vấn công nghệ thông tin; sao lưu dữ liệu nơi khác; cung cấp thông tin về công nghệ máy tính và lập trình thông qua trang web; cung cấp phần mềm như một dịch vụ [SaaS]; tư vấn thiết kế trang web; dịch vụ máy tính và công

nghệ để bảo vệ dữ liệu máy tính, thông tin cá nhân và tài chính và để phát hiện các đăng nhập trái phép vào dữ liệu và thông tin.

---

(210) **4-2017-36712**

(540)

(220) 07.11.2017
(441) 25.07.2018
(531) 3.1.8; 3.1.16; A3.1.24
(731) SANRIO COMPANY, LTD. (JP)
1-6-1, Osaki, Shinagawa-Ku, Tokyo, Japan
(740) Công ty Luật TNHH quốc tế BMVN (BMVN INTERNATIONAL LLC)

(511) Nhóm 43: Dịch vụ cung cấp đồ ăn và nước uống do nhà hàng thực hiện; chỗ ở tạm thời; nhà hàng ăn uống, dịch vụ quán cà phê, quán ăn tự phục vụ, dịch vụ quầy rượu, khu ăn uống, căng tin, dịch vụ cung cấp thức ăn, đồ uống do nhà hàng thực hiện; nhà hàng ăn uống tự phục vụ; quán rượu nhỏ; quán cốc tai; cung cấp thông tin liên quan và tới đồ ăn và đồ uống; cung cấp và giữ chỗ nơi lưu trú tạm thời và cắm trại ngày nghỉ; dịch vụ liên quan tới đặt chỗ trong khách sạn bởi nhà môi giới du lịch hoặc đại lý; dịch vụ cắm trại ngày nghỉ [lưu trú tạm thời]; cung cấp phương tiện và tiện nghi cho triển lãm, cụ thể là dịch vụ cung cấp đồ ăn và đồ uống cho triển lãm (do nhà hàng thực hiện); nhà hàng ăn uống, dịch vụ quán cà phê, quán ăn tự phục vụ, dịch vụ quầy rượu, khu ăn uống, căng tin và sảnh chờ với các thiết nghe nhìn cùng thiết bị hát theo; dịch vụ chăm sóc trẻ em, cụ thể là cung cấp đồ ăn và đồ uống cho trẻ em (do nhà hàng thực hiện); dịch vụ nhà trẻ ban ngày, nhà nghỉ du lịch; dịch vụ quầy bar; chuẩn bị đồ ăn và đồ uống cho đám cưới do nhà hàng thực hiện; chuẩn bị đón tiếp đám cưới [địa điểm]; cho thuê máy nướng bánh bằng điện, lò vi sóng, chảo nóng, thiết bị và đồ dùng ăn uống để chuẩn bị đồ ăn và nước uống; cung cấp nơi nhốt động vật; cung cấp tiện nghi cho việc cắm trại; cho thuê ghế, khăn trải bàn, bàn, khăn ăn, đồ thủy tinh; cho thuê thiết bị nấu ăn; cho thuê thiết bị phân phối nước uống; cho thuê phòng họp: cho thuê chỗ ở tạm thời; cho thuê lều trại; cho thuê nhà di động.

---

(210) **4-2017-36848**

(540)

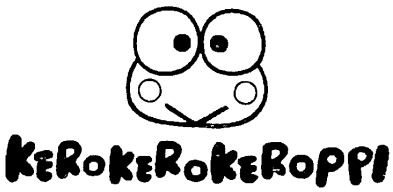

(220) 08.11.2017
(441) 25.07.2018
(531) A3.7.24; A3.11.24; 4.5.15
(731) SANRIO COMPANY, LTD. (JP)
1-6-1, Osaki, Shinagawa-Ku, Tokyo, Japan
(740) Công ty Luật TNHH quốc tế BMVN (BMVN INTERNATIONAL LLC)

(511) Nhóm 20: Đồ đạc (giường, tủ, bàn, ghế, giá, kệ), gương, khung tranh ảnh; đồ chứa đựng, không bằng kim loại để lưu trữ hoặc chuyên chở; xương, sừng, phiến sừng ở hàm cá voi hoặc xà cừ dạng thô hoặc bán thành phẩm; vỏ cứng; đá bọt; hổ phách vàng; đệm lót khí; đệm khí; gối hơi; tấm rèm bằng hạt cườm để trang trí; phụ kiện cho giường, không bằng kim loại; đồ dùng cho giường [trừ đồ vải]; giường cho vật nuôi trong nhà; thùng, không bằng kim loại; nút chai, không bằng kim loại; giá nhiều ngăn để chai lọ; nút chai bằng lie; thẻ khoá bằng nhựa, không mã hoá; hòm, không bằng kim loại; chùm chuông gió; móc treo quần áo, không bằng kim loại; mắc áo; móc treo áo, không bằng kim loại; giá treo

áo; đồ chứa đựng không bằng kim loại (để lưu kho, vận chuyển); vật dụng giữ rèm, không bằng vật liệu dệt; móc rèm; thanh ray cho rèm; vòng treo rèm, thanh treo rèm; con lăn cho rèm; cái móc màn; đệm; thiết bị phân phối khăn lau/khăn tắm gắn cố định, không bằng kim loại; cũi cho vật nuôi; giường, đồ đạc, phụ kiện lắp ráp cửa ra vào, không bằng kim loại; khung thêu; quạt dùng cho cá nhân [không dùng điện]; tượng bằng gỗ, sáp, thạch cao hoặc chất dẻo; màn chắn lửa (đồ đạc); bệ chậu hoa; giá để hoa [đồ đạc]; giá để mũ; ghế cho trẻ em; bảng số nhà, không bằng kim loại, không phản quang; hộp làm ổ cho vật nuôi; tấm nhận dạng, không bằng kim loại; tủ phiếu thư mục; khung tập đi cho trẻ em; đồ vật bơm hơi dùng cho quảng cáo; hộp thư, không bằng kim loại hoặc công trình xây; giá để thư (đồ đạc); giá để tạp chí; nệm; thùng bằng chất dẻo để đóng hàng; gối; giá để bát đĩa; bảng đăng ký, không bằng kim loại; biển hiệu, bằng gỗ hoặc chất dẻo; khay bàn phím máy tính, không bằng kim loại; khay, không bằng kim loại; khay để trứng làm bằng chất dẻo; khay bằng chất dẻo đóng gói thực phẩm; khay là một phần của đồ đạc trưng bày tại cửa hàng; đồ đan lát làm từ cây liễu gai; khung tranh và ảnh chụp; dải làm viền trang trí làm bằng chất dẻo và/hoặc gỗ để sử dụng với phụ kiện lắp ráp cửa sổ; đồ trang trí cho cửa sổ hoặc cửa ra vào làm bằng hoặc từ chất dẻo, sáp, gỗ, cây cỏ, sậy, liễu gai, sừng, xương, ngà voi, phiến sừng ở hàm cá voi, vỏ sò, hổ phách, xà cừ, đá bọt hoặc chất thay thế của các vật liệu này; kẹp túi bịt kín, không bằng kim loại; cái tựa đầu bơm hơi; đồ trang trí bằng chất dẻo cho thực phẩm và hộp đựng đồ ăn trưa; hộp để treo và lưu giữ chìa khoá; tủ thuốc; vòng đeo và dây xích chìa khoá, không bằng kim loại; cái chặn cửa, không bằng kim loại hoặc cao su; ghế bành; giỏ, không bằng kim loại; giường; ghế dài [đồ đạc]; hộp đựng làm bằng gỗ hoặc chất dẻo; đồ gỗ mỹ thuật; tủ đựng phiếu; bàn để máy tính cọ bánh xe [đồ đạc]; hộp bằng gỗ hoặc chất dẻo; ghế [ngồi]; hòm đựng cho đồ chơi; nút bần; đồ bọc quần áo [để cất giữ, lưu kho]; nôi cho trẻ em; rèm bằng tre; ghế xếp; bàn làm việc; quầy ăn di động [đồ đạc]; cái tựa đầu [đồ đạc]; bảng treo chìa khoá; giá sách của thư viện; tủ có khoá; khoá [trừ khoá điện], không bằng kim loại; ma nơ canh; giá [đồ đạc]; giá cửa; đồ đạc trường học; ghế ngồi; ghế trường kỷ; bàn; xe đẩy dọn trà; bàn dọn đồ uống trà có bánh xe; xe đẩy tay dùng cho máy tính [đồ đạc]; giá để ô; giường cũi cho trẻ em; tủ đựng; bảng niêm yết; cửa sập ống tiêu nước [van] bằng chất dẻo; bàn trang điểm; ghế để chân và ghế đẩu; hòm mây đựng thực phẩm; móc cho giá mắc quần áo, không bằng kim loại; thang bằng gỗ hoặc chất dẻo; miếng lót có thể tháo ra được cho bồn rửa; biển tên không bằng kim loại; biển số xe không băng kim loại; cọc móc và chốt trụ (không bằng kim loại); xe cũi đẩy cho trẻ em; thanh gỗ cho mèo cào chân; giá kệ; tác phẩm nghệ thuật, tượng, tượng nhỏ và đồ trang trí nhỏ bằng gỗ, bần thô, sậy, cây liễu gai, sừng, xương, ngà voi, phiến sừng ở hàm cá voi, vỏ sò, hổ phách, xà cừ, đá bọt, chất thay thế cho những nguyên liệu này, hoặc bằng sáp, thạch cao hoặc chất dẻo; nắp chai, không bằng kim loại; mành che cửa sổ bên trong nhà; mành che nắng cửa sổ bên trong nhà; tấm lót dùng để thay đồ cho trẻ em; bệ dùng để thay đồ cho trẻ em; khoá, không bằng kim loại, dùng cho xe cộ; đệm cho cũi đẩy của trẻ em; tay nắm cửa không bằng kim loại; tay nắm cửa làm bằng sứ; giá có móc treo giày, không bằng kim loại; chốt giày, không bằng kim loại; giá bày báo chí.

---

(210) **4-2017-36850**

(540)

(220) 08.11.2017
(441) 25.07.2018
(531) A3.7.24; A3.11.24; 4.5.15
(731) SANRIO COMPANY, LTD. (JP)
1-6-1, Osaki, Shinagawa-Ku, Tokyo, Japan
(740) Công ty Luật TNHH quốc tế BMVN (BMVN INTERNATIONAL LLC)

(511) Nhóm 22: Dây thừng và dây bện; lưới; lều, và vải bạt, mái che bằng vải dệt hoặc bằng vật liệu tổng hợp; buồm, bao tải dùng cho việc vận chuyển và lưu kho vật liệu số lượng lớn; vật liệu dùng để lót, đệm và nhồi độn, trừ vật liệu làm từ cao su hoặc chất dẻo; vật liệu sợi dệt dạng thô và vật liệu thay thế; tấm che phủ chai lọ bằng rơm; vỏ bọc hoặc bao gói bằng rơm dùng cho chai lọ; cái võng; dây đai để buộc hoặc đóng gói, không bằng kim loại; tấm phủ xe [không dùng riêng cho xe cộ]; dây đai, không bằng kim loại, để buộc hoặc đóng gói; vật liệu lót, không bằng cao su hoặc chất dẻo; dây kéo của cửa sổ có khung kính trượt.

---

(210) **4-2017-36852**

(540)

(220) 08.11.2017
(441) 25.07.2018
(531) A3.7.24; A3.11.24; 4.5.15
(731) SANRIO COMPANY, LTD. (JP)
1-6-1, Osaki, Shinagawa-Ku, Tokyo, Japan
(740) Công ty Luật TNHH quốc tế BMVN (BMVN INTERNATIONAL LLC)

(511) Nhóm 24: Hàng dệt may và hàng thay thế cho hàng dệt may; vải lanh dùng trong nhà; rèm bằng sợi dệt hoặc bằng chất dẻo; khăn tay bằng vải; khăn ăn bằng vải; khăn phủ giường; tấm phủ bàn bằng vải; biểu ngữ; khăn tắm; khăn trải giường bằng vải lanh; tấm phủ trải giường; chăn; rèm che bằng vật liệu dệt; vải; tấm phủ đồ đạc bằng vải; tấm phủ bằng chất dẻo dùng cho đồ đạc; vỏ nệm; rèm cửa ra vào; vải mô phỏng da động vật; khăn mặt; cờ; găng tay vệ sinh; vải lanh dùng trong nhà; nhãn mác [bằng vải]; khăn để tẩy trang [vải]; miếng đệm lót; vỏ nệm; găng tay để giặt bằng vải; màn chống muỗi; rèm; áo gối; vật liệu chất dẻo [thay thế cho vải]; mền bông; chăn du lịch; khăn phủ giường [vải dệt]; vải liệm; lụa; vải lụa; túi ngủ; khăn trải bàn không phải bằng giấy; miếng lót ở bàn ăn; tấm thảm thêu (treo tường) bằng vải; vải dùng để bọc đồ đạc; tấm trướng treo tường làm bằng vải; đồ dùng cho giường; vỏ bọc bằng vải dệt cho vật đựng khăn ăn hoặc khăn vải; vỏ bọc cho tay nắm cửa bằng vải; vỏ bọc cho bệ xí vệ sinh bằng vải; vỏ bọc cho nắp cho ống vệ sinh bằng vải; dải giữ rèm hoặc dây buộc bằng vải dệt; tấm lót cốc [bằng vải lanh]; vải bông; tấm phủ giường [khăn trải giường]; vải sử dụng trong ngành dệt; khăn mặt bằng vải; ni; vải len tuyết xoăn [vải vóc]; vải dệt bằng gai dầu; khặn trải bàn [không bằng giấy]; vải nhung; vải len; khăn vải dùng để tẩy trang; vỏ bọc hộp khăn giấy bằng vải dệt; vỏ bọc bằng vải dùng cho tay nắm cửa; vỏ bọc bằng vải dùng cho chai nhựa; nhãn tên; nhãn mác được dệt; vỏ bọc của nắp đậy bệ xí làm bằng vải; khăn mặt bằng vải; vải lanh kẻ hình thoi; vải lót và tấm phủ đa mục đích bằng vải cho mục đích gia dụng hoặc dùng cho nhà bếp.

---

(210) **4-2017-36859**

(540)

(220) 08.11.2017
(441) 25.07.2018
(531) A17.2.2; 26.5.1
(591) Xanh, xanh đen, vàng kim.
(731) NGUYỄN CÔNG PHƯỢNG (VN)
Thôn Hàm Rồng, xã La Băng, huyện Đắk Đoa, tỉnh Gia Lai

(511) Nhóm 05: Dược phẩm và các chế phẩm khác dùng trong ngành y.

Nhóm 25: Quần áo.

Nhóm 31: Hoa quả tươi.

Nhóm 41: Giáo dục; giải trí; tổ chức các hoạt động thể thao và văn hóa.

Nhóm 43: Dịch vụ cung cấp thực phẩm (nhà hàng) và đồ uống; chỗ ở tạm thời (khách sạn).

Nhóm 44: Dịch vụ y tế.

---

(210) **4-2017-36868**

(540)

(220) 08.11.2017

(441) 25.07.2018

(531) A3.7.24; A3.11.24; 4.5.15

(731) SANRIO COMPANY, LTD. (JP)
1-6-1, Osaki, Shinagawa-Ku, Tokyo, Japan

(740) Công ty Luật TNHH quốc tế BMVN (BMVN INTERNATIONAL LLC)

(511) Nhóm 35: Dịch vụ bán buôn, bán lẻ và đặt hàng qua thư liên quan đến việc bán vật để tặng trong các buổi tiệc đồ trang trí lễ hội và đồ trang sức, xà phòng, nước hoa, tinh dầu thơm, mỹ phẩm, kem dưỡng tóc, sản phẩm chăm sóc tóc, đồ vệ sinh, kem đánh răng, sản phẩm vệ sinh cá nhân; dịch vụ bán buôn, bán lẻ và đặt hàng qua thư liên quan đến việc bán các chế phẩm làm sạch, đánh bóng và mài mòn, chất dùng để giặt, dụng cụ làm móng, các chế phẩm chăm sóc móng tay, sơn móng, thuốc sơn, móng giả; dịch vụ bán buôn, bán lẻ và đặt hàng qua thư liên quan đến việc bán các chất dinh dưỡng, thực phẩm cho trẻ sơ sinh, các chế phẩm vệ sinh, nến, bấc, đóm giấy, mỡ bôi trơn, chất bôi trơn, dầu nhờn cho sơn; dịch vụ bán buôn, bán lẻ và đặt hàng qua thư liên quan đến việc bán đồ dao kéo, bát đĩa bằng sành, dụng cụ làm móng, dụng cụ cạo râu, dao cạo, máy móc và máy công cụ cho bếp/hoặc gia đình, dụng cụ cầm tay; dịch vụ bán buôn, bán lẻ và đặt hàng qua thư liên quan đến việc bán các bộ phim, máy quay phim, đĩa hình, máy ghi hình, sản phẩm nghe nhìn, băng đĩa âm thanh, băng ghi và đĩa, dụng cụ và thiết bị để ghi, truyền và/hoặc sao chép âm thanh và/hoặc hình ảnh, ti vi, máy đọc và/hoặc ghi băng cát-sét, máy đọc và/hoặc ghi băng cát-sét và/hoặc đĩa video, radio; dịch vụ bán buôn, bán lẻ và đặt hàng qua thư liên quan đến việc bán điện thoại, điện thoại không dây, điện thoại di động, ốp điện thoại di động, trang trí và dây đai cho điện thoại, chỉ báo cuộc gọi, các loại máy tính, máy tính bỏ túi; dịch vụ bán buôn, bán lẻ và đặt hàng qua thư liên quan đến việc bán trò chơi máy tính, trò chơi điện tử, phim điện ảnh, đèn chiếu sáng, quạt, dụng cụ nấu ăn, khuôn bánh và đồ ngọt, lò nướng bánh mỳ, lò nướng, dụng cụ nhà bếp, dùng cụ và đồ chứa để phục vụ hoặc bảo quản thực phẩm và đồ uống; dịch vụ bán buôn, bán lẻ và đặt hàng qua thư liên quan đến việc bán đũa, dụng cụ cắt, đồ sứ, sành sứ, đồ pha lê, đồ tráng men, đồ bạc, đồ thủy tinh, đồ đất nung, đồ dùng bằng đất nung, gốm sứ; dịch vụ bán buôn, bán lẻ và đặt hàng qua thư liên quan đến việc bán máy sấy tóc, đèn bàn, chụp đèn và bộ phận của các sản phẩm này; dịch vụ bán buôn, bán lẻ và đặt hàng qua thư liên quan đến việc bán xe đẩy cho trẻ con, bóng bay, chuông xe đạp, đồng hồ và đồng hồ đeo tay và phụ kiện và các bộ phận của các sản phẩm này; dịch vụ bán buôn, bán lẻ và đặt hàng qua thư liên quan đến việc bán đồ trang sức và đồ giả trang sức, đồ trang trí (trang sức), phôi kim loại quý, hộp kim loại quý; dịch vụ bán buôn, bán lẻ và đặt hàng qua thư liên quan

đến việc bán cúc áo bằng kim loại quý, móc nối bằng kim loại quý, buộc kim bằng loại quý; dịch vụ bán buôn, bán lẻ và đặt hàng qua thư liên quan đến việc bán các tác phẩm nghệ thuật bằng kim loại quý, ghim trang trí bằng kim loại quý, đồ trang trí giày bằng kim loại quý, tượng lớn bằng kim loại quý, tượng bày nhỏ bằng kim loại quý; dịch vụ bán buôn, bán lẻ và đặt hàng qua thư liên quan đến việc bán các hộp âm nhạc, các nhạc cụ, tranh, ảnh, văn phòng phẩm; dịch vụ bán buôn, bán lẻ và đặt hàng qua thư liên quan đến việc bán túi giấy rác, giấy tẩy trang, nắp hoa bằng giấy, ruy băng làm bằng giấy, bộ lọc cà phê bằng giấy; dịch vụ bán buôn, bán lẻ và đặt hàng qua thư liên quan đến việc bán khăn mặt giấy, quần khăn giấy cho trẻ sơ sinh, yếm giấy, đánh dấu sách bằng giấy; dịch vụ bán buôn, bán lẻ và đặt hàng qua thư liên quan đến việc bán giấy vệ sinh, giấy ăn, khăn tay giấy, hộp bìa cứng hoặc hộp giấy, khăn trải bàn bằng giấy; dịch vụ bán buôn, bán lẻ và đặt hàng qua thư liên quan đến việc bán các tác phẩm màu và vật liệu của họa sĩ, bàn chải sơn, dụng cụ viết; dịch vụ bán buôn, bán lẻ và đặt hàng qua thư liên quan đến việc bán các ấn phẩm, sách, báo, tạp chí và các ấn phẩm định kỳ, thiệp chúc mừng và thiếp giáng sinh; dịch vụ bán buôn, bán lẻ và đặt hàng qua thư liên quan đến việc bán bài chơi, vật liệu đóng gói và bao bì; dịch vụ bán buôn, bán lẻ và đặt hàng qua thư liên quan đến việc bán khung ảnh và giá đỡ, chất dính cho mục đích văn phòng phẩm hoặc gia đình; dịch vụ bán buôn, bán lẻ và đặt hàng qua thư liên quan đến việc bán các đồ trang trí bằng da hoặc giả da thuộc cho đồ nội thất, hộp da hoặc giả da, bao đựng chìa khóa bằng da hoặc giả da; dịch vụ bán buôn, bán lẻ và đặt hàng qua thư liên quan đến việc bán vỏ bằng da hoặc giả da, dây nịt cho động vật bằng da hoặc da giả, băng bằng da hoặc giả da, dây da hoặc giả da, bọc đồ nội thất da hoặc giả da; dịch vụ bán buôn, bán lẻ và đặt hàng qua thư liên quan đến việc bán túi và hành lý, ví cầm tay và ví tiền, ô, gậy chống; dịch vụ bán buôn, bán lẻ và đặt hàng qua thư liên quan đến việc bán đồ nội thất, gương, mắc và cắm treo áo khoác, thùng và đồ chứa, bảng tên, dụng cụ gia dụng nhỏ và phụ kiện, dụng cụ gia đình, đồ dùng nhà bếp và đồ chứa, lược, mút bọt biển, bàn chải, đồ dùng làm sạch; dịch vụ bán buôn, bán lẻ và đặt hàng qua thư liên quan đến việc bán kính đeo mắt, gọng kính đeo mắt và kính râm và ốp và phụ kiện của chúng, vải dệt và hàng dệt, giường ngủ, khăn trải bàn và khăn phủ, giấy ăn, thảm bàn, đồ nội thất, thắt lưng, khăn tay; dịch vụ bán buôn, bán lẻ và đặt hàng qua thư liên quan đến việc các mặt hàng quần áo, giày dép, vật đội đầu, nút, phù hiệu, ruy băng và dây buộc và ren và thêu, ghim tóc và đồ trang sức, niềng răng, đồ trang trí giày; đồ trang trí mũ, khóa kéo và dây khóa kéo, thảm, chiếu, trải sàn; dịch vụ bán buôn, bán lẻ và đặt hàng qua thư liên quan đến việc bán đồ chơi, trò chơi, búp bê, tượng nhỏ, đồ thể thao, đồ trang trí cây thông giáng sinh; dịch vụ bán buôn, bán lẻ và đặt hàng qua thư liên quan đến việc bán đồ ăn và đồ uống, bánh kẹo, các sản phẩm hoa, diêm, xì gà, thuốc lá và vật dụng cho người hút thuốc; quảng cáo; tổ chức triển lãm và hội chợ thương mại với mục đích kinh doanh hoặc quảng cáo; công bố các văn bản công khai; quảng bá kinh doanh [cho người khác]; đại lý quảng cáo; quản lý kinh doanh của nghệ sĩ biểu diễn; đại lý xuất nhập khẩu; biên soạn thông tin vào cơ sở dữ liệu máy tính; quảng cáo trực tiếp qua thư; quản lý kinh doanh khách sạn; nghiên cứu thị trường; quảng cáo ngoài trời; tuyển dụng nhân sự; đại lý quảng cáo/quảng bá; quảng cáo qua đài radiô; quảng cáo qua truyền hình; quảng cáo trực tuyến trên mạng máy tính; dịch vụ mua sắm cho người khác [mua hàng hoá và dịch vụ cho các doanh nghiệp khác]; cho thuê thời gian quảng cáo trên truyền thông; cho thuê máy móc văn phòng và thiết bị; cho thuê máy bán hàng tự động; quảng cáo bằng thư đặt hàng; quản lý thương mại về việc cấp phép hàng hoá và dịch vụ cho người khác; thông tin thương mại và tư vấn cho người tiêu dùng [cửa hàng tư vấn người tiêu dùng]; bày hàng hoá; tiếp thị; giới thiệu hàng hoá trên các phương tiện truyền thông cho mục đích bán lẻ; sản xuất phim quảng cáo; quan hệ công chúng; quảng cáo công khai, cho thuê tài liệu quảng cáo; cho thuê không gian quảng cáo; cho thuê máy photocopy; cho thuê máy móc văn phòng và thiết bị; khuyến mại cho người

khác; bày hàng ở tủ kính; quảng bá hàng hoá và dịch vụ của người khác thông qua việc phát hành tem kinh doanh; dịch vụ tiếp thị qua điện thoại (telemarketing); quản lý các chương trình thông tin tờ rơi thường xuyên.

---

(210) **4-2017-37014**

(540)

(220) 09.11.2017
(441) 25.07.2018
(531) A11.3.3; 1.15.21
(591) Nâu và trắng.
(731) CÔNG TY CỔ PHẦN THƯƠNG MẠI DỊCH VỤ HOÀNG HẢI (VN)
FF12B Ba Vì, phường 15, quận 10, thành phố Hồ Chí Minh
(740) Công ty TNHH Sở hữu trí tuệ ALNGUYEN (ALNGUYEN IP CO.,LTD.)

(511) Nhóm 43: Nhà hàng ăn uống; quán cà phê.

---

(210) **4-2017-37432**

(540)

(220) 14.11.2017
(441) 25.07.2018
(531) 5.7.3; A7.1.11; A7.1.9; 26.1.1; 5.13.1
(731) HỢP TÁC XÃ SẢN XUẤT - KINH DOANH TỔNG HỢP XÃ BẮC SƠN (VN)
Thôn Bắc Sơn II, xã Bắc Sơn, huyện Bắc Sơn, tỉnh Lạng Sơn

(511) Nhóm 29: Cá được bảo quản; thực phẩm trên cơ sở cá.

Nhóm 30: Gạo; bánh gạo; thực phẩm ăn nhanh trên cơ sở gạo.

Nhóm 31: Cá còn sống

---

(210) **4-2017-38136**

(540)

(220) 17.11.2017
(441) 25.07.2018
(531) A5.3.15; A5.3.13; 26.1.2
(591) Xanh lá cây, cam, trắng.
(731) PHẠM THỊ HOA (VN)
Số 19 đường Mạc Đăng Doanh, TDP Ninh Hải 2, phường Anh Dũng, quận Dương Kinh, thành phố Hải Phòng
(740) Công ty TNHH Sở hữu trí tuệ Bình Minh (SUNRISE IP CO.,LTD.)

(511) Nhóm 31: Rau tươi; đậu tươi; quả tươi; hạt (ngũ cốc).

---

(210) **4-2017-38337**

(540)

ICI PARIS XL

(220) 20.11.2017
(441) 25.07.2018
(531) 26.4.2
(731) N.V. PARFUMERIE ICI PARIS XL (BE)
Schaarbeeklei 499, 1800 Vilvoorde, Belgium
(740) Công ty TNHH một thành viên Sở hữu trí tuệ VCCI (VCCI-IP CO.,LTD)

(511) Nhóm 03: Chế phẩm để tẩy trắng và các chế phẩm khác dùng để giặt cụ thể là: chất tẩy trắng để giặt, chế phẩm để làm sạch khi giặt, chất làm mềm vải, chất tẩy để giặt (trừ loại dùng trong hoạt động sản xuất và dùng cho mục đích y tế), hồ bột để giặt là, sáp để giặt là, bột giặt, chế phẩm để ngâm ướt, nhúng ướt, thấm ướt khi giặt; chế phẩm làm sạch; chế phẩm đánh bóng, dung dịch cọ rửa và chế phẩm mài mòn (không dùng cho mục đích nha khoa); xà phòng; nước hoa, tinh dầu; mỹ phẩm; nước xức tóc (cho mục đích mỹ phẩm, không chứa thuốc); chế phẩm đánh răng (không chứa thuốc).

Nhóm 35: Dịch vụ bán lẻ tại cửa hàng bách hóa các mặt hàng sau: chế phẩm vệ sinh thân thể, chế phẩm làm sạch dùng cho cá nhân, nước hoa, mỹ phẩm, chế phẩm chăm sóc da (mỹ phẩm), dược phẩm và chế phẩm vệ sinh (bao gồm bông khử trùng, chất sát trùng, băng vệ sinh, miếng lót của quần lót (vệ sinh), khăn vệ sinh, hộp thuốc cấp cứu, chế phẩm đánh răng, chế phẩm chăm sóc sức khỏe dùng cho cá nhân (bao gồm: bông thấm hút, chất dính dùng cho răng, muối tắm dùng cho mục đích y tế, chế phẩm điều trị bỏng, chất mài mòn răng); dây đeo chìa khóa, các loại khóa, bàn cạo râu và bàn cạo râu điện tử, dao cạo, dùng điện hoặc không dùng điện, bàn chải đánh răng, bàn chải đánh răng điện tử, lược chải tóc, bọt biển cho mục đích gia dụng, khung ảnh, gương soi, dụng cụ và đồ chứa đựng dùng cho mục đích gia dụng, đồ thủy tinh, đồ sứ để chứa đựng, đồ pha lê và đồ bằng đất nung, dao kéo và bộ đồ ăn, thiết bị nghe nhìn và thiết bị ngoại vi của máy vi tính, máy tính, máy vi tính, phần mềm máy vi tính (ghi sẵn), phần cứng máy vi tính, máy ảnh [chụp ảnh], thiết bị dùng cho nghề hàng hải, thiết bị để xử lý dữ liệu, thiết bị ghi, truyền hoặc tái tạo âm thanh hoặc hình ảnh (bao gồm máy quay video xách tay có kèm theo bộ phận ghi hình, máy cattset, đĩa compắc (nghe-nhìn), máy thu thanh, máy quay đĩa, thiết bị thu hình, băng video, vật mang dữ liệu từ tính, băng viđiô, băng catset, đĩa ghi, băng và đĩa đã được ghi sẵn, đồ châu báu, đồng hồ bấm giờ và dụng cụ đo thời gian, giấy, bìa cứng và các sản phẩm làm từ giấy hoặc bìa cứng (bao gồm hộp bằng các tông hoặc bằng giấy, tấm lót bình và cốc bằng giấy, cái lọc cà phê bằng giấy, lọ đựng kem bằng giấy, khăn lau mặt bằng giấy, cờ bằng giấy, khăn tay bỏ túi bằng giấy, khăn ăn bằng giấy, tranh cổ động bằng giấy hoặc bằng bìa cứng, biển hiệu bằng giấy hoặc bằng bìa cứng), ấn phẩm, sách, tạp chí, áp phích quảng cáo, báo chí, văn phòng phẩm, dụng cụ viết, bài lá, sản phẩm được làm từ da và giả da (bao gồm đai da, hộp đựng mũ bằng da thuộc, hộp bằng da hoặc tấm bằng da, hòm bằng da thuộc hoặc giả da, dây đai bằng da thuộc (yên cương ngựa), bộ đồ du lịch (đồ da), hòm và túi du lịch, túi để hành lý, ô, gậy chống, bao và túi, các sản phẩm dệt (cụ thể là: tấm phủ đồ đạc bằng vải, khăn mặt bằng vải, khăn tay bỏ túi bằng vải, khăn ăn bằng vải dệt), quần áo, đồ đội đầu (trang phục) và đồ đi chân (trang phục), trò chơi và đồ chơi, dụng cụ thể dục và thể thao (bao gồm găng tay chơi bóng chày, gậy chơi bi-a, gậy đánh gôn, gậy chơi khúc côn cầu, bao tay bằng sắt để đấu kiếm, ván lướt sóng, ván trượt tuyết, quả cầu lông, lưới quần vợt, xe trượt tuyết (dụng cụ thể thao), thực phẩm và đồ uống, thực phẩm được bảo quản, thực phẩm ăn nhanh, bánh kẹo, đồ uống có cồn và/hoặc đồ uống không có cồn, bia, thuốc lá sợi, thuốc lá điếu, vật dụng cho người hút thuốc (bao

gồm bật lửa dùng cho người hút thuốc, tẩu hút thuốc lá, hộp đựng thuốc lá để hít (không bằng kim loại quý), diêm.

---

(210) **4-2017-39197**

(540)

PRIME ★ LEGAL
Giá trị pháp lý gìn giữ thành công

(220) 24.11.2017
(441) 25.07.2018
(531) A1.1.10; A1.1.2
(731) CÔNG TY TNHH TƯ VẤN ĐẦU TƯ PRIME LEGAL (VN)
Số 107 đường Bến Vân Đồn, phường 9, quận 4, thành phố Hồ Chí Minh

(511) Nhóm 36: Đầu tư vốn.

Nhóm 42: Nghiên cứu khoa học và công nghiệp; dịch vụ chuyển giao công nghệ.

Nhóm 45: Thực hiện dịch vụ đại diện trong các hoạt động liên quan đến bảo hộ các đối tượng sở hữu công nghiệp, dịch vụ cố vấn liên quan đến các hợp đồng licence, các đối tượng sở hữu công nghiệp có khả năng mua bán licence; thực hiện các dịch vụ thông tin patent, dịch vụ pháp luật;

---

(210) **4-2017-39198**

(540)

P
PRIME

(220) 24.11.2017
(441) 25.07.2018
(531) 26.4.1
(731) CÔNG TY TNHH TƯ VẤN ĐẦU TƯ PRIME LEGAL (VN)
Số 107 đường Bến Vân Đồn, phường 9, quận 4, thành phố Hồ Chí Minh

(511) Nhóm 36: Đầu tư vốn.

Nhóm 42: Nghiên cứu khoa học và công nghiệp; dịch vụ chuyển giao công nghệ,

Nhóm 45: Thực hiện dịch vụ đại diện trong các hoạt động liên guan đến bảo hộ các đối tượng sở hữu công nghiệp; dịch vụ cố vấn liên quan đến các hợp đồng licence, các đối tượng sở hữu công nghiệp có khả năng mua bán licence; thực hiện các dịch vụ thông tin patent; dịch vụ pháp luật;

---

(210) **4-2017-39409**

(540)

SA
SWISS ARABIAN
سويس أربيان

(220) 28.11.2017
(441) 25.07.2018
(531) A26.11.12; 26.3.23
(731) SHIRLEY MAY INTERNATIONAL (FZE) (AE)
Plot of Land I2 - (01-06) P.O.Box 7885 Sharjah - United Arab Emirates
(740) Công ty TNHH Dịch vụ Sở hữu trí tuệ KENFOX (KENFOX IP SERVICE CO.,LTD.)

(511) Nhóm 03: Nước hoa; mỹ phẩm; dầu gội đầu; tinh dầu; chất khử mùi dùng cho người hoặc động vật; chế phẩm trang điểm; keo xịt tóc; chế phẩm mỹ phẩm để chăm sóc da.

---

(210) **4-2017-39968**

(540)

(220) 30.11.2017
(441) 25.07.2018
(531) 1.15.5; A5.3.13; 26.11.3; 25.7.20
(731) ĐÀO THÙY DƯƠNG (VN)
Phòng 3216 Parkhill Timescity, 458 Minh Khai, quận Hoàng Mai, thành phố Hà Nội

(511) Nhóm 03: Mỹ phẩm; hóa mỹ phẩm; hương liệu (tinh dầu); nước thơm dùng cho mục đích mỹ phẩm; nước hoa.

Nhóm 35: Mua bán mỹ phẩm, dược phẩm.

---

(210) **4-2017-40019**

(540)

(220) 01.12.2017
(441) 25.07.2018
(531) 2.7.2; 2.7.23
(591) Đỏ, đen, trắng.
(731) TRUNG TÂM HỖ TRỢ PHÁT TRIỂN KINH TẾ VÀ CUNG ỨNG LAO ĐỘNG QUẬN 5 (VN)
462 - 464 An Dương Vương, phường 04, quận 5, thành phố Hồ Chí Minh

(511) Nhóm 06: Cột quảng cáo bằng kim loại.

Nhóm 16: Bảng quảng cáo bằng giấy hoặc bìa cứng, áp phích quảng cáo, tờ quảng cáo.

Nhóm 35: Quảng cáo; cho thuê không gian quảng cáo; dán áp phích quảng cáo; biên soạn chỉ mục thông tin cho mục đích thương mại hoặc quảng cáo; dịch vụ người mẫu phục vụ cho quảng cáo hoặc xúc tiến việc bán hàng; dịch vụ quảng cáo trực tuyến trên mạng máy tính; tổ chức triển lãm cho mục đích thương mại hoặc quảng cáo; tổ chức hội chợ thương mại cho mục đích bán hàng hoặc quảng cáo; quảng cáo ngoài trời; tổ chức trình diễn thời trang cho mục đích hỗ trợ bán hàng.

Nhóm 41: Tổ chức trình diễn thời trang cho mục đích giải trí.

---

(210) **4-2017-40164**

(540)

(220) 04.12.2017
(441) 25.07.2018
(531) A26.11.12
(591) Xanh da trời, xanh lá cây.
(731) CÔNG TY TNHH THỰC PHẨM HQ (VN)
82/2/28 Đinh Bộ Lĩnh, phường 26, quận Bình Thạnh, thành phố Hồ Chí Minh

(511) Nhóm 30: Cà phê, chè (trà), quế, hồi, hạt tiêu.

---

(210) **4-2017-40910**

(540)

Petsgoal

(220) 08.12.2017
(441) 25.07.2018
(531) 2.9.1
(591) Đỏ.
(731) PETSGOAL COMPANY LIMITED (HK)
G/F, 266-270 Texaco Road, Tsuen Wan, New Territories, Hong Kong
(740) Công ty TNHH Ban Ca (BANCA)

(511) Nhóm 31: Thực phẩm cho động vật; bánh qui cho chó; thức ăn cho vật nuôi trong nhà; thức ăn nhai cho động vật; đồ uống cho vật nuôi trong nhà; thực phẩm cho loài gặm nhấm; xương nhai cho chó tiêu hóa được; giấy phủ cát/giấy ráp [lót ổ] dùng cho vật nuôi trong nhà; cát thơm [lót ổ] dùng cho vật nuôi trong nhà; ổ cho động vật.

---

(210) **4-2017-41047**

(540)

BoBa POP

(220) 08.12.2017
(441) 25.07.2018
(531) 25.7.25; A5.3.13; A5.3.15
(731) CÔNG TY TNHH BOBAPOP (VN)
115 Cao Thắng, phường 11, quận 10, thành phố Hồ Chí Minh

(511) Nhóm 43: Quán nước giải khát, phục vụ tại chỗ.

---

(210) **4-2017-41332**

(300) 304309029 20.10.2017 HK

(540)

HGC GLOBAL COMMUNICATIONS

(220) 12.12.2017
(441) 25.07.2018
(731) HGC GLOBAL COMMUNICATIONS INVESTMENTS LIMITED (VG)
Vistra Corporate Services Centre, Wickhams Cay II, Road Town, Tortola, VG1110, British Virgin Islands
(740) Văn phòng luật sư Phạm và Liên danh (PHAM & ASSOCIATES)

(511) Nhóm 09: Thiết bị, dụng cụ và máy viễn thông; mạng viễn thông; hệ thống, thiết bị và dụng cụ truyền dữ liệu; thiết bị và dụng cụ dùng để truyền dẫn, chuyển mạch, biến đổi, tích, điều chỉnh hoặc điều khiển tín hiệu điện tử; cáp, ống dẫn cáp, sợi quang, cáp sợi quang và hệ thống sợi quang; chương trình máy tính, cụ thể là hệ thống phần cứng/phần mềm chạy nền hệ thống, máy, máy tính, cơ sở hạ tầng hoặc hệ thống để đạt được một số nhiệm vụ nhất định bao gồm lưu trữ và biên soạn dữ liệu; phần mềm máy tính và chương trình máy tính; phần mềm máy tính và thiết bị viễn thông (bao gồm cả môđem) cho phép kết nối đến cơ sở dữ liệu và internet; chương trình hệ điều hành; phần mềm máy tính và phần cứng mạng tạo thuận lợi cho truyền thông đa phương tiện tương tác; phần mềm máy

tính sử dụng trong việc tạo, chỉnh sửa và phân phát thông tin nguyên bản và đồ họa thông qua mạng truyền thông máy tính; phần cứng và phần mềm viễn thông không dây kỹ thuật số; phần cứng và phần mềm truyền thông để trao đổi điện tử giọng nói, dữ liệu và đồ họa có thể truy cập qua mạng máy tính, di động, không dây và viễn thông và phần cứng và phần mềm máy tính cho việc định tuyến cuộc gọi điện thoại qua internet, cho các dịch vụ truyền thông truyền giọng nói trên giao thức IP (VOIP) để nghe các tin nhắn di động qua internet, để đọc các bản ghi lại của các tin nhắn di động qua internet, và để sử dụng trong việc tổ chức, truyền tải, thao tác và xem lại các tệp văn bản, dữ liệu và âm thanh trên thiết bị điện tử kỹ thuật số cầm tay và có thể mang đi; phần mềm truyền thông và phần mềm máy tính được cung cấp trực tuyến từ cơ sở dữ liệu hoặc từ các phương tiện được cung cấp trên internet và các trang web; công nghệ điện thoại trên cơ sở nhanh và tin nhắn thoại tức thời có bản chất của các bộ định tuyến cuộc gọi điện thoại; hệ thống liên lạc tương thích được thiết kế để cung cấp radio, tạo dòng video, internet không dây và điện thoại VOIP; thiết bị chuyển mạch; bộ phận và phụ kiện cho hàng hoá nói trên.

Nhóm 35: Dịch vụ bán lẻ, cụ thể là tập hợp và trưng bầy các loại hàng hoá khác nhau vì lợi ích của khách hàng để họ dễ xem và mua các hàng hoá đó tại cửa hàng bách hóa, siêu thị, cửa hàng bán lẻ đồ điện hoặc từ một trang web chuyên về đồ điện hoặc máy và thiết bị viễn thông và phụ kiện điện thoại di động; dịch vụ bán lẻ trong lĩnh vực viễn thông, cụ thể là máy tính, bộ nhớ, phần mềm máy tính, phần cứng máy tính, thẻ mạng, cáp, ứng dụng phần mềm, điện thoại, băng thông rộng, modem băng thông rộng, điện thoại đường dài trực tiếp quốc tế, thiết bị truy cập truyền cập truyền giọng nói trên giao thức IP; quản lý và điều hành mạng viễn thông và mạng máy tính cho người khác; dịch vụ tư vấn kinh doanh liên quan đến mạng viễn thông; kiểm tra cơ sở dữ liệu bằng máy tính, quản lý cơ sở dữ liệu bằng máy tính; cung cấp thông tin, tư vấn và cố vấn liên quan đến những dịch vụ nêu trên.

Nhóm 37: Dịch vụ xây dựng, sửa chữa, lắp đặt máy tính, mạng viễn thông, máy, thiết bị và hệ thống viễn thông; xây dựng và sửa chữa hệ thống công nghệ thông tin; bảo dưỡng, sửa chữa, lắp đặt máy vi tính, thiết bị ngoại vi máy tính, thiết bị viễn thông, và các bộ phận và phụ tùng của các thiết bị đó; cài đặt máy tính tại chỗ và dịch vụ lắp đặt và bảo trì máy tính, hệ thống máy tính và thiết bị viễn thông; cung cấp thông tin liên quan đến sửa chữa hoặc lắp đặt được cung cấp trực tuyến từ cơ sở dữ liệu máy tính hoặc internet; cung cấp thông tin, tư vấn và cố vấn liên quan đến những dịch vụ nêu trên.

Nhóm 38: Dịch vụ viễn thông; dịch vụ mạng viễn thông; dịch vụ cung cấp nền trao đổi viễn thông (dịch vụ viễn thông); cung cấp dịch vụ truy cập viễn thông bằng cáp, ống dẫn cáp, sợi quang, cáp quang, vệ tinh, hệ thống không dây hoặc có dây hoặc các phương tiện viễn thông khác; cung cấp truy cập viễn thông internet; dịch vụ viễn thông liên quan đến internet; dịch vụ cổng thông tin internet; nhà cung cấp dịch vụ internet (ISPs); truyền và truyền phát dữ liệu; dịch vụ trao đổi dữ liệu và trao đổi dữ liệu bằng điện tử; dịch vụ kết nối ngân hàng dữ liệu; thuê, cho thuê và cho thuê ngắn hạn hộp đổi tín hiệu cáp; cung cấp thông tin, tư vấn và cố vấn liên quan đến những dịch vụ nêu trên.

Nhóm 42: Biên tập các trang web trên internet; tạo và duy trì trang web; cho thuê không gian lưu trữ trang web trên internet của người khác; cài đặt và bảo trì phần mềm máy tính; thuê, cho thuê và cho thuê ngắn hạn máy vi tính, chương trình máy tính, thiết bị đầu cuối máy tính, thiết bị ngoại vi máy tính, bộ phận và phụ kiện của chúng; dịch vụ máy tính; dịch vụ máy tính được cung cấp trực tuyến từ internet; dịch vụ tư vấn liên quan đến công nghiệp máy tính; dịch vụ hỗ trợ kỹ thuật cho máy tính, thiết bị ngoại vi máy tính, thiết bị

viễn thông, bộ phận và phụ kiện của chúng; nghiên cứu và thiết kế trong lĩnh vực viễn thông và truyền thông dữ liệu; dịch vụ ứng dụng kiến thức khoa học vào việc thiết kế, xây dựng và điều hành máy móc, các dịch vụ công cộng như đường, cầu, thiết bị điện, hoá chất; dịch vụ hỗ trợ công nghệ thông tin; kho dữ liệu, khôi phục dữ liệu; các dịch vụ phục hồi thảm họa cho các hệ thống truyền thông dữ liệu; chuyển đổi đa nền tảng các nội dung số sang các dạng khác của nội dung số; cung cấp thông tin, tư vấn và cố vấn liên quan đến những dịch vụ nêu trên.

---

(210) **4-2017-41333**

(220) 12.12.2017

(441) 25.07.2018

(300) 304309029 20.10.2017 HK

(540)

HGC
GLOBAL
COMMUNICATIONS

(731) HGC GLOBAL COMMUNICATIONS INVESTMENTS LIMITED (VG)
Vistra Corporate Services Centre, Wickhams Cay II, Road Town, Tortola, VG1110, British Virgin Islands

(740) Văn phòng luật sư Phạm và Liên danh (PHAM & ASSOCIATES)

(511) Nhóm 09: Thiết bị, dụng cụ và máy viễn thông; mạng viễn thông; hệ thống, thiết bị và dụng cụ truyền dữ liệu; thiết bị và dụng cụ dùng để truyền dẫn, chuyển mạch, biến đổi, tích, điều chỉnh hoặc điều khiển tín hiệu điện từ; cáp, ống dẫn cáp, sợi quang, cáp sợi quang và hệ thống sợi quang; chương trình máy tính, cụ thể là hệ thống phần cứng/phần mềm chạy nền hệ thống, máy, máy tính, cơ sở hạ tầng hoặc hệ thống để đạt được một số nhiệm vụ nhất định bao gồm lưu trữ và biên soạn dữ liệu; phần mềm máy tính và chương trình máy tính; phần mềm máy tính và thiết bị viễn thông (bao gồm cả môđem) cho phép kết nối đến cơ sở dữ liệu và internet; chương trình hệ điều hành; phần mềm máy tính và phần cứng mạng tạo thuận lợi cho truyền thông đa phương tiện tương tác; phần mềm máy tính sử dụng trong việc tạo, chỉnh sửa và phân phát thông tin nguyên bản và đồ họa thông qua mạng truyền thông máy tính; phần cứng và phần mềm viễn thông không dây kỹ thuật số; phần cứng và phần mềm truyền thông để trao đổi điện tử giọng nói, dữ liệu và đồ họa có thể truy cập qua mạng máy tính, di động, không dây và viễn thông và phần cứng và phần mềm máy tính cho việc định tuyến cuộc gọi điện thoại qua internet, cho các dịch vụ truyền thông truyền giọng nói trên giao thức IP (VOIP) để nghe các tin nhắn di động qua internet, để đọc các bản ghi lại của các tin nhắn di động qua internet, và để sử dụng trong việc tổ chức, truyền tải, thao tác và xem lại các tệp văn bản, dữ liệu và âm thanh trên thiết bị điện tử kỹ thuật số cầm tay và có thể mang đi; phần mềm truyền thông và phần mềm máy tính được cung cấp trực tuyến từ cơ sở dữ liệu hoặc từ các phương tiện được cung cấp trên internet và các trang web; công nghệ điện thoại trên cơ sở nhanh và tin nhắn thoại tức thời có bản chất của các bộ định tuyến cuộc gọi điện thoại; hệ thống liên lạc tương thích được thiết kế để cung cấp radio, tạo dòng video, internet không dây và điện thoại VOIP; thiết bị chuyển mạch; bộ phận và phụ kiện cho hàng hoá nói trên.

Nhóm 35: Dịch vụ bán lẻ, cụ thể là tập hợp và trưng bầy các loại hàng hoá khác nhau vì lợi ích của khách hàng để họ dễ xem và mua các hàng hoá đó tại cửa hàng bách hóa, siêu thị, cửa hàng bán lẻ đồ điện hoặc từ một trang web chuyên về đồ điện hoặc máy và thiết bị viễn thông và phụ kiện điện thoại di động; dịch vụ bán lẻ trong lĩnh vực viễn thông cụ thể là máy tính, bộ nhớ, phần mềm máy tính, phần cứng máy tính, thẻ mạng, cáp ứng dụng phần mềm, điện thoại, băng thông rộng, modem băng thông rộng, điện thoại đường dài

trực tiếp quốc tế, thiết bị truy cập truyền cập truyền giọng nói trên giao thức IP; quản lý và điều hành mạng viễn thông và mạng máy tính cho người khác; dịch vụ tư vấn kinh doanh liên quan đến mạng viễn thông; kiểm tra cơ sở dữ liệu bằng máy tính, quản lý cơ sở dữ liệu bằng máy tính; cung cấp thông tin, tư vấn và cố vấn liên quan đến những dịch vụ nêu trên.

Nhóm 37: Dịch vụ xây dựng, sửa chữa, lắp đặt máy tính, mạng viễn thông, máy, thiết bị và hệ thống viễn thông; xây dựng và sửa chữa hệ thống công nghệ thông tin; bảo dưỡng, sửa chữa, lắp đặt máy vi tính, thiết bị ngoại vi máy tính, thiết bị viễn thông, và các bộ phận và phụ tùng của các thiết bị đó; cài đặt máy tính tại chỗ và dịch vụ lắp đặt và bảo trì máy tính, hệ thống máy tính và thiết bị viễn thông; cung cấp thông tin liên quan đến sửa chữa hoặc lắp đặt được cung cấp trực tuyến từ cơ sở dữ liệu máy tính hoặc internet; cung cấp thông tin, tư vấn và cố vấn liên quan đến những dịch vụ nêu trên.

Nhóm 38: Dịch vụ viễn thông; dịch vụ mạng viễn thông; dịch vụ cung cấp nền trao đổi viễn thông (dịch vụ viễn thông); cung cấp dịch vụ truy cập viễn thông bằng cáp, ống dẫn cáp, sợi quang, cáp quang, vệ tinh, hệ thống không dây hoặc có dây hoặc các phương tiện viễn thông khác; cung cấp truy cập viễn thông internet; dịch vụ viễn thông liên quan đến internet; dịch vụ cổng thông tin internet; nhà cung cấp dịch vụ internet (ISPs); truyền và truyền phát dữ liệu; dịch vụ trao đổi dữ liệu và trao đổi dữ liệu bằng điện tử; dịch vụ kết nối ngân hàng dữ liệu; thuê, cho thuê và cho thuê ngắn hạn hộp đổi tín hiệu cáp; cung cấp thông tin, tư vấn và cố vấn liên quan đến những dịch vụ nêu trên.

Nhóm 42: Biên tập các trang web trên internet; tạo và duy trì trang web; cho thuê không gian lưu trữ trang web trên internet của người khác; cài đặt và bảo trì phần mềm máy tính; thuê, cho thuê và cho thuê ngắn hạn máy vi tính, chương trình máy tính, thiết bị đầu cuối máy tính, thiết bị ngoại vi máy tính, bộ phận và phụ kiện của chúng; dịch vụ máy tính; dịch vụ máy tính được cung cấp trực tuyến từ internet; dịch vụ tư vấn liên quan đến công nghiệp máy tính; dịch vụ hỗ trợ kỹ thuật cho máy tính, thiết bị ngoại vi máy tính, thiết bị viễn thông, bộ phận và phụ kiện của chúng; nghiên cứu và thiết kế trong lĩnh vực viễn thông và truyền thông dữ liệu; dịch vụ ứng dụng kiến thức khoa học vào việc thiết kế, xây dựng và điều hành máy móc, các dịch vụ công cộng như đường, cầu, thiết bị điện, hoá chất; dịch vụ hỗ trợ công nghệ thông tin; kho dữ liệu, khôi phục dữ liệu; các dịch vụ phục hồi thảm họa cho các hệ thống truyền thông dữ liệu; chuyển đổi đa nền tảng các nội dung số sang các dạng khác của nội dung số; cung cấp thông tin, tư vấn và cố vấn liên quan đến những dịch vụ nêu trên.

---

(210) **4-2017-41334**

(540)

HGC
GLOBAL
COMMUNICATIONS

(220) 12.12.2017
(441) 25.07.2018
(591) Đỏ, đen.
(731) HGC GLOBAL COMMUNICATIONS INVESTMENTS LIMITED (VG)
Vistra Corporate Services Centre, Wickhams Cay II, Road Town, Tortola, VG1110, British Virgin Islands
(740) Văn phòng luật sư Phạm và Liên danh (PHAM & ASSOCIATES)

(511) Nhóm 09: Thiết bị, dụng cụ và máy viễn thông; mạng viễn thông; hệ thống, thiết bị và dụng cụ truyền dữ liệu; thiết bị và dụng cụ dùng để truyền dẫn, chuyển mạch, biến đổi,

tích, điều chỉnh hoặc điều khiển tín hiệu điện từ; cáp, ống dẫn cáp, sợi quang, cáp sợi quang và hệ thống sợi quang; chương trình máy tính, cụ thể là hệ thống phần cứng/phần mềm chạy nền hệ thống, máy, máy tính, cơ sở hạ tầng hoặc hệ thống để đạt được một số nhiệm vụ nhất định bao gồm lưu trữ và biên soạn dữ liệu; phần mềm máy tính và chương trình máy tính; phần mềm máy tính và thiết bị viễn thông (bao gồm cả môđem) cho phép kết nối đến cơ sở dữ liệu và internet; chương trình hệ điều hành; phần mềm máy tính và phần cứng mạng tạo thuận lợi cho truyền thông đa phương tiện tương tác; phần mềm máy tính sử dụng trong việc tạo, chỉnh sửa và phân phát thông tin nguyên bản và đồ họa thông qua mạng truyền thông máy tính; phần cứng và phần mềm viễn thông không dây kỹ thuật số; phần cứng và phần mềm truyền thông để trao đổi điện tử giọng nói, dữ liệu và đồ họa có thể truy cập qua mạng máy tính, di động, không dây và viễn thông và phần cứng và phần mềm máy tính cho việc định tuyến cuộc gọi điện thoại qua internet, cho các dịch vụ truyền thông truyền giọng nói trên giao thức IP (VOIP) để nghe các tin nhắn di động qua internet, để đọc các bản ghi lại của các tin nhắn di động qua internet, và để sử dụng trong việc tổ chức, truyền tải, thao tác và xem lại các tệp văn bản, dữ liệu và âm thanh trên thiết bị điện tử kỹ thuật số cầm tay và có thể mang đi; phần mềm truyền thông và phần mềm máy tính được cung cấp trực tuyến từ cơ sở dữ liệu hoặc từ các phương tiện được cung cấp trên internet và các trang web; công nghệ điện thoại trên cơ sở nhanh và tin nhắn thoại tức thời có bản chất của các bộ định tuyến cuộc gọi điện thoại; hệ thống liên lạc tương thích được thiết kế để cung cấp radio, tạo dòng video, internet không dây và điện thoại VOIP; thiết bị chuyển mạch; bộ phận và phụ kiện cho hàng hoá nói trên.

Nhóm 35: Dịch vụ bán lẻ, cụ thể là tập hợp và trưng bầy các loại hàng hoá khác nhau vì lợi ích của khách hàng để họ dễ xem và mua các hàng hoá đó tại cửa hàng bách hóa, siêu thị, cửa hàng bán lẻ đồ điện hoặc từ một trang web chuyên về đồ điện hoặc máy và thiết bị viễn thông và phụ kiện điện thoại di động; dịch vụ bán lẻ trong lĩnh vực viễn thông, cụ thể là máy tính, bộ nhớ, phần mềm máy tính, phần cứng máy tính, thẻ mạng, cáp, ứng dụng phần mềm, điện thoại, băng thông rộng, modem băng thông rộng, điện thoại đường dài trực tiếp quốc tế, thiết bị truy cập truyền cập truyền giọng nói trên giao thức IP; quản lý và điều hành mạng viễn thông và mạng máy tính cho người khác; dịch vụ tư vấn kinh doanh liên quan đến mạng viễn thông; kiểm tra cơ sở dữ liệu bằng máy tính, quản lý cơ sở dữ liệu bằng máy tính; cung cấp thông tin, tư vấn và cố vấn liên quan đến những dịch vụ nêu trên.

Nhóm 37: Dịch vụ xây dựng, sửa chữa, lắp đặt máy tính, mạng viễn thông, máy, thiết bị và hệ thống viễn thông; xây dựng và sửa chữa hệ thống công nghệ thông tin; bảo dưỡng, sửa chữa, lắp đặt máy vi tính, thiết bị ngoại vi máy tính, thiết bị viễn thông, và các bộ phận và phụ tùng của các thiết bị đó; cài đặt máy tính tại chỗ và dịch vụ lắp đặt và bảo trì máy tính, hệ thống máy tính và thiết bị viễn thông; cung cấp thông tin liên quan đến sửa chữa hoặc lắp đặt được cung cấp trực tuyến từ cơ sở dữ liệu máy tính hoặc internet; cung cấp thông tin, tư vấn và cố vấn liên quan đến những dịch vụ nêu trên.

Nhóm 38: Dịch vụ viễn thông; dịch vụ mạng viễn thông; dịch vụ cung cấp nền trao đổi viễn thông (dịch vụ viễn thông); cung cấp dịch vụ truy cập viễn thông bằng cáp, ống dẫn cáp, sợi quang, cáp quang, vệ tinh, hệ thống không dây hoặc có dây hoặc các phương tiện viễn thông khác; cung cấp truy cập viễn thông internet; dịch vụ viễn thông liên quan đến internet; dịch vụ cổng thông tin internet; nhà cung cấp dịch vụ internet (ISPs); truyền và truyền phát dữ liệu; dịch vụ trao đổi dữ liệu và trao đổi dữ liệu bằng điện tử; dịch vụ kết nối ngân hàng dữ liệu; thuê, cho thuê và cho thuê ngắn hạn hộp đổi tín hiệu cáp; cung cấp thông tin, tư vấn và cố vấn liên quan đến những dịch vụ nêu trên.

Nhóm 42: Biên tập các trang web trên internet; tạo và duy trì trang web; cho thuê không gian lưu trữ trang web trên internet của người khác; cài đặt và bảo trì phần mềm máy tính; thuê, cho thuê và cho thuê ngắn hạn máy vi tính, chương trình máy tính, thiết bị đầu cuối máy tính, thiết bị ngoại vi máy tính, bộ phận và phụ kiện của chúng; dịch vụ máy tính; dịch vụ máy tính được cung cấp trực tuyến từ internet; dịch vụ tư vấn liên quan đến công nghiệp máy tính; dịch vụ hỗ trợ kỹ thuật cho máy tính, thiết bị ngoại vi máy tính, thiết bị viễn thông, bộ phận và phụ kiện của chúng; nghiên cứu và thiết kế trong lĩnh vực viễn thông và truyền thông dữ liệu; dịch vụ ứng dụng kiến thức khoa học vào việc thiết kế, xây dựng và điều hành máy móc, các dịch vụ công cộng như đường, cầu, thiết bị điện, hoá chất; dịch vụ hỗ trợ công nghệ thông tin; kho dữ liệu, khôi phục dữ liệu; các dịch vụ phục hồi thảm họa cho các hệ thống truyền thông dữ liệu; chuyển đổi đa nền tảng các nội dung số sang các dạng khác của nội dung số; cung cấp thông tin, tư vấn và cố vấn liên quan đến những dịch vụ nêu trên.

---

(210) **4-2017-41629**

(540)

MAVINIA

(220) 13.12.2017
(441) 25.07.2018
(731) CÔNG TY CỔ PHẦN TẬP ĐOÀN MAVIN (VN)
Thị tứ Bô Thời, xã Hồng Tiến, huyện Khoái Châu, tỉnh Hưng Yên
(740) Công ty Luật TNHH Gia Phạm (GIA PHAM LAW CO.,LTD)

(511) Nhóm 29: Thịt (không còn sống); cá (không còn sống); thịt gia cầm (không còn sống); chiết xuất của thịt; rau đã qua chế biến; củ, quả đã qua chế biến; mứt quả (mứt ướt); sa lát trái cây; sản phẩm sữa.

Nhóm 30: Cà phê; trà (chè); chế phẩm ngũ cốc; bánh mì; kem ăn lạnh; gia vị.

Nhóm 43: Dịch vụ nhà hàng ăn uống; dịch vụ cung cấp thức ăn, đồ uống do nhà hàng thực hiện; dịch vụ nhà hàng chuẩn bị và bán thức ăn và đồ uống mang về; dịch vụ nhà hàng ăn uống tự phục vụ.

---

(210) **4-2017-41670**

(540)

IQ JUMPER BABY

(220) 14.12.2017
(441) 25.07.2018
(531) A9.7.22; A26.11.12
(731) ĐẶNG TRẦN THANH (VN)
Số 305 đường Trần Hưng Đạo, thị trấn Kẻ Sặt, huyện Bình Giang, tỉnh Hải Dương

(511) Nhóm 28: Xích đu nhún nhẩy tập đi; xích đu.

---

(210) **4-2017-41854**

(540)

(220) 15.12.2017
(441) 25.07.2018

(591) Đỏ, trắng.
(731) PT INDOFOOD SUKSES MAKMUR TBK (ID)
Sudirman Plaza - Indofood Tower 27th/Fl., Jl. Jend.Sudirman Kav.76- 78, Jakarta Selatan - INDONESIA
(740) Văn phòng luật sư Phạm và Liên danh (PHAM & ASSOCIATES)

(511) Nhóm 30: Bánh quy; mì sợi; gia vị; bánh ngọt; sản phẩm ăn nhanh, cụ thể là thực phẩm ăn nhanh trên cơ sở ngũ cốc, thực phẩm ăn nhanh trên cơ sở gạo; đá lạnh có thể ăn được; trà; cà phê; ca cao; bột mì và chế phẩm làm từ ngũ cốc.

---

(210) **4-2017-41855**

(540)

(220) 15.12.2017
(441) 25.07.2018
(531) A26.11.12; 25.1.6
(591) Đỏ đậm, trắng, vàng.
(731) PT INDOFOOD SUKSES MAKMUR TBK (ID)
Sudirman Plaza - Indofood Tower 27th/Fl., Jl. Jend.Sudirman Kav.76- 78, Jakarta Selatan - INDONESIA
(740) Văn phòng luật sư Phạm và Liên danh (PHAM & ASSOCIATES)

(511) Nhóm 30: Bánh quy; mì sợi; gia vị; bánh ngọt; sản phẩm ăn nhanh, cụ thể là thực phẩm ăn nhanh trên cơ sở ngũ cốc, thực phẩm ăn nhanh trên cơ sở gạo; đá lạnh có thể ăn được; trà; cà phê; ca cao; bột mì và chế phẩm làm từ ngũ cốc.

---

(210) **4-2017-42037**

(540)

(220) 15.12.2017
(441) 25.07.2018
(531) A11.3.3; 5.7.21; 26.1.2
(591) Đỏ, da cam, vàng, vàng nhạt, xanh lá cây, xanh lá cây nhạt, đen, trắng.
(731) HỢP TÁC XÃ NÔNG NGHIỆP MÃNG CẦU GAI (VN)
Số 107 ấp Vĩnh Kiên, xã Vĩnh Quới, thị xã Ngã Năm, tỉnh Sóc Trăng
(740) Công ty Cổ phần Sở hữu công nghiệp INVESTIP (INVESTIP)

(511) Nhóm 29: Quả mãng cầu thái nhỏ, phơi khô hoặc sấy khô, dùng để đun nước uống

---

(210) **4-2017-42072**

(540)

(220) 18.12.2017
(441) 25.07.2018
(531) 4.3.3; 26.1.1
(731) CÔNG TY CỔ PHẦN HOÀNG GIANG (VN)
Cụm công nghiệp Cẩm Thượng, khu 4, phường Cẩm Thượng, thành phố Hải Dương, tỉnh Hải Dương

(511) Nhóm 29: Rau; quả được bảo quản; phơi khô hoặc nấu chín; nước quả nấu đông; mứt; mứt quả.

Nhóm 30: Cà phê, ca cao; đường; gạo; chất thay thế cà phê; bột đậu xanh; bột đậu đen; bánh kẹo; mật ong; muối; gia vị; kẹo lạc

---

(210) **4-2017-42472**

(540)

(220) 20.12.2017
(441) 25.07.2018
(531) A25.7.3; A25.7.4; 26.4.9; A25.7.8
(731) LATICRETE INTERNATIONAL, INC. (US)
One Laticrete Park North Bethany, CT 06524-3423 U.S.A.
(740) Công ty TNHH Ban Ca (BANCA)

(511) Nhóm 01: Chế phẩm hóa học dùng cho mục đích công nghiệp; hóa chất cho bê tông, các chất kết dính, bao gồm chất kết dính dạng nước dùng cho bê tông; chất xử lý dạng nước để giảm sự bốc hơi nước của bê tông; chế phẩm kết dính hóa học dùng cho mục đích công nghiệp, cụ thể là, chất kết dính phụ gia polymer mủ cao su cho bê tông, vữa, thạch cao, ngói, gạch, đá, đá cẩm thạch và vữa lỏng để sử dụng trong xây dựng, các hợp chất hóa học chống thấm dùng cho các công trình bằng gạch, ngói, và bề mặt các công trình xây dựng, tòa nhà khác như bể bơi, bề mặt trong của công trình và bề mặt ngoài của công trình; các chất phụ gia polyme dạng hoá chất để sản xuất hoặc xử lý vữa, vữa lỏng, thạch cao, xtucô (dùng để trát hoặc trang trí tường, trần nhà), bê tông và các hỗn hợp xi măng khác; chất phụ gia mủ cao su dạng hóa chất để sản xuất hoặc xử lý vữa, vữa lỏng, thạch cao, xtucô (dùng để trát hoặc trang trí tường, trần nhà), bê tông và các hỗn hợp xi măng khác; các chế phẩm chống thấm cho bê tông, trừ sơn; màng chống thấm dạng hóa chất cao su polymer lỏng để sử dụng trong xây dựng, sửa chữa và bảo dưỡng các tòa nhà; các hợp chất hoá học để xử lý bê tông, bao gồm các hợp chất bảo dưỡng gốc acrylic, nước, nhựa và sáp; chất kết dính cho bê tông, chất làm cứng đá vôi và bê tông; chất kết dính cho bê tông, chất làm đặc cho bê tông và chất vôi, chất làm cứng bề mặt cho bê tông và/hoặc vữa; hỗn hợp khô tạo bê tông và các chất làm cứng hỗn hợp khô tạo bê tông; vật liệu trám đấu nối và khe nứt; chất hóa học làm nhả khuôn cho các dạng bê tông; các chế phẩm làm nhả khuôn; chất bảo vệ bê tông, trừ sơn và dầu; chất bảo quản xi măng, trừ sơn và dầu.

Nhóm 07: Máy trộn dùng năng lượng điện và pin để gắn keo dính đá lên trên gạch lát bằng gốm, đồ sứ và tấm veneer đá (đá ốp).

Nhóm 11: Hệ thống tắm gội được lắp đặt sẵn và các sản phẩm tắm gội, cụ thể là các hộc tắm trong hộp tắm khép kín; sàn phòng tắm trong hộp tắm đứng; các phụ kiện hệ thống nước, cụ thể là ống thoát nước tắm; kệ tắm dài và ghế tắm để gắn vĩnh viễn vào vách tắm; hệ thống sưởi dưới sàn bao gồm một giàn ống xoắn nóng dưới sàn bằng điện, thảm, bộ điều chỉnh nhiệt sưởi sàn và máy báo lỗi dây điện được bán cùng nhau thành bộ; hệ thống sưởi ấm sàn bằng điện, cụ thể là cáp, thảm điện và cảm biến được bán thành bộ.

Nhóm 17: Màng chắn chống thấm bao gồm cả loại dùng trong xây dựng; màng chắn chống thấm và màng ngăn sử dụng trong xây dựng, màng chống thấm nước dùng trong xây dựng; keo dán kín dùng cho bê tông, vữa, gạch và đá dùng cho mục đích xây dựng; vải có thành phần chống thấm PU (Polyurethane) dùng để chống thấm và cách nhiệt cho các tòa nhà; vật liệu cách âm cho các tòa nhà; màng chắn có khả năng thích nghi với khí hậu và các màng ngăn hơi nước; màng epoxy (màng làm từ hợp chất hữu cơ gốc nhựa eomposite) dùng trên bê tông và vữa cho mục đích xây dựng; vật liệu để bít kín.

Nhóm 19: Vữa lỏng có thành phần chính là epoxy (hợp chất hữu cơ gốc nhựa composite); vật liệu xây dựng kết dính bao gồm: vữa, vữa lỏng, ma ta và xi măng, để gắn ngói, gạch, đá, và các lớp phủ bề mặt khác; thạch cao dùng cho mục đích xây dựng; tấm xi măng dùng cho xây dựng; hỗn hợp cát và xi măng dùng cho mục đích xây dựng; lớp phủ sàn, kể cả lớp phủ tự san phẳng; lớp để phủ sàn, cụ thể là, thảm nhựa và màng vải để hỗ trợ và lót dưới cho việc gắn ngói lên trên tường, trần và sàn nhà; vật liệu xây dựng, cụ thể là vật liệu composit hoặc hỗn hợp xi măng thủy lực và chất độn hoặc hỗn hợp khô tạo bê tông; vật liệu xây dựng, cụ thể là, vật liệu composit hoặc hỗn hợp của xi măng thủy lực và chất độn như các mảnh gỗ, hoá chất trơ, đá tán nhỏ hoặc đá cẩm thạch được sử dụng với hợp chất mủ cao su lỏng để làm thành sàn nhà, tuờng, trần nhà, ván ốp chân tường cách nhiệt hoặc trong các khu vực sửa chữa; vật liệu trám xi măng và xi măng lưới thép; vật liệu sàn; vật liệu tái tạo bể mặt cho bê tông; vữa lỏng, vữa lỏng giãn nở bằng việc điều chỉnh lượng xi măng; vật liệu trám đấu nối và khe nứt cho bê tông; vữa, vữa vá cho bê tông; vật liệu vá có thành phần chính là xi măng; phủ bê tông dạng nắp đậy và lớp phủ bê: tông mặt đường có thành phần chính là xi măng; lớp phủ bê tông tự san phẳng; lớp bê tông phủ mặt sàn, bao gồm lớp bê tông phủ có chứa hỗn hợp khô tạo bê tông; hỗn hợp khô tạo bê tông dùng cho bê tông; hỗn hợp gồm xi măng và hỗn hợp khô tạo bê tông.

---

(210) **4-2017-42540**

(540)

(220) 20.12.2017
(441) 25.07.2018
(531) A5.3.15; 26.7.25; 26.1.2; 26.1.12
(591) Xanh lá cây, vàng, nâu, đen.
(731) DIVITAL GMBH (DE)
Schulstrasse 17, 01558 Grossenhain, Germany

(511) Nhóm 01: Chế phẩm điều hòa đất; phân bón; phân tốt cho đất; đất bầu và đất trồng trọt; chế phẩm sinh trưởng thực vật; dư lượng lên men hữu cơ làm phân bón; phân bón có nguồn gốc thực vật.

Nhóm 40: Tư vấn sản xuất phân bón.

Nhóm 42: Nghiên cứu sinh học; nghiên cứu về bảo vệ thực vật; tư vấn thiết kế công nghiệp.

Nhóm 44: Kiểm soát sâu bệnh trong nông nghiệp, trồng trọt, lâm nghiệp; tư vấn trong lĩnh vực nông nghiệp, cây trồng và lâm nghiệp.

---

(210) **4-2017-42541**

(540) DIVITAL

(220) 20.12.2017
(441) 25.07.2018
(731) DIVITAL GMBH (DE)
Schulstrasse 17, 01558 Grossenhain, Germany

(511) Nhóm 01: Chế phẩm điều hòa đất; phân bón; phân tốt cho đất; đất bầu và đất trồng trọt; chế phẩm sinh trưởng thực vật; dư lượng lên men hữu cơ làm phân bón; phân bón có nguồn gốc thực vật.

Nhóm 40: Tư vấn sản xuất phân bón.

Nhóm 42: Nghiên cứu sinh học; nghiên cứu về bảo vệ thực vật; tư vấn thiết kế công nghiệp.

Nhóm 44: Kiểm soát sâu bệnh trong nông nghiệp, trồng trọt, lâm nghiệp; tư vấn trong lĩnh vực nông nghiệp, cây trồng và lâm nghiệp.

---

(210) **4-2017-42621**

(540) WEGARCE

(220) 20.12.2017
(441) 25.07.2018
(731) HUANG, MEILING (CN)
No 59, Tong Kang Factory, Hua Qiao Farm, Xin He Town, Jiang Zhou District, Chong Zuo City, Guang Xi Province, China
(740) Công ty TNHH Tư vấn Quốc Dân (NACI CO., LTD)

(511) Nhóm 35: Mua bán: quạt trần đèn, quạt trần, quạt điện, quạt hút, thiết bị điều hòa không khí, máy lạnh, tủ mát; remote điều khiển, hệ thống chiếu sáng, đèn led, đèn trang trí, đèn trần, bóng đèn, chụp đèn, giá đỡ chao đèn, đèn pin, đèn trụ, đèn cảm ứng, motor điện, máy bơm nước, dây cáp điện, ổ cắm điện, công tắc điện, cầu giao điện, công tắc, cảm ứng, bếp điện, bếp ga, bếp từ, nồi cơm điện, máy nước nóng.

---

(210) **4-2017-42689**

(540) THỦY SẢN BẮC MIỀN TRUNG

(220) 21.12.2017
(441) 25.07.2018
(531) 3.9.1; A3.9.24; A5.5.20; A5.5.21; 26.1.1
(591) Đỏ, xanh dương đậm, trắng.
(731) CÔNG TY TNHH THỦY SẢN BẮC MIỀN TRUNG (VN)
Cảng cá Lạch Quèn, xã Quỳnh Thuận, huyện Quỳnh Lưu, tỉnh Nghệ An

(511) Nhóm 29: Cá viên, chả cá, bột cá trên cơ sở surimi (sản phẩm từ cá nguyên liệu sau khi rửa, phi lê, xay nhỏ, băm nhuyễn và phối trộn các nguyên liệu phụ, định hình, xử lý nhiệt); các chế biến dạng lát tẩm vụn bánh hoặc bột [thực phẩm trên cơ sở cá]; cá chế biến sẵn dạng miếng tẩm bột [thực phẩm trên cơ sở cá]; chả cá tẩm bột [thực phẩm trên cơ sở cá].

---

(210) **4-2017-42694**

(540)

(220) 21.12.2017
(441) 25.07.2018
(531) 5.7.13; 5.7.21; A5.7.23; A5.3.14
(591) Nâu, đỏ, trắng, xanh lá.
(731) CÔNG TY TNHH NHAN SẮC VIỆT NAM (VN)
Số 47, ngách 14, ngõ 559 đường Kim Ngưu, phường Vĩnh Tuy, quận Hai Bà Trưng, thành phố Hà Nội
(740) Văn phòng luật sư Phạm và Liên danh (PHAM & ASSOCIATES)

(511) Nhóm 03: Mỹ phẩm; nước hoa; kem tắm trắng; kem dưỡng trắng; tinh dầu; chế phẩm vệ sinh dùng để làm sạch và trang điểm.

Nhóm 05: Dược phẩm; thực phẩm chức năng dùng cho mục đích y tế; thực phẩm dinh dưỡng dùng cho mục đích y tế; thực phẩm ăn kiêng thích hợp cho mục đích y tế.

---

(210) **4-2017-43023**

(540)

(220) 22.12.2017
(441) 25.07.2018
(531) 1.15.15; 26.15.15; A26.11.12
(591) Xanh lam đậm, xanh lam nhạt, trắng.
(731) SELVIA CHANDRA (ID)
Jl. Dharmahusada Utara 4/15, Surabaya, Indonesia
(740) Công ty TNHH Trà và cộng sự (TRA & ASSOCIATES CO.,LTD)

(511) Nhóm 01: Sản phẩm hóa học để điều chế chất tạo hương; hóa chất để sản xuất sản phẩm có hương thơm; sản phẩm hóa học để điều chế nước hoa, chất tăng cường hương vị cho thực phẩm, đồ uống và thuốc lá; phụ gia hóa học cho thực phẩm, đồ uống và thuốc lá; hóa chất dùng làm thành phần cho thực phẩm, đồ uống và thuốc lá; nước tẩm dùng để sản xuất thuốc lá.

Nhóm 02: Phẩm màu cho thực phẩm và đồ uống.

Nhóm 03: Hương liệu (tinh dầu); tinh dầu và chiết xuất hương liệu; chất thơm; hương liệu cho chất thơm; nước hoa hương liệu; dầu dùng cho nước hoa và nước thơm; nước hoa; chất pha chế dầu thơm.

Nhóm 30: Hương liệu cho bánh ngọt, trừ tinh dầu; chế phẩm tạo mùi thơm cho thực phẩm; hương liệu cho thực phẩm, trừ tinh dầu; hương liệu cho đồ uống, trừ tinh dầu; bột nở; xốt (gia vị); gia vị.

---

(210) **4-2017-43048**

(540)

(220) 22.12.2017
(441) 25.07.2018
(531) 26.15.15; 26.3.1; 26.15.7; 26.13.25
(591) Đen, trắng, ghi.
(731) LANDING INTERNATIONAL LIMITED (VG)
Office of CCS Trustees Limited, 263 Main Street, Road Town, Tortola, British Virgin Islands
(740) Công ty Luật TNHH T&G (TGVN)

(511) Nhóm 35: Quảng cáo; hoạt động quảng cáo; dịch vụ marketing; quản lý khách sạn cho người khác; quản lý kinh doanh khách sạn; tư vấn quản lý kinh doanh và tổ chức kinh doanh; hỗ trợ quản lý kinh doanh; dịch vụ cố vấn quản lý kinh doanh; lập kế hoạch kinh doanh; nghiên cứu kinh doanh; điều tra kinh doanh; dịch vụ đánh giá kinh doanh; thông tin về thương mại; nghiên cứu thị trường; chức năng văn phòng; quản lý kinh doanh khách sạn nghỉ dưỡng; quản lý kinh doanh nhà hàng; quản lý kinh doanh khu bể bơi phức hợp; trung tâm thương mại tổng hợp qua internet liên quan đến đồ lưu niệm, đồ thủ công cho khách du lịch, bao gồm các đồ lưu niệm, thực phẩm, thực phẩm tươi, thực phẩm đã chế biến, đồ uống, quần áo, đồ đi ở chân, đồ đội đầu, da và vật liệu giả da, hành lý và túi xách, túi nhỏ, đồ đạc (giường, tủ, bàn, ghế, giá, kệ), gương, khung ảnh, hộp đựng, không làm bằng kim loại, để bảo quản hoặc vận chuyển, các chế phẩm làm sạch, đánh bóng, cọ rửa và mài mòn, mỹ phẩm, chế phẩm vệ sinh thân thể và chế phẩm đánh răng (chứa thuốc và không chứa thuốc), nước hoa, tinh dầu, phân bón, nến để thắp sáng, chế phẩm vệ sinh cho mục đích y tế, chất bổ sung ăn kiêng dùng cho người, sáp nha khoa, dao kéo, dụng cụ và công cụ cầm tay, ấn phẩm, ảnh chụp, giấy và văn phòng phẩm, đồ tập thể dục và đồ thể thao, trò chơi, đồ chơi, máy và thiết bị chơi trò chơi, máy và thiết bị nhiếp ảnh và quang học, vật tư nhiếp ảnh, đĩa com-pắc, đĩa DVD và các phương tiện ghi kỹ thuật số khác, đồng hồ, đồng hồ đeo tay, kim loại quý và các hợp kim của chúng, đồ trang sức, kính mắt (kính đeo mắt và kính bảo hộ), thuốc lá, vật dụng cho người hút thuốc, dụng cụ gia đình hoặc dụng cụ làm bếp và đồ chứa đựng dùng trong gia đình hoặc cho nhà bếp, đồ dùng nhà bếp và bộ đồ ăn, ô và ô che nắng và các bộ phận của chúng, ba-toong, gậy chống khi đi bộ, bia, nước khoáng và nước uống có ga và các loại đồ uống không chứa cồn khác, đồ uống trái cây và nước ép trái cây, rượu và đồ uống có cồn, bánh kẹo, bánh mì, bột nhão, bánh bao nhỏ, trà, cà phê, ca-cao và cà phê nhân tạo, nhạc cụ và đĩa nhạc, hàng dệt và sản phẩm thay thế hàng dệt, vải lanh dùng trong nhà, rèm bằng sợi dệt hoặc bằng chất dẻo, đồ ren và đồ thêu, ruy-băng và dải viền để trang trí quần áo, khuy, móc và khuy lỗ, ghim cài và kim, hoa giả, đồ trang trí tóc, tấm thảm, thảm dày trải sàn, thảm và chiếu, quạt thẳng cầm tay, quạt gấp cầm tay, đai lưng, thắt lưng cho quần áo, dải băng đeo cánh tay, đồ trang sức cá nhân, phù hiệu để đeo, huy hiệu để đeo, khóa cài cho quần áo (khóa cài cho trang phục), ghim cài cho trang phục, ghim cài mũ, miếng dán trang trí cho mặt trước của áo khoác, băng đeo tay, khuy măng sét, khuy và các vật dụng tương tự, khấu bịt đầu gậy bằng kim loại cho ô, ba-toong, và gậy chống khi đi bộ, các bộ phận bằng kim loại của ba-toong và gậy chống khi đi bộ, tay nắm ba-toong và gậy chống khi đi bộ, mắc quần áo, vỏ bọc ghế bằng vải dệt, tấm trang trí treo tường; các dịch vụ môi giới kinh doanh liên quan đến bán hàng theo đơn đặt hàng qua thư bằng liên lạc điện tử; dịch vụ tuyển dụng nhân sự tạm thời; dịch vụ tuyển dụng lao động; cung cấp thông tin về việc làm; dịch vụ đại lý xuất nhập khẩu; đấu giá; dịch vụ trả lời điện thoại; dịch vụ bán buôn đồ uống có cồn; bán lẻ đồ uống có cồn, dịch vụ đại lý bán đồ uống có cồn; dịch vụ đại lý mua đồ uống có cồn; bán buôn thuốc lá; bán lẻ thuốc lá.

Nhóm 36: Tư vấn liên quan đến các vấn đề tài chính và tiền tệ; cung cấp thông tin liên quan đến các vấn đề tài chính và tiền tệ; dịch vụ ngân hàng và dịch vụ bảo hiểm; cung cấp thông tin trong lĩnh vực tài chính; môi giới tài chính, cho vay [tài chính]; ngân hàng; dịch vụ giao dịch chứng khoán; bảo lãnh phát hành bảo hiểm; phân tích tài chính; quản lý tài chính; tư vấn tài chính; dịch vụ cố vấn liên quan đến lập kế hoạch tài chính; định giá bất động sản; quản lý bất động sản; tư vấn bất động sản, cho thuê bất động sản; dịch vụ bán bất động sản; cung cấp thông tin liên quan đến bất động sản; cho thuê khu nghỉ dưỡng; kinh doanh nhà chung cư; quản lý các tòa nhà (dịch vụ bất động sản); cho thuê căn hộ để ở nằm trong khuôn viên khách sạn; dịch vụ thẩm tra tín dụng liên quan đến tài chính; dịch vụ thẩm tra tín dụng liên quan đến bảo hiểm; dịch vụ trung gian kê khai hải quan liên quan đến tài chính (dịch vụ tài chính); dịch vụ trung gian kê khai hải quan; tổ chức quyên góp từ thiện; quyên góp quỹ từ thiện.

Nhóm 37: Lắp đặt xây dựng; sửa chữa công trình xây dựng; cải tạo các tòa nhà/công trình xây dựng; dịch vụ xây dựng theo yêu cầu; xây dựng chung; xây dựng nền móng cho các tòa nhà; lắp đặt thiết bị cho tòa nhà/công trình xây dựng, giám sát việc xây dựng công trình dịch vụ tư vấn liên quan đến xây dựng các tòa nhà/công trình xây dựng; thông tin về xây dựng; giám sát việc xây dựng công trình; xây dựng, xây dựng và bảo trì các trung tâm thể thao, câu lạc bộ chăm sóc sức khỏe, khu vui chơi và khu giải trí phức hợp; sửa chữa bể bơi; xây dựng nhà chung cư; xây dựng công viên; xây dựng và bảo trì các khu quần thể kiến trúc, các tòa nhà ở, khu liên hợp nhà ở, các tòa nhà thương mại, trung tâm mua sắm, tòa nhà văn phòng và các bãi đậu xe; từ sửa các tòa nhà; lắp đặt các tiện ích giải trí; xây dựng và bảo dưỡng nhà nghỉ, khu cắm trại, chỗ ở tạm thời, khách sạn và khách sạn lưu trú.

Nhóm 39: Dịch vụ du lịch; hướng dẫn khách du lịch; dịch vụ hướng dẫn viên du lịch; tham quan (du lịch); cung cấp thông tin liên quan đến du lịch và tham quan; dịch vụ sắp xếp du lịch và các cuộc đi chơi trên biển; sắp xếp và tổ chức các chương trình du lịch và tham quan; thông tin du lịch; dịch vụ vận tải du lịch và hướng dẫn du lịch; dịch vụ sắp xếp các chuyến du lịch; dịch vụ du lịch chơi gôn; dịch vụ hướng dẫn đặt chuyến du lịch chơi gôn; sắp xếp chuyến du lịch trọn gói; sắp xếp các chuyến du lịch trong các kì nghỉ; dịch vụ đặt vé du lịch và đặt chỗ du lịch; dịch vụ đại lý đặt chỗ du lịch; cung cấp thông tin du lịch; cung cấp thông tin trực tuyến liên quan đến du lịch; cung cấp thông tin cho khách du lịch, thông qua internet; cho thuê, đặt chỗ và cung cấp tàu thuyền, du thuyền, thuyền chèo, thuyền máy, thuyền buồm, canô và các loại tàu thủy khác; cho thuê xe; dịch vụ thông quan.

Nhóm 41: Cung cấp dịch vụ công viên nước; dịch vụ công viên giải trí và dịch vụ công viên giải trí theo chủ đề; lập kế hoạch biểu diễn; trình diễn các buổi biểu diễn trực tiếp; cho thuê địa điểm biểu diễn (thể thao, văn hóa, giải trí); cho thuê đồ trang trí sân khấu; cho thuê các thiết bị ghi âm thanh; dịch vụ giải trí câu lạc bộ đêm; tổ chức sự kiện vì mục đích văn hoá; sắp xếp, tiến hành các hội nghị, đại hội, hội nghị chuyên đề và hội thảo; tổ chức và sắp xếp triển lãm cho mục đích giải trí; tổ chức các chương trình thời trang cho mục đích giải trí; dịch vụ phiên dịch viên; dịch vụ đại lý bán vé (giải trí).

Nhóm 43: Dịch vụ nhà hàng ăn uống; dịch vụ quán cà phê; chuẩn bị thức ăn và đồ uống do nhà hàng thực hiện; dịch vụ cung cấp thức ăn, đồ uống do hiệu bánh mì thực hiện; dịch vụ cung cấp đồ ăn thức uống do khách sạn thực hiện; dịch vụ quán rượu nhỏ; dịch vụ quầy rượu; dịch vụ lưu trú tạm thời tại khu nghĩ dưỡng; dịch vụ khách sạn; nhà chung cư (cho thuê chỗ ở tạm thời); cho thuê chỗ ở tạm thời; dịch vụ đặt chỗ và đặt chỗ trước chỗ ở tạm

thời [khách sạn, khách sạn cạnh đường cho khách có ô tô, khu nghỉ dưỡng] được cung cấp liên quan đến kế hoạch cho hội viên; đặt chỗ khách sạn; đặt chỗ trước nơi lưu trú tạm thời; cho thuê phòng họp; cung cấp phòng hội nghị; cho thuê nhà di động; cung cấp nơi thuận tiện cho việc cắm trại; dịch vụ khách sạn thú cưng; cho thuê ghế, bàn, khăn trải bàn, khăn ăn, đồ thủy tinh cho khách sạn.

Nhóm 44: Dịch vụ thẩm mỹ viện; dịch vụ làm móng nghệ thuật; các cơ sở chăm sóc da; dịch vụ chăm sóc cơ thể bằng mỹ phẩm được cung cấp bởi các khu suối khoáng nóng chăm sóc sức khỏe (health spa); các dịch vụ chăm sóc sắc đẹp được cung cấp bởi các khu suối khoáng nóng chăm sóc sức khỏe (health spa); dịch vụ trang điểm; dịch vụ suối khoáng nóng chăm sóc sức khỏe; dịch vụ phòng tắm công cộng cho mục đích vệ sinh; nhà tắm công cộng kiểu Hàn Quốc (Jjimjilbang) cho mục đích vệ sinh; dịch vụ tắm hơi; dịch vụ tắm khoáng nóng; dịch vụ suối khoáng nóng chăm sóc sức khỏe, vóc dáng cơ thể và tinh thần được cung cấp tại một khu nghỉ dưỡng chăm sóc sức khỏe; xoa bóp chăm sóc sức khỏe; dịch vụ xoa bóp chân; dịch vụ xoa bóp; dịch vụ chăm sóc vườn hoặc luống hoa; thiết kế cảnh quan vườn hoa và công viên; cửa hàng làm đẹp cho vật nuôi; vệ sinh và chăm sóc sắc đẹp cho người và động vật; các dịch vụ chăm sóc da.

---

(210) **4-2017-43049**

(540)

(220) 22.12.2017
(441) 25.07.2018
(531) 26.15.15; 26.15.7; 26.3.1; 26.13.25
(731) LANDING INTERNATIONAL LIMITED (VG)
Office of CCS Trustees Limited, 263 Main Street, Road Town, Tortola, British Virgin Islands
(740) Công ty Luật TNHH T&G (TGVN)

(511) Nhóm 35: Quảng cáo; hoạt động quảng cáo; dịch vụ marketing; quản lý khách sạn cho người khác; quản lý kinh doanh khách sạn; tư vấn quản lý kinh doanh và tổ chức kinh doanh; hỗ trợ quản lý kinh doanh; dịch vụ cố vấn quản lý kinh doanh; lập kế hoạch kinh doanh; nghiên cứu kinh doanh; điều tra kinh doanh; dịch vụ đánh giá kinh doanh; thông tin về thương mại; nghiên cứu thị trường; chức năng văn phòng; quản lý kinh doanh khách sạn nghỉ dưỡng; quản lý kinh doanh nhà hàng; quản lý kinh doanh khu bể bơi phức hợp; trung tâm thương mại tổng hợp qua internet liên quan đến đồ lưu niệm, đồ thủ công cho khách du lịch, bao gồm các đồ lưu niệm, thực phẩm, thực phẩm tươi, thực phẩm đã chế biến, đồ uống, quần áo, đồ đi ở chân, đồ đội đầu, da và vật liệu giả da, hành lý và túi xách, túi nhỏ, đồ đạc (giường, tủ, bàn, ghế, giá, kệ), gương, khung ảnh, hộp đựng, không làm bằng kim loại, để bảo quản hoặc vận chuyển, các chế phẩm làm sạch, đánh bóng, cọ rửa và mài mòn, mỹ phẩm, chế phẩm vệ sinh thân thể và chế phẩm đánh răng (chứa thuốc và không chứa thuốc), nước hoa, tinh dầu, phân bón, nến để thắp sáng, chế phẩm vệ sinh cho mục đích y tế, chất bổ sung ăn kiêng dùng cho người, sáp nha khoa, dao kéo, dụng cụ và công cụ cầm tay, ấn phẩm, ảnh chụp, giấy và văn phòng phẩm, đồ tập thể dục và đồ thể thao, trò chơi, đồ chơi, máy và thiết bị chơi trò chơi, máy và thiết bị nhiếp ảnh và quang học, vật tư nhiếp ảnh, đĩa com-pắc, đĩa DVD và các phương tiện ghi kỹ thuật số khác, đồng hồ, đồng hồ đeo tay, kim loại quý và các hợp kim của chúng, đồ trang sức, kính mắt (kính đeo mắt và kính bảo hộ), thuốc lá, vật dụng cho người hút thuốc, dụng cụ gia đình hoặc dụng cụ làm bếp và đồ chứa đựng dùng trong gia đình hoặc cho nhà bếp, đồ dùng nhà bếp và bộ đồ ăn, ô và ô che nắng và các bộ phận của chúng, ba-toong, gậy chống khi

đi bộ, bia, nước khoáng và nước uống có ga và các loại đồ uống không chứa cồn khác, đồ uống trái cây và nước ép trái cây, rượu và đồ uống có cồn, bánh kẹo, bánh mì, bột nhão, bánh bao nhỏ, trà, cà phê, ca-cao và cà phê nhân tạo, nhạc cụ và đĩa nhạc, hàng dệt và sản phẩm thay thế hàng dệt, vải lanh dùng trong nhà, rèm bằng sợi dệt hoặc bằng chất dẻo, đồ ren và đồ thêu, ruy-băng và dải viền để trang trí quần áo, khuy, móc và khuy lỗ, ghim cài và kim, hoa giả, đồ trang trí tóc, tấm thảm, thảm dày trải sàn, thảm và chiếu, quạt thẳng cầm tay, quạt gấp cầm tay, đai lưng, thắt lưng cho quần áo, dải băng đeo cánh tay, đồ trang sức cá nhân, phù hiệu để đeo, huy hiệu để đeo, khóa cài cho quần áo (khóa cài cho trang phục), ghim cài cho trang phục, ghim cài mũ, miếng dán trang trí cho mặt trước của áo khoác, băng đeo tay, khuy măng sét, khuy và các vật dụng tương tự, khấu bịt đầu gậy bằng kim loại cho ô, ba-toong, và gậy chống khi đi bộ, các bộ phận bằng kim loại của ba-toong và gậy chống khi đi bộ, tay nắm ba-toong và gậy chống khi đi bộ, mắc quần áo, vỏ bọc ghế bằng vải dệt, tấm trang trí treo tường; các dịch vụ môi giới kinh doanh liên quan đến bán hàng theo đơn đặt hàng qua thư bằng liên lạc điện tử; dịch vụ tuyển dụng nhân sự tạm thời; dịch vụ tuyển dụng lao động; cung cấp thông tin về việc làm; dịch vụ đại lý xuất nhập khẩu; đấu giá; dịch vụ trả lời điện thoại; dịch vụ bán buôn đồ uống có cồn; bán lẻ đồ uống có cồn, dịch vụ đại lý bán đồ uống có cồn; dịch vụ đại lý mua đồ uống có cồn; bán buôn thuốc lá; bán lẻ thuốc lá.

Nhóm 36: Tư vấn liên quan đến các vấn đề tài chính và tiền tệ; cung cấp thông tin liên quan đến các vấn đề tài chính và tiền tệ; dịch vụ ngân hàng và dịch vụ bảo hiểm; cung cấp thông tin trong lĩnh vực tài chính; môi giới tài chính, cho vay [tài chính]; ngân hàng; dịch vụ giao dịch chứng khoán; bảo lãnh phát hành bảo hiểm; phân tích tài chính; quản lý tài chính; tư vấn tài chính; dịch vụ cố vấn liên quan đến lập kế hoạch tài chính; định giá bất động sản; quản lý bất động sản; tư vấn bất động sản, cho thuê bất động sản; dịch vụ bán bất động sản; cung cấp thông tin liên quan đến bất động sản; cho thuê khu nghỉ dưỡng; kinh doanh nhà chung cư; quản lý các tòa nhà (dịch vụ bất động sản); cho thuê căn hộ để ở nằm trong khuôn viên khách sạn; dịch vụ thẩm tra tín dụng liên quan đến tài chính; dịch vụ thẩm tra tín dụng liên quan đến bảo hiểm; dịch vụ trung gian kê khai hải quản liên quan đến tài chính (dịch vụ tài chính); dịch vụ trung gian kê khai hải quan; tổ chức quyên góp từ thiện; quyên góp quỹ từ thiện.

Nhóm 37: Lắp đặt xây dựng; sửa chữa công trình xây dựng; cải tạo các tòa nhà/công trình xây dựng; dịch vụ xây dựng theo yêu cầu; xây dựng chung; xây dựng nền móng cho các tòa nhà; lắp đặt thiết bị cho tòa nhà/công trình xây dựng, giám sát việc xây dựng công trình dịch vụ tư vấn liên quan đến xây dựng các tòa nhà/công trình xây dựng; thông tin về xây dựng; giám sát việc xây dựng công trình; xây dựng, xây dựng và bảo trì các trung tâm thể thao, câu lạc bộ chăm sóc sức khỏe, khu vui chơi và khu giải trí phức hợp; sửa chữa bể bơi; xây dựng nhà chung cư; xây dựng công viên; xây dựng và bảo trì các khu quần thể kiến trúc, các tòa nhà ở, khu liên hợp nhà ở, các tòa nhà thương mại, trung tâm mua sắm, tòa nhà văn phòng và các bãi đậu xe; từ sửa các tòa nhà; lắp đặt các tiện ích giải trí; xây dựng và bảo dưỡng nhà nghỉ, khu cắm trại, chỗ ở tạm thời, khách sạn và khách sạn lưu trú.

Nhóm 39: Dịch vụ du lịch; hướng dẫn khách du lịch; dịch vụ hướng dẫn viên du lịch; tham quan (du lịch); cung cấp thông tin liên quan đến du lịch và tham quan; dịch vụ sắp xếp du lịch và các cuộc đi chơi trên biển; sắp xếp và tổ chức các chương trình du lịch và tham quan; thông tin du lịch; dịch vụ vận tải du lịch và hướng dẫn du lịch; dịch vụ sắp xếp các chuyến du lịch; dịch vụ du lịch chơi gôn; dịch vụ hướng dẫn đặt chuyến du lịch chơi gôn; sắp xếp chuyến du lịch trọn gói; sắp xếp các chuyến du lịch trong các kì nghỉ; dịch

vụ đặt vé du lịch và đặt chỗ du lịch; dịch vụ đại lý đặt chỗ du lịch; cung cấp thông tin du lịch; cung cấp thông tin trực tuyến liên quan đến du lịch; cung cấp thông tin cho khách du lịch, thông qua internet; cho thuê, đặt chỗ và cung cấp tàu thuyền, du thuyền, thuyền chèo, thuyền máy, thuyền buồm, canô và các loại tàu thủy khác; cho thuê xe; dịch vụ thông quan.

Nhóm 41: Cung cấp dịch vụ công viên nước; dịch vụ công viên giải trí và dịch vụ công viên giải trí theo chủ đề; lập kế hoạch biểu diễn; trình diễn các buổi biểu diễn trực tiếp; cho thuê địa điểm biểu diễn (thể thao, văn hóa, giải trí); cho thuê đồ trang trí sân khấu; cho thuê các thiết bị ghi âm thanh; dịch vụ giải trí câu lạc bộ đêm; tổ chức sự kiện vì mục đích văn hoá; sắp xếp, tiến hành các hội nghị, đại hội, hội nghị chuyên đề và hội thảo; tổ chức và sắp xếp triển lãm cho mục đích giải trí; tổ chức các chương trình thời trang cho mục đích giải trí; dịch vụ phiên dịch viên; dịch vụ đại lý bán vé (giải trí).

Nhóm 43: Dịch vụ nhà hàng ăn uống; dịch vụ quán cà phê; chuẩn bị thức ăn và đồ uống do nhà hàng thực hiện; dịch vụ cung cấp thức ăn, đồ uống do hiệu bánh mì thực hiện; dịch vụ cung cấp đồ ăn thức uống do khách sạn thực hiện; dịch vụ quán rượu nhỏ; dịch vụ quầy rượu; dịch vụ lưu trú tạm thời tại khu nghĩ dưỡng; dịch vụ khách sạn; nhà chung cư (cho thuê chỗ ở tạm thời); cho thuê chỗ ở tạm thời; dịch vụ đặt chỗ và đặt chỗ trước chỗ ở tạm thời [khách sạn, khách sạn cạnh đường cho khách có ô tô, khu nghỉ dưỡng] được cung cấp liên quan đến kế hoạch cho hội viên; đặt chỗ khách sạn; đặt chỗ trước nơi lưu trú tạm thời; cho thuê phòng họp; cung cấp phòng hội nghị; cho thuê nhà di động; cung cấp nơi thuận tiện cho việc cắm trại; dịch vụ khách sạn thú cưng; cho thuê ghế, bàn, khăn trải bàn, khăn ăn, đồ thủy tinh cho khách sạn.

Nhóm 44: Dịch vụ thẩm mỹ viện; dịch vụ làm móng nghệ thuật; các cơ sở chăm sóc da; dịch vụ chăm sóc cơ thể bằng mỹ phẩm được cung cấp bởi các khu suối khoáng nóng chăm sóc sức khỏe (health spa); các dịch vụ chăm sóc sắc đẹp được cung cấp bởi các khu suối khoáng nóng chăm sóc sức khỏe (health spa); dịch vụ trang điểm; dịch vụ suối khoáng nóng chăm sóc sức khỏe; dịch vụ phòng tắm công cộng cho mục đích vệ sinh; nhà tắm công cộng kiểu Hàn Quốc (Jjimjilbang) cho mục đích vệ sinh; dịch vụ tắm hơi; dịch vụ tắm khoáng nóng; dịch vụ suối khoáng nóng chăm sóc sức khỏe, vóc dáng cơ thể và tinh thần được cung cấp tại một khu nghỉ dưỡng chăm sóc sức khỏe; xoa bóp chăm sóc sức khỏe; dịch vụ xoa bóp chân; dịch vụ xoa bóp; dịch vụ chăm sóc vườn hoặc luống hoa; thiết kế cảnh quan vườn hoa và công viên; cửa hàng làm đẹp cho vật nuôi; vệ sinh và chăm sóc sắc đẹp cho người và động vật; các dịch vụ chăm sóc da.

---

(210) **4-2017-43050**

(540)

LANDING

(220) 22.12.2017

(441) 25.07.2018

(731) LANDING INTERNATIONAL LIMITED (VG)
Office of CCS Trustees Limited, 263 Main Street, Road Town, Tortola, British Virgin Islands

(740) Công ty Luật TNHH T&G (TGVN)

(511) Nhóm 35: Quảng cáo; hoạt động quảng cáo; dịch vụ marketing; quản lý khách sạn cho người khác; quản lý kinh doanh khách sạn; tư vấn quản lý kinh doanh và tổ chức kinh doanh; hỗ trợ quản lý kinh doanh; dịch vụ cố vấn quản lý kinh doanh; lập kế hoạch kinh

doanh; nghiên cứu kinh doanh; điều tra kinh doanh; dịch vụ đánh giá kinh doanh; thông tin về thương mại; nghiên cứu thị trường; chức năng văn phòng; quản lý kinh doanh khách sạn nghỉ dưỡng; quản lý kinh doanh nhà hàng; quản lý kinh doanh khu bể bơi phức hợp; trung tâm thương mại tổng hợp qua internet; các dịch vụ môi giới kinh doanh liên quan đến bán hàng theo đơn đặt hàng qua thư bằng liên lạc điện tử; dịch vụ tuyển dụng nhân sự tạm thời; dịch vụ tuyển dụng lao động; cung cấp thông tin về việc làm; dịch vụ đại lý xuất nhập khẩu; dịch vụ trả lời điện thoại; dịch vụ bán buôn đồ uống có cồn; bán lẻ đồ uống có cồn; dịch vụ đại lý bán đồ uống có cồn; dịch vụ đại lý mua đồ uống có cồn.

Nhóm 37: Lắp đặt xây dựng; sửa chữa công trình xây dựng; cải tạo các tòa nhà/công trình xây dựng; dịch vụ xây dựng theo yêu cầu; xây dựng chung; xây dựng nền móng cho các tòa nhà; lắp đặt thiết bị cho tòa nhà/công trình xây dựng; giám sát việc xây dựng công trình dịch vụ tư vấn liên quan đến xây dựng các tòa nhà/công trình xây dựng; thông tin về xây dựng; giám sát việc xây dựng công trình; xây dựng, xây dựng và bảo trì các trung tâm thể thao, câu lạc bộ chăm sóc sức khỏe, khu vui chơi và khu giải trí phức hợp; sửa chữa bể bơi; xây dựng nhà chung cư; xây dựng công viên; xây dựng và bảo trì các khu quần thể kiến trúc, các tòa nhà ở, khu liên hợp nhà ở, các tòa nhà thương mại, trung tâm mua sắm, tòa nhà văn phòng và các bãi đậu xe, tu sửa các tòa nhà; lắp đặt các tiện ích giải trí; xây dựng và bảo dưỡng nhà nghỉ, khu cắm trại, chỗ ở tạm thời, khách sạn và khách sạn lưu trú.

Nhóm 39: Dịch vụ du lịch; hướng dẫn khách du lịch; dịch vụ hướng dẫn viên du lịch; tham quan (du lịch); cung cấp thông tin liên quan đến du lịch và tham quan; dịch vụ sắp xếp du lịch và các cuộc đi chơi trên biển; sắp xếp và tổ chức các chương trình du lịch và tham quan; thông tin du lịch; dịch vụ vận tải du lịch và hướng dẫn du lịch; dịch vụ sắp xếp các chuyến du lịch; dịch vụ du lịch chơi gôn; dịch vụ hướng dẫn đặt tour du lịch chơi gôn; sắp xếp chuyến du lịch trọn gói; cung cấp dịch vụ nhận phòng tự động cho khách du lịch di chuyển bằng máy bay; sắp xếp các chuyến du lịch trong các kì nghỉ; dịch vụ đặt vé du lịch và đặt chỗ tour; dịch vụ đại lý đặt chỗ du lịch; cung cấp thông tin du lịch; cung cấp thông tin trực tuyến liên quan đến du lịch; cung cấp thông tin cho khách du lịch, thông qua internet; cho thuê, đặt chỗ và cung cấp tàu thuyền, du thuyền, thuyền chèo thuyền máy, thuyền buồm, canô và các loại tàu thủy khác; cho thuê xe.

Nhóm 41: Cung cấp dịch vụ công viên nước; dịch vụ công viên giải trí và dịch vụ công viên giải trí theo chủ đề; lập kế hoạch biểu diễn; trình diễn các buổi biểu diễn trực tiếp; cho thuê địa điểm biểu diễn; cho thuê đồ trang trí sân khấu; cho thuê các thiết bị ghi âm thanh; dịch vụ giải trí câu lạc bộ đêm; tổ chức sự kiện vì mục đích văn hoá; sắp xếp, tiến hành các hội nghị, đại hội, hội nghị chuyên đề và hội thảo; tổ chức và sắp xếp triển lãm cho mục đích giải trí; tổ chức các chương trình thời trang cho mục đích giải trí; dịch vụ phiên dịch viên; dịch vụ đại lý bán vé (giải trí).

Nhóm 43: Dịch vụ nhà hàng ăn uống; dịch vụ quán cà phê; chuẩn bị thức ăn và đồ uống; dịch vụ cung cấp thức ăn, đồ uống do hiệu bánh mì thực hiện; dịch vụ cung cấp đồ ăn thức uống do khách sạn thực hiện; dịch vụ quán rượu nhỏ; dịch vụ quầy rượu; dịch vụ lưu trú tạm thời tại khu nghĩ dưỡng; dịch vụ khách sạn; nhà chung cư (cho thuê chỗ ở tạm thời); cho thuê chỗ ở tạm thời; dịch vụ đặt chỗ và đặt chỗ trước chỗ ở tạm thời [khách sạn, khách sạn cạnh đường cho khách có ô tô, khu nghỉ dưỡng] được cung cấp liên quan đến kế hoạch cho hội viên; đặt chỗ khách sạn; đặt chỗ trước nơi lưu trú tạm thời; cho thuê phòng họp; cung cấp phòng hội nghị; cho thuê nhà di động; cung cấp nơi thuận tiện cho việc cắm trại; dịch vụ khách sạn thú cưng; cho thuê đồ đạc cho khách sạn.

Nhóm 44: Dịch vụ thẩm mỹ viện; dịch vụ làm móng nghệ thuật; các cơ sở chăm sóc da; dịch vụ chăm sóc cơ thể bằng mỹ phẩm được cung cấp bởi các khu suối khoáng nóng chăm sóc sức khỏe (health spa); các dịch vụ chăm sóc sắc đẹp được cung cấp bởi các khu suối khoáng nóng chăm sóc sức khỏe (health spa); dịch vụ trang điểm; dịch vụ suối khoáng nóng chăm sóc sức khỏe; dịch vụ phòng tắm công cộng cho mục đích vệ sinh; nhà tắm công cộng kiểu Hàn Quốc (Jjimjilbang) cho mục đích vệ sinh; dịch vụ tắm hơi; dịch vụ tắm khoáng nóng; dịch vụ suối khoáng nóng chăm sóc sức khỏe, vóc dáng cơ thể và tinh thần được cung cấp tại một khu nghỉ dưỡng chăm sóc sức khỏe, xoa bóp chăm sóc sức khoẻ; dịch vụ xoa bóp chân; dịch vụ xoa bóp; dịch vụ chăm sóc vườn hoặc luống hoa; thiết kế cảnh quan vườn hoa và công viên; cửa hàng làm đẹp cho vật nuôi; vệ sinh và chăm sóc sắc đẹp cho người và động vật; các dịch vụ chăm sóc da.

---

(210) **4-2017-43051**

(540)

藍 鼎

LANDING

(220) 22.12.2017

(441) 25.07.2018

(731) LANDING INTERNATIONAL LIMITED (VG)
Office of CCS Trustees Limited, 263 Main Street, Road Town, Tortola, British Virgin Islands

(740) Công ty Luật TNHH T&G (TGVN)

(511) Nhóm 35: Quảng cáo; hoạt động quảng cáo; dịch vụ marketing; quản lý khách sạn cho người khác; quản lý kinh doanh khách sạn; tư vấn quản lý kinh doanh và tổ chức kinh doanh; hỗ trợ quản lý kinh doanh; dịch vụ cố vấn quản lý kinh doanh; lập kế hoạch kinh doanh; nghiên cứu kinh doanh; điều tra kinh doanh; dịch vụ đánh giá kinh doanh; thông tin về thương mại; nghiên cứu thị trường; chức năng văn phòng; quản lý kinh doanh khách sạn nghỉ dưỡng; quản lý kinh doanh nhà hàng; quản lý kinh doanh khu bể bơi phức hợp; trung tâm thương mại tổng hợp qua internet; các dịch vụ môi giới kinh doanh liên quan đến bán hàng theo đơn đặt hàng qua thư bằng liên lạc điện tử; dịch vụ tuyển dụng nhân sự tạm thời; dịch vụ tuyển dụng lao động; cung cấp thông tin về việc làm; dịch vụ đại lý xuất nhập khẩu; dịch vụ trả lời điện thoại; dịch vụ bán buôn đồ uống có cồn; bán lẻ đồ uống có cồn; dịch vụ đại lý bán đồ uống có cồn; dịch vụ đại lý mua đồ uống có cồn.

Nhóm 37: Lắp đặt xây dựng; sửa chữa công trình xây dựng; cải tạo các tòa nhà/công trình xây dựng; dịch vụ xây dựng theo yêu cầu; xây dựng chung; xây dựng nền móng cho các tòa nhà; lắp đặt thiết bị cho tòa nhà/công trình xây dựng; giám sát việc xây dựng công trình dịch vụ tư vấn liên quan đến xây dựng các tòa nhà/công trình xây dựng; thông tin về xây dựng; giám sát việc xây dựng công trình; xây dựng, xây dựng và bảo trì các trung tâm thể thao, câu lạc bộ chăm sóc sức khỏe, khu vui chơi và khu giải trí phức hợp; sửa chữa bể bơi; xây dựng nhà chung cư; xây dựng công viên; xây dựng và bảo trì các khu quần thể kiến trúc, các tòa nhà ở, khu liên hợp nhà ở, các tòa nhà thương mại, trung tâm mua sắm, tòa nhà văn phòng và các bãi đậu xe, tu sửa các tòa nhà; lắp đặt các tiện ích giải trí; xây dựng và bảo dưỡng nhà nghỉ, khu cắm trại, chỗ ở tạm thời, khách sạn và khách sạn lưu trú.

Nhóm 39: Dịch vụ du lịch; hướng dẫn khách du lịch; dịch vụ hướng dẫn viên du lịch; tham quan (du lịch); cung cấp thông tin liên quan đến du lịch và tham quan; dịch vụ sắp xếp du lịch và các cuộc đi chơi trên biển; sắp xếp và tổ chức các chương trình du lịch và tham quan; thông tin du lịch; dịch vụ vận tải du lịch và hướng dẫn du lịch; dịch vụ sắp xếp

các chuyến du lịch; dịch vụ du lịch chơi gôn; dịch vụ hướng dẫn đặt tour du lịch chơi gôn; sắp xếp chuyến du lịch trọn gói; cung cấp dịch vụ nhận phòng tự động cho khách du lịch di chuyển bằng máy bay; sắp xếp các chuyến du lịch trong các kì nghỉ; dịch vụ đặt vé du lịch và đặt chỗ tour; dịch vụ đại lý đặt chỗ du lịch; cung cấp thông tin du lịch; cung cấp thông tin trực tuyến liên quan đến du lịch; cung cấp thông tin cho khách du lịch, thông qua internet; cho thuê, đặt chỗ và cung cấp tàu thuyền, du thuyền, thuyền chèo thuyền máy, thuyền buồm, canô và các loại tàu thuỷ khác; cho thuê xe.

Nhóm 41: Cung cấp dịch vụ công viên nước; dịch vụ công viên giải trí và dịch vụ công viên giải trí theo chủ đề; lập kế hoạch biểu diễn; trình diễn các buổi biểu diễn trực tiếp; cho thuê địa điểm biểu diễn; cho thuê đồ trang trí sân khấu; cho thuê các thiết bị ghi âm thanh; dịch vụ giải trí câu lạc bộ đêm; tổ chức sự kiện vì mục đích văn hoá; sắp xếp, tiến hành các hội nghị, đại hội, hội nghị chuyên đề và hội thảo; tổ chức và sắp xếp triển lãm cho mục đích giải trí; tổ chức các chương trình thời trang cho mục đích giải trí; dịch vụ phiên dịch viên; dịch vụ đại lý bán vé (giải trí).

Nhóm 43: Dịch vụ nhà hàng ăn uống; dịch vụ quán cà phê; chuẩn bị thức ăn và đồ uống; dịch vụ cung cấp thức ăn, đồ uống do hiệu bánh mì thực hiện; dịch vụ cung cấp đồ ăn thức uống do khách sạn thực hiện; dịch vụ quán rượu nhỏ; dịch vụ quầy rượu; dịch vụ lưu trú tạm thời tại khu nghĩ dưỡng; dịch vụ khách sạn; nhà chung cư (cho thuê chỗ ở tạm thời); cho thuê chỗ ở tạm thời; dịch vụ đặt chỗ và đặt chỗ trước chỗ ở tạm thời [khách sạn, khách sạn cạnh đường cho khách có ô tô, khu nghỉ dưỡng] được cung cấp liên quan đến kế hoạch cho hội viên; đặt chỗ khách sạn; đặt chỗ trước nơi lưu trú tạm thời; cho thuê phòng họp; cung cấp phòng hội nghị; cho thuê nhà di động; cung cấp nơi thuận tiện cho việc cắm trại; dịch vụ khách sạn thú cưng; cho thuê đồ đạc cho khách sạn.

Nhóm 44: Dịch vụ thẩm mỹ viện; dịch vụ làm móng nghệ thuật; các cơ sở chăm sóc da; dịch vụ chăm sóc cơ thể bằng mỹ phẩm được cung cấp bởi các khu suối khoáng nóng chăm sóc sức khỏe (health spa); các dịch vụ chăm sóc sắc đẹp được cung cấp bởi các khu suối khoáng nóng chăm sóc sức khỏe (health spa); dịch vụ trang điểm; dịch vụ suối khoáng nóng chăm sóc sức khỏe; dịch vụ phòng tắm công cộng cho mục đích vệ sinh; nhà tắm công cộng kiểu Hàn Quốc (Jjimjilbang) cho mục đích vệ sinh; dịch vụ tắm hơi; dịch vụ tắm khoáng nóng; dịch vụ suối khoáng nóng chăm sóc sức khỏe, vóc dáng cơ thể và tinh thần được cung cấp tại một khu nghỉ dưỡng chăm sóc sức khỏe, xoa bóp chăm sóc sức khoẻ; dịch vụ xoa bóp chân; dịch vụ xoa bóp; dịch vụ chăm sóc vườn hoặc luống hoa; thiết kế cảnh quan vườn hoa và công viên; cửa hàng làm đẹp cho vật nuôi; vệ sinh và chăm sóc sắc đẹp cho người và động vật; các dịch vụ chăm sóc da.

---

(210) **4-2017-43052**

(540)

ĐỈNH XANH

(220) 22.12.2017

(441) 25.07.2018

(731) LANDING INTERNATIONAL LIMITED (VG)
Office of CCS Trustees Limited, 263 Main Street, Road Town, Tortola, British Virgin Islands

(740) Công ty Luật TNHH T&G (TGVN)

(511) Nhóm 35: Quảng cáo; hoạt động quảng cáo; dịch vụ marketing; quản lý khách sạn cho người khác; quản lý kinh doanh khách sạn; tư vấn quản lý kinh doanh và tổ chức kinh

doanh; hỗ trợ quản lý kinh doanh; dịch vụ cố vấn quản lý kinh doanh; lập kế hoạch kinh doanh; nghiên cứu kinh doanh; điều tra kinh doanh; dịch vụ đánh giá kinh doanh; thông tin về thương mại; nghiên cứu thị trường; chức năng văn phòng; quản lý kinh doanh khách sạn nghỉ dưỡng; quản lý kinh doanh nhà hàng; quản lý kinh doanh khu bể bơi phức hợp; trung tâm thương mại tổng hợp qua internet; các dịch vụ môi giới kinh doanh liên quan đến bán hàng theo đơn đặt hàng qua thư bằng liên lạc điện tử; dịch vụ tuyển dụng nhân sự tạm thời; dịch vụ tuyển dụng lao động; cung cấp thông tin về việc làm; dịch vụ đại lý xuất nhập khẩu; đấu giá; dịch vụ trả lời điện thoại; dịch vụ bán buôn đồ uống có cồn; bán lẻ đồ uống có cồn; dịch vụ đại lý bán đồ uống có cồn; dịch vụ đại lý mua đồ uống có cồn; bán buôn thuốc lá; bán lẻ thuốc lá.

Nhóm 36: Tư vấn liên quan đến các vấn đề tài chính và tiền tệ; cung cấp thông tin liên quan đến các vấn đề tài chính và tiền tệ; dịch vụ ngân hàng và dịch vụ bảo hiểm; cung cấp thông tin trong lĩnh vực tài chính; môi giới tài chính; cho vay [tài chính]; ngân hàng; dịch vụ giao dịch chứng khoán; bảo lãnh phát hành bảo hiểm; phân tích tài chính; quản lý tài chính; tư vấn tài chính; dịch vụ cố vấn liên quan đến lập kế hoạch tài chính; định giá bất động sản; quản lý bất động sản; tư vấn bất động sản; cho thuê bất động sản; dịch vụ bán bất động sản; cung cấp thông tin liên quan đến bất động sản; cho thuê khu nghỉ dưỡng; kinh doanh nhà chung cư; quản lý các tòa nhà; cho thuê căn hộ để ở nằm trong khuôn viên khách sạn; dịch vụ thẩm tra tín dụng liên quan đến tài chính; dịch vụ thẩm tra tín dụng liên quan đến bảo hiểm; dịch vụ trung gian kê khai hải quan liên quan đến tài chính; dịch vụ trung gian kê khai hải quan; tổ chức quyên góp từ thiện; quyên góp quỹ từ thiện.

Nhóm 37: Lắp đặt xây dựng; sửa chữa công trình xây dựng; cải tạo các tòa nhà/công trình xây dựng; dịch vụ xây dựng theo yêu cầu; xây dựng chung; xây dựng nền móng cho các tòa nhà; lắp đặt thiết bị cho tòa nhà/công trình xây dựng; giám sát việc xây dựng công trình dịch vụ tư vấn liên quan đến xây dựng các tòa nhà/công trình xây dựng; thông tin về xây dựng; giám sát việc xây dựng công trình; xây dựng, xây dựng và bảo trì các trung tâm thể thao, câu lạc bộ chăm sóc sức khỏe, khu vui chơi và khu giải trí phức hợp; sửa chữa bể bơi; xây dựng nhà chung cư; xây dựng công viên; xây dựng và bảo trì các khu quần thể kiến trúc, các tòa nhà ở, khu liên hợp nhà ở, các tòa nhà thương mại, trung tâm mua sắm, tòa nhà văn phòng và các bãi đậu xe, tu sửa các tòa nhà; lắp đặt các tiện ích giải trí; xây dựng và bảo dưỡng nhà nghỉ, khu cắm trại, chỗ ở tạm thời, khách sạn và khách sạn lưu trú.

Nhóm 39: Dịch vụ du lịch; hướng dẫn khách du lịch; dịch vụ hướng dẫn viên du lịch; tham quan (du lịch); cung cấp thông tin liên quan đến du lịch và tham quan; dịch vụ sắp xếp du lịch và các cuộc đi chơi trên biển; sắp xếp và tổ chức các chương trình du lịch và tham quan; thông tin du lịch; dịch vụ vận tải du lịch và hướng dẫn du lịch; dịch vụ sắp xếp các chuyến du lịch; dịch vụ du lịch chơi gôn; dịch vụ hướng dẫn đặt tour du lịch chơi gôn; sắp xếp chuyến du lịch trọn gói; cung cấp dịch vụ nhận phòng tự động cho khách du lịch di chuyển bằng máy bay; sắp xếp các chuyến du lịch trong các kì nghỉ; dịch vụ đặt vé du lịch và đặt chỗ tour; dịch vụ đại lý đặt chỗ du lịch; cung cấp thông tin du lịch; cung cấp thông tin trực tuyến liên quan đến du lịch; cung cấp thông tin cho khách du lịch, thông qua internet; cho thuê, đặt chỗ và cung cấp tàu thuyền, du thuyền, thuyền chèo thuyền máy, thuyền buồm, canô và các loại tàu thủy khác; cho thuê xe.

Nhóm 41: Cung cấp dịch vụ công viên nước; dịch vụ công viên giải trí và dịch vụ công viên giải trí theo chủ đề; lập kế hoạch biểu diễn; trình diễn các buổi biểu diễn trực tiếp; cho thuê địa điểm biểu điễn; cho thuê đồ trang trí sân khấu; cho thuê các thiết bị ghi âm

thanh; dịch vụ giải trí câu lạc bộ đêm; tổ chức sự kiện vì mục đích văn hoá; sắp xếp, tiến hành các hội nghị, đại hội, hội nghị chuyên đề và hội thảo; tổ chức và sắp xếp triển lãm cho mục đích giải trí; tổ chức các chương trình thời trang cho mục đích giải trí; dịch vụ phiên dịch viên; dịch vụ đại lý bán vé (giải trí).

Nhóm 43: Dịch vụ nhà hàng ăn uống; dịch vụ quán cà phê; chuẩn bị thức ăn và đồ uống; dịch vụ cung cấp thức ăn, đồ uống do hiệu bánh mì thực hiện; dịch vụ cung cấp đồ ăn thức uống do khách sạn thực hiện; dịch vụ quán rượu nhỏ; dịch vụ quầy rượu; dịch vụ lưu trú tạm thời tại khu nghĩ dưỡng; dịch vụ khách sạn; nhà chung cư (cho thuê chỗ ở tạm thời); cho thuê chỗ ở tạm thời; dịch vụ đặt chỗ và đặt chỗ trước chỗ ở tạm thời [khách sạn, khách sạn cạnh đường cho khách có ô tô, khu nghỉ dưỡng] được cung cấp liên quan đến kế hoạch cho hội viên; đặt chỗ khách sạn; đặt chỗ trước nơi lưu trú tạm thời; cho thuê phòng họp; cung cấp phòng hội nghị; cho thuê nhà di động; cung cấp nơi thuận tiện cho việc cắm trại; dịch vụ khách sạn thú cưng; cho thuê đồ đạc cho khách sạn.

Nhóm 44: Dịch vụ thẩm mỹ viện; dịch vụ làm móng nghệ thuật; các cơ sở chăm sóc da; dịch vụ chăm sóc cơ thể bằng mỹ phẩm được cung cấp bởi các khu suối khoáng nóng chăm sóc sức khỏe (health spa); các dịch vụ chăm sóc sắc đẹp được cung cấp bởi các khu suối khoáng nóng chăm sóc sức khỏe (health spa); dịch vụ trang điểm; dịch vụ suối khoáng nóng chăm sóc sức khỏe; dịch vụ phòng tắm công cộng cho mục đích vệ sinh; nhà tắm công cộng kiểu Hàn Quốc (Jimjilbang) cho mục đích vệ sinh; dịch vụ tắm hơi; dịch vụ tắm khoáng nóng; dịch vụ suối khoáng nóng chăm sóc sức khỏe, vóc dáng cơ thể và tinh thần được cung cấp tại một khu nghỉ dưỡng chăm sóc sức khỏe, xoa bóp chăm sóc sức khỏe; dịch vụ xoa bóp chân; dịch vụ xoa bóp; dịch vụ chăm sóc vườn hoặc luống hoa; thiết kế cảnh quan vườn hoa và công viên; cửa hàng làm đẹp cho vật nuôi; vệ sinh và chăm sóc sắc đẹp cho người và động vật; các dịch vụ chăm sóc da.

---

(210) **4-2017-43230**

(540)

(220) 25.12.2017
(441) 25.07.2018
(531) 1.15.5; A11.1.5; 26.1.1
(591) Đen, đỏ, trắng.
(731) BÙI HIỀN TRANG (VN)
Số 3 Cầu Trì, phường Sơn Lộc, thị xã Sơn Tây, thành phố Hà Nội

(511) Nhóm 43: Dịch vụ cung cấp thức ăn, đồ uống do nhà hàng thực hiện; dịch vụ nhà hàng ăn uống; dịch vụ nhà hàng ăn uống tự phục vụ; dịch vụ quán rượu nhỏ; dịch vụ quán ăn tự phục vụ; dịch vụ quán cà phê.

---

(210) **4-2017-43406**

(540)

(220) 27.12.2017
(441) 25.07.2018
(531) 3.1.8; A3.1.24; 3.1.16
(731) CÔNG TY CỔ PHẦN ĐẦU TƯ XLAND VIỆT NAM (VN)
Số 608, đường Láng, phường Láng Hạ, quận Đống Đa, thành phố Hà Nội

(511) Nhóm 35: Mua bán các loại: quần áo, thắt lưng (trang phục), bít tất, đồ đi chân (trang phục), mũ (trang phục); mua bán các sản phẩm thời trang bằng da và giả da như là túi da, ví da, vali, ba lô.

---

(210) **4-2017-43784**

(540)

(220) 29.12.2017
(441) 25.07.2018
(531) A26.3.5; A26.11.12
(731) ABC-MART INC (JP)
1-11-5 Jinnan Shibuya-ku Tokyo Japan 150-0041
(740) Công ty Cổ phần Sở hữu công nghiệp INVESTIP (INVESTIP)

(511) Nhóm 18: Khung của túi xách tay; khung của túi cầm tay cho phụ nữ; hộp bao bì công nghiệp bằng da thuộc; quần áo cho vật nuôi trong nhà; bao/túi/bị/xắc; túi nhỏ/bao nhỏ; ví đựng đồ trang điểm [chưa có đồ bên trong]; ô; gậy chống khi đi bộ; gậy chống (ba toong); cán (thân) làm bằng kim loại dùng cho gậy chống và ba toong; cái móc làm bằng kim loại dùng cho ba toong và gậy chống khi đi trên băng; tay nắm của gậy chống.

Nhóm 25: Quần áo (trang phục); nịt bít tất; dây nịt để kéo giữ tất chân ngắn cổ; dây đeo quần; dải thắt lưng (trang phục); thắt lưng (trang phục); đồ đi chân (trừ đồ đi chân đặc biệt dùng cho thể thao); quần áo thể thao; giày cao cổ thể thao; đế giày; miếng lót bên trong giày.

---

(210) **4-2017-43843**

(540)

(220) 29.12.2017
(441) 25.07.2018
(531) 26.4.3
(731) KYODO KY-TEC CORP. (JP)
1-15-1, Minami, Ebisu, Shibuya-ku, Tokyo 150-0022, Japan
(740) Văn phòng luật sư Phạm và Liên danh (PHAM & ASSOCIATES)

(511) Nhóm 06: Khung kết cấu sàn bằng kim loại và bộ phận và phụ kiện của chúng; vật liệu xây dựng bằng kim loại; công trình xây dựng bằng kim loại; sàn bằng kim loại và bộ phận và phụ kiện của chúng; sàn hai lớp bằng kim loại và bộ phận và phụ kiện của chúng; sàn thông suốt bằng kim loại và bộ phận và phụ kiện của chúng.

Nhóm 19: Nhựa đường (dùng cho mục đích xây dựng); xi măng (dùng cho mục đích xây dựng); vật liệu hoàn thiện sàn (không bằng kim loại); công trình xây dựng, không bằng kim loại; lớp lót sàn (không bằng kim loại); sàn (không bằng kim loại) và bộ phận và phụ kiện của chúng; khung kết cấu sàn (không bằng kim loại) và bộ phận và phụ kiện của chúng; sàn hai lớp (không bằng kim loại), và bộ phận và phụ kiện của chúng; sàn thông suốt (không bằng kim loại), và bộ phận và phụ kiện của chúng.

---

(210) **4-2017-43844**

(540)

KYODO KY-TEC

(220) 29.12.2017
(441) 25.07.2018
(731) KYODO KY-TEC CORP. (JP)
1-15-1, Minami, Ebisu, Shibuya-ku, Tokyo 150-0022, Japan
(740) Văn phòng luật sư Phạm và Liên danh (PHAM & ASSOCIATES)

(511) Nhóm 06: Khung kết cấu sàn bằng kim loại và bộ phận và phụ kiện của chúng; vật liệu xây dựng bằng kim loại; công trình xây dựng bằng kim loại; sàn bằng kim loại và bộ phận và phụ kiện của chúng; sàn hai lớp bằng kim loại và bộ phận và phụ kiện của chúng; sàn thông suốt bằng kim loại và bộ phận và phụ kiện của chúng.

Nhóm 09: Máy và thiết bị điều khiển điện và phân phối điện; thanh dẫn điện và bộ phận và phụ kiện của chúng.

Nhóm 19: Nhựa đường (dùng cho mục đích xây dựng); xi măng (dùng cho mục đích xây dựng); vật liệu hoàn thiện sàn (không bằng kim loại); công trình xây dựng, không bằng kim loại; lớp lót sàn (không bằng kim loại"; sàn (không bằng kim loại) và bộ phận và phụ kiện của chúng; khung kết cấu sàn (không bằng kim loại) và bộ phận và phụ kiện của chúng; sàn hai lớp (không bằng kim loại), và bộ phận và phụ kiện của chúng; sàn thông suốt (không bằng kim loại), và bộ phận và phụ kiện của chúng.

---

(210) **4-2017-44028**

(540)

Eco Hybrid

(220) 29.12.2017
(441) 25.07.2018
(731) LG ELECTRONICS INC. (KR)
128, Yeoui-daero, Ycongdeungpo-gu, Seoul, 07336, Republic of Korea
(740) Công ty TNHH Lê & Lê (LE & LE)

(511) Nhóm 07: Máy giặt quần áo dùng điện; máy rửa bát đĩa tự động; máy hút bụi chân không dùng điện; máy giặt và bảo quản quần áo dùng cho mục đích gia dụng; thiết bị bảo quản quần áo dùng điện có chức năng làm sạch, khử mùi, khử khuẩn và chống nhăn quần áo dùng cho mục đích gia dụng; ống vòi của máy hút bụi chân không dùng điện; túi của máy hút bụi chân không dùng điện; máy hút bụi chân không dạng đứng; người máy [máy móc]; máy thổi khí dùng điện; máy bơm khí nén; máy nén hồi chuyển; máy nén dùng cho tủ lạnh; máy vắt khô quần áo [không sấy]; máy trộn dùng điện dùng cho mục đích gia dụng; máy hút bụi tự động; máy chế biến thức ăn dùng điện; thiết bị làm sạch sử dụng hơi nước dùng cho mục đích gia dụng; máy hút bụi chân không cầm tay; máy hút bụi dùng điện dùng cho giường nệm.

Nhóm 11: Máy điều hòa không khí; thiết bị thổi khí nóng; máy giữ độ ẩm; máy hút ẩm dùng điện dùng cho mục đích gia dụng; thiết bị nấu bếp dùng điện; máy lọc nước dùng cho mục đích gia dụng; máy lọc nước tạo ion dùng cho mục đích gia dụng; thiết bị làm sạch nước dạng màng; bộ thu năng lượng mặt trời (sưởi ấm, đốt nóng); máy lọc không khí; thiết bị thông gió [điều hoà không khí] để sưởi ấm; thiết bị chiếu sáng bằng đèn đi ốt phát quang [LED]; thiết bị nấu bếp dùng gaz; lò nấu nướng dùng điện; thiết bị hoặc hệ thống thiết bị nấu nướng; tủ lạnh dùng điện; máy sấy quần áo dùng điện; máy bảo quản quần áo để sấy quần áo dùng điện dùng cho mục đích gia dụng; máy bảo quản quần áo

dùng điện có chức năng khử mùi, khử khuẩn và phun hơi nước làm phẳng quần áo dùng cho mục đích gia dụng; máy sấy quần áo dùng điện có chức năng khử khuẩn, khử mùi và chống nhăn quần áo dùng cho mục đích gia dụng; lò vi sóng.

---

(210) **4-2018-00396**

(540)

拍拍贷
PPDAI

(220) 04.01.2018
(441) 25.07.2018
(731) SHANGHAI PPDAI FINANCIAL INFORMATION SERVICE CO., LTD. (CN)
Room 8102, Building 6, No. 498 Guoshoujing Road, Pudong New District, Shanghai, China
(740) Công ty TNHH Tầm nhìn và Liên danh (VISION & ASSOCIATES CO.LTD.)

(511) Nhóm 36: Thông tin bảo hiểm; dịch vụ tài chính; thông tin về tài chính; môi giới bảo hiểm; môi giới bất động sản; môi giới tài chính; môi giới tín dụng; dịch vụ bảo lãnh; dịch vụ tín dụng.

---

(210) **4-2018-00562**

(540)

OVALTINE DHA +

(220) 05.01.2018
(441) 25.07.2018
(531) 24.17.5
(731) R. TWINING AND COMPANY LIMITED (GB)
Weston Centre, 10 Grosvenor Street, London, W1K 4QY, United Kingdom
(740) Công ty TNHH Tư vấn đầu tư và chuyển giao công nghệ (INVESTCONSULT)

(511) Nhóm 29: Thịt; cá; gia cầm và thú săn; chất chiết ra từ thịt; rau quả được bảo quản, phơi khô hoặc nấu chín; thạch; mứt ướt; trứng; sữa và sản phẩm sữa; dầu ăn và mỡ ăn; khoai tây chiên giòn; đồ uống làm từ sữa chứa mạch nha; đồ uống làm từ sữa, sữa là chủ yếu.

Nhóm 30: Cà phê; trà; cacao; đường; gạo; bột sắn; bột cọ sagu; cà phê nhân tạo; bột và các chế phẩm làm từ ngũ cốc; bánh mỳ; bánh ngọt và bánh mứt kẹo, đá ăn; sản phẩm sô-cô-la; mật ong; mật đường; nấm men; bột nở; muối; mù tạt; giấm; nước sốt (gia vị); gia vị; nước đá; bánh quy; bánh quy pơ-ti bơ; bột nhão; bánh bích quy; bánh quy giòn; bánh xốp; chế phẩm để làm đồ uống; bột để làm đồ uống có chứa cacao; đồ uống trên cơ sở cacao; cháo; thanh ngũ cốc; bánh bích quy điểm tâm; bánh nướng; bột nhão có chứa mạch nha; nước xốt hoa quả.

Nhóm 32: Đồ uống không chứa cồn trên cơ sở mạch nha.

---

(210) **4-2018-00563**

(540)

OVALTINE DHA PLUS

(220) 05.01.2018
(441) 25.07.2018

(731) R. TWINING AND COMPANY LIMITED (GB)
Weston Centre, 10 Grosvenor Street, London, W1K 4QY, United Kingdom

(740) Công ty TNHH Tư vấn đầu tư và chuyển giao công nghệ (INVESTCONSULT)

(511) Nhóm 29: Thịt; cá; gia cầm và thú săn; chất chiết ra từ thịt; rau quả được bảo quản, phơi khô hoặc nấu chín; thạch; mứt ướt; trứng; sữa và sản phẩm sữa; dầu ăn và mỡ ăn; khoai tây chiên giòn; đồ uống làm từ sữa chứa mạch nha; đồ uống làm từ sữa, sữa là chủ yếu.

Nhóm 30: Cà phê; trà; cacao; đường; gạo; bột sắn; bột cọ sagu; cà phê nhân tạo; bột và các chế phẩm làm từ ngũ cốc; bánh mỳ; bánh ngọt và bánh mứt kẹo; đá ăn; sản phẩm sô-cô-la; mật ong; mật đường; nấm men; bột nở; muối; mù tạt; giấm; nước sốt (gia vị); gia vị; nước đá; bánh quy; bánh quy pơ-ti bơ; bột nhão; bánh bích quy; bánh quy giòn; bánh xốp; chế phẩm để làm đồ uống; bột để làm đồ uống có chứa cacao; đồ uống trên cơ sở cacao; cháo; thanh ngũ cốc; bánh bích quy điểm tâm; bánh nướng; bột nhão có chứa mạch nha; nước xốt hoa quả.

---

(210) **4-2018-00812**

(540)

PURAMAPARTS

(220) 09.01.2018
(441) 25.07.2018

(731) CÔNG TY TNHH THƯƠNG MẠI XUẤT NHẬP KHẨU XINDA (VN)
Xã Liêu Xá, huyện Yên Mỹ, tỉnh Hưng Yên

(511) Nhóm 12: Má phanh nhông và còi chíp; nhông xích dành cho xe có động cơ.

---

(210) **4-2018-01173**

(540)

Trang vàng
Người Cao Tuổi

(220) 11.01.2018
(441) 25.07.2018
(531) A5.1.5
(591) Trắng, xanh, nâu, vàng.
(731) CÔNG TY CỔ PHẦN TRUYỀN THÔNG QUẢNG CÁO TRANG VÀNG NGƯỜI CAO TUỔI (VN)
Số 4 đường Bàu Cát 3, phường 14, quận Tân Bình, thành phố Hồ Chí Minh

(511) Nhóm 41: Tổ chức sự kiện thể thao, văn hóa, giải trí; hội nghị; hội thảo.

---

(210) **4-2018-01328**

(540)

(220) 12.01.2018
(441) 25.07.2018
(531) 26.4.3; 26.3.2; A26.11.8
(591) Đỏ, xanh da trời.
(731) CÔNG TY TNHH XÂY DỰNG NHÔM KÍNH VIỆT TECH (VN)
Số 573 đường Hồng Hà, phường Phúc Tân, quận Hoàn Kiếm, thành phố Hà Nội

(511) Nhóm 06: Kim loại thường và hợp kim của chúng: cửa vách khung nhôm kính.

Nhóm 19: Vật liệu xây dựng phi kim loại.

Nhóm 37: Xây dựng: lắp đặt các sản phẩm nhôm kính cho các công trình xây dựng.

---

(210) **4-2018-01536**

(540)

(220) 15.01.2018
(441) 25.07.2018
(531) 3.13.5; A5.3.15; 5.3.20; 15.7.1; 5.7.3; A5.5.20
(591) Xanh lá cây, vàng, trắng, hồng phấn.
(731) ĐỖ ĐỨC DUẨN (VN)
Số 2, ngách 22, ngõ 1064, đường Nguyễn Khoái, quận Hai Bà Trưng, thành phố Hà Nội

(511) Nhóm 05: Rượu thuốc dùng cho mục đích y tế; rượu táo mèo; rượu nấm lim xanh; rượu ba kích; rượu nấm ngọc cẩu; rượu đinh lăng; thảo dược tươi chưa qua chế biến: nấm lim xanh, ba kích, nấm ngọc cẩu, tam thất, đinh lăng.

Nhóm 29: Lạp xưởng; thịt sấy khô; măng khô; táo mèo khô; chuối rừng khô.

Nhóm 30: Trà; gạo.

---

(210) **4-2018-01573**

(540)

MISTINE

(220) 15.01.2018
(441) 25.07.2018
(731) BETTER WAY (THAILAND) CO., LTD. (TH)
No. 442 Ramkhamhaeng Road, Saphansung Sub-District, Saphansung District, Bangkok, Thailand 10240
(740) Văn phòng luật sư Phạm và Liên danh (PHAM & ASSOCIATES)

(511) Nhóm 03: Bột tan dùng cho mục đích vệ sinh thân thể, mục đích trang điểm; lăn khử mùi; phấn trang điểm; son môi; chất làm bóng môi; phấn màu cho má; mỹ phẩm bôi mí mắt; mỹ phẩm chăm sóc da mặt; mỹ phẩm chăm sóc da toàn thân; mỹ phẩm chống nắng; mỹ

phẩm trị mụn trứng cá; xà phòng cho mặt; xà phòng thơm; xà phòng nước; chế phẩm nhuộm tóc; dầu gội đầu; dầu xả tóc; nước sơn móng; nước hoa Cô-lô-nhơ; bút kẻ lông mày; bút kẻ mắt; bút kẻ môi.

---

(210) **4-2018-01582**

(540)

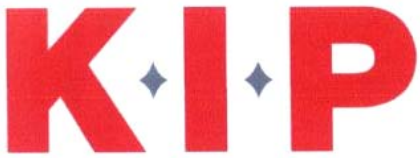

(220) 15.01.2018
(441) 25.07.2018
(531) A1.1.3; A1.1.9
(591) Đỏ, ghi.
(731) CÔNG TY CỔ PHẦN K.I.P VIỆT NAM (VN)
Số 2, ngõ 121B, phố Hữu Nghị, phường Xuân Khanh, thị xã Sơn Tây, thành phố Hà Nội

(511) Nhóm 35: Quản lý thương mại việc li-xăng sản phẩm và dịch vụ của người khác; thông tin thương mại và tư vấn tiêu dùng của cửa hàng tư vấn người tiêu dùng; giới thiệu sản phẩm; marketing; nghiên cứu thị trường; dịch vụ khuyến mại (cho người khác); dịch vụ đẩy mạnh bán hàng (cho người khác); dịch vụ mua sắm cho người khác (mua hàng hóa và dịch vụ cho người khác); quản lý quá trình đặt hàng và xử lý về mặt hành chính các đơn hàng; tuyển dụng nhân sự; sao chụp tài liệu; cập nhật và duy trì dữ liệu trong cơ sở dữ liệu máy tính.

Nhóm 36: Định giá bất động sản; quản lý bất động sản, môi giới bất động sản; quản lý tài chính; quản lý tài chính các thanh toán hoàn trả cho người khác.

Nhóm 37: Lắp đặt và sửa chữa thiết bị điện, lắp đặt cáp; lắp đặt, bảo dưỡng và sửa chữa máy móc; phục hồi máy móc, động cơ bị hư hỏng một phần; sửa chữa đường dây điện.

---

(210) **4-2018-01601**

(540)

(220) 15.01.2018
(441) 25.07.2018
(531) 5.5.19; A5.5.21; A5.3.13; 5.3.20
(591) Vàng, xanh lá, nâu, cam.
(731) 1. NGUYỄN THỊ NINH KIỀU (VN)
46A Võ Trung Thành, phường Ia Kring, thành phố Pleiku, tỉnh Gia Lai
2. PHẠM ANH VĂN (VN)
46A Võ Trung Thành, phường Ia Kring, thành phố Pleiku, tỉnh Gia Lai

(511) Nhóm 30: Mật ong; gạo; trà (chè); ca cao; cà phê nhân tạo; bột và chế phẩm làm từ ngũ cốc.

---

(210) **4-2018-01606**

(540)

(220) 15.01.2018
(441) 25.07.2018
(531) 5.7.3; A5.3.15; 26.1.1; 1.15.23
(591) Nâu, vàng nhạt, đỏ, đỏ vàng (đỏ pha trộn lẫn với vàng), xanh dương (xanh đậm), xanh ngọc, xanh lá, xanh của lá mạ lúa non, đọt lá chuối non, lá đọt cây non), xanh lam (xanh nhạt), trắng, vàng trắng (vàng pha trộn với trắng).
(731) CÔNG TY TNHH MỘT THÀNH VIÊN CÔNG THÀNH ÚT HẠNH (VN)
Số 919 quốc lộ 1A, khu phố Thủ Tửu 2, phường Tân Khánh, thành phố Tân An, tỉnh Long An

(511) Nhóm 35: Xuất nhập khẩu lương thực.

---

(210) **4-2018-01683**

(540)

(220) 16.01.2018
(441) 25.07.2018
(531) 24.1.1; A1.1.10; A1.1.5; 25.1.25; A26.11.8
(591) Xanh dương, vàng đồng, đen, trắng, nâu, nâu đậm, xanh đen.
(731) CÔNG TY CỔ PHẦN QUẢN LÝ VÀ DỊCH VỤ AN KHÁNH (VN)
06 Phùng Khắc Khoan, phường Đa Kao, quận 1, thành phố Hồ Chí Minh

(511) Nhóm 16: Giấy và sản phẩm bằng giấy thuộc nhóm này như giấy dùng để scan (quét, chụp), bao bì bằng giấy,vở (tập), sổ tay, tem, thư, lịch; sách; đồ dùng văn phòng trừ đồ đạc; đồ dùng học sinh như bút; văn phòng phẩm.

Nhóm 35: Dịch vụ mua bán các sản phẩm: nội thất (như bàn, ghế), thiết bị điện (như đèn, dây điện), vật liệu xây dựng (như gỗ, đá), đồ dùng học sinh, văn phòng phẩm, thiết bị văn phòng, bao bì các loại, thiết bị, máy móc, linh kiện, vật tư, nguyên liệu ngành giấy.

Nhóm 36: Quản lý bất động sản; đầu tư vốn để khai thác và phát triển bất động sản; cho thuê bất động sản; môi giới bất động sản; môi giới chứng khoán; đầu tư quỹ; tư vấn tài chính.

Nhóm 37: Xây dựng; cho thuê thiết bị xây dựng; tư vấn xây dựng; phá dỡ các công trình xây dựng; dịch vụ giám sát việc xây dựng công trình; xây dựng và sửa chữa kho chứa hàng.

Nhóm 42: Dịch vụ kiến trúc; tư vấn kiến trúc; thiết kế trang trí nội thất; thiết lập bản vẽ xây dựng; thiết kế đồ dùng học sinh, văn phòng phẩm, các loại bao bì, sách, lịch.

(210) **4-2018-01740**

(540)

BELAVI

(220) 16.01.2018
(441) 25.07.2018

(731) ALDI GMBH & CO. KG (DE)
Burgstr. 37, D-45476 Mulheim an der Ruhr, Germany
(740) Công ty TNHH Quốc tế D & N (D&N INTERNATIONAL CO.,LTD.)

(511) Nhóm 04: Nến và bấc dùng để thắp sáng.

Nhóm 06: Đường gờ bao bằng kim loại dùng trồng hoa hoặc tiểu cảnh; khung hình mái vòm bằng kim loại dùng làm giá đỡ để trồng cây; tượng nhỏ bằng kim loại thường; công trình kiến trúc bằng kim loại (kết cấu xây dựng); cọc kim loại dùng cho thực vật hoặc cây trồng; chuồng bằng kim loại (cho vật nuôi).

Nhóm 09: Nhiệt kế, không dùng cho mục đích y tế.

Nhóm 11: Thiết bị phát nhiệt; lò sưởi; bộ dây đèn nhỏ dùng để trang trí trong lễ hội; đèn lồng chiếu sáng; chuỗi bóng đèn dùng để trang trí; lò nướng bánh Pizza; đèn năng lượng mặt trời; vòi phun nước để trang trí; đèn lồng đứng bằng giấy (dùng chiếu sáng).

Nhóm 14: Tượng nhỏ bằng kim loại quý.

Nhóm 16: Túi giấy hình phễu.

Nhóm 17: Tượng nhỏ làm bằng cao su.

Nhóm 18: Ô dùng ngoài hiên; ô cầm tay; đế của ô.

Nhóm 19: Đường gờ bao bằng chất dẻo dùng trồng hoa hoặc tiểu cảnh; tượng nhỏ bằng đá, bê tông hoặc cẩm thạch; gạch vuông lát nền, không bằng kim loại dùng cho xây dựng; tác phẩm nghệ thuật bằng đá, bê tông hoặc cẩm thạch; chuồng động vật theo kết cấu, không bằng kim loại; đồ trang trí bằng đá (tác phẩm nghệ thuật); công trình kiến trúc, không bằng kim loại (kết cấu xây dựng); khung hình mái vòm, không bằng kim loại dùng làm giá đỡ để trồng cây; chuồng chim [kết cấu] không bằng kim loại.

Nhóm 20: Giá đỡ [đồ đạc]; ghế dài [đồ đạc]; giường, không dùng cho mục đích y tế; hộp đựng bằng gỗ hoặc chất dẻo; hộp thư, không bằng kim loại hoặc công trình xây; tượng nhỏ bằng gỗ, bằng sáp bằng thạch cao hoặc bằng chất dẻo; ghế dài treo có thể đung đưa; bàn dùng trong vườn; ghế đẩu; ghế có thể chuyển đổi (dùng để ngồi hoặc nằm); giỏ, không bằng kim loại; ghế bành có tay dựa; giá [đồ đạc]; ghế ngồi vừa người; kệ để cây; bình phong (đồ đạc); đệm dùng cho ghế; đồ đạc dùng để ngồi; ghế xếp tắm nắng; giường nằm bãi biển; ghế ngồi; bản (đồ đạc); tủ nội thất, không bằng kim loại; chuồng chim; chùm chuông gió [trang trí].

Nhóm 21: Giá đỡ cho cây và hoa [để bày biện, sắp xếp]; bồn hoa để cửa sổ; chậu hoa; đĩa đựng đồ ăn chịu lửa; tượng [tượng nhỏ] bằng sứ, bằng gốm, bằng đất nung hoặc bằng thuỷ tinh; tổ nuôi côn trùng; miếng bọc cách nhiệt chuyên dụng dùng để bọc chung được cho ly/chén/tách đồ uống (dụng cụ dùng cho mục đích gia dụng hoặc mục đích nhà bếp,

không bằng kim loại và không thuộc các nhóm khác); vật dụng giữ nến; cây đèn nến [giá đỡ nến]; chuồng bằng kim loại (cho vật nuôi); giỏ trồng cây; chậu hoa hình bát; tượng bằng sứ, gốm, đất nung, sảnh hoặc thủy tinh; bể tắm cho chim; máng đựng thức ăn cho chim.

Nhóm 22: (Cái) võng; kết cấu mái che vải buồm, cụ thể là, mái bạt cánh buồm; mái che bằng vật liệu tổng hợp; mái che bằng vải dệt.

Nhóm 24: Khăn trải bàn, không làm bằng giấy; tấm phủ bảo vệ bằng chất dẻo hoặc bằng vải để phủ đồ đạc [đã tạo hình].

Nhóm 27: Thảm chùi chân ở cửa; thảm cỏ nhân tạo dùng để trải, phủ cho mục đích giải trí.

---

(210) **4-2018-01741**

(540)

BELAVIE

(220) 16.01.2018
(441) 25.07.2018
(731) ALDI GMBH & CO. KG (DE)
Burgstr. 37, D-45476 Mulheim an der Ruhr, Germany
(740) Công ty TNHH Quốc tế D & N (D&N INTERNATIONAL CO.,LTD.)

(511) Nhóm 04: Nến và bấc dùng để thắp sáng.

Nhóm 06: Đường gờ bao bằng kim loại dùng trồng hoa hoặc tiểu cảnh; khung hình mái vòm bằng kim loại dùng làm giá đỡ để trồng cây; tượng nhỏ bằng kim loại thường; công trình kiến trúc bằng kim loại (kết cấu xây dựng); cọc kim loại dùng cho thực vật hoặc cây trồng; chuồng bằng kim loại (cho vật nuôi).

Nhóm 09: Nhiệt kế, không dùng cho mục đích y tế.

Nhóm 11: Thiết bị phát nhiệt; lò sưởi; bộ dây đèn nhỏ dùng để trang trí trong lễ hội; đèn lồng chiếu sáng; chuỗi bóng đèn dùng để trang trí; lò nướng bánh Pizza; đèn năng lượng mặt trời; vòi phun nước để trang trí; đèn lồng đứng bằng giấy (dùng chiếu sáng).

Nhóm 14: Tượng nhỏ bằng kim loại quý.

Nhóm 16: Túi giấy hình phễu.

Nhóm 17: Tượng nhỏ làm bằng cao su.

Nhóm 18: Ô dùng ngoài hiên; ô cầm tay; đế của ô.

Nhóm 19: Đường gờ bao bằng chất dẻo dùng trồng hoa hoặc tiểu cảnh; tượng nhỏ bằng đá, bê tông hoặc cẩm thạch; gạch vuông lát nền, không bằng kim loại dùng cho xây dựng; tác phẩm nghệ thuật bằng đá, bê tông hoặc cẩm thạch; chuồng động vật theo kết cấu, không bằng kim loại; đồ trang trí bằng đá (tác phẩm nghệ thuật); công trình kiến trúc, không bằng kim loại (kết cấu xây dựng); khung hình mái vòm, không bằng kim loại dùng làm giá đỡ để trồng cây; chuồng chim [kết cấu] không bằng kim loại.

Nhóm 20: Giá đỡ [đồ đạc]; ghế dài [đồ đạc]; giường, không dùng cho mục đích y tế; hộp đựng bằng gỗ hoặc chất dẻo; hộp thư, không bằng kim loại hoặc công trình xây; tượng nhỏ bằng gỗ, bằng sáp bằng thạch cao hoặc bằng chất dẻo; ghế dài treo có thể đung đưa; bàn dùng trong vườn; ghế đẩu; ghế có thể chuyển đổi (dùng để ngồi hoặc nằm); giỏ, không bằng kim loại; ghế bành có tay dựa; giá [đồ đạc]; ghế ngồi vừa người; kệ để cây; bình phong (đồ đạc); đệm dùng cho ghế; đồ đạc dùng để ngồi; ghế xếp tắm nắng; giường nằm bãi biển; ghế ngồi; bản (đồ đạc); tủ nội thất, không bằng kim loại; chuồng chim; chùm chuông gió [trang trí].

Nhóm 21: Giá đỡ cho cây và hoa [để bày biện, sắp xếp]; bồn hoa để cửa sổ; chậu hoa; đĩa đựng đồ ăn chịu lửa; tượng [tượng nhỏ] bằng sứ, bằng gốm, bằng đất nung hoặc bằng thuỷ tinh; tổ nuôi côn trùng; miếng bọc cách nhiệt chuyên dụng dùng để bọc chung được cho ly/chén/tách đồ uống (dụng cụ dùng cho mục đích gia dụng hoặc mục đích nhà bếp, không bằng kim loại và không thuộc các nhóm khác); vật dụng giữ nến; cây đèn nến [giá đỡ nến]; chuồng bằng kim loại (cho vật nuôi); giỏ trồng cây; chậu hoa hình bát; tượng bằng sứ, gốm, đất nung, sảnh hoặc thủy tinh; bể tắm cho chim; máng đựng thức ăn cho chim.

Nhóm 22: (Cái) võng; kết cấu mái che vải buồm, cụ thể là, mái bạt cánh buồm; mái che bằng vật liệu tổng hợp; mái che bằng vải dệt.

Nhóm 24: Khăn trải bàn, không làm bằng giấy; tấm phủ bảo vệ bằng chất dẻo hoặc bằng vải để phủ đồ đạc [đã tạo hình].

Nhóm 27: Thảm chùi chân ở cửa; thảm cỏ nhân tạo dùng để trải, phủ cho mục đích giải trí.

---

(210) **4-2018-01742**

(540)

TIGEON

(220) 16.01.2018
(441) 25.07.2018
(731) ALDI GMBH & CO. KG (DE)
Burgstr. 37, D-45476 Mulheim an der Ruhr, Germany
(740) Công ty TNHH Quốc tế D & N (D&N INTERNATIONAL CO.,LTD.)

(511) Nhóm 04: Dầu để bôi trơn.

Nhóm 05: Chế phẩm diệt trừ sâu bọ gây hại.

Nhóm 06: Trục cuốn bằng kim loại, không vận hành cơ giới dùng để cuộn dây cáp; đồ ngũ kim bằng kim loại (vật liệu nhỏ); ống dẫn chịu áp bằng kim loại và phụ kiện của ống dẫn chịu áp bằng kim loại (bao gồm cả van của ống dẫn chịu áp bằng kim loại).

Nhóm 07: Máy công cụ; dụng cụ cầm tay chạy điện; máy và thiết bị cắt, khoan, giũa, mài và xử lí bề mặt; máy khoan và máy khoét chạy điện; chìa vặn vít, chạy điện; máy cưa chạy điện; máy công cụ dùng để cưa; mỏ hàn vận hành bằng gaz; đèn xì vận hành bằng ga; công cụ nén khí cầm tay; súng xịt khí, máy phun sơn; giá treo [bộ phận của máy móc]; lõi cuộn vận hành cơ giới dùng cho ống mềm dẫn khí; công cụ làm vườn chạy điện; máy làm vườn; máy quạt gió chạy điện; bơm tưới vườn chạy điện; máy phát điện bằng

năng lượng mặt trời; cần trục, máy nén (máy móc); máy nén khí; máy giặt áp lực cao; máy quét dọn không dây; máy hút dùng để làm sạch; máy tách dùng trong công nghiệp; máy làm sạch chân không dùng trong gia đình; máy cung cấp nước (máy bơm); lưỡi cưa tròn [bộ phận của máy]; lưỡi cưa đĩa dùng cho dụng cụ chạy điện; đĩa nghiền [bộ phận của máy]; mũi khoan cho dụng cụ khoan chạy điện; lưỡi dao cho máy phay; máy mài vận hành bằng điện; đĩa mài dùng cho máy móc; chổi kim loại dùng cho máy móc; máy phát điện.

Nhóm 08: Công cụ và dụng cụ thao tác bằng tay để xử lí vật liệu và dùng trong xây dựng, sửa chữa và bảo dưỡng; công cụ và dụng cụ cầm tay [thao tác bằng tay]; công cụ cầm tay dùng để cắt, khoan, nghiền, mài và xử lí bề mặt; mũi khoan cho khoan tay; khung của cưa tay; công cụ dùng trong nông nghiệp, làm vườn và bài trí tiểu cảnh, thao tác bằng tay.

Nhóm 09: Đồng hồ vạn năng kỹ thuật số; kính ngắm dùng để kiểm tra công việc; máy nội soi cho mục đích công nghiệp; nhiệt kế hồng ngoại không dùng cho mục đích y tế; thiết bị laze dùng cho mục đích đo lường; thiết bị xác định đường chân trời; thiết bị đo khoảng cách; thiết bị đo; pin/ắc quy điện; thiết bị sạc pin/ắc quy điện; cảm biến phát hiện đột nhập bằng sóng siêu âm; áp kế; dụng cụ đo áp suất lốp xe.

Nhóm 11: Thiết bị cung cấp nước uống; thiết bị phân phối nước (tự động); đèn điện; đèn xách tay (để chiếu sáng); đèn dùng gaz; đèn đốt (còn gọi là đèn Bunsen) dùng trong phòng thí nghiệm; bếp nấu sử dụng gaz.

Nhóm 17: Ống mềm và phụ kiện của ống mềm và phụ kiện cho ống cứng, tất cả phi kim loại; đường ống mềm phi kim loại; ống dẫn mềm, không bằng kim loại và phụ kiện của ống dẫn mềm không bằng kim loại.

Nhóm 19: Ống dẫn chịu áp [không bằng kim loại] và phụ kiện của ống dẫn chịu áp [không bằng kim loại]; đường ống áp lực, không bằng kim loại và phụ kiện của đường ống áp lực (không bằng kim loại).

Nhóm 20: Ống để cuộn, không bằng kim loại, không vận hành cơ giới, dùng để cuộn dây cáp; lõi để cuộn, không bằng kim loại, không vận hành cơ giới, dùng cho ống dẫn mềm; bàn làm việc có nhiều khoang, ngăn để giữ công cụ, vật liệu; bàn làm việc của thợ mộc.

Nhóm 21: Thiết bị ngăn ngừa côn trùng và sâu bọ có hại.

---

(210) **4-2018-01743**

(540)

FERREX

(220) 16.01.2018

(441) 25.07.2018

(731) ALDI GMBH & CO. KG (DE)
Burgstr. 37, D-45476 Mulheim an der Ruhr, Germany

(740) Công ty TNHH Quốc tế D & N (D&N INTERNATIONAL CO.,LTD.)

(511) Nhóm 04: Dầu để bôi trơn.

Nhóm 05: Chế phẩm diệt trừ sâu bọ gây hại.

Nhóm 06: Trống (ru lô) bằng kim loại (không phải là bộ phận của máy móc, không vận hành cơ học) dùng để cuộn dây cáp; đồ ngũ kim bằng kim loại (vật liệu nhỏ).

Nhóm 07: Máy công cụ; dụng cụ cầm tay chạy điện; máy và thiết bị cắt, khoan, giũa, mài và xử lí bề mặt; máy khoan và máy khoét chạy điện; chìa vặn vít, chạy điện; máy cưa chạy điện; máy công cụ dùng để cưa; mỏ hàn vận hành bằng gaz; đèn xì vận hành bằng ga; công cụ nén khí cầm tay; súng xịt khí, máy phun sơn; giá treo [bộ phận của máy móc]; lõi cuộn vận hành cơ giới dùng cho ống mềm dẫn khí; công cụ làm vườn chạy điện; máy làm vườn; máy quạt gió chạy điện; bơm tưới vườn chạy điện; máy phát điện bằng năng lượng mặt trời; cần trục, máy nén (máy móc); máy nén khí; máy giặt áp lực cao; máy quét dọn không dây; máy hút dùng để làm sạch; máy tách dùng trong công nghiệp; máy làm sạch chân không dùng trong gia đình; máy cung cấp nước (máy bơm); lưỡi cưa tròn [bộ phận của máy]; lưỡi cưa đĩa dùng cho dụng cụ chạy điện; đĩa nghiền [bộ phận của máy]; mũi khoan cho dụng cụ khoan chạy điện; lưỡi dao cho máy phay; máy mài vận hành bằng điện; đĩa mài dùng cho máy móc; chổi kim loại dùng cho máy móc; máy phát điện.

Nhóm 08: Công cụ và dụng cụ thao tác bằng tay để xử lí vật liệu và dùng trong xây dựng, sửa chữa và bảo dưỡng; công cụ và dụng cụ cầm tay [thao tác bằng tay]; công cụ cầm tay dùng để cắt, khoan, nghiền, mài và xử lí bề mặt; mũi khoan cho khoan tay; khung của cưa tay; công cụ dùng trong nông nghiệp, làm vườn và bài trí tiểu cảnh, thao tác bằng tay.

Nhóm 09: Đồng hồ vạn năng kỹ thuật số; kính ngắm dùng để kiểm tra công việc; máy nội soi cho mục đích công nghiệp; nhiệt kế hồng ngoại không dùng cho mục đích y tế; thiết bị laze dùng cho mục đích đo lường; thiết bị xác định đường chân trời; thiết bị đo khoảng cách; thiết bị đo; pin/ắc quy điện; thiết bị sạc pin/ắc quy điện; cảm biến phát hiện đột nhập bằng sóng siêu âm; áp kế; dụng cụ đo áp suất lốp xe.

Nhóm 11: Thiết bị cung cấp nước uống; thiết bị phân phối nước (tự động); đèn điện; đèn xách tay (để chiếu sáng); đèn dùng gaz; đèn đốt (còn gọi là đèn Bunsen) dùng trong phòng thí nghiệm; bếp nấu sử dụng gaz.

Nhóm 17: Ống mềm và phụ kiện của ống mềm (bao gồm van bằng cao su hoặc bằng sợi lưu hóa của ống mềm) và phụ kiện cho ống cứng, tất cả phi kim loại; ống dẫn mềm (không bằng kim loại) và phụ kiện của ống dẫn mềm không bằng kim loại (bao gồm van bằng cao su hoặc bằng sợi lưu hóa của ống dẫn mềm không bằng kim loại).

Nhóm 19: Đường ống áp lực (không bằng kim loại) và phụ kiện của ống áp lực (không bằng kim loại) bao gồm cả van ống dẫn nước không bằng kim loại hoặc không bằng chất dẻo của đường ống áp lực không bằng kim loại.

Nhóm 20: Trống (ru lô) để cuộn, không bằng kim loại, không vận hành cơ giới, dùng để cuộn dây cáp; lõi để cuộn, không bằng kim loại, không vận hành cơ giới, dùng cho ống dẫn mềm; bàn làm việc có nhiều khoang, ngăn để giữ công cụ, vật liệu; bàn làm việc của thợ mộc.

Nhóm 21: Thiết bị ngăn ngừa côn trùng và sâu bọ có hại.

(210) **4-2018-02233**

(540)

(220) 19.01.2018
(441) 25.07.2018
(531) A17.2.2; 26.3.1; A5.1.5; A5.1.16; 26.7.25; 26.1.1; 25.1.6
(591) Xanh lá cây, trắng.
(731) HỢP TÁC XÃ NÔNG NGHIỆP CÔNG NGHỆ CAO HÓC MÔN - ĐƠN DƯƠNG (VN)
79/2B, Bà Triệu, thị trấn Hóc Môn, huyện Hóc Môn, thành phố Hồ Chí Minh

(511) Nhóm 01: Phân bón hữu cơ vi sinh.

Nhóm 29: Rau củ quả được bảo quản, phơi sấy khô hoặc nấu chín; kim chi, cải chua, rau mớp chua; thịt, cá không còn sống, gia cầm không còn sống, trứng gia cầm.

Nhóm 30: Cà phê, tiêu, chè, gạo, ớt bột (gia vị)

Nhóm 31: Rau tươi, trái cây tươi, giống cây trồng, nấm tươi các loại.

---

(210) **4-2018-02247**

(540)

(220) 19.01.2018
(441) 25.07.2018
(531) 5.7.3; A26.11.9; 5.13.4
(591) Đỏ, trắng.
(731) CÔNG TY TRÁCH NHIỆM HỮU HẠN MỘT THÀNH VIÊN THỰC PHẨM BÌNH VINH SÀI GÒN (VN)
Lô C4-5, đường D4, khu công nghiệp Tân Phú Trung, xã Tân Phú Trung, huyện Củ Chi, thành phố Hồ Chí Minh

(511) Nhóm 29: Thịt, cá, gia cầm và thú săn (đã chế biến); chất chiết ra từ thịt; rau, quả được bảo quản, phơi khô hoặc nấu chín; nước quả nấu đông; trứng; sữa; dầu thực vật và mỡ ăn; thủy hải sản chế biến; thủy hải sản đông lạnh; thịt đông lạnh.

Nhóm 30: Bột; bánh mì; bánh ngọt; bánh quy; bánh nướng; mứt; kẹo kem; mật ong; nước mật đường; men; bột nở; giấm và nước xốt; gia vị; kem lạnh; nước xốt hoa quả.

Nhóm 35: Mua bán các sản phẩm: thịt, cá, gia cầm và thú săn (đã chế biến), chất chiết ra từ thịt; rau, quả được bảo quản, phơi khô hoặc nấu chín, nước quả nấu đông, nước xốt hoa quả, trứng, sữa và các sản phẩm làm từ sữa, dầu thực vật và mỡ ăn, thủy hải sản chế biến, thủy hải sản đông lạnh, thịt đông lạnh, bột và các sản phẩm làm từ bột ngũ cốc, bánh mì, bánh ngọt, bánh quy, bánh nướng, mứt, kẹo kem, mật ong, nước mật đường; men, bột nở; giấm và nước xốt, gia vị, kem lạnh.

---

(210) **4-2018-02289**
(641) 4-2015-25769
(540)

NHƯ Ý BICYCLE

(220) 18.09.2015
(441) 25.07.2018
(531) 26.4.2
(591) Đỏ, trắng, đen, cam.
(731) HỘ KINH DOANH CÁ THỂ NHƯ Ý 2 (VN)
25, Nguyễn Thị Hiền, phường Thanh Bình, thành phố Biên Hòa, tỉnh Đồng Nai
(740) Công ty TNHH Tư vấn sở hữu trí tuệ Việt (VIET IP CO.,LTD.)

(511) Nhóm 12: Xe đạp.

Nhóm 35: Mua bán xe đạp và phụ tùng xe đạp.

---

(210) **4-2018-02302**
(540)

TOÀN MỸ
Giá trị bền vững của cuộc sống

(220) 19.01.2018
(441) 25.07.2018
(531) 26.4.1; 26.3.23; 26.13.25
(731) CÔNG TY CỔ PHẦN SẢN XUẤT THƯƠNG MẠI VÀ ĐẦU TƯ THỊNH PHÁT (VN)
Số 332 phố Kim Ngưu, phường Minh Khai, quận Hai Bà Trưng, thành phố Hà Nội

(511) Nhóm 03: Sữa làm sạch (dùng cho mục đích vệ sinh, mục đích trang điểm); dầu gội đầu; chế phẩm đánh răng; xà phòng; bột giặt.

Nhóm 06: Ống nhánh bằng kim loại; ống tiêu nước bằng kim loại; tấm lát sàn bằng kim loại; máng nước mưa bằng kim loại; tấm lát tường bằng kim loại; khung cửa bằng kim loại; két sắt; vòi phun bằng kim loại; lưới mắt cáo bằng kim loại; van ống dẫn nước bằng kim loại; thanh kim loại dùng để hàn; lưới thép; ống hàn (ống kim loại dùng để nối các ống kim loại khác với nhau bằng cách hàn lại); cửa cuốn bằng kim loại; trục cửa cuốn bằng kim loại; trụ lan can bằng kim loại dùng cho cầu thang, ban công; cửa sổ bằng kim loại; cổng ra vào bằng kim loại; tấm lát sàn bằng kim loại; ống thép; ống inox; ống thép đen.

Nhóm 07: Máy tách nước; máy tiêu nước; thang máy; ống nồi hơi (bộ phận của máy); cáp điều khiển thang máy hoặc động cơ; đĩa mài (bộ phận của máy); cầu thang cuốn; động cơ điện dùng cho cửa cuốn; máy xay sinh tố; máy vắt sữa; máy ép trái cây; máy xay thịt; máy xử lý rác thải; máy giặt; máy phát điện; máy xử lý chất thải; máy đánh trứng; máy vắt cam; máy làm sữa đậu nành; máy làm giá đỗ; máy hút bụi.

Nhóm 08: Bàn là; máy cạo râu; tông đơ; dụng cụ cắt (dao, kéo); dụng cụ cắt rau củ.

Nhóm 09: Thiết bị điều khiển từ xa dùng cho cửa cuốn; tivi; pin mặt trời.

Nhóm 11: Lò sưởi; máy làm sữa chua, caramen; máy sấy tóc; ấm siêu tốc; cây nước uống nóng lạnh; đèn sưởi nhà tắm; quạt sưởi điện; quạt điện; máy hút ẩm, tạo ẩm; máy lọc

không khí; máy rửa mặt (thiết bị vệ sinh); máy xông mặt (thiết bị vệ sinh); bếp hồng ngoại; nồi lẩu điện; nồi áp suất dùng điện; hệ thống thiết bị làm sạch chất thải; bể phốt bằng nhựa (thiết bị vệ sinh); chậu rửa mặt dùng trong nhà tắm; bồn tắm; lò nướng; chậu rửa mặt làm bằng inox dùng trong nhà bếp (gắn cố định); nồi cơm điện; bình đun nước nóng dùng trong nhà tắm; vòi hoa sen; chậu rửa mặt dùng trong nhà tắm (gắn cố định); tủ lạnh; máy điều hoà nhiệt độ; vòi sen; bệ xí; bồn rửa tay; bình lọc nước; ống hút khói dùng trong nhà bếp; máy sấy bát; đèn led/bóng đèn led.

Nhóm 19: Gỗ dùng trong xây dựng; thủy tinh dùng trong xây dựng; ngói; gạch; tấm lợp phi kim loại; tấm lát phi kim loại; tấm ốp phi kim loại; vật liệu xây dựng phi kim loại; đá (vật liệu xây dựng); gỗ bán thành phẩm; ván gỗ; gỗ để lát; ống nhựa cứng.

Nhóm 20: Bồn chứa nước bằng nhựa; đồ mỹ nghệ bằng gỗ hoặc sáp thạch cao hoặc chất dẻo (dùng để trang trí); bộ đồ giường ngủ (trừ đồ vải); đồ nội thất bằng kim loại (bàn, ghế, tủ).

Nhóm 21: Dụng cụ nấu ăn không dùng điện; dụng cụ dùng để vệ sinh cá nhân (bàn chải, lược); nồi áp suất không dùng điện; bình giữ nhiệt không dùng điện.

Nhóm 24: Khăn mặt; khăn vải; tấm phủ rộng cho đồ nội thất; vỏ đệm; găng tay dùng để tắm.

Nhóm 35: Thương mại điện tử bao gồm các sản phẩm: bồn nước, máy nước nóng năng lượng mặt trời, chậu rửa inox, bình nước nóng, bồn tự hoại, máy xay sinh tố, bếp từ đơn, bếp từ đôi, máy hút mùi, máy lọc nước RO, máy sấy tóc, bình siêu tốc, bình thủy đun nước, nồi cơm điện, bếp nướng, máy làm sữa chua, bàn là, lò vi sóng, ống inox công nghiệp, ống inox trang trí, thanh la inox, thanh V inox, bồn công nghiệp, dây, cây đặc inox.

Nhóm 36: Bất động sản.

Nhóm 39: Vận tải; vận chuyển; kho vận.

Nhóm 41: Dịch vụ giáo dục đào tạo; giải trí; công viên vui chơi giải trí; tổ chức và điều khiển hội thảo, hội nghị.

---

(210) **4-2018-02303**

(540)

TOÀN MỸ

(220) 19.01.2018

(441) 25.07.2018

(731) CÔNG TY CỔ PHẦN SẢN XUẤT THƯƠNG MẠI VÀ ĐẦU TƯ THỊNH PHÁT (VN)
Số 332 phố Kim Ngưu, phường Minh Khai, quận Hai Bà Trưng, thành phố Hà Nội

(511) Nhóm 03: Sữa làm sạch (dùng cho mục đích vệ sinh, mục đích trang điểm); dầu gội đầu; thuốc đánh răng; xà phòng; bột giặt.

Nhóm 06: Ống nhanh bằng kim loại; ống tiêu nước bằng kim loại; tấm lát sàn bằng kim loại; máng nước mưa bằng kim loại, tấm lát tường bằng kim loại; khung cửa bằng kim

loại; két sắt; vòi phun bằng kim loại; lưới mắt cáo bằng kim loại; van ống dẫn nước bằng kim loại; thanh kim loại dùng để hàn; lưới thép; ống hàn (ống kim loại dùng để nối các ống kim loại khác với nhau bằng cách hàn lại); cửa cuốn bằng kim loại; trục cửa cuốn bằng kim loại; trụ lan can bằng kim loại dùng cho cầu thang, ban công; cửa sổ bằng kim loại; cổng ra vào bằng kim loại; tấm lát sàn bằng kim loại; ống thép; ống inox; ống thép đen.

Nhóm 07: Máy tách nước; máy tiêu nước; thang máy; ống nồi hơi (bộ phận của máy); cáp điều kiển thang máy hoặc động cơ; đĩa mài (bộ phận của máy); cầu thang cuốn; động cơ điện dùng cho cửa cuốn; máy xay sinh tố; máy vắt sữa; máy ép trái cây; máy xay thịt; máy xử lý rác thải; máy giặt; máy phát điện; máy rửa chén bát; máy xử lý chất thải; máy đánh trứng; máy vắt cam; máy làm sữa đậu nành; máy làm giá đỗ; máy hút bụi;

Nhóm 08: Bàn là; máy cạo râu; tông đơ; dụng cụ cắt (dao, kéo...); dụng cụ cắt rau củ.

Nhóm 09: Thiết bị điều khiển từ xa dùng cho cửa cuốn; tivi; pin mặt trời.

Nhóm 11: Lò sưởi; máy làm sữa chua, caramen; máy sấy tóc; vỉ nướng điện; bình thủy; ấm siêu tốc; cây nước uống nóng lạnh; đèn sưởi nhà tắm; quạt sưởi điện; quạt điện; máy hút ẩm, tạo ẩm; máy lọc không khí; máy rửa mặt (thiết bị vệ sinh); máy xông mặt (thiết bị vệ sinh); bếp hồng ngoại; nồi lẩu điện; nồi áp suất dùng điện; máy hút mùi; hệ thống thiết bị làm sạch chất thải; bể phốt bằng nhựa (thiết bị vệ sinh); chậu rửa mặt dùng trong nhà tắm; bồn tắm; bếp từ; lò vi sóng; lò nướng; chậu rửa mặt làm bằng inox dùng trong nhà bếp (gắn cố định); nồi cơm điện; bình đun nước nóng dùng trong nhà tắm; vòi hoa sen; chậu rửa mặt dùng trong nhà tắm (gắn cố định); tủ lạnh; máy điều hoà nhiệt độ; vòi sen; bệ xí; bồn rửa tay; ống hút khói dùng trong nhà bếp; máy sấy bát; đèn led bóng đèn led

Nhóm 19: Gỗ dùng trong xây dựng; thủy tinh dùng trong xây dựng; ngói; gạch; tấm lợp phi kim loại; tấm lát phi kim loại; tấm ốp phi kim loại; vật liệu xây dựng phi kim loại; đá (vật liệu xây dựng); gỗ bán thành phẩm; ván gỗ; gỗ để lát; ống nhựa cứng;

Nhóm 20: Bồn chứa nước bằng nhựa; đồ mỹ nghệ bằng gỗ hoặc sáp thạch cao hoặc chất dẻo (dùng để trang trí); bộ đồ giường ngủ (trừ đồ vải); đồ nội thất (như bàn, ghế, giường, tủ) dùng trong gia đình; đồ nội thất (như bàn, ghế, tủ, vách ngăn bằng gỗ) dùng trong văn phòng; đồ nội thất bằng kim loại.

Nhóm 21: Bộ nồi nấu không dùng điện (nồi niêu xoong chảo); dụng cụ nấu ăn không dùng điện; dụng cụ dùng để vệ sinh cá nhân (bàn chải, lược...); nồi áp suất không dùng điện

Nhóm 24: Khăn mặt; khăn vải; tấm phủ rộng cho đồ nội thất; vỏ đệm; găng tay để giặt

Nhóm 35: Thương mại điện tử bao gồm các sản phẩm: bồn nước; thái dương năng; chậu rửa inox; bình nước nóng; bồn tự hoại; máy xay sinh tố; bếp từ đơn; bếp từ đôi; máy hút mùi; máy lọc nước RO; máy sấy tóc; bình siêu tốc; bình thủy đun nước; nồi cơm điện; bếp nướng; máy làm sữa chua; bàn là; lò vi sóng; ống inox công nghiệp; ống inox trang trí; thanh la inox, thanh v inox; bồn công nghiệp; dây, cây đặc inox

Nhóm 36: Bất động sản.

Nhóm 39: Vận tải; vận chuyển; kho vận.

Nhóm 41: Dịch vụ giáo dục đào tạo; giải trí; công viên vui chơi giải trí; tổ chức và điều khiển hội thảo, hội nghị.

---

(210) **4-2018-02559**

(540)

SPAXEMAY

(220) 22.01.2018
(441) 25.07.2018
(731) CÔNG TY TNHH THƯƠNG MẠI VÀ PHÁT TRIỂN HIỆP THÀNH PHÁT (VN)
256 Tô Ký, phường Tân Chánh Hiệp, quận 12, thành phố Hồ Chí Minh
(740) Công ty Luật TNHH Gia Phạm (GIA PHAM LAW CO.,LTD)

(511) Nhóm 35: Buôn bán, đại lý mua, đại lý bán, ký gửi hàng hóa, cụ thể là ô-tô, xe máy và phụ tùng ô-tô phụ tùng xe máy.

Nhóm 37: Dịch vụ sửa chữa, bảo hành, bảo dưỡng ô-tô, xe máy.

---

(210) **4-2018-02660**

(540)

(220) 23.01.2018
(441) 25.07.2018
(531) 5.5.19; A5.5.21
(591) Vàng, đen.
(731) CÔNG TY TNHH MAI LOTUS (VN)
150 Phạm Hữu Lầu, khu phố 2, phường Phú Mỹ, quận 7, thành phố Hồ Chí Minh

(511) Nhóm 35: Quản lý kinh doanh thương hiệu spa.

Nhóm 44: Dịch vụ chăm sóc sắc đẹp; dịch vụ xoa bóp; xông hơi; dịch vụ làm móng (tay, chân).

---

(210) **4-2018-02740**

(540)

HANKOOK Innovative Technologies

(220) 23.01.2018
(441) 25.07.2018
(531) 26.11.3; A26.11.12
(591) Da cam, đen.
(731) HANKOOK TIRE WORLDWIDE CO., LTD. (KR)
#647-15, Yoksam-dong, Kangnam-gu, Seoul, Korea
(740) Công ty TNHH Tầm nhìn và Liên danh (VISION & ASSOCIATES CO.LTD.)

(511) Nhóm 07: Bộ lọc cho động cơ điện và động cơ; bơm, bộ phận của máy móc, động cơ điện và động cơ; bộ tản nhiệt cho động cơ điện và động cơ; máy thổi; bơm nước; bộ lọc (bộ phận của máy móc); ống xả cho xe cộ; bộ truyền động (bộ phận của máy móc); ống xả của động cơ điện và động cơ; van tuần hoàn khí thải [EGR] cho động cơ điện và động cơ;

thiết bị chống ô nhiễm cho động cơ và đầu máy; quạt gió dùng cho động cơ điện và động cơ; van [bộ phận máy bơm]; van [bộ phận của máy móc]; van xả (bộ phận máy móc); van phun (bộ phận máy móc); bơm thu hồi chất làm lạnh; máy nén dòng cho việc thu hồi và tái sử dụng khí làm lạnh; bộ ngưng tụ khí; bộ ngưng tụ dùng khí lạnh; thiết bị làm mát chạy dầu dùng cho động cơ; thiết bị làm mát chạy dầu làm mát dùng cho máy; bộ trao đổi nhiệt [bộ phận của máy móc]; máy nén [máy móc]; máy nén khí; máy nén khí là bộ phận của máy móc, động cơ điện và động cơ, máy nén dùng cho tủ lạnh; cánh quạt của máy bơm; máy thổi dùng để nén, hút và vận chuyển khí; bộ truyền động cho máy móc; máy bơm tuabin; máy tăng áp cho máy móc; bộ tản nhiệt dùng cho máy và động cơ của xe cộ; bộ điều khiển thủy lực dùng cho máy móc/động cơ và động cơ điện; bộ điều khiển hơi dùng cho máy móc, động cơ điện và động cơ; cơ cấu điều khiển cho máy, động cơ điện và động cơ; thiết bị điều khiển không khí dùng cho máy móc và máy động lực; van điều khiển đầu vào tự động cho máy nén khí trục quay; van giảm áp dùng để xả khí máy nén khí; bộ tản nhiệt dùng cho máy và động cơ của xe ô tô.

Nhóm 11: Điều hòa không khí dùng cho xe ô tô, máy sưởi dùng cho xe ô tô; thiết bị và hệ thống thông gió [điều hoà không khí] cho xe ô tô; bộ làm bốc hơi lạnh cho xe ô tô; thiết bị làm lạnh dùng cho xe ô tô, máy lọc không khí dùng cho xe ô tô; máy nén dùng cho máy điều hòa không khí trong xe ô tô; bộ ngưng tụ khí dùng cho máy điều hòa không khí trong xe ô tô; lõi thiết bị sưởi dùng cho máy điều hòa không khí trong xe ô tô; bộ hóa hơi dùng cho máy điều hòa không khí trong xe ô tô; bộ ly hợp nén dùng cho máy điều hòa không khí trong xe ô tô; bộ tích nhiệt dùng cho xe ô tô; quạt làm mát dùng cho xe ô tô; tấm che quạt tản nhiệt dùng cho xe ô tô; tấm lọc không khí dùng cho máy điều hòa không khí trong xe ô tô; bộ điều khiển cho máy điều hòa không khí trong xe ô tô; thiết bị làm sạch không khí dùng cho máy điều hòa không khí trong xe ô tô, đèn pha cho máy điều hòa không khí trong xe ô tô; mô- đun làm mát dùng cho máy điều hòa không khí trong xe ô tô; bộ trao đổi nhiệt [không phải bộ phận của máy móc]; thiết bị sưởi ấm dùng cho xe cộ; máy điều hòa không khí dùng cho xe cộ; thiết bị và dụng cụ dùng để điều hòa, làm mát không khí và thông khí; thiết bị dùng để sưởi ấm/thông khí và điều hòa không khí; hệ thống sưởi ấm bao gồm chủ yếu là ống tuýp, ống dẫn và các đường ống phân phối để nước ấm hoặc nước nóng được phân phối tuần hoàn; thiết bị tạo anion dùng để làm sạch không khí; quạt làm mát, thiết bị ion hóa nước; thiết bị hóa hơi; thiết bị thông khí dùng cho xe ô tô; máy nén dùng cho điều hòa không khí; bơm nhiệt; bơm nhiệt dùng cho động cơ sử dụng nhiên liệu dạng khí; tháp tản nhiệt nước; bộ tích hơi nước.

Nhóm 12: Ô tô; bộ phận và phụ tùng cho xe ô tô; mô đun điều khiển truyền động ô tô; thanh chắn va đập của ô tô; hệ thống làm mát dùng dầu cho xe ô tô; máy bơm nước cho xe ô tô; máy bơm ly tâm cho xe ô tô; bộ giải nhiệt khí nạp (trong hệ thống tăng áp) cho xe ô tô; giá đỡ (thanh đèo hàng) cho ô tô; van cho ô tô điện; máy nén khí cho máy điều hòa không khí của xe cộ; máy nén khí cho máy điều hòa không khí của xe cộ mặt đất; động cơ quạt làm mát cho xe cộ mặt đất; bơm hơi [phụ tùng của xe cộ]; động cơ điện và động cơ cho phương tiện giao thông trên bộ; lốp xe; giảm xóc treo cho xe cộ; hệ thống treo cho xe cộ; máy động lực cho xe cộ mặt đất; máy truyền tải điện cho phương tiện giao thông trên bộ, vòng bi cho xe cộ mặt đất.

Nhóm 35: Dịch vụ bán buôn bộ phận và phụ tùng cho ô tô; dịch vụ bán lẻ các bộ phận và phụ tùng cho ô tô; dịch vụ trung gian thương mại trong lĩnh vực về các bộ phận và phụ tùng cho ô tô; dịch vụ bán buôn thiết bị làm nóng/thông gió và điều hòa nhiệt độ, dịch vụ bán lẻ thiết bị làm nóng/thông gió và điều hòa nhiệt độ; dịch vụ trung gian thương mại trong lĩnh vực về thiết bị làm nóng/thông gió và điều hòa nhiệt độ; dịch vụ bán buôn van

tuần hoàn khí thải [EGR] cho động cơ điện và động cơ; dịch vụ bán lẻ van tuần hoàn khí thải [EGR] cho động cơ điện và động cơ; dịch vụ trung gian thương mại trong lĩnh vực về van tuần hoàn khí thải [EGR] cho động cơ điện và động cơ; dịch vụ bán buôn máy nén, dịch vụ bán lẻ máy nén; dịch vụ trung gian thương mại trong lĩnh vực về máy nén, dịch vụ bán buôn bơm là bộ phận của máy móc, máy và động cơ; dịch vụ bán lẻ bơm là bộ phận của máy móc, máy và động cơ; dịch vụ trung gian thương mại trong lĩnh vực về bơm là bộ phận của máy móc, máy và động cơ; dịch vụ bán buôn ống xả của động cơ điện và động cơ; dịch vụ bán lẻ ống xả của động cơ điện và động cơ; dịch vụ trung gian thương mại trong lĩnh vực về ống xả của động cơ điện và động cơ; dịch vụ bán buôn bộ lọc cho động cơ điện và động cơ; dịch vụ bán lẻ bộ lọc cho động cơ điện và động cơ; dịch vụ trung gian thương mại trong lĩnh vực về bộ lọc cho động cơ điện và động cơ; dịch vụ bán buôn bộ tản nhiệt dùng cho động cơ điện và động cơ; dịch vụ bán lẻ bộ tản nhiệt dùng cho động cơ điện và động cơ; dịch vụ trung gian thương mại trong lĩnh vực về bộ tản nhiệt cho động cơ điện và động cơ.

---

(210) **4-2018-02971**

(540)

(220) 24.01.2018
(441) 25.07.2018
(531) 26.4.4; 26.4.9; A25.3.3
(731) CÔNG TY CỔ PHẦN NỘI THẤT BA ĐIỀU TỐT (VN)
320/9 Trường Chinh, phường 13, quận Tân Bình, thành phố Hồ Chí Minh
(740) Công ty Luật TNHH Tư vấn Quốc tế (INDOCHINE COUNSEL)

(511) Nhóm 35: Bán buôn và bán lẻ vật liệu xây dựng; bán buôn và bán lẻ đồ trang trí nội thất, đồ đạc trong nhà (bàn, ghế, giường, tủ, giá, kệ), đồ gỗ nội thất, phụ kiện lắp ráp của đồ đạc trong nhà; bán buôn và bán lẻ thiết bị và đồ điện gia dụng; bán buôn và bán lẻ dụng cụ gia đình, đồ dùng nhà bếp, đồ gốm gia dụng, đồ chứa đựng gia dụng, dụng cụ vệ sinh gia dụng; bán buôn và bán lẻ hóa, mỹ phẩm.

Nhóm 37: Dịch vụ xây dựng; dịch vụ thi công nội và ngoại thất công trình xây dựng; dịch vụ lắp đặt và sửa chữa đồ nội thất, ngoại thất công trình xây dựng.

---

(210) **4-2018-02975**

(540)

(220) 24.01.2018
(441) 25.07.2018
(531) 24.1.1; A18.1.9; 18.1.23; A5.3.13; A5.3.15
(731) NGUYỄN MẠNH TÀI (VN)
730/17 KP3, phường Tân Phú, quận 7, thành phố Hồ Chí Minh

(511) Nhóm 35: Mua bán xe và phụ tùng xe; dịch vụ quảng cáo thương mại; dịch vụ khuyến mãi.

Nhóm 37: Sửa chữa xe và phụ tùng xe; bảo trì xe và phụ tùng xe; dịch vụ thi công trang trí nội ngoại thất xe; dịch vụ bảo hành xe và phụ tùng xe.

---

(210) **4-2018-03155**

(540)

TOHPE

(220) 26.01.2018
(441) 25.07.2018
(731) TOHPE CORPORATION (JP)
5-11, Chikko-Shinmachi 1-cho, Nishi-ku, Sakai City, Osaka, Japan
(740) Văn phòng luật sư Phạm và Liên danh (PHAM & ASSOCIATES)

(511) Nhóm 35: Dịch vụ quảng cáo; quản lý maketing; tư vấn nghiệp vụ thương mại; mua hợp đồng cho người khác liên quan đến việc bán hàng; dịch vụ thuê ngoài có bản chất là việc đặt mua hàng hoá cho người khác; dịch vụ đẩy mạnh bán hàng cho người khác; thông tin thương mại và tư vấn tiêu dùng [cửa hàng tư vấn người tiêu dùng]; xử lý về mặt hành chính các đơn đặt hàng; dịch vụ môi giới kinh doanh và tư vấn kinh doanh; dịch vụ tiếp thị.

Nhóm 40: Chế biến hoá chất; xử lý và tráng phủ bề mặt kim loại; pha trộn sơn; đắp lớp phủ chống ăn mòn trên kim loại và chất dẻo; xử lý kim loại; chế biến vật liệu dẻo; gắn lớp phủ bề mặt bảo vệ cho máy móc và dụng cụ.

Nhóm 42: Phân phối dữ liệu qua trang web; xây dựng trang web; nghiên cứu và phát triển khoa học; phân tích khoa học; kiểm soát chất lượng hàng hoá; thiết kế và thử nghiệm các sản phẩm mới; cung cấp sử dụng tạm thời phần mềm kinh doanh không thể tải xuống được; nghiên cứu và phân tích hoá chất; dịch vụ ứng dụng kiến thức khoa học vào việc điều chế hóa chất.

---

(210) **4-2018-03156**

(300) 87/580,517 23.08.2017 US

(540)

BROYHILL NO WORRIES

(220) 26.01.2018
(441) 25.07.2018
(731) HHG GLOBAL DESIGNS LLC (US)
1925 Eastchester Drive, High Point, North Carolina 27265, United States
(740) Văn phòng luật sư Phạm và Liên danh (PHAM & ASSOCIATES)

(511) Nhóm 20: Đồ đạc (giường, tủ, bàn, ghế, giá, kệ).

---

(210) **4-2018-03199**

(540)

(220) 26.01.2018
(441) 25.07.2018
(531) 1.15.15; 1.15.23; 26.1.1; 26.5.1; 1.15.21; 1.3.1; A11.3.7; 8.7.17
(591) Trắng, đỏ, xanh dương, xanh lá cây, xanh lá mạ, xanh da trời, vàng, cam, nâu.
(731) CÔNG TY CỔ PHẦN SỮA VIỆT NAM (VN)
Số 10 Tân Trào, phường Tân Phú, quận 7, thành phố Hồ Chí Minh
(740) Công ty TNHH sở hữu trí tuệ AGL (AGL IP)

(511) Nhóm 30: Bột dinh dưỡng làm từ ngũ cốc dành cho trẻ em (không dùng cho mục đích y tế).

---

(210) **4-2018-03200**

(540)

(220) 26.01.2018
(441) 25.07.2018
(531) 2.9.25; A11.3.7; 5.7.3; 8.3.1
(591) Trắng, xanh dương, xanh lá cây, xanh da trời, xanh nõn chuối, vàng, nâu.
(731) CÔNG TY CỔ PHẦN SỮA VIỆT NAM (VN)
Số 10 Tân Trào, phường Tân Phú, quận 7, thành phố Hồ Chí Minh
(740) Công ty TNHH sở hữu trí tuệ AGL (AGL IP)

(511) Nhóm 30: Bột dinh dưỡng làm từ ngũ cốc dành cho trẻ em (không dùng cho mục đích y tế).

---

(210) **4-2018-03201**

(540)

(220) 26.01.2018
(441) 25.07.2018
(531) 5.7.1; 5.7.3; A1.1.10; 1.3.1
(591) Trắng, đỏ, xanh dương, xanh lá cây, xanh lá mạ, xanh da trời, vàng, cam, nâu.
(731) CÔNG TY CỔ PHẦN SỮA VIỆT NAM (VN)
Số 10 Tân Trào, phường Tân Phú, quận 7, thành phố Hồ Chí Minh
(740) Công ty TNHH sở hữu trí tuệ AGL (AGL IP)

(511) Nhóm 30: Bột dinh dưỡng làm từ ngũ cốc dành cho trẻ em (không dùng cho mục đích y tế).

---

(210) **4-2018-03232**

(300) 017078106 04.08.2017 EM

(540)

CIT HYAL

(220) 26.01.2018
(441) 25.07.2018
(731) DERMAROLLER GMBH (DE)
Am Rehmanger 9, D-38304 Wolfenbuettel, Germany
(740) Văn phòng Luật sư Ân Nam (ANNAM IP & LAW)

(511) Nhóm 03: Sản phẩm chăm sóc cơ thể và sản phẩm chăm sóc sắc đẹp; chế phẩm để chăm sóc da.

Nhóm 05: Chế phẩm dược phẩm và chế phẩm thú y; chế phẩm chăm sóc sức khỏe; chế phẩm y tế thẩm thấu qua da; chế phẩm ăn kiêng và chất bổ sung ăn kiêng; đồ uống y tế, trà thảo dược và chất chiết xuất từ trà thảo dược; đồ uống có chứa vitamin dùng cho mục đích y tế; chất tẩy uế.

---

(210) **4-2018-03233**

(300) 017078131 04.08.2017 EM

(540)

HYAL ANTI-OX

(220) 26.01.2018

(441) 25.07.2018

(731) DERMAROLLER GMBH (DE)
Am Rehmanger 9, D-38304 Wolfenbuettel, Germany

(740) Văn phòng Luật sư Ân Nam (ANNAM IP & LAW)

(511) Nhóm 03: Sản phẩm chăm sóc cơ thể và sản phẩm chăm sóc sắc đẹp; chế phẩm để chăm sóc da.

Nhóm 05: Chế phẩm dược phẩm và chế phẩm thú y; chế phẩm chăm sóc sức khỏe; chế phẩm y tế thẩm thấu qua da; chế phẩm ăn kiêng và chất bổ sung ăn kiêng; đồ uống y tế, trà thảo dược và chất chiết xuất từ trà thảo dược; đồ uống có chứa vitamin dùng cho mục đích y tế; chất tẩy uế.

---

(210) **4-2018-03266**

(540)

HOME
HOYA Living

(220) 26.01.2018

(441) 25.07.2018

(531) A7.1.11; 7.1.24; 2.9.1

(731) CÔNG TY TNHH HOYA LIVING (VN)
Số 83 Nguyễn Cư Trinh, phường Nguyễn Cư Trinh, quận 1, thành phố Hồ Chí Minh

(740) Công ty TNHH Tư vấn A & S (A&S CO.,LTD)

(511) Nhóm 20: Nội thất gia đình và văn phòng bao gồm: bộ giường, tủ, bàn, ghế, kệ.

Nhóm 35: Mua bán: đồ gỗ (bàn, ghế, tủ, giường, kệ) và vật liệu xây dựng (bằng kim loại, phi kim loại).

---

(210) **4-2018-03267**

(540)

MR. CLEAN

(220) 26.01.2018

(441) 25.07.2018

(731) THE PROCTER & GAMBLE COMPANY (US)
One Procter & Gamble Plaza, Cincinnati, Ohio 45202, United States of America

(740) Công ty Luật TNHH quốc tế BMVN (BMVN INTERNATIONAL LLC)

(511) Nhóm 03: Chế phẩm để giặt giũ và tẩy trắng dùng trong giặt là và các chế phẩm khác dùng trong giặt là; chế phẩm làm sạch; chế phẩm đánh bóng; chế phẩm cọ rửa; chế phẩm mài mòn; xà phòng dùng trong gia đình; khăn lau có tẩm các chế phẩm làm sạch (không dùng cho mục đích y tế); chế phẩm làm mềm vải dùng để giặt; xà phòng; chế phẩm làm sạch, loại bỏ vết bẩn và loại bỏ nấm mốc ra khỏi bề mặt bên ngoài của ngôi nhà.

Nhóm 05: Chất tẩy uế dùng cho gia đình; chất diệt nấm; khăn lau có tẩm các chất tẩy uế và các chế phẩm chống vi khuẩn; chất tẩy uế dùng cho mục đích vệ sinh.

Nhóm 21: Dụng cụ làm sạch dùng cho gia đình, cụ thể là: giẻ lau sàn và đầu giẻ lau sàn dùng để thay thế; khăn lau bụi cho đồ đạc trong nhà; giẻ (bằng vải) để làm sạch.

---

(210) **4-2018-03268**

(540)

(220) 26.01.2018
(441) 25.07.2018
(531) 2.1.1
(731) THE PROCTER & GAMBLE COMPANY (US)
One Procter & Gamble Plaza, Cincinnati, Ohio 45202, United States of America
(740) Công ty Luật TNHH quốc tế BMVN (BMVN INTERNATIONAL LLC)

(511) Nhóm 03: Chế phẩm để giặt giũ và tẩy trắng dùng trong giặt là và các chế phẩm khác dùng trong giặt là; chế phẩm làm sạch; chế phẩm đánh bóng; chế phẩm cọ rửa; chế phẩm mài mòn; xà phòng dùng trong gia đình; khăn lau có tẩm các chế phẩm làm sạch (không dùng cho mục đích y tế); chế phẩm làm mềm vải dùng để giặt; xà phòng; chế phẩm làm sạch, loại bỏ vết bẩn và loại bỏ nấm mốc ra khỏi bề mặt bên ngoài của ngôi nhà.

Nhóm 21: Dụng cụ làm sạch dùng cho gia đình, cụ thể là: giẻ lau sàn và đầu giẻ lau sàn dùng để thay thế; khăn lau bụi cho đồ đạc trong nhà; giẻ (bằng vải) để làm sạch.

---

(210) **4-2018-03473**

(540)

MADANEW

(220) 30.01.2018
(441) 25.07.2018
(731) CÔNG TY TNHH MAI VĂN ĐÁNG (VN)
Khu công nghiệp Hòa Xá, xã Mỹ Xá, thành phố Nam Định, tỉnh Nam Định

(511) Nhóm 07: Ống bô xe máy; thiết bị giảm thanh cho động cơ của phương tiện giao thông trên bộ; bugi; cơ cấu truyền động không dùng cho xe cộ mặt đất; vòng bi; cốc lọc xăng (bộ phận của chế hòa khí).

---

(210) **4-2018-03607**

(540)

(220) 30.01.2018
(441) 25.07.2018
(531) 3.9.1; A3.9.24
(591) Trắng, đen, xanh cô ban.
(731) CÔNG TY TNHH THƯƠNG MẠI DỊCH VỤ XUẤT NHẬP KHẨU LÊ ĐOÀN (VN)
96 Năm Châu, phường 11, quận Tân Bình, thành phố Hồ Chí Minh

(511) Nhóm 28: Cần câu cá.

---

(210) **4-2018-03608**

(540)

MEGABARRA

(220) 30.01.2018
(441) 25.07.2018

(591) Vàng, cam, đen.
(731) CÔNG TY TNHH THƯƠNG MẠI DỊCH VỤ XUẤT NHẬP KHẨU LÊ ĐOÀN (VN)
96 Năm Châu, phường 11, quận Tân Bình, thành phố Hồ Chí Minh

(511) Nhóm 28: Cần câu cá.

---

(210) **4-2018-03613**

(540)

dusitD2

(220) 30.01.2018
(441) 25.07.2018

(731) DUSIT THANI PUBLIC COMPANY LIMITED (TH)
5th Floor, Dusit Thani Building, 946 Rama IV Road, Bangkok 10500 Thailand
(740) Công ty TNHH Trà và cộng sự (TRA & ASSOCIATES CO.,LTD)

(511) Nhóm 16: Túi bằng giấy hoặc chất dẻo, dùng để bao gói; sách; hộp bằng bìa cứng hoặc giấy; lịch; danh thiếp; catalô; bìa tệp hồ sơ; phong bì; tạp chí; sổ tay hướng dẫn; bản tin; sổ tay; sách mỏng; bút chì; bút; áp phích quảng cáo; tẩy bằng cao su; nhãn dán có hình; tập giấy viết; giấy viết.

Nhóm 36: Quản lý các căn hộ cho thuê; quản lý bất động sản; đại lý bất động sản; cho thuê bất động sản; cho thuê căn hộ.

Nhóm 41: Sắp xếp và tiến hành hội thảo chuyên đề; sắp xếp và tiến hành hội nghị; sắp xếp và tiến hành hội thảo; sắp xếp và tiến hành hội thảo (tập huấn); dịch vụ câu lạc bộ sức khỏe; cung cấp tiện nghi thể thao.

Nhóm 43: Cho thuê chỗ ở tạm thời; dịch vụ quán giải khát; dịch vụ cung cấp thức ăn và đồ uống do nhà hàng thực hiện; dịch vụ nhà nghỉ du lịch; đặt chỗ khách sạn; dịch vụ khách sạn; dịch vụ nhà trọ; dịch vụ khách sạn cạnh đường cho khách có ôtô; cho thuê phòng họp; đặt chỗ trước nơi lưu trú tạm thời; dịch vụ nhà hàng ăn uống; dịch vụ nhà hàng ăn uống tự phục vụ; dịch vụ quán rượu nhỏ.

---

(210) **4-2018-03636**

(540)

HIEP PHAT CIMC

(220) 30.01.2018
(441) 25.07.2018
(531) 26.4.2; 7.3.2; 26.13.25
(591) Vàng, đen.
(731) CÔNG TY CỔ PHẦN XÂY DỰNG QUẢN LÝ ĐẦU TƯ HIỆP PHÁT (VN)
112A Nguyễn Thái Sơn, phường 3, quận Gò Vấp, thành phố Hồ Chí Minh
(740) Công ty Cổ phần Sở hữu trí tuệ Việt Mỹ (VIET MY IP CORP.)

(511) Nhóm 36: Quản lý dự án đầu tư xây dựng công trình.

Nhóm 37: Thi công; xây lắp; sửa chữa: công trình dân dụng và công nghiệp, hệ thống điện, nước, điện lạnh, hệ thống phòng cháy chữa cháy, tổng đài điện thoại, camera quan sát, thiết bị truyền hình; giám sát công tác xây dựng và hoàn thiện công trình dân dụng, công nghiệp

Nhóm 42: Thiết kế: kiến trúc công trình, kết cấu công trình dân dụng và công nghiệp, hệ thống phòng cháy chữa cháy.

---

(210) **4-2018-03668**

(540)

inh

(220) 31.01.2018
(441) 25.07.2018
(531) 5.5.19; A5.5.20; A5.5.21; A5.3.13
(591) Tím, hồng.
(731) CÔNG TY TNHH MỘT THÀNH VIÊN XÂY DỰNG THƯƠNG MẠI VÀ DỊCH VỤ TIÊN PHONG (VN)
105 Huỳnh Thị Hai, phường Tân Chánh Hiệp, quận 12, thành phố Hồ Chí Minh

(511) Nhóm 37: Xây dựng và sửa chữa nhà cửa.

---

(210) **4-2018-03763**

(540)

ST ANDREWS LINKS

(220) 31.01.2018
(441) 25.07.2018
(731) ST ANDREWS LINKS LIMITED (GB)
Pilmour House, St Andrews Fife KY169SF, United Kingdom
(740) Công ty Luật TNHH T&G (TGVN)

(511) Nhóm 09: Thiết bị khoa học, hàng hải, khảo sát, nhiếp ảnh, điện ảnh; thiết bị ghi, truyền dẫn hoặc tái tạo âm thanh hoặc hình ảnh; đĩa com pắc, đĩa DVD và các phương tiện ghi kỹ thuật số khác; máy vi tính; phần mềm máy tính; thiết bị chữa cháy; phần mềm trò chơi máy tính; chương trình trò chơi máy tính, hộp đựng băng đĩa, và máy cát sét, băng, đĩa; thiết bị trò chơi máy vi tính có chứa thiết bị bộ nhớ, cụ thể là đĩa; chương trình máy tính cho các trò chơi video và trò chơi máy tính; chương trình trò chơi máy tính đa phương tiện tương tác; kính râm.

Nhóm 14: Kim loại quý và các hợp kim của chúng; đồ trang sức, đá quý và đá bán quý; dụng cụ bấm giờ và dụng cụ đo thời gian.

Nhóm 16: Giấy và bìa cứng; ấn phẩm; vật liệu đóng sách; ảnh chụp; văn phòng phẩm và đồ dùng văn phòng, trừ đồ đạc; chất dính cho mục đích văn phòng hoặc gia dụng; vật liệu của nghệ sỹ và vật liệu vẽ; bút lông để vẽ; đồ dùng hướng dẫn và giảng dạy; tấm, màng và túi bằng chất dẻo để bọc và bao gói; chữ in, bản in đúc; xuất bản phẩm, cụ thể là sách và tạp chí về gôn và thể thao; lịch; ảnh chụp, có khung hoặc không có khung; văn phòng phẩm; thẻ tích điểm dạng in; tài liệu hướng dẫn và giảng dạy về gôn dạng in; sách hướng dẫn các sân gôn dạng in, áp phích; bản đồ; bản in; tranh ảnh in; ảnh in.

Nhóm 18: Da thuộc và giả da; hành lý và túi xách; gậy chống; roi da, dây đeo và yên cương; vòng cổ, dây buộc và quần áo cho động vật; ô/dù; lọng; bao ô chơi gôn; ô chơi gôn; gậy đi bộ; ba toong; túi cầm tay cho phụ nữ; túi du lịch; cặp đựng giấy tờ, tài liệu; túi xách tay; ba lô đeo trên vai; ba lô; va li; túi thể dục; túi da và giả da; túi dụng cụ (túi rỗng); túi xách và túi đựng đồ để đựng quần áo thể thao; ví tiền; bao để móc chìa khóa.

Nhóm 19: Biển kỷ niệm/bia tưởng niệm bằng sứ và bằng đất nung.

Nhóm 21: Dụng cụ gia đình hoặc nhà bếp, cụ thể là cái kẹp dùng cho nhà bếp; đồ chứa dùng cho nhà bếp, lược và bọt biển cho mục đích gia đình; vật liệu làm bàn chải; bùi nhùi thép; kính/thủy tinh thô hoặc bán thành phẩm, trừ kính dùng trong xây dựng; đồ thủy tinh để đựng đồ uống; cốc để uống; bình thon cổ; tấm lót cốc không làm bằng giấy hoặc vải và không thuộc bộ khăn bàn.

Nhóm 24: Hàng dệt và sản phẩm thay thế cho hàng dệt, cụ thể là vật liệu chất dẻo thay thế cho vải; vải lanh gia dụng; rèm bằng sợi dệt hoặc bằng chất dẻo, hàng dệt và sản phẩm dệt, cụ thể là khăn phủ giường; tấm phủ bàn bằng chất dẻo và tấm phủ bàn bằng vải, với bản chất khăn trải bàn; khăn tắm, khăn mặt bằng vải; khăn dùng khi chơi gôn.

Nhóm 25: Quần áo; đồ đi chân; đồ đội đầu; quần áo, cụ thể là bộ quần áo, áo choàng ngoài, áo vét, quần dài, bộ quần áo mưa, áo mưa, áo khoác không thấm nước, quần dài không thấm nước, áo nịt len, áo len dài tay, áo sơ mi, áo nỉ, áo thun ngắn tay, cà vạt; đồ độ đầu, cụ thể là mũ, mũ lưỡi trai và lưỡi trai; giày dép.

Nhóm 28: Trò chơi, đồ chơi cho trẻ em và đồ để chơi; thiết bị trò chơi video; dụng cụ thể dục và dụng cụ thể thao; đồ trang trí cho cây Noel (trừ đồ chiếu sáng và bánh kẹo); dụng cụ thể thao; thiết bị thể thao; đồ chơi; bao để đựng gậy đánh gôn; dụng cụ để sửa tảng đất cỏ; túi đựng phụ kiện chơi gôn; túi bọc cho túi đựng gậy đánh gôn; túi gôn; vật đánh dấu bóng gôn; dụng cụ thu nhặt bóng gôn; bóng gôn; bao bọc đầu gậy đánh gôn; bài lá liên quan đến trò chơi gôn, cán gậy đánh gôn; gậy đánh gôn; cờ gôn; găng tay chơi gôn; gậy ngắn đánh gôn; dụng cụ đánh dấu bóng gôn; vật nhỏ nhọn để đặt quả bóng gôn; cái kẹp khăn lau khi chơi gôn đi kèm với túi gôn; băng cuốn cho cán gậy đánh gôn; thẻ túi gôn; máy trò chơi video độc lập với chức năng trò chơi gôn; máy trò chơi video cầm tay, cụ thể là các máy cầm tay để chơi trò chơi video không phải là những thiết bị được sử dụng với màn hình máy tính và màn hình hiển thị bên ngoài, có trò chơi gôn; thiết bị mô phỏng điện tử dùng để huấn luyện thể thao; máy trò chơi video cầm tay, cụ thể là các máy cầm tay để chơi các trò chơi video sử dụng với màn hình máy tính hoặc màn hình hiển thị bên ngoài, có trò chơi golf.

Nhóm 32: Bia; đồ uống không cồn, cụ thể là đồ uống có ga; đồ uống không có ga; nước khoáng và nước uống có ga và đồ uống nước ép trái cây không có cồn khác; đồ uống trái cây và nước ép trái cây.

Nhóm 33: Đồ uống có cồn, trừ bia.

Nhóm 35: Quảng cáo; quản lý kinh doanh; quản trị kinh doanh; chức năng văn phòng; dịch vụ cửa hàng bán lẻ trong lĩnh vực dụng cụ và thiết bị thể thao, quần áo, đồ đi chân, đồ đội đầu; dịch vụ cửa hàng bán lẻ trực tuyến trong lĩnh vực dụng cụ và thiết bị thể thao, quần áo, đồ đi chân, đồ đội đầu; dịch vụ cửa hàng bán lẻ trong lĩnh vực gôn; dịch vụ cửa hàng bán lẻ trực tuyến trong lĩnh vực gôn.

Nhóm 39: Dịch vụ vận tải; dịch vụ đóng gói và lưu kho hàng hoá; dịch vụ sắp xếp chuyến đi; dịch vụ đặt chỗ cho các chuyến đi; dịch vụ đặt vé du lịch; dịch vụ điều hành, thực hiện và tổ chức chuyến đi; dịch vụ tổ chức, đặt chỗ và sắp xếp các chuyến tham quan.

Nhóm 41: Dịch vụ giáo dục; cung cấp dịch vụ đào tạo; giải trí; các hoạt động thể thao và văn hoá; dịch vụ giáo dục, cụ thể là cung cấp các lớp học, hội nghị chuyên đề, hội thảo gia sư và cố vấn trong lĩnh vực gôn; hướng dẫn chơi gôn; các hoạt động thể thao và văn hoá, cụ thể là dịch vụ giải trí, bản chất là các giải thi đấu gôn, dịch vụ câu lạc bộ gôn, sân gôn; cung cấp một trang thông tin điện tử thông qua đó người chơi gôn đặt trước thời gian bắt đầu chơi tại sân gôn; cung cấp một trang thông tin điện tử thông qua đó người chơi gôn tìm thông tin về sân gôn và các giải thi đấu gôn; cung cấp tin tức và thông tin về môn thể thao gôn; cung cấp một hệ thống trên trang thông tin điện tử và cổng trực tuyến cho khách hàng tham gia chơi trò chơi trực tuyến, vận hành và điều phối các giải thi đấu trò chơi, các giải đấu, và các chuyến đi; dịch vụ đặt vé và dịch vụ đặt chỗ cho các sự kiện giải trí, thể thao và văn hóa.

Nhóm 42: Cung cấp một trang thông tin điện tử thông qua đó người chơi gôn đặt trước thời gian bắt đầu chơi tại sân gôn; cung cấp một trang thông tin điện tử thông qua đó người chơi gôn tìm thông tin về sân gôn và các giải thi đấu gôn; cung cấp một hệ thống trên trang thông tin điện tử và cổng trực tuyến cho khách hàng tham gia chơi trò chơi trực tuyến, vận hành và điều phối các giải thi đấu trò chơi, các giải đấu, và các chuyến đi.

Nhóm 43: Dịch vụ cung cấp thức ăn và đồ uống; dịch vụ cung cấp chỗ ở tạm thời, dịch vụ đặt chỗ khách sạn và nhà hàng ăn uống; dịch vụ khách sạn, nhà hàng ăn uống và quầy rượu; dịch vụ khách sạn; dịch vụ khách sạn nghỉ dưỡng; dịch vụ lựu trú ở khu nghỉ dưỡng.

Nhóm 44: Dịch vụ vệ sinh và chăm sóc sắc đẹp cho người hoặc động vật; dịch vụ chăm sóc sức khỏe và làm đẹp; dịch vụ chăm sóc sức khỏe và làm đẹp, cụ thể là dịch vụ chăm sóc cơ thể bằng mỹ phẩm.

---

(210) **4-2018-03764**

(540)

HOME OF GOLF

(220) 31.01.2018

(441) 25.07.2018

(731) ST ANDREWS LINKS LIMITED (GB)
Pilmour House, St Andrews Fife KY169SF, United Kingdom

(740) Công ty Luật TNHH T&G (TGVN)

(511) Nhóm 09: Thiết bị khoa học, hàng hải, khảo sát, nhiếp ảnh, điện ảnh; thiết bị ghi, truyền dẫn hoặc tái tạo âm thanh hoặc hình ảnh; đĩa com pắc, đĩa DVD và các phương tiện ghi kỹ thuật số khác; máy vi tính; phần mềm máy tính; thiết bị chữa cháy; phần mềm trò chơi máy tính; chương trình trò chơi máy tính, hộp đựng băng đĩa, và máy cát sét, băng, đĩa; thiết bị trò chơi máy vi tính có chứa thiết bị bộ nhớ, cụ thể là đĩa; chương trình máy tính cho các trò chơi video và trò chơi máy tính; chương trình trò chơi máy tính đa phương tiện tương tác; kính râm.

Nhóm 14: Kim loại quý và các hợp kim của chúng; đồ trang sức, đá quý và đá bán quý; dụng cụ bấm giờ và dụng cụ đo thời gian.

Nhóm 16: Giấy và bìa cứng; ấn phẩm; vật liệu đóng sách; ảnh chụp; văn phòng phẩm và đồ dùng văn phòng, trừ đồ đạc; chất dính cho mục đích văn phòng hoặc gia dụng; vật liệu của nghệ sỹ và vật liệu vẽ; bút lông để vẽ; đồ dùng hướng dẫn và giảng dạy; tấm, màng và túi bằng chất dẻo để bọc và bao gói; chữ in, bản in đúc; xuất bản phẩm, cụ thể là sách và tạp chí về gôn và thể thao; lịch; ảnh chụp, có khung hoặc không có khung; văn phòng phẩm; thẻ tích điểm dạng in; tài liệu hướng dẫn và giảng dạy về gôn dạng in; sách hướng dẫn các sân gôn dạng in, áp phích; bản đồ; bản in; tranh ảnh in; ảnh in.

Nhóm 18: Da thuộc và giả da; hành lý và túi xách; gậy chống; roi da, dây đeo và yên cương; vòng cổ, dây buộc và quần áo cho động vật; ô/dù; lọng; bao ô chơi gôn; ô chơi gôn; gậy đi bộ; ba toong; túi cầm tay cho phụ nữ; túi du lịch; cặp đựng giấy tờ, tài liệu; túi xách tay; ba lô đeo trên vai; ba lô; va li; túi thể dục; túi da và giả da; túi dụng cụ (túi rỗng); túi xách và túi đựng đồ để đựng quần áo thể thao; ví tiền; bao để móc chìa khóa.

Nhóm 19: Biển kỷ niệm/bia tưởng niệm bằng sứ và bằng đất nung.

Nhóm 21: Dụng cụ gia đình hoặc nhà bếp, cụ thể là cái kẹp dùng cho nhà bếp; đồ chứa dùng cho nhà bếp, lược và bọt biển cho mục đích gia đình; vật liệu làm bàn chải; bùi nhùi thép; kính/thủy tinh thô hoặc bán thành phẩm, trừ kính dùng trong xây dựng; đồ thủy tinh để đựng đồ uống; cốc để uống; bình thon cổ; tấm lót cốc không làm bằng giấy hoặc vải và không thuộc bộ khăn bàn.

Nhóm 24: Hàng dệt và sản phẩm thay thế cho hàng dệt, cụ thể là vật liệu chất dẻo thay thế cho vải; vải lanh gia dụng; rèm bằng sợi dệt hoặc bằng chất dẻo, hàng dệt và sản phẩm dệt, cụ thể là khăn phủ giường; tấm phủ bàn bằng chất dẻo và tấm phủ bàn bằng vải, với bản chất khăn trải bàn; khăn tắm, khăn mặt bằng vải; khăn dùng khi chơi gôn.

Nhóm 25: Quần áo; đồ đi chân; đồ đội đầu; quần áo, cụ thể là bộ quần áo, áo choàng ngoài, áo vét, quần dài, bộ quần áo mưa, áo mưa, áo khoác không thấm nước, quần dài không thấm nước, áo nịt len, áo len dài tay, áo sơ mi, áo nỉ, áo thun ngắn tay, cà vạt; đồ độ đầu, cụ thể là mũ, mũ lưỡi trai và lưỡi trai; giày dép.

Nhóm 28: Trò chơi, đồ chơi cho trẻ em và đồ để chơi; thiết bị trò chơi video; dụng cụ thể dục và dụng cụ thể thao; đồ trang trí cho cây Noel (trừ đồ chiếu sáng và bánh kẹo); dụng cụ thể thao; thiết bị thể thao; đồ chơi; bao để đựng gậy đánh gôn; dụng cụ để sửa tảng đất cỏ; túi đựng phụ kiện chơi gôn; túi bọc cho túi đựng gậy đánh gôn; túi gôn; vật đánh dấu bóng gôn; dụng cụ thu nhặt bóng gôn; bóng gôn; bao bọc đầu gậy đánh gôn; bài lá liên quan đến trò chơi gôn, cán gậy đánh gôn; gậy đánh gôn; cờ gôn; găng tay chơi gôn; gậy ngắn đánh gôn; dụng cụ đánh dấu bóng gôn; vật nhỏ nhọn để đặt quả bóng gôn; cái kẹp khăn lau khi chơi gôn đi kèm với túi gôn; băng cuốn cho cán gậy đánh gôn; thẻ túi gôn;

máy trò chơi video độc lập với chức năng trò chơi gôn; máy trò chơi video cầm tay, cụ thể là các máy cầm tay để chơi trò chơi video không phải là những thiết bị được sử dụng với màn hình máy tính và màn hình hiển thị bên ngoài, có trò chơi gôn; thiết bị mô phỏng điện tử dùng để huấn luyện thể thao; máy trò chơi video cầm tay, cụ thể là các máy cầm tay để chơi các trò chơi video sử dụng với màn hình máy tính hoặc màn hình hiển thị bên ngoài, có trò chơi gôn.

Nhóm 32: Bia; đồ uống không cồn, cụ thể là đồ uống có ga; đồ uống không có ga; nước khoáng và nước uống có ga và đồ uống nước ép trái cây không có cồn khác; đồ uống trái cây và nước ép trái cây.

Nhóm 33: Đồ uống có cồn, trừ bia.

Nhóm 35: Quảng cáo; quản lý kinh doanh; quản trị kinh doanh; chức năng văn phòng; dịch vụ cửa hàng bán lẻ trong lĩnh vực dụng cụ và thiết bị thể dục và dụng cụ thể thao, quần áo, đồ đi chân, đồ đội đầu; dịch vụ cửa hàng bán lẻ trực tuyến trong lĩnh vực dụng cụ và thiết bị thể dục và dụng cụ thể thao, quần áo, đồ đi chân, đồ đội đầu; dịch vụ cửa hàng bán lẻ trong lĩnh vực gôn; dịch vụ cửa hàng bán lẻ trực tuyến trong lĩnh vực gôn.

Nhóm 39: Dịch vụ vận tải; dịch vụ đóng gói và lưu kho hàng hoá; dịch vụ sắp xếp chuyến đi; dịch vụ đặt chỗ cho các chuyến đi; dịch vụ đặt vé du lịch; dịch vụ điều hành, thực hiện và tổ chức chuyến đi; dịch vụ tổ chức, đặt chỗ và sắp xếp các chuyến tham quan.

Nhóm 41: Dịch vụ giáo dục; cung cấp dịch vụ đào tạo; giải trí; các hoạt động thể thao và văn hoá; dịch vụ giáo dục, cụ thể là cung cấp các lớp học, hội nghị chuyên đề, hội thảo gia sư và cố vấn trong lĩnh vực gôn; hướng dẫn chơi gôn; các hoạt động thể thao và văn hoá, cụ thể là dịch vụ giải trí, bản chất là các giải thi đấu gôn, dịch vụ câu lạc bộ gôn, sân gôn; cung cấp một trang thông tin điện tử thông qua đó người chơi gôn đặt trước thời gian bắt đầu chơi tại sân gôn; cung cấp một trang thông tin điện tử thông qua đó người chơi gôn tìm thông tin về sân gôn và các giải thi đấu gôn; cung cấp tin tức và thông tin về môn thể thao gôn; cung cấp một hệ thống trên trang thông tin điện tử và cổng trực tuyến cho khách hàng tham gia chơi trò chơi trực tuyến, vận hành và điều phối các giải thi đấu trò chơi, các giải đấu, và các chuyến đi; dịch vụ đặt vé và dịch vụ đặt chỗ cho các sự kiện giải trí, thể thao và văn hóa.

Nhóm 42: Cung cấp một trang thông tin điện tử thông qua đó người chơi gôn đặt trước thời gian bắt đầu chơi tại sân gôn; cung cấp một trang thông tin điện tử thông qua đó người chơi gôn tìm thông tin về sân gôn và các giải thi đấu gôn; cung cấp một hệ thống trên trang thông tin điện tử và cổng trực tuyến cho khách hàng tham gia chơi trò chơi trực tuyến, vận hành và điều phối các giải thi đấu trò chơi, các giải đấu, và các chuyến đi.

Nhóm 43: Dịch vụ cung cấp thức ăn và đồ uống; dịch vụ cung cấp chỗ ở tạm thời, dịch vụ đặt chỗ khách sạn và nhà hàng ăn uống ăn uống; dịch vụ khách sạn, nhà hàng ăn uống và quầy rượu; dịch vụ khách sạn; dịch vụ khách sạn nghỉ dưỡng; dịch vụ lưu trú ở khu nghỉ dưỡng.

Nhóm 44: Dịch vụ vệ sinh và chăm sóc sắc đẹp cho người hoặc động vật; dịch vụ chăm sóc sức khỏe và làm đẹp; dịch vụ chăm sóc sức khỏe và làm đẹp, cụ thể là dịch vụ chăm sóc cơ thể bằng mỹ phẩm.

(210) **4-2018-03765**

(540)

ST ANDREWS

(220) 31.01.2018
(441) 25.07.2018

(731) ST ANDREWS LINKS LIMITED (GB)
Pilmour House, St Andrews Fife KY169SF, United Kingdom
(740) Công ty Luật TNHH T&G (TGVN)

(511) Nhóm 09: Thiết bị khoa học, hàng hải, khảo sát, nhiếp ảnh, điện ảnh; thiết bị ghi, truyền dẫn hoặc tái tạo âm thanh hoặc hình ảnh; đĩa com pắc, đĩa DVD và các phương tiện ghi kỹ thuật số khác; máy vi tính; phần mềm máy tính; thiết bị chữa cháy; phần mềm trò chơi máy tính; chương trình trò chơi máy tính, hộp đựng băng đĩa, và máy cát sét, băng, đĩa; thiết bị trò chơi máy vi tính có chứa thiết bị bộ nhớ, cụ thể là đĩa; chương trình máy tính cho các trò chơi video và trò chơi máy tính; chương trình trò chơi máy tính đa phương tiện tương tác; kính râm.

Nhóm 14: Kim loại quý và các hợp kim của chúng; đồ trang sức, đá quý và đá bán quý; dụng cụ bấm giờ và dụng cụ đo thời gian.

Nhóm 16: Giấy và bìa cứng; ấn phẩm; vật liệu đóng sách; ảnh chụp; văn phòng phẩm và đồ dùng văn phòng, trừ đồ đạc; chất dính cho mục đích văn phòng hoặc gia dụng; vật liệu của nghệ sỹ và vật liệu vẽ; bút lông để vẽ; đồ dùng hướng dẫn và giảng dạy; tấm, màng và túi bằng chất dẻo để bọc và bao gói; chữ in, bản in đúc; xuất bản phẩm, cụ thể là sách và tạp chí về gôn và thể thao; lịch; ảnh chụp, có khung hoặc không có khung; văn phòng phẩm; thẻ tích điểm dạng in; tài liệu hướng dẫn và giảng dạy về gôn dạng in; sách hướng dẫn các sân gôn dạng in, áp phích; bản đồ; bản in; tranh ảnh in; ảnh in.

Nhóm 18: Da thuộc và giả da; hành lý và túi xách; gậy chống; roi da, dây đeo và yên cương; vòng cổ, dây buộc và quần áo cho động vật; ô/dù; lọng; bao ô chơi gôn; ô chơi gôn; gậy đi bộ; ba toong; túi cầm tay cho phụ nữ; túi du lịch; cặp đựng giấy tờ, tài liệu; túi xách tay; ba lô đeo trên vai; ba lô; va li; túi thể dục; túi da và giả da; túi dụng cụ (túi rỗng); túi xách và túi đựng đồ để đựng quần áo thể thao; ví tiền; bao để móc chìa khóa.

Nhóm 19: Biển kỷ niệm/bia tưởng niệm bằng sứ và bằng đất nung.

Nhóm 21: Dụng cụ gia đình hoặc nhà bếp, cụ thể là cái kẹp dùng cho nhà bếp; đồ chứa dùng cho nhà bếp, lược và bọt biển cho mục đích gia đình; vật liệu làm bàn chải; bùi nhùi thép; kính/thủy tinh thô hoặc bán thành phẩm, trừ kính dùng trong xây dựng; đồ thủy tinh để đựng đồ uống; cốc để uống; bình thon cổ; tấm lót cốc không làm bằng giấy hoặc vải và không thuộc bộ khăn bàn.

Nhóm 24: Hàng dệt và sản phẩm thay thế cho hàng dệt, cụ thể là vật liệu chất dẻo thay thế cho vải; vải lanh gia dụng; rèm bằng sợi dệt hoặc bằng chất dẻo, hàng dệt và sản phẩm dệt, cụ thể là khăn phủ giường; tấm phủ bàn bằng chất dẻo và tấm phủ bàn bằng vải, với bản chất khăn trải bàn; khăn tắm, khăn mặt bằng vải; khăn dùng khi chơi gôn.

Nhóm 25: Quần áo; đồ đi chân; đồ đội đầu; quần áo, cụ thể là bộ quần áo, áo choàng ngoài, áo vét, quần dài, bộ quần áo mưa, áo mưa, áo khoác không thấm nước, quần dài không thấm nước, áo nịt len, áo len dài tay, áo sơ mi, áo nỉ, áo thun ngắn tay, cà vạt; đồ đội đầu, cụ thể là mũ, mũ lưỡi trai và lưỡi trai; giày dép.

Nhóm 28: Trò chơi, đồ chơi cho trẻ em và đồ để chơi; thiết bị trò chơi video; dụng cụ thể dục và dụng cụ thể thao; đồ trang trí cho cây Noel (trừ đồ chiếu sáng và bánh kẹo); dụng cụ thể thao; thiết bị thể thao; đồ chơi; bao để đựng gậy đánh gôn; dụng cụ để sửa tảng đất cỏ; túi đựng phụ kiện chơi gôn; túi bọc cho túi đựng gậy đánh gôn; túi gôn; vật đánh dấu bóng gôn; dụng cụ thu nhặt bóng gôn; bóng gôn; bao bọc đầu gậy đánh gôn; bài lá liên quan đến trò chơi gôn, cán gậy đánh gôn; gậy đánh gôn; cờ gôn; găng tay chơi gôn; gậy ngắn đánh gôn; dụng cụ đánh dấu bóng gôn; vật nhỏ nhọn để đặt quả bóng gôn; cái kẹp khăn lau khi chơi gôn đi kèm với túi gôn; băng cuốn cho cán gậy đánh gôn; thẻ túi gôn; máy trò chơi video độc lập với chức năng trò chơi gôn; máy trò chơi video cầm tay, cụ thể là các máy cầm tay để chơi trò chơi video không phải là những thiết bị được sử dụng với màn hình máy tính và màn hình hiển thị bên ngoài, có trò chơi gôn; thiết bị mô phỏng điện tử dùng để huấn luyện thể thao; máy trò chơi video cầm tay, cụ thể là các máy cầm tay để chơi các trò chơi video sử dụng với màn hình máy tính hoặc màn hình hiển thị bên ngoài, có trò chơi gôn.

Nhóm 32: Bia; đồ uống không cồn, cụ thể là đồ uống có ga; đồ uống không có ga; nước khoáng và nước uống có ga và đồ uống nước ép trái cây không có cồn khác; đồ uống trái cây và nước ép trái cây.

Nhóm 33: Đồ uống có cồn, trừ bia.

Nhóm 35: Quảng cáo; quản lý kinh doanh; quản trị kinh doanh; chức năng văn phòng; dịch vụ cửa hàng bán lẻ trong lĩnh vực dụng cụ và thiết bị thể dục và dụng cụ thể thao, quần áo, đồ đi chân, đồ đội đầu; dịch vụ cửa hàng bán lẻ trực tuyến trong lĩnh vực dụng cụ và thiết bị thể dục và dụng cụ thể thao, quần áo, đồ đi chân, đồ đội đầu; dịch vụ cửa hàng bán lẻ trong lĩnh vực gôn; dịch vụ cửa hàng bán lẻ trực tuyến trong lĩnh vực gôn.

Nhóm 39: Dịch vụ vận tải; dịch vụ đóng gói và lưu kho hàng hoá; dịch vụ sắp xếp chuyến đi; dịch vụ đặt chỗ cho các chuyến đi; dịch vụ đặt vé du lịch; dịch vụ điều hành, thực hiện và tổ chức chuyến đi; dịch vụ tổ chức, đặt chỗ và sắp xếp các chuyến tham quan.

Nhóm 41: Dịch vụ giáo dục; cung cấp dịch vụ đào tạo; giải trí; các hoạt động thể thao và văn hoá; dịch vụ giáo dục, cụ thể là cung cấp các lớp học, hội nghị chuyên đề, hội thảo gia sư và cố vấn trong lĩnh vực gôn; hướng dẫn chơi gôn; các hoạt động thể thao và văn hoá, cụ thể là dịch vụ giải trí, bản chất là các giải thi đấu gôn, dịch vụ câu lạc bộ gôn, sân gôn; cung cấp một trang thông tin điện tử thông qua đó người chơi gôn đặt trước thời gian bắt đầu chơi tại sân gôn; dịch vụ đặt vé và dịch vụ đặt chỗ cho các sự kiện giải trí, thể thao và văn hóa.

Nhóm 42: Cung cấp một trang thông tin điện tử thông qua đó người chơi gôn tìm thông tin về sân gôn và các giải thi đấu gôn; cung cấp một hệ thống trên trang thông tin điện tử và cổng trực tuyến cho khách hàng tham gia chơi trò chơi trực tuyến, vận hành và điều phối các giải thi đấu trò chơi, các giải đấu, và các chuyến đi.

Nhóm 43: Dịch vụ cung cấp thức ăn và đồ uống; dịch vụ cung cấp chỗ ở tạm thời, dịch vụ đặt chỗ khách sạn và nhà hàng ăn uống; dịch vụ khách sạn, nhà hàng ăn uống và quầy rượu; dịch vụ khách sạn; dịch vụ khách sạn nghỉ dưỡng; dịch vụ lưu trú ở khu nghỉ dưỡng.

Nhóm 44: Dịch vụ vệ sinh và chăm sóc sắc đẹp cho người hoặc động vật; dịch vụ chăm sóc sức khỏe và làm đẹp; dịch vụ chăm sóc sức khỏe và làm đẹp, cụ thể là dịch vụ chăm sóc cơ thể bằng mỹ phẩm.

(210) **4-2018-03788**

(540)

(220) 31.01.2018
(441) 25.07.2018
(531) 4.5.21; 4.5.5
(591) Đen; trắng xám; xanh dương đậm, nhạt.
(731) NGUYỄN THỊ THU HẰNG (VN)
Khu tập thể Chi cục Bảo vệ thực vật, tổ dân phố 3, phường Phú La, quận Hà Đông, thành phố Hà Nội
(740) Công ty TNHH Tư vấn Quốc Dân (NACI CO., LTD)

(511) Nhóm 09: Máy cân bằng, cân chỉnh tia laze; máy đo khoảng cách; máy đo đạc trắc địa.

---

(210) **4-2018-03848**

(540)

SPIRIT BEAST

(220) 01.02.2018
(441) 25.07.2018
(531) 26.5.1; A17.2.2
(731) LI CUNHUAN (CN)
No.5, Lane 7, Zhongle Village, Dagang, Yueshan Town, Kaiping, Guangdong, China
(740) Công ty Luật TNHH LEADCONSULT (LEADCONSULT)

(511) Nhóm 12: Đầu máy xe lửa; xe tay ga; xe máy; xe đạp; lốp cho bánh xe cộ; phương tiện giao thông chạy điện.

---

(210) **4-2018-03877**

(540)

(220) 01.02.2018
(441) 25.07.2018
(731) FREDERIC GERMAIN JACQUES SOTTEAU (VN)
63(Số mới 301/63) Phan Xích Long, phường 1, quận Phú nhuận, thành phố Hồ Chí Minh

(511) Nhóm 30: Cà phê vỏ, cà phê viên, cà phê hạt, cà phê bột, hạt tiêu, muối, cà phê hạt xanh.

---

(210) **4-2018-03954**

(540)

SPACEMAX

(220) 01.02.2018
(441) 25.07.2018
(731) CÔNG TY TRÁCH NHIỆM HỮU HẠN ĐẠI KHÔNG GIAN (VN)
Cụm công nghiệp Hắc Dịch 1, xã Hắc Dịch, huyện Tân Thành, tỉnh Bà Rịa - Vũng Tàu
(740) Công ty TNHH Đại Tín và Liên Danh (DAITIN AND ASSOCIATES CO.,LTD)

(511) Nhóm 20: Đồ đạc trong nhà; giá đồ đạc; đồ đạc dùng trong nhà, cho văn phòng và dùng ngoài vườn; tủ đựng đĩa (đồ đạc); ghế [ngồi]; giường; ghế trường kỷ; bàn; bàn làm việc; hòm đựng quần áo; giá sách [đồ đạc]; tủ đựng nhiều ngăn kéo; bàn trưng bày (đồ đạc); tủ đựng bày hàng (đồ đạc); đồ đạc bằng thép; gương [đồ đạc].

---

(210) **4-2018-03955**

(540)

(220) 01.02.2018
(441) 25.07.2018
(531) 26.4.2; 26.4.7; 26.4.9
(591) Xanh, đỏ, trắng và xám.
(731) CÔNG TY TRÁCH NHIỆM HỮU HẠN ĐẠI KHÔNG GIAN (VN)
Cụm công nghiệp Hắc Dịch 1, xã Hắc Dịch, huyện Tân Thành, tỉnh Bà Rịa - Vũng Tàu
(740) Công ty TNHH Đại Tín và Liên Danh (DAITIN AND ASSOCIATES CO.,LTD)

(511) Nhóm 20: Đồ đạc trong nhà; giá đồ đạc; đồ đạc dùng trong nhà, cho văn phòng và dùng ngoài vườn; tủ đựng đĩa (đồ đạc); ghế [ngồi]; giường; ghế trường kỷ; bàn; bàn làm việc; hòm đựng quần áo; giá sách [đồ đạc]; tủ đựng nhiều ngăn kéo; bàn trưng bày (đồ đạc); tủ đựng bày hàng (đồ đạc); đồ đạc bằng thép; gương [đồ đạc].

---

(210) **4-2018-04069**

(540)

(220) 02.02.2018
(441) 25.07.2018
(531) 26.4.4
(731) NIFCO INC. (JP)
5-3 Hikarinooka, Yokosuka-shi, Kanagawa Prefecture, 239-8560 Japan
(740) Công ty Luật TNHH AMBYS Hà Nội (AMBYS HANOI)

(511) Nhóm 07: Nắp van [bộ phận của máy móc]; khớp ly hợp, trừ loại dùng cho phương tiện giao thông đường bộ; cơ cấu ghép nối, trừ loại dùng cho phương tiện giao thông đường bộ; bộ lọc [bộ phận của máy móc hoặc động cơ]; khớp nối vạn năng [khớp nối các đăng]; máy bào rãnh; bộ điều chỉnh áp suất [bộ phận của máy]; van áp lực [bộ phận của máy móc]; bộ hộp bánh răng giảm tốc, trừ loại dùng cho phương tiện giao thông đường bộ; máy tán đinh; máy phân ly dầu/hơi nước; khớp nối trục [máy móc]; van [bộ phận của máy]; bộ lọc nhiên liệu cho ô tô; van ngắt nhiên liệu cho ô tô; van thông nhiên liệu cho ô tô; bộ giảm nhiệt [bộ phận của máy móc].

Nhóm 09: Chốt cài (được sử dụng cho thiết bị tự động hóa nghiệp vụ văn phòng, thiết bị thông tin, thiết bị nghe nhìn và thiết bị liên lạc); bộ giảm chấn (được sử dụng cho thiết bị tự động hóa nghiệp vụ văn phòng, thiết bị thông tin, thiết bị nghe nhìn và thiết bị liên lạc); lẫy cài (được sử dụng cho thiết bị tự động hóa nghiệp vụ văn phòng, thiết bị thông tin, thiết bị nghe nhìn và thiết bị liên lạc); khớp ly hợp (được sử dụng cho thiết bị tự động hóa nghiệp vụ văn phòng, thiết bị thông tin, thiết bị nghe nhìn và thiết bị liên lạc); bản lề (được sử dụng cho thiết bị tự động hóa nghiệp vụ văn phòng, thiết bị thông tin, thiết bị

nghe nhìn và thiết bị liên lạc); thiết bị chân đỡ bằng một lần chạm (được sử dụng cho thiết bị tự động hóa nghiệp vụ văn phòng, thiết bị thông tin, thiết bị nghe nhìn và thiết bị liên lạc); vòng đệm giảm căng để gắn mã điện chắc chắn vào thiết bị điện (được sử dụng cho thiết bị tự động hóa nghiệp vụ văn phòng, thiết bị thông tin, thiết bị nghe nhìn và thiết bị liên lạc); thiết bị điều chỉnh (bộ phận của máy chiếu); phụ kiện của giá đỡ điện thoại.

Nhóm 12: Chốt cài cho xe ô tô; van cho xe ô tô; buồng dùng trên xe ô tô; bộ giảm chấn cho xe ô tô; bộ lọc cho xe ô tô; đinh rivê cho xe ô tô; vật giữ cần gạt cho xe ô tô; kẹp giữ cho xe ô tô; ống lót liên kết cho xe ô tô; bộ nối cho xe ô tô; cao su giảm chấn cho xe ô tô; nút bịt lỗ cho xe ô tô; ống lót cho xe ô tô; giá đỡ cốc chén cho xe ô tô; móc cho xe ô tô; vật dụng giữ thẻ cho xe ô tô; vật dụng giữ kính mắt cho người lái xe; gạt tàn thuốc lá dùng trên xe ô tô; hộp trà dùng trên xe ô tô; bản lề đỡ màn hình cho hệ thống dẫn đường xe ô tô; buồng bằng nhựa (cho bình chứa nhiên liệu của xe cộ); cơ cấu hạn chế mômen xoắn cho xe ô tô; bộ phận và phụ kiện của xe ô tô trong nhóm 12 gồm cả bộ phận bên trong của chúng; hộp găng tay, bản lề, chốt cửa, giá đỡ, vòng đệm, vật thay thế cho then chốt và đai ốc, khay, hộp để cất giữ, đai, kẹp, kẹp điều chỉnh, chốt định hình, bộ lọc nhiên liệu, bộ lọc dầu, thiết bị đo mức, van bình nhiên liệu, tất cả cho bộ phận của xe ô tô và là phụ kiện hoặc linh kiện của xe ô tô.

Nhóm 18: Các phụ kiện của túi hoặc bộ phận của túi, cụ thể là, vật điều chỉnh dây cho túi, vật điều chỉnh dây băng cho túi, vật điều chỉnh dây đặc biệt cho túi, vật điều chỉnh dây băng đặc biệt cho túi.

Nhóm 20: Chốt cài bằng nhựa [không dùng cho quần áo], được làm chủ yếu bằng nhựa; kẹp dây cáp, kẹp ống dẫn; van bằng nhựa không phải bộ phận của máy móc; phụ kiện lắp ráp cửa ra vào, cụ thể, cái giảm chấn bằng nhựa; phụ kiện cho ngăn kéo của đồ đạc không bằng kim loại, cụ thể là, cái giảm chấn bằng nhựa; vòng đệm bằng nhựa (cho dây điện); đinh rivê bằng nhựa, kẹp bằng nhựa; giá đỡ que/cột/cọc bằng nhựa; đai để phân/ngăn phần; tủ; đai ốc bằng nhựa; then bằng nhựa; chốt cửa bằng nhựa; chốt trụ bằng nhựa; móc treo bằng nhựa; chốt bằng nhựa; khóa bằng nhựa không chạy điện; bản lề bằng nhựa; đinh vít bằng nhựa; nút đậy lỗ bằng chất dẻo; móc bằng nhựa; phụ kiện lắp ráp bằng nhựa; vòng đệm cho đinh vít bằng nhựa.

Nhóm 26: Phụ kiện quần áo hoặc vật dụng của thợ may, cụ thể là, khóa cài, vật điều chỉnh dây, vật điều chỉnh dây băng, vật chặn dây, vật kết thúc dây, móc cài, khuy bấm cho quần áo, khuy móc, khóa bấm, vòng đệm, miếng dán, khóa dây, khóa kéo, vật điều chỉnh độ dài của dây đai, móc bấm, khóa cài bằng nhựa dùng cho túi; khóa cài dây cho túi.

---

(210) **4-2018-04283**

(540)

(220) 05.02.2018
(441) 25.07.2018
(531) A26.11.8; A11.3.3; 26.13.1
(591) Trắng, đen, đỏ, nâu, vàng.
(731) CÔNG TY CỔ PHẦN ĐẦU TƯ HIỆP ĐẠT (VN)
Số 49/4C, Phạm Văn Sáng, xã Xuân Thới Thượng, huyện Hóc Môn, thành phố Hồ Chí Minh
(740) Công ty TNHH Sở hữu trí tuệ Đại Diện (IPACO.,LTD.)

(511) Nhóm 30: Cà phê; cà phê bột.

Nhóm 35: Mua bán, xuất nhập khẩu, cà phê, cà phê bột.

---

(210) **4-2018-04284**

(540)

(220) 05.02.2018
(441) 25.07.2018
(531) 24.1.1; 26.5.1; 1.5.1; 5.7.21
(591) Trắng, đen, đỏ, xanh lá cây, vàng, nâu, xanh lá cây đậm, xanh lá cây nhạt.
(731) CÔNG TY CỔ PHẦN ĐẦU TƯ HIỆP ĐẠT (VN)
Số 49/4C, Phạm Văn Sáng, xã Xuân Thới Thượng, huyện Hóc Môn, thành phố Hồ Chí Minh
(740) Công ty TNHH Sở hữu trí tuệ Đại Diện (IPACO.,LTD.)

(511) Nhóm 30: Cà phê; cà phê bột.

Nhóm 35: Mua bán, xuất nhập khẩu, cà phê, cà phê bột.

---

(210) **4-2018-04321**

(540)

MARINEFLOOR
WATER RESISTANT

(220) 06.02.2018
(441) 25.07.2018
(531) 26.3.23; 26.5.1
(591) Cam, xám, trắng, đen.
(731) CÔNG TY TNHH QUỐC TẾ PHÚC SƠN VIỆT (VN)
46 đường DS 48, KDC Nam Long, phường Phước Long B, quận 9, thành phố Hồ Chí Minh

(511) Nhóm 19: Ván sàn gỗ; vật liệu chịu lửa không bằng kim loại dùng cho xây dựng; vật liệu lát bằng gỗ; gỗ bán thành phẩm; ván gỗ dùng cho xây dựng; vật liệu khảm ghép phi kim loại, dùng trong xây dựng.

---

(210) **4-2018-04327**

(300) 40201720791R 23.10.2017 SG

(540)

HEY LONG CHA
OOLONG TEA

(220) 06.02.2018
(441) 25.07.2018
(531) 2.1.1; 26.1.1
(731) MASTER KUANG CULTURE COMMUNICATION CO .,LTD (CN)
5th Floor, Building F2, Tianyou Chongke Industrial Park, No2 Lixin Lake, Fu Yong Street, Bao an District, ShenZhen, China.
(740) Công ty TNHH Sở hữu trí tuệ VIPATCO (VIPATCO CO., LTD.)

(511) Nhóm 43: Dịch vụ quán cà phê; dịch vụ quán ăn tự phục vụ; dịch vụ căng tin; dịch vụ nhà hàng ăn uống tự phục vụ; dịch vụ quán rượu nhỏ; dịch vụ quầy rượu.

---

(210) **4-2018-04401**

(540)

(220) 06.02.2018
(441) 25.07.2018
(531) A3.4.2; 3.4.13; A3.4.24; 6.1.2
(591) Xanh nõn chuối, xanh lá cây đậm, trắng, nâu, xám.
(731) CÔNG TY CỔ PHẦN BÒ SỮA HỮU CƠ HF VIỆT NAM (VN)
Xuân Hòa, xã Vân Hòa, huyện Ba Vì, thành phố Hà Nội
(740) Công ty TNHH SHARETOLINK Việt Nam (VN SHARETOLINK COMPANY LIMITED)

(511) Nhóm 29: Sữa tươi; sữa chua; sữa đặc; đồ uống làm từ sữa (sữa là chủ yếu), hạt đã qua chế biến như: hạt óc chó, hạt chia.

Nhóm 35: Mua bán sữa non, sữa tươi nguyên chất, sữa chua, phô mai, sữa đặc, bột dinh dưỡng là từ ngũ cốc, sữa bột dinh dưỡng (dùng cho mục đích y tế), bánh dinh dưỡng (dùng cho mục đích y tế), nước uống dinh dưỡng (dùng cho mục đích y tế), các loại hạt đã qua chế biến như: hạt óc chó, hạt điều, hạt hạnh nhân, hạt đậu nành, hạt mác ca, đồ uống không cồn gồm nước chanh, nước cam, nước hoa quả tươi; mua bán trái cây, rau quả tươi và rau quả đã được bảo quản, thịt gia súc gia cầm tươi sống và đã qua chế biến, thủy hải sản tươi sống và đã qua chế biến, thức ăn cho gia súc, gia cầm, thủy sản.

---

(210) **4-2018-04463**

(540)

(220) 06.02.2018
(441) 25.07.2018
(531) 25.1.6; 26.1.1; 22.1.1; A11.3.3
(591) Nâu nhạt, nâu, nâu đậm, đen, đỏ, đỏ đậm, tím, tím đậm, vàng, xám.
(731) BLUE WAVES GROUP VENTURES PTE. LTD. (SG)
65 Chulia Street, #47-01/03 OCBC, Centre, Singapore 049153
(740) Công ty cổ phần Tư vấn S&B (S&B CONSULTANT., CORP.)

(511) Nhóm 43: Dịch vụ nhà hàng ăn uống; dịch vụ quán cà phê; dịch vụ quán ăn tự phục vụ; dịch vụ căng tin; dịch vụ quầy rượu; dịch vụ cung cấp thức ăn, đồ uống do nhà hàng thực hiện.

---

(210) **4-2018-04516**

(540)

(220) 07.02.2018
(441) 25.07.2018
(531) 3.7.16; 3.7.21; A3.7.24; A25.7.21; 26.11.3
(591) Đỏ, xanh lá cây, xanh dương, xanh đậm, da cam.
(731) CÔNG TY TNHH TÀI THỊNH PHÚC (VN)
Số 2 Bàu Cát 3, phường 14, quận Tân Bình, thành phố Hồ Chí Minh

(511) Nhóm 35: Mua bán sơn.

---

(210) **4-2018-04569**

(540)

RAMBO WYLTON

(220) 07.02.2018
(441) 25.07.2018
(731) CÔNG TY TNHH ĐẦU TƯ PHÁT TRIỂN AQUAVIE (VN)
Tổ dân phố số 1, Mễ Trì Thượng, phường Mễ Trì, quận Nam Từ Liêm, thành phố Hà Nội

(511) Nhóm 07: Máy nén khí; máy nén khí trục vít; máy nén khí piston; bình áp của máy nén khí.

Nhóm 11: Máy sấy khí.

---

(210) **4-2018-04595**

(300) D002017040839 29.08.2017 ID

(540)

(220) 07.02.2018
(441) 25.07.2018
(531) 26.4.1; 26.1.2; 26.13.1; A26.11.9
(731) FAST TRACK GLOBAL LIMITED (WS)
Offshore Chambers, P.O. Box 217, Apia, Samoa
(740) Công ty TNHH Đại Tín và Liên Danh (DAITIN AND ASSOCIATES CO.,LTD)

(511) Nhóm 09: Thiết bị ngoại vi máy vi tính; bàn phím máy vi tính; chuột (thiết bị ngoại vi của máy vi tính); tai nghe thực tế ảo; tai nghe không dây dùng cho điện thoại thông minh; tai nghe; ống tai nghe; loa âm thanh; vỏ bọc cho điện thoại thông minh; vỏ bọc dùng cho máy tính bảng; màng bảo vệ chuyên dùng cho màn hình máy tính; bao đựng chuyên dùng cho thiết bị điện tử; túi chuyên dụng cho điện thoại thông minh, máy tính bảng và điện thoại di động; cần điều khiển để sử dụng với máy tính, không dùng cho các trò chơi video; dây cáp điện; thiết bị bộ nhớ máy vi tính; bộ nguồn cấp điện điện tử.

---

(210) **4-2018-04632**

(540)

(220) 07.02.2018
(441) 25.07.2018
(531) 3.7.16; A3.7.24; 6.1.2; 26.1.1
(591) Xanh dương, trắng, vàng.
(731) CÔNG TY TNHH TÂM CAO VIỆT (VN)
56 Hồ Văn Huê, phường 9, quận Phú Nhuận, thành phố Hồ Chí Minh

(511) Nhóm 29: Tổ chim ăn được; tổ yến (yến sào).

Nhóm 35: Mua bán vật liệu xây dựng, máy móc thiết bị, hóa chất phục vụ cho việc nuôi chim yến; mua bán công cụ phục vụ khai thác, sản xuất và chế biến tổ yến.

Nhóm 36: Bất động sản nhà nuôi yến (diện tích đất sử dụng nuôi yến)

Nhóm 37: Thi công xây dựng nhà nuôi chim yến, sửa chữa nhà nuôi chim yến.

Nhóm 40: Thiết kế xây dựng nhà nuôi chim yến.

Nhóm 42: Tư vấn kỹ thuật và chuyển giao công nghệ nuôi chim yến.

Nhóm 44: Nuôi chim yến.

---

(210) **4-2018-04635**

(540)

(220) 07.02.2018
(441) 25.07.2018
(531) 6.1.2; 3.7.16; A3.7.24; 26.1.1
(591) Xanh dương, trắng, vàng.
(731) CÔNG TY TNHH TÂM CAO VIỆT (VN)
56 Hồ Văn Huê, phường 9, quận Phú Nhuận, thành phố Hồ Chí Minh

(511) Nhóm 29: Tổ chim ăn được; tổ yến (yến sào).

Nhóm 35: Mua bán vật liệu xây dựng, máy móc thiết bị, hóa chất phục vụ cho việc nuôi chim yến; mua bán công cụ phục vụ khai thác, sản xuất và chế biến tổ yến.

Nhóm 36: Bất động sản nhà nuôi yến (diện tích đất sử dụng nuôi yến).

Nhóm 37: Thi công xây dựng nhà nuôi chim yến, sửa chữa nhà nuôi chim yến.

Nhóm 40: Thiết kế xây dựng nhà nuôi chim yến.

Nhóm 42: Tư vấn kỹ thuật và chuyển giao công nghệ nuôi chim yến.

Nhóm 44: Nuôi chim yến.

---

(210) **4-2018-04636**

(540)

(220) 07.02.2018
(441) 25.07.2018
(531) 6.1.2; 3.7.16; A3.7.24; 26.1.1
(591) Xanh dương, trắng, vàng.
(731) CÔNG TY TNHH TÂM CAO VIỆT (VN)
56 Hồ Văn Huê, phường 9, quận Phú Nhuận, thành phố Hồ Chí Minh

(511) Nhóm 29: Tổ chim ăn được; tổ yến (yến sào).

Nhóm 35: Mua bán vật liệu xây dựng, máy móc thiết bị, hóa chất phục vụ cho việc nuôi chim yến; mua bán công cụ phục vụ khai thác, sản xuất và chế biến tổ yến.

Nhóm 36: Bất động sản nhà nuôi yến (diện tích đất sử dụng nuôi chim yến)

Nhóm 37: Thi công xây dựng nhà nuôi chim yến, sửa chữa nhà nuôi chim yến.

Nhóm 40: Thiết kế xây dựng nhà nuôi chim yến

Nhóm 42: Tư vấn kỹ thuật và chuyển giao công nghệ nuôi chim yến.

Nhóm 44: Nuôi chim yến.

---

(210) **4-2018-04644**

(540)

(220) 08.02.2018
(441) 25.07.2018
(531) 26.1.1; 26.11.3; A26.11.12; 26.13.1
(591) Xanh dương, xanh dương nhạt, trắng, cam, cam nhạt.
(731) CÔNG TY CỔ PHẦN ĐẦU TƯ VÀ THƯƠNG MẠI SATORI (VN)
Lô E.02B, đường số 3, KCN Long Hậu, ấp 3, xã Long Hậu, huyện Cần Giuộc, tỉnh Long An

(511) Nhóm 05: Thuốc và chế phẩm vitamin; đồ uống ăn kiêng thích hợp cho mục đích y tế; đồ uống y tế; nước khoáng cho mục đích y tế; chất bổ sung dinh dưỡng; đồ uống chứa sữa và mạch nha dùng cho mục đích y tế.

Nhóm 32: Nước uống đóng chai; đồ uống có gaz; đồ uống không có cồn; nước khoáng; nước uống đóng chai cung cấp vitamin và khoáng chất cho cơ thể (không dùng cho mục đích y tế); đồ uống làm từ nước ép trái cây không cồn.

Nhóm 35: Dịch vụ bán buôn (sỉ) và bán lẻ nước uống đóng chai, đồ uống có gaz, đồ uống không có cồn, nước khoáng, nước uống đóng chai cung cấp vitamin và khoáng chất cho cơ thể (không dùng cho mục đích y tế), thuốc và chế phẩm vitamin, đồ uống ăn kiêng thích hợp cho mục đích y tế, đồ uống y tế, chất bổ sung dinh dưỡng.

---

(210) **4-2018-04645**

(540)

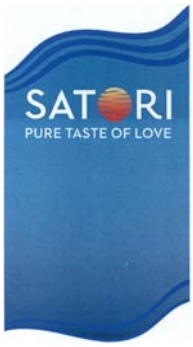

(220) 08.02.2018
(441) 25.07.2018
(531) 26.1.1; 26.11.3; A26.11.12; 25.5.25
(591) Xanh dương, xanh dương nhạt, trắng, cam, cam nhạt, xám.
(731) CÔNG TY CỔ PHẦN ĐẦU TƯ VÀ THƯƠNG MẠI SATORI (VN)
Lô E.02B, đường số 3, KCN Long Hậu, ấp 3, xã Long Hậu, huyện Cần Giuộc, tỉnh Long An

(511) Nhóm 05: Thuốc và chế phẩm vitamin; đồ uống ăn kiêng thích hợp cho mục đích y tế; đồ uống y tế; nước khoáng cho mục đích y tế; chất bổ sung dinh dưỡng; đồ uống chứa sữa và mạch nha dùng cho mục đích y tế.

Nhóm 32: Nước uống đóng chai; đồ uống có gaz; đồ uống không có cồn; nước khoáng; nước uống đóng chai cung cấp vitamin và khoáng chất cho cơ thể (không dùng cho mục đích y tế); đồ uống làm từ nước ép trái cây không cồn.

Nhóm 35: Dịch vụ bán buôn (sỉ) và bán lẻ nước uống đóng chai, đồ uống có gaz, đồ uống không có cồn, nước khoáng, nước uống đóng chai cung cấp vitamin và khoáng chất cho cơ thể (không dùng cho mục đích y tế), thuốc và chế phẩm vitamin, đồ uống ăn kiêng thích hợp cho mục đích y tế, đồ uống y tế; chất bổ sung dinh dưỡng.

---

(210) **4-2018-04661**

(540)

(220) 08.02.2018
(441) 25.07.2018
(531) A9.3.9; A9.3.10; A9.3.13
(731) NGUYỄN MINH THỨ (VN)
Thôn Bác Trạch 2, xã Vân Trường, huyện Tiền Hải, tỉnh Thái Bình

(511) Nhóm 18: Túi xách.

Nhóm 25: Quần áo thời trang; giày; dép, túi xách; thắt lưng; tất [vớ].

Nhóm 35: Mua bán quần áo thời trang; mua bán giày dép; mua bán túi xách thời trang; mua bán mỹ phẩm; quảng cáo; sản xuất phim quảng cáo.

---

(210) **4-2018-04738**

(540)

Lechange

(220) 08.02.2018
(441) 25.07.2018
(591) Ghi.
(731) ZHEJIANG DAHUA TECHNOLOGY CO., LTD. (CN)
NO.1187 BinAn Road, Binjiang District, Hangzhou, CHINA
(740) Công ty TNHH Trường Xuân (AGELESS CO.,LTD.)

(511) Nhóm 09: Màn hình [phần cứng máy vi tính]; máy ghi hình; máy quay video xách tay có kèm theo bộ phận ghi hình; thiết bị báo động, cụ thể là thiết bị báo động bằng âm thanh; thiết bị báo động, cụ thể là bộ báo hiệu bằng còi; thiết bị liên lạc kết nối mạng; thẻ mạch tích hợp [thẻ thông minh]; hệ thống phòng trộm, chạy điện; điện thoại hình; rô bốt người máy có trí tuệ nhân tạo; giá đỡ chuyên dụng cho thiết bị máy tính; thẻ nhớ; thẻ nhớ kỹ thuật số an toàn (thẻ nhớ sd); bộ tách sóng; máy dò hồng ngoại; khoá điện; khóa cửa kỹ thuật số; khóa cửa sử dụng công nghệ vân tay sinh trắc học; nút bấm chuông; phần mềm máy tính, ghi sẵn; chương trình máy vi tính [phần mềm có thể tải xuống được]; thiết bị định tuyến [router]; thiết bị giám sát trẻ nhỏ; thiết bị báo hiệu chống trộm; còi.

Nhóm 35: Bán buôn thiết bị xử lý dữ liệu, thiết bị ngoại vi máy vi tính, chương trình máy vi tính [phần mềm có thể tải xuống được], rô bốt người máy có trí tuệ nhân tạo, phần mềm nhận diện khuôn mặt, đèn chớp [tín hiệu phát sáng], thiết bị chỉ hướng điện tử có phát sáng, thiết bị đèn tín hiệu giao thông [thiết bị báo hiệu], điện thoại hình, thiết bị liên lạc có kết nối mạng, bộ trộn kênh viđêô, thiết bị giám sát dùng điện, máy thu thanh và thu hình, máy ghi hình, máy quay video xách tay có kèm theo bộ phận ghi hình, tai nghe thực tế ảo, bảng thông báo điện tử, máy ghi hình dùng cho ô tô, camera ảnh nhiệt, cáp đồng trục, chip [mạch tích hợp], màn hình viđêô, thiết bị báo động bằng âm thanh, bộ báo hiệu bằng còi, hệ thống phòng trộm chạy điện, hệ thống điều khiển truy cập điện tử dùng cho cửa khóa liên động, nút bấm chuông, khóa điện, bộ dò khói, pin mặt trời, trạm nạp điện cho xe cộ chạy điện; bán lẻ thiết bị xử lý dữ liệu, thiết bị ngoại vi máy vi tính, chương trình máy vi tính [phần mềm có thể tải xuống được], rô bốt người máy có trí tuệ nhân tạo, phần mềm nhận diện khuôn mặt, đèn chớp [tín hiệu phát sáng], thiết bị chỉ hướng điện tử có phát sáng, thiết bị đèn tín hiệu giao thông [thiết bị báo hiệu], điện thoại hình, thiết bị liên lạc có kết nối mạng, bộ trộn kênh viđêô, thiết bị giám sát dùng điện, máy thu thanh và thu hình, máy ghi hình, máy quay video xách tay có kèm theo bộ phận ghi hình, tai nghe thực tế ảo, bảng thông báo điện tử, máy ghi hình dùng cho ô tô, camera ảnh nhiệt, cáp đồng trục, chip [mạch tích hợp], màn hình viđêô, thiết bị báo động bằng âm thanh, bộ báo hiệu bằng còi, hệ thống phòng trộm chạy điện, hệ thống điều khiển truy cập điện tử dùng cho cửa khóa liên động, nút bấm chuông, khóa điện, bộ dò khói, pin mặt trời, trạm nạp điện cho xe cộ chạy điện; cho thuê không gian quảng cáo; cung cấp thông tin kinh doanh thông qua một trang web; dịch vụ đại lý xuất nhập khẩu; dịch vụ khuyến mại cho người khác; marketing; cung cấp sàn giao dịch trực tuyến cho người mua và người bán hàng hoá và dịch vụ; hệ thống hoá thông tin vào cơ sở dữ liệu máy tính; dịch vụ tiếp thị qua điện thoại.

Nhóm 38: Phát chương trình truyền thanh; gửi tin nhắn; dịch vụ hội nghị truyền hình; cung cấp diễn đàn trực tuyến; cấp quyền truy cập vào cơ sở dữ liệu; truyền tin và ảnh có hỗ trợ của máy vi tính; cung cấp quyền truy cập mạng máy tính toàn cầu cho người sử dụng; thông tin liên lạc bằng vô tuyến điện; dịch vụ hội thảo từ xa; truyền phát dữ liệu; truyền video theo yêu cầu nhóm 42: Trắc địa; nghiên cứu kỹ thuật; kiểm soát chất lượng; thử nghiệm chức năng của máy móc (dịch vụ thử nghiệm vật liệu); thiết kế công nghiệp; thiết kế hệ thống máy tính; giám sát hệ thống máy tính nhờ truy cập từ xa; sao lưu dữ liệu off-site; dịch vụ cấu hình mạng máy tính; điện toán đám mây; giám sát hệ thống máy tính để phát hiện sự cố; tư vấn bảo mật dữ liệu; dịch vụ cài đặt phần mềm máy tính; thiết kế phần mềm máy tính; phát triển các ứng dụng di động; thiết kế các ứng dụng di động; thử nghiệm phần mềm máy tính.

Nhóm 45: Giám sát thiết bị báo trộm và cảnh báo an ninh; tư vấn về an ninh thực thể (người và tài sản); dịch vụ bảo vệ; bảo vệ an ninh cho cơ sở vật chất; dịch vụ mạng xã hội

trực tuyến; dịch vụ cho thuê chuông báo cháy; li-xăng phần mềm máy tính [dịch vụ pháp lý]; mở khoá an toàn; cứu hoả; dịch vụ bảo vệ ban đêm; dịch vụ li-xăng sở hữu trí tuệ).

---

(210) **4-2018-04763**

(540)

(220) 08.02.2018
(441) 25.07.2018
(531) 3.13.1; A3.13.24
(591) Đen, trắng, hồng phấn nhạt.
(731) MAI THÀNH TRUNG (VN)
18B/1 tổ 1, khu vực 3, phường An Khánh, quận Ninh Kiều, thành phố Cần Thơ

(511) Nhóm 03: Mỹ phẩm; mỹ phẩm có nguồn gốc thảo mộc; mặt nạ làm đẹp; kem làm trắng da, tinh dầu; son môi; phấn trang điểm; nước hoa; chế phẩm mỹ phẩm để chăm sóc da.

---

(210) **4-2018-04803**

(540)

(220) 09.02.2018
(441) 25.07.2018
(531) A5.3.13; A5.3.15; 5.3.20
(591) Xanh lá mạ, đỏ, xanh lá cây nhạt, trắng, xanh lá cây.
(731) NGUYỄN THANH LAM (VN)
89/30/2G đường 8/3, khóm 3, phường 5, thành phố Vĩnh Long, tỉnh Vĩnh Long
(740) Công ty Luật TNHH Tư Luật (PRIVATE LAW FIRM)

(511) Nhóm 30: Trà; cà phê.

---

(210) **4-2018-04826**

(540)

(220) 09.02.2018
(441) 25.07.2018
(531) 2.1.1; A1.1.10; A1.1.5; 26.4.2; 25.5.2
(591) Trắng, xanh dương đậm, vàng cam, đen, xám, hồng nhạt.
(731) CÔNG TY TNHH THANH ĐỒNG THÁP (VN)
Số 365, Lê Đại Hành, phường Mỹ Phú, thành phố Cao Lãnh, tỉnh Đồng Tháp

(511) Nhóm 32: Nước uống tinh khiết đóng chai.

---

(210) **4-2018-04839**

(540)

ĐẠI VIỆT

(220) 09.02.2018
(441) 25.07.2018
(731) CÔNG TY CỔ PHẦN THỰC PHẨM ĐÔNG LẠNH KIDO (VN)
Lô A2-7, đường số N4, khu công nghiệp Tây Bắc Củ Chi, ấp Cây Sộp, xã Tân An Hội, huyện Củ Chi, thành phố Hồ Chí Minh
(740) Công ty Luật TNHH Tư vấn Quốc tế (INDOCHINE COUNSEL)

(511) Nhóm 29: Sữa chua; sữa chua uống; sữa chua trái cây (sữa chua là thành phần chính); sữa và đồ uống từ sữa.

Nhóm 30: Kem lạnh; sữa chua đông lạnh (dạng kem); xi-rô đông lạnh (dạng kem); xi-rô làm hương vị cho thực phẩm; xi-rô làm lớp phủ bề mặt cho thực phẩm và đồ uống dùng cho mục đích trang trí.

Nhóm 32: Xi-rô làm hương vị cho đồ uống.

---

(210) **4-2018-04878**

(540)

CHARBUCKS

(220) 09.02.2018
(441) 25.07.2018
(531) 26.4.3; 26.4.7; 26.7.25
(591) Trắng, đen, vàng, xanh lá, xanh dương.
(731) CÔNG TY TNHH ĐIỆN TÍN ĐẠI TÂY DƯƠNG (VN)
Số 108 đường Ngô Quyền, phường 6, thành phố Đà Lạt, tỉnh Lâm Đồng

(511) Nhóm 07: Máy xay cà phê, ngoài loại vận hành bằng tay; máy xay cà phê, dùng điện.

Nhóm 11: Máy rang cà phê.

Nhóm 30: Đồ uồng trên cơ sở cà phê; cà phê; cà phê chưa rang; đồ uống cà phê có sữa.

---

(210) **4-2018-04906**

(540)

SM ENTERTAINMENT

(220) 09.02.2018
(441) 25.07.2018
(531) 1.15.23; A26.11.12; 26.1.1; 26.15.15
(731) S.M.ENTERTAINMENT CO., LTD. (KR)
423, Apgujung-ro, Gangnam-gu, Seoul, Korea
(740) Công ty TNHH Sở hữu trí tuệ ACTIP (ACTIP IP LIMITED)

(511) Nhóm 09: Điện thoại thông minh; tệp tin đa phương tiện có thể tải về; thiết bị và dụng cụ quang học, trừ kính đeo mắt và thiết bị nhiếp ảnh; thiết bị và dụng cụ nhiếp ảnh; kính râm; bộ điều khiển điện; máy và thiết bị nghe nhìn, dùng điện; tai nghe; chương trình máy

vi tính [phần mềm ghi sẵn]; ứng dụng điện thoại thông minh có thể tải về [phần mềm]; phần cứng máy vi tính; thiết bị ngoại vi máy vi tính; phích cắm [vật nối điện]; mũ bảo hiểm; tệp tin nhạc có thể tải về; máy đánh nhịp (âm nhạc); đĩa dvd, ghi sẵn (không chứa nhạc); vé có thể tải về; phim điện ảnh [đã phơi sáng]; xuất bản phẩm điện tử có thể tải về.

Nhóm 16: Giấy dính [văn phòng phẩm]; băng dính dùng cho mục đích gia dụng (trừ mục đích văn phòng); giấy bạc [văn phòng phẩm]; giấy; văn phòng phẩm; khăn giấy; đồ dùng văn phòng, trừ đồ đạc trong nhà; đồ dùng cho trường học [văn phòng phẩm]; màng bằng chất dẻo để bao gói; vỏ bọc hộ chiếu; hộp bằng giấy; túi nhựa để đựng, đóng gói; đồ trang trí tiệc bằng giấy; ấn phẩm in sẵn (trừ sách và tạp chí định kỳ); tranh vẽ; tác phẩm thư pháp; giấy bromua (dùng trong nhiếp ảnh); vật liệu để nặn; đồ dùng giảng dạy [trừ thiết bị giảng dạy]; sách; xuất bản phẩm dạng in sẵn.

Nhóm 35: Quảng cáo; quảng bá sản phẩm dịch vụ; quản trị thương hiệu nhằm mục đích tiếp thị, xúc tiến thương mại; dịch vụ hãng đại diện tài năng [quản lý kinh doanh công việc biểu diễn của nghệ sĩ]; quản lý kinh doanh công việc biểu diễn của nghệ sĩ; dịch vụ đại lý xuất-nhập khẩu; tư vấn sự kiện nhằm mục đích thương mại và xúc tiến bán hàng; quản lý thương mại việc li-xăng sản phẩm và dịch vụ; biên tập thông tin vào cơ sở dữ liệu máy tính; dịch vụ trả lời điện thoại và xử lý tin nhắn [dùng cho chủ thuê bao vắng mặt]; dịch vụ bán đấu giá qua internet; cho thuê máy bán hàng tự động; dịch vụ đặt mua ấn phẩm trực tuyến cho người khác; dịch vụ giới thiệu sản phẩm trên các phương tiện truyền thông, nhằm mục đích bán lẻ; trung tâm mua sắm toàn diện qua internet chuyên về: hóa chất dùng trong công nghiệp, khoa học và nhiếp ảnh, sơn, chất tạo màu, thuốc nhuộm, mực dùng cho in, đóng dấu và khắc, mỹ phẩm và chế phẩm vệ sinh, nước hoa, tinh dầu, nhiên liệu và nhiên liệu thắp sáng, nến và bấc để thắp sáng, chế phẩm dược, thực phẩm chức năng, tác phẩm nghệ thuật bằng kim loại thường, dụng cụ cầm tay, loại vận hành thủ công, điện thoại thông minh, tệp tin đa phương tiện có thể tải về, thiết bị và dụng cụ quang học, trừ kính đeo mắt và thiết bị nhiếp ảnh, thiết bị và dụng cụ nhiếp ảnh, kính râm, bộ điều khiển điện, máy và thiết bị nghe nhìn dùng điện, tai nghe, chương trình máy vi tính [phần mềm ghi sẵn], phần cứng máy vi tính, thiết bị ngoại vi máy vi tính, phích cắm [vật nối điện], mũ bảo hiểm, máy đánh nhịp (âm nhạc), đĩa dvd ghi sẵn (không chứa nhạc), phim điện ảnh [đã phơi sáng], máy móc và thiết bị y tế, thiết bị chiếu sáng, sưởi ấm, nấu ăn, làm lạnh, làm khô, thông khí, pháo hoa, kim loại quý và hợp kim của chúng, đồ trang sức, đá quý và bán quý, đồng hồ và dụng cụ đo thời gian, dụng cụ âm nhạc, giấy dính [văn phòng phẩm], băng dính dùng cho mục đích gia dụng (trừ mục đích văn phòng phẩm), giấy bạc [văn phòng phẩm], giấy, văn phòng phẩm, khăn giấy, đồ dùng văn phòng, trừ đồ đạc trong nhà, đồ dùng cho trường học [văn phòng phẩm], màng bằng chất dẻo để bao gói, vỏ bọc hộ chiếu, hộp bằng giấy, túi nhựa để đựng, đóng gói, đồ trang trí tiệc bằng giấy, ấn phẩm in sẵn (trừ sách và tạp chí định kỳ), tranh vẽ, tác phẩm thư pháp, giấy bromua (dùng trong nhiếp ảnh), vật liệu để tạo hình, đồ dùng giảng dạy [trừ thiết bị giảng dạy], sách, xuất bản phẩm dạng in sẵn, tác phẩm nghệ thuật làm từ đá, bê tông hoặc cẩm thạch, đồ đạc (giường, tủ, bàn, ghế, giá, kệ), dụng cụ và đồ chứa dùng cho gia đình hoặc bếp núc, đồ dùng để trang điểm và làm sạch, vải dệt và vật liệu thay thế vải dệt, quần áo, đồ đi chân, đồ đội đầu, đăng ten và đồ thêu, ruy băng và dải viền, thảm, thảm chùi chân, chiếu và thảm trải sàn, thảm lót sàn, giấy dán tường (trừ loại bằng vải dệt), trò chơi, đồ chơi và vật để chơi, thiết bị trò chơi video, dụng cụ thể dục thể thao, đồ trang trí cây noel, thực phẩm (thịt, cá, trứng, sữa), rau củ, trái cây được bảo quản, đông lạnh, sấy khô và nấu chín, cà phê, trà, ca cao, bột và chế phẩm làm từ ngũ cốc, bánh mì, bánh bột nhào và bánh kẹo, kem ăn được, nước sốt (gia vị), gia vị, đá lạnh, nông sản, thủy sản, sản phẩm thu hoạch từ vườn và lâm sản, dạng thô và chưa qua chế biến, ngũ cốc và hạt, dạng thô và

chưa qua chế biến, rau củ và trái cây tươi, thảo mộc tươi, hoa tươi và cây trồng tự nhiên, thân củ, cây con và hạt giống để trồng, đồ uống, bia, rượu, thuốc lá, vật dụng cho người hút thuốc, diêm; dịch vụ trung gian thương mại liên quan đến bán hàng qua thư đặt hàng bằng các hình thức liên lạc điện; dịch vụ cửa hàng bán lẻ chuyên về: hóa chất dùng trong công nghiệp, khoa học và nhiếp ảnh, sơn, chất tạo màu, thuốc nhuộm, mực dùng cho in, đóng dấu và khắc, mỹ phẩm và chế phẩm vệ sinh, nước hoa, tinh dầu, nhiên liệu và nhiên liệu thắp sáng, nến và bấc để thắp sáng, chế phẩm dược, thực phẩm chức năng, tác phẩm nghệ thuật bằng kim loại thường, dụng cụ cầm tay, loại vận hành thủ công, điện thoại thông minh, tệp tin đa phương tiện có thể tải về, thiết bị và dụng cụ quang học, trừ kính đeo mắt và thiết bị nhiếp ảnh, thiết bị và dụng cụ nhiếp ảnh, kính râm, bộ điều khiển điện, máy và thiết bị nghe nhìn dùng điện, tai nghe, chương trình máy vi tính [phần mềm ghi sẵn], phần cứng máy vi tính, thiết bị ngoại vi máy vi tính, phích cắm [vật nối điện], mũ bảo hiểm, máy đánh nhịp (âm nhạc), đĩa dvd ghi sẵn (không chứa nhạc), phim điện ảnh [đã phơi sáng], máy móc và thiết bị y tế, thiết bị chiếu sáng, sưởi ấm, nấu ăn, làm lạnh, làm khô, thông khí, pháo hoa, kim loại quý và hợp kim của chúng, đồ trang sức, đá quý và bán quý, đồng hồ và dụng cụ đo thời gian, dụng cụ âm nhạc, giấy dính [văn phòng phẩm], băng dính dùng cho mục đích gia dụng (trừ mục đích văn phòng phẩm), giấy bạc [văn phòng phẩm], giấy, văn phòng phẩm, khăn giấy, đồ dùng văn phòng, trừ đồ đạc trong nhà, đồ dùng cho trường học [văn phòng phẩm], màng bằng chất dẻo để bao gói, vỏ bọc hộ chiếu, hộp bằng giấy, túi nhựa để đựng, đóng gói, đồ trang trí tiệc bằng giấy, ấn phẩm in sẵn (trừ sách và tạp chí định kỳ), tranh vẽ, tác phẩm thư pháp, giấy bromua (dùng trong nhiếp ảnh), vật liệu để tạo hình, đồ dùng giảng dạy [trừ thiết bị giảng dạy], sách, xuất bản phẩm dạng in sẵn, tác phẩm nghệ thuật làm từ đá, bê tông hoặc cẩm thạch, đồ đạc (giường, tủ, bàn, ghế, giá, kệ), dụng cụ và đồ chứa dùng cho gia đình hoặc bếp núc, đồ dùng để trang điểm và làm sạch, vải dệt và vật liệu thay thế vải dệt, quần áo, đồ đi chân, đồ đội đầu, đăng ten và đồ thêu, ruy băng và dải viền, thảm, thảm chùi chân, chiếu và thảm trải sàn, thảm lót sàn, giấy dán tường (trừ loại bằng vải dệt), trò chơi, đồ chơi và vật để chơi, thiết bị trò chơi video, dụng cụ thể dục thể thao, đồ trang trí cây noel, thực phẩm (thịt, cá, trứng, sữa), rau củ, trái cây được bảo quản, đông lạnh, sấy khô và nấu chín, cà phê, trà, ca cao, bột và chế phẩm làm từ ngũ cốc, bánh mì, bánh bột nhào và bánh kẹo, kem ăn được, nước sốt (gia vị), gia vị, đá lạnh, nông sản, thủy sản, sản phẩm thu hoạch từ vườn và lâm sản, dạng thô và chưa qua chế biến, ngũ cốc và hạt, dạng thô và chưa qua chế biến, rau củ và trái cây tươi, thảo mộc tươi, hoa tươi và cây trồng tự nhiên, thân củ, cây con và hạt giống để trồng, đồ uống, bia, rượu, thuốc lá, vật dụng cho người hút thuốc, diêm; dịch vụ bán lẻ được cung cấp bởi đại siêu thị chuyên về: hóa chất dùng trong công nghiệp, khoa học và nhiếp ảnh, sơn, chất tạo màu, thuốc nhuộm, mực dùng cho in, đóng dấu và khắc, mỹ phẩm và chế phẩm vệ sinh, nước hoa, tinh dầu, nhiên liệu và nhiên liệu thắp sáng, nến và bấc để thắp sáng, chế phẩm dược, thực phẩm chức năng, tác phẩm nghệ thuật bằng kim loại thường, dụng cụ cầm tay, loại vận hành thủ công, điện thoại thông minh, tệp tin đa phương tiện có thể tải về, thiết bị và dụng cụ quang học, trừ kính đeo mắt và thiết bị nhiếp ảnh, thiết bị và dụng cụ nhiếp ảnh, kính râm, bộ điều khiển điện, máy và thiết bị nghe nhìn dùng điện, tai nghe, chương trình máy vi tính [phần mềm ghi sẵn], phần cứng máy vi tính, thiết bị ngoại vi máy vi tính, phích cắm [vật nối điện], mũ bảo hiểm, máy đánh nhịp (âm nhạc), đĩa dvd ghi sẵn (không chứa nhạc), phim điện ảnh [đã phơi sáng], máy móc và thiết bị y tế, thiết bị chiếu sáng, sưởi ấm, nấu ăn, làm lạnh, làm khô, thông khí, pháo hoa, kim loại quý và hợp kim của chúng, đồ trang sức, đá quý và bán quý, đồng hồ và dụng cụ đo thời gian, dụng cụ âm nhạc, giấy dính [văn phòng phẩm], băng dính dùng cho mục đích gia dụng (trừ mục đích văn phòng phẩm), giấy bạc [văn phòng phẩm], giấy, văn phòng phẩm, khăn giấy, đồ dùng văn phòng, trừ đồ đạc trong nhà, đồ dùng cho trường học [văn phòng phẩm], màng bằng chất dẻo để bao gói, vỏ bọc hộ chiếu,

hộp bằng giấy, túi nhựa để đựng, đóng gói, đồ trang trí tiệc bằng giấy, ấn phẩm in sẵn (trừ sách và tạp chí định kỳ), tranh vẽ, tác phẩm thư pháp, giấy bromua (dùng trong nhiếp ảnh), vật liệu để tạo hình, đồ dùng giảng dạy [trừ thiết bị giảng dạy], sách, xuất bản phẩm dạng in sẵn, tác phẩm nghệ thuật làm từ đá, bê tông hoặc cẩm thạch, đồ đạc (giường, tủ, bàn, ghế, giá, kệ), dụng cụ và đồ chứa dùng cho gia đình hoặc bếp núc, đồ dùng để trang điểm và làm sạch, vải dệt và vật liệu thay thế vải dệt, quần áo, đồ đi chân, đồ đội đầu, đăng ten và đồ thêu, ruy băng và dải viền, thảm, thảm chùi chân, chiếu và thảm trải sàn, thảm lót sàn, giấy dán tường (trừ loại bằng vải dệt), trò chơi, đồ chơi và vật để chơi, thiết bị trò chơi video, dụng cụ thể dục thể thao, đồ trang trí cây noel, thực phẩm (thịt, cá, trứng, sữa), rau củ, trái cây được bảo quản, đông lạnh, sấy khô và nấu chín, cà phê, trà, ca cao, bột và chế phẩm làm từ ngũ cốc, bánh mì, bánh bột nhào và bánh kẹo, kem ăn được, nước sốt (gia vị), gia vị, đá lạnh, nông sản, thủy sản, sản phẩm thu hoạch từ vườn và lâm sản, dạng thô và chưa qua chế biến, ngũ cốc và hạt, dạng thô và chưa qua chế biến, rau củ và trái cây tươi, thảo mộc tươi, hoa tươi và cây trồng tự nhiên, thân củ, cây con và hạt giống để trồng, đồ uống, bia, rượu, thuốc lá, vật dụng cho người hút thuốc, diêm.

Nhóm 36: Dịch vụ phát hành thẻ trả trước dưới hình thức thẻ thành viên; thu xếp tài chính cho phim; thu xếp tài chính cho dự án thể thao, văn hóa và giải trí; thông tin về bảo hiểm; dịch vụ tài chính; quản lý bất động sản; cho thuê bất động sản; cung cấp thông tin liên quan đến cho thuê tòa nhà; quản lý tòa nhà; dịch vụ quản lý bất động sản liên quan đến địa điểm giải trí; quyên góp quỹ từ thiện dưới hình thức sự kiện giải trí; quyên góp quỹ từ thiện dưới hình thức buổi biểu diễn nhạc; quyên góp bằng tiền nhằm mục đích từ thiện; quyên góp quỹ từ thiện nhằm mục đích phòng ngừa và ngăn chặn thiên tai.

Nhóm 38: Truyền phát chương trình phát thanh; truyền, phát và thu nhận âm thanh, hình ảnh, ảnh động và tĩnh, văn bản và dữ liệu; truyền phát chương trình truyền hình trả tiền; dịch vụ phát và cấp quyền truy cập viễn thông vào nội dung hình ảnh và âm thanh được cung cấp bởi dịch vụ video theo yêu cầu qua internet; dịch vụ phát và cấp quyền truy cập viễn thông vào nội dung phim và chương trình truyền hình được cung cấp bởi dịch vụ video theo yêu cầu; truyền phát chương trình truyền hình; dịch vụ cổng thông tin ứng dụng điện thoại thông minh; dịch vụ cổng viễn thông qua internet; truyền văn bản/ảnh/hình ảnh qua ứng dụng điện thoại thông minh; dịch vụ kênh thông tin cộng đồng chia sẻ ứng dụng điện thoại thông minh; cung cấp bảng thông tin điện tử nhằm truyền tin nhắn giữa những người dùng máy tính liên quan đến lĩnh vực giải trí/giáo dục; cung cấp diễn đàn cộng đồng nhằm truyền tin nhắn giữa những người dùng máy tính liên quan đến lĩnh vực giải trí/giáo dục; cung cấp phòng nói chuyện trực tuyến nhằm truyền tin nhắn giữa những người dùng máy tính liên quan đến lĩnh vực giải trí/giáo dục; truyền nội dung di động qua điện thoại thông minh; truyền nội dung truyền hình; dịch vụ bảng thông tin điện tử cho dịch vụ mạng xã hội; truyền nội dung âm thanh và hình ảnh theo dòng liên tục qua internet và mạng không dây; dịch vụ phát sóng qua internet; cho thuê thiết bị phát sóng.

Nhóm 39: Vận tải; dịch vụ bãi đỗ xe; dịch vụ giao thực phẩm được chế biến bởi nhà hàng; dịch vụ vận chuyển; thông tin về giao thông; lưu kho hàng hóa; dịch vụ sắp xếp chuyến du lịch và tham quan; dịch vụ hướng dẫn viên du lịch; dịch vụ tổ chức chuyến tham quan; dịch vụ cung cấp thông tin chuyến đi và tham quan; lưu trữ vật lý nhạc số dạng điện tử; gói quà.

Nhóm 40: In đĩa cd; in đĩa dvd; in băng âm thanh; in ảnh kĩ thuật số; chỉnh sửa ảnh; in ba chiều; in; đóng sách.

Nhóm 41: Dịch vụ giải trí do ca sĩ biểu diễn; lên kế hoạch cho buổi biểu diễn; đào tạo nghệ sĩ; dịch vụ nghệ sĩ giải trí; dịch vụ biểu diễn của nghệ sĩ giải trí; tổ chức chương trình biểu diễn giải trí; sắp xếp và tổ chức cuộc thi [giáo dục hoặc giải trí]; thông tin giải trí và tiêu khiển; sắp xếp và tổ chức hội thảo nhằm mục đích văn hóa hoặc giáo dục; sắp xếp và tổ chức hội nghị nhằm mục đích văn hóa hoặc giáo dục; sắp xếp và tổ chức triển lãm nhằm mục đích văn hóa hoặc giáo dục; cung cấp tiện nghi giải trí cho phim điện ảnh/ chương trình biểu diễn/kịch/nhạc hoặc giáo dục; dịch vụ hướng dẫn đào tạo; đặt chỗ cho buổi biểu diễn và sự kiện thể thao; đặt vé và giữ chỗ cho sự kiện giải trí, thể thao và văn hóa; đào tạo diễn xuất/hát/khiêu vũ; cho thuê đồ trang trí sân khấu; cho thuê thiết bị ghi âm và ghi hình; xuất bản ấn phẩm điện tử; nhiếp ảnh; thu thập và phát tán tin tức [dịch vụ phóng viên tin tức]; khuấy động buổi trình diễn nhằm mục đích giải trí.

Nhóm 42: Nghiên cứu và phát triển sản phẩm mới; thiết kế kiến trúc; thiết kế không gian thương mại; thiết kế nội thất; thiết kế sản phẩm; thiết kế đồ hoạ; thiết kế thương hiệu; thiết kế trực quan; thiết kế nhân vật hoạt hình; thiết kế biểu tượng cảm xúc trực tuyến; thiết kế bao bì; thiết kế quần áo; thiết kế và phát triển chương trình máy tính; nghiên cứu thẩm mỹ học; nghiên cứu mỹ phẩm, phát triển sản phẩm.

Nhóm 43: Dịch vụ nhà hàng ăn uống có không gian vui chơi dành cho trẻ em; quầy rượu kiểu xe đẩy di động; dịch vụ khách sạn kèm nhà hàng ăn uống; chuẩn bị thức ăn và đồ uống do nhà hàng thực hiện; dịch vụ nhà hàng ăn uống; dịch vụ thông tin về nhà hàng ăn uống; cửa hàng phục vụ bánh mỳ và các loại bánh khác do nhà hàng thực hiện; dịch vụ quán cà phê; dịch vụ cung cấp thức ăn mang về do nhà hàng ăn uống; dịch vụ nhà hàng ăn uống phục vụ đồ ăn nhanh; quán rượu; cung cấp dịch vụ thông tin và tư vấn trực tuyến liên quan đến việc lựa chọn và sử dụng rượu kết hợp với thực phẩm phù hợp; dịch vụ khách sạn; dịch vụ khách sạn có chỗ đỗ xe cho khách đi ô tô; dịch vụ cắm trại vào kì nghỉ [chỗ ở tạm thời]; cung cấp thông tin trực tuyến liên quan đến đặt phòng khách sạn; cung cấp tiện nghi cắm trại; dịch vụ trông trẻ ban ngày [nhà trẻ ban ngày].

Nhóm 44: Chăm sóc vệ sinh và sắc đẹp; dịch vụ bệnh viện; dịch vụ nông nghiệp, cụ thể là dịch vụ rải phân bón và hoá chất nông nghiệp khác trên không và trên mặt đất, chăn nuôi động vật, nuôi trồng thủy sản; dịch vụ làm vườn; dịch vụ lâm nghiệp, cụ thể dịch vụ tái trồng rừng; dịch vụ tư vấn dược học; dịch vụ chăm sóc nha khoa; bệnh viện (trừ nha khoa); dịch vụ thẩm mỹ viện; thẩm mỹ viện chăm sóc da; dịch vụ trang điểm.

Nhóm 45: Dịch vụ mạng xã hội trực tuyến; dịch vụ li xăng liên quan tới quyền biểu diễn [dịch vụ pháp lý]; li xăng liên quan tới quyền sản xuất video [dịch vụ pháp lý]; li xăng liên quan tới quyền sở hữu trí tuệ và bản quyền [dịch vụ pháp lý]; li xăng liên quan tới phim, chương trình truyền hình, nội dung hình ảnh, âm nhạc và ảnh [dịch vụ pháp lý]; dịch vụ pháp lý liên quan đến khai thác quyền trực thuộc và gắn liền với sản xuất phim, chương trình truyền hình, video và âm nhạc; dịch vụ li xăng liên quan tới sản xuất hàng hóa [dịch vụ pháp lý]; quản lý bản quyền nhân vật [dịch vụ pháp lý]; li xăng liên quan tới quyền chương trình, sản phẩm và định dạng truyền hình, video và radio [dịch vụ pháp lý]; thông tin liên quan đến dịch vụ phối đồ thời trang, tạo phong cách cho cá nhân; dịch vụ vệ sĩ.

(210) **4-2018-05017**

(540)

(220) 12.02.2018
(441) 25.07.2018
(531) 5.5.16; A5.5.20; A5.5.21; 26.13.1
(591) Đen, đỏ.
(731) CÔNG TY CỔ PHẦN DỊCH VỤ SEN DESIGN STUDIO (VN)
Tầng 1, TN Packsimex, số 52 Đông Du, phường Bến Nghé, quận 1, thành phố Hồ Chí Minh

(511) Nhóm 42: Thiết kế kiến trúc

---

(210) **4-2018-05028**

(540)

(220) 12.02.2018
(441) 25.07.2018
(531) A26.11.8; 26.1.6; 1.15.15
(591) Đen, đỏ đậm.
(731) CÔNG TY TNHH THIẾT KẾ 868 A.I.U (VN)
29 đường số 3, khu đô thị Him Lam, phường Tân Hưng, quận 7, thành phố Hồ Chí Minh

(511) Nhóm 37: Xây dựng; sửa chữa đồ gỗ nhồi nệm; lắp đặt thiết bị nhà bếp.

Nhóm 42: Các dịch vụ khoa học và công nghệ và nghiên cứu, thiết kế có liên quan đến chúng; các dịch vụ nghiên cứu và phân tích công nghiệp.

---

(210) **4-2018-05082**

(540)

(220) 12.02.2018
(441) 25.07.2018
(531) 26.1.2; A26.1.18
(591) Xanh nước biển, trắng, xanh lá cây.
(731) CÔNG TY CỔ PHẦN CƠ KHÍ ĐÔNG ANH LICOGI (VN)
Tổ 8 thị trấn Đông Anh, huyện Đông Anh, thành phố Hà Nội
(740) Công ty cổ phần Sở hữu trí tuệ BROSS và Cộng sự (BROSS & PARTNERS., JSC)

(511) Nhóm 06: Vật liệu xây dựng bằng kim loại; vật liệu xây dựng chịu lửa bằng kim loại; vật liệu gia cố bằng kim loại dùng cho xây dựng; nhôm; dây nhôm; lá nhôm.

---

(210) **4-2018-05083**

(540)

(220) 12.02.2018
(441) 25.07.2018
(531) 26.1.2; A26.1.18
(591) Đỏ, xanh lá cây, xanh nước biển, trắng.
(731) CÔNG TY CỔ PHẦN CƠ KHÍ ĐÔNG ANH LICOGI (VN)
Tổ 8 thị trấn Đông Anh, huyện Đông Anh, thành phố Hà Nội
(740) Công ty cổ phần Sở hữu trí tuệ BROSS và Cộng sự (BROSS & PARTNERS., JSC)

(511) Nhóm 06: Vật liệu xây dựng bằng kim loại; vật liệu xây dựng chịu lửa bằng kim loại; vật liệu gia cố bằng kim loại dùng cho xây dựng; nhôm; dây nhôm; lá nhôm.

---

(210) **4-2018-05102**

(540)

YZY

(220) 12.02.2018
(441) 25.07.2018
(731) MASCOTTE HOLDINGS, INC. (US)
21731 Ventura Boulevard, Suite 300, Woodland Hills, CA 91364, U.S.A.
(740) Công ty Luật TNHH T&G (TGVN)

(511) Nhóm 03: Chất thơm và mỹ phẩm.

Nhóm 09: Các phương tiện điện tử được ghi âm trước có chứa nhạc, kính mắt, tai nghe, nam châm, bao đựng điện thoại di động, miếng đệm lót chuột máy vi tính.

Nhóm 14: Đồ trang sức và đồng hồ đeo tay.

Nhóm 16: Ấn phẩm và các sản phẩm từ giấy, cụ thể là giấy bao gói, bảng quảng cáo bằng giấy, túi giấy (dùng để bao gói), hộp giấy, nhãn mác bằng giấy, khăn ăn bằng giấy, giấy viết.

Nhóm 18: Túi xách và đồ da, cụ thể là: dây đai bằng da thuộc, dây lưng bằng da (không phải là trang phục), túi bằng da, dây đeo vai bằng da thuộc, nhãn mác bằng da, da thuộc dùng cho đồ đạc.

Nhóm 21: Bộ đồ ăn, ngoại trừ dao, nĩa và thìa; cốc ly uống rượu có chân và đồ chứa đựng đồ uống, bao gồm cốc để uống, chai lọ đựng đồ uống, ống hút để uống.

Nhóm 24: Bộ đồ giường, khăn trải bàn và khăn lau mặt bằng vải.

Nhóm 25: Quần áo, đồ đội đầu và đồ đi chân.

Nhóm 26: Phụ kiện cho tóc, kẹp tóc và khuy trang trí.

Nhóm 28: Đồ chơi, trò chơi và thiết bị thể thao.

Nhóm 35: Dịch vụ bán lẻ chất thơm và mỹ phẩm, các phương tiện điện tử được ghi âm trước có chứa nhạc, kính mắt, tai nghe, nam châm, bao đựng điện thoại di động, miếng đệm lót chuột máy vi tính, đồ trang sức và đồng hồ đeo tay, ấn phẩm và các sản phẩm từ

giấy, cụ thể là giấy bao gói, bảng quảng cáo bằng giấy, túi giấy, hộp giấy, nhãn mác bằng giấy, khăn ăn bằng giấy, giấy viết, túi xách và đồ da, cụ thể là: dây đai bằng da thuộc, dây lưng bằng da (không phải là trang phục), túi bằng da, dây đeo vai bằng da thuộc, nhãn mác bằng da, da thuộc dùng cho đồ đạc, bộ đồ ăn, ngoại trừ dao, ma và thìa; cốc ly uống rượu có chân và đồ chúa đựng đồ uống, bao gồm cốc để uống, chai lọ đựng đồ uống, ống hút để uống, bộ đồ giường, khăn trải bàn và khăn lau bằng vải, quần áo, đồ đội đầu và đồ đi chân, phụ kiện cho tóc, kẹp tóc và khuy trang trí, đồ chơi, trò chơi và thiết bị thể thao.

Nhóm 41: Dịch vụ giải trí.

---

(210) **4-2018-05103**

(540) YEEZY

(220) 12.02.2018

(441) 25.07.2018

(731) MASCOTTE HOLDINGS, INC. (US)
21731 Ventura Boulevard, Suite 300, Woodland Hills, CA 91364, U.S.A.

(740) Công ty Luật TNHH T&G (TGVN)

(511) Nhóm 03: Chất thơm và mỹ phẩm.

Nhóm 09: Các phương tiện điện tử được ghi âm trước có chứa nhạc, kính mắt, tai nghe, nam châm, bao đựng điện thoại di động, miếng đệm lót chuột máy vi tính.

Nhóm 14: Đồ trang sức và đồng hồ đeo tay.

Nhóm 16: Ấn phẩm và các sản phẩm từ giấy, cụ thể là giấy bao gói, bảng quảng cáo bằng giấy, túi giấy (dùng để bao gói), hộp giấy, nhãn mác bằng giấy, khăn ăn bằng giấy, giấy viết.

Nhóm 18: Túi xách và đồ da, cụ thể là: dây đai bằng da thuộc, dây lưng bằng da (không phải là trang phục), túi bằng da, dây đeo vai bằng da thuộc, nhãn mác bằng da, da thuộc dùng cho đồ đạc.

Nhóm 21: Bộ đồ ăn, ngoại trừ dao, nĩa và thìa; cốc ly uống rượu có chân và đồ chứa đựng đồ uống, bao gồm cốc để uống, chai lọ đựng đồ uống, ống hút để uống.

Nhóm 24: Bộ đồ giường, khăn trải bàn và khăn lau mặt bằng vải.

Nhóm 25: Quần áo, đồ đội đầu và đồ đi chân.

Nhóm 26: Phụ kiện cho tóc, kẹp tóc và khuy trang trí.

Nhóm 28: Đồ chơi, trò chơi và thiết bị thể thao.

Nhóm 35: Dịch vụ bán lẻ chất thơm và mỹ phẩm, các phương tiện điện tử được ghi âm trước có chứa nhạc, kính mắt, tai nghe, nam châm, bao đựng điện thoại di động, miếng đệm lót chuột máy vi tính, đồ trang sức và đồng hồ đeo tay, ấn phẩm và các sản phẩm từ giấy, cụ thể là giấy bao gói, bảng quảng cáo bằng giấy, túi giấy, hộp giấy, nhãn mác bằng giấy, khăn ăn bằng giấy, giấy viết, túi xách và đồ da, cụ thể là: dây đai bằng da thuộc, dây lưng bằng da (không phải là trang phục), túi bằng da, dây đeo vai bằng da thuộc, nhãn

mác bằng da, da thuộc dùng cho đồ đạc, bộ đồ ăn, ngoại trừ dao, ma và thìa; cốc ly uống rượu có chân và đồ chứa đựng đồ uống, bao gồm cốc để uống, chai lọ đựng đồ uống, ống hút để uống, bộ đồ giường, khăn trải bàn và khăn lau bằng vải, quần áo, đồ đội đầu và đồ đi chân, phụ kiện cho tóc, kẹp tóc và khuy trang trí, đồ chơi, trò chơi và thiết bị thể thao.

Nhóm 41: Dịch vụ giải trí.

---

(210) **4-2018-05127**

(540)

(220) 12.02.2018
(441) 25.07.2018
(531) 2.1.1; 5.9.21; 8.7.10
(591) Xanh lá cây, trắng, vàng, đen, be, đỏ đậm, đỏ tươi, nâu đậm, nâu vàng, nâu nhạt, da cam, ghi.
(731) ROBERT VERNON NUSSBAUM (VN)
Số 17, đường số 3, khu phố 3, phường Bình Trưng Tây, quận 2, thành phố Hồ Chí Minh
(740) Công ty TNHH Tư vấn đầu tư và chuyển giao công nghệ (INVESTCONSULT)

(511) Nhóm 30: Bột và các loại bánh làm từ bột và ngũ cốc; nước xốt; gia vị; bánh pizza; bánh ngọt.

Nhóm 43: Dịch vụ cung cấp đồ ăn và thức uống do nhà hàng thực hiện; cho thuê chỗ ở tạm thời.

---

(210) **4-2018-05144**

(540)

FamilyMart collection

(220) 12.02.2018
(441) 25.07.2018
(731) FAMILYMART CO., LTD. (JP)
1-1, Higashi-Ikebukuro 3-chome, Toshima-ku, Tokyo, Japan
(740) Công ty TNHH Tầm nhìn và Liên danh (VISION & ASSOCIATES CO.LTD.)

(511) Nhóm 03: Chế phẩm chống tĩnh điện cho mục đích gia dụng; chế phẩm tẩy nhờn dùng cho mục đích gia dụng; chế phẩm tẩy sạch gỉ sắt, gỉ kim loại, benzin để tẩy vết bẩn; chất làm mềm vải (dùng để giặt); chất tẩy trắng để giặt; chất dính dùng để gắn tóc giả; hồ bột để giặt là; gelatin từ rong biển dùng để giặt (funori); chất dính dùng để cố định lông mi giả; chế phẩm xịt làm thơm mát hơi thở; chất khử mùi dùng cho động vật; kem đánh giày; xi đen đánh giày (chế phẩm làm bóng giày); xà phòng và chất tẩy rửa (trừ loại dùng trong hoạt động sản xuất và dùng trong mục đích y tế); chế phẩm đánh răng; mỹ phẩm và đồ vệ sinh cá nhân; chế phẩm làm thơm và chế phẩm khử mùi dùng cho mục đích vệ sinh; chế phẩm làm thơm phòng; hương thơm để thắp và chế phẩm có hương thơm (chất thơm); chế phẩm mài mòn; giấy nhám (giấy ráp); vải nhám (vải ráp); cát dùng làm chất mài mòn; chế phẩm cọ rửa; đá bọt nhân tạo; giấy đánh bóng; vải đánh bóng, móng giả; lông mi giả.

Nhóm 05: Dược phẩm và chế phẩm dùng cho diệt trừ sâu bọ gây hại, chất diệt nấm, thuốc diệt cỏ; giấy thử phản ứng dùng cho mục đích y tế; giấy dầu dùng cho mục đích y tế; khẩu trang vệ sinh; viên nhện để bọc thuốc (miếng mỏng làm bằng bột ẩm dùng để bọc thuốc bột để uống); vải gạc để băng bó; bao con nhộng rỗng dùng trong y tế; miếng che mắt bị thương dùng cho mục đích y tế; băng tai (băng cuốn vùng tai bị tổn thương, dùng cho mục đích y tế); băng vệ sinh kinh nguyệt; băng vệ sinh dạng nút dùng khi có kinh nguyệt; khăn vệ sinh; quần lót vệ sinh; bông thấm hút; cao dán; băng dùng để băng bó; băng dạng lỏng (dùng để điều trị da tại chỗ cho vết vắt nhỏ và vết loét); miếng đệm chăm sóc ngực; bông gạc dùng cho mục đích y tế; vật liệu nha khoa; tã lót; quần đóng tã; sữa bột (cho trẻ sơ sinh); chất bổ sung ăn kiêng dùng cho người; đồ uống kiêng thích hợp cho mục đích y tế; thực phẩm ăn kiêng thích hợp cho mục đích y tế; đồ uống cho em bé; thực phẩm cho em bé.

Nhóm 08: Nhíp; bàn là điện; dao cạo dùng điện và kéo xén (tông đơ) cắt tóc dùng điện; dụng cụ cầm tay có lưỡi sắc hoặc mũi nhọn; dụng cụ cầm tay thao tác thủ công; dụng cụ cắt lát trứng (không dùng điện); kẹp gắp đường miếng; dụng cụ bào không dùng điện để bào miếng cá ngừ (bào katsuo-bushi); dụng cụ mở hộp không dùng điện; dụng cụ kẹp vỡ quả hạch; thìa, dụng cụ thái lát pho mát, không dùng điện, dụng cụ cắt bánh pizza, không dùng điện; dĩa (bộ đồ ăn); hộp dao cạo; bộ dụng cụ để chăm sóc bàn chân; dụng cụ uốn lông mi; bộ dụng cụ cắt sửa móng tay.

Nhóm 09: Máy móc và dụng cụ nhiếp ảnh; máy móc và dụng cụ điện ảnh; dụng cụ và thiết bị quang học; máy móc và thiết bị đo hoặc thử nghiệm; pin mặt trời; pin và ắc quy điện, dây điện và dây cáp điện; thiết bị và dụng cụ viễn thông; pin dùng cho thuốc lá điện tử; thiết bị sạc cho thuốc lá điện tử; máy tính; thiết bị sạc cho pin điện; bút điện tử (thiết bị hiển thị); kính đeo mắt (kính mắt và kính bảo hộ); chương trình trò chơi dành cho máy chơi trò chơi video gia đình; mạch điện tử và đĩa CD chứa dữ liệu chỉ đọc (CD-ROM) ghi sẵn chương trình trò chơi cầm tay dùng với màn hình tinh thể lỏng; máy quay đĩa; tệp tin âm nhạc có thể tải về được; tệp tin hình ảnh có thể tải về được; đĩa và băng video ghi sẵn, xuất bản phim điện tử, có thể tải về được.

Nhóm 11: Đèn điện và thiết bị chiếu sáng; đèn pha dùng điện; đèn pin dùng điện; đèn điện; bóng đèn; bóng đèn điện; bếp nấu không dùng điện (dùng cho mục đích gia dụng); bàn bếp có gắn chậu rửa; bồn rửa dùng trong nhà bếp; tủ ướp lạnh (cho mục đích gia dụng, không mang đi được); tủ lạnh làm đá (cho mục đích gia dụng); thiết bị lọc nước máy gia dụng; lồng ấp có cán dài để sưởi (không dùng điện); thiết bị sưởi bỏ túi dùng một lần; thiết bị sưởi bỏ túi; thiết bị sưởi bỏ túi kiểu Nhật Bản được nạp đầy nhiên liệu; bình đun nước nóng (để làm ấm chân khi ngủ); túi sưởi ấm hoặc làm mát cơ thể có chứa hóa chất bên trong để sử dụng ngay khi cần; lò sưởi (cho mục đích gia dụng, không dùng điện).

Nhóm 14: Đá quý và đá quý giả dạng thô và bán thành phẩm; vòng đeo chìa khóa (đồ trang trí hay đồ trang sức rẻ tiền); hộp đựng đồ trang sức; cúp (cúp trao giải thưởng, bằng kim loại quý); khiên kỷ niệm (để làm kỷ vật, bằng kim loại quý); đồ trang sức cá nhân bằng kim loại quý; đồ trang trí giày bằng kim loại quý; đồng hồ và đồng hồ đeo tay.

Nhóm 16: Hồ dán và các chất dán cho mục đích văn phòng hoặc mục đích gia dụng; máy in địa chỉ; ruy băng mực; máy dán tem tự động; dập ghim dùng điện cho văn phòng; máy dán phong bì cho văn phòng; máy xóa con dấu đã đóng; dụng cụ vẽ, máy chữ (dùng điện hay không dùng điện); máy in chữ lên séc; máy in rô-nê-ô; thiết bị sao chép hình dập nổi;

máy hủy giấy (dùng cho văn phòng); máy đóng dấu dùng cho văn phòng; thiết bị sao chép quay tròn; đồ chứa bằng giấy, để bao gói; túi (túi nhỏ) bằng chất dẻo, để bao gói; màng mỏng bọc thực phẩm bằng chất dẻo dùng để bao gói (dùng cho mục đích gia dụng); túi rác bằng giấy (cho mục đích gia dụng), túi rác bằng chất dẻo (cho mục đích gia dụng); khăn vệ sinh lau tay bằng giấy; khăn lau bằng giấy; khăn ăn bằng giấy; khăn lau tay bằng giấy; khăn mùi xoa bằng giấy, giấy và bìa cứng; văn phòng phẩm; ấn phẩm in.

Nhóm 18: Đồ chứa để bao gói công nghiệp bằng da; quần áo cho vật nuôi trong nhà; túi và các sản phẩm dạng túi; túi nhỏ và các sản phẩm dạng túi nhỏ; ví đựng đồ trang điểm (chưa có đồ bên trong); ô và các phụ kiện của nó; gậy chống; ba toong; các bộ phận bằng kim loại của ba toong và gậy chống; tay nắm cho ba toong và gậy chống.

Nhóm 20: Phụ kiện lắp ráp rèm cụ thể là chốt bằng chất dẻo thay thế kim loại, đinh, nêm, đai ốc, đinh vít, đinh đầu bẹt, chốt, đinh tán và bánh xe nhỏ (tất cả không bằng kim loại); vòng đệm (không bằng kim loại, cao su hoặc sợi lưu hóa); đệm nhỏ (đồ đạc); đệm nhỏ để ngồi trên sàn kiểu Nhật Bản (zabuton); gối; đệm; quạt cầm tay dạng phẳng, quạt gấp cầm tay; giỏ đi chợ; đồ đạc trong nhà; dụng cụ phục vụ cho việc tổ chức nghi lễ; gương bỏ túi, bao đựng gương bỏ túi.

Nhóm 21: Chỉ tơ nha khoa (chỉ tơ dùng cho nha khoa); dụng cụ mỹ phẩm và dụng cụ dùng để vệ sinh; găng tay dùng cho mục đích gia dụng; dụng cụ nhà bếp và đồ chứa đựng dùng cho nhà bếp, không bao gồm thiết bị làm nước nóng dùng ga cho mục đích gia dụng, thiết bị làm nước nóng không dùng điện cho mục đích gia dụng, bệ bếp và bồn rửa trong nhà bếp; dụng cụ làm sạch và dụng cụ để giặt rửa; bẫy chuột; vỉ đập ruồi; bẫy gián, bàn chải quần áo, bàn chải giày; đót giày; vải để đánh bóng giày; bọt biển và vải để đánh bóng giầy; cốt giày (khung giữ dáng cho giày).

Nhóm 24: Khăn mặt bằng vải; khăn tay bỏ túi bằng vải; màn chống muỗi; khăn phủ giường; chăn bông kiểu Nhật Bản (futon); vỏ đệm kiểu Nhật Bản (futon) và vỏ chăn bông (bằng vải lanh); vải bọc đệm kiểu Nhật Bản (futon, đệm không); áo gối (vỏ gối); chăn; khăn ăn bằng vải; khăn lau khô bát; cái phủ bệ xí bằng vải dệt; vỏ bọc cho ghế bằng vải; tấm trướng treo tường bằng vải; rèm bằng sợi dệt hoặc chất dẻo; khăn trải bàn (không bằng giấy); màn rủ xếp nếp (mành rủ).

Nhóm 25: Quần áo; nịt bít tất; dây nịt để kéo giữ tất chân ngắn cổ; dải đeo quần tất (dây); cạp (của quần hoặc váy); thắt lưng (trang phục); đồ đi chân (không phải loại giày đặc biệt dùng trong thể thao); trang phục dùng trong các lễ hội hóa trang; quần áo thể thao; giày chuyên biệt cho các môn thể thao.

Nhóm 28: Sáp bôi cho ván trượt tuyết; đồ chơi cho vật nuôi trong nhà; đồ chơi (cho trẻ con); búp bê; cờ vây; cờ tướng kiểu Nhật Bản (trò chơi Shogi); bộ bài lá kiểu Nhật Bản (utagaruta); xúc xắc; trò chơi xúc xắc kiểu Nhật Bản (xugoroku); cốc chơi xúc xắc; bộ cờ dame của Trung Quốc (trò chơi); trò chơi cờ; cờ dame (bộ cờ); thiết bị để làm ảo thuật; cờ đôminô, bài lá, bộ bài lá của Nhật Bản (hanafuda); bài mạt chược; thiết bị thể thao; đồ câu cá; dụng cụ bắt côn trùng.

Nhóm 30: Cà phê (rang, nghiền thành bột, nghiền thành hột nhỏ, hoặc trong đồ uống); ca cao (rang, nghiền thành bột, nghiền thành hột nhỏ, hoặc trong đồ uống); đá lạnh; bánh kẹo; bánh mỳ và bánh sữa nhỏ; bánh mỳ kẹp nhân; bánh bao nhỏ hấp có nhân thịt xay (manjuh kiểu Trung Quốc); bánh hăm bơ gơ (bánh xăng đuých); bánh pizza; bánh mỳ kẹp

xúc xích (bánh xăng đuých); bánh nướng thịt; gia vị dạng hạt (không bao gồm đồ gia vị); đồ gia vị; kem lạnh ăn được nhiều hương vị; kem trái cây ăn được nhiều hương vị; hạt cà phê chưa rang; chế phẩm ngũ cốc; bánh bao có nhân kiểu Trung Quốc (gyoza, đã nấu chín); bánh bao có nhân hấp kiểu Trung Quốc (shumai, đã nấu chín); món sushi của Nhật Bản (cơm cuốn kiểu Nhật Bản); viên bột rán nhân bạch tuộc (takoyaki), bữa cơm trưa đóng hộp chứa cơm, có thêm thịt, cá hoặc rau; bánh bao kiểu ý; mỳ xào kiểu Nhật Bản (yakisoba); bột nấm men; lúa mạch nha đã lên men kiểu Nhật Bản (koji); ấm men; bột nở; hỗn hợp bánh kẹo ăn ngay, nước sốt mỳ ống; sản phẩm phụ của gạo dùng làm thực phẩm (bã rượu và men còn lại của quá trình làm rượu Sakê); gạo đã xát vỏ; cháo yến mạch lứt; lúa mạch đã xát vỏ; bột mỳ.

Nhóm 31: Động vật dưới nước ăn được (còn sống); rong biển ăn được; rau (tươi); hoa quả (tuơi); hạt kê đuôi cáo (chưa xử lý); kê Proso (kê Châu Âu, chưa xử lý); hạt vừng (chưa xử lý); kiều mạch (chưa xử lý); ngô (hạt chưa xử lý); kê Bamyard của Nhật (chưa xử lý); lúa mì, lúa mạch và yến mạch (chưa xử lý); thóc chưa xử lý; cây lúa miến (cao lương), chưa xử lý; thực phẩm cho động vật; cây; cỏ mọc theo từng mảng (tự nhiên); hoa khô; cây giống con; cây non; hoa (tự nhiên); cỏ (tự nhiên); cây trồng trong chậu để làm cảnh (bonsai).

Nhóm 32: Bia ít mạch nha; bia; bia không cồn; đồ uống có ga (nước giải khát); nước ép trái cây; nước ép rau (đồ uống); chất chiết xuất từ cây hoa bia để làm bia; đồ uống là chất lỏng giống nước còn lại sau khi làm đông sữa chua.

Nhóm 33: Rượu Awamori (rượu chưng cất được làm từ gạo); chất thay thế rượu sake; rượu trắng kiểu Nhật Bản (rượu shochu); rượu được pha trên cơ sở gạo nếp Nhật Bản (rượu Shiro- zake); rượu Sakê, rượu Naoshi (rượu mùi Nhật Bản); rượu được pha trên cơ sở rượu shochu của Nhật Bản (Mirin); rượu kiểu phương Tây (rượu thường); đồ uống từ trái cây có cồn; đồ uống trên cơ sở rượu shochu của Nhật Bản (Chuhai); rượu kiểu Trung Quốc (rượu thường); rượu có pha hương vị; đồ uống có cồn trừ bia.

---

(210) **4-2018-05227**

(540)

(220) 13.02.2018
(441) 25.07.2018
(531) A1.1.10; 1.7.6; 2.5.6; A2.5.23; 2.9.1; 1.15.11
(731) CHI, JUN-HONG (KR) (Yeongdeok-dong, Sejong Grancia Apt.) 103dong-103ho, 60 Jungbu-daero 55beon-gil, Giheung-gu, Yongin-si, Gyeonggi-do, Republic of Korea
(740) Công ty TNHH Sở hữu trí tuệ Trần & Trần (TRAN & TRAN CO., LTD.)

(511) Nhóm 03: Dầu dưỡng da cho em bé; phấn bột trẻ em; dầu tắm cho trẻ em, không dùng cho mục đích y tế; nước thơm toàn thân cho trẻ em; sữa tắm gội cho trẻ em; chế phẩm tẩy tế bào chết cho trẻ em; sữa dưỡng thể cho trẻ em; mỹ phẩm cho trẻ em; chế phẩm mỹ phẩm cho trẻ em; chế phẩm mỹ phẩm để chăm sóc da; dầu gội đầu cho trẻ em; chế phẩm làm sạch tay cho trẻ em; xà phòng cho trẻ em; nước thơm chống nắng cho trẻ em; kem chống nắng dạng lotion cho trẻ em; kem chống nắng cho trẻ em; kem đánh răng cho trẻ em.

---

(210) **4-2018-05290**

(540)

(220) 21.02.2018
(441) 25.07.2018
(531) 26.1.1; A26.1.18
(731) DECOR-WARE INTERNATIONAL INC. (US)
10220 Fourth St. Rancho Cucamonga, CA 91730, USA
(740) Công ty Cổ phần Sở hữu công nghiệp INVESTIP (INVESTIP)

(511) Nhóm 04: Bộ đồ nghề làm nến; nến; nến và bấc nến dùng để thắp sáng; nến làm bằng sáp hoặc chất lỏng, dùng để chiếu sáng quả bí ngô được chạm khắc, quả bí ngô nhỏ, quả bầu và các loại trái cây và rau củ khác; nến để thắp sáng; nến làm đèn ngủ; nến dùng cho cây thông noel; nến thơm; nến ướp nước thơm; sáp thơm để sử dụng trong vật dụng giữ nến sáng; nến trà (nến nhỏ được đặt trong một khay kim loại nhỏ, được dùng để trang trí hoặc để làm nóng trà bằng cách đặt dưới tách hoặc ấm trà); nến cầu nguyện; sáp dùng để làm nến; bấc nến; bấc đèn dùng để thắp sáng.

Nhóm 11: Nến điện chạy bằng pin; đèn nến; đèn lồng nến; vật dụng giữ nến sáng bằng điện; nến điện; nến không cháy (chạy bằng pin hoặc điện); nến chạy bằng ánh sáng led [đi-ốt phát quang].

Nhóm 21: Giá giữ nến; giá giữ nến không bằng kim loại quý; giá giữ nến hình trụ; giá giữ nến cầu nguyện.

---

(210) **4-2018-05302**

(540)

(220) 21.02.2018
(441) 25.07.2018
(531) 24.15.1
(731) AMAZON TECHNOLOGIES, INC. (US)
410 Terry Ave North, Seattle, WA 98109, United States of America
(740) Công ty Luật TNHH T&G (TGVN)

(511) Nhóm 09: Thiết bị và dụng cụ khoa học, hàng hải, khảo sát, nhiếp ảnh, điện ảnh, quang học, cân nặng, đo lường, báo hiệu, kiểm tra (giám sát), cứu sinh; thiết bị giảng dạy; thiết bị và dụng cụ để điều khiển, chuyển đổi, biến đổi, tích tụ, điều chỉnh hoặc kiểm soát điện; thiết bị ghi, truyền dẫn hoặc tái tạo âm thanh hoặc hình ảnh; vật mang dữ liệu từ tính, đĩa ghi; đĩa com-pắc, đĩa DVD và các phương tiện ghi kỹ thuật số khác; cơ cấu cho thiết bị vận hành đồng xu, máy tính tiền, máy tính, thiết bị xử lý dữ liệu, phần mềm máy tính; phần mềm máy tính để truyền phát trực tuyến, phát, truyền phát, phân phối, tái tạo, sắp xếp và chia sẻ âm nhạc, âm thanh, video, trò chơi, nội dung nghe nhìn, đa phương tiện và các dữ liệu khác thông qua mạng truyền thông toàn cầu; phần mềm máy tính để sử dụng trong việc soạn, tải, truyền, nhận, chỉnh sửa, trích xuất, mã hoá, giải mã, phát, xem, lưu trữ và sắp xếp văn bản, dữ liệu, hình ảnh, các file âm thanh và video và nội dung đa phương tiện; phần mềm máy tính cho phép người dùng xem hoặc nghe âm thanh, video, văn bản và nội dung đa phương tiện; phần mềm máy tính để tạo và cung cấp cho người dùng truy cập vào cơ sở dữ liệu thông tin và dữ liệu có thể tìm kiếm được; phần mềm

công cụ tìm kiếm, phần mềm máy tính để truyền phát nội dung không dây; phần mềm máy tính để truy cập thông tin trực tuyến; phần mềm máy tính để tạo điều kiện thuận lợi cho việc thanh toán và giao dịch trực tuyến, phần mềm máy tính dùng để phổ biến quảng cáo cho người khác; phần mềm máy tính dùng để chia sẻ thông tin về sản phẩm, dịch vụ và các thương vụ; phần mềm máy tính để lưu trữ dữ liệu điện tử; phần mềm máy tính để nhận diện hình ảnh và giọng nói; phần mềm máy tính để tự động hóa trong nhà; phần mềm máy tính để mua, truy cập và xem phim, chương trình truyền hình, video, nhạc và nội dung đa phương tiện; phần mềm trình duyệt internet; bản ghi nghe nhìn có chương trình giải trí; các tệp nhạc tải xuống được; nội dung nghe nhìn và đa phương tiện tải xuống được có các câu chuyện hư cấu và có thật về nhiều chủ đề được cung cấp qua dịch vụ video theo yêu cầu; tranh ảnh động và các chương trình truyền hình có thể tải xuống được có các câu chuyện hư cấu và có thật về nhiều chủ đề khác nhau, và các bản ghi âm thanh và video có các câu chuyện hư cấu và có thật về nhiều chủ đề, phương tiện kỹ thuật số, cụ thể là đĩa video kỹ thuật số được ghi sẵn, đĩa linh hoạt kỹ thuật số; các bản ghi âm và video có thể tải xuống được, đĩa DVD và đĩa kỹ thuật số độ nét cao có các câu chuyện hư cấu và có thật về nhiều chủ đề; các tập tin âm thanh, các tệp tin đa phương tiện, các tập tin văn bản, tài liệu dưới dạng văn bản, tài liệu âm thanh, tài liệu video có thể tải xuống được có nội dung hư cấu và có thật trên nhiều chủ đề; các ứng dụng di động có thể tải xuống cho phép người dùng truy cập vào âm nhạc, âm thanh, video, trò chơi, các nội dung nghe nhìn, đa phương tiện và các dữ liệu khác, thiết bị truyền thông kỹ thuật số; hộp set-top; các thiết bị điện tử cầm tay và di động để truyền, lưu trữ, thao tác, ghi và xem lại văn bản, hình ảnh, âm thanh, video và dữ liệu, bao gồm thông qua mạng máy tính toàn cầu, mạng không dây và các mạng truyền thông điện tử và các bộ phận và phụ kiện cơ và điện tử đi kèm của chúng; máy tính, máy tính bảng, máy nghe nhạc và video, máy sắp xếp cá nhân điện tử, thiết bị hỗ trợ kỹ thuật số cá nhân, và thiết bị hệ thống định vị toàn cầu và các bộ phận và phụ kiện cơ và điện tử đi kèm của chúng; thiết bị ngoại vi máy tính; các linh kiện máy tính; màn hình, màn hình hiển thị, dây dẫn, cáp, mô-đem, máy in, ổ đĩa, bộ điêu hợp, thẻ tiếp hợp, bộ kết nối cáp, bộ kết nối plug-in, bộ kết nối điện, trạm sạc và phần mềm điều khiển (drivers); bộ sạc pin; bộ pin; thẻ nhớ và đầu đọc thẻ nhớ; tai nghe có quai và tai nghe; loa, micrô và tai nghe kết hợp micro; bao, vỏ bọc, và giá đỡ cho máy tính và các thiết bị điện tử di động và cầm tay; điều khiển từ xa cho máy tính và các thiết bị điện tử di động và cầm tay; thẻ quà tặng được mã hoá từ tính; phần mềm máy tính để thu thập, sắp xếp, sửa đổi, đánh dấu sách, truyền tải, lưu trữ và chia sẻ dữ liệu và thông tin; phần mềm cho truyền và hiển thị văn bản, hình ảnh và âm thanh; phần mềm máy tính để mua sắm trực tuyến; phần cứng máy tính; chíp máy tính; pin; thiết bị cầm tay để điều khiển tivi, loa, bộ khuếch đại, hệ thống âm thanh nổi và hệ thống giải trí; phần mềm máy tính để quản lý thông tin; phần mềm đồng bộ hoá cơ sở dữ liệu; các chương trình máy tính để truy cập, duyệt và tìm kiếm các cơ sở dữ liệu trực tuyến; phần mềm để đồng bộ dữ liệu giữa một trạm hoặc thiết bị từ xa và một trạm hoặc thiết bị cố định hoặc từ xa; phần mềm viễn thông và truyền thông qua mạng truyền thông địa phương hoặc toàn cầu; phần mềm để truy cập mạng lưới truyền thông bao gồm internet; phần mềm để phân tích và phục hồi dữ liệu; phần mềm sao lưu hệ thống máy tính; radio, thiết bị thu phát sóng; máy nghe nhạc, loa âm thanh; linh kiện và phụ kiện âm thanh, điện thoại; điện thoại di động; bộ khuếch đại và thu âm âm thanh; dụng cụ và thiết bị hiệu ứng âm thanh để sử dụng với nhạc cụ; máy phát âm điện tử dùng cho nhạc cụ; linh kiện điện tử dùng cho nhạc cụ; thiết bị âm thanh đồ chơi; loa âm thanh, thiết bị điện thoại, thiết bị viễn thông và máy tính dùng cho xe có động cơ; thiết bị ghi âm giọng nói và nhận dạng giọng nói; bộ truyền thông mạng; thiết bị và dụng cụ truyền thông điện tử; thiết bị, dụng cụ viễn thông; máy ảnh; máy quay video; máy quay phim; bao/túi được thiết kế đặc biệt dùng cho các thiết bị và dụng cụ chụp ảnh; thiết bị định tâm cho phim dương bản; lăng kính chụp cận cảnh;

màn chiếu; thiết bị chiếu; tivi; máy thu hình; màn hình tivi; hệ thống âm thanh stereo, hệ thống rạp hát gia đình và hệ thống giải trí gia đình; phần mềm phát triển ứng dụng; phần mềm máy tính dùng để phát triển các ứng dụng phần mềm khác; phần mềm hệ điều hành máy tính; phần mềm máy tính để cấu hình, vận hành và điều khiển thiết bị di động, thiết bị có thể đeo, điện thoại di động, máy tính và thiết bị ngoại vi máy tính, và máy nghe nhạc và video, phần mềm máy tính để tạo ra cơ sở dữ liệu có thể tìm kiếm được của thông tin và dữ liệu cho các cơ sở dữ liệu mạng xã hội đồng đẳng ngang hàng; phần mềm trò chơi máy tính; sách, tạp chí, tạp chí định kỳ, bản tin, báo, báo hàng ngày và các ấn phẩm khác dưới dạng điện tử có thể tải xuống được; thiết bị nghe nhìn và công nghệ thông tin; nhạc chuông có thể tải về cho điện thoại di động; phim hoạt hình; thiết bị liên lạc, điện thoại thông minh; điện thoại di động; máy điện thoại; ống nghe điện thoại; máy truyền phát điện thoại; điện thoại hình; đĩa hát, đĩa ghi âm thanh, dải băng ghi âm; vật ghi âm; băng ghi hình; hộp băng trò chơi video; băng vi-đê-ô; thiết bị bộ nhớ máy tính; bộ vi xử lý; mô-đem; kính 3D; dây đai, băng tay, dây buộc và kẹp cho các thiết bị điện tử kỹ thuật số di động và cầm tay để ghi lại việc tổ chức, truyền, thao tác và xem lại các tệp tin văn bản, dữ liệu, âm thanh, hình ảnh và video; túi xách và bao đựng phù hợp hoặc có hình dạng chuyên biệt để chứa các máy nghe nhạc kỹ thuật số và/hoặc máy nghe nhạc video, máy tính cầm tay, máy hỗ trợ kỹ thuật số cá nhân, máy sắp xếp điện tử và sổ tay điện tử; sổ tay hướng dẫn người sử dụng dưới dạng có thể đọc được bằng điện tử, có thể đọc được bằng máy hoặc có thể đọc được bằng máy tính để sử dụng với và được bán như một bộ phận đi kèm của các thiết bị kể trên.

Nhóm 38: Viễn thông; truyền video theo yêu cầu; dịch vụ truyền dẫn truyền hình giao thức internet (IPTV); truyền tải điện tử các tệp âm thanh và video được truyền trực tiếp và có thể tải xuống được qua mạng máy tính và các mạng truyền thông khác; truyền tải điện tử thông tin và dữ liệu; truyền tải điện tử và truyền phát nội dung phương tiện kỹ thuật số cho người khác thông qua mạng máy tính toàn cầu và địa phương; dịch vụ viễn thông, cụ thể là truyền dẫn và truyền phát thoại, dữ liệu, hình ảnh, phim, chương trình truyền hình, chương trình âm thanh và nghe nhìn, và nội dung và thông tin phương tiện số khác bằng các mạng viễn thông, mạng truyền thông không dây và internet, truyền tải âm thanh, video và các tài liệu nghe nhìn trên internet, mạng truyền thông và mạng viễn thông không dây; truyền phát dữ liệu; truyền phát nhạc, phim, phim ảnh, chương trình truyền hình và các trò chơi trên internet; dịch vụ phát sóng; dịch vụ phát thanh và truyền hình; phát sóng phim điện ảnh và chương trình nghe nhìn; dịch vụ phát thanh và truyền hình dựa trên thuê bao thông qua internet; dịch vụ phát sóng và cung cấp truy cập viễn thông cho phim, chương trình truyền hình, chương trình âm thanh và nghe nhìn, và các nội dung và thông tin truyền thông kỹ thuật số khác được cung cấp qua dịch vụ video theo yêu cầu; dịch vụ phát sóng trên internet; dịch vụ phát thanh trên internet dịch vụ viễn thông, cụ thể là, truyền dẫn các tệp tin dạng hình ảnh qua mạng internet (webcast); truyền tải các tập tin kỹ thuật số; truyền tải nội dung kỹ thuật số bằng các mạng máy tính, mạng internet, kênh thuê bao số (DSL), mạng cáp, phương tiện kỹ thuật số có thể tải được, truyền phát kỹ thuật số, video theo yêu cầu, video theo yêu cầu định sẵn, tivi, chương trình tivi miễn phí, chương trình tivi trả tiền khi xem, vệ tinh, cáp, điện thoại hoặc điện thoại di động; truyền tải điện từ các tập tin ảnh kỹ thuật số giữa người sử dụng internet; cung cấp truy cập vào các thư mục, cơ sở dữ liệu, các trang web, blog và tài liệu tham khảo trực tuyến; truyền tin; phân phối tin nhắn bằng điện tử; truyền điện tử thư và tin nhắn; dịch vụ podcasting (truyền dẫn các tệp tin dạng âm thanh qua mạng internet); cung cấp các phòng chat trực tuyến cho mạng xã hội; cung cấp một diễn đàn trực tuyến để truyền tải tin nhắn giữa người dùng máy tính và truyền tải hình ảnh, video, văn bản, dữ liệu, hình ảnh và âm thanh; dịch vụ viễn thông, cụ thể là cung cấp bản tin điện tử trực tuyến cho việc truyền tải

thông điệp giữa người sử dụng máy tính về giải trí; cung cấp các dịch vụ kết nối viễn thông để chuyển hình ảnh, tin nhắn, âm thanh, các tác phẩm thị giác, nghe nhìn và đa phương tiện giữa các điện thoại di động, điện thoại thông minh, thiết bị điện tử di động, thiết bị số cầm tay, máy tính bảng hoặc máy tính; truyền tải các hướng dẫn phim ảnh và truyền hình; trao đổi giữa các máy tính; cung cấp thời gian truy cập vào các tài liệu đa phương tiện trên internet; cung cấp kết nối viễn thông tới cơ sở dữ liệu máy tính; truyền dữ liệu bằng các thiết bị nghe nhìn được điều khiển bằng máy vi tính hoặc các thiết bị xử lý dữ liệu; dịch vụ định tuyến và kết nối viễn thông; cho thuê thời gian truy cập vào mạng máy tính toàn cầu; truyền các thiệp chúc mừng trực tuyến; cho thuê thiết bị gửi tin nhắn; cho thuê mô-đem; cho thuê thiết bị viễn thông.

Nhóm 41: Giáo dục; cung cấp đào tạo; giải trí; các hoạt động thể thao và văn hoá; dịch vụ giải trí, cụ thể là cung cấp thông tin thông qua mạng máy tính toàn cầu trong lĩnh vực giải trí và các chủ đề liên quan đến giải trí; dịch vụ giải trí, cụ thể là cung cấp nội dung âm thanh, video và nghe nhìn không tải xuống được với bản chất là các bản ghi có phim, chương trình truyền hình, video và âm nhạc qua một trang web; dịch vụ giải trí, cụ thể là, cung cấp sử dụng tạm thời video trực tuyến không tải xuống được; cung cấp các video không tải xuống được có các chương trình về nhiều chủ đề giải trí thông qua dịch vụ video theo yêu cầu; cung cấp phim, phim ảnh và chương trình truyền hình không tải xuống được, qua dịch vụ video theo yêu cầu; phân phối và cho thuê nội dung giải trí, cụ thể là dịch vụ tìm kiếm và đặt hàng trực tuyến bằng máy tính có các bộ phim, phim điện ảnh, phim tài liệu, phim ảnh, chương trình truyền hình, đồ hoạ, hoạt hình và các bài thuyết trình đa phương tiện và các tác phẩm nghe nhìn khác dưới dạng tải số và truyền trực tiếp số có thể xem qua các mạng máy tính và mạng truyền thông toàn cầu; dịch vụ cho thuê phim và video; cho thuê các tác phẩm nghe nhìn, cụ thể là, phim điện ảnh, chương trình truyền hình, video, video âm nhạc, và âm nhạc; sản xuất và phân phối phim, phim ảnh, chương trình truyền hình và video; tạo và phát triển các ngữ cảnh cho phim ảnh và các chương trình truyền hình; dịch vụ ghi âm, ghi hình; cung cấp cơ sở dữ liệu có thể tìm kiếm được có nội dung âm thanh, video và nghe nhìn thông qua mạng internet, mạng viễn thông và mạng viễn thông không dây trong lĩnh vực phim ảnh, chương trình truyền hình, video và âm nhạc; cung cấp chương trình phát thanh trực tuyến; dịch vụ xuất bản đa phương tiện, video và âm thanh số, các dịch vụ giải trí, cụ thể là cung cấp các chương trình âm nhạc và âm thanh ghi sẵn không tải xuống được có các câu chuyện hư cấu và có thật về nhiều chủ đề, và thông tin trong lĩnh vực âm nhạc, bình luận và bài báo về âm nhạc, tất cả được cung cấp trực tuyến qua mạng qua máy tính toàn cầu; dịch vụ giải trí, cụ thể là các hoạt động biểu diễn nghe nhìn trực tiếp, các buổi biểu diễn kịch và hài kịch, tin tức, giải trí phức hợp, âm nhạc; dịch vụ giải trí, cụ thể là, cung cấp môi trường ảo trong đó người dùng có thể tương tác vì mục đích thư giãn, vui chơi hoặc giải trí; dịch vụ giải trí, cụ thể là cung cấp các xếp hạng và đánh giá về nội dung trò chơi video, sách, kịch bản phim, kịch bản, âm nhạc, video, phim ảnh, truyền hình thông một trang web; thông tin giải trí; cung cấp tin tức, thông tin và bình luận trực tuyến trong lĩnh vực giải trí; xuất bản các tạp chí hàng ngày trực tuyến, cụ thể là, các blog có thông tin về giải trí; sắp xếp các cuộc thi; dịch vụ rút thăm trúng thưởng; dịch vụ rút thăm trúng thưởng được cung cấp qua mạng máy tính toàn cầu lưu trữ các cuộc rút thăm trúng thưởng trực tuyến và các cuộc thi cho người khác; xuất bản sách, tạp chí, tạp chí định kỳ, tác phẩm văn học, tác phẩm thị giác, tác phẩm âm thanh và các tác phẩm nghe nhìn; giới thiệu/trình diễn các buổi hòa nhạc và biểu diễn nhạc sống; dịch vụ sản xuất âm nhạc; dịch vụ xuất bản âm nhạc; dịch vụ giải trí, cụ thể là giới thiệu các nhạc sĩ, nghệ sỹ và ban nhạc bằng cách cung cấp các đoạn video biểu diễn ca nhạc không tải xuống được qua mạng máy tính toàn cầu; cung cấp nguồn tương tác không tải xuống được để tìm kiếm lựa chọn, quản lý và xem nội

dung nghe nhìn có bản chất của các bản ghi có phim, chương trình truyền hình, video và âm nhạc; cung cấp bản tin trực tuyến trong lĩnh vực truyền hình, phim ảnh và video qua e-mail; dịch vụ dịch thuật và phiên dịch; cung cấp ấn phẩm điện tử trực tuyến, không tải xuống được; xuất bản các văn bản, trừ văn bản quảng cáo; soạn văn bản, trừ văn bản quảng cáo; cho thuê thiết bị âm thanh; giới thiệu phim trình chiếu; sắp xếp và tổ chức các buổi hòa nhạc; giải trí, vui chơi giải trí; dịch vụ trò chơi được cung cấp trực tuyến từ mạng máy tính; cho thuê thiết bị trò chơi; cung cấp dịch vụ karaoke, thuê máy chiếu phim và phụ kiện; xưởng phim, dịch vụ sáng tác nhạc; tổ chức các chương trình [dịch vụ impresario]; giải trí vô tuyến; cho thuê máy thu thanh và máy thu hình; sản xuất chương trình phát thanh và truyền hình; cho thuê thiết bị ghi âm thanh; ghi phụ đề; giải trí trên truyền hình; trình diễn sân khấu; tổ chức các cuộc thi (giáo dục hoặc giải trí); tổ chức triển lãm với mục đích văn hoá hoặc giáo dục; dịch vụ phòng thu âm; dàn dựng băng video; ghi/thu video; thông tin giáo dục; giáo dục tôn giáo; dịch vụ giảng dạy, giáo dục, dịch vụ hướng dẫn.

---

(210) **4-2018-05343**

(540)

明日香野
ASUKANO

(220) 22.02.2018
(441) 25.07.2018

(731) SHOWA HOLDINGS (JP)
348, Toyofuta Kashiwa-Shi Chiba 277-8556 Japan

(740) Công ty Luật TNHH Tư vấn Quốc tế (INDOCHINE COUNSEL)

(511) Nhóm 30: Kẹo và bánh kẹo kiểu Nhật Bản, bánh kẹo.

---

(210) **4-2018-05384**

(540)

(220) 22.02.2018
(441) 25.07.2018
(531) 2.5.3; 2.5.30
(591) Đen, xanh dương, hồng đậm, hồng nhạt, trắng, trắng hồng.
(731) CARRIESOFT CO., LTD (KR)
Ace Techno tower 5, 20, Digital-ro 31-gil, Guro-gu, Seoul, Korea
(740) Công ty TNHH Tư vấn đầu tư và Sở hữu trí tuệ Hoàng Phi (HOANG PHI INVEST & I.P CO., LTD)

(511) Nhóm 16: Giấy, ấn phẩm, văn phòng phẩm, đồ dùng học tập, khăn giấy, truyện tranh.

Nhóm 28: Trò chơi, đồ chơi; thiết bị chơi trò chơi video; dụng cụ thể dục thể thao không nằm trong nhóm khác.

Nhóm 35: Mua bán: mỹ phẩm, chế phẩm làm sạch, sơn, đồ gia dụng (nồi, niêu, bát đĩa), thiết bị điện (quạt điện), thiết bị dạy học, xe ô tô, xe máy, xe đạp [phương tiện], đồ trang sức, đồng hồ đeo tay, sách, sổ, các tông, ấn phẩm, vật liệu để đóng sách, ảnh chụp (được in), văn phòng phẩm và đồ dùng văn phòng cần thiết (trừ đồ nội thất), keo dán dùng cho

văn phòng hoặc dùng cho gia đình, bút lông, đồ dùng để hướng dẫn và giảng dạy, các tấm màng mỏng, túi bằng chất dẻo, túi bằng chất dẻo dùng để bọc và bao gói, túi xách, túi da và giả da, ô, dù, vòng cổ, gối, phụ kiện tóc và đồ trang trí tóc, dây buộc và trang phục cho động vật, vải dệt và vải không dệt, quần áo (trang phục), giày dép, đồ đi chân, đồ đội đầu, trò chơi, đồ chơi [đàn đồ chơi, xe đồ chơi, búp bê, thú nhồi bông, đồ chơi nấu ăn, đồ chơi bác sĩ, súng nước], thiết bị chơi trò chơi video, dụng cụ thể dục thể thao, thực phẩm đã qua chế biến, thực phẩm chưa qua chế biến (hoa quả tươi, thịt tươi, cá tươi), đồ ăn sẵn [bánh kẹo, phở ăn liền], chè, cà phê, nước sốt, kem, bia, nước khoáng, nước trái cây, rượu.

Nhóm 41: Dịch vụ giáo dục đào tạo; dịch vụ giải trí, dịch vụ giải trí trên truyền hình; dịch vụ sản xuất các chương trình phát thanh và truyền hình.

---

(210) **4-2018-05443**

(540)

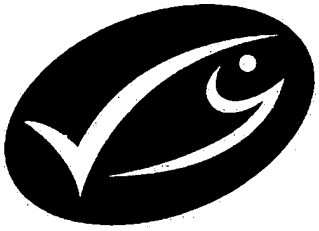

(220) 23.02.2018
(441) 25.07.2018
(531) 26.1.2; A3.9.24; 3.7.17; A3.7.24
(731) MARINE STEWARDSHIP COUNCIL (GB)
1 Snow Hill, London EC1A 2DH, United Kingdom
(740) Công ty TNHH Sở hữu trí tuệ HA VIP (HAVIP CO., LTD.)

(511) Nhóm 29: Cá (không còn sống); hải sản (không còn sống); thực phẩm chế biến từ cá và/hoặc hải sản; cá muối; phi-lê cá; cá được bảo quản; cá đóng hộp; bột cá thức ăn dùng cho người; chất chiết ra từ cá; chất phết [lên đồ ăn] làm từ cá và hải sản; đồ ăn đã được chế biến trên cơ sở cá và/hoặc hải sản; dầu thực vật và mỡ ăn; thực phẩm ăn nhanh trên cơ sở cá/hải sản; thực phẩm đông lạnh trên cơ sở cá/hải sản; tôm; tôm panđan; động vật có vỏ cứng [không còn sống]; động vật giáp xác [không còn sống], cá ngâm (không còn sống); cá hộp; cá nuôi (không còn sống); tảo biển/rong biển đã xử lý dùng cho thực phẩm.

---

(210) **4-2018-05444**

(540)

MSC

(220) 23.02.2018
(441) 25.07.2018
(731) MARINE STEWARDSHIP COUNCIL (GB)
1 Snow Hill, London EC1A 2DH, United Kingdom
(740) Công ty TNHH Sở hữu trí tuệ HA VIP (HAVIP CO., LTD.)

(511) Nhóm 29: Cá (không còn sống); hải sản (không còn sống); thực phẩm chế biến từ cá và/hoặc hải sản; cá muối; phi-lê cá; cá được bảo quản; cá đóng hộp; bột cá thức ăn dùng cho người; chất chiết ra từ cá; chất phết [lên đồ ăn] làm từ cá và hải sản; đồ ăn đã được chế biến trên cơ sở cá và/hoặc hải sản; dầu thực vật và mỡ ăn; thực phẩm ăn nhanh trên cơ sở cá/hải sản; thực phẩm đông lạnh trên cơ sở cá/hải sản; tôm; tôm panđan; động vật có vỏ cứng [không còn sống]; động vật giáp xác [không còn sống], cá ngâm (không còn sống); cá hộp; cá nuôi (không còn sống); tảo biển/rong biển đã xử lý dùng cho thực phẩm.

---

(210) **4-2018-05468**

(540)

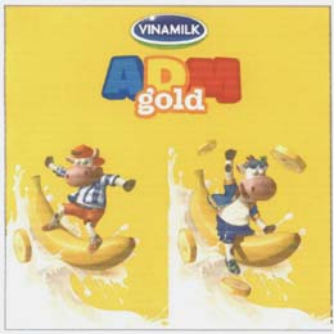

(220) 23.02.2018
(441) 25.07.2018
(531) 26.1.2; A26.1.18; 3.4.18; A3.4.25
(591) Vàng, trắng, xanh lá cây, xanh da trời, cam, đỏ, đen, xanh dương, nâu, hồng.
(731) CÔNG TY CỔ PHẦN SỮA VIỆT NAM (VN)
Số 10 Tân Trào, phường Tân Phú, quận 7, thành phố Hồ Chí Minh
(740) Công ty TNHH sở hữu trí tuệ AGL (AGL IP)

(511) Nhóm 29: Sữa đậu nành; sữa tươi; sữa chua; kem; phô mai; sản phẩm sữa.

---

(210) **4-2018-05489**

(540)

VJH

(220) 26.02.2018
(441) 25.07.2018
(531) 26.1.2; 26.1.10
(731) CÔNG TY CỔ PHẦN TẬP ĐOÀN CÔNG NGHIỆP VIỆT NHẬT (VN)
Số 41, tập thể Z176, xã Dương Xá, huyện Gia Lâm, thành phố Hà Nội

(511) Nhóm 07: Máy khâu và các phụ kiện dùng cho máy khâu; các linh kiện của máy giặt, máy hút bụi.

Nhóm 09: Điện thoại, ti vi và các linh kiện dùng cho điện thoại, tivi; bộ lọc sóng.

Nhóm 11: Tủ lạnh, điều hòa, bình nóng lạnh và các linh kiện cho tủ lạnh, điều hòa, bình nóng lạnh.

Nhóm 12: Xe ô tô, xe máy và các linh kiện ô tô, xe máy.

Nhóm 21: Dụng cụ nhà bếp.

Nhóm 35: Bán buôn (kinh doanh), xuất nhập khẩu, quảng cáo các sản phẩm: máy khâu, các phụ kiện dùng cho máy khâu, xe ô tô, xe máy, linh kiện dùng cho xe ô tô, linh kiện dùng cho xe máy.

Nhóm 40: Xử lý kim loại; tôi kim loại; mạ kim loại.

---

(210) **4-2018-05572**

(300) 1854420 25.08.2017 CA

(540)

(220) 26.02.2018
(441) 25.07.2018
(531) A1.1.10; 1.15.21; 26.1.6; 26.2.7; A1.1.9
(731) MOOLITE WORLD INC. (CA)
687 Bloor St. E, Toronto, Ontario, M4W1J3, Canada
(740) Công ty TNHH Đại Tín và Liên Danh (DAITIN AND ASSOCIATES CO.,LTD)

(511) Nhóm 09: Phần mềm ứng dụng máy vi tính, có thể tải về; phần mềm máy tính (ghi sẵn); phần mềm máy tính để hiển thị một câu chuyện kết hợp với một cuộn truyện (đoạn phim hoạt hình quay thử), phần mềm có thể tải xuống được để hiển thị hình ảnh và hiệu ứng âm thanh; phần mềm ứng dụng máy tính có thể tải về cho phép xem được tác phẩm văn học trên điện thoại di động hoặc máy tính bảng; thiết bị đi kèm máy chiếu dùng cho điện thoại di động; thiết bị đi kèm máy chiếu dùng cho điện thoại di động hoặc máy tính bảng cho phép hiển thị hình ảnh thông qua việc sử dụng cuộn truyện (đoạn phim hoạt hình quay thử); thiết bị đi kèm để chèn cuộn truyện (đoạn phim hoạt hình quay thử) để chiếu hình ảnh lên trên bề mặt bằng việc sử dụng nguồn sáng; cuộn truyện (đoạn phim hoạt hình quay thử) chứa hình ảnh dùng cho thiết bị đi kèm máy chiếu; bộ dụng cụ dùng cho điện thoại di động hoặc máy tính bảng để chiếu hình ảnh tương tác từ cuộn truyện (đoạn phim hoạt hình quay thử) trong khi đọc câu chuyện đã tải xuống tương ứng.

Nhóm 28: Đồ chơi, trò chơi và vật chơi.

---

(210) **4-2018-05599**

(540)

(220) 27.02.2018
(441) 25.07.2018
(531) 1.15.15; 26.3.1; 1.15.5
(591) Đen, xanh lá cây, vàng, trắng.
(731) CÔNG TY TNHH DẦU NHỚT - TIÊU CHUẨN MỸ (VN)
151 Phan Châu Trinh, phường Phước Ninh, quận Hải Châu, thành phố Đà Nẵng
(740) Văn phòng luật sư Phạm và Liên danh (PHAM & ASSOCIATES)

(511) Nhóm 04: Dầu nhớt

Nhóm 35: Bán buôn dầu nhớt, các phụ phẩm của dầu nhớt, phụ tùng ô tô, mô tô, xe máy, linh kiện điện tử, viễn thông

---

(210) **4-2018-05765**

(540)

(220) 28.02.2018
(441) 25.07.2018
(531) 1.15.21; 6.1.2
(731) PIP CO., LTD. (JP)
1-36, Nouninbashi 2-chome, Chuo-ku, Osaka 540-0011 Japan
(740) Văn phòng luật sư Phạm và Liên danh (PHAM & ASSOCIATES)

(511) Nhóm 10: Thiết bị và dụng cụ từ tính để điều trị y tế; thiết bị trị liệu từ tính; thiết bị trị liệu từ tính kiểu dính; bình sữa cho trẻ em; dụng cụ cho nhân viên điều dưỡng; gối đá chườm cho mục đích y tế; túi đá chườm cho mục đích y tế; vật đỡ hỗ trợ cho điều trị y tế; vật dụng đỡ cho đầu gối cho mục đích y tế có chứa nam châm; vật dụng đỡ cho khuỷu tay cho mục đích y tế có chứa nam châm; vật dụng đỡ cho vòng eo cho mục đích y tế có chứa nam châm; vật dụng đỡ cho mục đích y tế có chứa nam châm; vật dụng đỡ hỗ trợ cho mục đích y tế; thiết bị và dụng cụ phẫu thuật, y tế, nha khoa và thú y, chân, tay giả, mắt và răng giả; dụng cụ chỉnh hình; vật liệu khâu vết thương.

Nhóm 14: Vòng cổ có từ (đồ trang sức); vòng đeo tay có từ (đồ trang sức); kim loại quý và các hợp kim của chúng; đồ trang sức, đá quý; đồng hồ và dụng cụ đo thời gian.

Nhóm 21: Kính thô hoặc bán thành phẩm, không dùng trong xây dựng; nồi nấu và chảo, không dùng điện; bộ đồ ăn, trừ dao, dĩa và thìa; dụng cụ lau chùi vận hành bằng tay và dụng cụ rửa và làm sạch; găng tay dùng cho mục đích gia dụng; dụng cụ mỹ phẩm và vệ sinh trang điểm; bàn chải cho quần áo; bàn chải đánh giày; dụng cụ và đồ chứa đựng dùng cho gia đình hoặc nhà bếp; lược và bọt biển; bàn chải (không kể bút lông); vật liệu dùng làm bàn chải; đồ lau dọn; bùi nhùi thép để làm sạch; đồ thủy tinh, sứ và đồ bằng đất nung để chứa đựng.

Nhóm 24: Vải dệt thoi; vải dệt kim; nỉ và vải không dệt; khăn mặt bằng vải, khăn tay bỏ túi bằng vải; khăn lau khô bát đĩa; khăn trải giường; vỏ gối [áo gối]; chăn; rèm bằng sợi dệt hoặc bằng chất dẻo; rèm tắm bằng vải hoặc chất dẻo; vải dệt; khăn phủ giường; khăn trải bàn (không bằng giấy).

Nhóm 25: Quần áo lót; bít tất ngắn cổ; tất dài; quần áo bó; vật giữ ấm chân; quần ống bó; tất đi hỗ trợ chân; cổ tay áo [trang phục]; miếng lót độn cho yếm; quần áo; đồ đi chân; đồ đội đầu.

---

(210) **4-2018-05810**

(540)

(220) 28.02.2018
(441) 25.07.2018
(531) 1.15.23; 26.1.1; 26.3.2; 26.3.23; A26.11.8
(591) Đỏ, xanh lá cây, xanh da trời, vàng, trắng.
(731) CÔNG TY CỔ PHẦN THƯƠNG MẠI VÀ SẢN XUẤT KINH DOANH PHÚ MINH (VN)
Số 247 Giảng Võ, phường Cát Linh, quận Đống Đa, thành phố Hà Nội
(740) Công ty Luật TNHH ELITE (ELITE LAW FIRM)

(511) Nhóm 03: Nước giặt, nước rửa bát, nước lau nhà; nước xả vải, chất tẩy rửa bồn cầu; sữa tắm.

Nhóm 07: Máy phát điện; máy nông nghiệp, động cơ khởi động không dùng cho xe cộ; máy xúc đất; động cơ cho tàu thuyền; máy khí nén.

Nhóm 09: Máy biến áp và máy biến thế bằng điện, bảng điều khiển điện, công tơ điện; bộ lưu điện; tủ phân phối điện; cầu dao tự động.

Nhóm 30: Tinh bột cho thực phẩm; bột mỳ và chế phẩm làm từ ngũ cốc; bánh mỳ, bột nhão và bánh kẹo; đường, mật ong, mật đường, men, bột nở, muối nấu ăn.

Nhóm 35: Kinh doanh siêu thị, cụ thể là: thực phẩm (sữa, thịt, bột, đường, bơ, kem, sô cô la, mứt, ngũ cốc, gia vị, hương liệu, phụ gia, men, màu thực phẩm, gạo, cà phê, chè), bàn chải đánh răng, chậu tắm, sữa tắm, bình sữa, bát đĩa, khay, thìa đựng thức ăn, quần áo,

giày dép, mũ nón, găng tay, tất, khăn quàng cổ, sữa rửa mặt, sữa tắm, sữa tắm em bé, kem trị mụn, phấn, dầu gội, dầu xả, nước giặt đồ, xà phòng, kem dưỡng da, kem chống nắng, tăm bông, màng bọc thực phẩm, túi đựng thực phẩm; đại lý hàng tiêu dùng, cụ thể là: thực phẩm (sữa, thịt, bột, đường, bơ, kem, sô cô la, mứt, ngũ cốc, gia vị, hương liệu, phụ gia, men, màu thực phẩm, gạo, cà phê, chè), bàn chải đánh răng, chậu tắm, sữa tắm, bình sữa, bát đĩa, khay, thìa đựng thức ăn, quần áo, giày dép, mũ nón, găng tay, tất, khăn quàng cổ, sữa rửa mặt, sữa tắm, sữa tắm em bé, kem trị mụn, phấn, dầu gội, dầu xả, nước giặt đồ, xà phòng, kem dưỡng da, kem chống nắng, tăm bông, màng bọc thực phẩm, túi đựng thực phẩm; xuất nhập khẩu hàng hóa; mua bán: đồ điện gia dụng, đồ dùng gia đình, sách, báo, tạp chí, văn phòng phẩm, vali, cặp, túi, ví, hàng da và giả da, mua bán hàng hóa phi lương thực, cụ thể là: bàn chải đánh răng, chậu tắm, sữa tắm, bình sữa, bát đĩa, khay, thìa đựng thức ăn, quần áo, giày dép, mũ nón, găng tay, tất, khăn quàng cổ, sữa rửa mặt, sữa tắm, sữa tắm em bé, kem trị mụn, phấn, dầu gội, dầu xả, nước giặt đồ, xà phòng, kem dưỡng da, kem chống nắng, tăm bông, màng bọc thực phẩm, túi đựng thực phẩm, thực phẩm, hàng gốm, sứ, thủy tinh, sản phẩm quang học và chụp ảnh (kính râm, ống nhòm, kính lúp), thuốc, mỹ phẩm, thiết bị và linh kiện điện tử, viễn thông, máy vi tính, thiết bị ngoại vi, thực phẩm (sữa, thịt, bột, đường, bơ, kem, sô cô la, mứt, ngũ cốc, gia vị, hương liệu, phụ gia, men, màu thực phẩm), thuốc lá, thuốc lào, nông lâm sản nguyên liệu và động vật sống, hàng lưu niệm, hàng đan lát, hàng thủ công mỹ nghệ, hàng gốm, sứ thủy tinh, tranh, ảnh, máy ảnh, phim ảnh và vật liệu ảnh, thiết bị điện gia dụng (máy phát điện, máy làm kem, máy trộn, máy đánh, máy cán, máy cắt); xuất nhập khẩu các mặt hàng phi lương thực, cụ thể là: bàn chải đánh răng, chậu tắm, sữa tắm, bình sữa, bát đĩa, khay, thìa đựng thức ăn, quần áo, giày dép, mũ nón, găng tay, tất, khăn quàng cổ, sữa rửa mặt, sữa tắm, sữa tắm em bé, kem trị mụn, phấn, dầu gội, dầu xả, nước giặt đồ, xà phòng, kem dưỡng da, kem chống nắng, tăm bông, màng bọc thực phẩm, túi đựng thực phẩm, thực phẩm, mỹ phẩm, đồ dùng gia đình, đồ điện gia dụng đồ nội thất, xuất nhập khẩu thiết bị điện dân dụng, cụ thể là: xuất nhập khẩu: quạt điện, máy sấy tóc, dây điện, ắc quy, ổ cắm, phích cắm, lò nướng, lò vi sóng, nồi cơm điện, ấm siêu tốc, máy xay sinh tố, máy xay thịt, máy ép trái cây.

Nhóm 39: Đại lý du lịch, sắp xếp các chuyến du lịch, dịch vụ vận chuyển hành khách và hàng hóa; môi giới vận tải; dịch vụ hậu cần (logistics) bao gồm lưu giữ, vận chuyển và giao hàng hóa; sắp xếp vận tải và lưu giữ hàng hóa; dịch vụ tư vấn về vận tải.

Nhóm 41: Nhiếp ảnh; sản xuất nhạc, tổ chức và điều khiển hội thảo; trường đào tạo [giáo dục], tổ chức các cuộc thi thể thao; cho thuê thiết bị trò chơi.

Nhóm 43: Dịch vụ cho thuê chỗ ở tạm thời; kinh doanh khách sạn, nhà hàng; dịch vụ chuẩn bị thực phẩm và đồ uống (do nhà hàng thực hiện); nhà hàng ăn uống tự phục vụ; dịch vụ nhà hàng ăn uống phục vụ lưu động; dịch vụ cho thuê phòng họp, phòng hội nghị.

---

(210) **4-2018-05844**

(540)

THERMO SENSE

(220) 28.02.2018

(441) 25.07.2018

(731) PT. MASPION (ID)
Jl. Kembang Jepun 38-40, Surabaya 60162, Indonesia

(740) Công ty Luật TNHH AMBYS Hà Nội (AMBYS HANOI)

(511) Nhóm 21: Bộ nồi chảo nấu ăn không dùng điện; nồi nấu không dùng điện, chảo không dùng điện và đĩa; bộ nồi nấu không dùng điện; dụng cụ nấu ăn không dùng điện; nồi nấu kiểu Hà Lan (nồi nấu có vách dày với nắp đậy chặt và không dùng điện); nồi hấp không dùng điện (nồi áp suất); nồi nấu chậm không dùng điện; nồi hầm không dùng điện; nồi chiên ngập dầu, không dùng điện; chảo lớn (chảo kiểu trung quốc có dạng như chiếc bát) không dùng điện; chảo rán; khay nướng (dụng cụ nấu nướng); vỉ nướng (dụng cụ nấu nướng); đồ chứa thực phẩm giữ nhiệt; dụng cụ dùng cho lò nướng; hộp, đĩa, khay và đồ chứa dùng khi nướng lò; bộ dụng cụ nướng lò; cốc để uống; cốc vại (bằng thủy tinh, không có tay cầm); cốc vại (bằng thủy tinh, có tay cầm); tách/chén thủy tinh; tách và đĩa uống trà bằng thủy tinh; bộ đồ uống trà bằng thủy tinh; bát thủy tinh; đĩa thủy tinh; bộ bát đĩa thủy tinh; bình thủy tinh cho mục đích gia dụng; hũ đựng bằng thủy tinh; bình dẹt bằng thủy tinh (đồ chứa đựng); bình thon cổ bằng thủy tinh; ly uống rượu bằng thủy tinh (có chân); cốc uống rượu bằng thủy tinh; đồ chứa đựng bằng thủy tinh; nồi nấu bằng thủy tinh; kính cường lực, không dùng cho xây dựng.

---

(210) **4-2018-05894**

(540) **HMÔNG**

(220) 01.03.2018
(441) 25.07.2018
(731) NGUYỄN ANH TUYỂN (VN)
Tổ 2 thị trấn Bát Xát, huyện Bát Xát, tỉnh Lào Cai

(511) Nhóm 05: Các sản phẩm dược.

Nhóm 29: Thịt, cá, gia cầm, trứng, dầu thực vật và mỡ ăn; rau, quả được bảo quản, phơi khô hoặc nấu chín.

Nhóm 30: Muối; tương hạt cải; dấm và nước xốt (gia vị); gia vị; tương ớt; mì ăn liền; phở ăn liền; bún ăn liền; hủ tiếu ăn liền; cháo ăn liền; mì sợi; miến; bánh phở; mật ong.

Nhóm 31: Rau củ tươi; trái cây tươi: quả táo, quả lê, quả mận; hạt giống; động vật sống; gia cầm sống.

---

(210) **4-2018-05895**

(540) **YTY**

(220) 01.03.2018
(441) 25.07.2018
(731) 1. NGUYỄN ANH TUYỂN (VN)
Tổ 2 thị trấn Bát Xát, huyện Bát Xát, tỉnh Lào Cai
2. BÙI VĂN KHÔI (VN)
Tổ 6 thị trấn Bát Xát, huyện Bát Xát, tỉnh Lào Cai

(511) Nhóm 05: Các sản phẩm dược.

Nhóm 30: Muối, tương hạt cải; dấm và nước xốt (gia vị); gia vị; tương ớt; mì ăn liền; phở ăn liền; bún ăn liền; hủ tiếu ăn liền; cháo ăn liền; mì sợi; miến; bánh phở; mật ong.

Nhóm 31: Rau củ tươi; quả tươi: quả táo, quả lê, quả mận; hạt giống.

---

(210) **4-2018-05915**

(540)

(220) 01.03.2018
(441) 25.07.2018
(531) 24.13.1; 25.1.6; 26.1.1; 26.7.5
(591) Xanh dương, trắng, đỏ.
(731) CÔNG TY TNHH UNION JACKS FISH AND CHIPS (VN)
Lầu 1, 130 Tôn Thất Đạm, phường Bến Nghé, quận 1, thành phố Hồ Chí Minh

(511) Nhóm 43: Dịch vụ quán ăn; dịch vụ nhà hàng; dịch vụ cung cấp thức ăn và đồ uống bởi nhà hàng.

---

(210) **4-2018-05950**

(540)

(220) 01.03.2018
(441) 25.07.2018
(531) 2.9.1; 4.5.2; 4.5.3
(591) Tím, cam đậm, cam nhạt, vàng.
(731) CÔNG TY CỔ PHẦN NÔNG SẢN VGAP (VN)
Số 736 Trường Chinh, phường Chi Lăng, thành phố Pleiku, tỉnh Gia Lai

(511) Nhóm 29: Thịt, cá, gia cầm đã qua chế biến; rau củ quả đã qua chế biến; trứng; sữa và các sản phẩm làm từ sữa; dầu ăn; bơ thực vật; hải sản đã qua chế biến.

Nhóm 30: Cà phê; chè; gạo; bột ngũ cốc; bột và chế phẩm làm từ ngũ cốc; bánh mì; bánh ngọt; đường; mật ong; gia vị.

Nhóm 31: Các sản phẩm nông nghiệp, làm vườn và lâm nghiệp cụ thể là: hạt chưa qua chế biến; rau tươi; hoa tươi; quả tươi; động vật sống; hải sản sống.

Nhóm 35: Dịch vụ mua bán các sản phẩm sau: thịt, cá, gia cầm đã qua chế biến, rau củ quả đã qua chế biến, trứng, sữa và các sản phẩm làm từ sữa, dầu ăn, bơ các loại, hải sản đã qua chế biến, cà phê, chè, gạo, bột ngũ cốc, bột và chế phẩm làm từ ngũ cốc, bánh mì, bánh ngọt, đường, mật ong, gia vị, các sản phẩm từ nông nghiệp, làm vườn và lâm nghiệp (bao gồm các loại ngũ cốc và hạt chưa chế biến, rau và quả tươi; động vật sống, hải sản sống).

---

(210) **4-2018-05963**

(540)

(220) 01.03.2018
(441) 25.07.2018
(531) 26.1.2; 26.3.1; A26.3.6; 26.1.5
(591) Đỏ, trắng, đen.
(731) CÔNG TY TNHH TOKYU DEVELOPMENT (VN)
Tầng 9, Saigon Tower, 29 Lê Duẩn, phường Bến Nghé, quận 1, thành phố Hồ Chí Minh
(740) Công ty TNHH Tư vấn ALIATLEGAL (ALIATLEGAL CO., LTD.)

(511) Nhóm 35: Dịch vụ tư vấn quản lý kinh doanh; dịch vụ tư vấn quản lý marketing; dịch vụ tư vấn quản lý nguồn nhân lực; dịch vụ tư vấn quản lý sản xuất kinh doanh; dịch vụ nghiên cứu thị trường; dịch vụ tư vấn về thuế.

Nhóm 36: Dịch vụ tư vấn bất động sản; dịch vụ tư vấn quản lý tài chính.

---

(210) **4-2018-05964**

(540)

TOKYU DEVELOPMENT

(220) 01.03.2018
(441) 25.07.2018
(731) CÔNG TY TNHH TOKYU DEVELOPMENT (VN)
Tầng 9, Saigon Tower, 29 Lê Duẩn, phường Bến Nghé, quận 1, thành phố Hồ Chí Minh
(740) Công ty TNHH Tư vấn ALIATLEGAL (ALIATLEGAL CO., LTD.)

(511) Nhóm 35: Dịch vụ tư vấn quản lý kinh doanh; dịch vụ tư vấn quản lý marketing; dịch vụ tư vấn quản lý nguồn nhân lực; dịch vụ tư vấn quản lý sản xuất kinh doanh; dịch vụ nghiên cứu thị trường; dịch vụ tư vấn về thuế.

Nhóm 36: Dịch vụ tư vấn bất động sản; dịch vụ tư vấn quản lý tài chính.

---

(210) **4-2018-06001**

(540)

VINAMOTO

(220) 02.03.2018
(441) 25.07.2018
(731) CÔNG TY TNHH THƯƠNG MẠI VÀ DỊCH VỤ THÁI LONG HOA (VN)
63/11 Lý Chiêu Hoàng, phường 10, quận 6, thành phố Hồ Chí Minh

(511) Nhóm 07: Máy xới đất; máy khoan đất; động cơ nổ; máy bơm nước; máy phát điện; máy cưa xích; máy cắt cỏ; máy phun thuốc trừ sâu; ống hơi áp lực (bộ phận của máy); máy nén khí; và phụ tùng các sản phẩm trên.

---

(210) **4-2018-06028**

(540)

Dai Phuc Green

(220) 02.03.2018
(441) 25.07.2018
(531) A26.11.12; A5.3.13
(591) Xanh dương, trắng, vàng, xanh lá cây.
(731) HỢP TÁC XÃ NÔNG THÔN MỚI ĐẠI PHÚC (VN)
Thôn Đại Phúc, xã Đạo Đức, huyện Bình Xuyên, tỉnh Vĩnh Phúc

(511) Nhóm 31: Củ hành, rau diếp xoăn tươi, dưa chuột tươi, rau cỏ tươi, quả bí tươi, cây ớt.

Nhóm 35: Buôn bán các sản phẩm: rau, củ, quả sạch; rau cải, su hảo, cà rốt, củ cải, bắp cải, cải cúc; rau, củ, quả sấy: ớt, cà chua, mít, khoai; rau, củ, quả muối: ớt, kiệu, hành, dưa chuột, cải đông dư; nước ép rau củ quả: dứa, cà rốt, dưa bí xanh.

---

(210) **4-2018-06059**

(540)

VEROGEN

(220) 02.03.2018
(441) 25.07.2018
(731) VEROGEN, INC. (A DELAWARE CORPORATION) (US)
11111 Flintkote Ave, San Diego, California 92121, United States
(740) Công ty Luật TNHH T&G (TGVN)

(511) Nhóm 01: Thuốc thử dùng cho mục đích nghiên cứu y tế hoặc khoa học; thuốc thử dùng cho mục đích nghiên cứu trong công nghiệp, cụ thể là cho việc thử nghiệm thức ăn; bộ dụng cụ để phát hiện, nhận dạng và báo cáo các nhận dạng di truyền, như các biến thể trong chuỗi ADN, cho mục đích phân tích pháp y; mẫu thử kiểm tra xác định quan hệ cha con bao gồm thuốc thử.

Nhóm 05: Bộ kiểm tra nhận dạng di truyền bao gồm thuốc thử dùng cho mục đích y tế; thuốc thử hoá học dùng cho mục đích y tế hoặc thú y; thuốc thử hóa học dùng cho y tế; thuốc thử dùng cho mục đích chẩn đoán y tế và mẫu thử để kiểm tra lượng chất lỏng trong cơ thể; bộ dụng cụ chẩn đoán để phát hiện, nhận dạng và báo cáo các nhận dạng di truyền, như các biến thể trong chuỗi ADN, cho mục đích phân tích pháp y.

Nhóm 09: Thẻ được mã hoá với các tính năng bảo mật dùng cho mục đích nhận dạng; thiết bị phòng thí nghiệm để phát hiện các chuỗi di truyền; bộ dụng cụ xác định các chuỗi di truyền; dụng cụ chẩn đoán để kiểm nghiệm thực phẩm; dụng cụ nghiên cứu dùng trong phòng thí nghiệm y tế để phát hiện mầm bệnh; thiết bị chẩn đoán để phát hiện mầm bệnh để sử dụng trong phòng thí nghiệm hoặc nghiên cứu; phần mềm máy tính dùng cho mục đích phát hiện, nhận dạng và báo cáo các nhận dạng di truyền, như các biến thể trong chuỗi ADN, cho mục đích phân tích pháp y và tìm kiếm, xác định tương quan và trao đổi dữ liệu với cơ sở dữ liệu của chính phủ và công cộng; thiết bị để thực hiện việc kiểm tra và báo cáo dữ liệu, bao gồm cả phần cứng máy tính để trao đổi thông tin với cơ sở dữ liệu.

Nhóm 40: Cung cấp ý kiến chuyên môn về tầm quan trọng và độ tin cậy của việc phát hiện, nhận dạng và báo cáo các yếu tố di truyền, như các biến thể trong chuỗi ADN, nhằm mục đích phân tích pháp y; bảo quản lạnh mô người.

Nhóm 42: Xét nghiệm ADN; kiểm tra thuốc, rượu và ADN nhằm mục đích nghiên cứu pháp y; các dịch vụ phân tích ADN nhằm mục đích nghiên cứu khoa học; cung cấp thông tin trong lĩnh vực thu thập bằng chứng cho các mục đích pháp y; dịch vụ tư vấn trong lĩnh vực khoa học pháp y; dịch vụ tư vấn trong lĩnh vực thu thập bằng chứng cho các mục đích pháp y; cung cấp một dịch vụ dựa trên trang thông tin điện tử an toàn cho phép các cá nhân lưu trữ và truyền tải thông tin, bao gồm các công cụ pháp y, nhằm hỗ trợ việc thực thi luật pháp và nhân sự tìm kiếm để xác định xem liệu một em bé hoặc một người lớn phụ thuộc có thể là người mất tích không; dịch vụ nghiên cứu trong lĩnh vực khoa học pháp y, cụ thể là phân tích, phát hiện và cô lập các chất sinh học trong các mẫu pháp y; cung cấp cơ sở dữ liệu máy tính trực tuyến trong lĩnh vực dữ liệu nghiên cứu pháp y; cung cấp các dịch vụ xét nghiệm mẫu và chẩn đoán cho những người khác trong các lĩnh vực khoa học và nghiên cứu liên quan; thiết kế và phát triển theo tùy biến các chất phản ứng (thuốc thử) hóa học và các phương pháp kiểm tra sinh hóa; thiết kế và thử nghiệm sản phẩm thực phẩm mới cho người khác; kiểm tra và tư vấn về an toàn thực phẩm liên quan; cung cấp các dịch vụ khoa học cho người khác, cụ thể là, phát hiện, xác định và báo cáo các số liệu di truyền và phân tích các kết quả, thực hiện nhận dạng và thiết lập trao đổi dữ

liệu với cơ sở dữ liệu; các dịch vụ phân tích ADN để xác định quan hệ cha con; phân tích cấu trúc và chức năng của bộ gen; thử nghiệm, phân tích và đánh giá các mẫu ADN và mẫu mô.

Nhóm 44: Cung cấp thông tin trong lĩnh vực giám định pháp y liên quan đến nạn nhân tội phạm; dịch vụ tư vấn trong lĩnh vực giám định pháp y nạn nhân tội phạm; xét nghiệm mức độ tương thích cấy ghép; xác định nhận dạng thi thể cho các mục đích pháp y; dịch vụ ngân hàng lưu trữ bộ phận cơ thể và mô; các dịch vụ phân loại mô; xét nghiệm máu.

Nhóm 45: Dịch vụ phân tích dữ liệu trên cơ sở đữ liệu máy tính cho hoạt động phòng chống tội phạm; soi chiếu kiểm tra chất ma túy, rượu và ADN cho mục đích thực thi pháp luật; cung cấp cơ sở dữ liệu máy tính trực tuyến trong lĩnh vực thực thi pháp luật và hoạt động phòng, chống tội phạm; cung cấp thông tin cho các cơ quan thực thi pháp luật liên quan đến kết quả kiểm tra pháp y; cung cấp các dịch vụ pháp y, cụ thể là, ước tính khoảng thời gian tử vong, vi sinh học pháp y và phân tích ADN đa hệ gen, mổ và kiểm tra pháp y, xác định chất lỏng và mô cơ thể, khám nghiệm phân tử, phenotyp (sinh học) và phân tích biểu sinh; cung cấp cơ sở dữ liệu chứa các thông tin về dữ liệu pháp y; cung cấp cơ sở dữ liệu tương tác trực tuyến có thông tin pháp lý.

---

(210) **4-2018-06101**

(540)

(220) 02.03.2018
(441) 25.07.2018
(531) 26.1.2; 26.2.7; 25.5.2; 24.1.1
(591) Trắng, vàng, xanh dương, xanh dương đậm, nâu, ghi xám
(731) NGUYỄN VĂN HIẾU (VN)
Số nhà 18, đường Thôn Núi, xã Dĩnh Trì, thành phố Bắc Giang, tỉnh Bắc Giang

(511) Nhóm 29: Sữa; sữa bột; đồ uống làm từ sữa, sữa là chủ yếu; các sản phẩm sữa; bột dinh dưỡng có chứa sữa (sữa là chủ yếu, không dùng cho mục đích y tế).

---

(210) **4-2018-06103**

(540)

(220) 02.03.2018
(441) 25.07.2018
(531) A18.5.7; A26.11.12
(731) CÔNG TY CỔ PHẦN ANFA VIỆT NAM (VN)
Lô 84, mặt bằng 2107, phường Đông Hải, thành phố Thanh Hóa, tỉnh Thanh Hóa (cạnh BigC Thanh Hóa)

(511) Nhóm 01: Phân bón trong nông nghiệp

Nhóm 29: Nem chua; thịt đã chế biến.

Nhóm 43: Dịch vụ khách sạn; dịch vụ nhà nghỉ du lịch; nhà hàng ăn uống.

---

(210) **4-2018-06144**

(540)

(220) 02.03.2018
(441) 25.07.2018
(591) Vàng, trắng, nâu, xanh da trời đậm, đỏ, nâu.
(731) CÔNG TY TNHH THƯƠNG MẠI VÀ XUẤT NHẬP KHẨU NHẤT LÂM (VN)
Số 376 phố Xã Đàn, phường Nam Đồng, quận Đống Đa, thành phố Hà Nội

(511) Nhóm 29: Phô mai, sữa chua, sữa, sữa chua nước, váng sữa.

---

(210) **4-2018-06145**

(540)

(220) 02.03.2018
(441) 25.07.2018
(591) Vàng, trắng, nâu, xanh da trời đậm, đỏ.
(731) CÔNG TY TNHH THƯƠNG MẠI VÀ XUẤT NHẬP KHẨU NHẤT LÂM (VN)
Số 376 phố Xã Đàn, phường Nam Đồng, quận Đống Đa, thành phố Hà Nội

(511) Nhóm 29: Phô mai, sữa chua, sữa, sữa chua nước, váng sữa.

---

(210) **4-2018-06146**

(540)

(220) 02.03.2018
(441) 25.07.2018
(531) 24.9.1
(591) Vàng ánh kim, nâu.
(731) CÔNG TY TNHH THƯƠNG MẠI VÀ XUẤT NHẬP KHẨU AN NAM (VN)
Số 8, ngõ 9 Đào Tấn, phường Ngọc Khánh, quận Ba Đình, thành phố Hà Nội

(511) Nhóm 29: Bơ; bơ thực vật.

Nhóm 30: Bột và sản phẩm làm từ bột ngũ cốc, bánh mì, bánh, kẹo, kem ăn; bánh quy; bánh qui poti bơ; bánh qui.

---

(210) **4-2018-06189**

(540)

(220) 05.03.2018
(441) 25.07.2018
(531) 26.4.3
(731) KOYO GIKEN KABUSHIKI KAISHA (JP)
1214, Kusabe, Nishi-ku, Sakai-shi, Osaka, Japan
(740) Văn phòng luật sư Phạm và Liên danh (PHAM & ASSOCIATES)

(511) Nhóm 06: Phụ kiện lắp ráp bằng kim loại cho đồ đạc; đồ nhỏ bằng kim loại cho đồ đạc; bản lề cánh dài bằng kim loại; bản lề bằng kim loại; đai ốc bằng kim loại; ống dẫn bằng kim loại; vòng bằng kim loại; vòng đai chặn bằng kim loại; bánh xe nhỏ bằng kim loại; ống bằng kim loại.

Nhóm 20: Đồ đạc (giường, tủ, bàn, ghế, giá, kệ); bộ phận cấu thành bằng kim loại cho đồ đạc; bộ phận chốt bằng kim loại để ngả ghế ra (bộ phận cấu thành cho đồ đạc); bộ phận ngả cho ghế, bằng kim loại (bộ phận cấu thành cho đồ đạc); bộ phận bằng kim loại của chân bàn có thể điều chỉnh độ cao (bộ phận cấu thành cho đồ đạc); bộ phận bằng kim loại của chân ghế có thể điều chỉnh độ cao (bộ phận cấu thành cho đồ đạc); bộ phận quay dùng cho mặt ghế; chân đồ nội thất; bánh xe nhỏ cho đồ đạc, không bằng kim loại; cái tựa đầu [đồ đạc].

---

(210) **4-2018-06237**

(540)

CreaChefs

(220) 05.03.2018
(441) 25.07.2018
(531) 2.9.12
(731) CÔNG TY TNHH HỘI VUA (VN)
143B-143C đường Khánh Hội, phường 3, quận 4, thành phố Hồ Chí Minh

(511) Nhóm 25: Quần áo như mũ đầu bếp; tạp dề; áo đầu bếp; giày dép.

Nhóm 35: Mua bán quần áo như mũ đầu bếp; tạp dề; áo đầu bếp; túi xách; giày dép.

---

(210) **4-2018-06288**

(540)

ISOPOL
POLYURETHANE SYSTEMS

(220) 06.03.2018
(441) 25.07.2018
(531) 24.15.3; 1.15.23
(591) Đen, xanh da trời, xanh cốm, cam, xanh lá cây.
(731) CÔNG TY TNHH ISOPOL VIETNAM (VN)
Lô A12a khu công nghiệp Hiệp Phước, xã Long Thới, huyện Nhà Bè, thành phố Hồ Chí Minh

(511) Nhóm 01: Hóa chất sử dụng trong lĩnh vực công nghiệp; hóa chất sử dụng trong lĩnh vực nông nghiệp, trừ chất diệt nấm, chất diệt cỏ dại, thuốc trừ cỏ, thuốc trừ sâu và chất diệt ký sinh trùng.

Nhóm 35: Mua bán: hóa chất sử dụng trong lĩnh vực công nghiệp, hóa chất sử dụng trong lĩnh vực nông nghiệp.

---

(210) **4-2018-06362**

(540)

(220) 06.03.2018
(441) 25.07.2018
(531) 5.3.20; A5.3.13; 5.3.11; A5.3.14
(591) Xanh nước biển, xanh lá cây, trắng.
(731) CÔNG TY TNHH THƯƠNG MẠI VÀ DỊCH VỤ NĂNG ĐỘNG XANH (VN)
Số 60 Nguyễn Văn Thủ, phường Đa Kao, quận 1, thành phố Hồ Chí Minh
(740) Công ty Luật TNHH LHD (LHD LAW FIRM)

(511) Nhóm 29: Rau, quả được bảo quản, phơi khô hoặc nấu chín; nước quả nấu đông, mứt ướt, mứt quả ướt; trứng, sữa và các sản phẩm sữa.

Nhóm 30: Cà phê, chè (trà), ca cao, cà phê nhân tạo, gạo; bột sắn và bột cọ; bột và chế phẩm làm từ ngũ cốc; bánh mì, bánh ngọt và kẹo; đá nước; đường, mật ong, mật đường; men, bột nở; muối; tương hạt cải; dấm và nước xốt (gia vị); gia vị; kem.

Nhóm 43: Nhà hàng ăn uống, quán ăn, dịch vụ ăn uống di động, khách sạn.

---

(210) **4-2018-06378**

(540)

(220) 06.03.2018
(441) 25.07.2018
(531) 26.1.2
(591) Đỏ, xanh.
(731) CÔNG TY TNHH SẢN XUẤT THƯƠNG MẠI DỊCH VỤ LÊ PHONG (VN)
37/55 đường C1, phường 13, quận Tân Bình, thành phố Hồ Chí Minh

(511) Nhóm 11: Vòi tắm, bồn tắm, thiết bị vệ sinh.

Nhóm 19: Gạch ốp lát, keo dán gạch (hỗn hợp xi măng và phụ gia).

---

(210) **4-2018-06420**

(540)

(220) 07.03.2018
(441) 25.07.2018
(531) 2.9.1; A5.3.14; 5.3.11
(591) Xanh lá cây, đỏ, trắng.
(731) CÔNG TY TNHH PHÒNG CHẨN TRỊ Y HỌC CỔ TRUYỀN TÂM ĐỨC (VN)
Phòng D3 tầng 7 khối A khu cao ốc văn phòng và căn hộ chung cư, số 10 Phổ Quang, phường 2, quận Tân Bình, thành phố Hồ Chí Minh

(511) Nhóm 44: Chăm sóc sức khỏe; tư vấn sức khỏe; dịch vụ trị liệu; vật lý trị liệu; chữa bệnh bằng phương pháp nắn khớp xương.

---

(210) **4-2018-06428**

(540)

(220) 07.03.2018
(441) 25.07.2018
(531) 4.5.2; 4.5.3; A3.7.24; A3.11.3
(591) Xám nhạt, đỏ, xanh lá cây, xanh lá cây đậm, vàng, trắng xám.
(731) CÔNG TY TNHH NAM DƯỢC ĐÔNG NAM Á (VN)
Thôn 1, xã Diễn Kỷ, huyện Diễn Châu, tỉnh Nghệ An

(511) Nhóm 05: Dược phẩm; thuốc đông y; thực phẩm dinh dưỡng dùng trong y tế; thực phẩm chức năng dùng cho mục đích y tế.

---

(210) **4-2018-06451**

(540)

MYSTAYS

(220) 07.03.2018
(441) 25.07.2018
(731) MYSTAYS HOTEL MANAGEMENT CO., LTD. (JP)
Roppongi Hills North Tower 14th Floor, 6-2-31 Roppongi, Minato-Ku, Tokyo, Japan, 106-0032
(740) Văn phòng luật sư Phạm và Liên danh (PHAM & ASSOCIATES)

(511) Nhóm 36: Cho thuê bất động sản; quản lý bất động sản; đầu tư vốn; môi giới bảo hiểm; định giá tài chính [bảo hiểm, ngân hàng, bất động sản]; dịch vụ tài chính; thuê mua tài chính; dịch vụ môi giới thuộc nhóm này; dịch vụ bảo lãnh tài chính; dịch vụ quản lý các tài khoản khách hàng.

---

(210) **4-2018-06455**

(540)

NAM Á

(220) 07.03.2018
(441) 25.07.2018
(731) CÔNG TY TNHH SẢN XUẤT THƯƠNG MẠI VÀ ĐẦU TƯ BẮC Á (VN)
Số 37, ngõ 145/72, phường Cổ Nhuế 2, quận Bắc Từ Liêm, thành phố Hà Nội
(740) Công ty TNHH Sở hữu trí tuệ Gia Việt (GIAVIET CO., LTD.)

(511) Nhóm 06: Hợp kim của kim loại thường; tấm kim loại; thanh kim loại định hình; cấu kiện bằng kim loại vận chuyển được; cửa cuốn bằng kim loại; vật liệu xây dựng bằng kim loại (tất cả dùng trong xây dựng).

---

(210) **4-2018-06474**

(540)

(220) 07.03.2018
(441) 25.07.2018
(531) A24.15.7; 26.3.1; 24.15.21; A26.11.8; 26.4.4
(591) Đỏ, xanh dương, trắng.
(731) KIỀU THU HÀ (VN)
124/9 đường số 14, phường Bình Hưng Hòa A, quận Bình Tân, thành phố Hồ Chí Minh
(740) Công ty TNHH Luật Quốc tế Nguyễn và Cộng sự (NVCS INTERLAW)

(511) Nhóm 39: Đại lý buôn bán vé máy bay, tàu hỏa, xe khách.

---

(210) **4-2018-06481**

(540)

(220) 07.03.2018
(441) 25.07.2018
(531) A5.3.13; A5.3.15
(591) Xanh lá, xanh lá cây đậm, xám.
(731) CÔNG TY TNHH FINHAY (VN)
Số 2, hẻm 53, ngõ 409 Kim Mã, phường Ngọc Khánh, quận Ba Đình, thành phố Hà Nội

(511) Nhóm 35: Thông tin về thương mại; thông tin kinh doanh; marketing.

Nhóm 36: Tư vấn tài chính, đầu tư vốn; dịch vụ môi giới tùy chỉnh về tài chính; thông tin về tài chính; dịch vụ tài chính; quỹ đầu tư; quỹ tương hỗ; môi giới chứng khoán và trái phiếu; ủy thác quản lý tài chính.

---

(210) **4-2018-06487**

(540)

(220) 07.03.2018
(441) 25.07.2018
(531) 2.9.14; 2.9.20
(591) Đen, vàng, xanh lá.
(731) CÔNG TY TNHH ARAZ VIỆT NAM (VN)
135/17L (lầu 1) đường Bình Thới, phường 11, quận 11, thành phố Hồ Chí Minh

(511) Nhóm 35: Mua bán kinh doanh: ống nước nhựa, thiết bị ngành nước và đồ điện gia dụng như: dây điện.

---

(210) **4-2018-06505**

(540)

HOMAPAL

(220) 07.03.2018
(441) 25.07.2018

(731) THE DILLER CORPORATION (US)
10155 Reading Road, Cincinnati, Ohio 45241, U.S.A.
(740) Công ty Luật TNHH T&G (TGVN)

(511) Nhóm 06: Bảng từ, cụ thể là tấm hoặc panen có lá sắt cán để sử dụng trong thi công xây dựng.

Nhóm 17: Tấm nhựa nhiều lớp có bề mặt phủ kim loại dùng để xây dựng và thi công bàn bếp, tấm ốp, tường và bề mặt trang trí (bán thành phẩm); vật liệu dưới dạng tấm nhiều lớp được làm chủ yếu bằng nhựa để sử dụng trong sản xuất mặt bàn bếp, mặt bồn rửa/mặt bàn trang điểm, tủ, giá đỡ, mặt bàn, ốp tường và đồ đạc (giường, tủ, bàn, ghế, giá, kệ) (bán thành phẩm); tấm panen được làm bằng sợi gỗ dùng để cách nhiệt (bán thành phẩm).

Nhóm 19: Tấm vật liệu nhiều lớp, cụ thể là vật liệu xây dựng dạng tấm dùng trong thi công xây dựng (không bằng kim loại); tấm panen gỗ dùng để cách nhiệt; vật liệu xây dựng, cụ thể là tấm panen được làm bằng sợi gỗ có mật độ gỗ cao và thấp dùng trong xây dựng; tấm panen ép được làm bằng sợi gỗ; tấm panen ép được làm bằng các miếng gỗ có mật độ gỗ cao, cụ thể bằng cách sử dụng các bộ phận cấu thành dạng sợi có mật độ cao; tấm panen sợi gỗ được liên kết bằng vật liệu nhựa, đặc biệt bằng nhựa polymerisate; tấm panen ép được làm bằng giấy hoặc các tông (vật liệu xây dựng); tấm panen ép được làm bằng sợi gỗ và các lớp vật liệu nhựa; tấm panen được làm bằng sợi gỗ phủ nhựa; đá phiến nhiều lớp, cụ thể là vật liệu xây dựng dạng tấm nhiều lớp được sử dụng thay thế cho đá phiến trong thi công xây dựng.

---

(210) **4-2018-06506**

(540)

DECOMETAL

(220) 07.03.2018
(441) 25.07.2018

(731) THE DILLER CORPORATION (US)
10155 Reading Road, Cincinnati, Ohio 45241, U.S.A.
(740) Công ty Luật TNHH T&G (TGVN)

(511) Nhóm 17: Tấm nhựa trang trí nhiều lớp có bề mặt phủ kim loại để sử dụng trong sản xuất mặt bàn bếp, mặt bồn rửa/mặt bàn trang điểm, mặt bàn, tủ, giá đỡ, ốp tường, lát sàn và đồ đạc (giường, tủ, bàn, ghế, giá, kệ) (bán thành phẩm).

Nhóm 19: Vật liệu xây dựng, cụ thể là tấm nhựa nhiều lớp có bề mặt phủ kim loại dùng trong thi công xây dựng.

Nhóm 20: Đồ đạc (giường, tủ, bàn, ghế, giá, kệ) bao gồm chủ yếu là tấm gỗ nhiều lớp có tấm có bề mặt phủ kim loại.

---

(210) **4-2018-06547**

(540)

CERTIFIED HUMANE

(220) 07.03.2018
(441) 25.07.2018
(731) HUMANE FARM ANIMAL CARE (US)
PO Box 82, Middleburg, VA 20118, United States of America
(740) Công ty TNHH Tầm nhìn và Liên danh (VISION & ASSOCIATES CO.LTD.)

(511) Nhóm 29: Thịt; gia cầm (không còn sống); trứng và sữa.

---

(210) **4-2018-06604**

(540)

SEA VISION®
YOUR OTHER EYES

(220) 08.03.2018
(441) 25.07.2018

(591) Trắng, đỏ, đen.
(731) CÔNG TY TNHH XÂY DỰNG VÀ ĐẦU TƯ THIẾT BỊ VIỄN THÔNG TRUYỀN HÌNH THỊNH THIÊN NGÂN (VN)
64 Nguyễn Kim, phường 6, quận 10, thành phố Hồ Chí Minh

(511) Nhóm 09: Máy vi tính; máy quay phim; ô đĩa cho máy vi tính; linh kiện bán dẫn (điện tử); thiết bị truyền phát tín hiệu điện tử; máy quay video xách tay có kêm theo bộ phận ghi hình.

Nhóm 35: Mua bán: camera quan sát, linh kiện điện tử, viễn thông, công nghệ thông tin, máy vi tính, máy phát.

Nhóm 37: Lắp đặt và sửa chữa thiết bị báo động chống trộm; lắp đặt, bảo trì và sửa chữa phần cứng máy tính; lắp đặt và sửa chữa thiết bị báo động hỏa hoạn; lắp đặt và sửa chữa thiết bị điện; lắp đặt, sửa chữa và bảo dưỡng máy móc.

---

(210) **4-2018-06691**

(300) 87/805,337 21.02.2018 US

(540)

BELL

(220) 08.03.2018
(441) 25.07.2018

(531) 24.1.1; A3.13.6; A3.13.24
(731) BELL HELICOPTER TEXTRON INC. (US)
P.O. Box 482, Fort Worth, Texas 76101, United States of America
(740) Công ty TNHH Sở hữu trí tuệ HA VIP (HAVIP CO., LTD.)

(511) Nhóm 12: Máy bay và các bộ phận kết cấu của nó.

---

(210) **4-2018-06692**

(300) 87/805,298 21.02.2018 US

(540)

BELL

(220) 08.03.2018

(441) 25.07.2018

(731) BELL HELICOPTER TEXTRON INC. (US)
P.O. Box 482, Fort Worth, Texas 76101, United States of America

(740) Công ty TNHH Sở hữu trí tuệ HA VIP (HAVIP CO., LTD.)

(511) Nhóm 12: Máy bay và các bộ phận kết cấu của nó.

---

(210) **4-2018-06693**

(300) 87/814,105 28.02.2018 US

(540)

BELL

(220) 08.03.2018

(441) 25.07.2018

(531) 24.1.1; A3.13.6; A3.13.24

(731) BELL HELICOPTER TEXTRON INC. (US)
P.O. Box 482, Fort Worth, Texas 76101, United States of America

(740) Công ty TNHH Sở hữu trí tuệ HA VIP (HAVIP CO., LTD.)

(511) Nhóm 12: Máy bay và các bộ phận kết cấu của nó.

---

(210) **4-2018-06703**

(300) 40201723034Y 21.11.2017 SG

(540)

BIO ENERGY COMPLEX

(220) 08.03.2018

(441) 25.07.2018

(531) 1.15.23; 1.13.1; 26.1.1

(731) UNZA INTERNATIONAL LIMITED (VG)
Craigmuir Chambers, P.O. Box 71, Road Town, Tortola, British Virgin Islands

(740) Công ty TNHH Tư vấn ALIATLEGAL (ALIATLEGAL CO., LTD.)

(511) Nhóm 03: Chế phẩm chăm sóc dùng cho da, mặt, cơ thể; chất chống đổ mồ hôi dùng cho cá nhân (chế phẩm vệ sinh thân thể); sữa rửa mặt tạo bọt; chế phẩm tẩy tế bào chết dùng cho vùng da mặt (không tẩm thuốc); chế phẩm tẩy tế bào chết toàn thân; mặt nạ làm đẹp toàn thân, nước hoa hồng (mỹ phẩm) để làm sạch da; chất khử mùi dùng cho người; chế phẩm dưỡng ẩm; kem mỹ phẩm; kem mỹ phẩm dùng cho vùng da cổ; kem mỹ phẩm dùng cho vùng da ngực, tinh chất dưỡng da (serum) dùng trong mỹ phẩm, tinh chất dạng lỏng (essence) dùng cho vùng da mặt; kem dưỡng da vùng mắt; mặt nạ làm đẹp; mặt nạ làm đẹp dùng cho ngực; sữa dưỡng da toàn thân; phấn trang điểm; chế phẩm tẩy trang; phấn trang điểm má hồng; mỹ phẩm trang điểm tạo quầng mắt; nước sơn móng; chế phẩm bôi lông mi mắt (mát-ca-ra); bút chì kẻ lông mày; dung dịch vệ sinh phụ nữ dùng để rửa âm

hộ và thụt rửa âm đạo [chỉ dùng cho mục đích vệ sinh và không dùng cho mục đích y tế]; chế phẩm để dùng khi tắm bồn và tắm vòi sen; xà phòng tạo bọt dùng cho tắm vòi sen; nước hoa và nước hoa toàn thân ở dạng phun; xà phòng; tinh dầu dùng cho mục đích cá nhân; kem đánh răng; móng (tay, chân) giả; lông mi giả; chế phẩm chống nắng (mỹ phẩm); chế phẩm dùng sau khi đi nắng về (không tẩm thuốc); mỹ phẩm để bảo vệ chống lại ánh nắng mặt trời; mỹ phẩm được làm từ nước khoáng; chế phẩm phun xịt nước khoáng cho mục đích mỹ phẩm; nước thơm cô-lô-nhơ; nước hoa dưỡng thể.

---

(210) **4-2018-06704**

(300) 40201725096P 18.12.2017 SG

(540)

(220) 08.03.2018

(441) 25.07.2018

(531) 1.7.6; 26.1.1; 26.1.4

(731) UNZA INTERNATIONAL LIMITED (VG)
Craigmuir Chambers, P.O. Box 71, Road Town, Tortola, British Virgin Islands

(740) Công ty TNHH Tư vấn ALIATLEGAL (ALIATLEGAL CO., LTD.)

(511) Nhóm 03: Chế phẩm chăm sóc dùng cho da, mặt, cơ thể; chất chống đổ mồ hôi dùng cho cá nhân (chế phẩm vệ sinh thân thể); sữa rửa mặt tạo bọt; chế phẩm tẩy tế bào chết dùng cho vùng da mặt (không tẩm thuốc); chế phẩm tẩy tế bào chết toàn thân; mặt nạ làm đẹp toàn thân; nước hoa hồng (mỹ phẩm) để làm sạch da; chất khử mùi dùng cho người; chế phẩm dưỡng ẩm; kem mỹ phẩm; kem mỹ phẩm dùng cho vùng da cổ; kem mỹ phẩm dùng cho vùng da ngực; tinh chất dưỡng da (serum) dùng trong mỹ phẩm; tinh chất dạng lỏng (essence) dùng cho vùng da mặt; kem dưỡng da vùng mắt; mặt nạ làm đẹp; mặt nạ làm đẹp dùng cho ngực; sữa dưỡng da toàn thân; phấn trang điểm; chế phẩm tẩy trang; phấn trang điểm má hồng; mỹ phẩm trang điểm tạo quầng mắt; nước sơn móng; chế phẩm bôi lông mi mắt (mát-ca-ra); bút chì kẻ lông mày; dung dịch vệ sinh phụ nữ dùng để rửa âm hộ và thụt rửa âm đạo [chỉ dùng cho mục đích vệ sinh và không dùng cho mục đích y tế]; chế phẩm để dùng khi tắm bồn và tắm vòi sen; xà phòng tạo bọt dùng cho tắm vòi sen; nước hoa và nước hoa toàn thân ở dạng phun; xà phòng; tinh dầu dùng cho mục đích cá nhân; kem đánh răng; móng (tay, chân) giả; lông mi giả; chế phẩm chống nắng (mỹ phẩm); chế phẩm dùng sau khi đi nắng về (không tẩm thuốc); mỹ phẩm để bảo vệ chống lại ánh nắng mặt trời; mỹ phẩm được làm từ nước khoáng; chế phẩm phun xịt nước khoáng cho mục đích mỹ phẩm; nước thơm cô-lô-nhơ; nước hoa dưỡng thể.

---

(210) **4-2018-06710**

(540)

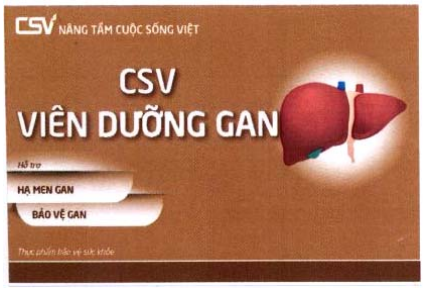

(220) 09.03.2018

(441) 25.07.2018

(531) 2.9.25; 1.15.9; 26.4.4; 26.4.7

(731) CÔNG TY CỔ PHẦN THẾ GIỚI SỐ (VN)
Tầng 8, tòa nhà ngân hàng Nam Á, 201-203 Cách Mạng Tháng Tám, phường 4, quận 3, thành phố Hồ Chí Minh

(740) Công ty TNHH một thành viên Sở hữu trí tuệ VCCI (VCCI-IP CO.,LTD)

(511) Nhóm 05: Dược phẩm; chế phẩm làm sạch không khí; chất bổ sung dinh dưỡng, prôtêin, khoáng chất và vitamin cho mục đích chăm sóc sức khỏe và ăn kiêng; thực phẩm chức năng; trà thảo mộc dùng cho mục đích y tế.

---

(210) **4-2018-06712**

(540)

THANH TÙNG

(220) 09.03.2018
(441) 25.07.2018
(731) HỘ KINH DOANH CÁ THỂ THANH TÙNG (VN)
19 Phan Thành Long, Mỹ Long, thành phố Long Xuyên, tỉnh An Giang
(740) Công ty TNHH Sở hữu trí tuệ VIPATCO (VIPATCO CO., LTD.)

(511) Nhóm 41: Đào tạo dạy nghề làm tóc; đào tạo dạy nghề chăm sóc da; đào tạo dạy nghề làm đẹp.

---

(210) **4-2018-06718**

(540)

THOPHAT

(220) 09.03.2018
(441) 25.07.2018
(531) 2.1.11; 4.5.2; 4.5.3; A8.1.16; 26.1.1
(591) Trắng, đỏ.
(731) CÔNG TY TNHH MỘT THÀNH VIÊN CHẾ BIẾN THỰC PHẨM THỌ PHÁT (VN)
78 Nguyễn Tri Phương, phường 7, quận 5, thành phố Hồ Chí Minh

(511) Nhóm 30: Bánh bao nhân thịt, bánh giò nhân thịt.

---

(210) **4-2018-06727**

(540)

MINH VIET

(220) 09.03.2018
(441) 25.07.2018
(531) 4.3.3; 26.1.2
(591) Xanh lá cây, vàng, xanh lá mạ, trắng.
(731) CÔNG TY TNHH KỸ THUẬT XÂY DỰNG VÀ ĐẦU TƯ MINH VIỆT (VN)
647A, Xô Viết Nghệ Tĩnh, phường 26, quận Bình Thạnh, thành phố Hồ Chí Minh

(511) Nhóm 35: Mua bán vật liệu xây dựng: sắt, thép, sơn nước.

Nhóm 36: Kinh doanh bất động sản.

Nhóm 37: Xây dựng.

---

(210) **4-2018-06753**

(540)

GADO GOLD

(220) 09.03.2018
(441) 25.07.2018

(591) Đen, trắng, vàng gold.
(731) NGUYỄN VĂN OANH (VN)
Xã Tống Trân, huyện Phù Cừ, tỉnh Hưng Yên

(511) Nhóm 11: Dụng cụ nấu nướng dùng điện; bếp điện từ; bình đun nước nóng; thiết bị sưởi ấm, đốt nóng.

---

(210) **4-2018-06761**

(540)

NGƯỜI ĐÔ THỊ
TỔNG HỘI XÂY DỰNG VIỆT NAM • VIỆN NGHIÊN CỨU ĐÔ THỊ VÀ PHÁT TRIỂN HẠ TẦNG

(220) 09.03.2018
(441) 25.07.2018

(591) Đỏ, đen, trắng.
(731) TẠP CHÍ NGƯỜI ĐÔ THỊ (VN)
386/55 Lê Văn Sỹ, phường 14, quận 3, thành phố Hồ Chí Minh

(511) Nhóm 16: Tạp chí; ấn phẩm; xuất bản phẩm; sách, tạp chí xuất bản định kỳ.

Nhóm 41: Tổ chức hội thảo, tổ chức và điều khiển hội nghị chuyên đề; xuất bản sách và văn bản, sản xuất các chương trình phát thanh truyền hình; dịch vụ giáo dục và giải trí, các hoạt động tổ chức sự kiện bằng phương tiện truyền thông đại chúng nghe nhìn, dịch vụ thông tin và tư vấn liên quan đến giáo dục và giải trí; xuất bản sách và báo điện tử trực tuyến.

---

(210) **4-2018-06764**

(540)

MYKOLOR® Passion
Alkali & Water Seal Primer for exterior & interior

(220) 09.03.2018
(441) 25.07.2018
(531) 26.13.1
(731) CÔNG TY 4-ORANGES CO., LTD (VN)
Lô C02-1, khu công nghiệp Đức Hòa 1, ấp 5, xã Đức Hòa Đông, huyện Đức Hòa, tỉnh Long An
(740) Công ty TNHH Sở hữu trí tuệ Thảo Thọ Quyến (INVENCO)

(511) Nhóm 02: Chất tạo màu dùng cho sơn; chất kết dính dùng cho sơn; sơn; vec-ni; dầu bóng; sơn chịu lửa.

---

(210) **4-2018-06781**

(540)

DANTRANGRANG

(220) 09.03.2018
(441) 25.07.2018
(531) A5.1.5; A5.1.16; 26.1.1
(731) CÔNG TY TNHH SAINT L'BEAU (VN)
134/40 đường số 1, phường 16, quận Gò Vấp, thành phố Hồ Chí Minh
(740) Công ty TNHH một thành viên Trường Luật (Trường Luật)

(511) Nhóm 35: Dịch vụ mua bán, xuất nhập khẩu, quảng cáo: mỹ phẩm, thực phẩm chức năng, sản phẩm làm đẹp, bàn chải đánh răng chạy bằng điện, máy mát-xa (massage) cơ thể, máy hút mụn, máy rửa mặt, mỹ phẩm chăm sóc da mặt, sản phẩm chăm sóc răng miệng như kem đánh răng, nước súc miệng.

---

(210) **4-2018-06787**

(540)

NHAKHOA

(220) 09.03.2018
(441) 25.07.2018
(531) 2.9.10
(591) Xanh đen, xanh dương, trắng.
(731) ĐỖ PHƯỚC PHƯƠNG (VN)
17 Châu Văn Liêm, phường Mỹ Bình, thành phố Long Xuyên, tỉnh An Giang
(740) Công ty TNHH một thành viên Trường Luật (Trường Luật)

(511) Nhóm 44: Dịch vụ phòng khám; dịch vụ nha khoa; dịch vụ làm đẹp.

---

(210) **4-2018-06841**

(300) 2017 33791 28.09.2017 AZ

(540)

VUSE

(220) 09.03.2018
(441) 25.07.2018
(731) NICOVENTURES HOLDINGS LIMITED (GB)
Globe House, 1 Water Street, London, WC2R 3LA, United Kingdom
(740) Công ty TNHH Sở hữu công nghiệp Sao Bắc Đẩu (SAO BAC DAU IP CO.,LTD)

(511) Nhóm 34: Thuốc lá điện tử; ống chứa hợp chất/buồng chứa dung dịch dành cho thuốc lá điện tử; dung dịch dùng cho thuốc lá điện tử; thuốc lá có chứa chất thay thế thuốc lá, không dùng cho mục đích y tế; chất thay thế thuốc lá, không dùng cho mục đích y tế; thuốc lá điếu; thuốc lá; sản phẩm thuốc lá; hộp đựng thuốc lá điếu; bao thuốc lá điếu.

---

(210) **4-2018-06959**

(540)

(220) 12.03.2018
(441) 25.07.2018
(531) 24.9.1
(731) PHẠM MINH SƠN (VN)
59/46A, ấp 3, đường XTT 8-4, xã Xuân Thới Thượng, huyện Hóc Môn, thành phố Hồ Chí Minh

(511) Nhóm 35: Dịch vụ cửa hàng bách hóa bán lẻ, cụ thể là mua bán: sữa bột, sữa chua, sữa tươi, ngũ cốc, tinh bột, tã, giấy, mỹ phẩm, hóa mỹ phẩm, bia, nước ngọt, bánh kẹo, đồ khô, đồ dùng cho gia đình, đồ lưu niệm.

---

(210) **4-2018-06989**

(540)

MERITSUS

(220) 12.03.2018
(441) 25.07.2018
(731) CÔNG TY TNHH NGỌC MINH (VN)
Lô D6/I, đường số 1B, khu công nghiệp Vĩnh Lộc, khu phố 2, phường Bình Hưng Hòa B, quận Bình Tân, thành phố Hồ Chí Minh

(511) Nhóm 06: Ống dẫn nước bằng kim loại; chi tiết nối ống dẫn nước bằng kim loại: tê nối, cút nối, ống nối góc; van đường ống nước bằng kim loại.

---

(210) **4-2018-07000**
(641) 4-2015-15102
(540)

(220) 12.06.2015
(441) 25.07.2018
(531) A1.1.10; A1.1.2
(591) Đỏ, cam, trắng.
(731) CƠ SỞ MẠNH HÙNG (VN)
Ấp 5, xã Đức Hòa Đông, huyện Đức Hòa, tỉnh Long An

(511) Nhóm 08: Bàn là.

---

(210) **4-2018-07020**

(540)

(220) 12.03.2018
(441) 25.07.2018
(531) 26.1.1; A26.1.18; A5.3.13; A5.3.15
(591) Đỏ, đen.
(731) CÔNG TY TNHH DỊCH VỤ PRO-CARE (VN)
Số 14, đường số 2, cư xá Lữ Gia, phường 15, quận 11, thành phố Hồ Chí Minh

(511) Nhóm 43: Dịch vụ cung cấp thực phẩm, đồ uống do nhà hàng thực hiện; nhà hàng ăn uống.

---

(210) **4-2018-07023**

(540)

Learning Resources

(220) 12.03.2018

(441) 25.07.2018

(531) 26.15.9; 26.15.11

(731) LEARNING RESOURCES, INC. (US)
380 N. Fairway Drive, Vernon Hills, Illinois 60061, the United States

(740) Công ty TNHH Đại Tín và Liên Danh (DAITIN AND ASSOCIATES CO.,LTD)

(511) Nhóm 09: Thiết bị điện tử trợ giúp việc học tập cụ thể là, máy vi tính, máy ghi hình, máy thu âm, đồng hồ bấm giờ điện tử, còi báo điện tử và máy tính; thiết bị và dụng cụ khoa học, cụ thể là, ống nhòm, ống kính ngắm, kính lúp (quang học), ống nghiệm, ống nhỏ giọt chất lỏng, cốc đo lường, kính bảo hộ, nam châm, hộp đựng cho mục đích khoa học, nhiệt kế (không dùng cho mục đích y tế); dụng cụ đo, cụ thể là, ống đong, cốc (dùng để đo), bình (dùng để đo), thìa để đo, bình rót, bát (dùng để đo) và cân, và bản kính mang vật (ở kính hiển vi).

Nhóm 16: Danh mục đầy đủ các đồ dùng giáo dục, cụ thể là, sách, sách hướng dẫn các hoạt động, sách giáo khoa, danh thiếp, áp phích quảng cáo, lịch, giấy dính (văn phòng phẩm) và biểu đồ.

Nhóm 28: Danh mục đầy đủ các đồ chơi giáo dục, đồ chơi học tập điện tử, trò chơi và vật chơi, cụ thể là đồ chơi giáo dục cho trẻ em để phát triển kỹ năng vận động tinh, kỹ năng vận động thô, kỹ năng thể hiện ngôn ngữ qua lới nói, kỹ năng nhận thức, kỹ năng nhận biết các con số, kỹ năng đếm, kỹ năng nhận biết mầu sắc, kỹ năng nhận biết các mẫu hoa văn, kỹ năng nhận biết các hình dạng, kỹ năng phân loại, kỹ năng thắt (buộc) và kỹ năng nhận biết bảng chữ cái; bàn cờ trò chơi; tấm thẻ đồ chơi, trò chơi trên sàn nhà, trò chơi chiến thuật, trò chơi xây dựng; trò chơi điện tử dùng cho mục đích giáo dục trẻ em; trò chơi luyện trí nhớ; trò chơi vận động lôi cuốn; trò chơi kỹ năng hành động; trò chơi lắp hình; trò chơi giải đố vận động lôi cuốn; máy trò chơi giáo dục điện tử dùng cho trẻ em; đồ chơi nhập vai (trong một bộ đồ chơi) dùng cho trẻ em để bắt chước các công việc trong cuộc sống thật; bộ đồ chơi xây dựng và xây nhà; gạch xây dựng (đồ chơi); gạch xây dựng (đồ chơi) có thể lắp ráp với nhau; kính viễn vọng, ống nhòm, kính hiển vi và kính lúp cho trẻ em (đồ chơi); bộ mô hình cái cân thu nhỏ (đồ chơi); mô hình động vật (đồ chơi); bộ đồ chơi bánh răng; thức ăn (đồ chơi); dụng cụ chơi (đồ chơi); đồng hồ (đồ chơi); máy đếm tiền (đồ chơi); đồng xu và tiền giấy (đồ chơi); đồ chơi lôi cuốn; mô hình đồ chơi; thiết bị nướng và nấu ăn (đồ chơi); thảm chơi (cho hoạt động giáo dục) để dạy nhận biết thời gian, mầu sắc và hình dạng, nhận biết các con số và đếm, kỹ năng giải quyết vấn đề và kỹ năng vận động thô; bộ đồ chơi thí nghiệm khoa học dành cho trẻ em gồm một cốc, kính lúp, phễu, ống nhỏ giọt, bình thót cộ cái kẹp, kính bảo hộ, ống nghiệm (có giá đỡ) và các tấm thẻ dùng để dạy học; bộ đồ chơi khoa học dành cho trẻ em để trồng cây bao gồm một bình tưới, khay để rễ cây, bình (có thể quan sát), nắp đặc và được che, chậu hoa, cái xèng, tấm đánh dấu (dùng trong trồng cây) và các tấm thẻ dùng để dạy học.

(210) **4-2018-07144**

(540)

Off-White c/o Virgil Abloh

(220) 13.03.2018
(441) 25.07.2018
(731) OFF-WHITE LLC (US)
C/o Gelfand, Rennert & Feldman, LLP
360 Hamilton Ave., # 100, White Plains, NY 10601 USA
(740) Công ty TNHH Đại Tín và Liên Danh (DAITIN AND ASSOCIATES CO.,LTD)

(511) Nhóm 09: Kính đeo mắt; kính râm; bao cho kính đeo mắt và cho kính râm; túi chuyên dụng cho máy tính xách tay; vỏ bọc dùng cho máy tính xách tay; vỏ bọc bảo vệ và bao đựng bảo vệ dùng cho máy tính bảng; bao đựng điện thoại di động; vỏ bọc điện thoại di động; mũ bảo hiểm.

Nhóm 18: Túi xách đa dụng (thuộc nhóm này); túi du lịch; túi thể thao đựng hành lý; túi thể thao; túi cầm tay cho phụ nữ [ví tiền]; ví tiền; túi xách tay; túi đeo vai; túi có hai quai để xách hay đeo vai; túi dùng ở bãi biển; ví; ba lô; túi vải có dây đeo qua vai và trễ đến hông; cặp đựng giấy tờ, tài liệu; ô.

Nhóm 25: Quần áo, cụ thể là, áo vét, áo nỉ, áo choàng ngoài, áo vét mỏng, bộ quần áo, quần dài, quần jeans, áo len chui đầu, áo len dài tay, áo gilê, quần soóc, áo sơ mi, áo váy, váy, cổ cồn ca vát (trang phục), bít tất ngắn cổ, thắt lưng (trang phục), mũ, mũ lưỡi trai (đồ đội đầu), găng tay (trang phục), giày, giày cao cổ và giày đế mềm (giày thể thao).

Nhóm 35: Dịch vụ bán lẻ liên quan đến: quần áo, đồ đi chân, đồ đội đầu, đồ đạc và đồ dùng (trong nhà), dụng cụ gia dụng bao gồm: dụng cụ nấu ăn dùng điện, dụng cụ nấu ăn không dùng điện, dụng cụ mỹ phẩm, dụng cụ nhà bếp, dụng cụ dùng để vệ sinh, dụng cụ cho mục đích gia dụng, rổ/giỏ dùng cho mục đích gia dụng, đồ chứa đựng dùng cho gia dụng và nhà bếp, găng tay dùng cho mục đích gia dụng, dụng cụ xay cho mục đích gia dụng được vận hành bằng tay, thiết bị và máy đánh bóng dùng cho mục đích gia dụng không chạy điện, vải lanh dùng trong nhà, đồ chứa đựng dùng trong nhà, kính mắt, đồ trang sức, mỹ phẩm, nước hoa, sản phẩm làm đẹp, sản phẩm dùng để chăm sóc da và tóc, văn phòng phẩm, túi xách đa dụng, túi du lịch, túi hành lý, túi thể thao, túi cầm tay cho phụ nữ (ví tiền), ví tiền, túi xách tay, túi đeo vai, túi có hai quai để xách hay đeo vai, túi dùng ở bãi biển, ví, ví đựng danh thiếp, ba lô, túi đựng thư, túi vải có dây đeo qua vai và trễ đến hông, cặp đựng giấy tờ, tài liệu, ô; dịch vụ thương mại điện tử, cụ thể là, cung cấp thông tin về sản phẩm thông qua mạng viễn thông cho mục đích quảng cáo và bán hàng.

---

(210) **4-2018-07146**

(540)

(220) 13.03.2018
(441) 25.07.2018
(531) A26.11.9; A25.7.21; 26.4.2
(731) OFF-WHITE LLC (US)
C/o Gelfand, Rennert & Feldman, LLP
360 Hamilton Ave., # 100, White Plains, NY 10601 USA
(740) Công ty TNHH Đại Tín và Liên Danh (DAITIN AND ASSOCIATES CO.,LTD)

(511) Nhóm 25: Quần áo, cụ thể là, áo vét, áo nỉ, áo choàng ngoài, áo vét mỏng, bộ quần áo, quần dài, quần jeans, áo len chui đầu, áo len dài tay, áo gilê, quần soóc, áo sơ mi, áo váy,

váy, cổ cồn ca vát (trang phục), bít tất ngắn cổ, thắt lưng (trang phục), mũ, mũ lưỡi trai (đồ đội đầu), găng tay (trang phục), giày, giày cao cổ và giày đế mềm (giày thể thao).

Nhóm 35: Dịch vụ bán lẻ liên quan đến: quần áo, đồ đi chân, đồ đội đầu, đồ đạc và đồ dùng (trong nhà), dụng cụ gia dụng bao gồm: dụng cụ nấu ăn dùng điện, dụng cụ nấu ăn không dùng điện, dụng cụ mỹ phẩm, dụng cụ nhà bếp, dụng cụ dùng để vệ sinh, dụng cụ cho mục đích gia dụng, rổ/giỏ dùng cho mục đích gia dụng, đồ chứa đựng dùng cho gia dụng và nhà bếp, găng tay dùng cho mục đích gia dụng, dụng cụ xay cho mục đích gia dụng được vận hành bằng tay, thiết bị và máy đánh bóng dùng cho mục đích gia dụng không chạy điện, vải lanh dùng trong nhà, đồ chứa đựng dùng trong nhà, kính mắt, đồ trang sức, mỹ phẩm, nước hoa, sản phẩm làm đẹp, sản phẩm dùng để chăm sóc da và tóc, văn phòng phẩm, túi xách đa dụng, túi du lịch, túi hành lý, túi thể thao, túi cầm tay cho phụ nữ (ví tiền), ví tiền, túi xách tay, túi đeo vai, túi có hai quai để xách hay đeo vai, túi dùng ở bãi biển, ví, ví đựng danh thiếp, ba lô, túi đựng thư, túi vải có dây đeo qua vai và trễ đến hông, cặp đựng giấy tờ, tài liệu, ô; dịch vụ thương mại điện tử, cụ thể là, cung cấp thông tin về sản phẩm thông qua mạng viễn thông cho mục đích quảng cáo và bán hàng.

---

(210) **4-2018-07155**

(540)

Combi PAC

(220) 13.03.2018

(441) 25.07.2018

(731) KOREA CONTAINER POOL CO., LTD. (KR)
(Dohwa-dong) 63-8, Mapo-dacro, Mapo-gu, Seoul, Republic of Korea

(740) Công ty Luật TNHH ELITE (ELITE LAW FIRM)

(511) Nhóm 39: Vận chuyển và đóng gói hàng hóa; cất giữ hàng hoá; cho thuê thùng chứa (công-te-nơ) để cất giữ hoặc vận chuyển hàng hóa; cho thuê tấm nâng hàng để cất giữ hoặc vận chuyển; thuê phương tiện vận tải; cho thuê dụng cụ và thiết bị vận tải; xếp hàng vào kho; hậu cần vận tải (logistics); dịch vụ hậu cần (logistics) bao gồm đóng gói và cất giữ hàng hóa; dịch vụ tư vấn liên quan đến hậu cần (logistics) vận tải; dịch vụ hậu cần (logistics) vận chuyển; xử lý dữ liệu liên quan đến hậu cần (logistics) vận tải; dịch vụ hậu cần (logistics) bao gồm lưu kho, vận chuyển và giao hàng hóa; tư vấn liên quan đến lưu kho và vận chuyển hàng hóa; dịch vụ cho thuê thùng chứa (công-te-nơ) dùng để cất giữ hàng hoá.

---

(210) **4-2018-07180**

(540)

TAGOMI

(220) 13.03.2018

(441) 25.07.2018

(731) CÔNG TY TNHH XUÂN THIỆN NINH BÌNH (VN)
Số nhà 65A, đường Vân Giang, phố 1, phường Vân Giang, thành phố Ninh Bình, tỉnh Ninh Bình

(740) Công ty Cổ phần Sở hữu công nghiệp INVESTIP (INVESTIP)

(511) Nhóm 05: Thảo dược tươi.

Nhóm 29: Sữa và các sản phẩm sữa, sữa bột (không dành cho trẻ em), sữa chua, sữa đặc, váng sữa, phô mai, bơ; đồ uống có sữa là thành phần chủ yếu; đồ ăn có sữa là thành phần chủ yếu.

Nhóm 31: Ngũ cốc và hạt chưa chế biến; rau và quả tươi; cây và hoa tự nhiên; củ, cây con và hạt giống để trồng; động vật sống; thực phẩm cho động vật; mạch nha; vật nuôi gây giống.

Nhóm 32: Bia; nước khoáng, nước uống có ga và đồ uống không có cồn, đồ uống làm từ nước ép trái cây không có cồn và nước ép hoa quả; xi-rô và chế phẩm khác để làm đồ uống.

Nhóm 35: Kinh doanh (mua bán), xuất nhập khẩu, đại lý ký gửi, cửa hàng siêu thị các sản phẩm: thịt, cá, gia cầm và thú săn, chất chiết ra từ thịt, rau, quả được bảo quản, phơi khô hoặc nấu chín, nước quả nấu đông, mứt ướt, mứt quả ướt, trứng, sữa và các sản phẩm sữa, dầu thực vật và mỡ ăn, sữa bột (không dành cho trẻ em), sữa chua, sữa đặc, váng sữa, phô mai, bơ, đồ uống có sữa là thành phần chủ yếu, đồ ăn có sữa là thành phần chủ yếu, cà phê, chè, ca cao, cà phê nhân tạo, gạo, bột sắn và bột cọ, bột và chế phẩm làm từ ngũ cốc, bánh mì, bánh ngọt và kẹo, kem lạnh, đường, mật ong, mật đường, men, bột nở, muối, tương hạt cải, dấm, nước xốt (gia vị), gia vị, nước đá, ngũ cốc và hạt chưa chế biến, rau và quả tươi, thảo dược tươi, cây và hoa tự nhiên, củ, cây con và hạt giống để trồng, động vật sống, thực phẩm cho động vật, mạch nha, vật nuôi gây giống, bia, nước khoáng, nước uống có ga và đồ uống không có cồn, đồ uống làm từ nước ép trái cây không có cồn và nước ép hoa quả, xi-rô và chế phẩm khác để làm đồ uống; giới thiệu sản phẩm; mua bán nguyên liệu, hương liệu, máy móc thiết bị phục vụ sản xuất kinh doanh ngành sữa; tổ chức triển lãm, hội chợ để bán hàng.

Nhóm 42: Dịch vụ chuyển giao công nghệ.

Nhóm 44: Dịch vụ y tế; dịch vụ thú y; chăm sóc vệ sinh và sắc đẹp cho người hoặc động vật; dịch vụ nông nghiệp, dịch vụ làm vườn và dịch vụ lâm nghiệp; chăn nuôi động vật.

---

(210) **4-2018-07182**

(540)

XTMILK

(220) 13.03.2018

(441) 25.07.2018

(731) CÔNG TY TNHH XUÂN THIỆN NINH BÌNH (VN)
Số nhà 65A, đường Vân Giang, phố 1, phường Vân Giang, thành phố Ninh Bình, tỉnh Ninh Bình

(740) Công ty Cổ phần Sở hữu công nghiệp INVESTIP (INVESTIP)

(511) Nhóm 05: Thảo dược tươi.

Nhóm 29: Thịt, cá, gia cầm và thú săn; chất chiết ra từ thịt; rau, quả được bảo quản, phơi khô hoặc nấu chín; nước quả nấu đông, mứt ướt, mứt quả ướt; trứng; sữa và các sản phẩm sữa; dầu thực vật và mỡ ăn; sữa bột (không dành cho trẻ em), sữa chua, sữa đặc, váng sữa, phô mai, bơ; đồ uống có sữa là thành phần chủ yếu; đồ ăn có sữa là thành phần chủ yếu.

Nhóm 30: Cà phê, chè (trà), ca cao, cà phê nhân tạo; gạo; bột sắn và bột cọ; bột và chế phẩm làm từ ngũ cốc; bánh mì, bánh ngọt và kẹo; kem lạnh; đường, mật ong, mật đường; men, bột nở; muối; tương hạt cải; dấm; nước xốt gia vị; gia vị; nước đá.

Nhóm 31: Ngũ cốc và hạt chưa chế biến; rau và quả tươi; cây và hoa tự nhiên; củ, cây con và hạt giống để trồng; động vật sống; thực phẩm cho động vật; mạch nha; vật nuôi gây giống.

Nhóm 32: Bia; nước khoáng; nước uống có ga và đồ uống không có cồn; đồ uống làm từ nước ép trái cây không có cồn và nước ép hoa quả; xi-rô và chế phẩm khác để làm đồ uống.

Nhóm 35: Kinh doanh (mua bán), xuất nhập khẩu, đại lý ký gửi, cửa hàng siêu thị các sản phẩm: thịt, cá, gia cầm và thú săn, chất chiết ra từ thịt, rau, quả được bảo quản, phơi khô hoặc nấu chín, nước quả nấu đông, mứt ướt, mứt quả ướt, trứng, sữa và các sản phẩm sữa, dầu thực vật và mỡ ăn, sữa bột (không dành cho trẻ em), sữa chua, sữa đặc, váng sữa, phô mai, bơ, đồ uống có sữa là thành phần chủ yếu, đồ ăn có sữa là thành phần chủ yếu, cà phê, chè, ca cao, cà phê nhân tạo, gạo, bột sắn và bột cọ, bột và chế phẩm làm từ ngũ cốc, bánh mì, bánh ngọt và kẹo, kem lạnh, đường, mật ong, mật đường, men, bột nở, muối, tương hạt cải, dấm, nước xốt (gia vị), gia vị, nước đá, ngũ cốc và hạt chưa chế biến, rau và quả tươi, thảo dược tươi, cây và hoa tự nhiên, củ, cây con và hạt giống để trồng, động vật sống, thực phẩm cho động vật, mạch nha, vật nuôi gây giống, bia, nước khoáng, nước uống có ga và đồ uống không có cồn, đồ uống làm từ nước ép trái cây không có cồn và nước ép hoa quả, xi-rô và chế phẩm khác để làm đồ uống; giới thiệu sản phẩm; mua bán nguyên liệu, hương liệu, máy móc thiết bị phục vụ sản xuất kinh doanh ngành sữa; tổ chức triển lãm, hội chợ để bán hàng.

Nhóm 42: Dịch vụ chuyển giao công nghệ.

Nhóm 43: Dịch vụ cung cấp thực phẩm và đồ uống (do nhà hàng thực hiện); chỗ ở tạm thời; nhà hàng ăn uống.

Nhóm 44: Dịch vụ y tế; dịch vụ thú y; chăm sóc vệ sinh và sắc đẹp cho người hoặc động vật; dịch vụ nông nghiệp, dịch vụ làm vườn và dịch vụ lâm nghiệp; chăn nuôi động vật.

---

(210) **4-2018-07183**

(540)

VNGOMILK

(220) 13.03.2018

(441) 25.07.2018

(731) CÔNG TY TNHH XUÂN THIỆN NINH BÌNH (VN)
Số nhà 65A, đường Vân Giang, phố 1, phường Vân Giang, thành phố Ninh Bình, tỉnh Ninh Bình

(740) Công ty Cổ phần Sở hữu công nghiệp INVESTIP (INVESTIP)

(511) Nhóm 05: Thảo dược tươi.

Nhóm 29: Thịt, cá, gia cầm và thú săn; chất chiết ra từ thịt; rau, quả được bảo quản, phơi khô hoặc nấu chín; nước quả nấu đông, mứt ướt, mứt quả ướt; trứng; sữa và các sản phẩm sữa; dầu thực vật và mỡ ăn; sữa bột (không dành cho trẻ em), sữa chua, sữa đặc, váng sữa, phô mai, bơ; đồ uống có sữa là thành phần chủ yếu; đồ ăn có sữa là thành phần chủ yếu.

Nhóm 30: Cà phê, chè (trà), ca cao, cà phê nhân tạo; gạo; bột sắn và bột cọ; bột và chế phẩm làm từ ngũ cốc; bánh mì, bánh ngọt và kẹo; kem lạnh; đường, mật ong, mật đường; men, bột nở; muối; tương hạt cải; dấm; nước xốt gia vị; gia vị; nước đá.

Nhóm 31: Ngũ cốc và hạt chưa chế biến; rau và quả tươi; cây và hoa tự nhiên; củ, cây con và hạt giống để trồng; động vật sống; thực phẩm cho động vật; mạch nha; vật nuôi gây giống.

Nhóm 32: Bia; nước khoáng, nước uống có ga và đồ uống không có cồn; đồ uống làm từ nước ép- trái cây không có cồn và nước ép hoa quả; xi-rô và chế phẩm khác để làm đồ uống.

Nhóm 35: Kinh doanh (mua bán), xuất nhập khẩu, đại lý ký gửi, cửa hàng siêu thị các sản phẩm: thịt, cá, gia cầm và thú săn, chất chiết ra từ thịt, rau, quả được bảo quản, phơi khô hoặc nấu chín, nước quả nấu đông, mứt ướt, mứt quả ướt, trứng, sữa và các sản phẩm sữa, dầu thực vật và mỡ ăn, sữa bột (không dành cho trẻ em), sữa chua, sữa đặc, váng sữa, phô mai, bơ, đồ uống có sữa là thành phần chủ yếu, đồ ăn có sữa là thành phần chủ yếu, cà phê, chè, ca cao, cà phê nhân tạo, gạo, bột sắn và bột cọ, bột và chế phẩm làm từ ngũ cốc, bánh mì, bánh ngọt và kẹo, kem lạnh, đường, mật ong, mật đường, men, bột nở, muối, tương hạt cải, dấm, nước xốt (gia vị), gia vị, nước đá, ngũ cốc và hạt chưa chế biến, rau và quả tươi, thảo dược tươi, cây và hoa tự nhiên, củ, cây con và hạt giống để trồng, động vật sống, thực phẩm cho động vật, mạch nha, vật nuôi gây giống, bia, nước khoáng, nước uống có ga và đồ uống không có cồn, đồ uống làm từ nước ép trái cây không có cồn và nước ép hoa quả, xi-rô và chế phẩm khác để làm đồ uống; giới thiệu sản phẩm; mua bán nguyên liệu, hương liệu, máy móc thiết bị phục vụ sản xuất kinh doanh ngành sữa; tổ chức triển lãm, hội chợ để bán hàng.

Nhóm 42: Dịch vụ chuyển giao công nghệ.

Nhóm 43: Dịch vụ cung cấp thực phẩm và đồ uống (do nhà hàng thực hiện); chỗ ở tạm thời; nhà hàng ăn uống.

Nhóm 44: Dịch vụ y tế; dịch vụ thú y; chăm sóc vệ sinh và sắc đẹp cho người hoặc động vật; dịch vụ nông nghiệp, dịch vụ làm vườn và dịch vụ lâm nghiệp; chăn nuôi động vật.

---

(210) **4-2018-07184**

(540)

NIBIGOMILK

(220) 13.03.2018

(441) 25.07.2018

(731) CÔNG TY TNHH XUÂN THIỆN NINH BÌNH (VN)
Số nhà 65A, đường Vân Giang, phố 1, phường Vân Giang, thành phố Ninh Bình, tỉnh Ninh Bình

(740) Công ty Cổ phần Sở hữu công nghiệp INVESTIP (INVESTIP)

(511) Nhóm 05: Thảo dược tươi.

Nhóm 29: Thịt, cá, gia cầm và thú săn; chất chiết ra từ thịt; rau, quả được bảo quản, phơi khô hoặc nấu chín; nước quả nấu đông, mứt ướt, mứt quả ướt; trứng; sữa và các sản phẩm sữa; dầu thực vật và mỡ ăn; sữa bột (không dành cho trẻ em), sữa chua, sữa đặc, váng sữa, phô mai, bơ; đồ uống có sữa là thành phần chủ yếu; đồ ăn có sữa là thành phần chủ yếu.

Nhóm 30: Cà phê, chè (trà), ca cao, cà phê nhân tạo; gạo; bột sắn và bột cọ; bột và chế phẩm làm từ ngũ cốc; bánh mì, bánh ngọt và kẹo; kem lạnh; đường, mật ong, mật đường; men, bột nở; muối; tương hạt cải; dấm; nước xốt gia vị; gia vị; nước đá.

Nhóm 31: Ngũ cốc và hạt chưa chế biến; rau và quả tươi; cây và hoa tự nhiên; củ, cây con và hạt giống để trồng; động vật sống; thực phẩm cho động vật; mạch nha; vật nuôi gây giống.

Nhóm 32: Bia; nước khoáng, nước uống có ga và đồ uống không có cồn; đồ uống làm từ nước ép- trái cây không có cồn và nước ép hoa quả; xi-rô và chế phẩm khác để làm đồ uống.

Nhóm 35: Kinh doanh (mua bán), xuất nhập khẩu, đại lý ký gửi, cửa hàng siêu thị các sản phẩm: thịt, cá, gia cầm và thú săn, chất chiết ra từ thịt, rau, quả được bảo quản, phơi khô hoặc nấu chín, nước quả nấu đông, mứt ướt, mứt quả ướt, trứng, sữa và các sản phẩm sữa, dầu thực vật và mỡ ăn, sữa bột (không dành cho trẻ em), sữa chua, sữa đặc, váng sữa, phô mai, bơ, đồ uống có sữa là thành phần chủ yếu, đồ ăn có sữa là thành phần chủ yếu, cà phê, chè, ca cao, cà phê nhân tạo, gạo, bột sắn và bột cọ, bột và chế phẩm làm từ ngũ cốc, bánh mì, bánh ngọt và kẹo, kem lạnh, đường, mật ong, mật đường, men, bột nở, muối, tương hạt cải, dấm, nước xốt (gia vị), gia vị, nước đá, ngũ cốc và hạt chưa chế biến, rau và quả tươi, thảo dược tươi, cây và hoa tự nhiên, củ, cây con và hạt giống để trồng, động vật sống, thực phẩm cho động vật, mạch nha, vật nuôi gây giống, bia, nước khoáng, nước uống có ga và đồ uống không có cồn, đồ uống làm từ nước ép trái cây không có cồn và nước ép hoa quả, xi-rô và chế phẩm khác để làm đồ uống; giới thiệu sản phẩm; mua bán nguyên liệu, hương liệu, máy móc thiết bị phục vụ sản xuất kinh doanh ngành sữa; tổ chức triển lãm, hội chợ để bán hàng.

Nhóm 42: Dịch vụ chuyển giao công nghệ.

Nhóm 43: Dịch vụ cung cấp thực phẩm và đồ uống (do nhà hàng thực hiện); chỗ ở tạm thời; nhà hàng ăn uống.

Nhóm 44: Dịch vụ y tế; dịch vụ thú y; chăm sóc vệ sinh và sắc đẹp cho người hoặc động vật; dịch vụ nông nghiệp, dịch vụ làm vườn và dịch vụ lâm nghiệp; chăn nuôi động vật.

---

(210) **4-2018-07185**

(540)

NIBIGOMI

(220) 13.03.2018

(441) 25.07.2018

(731) CÔNG TY TNHH XUÂN THIỆN NINH BÌNH (VN)
Số nhà 65A, đường Vân Giang, phố 1, phường Vân Giang, thành phố Ninh Bình, tỉnh Ninh Bình

(740) Công ty Cổ phần Sở hữu công nghiệp INVESTIP (INVESTIP)

(511) Nhóm 05: Thảo dược tươi.

Nhóm 29: Thịt, cá, gia cầm và thú săn; chất chiết ra từ thịt; rau, quả được bảo quản, phơi khô hoặc nấu chín; nước quả nấu đông, mứt ướt, mứt quả ướt; trứng; sữa và các sản phẩm

sữa; dầu thực vật và mỡ ăn; sữa bột (không dành cho trẻ em), sữa chua, sữa đặc, váng sữa, phô mai, bơ; đồ uống có sữa là thành phần chủ yếu; đồ ăn có sữa là thành phần chủ yếu.

Nhóm 30: Cà phê, chè (trà), ca cao, cà phê nhân tạo; gạo; bột sắn và bột cọ; bột và chế phẩm làm từ ngũ cốc; bánh mì, bánh ngọt và kẹo; kem lạnh; đường, mật ong, mật đường; men, bột nở; muối; tương hạt cải; dấm; nước xốt gia vị; gia vị; nước đá.

Nhóm 31: Ngũ cốc và hạt chưa chế biến; rau và quả tươi; cây và hoa tự nhiên; củ, cây con và hạt giống để trồng; động vật sống; thực phẩm cho động vật; mạch nha; vật nuôi gây giống.

Nhóm 32: Bia; nước khoáng, nước uống có ga và đồ uống không có cồn; đồ uống làm từ nước ép- trái cây không có cồn và nước ép hoa quả; xi-rô và chế phẩm khác để làm đồ uống.

Nhóm 35: Kinh doanh (mua bán), xuất nhập khẩu, đại lý ký gửi, cửa hàng siêu thị các sản phẩm: thịt, cá, gia cầm và thú săn, chất chiết ra từ thịt, rau, quả được bảo quản, phơi khô hoặc nấu chín, nước quả nấu đông, mứt ướt, mứt quả ướt, trứng, sữa và các sản phẩm sữa, dầu thực vật và mỡ ăn, sữa bột (không dành cho trẻ em), sữa chua, sữa đặc, váng sữa, phô mai, bơ, đồ uống có sữa là thành phần chủ yếu, đồ ăn có sữa là thành phần chủ yếu, cà phê, chè, ca cao, cà phê nhân tạo, gạo, bột sắn và bột cọ, bột và chế phẩm làm từ ngũ cốc, bánh mì, bánh ngọt và kẹo, kem lạnh, đường, mật ong, mật đường, men, bột nở, muối, tương hạt cải, dấm, nước xốt (gia vị), gia vị, nước đá, ngũ cốc và hạt chưa chế biến, rau và quả tươi, thảo dược tươi, cây và hoa tự nhiên, củ, cây con và hạt giống để trồng, động vật sống, thực phẩm cho động vật, mạch nha, vật nuôi gây giống, bia, nước khoáng, nước uống có ga và đồ uống không có cồn, đồ uống làm từ nước ép trái cây không có cồn và nước ép hoa quả, xi-rô và chế phẩm khác để làm đồ uống; giới thiệu sản phẩm; mua bán nguyên liệu, hương liệu, máy móc thiết bị phục vụ sản xuất kinh doanh ngành sữa; tổ chức triển lãm, hội chợ để bán hàng.

Nhóm 42: Dịch vụ chuyển giao công nghệ.

Nhóm 43: Dịch vụ cung cấp thực phẩm và đồ uống (do nhà hàng thực hiện); chỗ ở tạm thời; nhà hàng ăn uống.

Nhóm 44: Dịch vụ y tế; dịch vụ thú y; chăm sóc vệ sinh và sắc đẹp cho người hoặc động vật; dịch vụ nông nghiệp, dịch vụ làm vườn và dịch vụ lâm nghiệp; chăn nuôi động vật.

---

(210) **4-2018-07229**

(540) JUSCO

(220) 13.03.2018

(441) 25.07.2018

(731) AEON KABUSHIKI KAISHA (ALSO TRADING AS AEON CO., LTD.) (JP)
1-5-1 Nakase, Mihama-ku, Chiba-city, Chiba 261-8515, Japan

(740) Công ty TNHH Tầm nhìn và Liên danh (VISION & ASSOCIATES CO.LTD.)

(511) Nhóm 35: Vận chuyển; môi giới vận chuyển hàng hoá; tiến hành các chuyến du lịch và thực hiện dịch vụ hộ tống cho khách du lịch; dịch vụ đại lý du lịch; dịch vụ kho bãi; cho

thuê nhà kho; dịch vụ cho thuê chỗ đỗ xe; thuê và cho thuê xe ô tô; đóng gói và lưu giữ hàng hoá; dịch vụ giữ đồ vật mang theo người tạm thời; bố trí du lịch; tất cả đều là các dịch vụ trong nhóm này, dịch vụ cửa hàng bách hóa bán lẻ, mua bán tại nhà bằng phương tiện mạng máy tính toàn cầu, cửa hàng bách hoá bán lẻ trực tuyến, cửa hàng bán lẻ thuận tiện cho người mua, cửa hàng bán lẻ trực tuyến thuận lợi cho người mua, tất cả liên quan đến quần áo, đồ đi chân, đồ đội đầu, đồ trang sức, đồng hồ, thực phẩm, đồ uống không có cồn và đồ uống có cồn, sản phẩm và đồ điện gia dụng cụ thể là máy sấy tóc chạy điện, chổi vận hành bằng điện, dụng cụ mở hộp dùng điện, máy và thiết bị điện để làm sạch, máy nghiền/xay gia dụng chạy điện, thiết bị đóng cửa bằng điện, thiết bị mở cửa bằng điện, máy sản xuất điện, động cơ điện không dùng cho xe cộ mặt đất, thiết bị hàn dùng điện, dao cạo dùng điện, ắc quy điện, chuông điện báo động, thiết bị sạc cho ắc quy điện, bộ điều chỉnh ánh sáng chạy điện, thiết bị đo bằng điện, ổ cắm, phích cắm và các công cụ tiếp xúc khác [vật nối điện] hộp cầu dao điện [điện] chăn điện không dùng cho mục đích y tế, đèn điện dùng cho cây Nô-en, thiết bị lọc cà phê chạy điện, thiết bị điện để làm sữa chua, đèn điện, quạt điện dùng cho cá nhân, bóng đèn điện, đèn pin bỏ túi dùng điện, bàn chải đánh răng dùng điện, ấm đun nước dùng điện, máy pha cà phê dùng điện, máy hút bụi chân không, máy trộn chạy điện dùng cho mục đích gia đình, máy ép trái cây dùng điện cho mục đích gia đình, ti vi, tủ lạnh, lò vi sóng [thiết bị nấu nướng] bàn là chạy điện, đồ nội thất cụ thể là giường, tủ đựng, tủ nhiều ngăn, tủ có khóa, tủ thuốc, tủ trưng bày [đồ đạc] tủ ly, bàn, ghế [ngồi] ghế dài [đồ đạc] gương soi, khung ảnh, giá [đồ đạc] giá đỡ [đồ đạc] giá sách [đồ đạc] bình phong [đồ đạc] cũi cho vật nuôi trong nhà, dụng cụ nấu nướng dùng điện và dụng cụ nấu nướng không dùng điện, dụng cụ cầm tay vận hành thủ công, máy công cụ, thiết bị và dụng cụ điện dùng trong gia đình cụ thể là lò sưởi chạy điện [dùng trong nhà] thiết bị sưởi ấm chạy điện, hệ thống chiếu sáng và thiết bị chiếu sáng chạy điện, hệ thống và thiết bị làm lạnh chạy điện, hệ thống và thiết bị điều hòa không khí chạy điện, máy công nghiệp cụ thể là máy chế biến đồ uống có ga, máy hút không khí, máy đập, máy uốn, thiết bị cơ điện để chế biến đồ uống, máy lắp ráp xe đạp, máy thổi, máy và thiết bị đóng sách dùng cho mục đích công nghiệp, máy đóng nắp chai, máy đóng chai, máy đậy nút chai, máy đóng nút chai, máy súc rửa chai, máy bện, máy cắt bánh mỳ, máy sản xuất bia, máy làm bơ, máy chải thô, máy ly tâm, máy sản xuất thuốc lá cho mục đích công nghiệp, máy và thiết bị điện để làm sạch cho mục đích công nghiệp, máy khai thác than, máy giặt vận hành bằng đồng xu, máy sơn tường, máy khí nén, máy trộn bê tông, băng tải [máy móc] máy bện dây thừng nhỏ, máy nghiền, máy cày [máy móc], máy cắt, máy sản xuất bơ sữa, máy tẩy nhờn, máy phân phối tụ động, máy khoan, máy nhuộm, máy xúc đất, thiết bị mạ điện, máy dập nổi, máy khắc trổ, máy rót, máy lọc, máy hoàn thiện sản phẩm, thiết bị cơ điện để chế biến thực phẩm, máy đúc, thiết bị mạ kẽm, máy sản xuất thủy tinh, máy bóc vỏ hạt ngũ cốc, máy nạo rau củ, máy xay, máy xếp dỡ tự động [máy điều khiển], máy gặt hái, máy là, máy nhào bột, máy đan, máy xén cỏ, máy gia công da thuộc, máy công cụ cho mục đích công nghiệp, máy dùng cho công nghiệp dệt, máy băm thịt, máy kéo dây kim loại, máy gia công kim loại, máy vắt sữa, máy phay, máy sản xuất nước khoáng, máy khai thác mỏ, máy trộn, máy nhào, máy bào rãnh, máy cắt và thu hoạch cỏ, máy tiện ren đai ốc, máy lọc dầu, máy gia công quặng, máy đóng gói hàng, máy đóng bao, máy sơn, máy làm giấy, máy gia công giấy, máy bóc vỏ, máy bào, máy in, máy luyện thép, máy phun bụi, máy bơm, máy đột lỗ, máy đan vợt đánh bóng, máy thi công đường sắt, máy đầm, máy súc rửa, máy tán đinh, người máy [máy móc], máy làm xúc xích, máy cưa, máy gắn xi dùng cho mục đích công nghiệp, máy may, máy mài sắc, máy xén lông súc vật, máy nghiền dùng trong công nghiệp, sàng máy hoặc bộ phận của máy máy hồ vải, máy phân loại dùng trong công nghiệp, máy gieo hạt, máy kéo sợi, máy phun, máy tuốt quả, máy dán tem, máy in bằng bản in đúc, máy khâu, máy gia công đá, máy mài, máy hút dùng cho mục đích công nghiệp, máy làm đường ăn, máy quét

đường tự vận hành, máy rải nhựa, máy tiện ren, máy đập lúa, máy chế biến thuốc lá, máy ép rác, máy xén, máy in nghệ thuật, máy bán hàng tự động, máy rung dùng trong công nghiệp, máy giặt, máy nén chất thải, máy quét vôi, máy gia công gỗ, máy bao gói, và máy nông nghiệp, đồ dùng nhà bếp; nồi, chảo, mỹ phẩm, sản phẩm và chế phẩm dược phẩm và y tế, thức ăn cho vật nuôi trong nhà, dụng cụ âm nhạc, đồ chơi, trò chơi, đồ vật để chơi trò chơi, đồ đạc (furniture), văn phòng phẩm; tất cả đều là các dịch vụ trong nhóm này.

Nhóm 36: Xử lý vật liệu bao gồm, hoàn thiện da; nhuộm da; chế biến cao su, chế biến trái cây và rau củ; ép (vắt) trái cây; nghiền kính quang, dịch vụ rèn của thợ rèn; tạo kiểu lông theo yêu cầu khách hàng; nhuộm lông; xử lý lông, gia công gỗ; chế biến gỗ; thuộc da; chế tác trang sức; nghiền khoáng phi kim loại; chế biến thủy hải sản; tinh luyện dầu ăn; làm đông lạnh thực phẩm; xông khói thực phẩm; nhuộm giày, mạ kẽm; xử lý len, nhuộm và chế biến vải; xử lý nước; xử lý phủ màu cửa sổ (phủ bề mặt); mạ bạc; bảo quản thực phẩm và đồ uống; chế biến sữa; gia công sắt; chế biến cà phê và chè, tái chế rác thải và bã thải; in ấn; thuê và cho thuê máy dệt kim và/hoặc máy khâu để may quần áo, chăn và đệm; xứ lý phim nhiếp ảnh; dịch vụ phóng ảnh; dịch vụ in ảnh; tráng rửa phim ngành ảnh; thuê và cho thuê máy điều hoà nhiệt độ; tất cả đều là các dịch vụ trong nhóm này.

Nhóm 37: Sắp xếp và tiến hành hội thảo, hội nghị và cuộc họp về nhiều lĩnh vực; dịch vụ giáo dục, trường học; cung cấp phương tiện cho thể thao, trò chơi và vận động viên; thuê và cho thuê dụng cụ âm nhạc, thiết bị chơi môn trượt tuyết, và thiết bị cho môn lặn trần; sản xuất và phân phối phim chiếu bóng; trình diễn buổi biểu diễn sống (trực tiếp tại chỗ); cho thuê phương tiện cho phòng nghe nhìn; dịch vụ đại lý đặt chỗ xem giải trí, thuê và cho thuê máy chiếu phim chiếu bóng và phụ tùng và linh kiện nhỏ của nó, phim điện ảnh, phim xi nê, đĩa ghi, băng từ ghi sẵn, băng viđêô ghi sẵn, ti vi và rađiô; dịch vụ nhiếp ảnh; dịch vụ xổ số; tất cả đều là các dịch vụ trong nhóm này.

Nhóm 38: Nghiên cứu về vi khuẩn học; nghiên cứu sinh vật học; phân tích hoá chất; nghiên cứu về hoá chất; vẽ thiết kế xây dựng; tư vấn về bảo vệ môi trường; nghiên cứu về mỹ phẩm; nghiên cứu địa chất; thiết kế công nghiệp; thử vật liệu; nghiên cứu cơ khí; dịch vụ thiết kế bao gói; quản lý chất lượng; nghiên cứu (chất lượng thực phẩm, chất lượng thuốc); thử vải dệt, phân tích công nghiệp trong lĩnh vực kỹ thuật, công nghệ và hoá học; dịch vụ nghiên cứu cho người khác; thiết kế và phát triển phần cứng và phần mềm máy vi tính; tất cả đều là các dịch vụ trong nhóm này.

Nhóm 39: Dịch vụ cung cấp thực phẩm và đồ uống do nhà hàng thực hiện; cho thuê chỗ ở tạm thời và phòng cho thuê và dịch vụ đặt chỗ trước liên quan đến các dịch vụ này; nhà hàng ăn uống, cung cấp [thực phẩm và đồ uống] và dịch vụ quán bar (quán rượu); tất cả đều là các dịch vụ trong nhóm này.

Nhóm 40: Dịch vụ y tế, cụ thể là, phòng khám chữa bệnh; nhà an dưỡng, chăm sóc sức khỏe; trợ giúp về y tế; điều dưỡng [y tế]; chữa bệnh bằng phương pháp nắn khớp xương; chữa răng; bệnh xá; dịch vụ của chuyên gia nhãn khoa (khám và chữa bệnh về mắt); tư vấn về dược; dịch vụ thú y, bao gồm trợ giúp về thú y, nuôi động vật; chải lông cho động vật; chăm sóc vệ sinh và sắc đẹp cho người hay động vật, bao gồm, nhà tắm công cộng cho mục đích vệ sinh; thẩm mỹ viện; tiệm cắt uốn tóc; mát xa; dịch vụ tắm kiểu Thổ Nhĩ Kỳ; cắt sửa móng tay (chân); dịch vụ nông nghiệp, nghề làm vườn và lâm nghiệp, bao gồm, cho thuê thiết bị nông trại; cắm hoa; làm vườn; làm vườn tạo cảnh quan; chăm sóc cỏ; tất cả đều là các dịch vụ trong nhóm này.

Nhóm 41: Dịch vụ đại lý nhận con nuôi; dịch vụ lò hoả táng; dịch vụ hẹn hò (kết bạn); hộ tống trong xã hội [đi kèm các cô gái ở cuộc dạ hội]; môi giới hôn nhân; dịch vụ an ninh bảo vệ tài sản và cá nhân, dịch vụ giới thiệu đối tác và dịch vụ đại lý hẹn hò (kết bạn); cung cấp phương tiện tổ chức đám cưới và lễ tân; cho thuê váy dạ hội; văn phòng môi giới hôn nhân; dịch vụ pháp lý; tất cả đều là các dịch vụ trong nhóm này.

Nhóm 42: Dịch vụ cửa hàng bách hoá bán lẻ; tư vấn kinh doanh chuyên ngành; nghiên cứu và tìm hiểu marketing; cung cấp thông tin thương mại và kinh doanh; đại lý xuất nhập khẩu; sao chép tài liệu; quản lý và quản trị kinh doanh; quản lý tổ hợp cửa hàng; quản lý cửa hàng bách hoá, cửa hàng thuận tiện cho người mua và điểm bán lẻ; cho thuê máy và thiết bị văn phòng; biên tập các mẩu quảng cáo để sử dụng như trang web trên mạng máy tính toàn cầu (internet); phổ biến quảng cáo cho người khác qua mạng truyền thông điện tử trực tuyến; mua bán tại nhà bằng phương tiện mạng máy tính toàn cầu; đấu giá, phân tích giá thành; cho thuê chỗ để quảng cáo; xúc tiến bán hàng cho người khác; phân phối hàng mẫu; cửa hàng bách hoá bán lẻ trực tuyến; cửa hàng bán lẻ thuận tiện cho người mua; cửa hàng bán lẻ trực tuyến thuận lợi cho người mua; đặt hàng trực tuyến có sự hỗ trợ của máy vi tính cho hàng hoá phổ biến và hàng tiêu dùng phổ biến; cung cấp hướng đẫn quảng cáo trực tuyến có thể tra cứu (tìm kiếm) có nội dung về hàng hoá và dịch vụ của những người bán hàng trực tuyến khác; xử lý và quản lý cơ sở dữ liệu máy tính bao gồm việc biên tập và hệ thống hoá thông tin thành cơ sở dữ liệu máy tính; biên tập và cho thuê danh sách địa chỉ nhận thông tin thường xuyên; nghiên cứu kinh doanh; tất cả đều là các dịch vụ trong nhóm này.

Nhóm 43: Cung cấp tài chính để cho vay, chiết khấu hối phiếu (lệnh phiếu), dịch vụ chứng khoán bảo đảm, đại lý bảo hiểm phi nhân thọ; cho thuê toà nhà; cung cấp thông tin về toà nhà hay đất đai; định giá tác phẩm nghệ thuật; điều tra tín dụng công ty; hãng thuế; quyên góp quỹ từ thiện; bảo đảm (bảo lãnh) nợ hay trách nhiệm pháp lý; chấp nhận thanh toán hối phiếu; mua và chuyển giao quyền đòi tiền; bán hối phiếu thế chấp; thanh toán bằng cách gán nợ cho những người sử dụng thẻ tín dụng và những người vay trả dần; dịch vụ thẻ tín dụng; dịch vụ đặt cọc; dịch vụ thế chấp; dịch vụ máy rút tiền tự động; đại diện nợ; dịch vụ bảo hiểm và dịch vụ môi giới bảo hiểm cho việc thuê mua xe cộ, dịch vụ môi giới bảo hiểm và dịch vụ bảo đảm (bảo lãnh); điều chỉnh yêu cầu bảo hiểm phi nhân thọ; dịch vụ thống kê của công ty bảo hiểm; quản lý bất động sản; đại lý hay môi giới cho thuê, thuê, định giá và đánh giá bất động sản, toà nhà và đất đai; cung cấp thông tin về các dịch vụ liên quan đến cho thuê và đánh giá toà nhà và đất đai; dịch vụ ngân hàng; cung cấp phương tiện tín dụng, xử lý việc thanh toán, tất cả được cung cấp trực tuyến trên internet và/hoặc cơ sở dữ liệu máy tính và/hoặc kiốt đa phương tiện và/hoặc thiết bị máy vi tính và/hoặc máy rút tiền tự động; dịch vụ thẻ trả trước; tất cả đều là các dịch vụ trong nhóm này.

Nhóm 44: Sửa chữa và bảo dưỡng xe đạp, xe có động cơ, xe mô tô, máy chiếu phim và thiết bị ngành ảnh, lò đốt, nồi hơi và bơm, thiết bị làm đông lạnh, tủ lạnh và thiết bị làm lạnh; sửa chữa và bảo dưỡng máy vi tính và thiết bị ngoại vi của máy vi tính, mạch điện tử hay đĩa từ chứa dữ liệu được lập trình; sửa chữa điện thoại, rađiô và máy thu hình; phục chế đồ đạc, sửa chữa ô và dù; sửa chữa và bảo dưỡng dụng cụ âm nhạc; dịch vụ sửa chữa giày; sửa chữa và bảo dưỡng đồng hồ, đồng hồ đeo tay và dụng cụ đo thời gian; mài kéo và dao làm bếp; chăm sóc, làm sạch và sửa lông; giặt là, làm sạch, là và sửa chữa quần áo; xây dựng nhà và giám sát xây dựng nhà; tất cả đều là các dịch vụ trong nhóm này.

Nhóm 45: Dịch vụ viễn thông, bao gồm, truyền thông bằng mạng sợi quang, truyền thông dữ liệu; dịch vụ nhắn tin qua rađiô, điện thoại hay các phương tiện truyền thông điện tử

khác; cho thuê môđem; giao tiếp không dây; giao tiếp qua mạng cung cấp dịch vụ giá trị gia tăng; gửi tin nhắn; cho thuê thiết bị gửi tin nhắn; giao tiếp viđêô từ xa (tele-video); giao tiếp qua vệ tinh; thông tin về viễn thông; giao tiếp bằng điện tín; cho thuê điện thoại, dịch vụ điện thoại; giao tiếp qua điện thoại, truyền tin nhắn và hình ảnh có sự hỗ trợ bằng máy vi tính; giao tiếp qua máy vi tính; dịch vụ điện báo (telex); cho thuê thiết bị fax; giao tiếp qua máy fax; giao tiếp qua điện thoại không dây; phát thông tin giáo dục qua rađiô, truyền hình, truyền hình cáp; phát thanh qua rađiô; phát truyền hình cáp, phát truyền hình; truyền thông tin, dữ liệu và chương trình máy vi tính; dịch vụ thư điện tử; cung cấp đường truy cập internet cho người sử dụng viễn thông; cung cấp kết nối viễn thông tới mạng internet hay cơ sở dữ liệu máy tính; thuê và cho thuê thiết bị viễn thông; tất cả đều là các dịch vụ trong nhóm này; dịch vụ thông tấn.

---

(210) **4-2018-07282**

(540)

(220) 14.03.2018
(441) 25.07.2018
(531) 3.2.1; A3.2.24; 26.4.2
(591) Đen, xám.
(731) NGUYỄN TRÍ DŨNG (VN)
242/71 Nguyễn Thiện Thuật, phường 3, quận 3, thành phố Hồ Chí Minh

(511) Nhóm 24: Khăn lau mặt, khăn tắm, khăn trải bàn và trải giường bằng vải; chăn (mền) để đắp; bộ chăn ga.

Nhóm 25: Quần áo, giầy dép, mũ nón; đồ tã lót dùng cho trẻ em làm bằng vải [quần áo]; yếm em bé bằng vải.

---

(210) **4-2018-07300**

(540)

(220) 14.03.2018
(441) 25.07.2018
(531) 1.13.1; 26.1.1; 26.1.2; A26.1.18
(591) Xanh dương đậm, trắng.
(731) CÔNG TY TNHH THIẾT BỊ VÀ GIẢI PHÁP LOGISTIC DRAYSAP (VN)
Tầng 5, số 41A Lý Thái Tổ, phường Lý Thái Tổ, quận Hoàn Kiếm, thành phố Hà Nội
(740) Công ty Luật TNHH LINK&PARTNERS (LINK&PARTNERS)

(511) Nhóm 07: Máy công cụ; máy gia công cơ khí; cơ cấu điều khiển cho máy, động cơ điện và động cơ; thiết bị cơ khí; băng tải; con lăn (ổ lăn lắp vòng bi dùng cho các bộ phận ghép nối và truyền động của máy móc).

Nhóm 35: Mua bán, xuất nhập khẩu các loại máy móc, thiết bị cơ khí và dụng cụ công nghiệp.

Nhóm 37: Lắp đặt, bảo dưỡng và sửa chữa máy móc; lắp đặt, bảo trì và sửa chữa phần cứng máy tính; dịch vụ bảo dưỡng và sửa chữa xe có động cơ.

Nhóm 42: Thiết kế công nghiệp; tư vấn trong thiết kế và phát triển phần cứng máy tính; tư vấn phần mềm máy tính; thiết kế hệ thống máy tính; dịch vụ thiết kế kiểu dáng công nghiệp, tư vấn công nghệ.

---

(210) **4-2018-07441**

(540)

(220) 14.03.2018
(441) 25.07.2018
(531) 26.1.1; 26.11.22; A26.1.18; A16.1.5
(591) Đỏ, trắng.
(731) CÔNG TY TNHH ĐẠI CHÚNG (VN)
81A Mai Hắc Đế, phường Bùi Thị Xuân, quận Hai Bà Trưng, thành phố Hà Nội
(740) Công ty TNHH Trường Xuân (AGELESS CO.,LTD.)

(511) Nhóm 35: Quảng cáo trên đài phát thanh; quảng cáo; xuất bản tài liệu quảng cáo; dịch vụ mua bán các sản phẩm gồm: quần áo, trang phục thời trang, đồ đi chân, đồ đội đầu, ví, phụ kiện thời trang (đồng hồ, thắt lưng, mũ, vòng tay, vòng cổ, nhẫn, cài áo), bật lửa, balo, túi xách, giày dép, giấy dính [văn phòng phẩm], sách báo, tạp chí, thiết bị điện tử ghi âm, ghi hình như điện thoại, máy ảnh, vật ghi âm thanh, hình ảnh, đồ chơi trẻ em.

Nhóm 37: Bảo dưỡng xe cộ; làm sạch xe cộ; trạm phục vụ xe cộ [nạp nhiên liệu và bảo dưỡng]; dịch vụ lắp đặt, bảo dưỡng và sửa chữa máy móc, thiết bị văn phòng.

Nhóm 38: Dịch vụ phát thanh; phát chương trình truyền thanh; dịch vụ truyền thanh; phát sóng truyền thanh, truyền hình không dây.

Nhóm 39: Dịch vụ vận tải hàng hóa; dịch vụ vận chuyển hành khách; dịch vụ cứu hộ, cứu nạn.

Nhóm 41: Giải trí qua đài phát thanh; giải trí qua truyền thanh, dàn dựng chương trình phát thanh và truyền hình; dịch vụ giải trí; thông tin giải trí.

Nhóm 45: Dịch vụ mạng xã hội trực tuyến.

---

(210) **4-2018-07463**

(540)

(220) 14.03.2018
(441) 25.07.2018
(531) 26.1.1; A26.11.8; 26.13.1; 1.17.25
(731) FONTERRA TM LIMITED (NZ)
109 Fanshawe Street, Auckland 1010, New Zealand
(740) Công ty TNHH Sở hữu công nghiệp Sao Bắc Đẩu (SAO BAC DAU IP CO.,LTD)

(511) Nhóm 05: Thực phẩm ăn kiêng, chất ăn kiêng, đồ uống ăn kiêng và chất (chế phẩm) thay thế bữa ăn dùng cho mục đích y tế; thực phẩm cho trẻ sơ sinh và em bé bao gồm sữa bột cho trẻ sơ sinh và em bé; chất bổ sung ăn kiêng để bổ sung chất cho người có chế độ ăn kiêng thông thường hoặc nhằm tăng cường sức khỏe; vitamin và hợp chất vitamin dùng

cho người; chất bổ sung khoáng chất dùng cho thực phẩm; chất bổ trợ dinh dưỡng; chất bổ sung dinh dưỡng; chất nuôi cấy (mô nuôi cấy) dinh dưỡng dùng cho mục đích y tế; tất cả các sản phẩm này là các sản phẩm trên cơ sở sữa hoặc các sản phẩm sữa.

Nhóm 29: Sản phẩm bơ sữa (được xếp trong nhóm này); đồ uống và bột tất cả được chế biến trên cơ sở sữa; sữa; sản phẩm sữa; sữa bột; sữa giàu prôtêin; kem (sản phẩm sữa); bơ; mỡ ăn; pho mát; nước sữa; sữa chua; sản phẩm tráng miệng trong nhóm này (được làm chủ yếu từ bơ sữa); tất cả các sản phẩm này là các sản phẩm trên cơ sở sữa hoặc các sản phẩm sữa.

---

(210) **4-2018-07485**

(540)

Hannie Store

(220) 15.03.2018
(441) 25.07.2018
(531) 26.1.1; A26.1.18; 25.1.25
(591) Tím, trắng.
(731) CÔNG TY TNHH F&B NIỀM TIN (VN)
158/49/10 đường Phan Anh, phường Tân Thới Hòa, quận Tân Phú, thành phố Hồ Chí Minh
(740) Công ty TNHH Luật Quốc tế Nguyễn và Cộng sự (NVCS INTERLAW)

(511) Nhóm 30: Trà; đồ uống trên cơ sở trà; cà phê; đồ uống trên cơ sở cà phê.

---

(210) **4-2018-07578**

(540)

LAILEY

(220) 15.03.2018
(441) 25.07.2018
(731) AMY CHANG (CA)
16880 Westminster Hwy, Richmond, BC, Canada, V6V 1A8
(740) Công ty TNHH Trường Xuân (AGELESS CO.,LTD.)

(511) Nhóm 33: Đồ uống có cồn [trừ bia]; rượu vang; đồ uống được chưng cất.

---

(210) **4-2018-07583**

(300) 87/628,336 29.09.2017 US

(540)

THE MKTG STR

(220) 15.03.2018
(441) 25.07.2018
(731) THE MARKETING STORE WORLDWIDE L.P. (US)
Suite 1400, 55 West Monroe Street, Chicago, Illinois 60603, USA
(740) Công ty TNHH Sở hữu công nghiệp Sao Bắc Đẩu (SAO BAC DAU IP CO.,LTD)

(511) Nhóm 35: Dịch vụ marketing và tư vấn kinh doanh.

---

(210) **4-2018-07609**

(540)

(220) 16.03.2018
(441) 25.07.2018
(531) A5.3.13; A5.3.15; 26.1.2
(591) Vàng chanh.
(731) CÔNG TY TNHH THƯƠNG MẠI VÀ DỊCH VỤ AN PHƯỚC VICTORY (VN)
85/22 Phạm Viết Chánh, phường 19, quận Bình Thạnh, thành phố Hồ Chí Minh

(511) Nhóm 44: Dịch vụ y tế: dịch vụ thú y; chăm sóc vệ sinh và sắc đẹp cho người hoặc động vật; dịch vụ nông nghiệp, dịch vụ làm vườn và dịch vụ lâm nghiệp.

---

(210) **4-2018-07620**

(540)

(220) 16.03.2018
(441) 25.07.2018
(531) 2.9.20; 3.13.1; A3.13.24; A5.3.15
(591) Hồng, xanh lá, trắng.
(731) CÔNG TY TNHH THIÊN AN NAM (VN)
41 Mai Văn Ngọc, phường 11, quận Phú Nhuận, thành phố Hồ Chí Minh

(511) Nhóm 16: Giấy vệ sinh, khăn lau bằng giấy.

Nhóm 35: Quảng cáo.

---

(210) **4-2018-07627**

(540)

(220) 16.03.2018
(441) 25.07.2018
(531) 1.15.23; 26.15.15
(591) Trắng, vàng đồng.
(731) CÔNG TY TNHH ĐẦU TƯ QUỐC TẾ HASU VIỆT NAM (VN)
Số 43 Trần Xuân Soạn, phường Ngô Thì Nhậm, quận Hai Bà Trưng, thành phố Hà Nội

(511) Nhóm 44: Dịch vụ spa; dịch vụ chăm sóc da; dịch vụ nha khoa; dịch vụ thẩm mỹ.

---

(210) **4-2018-07733**

(540)

(220) 16.03.2018
(441) 25.07.2018
(531) 2.9.14; A2.9.15; 26.1.1; 26.4.2
(591) Trắng, đen, đỏ.
(731) CÔNG TY TNHH THƯƠNG MẠI - DỊCH VỤ TUYẾT MAI (VN)
99/7 đường Phan Anh, khu phố 12, phường Bình Trị Đông, quận Bình Tân, thành phố Hồ Chí Minh

(511) Nhóm 11: Vòi nước bằng nhựa.

---

(210) **4-2018-07771**

(300) 2017-124950 19.09.2017 JP

(540)

HOMEPOD

(220) 16.03.2018

(441) 25.07.2018

(731) APPLE INC. (US)
1 Infinite Loop, Cupertino, California 95014, U.S.A .

(740) Công ty TNHH Sở hữu công nghiệp Sao Bắc Đẩu (SAO BAC DAU IP CO.,LTD)

(511) Nhóm 11: Đèn điện và đèn điện tử và các thiết bị chiếu sáng điện và các thiết bị chiếu sáng điện tử; thiết bị điện tử gia dụng cụ thể là thiết bị để sưởi ấm, làm mát, điều hòa không khí, làm ẩm, hút ẩm, thông gió, nấu nướng, giữ lạnh, sấy khô, dùng cho hệ thống ống nước, cấp nước và rã đông nhằm mục đích vệ sinh, bộ phận và phụ kiện dùng cho các sản phẩm này; thiết bị điều hòa không khí; thiết bị làm nóng thức ăn không dùng điện dùng cho mục đích gia dụng; thiết bị làm nóng nước dùng cho mục đích gia dụng.

---

(210) **4-2018-07786**

(540)

(220) 16.03.2018

(441) 25.07.2018

(531) 26.4.4; 26.4.9

(591) Xanh dương, đỏ tươi, xanh lá cây, trắng.

(731) CÔNG TY TNHH MỘT THÀNH VIÊN XUẤT NHẬP KHẨU HCB (VN)
72 Nguyễn Hữu Thọ, phường Hòa Thuận Tây, quận Hải Châu, thành phố Đà Nẵng

(511) Nhóm 11: Bóng đèn chiếu sáng; quạt điện; vòi sen bằng inox; gật gù dùng để bật nước bằng inox.

Nhóm 19: Vật liệu xây dựng phi kim loại cụ thể: gạch men, xi măng, gạch xây dựng.

Nhóm 35: Mua bán: vòi sen bằng inox, gật gù dùng để bật nước bằng inox, bóng đèn chiếu sáng, quạt điện, vật liệu xây dựng phi kim loại cụ thể gạch men, xi măng, gạch xây dựng.

---

(210) **4-2018-07790**

(540)

(220) 16.03.2018

(441) 25.07.2018

(531) A11.3.3; 1.15.19; 26.15.9; 26.15.11

(591) Tím.

(731) COOL TEA BAR, LLC (CALIFORNIA LIMITED LIABILITY COMPANY) (US)
42876 Albrae St, Fremont, California 94538, U.S

(740) Công ty TNHH Tư vấn sở hữu trí tuệ Việt (VIET IP CO.,LTD.)

(511) Nhóm 29: Sữa khuấy.

Nhóm 30: Đồ uống trên cơ sở trà; trà sâm (không dùng cho mục đích y tế); trà sữa trân châu (đồ uống trên cơ sở trà là chủ yếu); trà sữa (đồ uống trên cơ sở trà là chủ yếu); đồ uống trà làm từ trái cây; bột sắn hột; thạch trái cây [dạng kẹo bánh]; đá bào tráng miệng [bánh kẹo]; món ăn điểm tâm; kem lạnh.

Nhóm 35: Mua bán đồ uống trên cơ sở trà, trà sâm (không dùng cho mục đích y tế), trà sữa trân châu, trà sữa, đồ uống trà làm từ trái cây, bột sắn hột, thạch trái cây [dạng kẹo bánh], đá bào tráng miệng bánh kẹo, món ăn điểm tâm, kem lạnh, sữa khuấy.

Nhóm 43: Nhà hàng ăn uống; quán trà; dịch vụ quán cà phê; dịch vụ quán ăn tự phục vụ.

---

(210) **4-2018-07796**

(540)

COOLTEABAR

(220) 16.03.2018
(441) 25.07.2018

(731) WING CHING RINGO SIU (HK)
Room 217, Wai Yuen House, Chuk Yuen Estate, Wong Tai Sin, Kowloon, Hong Kong

(740) Công ty TNHH Tư vấn sở hữu trí tuệ Việt (VIET IP CO.,LTD.)

(511) Nhóm 30: Đồ uống trên cơ sở trà; trà sâm (không dùng cho mục đích y tế); trà sữa trân châu (đồ uống trên cơ sở trà là chủ yếu); trà sữa (đồ uống trên cơ sở trà là chủ yếu); đồ uống trà làm từ trái cây; bột sắn hột; thạch trái cây [dạng kẹo bánh]; đá bào tráng miệng [bánh kẹo]; món ăn điểm tâm; kem lạnh.

---

(210) **4-2018-07797**

(540)

Beaudy
Beauty & Healthy

(220) 16.03.2018
(441) 25.07.2018
(531) 1.15.15
(591) Tím, trắng.
(731) CÔNG TY CỔ PHẦN CÔNG NGHỆ HIP (VN)
549 Điện Biên Phủ, phường 3, quận 3, thành phố Hồ Chí Minh

(511) Nhóm 35: Quảng cáo; phổ biến các thông báo quảng cáo.

Nhóm 38: Cung cấp diễn đàn trực tuyến; cung cấp các kênh viễn thông cho dịch vụ mua hàng từ xa.

Nhóm 39: Dịch vụ giữ chỗ cho các chuyến đi.

Nhóm 43: Dịch vụ nhà hàng ăn uống; đặt chỗ ở tạm thời.

---

(210) **4-2018-07882**

(540)

(220) 19.03.2018
(441) 25.07.2018
(531) 2.3.1; A2.3.2; 26.1.1
(591) Vàng nâu.
(731) CÔNG TY CỔ PHẦN THẨM MỸ VIỆN AURA (VN)
172A, đường 312, phường Hưng Lợi, quận Ninh Kiều, thành phố Cần Thơ

(511) Nhóm 44: Chăm sóc sắc đẹp cho người: dịch vụ tắm trắng; dịch vụ chăm sóc da mặt; dịch vụ mát xa thân thể (massage body); dịch vụ làm đẹp, chăm sóc da bằng cách phi kim; dịch vụ triệt lông; dịch vụ nâng cơ mặt bằng máy hifu.

---

(210) **4-2018-07891**

(540)

(220) 19.03.2018
(441) 25.07.2018
(531) 3.7.1; 3.7.16; A3.7.24
(731) CÔNG TY TNHH QUẢN LÝ TÀI SẢN CỦA LONG (VN)
Tầng 25 tòa nhà Mipec Tower, số 229 Tây Sơn, phường Ngã Tư Sở, quận Đống Đa, thành phố Hà Nội
(740) Công ty Luật TNHH Gia Phạm (GIA PHAM LAW CO.,LTD)

(511) Nhóm 03: Mỹ phẩm; dầu gội; nước hoa; chất tẩy rửa không dùng trong sản xuất và y tế; kem đánh răng; xà phòng.

Nhóm 05: Thực phẩm chức năng; dầu thơm dùng cho mục đích y tế; chế phẩm hóa học dùng cho mục đích y tế; chế phẩm hóa học dùng cho mục đích dược phẩm; chế phẩm hóa dược; chất tẩy dùng cho mục đích y tế.

Nhóm 16: Sách; catalô; tờ rơi; mẫu tờ khai, in sẵn; giấy; tạp chí [định kỳ].

Nhóm 18: Ba lô; cặp da; túi xách tay; ví; đồ trang trí bằng da thuộc cho đồ đạc trong nhà; vật liệu giả da.

Nhóm 25: Trang phục; thắt lưng (trang phục), giày dép; khăn quàng; đồ đi chân; đồ đội đầu.

---

(210) **4-2018-07892**

(540)

(220) 19.03.2018
(441) 25.07.2018
(531) 3.7.1; 3.7.16; A3.7.24
(731) CÔNG TY TNHH QUẢN LÝ TÀI SẢN CỦA LONG (VN)
Tầng 25 tòa nhà Mipec Tower, số 229 Tây Sơn, phường Ngã Tư Sở, quận Đống Đa, thành phố Hà Nội
(740) Công ty Luật TNHH Gia Phạm (GIA PHAM LAW CO.,LTD)

(511) Nhóm 40: Lắp ráp vật liệu theo đơn dặt hàng [cho người khác]; xử lý phim điện ảnh; in mẫu vẽ; tráng rửa phim ảnh; dịch vụ in; làm khung cho các tác phẩm nghệ thuật.

Nhóm 41: Trường đào tạo [giáo dục]; cung cấp dịch vụ vui chơi giải trí trong nhà; tổ chức và điều khiển hội thảo; xuất bản sách; biên tập băng hình; biên tập sách; biên tập âm thanh; biên tập hình ảnh; dịch vụ câu lạc bộ sức khoẻ; sản xuất các chương trình phát thanh và truyền hình; viết kịch bản, không dành cho mục đích quảng cáo.

Nhóm 42: Tư vấn kiến trúc; tư vấn trong thiết kế và phát triển phần cứng máy tính; thiết kế trang trí nội thất; thiết kế công nghiệp; tư vấn công nghệ viễn thông.

Nhóm 43: Cho thuê phòng họp; cho thuê thiết bị chiếu sáng; đặt chỗ ở tạm thời; nhà hàng cung cấp đồ ăn; khách sạn; quán cà phê.

Nhóm 44: Chăm sóc sức khỏe; tư vấn sức khỏe; bệnh viện; dịch vụ thẩm mỹ viện; trang trại chăn nuôi gia súc, gia cầm; trồng cây nông nghiệp.

Nhóm 45: Tư vấn về sở hữu trí tuệ; dch vụ đăng ký tên miền [dịch vụ pháp lý]; dịch vụ nghiên cứu pháp luật; dịch vụ pháp lý liên quan đến đàm phán hợp đồng cho người khác; dịch vụ tranh tụng; dịch vụ mạng xã hội trực tuyến.

---

(210) **4-2018-07893**

(540)

EAGLE CAMP

(220) 19.03.2018

(441) 25.07.2018

(531) 3.7.1; 3.7.16; A3.7.24

(731) CÔNG TY TNHH QUẢN LÝ TÀI SẢN CỦA LONG (VN)
Tầng 25 tòa nhà Mipec Tower, số 229 Tây Sơn, phường Ngã Tư Sở, quận Đống Đa, thành phố Hà Nội

(740) Công ty Luật TNHH Gia Phạm (GIA PHAM LAW CO.,LTD)

(511) Nhóm 35: Mua bán: hóa chất dùng cho công nghiệp, khoa học, nhiếp ảnh, cũng như nông nghiệp, nghề làm vườn và lâm nghiệp, các loại nhựa nhân tạo dạng thô, chất dẻo dạng thô, phân bón, hợp chất chữa cháy, chế phẩm dùng để tôi, ram và hàn kim loại, chế phẩm để bảo quản thực phẩm, chất để thuộc da, chất dính dùng trong công nghiệp, thuốc màu, sơn, vecni, chất chống rỉ và chất bảo quản gỗ, thuốc nhuộm, thuốc cắn màu, nhựa tự nhiên dạng thô, kim loại dạng lá và dạng bột để sử dụng trong hội họa, trang trí, nghề in và nghệ thuật, dầu và mỡ công nghiệp, chất bôi trơn, chất để thấm hút, làm ướt và làm dính bụi, nhiên liệu (kể cả xăng dùng cho động cơ) và vật liệu cháy sáng, nến, bấc dùng để thắp sáng, kim loại thường và hợp kim, quặng của chúng, vật liệu xây dựng bằng kim loại, cấu kiện bằng kim loại vận chuyển được, cáp và dây kim loại thường không dùng để dẫn điện, hàng ngũ kim và các vật dụng nhỏ làm bằng sắt, đồ chứa đựng bằng kim loại để lưu giữ và vận chuyển, két sắt an toàn, máy và máy công cụ, động cơ và đầu máy (trừ loại động cơ dùng cho các phương tiện giao thông trên bộ, các bộ phận ghép nối và truyền động (không dùng cho các phương tiện giao thông trên bộ), nông cụ (không thao tác thủ công), máy ấp trứng, máy bán hàng tự động, công cụ và dụng cụ cầm tay thao tác thủ công, dao, kéo, thìa và dĩa, dao cạo, thiết bị và dụng cụ khoa học, hàng hải, trắc địa, nhiếp ảnh, điện ảnh, quang học, cân, đo, báo hiệu, kiểm tra, kiểm soát, giám sát, cấp cứu và giảng dạy,

thiết bị và dụng cụ dùng để truyền dẫn, chuyển mạch, biến đổi, tích, điều chỉnh hoặc điều khiển năng lượng điện, thiết bị ghi, truyền và tái tạo âm thanh hoặc hình ảnh, vật mang dữ liệu từ tính, đĩa ghi, đĩa compact, DVD và các phương tiện ghi kỹ thuật số khác, các cơ cấu được vận hành bằng đồng xu, máy tính, thiết bị xử lý dữ liệu và máy điện toán, phần mềm máy tính, thiết bị dập lửa, thiết bị và dụng cụ phẫu thuật, y tế, nha khoa và thú y, chân, tay giả, mắt và răng giả, dụng cụ chỉnh hình, vật liệu khâu vết thương, thiết bị trợ giúp và trị liệu dùng cho người tàn tật, thiết bị xoa bóp, thiết bị, dụng cụ và đồ dùng để chăm sóc trẻ sơ sinh, thiết bị, thiết bị để chiếu sáng, sưởi nóng, sinh hơi nước, nấu nướng, làm lạnh, sấy khô, thông gió, cấp nước và mục đích vệ sinh, xe cộ, phương tiện giao thông trên bộ, trên không hoặc dưới nước, kim loại quý và các hợp kim của chúng, đồ trang sức, đồ kim hoàn, đá quý và bán quý, đồng hồ và dụng cụ đo thời gian, dụng cụ âm nhạc, cao su, nhựa pec-ca, gôm, amiang, mi-ca dạng thô và bán thành phẩm và các chất thay thế cho những vật liệu này, bán thành phẩm chất dẻo và nhựa sử dụng trong sản xuất, vật liệu để bao gói, bịt kín, cách ly, ống mềm phi kim loại, vật liệu xây dựng phi kim loại, ống cứng phi kim loại dùng cho xây dựng, các công trình, cấu kiện phi kim loại vận chuyển được, đài kỷ niệm phi kim loại, đồ đạc, gương, khung ảnh, thùng chứa, không bằng kim loại, dùng để lưu trữ hoặc vận chuyển, vỏ sò, vỏ ốc, hổ phách vàng, đá bọt, dụng cụ và đồ chứa dùng cho gia đình hoặc bếp núc, lược và bọt biển, bàn chải, không kể bút lông, vật liệu dùng làm bàn chải, đồ lau dọn, thủy tinh thô hoặc bán thành phẩm, trừ kính xây dựng, đồ thủy tinh, sành, sứ, dây và dây thừng, lưới, lều (trại) và vải nhựa (vải dầu), vải bạt bằng chất liệu dệt hoặc vật liệu tổng hợp, buồm, bao bì đựng để lưu trữ và vận chuyển vật liệu chất đống, vật liệu để đệm (lót) và nhồi, trừ giấy, bìa cứng, cao su hoặc chất dẻo, vật liệu sợi dệt dạng thô và vật liệu thay thế chúng, các loại sợi dùng để dệt, vải và hàng dệt, vải lanh để phủ dùng trong nhà, rèm che bằng vải dệt hoặc chất dẻo, đăng ten và đồ thêu, ruy băng và dải, khuy, khuy bấm, khuy móc, kim khâu và kim băng, hoa nhân tạo, đồ trang trí cho tóc, tóc giả, thảm, chiếu, thảm chùi chân, vải sơn và các vật liệu trải sàn khác, giấy dán tường (trừ loại làm bằng hàng dệt), trò chơi, đồ chơi, thiết bị chơi trò chơi video, dụng cụ thể dục thể thao, đồ trang hoàng cây noel, thịt, cá, gia cầm và thú săn, chất chiết ra từ thịt, rau, quả được bảo quản, phơi khô hoặc nấu chín, nước quả nấu đông, mứt, mứt quả, trứng, sữa và các sản phẩm làm từ sữa, dầu thực vật và mỡ ăn, ngọt và kẹo, kem lạnh, đường, mật ong, mật đường, men, bột nở, muối, tương hạt cải, đấm, nước xốt (gia vị), gia vị, nước đá, các sản phẩm nông nghiệp, thủy sản, làm vườn và lâm nghiệp thô hoặc chưa xử lý, các loại ngũ cốc và hạt chưa chế biến, rau và quả tươi, thảo mộc tươi, cây và hoa tự nhiên, củ, cây con và hạt giống để trồng, động vật sống, thức ăn và đồ uống cho động vật, mạch nha, bia, nước khoáng, nước ga và các loại đồ uống không có cồn, đồ uống hoa quả và nước ép hoa quả, xi-rô và các chế phẩm khác để làm đồ uống, đồ uống có cồn (trừ bia), thuốc lá, vật dụng cho người hút thuốc, diêm; quảng cáo; hỗ trợ quản lý kinh doanh; tư vấn nghiệp vụ thương mại; tư vấn tổ chức và điều hành kinh doanh; dịch vụ giới thiệu sản phẩm trên các phương tiện truyền thông, cho mục đích bán lẻ; quản lý tệp tin máy tính; đàm phán và ký kết giao dịch thương mại cho bên thứ ba; cung cấp sàn giao dịch trực tuyến cho người mua và người bán hàng hoá và dịch vụ; tối ưu hóa công cụ tìm kiếm để đẩy mạnh bán hàng, lập chỉ mục trang web cho mục đích thương mại hay quảng cáo; nghiên cứu thị trường và thăm dò dư luận; dịch vụ viết kịch bản cho mục đích quảng cáo.

Nhóm 36: Phân tích tài chính; môi giới; đầu tư vốn; tư vấn tài chính; quản lý bất động sản; quyên góp quĩ từ thiện; từ thiện.

Nhóm 37: Xây dựng; lắp đặt, bảo dưỡng và sửa chữa máy móc; bảo dưỡng xe cộ; dịch vụ vệ sinh công nghiệp.

Nhóm 38: Truyền hình; phát thanh; thông tin về lĩnh vực liên lạc viễn thông; cung cấp diễn đàn trực tuyến; phát chương trình truyền hình; dịch vụ hội nghị truyền hình.

Nhóm 39: Môi giới vận tải; dịch vụ giao hàng; vận chuyển hành khách; đặt chỗ cho các chuyến đi, xếp hàng vào kho chuyên chở hàng hóa; vận tải [vận chuyển hàng hóa] bằng đường bộ, đường biển.

---

(210) **4-2018-07894**

(540)

EAGLE

(220) 19.03.2018
(441) 25.07.2018
(731) CÔNG TY TNHH QUẢN LÝ TÀI SẢN CỦA LONG (VN)
Tầng 25 tòa nhà Mipec Tower, số 229 Tây Sơn, phường Ngã Tư Sở, quận Đống Đa, thành phố Hà Nội
(740) Công ty Luật TNHH Gia Phạm (GIA PHAM LAW CO.,LTD)

(511) Nhóm 03: Mỹ phẩm; dầu gội; nước hoa; chất tẩy rửa không dùng trong sản xuất và y tế; kem đánh răng; xà phòng.

Nhóm 05: Thực phẩm chức năng; dầu thơm dùng cho mục đích y tế; chế phẩm hóa học dùng cho mục đích y tế; chế phẩm hóa học dùng cho mục đích dược phẩm; chế phẩm hóa dược; chất tẩy dùng cho mục đích y tế.

Nhóm 16: Sách; catalô; tờ rơi; mẫu tờ khai, in sẵn; giấy; tạp chí [định kỳ].

Nhóm 18: Ba lô; cặp da; túi xách tay; ví; đồ trang trí bằng da thuộc cho đồ đạc trong nhà; vật liệu giả da.

Nhóm 25: Trang phục; thắt lưng (trang phục), giày dép; khăn quàng; đồ đi chân; đồ đội đầu.

---

(210) **4-2018-07895**

(540)

EAGLE

(220) 19.03.2018
(441) 25.07.2018
(731) CÔNG TY TNHH QUẢN LÝ TÀI SẢN CỦA LONG (VN)
Tầng 25 tòa nhà Mipec Tower, số 229 Tây Sơn, phường Ngã Tư Sở, quận Đống Đa, thành phố Hà Nội
(740) Công ty Luật TNHH Gia Phạm (GIA PHAM LAW CO.,LTD)

(511) Nhóm 40: Lắp ráp vật liệu theo đơn đặt hàng [cho người khác]; xử lý phim điện ảnh; in mẫu vẽ; tráng rửa phim ảnh; dịch vụ in; làm khung cho các tác phẩm nghệ thuật.

Nhóm 41: Trường đào tạo [giáo dục]; cung cấp dịch vụ vui chơi giải trí trong nhà; tổ chức và điều khiển hội thảo; xuất bản sách; biên tập băng hình; biên tập sách; biên tập âm

thanh; biên tập hình ảnh; dịch vụ câu lạc bộ sức khỏe; sản xuất các chương trình phát thanh và truyền hình; viết kịch bản, không dành cho mục đích quảng cáo.

Nhóm 42: Tư vấn kiến trúc; tư vấn trong thiết kế và phát triển phần cứng máy tính; thiết kế trang trí nội thất; thiết kế công nghiệp; tư vấn công nghệ viễn thông.

Nhóm 43: Cho thuê phòng họp; cho thuê thiết bị chiếu sáng; đặt chỗ ở tạm thời; nhà hàng cung cấp đồ ăn; khách sạn; quán cà phê.

Nhóm 44: Chăm sóc sức khỏe; tư vấn sức khỏe; bệnh viện; dịch vụ thẩm mỹ viện; trang trại chăn nuôi gia súc, gia cầm; trồng cây nông nghiệp.

Nhóm 45: Tư vấn về sở hữu trí tuệ; dịch vụ đăng ký tên miền [dịch vụ pháp lý]; dịch vụ nghiên cứu pháp luật; dịch vụ pháp lý liên quan đến đàm phán hợp đồng cho người khác; dịch vụ tranh tụng; dịch vụ mạng xã hội trực tuyến.

---

(210) **4-2018-07896**

(540)

EAGLE

(220) 19.03.2018

(441) 25.07.2018

(731) CÔNG TY TNHH QUẢN LÝ TÀI SẢN CỬA LONG (VN)
Tầng 25 tòa nhà Mipec Tower, số 229 Tây Sơn, phường Ngã Tư Sở, quận Đống Đa, thành phố Hà Nội

(740) Công ty Luật TNHH Gia Phạm (GIA PHAM LAW CO.,LTD)

(511) Nhóm 35: Mua bán: hóa chất dùng cho công nghiệp, khoa học, nhiếp ảnh, cũng như nông nghiệp, nghề làm vườn và lâm nghiệp, các loại nhựa nhân tạo dạng thô, chất dẻo dạng thô, phân bón, hợp chất chữa cháy, chế phẩm dùng để tôi, ram và hàn kim loại, chế phẩm để bảo quản thực phẩm, chất để thuộc da, chất dính dùng trong công nghiệp, thuốc màu, sơn, vecni, chất chống rỉ và chất bảo quản gỗ, thuốc nhuộm, thuốc cắn màu, nhựa tự nhiên dạng thô, kim loại dạng lá và dạng bột để sử dụng trong hội họa, trang trí, nghề in và nghệ thuật, dầu và mỡ công nghiệp, chất bôi trơn, chất để thấm hút, làm ướt và làm dính bụi, nhiên liệu (kể cả xăng dùng cho động cơ) và vật liệu cháy sáng, nến, bấc dùng để thắp sáng, kim loại thường và hợp kim, quặng của chúng, vật liệu xây dựng bằng kim loại, cấu kiện bằng kim loại vận chuyển được, cáp và dây kim loại thường không dùng để dẫn điện, hàng ngũ kim và các vật dụng nhỏ làm bằng sắt, đồ chứa đựng bằng kim loại để lưu giữ và vận chuyển, két sắt an toàn, máy và máy công cụ, động cơ và đầu máy (trừ loại động cơ dùng cho các phương tiện giao thông trên bộ, các bộ phận ghép nối và truyền động (không dùng cho các phương tiện giao thông trên bộ), nông cụ (không thao tác thủ công), máy ấp trứng, máy bán hàng tự động, công cụ và dụng cụ cầm tay thao tác thủ công, dao, kéo, thìa và dĩa, dao cạo, thiết bị và dụng cụ khoa học, hàng hải, trắc địa, nhiếp ảnh, điện ảnh, quang học, cân, đo, báo hiệu, kiểm tra, kiểm soát, giám sát, cấp cứu và giảng dạy, thiết bị và dụng cụ dùng để truyền dẫn, chuyển mạch, biến đổi, tích, điều chỉnh hoặc điều khiển năng lượng điện, thiết bị ghi, truyền và tái tạo âm thanh hoặc hình ảnh, vật mang dữ liệu từ tính, đĩa ghi, đĩa compact, DVD và các phương tiện ghi kỹ thuật số khác, các cơ cấu được vận hành bằng đồng xu, máy tính, thiết bị xử lý dữ liệu và máy điện toán, phần mềm máy tính, thiết bị dập lửa, thiết bị và dụng cụ phẫu thuật, y tế, nha khoa và thú y, chân, tay giả, mắt và răng giả, dụng cụ chỉnh hình, vật liệu khâu vết thương, thiết bị trợ

giúp và trị liệu dùng cho người tàn tật, thiết bị xoa bóp, thiết bị, dụng cụ và đồ dùng để chăm sóc trẻ sơ sinh, thiết bị, thiết bị để chiếu sáng, sưởi nóng, sinh hơi nước, nấu nướng, làm lạnh, sấy khô, thông gió, cấp nước và mục đích vệ sinh, xe cộ, phương tiện giao thông trên bộ, trên không hoặc dưới nước, kim loại quý và các hợp kim của chúng, đồ trang sức, đồ kim hoàn, đá quý và bán quý, đồng hồ và dụng cụ đo thời gian, dụng cụ âm nhạc, cao su, nhựa pec-ca, gôm, amiang, mi-ca dạng thô và bán thành phẩm và các chất thay thế cho những vật liệu này, bán thành phẩm chất dẻo và nhựa sử dụng trong sản xuất, vật liệu để bao gói, bịt kín, cách ly, ống mềm phi kim loại, vật liệu xây dựng phi kim loại, ống cứng phi kim loại dùng cho xây dựng, các công trình, cấu kiện phi kim loại vận chuyển được, đài kỷ niệm phi kim loại, đồ đạc, gương, khung ảnh, thùng chứa, không bằng kim loại, dùng để lưu trữ hoặc vận chuyển, vỏ sò, vỏ ốc, hổ phách vàng, đá bọt, dụng cụ và đồ chứa dùng cho gia đình hoặc bếp núc, lược và bọt biển, bàn chải, không kể bút lông, vật liệu dùng làm bàn chải, đồ lau dọn, thủy tinh thô hoặc bán thành phẩm, trừ kính xây dựng, đồ thuỷ tinh, sành, sứ, dây và dây thừng, lưới, lều (trại) và vải nhựa (vải dầu), vải bạt bằng chất liệu dệt hoặc vật liệu tổng hợp, buồm, bao bì đựng để lưu trữ và vận chuyển vật liệu chất đống, vật liệu để đệm (lót) và nhồi, trừ giấy, bìa cứng, cao su hoặc chất dẻo, vật liệu sợi dệt dạng thô và vật liệu thay thế chúng, các loại sợi dùng để dệt, vải và hàng dệt, vải lanh để phủ dùng trong nhà, rèm che bằng vải dệt hoặc chất dẻo, đăng ten và đồ thêu, ruy băng và dải, khuy, khuy bấm, khuy móc, kim khâu và kim băng, hoa nhân tạo, đồ trang trí cho tóc, tóc giả, thảm, chiếu, thảm chùi chân, vải sơn và các vật liệu trải sàn khác, giấy dán tường (trừ loại làm bằng hàng dệt), trò chơi, đồ chơi, thiết bị chơi trò chơi video, dụng cụ thể dục thể thao, đồ trang hoàng cây noel, thịt, cá, gia cầm và thú săn, chất chiết ra từ thịt, rau, quả được bảo quản, phơi khô hoặc nấu chín, nước quả nấu đông, mứt, mứt quả, trứng, sữa và các sản phẩm làm từ sữa, dầu thực vật và mỡ ăn, ngọt và kẹo, kem lạnh, đường, mật ong, mật đường, men, bột nở, muối, tương hạt cải, đấm, nước xốt (gia vị), gia vị, nước đá, các sản phẩm nông nghiệp, thủy sản, làm vườn và lâm nghiệp thô hoặc chưa xử lý, các loại ngũ cốc và hạt chưa chế biến, rau và quả tươi, thảo mộc tươi, cây và hoa tự nhiên, củ, cây con và hạt giống để trồng, động vật sống, thức ăn và đồ uống cho động vật, mạch nha, bia, nước khoáng, nước ga và các loại đồ uống không có cồn, đồ uống hoa quả và nước ép hoa quả, xi-rô và các chế phẩm khác để làm đồ uống, đồ uống có cồn (trừ bia), thuốc lá, vật dụng cho người hút thuốc, diêm; quảng cáo; hỗ trợ quản lý kinh doanh; tư vấn nghiệp vụ thương mại; tư vấn tổ chức và điều hành kinh doanh; dịch vụ giới thiệu sản phẩm trên các phương tiện truyền thông, cho mục đích bán lẻ; quản lý tệp tin máy tính; đàm phán và ký kết giao dịch thương mại cho bên thứ ba; cung cấp sàn giao dịch trực tuyến cho người mua và người bán hàng hoá và dịch vụ; tối ưu hóa công cụ tìm kiếm để đẩy mạnh bán hàng, lập chỉ mục trang web cho mục đích thương mại hay quảng cáo; nghiên cứu thị trường và thăm dò dư luận; dịch vụ viết kịch bản cho mục đích quảng cáo.

Nhóm 36: Phân tích tài chính; môi giới; đầu tư vốn; tư vấn tài chính; quản lý bất động sản; quyên góp quĩ từ thiện; từ thiện.

Nhóm 37: Xây dựng; lắp đặt, bảo dưỡng và sửa chữa máy móc; bảo dưỡng xe cộ; dịch vụ vệ sinh công nghiệp.

Nhóm 38: Truyền hình; phát thanh; thông tin về lĩnh vực liên lạc viễn thông; cung cấp diễn đàn trực tuyến; phát chương trình truyền hình; dịch vụ hội nghị truyền hình.

Nhóm 39: Môi giới vận tải; dịch vụ giao hàng; vận chuyển hành khách; đặt chỗ cho các chuyến đi, xếp hàng vào kho chuyên chở hàng hóa; vận tải [vận chuyển hàng hóa] bằng đường bộ, đường biển.

(210) **4-2018-07897**

(540)

ĐẠI BÀNG

(220) 19.03.2018
(441) 25.07.2018
(731) CÔNG TY TNHH QUẢN LÝ TÀI SẢN CỦA LONG (VN)
Tầng 25 tòa nhà Mipec Tower, số 229 Tây Sơn, phường Ngã Tư Sở, quận Đống Đa, thành phố Hà Nội
(740) Công ty Luật TNHH Gia Phạm (GIA PHAM LAW CO.,LTD)

(511) Nhóm 03: Mỹ phẩm; dầu gội; nước hoa; chất tẩy rửa không dùng trong sản xuất và y tế; kem đánh răng; xà phòng.

Nhóm 05: Thực phẩm chức năng; dầu thơm dùng cho mục đích y tế; chế phẩm hóa học dùng cho mục đích y tế; chế phẩm hóa học dùng cho mục đích dược phẩm; chế phẩm hóa dược; chất tẩy dùng cho mục đích y tế.

Nhóm 16: Sách; catalô; tờ rơi; mẫu tờ khai, in sẵn; giấy; tạp chí [định kỳ].

Nhóm 18: Ba lô; cặp da; túi xách tay; ví; đồ trang trí bằng da thuộc cho đồ đạc trong nhà; vật liệu giả da.

Nhóm 25: Trang phục; thắt lưng (trang phục), giày dép; khăn quàng; đồ đi chân; đồ đội đầu.

---

(210) **4-2018-07898**

(540)

ĐẠI BÀNG

(220) 19.03.2018
(441) 25.07.2018
(731) CÔNG TY TNHH QUẢN LÝ TÀI SẢN CỦA LONG (VN)
Tầng 25 tòa nhà Mipec Tower, số 229 Tây Sơn, phường Ngã Tư Sở, quận Đống Đa, thành phố Hà Nội
(740) Công ty Luật TNHH Gia Phạm (GIA PHAM LAW CO.,LTD)

(511) Nhóm 40: Lắp ráp vật liệu theo đơn đặt hàng [cho người khác]; xử lý phim điện ảnh; in mẫu vẽ; tráng rửa phim ảnh; dịch vụ in; làm khung cho các tác phẩm nghệ thuật.

Nhóm 41: Trường đào tạo [giáo dục]; cung cấp dịch vụ vui chơi giải trí trong nhà; tổ chức và điều khiển hội thảo; xuất bản sách; biên tập băng hình; biên tập sách; biên tập âm thanh; biên tập hình ảnh; dịch vụ câu lạc bộ sức khỏe; sản xuất các chương trình phát thanh và truyền hình; viết kịch bản, không dành cho mục đích quảng cáo.

Nhóm 42: Tư vấn kiến trúc; tư vấn trong thiết kế và phát triển phần cứng máy tính; thiết kế trang trí nội thất; thiết kế công nghiệp; tư vấn công nghệ viễn thông.

Nhóm 43: Cho thuê phòng họp; cho thuê thiết bị chiếu sáng; đặt chỗ ở tạm thời; nhà hàng cung cấp đồ ăn; khách sạn; quán cà phê.

Nhóm 44: Chăm sóc sức khỏe; tư vấn sức khỏe; bệnh viện; dịch vụ thẩm mỹ viện; trang trại chăn nuôi gia súc, gia cầm; trồng cây nông nghiệp.

Nhóm 45: Tư vấn về sở hữu trí tuệ; dịch vụ đăng ký tên miền [dịch vụ pháp lý]; dịch vụ nghiên cứu pháp luật; dịch vụ pháp lý liên quan đến đàm phán hợp đồng cho người khác; dịch vụ tranh tụng; dịch vụ mạng xã hội trực tuyến.

---

(210) **4-2018-07899**

(540)

ĐẠI BÀNG

(220) 19.03.2018

(441) 25.07.2018

(731) CÔNG TY TNHH QUẢN LÝ TÀI SẢN CỦA LONG (VN)
Tầng 25 tòa nhà Mipec Tower, số 229 Tây Sơn, phường Ngã Tư Sở, quận Đống Đa, thành phố Hà Nội

(740) Công ty Luật TNHH Gia Phạm (GIA PHAM LAW CO.,LTD)

(511) Nhóm 35: Mua bán: hóa chất dùng cho công nghiệp, khoa học, nhiếp ảnh, cũng như nông nghiệp, nghề làm vườn và lâm nghiệp, các loại nhựa nhân tạo dạng thô, chất dẻo dạng thô, phân bón, hợp chất chữa cháy, chế phẩm dùng để tôi, ram và hàn kim loại, chế phẩm để bảo quản thực phẩm, chất để thuộc da, chất dính dùng trong công nghiệp, thuốc màu, sơn, vecni, chất chống rỉ và chất bảo quản gỗ, thuốc nhuộm, thuốc cắn màu, nhựa tự nhiên dạng thô, kim loại dạng lá và dạng bột để sử dụng trong hội họa, trang trí, nghề in và nghệ thuật, dầu và mỡ công nghiệp, chất bôi trơn, chất để thấm hút, làm ướt và làm dính bụi, nhiên liệu (kể cả xăng dùng cho động cơ) và vật liệu cháy sáng, nến, bấc dùng để thắp sáng, kim loại thường và hợp kim, quặng của chúng, vật liệu xây dựng bằng kim loại, cấu kiện bằng kim loại vận chuyển được, cáp và dây kim loại thường không dùng để dẫn điện, hàng ngũ kim và các vật dụng nhỏ làm bằng sắt, đồ chứa đựng bằng kim loại để lưu giữ và vận chuyển, két sắt an toàn, máy và máy công cụ, động cơ và đầu máy (trừ loại động cơ dùng cho các phương tiện giao thông trên bộ, các bộ phận ghép nối và truyền động (không dùng cho các phương tiện giao thông trên bộ), nông cụ (không thao tác thủ công), máy ấp trứng, máy bán hàng tự động, công cụ và dụng cụ cầm tay thao tác thủ công, dao, kéo, thìa và dĩa, dao cạo, thiết bị và dụng cụ khoa học, hàng hải, trắc địa, nhiếp ảnh, điện ảnh, quang học, cân, đo, báo hiệu, kiểm tra, kiểm soát, giám sát, cấp cứu và giảng dạy, thiết bị và dụng cụ dùng để truyền dẫn, chuyển mạch, biến đổi, tích, điều chỉnh hoặc điều khiển năng lượng điện, thiết bị ghi, truyền và tái tạo âm thanh hoặc hình ảnh, vật mang dữ liệu từ tính, đĩa ghi, đĩa compact, dvd và các phương tiện ghi kỹ thuật số khác, các cơ cấu được vận hành bằng đồng xu, máy tính, thiết bị xử lý dữ liệu và máy điện toán, phần mềm máy tính, thiết bị dập lửa, thiết bị và dụng cụ phẫu thuật, y tế, nha khoa và thú y, chân, tay giả, mắt và răng giả, dụng cụ chỉnh hình, vật liệu khâu vết thương, thiết bị trợ giúp và trị liệu dùng cho người tàn tật, thiết bị xoa bóp, thiết bị, dụng cụ và đồ dùng để chăm sóc trẻ sơ sinh, thiết bị, thiết bị để chiếu sáng, sưởi nóng, sinh hơi nước, nấu nướng, làm lạnh, sấy khô, thông gió, cấp nước và mục đích vệ sinh, xe cộ, phương tiện giao thông trên bộ, trên không hoặc dưới nước, kim loại quý và các hợp kim của chúng, đồ trang sức, đồ kim hoàn, đá quý và bán quý, đồng hồ và dụng cụ đo thời gian, dụng cụ âm nhạc, cao su, nhựa pec-ca, gôm, amiang, mi-ca dạng thô và bán thành phẩm và các chất thay thế cho những vật liệu này, bán thành phẩm chất dẻo và nhựa sử dụng trong sản xuất, vật liệu để bao gói, bịt kín, cách ly, ống mềm phi kim loại, vật liệu xây dựng phi kim loại, ống cứng phi kim loại dùng cho xây dựng, các công trình, cấu kiện phi kim loại vận chuyển được, đài kỷ

niệm phi kim loại, đồ đạc, gương, khung ảnh, thùng chứa, không bằng kim loại, dùng để lưu trữ hoặc vận chuyển, vỏ sò, vỏ ốc, hổ phách vàng, đá bọt, dụng cụ và đồ chứa dùng cho gia đình hoặc bếp núc, lược và bọt biển, bàn chải, không kể bút lông, vật liệu dùng làm bàn chải, đồ lau dọn, thủy tinh thô hoặc bán thành phẩm, trừ kính xây dựng, đồ thủy tinh, sành, sứ, đây và dây thừng, lưới, lều (trại) và vải nhựa (vải dầu), vải bạt bằng chất liệu dệt hoặc vật liệu tổng hợp, buồm, bao bì đựng để lưu trữ và vận chuyển vật liệu chất đống, vật liệu để đệm (lót) và nhồi, trừ giấy, bìa cứng, cao su hoặc chất dẻo, vật liệu sợi dệt dạng thô và vật liệu thay thế chúng, các loại sợi dùng để dệt, vải và hàng dệt, vải lanh để phủ dùng trong nhà, rèm che bằng vải dệt hoặc chất dẻo, đăng ten và đồ thêu, ruy băng và dải, khuy, khuy bấm, khuy móc, kim khâu và kim băng, hoa nhân tạo, đồ trang trí cho tóc, tóc giả, thảm, chiếu, thảm chùi chân, vải sơn và các vật liệu trải sàn khác, giấy dán tường (trừ loại làm bằng hàng dệt), trò chơi, đồ chơi, thiết bị chơi trò chơi video, dụng cụ thể dục thể thao, đồ trang hoàng cây noel, thịt, cá, gia cầm và thú săn, chất chiết ra từ thịt, rau, quả được bảo quản, phơi khô hoặc nấu chín, nước quả nấu đông, mứt, mứt quả, trứng, sữa và các sản phẩm làm từ sữa, dầu thực vật và mỡ ăn, ngọt và kẹo, kem lạnh, đường, mật ong, mật đường, men, bột nở, muối, tương hạt cải, đấm, nước xốt (gia vị), gia vị, nước đá, các sản phẩm nông nghiệp, thủy sản, làm vườn và lâm nghiệp thô hoặc chưa xử lý, các loại ngũ cốc và hạt chưa chế biến, rau và quả tươi, thảo mộc tươi, cây và hoa tự nhiên, củ, cây con và hạt giống để trồng, động vật sống, thức ăn và đồ uống cho động vật, mạch nha, bia, nước khoáng, nước ga và các loại đồ uống không có cồn, đồ uống hoa. quả và nước ép hoa quả, xi-rô và các chế phẩm khác để làm đồ uống, đồ uống có cồn (trừ bia), thuốc lá, vật dụng cho người hút thuốc, diêm; quảng cáo; hỗ trợ quản lý kinh doanh; tư vấn nghiệp vụ thương mại; tư vấn tổ chức và điều hành kinh doanh; dịch vụ giới thiệu sản phẩm trên các phương tiện truyền thông, cho mục đích bán lẻ; quản lý tệp tin máy tính; đàm phán và ký kết giao dịch thương mại cho bên thứ ba; cung cấp sàn giao dịch trực tuyến cho người mua và người bán hàng hoá và dịch vụ; tối ưu hóa công cụ tìm kiếm để đẩy mạnh bán hang, lập chỉ mục trang web cho mục đích thương mại hay quảng cáo; nghiên cứu thị trường và thăm dò dư luận; dịch vụ viết kịch bản cho mục đích quảng cáo.

Nhóm 36: Phân tích tài chính; môi giới; đầu tư vốn; tư vấn tài chính; quản lý bất động sản; quyên góp quĩ từ thiện; từ thiện.

Nhóm 37: Xây dựng; lắp đặt, bảo dưỡng và sửa chữa máy móc; bảo dưỡng xe cộ; dịch vụ vệ sinh công nghiệp.

Nhóm 38: Truyền hình; phát thanh; thông tin về lĩnh vực liên lạc viễn thông; cung cấp diễn đàn trực tuyến; phát chương trình truyền hình; dịch vụ hội nghị truyền hình.

Nhóm 39: Môi giới vận tải; dịch vụ giao hàng; vận chuyển hành khách; đặt chỗ cho các chuyến đi, xếp hàng vào kho chuyên chở hàng hóa; vận tải [vận chuyển hàng hóa] bằng đường bộ, đường biển.

---

(210) **4-2018-07941**

(300) 2017-156490 28.11.2017 JP

(540)

EOJAK

(220) 19.03.2018

(441) 25.07.2018

(731) ASTELLAS PHARMA INC. (JP)
5-1, Nihonbashi-Honcho 2-chome, Chuo-ku, Tokyo, Japan

(740) Công ty Luật TNHH quốc tế BMVN (BMVN INTERNATIONAL LLC)

(511) Nhóm 05: Chế phẩm dược.

---

(210) **4-2018-07942**

(300) 2017-156491 28.11.2017 JP

(540)

SMYRAF

(220) 19.03.2018

(441) 25.07.2018

(731) ASTELLAS PHARMA INC. (JP)
5-1, Nihonbashi-Honcho 2-chome, Chuo-ku, Tokyo, Japan

(740) Công ty Luật TNHH quốc tế BMVN (BMVN INTERNATIONAL LLC)

(511) Nhóm 05: Chế phẩm dược.

---

(210) **4-2018-07985**

(540)

LASKA

(220) 20.03.2018

(441) 25.07.2018

(531) 26.4.2; A26.11.12

(731) CÔNG TY TROPICAL WAVE CORPORATION VIỆT NAM (VN)
Số 23, phố Nguyễn Văn Thịnh, phường Ngọc Châu, thành phố Hải Dương, tỉnh Hải Dương

(511) Nhóm 32: Nước uống tinh khiết.

---

(210) **4-2018-08000**

(540)

TUẤN ANH

(220) 20.03.2018

(441) 25.07.2018

(731) CÔNG TY CỔ PHẦN THƯƠNG MẠI SƠN NGÂN (VN)
Khu Dương Ổ, phường Phong Khê, thành phố Bắc Ninh, tỉnh Bắc Ninh

(740) Công ty Cổ phần PHANLAW VIETNAM (PHANLAW VIETNAM JSC)

(511) Nhóm 16: Giấy vệ sinh; khăn ăn bằng giấy; khăn lau bằng giấy; khăn giấy dùng để tẩy trang; giấy rút; giấy ví (giấy ăn được đựng trong túi giống hình chiếc ví).

---

(210) **4-2018-08001**

(540)

ENTET GREER

(220) 20.03.2018

(441) 25.07.2018

(731) CÔNG TY CỔ PHẦN THƯƠNG MẠI SƠN NGÂN (VN)
Khu Dương Ổ, phường Phong Khê, thành phố Bắc Ninh, tỉnh Bắc Ninh

(740) Công ty Cổ phần PHANLAW VIETNAM (PHANLAW VIETNAM JSC)

(511) Nhóm 16: Giấy vệ sinh; khăn ăn bằng giấy; khăn lau bằng giấy; khăn giấy dùng để tẩy trang; giấy rút; giấy ví (giấy ăn được đựng trong túi giống hình chiếc ví).

---

(210) **4-2018-08002**

(540)

WINNY

(220) 20.03.2018
(441) 25.07.2018

(731) CÔNG TY CỔ PHẦN THƯƠNG MẠI SƠN NGÂN (VN)
Khu Dương Ổ, phường Phong Khê, thành phố Bắc Ninh, tỉnh Bắc Ninh

(740) Công ty Cổ phần PHANLAW VIETNAM (PHANLAW VIETNAM JSC)

(511) Nhóm 16: Giấy vệ sinh; khăn ăn bằng giấy; khăn lau bằng giấy; khăn giấy dùng để tẩy trang; giấy rút; giấy ví (giấy ăn được đựng trong túi giống hình chiếc ví).

---

(210) **4-2018-08003**

(540)

HUY PHÁT

(220) 20.03.2018
(441) 25.07.2018

(731) CÔNG TY CỔ PHẦN THƯƠNG MẠI SƠN NGÂN (VN)
Khu Dương Ổ, phường Phong Khê, thành phố Bắc Ninh, tỉnh Bắc Ninh

(740) Công ty Cổ phần PHANLAW VIETNAM (PHANLAW VIETNAM JSC)

(511) Nhóm 16: Giấy vệ sinh; khăn ăn bằng giấy; khăn lau bằng giấy; khăn giấy dùng để tẩy trang; giấy rút; giấy ví (giấy ăn được đựng trong túi hình chiếc ví).

---

(210) **4-2018-08018**

(540)

SOGANO®

(220) 20.03.2018
(441) 25.07.2018
(531) 1.15.15; A26.11.9; A26.11.12
(731) CÔNG TY TNHH SX TM DV SONG ANH (VN)
36C Tân Quý, phường Tân Quý, quận Tân Phú, thành phố Hồ Chí Minh

(511) Nhóm 25: Áo sơ mi; áo thun; áo khoác; áo vest; quần tây; quần kha ki; quần jeans; quần short kha ki, quần short jeans; quần đùi.

---

(210) **4-2018-08040**

(540)

ORBS

(220) 20.03.2018
(441) 25.07.2018
(731) ORBS, LTD. (IL)
121 Menachem Begin Rd. Tel Aviv, Israel 6701203
(740) Văn phòng luật sư Phạm và Liên danh (PHAM & ASSOCIATES)

(511) Nhóm 09: Phần mềm máy tính để phát triển, xây dựng và điều hành các ứng dụng.

Nhóm 36: Dịch vụ tài chính.

Nhóm 42: Nền tảng như là dịch vụ [paas] và cung cấp phần mềm như một dịch vụ [saas] để phát triển, xây dựng và điều hành các ứng dụng.

---

(210) **4-2018-08092**

(540)

Thiện Phát
DESIGN

(220) 20.03.2018
(441) 25.07.2018
(531) A5.5.20; A5.5.21; 5.5.16
(731) CÔNG TY TNHH ĐẦU TƯ BÌNH HƯNG (VN)
Tầng 10, Tòa nhà Prime Centre, 53 Quang Trung, phường Nguyễn Du, quận Hai Bà Trưng, thành phố Hà Nội
(740) Công ty Luật TNHH WINCO (WINCO LAW FIRM)

(511) Nhóm 25: Quần áo; giày dép; mũ nón; quần áo dùng cho các phật tử.

Nhóm 35: Mua bán, cửa hàng bán và giới thiệu sản phẩm: quần áo, giày dép, mũ nón, quần áo dùng cho các phật tử.

Nhóm 40: Dịch vụ may đo; dịch vụ gia công các sản phẩm quần áo, giày dép, mũ nón theo đơn đặt hàng.

Nhóm 42: Dịch vụ thiết kế: quần áo, giày dép, mũ nón

---

(210) **4-2018-08112**

(540)

KIDOLIME

(220) 20.03.2018
(441) 25.07.2018
(731) TOMITA PHARMACEUFICAL CO., LTD. (JP)
85-1, Aza Maruyama, Akinokami, Seto-cho, Naruto-shi, Tokushima, Japan
(740) Công ty TNHH Đại Tín và Liên Danh (DAITIN AND ASSOCIATES CO.,LTD)

(511) Nhóm 05: Chế phẩm dược, chế phẩm y tế và chế phẩm thú y; tác nhân lọc máu; dung dịch dược dùng để thẩm tách máu; tác nhân điều trị tim mạch (dùng cho mục đích y tế); chất bổ sung dùng cho ăn kiêng.

---

(210) **4-2018-08120**

(540)

(220) 20.03.2018
(441) 25.07.2018
(531) A1.1.10; A1.1.2; A5.5.20; 24.15.21
(591) Xanh lá cây, trắng, vàng.
(731) NGUYỄN MINH ĐỨC (VN)
Tổ 12, phường Long Biên, quận Long Biên, thành phố Hà Nội

(511) Nhóm 11: Đèn led.

Nhóm 35: Trưng bày giới thiệu sản phẩm, quảng cáo, marketing, xuất nhập khẩu, mua bán sản phẩm sau: đèn led.

---

(210) **4-2018-08140**

(540)

(220) 21.03.2018
(441) 25.07.2018
(531) 2.9.1
(591) Trắng, đen, đỏ.
(731) NGUYỄN VĂN HIỆP (VN)
27 Cầu Đông, phường Đồng Xuân, quận Hoàn Kiếm, thành phố Hà Nội

(511) Nhóm 35: Mua bán: quần áo, giày dép, mũ nón, ba lô, túi xách.

---

(210) **4-2018-08161**

(540)

(220) 21.03.2018
(441) 25.07.2018
(531) A1.1.10; A1.1.2
(591) Đỏ.
(731) CÔNG TY CỔ PHẦN TẬP ĐOÀN ĐẦU TƯ SAO ĐỎ (VN)
Số 768B Ngô Gia Tự, phường Thành Tô, quận Hải An, thành phố Hải Phòng

(511) Nhóm 35: Mua bán, phân phối: thiết bị lắp đặt trong xây dựng, nhiên liệu rắn, lỏng, khí, xi măng (bao gồm phụ gia xi măng, clinker), gạch xây dựng, gạch ốp lát, ngói, đá, cát, sỏi, kính xây dựng, sơn, vécni.

Nhóm 36: Đại lý bất động sản; quản lý bất động sản; môi giới bất động sản; cho thuê bất động sản; kinh doanh bất động sản, quyền sử dụng đất thuộc chủ sở hữu, chủ sử dụng hoặc đi thuê.

Nhóm 37: Xây dựng dân dụng; xây dựng công nghiệp; xây dựng cầu; xây dựng đường xá, xây dựng kết cấu hạ tầng kỹ thuật khu công nghiệp, hạ tầng kỹ thuật khu đô thị, khu du lịch, khu vui chơi giải trí; xây dựng công trình viễn thông; xây dựng công trình thủy lợi; xây dựng công trình điện đến 35KV; xây dựng công trình điện chiếu sáng; xây dựng và sửa chữa hệ thống nước thải; xây dựng nhà máy xử lý nước thải, các trạm bơm, nhà máy năng lượng, hệ thống tưới tiêu, các bể chứa, khoan nguồn nước (đào giếng); khai thác đá, sỏi, cát, đất sét.

Nhóm 42: Thiết kế tổng mặt bằng xây dựng công trình kiến trúc, công trình dân dụng và công nghiệp.

---

(210) **4-2018-08162**

(540)

(220) 21.03.2018
(441) 25.07.2018
(531) A1.1.10; A1.1.2
(591) Đỏ.
(731) CÔNG TY CỔ PHẦN TẬP ĐOÀN ĐẦU TƯ SAO ĐỎ (VN)
Số 768B Ngô Gia Tự, phường Thành Tô, quận Hải An, thành phố Hải Phòng

(511) Nhóm 35: Mua bán,phân phối: thiết bị lắp đặt trong xây dựng, nhiên liệu rắn, lỏng, khí, xi măng (bao gồm phụ gia xi măng, clinker), gạch xây dựng, gạch ốp lát, ngói, đá, cát, sỏi, kính xây dựng, sơn, vécni.

Nhóm 36: Đại lý bất động sản; quản lý bất động sản; môi giới bất động sản; cho thuê bất động sản; kinh doanh bất động sản, quyền sử dụng đất thuộc chủ sở hữu, chủ sử dụng hoặc đi thuê.

Nhóm 37: Xây dựng dân dụng; xây dựng công nghiệp; xây dựng cầu; xây dựng đường xá, xây dựng kết cấu hạ tầng kỹ thuật khu công nghiệp, hạ tầng kỹ thuật khu đô thị, khu du lịch, khu vui chơi giải trí; xây dựng công trình viễn thông; xây dựng công trình thủy lợi; xây dựng công trình điện đến 35KV; xây dựng công trình điện chiếu sáng; xây dựng và sửa chữa hệ thống nước thải; xây dựng nhà máy xử lý nước thải, các trạm bơm, nhà máy năng lượng, hệ thống tưới tiêu, các bể chứa, khoan nguồn nước (đào giếng); khai thác đá, sỏi, cát, đất sét.

Nhóm 42: Thiết kế tổng mặt bằng xây dựng công trình kiến trúc, công trình dân dụng và công nghiệp.

---

(210) **4-2018-08163**

(540)

SAODO GROUP

(220) 21.03.2018
(441) 25.07.2018
(591) Đỏ.
(731) CÔNG TY CỔ PHẦN TẬP ĐOÀN ĐẦU TƯ SAO ĐỎ (VN)
Số 768B Ngô Gia Tự, phường Thành Tô, quận Hải An, thành phố Hải Phòng

(511) Nhóm 35: Mua bán, phân phối; thiết bị lắp đặt trong xây dựng, nhiên liệu rắn, lỏng, khí, xi măng (bao gồm phụ gia xi măng, clinker), gạch xây dựng, gạch ốp lát, ngói, đá, cát, sỏi, kính xây dựng, sơn, vécni.

Nhóm 36: Đại lý bất động sản; quản lý bất động sản; môi giới bất động sản; cho thuê bất động sản; kinh doanh bất động sản, quyền sử dụng đất thuộc chủ sở hữu, chủ sử dụng hoặc đi thuê.

Nhóm 37: Xây dựng dân dụng; xây dựng công nghiệp; xây dựng cầu; xây dựng đường xá, xây dựng kết cấu hạ tầng kỹ thuật khu công nghiệp, hạ tầng kỹ thuật khu đô thị, khu du lịch, khu vui chơi giải trí; xây dựng công trình viễn thông; xây dựng công trình thủy lợi; xây dựng công trình điện đến 35KV; xây dựng công trình điện chiếu sáng; xây dựng và sửa chữa hệ thống nước thải; xây dựng nhà máy xử lý nước thải, các trạm bơm, nhà máy năng lượng, hệ thống tưới tiêu, các bể chứa, khoan nguồn nước (đào giếng); khai thác đá, sỏi, cát, đất sét.

Nhóm 42: Thiết kế tổng mặt bằng xây dựng công trình kiến trúc, công trình dân dụng và công nghiệp.

---

(210) **4-2018-08194**

(540)

KOELCIA

(220) 21.03.2018
(441) 25.07.2018

(731) KOCOMEI CO., LTD. (KR)
(Yeon An Building, Hwagok-dong) 2F, 203, Gukhoe-daero, Gangseo-gu, Seoul, 07787, Republic of Korea

(740) Công ty TNHH T&T INVENMARK Sở hữu trí tuệ Quốc tế (T&T INVENMARK CO., LTD.)

(511) Nhóm 03: Kem chống nếp nhăn ở mắt; phấn dùng cho mặt dạng lỏng; son môi; mỹ phẩm trang điểm; chế phẩm mỹ phẩm dùng để tắm; dầu dùng cho cơ thể; sữa tắm toàn thân; kem dưỡng da; kem dưỡng vùng mắt; sản phẩm bảo vệ da vùng môi (mỹ phẩm); mỹ phẩm được là từ các chất tự nhiên; mỹ phẩm trang điểm dùng cho mặt và cơ thể; kem dưỡng dùng cho tay; nước hoa; nước dưỡng tóc; mặt nạ cho mục đích mỹ phẩm; muối tẩy da chết cho cơ thể cho mục đích mỹ phẩm; dầu cho mục đích thẩm mỹ; kem làm sạch cho mục đích thẩm mỹ; mỹ phẩm.

---

(210) **4-2018-08205**

(540)

ELISE&WHITE

(220) 21.03.2018
(441) 25.07.2018

(731) 1. VŨ THANH HÀ (FR)
No. 8, avenue de Choisy, 75013 Paris, France
2. NGUYỄN VINCENT TÙNG DƯƠNG (FR)
No. 8, avenue de Choisy, 75013 Paris, France

(740) Công ty TNHH Tư vấn Nhiệt tâm và Cộng sự (NT & PARTNERS CO.,LTD.)

(511) Nhóm 03: Mỹ phẩm.

---

(210) **4-2018-08206**

(540)

panaderma
PARIS

(220) 21.03.2018
(441) 25.07.2018
(531) A5.3.13; A5.3.15
(731) 1. VŨ THANH HÀ (FR)
No. 8, avenue de Choisy, 75013 Paris, France
2. NGUYỄN VINCENT TÙNG DƯƠNG (FR)
No. 8, avenue de Choisy, 75013 Paris, France
(740) Công ty TNHH Tư vấn Nhiệt tâm và Cộng sự (NT & PARTNERS CO.,LTD.)

(511) Nhóm 03: Mỹ phẩm.

---

(210) **4-2018-08287**

(540)

羽中
YUZHONG

(220) 21.03.2018
(441) 25.07.2018
(531) 26.1.2; A26.1.18
(731) ZHANG, CHONG (CN)
No.1-1, Jieyuanji, Dingbutou Village, Tengqiao Town, Lucheng District, Wenzhou City, Zhejiang Province, China
(740) Công ty TNHH INVESTPRO và cộng sự (INVESTPRO & ASSOCIATES)

(511) Nhóm 07: Máy nông nghiệp; máy làm giấy; máy sản xuất chè; máy đóng gói thực phẩm; máy khâu bao; máy gặt bó.

---

(210) **4-2018-08288**

(540)

KEENG 886

(220) 21.03.2018
(441) 25.07.2018
(531) A11.3.7; 1.15.5
(591) Xanh lá cây, trắng, đỏ.
(731) LÊ XUÂN CƯỜNG (VN)
17/23 đường Trường Thi, phường Trường Thị, thành phố Thanh Hóa, tỉnh Thanh Hóa
(740) Công ty TNHH Phát triển tài sản trí tuệ Việt (IPASPRO CO., LTD)

(511) Nhóm 43: Dịch vụ nhà hàng ăn uống; các dịch vụ cung cấp thực phẩm và đồ uống do nhà hàng thực hiện; dịch vụ khách sạn, nhà nghỉ du lịch.

---

(210) **4-2018-08300**

(540)

(220) 21.03.2018
(441) 25.07.2018
(531) 3.1.14; 3.1.15; 5.7.1
(591) Đen, trắng, nâu.
(731) CÔNG TY TNHH VẬT TƯ NÔNG NGHIỆP SÀI GÒN TẠI TÂY NGUYÊN (VN)
Đường Lê Đình Chinh, tổ 11, phường Hoa Lư, thành phố Pleiku, tỉnh Gia Lai
(740) Công ty TNHH một thành viên Trường Luật (Trường Luật)

(511) Nhóm 29: Các loại hạt đã qua chế biến (hạt điều, đậu phộng); dầu ăn; mỡ động vật; mỡ thực vật; rau củ được sơ chế; thịt; cá (không còn sống); thực phẩm được chế biến từ thịt; cá (dăm bông, cá hộp); gia cầm (không còn sống); mứt trái cây (mứt ướt); trứng; sữa.

Nhóm 30: Sản phẩm nông sản chế biến như: cà phê hạt; cà phê hòa tan; hạt tiêu; chè (trà); ca cao; đường; gạo; bột sắn; bánh kẹo; mật ong; nước mật đường; bột nở; dấm; gia vi; nước tương; tương ớt.

Nhóm 31: Trái cây tươi; rau củ quả tươi; hoa tươi; nấm tươi; động vật sống như heo.

Nhóm 32: Nước ép trái cây (giải khát); nước uống làm từ trái cây (giải khát); nước giải khát có ga; nước giải khát không có ga; nước khoáng (giải khát).

---

(210) **4-2018-08326**

(540)

(220) 21.03.2018
(441) 25.07.2018
(531) 26.1.2; A26.1.18; 26.4.2
(591) Xanh dương, vàng cam.
(731) CÔNG TY TNHH MỘT THÀNH VIÊN THƯƠNG MẠI VĨNH PHÚ PHÁT (VN)
Tòa nhà Smart View, lầu 6, số 161A-163-165 Trần Hưng Đạo, phường Cô Giang, quận 1, thành phố Hồ Chí Minh
(740) Công ty TNHH một thành viên Trường Luật (Trường Luật)

(511) Nhóm 35: Mua bán: hàng gia dụng (bếp ga, tủ lạnh), máy xay sinh tố, quạt máy, bình nước nóng lạnh, máy hút bụi, văn phòng phẩm, mỹ phẩm, túi xách, ba lô, va li, gương, khung ảnh, bàn, ghế, giường, tủ, kệ, bát, đĩa, dao, thớt, miếng bọt rửa chén, rổ, thau, xoong, chảo, bếp hồng ngoại, bình đun nước siêu tốc, gối massage, máy chạy thể dục, găng tay cho mục đích gia dụng, muỗng, đũa, chai lọ, bàn chải vệ sinh, tăm bông, giẻ lau sàn, lò vi sóng, đĩa giấy, bộ vệ sinh để trong phòng, thiết bị vệ sinh (vòi xịt, bồn rửa tay), đèn điện, bật lửa, máy sấy tóc, cái cân, ổ cắm điện, quần áo, giày dép, mũ nón, máy nướng bánh, đồ chơi, đồ trang trí cho cây Nôen, thú bông đồ chơi.

---

(210) **4-2018-08343**

(540) TOTO

(220) 22.03.2018
(441) 25.07.2018
(731) CÔNG TY TNHH SẢN XUẤT - THƯƠNG MẠI KIỆT KIỆT (VN)
Số 28 tổ 4, ấp 3, xã Lương Bình, huyện Bến Lức, tỉnh Long An

(511) Nhóm 08: Dĩa (bằng nhựa, mút xốp dùng một lần).

Nhóm 11: Quạt điện, quạt gió (điều hòa không khí); tủ lạnh, tủ đông.

Nhóm 20: Tủ, bàn, ghế, giường.

---

(210) **4-2018-08354**

(540)

(220) 22.03.2018
(441) 25.07.2018
(531) 3.5.19; A3.5.24
(591) Xanh lá cây, nâu, đen.
(731) DƯƠNG THỊ QUỲNH GIAO (VN)
Số 11, ngách 68/17, đường Lưu Hữu Phước, phường Cầu Diễn, quận Nam Từ Liêm, thành phố Hà Nội

(511) Nhóm 25: Quần áo thời trang trẻ em; đồ đi chân trẻ em; đồ đội đầu trẻ em.

Nhóm 26: Phụ kiện của trang phục dành cho trẻ em, cụ thể: trâm cài tóc, ruy băng, khuy bấm, nơ buộc tóc.

---

(210) **4-2018-08356**

(540)

(220) 22.03.2018
(441) 25.07.2018
(731) NGUYỄN PHI CƯỜNG (VN)
Số 11, ngõ 1, Tô Vĩnh Diện, quận Thanh Xuân, thành phố Hà Nội

(511) Nhóm 25: Quần, áo, giầy, dép.

---

(210) **4-2018-08552**

(540)

(220) 23.03.2018
(441) 25.07.2018
(531) 26.4.2; 26.4.7; 26.3.23
(591) Xanh lá cây, đỏ, xanh dương.
(731) CÔNG TY CỔ PHẦN TD TOÀN CẦU (VN)
Tầng 5, số 10 Trần Phú, phường Mộ Lao, quận Hà Đông, thành phố Hà Nội

(511) Nhóm 07: Thiết bị kéo rèm cửa bằng điện; thiết bị kéo rèm vận hành bằng điện; thiết bị đóng cửa bằng điện; thiết bị mở cửa bằng điện; máy phát điện; thiết bị vận hành thang máy.

Nhóm 09: Tủ phân phối điện; công tắc; ổ cắm; điện thoại hình; thiết bị ghi hình; bộ ngắt mạch điện; chuông cửa điện; bộ xử lý trung tâm; bộ đảo điện; thiết bị điều khiển phân phối điện.

Nhóm 35: Giới thiệu sản phẩm; dịch vụ đại lý xuất nhập khẩu; marketing; dịch vụ giới thiệu sản phẩm trên các phương tiện truyền thông, cho mục đích bán lẻ; đàm phán và ký kết giao dịch thương mại cho bên thứ ba.

Nhóm 37: Lắp đặt và sửa chữa thiết bị điện; lắp đặt, bảo dưỡng và sửa chữa máy móc; lắp đặt, bảo dưỡng, sửa chữa máy và thiết bị văn phòng; lắp đặt và sửa chữa thiết bị điều hòa không khí; lắp đặt và sửa chữa thiết bị báo động chống trộm; giám sát việc xây dựng công trình.

---

(210) **4-2018-08566**

(540)

LPQ
Giving Full Trust

(220) 23.03.2018
(441) 25.07.2018
(531) 1.15.15; 26.1.1; 15.1.13
(591) Xanh dương, đen, trắng.
(731) CÔNG TY TNHH THƯƠNG MẠI VÀ DỊCH VỤ LPQ (VN)
Số 5/20/55 ngõ 358 đường Bùi Xương Trạch, phường Khương Đình, quận Thanh Xuân, thành phố Hà Nội

(511) Nhóm 35: Mua bán máy móc, thiết bị công nghiệp như: quạt công nghiệp, cửa thông gió và phụ kiện, máy nén khí các loại.

---

(210) **4-2018-08624**

(540)

NÚTS
PLUS
坚 果 多

(220) 23.03.2018
(441) 25.07.2018
(531) 5.7.21; A5.7.23
(731) CHONGQING PINHONG INVESTMENTS CO. LTD. (CN)
No. 19 of Ying Long Avenue, Long Xing Town, Yu Bei District, Chongqing, 401120, People's Republic of China
(740) Công ty TNHH Trà và cộng sự (TRA & ASSOCIATES CO.,LTD)

(511) Nhóm 29: Thịt; trái cây đóng hộp; thực phẩm ăn nhanh trên cơ sở trái cây; tảo biển đã được bảo quản; vòng hành tây (món ăn); sản phẩm sữa; trứng; thạch trái cây; quả hạch đã chế biến; xúc xích; sữa đậu nành.

Nhóm 30: Cà phê; đồ uống trên cơ sở trà; kẹo; mật ong; bánh quy; bánh ngọt; thực phẩm ăn nhanh trên cơ sở ngũ cốc; kem lạnh; thực phẩm ăn nhanh trên cơ sở gạo; bánh patê thịt; mì sợi; sôcôla.

---

(210) **4-2018-08629**

(300) 2018-005913 19.01.2018 JP
2018-013005 01.02.2018 JP

(540)

RHYTHM

(220) 23.03.2018
(441) 25.07.2018

(531) 26.1.2; A26.1.18; 24.17.17
(731) RHYTHM WATCH CO., LTD. (JP)
299-12, Kitabukurocho 1-Chome, Omiya-Ku, Saitama-City, Saitama, Japan
(740) Công ty TNHH một thành viên Sở hữu trí tuệ VCCI (VCCI-IP CO.,LTD)

(511) Nhóm 07: Máy công cụ và máy gia công kim loại; máy và thiết bị sản xuất bột giấy, máy và thiết bị chế biến giấy hoặc máy và thiết bị sản xuất giấy; máy và thiết bị chế biến chất dẻo; máy và thiết bị sản xuất các sản phẩm bằng cao su; máy và thiết bị gia công đá; thanh dẫn chuyển động tuyến tính (bộ phận của máy móc); ổ bi (bộ phận của máy móc); khuôn đúc là bộ phận của máy cho việc chế biến chất dẻo; khuôn đúc và khuôn kéo dây (bộ phận của máy) để gia công kim loại.

Nhóm 09: Máy và thiết bị đo hoặc thử nghiệm; máy và thiết bị điều khiển hoặc điều chỉnh năng lượng điện; dây điện và cáp điện; thiết bị truyền phát (viễn thông); thiết bị liên lạc; máy vi tính; phần cứng máy vi tính (máy vi tính); thiết bị ngoại vi máy vi tính; phần mềm máy vi tính ghi sẵn; chương trình máy vi tính (phần mềm có thể tải xuống được); phần mềm ứng dụng máy vi tính có thể tải về.

Nhóm 11: Đèn điện và thiết bị chiếu sáng; thiết bị điều hòa không khí (cho mục đích công nghiệp); thiết bị làm ấm đồ uống bằng điện dùng USB; thiết bị làm ấm cốc bằng điện dùng USB; thiết bị sưởi chân bằng điện dùng USB; thiết bị sưởi nóng găng tay và quần áo chạy điện dùng USB; quạt điện; quạt để bàn chạy điện dùng USB; máy giữ độ ẩm.

Nhóm 40: Gia công và xử lý giấy; xử lý kim loại; gia công cao su; xử lý đá; gia công gốm; xử lý chất dẻo; đúc chất dẻo (gia công chất dẻo) và gia công vật liệu bằng kim loại.

---

(210) **4-2018-08633**

(540)

MICROTEC

(220) 23.03.2018
(441) 25.07.2018
(531) 26.4.2; 26.4.9; 26.13.25
(591) Xanh, vàng, trắng.
(731) CÔNG TY TNHH MICROTEC VIỆT NAM (VN)
Tầng 16, số 198 Trần Quang Khải, phường Lý Thái Tổ, quận Hoàn Kiếm, thành phố Hà Nội
(740) Công ty TNHH Tầm nhìn và Liên danh (VISION & ASSOCIATES CO.LTD.)

(511) Nhóm 35: Xuất nhập khẩu phần mềm.

Nhóm 37: Thực hiện các dịch vụ sau bán hàng bao gồm bảo trì, bảo dưỡng phần cứng máy tính.

Nhóm 42: Phát triển phần mềm máy tính; tư vấn trong thiết kế và phát triển phần cứng máy tính; tư vấn phần mềm máy tính; bảo trì phần mềm máy tính; tạo lập và duy trì trang

web cho người khác; thực hiện các dịch vụ sau bán hàng bao gồm bảo trì, bảo dưỡng liên quan tới phần mềm máy tính, giải pháp công nghệ thông tin, hệ thống công nghệ thông tin phục vụ cho ngành tài chính, ngân hàng, mạng truyền thông dữ liệu, website trên mạng internet.

---

(210) **4-2018-08643**

(540)

LOTHA MILK

(220) 23.03.2018
(441) 25.07.2018
(531) 1.15.15; A3.4.2; 26.1.1; 3.4.13
(731) CÔNG TY CỔ PHẦN LOTHAMILK (VN)
Km14, QL 51, xã Tam Phước, thành phố Biên Hòa, tỉnh Đồng Nai
(740) Công ty TNHH Tầm nhìn và Liên danh (VISION & ASSOCIATES CO.LTD.)

(511) Nhóm 30: Bánh kẹo; kem lạnh; kem trái cây (kem lạnh).

Nhóm 35: Mua bán các sản phẩm từ sữa; đại lý mua, đại lý bán sữa và các sản phẩm làm từ sữa.

Nhóm 41: Cung cấp dịch vụ vui chơi giải trí trong nhà; dịch vụ công viên vui chơi giải trí.

---

(210) **4-2018-08722**

(540)

ĐẠI DƯƠNG

(220) 26.03.2018
(441) 25.07.2018
(731) CÔNG TY CỔ PHẦN CƠ KIM KHÍ ĐẠI DƯƠNG (VN)
Thôn Minh Khai, xã La Phù, huyện Hoài Đức, thành phố Hà Nội
(740) Công ty TNHH Dịch vụ Sở hữu trí tuệ GREENIP (GREENIP CO., LTD)

(511) Nhóm 06: Bồn chứa nước bằng inox; ống dẫn nước bằng kim loại; ống dẫn nước chịu áp bằng kim loại; thùng bằng kim loại; đai thùng bằng kim loại.

Nhóm 20: Bồn chứa nước phi kim loại.

---

(210) **4-2018-08743**

(540)

YYUAN

(220) 26.03.2018
(441) 25.07.2018
(531) 26.4.2; 26.3.23; A26.11.9; A26.3.5
(591) Đỏ, xám, đen, trắng.
(731) PHAN THANH VÂN (VN)
Số 50C, ngõ 87 Láng Hạ, phường Trung Liệt, quận Đống Đa, thành phố Hà Nội

(511) Nhóm 07: Động cơ điện (động cơ cửa cuốn).

Nhóm 09: Hộp điều khiển cửa cuốn; lưu điện cửa cuốn.

---

(210) **4-2018-08745**

(540)

DSlux

(220) 26.03.2018
(441) 25.07.2018
(591) Đen, xanh lá mạ, trắng.
(731) CÔNG TY TNHH THIẾT BỊ GIA DỤNG PHƯƠNG GIA (VN)
78 Cao Thắng, phường 4, quận 3, thành phố Hồ Chí Minh

(511) Nhóm 09: Hộp cầu dao điện; công tắc điện; cầu dao điện; phích cắm; ổ cắm; bộ ngắt mạch điện; vỏ bọc ổ cắm điện; chấn lưu đèn.

Nhóm 11: Hệ thống chiếu sáng và thiết bị chiếu sáng: bóng đèn điện; đèn điện; đèn chiếu sáng; đèn đi ốt phát quang.

---

(210) **4-2018-08835**

(540)

KWONG LUNG

(220) 26.03.2018
(441) 25.07.2018
(531) 3.7.7; A3.7.24
(731) KWONG LUNG ENTERPRISE CO., LTD. (TW)
16th fl. No. 105, Tun-Hwa s. Rd., Sec.2, Taipei, Taiwan, r.o c.
(740) Văn phòng luật sư Phạm và Liên danh (PHAM & ASSOCIATES)

(511) Nhóm 20: Gối; đệm; gối dài; tấm lót đệm (đồ dùng cho giường); tấm đệm lót dùng cho ghế; đệm lót khí, không dùng cho mục đích y tế.

Nhóm 22: Sợi tổng hợp dùng cho ngành dệt (sợi dệt dạng thô); dây làm từ sợi dệt (dây bện); sợi pôliexte dùng cho ngành dệt (sợi dệt dạng thô); lông tơ chim để nhồi chăn gối [lông vũ]; lông vũ và lông tơ dùng cho quần áo (để nhồi độn); lông vũ để nhồi độn đồ đạc.

Nhóm 24: Tấm phủ giường [khăn trải giường]; khăn trải giường bằng vải lanh; vải bọc (bọc đệm và gối); màn chống muỗi; chăn đã được nhồi lông tơ; túi ngủ.

Nhóm 25: Quần áo; khăn quàng cổ [khăn choàng cổ]; dải băng buộc đầu [trang phục]; mũ lưỡi trai [đồ đội đầu]; trang phục dệt kim; găng tay trượt tuyết.

---

(210) **4-2018-09003**

(540)

CODY

(220) 27.03.2018
(441) 25.07.2018
(731) COWAY CO., LTD. (KR)
136-23, Yugumagoksa-ro, Yugu-eup, Gongju, Choongcheongnam-do, REPUBLIC OF KOREA
(740) Công ty TNHH Quốc tế D & N (D&N INTERNATIONAL CO.,LTD.)

(511) Nhóm 11: Thiết bị lọc nước; thiết bị lọc không khí; thiết bị làm mềm nước; chậu vệ sinh cho phụ nữ; bộ lọc cho máy lọc nước; bộ lọc cho máy lọc không khí; bộ lọc cho chậu vệ sinh cho phụ nữ; thiết bị khử trùng cho quần áo; thiết bị tạo độ ẩm cho không khí; thiết bị khử độ ẩm dùng điện; thiết bị tạo i-on cho nước, dùng cho mục đích gia dụng; máy pha cà phê, chạy điện; thiết bị xử lý quần áo cụ thể là thiết bị dùng để khử trùng, khử mùi và sấy khô quần áo (chạy điện, dùng cho mục đích gia dụng); thiết bị sấy khô đồ giặt dùng điện; bếp từ (chạy điện); máy sấy tóc; tủ lạnh; vòi hoa sen; thiết bị nấu bếp (lò) dùng điện.

---

(210) **4-2018-09040**

(540)

Onmyoji

(220) 27.03.2018

(441) 25.07.2018

(731) HONG KONG NETEASE INTERACTIVE ENTERTAINMENT LIMITED (HK)
1/F, Xiu Ping Commercial Bldg, 104 Jervois St, Sheung Wan, Hong Kong

(740) Công ty TNHH Trà và cộng sự (TRA & ASSOCIATES CO.,LTD)

(511) Nhóm 09: Thiết bị lưu trữ dữ liệu; miếng đệm lót chuột máy vi tính; thiết bị bộ nhớ máy vi tính; pin có thể sạc lại; vỏ hộp loa; vòng đeo tay điện tử để theo dõi hoạt động; bao đựng điện thoại thông minh; tai nghe; gậy dùng để tự chụp ảnh (gậy cầm tay); kính đeo mắt; phần mềm trò chơi cho điện thoại di động và thiết bị di động; phần mềm trò chơi máy tính.

Nhóm 14: Vòng đeo tay (đồ trang sức); dây chuyền (đồ trang sức); vòng cổ (đồ trang sức); nhẫn (đồ trang sức); hoa tai; huy hiệu bằng kim loại quý; dây đeo chìa khóa (vòng móc chìa khóa kèm đồ trang trí hoặc đồ trang sức); vòng đeo chìa khóa (vòng móc chìa khóa kèm đồ trang trí hoặc đồ trang sức); đồng hồ; đồng hồ đeo tay.

Nhóm 16: Khăn lau bằng giấy; bảng quảng cáo bằng giấy hoặc bìa cứng; lịch; sổ tay; nhãn dán có hình (văn phòng phẩm); xuất bản phẩm dạng in; tạp chí (định kỳ); tranh ảnh; tem thư; văn phòng phẩm.

Nhóm 18: Túi sách học sinh; ví đựng thẻ; ba lô; ví bỏ túi; túi xách tay; vali (hành lý); bao để móc chìa khóa; ví đựng danh thiếp; dây buộc bằng da; ô.

Nhóm 20: Đồ đạc (giường, tủ, bàn, ghế, giá, kệ); gương cầm tay (gương trang điểm); quạt dùng cho cá nhân, không dùng điện; tượng bằng gỗ, sáp, thạch cao hoặc chất dẻo; đồ vật bơm hơi dùng cho quảng cáo; đồ trang trí bằng chất dẻo cho thực phẩm; móc treo áo không bằng kim loại; gối dài; gối; mành che trong nhà có dát những thanh gỗ mỏng.

Nhóm 21: Đồ chứa đựng dùng cho gia dụng hoặc nhà bếp, bộ đồ ăn, ngoại trừ dao, dĩa và thìa; tấm lót bàn, không bằng giấy hoặc vải; cốc (đồ đựng); tượng bằng sứ, gốm, đất nung hoặc thủy tinh; hộp đựng chè; hộp để phân phối khăn tay bằng giấy; lược; phích đựng chất lỏng; dụng cụ mỹ phẩm.

Nhóm 24: Vải; nỉ; khăn tắm bằng vải; khăn tay bỏ túi bằng vải; vải lanh dùng trong nhà; mền bông; khăn trải giường bằng vải lanh; tấm vải lót trên bàn; rèm cửa ra vào; cờ, phướn, cờ đuôi nheo bằng vải hoặc chất dẻo.

Nhóm 25: Quần áo, áo thun ngắn tay; quần áo ngủ; trang phục dùng trong các lễ hội hoá trang; đồ đi chân; mũ; trang phục dệt kim; găng tay (trang phục); khăn quàng cổ; quần đùi nịt bụng cho phụ nữ.

Nhóm 26: Băng buộc tóc; đồ để thêu trang trí; vật trang trí dùng cho quần áo; chi tiết trang trí, trừ loại dùng làm đồ trang sức, vòng hay dây đeo chìa khóa; băng đeo tay; ghim cài (phụ kiện của trang phục); đồ trang trí tóc; kẹp, không phải đồ trang sức kim loại quý; huy hiệu để đeo, không bằng kim loại quý; huy hiệu kiểu cách độc đáo để trang trí (khuy áo).

Nhóm 28: Thiết bị trò chơi; máy trò chơi tự động, vận hành bằng đồng xu; thiết bị chơi trò chơi cầm tay có màn hình tinh thể lỏng; máy trò chơi video sử dụng đồng xu; trò chơi; thẻ tiền hình tròn dẹt dùng cho trò chơi; trò chơi chỉ chơi trong nhà; nhân vật đồ chơi; trò chơi trên bàn (board game); đồ trang trí cho cây Noel, trừ đồ chiếu sáng và bánh kẹo.

---

(210) **4-2018-09044**

(540)

(220) 27.03.2018
(441) 25.07.2018
(531) 26.4.4; 26.4.7
(731) CÔNG TY CỔ PHẦN X 20 (VN)
35 Phan Đình Giót, phường Phương Liệt, quận Thanh Xuân, thành phố Hà Nội
(740) Văn phòng luật sư Phạm và Liên danh (PHAM & ASSOCIATES)

(511) Nhóm 14: Kim loại quý dạng thô hoặc bán thành phẩm; khuy măng sét; kẹp cài cà vạt; đồ trang sức; đá quý; đồng hồ.

Nhóm 16: Văn phòng phẩm; ấn phẩm; bưu thiếp; ảnh chụp (được in); túi (phong bì, bao nhỏ) bằng giấy hoặc chất dẻo, dùng để bao gói; dụng cụ viết (bút).

Nhóm 18: Ví bỏ túi; bao để móc chìa khóa; ví đựng danh thiếp; túi xách tay; túi du lịch; ô (dù).

Nhóm 24: Vải dệt kim; vải len; vải tuyn; vải bông; vải lanh; khăn lau mặt bằng vải.

Nhóm 25: Quần áo (trang phục); giày dép; mũ nón, cà vạt (caravat); tất đi chân; khăn choàng.

Nhóm 35: Mua, bán, xuất nhập khẩu các sản phẩm: kim loại quý dạng thô hoặc bán thành phẩm, khuy măng sét, kẹp cài cà vạt, đồ trang sức, đá quý, đồng hồ, ví bỏ túi, bao để móc chìa khóa, ví đựng danh thiếp, túi xách tay, túi du lịch, ô (dù), vải dệt kim, vải len, vải tuyn, vải bông, vải lanh, khăn lau bằng vải, quần áo (trang phục), giày dép, mũ nón, cà vạt (caravat), tất đi chân, khăn, chỉ dùng cho ngành dệt, hóa chất công nghiệp, chế phẩm thuốc nhuộm màu dùng cho vải, máy móc, thiết bị, phụ tùng ngành dệt may.

Nhóm 36: Dịch vụ ngân hàng; dịch vụ tài chính; dịch vụ bảo hiểm; đầu tư vốn; cho thuê bất động sản; mua, bán bất động sản.

---

(210) **4-2018-09048**

(540)

(220) 27.03.2018
(441) 25.07.2018
(531) 26.4.4; 26.4.7; 26.4.2
(731) CÔNG TY CỔ PHẦN X 20 (VN)
35 Phan Đình Giót, phường Phương Liệt, quận Thanh Xuân, thành phố Hà Nội
(740) Văn phòng luật sư Phạm và Liên danh (PHAM & ASSOCIATES)

(511) Nhóm 14: Kim loại quý dạng thô hoặc bán thành phẩm; khuy măng sét; kẹp cài cà vạt; đồ trang sức; đá quý; đồng hồ.

Nhóm 16: Văn phòng phẩm; ấn phẩm; bưu thiếp; ảnh chụp (được in); túi (phong bì, bao nhỏ) bằng giấy hoặc chất dẻo, dùng để bao gói; dụng cụ viết (bút).

Nhóm 18: Ví bỏ túi; bao để móc chìa khóa; ví đựng danh thiếp; túi xách tay; túi du lịch; ô (dù).

Nhóm 24: Vải dệt kim; vải len; vải tuyn; vải bông; vải lanh; khăn lau mặt bằng vải.

Nhóm 25: Quần áo (trang phục); giày dép; mũ nón, cà vạt (caravat); tất đi chân; khăn choàng.

Nhóm 35: Mua, bán, xuất nhập khẩu các sản phẩm: kim loại quý dạng thô hoặc bán thành phẩm, khuy măng sét, kẹp cài cà vạt, đồ trang sức, đá quý, đồng hồ, ví bỏ túi, bao để móc chìa khóa, ví đựng danh thiếp, túi xách tay, túi du lịch, ô (dù), vải dệt kim, vải len, vải tuyn, vải bông, vải lanh, khăn lau bằng vải, quần áo (trang phục), giày dép, mũ nón, cà vạt (caravat), tất đi chân, khăn, chỉ dùng cho ngành dệt, hóa chất công nghiệp, chế phẩm thuốc nhuộm màu dùng cho vải, máy móc, thiết bị, phụ tùng ngành dệt may.

Nhóm 36: Dịch vụ ngân hàng; dịch vụ tài chính; dịch vụ bảo hiểm; đầu tư vốn; cho thuê bất động sản; mua, bán bất động sản.

---

(210) **4-2018-09049**

(540)

(220) 27.03.2018
(441) 25.07.2018
(531) 26.4.2; 26.4.4; 26.4.7
(591) Xanh lá cây đậm, vàng, vàng đậm.
(731) CÔNG TY CỔ PHẦN X 20 (VN)
35 Phan Đình Giót, phường Phương Liệt, quận Thanh Xuân, thành phố Hà Nội
(740) Văn phòng luật sư Phạm và Liên danh (PHAM & ASSOCIATES)

(511) Nhóm 14: Kim loại quý dạng thô hoặc bán thành phẩm; khuy măng sét; kẹp cài cà vạt; đồ trang sức; đá quý; đồng hồ.

Nhóm 16: Văn phòng phẩm; ấn phẩm; bưu thiếp; ảnh chụp (được in); túi (phong bì, bao nhỏ) bằng giấy hoặc chất dẻo, dùng để bao gói; dụng cụ viết (bút).

Nhóm 18: Ví bỏ túi; bao để móc chìa khóa; ví đựng danh thiếp; túi xách tay; túi du lịch; ô (dù).

Nhóm 24: Vải dệt kim; vải len; vải tuyn; vải bông; vải lanh; khăn lau mặt bằng vải.

Nhóm 25: Quần áo (trang phục); giày dép; mũ nón, caravat (cà vạt); tất đi chân; khăn choàng.

Nhóm 35: Mua, bán, xuất nhập khẩu các sản phẩm: kim loại quý dạng thô hoặc bán thành phẩm, khuy măng sét, kẹp cài cà vạt, đồ trang sức, đá quý, đồng hồ, ví bỏ túi, bao để móc chìa khóa, ví đựng danh thiếp, túi xách tay, túi du lịch, ô (dù), vải dệt kim, vải len, vải tuyn, vải bông, vải lanh, khăn lau bằng vải, quần áo (trang phục), giày dép, mũ nón, caravat (cà vạt), tất đi chân, khăn, chỉ dùng cho ngành dệt, hóa chất công nghiệp, chế phẩm thuốc nhuộm màu dùng cho vải, máy móc, thiết bị, phụ tùng ngành dệt may.

Nhóm 36: Dịch vụ ngân hàng; dịch vụ tài chính; dịch vụ bảo hiểm; đầu tư vốn; cho thuê bất động sản; mua, bán bất động sản.

---

(210) **4-2018-09084**

(540)

energreen

(220) 28.03.2018
(441) 25.07.2018
(531) A7.1.11; 7.1.24; 26.1.1
(591) Xanh lá cây, trắng, xanh lá cây đậm
(731) CÔNG TY TNHH GIẢI PHÁP CÔNG NGHỆ VIETHAS (VN)
116/18, Thiên Phước, phường 9, quận Tân Bình, thành phố Hồ Chí Minh

(511) Nhóm 09: Thiết bị điều khiển từ xa; thiết bị ngoại vi máy vi tính; chương trình máy vi tính (phần mềm có thể tải xuống được); ổ cắm, phích cắm và các công cụ tiếp xúc khác [vật nối điện]; bộ chuyển mạch định thời gian tự động; hệ thống định vị toàn cầu, camera quan sát; đầu ghi hình; công tắc cảm ứng; hệ thống báo trộm, báo cháy; thiết bị dò khói; bộ điều chỉnh ánh sáng [điện]; thiết bị điều khiển từ xa; thẻ thông minh [thẻ tích hợp]; thiết bị chỉ báo nhiệt độ; thiết bị chỉ báo nhiệt độ; đầu đọc mã vạch; tấm pin mặt trời dùng để sản xuất điện; bộ thu năng lượng mặt trời [sưởi ấm, đốt nóng]; đồng hồ chấm công [thiết bị ghi thời gian]; thiết bị tạo laze không cho mục đích y tế.

---

(210) **4-2018-09114**

(540)

NAMCONG GROUP
MAKING YOU WIN

(220) 28.03.2018
(441) 25.07.2018
(531) A5.5.20; A5.5.21; 1.7.6; 1.15.23
(591) Xanh lá cây, xanh da trời, nâu, đỏ, đen.
(731) CÔNG TY CỔ PHẦN NAM CÔNG GROUP (VN)
63 Cống Lở, phường 15, quận Tân Bình, thành phố Hồ Chí Minh

(511) Nhóm 35: Tư vấn thương mại, tư vấn quản lý trong kinh doanh; mua bán máy móc thiết bị công nghiệp như máy khoan, máy hàn, máy xúc; mua bán sắt thép; mua bán vật liệu xây dựng; mua bán máy vi tính và thiết bị ngoại vi máy tính; đấu giá bất động sản.

Nhóm 36: Kinh doanh bất động sản; cho thuê bất động sản; sàn giao dịch bất động sản; định giá bất động sản; tư vấn bất động sản; môi giới bất động sản.

Nhóm 37: Xây dựng nhà cửa; xây dựng công trình dân dụng, công trình công nghiệp; lắp đặt, sửa chữa: máy móc thiết bị, hệ thống cấp thoát nước, hệ thống điện, hệ thống điều hòa không khí.

Nhóm 39: Dịch vụ giao nhận hàng hóa.

Nhóm 42: Tư vấn kiến trúc; thiết lập bảng vẽ mặt bằng xây dựng; thiết kế xây dựng; phân tích hệ thống máy tính; tư vấn và quản trị hệ thống máy vi tính.

Nhóm 45: Tư vấn và thực hiện thủ tục pháp lý; tư vấn và thực hiện dịch vụ an ninh nhằm bảo vệ người và tài sản.

---

(210) **4-2018-09165**

(540)

MXGROUP

(220) 28.03.2018
(441) 25.07.2018
(531) 24.13.1; 24.17.5
(591) Xanh lá cây, xanh dương.
(731) CÔNG TY CỔ PHẦN CÔNG NGHỆ MXGROUP (VN)
Liền kề 20 Bắc Hà, ngõ 2 đường Nguyễn Văn Lộc, phường Mộ Lao, quận Hà Đông, thành phố Hà Nội

(511) Nhóm 05: Dược phẩm; thực phẩm chức năng; thuốc đông y.

Nhóm 42: Tư vấn về máy tính; thiết kế phần mềm máy tính.

Nhóm 44: Dịch vụ y tế; tư vấn sử dụng thuốc; chăm sóc sắc đẹp cho người.

---

(210) **4-2018-09168**

(540)

MERCURY ELECTRONICS

(220) 28.03.2018
(441) 25.07.2018
(531) 26.1.2; 26.4.9; 1.13.1; A1.13.10
(591) Xanh dương, đen.
(731) CÔNG TY TNHH ĐIỆN TỬ SAO THỦY (VN)
164 Nguyễn Lương Bằng, KĐT Phú Mỹ Hưng, phường Tân Phú, quận 7, thành phố Hồ Chí Minh

(511) Nhóm 09: Máy quay phim; phần cứng máy tính; bàn phím máy vi tính; thiết bị bộ nhớ máy vi tính; chương trình điều hành máy vi tính, ghi sẵn; thiết bị ngoại vi máy vi tính; chương trình máy vi tính; chương trình máy vi tính, ghi sẵn; phần mềm máy tính (ghi sẵn); phần mềm ứng dụng máy vi tính, có thể tải về; máy vi tính; màn hình; chuột; miếng đệm lót chuột máy vi tính; máy tính xách tay.

Nhóm 42: Tư vấn trong thiết kế và phát triển phần cứng máy tính; bảo trì phần mềm máy tính; tư vấn phần mềm máy tính; thiết kế phần mềm máy tính; thiết kế hệ thống máy tính; tư vấn công nghệ máy tính.

---

(210) **4-2018-09187**

(540)

BRODIR

(220) 28.03.2018
(441) 25.07.2018
(731) BEAM SUNTORY UK LIMITED (GB)
2 Longwalk Road, Stockley Park, Uxbridge, Middlesex, England UB11 1BA
(740) Công ty Luật TNHH T&G (TGVN)

(511) Nhóm 33: Đồ uống có cồn [trừ bia]; rượu uýt ki.

---

(210) **4-2018-09199**

(540)

(220) 28.03.2018
(441) 25.07.2018
(531) 26.1.1; A2.3.23; A26.1.18; A2.3.16
(591) Đen, đỏ thẫm, trắng.
(731) CÔNG TY TNHH THƯƠNG MẠI VÀ PHÁT TRIỂN TAKUMI VIỆT NAM (VN)
119B Bùi Thị Xuân, phường Bùi Thị Xuân, quận Hai Bà Trưng, thành phố Hà Nội
(740) Công ty TNHH Tư vấn A & S (A&S CO.,LTD)

(511) Nhóm 43: Dịch vụ nhà hàng ăn uống.

---

(210) **4-2018-09230**

(540)

(220) 29.03.2018
(441) 25.07.2018
(531) A11.3.4; 11.1.1; 26.1.1
(591) Nâu, trắng.
(731) NGUYỄN VĂN KHẢI (VN)
Phòng 1817 - tòa nhà HH1, ngõ 102, đường Trường Chinh, phường Phương Mai, quận Đống Đa, thành phố Hà Nội

(511) Nhóm 30: Cà phê, đồ uống trên cơ sở cà phê, ca cao, đồ uống trên cơ sở ca cao, chè và đồ uống trên cơ sở chè.

Nhóm 32: Đồ uống hoa quả không cồn và nước ép hoa quả; xi-rô và các chế phẩm khác để làm đồ uống.

Nhóm 41: Dịch vụ đào tạo kỹ năng pha chế đồ uống, dịch vụ đào tạo nghề.

Nhóm 43: Dịch vụ quán cà phê, dịch vụ cung cấp thực phẩm và đồ uống do nhà hàng thực hiện.

---

(210) **4-2018-09254**

(300) 87/629768 02.10.2017 US

(540)

UNITED ANIMAL HEALTH

(220) 29.03.2018

(441) 25.07.2018

(731) UNITED ANIMAL HEALTH, INC. (US)
4310 State Road 38 West, Sheridan, IN 46069, USA

(740) Văn phòng luật sư Phạm và Liên danh (PHAM & ASSOCIATES)

(511) Nhóm 05: Chất bổ sung cho thức ăn gia súc và chất phụ gia dinh dưỡng có chứa thuốc cho gia súc và ngựa để sử dụng như chất bổ sung dinh dưỡng; phụ gia không chứa thuốc cho thức ăn cho gia súc và ngựa để sử dụng như chất bổ sung dinh dưỡng.

---

(210) **4-2018-09255**

(300) 87/629773 02.10.2017 US

(540)

UNITED ANIMAL HEALTH

(220) 29.03.2018

(441) 25.07.2018

(731) UNITED ANIMAL HEALTH, INC. (US)
4310 State Road 38 West, Sheridan, IN 46069, USA

(740) Văn phòng luật sư Phạm và Liên danh (PHAM & ASSOCIATES)

(511) Nhóm 31: Thức ăn gia súc và ngựa; thức ăn gia súc đã trộn.

---

(210) **4-2018-09267**

(540)

AIRBAG MAN

(220) 29.03.2018

(441) 25.07.2018

(731) RKC HOLDINGS PTY LTD (AU)
9 Hinkler Court, Brendale Queensland 4500 Australia

(740) Công ty TNHH Sở hữu trí tuệ Thảo Thọ Quyến (INVENCO)

(511) Nhóm 12: Lò xo khí nén cho xe cộ; hệ thống treo khí cho xe cộ; lò xo khí nén và hệ thống treo khí cho xe cộ bao gồm xe ô tô và xe tải; giá đỡ và đồ gá lắp, phụ kiện để lắp đặt lò xo khí nén cho xe cộ; bộ hệ thống treo khí hoàn chỉnh (bộ phận của xe cộ); xe cộ; các bộ phận của xe cộ và các phụ kiện của xe cộ.

---

(210) **4-2018-09300**

(540)

AnEW CONFERENCE & EXHIBITION
anti-ageing·esthetics·wellness

(220) 29.03.2018

(441) 25.07.2018

(531) 1.5.1; 1.13.1; 26.1.1; 26.1.6

(731) SINGEX EXHIBITION VENTURES PTE. LTD. (SG)
1 Expo Drive, #02-01, Singapore EXPO, Singapore 486150

(740) Công ty Luật TNHH T&G (TGVN)

(511) Nhóm 35: Sắp xếp, tiến hành hoặc tổ chức triển lãm cho mục đích kinh doanh, buôn bán hoặc thương mại không bao gồm các dịch vụ quảng cáo và các dịch vụ bán buôn và bán lẻ hàng hóa); sắp xếp, tiến hành hoặc tổ chức các hội chợ thương mại hoặc các triển lãm thương mại cho mục đích thương mại (không bao gồm các dịch vụ quảng cáo và bán buôn và bán lẻ hàng hóa).

Nhóm 41: Sắp xếp, tiến hành hoặc tổ chức triển lãm, hội chợ hoặc các sự kiện khác cho mục đích văn hóa, giáo dục hoặc giải trí; sắp xếp, tiến hành hoặc tổ chức hội thảo (tập huấn), hội nghị, đại hội, cuộc họp, hội nghị chuyên đề hoặc hội thảo chuyên đề; xuất bản văn bản (không bao gồm những bài quảng cáo); cung cấp các xuất bản phẩm điện tử không tải xuống được.

---

(210) **4-2018-09301**

(540)

AnEW CONFERENCE & EXHIBITION
anti-ageing·esthetics·wellness

(220) 29.03.2018
(441) 25.07.2018
(531) 1.5.1; 1.13.1; 26.1.1; 26.1.6
(591) Hồng, xám, hồng đậm.
(731) SINGEX EXHIBITION VENTURES PTE. LTD. (SG)
1 Expo Drive, #02-01, Singapore EXPO, Singapore 486150
(740) Công ty Luật TNHH T&G (TGVN)

(511) Nhóm 35: Sắp xếp, tiến hành hoặc tổ chức triển lãm cho mục đích kinh doanh, buôn bán hoặc thương mại không bao gồm các dịch vụ quảng cáo và các dịch vụ bán buôn và bán lẻ hàng hóa); sắp xếp, tiến hành hoặc tổ chức các hội chợ thương mại hoặc các triển lãm thương mại cho mục đích thương mại (không bao gồm các dịch vụ quảng cáo và bán buôn và bán lẻ hàng hóa).

Nhóm 41: Sắp xếp, tiến hành hoặc tổ chức triển lãm, hội chợ hoặc các sự kiện khác cho mục đích văn hóa, giáo dục hoặc giải trí; sắp xếp, tiến hành hoặc tổ chức hội thảo (tập huấn), hội nghị, đại hội, cuộc họp, hội nghị chuyên đề hoặc hội thảo chuyên đề; xuất bản văn bản (không bao gồm những bài quảng cáo); cung cấp các xuất bản phẩm điện tử không tải xuống được.

---

(210) **4-2018-09318**

(540)

Rinnai

(220) 29.03.2018
(441) 25.07.2018
(731) 1. CÔNG TY TNHH SẢN XUẤT THƯƠNG MẠI DỊCH VỤ XUẤT NHẬP KHẨU ĐẠI HỒNG PHÁT (VN)
28B Bãi Sậy, phường 1, quận 6, thành phố Hồ Chí Minh
2. HỘ KINH DOANH CÁ THỂ CẦM HƯNG (VN)
6 Trần Trung Lập, phường 2, quận 6, thành phố Hồ Chí Minh
(740) Công ty TNHH một thành viên Trường Luật (Trường Luật)

(511) Nhóm 09: Cầu dao điện; ổ cắm điện; công tắc điện; phích cắm điện và các công cụ tiếp xúc khác (vật nối điện); bộ nối điện.

---

(210) **4-2018-09347**

(540)

ZULIZA

(220) 29.03.2018
(441) 25.07.2018
(531) A2.1.16; 2.1.30; 26.3.1
(731) BEIJING XIAOXIYANG TECHNOLOGY DEVELOPMENT CO., LTD. (CN)
1-27, Huoxing 3rd St., South Area, Tongzhou Economic & Technological Development Zone, Beijing, China
(740) Công ty TNHH Sở hữu trí tuệ ACTIP (ACTIP IP LIMITED)

(511) Nhóm 24: Chăn; tấm phủ giường bằng vải dệt; vỏ bọc đệm; chăn bằng vải bông; chăn len; tấm trướng treo tường bằng vải dệt; chăn bông; vỏ chăn bông; chăn du lịch [chăn cuộn].

Nhóm 26: Tóc giả; râu giả; đồ trang trí dùng cho tóc; khóa kéo; miếng đệm vai dùng cho quần áo; khoá cài của thắt lưng; dây thêu thủ công dùng cho trang phục; đồ trang trí dùng cho quần áo; sợi bạc để thêu; ghim cài [phụ kiện của trang phục].

Nhóm 39: Thông tin về giao thông; chuyển phát hàng; bao gói hàng hoá; dịch vụ hoa tiêu; vận chuyển bằng xe tải; đặt chỗ cho các chuyến đi; vận chuyển bằng tàu thủy; vận tải; cho thuê xe cộ; vận chuyển thư tín hoặc hàng.

Nhóm 40: May quần áo; thông tin về xử lý vật liệu; nghiền ép trái cây; in ảnh; dịch vụ mài; làm sạch không khí; gia công chế biến lá chè cho người khác; bảo quản thực phẩm và đồ uống; gia công chế biến thức ăn gia súc cho người khác; lắp ráp vật liệu theo đơn đặt hàng [cho người khác].

---

(210) **4-2018-09409**

(540)

Chè24

(220) 30.03.2018
(441) 25.07.2018
(531) 1.15.23
(591) Trắng, xanh lá cây.
(731) HỘ KINH DOANH CHÈ 24 (VN)
24 Tôn Thất Hiệp, phường 13, quận 11, thành phố Hồ Chí Minh

(511) Nhóm 43: Dịch vụ cung cấp đồ uống do nhà hàng thực hiện.

---

(210) **4-2018-09427**

(540)

VFI GROUP

(220) 30.03.2018
(441) 25.07.2018
(731) CÔNG TY CỔ PHẦN TẬP ĐOÀN ĐẦU TƯ TÀI CHÍNH VIỆT NAM (VN)
Sàn 5B, tầng 5, tòa nhà 25T2, đường Nguyễn Thị Thập, phường Trung Hòa, quận Cầu Giấy, thành phố Hà Nội

(511) Nhóm 01: Phân bón; cồn; rượu; bột giấy; muối; than hoạt tính.

Nhóm 02: Sơn; mực in; phẩm màu; véc ni; mỡ chống gỉ; dầu chống gỉ.

Nhóm 03: Hương liệu (tinh dầu); mỹ phẩm, tinh dầu; xà phòng; nước hoa; khăn giấy được tẩm, thấm ướt nước thơm mỹ phẩm.

Nhóm 04: Cồn (nhiên liệu); chất đốt; nhiên liệu; xăng dầu; chất bôi trơn; khí đốt.

Nhóm 05: Dược phẩm; trà thảo dược, nước khoáng dùng cho mục đích y tế; khăn vệ sinh; bùn y tế; thảo dược.

Nhóm 06: Nhôm; thép góc; phôi thép; thép đúc; khung cửa bằng kim loại; quặng kim loại.

Nhóm 07: Máy nông nghiệp; máy phát điện; máy in; máy bán hàng tự động; máy bơm; máy gặt.

Nhóm 08: Dụng cụ cắt; dụng cụ cầm tay, thao tác thủ công; bộ đồ ăn (dao, dĩa và thìa), dụng cụ có lưỡi sắc (công cụ cầm tay); dụng cụ làm vườn (công cụ cầm tay); dụng cụ đúc khuôn (công cụ cầm tay).

Nhóm 09: Điện thoại; cuộn dây điện; máy vi tính; chương trình máy vi tính; thiết bị ngoại vi của máy vi tính; thiết bị báo cháy.

Nhóm 10: Đồ đạc được chế tạo đặc biệt cho mục đích y tế; thiết bị và dụng cụ y tế; thiết bị vật lý trị liệu; thiết bị và dụng cụ thú y; thiết bị rung xoa bóp; thiết bị xét nghiệm cho mục đích y tế.

Nhóm 11: Thiết bị điều hoà không khí; hệ thống và thiết bị nấu nướng; hệ thống và thiết bị làm lạnh; đèn; hệ thống và thiết bị vệ sinh; hệ thống phân phối nước.

Nhóm 12: Xe máy; xe đạp; xe điện; du thuyền; động cơ máy kéo; xe đẩy trẻ em.

Nhóm 14: Đồng hồ; đồ trang sức; đá quý; kim cương; vàng thô hoặc vàng dát mỏng; tác phẩm nghệ thuật bằng kim loại quý.

Nhóm 15: Nhạc cụ, nhạc cụ điện tử; da trống; hộp dùng cho nhạc cụ; giá để bản nhạc, giá giữ nhạc cụ.

Nhóm 16: Sách; đồ dùng văn phòng trừ đồ đạc; giấy; tranh ảnh; xuất bản phẩm dạng in; đồ dùng cho trường học (văn phòng phẩm).

Nhóm 17: Vật liệu cách điện, cách nhiệt; nhựa nhân tạo (bán thành phẩm); nhựa tổng hợp (bán thành phẩm); cao su tổng hợp; vật liệu cách âm; sợi amiăng.

Nhóm 18: Ô; đồ trang trí bằng da thuộc cho đồ đạc trong nhà, da thuộc, thô hoặc bán thành phẩm, vali (hành lý), vật liệu giả da; túi thể thao.

Nhóm 19: Gạch; gỗ xây dựng; vật liệu xây dựng, không bằng kim loại; xi măng; cửa không bằng kim loại.

Nhóm 20: Tác phẩm nghệ thuật làm bằng gỗ, sáp, thạch cao hoặc chất dẻo; đồ đạc văn phòng; đồ đạc dùng trong trường học; đồ đạc trong nhà; tủ nhiều ngăn, giá kệ để cất giữ hoặc lưu kho hàng hoá.

Nhóm 21: Dụng cụ nhà bếp; dụng cụ cho mục đích gia dụng, dụng cụ mỹ phẩm; phalê (đồ chứa đựng bằng thủy tinh); vật trang trí bàn ăn; bộ bát đĩa.

Nhóm 22: Túi [bao bì, túi nhỏ] bằng vải dệt để bao gói; mái che bằng vật liệu tổng hợp; len lông cừu; lưới; lanh thô; bông, len dùng để đệm lót và nhồi độn đồ đạc.

Nhóm 23: Chỉ; sợi; sợi và chỉ để khâu, sợi và chỉ đã xe; sợi len; sợi và chỉ thêu.

Nhóm 24: Vải; vải không dệt; rèm cửa; chăn; lụa; khăn bằng vải.

Nhóm 25: Trang phục; cà vạt; mũ; đồng phục; bộ quần áo; đồ đội đầu.

Nhóm 26: Đồ trang trí cho quần áo; đồ trang trí cho mũ; đồ trang trí cho giày; hoa giả; cây giả; tóc giả.

Nhóm 27: Thảm; thảm cỏ nhân tạo; giấy dán tường; chiếu; thảm tập thể thao; thảm ô tô.

Nhóm 28: Máy trò chơi tự động, vận hành bằng đồng xu, bàn cờ trò chơi; thiết bị tập luyện thể hình, trò chơi; máy để tập luyện thể dục; đồ chơi.

Nhóm 29: Trái cây đã chế biến; thịt; sữa; hạt đã chế biến; rau đã được bảo quản; thực phẩm làm từ cá.

Nhóm 30: Bánh mỳ; bánh kẹo; chế phẩm ngũ cốc; cà phê, đồ gia vị; trà.

Nhóm 31: Quả tươi; rau cỏ tươi; động vật sống; thức ăn gia súc; cây trồng; gia cầm sống.

Nhóm 32: Nước uống có gaz; bia; đồ uống không có cồn, nước ép trái cây; nước khoáng (đồ uống); nước (đồ uống).

Nhóm 33: Rượu vang; rượu uýt ki; rượu vốtca; rượu gạo; đồ uống có cồn (trừ bia); đồ uống được chưng cất.

Nhóm 34: Thuốc lá điếu; xì gà; thuốc lá điện tử; bật lửa dành cho người hút thuốc; túi đựng thuốc lá; hộp đựng xì gà.

Nhóm 35: Kế toán, quảng cáo; hỗ trợ quản lý kinh doanh; marketing; nghiên cứu thị trường; dịch vụ đại lý xuất nhập khẩu.

Nhóm 36: Hãng bất động sản; tư vấn tài chính; dịch vụ tài chính; quỹ đầu tư; đầu tư vốn; môi giới chứng khoán.

Nhóm 37: Xây dựng; tư vấn trong xây dựng; cho thuê thiết bị xây dựng; khai thác mỏ; giám sát điều hành công việc xây dựng công trình; trang trí nội thất.

Nhóm 38: Truyền hình; phát thanh, hãng thông tấn; thông tin liên lạc bằng điện thoại di động; thông tin liên lạc bằng máy vi tính; dịch vụ kết nối và chuyển hướng viễn thông.

Nhóm 39: Vận tải; vận chuyển hành khách, dịch vụ hướng dẫn khách du lịch; cho thuê xe cộ; hướng dẫn viên du lịch; đặt chỗ cho vận chuyển.

Nhóm 40: Tiêu hủy rác và chất thải; xử lý nước, sản xuất năng lượng; xử lý rác thải; giết mổ động vật; dịch vụ làm sạch không khí.

Nhóm 41: Dịch vụ trường học (giáo dục); dịch vụ giải trí; công viên vui chơi giải trí; tổ chức cuộc thi sắc đẹp; dịch vụ câu lạc bộ sức khỏe; trường mẫu giáo.

Nhóm 42: Kiến trúc; kiểm định (đo lường) trong lĩnh vực xây dựng; nghiên cứu kỹ thuật; nghiên cứu khoa học; xác nhận giá trị tác phẩm nghệ thuật; thiết kế trang trí nội thất.

Nhóm 43: Dịch vụ khách sạn; nhà trọ; nhà hàng ăn uống; quán cà phê; dịch vụ cung cấp thức ăn, đồ uống do nhà hàng thực hiện; đặt chỗ ở khách sạn.

Nhóm 44: Thẩm mỹ viện; bệnh viện; vật lý trị liệu, viện điều dưỡng; thiết kế cảnh quan vườn hoa và công viên; chăm sóc sức khỏe.

Nhóm 45: Lập kế hoạch và tổ chức hôn lễ; dịch vụ bảo vệ; dịch vụ hỏa táng; tư vấn sở hữu trí tuệ; dịch vụ nghiên cứu pháp luật; câu lạc bộ gặp gỡ.

---

(210) **4-2018-09428**

(540)

VFI

(220) 30.03.2018

(441) 25.07.2018

(731) CÔNG TY CỔ PHẦN TẬP ĐOÀN ĐẦU TƯ TÀI CHÍNH VIỆT NAM (VN)
Sàn 5B, tầng 5, tòa nhà 25T2, đường Nguyễn Thị Thập, phường Trung Hòa, quận Cầu Giấy, thành phố Hà Nội

(511) Nhóm 01: Phân bón; cồn; rượu; bột giấy; muối; than hoạt tính.

Nhóm 02: Sơn; mực in; phẩm màu; véc ni; mỡ chống gỉ; dầu chống gỉ.

Nhóm 03: Hương liệu (tinh dầu); mỹ phẩm, tinh dầu; xà phòng; nước hoa; khăn giấy được tẩm, thấm ướt nước thơm mỹ phẩm.

Nhóm 04: Cồn (nhiên liệu); chất đốt; nhiên liệu; xăng dầu; chất bôi trơn; khí đốt.

Nhóm 05: Dược phẩm; trà thảo dược, nước khoáng dùng cho mục đích y tế; khăn vệ sinh; bùn y tế; thảo dược.

Nhóm 06: Nhôm; thép góc; phôi thép; thép đúc; khung cửa bằng kim loại; quặng kim loại.

Nhóm 07: Máy nông nghiệp; máy phát điện; máy in; máy bán hàng tự động; máy bơm; máy gặt.

Nhóm 08: Dụng cụ cắt; dụng cụ cầm tay, thao tác thủ công; bộ đồ ăn (dao, dĩa và thìa), dụng cụ có lưỡi sắc (công cụ cầm tay); dụng cụ làm vườn (công cụ cầm tay); dụng cụ đúc khuôn (công cụ cầm tay).

Nhóm 09: Điện thoại; cuộn dây điện; máy vi tính; chương trình máy vi tính; thiết bị ngoại vi của máy vi tính; thiết bị báo cháy.

Nhóm 10: Đồ đạc được chế tạo đặc biệt cho mục đích y tế; thiết bị và dụng cụ y tế; thiết bị vật lý trị liệu; thiết bị và dụng cụ thú y; thiết bị rung xoa bóp; thiết bị xét nghiệm cho mục đích y tế.

Nhóm 11: Thiết bị điều hoà không khí; hệ thống và thiết bị nấu nướng; hệ thống và thiết bị làm lạnh; đèn; hệ thống và thiết bị vệ sinh; hệ thống phân phối nước.

Nhóm 12: Xe máy; xe đạp; xe điện; du thuyền; động cơ máy kéo; xe đẩy trẻ em.

Nhóm 14: Đồng hồ; đồ trang sức; đá quý; kim cương; vàng thô hoặc vàng dát mỏng; tác phẩm nghệ thuật bằng kim loại quý.

Nhóm 15: Nhạc cụ, nhạc cụ điện tử; da trống; hộp dùng cho nhạc cụ; giá để bản nhạc, giá giữ nhạc cụ.

Nhóm 16: Sách; đồ dùng văn phòng trừ đồ đạc; giấy; tranh ảnh; xuất bản phẩm dạng in; đồ dùng cho trường học (văn phòng phẩm).

Nhóm 17: Vật liệu cách điện, cách nhiệt; nhựa nhân tạo (bán thành phẩm); nhựa tổng hợp (bán thành phẩm); cao su tổng hợp; vật liệu cách âm; sợi amiăng.

Nhóm 18: Ô; đồ trang trí bằng da thuộc cho đồ đạc trong nhà, da thuộc, thô hoặc bán thành phẩm, vali (hành lý), vật liệu giả da; túi thể thao.

Nhóm 19: Gạch; gỗ xây dựng; vật liệu xây dựng, không bằng kim loại; xi măng; cửa không bằng kim loại.

Nhóm 20: Tác phẩm nghệ thuật làm bằng gỗ, sáp, thạch cao hoặc chất dẻo; đồ đạc văn phòng; đồ đạc dùng trong trường học; đồ đạc trong nhà; tủ nhiều ngăn, giá kệ để cất giữ hoặc lưu kho hàng hoá.

Nhóm 21: Dụng cụ nhà bếp; dụng cụ cho mục đích gia dụng, dụng cụ mỹ phẩm; phalê (đồ chứa đựng bằng thủy tinh); vật trang trí bàn ăn; bộ bát đĩa.

Nhóm 22: Túi [bao bì, túi nhỏ] bằng vải dệt để bao gói; mái che bằng vật liệu tổng hợp; len lông cừu; lưới; lanh thô; bông, len dùng để đệm lót và nhồi độn đồ đạc.

Nhóm 23: Chỉ; sợi; sợi và chỉ để khâu, sợi và chỉ đã xe; sợi len; sợi và chỉ thêu.

Nhóm 24: Vải; vải không dệt; rèm cửa; chăn; lụa; khăn bằng vải.

Nhóm 25: Trang phục; cà vạt; mũ; đồng phục; bộ quần áo; đồ đội đầu.

Nhóm 26: Đồ trang trí cho quần áo; đồ trang trí cho mũ; đồ trang trí cho giày; hoa giả; cây giả; tóc giả.

Nhóm 27: Thảm; thảm cỏ nhân tạo; giấy dán tường; chiếu; thảm tập thể thao; thảm ô tô.

Nhóm 28: Máy trò chơi tự động, vận hành bằng đồng xu, bàn cờ trò chơi; thiết bị tập luyện thể hình, trò chơi; máy để tập luyện thể dục; đồ chơi.

Nhóm 29: Trái cây đã chế biến; thịt; sữa; hạt đã chế biến; rau đã được bảo quản; thực phẩm làm từ cá.

Nhóm 30: Bánh mỳ; bánh kẹo; chế phẩm ngũ cốc; cà phê, đồ gia vị; trà.

Nhóm 31: Quả tươi; rau cỏ tươi; động vật sống; thức ăn gia súc; cây trồng; gia cầm sống.

Nhóm 32: Nước uống có gaz; bia; đồ uống không có cồn, nước ép trái cây; nước khoáng (đồ uống); nước (đồ uống).

Nhóm 33: Rượu vang; rượu uýt ki; rượu vốtca; rượu gạo; đồ uống có cồn (trừ bia); đồ uống được chưng cất.

Nhóm 34: Thuốc lá điếu; xì gà; thuốc lá điện tử; bật lửa dành cho người hút thuốc; túi đựng thuốc lá; hộp đựng xì gà.

Nhóm 35: Kế toán, quảng cáo; hỗ trợ quản lý kinh doanh; marketing; nghiên cứu thị trường; dịch vụ đại lý xuất nhập khẩu.

Nhóm 36: Hãng bất động sản; tư vấn tài chính; dịch vụ tài chính; quỹ đầu tư; đầu tư vốn; môi giới chứng khoán.

Nhóm 37: Xây dựng; tư vấn trong xây dựng; cho thuê thiết bị xây dựng; khai thác mỏ; giám sát điều hành công việc xây dựng công trình; trang trí nội thất.

Nhóm 38: Truyền hình; phát thanh, hãng thông tấn; thông tin liên lạc bằng điện thoại di động; thông tin liên lạc bằng máy vi tính; dịch vụ kết nối và chuyển hướng viễn thông.

Nhóm 39: Vận tải; vận chuyển hành khách, dịch vụ hướng dẫn khách du lịch; cho thuê xe cộ; hướng dẫn viên du lịch; đặt chỗ cho vận chuyển.

Nhóm 40: Tiêu hủy rác và chất thải; xử lý nước, sản xuất năng lượng; xử lý rác thải; giết mổ động vật; dịch vụ làm sạch không khí.

Nhóm 41: Dịch vụ trường học (giáo dục); dịch vụ giải trí; công viên vui chơi giải trí; tổ chức cuộc thi sắc đẹp; dịch vụ câu lạc bộ sức khỏe; trường mẫu giáo.

Nhóm 42: Kiến trúc; kiểm định (đo lường) trong lĩnh vực xây dựng; nghiên cứu kỹ thuật; nghiên cứu khoa học; xác nhận giá trị tác phẩm nghệ thuật; thiết kế trang trí nội thất.

Nhóm 43: Dịch vụ khách sạn; nhà trọ; nhà hàng ăn uống; quán cà phê; dịch vụ cung cấp thức ăn, đồ uống do nhà hàng thực hiện; đặt chỗ ở khách sạn.

Nhóm 44: Thẩm mỹ viện; bệnh viện; vật lý trị liệu, viện điều dưỡng; thiết kế cảnh quan vườn hoa và công viên; chăm sóc sức khỏe.

Nhóm 45: Lập kế hoạch và tổ chức hôn lễ; dịch vụ bảo vệ; dịch vụ hỏa táng; tư vấn sở hữu trí tuệ; dịch vụ nghiên cứu pháp luật; câu lạc bộ gặp gỡ.

(210) **4-2018-09444**

(540)

Omigos

(220) 30.03.2018
(441) 25.07.2018

(731) NGUYỄN THỊ MỸ HẬU (VN)
Thôn An Thạch, xã Phổ An, huyện Đức Phổ, tỉnh Quảng Ngãi

(511) Nhóm 03: Mỹ phẩm.

---

(210) **4-2018-09445**

(540)

Apenas

(220) 30.03.2018
(441) 25.07.2018

(731) NGUYỄN THỊ MỸ HẬU (VN)
Thôn An Thạch, xã Phổ An, huyện Đức Phổ, tỉnh Quảng Ngãi

(511) Nhóm 03: Mỹ phẩm.

---

(210) **4-2018-09458**

(540)

NGHI SON FOODS

(220) 30.03.2018
(441) 25.07.2018
(531) 18.3.2; 18.3.23; A3.9.24
(591) Đỏ, đen, xanh dương.
(731) CÔNG TY TNHH MTV XUẤT NHẬP KHẨU THỦY SẢN NGHI SƠN (VN)
Tầng 7, số 85 Nguyễn Hữu Cầu, phường Tân Định, quận 1, thành phố Hồ Chí Minh

(511) Nhóm 29: Thịt, cá, gia cầm, thú săn (không còn sống).

---

(210) **4-2018-09463**

(540)

GEDEBAO

(220) 30.03.2018
(441) 25.07.2018
(531) A18.4.2
(731) PHẠM THỊ HUỆ (VN)
Xóm 9, xã Kim Phú, huyện Yên Sơn, tỉnh Tuyên Quang

(511) Nhóm 08: Tông đơ cắt tóc; máy là tóc; kéo cắt tóc; máy làm xoăn tóc (dụng cụ cầm tay); dao cạo.

Nhóm 11: Máy sấy tóc

---

(210) **4-2018-09476**

(540)

Làm bạn cùngcon

(220) 30.03.2018
(441) 25.07.2018
(531) 4.5.2; 4.5.3; 1.15.15; 2.7.12
(731) NGUYỄN THỊ HÀ (VN)
182 Lê Trọng Tấn, phường Khương Mai, quận Thanh Xuân, thành phố Hà Nội
(740) Công ty Luật TNHH Gia Phạm (GIA PHAM LAW CO.,LTD)

(511) Nhóm 38: Cung cấp diễn đàn trực tuyến.

Nhóm 41: Dịch vụ đào tạo kỹ năng mềm; dịch vụ đào tạo về thuyết trình trước công chúng; dịch vụ đào tạo các chuyên đề: marketing, bán hàng, quản trị doanh nghiệp, phát triển cá nhân; tổ chức và điều khiển hội thảo các chuyên đề; dịch vụ câu lạc bộ (giải trí hoặc giáo dục); dịch vụ xuất bản điện tử, cụ thể là, xuất bản các tác phẩm trực tuyến cho người khác bao gồm các văn bản, âm thanh, hình ảnh động và hình ảnh đồ họa do người dùng tạo ra.

Nhóm 45: Dịch vụ mạng xã hội trực tuyến.

---

(210) **4-2018-09477**

(540)

DIXETA

(220) 30.03.2018
(441) 25.07.2018
(731) CÔNG TY CỔ PHẦN ĐẦU TƯ THƯƠNG MẠI VÀ DỊCH VỤ DU LỊCH HA NA (VN)
Số 107 ngõ 521 đường Cổ Nhuế, phường Cổ Nhuế 2, quận Bắc Từ Liêm, thành phố Hà Nội
(740) Công ty Luật TNHH Gia Phạm (GIA PHAM LAW CO.,LTD)

(511) Nhóm 12: Ô tô; xe máy; xe đạp.

Nhóm 35: Mua bán: ô tô và phụ tùng của xe ô tô; xe máy và phụ tùng của xe máy; xe đạp và phụ tùng của xe đạp.

Nhóm 37: Dịch vụ bảo dưỡng và sửa chữa xe có động cơ; dịch vụ sửa chữa xe hỏng; dịch vụ sửa chữa xe ô tô; bảo dưỡng xe cộ.

Nhóm 38: Dịch vụ viễn thông, cụ thể là, dịch vụ các cuộc gọi định tuyến, tín nhắn thông báo ngắn (SMS), và các thông báo phát rộng gửi cho bên thứ ba là người điều khiển phương tiện cơ giới địa phương nằm trong vùng lân cận của người gọi sử dụng điện thoại di động; dịch vụ viễn thông.

Nhóm 39: Dịch vụ vận tải; đóng gói và lưu kho hàng hoá; dịch vụ sắp xếp các chuyến đi; cho thuê xe; cho thuê xe cộ.

Nhóm 42: Cung cấp việc sử dụng tạm thời các phần mềm trực tuyến không thể tải xuống liên quan đến việc cung cấp các dịch vụ vận tải, đặt chỗ cho dịch vụ vận tải và điều phối xe cơ giới cho khách hàng; các dịch vụ khoa học và kỹ thuật, dịch vụ nghiên cứu và thiết

kế liên quan đến các dịch vụ trên; dịch vụ phân tích và nghiên cứu công nghiệp; dịch vụ thiết kế và phát triển phần mềm và phần cứng máy tính; cung cấp một trang mạng có thông tin chuyên về dịch vụ vận tải và đặt chỗ cho các dịch vụ vận tải.

---

(210) **4-2018-09488**

(540)

BOLATA

(220) 30.03.2018
(441) 25.07.2018
(731) CÔNG TY TNHH CÔNG NGHỆ ELEC VIỆT NAM (VN)
Số 7, tổ 22, phường Long Biên, quận Long Biên, thành phố Hà Nội
(740) Công ty Luật TNHH Gia Phạm (GIA PHAM LAW CO.,LTD)

(511) Nhóm 09: Dây dẫn điện; hộp cầu dao điện [điện]; công tắc điện điều khiển thông minh; thiết bị điều khiển phân phối [điện]; bộ đổi điện; thiết bị tích điện.

Nhóm 35: Buôn bán, xuất nhập khẩu: máy phát điện, thiết bị kéo rèm cửa bằng điện, thiết bị đóng cửa bằng điện, cầu dao điện, hộp cầu dao điện [điện], công tắc điện điều khiển thông minh, ổ cắm điện điều khiển thông minh, bộ điều khiển điện trung tâm, thiết bị điều khiển phân phối [điện], thiết bị điều khiển camera tự động: máy quay phim, thiết bị báo cháy tự động, thiết bị báo trộm, thiết bị cảm ứng chống đột nhập, thiết bị báo nhiệt độ tự động, loa, bộ khuếch đại âm thanh, đầu đĩa DVD, máy biến thế [điện], thiết bị làm ấm giường ngủ, thảm sưởi bằng điện, lò sưởi [dùng trong nhà], đèn điện cảm ứng bộ gia nhiệt cảm ứng, máy móc thiết bị, vật tư ngành xây lắp điện, điện lạnh và tự động hóa, thiết bị viễn thông, tin học.

Nhóm 37: Tư vấn xây dựng; thi công xây dựng; lắp đặt và sửa chữa thiết bị điện; lắp đặt và sửa chữa thiết bị báo động hoả hoạn; lắp đặt và sửa chữa các thiết bị làm lạnh; lắp đặt và sửa chữa thiết bị sưởi ấm; lắp đặt thiết bị nhà bếp.

Nhóm 42: Thiết kế công nghiệp; thiết kế trang trí nội thất; thiết kế hệ thống điện thông minh.

---

(210) **4-2018-09528**

(540)

BETTER LIFE FARMING

(220) 30.03.2018
(441) 25.07.2018
(531) 24.1.1; 4.5.2; 4.5.3
(591) Trắng, xanh lá cây, xanh da trời.
(731) BAYER AKTIENGESELLSCHAFT (DE)
Kaiser-Wilhelm-Allee, 51373 Leverkusen, Germany
(740) Công ty Luật TNHH T&G (TGVN)

(511) Nhóm 01: Hóa chất dùng trong nông nghiệp, dùng cho nghề làm vườn và lâm nghiệp; chế phẩm để xử lý hạt giống (thuộc nhóm 1); chế phẩm điều hòa sự sinh trưởng; gien của hạt giống dùng cho sản xuất nông nghiệp; phân bón.

Nhóm 05: Chế phẩm diệt trừ sâu bọ gây hại; chất diệt nấm; thuốc diệt cỏ.

Nhóm 09: Phần mềm máy tính, các ứng dụng di động.

Nhóm 11: Thiết bị tưới tiêu dùng trong nông nghiệp.

Nhóm 31: Hạt giống nông nghiệp.

Nhóm 35: Các dịch vụ bán lẻ liên quan đến các sản phẩm nông nghiệp; thông tin và tư vấn kinh doanh trong lĩnh vực nông nghiệp.

Nhóm 36: Dịch vụ tài chính; dịch vụ bảo hiểm.

Nhóm 41: Cung cấp đào tạo trong lĩnh vực nông nghiệp.

Nhóm 44: Dịch vụ nông nghiệp.

---

(210) **4-2018-09539**

(540)

Z@R

(220) 30.03.2018
(441) 25.07.2018
(531) 24.17.17
(731) LING MIN JI (CN)
Room 2002, 1, 2, 2 Staircase, No.1 Park Xinghewan Peninsula, No. 480, Shaxi Avenue, Panyu District, Guangzhou City, Guangdong Province, People's Republic of China
(740) Công ty TNHH Trà và cộng sự (TRA & ASSOCIATES CO.,LTD)

(511) Nhóm 25: Quần áo; tã lót trẻ sơ sinh (quần áo); quần áo bơi; giày; mũ; trang phục dệt kim; găng tay (trang phục); ca vát; thắt lưng (trang phục); váy.

---

(210) **4-2018-09540**

(540)

LovLuv

(220) 30.03.2018
(441) 25.07.2018
(731) C&T DREAM CO., LTD. (KR)
60, Baekseokgongdan 3-gil, Seobuk-gu, Cheonan-si, Chungcheongnam-do, Republic of Korea
(740) Công ty TNHH Trà và cộng sự (TRA & ASSOCIATES CO.,LTD)

(511) Nhóm 03: Mỹ phẩm; mặt nạ làm đẹp; nước hoa; kem mỹ phẩm; tinh dầu mỹ phẩm; chế phẩm đánh răng.

---

(210) **4-2018-09541**

(540)

LovLuv

(220) 30.03.2018
(441) 25.07.2018
(731) C&T DREAM CO., LTD. (KR)
60, Baekseokgongdan 3-gil, Seobuk-gu, Cheonan-si, Chungcheongnam-do, Republic of Korea
(740) Công ty TNHH Trà và cộng sự (TRA & ASSOCIATES CO.,LTD)

(511) Nhóm 35: Dịch vụ bán buôn mỹ phẩm và mặt nạ làm đẹp; dịch vụ bán lẻ mỹ phẩm và mặt nạ làm đẹp; quảng cáo; quản lý kinh doanh; dịch vụ thông tin thương mại và dịch vụ quảng cáo trên internet.

---

(210) **4-2018-09550**

(540)

CONCEPT

(220) 30.03.2018
(441) 25.07.2018

(731) CÔNG TY CỔ PHẦN TRƯỜNG SƠN (VN)
Đội 2 Sở Thượng, phường Yên Sở, quận Hoàng Mai, thành phố Hà Nội

(740) Công ty Luật TNHH Phượng Hoàng (PHOENIX LAW)

(511) Nhóm 01: Phân bón; phân bón vô cơ, phân bón hữu cơ, phân bón hóa học, phân bón tổng hợp, phân bón trung lượng, phân bón vi lượng; phân bón lá; phân bón hữu cơ sinh học; phân bón hữu cơ vi sinh.

---

(210) **4-2018-09551**

(540)

薇思愛莉
SWISSELLY

(220) 30.03.2018
(441) 25.07.2018
(531) 24.17.5; 26.4.4; 24.13.1; A26.11.12
(591) Nâu, trắng.
(731) RUI HUA BIOTECHNOLOGY CO., LTD (TW)
12F., No. 208 Zhongshan Rd., Luzhu Dist., Taoyuan City 338, Taiwan (R.O.C)
(740) Công ty Luật TNHH Phượng Hoàng (PHOENIX LAW)

(511) Nhóm 03: Mỹ phẩm.

---

(210) **4-2018-09555**

(540)

F5Clean

(220) 30.03.2018
(441) 25.07.2018

(731) CÔNG TY TNHH THƯƠNG MẠI VÀ ĐẦU TƯ ĐÔNG HIỆP (VN)
Lô CN7, cụm công nghiệp Từ Liêm, phường Minh Khai, quận Bắc Từ Liêm, thành phố Hà Nội

(740) Công ty TNHH Đại Tín và Liên Danh (DAITIN AND ASSOCIATES CO.,LTD)

(511) Nhóm 21: Miếng cọ rửa dùng cho nhà bếp; vật liệu dùng để làm bàn chải; dụng cụ lau chùi vận hành bằng tay; giẻ lau bằng vải để làm sạch sàn nhà; giẻ lau để làm sạch; bông vụn dùng để lau dọn; bàn chải để rửa bát đĩa; khăn lau bụi cho đồ đạc trong nhà; bàn chải vệ sinh; miếng bọt biển; vật dụng giữ giấy vệ sinh; dụng cụ nhà bếp; giẻ lau sàn.

Nhóm 24: Khăn ướt bằng vải; khăn ướt bằng vải không dệt; khăn vải để tẩy trang; khăn ăn bằng vải không dệt; miếng vải không dệt dùng để tẩy trang; khăn vệ sinh bằng vải không dệt; khăn lau chùi bằng vải; khăn trải bàn, không làm bằng giấy.

Nhóm 35: Giới thiệu sản phẩm; xuất nhập khẩu; nghiên cứu thị trường; marketing, dịch vụ khuyến mãi; mua bán miếng cọ rửa dùng cho nhà bếp, vật liệu dùng để làm bàn chải, dụng cụ lau chùi vận hành bằng tay, giẻ lau bằng vải để làm sạch sàn nhà, giẻ lau để làm sạch, bông vụn dùng để lau dọn, bàn chải để rửa bát đĩa, khăn lau bụi cho đồ đạc trong nhà, bàn chải vệ sinh, miếng bọt biển, vật dụng giữ giấy vệ sinh, dụng cụ nhà bếp, giẻ lau sàn, khăn ướt bằng vải, khăn ướt bằng vải không dệt, khăn vải để tẩy trang, khăn ăn bằng vải không dệt, miếng vải không dệt dùng để tẩy trang, khăn vệ sinh bằng vải không dệt, khăn lau chùi bằng vải, khăn trải bàn, không làm bằng giấy.

---

(210) **4-2018-09558**

(540)

sentory

(220) 30.03.2018
(441) 25.07.2018
(531) A3.7.24; 3.7.16
(591) Tím, xanh, đỏ, vàng.
(731) TRẦN MINH TUYỀN (VN)
Số 163 khối Liên Thắng, phường Hòa Hiếu, thị xã Thái Hòa, tỉnh Nghệ An
(740) Công ty TNHH Trường Xuân (AGELESS CO.,LTD.)

(511) Nhóm 07: Máy bơm nước; máy bơm chân không; máy bơm dầu; máy bơm ly tâm; máy bơm quay; máy bơm pít tông chân không; máy bơm dòng hướng trục; máy bơm pít tông, máy bơm quay chân không; máy bơm chìm dưới nước; máy bơm tăng áp; máy ép nước quả chạy điện dùng cho gia đình; máy trộn thức ăn chạy điện dùng cho gia đình; máy xay chạy điện dùng cho gia đình; máy giặt chạy điện dùng cho gia đình, tất cả thuộc nhóm này.

---

(210) **4-2018-09561**

(540)

SỜ-CÔ-ĐA

(220) 30.03.2018
(441) 25.07.2018
(731) SKODA AUTO A.S. (CZ)
Tr. Václava Klementa 869 CZ-293 60 Mladá Boleslav
(740) Công ty Luật TNHH T&G (TGVN)

(511) Nhóm 09: Chương trình, dữ liệu và thông tin máy tính đã ghi sẵn nội dung; thiết bị thông tin và nghe nhìn; thiết bị dẫn đường, điều khiển, theo dõi, xác định mục tiêu và bản đồ; thiết bị đo đạc, dò và giám sát, thiết bị chỉ báo và kiểm soát; thiết bị nghiên cứu khoa học và thiết bị phòng thí nghiệm; thiết bị dẫn đường cho xe cộ; phần mềm máy tính để điều phối dịch vụ vận tải; phần mềm máy tính để nhận, cung cấp và đặt trước dịch vụ vận tải; phần mềm dẫn đường; phần mềm máy tính cho tổng đài viên và hành khách sử dụng xe có động cơ và hành khách tiềm năng của dịch vụ đi nhờ xe; phần mềm máy tính để điều phối và truy xuất thông tin về dịch vụ giao nhận; phần mềm ứng dụng di động để điều phối dịch vụ vận tải; phần mềm ứng dụng di động để dẫn đường; phần mềm ứng dụng di động cho tổng đài viên và hành khách sử dụng xe có động cơ và hành khách tiềm năng của dịch vụ đi nhờ xe; tất cả đều liên quan đến ô tô.

Nhóm 12: Ô tô và các bộ phận và phụ tùng ô tô, tất cả bao gồm trong nhóm này.

Nhóm 36: Bảo hiểm; tài chính; giao dịch tiền tệ; tín dụng cho thuê; huy động vốn và tài trợ; dịch vụ định giá; môi giới bảo hiểm; tư vấn tài chính; ngân hàng; ước tính chi phí sửa chữa; tất cả đều liên quan đến ô tô.

Nhóm 37: Dịch vụ và hoạt động sửa chữa và bảo dưỡng ô tô, tất cả đều liên quan đến ô tô.

Nhóm 38: Truyền dẫn, trao đổi dữ liệu điện tử qua phương tiện điện tử; tất cả đều liên quan đến ô tô.

Nhóm 39: Vận tải; đóng gói và lưu trữ hàng hóa; tổ chức các chuyến đi; lai dắt tàu thuyền; vận tải bằng taxi, ô tô con, hậu cần vận tải; cho thuê xe cộ, cụ thể là ô tô; vận tải hành khách; môi giới dịch vụ vận tải; dịch vụ thông tin giao thông; kiểm soát bãi đậu xe ô tô qua thiết bị dẫn đường và định vị (dịch vụ vận tải); tất cả đều liên quan đến ô tô.

---

(210) **4-2018-09567**

(540)

(220) 30.03.2018
(441) 25.07.2018
(531) A26.11.9; 26.4.3; A25.3.5
(591) Xanh nước biển, xám.
(731) CÔNG TY CỔ PHẦN XUẤT NHẬP KHẨU THƯƠNG MẠI VŨ GIA (VN)
Số 4146/1 Nghiêm Xuân Yêm, phường Đại Kim, quận Hoàng Mai, thành phố Hà Nội
(740) Công ty TNHH Tư vấn Quốc Dân (NACI CO., LTD)

(511) Nhóm 35: Mua, bán các loại: máy bế giấy, máy dán hộp, máy phay hộp, máy thụt hộp, máy bôi keo băng tải, máy bôi keo, máy khâu chỉ bán tự động, máy dán phong bì, lì xì, bao sớ, máy cán màng bán tự động, máy chia màng, máy chia tấm, máy dán cạnh túi, máy vuốt hộp, máy sẻ rãnh, máy bổ chạp, máy cắt cuộn giấy ra tờ, mực in, màng mỏng bằng chất dẻo dùng để bao gói.

---

(210) **4-2018-09573**

(540)

(220) 30.03.2018
(441) 25.07.2018
(531) 1.3.1; A26.11.12; 26.11.3
(591) Đỏ, xanh tím than, vàng, xanh nõn chuối, trắng.
(731) NGUYỄN NGỌC MINH (VN)
Thôn Bản Trung, xã Bản Qua, huyện Bát Xát, tỉnh Lào Cai
(740) Công ty TNHH Sở hữu trí tuệ HA VIP (HAVIP CO., LTD.)

(511) Nhóm 05: Tinh bột để ăn kiêng hoặc dùng cho mục đích dược phẩm; thực phẩm ăn kiêng thích hợp cho mục đích y tế; bột dùng cho mục đích dược phẩm; thực phẩm đông khô phù hợp cho mục đích y tế; đồ uống y tế; dược thảo.

Nhóm 30: Tinh bột cho thực phẩm; chế phẩm ngũ cốc; thực phẩm ăn nhanh trên cơ sở ngũ cốc; trà (chè); bánh kẹo; thảo mộc đã bảo quản [gia vị].

Nhóm 31: Hạt giống thực vật; hạt giống ngũ cốc, chưa xử lý; cây giống; hạt giống để trồng; mầm hạt giống cho lĩnh vực thực vật học; sợi nấm để nhân giống.

---

(210) **4-2018-09605**

(540)

Newchic

(220) 30.03.2018
(441) 25.07.2018
(731) NEWCHIC COMPANY LIMITED (HK)
Room 38 11/F Meeco Ind Bldg 53-55 Au Pui Wan Street Fotan Shatin Nt, Hongkong
(740) Công ty cổ phần Sở hữu trí tuệ BROSS và Cộng sự (BROSS & PARTNERS., JSC)

(511) Nhóm 09: Phần mềm máy tính [ghi sẵn]; phần mềm ứng dụng của máy vi tính có thể tải về; chương trình máy vi tính [phần mềm có thể tải xuống được]; chương trình máy vi tính, ghi sẵn.

Nhóm 35: Dịch vụ đại lý xuất nhập khẩu; quảng cáo; dịch vụ giới thiệu sản phẩm trên các phương tiện truyền thông cho mục đích bán lẻ; maketing; cung cấp sàn giao dịch trực tuyến cho người mua và người bán hàng hóa dịch vụ; tối ưu hóa công cụ tìm kiếm để đẩy mạnh bán hàng.

---

(210) **4-2018-09627**

(540)

JAQUAR

(220) 02.04.2018
(441) 25.07.2018
(731) CÔNG TY TNHH THƯƠNG MẠI ĐẦU TƯ THIÊN TÚ (VN)
691 Đỗ Xuân Hợp, phường Phước Long B, quận 9, thành phố Hồ Chí Minh

(511) Nhóm 11: Vòi nước, sen tắm các loại; bồn cầu (bàn cầu); chậu rửa bằng sứ (gắn cố định).

Nhóm 19: Vật liệu xây dựng phi kim loại, cụ thể là gạch, gạch lát nền, gạch ốp tường; vách tắm kính (kiếng).

Nhóm 21: Chậu rửa bằng sứ (mang đi được).

---

(210) **4-2018-09628**

(540)

NAKATA

(220) 02.04.2018
(441) 25.07.2018
(531) 26.1.1
(591) Đỏ, đen, trắng.
(731) CÔNG TY TNHH THỰC PHẨM ĐÔNG VIỆT NAM (VN)
602 Lũy Bán Bích, phường Tân Thành, quận Tân Phú, thành phố Hồ Chí Minh

(511) Nhóm 29: Nước uống có sữa (sữa là thành phần chủ yếu), hạt điều đã chế biến.

Nhóm 30: Trà, cà phê, bánh qui, kẹo, sô cô la.

Nhóm 43: Cửa hàng nước giải khát, nhà hàng ăn uống.

---

(210) **4-2018-09629**

(540)

(220) 02.04.2018
(441) 25.07.2018
(531) 4.3.3
(591) Đỏ.
(731) CÔNG TY TNHH THỰC PHẨM ĐÔNG VIỆT NAM (VN)
602 Lũy Bán Bích, phường Tân Thành, quận Tân Phú, thành phố Hồ Chí Minh

(511) Nhóm 29: Nước uống có sữa (sữa là thành phần chủ yếu), hạt điều đã chế biến.

Nhóm 30: Trà, cà phê, bánh qui, kẹo, sô cô la.

---

(210) **4-2018-09648**

(540)

(220) 02.04.2018
(441) 25.07.2018
(531) A5.3.13; A5.3.15; 5.7.21
(591) Xám, đỏ, xanh lá cây, đen, vàng, trắng.
(731) LÝ NHẤT HIẾU (VN)
1302/223 Nguyễn Văn Tạo, ấp 4, xã Hiệp Phước, huyện Nhà Bè, thành phố Hồ Chí Minh

(511) Nhóm 31: Trái cây tươi các loại.

---

(210) **4-2018-09649**

(540)

HH HÙNG HIẾU
SẦU RIÊNG TINH KHIẾT

(220) 02.04.2018
(441) 25.07.2018
(731) LÝ NHẤT HIẾU (VN)
1302/223 Nguyễn Văn Tạo, ấp 4, xã Hiệp Phước, huyện Nhà Bè, thành phố Hồ Chí Minh

(511) Nhóm 31: Trái cây tươi các loại.

---

(210) **4-2018-09680**

(540)

(220) 02.04.2018
(441) 25.07.2018
(531) 26.1.4; 4.5.2; 4.5.3
(731) NGUYỄN TIẾN THÀNH (VN)
336 đường Bưởi, phường Vĩnh Phúc, quận Ba Đình, thành phố Hà Nội

(511) Nhóm 10: Bao cao su.

Nhóm 35: Mua bán, phân phối bao cao su; mua bán, phân phối gel bôi trơn.

---

(210) **4-2018-09681**

(540)

(220) 02.04.2018
(441) 25.07.2018
(531) 24.13.1; 24.17.5; A5.3.13; A5.3.15; 26.4.4
(591) Xanh lá cây, xanh cốm, đỏ, trắng.
(731) HỢP TÁC XÃ NÔNG NGHIỆP TRƯỜNG THỊNH (VN)
Khu 5, phường Trường Thịnh, thị xã Phú Thọ, tỉnh Phú Thọ

(511) Nhóm 29: Rau được sơ chế, bảo quản.

---

(210) **4-2018-09753**

(540)

Xtra-cle

(220) 02.04.2018
(441) 25.07.2018
(531) 26.15.1; 26.1.1
(731) INTERMARK BUSINESS CO., LTD (TH)
14/18 Moo 18 Thalingchan-Bangbuathong Road, Salathammasob, Thaveewattana District, Bangkok 10170 THAILAND.
(740) Công ty Luật TNHH T&G (TGVN)

(511) Nhóm 17: Màng mỏng bằng chất dẻo không dùng để bao gói; màng chống lóa dùng cho cửa sổ; chất dẻo dạng ép dùng để sử dụng trong sản xuất; màng mỏng bằng chất dẻo dạng tấm nhiều lớp dùng cho cửa sổ; màng mỏng cho cửa sổ an toàn và an ninh; và màng mỏng bằng chất dẻo mềm không dùng để bao gói, màng lọc ánh sáng, màng lọc ánh sáng cho xe cộ.

---

(210) **4-2018-09772**

(540)

HIGHLIFE

(220) 02.04.2018
(441) 25.07.2018
(731) HANIL STS CORPORATION (KR)
2474-18, Gimpo-daero, Tongjin-eup, Gimpo-si, Gyeonggi-do, Republic of Korea
(740) Công ty TNHH Dương và Trần (DUONG & TRAN CO., LTD)

(511) Nhóm 21: Nồi cơm dùng cho bếp ga; nạo dùng cho nhà bếp; giỏ dùng cho nhà bếp; sàng than xỉ [dụng cụ gia dụng]; hộp đựng kimchi; bát; thớt dùng trong nhà bếp; hộp đựng cơm trưa; dụng cụ lật đồ ăn (dụng cụ nhà bếp); thùng; xô; túi đẳng nhiệt; bình cách điện; ấm đun nước dùng bếp gas, không dùng điện; nồi nấu không dùng điện; dụng cụ nấu ăn không dùng điện; nồi áp suất không dùng điện; dụng cụ giữ thìa; đĩa ăn; hộp đựng thực phẩm; dụng cụ nấu ăn di động dùng ngoài trời; lọ đựng gia vị; nồi nấu dùng cho bếp ga; bình để uống; bộ đồ uống rượu [khay để phục vụ]; đũa; muôi dùng cho nhà bếp; ấm đun

nước không dùng điện; dụng cụ cắt, thái rau củ không dùng điện; ly (tách); nồi và chảo xách tay để cắm trại (không dùng điện); chảo rán không dùng điện; hộp giữ lạnh mang đi được, không dùng điện.

---

(210) **4-2018-09802**

(540)

(220) 02.04.2018
(441) 25.07.2018
(531) 4.3.3; A26.11.12
(731) SHANGHAI LIANG FOOD CO., LTD. (CN)
No.1878 Tianchen Road, Qingpu District, Shanghai, China
(740) Công ty cổ phần Sở hữu trí tuệ BROSS và Cộng sự (BROSS & PARTNERS., JSC)

(511) Nhóm 16: Giấy; biển hiệu bằng giấy hoặc bìa cứng; ấn phẩm; giấy bao gói; bao bì chai bằng giấy hoặc bìa cứng; hộp bằng giấy hoặc bìa cứng.

Nhóm 18: Túi mua hàng; túi [bao, túi nhỏ] bằng da thuộc để bao gói; ví đựng danh thiếp; túi; túi cho người cắm trại; gọng dùng cho ô hoặc dù.

Nhóm 25: Quần áo khoác ngoài [trang phục chống bụi mặc ngoài khi làm việc]; đồ đi ở chân; mũ lưỡi trai [đồ đội đầu]; quần áo; tạp dề [trang phục]; ca vát.

Nhóm 29: Thịt; rau đã nấu chín; xúp; trứng; sữa đặc; sữa đậu nành.

Nhóm 30: Bánh pizza; bột nhào; chế phẩm ngũ cốc; bánh buritos [bánh bột ngô của Mexico]; bánh nướng thịt; bánh ngọt.

Nhóm 35: Quảng cáo; điều hành kinh doanh cho khách sạn; quản lý thương mại việc li-xăng sản phẩm và dịch vụ của người khác; cung cấp thông tin kinh doanh thông qua một trang web; marketing; dịch vụ giới thiệu sản phẩm trên các phương tiện truyền thông, cho mục đích bán lẻ.

Nhóm 43: Dịch vụ nhà hàng ăn uống; dịch vụ căng tin; dịch vụ khách sạn; dịch vụ nhà hàng ăn uống tự phục vụ; dịch vụ quán rượu nhỏ; dịch vụ quán ăn tự phục vụ.

---

(210) **4-2018-09846**

(540)

(220) 03.04.2018
(441) 25.07.2018
(531) A5.5.20; A5.5.21; 26.1.1; 4.5.2
(591) Xanh lá cây, vàng, xanh dương.
(731) CÔNG TY TNHH KHẾ VÀNG (VN)
403 Trường Chinh, phường 14, quận Tân Bình, thành phố Hồ Chí Minh
(740) Công ty TNHH Sở hữu trí tuệ Đông Dương (INC IP CO.,LTD)

(511) Nhóm 35: Mua bán: quần áo, giày (dép), balô, túi xách, vải in hoa, vải dệt kim; hỗ trợ và quản lý các hoạt động kinh doanh của người bán thông qua việc tích hợp công cụ thanh toán trực tuyến vào các website bán hàng online.

---

(210) **4-2018-09889**

(540)

philosys

(220) 03.04.2018
(441) 25.07.2018

(731) PHILOSYS CO., LTD. (KR)
28-5, Gwangwol-gil, Okgu-eup, Gunsan-si Jeollabuk-do, Republic of Korea

(740) Công ty Cổ phần Sở hữu công nghiệp INVESTIP (INVESTIP)

(511) Nhóm 10: Thiết bị và dụng cụ y tế.

---

(210) **4-2018-09904**

(540)

THAI CLASSIC
MILAGROSA (MABANGO)

(220) 03.04.2018
(441) 25.07.2018
(531) 3.7.6; A3.7.24; 26.2.7
(731) ASIA GOLDEN RICE CO., LTD. (TH)
54-55 Village no. 8, Chachoengsao-bang pakong Road, Tha Sa-an Sub-District, Bang Pakong District, Chachoengsao Province, Thailand

(740) Công ty TNHH Sở hữu trí tuệ ACTIP (ACTIP IP LIMITED)

(511) Nhóm 30: Gạo; chế phẩm làm từ gạo.

---

(210) **4-2018-09913**

(540)

MY DEER VIET

(220) 03.04.2018
(441) 25.07.2018
(731) ASIA GOLDEN RICE CO., LTD. (TH)
54-55 Village no. 8, Chachoengsao-bang pakong Road, Tha Sa-an Sub-District, Bang Pakong District, Chachoengsao Province, Thailand

(740) Công ty TNHH Sở hữu trí tuệ ACTIP (ACTIP IP LIMITED)

(511) Nhóm 30: Gạo; chế phẩm làm từ gạo.

---

(210) **4-2018-09936**

(540)

TECHGROUP®
Building your future

(220) 03.04.2018
(441) 25.07.2018
(531) 26.4.3; 26.4.9; 7.3.2
(591) Cam, ghi.
(731) CÔNG TY CỔ PHẦN CƠ KHÍ XÂY DỰNG VIỆT NAM (VN)
Số 198 Nguyễn Xiển, phường Hạ Đình, quận Thanh Xuân, thành phố Hà Nội

(511) Nhóm 07: Công cụ và dụng cụ cầm tay cụ thể là: máy khoan, máy cắt, máy hàn điện.

Nhóm 35: Mua bán vật liệu xây dựng bằng kim loại, cụ thể là: thanh nhôm định hình, cửa nhôm, vách kính khung nhôm, các phụ kiện bằng kim loại dùng trong xây dựng, cụ thể là: bản lề, tay nắm cửa, dây nhôm, mành rèm cửa bằng vải.

Nhóm 37: Lắp đặt, sửa chữa cửa nhôm kính, cửa nhựa uPVC, cửa kính thủy lực, cửa nhựa lõi thép, kính ngăn cách dùng trong xây dựng, kính màu dùng cho cửa gỗ, cửa kính màu; dịch vụ xây dựng dân dụng và công nghiệp; dịch vụ xây dựng khu công nghiệp, khu đô thị, khu dân cư; dịch vụ san lấp mặt bằng; giám sát công trình xây dựng.

---

(210) **4-2018-09948**

(540)

Line Field

(220) 03.04.2018
(441) 25.07.2018
(731) KOKUYO KABUSHIKI KAISHA (ALSO TRADING AS KOKUYO CO., LTD.) (JP)
6-1-1 Oimazato-minami Higashinari-ku, Osaka-shi, Osaka 537-8686, Japan
(740) Công ty TNHH Tầm nhìn và Liên danh (VISION & ASSOCIATES CO.LTD.)

(511) Nhóm 16: Giấy; giấy viết; sổ tay; văn phòng phẩm; đồ dùng văn phòng, trừ đồ đạc; tẩy bằng cao su; hộp bút; dụng cụ viết; bìa tệp hồ sơ (văn phòng phẩm); tệp xếp giấy tờ, tài liệu (đồ dùng văn phòng).

---

(210) **4-2018-09964**

(540)

(주) 에스탑

(220) 03.04.2018
(441) 25.07.2018
(531) 26.1.1; A26.1.18
(591) Da cam, tím than, đen.
(731) S.TOP CO.,LTD (KR)
107, Gurak-ro, Suyeong-gu, Busan, Korea
(740) Công ty TNHH Tư vấn đầu tư và Sở hữu trí tuệ Hoàng Phi (HOANG PHI INVEST & I.P CO., LTD)

(511) Nhóm 09: Mũ bảo hộ lao động.

---

(210) **4-2018-09965**

(540)

S-TOP CO.,LTD

(220) 03.04.2018
(441) 25.07.2018
(531) 26.1.1; A26.1.18
(591) Da cam, tím than, đen.
(731) S.TOP CO.,LTD (KR)
107, Gurak-ro, Suyeong-gu, Busan, Korea
(740) Công ty TNHH Tư vấn đầu tư và Sở hữu trí tuệ Hoàng Phi (HOANG PHI INVEST & I.P CO., LTD)

(511) Nhóm 09: Mũ bảo hộ lao động.

---

(210) **4-2018-09977**

(540)

VINHOU

(220) 03.04.2018
(441) 25.07.2018
(731) TRẦN VĂN THUẬN (VN)
Thôn Thủ Chính, xã Nam Chính, huyện Tiền Hải, tỉnh Thái Bình
(740) Công ty TNHH Tư vấn sở hữu trí tuệ Việt (VIET IP CO.,LTD.)

(511) Nhóm 02: Sơn phủ; sơn lót; sơn chống thấm; sơn chống gỉ; vecni; chất kết dính dùng cho sơn.

Nhóm 19: Bột bả; bột trét; xi măng; thạch cao; chất trám sử dụng trong trang trí nhà để sửa chữa vết nứt, lỗ hổng và chỗ sai hỏng khác trên các bề mặt hoặc gỗ; tấm gỗ lát sàn.

---

(210) **4-2018-10000**

(540)

CHIHO
AUTOMATIC MACHINE NUMBER ONE VIETNAM

(220) 04.04.2018
(441) 25.07.2018
(531) 15.7.1
(591) Đen, trắng, đỏ, vàng.
(731) CÔNG TY TNHH SẢN XUẤT THƯƠNG MẠI CƠ KHÍ - CHẾ TẠO CHÍ HƯỚNG (VN)
Số 310 đường TTH 7, khu phố 4, phường Tân Thới Hiệp, quận 12, thành phố Hồ Chí Minh

(511) Nhóm 07: Máy bẻ đai; máy bẻ đai sắt; máy bẻ đai sắt tự động; máy uốn móc áo quần.

Nhóm 35: Mua bán máy bẻ đai, máy bẻ đai sắt, máy bẻ đai sắt tự động, máy uốn móc áo quần.

---

(210) **4-2018-10049**

(300) 87/678,521 09.11.2017 US
87/678,525 09.11.2017 US

(540)

LOXO

(220) 04.04.2018
(441) 25.07.2018
(731) LOXO ONCOLOGY, INC. (US)
281 Tresser Boulevard, 9th Floor, Stamford, Connecticut 06901, USA
(740) Văn phòng luật sư Phạm và Liên danh (PHAM & ASSOCIATES)

(511) Nhóm 05: Danh mục xin không hưởng quyền ưu tiên: dược phẩm, chế phẩm y tế và thú y; chế phẩm vệ sinh dùng cho mục đích y tế; thực phẩm ăn kiêng và chất ăn kiêng thích hợp cho mục đích y tế hoặc thú y; thực phẩm cho em bé; chất bổ sung ăn kiêng dùng cho người và động vật; cao dán, vật liệu băng bó dùng trong y tế; vật liệu để hàn răng, sáp nha khoa; chất tẩy uế; chế phẩm diệt trừ sâu bọ gây hại; chất diệt nấm, thuốc diệt cỏ. Danh mục xin hưởng quyền ưu tiên theo đơn ưu tiên số 87/678,521 nộp tại Hoa Kỳ: chế phẩm dược để điều trị bệnh ung thư, bệnh tự miễn dịch và bệnh liên quan đến cơ chế miễn dịch;

dược phẩm trị liệu để điều trị bệnh ung thư, bệnh tự miễn dịch và bệnh liên quan đến cơ chế miễn dịch; chế phẩm dược dùng cho bệnh ung thư, bệnh tự miễn dịch và bệnh liên quan đến cơ chế miễn dịch.

Nhóm 42: Danh mục xin hưởng quyền ưu tiên theo đơn ưu tiên số 87/678,525 nộp tại Hoa Kỳ: nghiên cứu và phát triển về dược; nghiên cứu khoa học và y học, cụ thể là đưa ra công thức chế phẩm dược để điều trị bệnh ung thư, bệnh tự miễn dịch và bệnh liên quan đến cơ chế miễn dịch; nghiên cứu khoa học và y học trong lĩnh vực điều trị bệnh ung thư, bệnh tự miễn dịch và bệnh liên quan đến cơ chế miễn dịch.

---

(210) **4-2018-10088**

(540)

AIR-O-SPLASH

(220) 04.04.2018
(441) 25.07.2018

(731) OMNIGAMES INC. (US)
4106 Flintridge Circle, Colorado Springs, CO 80918, USA

(740) Công ty TNHH một thành viên Sở hữu trí tuệ VCCI (VCCI-IP CO.,LTD)

(511) Nhóm 28: Trò chơi kỹ năng hành động cụ thể là trò chơi được chơi với đĩa bay và bia để ngắm bắn có nang nước bên trong; trò chơi kỹ năng hành động cụ thể là trò chơi được chơi với đĩa bay, khung thành và bia để ngắm bắn có nang nước bên trong; trò chơi kỹ năng hành động cụ thể là trò chơi được chơi với đĩa bay; trò chơi kỹ năng hành động cụ thể là trò chơi được chơi với đĩa bay nhỏ; trò chơi kỹ năng hành động cụ thể là trò chơi được chơi với bia để ngắm bắn có nang nước bên trong.

---

(210) **4-2018-10119**

(540)

(220) 04.04.2018
(441) 25.07.2018
(531) 26.1.1; 26.1.6; 26.3.23; 26.4.1; 26.4.7
(591) Nâu, vàng nhạt, vàng đậm.
(731) SANCTUARY HOTELS MANAGEMENT COMPANY LIMITED (HK)
14th Floor, South China Building, 1-3 Wyndham Street, Central, Hong Kong

(740) Công ty TNHH Sở hữu trí tuệ ACTIP (ACTIP IP LIMITED)

(511) Nhóm 35: Dịch vụ quản lý liên quan đến kinh doanh khách sạn; dịch vụ quản lý liên quan đến kinh doanh khu nghỉ dưỡng.

Nhóm 43: Dịch vụ khách sạn; dịch vụ khu nghỉ dưỡng; dịch vụ quản lý, cụ thể là quản lý khách đến và đi liên quan đến dịch vụ lễ tân của khách sạn và khu nghỉ dưỡng.

---

(210) **4-2018-10140**

(540)

DELI WEDGE

(220) 04.04.2018
(441) 25.07.2018
(731) LAMB WESTON, INC. (US)
599 South Rivershore Lane, Eagle, Idaho 83616, United States of America
(740) Công ty TNHH Sở hữu trí tuệ HA VIP (HAVIP CO., LTD.)

(511) Nhóm 29: Thịt, cá (đã qua chế biến), gia cầm (đã qua chế biến) và thú săn (đã qua chế biến); chất chiết ra từ thịt; rau, quả được bảo quản, phơi khô hoặc nấu chín; nước quả nấu đông, mứt ướt, mứt quả ướt; trứng; sữa và các sản phẩm sữa; dầu thực vật và mỡ ăn; rau đông lạnh, đã chế biến và được bảo quản; khoai tây đông lạnh, đã chế biến và được bảo quản; khoai chiên; khoai tây chiên; lát khoai tây rán giòn.

---

(210) **4-2018-10144**

(540)

TIKINOW 2h
Mua hàng Tiki - Nhận trong 2 tiếng

(220) 04.04.2018
(441) 25.07.2018
(531) 26.1.1; 26.1.4; 25.5.2; 1.15.23
(591) Xanh da trời, trắng, đỏ.
(731) CÔNG TY CỔ PHẦN TI KI (VN)
29/1 đường số 4, khu phố 3, phường Bình Khánh, quận 2, thành phố Hồ Chí Minh
(740) Công ty Cổ phần PHANLAW VIETNAM (PHANLAW VIETNAM JSC)

(511) Nhóm 35: Dịch vụ mua bán: thiết bị, dụng cụ thể dục, thể thao (trừ súng đạn thể thao, vũ khí thô sơ), sữa, sản phẩm từ sữa và trứng, bột ăn dặm, bột ngũ cốc, thực phẩm chức năng, vitamin tổng hợp (trừ dược phẩm), rượu vang, đồ uống có cồn, đồ uống không có cồn, nước uống có ga, nước khoáng, máy vi tính, thiết bị ngoại vi, phần mềm và thiết bị viễn thông, thiết bị nghe nhìn, máy quay phim, máy chụp ảnh, máy tính bảng, sách, báo, tạp chí, văn phòng phẩm, trò chơi, đồ chơi, dụng cụ y tế, dược phẩm, mỹ phẩm và vật phẩm vệ sinh, đồng hồ, kính mắt, máy ảnh, vật liệu ảnh, thức ăn cho động vật cảnh, hàng lưu niệm, đồ điện gia dụng (bao gồm: thiết bị làm lạnh không khí, thiết bị khử mùi không khí, thiết bị lọc không khí, máy lạnh, máy lạnh di động, máy điều hòa năng lượng mặt trời, máy sấy khô, máy pha - lọc cà phê chạy điện, máy xay đa năng, máy hút mùi dùng cho nhà bếp, máy giặt, máy sấy quần áo, máy rửa chén, máy nước nóng, máy đun nước, máy hút bụi, tủ lạnh, tủ đông, tủ sấy chén, lò vi sóng, bếp hồng ngoại, bếp điện, bếp điện từ, ấm điện, nồi cơm điện, nồi áp suất điện, quạt điện, máy sấy tóc, máy cạo râu, lò sưởi, máy truyền hình, tivi, đầu đĩa vcd và dvd), giường, tủ, bàn ghế, đồ nội thất tương tự, đèn, bộ đèn điện, dụng cụ và đồ dùng nhà bếp, dụng cụ và đồ làm vườn, đồ dùng cho nhà tắm và phòng giặt, đồ dùng cho trẻ em trẻ sơ sinh như: bình sữa, bỉm, xe nôi, xe đẩy, ghế ăn trẻ em, phụ kiện chăm sóc em bé, đồ dùng cho thú nuôi, vật cảnh, hàng da và giả da, dụng cụ thời trang, chăn ga gối đệm, rèm cửa, máy khoan, máy cắt, đồ gốm sứ thủy tinh như: cốc, bát, đĩa, lọ hoa, máy xay sinh tố, bàn là, thiết bị và dụng cụ làm đẹp; dịch vụ kinh doanh chuỗi cửa hàng bán lẻ: thiết bị, dụng cụ thể dục, thể thao (trừ súng đạn thể thao, vũ khí thô sơ), sữa, sản phẩm từ sữa và trứng, bột ăn dặm, bột ngũ cốc, thực phẩm chức năng, vitamin tổng hợp (trừ dược phẩm), rượu vang, đồ uống có cồn, đồ uống không có cồn, nước uống có ga, nước khoáng, máy vi tính, thiết bị ngoại vi, phần mềm và thiết bị viễn

thông, thiết bị nghe nhìn, máy quay phim, máy chụp ảnh, máy tính bảng, sách, báo, tạp chí, văn phòng phẩm, trò chơi, đồ chơi, dụng cụ y tế, dược phẩm, mỹ phẩm và vật phẩm vệ sinh, đồng hồ, kính mắt, máy ảnh, vật liệu ảnh, thức ăn cho động vật cảnh, hàng lưu niệm, đồ điện gia dụng (bao gồm: thiết bị làm lạnh không khí, thiết bị khử mùi không khí, thiết bị lọc không khí, máy lạnh, máy lạnh di động, máy điều hòa năng lượng mặt trời, máy sấy khô, máy pha - lọc cà phê chạy điện, máy xay đa năng, máy hút mùi dùng cho nhà bếp, máy giặt, máy sấy quần áo, máy rửa chén, máy nước nóng, máy đun nước, máy hút bụi, tủ lạnh, tủ đông, tủ sấy chén, lò vi sóng, bếp hồng ngoại, bếp điện, bếp điện từ, ấm điện, nồi cơm điện, nồi áp suất điện, quạt điện, máy sấy tóc, máy cạo râu, lò sưởi, máy truyền hình, tivi, đầu đĩa vcd và dvd), giường, tủ, bàn ghế, đồ nội thất tương tự, đèn, bộ đèn điện, dụng cụ và đồ dùng nhà bếp, dụng cụ và đồ làm vườn, đồ dùng cho nhà tắm và phòng giặt, đồ dùng cho trẻ em trẻ sơ sinh như: bình sữa, bỉm, xe nôi, xe đẩy, ghế ăn trẻ em, phụ kiện chăm sóc em bé, đồ dùng cho thú nuôi, vật cảnh, hàng da và giả da, dụng cụ thời trang, chăn ga gối đệm, rèm cửa, máy khoan, máy cắt, đồ gốm sứ thủy tinh như: cốc, bát, đĩa, lọ hoa, máy xay sinh tố, bàn là, thiết bị và dụng cụ làm đẹp; dịch vụ đại lý ký gửi: thiết bị, dụng cụ thể dục, thể thao (trừ súng đạn thể thao, vũ khí thô sơ), sữa, sản phẩm từ sữa và trứng, bột ăn dặm, bột ngũ cốc, thực phẩm chức năng, vitamin tổng hợp (trừ dược phẩm), rượu vang, đồ uống có cồn, đồ uống không có cồn, nước uống có ga, nước khoáng, máy vi tính, thiết bị ngoại vi, phần mềm và thiết bị viễn thông, thiết bị nghe nhìn, máy quay phim, máy chụp ảnh, máy tính bảng, sách, báo, tạp chí, văn phòng phẩm, trò chơi, đồ chơi, dụng cụ y tế, dược phẩm, mỹ phẩm và vật phẩm vệ sinh, đồng hồ, kính mắt, máy ảnh, vật liệu ảnh, thức ăn cho động vật cảnh, hàng lưu niệm, đồ điện gia dụng (bao gồm: thiết bị làm lạnh không khí, thiết bị khử mùi không khí, thiết bị lọc không khí, máy lạnh, máy lạnh di động, máy điều hòa năng lượng mặt trời, máy sấy khô, máy pha - lọc cà phê chạy điện, máy xay đa năng, máy hút mùi dùng cho nhà bếp, máy giặt, máy sấy quần áo, máy rửa chén, máy nước nóng, máy đun nước, máy hút bụi, tủ lạnh, tủ đông, tủ sấy chén, lò vi sóng, bếp hồng ngoại, bếp điện, bếp điện từ, ấm điện, nồi cơm điện, nồi áp suất điện, quạt điện, máy sấy tóc, máy cạo râu, lò sưởi, máy truyền hình, tivi, đầu đĩa vcd và dvd), giường, tủ, bàn ghế, đồ nội thất tương tự, đèn, bộ đèn điện, dụng cụ và đồ dùng nhà bếp, dụng cụ và đồ làm vườn, đồ dùng cho nhà tắm và phòng giặt, đồ dùng cho trẻ em trẻ sơ sinh như: bình sữa, bỉm, xe nôi, xe đẩy, ghế ăn trẻ em, phụ kiện chăm sóc em bé, đồ dùng cho thú nuôi, vật cảnh, hàng da và giả da, dụng cụ thời trang, chăn ga gối đệm, rèm cửa, máy khoan, máy cắt, đồ gốm sứ thủy tinh như: cốc, bát, đĩa, lọ hoa, máy xay sinh tố, bàn là, thiết bị và dụng cụ làm đẹp; dịch vụ quảng cáo, quảng cáo trên internet (với mục đích bán hàng); dịch vụ giới thiệu sản phẩm trên các phương tiện truyền thông với mục đích bán hàng hoặc quảng cáo; dịch vụ cung cấp thị trường trực tuyến về hàng hóa và dịch vụ cho người mua và người bán bằng cách giới thiệu sản phẩm trên trang web cho mục đích kinh doanh; dịch vụ cho thuê không gian quảng cáo; dịch vụ quản lý hàng hóa trong kho trên máy vi tính; dịch vụ quảng cáo trực tuyến trên mạng máy tính; dịch vụ nghiên cứu thị trường và thăm dò dư luận; dịch vụ tổ chức sự kiện cho mục đích kinh doanh và thương mại; dịch vụ xuất nhập khẩu hàng hóa; dịch vụ tư vấn quản lý (trừ tư vấn tài chính, kế toán, pháp luật); dịch vụ khuyến mại [cho người khác]; dịch vụ mua sắm cho người khác [mua hàng hóa và dịch vụ cho người khác]; dịch vụ quảng cáo ngoài trời.

Nhóm 39: Dịch vụ cho thuê kho bãi và lưu giữ hàng hóa; dịch vụ chuyên chở hàng hóa; dịch vụ bốc xếp, đóng gói hàng hóa; đại lý vận tải hàng hóa bằng đường bộ, đường biển, hàng không; giao nhận hàng hóa; dịch vụ giao hàng.

(210) **4-2018-10180**

(540)

AIROIL FLAREGAS

(220) 05.04.2018
(441) 25.07.2018
(531) 1.15.5; 13.1.5
(591) Hồng; tím đậm, trắng.
(731) AIROIL FLAREGAS PRIVATE LTD. (IN)
204, Sumer Kendra, P. B. Marg, Worli, Mumbai-400 018, India
(740) Văn phòng luật sư Phạm và Liên danh (PHAM & ASSOCIATES)

(511) Nhóm 11: Hệ thống đuốc; bộ phận đuốc; bộ phận đốt và hệ thống đuốc trên hệ đường ống.

---

(210) **4-2018-10206**

(540)

Blue care

(220) 05.04.2018
(441) 25.07.2018
(531) 2.9.1; 26.13.1
(731) CÔNG TY CỔ PHẦN BLUECARE (VN)
Số 81, ngách 46, ngõ Linh Quang, phường Văn Chương, quận Đống Đa, thành phố Hà Nội

(511) Nhóm 44: Dịch vụ điều dưỡng; phục hồi chức năng; châm cứu; vật lý trị liệu.

---

(210) **4-2018-10256**

(540)

BAVONIS

(220) 05.04.2018
(441) 25.07.2018
(731) DR REDDY'S LABORATORIES LIMITED (IN)
8-2-337, Road No. 3, Banjara Hills, Hyderabad - 500034, TELANGANA, India.
(740) Công ty TNHH Tư vấn ALIATLEGAL (ALIATLEGAL CO., LTD.)

(511) Nhóm 05: Chế phẩm dược và thuốc chữa bệnh.

---

(210) **4-2018-10306**

(540)

PurePal

(220) 05.04.2018
(441) 25.07.2018
(731) AIRGLE CORPORATION (US)
14838 56th Rd, Flushing, NY 11355, USA
(740) Công ty TNHH Đại Tín và Liên Danh (DAITIN AND ASSOCIATES CO.,LTD)

(511) Nhóm 11: Máy và thiết bị làm sạch không khí; thiết bị và máy móc để làm sạch nước; thiết bị sinh hơi nước; máy sấy tóc; bộ tản nhiệt, dùng điện; đèn khử trùng để làm sạch không khí.

---

(210) **4-2018-10307**

(540)

airgle

(220) 05.04.2018
(441) 25.07.2018
(531) 1.15.15
(731) AIRGLE CORPORATION (US)
14838 56th Rd, Flushing, NY 11355, USA
(740) Công ty TNHH Đại Tín và Liên Danh (DAITIN AND ASSOCIATES CO.,LTD)

(511) Nhóm 11: Máy và thiết bị làm sạch không khí; thiết bị làm sạch nước; thiết bị và máy móc để làm sạch nước; hệ thống lọc khí; thiết bị sinh hơi nước; quạt gió [điều hoà không khí]; bộ lọc nước uống; máy sấy tóc; bộ tản nhiệt, dùng điện; thiết bị sấy khô đồ giặt là, dùng điện; bộ khử trùng không khí; đèn khử trùng để làm sạch không khí; thiết bị khử mùi không khí, thiết bị làm lạnh không khí, thiết bị và hệ thống thông gió [điều hoà không khí].

---

(210) **4-2018-10309**

(300) 87844207 21.03.2018 US

(540)

CLEARLY DIFFERENT

(220) 05.04.2018
(441) 25.07.2018
(731) CRYSTAL BRAND COMPANY LIMITED (VG)
Fort Anne, Douglas, Isle of Man, IM15PD
(740) Công ty Luật TNHH T&G (TGVN)

(511) Nhóm 39: Dịch vụ sắp xếp các chuyến đi biển; dịch vụ cho thuê tàu bay; dịch vụ vận tải hàng không; dịch vụ cho thuê du thuyền.

---

(210) **4-2018-10340**

(540)

Gia Long Ký
Foods

(220) 06.04.2018
(441) 25.07.2018
(531) 4.3.3
(591) Vàng đồng, nâu, đỏ.
(731) CƠ SỞ KINH DOANH THỰC PHẨM GIA LONG KÝ (VN)
67/40/3 - 67/40/5 Nguyễn Thị Tú, KP3, phường Bình Hưng Hòa B, quận Bình Tân, thành phố Hồ Chí Minh

(511) Nhóm 29: Thực phẩm được chế biến từ thịt; khô gà, khô bò, khô heo, tôm sấy khô, khô trâu, khô mực, chà bông gà.

Nhóm 35: Mua bán: khô gà, khô heo, khô trâu, tôm sấy khô, chà bông gà, thực phẩm đông lạnh như: thịt gà đông lạnh, thịt vịt đông lạnh, trâu bò đông lạnh.

---

(210) **4-2018-10464**

(540)

(220) 06.04.2018
(441) 25.07.2018
(531) 26.13.1
(731) NGUYỄN HÙNG MINH (VN)
Số 69, phố Nguyễn Trường Tộ, phường Trúc Bạch, quận Ba Đình, thành phố Hà Nội
(740) Công ty TNHH Đại Tín và Liên Danh (DAITIN AND ASSOCIATES CO.,LTD)

(511) Nhóm 43: Dịch vụ cơ sở lưu trú tạm thời (khách sạn, nhà trọ); dịch vụ cung cấp thức ăn, đồ uống do nhà hàng thực hiện; dịch vụ nhà hàng ăn uống; dịch vụ khách sạn; cho thuê chỗ ở tạm thời; dịch vụ nhà hàng ăn uống tự phục vụ.

Nhóm 44: Dịch vụ y tế tại bệnh viện; tư vấn sức khỏe; dịch vụ bệnh viện; dịch vụ trợ giúp y tế; cho thuê thiết bị y tế; chăm sóc sức khỏe.

---

(210) **4-2018-10477**

(540)

(220) 06.04.2018
(441) 25.07.2018
(531) A5.3.13; A5.3.14
(731) CÔNG TY CỔ PHẦN DƯỢC MỸ PHẨM AURENDA VIỆT NAM (VN)
Số 29 ngõ 151B đường Thái Hà, phường Láng Hạ, quận Đống Đa, thành phố Hà Nội

(511) Nhóm 03: Nước hoa; tinh dầu; mỹ phẩm.

Nhóm 05: Dược phẩm; thực phẩm chức năng.

---

(210) **4-2018-10488**

(540)

(220) 06.04.2018
(441) 25.07.2018
(531) 5.5.19; A5.5.21; A5.5.20
(591) Trắng, xanh lá cây, hồng, vàng.
(731) HỢP TÁC XÃ HOA CÂY CẢNH XÃ XUÂN QUAN (VN)
Phòng số 2 hội trường, UBND xã Xuân Quan, huyện Văn Giang, tỉnh Hưng Yên
(740) Công ty TNHH Phát triển tài sản trí tuệ Việt (IPASPRO CO., LTD)

(511) Nhóm 31: Hoa tươi; cây cảnh.

Nhóm 35: Mua bán, xuất nhập khẩu, đại lý, trưng bày và giới thiệu hoa tươi, cây cảnh.

---

(210) **4-2018-10534**

(540)

LEXINGTON

(220) 06.04.2018
(441) 25.07.2018

(731) E.LAND WOLRD LIMITED (KR)
19-8 Changjeon-Dong, Mapo-gu, Seoul, Korea

(740) Văn phòng luật sư Phạm và Liên danh (PHAM & ASSOCIATES)

(511) Nhóm 43: Dịch vụ cung cấp thức ăn và đồ uống (bởi nhà hàng và khách sạn); chỗ ở tạm thời; dịch vụ khách sạn; dịch vụ nhà hàng ăn uống, quán ăn uống và quầy rượu; cung cấp các tiện nghi đa năng cho các cuộc họp, hội thảo, hội nghị và triển lãm, tiệc lớn và những dịp đặc biệt mang tính xã hội, cụ thể là thực phẩm và đồ uống, cho thuê phòng/phòng hội nghị, cho thuê ghế, bàn, khăn trải bàn, khăn ăn, đồ thủy tinh; dịch vụ đặt chỗ khách sạn; cung cấp các tiện nghi cho hội nghị và hội thảo, không bao gồm thiết bị âm thanh và video.

---

(210) **4-2018-10644**

(540)

(220) 09.04.2018
(441) 25.07.2018
(531) A5.7.22; 1.15.15; A11.3.23
(591) Vàng, đỏ, xanh lam, trắng, đen, xanh lá cây, đen, trắng.
(731) TRẦN THỊ HẢI YẾN (VN)
94/4 Trần Minh Châu, phường 5, thành phố Tân An, tỉnh Long An
(740) Công ty Luật TNHH WINCO (WINCO LAW FIRM)

(511) Nhóm 03: Chất tẩy rửa; hóa mỹ phẩm; nước rửa chén; xà phòng.

Nhóm 35: Mua bán: chất tẩy rửa, hóa mỹ phẩm, nước rửa chén, xà phòng.

---

(210) **4-2018-10646**

(540)

(220) 09.04.2018
(441) 25.07.2018
(531) 24.13.1; 24.17.5; 26.4.2; 26.4.9
(731) MARCELO BURLON S.R.L. (IT)
Via Giuseppe Vigoni, 10 - 20122 Milano, Italy
(740) Công ty TNHH Đại Tín và Liên Danh (DAITIN AND ASSOCIATES CO.,LTD)

(511) Nhóm 25: Quần áo; đồ đi chân; đồ đội đầu.

---

(210) **4-2018-10681**

(540)

(220) 09.04.2018
(441) 25.07.2018
(531) 15.7.1; 1.15.15; A5.3.14
(591) Xanh lá cây, vàng, đen.
(731) NGUYỄN THỊ TÂM (VN)
Số 12, ngõ 1 Cầu Dậu, khu đô thị Linh Đàm, phường Đại Kim, quận Hoàng Mai, thành phố Hà Nội
(740) Công ty TNHH IPCOM Việt Nam (IPCOM CO., LTD.)

(511) Nhóm 35: Mua bán máy móc dùng để chế biến thực phẩm, máy móc dùng để sản xuất thực phẩm, các loại máy móc dùng trong ngành mỹ phẩm; xuất nhập khẩu máy móc dùng để chế biến thực phẩm, máy móc dùng để sản xuất thực phẩm, các loại máy móc dùng trong ngành mỹ phẩm.

---

(210) **4-2018-10706**

(540)

(220) 09.04.2018
(441) 25.07.2018
(591) Đen, vàng.
(731) CÔNG TY TNHH CUNMAC (VN)
U30 đường 4B, khu phố Hòa Long, phường Vĩnh Phú, thị xã Thuận An, tỉnh Bình Dương

(511) Nhóm 07: Máy công cụ; máy tạo hình kim loại, máy dập nổi, máy cán kim loại, máy ép láng, máy gia công kim loại.

Nhóm 35: Mua bán: máy công cụ, máy tạo hình kim loại, máy gia công kim loại, khung hoặc sườn kim loại cho xây dựng, vật liệu xây dựng.

Nhóm 40: Xử lý kim loại; gia công cơ khí; đúc kim loại; tôi kim loại; mạ kim loại; lắp ráp vật liệu theo đơn đặt hàng.

---

(210) **4-2018-10718**

(540)

(220) 10.04.2018
(441) 25.07.2018
(531) A1.1.10; A1.1.2; 3.7.17; 26.1.1; A26.11.12
(731) CÔNG TY TNHH DỆT MAY VŨ PHONG (VN)
Nhà ông Trần Văn Sen; thôn Phương La, xã Thái Phương huyện Hưng Hà, tỉnh Thái Bình

(511) Nhóm 23: Sợi, sợi và chỉ bằng bông, sợi và chỉ thêu, sợi và chỉ lanh; sợi tơ và chỉ tơ, sợi len.

Nhóm 24: Vải, lụa [vải], vải bông, khăn mặt bằng vải, khăn lau cốc [khăn bông], khăn quàng bằng lông [khăn quàng cổ bằng lông thú].

Nhóm 25: Quần áo, ca vát, mũ, thắt lưng [trang phục]; giày, khăn quàng cổ.

Nhóm 35: Mua bán: sợi, sợi và chỉ bằng bông; sợi và chỉ thêu, sợi và chỉ lanh; sợi tơ và chỉ tơ, sợi len, vải, lụa [vải], vải bông, khăn mặt bằng vải, khăn lau cốc [khăn bông], khăn quàng bằng lông [khăn quàng cổ bằng lông thú], quần áo; ca vát, mũ, thắt lưng [trang phục], giày, khăn quàng cổ.

---

(210) **4-2018-10737**

(540)

(220) 10.04.2018
(441) 25.07.2018
(531) A1.1.9; A1.1.3; 26.1.1; A26.1.18
(591) Vàng, trắng.
(731) PIKKA COMMERCIAL AND INDUSTRIAL LIMITED (MO)
21G, BLK 23 Nova, Taipa Garden, Rue de Seng Tau, Macau
(740) Công ty Luật TNHH PTVN (PTVN LEGAL LLC.)

(511) Nhóm 03: Mỹ phẩm; tinh dầu, xà phòng; nước hoa, kem đánh răng.

Nhóm 18: Túi xách; ba lô; túi du lịch; túi thể thao, vali; ô.

Nhóm 25: Quần áo, quần áo lót; đồ đội đầu, đồ đi chân.

---

(210) **4-2018-10751**

(540)

(220) 10.04.2018
(441) 25.07.2018
(531) 2.9.1; 1.17.11; A1.1.10; 26.1.2
(591) Đỏ, vàng, trắng.
(731) LÊ VĂN LUÂN (VN)
Ấp 5, xã Thạnh Phú, huyện Vĩnh Cửu, tỉnh Đồng Nai
(740) Công ty Luật TNHH LHD (LHD LAW FIRM)

(511) Nhóm 43: Nhà hàng ăn uống; dịch vụ quán rượu nhỏ; dịch vụ quầy rượu (quán bar); dịch vụ quán ăn; dịch vụ quán cà phê; dịch vụ khách sạn.

---

(210) **4-2018-10774**

(540)

(220) 10.04.2018
(441) 25.07.2018
(531) 26.1.1; 1.15.23; 26.11.3
(591) Đỏ, xanh, trắng.
(731) CÔNG TY CỔ PHẦN CƠ ĐIỆN TRẦN PHÚ (VN)
Số 41 phố Phương Liệt, phường Phương Liệt, quận Thanh Xuân, thành phố Hà Nội
(740) Công ty TNHH Sở hữu trí tuệ Gia Việt (GIAVIET CO., LTD.)

(511) Nhóm 01: Nhựa nhân tạo dạng thô; phân bón; hợp chất chữa cháy; chế phẩm dùng để tôi, ram và hàn kim loại; hoá chất để bảo quản thực phẩm; chất để thuộc da.

Nhóm 02: Chế phẩm màu, sơn, vecni, chất chống rỉ và chất bảo quản gỗ.

Nhóm 03: Chất để tẩy trắng; chất để tẩy rửa; xà phòng; nước hoa và mỹ phẩm; chế phẩm đánh răng.

Nhóm 04: Dầu và mỡ công nghiệp; chất bôi trơn; chất để hút, làm ướt và làm dính bụi; nhiên liệu (kể cả xăng dùng cho động cơ).

Nhóm 05: Các sản phẩm dược và thú y; chất ăn kiêng dùng trong ngành y và thực phẩm cho trẻ em; sản phẩm vệ sinh dùng cho mục đích y tế; chất diệt động vật có hại.

Nhóm 06: Bồn nước bằng kim loại; kim loại thường; vật liệu xây dựng bằng kim loại, cáp kim loại không dùng để dẫn điện; khoá bằng kim loại (ngoại trừ khóa điện); quặng.

Nhóm 07: Máy và máy công cụ; động cơ (không kể động cơ dùng cho các phương tiện giao thông trên bộ); các bộ phận ghép nối và truyền động (không dùng cho các phương tiện giao thông trên bộ); máy nông cụ khác với loại thủ công; máy ấp trứng.

Nhóm 08: Công cụ và dụng cụ cầm tay thao tác thủ công; thìa và dĩa; vũ khí lạnh; dao cạo.

Nhóm 09: Thiết bị ghi, truyền và tái tạo âm thanh hoặc hình ảnh; vật mang dữ liệu từ tính; máy tính, thiết bị xử lý dữ liệu và máy điện toán; phần mềm máy tính; thiết bị dập lửa.

Nhóm 10: Thiết bị và dụng cụ giải phẫu, y tế, nha khoa và thú y, chân tay và răng giả.

Nhóm 11: Thiết bị vệ sinh, thiết bị điều hoà không khí, thiết bị khử mùi không khí; thiết bị lọc nước; đèn sưởi nóng bằng điện; lò nướng.

Nhóm 12: Xe cộ, ô tô, xe máy, xe đạp; tầu thủy; máy bay.

Nhóm 13: Vũ khí bắn nổ; ngòi nổ và đạn dược; chất nổ; pháo hoa.

Nhóm 14: Kim loại quý; đồ trang sức; đồ kim hoàn; đá quý; đồng hồ và dụng cụ đo thời gian.

Nhóm 15: Dụng cụ âm nhạc, đàn, loa, kèn, trống và sáo.

Nhóm 16: Giấy; ấn phẩm; vật liệu để đóng sách; văn phòng phẩm; vật liệu dùng cho các nghệ sĩ; đồ dùng giảng dạy và học tập (không kể máy móc dùng cho mục đích trên).

Nhóm 17: Cao su và nhựa pec-ca; vật liệu để lèn chặt, bịt kín, cách ly; ống mềm phi kim loại.

Nhóm 18: Da và giả da; rương, va li và túi; ô.

Nhóm 19: Vật liệu xây dựng phi kim loại; ống cứng phi kim loại dùng cho xây dựng; công trình, cấu kiện phi kim loại vận chuyển được; đài kỷ niệm phi kim loại.

Nhóm 20: Đồ gỗ (nội thất), gương, khung ảnh, giường, tủ và bàn ghế.

Nhóm 21: Dụng cụ và đồ chứa dùng cho gia đình hoặc bếp núc (không làm bằng kim loại quý và không được mạ bằng những kim loại ấy); đồ lau dọn; đồ thuỷ tinh, sành, sứ dùng cho gia đình hoặc bếp núc.

Nhóm 22: Dây, dây thừng, lưới, vải bạt, (không xếp vào các nhóm khác); vật liệu để nhồi (trừ cao su hoặc chất dẻo); vật liệu sợi dệt dạng thô.

Nhóm 23: Sợi và chỉ dùng để dệt; sợi và chỉ tơ nhân tạo; tơ đã xe; len đã xe.

Nhóm 24: Vải và hàng dệt (không xếp vào các nhóm khác); khăn trải bàn và trải giường.

Nhóm 25: Quần áo, giày dép và mũ nón.

Nhóm 26: Đăng ten và đồ thêu; khuy; kim khâu và kim băng; hoa nhân tạo.

Nhóm 27: Thảm, chiếu, nệm chùi chân, vải sơn lát sàn nhà, giấy dán tường (trừ loại làm bằng hàng dệt).

Nhóm 28: Trò chơi, trò chơi điện tử, đồ chơi, dụng cụ thể dục thể thao (không xếp trong các nhóm khác), đồ trang hoàng cây noel (trừ bánh kẹo và đồ chiếu sáng).

Nhóm 29: Thịt, cá, rau và quả được bảo quản, phơi khô hoặc nấu chín, trứng và sữa, dầu thực vật.

Nhóm 30: Cà phê; trà (chè); bánh kẹo; nước xốt; gia vị; kem lạnh.

Nhóm 31: Động vật sống; rau và quả tươi; hạt giống, cây và hoa tươi; thức ăn cho động vật.

Nhóm 32: Bia; nước khoáng (đồ uống); nước ga; đồ uống hoa quả và nước ép hoa quả (đồ uống không cồn); xi-rô.

Nhóm 33: Đồ uống có cồn (trừ bia), rượu mạnh, rượu vang, rượu hoa quả, rượu gạo.

Nhóm 34: Thuốc lá; xì-gà; sợi thuốc lá; đầu lọc thuốc lá; bật lửa và diêm cho người hút thuốc.

Nhóm 35: Thương mại điện tử cho mục đích bán hàng các mặt hàng sau đây: hàng điện tử (ti vi, loa, đài), thiết bị tin học, hàng điện lạnh (điều hòa, tủ lạnh), hàng điện dân dụng (quạt điện, máy giặt, bàn là): đồ nội thất (giường, bàn, tủ); dịch vụ sàn giao dịch thương mại điên tử (cho mục đích bán hàng); dịch vụ bán lẻ và bán buôn theo đơn đặt hàng qua mạng internet, qua truyền hình, qua mạng điện thoại, qua bưu điện các mặt hàng sau đây: hàng điện tử (ti vi, loa, đài), thiết bị tin học, hàng điện lạnh (điều hòa, tủ lạnh), hàng điện dân dụng (quạt điện, máy giặt, bàn là), đồ nội thất (giường, bàn, tủ); dịch vụ cửa hàng bán lẻ các mặt hàng sau đây: hàng điện tử (ti vi, loa, đài), thiết bị tin học, hàng điện lạnh (điều hòa, tủ lạnh), hàng điện dân dụng (quạt điện, máy giặt, bàn là), đồ nội thất (giường, bàn, tủ), quảng cáo bán hàng; quản lý kinh doanh.

Nhóm 36: Dịch vụ bất động sản; tài chính; tiền tệ ngân hàng; bảo hiểm.

Nhóm 37: Xây dựng; lắp đặt, sửa chữa và bảo dưỡng các công trình xây dựng và máy móc thiết bị cho các công trình xây dựng.

Nhóm 38: Viễn thông; truyền hình, truyền hình cáp; cung cấp mạng internet; dịch vụ thư điện tử; dịch vụ tin nhắn điện thoại di động.

Nhóm 39: Du lịch; vận tải; đóng gói và lưu giữ hàng hoá.

Nhóm 40: Dịch vụ in ấn; đúc, mạ kim loại; xử lý nước thải; gia công cắt may.

Nhóm 41: Vui chơi giải trí; giáo dục; đào tạo; tổ chức các hoạt động thể thao và văn hoá.

Nhóm 42: Các dịch vụ nghiên cứu và phân tích công nghiệp; thiết kế và phát triển phần cứng và phần mềm máy tính.

Nhóm 43: Khách sạn; khu nghỉ dưỡng; nhà hàng ăn uống; quán cà phê.

Nhóm 44: Dịch vụ chăm sóc sức khỏe (spa); thẩm mỹ; chăm sóc sắc đẹp; bệnh viện y tế.

Nhóm 45: Dịch vụ an ninh nhằm bảo vệ người và tài sản; dịch vụ thám tử; dịch vụ vệ sĩ; dịch vụ môi giới hôn nhân; dịch vụ môi giới cho nhận con nuôi; dịch vụ pháp lý.

---

(210) **4-2018-10843**

(540)

Ryanlemon

(220) 10.04.2018
(441) 25.07.2018

(731) SHENZHEN WINFULL INDUSTRY LIMITED (CN)
A Bldg, 201 Rm, Qianhai 1 Rd, Qianhai Shengang Cooperation Zon, China

(740) Công ty cổ phần Tư vấn S&B (S&B CONSULTANT., CORP.)

(511) Nhóm 10: Máy hút mũi dãi; cốc nguyệt san; vòng kích thích mọc răng cho trẻ em; bình sữa cho trẻ em bú; bơm dùng để hút sữa mẹ; núm vú giả; van của bình bú sữa cho trẻ em; băng đàn hồi để băng bó; núm vú giả của bình sữa cho trẻ em bú; đồ chơi tình dục.

---

(210) **4-2018-10844**

(540)

Ryanlemon

(220) 10.04.2018
(441) 25.07.2018

(731) SHENZHEN WINFULL INDUSTRY LIMITED (CN)
A Bldg, 201 Rm, Qianhai 1 Rd, Qianhai Shengang Cooperation Zon, China

(740) Công ty cổ phần Tư vấn S&B (S&B CONSULTANT., CORP.)

(511) Nhóm 21: Bát; bình bẹt đựng đồ uống không bằng kim loại quý; chai lọ đựng nước; hộp đựng bữa ăn trưa; bình bẹt đựng đồ uống cho người đi du lịch; ống hút dùng để uống; bàn chải đánh răng; đồ chứa đựng giữ nhiệt cho thực phẩm; găng tay dùng cho mục đích gia dụng; khuôn bánh ngọt.

---

(210) **4-2018-10873**

(540)

(220) 10.04.2018
(441) 25.07.2018
(531) 1.15.23
(591) Trắng, đỏ.
(731) PHẠM THỊ NGỌC (VN)
Thôn Đức Cảnh, xã Thanh Hải, huyện Lục Ngạn, tỉnh Bắc Giang
(740) Công ty TNHH Tư vấn đầu tư và Sở hữu trí tuệ Hoàng Phi (HOANG PHI INVEST & I.P CO., LTD)

(511) Nhóm 35: Dịch vụ siêu thị, mua bán thương mại các mặt hàng: phân bón, hóa chất dùng trong công nghiệp, hóa chất dùng trong nông nghiệp; sơn, chất chống rỉ, chất bảo quản gỗ, thuốc màu; mỹ phẩm, chế phẩm làm sạch, chế phẩm làm trắng để giặt, bột giặt, nước giặt, xà phòng, xăng dầu, dầu hỏa, than đá, các sản phẩm dầu mỏ đã tinh chế, mỡ để bôi trơn; dược phẩm, thực phẩm chức năng, chế phẩm khử mùi và làm sạch không khí, thuốc trừ sâu, thuốc diệt cỏ, thuốc thú y; vật liệu xây dựng bằng kim loại, kim loại thường và hợp kim của chúng, máy công nghiệp (máy tiện, máy trộn bê tông, máy cắt rãnh), thiết bị hàn điện, máy nén, máy khoan, máy dập; dao, kéo, thìa, đĩa, bàn là; thiết bị báo cháy, thiết bị chống trộm, thiết bị ghi hình; mũ bảo hiểm, phần mềm ứng dụng máy tính, phích cắm điện, ổ cắm điện; dụng cụ và thiết bị y tế, thiết bị phẫu thuật, máy xoa bóp, máy siêu âm, que thử thai, thiết bị sưởi ấm, thiết bị vệ sinh, thiết bị chiếu sáng (đèn LED), thiết bị điện dân dụng (quạt điện, máy sấy tóc), bếp ga, bếp điện, nồi cơm điện, máy lọc nước; xe cộ, phương tiện giao thông đường bộ cùng phụ tùng của chúng, đồ trang sức (vàng, bạc) đồng hồ đeo tay; dụng cụ âm nhạc; báo chí, giấy, văn phòng phẩm, khăn ướt, bao bì, sách, nhựa bán thành phẩm, sản phẩm làm bằng da và giả da, balô, ví, túi xách; vật liệu xây dựng phi kim loại, kính xây dựng, gạch, xi măng, ván gỗ, đồ trang trí nội thất, sản phẩm nội thất (đồ gỗ); đồ trang điểm (chổi), bát, chén, chỉ nha khoa; lưới, vải bạt, buồm; các loại sợi dùng để dệt, vải, vải dệt, khăn bông, vỏ gối, chăn; quần áo, đồ đi chân, đồ đội đầu, phụ kiện trang phục (thắt lưng, cà vạt); cặp tóc, bờm, dây buộc tóc; chiếu, thảm dùng cho xe cộ mặt đất, dụng cụ câu cá (lưỡi câu cá, dây cước để câu cá); máy tập trong phòng tập thể dục, quả bóng bay, quả cầu lông, vợt cầu lông, sữa và các sản phẩm từ sữa thực phẩm có nguồn gốc động vật, rau đã qua chế biến và bảo quản; bánh kẹo, bún, phở, mỳ, gia vị, muối sấy, lá trà, cà phê; rau củ quả tươi, hạt giống, nước khoáng (đồ uống), nước uống có ga (đồ uống), đồ uống không cồn, bia, nước ép trái cây, đồ uống có cồn; thuốc lá.

---

(210) **4-2018-10884**

(540)

(220) 10.04.2018
(441) 25.07.2018
(531) 1.15.3
(731) WILMAR INTEMATIONAL LIMITED (SG)
56 Neil Road, Singapore 088830
(740) Công ty Cổ phần Sở hữu công nghiệp INVESTIP (INVESTIP)

(511) Nhóm 03: Chế phẩm tẩy trắng và các chất khác dùng để giặt; vật liệu mài mòn; chế phẩm làm sạch; chế phẩm đánh bóng; chế phẩm cọ rửa; xà phòng; nước hoa; tinh dầu; mỹ phẩm; nước xức tóc (dùng cho mục đích mỹ phẩm); kem đánh răng.

---

(210) **4-2018-10909**

(540)

MKT

(220) 10.04.2018
(441) 25.07.2018
(731) NINGBO MEIYATE PRECISION TRANSFERS COMPONENT CO., LTD. (CN)
Shangshao Village, Zhuangqiao Town, Jiangbei Dist., Ningbo, China
(740) Công ty cổ phần Sở hữu trí tuệ BROSS và Cộng sự (BROSS & PARTNERS., JSC)

(511) Nhóm 07: Cơ cấu dẫn hướng cho máy móc; bộ truyền động cho máy móc; ổ bi [bộ phận của máy móc]; ổ bi tự bôi trơn; ổ bi; ổ trục cho trục truyền động.

---

(210) **4-2018-10967**

(540)

VinPark

(220) 11.04.2018
(441) 25.07.2018
(531) A26.11.8
(591) Nâu đất, đỏ.
(731) CÔNG TY TNHH VIN-PARK HÀ NỘI (VN)
Số 11, ngõ 62 Trần Bình, phường Mai Dịch, quận Cầu Giấy, thành phố Hà Nội
(740) Công ty TNHH Dịch vụ Sở hữu trí tuệ BIG5 (BIG5 IP CO.,LTD)

(511) Nhóm 39: Thu gom rác thải độc hại; thu gom rác thải không độc hại.

Nhóm 40: Xử lý rác thải [chuyển hóa]; tiêu hủy rác thải; tái chế rác thải và cặn bã; tái chế phế liệu.

---

(210) **4-2018-11042**

(540)

KIDAMO

(220) 11.04.2018
(441) 25.07.2018
(731) NEWDIN MEDART CO., LTD. (KR)
Newdinmedart, 410, Seoul Forest Forhu, Wangsimni-ro 58, Seongdong-gu, Seoul, 04778, Republic of Korea
(740) Công ty TNHH Trường Xuân (AGELESS CO.,LTD.)

(511) Nhóm 41: Cung cấp và vận hành trung tâm giải trí gia đình; cung cấp tiện nghi trò chơi; dịch vụ sân chơi cho trẻ em; cung cấp dịch vụ sân chơi cho trẻ em thông qua chuỗi cửa hàng; cung cấp và vận hành tiện nghi giải trí; dịch vụ công viên vui chơi giải trí cho trẻ em trên cơ sở nhượng quyền thương mại.

Nhóm 43: Dịch vụ quán cà phê có chỗ vui chơi cho trẻ em; dịch vụ chuỗi quán cà phê có chỗ vui chơi cho trẻ em; dịch vụ nhà hàng ăn uống; cung cấp thức ăn và đồ uống bởi nhà hàng; dịch vụ quán cà phê; dịch vụ quán ăn tự phục vụ.

---

(210) **4-2018-11045**

(540)

(220) 11.04.2018
(441) 25.07.2018
(531) 26.4.2
(591) Xanh dương, trắng.
(731) CÔNG TY TNHH NHẤT NGUYÊN TÂM (VN)
Số 53, phố Trần Quốc Hoàn, phường Dịch Vọng Hậu, quận Cầu Giấy, thành phố Hà Nội

(511) Nhóm 24: Khăn tắm [trừ quần áo]; chăn; khăn phủ giường; vỏ nệm; miếng vải dùng để thay tã cho trẻ em; khăn mặt bằng vải; tấm gạc [vải vóc]; khăn tay bỏ túi bằng vải; khăn phủ gối; áo gối; khăn phủ giường [vải dệt]; túi ngủ cho trẻ em; khăn trải bàn, không làm bằng giấy.

Nhóm 25: Quần áo trẻ em [đồ lót]; áo choàng mặc sau khi tắm; quần áo dùng ở bãi biển; yếm dãi không bằng giấy; quần áo; áo choàng ngoài; áo khoác trùm đầu; tã lót trẻ sơ sinh [quần áo].

---

(210) **4-2018-11053**

(540)

(220) 11.04.2018
(441) 25.07.2018
(531) 26.1.5; 26.1.4
(731) GLOBAL RETAIL TRADEMARKS LIMITED (HK)
27th Floor, Block A, Regent Centre, No. 63 Wo Yi Hop Road, Kwai Chung, New Territories, Hong Kong
(740) Công ty TNHH Sở hữu trí tuệ HA VIP (HAVIP CO., LTD.)

(511) Nhóm 18: Da và giả da; da động vật; da sống; túi hành lý và túi xách; ô, dù và gậy chống; roi ngựa; dây cương; yên cương; túi; ba lô; túi xách; túi đeo vai; túi đựng quần áo; túi đi biển; túi cầm tay; túi đựng đồ vệ sinh; ví xách tay; ví tiền; ví đựng tiền xu; vali; cặp da; cặp du lịch; cặp đựng tài liệu; túi/cặp đựng đồ trang điểm [rỗng]; hành lý [vali]; cặp đựng giấy tờ (đồ da); túi đeo làm bằng da hoặc giả da; ví và bao da đựng thẻ làm bằng da hoặc giả da; ví đeo chìa khoá làm bằng da hoặc giả da; bao để móc chìa khóa làm bằng da hoặc giả da.

Nhóm 25: Quần áo, đồ đi chân, đồ đội đầu; giày; giày ống; lưỡi trai/tấm che nắng [đồ đội đầu]; trang phục dệt kim; tất; tất dài; đế giày; găng tay (trang phục); bao tay [trang phục]; khăn quàng cổ; khăn choàng; bao đeo che tai giữ ấm [trang phục]; thắt lưng (trang phục); dải khăn choàng qua vai dùng trong các cuộc thi; quần áo ngủ; quần áo bơi; quần áo lót; đồ lót; quần lót; ca vát; cổ tay áo [trang phục].

Nhóm 35: Quảng cáo; quản lý kinh doanh; quản lý giao dịch kinh doanh; hoạt động văn phòng; quảng cáo trực tiếp qua thư; quảng cáo bằng thư lệnh; tư vấn kinh doanh; dịch vụ khuyến mại; dịch vụ khuyến mại trực tuyến; tiếp thị; đại lý bán hàng, bán lẻ và bán buôn, bán hàng trực tuyến, thương mại điện tử, phân phối, nhượng quyền thương mại và đặt hàng trực tuyến qua máy tính liên quan đến thiết bị và dụng cụ quang học, kính đeo mắt,

kính mát, kính râm, gọng kính đeo mắt và kính râm và linh kiện của chúng, bao kính đeo mắt, dây đeo kính, dây của kính đeo mắt không gọng; kính lúp, thấu kính, hộp đựng kính áp tròng; điện thoại di động, vỏ/hộp điện thoại di động, phụ kiện điện thoại di động (cụ thể là dây và vòng đeo điện thoại), vỏ/hộp đựng và cặp đựng thiết bị âm thanh di động, vỏ/hộp đựng và cặp đựng máy tính xách tay, la bàn, miếng đệm lót chuột máy vi tính, kim loại quý và các hợp kim của chúng, đồ trang sức, đá quý và bán quý, đồng hồ và dụng cụ đo thời gian, dây chuyền, đồng hồ đeo tay, vòng tay trang sức đeo đồng hồ, dây đồng hồ đeo tay, dây xích đồng hồ, vòng tay đeo đồng hồ, đồng hồ, hộp đựng đồng hồ, hoa tai, mặt dây chuyền, nhẫn, dây xích, ghim cài/trâm cài, vòng tay, kẹp cài ca vát, ghim cài ca vát, khuy măng sét, da và giả da; da động vật; da sống; túi hành lý và túi xách; ô, dù và gậy chống; roi ngựa; dây cương; yên cương; túi; ba lô; túi xách; túi đeo vai; túi đựng quần áo; túi đi biển; túi cầm tay; túi đựng đồ vệ sinh; ví xách tay; ví tiền; ví đựng tiền xu; vali; cặp da; cặp du lịch; cặp đựng tài liệu; túi/cặp đựng đồ trang điểm; hành lý [vali]; cặp đựng giấy tờ (đồ da); túi đeo, ví đựng thẻ, ví đựng hộ chiếu, bao da đựng thẻ, bao da đựng séc, bao da móc chìa khoá, móc da đeo chìa khóa, ví đeo chìa khoá, bao da chứa giấy ăn, ví và bao da đựng thẻ tín dụng, quần áo, đồ đi chân, đồ đội đầu, quần áo trẻ em, quần áo len, áo, áo sơ mi, áo thun, áo choàng, khăn choàng, khăn đeo, ca vát, lơ, mũ nón, tất, giày dép, áo jacket, áo khoác, áo vest, áo mưa, quần soóc, quần ngắn, mũ lưỡi chai, bộ quần áo, áo choàng dài, áo len, áo len khoác, áo len chui đầu, găng tay [trang phục], quần áo tắm, áo choàng tắm, quần yếm, áo vest khoác, tất mặc váy, thắt lưng vải cho trang phục; cổ tay áo [trang phục], giầy cao su, giầy ống buộc dây, giày buộc dây, dép đi tắm, dép lê đi tắm, giày đi mưa, giày chơi gôn, giày thể thao, giày tập gym, giày cữu ngựa, giày cao cổ chơi thể thao, dép có quai, dép lê, giày ống và phụ kiện cho giày dép, khăn choàng bằng lông thú, dải băng buộc đầu, nước hoa, nước thơm, nước thơm cô-lô-nhơ, nước hoa vệ sinh, tinh dầu, chế phẩm chăm sóc da, chế phẩm chăm sóc toàn thân và mặt, mỹ phẩm, phấn nền trang điểm, sơn móng tay, chế phẩm chăm sóc tóc, kem dưỡng tóc, bọt cạo râu, chế phẩm sau cạo râu cho nam giới, chế phẩm vệ sinh không chứa thuốc, chất chống đổ mồ hôi, xà phòng vệ sinh và/hoặc chứa nước hoa, xà phòng tắm trẻ em, phấn rôm, sữa tắm toàn thân, xà phòng, xà phoàng nước, sữa tắm vòi hoa sen, muối tắm, bọt tắm, chất khử mùi cho vệ sinh cá nhân, sữa tắm toàn thân, bột mỹ phẩm toàn thân, dầu tắm toàn thân vòi hoa sen, chế phẩm mỹ phẩm dùng để tắm và tắm vòi hoa sen, văn phòng phẩm, đồ gia dụng, khăn trải giường, khăn ăn, khăn trải bàn, hàng dệt may và hàng dệt; dịch vụ tư vấn kinh doanh; đại lý xuất nhập khẩu và dịch vụ quan hệ công chúng; đánh giá kinh doanh; hỗ trợ quản lý kinh doanh; nghiên cứu thị trường; nghiên cứu tiếp thị; tổ chức triển lãm (kinh doanh, thương mại hoặc thương mại).

---

(210) **4-2018-11054**

(540)

ccshop

(220) 11.04.2018

(441) 25.07.2018

(731) GLOBAL RETAIL TRADEMARKS LIMITED (HK)
27th Floor, Block A, Regent Centre, No. 63 Wo Yi Hop Road, Kwai Chung, New Territories, Hong Kong

(740) Công ty TNHH Sở hữu trí tuệ HA VIP (HAVIP CO., LTD.)

(511) Nhóm 18: Da và giả da; da động vật; da sống; túi hành lý và túi xách; ô, dù và gậy chống; roi ngựa; dây cương; yên cương; túi; ba lô; túi xách; túi đeo vai; túi đựng quần áo; túi đi biển; túi cầm tay; túi đựng đồ vệ sinh; ví xách tay; ví tiền; ví đựng tiền xu; vali; cặp da;

cặp du lịch; cặp đựng tài liệu; túi/cặp đựng đồ trang điểm [rỗng]; hành lý [vali]; cặp đựng giấy tờ (đồ da); túi đeo làm bằng da hoặc giả da; ví và bao da đựng thẻ làm bằng da hoặc giả da; ví đeo chìa khoá làm bằng da hoặc giả da; bao để móc chìa khóa làm bằng da hoặc giả da.

Nhóm 25: Quần áo, đồ đi chân, đồ đội đầu; giày; giày ống; lưỡi trai/tấm che nắng [đồ đội đầu]; trang phục dệt kim; tất; tất dài; đế giày; găng tay (trang phục); bao tay [trang phục]; khăn quàng cổ; khăn choàng; bao đeo che tai giữ ấm [trang phục]; thắt lưng (trang phục); dải khăn choàng qua vai dùng trong các cuộc thi; quần áo ngủ; quần áo bơi; quần áo lót; đồ lót; quần lót; ca vát; cổ tay áo [trang phục].

Nhóm 35: Quảng cáo; quản lý kinh doanh; quản lý giao dịch kinh doanh; chức năng văn phòng; quảng cáo trực tiếp qua thư; quảng cáo bằng thư lệnh; tư vấn kinh doanh; dịch vụ khuyến mại; dịch vụ khuyến mại trực tuyến; tiếp thị; đại lý bán hàng, bán lẻ và bán buôn, bán hàng trực tuyến, thương mại điện tử, phân phối, nhượng quyền thương mại và đặt hàng trực tuyến qua máy tính liên quan đến thiết bị và dụng cụ quang học, kính đeo mắt, kính mát, kính râm, gọng kính đeo mắt và kính râm và linh kiện của chúng, bao kính đeo mắt, dây đeo kính, dây của kính đeo mắt không gọng; kính lúp, thấu kính, hộp đựng kính áp tròng; điện thoại di động, vỏ/hộp điện thoại di động, phụ kiện điện thoại di động (cụ thể là dây và vòng đeo điện thoại), vỏ/hộp đựng và cặp đựng thiết bị âm thanh di động, vỏ/hộp đựng và cặp đựng máy tính xách tay, la bàn, miếng đệm lót chuột máy vi tính, kim loại quý và các hợp kim của chúng, đồ trang sức, đá quý và bán quý, đồng hồ và dụng cụ đo thời gian, dây chuyền, đồng hồ đeo tay, vòng tay trang sức đeo đồng hồ, dây đồng hồ đeo tay, dây xích đồng hồ, vòng tay đeo đồng hồ, đồng hồ, hộp đựng đồng hồ, hoa tai, mặt dây chuyền, nhẫn, dây xích, ghim cài/trâm cài, vòng tay, kẹp cài ca vát, ghim cài ca vát, khuy măng sét, da và giả da; da động vật; da sống; túi hành lý và túi xách; ô, dù và gậy chống; roi ngựa; dây cương; yên cương; túi; ba lô; túi xách; túi đeo vai; túi đựng quần áo; túi đi biển; túi cầm tay; túi đựng đồ vệ sinh; ví xách tay; ví tiền; ví đựng tiền xu; vali; cặp da; cặp du lịch; cặp đựng tài liệu; túi/cặp đựng đồ trang điểm; hành lý [vali]; cặp đựng giấy tờ (đồ da); túi đeo, ví đựng thẻ, ví đựng hộ chiếu, bao da đựng thẻ, bao da đựng séc, bao da móc chìa khoá, móc da đeo chìa khóa, ví đeo chìa khoá, bao da chứa giấy ăn, ví và bao da đựng thẻ tín dụng, quần áo, đồ đi chân, đồ đội đầu, quần áo trẻ em, quần áo len, áo, áo sơ mi, áo thun, áo choàng, khăn choàng, khăn đeo, ca vát, lơ, mũ nón, tất, giày dép, áo jacket, áo khoác, áo vest, áo mưa, quần soóc, quần ngắn, mũ lưỡi chai, bộ quần áo, áo choàng dài, áo len, áo len khoác, áo len chui đầu, găng tay [trang phục], quần áo tắm, áo choàng tắm, quần yếm, áo vest khoác, tất mặc váy, thắt lưng vải cho trang phục; cổ tay áo [trang phục], giầy cao su, giầy ống buộc dây, giày buộc dây, dép đi tắm, dép lê đi tắm, giày đi mưa, giày chơi gôn, giày thể thao, giày tập gym, giày cưỡi ngựa, giày cao cổ chơi thể thao, dép có quai, dép lê, giày ống và phụ kiện cho giày dép, khăn choàng bằng lông thú, dải băng buộc đầu, nước hoa, nước thơm, nước thơm cô-lô-nhơ, nước hoa vệ sinh, tinh dầu, chế phẩm chăm sóc da, chế phẩm chăm sóc toàn thân và mặt, mỹ phẩm, phấn nền trang điểm, sơn móng tay, chế phẩm chăm sóc tóc, kem dưỡng tóc, bọt cạo râu, chế phẩm sau cạo râu cho nam giới, chế phẩm vệ sinh không chứa thuốc, chất chống đổ mồ hôi, xà phòng vệ sinh và/hoặc chứa nước hoa, xà phòng tắm trẻ em, phấn rôm, sữa tắm toàn thân, xà phòng, xà phoàng nước, sữa tắm vòi hoa sen, muối tắm, bọt tắm, chất khử mùi cho vệ sinh cá nhân, sữa tắm toàn thân, bột mỹ phẩm toàn thân, dầu tắm toàn thân vòi hoa sen, chế phẩm mỹ phẩm dùng để tắm và tắm vòi hoa sen, văn phòng phẩm, đồ gia dụng, khăn trải giường, khăn ăn, khăn trải bàn, hàng dệt may và hàng dệt; dịch vụ tư vấn

kinh doanh; đại lý xuất nhập khẩu và dịch vụ quan hệ công chúng; đánh giá kinh doanh; hỗ trợ quản lý kinh doanh; nghiên cứu thị trường; nghiên cứu tiếp thị; tổ chức triển lãm (kinh doanh, thương mại hoặc thương mại).

---

(210) **4-2018-11178**

(540)

(220) 12.04.2018
(441) 25.07.2018
(531) 26.4.1; A16.1.5
(591) Đỏ, trắng, đen.
(731) NGUYỄN TUẤN ANH (VN)
1078 Cách Mạng Tháng 8, quận Tân Bình, thành phố Hồ Chí Minh

(511) Nhóm 35: Bán buôn, bán lẻ, xuất khẩu, nhập khẩu các sản phẩm như: điện thoại di động, tai nghe, bao (túi) cho điện thoại di động, thiết bị viễn thông.

Nhóm 37: Lắp đặt và sửa chữa điện thoại; phục hồi lại máy móc bị hỏng 1 phần hoặc toàn bộ.

---

(210) **4-2018-11224**

(540)

PROTELION

(220) 12.04.2018
(441) 25.07.2018
(731) GALENIA BIOTECHNOLOGIE S.R.L. (IT)
Via Berengario 11, I-20149, Milano, Italy
(740) Công ty TNHH Tư vấn Phạm Anh Nguyên (ANPHAMCO CO.,LTD.)

(511) Nhóm 03: Xà phòng; nước hoa; tinh dầu; mỹ phẩm; nước xức tóc; dầu gội đầu; chế phẩm đánh răng.

---

(210) **4-2018-11225**

(540)

GALENIA SKIN CARE

(220) 12.04.2018
(441) 25.07.2018
(731) GALENIA BIOTECHNOLOGIE S.R.L. (IT)
Via Berengario 11, I-20149, Milano, Italy
(740) Công ty TNHH Tư vấn Phạm Anh Nguyên (ANPHAMCO CO.,LTD.)

(511) Nhóm 03: Xà phòng; nước hoa; tinh dầu; mỹ phẩm; nước xức tóc; dầu gội đầu; chế phẩm đánh răng.

---

(210) **4-2018-11242**

(540)

(220) 12.04.2018
(441) 25.07.2018
(531) A5.3.13; A5.3.15; 26.1.1
(731) CÔNG TY TNHH FUNO (VN)
Số 217 đường Bùi Thị Xuân, phường 8, thành phố Đà Lạt, tỉnh Lâm Đồng
(740) Công ty TNHH Đại Tín và Liên Danh (DAITIN AND ASSOCIATES CO.,LTD)

(511) Nhóm 35: Mua bán vật tư nông nghiệp như: phân bón, hạt giống cây trồng, thuốc trừ sâu, thuốc diệt cỏ, thiết bị nông nghiệp; xuất nhập khẩu vật tư nông nghiệp như: phân bón, hạt giống cây trồng, thuốc trừ sâu, thuốc diệt cỏ, thiết bị nông nghiệp; quản lý quá trình đặt hàng; giới thiệu sản phẩm; thông tin kinh doanh; marketing.

---

(210) **4-2018-11269**

(540)

(220) 12.04.2018
(441) 25.07.2018
(531) 26.1.2; A26.11.12; A1.1.2; 1.1.14
(591) Trắng, đen, xanh dương, xanh da trời.
(731) CÔNG TY CỔ PHẦN XUẤT NHẬP KHẨU SAO BẮC ĐẨU (VN)
Số 69, Hùng Vương, phường Thới Bình, quận Ninh Kiều, thành phố Cần Thơ
(740) Công ty TNHH Sở hữu trí tuệ Tầm Nhìn Mới (FRESHVIEW CO., LTD.)

(511) Nhóm 05: Thuốc thú y thủy sản.

Nhóm 35: Mua bán: thuốc thú y thủy sản, nguyên liệu hóa chất phục vụ sản xuất thực phẩm, sản xuất công nghiệp; xuất nhập khẩu: nguyên liệu thuốc thú y thủy sản, chế phẩm sinh học dùng trong thú y thủy sản.

---

(210) **4-2018-11282**

(540)

(220) 12.04.2018
(441) 25.07.2018
(531) A5.3.13; A5.5.20; 3.7.16; A3.7.24
(591) Xanh lá cây đậm, trắng.
(731) HỢP TÁC XÃ SẢN XUẤT KINH DOANH DỊCH VỤ HƯNG PHÁT (VN)
Thôn Tây, xã Vạn Ninh, huyện Quảng Ninh, tỉnh Quảng Bình

(511) Nhóm 29: Thịt thỏ đã qua chế biến; hành tăm (nén) đã qua chế biến.

Nhóm 31: Hành tăm (nén) tươi; thỏ còn sống.

---

(210) **4-2018-11301**
(641) 4-2014-32222
(540)

(220) 25.12.2014
(441) 25.07.2018
(531) A5.5.20; A5.5.21; A5.3.13; 26.1.6; 26.1.2
(591) Đỏ, xanh da trời, xanh lá cây, vàng.
(731) CÔNG TY TNHH TÂM KHOA HEARTMIND (VN)
R2.09.09 tòa nhà Everich Tower, 968 đường 3 tháng 2, phường 15, quận 11, thành phố Hồ Chí Minh

(511) Nhóm 35: Dịch vụ quảng cáo; dịch vụ nghiên cứu thị trường.

---

(210) **4-2018-11308**
(540)

(220) 13.04.2018
(441) 25.07.2018
(531) 5.9.3; A5.3.13; A5.3.14; 26.1.1
(591) Cam, trắng, xanh, nâu, vàng.
(731) HỢP TÁC XÃ SẢN XUẤT VÀ TIÊU THỤ DƯỢC LIỆU YÊN SƠN (VN)
Thôn Nguyễn, xã Yên Sơn, thành phố Tam Điệp, tỉnh Ninh Bình

(511) Nhóm 05: Trà thảo dược.

---

(210) **4-2018-11335**
(540)

TUANTRAVEL

(220) 13.04.2018
(441) 25.07.2018
(731) CÔNG TY TNHH TUẤN TRAVEL (VN)
Phòng 202, tầng 2, tòa Nhà VietPhone Building 2, số 21 Phan, phường Đa Kao, quận 1, thành phố Hồ Chí Minh

(511) Nhóm 39: Dịch vụ du lịch; dịch vụ lữ hành quốc tế và trong nước; cho thuê xe du lịch; dịch vụ đặt chỗ cho các chuyến đi; điều hành chuyến (tour) du lịch; đại lý vé máy bay.

---

(210) **4-2018-11350**
(540)

(220) 13.04.2018
(441) 25.07.2018
(531) 1.15.15; A26.11.12
(591) Xanh lá cây, đỏ.
(731) CÔNG TY TNHH ĐẦU TƯ XÂY DỰNG LIFE INNOVATION (VN)
99A Chu Mạnh Trinh, phường 8, thành phố Vũng Tàu, tỉnh Bà Rịa - Vũng Tàu
(740) Công ty Luật TNHH ANT (ANT LAWYERS COMPANY LIMITED)

(511) Nhóm 37: Xây dựng nhà; xây dựng các công trình đường sắt và đường bộ; xây dựng công trình công ích; xây dựng công trình kỹ thuật dân dụng; lắp đặt và sửa chữa hệ thống điện; hoàn thiện công trình xây dựng; hoạt động xây dựng chuyên dụng khác; sửa chữa máy móc, thiết bị; sửa chữa thiết bị điện.

Nhóm 42: Thiết kế công trình xây dựng dân dụng; thiết kế điện; thiết kế hệ thống chiếu sáng; hoạt động đo đạc bản đồ.

---

(210) **4-2018-11353**

(540)

MINH ĐỨC

(220) 13.04.2018
(441) 25.07.2018

(731) CÔNG TY TNHH THƯƠNG MẠI VÀ SẢN XUẤT VĨNH TIẾN (VN)
Vĩnh Trị, xã Yên Trị, huyện Ý Yên, tỉnh Nam Định

(511) Nhóm 25: Quần, áo (trang phục); áo sơ mi; sơ mi cộc tay; quần dài; áo mưa.

---

(210) **4-2018-11356**

(540)

NGUYỄN SƠN

(220) 13.04.2018
(441) 25.07.2018

(591) Đỏ.
(731) NGUYỄN HOÀNG SƠN (VN)
Số 6 Lê Tự Đài, phường 4, quận Phú Nhuận, thành phố Hồ Chí Minh

(511) Nhóm 30: Bánh gạo; bánh mỳ; bánh ngọt; bánh patê, bánh nướng, bánh hấp; thực phẩm ăn nhanh trên cơ sở gạo; sữa chua đông lạnh [dạng kem lạnh].

---

(210) **4-2018-11357**

(540)

(220) 13.04.2018
(441) 25.07.2018
(531) 2.5.2; 2.1.30; 2.5.30; A2.1.18; A2.5.18
(591) Đỏ, vàng, đen, trắng, xanh nhạt, xanh đậm.
(731) NGUYỄN HOÀNG SƠN (VN)
Số 6 Lê Tự Đài, phường 4, quận Phú Nhuận, thành phố Hồ Chí Minh

(511) Nhóm 30: Bánh gạo; bánh mỳ; bánh ngọt; bánh patê, bánh nướng, bánh hấp; thực phẩm ăn nhanh trên cơ sở gạo; sữa chua đông lạnh [dạng kem lạnh].

---

(210) **4-2018-11427**

(540)

(220) 13.04.2018
(441) 25.07.2018
(531) 2.9.1; A11.3.7; A3.7.24; A5.3.13
(591) Hồng san hô, trắng, nâu, hồng, vàng, hồng đậm, xanh da trời, xanh ngọc, vàng đồng, ghi, đỏ, đen.
(731) PRESIDENT PHARMACEUTICAL CORPORATION (TW)
7F., No.8, Dongsing Rd., 105 Taipei, Taiwan
(740) Công ty Cổ phần Sở hữu công nghiệp INVESTIP (INVESTIP)

(511) Nhóm 03: Nước thơm dưỡng thể (không dùng cho mục đích y tế); bông tăm dùng cho mục đích mỹ phẩm; mặt nạ làm đẹp; chế phẩm trang điểm; chế phẩm tẩy trang; chế phẩm chống nắng; chế phẩm làm trắng da [mỹ phẩm]; nước hoa; xà phòng vệ sinh dạng bánh; xà phòng tắm dạng lỏng; mỹ phẩm.

---

(210) **4-2018-11451**

(540)

TOPPEO
TO PROTECT PEOPLE

(220) 13.04.2018
(441) 25.07.2018
(531) 24.13.1; 24.17.5; 26.1.2
(731) SH&M CO., LTD. (KR)
(Songjeong-dong) 39, Noksansandan 381-ro 12beon-gil, Gangseo-gu, Busan, Republic of Korea
(740) Công ty TNHH Trường Xuân (AGELESS CO.,LTD.)

(511) Nhóm 09: Giày bảo hộ; giày bảo hộ trong công nghiệp; giày bảo hộ [phòng chống tai nạn hoặc chấn thương]; giày bảo hộ phòng chống tai nạn, bức xạ và lửa; giày cao cổ [đồ đi chân bảo hộ]; giày cao cổ bảo hộ trong công nghiệp; giày cao cổ bảo hộ phòng chống tai nạn, bức xạ và lửa; giày cao cổ an toàn sử dụng trong công nghiệp [để bảo hộ phòng chống tai nạn hoặc chấn thương].

---

(210) **4-2018-11467**

(540)

VILLAS

(220) 13.04.2018
(441) 25.07.2018
(731) CÔNG TY TNHH THƯƠNG MẠI MINH THIÊN (VN)
Số 25 Dốc Tam Đa, phường Thụy Khuê, quận Tây Hồ, thành phố Hà Nội
(740) Công ty TNHH Tư vấn A & S (A&S CO.,LTD)

(511) Nhóm 06: Khóa cửa bằng kim loại (ngoại trừ khóa điện); chốt cửa bằng kim loại; tay nắm cửa bằng kim loại; ổ khóa bằng kim loại; thanh trượt (ray) bằng kim loại (dùng cho đồ gỗ như tủ, bàn); bản lề cửa bằng kim loại.

---

(210) **4-2018-11468**

(540)

DALATIA

(220) 13.04.2018
(441) 25.07.2018
(531) A5.3.13; A5.3.14; 26.1.1; A26.1.18
(591) Trắng, xanh lá cây.
(731) CÔNG TY TNHH MỘT THÀNH VIÊN SẢN XUẤT DƯỢC LIỆU LÂM ĐỒNG (VN)
Tổ 18, thôn 6, xã Tà Nung, thành phố Đà Lạt, tỉnh Lâm Đồng
(740) Công ty TNHH Tư vấn A & S (A&S CO.,LTD)

(511) Nhóm 31: Các sản phẩm nông sản: rau, củ, quả tươi.

---

(210) **4-2018-11532**

(540)

BONG BONG Bong Bong Nha Khoa Thẩm Mỹ
BONG BONG PLASTIC SURGERY CLINIC

(220) 16.04.2018
(441) 25.07.2018
(531) 26.1.1; 2.1.1; 2.3.1
(591) Đen, trắng, cam.
(731) PARK, SEONG-SOO (KR)
12-203, 71, Apgujeong-ro 29-gil, Gangnam-gu, Seoul, Republic of Korea.
(740) Công ty TNHH Sở hữu trí tuệ NTT (NTT IP CO.,LTD)

(511) Nhóm 44: Phẫu thuật tạo hình; dịch vụ da liễu; dịch vụ phẫu thuật thẩm mỹ; dịch vụ bệnh viện, dịch vụ y tế tại bệnh viện.

---

(210) **4-2018-11533**

(540)

잇츠마인
It's Mine Coffee&Me

(220) 16.04.2018
(441) 25.07.2018
(731) CNP KOREA HYGIENE CO., LTD. (KR)
(Junghwa-dong, Yuseong Bldg.)Room 601, Floor 6, Jungnangyeok-ro 95-gil, Jungnang-gu, Seoul, Republic of Korea
(740) Công ty TNHH Sở hữu trí tuệ NTT (NTT IP CO.,LTD)

(511) Nhóm 05: Miếng đệm lót vệ sinh; nút gạc dùng khi có kinh nguyệt; quần lót vệ sinh; miếng lót của quần lót [vệ sinh]; băng vệ sinh dạng nút dùng khi có kinh nguyệt; tã lót cho người lớn; quần tã dùng cho người không tự chủ được; quần tã chứa thuốc.

---

(210) **4-2018-11607**

(540)

(220) 16.04.2018
(441) 25.07.2018
(531) 24.15.21; 26.3.23; 26.4.3
(591) Đỏ, xanh dương, trắng.
(731) CÔNG TY CỔ PHẦN DỊCH VỤ BAY VÀ DU LỊCH BIỂN TÂN CẢNG (VN)
722 Điện Biên Phủ, phường 22, quận Bình Thạnh, thành phố Hồ Chí Minh
(740) Công ty TNHH sở hữu trí tuệ AGL (AGL IP)

(511) Nhóm 32: Đồ uống không cồn; nước khoáng (đồ uống); bia.

Nhóm 33: Đồ uống có cồn (trừ bia).

Nhóm 35: Mua bán lương thực, thực phẩm, bánh, kẹo, gạo, bột ngũ cốc, chè, cà phê, cacao, gia vị, sữa và các sản phẩm từ sữa, thịt cá, gia cầm, trứng, dầu ăn thực vật, nước giải khát, nước uống tinh khiết, cây giống, hạt giống, trái cây tươi, rau tươi, đồ uống không cồn, nước khoáng (đồ uống), bia, đồ uống có cồn (trừ bia).

---

(210) **4-2018-11609**

(540)

(220) 16.04.2018
(441) 25.07.2018
(531) 18.5.1; 26.3.23
(591) Đỏ, xanh dương, trắng.
(731) CÔNG TY CỔ PHẦN DỊCH VỤ BAY VÀ DU LỊCH BIỂN TÂN CẢNG (VN)
722 Điện Biên Phủ, phường 22, quận Bình Thạnh, thành phố Hồ Chí Minh
(740) Công ty TNHH sở hữu trí tuệ AGL (AGL IP)

(511) Nhóm 43: Nhà hàng; dịch vụ quán cà phê; dịch vụ khách sạn; dịch vụ nhà nghỉ du lịch; dịch vụ đặt chỗ khách sạn.

---

(210) **4-2018-11620**

(540)

SUNUV

(220) 16.04.2018
(441) 25.07.2018
(731) SHENZHEN UVLED OPTICAL TECHNOLOGY CO., LTD (CN)
Room 802, 8F, B1, Techno Industrial Park, Tong Guan Road, Tian Liao Community, Gongming Office, Guangming New District, ShenZhen City, Guangdong Province, China
(740) Công ty TNHH Đại Tín và Liên Danh (DAITIN AND ASSOCIATES CO.,LTD)

(511) Nhóm 11: Đèn; đèn sấy móng tay; đèn tia cực tím, không dùng cho mục đích y tế; thiết bị khử trùng; bộ khử trùng không khí.

---

(210) **4-2018-11622**

(540)

Qoo10

(220) 16.04.2018
(441) 25.07.2018

(731) QOO10 PTE. LTD. (SG)
150 Beach Road #18-01 Gateway West Singapore 189720

(740) Công ty TNHH Đại Tín và Liên Danh (DAITIN AND ASSOCIATES CO.,LTD)

(511) Nhóm 35: Quản lý quá trình đặt hàng; quảng cáo; dịch vụ hãng quảng cáo; bán đấu giá; thông tin về thương mại, hỗ trợ việc điều hành kinh doanh; dịch vụ hãng thông tin thương mại; dịch vụ trung gian thương mại; biên tập thông tin vào cơ sở dữ liệu máy tính; quản lý tư liệu bằng máy tính; dịch vụ đại lý xuất nhập khẩu; dịch vụ lập hóa đơn; marketing; nghiên cứu thị trường; đàm phán và ký kết giao dịch thương mại cho bên thứ ba; đàm phán hợp đồng kinh doanh cho người khác; dịch vụ giới thiệu sản phẩm trên các phương tiện truyền thông, cho mục đích bán lẻ; dịch vụ so sánh giá cả; cung cấp sàn giao dịch trực tuyến cho người mua và người bán hàng hóa và dịch vụ; dịch vụ khuyến mại [cho người khác]; tối ưu hóa công cụ tìm kiếm để đẩy mạnh bán hàng; hệ thống hóa thông tin vào cơ sở dữ liệu máy tính; cập nhật và duy trì dữ liệu trong cơ sở dữ liệu máy tính.

Nhóm 42: Lập trình máy tính; tư vấn bảo mật máy tính; tư vấn phần mềm máy tính; thiết kế phần mềm máy tính; chuyển đổi chương trình và dữ liệu máy tính, trừ chuyển đổi vật lý; tạo và thiết kế các chỉ mục thông tin dựa trên trang web cho người khác (dịch vụ công nghệ thông tin); tạo lập và duy trì trang web cho người khác; dịch vụ mã hóa dữ liệu; tư vấn bảo mật dữ liệu; dịch vụ sao chép các chương trình máy tính, dịch vụ tư vấn công nghệ thông tin; dịch vụ cài đặt phần mềm máy tính; tư vấn bảo mật internet; bảo dưỡng phần mềm máy tính; cung cấp thông tin về công nghệ máy tính và lập trình thông qua một trang web; cung cấp công cụ tìm kiếm trên internet; dịch vụ khôi phục dữ liệu máy tính; cập nhật phần mềm máy tính; tư vấn thiết kế trang web.

---

(210) **4-2018-11624**

(540)

MARIE DALGAR
COLOR STUDIO

(220) 16.04.2018
(441) 25.07.2018
(531) 26.4.1; 26.4.4

(731) ELEGANT BEST INVESTMENT LIMITED (HK)
Flat/Rm 2202, 22/F Cofco Tower, 262 Gloucester Road, Causeway Bay, Hongkong

(740) Công ty TNHH Trà và cộng sự (TRA & ASSOCIATES CO.,LTD)

(511) Nhóm 03: Nước thơm dùng cho mục đích mỹ phẩm; dầu ete; mỹ phẩm; chế phẩm đánh răng; hương thơm để thắp; chế phẩm làm thơm không khí.

---

(210) **4-2018-11625**

(540)

MARIE DALGAR

(220) 16.04.2018
(441) 25.07.2018
(531) 26.3.3; 26.3.4
(731) ELEGANT BEST INVESTMENT LIMITED (HK)
Flat/Rm 2202, 22/F Cofco Tower, 262 Gloucester Road, Causeway Bay, Hongkong
(740) Công ty TNHH Trà và cộng sự (TRA & ASSOCIATES CO.,LTD)

(511) Nhóm 03: Nước thơm dùng cho mục đích mỹ phẩm; dầu ete; mỹ phẩm; chế phẩm đánh răng; hương thơm để thắp; chế phẩm làm thơm không khí.

Nhóm 08: Bộ dụng cụ cắt, sửa móng tay; bộ đồ ăn [dao, dĩa và thìa]; dụng cụ làm vườn, công cụ cầm tay thao tác thủ công; dụng cụ cầm tay, thao tác thủ công; kẹp; kéo.

Nhóm 14: Platin (bạch kim) [kim loại]; hộp đựng đồ trang sức; đồ trang sức; tác phẩm nghệ thuật bằng kim loại quý; đồng hồ; đồng hồ đeo tay.

Nhóm 18: Tấm da sống; túi cầm tay cho phụ nữ; vật trang trí bằng da thuộc dùng cho đồ đạc; dây buộc bằng da; ô; da giả.

Nhóm 21: Dụng cụ cho mục đích gia dụng; đồ trang trí bằng sứ; lược; dụng cụ mỹ phẩm; bọt biển dùng để vệ sinh; bàn chải đánh răng.

---

(210) **4-2018-11654**

(540)

SANHE

(220) 16.04.2018
(441) 25.07.2018
(531) A26.11.12; 1.15.23; 26.11.3; A5.5.20; 15.1.13
(591) Đỏ, xanh thẫm.
(731) CÔNG TY TNHH QUỐC TẾ SANHE (VN)
Số nhà 12, lô 1E, đường Trung Yên 11C, phường Trung Hòa, quận Cầu Giấy, thành phố Hà Nội

(511) Nhóm 24: Vải, khăn trải giường bằng vải lanh.

Nhóm 25: Quần áo.

---

(210) **4-2018-11655**

(540)

SANHE

(220) 16.04.2018
(441) 25.07.2018
(531) 15.1.13; 21.1.17
(591) Đỏ, xanh thẫm.
(731) CÔNG TY TNHH QUỐC TẾ SANHE (VN)
Số nhà 12, lô 1E, đường Trung Yên 11C, phường Trung Hòa, quận Cầu Giấy, thành phố Hà Nội

(511) Nhóm 07: Động cơ đốt trong, không dùng cho phương tiện giao thông trên bộ, máy phát điện.

---

(210) **4-2018-11657**

(540)

HM SILK

(220) 16.04.2018
(441) 25.07.2018
(531) 26.1.1; 25.1.25; 25.1.9; A25.1.10
(591) Vàng ánh kim, trắng.
(731) ĐỖ THẾ ANH (VN)
Số 2 dãy 1, số 1 Gầm Cầu, phường Đồng Xuân, quận Hoàn Kiếm, thành phố Hà Nội
(740) Công ty Luật TNHH SMARTLAW (SMARTLAW LEGAL SERVICE CO.,LTD.)

(511) Nhóm 16: Tranh nghệ thuật (tranh ảnh), tranh dán tường.

Nhóm 24: Vải lụa; tấm thảm thêu treo tường, bằng vải; vải dính có thể dán bằng nhiệt; vải lụa dùng cho mẫu in hoa văn; vải tơ nhân tạo.

Nhóm 35: Mua bán các loại: tranh nghệ thuật (tranh ảnh), tranh dán tường, vải lụa, tấm thảm thêu treo tường, bằng vải, vải dính có thể dán bằng nhiệt, vải lụa dùng cho mẫu in hoa văn, vải tơ nhân tạo.

---

(210) **4-2018-11711**

(540)

works.vn
Make your way

(220) 17.04.2018
(441) 25.07.2018
(531) 16.3.17; 4.5.2; 4.5.3
(591) Xanh da trời đậm, xanh da trời nhạt, đen, trắng.
(731) 1. PHẠM VĂN ĐẠI (VN)
Đội 3, thôn Hạ Cát, xã Tống Phan, huyện Phù Cừ, tỉnh Hưng Yên
2. TẠ HUY HÙNG (VN)
Xóm Thượng Tiến, thôn Đông Trù, xã Đông Hội, huyện Đông Anh, thành phố Hà Nội
(740) Công ty Luật TNHH ELITE (ELITE LAW FIRM)

(511) Nhóm 09: Phần mềm máy tính; phần mềm điện thoại di động.

Nhóm 42: Dịch vụ thiết kế và phát triển phần mềm và phần cứng máy tính; thiết kế phần mềm điện thoại di động; dịch vụ cài đặt phần mềm máy tính; dịch vụ tư vấn phần mềm máy tính; cập nhật phần mềm máy tính; dịch vụ bảo trì phần mềm máy tính; cho thuê phần mềm máy tính.

---

(210) **4-2018-11777**

(540)

(220) 17.04.2018
(441) 25.07.2018
(531) A5.11.2; 26.1.1; 5.5.19; 26.1.4
(591) Trắng, đen, xanh, vàng.
(731) LƯƠNG THỊ CÔNG PHÚ (VN)
E2/42 ấp 5, đường Đa Phước, xã Đa Phước, huyện Bình Chánh, thành phố Hồ Chí Minh

(511) Nhóm 03: Mỹ phẩm.

---

(210) **4-2018-11789**

(540)

teamLab

(220) 17.04.2018
(441) 25.07.2018
(731) TEAMLAB INC. (JP)
Tosetsu Hongo Bldg. 5F, 1-11-6, Hongo, Bunkyo-ku, Tokyo, 113-0033, Japan
(740) Công ty Luật TNHH WINCO (WINCO LAW FIRM)

(511) Nhóm 09: Máy vi tính; thiết bị ngoại vi máy vi tính; màn hình (phần cứng máy vi tính); thiết bị bộ nhớ máy vi tính; phần mềm máy tính; điện thoại cầm tay; dây đeo trang trí điện thoại di động; chương trình xử lý dữ liệu; chương trình máy tính, ghi sẵn; chương trình trò chơi video; tệp tin hình ảnh có thể tải về được; tệp tin âm nhạc có thể tải về được; phim hoạt hình; phần mềm trò chơi máy tính; hộp đựng băng trò chơi video, xuất bản phẩm điện tử có thể tải xuống được.

Nhóm 35: Quảng cáo; phân tích quản lý kinh doanh; tư vấn thương mại; dịch vụ đẩy mạnh việc bán hàng hóa và dịch vụ cho người khác; hỗ trợ việc điều hành kinh doanh; dịch vụ tiếp thị (marketing).

Nhóm 41: Dịch vụ giải trí; cung cấp các dịch vụ vui chơi giải trí; dịch vụ nhà mô hình vũ trụ dùng cho mục đích giải trí và giáo dục; cung cấp tiện nghi thể thao; tổ chức và sắp xếp triển lãm cho mục đích giải trí; tổ chức triển lãm cho mục đích văn hóa hoặc giáo dục; tổ chức các sự kiện giải trí; tổ chức, dàn dựng và trình diễn các sự kiện cho mục đích giáo dục, văn hóa hoặc giải trí; dịch vụ triển lãm nghệ thuật; trình diễn các tác phẩm nghệ thuật thị giác và tác phẩm văn học cho công chúng cho mục đích giáo dục hoặc văn hóa; dịch vụ giáo dục và đào tạo; sắp xếp và tổ chức hội thảo; cung cấp xuất bản phẩm điện tử trực tuyến, không tải xuống được.

Nhóm 42: Cho thuê máy vi tính; cho thuê phần mềm máy tính; cung cấp chương trình máy tính trên mạng dữ liệu; cung cấp phần mềm như một dịch vụ; tư vấn phần mềm máy tính; tư vấn thiết kế trang web; tạo lập và duy trì trang web cho người khác; cho thuê không gian lưu trữ trên máy tính chủ (địa chỉ trang tin điện tử); thiết kế, phát triển và lập trình phần mềm máy tính; cung cấp công cụ tìm kiếm trên internet; thiết kế bao bì; thiết kế công nghiệp; thiết kế quần áo; thiết kế đồ họa nghệ thuật; thiết kế trang trí ngoại thất; dịch vụ kiến trúc; tư vấn kiến trúc; lưu trữ dữ liệu điện tử.

(210) **4-2018-11795**

(540)

SAMKING

(220) 17.04.2018
(441) 25.07.2018

(731) HUNAN JINGZHENG COMMUNICATION TECHNOLOGY CO., LTD. (CN)
Building 3, China Changsha Intelligent Terminal Industrial Park, Xieyuan n rd, The Ning- Countryside Economic and Technology Development Zone, Changsa City, Hunan Province, China

(740) Công ty TNHH Đại Tín và Liên Danh (DAITIN AND ASSOCIATES CO.,LTD)

(511) Nhóm 09: Máy tính bảng; điện thoại di động; loa; máy ảnh (chụp ảnh); pin điện.

---

(210) **4-2018-11806**

(540)

TRUNG TÂM NGOẠI NGỮ AZ
AZ Language Center
Top Teachers, Excellent Result

(220) 17.04.2018
(441) 25.07.2018
(531) 1.5.1; 1.13.1; 26.1.1; 26.3.23
(591) Xanh lá cây, trắng.

(731) CÔNG TY TNHH AZ MỸ-VIỆT (VN)
Số nhà 23, ngõ 180, phố Lò Đúc, phường Đống Mác, quận Hai Bà Trưng, thành phố Hà Nội

(740) Công ty TNHH Sở hữu trí tuệ ALNGUYEN (ALNGUYEN IP CO.,LTD.)

(511) Nhóm 41: Dịch vụ đào tạo ngoại ngữ; tư vấn du học.

---

(210) **4-2018-11903**

(540)

Thuan Phat
COSMETIC

(220) 18.04.2018
(441) 25.07.2018
(531) 3.7.6; A3.7.24; 1.15.15; 1.3.1; 26.1.2; A26.11.12

(731) LÊ THỊ TÚ TRINH (VN)
Số 4, đường TX 39, khu phố 3, phường Thạnh Xuân, quận 12, thành phố Hồ Chí Minh

(511) Nhóm 03: Mỹ phẩm.

---

(210) **4-2018-11943**

(540)

HUBTRAC

(220) 18.04.2018
(441) 25.07.2018
(531) 25.5.3
(591) Đỏ, đen.
(731) SHANGHAI YUGANG INTERNATIONAL TRADE CO., LTD. (CN)
(Shanghai Taihe Economic Development Area) Room 15793, Building 3, No. 1800 Panyuan Road, Changxing Town, Chongming District, Shanghai, China
(740) Công ty TNHH Sở hữu trí tuệ Bình Minh (SUNRISE IP CO.,LTD.)

(511) Nhóm 12: Săm cho lốp xe bơm hơi; lốp cho bánh xe cộ; vỏ bọc cho bánh xe bơm hơi [lốp]; lốp xe bơm/khí; lốp đặc dùng cho bánh xe cộ; lốp ô tô.

---

(210) **4-2018-11947**

(540)

Martino Porres
SAN SẺ YÊU THƯƠNG

(220) 18.04.2018
(441) 25.07.2018
(531) 26.1.2; A26.1.18; 3.7.16; 3.7.11
(591) Xanh lam, trắng.
(731) CÔNG TY TNHH MARTIN VIỆT NAM (VN)
364/15 đường Tô Ký, khu phố 5, phường Tân Chánh Hiệp, quận 12, thành phố Hồ Chí Minh
(740) Công ty cổ phần Tư vấn S&B (S&B CONSULTANT., CORP.)

(511) Nhóm 05: Băng vệ sinh dùng cho phụ nữ; tã lót và quần tã trẻ em (tã lót dạng quần) dùng một lần.

---

(210) **4-2018-11966**

(540)

nicopy

(220) 18.04.2018
(441) 25.07.2018
(531) 2.9.1; 4.5.2; 4.5.3
(591) Nâu, trắng.
(731) H.S FULLY WIN INC (TW)
No. 15, LN. 200, Sec. 1, Zhongshan Rd., Guanmiao Dist., Tainan, Taiwan
(740) Công ty Cổ phần Sở hữu công nghiệp INVESTIP (INVESTIP)

(511) Nhóm 20: Ghế [ngồi]; đồ trang trí bằng chất dẻo cho thực phẩm; gối dài; gối; đệm; vật dụng cất giữ quần áo [tủ đựng quần áo]; gương trang điểm.

---

(210) **4-2018-11981**
(641) 4-2015-25887
(540)

(220) 21.09.2015
(441) 25.07.2018
(531) 1.15.15; 2.3.1; A2.3.2
(591) Vàng, đỏ boóc đô, trắng.
(731) CÔNG TY CỔ PHẦN ĐẦU TƯ KHANG MINH (VN)
266A-268 đường 3/2, phường 12, quận 10, thành phố Hồ Chí Minh
(740) Công ty TNHH Sở hữu trí tuệ Hải Hân (HAI HAN IP CO., LTD.)

(511) Nhóm 03: Mỹ phẩm; bộ mỹ phẩm; chế phẩm mỹ phẩm để chăm sóc da; chế phẩm mỹ phẩm làm cho người thon thả; kem làm trắng da.

Nhóm 05: Dược phẩm; chế phẩm hóa dược; chất bổ sung dinh dưỡng; chế phẩm dược để chăm sóc da; chế phẩm y tế làm thon nhỏ người.

Nhóm 35: Mua bán, đại lý, quảng cáo, trưng bày giới thiệu: cáng cứu thương, thiết bị gây mê, thiết bị đo huyết áp, thiết bị dùng để hô hấp nhân tạo, băng để băng bó hỗ trợ, giường có kết cấu đặc biệt cho mục đích y tế, thiết bị thử máu, đồ đựng thích hợp sử dụng cho bác sỹ phẫu thuật và bác sỹ y khoa, ghế đặt bô vệ sinh dùng cho bệnh nhân, dao kéo [phẫu thuật], máy thẩm tách, thiết bị điện tâm đồ, thiết bị xoa bóp thẩm mỹ, dụng cụ tiêm chích cho mục đích y tế, ống nghe tim, phổi, bàn mổ, thiết bị đo dung tích phổi, mỹ phẩm, bộ mỹ phẩm, chế phẩm mỹ phẩm để chăm sóc da, chế phẩm mỹ phẩm làm cho người thon thả, kem làm trắng da, thuốc gây tê, thuốc gây mê, chất sát trùng, viên thuốc con nhộng dùng cho dược phẩm, gạc y tế, vật liệu băng bó [dùng trong y tế], thuốc giảm sốt, dịch truyền dùng cho mục đích y tế, dược phẩm dùng cho nha khoa, dược phẩm, chế phẩm hóa dược, chất bổ sung dinh dưỡng, chế phẩm dược để chăm sóc da, chế phẩm y tế làm thon nhỏ người.

---

(210) **4-2018-11984**
(540)

(220) 18.04.2018
(441) 25.07.2018
(531) 6.1.2; 26.1.1; 5.7.3; 26.11.3; 25.5.25
(591) Xanh lá cây, cam, trắng.
(731) HỢP TÁC XÃ DỊCH VỤ THỦY NÔNG BUÔN CHOAH (VN)
Thôn Cao Sơn, xã Buôn Choah, huyện Krông Nô, tỉnh Đắk Nông
(740) Công ty TNHH Ban Ca (BANCA)

(511) Nhóm 30: Gạo.

---

(210) **4-2018-11985**

(540)

OZ LAB

(220) 18.04.2018
(441) 25.07.2018
(531) A5.3.13; A5.3.14
(731) QGENETICS CO., LTD. (KR)
Suite 303, 26, Kyungheedae-ro, Dongdaemun-gu, Seoul 02447, Republic of Korea
(740) Công ty Luật TNHH WINCO (WINCO LAW FIRM)

(511) Nhóm 03: Mỹ phẩm trang điểm; chế phẩm mỹ phẩm dùng để tắm; mỹ phẩm dùng cho da mặt và toàn thân; nước thơm dùng cho da (mỹ phẩm); kem dưỡng da; mỹ phẩm trị mụn; mỹ phẩm dùng cho da bị dị ứng; nước thơm để xức sau khi tắm; nước hoa; tinh dầu dùng cho tóc (mỹ phẩm); mặt nạ làm đẹp dùng cho mục đích mỹ phẩm; xà phòng bánh; miếng ngậm làm thơm mát hơi thở; chế phẩm vệ sinh thân thể; mỹ phẩm cho động vật; tinh dầu; tinh dầu ete.

---

(210) **4-2018-11986**

(540)

OZLAB

(220) 18.04.2018
(441) 25.07.2018
(731) QGENETICS CO., LTD. (KR)
Suite 303, 26, Kyungheedae-ro, Dongdaemun-gu, Seoul 02447, Republic of Korea
(740) Công ty Luật TNHH WINCO (WINCO LAW FIRM)

(511) Nhóm 03: Mỹ phẩm trang điểm; chế phẩm mỹ phẩm dùng để tắm; mỹ phẩm dùng cho da mặt và toàn thân; nước thơm dùng cho da (mỹ phẩm); kem dưỡng da; mỹ phẩm trị mụn; mỹ phẩm dùng cho da bị dị ứng; nước thơm để xức sau khi tắm; nước hoa; tinh dầu dùng cho tóc (mỹ phẩm); mặt nạ làm đẹp dùng cho mục đích mỹ phẩm; xà phòng bánh; miếng ngậm làm thơm mát hơi thở; chế phẩm vệ sinh thân thể; mỹ phẩm cho động vật; tinh dầu; tinh dầu ete.

---

(210) **4-2018-11987**

(300) 40-2018-0045314 05.04.2018 KR
40-2018-0045316 05.04.2018 KR

(540)

KORIRI

(220) 18.04.2018
(441) 25.07.2018
(731) CHOI, JONG-ILL (KR)
B-4101 (Mokdong, Trapalace Western Avenue) 299, Ohmok-ro, Yangcheon-Gu, Seoul, Republic of Korea
(740) Công ty Luật TNHH WINCO (WINCO LAW FIRM)

(511) Nhóm 09: Bàn tính; khóa điện; thiết bị và dụng cụ thí nghiệm hóa học và vật lý; dụng cụ và thiết bị quang học không bao gồm kính và dụng cụ nhiếp ảnh; dụng cụ và thiết bị chụp ảnh; máy quay phim; thiết bị và dụng cụ để cân; thiết bị và dụng cụ điều khiển tự động; kính đeo mắt (quang học); kính áp tròng; cơ cấu cho thiết bị vận hành bằng đồng xu; áo

phao cứu sinh; bộ quần áo cứu hộ; bộ cảm biến nhiệt; đai phản quang dùng gắn lên quần áo để tránh bị tai nạn giao thông; máy phân phối năng lượng điện; ắc quy điện; thiết bị nghe nhìn dùng điện; máy móc và thiết bị viễn thông cụ thể là máy bộ đàm xách tay, máy liên lạc vô tuyến hai chiều; điện thoại; chương trình máy tính (phần mềm có thể tải xuống được); ứng dụng phần mềm máy tính (có thể tải xuống được); phần mềm trò chơi máy tính; phần mềm ứng dụng máy tính sử dụng cho điện thoại di động; phần mềm máy tính; phần cứng máy vi tính và thiết bị ngoại vi máy vi tính; nam châm; hộp đựng băng trò chơi video; còi báo hiệu; găng tay bảo hộ dùng trong công nghiệp để phòng chống tai nạn hoặc bị thương; mũ bảo hiểm; quần áo bảo hộ dùng để phòng chống tai nạn hoặc bị thương; tệp tin âm nhạc có thể tải về được; thiết bị điện tử được ghi sẵn có chứa nội dung âm nhạc; băng viđeo được ghi sẵn (không chứa nội dung âm nhạc); thiết bị điện tử chứa các dữ liệu (không phải âm nhạc) được ghi sẵn (trừ phần mềm máy vi tính); thẻ tín dụng từ tính; vé có thể tải xuống được; phim đã lộ sáng; ấn phẩm điện tử có thể tải về được; sách điện tử có thể tải về được, báo điện tử có thể tải về được; sách hoặc tài liệu nghiên cứu dạng điện tử có thể tải về được; phim hoạt hình; thang thoát hiểm; thiết bị thở ở dưới nước; chuông cửa dùng điện; mặt nạ bảo hiểm.

Nhóm 28: Trò chơi; đồ chơi; đồ chơi cho vật nuôi trong nhà; búp bê; bài lá; thẻ trò chơi; dụng cụ thể thao (trừ dụng cụ chơi gôn và dụng cụ leo núi); thiết bị leo dây (thiết bị leo núi); dây đeo dùng cho người leo núi; túi đựng vật dụng chơi gôn có hoặc không có bánh xe; bóng chơi gôn; găng tay chơi gôn; dụng cụ chơi gôn; xe đạp đồ chơi; xe hẩy chân đồ chơi; đệm lót để bảo vệ cổ tay của vận động viên trượt băng (bộ phận của trang phục đặc biệt cho các môn thể thao); đệm lót để bảo vệ khuỷu tay của vận động viên trượt băng (bộ phận của trang phục đặc biệt cho các môn thể thao); đệm lót để bảo vệ đầu gối của vận động viên trượt băng (bộ phận của trang phụ đặc biệt cho các môn thể thao); đệm lót để bảo vệ cánh tay của vận động viên trượt băng (bộ phận của trang phục đặc biệt cho các môn thể thao); ván trượt có bánh lăn (đồ chơi); đồ trang trá cho cây Noel (trừ đồ chiếu sáng và bánh kẹo); lưới bắt bướm; đồ câu cá; que gỗ chuyền tay dùng trong môn chạy tiếp sức; thiết bị để cưỡi dùng trong khu vui chơi, trò chơi cờ.

---

(210) **4-2018-12020**

(540)

FOMM One

(220) 18.04.2018
(441) 25.07.2018
(731) FOMM CORPORATION (JP)
7-7, Shinkawasaki, Saiwai-ku, Kawasaki-shi, kanagawa prefecture, Japan
(740) Công ty TNHH Tầm nhìn và Liên danh (VISION & ASSOCIATES CO.LTD.)

(511) Nhóm 12: Xe ô tô; xe động cơ hai bánh.

---

(210) **4-2018-12021**

(540)

Fomm ONE

(220) 18.04.2018
(441) 25.07.2018
(591) Xanh nước biển, trắng.
(731) OMM CORPORATION (JP)F
7-7, Shinkawasaki, Saiwai-ku, Kawasaki-shi, kanagawa prefecture, Japan
(740) Công ty TNHH Tầm nhìn và Liên danh (VISION & ASSOCIATES CO.LTD.)

(511) Nhóm 12: Xe ô tô; xe động cơ hai bánh.

---

(210) **4-2018-12022**

(540)

(220) 18.04.2018
(441) 25.07.2018
(591) Xanh nước biển, đen, trắng.
(731) FOMM CORPORATION (JP)
7-7, Shinkawasaki, Saiwai-ku, Kawasaki-shi, kanagawa prefecture, Japan
(740) Công ty TNHH Tầm nhìn và Liên danh (VISION & ASSOCIATES CO.LTD.)

(511) Nhóm 12: Xe ô tô; xe động cơ hai bánh.

---

(210) **4-2018-12035**

(540)

Coffee Chemex

(220) 18.04.2018
(441) 25.07.2018
(731) NGUYỄN THỊ NGỌC MAI (VN)
Tổ dân phố 2B, thị trấn Eakar, huyện Eakar, tỉnh Đắk Lắk
(740) Công ty TNHH Sở hữu trí tuệ ALNGUYEN (ALNGUYEN IP CO.,LTD.)

(511) Nhóm 30: Cà phê các loại; trà (chè).

Nhóm 35: Mua bán; xuất nhập khẩu cà phê các loại, trà (chè).

Nhóm 43: Dịch vụ nhà hàng ăn uống; dịch vụ quán cà phê.

---

(210) **4-2018-12042**

(540)

(220) 18.04.2018
(441) 25.07.2018
(731) MASA TRADING FZE (AE)
Warehouse No.RA08ZE08, Jebel Ali, UAE, P O Box 261704 - Jebel Ali - UAE
(740) Văn phòng luật sư Phạm và Liên danh (PHAM & ASSOCIATES)

(511) Nhóm 07: Máy trộn chạy điện dùng cho mục đích gia đình; máy giặt; máy giặt dùng ở hiệu giặt; máy rửa bát đĩa; thiết bị để băm thịt; máy hút bụi chân không; máy và thiết bị để làm sạch (dùng điện); máy sản xuất điện; máy là; cái đánh kem chạy điện dùng cho mục đích gia dụng; máy ép trái cây dùng điện cho mục đích gia dụng; máy nhà bếp dùng điện; máy in nén; máy băm thịt; máy xa/máy nghiền chạy điện dùng cho mục đích gia dụng.

Nhóm 09: Thiết bị thu hình sử dụng đèn đi-ốt phát quang; thiết bị thu kỹ thuật số qua vệ tinh; thiết bị điều khiển từ xa; máy ảnh (chụp ảnh); cáp đồng trục; máy thu thanh và thu hình; ống nghe điện thoại; thiết bị thu hình.

Nhóm 11: Máy điều hòa không khí; tủ lạnh, máy ướp lạnh và thiết bị phân phối nước; thiết bị điều hòa không khí; hệ thống điều hòa không khí; thiết bị làm lạnh không khí; máy làm kem lạnh; thiết bị sưởi ấm.

---

(210) **4-2018-12105**

(540)

(220) 19.04.2018
(441) 25.07.2018
(531) 5.3.11; A5.3.15; 5.7.18; 6.1.2; 26.1.1
(591) Cam, vàng, xanh, trắng.
(731) SỞ KHOA HỌC VÀ CÔNG NGHỆ VĨNH PHÚC (VN)
Số 42, đường Nguyễn Chí Thanh, thành phố Vĩnh Yên, tỉnh Vĩnh Phúc
(740) Công ty TNHH Sở hữu trí tuệ Toàn Cầu (GLOBAL IP CO., LTD.)

(511) Nhóm 31: Quả chuối tiêu hồng (quả tươi).

---

(210) **4-2018-12106**

(540)

(220) 19.04.2018
(441) 25.07.2018
(531) A5.1.5; A5.1.16; 6.1.2; A1.1.10; 26.1.1
(591) Đỏ, vàng, xanh, nâu, trắng.
(731) SỞ KHOA HỌC VÀ CÔNG NGHỆ VĨNH PHÚC (VN)
Số 42, đường Nguyễn Chí Thanh, thành phố Vĩnh Yên, tỉnh Vĩnh Phúc
(740) Công ty TNHH Sở hữu trí tuệ Toàn Cầu (GLOBAL IP CO., LTD.)

(511) Nhóm 31: Quả ớt (quả tươi); bí đỏ (quả tươi); ngô ngọt (quả tươi).

---

(210) **4-2018-12159**

(540)

(220) 19.04.2018
(441) 25.07.2018
(531) 26.5.1
(731) BINGOBOX (BEIJING) TECHNOLOGY CO., LTD. (CN)
Room S083 (Sun Small and Micro Space Hatching and Aggregated Area), Floor 2, Building 4, Bloek 101 of 6 Blocks, Yard 98, Lianshihu West Road, Mentougou District, Beijing, China
(740) Công ty TNHH Dương và Đồng sự (DUONG & PARTNERS CO.,LTD.)

(511) Nhóm 35: Cung cấp sàn giao dịch trực tuyến cho người mua và người bán hàng hoá và dịch vụ; dịch vụ khuyến mại [cho người khác]; dịch vụ giới thiệu sản phẩm trên các phương tiện truyền thông, cho mục đích bán lẻ; cập nhật và duy trì dữ liệu trong cơ sở dữ

liệu máy tính; tối ưu hóa công cụ tìm kiếm để đẩy mạnh bán hàng; quản lý quá trình đặt hàng.

---

(210) **4-2018-12177**

(540)

Trust
SINCE 2010

(220) 19.04.2018
(441) 25.07.2018
(531) A5.3.15; 26.1.1; A26.1.18
(731) TS TRILLION CO., LTD. (KR)
902 ho, 33, Gukjegeumyung-ro 6-gil, Yeongdeungpo-gu, Seoul 07331, Republic of Korea
(740) Công ty TNHH Sở hữu trí tuệ VIPATCO (VIPATCO CO., LTD.)

(511) Nhóm 03: Dầu gội đầu; dầu xả; chế phẩm đánh răng; mỹ phẩm; mặt nạ dưỡng da; sữa dưỡng thể.

---

(210) **4-2018-12194**

(540)

WEICHAI

(220) 19.04.2018
(441) 25.07.2018
(531) 26.1.1; A26.11.8; 26.4.4; A25.7.21
(731) WEICHAI POWER CO., LTD. (CN)
197, Section a, Fu shou east Street, High Technology Industrial Development zone, Weifang City, Shandong Province, p.r.China.
(740) Công ty TNHH Sở hữu trí tuệ NTT (NTT IP CO.,LTD)

(511) Nhóm 01: Dung dịch xử lý khí thải động cơ điezel; chất làm mát động cơ/đầu máy xe cộ; chế phẩm tiết kiệm nhiên liệu; chất phụ gia hoá học cho nhiên liệu động cơ; hoá chất khử cácbon/khử muội than của động cơ nổ; dầu phanh.

---

(210) **4-2018-12196**

(540)

(220) 19.04.2018
(441) 25.07.2018
(531) A26.11.12; 26.15.15; 1.15.23; 9.1.10; 25.1.6
(591) Xanh lá cây, đỏ.
(731) STATE POWER INVESTMENT CORPORATION LIMITED (CN)
Building 3, No. 28, Financial Street, Xicheng District, Beijing, China
(740) Công ty TNHH Dịch vụ Sở hữu trí tuệ KENFOX (KENFOX IP SERVICE CO.,LTD.)

(511) Nhóm 01: Iốt dùng trong công nghiệp; lithia [oxit lithi]; vật liệu có thể phân hạch dùng cho năng lượng hạt nhân; nhiên liệu dùng cho lò phản ứng nguyên tử/lò phản ứng hạt

nhân; chất tiết chế/chất kiểm soát/chất hãm dùng cho lò phản ứng hạt nhân; dung dịch mạ điện/tráng kẽm; chế phẩm làm mềm nước; chất trao đổi ion [chế phẩm hoá học]; chất bảo quản xi măng, trừ sơn và dầu; cacbon dùng cho bộ lọc, máy lọc, giấy lọc; hóa chất để lọc [chế phẩm hoá học]; chế phẩm đốt [phụ gia hóa học dùng chơ nhiên liệu động cơ]; chế phẩm tiết kiệm nhiên liệu; chế phẩm chịu lửa.

Nhóm 04: Dầu công nghiệp; nhiên liệu; khí đốt; dầu hoả; khí dầu mỏ; than đá; than cám [nhiên liệu]; sáp công nghiệp; sáp để thắp sáng; chế phẩm để khử bụi; năng lượng điện; điện; năng lượng nguyên tử; nhiên liệu khoáng.

Nhóm 11: Hệ thống chiếu sáng và thiết bị chiếu sáng; đèn cho xe cộ; thiết bị chiếu sáng cho xe cộ; thiết bị cấp nhiệt cho nhiên liệu rắn, lỏng hoặc khí; phụ tùng an toàn và phụ tùng điều chỉnh dùng cho ống dẫn gaz; ong nồi hơi [đường ống] cho hệ thống cấp nhiệt; phụ kiện định hình dùng cho lò đốt; lò phản ứng nguyên tử; thiết bị xử lý dùng cho nhiên liệu và vật liệu tiết chế hạt nhân; hệ thống thiết bị xử lý nhiên liệu hạt nhân và vật liệu hạt nhân; thiết bị trùng hợp; lò phản ứng hạt nhân.

Nhóm 39: Vận chuyển và tích trữ rác; thuê phương tiện vận tải; dịch vụ kéo xe bị hỏng; vận tải bằng ô tô; vận tải bằng đường sắt; cho thuê xe cộ; cất giữ hàng hóa; phân phối điện; phân phối năng lượng; vận chuyển bằng đường ống dẫn.

---

(210) **4-2018-12197**

(220) 19.04.2018

(441) 25.07.2018

(540)

SPIC

(731) STATE POWER INVESTMENT CORPORATION LIMITED (CN)
Building 3, No. 28, Financial Street, Xicheng District, Beijing, China

(740) Công ty TNHH Dịch vụ Sở hữu trí tuệ KENFOX (KENFOX IP SERVICE CO.,LTD.)

(511) Nhóm 04: Dầu công nghiệp; nhiên liệu; khí đốt; dầu hoả; khí dầu mỏ; than đá; than cám [nhiên liệu]; sáp công nghiệp; sáp để thắp sáng; chế phẩm để khử bụi; năng lượng điện; điện; năng lượng nguyên tử; nhiên liệu khoáng.

Nhóm 35: Quảng cáo; giới thiệu sản phẩm; dịch vụ quản lý dự án kinh doanh cho các dự án xây dựng; tổ chức triển lãm công nghệ; quản lý thương mại việc li-xăng sản phẩm và dịch vụ của người khác; dịch vụ đại lý xuất nhập khẩu; marketing; cung cấp dịch vụ thị trường trực tuyến cho người mua và người bán hàng hoá; tư vấn quản lý nhân sự; dịch vụ tái lập kinh doanh; biên tập thông tin vào cơ sở dữ liệu máy tính; quản lý quá trình đặt hàng; lập các báo cáo thống kê tài khoản; dịch vụ tìm kiếm nguồn tài trợ quảng cáo; cho thuê máy bán hàng tự động.

---

(210) **4-2018-12222**

(540)

PROCOACH
TRAINING SYSTEMS

(220) 19.04.2018
(441) 25.07.2018
(531) 2.1.1; 2.1.8; A2.1.16; 2.9.1
(591) Trắng, xanh dương, xanh lam, đỏ, vàng, xanh lá mạ, đen, da cam, hồng, xanh ngọc.
(731) CÔNG TY TNHH THỂ THAO PROCOACH FITNESS (VN)
Số 10, ngõ Hòa Bình 2, phường Minh Khai, quận Hai Bà Trưng, thành phố Hà Nội
(740) Công ty TNHH Tư vấn đầu tư và Sở hữu trí tuệ Hoàng Phi (HOANG PHI INVEST & I.P CO., LTD)

(511) Nhóm 41: Dịch vụ câu lạc bộ thể dục, thể thao nhằm mục đích rèn luyện sức khỏe; dịch vụ huấn luyện viên thể dục; dịch vụ huấn luyện viên cá nhân (huấn luyện thể dục thể hình).

---

(210) **4-2018-12225**

(540)

NAMKYUNG

(220) 19.04.2018
(441) 25.07.2018
(531) 18.2.1; 26.3.23
(731) SO, JAEYONG (KR)
307-1602, 78, Sindorim-ro, Guro-gu, Seoul, Republic of Korea
(740) Công ty TNHH Sở hữu trí tuệ ACTIP (ACTIP IP LIMITED)

(511) Nhóm 17: Ống nhựa mềm pvc; ống nhựa mềm dùng trong công nghiệp; tấm phủ bằng nhựa vinyl dùng trong nông nghiệp; tấm phủ bằng nhựa phân hủy sinh học dùng cho mục đích nông nghiệp; ống mềm bằng nhựa để tưới dùng trong nông nghiệp; ống mềm bằng nhựa vinyl để cấp nước dùng trong nông nghiệp.

---

(210) **4-2018-12226**

(540)

WATER FALL

(220) 19.04.2018
(441) 25.07.2018
(531) 1.15.15; A5.5.20
(731) SO, JAEYONG (KR)
307-1602, 78, Sindorim-ro, Guro-gu, Seoul, Republic of Korea
(740) Công ty TNHH Sở hữu trí tuệ ACTIP (ACTIP IP LIMITED)

(511) Nhóm 17: Ống nhựa mềm pvc; ống nhựa mềm dùng trong công nghiệp; tấm phủ bằng nhựa vinyl dùng trong nông nghiệp; tấm phủ bằng nhựa phân hủy sinh học dùng cho mục đích nông nghiệp; ống mềm bằng nhựa để tưới dùng trong nông nghiệp; ống mềm bằng nhựa vinyl để cấp nước dùng trong nông nghiệp.

---

(210) **4-2018-12229**

(300) 2017-138362 20.10.2017 JP

(540)

DURAST

(220) 19.04.2018

(441) 25.07.2018

(531) 26.4.4; 26.13.25

(731) SHIMANO INC. (JP)
3-77, Oimatsu-cho, Sakai-ku, Sakai city, Osaka 590-8577, Japan

(740) Công ty TNHH Sở hữu trí tuệ HA VIP (HAVIP CO., LTD.)

(511) Nhóm 25: Áo khoác ngoài cho người đi câu cá; áo bu-dông cho người đi câu cá; áo pacca cho người đi câu cá; áo chống gió cho người đi câu cá; ủng lội nước cho người đi câu cá; quần dài cho người đi câu cá; áo mưa cho người đi câu cá; áo khoác ngoài chống mưa cho người đi câu cá; áo choàng ngoài cho người đi câu cá; áo vét cho người đi câu cá; quần áo chống các loại thời tiết cho người đi câu cá; mũ lưỡi chai và mũ đội đầu cho người câu cá; giày cho người câu cá.

---

(210) **4-2018-12274**

(540)

555
VINH XƯƠNG

(220) 20.04.2018

(441) 25.07.2018

(531) 5.7.3; 5.13.4

(591) Xanh, đỏ, vàng.

(731) HỘ KINH DOANH TRỊNH TIỀN PHONG - VINH XƯƠNG (VN)
Số 108 đường Nguyễn Thị Lắng, tổ 11, ấp Láng Cát, xã Tân Phú Trung, huyện Củ Chi, thành phố Hồ Chí Minh

(511) Nhóm 30: Nui.

---

(210) **4-2018-12368**

(540)

Domicile
Corporate Services

(220) 20.04.2018

(441) 25.07.2018

(531) A26.11.8

(591) Đen, cam, trắng

(731) DOMICILE INTERNATIONAL LIMITED (HK)
Room 1804 Beverly House, 93-107 Lockhart Road, Wanchai, Hong Kong

(740) Công ty cổ phần Tư vấn S&B (S&B CONSULTANT., CORP.)

(511) Nhóm 35: Tư vấn quản lý kinh doanh; dịch vụ tư vấn tổ chức và quản lý doanh nghiệp; dịch vụ kiểm toán doanh nghiệp; dịch vụ môi giới kinh doanh liên quan đến việc kết hợp các nhà đầu tư cá nhân tiềm năng với các doanh nhân cần vốn; dịch vụ kế toán.

---

(210) **4-2018-12369**

(540)

Domicile
Corporate Services

(220) 20.04.2018
(441) 25.07.2018
(531) A26.11.8
(591) Đen, cam, trắng.
(731) DOMICILE INTERNATIONAL LIMITED (HK)
Room 1804 Beverly House, 93-107 Lockhart Road, Wanchai, Hong Kong
(740) Công ty cổ phần Tư vấn S&B (S&B CONSULTANT., CORP.)

(511) Nhóm 36: Dịch vụ tư vấn thuế; tư vấn tài chính; phân tích tài chính; dịch vụ tài chính; quản lý tài chính.

---

(210) **4-2018-12379**

(540)

TeAmo

(220) 20.04.2018
(441) 25.07.2018
(731) LCODE CO., LTD. (JP)
6F URBAN BLD Shinsaibashi, 1-5-5, Nishi-Shinsaibashi, Chuo-ku, Osaka-shi, Osaka 542-0086 Japan
(740) Công ty Luật TNHH WINCO (WINCO LAW FIRM)

(511) Nhóm 09: Kính áp tròng; hộp đựng kính áp tròng; kính áp tròng có màu.

---

(210) **4-2018-12392**

(540)

LULU
Sắc màu của thời đại.

(220) 20.04.2018
(441) 25.07.2018
(531) 26.1.1; A26.1.18; 26.3.23
(591) Đỏ tươi, xanh tím than, trắng.
(731) CÔNG TY TNHH LY LONG THÀNH (VN)
Số 11 Võ Văn Kiệt, phường Khánh Xuân, thành phố Buôn Ma Thuột, tỉnh Đắk Lắk
(740) Công ty TNHH Sở hữu trí tuệ Trần & Trần (TRAN & TRAN CO., LTD.)

(511) Nhóm 02: Sơn; chất làm đặc sơn; chất pha loãng sơn; chất kết dính dùng cho sơn; sơn phủ; sơn diệt khuẩn.

Nhóm 19: Vật liệu xây dựng không bằng kim loại; vữa; ngói, không bằng kim loại; lớp lót, không bằng kim loại, cho các công trình xây dựng; thạch cao.

---

(210) **4-2018-12400**

(540)

(220) 20.04.2018
(441) 25.07.2018
(531) A1.1.10; A1.1.2; A21.1.2
(591) Đỏ nhạt, trắng, đỏ đậm.
(731) RATIONAL INTELLECTUAL HOLDINGS LIMITED (GB)
Douglas Bay Complex, King Edward Road, Onchan, Isle of Man, IM3 1DZ, United Kingdom
(740) Công ty Luật TNHH T&G (TGVN)

(511) Nhóm 41: Dịch vụ vui chơi giải trí; dịch vụ giải trí trên truyền hình; cung cấp các chương trình truyền hình; các hoạt động thể thao và văn hóa; dịch vụ giải trí; dịch vụ trò chơi giải trí; dịch vụ trò chơi; dịch vụ đánh bạc; dịch vụ cá cược; dịch vụ sòng bạc; dịch vụ trò chơi đánh bài; dịch vụ trò chơi đánh bài poker; cung cấp các trò chơi kỹ năng; tổ chức, sản xuất, và giới thiệu các dịch vụ nêu trên; tổ chức, sản xuất và giới thiệu các giải đấu, các cuộc thi, trò chơi, trò chơi truyền hình và các sự kiện; cung cấp các dịch vụ nêu trên trực tiếp hoặc thông qua phương tiện truyền hình hoặc trực tuyến từ một cơ sở dữ liệu máy tính hoặc qua internet hoặc qua các thiết bị xách tay, di động, cầm tay hoặc máy tính bảng, dịch vụ trò chơi điện tử cung cấp qua mạng internet; các dịch vụ giải trí cụ thể là cung cấp các trò chơi đánh bài với sự tham gia của nhiều người chơi, các phòng chơi bài và các trò chơi kỹ năng được cung cấp trực tiếp hoặc qua mạng internet hoặc qua truyền hình hoặc qua các thiết bị xách tay, di động, cầm tay hoặc máy tính bảng; tổ chức, sản xuất và giới thiệu các dịch vụ nêu trên; cung cấp tin tức, các dịch vụ tư vấn và cố vấn liên quan đến các dịch vụ nêu trên; cung cấp thông tin liên quan đến các dịch vụ giải trí, các dịch vụ giải trí trên truyền hình, các chương trình truyền hình, các hoạt động thể thao, các hoạt động văn hóa, các dịch vụ giải trí, các trò chơi giải trí; cung cấp thông tin liên quan đến các dịch vụ trò chơi, dịch vụ đánh bạc, dịch vụ cá cược, dịch vụ sòng bạc, dịch vụ trò chơi đánh bài, dịch vụ trò chơi đánh bài poker, các giải đấu, các cuộc thi, trò chơi, trò chơi truyền hình và các sự kiện; cung cấp các xuất bản phẩm điện tử trực tuyến không tải xuống được; cung cấp các bản tin điện tử qua internet, thư điện tử hoặc các thiết bị xách tay, di động, cầm tay hoặc máy tính bảng; tổ chức, quản lý và vận hành các dịch vụ giải trí, dịch vụ giải trí qua truyền hình, các hoạt động thể thao, các hoạt động văn hóa, các dịch vụ giải trí; tổ chức, quản lý và vận hành các trò chơi giải trí, dịch vụ trò chơi, dịch vụ đánh bạc, dịch vụ cá cược, dịch vụ sòng bạc, dịch vụ trò chơi đánh bài, dịch vụ trò chơi đánh bài poker, các giải đấu, các cuộc thi đấu, trò chơi, trò chơi truyền hình và các sự kiện.

---

(210) **4-2018-12402**

(540)

(220) 20.04.2018
(441) 25.07.2018
(531) A1.1.10; A1.1.2; 21.3.1
(591) Đỏ nhạt, đỏ đậm, đen, trắng.
(731) RATIONAL INTELLECTUAL HOLDINGS LIMITED (GB)
Douglas Bay Complex, King Edward Road, Onchan, Isle of Man, IM3 1DZ, United Kingdom
(740) Công ty Luật TNHH T&G (TGVN)

(511) Nhóm 25: Quần áo; đồ đi chân; đồ đội đầu; quần áo thể thao; trang phục thể thao.

---

(210) **4-2018-12403**

(540)

(220) 20.04.2018
(441) 25.07.2018
(531) 21.3.1; A1.1.10; A1.1.2
(591) Đỏ nhạt, đỏ đậm, đen, trắng.
(731) RATIONAL INTELLECTUAL HOLDINGS LIMITED (GB)
Douglas Bay Complex, King Edward Road, Onchan, Isle of Man, IM3 1DZ, United Kingdom
(740) Công ty Luật TNHH T&G (TGVN)

(511) Nhóm 28: Trò chơi và đồ chơi; đồ chơi mềm; trò chơi bài; phỉnh poker; phỉnh trò chơi; bộ phỉnh trò chơi bao gồm: phỉnh trò chơi, thẻ chơi kiểu poker và hộp chuyên dụng để đựng các sản phẩm này; thiết bị trò chơi, cụ thể là: phỉnh và xúc xắc, cốc chơi xúc xắc, thiết bị trộn bài lá; bài lá; hộp chuyên dụng đựng bài lá; thiết bị trò chơi vận hành bằng đồng xu; trò chơi liên quan đến thể thao; thiết bị thể thao; quả bóng dùng trong thể thao; túi chuyên dụng để đựng vật dụng thể thao; túi chuyên dụng để đựng các thiết bị thể thao; hộp chuyên dụng để đựng dụng cụ thể thao; găng tay thể thao.

---

(210) **4-2018-12404**

(540)

(220) 20.04.2018
(441) 25.07.2018
(531) 21.3.1; A1.1.10; A1.1.2
(591) Đỏ nhạt, đỏ đậm, đen, trắng.
(731) RATIONAL INTELLECTUAL HOLDINGS LIMITED (GB)
Douglas Bay Complex, King Edward Road, Onchan, Isle of Man, IM3 1DZ, United Kingdom
(740) Công ty Luật TNHH T&G (TGVN)

(511) Nhóm 41: Dịch vụ vui chơi giải trí; dịch vụ giải trí trên truyền hình; cung cấp các chương trình truyền hình; các hoạt động thể thao và văn hóa; dịch vụ giải trí; dịch vụ trò chơi giải trí; dịch vụ trò chơi; dịch vụ đánh bạc; dịch vụ cá cược; dịch vụ sòng bạc; dịch vụ trò chơi đánh bài; dịch vụ trò chơi đánh bài poker; cung cấp các trò chơi kỹ năng; tổ chức, sản xuất, và giới thiệu các dịch vụ nêu trên; tổ chức, sản xuất và giới thiệu các giải đấu, các cuộc thi, trò chơi, trò chơi truyền hình và các sự kiện; cung cấp các dịch vụ nêu trên trực tiếp hoặc thông qua phương tiện truyền hình hoặc trực tuyến từ một cơ sở dữ liệu máy tính hoặc qua internet hoặc qua các thiết bị xách tay, di động, cầm tay hoặc máy tính bảng, dịch vụ trò chơi điện tử cung cấp qua mạng internet; các dịch vụ giải trí cụ thể là cung cấp các trò chơi đánh bài với sự tham gia của nhiều người chơi, các phòng chơi bài và các trò chơi kỹ năng được cung cấp trực tiếp hoặc qua mạng internet hoặc qua truyền hình hoặc qua các thiết bị xách tay, di động, cầm tay hoặc máy tính bảng; tổ chức, sản xuất và giới thiệu các dịch vụ nêu trên; cung cấp tin tức, các dịch vụ tư vấn và cố vấn liên quan đến các dịch vụ nêu trên; cung cấp thông tin liên quan đến các dịch vụ giải trí, các dịch vụ giải trí trên truyền hình, các chương trình truyền hình, các hoạt động thể thao, các hoạt động văn hóa, các dịch vụ giải trí, các trò chơi giải trí; cung cấp thông tin liên quan đến các dịch vụ trò chơi, dịch vụ đánh bạc, dịch vụ cá cược, dịch vụ sòng bạc, dịch vụ trò chơi đánh bài, dịch vụ trò chơi đánh bài poker, các giải đấu, các cuộc thi, trò chơi, trò chơi truyền hình và các sự kiện; cung cấp các xuất bản phẩm điện tử trực tuyến không tải

xuống được; cung cấp các bản tin điện tử qua internet, thư điện tử hoặc các thiết bị xách tay, di động, cầm tay hoặc máy tính bảng; tổ chức, quản lý và vận hành các dịch vụ giải trí, dịch vụ giải trí qua truyền hình, các hoạt động thể thao, các hoạt động văn hóa, các dịch vụ giải trí; tổ chức, quản lý và vận hành các trò chơi giải trí, dịch vụ trò chơi, dịch vụ đánh bạc, dịch vụ cá cược, dịch vụ sòng bạc, dịch vụ trò chơi đánh bài, dịch vụ trò chơi đánh bài poker, các giải đấu, các cuộc thi đấu, trò chơi, trò chơi truyền hình và các sự kiện.

---

(210) **4-2018-12418**

(540)

(220) 20.04.2018
(441) 25.07.2018
(531) 25.1.6
(591) Đen, xanh lá cây, cam, đỏ, trắng.
(731) GENESIS BBQ CO., LTD. (KR)
(Munjeong - Dong), Jungdaero 64, Songpa-Gu, Seoul, Republic of Korea
(740) Công ty TNHH Sở hữu trí tuệ ACTIP (ACTIP IP LIMITED)

(511) Nhóm 29: Thăn gà rút xương; thịt gà; gà viên; gà tẩm bột; gà xay nhuyễn; gà cắt miếng; sa lát gà; cổ gà; cánh gà; món ăn nấu sẵn chủ yếu từ thịt gà; ức gà phi lê; gà nướng cả con; gà nướng; gà đông lạnh.

Nhóm 43: Dịch vụ nhà hàng ăn uống; quán ăn tự phục vụ; dịch vụ nhà hàng phục vụ bia có không gian vườn; dịch vụ nhà hàng ăn uống quy mô nhỏ; dịch vụ nhà hàng phục vụ cà phê và các thức uống khác; dịch vụ phục vụ thức ăn và đồ uống trong nhà hàng tự phục vụ đồ ăn uống nhanh; dịch vụ chuẩn bị thực phẩm chuyên món gà rán; dịch vụ nhà hàng ăn uống chuyên món gà nướng và gà rán; dịch vụ nhà hàng cung cấp đồ ăn và thức uống; cửa hàng thức ăn ngon nấu sẵn do nhà hàng thực hiện; dịch vụ chuỗi nhà hàng ăn uống; dịch vụ chuỗi nhà hàng ăn uống chuyên món gà; quán rượu; dịch vụ quầy rượu.

---

(210) **4-2018-12427**

(540)

(220) 20.04.2018
(441) 25.07.2018
(531) 25.1.25; A5.5.20; 24.15.21; 25.1.9
(731) LIU, WEI-CHIH (TW)
No.1-12, Hancheng 4th St., Xitun Dist., Taichung City 407, Taiwan
(740) Công ty Luật TNHH AMBYS Hà Nội (AMBYS HANOI)

(511) Nhóm 08: Khoan cầm tay, vận hành bằng tay; nhíp; dụng cụ để chuội và hồ vải [công cụ cầm tay]; dụng cụ đục lỗ [dụng cụ cầm tay], tay quay bàn ren; dụng cụ vặn ốc, vít [công cụ cầm tay]; cờ lê [dụng cụ cầm tay]; khoan tay kiểu bánh cóc [dụng cụ cầm tay]; bàn ren [dụng cụ cầm tay]; dụng cụ cầm tay, thao tác thủ công; con dấu [dụng cụ cầm tay]; dao cắt răng chạy tròn [dụng cụ cầm tay]; dụng cụ đột lỗ [công cụ cầm tay].

---

(210) **4-2018-12441**

(540)

QLC CHAIN

(220) 20.04.2018
(441) 25.07.2018

(731) QLINK FOUNDATION LIMITED (SG)
22 North Canal Road, #02-00, Singapore 048834

(740) Công ty Luật TNHH quốc tế BMVN (BMVN INTERNATIONAL LLC)

(511) Nhóm 09: Phần mềm máy vi tính; chương trình máy vi tính (phần mềm có thể tải xuống được); ứng dụng phần mềm máy vi tính có thể tải xuống được; nền tảng phần mềm máy vi tính đã được ghi hoặc có thể tải xuống được; phần cứng máy vi tính; máy vi tính; thiết bị xử lý dữ liệu; vật mang dữ liệu từ tính; đĩa ghi; xuất bản phẩm điện tử có thể tải xuống được; hệ thống và thiết bị liên lạc không dây; thiết bị truyền thông tin dùng cho liên lạc qua internet, liên lạc trực tuyến hoặc qua mạng máy tính.

Nhóm 36: Dịch vụ phát hành phiếu có giá; cung cấp dịch vụ tài chính cho người khác; phân tích tài chính; thông tin tài chính; dịch vụ tài chính; nghiệp vụ tài chính; nghiệp vụ tiền tệ; dịch vụ phát hành tiền điện tử và tiền mặt điện tử; dịch vụ chuyển vốn bằng điện tử; dịch vụ thanh toán điện tử; dịch vụ thanh toán hóa đơn được cung cấp qua một trang web; dịch vụ thanh toán tài khoản bằng điện tử thông qua mạng internet di động không dây; dịch vụ thanh toán tài khoản bằng điện tử thông qua mạng máy tính; dịch vụ chuyển quỹ điện tử; dịch vụ tổ chức quyên góp từ thiện; dịch vụ thanh toán tài khoản điện tử trực tuyến; dịch vụ ngân hàng; dịch vụ ngân hàng trực tuyến; và dịch vụ tài chính trực tuyến; dịch vụ đổi tiền; dịch vụ giao dịch ngoại tệ; dịch vụ giao dịch ngoại tệ được cung cấp trực tuyến từ dữ liệu máy vi tính; dịch vụ xác nhận ngoại tệ điện tử; dịch vụ định giá tài chính; dịch vụ đánh giá và định giá tài chính; dịch vụ thu thập dữ liệu tài chính; dịch vụ cung cấp bảo lãnh tài chính.

Nhóm 38: Dịch vụ viễn thông; dịch vụ cung cấp kết nối viễn thông tới một mạng máy tính toàn cầu; dịch vụ truy cập internet không dây; dịch vụ cung cấp quyền truy cập vào mạng liên lạc và dữ liệu liên lạc thông qua việc sử dụng máy vi tính và các thiết bị không dây khác; dịch vụ truyền phát dữ liệu; dịch vụ cung cấp quyền truy cập mạng máy tính toàn cầu cho người sử dụng.

Nhóm 42: Dịch vụ thiết kế và phát triển phần mềm và thiết bị liên lạc; dịch vụ thiết kế và phát triển phần mềm máy tính; dịch vụ thiết kế và phát triển phần cứng máy tính; dịch vụ điện toán đám mây; dịch vụ làm mưa nhân tạo; dịch vụ lập trình máy tính; dịch vụ cho thuê phần mềm máy tính; dịch vụ tư vấn phần mềm máy tính; dịch vụ lưu trữ dữ liệu điện tử; dịch vụ cung cấp thông tin về công nghệ máy tính và lập trình máy tính thông qua một trang web; dịch vụ cài đặt phần mềm máy tính; dịch vụ bảo trì phần mềm máy tính; và dịch vụ cập nhật phần mềm máy vi tính; dịch vụ giám sát hệ thống máy tính nhờ truy cập từ xa; cung cấp phần mềm như một dịch vụ (saas); dịch vụ lưu trữ trên máy chủ; dịch vụ tư vấn công nghệ viễn thông; cho thuê máy chủ đặt web.

(210) **4-2018-12458**

(540)

(220) 20.04.2018
(441) 25.07.2018
(531) 5.7.3; A5.3.13
(591) Đen, vàng, xanh lá.
(731) NGÂN HÀNG THƯƠNG MẠI CỔ PHẦN VIỆT NAM THỊNH VƯỢNG (VPBANK) (VN)
Số 89 Láng Hạ, phường Láng Hạ, quận Đống Đa, thành phố Hà Nội
(740) Công ty Cổ phần Tư vấn ENCO (ENCO CONSULTANCY CORP.)

(511) Nhóm 09: Thẻ ATM; thẻ ghi nợ; thẻ tín dụng; phần mềm ngân hàng, phần mềm ứng dụng trên máy tính, có thể tải về; phần mềm ứng dụng trên điện thoại, có thể tải về.

Nhóm 35: Tư vấn lập hồ sơ mời thầu; tư vấn nghiệp vụ thương mại; lập các báo cáo thống kê kế toán (lập bản thanh toán); quản lý thương mại việc li-xăng sản phẩm và dịch vụ của người khác; thông tin thương mại và tư vấn tiêu dùng [cửa hàng tư vấn người tiêu dùng]; dịch vụ đẩy mạnh bán hàng [cho người khác]; dịch vụ khuyến mại [cho người khác]; biên tập số liệu thống kê; hệ thống hóa thông tin vào cơ sở dữ liệu máy tính.

Nhóm 36: Phân tích tài chính; dịch vụ ngân hàng; dịch vụ ngân hàng trực tuyến (dịch vụ ngân hàng tại nhà); đầu tư vốn; kiểm tra ngân phiếu [séc thanh toán]; nghiệp vụ thanh toán [tài chính]; tư vấn tài chính; tư vấn về bảo hiểm; dịch vụ thẻ tín dụng; dịch vụ phát hành thẻ tín dụng; dịch vụ thẻ ghi nợ; dịch vụ đổi tiền; định giá tài chính [bảo hiểm, ngân hàng, bất động sản]; quản lý tài chính; dịch vụ tài chính; dịch chuyển vốn bằng điện tử; cung cấp thông tin tài chính; trả góp; phát hành trái phiếu có giá trị; phát hành ngân phiếu [séc] du lịch; cho vay tín chấp (vay không cần tài sản bảo đảm); cho vay [tài chính]; ngân hàng thế chấp (ngân hàng cầm cố bất động sản); quỹ tương hỗ [quỹ hỗ tương đầu tư]; dịch vụ quỹ tiết kiệm; bảo đảm tài chính; môi giới chứng khoán; dịch vụ môi giới chứng khoán; thông tin giá cả thị trường chứng khoán; niêm yết giá ở sở giao dịch chứng khoán; tư vấn đầu tư chứng khoán; cung cấp thông tin về tài chính chứng khoán; dịch vụ kinh doanh chứng khoán; ủy thác, nhận ủy thác, làm đại lý trong các lĩnh vực liên quan đến hoạt động ngân hàng, kể cả việc quản lý tài sản, vốn đầu tư của tổ chức, cá nhân trong và ngoài nước; quản lý dự án đầu tư xây dựng.

Nhóm 38: Dịch vụ cung cấp phòng nói chuyện trên internet; truyền tin và ảnh có hỗ trợ của máy vi tính; cung cấp diễn đàn trực tuyến; thông tin liên lạc bằng máy vi tính; dịch vụ cung cấp nhật ký điện tử (blogs) trên internet; dịch vụ viễn thông; dịch vụ viễn thông chủ yếu liên mạng; dịch vụ truyền đạt các số liệu; dịch vụ thông tin điều khiển bằng máy điện toán; truyền đạt số liệu điện qua mạng xử lý số liệu toàn cầu, bao gồm cả liên mạng; dịch vụ truyền đạt, cung cấp hoặc hiển thị thông tin từ ngân hàng số liệu được lưu trữ trong máy vi tính hoặc qua liên mạng; cung cấp số liệu thông qua việc sử dụng hình ảnh điện tử được sử dụng hình ảnh điện tử được xử lý bởi liên lạc điện thoại.

(210) **4-2018-12550**

(540)

(220) 23.04.2018
(441) 25.07.2018
(531) A5.3.13; A5.3.15; 2.9.1
(591) Màu xám đậm, màu xám nhạt, màu đỏ, màu xanh lá cây, màu vàng, màu xanh lá mạ, màu trắng, màu trắng sữa.
(731) CÔNG TY TNHH SX-TM ĐÔNG DƯỢC THIÊN PHÚC (VN)
Số 808 Cách Mạng Tháng Tám, khu phố 1, phường 4, thành phố Tây Ninh, tỉnh Tây Ninh
(740) Công ty TNHH Sở hữu trí tuệ VIPATCO (VIPATCO CO., LTD.)

(511) Nhóm 05: Dược phẩm; thực phẩm chức năng dùng cho mục đích y tế.

---

(210) **4-2018-12554**

(300) 2017-140471 24.10.2017 JP

(540)

Canto

(220) 23.04.2018
(441) 25.07.2018
(731) NISSAN JIDOSHA KABUSHIKI KAISHA (ALSO TRADING AS NISSAN MOTOR CO., LTD.) (JP)
No. 2, Takara-cho, Kanagawa-ku, Yokohama-shi, Kanagawa-ken, Japan
(740) Công ty Luật TNHH T&G (TGVN)

(511) Nhóm 09: Cảm biến tiệm cận; cảm biến báo động, chuông chống trộm; thiết bị báo hiệu chống trộm không dùng cho xe cộ; thiết bị báo động bằng âm thanh; thiết bị điều khiển từ xa dùng cho xe ô tô; thiết bị đo xa điều khiển từ xa; bộ điều khiển tốc độ điện tử; thiết bị đo khoảng cách; tệp tin âm nhạc có thể tải về được; bản nhạc và bản ghi âm thanh có thể tải xuống được; thiết bị tái tạo âm thanh; chương trình máy tính [phần mềm có thể tải xuống được]; ứng dụng phần mềm máy tính có thể tải xuống được; thiết bị dẫn đường cho xe cộ [máy vi tính trên xe cộ]; máy và dụng cụ đo lường hoặc thử nghiệm; máy và thiết bị viễn thông; máy điện tử, thiết bị điện tử và bộ phận của chúng.

Nhóm 12: Xe ô tô và các bộ phận và phụ tùng của chúng; còi báo động dùng cho xe ô tô; thiết bị báo động tiệm cận cho xe có động cơ/xe ô tô; đèn hiệu báo lùi cho xe cộ; chuông chống trộm dùng cho xe cộ; động cơ chính không dùng điện cho phương tiện giao thông trên bộ, không bao gồm các bộ phận của chúng; động cơ cho phương tiện giao thông trên bộ; động cơ điện xoay chiều và động cơ điện một chiều cho phương tiện giao thông trên bộ, không bao gồm các bộ phận của chúng; động cơ điện cho phương tiện giao thông trên bộ; phương tiện giao thông/xe cộ chạy điện và các bộ phận và phụ tùng của chúng; phương tiện giao thông/xe cộ sử dụng pin nhiên liệu và các bộ phận và phụ tùng của chúng; phương tiện giao thông/xe điện lai (điện hybrid) và các bộ phận và phụ tùng của chúng; ô tô tự lái; ô tô tự động; ô tô không người lái; ô tô có hệ thống hỗ trợ lái xe; xe hàng; ô tô tải; xe tải chở hành lý hoặc người [xe cộ]; xe thể thao đa dụng; ô tô buýt; phương tiện đi lại cho mục đích giải trí; xe thể thao; xe đua; xe tải; xe nâng hàng; máy kéo; thanh chắn va đập của xe cộ; túi khí [thiết bị an toàn cho ô tô]; chắn bùn cho phương

tiện giao thông trên bộ (danh mục này được hưởng quyền ưu tiên theo đơn số 2017-14071 ngày 24/10/2017 tại Nhật Bản).

---

(210) **4-2018-12557**

(540)

DEZOXI

(220) 23.04.2018
(441) 25.07.2018
(731) CÔNG TY CỔ PHẦN DƯỢC PHẨM MEDBOLIDE (VN)
Phòng 09, lầu 10, tòa nhà The Everrich 1, số 968 đường Ba Tháng Hai, phường 15, quận 11, thành phố Hồ Chí Minh
(740) Công ty TNHH Sở hữu trí tuệ và Công nghệ Thủ đô (CAPITAL IP&T CO.LTD.)

(511) Nhóm 05: Dược phẩm; thực phẩm chức năng; thực phẩm dinh dưỡng dùng trong y tế; nước súc miệng dùng cho mục đích y tế; dung dịch làm sạch khử khuẩn sát trùng dùng cho mục đích y tế; nước tắm thảo dược cho trẻ em dùng cho mục đích y tế.

---

(210) **4-2018-12558**

(540)

GAVASI

(220) 23.04.2018
(441) 25.07.2018
(731) CÔNG TY CỔ PHẦN DƯỢC PHẨM MEDBOLIDE (VN)
Phòng 09, lầu 10, tòa nhà The Everrich 1, số 968 đường Ba Tháng Hai, phường 15, quận 11, thành phố Hồ Chí Minh
(740) Công ty TNHH Sở hữu trí tuệ và Công nghệ Thủ đô (CAPITAL IP&T CO.LTD.)

(511) Nhóm 05: Dược phẩm; thực phẩm chức năng; thực phẩm dinh dưỡng dùng trong y tế; nước súc miệng dùng cho mục đích y tế; dung dịch làm sạch khử khuẩn sát trùng dùng cho mục đích y tế; nước tắm thảo dược cho trẻ em dùng cho mục đích y tế.

---

(210) **4-2018-12559**

(540)

ZETKA

(220) 23.04.2018
(441) 25.07.2018
(731) CÔNG TY CỔ PHẦN DƯỢC PHẨM MEDBOLIDE (VN)
Phòng 09, lầu 10, tòa nhà The Everrich 1, số 968 đường Ba Tháng Hai, phường 15, quận 11, thành phố Hồ Chí Minh
(740) Công ty TNHH Sở hữu trí tuệ và Công nghệ Thủ đô (CAPITAL IP&T CO.LTD.)

(511) Nhóm 05: Dược phẩm; thực phẩm chức năng; thực phẩm dinh dưỡng dùng trong y tế; nước súc miệng dùng cho mục đích y tế; dung dịch làm sạch khử khuẩn sát trùng dùng cho mục đích y tế; nước tắm thảo dược cho trẻ em dùng cho mục đích y tế.

---

(210) **4-2018-12574**

(540)

(220) 23.04.2018
(441) 25.07.2018
(531) 26.4.4; 26.3.23; A25.7.21
(591) Đỏ, xanh, trắng.
(731) CÔNG TY CỔ PHẦN TIẾP THỊ MẠNG TOÀN CẦU (VN)
Số 148, phố Lương Đình Của, phường Kim Liên, quận Đống Đa, thành phố Hà Nội
(740) Công ty TNHH IPVC (IP.VC CO.,LTD)

(511) Nhóm 09: Kính mắt.

Nhóm 14: Đồng hồ.

Nhóm 25: Quần; áo; váy; tất; đồ đội đầu; đồ đi chân.

Nhóm 35: Đại lý mua bán hàng hóa: hàng lương thực, thực phẩm, phụ gia thực phẩm, thực phẩm đóng hộp, thực phẩm đông lạnh, đồ uống các loại, đồ dùng gia dụng (bát, đĩa, thìa, đũa, dao, nồi, chảo), quần áo, giày dép, túi xách, bao lô, cặp sách, mũ nón thời trang, mỹ phẩm làm đẹp (nước hoa, nước thơm, son, phấn, kem, chế phẩm trang điểm và đồ dùng trang điểm), hoá mỹ phẩm (nước tẩy rửa, chế phẩm khử mùi, chất tẩy rửa, nước xúc miệng, xà phòng, dầu gội, sữa tắm, chế phẩm vệ sinh), hàng điện máy gia dụng (quạt điện, ấm điện, nồi cơm điện, bếp điện, bếp từ, lò vi sóng, bàn là, bình đun nước, máy xay đa năng, máy xay sinh tố, máy làm sữa, máy ép nước, máy sấy, máy hút mùi, máy pha cà phê, máy giặt, điều hoà, tủ lạnh, ti vi, đầu video, máy tăng âm, đầu thu kỹ thuật số, đầu đọc đĩa dùng cho gia đình), đồ trang trí nội thất (bàn, ghế, kệ tivi, tủ, giường, lọ hoa, khung ảnh), kính mắt, đồng hồ, dây, hộp đồng hồ, thiết bị nội ngoại thất, hàng dệt may, văn phòng phẩm (sách, vở, bút, thước, giấy in, bản đồ, phong bì, mực, bìa hồ sơ, túi đựng tài liệu), vật liệu và thiết bị lắp đặt khác trong xây dựng (tre, nứa, gỗ cây và gỗ chế biến, xi măng, gạch xây, ngói, đá, cát, sỏi, kính xây dựng, sơn, véeni, gạch ốp lát, thiết bị vệ sinh, đồ ngũ kim, thiết bị lắp đặt vệ sinh, ống, ống dẫn, khớp nối, vòi, cút chữ T, ống cao su), hàng thủ công mỹ nghệ, các sản phẩm điêu khắc, hội hoạ, vali, cặp, túi, ví, hàng da và giả da khác, dược phẩm và dụng cụ y tế, hàng gốm, sứ, thủy tinh, dụng cụ thể dục, thể thao, sản phẩm quang học và chụp ảnh (ví dụ: kính râm, ống nhòm, kính lúp), băng, đĩa cd, dvd đã ghi âm thanh, hình ảnh, nhạc cụ, sản phẩm đồ chơi, sản phẩm trò chơi trong siêu thị, cửa hàng; tư vấn xuất nhập khẩu; dịch vụ ủy thác xuất nhập khẩu; dịch vụ xúc tiến thương mại; dịch vụ giới thiệu việc làm; dịch vụ cung cấp các thông tin giao dịch về thương mại và kinh doanh.

Nhóm 36: Đại lý làm thủ tục hải quan.

Nhóm 37: Lắp đặt (thi công) thiết bị nội ngoại thất; xây dựng.

Nhóm 39: Du lịch; vận chuyển hàng hóa; đóng gói hàng hóa; dịch vụ lưu giữ hàng hóa; dịch vụ cho thuê kho bãi; dịch vụ hậu cần vận tải.

Nhóm 41: Đào tạo; đào tạo việc làm.

Nhóm 42: Tư vấn thiết kế nội thất, ngoại thất.

Nhóm 43: Dịch vụ nhà hàng ăn uống; dịch vụ quán bar; dịch vụ quán rượu; khách sạn; dịch vụ cung cấp thực phẩm và đồ uống do nhà hàng thực hiện.

---

(210) **4-2018-12605**

(540)

MALANG COCO

(220) 23.04.2018
(441) 25.07.2018
(531) 1.15.15; 25.7.25
(731) AQUALEX INC. (KR)
(Woolim Lions Valley 1-cha, Sangdaewon-dong) #203, 27, Dunchon-daero 457beon-gil, Jungwon-gu, Seongnam-si, Gyeonggi-do 13219, Republic of Korea
(740) Công ty TNHH Trường Xuân (AGELESS CO.,LTD.)

(511) Nhóm 03: Mỹ phẩm; chế phẩm mỹ phẩm để chăm sóc da; chế phẩm tẩy trang; kem làm trắng da; gel xoa bóp, trừ loại dùng cho mục đích y tế; kem mỹ phẩm; đồ trang điểm (mỹ phẩm); chế phẩm cạo râu; dầu gội đầu (không chứa thuốc); chế phẩm mỹ phẩm để tắm.

---

(210) **4-2018-12606**

(540)

HONEY JACKSON

(220) 23.04.2018
(441) 25.07.2018
(731) AQUALEX INC. (KR)
(Woolim Lions Valley 1-cha, Sangdaewon-dong) #203, 27, Dunchon-daero 457beon-gil, Jungwon-gu, Seongnam-si, Gyeonggi-do 13219, Republic of Korea
(740) Công ty TNHH Trường Xuân (AGELESS CO.,LTD.)

(511) Nhóm 03: Mỹ phẩm; chế phẩm mỹ phẩm để chăm sóc da; chế phẩm tẩy trang; kem làm trắng da; gel xoa bóp, trừ loại dùng cho mục đích y tế; kem mỹ phẩm; đồ trang điểm (mỹ phẩm); chế phẩm cạo râu; dầu gội đầu (không chứa thuốc); chế phẩm mỹ phẩm để tắm.

---

(210) **4-2018-12620**

(540)

JA SOLAR

(220) 23.04.2018
(441) 25.07.2018
(731) JINGAO SOLAR CO., LTD. (CN)
Jinglong Street, Ningjin County, Hebei Province, China
(740) Công ty TNHH Trường Xuân (AGELESS CO.,LTD.)

(511) Nhóm 09: Chất bán dẫn; mạch tích hợp; pin quang điện; pin mặt trời; pin ganvanic; miếng bán dẫn, cụ thể là miếng bán dẫn dùng cho mạch tích hợp.

---

(210) **4-2018-12622**

(540)

(220) 23.04.2018
(441) 25.07.2018
(531) 3.3.1; 3.3.15
(731) AGROHARTA FERTILIZER SDN. BHD. (MY)
1-3-1, Jalan Setia Prima M U13/M, Setia Alam, Seksyen U13, 40170 Shah Alam, Selangor Malaysia
(740) Công ty TNHH Trường Xuân (AGELESS CO.,LTD.)

(511) Nhóm 01: Phân bón dùng trong nông nghiệp; phân bón dùng trong nội địa; chất dinh dưỡng (phân bón) ở dạng lỏng dùng trong nông nghiệp; phân bón hữu cơ; hóa chất dùng trong nông nghiệp, trừ chất diệt nấm, chất diệt cỏ, thuốc trừ sâu và chất diệt ký sinh trùng.

---

(210) **4-2018-12640**

(540)

(220) 23.04.2018
(441) 25.07.2018
(531) 26.1.1; A1.11.8; A1.1.10; 1.15.3; 8.1.18
(731) XIGMATEK CO., LTD. (TW)
8F., No.659, Zhongzheng Rd., Xinzhuang Dist., New Taipei City 242, Taiwan
(740) Công ty TNHH Sở hữu trí tuệ ACTIP (ACTIP IP LIMITED)

(511) Nhóm 09: Thiết bị ngoại vi máy vi tính; máy vi tính; vỏ máy vi tính; bộ nguồn điện; bộ tản nhiệt chuyên dùng cho máy vi tính; quạt làm mát bên trong máy vi tính [phần cứng máy vi tính].

---

(210) **4-2018-12642**

(540)

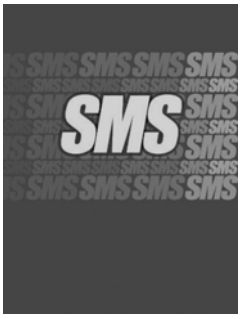

(220) 23.04.2018
(441) 25.07.2018
(531) 26.4.2; 25.7.17
(731) THAILAND TOBACCO MONOPOLY (TH)
184, Rama IV Road, Klong Toey Sub-District, Klong Toey District, Bangkok, 10110
(740) Công ty TNHH Sở hữu trí tuệ ACTIP (ACTIP IP LIMITED)

(511) Nhóm 34: Thuốc lá điếu.

---

(210) **4-2018-12643**

(540)

(220) 23.04.2018
(441) 25.07.2018
(531) 24.15.1; 26.4.2
(731) THAILAND TOBACCO MONOPOLY (TH)
184, Rama IV Road, Klong Toey Sub-District, Klong Toey District, Bangkok, 10110
(740) Công ty TNHH Sở hữu trí tuệ ACTIP (ACTIP IP LIMITED)

(511) Nhóm 34: Thuốc lá điếu.

---

(210) **4-2018-12665**

(540)

(220) 23.04.2018
(441) 25.07.2018
(531) 7.5.2; 7.1.6; 26.4.4; 26.4.7
(731) THAILAND TOBACCO MONOPOLY (TH)
184, Rama IV Road, Klong Toey Sub-District, Klong Toey District, Bangkok, 10110
(740) Công ty TNHH Sở hữu trí tuệ ACTIP (ACTIP IP LIMITED)

(511) Nhóm 34: Thuốc lá điếu.

---

(210) **4-2018-12666**

(540)

(220) 23.04.2018
(441) 25.07.2018
(531) 5.7.3; A5.5.20; 24.1.1; 5.13.4
(731) THAILAND TOBACCO MONOPOLY (TH)
184, Rama IV Road, Klong Toey Sub-District, Klong Toey District, Bangkok, 10110
(740) Công ty TNHH Sở hữu trí tuệ ACTIP (ACTIP IP LIMITED)

(511) Nhóm 34: Thuốc lá điếu.

---

(210) **4-2018-12667**

(540)

(220) 23.04.2018
(441) 25.07.2018
(531) 25.1.25; A26.11.12; 1.15.23; 1.15.5
(731) THAILAND TOBACCO MONOPOLY (TH)
184, Rama IV Road, Klong Toey Sub-District, Klong Toey District, Bangkok, 10110
(740) Công ty TNHH Sở hữu trí tuệ ACTIP (ACTIP IP LIMITED)

(511) Nhóm 34: Thuốc lá điếu.

---

(210) **4-2018-12677**

(540)

(220) 24.04.2018
(441) 25.07.2018
(531) 24.15.21; 26.3.2; A24.15.11; 1.15.23
(591) Xanh dương.
(731) CÔNG TY CỔ PHẦN NEW SHOES (VN)
Số 1/B14, khu phố Bình Thuận 2, phường Thuận Giao, thị xã Thuận An, tỉnh Bình Dương

(511) Nhóm 25: Giày; giày cổ thấp; giày cao cổ; giầy thể thao.

---

(210) **4-2018-12678**

(540)

(220) 24.04.2018
(441) 25.07.2018
(591) Xanh dương, xám đen.
(731) CÔNG TY TNHH MỘT THÀNH VIÊN THIÊN NGHIỆP PHÁT (VN)
Số 68, tổ 96, khu phố 11, đường Trần Phú, khu dân cư Chánh Nghĩa, phường Chánh Nghĩa, thành phố Thủ Dầu Một, tỉnh Bình Dương

(511) Nhóm 25: Giày; giày cổ thấp, giày cao cổ; giầy thể thao.

---

(210) **4-2018-12679**

(540)

Sumi gạo sữa

(220) 24.04.2018
(441) 25.07.2018
(731) CÔNG TY TNHH THỰC PHẨM SUMI&SUKI (VN)
90-92 Trần Nam Trung, phường Hòa Xuân, quận Cẩm Lệ, thành phố Đà Nẵng

(511) Nhóm 30: Gạo.

---

(210) **4-2018-12690**

(540)

(220) 24.04.2018
(441) 25.07.2018
(531) 1.15.15; 25.7.25; 26.13.1; 1.13.1
(591) Tím, xanh ngọc, vàng nhũ, ghi, trắng.
(731) CÔNG TY CỔ PHẦN KỸ THUẬT VTP Á CHÂU (VN)
Lô A2-CN3 cụm công nghiệp Từ Liêm, phường Minh Khai, quận Bắc Từ Liêm, thành phố Hà Nội

(511) Nhóm 03: Mỹ phẩm như: kem dưỡng da, sữa rửa mặt, sữa dưỡng thể, kem dưỡng tay chân, son môi.

Nhóm 05: Dược phẩm, thực phẩm dinh dưỡng dùng trong y tế.

---

(210) **4-2018-12691**

(540)

(220) 24.04.2018
(441) 25.07.2018
(531) 1.15.15; 25.7.25; 26.13.1; 1.13.1
(591) Tím, xanh ngọc, vàng nhũ, ghi, trắng.
(731) CÔNG TY CỔ PHẦN KỸ THUẬT VTP Á CHÂU (VN)
Lô A2-CN3 cụm công nghiệp Từ Liêm, phường Minh Khai, quận Bắc Từ Liêm, thành phố Hà Nội

(511) Nhóm 03: Mỹ phẩm như: kem dưỡng da, sữa rửa mặt, sữa dưỡng thể, kem dưỡng tay chân, son môi.

Nhóm 05: Dược phẩm, thực phẩm dinh dưỡng dùng trong y tế.

---

(210) **4-2018-12692**

(540)

(220) 24.04.2018
(441) 25.07.2018
(531) 26.4.2; A26.11.12
(591) Tím sẫm, tím, tím nhạt, ghi, màu đất sét, trắng.
(731) CÔNG TY CỔ PHẦN KỸ THUẬT VTP Á CHÂU (VN)
Lô A2-CN3 cụm công nghiệp Từ Liêm, phường Minh Khai, quận Bắc Từ Liêm, thành phố Hà Nội

(511) Nhóm 03: Mỹ phẩm như: kem dưỡng da, sữa rửa mặt, sữa dưỡng thể, kem dưỡng tay chân, son môi.

Nhóm 05: Dược phẩm, thực phẩm dinh dưỡng dùng trong y tế.

---

(210) **4-2018-12693**

(540)

(220) 24.04.2018
(441) 25.07.2018
(531) 26.1.1; A26.1.18
(591) Đỏ, trắng.
(731) CÔNG TY TNHH CHẾ BIẾN THỰC PHẨM & BÁNH KẸO PHẠM NGUYÊN (VN)
Số 613, đường Trần Đại Nghĩa, phường Tân Tạo A, quận Bình Tân, thành phố Hồ Chí Minh

(511) Nhóm 30: Bánh kẹo; bánh mỳ; sôcôla; bánh quy; bánh trứng.

---

(210) **4-2018-12695**

(540)

(220) 24.04.2018
(441) 25.07.2018
(531) 26.1.1; A26.1.18
(591) Đỏ, trắng.
(731) CÔNG TY TNHH CÔNG NGHỆ HÀN VIỆT NAM (VN)
Tổ dân phố Cáo Đỉnh 2, phường Xuân Đỉnh, quận Bắc Từ Liêm, thành phố Hà Nội
(740) Công ty TNHH Dịch vụ sở hữu trí tuệ ALPHA (ALPHA PLUS CO., LTD.)

(511) Nhóm 07: Máy công cụ; máy cắt; máy hàn; bộ phận và thiết bị của máy cắt, máy hàn; cơ cấu điều khiển (bộ điều khiển) cho động cơ và máy móc; rô bốt (máy móc) sử dụng trong quy trình công nghệ hàn; máy nắn; máy cắt tôn; máy ép thủy lực; điện cực hàn (là bộ phận của máy hàn); máy khoan; máy gia công cơ khí bao gồm máy phay, máy tiện, máy khoan, máy mài, tổ hợp máy gia công cơ khí CNC; hệ thống máy hàn, máy cắt, máy tiện; rô bốt (máy móc).

---

(210) **4-2018-12696**

(540)

(220) 24.04.2018
(441) 25.07.2018
(531) 26.1.1; A26.1.18
(591) Đỏ, trắng.
(731) CÔNG TY TNHH CÔNG NGHỆ HÀN VIỆT NAM (VN)
Tổ dân phố Cáo Đỉnh 2, phường Xuân Đỉnh, quận Bắc Từ Liêm, thành phố Hà Nội
(740) Công ty TNHH Dịch vụ sở hữu trí tuệ ALPHA (ALPHA PLUS CO., LTD.)

(511) Nhóm 07: Máy công cụ; máy cắt; máy hàn; bộ phận và thiết bị của máy cắt, máy hàn; cơ cấu điều khiển (bộ điều khiển) cho động cơ và máy móc; rô bốt (máy móc) sử dụng trong

quy trình công nghệ hàn; máy nắn; máy cắt tôn; máy ép thủy lực; điện cực hàn (là bộ phận của máy hàn); máy khoan; máy gia công cơ khí bao gồm máy phay, máy tiện, máy khoan, máy mài, tổ hợp máy gia công cơ khí CNC; hệ thống máy hàn, máy cắt, máy tiện; rô bốt (máy móc).

---

(210) **4-2018-12697**

(540)

(220) 24.04.2018
(441) 25.07.2018
(531) A5.1.12; A5.1.6
(591) Trắng, đỏ, đen, xanh đen.
(731) CÔNG TY TNHH MTV HKPEARL (VN)
907 Âu Cơ, phường Hòa Khánh Bắc, quận Liên Chiểu, thành phố Đà Nẵng

(511) Nhóm 03: Tinh dầu; hương liệu cho thực phẩm [tinh dầu]; son môi; thuốc bôi lông mi mắt (mát-ca-ra); mỹ phẩm có nguồn gốc thảo mộc; xà phòng.

---

(210) **4-2018-12699**

(540)

(220) 24.04.2018
(441) 25.07.2018
(531) A26.4.6; 26.4.1; 25.1.9; A25.1.10
(591) Nâu, trắng.
(731) CÔNG TY CỔ PHẦN KINH DOANH HƯƠNG VỊ VIỆT (VN)
Số 46, phố Tăng Bạt Hổ, phường Phạm Đình Hổ, quận Hai Bà Trưng, thành phố Hà Nội

(511) Nhóm 43: Dịch vụ cung cấp thực phẩm và đồ uống (do nhà hàng thực hiện).

---

(210) **4-2018-12708**

(540)

(220) 24.04.2018
(441) 25.07.2018
(531) A5.3.13; A5.3.14
(591) Trắng, xanh lá cây, cam.
(731) CÔNG TY CỔ PHẦN XÂY DỰNG VIỆT QUỐC (VN)
Số 6 đường Einstein, khu phố 4, phường Bình Thọ, quận Thủ Đức, thành phố Hồ Chí Minh

(511) Nhóm 29: Hạt chia, hạt óc chó, hạt mắc ca, hạt hạnh nhân, diêm mạch, yến mạch (đã qua chế biến).

Nhóm 35: Mua bán trái cây nhập khẩu (lê, lựu, nho, mận, kiwi, quýt, táo, bánh kẹo, chocolate, đồ uống không cồn, đồ uống có cồn, sữa, bia, hạt chia, hạt óc chó, hạt mắc ca, hạt hạnh nhân, diêm mạch, yến mạch (đã qua chế biến).

---

(210) **4-2018-12709**

(540)

(220) 24.04.2018
(441) 25.07.2018
(531) 26.3.23
(591) Đen, vàng, trắng.
(731) NGUYỄN DUY PHI (VN)
B11 Khu Biệt thự Thanh Bình, phường 10, thành phố Vũng Tàu, tỉnh Bà Rịa - Vũng Tàu
(740) Công ty Luật TNHH ELITE (ELITE LAW FIRM)

(511) Nhóm 35: Quảng cáo; tổ chức triển lãm cho mục đích thương mại hoặc quảng cáo; quan hệ công chúng; cung cấp thông tin về kinh doanh thông qua một trang web; nghiên cứu thị trường; giới thiệu sản phẩm.

---

(210) **4-2018-12711**

(540)

(220) 24.04.2018
(441) 25.07.2018
(531) 1.15.15; 1.15.23; A5.3.13; A5.3.14; 26.1.1; A26.11.12
(591) Xanh lá, xanh da trời, xanh đen, đỏ, đen.
(731) CƠ SỞ DŨNG QUYÊN (VN)
Số 25 - ấp Nam, xã Dưỡng Điềm, huyện Châu Thành, tỉnh Tiền Giang

(511) Nhóm 32: Nước khoáng (đồ uống); nước uống đóng chai.

---

(210) **4-2018-12712**

(540)

DŨNG QUYÊN

(220) 24.04.2018
(441) 25.07.2018
(731) CƠ SỞ DŨNG QUYÊN (VN)
Số 25, ấp Nam, xã Dưỡng Điềm, huyện Châu Thành, tỉnh Tiền Giang

(511) Nhóm 32: Nước khoáng (đồ uống); nước uống đóng chai.

---

(210) **4-2018-12713**

(540)

(220) 24.04.2018
(441) 25.07.2018
(531) 3.7.17; 26.3.1; A26.11.12; A26.3.5
(591) Trắng, xanh dương, đỏ.
(731) CÔNG TY CỔ PHẦN GIÁO DỤC KỸ THUẬT Ô TÔ VIỆT NAM (VN)
Số 52/2/2 - 52/2/4 đường số 3, phường 15, quận Gò Vấp, thành phố Hồ Chí Minh

(511) Nhóm 41: Đào tạo nghề sửa chữa ô tô.

---

(210) **4-2018-12714**

(540)

(220) 24.04.2018
(441) 25.07.2018
(531) 26.3.1; A26.3.5; 3.7.17; A26.11.12
(591) Trắng, xanh dương, đỏ.
(731) CÔNG TY CỔ PHẦN GIÁO DỤC KỸ THUẬT Ô TÔ VIỆT NAM (VN)
Số 52/2/2 - 52/2/4 đường số 3, phường 15, quận Gò Vấp, thành phố Hồ Chí Minh

(511) Nhóm 41: Đào tạo nghề sửa chữa ô tô.

---

(210) **4-2018-12715**

(540)

A BAY 100

(220) 24.04.2018
(441) 25.07.2018
(591) Trắng, đỏ.
(731) CÔNG TY TNHH SẢN XUẤT THƯƠNG MẠI DỊCH VỤ HÓA MỸ PHẨM THIÊN LỘC THÀNH (VN)
379B đường TTH21, tổ 18, khu phố 1, phường Tân Thới Hiệp, quận 12, thành phố Hồ Chí Minh

(511) Nhóm 03: Mỹ phẩm, chế phẩm và chất dùng để giặt, chế phẩm dùng để xả vải, chế phẩm dùng để rửa bát đĩa, chế phẩm dùng để lau sàn nhà.

---

(210) **4-2018-12716**

(540)

(220) 24.04.2018
(441) 25.07.2018
(531) 5.5.19; A5.5.20; A5.5.21; 26.1.1
(591) Đen, trắng, xám.
(731) CÔNG TY TRÁCH NHIỆM HỮU HẠN PHÁT TRIỂN P&K (VN)
405/28/22 Thống Nhất, phường 11, quận Gò Vấp, thành phố Hồ Chí Minh

(511) Nhóm 03: Bột đắp mặt nạ (mỹ phẩm).

Nhóm 30: Cà phê; chè (trà); gạo; mật ong.

Nhóm 32: Nước giải khát có gaz và không gaz; nước ngọt; nước uống đóng chai.

---

(210) **4-2018-12717**

(540)

(220) 24.04.2018
(441) 25.07.2018
(531) A5.5.20; A5.5.21; 10.3.7
(591) Vàng, đen.
(731) CÔNG TY CỔ PHẦN TỔ ẤM ĐẸP (VN)
Số 208, phố Lê Thanh Nghị, phường Đồng Tâm, quận Hai Bà Trưng, thành phố Hà Nội

(511) Nhóm 42: Thiết lập bản vẽ xây dựng, thiết kế nội thất, thiết lập bản vẽ công nghiệp, thiết kế đồ hoạ nghệ thuật.

---

(210) **4-2018-12718**

(540)

thuong

(220) 24.04.2018
(441) 25.07.2018
(531) A5.3.13; A5.3.15
(591) Hồng, trắng.
(731) NGUYỄN HUY HOÀNG LONG (VN)
Số 19 phố Lê Lợi, phường Nguyễn Trãi, quận Hà Đông, thành phố Hà Nội

(511) Nhóm 30: Cà phê, chè; bột và sản phẩm làm từ bột ngũ cốc, bánh, kem ăn.

---

(210) **4-2018-12719**

(540)

ILGIK

(220) 24.04.2018
(441) 25.07.2018
(731) ILDONG PHARMACEUTICAL CO., LTD (KR)
2, Baumoe-ro 27-gil, Seocho-gu, Seoul, Korea
(740) Công ty TNHH Vĩnh Đạt (LACOM CO., LTD.)

(511) Nhóm 05: Dược phẩm; thực phẩm chức năng (dùng trong ngành y).

---

(210) **4-2018-12730**

(540)

(220) 24.04.2018
(441) 25.07.2018
(531) 2.1.8; A2.1.16; 2.3.8; A2.3.16
(731) CÔNG TY CỔ PHẦN ĐỒ UỐNG CAO CẤP THÁI LAN (VN)
Thôn Ngọc Lịch, xã Trưng Trắc, huyện Văn Lâm, tỉnh Hưng Yên

(511) Nhóm 30: Trà bí đao (được làm chủ yếu từ trà); nước trà xanh; nước ép chiết xuất từ lá trà xanh (đồ uống); trà đưa vàng (được làm chủ yếu từ trà).

Nhóm 32: Nước uống tinh khiết đóng chai; đồ uống không có cồn; nước giải khát bí đao (thành phần chính là chiết xuất từ bí đao); nước ép hoa quả; nước ngọt (đồ uống); nước tăng lực (đồ uống không có cồn nhằm mục đích giải khát).

---

(210) **4-2018-12731**

(540)

KOCOSTAR

(220) 24.04.2018
(441) 25.07.2018
(731) FIRSTMARKET CO.,LTD (KR)
Haeyoung Building, 53, Yulgok-ro, Jongno-Gu, Seoul, Republie of Korea.
(740) Công ty TNHH Sở hữu trí tuệ PADEMARK (PADEMARK CO.,LTD.)

(511) Nhóm 03: Mỹ phẩm; chế phẩm mỹ phẩm dùng để chăm sóc da và điều trị da; mặt nạ làm đẹp; mặt nạ gói cho mục đích mỹ phẩm; chế phẩm chăm sóc móng tay; chế phẩm chăm sóc tóc không dùng thuốc.

---

(210) **4-2018-12732**

(540)

TUKSA
TOGETHER WE GROW

(220) 24.04.2018
(441) 25.07.2018
(531) 1.15.23; A26.11.12; 26.11.3; 26.1.1
(591) Xanh nhạt, xanh đậm, đen.
(731) CÔNG TY TNHH THƯƠNG MẠI VÀ SẢN XUẤT GNC (VN)
Số 673 Quốc lộ 91, xã Bình Hòa, huyện Châu Thành, tỉnh An Giang
(740) Công ty TNHH Sở hữu trí tuệ PADEMARK (PADEMARK CO.,LTD.)

(511) Nhóm 01: Phân bón; chất kích thích tăng trưởng cây trồng; hóc môn để kích thích quả chín; hoá chất để cải tạo đất.

Nhóm 05: Thuốc bảo vệ thực vật bao gồm: thuốc trừ sâu; thuốc diệt cỏ dại; thuốc xua đuổi côn trùng; thuốc trị bệnh cho cây trồng; thuốc diệt ốc bươu vàng; thuốc diệt nấm.

Nhóm 30: Cà phê, hạt tiêu (gia vị); gia vị; gạo; ca cao; ớt (gia vị).

---

(210) **4-2018-12733**

(540)

HPMC

(220) 24.04.2018
(441) 25.07.2018
(731) CÔNG TY CỔ PHẦN CHẾ TẠO BƠM HẢI DƯƠNG (VN)
Số 37, đại lộ Hồ Chí Minh, phường Nguyễn Trãi, thành phố Hải Dương, tỉnh Hải Dương
(740) Công ty TNHH Sở hữu trí tuệ PADEMARK (PADEMARK CO.,LTD.)

(511) Nhóm 06: Van nước (bằng kim loại).

Nhóm 07: Máy bơm.

Nhóm 11: Quạt gió công nghiệp.

---

(210) **4-2018-12734**

(540)

CTB

(220) 24.04.2018
(441) 25.07.2018
(731) CÔNG TY CỔ PHẦN CHẾ TẠO BƠM HẢI DƯƠNG (VN)
Số 37, đại lộ Hồ Chí Minh, phường Nguyễn Trãi, thành phố Hải Dương, tỉnh Hải Dương
(740) Công ty TNHH Sở hữu trí tuệ PADEMARK (PADEMARK CO.,LTD.)

(511) Nhóm 06: Van nước (bằng kim loại).

Nhóm 07: Máy bơm.

Nhóm 11: Quạt gió công nghiệp.

---

(210) **4-2018-12736**

(540)

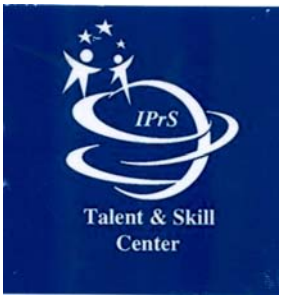

(220) 24.04.2018
(441) 25.07.2018
(531) 4.5.2; 4.5.3; A1.1.10; 1.13.1; A1.13.10; 26.1.6
(591) Xanh da trời đậm, trắng.
(731) CÔNG TY TNHH PHÁT TRIỂN GIÁO DỤC QUỐC TẾ SÀI GÒN (VN)
76A/47 Trần Hữu Trang, phường 10, quận Phú Nhuận, thành phố Hồ Chí Minh

(511) Nhóm 41: Giáo dục đào tạo; giải trí; tổ chức các hoạt động thể thao và văn hoá: trường đào tạo [giáo dục]; cung cấp dịch vụ vui chơi giải trí trong nhà; sắp xếp và tiến hành hội thảo chuyên đề; xuất bản sách; huấn luyện [đào tạo]; khoá đào tạo từ xa.

---

(210) **4-2018-12737**

(540)

(220) 24.04.2018
(441) 25.07.2018
(531) A11.1.6; A11.3.7
(591) Xanh lá, trắng, vàng.
(731) TRẦN HỮU HIẾU (VN)
634 ấp Phú Thuận, xã Tân Phú Đông, thị xã Sa Đéc, tỉnh Đồng Tháp

(511) Nhóm 43: Dịch vụ nhà hàng ăn uống.

---

(210) **4-2018-12738**

(540)

(220) 24.04.2018
(441) 25.07.2018
(531) 26.1.1; 2.1.1; A2.1.18; 8.1.1
(591) Đỏ, đen, vàng, trắng, xanh lá cây.
(731) NGUYỄN THÀNH LONG (VN)
Số 10, ngách 178/1, ngõ 178, phố Tây Sơn, phường Trung Liệt, quận Đống Đa, thành phố Hà Nội

(511) Nhóm 43: Nhà hàng ăn uống, quán cà phê.

---

(210) **4-2018-12748**

(540)

OPTIMUS

(220) 24.04.2018
(441) 25.07.2018
(731) CÔNG TY CỔ PHẦN KAROFI VIỆT NAM (VN)
Tầng 8, tòa nhà HUDLAND Tower, lô A-CC7, KDVTH Linh Đàm, đường Nguyễn Hữu Thọ, phường Hoàng Liệt, quận Hoàng Mai, thành phố Hà Nội
(740) Công ty TNHH Sở hữu trí tuệ Bình Minh (SUNRISE IP CO.,LTD.)

(511) Nhóm 09: Thiết bị và linh kiện sử dụng năng lượng mặt trời, cụ thể là pin mặt trời; máy đo, điều khiển, kiểm soát chất lượng nước, nước thải, không khí.

Nhóm 11: Thiết bị lọc nước; máy/thiết bị khử trùng bằng ozone hay tia cực tím.

Nhóm 40: Dịch vụ xử lý nước, không khí.

---

(210) **4-2018-12749**

(540)

TOPBOX

(220) 24.04.2018
(441) 25.07.2018
(731) CÔNG TY CỔ PHẦN KAROFI VIỆT NAM (VN)
Tầng 8, tòa nhà HUDLAND Tower, lô A-CC7, KDVTH Linh Đàm, đường Nguyễn Hữu Thọ, phường Hoàng Liệt, quận Hoàng Mai, thành phố Hà Nội
(740) Công ty TNHH Sở hữu trí tuệ Bình Minh (SUNRISE IP CO.,LTD.)

(511) Nhóm 09: Thiết bị và linh kiện sử dụng năng lượng mặt trời, cụ thể là pin mặt trời; máy đo, điều khiển, kiểm soát chất lượng nước, nước thải, không khí.

Nhóm 11: Thiết bị lọc nước; máy/thiết bị khử trùng bằng ozone hay tia cực tím.

Nhóm 40: Dịch vụ xử lý nước, không khí.

---

(210) **4-2018-12750**

(540)

UNDERA

(220) 24.04.2018
(441) 25.07.2018
(731) CÔNG TY CỔ PHẦN KAROFI VIỆT NAM (VN)
Tầng 8, tòa nhà HUDLAND Tower, lô A-CC7, KDVTH Linh Đàm, đường Nguyễn Hữu Thọ, phường Hoàng Liệt, quận Hoàng Mai, thành phố Hà Nội
(740) Công ty TNHH Sở hữu trí tuệ Bình Minh (SUNRISE IP CO.,LTD.)

(511) Nhóm 09: Thiết bị và linh kiện sử dụng năng lượng mặt trời, cụ thể là pin mặt trời; máy đo, điều khiển, kiểm soát chất lượng nước, nước thải, không khí.

Nhóm 11: Thiết bị lọc nước; máy/thiết bị khử trùng bằng ozone hay tia cực tím.

Nhóm 40: Dịch vụ xử lý nước, không khí.

---

(210) **4-2018-12751**

(540)

THETIS

(220) 24.04.2018
(441) 25.07.2018
(731) CÔNG TY CỔ PHẦN KAROFI VIỆT NAM (VN)
Tầng 8, tòa nhà HUDLAND Tower, lô A-CC7, KDVTH Linh Đàm, đường Nguyễn Hữu Thọ, phường Hoàng Liệt, quận Hoàng Mai, thành phố Hà Nội
(740) Công ty TNHH Sở hữu trí tuệ Bình Minh (SUNRISE IP CO.,LTD.)

(511) Nhóm 09: Thiết bị và linh kiện sử dụng năng lượng mặt trời, cụ thể là pin mặt trời; máy đo, điều khiển, kiểm soát chất lượng nước, nước thải, không khí.

Nhóm 11: Thiết bị lọc nước; máy/thiết bị khử trùng bằng ozone hay tia cực tím.

Nhóm 40: Dịch vụ xử lý nước, không khí.

---

(210) **4-2018-12752**

(540)

csa
Aluminium - Glass Solutions

(220) 24.04.2018
(441) 25.07.2018
(531) 26.4.4; 26.13.25; 25.3.1
(731) CÔNG TY CỔ PHẦN GIẢI PHÁP NHÔM KÍNH CSA (VN)
NV1-19, khu đô thị Dream Town, đường 70, phường Tây Mỗ, quận Nam Từ Liêm, thành phố Hà Nội
(740) Công ty TNHH Sở hữu trí tuệ Bình Minh (SUNRISE IP CO.,LTD.)

(511) Nhóm 06: Vật liệu xây dựng bằng kim loại; cửa ra vào bằng kim loại; cửa sổ bằng kim loại; cửa xếp bằng kim loại; cửa cuốn bằng kim loại; phụ kiện lắp ráp cửa ra vào bằng kim loại.

Nhóm 19: Vật liệu xây dựng phi kim loại; cửa ra vào không bằng kim loại; tấm cửa không bằng kim loại; cửa xếp không bằng kim loại; cửa sổ không bằng kim loại; khung cửa, không bằng kim loại.

---

(210) **4-2018-12753**

(540)

(220) 24.04.2018
(441) 25.07.2018
(531) 24.17.15; 2.3.5; A2.3.16; 24.15.2; 1.15.23; 26.1.1; A5.11.11
(591) Trắng, xanh lam, xanh lá cây, vàng.
(731) CÔNG TY CỔ PHẦN DƯỢC PHẨM VÀ SINH HỌC Y TẾ (VN)
31 Ngô Thời Nhiệm, phường 6, quận 3, thành phố Hồ Chí Minh
(740) Công ty TNHH Sở hữu trí tuệ Thảo Thọ Quyến (INVENCO)

(511) Nhóm 03: Dung dịch vệ sinh (mỹ phẩm); dầu gội; sữa tắm; kem dưỡng da; kem trị mụn không chứa thuốc.

---

(210) **4-2018-12755**

(540)

(220) 24.04.2018
(441) 25.07.2018
(531) 26.1.2; A26.11.8; A26.1.18
(591) Vàng, đỏ, xanh dương, trắng.
(731) CÔNG TY TNHH XÂY LẮP VÀ CÔNG NGHỆ PHƯỢNG HOÀNG (VN)
Số 46A, quốc lộ 3, xã Phù Lỗ, huyện Sóc Sơn, thành phố Hà Nội
(740) Công ty Luật TNHH Vương Nguyễn ASSOCIATES (V&N LAW FIRM)

(511) Nhóm 09: Bảng thông tin điện tử; màn hình led quảng cáo; màn hình chiếu; đèn đi-ốt phát quang (led).

Nhóm 11: Thiết bị chiếu sáng bằng đèn đi-ốt phát quang (LED); đèn đường, đèn cao áp; đèn chiếu sáng; đèn trần, đèn trùm, đèn treo; đèn điện dùng cho cây Nô-en; đèn dùng cho thiết bị chiếu, máy chiếu.

Nhóm 35: Dịch vụ quảng cáo; dán áp phích quảng cáo; cho thuê phương tiện quảng cáo; quảng cáo bằng màn hình led trong nhà và ngoài trời; mua bán các thiết bị chiếu sáng bằng đèn đi ốt phát quang (LED), đèn đường, đèn cao áp, đèn chiếu sáng, màn hình LED quảng cáo.

Nhóm 37: Lắp đặt và sửa chữa thiết bị điện; lắp đặt và sửa chữa thiết bị đèn chiếu sáng; lắp đặt màn hình led quảng cáo trong nhà và ngoài trời.

---

(210) **4-2018-12756**

(220) 24.04.2018
(441) 25.07.2018

(540)

PIEU TAVERN

(731) CÔNG TY TNHH JAMI VIỆT NAM (VN)
Số 92-94 Triệu Việt Vương, phường Bùi Thị Xuân, thành phố Hà Nội

(511) Nhóm 43: Dịch vụ nhà hàng ăn uống; dịch vụ nhà hàng tổ chức tiệc lưu động; dịch vụ khách sạn.

---

(210) **4-2018-12757**

(220) 24.04.2018
(441) 25.07.2018

(540)

MAXILEVAX

(731) CÔNG TY TRÁCH NHIỆM HỮU HẠN INTERNATIONAL VIỆT PHÁP (VN)
Đội 13 thôn Vĩnh Ninh, xã Vĩnh Quỳnh, huyện Thanh Trì, thành phố Hà Nội

(511) Nhóm 01: Keo dán công nghiệp; keo chống thấm; hợp chất chống thấm; hóa chất chống thấm; si-li-co-ne (silicone); chất kết dính dùng cho gạch ốp tường.

Nhóm 02: Sơn; chất kết dính dùng cho sơn; vec-ni; sơn phủ; sơn chịu lửa, dầu bóng.

Nhóm 19: Bột trét tường; keo dán gạch (ốp và lát gạch); keo chít mạch; vữa dùng trong xây dựng.

---

(210) **4-2018-12758**

(220) 24.04.2018
(441) 25.07.2018

(540)

DULEXVP

(731) CÔNG TY TRÁCH NHIỆM HỮU HẠN INTERNATIONAL VIỆT PHÁP (VN)
Đội 13 thôn Vĩnh Ninh, xã Vĩnh Quỳnh, huyện Thanh Trì, thành phố Hà Nội

(511) Nhóm 01: Keo dán công nghiệp; keo chống thấm; hợp chất chống thấm; hóa chất chống thấm; si-li-co-ne (silicone); chất kết dính dùng cho gạch ốp tường.

Nhóm 02: Sơn; chất kết dính dùng cho sơn; vec-ni; sơn phủ; sơn chịu lửa, dầu bóng.

Nhóm 19: Bột trét tường; keo dán gạch (ốp và lát gạch); keo chít mạch; vữa dùng trong xây dựng.

---

(210) **4-2018-12759**

(540)

(220) 24.04.2018
(441) 25.07.2018
(531) A11.3.7; 3.7.3; A3.7.24; 26.4.1
(731) TRƯƠNG THỊ HẠNH (VN)
65B Lãn Ông, phường Hàng Bồ, quận Hoàn Kiếm, thành phố Hà Nội
(740) Công ty Luật TNHH VIETTHINK (VIETTHINK LAW FIRM)

(511) Nhóm 35: Mua bán phở, phở tươi, phở khô, phở ăn liền.

Nhóm 43: Dịch vụ nhà hàng ăn uống (do nhà hàng thục hiện); dịch vụ quán phở; dịch vụ quán cà phê giải khát; dịch vụ quán nước.

---

(210) **4-2018-12770**

(540)

EFARMS

(220) 24.04.2018
(441) 25.07.2018
(731) CÔNG TY CỔ PHẦN NÔNG NGHIỆP QUỐC TẾ EFARM (VN)
Số 265 Phùng Chí Kiên, phường Tân Bình, thành phố Hải Dương, tỉnh Hải Dương
(740) Công ty TNHH Sở hữu trí tuệ và Công nghệ Thủ đô (CAPITAL IP&T CO.LTD.)

(511) Nhóm 31: Thức ăn chăn nuôi cho gia súc, gia cầm, lợn, gà, tôm, cá.

---

(210) **4-2018-12771**

(540)

(220) 24.04.2018
(441) 25.07.2018
(531) 26.1.1; A26.11.12; 1.15.23
(591) Trắng, xanh lá cây, xanh dương.
(731) CÔNG TY CỔ PHẦN NÔNG NGHIỆP QUỐC TẾ EFARM (VN)
Số 265 Phùng Chí Kiên, phường Tân Bình, thành phố Hải Dương, tỉnh Hải Dương
(740) Công ty TNHH Sở hữu trí tuệ và Công nghệ Thủ đô (CAPITAL IP&T CO.LTD.)

(511) Nhóm 31: Thức ăn chăn nuôi cho gia súc, gia cầm, lợn, gà, tôm, cá.

---

(210) **4-2018-12772**

(540)

INDEXING

(220) 24.04.2018
(441) 25.07.2018

(731) CÔNG TY TRÁCH NHIỆM HỮU HẠN THƯƠNG MẠI SẢN XUẤT THÔN TRANG (VN)
236/17/6 Thái Phiên, phường 8, quận 11, thành phố Hồ Chí Minh

(740) Công ty TNHH Sở hữu trí tuệ và Công nghệ Thủ đô (CAPITAL IP&T CO.LTD.)

(511) Nhóm 05: Thuốc bảo vệ thực vật như: thuốc trừ sâu, thuốc diệt cỏ dại, thuốc diệt nấm mốc, thuốc trừ dịch cho thực vật, thuốc trừ vi khuẩn hại cây trồng, thuốc trừ động vật có hại.

---

(210) **4-2018-12773**

(540)

HOMESTAY

(220) 24.04.2018
(441) 25.07.2018

(731) CÔNG TY TRÁCH NHIỆM HỮU HẠN THƯƠNG MẠI SẢN XUẤT THÔN TRANG (VN)
236/17/6 Thái Phiên, phường 8, quận 11, thành phố Hồ Chí Minh

(740) Công ty TNHH Sở hữu trí tuệ và Công nghệ Thủ đô (CAPITAL IP&T CO.LTD.)

(511) Nhóm 05: Thuốc bảo vệ thực vật như: thuốc trừ sâu, thuốc diệt cỏ dại, thuốc diệt nấm mốc, thuốc trừ dịch cho thực vật, thuốc trừ vi khuẩn hại cây trồng, thuốc trừ động vật có hại.

---

(210) **4-2018-12774**

(540)

KOBEJAPANE

(220) 24.04.2018
(441) 25.07.2018

(731) CÔNG TY TRÁCH NHIỆM HỮU HẠN THƯƠNG MẠI SẢN XUẤT THÔN TRANG (VN)
236/17/6 Thái Phiên, phường 8, quận 11, thành phố Hồ Chí Minh

(740) Công ty TNHH Sở hữu trí tuệ và Công nghệ Thủ đô (CAPITAL IP&T CO.LTD.)

(511) Nhóm 05: Thuốc bảo vệ thực vật như: thuốc trừ sâu, thuốc diệt cỏ dại, thuốc diệt nấm mốc, thuốc trừ dịch cho thực vật, thuốc trừ vi khuẩn hại cây trồng, thuốc trừ động vật có hại.

---

(210) **4-2018-12775**

(540)

5 tấn

(220) 24.04.2018
(441) 25.07.2018
(731) PHẠM ĐÌNH TÁM (VN)
Thôn Thượng Cầm, xã Vũ Lạc, thành phố Thái Bình, tỉnh Thái Bình
(740) Công ty Luật TNHH LEADCONSULT (LEADCONSULT)

(511) Nhóm 11: Bếp ga; máy hút mùi dùng cho nhà bếp; máy khử mùi dùng cho nhà bếp; bếp điện; bếp từ; vỉ nướng dùng điện (thiết bị nấu nướng).

---

(210) **4-2018-12776**

(540)

5 tan

(220) 24.04.2018
(441) 25.07.2018
(731) PHẠM ĐÌNH TÁM (VN)
Thôn Thượng Cầm, xã Vũ Lạc, thành phố Thái Bình, tỉnh Thái Bình
(740) Công ty Luật TNHH LEADCONSULT (LEADCONSULT)

(511) Nhóm 11: Bếp ga; máy hút mùi dùng cho nhà bếp; máy khử mùi dùng cho nhà bếp; bếp điện; bếp từ; vỉ nướng dùng điện (thiết bị nấu nướng).

---

(210) **4-2018-12777**

(540)

TOPTOUR
BEST SERVICE BEST PRICE

(220) 24.04.2018
(441) 25.07.2018
(531) 18.5.1; 1.5.1
(591) Xanh lá cây, xanh nước biển, xanh da trời, cam, đỏ, trắng.
(731) BÙI THỊ MAI HUỆ (VN)
230 Lê Thánh Tông, phường Máy Chai, quận Ngô Quyền, thành phố Hải Phòng

(511) Nhóm 39: Vận tải; đóng gói và lưu giữ hàng hóa; du lịch; giữ chỗ cho các chuyến đi; đặt chỗ cho các chuyến đi; dịch vụ hướng dẫn khách du lịch; sắp xếp các chuyến du lịch.

---

(210) **4-2018-12778**

(540)

(220) 24.04.2018
(441) 25.07.2018
(531) 26.1.2; A26.1.18
(731) CÔNG TY TNHH THƯƠNG MẠI SẢN XUẤT AN KIM PHÁT (VN)
488, ấp Quảng Phát, xã Quảng Tiến, huyện Trảng Bom, tỉnh Đồng Nai
(740) Công ty TNHH Tư vấn Sở hữu trí tuệ Á Đông (Á Đông IP CONSULTANCY CO.,LTD.)

(511) Nhóm 07: Van áp lực [bộ phận của máy]; van [bộ phận của máy].

---

(210) **4-2018-12779**

(540)

ZERO

(220) 24.04.2018
(441) 25.07.2018
(531) 26.3.23
(731) ITALY ZERO(GROUP)HOLDING LIMITED (HK)
1005, 10/F, Ho King Commercial Centre, 2-16 Fa Yuenstreet, Mongkok, Kl Hk Hong Kong 999077
(740) Công ty TNHH Sở hữu trí tuệ Trần & Trần (TRAN & TRAN CO., LTD.)

(511) Nhóm 25: Quần áo; giày; dép; mũ; trang phục dệt kim; khăn quàng cổ.

---

(210) **4-2018-12790**

(540)

Xshot

(220) 24.04.2018
(441) 25.07.2018
(731) VIVO MOBILE COMMUNICATION CO., LTD. (CN)
283#, BBK Road, Wusha, Chang'An, Dongguan, Guangdong, China
(740) Công ty cổ phần Tư vấn S&B (S&B CONSULTANT., CORP.)

(511) Nhóm 09: Thiết bị xử lý dữ liệu; phần mềm máy tính ghi sẵn; chương trình máy vi tính (phần mềm có thể tải về được); thiết bị kỹ thuật số hỗ trợ cá nhân (PDA); nền tảng phần mềm máy vi tính đã được ghi sẵn hoặc có thể tải về; phần mềm bảo vệ màn hình máy vi tính đã được ghi hoặc có thể tải về; đồ họa có thể tải về dùng cho điện thoại di động; thiết bị viễn thông dưới dạng đồ trang sức; phần mềm ứng dụng điện thoại có thể tải về; máy tính bảng; thiết bị đầu cuối màn hình cảm ứng tương tác; rô bốt người máy có trí tuệ nhân tạo; kính thông minh (xử lý dữ liệu); đồng hồ thông minh (xử lý dữ liệu); phần mềm trò chơi thực tế ảo; thiết bị đọc thẻ dữ liệu; thiết bị lưu trữ dữ liệu; bút cảm ứng cho màn hình; máy vi tính có thể đeo; phần mềm nhận dạng cử chỉ; thiết bị nhận dạng khuôn mặt; dụng cụ hàng hải; thiết bị định vị toàn cầu (GPS); điện thoại thông minh; điện thoại di động; dây treo trang trí điện thoại di động; vòng đeo tay điện tử để theo dõi hoạt động; vỏ ốp (ốp lưng) cho điện thoại di động; vỏ bọc cho điện thoại di động; màng bảo vệ chuyên dụng cho màn hình điện thoại di động; thiết bị điện tử được sử dụng để định vị các sản phẩm sử dụng hệ thống định vị toàn cầu hoặc mạng thông tin di động; điện thoại thông minh có thể đeo; bàn phím cho điện thoại di động; thiết bị không dùng tay cho điện thoại di động; giá đỡ cho điện thoại di động; vỏ hộp loa; loa không dây; ống tai nghe; tai nghe, ống tai nghe không dây; tai nghe thực tế ảo; ống tai nghe cho điện thoại di động; tai nghe không dây dùng cho điện thoại thông minh; micrô cho thiết bị viễn thông; gậy dùng để tự chụp ảnh (gậy cầm tay); gậy dùng để tự chụp ảnh dùng cho điện thoại di động; vòng đeo tay kết nối được (dụng cụ đo); cáp USB; cáp USB dùng cho điện thoại di động; phích cắm đổi điện; bộ chuyển đổi nguồn điện; màn hình tinh thể lỏng (LCD); màn hình cho điện thoại di động; pin điện; thiết bị sạc pin; pin sạc dự phòng di động (pin sạc trữ điện); sạc không dây.

---

(210) **4-2018-12791**

(540)

(220) 24.04.2018
(441) 25.07.2018
(531) 7.1.5; A7.1.12; 26.1.1; 25.1.25
(591) Đen, vàng.
(731) CÔNG TY TNHH ĐẦU TƯ VÀ PHÁT TRIỂN TASMIT (VN)
Tầng 6, tòa nhà Sannam, số 78, phố Duy Tân, phường Dịch vọng Hậu, quận Cầu Giấy, thành phố Hà Nội

(511) Nhóm 35: Bán buôn và bán lẻ các sản phẩm: vitamin, chất tẩy trắng, mỹ phẩm, chất khử mùi cơ thể, thực phẩm chức năng, chất khử mùi không khí, thuốc diệt côn trùng, xà phòng khử trùng, bánh kẹo.

---

(210) **4-2018-12792**

(540)

(220) 24.04.2018
(441) 25.07.2018
(531) A26.4.24; 26.13.25
(731) CÔNG TY CỔ PHẦN ECOSAS VIỆT NAM (VN)
Tầng 4, số 262 Lê Trọng Tấn, phường Khương Mai, quận Thanh Xuân, thành phố Hà Nội
(740) Công ty Luật TNHH Việt An (VIET AN LAW FIRM)

(511) Nhóm 09: Cầu chì; cầu dao điện; phích cắm, ổ cắm điện; công tắc điện; thiết bị điều khiển phân phối điện; bộ điều chỉnh ánh sáng đèn.

Nhóm 11: Đèn điện; đèn trần, đèn gắn trên trần nhà; đèn chùm; thiết bị chiếu sáng bằng đèn đi ốt phát quang (LED); thiết bị khuếch tán ánh sáng; đui đèn điện.

---

(210) **4-2018-12793**

(540)

HATIMIC

(220) 24.04.2018
(441) 25.07.2018
(731) TRUNG TÂM ỨNG DỤNG TIẾN BỘ KHOA HỌC VÀ CÔNG NGHỆ HÀ TĨNH (VN)
Số 06 đường La Sơn Phu Tử, phường Nguyễn Du, thành phố Hà Tĩnh, tỉnh Hà Tĩnh
(740) Công ty TNHH Tư vấn ALIATLEGAL (ALIATLEGAL CO., LTD.)

(511) Nhóm 01: Chế phẩm vi sinh dùng trong nông nghiệp, xử lý môi trường và nuôi trồng thủy sản (không dùng cho mục đích y tế và thú y).

Nhóm 35: Mua bán chế phẩm vi sinh dùng trong nông nghiệp, xử lý môi trường và nuôi trồng thủy sản (không dùng cho mục đích y tế và thú y).

---

(210) **4-2018-12794**

(540)

HATI - MYCORRHIZA

(220) 24.04.2018
(441) 25.07.2018

(731) TRUNG TÂM ỨNG DỤNG TIẾN BỘ KHOA HỌC VÀ CÔNG NGHỆ HÀ TĨNH (VN)
Số 06 đường La Sơn Phu Tử, phường Nguyễn Du, thành phố Hà Tĩnh, tỉnh Hà Tĩnh

(740) Công ty TNHH Tư vấn ALIATLEGAL (ALIATLEGAL CO., LTD.)

(511) Nhóm 01: Phân bón.

Nhóm 35: Mua bán phân bón.

---

(210) **4-2018-12795**

(540)

SWING

(220) 24.04.2018
(441) 25.07.2018

(731) MEDELA HOLDING AG (CH)
Lattichstrasse 4b, CH-6340 Baar, Switzerland

(740) Công ty Luật TNHH T&G (TGVN)

(511) Nhóm 10: Bơm dùng để hút sữa mẹ và các phụ kiện kèm theo, cụ thể là túi đựng nhỏ và chai dùng để bảo quản sữa mẹ, màng lọc của bơm dùng để hút sữa mẹ, dụng cụ bảo vệ núm vú hỗ trợ cho trẻ bú và van của bơm dùng để hút sữa mẹ.

---

(210) **4-2018-12796**

(540)

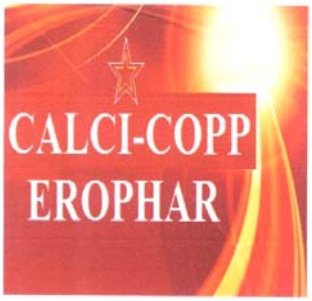

(220) 24.04.2018
(441) 25.07.2018
(531) A1.1.10; A1.1.2; 1.15.9; A26.11.12; 26.11.3
(591) Đỏ, vàng, vàng kim, nâu, nâu đỏ.
(731) CÔNG TY CỔ PHẦN DƯỢC PHẨM EROPHAR FRANCE (VN)
Số 21, ngõ 79, đường Khương Đình, phường Thượng Đình, quận Thanh Xuân, thành phố Hà Nội

(511) Nhóm 05: Các chế phẩm dược phẩm; thực phẩm chức năng; chất bổ sung dinh dưỡng dùng cho người.

---

(210) **4-2018-12797**

(540)

(220) 24.04.2018
(441) 25.07.2018
(531) 3.9.1; A25.7.3; A26.11.12; 25.12.1
(591) Trắng, vàng, vàng kim, nâu, xanh, xanh da trời, xanh lá cây.
(731) CÔNG TY CỔ PHẦN DƯỢC PHẨM EROPHAR FRANCE (VN)
Số 21, ngõ 79, đường Khương Đình, phường Thượng Đình, quận Thanh Xuân, thành phố Hà Nội

(511) Nhóm 05: Các chế phẩm dược phẩm; thực phẩm chức năng; chất bổ sung dinh dưỡng dùng cho người.

---

(210) **4-2018-12798**

(540)

(220) 24.04.2018
(441) 25.07.2018
(531) 26.13.25; A26.11.12
(731) XIAMEN LEFAN WELLNESS SCIENCE & TECHNOLOGY CO., LTD. (CN)
Part 2, Unit a, 8/F, Bldg D, Xiamen International Shipping Center, Fujian, China.
(740) Công ty TNHH INVESTPRO và cộng sự (INVESTPRO & ASSOCIATES)

(511) Nhóm 10: Thiết bị và dụng cụ y tế; thiết bị xông hơi cho mục đích y tế; thiết bị xoa bóp thẩm mỹ; thiết bị xoa bóp; thiết bị vật lý trị liệu; thiết bị tập luyện thân thể cho mục đích y tế.

---

(210) **4-2018-12799**

(540)

(220) 24.04.2018
(441) 25.07.2018
(531) 26.4.1; 26.4.7
(731) CÔNG TY TNHH SẢN XUẤT THƯƠNG MẠI DỊCH VỤ THẢO LAN (VN)
Đường 13, khu dân cư Ehome4, phường Vĩnh Phú, thị xã Thuận An, tỉnh Bình Dương

(511) Nhóm 30: Cà phê, chè, ca cao.

---

(210) **4-2018-12807**

(540)

NL

TAIMU

(220) 24.04.2018
(441) 25.07.2018
(531) 26.1.2; A26.1.18
(731) HTX SẢN XUẤT VLXD VÀ DỊCH VỤ TỔNG HỢP NGHỊ LANG (VN)
Bản Mỏ đá, xã Tân Dương, huyện Bảo Yên, tỉnh Lào Cai
(740) Công ty TNHH Sở hữu trí tuệ IPS Việt Nam (VIET NAM IPS INTERPRO CO., LTD)

(511) Nhóm 19: Gạch; ngói; ngói bê tông.

---

(210) **4-2018-12808**

(540)

JOLLY VIT

(220) 24.04.2018
(441) 25.07.2018
(531) 4.5.2; 4.5.3; 4.5.21
(591) Đen, trắng, xanh lá cây.
(731) UNIVERSAL ROBINA CORPORATION (PH)
8th Floor, Tera Tower, Bridgetowne, E. Rodriguez, Jr. Ave. (C5 Road), Ugong Norte, Quezon city, Philippines
(740) Công ty TNHH Tầm nhìn và Liên danh (VISION & ASSOCIATES CO.LTD.)

(511) Nhóm 32: Nước lọc, nước khoáng (không dùng cho mục đích y tế); đồ uống trên cơ sở trái cây hoặc rau củ; xi rô dùng cho đồ uống.

Nhóm 43: Dịch vụ cung cấp thức ăn và đồ uống do nhà hàng thực hiện.

---

(210) **4-2018-12814**

(540)

NWM

(220) 24.04.2018
(441) 25.07.2018
(531) 26.1.1; 26.4.2
(591) Xanh dương đậm, trắng, da cam.
(731) NUNGWON METAL IND.CO.,LTD (KR)
431, Cheonggyecheon-ro, Dongdaemun-gu, Seoul, Korea
(740) Công ty Cổ phần Sở hữu công nghiệp INVESTIP (INVESTIP)

(511) Nhóm 06: Ống đồng.

---

(210) **4-2018-12816**

(540)

(220) 24.04.2018
(441) 25.07.2018
(531) A3.6.11; 24.1.1
(731) NGUYỄN HUY PHONG (VN)
Mỹ Vĩnh, Long Khánh, thị xã Cai Lậy, tỉnh Tiền Giang
(740) Công ty Cổ phần PHANLAW VIETNAM (PHANLAW VIETNAM JSC)

(511) Nhóm 37: Dịch vụ lắp đặt và bọc đệm ghế da ô tô; dịch vụ trang trí nội - ngoại thất xe ô tô; dịch vụ lắp đặt xe ô tô; dịch vụ chống ồn cho xe cộ.

---

(210) **4-2018-12817**

(540)

(220) 24.04.2018
(441) 25.07.2018
(531) 26.1.1; 26.1.5; 25.3.1
(591) Trắng, xanh lá cây đậm, xanh lá cây nhạt.
(731) NGUYỄN HUY PHONG (VN)
Mỹ Vĩnh, Long Khánh, thị xã Cai Lậy, tỉnh Tiền Giang
(740) Công ty Cổ phần PHANLAW VIETNAM (PHANLAW VIETNAM JSC)

(511) Nhóm 29: Chả bò (giò bò); chả lụa; chả huế (một loại chả của tỉnh thừa thiên huế); chả viên; giò thủ; chả bắp bò.

Nhóm 31: Rau, củ, quả tươi; giá đỗ tươi; nấm tươi.

---

(210) **4-2018-12818**

(540)

(220) 24.04.2018
(441) 25.07.2018
(531) 26.4.2
(591) Đỏ, trắng.
(731) HỘ KINH DOANH - NAVAN (VN)
160 tổ 7, ấp Thanh Xuân, xã Thanh Phú, thị xã Bình Long, tỉnh Bình Phước
(740) Công ty Cổ phần PHANLAW VIETNAM (PHANLAW VIETNAM JSC)

(511) Nhóm 30: Ngũ cốc; bột hạt sen; bột đậu xanh; bột đậu đỏ; bột mè đen; bột đậu nành; bột đậu đen; bột đậu trắng; tinh bột nghệ (không dùng cho mục đích y tế).

Nhóm 35: Dịch vụ mua bán: bột, các loại bột làm từ ngũ cốc, bột hạt sen, bột đậu xanh, bột đậu đỏ, bột mè đen, bột đậu nành, bột đậu đen, bột đậu trắng, tinh bột nghệ; dịch vụ

xuất nhập khẩu hàng hóa; dịch vụ quảng cáo; dịch vụ quảng cáo trên internet nhằm mục đích bán hàng; dịch vụ giới thiệu sản phẩm trên các phương tiện truyền thông nhằm mục đích bán hàng hoặc quảng cáo; dịch vụ cung cấp thị trường trực tuyến về hàng hóa và dịch vụ cho người mua và người bán bằng cách giới thiệu sản phẩm trên trang web cho mục đích kinh doanh.

---

(210) **4-2018-12819**

(540)

(220) 24.04.2018
(441) 25.07.2018
(531) 15.7.1; A5.5.20; 25.1.6; A25.7.21
(591) Cam, vàng nghệ, vàng, trắng, đen.
(731) HỘ KINH DOANH - NAVAN (VN)
160 tổ 7, ấp Thanh Xuân, xã Thanh Phú, thị xã Bình Long, tỉnh Bình Phước
(740) Công ty Cổ phần PHANLAW VIETNAM (PHANLAW VIETNAM JSC)

(511) Nhóm 03: Bột nghệ dùng cho mục đích mỹ phẩm; tinh bột nghệ dùng cho mục đích mỹ phẩm; tinh dầu nghệ.

Nhóm 30: Ngũ cốc; bột hạt sen; bột đậu xanh; bột đậu đỏ; bột mè đen; bột đậu nành; bột đậu đen; bột đậu trắng; tinh bột nghệ (không dùng cho mục đích y tế).

Nhóm 35: Dịch vụ mua bán: bột, các loại bột làm từ ngũ cốc, bột hạt sen, bột đậu xanh, bột đậu đỏ, bột mè đen, bột đậu nành, bột đậu đen, bột đậu trắng, tinh bột nghệ; dịch vụ xuất nhập khẩu hàng hóa; dịch vụ quảng cáo; dịch vụ quảng cáo trên internet nhằm mục đích bán hàng; dịch vụ giới thiệu sản phẩm trên các phương tiện truyền thông nhằm mục đích bán hàng hoặc quảng cáo; dịch vụ cung cấp thị trường trực tuyến về hàng hóa và dịch vụ cho người mua và người bán bằng cách giới thiệu sản phẩm trên trang web cho mục đích kinh doanh.

---

(210) **4-2018-12821**
(300) 27251868 02.11.2017 CN
(540)

(220) 24.04.2018
(441) 25.07.2018
(731) GUANGDONG PUSS INVESTMENT CO., LTD. (CN)
X1301-C1486, No. 106, Fengze East Road, Nansha District, Guangzhou, P.R.China
(740) Công ty Luật TNHH WINCO (WINCO LAW FIRM)

(511) Nhóm 35: Dịch vụ bán buôn hoặc bán lẻ các chế phẩm dược phẩm, vệ sinh, thú y và vật tư y tế; quảng cáo; dịch vụ giới thiệu sản phẩm trên các phương tiện truyền thông, cho mục đích bán lẻ; tư vấn tổ chức và điều hành kinh doanh; cho thuê máy bán hàng tự động; dịch vụ tìm kiếm nguồn tài trợ; cho thuê kệ, giá bán hàng; dịch vụ đại lý xuất nhập khẩu; dịch vụ tuyển dụng lao động; cập nhật và duy trì dữ liệu trong cơ sở dữ liệu máy tính;

marketing; kế toán; quản lý thương mại việc li-xăng sản phẩm và dịch vụ của người khác; cung cấp thông tin kinh doanh thông qua một trang web; cung cấp sàn giao dịch trực tuyến cho người mua và người bán hàng hoá và dịch vụ; dịch vụ tái lập kinh doanh.

---

(210) **4-2018-12822**

(540)

marryeco

(220) 24.04.2018
(441) 25.07.2018

(731) JIN HYUNG BAE (KR)
1002, 26, Nambusunhwan-ro 377-gil, Gangnam-gu, Seoul, Republic of Korea
(740) Công ty Luật TNHH WINCO (WINCO LAW FIRM)

(511) Nhóm 03: Chế phẩm trang điểm; phấn trang điểm; gel tẩy trang (mỹ phẩm); nước hoa; son môi; keo xịt tóc; mặt nạ làm đẹp; mỹ phẩm; kem làm trắng da; chế phẩm mỹ phẩm dùng để chăm sóc da.

Nhóm 35: Quảng cáo; dịch vụ đẩy mạnh bán hàng (cho người khác); dịch vụ mua sắm cho người khác (mua hàng hóa và dịch vụ cho người khác); dịch vụ giới thiệu sản phẩm trên các phương tiện truyền thông cho mục đích bán lẻ; dịch vụ đại lý xuất nhập khẩu; tư vấn tổ chức và điều hành kinh doanh; thông tin về thương mại; dịch vụ đẩy mạnh bán hàng người khác trong lĩnh vực mỹ phẩm; hỗ trợ quản lý kinh doanh trong lĩnh vực mỹ phẩm; dịch vụ hãng thông tin thương mại trong lĩnh vực mỹ phẩm; dịch vụ bán buôn và bán lẻ mỹ phẩm.

---

(210) **4-2018-12823**

(540)

CRUSH

(220) 24.04.2018
(441) 25.07.2018
(531) 2.9.4; 15.7.1; 26.1.6
(731) JIN HYUNG BAE (KR)
1002, 26, Nambusunhwan-ro 377-gil, Gangnam-gu, Seoul, Republic of Korea
(740) Công ty Luật TNHH WINCO (WINCO LAW FIRM)

(511) Nhóm 03: Chế phẩm trang điểm; phấn trang điểm; gel tẩy trang (mỹ phẩm); nước hoa; son môi; keo xịt tóc; mặt nạ làm đẹp; mỹ phẩm; kem làm trắng da; chế phẩm mỹ phẩm dùng để chăm sóc da.

Nhóm 35: Quảng cáo; dịch vụ đẩy mạnh bán hàng (cho người khác); dịch vụ mua sắm cho người khác (mua hàng hóa và dịch vụ cho người khác); dịch vụ giới thiệu sản phẩm trên các phương tiện truyền thông cho mục đích bán lẻ; dịch vụ đại lý xuất nhập khẩu; tư vấn tổ chức và điều hành kinh doanh; thông tin về thương mại; dịch vụ đẩy mạnh bán hàng người khác trong lĩnh vực mỹ phẩm; hỗ trợ quản lý kinh doanh trong lĩnh vực mỹ phẩm; dịch vụ hãng thông tin thương mại trong lĩnh vực mỹ phẩm; dịch vụ bán buôn và bán lẻ mỹ phẩm.

---

(210) **4-2018-12824**

(540)

阿原
YUAN

(220) 24.04.2018
(441) 25.07.2018

(731) CHIANG, JUNG-YUAN (TW)
6F., No.69, Sec. 2, Zhongzheng E. Rd., Tamsui Dist., New Taipei City 251, Taiwan

(740) Công ty TNHH Đại Tín và Liên Danh (DAITIN AND ASSOCIATES CO.,LTD)

(511) Nhóm 03: Kem mỹ phẩm; nước thơm dùng cho mục đích mỹ phẩm; sản phẩm chăm sóc da (mỹ phẩm); xà phòng; tinh dầu; chế phẩm đánh răng.

Nhóm 30: Lá trà đã qua xử lý; trà; trà túi lọc; đồ uống trên cơ sở trà; hoa hoặc lá được sử dụng làm chất thay thế trà; trà thảo dược dạng túi lọc (không dùng cho mục đích y tế).

Nhóm 35: Cung cấp sàn giao dịch trực tuyến cho người mua và người bán hàng hóa và dịch vụ; dịch vụ cửa hàng cho bán lẻ hoặc bán buôn chế phẩm làm sạch, xà phòng, chế phẩm đánh răng, sản phẩm chăm sóc tóc, nước xúc miệng (không dùng cho mục đích y tế), chế phẩm làm sạch để rửa rau củ, chế phẩm làm sạch để rửa dụng cụ ăn uống và hộp đựng thức ăn, tinh dầu, mỹ phẩm, sản phẩm chăm sóc da, kem mỹ phẩm, nước thơm dùng cho mục đích mỹ phẩm, sữa dưỡng ẩm cho mục đích chăm sóc da, sản phẩm trà, sản phẩm thủ công mỹ nghệ, mỹ phẩm cho động vật, chế phẩm tắm cho thú cưng, dầu gội cho thú cưng, hương thơm để thắp; dịch vụ bán lẻ hoặc bán buôn chế phẩm làm sạch; dịch vụ bán lẻ hoặc bán buôn mỹ phấm; dịch vụ bán lẻ hoặc bán buôn sản phẩm trà; dịch vụ bán lẻ và bán buôn hàng thủ công mỹ nghệ.

---

(210) **4-2018-12828**

(540)

evezary
GOOD BEDDING

(220) 24.04.2018
(441) 25.07.2018
(531) 26.4.1; 26.4.4
(591) Xanh lá cây, trắng, ghi.
(731) EVEZARY CO., LTD. (KR)
91-25, Samsung-dong, Gangnam-gu, Seoul, 130-090, Republic of Korea
(740) Công ty TNHH Trường Xuân (AGELESS CO.,LTD.)

(511) Nhóm 24: Chăn bông; tấm trải phủ giường; vỏ nệm; khăn mặt bằng vải; vải lanh; vải bông; giẻ lau kính [khăn lau]; nhãn mác bằng vải; rèm tắm bằng vải hoặc nhựa; tấm phủ đồ đạc bằng vải; miếng/tấm vải lót trên bàn; vỏ đệm; áo gối.

Nhóm 35: Quảng cáo; giới thiệu sản phẩm; dịch vụ đại lý xuất nhập khẩu; dịch vụ cố vấn điều hành kinh doanh; dịch vụ so sánh giá cả; quản lý quá trình đặt hàng; tổ chức triển lãm cho mục đích thương mại hoặc quảng cáo; dịch vụ bán lẻ chăn bông; dịch vụ bán lẻ thảm, cụ thể là thảm chùi chân sau khi tắm, thảm chống trơn; dịch vụ bán lẻ gối; dịch vụ bán lẻ đồ dùng cho giường, trừ đồ vải.

---

(210) **4-2018-12830**

(540)

(220) 24.04.2018
(441) 25.07.2018

(591) Đỏ, vàng.
(731) CÔNG TY TNHH MỘT THÀNH VIÊN THƯƠNG MẠI DỊCH VỤ NHÀ HÀNG TÁO ĐỎ (VN)
93-95-97 Ung Văn Khiêm, phường 25, quận Bình Thạnh, thành phố Hồ Chí Minh

(511) Nhóm 43: Dịch vụ nhà hàng ăn uống, nhà hàng ăn nhanh, quán cà phê, nhà hàng giải khát, dịch vụ nhà hàng ăn uống tự phục vụ.

---

(210) **4-2018-12831**

(540)

(220) 24.04.2018
(441) 25.07.2018
(531) 3.1.14
(591) Nâu nhạt, trắng, đen.
(731) CÔNG TY TNHH NEW TOYO PULPPY (VIỆT NAM) (VN)
Số 8, đường số 6, khu công nghiệp Việt Nam-Singapore, phường Bình Hòa, thị xã Thuận An, tỉnh Bình Dương
(740) Văn phòng Luật sư A Hoà (AHOA LAW OFFICE)

(511) Nhóm 16: Khăn lau bằng giấy; khăn lau mặt bằng giấy; giấy vệ sinh; khăn tay bỏ túi bằng giấy; khăn giấy dùng để tẩy trang; khăn ăn bằng giấy.

---

(210) **4-2018-12832**

(540)

(220) 24.04.2018
(441) 25.07.2018
(531) 1.15.15; 26.4.3; 25.1.6; 3.1.14
(591) Trắng, xanh dương, nâu nhạt, đen, vàng, xanh lá cây, hồng.
(731) CÔNG TY TNHH NEW TOYO PULPPY (VIỆT NAM) (VN)
Số 8, đường số 6, khu công nghiệp Việt Nam-Singapore, phường Bình Hòa, thị xã Thuận An, tỉnh Bình Dương
(740) Văn phòng Luật sư A Hoà (AHOA LAW OFFICE)

(511) Nhóm 16: Khăn lau bằng giấy; khăn lau mặt bằng giấy; giấy vệ sinh; khăn tay bỏ túi bằng giấy; khăn giấy dùng để tẩy trang; khăn ăn bằng giấy.

---

(210) **4-2018-12833**

(540)

(220) 24.04.2018
(441) 25.07.2018
(531) 26.4.3; 1.15.15; 25.1.6; 3.1.14
(591) Trắng, xanh dương, nâu nhạt, đen, vàng, xanh lá cây, tím.
(731) CÔNG TY TNHH NEW TOYO PULPPY (VIỆT NAM) (VN)
Số 8, đường số 6, khu công nghiệp Việt Nam-Singapore, phường Bình Hòa, thị xã Thuận An, tỉnh Bình Dương
(740) Văn phòng Luật sư A Hoà (AHOA LAW OFFICE)

(511) Nhóm 16: Khăn lau bằng giấy; khăn lau mặt bằng giấy; giấy vệ sinh; khăn tay bỏ túi bằng giấy; khăn giấy dùng để tẩy trang; khăn ăn bằng giấy.

---

(210) **4-2018-12834**

(540)

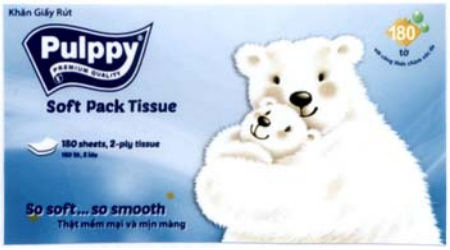

(220) 24.04.2018
(441) 25.07.2018
(531) 26.4.3; 25.1.6; 1.15.15; 3.1.14
(591) Trắng, xanh dương, nâu nhạt, đen, vàng, xanh lá cây, xanh nước biển.
(731) CÔNG TY TNHH NEW TOYO PULPPY (VIỆT NAM) (VN)
Số 8, đường số 6, khu công nghiệp Việt Nam-Singapore, phường Bình Hòa, thị xã Thuận An, tỉnh Bình Dương
(740) Văn phòng Luật sư A Hoà (AHOA LAW OFFICE)

(511) Nhóm 16: Khăn lau bằng giấy; khăn lau mặt bằng giấy; giấy vệ sinh; khăn tay bỏ túi bằng giấy; khăn giấy dùng để tẩy trang; khăn ăn bằng giấy.

---

(210) **4-2018-12835**

(540)

(220) 24.04.2018
(441) 25.07.2018
(531) 5.5.1; A5.5.21; 26.1.1; 8.1.25
(591) Đỏ, vàng nâu, xanh lá cây, trắng.
(731) CƠ SỞ SẢN XUẤT BÁNH KẸP DỪA ÚT HỒNG (VN)
52/36 khu phố Gia Huỳnh, thị trấn Trảng Bàng, huyện Trảng Bàng, tỉnh Tây Ninh
(740) Văn phòng Luật sư A Hoà (AHOA LAW OFFICE)

(511) Nhóm 30: Bánh kẹo; bánh kẹp; bánh kẹp dừa; bánh bò; bánh phồng sữa; bánh tráng.

---

(210) **4-2018-12839**

(540)

OPUS

(220) 24.04.2018
(441) 25.07.2018
(731) GIZMOSPRING.COM DONGGUAN LIMITED (CN)
Changping Technology Park Q-3F Innovation Centre, Changping Town Dongguan, Guangdong, CHINA 523560
(740) Văn phòng Luật sư Ân Nam (ANNAM IP & LAW)

(511) Nhóm 10: Thiết bị xoa bóp; thiết bị xoa bóp mặt; dụng cụ bôi thuốc, cụ thể là chổi cầm tay để bôi thuốc và dụng cụ tán thuốc cầm tay; thiết bị bôi thuốc, cụ thể là chổi cầm tay để bôi thuốc và thiết bị tán thuốc cầm tay; thiết bị điều trị da thẩm mỹ, cụ thể là thiết bị xoa bóp cầm tay làm săn chắc da và chổi làm sạch cầm tay để điều trị da thẩm mỹ; thiết bị thẩm mỹ da; thiết bị xoa bóp thẩm mỹ da; máy thẩm mỹ y tế dùng để xoa bóp da; thiết bị xoa bóp thẩm mỹ dùng cho mục đích y tế.

---

(210) **4-2018-12840**

(540)

NION BEAUTY

(220) 24.04.2018
(441) 25.07.2018
(731) GIZMOSPRING.COM DONGGUAN LIMITED (CN)
Changping Technology Park Q-3F Innovation Centre, Changping Town Dongguan, Guangdong, CHINA 523560
(740) Văn phòng Luật sư Ân Nam (ANNAM IP & LAW)

(511) Nhóm 10: Thiết bị xoa bóp; thiết bị xoa bóp mặt; dụng cụ bôi thuốc, cụ thể là chổi cầm tay để bôi thuốc và dụng cụ tán thuốc cầm tay; thiết bị bôi thuốc, cụ thể là chổi cầm tay để bôi thuốc và thiết bị tán thuốc cầm tay; thiết bị điều trị da thẩm mỹ, cụ thể là thiết bị xoa bóp cầm tay làm săn chắc da và chổi làm sạch cầm tay để điều trị da thẩm mỹ; thiết bị thẩm mỹ da; thiết bị xoa bóp thẩm mỹ da; máy thẩm mỹ y tế dùng để xoa bóp da; thiết bị xoa bóp thẩm mỹ dùng cho mục đích y tế.

Nhóm 21: Thiết bị rửa mặt dùng điện, cụ thể là cọ rửa mặt dùng điện; dụng cụ rửa mặt, cụ thể là cọ rửa mặt, không dùng điện; dụng cụ bôi sữa dưỡng, cụ thể là chổi cầm tay để bôi sữa dưỡng và gậy có một đầu dùng để bôi sữa dưỡng; bàn chải; chổi trang điểm không dùng điện; chổi trang điểm dùng điện; que trộn mỹ phẩm; lược dùng điện; bông phấn trang điểm.

---

(210) **4-2018-12846**

(540)

RPS

(220) 24.04.2018
(441) 25.07.2018
(731) RPS CO., LTD. (KR)
56, Yuseong-daero 1184beon-gil, Yuseong-gu, Daejeon, 34109, Republic of Korea
(740) Công ty TNHH Sở hữu trí tuệ NTT (NTT IP CO.,LTD)

(511) Nhóm 07: Máy khoan để gia công kim loại; vòng bi (bộ phận của máy) không dùng cho phương tiện giao thông trên bộ; ổ trục chống ma sát cho máy; máy khoan; mũi khoan (bộ phận của máy); đầu cặp mũi khoan (bộ phận của máy); bạc đạn đã; máy xử lý bán dẫn; máy xử lý tấm bán dẫn; ổ trục (bộ phận của máy móc); vòng bi cho ổ trục; ổ bi; vòng bi (bộ phận của máy) không dùng cho xe cộ; vòng bi (bộ phận của máy dùng cho tàu thủy/ máy bay); máy gia công kim loại; máy công cụ để gia công kím loại; máy trung tâm để gia công kim loại; máy phay để gia công kim loại; máy khoan để gia công kim loại; máy tiện để gia công kim loại; máy tiện tự động để gia công kim loại; máy cắt kim loại; máy đục lỗ để gia công kim loại; thiết bị để gia công cơ khí; thiết bị xử lý tấm bán dẫn; máy xử lý gốm tốc độ cao; máy gia công gốm; máy xử lý chất dẻo; máy gia công thủy tinh; thiết bị sản xuất bộ phận màn hình tinh thể lỏng; thiết bị sản xuất màn hình tinh thể lỏng.

---

(210) **4-2018-12849**

(540) RPS

(220) 24.04.2018

(441) 25.07.2018

(731) RPS CO., LTD. (KR)
56, Yuseong-daero 1184beon-gil, Yuseong-gu, Daejeon, 34109, Republic of Korea

(740) Công ty TNHH Sở hữu trí tuệ NTT (NTT IP CO.,LTD)

(511) Nhóm 35: Dịch vụ đại lý bán hàng máy chính xác và phụ tùng; dịch vụ tổ chức bán hàng máy chính xác và phụ tùng; dịch vụ bán buôn, bán lẻ máy chính xác và phụ tùng; dịch vụ đại lý bán hàng máy công nghiệp và phụ tùng; dịch vụ tổ chức bán hàng máy công nghiệp và phụ tùng; dịch vụ bán buôn, bán lẻ máy công nghiệp và phụ tùng; dịch vụ đại lý bán hàng thiết bị điện tử và phụ tùng; dịch vụ tổ chức bán hàng thiết bị điện tử và phụ tùng; dịch vụ bán buôn, bán lẻ thiết bị điện tử và phụ tùng; dịch vụ đại lý bán hàng thiết bị thông tin truyền thông và phụ tùng; dịch vụ tổ chức bán hàng thiết bị thông tin truyền thông và phụ tùng; dịch vụ bán buôn, bán lẻ thiết bị thông tin truyền thông và phụ tùng; dịch vụ đại lý bán hàng thiết bị tương tác thực tế ảo và phụ tùng; dịch vụ tổ chức bán hàng thiết bị tương tác thực tế ảo và phụ tùng; dịch vụ bán buôn, bán lẻ thiết bị tương tác thực tế ảo và phụ tùng; dịch vụ đại lý bán hàng thiết bị điện viễn thông; dịch vụ tổ chức bán hàng thiết bị điện viễn thông; dịch vụ bán buôn, bán lẻ thiết bị điện viễn thông; dịch vụ đại lý bán hàng dây dẫn điện, cáp dẫn điện, sợi cáp quang; dịch vụ tổ chức bán hàng dây dẫn điện, cáp dẫn điện, sợi cáp quang; dịch vụ bán buôn, bán lẻ dây dẫn điện, cáp dẫn điện, sợi cáp quang; dịch vụ đại lý bán hàng máy móc, thiết bị xẻ gỗ, làm đồ mộc, hoặc dán gỗ hoặc dán mặt gỗ; dịch vụ tổ chức bán hàng máy móc, thiết bị xẻ gỗ, làm đồ mộc, hoặc dán gỗ hoặc dán mặt gỗ; dịch vụ bán buôn, bán lẻ máy móc, thiết bị xẻ gỗ, làm đồ mộc, hoặc dán gỗ hoặc dán mặt gỗ; dịch vụ đại lý bán hàng máy móc, thiết bị nghiền bột giấy, làm giấy hoặc chế biến giấy; dịch vụ tổ chức bán hàng máy móc, thiết bị nghiền bột giấy, làm giấy hoặc chế biến giấy; dịch vụ bán buôn, bán lẻ máy móc, thiết bị nghiền bột giấy, làm giấy hoặc chế biến giấy; dịch vụ đại lý bán hàng máy may; dịch vụ tổ chức bán hàng máy may; dịch vụ bán buôn, bán lẻ máy may; dịch vụ đại lý bán hàng máy chế biến thực phẩm đồ uống cho mục đích công nghiệp; dịch vụ tổ chức bán hàng máy chế biến thực phẩm đồ uống cho mục đích công nghiệp; dịch vụ bán buôn, bán lẻ máy chế biến thực phẩm đồ uống cho mục đích công nghiệp; dịch vụ đại lý bán hàng máy dệt; dịch vụ tổ chức bán hàng máy dệt; dịch vụ bán buôn, bán lẻ bán máy dệt; dịch vụ đại lý bán hàng máy làm thủy tinh; dịch vụ tổ chức bán hàng máy làm thủy tinh; dịch vụ bán buôn, bán lẻ máy làm thủy tinh; dịch vụ đại lý bán hàng máy in/máy đóng sách; dịch vụ tổ chức bán

hàng máy in/máy đóng sách; dịch vụ bán buôn, bán lẻ máy in/máy đóng sách; dịch vụ đại lý bán hàng thiết bị và dụng cụ nghe nhìn điện tử; dịch vụ tổ chức bán hàng thiết bị và dụng cụ nghe nhìn điện tử; dịch vụ bán buôn, bán lẻ thiết bị và dụng cụ nghe nhìn điện tử; dịch vụ đại lý bán hàng vật liệu cách điện; dịch vụ tổ chức bán hàng vật liệu cách điện; dịch vụ bán buôn, bán lẻ vật liệu cách điện; dịch vụ đại lý xuất nhập khẩu.

---

(210) **4-2018-12850**

(540)

CORDYHAPPY

(220) 24.04.2018
(441) 25.07.2018
(531) 4.5.2; 4.5.3; A26.4.6
(591) Xanh lá cây, vàng, trắng.
(731) CÔNG TY CỔ PHẦN KHOA HỌC SỰ SỐNG (VN)
Số nhà 8, tổ 2, phường Tân Lập, thành phố Thái Nguyên, tỉnh Thái Nguyên
(740) Công ty TNHH Sở hữu trí tuệ HA VIP (HAVIP CO., LTD.)

(511) Nhóm 05: Thực phẩm chức năng dùng cho mục đích y tế; chất bổ sung dinh dưỡng; chế phẩm hỗ trợ dinh dưỡng dùng cho mục đích y tế hoặc trị liệu; thảo dược; trà thảo dược; dược phẩm.

Nhóm 35: Dịch vụ xuất khẩu, nhập khẩu, quảng cáo buôn bán các sản phẩm: thực phẩm chức năng dùng cho mục đích y tế, chất bổ sung dinh dưỡng, chế phẩm hỗ trợ dinh dưỡng dùng cho mục đích y tế hoặc trị liệu, thảo dược, trà thảo dược, dược phẩm.

---

(210) **4-2018-12851**

(540)

tingoan

(220) 24.04.2018
(441) 25.07.2018
(731) BÙI ĐỨC ANH (VN)
Số 56D Thợ Nhuộm, phường Trần Hưng Đạo, quận Hoàn Kiếm, thành phố Hà Nội
(740) Công ty TNHH Sở hữu trí tuệ HA VIP (HAVIP CO., LTD.)

(511) Nhóm 25: Quần áo; áo váy; mũ; giày dép.

Nhóm 35: Mua bán: quần áo, áo váy, mũ, giày dép.

---

(210) **4-2018-12852**

(540)

APECO Smart
SILICONE SEALANT

(220) 24.04.2018
(441) 25.07.2018
(531) 26.2.3; 26.4.1
(731) CÔNG TY TNHH SẢN XUẤT VÀ DỊCH VỤ THƯƠNG MẠI TÙNG CHUYÊN (VN)
Thôn Dụ Tiền, xã Thanh Thùy, huyện Thanh Oai, thành phố Hà Nội
(740) Công ty TNHH Sở hữu trí tuệ HA VIP (HAVIP CO., LTD.)

(511) Nhóm 01: Chất keo dính dùng trong công nghiệp; nhựa nhân tạo dạng thô; chất dẻo dạng thô; silicon.

---

(210) **4-2018-12853**

(540)

(220) 24.04.2018
(441) 25.07.2018
(531) 5.5.19; A5.5.21; 26.1.2; 2.3.1
(591) Tím nhạt, tím sẫm, hồng, xanh lá mạ, xanh dương, xanh da trời, đỏ, trắng.
(731) CÔNG TY TNHH DỊCH VỤ THƯƠNG MẠI XUẤT NHẬP KHẨU THIÊN PHÚ (VN)
Số 461D3, ngõ 203 phố Tân Mai, phường Tân Mai, quận Hoàng Mai, thành phố Hà Nội

(511) Nhóm 35: Nhập khẩu; xuất khẩu; quảng cáo; giới thiệu sản phẩm, trưng bày sản phẩm; mua bán sản phẩm sau: mầm đậu nành đã được bảo quản, tỏi đen, mỹ phẩm, thực phẩm chức năng.

---

(210) **4-2018-12854**

(540)

(220) 24.04.2018
(441) 25.07.2018
(531) 24.9.1; 26.1.1; 26.4.2; A5.5.20
(591) Đen, vàng.
(731) NGUYỄN TRỌNG ĐỨC HẠNH (VN)
Số 11 đường Lê Lợi, phường Lê Lợi, thành phố Bắc Giang, tỉnh Bắc Giang

(511) Nhóm 35: Nhập khẩu; xuất khẩu; quảng cáo; mua bán các sản phẩm sau: loa, củ loa, bộ khuếch đại âm thanh, máy phát nhạc, microphone, thiết bị xử lý âm thanh kỹ thuật số DSP.

---

(210) **4-2018-12855**

(540)

(220) 24.04.2018
(441) 25.07.2018
(531) 24.9.1
(591) Đen, xanh lá mạ sẫm, trắng.
(731) NGUYỄN HUY TOẢN (VN)
Xóm 2 xã Ninh Hiệp, huyện Gia Lâm, thành phố Hà Nội

(511) Nhóm 25: Quần áo; bộ quần áo; áo váy; giầy; dép; mũ.

---

(210) **4-2018-12856**

(540)

HARIVIÈVE
HARIVIÈVE BY GNURTTI

(220) 24.04.2018
(441) 25.07.2018
(531) A26.4.24
(731) NGUYỄN TIẾN TRUNG (VN)
Số 5, ngõ 31 Dịch Vọng, phường Dịch Vọng, quận Cầu Giấy, thành phố Hà Nội

(511) Nhóm 35: Trưng bày giới thiệu sản phẩm; quảng cáo; marketing; nhập khẩu; xuất khẩu; mua bán sản phẩm sau: quần áo, túi xách, giày dép, balô, váy, mũ, kính mắt, tất, đồng hồ, thắt lưng, ô tô, phụ tùng ô tô.

Nhóm 43: Dịch vụ quán cà phê, dịch vụ cung cấp đồ ăn (do nhà hàng thực hiện), dịch vụ cung cấp đồ uống (do nhà hàng thực hiện); nhà hàng ăn uống.

---

(210) **4-2018-12857**

(540)

BẢO ĐĂNG

(220) 24.04.2018
(441) 25.07.2018
(731) NGUYỄN ĐÌNH QUANG (VN)
Thôn 4, xã Quỳnh Liên, thị xã Hoàng Mai, tỉnh Nghệ An

(511) Nhóm 25: Quần áo, giày, dép, mũ, nón, cà vạt.

Nhóm 35: Trưng bày giới thiệu sản phẩm, quảng cáo, marketing, xuất nhập khẩu, mua bán sản phẩm sau: quần áo, giày, dép, mũ, nón, cà vạt.

Nhóm 42: Thiết kế quần áo.

---

(210) **4-2018-12858**

(540)

(220) 24.04.2018
(441) 25.07.2018
(531) 26.1.1; 26.1.5; A26.1.18; 26.1.6
(591) Xanh dương, trắng.
(731) NGUYỄN THỊ DUNG (VN)
Thôn Lộng Thượng, xã Đại Đồng, huyện Văn Lâm, tỉnh Hưng Yên

(511) Nhóm 03: Mỹ phẩm (dầu gội đầu, sữa tắm, sữa rửa mặt); nước rửa bát; nước giặt; nước lau sàn.

---

(210) **4-2018-12859**

(540)

(220) 24.04.2018
(441) 25.07.2018
(531) 1.15.5; A7.1.12; A2.1.16; 2.1.30; 7.3.15; 26.1.2
(591) Xanh dương, xanh nõn chuối, cam, đỏ, trắng.
(731) CÔNG TY TNHH TÀI MẠNH PHÁT (VN)
Xóm 2, xã Ngọc Sơn, huyện Quỳnh Lưu, tỉnh Nghệ An

(511) Nhóm 37: Lắp đặt giàn giáo; lắp đặt và sửa chữa thiết bị điều hòa không khí.

---

(210) **4-2018-12864**

(540)

(220) 24.04.2018
(441) 25.07.2018
(531) 26.4.1; 26.3.2; 25.5.3
(591) Tím, tím nhạt, xám, trắng.
(731) PHẠM THỊ YÊN (VN)
Số 5, ngõ 62, phố Nguyễn Chính, phường Thịnh Liệt, quận Hoàng Mai, thành phố Hà Nội
(740) Công ty TNHH Sở hữu trí tuệ Hải Hân (HAI HAN IP CO., LTD.)

(511) Nhóm 25: Quần áo; mũ; giày; dép; váy; quần áo ngủ.

Nhóm 35: Mua bán, xuất nhập khẩu, quảng cáo các sản phẩm: quần áo, mũ, giày dép, váy, quần áo ngủ, quần áo lót mặc bên trong.

---

(210) **4-2018-12870**

(540)

(220) 24.04.2018
(441) 25.07.2018
(531) 2.9.14; 26.1.6; 26.1.1; A11.3.3; 2.9.20
(591) Xanh lá mạ, đen, trắng, tím, đỏ, xanh nước biển, hồng, cam, vàng, vàng nhạt, nâu nhạt.
(731) NGUYỄN THỊ HUYỀN (VN)
Thôn Kiến Châu, xã Tân Châu, huyện Khoái Châu, tỉnh Hưng Yên

(511) Nhóm 29: Hỗn hợp trái cây đã được chế biến với trà và sữa, trong đó sữa và trái cây đã được chế biến là chủ yếu; sữa; đồ uống trên cơ sở sữa; kem đánh dậy bọt; kem [sản phẩm sữa]; thạch cho thực phẩm; khoai tây chiên; khoai lang chiên.

Nhóm 30: Kem lạnh; trà (chè); hỗn hợp kem lạnh với trà (chè) và trái cây đã được chế biến, trong đó kem lạnh và trà (chè) là chủ yếu; kem trái cây [đá lạnh]; đồ uống trên cơ sở trà; chế phẩm làm từ ngũ cốc; cơm cuộn [món ăn kiểu Hàn Quốc].

Nhóm 32: Đồ uống không cồn; đồ uống hoa quả và nước ép hoa quả; xi-rô và các chế phẩm khác để làm đồ uống; nước sinh tố.

---

(210) **4-2018-12871**

(540)

XUXISA

(220) 24.04.2018
(441) 25.07.2018

(731) TRẦN VĂN TÂN (VN)
43 Ngõ Trạm Điện, phường Quang Trung, quận Hà Đông, thành phố Hà Nội

(511) Nhóm 29: Thịt hộp; xúc xích; pa-tê; lạp xưởng; thực phẩm chế biến được làm từ thịt; thực phẩm chế biến được làm từ thịt và rau củ quả.

---

(210) **4-2018-12875**

(540)

(220) 24.04.2018
(441) 25.07.2018
(531) 26.3.23; 26.13.25
(591) Đỏ nâu, vàng.
(731) CÔNG TY CỔ PHẦN PHÁT TRIỂN THƯƠNG MẠI VÀ GIÁO DỤC SAO VIỆT GROUP (VN)
Số 28, tổ 9, ngõ 460 Khương Đình, phường Hạ Đình, quận Thanh Xuân, thành phố Hà Nội
(740) Công ty Luật TNHH Tư vấn Hoàng Minh (HOANG MINH LAW CONSULT.CO.,LTD.)

(511) Nhóm 41: Khoá đào tạo từ xa, đào tạo ngoại ngữ, học viện [giáo dục], tư vấn và đào tạo kỹ năng sống.

---

(210) **4-2018-12876**

(540)

(220) 24.04.2018
(441) 25.07.2018
(531) 3.5.3; A3.5.24; A3.1.24
(591) Xanh.
(731) CÔNG TY TNHH A SÓC (VN)
Số nhà 25, LK 5A - 6A, khu đô thị Mỗ Lao, phường Mộ Lao, quận Hà Đông, thành phố Hà Nội
(740) Công ty Luật TNHH Tư vấn Hoàng Minh (HOANG MINH LAW CONSULT.CO.,LTD.)

(511) Nhóm 39: Vận tải hàng hoá, vận chuyển hành khách, dịch vụ giao hàng, dịch vụ chuyển phát nhanh hàng hoá và thư tín, dịch vụ chuyển nhà.

---

(210) **4-2018-12877**

(540)

(220) 24.04.2018
(441) 25.07.2018
(531) 26.3.1; 26.7.25; 24.1.1; 26.15.15; A24.15.11
(591) Ghi, xanh, trắng.
(731) CÔNG TY CỔ PHẦN ASGI VIỆT NAM (VN)
38 đường 11, KDC Trung Sơn - Himlam, xã Bình Hưng, huyện Bình Chánh, thành phố Hồ Chí Minh
(740) Công ty Luật TNHH Tư vấn Hoàng Minh (HOANG MINH LAW CONSULT.CO.,LTD.)

(511) Nhóm 17: Màng chống đập vỡ; phim (màng mỏng) bằng chất dẻo dùng trong công nghiệp; phim (màng mỏng) bằng chất dẻo dùng cho cửa sổ nhằm bảo vệ chống tia cực tím (tia UV), giảm nhiệt độ- giảm ánh sáng, phim cách nhiệt (gắn lên kính ô tô, tòa nhà cao ốc).

---

(210) **4-2018-12878**

(540)

(220) 24.04.2018
(441) 25.07.2018
(531) 3.7.1; 3.7.16; A3.7.24; 26.3.23
(591) Đỏ nâu, vàng, đen, trắng.
(731) CÔNG TY CỔ PHẦN PHÁT TRIỂN THƯƠNG MẠI VÀ GIÁO DỤC SAO VIỆT GROUP (VN)
Số 28, tổ 9, ngõ 460 Khương Đình, phường Hạ Đình, quận Thanh Xuân, thành phố Hà Nội
(740) Công ty Luật TNHH Tư vấn Hoàng Minh (HOANG MINH LAW CONSULT.CO.,LTD.)

(511) Nhóm 41: Khoá đào tạo từ xa, đào tạo ngoại ngữ, học viện [giáo dục], tư vấn và đào tạo kỹ năng sống.

---

(210) **4-2018-12879**

(540)

(220) 24.04.2018
(441) 25.07.2018
(531) 26.1.1; 26.1.4; 26.1.5; 16.3.1
(591) Xanh.
(731) NGUYỄN THÚY ANH (VN)
Số 32 Mai Hắc Đế, phường Bùi Thị Xuân, quận Hai Bà Trưng, thành phố Hà Nội
(740) Công ty Luật TNHH Tư vấn Hoàng Minh (HOANG MINH LAW CONSULT.CO.,LTD.)

(511) Nhóm 09: Camera giám sát, bộ pin điện, thiết bị lưu trữ dữ liệu, bộ nối điện, thiết bị ghi hình, chuông cửa điện, chuông báo hiệu.

---

(210) **4-2018-12885**

(540)

(220) 24.04.2018
(441) 25.07.2018
(531) A25.7.22; 26.4.4; 26.3.23
(591) Đen, trắng, đỏ.
(731) CÔNG TY TNHH CÔNG NGHỆ ĐẠI HOÀNG LONG (VN)
716/9 Tân Kỳ Tân Quý, phường Bình Hưng Hòa, quận Bình Tân, thành phố Hồ Chí Minh
(740) Công ty TNHH Nghiên cứu và Tư vấn chuyển giao công nghệ và đầu tư (CONCETTI)

(511) Nhóm 07: Máy khâu; máy dệt, máy cắt vải; máy trải vải, máy là ép quần áo; máy là hơi nước, dùng cho vải, mang đi được; nồi hơi (bộ phận máy móc); máy tìm kim; máy kiểm tra vải; máy in và những phụ kiện của các máy này như: ổ máy, trục dùng cho máy, con suốt chỉ, động cơ (dùng cho máy móc, trừ loại dùng cho phương tiện giao thông trên bộ), bộ điều khiển dùng cho động cơ và máy móc (cơ cấu điều khiển dùng cho máy).

---

(210) **4-2018-12886**

(540)

(220) 24.04.2018
(441) 25.07.2018
(531) A26.4.24
(591) Tím, đen, tím nhạt, trắng.
(731) CÔNG TY TNHH CÔNG NGHỆ ĐẠI HOÀNG LONG (VN)
716/9 Tân Kỳ Tân Quý, phường Bình Hưng Hòa, quận Bình Tân, thành phố Hồ Chí Minh
(740) Công ty TNHH Nghiên cứu và Tư vấn chuyển giao công nghệ và đầu tư (CONCETTI)

(511) Nhóm 07: Máy khâu; máy dệt, máy cắt vải; máy trải vải; máy là ép quần áo; máy là hơi nước, dùng cho vải, mang đi được; nồi hơi (bộ phận máy móc); máy tìm kim; máy kiểm tra vải; máy in và những phụ kiện của các máy này như: ổ máy, trục dùng cho máy, con suốt chỉ, động cơ (dùng cho máy móc, trừ loại dùng cho phương tiện giao thông trên bộ), bộ điều khiển dùng cho động cơ và máy móc (cơ cấu điều khiển dùng cho máy).

---

(210) **4-2018-12887**

(540)

(220) 24.04.2018
(441) 25.07.2018
(531) 26.3.23; 26.4.1; A26.11.13; 20.5.7
(591) Đỏ, trắng, nâu.
(731) CÔNG TY TNHH CÔNG NGHỆ ĐẠI HOÀNG LONG (VN)
716/9 Tân Kỳ Tân Quý, phường Bình Hưng Hòa, quận Bình Tân, thành phố Hồ Chí Minh
(740) Công ty TNHH Nghiên cứu và Tư vấn chuyển giao công nghệ và đầu tư (CONCETTI)

(511) Nhóm 07: Máy khâu; máy dệt, máy cắt vải; máy trải vải; máy là ép quần áo; máy là hơi nước, dùng cho vải, mang đi được; nồi hơi (bộ phận máy móc); máy tìm kim; máy kiểm tra vải; máy in và những phụ kiện của các máy này như: ổ máy, trục dùng cho máy, con suốt chỉ, động cơ (dùng cho máy móc, trừ loại dùng cho phương tiện giao thông trên bộ), bộ điều khiển dùng cho động cơ và máy móc (cơ cấu điều khiển dùng cho máy).

---

(210) **4-2018-12888**

(540)

(220) 24.04.2018
(441) 25.07.2018
(531) A26.11.8; 1.15.15
(591) Đỏ, vàng, xanh dương đậm.
(731) CÔNG TY TNHH CÔNG NGHỆ ĐẠI HOÀNG LONG (VN)
716/9 Tân Kỳ Tân Quý, phường Bình Hưng Hòa, quận Bình Tân, thành phố Hồ Chí Minh
(740) Công ty TNHH Nghiên cứu và Tư vấn chuyển giao công nghệ và đầu tư (CONCETTI)

(511) Nhóm 07: Máy khâu; máy dệt, máy cắt vải; máy trải vải; máy là ép quần áo; máy là hơi nước, dùng cho vải, mang đi được; nồi hơi (bộ phận máy móc); máy tìm kim; máy kiểm tra vải; máy in và những phụ kiện của các máy này như: ổ máy, trục dùng cho máy, con suốt chỉ, động cơ (dùng cho máy móc, trừ loại dùng cho phương tiện giao thông trên bộ), bộ điều khiển dùng cho động cơ và máy móc (cơ cấu điều khiển dùng cho máy).

---

(210) **4-2018-12889**

(540)

(220) 24.04.2018
(441) 25.07.2018
(531) 2.9.1; 5.7.13; A5.7.23
(591) Đỏ, đen, xanh lá cây, trắng.
(731) CÔNG TY TNHH QUỐC TẾ TÂM ĐỨC BN (VN)
Thôn Từ Phong (NR Nguyễn Văn Ba), xã Cách Bi, huyện Quế Võ, tỉnh Bắc Ninh
(740) Công ty TNHH Nghiên cứu và Tư vấn chuyển giao công nghệ và đầu tư (CONCETTI)

(511) Nhóm 30: Cà phê; trà sữa dạng bột (trà là chủ yếu).

---

(210) **4-2018-12890**

(540)

TRÁNG CÒ

(220) 24.04.2018
(441) 25.07.2018
(731) CHU MẠNH TRÁNG (VN)
26 ngõ 3 Trần Phú, phường Đông Ngàn, thị xã Từ Sơn, tỉnh Bắc Ninh
(740) Công ty TNHH Nghiên cứu và Tư vấn chuyển giao công nghệ và đầu tư (CONCETTI)

(511) Nhóm 43: Dịch vụ nhà hàng ăn uống.

---

(210) **4-2018-12891**

(540)

HANCOFFEE

(220) 24.04.2018
(441) 25.07.2018
(531) 26.1.2; A26.1.18
(591) Nâu, trắng.
(731) CÔNG TY TNHH IDD VIỆT NAM (VN)
Số 1 ngõ 25/7, đường Vũ Ngọc Phan, phường Láng Hạ, quận Đống Đa, thành phố Hà Nội
(740) Công ty cổ phần Sở hữu trí tuệ BROSS và Cộng sự (BROSS & PARTNERS., JSC)

(511) Nhóm 30: Cà phê; cà phê hạt; cà phê rang xay; cà phê hòa tan; đồ uống trên cơ sở cà phê; đồ uống cà phê có sữa.

Nhóm 43: Dịch vụ quán cà phê; dịch vụ cung cấp đồ uống do nhà hàng thực hiện.

---

(210) **4-2018-12892**

(540)

STATION GREEN
Coffee & Tea

(220) 24.04.2018
(441) 25.07.2018
(531) 26.1.1; 26.1.4; A18.1.12; A5.3.15
(591) Xanh ngọc, vàng nhạt.
(731) ĐÀO TIẾN ĐẠT (VN)
E12 khu tập thể Nhà Văn hóa Trung Tâm, phường Văn Quán, quận Hà Đông, thành phố Hà Nội
(740) Công ty cổ phần Sở hữu trí tuệ BROSS và Cộng sự (BROSS & PARTNERS., JSC)

(511) Nhóm 43: Dịch vụ quán cà phê; dịch vụ quán trà; dịch vụ quầy bar, quán rượu nhỏ; dịch vụ nhà hàng ăn uống.

---

(210) **4-2018-12893**

(540)

EAT ME

(220) 24.04.2018
(441) 25.07.2018
(731) AQUA NRG INVESTMENTS LIMITED (CY)
Lampousas, 1, P.C.1095, Nicosia, Cyprus
(740) Văn phòng luật sư Phạm và Liên danh (PHAM & ASSOCIATES)

(511) Nhóm 29: Trái cây sấy khô; quả hạch đã chế biến; sản phẩm trái cây và quả hạch sấy khô; trái cây và quả hạch sấy khô dạng thanh.

---

(210) **4-2018-12894**

(540)

King's Night

(220) 24.04.2018
(441) 25.07.2018
(731) CÔNG TY TRÁCH NHIỆM HỮU HẠN NỆM ƯU VIỆT (VN)
C5/6D quốc lộ 1A, ấp 3, xã Tân Kiên, huyện Bình Chánh, thành phố Hồ Chí Minh
(740) Công ty TNHH Dịch vụ thương mại và sở hữu công nghiệp Song Ngọc (I.P.T.S.)

(511) Nhóm 20: Nệm; giường.

---

(210) **4-2018-12895**

(540)

Penelope

(220) 24.04.2018
(441) 25.07.2018
(731) CÔNG TY TRÁCH NHIỆM HỮU HẠN NỆM ƯU VIỆT (VN)
C5/6D quốc lộ 1A, ấp 3, xã Tân Kiên, huyện Bình Chánh, thành phố Hồ Chí Minh
(740) Công ty TNHH Dịch vụ thương mại và sở hữu công nghiệp Song Ngọc (I.P.T.S.)

(511) Nhóm 20: Nệm; giường.

---

(210) **4-2018-12896**

(540)

MEGAN GALLERY
www.megangallery.vn

(220) 24.04.2018
(441) 25.07.2018
(531) 24.9.1; 25.1.25; A26.11.12; 2.9.12
(591) Nâu vàng, xanh đen.
(731) LƯƠNG THỊ GIANG (VN)
1003 P1 Ciputra, quận Tây Hồ, thành phố Hà Nội

(511) Nhóm 35: Dịch vụ mua bán các tác phẩm nghệ thuật.

Nhóm 41: Tổ chức triển lãm các tác phẩm nghệ thuật.

---

(210) **4-2018-12899**

(540)

(220) 24.04.2018
(441) 25.07.2018
(531) 6.1.2; 26.1.2; 5.7.1; A26.11.12; 26.13.25
(591) Nâu, da bò, nâu sẫm, nâu đen, nâu đỏ, trắng.
(731) NGUYỄN HỮU MẠNH (VN)
9A Hầm Đá, Hoàng Hoa Thám, phường 10, thành phố Đà Lạt, tỉnh Lâm Đồng
(740) Công ty TNHH Luật Quốc tế Nguyễn và Cộng sự (NVCS INTERLAW)

(511) Nhóm 30: Cà phê; cà phê chưa rang; đồ uống trên cơ sở cà phê; trà; đồ uống trên cơ sở trà; kem lạnh.

Nhóm 35: Buôn bán: cà phê, đồ uống trên cơ sở cà phê, trà, đồ uống trên cơ sở trà, tách, cốc, chén để uống cà phê và trà.

Nhóm 43: Dịch vụ quán cà phê và trà; dịch vụ nhà hàng ăn uống; dịch vụ nhà nghỉ du lịch; dịch vụ cắm trại ngày nghỉ.

---

(210) **4-2018-12902**

(540)

(220) 26.04.2018
(441) 25.07.2018
(531) 26.3.23; A24.15.7; 26.13.25
(731) CÔNG TY TNHH DOBILEK (VN)
Số 162 Nguyễn Văn Cừ, thị trấn Gia Bình, huyện Gia Bình, tỉnh Bắc Ninh

(511) Nhóm 28: Bài lá, quân bài dùng để chơi.

---

(210) **4-2018-12903**

(540)

(220) 26.04.2018
(441) 25.07.2018
(731) CÔNG TY TNHH DOBILEK (VN)
Số 162 Nguyễn Văn Cừ, thị trấn Gia Bình, huyện Gia Bình, tỉnh Bắc Ninh

(511) Nhóm 28: Bài lá, quân bài dùng để chơi.

---

(210) **4-2018-12904**

(540)

(220) 26.04.2018
(441) 25.07.2018
(531) 5.3.9; 5.3.11; 5.3.16; 26.1.1
(731) SÁI THỊ THU HẰNG (VN)
Số 46 Phan Đình Phùng, phường Hoàng Văn Thụ, thành phố Lạng Sơn, tỉnh Lạng Sơn

(511) Nhóm 30: Bánh trung thu.

---

(210) **4-2018-12905**

(540)

(220) 26.04.2018
(441) 25.07.2018
(531) 5.9.3; 6.1.2; 26.1.1; A26.11.12
(731) HỘI LÀM VƯỜN HUYỆN LỘC BÌNH, TỈNH LẠNG SƠN (VN)
Phòng nông nghiệp và phát triển nông thôn huyện Lộc Bình, tỉnh Lạng Sơn

(511) Nhóm 29: Thực phẩm ăn nhanh được làm từ khoai lang (khoai lang đã qua chế biến).

Nhóm 31: Củ khoai lang tươi.

---

(210) **4-2018-12906**

(540)

(220) 26.04.2018
(441) 25.07.2018
(531) 26.4.3; A26.11.8; 3.3.1
(731) CÔNG TY CỔ PHẦN GẠCH MEN PHƯƠNG NAM (VN)
135/37/74 Nguyễn Hữu Cảnh, phường 22, quận Bình Thạnh, thành phố Hồ Chí Minh

(511) Nhóm 19: Vật liệu xây dựng phi kim loại (gạch ốp lát)

---

(210) **4-2018-12907**

(540)

HBAMIN

(220) 26.04.2018
(441) 25.07.2018
(731) CÔNG TY TNHH Y TẾ ĐÔNG PHƯƠNG (VN)
Số 35 Phạm Thận Duật, phường Mai Dịch, quận Cầu Giấy, thành phố Hà Nội

(511) Nhóm 05: Dược phẩm; thực phẩm dinh dưỡng dùng trong y tế.

---

(210) **4-2018-12908**

(540)

DPCORDY

(220) 26.04.2018
(441) 25.07.2018

(731) CÔNG TY TNHH Y TẾ ĐÔNG PHƯƠNG (VN)
Số 35 Phạm Thận Duật, phường Mai Dịch, quận Cầu Giấy, thành phố Hà Nội

(511) Nhóm 05: Dược phẩm; thực phẩm dinh dưỡng dùng trong y tế.

---

(210) **4-2018-12910**

(540)

REBODY

(220) 26.04.2018
(441) 25.07.2018
(731) SAEGAERO INTERNATIONAL CO., LTD (KR)
3F Jeong-woo B/D, 2646, Nambusunhwan-ro, Seocho-gu, Seoul, Republic of Korea
(740) Công ty TNHH Sở hữu trí tuệ Gia Việt (GIAVIET CO., LTD.)

(511) Nhóm 25: Quần áo, cụ thể là áo phông; áo lửng; áo ba lỗ; trang phục mặc bên trên; mũ đội đầu; áo lót; mũ lưỡi trai; áo len dài tay; áo khoác nỉ có mũ (hoodies); xà cạp; áo khoác ngắn (jacket); khăn bandana (khăn vuông); mũ len (mũ beanies); áo khoác; đồ đội đầu; khăn quàng cổ; tất; mũ chắn nắng; quần áo ngủ; băng cổ tay (trang phục); băng buộc đầu (phụ kiện của trang phục); băng tóc (phụ kiện trang phục); quần nỉ thể thao bo gấu (quần sweatpants); áo nỉ; quần áo bơi; đồ đi chân; quần ngắn (quần soóc); quần dài; áo ngực thể thao; trang phục mặc bên dưới; quần áo lót; áo gió.

---

(210) **4-2018-12911**

(540)

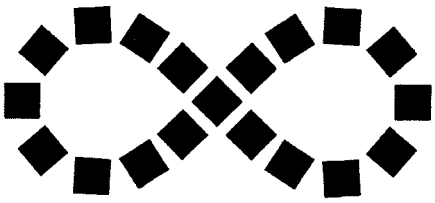

(220) 26.04.2018
(441) 25.07.2018
(531) 26.4.1; 26.4.9; 24.17.5; A25.7.3
(731) SAEGAERO INTERNATIONAL CO., LTD (KR)
3F Jeong-woo B/D, 2646, Nambusunhwan-ro, Seocho-gu, Seoul, Republic of Korea
(740) Công ty TNHH Sở hữu trí tuệ Gia Việt (GIAVIET CO., LTD.)

(511) Nhóm 25: Quần áo: cụ thể là áo phông; áo lửng; áo ba lỗ; trang phục mặc bên trên; mũ đội đầu; áo lót; mũ lưỡi trai; áo len dài tay, áo khoác nỉ có mũ (hoodies), xà cạp; áo khoác ngắn (jacket); khăn bandana (khăn vuông); mũ len (mũ beanies); áo khoác; đồ đội đầu; khăn quàng cổ; tất; mũ chắn nắng; quần áo ngủ băng cổ tay (trang phục); băng buộc đầu (phụ kiện của trang phục); băng tóc (phụ kiện trang phục). quần nỉ thể thao bo gấu (quần sweatpants); áo nỉ; quần áo bơi; đồ đi chân; quần ngắn (quần soóc); quần dài; áo ngực thể thao; trang phục mặc bên dưới, quần áo lót; áo gió.

---

(210) **4-2018-12912**

(540)

ISSC®
Save time. Save money

(220) 26.04.2018
(441) 25.07.2018
(531) 26.4.2
(591) Xanh dương, trắng, xám nhạt.
(731) CÔNG TY TNHH GIẢI PHÁP THÔNG MINH ĐÔNG DƯƠNG (VN)
B20 Hoàng Quốc Việt, phường Phú Thuận, quận 7, thành phố Hồ Chí Minh

(511) Nhóm 35: Bán buôn: thiết bị điều hoà không khí, thiết bị cơ điện, thiết bị điều khiển từ xa, điều khiển tự động, thiết bị tưới, thiết bị xử lý ngành cấp, thoát nước, vật liệu xây dựng.

Nhóm 37: Thi công xây lắp: lắp đặt hệ thống xử lý nước thải, nước cấp, lắp đặt hệ thống tưới tự động và phun nước nghệ thuật, xây dựng hồ bơi; lắp đặt hệ thống điều khiển từ xa, điều khiển tự động; lắp đặt hệ thống điện, lắp đặt hệ thống cấp, thoát nước; lắp đặt hệ thống điều hoà không khí.

---

(210) **4-2018-12913**

(540)

(220) 26.04.2018
(441) 25.07.2018
(531) 3.7.3; A3.7.24; 5.7.3; A1.1.10; 26.1.1; 8.7.3
(591) Xanh lá cây, đỏ, vàng, xanh da trời.
(731) HỘI SẢN XUẤT, KINH DOANH BÁNH ĐA SỢI, MIẾN BÍCH TRÌ THÀNH PHỐ PHỦ LÝ (VN)
Thôn Bích Trì, xã Liêm Truyền, thành phố Phủ Lý, tỉnh Hà Nam

(511) Nhóm 30: Bánh đa sợi, miến.

---

(210) **4-2018-12914**

(540)

(220) 26.04.2018
(441) 25.07.2018
(531) 26.4.3; 26.4.7
(731) CÔNG TY TNHH SẢN XUẤT - THƯƠNG MẠI - XUẤT NHẬP KHẨU THIÊN TRANG (VN)
140/15A đường Bình Quới, phường 27, quận Bình Thạnh, thành phố Hồ Chí Minh

(511) Nhóm 25: Quần áo (trang phục); đồ đi chân; đồ đội đầu.

---

(210) **4-2018-12915**

(540)

MARGINO

(220) 26.04.2018
(441) 25.07.2018
(731) CÔNG TY TNHH PHÚ THÁI SƠN (VN)
Thôn Đông - Phú Minh - Sóc Sơn, thành phố Hà Nội

(511) Nhóm 30: Kem (ăn).

---

(210) **4-2018-12916**

(540)

TAKIA

(220) 26.04.2018
(441) 25.07.2018
(531) A24.15.7; 24.15.21; 26.3.4; 26.3.23
(591) Vàng, xanh dương.
(731) CÔNG TY TNHH SẢN XUẤT VÀ THƯƠNG MẠI ĐẦU TƯ ĐẠI DƯƠNG (VN)
Số 15, ngõ 20/15 Hồ Tùng Mậu, phường Mai Dịch, quận Cầu Giấy, thành phố Hà Nội

(511) Nhóm 11: Quạt điện dân dụng; thiết bị điều hòa không khí; máy làm mát bằng hơi nước; đèn sưởi (dùng điện); hệ thống chiếu sáng và thiết bị chiếu sáng; thiết bị lọc nước uống.

---

(210) **4-2018-12917**

(540)

DAICHIPRO

(220) 26.04.2018
(441) 25.07.2018
(531) 1.5.1; 26.3.1; 26.3.23
(731) CÔNG TY TNHH SẢN XUẤT VÀ THƯƠNG MẠI ĐẦU TƯ ĐẠI DƯƠNG (VN)
Số 15, ngõ 20/15 Hồ Tùng Mậu, phường Mai Dịch, quận Cầu Giấy, thành phố Hà Nội

(511) Nhóm 11: Quạt điện dân dụng; thiết bị điều hòa không khí; máy làm mát bằng hơi nước; đèn sưởi (dùng điện); hệ thống chiếu sáng và thiết bị chiếu sáng; thiết bị lọc nước uống.

---

(210) **4-2018-12919**

(540)

GIẤC NGỦ ÊM ÁI
Sleeping comfort

(220) 26.04.2018
(441) 25.07.2018
(531) 3.7.19
(591) Vàng, đen, trắng.
(731) CÔNG TY TNHH GIẤC NGỦ ÊM ÁI (VN)
LK 15-VT29, khu nhà ở Xa La, phường Phúc La, quận Hà Đông, thành phố Hà Nội

(511) Nhóm 20: Bộ đồ giường (đệm, đệm lò xo, gối).

Nhóm 24: Khăn trải bàn và trải giường, vải dệt và các loại vải phủ dùng cho gia đình.

---

(210) **4-2018-12920**

(540)

(220) 26.04.2018
(441) 25.07.2018
(531) 1.15.24; 26.1.1; 26.11.3; A26.11.12
(591) Xanh nước biển đậm, trắng.
(731) CÔNG TY CỔ PHẦN ĐỊA ỐC CHÂU Á THÁI BÌNH DƯƠNG GROUP (VN)
665T Đỗ Xuân Hợp (khu nhà ở Minh Tuấn), khu phố 6, phường Phước Long B, quận 9, thành phố Hồ Chí Minh

(511) Nhóm 36: Dịch vụ tư vấn đầu tư; quản lý tài chính; đầu tư vốn; tư vấn bất động sản; mua bán bất động sản; môi giới bất động sản.

Nhóm 37: Tư vấn xây dựng; thi công xây dựng công trình; dịch vụ giám sát việc xây dựng công trình.

Nhóm 42: Tư vấn kiến trúc; thiết kế trang trí nội ngoại thất.

---

(210) **4-2018-12921**

(540)

TUDAT
Garment Company

(220) 26.04.2018
(441) 25.07.2018
(531) 26.3.23; 26.4.4
(731) CÔNG TY TNHH THƯƠNG MẠI TỨ ĐẠT (VN)
167-169 Võ Thành Trang, phường 11, quận Tân Bình, thành phố Hồ Chí Minh

(511) Nhóm 25: Quần áo; đồ đi chân; đồ đội đầu

---

(210) **4-2018-12922**

(540)

Anasexy
THỜI TRANG NỘI Y CAO CẤP

(220) 26.04.2018
(441) 25.07.2018
(531) A5.3.13; A5.3.15; 5.3.20
(731) PHẠM THỊ THỦY (VN)
Tổ 11, phường Yên Nghĩa, quận Hà Đông, thành phố Hà Nội

(511) Nhóm 25: Quần áo, đồ đi chân, đồ đội đầu.

Nhóm 35: Mua bán quần áo, đồ đi chân, đồ đội đầu.

---

(210) **4-2018-12923**

(540)

(220) 26.04.2018
(441) 25.07.2018
(531) A5.3.13; 5.3.16; 25.7.25; A26.11.12
(731) CÔNG TY TNHH RICH FARM VIỆT NAM (VN)
44 đường số 185, khu phố 5, phường Phước Long B, quận 9, thành phố Hồ Chí Minh

(511) Nhóm 01: Phân bón.

Nhóm 35: Mua bán phân bón.

---

(210) **4-2018-12924**

(540)

(220) 26.04.2018
(441) 25.07.2018
(531) A5.3.13; A5.3.14; 7.3.1; 26.4.4
(591) Xanh da trời, xanh lá cây, trắng, đen.
(731) CÔNG TY TNHH RICH FARM VIỆT NAM (VN)
44 đường số 185, khu phố 5, phường Phước Long B, quận 9, thành phố Hồ Chí Minh

(511) Nhóm 01: Phân bón.

Nhóm 35: Mua bán phân bón.

---

(210) **4-2018-12925**

(540)

Lodia

(220) 26.04.2018
(441) 25.07.2018
(731) CÔNG TY TNHH XUẤT NHẬP KHẨU THƯƠNG MẠI DỊCH VỤ MINH ANH (VN)
18/12/2E Thanh Đa, phường 27, quận Bình Thạnh, thành phố Hồ Chí Minh

(511) Nhóm 03: Mỹ phẩm, mỹ phẩm chăm sóc tóc, son môi, thuốc nhuộm tóc, chế phẩm làm thẳng tóc, chế phẩm uốn tóc.

---

(210) **4-2018-12926**

(540)

BELMILK

(220) 26.04.2018
(441) 25.07.2018
(731) CÔNG TY CỔ PHẦN THƯƠNG MẠI VÀ THỰC PHẨM NUTRI MILK (VN)
Số nhà 45, ngõ 16, phố Thái Hà, phường Trung Liệt, quận Đống Đa, thành phố Hà Nội
(740) Công ty Luật TNHH SMARTLAW (SMARTLAW LEGAL SERVICE CO.,LTD.)

(511) Nhóm 29: Sữa; sữa bột; sữa đặc; sản phẩm sữa; đồ uống làm từ sữa, sữa là chủ yếu; nước sữa lên men (đồ uống từ sữa).

---

(210) **4-2018-12927**

(540)

YELLOW - SUN

(220) 26.04.2018
(441) 25.07.2018
(731) CÔNG TY LIÊN DOANH PHẠM - ASSET (VN)
Lô D4/1, đường 1B, KCN Vĩnh Lộc, phường Bình Hưng Hòa B, quận Bình Tân, thành phố Hồ Chí Minh

(511) Nhóm 32: Đồ uống hỗn hợp, không có cồn; nước (đồ uống), đồ uống không cồn, nước khoáng (đồ uống).

---

(210) **4-2018-12928**

(540)

MẶT TRỜI VÀNG

(220) 26.04.2018
(441) 25.07.2018
(731) CÔNG TY LIÊN DOANH PHẠM - ASSET (VN)
Lô D4/1, đường 1B, KCN Vĩnh Lộc, phường Bình Hưng Hòa B, quận Bình Tân, thành phố Hồ Chí Minh

(511) Nhóm 32: Đồ uống hỗn hợp, không có cồn; nước (đồ uống), đồ uống không cồn, nước khoáng (đồ uống).

---

(210) **4-2018-12929**

(540)

MẶT TRỜI ĐỎ

(220) 26.04.2018
(441) 25.07.2018
(731) CÔNG TY LIÊN DOANH PHẠM - ASSET (VN)
Lô D4/1, đường 1B, KCN Vĩnh Lộc, phường Bình Hưng Hòa B, quận Bình Tân, thành phố Hồ Chí Minh

(511) Nhóm 32: Đồ uống hỗn hợp, không có cồn; nước (đồ uống), đồ uống không cồn, nước khoáng (đồ uống).

---

(210) **4-2018-12934**

(540)

(220) 26.04.2018
(441) 25.07.2018
(531) 6.1.2; 2.1.1; 5.3.20
(731) NGUYỄN ĐĂNG HOÀNG (VN)
32 Tân Lạc, phố Đại La, quận Hai Bà Trưng, thành phố Hà Nội

(511) Nhóm 35: Mua bán các sản phẩm từ thảo dược.

Nhóm 43: Dịch vụ nhà nghỉ du lịch, dịch vụ khu nghỉ dưỡng.

Nhóm 44: Dịch vụ chăm sóc sức khỏe, dịch vụ xông hơi thư giãn, dịch vụ làm đẹp.

---

(210) **4-2018-12935**

(540)

SISTALAND
Trao thịnh vượng - hướng tương lai

(220) 26.04.2018
(441) 25.07.2018
(531) 26.4.3; 7.1.24; 26.4.9
(591) Xanh, vàng, đỏ.
(731) CÔNG TY CỔ PHẦN BẤT ĐỘNG SẢN SISTALAND (VN)
414 Lũy Bán Bích, phường Hòa Thạnh, quận Tân Phú, thành phố Hồ Chí Minh

(511) Nhóm 36: Dịch vụ nhà ở; quản lý các căn hộ cho thuê; cho thuê bất động sản; môi giới bất động sản; đại lý bất động sản; quản lý bất động sản.

---

(210) **4-2018-12936**

(540)

QUANG ANH PETRO

(220) 26.04.2018
(441) 25.07.2018
(531) 26.4.2
(591) Xanh, trắng.
(731) CÔNG TY TNHH CUNG CẤP DỊCH VỤ QUANG ANH (VN)
Số 51, ngõ 72, phố Tôn Thất Tùng, phường Khương Thượng, quận Đống Đa, thành phố Hà Nội

(511) Nhóm 04: Gas và gas hoá lỏng (nhiên liệu).

---

(210) **4-2018-12937**

(540)

T&T Nâng tầm sắc đẹp

(220) 26.04.2018
(441) 25.07.2018
(531) A5.5.20; A5.5.21
(591) Đỏ, cam, tím, xanh da trời.
(731) CÔNG TY TNHH T&T BEAUTY (VN)
178/79 Nguyễn Oanh, phường 17, quận Gò Vấp, thành phố Hồ Chí Minh

(511) Nhóm 03: Mỹ phẩm; nước hoa; sữa tắm; son môi.

---

(210) **4-2018-12938**

(540)

(220) 26.04.2018
(441) 25.07.2018
(531) 3.2.1; 26.2.7; 2.1.21
(731) CÔNG TY TNHH CÀ PHÊ TRẦN HỮU TRANG (VN)
Số 496/65/52C Dương Quảng Hàm, phường 6, quận Gò Vấp, thành phố Hồ Chí Minh

(511) Nhóm 30: Cà phê.

Nhóm 35: Mua bán, xuất nhập khẩu cà phê.

---

(210) **4-2018-12939**

(540)

(220) 26.04.2018
(441) 25.07.2018
(591) Đỏ.
(731) PHẠM CHIẾN QUYẾT (VN)
Xóm 1, thôn An Liệt, xã Thanh Hải, huyện Thanh Hà, tỉnh Hải Dương

(511) Nhóm 06: Thanh nhôm định hình; vật liệu xây dựng bằng kim loại; khung cửa bằng kim loại; cửa bằng kim loại; phụ kiện lắp ráp cửa bằng kim loại; khoá bằng kim loại.

---

(210) **4-2018-12940**

(540)

(220) 26.04.2018
(441) 25.07.2018
(531) 26.4.3; 26.4.7; 26.13.25
(591) Đỏ, trắng.
(731) PHẠM CHIẾN QUYẾT (VN)
Xóm 1, thôn An Liệt, xã Thanh Hải, huyện Thanh Hà, tỉnh Hải Dương

(511) Nhóm 06: Thanh nhôm định hình; vật liệu xây dựng bằng kim loại; khung cửa bằng kim loại; cửa bằng kim loại; phụ kiện lắp ráp cửa bằng kim loại; khoá bằng kim loại, ngoại trừ khóa điện.

---

(210) **4-2018-12941**

(540)

NGŨ DƯƠNG QUÁN

(220) 26.04.2018
(441) 25.07.2018
(731) VŨ QUỲNH NGÂN (VN)
Số 26 Lê Hồng Phong, phường Tam Thanh, thành phố Lạng Sơn, tỉnh Lạng Sơn

(511) Nhóm 43: Dịch vụ cung cấp thức ăn, đồ uống do nhà hàng thực hiện; dịch vụ quán ăn tự phục vụ; dịch vụ nhà hàng ăn uống.

---

(210) **4-2018-12942**

(540)

Skin Planet

(220) 26.04.2018
(441) 25.07.2018
(531) 2.3.1; A5.3.13; 26.1.1
(731) CÔNG TY TNHH CHUNG SỨC VINA (VN)
Số 81 Cách Mạng Tháng 8, phường Bến Thành, quận 1, thành phố Hồ Chí Minh

(511) Nhóm 03: Mỹ phẩm; kem mỹ phẩm, kem làm trắng da; bộ mỹ phẩm, son môi; mặt nạ làm đẹp.

---

(210) **4-2018-12943**

(540)

Candy O'Lady

(220) 26.04.2018
(441) 25.07.2018
(531) 2.9.1; 21.1.17; A8.1.23
(731) CÔNG TY TNHH CHUNG SỨC VINA (VN)
Số 81 Cách Mạng Tháng 8, phường Bến Thành, quận 1, thành phố Hồ Chí Minh

(511) Nhóm 03: Mỹ phẩm; kem mỹ phẩm, kem làm trắng da, bộ mỹ phẩm; son môi; mặt nạ làm đẹp.

---

(210) **4-2018-12944**

(540)

MJCARE
MIJIN COSMETICS

(220) 26.04.2018
(441) 25.07.2018
(731) CÔNG TY TNHH CHUNG SỨC VINA (VN)
Số 81 Cách Mạng Tháng 8, phường Bến Thành, quận 1, thành phố Hồ Chí Minh

(511) Nhóm 03: Mỹ phẩm; kem mỹ phẩm, kem làm trắng da, bộ mỹ phẩm; son môi; mặt nạ làm đẹp.

---

(210) **4-2018-12945**

(540)

NKB

(220) 26.04.2018
(441) 25.07.2018
(531) A5.3.13; A5.3.14
(591) Xanh lá cây, xám, trắng.
(731) CÔNG TY TNHH CHUNG SỨC VINA (VN)
Số 81 Cách Mạng Tháng 8, phường Bến Thành, quận 1, thành phố Hồ Chí Minh

(511) Nhóm 03: Mỹ phẩm; kem mỹ phẩm, kem làm trắng da; chất làm trắng răng dạng gel; chế phẩm đánh răng; bộ mỹ phẩm; son môi, mặt nạ làm đẹp; nước xúc miệng, không dùng cho mục đích y tế; dầu gội đầu; xà phòng.

Nhóm 05: Chất bổ sung dinh dưỡng; thực phẩm ăn kiêng phù hợp cho mục đích y tế; chất bổ sung enzyme cho người ăn kiêng; sợi dùng cho ăn kiêng; thực phẩm cho em bé; thảo dược.

---

(210) **4-2018-12947**

(540) LIHO

(220) 26.04.2018
(441) 25.07.2018
(731) NGÔ NGỌC LINH (VN)
Xóm Hanh, xã Điềm Thụy, huyện Phú Bình, tỉnh Thái Nguyên

(511) Nhóm 02: Sơn các loại (trừ sơn cách điện, sơn cách nhiệt).

---

(210) **4-2018-12948**

(540)

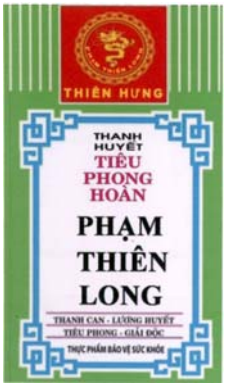

(220) 26.04.2018
(441) 25.07.2018
(531) 4.3.3; 26.1.1; A26.11.7; 25.1.9
(591) Xanh lá cây, trắng, đỏ, đen, vàng, xanh da trời, hồng.
(731) CÔNG TY TRÁCH NHIỆM HỮU HẠN BÀO CHẾ ĐÔNG DƯỢC THIÊN HƯNG (VN)
59/1D Phạm Văn Chiêu, phường 12, quận Gò Vấp, thành phố Hồ Chí Minh
(740) Công ty TNHH Dịch vụ thương mại và sở hữu công nghiệp Song Ngọc (I.P.T.S.)

(511) Nhóm 05: Thực phẩm chức năng; thực phẩm bổ sung dinh dưỡng cho mục đích y tế.

---

(210) **4-2018-12950**

(540) F MART

(220) 26.04.2018
(441) 25.07.2018
(591) Xanh da trời, nâu nhạt.
(731) CÔNG TY CỔ PHẦN THƯƠNG MẠI F-MART (VN)
Tầng 5, tòa nhà FLC Landmark Tower, đường Lê Đức Thọ, phường Mỹ Đình 2, quận Nam Từ Liêm thành phố Hà Nội

(511) Nhóm 35: Quảng cáo; dịch vụ giới thiệu sản phẩm trên các phương tiện truyền thông, cho mục đích bán lẻ; giới thiệu sản phẩm; dịch vụ mua sắm cho người khác (mua hàng hóa và dịch vụ cho người khác); dịch vụ khuyến mại (cho người khác); cung cấp sàn giao dịch trực tuyến cho người mua và người bán hàng hóa dịch vụ; phân phát hàng mẫu; tổ chức hội trợ thương mại cho mục đích bán hàng hoặc quảng cáo; bán buôn và bán lẻ các loại hàng hóa như: thực phẩm (rau củ quả, thịt, cá, tôm, mực, trứng), bánh kẹo, gia vị, dầu ăn, đồ uống (rượu, bia, nước giải khát nước uống tinh khiết, nước khoáng, đồ uống không cồn, nước ép trái cây), thuốc lá và vật dụng dành cho người hút thuốc, quần áo, giầy, dép, túi xách, ba lô, cặp sách, đồ nội thất (giường, tủ, bàn, ghế, kệ), mỹ phẩm (nước hoa, nước thơm, son phấn, kem, chế phẩm trang điểm và đồ dùng trang điểm), hóa mỹ phẩm (kem

đánh răng, nước súc miệng, nước tay rửa, chế phẩm khử mùi chất tẩy rửa, xà phòng, dầu gội, sữa tắm), đồ dùng gia dụng (ly, chén, bát, đĩa, đồ dùng nhà bếp, bình nước, nồi cơm, khay, chén, chổi), văn phòng phẩm (kéo, giấy, ghim, hộp bút, bút, sổ, vở) sách, báo, tạp chí, đồ chơi, thiết bị vệ sinh (bồn tắm, chậu rửa, bệ xí, vòi hoa sen), hàng may mặc (thảm, đệm, chăn, màn, ga trải giường, gối), đồng hồ, đồ điện (ổ cắm điện, phích cắm điện dây điện, bóng đèn), phần cứng máy vi tính (máy vi tính, chuột, bàn phím, tai nghe), máy ghi âm, ghi hình, điện thoại, thiết bị âm thanh (loa đài, âm ly), dụng cụ thể dục thể thao.

---

(210) **4-2018-12952**

(540)

DULUA

(220) 26.04.2018
(441) 25.07.2018
(531) 26.1.2; 1.15.23; A26.1.18
(591) Đỏ, trắng.
(731) CÔNG TY TNHH PHÁT TRIỂN THƯƠNG MẠI LÂM KHÁNH (VN)
Nhà riêng ông Nguyễn Thành Luân, cụm dân cư số 7, xã Vĩnh An, huyện Vĩnh Bảo, thành phố Hải Phòng

(511) Nhóm 11: Đèn trần; đèn chiếu sáng; đèn điện; thiết bị chiếu sáng bằng đèn đi ốt phát quang [LED]; hệ thống chiếu sáng và thiết bị chiếu sáng; đèn chùm.

---

(210) **4-2018-12953**

(540)

DUTAGEN

(220) 26.04.2018
(441) 25.07.2018
(731) SUN PHARMACEUTICALS INDUSTRIES LIMITED (IN)
Sun House, 201 B/1, Westem Express Highway, Goregaon (E), Mumbai - 400063, Maharashtra, India.
(740) Công ty TNHH Dương và Đồng sự (DUONG & PARTNERS CO.,LTD.)

(511) Nhóm 05: Dược phẩm và chế phẩm dùng làm thuốc.

---

(210) **4-2018-12954**

(540)

DYDROPRO

(220) 26.04.2018
(441) 25.07.2018
(731) SUN PHARMACEUTICALS INDUSTRIES LIMITED (IN)
Sun House, 201 B/1, Westem Express Highway, Goregaon (E), Mumbai - 400063, Maharashtra, India.
(740) Công ty TNHH Dương và Đồng sự (DUONG & PARTNERS CO.,LTD.)

(511) Nhóm 05: Dược phẩm và chế phẩm dùng làm thuốc.

---

(210) **4-2018-12955**

(540)

LENZEST

(220) 26.04.2018
(441) 25.07.2018
(731) SUN PHARMACEUTICALS INDUSTRIES LIMITED (IN)
Sun House, 201 B/1, Western Express Highway, Goregaon (E), Mumbai - 400063, Maharashtra, India.
(740) Công ty TNHH Dương và Đồng sự (DUONG & PARTNERS CO.,LTD.)

(511) Nhóm 05: Dược phẩm và chế phẩm dùng làm thuốc.

---

(210) **4-2018-12956**

(540)

RIVOXA

(220) 26.04.2018
(441) 25.07.2018
(731) SUN PHARMACEUTICALS INDUSTRIES LIMITED (IN)
Sun House, 201 B/1, Western Express Highway, Goregaon (E), Mumbai - 400063, Maharashtra, India.
(740) Công ty TNHH Dương và Đồng sự (DUONG & PARTNERS CO.,LTD.)

(511) Nhóm 05: Dược phẩm và chế phẩm dùng làm thuốc.

---

(210) **4-2018-12957**

(540)

CASPOSUN

(220) 26.04.2018
(441) 25.07.2018
(731) SUN PHARMACEUTICALS INDUSTRIES LIMITED (IN)
Sun House, 201 B/1, Western Express Highway, Goregaon (E), Mumbai - 400063, Maharashtra, India.
(740) Công ty TNHH Dương và Đồng sự (DUONG & PARTNERS CO.,LTD.)

(511) Nhóm 05: Dược phẩm và chế phẩm dùng làm thuốc.

---

(210) **4-2018-12958**

(540)

COTTON TREE THRIVE

(220) 26.04.2018
(441) 25.07.2018
(731) COTTON TREE TRADING PTY. LTD. (AU)
Unit 30, Windermere Tower, 27 Harbour Road, Hamilton QLD 4007, Australia
(740) Công ty TNHH Dương và Đồng sự (DUONG & PARTNERS CO.,LTD.)

(511) Nhóm 05: Thực phẩm và đồ uống cho trẻ sơ sinh, gồm sữa công thức cho trẻ sơ sinh, thực phẩm bổ sung chế độ ăn cho trẻ sơ sinh; thực phẩm ăn kiêng thích hợp cho trẻ sơ sinh; chất ăn kiêng cho trẻ sơ sinh; thực phẩm bổ sung sức khỏe và chất phụ gia thực phẩm sức

khỏe gồm đồ uống từ sữa và các sản phẩm sữa (dùng cho mục đích y tế); chất ăn kiêng gồm đồ uống từ sữa và các sản phẩm sữa (dùng cho mục đích y tế).

Nhóm 29: Sữa và sản phẩm từ sữa trong nhóm này; sản phẩm sữa bao gồm sữa, sữa có thời hạn sử dụng dài và sản phẩm sữa có hàm lượng béo thấp; đồ uống làm từ sữa, sữa là chủ yếu; đồ uống dựa trên nền tảng là sữa; đồ uống chứa thành phần chủ yếu là sữa; sản phẩm sữa đã sấy khô; chiết xuất protein sữa; protein sữa cô đặc.

---

(210) **4-2018-12960**

(540)

(220) 26.04.2018
(441) 25.07.2018
(531) A3.9.24; 26.1.1; 1.15.24
(731) HỘ KINH DOANH PHẠM MỸ YẾN (VN)
Khu du lịch Cồn Tộc, xã Quảng Lợi, huyện Quảng Điền, tỉnh Thừa Thiên Huế

(511) Nhóm 41: Dịch vụ giải trí; dịch vụ karaoke.

Nhóm 43: Dịch vụ nhà hàng ăn uống; dịch vụ khách sạn; dịch vụ cung cấp thức ăn, đồ uống do nhà hàng thực hiện.

---

(210) **4-2018-12961**

(540)

(220) 26.04.2018
(441) 25.07.2018
(531) 3.9.1; A3.9.24; 26.1.1; 1.15.24
(591) Cam đỏ, xanh cô-ban, xanh nước biển, trắng.
(731) HỘ KINH DOANH PHẠM MỸ YẾN (VN)
Khu du lịch Cồn Tộc, xã Quảng Lợi, huyện Quảng Điền, tỉnh Thừa Thiên Huế

(511) Nhóm 41: Dịch vụ giải trí; dịch vụ karaoke.

Nhóm 43: Dịch vụ nhà hàng ăn uống; dịch vụ khách sạn; dịch vụ cung cấp thức ăn, đồ uống do nhà hàng thực hiện.

---

(210) **4-2018-12964**

(540)

(220) 26.04.2018
(441) 25.07.2018
(531) 26.3.23; A26.11.8
(591) Xanh dương, xanh lá cây.
(731) CÔNG TY TNHH TECHCEM VIỆT NAM (VN)
418/7 Lê Hồng Phong, phường 1, quận 10, thành phố Hồ Chí Minh

(511) Nhóm 01: Chất phụ gia cho xi măng và bê tông.

---

(210) **4-2018-12965**

(540)

Little Viet

(220) 26.04.2018
(441) 25.07.2018

(731) CÔNG TY TNHH ĐẦU TƯ ZIUKA (VN)
85 Cách Mạng Tháng Tám, phường Bến Thành, quận 1, thành phố Hồ Chí Minh

(511) Nhóm 43: Nhà hàng ăn uống, dịch vụ quán ăn.

---

(210) **4-2018-12966**

(540)

(220) 26.04.2018
(441) 25.07.2018
(531) 26.1.1; A26.1.18; A11.1.5
(731) CÔNG TY TNHH ĐẦU TƯ ZIUKA (VN)
85 Cách Mạng Tháng Tám, phường Bến Thành, quận 1, thành phố Hồ Chí Minh

(511) Nhóm 43: Nhà hàng ăn uống, dịch vụ quán ăn.

---

(210) **4-2018-12967**

(540)

KENTOP

(220) 26.04.2018
(441) 25.07.2018

(731) CÔNG TY TNHH THƯƠNG MẠI QUANG PHÁT ĐẠT (VN)
19 Ngô Nhân Tịnh, phường 1, quận 6, thành phố Hồ Chí Minh

(511) Nhóm 35: Mua bán: máy khoan, máy mài, máy cắt gạch, máy cắt nhôm, máy đục, máy khoan bàn, bàn cắt gạch, máy bào, mày chà nhám, máy nén khí, máy chà bóng, máy mài hơi, súng bắn đinh, máy mở ốc, vặn vít hơi, cảo, lưỡi cắt gạch, lưỡi cưa gỗ, đá cắt, đá mài, mũi khoan, mũi đục, mũi khoét, mũi khoan kiếng, giấy nhám, taro, đầu khoan, chén mài, nỉ, đầu nối hơi, lưỡi cắt kính, mũi vít, rũi cưa máy, đá mài hợp kim, lưỡi bào máy, súng xịt hơi, vit tole, súng phun sơn, tay bơm đồng hồ, đầu chụp tol, thước kẹp, chổi cước (chén cước), các loại kìm (kìm cắt, kìm nhọn, kìm cách điện, kìm cộng lực, kìm bấm thủy lực), tuốc tơ vít, mỏ lết, mũi vít đóng, đầu vít, các loại búa kéo, chìa vặn ốc, bộ tuýt mở đai ốc, con đội, các loại khóa, thước kéo, thước thủy, cưa kiếm, cưa tay, bản lề cửa, máy tia laze, lục giác bộ, tay nắm cửa, thùng đựng đồ nghề, cần khuẩy sơn, tua vít, bơm xe đạp, bơm ô tô, dao dọc giấy, mỏ lết răng, cờ lê vòng miệng.

---

(210) **4-2018-12968**

(540)

KTM-NEW

(220) 26.04.2018
(441) 25.07.2018
(731) CÔNG TY TNHH THƯƠNG MẠI QUANG PHÁT ĐẠT (VN)
19 Ngô Nhân Tịnh, phường 1, quận 6, thành phố Hồ Chí Minh

(511) Nhóm 35: Mua bán: máy khoan, máy mài, máy cắt gạch, máy cắt nhôm, máy đục, máy khoan bàn, bàn cắt gạch, máy bào, mày chà nhám, máy nén khí, máy chà bóng, máy mài hơi, súng bắn đinh, máy mở ốc, vặn vít hơi, cảo, lưỡi cắt gạch, lưỡi cưa gỗ, đá cắt, đá mài, mũi khoan, mũi đục, mũi khoét, mũi khoan kiếng, giấy nhám, taro, đầu khoan, chén mài, nỉ, đầu nối hơi, lưỡi cắt kính, mũi vít, rũi cưa máy, đá mài hợp kim, lưỡi bào máy, súng xịt hơi, vit tole, súng phun sơn, tay bơm đồng hồ, đầu chụp tol, thước kẹp, chổi cước (chén cước), các loại kìm (kìm cắt, kìm nhọn, kìm cách điện, kìm cộng lực, kìm bấm thủy lực), tuốc tơ vít, mỏ lết, mũi vít đóng, đầu vít, các loại búa kéo, chìa vặn ốc, bộ tuýt mở đai ốc, con đội, các loại khóa, thước kéo, thước thủy, cưa kiếm, cưa tay, bản lề cửa, máy tia laze, lục giác bộ, tay nắm cửa, thùng đựng đồ nghề, cần khuẩy sơn, tua vít, bơm xe đạp, bơm ô tô, dao dọc giấy, mỏ lết răng, cờ lê vòng miệng.

---

(210) **4-2018-12969**

(540)

KENSSMAN

(220) 26.04.2018
(441) 25.07.2018
(731) CÔNG TY TNHH THƯƠNG MẠI QUANG PHÁT ĐẠT (VN)
19 Ngô Nhân Tịnh, phường 1, quận 6, thành phố Hồ Chí Minh

(511) Nhóm 35: Mua bán: máy khoan, máy mài, máy cắt gạch, máy cắt nhôm, máy đục, máy khoan bàn, bàn cắt gạch, máy bào, mày chà nhám, máy nén khí, máy chà bóng, máy mài hơi, súng bắn đinh, máy mở ốc, vặn vít hơi, cảo, lưỡi cắt gạch, lưỡi cưa gỗ, đá cắt, đá mài, mũi khoan, mũi đục, mũi khoét, mũi khoan kiếng, giấy nhám, taro, đầu khoan, chén mài, nỉ, đầu nối hơi, lưỡi cắt kính, mũi vít, rũi cưa máy, đá mài hợp kim, lưỡi bào máy, súng xịt hơi, vit tole, súng phun sơn, tay bơm đồng hồ, đầu chụp tol, thước kẹp, chổi cước (chén cước), các loại kìm (kìm cắt, kìm nhọn, kìm cách điện, kìm cộng lực, kìm bấm thủy lực), tuốc tơ vít, mỏ lết, mũi vít đóng, đầu vít, các loại búa kéo, chìa vặn ốc, bộ tuýt mở đai ốc, con đội, các loại khóa, thước kéo, thước thủy, cưa kiếm, cưa tay, bản lề cửa, máy tia laze, lục giác bộ, tay nắm cửa, thùng đựng đồ nghề, cần khuẩy sơn, tua vít, bơm xe đạp, bơm ô tô, dao dọc giấy, mỏ lết răng, cờ lê vòng miệng.

---

(210) **4-2018-12970**

(540)

Q d.g

(220) 26.04.2018
(441) 25.07.2018
(731) CÔNG TY TNHH SẢN XUẤT - THƯƠNG MẠI - DỊCH VỤ TÂN VIỆT MỸ (VN)
333/20/44 Lê Trọng Tấn, phường Sơn Kỳ, quận Tân Phú, thành phố Hồ Chí Minh

(511) Nhóm 03: Mỹ phẩm.

---

(210) **4-2018-12971**

(540)

Q s.t

(220) 26.04.2018
(441) 25.07.2018
(731) CÔNG TY TNHH SẢN XUẤT - THƯƠNG MẠI - DỊCH VỤ TÂN VIỆT MỸ (VN)
333/20/44 Lê Trọng Tấn, phường Sơn Kỳ, quận Tân Phú, thành phố Hồ Chí Minh

(511) Nhóm 03: Mỹ phẩm.

---

(210) **4-2018-12972**

(540)

Feyaa

(220) 26.04.2018
(441) 25.07.2018
(531) A5.5.20; A5.5.21
(731) HUỲNH THỊ BẠCH HOA (VN)
255 đường 7A, phường Bình Trị Đông B, quận Bình Tân, thành phố Hồ Chí Minh

(511) Nhóm 03: Mỹ phẩm.

---

(210) **4-2018-12973**

(540)

100% NATURAL HONEY FROM TIEN GIANG
HONEY LAND
Organic Honey

(220) 26.04.2018
(441) 25.07.2018
(531) 1.15.15; 26.5.1
(591) Trắng, đen, cam, đỏ cam.
(731) CÔNG TY CỔ PHẦN ONG MẬT TIỀN GIANG (VN)
Tầng 5, tòa nhà Songdo, 62A Phạm Ngọc Thạch, phường 06, quận 3, thành phố Hồ Chí Minh

(511) Nhóm 30: Mật ong.

---

(210) **4-2018-12975**

(540)

AHWELL

(220) 26.04.2018
(441) 25.07.2018
(731) CÔNG TY TNHH MỘT THÀNH VIÊN VIMEPHARCO (VN)
Ô số 6 tầng 5 tòa nhà D2 Giảng Võ, phường Giảng Võ, quận Ba Đình, thành phố Hà Nội

(511) Nhóm 05: Dược phẩm, thực phẩm chức năng.

---

(210) **4-2018-12979**

(540) AQUA Sanro

(220) 26.04.2018
(441) 25.07.2018
(731) VŨ HỒNG SƠN (VN)
Thôn Đông Hạ, xã Nam Sơn, huyện Sóc Sơn, thành phố Hà Nội

(511) Nhóm 09: Thiết bị điện bao gồm: phích cắm, ổ cắm và các công cụ tiếp xúc khác [vật nối điện]; cuộn dây điện; cầu dao điện; ắc quy điện; công tắc điện; thiết bị báo hiệu chống trộm.

Nhóm 11: Hệ thống và thiết bị nấu nướng; nồi hấp, dùng điện, để nấu nướng; dụng cụ nấu nướng dùng điện; máy hút mùi; thiết bị lọc nước; hệ thống và thiết bị vệ sinh.

Nhóm 35: Mua bán thiết bị điện bao gồm: phích cắm, ổ cắm và các công cụ tiếp xúc khác [vật nối điện], cuộn dây điện, cầu dao điện, công tắc điện, vỏ bọc cho dây cáp điện, ắc quy điện, thiết bị báo hiệu chống trộm, hệ thống và thiết bị nấu nướng, nồi hấp (dùng điện) để nấu nướng, dụng cụ nấu nướng dùng điện, nồi cơm điện, ấm đun nước bằng điện, máy hút mùi, thiết bị lọc nước, hệ thống và thiết bị vệ sinh, thiết bị chiếu sáng, thiết bị sưởi ấm, thiết bị sinh hơi nước, thiết bị lọc nước, hệ thống điều hòa không khí; đại lý xuất nhập khẩu thiết bị điện bao gồm: phích cắm, ổ cắm và các công cụ tiếp xúc khác [vật nối điện], cuộn dây điện, cầu dao điện, công tắc điện, vỏ bọc cho dây cáp điện, ắc quy điện, thiết bị báo hiệu chống trộm, hệ thống và thiết bị nấu nướng, nồi hấp (dùng điện) để nấu nướng, dụng cụ nấu nướng dùng điện, nồi cơm điện, ấm đun nước bằng điện, máy hút mùi, thiết bị lọc nước, hệ thống và thiết bị vệ sinh, thiết bị chiếu sáng, thiết bị sưởi ấm, thiết bị sinh hơi nước, thiết bị lọc nước, hệ thống điều hòa không khí.

---

(210) **4-2018-12980**

(540) BAISI

(220) 26.04.2018
(441) 25.07.2018
(731) GUOXING ZHOU (CN)
3/F, Building 33, Wenquan New Street, Yuexiu District, Guangzhou, Guangdong, China
(740) Công ty TNHH Sở hữu trí tuệ Bình Minh (SUNRISE IP CO.,LTD.)

(511) Nhóm 25: Quần áo; giày; mũ; quần dài; áo sơ mi; áo váy.

---

(210) **4-2018-12981**

(540) BCVOGA

(220) 26.04.2018
(441) 25.07.2018
(731) GUOXING ZHOU (CN)
3/F, Building 33, Wenquan New Street, Yuexiu District, Guangzhou, Guangdong, China
(740) Công ty TNHH Sở hữu trí tuệ Bình Minh (SUNRISE IP CO.,LTD.)

(511) Nhóm 25: Quần áo; giày; mũ; quần dài; áo sơ mi; áo váy.

---

(210) **4-2018-12983**

(540)

LOVELITEA

(220) 26.04.2018
(441) 25.07.2018
(731) CÔNG TY TNHH PHÂN PHỐI COFCO (VN)
Số 3 Phan Đình Phùng, phường Hạ Lý, quận Hồng Bàng, thành phố Hải Phòng

(511) Nhóm 30: Trà, cà phê.

---

(210) **4-2018-12984**

(540)

DR.VIT

(220) 26.04.2018
(441) 25.07.2018
(731) CÔNG TY TNHH PHÂN PHỐI COFCO (VN)
Số 3 Phan Đình Phùng, phường Hạ Lý, quận Hồng Bàng, thành phố Hải Phòng

(511) Nhóm 30: Trà, cà phê.

Nhóm 32: Đồ uống không cồn.

---

(210) **4-2018-12985**

(540)

(220) 26.04.2018
(441) 25.07.2018
(531) A5.3.13; A5.3.15; 26.1.1; 26.5.1
(591) Xanh lá cây, trắng.
(731) CÔNG TY TNHH VINMARRY (VN)
758/28/26 Xô Viết Nghệ Tĩnh, phường 25, quận Bình Thạnh, thành phố Hồ Chí Minh

(511) Nhóm 30: Trà (chè), cà phê.

---

(210) **4-2018-12986**

(540)

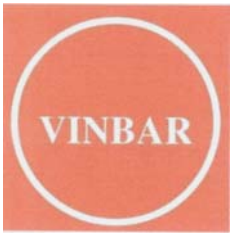

(220) 26.04.2018
(441) 25.07.2018
(531) 26.1.1; A26.1.18; 26.4.1; 26.4.10
(591) Cam, trắng.
(731) CÔNG TY TNHH VINMARRY (VN)
758/28/26 Xô Viết Nghệ Tĩnh, phường 25, quận Bình Thạnh, thành phố Hồ Chí Minh

(511) Nhóm 35: Mua bán máy móc và thiết bị trong ngành trà sữa, cụ thể như: máy làm trân châu, máy khuấy trà, máy đánh kem, máy trộn trà sữa, máy dập nắp cốc (tất cả đều được chạy bằng điện); mua bán nguyên liệu pha chế trà sữa, cụ thể như: thạch trân châu, bột pha trà sữa, trái cây đóng hộp, trà đen.

---

(210) **4-2018-12987**

(540)

(220) 26.04.2018
(441) 25.07.2018
(531) A5.3.15; 26.1.1; A1.1.10
(591) Đỏ, trắng, xanh lá cây.
(731) CÔNG TY TNHH THƯƠNG MẠI LỘC PHÁT TIẾN (VN)
183 Trần Tuấn Khải, phường 7, quận 5, thành phố Hồ Chí Minh

(511) Nhóm 43: Quán giải khát, quán trà sữa.

---

(210) **4-2018-12988**

(540)

Aba ***sạch tinh tươm***

(220) 26.04.2018
(441) 25.07.2018
(731) CÔNG TY TNHH SẢN XUẤT THƯƠNG MẠI ĐẠI VIỆT HƯƠNG (VN)
111 Nguyễn Trãi, phường Bến Thành, quận 1, thành phố Hồ Chí Minh
(740) Công ty TNHH Sở hữu trí tuệ Thảo Thọ Quyến (INVENCO)

(511) Nhóm 03: Mỹ phẩm; kem dưỡng da; sữa rửa mặt; nước hoa; nước rửa chén (bát); nước giặt quần áo.

---

(210) **4-2018-12990**

(540)

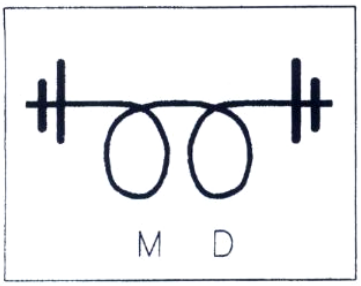

(220) 26.04.2018
(441) 25.07.2018
(531) 15.9.1; A15.9.16; A15.9.25
(731) DOANH NGHIỆP TƯ NHÂN NÔNG CƠ HÒA BÌNH (VN)
194 Trần Đại Nghĩa, phường Tân Tạo A, quận Bình Tân, thành phố Hồ Chí Minh
(740) Công ty TNHH Sở hữu trí tuệ Thảo Thọ Quyến (INVENCO)

(511) Nhóm 07: Máy phát điện; máy bơm nước; hộp số thủy; máy nông nghiệp (máy cày bừa, máy xay xát thóc, máy gieo hạt); động cơ điêzen và động cơ xăng (không dùng cho phương tiện giao thông trên bộ).

Nhóm 35: Mua bán các loại máy móc, thiết bị công nông, lâm, ngư nghiệp (bao gồm các loại máy phát điện, máy bơm nước, hộp số thủy, máy cày bừa, máy xay xát thóc, máy gieo hạt, động cơ điêzen và động cơ xăng) và phụ tùng của chúng.

---

(210) **4-2018-12991**

(540)

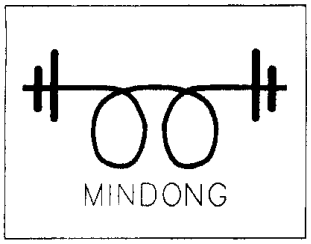

(220) 26.04.2018
(441) 25.07.2018
(531) 15.9.1; A15.9.16; A15.9.18
(731) DOANH NGHIỆP TƯ NHÂN NÔNG CƠ HÒA BÌNH (VN)
194 Trần Đại Nghĩa, phường Tân Tạo A, quận Bình Tân, thành phố Hồ Chí Minh
(740) Công ty TNHH Sở hữu trí tuệ Thảo Thọ Quyến (INVENCO)

(511) Nhóm 07: Máy phát điện; máy bơm nước; hộp số thủy; máy nông nghiệp (máy cày bừa, máy xay xát thóc, máy gieo hạt); động cơ điêzen và động cơ xăng (không dùng cho phương tiện giao thông trên bộ).

Nhóm 35: Mua bán các loại máy móc, thiết bị công nông, lâm, ngư nghiệp (bao gồm các loại máy phát điện, máy bơm nước, hộp số thủy, máy cày bừa, máy xay xát thóc, máy gieo hạt, động cơ điêzen và động cơ xăng) và phụ tùng của chúng.

---

(210) **4-2018-12996**

(540)

(220) 26.04.2018
(441) 25.07.2018
(531) 5.5.16; A5.5.20; A5.5.21; 26.1.1
(591) Đỏ, xám bạc, vàng cam.
(731) CÔNG TY CỔ PHẦN ĐẦU TƯ PHÁT TRIỂN QUỐC TẾ SKS (VN)
Tầng 1-3, tòa nhà số TT03-09&TT03-10 dự án Hải Đăng City, phường Mỹ Đình 2, quận Nam Từ Liêm, thành phố Hà Nội

(511) Nhóm 03: Mỹ phẩm.

Nhóm 35: Mua bán thực phẩm chức năng, sữa bột, sữa hạt, đồ phong thủy.

Nhóm 44: Dịch vụ chăm sóc sắc đẹp; cơ sở điều trị, điều dưỡng phục hồi chức năng bằng phương pháp xoa bóp, day ấn hơi thuốc y học cổ truyền.

---

(210) **4-2018-12997**

(540)

(220) 26.04.2018
(441) 25.07.2018
(531) A26.4.6; A19.13.21; 25.5.25
(591) Xanh lá cây, trắng, xanh đen.
(731) ĐẬU MINH KHÔI (VN)
Tầng 1, toà nhà Pasimeck, 52 Đông Du, phường Bến Nghé, quận 1, thành phố Hồ Chí Minh

(511) Nhóm 35: Mua bán: thuốc, thực phẩm chức năng, mỹ phẩm, các sản phẩm chăm sóc sức khỏe, thiết bị y tế.

---

(210) **4-2018-12998**

(540)

NP-NAM PHUONG

(220) 26.04.2018
(441) 25.07.2018
(531) 2.9.1; 26.1.1; 26.13.25; A5.5.20; 25.1.25
(731) CÔNG TY TNHH THƯƠNG MẠI DƯỢC MỸ PHẨM NAM PHƯƠNG (VN)
Ô số 14, BT3, tiểu khu đô thị Vạn Phúc, phường Vạn Phúc, quận Hà Đông, thành phố Hà Nội
(740) Công ty TNHH Sở hữu trí tuệ và Công nghệ Thủ đô (CAPITAL IP&T CO.LTD.)

(511) Nhóm 35: Mua bán: dược phẩm, dược chất, hóa chất dùng trong sản xuất thuốc, thuốc đông y, thuốc thú y, thực phẩm dinh dưỡng dùng trong y tế, thực phẩm chức năng, nước súc miệng, trang thiết bị y tế và dụng cụ y tế, dụng cụ tránh thai, que thử thai, bao cao su, bơm kim tiêm dùng một lần, dây truyền dịch, bông y tế, băng y tế, băng dán y tế, vật tư y tế như: vật tư y tế tiêu hao như: mỡ bôi y tế dùng cho điện tim, điện não, nội soi và siêu âm, điện cự dán y tế, đệm chống loét, giường hỗ trợ bệnh nhân liệt; mua bán mỹ phẩm, nước hoa, dầu gội đầu, kem dưỡng da, sữa rửa mặt, xà phòng, nước rửa chén, tinh dầu, chất tẩy rửa; mua bán lương thực, thực phẩm, bánh, kẹo, gạo, bột ngũ cốc, chè, cà phê, cacao, gia vị, sữa và các sản phẩm từ sữa, thịt, cá, gia cầm, trứng, dầu ăn thực vật, nước giải khát, nước uống tinh khiết, bia, rượu; mua bán thức ăn chăn nuôi cho gà, lợn, cá, tôm, con giống vật nuôi làm thuốc, cây giống dược liệu, con giống, cây giống, hạt giống, dược liệu tươi, trái cây tươi, rau tươi; quảng cáo và giới thiệu sản phẩm.

---

(210) **4-2018-12999**

(540)

MOREBRAINQ10

(220) 26.04.2018
(441) 25.07.2018
(731) CÔNG TY TNHH DƯỢC PHẨM EVEREST (VN)
Xóm Đầm, xã Vân Nội, huyện Đông Anh, thành phố Hà Nội
(740) Công ty TNHH Sở hữu trí tuệ và Công nghệ Thủ đô (CAPITAL IP&T CO.LTD.)

(511) Nhóm 05: Dược phẩm; thực phẩm chức năng; thực phẩm dinh dưỡng dùng trong y tế; nước súc miệng dùng cho mục đích y tế; dung dịch làm sạch khử khuẩn sát trùng dùng cho mục đích y tế; nước tắm thảo dược cho trẻ em dùng cho mục đích y tế.

---

(210) **4-2018-13000**

(540)

SHINEVY

(220) 26.04.2018
(441) 25.07.2018
(731) CÔNG TY TNHH PHÁT TRIỂN ỨNG DỤNG CÔNG NGHỆ Y HỌC HOA KỲ (VN)
Số 7, ngõ 90, đường Phúc Diễn, tổ 10, phường Phúc Diễn, quận Bắc Từ Liêm, thành phố Hà Nội
(740) Công ty TNHH Sở hữu trí tuệ và Công nghệ Thủ đô (CAPITAL IP&T CO.LTD.)

(511) Nhóm 03: Mỹ phẩm; kem dưỡng da; dầu gội đầu; sữa tắm; xà phòng; chất tẩy rửa không chứa thuốc dùng cho mục đích vệ sinh.

---

(210) **4-2018-13001**

(540)

HERJUNIOR

(220) 26.04.2018
(441) 25.07.2018
(731) CÔNG TY CỔ PHẦN THƯƠNG MẠI DƯỢC PHƯƠNG MINH (VN)
Số 52 H2, ngõ 33 Nguyễn An Ninh, phường Tương Mai, quận Hoàng Mai, thành phố Hà Nội
(740) Công ty TNHH Sở hữu trí tuệ và Công nghệ Thủ đô (CAPITAL IP&T CO.LTD.)

(511) Nhóm 05: Dược phẩm; thực phẩm chức năng; thực phẩm dinh dưỡng dùng trong y tế; nước súc miệng dùng cho mục đích y tế; dung dịch làm sạch khử khuẩn sát trùng dùng cho mục đích y tế; nước tắm thảo dược cho trẻ em dùng cho mục đích y tế.

---

(210) **4-2018-13002**

(540)

HERJUNIOR

(220) 26.04.2018
(441) 25.07.2018
(731) CÔNG TY CỔ PHẦN THƯƠNG MẠI DƯỢC PHƯƠNG MINH (VN)
Số 52 H2, ngõ 33 Nguyễn An Ninh, phường Tương Mai, quận Hoàng Mai, thành phố Hà Nội
(740) Công ty TNHH Sở hữu trí tuệ và Công nghệ Thủ đô (CAPITAL IP&T CO.LTD.)

(511) Nhóm 10: Trang thiết bị và dụng cụ y tế như: dao kéo phẫu thuật, dụng cụ tránh thai, que thử thai, bao cao su, bơm kim tiêm dùng một lần, dây truyền dịch.

---

(210) **4-2018-13003**

(540)

COUHERBAL

(220) 26.04.2018
(441) 25.07.2018
(731) CÔNG TY CỔ PHẦN THƯƠNG MẠI DƯỢC PHƯƠNG MINH (VN)
Số 52 H2, ngõ 33 Nguyễn An Ninh, phường Tương Mai, quận Hoàng Mai, thành phố Hà Nội
(740) Công ty TNHH Sở hữu trí tuệ và Công nghệ Thủ đô (CAPITAL IP&T CO.LTD.)

(511) Nhóm 05: Dược phẩm; thực phẩm chức năng; thực phẩm dinh dưỡng dùng trong y tế; nước súc miệng dùng cho mục đích y tế; dung dịch làm sạch khử khuẩn sát trùng dùng cho mục đích y tế; nước tắm thảo dược cho trẻ em dùng cho mục đích y tế.

---

(210) **4-2018-13004**

(540)

COUHERBAL

(220) 26.04.2018
(441) 25.07.2018
(731) CÔNG TY CỔ PHẦN THƯƠNG MẠI DƯỢC PHƯƠNG MINH (VN)
Số 52 H2, ngõ 33 Nguyễn An Ninh, phường Tương Mai, quận Hoàng Mai, thành phố Hà Nội
(740) Công ty TNHH Sở hữu trí tuệ và Công nghệ Thủ đô (CAPITAL IP&T CO.LTD.)

(511) Nhóm 10: Trang thiết bị và dụng cụ y tế như: dao kéo phẫu thuật, dụng cụ tránh thai, que thử thai, bao cao su, bơm kim tiêm dùng một lần, dây truyền dịch.

---

(210) **4-2018-13005**

(540)

SUTHYMIN

(220) 26.04.2018
(441) 25.07.2018
(731) CÔNG TY TRÁCH NHIỆM HỮU HẠN THƯƠNG MẠI TÂN Á CHÂU (VN)
Số nhà 50, phố Quan Nhân, tổ 44, phường Trung Hòa, quận Cầu Giấy, thành phố Hà Nội
(740) Công ty TNHH Sở hữu trí tuệ và Công nghệ Thủ đô (CAPITAL IP&T CO.LTD.)

(511) Nhóm 05: Dược phẩm; thực phẩm chức năng; thực phẩm dinh dưỡng dùng trong y tế; nước súc miệng dùng cho mục đích y tế; dung dịch làm sạch khử khuẩn sát trùng dùng cho mục đích y tế; nước tắm thảo dược cho trẻ em dùng cho mục đích y tế.

---

(210) **4-2018-13006**

(540)

VACADEW

(220) 26.04.2018
(441) 25.07.2018
(731) BÙI HUY HOÀNG (VN)
2094 ấp 4, xã Vĩnh Lộc B, huyện Bình Chánh, thành phố Hồ Chí Minh
(740) Công ty TNHH Tư vấn Sở hữu trí tuệ Á Đông (Á Đông IP CONSULTANCY CO.,LTD.)

(511) Nhóm 43: Quán trà sữa; quán cà phê; quán ăn; nhà hàng ăn uống.

---

(210) **4-2018-13007**

(540)

Phở Bò 5 Viên

(220) 26.04.2018
(441) 25.07.2018
(531) 3.4.1; A3.4.2; 3.4.13; A11.3.7; 26.2.7; 26.4.4
(591) Xanh, đỏ, vàng, trắng.
(731) VŨ HỒNG QUẢNG (VN)
485A Lạc Long Quân, quận Tây Hồ, thành phố Hà Nội

(511) Nhóm 43: Dịch vụ nhà hàng ăn uống.

---

(210) **4-2018-13008**

(540)

Thipniyom

(220) 26.04.2018
(441) 25.07.2018
(531) 1.3.1; A5.5.20; A5.5.21; 26.1.1
(731) SAMUNPRAI THIPNIYOM CO., LTD. (TH)
82/276, 277 Moo 11, Ekachai Road, Bang Khun Thien, Chomthong, Bangkok 10150, THAILAND
(740) Công ty TNHH Trà và cộng sự (TRA & ASSOCIATES CO.,LTD)

(511) Nhóm 03: Chế phẩm dạng xịt làm thơm mát hơi thở; gel làm trắng răng; chế phẩm đánh răng; chất chiết xuất từ thảo mộc dùng cho mục đích mỹ phẩm; nước súc miệng, không dùng cho mục đích y tế; bột nhão làm trắng răng.

---

(210) **4-2018-13009**

(540)

SOH
Trị gốc bệnh

(220) 26.04.2018
(441) 25.07.2018
(531) A1.1.2; A1.1.10; A26.11.8
(731) PHẠM VĂN HÙNG (VN)
Số 22B ngách 113/42, tổ 22, phường Yên Hòa, quận Cầu Giấy, thành phố Hà Nội

(511) Nhóm 05: Thực phẩm chức năng.

---

(210) **4-2018-13010**

(540)

SAKURA

(220) 26.04.2018
(441) 25.07.2018
(731) CÔNG TY CỔ PHẦN THƯƠNG MẠI CÔNG NGHỆ AN MINH (VN)
Số 149 Thanh Nhàn, phường Quỳnh Lôi, quận Hai Bà Trưng, thành phố Hà Nội
(740) Công ty TNHH Sở hữu trí tuệ Hải Hân (HAI HAN IP CO., LTD.)

(511) Nhóm 09: Khóa điện tử.

---

(210) **4-2018-13011**

(540)

(220) 26.04.2018
(441) 25.07.2018
(531) 1.15.23; 4.5.2; 4.5.3; 24.17.21
(591) Đỏ, vàng, trắng, xanh.
(731) NGUYỄN VĂN VƯỢNG (VN)
P103 tập thể 12 Hàng Than, phường Nguyễn Trung Trực, quận Ba Đình, thành phố Hà Nội

(511) Nhóm 05: Thuốc dạng cao dùng để chữa bệnh.

---

(210) **4-2018-13012**

(540) **TNF**

(220) 26.04.2018
(441) 25.07.2018
(731) NGUYỄN ĐỨC HIẾU (VN)
Số 7, phố Cổng Đục, phường Hàng Mã, quận Hoàn Kiếm, thành phố Hà Nội

(511) Nhóm 25: Quần, áo, giày, dép.

---

(210) **4-2018-13013**

(540) **CÔ BA NGUYỆT CẦM**

(220) 26.04.2018
(441) 25.07.2018
(731) ĐỖ THỊ THANH HUYỀN (VN)
Số 2 ngõ 207/122 tổ dân phố Xuân Lộc 3, phường Xuân Đỉnh, quận Bắc Từ Liêm, thành phố Hà Nội

(511) Nhóm 43: Dịch vụ quán cà phê, nhà hàng, dịch vụ cung cấp thức ăn và đồ uống (do nhà hàng thực hiện).

---

(210) **4-2018-13014**

(540)

(220) 26.04.2018
(441) 25.07.2018
(531) 3.1.1; 3.1.16
(591) Đen, trắng, vàng, xanh, đỏ, da cam.
(731) NGUYỄN TIẾN NAM (VN)
Thôn Thượng, xã Chuyên Mỹ, huyện Phú Xuyên, thành phố Hà Nội

(511) Nhóm 01: Keo dán dùng trong công nghiệp.

---

(210) **4-2018-13016**

(540)

(220) 26.04.2018
(441) 25.07.2018
(531) 26.4.4; 25.5.2
(591) Xanh dương, xanh lá, trắng, đỏ.
(731) CÔNG TY TNHH VƯỜN THÚ THÀNH PHỐ (VN)
146 D4 Nguyễn Văn Hưởng, phường Thảo Điền, quận 2, thành phố Hồ Chí Minh

(511) Nhóm 35: Xuất nhập khẩu, sản xuất, mua bán thực phẩm, các chế phẩm, phụ kiện, đồ chơi, đồ trang trí, chăm sóc sức khỏe cho các loại thú nuôi, cá, chim tổ chức triển lãm, event nhằm giới thiệu sản phẩm cho vật nuôi.

---

(210) **4-2018-13017**

(540)

(220) 26.04.2018
(441) 25.07.2018
(531) 26.4.4; 26.4.9
(591) Đỏ, đen, trắng.
(731) CÔNG TY TNHH SẢN XUẤT THƯƠNG MẠI ĐẦU TƯ ANH DUY (VN)
104/1A Đinh Tiên Hoàng, phường 1, quận Bình Thạnh, thành phố Hồ Chí Minh

(511) Nhóm 09: Mũ bảo hiểm, mũ bảo hiểm cho thể thao, mũ bảo hiểm cho người đi xe máy, tấm che lưỡi trai cho mũ bảo hiểm, mũ bảo vệ đầu khi chơi thể thao, kính bảo hộ cho thể thao.

---

(210) **4-2018-13018**

(540)

(220) 26.04.2018
(441) 25.07.2018
(591) Đỏ, trắng.
(731) CÔNG TY TNHH SẢN XUẤT THƯƠNG MẠI ĐẦU TƯ ANH DUY (VN)
104/1A Đinh Tiên Hoàng, phường 1, quận Bình Thạnh, thành phố Hồ Chí Minh

(511) Nhóm 09: Mũ bảo hiểm, mũ bảo hiểm cho thể thao, mũ bảo hiểm cho người đi xe máy, tấm che lưỡi trai cho mũ bảo hiểm, mũ bảo vệ đầu khi chơi thể thao, kính bảo hộ cho thể thao.

---

(210) **4-2018-13019**

(540)

(220) 26.04.2018
(441) 25.07.2018
(531) 26.4.4
(591) Đen, cam, trắng.
(731) CÔNG TY TNHH SẢN XUẤT THƯƠNG MẠI ĐẦU TƯ ANH DUY (VN)
104/1A Đinh Tiên Hoàng, phường 1, quận Bình Thạnh, thành phố Hồ Chí Minh

(511) Nhóm 09: Mũ bảo hiểm, mũ bảo hiểm cho thể thao, mũ bảo hiểm cho người đi xe máy, tấm che lưỡi trai cho mũ bảo hiểm, mũ bảo vệ đầu khi chơi thể thao, kính bảo hộ cho thể thao.

---

(210) **4-2018-13020**

(540)

TONDA

(220) 26.04.2018
(441) 25.07.2018
(731) TND INTERNATIONAL PTE LTD (SG)
10 Anson Road, #18-08, International Plaza, Singapore (079903)
(740) Văn phòng Luật sư Ân Nam (ANNAM IP & LAW)

(511) Nhóm 30: Đồ uống làm từ sôcôla; bánh mỳ; bánh quy; bánh ngọt; bánh kẹp pho mát [bánh xăng-đuých]; bánh quy nhỏ; cà phê, trà, ca cao và cà phê nhân tạo; thảo mộc sấy khô dùng để nấu ăn (gia vị); mỳ ý sấy khô; mỳ ý nhân nhồi; mỳ ý tươi; bánh pizza tươi; kem lạnh; hỗn hợp để làm bánh mỳ; mỳ ý; nước sốt mỳ ống; mỳ ý dưới dạng tấm; sản phẩm từ mỳ ý; đồ ăn đã được chế biến trên cơ sở mỳ ý; chế phẩm dùng để làm mỳ ý; các món mỳ ý đã được chế biến; bữa mỳ ý đã được chế biến; chế phẩm để làm đế bánh pizza; bữa pizza đã được chế biến; bánh pizza; bột để làm bánh pizza; hỗn hợp làm bánh pizza; nước xốt cho pizza; gia vị cho pizza; bánh xăng-đuých cuộn (bánh mỳ); tinh bột cho thực phẩm; gia vị; nước xốt dựa trên cơ sở cà chua.

Nhóm 43: Dịch vụ sắp xếp việc cung cấp thực phẩm do nhà hàng thực hiện; dịch vụ quầy rượu; dịch vụ quán cà phê; dịch vụ quán ăn tự phục vụ; dịch vụ nấu ăn do nhà hàng thực hiện; dịch vụ cung cấp thức ăn, đồ uống do nhà hàng thực hiện; dịch vụ chuẩn bị thức ăn và đồ uống do nhà hàng thực hiện; dịch vụ chuẩn bị thức ăn để mang đi và thức ăn nhanh do nhà hàng thực hiện; dịch vụ cung cấp thức ăn và đồ uống tại nhà hàng và quầy rượu; cung cấp dịch vụ nhà hàng ăn uống; dịch vụ nhà hàng ăn uống; dịch vụ nhà hàng ăn uống tự phục vụ; dịch vụ cung cấp thực phẩm và đồ uống do nhà hàng thực hiện.

---

(210) **4-2018-13021**

(540)

LEE & KIM

(220) 26.04.2018
(441) 25.07.2018
(531) 7.3.11; 26.1.1; 26.1.6
(591) Xanh lam, xanh lá cây, đỏ, vàng, trắng.
(731) CÔNG TY TNHH LEE & KIM (VN)
B11, đường 3, khu xưởng Kizuna 2, lô B4-3-7-8, KCN Tân Kim, xã Tân Kim, huyện Cần Giuộc, tỉnh Long An

(511) Nhóm 29: Rau muối lên men; dưa muối; dưa bắp cải; đậu phụ.

Nhóm 30: Bánh gạo; bánh kẹo; nước xốt thịt; nước xốt cho sa-lát.

---

(210) **4-2018-13022**

(540)

COFFEE TAKE AWAY
dc
1987

(220) 26.04.2018
(441) 25.07.2018
(531) 26.1.1; A26.1.18; 26.13.1
(731) HỘ KINH DOANH DC COFFEE (VN)
288 Thành Công, phường Tân Thành, quận Tân Phú, thành phố Hồ Chí Minh

(511) Nhóm 30: Cà phê, cà phê sữa; hương liệu cà phê; cà phê chưa rang; đồ uống trên cơ sở cà phê.

---

(210) **4-2018-13023**

(540)

(220) 26.04.2018
(441) 25.07.2018
(531) A11.1.6; 26.1.1; 26.15.1
(591) Đen, đỏ, trắng, hồng.
(731) CÔNG TY TNHH SUSHI TRAIN VIỆT NAM (VN)
14 đường 45, phường 6, quận 4, thành phố Hồ Chí Minh

(511) Nhóm 43: Dịch vụ kinh doanh nhà hàng ăn uống, quán nhậu, quán ăn vặt, quán ăn tự phục vụ, dịch vụ cung cấp thức ăn thức uống do nhà hàng tự thực hiện.

---

(210) **4-2018-13024**

(540)

(220) 26.04.2018
(441) 25.07.2018
(531) 2.9.8
(591) Đỏ, đen, trắng.
(731) HOÀNG ANH PHƯỚC (VN)
321C Đinh Bộ Lĩnh, phường 26, quận Bình Thạnh, thành phố Hồ Chí Minh

(511) Nhóm 10: Dụng cụ và thiết bị y tế: bao cao su, que thử thai, âm đạo nhân tạo [dụng cụ hỗ trợ kích thích tình dục cho người lớn], đồ chơi tình dục.

---

(210) **4-2018-13025**

(540)

(220) 26.04.2018
(441) 25.07.2018
(531) A5.11.5; A7.1.11; 7.1.24
(731) CÔNG TY TNHH NÔNG DÂN THÔNG MINH (VN)
R272, N10, Võ Thị Sáu, phường Thống Nhất, thành phố Biên Hòa, tỉnh Đồng Nai

(511) Nhóm 31: Nấm tươi.

Nhóm 35: Dịch vụ giới thiệu sản phẩm trên các phương tiện truyền thông, cho mục đích bán lẻ nấm tươi.

---

(210) **4-2018-13026**

(540)

(220) 26.04.2018
(441) 25.07.2018
(531) 5.5.1; A5.5.21
(591) Đen, trắng, xanh ngọc, vàng.
(731) CÔNG TY CỔ PHẦN EMOBI (VN)
Tòa nhà Hoàng Cầu, số 36 Hoàng Cầu, phường Ô Chợ Dừa, quận Đống Đa, thành phố Hà Nội
(740) Công ty TNHH IPCOM Việt Nam (IPCOM CO., LTD.)

(511) Nhóm 41: Dịch vụ giáo dục, đào tạo; dịch vụ tổ chức các lớp học; xuất bản sách; dịch vụ giải trí; dịch vụ câu lạc bộ nhằm mục đích giải trí hoặc giáo dục, dịch vụ tổ chức sự kiện nhằm mục đích giải trí hoặc giáo dục.

---

(210) **4-2018-13027**

(540)

(220) 26.04.2018
(441) 25.07.2018
(591) Trắng, đỏ, xanh lá cây.
(731) CÔNG TY CỔ PHẦN EMOBI (VN)
Tòa nhà Hoàng Cầu, số 36 Hoàng Cầu, phường Ô Chợ Dừa, quận Đống Đa, thành phố Hà Nội
(740) Công ty TNHH IPCOM Việt Nam (IPCOM CO., LTD.)

(511) Nhóm 16: Báo chí; tạp chí xuất bản định kỳ; ấn phẩm; xuất bản phẩm dạng in.

Nhóm 35: Dịch vụ hãng quảng cáo; marketing; quan hệ công chúng; hệ thống hóa thông tin vào cơ sở dữ liệu máy tính; tổ chức sự kiện nhằm mục đích thương mại hoặc quảng cáo.

Nhóm 41: Dịch vụ giáo dục, đào tạo; dịch vụ tổ chức các lớp học; xuất bản sách; dịch vụ giải trí; dịch vụ câu lạc bộ nhằm mục đích giải trí hoặc giáo dục, dịch vụ tổ chức sự kiện nhằm mục đích giải trí hoặc giáo dục.

Nhóm 42: Dịch vụ tư vấn công nghệ thông tin; thiết kế hệ thống máy tính; tư vấn hệ thống web cho người khác; tư vấn thiết kế và phát triển phần mềm ứng dụng cho các thiết bị di động, cung cấp phần mềm như một dịch vụ [SaaS]; dịch vụ lưu trữ dữ liệu điện tử.

---

(210) **4-2018-13028**

(540)

TITRUDA

(220) 26.04.2018
(441) 25.07.2018
(731) CÔNG TY CỔ PHẦN DƯỢC PHẨM ST.ANDREWS VIỆT NAM (VN)
Nhà 103 ngõ 75 đường Giải Phóng, phường Đồng Tâm, quận Hai Bà Trưng, thành phố Hà Nội
(740) Công ty TNHH IPCOM Việt Nam (IPCOM CO., LTD.)

(511) Nhóm 05: Dược phẩm; thực phẩm chức năng dùng cho mục đích y tế.

---

(210) **4-2018-13029**

(540)

VOSIMED

(220) 26.04.2018
(441) 25.07.2018
(731) CÔNG TY CỔ PHẦN DƯỢC PHẨM ST.ANDREWS VIỆT NAM (VN)
Nhà 103 ngõ 75 đường Giải Phóng, phường Đồng Tâm, quận Hai Bà Trưng, thành phố Hà Nội
(740) Công ty TNHH IPCOM Việt Nam (IPCOM CO., LTD.)

(511) Nhóm 05: Dược phẩm; thực phẩm chức năng dùng cho mục đích y tế.

---

(210) **4-2018-13030**

(540)

LUSTIG HOSTEL

(220) 26.04.2018
(441) 25.07.2018
(531) 5.1.1; A5.1.16; A7.1.11; 7.1.24
(731) ĐẶNG TRUNG KIÊN (VN)
Số 4 ngách 306 ngõ Quỳnh, đường Thanh Nhàn, phường Quỳnh Lôi, quận Hai Bà Trưng, thành phố Hà Nội
(740) Công ty TNHH IPCOM Việt Nam (IPCOM CO., LTD.)

(511) Nhóm 43: Dịch vụ cung cấp thức ăn, đồ uống do nhà hàng thực hiện; dịch vụ quán cà phê; dịch vụ quán rượu nhỏ; dịch vụ khách sạn; dịch vụ cho thuê chỗ ở tạm thời.

---

(210) **4-2018-13031**

(540)

NEWFOOD
BRING YOUR BEST FOOD

(220) 26.04.2018
(441) 25.07.2018
(531) A5.3.13; A5.3.15; 26.11.3; A6.19.9
(591) Trắng, đen, xanh, xám.
(731) ĐẶNG TRUNG KIÊN (VN)
Số 4 ngách 306 ngõ Quỳnh, đường Thanh Nhàn, phường Quỳnh Lôi, quận Hai Bà Trưng, thành phố Hà Nội
(740) Công ty TNHH IPCOM Việt Nam (IPCOM CO., LTD.)

(511) Nhóm 35: Kinh doanh đường, sữa và các sản phẩm sữa, bánh, mứt, kẹo, chè, cà phê, bia, rượu, nước giải khát, nước ngọt, thuốc lá, thuốc lào, các sản phẩm chế biến từ ngũ cốc, bột, rau, củ, quả, gạo, ngô, khoai, sắn, động vật sống, nước hoa, mỹ phẩm, chế phẩm vệ sinh, trò chơi, đồ chơi, bông, vải, sợi, quần áo, trang phục, giày dép, vali, cặp, túi, ví, đồ lưu niệm, văn phòng phẩm, đèn, bộ đèn điện, quạt điện, bếp điện, ấm điện, nồi cơm điện, máy xay bằng điện, lò vi sóng, lò nướng, tủ lạnh, máy sấy tóc, bàn là; xuất nhập khẩu đường, sữa và các sản phẩm sữa, bánh, mứt, kẹo, chè, cà phê, bia, rượu, nước giải khát, nước ngọt, thuốc lá, thuốc lào, các sản phẩm chế biến từ ngũ cốc, bột, rau, củ, quả, gạo,

ngô, khoai, sắn, động vật sống, nước hoa, mỹ phẩm, chế phẩm vệ sinh, trò chơi, đồ chơi, bông, vải, sợi, quần áo, trang phục, giày dép, vali, cặp, túi, ví, đồ lưu niệm, văn phòng phẩm, đèn, bộ đèn điện, quạt điện, bếp điện, ấm điện, nồi cơm điện, máy xay bằng điện, lò vi sóng, lò nướng, tủ lạnh, máy sấy tóc, bàn là.

Nhóm 39: Đại lý du lịch; dịch vụ hướng dẫn du lịch; dịch vụ đặt chỗ cho các chuyến đi; dịch vụ cung cấp các thông tin du lịch; dịch vụ vận tải hàng hóa; dịch vụ vận chuyển hành khách.

Nhóm 43: Dịch vụ cung cấp thức ăn, đồ uống do nhà hàng thực hiện; dịch vụ quán cà phê; dịch vụ quán rượu nhỏ; dịch vụ khách sạn; dịch vụ cho thuê chỗ ở tạm thời.

---

(210) **4-2018-13032**

(540)

BÀI THUỐC ĐÔNG Y
CỦA SƯ THÀY

THÍCH TỊNH QUẾ

(220) 26.04.2018
(441) 25.07.2018
(531) 5.3.11; A5.3.14
(731) 1. VŨ THỊ QUẾ (VN)
Tân Trào, Kiến Thụy, thành phố Hải Phòng
2. VŨ VĂN TÙNG (VN)
Tân Trào, Kiến Thụy, thành phố Hải Phòng

(511) Nhóm 05: Thuốc đông y chuyên trị: ngứa, đau lưng, đau vai gáy, đau răng, viêm xoang.

---

(210) **4-2018-13033**

(540)

HOA TIÊU LAND

(220) 26.04.2018
(441) 25.07.2018
(731) NGUYỄN CHIẾN THẮNG (VN)
176/10/27 Trương Công Định, phường 3, thành phố Vũng Tàu, tỉnh Bà Rịa Vũng Tàu

(511) Nhóm 36: Dịch vụ bất động sản; sàn giao dịch bất động sản; cho thuê bất động sản.

---

(210) **4-2018-13034**

(540)

TOWIN

(220) 26.04.2018
(441) 25.07.2018
(531) A1.1.9; A1.1.2; 26.1.1
(731) TOWIN OPTOELECTRONICS CO., LTD. (CN)
NO. 1, Liuxing Road, Liujia Village, Henli County, Dongguan City, Guangdong Province, China
(740) Công ty TNHH Sở hữu trí tuệ ACTIP (ACTIP IP LIMITED)

(511) Nhóm 11: Đèn khử trùng để làm sạch không khí; hệ thống và thiết bị chiếu sáng; đèn; thiết bị chiếu sáng cho xe cộ; thiết bị chiếu sáng bằng đèn đi ốt phát quang [led]; dụng cụ nấu nướng dùng điện.

---

(210) **4-2018-13035**

(540)

SHINFEXO

(220) 26.04.2018
(441) 25.07.2018

(731) CÔNG TY TNHH DƯỢC PHẨM SHINPOONG DAEWOO (VN)
Số 13, đường 9A, KCN Biên Hòa II, phường An Bình, thành phố Biên Hòa, tỉnh Đồng Nai

(740) Công ty TNHH Đại Tín và Liên Danh (DAITIN AND ASSOCIATES CO.,LTD)

(511) Nhóm 05: Dược phẩm.

---

(210) **4-2018-13036**

(540)

Sinleader

(220) 26.04.2018
(441) 25.07.2018

(731) CÔNG TY TRÁCH NHIỆM HỮU HẠN ANH TIN (VN)
2A4 Chung cư 152/11 Nguyễn Thị Tần, phường 2, quận 8, thành phố Hồ Chí Minh

(740) Công ty TNHH Đại Tín và Liên Danh (DAITIN AND ASSOCIATES CO.,LTD)

(511) Nhóm 07: Bình xịt điện (máy móc); bộ bơm điện (máy móc); máy phun thuốc trừ sâu; máy phun sương; máy phun áp lực; máy xịt rửa.

---

(210) **4-2018-13037**

(540)

(220) 26.04.2018
(441) 25.07.2018
(531) 3.4.18; 26.1.1
(591) Vàng, xanh, hồng, xám, đen, trắng, nâu.
(731) CÔNG TY TNHH MỘT THÀNH VIÊN THANH THÊM (VN)
Ấp Tân Thành Hạ, xã Tân Trung, huyện Mỏ Cày Nam, tỉnh Bến Tre
(740) Công ty TNHH T&T INVENMARK Sở hữu trí tuệ Quốc tế (T&T INVENMARK CO., LTD.)

(511) Nhóm 35: Mua bán, bán buôn, bán lẻ: thịt lợn (heo).

Nhóm 40: Giết mổ lợn (heo).

---

(210) **4-2018-13038**

(540)

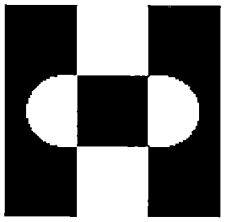

(220) 26.04.2018
(441) 25.07.2018
(531) A25.3.3; 26.7.25; A19.13.21; 26.4.7
(731) KABUSHIKI KAISHA HARMAN (JP)
2-10, Kasugade-minami 3- chome, Konohana-ku, Osaka, Japan
(740) Công ty Cổ phần Sở hữu công nghiệp INVESTIP (INVESTIP)

(511) Nhóm 11: Bếp ga; máy hút mùi; bộ phận của bếp ga, cụ thể là đầu đốt, ống điếu trộn nguyên liệu đốt, và mắt gió (bộ phận điều chỉnh không khí có thể dịch chuyển được để điều chỉnh không khí).

---

(210) **4-2018-13039**

(540)

HARMAN

(220) 26.04.2018
(441) 25.07.2018
(731) KABUSHIKI KAISHA HARMAN (JP)
2-10, Kasugade-minami 3- chome, Konohana-ku, Osaka, Japan
(740) Công ty Cổ phần Sở hữu công nghiệp INVESTIP (INVESTIP)

(511) Nhóm 11: Bếp ga; máy hút mùi; bộ phận của bếp ga, cụ thể là đầu đốt, ống điếu trộn nguyên liệu đốt, và mắt gió (bộ phận điều chỉnh không khí có thể dịch chuyển được để điều chỉnh không khí).

---

(210) **4-2018-13040**

(540)

MOSPRO

(220) 26.04.2018
(441) 25.07.2018
(531) A3.13.7; A3.13.24; 26.1.1
(731) CYPRESS BIO-TECH COMPANY LIMITED (HK)
Unit 2304, 23rd Floor, Saxon Tower, 7 Cheung Shun Street, Cheung Sha Wan, Kowloon, Hong Kong
(740) Công ty Cổ phần Sở hữu công nghiệp INVESTIP (INVESTIP)

(511) Nhóm 03: Chất tẩy rửa dùng trong gia đình; chất tẩy rửa dùng để giặt; nước xả vải; nước làm mềm vải dùng để giặt; chế phẩm dùng để giặt; xà phòng dạng lỏng dùng để giặt; bột giặt.

---

(210) **4-2018-13041**

(540)

(220) 26.04.2018
(441) 25.07.2018
(531) 26.4.4; 26.4.8; A1.1.10; A1.1.2
(591) Trắng, xanh dương, đỏ, vàng, đen, xám.
(731) NGUYỄN VĂN NGỌC (VN)
Thôn Nà Lạn, xã Lãng Ngâm, huyện Ngân Sơn, tỉnh Bắc Kạn
(740) Công ty TNHH Tư vấn đầu tư và Sở hữu trí tuệ Hoàng Phi (HOANG PHI INVEST & I.P CO., LTD)

(511) Nhóm 40: Dịch vụ gia công cơ khí, chế tạo cơ khí, hàn, tiện.

---

(210) **4-2018-13042**

(540)

(220) 26.04.2018
(441) 25.07.2018
(531) 1.5.1; A3.7.24; 3.7.16; 18.5.1; A18.5.3
(591) Trắng, xanh dương, xanh lá mạ, vàng, da cam, đỏ, xám đen, xám xanh.
(731) CÔNG TY TNHH MỘT THÀNH VIÊN DỊCH VỤ LOGISTICS THẮNG LỢI (VN)
Số nhà 12, đường 70, khu Ga Văn Điển, thị trấn Văn Điển, huyện Thanh Trì, thành phố Hà Nội
(740) Công ty TNHH Tư vấn đầu tư và Sở hữu trí tuệ Hoàng Phi (HOANG PHI INVEST & I.P CO., LTD)

(511) Nhóm 39: Dịch vụ logistics (dịch vụ hậu cần cụ thể gồm một loạt các hoạt động nhận hàng, vận chuyển, lưu kho, lưu bãi, đóng gói bao bì, giao hàng cho người khác).

---

(210) **4-2018-13043**

(540)

(220) 26.04.2018
(441) 25.07.2018
(591) Đỏ, trắng, xanh lá cây, xanh da trời, đen.
(731) PHẠM SỸ BÌNH (VN)
Thôn 11, xã Tế Nông, huyện Nông Cống, tỉnh Thanh Hóa
(740) Công ty TNHH Tư vấn đầu tư và Sở hữu trí tuệ Hoàng Phi (HOANG PHI INVEST & I.P CO., LTD)

(511) Nhóm 35: Mua bán [kinh doanh]: thiết bị điện (ổ điện, công tắc điện, bóng điện, phích cắm điện), máy lọc nước, nồi cơm điện, ấm nước điện, nồi lẩu điện, bếp điện, máy bơm điện, bình nóng lạnh, bàn là điện, máy sấy tóc.

---

(210) **4-2018-13044**

(540)

DONG DUONG

(220) 26.04.2018
(441) 25.07.2018
(531) 26.4.4; 26.4.9; 7.3.2
(591) Da cam, xanh lam, trắng.
(731) CÔNG TY CỔ PHẦN XÂY DỰNG VÀ ĐỊA ỐC ĐÔNG DƯƠNG (VN)
Lô K48, căn số 85, đường NK14A, khu phố 3, phường Thới Hòa, thị xã Bến Cát, tỉnh Bình Dương
(740) Công ty TNHH Tư vấn đầu tư và Sở hữu trí tuệ Hoàng Phi (HOANG PHI INVEST & I.P CO., LTD)

(511) Nhóm 36: Dịch vụ kinh doanh bất động sản; dịch vụ tư vấn bất động sản; dịch vụ môi giới bất động sản; dịch vụ cho thuê bất động sản.

Nhóm 37: Dịch vụ xây dựng công trình dân dụng; dịch vụ xây dựng công trình công nghiệp; dịch vụ tư vấn xây dựng; dịch vụ giám sát việc xây dựng công trình.

---

(210) **4-2018-13047**

(540)

NASCO LOGISTICS

(220) 26.04.2018
(441) 25.07.2018
(531) 1.15.23; 26.15.15; 26.13.25
(591) Đỏ hồng, vàng.
(731) CÔNG TY CỔ PHẦN GIAO NHẬN HÀNG HÓA NASCO (VN)
Tòa nhà trụ sở Nasco, sân bay quốc tế Nội Bài, xã Phú Minh, huyện Sóc Sơn, thành phố Hà Nội
(740) Công ty TNHH Sở hữu trí tuệ HA VIP (HAVIP CO., LTD.)

(511) Nhóm 39: Dịch vụ vận chuyển hàng hóa và hành khách; bốc xếp hàng hóa; dịch vụ gửi và giao nhận hàng hóa; dịch vụ cho thuê kho chứa hàng và dịch vụ lưu kho; dịch vụ bưu chính; dịch vụ chuyển phát tài liệu và hàng hóa; dịch vụ đóng gói hàng hóa.

---

(210) **4-2018-13048**

(540)

GƯƠNG SEN

(220) 26.04.2018
(441) 25.07.2018
(531) 5.5.16; A5.5.20
(591) Trắng, hồng cánh sen, hồng nhạt, xanh lá cây.
(731) DOANH NGHIỆP TƯ NHÂN THƯƠNG MẠI DỊCH VỤ HỒNG ƯNG (VN)
Số 45/75C Trần Huy Liệu, phường 12, quận Phú Nhuận, thành phố Hồ Chí Minh

(511) Nhóm 44: Dịch vụ chăm sóc sắc đẹp, chăm sóc da; mát xa mặt; vật lý trị liệu, tắm hơi, xông hơi, xoa bóp.

---

(210) **4-2018-13049**

(540)

(220) 26.04.2018
(441) 25.07.2018
(531) 26.3.3; 26.3.4; 26.3.23; 26.4.7
(731) GUANGZHOU MIMU TRADING CO., LTD. (CN)
No.11-1, Shajiao East Road, Shaxi Village, Luo pu Street, Panyu District, Guangzhou City, Guangdong Province, China
(740) Công ty cổ phần Sở hữu trí tuệ BROSS và Cộng sự (BROSS & PARTNERS., JSC)

(511) Nhóm 21: Đồ chứa đựng dùng cho gia dụng và nhà bếp; chổi quét dọn (dụng cụ gia dụng); giàn phơi đồ giặt; vòng và thanh treo cho khăn tắm; bộ đồ uống trà [bộ đồ ăn]; chỉ tơ nha khoa.

---

(210) **4-2018-13050**

(540)

(220) 26.04.2018
(441) 25.07.2018
(531) 26.3.23; 26.3.4; 25.5.25; 26.4.7
(731) GUANGZHOU MIMU TRADING CO.,LTD. (CN)
NO.11-1, Shajiao East Road, Shaxi Village, Luo pu Street, Panyu District, Guangzhou City, Guangdong Province, China.
(740) Công ty cổ phần Sở hữu trí tuệ BROSS và Cộng sự (BROSS & PARTNERS., JSC)

(511) Nhóm 35: Hỗ trợ quản lý trong các công việc kinh doanh hoặc nhiệm vụ kinh doanh; cung cấp sàn giao dịch trực tuyến cho người mua và người bán hàng hoá và dịch vụ; dịch vụ đẩy mạnh bán hàng [cho người khác]; dịch vụ đại lý xuất nhập khẩu; tư vấn quản lý kinh doanh; quản lý thương mại việc li-xăng sản phẩm và dịch vụ của người khác.

---

(210) **4-2018-13051**

(540)

(220) 26.04.2018
(441) 25.07.2018
(531) 4.3.3; 26.4.4; 26.4.7; A26.11.12
(591) Đỏ, xanh nước biển, trắng, đen.
(731) UNIVERSAL ROBINA CORPORATION (PH)
8th Floor, Tera Tower, Bridgetowne, E. Rodriguez, Jr. Ave. (C5 Road), Ugong Norte, Quezon City, Philippines
(740) Công ty TNHH Tầm nhìn và Liên danh (VISION & ASSOCIATES CO.LTD.)

(511) Nhóm 30: Cà phê, trà, ca cao, đường, gạo, bột sắn, bột cọ sago, cà phê nhân tạo; bột và các chế phẩm từ ngũ cốc, bánh mỳ, bánh ngọt và bánh kẹo, đá lạnh, mật ong, mật đường, men, bột nở, muối, mù tạt, dấm, nước xốt, gia vị, kem lạnh.

Nhóm 32: Nước tinh khiết, nước khoáng (không dùng cho mục đích y tế); đồ uống từ hoa quả hoặc rau củ; si-rô dùng cho đồ uống.

Nhóm 43: Dịch vụ cung cấp thức ăn và đồ uống.

---

(210) **4-2018-13052**

(540)

(220) 26.04.2018
(441) 25.07.2018
(531) 4.3.3; 26.4.4; 26.4.7; A26.11.12
(591) Đỏ, xanh nước biển, trắng, đen.
(731) UNIVERSAL ROBINA CORPORATION (PH)
8th Floor, Tera Tower, Bridgetowne, E. Rodriguez, Jr. Ave. (C5 Road), Ugong Norte, Quezon City, Philippines
(740) Công ty TNHH Tầm nhìn và Liên danh (VISION & ASSOCIATES CO.LTD.)

(511) Nhóm 30: Cà phê, trà, ca cao, đường, gạo, bột sắn, bột cọ sago, cà phê nhân tạo; bột và các chế phẩm từ ngũ cốc, bánh mỳ, bánh ngọt và bánh kẹo, đá lạnh, mật ong, mật đường, men, bột nở, muối, mù tạt, dấm, nước xốt, gia vị, kem lạnh.

Nhóm 32: Nước tinh khiết, nước khoáng (không dùng cho mục đích y tế); đồ uống từ hoa quả hoặc rau củ; si-rô dùng cho đồ uống.

Nhóm 43: Dịch vụ cung cấp thức ăn và đồ uống.

---

(210) **4-2018-13054**

(540)

(220) 26.04.2018
(441) 25.07.2018
(531) 5.7.3; 5.7.2
(591) Xanh lá cây, da cam, đỏ, đen, trắng.
(731) TAIWAN TOBACCO & LIQUOR CORPORATION (TW)
1F, No.4, Sec. 1, Nanchang Rd., Zhongzheng Dist., Taipei City 100, Taiwan
(740) Công ty TNHH Tầm nhìn và Liên danh (VISION & ASSOCIATES CO.LTD.)

(511) Nhóm 33: Rượu trắng của Trung Quốc.

---

(210) **4-2018-13055**

(540)

EMU
ĐÀ ĐIỂU CHÂU ÚC

(220) 26.04.2018
(441) 25.07.2018
(731) CÔNG TY TNHH TẬP ĐOÀN QUỐC TẾ RUNLONG - HẬU GIANG (VIỆT NAM) (VN)
Khu công nghiệp Sông Hậu- Giai đoạn 1, huyện Châu Thành, tỉnh Hậu Giang

(511) Nhóm 01: Chất nhũ tương.

Nhóm 29: Bơ thực vật; bơ; chất béo từ dừa; dầu dừa dùng cho thực phẩm; mỡ có thể ăn được, chất béo ăn được; dầu dùng cho thực phẩm; dầu ôliu cho thực phẩm; dầu hạt cọ cho thực phẩm; dầu cọ cho thực phẩm; sữa; sản phẩm sữa.

---

(210) **4-2018-13056**

(540)

BÁO CHÂU MỸ
LEOPARD

(220) 26.04.2018
(441) 25.07.2018

(731) CÔNG TY TNHH TẬP ĐOÀN QUỐC TẾ RUNLONG - HẬU GIANG (VIỆT NAM) (VN)
Khu công nghiệp Sông Hậu - Giai đoạn 1, huyện Châu Thành, tỉnh Hậu Giang

(511) Nhóm 01: Chất nhũ tương.

Nhóm 29: Bơ thực vật; bơ; chất béo từ dừa; dầu dừa dùng cho thực phẩm; mỡ có thể ăn được, chất béo ăn được; dầu dùng cho thực phẩm; dầu ôliu cho thực phẩm; dầu hạt cọ cho thực phẩm; dầu cọ cho thực phẩm; sữa; sản phẩm sữa.

---

(210) **4-2018-13057**

(540)

VẠN THIÊN HƯƠNG

(220) 26.04.2018
(441) 25.07.2018
(731) CÔNG TY TNHH TẬP ĐOÀN QUỐC TẾ RUNLONG - HẬU GIANG (VIỆT NAM) (VN)
Khu công nghiệp Sông Hậu - Giai đoạn 1, huyện Châu Thành, tỉnh Hậu Giang

(511) Nhóm 01: Chất nhũ tương.

Nhóm 29: Bơ thực vật; bơ; chất béo từ dừa; dầu dừa dùng cho thực phẩm; mỡ có thể ăn được, chất béo ăn được; dầu dùng cho thực phẩm; dầu ôliu cho thực phẩm; dầu hạt cọ cho thực phẩm; dầu cọ cho thực phẩm; sữa; sản phẩm sữa.

---

(210) **4-2018-13060**

(540)

LỘC THỊNH II

(220) 26.04.2018
(441) 25.07.2018
(531) 26.1.2; A26.1.18
(591) Xanh da trời, đen, trắng.
(731) HỘ KINH DOANH LỘC THỊNH II (VN)
Ấp Tây Minh, xã Lang Minh, huyện Xuân Lộc, tỉnh Đồng Nai
(740) Công ty TNHH Tư vấn A & S (A&S CO.,LTD)

(511) Nhóm 06: Bu lông bằng kim loại; ốc vít bằng kim loại, chốt định vị bằng kim loại; đồ ngũ kim bằng kim loại; đai ốc bằng kim loại; đinh vít bằng kim loại.

---

(210) **4-2018-13061**

(540)

(220) 26.04.2018
(441) 25.07.2018
(531) 1.15.23; 26.1.1; A5.5.20; A5.5.21
(591) Xanh đen, vàng, trắng.
(731) CÔNG TY TNHH NỘI THẤT ENDO (VN)
Tầng 1, số 60 phố An Trạch, phường Cát Linh, quận Đống Đa, thành phố Hà Nội
(740) Công ty TNHH Tư vấn A & S (A&S CO.,LTD)

(511) Nhóm 11: Thiết bị vệ sinh: bồn tắm, chậu rửa tay, bệ xí vệ sinh, vòi hoa sen, thiết bị làm nóng nước.

Nhóm 20: Đồ nội thất: bàn, ghế, giường, tủ, giá, kệ.

Nhóm 42: Dịch vụ tư vấn thiết kế nội thất, kiến trúc.

---

(210) **4-2018-13063**

(540)

BUSHUSA

(220) 26.04.2018
(441) 25.07.2018
(731) CÔNG TY TNHH BẢO VỆ THỰC VẬT AN HƯNG PHÁT (VN)
374 Hồng Bàng, phường 16, quận 11, thành phố Hồ Chí Minh
(740) Công ty Luật TNHH WINCO (WINCO LAW FIRM)

(511) Nhóm 05: Thuốc bảo vệ thực vật như là: thuốc trừ sâu, thuốc diệt côn trùng, thuốc diệt động vật có hại, thuốc diệt nấm bệnh, thuốc diệt cỏ, thuốc diệt ốc bươu vàng.

---

(210) **4-2018-13064**

(540)

VIPGOLD

(220) 26.04.2018
(441) 25.07.2018
(731) CÔNG TY TNHH BẢO VỆ THỰC VẬT AN HƯNG PHÁT (VN)
374 Hồng Bàng, phường 16, quận 11, thành phố Hồ Chí Minh
(740) Công ty Luật TNHH WINCO (WINCO LAW FIRM)

(511) Nhóm 01: Phân bón.

---

(210) **4-2018-13065**

(540)

(220) 26.04.2018
(441) 25.07.2018
(531) 3.7.17; A3.7.24; 26.13.25; 1.15.23
(731) SHYANG SHIN BAO IND. CO., LTD. (TW)
No. 147, Renhe Road, Nantou City, Nantou Hsien, Taiwan
(740) Công ty TNHH Tư vấn đầu tư và chuyển giao công nghệ (INVESTCONSULT)

(511) Nhóm 01: Hóa chất chống hao mòn và chống trơn trượt, chất phụ gia hóa học dùng cho cao su; chất phụ gia hóa học dùng cho chất dẻo; hóa chất ổn định dùng cho nhựa polime; chất gia tốc dùng để thúc đẩy phản ứng hóa học; hóa chất công nghiệp; nhựa dẻo nóng tổng hợp dạng thô; nhựa poliolefin dạng thô.

---

(210) **4-2018-13066**

(540)

(220) 26.04.2018
(441) 25.07.2018
(531) 3.7.17; A3.7.24; 26.13.25; 1.15.23
(731) SHYANG SHIN BAO IND. CO., LTD. (TW)
No. 147, Renhe Road, Nantou City, Nantou Hsien, Taiwan
(740) Công ty TNHH Tư vấn đầu tư và chuyển giao công nghệ (INVESTCONSULT)

(511) Nhóm 17: Cao su; hạt nhựa; chất dẻo xốp bán thành phẩm; cao su dẻo nóng; cao su bán thành phẩm, chất dẻo bán thành phẩm.

---

(210) **4-2018-13067**

(540)

(220) 26.04.2018
(441) 25.07.2018
(531) 26.1.2; A5.3.13; A5.3.14
(591) Đen, trắng, xanh lá cây.
(731) NGUYỄN THỊ THÚY (VN)
Xóm Sổ, khu Dương Ổ, phường Phong Khê, thành phố Bắc Ninh, tỉnh Bắc Ninh
(740) Công ty Luật TNHH IP MAX (IPMAX LAW FIRM)

(511) Nhóm 30: Trà; cà phê; ca cao; trà sữa (trà là thành phần chủ yếu); trà trân châu (đồ uống trên cơ sở trà, trà là thành phần chủ yếu).

Nhóm 32: Đồ uống hoa quả và nước ép hoa quả; đồ uống không chứa cồn có hương vị trà và trái cây; xirô để làm đồ uống.

---

(210) **4-2018-13068**

(540)

(220) 26.04.2018
(441) 25.07.2018
(531) 25.1.6; 26.1.2; A26.1.18; 8.7.5
(591) Vàng, đỏ, xanh lá cây, trắng, nâu vàng, xanh dương, đen.
(731) HỘ KINH DOANH CƠ SỞ THANH TÙNG (VN)
Ấp Thạnh Tân, xã Thạnh Tây, huyện Tân Biên, tỉnh Tây Ninh
(740) Văn phòng Luật sư A Hoà (AHOA LAW OFFICE)

(511) Nhóm 29: Chao; chao môn; chao ớt; chao tương hột; tàu hủ; kho quẹt (nước mắm cô đặc dùng để ăn trực tiếp).

---

(210) **4-2018-13069**

(540)

(220) 26.04.2018
(441) 25.07.2018
(531) A26.11.12; A11.3.7; A11.1.5; A5.3.13
(591) Trắng, xanh lá cây đậm, xanh lá cây, xanh lá cây nhạt, vàng nhạt.
(731) CÔNG TY TNHH NEW TOYO PULPPY (VIỆT NAM) (VN)
Số 8, đường số 6, khu công nghiệp Việt Nam-Singapore, phường Bình Hòa, thị xã Thuận An, tỉnh Bình Dương
(740) Văn phòng Luật sư A Hoà (AHOA LAW OFFICE)

(511) Nhóm 16: Khăn lau bằng giấy; khăn lau mặt bằng giấy; giấy vệ sinh; khăn tay bỏ túi bằng giấy; khăn giấy dùng để tẩy trang; khăn ăn bằng giấy.

---

(210) **4-2018-13070**

(540)

(220) 26.04.2018
(441) 25.07.2018
(531) 3.7.3; A3.7.24; 26.1.1; A5.5.20
(591) Đỏ, da cam, vàng, đen, trắng.
(731) TRUNG TÂM GIỐNG NÔNG NGHIỆP (VN)
Số 128 QL 61, ấp 12, xã Vị Thắng, huyện Vị Thủy, tỉnh Hậu Giang
(740) Công ty Cổ phần Sở hữu công nghiệp INVESTIP (INVESTIP)

(511) Nhóm 29: Thịt gà tàu vàng; thực phẩm được chế biến từ thịt gà tàu vàng; trứng gà tàu vàng.

Nhóm 31: Gà tàu vàng còn sống; giống gà tàu vàng.

---

(210) **4-2018-13071**

(540)

ARTIUS

Beyond Design and Build

(220) 26.04.2018
(441) 25.07.2018
(731) CÔNG TY CỔ PHẦN XÂY DỰNG VÀ THƯƠNG MẠI DETAIL (VN)
39 Hoa Hồng, phường 2, quận Phú Nhuận, thành phố Hồ Chí Minh
(740) Công ty Cổ phần Sở hữu công nghiệp INVESTIP (INVESTIP)

(511) Nhóm 37: Thi công xây dựng các loại công trình (công trình dân dụng, công nghiệp, giao thông, công trình kỹ thuật hạ tầng đô thị và khu công nghiệp); trang trí nội ngoại thất; xây lắp bảo trì, bảo dưỡng các công trình xây dựng; phá dỡ các công trình xây dựng; tư vấn xây dựng; giám sát việc xây dựng công trình.

Nhóm 42: Tư vấn thiết kế đối với các công trình xây dựng; thiết kế kiến trúc công trình; thiết kế nội ngoại thất công trình; thiết lập các bản vẽ xây dựng; dịch vụ lập quy hoạch đô thị; tư vấn kiến trúc.

---

(210) **4-2018-13072**

(540)

ÚT TÂY
RƯỢU TRUYỀN THỐNG

(220) 26.04.2018
(441) 25.07.2018
(531) 5.7.3; 2.9.1; 5.3.20; A19.7.16; 19.9.1
(591) Xanh lá cây, vàng, đỏ, trắng, nâu.
(731) CƠ SỞ SẢN XUẤT RƯỢU THỦ CÔNG TRUYỀN THỐNG ÚT TÂY (VN)
Ấp Tân Long A, xã Tân Bình, huyện Phụng Hiệp, tỉnh Hậu Giang
(740) Công ty Cổ phần Sở hữu công nghiệp INVESTIP (INVESTIP)

(511) Nhóm 33: Rượu.

---

(210) **4-2018-13073**

(540)

RIVERA

(220) 26.04.2018
(441) 25.07.2018
(731) PT. FABINDO SEJAHTERA (ID)
Komplek Grogol Permai Blok E 2-3 JI. Prof Dr. Latumenten Kav. 19 Jakarta Barat 11460 Indonesia.
(740) Công ty TNHH Tư vấn ALIATLEGAL (ALIATLEGAL CO., LTD.)

(511) Nhóm 03: Chế phẩm lô hội dùng cho mục đích mỹ phẩm; mặt nạ làm đẹp; chế phẩm collagen cho mục đích thẩm mỹ; chế phẩm làm đẹp dùng cho lông mi; bộ mỹ phẩm; bút chì mỹ phẩm; kem mỹ phẩm; chế phẩm mỹ phẩm để chăm sóc da; mỹ phẩm; bông dùng cho mục đích mỹ phẩm, nước thơm cô-lô-nhơ; mỹ phẩm cho lông mày; bút chì kẻ lông mày; lông mi giả; móng giả; chiết xuất thảo dược cho mục đích mỹ phẩm; chất làm bóng môi; son môi; nước thơm dùng cho mục đích mỹ phẩm; chế phẩm trang điểm; chế phẩm

tẩy trang; đồ trang điểm (mỹ phẩm); phấn trang điểm; thuốc bôi lông mi mắt (mát-ca-ra); gel xoa bóp, trừ loại dùng cho mục đích y tế; xạ hương [sản xuất nước hoa]; dầu làm bóng móng (nước sơn móng); chế phẩm chăm sóc móng; chế phẩm tẩy sơn móng tay; chế phẩm tẩy nước làm bóng móng tay, móng chân; dầu dùng cho mục đích vệ sinh thân thể; nước hoa; dầu thơm; mỹ phẩm có nguồn gốc thảo mộc; dầu hoa hồng; kem làm trắng da; xà bông; chế phẩm chống nắng; khăn giấy được tẩm nước thơm mỹ phẩm; giấy tẩm chế phẩm tẩy trang; chế phẩm vệ sinh thân thể.

---

(210) **4-2018-13074**

(540)

(220) 26.04.2018
(441) 25.07.2018
(531) 26.1.1; 26.4.3; A7.1.12; 26.15.15; 7.1.24
(591) Xám nhạt, xám đậm, trắng.
(731) CÔNG TY CỔ PHẦN KỸ THUẬT VẬT LIỆU XÂY DỰNG VIỆT NAM (VN)
Số 27đường Hà Tông Trình, phường Trần Phú, thành phố Hà Tĩnh, tỉnh Hà Tĩnh
(740) Công ty TNHH Tư vấn ALIATLEGAL (ALIATLEGAL CO., LTD.)

(511) Nhóm 35: Mua bán vật liệu xây dựng cụ thể là: sắt, thép, xi măng, gạch, cát, sỏi.

Nhóm 39: Vận tải chở người và chở hàng hóa bằng đường bộ, đường biển, đường thủy nội địa và đường sắt.

---

(210) **4-2018-13075**

(540)

(220) 26.04.2018
(441) 25.07.2018
(531) 1.15.15; 1.3.1; A26.11.12; 26.11.3; 1.15.23
(591) Đỏ nhạt, trắng, xanh dương đậm, xanh dương nhạt, trắng, xanh đen.
(731) BAN QUẢN LÝ KHU DU LỊCH THIÊN CẦM (VN)
Thị trấn Thiên Cầm, huyện Cẩm Xuyên, tỉnh Hà Tĩnh
(740) Công ty TNHH Tư vấn ALIATLEGAL (ALIATLEGAL CO., LTD.)

(511) Nhóm 39: Dịch vụ du lịch lữ hành nội địa và quốc tế; đại lý du lịch; dịch vụ hướng dẫn khách du lịch; đặt chỗ cho các chuyến đi; vận chuyển hành khách.

Nhóm 41: Dịch vụ giải trí; tổ chức và điều khiển hội nghị; tổ chức các cuộc thi thể thao; dịch vụ cắm trại ngày nghỉ (giải trí); thông tin giải trí.

---

(210) **4-2018-13076**

(540)

(220) 26.04.2018
(441) 25.07.2018
(531) A5.5.20; A5.5.21; 5.5.16; 26.1.1
(591) Vàng đồng, đỏ thẫm.
(731) CÔNG TY CỔ PHẦN GIẢI PHÁP PHẦN MỀM VÀ DỊCH VỤ CÔNG NGHỆ TSS (VN)
Số 73, đường Phan Đình Phùng, phường Bắc Hà, thành phố Hà Tĩnh, tỉnh Hà Tĩnh
(740) Công ty TNHH Tư vấn ALIATLEGAL (ALIATLEGAL CO., LTD.)

(511) Nhóm 09: Phần mềm tin học ứng dụng.

Nhóm 37: Dịch vụ lắp đặt, bảo dưỡng và sửa chữa máy vi tính, thiết bị ngoại vi.

---

(210) **4-2018-13077**

(540)

(220) 26.04.2018
(441) 25.07.2018
(531) 18.3.23; 18.3.21; 18.3.2; A26.11.12
(591) Xanh dương, vàng, trắng.
(731) CÔNG TY TNHH CÁT VÀNG (VN)
Tổ 8B, phố Bạch Hạc, phường Bạch Hạc, thành phố Việt Trì, tỉnh Phú Thọ
(740) Công ty TNHH Luật Quốc tế Nguyễn và Cộng sự (NVCS INTERLAW)

(511) Nhóm 01: Đất sét để làm đồ sứ, cao lanh để làm đồ sứ, dung dịch sét lỏng để làm đồ sứ, cát dùng cho ngành đúc.

Nhóm 19: Đất sét làm đồ gốm; đất sét, cát mịn.

---

(210) **4-2018-13078**

(540)

(220) 26.04.2018
(441) 25.07.2018
(531) 26.4.3; 1.15.5
(591) Đỏ, trắng.
(731) CÔNG TY TRÁCH NHIỆM HỮU HẠN DUY PHÁT (VN)
Số 494A, ấp Minh Phong, xã Bình An, huyện Châu Thành, tỉnh Kiên Giang

(511) Nhóm 35: Mua bán khí ga (gas).

---

(210) **4-2018-13079**

(540)

(220) 26.04.2018
(441) 25.07.2018
(531) 26.4.3; 25.1.6; 26.5.1; 1.15.5; 10.3.7; 25.12.1; 1.3.1
(591) Đỏ, trắng.
(731) CÔNG TY TRÁCH NHIỆM HỮU HẠN DUY PHÁT (VN)
Số 494A, ấp Minh Phong, xã Bình An, huyện Châu Thành, tỉnh Kiên Giang

(511) Nhóm 35: Mua bán khí ga (gas).

---

(210) **4-2018-13080**

(540)

(220) 26.04.2018
(441) 25.07.2018
(591) Xanh dương.
(731) NGUYỄN VĂN HIẾU (VN)
Số nhà 18, đường Thôn Núi, xã Dĩnh Trì, thành phố Bắc Giang, tỉnh Bắc Giang

(511) Nhóm 29: Sữa; sữa bột; đồ uống làm từ sữa, sữa là chủ yếu; các sản phẩm sữa; bột dinh dưỡng có chứa sữa (sữa là chủ yếu, không dùng cho mục đích y tế).

---

(210) **4-2018-13081**

(540)

(220) 26.04.2018
(441) 25.07.2018
(531) 5.7.1; 26.1.1; 1.15.23; A5.3.13
(591) Xanh lá cây, nâu, cam.
(731) CÔNG TY TNHH MTV TÍN ĐẠT GIA LAI (VN)
295 Trường Chinh, phường Trà Bá, thành phố Pleiku, tỉnh Gia Lai

(511) Nhóm 35: Mua bán các loại nông sản như: gạo, ngô, khoai, sắn, cà phê rang xay, hạt tiêu khô, hạt điều.

---

(210) **4-2018-13082**

(540)

(220) 26.04.2018
(441) 25.07.2018
(531) 5.7.1
(591) Đen, nâu.
(731) NGUYỄN BẢO TRUNG (VN)
Khối 5, thị trấn Xuân An, huyện Nghi Xuân, tỉnh Hà Tĩnh

(511) Nhóm 30: Cà phê; đồ uống trên cơ sở cà phê; trà; đồ uống trên cơ sở trà; kem trái cây (đá lạnh); hương liệu cà phê.

Nhóm 43: Dịch vụ quán cà phê; dịch vụ khách sạn; nhà hàng ăn uống.

---

(210) **4-2018-13083**

(540)

(220) 26.04.2018
(441) 25.07.2018
(531) 5.7.3; 25.1.6; 5.3.20; 11.3.14
(731) YUAN SHR CHAN YIN LIMITED (TW)
1F., No. 12, Anlin Rd., Yanchao Dist., Kaohsiung City 824, Taiwan
(740) Công ty TNHH Trường Xuân (AGELESS CO.,LTD.)

(511) Nhóm 30: Trà (chè); đồ uống trên cơ sở trà; đồ uống trên cơ sở cà phê; đồ uống trên cơ sở ca cao; đồ uống trên cơ sở sôcôla; trà (chè) hoa quả; bánh quy; bánh mỳ; bánh ngọt; kem lạnh.

Nhóm 43: Dịch vụ quán trà; dịch vụ quán cà phê; dịch vụ phục vụ đồ uống có cồn (bởi nhà hàng); dịch vụ cung cấp thức ăn và đồ uống mua mang về (do nhà hàng thực hiện); chuẩn bị và cung cấp thức ăn và đồ uống dùng làm đồ ăn ngay (do nhà hàng thực hiện).

---

(210) **4-2018-13084**

(540)

(220) 26.04.2018
(441) 25.07.2018
(531) 3.3.1; A3.3.24
(731) SHENZHEN M-HORSE TECHNOLOGY CO., LTD (CN)
3-4, Block 37, YinTian Industrial Area, YanTian Road, YanTian Community, Xixiang Street, Baoan, Shenzhen, China
(740) Công ty TNHH Trường Xuân (AGELESS CO.,LTD.)

(511) Nhóm 09: Thiết bị ngoại vi máy vi tính; điện thoại di động; thiết bị sạc pin; vỏ hộp loa; dây điện; vỏ bọc cho điện thoại thông minh.

---

(210) **4-2018-13085**

(540)

(220) 26.04.2018
(441) 25.07.2018
(531) 26.5.1; 26.11.3; A26.3.5; 24.13.1
(591) Trắng, vàng, xanh lá cây đậm, xanh lá cây nhạt.
(731) ZÁRE INTERNATIONAL PTE LTD (SG)
64B Pagoda Street 059223, Singapore
(740) Công ty TNHH Trường Xuân (AGELESS CO.,LTD.)

(511) Nhóm 05: Chất bổ sung ăn kiêng cho động vật; chế phẩm thú y, thực phẩm ăn kiêng thích hợp cho mục đích y tế; chất ăn kiêng thích hợp cho mục đích y tế; thực phẩm ăn kiêng thích hợp cho mục đích thú y; chất ăn kiêng thích hợp cho mục đích thú y.

Nhóm 31: Động vật sống; quả tươi; rau tươi; thức ăn cho động vật; đồ uống cho động vật.

---

(210) **4-2018-13086**

(540)

DE:PROJECT

(220) 26.04.2018
(441) 25.07.2018

(731) 1. SANGJOON HAN (KR)
#202, 20, 18-Gil, Donggwang-Ro, Seocho-Gu, Seoul, Republic Of Korea
2. WOOIN PARK (KR)
#202, 20, 18-Gil, Donggwang-Ro, Seocho-Gu, Seoul, Republic Of Korea

(740) Công ty TNHH Trường Xuân (AGELESS CO.,LTD.)

(511) Nhóm 03: Hương liệu (tinh dầu); mỹ phẩm; chế phẩm đánh răng, không chứa thuốc; nước hoa; dầu thơm; hương thơm để thắp.

---

(210) **4-2018-13087**

(540)

WETECH

(220) 26.04.2018
(441) 25.07.2018
(531) 26.4.2
(591) Trắng, cam.
(731) CÔNG TY TNHH THƯƠNG MẠI XUẤT NHẬP KHẨU TTK (VN)
Số 1B ngõ 219 phố Yên Duyên, phường Yên Sở, quận Hoàng Mai, thành phố Hà Nội

(511) Nhóm 07: Thiết bị cầm tay bao gồm: máy khoan, máy mài, máy đục, máy cắt; máy nông nghiệp như: máy cắt cỏ; máy phát điện.

---

(210) **4-2018-13088**

(540)

TTK

(220) 26.04.2018
(441) 25.07.2018
(531) 1.15.5; A26.11.12; 26.15.15
(591) Đỏ, vàng, xanh lá cây, xanh lam, hồng.
(731) CÔNG TY TNHH THƯƠNG MẠI XUẤT NHẬP KHẨU TTK (VN)
Số 1B ngõ 219 phố Yên Duyên, phường Yên Sở, quận Hoàng Mai, thành phố Hà Nội

(511) Nhóm 07: Thiết bị cầm tay bao gồm: máy khoan, máy mài, máy đục, máy cắt; máy nông nghiệp như: máy cắt cỏ; máy phát điện.

---

(210) **4-2018-13091**

(540)

(220) 27.04.2018
(441) 25.07.2018
(531) 26.4.2; 26.4.7; 24.13.1
(731) CÔNG TY TNHH DỊCH VỤ VÀ ĐẦU TƯ HBO (VN)
Số 2/226 Lê Duẩn, phường Trung Phụng, quận Đống Đa, thành phố Hà Nội

(511) Nhóm 36: Dịch vụ đánh giá bất động sản; dịch vụ cho thuê bất động sản.

Nhóm 37: Xây dựng; sửa chữa các công trình xây dựng.

Nhóm 39: Vận tải; du lịch.

Nhóm 45: Dịch vụ hôn lễ; dịch vụ tang lễ.

---

(210) **4-2018-13092**

(540)

(220) 27.04.2018
(441) 25.07.2018
(531) 6.1.2; 26.5.1; 25.1.25; A5.3.15
(591) Đen, vàng cam.
(731) CÔNG TY TNHH VƯƠNG SƠN TRÀ (VN)
Số 16 ngõ 341 Trung Văn, phường Trung Văn, quận Nam Từ Liêm, thành phố Hà Nội

(511) Nhóm 30: Trà; trà ướp lạnh, trà đã đông lạnh; đồ uống trên cơ sở trà.

---

(210) **4-2018-13093**

(540)

(220) 27.04.2018
(441) 25.07.2018
(531) 26.1.1; A5.3.14; 5.3.11
(591) Xanh lá cây, vàng, đen, màu, trắng, màu đỏ, màu hồng.
(731) LƯU THỊ MỸ HOÀI (VN)
369/2 Nguyễn Thái Bình, phường 12, quận Tân Bình, thành phố Hồ Chí Minh

(511) Nhóm 43: Dịch vụ cung cấp thức ăn, đồ uống do nhà hàng thực hiện; dịch vụ nhà hàng ăn uống, dịch vụ nhà hàng ăn uống tự phục vụ.

---

(210) **4-2018-13094**

(540)

(220) 27.04.2018
(441) 25.07.2018
(531) 5.7.13; A5.7.23; 2.9.14; A2.9.15
(731) LÊ VĂN ĐẠI (VN)
454 Lê Hồng phong, phường 10, quận 10, thành phố Hồ Chí Minh

(511) Nhóm 35: Mua bán bao đựng điện thoại thông minh; mua bán điện thoại di động; mua bán thiết bị sạc cho pin điện thoại; mua bán máy vi tính; mua bán vỏ bọc dùng cho máy tính bảng; mua bán tai nghe.

---

(210) **4-2018-13095**

(540)

(220) 27.04.2018
(441) 25.07.2018
(531) A26.11.12; 26.11.3; 26.1.1; A26.1.18
(591) Đỏ, xanh dương, trắng.
(731) CÔNG TY CỔ PHẦN QUỐC TẾ ANH VĂN HỘI VIỆT MỸ (VN)
72Bis Võ Thị Sáu, phường Tân Định, quận 1, thành phố Hồ Chí Minh

(511) Nhóm 41: Học viện, trường đào tạo (giáo dục); khảo thí giáo dục; dịch thuật; đào tạo thực hành; dịch vụ về giáo dục giảng dạy; hướng dẫn nghề nghiệp.

---

(210) **4-2018-13096**

(540)

(220) 27.04.2018
(441) 25.07.2018
(531) A17.2.2; 26.13.25; 9.1.10
(591) Đỏ.
(731) HỘ KINH DOANH BÍ BẦU (VN)
D5 dự án Nam Long, đường Phú Thuận, tổ 22A, khu phố 2, phường Phú Thuận, quận 7, thành phố Hồ Chí Minh

(511) Nhóm 35: Mua bán, phân phối, xuất nhập khẩu, đại lý: đá mỹ nghệ, đá trang trí, đá phong thủy.

---

(210) **4-2018-13097**

(540)

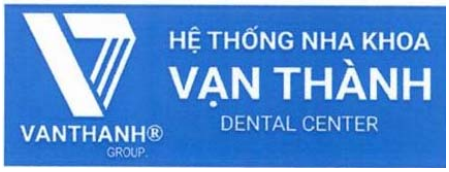

(220) 27.04.2018
(441) 25.07.2018
(531) 26.3.1; A26.11.9; 26.15.15
(591) Xanh, trắng.
(731) CÔNG TY TNHH VẠN THÀNH SÀI GÒN (VN)
Số 1535 đường Phạm Văn Thuận, KP 3, phường Thống Nhất, thành phố Biên Hoà, tỉnh Đồng Nai

(511) Nhóm 44: Dịch vụ phòng khám nha khoa; khám và chữa bệnh về răng; dịch vụ làm đẹp cho răng.

---

(210) **4-2018-13099**

(540)

(220) 27.04.2018
(441) 25.07.2018
(531) 5.7.5; 25.1.5; A5.3.15; 5.13.25; 26.1.1; A5.13.8
(591) Xanh lá cây, trắng.
(731) CÔNG TY TNHH THÔNG HỒNG (VN)
61/23 đường 783 Tạ Quang Bửu, phường 4, quận 8, thành phố Hồ Chí Minh

(511) Nhóm 29: Rau củ quả được bảo quản, đã được nấu chín, đóng hộp, nước quả nấu đông, đóng hộp.

Nhóm 30: Chè (trà), cà phê.

Nhóm 32: Nước cốt trái cây (dùng làm nước giải khát).

---

(210) **4-2018-13100**

(540)

(220) 27.04.2018
(441) 25.07.2018
(531) 3.5.5; A3.5.24; 3.5.11
(591) Vàng, cam, đỏ, hồng, tím, đen, hồng đậm, tím đậm, cam đậm, trắng
(731) CÔNG TY TNHH 430 PIT STOP (VN)
219/12 Trần Văn Đang, phường 11, quận 3, thành phố Hồ Chí Minh

(511) Nhóm 12: Xích xe máy; xe máy.

Nhóm 37: Bảo dưỡng xe cộ; trạm phục vụ xe cộ (nạp nhiên liệu và bảo dưỡng), dịch vụ nạp nhiên liệu và bảo dưỡng xe ở các trạm phục vụ xe cộ; cân chỉnh lốp xe; dịch vụ rửa xe.

---

(210) **4-2018-13102**

(540)

(220) 27.04.2018
(441) 25.07.2018
(731) NGUYỄN PHƯƠNG ĐÔNG (VN)
43 đường số 4, phường 11, quận Gò Vấp, thành phố Hồ Chí Minh

(511) Nhóm 25: Thắt lưng; quần áo; áo váy.

---

(210) **4-2018-13103**

(540)

BioPrime

(220) 27.04.2018
(441) 25.07.2018
(731) CÔNG TY TNHH DƯỢC PHẨM BÁCH VIỆT (VN)
Số nhà 146, ngõ 230 Định Công Thượng, phường Định Công, quận Hoàng Mai, thành phố Hà Nội

(511) Nhóm 05: Dược phẩm, thực phẩm chức năng.

---

(210) **4-2018-13104**

(540)

MAOY

(220) 27.04.2018
(441) 25.07.2018
(531) 26.3.1; 26.3.23
(591) Trắng, đen, xám.
(731) CÔNG TY TNHH CROV VIỆT NAM (VN)
Văn phòng 6.16, tầng 6 chung cư cao tầng kết hợp Thương mại - Dịch vụ, số 290 đường An Dương Vương, phường 4, quận 5, thành phố Hồ Chí Minh

(511) Nhóm 06: Ống nhánh bằng kim loại; móc treo quần áo bằng kim loại; vật dụng chặn giữ bằng kim loại; chai lọ [đồ chứa đựng bằng kim loại] dùng cho khí nén hoặc khí lỏng; thanh kim loại; cái móc [đồ ngũ kim].

Nhóm 11: Vòi hoa sen; bồn rửa; bồn tắm; buồng tắm đứng có vòi sen; bệ xí vệ sinh; chậu vệ sinh.

Nhóm 20: Gương soi; đồ đạc bằng kim loại; đồ đạc trong nhà bằng kim loại; móc treo quần áo không bằng kim loại; giá để đồ đạc; giá treo đồ.

Nhóm 21: Pha lê [đồ chứa đựng bằng thủy tinh]; vật dụng giữ xà phòng; cốc [đồ đựng]; vật dụng giữ giấy vệ sinh; vòng và giá treo khăn; đồ sành, sứ.

---

(210) **4-2018-13107**

(540)

BESKINATY

(220) 27.04.2018
(441) 25.07.2018
(531) 5.5.16; A5.5.20; A5.5.21; 4.5.2; 4.5.3; 26.2.7
(591) Vàng, đen, xám.
(731) CÔNG TY CỔ PHẦN CÔNG NGHỆ XANH LONG AN (VN)
Ấp 3, xã An Thạnh, huyện Bến Lức, tỉnh Long An

(511) Nhóm 03: Mỹ phẩm; dầu gội; sữa tắm; tinh dầu dưỡng da (dùng cho mục đích làm đẹp); bông tẩy trang ướt dùng cho mục đích mỹ phẩm; khăn giấy dạng ẩm cho mục đích vệ sinh cá nhân và mục đích mỹ phẩm.

Nhóm 16: Khăn giấy; giấy vệ sinh; khăn giấy ướt.

---

(210) **4-2018-13108**

(540)

(220) 27.04.2018
(441) 25.07.2018
(531) 3.5.7; A3.5.24; A3.5.25; 3.9.1
(731) CÔNG TY TNHH FOUR COUSIN (VN)
265 Lý Tự Trọng, phường Bến Thành, quận 1, thành phố Hồ Chí Minh

(511) Nhóm 35: Quảng cáo; nghiên cứu thị trường; xúc tiến thương mại; môi giới thương mại; mua bán băng đĩa âm thanh, hình ảnh (kể cả băng, đĩa trắng).

Nhóm 40: Dịch vụ in ấn.

Nhóm 41: Tổ chức hội nghị hội thảo; tổ chức sự kiện về văn hoá, giáo dục, giải trí, nghệ thuật, thể thao; sản xuất chương trình truyền hình; sản xuất phim trừ phim quảng cáo; sản xuất các chương trình biểu diễn; dịch vụ hậu kỳ (bao gồm các công đoạn dựng phim, làm bản chính, đồng bộ và chuẩn hóa tác phẩm, kỹ xảo, thiết kế âm thanh, hiệu ứng hình ảnh, lên tiêu đề phát sóng); hoạt động ghi âm và xuất bản âm nhạc; hoạt động nhiếp ảnh; dạy nghề; đào tạo học viên trong các lĩnh vực thể thao và văn hóa nghệ thuật.

Nhóm 42: Thiết kế quảng cáo; thiết kế các sản phẩm in như bản phác thảo, maket bản nháp, thiết kế thời trang.

---

(210) **4-2018-13109**

(540)

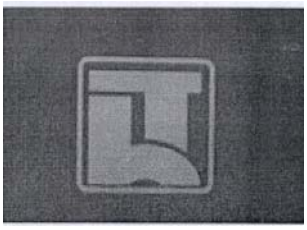

(220) 27.04.2018
(441) 25.07.2018
(531) 26.4.1; 26.4.11; 26.3.23
(731) CÔNG TY CỔ PHẦN SẢN XUẤT VÀ THƯƠNG MẠI HT (VN)
25 phố Phú Viên, phường Bồ Đề, quận Long Biên, thành phố Hà Nội

(511) Nhóm 09: Máy camera, cân điện tử, ổ cắm, phích điện.

Nhóm 11: Đèn sưởi, quạt điện, nồi cơm điện, tủ sấy, bóng đèn.

Nhóm 36: Dịch vụ mua bán bất động sản.

Nhóm 39: Dịch vụ du lịch.

Nhóm 41: Dịch vụ karaoke.

Nhóm 43: Dịch vụ cung cấp thực phẩm và đồ uống do nhà hàng thực hiện; nhà hàng ăn uống tự phục vụ, dịch vụ quán bar, quán cà phê.

---

(210) **4-2018-13110**

(540)

(220) 27.04.2018
(441) 25.07.2018
(531) 2.9.14; A2.9.15; 24.13.1; 26.1.1
(591) Xanh dương, đỏ, trắng.
(731) BỆNH VIỆN ĐA KHOA KHU VỰC TỈNH AN GIANG (VN)
Số 917, Tôn Đức Thắng, phường Vĩnh Mỹ, thành phố Châu Đốc, tỉnh An Giang

(511) Nhóm 44: Dịch vụ khám và chữa bệnh.

---

(210) **4-2018-13111**

(540)

(220) 27.04.2018
(441) 25.07.2018
(531) 5.7.3; 26.1.2
(591) Đỏ, vàng.
(731) CÔNG TY TNHH DUY PHÁT (VN)
Số 494A, ấp Minh Phong, xã Bình An, huyện Châu Thành, tỉnh Kiên Giang

(511) Nhóm 35: Mua bán khí ga (gas).

---

(210) **4-2018-13112**

(540)

(220) 27.04.2018
(441) 25.07.2018
(531) A1.1.10; A1.1.2; 26.1.1; 26.3.1
(591) Đỏ trắng, hồng.
(731) ONG KIỀU OANH (VN)
Số 494A, ấp Minh Phong, xã Bình An, huyện Châu Thành, tỉnh Kiên Giang

(511) Nhóm 06: Đồ chứa bằng kim loại dùng chứa khí nén và nhiên liệu dạng lỏng bình, chai, bồn.

---

(210) **4-2018-13113**

(540)

(220) 27.04.2018
(441) 25.07.2018
(531) 26.4.3; 26.5.1; 26.3.4
(591) Đỏ, trắng, hồng.
(731) ONG KIỀU OANH (VN)
Số 494A, ấp Minh Phong, xã Bình An, huyện Châu Thành, tỉnh Kiên Giang

(511) Nhóm 06: Đồ chứa bằng kim loại dùng chứa khí nén và nhiên liệu dạng lỏng bình, chai, bồn.

---

(210) **4-2018-13114**

(540)

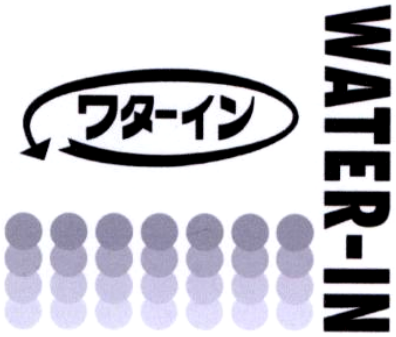

(220) 27.04.2018
(441) 25.07.2018
(531) 24.15.1; 26.1.2; 26.1.6; A25.7.6; A25.7.7
(591) Đen, trắng, xám.
(731) KABUSHIKI KAISHA HYPONeX JAPAN (DOING BUSINESS AS HYPONEX JAPAN CORP., LTD.) (JP) 1-94, 1-chome, Tsukuda, Nishiyodogawa-ku, Osaka 555-0001, Japan
(740) Công ty Luật TNHH Thắng Phạm và Cộng sự (IP-MARK ASIA LAW FIRM)

(511) Nhóm 01: Hóa chất dùng trong công nghiệp; chất dinh dưỡng dùng cho cây trồng; chế phẩm nuôi dưỡng cây; chế phẩm để cải tạo đất; chất cải tạo đất; phân bón; đất mùn để trồng cây.

---

(210) **4-2018-13115**

(540)

HPS
Gentleman

(220) 27.04.2018
(441) 25.07.2018
(731) CÔNG TY TNHH SẢN XUẤT THƯƠNG MẠI HUỲNH PHÁT (VN) 176M3 Hà Chương, phường Trung Mỹ Tây, quận 12, thành phố Hồ Chí Minh

(511) Nhóm 25: Giày da.

---

(210) **4-2018-13116**

(540)

EVOSMART

(220) 27.04.2018
(441) 25.07.2018
(731) CÔNG TY TNHH MTV THƯƠNG MẠI KỸ THUẬT HƯNG VĨ (VN) 179/35 Lê Đình Thám, phường Tân Quý, quận Tân phú, thành phố Hồ Chí Minh

(511) Nhóm 09: Thiết bị cảm ứng bật đèn, thiết bị cảm biến (ánh sáng, hồng ngoại), ổ cắm hẹn giờ, công tắc điều khiển từ xa, hệ thống báo động, camera quan sát.

---

(210) **4-2018-13117**

(540)

ECOVAL

(220) 27.04.2018
(441) 25.07.2018
(731) CÔNG TY TNHH MTV THƯƠNG MẠI KỸ THUẬT HƯNG VĨ (VN) 179/35 Lê Đình Thám, phường Tân Quý, quận Tân phú, thành phố Hồ Chí Minh

(511) Nhóm 07: Van công nghiệp (bộ phận của máy móc) và máy bơm nước.

---

(210) **4-2018-13118**

(540)

URBANIST
HANOI

(220) 27.04.2018
(441) 25.07.2018
(531) 7.1.5; 7.1.24; 25.3.1; 26.4.2
(731) CÔNG TY TNHH PIONEERS AND LEADERS (VN)
68 Nguyễn Huệ, phường Bến Nghé, quận 1, thành phố Hồ Chí Minh

(511) Nhóm 35: Quảng cáo; dịch vụ đại lý quảng cáo; cho thuê thời gian quảng cáo trên phương tiện truyền thông; sản xuất phim quảng cáo; cung cấp các dịch vụ nhằm mục đích quảng cáo; marketing; quảng cáo trực tuyến trên mạng máy tính; cung cấp thị trường quảng cáo trực tuyến cho người mua và người bán hàng hoá và dịch vụ.

Nhóm 38: Dịch vụ bảng tin điện tử (dịch vụ viễn thông), hỗ trợ truyền tải các tập tin và hình ảnh qua máy tính; truyền tải các tập tin kỹ thuật số; truyền tải thư điện tử.

Nhóm 41: Biên tập video; sản xuất phim trừ phim quảng cáo; chụp ảnh; viết văn bản, soạn thảo văn bản; cung cấp các ấn phẩm điện tử trực tuyến (không thể tải xuống).

Nhóm 42: Tư vấn thiết kế website, tư vấn thiết kế phần mềm; tư vấn công nghệ thông tin; thiết kế đồ họa; thiết kế và bảo trì phần mềm máy tính.

---

(210) **4-2018-13119**

(540)

FARIDER
Fashion style

(220) 27.04.2018
(441) 25.07.2018
(731) CÔNG TY TNHH SẢN XUẤT THƯƠNG MẠI HUỲNH PHÁT (VN)
176M3 Hà Chương, phường Trung Mỹ Tây, quận 12, thành phố Hồ Chí Minh

(511) Nhóm 18: Ví (bóp); túi xách.

Nhóm 25: Quần áo, giày dép; thắt lưng (trang phục).

---

(210) **4-2018-13120**

(540)

Nhang
ĐÀO XƯA

(220) 27.04.2018
(441) 25.07.2018
(531) A5.5.20; A5.5.21; 26.4.2; 26.15.1
(591) Xanh lam, vàng nhủ; vàng nâu, trắng, xanh rêu đậm
(731) CÔNG TY TNHH MỘT THÀNH VIÊN TM DV SX & XNK ĐÀO XƯA (VN)
329/6 Nguyễn Trọng Tuyển, phường 10, quận Phú Nhuận, thành phố Hồ Chí Minh
(740) Công ty TNHH Sở hữu trí tuệ Đại Diện (IPACO.,LTD.)

(511) Nhóm 03: Nhang.

---

(210) **4-2018-13122**

(540)

GEGROB

(220) 26.04.2018
(441) 25.07.2018
(731) CÔNG TY TNHH ĐẦU TƯ KIM KHÍ THÔNG MINH VIỆT ĐỨC (VN)
Nhà số 1 ngách 298/77/30/21 đường Ngọc Hồi, thôn Yên Ngưu, xã Tam Hiệp, huyện Thanh Trì, thành phố Hà Nội

(511) Nhóm 06: Giá đỡ bằng kim loại dùng cho đồ đạc; khóa cửa bằng kim loại, ngoại trừ khoá điện; bản lề bằng kim loại; thiết bị giá kệ đồ nhà bếp bằng inox; đồ ngũ kim cho nhà bếp.

Nhóm 35: Xuất nhập khẩu, bán buôn, bán lẻ các sản phẩm: giá đỡ bằng kim loại dùng cho đồ đạc, khóa cửa bằng kim loại, bản lề bằng kim loại, thiết bị giá kệ đồ nhà bếp bằng inox, đồ ngũ kim cho nhà bếp, dao kéo dùng cho nhà bếp, xong nồi bằng kim loại và thủy tinh, bình chứa nước giữ nhiệt, ray trượt cho ngăn kéo đồ nội thất, chậu rửa, vòi sen, máy điều hòa không khí, lò sưởi, bình nước nóng, bếp gas, bếp điện từ, ấm điện, máy hút mùi, máy lọc nước, máy xay sinh tố dụng cụ chế biến thức ăn.

---

(210) **4-2018-13123**

(540)

CÔNG TY CỔ PHẦN RỒNG BIỂN VINA
RỒNG BIỂN

(220) 27.04.2018
(441) 25.07.2018
(531) 4.3.3; 18.4.1; A18.4.2
(591) Vàng đồng, xám, xanh da trời, xanh lá cây, nâu, cam, đen
(731) CÔNG TY CỔ PHẦN RỒNG BIỂN VINA (VN)
Lô e, cụm công nghiệp Bạch Hạc, phường Bạch Hạc, thành phố Việt Trì, tỉnh Phú Thọ

(511) Nhóm 22: Dây thừng

Nhóm 35: Mua bán, phân phối và xuất nhập khẩu dây thừng

---

(210) **4-2018-13125**

(540)

GÀ TA SẠCH TRẢM RI

(220) 27.04.2018
(441) 25.07.2018
(531) 6.1.2; A5.1.8; A5.1.16; A7.1.11; 7.1.14; A7.1.9
(591) Đỏ, xanh lá cây, đen, trắng
(731) CÔNG TY TNHH MỘT THÀNH VIÊN CLEAN (VN)
Số 91 Hùng Vương, phường 5, thành phố Đông Hà, tỉnh Quảng Trị

(511) Nhóm 31: Gà giống, gà thịt (còn sống).

Nhóm 35: Mua bán thịt gà đã chế biến, thực phẩm làm từ thịt gà, gà giống, gà thịt (còn sống).

---

(210) **4-2018-13127**

(540)

(220) 27.04.2018
(441) 25.07.2018
(531) A5.5.20; 1.15.23; A26.11.12; 26.11.3
(731) CÔNG TY TNHH MỘT THÀNH VIÊN ĐẦU TƯ SẢN XUẤT VIỆT HƯNG (VN)
Cụm công nghiệp Yên Đồng, xã Yên Đồng, huyện Yên Lạc, tỉnh Vĩnh Phúc

(511) Nhóm 19: Ống nhựa cứng dùng để dẫn nước.

---

(210) **4-2018-13128**

(540)

(220) 27.04.2018
(441) 25.07.2018
(531) 26.1.1; 1.15.23; A16.3.3
(731) CÔNG TY TNHH MỘT THÀNH VIÊN ĐẦU TƯ SẢN XUẤT VIỆT HƯNG (VN)
Cụm công nghiệp Yên Đồng, xã Yên Đồng, huyện Yên Lạc, tỉnh Vĩnh Phúc

(511) Nhóm 19: Ống nhựa cứng dùng để dẫn nước.

---

(210) **4-2018-13130**

(540)

(220) 27.04.2018
(441) 25.07.2018
(531) 26.1.1; 19.7.1; 2.9.14
(591) Vàng ánh kim, đen.
(731) CÔNG TY TNHH EURO VIET PERFUMERY (VN)
205/42 Thoại Ngọc Hầu, phường Phú Thạnh, quận Tân Phú, thành phố Hồ Chí Minh

(511) Nhóm 03: Nước hoa.

Nhóm 35: Kinh doanh (mua bán) nước hoa.

---

(210) **4-2018-13131**

(540)

(220) 27.04.2018
(441) 25.07.2018
(531) A5.1.12; A6.3.4; A5.1.5
(591) Đỏ, vàng, xanh dương nhạt, xanh lá cây đậm, xám đậm, nâu đen.
(731) CÔNG TY TNHH THỜI TRANG HẠ VÀNG (VN)
36/9 đường D2, phường 25, quận Bình Thạnh, thành phố Hồ Chí Minh
(740) Công ty TNHH Một thành viên Kim Bắc Việt (KIBVI Co., LTD.)

(511) Nhóm 25: Quần áo (trang phục) dùng ở bãi biển; áo choàng mặc sau khi tắm; mũ nón; khăn quàng cổ (trang phục); thắt lưng (trang phục); giày dép.

Nhóm 35: Nhập khẩu, mua bán, đại lý ký gửi hàng hóa các sản phẩm như: kính đeo mắt, kính thể thao, đồng hồ, túi xách, ba lô, ví tiền, vali, túi du lịch, túi thể thao, giày dép, trang phục dùng ở bãi biển, quần áo thể thao, mũ nón, khăn đội đầu, khăn quàng cổ, thắt lưng, mỹ phẩm, đồ trang sức và các phụ kiện của các sản phẩm này; quảng cáo; tổ chức trình diễn thời trang cho mục đích hỗ trợ bán hàng

---

(210) **4-2018-13132**

(540)

VIETNAM BASIC HAIR

(220) 27.04.2018
(441) 25.07.2018
(531) A26.11.12
(731) TRẦN TRỌNG HIẾU (VN)
195/25/16 Lê Văn Sỹ, phường 13, quận 03, thành phố Hồ Chí Minh

(511) Nhóm 41: Dịch vụ đào tạo, dạy nghề làm đẹp và làm tóc.

Nhóm 44: Dịch vụ làm đẹp, salon chăm sóc tóc, chăm sóc da mặt, làm móng tay, trang điểm, gội đầu.

---

(210) **4-2018-13133**

(540)

flipflop
Craft & Grill

(220) 27.04.2018
(441) 25.07.2018
(531) 9.9.1; 9.9.14; A9.9.15
(731) CÔNG TY TNHH KAKHU (VN)
70 Ngô Đức Kế, phường Bến Nghé, quận 1, thành phố Hồ Chí Minh

(511) Nhóm 43: Dịch vụ cung cấp thực phẩm và đồ uống do nhà hàng thực hiện

---

(210) **4-2018-13134**

(540)

S.Car

(220) 27.04.2018
(441) 25.07.2018
(591) Trắng, xanh lá cây, đen.
(731) CÔNG TY CỔ PHẦN DỊCH VỤ VÀ PHÁT TRIỂN THƯƠNG MẠI IDEA VIỆT (VN)
Số 9, ngách 181/22 Tôn Đức Thắng, phường Hàng Bột, quận Đống Đa, thành phố Hà Nội

(511) Nhóm 39: Vận tải.

---

(210) **4-2018-13135**

(540)

(220) 27.04.2018
(441) 25.07.2018
(531) A7.1.11; 7.1.24; 26.4.3
(591) Trắng, vàng cam, xanh lá.
(731) CÔNG TY THHH ĐẦU TƯ VÀ PHÁT TRIỂN ĐẠI AN PHÚ (VN)
Thôn 4B, đường 359 xã Tân Dương, huyện Thủy Nguyên, thành phố Hải Phòng

(511) Nhóm 36: Bất động sản.

---

(210) **4-2018-13136**

(540)

(220) 27.04.2018
(441) 25.07.2018
(531) 3.7.3; 3.7.19; 25.1.25; 25.1.9
(591) Đỏ, trắng.
(731) HỘ KINH DOANH VŨ VĂN VƯỢNG (VN)
Nhà hàng gà kinh bắc, phố Ba Huyện, phường Khắc Niệm, thành phố Bắc Ninh, tỉnh Bắc Ninh

(511) Nhóm 43: Nhà hàng ăn uống; quán rượu nhỏ.

---

(210) **4-2018-13137**

(540)

MYCHILI

(220) 27.04.2018
(441) 25.07.2018
(731) CỬA HÀNG SẢN VẬT TÂY BẮC TRUNG HẰNG (VN)
Số nhà 111 - 113 đường Nguyễn Huệ, phường Phố Mới, thành phố Lào Cai, tỉnh Lào Cai
(740) Văn phòng luật sư Phạm và Liên danh (PHAM & ASSOCIATES)

(511) Nhóm 30: Tương ớt.

---

(210) **4-2018-13139**

(540)

PHUC MILK TEA
SINCE
1999

(220) 27.04.2018
(441) 25.07.2018
(531) 26.1.1; A26.11.7
(731) HỘ KINH DOANH PHÚC TRÀ SỮA (VN)
Số 47, đường Trần Phú, khóm 2, phường 1, thành phố Sa Đéc, tỉnh Đồng Tháp

(511) Nhóm 43: Dịch vụ cung cấp thức ăn, đồ uống do nhà hàng thực hiện.

---

(210) **4-2018-13140**

(540)

(220) 27.04.2018
(441) 25.07.2018
(531) A11.3.3; 26.1.1; 26.4.2; 15.7.1
(591) Đen, đỏ, trắng, vàng, cam
(731) CÔNG TY TNHH ĐẦU TƯ THƯƠNG MẠI DỊCH VỤ M.T (VN)
22 - 24 Nguyễn Đình Chiểu, phường Đa Kao, quận 1, thành phố Hồ Chí Minh

(511) Nhóm 43: Nhà hàng ăn uống.

---

(210) **4-2018-13143**

(540)

(220) 27.04.2018
(441) 25.07.2018
(531) 24.15.21; A24.15.11; A1.1.10; A1.1.3
(591) Trắng, đen, xanh lam, vàng, xanh lá, hồng đậm, tím.
(731) CÔNG TY CỔ PHẦN THỂ THAO 24H (VN)
Số 79 phố Hàng Trống, phường Hàng Trống, quận Hoàn Kiếm, thành phố Hà Nội
(740) Văn phòng luật sư Phạm và Liên danh (PHAM & ASSOCIATES)

(511) Nhóm 41: Trại tập luyện thể thao; tổ chức các cuộc thi thể thao; tổ chức các cuộc thi đấu thể thao; sản xuất các chương trình phát thanh và truyền hình; cung cấp tiện nghi thể thao.

---

(210) **4-2018-13144**

(540)

(220) 27.04.2018
(441) 25.07.2018
(531) A1.1.10; A1.1.5; 26.2.7; 5.7.13
(591) Xanh lá cây, trắng, cam, xanh lá cây đậm, đen.
(731) CÔNG TY CỔ PHẦN JELLYFISH EDUCATION (VN)
Tầng 12A tòa nhà CMC phố Duy Tân, phường Dịch Vọng Hậu, quận Cầu Giấy, thành phố Hà Nội

(511) Nhóm 41: Dịch vụ giáo dục và đào tạo; dịch vụ đào tạo ngoại ngữ; dịch vụ tư vấn du học nước ngoài.

---

(210) **4-2018-13145**

(540)

SAIGON
SKYDECK

(220) 27.04.2018
(441) 25.07.2018
(731) CÔNG TY TNHH BITEXCO VĂN PHÒNG (VN)
Tầng 48, Bitexco Financial Tower, 45 Ngô Đức Kế, phường Bến Nghé, quận 1, thành phố Hồ Chí Minh

(511) Nhóm 35: Quảng cáo, quản lý kinh doanh, hoạt động văn phòng: trưng bày các sản phẩm hàng hóa khác nhau để khách hàng tham quan, xem và mua.

Nhóm 36: Cho thuê văn phòng, kinh doanh bất động sản: cho thuê mặt bằng làm văn phòng, cho thuê mặt bằng tại trung tâm thương mại.

---

(210) **4-2018-13146**

(540)

DR LEE

(220) 27.04.2018
(441) 25.07.2018
(731) CÔNG TY TNHH MỘT THÀNH VIÊN SẢN XUẤT THƯƠNG MẠI MỸ PHẨM HOA TULIP (VN)
60A đường số 8, khu phố 3, phường Trường Thọ, quận Thủ Đức, thành phố Hồ Chí Minh

(511) Nhóm 03: Kem (mỹ phẩm) bôi da; nước hoa; son môi; phấn trang điểm; sữa tắm trắng; mặt nạ dưỡng da.

---

(210) **4-2018-13147**

(540)

HƯƠNG MỘC LAN

(220) 27.04.2018
(441) 25.07.2018
(731) CÔNG TY TRÁCH NHIỆM HỮU HẠN HÓA MỸ PHẨM DUY QUANG (VN)
197 Hiền Vương, phường Phú Thạnh, quận Tân Phú, thành phố Hồ Chí Minh

(511) Nhóm 03: Kem (mỹ phẩm) bôi da; nước hoa; son môi; phấn trang điểm; sữa tắm; mặt nạ dưỡng da.

---

(210) **4-2018-13148**

(540)

HTSG

(220) 27.04.2018
(441) 25.07.2018
(531) 1.15.3; 14.1.5; A14.1.8
(591) Xanh lá cây, xanh dương, xanh dương đậm, đỏ, trắng.
(731) BÙI HƯNG DIỆP (VN)
Thị tứ Bô Thời, xã Hồng Tiến, huyện Khoái Châu, tỉnh Hưng Yên

(511) Nhóm 17: Ống nhựa mềm (ống mềm phi kim loại).

---

(210) **4-2018-13150**

(540)

Greenleaf

(220) 27.04.2018
(441) 25.07.2018
(531) A5.3.13; A5.3.14; A5.5.20; A5.5.21; 5.5.19
(591) Đen, xám, trắng.
(731) SUZHOU GREENLEAF DAILY COMMODITY CO.,LTD. (CN)
No.198, Anyang Road, Xushuguan Town, Gaoxin District, Suzhou City, Jiangsu Province, China
(740) Công ty TNHH Sở hữu trí tuệ NTT (NTT IP CO.,LTD)

(511) Nhóm 35: Quảng cáo; hỗ trợ việc điều hành kinh doanh; dịch vụ tiếp thị qua điện thoại; dịch vụ đại lý xuất nhập khẩu; dịch vụ khuyến mại [cho người khác]; dịch vụ giới thiệu sản phẩm trên các phương tiện truyền thông cho mục đích bán lẻ; cung cấp thông tin kinh doanh thông qua một trang web; quản lý thương mại việc li-xăng sản phẩm và dịch vụ của người khác; cung cấp sàn giao dịch trực tuyến cho người mua và người bán hàng hoá và dịch vụ; tối ưu hóa công cụ tìm kiếm để đẩy mạnh bán hàng.

---

(210) **4-2018-13151**

(540)

绿叶

(220) 27.04.2018
(441) 25.07.2018
(531) 24.13.1; 24.17.5; 26.13.25
(731) SUZHOU GREENLEAFDAILY COMMODITY CO.,LTD. (CN)
No.198, Anyang Road, Xushuguan Town, Gaoxin District, Suzhou City, Jiangsu Province, China
(740) Công ty TNHH Sở hữu trí tuệ NTT (NTT IP CO.,LTD)

(511) Nhóm 35: Quảng cáo; hỗ trợ việc điều hành kinh doanh; dịch vụ tiếp thị qua điện thoại; dịch vụ đại lý xuất nhập khẩu; dịch vụ khuyến mại [cho người khác]; dịch vụ giới thiệu sản phẩm trên các phương tiện truyền thông cho mục đích bán lẻ; cung cấp thông tin kinh doanh thông qua một trang web; quản lý thương mại việc li-xăng sản phẩm và dịch vụ của người khác; cung cấp sàn giao dịch trực tuyến cho người mua và người bán hàng hoá và dịch vụ; tối ưu hóa công cụ tìm kiếm để đẩy mạnh bán hàng.

---

(210) **4-2018-13152**

(540)

THYROBEST

(220) 27.04.2018
(441) 25.07.2018
(731) ACME GENERICS LLP (IN)
Plot No. 115, HPSIDC Industrial area, village Davani, P. O, Gurumajra, Tehsil Nalagarh, District Solan, Himachal Pradesh-174101 India
(740) Công ty TNHH Vĩnh Đạt (LACOM CO., LTD.)

(511) Nhóm 05: Dược phẩm, thực phẩm chức năng (dùng trong ngành y).

---

(210) **4-2018-13154**

(540)

Na Sture

(220) 27.04.2018
(441) 25.07.2018
(731) CÔNG TY CỔ PHẦN XÂY DỰNG THƯƠNG HIỆU TOÀN CẦU GIA THÀNH (VN)
Phòng 7.3, tầng 7, tòa nhà văn phòng Nam Cường, khu đô thị Dương Nội, đường Tố Hữu, phường La Khê, quận Hà Đông, thành phố Hà Nội
(740) Công ty TNHH Hùng Sơn và cộng sự (HUNG SON & PARTNERS)

(511) Nhóm 35: Thương mại mua bán: mỹ phẩm, chất tẩy rửa, thực phẩm đồ uống.

---

(210) **4-2018-13155**

(540)

HOÀNG THÔNG
DANCE TEAM

(220) 27.04.2018
(441) 25.07.2018
(731) LƯƠNG ANH TUẤN (VN)
79/51/15 Thống Nhất, phường 11, quận Gò Vấp, thành phố Hồ Chí Minh

(511) Nhóm 41: Giáo dục chi tiết: các hoạt động văn hóa, đặt biệt là: tổ chức, tư vấn, thiết kế các chương trình biểu diễn nghệ thuật.

---

(210) **4-2018-13156**

(540)

(220) 27.04.2018
(441) 25.07.2018
(531) 26.4.1; 26.4.7
(591) Đen, đỏ tươi, đỏ sẫm.
(731) LƯƠNG ANH TUẤN (VN)
79/51/15 Thống Nhất, phường 11, quận Gò Vấp, thành phố Hồ Chí Minh

(511) Nhóm 41: Giáo dục chi tiết: giải trí các hoạt động văn hóa, đặt biệt là: tổ chức, tư vấn, thiết kế các chương trình biểu diễn nghệ thuật.

---

(210) **4-2018-13157**

(540)

LEVERISE

(220) 27.04.2018
(441) 25.07.2018
(731) ACME GENERICS LLP (IN)
Plot No. 115, HPSIDC Industrial area, village Davani, P. O, Gurumajra, Tehsil Nalagarh, District Solan, Himachal Pradesh-174101, India
(740) Công ty TNHH Vĩnh Đạt (LACOM CO., LTD.)

(511) Nhóm 05: Dược phẩm; thực phẩm chức năng (dùng trong ngành y).

---

(210) **4-2018-13158**

(540)

VORIGOOD

(220) 27.04.2018
(441) 25.07.2018
(731) ACME GENERICS LLP (IN)
Plot No. 115, HPSIDC Industrial area, village Davani, P. O, Gurumajra, Tehsil Nalagarh, District Solan, Himachal Pradesh-174101, India
(740) Công ty TNHH Vĩnh Đạt (LACOM CO., LTD.)

(511) Nhóm 05: Dược phẩm; thực phẩm chức năng (dùng trong ngành y).

---

(210) **4-2018-13160**

(540)

HANABISHI

(220) 27.04.2018
(441) 25.07.2018
(591) Trắng, đỏ tươi.
(731) CÔNG TY TNHH HANABISHI HÀ NỘI (VN)
Lô D9, khu 4ha, phường Phúc Xá, quận Ba Đình, thành phố Hà Nội
(740) Công ty TNHH Sở hữu trí tuệ Trần & Trần (TRAN & TRAN CO., LTD.)

(511) Nhóm 11: Thiết bị lọc nước; bộ lọc nước uống; lò vi sóng [thiết bị nấu nướng]; lò nướng; nồi nấu đa năng; nồi áp suất, dùng điện.

---

(210) **4-2018-13161**

(540)

aha

Chất lượng là đam mê

(220) 27.04.2018
(441) 25.07.2018
(531) 26.4.1
(591) Trắng, đen, xanh lá cây.
(731) NGUYỄN MẠNH HÀ (VN)
P14-A6, tập thể dệt 8/3, phường Quỳnh Mai, quận Hai Bà Trưng, thành phố Hà Nội
(740) Công ty TNHH Sáng chế và Nhãn hiệu Việt Nam (SANVIC CO.,LTD.)

(511) Nhóm 30: Cà phê, chè (trà), ca cao, kem (nước đông lạnh), sữa chua (dạng kem lạnh), bánh kẹo.

Nhóm 35: Mua bán, đại lý, xuất nhập khẩu cà phê, chè (trà), ca cao, kem (nước đông lạnh), sữa chua (dạng kem lạnh), bánh kẹo, sô cô la, gia vị, nước xốt (gia vị), bột và chế phẩm làm từ ngũ cốc, nước gạo, mứt, trứng, đường, sữa, nước quả nấu đông, rau, hoa, quả, chế phẩm dược, tinh dầu, rượu, bia, thuốc lá, nước giải khát, nước khoáng, nước uống hoa quả, xi rô; quảng cáo.

---

(210) **4-2018-13163**

(540)

LEMIA

(220) 27.04.2018
(441) 25.07.2018
(531) 20.5.7; 26.3.23; 26.3.4; 24.17.25
(731) NINH THỊ THU HIỀN (VN)
Số nhà 81, ngõ 178, tổ dân phố Trù 5, phường Cổ Nhuế 2, quận Bắc Từ Liêm, thành phố Hà Nội

(511) Nhóm 25: Quần áo; giày dép; đồ đi chân; đồ đội đầu (trang phục).

---

(210) **4-2018-13164**

(540)

HAPPINUTS®

(220) 27.04.2018
(441) 25.07.2018
(531) A5.3.13; A5.3.15; 26.1.1; 4.5.2
(591) Xanh lá cây, trắng, xanh lá cây đậm, vàng.
(731) LÝ THỊ HẠNH (VN)
Hẻm 1, Trần Hưng Đạo, khu phố Đức Lập, thị trấn Đức Phong, huyện Bù Đăng, tỉnh Bình Phước

(511) Nhóm 29: Hạt điều đã qua chế biến; hạt óc chó đã qua chế biến; hạt hạnh nhân đã qua chế biến; quả ô liu đã được bảo quản; quả hạch đã chế biến; hạt tẩm ướp hương vị.

---

(210) **4-2018-13165**

(540)

GIA HƯNG

(220) 27.04.2018
(441) 25.07.2018
(531) A5.3.15; A7.1.11; 7.1.24; 25.1.6; A1.1.10
(591) Vàng, đen, trắng, xanh lá cây, xanh nõn chuối.
(731) NGUYỄN THỊ ÁNH TUYẾT (VN)
Tổ 5, khối 13, phường Khánh Xuân, thành phố Buôn Ma Thuột, tỉnh Đắk Lắk

(511) Nhóm 05: Tinh bột nghệ (dùng cho mục đích y tế).

---

(210) **4-2018-13166**

(540)

ĐÔNG Y GIA TRUYỀN DIỆP LÂM

(220) 27.04.2018
(441) 25.07.2018
(531) 26.1.1; A26.1.18
(591) Đen, trắng, xanh ô liu.
(731) NGUYỄN THỊ LAN (VN)
Xóm 4, xã Nam Nghĩa, huyện Nam Đàn, tỉnh Nghệ An

(511) Nhóm 35: Mua bán thuốc, thuốc phụ khoa.

---

(210) **4-2018-13167**

(540)

(220) 27.04.2018
(441) 25.07.2018
(531) 5.5.23; A5.5.20; A5.5.22; 5.13.25
(591) Đen, vàng, tím, hồng, xanh lá cây, xanh lá cây đậm, đỏ.
(731) CÔNG TY TNHH MỸ PHẨM THIÊN NHIÊN TUYỀN PHẠM (VN)
Số 85/1D đường Nguyễn Cư Trinh, phường Vĩnh Quang, thành phố Rạch Giá, tỉnh Kiên Giang

(511) Nhóm 03: Mỹ phẩm.

---

(210) **4-2018-13168**

(540)

(220) 27.04.2018
(441) 25.07.2018
(531) A5.3.13; A26.11.12
(591) Đen, xanh lá cây.
(731) HỘ KINH DOANH ĐẶNG THỊ TUYẾT MAI (VN)
Khu 9, xã Đại Phạm, huyện Hạ Hòa, tỉnh Phú Thọ

(511) Nhóm 25: Quần áo thời trang.

---

(210) **4-2018-13170**

(540)

TOTAL

(220) 27.04.2018
(441) 25.07.2018
(531) 26.4.4
(731) SUZHOU DAKE MACHINERY CO., LTD. (CN)
Room 618, Building Number 1, Lucky City Commercial Center, Suzhou Industrial Park, Suzhou City, Jiangsu Province, China
(740) Công ty TNHH Sở hữu trí tuệ Bình Minh (SUNRISE IP CO.,LTD.)

(511) Nhóm 11: Hệ thống chiếu sáng và thiết bị chiếu sáng; đèn; đèn pin dùng điện để chiếu sáng; đèn cho xe cộ; thiết bị chiếu sáng cho xe cộ; hệ thống và thiết bị nấu nướng; thiết bị và máy làm lạnh; hệ thống và thiết bị làm lạnh; hệ thống điều hoà không khí; quạt gió [điều hoà không khí]; quạt điện dùng cho cá nhân; thiết bị sưởi ấm; thiết bị sưởi ấm bằng nước nóng; hệ thống phân phối nước; vòi nước [van nước]; ống dẫn [bộ phận của hệ thống vệ sinh]; ống dẫn nước dùng cho hệ thống thiết bị vệ sinh; máy đun nước tắm; phụ kiện bồn tắm; hệ thống và thiết bị vệ sinh; vòi hoa sen; nhà vệ sinh di động; chậu vệ sinh; thiết bị khử trùng; thiết bị làm sạch nước; lò sưởi, dùng điện; bật lửa gaz.

---

(210) **4-2018-13171**

(540)

TOTAL

(220) 27.04.2018
(441) 25.07.2018
(531) 26.4.4
(731) SUZHOU DAKE MACHINERY CO., LTD. (CN)
Room 618, Building Number 1, Lucky City Commercial Center, Suzhou Industrial Park, Suzhou City, Jiangsu Province, China
(740) Công ty TNHH Sở hữu trí tuệ Bình Minh (SUNRISE IP CO.,LTD.)

(511) Nhóm 35: Quảng cáo; dịch vụ quảng cáo trực tuyến trên mạng máy tính; hỗ trợ quản lý kinh doanh; tư vấn quản lý kinh doanh; tổ chức triển lãm cho mục đích thương mại hoặc quảng cáo; quản lý thương mại việc li-xăng sản phẩm và dịch vụ của người khác; dịch vụ đại lý xuất nhập khẩu; dịch vụ đẩy mạnh bán hàng [cho người khác]; quản lý quá trình đặt hàng; tư vấn quản lý nhân sự; dịch vụ tái lập kinh doanh; dịch vụ chức năng văn phòng; hệ thống hoá thông tin vào cơ sở dữ liệu máy tính; kế toán; marketing; dịch vụ bán buôn hoặc bán lẻ vật liệu xây dựng bằng kim loại, máy móc và động cơ, công cụ và dụng cụ cầm tay, thiết bị để cân đo, quần áo và dụng cụ bảo hộ phòng chống tai nạn, thiết bị và hệ thống để chiếu sáng, sưởi nóng, nấu nướng, làm lạnh và thiết bị vệ sinh, đồ ngũ kim, khóa móc, và đèn; tổ chức triển lãm và trình diễn cho mục đích thương mại; cung cấp sàn giao dịch trực tuyến cho người mua và người bán hàng hoá và dịch vụ.

---

(210) **4-2018-13172**

(540)

TIVA

(220) 27.04.2018
(441) 25.07.2018
(731) CÔNG TY TNHH SẢN XUẤT THƯƠNG MẠI MỸ PHẨM DURL (VN)
Số 25/111 Bùi Quang Là, phường 12, quận Gò Vấp, thành phố Hồ Chí Minh

(511) Nhóm 03: Mỹ phẩm.

---

(210) **4-2018-13173**

(540)

MAI DIỆU LINH JOLLIE D

(220) 27.04.2018
(441) 25.07.2018
(731) MAI DIỆU LINH (VN)
P1002, W1, Sunrise City - Central, 25 Nguyễn Hữu Thọ, phường Tân Hưng, quận 7, thành phố Hồ Chí Minh

(511) Nhóm 44: Dịch vụ thẩm mỹ viện; xoa bóp.

---

(210) **4-2018-13174**

(540)

LINH J&D

(220) 27.04.2018
(441) 25.07.2018
(731) CÔNG TY TRÁCH NHIỆM HỮU HẠN MEDICOS (VN)
P1002, W1, Sunrise City - Central, 25 Nguyễn Hữu Thọ, phường Tân Hưng, quận 7, thành phố Hồ Chí Minh

(511) Nhóm 03: Mỹ phẩm.

Nhóm 44: Dịch vụ thẩm mỹ viện; xoa bóp.

---

(210) **4-2018-13175**

(540)

ISORA

(220) 27.04.2018
(441) 25.07.2018
(731) CÔNG TY CỔ PHẦN ĐIỆN TỬ VÀ TIN HỌC ĐÀ NẴNG (VN)
06 Pasteur, phường Hải Châu 1, quận Hải Châu, thành phố Đà Nẵng

(511) Nhóm 11: Hệ thống và thiết bị làm lạnh; bộ lọc nước uống và thiết bị lọc nước uống; bộ lọc nước uống và bình lọc nước uống.

---

(210) **4-2018-13176**

(540)

Công ty cổ phần địa ốc
ĐẠI ĐÔ

(220) 27.04.2018
(441) 25.07.2018
(531) A7.1.12; 7.1.24
(591) Xanh dương, đỏ than, trắng.
(731) CÔNG TY CỔ PHẦN ĐỊA ỐC ĐẠI ĐÔ (VN)
162 Chế Lan Viên, phường Tây Thạnh, quận Tân Phú, thành phố Hồ Chí Minh

(511) Nhóm 36: Môi giới bất động sản.

---

(210) **4-2018-13179**

(540)

Redbiill

(220) 27.04.2018
(441) 25.07.2018
(731) CÔNG TY CỔ PHẦN CHẾ BIẾN THỰC PHẨM ROYAL VIỆT NAM (VN)
Lô 10A, A18 khu đô thị Định Công, phường Định Công, quận Hoàng Mai, thành phố Hà Nội

(511) Nhóm 32: Bia, nước khoáng (đồ uống), nước uống có ga và các loại đồ uống không có cồn, đồ uống hoa quả (không cồn), nước ép hoa quả.

---

(210) **4-2018-13181**

(540)

PeopleTrek

(220) 27.04.2018
(441) 25.07.2018
(531) 18.7.1; A18.7.20; A18.7.9
(591) Cam, xanh dương.
(731) PHẠM XUÂN TÙNG (VN)
292/27 Bình Lợi, phường 13, quận Bình Thạnh, thành phố Hồ Chí Minh
(740) Công ty TNHH KEDA IP (KEDA IP CO.,LTD)

(511) Nhóm 35: Tư vấn quản lý nhân sự; hỗ trợ quản lý kinh doanh; xử lý thông tin dữ liệu [hoạt động văn phòng]; tổ chức giới thiệu và xúc tiến thương mại; mua bán phần mềm máy tính.

---

(210) **4-2018-13182**

(540)

CVreferral.com

(220) 27.04.2018
(441) 25.07.2018
(591) Cam, xanh dương.
(731) CÔNG TY CỔ PHẦN CV REFERRAL (VN)
104 Mai Thị Lựu, phường Đa Kao, quận 1, thành phố Hồ Chí Minh
(740) Công ty TNHH KEDA IP (KEDA IP CO.,LTD)

(511) Nhóm 35: Hoạt động của các trung tâm, đại lý tư vấn tuyển dụng, quản lý nhân sự, giới thiệu việc làm và môi giới lao động; hỗ trợ quản lý kinh doanh; tổ chức hội chợ thương mại nhằm mục đích bán hàng hoặc quảng cáo; quảng cáo; xử lý thông tin dữ liệu (hoạt động văn phòng); tổ chức giới thiệu và xúc tiến thương mại.

---

(210) **4-2018-13183**

(540)

SAIGON TASTE

(220) 27.04.2018
(441) 25.07.2018
(531) 7.1.6; A7.1.12; 7.1.24
(591) Vàng đồng, đỏ đậm.
(731) CÔNG TY CỔ PHẦN NISO (VN)
15 Nguyễn Duy Hiệu, phường Thảo Điền, quận 2, thành phố Hồ Chí Minh

(511) Nhóm 30: Đồ uống trên cơ sở cà phê; đồ uống trên cơ sở trà; bánh mỳ; bánh ngọt; cà phê; kem lạnh; trà.

Nhóm 35: Dịch vụ quản lý chương trình khách hàng thân thiết; dịch vụ đăng ký quà tặng.

Nhóm 43: Dịch vụ quầy rượu, dịch vụ quán cà phê; dịch vụ quán ăn tự phục vụ; dịch vụ cung cấp thức ăn, đồ uống do nhà hàng thực hiện; dịch vụ nhà hàng ăn uống.

---

(210) **4-2018-13184**

(540)

(220) 27.04.2018
(441) 25.07.2018
(531) A17.2.2; 26.7.25; 26.5.1; 26.5.12
(591) Vàng kim nâu, trắng, đen, đen xám, nâu.
(731) CÔNG TY TNHH LEAF DESIGN (VN)
61 Sơn Cang, phường 12, quận Tân Bình, thành phố Hồ Chí Minh

(511) Nhóm 20: Hàng trang trí nội thất (giường, tủ, bàn, ghế, giá, kệ).

Nhóm 35: Mua bán đồ gỗ, hàng trang trí nội thất (giường, tủ, bàn, ghế, giá, kệ).

Nhóm 37: Thi công trang trí nội thất.

Nhóm 42: Thiết kế nội thất.

---

(210) **4-2018-13185**

(540)

(220) 27.04.2018
(441) 25.07.2018
(731) HỘ KINH DOANH MIỀU (VN)
100 Trần Quang Diệu, phường 14, quận 3, thành phố Hồ Chí Minh

(511) Nhóm 35: Mua bán quần áo.

---

(210) **4-2018-13186**

(540)

(220) 27.04.2018
(441) 25.07.2018
(531) A5.5.20; 10.3.7
(591) Đỏ, cam, vàng, xanh lá, xanh da trời, tím, trắng, đen, hồng.
(731) CÔNG TY TNHH THƯƠNG MẠI XUẤT NHẬP KHẨU VĨNH HƯNG THUẬN (VN)
561 Kinh Dương Vương, phường An Lạc, quận Bình Tân, thành phố Hồ Chí Minh

(511) Nhóm 07: Vòng bi cho ổ trục; ổ bi [bộ phận của máy móc]; ổ trục [bộ phận của máy móc]; vòng bi cho ổ bi.

---

(210) **4-2018-13187**

(540)

(220) 27.04.2018
(441) 25.07.2018
(531) 26.4.2
(591) Trắng, đen, xám, cam, cam nhạt, cam đậm.
(731) ALDI GMBH & CO. KG (DE)
Burgstr. 37, D-45476 Mulheim an der Ruhr, Germany
(740) Công ty TNHH Quốc tế D & N (D&N INTERNATIONAL CO.,LTD.)

(511) Nhóm 03: Chất làm sạch dùng cho mục đích gia dụng.

Nhóm 04: Than bánh dùng cho bếp nướng ngoài trời; thiết bị mồi lửa cho thiết bị dạng vỉ nướng; thiết bị mồi lửa dùng chất lỏng dùng cho bếp nướng ngoài trời; than gỗ dùng để nướng; nến và bấc để thắp sáng.

Nhóm 06: Công trình kiến trúc bằng kim loại [kết cấu xây dựng]; lá kim loại dùng trong nấu ăn.

Nhóm 06: Chất làm sạch dùng cho mục đích gia dụng.

Nhóm 07: Máy xay gia vị (dùng điện).

Nhóm 08: Bộ đồ ăn [dao, dĩa và thìa] dùng một lần làm bằng nhựa; bộ đồ ăn [dao, dĩa và thìa].

Nhóm 09: Nhiệt kế dùng trong nấu ăn; nhiệt kế kỹ thuật số dùng trong nấu ăn.

Nhóm 11: Bếp nướng ngoài trời; chảo nướng dùng điện; xiên thịt để nướng trong lò quay; thùng đá, chạy điện; vỏ bọc dùng cho bếp nấu; thiết bị trợ giúp khởi động bếp nướng ngoài trời; van an toàn cho thiết bị gas; bật lửa dùng cho thiết bị dạng vỉ nướng; chậu nướng; lò nướng; lò nướng bánh pizza.

Nhóm 16: Khăn ăn bằng giấy.

Nhóm 19: Công trình kiến trúc bằng vật liệu phi kim loại [kết cấu xây dựng].

Nhóm 21: Vỉ nướng không dùng điện; vật dụng giữ lạnh [đồ chứa không dùng điện; bộ đồ ăn, ngoại trừ dao, dĩa và thìa; bộ nồi xoong chảo (dụng cụ nấu nướng, không dùng điện); đồ chứa đựng dùng cho gia dụng hoặc dùng cho nhà bếp; thiết bị xay gia vị (không dùng điện); kẹp gắp sử dụng cho bếp nướng ngoài trời (dụng cụ nhà bếp); nĩa sử dụng cho bếp nướng ngoài trời (dụng cụ nhà bêp); vật dụng làm sạch vỉ nướng [vật dụng làm sạch dụng cụ nhà bếp); bàn chải làm sạch bếp nướng ngoài trời (dụng cụ nhà bếp); bát [bát to]; dĩa dùng để nướng, quay thực phẩm; găng tay dùng cho lò nướng; đá dùng để nướng bánh pizza (dụng cụ nhà bếp); vỉ nướng [dụng cụ nấu nướng]; chảo nướng, không dùng điện; thùng đá, không dùng điện.

Nhóm 22: Tấm che phủ chống thấm nước [bằng vải bạt].

Nhóm 34: Diêm.

(210) **4-2018-13189**

(540)

QUANG THỌ

(220) 27.04.2018
(441) 25.07.2018
(731) HỘ KINH DOANH LÊ TRƯỜNG THỌ (VN)
Thôn Duyên Nông, xã Điệp Nông, huyện Hưng Hà, tỉnh Thái Bình

(511) Nhóm 33: Rượu; rượu nếp trắng; rượu nếp cái hoa vàng; rượu ba kích; rượu đinh lăng; rượu chuối hột; rượu táo mèo.

Nhóm 43: Dịch vụ nhà hàng ăn uống; quán rượu.

---

(210) **4-2018-13190**

(540)

(220) 27.04.2018
(441) 25.07.2018
(531) 26.1.2; 4.5.1; 4.5.2; 4.5.3
(591) Trắng, đen, vàng, đỏ, da cam, xanh lá cây, xanh, xanh nước biển.
(731) CÔNG TY CỔ PHẦN THỰC PHẨM Á CHÂU (VN)
Tổ 20 phường Nam Sơn, thành phố Tam Điệp, tỉnh Ninh Bình

(511) Nhóm 29: Hạt đậu đã chế biến.

---

(210) **4-2018-13191**

(540)

(220) 27.04.2018
(441) 25.07.2018
(531) 26.1.2; 4.5.1; 5.7.5
(591) Trắng, đen, vàng, đỏ, da cam, nâu, hồng xanh lá cây, xanh, xanh nước biển.
(731) CÔNG TY CỔ PHẦN THỰC PHẨM Á CHÂU (VN)
Tổ 20 phường Nam Sơn, thành phố Tam Điệp, tỉnh Ninh Bình

(511) Nhóm 29: Ngô đã chế biến (hạt ngô đóng hộp)

---

(210) **4-2018-13192**

(540)

(220) 27.04.2018
(441) 25.07.2018
(531) 1.3.1; A26.11.12; 26.11.3; A3.7.24
(591) Đỏ, xanh, trắng.
(731) CÔNG TY TNHH TỔNG CÔNG TY HÒA BÌNH MINH (VN)
Tổ 9A, phường Nguyễn Thái Học, thành phố Yên Bái, tỉnh Yên Bái

(511) Nhóm 06: Thép góc, dây thép gai, thép đúc, thanh thép, tôn.

Nhóm 12: Xe máy, ô tô.

Nhóm 19: Xi măng, gạch.

Nhóm 35: Mua bán, xuất nhập khẩu, quảng cáo, trưng bày, xe máy, xe ô tô, gạch, xi măng, sắt thép.

Nhóm 37: Sửa chữa, bảo dưỡng, xe máy, xe ô tô.

---

(210) **4-2018-13193**

(540)

(220) 27.04.2018
(441) 25.07.2018
(531) 26.4.2; A5.3.15; 26.1.2
(591) Xanh lá cây, xanh dương, đen, trắng.
(731) CÔNG TY TNHH NÔNG NGHIỆP BÀ CẢ (VN)
1806/109/56B Huỳnh Tấn Phát, thị trấn Nhà Bè, huyện Nhà Bè, thành phố Hồ Chí Minh
(740) Công ty TNHH Sở hữu trí tuệ PADEMARK (PADEMARK CO.,LTD.)

(511) Nhóm 01: Phân bón; chế phẩm phân bón; phân bón trong nông nghiệp; phân đạm.

Nhóm 05: Thuốc trừ sâu; chế phẩm hoá học để trị bệnh nấm mốc ở cây; chế phẩm diệt trừ động vật gây hại; chế phẩm diệt trừ thực vật gây hại; chất diệt ký sinh trùng; chất trừ động vật có hại.

Nhóm 35: Buôn bán phân bón, chế phẩm phân bón, thuốc trừ sâu, thuốc trị bệnh cho cây trồng.

---

(210) **4-2018-13195**

(540)

(220) 27.04.2018
(441) 25.07.2018
(531) 2.7.9
(731) HỘ KINH DOANH NGHIÊM THỊ TRANG (VN)
Số nhà 89, phố An Thái, phường Bình Hàn, thành phố Hải Dương, tỉnh Hải Dương
(740) Công ty TNHH Sở hữu trí tuệ PADEMARK (PADEMARK CO.,LTD.)

(511) Nhóm 35: Mua bán quần áo, áo váy, ba lô, mũ, tất, khăn, găng tay (trang phục), sữa, phụ kiện thời trang, đồ dùng cho trẻ em (gồm bình sữa, thìa dùng để uống thuốc, khăn vệ sinh, bộ bát ăn cho bé, dép tập đi, bàn chải cho bé), xe đẩy, nước giặt trẻ em, bánh ăn dặm, đồ chơi trẻ em.

---

(210) **4-2018-13196**

(540)

Tiến Mạnh

(220) 27.04.2018
(441) 25.07.2018
(731) VŨ NGỌC ĐIỆP (VN)
Thôn 11B, xã Nghĩa Tâm, huyện Văn Chấn, tỉnh Yên Bái
(740) Công ty TNHH Sở hữu trí tuệ PADEMARK (PADEMARK CO.,LTD.)

(511) Nhóm 30: Bún khô; bánh phở khô; miến; mỳ gạo; mỳ tôm.

---

(210) **4-2018-13197**

(540)

NHA KHOA
KIM DUNG

(220) 27.04.2018
(441) 25.07.2018
(731) NGUYỄN THỊ THU HƯƠNG (VN)
Số nhà 32, tổ 33, phường Quang Trung, thành phố Thái Nguyên, tỉnh Thái Nguyên
(740) Công ty TNHH Sở hữu trí tuệ PADEMARK (PADEMARK CO.,LTD.)

(511) Nhóm 44: Dịch vụ khám chữa răng; dịch vụ nha khoa; dịch vụ chỉnh hình răng.

---

(210) **4-2018-13198**

(540)

MELOXVACO

(220) 27.04.2018
(441) 25.07.2018
(731) CÔNG TY CỔ PHẦN DƯỢC VACOPHARM (VN)
Số 59 Nguyễn Huệ, phường 1, thành phố Tân An, tỉnh Long An
(740) Công ty TNHH Sở hữu trí tuệ và Công nghệ Thủ đô (CAPITAL IP&T CO.LTD.)

(511) Nhóm 05: Dược phẩm; thực phẩm chức năng; thực phẩm dinh dưỡng dùng trong y tế; nước súc miệng dùng cho mục đích y tế; dung dịch làm sạch khử khuẩn sát trùng dùng cho mục đích y tế; nước tắm thảo dược cho trẻ em dùng cho mục đích y tế.

---

(210) **4-2018-13199**

(540)

(220) 27.04.2018
(441) 25.07.2018
(531) A5.3.14
(591) Trắng, vàng, đỏ, xanh lá cây.
(731) CÔNG TY TRÁCH NHIỆM HỮU HẠN DƯỢC PHẨM ÍCH NHÂN (VN)
Lô A18/D7, khu đô thị mới Cầu Giấy, phường Dịch Vọng, quận Cầu Giấy, thành phố Hà Nội
(740) Công ty TNHH Sở hữu trí tuệ và Công nghệ Thủ đô (CAPITAL IP&T CO.LTD.)

(511) Nhóm 05: Dược phẩm, thực phẩm chức năng; thực phẩm dinh dưỡng dùng trong y tế; nước súc miệng dùng cho mục đích y tế; dung dịch làm sạch khử khuẩn sát trùng dùng cho mục đích y tế; nước tắm thảo dược cho trẻ em dùng cho mục đích y tế.

---

(210) **4-2018-13200**

(540)

SJO

(220) 27.04.2018
(441) 25.07.2018
(731) CÔNG TY TNHH Y DƯỢC NHÂN SINH (VN)
Đội 7, xã Hoàng Kim, huyện Mê Linh, thành phố Hà Nội
(740) Công ty TNHH Sở hữu trí tuệ và Công nghệ Thủ đô (CAPITAL IP&T CO.LTD.)

(511) Nhóm 05: Dược phẩm; thực phẩm chức năng; thực phẩm dinh dưỡng dùng trong y tế; nước súc miệng dùng cho mục đích y tế; dung dịch làm sạch khử khuẩn sát trùng dùng cho mục đích y tế; nước tắm thảo dược cho trẻ em dùng cho mục đích y tế.

---

(210) **4-2018-13201**

(540)

AMEDRONEL

(220) 27.04.2018
(441) 25.07.2018
(731) CÔNG TY TRÁCH NHIỆM HỮU HẠN MEDFATOP (VN)
34C đường số 22, khu phố 23, phường Bình Hưng Hòa A, quận Bình Tân, thành phố Hồ Chí Minh
(740) Công ty TNHH Sở hữu trí tuệ và Công nghệ Thủ đô (CAPITAL IP&T CO.LTD.)

(511) Nhóm 05: Dược phẩm; thực phẩm chức năng; thực phẩm dinh dưỡng dùng trong y tế; nước súc miệng dùng cho mục đích y tế; dung dịch làm sạch khử khuẩn sát trùng dùng cho mục đích y tế; nước tắm thảo dược cho trẻ em dùng cho mục đích y tế.

---

(210) **4-2018-13202**

(540)

(220) 27.04.2018
(441) 25.07.2018
(531) 2.9.25; A25.7.6; A25.7.7; 26.1.2
(591) Trắng, đỏ, tím, tím sẫm, tím nhạt.
(731) CÔNG TY CỔ PHẦN DƯỢC PHẨM VÀ THIẾT BỊ Y TẾ ĐÔNG NAM (VN)
Khu công nghiệp Phố Nối B, xã Nghĩa Hiệp, huyện Yên Mỹ, tỉnh Hưng Yên
(740) Công ty TNHH Sở hữu trí tuệ và Công nghệ Thủ đô (CAPITAL IP&T CO.LTD.)

(511) Nhóm 05: Dược phẩm; thực phẩm chức năng; thực phẩm dinh dưỡng dùng trong y tế; nước súc miệng dùng cho mục đích y tế; dung dịch làm sạch khử khuẩn sát trùng dùng cho mục đích y tế; nước tắm thảo dược cho trẻ em dùng cho mục đích y tế.

---

(210) **4-2018-13203**

(540)

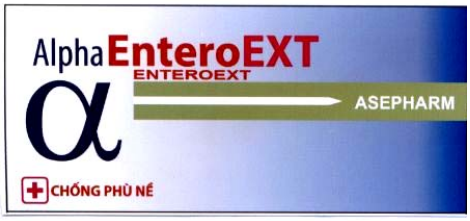

(220) 27.04.2018
(441) 25.07.2018
(531) 24.13.1; 24.15.1; 24.17.5
(591) Xanh tím than, xanh lá cây, đỏ, trắng, xanh dương, đen, hồng, xanh dương nhạt.
(731) CÔNG TY CỔ PHẦN DƯỢC PHẨM VÀ THIẾT BỊ Y TẾ ĐÔNG NAM (VN)
Khu công nghiệp Phố Nối B, xã Nghĩa Hiệp, huyện Yên Mỹ, tỉnh Hưng Yên
(740) Công ty TNHH Sở hữu trí tuệ và Công nghệ Thủ đô (CAPITAL IP&T CO.LTD.)

(511) Nhóm 05: Dược phẩm; thực phẩm chức năng; thực phẩm dinh dưỡng dùng trong y tế; nước súc miệng dùng cho mục đích y tế; dung dịch làm sạch khử khuẩn sát trùng dùng cho mục đích y tế; nước tắm thảo dược cho trẻ em dùng cho mục đích y tế.

---

(210) **4-2018-13204**

(540)

(220) 27.04.2018
(441) 25.07.2018
(531) 26.11.3; A26.11.7
(591) Xanh dương, xanh lá cây, trắng, ghi.
(731) CÔNG TY CỔ PHẦN DƯỢC PHẨM VÀ THIẾT BỊ Y TẾ ĐÔNG NAM (VN)
Khu công nghiệp Phố Nối B, xã Nghĩa Hiệp, huyện Yên Mỹ, tỉnh Hưng Yên
(740) Công ty TNHH Sở hữu trí tuệ và Công nghệ Thủ đô (CAPITAL IP&T CO.LTD.)

(511) Nhóm 05: Dược phẩm; thực phẩm chức năng; thực phẩm dinh dưỡng dùng trong y tế; nước súc miệng dùng cho mục đích y tế; dung dịch làm sạch khử khuẩn sát trùng dùng cho mục đích y tế; nước tắm thảo dược cho trẻ em dùng cho mục đích y tế.

---

(210) **4-2018-13205**

(540)

HAOMEI ALUMINUM

(220) 27.04.2018
(441) 25.07.2018
(731) TRẦN THỊ NHUNG (VN)
Số nhà 04, tổ 17, Trường Chinh, phường Khương Thượng, quận Đống Đa, thành phố Hà Nội

(511) Nhóm 06: Cửa cuốn bằng kim loại; thanh nhôm định hình; thép không gỉ; tấm ốp bằng kim loại; hàng rào kim loại; cửa trượt bằng kim loại.

---

(210) **4-2018-13206**

(540)

WACANG ALUMINUM

(220) 27.04.2018
(441) 25.07.2018
(731) TRẦN THỊ NHUNG (VN)
Số nhà 04, tổ 17, Trường Chinh, phường Khương Thượng, quận Đống Đa, thành phố Hà Nội

(511) Nhóm 06: Cửa cuốn bằng kim loại; thanh nhôm định hình; thép không gỉ; tấm ốp bằng kim loại; hàng rào kim loại; cửa trượt bằng kim loại.

---

(210) **4-2018-13207**

(540)

HYUNDAI ALUMINUM FORMWORK-AL FORM

(220) 27.04.2018
(441) 25.07.2018
(731) TRẦN THỊ NHUNG (VN)
Số nhà 04, tổ 17, Trường Chinh, phường Khương Thượng, quận Đống Đa, thành phố Hà Nội

(511) Nhóm 06: Cửa cuốn bằng kim loại; thanh nhôm định hình; thép không gỉ; tấm ốp bằng kim loại; hàng rào kim loại; cửa trượt bằng kim loại.

---

(210) **4-2018-13208**

(540)

ALUMINUM FORMWORK AL FORM

(220) 27.04.2018
(441) 25.07.2018
(731) TRẦN THỊ NHUNG (VN)
Số nhà 04, tổ 17, Trường Chinh, phường Khương Thượng, quận Đống Đa, thành phố Hà Nội

(511) Nhóm 06: Cửa cuốn bằng kim loại; thanh nhôm định hình; thép không gỉ; tấm ốp bằng kim loại; hàng rào kim loại; cửa trượt bằng kim loại tấm panel xây dựng bằng kim loại; công trình xây dựng bằng kim loại; khuôn kim loại; khung kim loại cho xây dựng, khung nhà bằng kin loại cho xây dựng; khung nhà kính bằng kim loại; thành lan can cầu thang bằng kim loại; mái che tường bằng kim loại dùng cho xây dựng; mái đua bằng kim loại; thang cơ động bằng kim loại.

---

(210) **4-2018-13209**

(540)

Bốn Mùa Bội Thu

(220) 27.04.2018
(441) 25.07.2018
(531) A5.3.13; A5.3.15; A5.5.20; A5.5.21; 26.2.7
(731) CÔNG TY CP PHÂN BÓN VÀ CHUYỂN GIAO CÔNG NGHỆ HÒA BÌNH (VN)
Khu công nghiệp Mông Hóa, xã Mông Hóa, huyện Kỳ Sơn, tỉnh Hòa Bình

(511) Nhóm 01: Các loại phân bón; phân vi lượng dùng cho nông nghiệp; hóa chất xử lý nước; phân hoá học tổng hợp NPK

---

(210) **4-2018-13210**

(540)

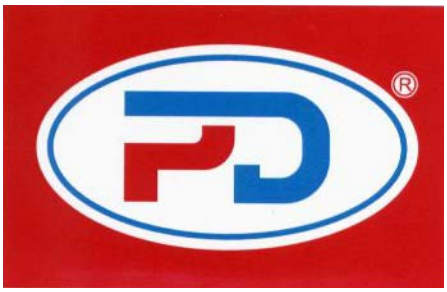

(220) 27.04.2018
(441) 25.07.2018
(531) 26.1.2; A26.1.18; 26.4.2
(591) Đỏ, trắng, xanh ngọc.
(731) CÔNG TY TNHH MTV THƯƠNG MẠI VÀ DỊCH VỤ PHƯƠNG ĐÔNG 2 (VN)
Xóm 8, xã Phú Thành, huyện Lạc Thủy, tỉnh Hòa Bình
(740) Công ty TNHH IPVC (IP.VC CO.,LTD)

(511) Nhóm 02: Sơn.

Nhóm 35: Mua bán sơn.

---

(210) **4-2018-13211**

(540)

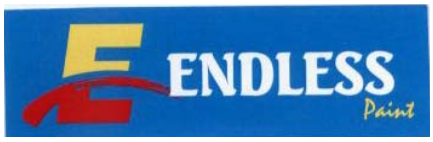

(220) 27.04.2018
(441) 25.07.2018
(531) 26.4.2; 26.13.1; A26.11.12
(591) Xanh ngọc, vàng, đỏ, trắng.
(731) CÔNG TY TNHH MTV THƯƠNG MẠI VÀ DỊCH VỤ PHƯƠNG ĐÔNG 2 (VN)
Xóm 8, xã Phú Thành, huyện Lạc Thủy, tỉnh Hòa Bình
(740) Công ty TNHH IPVC (IP.VC CO.,LTD)

(511) Nhóm 02: Sơn.

Nhóm 35: Mua bán sơn.

---

(210) **4-2018-13212**

(540)

(220) 27.04.2018
(441) 25.07.2018
(531) 26.3.4; A26.3.6; A26.3.5; 26.4.2
(591) Xanh ngọc, vàng, đỏ, trắng.
(731) CÔNG TY TNHH MTV THƯƠNG MẠI VÀ DỊCH VỤ PHƯƠNG ĐÔNG 2 (VN)
Xóm 8, xã Phú Thành, huyện Lạc Thủy, tỉnh Hòa Bình
(740) Công ty TNHH IPVC (IP.VC CO.,LTD)

(511) Nhóm 02: Sơn.

Nhóm 35: Mua bán sơn.

---

(210) **4-2018-13213**

(540)

(220) 27.04.2018
(441) 25.07.2018
(531) 26.1.1; A26.1.18
(731) WEWORK COMPANIES INC. (US)
115 West 18th Street, New York, New York 10011, United States of America
(740) Công ty Cổ phần Sở hữu công nghiệp INVESTIP (INVESTIP)

(511) Nhóm 16: Giấy và bìa cứng; ấn phẩm; vật liệu đóng sách; ảnh chụp; văn phòng phẩm và đồ dùng văn phòng trừ đồ đạc; chất dính cho mục đích văn phòng hoặc gia dụng; vật liệu vẽ; vật liệu dùng cho các nghệ sỹ bao gồm bút chì, vật dụng đánh dấu, thuốc màu, vải bạt để vẽ tranh và con dấu [đóng dấu]; bút lông để vẽ; đồ dùng giảng dạy và hướng dẫn (trừ thiết bị giảng dạy và hướng dẫn); tấm, màng mỏng và túi bằng chất dẻo dùng để bọc và bao gói; chữ in; bản kẽm để in; bảng chỉ dẫn bằng giấy hoặc bìa cứng; áp phích quảng cáo; bưu thiếp; giấy dính [văn phòng phẩm].

---

(210) **4-2018-13214**

(540)

ZENOL

(220) 27.04.2018
(441) 25.07.2018
(731) MIKASA SEIYAKU CO.,LTD (JP)
3-1, Toyotama-Kita 2-Chome, Nerima-Ku, Tokyo 176-0012, Japan
(740) Công ty Cổ phần Sở hữu công nghiệp INVESTIP (INVESTIP)

(511) Nhóm 05: Dược phẩm; thuốc điều trị viêm; thuốc giảm đau.

---

(210) **4-2018-13215**

(540)

(220) 27.04.2018
(441) 25.07.2018
(591) Đen, vàng, trắng.
(731) LÊ TRẦN ĐẮC NGỌC (VN)
P1205, tầng 16, tòa Capital Garden, ngõ 102 Trường Chinh, quận Đống Đa, thành phố Hà Nội

(511) Nhóm 41: Tổ chức các hoạt động thể thao văn hóa: tổ chức tuần lễ thời trang trẻ em quốc tế Việt Nam

---

(210) **4-2018-13216**

(540)

(220) 27.04.2018
(441) 25.07.2018
(531) A5.3.13; A5.3.14; 3.7.17; 26.1.1; 26.1.4
(591) Xanh dương, xanh lá cây, trắng.
(731) HỘ KINH DOANH ĐIỆN MÁY XINH (VN)
Thôn Sen, xã Hữu Bằng, huyện Thạch Thất, thành phố Hà Nội

(511) Nhóm 35: Mua bán đồ điện gia dụng như: máy giặt, máy rửa bát đĩa, máy hút bụi, máy sấy quần áo, máy xay sinh tố, máy vắt cam, máy đánh trứng, máy đánh cháo, máy ép trái cây, máy xay thịt bằng điện, máy sấy đã dùng điện, máy thêu, máy may, tivi, đầu đĩa, loa, amply (máy tăng âm), máy vi tính, máy tính xách tay, bàn là điện, cát sét (cassette), ghế mát xa massage), nồi áp suất, bộ nồi niêu xoong chảo dùng cho nhà bếp; chảo để rán (không sử dụng điện); đồ chứa dùng trong gia đình hoặc nhà bếp (không làm bằng kim loại quý), bình thủy (phích), nồi áp suất, bát (chén); chậu.

---

(210) **4-2018-13217**

(540)

(220) 27.04.2018
(441) 25.07.2018
(531) 3.7.3; 26.4.2
(591) Xanh dương, đỏ, trắng.
(731) CÔNG TY TNHH DỊCH VỤ THƯƠNG MẠI THỰC PHẨM KHANG DUY (VN)
Thôn Mạch Lũng, xã Đại Mạch, huyện Đông Anh, thành phố Hà Nội

(511) Nhóm 29: Thịt; cá (không còn sống); gia cầm (không còn sống); thú săn (không còn sống); chất chiết ra từ thịt.

---

(210) **4-2018-13218**

(540)

(220) 27.04.2018
(441) 25.07.2018
(531) 1.15.23; 3.7.17; 26.1.1; 26.1.4
(731) JIEYANG QIATAILI ELECTRIC APPLIANCE CO., LTD (CN)
No. C4, Shangyi Factory Building, Xinxing Industrial Park, Rongcheng District, Jieyang City, Guangdong, China
(740) Công ty TNHH Sở hữu trí tuệ Bình Minh (SUNRISE IP CO.,LTD.)

(511) Nhóm 21: Bẫy chuột; bẫy ruồi; vỉ đập ruồi; thiết bị điện để thu hút và diệt trừ côn trùng; bẫy côn trùng; dụng cụ khuếch tán có phích cắm điện dùng để xua đuổi muỗi.

---

(210) **4-2018-13219**

(540)

(220) 27.04.2018
(441) 25.07.2018
(531) 2.9.4; A6.7.5; 7.1.24; 26.13.1
(731) TÀO VIỆT DŨNG (VN)
C3 tổ 13, số 198 phố Tây Sơn, phường Trung Liệt, quận Đống Đa, thành phố Hà Nội
(740) Công ty TNHH Sở hữu trí tuệ PADEMARK (PADEMARK CO.,LTD.)

(511) Nhóm 25: Quần áo; giày dép; áo thun ngắn tay; áo thun dài tay; khăn quàng cổ; ca vát.

---

(210) **4-2018-13220**

(540)

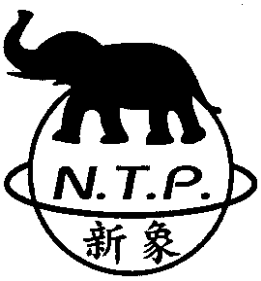

(220) 27.04.2018
(441) 25.07.2018
(531) 1.5.1; 1.13.1; 3.2.1; 26.1.1
(731) NEW TOP POWER ENTERPRISE CO., LTD. (TW)
No. 68 Sec. 1, Chung Shing Rd., Shengang Shiang, Changhwa Hsien, Taiwan
(740) Văn phòng Luật sư Ân Nam (ANNAM IP & LAW)

(511) Nhóm 17: Sợi đàn hồi, trừ loại dùng trong ngành dệt; chỉ đàn hồi, trừ loại dùng trong ngành dệt; sợi bằng chất dẻo, trừ loại dùng trong ngành dệt; cao su tổng hợp; cao su, dạng thô hoặc bán thành phẩm; nhựa nhân tạo, bán thành phẩm.

---

(210) **4-2018-13221**

(540)

(220) 27.04.2018
(441) 25.07.2018
(531) 1.5.1; 1.13.1; 3.2.1; 26.1.1
(731) NEW TOP POWER ENTERPRISE CO., LTD. (TW)
No. 68 Sec. 1, Chung Shing Rd., Shengang Shiang, Changhwa Hsien, Taiwan
(740) Văn phòng Luật sư Ân Nam (ANNAM IP & LAW)

(511) Nhóm 23: Sợi tơ và chỉ tơ nhân tạo; sợi và chỉ đàn hồi dùng trong ngành dệt; sợi cao su dùng cho ngành dệt; chỉ bằng chất dẻo dùng cho ngành dệt; sợi và chỉ đã xe.

---

(210) **4-2018-13222**

(540)

XTRIP

(220) 27.04.2018
(441) 25.07.2018
(731) CÔNG TY CỔ PHẦN DU LỊCH XTRAVEL (VN)
160 Trần Bình Trọng, phường 3, quận 5, thành phố Hồ Chí Minh
(740) Công ty TNHH Luật Hợp danh bản quyền Quốc tế (CIS LAW FIRM)

(511) Nhóm 09: Phần mềm máy tính [ghi sẵn]; chương trình máy tính có thể tải xuống được; phần mềm có thể tải xuống được dùng cho điện thoại thông minh.

Nhóm 39: Đại lý bán vé (máy bay, tàu lửa, tàu thủy); dịch vụ du lịch lữ hành nội địa; dịch vụ du lịch lữ hành quốc tế; đặt chỗ cho các chuyến đi; vận chuyển hành khách du lịch; hướng dẫn khách du lịch.

Nhóm 43: Đặt chỗ trước nơi lưu trú tạm thời; đặt chỗ khách sạn; dịch vụ nhà nghỉ du lịch; dịch vụ cơ sở lưu trú tạm thời [khách sạn, nhà trọ]; dịch vụ nhà hàng ăn uống.

---

(210) **4-2018-13224**

(540)

(220) 27.04.2018
(441) 25.07.2018
(531) A5.5.20; A5.5.21; 26.4.3
(591) Đỏ, vàng.
(731) CÔNG TY TNHH LƯƠNG THỰC TẤN VƯƠNG (VN)
Ấp Nhơn Hòa, xã Nhơn Mỹ, huyện Chợ Mới, tỉnh An Giang
(740) Công ty TNHH Dịch vụ Sở hữu trí tuệ GREENIP (GREENIP CO., LTD)

(511) Nhóm 30: Gạo.

Nhóm 35: Mua bán và xuất nhập khẩu lương thực, gạo; cung cấp thông tin thương mại về thị trường nông sản.

Nhóm 36: Kinh doanh bất động sản; dịch vụ môi giới nhà đất; dịch vụ cho thuê nhà, văn phòng; sàn giao dịch bất động sản; đại lý đổi ngoại tệ.

Nhóm 37: Xây dựng dân dụng, công nghiệp.

Nhóm 39: Vận tải; vận chuyển hàng hóa; vận chuyển hành khách; dịch vụ cho thuê kho hàng; kho hàng hóa; dịch vụ bốc dỡ.

---

(210) **4-2018-13225**

(540)

(220) 27.04.2018
(441) 25.07.2018
(531) 5.3.20; 5.7.3
(591) Trắng, vàng, xanh lá cây, xanh lá cây đậm.
(731) CÔNG TY TNHH LƯƠNG THỰC TẤN VƯƠNG (VN)
Ấp Nhơn Hòa, xã Nhơn Mỹ, huyện Chợ Mới, tỉnh An Giang
(740) Công ty TNHH Dịch vụ Sở hữu trí tuệ GREENIP (GREENIP CO., LTD)

(511) Nhóm 30: Gạo.

---

(210) **4-2018-13226**

(540)

(220) 27.04.2018
(441) 25.07.2018
(531) 5.3.20; 5.7.3
(591) Trắng, vàng, xanh lá cây đậm.
(731) CÔNG TY TNHH LƯƠNG THỰC TẤN VƯƠNG (VN)
Ấp Nhơn Hòa, xã Nhơn Mỹ, huyện Chợ Mới, tỉnh An Giang
(740) Công ty TNHH Dịch vụ Sở hữu trí tuệ GREENIP (GREENIP CO., LTD)

(511) Nhóm 30: Gạo.

---

(210) **4-2018-13227**

(540)

(220) 27.04.2018
(441) 25.07.2018
(531) 5.3.20; 5.7.3
(591) Trắng, đen, vàng đậm, vàng nhạt, nâu
(731) CÔNG TY TNHH LƯƠNG THỰC TẤN VƯƠNG (VN)
Ấp Nhơn Hòa, xã Nhơn Mỹ, huyện Chợ Mới, tỉnh An Giang
(740) Công ty TNHH Dịch vụ Sở hữu trí tuệ GREENIP (GREENIP CO., LTD)

(511) Nhóm 30: Gạo.

---

(210) **4-2018-13228**

(540)

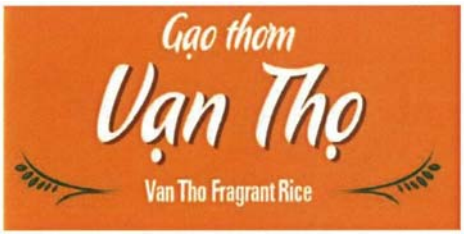

(220) 27.04.2018
(441) 25.07.2018
(531) 5.3.20; 5.7.3
(591) Trắng, đen, xanh lá cây, da cam.
(731) CÔNG TY TNHH LƯƠNG THỰC TẤN VƯƠNG (VN)
Ấp Nhơn Hòa, xã Nhơn Mỹ, huyện Chợ Mới, tỉnh An Giang
(740) Công ty TNHH Dịch vụ Sở hữu trí tuệ GREENIP (GREENIP CO., LTD)

(511) Nhóm 30: Gạo.

---

(210) **4-2018-13229**

(540)

(220) 27.04.2018
(441) 25.07.2018
(731) ĐẶNG THANH VŨ (VN)
23 đường số 2, khu TĐC Cảng Phú Định, phường 16, quận 8, thành phố Hồ Chí Minh

(511) Nhóm 03: Mỹ phẩm, nước rửa chén, nước tẩy đa năng, nước tẩy bồn cầu, nước rửa kính, nước lau sàn nhà.

---

(210) **4-2018-13230**

(540)

(220) 27.04.2018
(441) 25.07.2018
(531) 24.9.1; A26.11.8; 26.1.6
(731) ĐẶNG THANH VŨ (VN)
23 đường số 2, khu TĐC Cảng Phú Định, phường 16, quận 8, thành phố Hồ Chí Minh

(511) Nhóm 03: Mỹ phẩm, nước rửa chén, nước tẩy đa năng, nước tẩy bồn cầu, nước rửa kính, nước lau sàn nhà.

---

(210) **4-2018-13231**

(540)

DONG NAM COSMETICS

(220) 27.04.2018
(441) 25.07.2018
(531) 24.9.1; 26.1.6
(731) ĐẶNG THANH VŨ (VN)
23 đường số 2, khu TĐC Cảng Phú Định, phường 16, quận 8, thành phố Hồ Chí Minh

(511) Nhóm 03: Mỹ phẩm, nước rửa chén, nước tẩy đa năng, nước tẩy bồn cầu, nước rửa kính, nước lau sàn nhà.

---

(210) **4-2018-13232**

(540)

QUEEN
Cosmetic

(220) 27.04.2018
(441) 25.07.2018
(531) 2.9.4; 26.1.1; 24.9.1
(731) CÔNG TY TNHH THƯƠNG MẠI ĐẦU TƯ NGỌC NGÂN (VN)
54/71/24/9 ấp 4, Phạm Hùng, xã Bình Hưng, huyện Bình Chánh, thành phố Hồ Chí Minh

(511) Nhóm 03: Mỹ phẩm.

---

(210) **4-2018-13234**

(540)

HD HADUDA

(220) 27.04.2018
(441) 25.07.2018
(531) 26.1.1; A26.1.18
(731) NGUYỄN VĂN DŨNG (VN)
Thôn 7, xã Quảng Bình, huyện Quảng Xương, tỉnh Thanh Hóa

(511) Nhóm 11: Thiết bị vệ sinh cụ thể là: sen; vòi; chậu rửa; bồn cầu; phụ kiện bồn tắm.

---

(210) **4-2018-13235**

(540)

Tungtung.vn

(220) 27.04.2018
(441) 25.07.2018
(531) 26.1.1; 13.1.6
(591) Xanh da trời, trắng.
(731) CÔNG TY CỔ PHẦN TÙNG TÙNG (VN)
637/61/178 Quang Trung, phường 11, quận Gò Vấp, thành phố Hồ Chí Minh

(511) Nhóm 42: Dịch vụ cài đặt phần mềm máy tính; bảo trì phần mềm máy tính; tư vấn phần mềm máy tính; thiết kế phần mềm máy tính; phát triển phần mềm trong khuôn khổ xuất bản phần mềm.

---

(210) **4-2018-13236**

(540)

CẢNG TỔNG HỢP NAM VÂN PHONG
South Van Phong General Port
SVP
SOUTH VAN PHONG PORT

(220) 27.04.2018
(441) 25.07.2018
(531) A26.11.12
(591) Xanh, đen.
(731) CÔNG TY CP THANH YẾN VÂN PHONG (VN)
Lô CN 18 KCN Ninh Thủy, phường Ninh Thủy, thị xã Ninh Hòa, tỉnh Khánh Hòa
(740) Công ty TNHH Sở hữu trí tuệ Ngôi Sao chuyên nghiệp và liên danh (NOVAPRO & ASSOCIATES CO.,LTD.)

(511) Nhóm 39: Dịch vụ cảng.

---

(210) **4-2018-13237**

(540)

KHU CÔNG NGHIỆP NINH THỦY
Ninh Thuy Industrial Park
NTiP

(220) 27.04.2018
(441) 25.07.2018
(531) 26.1.1; 25.5.25
(591) Xanh, đen, trắng.
(731) CÔNG TY TNHH HOÀN CẦU VÂN PHONG (VN)
20 Trần Phú, phường Lộc Thọ, thành phố Nha Trang, tỉnh Khánh Hòa
(740) Công ty TNHH Sở hữu trí tuệ Ngôi Sao chuyên nghiệp và liên danh (NOVAPRO & ASSOCIATES CO.,LTD.)

(511) Nhóm 36: Khu công nghiệp cho thuê.

---

(210) **4-2018-13238**

(540)

LEVEL

(220) 27.04.2018
(441) 25.07.2018
(531) 26.13.1; 3.7.17
(591) Xanh dương, đỏ, vàng.
(731) CÔNG TY TRÁCH NHIỆM HỮU HẠN THƯƠNG MẠI DỊCH VỤ VÀ SẢN XUẤT HIỆP NGHĨA (VN)
381 Điện Biên Phủ, phường Hòa Khê, quận Thanh Khê, thành phố Đà Nẵng

(511) Nhóm 02: Sơn bóng, sơn mờ, dầu bóng, nguyên liệu sơn, sơn pu.

---

(210) **4-2018-13239**

(540)

LEVEL

(220) 27.04.2018
(441) 25.07.2018
(591) Xanh dương.
(731) CÔNG TY TRÁCH NHIỆM HỮU HẠN THƯƠNG MẠI DỊCH VỤ VÀ SẢN XUẤT HIỆP NGHĨA (VN)
381 Điện Biên Phủ, phường Hòa Khê, quận Thanh Khê, thành phố Đà Nẵng

(511) Nhóm 02: Sơn bóng, sơn mờ, dầu bóng, nguyên liệu sơn, sơn PU.

---

(210) **4-2018-13240**

(540)

LEVEL

(220) 27.04.2018
(441) 25.07.2018
(531) 26.1.1; A26.1.18
(591) Xanh dương, xanh lá cây đậm, xanh lá cây nhạt, xanh nước biển, đen.
(731) CÔNG TY TRÁCH NHIỆM HỮU HẠN THƯƠNG MẠI DỊCH VỤ VÀ SẢN XUẤT HIỆP NGHĨA (VN)
381 Điện Biên Phủ, phường Hòa Khê, quận Thanh Khê, thành phố Đà Nẵng

(511) Nhóm 02: Sơn bóng, sơn mờ, sơn PU.

---

(210) **4-2018-13241**

(540)

LinkaSean

(220) 27.04.2018
(441) 25.07.2018
(531) 14.1.13; A14.1.15; 26.4.2; 26.4.7
(591) Trắng, da cam.
(731) CÔNG TY CỔ PHẦN LINK ASEAN (VN)
Tầng 11 tòa nhà Vinaconex 9 lô HH2-2 khu đô thị Mễ Trì Hạ, đường Phạm Hùng, phường Mễ Trì, quận Nam Từ Liêm, thành phố Hà Nội
(740) Công ty TNHH một thành viên Sở hữu trí tuệ VCCI (VCCI-IP CO.,LTD)

(511) Nhóm 35: Bán buôn và bán lẻ hàng tiêu dùng cụ thể là: thực phẩm, bánh kẹo, đường, sữa, kem, dầu ăn, nước mắm, bột canh, bột ngọt, gạo, bột mì, thịt gia cầm, hải sản, rau, trái cây, sản phẩm chế biến từ thịt, cá, hải sản, đồ uống, quần áo, mỹ phẩm, sữa tắm, dầu gội đầu, trang sức, dụng cụ cho mục đích gia dụng, tủ lạnh, máy giặt, lò vi sóng, thiết bị điều hòa không khí, máy thu hình, máy thu thanh, máy vi tính, điện thoại, điện thoại di động, phụ kiện cho máy điện thoại và máy vi tính, linh kiện điện tử, thực phẩm chức năng.

---

(210) **4-2018-13242**

(540)

(220) 27.04.2018
(441) 25.07.2018
(531) 1.15.3; A1.1.12; A1.1.2; 3.2.1
(591) Đen đậm, đen nhạt, trắng, đỏ, vàng, ghi xám.
(731) FUMAKILLA LIMITED (JP)
No. 11, Kanda-Mikuracho, Chiyoda-ku, Tokyo, Japan
(740) Công ty TNHH một thành viên Sở hữu trí tuệ VCCI (VCCI-IP CO.,LTD)

(511) Nhóm 05: Thuốc trừ sâu; chế phẩm diệt trừ sâu bọ gây hại; hương đuổi muỗi; thuốc diệt muỗi; thuốc diệt muỗi dùng trên da.

---

(210) **4-2018-13243**

(540)

(220) 27.04.2018
(441) 25.07.2018
(531) 3.2.1; A1.1.12; A1.1.2; 1.15.3
(591) Đen đậm, đen nhạt, trắng, đỏ, vàng đậm, vàng nhạt, ghi xám.
(731) FUMAKILLA LIMITED (JP)
No. 11, Kanda-Mikuracho, Chiyoda-ku, Tokyo, Japan
(740) Công ty TNHH một thành viên Sở hữu trí tuệ VCCI (VCCI-IP CO.,LTD)

(511) Nhóm 05: Thuốc trừ sâu; chế phẩm diệt trừ sâu bọ gây hại; hương đuổi muỗi; thuốc diệt muỗi; thuốc diệt muỗi dùng trên da.

---

(210) **4-2018-13244**

(540)

(220) 27.04.2018
(441) 25.07.2018
(531) 3.2.1; 25.1.6; A1.1.12; A1.1.2; 1.15.3
(591) Đen đậm, đen nhạt, trắng, đỏ, vàng đậm, vàng nhạt, ghi xám.
(731) FUMAKILLA LIMITED (JP)
No. 11, Kanda-Mikuracho, Chiyoda-ku, Tokyo, Japan
(740) Công ty TNHH một thành viên Sở hữu trí tuệ VCCI (VCCI-IP CO.,LTD)

(511) Nhóm 05: Thuốc trừ sâu; chế phẩm diệt trừ sâu bọ gây hại; hương đuổi muỗi; thuốc diệt muỗi; thuốc diệt muỗi dùng trên da.

---

(210) **4-2018-13245**

(540)

ENROGOD

(220) 27.04.2018
(441) 25.07.2018

(731) CÔNG TY TNHH VẠN XUÂN (VN)
231 Chiến Lược, khu phố 18, phường Bình Trị Đông, quận Bình Tân, thành phố Hồ Chí Minh

(740) Công ty TNHH INVESTPRO và cộng sự (INVESTPRO & ASSOCIATES)

(511) Nhóm 05: Dược phẩm; thực phẩm chức năng dùng cho mục đích y tế.

---

(210) **4-2018-13246**

(540)

DÁNG VẠN XUÂN

(220) 27.04.2018
(441) 25.07.2018

(731) CÔNG TY TNHH VẠN XUÂN (VN)
231 Chiến Lược, khu phố 18, phường Bình Trị Đông, quận Bình Tân, thành phố Hồ Chí Minh

(740) Công ty TNHH INVESTPRO và cộng sự (INVESTPRO & ASSOCIATES)

(511) Nhóm 05: Dược phẩm; thực phẩm chức năng dùng cho mục đích y tế.

---

(210) **4-2018-13247**

(540)

SẮC VẠN XUÂN

(220) 27.04.2018
(441) 25.07.2018

(731) CÔNG TY TNHH VẠN XUÂN (VN)
231 Chiến Lược, khu phố 18, phường Bình Trị Đông, quận Bình Tân, thành phố Hồ Chí Minh

(740) Công ty TNHH INVESTPRO và cộng sự (INVESTPRO & ASSOCIATES)

(511) Nhóm 05: Dược phẩm; thực phẩm chức năng dùng cho mục đích y tế.

---

(210) **4-2018-13248**

(540)

miniti Vừa Tốt Vừa Rẻ 10K

(220) 27.04.2018
(441) 25.07.2018
(531) 26.1.1; A26.11.7
(591) Trắng, hồng.

(731) HÀ TUẤN LINH (VN)
Số 250 Kim Ngưu, phường Quỳnh Mai, quận Hai Bà Trưng, thành phố Hà Nội

(511) Nhóm 35: Dịch vụ mua bán hàng hoá, trung tâm thương mại, siêu thị, cửa hàng chuyên doanh, tiện ích các loại đồ gia dụng bằng nhôm, sắt, nhựa, gỗ như: bát, đũa, nồi lẩu, bếp lẩu, máy xay, máy ép máy làm bánh, nồi cơm điện, nồi áp suất, ấm đun siêu tốc, chảo,

nồi, xoong, bình thủy, xô đựng đá, chổi, dụng cụ lau sàn, bàn là (bàn ủi), quạt, đèn, máy sấy tóc, máy cạo râu, cân sức khỏe, lò vi sóng, lò nướng, máy hút bụi, máy rửa chén, máy giặt, máy nước nóng lạnh, máy lọc nước, tủ lạnh, máy hút mùi, đồng hồ treo tường, máy nướng bánh, bếp ga, bếp từ, bếp điện, bếp hồng ngoại, rổ, rá, chậu, mỹ phẩm.

---

(210) **4-2018-13249**

(540)

(220) 27.04.2018
(441) 25.07.2018
(531) 5.7.6; A26.11.8; A5.3.15
(591) Trắng, đen, vàng, nâu, xanh lá cây nhạt, xanh lá cây đậm, vàng nhạt
(731) 1. VÕ NGỌC TRIỀU (VN)
235/2 Nguyễn Văn Cừ, phường Tân Lập, thành phố Buôn Ma Thuột, tỉnh Đắk Lắk
2. VŨ TIẾN ĐẠT (VN)
115 Võ Văn Kiệt, phường Khánh Xuân, thành phố Buôn Ma Thuột, tỉnh Đắk Lắk

(511) Nhóm 35: Mua bán: hạt óc chó, hạt mắc ca, hạt điều, mật ong, cà phê.

---

(210) **4-2018-13250**

(540)

TNI TRUNG NGUYÊN INTERNATIONAL

(220) 27.04.2018
(441) 25.07.2018
(531) 26.5.1
(731) CÔNG TY TNHH MTV TNI (VN)
Tầng 10, 11, số 198 Nguyễn Thị Minh Khai, phường 6, quận 3, thành phố Hồ Chí Minh
(740) Công ty TNHH Tầm nhìn và Liên danh (VISION & ASSOCIATES CO.LTD.)

(511) Nhóm 30: Cà phê; cà phê hoà tan; tinh chế của cà phê; chất chiết xuất từ cà phê; hỗn hợp cà phê gồm đường sữa và kem béo.

Nhóm 43: Dịch vụ nhà hàng, quán cà phê và quán giải khát.

---

(210) **4-2018-13252**

(540)

LangTech

(220) 27.04.2018
(441) 25.07.2018
(731) NGUYỄN TIẾN DŨNG (VN)
Thanh Xuyên 4, xã Trung Thành, huyện Phổ Yên, tỉnh Thái Nguyên

(511) Nhóm 42: Dịch vụ lập trình máy vi tính, thiết kế phần mềm, tư vấn về phần cứng máy tính, cung cấp thông tin về công nghệ máy tính và lập trình thông qua một trang web, dịch vụ chuyển giao công nghệ tin học.

---

(210) **4-2018-13253**

(540)

HRBP

(220) 27.04.2018
(441) 25.07.2018

(731) NGUYỄN TIẾN DŨNG (VN)
Thanh Xuyên 4, xã Trung Thành, huyện Phổ Yên, tỉnh Thái Nguyên

(511) Nhóm 35: Tư vấn quản lý nhân sự, tuyển dụng nhân sự.

Nhóm 41: Giáo dục và đào tạo; dịch vụ về giáo dục và đào tạo.

---

(210) **4-2018-13254**

(540)

Conmec

(220) 27.04.2018
(441) 25.07.2018

(731) LÊ THỊ MỘNG HOA (VN)
43/2 Thành Thái, phường 14, quận 10, thành phố Hồ Chí Minh

(740) Công ty TNHH Đại Tín và Liên Danh (DAITIN AND ASSOCIATES CO.,LTD)

(511) Nhóm 07: Máy và thiết bị xây dựng bao gồm máy đầm, máy xoa nền, máy cắt bê tông, máy mài sàn; máy phát điện; động cơ nổ (không dùng cho phương tiện giao thông trên bộ).

---

(210) **4-2018-13255**

(540)

GUTE

(220) 27.04.2018
(441) 25.07.2018

(731) LÊ THỊ MỘNG HOA (VN)
43/2 Thành Thái, phường 14, quận 10, thành phố Hồ Chí Minh

(740) Công ty TNHH Đại Tín và Liên Danh (DAITIN AND ASSOCIATES CO.,LTD)

(511) Nhóm 07: Máy cắt sắt; máy uốn đai sắt; máy uốn cắt sắt; máy đầm; máy cắt bê tông; máy hàn điện tử.

---

(210) **4-2018-13256**

(540)

Masanta

(220) 27.04.2018
(441) 25.07.2018

(731) LÊ THỊ MỘNG HOA (VN)
43/2 Thành Thái, phường 14, quận 10, thành phố Hồ Chí Minh

(740) Công ty TNHH Đại Tín và Liên Danh (DAITIN AND ASSOCIATES CO.,LTD)

(511) Nhóm 07: Máy và thiết bị xây dựng bao gồm máy đầm, máy xoa nền, máy trộn bê tông máy cắt bê tông; máy cắt cỏ; máy phun thuốc trừ sâu.

---

(210) **4-2018-13257**

(540)

Masterpak

(220) 27.04.2018
(441) 25.07.2018
(731) LÊ THỊ MỘNG HOA (VN)
43/2 Thành Thái, phường 14, quận 10, thành phố Hồ Chí Minh
(740) Công ty TNHH Đại Tín và Liên Danh (DAITIN AND ASSOCIATES CO.,LTD)

(511) Nhóm 07: Máy và thiết bị xây dựng bao gồm máy đầm, máy xoa nền, máy trộn bê tông: máy cắt bê tông; máy cắt cỏ; máy phun thuốc trừ sâu.

---

(210) **4-2018-13258**

(540)

HSTYLE

(220) 27.04.2018
(441) 25.07.2018
(731) HANDU E-COMMERCE GROUP (CN)
Room 906, 9th Floor, Building 2, Aosheng Mansion, No. 1166 Xinluo Avenue, High-Tech District, Jinan City 250000, Shandong Province, China
(740) Công ty TNHH Đại Tín và Liên Danh (DAITIN AND ASSOCIATES CO.,LTD)

(511) Nhóm 03: Xà phòng; chế phẩm làm sạch; nước hoa; mỹ phẩm; chế phẩm đánh răng; hương thơm để thắp.

Nhóm 14: Vòng đeo tay (đồ trang sức); đồ thủ công mỹ nghệ bằng bạc; đồ trang sức; vòng cổ (đồ trang sức); đồng hồ đeo tay; hộp đựng đồ trang sức.

Nhóm 24: Vải dùng để bọc đồ đạc; khăn mặt bằng vải; khăn tắm (trừ quần áo); vải lanh dùng trong nhà; vải lanh trải giường; chăn.

---

(210) **4-2018-13259**

(540)

HSPM

(220) 27.04.2018
(441) 25.07.2018
(531) 26.1.4
(731) HANDU E-COMMERCE GROUP (CN)
Room 906, 9th Floor, Building 2, Aosheng Mansion, No. 1166 Xinluo Avenue, High-Tech District, Jinan City 250000, Shandong Province, China
(740) Công ty TNHH Đại Tín và Liên Danh (DAITIN AND ASSOCIATES CO.,LTD)

(511) Nhóm 03: Xà phòng; chế phẩm làm sạch; nước hoa; mỹ phẩm; chế phẩm đánh răng; hương thơm để thắp.

Nhóm 14: Vòng đeo tay (đồ trang sức); đồ thủ công mỹ nghệ bằng bạc; đồ trang sức; vòng cổ (đồ trang sức); đồng hồ đeo tay; hộp đựng đồ trang sức.

Nhóm 18: Túi; ví tiền; cặp học sinh; túi du lịch; ô; gậy chống.

Nhóm 24: Vải dùng để bọc đồ đạc; khăn mặt bằng vải; khăn tắm (trừ quần áo); vải lanh dùng trong nhà; vải lanh trải giường; chăn.

Nhóm 25: Quần áo; giầy; mũ; trang phục dệt kim; khăn quàng cổ, quần đùi nịt bụng cho phụ nữ.

Nhóm 35: Quảng cáo; cung cấp thông tin kinh doanh thông qua một trang web; dịch vụ đẩy mạnh bán hàng (cho người khác); cung cấp sàn giao dịch trực tuyến cho người mua và người bán hàng hoá và dịch vụ; dịch vụ bán buôn hoặc bán lẻ các chế phẩm dược phẩm, vệ sinh, thú y và vật tư y tế; tối ưu hóa công cụ tìm kiếm để đẩy mạnh bán hàng.

---

(210) **4-2018-13260**

(540)

HCOLLECTION

(220) 27.04.2018

(441) 25.07.2018

(731) HANDU E-COMMERCE GROUP (CN) Room 906, 9th Floor, Building 2, Aosheng Mansion, No. 1166 Xinluo Avenue, High-Tech District, Jinan City 250000, Shandong Province, China

(740) Công ty TNHH Đại Tín và Liên Danh (DAITIN AND ASSOCIATES CO.,LTD)

(511) Nhóm 03: Xà phòng; chế phẩm làm sạch; nước hoa; mỹ phẩm; chế phẩm đánh răng; hương thơm để thắp.

Nhóm 14: Vòng đeo tay (đồ trang sức); đồ thủ công mỹ nghệ bằng bạc; đồ trang sức; vòng cổ (đồ trang sức); đồng hồ đeo tay; hộp đựng đồ trang sức.

Nhóm 18: Túi; ví tiền; cặp học sinh; túi du lịch; ô; gậy chống.

Nhóm 24: Vải dùng để bọc đồ đạc; khăn mặt bằng vải; khăn tắm (trừ quần áo); vải lanh dùng trong nhà; vải lanh trải giường; chăn.

Nhóm 25: Quần áo; giầy; mũ; trang phục dệt kim; khăn quàng cổ; quần đùi nịt bụng cho phụ nữ.

Nhóm 35: Quảng cáo; cung cấp thông tin kinh doanh thông qua một trang web; dịch vụ đẩy mạnh bán hàng (cho người khác); cung cấp sàn giao dịch trực tuyến cho người mua và người bán hàng hoá và dịch vụ; dịch vụ bán buôn hoặc bán lẻ các chế phẩm dược phẩm, vệ sinh, thú y và vật tư y tế; tối ưu hóa công cụ tìm kiếm để đẩy mạnh bán hàng.

---

(210) **4-2018-13261**

(540)

Hfriends

(220) 27.04.2018

(441) 25.07.2018

(731) HANDU E-COMMERCE GROUP (CN) Room 906, 9th Floor, Building 2, Aosheng Mansion, No. 1166 Xinluo Avenue, High-Tech District, Jinan City 250000, Shandong Province, China

(740) Công ty TNHH Đại Tín và Liên Danh (DAITIN AND ASSOCIATES CO.,LTD)

(511) Nhóm 03: Xà phòng; chế phẩm làm sạch; nước hoa; mỹ phẩm; chế phẩm đánh răng; hương thơm để thắp.

Nhóm 14: Vòng đeo tay (đồ trang sức); đồ thủ công mỹ nghệ bằng bạc; đồ trang sức; vòng cổ (đồ trang sức); đồng hồ đeo tay; hộp đựng đồ trang sức.

Nhóm 18: Túi; ví tiền; cặp học sinh; túi du lịch; ô; gậy chống.

Nhóm 24: Vải dùng để bọc đồ đạc; khăn mặt bằng vải; khăn tắm (trừ quần áo); vải lanh dùng trong nhà; vải lanh trải giường; chăn.

Nhóm 25: Quần áo; giầy; mũ; trang phục dệt kim; khăn quàng cổ; quần đùi nịt bụng cho phụ nữ.

Nhóm 35: Quảng cáo; cung cấp thông tin kinh doanh thông qua một trang web; dịch vụ đẩy mạnh bán hàng (cho người khác); cung cấp sàn giao dịch trực tuyến cho người mua và người bán hàng hoá và dịch vụ; dịch vụ bán buôn hoặc bán lẻ các chế phẩm dược phẩm, vệ sinh, thú y và vật tư y tế; tối ưu hóa công cụ tìm kiếm để đẩy mạnh bán hàng.

---

(210) **4-2018-13262**

(540)

Trí Thắng

(220) 27.04.2018
(441) 25.07.2018

(731) WEI HANZHONG (CN)
Room 603, Building 5 Luotao Neighborhoods, Fanghua Garden, Luoxixincheng, Fanyu District, Guangzhou City, Guangdong, China

(740) Công ty cổ phần Sở hữu trí tuệ BROSS và Cộng sự (BROSS & PARTNERS., JSC)

(511) Nhóm 30: Bột nhão; đồ gia vị; hương liệu, trừ tinh dầu, cho bánh ngọt; cáu rượu cho mục đích nấu ăn; bột nở; nấm men.

---

(210) **4-2018-13263**

(540)

Trí Thắng

(220) 27.04.2018
(441) 25.07.2018

(731) WEI HANZHONG (CN)
Room 603, Building 5 Luotao Neighborhoods, Fanghua Garden, Luoxixincheng, Fanyu District, Guangzhou City, Guangdong, China

(740) Công ty cổ phần Sở hữu trí tuệ BROSS và Cộng sự (BROSS & PARTNERS., JSC)

(511) Nhóm 29: Kem trên cơ sở thực vật; mứt nhão; trái cây đóng hộp; bơ thực vật; dừa sấy khô; mỡ lợn.

---

(210) **4-2018-13264**

(540)

SATIN SMOOTHIE

(220) 27.04.2018
(441) 25.07.2018
(731) MARY KAY INC. (US)
16251 Dallas Parkway, Addison, Texas 75001, USA
(740) Công ty TNHH Sở hữu trí tuệ Thảo Thọ Quyến (INVENCO)

(511) Nhóm 03: Mỹ phẩm; chế phẩm chăm sóc da không chứa thuốc; chế phẩm trang điểm không chứa thuốc; sản phẩm hương thơm ngát cho mục đích cá nhân.

---

(210) **4-2018-13265**

(540)

NOURISHINE

(220) 27.04.2018
(441) 25.07.2018
(731) MARY KAY INC. (US)
16251 Dallas Parkway, Addison, Texas 75001, USA
(740) Công ty TNHH Sở hữu trí tuệ Thảo Thọ Quyến (INVENCO)

(511) Nhóm 03: Mỹ phẩm; chế phẩm chăm sóc da không chứa thuốc; chế phẩm trang điểm không chứa thuốc; sản phẩm hương thơm ngát cho mục đích cá nhân.

---

(210) **4-2018-13266**

(540)

NUTRIBEADS

(220) 27.04.2018
(441) 25.07.2018
(731) MARY KAY INC. (US)
16251 Dallas Parkway, Addison, Texas 75001, USA
(740) Công ty TNHH Sở hữu trí tuệ Thảo Thọ Quyến (INVENCO)

(511) Nhóm 03: Mỹ phẩm; chế phẩm chăm sóc da không chứa thuốc; chế phẩm trang điểm không chứa thuốc; sản phẩm hương thơm ngát cho mục đích cá nhân.

---

(210) **4-2018-13268**

(540)

AHOHAW

(220) 27.04.2018
(441) 25.07.2018
(731) MEDIANS CO., LTD. (KR)
3F, KT&G Bldg., 1544, Yangjaedae-Ro, Gangdong-Gu, Zip 05302, Seoul, Republic of Korea
(740) Công ty TNHH Trường Xuân (AGELESS CO.,LTD.)

(511) Nhóm 03: Chế phẩm đánh răng, không chứa thuốc; mặt nạ làm đẹp; mỹ phẩm; tinh dầu; nước xức tóc; đồ trang điểm (mỹ phẩm); dầu gội, không chứa thuốc; chế phẩm mỹ phẩm để chăm sóc da; kem làm trắng da; chế phẩm chống nắng.

---

(210) **4-2018-13269**

(540)

First Slide

(220) 27.04.2018
(441) 25.07.2018
(531) 26.4.1; 26.13.25; 26.3.23; 26.1.1
(591) Đen, đỏ.
(731) LIU, CHIA MING (TW)
4F., No. 184, Wunhua Rd., Douliou City, Yunlin County 64047, Taiwan
(740) Công ty TNHH Trường Xuân (AGELESS CO.,LTD.)

(511) Nhóm 06: Thanh trượt kim loại cho cửa ra vào; thanh trượt kim loại cho cửa sổ; thanh trượt ngăn kéo bằng kim loại; bản lề bằng kim loại; xích an toàn bằng kim loại.

---

(210) **4-2018-13270**

(540)

u.loveit 优乐美

(220) 27.04.2018
(441) 25.07.2018
(531) 26.1.2; 26.13.1; 1.15.23
(731) GUANGDONG STRONG GROUP CO., LTD. (CN)
22F, Bldg 2, Mingwah International Convention Centre, No.8 Guishan Rd., Shekou, Shenzhen, China
(740) Công ty TNHH Trường Xuân (AGELESS CO.,LTD.)

(511) Nhóm 29: Trái cây, đóng hộp; trái cây dầm đường; tảo tía nướng; trà sữa (sữa là chủ yếu); thạch trái cây; quả hạch đã chế biến.

---

(210) **4-2018-13271**

(540)

u.loveit 优乐美

(220) 27.04.2018
(441) 25.07.2018
(531) 26.1.2; 26.13.1; 1.15.23
(731) GUANGDONG STRONG GROUP CO., LTD. (CN)
22F, Bldg 2, Mingwah International Convention Centre, No.8 Guishan Rd., Shekou, Shenzhen, China
(740) Công ty TNHH Trường Xuân (AGELESS CO.,LTD.)

(511) Nhóm 30: Trà sữa (chủ yếu là trà); đồ uống trên cơ sở cà phê; đồ uống trên cơ sở trà; bánh kẹo đường; bánh putđing; thực phẩm ăn nhanh trên cơ sở ngũ cốc.

---

(210) **4-2018-13272**

(540)

(220) 27.04.2018
(441) 25.07.2018
(531) 26.1.4; 26.15.1; 26.1.6; 2.9.4
(591) Đen, trắng, ghi.
(731) GUANGDONG STRONG GROUP CO., LTD. (CN)
22F, Bldg 2, Mingwah International Convention Centre, No.8 Guishan Rd., Shekou, Shenzhen, China
(740) Công ty TNHH Trường Xuân (AGELESS CO.,LTD.)

(511) Nhóm 29: Trái cây, đóng hộp; trái cây dầm đường; tảo tía nướng; trà sữa (sữa là chủ yếu); thạch trái cây; quả hạch đã chế biến.

---

(210) **4-2018-13273**

(540)

(220) 27.04.2018
(441) 25.07.2018
(531) A6.1.4; 26.1.6; 26.15.1; 2.9.4
(591) Đen, trắng, ghi.
(731) GUANGDONG STRONG GROUP CO., LTD. (CN)
22F, Bldg 2, Mingwah International Convention Centre, No.8 Guishan Rd., Shekou, Shenzhen, China
(740) Công ty TNHH Trường Xuân (AGELESS CO.,LTD.)

(511) Nhóm 32: Bia; đồ uống không cồn; nước quả cô đặc, không có cồn; đồ uống là chất lỏng giống nước còn lại sau khi làm đông sữa chua; đồ uống ép từ quả không chứa cồn; chế phẩm để làm đồ uống.

---

(210) **4-2018-13274**

(540)

AHOHAW

(220) 27.04.2018
(441) 25.07.2018
(531) 24.15.21; A24.15.7; A24.15.8
(731) MEDIANS CO., LTD. (KR)
3F, KT&G Bldg., 1544, Yangjaedae-Ro, Gangdong-Gu, Zip 05302, Seoul, Republic of Korea.
(740) Công ty TNHH Trường Xuân (AGELESS CO.,LTD.)

(511) Nhóm 03: Chế phẩm đánh răng, không chứa thuốc; mặt nạ làm đẹp; mỹ phẩm; tinh dầu; nước xức tóc; đồ trang điểm (mỹ phẩm); dầu gội, không chứa thuốc; chế phẩm mỹ phẩm để chăm sóc da; kem làm trắng da; chế phẩm chống nắng.

---

(210) **4-2018-13275**

(540)

(220) 27.04.2018
(441) 25.07.2018
(531) 2.1.1
(731) GUANGDONG ORIENT YIGE NEW MATERIAL CO., LTD. (CN)
No. 23, Dong Cun, Xinglong Road, Xingtan Town, Shunde District, Foshan City, Guangdong Province, China
(740) Công ty TNHH Trường Xuân (AGELESS CO.,LTD.)

(511) Nhóm 01: Chất dính dùng cho mục đích công nghiệp; chất dính dán áp phích quảng cáo; sợi viscô; chất kết dính dùng cho đồ đi chân; mát tít dùng cho da thuộc; keo/hồ/chất dính dùng cho da thuộc; chất dính cho gạch ốp tường; keo/hồ/chất dính dùng trong công nghiệp; mát tít dùng cho lốp xe; keo.

---

(210) **4-2018-13276**

(540)

GODOX

(220) 27.04.2018
(441) 25.07.2018
(731) GODOX PHOTO EQUIPMENT CO., LTD. (CN)
A4, Huafa Industrial Zone, Xinhe Village, Fuyuan 1 Road, Fuyong Town, Baoan District, Shenzhen City, Guangdong Province, China
(740) Công ty TNHH Trường Xuân (AGELESS CO.,LTD.)

(511) Nhóm 11: Đèn; đui đèn điện; chụp đèn; bộ khuếch tán ánh sáng; đèn hồ quang; bóng đèn.

---

(210) **4-2018-13277**

(540)

(220) 27.04.2018
(441) 25.07.2018
(531) 5.7.3; 6.1.2; 6.1.1; 25.1.6
(591) Vàng đồng, nâu đậm.
(731) CÔNG TY TNHH ĐỒ UỐNG TRUYỀN THỐNG VIỆT NAM (VN)
Ô số 2, 3- lô 7, tổ 23A, khu Phú Thanh Đông, phường Yên Thanh, thành phố Uông Bí, tỉnh Quảng Ninh
(740) Công ty TNHH MASTERBRAND (MASTERBRAND)

(511) Nhóm 33: Rượu.

---

(210) **4-2018-13278**

(540)

STAYERE

(220) 27.04.2018
(441) 25.07.2018

(731) CJ O SHOPPING CO., LTD. (KR)
870-13, Gwacheon-daero, Seocho-gu, Seoul, Republic of Korea

(740) Công ty TNHH Trường Xuân (AGELESS CO.,LTD.)

(511) Nhóm 03: Mỹ phẩm; xà phòng, không chứa thuốc; dầu gội đầu, không chứa thuốc; chất tẩy rửa để giặt.

---

(210) **4-2018-13282**

(540)

DACAFOOD

(220) 27.04.2018
(441) 25.07.2018

(731) TRẦN THẾ TRỌNG (VN)
P505, T7, CT18, khu đô thị Việt Hưng, phường Giang Biên, quận Long Biên, thành phố Hà Nội

(740) Công ty TNHH Sở hữu trí tuệ Trần & Trần (TRAN & TRAN CO., LTD.)

(511) Nhóm 43: Dịch vụ nhà hàng ăn uống; dịch vụ nhà hàng ăn uống tự phục vụ; dịch vụ cung cấp thức ăn, đồ uống do nhà hàng thực hiện; dịch vụ quán rượu nhỏ; dịch vụ quán cà phê; dịch vụ khách sạn.

---

(210) **4-2018-13284**

(540)

REV

(220) 27.04.2018
(441) 25.07.2018

(731) LÊ ĐÌNH DŨNG (VN)
Số 72/5 Phan Đăng Lưu, phường 5, quận Phú Nhuận, thành phố Hồ Chí Minh

(511) Nhóm 36: Định giá bất động sản.

---

(210) **4-2018-13285**

(540)

VINAREV

(220) 27.04.2018
(441) 25.07.2018

(731) LÊ ĐÌNH DŨNG (VN)
Số 72/5 Phan Đăng Lưu, phường 5, quận Phú Nhuận, thành phố Hồ Chí Minh

(511) Nhóm 36: Định giá bất động sản.

---

(210) **4-2018-13286**

(540) **REESOFT**

(220) 27.04.2018
(441) 25.07.2018
(731) LÊ ĐÌNH DŨNG (VN)
Số 72/5 Phan Đăng Lưu, phường 5, quận Phú Nhuận, thành phố Hồ Chí Minh

(511) Nhóm 42: Thiết kế phần mềm máy tính; tư vấn phần mềm máy tính; dịch vụ cung cấp phần mềm máy tính và các ứng dụng phần mềm máy tính.

---

(210) **4-2018-13290**

(540)

(220) 27.04.2018
(441) 25.07.2018
(531) 26.1.2; A26.1.18
(591) Đỏ.
(731) LÊ THỊ DUNG (VN)
Thôn Cách Hạ (tại nhà bà Lê Thị Dung), xã Nam Sơn, huyện An Dương, thành phố Hải Phòng

(511) Nhóm 16: Túi xốp (túi ni lông), bao nhựa PP, bao nhựa PE; túi [phong bì, bao nhỏ] bằng giấy hoặc chất dẻo, dùng để bao gói.

---

(210) **4-2018-13291**

(540)

(220) 27.04.2018
(441) 25.07.2018
(531) 26.1.2; A26.1.18
(591) Xanh.
(731) LÊ THỊ DUNG (VN)
Thôn Cách Hạ (tại nhà bà Lê Thị Dung), xã Nam Sơn, huyện An Dương, thành phố Hải Phòng

(511) Nhóm 16: Túi xốp (túi ni lông), bao nhựa PP, bao nhựa PE; túi [phong bì, bao nhỏ] bằng giấy hoặc chất dẻo, dùng để bao gói.

---

(210) **4-2018-13292**

(540)

(220) 27.04.2018
(441) 25.07.2018
(531) 26.1.1; 6.1.2
(591) Đỏ tươi, đen, trắng.
(731) NGUYỄN THỊ HƯƠNG LAN (VN)
CH16, tòa nhà CTM, 299 Cầu Giấy, phường Dịch Vọng, quận Cầu Giấy, thành phố Hà Nội
(740) Công ty TNHH Sở hữu trí tuệ Hải Hân (HAI HAN IP CO., LTD.)

(511) Nhóm 06: Két sắt.

---

(210) **4-2018-13293**

(540)

(220) 27.04.2018
(441) 25.07.2018
(531) 5.7.13; A5.7.23
(591) Xanh.
(731) LÊ THỊ DUNG (VN)
Thôn Cách Hạ (tại nhà bà Lê Thị Dung), xã Nam Sơn, huyện An Dương, thành phố Hải Phòng

(511) Nhóm 16: Túi xốp (túi ni lông), bao nhựa PP, bao nhựa PE; túi [phong bì, bao nhỏ] bằng giấy hoặc chất dẻo, dùng để bao gói.

---

(210) **4-2018-13294**

(540)

(220) 27.04.2018
(441) 25.07.2018
(531) 2.1.1; A2.1.18
(731) CÔNG TY TNHH ĐẦU TƯ QUỐC TẾ NGỌC HÂN (VN)
747 Hoàng Sa, phường 9, quận 3, thành phố Hồ Chí Minh
(740) Công ty TNHH Sở hữu trí tuệ Hải Hân (HAI HAN IP CO., LTD.)

(511) Nhóm 05: Thực phẩm chức năng (cụ thể là nước uống bổ sung chất dinh dưỡng); trà thảo dược; chất bổ sung dinh dưỡng.

Nhóm 29: Đồ uống trên cơ sở sữa là chính có hương vị trà (nước trà sữa); đồ uống trên cơ sở sữa có chứa nước ép trái cây; sữa chua uống; kem đánh dậy bọt; lát khoai tây rán giòn; trái cây dầm đường.

Nhóm 32: Nước ép hoa quả; đồ uống có hương trà nhân tạo không chứa cồn; tinh chất dùng để làm đồ uống (hương trà nhân tạo); đồ uống từ mạch nha (hương ca cao); đồ uống có hương cà phê nhân tạo; đồ uống có hương trà nhân tạo.

---

(210) **4-2018-13295**

(540)

(220) 27.04.2018
(441) 25.07.2018
(531) 2.1.1; A2.1.18
(731) CÔNG TY TNHH ĐẦU TƯ QUỐC TẾ NGỌC HÂN (VN)
747 Hoàng Sa, phường 9, quận 3, thành phố Hồ Chí Minh
(740) Công ty TNHH Sở hữu trí tuệ Hải Hân (HAI HAN IP CO., LTD.)

(511) Nhóm 30: Trà dạng bột dùng để pha chế đồ uống; đồ uống trên cơ sở trà; trà sữa (trà là chủ yếu); đồ uống trên cơ sở cà phê; đồ uống làm từ cà phê (pha sẵn); ca cao.

Nhóm 35: Mua bán các loại trà (chè), cà phê, các loại nước uống đóng hộp không chứa cồn, các loại đồ uống trên cơ sở sữa, các loại đồ uống trên cơ sở trà, nước trái cây, đồ ăn nhanh (như khoai tây rán giòn), thức phẩm chức năng, trà thảo dược.

Nhóm 43: Dịch vụ nhà hàng ăn uống; quán trà; quán cà phê; quán trà sữa; dịch vụ cung cấp thức ăn, đồ uống (do nhà hàng thực hiện); quán nước giải khát.

---

(210) **4-2018-13296**

(540)

(220) 27.04.2018
(441) 25.07.2018
(531) 26.1.1; 26.13.1; 26.13.25
(731) TAICANG All MATS PLASTIC INDUSTRY CO., LTD. (CN)
No-2 Dong Yuan Road, Za Nan Industrial Zone, Liuhe Town, Taicang, Suzhou, Jiangsu, 215431, China
(740) Công ty TNHH Sở hữu trí tuệ Vàng (GINTASSET CO., LTD.)

(511) Nhóm 27: Thảm chùi chân sau khi tắm; thảm dùng ở phòng tập thể dục; thảm tập thể dục; thảm chùi chân ở cửa; thảm sàn cho xe ô tô; thảm chống trơn trượt dùng cho nhà tắm; thảm trải sàn, tấm phủ sàn bằng cao su và cao su tổng hợp; tấm thảm bằng cao su hoặc chất dẻo dùng để phủ sàn.

---

(210) **4-2018-13297**

(540)

(220) 27.04.2018
(441) 25.07.2018
(531) 26.1.1; 26.13.1; 26.13.25
(731) TAICANG All MATS PLASTIC INDUSTRY CO., LTD. (CN)
No-2 Dong Yuan Road, Za Nan Industrial Zone, Liuhe Town, Taicang, Suzhou, Jiangsu, 215431, China
(740) Công ty TNHH Sở hữu trí tuệ Vàng (GINTASSET CO., LTD.)

(511) Nhóm 27: Thảm chùi chân sau khi tắm; thảm dùng ở phòng tập thể dục; thảm tập thể dục; thảm chùi chân ở cửa; thảm sàn cho xe ô tô; thảm chống trơn trượt dùng cho nhà tắm; thảm trải sàn, tấm phủ sàn bằng cao su và cao su tổng hợp; tấm thảm bằng cao su hoặc chất dẻo dùng để phủ sàn.

---

(210) **4-2018-13298**

(540)

SOTETSU

(220) 27.04.2018
(441) 25.07.2018
(731) SOTETSU HOTEL MANAGEMENT CO., LTD. (JP)
9-14, Kitasaiwai 2-chome, Nishi-ku, Yokohama-shi, Kanagawa 2200004 Japan
(740) Công ty Luật TNHH WINCO (WINCO LAW FIRM)

(511) Nhóm 39: Bãi đỗ xe; dịch vụ vận hành bãi đỗ xe; cho thuê xe đạp.

Nhóm 43: Cung cấp chỗ ở tạm thời; dịch vụ cơ sở lưu trú tạm thời (đặt chỗ khách sạn, nhà trọ); dịch vụ cung cấp thức ăn và đồ uống (do nhà hàng thực hiện); cho thuê phòng họp; cho thuê nơi thuận tiện cho việc tổ chức triển lãm.

Nhóm 44: Dịch vụ cung cấp phòng tắm.

---

(210) **4-2018-13299**

(540)

SOTETSU HOTELS

(220) 27.04.2018
(441) 25.07.2018

(731) SOTETSU HOTEL MANAGEMENT CO., LTD. (JP)
9-14, Kitasaiwai 2-chome, Nishi-ku, Yokohama-shi, Kanagawa 2200004 Japan

(740) Công ty Luật TNHH WINCO (WINCO LAW FIRM)

(511) Nhóm 39: Bãi đỗ xe; dịch vụ vận hành bãi đỗ xe; cho thuê xe đạp.

Nhóm 43: Cung cấp chỗ ở tạm thời; dịch vụ cơ sở lưu trú tạm thời (đặt chỗ khách sạn, nhà trọ); dịch vụ cung cấp thức ăn và đồ uống (do nhà hàng thực hiện); cho thuê phòng họp; cho thuê nơi thuận tiện cho việc tổ chức triển lãm.

Nhóm 44: Dịch vụ cung cấp phòng tắm.

---

(210) **4-2018-13300**

(540)

SUNROUTE

(220) 27.04.2018
(441) 25.07.2018

(731) SOTETSU HOTEL MANAGEMENT CO., LTD. (JP)
9-14, Kitasaiwai 2-chome, Nishi-ku, Yokohama-shi, Kanagawa 2200004 Japan

(740) Công ty Luật TNHH WINCO (WINCO LAW FIRM)

(511) Nhóm 39: Bãi đỗ xe; dịch vụ vận hành bãi đỗ xe; cho thuê xe đạp.

Nhóm 43: Cung cấp chỗ ở tạm thời; dịch vụ cơ sở lưu trú tạm thời (đặt chỗ khách sạn, nhà trọ); dịch vụ cung cấp thức ăn và đồ uống (do nhà hàng thực hiện); cho thuê phòng họp; cho thuê nơi thuận tiện cho việc tổ chức triển lãm

Nhóm 44: Dịch vụ cung cấp phòng tắm.

---

(210) **4-2018-13301**

(540)

FRESA

(220) 27.04.2018
(441) 25.07.2018

(731) SOTETSU HOTEL MANAGEMENT CO., LTD. (JP)
9-14, Kitasaiwai 2-chome, Nishi-ku, Yokohama-shi, Kanagawa 2200004 Japan

(740) Công ty Luật TNHH WINCO (WINCO LAW FIRM)

(511) Nhóm 39: Bãi đỗ xe; dịch vụ vận hành bãi đỗ xe; cho thuê xe đạp.

Nhóm 43: Cung cấp chỗ ở tạm thời; dịch vụ cơ sở lưu trú tạm thời (đặt chỗ khách sạn, nhà trọ); dịch vụ cung cấp thức ăn vã đồ uống (do nhà hàng thực hiện); cho thuê phòng họp; cho thuê nơi thuận tiện cho việc tổ chức triển lãm

Nhóm 44: Dịch vụ cung cấp phòng tắm.

---

(210) **4-2018-13302**

(540)

DR's Secret

(220) 27.04.2018
(441) 25.07.2018

(731) BEST WORLD INTERNATIONAL LIMITED (SG)
26 TAI SENG STREET #05-01 Singapore 534057

(740) Công ty TNHH dịch vụ sở hữu trí tuệ DREWMARKS (DREWMARKS CO .,LTD.)

(511) Nhóm 03: Sản phẩm mỹ phẩm chăm sóc da; sản phẩm mỹ phẩm làm sạch và giữ ẩm da mặt, da và toàn thân; sản phẩm mỹ phẩm dưỡng da mặt, da và toàn thân; sản phẩm làm thon người (mỹ phẩm); chế phẩm mỹ phẩm làm cho người thon thả; kem bôi da (mỹ phẩm); kem mỹ phẩm để chăm sóc da; kem làm sáng da (mỹ phẩm), kem làm săn da (mỹ phẩm); kem làm trắng da; kem giữ ẩm da (mỹ phẩm); kem chăm sóc da (mỹ phẩm); kem làm sạch da (mỹ phẩm); nước hoa hồng dưỡng da (mỹ phẩm); huyết thanh dưỡng da (mỹ phẩm); kem mắt (mỹ phẩm); chế phẩm giữ ẩm mắt (mỹ phẩm); mặt nạ làm đẹp bằng kem cho da; mặt nạ làm đẹp bằng bùn cho da, miếng mặt nạ làm đẹp cho da, chế phẩm giữ ẩm da (mỹ phẩm); chế phẩm giữ ẩm da mặt (mỹ phẩm); kem chống nắng; kem ngăn cháy nắng; kem bảo vệ da khỏi nắng; dầu thơm cho da, trừ loại dùng cho mục đích y tế; mỹ phẩm chăm sóc da; mỹ phẩm làm sạch và giữ ẩm da mặt; mỹ phẩm làm sạch và giữ ẩm da; mỹ phẩm làm sạch và giữ ẩm toàn thân; kem mỹ phẩm dưỡng da mặt; kem mỹ phẩm dưỡng da; kem mỹ phẩm dưỡng toàn thân; kem mỹ phẩm làm cho người thon thả/kem làm cho người thon thả (mỹ phẩm); gel xoa bóp làm cho người thon thả (mỹ phẩm); nước súc miệng không dùng cho mục đích y tế.

---

(210) **4-2018-13303**

(540)

VINHOMES
West Point

(220) 27.04.2018
(441) 25.07.2018
(531) A5.5.20; A5.5.21; A1.1.10; A1.1.2
(591) Xanh navy, đỏ.
(731) TẬP ĐOÀN VINGROUP - CÔNG TY CP (VN)
Số 7, đường Bằng Lăng 1, khu đô thị sinh thái Vinhomes Riverside, phường Việt Hưng, quận Long Biên, thành phố Hà Nội
(740) Công ty Luật TNHH AMBYS Hà Nội (AMBYS HANOI)

(511) Nhóm 35: Dịch vụ quản lý kinh doanh tòa nhà văn phòng và khu căn hộ, dịch vụ quản lý kinh doanh khách sạn; dịch vụ quản lý kinh doanh câu lạc bộ.

Nhóm 36: Kinh doanh bất động sản; dịch vụ sàn bất động sản; dịch vụ tư vấn, đại lý, đánh giá, môi giới, tham vấn và đầu tư bất động sản thương mại và bất động sản để ở; dịch vụ quản lý đầu tư và vốn đầu tư cho bất động sản thương mại và bất động sản để ở.

Nhóm 37: Dịch vụ quản lý/giám sát việc xây dựng các bất động sản thương mại và bất động sản để ở; tân trang, xây mới, nâng cấp bất động sản để làm tăng giá trị của bất động sản; lắp đặt các thiết cho tòa nhà văn phòng và căn hộ.

Nhóm 41: Dịch vụ công viên vui chơi giải trí và công viên theo chủ đề trong và ngoài tòa nhà văn phòng và khu căn hộ; dịch vụ câu lạc bộ thể dục thể thao.

Nhóm 43: Dịch vụ khách sạn và khu nghỉ dưỡng (resort); dịch vụ nhà hàng ăn uống.

---

(210) **4-2018-13304**

(540)

胖老爹

(220) 27.04.2018
(441) 25.07.2018
(531) 3.7.3; A3.7.24; 26.2.7
(731) FAT DADDY CO., LTD. (TW)
1F., No. 1508, Sec. 2, Huanzhong Rd., Chauyang Vil., Xitun Dist., Taichung City, Taiwan
(740) Công ty TNHH Trà và cộng sự (TRA & ASSOCIATES CO.,LTD)

(511) Nhóm 43: Dịch vụ quán cà phê; dịch vụ quán ăn tự phục vụ; dịch vụ nhà hàng ăn uống; dịch vụ nhà hàng ăn uống tự phục vụ; dịch vụ quán rượu nhỏ; dịch vụ nhà hàng các món ăn truyền thống Nhật Bản.

---

(210) **4-2018-13305**

(540)

SENSEN®

(220) 27.04.2018
(441) 25.07.2018

(731) VƯƠNG MINH CƯỜNG (VN)
36/25 Trịnh Đình Thảo, phường Hòa Thạnh, quận Tân Phú, thành phố Hồ Chí Minh

(740) Công ty TNHH một thành viên Trường Luật (Trường Luật)

(511) Nhóm 35: Mua bán: thiết bị nấu bếp (lò), chảo áp suất dùng điện, lò nướng, phụ tùng điều chỉnh dùng cho thiết bị và đường ống dẫn nước hoặc gaz, phụ tùng an toàn dùng cho thiết bị và đường ống dẫn nước hoặc gaz.

---

(210) **4-2018-13306**

(540)

EUROFULL R

(220) 27.04.2018
(441) 25.07.2018

(731) DOANH NGHIỆP TN SẢN XUẤT THƯƠNG MẠI ĐẠI QUANG NHẬT (VN)
F7/73/44B tổ 6 Mã Lò, phường Bình Trị Đông A, quận Bình Tân, thành phố Hồ Chí Minh

(740) Công ty TNHH một thành viên Trường Luật (Trường Luật)

(511) Nhóm 11: Nồi cơm điện; bếp điện từ; bếp hồng ngoại; bếp gas; máy lọc nước (dùng điện).

---

(210) **4-2018-13307**

(540)

Đông Á

(220) 27.04.2018
(441) 25.07.2018

(731) TRẦN QUANG ĐẠO (VN)
Số 2B, tổ 14C, phường Thanh Lương, quận Hai Bà Trưng, thành phố Hà Nội

(740) Công ty TNHH một thành viên Trường Luật (Trường Luật)

(511) Nhóm 06: Bồn inox.

Nhóm 11: Máy lọc nước; máy nóng lạnh sử dụng năng lượng mặt trời; thiết bị vệ sinh vòi sen; chậu rửa bát (chén) gắn cố định; bồn cần; lavabo; hệ thống phân phối nước.

Nhóm 20: Đồ nội thất bằng nhựa cụ thể là: thùng chứa nước; bể chứa nước; bồn chứa nước.

Nhóm 35: Mua bán, xuất nhập khẩu: bồn inox, máy lọc nước, máy nóng lạnh sử dụng năng lượng mặt trời, thiết bị vệ sinh vòi sen, chậu rửa bát (chén) gắn cố định, bồn cầu, lavabo, hệ thống phân phối nước.

---

(210) **4-2018-13308**

(540)

(220) 27.04.2018
(441) 25.07.2018
(531) 24.17.18; 26.1.1
(591) Đỏ, xanh dương.
(731) TRẦN QUANG ĐẠO (VN)
Số 2B, tổ 14C, phường Thanh Lương, quận Hai Bà Trưng, thành phố Hà Nội
(740) Công ty TNHH một thành viên Trường Luật (Trường Luật)

(511) Nhóm 11: Máy lọc nước; máy nóng lạnh sử dụng năng lượng mặt trời; thiết bị vệ sinh vòi sen; chậu rửa bát (chén) gắn cố định; bồn cầu; lavabo.

Nhóm 35: Mua bán, xuất nhập khẩu: bồn inox, máy lọc nước, máy nóng lạnh sử dụng năng lượng mặt trời, thiết bị vệ sinh vòi sen, chậu rửa bát (chén) gắn cố định, bồn cầu, lavabo.

---

(210) **4-2018-13309**

(540)

(220) 27.04.2018
(441) 25.07.2018
(531) 26.1.2; A26.11.12
(591) Đỏ, đen.
(731) TRẦN QUANG ĐẠO (VN)
Số 2B, tổ 14C, phường Thanh Lương, quận Hai Bà Trưng, thành phố Hà Nội
(740) Công ty TNHH một thành viên Trường Luật (Trường Luật)

(511) Nhóm 11: Máy lọc nước; máy nóng lạnh sử dụng năng lượng mặt trời; thiết bị vệ sinh vòi sen, chậu rửa bát (chén) gắn cố định; bồn cầu; lavabo.

Nhóm 35: Mua bán, xuất nhập khẩu: bồn inox, máy lọc nước, máy nóng lạnh sử dụng năng lượng mặt trời, thiết bị vệ sinh vòi sen, chậu rửa bát (chén) gắn cố định, bồn cầu, lavabo.

---

(210) **4-2018-13310**

(540)

(220) 27.04.2018
(441) 25.07.2018
(531) A1.1.10; 3.7.10; 3.7.16; A3.7.24; 26.1.1; A26.11.8
(591) Vàng, xanh dương, xanh lá cây, trắng.
(731) CÔNG TY TNHH CƠ KHÍ THƯƠNG MẠI DỊCH VỤ VẬN TẢI SÀI GÒN (VN)
92/20A đường Thạnh Mỹ Lợi, khu phố 2, phường Thạnh Mỹ Lợi, quận 2, thành phố Hồ Chí Minh
(740) Công ty TNHH một thành viên Trường Luật (Trường Luật)

(511) Nhóm 06: Công-te-nơ bằng kim loại (để chứa vận chuyển); công-te-nơ nổi bằng kim loai; khung nhà bằng kim loại; công trình bằng thép.

Nhóm 35: Dịch vụ mua bán, xuất nhập khẩu công-te-nơ; tổ chức triển lãm với mục đích thương mại hoặc quảng cáo; dịch vụ quảng cáo trên mạng máy tính.

Nhóm 39: Cho thuê công-te-nơ và rơ moóc (móc kéo xe); cho thuê kho bãi; vận tải hàng hóa.

---

(210) **4-2018-13311**

(540)

BEAU RIVAGE NHA TRANG
HOTEL & RESORT

(220) 27.04.2018
(441) 25.07.2018
(531) 5.5.19; A5.5.20; A5.5.21; 26.1.1; A26.11.12
(591) Vàng nâu, trắng.
(731) CÔNG TY TNHH MIỀN NHIỆT ĐỚI NHA TRANG (VN)
40 Trần Phú, phường Lộc Thọ, thành phố Nha Trang, tỉnh Khánh Hòa
(740) Công ty TNHH một thành viên Trường Luật (Trường Luật)

(511) Nhóm 36: Đầu tư xây dựng; đầu tư vốn; đầu tư quỹ để phát triển các dự án bất động sản (khu đô thị, trung tâm thương mại, văn phòng cho thuê, khu vui chơi giải trí, khu du lịch, khu công nghiệp, khách sạn và nhà hàng, cơ sở hạ tầng để xây dựng và kinh doanh nhà, công trình dân dụng, công trình công nghiệp).

Nhóm 43: Dịch vụ khách sạn; khu nghỉ dưỡng (resort); nhà hàng ăn uống.

---

(210) **4-2018-13312**

(540)

organic
LÁ ORGANIC®
Beauty

(220) 27.04.2018
(441) 25.07.2018
(531) 5.3.20; 26.1.1; A26.11.8
(731) CÔNG TY TNHH SẢN XUẤT THƯƠNG MẠI MỸ PHẨM GIA BẢO (VN)
Tầng 19 Saigon trade Center, 37 Tôn Đức Thắng, phường Bến Nghé, quận 1, thành phố Hồ Chí Minh
(740) Công ty TNHH một thành viên Trường Luật (Trường Luật)

(511) Nhóm 03: Mỹ phẩm.

---

(210) **4-2018-13313**

(540)

(220) 27.04.2018
(441) 25.07.2018
(531) 2.3.1; 4.5.3; 4.5.21; A21.1.2
(591) Đen, trắng, xanh dương.
(731) CÔNG TY TNHH BROMA (VN)
41 Nguyễn Huệ, phường Bến Nghé, quận 1, thành phố Hồ Chí Minh
(740) Công ty TNHH một thành viên Trường Luật (Trường Luật)

(511) Nhóm 43: Quán rượu (quán bar); nhà hàng ăn uống; khách sạn.

---

(210) **4-2018-13314**

(540)

(220) 27.04.2018
(441) 25.07.2018
(531) A1.1.10; A1.1.2
(591) Xanh lá cây, vàng cam.
(731) NGUYỄN ĐÌNH TRỌNG (VN)
8-10 Bàu Cát, phường 14, quận Tân Bình, thành phố Hồ Chí Minh

(511) Nhóm 39: Dịch vụ vận tải; dịch vụ môi giới vận tải; dịch vụ bao gói hàng hóa, dịch vụ đóng gói hàng hóa, thông tin về lĩnh vực vận tải; cho thuê xe cộ; xếp hàng vào kho; hậu cần vận tải; dịch vụ lưu kho; dịch vụ bốc dỡ; dịch vụ chuyển nhà; dịch vụ vận chuyển có đảm bảo các đồ vật có giá trị; dịch vụ chuyên chở hàng hóa, vận chuyển hàng hóa; dịch vụ giao hàng.

---

(210) **4-2018-13315**

(540)

(220) 27.04.2018
(441) 25.07.2018
(531) A1.1.10; A1.1.2
(591) Xanh lá cây, vàng cam.
(731) NGUYỄN ĐÌNH TRỌNG (VN)
8-10 Bàu Cát, phường 14, quận Tân Bình, thành phố Hồ Chí Minh

(511) Nhóm 39: Dịch vụ du lịch; dịch vụ hướng dẫn khách du lịch; sắp xếp các chuyến du lịch; cung cấp dịch vụ dẫn đường cho xe cộ nhằm mục đích du lịch; dịch vụ vận tải; dịch vụ môi giới vận tải; dịch vụ đóng gói hàng hóa; thông tin về lĩnh vực vận tải; cho thuê xe cộ; dịch vụ vận chuyển hành khách; dịch vụ vận chuyển có đảm bảo các đồ vật có giá trị; dịch vụ vận chuyển hàng hóa.

---

(210) **4-2018-13316**

(540)

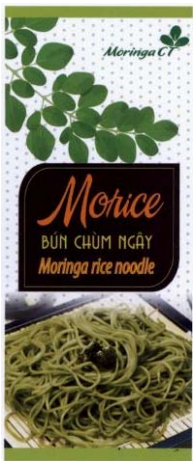

(220) 27.04.2018
(441) 25.07.2018
(531) A5.3.13; A5.3.15; 5.3.20; 8.7.3
(591) Da cam, da cam nhạt, xanh lá cây, xanh lá cây nhạt, đen, đen nhạt, trắng.
(731) CÔNG TY TRÁCH NHIỆM HỮU HẠN SẢN XUẤT XUẤT NHẬP KHẨU MORINGA CẦN THƠ (VN)
149/16 đường Công Binh, phường Trà An, quận Bình Thủy, thành phố Cần Thơ
(740) Công ty Cổ phần Sở hữu công nghiệp INVESTIP (INVESTIP)

(511) Nhóm 30: Bún; bún tươi; bún khô; bún ăn liền.

Nhóm 35: Mua bán bún, bún tươi, bún khô, bún ăn liền.

---

(210) **4-2018-13317**

(540)

EVACHARM

(220) 27.04.2018
(441) 25.07.2018
(531) 26.4.2
(731) TẠ HOÀNG NHÂN (VN)
148/274/3/15 đường 3/2, phường Hưng Lợi, quận Ninh Kiều, thành phố Cần Thơ
(740) Công ty Cổ phần Sở hữu công nghiệp INVESTIP (INVESTIP)

(511) Nhóm 18: Túi xách

Nhóm 25: Quần; áo, giầy; dép

Nhóm 35: Mua bán quần áo và phụ kiện đi kèm, giầy dép; túi xách, mỹ phẩm, nước hoa.

---

(210) **4-2018-13318**

(540)

HD

(220) 27.04.2018
(441) 25.07.2018
(531) 26.11.3; A26.11.12
(591) Đỏ, xanh lá cây, xanh dương, trắng.
(731) CÔNG TY TRÁCH NHIỆM HỮU HẠN HỒNG DÂN (VN)
Số 90 Hùng Vương, phường 6, thành phố Sóc Trăng, tỉnh Sóc Trăng
(740) Công ty Cổ phần Sở hữu công nghiệp INVESTIP (INVESTIP)

(511) Nhóm 40: Dịch vụ in ấn; tráng rửa phim ảnh (rọi ảnh).

---

(210) **4-2018-13319**

(540)

THUNDER

(220) 27.04.2018
(441) 25.07.2018

(731) THE COCA-COLA COMPANY (US)
One Coca-Cola Plaza, Atlanta, Georgia 30313, U.S.A.

(740) Công ty TNHH Sở hữu công nghiệp Sao Bắc Đẩu (SAO BAC DAU IP CO.,LTD)

(511) Nhóm 32: Bia; đồ uống không cồn; nước khoáng và nước uống có ga (đồ uống); nước uống có hương vị trái cây (đồ uống không cồn); đồ uống trái cây (không cồn) và nước ép trái cây; đồ uống có ga; đồ uống tăng lực và đồ uống cung cấp muối và khoáng cho cơ thể (đồ uống không cồn); xi-rô và các chế phẩm khác để làm đồ uống.

---

(210) **4-2018-13320**

(540)

LUXIA

(220) 27.04.2018
(441) 25.07.2018

(731) RELIANCE ENTERPRISE CORP. (TW)
9th fl., No. 369, Fu hsing n. Rd., Taipei, Taiwan

(740) Công ty TNHH Trà và cộng sự (TRA & ASSOCIATES CO.,LTD)

(511) Nhóm 09: Bao đựng điện thoại thông minh; vỏ bọc cho điện thoại thông minh.

---

(210) **4-2018-13321**

(540)

(220) 27.04.2018
(441) 25.07.2018
(531) 2.1.8; 2.3.8; 4.2.11; 4.5.21
(731) GZ THAI-NOODLE CO. LTD. (CN)
B401, No. 24, Luoyong Gaoqiao Street, Songzhou Road, Baiyun District, Guangzhou City, Guangdong Province, China

(740) Công ty TNHH Sở hữu trí tuệ ACTIP (ACTIP IP LIMITED)

(511) Nhóm 43: Dịch vụ cơ sở lưu trú tạm thời [khách sạn, nhà trọ]; dịch vụ cắm trại ngày nghỉ [lưu trú tạm thời]; dịch vụ nhà nghỉ dưỡng lão; cho thuê ghế, bàn, khăn trải bàn, khăn ăn, đồ thủy tinh; dịch vụ nhà hàng chuyên phục vụ cà phê; cung cấp nơi thuận tiện cho việc cắm trại; dịch vụ trông trẻ ban ngày [nhà trẻ]; dịch vụ cung cấp thực phẩm và đồ uống lưu động do nhà hàng thực hiện; dịch vụ nhà hàng ăn uống tự phục vụ; dịch vụ quầy rượu.

---

(210) **4-2018-13322**

(540)

(220) 27.04.2018
(441) 25.07.2018
(531) 2.1.8; 2.3.8; 4.2.11; 4.5.21
(731) GZ THAI-NOODLE CO. LTD. (CN)
B401, No. 24, Luoyong Gaoqiao Street, Songzhou Road, Baiyun District, Guangzhou City, Guangdong Province, China
(740) Công ty TNHH Sở hữu trí tuệ ACTIP (ACTIP IP LIMITED)

(511) Nhóm 30: Thực phẩm ăn nhanh trên cơ sở ngũ cốc; cà phê; cơm ăn liền; mì sợi ăn liền; bánh kẹo; đường; đồ uống trên cơ sở trà; chế phẩm ngũ cốc; mì sợi; tinh bột cho thực phẩm.

---

(210) **4-2018-13324**

(540)

(220) 27.04.2018
(441) 25.07.2018
(531) 1.15.15; 1.15.5; A5.3.13; A5.3.14
(731) CÔNG TY TNHH KHÍ HÓA LỎNG THĂNG LONG (VN)
Km5, đường 5, phường Hùng Vương, quận Hồng Bàng, thành phố Hải Phòng
(740) Công ty Luật TNHH SOLIS (SOLIS LAW)

(511) Nhóm 04: Khí đốt.

Nhóm 06: Thùng, bể chứa và dụng cụ chứa bằng kim loại cho khí nén và khí lỏng.

Nhóm 11: Nồi hơi đốt bằng ga và nồi cấp nhiệt; thiết bị phân phối hơi nước, nước nóng; thiết bị điều hòa không khí.

Nhóm 35: Mua bán, xuất nhập khẩu: lâm sản nguyên liệu (trừ gỗ, tre, nứa), động vật sống (không bao gồm động vật quý hiếm hoang dã), nhiên liệu rắn, lỏng, khí và các sản phẩm liên quan như: khí thiên nhiên (công nghiệp), khí dầu mỏ, xăng, dầu, dầu mỡ, dầu nhờn, nhựa đường, lương thực, thực phẩm, máy móc thiết bị và phụ tùng máy nông nghiệp, đồ uống không chứa cồn và đồ uống có cồn, phụ tùng và các bộ phận phụ trợ của mô tô, xe máy, các loại khí lỏng.

Nhóm 37: Bảo dưỡng, sửa chữa ô tô và xe có động cơ khác, xe máy; xây dựng công trình kỹ thuật dân dụng khác; lắp đặt máy móc và thiết bị công nghiệp, hệ thống điện, hệ thống cấp thoát nước, lò sưởi và điều hòa không khí; xây dựng kho chứa gas và các công trình phụ trợ.

Nhóm 39: Cho thuê kho bãi và lưu giữ hàng hóa; cho thuê cầu cảng; dịch vụ đóng gói hàng hóa; cho thuê xe có động cơ; bốc xếp hàng hóa; dịch vụ du lịch lữ hành nội địa, quốc tế; vận chuyển hành khách bằng ô tô; cho thuê trạm chiết gas, bồn chứa gas, vỏ bình gas, bến bãi đỗ xe; vận chuyển hàng hóa bằng phương tiện hoạt động trên đường thủy, đường hàng không, đường sắt; nạp khí dầu mỏ hóa lỏng.

---

(210) **4-2018-13325**

(540)

THĂNG LONG GAS

(220) 27.04.2018
(441) 25.07.2018
(531) 1.15.15; 1.15.5
(731) CÔNG TY TNHH KHÍ HÓA LỎNG THĂNG LONG (VN)
Km5, đường 5, phường Hùng Vương, quận Hồng Bàng, thành phố Hải Phòng
(740) Công ty Luật TNHH SOLIS (SOLIS LAW)

(511) Nhóm 04: Khí đốt.

Nhóm 06: Thùng, bể chứa và dụng cụ chứa bằng kim loại cho khí nén và khí lỏng.

Nhóm 11: Nồi hơi đốt bằng ga và nồi cấp nhiệt; thiết bị phân phối hơi nước, nước nóng; thiết bị điều hòa không khí.

Nhóm 35: Mua bán, xuất nhập khẩu: lâm sản nguyên liệu (trừ gỗ, tre, nứa), động vật sống (không bao gồm động vật quý hiếm hoang dã), nhiên liệu rắn, lỏng, khí và các sản phẩm liên quan như: khí thiên nhiên (công nghiệp), khí dầu mỏ, xăng, dầu, dầu mỡ, dầu nhờn, nhựa đường, lương thực, thực phẩm, máy móc thiết bị và phụ tùng máy nông nghiệp, đồ uống không chứa cồn và đồ uống có cồn, phụ tùng và các bộ phận phụ trợ của mô tô, xe máy, các loại khí lỏng.

Nhóm 37: Bảo dưỡng, sửa chữa ô tô và xe có động cơ khác, xe máy; xây dựng công trình kỹ thuật dân dụng khác; lắp đặt máy móc và thiết bị công nghiệp, hệ thống điện, hệ thống cấp thoát nước, lò sưởi và điều hòa không khí; xây dựng kho chứa gas và các công trình phụ trợ.

Nhóm 39: Cho thuê kho bãi và lưu giữ hàng hóa; cho thuê cầu cảng; dịch vụ đóng gói hàng hóa; cho thuê xe có động cơ, bốc xếp hàng hóa; dịch vụ du lịch lữ hành nội địa, quốc tế; vận chuyển hành khách bằng ô tô; cho thuê trạm chiết gas, bồn chứa gas, vỏ bình gas, bến bãi đỗ xe; vận chuyển hàng hóa bằng phương tiện hoạt động trên đường thủy, đường hàng không, đường sắt; nạp khí dầu mỏ hóa lỏng.

---

(210) **4-2018-13326**

(540)

NTB
NOI THUONG BAC
THĂNG LONG GAS

(220) 27.04.2018
(441) 25.07.2018
(531) 26.1.2; 1.15.5; 1.15.15; 26.7.25
(731) CÔNG TY TNHH KHÍ HÓA LỎNG THĂNG LONG (VN)
Km5, đường 5, phường Hùng Vương, quận Hồng Bàng, thành phố Hải Phòng
(740) Công ty Luật TNHH SOLIS (SOLIS LAW)

(511) Nhóm 04: Khí đốt.

Nhóm 06: Thùng, bể chứa và dụng cụ chứa bằng kim loại cho khí nén và khí lỏng.

Nhóm 35: Mua bán, xuất nhập khẩu: lâm sản nguyên liệu (trừ gỗ, tre, nứa), động vật sống (không bao gồm động vật quý hiếm hoang dã), nhiên liệu rắn, lỏng, khí và các sản phẩm liên quan như: khí thiên nhiên (công nghiệp), khí dầu mỏ, xăng, dầu, dầu mỡ, dầu nhờn, nhựa đường, lương thực, thực phẩm, máy móc thiết bị và phụ tùng máy nông nghiệp, đồ uống không chứa cồn và đồ uống có cồn, phụ tùng và các bộ phận phụ trợ của mô tô, xe máy, các loại khí lỏng.

---

(210) **4-2018-13327**

(540)

(220) 27.04.2018
(441) 25.07.2018
(531) 26.3.23; 26.13.25; 26.4.2
(731) CÔNG TY CỔ PHẦN NAM XANH (VN)
B006 Hoa Cau, phường 7, quận Phú Nhuận, thành phố Hồ Chí Minh
(740) Công ty Luật TNHH SOLIS (SOLIS LAW)

(511) Nhóm 29: Rau, củ, quả đã được bảo quản, đã được sấy khô hoặc nấu chín; hạt (thực phẩm) đã chế biến.

---

(210) **4-2018-13328**

(540)

(220) 27.04.2018
(441) 25.07.2018
(531) 26.3.23; 26.13.25; 26.4.2
(731) CÔNG TY CỔ PHẦN NAM XANH (VN)
B006 Hoa Cau, phường 7, quận Phú Nhuận, thành phố Hồ Chí Minh
(740) Công ty Luật TNHH SOLIS (SOLIS LAW)

(511) Nhóm 29: Rau, củ, quả đã được bảo quản, đã được sấy khô hoặc nấu chín; hạt (thực phẩm) đã chế biến.

---

(210) **4-2018-13329**

(540)

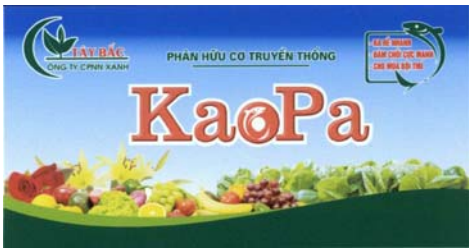

(220) 27.04.2018
(441) 25.07.2018
(531) 5.9.24; 1.7.6; 3.9.1; A5.3.13
(591) Xanh da trời đậm, xanh da trời nhạt, xanh lá cây đậm, xanh lá cây nhạt, xanh lá mạ, đỏ, trắng, vàng, da cam, tím, đen, nâu.
(731) CÔNG TY CỔ PHẦN NÔNG NGHIỆP XANH TÂY BẮC (VN)
Bản Giỏ, phường Chiềng Sinh, thành phố Sơn La, tỉnh Sơn La
(740) Công ty TNHH Tư vấn đầu tư và Sở hữu trí tuệ Hoàng Phi (HOANG PHI INVEST & I.P CO., LTD)

(511) Nhóm 01: Phân bón các loại; hóa chất dùng trong công nghiệp; hóa chất dùng trong nông nghiệp (trừ chất diệt nấm, chất diệt cỏ, thuốc trừ sâu và chất diệt ký sinh trùng); hoá chất để cải tạo đất.

---

(210) **4-2018-13330**

(220) 27.04.2018

(441) 25.07.2018

(300) 28083922 14.12.2017 CN
28083940 14.12.2017 CN
28087346 14.12.2017 CN
28082397 14.12.2017 CN

(540)

(531) 26.1.2; A26.1.18

(731) INNER MONGOLIA YILI INDUSTRIAL GROUP CO., LTD. (CN)
No. 1 Jinshan Road, Jinshan Development Zone, Hohhot, China

(740) Công ty TNHH Tầm nhìn và Liên danh (VISION & ASSOCIATES CO.LTD.)

(511) Nhóm 05: Chất xơ dùng cho ăn kiêng; kẹo dùng cho mục đích y tế; thực phẩm ăn kiêng phù hợp cho mục đích y tế; đồ uống ăn kiêng phù hợp cho mục đích y tế; khoáng chất bổ sung cho thực phẩm; chất bổ sung dinh dưỡng; sữa bột cho trẻ sơ sinh; thực phẩm cho em bé; sữa công thức cho trẻ sơ sinh, sữa bột cho trẻ em.

Nhóm 29: Sữa; sữa đậu nành; sữa khuấy; chất thay thế sữa; trà sữa, sữa là chủ yếu; đồ uống từ sữa, sữa là chủ yếu; sản phẩm sữa, sữa bột; kem (sản phẩm sữa); sữa chua.

Nhóm 30: Cà phê; đồ uống cà phê có sữa; đồ uống sô cô la có sữa; đồ uống trên cơ sở cà phê; đồ uống trên cơ sở trà; mảnh yến mạch dẹt mỏng; thực phẩm ăn nhanh trên cơ sở ngũ cốc, kem lạnh; đá lạnh, tự nhiên hoặc nhân tạo; đá lạnh dùng cho đồ uống; đá lạnh có thể ăn được; sữa chua đông lạnh (dạng kem lạnh); kem lạnh dạng que, đá lạnh từ nước; viên kem lạnh.

Nhóm 32: Đồ uống nước ép trái cây không cồn; chiết xuất của trái cây không có cồn; đồ uống là chất lỏng giống nước còn lại sau khi làm đông sữa chua; nước ép trái cây; nước (đồ uống); nước ép rau củ (đồ uống); đồ uống không cồn; sinh tố; nước ngọt; đồ uống axit lactic (sản phẩm từ trái cây không có sữa); đồ uống từ cây (thực vật); chế phẩm để làm đồ uống.

---

(210) **4-2018-13331**

(220) 27.04.2018

(441) 25.07.2018

(540)

(531) 26.1.2; A26.1.18; A26.11.8; 26.4.2

(591) Xanh lá cây, trắng.

(731) CÔNG TY TNHH MỘT THÀNH VIÊN TƯỞNG HƯƠNG (VN)
Ô số 18, lô 38, đường ĐH1, khu tiểu thủ công nghiệp Bắc Duyên Hải, phường Duyên Hải, thành phố Lào Cai, tỉnh Lào Cai

(740) Công ty Luật TNHH SMARTLAW (SMARTLAW LEGAL SERVICE CO.,LTD.)

(511) Nhóm 06: Cửa cuốn bằng kim loại; phụ kiện kèm theo cửa cuốn: trục cửa cuốn bằng kim loại, tay kéo bằng kim loại dùng cho cửa cuốn; cửa nhôm; cửa bằng thép chống gỉ.

Nhóm 07: Động cơ điện và phụ kiện của động cơ điện dùng cho: cửa cuốn bằng kim loại, cửa sổ bằng kim loại, các loại cổng bằng kim loại, mái hiên di động bằng kim loại, và khung cửa bằng kim loại.

Nhóm 09: Bộ lưu điện (ups); thiết bị điều khiển từ xa dùng cho cửa cuốn; hộp và tay điều khiển dùng để điều khiển cửa và cửa cuốn; chuông báo hiệu dùng ở cửa (sử dụng điện); bảng mạch (cạc) điều khiển dùng cho cửa cuốn.

---

(210) **4-2018-13332**

(540)

(220) 27.04.2018
(441) 25.07.2018
(531) 5.5.19; A5.5.21; 25.5.1; 26.4.1
(591) Xanh nước biển sẫm, hồng, trắng.
(731) CÔNG TY TNHH BÁN LẺ SAKUKO VIỆT NAM (VN)
Tầng 4 tòa nhà Trung Yên Plaza, lô đất 017, khu đô thị Trung Yên, phường Trung Hòa, quận Cầu Giấy, thành phố Hà Nội
(740) Công ty Luật TNHH SMARTLAW (SMARTLAW LEGAL SERVICE CO.,LTD.)

(511) Nhóm 35: Dịch vụ bán buôn, dịch vụ bán lẻ, dịch vụ siêu thị mua bán các mặt hàng: đồ điện gia dụng (nồi cơm điện, bình đun nước siêu tốc, máy sấy tóc, máy đánh trứng, máy xay cà phê, máy xay thịt, đèn điện, ổ điện); đồ gia dụng bằng nhựa, gốm sứ, thủy tinh, inox (dao, chảo, phin cà phê, kẹp gắp thức ăn, dụng cụ mở lắp chai/hộp, xoong, nồi, dụng cụ cọ rửa vệ sinh, cốc, ly, chén, bình nước, rổ, vỉ nướng, chổi quét nhà, chày cối, mâm, đũa, thìa, muôi, bát đĩa, thớt, bàn trải, cặp lồng, búa dần thịt, dĩa, hộp đựng, lọ đựng, giỏ đựng, dụng cụ kẹp ép tỏi, khay đựng, bàn nạo, chậu, thau, muỗng, cây lau nhà, ống hút, ống đũa, gạt tàn, thùng rác, dụng cụ bổ/cắt rau củ quả, kéo, kẹp gắp đá, dụng cụ đánh trứng, bộ ấm chén, âu cơm, khuôn làm đá ăn, dụng cụ gọt vỏ, thùng/xô, phễu nhựa, lồng bàn, bình giữ nhiệt, dụng cụ làm kem, làn nhựa, giá kệ để bát đĩa); hàng điện tử và điện lạnh (máy vi tính, điện thoại, máy nghe nhạc, loa, máy chụp hình, máy vi tính, máy truyền hình, máy lạnh, máy ảnh, lò nướng, máy giặt, tủ lạnh); hàng hóa mỹ phẩm (chất tẩy rửa, bột giặt, chất nhuộm màu, mỹ phẩm, giấy vệ sinh, bỉm, kem đánh răng, nước súc miệng, dầu gội, sữa tắm, kem dưỡng da, xà phòng, nước hoa, khăn ướt bằng giấy); hàng thời trang (quần áo và phụ kiện thời trang, giày dép, mũ nón, cà vạt, đồ đi chân); lương thực, thực phẩm, gia vị (tương ớt, nước mắm, mỳ chính, dầu ăn, bánh mì, gạo, ngũ cốc, rau, củ, quả, thịt, cá, hải sản, thực phẩm đóng hộp), đồ uống không cồn, nước khoáng, nước uống tinh khiết, xi rô cô đặc nước ép hoa quả, kem, đồ uống có cồn, bia, nước giải khát, thuốc lá, bánh kẹo và kẹo, sữa và các sản phẩm từ sữa, sữa chua, thực phẩm chức năng và chất ăn kiêng; hàng thủ công mỹ nghệ bằng gỗ, sứ, thủy tinh (tượng, lọ hoa, chén, đĩa); văn phòng phẩm và đồ dùng học tập (bút, vở, cặp sách, balô, keo dán, bìa sách, băng đĩa nhạc, mực viết, ghim cài, túi đựng); đồ chơi trẻ em (thú nhôi bông, búp bê, miếng ghép hình); hàng lưu niệm (hoa khô, khung ảnh, gấu bông, móc khóa).

---

(210) **4-2018-13333**

(540)

(220) 27.04.2018
(441) 25.07.2018
(531) A15.9.11; 26.3.1
(591) Cam, trắng, đỏ.
(731) CÔNG TY CỔ PHẦN PHONG PHÚ SẮC VIỆT (VN)
Lầu 4, 268 Tô Hiến Thành, phường 15, quận 10, thành phố Hồ Chí Minh

(511) Nhóm 35: Dịch vụ quảng cáo; môi giới quảng cáo; sản xuất phim quảng cáo; dịch vụ tìm kiếm nguồn tài trợ cho quảng cáo; tổ chức sự kiện nhằm mục đích quảng cáo và/hoặc kinh doanh; mua bán phần cứng, phần mềm và các linh kiện, thiết bị dùng cho máy tính.

Nhóm 38: Dịch vụ truyền thông, tuyền tin và hình ảnh có hỗ trợ của máy vi tính; thông tin về viễn thông liên lạc; dịch vụ nhắn tin (vô tuyến điện thoại hoặc các phương tiện liên lạc điện tử khác); dịch vụ chia sẻ tài nguyên trên internet; cung cấp dịch vụ khai thác nội dung số trên internet; khai thác dịch vụ giá trị gia tăng trên mạng internet; dịch vụ truyền video theo yêu cầu qua điện thoại, điện thoại cầm tay, thiết bị truyền thông không dây và internet.

Nhóm 41: Cung cấp nội dung giải trí và/hoặc giáo dục đa truyền thông trên mạng máy tính và trên truyền hình; sản xuất các chương trình video âm nhạc phát trên mạng máy tính và trên truyền hình; cung cấp các tạp chí và bản tin trực tuyến và ngoại tuyến (ấn phẩm) trong lĩnh vực tin tức, giáo dục, thời tiết, thể thao, du lịch, các sự kiện hiện tại, thông tin tra cứu, thông tin việc làm, máy tính, công nghệ, mua sắm, đấu giá, phim ảnh, nhạc kịch, âm nhạc, sức khỏe, khoa học và tài chính; dịch vụ giải trí trên mạng máy tính và trên truyền hình; cung cấp các chương trình biểu diễn âm nhạc, video âm nhạc, phim ngắn, các buổi phỏng vấn nổi tiếng, chương trình nói chuyện, các chương trình truyền hình được duyệt trước, ảnh và các chương trình giải trí đa truyền thông khác thông qua các đường kết nối trực tuyến trên trang web; cung cấp âm nhạc được ghi lại không tải được; thông tin trong lĩnh vực âm nhạc, các bài bình luận và bài báo về âm nhạc, tất cả được truyền trên mạng máy tính; sản xuất phim (trừ phim quảng cáo) và sản xuất chương trình biểu diễn; sản xuất chương trình phát thanh và truyền hình; cung cấp chương trình truyền hình (không tải xuống được) thông qua dịch vụ video theo yêu cầu; tổ chức sự kiện/triển lãm nhằm mục đích giải trí, giáo dục.

---

(210) **4-2018-13334**

(540)

(220) 27.04.2018
(441) 25.07.2018
(531) A15.9.11; 26.3.1; 19.7.26
(591) Cam, trắng, xanh dương.
(731) CÔNG TY CỔ PHẦN PHONG PHÚ SẮC VIỆT (VN)
Lầu 4, 268 Tô Hiến Thành, phường 15, quận 10, thành phố Hồ Chí Minh

(511) Nhóm 35: Dịch vụ quảng cáo; môi giới quảng cáo; sản xuất phim quảng cáo; dịch vụ tìm kiếm nguồn tài trợ cho quảng cáo; tổ chức sự kiện nhằm mục đích quảng cáo và/hoặc kinh doanh; mua bán phần cứng, phần mềm và các linh kiện, thiết bị dùng cho máy tính.

Nhóm 38: Dịch vụ truyền thông, tuyền tin và hình ảnh có hỗ trợ của máy vi tính; thông tin về viễn thông liên lạc; dịch vụ nhắn tin (vô tuyến điện thoại hoặc các phương tiện liên lạc điện tử khác); dịch vụ chia sẻ tài nguyên trên internet; cung cấp dịch vụ khai thác nội dung số trên internet; khai thác dịch vụ giá trị gia tăng trên mạng internet; dịch vụ truyền video theo yêu cầu qua điện thoại, điện thoại cầm tay, thiết bị truyền thông không dây và internet.

Nhóm 41: Cung cấp nội dung giải trí và/hoặc giáo dục đa truyền thông trên mạng máy tính và trên truyền hình; sản xuất các chương trình video âm nhạc phát trên mạng máy tính và trên truyền hình; cung cấp các tạp chí và bản tin trực tuyến và ngoại tuyến (ấn phẩm) trong lĩnh vực tin tức, giáo dục, thời tiết, thể thao, du lịch, các sự kiện hiện tại, thông tin tra cứu, thông tin việc làm, máy tính, công nghệ, mua sắm, đấu giá, phim ảnh, nhạc kịch, âm nhạc, sức khoẻ, khoa học và tài chính; dịch vụ giải trí trên mạng máy tính và trên truyền hình; cung cấp các chương trình biểu diễn âm nhạc, video âm nhạc, phim ngắn, các buổi phỏng vấn nổi tiếng, chương trình nói chuyện, các chương trình truyền hình được duyệt trước, ảnh và các chương trình giải trí đa truyền thông khác thông qua các đường kết nối trực tuyến trên trang web; cung cấp âm nhạc được ghi lại không tải được; thông tin trong lĩnh vực âm nhạc, các bài bình luận và bài báo về âm nhạc, tất cả được truyền trên mạng máy tính; sản xuất phim (trừ phim quảng cáo) và sản xuất chương trình biểu diễn; sản xuất chương trình phát thanh và truyền hình; cung cấp chương trình truyền hình (không tải xuống được) thông qua dịch vụ video theo yêu cầu; tổ chức sự kiện/triển lãm nhằm mục đích giải trí, giáo dục.

---

(210) **4-2018-13335**

(540)

(220) 27.04.2018
(441) 25.07.2018
(531) 26.3.1; A16.1.5
(591) Cam, trắng, tím than.
(731) CÔNG TY CỔ PHẦN PHONG PHÚ SẮC VIỆT (VN)
Lầu 4, 268 Tô Hiến Thành, phường 15, quận 10, thành phố Hồ Chí Minh

(511) Nhóm 35: Dịch vụ quảng cáo; môi giới quảng cáo; sản xuất phim quảng cáo; dịch vụ tìm kiếm nguồn tài trợ cho quảng cáo; tổ chức sự kiện nhằm mục đích quảng cáo và/hoặc kinh doanh; mua bán phần cứng, phần mềm và các linh kiện, thiết bị dùng cho máy tính.

Nhóm 38: Dịch vụ truyền thông, tuyền tin và hình ảnh có hỗ trợ của máy vi tính; thông tin về viễn thông liên lạc; dịch vụ nhắn tin (vô tuyến điện thoại hoặc các phương tiện liên lạc điện tử khác); dịch vụ chia sẻ tài nguyên trên internet; cung cấp dịch vụ khai thác nội dung số trên internet; khai thác dịch vụ giá trị gia tăng trên mạng internet; dịch vụ truyền video theo yêu cầu qua điện thoại, điện thoại cầm tay, thiết bị truyền thông không dây và internet.

Nhóm 41: Cung cấp nội dung giải trí và/hoặc giáo dục đa truyền thông trên mạng máy tính và trên truyền hình; sản xuất các chương trình video âm nhạc phát trên mạng máy tính và trên truyền hình; cung cấp các tạp chí và bản tin trực tuyến và ngoại tuyến (ấn phẩm) trong lĩnh vực tin tức, giáo dục, thời tiết, thể thao, du lịch, các sự kiện hiện tại, thông tin tra cứu, thông tin việc làm, máy tính, công nghệ, mua sắm, đấu giá, phim ảnh, nhạc kịch, âm nhạc, sức khoẻ, khoa học và tài chính; dịch vụ giải trí trên mạng máy tính

và trên truyền hình; cung cấp các chương trình biểu diễn âm nhạc, video âm nhạc, phim ngắn, các buổi phỏng vấn nổi tiếng, chương trình nói chuyện, các chương trình truyền hình được duyệt trước, ảnh và các chương trình giải trí đa truyền thông khác thông qua các đường kết nối trực tuyến trên trang web; cung cấp âm nhạc được ghi lại không tải được; thông tin trong lĩnh vực âm nhạc, các bài bình luận và bài báo về âm nhạc, tất cả được truyền trên mạng máy tính; sản xuất phim (trừ phim quảng cáo) và sản xuất chương trình biểu diễn; sản xuất chương trình phát thanh và truyền hình; cung cấp chương trình truyền hình (không tải xuống được) thông qua dịch vụ video theo yêu cầu; tổ chức sự kiện/triển lãm nhằm mục đích giải trí, giáo dục.

---

(210) **4-2018-13336**

(540)

(220) 27.04.2018
(441) 25.07.2018
(531) 16.3.1; 26.3.1; A15.9.11
(591) Cam, trắng, xanh lục, xanh ngọc.
(731) CÔNG TY CỔ PHẦN PHONG PHÚ SẮC VIỆT (VN)
Lầu 4, 268 Tô Hiến Thành, phường 15, quận 10, thành phố Hồ Chí Minh

(511) Nhóm 35: Dịch vụ quảng cáo; môi giới quảng cáo; sản xuất phim quảng cáo; dịch vụ tìm kiếm nguồn tài trợ cho quảng cáo; tổ chức sự kiện nhằm mục đích quảng cáo và/hoặc kinh doanh; mua bán phần cứng, phần mềm và các linh kiện, thiết bị dùng cho máy tính.

Nhóm 38: Dịch vụ truyền thông, tuyền tin và hình ảnh có hỗ trợ của máy vi tính; thông tin về viễn thông liên lạc; dịch vụ nhắn tin (vô tuyến điện thoại hoặc các phương tiện liên lạc điện tử khác); dịch vụ chia sẻ tài nguyên trên internet; cung cấp dịch vụ khai thác nội dung số trên internet; khai thác dịch vụ giá trị gia tăng trên mạng internet; dịch vụ truyền video theo yêu cầu qua điện thoại, điện thoại cầm tay, thiết bị truyền thông không dây và internet.

Nhóm 41: Cung cấp nội dung giải trí và/hoặc giáo dục đa truyền thông trên mạng máy tính và trên truyền hình; sản xuất các chương trình video âm nhạc phát trên mạng máy tính và trên truyền hình; cung cấp các tạp chí và bản tin trực tuyến và ngoại tuyến (ấn phẩm) trong lĩnh vực tin tức, giáo dục, thời tiết, thể thao, du lịch, các sự kiện hiện tại, thông tin tra cứu, thông tin việc làm, máy tính, công nghệ, mua sắm, đấu giá, phim ảnh, nhạc kịch, âm nhạc, sức khỏe, khoa học và tài chính; dịch vụ giải trí trên mạng máy tính và trên truyền hình; cung cấp các chương trình biểu diễn âm nhạc, video âm nhạc, phim ngắn, các buổi phỏng vấn nổi tiếng, chương trình nói chuyện, các chương trình truyền hình được duyệt trước, ảnh và các chương trình giải trí đa truyền thông khác thông qua các đường kết nối trực tuyến trên trang web; cung cấp âm nhạc được ghi lại không tải được; thông tin trong lĩnh vực âm nhạc, các bài bình luận và bài báo về âm nhạc, tất cả được truyền trên mạng máy tính; sản xuất phim (trừ phim quảng cáo) và sản xuất chương trình biểu diễn; sản xuất chương trình phát thanh và truyền hình; cung cấp chương trình truyền hình (không tải xuống được) thông qua dịch vụ video theo yêu cầu; tổ chức sự kiện/triển lãm nhằm mục đích giải trí, giáo dục.

---

(210) **4-2018-13337**

(540)

(220) 27.04.2018
(441) 25.07.2018
(531) 26.3.1; A15.9.11; A26.11.12; 2.9.8
(591) Cam, xanh lam, trắng.
(731) CÔNG TY CỔ PHẦN PHONG PHÚ SẮC VIỆT (VN)
Lầu 4, 268 Tô Hiến Thành, phường 15, quận 10, thành phố Hồ Chí Minh

(511) Nhóm 35: Dịch vụ quảng cáo; môi giới quảng cáo; sản xuất phim quảng cáo; dịch vụ tìm kiếm nguồn tài trợ cho quảng cáo; tổ chức sự kiện nhằm mục đích quảng cáo và/hoặc kinh doanh; mua bán phần cứng, phần mềm và các linh kiện, thiết bị dùng cho máy tính.

Nhóm 38: Dịch vụ truyền thông, tuyền tin và hình ảnh có hỗ trợ của máy vi tính; thông tin về viễn thông liên lạc; dịch vụ nhắn tin (vô tuyến điện thoại hoặc các phương tiện liên lạc điện tử khác); dịch vụ chia sẻ tài nguyên trên internet; cung cấp dịch vụ khai thác nội dung số trên internet; khai thác dịch vụ giá trị gia tăng trên mạng internet; dịch vụ truyền video theo yêu cầu qua điện thoại, điện thoại cầm tay, thiết bị truyền thông không dây và internet.

Nhóm 41: Cung cấp nội dung giải trí và/hoặc giáo dục đa truyền thông trên mạng máy tính và trên truyền hình; sản xuất các chương trình video âm nhạc phát trên mạng máy tính và trên truyền hình; cung cấp các tạp chí và bản tin trực tuyến và ngoại tuyến (ấn phẩm) trong lĩnh vực tin tức, giáo dục, thời tiết, thể thao, du lịch, các sự kiện hiện tại, thông tin tra cứu, thông tin việc làm, máy tính, công nghệ, mua sắm, đấu giá, phim ảnh, nhạc kịch, âm nhạc, sức khoẻ, khoa học và tài chính; dịch vụ giải trí trên mạng máy tính và trên truyền hình; cung cấp các chương trình biểu diễn âm nhạc, video âm nhạc, phim ngắn, các buổi phỏng vấn nổi tiếng, chương trình nói chuyện, các chương trình truyền hình được duyệt trước, ảnh và các chương trình giải trí đa truyền thông khác thông qua các đường kết nối trực tuyến trên trang web; cung cấp âm nhạc được ghi lại không tải được; thông tin trong lĩnh vực âm nhạc, các bài bình luận và bài báo về âm nhạc, tất cả được truyền trên mạng máy tính; sản xuất phim (trừ phim quảng cáo) và sản xuất chương trình biểu diễn; sản xuất chương trình phát thanh và truyền hình; cung cấp chương trình truyền hình (không tải xuống được) thông qua dịch vụ video theo yêu cầu; tổ chức sự kiện/triển lãm nhằm mục đích giải trí, giáo dục.

---

(210) **4-2018-13338**

(540)

(220) 27.04.2018
(441) 25.07.2018
(531) 26.3.1; A15.9.11
(591) Cam, trắng.
(731) CÔNG TY CỔ PHẦN PHONG PHÚ SẮC VIỆT (VN)
Lầu 4, 268 Tô Hiến Thành, phường 15, quận 10, thành phố Hồ Chí Minh

(511) Nhóm 35: Dịch vụ quảng cáo; môi giới quảng cáo; sản xuất phim quảng cáo; dịch vụ tìm kiếm nguồn tài trợ cho quảng cáo; tổ chức sự kiện nhằm mục đích quảng cáo và/hoặc kinh doanh; mua bán phần cứng, phần mềm và các linh kiện, thiết bị dùng cho máy tính.

Nhóm 38: Dịch vụ truyền thông, tuyền tin và hình ảnh có hỗ trợ của máy vi tính; thông tin về viễn thông liên lạc; dịch vụ nhắn tin (vô tuyến điện thoại hoặc các phương tiện liên lạc điện tử khác); dịch vụ chia sẻ tài nguyên trên internet; cung cấp dịch vụ khai thác nội dung số trên internet; khai thác dịch vụ giá trị gia tăng trên mạng internet; dịch vụ truyền video theo yêu cầu qua điện thoại, điện thoại cầm tay, thiết bị truyền thông không dây và internet.

Nhóm 41: Cung cấp nội dung giải trí và/hoặc giáo dục đa truyền thông trên mạng máy tính và trên truyền hình; sản xuất các chương trình video âm nhạc phát trên mạng máy tính và trên truyền hình; cung cấp các tạp chí và bản tin trực tuyến và ngoại tuyến (ấn phẩm) trong lĩnh vực tin tức, giáo dục, thời tiết, thể thao, du lịch, các sự kiện hiện tại, thông tin tra cứu, thông tin việc làm, máy tính, công nghệ, mua sắm, đấu giá, phim ảnh, nhạc kịch, âm nhạc, sức khỏe, khoa học và tài chính; dịch vụ giải trí trên mạng máy tính và trên truyền hình; cung cấp các chương trình biểu diễn âm nhạc, video âm nhạc, phim ngắn, các buổi phỏng vấn nổi tiếng, chương trình nói chuyện, các chương trình truyền hình được duyệt trước, ảnh và các chương trình giải trí đa truyền thông khác thông qua các đường kết nối trực tuyến trên trang web; cung cấp âm nhạc được ghi lại không tải được; thông tin trong lĩnh vực âm nhạc, các bài bình luận và bài báo về âm nhạc, tất cả được truyền trên mạng máy tính; sản xuất phim (trừ phim quảng cáo) và sản xuất chương trình biểu diễn; sản xuất chương trình phát thanh và truyền hình; cung cấp chương trình truyền hình (không tải xuống được) thông qua dịch vụ video theo yêu cầu; tổ chức sự kiện/triển lãm nhằm mục đích giải trí, giáo dục.

---

(210) **4-2018-13339**

(540)

(220) 27.04.2018
(441) 25.07.2018
(531) 26.3.1; A15.9.11; A16.1.5; 26.11.22
(591) Cam, đỏ, trắng.
(731) CÔNG TY CỔ PHẦN PHONG PHÚ SẮC VIỆT (VN)
Lầu 4, 268 Tô Hiến Thành, phường 15, quận 10, thành phố Hồ Chí Minh

(511) Nhóm 35: Dịch vụ quảng cáo; môi giới quảng cáo; sản xuất phim quảng cáo; dịch vụ tìm kiếm nguồn tài trợ cho quảng cáo; tổ chức sự kiện nhằm mục đích quảng cáo và/hoặc kinh doanh; mua bán phần cứng, phần mềm và các linh kiện, thiết bị dùng cho máy tính.

Nhóm 38: Dịch vụ truyền thông, tuyền tin và hình ảnh có hỗ trợ của máy vi tính; thông tin về viễn thông liên lạc; dịch vụ nhắn tin (vô tuyến điện thoại hoặc các phương tiện liên lạc điện tử khác); dịch vụ chia sẻ tài nguyên trên internet; cung cấp dịch vụ khai thác nội dung số trên internet; khai thác dịch vụ giá trị gia tăng trên mạng internet; dịch vụ truyền video theo yêu cầu qua điện thoại, điện thoại cầm tay, thiết bị truyền thông không dây và internet.

Nhóm 41: Cung cấp nội dung giải trí và/hoặc giáo dục đa truyền thông trên mạng máy tính và trên truyền hình; sản xuất các chương trình video âm nhạc phát trên mạng máy tính và trên truyền hình; cung cấp các tạp chí và bản tin trực tuyến và ngoại tuyến (ấn phẩm) trong lĩnh vực tin tức, giáo dục, thời tiết, thể thao, du lịch, các sự kiện hiện tại, thông tin tra cứu, thông tin việc làm, máy tính, công nghệ, mua sắm, đấu giá, phim ảnh,

nhạc kịch, âm nhạc, sức khỏe, khoa học và tài chính; dịch vụ giải trí trên mạng máy tính và trên truyền hình; cung cấp các chương trình biểu diễn âm nhạc, video âm nhạc, phim ngắn, các buổi phỏng vấn nổi tiếng, chương trình nói chuyện, các chương trình truyền hình được duyệt trước, ảnh và các chương trình giải trí đa truyền thông khác thông qua các đường kết nối trực tuyến trên trang web; cung cấp âm nhạc được ghi lại không tải được; thông tin trong lĩnh vực âm nhạc, các bài bình luận và bài báo về âm nhạc, tất cả được truyền trên mạng máy tính; sản xuất phim (trừ phim quảng cáo) và sản xuất chương trình biểu diễn; sản xuất chương trình phát thanh và truyền hình; cung cấp chương trình truyền hình (không tải xuống được) thông qua dịch vụ video theo yêu cầu; tổ chức sự kiện/triển lãm nhằm mục đích giải trí, giáo dục.

---

(210) **4-2018-13340**

(540)

(220) 27.04.2018
(441) 25.07.2018
(531) 26.3.1; A15.9.11; 9.7.1
(591) Cam, đỏ, trắng, hồng.
(731) CÔNG TY CỔ PHẦN PHONG PHÚ SẮC VIỆT (VN)
Lầu 4, 268 Tô Hiến Thành, phường 15, quận 10, thành phố Hồ Chí Minh

(511) Nhóm 35: Dịch vụ quảng cáo; môi giới quảng cáo; sản xuất phim quảng cáo; dịch vụ tìm kiếm nguồn tài trợ cho quảng cáo; tổ chức sự kiện nhằm mục đích quảng cáo và/hoặc kinh doanh; mua bán phần cứng, phần mềm và các linh kiện, thiết bị dùng cho máy tính.

Nhóm 38: Dịch vụ truyền thông, truyền tin và hình ảnh có hỗ trợ của máy vi tính; thông tin về viễn thông liên lạc; dịch vụ nhắn tin (vô tuyến điện thoại hoặc các phương tiện liên lạc điện tử khác); dịch vụ chia sẻ tài nguyên trên internet; cung cấp dịch vụ khai thác nội dung số trên internet; khai thác dịch vụ giá trị gia tăng trên mạng internet; dịch vụ truyền video theo yêu cầu qua điện thoại, điện thoại cầm tay, thiết bị truyền thông không dây và internet.

Nhóm 41: Cung cấp nội dung giải trí và/hoặc giáo dục đa truyền thông trên mạng máy tính và trên truyền hình; sản xuất các chương trình video âm nhạc phát trên mạng máy tính và trên truyền hình; cung cấp các tạp chí và bản tin trực tuyến và ngoại tuyến (ấn phẩm) trong lĩnh vực tin tức, giáo dục, thời tiết, thể thao, du lịch, các sự kiện hiện tại, thông tin tra cứu, thông tin việc làm, máy tính, công nghệ, mua sắm, đấu giá, phim ảnh, nhạc kịch, âm nhạc, sức khỏe, khoa học và tài chính; dịch vụ giải trí trên mạng máy tính và trên truyền hình; cung cấp các chương trình biểu diễn âm nhạc, video âm nhạc, phim ngắn, các buổi phỏng vấn nổi tiếng, chương trình nói chuyện, các chương trình truyền hình được duyệt trước, ảnh và các chương trình giải trí đa truyền thông khác thông qua các đường kết nối trực tuyến trên trang web; cung cấp âm nhạc được ghi lại không tải được; thông tin trong lĩnh vực âm nhạc, các bài bình luận và bài báo về âm nhạc, tất cả được truyền trên mạng máy tính; sản xuất phim (trừ phim quảng cáo) và sản xuất chương trình biểu diễn; sản xuất chương trình phát thanh và truyền hình; cung cấp chương trình truyền hình (không tải xuống được) thông qua dịch vụ video theo yêu cầu; tổ chức sự kiện/triển lãm nhằm mục đích giải trí, giáo dục.

---

(210) **4-2018-13341**

(540)

(220) 27.04.2018
(441) 25.07.2018
(531) 26.4.4; 26.3.1; A15.9.11
(591) Cam, xanh dương, trắng, cam đậm.
(731) CÔNG TY CỔ PHẦN PHONG PHÚ SẮC VIỆT (VN)
Lầu 4, 268 Tô Hiến Thành, phường 15, quận 10, thành phố Hồ Chí Minh

(511) Nhóm 35: Dịch vụ quảng cáo; môi giới quảng cáo; sản xuất phim quảng cáo; dịch vụ tìm kiếm nguồn tài trợ cho quảng cáo; tổ chức sự kiện nhằm mục đích quảng cáo và/hoặc kinh doanh; mua bán phần cứng, phần mềm và các linh kiện, thiết bị dùng cho máy tính.

Nhóm 38: Dịch vụ truyền thông, truyền tin và hình ảnh có hỗ trợ của máy vi tính; thông tin về viễn thông liên lạc; dịch vụ nhắn tin (vô tuyến điện thoại hoặc các phương tiện liên lạc điện tử khác); dịch vụ chia sẻ tài nguyên trên internet; cung cấp dịch vụ khai thác nội dung số trên internet; khai thác dịch vụ giá trị gia tăng trên mạng internet; dịch vụ truyền video theo yêu cầu qua điện thoại, điện thoại cầm tay, thiết bị truyền thông không dây và internet.

Nhóm 41: Cung cấp nội dung giải trí và/hoặc giáo dục đa truyền thông trên mạng máy tính và trên truyền hình; sản xuất các chương trình video âm nhạc phát trên mạng máy tính và trên truyền hình; cung cấp các tạp chí và bản tin trực tuyến và ngoại tuyến (ấn phẩm) trong lĩnh vực tin tức, giáo dục, thời tiết, thể thao, du lịch, các sự kiện hiện tại, thông tin tra cứu, thông tin việc làm, máy tính, công nghệ, mua sắm, đấu giá, phim ảnh, nhạc kịch, âm nhạc, sức khỏe, khoa học và tài chính; dịch vụ giải trí trên mạng máy tính và trên truyền hình; cung cấp các chương trình biểu diễn âm nhạc, video âm nhạc, phim ngắn, các buổi phỏng vấn nổi tiếng, chương trình nói chuyện, các chương trình truyền hình được duyệt trước, ảnh và các chương trình giải trí đa truyền thông khác thông qua các đường kết nối trực tuyến trên trang web; cung cấp âm nhạc được ghi lại không tải được; thông tin trong lĩnh vực âm nhạc, các bài bình luận và bài báo về âm nhạc, tất cả được truyền trên mạng máy tính; sản xuất phim (trừ phim quảng cáo) và sản xuất chương trình biểu diễn; sản xuất chương trình phát thanh và truyền hình; cung cấp chương trình truyền hình (không tải xuống được) thông qua dịch vụ video theo yêu cầu; tổ chức sự kiện/triển lãm nhằm mục đích giải trí, giáo dục.

---

(210) **4-2018-13342**

(540)

(220) 27.04.2018
(441) 25.07.2018
(531) A15.9.11; 26.3.1; 24.15.2; A24.15.7
(591) Cam, xanh lá cây, trắng, cam đậm.
(731) CÔNG TY CỔ PHẦN PHONG PHÚ SẮC VIỆT (VN)
Lầu 4, 268 Tô Hiến Thành, phường 15, quận 10, thành phố Hồ Chí Minh

(511) Nhóm 35: Dịch vụ quảng cáo; môi giới quảng cáo; sản xuất phim quảng cáo; dịch vụ tìm kiếm nguồn tài trợ cho quảng cáo; tổ chức sự kiện nhằm mục đích quảng cáo và/hoặc kinh doanh; mua bán phần cứng, phần mềm và các linh kiện, thiết bị dùng cho máy tính.

Nhóm 38: Dịch vụ truyền thông, truyền tin và hình ảnh có hỗ trợ của máy vi tính; thông tin về viễn thông liên lạc; dịch vụ nhắn tin (vô tuyến điện thoại hoặc các phương tiện liên lạc điện tử khác); dịch vụ chia sẻ tài nguyên trên internet; cung cấp dịch vụ khai thác nội dung số trên internet; khai thác dịch vụ giá trị gia tăng trên mạng internet; dịch vụ truyền video theo yêu cầu qua điện thoại, điện thoại cầm tay, thiết bị truyền thông không dây và internet.

Nhóm 41: Cung cấp nội dung giải trí và/hoặc giáo dục đa truyền thông trên mạng máy tính và trên truyền hình; sản xuất các chương trình video âm nhạc phát trên mạng máy tính và trên truyền hình; cung cấp các tạp chí và bản tin trực tuyến và ngoại tuyến (ấn phẩm) trong lĩnh vực tin tức, giáo dục, thời tiết, thể thao, du lịch, các sự kiện hiện tại, thông tin tra cứu, thông tin việc làm, máy tính, công nghệ, mua sắm, đấu giá, phim ảnh, nhạc kịch, âm nhạc, sức khỏe, khoa học và tài chính; dịch vụ giải trí trên mạng máy tính và trên truyền hình; cung cấp các chương trình biểu diễn âm nhạc, video âm nhạc, phim ngắn, các buổi phỏng vấn nổi tiếng, chương trình nói chuyện, các chương trình truyền hình được duyệt trước, ảnh và các chương trình giải trí đa truyền thông khác thông qua các đường kết nối trực tuyến trên trang web; cung cấp âm nhạc được ghi lại không tải được; thông tin trong lĩnh vực âm nhạc, các bài bình luận và bài báo về âm nhạc, tất cả được truyền trên mạng máy tính; sản xuất phim (trừ phim quảng cáo) và sản xuất chương trình biểu diễn; sản xuất chương trình phát thanh và truyền hình; cung cấp chương trình truyền hình (không tải xuống được) thông qua dịch vụ video theo yêu cầu; tổ chức sự kiện/triển lãm nhằm mục đích giải trí, giáo dục.

---

(210) **4-2018-13343**

(540)

(220) 27.04.2018
(441) 25.07.2018
(531) 3.7.16; A3.7.24; 26.1.2
(591) Xanh nước biển, trắng, đen.
(731) CÔNG TY CỔ PHẦN DU LỊCH VŨ XUYÊN (VN)
35 Trần Đình Đàn, phường Phước Mỹ, quận Sơn Trà, thành phố Đà Nẵng
(740) Văn phòng luật sư Phạm và Liên danh (PHAM & ASSOCIATES)

(511) Nhóm 39: Dịch vụ vận tải khách bằng đường bộ, đường thủy; dịch vụ du lịch, lữ hành nội địa, quốc tế.

---

(210) **4-2018-13344**

(540)

VPOWDERTECH

(220) 27.04.2018
(441) 25.07.2018
(731) AKZO NOBEL COATINGS INTERNATIONAL B.V. (NL)
Velperweg 76, 6824 BM Arnhem, The Netherlands
(740) Công ty TNHH Tư vấn sở hữu trí tuệ Việt (VIET IP CO.,LTD.)

(511) Nhóm 02: Thuốc màu; sơn phủ cụ thể là sơn tĩnh điện và sơn bóng, tất cả thuộc sơn; véc ni (trừ véc ni cách điện); chất tạo màu; sơn; chế phẩm và chất làm khô thuốc màu và véc ni; chất bảo quản gỗ; chất nhuộm màu gỗ; chất chống ăn mòn; hợp chất chống gỉ.

---

(210) **4-2018-13345**

(540)

BIGBEE

(220) 27.04.2018
(441) 25.07.2018
(731) CÔNG TY CỔ PHẦN DƯỢC PHẨM NUTIFINE (VN)
Số 8, đường Phạm Thế Hiển, phường Mỹ Phú, thành phố Cao Lãnh, tỉnh Đồng Tháp
(740) Công ty TNHH Tư vấn sở hữu trí tuệ Việt (VIET IP CO.,LTD.)

(511) Nhóm 05: Dược phẩm; thực phẩm cho em bé; thực phẩm chức năng.

Nhóm 28: Đồ chơi; trò chơi.

Nhóm 30: Bánh kẹo; bột ngũ cốc; trà; cà phê; ca cao; gia vị; mật ong.

---

(210) **4-2018-13346**

(540)

(220) 27.04.2018
(441) 25.07.2018
(531) 1.15.11; 3.4.11; A3.4.14
(731) CÔNG TY CỔ PHẦN TẬP ĐOÀN THIÊN LONG (VN)
Lô 6-8-10-12 đường số 3, khu công nghiệp Tân Tạo, quận Bình Tân, thành phố Hồ Chí Minh
(740) Công ty TNHH Tư vấn sở hữu trí tuệ Việt (VIET IP CO.,LTD.)

(511) Nhóm 16: Văn phòng phẩm; bút viết; bút lông bảng; bút dạ quang; bút máy; bút chì; tẩy (gôm); bảng học sinh; chất dính [keo dán] cho mục đích văn phòng hoặc gia dụng; mực bút máy; thước dùng trong học tập và văn phòng; tập vở; chuốt bút chì; phấn; compa; hộp đựng bút; bìa hồ sơ.

Nhóm 18: Cặp táp; ba lô; túi xách; va li; ví (bóp); ô (dù).

---

(210) **4-2018-13347**

(540)

(220) 27.04.2018
(441) 25.07.2018
(531) 1.15.11; A3.4.24; 3.4.11
(731) CÔNG TY CỔ PHẦN TẬP ĐOÀN THIÊN LONG (VN)
Lô 6-8-10-12 đường số 3, khu công nghiệp Tân Tạo, quận Bình Tân, thành phố Hồ Chí Minh
(740) Công ty TNHH Tư vấn sở hữu trí tuệ Việt (VIET IP CO.,LTD.)

(511) Nhóm 16: Văn phòng phẩm; bút viết; bút lông bảng; bút dạ quang; bút máy; bút chì; tẩy (gôm); bảng học sinh; chất dính [keo dán] cho mục đích văn phòng hoặc gia dụng; mực bút máy; thước dùng trong học tập và văn phòng; tập vở; chuốt bút chì; phấn; compa; hộp đựng bút; bìa hồ sơ.

Nhóm 18: Cặp táp; ba lô; túi xách; va li; ví (bóp); ô (dù).

---

(210) **4-2018-13348**

(540)

flexoffice.com

(220) 27.04.2018
(441) 25.07.2018
(531) A26.11.8
(591) Đỏ, đen, trắng.
(731) CÔNG TY CỔ PHẦN TẬP ĐOÀN THIÊN LONG (VN)
Lô 6-8-10-12 đường số 3, khu công nghiệp Tân Tạo, quận Bình Tân, thành phố Hồ Chí Minh
(740) Công ty TNHH Tư vấn sở hữu trí tuệ Việt (VIET IP CO.,LTD.)

(511) Nhóm 35: Dịch vụ quảng cáo, quan hệ công chúng (Public relations); cung cấp thông tin kinh doanh thông qua một trang web; lập chỉ mục trang web cho mục đích thương mại hay quảng cáo; cung cấp sàn giao dịch trực tuyến cho người mua và người bán hàng hoá và dịch vụ; dịch vụ giới thiệu sản phẩm trên các phương tiện truyền thông, cho mục đích bán lẻ; sản xuất các chương trình mua sắm trực tuyến; quảng cáo kiểu trả tiền cho mỗi lần nhấp chuột; dịch vụ quảng cáo trực tuyến trên mạng máy tính; tư vấn chiến lược truyền thông quảng cáo; cung cấp sàn giao dịch trực tuyến cho người mua và người bán hàng hoá và dịch vụ; cho thuê thời gian quảng cáo trên các phương tiện truyền thông; tối ưu hóa công cụ tìm kiếm để đẩy mạnh bán hàng; dịch vụ thương mại điện tử, cụ thể là mua bán trực tuyến hàng gia dụng (bát, đĩa, cốc, chén), thiết bị điện tử (máy vi tính, máy ảnh, máy quay phim, ti vi, đồng hồ thông minh, đầu đĩa, đầu videô, máy nghe nhạc, máy thu phát sóng, đầu karaoke), thiết bị ngoại vi (màn hình máy tính, ổ đĩa mềm, ổ cứng gắn ngoài hoặc ổ cứng di động, USB, chuột máy tính, bàn phím máy tính, máy in, loa máy tính, máy chiếu, máy photocopy), thiết bị nghe nhìn, hàng điện máy (máy điều hòa nhiệt độ, máy sưởi, tủ lạnh, máy giặt, máy bơm, bình nóng lạnh, quạt, máy sấy quần áo), điện thoại và các phụ kiện của chúng, quần áo, giày dép, phụ kiện thời trang, dược phẩm, thực phẩm chức năng, mỹ phẩm, nước hoa, chế phẩm vệ sinh, đồ trang sức, thực phẩm, hàng nông sản, lâm sản, thủy hải sản, chăn, ga, gối, đệm, rèm cửa, thảm, dụng cụ thể thao, máy tập thể dục thể thao, đồ chơi, vali, túi xách, ví, dụng cụ làm vườn, dụng cụ cầm tay (máy khoan cầm tay, dao kéo), thiết bị cầm tay (điện thoại di động, máy tính bảng), sách báo, tạp chí, văn phòng phẩm, bấm kim (đồ dùng văn phòng phẩm), bấm lỗ (đồ dùng văn phòng phẩm), bảng viết (văn phòng phẩm), băng keo, bảng tên, băng xóa (xóa kéo, xóa giấy), bút xóa, gôm (văn phòng phẩm,) bìa kẹp hồ sơ, mực dùng cho các loại bút viết, bút viết có sẵn mực, bút chì, bút bi, bút chì màu, bút dạ quang, bút lông, bút máy, bút sáp, bút viết trên phim máy chiếu, gọt (chuốt) bút chì, compa, dao rọc giấy (đồ dùng văn phòng), đế cắm bút, đinh ghim (văn phòng phẩm), dụng cụ gỡ kim (đồ dùng văn phòng), đồ lau bảng (đồ dùng văn phòng), giá vẽ, giấy dùng trong văn phòng và học tập, giấy vẽ, giấy ghi chú, keo (hồ) dính dùng trong văn phòng, hộp bút, dụng cụ cắt rọc giấy (đồ dùng văn phòng), kẹp giấy, khay đựng văn phòng phẩm, khay pha màu, kim bấm, màu vẽ, ruột bút

chì, ru băng mực, nhãn dán dùng cho văn phòng và học tập, phấn, ruột bút viết, sáp nặn, sổ tay, tập (vở) học sinh, thước (dùng trong văn phòng, học tập, vẽ), đồ chứa đựng dùng cho gia đình bằng gốm sứ thủy tinh, đồ điện gia dụng (bếp điện, nồi cơm điện, máy rửa bát, bàn là, lò vi sóng, máy hút bụi, máy sấy tóc, máy xay sinh tố, máy làm sữa chua, máy lọc nước, máy pha cà phê, đèn điện), máy móc xây dựng, máy dùng trong nông nghiệp, ô tô, xe máy, thiết bị và dụng cụ làm đẹp, đồ dùng cho trẻ sơ sinh; mua bán: phần mềm tin học, các hệ thống mạng và giải pháp công nghệ phục vụ hoạt động thanh toán, chuyển khoản qua mạng viễn thông internet và thanh toán, chuyển khoản tự động, các nội dung và dịch vụ giá trị gia tăng trên mạng điện thoại di động và trên mạng internet, thương mại điện tử để hỗ trợ khách hàng qua mạng internet và quản lý cơ sở dữ liệu khách hàng qua mạng internet.

Nhóm 38: Cung cấp các kênh viễn thông cho dịch vụ mua hàng từ xa.

Nhóm 40: Dịch vụ in; in ốp sét; in mẫu vẽ; in trên lụa; in ấn tờ rơi, ấn phẩm cầm tay, quảng cáo.

Nhóm 42: Tạo ra và duy trì trang web cho người khác; dịch vụ máy tính, cụ thể là dịch vụ nhà cung cấp lưu trữ điện toán đám mây; dịch vụ máy tính được cung cấp trực tuyến từ internet, cụ thể là tích hợp môi trường điện toán đám mây riêng và công cộng; dịch vụ máy tính, cụ thể là cung cấp quản lý từ xa hoặc tại chỗ công nghệ thông tin cho người khác, giúp khách hàng áp dụng hoặc chuyển sang môi trường điện toán đám mây, tích hợp môi trường đám mây với các công cụ công nghệ thông tin khác, cho phép dịch vụ hoạt động hàng ngày; cung cấp môi trường điện toán đám mây cho các doanh nghiệp, các nhóm và cá nhân để tạo ra các ứng dụng di động; phát triển, nhận diện và hỗ trợ phần mềm và giải pháp công nghệ thông tin về vấn đề trải nghiệm và hiệu suất, tăng tốc quy trình và tự động hóa quy trình phát triển và cài đặt giải pháp phần mềm và công nghệ cho mục đích thương mại điện tử, nền tảng tiếp thị kỹ thuật số, hợp tác xã hội trực tuyến, và quản lý quan hệ khách hàng mạng xã hội.

---

(210) **4-2018-13349**

(540)

(220) 27.04.2018
(441) 25.07.2018
(531) 2.9.1; A25.7.7
(731) TOEI ANIMATION CO., LTD (JP)
4- 10-1, Nakano, Nakano-ku, Tokyo 164-0001 Japan
(740) Công ty TNHH Tư vấn sở hữu trí tuệ Việt (VIET IP CO.,LTD.)

(511) Nhóm 16: Lịch; truyện tranh; sổ tay; đồ dùng cho trường học [văn phòng phẩm]; văn phòng phẩm; giấy dính.

Nhóm 18: Ba lô, bao/túi/bị/xắc; túi sách học sinh; cặp học sinh; túi đeo vai học sinh; túi mua hàng; vali.

Nhóm 25: Quần áo, trang phục; đồ đi ở chân; dép; giày; quần áo lót; áo mưa.

Nhóm 29: Khoanh khoai tây rán giòn; lát khoai tây rán giòn; kem [sản phẩm sữa], sữa; sản phẩm sữa; xúc xích; lạp xưởng; sữa chua.

Nhóm 30: Kẹo; kẹo cao su; sôcôla; bánh kẹo; kem lạnh; mì sợi.

Nhóm 32: Bia; đồ uống không có cồn; nước ép trái cây; nước quả ép; nước khoáng [đồ uống]; nước ngọt; nước [đồ uống].

---

(210) **4-2018-13350**

(540)

(220) 27.04.2018
(441) 25.07.2018
(531) 2.3.30; 2.5.30; 2.5.3; 3.7.17; 4.1.2; 4.1.3
(731) TOEI ANIMATION CO., LTD (JP)
4-10-1, Nakano, Nakano-ku, Tokyo 164-0001 Japan
(740) Công ty TNHH Tư vấn sở hữu trí tuệ Việt (VIET IP CO.,LTD.)

(511) Nhóm 16: Lịch; truyện tranh; sổ tay; đồ dùng cho trường học [văn phòng phẩm]; văn phòng phẩm; giấy dính.

Nhóm 18: Ba lô; bao/túi/bị/xắc; túi sách học sinh; cặp học sinh, túi đeo vai học sinh; túi mua hàng; vali.

Nhóm 25: Quần áo, trang phục; đồ đi ở chân; dép; giày; quần áo lót; áo mưa.

Nhóm 29: Khoanh khoai tây rán giòn, lát khoai tây rán giòn; kem [sản phẩm sữa]; sữa; sản phẩm sữa; xúc xích, lạp xưởng, sữa chua.

Nhóm 30: Kẹo; kẹo cao su; sôcôla; bánh kẹo; kem lạnh; mì sợi.

Nhóm 32: Bia; đồ uống không có cồn; nước ép trái cây, nước quả ép; nước khoáng [đồ uống]; nước ngọt; nước [đồ uống].

---

(210) **4-2018-13351**

(540)

(220) 27.04.2018
(441) 25.07.2018
(531) 2.3.30; 2.5.30; 2.5.3; 3.7.17; 4.1.2; A25.7.7; 2.9.1; 4.1.3
(731) TOEI ANIMATION CO., LTD (JP)
4-10-1, Nakano, Nakano-ku, Tokyo 164-0001 Japan
(740) Công ty TNHH Tư vấn sở hữu trí tuệ Việt (VIET IP CO.,LTD.)

(511) Nhóm 16: Lịch; truyện tranh; sổ tay; đồ dùng cho trường học [văn phòng phẩm]; văn phòng phẩm; giấy dính.

Nhóm 18: Ba lô; bao/túi/bị/xắc; túi sách học sinh; cặp học sinh, túi đeo vai học sinh; túi mua hàng; vali.

Nhóm 25: Quần áo, trang phục; đồ đi ở chân; dép; giày; quần áo lót; áo mưa.

Nhóm 29: Khoanh khoai tây rán giòn, lát khoai tây rán giòn; kem [sản phẩm sữa]; sữa; sản phẩm sữa; xúc xích, lạp xưởng, sữa chua.

Nhóm 30: Kẹo; kẹo cao su; sôcôla; bánh kẹo; kem lạnh; mì sợi.

Nhóm 32: Bia; đồ uống không có cồn; nước ép trái cây, nước quả ép; nước khoáng [đồ uống]; nước ngọt; nước [đồ uống].

---

(210) **4-2018-13352**

(540)

Rồng Đất Việt PNYT

(220) 27.04.2018
(441) 25.07.2018
(531) 4.3.3; 26.1.1; 25.5.25; A5.3.13; A5.3.15
(591) Vàng cam, xanh lá cây, nâu, trắng.
(731) CÔNG TY CỔ PHẦN RỒNG ĐẤT VIỆT PNYT (VN)
19 đường 59, phường 14, quận Gò Vấp, thành phố Hồ Chí Minh
(740) Công ty TNHH Dịch vụ thương mại và sở hữu công nghiệp Song Ngọc (I.P.T.S.)

(511) Nhóm 35: Buôn bán hạt giống, cây giống, phân bón, thuốc bảo vệ thực vật như: thuốc trừ sâu, thuốc diệt cỏ, chất diệt nấm, thuốc diệt chuột, thuốc điều hoà sinh trưởng cho cây trồng, các loại nông sản như: thanh long, cam, quýt, hồng, tiêu, rau củ quả, sầu riêng, thơm (dứa), cà phê, điều, ớt, đậu bắp, bắp (ngô), xoài, mít, nhãn, đu đủ, dâu tây, chuối, ổi, gạo.

---

(210) **4-2018-13353**

(540)

TSPump
PUQUYPump

(220) 27.04.2018
(441) 25.07.2018
(731) ĐINH VĂN SẮC (VN)
Km 38, xã Êaphê, huyện Krông-Pắc, tỉnh Đắk Lắk
(740) Công ty TNHH Dịch vụ thương mại và sở hữu công nghiệp Song Ngọc (I.P.T.S.)

(511) Nhóm 07: Máy bơm; máy bơm nước.

Nhóm 35: Mua bán mô tơ, máy bơm nước, bơm điện thả chìm trong nước, bơm hỏa tiễn (máy bơm thả chìm trong nước và có hình trụ dài), động cơ điện, máy phát điện.

---

(210) **4-2018-13354**

(540)

Q M
QUOC MINH
OUOC MINH GAS

(220) 27.04.2018
(441) 25.07.2018
(531) 26.4.2; 1.15.5
(591) Đỏ, cam, hồng, trắng, đen.
(731) CÔNG TY TRÁCH NHIỆM HỮU HẠN DUY PHÁT (VN)
Số 494A, ấp Minh Phong, xã Bình An, huyện Châu Thành, tỉnh Kiên Giang

(511) Nhóm 35: Mua bán khí ga (gas).

---

(210) **4-2018-13355**

(540)

THE BEST GAS TBG

(220) 27.04.2018
(441) 25.07.2018
(531) 1.15.5; A1.1.10; A1.1.2; A26.11.8
(591) Đỏ, cam, hồng, trắng, đen.
(731) CÔNG TY TRÁCH NHIỆM HỮU HẠN DUY PHÁT (VN)
Số 494A, ấp Minh Phong, xã Bình An, huyện Châu Thành, tỉnh Kiên Giang

(511) Nhóm 06: Đồ chứa bằng kim loại dùng chứa khí nén và nhiên liệu dạng lỏng: bình, chai, bồn.

Nhóm 35: Mua bán khí ga (gas).

---

(210) **4-2018-13356**

(540)

GLOW TONIC

(220) 27.04.2018
(441) 25.07.2018
(731) SJOVIK LIMITED (GB)
P.O. Box 161, Sir William Place, St. Peter Port, Channel Islands GY1 4EZ, Guernsey
(740) Công ty TNHH Sở hữu công nghiệp Sao Bắc Đẩu (SAO BAC DAU IP CO.,LTD)

(511) Nhóm 03: Chế phẩm chăm sóc da không chứa thuốc; mỹ phẩm; đồ trang điểm; phấn trang điểm; phấn nền; phấn bôi toàn thân (không chứa thuốc); phấn bôi mặt (không chứa thuốc); phấn làm sáng da mặt (có thành phần bắt sáng giúp da sáng tự nhiên); mỹ phẩm tạo khối (điểm nhấn) cho mặt; kem bôi mặt; kem bôi toàn thân (không chứa thuốc); dầu bôi cơ thể (không dùng cho mục đích y tế); các chế phẩm làm sạch da mặt; sữa rửa mặt và làm sạch cơ thể dạng bọt; nước làm sạch sâu và cân bằng độ ẩm trên da; kem bôi ban đêm; mỹ phẩm dùng để tẩy trang; kem dưỡng da; tinh chất dưỡng da (serum); chất làm sạch da; chất dưỡng ẩm cho da; mặt nạ làm đẹp; mặt nạ làm sạch da; sản phẩm chăm sóc móng (tay và chân); sơn móng (tay và chân); chất tẩy sơn móng (tay và chân); nước sơn móng (tay và chân); mỹ phẩm tạo bóng trên mí mắt; kem mắt (không chứa thuốc); thuốc bôi lông mi mắt (mascara); bút chì kẻ mắt; phấn mắt; thuốc màu cho lông mi; dung dịch giữ màu mắt lâu phai (eye colour sealer); bút kẻ mắt; bút viền mí mắt; bút chì kẻ lông mày; mỹ phẩm tạo nét (định hình) để trang điểm mắt; nhũ lấp lánh để trang điểm (mỹ phẩm); son môi; bút kẻ viền môi; chì kẻ môi; son bóng; kem dưỡng môi; son môi dạng lỏng (lacquer); son dưỡng môi dạng sáp; sáp bôi môi (không chứa thuốc); phấn lỏng má hồng (dạng gel); phấn bắt sáng thoa mặt; bộ mỹ phẩm; bộ dụng cụ làm đẹp; dầu gội đầu; dầu xa; sữa tắm tạo bọt; muối tắm; nước hoa; nước hoa có nồng độ nhẹ (eau de toilettes); nước thơm xịt cơ thể; nước dưỡng thể; hộp phấn nén hay bộ mỹ phẩm có chứa một hoặc nhiều sản phẩm trên.

---

(210) **4-2018-13357**

(540)

pixi

(220) 27.04.2018
(441) 25.07.2018
(731) SJOVIK LIMITED (GB)
P.O. Box 161, Sir William Place, St. Peter Port, Channel Islands GY1 4EZ, Guernsey
(740) Công ty TNHH Sở hữu công nghiệp Sao Bắc Đẩu (SAO BAC DAU IP CO.,LTD)

(511) Nhóm 03: Mỹ phẩm; đồ trang điểm; phấn trang điểm; phấn nền; phấn bôi má; phấn bôi toàn thân (không chứa thuốc); phấn bôi mặt (không chứa thuốc); phấn làm sáng da mặt (có thành phần bắt sáng giúp da sáng tự nhiên); mỹ phẩm tạo khối (điểm nhấn) cho mặt; phấn nén thoa mặt; kem bôi mặt; chế phẩm chăm sóc da; kem bôi toàn thân (không chứa thuốc); dầu bôi cơ thể (không dùng cho mục đích y tế); các chế phẩm làm sạch da mặt; sữa rửa mặt và làm sạch cơ thể dạng bọt; nước làm sạch sâu và cân bằng độ ẩm trên da; kem bôi ban đêm; mỹ phẩm dùng để tẩy trang; kem dưỡng da; tinh chất dưỡng da (serum); chất làm sạch da; chất dưỡng ẩm cho da; mặt nạ làm đẹp; mặt nạ làm sạch da; sản phẩm chăm sóc móng (tay và chân); sơn móng (tay và chân); chất tẩy sơn móng (tay và chân); nước sơn móng (tay và chân); mỹ phẩm tạo bóng trên mí mắt; kem mắt (không chứa thuốc); thuốc bôi lông mi mắt (mascara); bút chì kẻ mắt; phấn mắt; thuốc màu cho lông mi; dung dịch giữ màu mắt lâu phai (eye colour sealer); bút kẻ mắt; bút viền mí mắt; bút chì kẻ lông mày; mỹ phẩm tạo nét (định hình) để trang điểm mắt; nhũ lấp lánh để trang điểm (mỹ phẩm); son môi; bút kẻ viền môi; chì kẻ môi; son bóng; kem dưỡng môi; son môi dạng lỏng (lacquer); son dưỡng môi dạng sáp; sáp bôi môi (không chứa thuốc); phấn lỏng má hồng (dạng gel); phấn bắt sáng thoa mặt; bộ mỹ phẩm; bộ dụng cụ làm đẹp; dầu gội đầu; dầu xả; sữa tắm tạo bọt; muối tắm; nước hoa; nước hoa có nồng độ nhẹ (eau de toilettes); nước thơm xịt cơ thể; nước dưỡng thể; hộp phấn nén hay bộ mỹ phẩm có chứa một hoặc nhiều sản phẩm trên.

---

(210) **4-2018-13358**

(540)

NHỚ THƯƠNG

(220) 02.05.2018
(441) 25.07.2018
(591) Đỏ.
(731) LÊ THỊ THƯƠNG (VN)
Ô D20 đường Tôn Thất Thuyết, KĐT mới Cầu Giấy, phường Dịch Vọng, quận Cầu Giấy, thành phố Hà Nội

(511) Nhóm 29: Dầu có thể ăn được; dầu vừng; dầu hoa hướng dương cho thực phẩm; dầu ngô; dầu hạt lanh cho mục đích nấu ăn; dầu dừa.

---

(210) **4-2018-13359**

(540)

HMI® Nhôm hệ cao cấp
Bền vững & sang trọng

(220) 02.05.2018
(441) 25.07.2018
(531) A26.11.12; A26.11.8; 26.2.7; 26.4.2
(591) Trắng, xanh, đỏ.
(731) CÔNG TY TNHH XÂY DỰNG VÀ THƯƠNG MẠI HIỂN VÂN (VN)
Số 385, Nguyễn Thái Học, tổ 20, phường Hồng Hà, thành phố Yên Bái, tỉnh Yên Bái

(511) Nhóm 06: Vật liệu xây dựng bằng kim loại (các sản phẩm thanh kim loại định hình).

---

(210) **4-2018-13360**

(540)

(220) 02.05.2018
(441) 25.07.2018
(531) A26.11.12; 1.15.23; 25.5.25
(591) Xanh tím than, xanh lá cây, trắng.
(731) CÔNG TY TNHH BILI VIỆT NAM (VN)
Thôn Yên Thường, xã Yên Thường, huyện Gia Lâm, thành phố Hà Nội

(511) Nhóm 16: Giấy vệ sinh, khăn lau bằng giấy, khăn tay bỏ túi bằng giấy, khăn ăn bằng giấy, giấy bao gói, khăn giấy để tẩy trang.

---

(210) **4-2018-13362**

(540)

(220) 02.05.2018
(441) 25.07.2018
(531) 26.1.1; 1.15.23
(731) CÔNG TY TNHH METACO TRƯỜNG VĂN (VN)
Số 10, ngõ 1, khu tập thể nhà máy nước Xa La, phường Phúc La, quận Hà Đông, thành phố Hà Nội

(511) Nhóm 03: Mỹ phẩm.

Nhóm 05: Thực phẩm chức năng.

Nhóm 44: Dịch vụ thẩm mỹ viện; chăm sóc sức khỏe; xoa bóp; dịch vụ tắm hơi; dịch vụ spa.

---

(210) **4-2018-13363**

(540)

(220) 02.05.2018
(441) 25.07.2018
(531) 26.1.1; 25.5.1; A26.11.8; 3.7.17
(591) Trắng, xanh dương, xanh da trời
(731) CÔNG TY CỔ PHẦN ĐẦU TƯ VÀ PHÁT TRIỂN CẢNG ĐÌNH VŨ (VN)
Cảng Đình Vũ, phường Đông Hải 2, quận Hải An, thành phố Hải Phòng
(740) Công ty Luật TNHH MINH KHUÊ (MK LAW FIRM)

(511) Nhóm 35: Dịch vụ mua bán các sản phẩm: xăng, nhiên liệu, tấm thép, ống thép, dây thép, thép dạng thô hoặc bán thành phẩm, quặng sắt, tấm sắt, đai truyền cho đăng tải, đai truyền cho máy móc, ống nồi hơi [bộ phận của máy], máy khoan mỏ, giá đỡ ổ trục cho máy móc, cầu trục; dịch vụ đại lý xuất nhập khẩu.

Nhóm 36: Quản lý bất động sản; cho thuê văn phòng [bất động sản]; dịch vụ đại lý bất động sản; thu tiền thuê nhà, bất động sản; quản lý các căn hộ cho thuê; môi giới.

Nhóm 37: Dịch vụ xây, lát; xây dựng; phá dỡ các công trình xây dựng; cho thuê thiết bị xây dựng; khai thác mỏ; dịch vụ khai thác đá.

Nhóm 39: Vận tải; vận chuyển hàng hoá; cho thuê xe, cho thuê kho chứa hàng; dịch vụ bốc dỡ; sắp xếp các chuyến du lịch.

Nhóm 43: Dịch vụ khách sạn; dịch vụ cơ sở lưu trú tạm thời [khách sạn, nhà trọ]; dịch vụ quán ăn tự phục vụ; dịch vụ nhà nghỉ du lịch; đặt chỗ khách sạn; cho thuê nhà di động.

---

(210) **4-2018-13364**

(540)

DINH VU PORT

(220) 02.05.2018
(441) 25.07.2018
(531) 26.1.1; 25.5.1; A26.11.8; 3.7.17
(591) Trắng, xanh dương, xanh da trời.
(731) CÔNG TY CỔ PHẦN ĐẦU TƯ VÀ PHÁT TRIỂN CẢNG ĐÌNH VŨ (VN)
Cảng Đình Vũ, phường Đông Hải 2, quận Hải An, thành phố Hải Phòng
(740) Công ty Luật TNHH MINH KHUÊ (MK LAW FIRM)

(511) Nhóm 35: Dịch vụ mua bán các sản phẩm: xăng, nhiên liệu, tấm thép, ống thép, dây thép, thép dạng thô hoặc bán thành phẩm, quặng sắt, tấm sắt, đai truyền cho đăng tải, đai truyền cho máy móc, ống nồi hơi [bộ phận của máy], máy khoan mỏ, giá đỡ ổ trục cho máy móc, cầu trục; dịch vụ đại lý xuất nhập khẩu.

Nhóm 43: Dịch vụ khách sạn; dịch vụ cơ sở lưu trú tạm thời [khách sạn, nhà trọ]; dịch vụ quán ăn tự phục vụ; dịch vụ nhà nghỉ du lịch; đặt chỗ khách sạn; cho thuê nhà di động.

---

(210) **4-2018-13365**

(540)

Kups Coffee

(220) 02.05.2018
(441) 25.07.2018
(731) NGUYỄN QUANG VIỆT (VN)
Số 27, ngõ 47, đường Hoàng Mai, phường Hoàng Văn Thụ, quận Hoàng Mai, thành phố Hà Nội
(740) Công ty Luật TNHH MINH KHUÊ (MK LAW FIRM)

(511) Nhóm 43: Dịch vụ quán cà phê; dịch vụ quán ăn tự phục vụ; dịch vụ cung cấp thức ăn, đồ uống do nhà hàng thực hiện; dịch vụ nhà hàng ăn uống; dịch vụ quán rượu nhỏ; dịch vụ khách sạn.

---

(210) **4-2018-13366**

(540)

(220) 02.05.2018
(441) 25.07.2018
(531) 1.15.23; 26.1.2; 1.15.15
(591) Nâu, cam, trắng, đen.
(731) NGUYỄN ĐỨC THÀNH (VN)
Số nhà 21 ngõ 252/94/2 đường Đại Mỗ, phường Đại Mỗ, quận Nam Từ Liêm, thành phố Hà Nội

(511) Nhóm 30: Cà phê.

---

(210) **4-2018-13367**

(540)

(220) 02.05.2018
(441) 25.07.2018
(531) A5.3.13; A26.11.12
(731) CÔNG TY TNHH CHẾ BIẾN THỰC PHẨM ĐỒNG NAI (VN)
Khu 6, ấp Bàu Cá, xã Trung Hòa, huyện Trảng Bom, tỉnh Đồng Nai

(511) Nhóm 29: Thịt; thịt lợn; thịt đóng hộp; thịt ướp muối; thịt đông khô; thịt giăm bông, đùi lợn muối; thịt đã được bảo quản; chiết xuất của thịt; xúc xích, lạp xưởng; gia cầm không còn sống.

Nhóm 40: Giết mổ động vật; bảo quản thực phẩm và đồ uống; làm đông lạnh thực phẩm; xông khói thực phẩm.

---

(210) **4-2018-13368**

(540)

(220) 02.05.2018
(441) 25.07.2018
(531) 26.1.2; 2.1.1; 2.1.11; A5.3.13
(591) Đỏ, vàng, xanh lá đậm, xanh lá nhạt, trắng, đen, xám, vàng nhạt.
(731) CÔNG TY TNHH ĐẦU TƯ SẢN XUẤT KINH DOANH HOÀNG GIA (VN)
55 Nguyễn Thanh Tuyền, phường 2, quận Tân Bình, thành phố Hồ Chí Minh

(511) Nhóm 30: Gạo; bột và chế phẩm làm từ ngũ cốc; bột gạo dùng cho mục đích nấu nướng.

---

(210) **4-2018-13370**

(540)

(220) 02.05.2018
(441) 25.07.2018
(531) 24.15.21; 26.3.23; 18.1.23; A18.1.8
(591) Da cam, trắng.
(731) CÔNG TY CỔ PHẦN ĐẦU TƯ 2424 (VN)
06 Phó Đức Chính, phường Ba Đình, thành phố Thanh Hóa, tỉnh Thanh Hóa

(511) Nhóm 09: Phần mềm ứng dụng (trên máy tính, nền tảng di động), website liên quan đến cho thuê xe ô tô và tất cả các loại hình dịch vụ cho thuê xe chở khách.

Nhóm 12: Phương tiện giao thông trên đường bộ (ô tô, xe máy).

Nhóm 39: Dịch vụ chuyên chở người và hàng hóa.

---

(210) **4-2018-13371**

(540)

(220) 02.05.2018
(441) 25.07.2018
(531) 7.3.1; A26.11.9; 26.11.3; 26.4.4
(591) Xanh lam, trắng.
(731) CÔNG TY TNHH NEWBOSS VIỆT NAM (VN)
Tầng 2 số 16 liền kề 15 Khu đô thị Xa La, phường Phúc La, quận Hà Đông, thành phố Hà Nội

(511) Nhóm 11: Hệ thống thiết bị vệ sinh dùng trong nhà tắm và nhà vệ sinh thuộc nhóm này (như vòi hoa sen, lavabo, bồn cầu, bồn tắm, chậu rửa bát); hệ thống và thiết bị nấu nướng thuộc nhóm này (như bếp gas, bếp từ, máy hút mùi, lò nướng.

Nhóm 35: Mua bán; xuất nhập khẩu các loại thiết bị vệ sinh; thiết bị nấu nướng, các loại phụ kiện nhà bếp, phụ kiện phòng tắm, phụ kiện khác bằng kim loại như bản lề, khóa cửa, chốt cửa, tay nắm cửa, ốc vít.

---

(210) **4-2018-13372**

(540)

(220) 02.05.2018
(441) 25.07.2018
(531) 2.9.4; 26.1.1; A26.11.12
(591) Đỏ, xanh dương, trắng.
(731) CÔNG TY TNHH GIẢI PHÁP CÔNG NGHỆ VIETHAS (VN)
116/18, Thiên Phước, phường 9, quận Tân Bình, thành phố Hồ Chí Minh

(511) Nhóm 09: Máy chấm công bằng thẻ; máy chấm công bằng dấu vân tay, máy đếm tiền; máy tính tiền điện tử; hệ thống kiểm soát cửa ra vào bằng dấu vân tay, hệ thống kiểm soát cửa ra vào bằng thẻ cảm ứng.

---

(210) **4-2018-13373**

(540)

(220) 02.05.2018
(441) 25.07.2018
(531) 26.5.1; 24.15.21
(591) Đỏ, trắng.
(731) CÔNG TY TNHH GIẢI PHÁP CÔNG NGHỆ VIETHAS (VN)
116/18, Thiên Phước, phường 9, quận Tân Bình, thành phố Hồ Chí Minh

(511) Nhóm 09: Máy chấm công bằng thẻ; máy chấm công bằng dấu vân tay, máy đếm tiền; máy tính tiền điện tử; hệ thống kiểm soát cửa ra vào bằng dấu vân tay, hệ thống kiểm soát cửa ra vào bằng thẻ cảm ứng.

---

(210) **4-2018-13374**

(540)

SIEVEMES

(220) 02.05.2018
(441) 25.07.2018
(591) Xanh dương, trắng.
(731) CÔNG TY TNHH GIẢI PHÁP CÔNG NGHỆ VIETHAS (VN)
116/18, Thiên Phước, phường 9, quận Tân Bình, thành phố Hồ Chí Minh

(511) Nhóm 09: Công tắc điện, bảng điều khiển [điện], thiết bị điều khiển từ xa, bộ ngắt, hệ thống báo trộm, thiết bị báo cháy, thiết bị dò khói.

---

(210) **4-2018-13375**

(540)

eWeLink

(220) 02.05.2018
(441) 25.07.2018
(591) Xanh dương, trắng.
(731) CÔNG TY TNHH GIẢI PHÁP CÔNG NGHỆ VIETHAS (VN)
116/18, Thiên Phước, phường 9, quận Tân Bình, thành phố Hồ Chí Minh

(511) Nhóm 09: Công tắc điện, bảng điều khiển [điện], thiết bị điều khiển từ xa, bộ ngắt, hệ thống báo trộm, thiết bị báo cháy, thiết bị dò khói.

---

(210) **4-2018-13376**

(540)

SZSIEMINS

(220) 02.05.2018
(441) 25.07.2018
(591) Xanh dương, trắng.
(731) CÔNG TY TNHH GIẢI PHÁP CÔNG NGHỆ VIETHAS (VN)
116/18, Thiên Phước, phường 9, quận Tân Bình, thành phố Hồ Chí Minh

(511) Nhóm 09: Công tắc điện, bảng điều khiển [điện], thiết bị điều khiển từ xa, bộ ngắt, hệ thống báo trộm, thiết bị báo cháy, thiết bị dò khói.

---

(210) **4-2018-13377**

(540)

Xprinter

(220) 02.05.2018
(441) 25.07.2018
(591) Đỏ, xanh dương, trắng.
(731) CÔNG TY TNHH GIẢI PHÁP CÔNG NGHỆ VIETHAS (VN)
116/18, Thiên Phước, phường 9, quận Tân Bình, thành phố Hồ Chí Minh

(511) Nhóm 09: Máy in kim; máy in laze; máy in dùng với máy vi tính; thiết bị đọc mã vạch; máy tạo tem điện tử, máy tạo tem điện tử dùng cho máy vi tính.

---

(210) **4-2018-13378**

(540)

(220) 02.05.2018
(441) 25.07.2018
(531) 18.3.2; 18.3.23
(731) LÊ NGỌC HÒA (VN)
24 Phan Đình Phùng, phường Tân An, thành phố Hội An, tỉnh Quảng Nam

(511) Nhóm 43: Dịch vụ khách sạn; dịch vụ đặt phòng trong khách sạn; dịch vụ cho thuê phòng họp cho các cuộc hội thảo và triển lãm; dịch vụ cung cấp thực phẩm và đồ uống (do nhà hàng thực hiện).

---

(210) **4-2018-13379**

(540)

CALODIA

(220) 02.05.2018
(441) 25.07.2018
(731) NGUYỄN THỊ MẬU (VN)
713/30/10 Lê Đức Thọ, phường 16, quận Gò Vấp, thành phố Hồ Chí Minh

(511) Nhóm 05: Chế phẩm dược để kích thích mọc tóc.

---

(210) **4-2018-13381**

(540)

(220) 02.05.2018
(441) 25.07.2018
(531) A3.7.24; 3.7.16; 26.1.1; 3.7.20
(591) Xám, vàng, trắng, xanh lá mạ.
(731) CÔNG TY TNHH NGUYÊN YẾN VIỆT (VN)
L23 -24 khu Đông Xuân An, phường Xuân An, thành phố Phan Thiết, tỉnh Bình Thuận

(511) Nhóm 29: Yến sào (tổ yến).

Nhóm 35: Mua bán yến sào, sản phẩm từ tổ yến.

---

(210) **4-2018-13382**

(540)

(220) 02.05.2018
(441) 25.07.2018
(531) 26.1.1; A26.11.12
(591) Xanh da trời, trắng bạc.
(731) CHÂU THANH TUẤN (VN)
39/9 Hồ Xuân Hương, phường Mũi Né, thành phố Phan Thiết, tỉnh Bình Thuận

(511) Nhóm 35: Dịch vụ quảng cáo; mua bán phim ảnh.

Nhóm 41: Dịch vụ sản xuất phim, video (không dùng cho mục đích quảng cáo).

---

(210) **4-2018-13384**

(540)

Rủng Rỉnh

(220) 02.05.2018
(441) 25.07.2018
(531) 26.1.1; A26.1.18
(591) Cam, xanh lá, xám, trắng.
(731) CÔNG TY TNHH CỐC CỐC (VN)
Phòng 1202, tầng 12, tòa nhà HITTC, 185 Giảng Võ, phường Cát Linh, quận Đống Đa, thành phố Hà Nội

(511) Nhóm 09: Phần mềm ứng dụng máy tính có thể tải về; phần mềm máy tính (ghi sẵn); chương trình máy vi tính (phần mềm có thể tải xuống được), máy vi tính.

Nhóm 35: Sàn thương mại điện tử cho các mặt hàng: thiết bị, dụng cụ thể dục, thể thao (trừ súng đạn thể thao, vũ khí thô sơ), sữa, sản phẩm từ sữa và trứng, bột ăn dặm, bột ngũ cốc, thực phẩm chức năng, vitamin tổng hợp (trừ dược phẩm), rượu vang, bia có chứa cồn nồng độ thấp hoặc không chứa cồn, máy vi tính, thiết bị ngoại vi, phần mềm và thiết bị viễn thông, sách, báo, tạp chí, văn phòng phẩm, trò chơi, đồ chơi, dụng cụ y tế, mỹ phẩm và vật phẩm vệ sinh, đồng hồ, kính mắt, máy ảnh, vật liệu ảnh, thức ăn cho động vật cảnh, hàng lưu niệm, đồ điện gia dụng, giường, tủ, bàn ghế, đồ nội thất tương tự, đèn, bộ đèn điện, dụng cụ và đồ dùng nhà bếp, dụng cụ và đồ làm vườn, đồ dùng cho nhà tắm và phòng giặt, xe nôi, xe đẩy, ghế ăn trẻ em, bình sữa, phụ kiện chăm sóc em bé, đồ dùng cho thú nuôi, vật cảnh; quảng cáo; dịch vụ so sánh giá cả; nghiên cứu thị trường.

---

(210) **4-2018-13385**

(540)

NU COLOUR POWERLIPS

(220) 02.05.2018
(441) 25.07.2018
(731) NSE PRODUCTS, INC. (US)
75 West Center Street, Provo, Utah 84601, USA
(740) Văn phòng luật sư Phạm và Liên danh (PHAM & ASSOCIATES)

(511) Nhóm 03: Mỹ phẩm; son môi; bút kẻ viền môi; chế phẩm giữ ẩm môi (mỹ phẩm); chất làm bóng môi.

---

(210) **4-2018-13386**

(540)

Moringa

(220) 02.05.2018
(441) 25.07.2018
(531) A5.5.20; 26.3.1; 9.7.1
(591) Xanh đậm, xanh nhạt, cam.
(731) CÔNG TY TNHH SẢN XUẤT THƯƠNG MẠI MORINGA VIỆT NAM (VN)
276/9/54 Mã Lò, khu phố 6, phường Bình Trị Đông A, quận Bình Tân, thành phố Hồ Chí Minh

(511) Nhóm 03: Bộ mỹ phẩm; mỹ phẩm.

Nhóm 30: Tinh bột cho thực phẩm.

---

(210) **4-2018-13387**

(540)

(220) 02.05.2018
(441) 25.07.2018
(531) 1.5.1; A1.1.10; 1.1.15
(591) Trắng, đỏ, vàng.
(731) TRẦN MAI KHANH (VN)
Tổ 62, phường Giáp Bát, quận Hoàng Mai, thành phố Hà Nội
(740) Công ty TNHH Sáng chế và Nhãn hiệu Việt Nam (SANVIC CO.,LTD.)

(511) Nhóm 35: Siêu thị, mua bán, đại đại lý, xuất nhập khẩu: hóa chất dùng trong công nghiệp, phân bón, chất chống rỉ và chất bảo quản gỗ, thuốc nhuộm, mỹ phẩm, chất tẩy rửa, chất khử mùi cho người và động vật, dầu và mỡ công nghiệp, dược phẩm, thực phẩm chức năng, vật liệu xây dựng bằng kim loại và phi kim loại, công cụ và dụng cụ cầm tay thao tác thủ công, thiết bị và dụng cụ khoa học, dao, thìa, dĩa, muỗng, bàn là, dụng cụ nông nghiệp và làm vườn, dao cạo, dụng cụ uốn tóc và sơn sửa móng tay và chân, thịt, cá, gia cầm, tinh dầu bạc hà, dầu tràm, dầu quế, dầu đậu nành, dầu lạc, nấm (tươi và đã qua chế biến), đông trùng hạ thảo (tươi và đã qua chế biến), sâm (tươi và đã qua chế biến), trà (uống), dầu ăn, rau củ quả, thịt cá và hải sản (còn sống và đã qua chế biến), trứng, sữa, nước quả nấu đông, trà thảo dược, bánh đa, mì, bún, phở, gạo, cháo, miến, bột gạo, chế phẩm làm từ ngũ cốc, tinh bột chiết xuất từ rau củ quả tự nhiên, bột dinh dưỡng, cà phê, ca cao, mứt, bánh, kẹo, đường, mật ong, men, bột nở, muối, tương, dấm, nước xốt (gia vị), gia vị, kem (ăn), hạt giống, cây và hoa tự nhiên, thức ăn cho động vật, mạch nha, rau củ quả giống các loại, cây dược liệu (tươi và đã qua chế biến), bia, nước uống không ga và có ga, nước suối khoáng đóng chai, nước tinh khiết đóng chai, nước sâm, nước yến, đồ uống hoa quả, nước ép hoa quả, si rô và các chế phẩm khác để làm đồ uống, đồ uống có cồn (trừ bia), thuốc lá, vật dụng cho người hút thuốc, diêm, ti vi, tủ lạnh, máy tính, điện thoại, đầu đĩa, âm ly, loa, đài, thiết bị và dụng cụ y tế, bình nước nóng, máy điều hòa không khí, ấm điện, chăn và đệm làm nóng bằng điện, máy giặt, máy rửa bát, máy khâu, máy vắt sổ, lò vi sóng, nồi cơm điện, máy lọc nước, máy xay sinh tố, máy ép hoa quả, máy nghiền thức ăn, máy nông nghiệp, lò đốt rác, ô tô, xe máy, hàng thủ công mỹ nghệ, dụng cụ âm nhạc, vải, hàng dệt may, khăn trải bàn, ga giường, đệm, gối, đăng ten, đồ thêu, ruy băng, khuy, kim khâu, hoa nhân tạo, thảm, chiếu, vải sơn và các vật liệu trải sàn khác, giấy dán tường, đồ chơi, dụng cụ thể dục thể thao, đồ trang hoàng cây noel, đồ nội thất, thiết bị quay phim, chụp ảnh, thiết bị bảo hộ lao động, thiết bị chiếu sáng, thiết bị vệ sinh, phụ kiện thời trang, đồ trang sức, đồng hồ và dụng cụ đo thời gian, dụng cụ âm nhạc, văn phòng phẩm, tem, ấn phẩm, cao su, vật liệu để bao gói, vật liệu xây dựng, gương, khung tranh, dụng cụ nấu nướng và bộ đồ ăn, dụng cụ và đồ chứa dùng cho gia đình, đồ thủy tinh, đồ sành, đồ sứ, đồ đất nung, đồ dùng trang điểm, đồ dùng làm vườn, lều trại, mái che bằng chất liệu dệt hoặc tổng hợp, vải, quần áo, đồ đi chân, đồ đội đầu, hàng da và giả da, rương, hòm, vali, túi du lịch, ô, dù, gậy chống, đồ lau dọn, máy thu hoạch nông sản, máy cấy, máy trồng cây, máy gieo hạt, máy băm chặt cây củ, máy ép dầu, máy phun thuốc, máy bán hàng tự động, máy tưới, máy chuyển rau củ quả; quảng cáo; tổ chức các sự kiện thương mại.

---

(210) **4-2018-13388**

(540)

THU SARA
HƯỚNG NGHIỆP Spa Việt Nam

(220) 02.05.2018
(441) 25.07.2018
(531) 2.9.1; 1.17.11; 2.9.14; A2.9.15
(591) Trắng, đen, xanh da trời, xanh lá cây, xanh cổ vịt, xanh dương, tím.
(731) NGUYỄN THỊ THU (VN)
Số 235B Nguyễn Văn Cừ, phường Ngọc Lâm, quận Long Biên, thành phố Hà Nội
(740) Công ty TNHH Sáng chế và Nhãn hiệu Việt Nam (SANVIC CO.,LTD.)

(511) Nhóm 44: Dịch vụ vệ sinh và chăm sóc sắc đẹp; dịch vụ thẩm mỹ; dịch vụ chăm sóc sức khỏe; dịch vụ spa.

---

(210) **4-2018-13389**

(540)

DOCTORS

(220) 02.05.2018
(441) 25.07.2018
(531) 26.4.2
(731) CÔNG TY TNHH DƯỢC PHẨM E.B.C GIANG ĐIỀN (VN)
Đường số 3, KCN Giang Điền, xã Giang Điền, huyện Trảng Bom, tỉnh Đồng Nai

(511) Nhóm 03: Mỹ phẩm; nước hoa; kem dưỡng da; dầu gội; sữa rửa mặt; sữa tắm.

---

(210) **4-2018-13390**

(540)

EASYTROWEL

(220) 02.05.2018
(441) 25.07.2018
(731) USG BORAL BUILDING PRODUCTS PTE. LIMITED (SG)
78 Shenton Way, #27-01, Singapore (079120)
(740) Công ty TNHH Sở hữu trí tuệ S&O (S&O IP CO.,LTD.)

(511) Nhóm 08: Thiết bị phủ vận hành bằng tay được dùng với thạch cao hoặc xi măng; bay trát vữa; bay trát thạch cao; bay dùng để trát gạch; bay trát xi măng.

---

(210) **4-2018-13391**

(540)

EASYSCOOP

(220) 02.05.2018
(441) 25.07.2018
(731) USG BORAL BUILDING PRODUCTS PTE. LIMITED (SG)
78 Shenton Way, #27-01, Singapore (079120)
(740) Công ty TNHH Sở hữu trí tuệ S&O (S&O IP CO.,LTD.)

(511) Nhóm 08: Dụng cụ cầm tay [thao tác thủ công] dùng để sử dụng trong công nghiệp xây dựng; xẻng dùng như dụng cụ cầm tay.

---

(210) **4-2018-13392**

(540)

(220) 02.05.2018
(441) 25.07.2018
(531) A26.11.8; 26.4.2; 26.1.1; 26.1.5
(591) Cam, trắng, đen.
(731) CÔNG TY TNHH THƯƠNG MẠI DỊCH VỤ THUẬN THUẬN PHONG (VN)
29/1 ấp Chánh 2, xã Tân Xuân, huyện Hóc Môn, thành phố Hồ Chí Minh

(511) Nhóm 09: Dụng cụ đo: thước dây; thước kéo; thước kẹp.

---

(210) **4-2018-13393**

(540)

ANTAM

(220) 02.05.2018
(441) 25.07.2018
(731) NGUYỄN THỊ OANH (VN)
Số 93/25 tổ 1 khu phố 9, đường Nguyễn Thị Minh Khai, phường Phú Hòa, thành phố Thủ Dầu Một, tỉnh Bình Dương

(511) Nhóm 25: Quần áo; mũ (nón); thắt lưng (trang phục).

Nhóm 36: Kinh doanh bất động sản; dịch vụ tư vấn bất động sản; môi giới bất động sản; quản lý bất động sản.

---

(210) **4-2018-13394**

(540)

(220) 02.05.2018
(441) 25.07.2018
(531) 3.11.10; A26.11.12
(731) HOÀNG THÚC DIỄM (VN)
04D1 Bình Dương, phường Long Bình Tân, thành phố Biên Hòa, tỉnh Đồng Nai

(511) Nhóm 25: Quần áo thời trang; thắt lưng (trang phục); giày dép; mũ (nón).

Nhóm 42: Thiết kế thời trang; thiết kế trang phục; tư vấn thiết kế thời trang; tư vấn thiết kế tạo mẫu (thời trang).

---

(210) **4-2018-13395**

(540)

SAHAR GOLD Saffron

(220) 02.05.2018
(441) 25.07.2018
(731) VÕ THÀNH ĐOẠT (VN)
Ấp Đông Châu, xã Mỹ Hiệp, huyện Chợ Mới, tỉnh An Giang

(511) Nhóm 03: Mỹ phẩm chiết xuất từ nghệ tây; mặt nạ làm đẹp; kem mỹ phẩm.

Nhóm 05: Dược phẩm; thực phẩm chức năng (chiết xuất từ nghệ tây).

Nhóm 30: Trà (được chiết xuất từ nghệ tây); đồ uống trên cơ sở trà; nghệ tây (gia vị).

---

(210) **4-2018-13397**

(540)

(220) 02.05.2018
(441) 25.07.2018
(531) 26.1.6; A26.1.18; A5.1.5; A5.1.16; A5.11.19
(591) Trắng, cam, xanh lục.
(731) HỘ KINH DOANH KATUS (VN)
369 Nguyễn Thượng Hiền, phường 11, quận 10, thành phố Hồ Chí Minh

(511) Nhóm 43: Dịch vụ quán trà sữa; dịch vụ quán ăn uống; dịch vụ quán cà phê.

---

(210) **4-2018-13398**

(540)

(220) 02.05.2018
(441) 25.07.2018
(531) 26.1.2
(591) Xanh tím than, trắng.
(731) CÔNG TY TNHH DỊCH VỤ THƯƠNG MẠI HƯỚNG PHÁT (VN)
Phố Mới Chợ Trâu, xã Hải Hưng, huyện Hải Hậu, tỉnh Nam Định

(511) Nhóm 12: Phụ tùng xe máy.

---

(210) **4-2018-13399**

(540)

(220) 02.05.2018
(441) 25.07.2018
(531) 1.13.1; 26.15.1; 26.15.15; 26.1.6; A1.13.10
(591) Xanh lá cây, vàng, ghi, đen, trắng.
(731) CÔNG TY TNHH CỬU HỘI (VN)
Khu Trũng Khoai, thôn Lai Xá, xã Kim Chung, huyện Hoài Đức, thành phố Hà Nội
(740) Công ty TNHH Sở hữu trí tuệ Bình Minh (SUNRISE IP CO.,LTD.)

(511) Nhóm 09: Bình ắc quy; pin điện; dây cáp điện; dây dẫn điện.

Nhóm 35: Mua bán đồ điện, bình ắc quy, pin điện, dây cáp điện, dây dẫn điện, đinh, mua bán quần áo, giầy dép, mỹ phẩm, dược phẩm; quảng cáo.

---

(210) **4-2018-13402**

(540)

(220) 02.05.2018
(441) 25.07.2018
(531) 5.7.21; A5.7.22; 26.1.1; 26.4.2
(591) Đen, vàng.
(731) ĐÀO NGỌC VIỆT (VN)
173C Kim Mã, phường Kim Mã, quận Ba Đình, thành phố Hà Nội
(740) Công ty TNHH Sở hữu trí tuệ Bình Minh (SUNRISE IP CO.,LTD.)

(511) Nhóm 43: Dịch vụ nhà hàng ăn uống; dịch vụ quán ăn tự phục vụ; dịch vụ cung cấp thức ăn, đồ uống do nhà hàng thực hiện; dịch vụ quán cà phê.

---

(210) **4-2018-13403**

(540)

(220) 02.05.2018
(441) 25.07.2018
(531) 1.5.1; 26.1.1; A26.11.12
(591) Xanh dương đậm, xanh dương nhạt, vàng đậm, vàng nhạt, trắng.
(731) CÔNG TY CỔ PHẦN ĐÀO TẠO - DỊCH THUẬT - THƯƠNG MẠI HÀ NỘI (VN)
Số nhà 21, ngách 5, ngõ Giếng Mứt, phường Trương Định, quận Hai Bà Trưng, thành phố Hà Nội

(511) Nhóm 35: Dịch vụ đại lý xuất nhập khẩu; dịch vụ giới thiệu sản phẩm trên các phương tiện truyền thông cho mục đích bán lẻ; marketing; nghiên cứu thị trường; thông tin về thương mại; tư vấn tổ chức và quản lý kinh doanh.

Nhóm 41: Dịch thuật; dịch vụ về giáo dục giảng dạy, khảo thí giáo dục; thông tin giáo dục.

---

(210) **4-2018-13404**

(540)

ENTER ANGEL CREAM

(220) 02.05.2018
(441) 25.07.2018
(731) TRẦN HOÀNG LỘC (VN)
Số 8, lô 20 đường Lưu Qúy Kỳ, phường 10, quận 8, thành phố Hồ Chí Minh

(511) Nhóm 03: Chất đế tẩy trắng và các chất khác dùng để giặt, nước hoa, tinh dầu, mỹ phẩm không chứa thuốc, nước xức tóc không chứa thuốc.

---

(210) **4-2018-13405**

(540)

ADELA

(220) 02.05.2018
(441) 25.07.2018
(731) DƯ MINH ĐÔNG (VN)
23 đường số 2, khu tái định cư cảng Phú Định, phường 16, quận 8, thành phố Hồ Chí Minh

(511) Nhóm 03: Chất để tẩy trắng và các chất khác dùng để giặt, nước hoa, tinh dầu, mỹ phẩm không chứa thuốc, nước xức tóc không chứa thuốc.

---

(210) **4-2018-13406**

(540)

KENDAI

(220) 02.05.2018
(441) 25.07.2018
(531) 5.9.19; 5.7.1
(731) NIPPON KENDAI RESEARCH & DEVELOPMENT LTD. (HK)
Rm 1412, 14th floor, China Merchants Tower, Shun Tak Centre, 168-200 Connaught Rd., C. Hong Kong
(740) Công ty Luật TNHH WINCO (WINCO LAW FIRM)

(511) Nhóm 03: Hương liệu (tinh dầu); mặt nạ làm đẹp; chế phẩm collagen dùng cho mục đích mỹ phẩm; mỹ phẩm; tinh dầu.

Nhóm 05: Tá dược dùng cho mục đích y tế; viên nang dùng cho dược phẩm; chất ăn kiêng dùng cho mục đích y tế; thực phẩm ăn kiêng dùng cho mục đích y tế; thảo dược có chứa chiết xuất từ nấm dùng cho mục đích y tế.

---

(210) **4-2018-13407**

(540)

BEAUTY REALM

(220) 02.05.2018
(441) 25.07.2018
(531) A17.2.2; 24.9.1; 26.3.4
(591) Xanh dương, xanh lam.
(731) NGÔ MẠNH HÀ (VN)
P 616, nhà E, Đền Lừ I, tổ 81, phường Hoàng Văn Thụ, quận Hoàng Mai, Hà Nội.

(511) Nhóm 03: Mỹ phẩm; son môi; đồ trang điểm (mỹ phẩm); chế phẩm tẩy trang; mặt nạ làm đẹp; nước hoa.

---

(210) **4-2018-13408**

(540)

MEDICAOVA

(220) 02.05.2018
(441) 25.07.2018
(731) CÔNG TY CỔ PHẦN CÔNG NGHỆ Y DƯỢC HÀ NỘI (VN)
Biệt thự 1I - 21 Làng Việt Kiều Châu Âu, khu đô thị mới Mỗ Lao, phường Mộ Lao, quận Hà Đông; thành phố Hà Nội
(740) Công ty TNHH Tư vấn Phạm Anh Nguyên (ANPHAMCO CO.,LTD.)

(511) Nhóm 05: Dược phẩm; thực phẩm chức năng dùng cho mục đích y tế.

---

(210) **4-2018-13409**

(540)

OVAGROW

(220) 02.05.2018
(441) 25.07.2018
(731) CÔNG TY CỔ PHẦN CÔNG NGHỆ Y DƯỢC HÀ NỘI (VN)
Biệt thự 1I - 21 làng Việt Kiều Châu Âu, khu đô thị mới Mỗ Lao, phường Mộ Lao, quận Hà Đông, thành phố Hà Nội
(740) Công ty TNHH Tư vấn Phạm Anh Nguyên (ANPHAMCO CO.,LTD.)

(511) Nhóm 05: Dược phẩm; thực phẩm chức năng dùng cho mục đích y tế.

---

(210) **4-2018-13410**

(540)

OVU20

(220) 02.05.2018
(441) 25.07.2018
(731) CÔNG TY CỔ PHẦN CÔNG NGHỆ Y DƯỢC HÀ NỘI (VN)
Biệt thự 1I - 21 làng Việt Kiều Châu Âu, khu đô thị mới Mỗ Lao, phường Mộ Lao, quận Hà Đông, thành phố Hà Nội
(740) Công ty TNHH Tư vấn Phạm Anh Nguyên (ANPHAMCO CO.,LTD.)

(511) Nhóm 05: Dược phẩm; thực phẩm chức năng dùng cho mục đích y tế.

---

(210) **4-2018-13411**

(540)

OVULAT

(220) 02.05.2018
(441) 25.07.2018
(731) CÔNG TY CỔ PHẦN CÔNG NGHỆ Y DƯỢC HÀ NỘI (VN)
Biệt thự 1I - 21 làng Việt Kiều Châu Âu, khu đô thị mới Mỗ Lao, phường Mộ Lao, quận Hà Đông, thành phố Hà Nội
(740) Công ty TNHH Tư vấn Phạm Anh Nguyên (ANPHAMCO CO.,LTD.)

(511) Nhóm 05: Dược phẩm; thực phẩm chức năng dùng cho mục đích y tế.

---

(210) **4-2018-13412**

(540)

Tasleen

(220) 02.05.2018
(441) 25.07.2018
(731) ZHEJIANG YAODA INTELLIGENT SCI-TECH CO., LTD. (CN)
Dongnan Industrial Zone, Songmen Town, Wenling, Zhejiang, CHINA
(740) Công ty TNHH Trà và cộng sự (TRA & ASSOCIATES CO.,LTD)

(511) Nhóm 07: Máy bơm; máy xén cỏ; máy nghiền; máy xay thực phẩm, chạy điện; máy xay dùng trong nhà bếp, chạy điện; máy phát điện; máy thổi; máy khí nén; thiết bị hàn dùng điện; thiết bị rửa.

---

(210) **4-2018-13414**

(540)

GOODWE

(220) 02.05.2018
(441) 25.07.2018
(531) 1.15.23; 26.4.3; 26.4.7
(731) YANGZHOU AN'KAI INTERNATIONAL TRADING CO., LTD. (CN)
No.9, Renmin Middle Road, Dinghuo Town, Jiangdu District, Yangzhou City, Jiangsu Province, China
(740) Công ty TNHH Trà và cộng sự (TRA & ASSOCIATES CO.,LTD)

(511) Nhóm 09: Ắc quy điện cho xe cộ; bình ắc quy; bộ đảo điện; trạm nạp điện cho xe cộ chạy điện; pin quang điện; tấm pin mặt trời dùng để sản xuất điện.

---

(210) **4-2018-13415**

(540)

JA SOLAR

(220) 02.05.2018
(441) 25.07.2018
(731) YANGZHOU AN'KAI INTERNATIONAL TRADING CO., LTD. (CN)
No.9, Renmin Middle Road, Dinghuo Town, Jiangdu District, Yangzhou City, Jiangsu Province, China
(740) Công ty TNHH Trà và cộng sự (TRA & ASSOCIATES CO.,LTD)

(511) Nhóm 09: Ắc quy điện cho xe cộ; bình ắc quy; bộ đảo điện; trạm nạp điện cho xe cộ chạy điện; pin quang điện; tấm pin mặt trời dùng để sản xuất điện.

---

(210) **4-2018-13416**

(540)

(220) 02.05.2018
(441) 25.07.2018
(531) 22.1.1; A5.1.5; A5.1.16; 25.1.5; 26.1.1; 26.1.5
(591) Vàng nhạt, đỏ bạc đô, xanh da trời, trắng, cam, xanh rêu.
(731) NGUYỄN XUÂN HÙNG (VN)
13B buôn H'Đớt, xã EaKao - thành phố Buôn Ma Thuột, tỉnh Đắk Lắk

(511) Nhóm 41: Dịch vụ dạy Yoga.

---

(210) **4-2018-13417**

(540)

JinKO

(220) 02.05.2018
(441) 25.07.2018
(531) A24.15.7; 24.15.21
(731) YANGZHOU AN'KAI INTERNATIONAL TRADING CO., LTD. (CN)
No.9, Renmin Middle Road, Dinghuo Town, Jiangdu District, Yangzhou City, Jiangsu Province, China
(740) Công ty TNHH Trà và cộng sự (TRA & ASSOCIATES CO.,LTD)

(511) Nhóm 09: Ắc quy điện cho xe cộ; bình ắc quy; bộ đảo điện; trạm nạp điện cho xe cộ chạy điện; pin quang điện; tấm pin mặt trời dùng để sản xuất điện.

---

(210) **4-2018-13418**

(540)

PHÚC CHÍ PHÚC CHÍ PHÚC CHÍ VINH BẢO TRÀ

(220) 02.05.2018
(441) 25.07.2018
(531) 5.5.16; A5.5.20; A5.5.21; 26.1.1
(591) Trắng, đỏ.
(731) CÔNG TY TRÁCH NHIỆM HỮU HẠN PHÚC CHÍ MINH (VN)
Số 5, ngách 38, ngõ 172, đường Âu Cơ, phường Tứ Liên, quận Tây Hồ, thành phố Hà Nội

(511) Nhóm 30: Trà (chè).

---

(210) **4-2018-13419**

(540)

XDAD

(220) 02.05.2018
(441) 25.07.2018
(531) 26.4.4; 26.13.25; A26.11.8
(731) YANGZHOU AN'KAI INTERNATIONAL TRADING CO., LTD. (CN)
No.9, Renmin Middle Road, Dinghuo Town, Jiangdu District, Yangzhou City, Jiangsu Province, China
(740) Công ty TNHH Trà và cộng sự (TRA & ASSOCIATES CO.,LTD)

(511) Nhóm 12: Xe ô tô; xe điện; xe cộ chạy bằng điện; xe ô tô ca; xe đạp điện; xe máy.

---

(210) **4-2018-13421**

(540)

(220) 02.05.2018
(441) 25.07.2018
(531) 1.15.15; 1.15.23; 26.1.1; 26.15.15
(731) YANGZHOU AN'KAI INTERNATIONAL TRADING CO., LTD. (CN)
No.9, Renmin Middle Road, Dinghuo Town, Jiangdu District, Yangzhou City, Jiangsu Province, China
(740) Công ty TNHH Trà và cộng sự (TRA & ASSOCIATES CO.,LTD)

(511) Nhóm 12: Xe ô tô; xe điện; xe cộ chạy bằng điện; xe ô tô ca; xe đạp điện; xe máy.

---

(210) **4-2018-13423**

(540)

(220) 02.05.2018
(441) 25.07.2018
(531) 2.9.1; 1.15.11; A26.11.12
(731) AI CO., LTD. (JP)
29, Nakajima-cho, Kisshoin, Minami-ku, Kyoto-shi, Kyoto, Japan
(740) Công ty Cổ phần Sở hữu công nghiệp INVESTIP (INVESTIP)

(511) Nhóm 35: Dịch vụ bán lẻ hoặc bán buôn quần áo bơi; dịch vụ bán lẻ hoặc bán buôn quần áo; dịch vụ bán lẻ hoặc bán buôn đồ đội đầu; dịch vụ bán lẻ đồ đi chân; dịch vụ bán lẻ hoặc bán buôn túi; dịch vụ bán lẻ hoặc bán buôn kính râm; dịch vụ bán lẻ hoặc bán buôn mỹ phẩm; dịch vụ bán lẻ hoặc bán buôn khăn tắm biển.

---

(210) **4-2018-13424**

(300) 2017-154894 24.11.2017 JP

(540)

(220) 02.05.2018
(441) 25.07.2018
(531) 15.7.1
(731) TADANO LTD. (JP)
Ko-34 Shinden-cho, Takamatsu, Kagawa, Japan
(740) Công ty Cổ phần Sở hữu công nghiệp INVESTIP (INVESTIP)

(511) Nhóm 07: Danh mục yêu cầu hưởng quyền ưu tiên: máy móc và thiết bị xây dựng; máy móc và thiết bị chất tải - dỡ tải; động cơ sơ cấp không chạy điện [không dùng cho phương tiện giao thông đường bộ]; bộ phận của máy, không dùng cho phương tiện giao thông đường bộ; danh mục không yêu cầu hưởng quyền ưu tiên: máy móc và thiết bị khai thác mỏ; máy móc và thiết bị vận hành bằng khí nén hoặc thủy lực; máy đánh cá công nghiệp.

Nhóm 12: Danh mục yêu cầu hưởng quyền ưu tiên: động cơ máy kéo; đường dây cáp dùng cho việc vận chuyển hoặc vận tải hàng hóa; động cơ sơ cấp không chạy điện dùng cho phương tiện giao thông đường bộ [không bao gồm các bộ phận của chúng]; toa xe đường sắt; xe ô tô; danh mục không yêu cầu hưởng quyền ưu tiên: xe ô tô dùng cho công trình đường trên cao.

Nhóm 37: Danh mục yêu cầu hưởng quyền ưu tiên: sửa chữa hoặc bảo dưỡng máy móc và thiết bị chất tải - dỡ tải; sửa chữa hoặc bảo dưỡng máy móc và thiết bị xây dựng; danh mục không yêu cầu hưởng quyền ưu tiên: sửa chữa hoặc bảo dưỡng xe ô tô; sửa chữa hoặc bảo dưỡng toa xe đường sắt; sửa chữa hoặc bảo dưỡng máy móc và dụng cụ đánh cá; sửa chữa hoặc bảo dưỡng máy móc và thiết bị khai thác mỏ.

---

(210) **4-2018-13425**

(540)

LITIFAN

(220) 02.05.2018
(441) 25.07.2018
(731) CÔNG TY TNHH MTV SẢN XUẤT THƯƠNG MẠI NGỌC VÂN (VN)
92 Đỗ Đức Dục, phường Phú Thọ Hòa, quận Tân Phú, thành phố Hồ Chí Minh

(511) Nhóm 11: Quạt điện.

---

(210) **4-2018-13426**

(540)

(220) 02.05.2018
(441) 25.07.2018
(531) 5.7.1; 26.1.1; 26.1.4; 26.1.5
(591) Xanh lá cây, trắng.
(731) VŨ VIỆT TIỆP (VN)
835/34/3 đường Nguyễn Duy Trinh, phường Phú Hữu, quận 9, thành phố Hồ Chí Minh
(740) Công ty TNHH một thành viên Trường Luật (Trường Luật)

(511) Nhóm 30: Cà phê; đồ uống trên cơ sở cà phê; ca cao; trà; đồ uống trên cơ sở trà; trà sữa (thành phần chủ yếu là trà).

Nhóm 35: Mua bán, quảng cáo, tiếp thị, xuất nhập khẩu, thương mại điện tử: cà phê, đồ uống trên cơ sở cà phê, trà, đồ uống trên cơ sở trà, ca cao, trà sữa (thành phần chủ yếu là trà).

Nhóm 43: Dịch vụ quán cà phê; dịch vụ nhà hàng ăn uống; dịch vụ quán nước giải khát; dịch vụ quán ăn uống tự phục vụ.

---

(210) **4-2018-13428**

(540)

(220) 02.05.2018
(441) 25.07.2018
(531) A11.3.7
(591) Đen, vàng.
(731) PHÙ THANH TÙNG (VN)
51/12/13 Cống Lở, phường 15, quận Tân Bình, thành phố Hồ Chí Minh
(740) Công ty TNHH một thành viên Trường Luật (Trường Luật)

(511) Nhóm 43: Dịch vụ nhà hàng ăn uống; dịch vụ quán ăn; dịch vụ quán cà phê; khách sạn.

---

(210) **4-2018-13429**

(540)

(220) 02.05.2018
(441) 25.07.2018
(531) 2.3.1; A5.11.2; A5.3.13; 1.15.21
(591) Xanh dương, trắng, đen, vàng, nâu nhạt, nâu, xanh dương đậm, đỏ.
(731) CÔNG TY TNHH SẢN XUẤT THƯƠNG MẠI DỊCH VỤ XUẤT NHẬP KHẨU VIỆT THÁI (VN)
49/11D Hoài Thanh, phường 14, quận 8, thành phố Hồ Chí Minh
(740) Công ty TNHH một thành viên Trường Luật (Trường Luật)

(511) Nhóm 03: Mỹ phẩm; dầu gội đầu làm đen tóc tự nhiên (mỹ phẩm); kem chống nắng; kem chống nám; gel tẩy tế bào chết (mỹ phẩm); mặt nạ dưỡng da.

---

(210) **4-2018-13430**

(540)

(220) 02.05.2018
(441) 25.07.2018
(531) 2.3.1; 26.1.1
(591) Hồng, xanh lá cây.
(731) CÔNG TY TNHH THƯƠNG MẠI XUẤT NHẬP KHẨU MỸ PHẨM AN BEAUTY (VN)
43 Mạc Đỉnh Chi, phường Đa Kao, quận 1, thành phố Hồ Chí Minh
(740) Công ty TNHH một thành viên Trường Luật (Trường Luật)

(511) Nhóm 03: Mỹ phẩm.

Nhóm 35: Mua bán, tiếp thị, xuất nhập khẩu mỹ phẩm; tổ chức sự kiện giới thiệu và trưng bày mỹ phẩm (nhằm mục đích thương mại).

Nhóm 44: Dịch vụ thẩm mỹ viện (spa); dịch vụ chăm sóc sắc đẹp; trung tâm chăm sóc sức khỏe; trang điểm; trị liệu bằng cách xoa bóp dầu thơm; tắm hơi.

---

(210) **4-2018-13431**

(540)

(220) 02.05.2018
(441) 25.07.2018
(591) Cam, xanh dương.
(731) NGUYỄN ĐÌNH BÌNH (VN)
137/8/6 đường số 59, phường 14, quận Gò vấp, thành phố Hồ Chí Minh
(740) Công ty TNHH một thành viên Trường Luật (Trường Luật)

(511) Nhóm 35: Dịch vụ kế toán; dịch vụ kế toán thuế; lập báo cáo thống kê kế toán; dịch vụ lập hóa đơn; dịch vụ cung cấp hóa đơn điện tử.

---

(210) **4-2018-13432**

(540)

(220) 02.05.2018
(441) 25.07.2018
(531) 24.15.1; 26.1.1
(591) Cam, xanh dương.
(731) NGUYỄN ĐÌNH BÌNH (VN)
137/8/6 đường số 59, phường 14, quận Gò vấp, thành phố Hồ Chí Minh
(740) Công ty TNHH một thành viên Trường Luật (Trường Luật)

(511) Nhóm 35: Dịch vụ quảng cáo; quảng cáo trực tuyến trên mạng máy tính.

---

(210) **4-2018-13434**

(540)

(220) 02.05.2018
(441) 25.07.2018
(531) A11.3.3; A5.3.13; 5.3.16
(591) Xanh lá cây nhạt, xanh lá cây, xanh lá cây đậm, trắng, nâu.
(731) PHÒNG NÔNG NGHIỆP VÀ PHÁT TRIỂN NÔNG THÔN HUYỆN THUẬN CHÂU (VN)
Tiểu khu 15, thị trấn Thuận Châu, huyện Thuận Châu, tỉnh Sơn La
(740) Công ty Cổ phần Sở hữu công nghiệp INVESTIP (INVESTIP)

(511) Nhóm 30: Chè (trà) xanh duỗi sơ chế, chè (trà) xanh thành phẩm, chè (trà) Olong bao gồm: chè viên xanh và chè viên đỏ.

Nhóm 35: Buôn bán chè (trà) xanh duỗi sơ chế, chè (trà) xanh thành phẩm, chè (trà) ôlong bao gồm: chè viên xanh và chè viên đỏ.

---

(210) **4-2018-13435**

(540)

(220) 02.05.2018
(441) 25.07.2018
(531) A5.3.13; A5.3.15; A19.13.21; A5.5.20
(591) Trắng, xanh lá cây, xanh dương.
(731) CÔNG TY TNHH DƯỢC PHẨM ALTOKA (VN)
Số nhà 131, đường Trần Nguyên Đán, phường Thanh Bình, thành phố Hải Dương, tỉnh Hải Dương
(740) Công ty TNHH Sở hữu trí tuệ và Công nghệ Thủ đô (CAPITAL IP&T CO.LTD.)

(511) Nhóm 35: Mua bán: dược phẩm, dược chất, hóa chất dùng trong sản xuất thuốc, thuốc đông y, thuốc thú y, thực phẩm dinh dưỡng dùng trong y tế, thực phẩm chức năng, nước súc miệng, trang thiết bị y tế và dụng cụ y tế, dụng cụ tránh thai, que thử thai, bao cao su,

bơm kim tiêm dùng một lần, dây truyền dịch, bông y tế, băng y tế, băng dán y tế, vật tư y tế như: vật tư y tế tiêu hao như: mỡ bôi y tế dùng cho điện tim, điện não, nội soi và siêu âm, điện cự dán y tế, đệm chống loét, giường hỗ trợ bệnh nhân liệt; mua bán mỹ phẩm, nước hoa, dầu gội đầu, kem dưỡng da, sữa rửa mặt, xà phòng, nước rửa chén, tinh dầu, chất tẩy rửa; mua bán lương thực, thực phẩm, bánh, kẹo, gạo, bột ngũ cốc, chè, cà phê, cacao, gia vị, sữa và các sản phẩm từ sữa, thịt, cá, gia cầm, trứng, dầu ăn thực vật, nước giải khát, nước uống tinh khiết, bia, rượu; mua bán thức ăn chăn nuôi cho gà, lợn, cá, tôm, con giống vật nuôi làm thuốc, cây giống dược liệu, con giống, cây giống, hạt giống, dược liệu tươi, trái cây tươi, rau tươi; quảng cáo và giới thiệu sản phẩm.

---

(210) **4-2018-13436**

(540)

FMF
Function Meets Fashion

(220) 02.05.2018
(441) 25.07.2018
(531) 26.3.23; 26.3.4; 6.1.2
(591) Đỏ, đen, trắng.
(731) CÔNG TY TNHH THƯƠNG MẠI SAO MAI (VN)
Khu dân cư Bình Minh, thị trấn Vĩnh Bảo, huyện Vĩnh Bảo, thành phố Hải Phòng
(740) Công ty TNHH Sở hữu trí tuệ và Công nghệ Thủ đô (CAPITAL IP&T CO.LTD.)

(511) Nhóm 25: Quần áo; mũ; găng tay (trang phục); giày; khẩu trang (trang phục).

---

(210) **4-2018-13437**

(540)

FMF
Function Meets Fashion

(220) 02.05.2018
(441) 25.07.2018
(531) 26.3.23; 6.1.2; 26.3.4
(591) Đỏ, đen, trắng.
(731) CÔNG TY TNHH THƯƠNG MẠI SAO MAI (VN)
Khu dân cư Bình Minh, thị trấn Vĩnh Bảo, huyện Vĩnh Bảo, thành phố Hải Phòng
(740) Công ty TNHH Sở hữu trí tuệ và Công nghệ Thủ đô (CAPITAL IP&T CO.LTD.)

(511) Nhóm 35: Mua bán: quần áo, mũ, găng tay (trạng phục), giày, dép, ủng, túi xách, balô, thắt lưng (dây nịt) cà vạt, ví đựng tiền, khăn, khẩu trang (trang phục), tạp dề, kính mắt; mua bán vải dệt dùng trong may mặc, khăn choàng, khăn quàng cổ; kinh doanh xuất nhập khẩu các mặt hàng may mặc, các mặt hàng bảo hộ lao động như: khẩu trang, nón bảo hộ, quần áo bảo hộ, găng tay bảo hộ, giày bảo hộ, kính bảo hộ, nút tai chống ồn, chụp tai chống ồn, mặt nạ phòng độc, dây cứu sinh, dây an toàn, giày bảo hộ lao động, ủng bảo hộ lao động; quảng cáo sản phẩm trong ngành may mặc, bảo hộ lao động.

---

(210) **4-2018-13438**

(540)

TAPUVIDIN

(220) 02.05.2018
(441) 25.07.2018

(731) CÔNG TY TRÁCH NHIỆM HỮU HẠN DƯỢC MỸ PHẨM NGỌC LAN (VN)
Câu lạc bộ Định Công, lô 4, phố Trần Điền, phường Định Công, quận Hoàng Mai, thành phố Hà Nội

(740) Công ty TNHH Sở hữu trí tuệ và Công nghệ Thủ đô (CAPITAL IP&T CO.LTD.)

(511) Nhóm 05: Dược phẩm; thực phẩm chức năng; thực phẩm dinh dưỡng dùng trong y tế; nước súc miệng dùng cho mục đích y tế; dung dịch làm sạch khử khuẩn sát trùng dùng cho mục đích y tế; nước tắm thảo dược cho trẻ em dùng cho mục đích y tế.

---

(210) **4-2018-13439**

(540)

VINACARE
"Đã khát, mát gan, thải độc"

(220) 02.05.2018
(441) 25.07.2018

(731) CÔNG TY CỔ PHẦN DƯỢC PHẨM VINACARE (VN)
Số nhà 18, ngách 19/15 Kim Đồng, phường Giáp Bát, quận Hoàng Mai, thành phố Hà Nội

(740) Công ty TNHH Sở hữu trí tuệ và Công nghệ Thủ đô (CAPITAL IP&T CO.LTD.)

(511) Nhóm 05: Dược phẩm; thực phẩm chức năng; thực phẩm dinh dưỡng dùng trong y tế; nước súc miệng dùng cho mục đích y tế; dung dịch làm sạch khử khuẩn sát trùng dùng cho mục đích y tế; nước tắm thảo dược cho trẻ em dùng cho mục đích y tế.

---

(210) **4-2018-13440**

(540)

Easy Fong

(220) 02.05.2018
(441) 25.07.2018
(531) 1.15.23; 26.3.4; 21.1.17

(731) EASY FONG ENTERPRISE CO., LTD. (TW)
1F., No.7, Ln. 16, Dali St., Dali Dist., Taichung City 412, Taiwan

(740) Công ty TNHH một thành viên Sở hữu trí tuệ VCCI (VCCI-IP CO.,LTD)

(511) Nhóm 11: Cái chụp thông gió; hệ thống điều hòa không khí; thiết bị điều hòa không khí; quạt (bộ phận của hệ thống điều hoà không khí); thiết bị và hệ thống thông gió (điều hoà không khí); thiết bị thông gió (điều hoà không khí) dùng cho xe cộ.

---

(210) **4-2018-13441**

(540)

(220) 02.05.2018
(441) 25.07.2018
(531) 26.3.4; 1.15.23; 21.1.17
(731) EASY FONG ENTERPRISE CO., LTD. (TW)
1F., No.7, Ln. 16, Dali St., Dali Dist., Taichung City 412, Taiwan
(740) Công ty TNHH một thành viên Sở hữu trí tuệ VCCI (VCCI-IP CO.,LTD)

(511) Nhóm 35: Dịch vụ quảng cáo; dịch vụ hãng quảng cáo; dịch vụ quảng cáo trực tuyến trên mạng máy tính; dịch vụ đại lý xuất nhập khẩu; dịch vụ giới thiệu sản phẩm trên các phương tiện truyền thông cho mục đích bán lẻ.

---

(210) **4-2018-13443**

(540)

(220) 02.05.2018
(441) 25.07.2018
(531) 26.1.2; 26.1.4; 1.13.1
(591) Đỏ, trắng.
(731) CÔNG TY TNHH THE COTTY LONDON (VN)
Số 1A/19 đường Xuyên Á, khu phố Bình Đường 1, phường An Bình, thị xã Dĩ An, tỉnh Bình Dương

(511) Nhóm 25: Quần áo thời trang; quần áo thời trang may sẵn, mũ (nón); thắt lưng (nịt), giày dép.

---

(210) **4-2018-13444**

(540)

(220) 02.05.2018
(441) 25.07.2018
(591) Xanh nước biển đậm.
(731) CÔNG TY TNHH ĐẦU TƯ QUẢN LÝ CITITEL (VN)
93 Bis Nguyễn Văn Thủ, phường Đa Kao, quận 1, thành phố Hồ Chí Minh

(511) Nhóm 43: Dịch vụ cơ sở lưu trú tạm thời [khách sạn, nhà trọ]; đặt chỗ khách sạn; dịch vụ khách sạn; cho thuê chỗ ở tạm thời; dịch vụ nhà hàng ăn uống; dịch vụ nhà hàng ăn uống tự phục vụ.

---

(210) **4-2018-13445**

(540)

(220) 02.05.2018
(441) 25.07.2018
(531) A11.3.7
(731) CÔNG TY TNHH AN PHÚ ÁNH DƯƠNG (VN)
Số 116/4, KP2, phường Tân Mai, thành phố Biên Hoà, tỉnh Đồng Nai

(511) Nhóm 43: Nhà hàng ăn uống.

---

(210) **4-2018-13446**

(540)

(220) 02.05.2018
(441) 25.07.2018
(531) A26.11.8; A25.7.21; 24.15.3; 24.15.21
(591) Xanh dương đậm, xanh lá cây, xanh dương, trắng, đỏ, vàng, vàng cam, đen.
(731) CÔNG TY TNHH DƯỢC PHẨM KHANG DUY (VN)
312 Trường Chinh, phường 13, quận Tân Bình, thành phố Hồ Chí Minh
(740) Công ty TNHH Đại Tín và Liên Danh (DAITIN AND ASSOCIATES CO.,LTD)

(511) Nhóm 05: Dược phẩm; thực phẩm chức năng; thực phẩm dùng cho trẻ sơ sinh; chất ăn kiêng dùng trong ngành y.

---

(210) **4-2018-13447**

(540)

(220) 02.05.2018
(441) 25.07.2018
(531) A26.11.8; A25.7.21; 24.15.21; 24.15.3
(591) Xanh dương đậm, xanh lá cây, xanh dương, trắng, đỏ, vàng, vàng cam, đen.
(731) CÔNG TY TNHH DƯỢC PHẨM KHANG DUY (VN)
312 Trường Chinh, phường 13, quận Tân Bình, thành phố Hồ Chí Minh
(740) Công ty TNHH Đại Tín và Liên Danh (DAITIN AND ASSOCIATES CO.,LTD)

(511) Nhóm 05: Dược phẩm; thực phẩm chức năng; thực phẩm dùng cho trẻ sơ sinh; chất ăn kiêng dùng trong ngành y.

---

(210) **4-2018-13448**

(540)

(220) 02.05.2018
(441) 25.07.2018
(531) A26.11.8; A25.7.21; 24.15.3; 24.15.21
(591) Xanh dương đậm, xanh lá cây, xanh dương, trắng, đỏ, vàng, vàng cam, đen.
(731) CÔNG TY TNHH DƯỢC PHẨM KHANG DUY (VN)
312 Trường Chinh, phường 13, quận Tân Bình, thành phố Hồ Chí Minh
(740) Công ty TNHH Đại Tín và Liên Danh (DAITIN AND ASSOCIATES CO.,LTD)

(511) Nhóm 05: Dược phẩm; thực phẩm chức năng; thực phẩm dùng cho trẻ sơ sinh; chất ăn kiêng dùng trong ngành y.

---

(210) **4-2018-13449**

(540)

(220) 02.05.2018
(441) 25.07.2018
(531) 3.2.1; A3.2.24; 26.1.2
(591) Đỏ.
(731) CÔNG TY TRÁCH NHIỆM HỮU HẠN ANH TIN (VN)
2A4 Chung cư 152/11 Nguyễn Thị Tần, phường 2, quận 8, thành phố Hồ Chí Minh
(740) Công ty TNHH Đại Tín và Liên Danh (DAITIN AND ASSOCIATES CO.,LTD)

(511) Nhóm 07: Máy phun thuốc trừ sâu; bình xịt điện; đầu phun áp lực (máy móc); máy cắt cỏ; máy bơm nước; máy nén khí.

---

(210) **4-2018-13450**

(540)

FICRISA

(220) 02.05.2018
(441) 25.07.2018
(731) FIDESCHEM INTERNATIONAL INCORPORATION PTE. LTD. (SG)
203 Hougang Street 21 #03-73 Singapore (530203)
(740) Công ty TNHH Đại Tín và Liên Danh (DAITIN AND ASSOCIATES CO.,LTD)

(511) Nhóm 05: Dược phẩm; thực phẩm chức năng; chất bổ sung dinh dưỡng; thảo dược.

---

(210) **4-2018-13451**

(540)

FIRYXIA

(220) 02.05.2018
(441) 25.07.2018
(731) FIDESCHEM INTERNATIONAL INCORPORATION PTE. LTD. (SG)
203 Hougang Street 21 #03-73 Singapore (530203)
(740) Công ty TNHH Đại Tín và Liên Danh (DAITIN AND ASSOCIATES CO.,LTD)

(511) Nhóm 05: Dược phẩm; thực phẩm chức năng; chất bổ sung dinh dưỡng; thảo dược.

---

(210) **4-2018-13452**

(540)

FITRESTO

(220) 02.05.2018
(441) 25.07.2018
(731) FIDESCHEM INTERNATIONAL INCORPORATION PTE. LTD. (SG)
203 Hougang Street 21 #03-73 Singapore (530203)
(740) Công ty TNHH Đại Tín và Liên Danh (DAITIN AND ASSOCIATES CO.,LTD)

(511) Nhóm 05: Dược phẩm; thực phẩm chức năng; chất bổ sung dinh dưỡng; thảo dược.

---

(210) **4-2018-13453**

(540)

RECREO

(220) 02.05.2018
(441) 25.07.2018

(731) FIDESCHEM INTERNATIONAL INCORPORATION PTE. LTD. (SG)
203 Hougang Street 21 #03-73 Singapore (530203)

(740) Công ty TNHH Đại Tín và Liên Danh (DAITIN AND ASSOCIATES CO.,LTD)

(511) Nhóm 03: Mỹ phẩm; bộ mỹ phẩm; kem mỹ phẩm; nước hoa; dầu gội đầu; kem chống nắng (mỹ phẩm).

---

(210) **4-2018-13454**

(540)

(220) 02.05.2018
(441) 25.07.2018
(531) 3.1.8; 26.1.1; 5.7.3; A5.11.15
(591) Vàng, đỏ, đen, xanh lá cây, trắng.
(731) CÔNG TY CỔ PHẦN TIẾN ĐÔNG (VN)
32/21 ấp Tiền Lân, xã Bà Điểm, huyện Hóc Môn, thành phố Hồ Chí Minh

(511) Nhóm 32: Bia, nước giải khát.

---

(210) **4-2018-13455**

(540)

VINABIGKEN

(220) 02.05.2018
(441) 25.07.2018
(731) CÔNG TY CỔ PHẦN TIẾN ĐÔNG (VN)
32/21 ấp Tiền Lân, xã Bà Điểm, huyện Hóc Môn, thành phố Hồ Chí Minh

(511) Nhóm 32: Bia, nước giải khát.

---

(210) **4-2018-13458**

(540)

BÀ LOAN

(220) 02.05.2018
(441) 25.07.2018
(731) NGUYỄN THỊ THÙY LINH (VN)
121 Hàm Tử Quan, phường Phúc Tân, quận Hoàn Kiếm, thành phố Hà Nội

(511) Nhóm 35: Dịch vụ mua bán: rau cỏ tươi, hạt (ngũ cốc chưa chế biến), thực phẩm tươi sống, cụ thể gồm: động vật sống, cá còn sống, gia cầm sống, bánh phở, bún, hủ tíu, bánh ướt (bánh cuốn), bột khô.

Nhóm 43: Dịch vụ qnán cà phê; quán ăn tự phục vụ; dịch vụ cung cấp thức ăn, đồ uống do nhà hàng thực hiện; dịch vụ nhà hàng bán bánh cuốn.

---

(210) **4-2018-13460**

(540)

(220) 02.05.2018
(441) 25.07.2018
(531) 26.15.1; 26.1.1; 1.13.1; 1.15.9
(591) Đen, trắng, xám.
(731) SERMSUK PUBLIC COMPANY LIMITED (TH)
No. 90 CW Tower, 31st - 32nd Floor, Ratchadapisek Road, Huai Khwang Sub-District, Huai Khwang District, Bangkok 10310, THAILAND
(740) Công ty Luật TNHH T&G (TGVN)

(511) Nhóm 32: Nước uống; nước sô đa; nước uống có gaz; nước khoáng (đồ uống); và đồ uống không cồn.

---

(210) **4-2018-13461**

(540)

(220) 02.05.2018
(441) 25.07.2018
(531) 26.15.1; 26.1.1; 1.15.9; 1.13.1
(591) Trắng, xanh da trời đậm; xanh da trời nhạt; xanh lá cây; xanh lá cây nhạt.
(731) SERMSUK PUBLIC COMPANY LIMITED (TH)
No. 90 CW Tower, 31st - 32nd Floor, Ratchadapisek Road, Huai Khwang Sub-District, Huai Khwang District, Bangkok 10310, THAILAND
(740) Công ty Luật TNHH T&G (TGVN)

(511) Nhóm 32: Nước uống; nước sô đa; nước uống có gaz; nước khoáng (đồ uống); và đồ uống không cồn.

---

(210) **4-2018-13462**

(540)

(220) 02.05.2018
(441) 25.07.2018
(591) Xanh dương, nâu.
(731) CÔNG TY CỔ PHẦN VÁN SÀN VASACO (VN)
Thôn Như Lân, xã Long Hưng, huyện Văn Giang, tỉnh Hưng Yên

(511) Nhóm 19: Ván sàn, vật phủ nội thất (tất cả là vật liệu xây dựng phi kim loại).

---

(210) **4-2018-13463**

(540)

mond

(220) 02.05.2018
(441) 25.07.2018
(591) Xanh chàm.
(731) GULBAHAR TOBACCO INTERNATIONAL FZE (AE)
P.O. Box 61401, Jebel Ali Free Zone, Dubai, United Arab Emirates
(740) Công ty cổ phần Tư vấn S&B (S&B CONSULTANT., CORP.)

(511) Nhóm 34: Thuốc lá; thuốc lá điếu, vật dụng cho người hút thuốc bao gồm: diêm, tẩu hút thuốc lá, giấy cuốn thuốc lá.

---

(210) **4-2018-13465**

(540)

MIRKO MC® CICCIOLI

(220) 02.05.2018
(441) 25.07.2018
(531) 26.4.2
(591) Đen, ghi, trắng.
(731) NGUYỄN VĂN TRƯỜNG (VN)
Thôn Giẽ Hạ, xã Phú Yên, huyện Phú Xuyên, thành phố Hà Nội

(511) Nhóm 25: Quần áo, giày, dép.

---

(210) **4-2018-13466**

(540)

LUXURY BIKINI

(220) 02.05.2018
(441) 25.07.2018
(531) 25.1.25; 26.1.1
(731) MAI THỊ HỒNG NHUNG (VN)
497/24/6 Phan Văn Trị, phường 5, quận Gò Vấp, thành phố Hồ Chí Minh

(511) Nhóm 25: Quần áo.

---

(210) **4-2018-13470**

(540)

บริษัท หมอมี จำกัด
MOH MEE COMPANY

(220) 02.05.2018
(441) 25.07.2018
(531) 26.1.1; 2.1.1; 25.1.25
(731) MOH MEE COMPANY LIMITED (TH)
56/8-12 Rama I Rd, Khwaeng Rong Muang, Khet Pathum Wan, Bangkok 10330, Thailand
(740) Công ty TNHH Sở hữu trí tuệ Trần & Trần (TRAN & TRAN CO., LTD.)

(511) Nhóm 34: Cỏ để hút; thuốc lá bột để hít; hộp đựng thuốc lá để hít; thuốc lá; tẩu hút thuốc lá; bình đựng thuốc lá.

---

(210) **4-2018-13471**

(540)

王家粮仓

Wang Jia Liang Cang

(220) 02.05.2018
(441) 25.07.2018
(731) YUXUAN INTERNATIONAL TRADING LTD (MH)
Trust Company Complex, Ajeltake Road, Ajeltake Island, Majuro, Republic of the Marshall Island MH96960
(740) Công ty TNHH Trường Xuân (AGELESS CO.,LTD.)

(511) Nhóm 30: Chế phẩm ngũ cốc; gạo; bột gạo dùng cho mục đích nấu nướng; tinh bột cho thực phẩm; cơm ăn liền; thực phẩm ăn nhanh trên cơ sở gạo.

---

(210) **4-2018-13472**

(540)

GINSURE

(220) 02.05.2018
(441) 25.07.2018
(731) LOTTE FOODS CO., LTD. (KR)
10, Yangpyeong-ro 21-gil, Yeongdeungpo-gu, Seoul, Republic of Korea
(740) Công ty TNHH Trường Xuân (AGELESS CO.,LTD.)

(511) Nhóm 29: Sữa bột, không dùng cho trẻ em; sữa đặc; kem (sản phẩm sữa); sữa; đồ uống làm từ sữa, sữa là chủ yếu; sữa giàu protein; bơ; sữa chua.

---

(210) **4-2018-13473**

(540)

Good Day
Simply Delicious

(220) 02.05.2018
(441) 25.07.2018
(531) 26.1.2; A19.1.11; 25.1.6; 5.7.3; 19.7.1
(591) Đen, trắng, đỏ, vàng, da cam, xanh lá cây.
(731) QAF LIMITED (SG)
150 South Bridge Road, #09-03 Fook Hai Building, Singapore 058727
(740) Công ty TNHH Trường Xuân (AGELESS CO.,LTD.)

(511) Nhóm 30: Bánh mỳ; bánh sữa nhỏ; thực phẩm ăn nhanh trên cơ sở bánh mỳ; bột nhồi; bánh kẹo; bánh nướng; bánh ngọt; sản phẩm bánh mỳ; chế phẩm để làm các sản phẩm bánh mỳ cụ thể là hương liệu; chế phẩm để làm các sản phẩm bánh mỳ cụ thể là men làm bánh; chế phẩm để làm các sản phẩm bánh mỳ cụ thể là natri hydrocacbonat (cho mục đích nấu nướng); bánh quy; bột nhồi đông lạnh; chất phết lên bánh, trên cơ sở sô cô la; sô cô la phết bánh chứa hạt; mì sợi; mì ăn liền; đồ ăn đã được chế biến trên cơ sở mì sợi; miến (sợi dẹt); cà phê; trà (chè); ca cao; cà phê nhân tạo; gạo; bột sắn hột; bột cọ sagu; bột mì; chế phẩm ngũ cốc; đá lạnh có thể ăn được; đường, không dùng cho mục đích y tế; mật ong; mật đường cho thực phẩm; nấm men dùng cho thực phẩm; bột nở; muối nấu ăn; mù tạc; giấm; xốt (gia vị); gia vị; đá lạnh tự nhiên hoặc nhân tạo.

---

(210) **4-2018-13475**

(540)

acmoh

(220) 02.05.2018
(441) 25.07.2018
(591) Đỏ.
(731) NGUYỄN THỊ HUỆ (VN)
154/4/1B Nguyễn Phúc Chu, phường 15, quận Tân Bình, thành phố Hồ Chí Minh

(511) Nhóm 29: Dầu hướng dương tinh luyện, dầu ô liu tinh luyện, dầu ngô tinh luyện, dầu lạc tinh luyện, dầu đậu nành tinh luyện, dầu hạt cải tinh luyện.

---

(210) **4-2018-13476**

(540)

ACTOH

(220) 02.05.2018
(441) 25.07.2018
(531) 1.5.1; 26.1.1
(591) Đỏ, xanh đen.
(731) PHẠM THỊ PHƯƠNG LINH (VN)
154/4/1B Nguyễn Phúc Chu, phường 15, quận Tân Bình, thành phố Hồ Chí Minh

(511) Nhóm 35: Mua bán dầu hướng dương tinh luyện, dầu ô liu tinh luyện, dầu ngô tinh luyện, dầu đậu nành tinh luyện, dầu cọ tinh luyện, tất cả là dịch vụ.

---

(210) **4-2018-13478**

(540)

ASTALIFT D-UV CLEAR WHITE SOLUTION

(220) 02.05.2018
(441) 25.07.2018
(731) FUJIFILM CORPORATION (JP)
26-30, Nishiazabu 2-chome, Minato-ku, Tokyo, Japan
(740) Công ty Luật TNHH AMBYS Hà Nội (AMBYS HANOI)

(511) Nhóm 03: Mỹ phẩm; xà phòng.

---

(210) **4-2018-13479**

(540)

MIKI

(220) 02.05.2018
(441) 25.07.2018
(731) MIKI HOLDINGS CO., LTD. (JP)
Yutaka 4-26-3, Minami-ku, Nagoya-shi, Aichi 457-0863 Japan
(740) Công ty Luật TNHH AMBYS Hà Nội (AMBYS HANOI)

(511) Nhóm 18: Gậy ba-toong; gậy đi bộ.

---

(210) **4-2018-13480**

(540)

(220) 02.05.2018
(441) 25.07.2018
(531) A25.3.3; 25.7.25; A5.5.20
(731) RETAIL WORLD LIMITED (VG)
Wickham's Cay, Road Town, Tortola, British Virgin Islands
(740) Công ty TNHH Sở hữu trí tuệ HA VIP (HAVIP CO., LTD.)

(511) Nhóm 14: Đồ trang sức (đồ kim hoàn).

---

(210) **4-2018-13481**

(540)

eligo

(220) 02.05.2018
(441) 25.07.2018
(731) RETAIL WORLD LIMITED (VG)
Wickham's Cay, Road Town, Tortola, British Virgin Islands
(740) Công ty TNHH Sở hữu trí tuệ HA VIP (HAVIP CO., LTD.)

(511) Nhóm 25: Quần áo (trang phục); đồ đi chân (trang phục); đồ đội đầu.

---

(210) **4-2018-13482**

(540)

giggles

(220) 02.05.2018
(441) 25.07.2018
(731) RETAIL WORLD LIMITED (VG)
Wickham's Cay, Road Town, Tortola, British Virgin Islands
(740) Công ty TNHH Sở hữu trí tuệ HA VIP (HAVIP CO., LTD.)

(511) Nhóm 25: Quần áo (trang phục); đồ đi chân (trang phục); đồ đội đầu.

---

(210) **4-2018-13483**

(540)

Juniors

(220) 02.05.2018
(441) 25.07.2018
(731) RETAIL WORLD LIMITED (VG)
Wickham's Cay, Road Town, Tortola, British Virgin Islands
(740) Công ty TNHH Sở hữu trí tuệ HA VIP (HAVIP CO., LTD.)

(511) Nhóm 25: Quần áo (trang phục); đồ đi chân (trang phục); đồ đội đầu.

---

(210) **4-2018-13484**

(540)

POWDER ROOM

(220) 02.05.2018
(441) 25.07.2018

(731) INA INTERNATIONAL LTD. (CA)
824 41st Avenue N.E., Calgary, Alberta, T2E 3R3, Canada

(740) Công ty Luật TNHH T&G (TGVN)

(511) Nhóm 25: Quần áo; đồ đi chân và đồ đội đầu.

---

(210) **4-2018-13485**

(540)

QUÁN ĂN NGON

(220) 02.05.2018
(441) 25.07.2018
(531) A7.1.11; 7.1.24; 26.4.1; 6.7.4
(591) Đỏ, trắng.

(731) CÔNG TY TNHH PHÚC HƯNG THỊNH (VN)
Tầng 19, tòa nhà Pacific Place, số 83B Lý Thường Kiệt, phường Trần Hưng Đạo, quận Hoàn Kiếm, thành phố Hà Nội

(740) Công ty TNHH Dịch vụ Sở hữu trí tuệ GREENIP (GREENIP CO., LTD)

(511) Nhóm 43: Dịch vụ nhà hàng phục vụ ăn uống; dịch vụ cung cấp thức ăn, đồ uống thức uống do nhà hàng thực hiện.

---

(210) **4-2018-13486**

(540)

CADITP

(220) 02.05.2018
(441) 25.07.2018
(531) 26.4.2

(731) CÔNG TY TNHH SẢN XUẤT DÂY ĐIỆN & THIẾT BỊ ĐIỆN TRẦN PHÚ (VN)
Thôn Nam Hưng, xã Nam Lợi, huyện Nam Trực, tỉnh Nam Định

(740) Công ty TNHH Sở hữu trí tuệ Đại Diện (IPACO.,LTD.)

(511) Nhóm 09: Dây điện; dây điện thoại; hộp nối đầu dây (điện); cáp điện; phích điện và các loại tiếp xúc khác (nối điện); dây ăng ten.

Nhóm 35: Mua bán, xuất nhập khẩu dây điện, dây điện thoại, hộp nối đầu dây (điện), cáp điện, phích điện và các loại tiếp xúc khác (nối điện), dây ăng ten.

---

(210) **4-2018-13487**

(540)

Ong Cha

(220) 02.05.2018
(441) 25.07.2018

(731) CÔNG TY CỔ PHẦN BMC VIỆT NAM (VN)
Lô MB1-2, KCN Đức Hòa 1 - Hạnh Phúc, ấp 5, xã Đức Hòa Đông, huyện Đức Hòa, tỉnh Long An

(740) Công ty TNHH Sở hữu trí tuệ Đại Diện (IPACO.,LTD.)

(511) Nhóm 05: Chất diệt động vật có hại; chất diệt côn trùng; thuốc trừ sâu; chất diệt nấm; chất diệt cỏ; thuốc đuổi sâu bọ.

---

(210) **4-2018-13488**

(540)

Paskin

(220) 02.05.2018
(441) 25.07.2018

(731) CÔNG TY CỔ PHẦN BMC VIỆT NAM (VN)
Lô MB1-2, KCN Đức Hòa 1 - Hạnh Phúc, ấp 5, xã Đức Hòa Đông, huyện Đức Hòa, tỉnh Long An

(740) Công ty TNHH Sở hữu trí tuệ Đại Diện (IPACO.,LTD.)

(511) Nhóm 05: Chất diệt động vật có hại; chất diệt côn trùng; thuốc trừ sâu; chất diệt nấm; chất diệt cỏ; thuốc đuổi sâu bọ.

---

(210) **4-2018-13489**

(540)

Sanbang

(220) 02.05.2018
(441) 25.07.2018

(731) CÔNG TY CỔ PHẦN BMC VIỆT NAM (VN)
Lô MB1-2, KCN Đức Hòa 1 - Hạnh Phúc, ấp 5, xã Đức Hòa Đông, huyện Đức Hòa, tỉnh Long An

(740) Công ty TNHH Sở hữu trí tuệ Đại Diện (IPACO.,LTD.)

(511) Nhóm 05: Chất diệt động vật có hại; chất diệt côn trùng; thuốc trừ sâu; chất diệt nấm; chất diệt cỏ; thuốc đuổi sâu bọ.

---

(210) **4-2018-13490**

(540)

Wubank

(220) 02.05.2018
(441) 25.07.2018

(731) CÔNG TY CỔ PHẦN BMC VIỆT NAM (VN)
Lô MB1-2, KCN Đức Hòa 1 - Hạnh Phúc, ấp 5, Đức Hòa Đông, huyện Đức Hòa, tỉnh Long An

(740) Công ty TNHH Sở hữu trí tuệ Đại Diện (IPACO.,LTD.)

(511) Nhóm 05: Chất diệt động vật có hại; chất diệt côn trùng; thuốc trừ sâu; chất diệt nấm; chất diệt cỏ; thuốc đuổi sâu bọ.

---

(210) **4-2018-13491**

(540)

Boss Cat

(220) 02.05.2018
(441) 25.07.2018

(731) CÔNG TY CỔ PHẦN BMC VIỆT NAM (VN)
Lô MB1-2, KCN Đức Hòa 1 - Hạnh Phúc, ấp 5, Đức Hòa Đông, huyện Đức Hòa, tỉnh Long An

(740) Công ty TNHH Sở hữu trí tuệ Đại Diện (IPACO.,LTD.)

(511) Nhóm 05: Chất diệt động vật có hại; chất diệt côn trùng; thuốc trừ sâu; chất diệt nấm; chất diệt cỏ; thuốc đuổi sâu bọ.

---

(210) **4-2018-13492**

(540)

Dae Sam

(220) 02.05.2018
(441) 25.07.2018

(731) CÔNG TY CỔ PHẦN BMC VIỆT NAM (VN)
Lô MB1-2, KCN Đức Hòa 1 - Hạnh Phúc, ấp 5, Đức Hòa Đông, huyện Đức Hòa, tỉnh Long An

(740) Công ty TNHH Sở hữu trí tuệ Đại Diện (IPACO.,LTD.)

(511) Nhóm 05: Chất diệt động vật có hại; chất diệt côn trùng; thuốc trừ sâu; chất diệt nấm; chất diệt cỏ; thuốc đuổi sâu bọ.

---

(210) **4-2018-13493**

(540)

Dong Cheon

(220) 02.05.2018
(441) 25.07.2018

(731) CÔNG TY CỔ PHẦN BMC VIỆT NAM (VN)
Lô MB1-2, KCN Đức Hòa 1 - Hạnh Phúc, ấp 5, Đức Hòa Đông, huyện Đức Hòa, tỉnh Long An

(740) Công ty TNHH Sở hữu trí tuệ Đại Diện (IPACO.,LTD.)

(511) Nhóm 05: Chất diệt động vật có hại; chất diệt côn trùng; thuốc trừ sâu; chất diệt nấm; chất diệt cỏ; thuốc đuổi sâu bọ.

---

(210) **4-2018-13494**

(540)

Dusan

(220) 02.05.2018
(441) 25.07.2018

(731) CÔNG TY CỔ PHẦN BMC VIỆT NAM (VN)
Lô MB1-2, KCN Đức Hòa 1 - Hạnh Phúc, ấp 5, Đức Hòa Đông, huyện Đức Hòa, tỉnh Long An

(740) Công ty TNHH Sở hữu trí tuệ Đại Diện (IPACO.,LTD.)

(511) Nhóm 05: Chất diệt động vật có hại; chất diệt côn trùng; thuốc trừ sâu; chất diệt nấm; chất diệt cỏ; thuốc đuổi sâu bọ.

---

(210) **4-2018-13495**

(540)

Em oil

(220) 02.05.2018
(441) 25.07.2018

(731) CÔNG TY CỔ PHẦN BMC VIỆT NAM (VN)
Lô MB1-2, KCN Đức Hòa 1 - Hạnh Phúc, ấp 5, Đức Hòa Đông, huyện Đức Hòa, tỉnh Long An

(740) Công ty TNHH Sở hữu trí tuệ Đại Diện (IPACO.,LTD.)

(511) Nhóm 05: Chất diệt động vật có hại; chất diệt côn trùng; thuốc trừ sâu; chất diệt nấm; chất diệt cỏ; thuốc đuổi sâu bọ.

---

(210) **4-2018-13496**

(540)

Inbook

(220) 02.05.2018
(441) 25.07.2018

(731) CÔNG TY CỔ PHẦN BMC VIỆT NAM (VN)
Lô MB1-2, KCN Đức Hòa 1 - Hạnh Phúc, ấp 5, Đức Hòa Đông, huyện Đức Hòa, tỉnh Long An

(740) Công ty TNHH Sở hữu trí tuệ Đại Diện (IPACO.,LTD.)

(511) Nhóm 05: Chất diệt động vật có hại; chất diệt côn trùng; thuốc trừ sâu; chất diệt nấm; chất diệt cỏ; thuốc đuổi sâu bọ.

---

(210) **4-2018-13497**

(540)

Kimbella

(220) 02.05.2018
(441) 25.07.2018

(731) CÔNG TY CỔ PHẦN BMC VIỆT NAM (VN)
Lô MB1-2, KCN Đức Hòa 1 - Hạnh Phúc, ấp 5, Đức Hòa Đông, huyện Đức Hòa, tỉnh Long An

(740) Công ty TNHH Sở hữu trí tuệ Đại Diện (IPACO.,LTD.)

(511) Nhóm 05: Chất diệt động vật có hại; chất diệt côn trùng; thuốc trừ sâu; chất diệt nấm; chất diệt cỏ; thuốc đuổi sâu bọ.

---

(210) **4-2018-13498**

(540)

Koyoto

(220) 02.05.2018
(441) 25.07.2018

(731) CÔNG TY CỔ PHẦN BMC VIỆT NAM (VN)
Lô MB1-2, KCN Đức Hòa 1 - Hạnh Phúc, ấp 5, Đức Hòa Đông, huyện Đức Hòa, tỉnh Long An

(740) Công ty TNHH Sở hữu trí tuệ Đại Diện (IPACO.,LTD.)

(511) Nhóm 05: Chất diệt động vật có hại; chất diệt côn trùng; thuốc trừ sâu; chất diệt nấm; chất diệt cỏ; thuốc đuổi sâu bọ.

---

(210) **4-2018-13499**

(540)

Mogood

(220) 02.05.2018
(441) 25.07.2018

(731) CÔNG TY CỔ PHẦN BMC VIỆT NAM (VN)
Lô MB1-2, KCN Đức Hòa 1 - Hạnh Phúc, ấp 5, Đức Hòa Đông, huyện Đức Hòa, tỉnh Long An

(740) Công ty TNHH Sở hữu trí tuệ Đại Diện (IPACO.,LTD.)

(511) Nhóm 05: Chất diệt động vật có hại; chất diệt côn trùng; thuốc trừ sâu; chất diệt nấm; chất diệt cỏ; thuốc đuổi sâu bọ.

---

(210) **4-2018-13500**

(540)

Nong Huyn

(220) 02.05.2018
(441) 25.07.2018

(731) CÔNG TY CỔ PHẦN BMC VIỆT NAM (VN)
Lô MB1-2, KCN Đức Hòa 1 - Hạnh Phúc, ấp 5, xã Đức Hòa Đông, huyện Đức Hòa, tỉnh Long An

(740) Công ty TNHH Sở hữu trí tuệ Đại Diện (IPACO.,LTD.)

(511) Nhóm 05: Chất diệt động vật có hại; chất diệt côn trùng; thuốc trừ sâu; chất diệt nấm; chất diệt cỏ; thuốc đuổi sâu bọ.

---

(210) **4-2018-13501**

(540)

Indy

(220) 02.05.2018
(441) 25.07.2018

(731) CÔNG TY CỔ PHẦN BMC VIỆT NAM (VN)
Lô MB1-2, KCN Đức Hòa 1 - Hạnh Phúc, ấp 5, xã Đức Hòa Đông, huyện Đức Hòa, tỉnh Long An

(740) Công ty TNHH Sở hữu trí tuệ Đại Diện (IPACO.,LTD.)

(511) Nhóm 05: Chất diệt động vật có hại; chất diệt côn trùng; thuốc trừ sâu; chất diệt nấm; chất diệt cỏ; thuốc đuổi sâu bọ.

---

(210) **4-2018-13502**

(540)

(220) 02.05.2018
(441) 25.07.2018
(531) A26.11.12; 26.15.15
(591) Hồng, vàng, xanh da trời, da cam, trắng.
(731) HOÀNG VĂN PHƯƠNG (VN)
Số 6 ngõ 254/37, tổ 3, phường Vĩnh Hưng, quận Hoàng Mai, thành phố Hà Nội
(740) Công ty TNHH Tư vấn A & S (A&S CO.,LTD)

(511) Nhóm 35: Dịch vụ mua bán: băng vệ sinh, bỉm, tã.

---

(210) **4-2018-13503**

(540)

(220) 02.05.2018
(441) 25.07.2018
(531) A26.11.12; 26.15.15
(591) Hồng, vàng, xanh da trời, trắng.
(731) HOÀNG VĂN PHƯƠNG (VN)
Số 6 ngõ 254/37, tổ 3, phường Vĩnh Hưng, quận Hoàng Mai, thành phố Hà Nội
(740) Công ty TNHH Tư vấn A & S (A&S CO.,LTD)

(511) Nhóm 35: Dịch vụ mua bán: các sản phẩm hóa mỹ phẩm, chất tẩy rửa, bỉm sữa, băng vệ sinh

---

(210) **4-2018-13504**

(540)

Eyecrown Browing Show Cara

(220) 02.05.2018
(441) 25.07.2018
(731) MAKEHEAL CO., LTD. (KR)
(Deungchon-dong, MEDIHEAL Company Bldg.) 5th Fl., 516 Gonghangdae-ro, Gangseo-gu, Seoul, Republic of Korea
(740) Công ty TNHH Sở hữu trí tuệ ACTIP (ACTIP IP LIMITED)

(511) Nhóm 03: Mỹ phẩm; mỹ phẩm dạng bột dùng cho mặt; mỹ phẩm dùng cho da; chế phẩm xức tóc dạng lỏng; nước hoa; sữa rửa mặt kèm chế phẩm dưỡng da dạng lỏng (mỹ phẩm); tinh dầu thơm; mỹ phẩm dạng miếng chứa chế phẩm chống nắng và ngăn bắt nắng dùng cho da; kem dưỡng thể (mỹ phẩm); mặt nạ chăm sóc da mặt dùng cho mục đích mỹ phẩm; xà phòng mỹ phẩm; mặt nạ làm đẹp; son môi; chế phẩm gội đầu; mỹ phẩm trang điểm mắt; lông mi giả; chế phẩm đánh răng; chế phẩm làm sạch; khăn giấy được thấm ướt chế phẩm mỹ phẩm; mỹ phẩm cho vật nuôi trong nhà.

---

(210) **4-2018-13505**

(540)

Eyecrown Show Me The Cara

(220) 02.05.2018
(441) 25.07.2018
(731) MAKEHEAL CO., LTD. (KR)
(Deungchon-dong, MEDIHEAL Company Bldg.) 5th Fl., 516 Gonghangdae-ro, Gangseo-gu, Seoul, Republic of Korea
(740) Công ty TNHH Sở hữu trí tuệ ACTIP (ACTIP IP LIMITED)

(511) Nhóm 03: Mỹ phẩm; mỹ phẩm dạng bột dùng cho mặt; mỹ phẩm dùng cho da; chế phẩm xức tóc dạng lỏng; nước hoa; sữa rửa mặt kèm chế phẩm dưỡng da dạng lỏng (mỹ phẩm); tinh dầu thơm; mỹ phẩm dạng miếng chứa chế phẩm chống nắng và ngăn bắt nắng dùng cho da; kem dưỡng thể (mỹ phẩm); mặt nạ chăm sóc da mặt dùng cho mục đích mỹ phẩm; xà phòng mỹ phẩm; mặt nạ làm đẹp; son môi; chế phẩm gội đầu; mỹ phẩm trang điểm mắt; lông mi giả; chế phẩm đánh răng; chế phẩm làm sạch; khăn giấy được thấm ướt chế phẩm mỹ phẩm; mỹ phẩm cho vật nuôi trong nhà.

---

(210) **4-2018-13506**

(540)

Eyecrown Hardcarry Cara

(220) 02.05.2018
(441) 25.07.2018
(731) MAKEHEAL CO., LTD. (KR)
(Deungchon-dong, MEDIHEAL Company Bldg.) 5th Fl., 516 Gonghangdae-ro, Gangseo-gu, Seoul, Republic of Korea
(740) Công ty TNHH Sở hữu trí tuệ ACTIP (ACTIP IP LIMITED)

(511) Nhóm 03: Mỹ phẩm; mỹ phẩm dạng bột dùng cho mặt; mỹ phẩm dùng cho da; chế phẩm xức tóc dạng lỏng; nước hoa; sữa rửa mặt kèm chế phẩm dưỡng da dạng lỏng (mỹ phẩm); tinh dầu thơm; mỹ phẩm dạng miếng chứa chế phẩm chống nắng và ngăn bắt nắng dùng cho da; kem dưỡng thể (mỹ phẩm); mặt nạ chăm sóc da mặt dùng cho mục đích mỹ phẩm; xà phòng mỹ phẩm; mặt nạ làm đẹp; son môi; chế phẩm gội đầu; mỹ phẩm trang điểm mắt; lông mi giả; chế phẩm đánh răng; chế phẩm làm sạch; khăn giấy được thấm ướt chế phẩm mỹ phẩm; mỹ phẩm cho vật nuôi trong nhà.

---

(210) **4-2018-13507**

(540)

iNOGENO

(220) 02.05.2018
(441) 25.07.2018
(531) 1.15.23; 26.1.1
(731) DONGGUAN THAILIGHT SEMICONDUCTOR LIGHTING CO., LTD. (CN)
Sanhui Ind. Area, Cunwei, Hengli, 523460, Dongguan, China
(740) Công ty TNHH Sở hữu trí tuệ ACTIP (ACTIP IP LIMITED)

(511) Nhóm 11: Đèn khử trùng để làm sạch không khí; hệ thống và thiết bị chiếu sáng; đèn chiếu sáng; thiết bị chiếu sáng dùng cho xe cộ; dụng cụ nấu nướng dùng điện; thiết bị chiếu sáng sử dụng đi ốt phát quang (led).

---

(210) **4-2018-13508**

(540)

OUTBEAM

(220) 02.05.2018
(441) 25.07.2018
(531) 26.3.2; 26.3.4; 26.3.23
(731) DONGGUAN THAILIGHT SEMICONDUCTOR LIGHTING CO., LTD. (CN)
Sanhui Ind. Area, Cunwei, Hengli, 523460, Dongguan, China
(740) Công ty TNHH Sở hữu trí tuệ ACTIP (ACTIP IP LIMITED)

(511) Nhóm 11: Đèn khử trùng để làm sạch không khí; hệ thống và thiết bị chiếu sáng; đèn chiếu sáng; thiết bị chiếu sáng dùng cho xe cộ; dụng cụ nấu nướng dùng điện; thiết bị chiếu sáng sử dụng đi ốt phát quang (led).

---

(210) **4-2018-13509**

(540)

Kellyschoice

(220) 02.05.2018
(441) 25.07.2018
(731) DAEBONGLS CO., LTD. (KR)
123, Neungheodae-ro 649beon-gil, Namdong-gu, Incheon, Republic of Korea
(740) Công ty TNHH Sở hữu trí tuệ ACTIP (ACTIP IP LIMITED)

(511) Nhóm 03: Mỹ phẩm; chế phẩm trang điểm; mỹ phẩm chức năng; chế phẩm mỹ phẩm dùng cho tóc; chế phẩm mỹ phẩm dùng chăm sóc da; mỹ phẩm chăm sóc cơ thể và sắc đẹp; mỹ phẩm dùng cho cá nhân; mỹ phẩm dạng kem; mỹ phẩm dạng lỏng; chế phẩm gội đầu.

---

(210) **4-2018-13510**

(540)

ひなた
HINATA

(220) 02.05.2018
(441) 25.07.2018
(531) 26.4.4
(591) Xanh da trời, trắng.
(731) BLUESCOPE STEEL LIMITED (AU)
Level 11, 120 Collins Street, Melbourne, Victoria, Australia
(740) Công ty TNHH Sở hữu công nghiệp Sao Bắc Đẩu (SAO BAC DAU IP CO.,LTD)

(511) Nhóm 06: Mái và ốp tường bằng kim loại.

---

(210) **4-2018-13511**

(540)

(220) 02.05.2018
(441) 25.07.2018
(531) A5.3.13; A5.3.15; 26.1.1; 26.11.3
(591) Xanh dương, trắng.
(731) HỘ KINH DOANH TRÀ SỮA ĐỒNG KHỞI (VN)
23 đường Đồng Khởi, phường Tân An, quận Ninh Kiều, thành phố Cần Thơ
(740) Công ty Cổ phần Sở hữu công nghiệp INVESTIP (INVESTIP)

(511) Nhóm 43: Dịch vụ nhà hàng ăn uống, dịch vụ quán trà sữa; dịch vụ quán cà phê.

---

(210) **4-2018-13512**

(540)

KORICHI

(220) 02.05.2018
(441) 25.07.2018
(731) LÊ XUÂN NGHĨA (VN)
P1526 - CT8B KĐT Đại Thanh, xã Tả Thanh Oai, huyện Thanh Trì, thành phố Hà Nội
(740) Công ty TNHH Tư vấn Quốc Dân (NACI CO., LTD)

(511) Nhóm 07: Máy xay sinh tố (chạy điện); máy ép hoa quả (chạy điện); máy làm sữa đậu nành (chạy điện); máy hút bụi.

Nhóm 11: Quạt; đèn tích điện; hệ thống điều hòa không khí; máy đun nước tắm; thiết bị hút ẩm; máy sấy dùng trong gia đình; thiết bị và máy móc làm sạch nước; hệ thống và thiết bị nấu nướng; nồi cơm điện; nồi áp suất dùng điện; lò nướng bánh mỳ; máy sấy tóc; bình pha café dùng điện; chụp hút khói dùng cho nhà bếp.

Nhóm 21: Đồ đựng giữ nhiệt cho đồ uống; bộ nồi niêu xoong chảo của nhà bếp; xoong nồi (không dùng điện); đồ chứa đựng cho gia dụng và nhà bếp; dụng cụ nấu nướng không dùng điện; bát đĩa bằng sành; đồ pha lê (đồ thủy tinh); cốc bằng giấy hoặc bằng nhựa; chảo rán không dùng điện; bình để uống; chảo để rán (không dùng điện); dụng cụ nhà bếp; ấm đun nước (không dùng điện); nồi áp suất (nồi hầm) không dùng điện; phích.

Nhóm 35: Mua bán, xuất nhập khẩu, hệ thống máy lọc nước RO, thiết bị lọc nước RO, máy lọc nước RO, máy sục khí, máy hút không khí, máy xay sinh tố, máy ép trái cây dùng cho mục đích gia dụng, máy giặt, hệ thống điều hòa không khí, nồi áp suất dùng điện, lò nướng bánh mỳ, máy đun nước tắm, thiết bị hút ẩm, máy sấy tóc, bếp ga, vòi phun nước, hệ thống sưởi ấm, bình pha café dùng điện, tủ lạnh, vòi hoa sen, hệ thống làm sạch nước, chụp hút khói dùng cho nhà bếp, nồi cơm điện, đồ đựng giữ nhiệt cho đồ uống, bộ nồi niêu xoong chảo của nhà bếp, xoong nồi, đồ chứa đựng cho gia dụng và nhà bếp, dụng cụ nấu nướng không dùng điện, bát đĩa bằng sành, đồ pha lê (đồ thủy tinh), cốc bằng giấy hoặc bằng nhựa, chảo rán không dùng điện, đĩa đựng đồ, cốc để uống, bình để uống, chảo để rán, dụng cụ nhà bếp, ấm đun nước (không dùng điện), nồi áp suất (nồi hầm) không dùng điện, đĩa ăn, phích.

(210) **4-2018-13513**

(540)

(220) 02.05.2018
(441) 25.07.2018
(531) 2.3.1; A2.3.2; A1.1.10; A1.1.5
(591) Đen, vàng.
(731) CÔNG TY TNHH THƯƠNG MẠI VÀ DỊCH VỤ MỸ PHẨM THIÊN AN (VN)
Số 94 Lương Yên, phường Bạch Đằng, quận Hai Bà Trưng, thành phố Hà Nội
(740) Công ty Cổ phần Tư vấn ENCO (ENCO CONSULTANCY CORP.)

(511) Nhóm 41: Tổ chức cuộc thi sắc đẹp, sắp xếp cuộc thi sắc đẹp, tổ chức và điều khiển đại hội, sắp xếp và tiến hành đại hội; đào tạo thực hành [thao diễn], đào tạo thực hành [hướng dẫn thao tác thử]; hướng dẫn nghề nghiệp [tư vấn đào tạo hoặc giáo dục].

---

(210) **4-2018-13514**

(540)

(220) 02.05.2018
(441) 25.07.2018
(531) 1.15.15; 1.15.24; 1.15.21; 2.5.8; 2.5.6; 21.1.25
(591) Xanh lam, xanh dương, đỏ, vàng, vàng cam, hồng, đen, trắng
(731) CÔNG TY TNHH THƯƠNG MẠI DỊCH VỤ VÀ PHÁT TRIỂN HÀ LINH (VN)
Số 44 Hoàng Diệu, phường Quang Trung, thị xã Sơn Tây, thành phố Hà Nội

(511) Nhóm 41: Cung cấp các dịch vụ vui chơi giải trí dưới nước; tổ chức các sự kiện giải trí và thể thao dưới nước.

---

(210) **4-2018-13515**

(540)

(220) 02.05.2018
(441) 25.07.2018
(531) 2.1.1; A2.1.19; 5.7.3
(731) YE YUEHUI (CN)
No.13, Xiping, Likeng Village, Luxi Town, Pinghe County, Fujian, China
(740) Công ty Luật TNHH LEADCONSULT (LEADCONSULT)

(511) Nhóm 30: Bánh quy; bánh nướng; bánh mỳ kẹp nhân; thực phẩm ăn nhanh trên cơ sở ngũ cốc; bánh kẹo đường; bột nhồi; bánh ngọt; bánh mỳ, thực phẩm ăn nhanh trên cơ sở gạo; chế phẩm ngũ cốc.

---

(210) **4-2018-13516**

(540)

(220) 02.05.2018
(441) 25.07.2018
(531) 26.4.3; 26.4.4; 26.4.9
(591) Vàng, đen.
(731) 1. NGUYỄN HOÀNG TRUNG HIẾU (VN)
16.28 Block A3, Chung cư Đạt Gia, đường Cây Keo, phường Tam Phú, quận Thủ Đức; thành phố Hồ Chí Minh
2. TRẦN ĐỨC (VN)
362/3 Hai Bà Trưng, phường Tân Định, quận 1, thành phố Hồ Chí Minh

(511) Nhóm 41: Dịch vụ giải trí; dịch vụ câu lạc bộ ban đêm (giải trí).

Nhóm 43: Dịch vụ nhà hàng ăn uống; dịch vụ quầy rượu; dịch vụ cung cấp thức ăn và đồ uống do nhà hàng thực hiện.

---

(210) **4-2018-13517**

(540)

MASTER F&B

(220) 02.05.2018
(441) 25.07.2018
(731) CÔNG TY CỔ PHẦN ĐẦU TƯ VÀ THƯƠNG MẠI MIGROUP (VN)
Tầng 2, tháp C, tòa nhà Golden Palace, 99 Mễ Trì, Nam Từ Liêm, thành phố Hà Nội

(511) Nhóm 41: Dịch vụ đào tạo.

---

(210) **4-2018-13518**

(540)

(220) 02.05.2018
(441) 25.07.2018
(531) A9.1.22; A25.7.7
(591) Đỏ, xanh dương đậm, xanh nhạt.
(731) CÔNG TY TRÁCH NHIỆM HỮU HẠN THỜI TRANG Á NA (VN)
354 Cộng Hòa, phường 13, quận Tân Bình, thành phố Hồ Chí Minh
(740) Công ty Cổ phần Sở hữu công nghiệp INVESTIP (INVESTIP)

(511) Nhóm 25: Quần áo; quần áo trẻ em; váy (đầm) trẻ em; áo khoác trẻ em.

---

(210) **4-2018-13519**

(540)

(220) 02.05.2018
(441) 25.07.2018
(531) 26.4.2; A26.4.6
(731) YAMAHA HATSUDOKI KABUSHIKI KAISHA (JP)
2500 Shingai, Iwata-shi, Shizuoka-ken, Japan
(740) Văn phòng luật sư Phạm và Liên danh (PHAM & ASSOCIATES)

(511) Nhóm 12: Xe máy; xe scu-tơ; xe máy có bàn đạp và một động cơ chạy bằng xăng; xe máy ba bánh; xe scu-tơ ba bánh; xe máy ba bánh có bàn đạp và một động cơ chạy bằng xăng; gương chiếu hậu dùng cho xe máy; cần phanh dùng cho xe máy; vỏ tay lái dùng cho xe máy; tấm chắn gió dùng cho xe máy; tấm chắn chân dùng cho xe máy; vỏ che phía trước xe dùng cho xe máy; chắn bùn dùng cho xe máy; cổ xe dùng cho xe máy; phanh dùng cho xe máy; lốp dùng cho xe máy; bánh xe dùng cho xe máy; vỏ che phía bên dùng cho xe máy; giá để chân dùng cho xe máy; bình xăng dùng cho xe máy; ghế ngồi dùng cho xe máy; thanh nối khung xe dùng cho xe máy; vỏ che phía sau dùng cho xe máy; giảm xóc treo dùng cho xe máy; bộ giảm xóc dùng cho xe máy; vỏ che xích dùng cho xe máy; hộp đựng hành lý dùng cho xe máy; bộ giảm chấn dùng cho xe máy.

---

(210) **4-2018-13520**

(540)

PROCLINICAL

(220) 02.05.2018
(441) 25.07.2018
(731) COLGATE-PALMOLIVE COMPANY (US)
300 Park Avenue, New York, N.Y, 10022, U.S.A
(740) Văn phòng luật sư Phạm và Liên danh (PHAM & ASSOCIATES)

(511) Nhóm 21: Bàn chải đánh răng

---

(210) **4-2018-13525**

(540)

(220) 02.05.2018
(441) 25.07.2018
(531) 26.1.1; 25.1.6; 25.1.5; A5.5.20; A5.5.21
(591) Đỏ, xanh cốm, trắng, đen.
(731) CÔNG TY CỔ PHẦN SẢN XUẤT VÀ THƯƠNG MẠI TRƯỜNG FOODS (VN)
Khu Ba Mỏ, thị trấn Thanh Sơn, huyện Thanh Sơn, tỉnh Phú Thọ

(511) Nhóm 29: Thực phẩm làm từ cá; chiết xuất của thịt; thịt đã được bảo quản; thịt đóng hộp; thịt muối; thịt lợn.

---

(210) **4-2018-13526**

(540)

TRUE VANS

(220) 02.05.2018
(441) 25.07.2018
(731) CÔNG TY TNHH MEGA BEAUTY SOLUTIONS (VN)
Phòng 3, tầng 26, tòa nhà Saigon Trade Center, số 37 Tôn Đức Thắng, phường Bến Nghé, quận 1, thành phố Hồ Chí Minh

(511) Nhóm 35: Dịch vụ nhập khẩu, mua bán mỹ phẩm.

---

(210) **4-2018-13527**

(540)

ORIGIN

ORIGINLPG
LPGORIGIN
ORIGINGAS
ORIGINGAZ

(220) 02.05.2018
(441) 25.07.2018
(531) 26.4.3; 26.4.7
(591) Đỏ, cam.
(731) CÔNG TY TRÁCH NHIỆM HỮU HẠN DUY PHÁT (VN)
Số 494A, ấp Minh Phong, xã Bình An, huyện Châu Thành, tỉnh Kiên Giang

(511) Nhóm 04: Khí ga (gas).

---

(210) **4-2018-13528**

(540)

Since 1990

(220) 02.05.2018
(441) 25.07.2018
(531) 26.3.2; A26.3.6; A26.11.12; 3.7.17
(591) Xanh lá cây, cam, đỏ, trắng.
(731) CÔNG TY CỔ PHẦN THƯƠNG MẠI DƯỢC PHẨM MẠNH TÝ - VIỆT MỸ (VN)
74-76 Ngô Quyền, phường Vĩnh Ninh, thành phố Huế, tỉnh Thừa Thiên Huế

(511) Nhóm 05: Dược phẩm.

Nhóm 35: Mua bán thuốc và dược phẩm ngành y.

---

(210) **4-2018-13529**

(540)

tamPhat

(220) 02.05.2018
(441) 25.07.2018
(531) 26.1.1; 3.7.17; 20.7.1; 1.15.23
(591) Cam, đen, trắng.
(731) CÔNG TY TNHH TAM PHÁT (VN)
Số 104, ngách 95/8, phố Chùa Bộc, phường Trung Liệt, quận Đống Đa, thành phố Hà Nội

(511) Nhóm 19: Gỗ dạng ván ép dùng cho mục đích xây dựng, gia dụng và nội thất.

Nhóm 35: Mua, bán, xuất nhập khẩu các loại gỗ dạng ván ép dùng cho mục đích xây dựng, gia dụng và nội thất.

Nhóm 40: Gia công, chế biến các loại gỗ dạng ván ép dùng cho mục đích xây dựng, gia dụng và nội thất.

---

(210) **4-2018-13530**

(540)

(220) 03.05.2018
(441) 25.07.2018
(531) 26.11.3; 1.15.3
(591) Đỏ, xanh lá, xanh đen.
(731) CÔNG TY TNHH THƯƠNG MẠI DỊCH VỤ VÀ VIỄN THÔNG NĂNG LỰC CAO HFC (VN)
920C Tạ Quang Bửu, phường 5, quận 8, thành phố Hồ Chí Minh

(511) Nhóm 35: Dịch vụ trung gian thương mại; cung cấp sàn giao dịch trực tuyến cho người mua và người bán hàng hóa và dịch vụ; cung cấp thông tin kinh doanh thông qua một trang web; dịch vụ giới thiệu sản phẩm trên các phương tiện truyền thông, cho mục đích bán lẻ.

Nhóm 37: Lắp đặt và sửa chữa thiết bị điều hòa không khí.

Nhóm 39: Cho thuê xe; môi giới vận tải; môi giới vận chuyển hàng hóa; dịch vụ chia sẻ xe hơi; vận tải bằng ô tô; vận chuyển hành khách.

---

(210) **4-2018-13531**

(540)

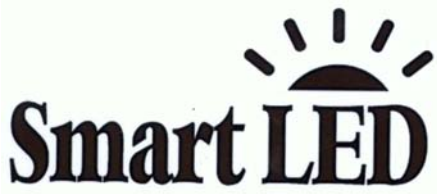

(220) 03.05.2018
(441) 25.07.2018
(531) 1.3.1
(731) CÔNG TY TNHH CÔNG NGHỆ SMARTRF VIỆT NAM (VN)
Số 114 K1, phố Nghĩa Tân, phường Nghĩa Tân, quận Cầu Giấy, thành phố Hà Nội

(511) Nhóm 11: Thiết bị chiếu sáng.

---

(210) **4-2018-13532**

(540)

(220) 03.05.2018
(441) 25.07.2018
(531) A24.15.7; 24.15.21
(731) CÔNG TY TNHH DỊCH VỤ THƯƠNG MẠI XUẤT NHẬP KHẨU PHI LÂM (VN)
91A Nguyễn Tư Giản, phường 12, quận Gò Vấp, thành phố Hồ Chí Minh

(511) Nhóm 25: Quần, áo, cà vạt, mũ.

---

(210) **4-2018-13533**

(540)

I LOVE BRANDY

(220) 03.05.2018
(441) 25.07.2018
(731) CÔNG TY TNHH DỊCH VỤ THƯƠNG MẠI XUẤT NHẬP KHẨU PHI LÂM (VN)
91A Nguyễn Tư Giản, phường 12, quận Gò Vấp, thành phố Hồ Chí Minh

(511) Nhóm 25: Quần, áo, cà vạt, mũ.

---

(210) **4-2018-13534**

(540)

BLACK ORCHID

(220) 03.05.2018
(441) 25.07.2018
(731) CÔNG TY TNHH DỊCH VỤ THƯƠNG MẠI XUẤT NHẬP KHẨU PHI LÂM (VN)
91A Nguyễn Tư Giản, phường 12, quận Gò Vấp, thành phố Hồ Chí Minh

(511) Nhóm 25: Quần, áo, cà vạt, mũ.

---

(210) **4-2018-13535**

(540)

(220) 03.05.2018
(441) 25.07.2018
(531) A1.1.10; A1.1.5; 3.7.1; 3.7.16; 24.1.1
(591) Xanh đậm, xám, trắng.
(731) PHI HOÀNG NGỌC ANH (VN)
786 Tôn Đức Thắng, tổ 34, khóm Mỹ Thành, phường Vĩnh Mỹ, thành phố Châu Đốc, tỉnh An Giang

(511) Nhóm 39: Vận tải bằng tắc xi.

---

(210) **4-2018-13536**

(540)

(220) 03.05.2018
(441) 25.07.2018
(531) 3.9.1; 26.1.2
(591) Đen, trắng, xanh, đỏ.
(731) HỘ KINH DOANH NGÔ THỊ QUANG (VN)
226A Nguyễn Công Trứ, phường 4, thành phố Tuy Hòa, tỉnh Phú Yên

(511) Nhóm 29: Nước mắm.

---

(210) **4-2018-13537**

(540)

(220) 03.05.2018
(441) 25.07.2018
(531) 18.1.21; 7.1.6; A7.1.12; 7.1.5; 26.1.1; 7.11.1
(591) Trắng, đỏ, xanh lá cây.
(731) HỢP TÁC XÃ THƯƠNG MẠI DỊCH VỤ DU LỊCH VÀ VẬN TẢI NGUYÊN GIÁP (VN)
70/1E1 đường 109, khu phố 5, phường Phước Long B, quận 9, thành phố Hồ Chí Minh

(511) Nhóm 12: Xe tải, xe tải chở hàng, xe ô tô con, động cơ cho phương tiện giao thông trên bộ.

Nhóm 39: Cho thuê xe, vận tải ô tô, chuyên chở hàng hóa và vận chuyển hàng hóa, vận chuyển hành khách, vận tải hàng hóa bằng đường thủy.

---

(210) **4-2018-13538**

(540)

(220) 03.05.2018
(441) 25.07.2018
(531) 18.1.23; A18.1.9
(591) Đen, trắng, vàng đậm.
(731) NGUYỄN VĂN HIỆP (VN)
62/48 Trương Công Định, phường 14, quận Tân Bình, thành phố Hồ Chí Minh

(511) Nhóm 37: Làm sạch xe ô tô; lắp đặt, bảo dưỡng và sửa chữa xe ô tô; đánh bóng xe cộ.

---

(210) **4-2018-13539**

(540)

(220) 03.05.2018
(441) 25.07.2018
(531) 26.1.1; 25.5.2; A3.9.4; A3.9.24
(591) Xanh lam, lam sẫm, trắng, da cam.
(731) CÔNG TY TNHH MTV THƯƠNG MẠI DỊCH VỤ FUJI - ASIA (VN)
28N0 - 09 Khu đô thị Sài Đồng, phường Việt Hưng, quận Long Biên, thành phố Hà Nội

(511) Nhóm 35: Mua bán máy cưa và linh kiện của máy cưa, máy cắt cỏ và linh kiện của máy cắt cỏ, máy phát điện và linh kiện của máy phát điện, máy nén khí và linh kiện của máy nén khí, máy nổ và linh kiện của máy nổ, quạt gió dùng cho động cơ điện và động cơ, ống phun áp lực (dây hơi), các linh kiện cho nồi hơi của máy, lưỡi cắt [bộ phận của máy móc], pít-tông [bộ phận của máy hoặc động cơ], bình phun thuốc trừ sâu (dụng cụ cầm tay), linh kiện của bình phun thuốc trừ sâu, kéo tỉa cành, cuộn cước cắt cỏ, quạt dân dụng và linh kiện của quạt dân dụng, quạt công nghiệp và linh kiện của quạt công nghiệp.

---

(210) **4-2018-13540**

(540)

EUtev

(220) 03.05.2018
(441) 25.07.2018
(731) CÔNG TY TNHH CÔNG NGHỆ SIÊU TƯỞNG VIỆT NAM (VN)
Số nhà 82, ngõ 53 phố Yên Lãng, phường Trung Liệt, quận Đống Đa, thành phố Hà Nội

(511) Nhóm 09: Linh kiện, phụ kiện điện thoại.

---

(210) **4-2018-13541**

(540)

SUPITEC

(220) 03.05.2018
(441) 25.07.2018
(731) CÔNG TY TNHH CÔNG NGHỆ SIÊU TƯỞNG VIỆT NAM (VN)
Số nhà 82, ngõ 53 phố Yên Lãng, phường Trung Liệt, quận Đống Đa, thành phố Hà Nội

(511) Nhóm 09: Linh kiện, phụ kiện điện thoại.

---

(210) **4-2018-13542**

(540)

SAKURA

(220) 03.05.2018
(441) 25.07.2018
(731) CÔNG TY CỔ PHẦN MEECO VIỆT NAM (VN)
Tầng 10, tòa nhà văn phòng Nam Cường, km4 đường Lê Văn Lương kéo dài, phường La Khê, quận Hà Đông, thành phố Hà Nội

(511) Nhóm 35: Mua bán: máy phát điện, trạm biến áp, thanh dẫn điện, điều hòa không khí, vật tư cấp thoát nước, hệ thống điều khiển các tòa nhà (BMS).

---

(210) **4-2018-13543**

(540)

LENGAN

(220) 03.05.2018
(441) 25.07.2018
(731) LÊ THỊ MINH NGÂN (VN)
Lô 14 Khu phát triển đô thị 4A, phường La Khê, quận Hà Đông, thành phố Hà Nội

(511) Nhóm 25: Quần áo, trang phục; váy; giày; dép; ủng; quần áo các loại.

Nhóm 35: Mua bán: quần áo thời trang, trang phục, hàng may mặc.

Nhóm 42: Thiết kế thời trang.

---

(210) **4-2018-13544**

(540)

(220) 03.05.2018
(441) 25.07.2018
(531) 22.1.15; A26.11.12
(731) ĐOÀN VĂN THẾ (VN)
Xóm 1, xã Giao Tân, huyện Giao Thủy, tỉnh Nam Định

(511) Nhóm 15: Đàn ghi ta; nhạc cụ; giá để bản nhạc; dụng cụ âm nhạc; móng gảy dùng cho nhạc cụ dây; dây dùng cho nhạc cụ.

Nhóm 35: Mua bán: đàn ghi ta, nhạc cụ, giá để bản nhạc, dụng cụ âm nhạc, móng gảy dùng cho nhạc cụ dây, dây dùng cho nhạc cụ.

Nhóm 37: Tân trang dụng cụ âm nhạc; phục chế dụng cụ âm nhạc.

Nhóm 41: Tổ chức và điều khiển buổi hoà nhạc; dịch vụ điều chỉnh nhạc; dịch vụ về giáo dục giảng dạy; trình diễn các buổi biểu diễn trực tiếp; cung cấp âm nhạc trực tuyến, không tải về; dàn dựng chương trình biểu diễn.

---

(210) **4-2018-13546**

(540)

(220) 03.05.2018
(441) 25.07.2018
(591) Xanh lá cây, trắng.
(731) CÔNG TY TNHH RIKEN VIỆT NAM (VN)
Một phần lô CN17, đường N2 và đường số 4, khu công nghiệp Sóng Thần 3, phường Phú Tân, thành phố Thủ Dầu Một, tỉnh Bình Dương
(740) Công ty TNHH Sở hữu trí tuệ INVENTIO (INVENTIO CO.,LTD)

(511) Nhóm 03: Giấy nhám dùng để mài bóng; vải nhám dùng để đánh bóng.

---

(210) **4-2018-13547**

(540)

(220) 03.05.2018
(441) 25.07.2018
(531) 1.5.1; 25.1.6
(591) Xanh lá cây, trắng.
(731) CÔNG TY TNHH RIKEN VIỆT NAM (VN)
Một phần lô CN17, đường N2 và đường số 4, khu công nghiệp Sóng Thần 3, phường Phú Tân, thành phố Thủ Dầu Một, tỉnh Bình Dương
(740) Công ty TNHH Sở hữu trí tuệ INVENTIO (INVENTIO CO.,LTD)

(511) Nhóm 03: Giấy nhám dùng để mài bóng; vải nhám dùng để đánh bóng.

---

(210) **4-2018-13550**

(540)

(220) 03.05.2018
(441) 25.07.2018
(591) Xanh, đỏ, trắng.
(731) CÔNG TY TNHH THƯƠNG MẠI HẰNG HẢI (VN)
Cụm công nghiệp xã Đan Phượng, huyện Đan Phượng, thành phố Hà Nội

(511) Nhóm 30: Muối tiêu, muối ớt, muối sạch hằng hải 9999, muối biển cáo loại, bột canh các loại.

---

(210) **4-2018-13551**

(540)

(220) 03.05.2018
(441) 25.07.2018
(531) 26.5.1
(731) CÔNG TY CỔ PHẦN SẢN XUẤT VLXD CÔNG NGHỆ MỚI KIM LONG (VN)
Thôn Trung, xã Việt Hùng, huyện Đông Anh, thành phố Hà Nội

(511) Nhóm 19: Gạch; tấm panen xây dựng không bằng kim loại; tấm xi măng; vữa lỏng trát kẽ hở ở tường; bức ngăn côn trùng không bằng kim loại; vách ngăn không bằng kim loại.

---

(210) **4-2018-13552**

(540)

NGỖNG VÀNG

(220) 03.05.2018
(441) 25.07.2018
(731) CÔNG TY CỔ PHẦN THƯƠNG MẠI VÀ XUẤT NHẬP KHẨU OSA (VN)
Liền kề 02 lô 2, khu đô thị Nam La Khê, ngõ 368B, đường Quang Trung, phường La Khê, quận Hà Đông, thành phố Hà Nội

(511) Nhóm 43: Dịch vụ cung cấp thức ăn, đồ uống do nhà hàng thực hiện; nhà hàng ăn uống; nhà hàng ăn uống tự phục vụ; quán rượu nhỏ; quán cà phê; dịch vụ khách sạn.

---

(210) **4-2018-13553**

(540)

(220) 03.05.2018
(441) 25.07.2018
(531) A3.7.24; 24.9.1; 3.7.16
(591) Vàng, trắng.
(731) CÔNG TY CỔ PHẦN THƯƠNG MẠI VÀ XUẤT NHẬP KHẨU OSA (VN)
Liền kề 02 lô 2, khu đô thị Nam La Khê, ngõ 368B, đường Quang Trung, phường La Khê, quận Hà Đông, thành phố Hà Nội

(511) Nhóm 43: Dịch vụ cung cấp thức ăn, đồ uống do nhà hàng thực hiện; nhà hàng ăn uống; nhà hàng ăn uống tự phục vụ; quán rượu nhỏ; quán cà phê; dịch vụ khách sạn.

---

(210) **4-2018-13555**

(540)

(220) 03.05.2018
(441) 25.07.2018
(531) 24.17.5; 24.17.25
(731) TRẦN VĂN TIỀNG (VN)
367/8 Hòa Hảo, phường 05, quận 10, thành phố Hồ Chí Minh

(511) Nhóm 18: Balô, túi xách, ví (bóp), cặp học sinh.

---

(210) **4-2018-13556**

(540)

(220) 03.05.2018
(441) 25.07.2018
(531) 3.1.8; 3.1.16
(591) Đỏ, trắng.
(731) CÔNG TY TNHH THƯƠNG MẠI DỊCH VỤ TƯ VẤN QUỐC TẾ NGUYỄN GIA (VN)
Lầu 6, tòa nhà Fimexco, 231-233 Lê Thánh Tôn, phường Bến Thành, quận 1, thành phố Hồ Chí Minh

(511) Nhóm 06: Cửa cuốn, cửa kéo bằng kim loại.

Nhóm 19: Cửa gỗ, cửa nhựa.

---

(210) **4-2018-13557**

(540)

(220) 03.05.2018
(441) 25.07.2018
(531) 4.3.3; 4.3.20; A3.7.24; 26.1.2
(591) Xanh, đỏ.
(731) TRẦN NGỌC SANG (VN)
565/3 An Dương Vương, phường An Lạc A, quận Bình Tân, thành phố Hồ Chí Minh

(511) Nhóm 43: Dịch vụ quán ăn.

---

(210) **4-2018-13558**

(540)

(220) 03.05.2018
(441) 25.07.2018
(531) A17.2.2; 26.5.1
(591) Xanh, vàng.
(731) NGUYỄN XUÂN NHẬT (VN)
Thôn Diêm Trường, xã Xuân Lộc, thị Xã Sông Cầu, tỉnh Phú Yên

(511) Nhóm 14: Vàng, bạc, kim cương, đá quý.

---

(210) **4-2018-13560**

(540)

(220) 03.05.2018
(441) 25.07.2018
(531) 26.13.1; A5.7.22
(591) Xanh lá cây, xanh cốm, trắng, cam, đen.
(731) CÔNG TY TNHH THƯƠNG MẠI DỊCH VỤ T&J (VN)
31A đường 47, phường Thảo Điền, quận 2, thành phố Hồ Chí Minh

(511) Nhóm 43: Nhà hàng ăn uống; dịch vụ phục vụ đồ uống do nhà hàng thực hiện.

---

(210) **4-2018-13561**

(540)

(220) 03.05.2018
(441) 25.07.2018
(531) 26.5.1; 26.1.1; 26.1.8; A26.11.12
(731) CÔNG TY TNHH NT CAPITAL (VN)
Số 2 hẻm 72/1/64 Nguyễn Trãi, tổ dân phố số 1, khu Giáp Nhất, phường Nhân Chính, quận Thanh Xuân, thành phố Hà Nội

(511) Nhóm 12: Xe đẩy cuộn ống vòi; nhà xe lưu động; bơm hơi (phụ tùng của xe cộ); bộ ghế nệm cho xe cộ; tấm phủ xe cộ (đã tạo hình).

---

(210) **4-2018-13562**

(540)

(220) 03.05.2018
(441) 25.07.2018
(531) 3.7.17; 26.2.7; 14.7.6
(731) CÔNG TY TNHH NT CAPITAL (VN)
Số 2 hẻm 72/1/64 Nguyễn Trãi, tổ dân phố số 1, khu Giáp Nhất, phường Nhân Chính, quận Thanh Xuân, thành phố Hà Nội

(511) Nhóm 12: Xe đẩy cuộn ống vòi; nhà xe lưu động; bơm hơi (phụ kiện của xe cộ); bộ ghế nệm (cho xe cộ); tấm phủ xe cộ (đã tạo hình).

---

(210) **4-2018-13563**

(540)

(220) 03.05.2018
(441) 25.07.2018
(531) A26.11.12; A14.3.11; 26.4.7
(731) CÔNG TY TNHH NT CAPITAL (VN)
Số 2 hẻm 72/1/64 Nguyễn Trãi, tổ dân phố số 1, khu Giáp Nhất, phường Nhân Chính, quận Thanh Xuân, thành phố Hà Nội

(511) Nhóm 12: Xe đẩy cuộn ống vòi; nhà xe lưu động; bơm hơi (phụ tùng của xe cộ); bộ ghế nệm cho xe cộ; tấm phủ xe cộ (đã tạo hình).

---

(210) **4-2018-13564**

(540)

(220) 03.05.2018
(441) 25.07.2018
(531) 7.3.1
(591) Xanh dương, tím.
(731) NGUYỄN THÁI QUỲNH LÊ (VN)
Nhà 14, đường D9, Saigon Pearl, 92 Nguyễn Hữu Cảnh, phường 22, quận Bình Thạnh, thành phố Hồ Chí Minh

(511) Nhóm 03: Mỹ phẩm; đồ trang điểm (mỹ phẩm); chế phẩm mỹ phẩm để chăm sóc da; mỹ phẩm có nguồn gốc thảo mộc.

Nhóm 11: Thiết bị để chiếu sáng; đèn chiếu sáng; đèn chùm; đèn xoắn; đèn điện, bóng đèn.

Nhóm 37: Lắp đặt và sửa chữa thiết bị điều hòa không khí; dịch vụ chống ẩm; phá dỡ các công trình xây dựng; lắp đặt cửa ra vào và cửa sổ; lắp đặt và sửa chữa thiết bị điện.

Nhóm 41: Sản xuất phim trừ phim quảng cáo; dịch vụ sáng tác nhạc; nhiếp ảnh; sáng tác ca khúc; dàn dựng băng hình; dàn dựng băng video.

Nhóm 42: Tư vấn kiến trúc; lập trình máy tính; thiết kế phần mềm máy tính; thiết kế trang trí nội thất; thiết lập bản vẽ xây dựng.

Nhóm 44: Dịch vụ thẩm mỹ viện; dịch vụ trang điểm; chăm sóc sức khỏe.

---

(210) **4-2018-13565**

(540)

(220) 03.05.2018
(441) 25.07.2018
(531) A7.1.11; 7.1.24; A26.11.8
(591) Xanh dương, vàng.
(731) NGUYỄN THÁI QUỲNH LÊ (VN)
Nhà 14, đường D9, Saigon Pearl, 92 Nguyễn Hữu Cảnh, phường 22, quận Bình Thạnh, thành phố Hồ Chí Minh

(511) Nhóm 03: Mỹ phẩm; đồ trang điểm (mỹ phẩm); chế phẩm mỹ phẩm để chăm sóc da; mỹ phẩm có nguồn gốc thảo mộc.

Nhóm 11: Thiết bị để chiếu sáng; đèn chiếu sáng; đèn chùm; đèn xoắn; đèn điện; bóng đèn.

Nhóm 37: Lắp đặt và sửa chữa thiết bị điều hòa không khí; dịch vụ chống ẩm; phá dỡ các công trình xây dựng; lắp đặt cửa ra vào và cửa sổ; lắp đặt và sửa chữa thiết bị điện.

Nhóm 41: Sản xuất phim trừ phim quảng cáo; dịch vụ sáng tác nhạc; nhiếp ảnh; sáng tác ca khúc; dàn dựng băng hình; dàn dựng băng video.

Nhóm 42: Tư vấn kiến trúc; lập trình máy tính; thiết kế phần mềm máy tính; thiết kế trang trí nội thất; thiết lập bản vẽ xây dựng.

Nhóm 44: Dịch vụ thẩm mỹ viện; dịch vụ trang điểm; chăm sóc sức khỏe.

---

(210) **4-2018-13567**

(540)

TRIEUBAOKIM

(220) 03.05.2018
(441) 25.07.2018
(531) A1.1.5; A1.1.10; 15.7.1; A24.15.7
(591) Trắng, vàng, xanh lá cây.
(731) CÔNG TY TNHH TRIỆU BẢO KIM (VN)
Số A112/1, khu phố Bình Đức, phường Bình Nhâm, thị xã Thuận An, tỉnh Bình Dương

(511) Nhóm 04: Dầu để bôi trơn; mỡ để bôi trơn.

Nhóm 35: Mua bán: dầu để bôi trơn, mỡ để bôi trơn.

---

(210) **4-2018-13568**

(540)

GACO
Rượu nhâm linh chi
Gu của người sành rượu

(220) 03.05.2018
(441) 25.07.2018
(531) 26.1.2; 25.1.9; A25.1.10; 26.7.25
(591) Nâu đậm, nâu nhạt, vàng đậm, vàng nhạt, trắng.
(731) CÔNG TY TNHH SẢN XUẤT THƯƠNG MẠI HỒNG ÂN (VN)
Thôn Ninh Hòa, xã Ninh Gia, huyện Đức Trọng, tỉnh Lâm Đồng

(511) Nhóm 33: Rượu mạnh.

---

(210) **4-2018-13570**

(540)

Ayaka

(220) 03.05.2018
(441) 25.07.2018
(731) CÔNG TY TNHH SẢN XUẤT THƯƠNG MẠI XUẤT NHẬP KHẨU TẠ MINH QUANG (VN)
15 đường 3C, phường An Lạc A, quận Bình Tân, thành phố Hồ Chí Minh

(511) Nhóm 03: Kem dưỡng da; kem dưỡng da tay và móng tay; sữa tắm; nước hoa; dầu hấp tóc; gel vuốt tóc; mặt nạ (làm đẹp); kem làm trắng da; bút chì kẻ lông mày; chất làm bóng môi; phấn trang điểm; chế phẩm tẩy trang; kem chống nắng.

---

(210) **4-2018-13571**

(540)

TRÀ VÀ CÀ PHÊ VÂN

(220) 03.05.2018
(441) 25.07.2018

(731) HUỲNH HỒNG HẢI (VN)
563 Nguyễn Thị Thập, phường Tân Phong, quận 7, thành phố Hồ Chí Minh

(511) Nhóm 30: Trà (chè); cà phê.

---

(210) **4-2018-13572**

(540)

NAM HOA
COSMETICS

(220) 03.05.2018
(441) 25.07.2018
(531) 26.4.9; A5.3.13; A5.3.14
(591) Trắng, đen, xanh.
(731) PHẠM THÚY DIỄM CHI (VN)
5.01 lô B KDC Him-Lam 6A ấp 4B, xã Bình Hưng, huyện Bình Chánh, thành phố Hồ Chí Minh

(511) Nhóm 03: Mỹ phẩm.

Nhóm 35: Mua bán và xuất nhập khẩu mỹ phẩm.

---

(210) **4-2018-13573**

(540)

KEZOTAR

(220) 03.05.2018
(441) 25.07.2018
(731) AGIO PHARMACEUTICALS LTD. (IN)
A-38, Nandjyot Industrial Estate, Safed pool, Kurla-Andheri Road, Mumbai- 400 072, India
(740) Công ty TNHH Vĩnh Đạt (LACOM CO., LTD.)

(511) Nhóm 05: Dược phẩm; thực phẩm chức năng (dùng trong ngành y).

---

(210) **4-2018-13574**

(540)

ARTHROLIFE

(220) 03.05.2018
(441) 25.07.2018
(731) ACME GENERICS LLP (IN)
Plot No. 115, HPSIDC Industrial area, Village Davani, P.O, Gurumajra, Tehsil Nalagarh, District Solan, Himachal Pradesh-174101, India
(740) Công ty TNHH Vĩnh Đạt (LACOM CO., LTD.)

(511) Nhóm 05: Dược phẩm; thực phẩm chức năng (dùng trong ngành y).

---

(210) **4-2018-13575**

(540)

JUKIO

(220) 03.05.2018
(441) 25.07.2018
(731) CÔNG TY TNHH NGHIÊN CỨU PHÁT TRIỂN CÔNG NGHỆ XANH TÂN ĐẠI PHÁT (VN)
Số 82 C14 khu tập thể Kim Liên, phường Kim Liên, quận Đống Đa, thành phố Hà Nội

(511) Nhóm 12: Xe ô tô; xe máy; xe máy điện; xe đạp điện; linh kiện phụ tùng cho phương tiện giao thông trên bộ; động cơ cho phương tiện giao thông trên bộ.

---

(210) **4-2018-13576**

(540)

DAIKIOBIKE

(220) 03.05.2018
(441) 25.07.2018
(731) CÔNG TY CỔ PHẦN SẢN XUẤT THƯƠNG MẠI ĐỨC MINH (VN)
Thôn Nhuận Tháp, xã Phụng Công, huyện Văn Giang, tỉnh Hưng Yên

(511) Nhóm 12: Xe ô tô; xe máy; xe máy điện; xe đạp điện; linh kiện phụ tùng cho phương tiện giao thông trên bộ; động cơ cho phương tiện giao thông trên bộ.

---

(210) **4-2018-13577**

(540)

ÁNH VÂN

(220) 03.05.2018
(441) 25.07.2018
(531) A26.11.12; 26.3.2
(591) Đỏ, trắng, hồng, xanh lam.
(731) CÔNG TY CỔ PHẦN CHẾ BIẾN THỰC PHẨM ÁNH VÂN (VN)
Thôn 1, xã Thọ Tân, huyện Triệu Sơn, tỉnh Thanh Hóa

(511) Nhóm 30: Muối để chấm; muối để nấu ăn, muối tôm, muối ớt, muối tiêu, đồ gia vị.

---

(210) **4-2018-13578**

(540)

Frap®

(220) 03.05.2018
(441) 25.07.2018
(531) A24.15.11; A5.5.20; 24.15.21; 24.15.3
(591) Trắng, xanh dương.
(731) CÔNG TY TNHH FRAP VIỆT NAM (VN)
Số 68 Nguyễn Huệ, phường Bến Nghé, quận 1, thành phố Hồ Chí Minh

(511) Nhóm 11: Thiết bị vệ sinh: vòi sen tắm, vòi nước, bồn cầu, bồn rửa chén, chậu rửa mặt (lavabo).

Nhóm 35: Mua bán, xuất nhập khẩu: thiết bị vệ sinh (vòi sen tắm, bồn cầu, bồn rửa chén, vòi nước, bồn tắm, chậu rửa mặt), thiết bị điện tử (tivi, máy tính, máy nghe nhạc, điện thoại), điện gia dụng (công tắc, ổ cắm, bóng đèn, quạt điện), vật liệu xây dựng (xi măng, sắt, thép, inox, gỗ nội thất, gạch men), dược phẩm, mỹ phẩm.

---

(210) **4-2018-13579**

(540)

GAPPO

(220) 03.05.2018
(441) 25.07.2018
(531) 1.15.15
(591) Trắng, xanh dương.
(731) CÔNG TY TNHH FRAP VIỆT NAM (VN)
Số 68 Nguyễn Huệ, phường Bến Nghé, quận 1, thành phố Hồ Chí Minh

(511) Nhóm 11: Thiết bị vệ sinh: vòi sen tắm, vòi nước, bồn cầu, bồn rửa chén, chậu rửa mặt (lavabo).

Nhóm 35: Mua bán, xuất nhập khẩu: thiết bị vệ sinh (vòi sen tắm, bồn cầu, bồn rửa chén, vòi nước, bồn tắm, chậu rửa mặt), thiết bị điện tử (tivi, máy tính, máy nghe nhạc, điện thoại), điện gia dụng (công tắc, ổ cắm, bóng đèn, quạt điện), vật liệu xây dựng (xi măng, sắt, thép, inox, gỗ nội thất, gạch men), dược phẩm, mỹ phẩm.

---

(210) **4-2018-13581**

(540)

THERE AND THEN
BLACKYARD

(220) 03.05.2018
(441) 25.07.2018
(731) CÔNG TY TNHH THERE VND THEN (VN)
25/61 Nguyễn Bỉnh Khiêm, phường Bến Nghé, quận 1, thành phố Hồ Chí Minh

(511) Nhóm 29: Kem (sản phẩm sữa); trái cây rắc đường; trái cây đông lạnh; thạch trái cây; trái cây trộn; sữa; sữa chua.

Nhóm 30: Sôcôla; đồ uống trên cơ sở sôcôla; ca cao; đồ uống trên cơ sở ca cao; cà phê; đồ uống trên cơ sở cà phê; trà; đồ uống trên cơ sở trà; bánh quy; bánh ngọt; bánh kẹo; kem lạnh; bánh ngọt; bánh putding; sữa chua đông lạnh.

Nhóm 43: Nhà hàng ăn uống; nhà hàng ăn uống tự phục vụ; dịch vụ cung cấp thức ăn, đồ uống do nhà hàng thực hiện; quán ăn tự phục vụ.

---

(210) **4-2018-13582**

(540)

THERE AND THEN
bodega

(220) 03.05.2018
(441) 25.07.2018
(731) CÔNG TY TNHH THERE VND THEN (VN)
25/61 Nguyễn Bỉnh Khiêm, phường Bến Nghé, quận 1, thành phố Hồ Chí Minh

(511) Nhóm 43: Nhà hàng ăn uống; nhà hàng ăn uống tự phục vụ; dịch vụ cung cấp thức ăn, đồ uống do nhà hàng thực hiện; quán ăn tự phục vụ.

---

(210) **4-2018-13583**

(540) THERE ∀ND THEN FEAST

(220) 03.05.2018
(441) 25.07.2018
(731) CÔNG TY TNHH THERE VND THEN (VN)
25/61 Nguyễn Bỉnh Khiêm, phường Bến Nghé, quận 1, thành phố Hồ Chí Minh

(511) Nhóm 43: Nhà hàng ăn uống; nhà hàng ăn uống tự phục vụ; dịch vụ cung cấp thức ăn, đồ uống do nhà hàng thực hiện.

---

(210) **4-2018-13584**

(540) THERE ∀ND THEN creative lab

(220) 03.05.2018
(441) 25.07.2018
(731) CÔNG TY TNHH THERE VND THEN (VN)
25/61 Nguyễn Bỉnh Khiêm, phường Bến Nghé, quận 1, thành phố Hồ Chí Minh

(511) Nhóm 35: Giới thiệu sản phẩm; tổ chức triển lãm cho mục đích thương mại hoặc quảng cáo; cho thuê không gian quảng cáo: cho thuê máy và thiết bị văn phòng.

Nhóm 36: Cho thuê bất động sản; cho thuê văn phòng.

---

(210) **4-2018-13585**

(540) THERE ∀ND THEN BARBERSHOP

(220) 03.05.2018
(441) 25.07.2018
(731) CÔNG TY TNHH THERE VND THEN (VN)
25/61 Nguyễn Bỉnh Khiêm, phường Bến Nghé, quận 1, thành phố Hồ Chí Minh

(511) Nhóm 44: Thẩm mỹ viện tóc; dịch vụ cắt sửa móng tay; dịch vụ trang điểm.

---

(210) **4-2018-13586**

(540) THERE ∀ND THEN THE HEIGHTS

(220) 03.05.2018
(441) 25.07.2018
(731) CÔNG TY TNHH THERE VND THEN (VN)
25/61 Nguyễn Bỉnh Khiêm, phường Bến Nghé, quận 1, thành phố Hồ Chí Minh

(511) Nhóm 35: Giới thiệu sản phẩm; tổ chức triển lãm cho mục đích thương mại hoặc quảng cáo; cho thuê không gian quảng cáo.

Nhóm 43: Dịch vụ quầy rượu; quán rượu nhỏ.

---

(210) **4-2018-13587**

(540)

a/pak/

(220) 03.05.2018
(441) 25.07.2018

(731) CÔNG TY TNHH THERE VND THEN (VN)
25/61 Nguyễn Bỉnh Khiêm, phường Bến Nghé, quận 1, thành phố Hồ Chí Minh

(511) Nhóm 25: Quần áo; giày dép và đồ đi chân; đồ đội đầu.

Nhóm 42: Thiết kế quần áo.

---

(210) **4-2018-13588**

(540)

VEGXI

(220) 03.05.2018
(441) 25.07.2018
(531) 4.3.7; 26.4.3; A3.4.4
(591) Vàng, trắng.
(731) HUỲNH DUY TÂN (VN)
10/9 Nguyễn Văn Lịch, phường Linh Tây, quận Thủ Đức, thành phố Hồ Chí Minh

(511) Nhóm 18: Ví da; túi xách; cặp da; ba lô.

Nhóm 25: Thắt lưng (trang phục); giày; dép; quần áo; trang phục.

---

(210) **4-2018-13589**

(540)

Ocean Lotus Island

(220) 03.05.2018
(441) 25.07.2018

(731) CÔNG TY CỔ PHẦN TOÀN HẢI VÂN (VN)
Tổ 11, ấp Suối Lớn, xã Dương Tơ, huyện Phú Quốc, tỉnh Kiên Giang

(511) Nhóm 36: Mua bán bất động sản; cho thuê bất động sản; môi giới bất động sản; quản lý bất động sản; đầu tư tài chính để xây dựng kết cấu hạ tầng khu công nghiệp, khu dân cư.

Nhóm 37: Tư vấn xây dựng; xây dựng kết cấu hạ tầng khu công nghiệp, khu dân cư, công trình dân dụng, kỹ thuật; trang trí nội thất.

Nhóm 40: Dịch vụ in ấn; in bao bì.

Nhóm 42: Thiết kế tổng mặt bằng xây dựng công trình kiến trúc, công trình dân dụng và công nghiệp.

---

(210) **4-2018-13590**

(540)

(220) 03.05.2018
(441) 25.07.2018
(531) A26.11.8; 1.13.1; A1.13.10
(591) Đỏ, đen, trắng.
(731) CÔNG TY CỔ PHẦN SƠN SUKONANO (VN)
Số nhà 35, tổ dân phố số 3, đường Lê Quang Đạo, phường Phú Đô, quận Nam Từ Liêm, thành phố Hà Nội

(511) Nhóm 02: Sơn.

---

(210) **4-2018-13591**

(540)

(220) 03.05.2018
(441) 25.07.2018
(531) A5.5.20; 5.7.20; A5.7.22
(591) Xanh, trắng, vàng, đỏ.
(731) CÔNG TY TNHH HẢI HỒNG (VN)
Xóm Me Táo, xã Dương Liễu, huyện Hoài Đức, thành phố Hà Nội

(511) Nhóm 32: Nước giải khát bằng trái cây (đồ uống); chế phẩm để làm nước uống có gaz; đồ uống không có cồn; nước uống có gaz; đồ uống cung cấp muối và khoáng cho cơ thể (không dùng cho mục đích y tế); nước (đồ uống).

---

(210) **4-2018-13592**

(540)

(220) 03.05.2018
(441) 25.07.2018
(531) 26.1.1; A26.1.18; A5.3.13; 5.3.20
(591) Xanh lá cây, trắng.
(731) CAO THỊ HUYỀN (VN)
04A Tân An, Ngọc Trạo, thành phố Thanh Hóa, tỉnh Thanh Hóa
(740) Công ty TNHH KEDA IP (KEDA IP CO.,LTD)

(511) Nhóm 41: Tổ chức các lớp học dạy cắm hoa, thiết kế hoa; xuất bản các ấn phẩm dạy cắm hoa; tổ chức các khóa đào tạo từ xa, đào tạo trực tuyến về cắm hoa; tổ chức các cuộc thi về cắm hoa; tổ chức các buổi biểu diễn, quay phim về cắm hoa và làm bánh.

---

(210) **4-2018-13593**

(540)

(220) 03.05.2018
(441) 25.07.2018
(531) 26.3.1; 7.1.5; A7.1.12; 7.5.10
(591) Nâu, vàng, trắng.
(731) CÔNG TY TNHH MỘT THÀNH VIÊN ỨNG DỤNG CÔNG NGHỆ MỚI VÀ DU LỊCH (VN)
125 Hoàng Văn Thái, phường Khương Trung, quận Thanh Xuân, thành phố Hà Nội
(740) Công ty TNHH Tư vấn Nhiệt tâm và Cộng sự (NT & PARTNERS CO.,LTD.)

(511) Nhóm 38: Dịch vụ truyền hình internet.

---

(210) **4-2018-13594**

(540)

(220) 03.05.2018
(441) 25.07.2018
(531) A5.5.20; A5.5.21
(591) Đỏ, vàng da cam, xanh cốm, xanh lá cây, trắng.
(731) CÔNG TY TNHH ĐẦU TƯ THƯƠNG MẠI VÀ DỊCH VỤ QUỐC THÁI (VN)
Số 14B tập thể Chương Dương, phường Chương Dương, quận Hoàn Kiếm, thành phố Hà Nội
(740) Công ty TNHH Tư vấn Nhiệt tâm và Cộng sự (NT & PARTNERS CO.,LTD.)

(511) Nhóm 35: Dịch vụ mua bán các mặt hàng thực phẩm có nguồn gốc nông-lâm-hải sản, gia vị, nước sốt, nước chấm, thực phẩm tươi sống và thực phẩm chế biến sẵn.

---

(210) **4-2018-13595**

(540)

SUN MEDICAL VIETNAM

(220) 03.05.2018
(441) 25.07.2018
(731) DƯƠNG THỊ HÂN (VN)
Phòng 220, F1, tập thể Xà Phòng, phường Thượng Đình, quận Thanh Xuân, thành phố Hà Nội
(740) Công ty TNHH Tư vấn Nhiệt tâm và Cộng sự (NT & PARTNERS CO.,LTD.)

(511) Nhóm 44: Dịch vụ y tế tại bệnh viện và trung tâm chăm sóc sức khỏe; dịch vụ trợ giúp y tế; dịch vụ trị liệu y tế; dịch vụ phẫu thuật tạo hình; dịch vụ thẩm mỹ viện; dịch vụ tư vấn về sức khỏe và chăm sóc sức khỏe.

---

(210) **4-2018-13596**

(540)

SUN DENTAL VIETNAM

(220) 03.05.2018
(441) 25.07.2018

(731) DƯƠNG THỊ HÂN (VN)
Phòng 220, F1, tập thể Xà Phòng, phường Thượng Đình, quận Thanh Xuân, thành phố Hà Nội

(740) Công ty TNHH Tư vấn Nhiệt tâm và Cộng sự (NT & PARTNERS CO.,LTD.)

(511) Nhóm 44: Dịch vụ khám và chữa chuyên khoa răng hàm mặt; dịch vụ nắn chỉnh răng; dịch vụ tẩy trắng răng và làm đẹp cho răng; dịch vụ phẫu thuật thẩm mỹ; dịch vụ phẫu thuật tạo hình; dịch vụ tư vấn về sức khỏe, thẩm mỹ và chăm sóc răng hàm mặt.

---

(210) **4-2018-13597**

(540)

BOPA

(220) 03.05.2018
(441) 25.07.2018
(531) 26.3.1; 26.1.4; 26.5.1; 26.7.25
(591) Vàng, đen, trắng.

(731) CÔNG TY TNHH THƯƠNG MẠI DỊCH VỤ SẢN XUẤT TUẤN NHUNG (VN)
411/7-411/9 Tân Thới Hiệp 21, KP1, phường Tân Thới Hiệp, quận 12, thành phố Hồ Chí Minh

(740) Công ty TNHH Sở hữu trí tuệ Đông Dương (INC IP CO.,LTD)

(511) Nhóm 35: Mua bán, kinh doanh mũ (nón) bảo hiểm.

---

(210) **4-2018-13598**

(540)

Konibi

(220) 03.05.2018
(441) 25.07.2018
(531) 26.4.2
(591) Trắng, đỏ.

(731) CÔNG TY TNHH THƯƠNG MẠI DỊCH VỤ KHÔI NGUYÊN PHÚ (VN)
Số 135, đường 30 tháng 4, phường Phú Hòa, thành phố Thủ Dầu Một, tỉnh Bình Dương

(740) Công ty TNHH Sở hữu trí tuệ Đông Dương (INC IP CO.,LTD)

(511) Nhóm 04: Dầu nhớt, dầu để bôi trơn, dầu nhờn, dầu động cơ, dầu nhiên liệu, chất bôi trơn.

Nhóm 35: Mua bán, kinh doanh: dầu nhớt, dầu để bôi trơn, dầu nhờn, dầu động cơ, dầu nhiên liệu, chất bôi trơn

---

(210) **4-2018-13599**

(540)

(220) 03.05.2018
(441) 25.07.2018
(531) 1.15.15; A5.3.13
(591) Vàng.
(731) CÔNG TY CỔ PHẦN ĐẦU TƯ SẢN XUẤT HUNG VƯỢNG (VN)
559 Nguyễn Thị Thập, phường Tân Phong, quận 7, thành phố Hồ Chí Minh
(740) Công ty TNHH Sở hữu trí tuệ Đông Dương (INC IP CO.,LTD)

(511) Nhóm 05: Dược phẩm; thực phẩm chức năng.

---

(210) **4-2018-13600**

(540)

(220) 03.05.2018
(441) 25.07.2018
(531) 1.15.21; 26.1.1
(591) Đen, cam.
(731) CÔNG TY TNHH MỘT THÀNH VIÊN GIÁO DỤC NHÓM KTDC (VN)
9 Mai Thị Lựu, phường Đa Kao, quận 1, thành phố Hồ Chí Minh
(740) Công ty TNHH Sở hữu trí tuệ Đông Dương (INC IP CO.,LTD)

(511) Nhóm 41: Trường đào tạo (giáo dục); tổ chức và điều khiển hội thảo chuyên đề; huấn luyện (đào tạo); khóa đào tạo từ xa; giảng dạy; thông tin giáo dục.

---

(210) **4-2018-13601**

(540)

(220) 03.05.2018
(441) 25.07.2018
(531) 9.3.1; A9.3.9; 25.5.5
(591) Đen, đỏ, xanh da trời, vàng, trắng.
(731) NGUYỄN NHẬT THƯỜNG (VN)
STH 19.03 đường 8C, khu đô thị Lê Hồng Phong II, phường Phước Hải, thành phố Nha Trang, tỉnh Khánh Hòa

(511) Nhóm 25: Quần áo, trang phục; đồng phục.

---

(210) **4-2018-13602**

(540)

(220) 03.05.2018
(441) 25.07.2018
(531) 26.1.1; A26.1.18; A26.11.12
(591) Vàng, trắng.
(731) CÔNG TY CỔ PHẦN DỊCH VỤ HÀNG KHÔNG NỘI BÀI (VN)
43 phố Bát Sứ, phường Hàng Bồ, quận Hoàn Kiếm, thành phố Hà Nội
(740) Công ty TNHH Dương và Đồng sự (DUONG & PARTNERS CO.,LTD.)

(511) Nhóm 43: Dịch vụ nhà hàng cung cấp đồ ăn thức uống; dịch vụ cung cấp suất ăn; dịch vụ quầy bar; khách sạn; dịch vụ phòng khách thương gia.

---

(210) **4-2018-13603**

(540)

SÔNG HỒNG
BUSINESS LOUNGE

(220) 03.05.2018
(441) 25.07.2018
(531) 26.1.1; A26.1.18; A26.11.12
(731) CÔNG TY CỔ PHẦN DỊCH VỤ HÀNG KHÔNG NỘI BÀI (VN)
43 phố Bát Sứ, phường Hàng Bồ, quận Hoàn Kiếm, thành phố Hà Nội
(740) Công ty TNHH Dương và Đồng sự (DUONG & PARTNERS CO.,LTD.)

(511) Nhóm 43: Dịch vụ nhà hàng cung cấp đồ ăn thức uống; dịch vụ cung cấp suất ăn; dịch vụ quầy bar; khách sạn; dịch vụ phòng khách thương gia.

---

(210) **4-2018-13604**

(540)

Solid&Soft

(220) 03.05.2018
(441) 25.07.2018
(531) 26.2.7
(591) Cam, xám.
(731) CÔNG TY TNHH SOLID & SOFT (VN)
R4-65, Hưng Phước 2, phường Tân Phong, quận 7, thành phố Hồ Chí Minh

(511) Nhóm 09: Phần mềm máy tính (chi tiết: chương trình máy vi tính [phần mềm có thể tải xuống được]; phần mềm máy tính [ghi sẵn]; phần mềm ứng dụng máy vi tính, có thể tải về).

Nhóm 42: Thiết kế và phát triển phần cứng và phần mềm máy tính (chi tiết: cho thuê phần mềm máy tính; cập nhật phần mềm máy tính; cung cấp phần mềm như một dịch vụ [SaaS]).

---

(210) **4-2018-13605**

(540)

CANASUAGOLD

(220) 03.05.2018
(441) 25.07.2018
(731) PHẠM VĂN THANH (VN)
Đội 1, xóm 9, xã Hồng Thuận, huyện Giao Thuỷ, tỉnh Nam Định
(740) Công ty Luật TNHH WINCO (WINCO LAW FIRM)

(511) Nhóm 05: Dược phẩm; thực phẩm chức năng; chất bổ sung dinh dưỡng; sữa bột cho trẻ em; sữa công thức cho trẻ sơ sinh.

Nhóm 29: Sữa; sản phẩm sữa; đồ uống làm từ sữa, sữa là chủ yếu.

---

(210) **4-2018-13606**

(540)

XUAN HA

(220) 03.05.2018
(441) 25.07.2018
(531) 26.1.2; A26.1.18
(591) Vàng, xanh da trời đậm, trắng.
(731) NGUYỄN XUÂN HỒNG (VN)
Số 489 đường Hoàng Hoa Thám, phường Đa Mai, thành phố Bắc Giang, tỉnh Bắc Giang

(511) Nhóm 11: Thiết bị lọc nước uống; thiết bị và máy móc để làm sạch nước; hệ thống cung cấp nước; ấm đun nước (dùng điện); bể chứa nước tạo áp suất; hệ thống và thiết bị vệ sinh.

---

(210) **4-2018-13607**

(540)

HỘI LIÊN KẾT HỒ TIÊU
NGÔ VĂN TIÊN

(220) 03.05.2018
(441) 25.07.2018
(731) NGÔ VĂN TIÊN (VN)
Xã Nam Yang, huyện Đăk Đoa, tỉnh Gia Lai

(511) Nhóm 30: Hồ tiêu.

---

(210) **4-2018-13608**

(540)

Xôi cô hoa
HƯƠNG VỊ QUÊ HƯƠNG

(220) 03.05.2018
(441) 25.07.2018
(531) 2.7.1; 2.7.2; 5.7.3; 26.1.1
(591) Xanh, vàng, nâu, da, bạc.
(731) ĐỖ THỊ HOA (VN)
80 Nguyễn Văn Trỗi, phường 2, thành phố Bảo Lộc, tỉnh Lâm Đồng

(511) Nhóm 30: Xôi, bún, cơm, phở.

---

(210) **4-2018-13609**

(540)

OCEAN PURE

(220) 03.05.2018
(441) 25.07.2018
(531) A25.7.6; A25.7.7; 1.15.23; 26.1.1; 26.1.6; 26.15.1; 26.15.15; 1.15.21
(591) Xanh nhạt, xanh dương, xám bạc, trắng.
(731) NGUYỄN VIỆT HẢI (VN)
Số 137 Nguyễn Ngọc Vũ, phường Trung Hòa, quận Cầu Giấy, thành phố Hà Nội

(511) Nhóm 03: Mỹ phẩm; đồ trang điểm (mỹ phẩm); chế phẩm mỹ phẩm để chăm sóc da; nước thơm dùng cho mục đích mỹ phẩm; mặt nạ làm đẹp, kem làm trắng da.

---

(210) **4-2018-13610**

(540)

(220) 03.05.2018
(441) 25.07.2018
(531) 26.1.2; A26.1.18; A26.11.8
(591) Xanh lá cây, trắng, vàng.
(731) NGUYỄN TIẾN TÂN (VN)
Đội 3, thôn Da, xã Dương Liễu, huyện Hoài Đức, thành phố Hà Nội
(740) Công ty TNHH Sở hữu trí tuệ INNETCO-Hoàng Phúc (INNETCO CO., LTD)

(511) Nhóm 30: Miến dong; sợi mì; bột dong; bột sắn; mì ăn liền; bún ăn liền.

---

(210) **4-2018-13612**

(540)

(220) 03.05.2018
(441) 25.07.2018
(531) 1.15.15; 2.9.4; 2.9.8
(731) SHENZHEN WEST BEAUTY INTERNATIONAL COSMETICS CO., LTD (CN)
Shenzhen futian central district 18-2 plot hexion specialty building 10 layer 3 units
(740) Công ty Luật TNHH LEADCONSULT (LEADCONSULT)

(511) Nhóm 03: Mỹ phẩm; mặt nạ làm đẹp; dầu ete; chế phẩm trang điểm; nước hoa; chế phẩm để tắm, không dùng cho mục đích y tế.

---

(210) **4-2018-13613**

(540)

MORNING FLOWER

(220) 03.05.2018
(441) 25.07.2018
(731) SHENZHEN WEST BEAUTY INTERNATIONAL COSMETICS CO., LTD (CN)
Shenzhen futian central district 18-2 plot hexion specialty building 10 layer 3 units
(740) Công ty Luật TNHH LEADCONSULT (LEADCONSULT)

(511) Nhóm 03: Mỹ phẩm; mặt nạ làm đẹp; dầu ete; chế phẩm trang điểm; nước hoa; chế phẩm để tắm, không dùng cho mục đích y tế.

---

(210) **4-2018-13615**

(540)

HÒA PHÁT

(220) 03.05.2018
(441) 25.07.2018
(731) CÔNG TY TNHH MỘT THÀNH VIÊN QUÝ SƠN HÀ (VN)
Số 10, ấp 1, đường 25B, xã Long An, huyện Long Thành, tỉnh Đồng Nai
(740) Công ty TNHH Tư vấn Sở hữu trí tuệ Á Đông (Á Đông IP CONSULTANCY CO.,LTD.)

(511) Nhóm 19: Ống nhựa cứng; co nối (khớp nối cong để nối ống) bằng nhựa, ống nối bằng nhựa; tê (khớp nối ống hình chữ T) bằng nhựa; van ống dẫn nước, không bằng kim loại hoặc chất dẻo.

---

(210) **4-2018-13616**

(540)

HOASENGOLD

(220) 03.05.2018
(441) 25.07.2018
(531) A5.5.20; A5.5.21; 15.7.1
(591) Xanh dương.
(731) CÔNG TY TNHH MỘT THÀNH VIÊN QUÝ SƠN HÀ (VN)
Số 10, ấp 1, đường 25B, xã Long An, huyện Long Thành, tỉnh Đồng Nai
(740) Công ty TNHH Tư vấn Sở hữu trí tuệ Á Đông (Á Đông IP CONSULTANCY CO.,LTD.)

(511) Nhóm 06: Bồn chứa bằng inox.

Nhóm 11: Máy nước nóng năng lượng mặt trời; hệ thống và thiết bị vệ sinh; chậu rửa [gắn cố định].

---

(210) **4-2018-13617**

(540)

S-WHITESHYNH

(220) 03.05.2018
(441) 25.07.2018
(731) CÔNG TY TNHH SẢN XUẤT VÀ THƯƠNG MẠI PHONG VINH (VN)
13 đường số 3A, cư xá Bình Thới, phường 8, quận 11, thành phố Hồ Chí Minh
(740) Công ty TNHH Tư vấn Sở hữu trí tuệ Á Đông (Á Đông IP CONSULTANCY CO.,LTD.)

(511) Nhóm 03: Mỹ phẩm.

---

(210) **4-2018-13618**

(540)

Enoch.vn
Tận tâm phục vụ

(220) 03.05.2018
(441) 25.07.2018
(531) A1.1.10; 1.15.21; 24.15.21; A24.15.11; 26.1.1
(591) Xanh dương, cam, trắng.
(731) NGUYỄN Ý NHẠC (VN)
Căn hộ 901, khu chung cư Nhân Phú, số 36, đường số 7, phường Tăng Nhơn Phú B, quận 9, thành phố Hồ Chí Minh

(511) Nhóm 35: Mua bán nước hoa, mỹ phẩm, vải, khăn, quần áo, giày dép, mũ nón, túi xách, gạo, thực phẩm, bàn ghế, tủ; dịch vụ quảng cáo thương mại; môi giới xúc tiến thương mại; tổ chức triển lãm thương mại.

Nhóm 40: Dịch vụ in ấn; dịch vụ in bao bì.

Nhóm 42: Dịch vụ thiết kế tạo mẫu quảng cáo; thiết kế bao bì; thiết kế trang web.

---

(210) **4-2018-13620**

(540)

AZKIDS.STORE

(220) 03.05.2018
(441) 25.07.2018
(531) A5.5.20; A5.3.14; A5.5.21
(591) Hồng sen, đen, trắng.
(731) CÔNG TY TNHH NGUYỄN GIA SÀI GÒN (VN)
76A đường số 36, phường Linh Đông, quận Thủ Đức, thành phố Hồ Chí Minh

(511) Nhóm 25: Quần áo; giày dép; mũ nón; đồ đi chân; đồ đội đầu; khăn quàng cổ.

Nhóm 28: Đồ chơi trẻ em; đồ chơi nhồi bông; búp bê; trang phục cho búp bê; đồ dùng cho búp bê (đồ chơi); đồ chơi cho vật nuôi trong nhà.

---

(210) **4-2018-13621**

(540)

MAXPOWER

(220) 03.05.2018
(441) 25.07.2018
(531) 26.5.1; 26.3.23
(591) Đen, đỏ, trắng.
(731) CÔNG TY TNHH SẢN XUẤT THƯƠNG MẠI DỊCH VỤ XUẤT NHẬP KHẨU THUẬN KHANG (VN)
24 đường số 53B, khu phố 1, phường Thạnh Mỹ Lợi, quận 2, thành phố Hồ Chí Minh

(511) Nhóm 06: Đinh bằng kim loại; ốc vít bằng kim loại; khóa bằng kim loại; bản lề cửa bằng kim loại; chốt cửa bằng kim loại; van bằng kim loại (van dùng trong ngành cấp thoát nước, hơi, xăng dầu) (không phải là bộ phận của máy móc).

Nhóm 07: Máy cưa đĩa; máy khoan điện; máy mài; lưỡi cưa (bộ phận của máy cưa); lưỡi cắt đá (bộ phận của máy cắt đá); bộ mũi khoan và đầu khoan (bộ phận của máy khoan).

Nhóm 09: Thước thủy đo độ bằng; thước cuộn; thước lá; thước cặp; thước đo góc (thước êke); thước đo khoảng cách bằng laser.

---

(210) **4-2018-13622**

(540)

AGILENT J&W

(220) 03.05.2018
(441) 25.07.2018
(731) AGILENT TECHNOLOGIES, INC. (US)
5301 Stevens Creek Boulevard, Santa Clara, CA 95051, United States of America
(740) Công ty Luật TNHH T&G (TGVN)

(511) Nhóm 09: Thiết bị phòng thí nghiệm, cụ thể là cột cho sắc ký khí.

---

(210) **4-2018-13625**

(540)

BẢO CAN
VINACARE
đã khát, mát gan

(220) 03.05.2018
(441) 25.07.2018
(531) 25.1.6; A26.11.8
(591) Trắng, xanh lá cây, đỏ, hồng nâu, xám.
(731) CÔNG TY CỔ PHẦN DƯỢC PHẨM VINACARE (VN)
Số nhà 18, ngách 19/15 Kim Đồng, phường Giáp Bát, quận Hoàng Mai, thành phố Hà Nội
(740) Công ty TNHH Sở hữu trí tuệ và Công nghệ Thủ đô (CAPITAL IP&T CO.LTD.)

(511) Nhóm 05: Dược phẩm; thực phẩm chức năng; thực phẩm dinh dưỡng dùng trong y tế; nước súc miệng dùng cho mục đích y tế; dung dịch làm sạch khử khuẩn sát trùng dùng cho mục đích y tế; nước tắm thảo dược cho trẻ em dùng cho mục đích y tế.

---

(210) **4-2018-13626**

(540)

NOVUMAB

(220) 03.05.2018
(441) 25.07.2018
(731) CÔNG TY CỔ PHẦN CÔNG NGHỆ SINH HỌC DƯỢC NANOGEN (VN)
Lô I - 5C khu công nghệ cao, phường Tăng Nhơn Phú A, quận 9, thành phố Hồ Chí Minh
(740) Công ty TNHH Sở hữu trí tuệ và Công nghệ Thủ đô (CAPITAL IP&T CO.LTD.)

(511) Nhóm 05: Dược phẩm; thực phẩm chức năng; thực phẩm dinh dưỡng dùng trong y tế; nước súc miệng dùng cho mục đích y tế; dung dịch làm sạch khử khuẩn sát trùng dùng cho mục đích y tế; nước tắm thảo dược cho trẻ em dùng cho mục đích y tế.

---

(210) **4-2018-13627**

(540)

LIMUMAB

(220) 03.05.2018
(441) 25.07.2018
(731) CÔNG TY CỔ PHẦN CÔNG NGHỆ SINH HỌC DƯỢC NANOGEN (VN)
Lô I - 5C khu công nghệ cao, phường Tăng Nhơn Phú A, quận 9, thành phố Hồ Chí Minh
(740) Công ty TNHH Sở hữu trí tuệ và Công nghệ Thủ đô (CAPITAL IP&T CO.LTD.)

(511) Nhóm 05: Dược phẩm; thực phẩm chức năng; thực phẩm dinh dưỡng dùng trong y tế; nước súc miệng dùng cho mục đích y tế; dung dịch làm sạch khử khuẩn sát trùng dùng cho mục đích y tế; nước tắm thảo dược cho trẻ em dùng cho mục đích y tế.

---

(210) **4-2018-13628**

(540)

TADUVA

(220) 03.05.2018
(441) 25.07.2018

(731) PHẠM ANH QUÝ (VN)
Số 44 Bùi Xuân Phái, phường Trần Quang Khải, thành phố Nam Định, tỉnh Nam Định

(740) Công ty TNHH Sở hữu trí tuệ và Công nghệ Thủ đô (CAPITAL IP&T CO.LTD.)

(511) Nhóm 05: Dược phẩm; thực phẩm chức năng; thực phẩm dinh dưỡng dùng trong y tế; nước súc miệng dùng cho mục đích y tế; dung dịch làm sạch khử khuẩn sát trùng dùng cho mục đích y tế; nước tắm thảo dược cho trẻ em dùng cho mục đích y tế.

---

(210) **4-2018-13629**

(540)

OVERSNICE

(220) 03.05.2018
(441) 25.07.2018

(731) PHẠM ANH QUÝ (VN)
Số 44 Bùi Xuân Phái, phường Trần Quang Khải, thành phố Nam Định, tỉnh Nam Định

(740) Công ty TNHH Sở hữu trí tuệ và Công nghệ Thủ đô (CAPITAL IP&T CO.LTD.)

(511) Nhóm 05: Dược phẩm; thực phẩm chức năng; thực phẩm dinh dưỡng dùng trong y tế; nước súc miệng dùng cho mục đích y tế; dung dịch làm sạch khử khuẩn sát trùng dùng cho mục đích y tế; nước tắm thảo dược cho trẻ em dùng cho mục đích y tế.

---

(210) **4-2018-13630**

(540)

SOLVITALE D3

(220) 03.05.2018
(441) 25.07.2018

(731) CÔNG TY TRÁCH NHIỆM HỮU HẠN TƯ VẤN PHÁT TRIỂN ĐẦU TƯ VÀ THƯƠNG MẠI THANH QUANG (VN)
Số 23, ngách 155/172 Trường Chinh, phường Phương Liệt, quận Thanh Xuân, thành phố Hà Nội

(740) Công ty TNHH Sở hữu trí tuệ và Công nghệ Thủ đô (CAPITAL IP&T CO.LTD.)

(511) Nhóm 05: Dược phẩm; thực phẩm chức năng; thực phẩm dinh dưỡng dùng trong y tế; nước súc miệng dùng cho mục đích y tế; dung dịch làm sạch khử khuẩn sát trùng dùng cho mục đích y tế; nước tắm thảo dược cho trẻ em dùng cho mục đích y tế.

---

(210) **4-2018-13631**

(540)

UTRANMIN

(220) 03.05.2018
(441) 25.07.2018

(731) CÔNG TY TRÁCH NHIỆM HỮU HẠN DƯỢC PHẨM THIÊN KHÁNH (VN)
Lô D5A Tân Kiên-Bình Lợi, khu công nghiệp Lê Minh Xuân, huyện Bình Chánh, thành phố Hồ Chí Minh

(740) Công ty TNHH Sở hữu trí tuệ và Công nghệ Thủ đô (CAPITAL IP&T CO.LTD.)

(511) Nhóm 05: Dược phẩm; thực phẩm chức năng; thực phẩm dinh dưỡng dùng trong y tế; nước súc miệng dùng cho mục đích y tế; dung dịch làm sạch khử khuẩn sát trùng dùng cho mục đích y tế; nước tắm thảo dược cho trẻ em dùng cho mục đích y tế.

---

(210) **4-2018-13632**

(540)

NOBIRUN

(220) 03.05.2018
(441) 25.07.2018

(731) CÔNG TY TRÁCH NHIỆM HỮU HẠN KHỎE VIỆT NAM (VN)
Số 23, ngách 155/172 đường Trường Chinh, phường Phương Liệt, quận Thanh Xuân, thành phố Hà Nội

(740) Công ty TNHH Sở hữu trí tuệ và Công nghệ Thủ đô (CAPITAL IP&T CO.LTD.)

(511) Nhóm 05: Dược phẩm; thực phẩm chức năng; thực phẩm dinh dưỡng dùng trong y tế; nước súc miệng dùng cho mục đích y tế; dung dịch làm sạch khử khuẩn sát trùng dùng cho mục đích y tế; nước tắm thảo dược cho trẻ em dùng cho mục đích y tế.

---

(210) **4-2018-13633**

(540)

DJUSA

(220) 03.05.2018
(441) 25.07.2018

(731) CÔNG TY TRÁCH NHIỆM HỮU HẠN THƯƠNG MẠI SẢN XUẤT THÔN TRANG (VN)
236/17/6 Thái Phiên, phường 8, quận 11, thành phố Hồ Chí Minh

(740) Công ty TNHH Sở hữu trí tuệ và Công nghệ Thủ đô (CAPITAL IP&T CO.LTD.)

(511) Nhóm 05: Thuốc bảo vệ thực vật như: thuốc trừ sâu, thuốc diệt cỏ dại, thuốc diệt nấm mốc, thuốc trừ dịch cho thực vật, thuốc trừ vi khuẩn hại cây trồng, thuốc trừ động vật có hại.

---

(210) **4-2018-13634**

(540)

BENUSA

(220) 03.05.2018
(441) 25.07.2018

(731) CÔNG TY TRÁCH NHIỆM HỮU HẠN THƯƠNG MẠI SẢN XUẤT THÔN TRANG (VN)
236/17/6 Thái Phiên, phường 8, quận 11, thành phố Hồ Chí Minh

(740) Công ty TNHH Sở hữu trí tuệ và Công nghệ Thủ đô (CAPITAL IP&T CO.LTD.)

(511) Nhóm 05: Thuốc bảo vệ thực vật như: thuốc trừ sâu, thuốc diệt cỏ dại, thuốc diệt nấm mốc, thuốc trừ dịch cho thực vật, thuốc trừ vi khuẩn hại cây trồng, thuốc trừ động vật có hại.

---

(210) **4-2018-13635**

(540)

TESTJAPANE

(220) 03.05.2018
(441) 25.07.2018

(731) CÔNG TY TRÁCH NHIỆM HỮU HẠN THƯƠNG MẠI SẢN XUẤT THÔN TRANG (VN)
236/17/6 Thái Phiên, phường 8, quận 11, thành phố Hồ Chí Minh

(740) Công ty TNHH Sở hữu trí tuệ và Công nghệ Thủ đô (CAPITAL IP&T CO.LTD.)

(511) Nhóm 05: Thuốc bảo vệ thực vật như: thuốc trừ sâu, thuốc diệt cỏ dại, thuốc diệt nấm mốc, thuốc trừ dịch cho thực vật, thuốc trừ vi khuẩn hại cây trồng, thuốc trừ động vật có hại.

---

(210) **4-2018-13636**

(540)

RAHUL

(220) 03.05.2018
(441) 25.07.2018

(731) CÔNG TY TRÁCH NHIỆM HỮU HẠN THƯƠNG MẠI SẢN XUẤT THÔN TRANG (VN)
236/17/6 Thái Phiên, phường 8, quận 11, thành phố Hồ Chí Minh

(740) Công ty TNHH Sở hữu trí tuệ và Công nghệ Thủ đô (CAPITAL IP&T CO.LTD.)

(511) Nhóm 05: Thuốc bảo vệ thực vật như: thuốc trừ sâu, thuốc diệt cỏ dại, thuốc diệt nấm mốc, thuốc trừ dịch cho thực vật, thuốc trừ vi khuẩn hại cây trồng, thuốc trừ động vật có hại.

---

(210) **4-2018-13637**

(540)

CHANDRA

(220) 03.05.2018
(441) 25.07.2018

(731) CÔNG TY TRÁCH NHIỆM HỮU HẠN THƯƠNG MẠI SẢN XUẤT THÔN TRANG (VN)
236/17/6 Thái Phiên, phường 8, quận 11, thành phố Hồ Chí Minh

(740) Công ty TNHH Sở hữu trí tuệ và Công nghệ Thủ đô (CAPITAL IP&T CO.LTD.)

(511) Nhóm 05: Thuốc bảo vệ thực vật như: thuốc trừ sâu, thuốc diệt cỏ dại, thuốc diệt nấm mốc, thuốc trừ dịch cho thực vật, thuốc trừ vi khuẩn hại cây trồng, thuốc trừ động vật có hại.

---

(210) **4-2018-13638**

(540)

AQUASERIES

(220) 03.05.2018
(441) 25.07.2018

(731) LEE&JIN CO., LTD. (KR)
13, Teheran-ro 64-gil, Gangnam-gu, Seoul, Republic of Korea

(740) Công ty Luật TNHH WINCO (WINCO LAW FIRM)

(511) Nhóm 03: Chế phẩm trang điểm; phấn trang điểm; chế phẩm tẩy trang; nước hoa; son môi; keo xịt tóc; mặt nạ làm đẹp; mỹ phẩm; kem làm trắng da (mỹ phẩm); mỹ phẩm chăm sóc da; kem đánh răng; xà phòng dùng cho cá nhân.

---

(210) **4-2018-13639**

(540)

Mèo To Tiếng Anh

(220) 03.05.2018
(441) 25.07.2018

(731) SOONSOO CO.,LTD. (KR)
5th Floor (Nonhyeon-dong, Shinhan Building), 722, Nonhyeon-ro, Gangnam-gu, Seoul, Korea

(740) Công ty Cổ phần Sở hữu công nghiệp INVESTIP (INVESTIP)

(511) Nhóm 09: Vỏ bọc bảo vệ dùng cho máy tính bảng; máy tính bảng; xuất bản phẩm điện tử có thể tải xuống; chương trình máy vi tính (phần mềm có thể tải xuống được); phần mềm ứng dụng máy vi tính, có thể tải về; phần mềm máy tính ghi sẵn.

Nhóm 41: Gia sư; cung cấp xuất bản phẩm điện tử trực tuyến, không tải xuống được; cung cấp dịch vụ về giáo dục; khảo thí giáo dục; trường đào tạo (giáo dục); dịch vụ về giáo dục giảng dạy.

---

(210) **4-2018-13640**

(540)

JĪN JÍ BÀO XǏ

(220) 03.05.2018
(441) 25.07.2018

(731) BALLY GAMING, INC. (US)
6601 S. Bermuda Road, Las Vegas, Nevada 89119, USA
(740) Công ty Cổ phần Sở hữu công nghiệp INVESTIP (INVESTIP)

(511) Nhóm 09: Phần sụn và phần mềm máy vi tính về trò chơi may rủi trên mọi nền tảng thao tác bằng máy tính, bao gồm thiết bị đánh bạc chuyên dụng (gaming console), máy đánh bạc trên nền tảng video, máy đánh bạc trên nền tảng guồng quay và thiết bị đầu cuối xổ số có hỗ trợ video (vlt).

Nhóm 28: Trò chơi và đồ chơi; máy và thiết bị đánh bạc; thiết bị đánh bạc và máy đánh bạc vận hành bằng tiền hoặc tín dụng; máy đánh bạc dùng trong các cơ sở đánh bạc.

---

(210) **4-2018-13641**

(540)

SAVILAND
Future in Hands

(220) 03.05.2018
(441) 25.07.2018
(531) 26.1.1; 25.5.25; A26.11.12; A26.1.18
(591) Xanh lá cây, cam, trắng, xám.
(731) CÔNG TY TNHH BẤT ĐỘNG SẢN SAVILAND (VN)
148/15/34 đường số 59, phường 14, quận Gò Vấp, thành phố Hồ Chí Minh

(511) Nhóm 36: Môi giới bất động sản; quản lý bất động sản; dịch vụ thu tiền thuê nhà, bất động sản; cho thuê văn phòng [bất động sản]; thuê văn phòng làm không gian làm việc chung; cho thuê bất động sản.

---

(210) **4-2018-13642**

(540)

SHEIN

(220) 03.05.2018
(441) 25.07.2018
(731) ZOETOP BUSINESS CO., LIMITED (HK)
Rm 19C Lockhart CTR 301-307 Lockhart Rd Wan Chai, Hong Kong
(740) Công ty Luật TNHH WINCO (WINCO LAW FIRM)

(511) Nhóm 09: Bao chuyên dụng đựng điện thoại; kính đeo mắt; khung ảnh kỹ thuật số; cân sức khỏe; kính râm; phần mềm ứng dụng máy vi tính có thể tải về; bao kính đeo mắt; gọng kính đeo mắt; thiết bị điều khiển từ xa; máy đếm tiền.

Nhóm 14: Kim loại quý dạng thô hoặc bán thành phẩm; đồ trang sức; bộ phụ kiện để làm đồ trang sức; trâm cài [đồ trang sức]; hộp đựng đồ trang sức; chuỗi hạt [đồ trang sức]; trang sức dùng đeo, đính trên dây chuyền; đồng hồ báo thức; đồng hồ đeo tay; vòng chìa khoá tách ra được làm bằng kim loại quý.

Nhóm 16: Áp phích quảng cáo; ấn phẩm; giấy; bút bằng thép; vật liệu vẽ; mực in; văn phòng phẩm; băng phết gôm [văn phòng phẩm]; con dấu [đóng dấu]; tấm lót cốc bằng giấy.

Nhóm 18: Túi xách; ví bỏ túi; ba lô; cặp da đựng tài liệu; túi xách tay; vali du lịch; bao để móc chìa khóa; túi cho thể thao; ô; vật liệu giả da.

Nhóm 21: Dụng cụ mỹ phẩm; đồ gốm sứ tráng men dùng hàng ngày (bao gồm chậu, bát, đĩa, ấm, tách); đồ thủy tinh dùng hàng ngày (bao gồm tách, đĩa, ấm, lọ); đồ sứ dùng hàng ngày [bao gồm chậu, bát, đĩa, ấm, bộ đồ ăn (trừ dao, dĩa và thìa), lọ, vại, bình]; bàn chải; bộ đồ để uống rượu; hộp để chia khăn giấy; bàn chải đánh răng; tăm; lược.

Nhóm 35: Quảng cáo; hỗ trợ quản lý kinh doanh; dịch vụ đại lý xuất nhập khẩu; cung cấp sàn giao dịch trực tuyến cho người mua và người bán hàng hoá và dịch vụ; tổ chức triển lãm cho mục đích thương mại hoặc quảng cáo; dịch vụ tuyển dụng lao động; dịch vụ tái lập kinh doanh; lập chỉ mục trang web cho mục đích thương mại hay quảng cáo; kiểm toán doanh nghiệp; dịch vụ tìm kiếm nguồn tài trợ.

---

(210) **4-2018-13643**

(540)

ROMWE

(220) 03.05.2018

(441) 25.07.2018

(731) ZOETOP BUSINESS CO., LIMITED (HK)
Rm 19C Lockhart CTR 301-307 Lockhart Rd Wan Chai, Hong Kong

(740) Công ty Luật TNHH WINCO (WINCO LAW FIRM)

(511) Nhóm 09: Bao chuyên dụng đựng điện thoại; kính đeo mắt; khung ảnh kỹ thuật số; cân sức khỏe; kính râm; phần mềm ứng dụng máy vi tính có thể tải về; bao kính đeo mắt; gọng kính đeo mắt; thiết bị điều khiển từ xa; máy đếm tiền.

Nhóm 14: Kim loại quý dạng thô hoặc bán thành phẩm; đồ trang sức; bộ phụ kiện để làm đồ trang sức; trâm cài [đồ trang sức]; hộp đựng đồ trang sức; chuỗi hạt [đồ trang sức]; trang sức dùng đeo, đính trên dây chuyền; đồng hồ báo thức; đồng hồ đeo tay; vòng chìa khoá tách ra được làm bằng kim loại quý.

Nhóm 16: Áp phích quảng cáo; ấn phẩm; giấy; bút bằng thép; vật liệu vẽ; mực in; văn phòng phẩm; băng phết gôm [văn phòng phẩm]; con dấu [đóng dấu]; tấm lót cốc bằng giấy.

Nhóm 18: Túi xách; ví bỏ túi; ba lô; cặp da đựng tài liệu; túi xách tay; vali du lịch; bao để móc chìa khóa; túi cho thể thao; ô; vật liệu giả da.

Nhóm 21: Dụng cụ mỹ phẩm; đồ gốm sứ tráng men dùng hàng ngày (bao gồm chậu, bát, đĩa, ấm, tách); đồ thủy tinh dùng hàng ngày (bao gồm tách, đĩa, ấm, lọ); đồ sứ dùng hàng ngày [bao gồm chậu, bát, đĩa, ấm, bộ đồ ăn (trừ dao, dĩa và thìa), lọ, vại, bình]; bàn chải; bộ đồ để uống rượu; hộp để chia khăn giấy; bàn chải đánh răng; tăm; lược.

---

(210) **4-2018-13646**

(540)

ONF

(220) 03.05.2018
(441) 25.07.2018
(731) O.N. INDUSTRIES LTD. (JP)
3235-2, Kamitanomura, Tsuyama-shi, Okayama 708-0011 Japan
(740) Công ty TNHH T&T INVENMARK Sở hữu trí tuệ Quốc tế (T&T INVENMARK CO., LTD.)

(511) Nhóm 06: Phụ tùng đường ống kim loại; vòng kẹp bằng kim loại (vòng đai để kết nối).

---

(210) **4-2018-13647**

(540)

O.N. Fitting

(220) 03.05.2018
(441) 25.07.2018
(731) O.N. INDUSTRIES LTD. (JP)
3235-2, Kamitanomura, Tsuyama-shi, Okayama 708-0011 Japan
(740) Công ty TNHH T&T INVENMARK Sở hữu trí tuệ Quốc tế (T&T INVENMARK CO., LTD.)

(511) Nhóm 06: Phụ tùng đường ống kim loại; vòng kẹp bằng kim loại (vòng đai để kết nối).

---

(210) **4-2018-13648**

(540)

BURN

(220) 03.05.2018
(441) 25.07.2018
(531) A26.11.9
(731) ROYAL STEEL INDUSTRY CO., LTD. (TH)
1/115 Moo 2, Aumphor Muang, Samutsakorn 74000, Thailand
(740) Công ty TNHH một thành viên Sở hữu trí tuệ VCCI (VCCI-IP CO.,LTD)

(511) Nhóm 06: Đường ống bằng kim loại và các phụ kiện của chúng.

Nhóm 09: Cáp dẫn điện và các phụ kiện của chúng.

---

(210) **4-2018-13649**

(540)

BCEASY

(220) 03.05.2018
(441) 25.07.2018
(731) HANGZHOU BC NETWORK CO., LTD. (CN)
Room 270, Building 4, No.16 Zhuantang Science And Technology Economic Zone, Xihu District, Hangzhou City, Zhejiang Province, China
(740) Công ty TNHH Đại Tín và Liên Danh (DAITIN AND ASSOCIATES CO.,LTD)

(511) Nhóm 09: Kính ngắm xa dùng cho súng; máy in dùng với máy tính; nhãn điện tử cho hàng hóa; bao (túi) đặc biệt cho thiết bị và dụng cụ nhiếp ảnh; thiết bị để phóng đại [nhiếp ảnh]; máy ảnh [chụp ảnh].

---

(210) **4-2018-13650**

(540)

H POWER

(220) 03.05.2018
(441) 25.07.2018
(531) 26.15.15
(591) Đỏ.
(731) LÊ THỊ MỘNG HOA (VN)
43/2 Thành Thái, phường 14, quận 10, thành phố Hồ Chí Minh
(740) Công ty TNHH Đại Tín và Liên Danh (DAITIN AND ASSOCIATES CO.,LTD)

(511) Nhóm 07: Máy và thiết bị xây dựng bao gồm máy đầm, máy xoa nền, máy cắt bê tông, máy mài sàn; máy phát điện; động cơ nổ.

---

(210) **4-2018-13651**

(540)

RIN PHARCO

(220) 03.05.2018
(441) 25.07.2018
(531) A19.13.21; 5.3.9; 26.4.4; 26.4.7
(591) Xanh lam, xanh lá cây, trắng.
(731) CÔNG TY TNHH DƯỢC PHẨM RINPHARCO (VN)
Số nhà 11A/42 Phan Bội Châu, phường Cẩm Thượng, thành phố Hải Dương, tỉnh Hải Dương

(511) Nhóm 05: Dược phẩm.

---

(210) **4-2018-13652**

(540)

UYNAM

(220) 03.05.2018
(441) 25.07.2018
(531) A26.4.6; 26.1.2; 26.4.7
(591) Đỏ, cam, trắng.
(731) TRẦN THANH BÌNH (VN)
Đội 1, Lộc Hạ, xã An Thủy, huyện Lệ Thủy, tỉnh Quảng Bình

(511) Nhóm 30: Kẹo mè xửng; bánh kẹo.

Nhóm 35: Mua bán, phân phối kẹo mè xửng, bánh kẹo.

---

(210) **4-2018-13653**

(540)

(220) 03.05.2018
(441) 25.07.2018
(531) 26.1.1; A26.1.18
(591) Đỏ, đen, xanh da trời.
(731) CÔNG TYTNHH TÂN MẬU HƯNG (VN)
Lô H1C, đường số 6, khu công nghiệp Lê Minh Xuân, xã Lê Minh Xuân, huyện Bình Chánh, thành phố Hồ Chí Minh

(511) Nhóm 11: Đèn chiếu sáng, đèn điện.

---

(210) **4-2018-13655**

(540)

(220) 03.05.2018
(441) 25.07.2018
(531) 1.5.1; A5.3.13; A5.3.14
(591) Tím, tím đậm, trắng, đen.
(731) NGUYỄN THỊ KINH YẾN (VN)
203 KP3, ấp Chiến Lược, phường Bình Hưng Hòa A, quận Bình Tân, thành phố Hồ Chí Minh
(740) Công ty TNHH Luật Quốc tế Nguyễn và Cộng sự (NVCS INTERLAW)

(511) Nhóm 44: Dịch vụ làm đẹp; thẩm mỹ viện.

---

(210) **4-2018-13656**

(540)

(220) 03.05.2018
(441) 25.07.2018
(531) A5.3.13; 25.1.25; 5.13.25; A5.3.15
(591) Xanh tím than, trắng.
(731) NGUYỄN THỊ KIM YẾN (VN)
203 KP3, ấp Chiến Lược, phường Bình Hưng Hòa A, quận Bình Tân, thành phố Hồ Chí Minh
(740) Công ty TNHH Luật Quốc tế Nguyễn và Cộng sự (NVCS INTERLAW)

(511) Nhóm 44: Dịch vụ chăm sóc sắc đẹp; dịch vụ chăm sóc móng, sơn sửa móng tay, móng chân, vẽ móng nghệ thuật; trang điểm; làm tóc.

---

(210) **4-2018-13660**

(540)

(220) 03.05.2018
(441) 25.07.2018
(531) A26.3.5
(591) Xám, cam.
(731) CÔNG TY CỔ PHẦN THƯƠNG MẠI KỸ THUẬT VIỆT NÉT (VN)
181B Nguyễn Cư Trinh, phường Nguyễn Cư Trinh, quận 1, thành phố Hồ Chí Minh

(511) Nhóm 35: Mua bán máy vi tính, phần mềm; mua bán thiết bị phát sóng mạng không dây; mua bán cáp mạng, đầu mạng cho các loại cáp, tủ kỹ thuật, dụng cụ thi công mạng.

---

(210) **4-2018-13661**

(540)

(220) 03.05.2018
(441) 25.07.2018
(531) 2.1.1; 2.1.11; A2.1.23; A2.5.18
(591) Đen, đỏ, vàng, xám, trắng, nâu, nâu nhạt.
(731) CÔNG TY CỔ PHẦN CÁNH CỔNG MỚI (VN)
45 Nguyễn Thái Bình, phường 4, quận Tân Bình, thành phố Hồ Chí Minh

(511) Nhóm 43: Nhà hàng phục vụ ăn uống tại chỗ.

---

(210) **4-2018-13662**

(540)

EL REY

(220) 03.05.2018
(441) 25.07.2018
(731) CÔNG TY TNHH SẢN XUẤT THƯƠNG MẠI DỊCH VỤ CHALLENGE (VN)
Ấp 1, xã Đạo Thạnh, thành phố Mỹ Tho, tỉnh Tiền Giang
(740) Công ty TNHH Sở hữu trí tuệ Trần & Trần (TRAN & TRAN CO., LTD.)

(511) Nhóm 30: Cà phê; đồ uống trên cơ sở cà phê; chế phẩm dinh dưỡng sử dụng thay thế cà phê; chè (trà); bánh kẹo; thạch trái cây [dạng kẹo bánh].

Nhóm 43: Dịch vụ quán cà phê; dịch vụ quán ăn tự phục vụ; dịch vụ nhà hàng ăn uống; dịch vụ quầy rượu; cho thuê chỗ ở tạm thời; dịch vụ khách sạn.

---

(210) **4-2018-13663**

(540)

FOB®
HONG NHUNG COSMETICS

(220) 03.05.2018
(441) 25.07.2018
(531) 26.1.1; 1.15.23; A5.5.20; 5.5.1
(591) Trắng, đỏ tươi, đỏ đậm, xám.
(731) CÔNG TY TNHH MỸ PHẨM HỒNG NHUNG (VN)
14/14 Lý Tự Trọng, phường An Cư, quận Ninh Kiều, thành phố Cần Thơ
(740) Công ty TNHH Sở hữu trí tuệ Trần & Trần (TRAN & TRAN CO., LTD.)

(511) Nhóm 03: Mỹ phẩm; bộ mỹ phẩm; chế phẩm mỹ phẩm để chăm sóc da; kem mỹ phẩm; kem làm trắng da; tinh dầu.

---

(210) **4-2018-13664**

(540)

(220) 03.05.2018
(441) 25.07.2018
(531) 24.15.21; A26.11.7; A24.15.7; 26.4.2
(731) XIAOLONG CHEN (CN)
Group 4, Shuibei Road, Jiading Town, Xinfeng County, Ganzhou, Jiangxi, China 341000
(740) Công ty TNHH Sở hữu trí tuệ Trần & Trần (TRAN & TRAN CO., LTD.)

(511) Nhóm 09: Loa phóng thanh; micrô; thiết bị thu hình; vỏ hộp loa; thiết bị nghe nhạc cầm tay; điện thoại không dây.

---

(210) **4-2018-13666**

(540)

(220) 03.05.2018
(441) 25.07.2018
(531) 4.5.2; 4.5.3; 2.7.23; A5.5.20
(591) Xanh tím than, xanh nước biển, xanh lá cây, vàng, đỏ, tím.
(731) CÔNG TY CỔ PHẦN Y TẾ ACESO (VN)
Số 35, lô 1A, khu đô thị mới Trung Yên, phường Trung Hòa, quận Cầu Giấy, thành phố Hà Nội
(740) Công ty Luật TNHH quốc tế BMVN (BMVN INTERNATIONAL LLC)

(511) Nhóm 05: Dược phẩm; thực phẩm chức năng; thực phẩm ăn kiêng thích hợp cho mục đích y tế; trà thảo dược dùng cho mục đích y tế; chế phẩm hỗ trợ dinh dưỡng dùng cho mục đích y tế hoặc trị liệu; chế phẩm vitamin dùng cho mục đích y tế.

Nhóm 10: Thiết bị và dụng cụ y tế; thiết bị và dụng cụ phẫu thuật; thiết bị xoa bóp; thiết bị vật lý trị liệu; máy đo huyết áp; thiết bị xét nghiệm cho mục đích y tế.

Nhóm 35: Mua bán; bán hàng trực tuyến; đặt hàng trực tuyến, tất cả các dịch vụ kể trên liên quan đến dược phẩm, thực phẩm chức năng, thực phẩm ăn kiêng thích hợp cho mục đích y tế, trà thảo dược dùng cho mục đích y tế, chế phẩm hỗ trợ dinh dưỡng dùng cho mục đích y tế hoặc trị liệu, chế phẩm vitamin dùng cho mục đích y tế, thiết bị và dụng cụ y tế, thiết bị và dụng cụ phẫu thuật, thiết bị xoa bóp, thiết bị vật lý trị liệu, máy đo huyết áp, thiết bị xét nghiệm cho mục đích y tế.

---

(210) **4-2018-13667**

(540)

(220) 03.05.2018
(441) 25.07.2018
(731) HỘ KINH DOANH CÁ THỂ HUỲNH MỸ TIÊN (VN)
Số 134 Ngô Quyền, khóm 2, phường 1, thành phố Cà Mau, tỉnh Cà Mau
(740) Văn phòng Luật sư A Hoà (AHOA LAW OFFICE)

(511) Nhóm 35: Mua bán điện thoại di động, linh kiện điện thoại, phụ kiện điện thoại.

Nhóm 37: Sửa chữa điện thoại.

---

(210) **4-2018-13668**

(540)

Mercury

(220) 03.05.2018
(441) 25.07.2018

(731) HOÀNG QUỐC BẢO (VN)
228 Lê Duẩn, phường Phú Thuận, thành phố Huế, tỉnh Thừa Thiên - Huế

(511) Nhóm 35: Mua bán thiết bị mạng máy tính dùng cho gia đình và thiết bị mạng viễn thông, cụ thể là thiết bị truyền phát [viễn thông], thiết bị thu, khuếch đại và phát sóng wifi.

---

(210) **4-2018-13669**

(540)

ACE Geosynthetics

(220) 03.05.2018
(441) 25.07.2018
(531) 26.4.3; 26.11.3
(591) Đen, trắng, xám.
(731) GOLD-JOINT INDUSTRY CO., LTD. (TW)
No.33, Jing 3 rd., C.E.P.Z. Wuci, Taichung City, Taiwan
(740) Công ty TNHH Trường Xuân (AGELESS CO.,LTD.)

(511) Nhóm 19: Lưới địa kỹ thuật (vật liệu xây dựng, không bằng kim loại); vải địa kỹ thuật; đồ chứa đựng làm từ vật liệu vải địa kỹ thuật, không bằng kim loại, chuyên dùng cho xây dựng; vật liệu xây dựng, không bằng kim loại; vật liệu vải địa kỹ thuật tổng hợp dùng cho xây dựng, không bằng kim loại; vật liệu gia cố, không bằng kim loại, dùng cho xây dựng.

---

(210) **4-2018-13670**

(540)

Sunkids
Education for future

(220) 03.05.2018
(441) 25.07.2018
(531) 1.3.1; A5.5.20; 5.5.4; A2.5.23; 4.5.2; 4.5.3
(591) Xanh lá cây, da cam, vàng, trắng, đen.
(731) CÔNG TY CỔ PHẦN ĐẦU TƯ VÀ PHÁT TRIỂN SUNKIDS VIỆT NAM (VN)
Thôn Đa Hòa, xã Bình Minh, huyện Khoái Châu, tỉnh Hưng Yên
(740) Công ty TNHH Tư vấn đầu tư và Sở hữu trí tuệ Hoàng Phi (HOANG PHI INVEST & I.P CO., LTD)

(511) Nhóm 41: Dịch vụ giáo dục đào tạo.

---

(210) **4-2018-13671**

(540)

(220) 03.05.2018
(441) 25.07.2018
(531) 26.1.1; A26.1.18
(591) Đen, xám.
(731) PHÙNG TIẾN VƯƠNG (VN)
Khu 22, xã Hoàng Xá, huyện Thanh Thủy, tỉnh Phú Thọ
(740) Công ty TNHH Tư vấn đầu tư và Sở hữu trí tuệ Hoàng Phi (HOANG PHI INVEST & I.P CO., LTD)

(511) Nhóm 35: Mua bán [kinh doanh]: xe điện (xe cộ chạy bằng điện), linh kiện và phụ tùng của xe cộ (săm lốp cho xe cộ, động cơ cho xe cộ, phanh xe cộ), linh kiện sạc IC xe điện.

---

(210) **4-2018-13672**

(540)

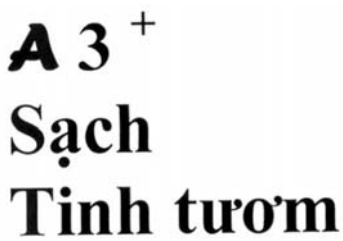

(220) 03.05.2018
(441) 25.07.2018
(531) 24.17.5
(731) CÔNG TY TNHH SẢN XUẤT THƯƠNG MẠI ĐẠI VIỆT HƯƠNG (VN)
111 Nguyễn Trãi, phường Bến Thành, quận 1, thành phố Hồ Chí Minh
(740) Công ty TNHH Sở hữu trí tuệ Thảo Thọ Quyến (INVENCO)

(511) Nhóm 03: Mỹ phẩm; kem dưỡng da; sữa rửa mặt; nước hoa; nước rửa chén (bát); nước giặt quần áo.

---

(210) **4-2018-13673**

(540)

(220) 03.05.2018
(441) 25.07.2018
(731) CÔNG TY TNHH QUỐC TẾ VINH PHÁT (VN)
134 Cao Thắng, phường 4, quận 3, thành phố Hồ Chí Minh
(740) Công ty TNHH Sở hữu trí tuệ Thảo Thọ Quyến (INVENCO)

(511) Nhóm 09: Loa; âm-pli; mi-crô; đầu đọc đĩa; đầu hát karaoke; đầu trộn âm thanh (mixer).

---

(210) **4-2018-13674**

(540)

(220) 03.05.2018
(441) 25.07.2018
(731) NGUYỄN VĂN TIẾN (VN)
Thôn 04B, xã Tân Dương, huyện Thủy Nguyên, thành phố Hải Phòng
(740) Công ty TNHH Tầm nhìn và Liên danh (VISION & ASSOCIATES CO.LTD.)

(511) Nhóm 02: Sơn nội ngoại thất.

---

(210) **4-2018-13676**

(540)

(220) 03.05.2018
(441) 25.07.2018
(531) 3.1.14; 3.13.1
(591) Nâu nhạt, vàng, trắng, hồng, xanh nước biển, xanh lá cây, đen, đỏ.
(731) MORINAGA NYUGYO KABUSHIKI KAISHA (ALSO TRADING AS MORINAGA MILK INDUSTRY CO., LTD.) (JP)
33-1, Shiba 5-chome, Minato-ku, Tokyo, Japan
(740) Công ty TNHH Tầm nhìn và Liên danh (VISION & ASSOCIATES CO.LTD.)

(511) Nhóm 05: Sữa công thức cho trẻ sơ sinh, bột ăn dặm có sữa cho em bé và trẻ sơ sinh; sữa bột cho trẻ em và trẻ sơ sinh; sữa nước cho em bé và trẻ sơ sinh, thực phẩm cho em bé và trẻ sơ sinh; chất bổ sung dinh dưỡng; chất ăn kiêng thích hợp cho mục đích y tế.

---

(210) **4-2018-13677**

(540)

(220) 03.05.2018
(441) 25.07.2018
(531) 3.1.14; A3.1.25; 3.7.16; 3.7.21; 3.7.13
(591) Nâu nhạt, vàng, xanh nước biển, trắng, xanh lá cây, đen, đỏ.
(731) MORINAGA NYUGYO KABUSHIKI KAISHA (ALSO TRADING AS MORINAGA MILK INDUSTRY CO., LTD.) (JP)
33-1, Shiba 5-chome, Minato-ku, Tokyo, Japan
(740) Công ty TNHH Tầm nhìn và Liên danh (VISION & ASSOCIATES CO.LTD.)

(511) Nhóm 05: Sữa công thức cho trẻ sơ sinh, bột ăn dặm có sữa cho em bé và trẻ sơ sinh; sữa bột cho trẻ em và trẻ sơ sinh; sữa nước cho em bé và trẻ sơ sinh, thực phẩm cho em bé và trẻ sơ sinh; chất bổ sung dinh dưỡng; chất ăn kiêng thích hợp cho mục đích y tế.

---

(210) **4-2018-13678**

(540)

(220) 03.05.2018
(441) 25.07.2018
(531) 3.1.14; A3.1.25; A24.17.12
(591) Nâu nhạt, vàng, xanh nước biển, trắng, hồng, xanh lá cây, đen, đỏ.
(731) MORINAGA NYUGYO KABUSHIKI KAISHA (ALSO TRADING AS MORINAGA MILK INDUSTRY CO., LTD.) (JP)
33-1, Shiba 5-chome, Minato-ku, Tokyo, Japan
(740) Công ty TNHH Tầm nhìn và Liên danh (VISION & ASSOCIATES CO.LTD.)

(511) Nhóm 05: Chất bổ sung dinh dưỡng dạng bột hoặc lỏng cho trẻ sơ sinh và trẻ em; sữa bổ sung dinh dưỡng dạng bột hoặc lỏng cho trẻ sơ sinh và trẻ em thích hợp cho mục đích y tế; sữa công thức cho trẻ sơ sinh; sữa bột cho trẻ em và trẻ sơ sinh; sữa nước cho em bé và trẻ sơ sinh; thực phẩm cho em bé và trẻ sơ sinh; chất bổ sung dinh dưỡng; chất ăn kiêng thích hợp cho mục đích y tế.

Nhóm 29: Sữa bổ sung dinh dưỡng dạng bột hoặc lỏng cho trẻ em không dùng cho mục đích y tế; sữa bột dùng cho mục đích dinh dưỡng; sữa dạng bột; sữa; đồ uống làm từ sữa, sữa là chủ yếu; sản phẩm sữa; sản phẩm thay thế sữa.

---

(210) **4-2018-13679**

(540)

KODOMIL

(220) 03.05.2018
(441) 25.07.2018

(731) MORINAGA NYUGYO KABUSHIKI KAISHA (ALSO TRADING AS MORINAGA MILK INDUSTRY CO., LTD.) (JP)
33-1, Shiba 5-chome, Minato-ku, Tokyo, Japan

(740) Công ty TNHH Tầm nhìn và Liên danh (VISION & ASSOCIATES CO.LTD.)

(511) Nhóm 05: Chất bổ sung dinh dưỡng dạng bột hoặc lỏng cho trẻ sơ sinh và trẻ em; sữa bổ sung dinh dưỡng dạng bột hoặc lỏng cho trẻ sơ sinh và trẻ em thích hợp cho mục đích y tế; sữa công thức cho trẻ sơ sinh; sữa bột cho trẻ em và trẻ sơ sinh; sữa nước cho em bé và trẻ sơ sinh; thực phẩm cho em bé và trẻ sơ sinh; chất bổ sung dinh dưỡng; chất ăn kiêng thích hợp cho mục đích y tế.

Nhóm 29: Sữa bổ sung dinh dưỡng dạng bột hoặc lỏng cho trẻ em không dùng cho mục đích y tế; sữa bột dùng cho mục đích dinh dưỡng; sữa dạng bột; sữa; đồ uống làm từ sữa, sữa là chủ yếu; sản phẩm sữa; sản phẩm thay thế sữa.

---

(210) **4-2018-13680**

(540)

(220) 03.05.2018
(441) 25.07.2018
(531) A7.1.11; 7.1.24; 1.15.11; 1.15.1
(591) Trắng, nâu đậm, vàng cam, hồng đậm, xanh lá cây, xanh da trời, xám.
(731) THÁI THỊ BÍCH PHƯƠNG (VN)
Thôn 1, xã Suối Kiết, huyện Tánh Linh, tỉnh Bình Thuận

(511) Nhóm 25: Quần áo; trang phục; áo váy: đồ đi ở chân: đồ đội đầu.

---

(210) **4-2018-13681**

(540)

A 3+

(220) 03.05.2018
(441) 25.07.2018
(531) 24.17.5
(731) CÔNG TY TNHH SẢN XUẤT THƯƠNG MẠI ĐẠI VIỆT HƯƠNG (VN)
111 Nguyễn Trãi, phường Bến Thành, quận 1, thành phố Hồ Chí Minh
(740) Công ty TNHH Sở hữu trí tuệ Thảo Thọ Quyến (INVENCO)

(511) Nhóm 03: Mỹ phẩm; kem dưỡng da; sữa rửa mặt; nước hoa; nước rửa chén (bát); nước giặt quần áo.

---

(210) **4-2018-13682**

(540)

A' 3

(220) 03.05.2018
(441) 25.07.2018
(731) CÔNG TY TNHH SẢN XUẤT THƯƠNG MẠI ĐẠI VIỆT HƯƠNG (VN)
111 Nguyễn Trãi, phường Bến Thành, quận 1, thành phố Hồ Chí Minh
(740) Công ty TNHH Sở hữu trí tuệ Thảo Thọ Quyến (INVENCO)

(511) Nhóm 03: Mỹ phẩm; kem dưỡng da; sữa rửa mặt; nước hoa; nước rửa chén (bát); nước giặt quần áo.

---

(210) **4-2018-13683**

(540)

A3

(220) 03.05.2018
(441) 25.07.2018
(731) CÔNG TY TNHH SẢN XUẤT THƯƠNG MẠI ĐẠI VIỆT HƯƠNG (VN)
111 Nguyễn Trãi, phường Bến Thành, quận 1, thành phố Hồ Chí Minh
(740) Công ty TNHH Sở hữu trí tuệ Thảo Thọ Quyến (INVENCO)

(511) Nhóm 03: Mỹ phẩm; kem dưỡng da; sữa rửa mặt; nước hoa; nước rửa chén (bát); nước giặt quần áo.

---

(210) **4-2018-13684**

(540)

a b a

(220) 03.05.2018
(441) 25.07.2018
(731) CÔNG TY TNHH SẢN XUẤT THƯƠNG MẠI ĐẠI VIỆT HƯƠNG (VN)
111 Nguyễn Trãi, phường Bến Thành, quận 1, thành phố Hồ Chí Minh
(740) Công ty TNHH Sở hữu trí tuệ Thảo Thọ Quyến (INVENCO)

(511) Nhóm 03: Mỹ phẩm; kem dưỡng da; sữa rửa mặt; nước hoa; nước rửa chén (bát); nước giặt quần áo.

---

(210) **4-2018-13686**

(540)

(220) 03.05.2018
(441) 25.07.2018
(531) 26.4.3
(731) CÔNG TY TNHH MỘT THÀNH VIÊN SẢN XUẤT THƯƠNG MẠI L&T (VN)
41/7 đường Tân Thới Nhất 8, phường Tân Thới Nhất, quận 12, thành phố Hồ Chí Minh

(511) Nhóm 25: Quần áo.

---

(210) **4-2018-13687**

(540)

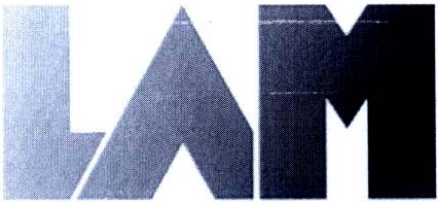

(220) 03.05.2018
(441) 25.07.2018
(731) CÔNG TY TNHH MỘT THÀNH VIÊN SẢN XUẤT THƯƠNG MẠI L&T (VN)
41/7 đường Tân Thới Nhất 8, phường Tân Thới Nhất, quận 12, thành phố Hồ Chí Minh

(511) Nhóm 25: Quần áo.

---

(210) **4-2018-13688**

(540)

(220) 03.05.2018
(441) 25.07.2018
(531) 18.3.23; 6.1.2; 26.1.1; 26.11.3
(591) Trắng, vàng, cam, xanh lá cây đậm, xanh lá cây nhạt, xanh dương đậm, xanh dương nhạt, xanh nước biển.
(731) CÔNG TY CỔ PHẦN THIÊN Ý 2 (VN)
Tổ dân phố Trần Phú, thị trấn Thiên Cầm, huyện Cẩm Xuyên, tỉnh Hà Tĩnh
(740) Công ty TNHH Tư vấn ALIATLEGAL (ALIATLEGAL CO., LTD.)

(511) Nhóm 39: Dịch vụ vận tải hành khách, hàng hóa bằng đường bộ và đường thủy; dịch vụ du lịch; dịch vụ lữ hành quốc tế và nội địa.

Nhóm 43: Dịch vụ nhà hàng ăn uống; dịch vụ khách sạn.

---

(210) **4-2018-13689**

(540)

(220) 03.05.2018
(441) 25.07.2018
(531) 26.15.15; 26.3.1; 26.11.3; 26.3.4; 25.5.1
(591) Đỏ, xám, trắng, đen.
(731) BIỆN VĂN DŨNG (VN)
Xã Trung Lộc, huyện Can Lộc, tỉnh Hà Tĩnh
(740) Công ty TNHH Tư vấn ALIATLEGAL (ALIATLEGAL CO., LTD.)

(511) Nhóm 35: Mua bán vật liệu xây dựng, cụ thể là: tôn, thép.

Nhóm 40: Dịch vụ cán kim loại (cán tôn).

---

(210) **4-2018-13690**

(540)

(220) 03.05.2018
(441) 25.07.2018
(531) 26.1.2; 3.9.1; A3.9.24
(591) Vàng, xanh dương, nâu nhạt.
(731) NGUYỄN THỊ NHƯƠNG (VN)
Tổ dân phố Yên Thọ, thị trấn Thiên Cầm, huyện Cẩm Xuyên, tỉnh Hà Tĩnh
(740) Công ty TNHH Tư vấn ALIATLEGAL (ALIATLEGAL CO., LTD.)

(511) Nhóm 29: Nước mắm.

Nhóm 35: Mua bán nước mắm.

---

(210) **4-2018-13691**

(540)

(220) 03.05.2018
(441) 25.07.2018
(531) 26.1.2; 3.9.1; A3.9.24; 25.1.9; 26.5.1
(591) Vàng, dương, nâu nhạt, trắng.
(731) NGUYỄN THỊ NHƯƠNG (VN)
Tổ dân phố Yên Thọ, thị trấn Thiên Cầm, huyện Cẩm Xuyên, tỉnh Hà Tĩnh
(740) Công ty TNHH Tư vấn ALIATLEGAL (ALIATLEGAL CO., LTD.)

(511) Nhóm 29: Nước mắm.

Nhóm 35: Mua bán nước mắm.

---

(210) **4-2018-13693**

(540)

(220) 03.05.2018
(441) 25.07.2018
(531) 26.1.1; A26.1.18; 26.4.2
(731) HỒ XUÂN TÙNG (VN)
306 Lê Trọng Tấn, phường Tây Thạnh, quậnTân Phú, thành phố Hồ Chí Minh

(511) Nhóm 25: Quần áo, đồ đi chân, đồ đội đầu.

Nhóm 28: Dụng cụ rèn luyện hình thể; thiết bị tập luyện thể hình; thiết bị tập thể dục.

---

(210) **4-2018-13694**

(540)

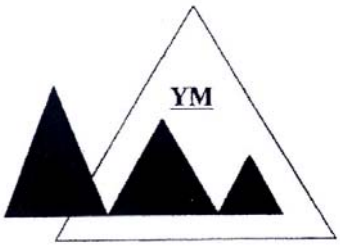

(220) 03.05.2018
(441) 25.07.2018
(531) A25.7.5; 26.3.4
(731) CÔNG TY TNHH FONG TAI (VN)
Lô E11 đường số 12, khu công nghiệp Lê Minh Xuân, huyện Bình Chánh, thành phố Hồ Chí Minh
(740) Công ty Cổ phần Sở hữu công nghiệp INVESTIP (INVESTIP)

(511) Nhóm 12: Má phanh xe gắn máy.

---

(210) **4-2018-13695**

(540)

A Ba

(220) 03.05.2018
(441) 25.07.2018
(731) CÔNG TY TNHH SẢN XUẤT THƯƠNG MẠI ĐẠI VIỆT HƯƠNG (VN)
111 Nguyễn Trãi, phường Bến Thành, quận 1, thành phố Hồ Chí Minh
(740) Công ty TNHH Sở hữu trí tuệ Thảo Thọ Quyến (INVENCO)

(511) Nhóm 03: Mỹ phẩm; kem dưỡng da; sữa rửa mặt; nước hoa; nước rửa chén (bát); nước giặt quần áo.

---

(210) **4-2018-13696**

(540)

A BA

(220) 03.05.2018
(441) 25.07.2018
(731) CÔNG TY TNHH SẢN XUẤT THƯƠNG MẠI ĐẠI VIỆT HƯƠNG (VN)
111 Nguyễn Trãi, phường Bến Thành, quận 1, thành phố Hồ Chí Minh
(740) Công ty TNHH Sở hữu trí tuệ Thảo Thọ Quyến (INVENCO)

(511) Nhóm 03: Mỹ phẩm; kem dưỡng da; sữa rửa mặt; nước hoa; nước rửa chén (bát); nước giặt quần áo.

---

(210) **4-2018-13697**

(540)

A – BA

(220) 03.05.2018
(441) 25.07.2018

(731) CÔNG TY TNHH SẢN XUẤT THƯƠNG MẠI ĐẠI VIỆT HƯƠNG (VN)
111 Nguyễn Trãi, phường Bến Thành, quận 1, thành phố Hồ Chí Minh

(740) Công ty TNHH Sở hữu trí tuệ Thảo Thọ Quyến (INVENCO)

(511) Nhóm 03: Mỹ phẩm; kem dưỡng da; sữa rửa mặt; nước hoa; nước rửa chén (bát); nước giặt quần áo.

---

(210) **4-2018-13698**

(540)

A – Ba

(220) 03.05.2018
(441) 25.07.2018

(731) CÔNG TY TNHH SẢN XUẤT THƯƠNG MẠI ĐẠI VIỆT HƯƠNG (VN)
111 Nguyễn Trãi, phường Bến Thành, quận 1, thành phố Hồ Chí Minh

(740) Công ty TNHH Sở hữu trí tuệ Thảo Thọ Quyến (INVENCO)

(511) Nhóm 03: Mỹ phẩm; kem dưỡng da; sữa rửa mặt; nước hoa; nước rửa chén (bát); nước giặt quần áo.

---

(210) **4-2018-13699**

(540)

ABABA

(220) 03.05.2018
(441) 25.07.2018

(731) CÔNG TY TNHH SẢN XUẤT THƯƠNG MẠI ĐẠI VIỆT HƯƠNG (VN)
111 Nguyễn Trãi, phường Bến Thành, quận 1, thành phố Hồ Chí Minh

(740) Công ty TNHH Sở hữu trí tuệ Thảo Thọ Quyến (INVENCO)

(511) Nhóm 03: Mỹ phẩm; kem dưỡng da; sữa rửa mặt; nước hoa; nước rửa chén (bát); nước giặt quần áo.

---

(210) **4-2018-13700**

(540)

ABAA

(220) 03.05.2018
(441) 25.07.2018

(731) CÔNG TY TNHH SẢN XUẤT THƯƠNG MẠI ĐẠI VIỆT HƯƠNG (VN)
111 Nguyễn Trãi, phường Bến Thành, quận 1, thành phố Hồ Chí Minh

(740) Công ty TNHH Sở hữu trí tuệ Thảo Thọ Quyến (INVENCO)

(511) Nhóm 03: Mỹ phẩm; kem dưỡng da; sữa rửa mặt; nước hoa; nước rửa chén (bát); nước giặt quần áo.

---

(210) **4-2018-13701**

(540)

Link aN
ao dai design

(220) 03.05.2018
(441) 25.07.2018
(531) A5.3.13; 5.3.16; A5.5.20; A5.5.21
(731) CÔNG TY TNHH THƯƠNG MẠI VÀ DỊCH VỤ LINK AN (VN)
Số 14 ngách 117/8 Thái Hà, phường Trung Liệt, quận Đống Đa, thành phố Hà Nội

(740) Công ty Luật TNHH SMARTLAW (SMARTLAW LEGAL SERVICE CO.,LTD.)

(511) Nhóm 25: Áo dài.

Nhóm 40: Dịch vụ cắt may áo dài.

Nhóm 42: Dịch vụ thiết kế áo dài.

---

(210) **4-2018-13705**

(540)

SAYME

(220) 03.05.2018
(441) 25.07.2018

(731) CÔNG TY CỔ PHẦN THƯƠNG MẠI VÀ DỊCH VỤ KOZY VIỆT NAM (VN)
Số 80, ngõ 241, phố Chợ Khâm Thiên, tổ 22, phường Phường Liên, quận Đống Đa, thành phố Hà Nội

(511) Nhóm 25: Quần, áo, váy, mũ, giầy, dép.

Nhóm 35: Kinh doanh: quần, áo, váy, mũ, giầy, dép.

---

(210) **4-2018-13706**

(540)

(220) 03.05.2018
(441) 25.07.2018
(531) A7.1.11; 7.1.24; A25.7.7; 25.7.17
(591) Trắng, xám, đỏ.
(731) NGUYỄN THẾ ĐOÀN (VN)
Phòng 3 Lầu 10 chung cư Peridot, 226/51 An Dương Vương, phường 16, quận 8, thành phố Hồ Chí Minh

(511) Nhóm 36: Kinh doanh đất nền; kinh doanh đất dự án; kinh doanh nhà ở; môi giới bất động sản.

---

(210) **4-2018-13707**

(540)

PHILLIPS

(220) 03.05.2018
(441) 25.07.2018
(731) SWISSBIKE VERTRIEBS GMBH (CH)
Industriestrasse 21 6055 ALPNACH DORF Switzerland
(740) Văn phòng luật sư Phạm và Liên danh (PHAM & ASSOCIATES)

(511) Nhóm 12: Xe đạp được gắn động cơ và điều khiển bằng điện; xe đạp và xe đạp điện; bộ phận và phụ kiện của tất cả các sản phẩm nói trên.

---

(210) **4-2018-13708**

(540)

VIZIMPRO

(220) 03.05.2018
(441) 25.07.2018
(731) PFIZER INC. (US)
235 East 42nd Street, New York, New York 10017, USA
(740) Văn phòng luật sư Phạm và Liên danh (PHAM & ASSOCIATES)

(511) Nhóm 05: Chế phẩm dược, y tế và thú y; chế phẩm vệ sinh dùng cho mục đích y tế; thực phẩm ăn kiêng và chất ăn kiêng được làm phù hợp cho việc sử dụng trong y tế hoặc thú y, thực phẩm cho em bé; chất bổ sung ăn kiêng cho người và động vật; cao dán, vật liệu dùng để băng bó; vật liệu để hàn răng, sáp nha khoa; chất tẩy uế; chế phẩm diệt trừ sâu bọ gây hại; chất diệt nấm, thuốc diệt cỏ.

---

(210) **4-2018-13709**

(540)

(220) 03.05.2018
(441) 25.07.2018
(531) 1.15.15; 3.11.9; 1.17.11; 26.1.1
(591) Xanh lá, trắng.
(731) LÊ HUY (VN)
106 Lô C, chung cư Sư Vạn Hạnh, phường 9, quận 5, thành phố Hồ Chí Minh

(511) Nhóm 35: Mua bán: vải hàng may sẵn, giày dép, sản phẩm từ da, lông thú, len, chỉ khâu, giày dép, quần áo da và giả da, túi xách da và giả da.

---

(210) **4-2018-13711**

(540)

CAPTAIN MARVEL

(220) 03.05.2018
(441) 25.07.2018

(731) MARVEL CHARACTERS, INC. (US) 500 South Buena Vista Street, Burbank, California 91521 United States of America

(740) Công ty TNHH Tư vấn đầu tư và chuyển giao công nghệ (INVESTCONSULT)

(511) Nhóm 09: Thiết bị và dụng cụ khoa học, hàng hải, trắc địa, nhiếp ảnh, điện ảnh, quang học, cân, đo, báo hiệu, kiểm tra, kiểm soát, giám sát, cấp cứu và thiết bị giảng dạy, thiết bị và dụng cụ dùng để truyền dẫn, chuyển mạch, biến đổi, tích, điều chỉnh hoặc điều khiển năng lượng điện; thiết bị ghi, truyền và tái tạo âm thanh hoặc hình ảnh; vật mang dữ liệu từ tính, đĩa ghi; đĩa com-pắc, DVD và các phương tiện ghi kỹ thuật số khác; các cơ cấu được vận hành bằng đồng xu; máy tính tiền, máy tính, thiết bị xử lý dữ liệu và máy điện toán; phần mềm máy tính; thiết bị dập lửa, đĩa âm thanh; bản ghi âm (có thể tải xuống được); bản ghi âm và ghi hình (có thể tải xuống được); loa; ống nhòm (quang học); máy tính cầm tay; máy quay viđiô xách tay có kèm theo bộ phận ghi hình; máy chụp ảnh; đĩa CD-ROMs; ổ đĩa CD-ROM (là một bộ phận của máy vi tính); ổ ghi CD- ROMs (là một bộ phận của máy vi tính); điện thoại cầm tay; phụ tùng của điện thoại cầm tay cụ thể là bộ nạp pin; hộp điện thoại cầm tay; vi mạch điện tử có chứa dữ liệu bản ghi âm nhạc; tấm màn hình của điện thoại cầm tay; đầu đĩa com-pắc; đầu ghi đĩa com-pắc; đĩa com-pắc; chương trình trò chơi trên máy vi tính; hộp đựng có chứa băng trò chơi máy tính và đĩa dùng cho trò chơi điện tử trên máy vi tính; máy vi tính; phần cứng máy vi tính; bàn phím máy vi tính; màn hình máy vi tính; chuột máy vi tính; ổ đĩa máy vi tính; phần mềm máy vi tính; vỏ và hộp bảo vệ cho máy tính bảng và máy tính xách tay; điện thoại kéo dài; nam châm dùng cho mục đích trang trí; máy ảnh (máy quay) kỹ thuật số; máy nghe nhạc và xem phim kỹ thuật số; xuất bản phẩm điện tử, có thể tải xuống được; các ứng dụng phần mềm có thể tải xuống cho thiết bị di động; đĩa DVD; máy chạy đĩa DVD; máy ghi đĩa DVDs; đĩa kỹ thuật số đa chức năng; đĩa viđiô kỹ thuật số; đĩa quang học và quang từ chưa ghi dữ liệu; máy đọc đĩa quang học và quang từ và máy ghi âm thanh, viđiô và dữ liệu máy tính; máy điện tử ghi dữ liệu cá nhân; hộp đựng kính mắt; kính mắt; thước kẻ (dụng cụ đo); tai nghe chùm qua đầu; tai nghe gài vào tai; máy hát karaoke; micrô; máy nghe nhạc MP3; bộ điều biến (là một bộ phận của máy vi tính); miếng đệm lót chuột máy vi tính; phim điện ảnh, đã phơi sáng; bản ghi âm nhạc (có thể tải xuống được); máy nhắn tin; máy stereo cá nhân; máy trợ giúp cá nhân dùng kỹ thuật số (máy tính cầm tay); máy in dùng với máy vi tính; máy thu thanh; kính râm; điện thoại; ti vi; máy quay phim; máy ghi hình cát xét; máy chạy băng hình cát xét; hộp đựng có chứa băng trò chơi viđiô; đĩa dùng cho trò chơi điện tử bằng viđiô; băng từ viđiô; máy điện thoại truyền hình; bản ghi hình (có thể tải xuống được); điện đài xách tay, miếng đệm cổ tay và cánh tay hỗ trợ khi sử dụng máy vi tính; mũ bảo hiểm cho người đi xe đạp; mũ bảo hiểm dùng trong thể thao; mặt nạ bảo vệ mặt (không dùng cho mục đích y tế); áo phao ghi lê (áo phao cứu sinh); kính bơi; ống thở (của thợ lặn).

---

(210) **4-2018-13712**

(540)

CAPTAIN MARVEL

(220) 03.05.2018
(441) 25.07.2018
(731) MARVEL CHARACTERS, INC. (US) 500 South Buena Vista Street, Burbank, California 91521 United States of America
(740) Công ty TNHH Tư vấn đầu tư và chuyển giao công nghệ (INVESTCONSULT)

(511) Nhóm 14: Kim loại quý và các hợp kim của chúng; đá quý và bán quý; đồng hồ và dụng cụ đo thời gian; đồng hồ báo thức; nơ cài cổ gắn ghim trang sức có đầu mút làm bằng kim loại quý; vòng đeo tay (đồ nữ trang); tượng bán thân bằng kim loại quý; đồ nữ trang nhỏ; đồng hồ; hoa tai; đồ nữ trang; hộp đựng nữ trang bằng kim loại quý; dây chuyền (đồ trang sức); vòng đeo chìa khoá bằng kim loại quý; ghim cài ve áo; dây chuyền đeo cổ; chuỗi hạt (đồ trang sức); ghim cài nơ cài cổ; đồng tiền xu (không có giá trị tiền tệ); cái kẹp dùng làm đồ trang sức; mặt dây chuyền; nhẫn (đồ trang sức); khoá trượt dùng với các nơ cài cổ (đồ trang sức); đồng hồ bấm giờ; cái kẹp cavát; cài ca vát; mũ ghim (đồ trang sức); đồng hồ treo tường; dây đeo đồng hồ; hộp đồng hồ; dây đồng hồ kiểu xích; dây đồng hồ đeo tay; đồng hồ quả quýt; nhẫn cưới; đồng hồ đeo tay.

---

(210) **4-2018-13713**

(540)

CAPTAIN MARVEL

(220) 03.05.2018
(441) 25.07.2018
(731) MARVEL CHARACTERS, INC. (US) 500 South Buena Vista Street, Burbank, California 91521 United States of America
(740) Công ty TNHH Tư vấn đầu tư và chuyển giao công nghệ (INVESTCONSULT)

(511) Nhóm 16: Giấy, các tông; ấn phẩm; vật liệu để đóng sách; văn phòng phẩm và đồ dùng văn phòng cần thiết, trừ đồ nội thất (đồ gỗ); keo dán dùng cho văn phòng hoặc dùng cho gia đình; vật liệu dùng cho các nghệ sĩ và để vẽ; bút lông; đồ dùng để hướng dẫn và giảng dạy (không kể máy móc dùng cho mục đích trên); các tấm, màng mỏng, túi bằng chất dẻo, dùng để bọc và bao gói; chữ in, bản in đúc (elisê); sổ địa chỉ; tập album để thẻ sưu tập; quyển niên giám; miếng dính dán dạng đề can; sổ ghi cuộc hẹn; các ấn phẩm nghệ thuật; bộ dụng cụ vẽ nghệ thuật và vẽ thủ công; sổ lưu bút; sách dành cho trẻ em; bút bi; danh thiếp có in hình và thông tin về cầu thủ bóng chày; bìa cặp để kẹp tài liệu (văn phòng phẩm); bìa sách; vật dùng để đỡ sách được đặt ở cuối dãy các cuốn sách và giữ cho chúng thẳng đứng (đồ dùng văn phòng, không phải là đồ gỗ); thẻ đánh dấu trang sách; sách; đề can để dán lên thanh cản xe; lịch; cột truyện tranh trên báo; thiệp chúc mừng giáng sinh; phấn; bảng phấn; sách bài tập dành cho trẻ em; cái lót cốc làm từ giấy; album đựng tiền kim loại; sách tô màu; bút chì màu; cuốn truyện vui; cột truyện vui trên báo; quyển vé; đề can; đồ trang trí làm bằng giấy; sổ nhật ký; thước kẻ dùng để vẽ; bảng viết có thể xóa khô; phong bì thư; tẩy; bút dạ; tờ phiếu có tranh và chữ để học cho nhanh; thiếp tặng quà; giấy gói quà; quả địa cầu; thiệp chúc mừng; sổ đăng ký khách trọ trong khách sạn; cái mở thư; tạp chí; hướng dẫn sử dụng cho game nhập vai; bản đồ; tập viết ghi nhớ; đất sét dùng để nặn; bản tin; báo; giấy ghi nhớ; vở viết; giấy vở; bức tranh; cờ bằng giấy; món quà nhỏ dùng trong bữa tiệc làm bằng giấy; đồ trang trí bánh làm bằng giấy; đồ trang trí bữa tiệc làm bằng giấy; khăn giấy; túi giấy dùng trong các bữa tiệc; cái chặn

giấy; nơ gói quà làm từ giấy; cờ bằng giấy dùng để trang trí; tấm lót đĩa bàn ăn bằng giấy; khăn trải bàn bằng giấy; cái cắm bút hoặc bút chì; bút chì; gọt bút chì; hộp và túi đựng bút và bút chì; bút; bút máy; tạp chí xuất bản định kỳ; album ảnh; ảnh chụp; bản in khắc ảnh; sách ảnh; nguyên liệu chất dẻo dùng để bao gói (không bao gồm sản phẩm này trong các nhóm khác); ảnh chân dung; bưu thiếp; áp phích, bằng khen; giấy chứng nhận; giấy mời; thực đơn; sách dạy nấu ăn; con dấu cao su; túi đựng bánh sandwich bằng chất dẻo hoặc giấy; thẻ ghi điểm; album tem; văn phòng phẩm; dập ghim; giấy dính văn phòng; thẻ sưu tập; thước kẻ không chia khoảng cách (đồ dùng văn phòng); giấy viết; các dụng cụ viết; miếng dán bằng cao su, sử dụng nhiệt để dán lên quần áo hoặc các sản phẩm làm bằng vải (văn phòng phẩm); vở dán bài rời; các tờ của vở dán bài rời; dụng cụ dùng cho vở dán bài rời; tập san (để trống); mẫu in cho trang phục và thiết kế thêu; ấn phẩm trong lĩnh vực truyện tranh và tác phẩm nghệ thuật.

---

(210) **4-2018-13714**

(540)

CAPTAIN MARVEL

(220) 03.05.2018
(441) 25.07.2018
(731) MARVEL CHARACTERS, INC. (US) 500 South Buena Vista Street, Burbank, California 91521 United States of America
(740) Công ty TNHH Tư vấn đầu tư và chuyển giao công nghệ (INVESTCONSULT)

(511) Nhóm 18: Da và giả da; da động vật; da sống chưa thuộc; rương (hòm, va li) và túi du lịch; lọng và gậy chống; roi và yên cương; túi xách dùng cho mục đích thể thao; túi xách dành cho vận động viên; ba lô đeo sau lưng trẻ em; ba lô đeo sau lưng; túi đựng đồ đi biển; cặp sách; hộp đựng thẻ điện thoại bằng da và giả da; ví đựng tiền lẻ; ví đựng tiền xu; túi đựng tã làm bằng da và giả da; túi vải buộc dây để mang đồ trang bị cắm trại; túi đựng đồ vệ sinh phụ nữ làm bằng da và giả da; túi đựng đồ tập thể dục; túi xách tay; ba lô; bao để móc chìa khóa bằng da và giả da; dây đeo chìa khoá bằng da; túi dựng son bằng da hoặc giả da; túi đựng hành lý; thẻ gắn theo hành lý làm bằng da và giả da; túi dùng cho các cuộc đi chơi ngắn bằng da và giả da; ví đựng tiền; túi đeo vai học sinh; túi đựng đồ đi mua sắm; túi xách đi chợ; ô; túi đeo ở eo; ví; túi đưa thư; túi đựng giày du lịch.

---

(210) **4-2018-13715**

(540)

CAPTAIN MARVEL

(220) 03.05.2018
(441) 25.07.2018
(731) MARVEL CHARACTERS, INC. (US) 500 South Buena Vista Street, Burbank, California 91521 United States of America
(740) Công ty TNHH Tư vấn đầu tư và chuyển giao công nghệ (INVESTCONSULT)

(511) Nhóm 24: Khăn phủ giường bằng len đan; khăn tắm bằng vải lanh; khăn tắm; chăn trải giường; màn treo trước giường; khăn trải giường bằng vải lanh; khăn phủ giường bằng vải; tấm vải phủ che bao chân giường; khăn trải giường; chăn phủ đồ đạc; vải in hoa; chăn dùng cho trẻ em; cái lót cốc bằng vải; khăn lót bàn ăn bằng vải; cờ bằng vải; cờ trang trí bằng vải; khăn phủ giường có hai lớp và nhồi bông ở giữa; vải lót nôi trẻ em; rèm cửa bằng vải; cờ bằng sợi; cờ trang trí bằng nỉ; khăn dùng khi chơi gôn; khăn lau tay và mặt

bằng vải; khăn tay bằng vải; khăn tắm có mũ trùm đầu; khăn lau dùng cho mục đích gia đình làm bằng vải lanh; khăn lau bằng vải dùng cho nhà bếp; áo gối; khăn phủ gối; khăn lót để cầm nồi; mền bông; chăn nhẹ để quấn tré sơ sinh sau khi tắm; chăn bằng lụa; khăn trải bàn bằng vải lanh; khăn ăn bằng vải; tấm lót đĩa bàn ăn bằng vải; khăn trải bàn bằng vải; khăn phủ đồ đạc; khăn bông; khăn lau chùi bằng vải; chăn len.

---

(210) **4-2018-13716**

(540)

CAPTAIN MARVEL

(220) 03.05.2018
(441) 25.07.2018
(731) MARVEL CHARACTERS, INC. (US) 500 South Buena Vista Street, Burbank, California 91521 United States of America
(740) Công ty TNHH Tư vấn đầu tư và chuyển giao công nghệ (INVESTCONSULT)

(511) Nhóm 25: Quần áo; giày thể thao; khăn in hoa (trang phục); mũ dùng cho chơi bóng chày; áo choàng dùng đi tắm biển; quần áo tắm biển; thắt lưng (trang phục); yếm (trang phục); áo tắm hai mảnh; áo cộc tay có gắn biểu trưng tổ chức; ủng; nơ cài cổ; áo nịt ngực; mũ lưỡi trai; quần bằng da; yếm bằng vải; áo khoác; áo liền váy; cái che tai giữ ấm; đồ đi chân; găng tay (trang phục); áo sơ mi dùng khi chơi gôn; quần áo mặc trong ngày lễ Ha-lô-oen; mũ nón; dải băng buộc đầu (trang phục); đồ đội đầu (trang phục); hàng dệt kim (cụ thể là quần áo, đồ đi chân, đồ đội đầu); đồ mặc cho trẻ sơ sinh (quần áo, giầy dép, mũ nón); áo jắc-két; quần áo bò; áo nịt len; khăn vuông trùm đầu; áo nịt dùng cho diễn viên múa hoặc vận động viên; cái ủ chân; găng tay hở ngón (trang phục); ca vát; áo ngủ dùng cho nam giới; áo ngủ dùng cho nữ giới; áo khoác mặc ngoài; bộ quần áo pijama; quần dài; quần nịt của phụ nữ; áo cộc tay; áo pon sô; quần áo mưa; áo choàng; dép săng-đan; khăn quàng cổ; áo sơ mi; giầy; váy ngắn; quần soóc; quần mặc hàng ngày; dép đi trong nhà; trang phục ngủ; tất ngắn; tất dài; áo len dài tay; quần dùng trong khi tập luyện; áo dùng trong khi tập luyện; quần áo bơi; áo sát nách; quần bó; áo phông; quần áo lót; áo gi lê; dải buộc cổ tay (trang phục); lưỡi trai (dùng làm mũ nón); dải đeo (quần; tất).

---

(210) **4-2018-13717**

(540)

CAPTAIN MARVEL

(220) 03.05.2018
(441) 25.07.2018
(731) MARVEL CHARACTERS, INC. (US) 500 South Buena Vista Street, Burbank, California 91521 United States of America
(740) Công ty TNHH Tư vấn đầu tư và chuyển giao công nghệ (INVESTCONSULT)

(511) Nhóm 28: Trò chơi, đồ chơi trẻ em và đồ chơi; trò chơi kỹ năng hành động; đồ chơi hình các nhân vật hành động và đồ đi kèm; bóng dùng để chơi trò chơi; trò chơi trên tấn/bảng; trò chơi bằng thẻ bài; đồ chơi đa năng dành cho trẻ em; bộ cầu lông; bóng bay; vợt bóng chày; bóng rổ; đồ chơi khi tắm; quả bóng chày; bóng chơi trên biển; túi đựng hạt đỗ khô (đồ chơi); búp bê nhồi vỏ đỗ khô; các khối làm sẵn dùng để chơi trò chơi xây dựng; bóng dùng để chơi bô ling; bộ đồ chơi thổi bong bóng; găng tay hở ngón dành cho người bắt bóng; bộ đồ chơi cờ; mỹ phẩm đồ chơi của trẻ em; tất đựng quà dùng cho Nô-en; đồ trang hoàng cây thông Nô-en (trừ bánh kẹo và đồ chiếu sáng); bộ sưu tập các bức mô hình nhỏ

đồ chơi; đồ chơi di động được dùng cho xe nôi; đồ chơi trên xe nôi; đồ chơi tung hứng dạng đĩa; búp bê; quần áo của búp bê dưới dạng đồ chơi; đồ đi kèm với búp bê; bộ đồ chơi búp bê; đồ chơi hành động chạy bằng điện; thiết bị được bán dưới dạng bộ dùng cho chơi bài; cần câu cá; đồ câu cá; bóng dùng cho chơi gôn; găng tay dùng cho chơi gôn; vật dẫn đường cho bóng gôn; trò chơi điện tử cầm tay; bóng để chơi khúc côn cầu; trò chơi có thể bơm phồng; trò chơi lắp hình; dây để chơi trò chơi nhảy dây; cái diều; trò chơi ảo thuật; hòn bi đồ chơi; trò chơi có thao tác bằng tay; đồ chơi ngành cơ khí; đồ chơi hộp âm nhạc; đồ chơi âm nhạc; mũ giấy dùng trong bữa tiệc; trò chơi trong nhà; vật kỷ niệm buổi tiệc gồm những đồ chơi nhỏ; trò chơi trong bữa tiệc; bài lá; đồ chơi làm bằng vải lông; bóng để tập đấm; con rối; patanh; quả bóng cao su; ván trượt; ván trượt tuyết; quả cầu tuyết; bóng đá; con quay; đồ chơi bóp vào phát ra tiếng kêu; đồ chơi nhồi bông; bàn chơi bóng bàn; trò chơi có mục tiêu; gấu nhồi bông; bóng tennis; hình các nhân vật hành động (đồ chơi); bộ xẻng và xô đồ chơi; đồ chơi di động được; xe đồ chơi; đồ chơi xe đẩy của trẻ con; ô tô đồ chơi; bộ đồ chơi thủ công theo mô hình; hình các nhân vật đồ chơi; ngân hàng đồ chơi (đồ chơi); xe tải đồ chơi; đồng hồ đồ chơi; súng phun nước (đồ chơi trẻ em); đồ chơi lên dây cót; cái yô yô (đồ chơi trẻ em); máy bay đồ chơi; tàu hỏa đồ chơi; bột nặn tạo hình đồ chơi; đồ chơi trò chơi xây dựng; đồ chơi có gắn bánh xe dùng để ngồi lên lái dành cho trẻ em; xe đồ chơi tập đi dành cho trẻ em; xe kéo đồ chơi; bộ đồ chơi ném vòng vào cọc dành cho trẻ em; đồ đạc đồ chơi; mặt nạ đồ chơi; vũ khí đồ chơi; trò chơi nhập vai; trò chơi điện tử dùng xèng; máy chơi trò chơi điện tử dùng xèng; trò chơi bắn bóng; bể bơi có thể bơm phồng (đồ chơi); săm xe có thể bơm phồng dùng cho mục đích giải trí dưới nước; ván trượt nước; cái bảo vệ khuỷu tay dùng cho vận động viên; cái bảo vệ đầu gối dùng cho vận động viên; xe trượt tuyết dùng cho mục đích giải trí; dụng cụ lướt sóng hình vây cá; chân vịt; ván lướt sóng; tấm ván tập bơi dùng cho mục đích giải trí; trò chơi pinatas (bên trong đựng bánh kẹo, đồ chơi nhỏ và người chơi đập vỡ để lấy đồ bên trong).

---

(210) **4-2018-13718**

(540)

CAPTAIN MARVEL

(220) 03.05.2018

(441) 25.07.2018

(731) MARVEL CHARACTERS, INC. (US) 500 South Buena Vista Street, Burbank, California 91521 United States of America

(740) Công ty TNHH Tư vấn đầu tư và chuyển giao công nghệ (INVESTCONSULT)

(511) Nhóm 41: Dịch vụ giải trí, cụ thể là sản xuất, phân phối, và cho thuê các bộ phim điện ảnh; sản xuất và phân phối các chương trình truyền hình và truyền thanh; sản xuất và cho thuê các bản ghi âm và ghi hình; dịch vụ giải trí, cụ thể là, sản xuất đa phương tiện các chương trình giải trí và chương trình tương tác để phân phối thông qua các phương tiện truyền hình, cáp, vệ tinh, các phương tiện âm thanh và ghi hình, đầu máy, đĩa máy tính và các phương tiện kỹ thuật số; dịch vụ giải trí, cụ thể là, sản xuất đa phương tiện các chương trình giải trí liên tục, chương trình tin tức, và chương trình thông tin sự kiện thời sự, tất cả được truyền qua mạng thông tin liên lạc và mạng máy tính; thông tin giải trí; dịch vụ giải trí liên quan đến việc cung cấp các chương trình liên tục có nội dung là phim hoạt hình và phim thể loại phiêu lưu truyền qua các thiết bị truyền thông không dây, cụ thể là điện thoại cầm tay, máy tính xách tay, máy tính bảng, và các thiết bị cầm tay cá nhân; dịch vụ giải trí trong lĩnh vực phim và truyền hình, cụ thể là sáng tạo và sản xuất các hình ảnh được tạo ra bằng máy vi tính dùng cho phim điện ảnh, phim hoạt hình, viđêô, viđêô hoạt hình, chương trình truyền hình; dịch vụ sản xuất phim hoạt hình; cung cấp dịch vụ hoạt

hình sử dụng hiệu ứng nghe nhìn đặc biệt cho phim điện ảnh và truyền hình dùng cho phim, viđêô và truyền hình; dịch vụ giải trí, cụ thể là sản xuất hàng loạt các chương trình truyền hình liên tục có nội dung là phim hoạt hình và phim thể loại phiêu lưu; dịch vụ giải trí, cụ thể là, cung cấp các bộ phim thể loại hành động và hoạt hình để phát sóng trên truyền hình; dịch vụ rạp chiếu phim, cụ thể là trình chiếu phim và băng viđêô trong rạp; dịch vụ giải trí, cụ thể là các buổi trình diễn trực tiếp trong rạp có các nhân vật mặc trang phục; cung cấp phần mềm trò chơi trên máy vi tính tương tác trực tuyến không tải được về qua mạng điện tử mà có thể được người sử dụng mạng truy cập trong toàn bộ mạng; cung cấp trò chơi máy tính trực tuyến; cung cấp thông tin giải trí liên quan đến truyện tranh, phim điện ảnh, chương trình truyền hình hoạt hình và trò chơi viđêô thông qua các trang web; cung cấp tin tức và thông tin trong lĩnh vực giải trí liên quan đến truyện tranh, phim điện ảnh, chương trình truyền hình hoạt hình và các trò chơi viđêô qua một mạng điện tử; dịch vụ công viên giải trí và công viên giải trí theo chủ đề; dịch vụ giáo dục và giải trí được cung cấp cho hoặc liên quan đến công viên theo chủ đề; các buổi trình diễn sân khấu trực tiếp; trình chiếu các buổi biểu diễn trực tiếp; sản xuất chương trình nhà hát; dịch vụ hoạt náo viên (làm trò tiêu khiển); dịch vụ giáo dục, cụ thể là phát triển, sắp xếp và thực hiện các cuộc hội thảo và chương trình về giáo dục trong lĩnh vực truyện tranh.

---

(210) **4-2018-13719**

(540)

(220) 03.05.2018
(441) 25.07.2018
(531) 2.1.15; A2.1.16; 18.1.1; A18.1.19; 26.13.1
(591) Đỏ, đỏ tím, vàng, cam, xanh.
(731) CÔNG TY TNHH MIỀN Á ĐÔNG (VN)
Phòng 326, khách sạn AST, 33B Phạm Ngũ Lão, quận Hoàn Kiếm, thành phố Hà Nội

(511) Nhóm 39: Sắp xếp các cuộc đi chơi trên biển; sắp xếp các chuyến du lịch; cho thuê tàu thuyền; lưu giữ tàu thuyền; vận tải bằng tàu thuyền; giữ chỗ cho các chuyến đi/đặt chỗ cho các chuyến đi; cho thuê xe; vận tải bằng ô tô; sắp xếp các chuyến đi trên biển; hướng dẫn khách du lịch; vận chuyển hành khách; đặt chỗ cho việc vận tải; đặt chỗ cho các chuyến đi; dịch vụ vận tải cho các chuyến tham quan; đặt chỗ cho các chuyến đi; dịch vụ hướng dẫn khách du lịch; vận chuyển hành khách.

Nhóm 43: Cho thuê chỗ ở tạm thời; dịch vụ cơ sở lưu trú tạm thời [khách sạn, nhà trọ]; đặt chỗ trước nơi lưu trú tạm thời/giữ chỗ lưu trú tạm thời; đặt chỗ khách sạn; dịch vụ khách sạn.

---

(210) **4-2018-13723**

(540)

(220) 04.05.2018
(441) 25.07.2018
(531) 26.1.2; A26.1.18
(591) Xanh dương, trắng.
(731) CÔNG TY TNHH THIẾT BỊ HÀN ĐẠT PHƯỚC (VN)
305 Phan Văn Khỏe, phường 5, quận 6, thành phố Hồ Chí Minh

(511) Nhóm 07: Máy hàn điện; máy hàn tia điện tử; máy hàn siêu âm; mỏ hàn vận hành bằng gas.

---

(210) **4-2018-13725**

(540)

(220) 04.05.2018
(441) 25.07.2018
(591) Vàng, nâu.
(731) CÔNG TY TNHH THƯƠNG MẠI VÀ QUẢNG CÁO AN PHÚ MỸ (VN)
136/66 Trần Quang Diệu, phường 14, quận 3, thành phố Hồ Chí Minh
(740) Công ty TNHH Ban Ca (BANCA)

(511) Nhóm 30: Cao mềm a-ti-sô (a-ti-sô được cô đặc thành cao và được sử dụng như trà, không dùng cho mục đích y tế).

---

(210) **4-2018-13726**

(540)

(220) 04.05.2018
(441) 25.07.2018
(531) 26.4.1
(591) Xanh dương đậm, xanh dương nhạt, trắng.
(731) NGUYỄN TRIỆU KHẢI (VN)
Căn hộ 24D, chung cư Bình Vượng, số 200 Quang Trung, phường Quang Trung, quận Hà Đông, thành phố Hà Nội

(511) Nhóm 07: Máy bơm nước; máy khí nén; máy hút không khí; máy ép/nghiền dùng cho nhà bếp, chạy điện; máy rửa bát đĩa; máy giặt.

Nhóm 11: Quạt điện dân dụng; thiết bị điều hòa không khí, máy làm mát bằng hơi nước; đèn sưởi (dùng điện); hệ thống chiếu sáng và thiết bị chiếu sáng; thiết bị lọc nước uống; bếp điện từ; bếp nướng dùng điện; bếp ga; dụng cụ nấu ăn dùng điện; lò vi sóng (thiết bị nấu nướng); ấm đun nước (có dùng điện).

---

(210) **4-2018-13727**

(540)

(220) 04.05.2018
(441) 25.07.2018
(531) A26.11.12
(591) Xanh dương, trắng.
(731) KIM IN KYU (VN)
Số nhà 613, đường Lạc Long Quân, phường Xuân La, quận Tây Hồ, thành phố Hà Nội
(740) Công ty TNHH Hùng Sơn và cộng sự (HUNG SON & PARTNERS)

(511) Nhóm 35: Mua bán: mỹ phẩm, chất chiết xuất từ thảo mộc dùng cho mục đích mỹ phẩm, mỹ phẩm có nguồn gốc thảo mộc, chế phẩm tẩy trang, chế phẩm trang điểm, chiết xuất của hoa (nước hoa), thảo dược, chế phẩm dược để chăm sóc da, chế phẩm y tế làm thon gọn người, bút chì chữa mụn cóc, mụn cơm, chất làm se (săn) da dùng cho mục đích y tế, collagen dùng cho mục đích y tế.

---

(210) **4-2018-13728**

(540)

(220) 04.05.2018
(441) 25.07.2018
(531) 3.11.7; A26.11.8
(591) Xanh lá cây nhạt, trắng, vàng nâu.
(731) KIM IN KYU (VN)
Số nhà 613, đường Lạc Long Quân, phường Xuân La, quận Tây Hồ, thành phố Hà Nội
(740) Công ty TNHH Hùng Sơn và cộng sự (HUNG SON & PARTNERS)

(511) Nhóm 35: Mua bán: mỹ phẩm, chất chiết xuất từ thảo mộc dùng cho mục đích mỹ phẩm, mỹ phẩm có nguồn gốc thảo mộc, chế phẩm tẩy trang, chế phẩm trang điểm, chiết xuất của hoa (nước hoa), thảo dược, chế phẩm dược để chăm sóc da, chế phẩm y tế làm thon gọn người, bút chì chữa mụn cóc, mụn cơm, chất làm se (săn) da dùng cho mục đích y tế, collagen dùng cho mục đích y tế.

---

(210) **4-2018-13729**

(540)

KHOA VIỆT

(220) 04.05.2018
(441) 25.07.2018
(731) CÔNG TY TNHH MỘT THÀNH VIÊN KHOA VIỆT (VN)
Thôn Chùa, xã Yên Đồng, huyện Yên Lạc, tỉnh Vĩnh Phúc

(511) Nhóm 16: Giấy vệ sinh, khăn giấy.

---

(210) **4-2018-13730**

(540)

ZCForest

(220) 04.05.2018
(441) 25.07.2018
(531) 26.1.1; 26.1.5
(731) CÔNG TY TNHH PARTNER UP (VN)
226/3/9 Lê Trọng Tấn, phường Tây Thạnh, quận Tân Phú, thành phố Hồ Chí Minh

(511) Nhóm 20: Gối ôm.

---

(210) **4-2018-13731**

(540)

rachio

(220) 04.05.2018
(441) 25.07.2018
(531) 26.1.1; A26.1.18; 16.1.1; A12.3.11
(731) CÔNG TY CỔ PHẦN CÔNG NGHỆ NEST VIỆT NAM (VN)
Thôn Thụy Lôi, xã Thuỵ Lâm, huyện Đông Anh, thành phố Hà Nội

(511) Nhóm 35: Mua bán: đồ điện tử gia dụng như quạt, ti vi, tủ lạnh, điều hòa, quạt làm mát, quạt hơi nước, máy rửa bát, máy sấy bát, thang nhôm, thiết bị gia dụng như xoong, nồi, bát đũa, bình đun nước, dao.

---

(210) **4-2018-13732**

(540)

WUNDERTÜTE

(220) 04.05.2018
(441) 25.07.2018
(531) 10.3.10; A10.3.11
(591) Đen, vàng, đỏ, trắng.
(731) CÔNG TY TNHH XUẤT NHẬP KHẨU B4Y, HÌNH (VN)
Số 511, đường Lạc Long Quân, phường Xuân La, quận Tây Hồ, thành phố Hà Nội

(511) Nhóm 35: Mua bán: hóa phẩm, bàn, ghế, dụng cụ cầm tay, đồ dùng gia dụng như: xoong, chậu, chảo, dao, kéo, máy xay thức ăn, mỹ phẩm, quần áo.

---

(210) **4-2018-13733**

(540)

E&S
Enkel & Söhne
since 1968

(220) 04.05.2018
(441) 25.07.2018
(531) 24.9.1
(731) CÔNG TY TNHH XUẤT NHẬP KHẨU B4Y (VN)
Số 511, đường Lạc Long Quân, phường Xuân La, quận Tây Hồ, thành phố Hà Nội

(511) Nhóm 35: Mua bán: hóa phẩm, bàn, ghế, dụng cụ cầm tay, đồ dùng gia dụng như: xoong, chậu, chảo, dao, kéo, máy xay thức ăn, mỹ phẩm, quần áo.

---

(210) **4-2018-13734**

(540)

THU HÀ

(220) 04.05.2018
(441) 25.07.2018
(731) CƠ SỞ GIẤY THU HÀ (VN)
Khu Dương Ổ, phường Phong Khê, thành phố Bắc Ninh, tỉnh Bắc Ninh

(511) Nhóm 16: Giấy vệ sinh, khăn giấy.

---

(210) **4-2018-13735**

(540)

ROLEX

(220) 04.05.2018
(441) 25.07.2018
(731) CƠ SỞ GIẤY VIỆT HÒA (VN)
Khu Dương Ổ, phường Phong Khê, thành phố Bắc Ninh, tỉnh Bắc Ninh

(511) Nhóm 16: Giấy vệ sinh, khăn giấy.

---

(210) **4-2018-13736**

(540)

(220) 04.05.2018
(441) 25.07.2018
(531) 1.15.15; 26.13.1
(591) Xanh lá cây, đen.
(731) CÔNG TY TNHH MTV TM DV HUỲNH MINH (VN)
45A, đường Võ Thị Sáu, khu phố 6, thành phố Tây Ninh, tỉnh Tây Ninh

(511) Nhóm 02: Sơn nước.

---

(210) **4-2018-13737**

(540)

(220) 04.05.2018
(441) 25.07.2018
(591) Trắng, đen, xanh.
(731) CÔNG TY TNHH SX TM HÓA CHẤT MINH KHANG (VN)
Đội 10, xã Thọ Xuân, huyện Đan Phượng, thành phố Hà Nội

(511) Nhóm 02: Thuốc màu; sơn; vecni.

---

(210) **4-2018-13738**

(540)

(220) 04.05.2018
(441) 25.07.2018
(591) Trắng, đen, xanh.
(731) CÔNG TY TNHH SX TM HÓA CHẤT MINH KHANG (VN)
Đội 10, xã Thọ Xuân, huyện Đan Phượng, thành phố Hà Nội

(511) Nhóm 02: Thuốc màu; sơn; vecni.

---

(210) **4-2018-13739**

(540)

(220) 04.05.2018
(441) 25.07.2018
(531) 26.1.1; 24.17.25; 24.17.15; 26.1.12
(591) Xám, đen, xanh.
(731) CÔNG TY TNHH SX TM HÓA CHẤT MINH KHANG (VN)
Đội 10, xã Thọ Xuân, huyện Đan Phượng, thành phố Hà Nội

(511) Nhóm 01: Hóa chất dùng trong công nghiệp; hợp chất chữ cháy; chất dính dùng trong công nghiệp.

Nhóm 02: Thuốc màu; sơn; vecni.

---

(210) **4-2018-13740**

(540)

MIKA BOND

(220) 04.05.2018
(441) 25.07.2018
(591) Xanh dương.
(731) CÔNG TY TNHH SẢN XUẤT THƯƠNG MẠI HÓA CHẤT MINH KHANG (VN)
Đội 10, xã Thọ Xuân, huyện Đan Phượng, thành phố Hà Nội

(511) Nhóm 01: Hóa chất dùng trong công nghiệp; hợp chất chữa cháy; chất dính dùng trong công nghiệp.

Nhóm 02: Thuốc màu; sơn; vecni.

---

(210) **4-2018-13741**

(540)

DACERA NEW

(220) 04.05.2018
(441) 25.07.2018
(531) A26.11.12
(591) Đen, đỏ.
(731) CÔNG TY CỔ PHẦN GẠCH MEN COSEVCO (VN)
Đường số 9, KCN Hòa Khánh, phường Hòa Khánh Bắc, quận Liên Chiểu, thành phố Đà Nẵng

(511) Nhóm 19: Vật liệu xây dựng phi kim loại cụ thể là gạch men.

---

(210) **4-2018-13742**

(540)

TUCOL

(220) 04.05.2018
(441) 25.07.2018
(731) CÔNG TY CỔ PHẦN DƯỢC PHẨM TÙNG LINH (VN)
Tầng 2, nhà N8A12, KĐT mới Trung Hòa - Nhân Chính, phường Nhân Chính, quận Thanh Xuân, thành phố Hà Nội
(740) Công ty TNHH Sở hữu trí tuệ Việt Á (VIET A IP CO.,LTD)

(511) Nhóm 05: Dược phẩm; thực phẩm chức năng dùng cho mục đích y tế.

---

(210) **4-2018-13743**

(540)

TULIPLATE

(220) 04.05.2018
(441) 25.07.2018
(731) CÔNG TY CỔ PHẦN DƯỢC PHẨM TÙNG LINH (VN)
Tầng 2, nhà N8A12, KĐT mới Trung Hòa - Nhân Chính, phường Nhân Chính, quận Thanh Xuân, thành phố Hà Nội
(740) Công ty TNHH Sở hữu trí tuệ Việt Á (VIET A IP CO.,LTD)

(511) Nhóm 05: Dược phẩm; thực phẩm chức năng dùng cho mục đích y tế.

---

(210) **4-2018-13744**

(540)

TUPRA

(220) 04.05.2018
(441) 25.07.2018
(731) CÔNG TY CỔ PHẦN DƯỢC PHẨM TÙNG LINH (VN)
Tầng 2, nhà N8A12, KĐT mới Trung Hòa - Nhân Chính, phường Nhân Chính, quận Thanh Xuân, thành phố Hà Nội
(740) Công ty TNHH Sở hữu trí tuệ Việt Á (VIET A IP CO.,LTD)

(511) Nhóm 05: Dược phẩm; thực phẩm chức năng dùng cho mục đích y tế.

---

(210) **4-2018-13745**

(540)

TUGRELOR

(220) 04.05.2018
(441) 25.07.2018
(731) CÔNG TY CỔ PHẦN DƯỢC PHẨM TÙNG LINH (VN)
Tầng 2, nhà N8A12, KĐT mới Trung Hòa - Nhân Chính, phường Nhân Chính, quận Thanh Xuân, thành phố Hà Nội
(740) Công ty TNHH Sở hữu trí tuệ Việt Á (VIET A IP CO.,LTD)

(511) Nhóm 05: Dược phẩm; thực phẩm chức năng dùng cho mục đích y tế.

---

(210) **4-2018-13746**

(540)

SPECOL

(220) 04.05.2018
(441) 25.07.2018
(731) CÔNG TY CỔ PHẦN DƯỢC PHẨM TÙNG LINH (VN)
Tầng 2, nhà N8A12, KĐT mới Trung Hòa - Nhân Chính, phường Nhân Chính, quận Thanh Xuân, thành phố Hà Nội
(740) Công ty TNHH Sở hữu trí tuệ Việt Á (VIET A IP CO.,LTD)

(511) Nhóm 05: Dược phẩm; thực phẩm chức năng dùng cho mục đích y tế.

---

(210) **4-2018-13747**

(540)

SPECMOR

(220) 04.05.2018
(441) 25.07.2018
(731) CÔNG TY CỔ PHẦN DƯỢC PHẨM TÙNG LINH (VN)
Tầng 2, nhà N8A12, KĐT mới Trung Hòa - Nhân Chính, phường Nhân Chính, quận Thanh Xuân, thành phố Hà Nội
(740) Công ty TNHH Sở hữu trí tuệ Việt Á (VIET A IP CO.,LTD)

(511) Nhóm 05: Dược phẩm; thực phẩm chức năng dùng cho mục đích y tế.

---

(210) **4-2018-13748**

(540)

TUSTATIN

(220) 04.05.2018
(441) 25.07.2018

(731) CÔNG TY CỔ PHẦN DƯỢC PHẨM TÙNG LINH (VN)
Tầng 2, nhà N8A12, KĐT mới Trung Hòa - Nhân Chính, phường Nhân Chính, quận Thanh Xuân, thành phố Hà Nội

(740) Công ty TNHH Sở hữu trí tuệ Việt Á (VIET A IP CO.,LTD)

(511) Nhóm 05: Dược phẩm; thực phẩm chức năng dùng cho mục đích y tế.

---

(210) **4-2018-13749**

(540)

SULINTU

(220) 04.05.2018
(441) 25.07.2018

(731) CÔNG TY CỔ PHẦN DƯỢC PHẨM TÙNG LINH (VN)
Tầng 2, nhà N8A12, KĐT mới Trung Hòa - Nhân Chính, phường Nhân Chính, quận Thanh Xuân, thành phố Hà Nội

(740) Công ty TNHH Sở hữu trí tuệ Việt Á (VIET A IP CO.,LTD)

(511) Nhóm 05: Dược phẩm, thực phẩm chức năng dùng cho mục đích y tế

---

(210) **4-2018-13750**

(540)

(220) 04.05.2018
(441) 25.07.2018
(531) 7.15.22; 26.1.1; 5.5.4; 5.5.19; A5.5.20
(591) Đen, vàng, trắng.
(731) KIM LÊ HÀ THANH (VN)
Số 207A - A12, Nghĩa Tân, phường Nghĩa Tân, quận Cầu Giấy, thành phố Hà Nội

(511) Nhóm 29: Sữa hạt (sữa hạnh nhân, sữa gạo, sữa dừa, sữa đậu nành); sữa chua.

Nhóm 30: Bánh ngọt; bánh mỳ; bánh bao; bánh ngọt dẻo làm từ bột gạo nghiền (bánh mochi); cà phê; caramen.

Nhóm 32: Đồ uống hoa quả và nước ép hoa quả.

---

(210) **4-2018-13751**

(540)

(220) 04.05.2018
(441) 25.07.2018
(531) A26.11.12; 26.13.25; 2.9.8
(591) Đỏ, vàng.
(731) CÔNG TY CỔ PHẦN VĂN PHÒNG PHẨM HỒNG HÀ (VN)
25 Lý Thường Kiệt, phường Phan Chu Trinh, quận Hoàn Kiếm, thành phố Hà Nội

(511) Nhóm 16: Các sản phẩm làm bằng giấy gồm: vở, sổ, giấy in, ấn phẩm; văn phòng phẩm; bút và dụng cụ học sinh.

Nhóm 18: Các sản phẩm làm bằng da, giả da; ba lô; túi xách; va li; túi du lịch; cặp đựng tài liệu.

---

(210) **4-2018-13752**

(540)

(220) 04.05.2018
(441) 25.07.2018
(531) A25.7.7
(591) Xanh, đỏ, trắng.
(731) CÔNG TY CỔ PHẦN VĂN PHÒNG PHẨM HỒNG HÀ (VN)
25 Lý Thường Kiệt, phường Phan Chu Trinh, quận Hoàn Kiếm, thành phố Hà Nội

(511) Nhóm 16: Các sản phẩm làm bằng giấy gồm: vở, sổ, giấy in, ấn phẩm; văn phòng phẩm; bút và dụng cụ học sinh.

Nhóm 18: Các sản phẩm làm bằng da, giả da; ba lô; túi xách; va li; túi du lịch; cặp đựng tài liệu.

---

(210) **4-2018-13753**

(540)

(220) 04.05.2018
(441) 25.07.2018
(591) Xám bạc.
(731) CÔNG TY CỔ PHẦN VĂN PHÒNG PHẨM HỒNG HÀ (VN)
25 Lý Thường Kiệt, phường Phan Chu Trinh, quận Hoàn Kiếm, thành phố Hà Nội

(511) Nhóm 16: Các sản phẩm làm bằng giấy gồm: vở, sổ, giấy in, ấn phẩm; văn phòng phẩm; bút và dụng cụ học sinh.

Nhóm 18: Các sản phẩm làm bằng da, giả da; ba lô; túi xách; va li; túi du lịch; cặp đựng tài liệu.

---

(210) **4-2018-13754**

(540)

COCOKING

(220) 04.05.2018
(441) 25.07.2018

(731) ĐỖ VĂN BỬU ĐIỀN (VN)
33 Vạn Kiếp, phường 3, quận Bình Thạnh, thành phố Hồ Chí Minh

(511) Nhóm 35: Quảng cáo, marketing; sản xuất phim quảng cáo; dịch vụ tư vấn liên quan đến việc quảng bá cho bên nhận nhượng quyền kinh doanh; cung cấp dịch vụ trợ giúp (trong kinh doanh) trong hoạt động nhượng quyền kinh doanh; môi giới nhượng quyền thương mại.

Nhóm 36: Dịch vụ văn phòng cho thuê chỗ ở [căn hộ]; cho thuê căn hộ; cho thuê văn phòng [bất động sản]; cho thuê bất động sản; dịch vụ đại lý bất động sản; môi giới bất động sản.

Nhóm 38: Phát chương trình truyền hình, dịch vụ truyền hình; truyền hình cáp; phát thanh radio; phát chương trình truyền thanh, dịch vụ truyền thanh; phát sóng truyền thanh, truyền hình không dây; dịch vụ nhắn tin [bằng vô tuyến, điện thoại hoặc các phương tiện liên lạc điện tử khác].

Nhóm 41: Dịch vụ giải trí; dịch vụ trường quay; sản xuất phim trên băng hình, video; sản xuất, dàn dựng chương trình phát thanh và truyền hình; sản xuất, dàn dựng chương trình biểu diễn; giải trí trên truyền hình.

Nhóm 43: Dịch vụ cung cấp thức ăn, đồ uống do nhà hàng thực hiện; dịch vụ quán cà phê; dịch vụ quán ăn tụ phục vụ; dịch vụ nhà hàng ăn uống; dịch vụ nhà hàng ăn uống tự phục vụ.

---

(210) **4-2018-13755**

(540)

COLORMAN

(220) 04.05.2018
(441) 25.07.2018
(731) ĐỖ VĂN BỬU ĐIỀN (VN)
33 Vạn Kiếp, phường 3, quận Bình Thạnh, thành phố Hồ Chí Minh

(511) Nhóm 35: Quảng cáo, marketing; sản xuất phim quảng cáo; dịch vụ tư vấn liên quan đến việc quảng bá cho bên nhận nhượng quyền kinh doanh; cung cấp dịch vụ trợ giúp (trong kinh doanh) trong hoạt động nhượng quyền kinh doanh; môi giới nhượng quyền thương mại.

Nhóm 36: Dịch vụ văn phòng cho thuê chỗ ở [căn hộ]; cho thuê căn hộ; cho thuê văn phòng [bất động sản]; cho thuê bất động sản; dịch vụ đại lý bất động sản; môi giới bất động sản.

Nhóm 38: Phát chương trình truyền hình, dịch vụ truyền hình; truyền hình cáp; phát thanh radio; phát chương trình truyền thanh, dịch vụ truyền thanh; phát sóng truyền thanh, truyền hình không dây; dịch vụ nhắn tin [bằng vô tuyến, điện thoại hoặc các phương tiện liên lạc điện tử khác].

Nhóm 41: Dịch vụ giải trí; dịch vụ trường quay; sản xuất phim trên băng hình, video; sản xuất, dàn dựng chương trình phát thanh và truyền hình; sản xuất, dàn dựng chương trình biểu diễn; giải trí trên truyền hình.

Nhóm 43: Dịch vụ cung cấp thức ăn, đồ uống do nhà hàng thực hiện; dịch vụ quán cà phê; dịch vụ quán ăn tụ phục vụ; dịch vụ nhà hàng ăn uống; dịch vụ nhà hàng ăn uống tự phục vụ.

---

(210) **4-2018-13756**

(540) CLOUD

(220) 04.05.2018
(441) 25.07.2018
(731) PHẠM THÙY VÂN (VN)
21 Trần Văn Khánh, KP4, Tân Thuận Đông, quận 7, thành phố Hồ Chí Minh

(511) Nhóm 35: Mua bán mỹ phẩm.

Nhóm 41: Dịch vụ đào tạo nghề thẩm mỹ.

Nhóm 44: Dịch vụ spa; dịch vụ chăm sóc sắc đẹp; dịch vụ điêu khắc lông mày; phun xăm mí; phun xăm môi; xoá xăm lông mày và hình xăm bằng công nghệ hút laze.

---

(210) **4-2018-13757**

(540) HASON AMBULANCE SERVICE

(220) 04.05.2018
(441) 25.07.2018
(531) 26.13.1; 24.17.5; A26.11.12; 1.15.23
(591) Xanh nhạt, đỏ, trắng.
(731) CÔNG TY CỔ PHẦN DỊCH VỤ Y TẾ HÀ SƠN (VN)
Số 84 ngõ Hòa Bình 7, phường Minh Khai, quận Hai Bà Trưng, thành phố Hà Nội

(511) Nhóm 44: Dịch vụ y tế.

---

(210) **4-2018-13758**

(540) VESTORE

(220) 04.05.2018
(441) 25.07.2018
(731) CÔNG TY TNHH TRUYỀN SỐ LIỆU LOTTE VIỆT NAM (VN)
Tầng 11, tòa nhà Petroland, số 12 Tân Trào, phường Tân Phú, quận 7, thành phố Hồ Chí Minh
(740) Công ty Luật TNHH MINH KHUÊ (MK LAW FIRM)

(511) Nhóm 42: Thiết kế phần mềm máy tính; cho thuê phần mềm máy tính; lập trình máy tính; tư vấn thiết kế trang web; thiết kế hệ thống máy tính; khôi phục dữ liệu máy tính.

---

(210) **4-2018-13759**

(540)

OPADO

(220) 04.05.2018
(441) 25.07.2018
(731) HOÀNG VĂN TUẤN (VN)
Xã Hợp Lý, huyện Lập Thạch, tỉnh Vĩnh Phúc
(740) Công ty Luật TNHH MINH KHUÊ (MK LAW FIRM)

(511) Nhóm 11: Thiết bị lọc nước uống; bếp nấu; hệ thống và thiết bị nấu nướng; hệ thống và thiết bị làm lạnh; thiết bị sấy; nồi nấu đa năng.

---

(210) **4-2018-13761**

(540)

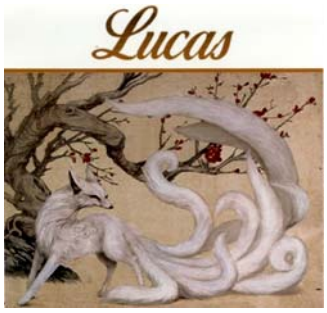

(220) 04.05.2018
(441) 25.07.2018
(531) 3.1.8; A3.1.24; A5.1.5
(591) Nhũ vàng, nhũ bạc, trắng ngà, nhám, vàng cam thẫm, đỏ, đen.
(731) TỔNG CÔNG TY KHÁNH VIỆT (KHATOCO) (VN)
118 Hùng Vương, phường Lộc Thọ, thành phố Nha Trang, tỉnh Khánh Hòa

(511) Nhóm 34: Thuốc lá; hộp đựng thuốc lá điếu; gạt tàn dùng cho người hút thuốc (không bằng kim loại); bật lửa dùng cho người hút thuốc; hộp đựng bật lửa cho người hút thuốc; đầu lọc cho thuốc lá điếu.

---

(210) **4-2018-13762**

(540)

WEMILK

(220) 04.05.2018
(441) 25.07.2018
(731) NGUYỄN VĂN QUÝ (VN)
Tổ 15, phường Quảng Phú, thành phố Quảng Ngãi, tỉnh Quảng Ngãi
(740) Công ty TNHH Vĩnh Đạt (LACOM CO., LTD.)

(511) Nhóm 05: Thực phẩm chức năng (dùng trong ngành y).

---

(210) **4-2018-13764**

(540)

KIMLONG

(220) 04.05.2018
(441) 25.07.2018
(731) TĂNG THÀNH SƠN (VN)
134 Nguyễn Văn Kỉnh, phường Thạnh Mỹ Lợi, quận 2, thành phố Hồ Chí Minh

(511) Nhóm 06: Then chốt cửa bằng kim loại; tay nắm cửa bằng kim loại; bản lề bằng kim loại; khóa móc; khóa lò so; con lăn bằng kim loại của cửa trượt.

---

(210) **4-2018-13767**

(540)

AMGroup

(220) 04.05.2018
(441) 25.07.2018

(591) Xanh dương, trắng.
(731) CÔNG TY CỔ PHẦN MAIKA (VN)
Số nhà 3A, đường số 10, khu phố 4, phường Bình An, quận 2, thành phố Hồ Chí Minh

(511) Nhóm 35: Mua bán gạch ốp lát, vật liệu xây dựng.

Nhóm 37: Dịch vụ xây dựng; dịch vụ bảo dưỡng các công trình xây dựng, sửa chữa các công trình xây dựng; dịch vụ trang trí nội thất ngoại thất các công trình xây dựng.

---

(210) **4-2018-13768**

(540)

ĐÔ THÀNH
REAL ESTATE

(220) 04.05.2018
(441) 25.07.2018
(531) 26.4.4; 26.4.9; A7.1.12; 7.1.24
(591) Vàng, đỏ.
(731) CÔNG TY CỔ PHẦN ĐẦU TƯ PHÁT TRIỂN BẤT ĐỘNG SẢN ĐÔ THÀNH (VN)
Số 2 Trường Chinh, phường Lý Thường Kiệt, thành phố Quy Nhơn, tỉnh Bình Định

(511) Nhóm 36: Dịch vụ văn phòng cho thuê chỗ ở; định giá bất động sản; thu xếp tài chính cho các dự án xây dựng; quản lý bất động sản; đánh giá tài chính; cho thuê bất động sản

Nhóm 37: Xây dựng; tư vấn xây dựng.

---

(210) **4-2018-13769**

(540)

LETO
THÁO GỠ MỌI NÚT THẮT

(220) 04.05.2018
(441) 25.07.2018
(531) 26.7.25; 26.4.12; 26.1.1; 26.4.1
(591) Đỏ, trắng, xám.
(731) CÔNG TY TNHH LETO VIỆT NAM (VN)
Số 9, khu Tập thể Công ty Xuất nhập khẩu Thủy sản Hà Nội, phường Nhân Chính, quận Thanh Xuân, thành phố Hà Nội

(511) Nhóm 45: Dịch vụ giải quyết tranh chấp; dịch vụ soạn thảo tài liệu pháp lý; dịch vụ nghiên cứu pháp luật; dịch vụ pháp lý liên quan đến đàm phán hợp đồng cho người khác; tư vấn sở hữu trí tuệ; dịch vụ tranh tụng.

---

(210) **4-2018-13770**

(540)

I'M FILL PATCH

(220) 04.05.2018
(441) 25.07.2018

(591) Đen, vàng.
(731) CÔNG TY TNHH QUẢN LÝ MỸ THUẬT (VN)
87 Nguyễn Thị Thập, khu dân cư Him Lam, phường Tân Hưng, quận 7, thành phố Hồ Chí Minh

(511) Nhóm 03: Mỹ phẩm.

---

(210) **4-2018-13771**

(540)

POLYTRON

(220) 04.05.2018
(441) 25.07.2018

(731) PHẠM NGỌC LINH (VN)
Số nhà 78, ngõ 76, phường Kiến Hưng, quận Hà Đông, thành phố Hà Nội

(511) Nhóm 07: Máy xay thực phẩm gia dụng (không dùng bằng tay); máy ép thực phẩm gia dụng chạy điện; máy rửa bát đĩa; máy giặt.

Nhóm 09: Tivi; loa; ampli; đầu đọc đĩa; điện thoại; tai nghe.

Nhóm 11: Dụng cụ nấu nướng dùng điện; tủ lạnh; thiết bị điều hòa không khí; thiết bị chiếu sáng; bình nước nóng dùng điện; thiết bị vệ sinh nhà tắm.

---

(210) **4-2018-13772**

(540)

Tín nghĩa tạo thương hiệu

(220) 04.05.2018
(441) 25.07.2018
(531) 2.9.14; A2.9.15; A5.3.13; 1.3.1; 5.3.16
(591) Vàng, trắng, xanh lá cây, xanh dương.
(731) CÔNG TY TNHH THƯƠNG MẠI VÀ DỊCH VỤ PHÚ KANG (VN)
Xóm 7, xã Diễn Thành, huyện Diễn Châu, tỉnh Nghệ An

(511) Nhóm 03: Mặt nạ nano curcumin (mỹ phẩm làm đẹp); kem chống nắng (mỹ phẩm); nước hoa hồng hữu cơ (mỹ phẩm).

Nhóm 05: Tinh bột nghệ (dùng cho mục đích y tế); nghệ mật ong (dùng cho mục đích y tế); tinh bột nghệ đỏ nano (dùng cho mục đích y tế); dung dịch vệ sinh phụ nữ (dùng cho mục đích y tế); sữa tắm oganic dành cho bé (dùng cho mục đích y tế).

---

(210) **4-2018-13773**

(540)

SEARETECH

(220) 04.05.2018
(441) 25.07.2018
(591) Xanh nước biển, trắng.
(731) CÔNG TY CỔ PHẦN CƠ ĐIỆN LẠNH SEARETECH (VN)
Số 8-10 đường Bàu Cát, phường 14, quận Tân Bình, thành phố Hồ Chí Minh

(511) Nhóm 09: Hệ thống camera quan sát, chống trộm; thiết bị ghi, truyền, tái tạo âm thanh hình ảnh; bộ khuếch đại âm thanh; ăng ten thu phát sóng vô tuyến; máy tính và các thiết bị ngoại vi dùng với máy tính; ắc quy; pin điện; máy báo động bằng âm thanh; chuông điện báo động; máy đo độ cao; thiết bị báo hiệu chống trộm; đồ bảo hộ phòng chống tai nạn; thiết bị giám sát trẻ con; thiết bị sạc cho pin điện và ắc quy; thiết bị thở dùng để bơi lặn; dây cáp đồng trục; sợi cáp quang; com pa đo ngoài; nhiệt lượng kế; thiết bị chống ăn mòn điện hóa; cáp chống sét; công tắc; đầu nối cho dây điện; thiết bị chỉ báo mất điện; thiết bị kiểm tra khí gaz; mũ bảo hiểm; đai an toàn; phao cứu sinh; đi ốt phát quang [LED]; khóa điện; trắc địa kế [dụng cụ đo vẽ]; bộ chỉ báo áp suất; thiết bị đo áp suất; đèn ba cực; dây điện thoại; dây cáp mạng; thiết bị điều chỉnh nhiệt; thiết bị phân tích không khí; thiết bị chuyển mạch di động (điện); thiết bị truyền tin quang báo; cột ăng ten vô tuyến; dụng cụ hàng hải; thiết bị an toàn giao thông đường sắt; lưới bảo hiểm.

---

(210) **4-2018-13774**

(540)

TiếngNhật123

(220) 04.05.2018
(441) 25.07.2018
(591) Xám, xanh lá cây, cam, đỏ.
(731) LÊ THANH DUY (VN)
137/104/14 Phan Anh, phường Bình Trị Đông, quận Bình Tân, thành phố Hồ Chí Minh

(511) Nhóm 41: Trường đào tạo; dịch vụ về giáo dục giảng dạy; dịch thuật; hướng dẫn nghề nghiệp [tư vấn đào tạo hoặc giáo dục]; sắp xếp và tiến hành hội thảo.

---

(210) **4-2018-13775**

(540)

SAITE
SAITE POWER SOURCE(VIETNAM) CO.,LTD

(220) 04.05.2018
(441) 25.07.2018
(531) 1.15.15; 1.15.23; 1.15.5
(591) Xanh lá cây, đỏ, đen.
(731) CÔNG TY TNHH SAITE POWER SOURCE VIỆT NAM (VN)
Đường số 6, khu công nghiệp An Phước, xã An Phước, huyện Long Thành, tỉnh Đồng Nai

(511) Nhóm 09: Hộp ắc quy; bình ắc quy; ắc quy điện; ắc quy điện dùng cho xe cộ; ắc quy cho thắp sáng.

---

(210) **4-2018-13776**

(540)

SAITE
SAITE POWER SOURCE (VIET NAM) CO., LTD.

(220) 04.05.2018
(441) 25.07.2018
(531) 1.15.15; 1.15.23; 1.15.5
(591) Xanh lá cây, đỏ, đen.
(731) CÔNG TY TNHH SAITE POWER SOURCE VIỆT NAM (VN)
Đường số 6, khu công nghiệp An Phước, xã An Phước, huyện Long Thành, tỉnh Đồng Nai

(511) Nhóm 09: Hộp ắc quy; bình ắc quy; ắc quy điện; ắc quy điện dùng cho xe cộ; ắc quy cho thắp sáng.

---

(210) **4-2018-13777**

(540)

(220) 04.05.2018
(441) 25.07.2018
(531) 1.15.15; 1.15.23; 1.15.5
(591) Xanh lá cây, đỏ.
(731) CÔNG TY TNHH SAITE POWER SOURCE VIỆT NAM (VN)
Đường số 6, khu công nghiệp An Phước, xã An Phước, huyện Long Thành, tỉnh Đồng Nai

(511) Nhóm 09: Hộp ắc quy; bình ắc quy; ắc quy điện; ắc quy điện dùng cho xe cộ; ắc quy cho thắp sáng.

---

(210) **4-2018-13778**

(540)

SAITE

(220) 04.05.2018
(441) 25.07.2018
(731) CÔNG TY TNHH SAITE POWER SOURCE VIỆT NAM (VN)
Đường số 6, khu công nghiệp An Phước, xã An Phước, huyện Long Thành, tỉnh Đồng Nai

(511) Nhóm 09: Hộp ắc quy; bình ắc quy; ắc quy điện; ắc quy điện dùng cho xe cộ; ắc quy cho thắp sáng.

---

(210) **4-2018-13779**

(540)

Honsha
Milk Tea

(220) 04.05.2018
(441) 25.07.2018
(531) 5.3.20; A5.3.13; 5.3.11; A5.7.23; 5.7.21
(591) Trắng, xanh lá.
(731) NGUYỄN TRUNG TUYẾN (VN)
E354, T4B, khu phố 5, phường Long Bình, thành phố Biên Hòa, tỉnh Đồng Nai

(511) Nhóm 30: Đồ uống trên cơ sở trà.

---

(210) **4-2018-13780**

(540)

(220) 04.05.2018
(441) 25.07.2018
(531) A5.1.7; A5.1.16; A5.3.13
(591) Xám đậm, trắng.
(731) GUANGDONG MEILAMEI COSMETIC PRODUCTS PLC. (CN)
1516, No.565 East Yuncheng Rd., Baiyun Dist., Guangzhou, China
(740) Công ty cổ phần Sở hữu trí tuệ BROSS và Cộng sự (BROSS & PARTNERS., JSC)

(511) Nhóm 03: Xà phòng vệ sinh dạng bánh; mỹ phẩm; mặt nạ làm đẹp; tinh dầu; chiết xuất từ thảo mộc dùng cho mục đích mỹ phẩm; chế phẩm mỹ phẩm làm cho người thon thả.

---

(210) **4-2018-13783**

(540)

(220) 04.05.2018
(441) 25.07.2018
(531) 26.15.9; 26.15.11; 26.15.15
(591) Xanh dương, đỏ, trắng.
(731) CÔNG TY GIAO NHẬN TA VIỆT NAM (VN)
19 Đống Đa, phường 2, quận Tân Bình, thành phố Hồ Chí Minh
(740) Công ty TNHH Luật Quốc tế Nguyễn và Cộng sự (NVCS INTERLAW)

(511) Nhóm 39: Môi giới vận chuyển hàng hóa; dịch vụ vận tải hàng hóa bằng đường thủy, đường bộ; dịch vụ kho bãi và lưu giữ hàng hóa; dịch vụ đại lý tàu biển; dịch vụ môi giới thuê tàu biển; vận tải hàng không.

---

(210) **4-2018-13784**

(540)

(220) 04.05.2018
(441) 25.07.2018
(531) 2.9.1
(591) Đen, hồng, trắng.
(731) CÔNG TY TNHH SẢN XUẤT THƯƠNG MẠI VÀ DỊCH VỤ MỸ PHẨM VẠN PHÚC (VN)
150A đường 47, phường Tân Quy, quận 7, thành phố Hồ Chí Minh
(740) Công ty TNHH Dịch vụ thương mại và sở hữu công nghiệp Song Ngọc (I.P.T.S.)

(511) Nhóm 03: Mỹ phẩm; nước hoa; nước xức tóc; keo xịt tóc; nước gội đầu; chế phẩm dùng để cạo râu.

---

(210) **4-2018-13785**

(540)

dica

(220) 04.05.2018
(441) 25.07.2018
(531) 26.3.1
(591) Đen, trắng, đỏ, xanh lá cây.
(731) CÔNG TY CỔ PHẦN IN DICA (VN)
Lô B2/1-6 đường VL1, KCN Vĩnh Lộc 2, xã Long Hiệp, huyện Bến Lức, tỉnh Long An
(740) Công ty TNHH Dịch vụ thương mại và sở hữu công nghiệp Song Ngọc (I.P.T.S.)

(511) Nhóm 40: Dịch vụ in ấn.

---

(210) **4-2018-13786**

(540)

VALO LIGHTING

(220) 04.05.2018
(441) 25.07.2018
(731) CÔNG TY CỔ PHẦN ĐẦU TƯ THƯƠNG MẠI TUẤN NHUNG (VN)
Tổ 78 Đầm Trấu, phường Bạch Đằng, quận Hai Bà Trưng, thành phố Hà Nội

(511) Nhóm 11: Thiết bị chiếu sáng; sợi tóc của đèn điện; lò sưởi; đèn điện; máng đèn.

---

(210) **4-2018-13787**

(540)

ZIEGE LIGHTING

(220) 04.05.2018
(441) 25.07.2018
(731) CÔNG TY CỔ PHẦN ĐẦU TƯ THƯƠNG MẠI TUẤN NHUNG (VN)
Tổ 78 Đầm Trấu, phường Bạch Đằng, quận Hai Bà Trưng, thành phố Hà Nội

(511) Nhóm 09: Đèn nháy (đèn tín hiệu); tụ điện; cuộn dây điện; dây điện; sợi cáp quang.

Nhóm 11: Thiết bị chiếu sáng; thiết bị đốt nóng; sợi tóc của đèn điện; lò sưởi; đèn điện.

---

(210) **4-2018-13788**

(540)

(220) 04.05.2018
(441) 25.07.2018
(531) 5.7.3; 19.9.1
(591) Xanh dương, đỏ, vàng, nâu, trắng.
(731) CÔNG TY CỔ PHẦN QUỐC TẾ VẠN TƯỜNG THÔNG VN (VN)
Xóm Ba Đa, thôn Cốc Ngang, xã Phạm Ngũ Lão, huyện Kim Động, tỉnh Hưng Yên

(511) Nhóm 33: Rượu; rượu mạnh; rượu vang; rượu cổ truyền.

Nhóm 35: Mua bán, đại lý, xuất nhập khẩu, ký gửi: rượu, rượu cổ truyền.

---

(210) **4-2018-13789**

(540)

(220) 04.05.2018
(441) 25.07.2018
(531) 15.7.1
(731) CÔNG TY TNHH DỊCH VỤ NGHIỆP VỤ DOANH NGHIỆP BPO (VN)
Số 2, ngõ 184, đường Giải Phóng, phường Phương Liệt, quận Thanh Xuân, thành phố Hà Nội

(511) Nhóm 35: Dịch vụ nghiên cứu thị trường và thăm dò dư luận; hỗ trợ quản lý kinh doanh; hỗ trợ việc điều hành kinh doanh; giới thiệu và môi giới lao động; dịch vụ thuê ngoài (hỗ trợ kinh doanh); tư vấn quản lý nhân sự; tuyển dụng lao động; tuyển dụng nhân sự; tối ưu hóa công cụ tìm kiếm để đẩy mạnh bán hàng; hệ thống hóa thông tin vào cơ sở dữ liệu máy tính.

Nhóm 37: Lắp đặt, bảo trì và sửa chữa phần cứng máy tính: lắp đặt, bảo dưỡng, sửa chữa máy và thiết bị văn phòng; lắp đặt, sửa chữa máy điện thoại.

Nhóm 42: Khôi phục dữ liệu máy tính; tư vấn trong thiết kế và phát triển phần cứng máy tính; lập trình máy tính; dịch vụ sao chép chương trình máy tính; cho thuê máy tính; tư vấn bảo mật máy tính; dịch vụ cài đặt phần mềm máy tính; bảo trì phần mềm máy tính; cập nhật phần mềm máy tính; tư vấn phần mềm máy tính: thiết kế phần mềm máy tính: phân tích hệ thống máy tính; thiết kế hệ thống máy tính: tư vấn công nghệ máy tính; diệt virus cho máy tính; dịch vụ bảo vệ máy tính không bị nhiễm virus.

---

(210) **4-2018-13790**

(540)

(220) 04.05.2018
(441) 25.07.2018
(531) 4.5.2; 4.5.3; 2.7.23
(591) Xanh nước biển, xanh lá cây, trắng, đỏ.
(731) SOCIÉTÉ DES PRODUITS NESTLÉ S.A. (CH)
1800 Vevey, Switzerland
(740) Công ty TNHH Ban Ca (BANCA)

(511) Nhóm 05: Nước khoáng dùng cho mục đích y tế; nước suối nóng dùng cho mục đích y tế; chế phẩm dược và chế phẩm thú y; chế phẩm vệ sinh dùng cho mục đích y tế; thực phẩm ăn kiêng, đồ uống kiêng và chất ăn kiêng dành riêng cho mục đích y tế và điều trị bệnh; thức ăn và chất làm thức ăn cho trẻ em; sữa công thức cho trẻ sơ sinh; thức ăn cho trẻ sơ sinh; sữa bột cho trẻ em; thức ăn và chất làm thức ăn dùng cho trẻ em và người tàn tật, thích hợp cho mục đích y tế; đồ ăn và chất làm thức ăn dùng cho bà mẹ đang cho con bú, thích hợp cho mục đích y tế; chất bổ sung dinh dưỡng dùng cho phụ nữ đang mang thai và bà mẹ đang cho con bú, thích hợp cho mục đích y tế; chất bổ sung dinh dưỡng; chất bổ sung ăn kiêng dùng cho mục đích y tế; chất bổ sung dinh dưỡng và chất bổ sung ăn kiêng dùng cho mục đích y tế; chế phẩm vitamin; chế phẩm trên cơ sở khoáng chất; chất thay thế bữa ăn dùng cho mục đích y tế; bánh kẹo ăn kiêng dùng cho mục đích y tế; sợi dùng cho ăn kiêng; muối để ngửi (để chữa ngất); nước muối khoáng dùng cho mục đích y tế; nước thơm có chứa thuốc; thuốc mỡ trị cháy nắng dùng cho dược phẩm; thực phẩm cho thú y; chế phẩm vệ sinh dành cho động vật; chất bổ sung dinh dưỡng cho động vật, thích hợp cho mục đích y tế; chế phẩm làm trong sạch không khí; chất tẩy uế; chế phẩm diệt vật

ký sinh; chế phẩm xua đuổi/diệt động vật; thuốc trừ sâu dạng bột và dạng xịt; kẹo dùng cho mục đích y tế; vitamin và chế phẩm vitamin; thực phẩm ăn kiêng dùng cho mục đích y tế; chất tẩy rửa cho động vật, thích hợp cho mục đích y tế.

Nhóm 30: Cà phê; chiết xuất từ cà phê; cà phê ướp hương vị; chế phẩm cà phê và đồ uống cà phê; cà phê đá; chất thay thế cà phê; chiết xuất cà phê nhân tạo; chế phẩm và đồ uống trên cơ sở cà phê nhân tạo; rễ rau diếp xoăn (chất thay thế cà phê); chế phẩm thực vật dùng như chất thay thế cà phê; trà; chiết xuất trà; chế phẩm và đồ uống trên cơ sở trà; trà đá; chế phẩm trên cơ sở mạch nha dùng làm thức ăn cho người; chiết xuất mạch nha dùng cho thực phẩm; mạch nha dùng làm thức ăn cho người; ca cao; chế phẩm có ca cao là thành phần chủ yếu và đồ uống có ca cao là thành phần chủ yếu; sô-cô-la; sản phẩm sô-cô- la; đồ uống có sô-cô-la là thành phần chủ yếu và chế phẩm có sô-cô-la là thành phần chủ yếu; chế phẩm có ngũ cốc là thành phần chủ yếu và đồ uống có ngũ cốc là thành phần chủ yếu trong nhóm này; đường; bánh quy; bánh kẹo; bánh kẹo đường; bánh quy; bánh ngọt; bánh xốp; caramen; bánh pudding; kẹo; kẹo cao su, không dùng cho mục đích y tế; chất làm ngọt tự nhiên; sản phẩm bánh nướng; bột; bánh mỳ; nấm men; hỗn hợp bột làm bánh; bánh nướng; đồ tráng miệng (đồ ăn ngọt như bánh ngọt, kem, kẹo, không bao gồm hoa quả), đá lạnh ăn được, đá làm từ nước ăn được, kem trái cây [đá lạnh], bánh kẹo đông lạnh, bánh ngọt đông lạnh, kem lạnh, đồ tráng miệng (đồ ăn ngọt như bánh ngọt, kem, kẹo, không bao gồm hoa quả) dạng đông lạnh, sữa chua đông lạnh, bột và chất kết dính (trong nhóm này) dùng để làm đá ăn được và/hoặc đá làm từ nước và/hoặc kem trái cây và/hoặc bánh kẹo kem và/hoặc bánh kem và/hoặc kem và/hoặc sữa chua đông lạnh; mật ong và chất thay thế mật ong; ngũ cốc; ngũ cốc dùng cho bữa sáng; ngũ cốc dạng thanh; món ăn điểm tâm (làm từ ngũ cốc và hoa quả); hạt ngô loại dẹt ăn liền; ngũ cốc chế biến sẵn; chế phẩm ngũ cốc; thực phẩm ăn nhanh làm từ ngũ cốc; gạo; mỳ ống; mỳ sợi; thực phẩm làm từ gạo, bột, bột yến mạch hoặc bột ngũ cốc ở dạng đồ ăn đã được nấu chín; bánh pizza; bánh xăng đuých; chế phẩm mỳ ống và bột nhào làm bánh có thể nướng luôn; nước xốt (gia vị); tương; xốt cà chua; sản phẩm dùng để tạo hương vị hoặc gia vị cho thực phẩm; gia vị ăn được; đồ gia vị; nước xốt cho sa-lát; xốt may-on-ne; mù tạc; giấm.

Nhóm 32: Nước không có gaz, nước khoáng có gaz (nước xô đa) hoặc nước uống có gaz; nước đã qua xử lý [đồ uống]; nước từ mạch nước ngầm [đồ uống]; nước khoáng [đồ uống]; nước có hương vị [đồ uống]; đồ uống chức năng và/hoặc đồ uống dinh dưỡng trên cơ sở nước chứa vitamin, khoáng chất hoặc thảo dược không dùng cho mục đích y tế; đồ uống trên cơ sở nước với chiết xuất trà; đồ uống có vị hoa quả và đồ uống làm từ hoa quả; đồ uống làm từ men lactic; nước ép trái cây và nước ép rau, mật hoa quả không có cồn, nước chanh, nước ngọt và đồ uống không cồn khác; si rô, chiết xuất và tinh chất và chế phẩm khác dùng làm đồ uống không cồn; đồ uống cung cấp muối và khoáng cho cơ thể (không dùng cho mục đích y tế); nước uống tăng lực không dùng cho mục đích y tế.

---

(210) **4-2018-13791**

(540)

(220) 04.05.2018
(441) 25.07.2018
(531) 26.3.1; A1.1.10; A7.1.12; 7.1.24
(591) Đỏ, vàng, đen.
(731) CÔNG TY TNHH HÓA PHẨM XÂY DỰNG BUILDMIX VIỆT NAM (VN)
Khu 6, thị trấn Trạm Trôi, huyện Hoài Đức, thành phố Hà Nội

(511) Nhóm 01: Hóa chất dùng trong xây dựng; chất dính dùng trong xây dựng; hóa chất tự san phẳng dùng trong xây dựng; hóa chất chống thấm dùng trong xây dựng.

Nhóm 02: Sơn; sơn chống thấm.

Nhóm 19: Vật liệu xây dựng phi kim loại, vữa dùng trong xây dựng; xi măng; bột trét tường.

---

(210) **4-2018-13792**

(540)

CURVEX

(220) 04.05.2018
(441) 25.07.2018

(731) FMTM DISTRIBUTION LTD. (GB)
3A and 3B, Isle of Man Freeport, Ballasalla IM9 2AP, Isle of Man, United Kingdom

(740) Công ty TNHH Sở hữu trí tuệ Bình Minh (SUNRISE IP CO.,LTD.)

(511) Nhóm 14: Thỏi kim loại quý; hợp kim của kim loại quý; công cụ đo thời gian; đồng hồ đeo tay; dụng cụ đo thời gian; dụng cụ đo thời gian (đồng hồ); đồng hồ bấm giây; thiết bị bấm thời gian dùng cho thể thao (đồng hồ bấm giờ); đồng hồ; bộ phận chuyển động của đồng hồ; bộ phận của đồng hồ; dây đeo của đồng hồ đeo tay; đồng hồ đeo tay dạng vòng; khóa cài dây đồng hồ đeo tay; núm điều chỉnh đồng hồ; vỏ đồng hồ [bộ phận của đồng hồ]; lò xo của đồng hồ; mặt đồng hồ (dùng trong sản xuất đồng hồ); kim đồng hồ (dùng cho sản xuất đồng hồ); mặt kính của đồng hồ; linh kiện và phụ kiện cho đồng hồ; vỏ đồng hồ; hộp trưng bày đồng hồ; hộp đựng đồng hồ đeo tay; hộp đựng đồng hồ (trừ đồng hồ đeo tay); hộp chuyên dụng bằng da để trưng bày đồng hồ; hộp chuyên dụng bằng da để trưng bày đồng hồ đeo tay; hộp chuyên dụng bằng da để trưng bày đồ trang sức, khuy măng sét và ghim cài ca vát; đá quý; đá bán quý; kim cương [đồ trang sức]; đá quý giả; đồ trang sức; đồ trang sức bán quý; đồ trang trí (đồ kim hoàn, đồ trang sức); đồ trang sức thời trang; trâm cài bằng đá quý [đồ kim hoàn]; hộp đựng đồ trang sức (hộp nhỏ); hộp đựng đồ trang sức; hộp đựng đồ trang sức bằng kim loại quý; ghim cài ca vát; khuy măng sét; vòng đeo chìa khóa [vòng móc chìa khóa kèm đồ trang trí hoặc đồ trang sức]; hộp đựng khuy măng sét; hộp đựng ghim cài ca vát; hộp (hộp nhỏ) đựng vòng đeo chìa khoá [vòng móc chìa khóa kèm đồ trang trí hoặc đồ trang sức]; hộp trưng bày đồ trang sức, khuy măng sét và ghim cài ca vát; hộp chuyên dụng để trưng bày và đựng đồng hồ cho việc vận chuyển; hộp chuyên dụng để trưng bày và đựng đồ trang sức cho việc vận chuyển; hộp chuyên dụng để trưng bày và đựng khuy măng sét, ghim cài ca vát và vòng đeo chìa khóa (đồ trang sức giả rẻ tiền) cho việc vận chuyển.

---

(210) **4-2018-13793**

(540)

BACKSWING

(220) 04.05.2018
(441) 25.07.2018

(731) FMTM DISTRIBUTION LTD. (GB)
3A and 3B, Isle of Man Freeport, Ballasalla IM9 2AP, Isle of Man, United Kingdom

(740) Công ty TNHH Sở hữu trí tuệ Bình Minh (SUNRISE IP CO.,LTD.)

(511) Nhóm 14: Thỏi kim loại quý; hợp kim của kim loại quý; công cụ đo thời gian; đồng hồ đeo tay; dụng cụ đo thời gian; dụng cụ đo thời gian (đồng hồ); đồng hồ bấm giây; thiết bị bấm thời gian dùng cho thể thao (đồng hồ bấm giờ); đồng hồ; bộ phận chuyển động của đồng hồ; bộ phận của đồng hồ; dây đeo của đồng hồ đeo tay; đồng hồ đeo tay dạng vòng; khóa cài dây đồng hồ đeo tay; núm điều chỉnh đồng hồ; vỏ đồng hồ [bộ phận của đồng hồ]; lò xo của đồng hồ; mặt đồng hồ (dùng trong sản xuất đồng hồ); kim đồng hồ (dùng cho sản xuất đồng hồ); mặt kính của đồng hồ; linh kiện và phụ kiện cho đồng hồ; vỏ đồng hồ; hộp trưng bày đồng hồ; hộp đựng đồng hồ đeo tay; hộp đựng đồng hồ (trừ đồng hồ đeo tay); hộp chuyên dụng bằng da để trưng bày đồng hồ; hộp chuyên dụng bằng da để trưng bày đồng hồ đeo tay; hộp chuyên dụng bằng da để trưng bày đồ trang sức, khuy măng sét và ghim cài ca vát; đá quý; đá bán quý; kim cương [đồ trang sức]; đá quý giả; đồ trang sức; đồ trang sức bán quý; đồ trang trí (đồ kim hoàn, đồ trang sức); đồ trang sức thời trang; trâm cài bằng đá quý [đồ kim hoàn]; hộp đựng đồ trang sức (hộp nhỏ); hộp đựng đồ trang sức; hộp đựng đồ trang sức bằng kim loại quý; ghim cài ca vát; khuy măng sét; vòng đeo chìa khóa [vòng móc chìa khóa kèm đồ trang trí hoặc đồ trang sức]; hộp đựng khuy măng sét; hộp đựng ghim cài ca vát; hộp (hộp nhỏ) đựng vòng đeo chìa khoá [vòng móc chìa khóa kèm đồ trang trí hoặc đồ trang sức]; hộp trưng bày đồ trang sức, khuy măng sét và ghim cài ca vát; hộp chuyên dụng để trưng bày và đựng đồng hồ cho việc vận chuyển; hộp chuyên dụng để trưng bày và đựng đồ trang sức cho việc vận chuyển; hộp chuyên dụng để trưng bày và đựng khuy măng sét, ghim cài ca vát và vòng đeo chìa khóa (đồ trang sức giả rẻ tiền) cho việc vận chuyển.

---

(210) **4-2018-13794**

(540)

(220) 04.05.2018
(441) 25.07.2018
(531) 1.15.5; 26.15.15
(591) Trắng, vàng, đỏ, cam.
(731) CÔNG TY CỔ PHẦN ĐẦU TƯ THƯƠNG MẠI TRUYỀN THÔNG DTT (VN)
744/6 Nguyễn Kiệm, phường 04, quận Phú Nhuận, thành phố Hồ Chí Minh

(511) Nhóm 38: Truyền hình cáp; phát chương trình truyền hình; truyền hình online; truyền hình trực tuyến; truyền hình trả tiền; truyền hình miễn phí.

---

(210) **4-2018-13795**

(540)

MOLUSONE

(220) 04.05.2018
(441) 25.07.2018
(731) ÔNG THƯỢNG GIANG (VN)
150B2, khu phố 5, phường Phú Khương, thành phố Bến Tre, tỉnh Bến Tre

(511) Nhóm 04: Dầu nhờn (dầu nhớt); mỡ bôi trơn động cơ.

---

(210) **4-2018-13800**

(540)

(220) 04.05.2018
(441) 25.07.2018
(531) 1.15.15; 1.17.11; 3.11.9; 26.1.1
(591) Xanh lá cây, xanh lá cây đậm.
(731) HỢP TÁC XÃ NÔNG NGHIỆP LẠC VÂN (VN)
Xóm 2, xã Lạc Vân, huyện Nho Quan, tỉnh Ninh Bình

(511) Nhóm 31: Rau cần tươi.

---

(210) **4-2018-13803**

(540)

(220) 04.05.2018
(441) 25.07.2018
(531) 26.3.23; 26.1.1
(591) Cam, xanh da trời, trắng.
(731) NGUYỄN VĂN DŨNG (VN)
802 nhà 25T1, tổ 77, phường Trung Hòa, quận Cầu Giấy, thành phố Hà Nội
(740) Công ty TNHH Hùng Sơn và cộng sự (HUNG SON & PARTNERS)

(511) Nhóm 05: Dược phẩm; thực phẩm chức năng (sử dụng cho mục đích y tế); các chế phẩm dược, y tế và thú y.

Nhóm 10: Thiết bị và dụng cụ y tế, thiết bị và dụng cụ phẫu thuật, thiết bị và dụng cụ nha khoa; dụng cụ chỉnh hình; thiết bị xét nghiệm cho mục đích y tế; thiết bị chẩn đoán cho mục đích y tế.

Nhóm 35: Quảng cáo; dịch vụ quảng cáo trực tuyến; cung cấp sàn giao dịch trực tuyến cho người mua và người bán hàng hoá và dịch vụ; dịch vụ bán buôn hoặc bán lẻ các chế phẩm dược phẩm, vệ sinh, thú y và vật tư y tế.

---

(210) **4-2018-13804**

(540)

Medcath

(220) 04.05.2018
(441) 25.07.2018
(731) CÔNG TY CỔ PHẦN NHÀ MÁY WEMBLEY MEDICAL (VN)
Lô I-10-7, đường D7, khu Công nghệ cao, phường Long Thạnh Mỹ, quận 9, thành phố Hồ Chí Minh
(740) Công ty TNHH Hùng Sơn và cộng sự (HUNG SON & PARTNERS)

(511) Nhóm 10: Thiết bị và dụng cụ phẫu thuật, y tế, nha khoa; dụng cụ chỉnh hình, vật liệu khâu vết thương; kim luồn tĩnh mạnh.

---

(210) **4-2018-13805**

(540)

Cathexis

(220) 04.05.2018
(441) 25.07.2018
(731) CÔNG TY CỔ PHẦN NHÀ MÁY WEMBLEY MEDICAL (VN)
Lô I-10-7, đường D7, khu Công nghệ cao, phường Long Thạnh Mỹ, quận 9, thành phố Hồ Chí Minh
(740) Công ty TNHH Hùng Sơn và cộng sự (HUNG SON & PARTNERS)

(511) Nhóm 10: Thiết bị và dụng cụ phẫu thuật, y tế, nha khoa; dụng cụ chỉnh hình, vật liệu khâu vết thương; kim luồn tĩnh mạnh.

---

(210) **4-2018-13806**

(540)

Subcath

(220) 04.05.2018
(441) 25.07.2018
(731) CÔNG TY CỔ PHẦN NHÀ MÁY WEMBLEY MEDICAL (VN)
Lô I-10-7, đường D7, khu Công nghệ cao, phường Long Thạnh Mỹ, quận 9, thành phố Hồ Chí Minh
(740) Công ty TNHH Hùng Sơn và cộng sự (HUNG SON & PARTNERS)

(511) Nhóm 10: Thiết bị và dụng cụ phẫu thuật, y tế, nha khoa; dụng cụ chỉnh hình, vật liệu khâu vết thương; kim luồn tĩnh mạnh.

---

(210) **4-2018-13807**

(540)

Wembleycath

(220) 04.05.2018
(441) 25.07.2018
(731) CÔNG TY CỔ PHẦN NHÀ MÁY WEMBLEY MEDICAL (VN)
Lô I-10-7, đường D7, khu Công nghệ cao, phường Long Thạnh Mỹ, quận 9, thành phố Hồ Chí Minh
(740) Công ty TNHH Hùng Sơn và cộng sự (HUNG SON & PARTNERS)

(511) Nhóm 10: Thiết bị và dụng cụ phẫu thuật, y tế, nha khoa; dụng cụ chỉnh hình, vật liệu khâu vết thương; kim luồn tĩnh mạnh.

---

(210) **4-2018-13808**

(540)

Devecath

(220) 04.05.2018
(441) 25.07.2018
(731) CÔNG TY CỔ PHẦN NHÀ MÁY WEMBLEY MEDICAL (VN)
Lô I-10-7, đường D7, khu Công nghệ cao, phường Long Thạnh Mỹ, quận 9, thành phố Hồ Chí Minh
(740) Công ty TNHH Hùng Sơn và cộng sự (HUNG SON & PARTNERS)

(511) Nhóm 10: Thiết bị và dụng cụ phẫu thuật, y tế, nha khoa; dụng cụ chỉnh hình, vật liệu khâu vết thương; kim luồn tĩnh mạnh.

---

(210) **4-2018-13809**

(540)

(220) 04.05.2018
(441) 25.07.2018
(531) 2.7.23; 4.5.2; 4.5.3
(591) Trắng, vàng nâu.
(731) HỘ KINH DOANH NGUYỄN THÀNH CÔNG (VN)
Số 34, phố Trần Quốc Toản, phường Hàng Bài, quận Hoàn Kiếm, thành phố Hà Nội

(511) Nhóm 35: Mua bán và phân phối phụ kiện điện thoại di động, thiết bị sạc pin điện thoại di động, vỏ ốp bảo vệ điện thoại di động, màn hình cảm ứng điện thoại di động, các sản phẩm loa, tai nghe không dây.

---

(210) **4-2018-13810**

(540)

(220) 04.05.2018
(441) 25.07.2018
(591) Hồng.
(731) CÔNG TY TNHH MONSPACE VIETNAM (VN)
Tầng 16, tòa nhà Galleria Metro 6 Tower, số 59 Xa Lộ Hà Nội, phường Thảo Điền, quận 2, thành phố Hồ Chí Minh

(511) Nhóm 10: Thiết bị dùng để tái tạo tế bào gốc dùng cho mục đích y tế; thiết bị theo dõi các thành phần trong cơ thể; hộp đựng, thích hợp cho dụng cụ y tế; thiết bị nén [phẫu thuật]; thiết bị và dụng cụ nha khoa.

Nhóm 20: Giường; ghế dài [đồ đạc]; mành che cửa sổ bên trong nhà [mành che nắng] [đồ nội thất]; đồ gỗ mỹ thuật; tủ đựng; đệm.

Nhóm 24: Vải; tấm phủ [rộng] cho đồ nội thất, khăn phủ giường [vải dệt]; vải lụa dùng cho mẫu in hoa văn; chăn du lịch [chăn cuộn].

Nhóm 35: Quản lý thương mại việc li-xăng sản phẩm và dịch vụ của người khác; marketing dịch vụ giới thiệu sản phẩm trên các phương tiện truyền thông, cho mục đích bán lẻ; quản lý quá trình đặt hàng; tổ chức triển lãm cho mục đích thương mại hoặc quảng cáo; quảng cáo.

Nhóm 43: Dịch vụ nhà hàng ăn uống; dịch vụ nhà nghỉ du lịch; dịch vụ khách sạn; dịch vụ quán ăn tự phục vụ; dịch vụ căng tin.

---

(210) **4-2018-13811**

(540)

KENSO

(220) 04.05.2018
(441) 25.07.2018

(731) CÔNG TY TNHH NĂNG LƯỢNG KHOA HỌC KỸ THUẬT DENSO VIỆT NAM (VN)
Thôn Thanh Xá, xã Nghĩa Hiệp, huyện Yên Mỹ, tỉnh Hưng Yên

(511) Nhóm 12: Động cơ dùng cho xe đạp điện.

---

(210) **4-2018-13812**

(540)

(220) 04.05.2018
(441) 25.07.2018
(531) A5.3.13; A5.3.14; 26.4.4
(591) Cam, xanh, trắng.
(731) CÔNG TY CỔ PHẦN THỰC PHẨM BIỂN VIỆT (VN)
09 Pasteur, phường Xương Huân, thành phố Nha Trang, tỉnh Khánh Hòa
(740) Công ty TNHH Sở hữu trí tuệ PADEMARK (PADEMARK CO.,LTD.)

(511) Nhóm 29: Thịt đã qua chế biến; cá đã qua chế biến; gia cầm đã qua chế biến; rau, quả được bảo quản, phơi khô hoặc nấu chín; trứng; sữa; sản phẩm từ sữa.

Nhóm 35: Kinh doanh siêu thị phục vụ thực phẩm sạch, rau quả sạch, thủy sản sạch, gia cầm đã qua chế biến.

---

(210) **4-2018-13813**

(540)

(220) 04.05.2018
(441) 25.07.2018
(531) 2.7.23; 4.5.2; 4.5.3; A9.3.9; A9.3.13
(591) Trắng, xanh đậm, xanh nhạt, ghi.
(731) CÔNG TY TNHH KINH DOANH DỊCH VỤ NNC (VN)
Số 60 Cù Lao, phường 02, quận Phú Nhuận, thành phố Hồ Chí Minh
(740) Công ty TNHH Sở hữu trí tuệ PADEMARK (PADEMARK CO.,LTD.)

(511) Nhóm 35: Dịch vụ giới thiệu việc làm; dịch vụ quản lý nguồn nhân lực (bao gồm dịch vụ tuyển dụng; dịch vụ điều tra và lập danh sách nguồn nhân lực; dịch vụ quản lý cơ sở dữ liệu và phần mềm; dịch vụ quảng cáo thông qua hệ thống mạng truyền thông toàn cầu); dịch vụ cung ứng lao động tạm thời; dịch vụ môi giới việc làm; dịch vụ cung ứng và quản lý nguồn nhân lực trong nước; tổ chức giới thiệu và xúc tiến thương mại.

---

(210) **4-2018-13814**

(540)

(220) 04.05.2018
(441) 25.07.2018
(731) HỘ KINH DOANH CENA PHẠM (VN)
Số 94 phố Mai Hắc Đế, phường Bùi Thị Xuân, quận Hai Bà Trưng, thành phố Hà Nội

(511) Nhóm 18: Túi xách; ba lô, ví; da và giả da.

Nhóm 25: Quần áo; thắt lưng (trang phục); giày dép; đồ đội đầu.

---

(210) **4-2018-13815**

(540)

(220) 04.05.2018
(441) 25.07.2018
(591) Xanh, trắng.
(731) HỘ KINH DOANH CENA PHẠM (VN)
Số 94 phố Mai Hắc Đế, phường Bùi Thị Xuân, quận Hai Bà Trưng, thành phố Hà Nội

(511) Nhóm 18: Túi xách; ba lô, ví; da và giả da.

Nhóm 25: Quần áo; thắt lưng (trang phục); giày dép; đồ đội đầu.

---

(210) **4-2018-13816**

(540)

DIVAEN

(220) 04.05.2018
(441) 25.07.2018
(731) CÔNG TY CỔ PHẦN EC (VN)
Số 10B Đồng Nhân (Số 3/17/1 Đồng Nhân), phường Đồng Nhân, quận Hai Bà Trưng, thành phố Hà Nội
(740) Công ty TNHH Sở hữu trí tuệ và Công nghệ Thủ đô (CAPITAL IP&T CO.LTD.)

(511) Nhóm 05: Dược phẩm; thực phẩm chức năng; thực phẩm dinh dưỡng dùng trong y tế; nước súc miệng dùng cho mục đích y tế; dung dịch làm sạch khử khuẩn sát trùng dùng cho mục đích y tế; nước tắm thảo dược cho trẻ em dùng cho mục đích y tế.

---

(210) **4-2018-13817**

(540)

EZITAKE

(220) 04.05.2018
(441) 25.07.2018
(731) ĐỖ THỊ NGUYỆT QUẾ (VN)
Nhà 14B4, ngõ 6 Vạn Phúc, phường Kim Mã, quận Ba Đình, thành phố Hà Nội
(740) Công ty TNHH Sở hữu trí tuệ và Công nghệ Thủ đô (CAPITAL IP&T CO.LTD.)

(511) Nhóm 03: Mỹ phẩm; kem dưỡng da; dầu gội đầu; sữa tắm; xà phòng; chất tẩy rửa không chứa thuốc dùng cho mục đích vệ sinh.

---

(210) **4-2018-13818**

(540)

EZITAKE

(220) 04.05.2018
(441) 25.07.2018

(731) ĐỖ THỊ NGUYỆT QUẾ (VN)
Nhà 14B4, ngõ 6 Vạn Phúc, phường Kim Mã, quận Ba Đình, thành phố Hà Nội

(740) Công ty TNHH Sở hữu trí tuệ và Công nghệ Thủ đô (CAPITAL IP&T CO.LTD.)

(511) Nhóm 05: Dược phẩm; thuốc đông y; thực phẩm dinh dưỡng dùng trong y tế; nước súc miệng dùng cho mục đích y tế; dung dịch làm sạch khử khuẩn sát trùng dùng cho mục đích y tế; dung dịch vệ sinh cá nhân có chứa thuốc dùng trong y tế.

---

(210) **4-2018-13819**

(540)

EZITAKE

(220) 04.05.2018
(441) 25.07.2018

(731) ĐỖ THỊ NGUYỆT QUẾ (VN)
Nhà 14B4, ngõ 6 Vạn Phúc, phường Kim Mã, quận Ba Đình, thành phố Hà Nội

(740) Công ty TNHH Sở hữu trí tuệ và Công nghệ Thủ đô (CAPITAL IP&T CO.LTD.)

(511) Nhóm 10: Trang thiết bị và dụng cụ y tế như: dao kéo phẫu thuật, dụng cụ tránh thai, que thử thai, bao cao su, bơm kim tiêm dùng một lần, dây truyền dịch.

---

(210) **4-2018-13820**

(540)

BRUPOFENSUSP

(220) 04.05.2018
(441) 25.07.2018

(731) CÔNG TY TRÁCH NHIỆM HỮU HẠN ANDA VIỆT NAM (VN)
62C Trần Quốc Toản, phường Trần Hưng Đạo, quận Hoàn Kiếm, thành phố Hà Nội

(740) Công ty TNHH Sở hữu trí tuệ và Công nghệ Thủ đô (CAPITAL IP&T CO.LTD.)

(511) Nhóm 05: Dược phẩm; thực phẩm chức năng; thực phẩm dinh dưỡng dùng trong y tế; nước súc miệng dùng cho mục đích y tế; dung dịch làm sạch khử khuẩn sát trùng dùng cho mục đích y tế; nước tắm thảo dược cho trẻ em dùng cho mục đích y tế.

---

(210) **4-2018-13821**

(540)

CEFEXSUSP

(220) 04.05.2018
(441) 25.07.2018
(731) CÔNG TY TRÁCH NHIỆM HỮN HẠN ANDA VIỆT NAM (VN)
62C Trần Quốc Toản, phường Trần Hưng Đạo, quận Hoàn Kiếm, thành phố Hà Nội
(740) Công ty TNHH Sở hữu trí tuệ và Công nghệ Thủ đô (CAPITAL IP&T CO.LTD.)

(511) Nhóm 05: Dược phẩm; thực phẩm chức năng; thực phẩm dinh dưỡng dùng trong y tế; nước súc miệng dùng cho mục đích y tế; dung dịch làm sạch khử khuẩn sát trùng dùng cho mục đích y tế; nước tắm thảo dược cho trẻ em dùng cho mục đích y tế.

---

(210) **4-2018-13822**

(540)

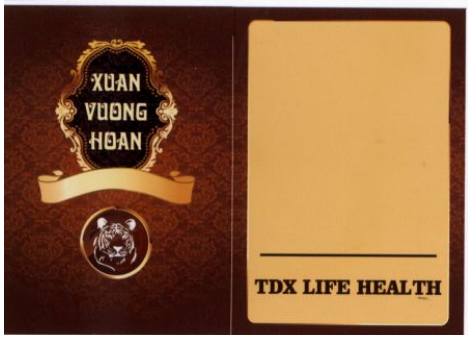

(220) 04.05.2018
(441) 25.07.2018
(531) 3.1.4; 3.1.16; 25.1.6; 25.1.25; 25.1.9; A25.1.10; 25.7.25; 26.4.2
(591) Nâu, vàng, trắng, đen, vàng nhạt, nâu đậm.
(731) CÔNG TY CỔ PHẦN LIFE HEALTH VIỆT NAM (VN)
Số 53 ngõ 2 Tây Sơn, phường Quang Trung, quận Đống Đa, thành phố Hà Nội
(740) Công ty TNHH Sở hữu trí tuệ và Công nghệ Thủ đô (CAPITAL IP&T CO.LTD.)

(511) Nhóm 05: Dược phẩm; thực phẩm chức năng; thực phẩm dinh dưỡng dùng trong y tế; nước súc miệng dùng cho mục đích y tế; dung dịch làm sạch khử khuẩn sát trùng dùng cho mục đích y tế; nước tắm thảo dược cho trẻ em dùng cho mục đích y tế.

---

(210) **4-2018-13823**

(540)

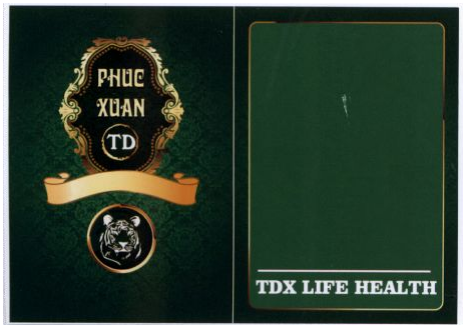

(220) 04.05.2018
(441) 25.07.2018
(531) 3.1.4; 3.1.16; 25.1.6; 25.1.9
(591) Xanh lá cây, vàng, vàng nhạt, trắng, xanh lá cây sẫm.
(731) CÔNG TY CỔ PHẦN LIFE HEALTH VIỆT NAM (VN)
Số 53 ngõ 2 Tây Sơn, phường Quang Trung, quận Đống Đa, thành phố Hà Nội
(740) Công ty TNHH Sở hữu trí tuệ và Công nghệ Thủ đô (CAPITAL IP&T CO.LTD.)

(511) Nhóm 05: Dược phẩm; thực phẩm chức năng; thực phẩm dinh dưỡng dùng trong y tế; nước súc miệng dùng cho mục đích y tế; dung dịch làm sạch khử khuẩn sát trùng dùng cho mục đích y tế; nước tắm thảo dược cho trẻ em dùng cho mục đích y tế.

---

(210) **4-2018-13826**

(540)

SIÊU THỊ TUỔI VÀNG

(220) 04.05.2018
(441) 25.07.2018
(731) CÔNG TY CỔ PHẦN QUỐC TẾ NHÂN ÁI (VN)
C5 P94 tập thể Trung Tự, phường Trung Tự, quận Đống Đa, thành phố Hà Nội
(740) Công ty cổ phần Tư vấn S&B (S&B CONSULTANT., CORP.)

(511) Nhóm 35: Dịch vụ mua bán: giường chức năng, tủ đầu giường, bàn ăn, xe tiêm, giường tắm, xe tắm, xe bô, xe đẩy, xe tập đi bộ, gậy chống, máy đo huyết áp, dây xông thực quản, nẹp lưng, nẹp đầu gối, nạng tập đi, găng tay cố định, dây buộc cố định, bộ vệ sinh cầm tay, đệm tựa lưng, đệm mút gối đầu, gối mút ôm, gối hơi, miếng lót giường có tay cầm, bông vệ sinh răng miệng, bông vệ sinh tai, khăn ướt, khăn mặt bông, băng vệ sinh các loại, bỉm người lớn, trẻ em, tạp dề, yếm ăn, cốc nhựa, cốc sứ, bát sứ, bộ ấm chén sứ, đĩa sứ, khay sứ, lọ hoa sứ, bình sứ, bình uống bằng nhựa, bát ăn cơm nhựa, khay ăn cơm nhựa, đĩa nhựa, thìa inox, đũa gỗ, bọc bán thìa cao su, khăn ăn, lót cốc, lót đĩa, khăn trải bàn, thảm chân, chổi cọ chai lọ, chổi cọ nhà vệ sinh, giầy dép, quần áo, mũ, khăn, chổi, hót rác, thùng đựng rác, túi nylong, tăm, dầu gội dầu tắm, xà phòng giặt, nước xả vải, xà phòng thơm, kem đánh răng, bàn chải đánh răng, dao cạo râu, kéo cắt, máy xay sinh tố, máy xay thịt, quạt điện, hàng thủ công mỹ nghệ bằng gỗ, vải, sứ (bàn ghế, giường tủ, quà lưu niệm, đồ trang trí, mũ nón, đồ trang sức).

---

(210) **4-2018-13827**

(540)

(220) 04.05.2018
(441) 25.07.2018
(531) 1.5.1; A26.11.12; 26.1.1; A5.3.13
(591) Xanh lá cây, trắng.
(731) CÔNG TY TNHH THƯƠNG MẠI HÀNH TINH XANH (VN)
33 Phan Bá Phiến, phường 12, quận Tân Bình, thành phố Hồ Chí Minh
(740) Công ty Luật TNHH WINCO (WINCO LAW FIRM)

(511) Nhóm 35: Mua bán, xuất nhập khẩu, cửa hàng bán, trưng bày, giới thiệu sản phẩm: máy vệ sinh công nghiệp, máy chà sàn công nghiệp, máy hút bụi công nghiệp, máy phun xịt áp lực công nghiệp, máy chà rửa sàn liên hợp công nghiệp, hóa chất dùng để tẩy rửa công nghiệp.

---

(210) **4-2018-13828**

(540)

5NTECH
FIVEFINES

(220) 04.05.2018
(441) 25.07.2018
(731) PHẠM MINH ĐĂNG (VN)
158L Trần Quang Khải, phường Tân Định, quận 1, thành phố Hồ Chí Minh
(740) Công ty TNHH Dịch vụ đại diện SHCN Minh Anh (MINH ANH IP REPR SERV CO.,LTD.)

(511) Nhóm 06: Cấu kiện kim loại lắp đặt trong các công trình xây dựng; vật liệu xây dựng bằng kim loại.

Nhóm 19: Vật liệu xây dựng phi kim loại, cấu kiện xây dựng phi kim loại vận chuyển được.

Nhóm 37: Dịch vụ thi công xây dựng các công trình nhà ở, công trình dân dụng, công trình thương mại; dịch vụ tư vấn xây dựng; dịch vụ cho thuê thiết bị xây dựng; dịch vụ phá dỡ các công trình xây dựng; dịch vụ sửa chữa công trình xây dựng; dịch vụ vệ sinh công trình xây dựng.

Nhóm 42: Dịch vụ thiết lập bản vẽ xây dựng, thiết kế nội thất.

---

(210) **4-2018-13829**

(540)

GENUINE BIRD'S NEST
Happy

(220) 04.05.2018
(441) 25.07.2018
(531) 3.7.10; 3.7.16; 26.11.3
(591) Đỏ, vàng đồng, cam, đỏ sẫm.
(731) CÔNG TY TNHH THỰC PHẨM HAPPY (VN)
Số nhà 28/4 đường TTH07, khu phố 4A, phường Tân Thới Hiệp, quận 12, thành phố Hồ Chí Minh

(511) Nhóm 35: Mua bán yến đã qua chế biến (yến sào, tổ yến, yến hũ chưng đường phèn; yến gói).

---

(210) **4-2018-13830**

(540)

OVICX小乔

(220) 04.05.2018
(441) 25.07.2018
(531) 26.11.3
(731) SHANGHAI WENJIA INDUSTRY CO., LTD. (CN)
Rm. 211, 2/F, Bldg. 3, No. 999, Fuhai Rd., Jiading Ind. Zone, Shanghai, China
(740) Công ty TNHH Sở hữu trí tuệ VIPATCO (VIPATCO CO., LTD.)

(511) Nhóm 28: Bóng cho trò chơi; xe đạp đặt cố định để luyện tập thể dục; dụng cụ rèn luyện hình thể; máy chèo thuyền [thiết bị thể thao]; máy tập thể dục hình e líp; khung bám của tàu lượn [môn thể thao]; quả tạ tay; máy để luyện tập thể dục; máy tập chạy bộ; máy nâng tạ để tập thể dục.

---

(210) **4-2018-13831**

(540)

黑豹
HEIBAO

(220) 04.05.2018
(441) 25.07.2018
(531) 1.15.11
(731) SHENZHEN XINHEIBAO BUILDING MATERIALS CO., LTD (CN)
Rm 303, Yuanxing science & Technology Building, No, 01, Beisongpingshan Rd, Beihuan St, Gaoxinyuan Science & Technology Park North, Nanshan Dist, Shenzhen, Guangdong, China
(740) Văn phòng Luật sư Ân Nam (ANNAM IP & LAW)

(511) Nhóm 02: Chế phẩm chống thấm nước [sơn]; sơn chống thấm nước; lớp phủ bằng nhựa tổng hợp [sơn]; bột vôi dùng cho nước vôi trắng quét tường; bột chống thấm nước dùng để sơn; nhựa cây; sơn chống ăn mòn; lớp phủ [sơn]; tác nhân chống ăn mòn; lớp phủ epoxy dùng cho nền bê tông.

Nhóm 19: Vật liệu gắn kết để sửa chữa đường đi; màng chống thấm dùng cho xây dựng, không bằng kim loại; vữa dùng cho xây dựng; vữa; vật liệu tráng bitum cho mái lợp; vật liệu để làm đường và phủ mặt đường đi; vật liệu xây dựng, không bằng kim loại; lớp phủ [vật liệu xây dựng]; vật liệu phủ mặt đường; vữa dính dùng cho xây dựng.

---

(210) **4-2018-13832**

(540)

(220) 04.05.2018
(441) 25.07.2018
(531) 2.3.1; 6.1.2; 26.7.25; 26.1.2
(591) Vàng, nâu, trắng, đen.
(731) CÔNG TY TNHH MỸ PHẨM QUYÊN THANH (VN)
67 đường số 72, phường 10, quận 6, thành phố Hồ Chí Minh

(511) Nhóm 03: Kem (mỹ phẩm) bôi da; nước hoa; son môi; mặt nạ dưỡng da; sữa rửa mặt; kem tắm trắng da.

---

(210) **4-2018-13833**

(540)

ĐẠI MỘC

(220) 04.05.2018
(441) 25.07.2018
(731) VÕ THỊ NHƯ THỦY (VN)
112/835A Nguyễn Kiệm, phường 3, quận Gò Vấp, thành phố Hồ Chí Minh

(511) Nhóm 03: Nhang (hương) dùng để thắp.

---

(210) **4-2018-13834**

(540)

ALAISHY®

(220) 04.05.2018
(441) 25.07.2018
(731) CÔNG TY TNHH THƯƠNG MẠI DỊCH VỤ XUẤT NHẬP KHẨU ALAIA (VN)
10A36 đường Đào Trinh Nhất, khu phố 1, phường Linh Tây, quận Thủ Đức, thành phố Hồ Chí Minh
(740) Công ty TNHH một thành viên Trường Luật (Trường Luật)

(511) Nhóm 03: Mỹ phẩm; nước hoa; son môi; kem bôi mặt; sữa tắm; mặt nạ dưỡng da.

---

(210) **4-2018-13835**

(540)

ALAICENO®

(220) 04.05.2018
(441) 25.07.2018

(731) CÔNG TY TNHH THƯƠNG MẠI DỊCH VỤ XUẤT NHẬP KHẨU ALAIA (VN)
10A36 đường Đào Trinh Nhất, khu phố 1, phường Linh Tây, quận Thủ Đức, thành phố Hồ Chí Minh

(740) Công ty TNHH một thành viên Trường Luật (Trường Luật)

(511) Nhóm 03: Mỹ phẩm; nước hoa; son môi; kem bôi mặt; sữa tắm; mặt nạ dưỡng da.

---

(210) **4-2018-13836**

(540)

(220) 04.05.2018
(441) 25.07.2018
(531) 4.5.2; 4.5.3; 4.5.5; A1.1.10; A1.1.5; 5.7.3; 25.1.6
(591) Đen, đỏ, vàng, xám, xanh lá cây, trắng.
(731) NGÔ DUY MINH (VN)
265 Bến Ba Đình, phường 8, quận 8, thành phố Hồ Chí Minh
(740) Công ty TNHH một thành viên Trường Luật (Trường Luật)

(511) Nhóm 30: Bánh bò nướng.

---

(210) **4-2018-13837**

(540)

(220) 04.05.2018
(441) 25.07.2018
(531) 7.3.11; 26.4.1; 25.1.9
(591) Xanh lá cây, đen.
(731) CÔNG TY TNHH THỰC PHẨM SAM JUNG (VN)
47 Hoa Lan, phường 02, quận Phú Nhuận, thành phố Hồ Chí Minh
(740) Công ty TNHH một thành viên Trường Luật (Trường Luật)

(511) Nhóm 43: Dịch vụ nhà hàng ăn uống; dịch vụ quán rượu nhỏ; dịch vụ quầy rượu (quán bar); dịch vụ quán cà phê; dịch vụ khách sạn.

---

(210) **4-2018-13838**

(540)

(220) 04.05.2018

(441) 25.07.2018

(531) 5.7.3; 5.13.4; 26.1.1; 24.17.21; 24.17.15; A3.7.24; 3.7.16; 7.1.16

(591) Trắng, xanh da trời, xanh lá cây, đỏ, cam, xanh dương.

(731) BỆNH VIỆN Y HỌC CỔ TRUYỀN TỈNH BÀ RỊA VŨNG TÀU (VN)
Ấp Tây, xã Hòa Long, thành phố Bà Rịa, tỉnh Bà Rịa Vũng Tàu

(740) Công ty TNHH Tư vấn ALIATLEGAL (ALIATLEGAL CO., LTD.)

(511) Nhóm 44: Dịch vụ khám chữa bệnh; bệnh viện.

---

(210) **4-2018-13839**

(540)

(220) 04.05.2018

(441) 25.07.2018

(531) 7.3.11; A26.11.12

(591) Đen, xanh nước biển đậm, đỏ, trắng.

(731) CÔNG TY TNHH THƯƠNG MẠI NPG VIỆT NAM (VN)
Tầng 10 tháp A3 tòa nhà Thủ Đô Xanh, số 58 Tố Hữu, phường Trung Văn, quận Nam Từ Liêm, thành phố Hà Nội

(740) Văn phòng luật sư Phạm và Liên danh (PHAM & ASSOCIATES)

(511) Nhóm 11: Sản phẩm sứ vệ sinh thuộc nhóm này gồm: bồn tắm, chậu rửa (thiết bị vệ sinh), bệ xí vệ sinh, bồn tiểu nam, bồn tiểu nữ, chân chậu rửa; vòi hoa sen.

Nhóm 20: Gương và kính gắn vào tường hoặc đồ đạc dùng để trang trí hoặc trang điểm; gương kính nghệ thuật.

Nhóm 21: Thanh vắt khăn mặt; khay đựng xà phòng; giá đựng giấy vệ sinh; giá đựng bàn chải và cốc đánh răng.

Nhóm 35: Mua bán, xuất nhập khẩu, quảng cáo các sản phẩm như: bồn tắm, chậu rửa (thiết bị vệ sinh), bệ xí vệ sinh, bồn tiểu nam, bồn tiểu nữ, chân chậu rửa, vòi hoa sen, gương và kính gắn vào đồ đạc hoặc vào tường dùng để trang trí hoặc trang điểm, gương kính nghệ thuật, thanh vắt khăn mặt, khay đựng xà phòng, giá đựng giấy vệ sinh, giá đựng bàn chải và cốc đánh răng.

---

(210) **4-2018-13840**

(540)

(220) 04.05.2018
(441) 25.07.2018
(531) 1.15.15; 24.15.1; 1.15.17; A26.4.6
(591) Trắng, cam đỏ, xanh da trời (đậm, nhạt).
(731) CÔNG TY TNHH THƯƠNG MẠI VÀ SẢN XUẤT NỆM MOUSSE LIÊN Á (VN)
55/1A đường Khuông Việt, phường Phú Trung, quận Tân Phú, thành phố Hồ Chí Minh
(740) Công ty TNHH Sở hữu trí tuệ Đại Diện (IPACO.,LTD.)

(511) Nhóm 20: Nệm cao su các loại (nệm mousse); nệm lò xo.

---

(210) **4-2018-13841**

(540)

(220) 04.05.2018
(441) 25.07.2018
(531) 26.3.1
(731) SANYANG MOTOR CO., LTD. (TW)
No.3, Chung Hua Road, Hukou, Hsinchu, Taiwan
(740) Công ty TNHH Trường Xuân (AGELESS CO.,LTD.)

(511) Nhóm 12: Xe mô tô; xe máy; xe máy điện; xe chạy trên cát; xe đạp điện; ô tô; động cơ mô tô; động cơ xe máy; động cơ ô tô.

---

(210) **4-2018-13842**

(540)

(220) 04.05.2018
(441) 25.07.2018
(531) A7.1.11; 26.1.1; 7.1.24
(591) Xanh lá cây, xanh lá cây đậm, đỏ.
(731) CÔNG TY TNHH MỘT THÀNH VIÊN THƯƠNG MẠI PHÁT TÂN THUẬN (VN)
Số C350, tổ 17, KP 5, phường Tân Hiệp, thành phố Biên Hòa, tỉnh Đồng Nai
(740) Công ty TNHH Tư vấn sở hữu trí tuệ Việt (VIET IP CO.,LTD.)

(511) Nhóm 35: Mua bán thức ăn chăn nuôi, chế phẩm vỗ béo động vật, phế phẩm của ngũ cốc cho tiêu dùng động vật, bột cá làm thức ăn động vật, thức ăn tăng lực dùng cho súc vật, men cho thức ăn động vật, tảo/rong biển chưa xử lý dùng làm thức ăn cho người hoặc động vật, cám tăng trọng vật nuôi, thức ăn chăn nuôi làm từ vỏ sò, vỏ ốc.

---

(210) **4-2018-13843**

(540)

iBeso

(220) 04.05.2018
(441) 25.07.2018
(731) SANYANG MOTOR CO., LTD. (TW)
No.3, Chung Hua Road, Hukou, Hsinchu, Taiwan
(740) Công ty TNHH Trường Xuân (AGELESS CO.,LTD.)

(511) Nhóm 12: Xe mô tô; xe máy; xe máy điện; xe chạy trên cát; xe đạp điện; ô tô; động cơ mô tô; động cơ xe máy; động cơ ô tô.

---

(210) **4-2018-13844**

(540)

Besos

(220) 04.05.2018
(441) 25.07.2018
(731) SANYANG MOTOR CO., LTD. (TW)
No.3, Chung Hua Road, Hukou, Hsinchu, Taiwan
(740) Công ty TNHH Trường Xuân (AGELESS CO.,LTD.)

(511) Nhóm 12: Xe mô tô; xe máy; xe máy điện; xe chạy trên cát; xe đạp điện; ô tô; động cơ mô tô; động cơ xe máy; động cơ ô tô.

---

(210) **4-2018-13845**

(540)

Ravir

(220) 04.05.2018
(441) 25.07.2018
(731) SANYANG MOTOR CO., LTD. (TW)
No.3, Chung Hua Road, Hukou, Hsinchu, Taiwan
(740) Công ty TNHH Trường Xuân (AGELESS CO.,LTD.)

(511) Nhóm 12: Xe mô tô; xe máy; xe máy điện; xe chạy trên cát; xe đạp điện; ô tô; động cơ mô tô; động cơ xe máy; động cơ ô tô.

---

(210) **4-2018-13846**

(300) 40-2017-0151095 28.11.2017 KR

(540)

(220) 04.05.2018
(441) 25.07.2018
(531) 26.1.1; 26.13.25
(591) Xanh da trời.
(731) MODA-INNOCHIPS CO., LTD. (KR)
42-7, Dongsan-Ro 27Beon-Gil, Danwon-Gu, Ansan-Si, Gyeonggi-Do, 15433, Republic of Korea
(740) Công ty TNHH Trường Xuân (AGELESS CO.,LTD.)

(511) Nhóm 09: Máy thu thanh; thiết bị ghi và phát lại âm thanh; máy hát tự động; thiết bị truyền phát và tái tạo âm thanh hoặc hình ảnh; máy ghi và phát lại âm thanh và hình ảnh; máy nghe nhạc mp3; thiết bị truyền phát âm thanh; thiết bị tái tạo âm thanh; bộ chuyển đổi điện thanh; thiết bị và dụng cụ nghe và nhìn, dùng điện; tai nghe dùng với thiết bị viễn thông di động; máy thu thanh kết nối không dây; máy thu thanh/thu hình kết nối không dây; bộ khuếch đại âm thanh kết nối không dây; tai nghe cá nhân dùng với hệ thống truyền phát âm thanh qua kết nối không dây; tai nghe không dây; loa kết nối không dây; tai nghe kết nối không dây; tai nghe kết nối không dây; tai nghe có dây; thiết bị truyền phát tín hiệu âm thanh cao tần; bộ điều khiển không dây cao tần; tai nghe cá nhân dùng với hệ thống truyền phát âm thanh; tai nghe trong; tai nghe; thiết bị cao tần; máy và thiết bị truyền tần số âm thanh; thiết bị truyền thông tin âm thanh không dây; điện thoại cầm tay; điện thoại di động; thiết bị mạch điện tử hỗ trợ việc học tập; thiết bị ứng dụng điện tử; máy hát tự động cho máy tính; thiết bị ngoại vi máy vi tính.

Nhóm 10: Thiết bị trị liệu điện từ cao tần; thiết bị phóng điện trị liệu; máy và thiết bị trị liệu bằng tần số siêu âm; bộ kích sóng cực ngắn cho mục đích y tế; thiết bị siêu âm y tế; bộ kích sóng cao tần; thiết bị trị liệu chạy điện cao tần.

---

(210) **4-2018-13848**

(540)

BOSS GREEN (BOSS'S GREEN)
For Everything You Grow

(220) 04.05.2018
(441) 25.07.2018
(531) 5.3.20; A5.3.13; A5.1.16
(731) CÔNG TY TNHH THƯƠNG MẠI DỊCH VỤ VÀ VẬT TƯ NÔNG NGHIỆP TIẾN NÔNG (VN)
647/11 Trần Xuân Soạn, phường Tân Hưng, quận 7, thành phố Hồ Chí Minh

(511) Nhóm 01: Phân bón.

---

(210) **4-2018-13850**

(540)

AK
APOLLO KINGSTAR

(220) 04.05.2018
(441) 25.07.2018
(531) 26.4.2
(731) GUANGZHOU TIANQI WATCH DEVELOPMENT CO., LTD (CN)
No. 1, 1st Floor, No.807, Xicha Road, Baiyun District, Guangzhou, Guangdong Province, China
(740) Công ty TNHH Sở hữu trí tuệ NTT (NTT IP CO.,LTD)

(511) Nhóm 14: Đồng hồ đeo tay; đồng hồ bỏ túi; dây đồng hồ đeo tay; bộ phận chuyển động của đồng hồ; vỏ đồng hồ [bộ phận của đồng hồ]; kim loại quý dạng thô hoặc bán thành phẩm; hộp đựng đồ trang sức; trang sức dùng đeo, đính trên dây chuyền, vòng xuyến; vòng cổ [đồ kim hoàn]; nhẫn [đồ kim hoàn].

---

(210) **4-2018-13851**

(540)

(220) 04.05.2018
(441) 25.07.2018
(531) 5.7.21; 26.1.1
(591) Xanh, xanh nhạt, đen, trắng, nâu.
(731) CÔNG TY TNHH SẢN XUẤT VÀ THƯƠNG MẠI PHƯƠNG LIÊN (VN)
Số 21 ngách 66/111, đường Ngọc Lâm, phường Ngọc Lâm, quận Long Biên, thành phố Hà Nội
(740) Công ty TNHH Đại Tín và Liên Danh (DAITIN AND ASSOCIATES CO.,LTD)

(511) Nhóm 03: Mỹ phẩm; dầu gội đầu; đồ trang điểm (mỹ phẩm); kem làm trắng da; sữa tắm (thuộc về mỹ phẩm); kem dưỡng da (thuộc về mỹ phẩm).

---

(210) **4-2018-13852**

(540)

(220) 04.05.2018
(441) 25.07.2018
(531) 5.5.7; 5.5.19; 25.3.1; 26.1.1
(591) Tím, trắng, đen và xanh.
(731) CÔNG TY TNHH SẢN XUẤT VÀ THƯƠNG MẠI PHƯƠNG LIÊN (VN)
Số 21 ngách 66/111, đường Ngọc Lâm, phường Ngọc Lâm, quận Long Biên, thành phố Hà Nội
(740) Công ty TNHH Đại Tín và Liên Danh (DAITIN AND ASSOCIATES CO.,LTD)

(511) Nhóm 03: Mỹ phẩm; dầu gội đầu; đồ trang điểm (mỹ phẩm); kem làm trắng da; sữa tắm (thuộc về mỹ phẩm); kem dưỡng da (thuộc về mỹ phẩm).

---

(210) **4-2018-13853**

(540)

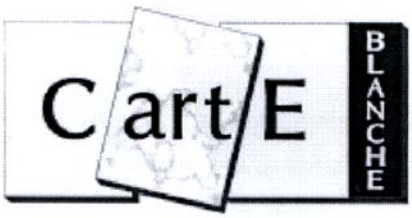

(220) 04.05.2018
(441) 25.07.2018
(531) 26.4.2; 26.4.9
(731) DIR INC. (KR)
Fifth floor, 516, Teheran-ro, Gangnam-gu, Seoul, Republic of Korea
(740) Công ty TNHH Đại Tín và Liên Danh (DAITIN AND ASSOCIATES CO.,LTD)

(511) Nhóm 03: Nước thơm dưỡng da; nước thơm dưỡng ẩm; kem dưỡng mỹ phẩm; mỹ phẩm; xà phòng làm đẹp; chế phẩm đánh răng; nước thơm dùng sau khi cạo râu; nước hoa; chế phẩm chống nắng (mỹ phẩm); nước thơm dưỡng tay.

---

(210) **4-2018-13854**

(540)

(220) 04.05.2018
(441) 25.07.2018
(531) 26.4.2; 26.4.9
(731) DIR INC. (KR)
Fifth floor, 516, Teheran-ro, Gangnam-gu, Seoul, Republic of Korea
(740) Công ty TNHH Đại Tín và Liên Danh (DAITIN AND ASSOCIATES CO.,LTD)

(511) Nhóm 14: Đồ trang sức; kim loại quý; đồ móc chìa khóa bằng kim loại quý; đồng hồ đeo tay; đồ trang sức làm từ kim loại quý; khuy măng sét; nhẫn (đồ trang sức); vòng cổ; vòng đeo tay làm từ kim loại quý; vòng đeo chìa khóa làm từ kim loại quý.

---

(210) **4-2018-13855**

(540)

(220) 04.05.2018
(441) 25.07.2018
(531) 26.4.2; 26.4.9
(731) DIR INC. (KR)
Fifth floor, 516, Teheran-ro, Gangnam-gu, Seoul, Republic of Korea
(740) Công ty TNHH Đại Tín và Liên Danh (DAITIN AND ASSOCIATES CO.,LTD)

(511) Nhóm 18: Túi; túi cho thể thao; túi du lịch; túi xách tay; vali (hành lý); vali; túi xách tay cỡ lớn có dạng hình vuông hoặc hình chữ nhật; ba lô; ví tiền; ba lô học sinh.

---

(210) **4-2018-13856**

(540)

(220) 04.05.2018
(441) 25.07.2018
(531) 26.4.2; 26.4.9
(731) DIR INC. (KR)
Fifth floor, 516, Teheran-ro, Gangnam-gu, Seoul, Republic of Korea
(740) Công ty TNHH Đại Tín và Liên Danh (DAITIN AND ASSOCIATES CO.,LTD)

(511) Nhóm 24: Nhãn mác bằng vải để nhận biết nhãn hiệu quần áo; khăn mặt bằng vải; lụa (vải); vải dệt len; vải; vải sợi dệt; vải lót dùng cho quần áo; jecxi (vải); vải bông; vật liệu dệt.

---

(210) **4-2018-13857**

(540)

(220) 04.05.2018
(441) 25.07.2018
(531) 26.4.2; 26.4.9
(731) DIR INC. (KR)
Fifth floor, 516, Teheran-ro, Gangnam-gu, Seoul, Republic of Korea
(740) Công ty TNHH Đại Tín và Liên Danh (DAITIN AND ASSOCIATES CO.,LTD)

(511) Nhóm 25: Bộ quần áo; áo ngoài mặc chui đầu; áo len dài tay; áo khoác len; áo sơ mi; áo phông ngắn tay có cổ; trang phục; đồ đi ở chân; mũ; áo mưa; áo choàng ngoài dáng dài; quần dài; quần đùi; áo vét dày; quần áo bơi; quần tắm; mũ tắm; quần áo ngủ; quần áo lót; váy; trang phục có áo liền quần; áo thun ngắn tay; áo khoác thiết kế dạng áo vét; áo khoác phao; áo váy dạ hội; yếm; áo ba lỗ; váy lót; áo nịt ngực (áo lót); quần áo bó; váy ngủ; áo choàng mặc sau khi tắm; trang phục trẻ em; trang phục trẻ sơ sinh; quần trẻ em (đồ lót); khăn choàng cổ; ca vát; khăn choàng; khăn quàng giữ ấm cổ; mũ che tai (trang phục); tất ngắn cổ; tất cao cổ; găng tay mùa đông (trang phục); thắt lưng làm từ da (trang phục); thắt lưng (trang phục).

---

(210) **4-2018-13864**

(540)

(220) 04.05.2018
(441) 25.07.2018
(531) 26.4.9; 26.4.1; 7.3.2
(591) Xanh lá cây đậm, xanh lá cây nhạt, ghi đậm, ghi nhạt.
(731) CÔNG TY TNHH THƯƠNG MẠI VÀ TƯ VẤN VIETHOME HÀ NỘI (VN)
Tầng 3, số nhà 20 LK11B KĐT Mỗ Lao, phường Mộ Lao, quận Hà Đông, thành phố Hà Nội

(511) Nhóm 35: Mua bán bàn ghế xuất nhập khẩu.

Nhóm 37: Tư vấn xây dựng công trình; trang trí nội, ngoại thất công trình.

---

(210) **4-2018-13865**

(540)

(220) 04.05.2018
(441) 25.07.2018
(531) 4.3.20; A3.7.24
(591) Vàng, trắng, vàng đậm, vàng nhạt.
(731) CÔNG TY TNHH HANBOK VIỆT NAM (VN)
P601, tầng 6, Sky City Tower A, 88 Láng Hạ, phường Láng Hạ, quận Đống Đa, thành phố Hà Nội

(511) Nhóm 35: Mua bán quần áo, mũ nón, giầy dép, phụ kiện thời trang: túi, cặp, ba lô, thắt lưng, ví.

---

(210) **4-2018-13870**

(540)

Sulppaijeep

(220) 04.05.2018
(441) 25.07.2018
(731) LIN JIN (CN)
No.112, Feixia North Road, Jiangbin Street, Lucheng District, Wenzhou City, Zhejiang Province, China
(740) Công ty TNHH Sở hữu trí tuệ Trần & Trần (TRAN & TRAN CO., LTD.)

(511) Nhóm 18: Ba lô; túi; túi xách tay; dây kéo ngựa [bộ yên cương]; cặp đựng giấy tờ, tài liệu; ví tiền.

---

(210) **4-2018-13871**

(540)

佳琳芸
CHIA LIN HUI

(220) 04.05.2018
(441) 25.07.2018
(731) CHANG SEN-YI (CN)
Room 2710, Good world square, No. 362-366, Huanshi east road, Yuexiu district, Guangzhou, China
(740) Công ty TNHH Sở hữu trí tuệ Trần & Trần (TRAN & TRAN CO., LTD.)

(511) Nhóm 43: Dịch vụ nhà hàng ăn uống tự phục vụ; dịch vụ căng tin; dịch vụ quán rượu nhỏ; dịch vụ khách sạn; dịch vụ cơ sở lưu trú tạm thời [khách sạn, nhà trọ]; dịch vụ cung cấp thức ăn, đồ uống do nhà hàng thực hiện.

---

(210) **4-2018-13872**

(540)

佳琳芸
CHIA LIN HUI

(220) 04.05.2018
(441) 25.07.2018
(731) CHANG SEN-YI (CN)
Room 2710, Good world square, No. 362-366, Huanshi east road, Yuexiu district, Guangzhou, China
(740) Công ty TNHH Sở hữu trí tuệ Trần & Trần (TRAN & TRAN CO., LTD.)

(511) Nhóm 35: Quảng cáo; dịch vụ giới thiệu sản phẩm trên các phương tiện truyền thông, cho mục đích bán lẻ; quản lý thương mại việc li-xăng sản phẩm và dịch vụ của người khác; dịch vụ đẩy mạnh bán hàng [cho người khác]; dịch vụ mua sắm cho người khác [mua hàng hóa và dịch vụ cho người khác]; cho thuê kệ, giá bán hàng.

---

(210) **4-2018-13874**

(540)

JIMWAY

(220) 04.05.2018
(441) 25.07.2018
(531) 26.2.7; A26.11.12
(731) JIM WAY ENTERPRISE CO., LTD. (TW)
No. 17 Chang Tai St., Lin Hai Industrial Park, Hsiao Kang Dist., Kaohsiung, Taiwan
(740) Công ty TNHH Sở hữu trí tuệ ACTIP (ACTIP IP LIMITED)

(511) Nhóm 07: Băng tải; ròng rọc là bộ phận của máy móc; đường băng tải [bộ phận của máy móc]; bộ phận của máy móc, cụ thể là ổ bi; miếng đệm chống ma sát cho máy móc; phụ kiện băng tải, cụ thể là thiết bị rửa băng tải gắn với băng tải bằng thanh phun giúp phun chất lỏng để rửa băng tải.

---

(210) **4-2018-13877**

(540)

INTUITIVE

(220) 04.05.2018
(441) 25.07.2018
(731) INTUITIVE SURGICAL OPERATIONS, INC. (US)
1020 Kifer Road, Sunnyvale, CA 94086, United States of America
(740) Công ty TNHH Sở hữu công nghiệp Sao Bắc Đẩu (SAO BAC DAU IP CO.,LTD)

(511) Nhóm 09: Thiết bị mô phỏng y tế dùng để mô phỏng quy trình phẫu thuật (phục vụ giảng dạy, đào tạo và nghiên cứu khoa học).

Nhóm 10: Thiết bị y tế, cụ thể là, hệ thống thao tác phẫu thuật điều khiển bằng máy vi tính bao gồm bàn điều khiển của bác sĩ phẫu thuật/phẫu thuật viên, thiết bị điều khiển phẫu thuật trung tâm, màn hình hiển thị phẫu trường với hình ảnh không gian ba chiều, thiết bị giám sát điện cực, phần mềm hệ thống thao tác phẫu thuật và sách hướng dẫn sử dụng được bán kèm; thiết bị mô phỏng y tế dùng để mô phỏng quy trình phẫu thuật; thiết bị phẫu thuật, cụ thể là, dụng cụ lưỡng cực thuôn nhỏ dần về một đầu để sử dụng với hệ thống thao tác phẫu thuật điều khiển bằng máy vi tính; dụng cụ y tế và phẫu thuật, cụ thể là, thiết bị làm sạch bằng siêu âm để sử dụng trong lĩnh vực thao tác phẫu thuật điều khiển bằng máy vi tính; dụng cụ y tế, cụ thể là, hệ thống cánh tay robot phẫu thuật được lắp đặt sẵn ở cạnh bên bệnh nhân có các tay máy cố định và các tay máy có thể tháo rời, bộ tiếp hợp vô trùng để kết nối các cánh tay máy với thiết bị được sử dụng trong hệ thống thao tác phẫu thuật điều khiển bằng máy vi tính; thiết bị y tế, cụ thể là, dụng cụ và thiết bị có thể được tái sử dụng với số lần giới hạn, cụ thể là, thiết bị nội soi (endoscopes), thiết bị nội soi ổ bụng (laparoscopes), dùi chọc hút (trocars), kẹp gắp thai nhi (kẹp forceps), kim, kềm gắp và giữ kim, dụng cụ banh miệng vết mổ, dụng cụ kẹp phục vụ nội soi (kẹp grasper), ống thông dò (ống cannula), dụng cụ cắt, cái pen (clamps/dụng cụ phẫu thuật để kiểm soát việc chảy máu), dụng cụ nâng xương/nạy răng, cây đục máng (gouges), dao, thiết bị làm nóng/sấy sơ bộ thiết bị nội soi, nguồn ánh sáng, dây cáp và linh kiện bộ phận, thiết bị phẫu thuật điện tử (electrosurgical), thiết bị đốt điện tử (electrocautery), thiết bị laze, thiết bị siêu âm, dụng cụ làm sạch kính, bàn chải để chà và bàn chải sinh thiết, dụng cụ gắn kẹp và kẹp, dụng cụ gắn chốt/đinh cố định và chốt/đinh cố định, dụng cụ bôi chất/thuốc, thiết bị điều chỉnh các vật liệu khâu vào các khu vực khó tiếp cận hoặc sâu trong các mô và cơ, dụng cụ gắp và giữ kim, cái pen (clamps/dụng cụ phẫu thuật để kiểm soát việc chảy máu), cái pen (hemostats/dụng cụ phẫu thuật để kiểm soát việc chảy máu), dụng cụ nạo, hướng dẫn sử dụng các dụng cụ được bán kèm, dụng cụ xỏ và gút chỉ, dao cắt dạng thòng lọng, que thăm, dụng cụ phẫu tích, thước đo dạng kẹp, kéo, bộ kim tiêm bơm/hút và ống dẫn truyền dịch, màn vô trùng, dụng cụ cắt và xếp xương, cưa, dụng cụ hãm/chặn, thiết bị khâu vết thương, thước dây, bộ dụng cụ đục hoặc cắt, thiết bị kéo dãn dùng để ghép da, dao chích/rạch, búa (mallets), kềm, búa (hammers), dụng cụ giũa, xẻng, dụng cụ bóc tách, dụng cụ và thiết bị phẫu thuật, cụ thể là, ống thông, kẹp forceps, kềm gắp và giữ kim, dụng cụ banh miệng vết mổ, dụng cụ kẹp phục vụ nội soi (kẹp grasper), thiết bị dao mổ, lưỡi dao và cán dao của thiết bị dao mổ, cái dập ghim, dụng cụ gắn chốt/đinh cố định, dụng cụ gắn kẹp, bộ dụng cụ đốt điện tử, dụng cụ gắp và giữ kim, sách hướng dẫn và chương trình điều khiển và bông băng gạc được bán kèm.

Nhóm 42: Dịch vụ tăng cường và thao tác kỹ thuật số dữ liệu phóng xạ bằng các phương tiện phần mềm điều khiển bằng máy vi tính để chuyển đổi dữ liệu hai chiều (2d) sang hình ảnh trực quan ba chiều (3d) trong đó các tính năng giải phẫu khác nhau có thể được phân chia và chọn ra trong lĩnh vực phân khúc y tế.

Nhóm 44: Dịch vụ hỗ trợ phẫu thuật mà bản chất tư vấn phẫu thuật được cung cấp cho các chuyên gia y tế và phẫu thuật trong các phòng phẫu thuật từ các vị trí ở xa thông qua mạng internet và mạng lưới máy tính toàn cầu qua các hình ảnh y tế được lưu trữ và một hệ thống lưu trữ dữ và truy xuất dữ liệu.

---

(210) **4-2018-13878**

(540)

Madeca

(220) 04.05.2018
(441) 25.07.2018
(731) DONG KOOK PHARMACEUTICAL CO., LTD. (KR)
7, Teheran-ro 108-gil, Gangnam-gu, Seoul, Korea
(740) Công ty TNHH Sở hữu công nghiệp Sao Bắc Đẩu (SAO BAC DAU IP CO.,LTD)

(511) Nhóm 03: Mỹ phẩm; kem tẩy tế bào chết; kem làm trắng da; kem chống nhăn da; nước thơm; nước thơm chăm sóc da; sữa tắm [cho người]; dầu gội đầu; dầu xả tóc; xà phòng; gel tắm; kem thoa da bổ sung dưỡng chất không chứa thuốc; chế phẩm mỹ phẩm dùng để chăm sóc da; kem tái tạo và phục hồi da; kem chăm sóc da [mỹ phẩm]; nước thơm tái tạo và phục hồi da; tất cả các sản phẩm nêu trên được dùng cho mục đích mỹ phẩm.

---

(210) **4-2018-13879**

(540)

Sports grip
HAMMER

(220) 04.05.2018
(441) 25.07.2018
(531) A26.11.8; 26.4.7; 14.7.1
(591) Vàng, đen, xanh, trắng.
(731) CÔNG TY TNHH IN BAO BÌ C.D (VN)
Lô số 9A Tân Tạo, khu công nghiệp Tân Tạo, phường Tân Tạo A, quận Bình Tân, thành phố Hồ Chí Minh

(511) Nhóm 35: Mua bán nguyên vật liệu ngành in, bao bì và giấy, nguyên vật liệu ngành nhựa, sản phẩm bằng nhựa, vật tư ngành nuôi trồng - chế biến thủy sản, túi nhựa, nắp ly bằng nhựa, ly giấy, dụng cụ phụ kiện thể dục thể thao.

---

(210) **4-2018-13881**

(540)

QIAN HUA

(220) 04.05.2018
(441) 25.07.2018
(531) 26.1.1; 26.4.3; 26.1.11; A24.15.11
(591) Xanh dương, đỏ.
(731) CÔNG TY TNHH MÁY CÔNG NGHIỆP NINGBO TIME VIỆT NAM (VN)
Số 4, ngõ 1 đường Trần Quốc Hoàn, phường Dịch Vọng Hậu, quận Cầu Giấy, thành phố Hà Nội
(740) Công ty TNHH Trường Xuân (AGELESS CO.,LTD.)

(511) Nhóm 07: Máy công cụ; máy nông nghiệp; dụng cụ cầm tay, không thao tác thủ công; động cơ không dùng cho xe cộ mặt đất; máy nén khí; máy bơm nước; máy phát điện; máy cắt; máy xén; máy cưa; máy hàn điện; thiết bị hàn dùng điện.

---

(210) **4-2018-13882**

(540)

Haitun

(220) 04.05.2018
(441) 25.07.2018
(591) Xanh dương.
(731) CÔNG TY TNHH MÁY CÔNG NGHIỆP NINGBO TIME VIỆT NAM (VN)
Số 4, ngõ 1 đường Trần Quốc Hoàn, phường Dịch Vọng Hậu, quận Cầu Giấy, thành phố Hà Nội
(740) Công ty TNHH Trường Xuân (AGELESS CO.,LTD.)

(511) Nhóm 07: Máy công cụ; máy nông nghiệp; dụng cụ cầm tay, không thao tác thủ công; động cơ không dùng cho xe cộ mặt đất; máy nén khí; máy bơm nước; máy phát điện; máy cắt; máy xén; máy cưa; máy hàn điện; thiết bị hàn dùng điện.

---

(210) **4-2018-13883**

(540)

JOYDEE

(220) 04.05.2018
(441) 25.07.2018
(531) A26.11.12; A24.15.7; 1.15.23
(591) Đỏ, xanh dương.
(731) CÔNG TY TNHH MÁY CÔNG NGHIỆP NINGBO TIME VIỆT NAM (VN)
Số 4, ngõ 1 đường Trần Quốc Hoàn, phường Dịch Vọng Hậu, quận Cầu Giấy, thành phố Hà Nội
(740) Công ty TNHH Trường Xuân (AGELESS CO.,LTD.)

(511) Nhóm 07: Máy công cụ; máy nông nghiệp; dụng cụ cầm tay, không thao tác thủ công; động cơ không dùng cho xe cộ mặt đất; máy nén khí; máy bơm nước; máy phát điện; máy cắt; máy xén; máy cưa; máy hàn điện; thiết bị hàn dùng điện.

---

(210) **4-2018-13884**

(540)

MATTEL

(220) 04.05.2018
(441) 25.07.2018
(531) 26.1.1; 1.7.6; 1.13.1
(591) Xanh dương.
(731) CÔNG TY TNHH MÁY CÔNG NGHIỆP NINGBO TIME VIỆT NAM (VN)
Số 4, ngõ 1 đường Trần Quốc Hoàn, phường Dịch Vọng Hậu, quận Cầu Giấy, thành phố Hà Nội
(740) Công ty TNHH Trường Xuân (AGELESS CO.,LTD.)

(511) Nhóm 07: Máy công cụ; máy nông nghiệp; dụng cụ cầm tay, không thao tác thủ công; động cơ không dùng cho xe cộ mặt đất; máy nén khí; máy bơm nước; máy phát điện; máy cắt; máy xén; máy cưa; máy hàn điện; thiết bị hàn dùng điện.

---

(210) **4-2018-13885**

(540)

Maxterm

(220) 04.05.2018
(441) 25.07.2018
(531) 26.4.4
(591) Xanh dương, đỏ.
(731) CÔNG TY TNHH MÁY CÔNG NGHIỆP NINGBO TIME VIỆT NAM (VN)
Số 4, ngõ 1 đường Trần Quốc Hoàn, phường Dịch Vọng Hậu, quận Cầu Giấy, thành phố Hà Nội
(740) Công ty TNHH Trường Xuân (AGELESS CO.,LTD.)

(511) Nhóm 07: Máy công cụ; máy nông nghiệp; dụng cụ cầm tay, không thao tác thủ công; động cơ không dùng cho xe cộ mặt đất; máy nén khí; máy bơm nước; máy phát điện; máy cắt; máy xén; máy cưa; máy hàn điện; thiết bị hàn dùng điện.

---

(210) **4-2018-13886**

(540)

SHENNENG

(220) 04.05.2018
(441) 25.07.2018
(731) CÔNG TY TNHH MÁY CÔNG NGHIỆP NINGBO TIME VIỆT NAM (VN)
Số 4, ngõ 1 đường Trần Quốc Hoàn, phường Dịch Vọng Hậu, quận Cầu Giấy, thành phố Hà Nội
(740) Công ty TNHH Trường Xuân (AGELESS CO.,LTD.)

(511) Nhóm 07: Máy công cụ; máy nông nghiệp; dụng cụ cầm tay, không thao tác thủ công; động cơ không dùng cho xe cộ mặt đất; máy nén khí; máy bơm nước; máy phát điện; máy cắt; máy xén; máy cưa; máy hàn điện; thiết bị hàn dùng điện.

---

(210) **4-2018-13887**

(540)

YAODA

(220) 04.05.2018
(441) 25.07.2018
(591) Xanh dương.
(731) CÔNG TY TNHH MÁY CÔNG NGHIỆP NINGBO TIME VIỆT NAM (VN)
Số 4, ngõ 1 đường Trần Quốc Hoàn, phường Dịch Vọng Hậu, quận Cầu Giấy, thành phố Hà Nội
(740) Công ty TNHH Trường Xuân (AGELESS CO.,LTD.)

(511) Nhóm 07: Máy công cụ; máy nông nghiệp; dụng cụ cầm tay, không thao tác thủ công; động cơ không dùng cho xe cộ mặt đất; máy nén khí; máy bơm nước; máy phát điện; máy cắt; máy xén; máy cưa; máy hàn điện; thiết bị hàn dùng điện.

---

(210) **4-2018-13888**

(540)

Yangchun

(220) 04.05.2018
(441) 25.07.2018
(531) 26.15.15; A26.11.12; 25.1.25; 26.1.1
(591) Xanh lá cây, đen, vàng.
(731) CÔNG TY TNHH MÁY CÔNG NGHIỆP NINGBO TIME VIỆT NAM (VN)
Số 4, ngõ 1 đường Trần Quốc Hoàn, phường Dịch Vọng Hậu, quận Cầu Giấy, thành phố Hà Nội
(740) Công ty TNHH Trường Xuân (AGELESS CO.,LTD.)

(511) Nhóm 07: Máy công cụ; máy nông nghiệp; dụng cụ cầm tay, không thao tác thủ công; động cơ không dùng cho xe cộ mặt đất; máy nén khí; máy bơm nước; máy phát điện; máy cắt; máy xén; máy cưa; máy hàn điện; thiết bị hàn dùng điện.

---

(210) **4-2018-13889**

(540)

WPM

(220) 04.05.2018
(441) 25.07.2018
(531) 26.4.4; 26.1.6; A25.7.6; A25.7.7
(591) Xanh dương, đỏ, ghi, trắng.
(731) CÔNG TY TNHH MÁY CÔNG NGHIỆP NINGBO TIME VIỆT NAM (VN)
Số 4, ngõ 1 đường Trần Quốc Hoàn, phường Dịch Vọng Hậu, quận Cầu Giấy, thành phố Hà Nội
(740) Công ty TNHH Trường Xuân (AGELESS CO.,LTD.)

(511) Nhóm 07: Máy bơm nước.

---

(210) **4-2018-13890**

(540)

Coco Huang

(220) 04.05.2018
(441) 25.07.2018
(731) HOÀNG THỊ HIỀN (VN)
1439B Phạm Thế Hiền, phường 6, quận 8, thành phố Hồ Chí Minh
(740) Công ty TNHH Sở hữu trí tuệ Thảo Thọ Quyến (INVENCO)

(511) Nhóm 25: Quần; áo; váy thời trang; giày; dép; mũ (nón) đội đầu.

---

(210) **4-2018-13891**

(540)

Dermalootus

(220) 04.05.2018
(441) 25.07.2018
(531) A26.11.12; 26.13.1
(591) Đen, xám, trắng.
(731) CÔNG TY TRÁCH NHIỆM HỮU HẠN LOOTUS PHARMA INC (VN)
632 Lạc Long Quân, phường 9, quận Tân Bình, thành phố Hồ Chí Minh
(740) Văn phòng luật sư Phạm và Liên danh (PHAM & ASSOCIATES)

(511) Nhóm 03: Mỹ phẩm; kem làm mờ sẹo và vết thâm (không chứa thuốc); chế phẩm mỹ phẩm để chăm sóc da; chế phẩm không chứa thuốc để ngăn ngừa và xử lý mụn trứng cá; nước hoa; gel (từ dầu mỏ) dùng cho mục đích mỹ phẩm.

Nhóm 05: Dược phẩm; chế phẩm điều trị bỏng; chế phẩm dược để chăm sóc da; chế phẩm điều trị bệnh trứng cá; chế phẩm chữa bệnh trĩ; thuốc dùng cho người.

---

(210) **4-2018-13892**

(540)

UNIDOG

(220) 04.05.2018
(441) 25.07.2018
(731) CÔNG TY TNHH THỨC ĂN CHĂN NUÔI DR.KYAN (VN)
Số 8, dãy D, lô TT3, KĐT Tây Nam Linh Đàm, phường Hoàng Liệt, quận Hoàng Mai, thành phố Hà Nội

(511) Nhóm 31: Thức ăn và đồ uống cho động vật.

Nhóm 35: Mua bán, xuất nhập khẩu, quảng cáo, tiếp thị sản phẩm: thực phẩm cho động vật, phụ kiện cho vật nuôi, chuồng vật nuôi, thuốc bổ sung dinh dưỡng cho vật nuôi, túi xách và lồng vận chuyển vật nuôi.

Nhóm 44: Dịch vụ chăm sóc vệ sinh và sắc đẹp cho vật nuôi: tắm cho thú nuôi trong nhà, cắt tỉa lông cho thú nuôi trong nhà.

---

(210) **4-2018-13893**

(540)

CADOCAT

(220) 04.05.2018
(441) 25.07.2018
(731) CÔNG TY TNHH THỨC ĂN CHĂN NUÔI DR.KYAN (VN)
Số 8, dãy D, lô TT3, KĐT Tây Nam Linh Đàm, phường Hoàng Liệt, quận Hoàng Mai, thành phố Hà Nội

(511) Nhóm 31: Thức ăn và đồ uống cho động vật.

Nhóm 35: Mua bán, xuất nhập khẩu, quảng cáo, tiếp thị sản phẩm: thực phẩm cho động vật, chế phẩm vệ sinh cho vật nuôi, phụ kiện cho vật nuôi, chuồng vật nuôi, đồ chơi cho vật nuôi, thuốc diệt kí sinh trùng trên động vật, thuốc bổ sung dinh dưỡng cho vật nuôi, túi xách và lồng vận chuyển vật nuôi, chổi và bàn chải.

Nhóm 44: Dịch vụ chăm sóc vệ sinh và sắc đẹp cho vật nuôi: tắm cho thú nuôi trong nhà, cắt tỉa lông cho thú nuôi trong nhà.

---

(210) **4-2018-13894**

(540)

CADODOG

(220) 04.05.2018
(441) 25.07.2018
(731) CÔNG TY TNHH THỨC ĂN CHĂN NUÔI DR.KYAN (VN)
Số 8, dãy D, lô TT3, KĐT Tây Nam Linh Đàm, phường Hoàng Liệt, quận Hoàng Mai, thành phố Hà Nội

(511) Nhóm 31: Thức ăn và đồ uống cho động vật.

Nhóm 35: Mua bán, xuất nhập khẩu, quảng cáo, tiếp thị sản phẩm: thực phẩm cho động vật, chế phẩm vệ sinh cho vật nuôi, phụ kiện cho vật nuôi, chuồng vật nuôi, đồ chơi cho vật nuôi, thuốc diệt kí sinh trùng trên động vật, thuốc bổ sung dinh dưỡng cho vật nuôi, túi xách và lồng vận chuyển vật nuôi, chổi và bàn chải.

Nhóm 44: Dịch vụ chăm sóc vệ sinh và sắc đẹp cho vật nuôi: tắm cho thú nuôi trong nhà, cắt tỉa lông cho thú nuôi trong nhà.

---

(210) **4-2018-13895**

(540)

UNICAT

(220) 04.05.2018
(441) 25.07.2018
(731) CÔNG TY TNHH THỨC ĂN CHĂN NUÔI DR.KYAN (VN)
Số 8, dãy D, lô TT3, KĐT Tây Nam Linh Đàm, phường Hoàng Liệt, quận Hoàng Mai, thành phố Hà Nội

(511) Nhóm 31: Thức ăn và đồ uống cho động vật.

Nhóm 35: Mua bán, xuất nhập khẩu, quảng cáo, tiếp thị sản phẩm: thực phẩm cho động vật, chế phẩm vệ sinh cho vật nuôi, phụ kiện cho vật nuôi, chuồng vật nuôi, đồ chơi cho vật nuôi, thuốc diệt kí sinh trùng trên động vật, thuốc bổ sung dinh dưỡng cho vật nuôi, túi xách và lồng vận chuyển vật nuôi, chổi và bàn chải.

Nhóm 44: Dịch vụ chăm sóc vệ sinh và sắc đẹp cho vật nuôi: tắm cho thú nuôi trong nhà, cắt tỉa lông cho thú nuôi trong nhà.

---

(210) **4-2018-13896**

(540)

PREDOGEN

(220) 04.05.2018
(441) 25.07.2018
(731) CÔNG TY TNHH THỨC ĂN CHĂN NUÔI DR.KYAN (VN)
Số 8, dãy D, lô TT3, KĐT Tây Nam Linh Đàm, phường Hoàng Liệt, quận Hoàng Mai, thành phố Hà Nội

(511) Nhóm 31: Thức ăn và đồ uống cho động vật.

Nhóm 35: Mua bán, xuất nhập khẩu, quảng cáo, tiếp thị sản phẩm: thực phẩm cho động vật, chế phẩm vệ sinh cho vật nuôi, phụ kiện cho vật nuôi, chuồng vật nuôi, đồ chơi cho vật nuôi, thuốc diệt kí sinh trùng trên động vật, thuốc bổ sung dinh dưỡng cho vật nuôi, túi xách và lồng vận chuyển vật nuôi, chổi và bàn chải.

Nhóm 44: Dịch vụ chăm sóc vệ sinh và sắc đẹp cho vật nuôi: tắm cho thú nuôi trong nhà, cắt tỉa lông cho thú nuôi trong nhà.

---

(210) **4-2018-13897**

(540)

PRECATEN

(220) 04.05.2018
(441) 25.07.2018
(731) CÔNG TY TNHH THỨC ĂN CHĂN NUÔI DR.KYAN (VN)
Số 8, dãy D, lô TT3, KĐT Tây Nam Linh Đàm, phường Hoàng Liệt, quận Hoàng Mai, thành phố Hà Nội

(511) Nhóm 31: Thức ăn và đồ uống cho động vật.

Nhóm 35: Mua bán, xuất nhập khẩu, quảng cáo, tiếp thị sản phẩm: thực phẩm cho động vật, chế phẩm vệ sinh cho vật nuôi, phụ kiện cho vật nuôi, chuồng vật nuôi, đồ chơi cho vật nuôi, thuốc diệt kí sinh trùng trên động vật, thuốc bổ sung dinh dưỡng cho vật nuôi, túi xách và lồng vận chuyển vật nuôi, chổi và bàn chải.

Nhóm 44: Dịch vụ chăm sóc vệ sinh và sắc đẹp cho vật nuôi: tắm cho thú nuôi trong nhà, cắt tỉa lông cho thú nuôi trong nhà.

---

(210) **4-2018-13898**

(540)

ECOLUX

(220) 04.05.2018
(441) 25.07.2018
(731) NGUYỄN HUY HỒNG LAM (VN)
Phòng 208-E2, phường Thanh Xuân Bắc, quận Thanh Xuân, thành phố Hà Nội

(511) Nhóm 36: Mua bán bất động sản.

Nhóm 43: Dịch vụ khách sạn; dịch vụ nhà nghỉ du lịch; dịch vụ nhà hàng ăn uống (do nhà hàng tự phục vụ); dịch vụ quán cà phê.

---

(210) **4-2018-13899**

(540)

ECOSTAR

(220) 04.05.2018
(441) 25.07.2018
(731) NGUYỄN HUY HỒNG LAM (VN)
Phòng 208-E2, phường Thanh Xuân Bắc, quận Thanh Xuân, thành phố Hà Nội

(511) Nhóm 36: Mua bán bất động sản.

Nhóm 43: Dịch vụ khách sạn; dịch vụ nhà nghỉ du lịch; dịch vụ nhà hàng ăn uống (do nhà hàng tự phục vụ); dịch vụ quán cà phê.

---

(210) **4-2018-13900**

(540)

VITAGROW

(220) 04.05.2018
(441) 25.07.2018
(731) CÔNG TY CỔ PHẦN SỮA SỨC SỐNG VIỆT NAM (VN)
B9, khu đô thị Đại Kim, phường Đại Kim, quận Hoàng Mai, thành phố Hà Nội

(511) Nhóm 05: Thực phẩm chức năng, thực phẩm bổ sung dinh dưỡng dùng trong y tế, sản phẩm dinh dưỡng cho trẻ nhỏ.

Nhóm 35: Mua bán, xuất nhập khẩu, quảng cáo, tiếp thị sản phẩm: thực phẩm chức năng, thực phẩm bổ sung dinh dưỡng dùng trong y tế, sản phẩm dinh dưỡng cho trẻ nhỏ, sữa, sản phẩm sữa.

---

(210) **4-2018-13901**

(540)

VITA IQ

(220) 04.05.2018
(441) 25.07.2018
(731) CÔNG TY CỔ PHẦN SỨC SỐNG VIỆT NAM (VN)
B9, khu đô thị Đại Kim, phường Đại Kim, quận Hoàng Mai, thành phố Hà Nội

(511) Nhóm 05: Thực phẩm chức năng, thực phẩm bổ sung dinh dưỡng dùng trong y tế, sản phẩm dinh dưỡng cho trẻ nhỏ.

Nhóm 35: Mua bán, xuất nhập khẩu, quảng cáo, tiếp thị sản phẩm: thực phẩm chức năng, thực phẩm bổ sung dinh dưỡng dùng trong y tế, sản phẩm dinh dưỡng cho trẻ nhỏ, sữa, sản phẩm sữa.

---

(210) **4-2018-13902**

(540)

(220) 04.05.2018
(441) 25.07.2018
(531) 1.15.5; A5.3.13; A5.3.15
(591) Đen, trắng, đỏ, vàng, xanh cốm.
(731) CÔNG TY TNHH DỊCH VỤ VÀ THỨC ĂN NGUYÊN TỐ (VN)
8/4 Lê Thánh Tôn, phường Bến Nghé, quận 1, thành phố Hồ Chí Minh
(740) Văn phòng Luật sư A Hoà (AHOA LAW OFFICE)

(511) Nhóm 43: Nhà hàng ăn uống; quán phục vụ cà phê (tiệm cà phê); quán rượu nhỏ; dịch vụ cung cấp thực phẩm và đồ uống do nhà hàng thực hiện; quán ăn tự phục vụ.

---

(210) **4-2018-13903**

(540)

Nalty

(220) 04.05.2018
(441) 25.07.2018
(731) CÔNG TY TNHH MAY MẶC NALT (VN)
Số 315A, tổ 14, ấp Tân Lập, xã An Điền, thị xã Bến Cát, tỉnh Bình Dương
(740) Văn phòng Luật sư A Hoà (AHOA LAW OFFICE)

(511) Nhóm 25: Quần áo; đồ đội đầu; đồ đi ở chân; ca vát; khăn choàng; thắt lưng [trang phục].

---

(210) **4-2018-13904**

(540)

NALT

(220) 04.05.2018
(441) 25.07.2018
(731) CÔNG TY TNHH MAY MẶC NALT (VN)
Số 315A, tổ 14, ấp Tân Lập, xã An Điền, thị xã Bến Cát, tỉnh Bình Dương
(740) Văn phòng Luật sư A Hoà (AHOA LAW OFFICE)

(511) Nhóm 35: Mua bán: quần áo; đồ đội đầu; đồ đi ở chân; ca vát; khăn choàng; thắt lưng [trang phục].

---

(210) **4-2018-13905**

(540)

(220) 04.05.2018
(441) 25.07.2018
(531) 26.4.3; A25.7.21; 26.11.3
(591) Xanh cốm, vàng.
(731) CÔNG TY TNHH MAY MẶC NALT (VN)
Số 315A, tổ 14, ấp Tân Lập, xã An Điền, thị xã Bến Cát, tỉnh Bình Dương
(740) Văn phòng Luật sư A Hoà (AHOA LAW OFFICE)

(511) Nhóm 35: Mua bán: quần áo, đồ đội đầu, đồ đi ở chân, ca vát, khăn choàng, thắt lưng [trang phục].

---

(210) **4-2018-13906**

(540)

IMMUNIFY

(220) 04.05.2018
(441) 25.07.2018
(731) ABBOTT LABORATORIES (US)
100 Abbott Park Road, Abbott Park, Illinois 60064, United States of America
(740) Công ty Luật TNHH quốc tế BMVN (BMVN INTERNATIONAL LLC)

(511) Nhóm 05: Sữa và thực phẩm công thức cho trẻ sơ sinh; chất ăn kiêng dùng cho mục đích y tế; thực phẩm cho em bé.

Nhóm 29: Chế phẩm sữa dạng bột, sữa và các sản phẩm sữa; sữa được bảo quản.

---

(210) **4-2018-13907**

(540)

EcoPlata

(220) 04.05.2018
(441) 25.07.2018
(731) SAKATA INKUSU KABUSHIKIGAISHA (SAKATA INX CORPORATION) (JP)
1-23-37, Edobori, Nishi-ku, Osaka, Japan
(740) Công ty TNHH INVESTPRO và cộng sự (INVESTPRO & ASSOCIATES)

(511) Nhóm 02: Mực in.

---

(210) **4-2018-13908**

(540)

EcoPlata

(220) 04.05.2018
(441) 25.07.2018
(531) 1.15.15
(591) Xanh lục, xanh lá mạ, xanh da trời, trắng.
(731) SAKATA INKUSU KABUSHIKIGAISHA (SAKATA INX CORPORATION) (JP)
1-23-37, Edobori, Nishi-ku, Osaka, Japan
(740) Công ty TNHH INVESTPRO và cộng sự (INVESTPRO & ASSOCIATES)

(511) Nhóm 02: Mực in.

---

(210) **4-2018-13909**

(540)

EcoPlata

(220) 04.05.2018
(441) 25.07.2018
(531) 1.15.15
(731) SAKATA INKUSU KABUSHIKIGAISHA (SAKATA INX CORPORATION) (JP)
1-23-37, Edobori, Nishi-ku, Osaka, Japan
(740) Công ty TNHH INVESTPRO và cộng sự (INVESTPRO & ASSOCIATES)

(511) Nhóm 02: Mực in.

---

(210) **4-2018-13911**

(540)

DOORTIZ

(220) 04.05.2018
(441) 25.07.2018
(731) DƯƠNG VĂN QUỐC (VN)
Thôn Nội, xã Yên Bình, huyện Vĩnh Tường, tỉnh Vĩnh Phúc
(740) Công ty TNHH Sở hữu trí tuệ PADEMARK (PADEMARK CO.,LTD.)

(511) Nhóm 06: Cửa cuốn bằng kim loại; phụ kiện kèm theo cửa cuốn bằng kim loại; cửa cuốn làm từ hợp kim nhôm; cửa cuốn làm từ thép hợp kim; cửa kéo làm từ thép hợp kim.

---

(210) **4-2018-13918**

(300) 017871592 09.03.2018 EM

(540)

COUTURISSIMO

(220) 04.05.2018
(441) 25.07.2018
(731) ESTYLE LIMITED (MU)
4th Floor, The Axis, Lot 26, Cybercity, Ebène, Mauritius

(511) Nhóm 03: Chế phẩm tẩy trắng và các chất khác dùng để giặt; các chế phẩm làm sạch, đánh bóng, cọ rửa và mài mòn; xà phòng không chứa thuốc; nước hoa, tinh dầu, mỹ phẩm không chứa thuốc, nước xức tóc không chứa thuốc; kem đánh răng không chứa thuốc; chất dính dùng cho mục đích mỹ phẩm; nước thơm dùng sau khi cạo râu; chế phẩm làm thơm không khí; dầu hạnh nhân; xà phòng hạnh nhân; sữa hạnh nhân dùng cho mục đích mỹ phẩm; chế phẩm lô hội dùng cho mục đích mỹ phẩm; hổ phách [nước hoa]; xà phòng chống đổ mồ hôi; chất chống đổ mồ hôi [chế phẩm vệ sinh thân thể]; hương liệu [tinh dầu]; chất làm se dùng cho mục đích mỹ phẩm tinh dầu hồi; dầu thơm, trừ loại dùng cho mục đích y tế; chất nền dùng cho nước hoa; muối tắm, không dùng cho mục đích y tế; chế phẩm tắm, không dùng cho mục đích y tế; mặt nạ làm đẹp; dầu thơm bergamot; chế phẩm dạng xịt làm thơm mát hơi thở; xà phòng bánh; sữa làm sạch dùng cho mục đích vệ sinh; chế phẩm mỹ phẩm dùng để tắm; chế phẩm mỹ phẩm dùng cho lông mi; bộ mỹ phẩm; bút chì mỹ phẩm; kem mỹ phẩm; chế phẩm mỹ phẩm dùng để chăm sóc da; mỹ phẩm; xà phòng khử mùi; chất khử mùi dùng cho người hoặc động vật; chế phẩm làm rụng lông; dầu gội dầu khô; nước thơm Cô-lô-nhơ; tinh dầu thông tùng; tinh dầu chanh; tinh dầu thanh yên; tinh dầu ete; dầu ete; tinh dầu; nước rửa mắt các loại, không dùng cho mục đích y tế; mỹ phẩm dùng cho lông mày; bút chì kẻ lông mày; nước xức tóc; thuốc nhuộm tóc; chất màu cho tóc; keo xịt tóc; dầu xả tóc; hương thơm để thắp; dầu hoa nhài; dầu oải hương, chất làm bóng môi; hộp son môi; son môi; nước thơm dùng cho mục đích mỹ phẩm; chế phẩm trang điểm; chế phẩm tẩy trang; đồ trang điểm; phấn trang điểm; thuốc bôi lông mi mắt (mát-ca-ra); gel xoa bóp không dùng cho mục đích y tế; tinh chất bạc hà; bạc hà để sản xuất nước hoa; xạ hương [sản xuất nước hoa]; vecni làm bóng móng; nước sơn móng/dầu làm bóng móng; chế phẩm chăm sóc móng; chế phẩm tẩy nước làm bóng móng tay, móng chân; dầu dùng cho mục đích mỹ phẩm; dầu dùng cho nước hoa và nước thơm; dầu dùng cho mục đích vệ sinh; nước hoa/chất pha chế dầu thơm; dầu thơm; sáp thơm bôi tóc dùng cho mục đích mỹ phẩm; hỗn hợp thơm làm từ cánh hoa khô và hương liệu [chất thơm]; dầu hoa hồng; nước thơm; dầu gội đầu, xà phòng cạo râu; chế phẩm cạo râu; xà phòng; chế phẩm làm rám nắng [mỹ phẩm]; chế phẩm chống nắng, phấn rôm, khăn giấy được tẩm nước thơm mỹ phẩm; khăn giấy được tẩm chế phẩm tẩy trang; nước thơm để xức sau khi tắm; chế phẩm vệ sinh thân thể; chế phẩm vệ sinh không chứa thuốc; kem, gel và nước thơm.

Nhóm 14: Kim loại quý; đồ trang sức, đá quý và đá bán quý; dụng cụ bấm giờ và dụng cụ đo thời gian; đồng hồ báo thức; hợp kim của kim loại quý; bùa hộ mạng [đồ trang sức], huy hiệu bằng kim loại quý; hạt dùng làm đồ trang sức; hộp làm bằng kim loại quý; vòng đeo tay [đồ trang sức]; vòng tay làm từ vải thêu [đồ trang sức]; trâm cài đầu [đồ trang sức]; dây chuyền [đồ trang sức]; hạt nhỏ/trang sức dùng cho vòng đeo chìa khóa; móc/móc gài dùng cho đồ trang sức; đồng hồ; đồng tiền xu; khuy măng sét; kim cương; hoa tai; tượng nhỏ bằng kim loại quý; vàng thô hoặc dát mỏng.; dây vàng [đồ trang sức]; đồ trang sức cho mũ; đồ trang sức băng ngà voi; đồ trang sức băng hổ phách màu vàng; đồ trang sức dùng đeo, đính trên dây chuyền, vòng xuyến; hộp đựng đồ trang sức; móc chìa khóa; mặt dây chuyền có thể lồng ảnh [đồ trang sức]; huy chương; vòng cổ [đồ trang sức]; ghim cài để trang sức; đồ trang sức làm bằng đá quý nhân tạo; trang sức cho y phục; ngọc trai [đồ trang sức]; ghim cài [đồ trang sức]; platin (bạch kim) [kim loại]; kim loại quý, dạng thô hoặc bán thành phẩm; hộp trưng bày đồng hồ; hộp trưng bày đồ trang sức trưng bày; nhẫn [đồ trang sức]; đồ trang sức cho giày; sợi dây bằng bạc [đồ trang sức]; dây đồng hồ đeo tay; dây xích đồng hồ; mặt kính của đồng hồ; vỏ đồng hồ; đồng hồ bỏ túi; đồng hồ đeo tay.

Nhóm 18: Da thuộc và giả da; da động vật; hành lý và túi xách; ô/dù và lọng; cặp da; túi đựng; túi đựng làm bằng da, dùng để đóng gói; túi cho thể thao; túi dùng ở bãi biển; dây đai; cặp đựng giấy tờ, tài liệu; ví đựng danh thiếp kinh doanh; túi bằng vải bạt; hộp đựng danh thiếp; ví đựng danh thiếp; hòm bằng da thuộc hoặc giả da; ví đựng thẻ tín dụng; bộ da lông thú; da lông súc vật; tấm phủ đồ đạc bằng da thuộc; túi đựng quần áo dùng để đi du lịch; túi xách tay; hộp đựng mũ bằng da thuộc; bao để móc chìa khóa; nhãn mác bằng da; thẻ hành lý; túi đựng đồ trang điểm; cặp chứa các vật dụng âm nhạc; túi lưới cho mua sắm; ví đựng tiền; địu em bé; ví cầm tay; cặp đeo sau lưng; túi đựng đồ vệ sinh; túi vải (túi tote); ba lô; túi sách học sinh; vali; vali du lịch; túi du lịch; bộ đồ du lịch [đồ da]; ví và đồ trang điểm, chưa có đồ bên trong; túi đựng đồ vệ sinh cá nhân; ví bỏ túi.

---

(210) **4-2018-13919**

(220) 04.05.2018

(441) 25.07.2018

(300) 017871597 09.03.2018 EM

(540)

(531) 26.1.1; 26.1.5; A26.1.18; 25.1.5

(731) ESTYLE LIMITED (MU)
4th Floor, The Axis, Lot 26, Cybercity, Ebène, Mauritius

(740) Công ty Luật TNHH T&G (TGVN)

(511) Nhóm 03: Chế phẩm tẩy trắng và các chất khác dùng để giặt; các chế phẩm làm sạch, đánh bóng, cọ rửa và mài mòn; xà phòng không chứa thuốc; nước hoa, tinh dầu, mỹ phẩm không chứa thuốc, nước xức tóc không chứa thuốc; kem đánh răng không chứa thuốc; chất dính dùng cho mục đích mỹ phẩm; nước thơm dùng sau khi cạo râu; chế phẩm làm thơm không khí; dầu hạnh nhân; xà phòng hạnh nhân; sữa hạnh nhân dùng cho mục đích mỹ phẩm; chế phẩm lô hội dùng cho mục đích mỹ phẩm; hổ phách [nước hoa]; xà phòng chống đổ mồ hôi; chất chống đổ mồ hôi [chế phẩm vệ sinh thân thể]; hương liệu [tinh dầu]; chất làm se dùng cho mục đích mỹ phẩm tinh dầu hồi; dầu thơm, trừ loại dùng cho mục đích y tế; chất nền dùng cho nước hoa; muối tắm, không dùng cho mục đích y tế; chế phẩm tắm, không dùng cho mục đích y tế; mặt nạ làm đẹp; dầu thơm bergamot; chế phẩm dạng xịt làm thơm mát hơi thở; xà phòng bánh; sữa làm sạch dùng cho mục đích vệ sinh;

chế phẩm mỹ phẩm dùng để tắm; chế phẩm mỹ phẩm dùng cho lông mi; bộ mỹ phẩm; bút chì mỹ phẩm; kem mỹ phẩm; chế phẩm mỹ phẩm dùng để chăm sóc da; mỹ phẩm; xà phòng khử mùi; chất khử mùi dùng cho người hoặc động vật; chế phẩm làm rụng lông; dầu gội đầu khô; nước thơm Cô-lô-nhơ; tinh dầu thông tùng; tinh dầu chanh; tinh dầu thanh yên; tinh dầu ete; dầu ete; tinh dầu; nước rửa mắt các loại, không dùng cho mục đích y tế; mỹ phẩm dùng cho lông mày; bút chì kẻ lông mày; nước xức tóc; thuốc nhuộm tóc; chất màu cho tóc; keo xịt tóc; dầu xả tóc; hương thơm để thắp; dầu hoa nhài; dầu oải hương, chất làm bóng môi; hộp son môi; son môi; nước thơm dùng cho mục đích mỹ phẩm; chế phẩm trang điểm; chế phẩm tẩy trang; đồ trang điểm; phấn trang điểm; thuốc bôi lông mi mắt (mát-ca-ra); gel xoa bóp không dùng cho mục đích y tế; tinh chất bạc hà; bạc hà để sản xuất nước hoa; xạ hương [sản xuất nước hoa]; vecni làm bóng móng; nước sơn móng/dầu làm bóng móng; chế phẩm chăm sóc móng; chế phẩm tẩy nước làm bóng móng tay, móng chân; dầu dùng cho mục đích mỹ phẩm; dầu dùng cho nước hoa và nước thơm; dầu dùng cho mục đích vệ sinh; nước hoa/chất pha chế dầu thơm; dầu thơm; sáp thơm bôi tóc dùng cho mục đích mỹ phẩm; hỗn hợp thơm làm từ cánh hoa khô và hương liệu [chất thơm]; dầu hoa hồng; nước thơm; dầu gội đầu, xà phòng cạo râu; chế phẩm cạo râu; xà phòng; chế phẩm làm rám nắng [mỹ phẩm]; chế phẩm chống nắng, phấn rôm, khăn giấy được tẩm nước thơm mỹ phẩm; khăn giấy được tẩm chế phẩm tẩy trang; nước thơm để xức sau khi tắm; chế phẩm vệ sinh thân thể; chế phẩm vệ sinh không chứa thuốc; kem, gel và nước thơm.

Nhóm 14: Kim loại quý; đồ trang sức, đá quý và đá bán quý; dụng cụ bấm giờ và dụng cụ đo thời gian; đồng hồ báo thức; hợp kim của kim loại quý; bùa hộ mạng [đồ trang sức], huy hiệu bằng kim loại quý; hạt dùng làm đồ trang sức; hộp làm bằng kim loại quý; vòng đeo tay [đồ trang sức]; vòng tay làm từ vải thêu [đồ trang sức]; trâm cài đầu [đồ trang sức]; dây chuyền [đồ trang sức]; hạt nhỏ/trang sức dùng cho vòng đeo chìa khóa; móc/móc gài dùng cho đồ trang sức; đồng hồ; đồng tiền xu; khuy măng sét; kim cương; hoa tai; tượng nhỏ bằng kim loại quý; vàng thô hoặc dát mỏng.; dây vàng [đồ trang sức]; đồ trang sức cho mũ; đồ trang sức băng ngà voi; đồ trang sức băng hổ phách màu vàng; đồ trang sức dùng đeo, đính trên dây chuyền, vòng xuyến; hộp đựng đồ trang sức; móc chìa khóa; mặt dây chuyền có thể lồng ảnh [đồ trang sức]; huy chương; vòng cổ [đồ trang sức]; ghim cài để trang sức; đồ trang sức làm bằng đá quý nhân tạo; trang sức cho y phục; ngọc trai [đồ trang sức]; ghim cài [đồ trang sức]; platin (bạch kim) [kim loại]; kim loại quý, dạng thô hoặc bán thành phẩm; hộp trưng bày đồng hồ; hộp trưng bày đồ trang sức trưng bày; nhẫn [đồ trang sức]; đồ trang sức cho giày; sợi dây bằng bạc [đồ trang sức]; dây đồng hồ đeo tay; dây xích đồng hồ; mặt kính của đồng hồ; vỏ đồng hồ; đồng hồ bỏ túi; đồng hồ đeo tay.

Nhóm 18: Da thuộc và giả da; da động vật; hành lý và túi xách; ô/dù và lọng; cặp da; túi đựng; túi đựng làm bằng da, dùng để đóng gói; túi cho thể thao; túi dùng ở bãi biển; dây đai; cặp đựng giấy tờ, tài liệu; ví đựng danh thiếp kinh doanh; túi bằng vải bạt; hộp đựng danh thiếp; ví đựng danh thiếp; hòm bằng da thuộc hoặc giả da; ví đựng thẻ tín dụng; bộ da lông thú; da lông súc vật; tấm phủ đồ đạc bằng da thuộc; túi đựng quần áo dùng để đi du lịch; túi xách tay; hộp đựng mũ bằng da thuộc; bao để móc chìa khóa; nhãn mác bằng da; thẻ hành lý; túi đựng đồ trang điểm; cặp chứa các vật dụng âm nhạc; túi lưới cho mua sắm; ví đựng tiền; địu em bé; ví cầm tay; cặp đeo sau lưng; túi đựng đồ vệ sinh; túi vải (túi tote); ba lô; túi sách học sinh; vali; vali du lịch; túi du lịch; bộ đồ du lịch [đồ da]; ví và đồ trang điểm, chưa có đồ bên trong; túi đựng đồ vệ sinh cá nhân; ví bỏ túi.

(210) **4-2018-13920**

(540)

RED WING

(220) 04.05.2018
(441) 25.07.2018
(731) RED WING SHOE COMPANY, INC. (US)
314 Main Street, Riverfront Centre, Red Wing, Minnesota, 55066, U.S.A.
(740) Công ty TNHH Trần Hữu Nam và Đồng sự (TRAN H.N & ASS.)

(511) Nhóm 09: Quần áo bảo hộ phòng chống tai nạn, phòng chống bức xạ và phòng chống cháy gồm: đồ bảo hộ đi ở chân, bộ đồ kín toàn thân áo liền quần, kính mắt, găng tay.

Nhóm 25: Đồ đi ở chân.

---

(210) **4-2018-13921**

(540)

ALI MOR

(220) 04.05.2018
(441) 25.07.2018
(531) A7.1.11; 7.1.24; 1.7.6; A26.11.12
(731) NGUYỄN THỊ MAI HIỀN (VN)
Phòng 07.8-I9, ngõ I3 Khuất Duy Tiến, phường Thanh Xuân Bắc, quận Thanh Xuân, thành phố Hà Nội

(511) Nhóm 30: Cà phê; đồ uống trên cơ sở cà phê; ca cao; đồ uống trên cơ sở ca cao; sôcôla; đồ uống trên cơ sở sôcôla.

Nhóm 43: Dịch vụ khách sạn; dịch vụ nhà hàng ăn uống; dịch vụ quán cà phê; dịch vụ cho thuê chỗ ở tạm thời; dịch vụ nhà nghỉ du lịch.

---

(210) **4-2018-13922**

(540)

Taiyo

(220) 04.05.2018
(441) 25.07.2018
(531) 26.1.1; 26.1.4; A26.1.18
(731) CÔNG TY TNHH THƯƠNG MẠI TAIYO (VN)
Số nhà 106, ngõ 209 đường Ngọc Hồi, xã Tứ Hiệp, huyện Thanh Trì, thành phố Hà Nội

(511) Nhóm 09: Dụng cụ đo, đồng hồ đo, máy đo, thiết bị đo bằng điện.

---

(210) **4-2018-13923**

(540)

VINACAM

(220) 04.05.2018
(441) 25.07.2018
(531) 1.5.1; 1.17.11; 15.7.1; 18.3.14
(591) Vàng, nâu, đỏ, xanh lam.
(731) CÔNG TY CỔ PHẦN TẬP ĐOÀN VINACAM (VN)
28 Mạc Đĩnh Chi, phường Đa Kao, quận 1, thành phố Hồ Chí Minh
(740) Công ty TNHH Trần Hữu Nam và Đồng sự (TRAN H.N & ASS.)

(511) Nhóm 01: Phân bón (dùng cho đất); phân hữu cơ; phân vi sinh.

---

(210) **4-2018-13924**

(540)

VIGAMYCIN

(220) 04.05.2018
(441) 25.07.2018
(731) CÔNG TY TNHH DƯỢC PHẨM VẠN CƯỜNG PHÁT (VN)
299/28C Lý Thường Kiệt, phường 15, quận 11, thành phố Hồ Chí Minh
(740) Công ty TNHH Trà và cộng sự (TRA & ASSOCIATES CO.,LTD)

(511) Nhóm 05: Dược phẩm; thực phẩm chức năng cho mục đích y tế; chất ăn kiêng thích hợp cho mục đích y tế; khoáng chất bổ sung cho thực phẩm; chất bổ sung dinh dưỡng; nước súc miệng dùng cho mục đích y tế.

---

(210) **4-2018-13925**

(540)

VIGAZHOL

(220) 04.05.2018
(441) 25.07.2018
(731) CÔNG TY TNHH DƯỢC PHẨM VẠN CƯỜNG PHÁT (VN)
299/28C Lý Thường Kiệt, phường 15, quận 11, thành phố Hồ Chí Minh
(740) Công ty TNHH Trà và cộng sự (TRA & ASSOCIATES CO.,LTD)

(511) Nhóm 05: Dược phẩm; thực phẩm chức năng cho mục đích y tế; chất ăn kiêng thích hợp cho mục đích y tế; khoáng chất bổ sung cho thực phẩm; chất bổ sung dinh dưỡng; nước súc miệng dùng cho mục đích y tế.

---

(210) **4-2018-13926**

(540)

TRÀ BẠCH VÂN TƠ

(220) 04.05.2018
(441) 25.07.2018
(731) CÔNG TY TNHH TÙNG LÂM (VN)
Số 58, phố Ngọc Hà, phường Đội Cấn, quận Ba Đình, thành phố Hà Nội
(740) Văn phòng luật sư Phạm và Liên danh (PHAM & ASSOCIATES)

(511) Nhóm 30: Chè (trà); bột sắn; cà phê; ca cao.

---

(210) **4-2018-13927**

(540)

TRÀ BẠCH MI SHAN

(220) 04.05.2018
(441) 25.07.2018
(731) CÔNG TY TNHH TÙNG LÂM (VN)
Số 58, phố Ngọc Hà, phường Đội Cấn, quận Ba Đình, thành phố Hà Nội
(740) Văn phòng luật sư Phạm và Liên danh (PHAM & ASSOCIATES)

(511) Nhóm 30: Chè (trà); bột sắn; cà phê; ca cao.

---

(210) **4-2018-13928**

(540)

TRÀ BẠCH ĐIỂM SHAN

(220) 04.05.2018
(441) 25.07.2018
(731) CÔNG TY TNHH TÙNG LÂM (VN)
Số 58, phố Ngọc Hà, phường Đội Cấn, quận Ba Đình, thành phố Hà Nội
(740) Văn phòng luật sư Phạm và Liên danh (PHAM & ASSOCIATES)

(511) Nhóm 30: Chè (trà); bột sắn; cà phê; ca cao.

---

(210) **4-2018-13931**

(540)

(220) 04.05.2018
(441) 25.07.2018
(531) 2.1.1; 1.3.1; A1.3.16
(591) Vàng, xanh nước biển đậm, trắng.
(731) ĐỖ TUẤN ANH (VN)
Lô L13, nhà 12/19 khu đô thị Nam Cường-Dương Nội, phường La Khê, quận Hà Đông, thành phố Hà Nội

(511) Nhóm 41: Giáo dục đào tạo.

---

(210) **4-2018-13932**

(540)

NANOMEX

(220) 04.05.2018
(441) 25.07.2018
(731) HOÀNG DUY TRƯỜNG (VN)
Thôn Gia Đại, xã Quảng Ngọc, huyện Quảng Xương, tỉnh Thanh Hóa

(511) Nhóm 02: Sơn; chất tạo màu dùng cho sơn.

Nhóm 19: Bột trét tường; vữa dùng trong xây dựng.

---

(210) **4-2018-13934**

(540)

(220) 04.05.2018
(441) 25.07.2018
(531) 4.3.3; 26.15.15
(591) Vàng cam, xanh tím than, trắng.
(731) CÔNG TY TNHH MTV NGÔ LONG ÂN (VN)
Số 43/1 Lý Chiêu Hoàng, phường 10, quận 6, thành phố Hồ Chí Minh
(740) Công ty TNHH Tư vấn đầu tư và Sở hữu trí tuệ Hoàng Phi (HOANG PHI INVEST & I.P CO., LTD)

(511) Nhóm 35: Mua bán [kinh doanh]: phụ tùng xe ô tô và xe máy (săm xe, lốp xe, đèn xe), ô tô, mô tô, xe máy, động cơ (động cơ xe máy, động cơ dùng cho xe ô tô, động cơ cho máy bơm), các sản phẩm ngành nước [van nhựa, vòi nước, cho mục đích công nghiệp, nông nghiệp], gạo, thực phẩm (thịt đóng hộp, cá đóng hộp), đồ dùng bằng kim loại (vòi nước bằng kim loại, ống nước bằng kim loại), quặng kim loại (đồng, nhôm, sắt); dịch vụ thương mại điện tử [bán hàng qua internet] cho các sản phẩm, lò nướng, máy hút bụi, pin dự phòng, quần áo may sẵn.

---

(210) **4-2018-13935**

(540)

(220) 04.05.2018
(441) 25.07.2018
(531) 5.3.6; A5.5.20; 1.15.15; 25.1.25; 3.7.17
(591) Nâu đen, vàng.
(731) CÔNG TY CỔ PHẦN VINACROPS (VN)
Số 28A Lý Tự Trọng, phường Minh Khai, quận Hồng Bàng, thành phố Hải Phòng
(740) Công ty TNHH Tư vấn đầu tư và Sở hữu trí tuệ Hoàng Phi (HOANG PHI INVEST & I.P CO., LTD)

(511) Nhóm 43: Dịch vụ khách sạn; dịch vụ lưu trú ngắn ngày; dịch vụ nhà hàng ăn uống; dịch vụ cung cấp thức ăn, đồ uống do nhà hàng tự thực hiện.

---

(210) **4-2018-13936**

(540)

(220) 04.05.2018
(441) 25.07.2018
(531) 26.4.2
(591) Xanh tím than, xám xanh.
(731) ĐÀO XUÂN BÌNH (VN)
Thôn Đồng Tỉnh, xã Thái Dương, huyện Thái Thụy, tỉnh Thái Bình
(740) Công ty TNHH Tư vấn đầu tư và Sở hữu trí tuệ Hoàng Phi (HOANG PHI INVEST & I.P CO., LTD)

(511) Nhóm 25: Quần áo thời trang, giày, dép; phụ kiện thời trang (thắt lưng, cà, vạt).

---

(210) **4-2018-13937**

(540)

(220) 04.05.2018
(441) 25.07.2018
(591) Hồng, xanh lá cây, tím, đồng, xanh lam.
(731) CÔNG TY CỔ PHẦN THỰC PHẨM SỮA TH (VN)
Xã Nghĩa Sơn, huyện Nghĩa Đàn, tỉnh Nghệ An
(740) Công ty Luật TNHH IP MAX (IPMAX LAW FIRM)

(511) Nhóm 29: Sữa; sản phẩm từ sữa; sữa đậu nành; rau đã được chế biến; trái cây đã được chế biến; trứng; thịt đã được chế biến; hải sản đã được chế biến.

Nhóm 30: Bánh; kẹo; chế phẩm của ngũ cốc; chè (trà); ca cao; đồ gia vị (thực phẩm).

Nhóm 31: Động vật sống; rau củ tươi; trái cây tươi; hạt ngũ cốc chưa xử lý, ăn được; quả hạch (trái cây); lúa chưa chế biến.

Nhóm 32: Nước ép trái cây (đồ uống); nước ép rau (đồ uống); nước (đồ uống); đồ uống không có cồn; nước uống có gaz (đồ uống); bia.

Nhóm 43: Nhà hàng ăn uống; quầy rượu; quán cà phê; căng tin; dịch vụ cung cấp thức ăn, đồ uống do nhà hàng thực hiện; đặt chỗ trước nhà hàng ăn uống.

---

(210) **4-2018-13938**

(540)

KUSABANA

(220) 04.05.2018
(441) 25.07.2018

(731) DAIRYFARM ESTABLISHMENT (LI)
Wuhrstrasse 6, Postfach 461, LI-9490 Vaduz, Liechtenstein

(740) Công ty TNHH Tư vấn đầu tư và chuyển giao công nghệ (INVESTCONSULT)

(511) Nhóm 03: Chất để tẩy trắng và chất khác để giặt; chất tẩy rửa, đánh bóng, tẩy dầu mỡ và mài mòn, mỹ phẩm và chế phẩm vệ sinh cá nhân không chứa thuốc; kem đánh răng không chứa thuốc; nước hoa, tinh dầu; nước thơm sức tóc; thuốc nhuộm tóc; chế phẩm uốn tóc, keo xịt tóc; dầu gội đầu; dầu gội khô; dầu xả tóc; chế phẩm ép thẳng tóc; chế phẩm xử lý tóc; chế phẩm chống đổ mồ hôi (chế phẩm vệ sinh thân thể); chất khử mùi; mặt nạ làm đẹp; chế phẩm mỹ phẩm chăm sóc da; chế phẩm làm sạch mặt; kem tẩy tế bào chết cho da mặt; kem chăm sóc da (mỹ phẩm); nước thơm chăm sóc da (mỹ phẩm); kem làm trắng da, nước thơm dưỡng ẩm da (mỹ phẩm); gel làm sạch da; kem dưỡng mắt; nước nhỏ mắt; son dưỡng môi; chế phẩm chống nắng; chế phẩm cạo râu và nước thơm dùng sau khi cạo râu; nước thơm cô-lô-nhơ; chất để tẩy trắng dùng cho mục đích mỹ phẩm; chế phẩm mỹ phẩm làm cho người thon thả; sáp thơm bôi tóc; tăm bông dùng cho mục đích mỹ phẩm; bông dùng cho mục đích mỹ phẩm; khăn giấy được tẩm chế phẩm tẩy trang; khăn giấy được tẩm nước thơm mỹ phẩm; kem, nước thơm, kem dưỡng ẩm, nước dưỡng da và nước xịt khoáng dùng cho mục đích mỹ phẩm; xà phòng; xà phòng khử mùi, chế phẩm trang điểm; son môi; chất làm bóng môi; chế phẩm chăm sóc môi không chứa thuốc; chất lỏng làm rụng lông; chế phẩm làm rụng lông; thuốc nhuộm râu; sáp dùng cho râu, ria; chế phẩm chăm sóc móng; nước sơn móng; chế phẩm tẩy nước làm bóng móng tay, móng chân; móng (tay; chân) giả; tinh dầu thơm; dầu dùng cho mục đích mỹ phẩm; dầu dùng cho nước hoa và nước thơm; gel (từ dầu mỏ) dùng cho mục đích mỹ phẩm; chế phẩm và nước thơm làm rám nắng; kem chống nắng; phấn rôm; kem đánh bóng răng; nước súc miệng không chứa thuốc; kem đánh răng; nước xịt làm thơm miệng; chế phẩm để tắm, không dùng cho mục đích y tế; muối tắm, không dùng cho mục đích y tế; chế phẩm mỹ phẩm dùng để tắm; kem tẩy tế bào chết và mặt nạ tẩy tế bào chết toàn thân.

---

(210) **4-2018-13939**

(540)

CADRE

(220) 04.05.2018
(441) 25.07.2018
(731) BASF AGROCHEMICAL PRODUCTS B.V. (NL)
Groningensingel 1, 6835 EA Arnhem, Netherlands
(740) Công ty TNHH Tư vấn đầu tư và chuyển giao công nghệ (INVESTCONSULT)

(511) Nhóm 05: Các chế phẩm để diệt trừ và chống lại động vật gây hại, thuốc diệt côn trùng, thuốc diệt nấm, thuốc diệt cỏ, thuốc trừ sâu.

---

(210) **4-2018-13940**

(540)

CAMBIO

(220) 04.05.2018
(441) 25.07.2018
(731) BASF SE (DE)
Carl-Bosch-Strasse 38, Ludwigshafen am Rhein, Germany
(740) Công ty TNHH Tư vấn đầu tư và chuyển giao công nghệ (INVESTCONSULT)

(511) Nhóm 05: Các chế phẩm để diệt trừ và chống lại động vật gây hại, thuốc diệt côn trùng, thuốc diệt nấm, thuốc diệt cỏ, thuốc trừ sâu.

---

(210) **4-2018-13941**

(540)

MANH BI WEDDING

(220) 04.05.2018
(441) 25.07.2018
(531) 26.1.1; 25.1.25
(591) Vàng, trắng.
(731) ĐẶNG THÚY AN (VN)
Phòng 712, tòa T4, khu đô thị Time City, số 458 đường Minh Khai, quận Hai Bà Trưng, thành phố Hà Nội

(511) Nhóm 41: Sản xuất phim trừ phim quảng cáo; chụp ảnh dưới dạng vi phim; nhiếp ảnh; dịch vụ chụp ảnh cưới.

---

(210) **4-2018-13942**

(540)

VIGAZIN

(220) 04.05.2018
(441) 25.07.2018
(731) CÔNG TY TNHH DƯỢC PHẨM VẠN CƯỜNG PHÁT (VN)
299/28C Lý Thường Kiệt, phường 15, quận 11, thành phố Hồ Chí Minh
(740) Công ty TNHH Trà và cộng sự (TRA & ASSOCIATES CO.,LTD)

(511) Nhóm 05: Dược phẩm; thực phẩm chức năng cho mục đích y tế; chất ăn kiêng thích hợp cho mục đích y tế; khoáng chất bổ sung cho thực phẩm; chất bổ sung dinh dưỡng; nước súc miệng dùng cho mục đích y tế.

---

(210) **4-2018-13943**

(540)

VIGAFOS

(220) 04.05.2018
(441) 25.07.2018

(731) CÔNG TY TNHH DƯỢC PHẨM VẠN CƯỜNG PHÁT (VN)
299/28C Lý Thường Kiệt, phường 15, quận 11, thành phố Hồ Chí Minh

(740) Công ty TNHH Trà và cộng sự (TRA & ASSOCIATES CO.,LTD)

(511) Nhóm 05: Dược phẩm; thực phẩm chức năng cho mục đích y tế; chất ăn kiêng thích hợp cho mục đích y tế; khoáng chất bổ sung cho thực phẩm; chất bổ sung dinh dưỡng; nước súc miệng dùng cho mục đích y tế.

---

(210) **4-2018-13944**

(540)

VIGAFEN

(220) 04.05.2018
(441) 25.07.2018

(731) CÔNG TY TNHH DƯỢC PHẨM VẠN CƯỜNG PHÁT (VN)
299/28C Lý Thường Kiệt, phường 15, quận 11, thành phố Hồ Chí Minh

(740) Công ty TNHH Trà và cộng sự (TRA & ASSOCIATES CO.,LTD)

(511) Nhóm 05: Dược phẩm; thực phẩm chức năng cho mục đích y tế; chất ăn kiêng thích hợp cho mục đích y tế; khoáng chất bổ sung cho thực phẩm; chất bổ sung dinh dưỡng; nước súc miệng dùng cho mục đích y tế.

---

(210) **4-2018-13945**

(540)

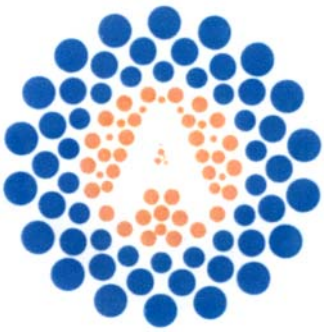

(220) 04.05.2018
(441) 25.07.2018
(531) A25.7.7; A25.7.6
(591) Xanh da trời, trắng, da cam.
(731) CÔNG TY TNHH SẢN XUẤT VÀ THƯƠNG MẠI ANKA PHARMA VIỆT NAM (VN)
Xóm Đường, thôn Khê Nữ, xã Nguyên Khê, huyện Đông Anh, thành phố Hà Nội

(511) Nhóm 05: Gạc y tế; gạc rơ lưỡi dùng cho mục đích y tế; bông gạc dùng cho mục đích y tế; vải gạc để băng bó; dược phẩm; thực phẩm chức năng.

Nhóm 35: Mua bán: gạc rơ lưỡi, que đè lưỡi, que thử thai, băng dính y tế, cao dán lạnh, bông, băng, cồn y tế, khẩu trang y tế, nhiệt kế, thực phẩm chức năng.

---

(210) **4-2018-13946**

(540)

(220) 04.05.2018
(441) 25.07.2018
(531) 3.7.3; A3.7.24; 25.1.5; 26.1.1
(591) Đỏ, da cam, vàng, xanh cốm, xanh lá cây, xanh dương, đen, trắng.
(731) CÔNG TY CỔ PHẦN SIAM BROTHERS VIỆT NAM (VN)
Tòa nhà Anna, số 10 công viên phần mềm Quang Trung, phường Tân Chánh Hiệp, quận 12, thành phố Hồ Chí Minh
(740) Công ty Cổ phần Sở hữu công nghiệp INVESTIP (INVESTIP)

(511) Nhóm 22: Lưới đánh cá; dây thừng bện dùng cho tàu thuyền; dây bện để đan lưới; dây thừng.

---

(210) **4-2018-13947**

(540)

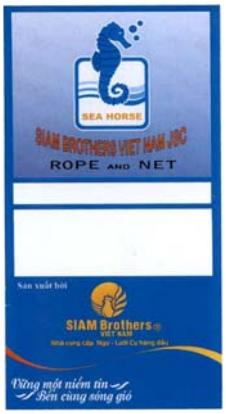

(220) 04.05.2018
(441) 25.07.2018
(531) 3.9.14; 3.7.16; A3.7.24; 26.4.9
(591) Da cam đậm, đà cam, vàng, xanh dương, xanh dương nhạt, đen, trắng, xanh dương đậm.
(731) CÔNG TY CỔ PHẦN SIAM BROTHERS VIỆT NAM (VN)
Tòa nhà Anna, số 10 công viên phần mềm Quang Trung, phường Tân Chánh Hiệp, quận 12, thành phố Hồ Chí Minh
(740) Công ty Cổ phần Sở hữu công nghiệp INVESTIP (INVESTIP)

(511) Nhóm 22: Lưới đánh cá; dây thừng bện dùng cho tàu thuyền; dây bện để đan lưới; dây thừng.

---

(210) **4-2018-13948**

(540)

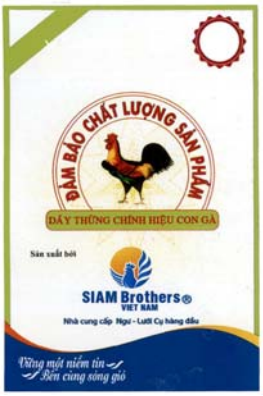

(220) 04.05.2018
(441) 25.07.2018
(531) 3.7.3; A3.7.24; 26.1.1; 3.7.16
(591) Đỏ, da cam, da cam đậm, vàng, xanh dương, xanh lá cây, xanh cốm, đen, trắng.
(731) CÔNG TY CỔ PHẦN SIAM BROTHERS VIỆT NAM (VN)
Tòa nhà Anna, số 10 công viên phần mềm Quang Trung, phường Tân Chánh Hiệp, quận 12, thành phố Hồ Chí Minh
(740) Công ty Cổ phần Sở hữu công nghiệp INVESTIP (INVESTIP)

(511) Nhóm 22: Lưới đánh cá; dây thừng bện dùng cho tàu thuyền; dây bện để đan lưới; dây thừng.

---

(210) **4-2018-13949**

(540)

(220) 04.05.2018
(441) 25.07.2018
(531) 15.7.1; 3.9.14; 3.7.16; A3.7.24
(591) Đỏ, da cam, da cam đậm, vàng, xanh dương, xanh dương nhạt, trắng, đen, xanh dương đậm.
(731) CÔNG TY CỔ PHẦN SIAM BROTHERS VIỆT NAM (VN)
Tòa nhà Anna, số 10 công viên phần mềm Quang Trung, phường Tân Chánh Hiệp, quận 12, thành phố Hồ Chí Minh
(740) Công ty Cổ phần Sở hữu công nghiệp INVESTIP (INVESTIP)

(511) Nhóm 22: Lưới đánh cá; dây thừng bện dùng cho tàu thuyền; dây bện để đan lưới; dây thừng.

---

(210) **4-2018-13952**

(540)

BW INDUSTRIAL

(220) 04.05.2018
(441) 25.07.2018
(531) 26.15.15
(591) Xanh dương đậm, xanh dương nhạt, trắng.
(731) CÔNG TY CỔ PHẦN PHÁT TRIỂN CÔNG NGHIỆP BW (VN)
Tầng 17, Becamex Tower, số 230 Đại lộ Bình Dương, phường Phú Hòa, thành phố Thủ Dầu Một, tỉnh Bình Dương
(740) Công ty Cổ phần Sở hữu công nghiệp INVESTIP (INVESTIP)

(511) Nhóm 36: Định giá bất động sản; quản lý bất động sản; mua bán bất động sản; sàn giao dịch trực tuyến về bất động sản.

Nhóm 39: Cất giữ hàng hóa; cho thuê kho chứa hàng; xếp hàng vào kho.

---

(210) **4-2018-13953**

(540)

(220) 04.05.2018
(441) 25.07.2018
(531) 26.1.4; 26.1.1; 26.3.1; 26.3.2; 26.7.25
(591) Đen, trắng, xanh nước biển.
(731) RECIPE CO., LTD. (KR)
7F, 125, Bangbae-ro, Seocho-gu, Seoul, Republic of Korea
(740) Công ty TNHH Sở hữu trí tuệ ACTIP (ACTIP IP LIMITED)

(511) Nhóm 03: Chế phẩm trang điểm; chế phẩm mỹ phẩm chăm sóc da; kem mỹ phẩm chăm sóc da; chế phẩm mỹ phẩm dưỡng thể dạng lỏng; chế phẩm dưỡng da dạng lỏng; kem mỹ

phẩm dùng cho mắt; kem dưỡng trắng da; chế phẩm làm sạch da; chế phẩm dưỡng da tay dạng lỏng; xà phòng tắm không chứa dược chất; chế phẩm gội đầu; chế phẩm làm sạch tóc; chế phẩm xả dưỡng tóc; kem mỹ phẩm dùng cho tay; chế phẩm tẩy trang mắt; chế phẩm mỹ phẩm kẻ mắt; chế phẩm mỹ phẩm bôi mí mắt; kem trang điểm có đặc tính của kem nền; kem lót; chế phẩm dưỡng ẩm và chống nắng (kem bb); chế phẩm chống nắng; mỹ phẩm.

---

(210) **4-2018-13954**

(540)

Dorry

(220) 04.05.2018
(441) 25.07.2018

(731) CÔNG TY TNHH SẢN XUẤT VÀ THƯƠNG MẠI DORRYCO VIỆT NAM (VN)
Số nhà 2, ngõ 741, đường Giải Phóng. phường Giáp Bát, quận Hoàng Mai, thành phố Hà Nội

(511) Nhóm 14: Đồ trang sức; đồ kim hoàn; đá quý; đá bán quý, đồ trang sức dùng đeo, đính trên dây chuyền; vòng xuyến; ngọc trai [đồ trang sức].

Nhóm 24: Chăn; khăn phủ giường; chăn du lịch [chăn cuộn]; vải; vỏ đệm; vỏ gối.

Nhóm 35: Mua bán: đồ trang sức, đồ kim hoàn, đá quý, chăn, vỏ đệm, vỏ gối.

---

(210) **4-2018-13955**

(540)

CIMB FastSaver

(220) 04.05.2018
(441) 25.07.2018

(731) CIMB GROUP SDN BHD (MY)
Level 13, Menara CIMB, Jalan Stesen Sentral 2, Kuala Lumpur Sentral, 50470 Kuala Lumpur, Malaysia

(740) Công ty Luật TNHH quốc tế BMVN (BMVN INTERNATIONAL LLC)

(511) Nhóm 36: Dịch vụ ngân hàng; dịch vụ tài chính; và dịch vụ bảo hiểm; dịch vụ đầu tư; đại lý bất động sản; dịch vụ quản lý tài sản; và dịch vụ quản lý quỹ; dịch vụ gửi và chuyển tiền; dịch vụ chuyển tiền; dịch vụ chuyển quỹ điện tử; dịch vụ ngân phiếu trả tiền trước; dịch vụ thanh toán hóa đơn; dịch vụ thẻ tín dụng; dịch vụ thẻ ghi nợ; và dịch vụ thẻ thanh toán; dịch vụ mua bán cổ phần; dịch vụ tài chính được cung cấp qua internet; phát hành trái phiếu có giá trị liên quan đến tiền thưởng và các chương trình khách hàng thân thiết; và cung cấp thông tin tài chính; tư vấn và cố vấn tài chính; cung cấp bảng hoặc thông tin về tỉ giá; lập kế hoạch tài chính; phân tích tài chính; hỗ trợ quản lý và tổ chức tài chính; tư vấn và cố vấn lập kế hoạch tài chính; khảo sát tài chính; dịch vụ định giá tài chính; thẩm tra tài chính; và nghiên cứu tài chính; tiến hành các nghiên cứu tài chính và chuẩn bị báo cáo tài chính; đánh giá tài chính; định giá và tư vấn tài chính, tất cả thuộc nhóm 36.

---

(210) **4-2018-13957**

(540)

(220) 07.05.2018
(441) 25.07.2018
(531) A5.3.13; A5.3.15; 3.13.1; A3.13.24
(591) Trắng, xanh, đỏ.
(731) CÔNG TY TNHH THƯƠNG MẠI DỊCH VỤ MỘC XUÂN (VN)
70A Thống Nhất, phường 10, quận Gò Vấp, thành phố Hồ Chí Minh

(511) Nhóm 35: Mua bán các sản phẩm như: nước hoa, nước thơm, son, phấn, kem dưỡng da, chế phẩm trang điểm mắt và đồ dùng trang điểm khác, nước gội đầu, sữa tắm, khăn giấy thơm, thuốc, kem bôi ngừa mụn, kem trị thâm nám, serum dưỡng da.

---

(210) **4-2018-13958**

(540)

(220) 07.05.2018
(441) 25.07.2018
(531) A7.1.11; 7.1.24; A26.11.9; 26.5.1
(591) Đỏ, trắng.
(731) CÔNG TY TNHH THƯƠNG MẠI DỊCH VỤ XUẤT NHẬP KHẨU Ô TÔ HOÀNG HÀ (VN)
Số 56/5T Đặng Thúc Vịnh, ấp Tam Đông 3, xã Thới Tam Thôn, huyện Hóc Môn, thành phố Hồ Chí Minh

(511) Nhóm 35: Mua bán gương chiếu hậu; mua bán cần gạt nước kính chắn gió xe cộ; mua bán lốp ô tô; mua bán mui xe ô tô; mua bán khung gầm ô tô; mua bán đèn ô tô chiếu sáng.

---

(210) **4-2018-13959**

(540)

(220) 07.05.2018
(441) 25.07.2018
(531) 3.9.16
(591) Đỏ, trắng.
(731) PHAN THANH PHƯỚC (VN)
Số 33, đường 16, phường Bình Hưng Hòa, quận Bình Tân, thành phố Hồ Chí Minh

(511) Nhóm 35: Mua bán các loại thực phẩm rau, củ, quả, thịt, thủy hải sản.

Nhóm 43: Dịch vụ cung cấp thức ăn, đồ uống do nhà hàng thực hiện; dịch vụ nhà hàng ăn uống; dịch vụ nhà hàng ăn uống tự phục vụ.

---

(210) **4-2018-13960**

(540)

TRANDUY VILLA

(220) 07.05.2018
(441) 25.07.2018
(531) A10.3.4; A5.1.12; A7.1.12; 7.1.24
(591) Xanh dương, trắng, cam, vàng, xanh nước biển, xanh dương đậm, xám, đen.
(731) TRẦN THU THỦY (VN)
17 Tuệ Tĩnh, phường 13, quận 11, thành phố Hồ Chí Minh
(740) Công ty TNHH Sở hữu trí tuệ Đông Dương (INC IP CO.,LTD)

(511) Nhóm 43: Cho thuê chỗ ở tạm thời; dịch vụ chỗ ở lưu trú tạm thời; dịch vụ khách sạn; dịch vụ nhà trọ; dịch vụ nhà nghỉ du lịch.

---

(210) **4-2018-13961**

(540)

VINASEMI

(220) 07.05.2018
(441) 25.07.2018
(591) Xanh dương.
(731) CÔNG TY TNHH GIAO LỘ (VN)
939/1A Kha Vạn Cân, phường Linh Tây, quận Thủ Đức, thành phố Hồ Chí Minh
(740) Công ty TNHH Sở hữu trí tuệ Đông Dương (INC IP CO.,LTD)

(511) Nhóm 35: Mua bán, kinh doanh: máy hàn điện tử, thiết bị đồng hồ đo điện, quạt điện, bộ chuyển đổi nguồn ac/dc, tuốc-nơ- vít, khí cụ điện tử.

---

(210) **4-2018-13962**

(540)

THÙY DƯƠNG
OPTIC

(220) 07.05.2018
(441) 25.07.2018
(531) 5.13.1; A5.3.13; 1.15.23; 26.1.1
(591) Xanh dương, đen.
(731) HỘ KINH DOANH MẮT KÍNH XANH - PON (VN)
44 Lê Văn Ninh, khu phố 3, phường Linh Tây, quận Thủ Đức, thành phố Hồ Chí Minh
(740) Công ty TNHH Sở hữu trí tuệ Đông Dương (INC IP CO.,LTD)

(511) Nhóm 35: Mua bán mắt kính.

---

(210) **4-2018-13963**

(540)

(220) 07.05.2018
(441) 25.07.2018
(531) 1.5.1; 25.7.25; 3.7.16; 3.7.1
(591) Xanh dương, đen, hồng, hồng nhạt.
(731) NGUYỄN PHI LONG (VN)
Ấp Hòa Bình, xã Vĩnh Thanh, huyện Nhơn Trạch, tỉnh Đồng Nai
(740) Công ty TNHH Sở hữu trí tuệ Đông Dương (INC IP CO.,LTD)

(511) Nhóm 03: Mỹ phẩm; kem làm trắng da; nước giặt, nước xả vải, nước rửa chén, nước lau kính.

---

(210) **4-2018-13964**

(540)

(220) 07.05.2018
(441) 25.07.2018
(531) 1.15.9; 26.2.7; A26.11.12
(591) Vàng, xanh dương, xanh dương đậm, trắng.
(731) CÔNG TY CỔ PHẦN MOTIVATION OF ALL (VN)
23 Phùng Khắc Khoan, phường Đa Kao, quận 1, thành phố Hồ Chí Minh
(740) Công ty TNHH Sở hữu trí tuệ Đông Dương (INC IP CO.,LTD)

(511) Nhóm 41: Tổ chức các cuộc thi thể thao; dịch vụ câu lạc bộ sức khỏe [huấn luyện thể hình và sức khỏe]; dịch vụ thể thao vui chơi giải trí (bao gồm sân chơi trẻ em).

---

(210) **4-2018-13965**

(540)

Exela

(220) 07.05.2018
(441) 25.07.2018
(731) CÔNG TY TNHH DƯỢC PHẨM BÁCH VIỆT (VN)
Số nhà 146, ngõ 230 Định Công Thượng, phường Định Công, quận Hoàng Mai, thành phố Hà Nội

(511) Nhóm 05: Dược phẩm, thực phẩm chức năng.

---

(210) **4-2018-13966**

(540)

Abrika

(220) 07.05.2018
(441) 25.07.2018
(731) CÔNG TY TNHH DƯỢC PHẨM BÁCH VIỆT (VN)
Số nhà 146, ngõ 230 Định Công Thượng, phường Định Công, quận Hoàng Mai, thành phố Hà Nội

(511) Nhóm 05: Dược phẩm, thực phẩm chức năng.

---

(210) **4-2018-13969**

(540)

GK LOGISTICS

(220) 07.05.2018
(441) 25.07.2018
(531) 26.5.1; 26.15.15; A24.15.7
(591) Xanh dương, xanh dương đậm.
(731) CÔNG TY TNHH GK LOGISTICS VIỆT NAM (VN)
Tầng 19, TTTM&DV Ngọc Khánh, số 1 Phạm Huy Thông, phường Ngọc Khánh, quận Ba Đình, thành phố Hà Nội

(511) Nhóm 39: Vận tải bằng ô tô; dịch vụ giao hàng; vận tải hàng hóa [bằng đường thủy]; môi giới vận tải [gửi hàng hóa]; vận tải đường biển; dịch vụ cho thuê kho chứa hàng.

---

(210) **4-2018-13970**

(540)

Cám Gạo Mộc Quyên
GIỮ MÃI NÉT DUYÊN CHO LÀN DA MỘC

(220) 07.05.2018
(441) 25.07.2018
(591) Trắng, xanh.
(731) CÔNG TY TNHH THƯƠNG MẠI DỊCH VỤ TRANG THẢO QUYÊN (VN)
331/7/35 Phan Huy Ích, phường 14, quận Gò Vấp, thành phố Hồ Chí Minh

(511) Nhóm 03: Mỹ phẩm.

Nhóm 35: Mua bán mỹ phẩm.

---

(210) **4-2018-13972**

(540)

Smile Baby Store

(220) 07.05.2018
(441) 25.07.2018
(531) 4.5.2; 4.5.3; 2.5.1; A2.5.23
(731) NGUYỄN VIỆT HÙNG (VN)
Số 1, Trần Hưng Đạo, phường Nguyễn Trãi, quận Hà Đông, thành phố Hà Nội

(511) Nhóm 35: Mua bán đồ sơ sinh; mua bán đồ dùng cho mẹ; mua bán thời trang trẻ em; mua bán đồ chơi cho bé; mua bán thời trang cho mẹ.

---

(210) **4-2018-13973**

(540)

nme

(220) 07.05.2018
(441) 25.07.2018
(531) 1.15.23; 26.1.2; A15.9.11; 26.1.10
(591) Trắng, hồng đỏ.
(731) CÔNG TY TRÁCH NHIỆM HỮU HẠN MỘT THÀNH VIÊN TỔNG CÔNG TY TRUYỀN HÌNH CÁP VIỆT NAM (VN)
Số 844, đường La Thành, phường Giảng Võ, quận Ba Đình, thành phố Hà Nội

(511) Nhóm 35: Dịch vụ quảng cáo.

Nhóm 38: Dịch vụ viễn thông; dịch vụ truyền phát các chương trình phát thanh hoặc truyền hình.

---

(210) **4-2018-13974**

(540)

Onme

(220) 07.05.2018
(441) 25.07.2018
(531) A15.9.11; 26.4.1; 26.4.4; 26.4.12; 1.15.23
(591) Trắng, hồng đỏ, đen.
(731) CÔNG TY TRÁCH NHIỆM HỮU HẠN MỘT THÀNH VIÊN TỔNG CÔNG TY TRUYỀN HÌNH CÁP VIỆT NAM (VN)
Số 844, đường La Thành, phường Giảng Võ, quận Ba Đình, thành phố Hà Nội

(511) Nhóm 35: Dịch vụ quảng cáo.

Nhóm 38: Dịch vụ viễn thông; dịch vụ truyền phát các chương trình phát thanh hoặc truyền hình.

---

(210) **4-2018-13975**

(540)

(220) 07.05.2018
(441) 25.07.2018
(531) 26.1.2; A26.1.18; 2.3.5; 2.3.30
(591) Hồng, trắng, đỏ, vàng.
(731) CÔNG TY CỔ PHẦN KHOA HỌC CÔNG NGHỆ CAO VIỆT ĐỨC (VN)
Số 18 Hoàng Quốc Việt, phường Nghĩa Đô, quận Cầu Giấy, thành phố Hà Nội

(511) Nhóm 05: Thực phẩm chức năng.

---

(210) **4-2018-13977**

(540)

SAKE

(220) 07.05.2018
(441) 25.07.2018
(731) CÔNG TY CỔ PHẦN TOÀN THẮNG (VN)
Số 8 Quang Trung, phường Quang Trung, quận Hà Đông, thành phố Hà Nội

(511) Nhóm 06: Bồn chứa nước bằng inox, bồn chứa nước công nghiệp bằng inox.

---

(210) **4-2018-13978**

(540)

SUKA

(220) 07.05.2018
(441) 25.07.2018

(731) CÔNG TY CỔ PHẦN TOÀN THẮNG (VN)
Số 8 Quang Trung, phường Quang Trung, quận Hà Đông, thành phố Hà Nội

(511) Nhóm 06: Bồn chứa nước bằng inox, bồn chứa nước công nghiệp bằng inox.

---

(210) **4-2018-13979**

(540)

MITSUVN

(220) 07.05.2018
(441) 25.07.2018
(531) 3.3.1
(591) Đỏ, đen.
(731) NGUYỄN DŨNG (VN)
Thụy Hà, xã Bắc Hồng, huyện Đông Anh, thành phố Hà Nội

(511) Nhóm 09: Dây cáp điện; công tắc điện; vỏ bọc cho ổ cắm điện trên tường; bộ nối điện; điốt phát quang [LED]; bộ ngắt mạch điện.

---

(210) **4-2018-13980**

(540)

VCVina

(220) 07.05.2018
(441) 25.07.2018
(531) 26.4.1; 26.13.25; 25.1.25
(591) Đỏ, đen, trắng.
(731) NGUYỄN DŨNG (VN)
Thụy Hà, xã Bắc Hồng, huyện Đông Anh, thành phố Hà Nội

(511) Nhóm 09: Dây cáp điện; công tắc điện; vỏ bọc cho ổ cắm điện trên tường, bộ nối điện; điốt phát quang [LED]; bộ ngắt mạch điện.

---

(210) **4-2018-13981**

(540)

BIOCONCEPT

(220) 07.05.2018
(441) 25.07.2018

(731) CÔNG TY TNHH THẾ HỆ MỚI (VN)
309 phố Tây Sơn, phường Ngã Tư Sở, quận Đống Đa, thành phố Hà Nội
(740) Công ty TNHH Nam Việt và Liên danh (VIPCO)

(511) Nhóm 30: Cà phê, trà (chè).

---

(210) **4-2018-13982**

(540)

Vtea

(220) 07.05.2018
(441) 25.07.2018

(731) CÔNG TY TNHH THẾ HỆ MỚI (VN)
309 phố Tây Sơn, phường Ngã Tư Sở, quận Đống Đa, thành phố Hà Nội

(740) Công ty TNHH Nam Việt và Liên danh (VIPCO)

(511) Nhóm 32: Đồ uống hoa quả và nước ép hoa quả, nước ép trái cây, nước quả ép, nước hoa quả đóng hộp.

---

(210) **4-2018-13983**

(540)

BIO CONCEPT

(220) 07.05.2018
(441) 25.07.2018

(731) CÔNG TY TNHH THẾ HỆ MỚI (VN)
309 phố Tây Sơn, phường Ngã Tư Sở, quận Đống Đa, thành phố Hà Nội

(740) Công ty TNHH Nam Việt và Liên danh (VIPCO)

(511) Nhóm 30: Cà phê, trà (chè).

---

(210) **4-2018-13984**

(540)

Slimeve
Shop

(220) 07.05.2018
(441) 25.07.2018

(731) ÂU ANH THƯ (VN)
Số nhà 30, thôn Lộc Hà, xã Mai Lâm, huyện Đông Anh, thành phố Hà Nội

(511) Nhóm 16: Sáp nặn (vật liệu dùng để nặn, không dùng cho mục đích nha khoa).

---

(210) **4-2018-13989**

(540)

ALENKA

(220) 07.05.2018
(441) 25.07.2018

(731) CÔNG TY TNHH GIẢI PHÁP GREEN LIFE VIỆT NAM (VN)
Ngõ 4, thôn Thượng Phúc, xã Tả Thanh Oai, huyện Thanh Trì, thành phố Hà Nội

(740) Công ty TNHH Dịch vụ Sở hữu trí tuệ GREENIP (GREENIP CO., LTD)

(511) Nhóm 11: Máy nước nóng sử dụng năng lượng mặt trời; vòi hoa sen; máy lọc nước; điều hòa không khí; quạt điện; bếp điện.

---

(210) **4-2018-13990**

(540)

(220) 07.05.2018
(441) 25.07.2018
(531) 26.1.1; A18.1.12; 18.1.23
(591) Xanh lục, vàng.
(731) CÔNG TY TNHH ĐẦU TƯ VÀ DỊCH VỤ HOẢ XA VIỆT NAM (VN)
Số 169, ngõ Xã Đàn 2, phường Nam Đồng, quận Đống Đa, thành phố Hà Nội

(511) Nhóm 30: Bánh; đường; cà phê; cacao; mứt kẹo; gia vị.

Nhóm 43: Nhà hàng và các dịch vụ ăn uống phục vụ lưu động; dịch vụ cung cấp thức ăn; đồ uống do nhà hàng thực hiện; quán ăn tự phục vụ; dịch vụ quán cà phê.

---

(210) **4-2018-13991**

(540)

(220) 07.05.2018
(441) 25.07.2018
(531) A18.1.12; 18.1.23; 26.1.1
(731) CÔNG TY TNHH ĐẦU TƯ VÀ DỊCH VỤ HỎA XA VIỆT NAM (VN)
Số 169, ngõ Xã Đàn 2, phường Nam Đồng, quận Đống Đa, thành phố Hà Nội

(511) Nhóm 30: Bánh; đường; cà phê; cacao; mứt kẹo; gia vị.

Nhóm 43: Nhà hàng và các dịch vụ ăn uống phục vụ lưu động; dịch vụ cung cấp thức ăn; đồ uống do nhà hàng thực hiện; quán ăn tự phục vụ; dịch vụ quán cà phê.

---

(210) **4-2018-13992**

(540)

(220) 07.05.2018
(441) 25.07.2018
(531) A18.1.12; 18.1.23
(731) CÔNG TY TNHH ĐẦU TƯ VÀ DỊCH VỤ HỎA XA VIỆT NAM (VN)
Số 169, ngõ Xã Đàn 2, phường Nam Đồng, quận Đống Đa, thành phố Hà Nội

(511) Nhóm 30: Bánh; đường; cà phê; cacao; mứt kẹo; gia vị.

Nhóm 43: Nhà hàng và các dịch vụ ăn uống phục vụ lưu động; dịch vụ cung cấp thức ăn; đồ uống do nhà hàng thực hiện; quán ăn tự phục vụ; dịch vụ quán cà phê.

---

(210) **4-2018-13993**

(540)

RCX

(220) 07.05.2018
(441) 25.07.2018
(731) CÔNG TY TNHH ĐIỆN TỬ PRO ASIA (VN)
Số 6, thôn Lã Côi, xã Yên Viên, huyện Gia Lâm, thành phố Hà Nội

(511) Nhóm 11: Thiết bị điều hòa không khí; máy và thiết bị làm sạch không khí; thiết bị lọc nước; hệ thống và thiết bị làm lạnh; hệ thống chiếu sáng và thiết bị chiếu sáng; thiết bị chiếu sáng bằng đèn đi ốt phát quang [LED].

---

(210) **4-2018-13995**

(540)

(220) 07.05.2018
(441) 25.07.2018
(531) 26.1.2; A26.1.18
(591) Đỏ, vàng.
(731) CÔNG TY TNHH MỘT THÀNH VIÊN THIÊN HY LONG (VN)
Số 25, phố Nguyễn Huy Tưởng, phường Thanh Xuân Trung, quận Thanh Xuân, thành phố Hà Nội

(511) Nhóm 40: Xử lý vật liệu: in mẫu vẽ; vạch dấu bằng tia lade; in ảnh chụp; dịch vụ in; in ốp sét.

---

(210) **4-2018-13996**

(540)

KHANG NHƯ
KHANG NHU COMPANY LIMITED

(220) 07.05.2018
(441) 25.07.2018
(531) A5.3.15; A5.3.13; 26.1.1
(591) Trắng, xanh lá cây.
(731) CÔNG TY TNHH KHANG NHƯ (VN)
Số 204/6, tổ 8, khu phố 3, phường Tân Hiệp, thành phố Biên Hòa, tỉnh Đồng Nai

(511) Nhóm 05: Thực phẩm chức năng.

---

(210) **4-2018-13997**

(540)

KHAN NAM PHONG

(220) 07.05.2018
(441) 25.07.2018
(531) 18.1.21; A5.3.13; 15.3.11
(591) Xanh.
(731) CÔNG TY TNHH TITO (VN)
268 Thoại Ngọc Hầu, phường Phú Thạnh, quận Tân Phú, thành phố Hồ Chí Minh

(511) Nhóm 24: Khăn tắm (trừ quần áo); khăn phủ giường (vải dệt); vải lanh trải giường; khăn ăn bằng vải dệt; khăn tay bỏ túi bằng vải; khăn mặt bằng vải.

---

(210) **4-2018-13999**

(540) Lucii

(220) 07.05.2018
(441) 25.07.2018
(731) CÔNG TY CỔ PHẦN LUCII VIỆT NAM (VN)
Thôn Chu Phan, xã Chu Phan, huyện Mê Linh, thành phố Hà Nội

(511) Nhóm 06: Khóa; bản lề; kẹp kính; trụ cầu thang; tay nắm cửa bằng. tất cả làm bằng kim loại.

Nhóm 11: Nồi cơm điện; bếp điện; quạt điện gia dụng; thiết bị khử mùi.

---

(210) **4-2018-14001**

(540) BLUE WHITE DENIM

(220) 07.05.2018
(441) 25.07.2018
(531) 3.13.2; A3.13.8; 26.3.23; A26.11.8
(591) Trắng, đen, xám.
(731) PHẠM TƯỜNG UY (VN)
5B, Nguyễn Đình Chiểu, phường Đa Kao, quận 1, thành phố Hồ Chí Minh
(740) Công ty Luật TNHH LHD (LHD LAW FIRM)

(511) Nhóm 25: Quần, áo thời trang nam và nữ.

---

(210) **4-2018-14003**

(540) idy

(220) 07.05.2018
(441) 25.07.2018
(531) A1.1.10; A1.1.2; 26.13.1
(591) Cam nhạt, cam đậm, tím, xanh dương đậm, xanh dương nhạt, nâu, trắng, đỏ
(731) CÔNG TY TNHH KIDY SOLUTION (VN)
Số 5 ngõ 82/2 đường Nguyễn Khuyến, phường Văn Quán, quận Hà Đông, thành phố Hà Nội

(511) Nhóm 42: Bảo trì phần mềm máy tính; cập nhật phần mềm máy tính: tư vấn phần mềm máy tính; thiết kế phần mềm máy tính; cho thuê phần mềm máy tính: cung cấp phần mềm như một dịch vụ SaaS.

---

(210) **4-2018-14005**

(540) ONEDOOR

(220) 07.05.2018
(441) 25.07.2018
(531) 26.1.1; 26.1.4; 26.4.2; A26.11.13
(591) Đỏ, trắng.
(731) BÙI MINH TUẤN (VN)
Tổ dân phố số 7, thị trấn Quang Minh, huyện Mê Linh, thành phố Hà Nội
(740) Công ty TNHH MARKPAT IP & LEGAL (MARKPAT IP & LEGAL CO.,LTD)

(511) Nhóm 35: Mua bán, xuất nhập khẩu: mô tơ, bộ lưu điện (UPS), động cơ điện, máy phát điện năng lượng mặt trời, quạt điện, máy phát điện, dụng cụ [bộ phận của máy], máy công cụ, bộ đảo điện, pin điện, ắc quy điện, bộ nối điện, bảng phân phối [điện], khóa cửa, phụ kiện cửa nhôm, cửa kính, bản lề cửa, cửa kim loại, cửa phi kim loại.

---

(210) **4-2018-14006**

(540)

QUALIMAX

(220) 07.05.2018
(441) 25.07.2018
(731) BÙI MINH TUẤN (VN)
Tổ dân phố số 7, thị trấn Quang Minh, huyện Mê Linh, thành phố Hà Nội
(740) Công ty TNHH MARKPAT IP & LEGAL (MARKPAT IP & LEGAL CO.,LTD)

(511) Nhóm 35: Mua bán, xuất nhập khẩu: mô tơ, bộ lưu điện (UPS), động cơ điện, máy phát điện năng lượng mặt trời, quạt điện, máy phát điện, dụng cụ [bộ phận của máy], máy công cụ, bộ đảo điện, pin điện, ắc quy điện, bộ nối điện, bảng phân phối [điện], khóa cửa, phụ kiện cửa nhôm, cửa kính, bản lề cửa, cửa kim loại, cửa phi kim loại.

---

(210) **4-2018-14007**

(540)

(220) 07.05.2018
(441) 25.07.2018
(531) A1.1.10; A5.3.15; 15.7.1; 24.3.1; A24.3.7; A5.7.23; 26.1.1
(591) Xanh lá cây, trắng, xám.
(731) CÔNG TY TNHH THƯƠNG MẠI - DỊCH VỤ THỰC PHẨM SẠCH MAI CÚC (VN)
55 Lê Thị Bạch Cát, phường 13, quận 11, thành phố Hồ Chí Minh

(511) Nhóm 31: Rau tươi; trái cây tươi; củ và quả tươi; nấm tươi.

---

(210) **4-2018-14010**

(540)

(220) 07.05.2018
(441) 25.07.2018
(531) 5.5.16; A5.5.20; A5.5.21; 26.1.1; 25.1.25
(591) Hồng đỏ.
(731) CÔNG TY TNHH SẢN XUẤT THƯƠNG MẠI VÀ XUẤT KHẨU VINA TOWEL VIỆT NAM (VN)
Số 9B ngõ 207, phố Bùi Xương Trạch, phương Khương Đình, quận Thanh Xuân, thành phố Hà Nội

(511) Nhóm 25: Áo chống nắng.

Nhóm 27: Chiếu cói, chiếu trúc.

---

(210) **4-2018-14011**

(540)

(220) 07.05.2018
(441) 25.07.2018
(531) A5.5.20; A5.5.21; A5.3.13
(591) Đỏ đô.
(731) CÔNG TY TNHH SẢN XUẤT THƯƠNG MẠI VÀ XUẤT KHẨU VINA TOWEL VIỆT NAM (VN)
Số 9B ngõ 207, phố Bùi Xương Trạch, phương Khương Đình, quận Thanh Xuân, thành phố Hà Nội

(511) Nhóm 24: Khăn tắm bằng vải, khăn mặt bằng vải

Nhóm 27: Thảm.

---

(210) **4-2018-14012**

(540)

(220) 07.05.2018
(441) 25.07.2018
(531) 3.1.1; 3.1.16; 26.4.4
(591) Cam, vàng.
(731) CÔNG TY TNHH MTV HOST ASIA (VN)
1017/6 Lạc Long Quân, phường 11, quận Tân Bình, thành phố Hồ Chí Minh

(511) Nhóm 01: Phân bón; phân bón trong nông nghiệp; phân ủ (phân trộn), chế phẩm phân bón; chế phẩm vi sinh không dùng cho mục đích y học và thú y; hóa chất dùng trong nông nghiệp, trừ chất diệt nấm, chất diệt cỏ dại, thuốc trừ cỏ, thuốc trừ sâu và chất diệt ký sinh trùng.

---

(210) **4-2018-14013**

(540)

(220) 07.05.2018
(441) 25.07.2018
(531) 5.7.3; 5.7.24; 5.9.24; 5.3.16
(591) Xanh lá đậm, xanh lá lợt, đỏ, trắng.
(731) CÔNG TY TNHH MTV HOST ASIA (VN)
1017/6 Lạc Long Quân, phường 11, quận Tân Bình, thành phố Hồ Chí Minh

(511) Nhóm 01: Phân bón; phân bón trong nông nghiệp; phân ủ (phân trộn), chế phẩm phân bón; chế phẩm vi sinh không dùng cho mục đích y học và thú y; hóa chất dùng trong nông nghiệp, trừ chất diệt nấm, chất diệt cỏ dại, thuốc trừ cỏ, thuốc trừ sâu và chất diệt ký sinh trùng.

---

(210) **4-2018-14014**

(540)

H PHAT XI MANG

(220) 07.05.2018
(441) 25.07.2018

(731) CÔNG TY CỔ PHẦN VẬT LIỆU XÂY DỰNG XI MĂNG HÒA PHÁT (VN)
Số 14, ngõ 86, phố Đại Từ, phường Đại Kim, quận Hoàng Mai, thành phố Hà Nội

(511) Nhóm 19: Xi măng.

---

(210) **4-2018-14015**

(540)

VITHAICO

(220) 07.05.2018
(441) 25.07.2018

(731) CÔNG TY TNHH VIỆT THÁI (VN)
Số 7, đường 3, cụm công nghiệp La Phù, xã La Phù, huyện Hoài Đức, thành phố Hà Nội

(511) Nhóm 30: Bánh kẹo.

---

(210) **4-2018-14016**

(540)

BETAMO

(220) 07.05.2018
(441) 25.07.2018

(731) CÔNG TY TNHH ĐẦU TƯ THƯƠNG MẠI XUẤT NHẬP KHẨU LONG THÀNH (VN)
Số 18 Ngô Gia Khảm, phường Yết Kiêu, quận Hà Đông, thành phố Hà Nội

(511) Nhóm 21: Găng tay dùng cho mục đích gia dụng.

---

(210) **4-2018-14017**

(540)

(220) 07.05.2018
(441) 25.07.2018
(531) A5.1.12; A5.1.6; A1.1.10; A1.11.8; 26.1.1; 26.4.1
(591) Xanh, trắng.
(731) CÔNG TY TNHH ĐẢO HẢI SẢN (VN)
34/35 Trần Thái Tông, phường 15, quận Tân Bình, thành phố Hồ Chí Minh

(511) Nhóm 35: Mua bán thủy sản tươi sống; mua bán thủy sản đã qua chế biến.

---

(210) **4-2018-14018**

(540)

ĐẢO HẢI SẢN

(220) 07.05.2018
(441) 25.07.2018
(731) CÔNG TY TNHH ĐẢO HẢI SẢN (VN)
34/35 Trần Thái Tông, phường 15, quận Tân Bình, thành phố Hồ Chí Minh

(511) Nhóm 35: Mua bán thủy sản tươi sống; mua bán thủy sản đã qua chế biến.

---

(210) **4-2018-14019**

(540)

(220) 07.05.2018
(441) 25.07.2018
(531) 3.9.1; 26.4.2
(591) Nâu đỏ, trắng, xanh đen.
(731) CÔNG TY TNHH THƯƠNG MẠI SẢN XUẤT THANH NGƯ (VN)
101/8 Hương Lộ 80B, ấp 4, xã Đông Thạnh, huyện Hóc Môn, thành phố Hồ Chí Minh

(511) Nhóm 29: Nước mắm.

---

(210) **4-2018-14020**

(540)

DALYN COSMETIC

(220) 07.05.2018
(441) 25.07.2018
(731) CÔNG TY TNHH PHÂN PHỐI TRUNG TÂM (VN)
129/3/20E Hoàng Văn Thụ, phường 8, quận Phú Nhuận, thành phố Hồ Chí Minh

(511) Nhóm 03: Mỹ phẩm.

---

(210) **4-2018-14021**

(540)

(220) 07.05.2018
(441) 25.07.2018
(531) A2.9.15; 2.9.20; 3.7.16; A3.7.24
(591) Trắng, xanh dương, đỏ.
(731) TRƯỜNG CAO ĐẲNG HÒA BÌNH XUÂN LỘC (VN)
Ấp Lộ Đức, xã Hố Nai 3, huyện Trảng Bom, tỉnh Đồng Nai

(511) Nhóm 41: Giáo dục và đào tạo học sinh bậc cao đẳng, trung cấp và sơ cấp; đào tạo ngoại ngữ; đào tạo tin học; đào tạo nghề.

---

(210) **4-2018-14022**

(540)

(220) 07.05.2018
(441) 25.07.2018
(531) A2.9.15; 2.9.20; 3.7.16; A3.7.24
(591) Trắng, xanh dương, đỏ.
(731) TRƯỜNG CAO ĐẲNG HÒA BÌNH XUÂN LỘC (VN)
Ấp Lộ Đức, xã Hố Nai 3, huyện Trảng Bom, tỉnh Đồng Nai

(511) Nhóm 41: Giáo dục và đào tạo học sinh bậc cao đẳng, trung cấp và sơ cấp; đào tạo ngoại ngữ; đào tạo tin học; đào tạo nghề.

---

(210) **4-2018-14024**

(540)

(220) 07.05.2018
(441) 25.07.2018
(531) 6.1.2; 7.3.11; 26.3.2; 26.3.4
(591) Xanh đen, xanh dương, đen, vàng, đỏ, trắng, xanh dương nhạt
(731) DOANH NGHIỆP TƯ NHÂN TIỆM VÀNG NGỌC SÁNG (VN)
Ấp Khởi Hà, xã Cầu Khởi, huyện Dương Minh Châu, tỉnh Tây Ninh

(511) Nhóm 03: Nước rửa trang sức; nước rửa lốc máy chuyên dụng.

Nhóm 35: Mua bán, xuất nhập khẩu nước rửa trang sức, nước rửa lốc máy chuyên dụng.

---

(210) **4-2018-14025**

(540)

(220) 07.05.2018
(441) 25.07.2018
(531) 1.15.23; A26.11.12; A5.5.20; 26.1.6
(731) CÔNG TY CỔ PHẦN THIẾT KẾ VÀ XÂY DỰNG NHÀ TOÀN CẦU (VN)
Số 54 ngách 2, tổ 68, phường Tương Mai, quận Hoàng Mai, thành phố Hà Nội

(511) Nhóm 02: Sơn; sơn amiăng; sơn phủ; sơn diệt khuẩn; sơn chống gỉ; sơn chịu lửa.

Nhóm 35: Mua bán sơn.

---

(210) **4-2018-14026**

(540)

(220) 07.05.2018
(441) 25.07.2018
(531) A5.1.12; A5.1.5
(591) Vàng, xanh dương, đen.
(731) VŨ MINH ĐẠI (VN)
2.5 lô C chung cư Mỹ Phước, 280/29 Bùi Hữu Nghĩa, phường 2, quận Bình Thạnh, thành phố Hồ Chí Minh

(511) Nhóm 39: Sắp xếp các cuộc đi chơi trên biển; sắp xếp các chuyến du lịch; đặt chỗ cho các chuyến đi; cho thuê xe; vận tải bằng ô tô; hướng dẫn khách du lịch; vận chuyển hành khách; tham quan du lịch.

Nhóm 41: Cung cấp dịch vụ vui chơi giải trí trong nhà; tổ chức và điều khiển hội nghị; tổ chức và điều khiển đại hội; dịch vụ cắm trại ngày nghỉ; cho thuê thiết bị trò chơi; dịch vụ giải trí; tổ chức trình diễn thời trang cho mục đích giải trí; tổ chức triển lãm cho mục đích giáo dục hoặc văn hoá; lập kế hoạch cho buổi tiệc; cung cấp các dịch vụ giải trí trong nhà; cung cấp xuất bản phẩm điện tử trực tuyến, không tải xuống được; cung cấp tiện ích giải trí; cho thuê thiết bị âm thanh; cho thuê thiết bị ánh sáng dùng cho trường quay hoặc nhà hát; tổ chức và điều hành hội thảo; cho thuê thiết bị ghi âm thanh; cho thuê thiết bị thể thao [trừ xe cộ]; cho thuê đồ chơi.

---

(210) **4-2018-14027**

(540)

(220) 07.05.2018
(441) 25.07.2018
(531) A5.1.5; A5.1.12
(731) VŨ MINH ĐẠI (VN)
2.5 lô C chung cư Mỹ Phước, 280/29 Bùi Hữu Nghĩa, phường 2, quận Bình Thạnh, thành phố Hồ Chí Minh

(511) Nhóm 39: Sắp xếp các cuộc đi chơi trên biển; sắp xếp các chuyến du lịch; đặt chỗ cho các chuyến đi; cho thuê xe; vận tải bằng ô tô; hướng dẫn khách du lịch; vận chuyển hành khách; tham quan du lịch.

Nhóm 41: Cung cấp dịch vụ vui chơi giải trí trong nhà; tổ chức và điều khiển hội nghị; tổ chức và điều khiển đại hội; dịch vụ cắm trại ngày nghỉ; cho thuê thiết bị trò chơi; dịch vụ giải trí; tổ chức trình diễn thời trang cho mục đích giải trí; tổ chức triển lãm cho mục đích giáo dục hoặc văn hoá; lập kế hoạch cho buổi tiệc; cung cấp các dịch vụ giải trí trong nhà; cung cấp xuất bản phẩm điện tử trực tuyến, không tải xuống được; cung cấp tiện ích giải trí; cho thuê thiết bị âm thanh; cho thuê thiết bị ánh sáng dùng cho trường quay hoặc nhà hát; tổ chức và điều hành hội thảo; cho thuê thiết bị ghi âm thanh; cho thuê thiết bị thể thao [trừ xe cộ]; cho thuê đồ chơi.

---

(210) **4-2018-14028**

(540)

(220) 07.05.2018
(441) 25.07.2018
(531) 24.13.1; 24.17.5; 26.1.1
(591) Vàng, vàng đậm, xanh dương đậm.
(731) NGUYỄN HOÀNG MINH (VN)
Số nhà 23, ngõ 3, Phạm Tuấn Tài, phường Dịch Vọng Hậu, quận Cầu Giấy, thành phố Hà Nội

(511) Nhóm 35: Mua bán: dược phẩm, thảo dược, thực phẩm chức năng, mỹ phẩm, chế phẩm dược dùng để trị gầu ở đầu, chế phẩm dược để kích thích mọc tóc, thực phẩm bổ sung ăn kiêng có công dụng làm đẹp.

---

(210) **4-2018-14029**

(540)

(220) 07.05.2018
(441) 25.07.2018
(531) A3.4.24; A3.1.24; 3.7.8; 3.1.8;
(591) Xanh lá cây, tím, vàng, đỏ, hồng, xanh da trời, xanh dương đậm, tím than, nâu, đen, trắng
(731) NGUYỄN HUY HẢI (VN)
Tổ 55, phường Hoàng Văn Thụ, quận Hoàng Mai, thành phố Hà Nội
(740) Công ty Luật TNHH SOLIS (SOLIS LAW)

(511) Nhóm 25: Quần áo; giày dép; mũ nón; đồ đội đầu; đồ đi chân.

---

(210) **4-2018-14031**

(540)

(220) 07.05.2018
(441) 25.07.2018
(531) 26.1.1; A26.1.18; 25.5.1
(731) DOANH NGHIỆP TƯ NHÂN QUẢNG ĐÔNG VIỆT NAM (VN)
Khu 15, thị trấn Lai Cách, huyện Cẩm Giàng, tỉnh Hải Dương
(740) Công ty TNHH Sở hữu trí tuệ PADEMARK (PADEMARK CO.,LTD.)

(511) Nhóm 01: Đất sét; cao lanh; đất sét chịu lửa; chất kết dính cho gạch men; hóa chất tạo màu cho men tráng; hóa chất, trừ chất tạo màu, để sản xuất men tráng, sơn bóng.

Nhóm 35: Mua bán đất sét, cao lanh, hóa chất tạo màu cho men tráng, hóa chất trừ chất tạo màu, để sản xuất men tráng, sơn bóng; dịch vụ quảng cáo; mua bán gạch men, thiết bị vệ sinh.

Nhóm 42: Tư vấn và thiết kế mỹ thuật mẫu gạch men.

---

(210) **4-2018-14032**

(540)

(220) 07.05.2018
(441) 25.07.2018
(531) 6.1.2; 25.12.1; 26.1.2; A5.3.14; 26.11.3; 1.15.23
(591) Xanh nhạt, xanh đậm, trắng, đỏ, vàng.
(731) CÔNG TY TNHH THƯƠNG MẠI VÀ SẢN XUẤT GNC (VN)
Số 673 Quốc Lộ 91, xã Bình Hòa, huyện Châu Thành, tỉnh An Giang
(740) Công ty TNHH Sở hữu trí tuệ PADEMARK (PADEMARK CO.,LTD.)

(511) Nhóm 01: Phân bón; chất kích thích tăng trưởng cây trồng; hóc môn để kích thích quả chín; hoá chất để cải tạo đất.

Nhóm 05: Thuốc bảo vệ thực vật bao gồm: thuốc trừ sâu; thuốc diệt cỏ dại; thuốc xua đuổi côn trùng; thuốc trị bệnh cho cây trồng; thuốc diệt ốc bươu vàng; thuốc diệt nấm.

Nhóm 30: Cà phê; hạt tiêu (gia vị); gia vị; gạo; ca cao; ớt (gia vị).

---

(210) **4-2018-14033**

(540)

Poonchai

(220) 07.05.2018
(441) 25.07.2018
(531) 3.2.1; A3.2.24
(591) Vàng, trắng, đen.
(731) CÔNG TY CỔ PHẦN THƯƠNG MẠI DỊCH VỤ CỔNG VÀNG (VN)
60 Giang Văn Minh, phường Đội Cấn, quận Ba Đình, thành phố Hà Nội
(740) Công ty TNHH Sở hữu trí tuệ PADEMARK (PADEMARK CO.,LTD.)

(511) Nhóm 43: Dịch vụ nhà hàng ăn uống giải khát; dịch vụ cung cấp đồ ăn uống (do nhà hàng thực hiện); dịch vụ khách sạn; dịch vụ quán bar; quán ăn tự phục vụ; dịch vụ quán cafe.

---

(210) **4-2018-14035**

(540)

hondabinhduong.com

(220) 07.05.2018
(441) 25.07.2018
(531) 18.1.5; 18.1.23
(591) Đỏ, đen, trắng.
(731) CÔNG TY TNHH MỘT THÀNH VIÊN THANH VƯƠNG PHÁT (VN)
Số 359, khu phố Phú Nghị, phường Hòa Lợi, thị xã Bến Cát, tỉnh Bình Dương

(511) Nhóm 35: Mua bán: xe máy, phụ tùng xe máy.

---

(210) **4-2018-14036**

(540)

HAI-HP

(220) 07.05.2018
(441) 25.07.2018
(731) CÔNG TY CỔ PHẦN DƯỢC PHẨM TRUNG ƯƠNG 2 (VN)
Số 9, phố Trần Thánh Tông, phường Bạch Đằng, quận Hai Bà Trưng, thành phố Hà Nội
(740) Công ty TNHH Sở hữu trí tuệ và Công nghệ Thủ đô (CAPITAL IP&T CO.LTD.)

(511) Nhóm 05: Dược phẩm; thực phẩm chức năng; thực phẩm dinh dưỡng dùng trong y tế; nước súc miệng dùng cho mục đích y tế; dung dịch làm sạch khử khuẩn sát trùng dùng cho mục đích y tế; nước tắm thảo dược cho trẻ em dùng cho mục đích y tế.

---

(210) **4-2018-14037**

(540)

HAIROVAS

(220) 07.05.2018
(441) 25.07.2018
(731) CÔNG TY CỔ PHẦN DƯỢC PHẨM TRUNG ƯƠNG 2 (VN)
Số 9, phố Trần Thánh Tông, phường Bạch Đằng, quận Hai Bà Trưng, thành phố Hà Nội
(740) Công ty TNHH Sở hữu trí tuệ và Công nghệ Thủ đô (CAPITAL IP&T CO.LTD.)

(511) Nhóm 05: Dược phẩm; thực phẩm chức năng; thực phẩm dinh dưỡng dùng trong y tế; nước súc miệng dùng cho mục đích y tế; dung dịch làm sạch khử khuẩn sát trùng dùng cho mục đích y tế; nước tắm thảo dược cho trẻ em dùng cho mục đích y tế.

---

(210) **4-2018-14038**

(540)

(220) 07.05.2018
(441) 25.07.2018
(531) 2.3.1; A5.5.22; 1.15.21; 25.5.2
(591) Xanh cốm, xanh lá cây, vàng, vàng nhạt, hồng sẫm, hồng nhạt, hồng, nâu, đen, vàng da, xanh da trời, xanh sẫm.
(731) CÔNG TY CỔ PHẦN DƯỢC PHẨM DELAP (VN)
Phòng 309 nhà B, số 352 Giải Phóng, phường Phương Liệt, quận Thanh Xuân, thành phố Hà Nội
(740) Công ty TNHH Sở hữu trí tuệ và Công nghệ Thủ đô (CAPITAL IP&T CO.LTD.)

(511) Nhóm 05: Dược phẩm; thực phẩm chức năng; thực phẩm dinh dưỡng dùng trong y tế; nước súc miệng dùng cho mục đích y tế; dung dịch làm sạch khử khuẩn sát trùng dùng cho mục đích y tế; nước tắm thảo dược cho trẻ em dùng cho mục đích y tế.

---

(210) **4-2018-14039**

(540)

(220) 07.05.2018
(441) 25.07.2018
(531) 16.1.13; 2.9.14
(591) Vàng, đỏ, đen.
(731) CÔNG TY CỔ PHẦN TRUYỀN HÌNH TRỰC TUYẾN VIỆT NAM KẾT NỐI TOÀN CẦU GCTV (VN)
2B48/1 Trần Văn Giàu, ấp 2, xã Phạm Văn Hai, huyện Bình Chánh, thành phố Hồ Chí Minh

(511) Nhóm 41: Dịch vụ giải trí; dịch vụ trường quay; sản xuất trên băng hình, video; sản xuất chương trình phát thanh và truyền hình; sản xuất chương trình biểu diễn; giải trí trên truyền hình.

---

(210) **4-2018-14040**

(540)

(220) 07.05.2018
(441) 25.07.2018
(531) 2.3.9; 5.5.16; A5.5.20; A5.5.21
(591) Vàng, hồng sen.
(731) CÔNG TY CỔ PHẦN TRUYỀN HÌNH TRỰC TUYẾN VIỆT NAM KẾT NỐI TOÀN CẦU GCTV (VN)
2B48/1 Trần Văn Giàu, ấp 2, xã Phạm Văn Hai, huyện Bình Chánh, thành phố Hồ Chí Minh

(511) Nhóm 41: Dịch vụ giải trí; dịch vụ trường quay; sản xuất trên băng hình, video (trừ phim quảng cáo); sản xuất chương trình phát thanh và truyền hình; sản xuất chương trình biểu diễn; giải trí trên truyền hình.

---

(210) **4-2018-14041**

(540)

(220) 07.05.2018
(441) 25.07.2018
(531) A2.3.16; 26.1.2; 2.3.7; A1.1.10
(591) Vàng, trắng, đỏ, đen, vàng đậm, nâu
(731) CÔNG TY CỔ PHẦN TRUYỀN HÌNH TRỰC TUYẾN VIỆT NAM KẾT NỐI TOÀN CẦU GCTV (VN)
2B48/1 Trần Văn Giàu, ấp 2, xã Phạm Văn Hai, huyện Bình Chánh, thành phố Hồ Chí Minh

(511) Nhóm 41: Dịch vụ giải trí; dịch vụ trường quay; sản xuất phim trên băng hình, video (trừ phim quảng cáo); sản xuất chương trình phát thanh và truyền hình; sản xuất chương trình biểu diễn; giải trí trên truyền hình.

---

(210) **4-2018-14042**

(540)

TRÍ AN

(220) 07.05.2018
(441) 25.07.2018
(731) CÔNG TY TNHH THƯƠNG MẠI DỊCH VỤ SẢN XUẤT XUẤT NHẬP KHẨU TÂN HUỲNH PHÁT (VN)
158 Nguyễn Tư Giản, phường 12, quận Gò Vấp, thành phố Hồ Chí Minh
(740) Công ty Luật TNHH WINCO (WINCO LAW FIRM)

(511) Nhóm 11: Nồi cơm dùng điện; ấm đun nước dùng điện; ấm đun thuốc dùng điện.

---

(210) **4-2018-14043**

(540)

(220) 07.05.2018
(441) 25.07.2018
(731) SHUN, SHIH-HUANG (TW)
15F., No. 19, Aly. 24, Ln. 155, Zhonghe St., Xinzhuang Dist., New Taipei City 242, Taiwan
(740) Công ty TNHH một thành viên Sở hữu trí tuệ VCCI (VCCI-IP CO.,LTD)

(511) Nhóm 25: Quần áo; bít tất ngắn cổ; mũ; giày (đồ đi chân); khăn choàng; thắt lưng (trang phục).

---

(210) **4-2018-14044**

(540)

(220) 07.05.2018
(441) 25.07.2018
(531) 2.5.30; 26.1.1; A2.5.22; A2.5.24
(731) SHUN, SHIH-HUANG (TW)
15F., No. 19, Aly. 24, Ln. 155, Zhonghe St., Xinzhuang Dist., New Taipei City 242, Taiwan
(740) Công ty TNHH một thành viên Sở hữu trí tuệ VCCI (VCCI-IP CO.,LTD)

(511) Nhóm 25: Quần áo; bít tất ngắn cổ; mũ; giày (đồ đi chân); khăn choàng; thắt lưng (trang phục).

---

(210) **4-2018-14045**

(540)

(220) 07.05.2018
(441) 25.07.2018
(731) SHUN, SHIH-HUANG (TW)
15F., No. 19, Aly. 24, Ln. 155, Zhonghe St., Xinzhuang Dist., New Taipei City 242, Taiwan
(740) Công ty TNHH một thành viên Sở hữu trí tuệ VCCI (VCCI-IP CO.,LTD)

(511) Nhóm 25: Quần áo; bít tất ngắn cổ; mũ; giày (đồ đi chân); khăn choàng; thắt lưng (trang phục).

---

(210) **4-2018-14046**

(540)

Chroma

(220) 07.05.2018
(441) 25.07.2018
(731) CORPORATION PARADISE GLOBAL (KR)
296 Haeundaehaebyeon-ro Haeundae-gu Busan, Republic of Korea
(740) Công ty TNHH một thành viên Sở hữu trí tuệ VCCI (VCCI-IP CO.,LTD)

(511) Nhóm 41: Dịch vụ trình diễn hoạt náo viên, dịch vụ lên kế hoạch trình diễn; hướng dẫn biểu diễn trên sân khấu; sản xuất chương trình biểu diễn; sắp xếp và tiến hành buổi hòa nhạc; cho thuê địa điểm thi đấu thể thao hoặc trình diễn nghệ thuật; biểu diễn âm nhạc; sản xuất âm nhạc; dịch vụ giới thiệu phim; cung cấp xuất bản phẩm điện tử trực tuyến, không tải xuống được; dịch vụ câu lạc bộ ban đêm [giải trí]; dịch vụ câu lạc bộ người (fan) hâm mộ liên quan đến tiêu khiển; tổ chức triển lãm cho mục đích văn hoá; tổ chức phòng trưng bày nghệ thuật; tổ chức và điều khiển đại hội; lập kế hoạch cho buổi tiệc [giải trí]; cung cấp tiện nghi giải trí; cung cấp các tiện nghi giải trí trong nhà; hoạt động giải trí trong công viên; tổ chức trưng bày cho mục đích giải trí.

Nhóm 43: Dịch vụ chuỗi nhà hàng ăn uống; dịch vụ căng tin; dịch vụ nhà hàng ăn uống tự chọn; dịch vụ nhà hàng ăn uống; dịch vụ nhà hàng ăn uống kiểu phương Tây; dịch vụ quán cà phê; nhà hàng ăn uống kiểu Hàn Quốc; dịch vụ tiệm bánh mỳ và bánh ngọt; nhà hàng ăn uống kiểu Trung Quốc; dịch vụ quầy rượu; quán rượu; dịch vụ quầy rượu tổng hợp; dịch vụ khách sạn; dịch vụ đại lý để đặt phòng khách sạn; dịch vụ chỗ ở tạm thời nơi nghỉ mát; dịch vụ cho thuê nơi nghỉ tạm thời tại chung cư cao tầng; sắp xếp chỗ ở tạm thời cho khách du lịch; cung cấp phòng hội thảo; cung cấp nơi thuận tiện cho việc hội thảo, cung cấp nơi thuận tiện cho triển lãm.

---

(210) **4-2018-14047**

(540)

(220) 07.05.2018
(441) 25.07.2018
(531) 3.1.4; 24.1.1
(591) Vàng, xanh dương đậm
(731) PHẠM MẠNH SƠN (VN)
Số 63 ngách 19 ngõ 219 phố Định Công Thượng, tổ 3B, phường Định Công, quận Hoàng Mai, thành phố Hà Nội
(740) Công ty Luật TNHH Tư vấn Hoàng Minh (HOANG MINH LAW CONSULT.CO.,LTD.)

(511) Nhóm 02: Sơn.

---

(210) **4-2018-14048**

(540)

(220) 07.05.2018
(441) 25.07.2018
(531) 26.11.22; A16.1.5
(591) Nâu, vàng.
(731) CÔNG TY CỔ PHẦN THƯƠNG MẠI TIN HỌC VÀ VIỄN THÔNG SAO VIỆT (VN)
Số 16, ngách 82/5, ngõ 651, phố Minh Khai, phường Thanh Lương, quận Hai Bà Trưng, thành phố Hà Nội
(740) Công ty Luật TNHH Tư vấn Hoàng Minh (HOANG MINH LAW CONSULT.CO.,LTD.)

(511) Nhóm 09: Thiết bị truyền phát tín hiệu điện tử, thiết bị truyền phát âm thanh, bộ thu phát sóng.

---

(210) **4-2018-14049**

(540)

(220) 07.05.2018
(441) 25.07.2018
(531) 1.1.14; A1.1.2; 26.1.2
(591) Vàng, xanh dương, ghi xám, trắng
(731) CÔNG TY CỔ PHẦN THƯƠNG MẠI TIN HỌC VÀ VIỄN THÔNG SAO VIỆT (VN)
Số 16, ngách 82/5, ngõ 651, phố Minh Khai, phường Thanh Lương, quận Hai Bà Trưng, thành phố Hà Nội
(740) Công ty Luật TNHH Tư vấn Hoàng Minh (HOANG MINH LAW CONSULT.CO.,LTD.)

(511) Nhóm 09: Thiết bị truyền phát tín hiệu điện tử, thiết bị truyền phát âm thanh, bộ thu phát sóng.

---

(210) **4-2018-14050**

(540)

(220) 07.05.2018
(441) 25.07.2018
(531) A25.7.5; 26.1.1; A17.2.2; 26.5.1
(731) YOSHIKEI CORPORATION (JP)
3-2-5 Osu, Naka-ku Nagoya-shi, Aichi, 460-0011, Japan
(740) Công ty cổ phần Tư vấn S&B (S&B CONSULTANT., CORP.)

(511) Nhóm 20: Đồ đạc (giường, tủ, bàn, ghế, giá, kệ).

---

(210) **4-2018-14051**

(540)

(220) 07.05.2018
(441) 25.07.2018
(531) 26.1.2; 24.13.1; 24.17.5
(591) Đỏ, vàng, đỏ đậm.
(731) NGUYỄN THỊ THÚY (VN)
Đội 3, xã Tự Nhiên, huyện Thường Tín, thành phố Hà Nội

(511) Nhóm 25: Quần áo; trang phục; quần áo may sẵn, trang phục dệt kim, áo sơ mi, quần áo da.

---

(210) **4-2018-14052**

(540)

(220) 07.05.2018
(441) 25.07.2018
(531) A11.1.2; 26.1.1; A26.1.18
(591) Xám, đỏ, xanh, vàng.
(731) NGUYỄN VĂN TUÂN (VN)
Xã Đa Lộc, huyện Ân Thi, tỉnh Hưng Yên

(511) Nhóm 43: Dịch vụ quán chè (chè ngọt).

---

(210) **4-2018-14053**

(540)

(220) 07.05.2018
(441) 25.07.2018
(531) 3.9.1; 26.4.4; 26.4.9; A26.11.12
(591) Đỏ, vàng, xanh, trắng.
(731) CÔNG TY TNHH SẢN XUẤT THƯƠNG MẠI VÀ DỊCH VỤ NGUYỄN 123 (VN)
Số 303, đường Phạm Văn Đồng, phường 1, quận Gò Vấp, thành phố Hồ Chí Minh

(511) Nhóm 43: Quán ăn tự phục vụ; nhà hàng; dịch vụ quán cà phê; nhà hàng ăn uống tự phục vụ; dịch vụ cung cấp thức ăn, đồ uống do nhà hàng thực hiện; căng tin.

---

(210) **4-2018-14054**

(540)

(220) 07.05.2018
(441) 25.07.2018
(531) 26.4.4; 26.4.9
(591) Đỏ, xanh, vàng, trắng.
(731) CÔNG TY TNHH SẢN XUẤT THƯƠNG MẠI VÀ DỊCH VỤ NGUYỄN 123 (VN)
Số 303, đường Phạm Văn Đồng, phường 1, quận Gò Vấp, thành phố Hồ Chí Minh

(511) Nhóm 43: Quán ăn tự phục vụ; nhà hàng; dịch vụ quán cà phê; nhà hàng ăn uống tự phục vụ; dịch vụ cung cấp thức ăn, đồ uống do nhà hàng thực hiện; căng tin.

---

(210) **4-2018-14055**

(540)

(220) 07.05.2018
(441) 25.07.2018
(531) A5.5.20; A5.5.21; 26.4.1
(731) CÔNG TY TNHH DỆT LÝ MINH (VN)
Lô B410, B411, B412 khu công nghiệp Vinatex - Tân Tạo, huyện Nhơn Trạch, tỉnh Đồng Nai
(740) Công ty Cổ phần Sở hữu trí tuệ Việt Mỹ (VIET MY IP CORP.)

(511) Nhóm 23: Chỉ dùng trong may mặc.

Nhóm 26: Phụ liệu ngành may: dây viền dùng để trang trí cho trang phục; dải ruy băng.

---

(210) **4-2018-14056**

(540)

GARDEN RESORT

(220) 07.05.2018
(441) 25.07.2018
(531) 26.5.1; A17.2.2; 26.1.1; 3.7.17
(591) Đỏ nâu, trắng.
(731) CÔNG TY CỔ PHẦN ĐẦU TƯ THƯƠNG MẠI DỊCH VỤ KHANG GIA LAND (VN)
Số 2 đường số 8, khu phố 4, phường Linh Chiểu, quận Thủ Đức, thành phố Hồ Chí Minh
(740) Công ty Cổ phần Sở hữu trí tuệ Việt Mỹ (VIET MY IP CORP.)

(511) Nhóm 39: Dịch vụ tua du lịch; dịch vụ đặt vé du lịch; dịch vụ sắp xếp các chuyến du lịch; dịch vụ cho thuê xe du lịch, dịch vụ vận chuyển khách du lịch.

Nhóm 43: Dịch vụ khách sạn; dịch vụ nhà hàng ăn uống; dịch vụ nhà nghỉ du lịch; dịch vụ cho thuê chỗ ở tạm thời; quán cà phê; dịch vụ ăn uống giải khát (cung cấp các bữa ăn nhanh) do nhà hàng thực hiện.

---

(210) **4-2018-14057**

(540)

GTOWER

(220) 07.05.2018
(441) 25.07.2018
(531) 26.5.1; 26.1.8; A17.2.2; A7.1.12
(591) Trắng, đỏ nâu.
(731) CÔNG TY CỔ PHẦN ĐẦU TƯ THƯƠNG MẠI DỊCH VỤ KHANG GIA LAND (VN)
Số 2 đường số 8, khu phố 4, phường Linh Chiểu, quận Thủ Đức, thành phố Hồ Chí Minh
(740) Công ty Cổ phần Sở hữu trí tuệ Việt Mỹ (VIET MY IP CORP.)

(511) Nhóm 36: Dịch vụ mua bán bất động sản; cho thuê bất động sản; môi giới bất động sản; đại lý bất động sản.

Nhóm 41: Dịch vụ kinh doanh các khu vui chơi giải trí; tổ chức các sự kiện giải trí văn hóa; tổ chức các cuộc thi thể thao; dịch vụ hoạt náo viên.

Nhóm 43: Dịch vụ khách sạn; dịch vụ nhà hàng ăn uống; dịch vụ nhà nghỉ du lịch; dịch vụ cho thuê chỗ ở tạm thời; dịch vụ ăn uống giải khát (cung cấp các bữa ăn nhanh) do nhà hàng thực hiện.

---

(210) **4-2018-14058**

(540)

GMALL

(220) 07.05.2018
(441) 25.07.2018
(531) 26.5.1; A17.2.2; 26.1.1; 26.1.8
(591) Trắng, vàng, cam, hồng, đỏ nâu, xanh lá cây.
(731) CÔNG TY CỔ PHẦN ĐẦU TƯ THƯƠNG MẠI DỊCH VỤ KHANG GIA LAND (VN)
Số 2 đường số 8, khu phố 4, phường Linh Chiểu, quận Thủ Đức, thành phố Hồ Chí Minh
(740) Công ty Cổ phần Sở hữu trí tuệ Việt Mỹ (VIET MY IP CORP.)

(511) Nhóm 35: Dịch vụ quảng cáo; dịch vụ kinh doanh cửa hàng, siêu thị, trung tâm thương mại mua bán các mặt hàng như: đồ trang trí nội thất gồm tủ, tủ quần áo, tủ lưu trữ, tủ đầu giường, giường, kệ lưu trữ, kệ giày, kệ ti vi, kệ sách, bàn phòng khách, bàn trang điểm, bàn ăn, ghế, gương, đèn trần, đèn để bàn, máy vi tính, thiết bị ngoại vi, phần mềm và thiết bị viễn thông, trò chơi, đồ chơi, gạo, thực phẩm, nông, lâm sản nguyên liệu (trừ gỗ, tre, nứa), đồ uống có cồn, đồ uống không có cồn, sản phẩm thuốc lá, thuốc lào, vải, hàng may mặc, hàng da và giả da gồm giày dép, vali, cặp, túi, ví, nước hoa, mỹ phẩm và chế phẩm vệ sinh, hàng gốm sứ, thủy tinh gồm chén bát, đĩa, tô, ly (tách), bình (lọ) hoa, đồ điện gia dụng gồm bóng đèn, ổ điện, dây dẫn điện, công tắc điện, ổn áp; ti vi, tủ lạnh, máy lạnh, máy giặt, nồi cơm điện, máy lọc nước, máy nước nóng, máy hút bụi, máy rửa chén bát, bàn là điện, bếp điện, nồi cơm điện, ấm điện, nồi điện, lẩu điện, quạt điện, máy xay xinh tố, đèn và bộ đèn điện, sách báo, tạp chí, dụng cụ thể dục, thể thao, đồ trang sức, vàng bạc, đá quý.

Nhóm 36: Dịch vụ mua bán bất động sản; cho thuê bất động sản; môi giới bất động sản; đại lý bất động sản.

Nhóm 41: Dịch vụ kinh doanh các khu vui chơi; tổ chức các sự kiện giải trí văn hóa; tổ chức các cuộc thi thể thao; dịch vụ hoạt náo viên.

Nhóm 43: Dịch vụ khách sạn; dịch vụ nhà hàng ăn uống; dịch vụ nhà nghỉ du lịch; dịch vụ cho thuê chỗ ở tạm thời; quán cà phê; dịch vụ ăn uống giải khát (cung cấp các bữa ăn nhanh) do nhà hàng thực hiện.

---

(210) **4-2018-14060**

(540)

TONY THÀNH WINDOW

(220) 07.05.2018
(441) 25.07.2018
(731) CÔNG TY TNHH MỘT THÀNH VIÊN MINH THÀNH (VN)
25 Đại Cồ Việt, phường Đông Lương, thành phố Đông Hà, tỉnh Quảng Trị

(511) Nhóm 06: Cửa làm bằng kim loại.

Nhóm 19: Cửa nhựa; cửa gỗ; vật liệu xây dựng phi kim loại.

---

(210) **4-2018-14061**

(540)

삼익가구

(220) 07.05.2018
(441) 25.07.2018
(591) Tím, trắng.
(731) CÔNG TY TNHH SAMICK DESIGN (VN)
Tầng 1, 64 Nguyễn Đình Chiểu, phường Đa Kao, quận 1, thành phố Hồ Chí Minh

(511) Nhóm 20: Sofa, giường, kệ, bàn, ghế, nệm, bàn ăn, ghế bàn ăn, tủ kéo di động, bàn sofa, bàn trà.

Nhóm 35: Bán buôn đồ nội thất gia dụng: sofa, giường, kệ, bàn, ghế, nệm, bàn ăn, ghế bàn ăn, tủ kéo di động, bàn sofa, bàn trà.

Nhóm 37: Thi công trang trí nội thất.

---

(210) **4-2018-14062**

(540)

삼익 디자인

(220) 07.05.2018
(441) 25.07.2018
(591) Tím, trắng.
(731) CÔNG TY TNHH SAMICK DESIGN (VN)
Tầng 1, 64 Nguyễn Đình Chiểu, phường Đa Kao, quận 1, thành phố Hồ Chí Minh

(511) Nhóm 20: Sofa, giường, kệ, bàn, ghế, nệm, bàn ăn, ghế bàn ăn, tủ kéo di động, bàn sofa, bàn trà.

Nhóm 35: Bán buôn đồ nội thất gia dụng: sofa, giường, kệ, bàn, ghế, nệm, bàn ăn, ghế bàn ăn, tủ kéo di động, bàn sofa, bàn trà.

Nhóm 37: Thi công trang trí nội thất.

---

(210) **4-2018-14063**

(540)

SAMICK
FURNITURE

(220) 07.05.2018
(441) 25.07.2018
(591) Tím, trắng.
(731) CÔNG TY TNHH SAMICK DESIGN (VN)
Tầng 1, 64 Nguyễn Đình Chiểu, phường Đa Kao, quận 1, thành phố Hồ Chí Minh

(511) Nhóm 20: Sofa, giường, kệ, bàn, ghế, nệm, bàn ăn, ghế bàn ăn, tủ kéo di động, bàn sofa, bàn trà.

Nhóm 35: Bán buôn đồ nội thất gia dụng: sofa, giường, kệ, bàn, ghế, nệm, bàn ăn, ghế bàn ăn, tủ kéo di động, bàn sofa, bàn trà.

Nhóm 37: Thi công trang trí nội thất.

---

(210) **4-2018-14064**

(540)

SAMICK
DESIGN

(220) 07.05.2018
(441) 25.07.2018

(591) Tím, trắng.
(731) CÔNG TY TNHH SAMICK DESIGN (VN)
Tầng 1, 64 Nguyễn Đình Chiểu, phường Đa Kao, quận 1, thành phố Hồ Chí Minh

(511) Nhóm 20: Sofa, giường, kệ, bàn, ghế, nệm, bàn ăn, ghế bàn ăn, tủ kéo di động, bàn sofa, bàn trà.

Nhóm 35: Bán buôn đồ nội thất gia dụng: sofa, giường, kệ, bàn, ghế, nệm, bàn ăn, ghế bàn ăn, tủ kéo di động, bàn sofa, bàn trà.

Nhóm 37: Thi công trang trí nội thất.

---

(210) **4-2018-14065**

(540)

(220) 07.05.2018
(441) 25.07.2018
(531) A26.11.12; 26.13.1; 1.15.11; 2.9.1
(591) Vàng đậm, vàng nhạt, xanh lá cây, xanh dương nhạt, xanh dương, xanh dương đậm, hồng đậm, hồng nhạt, đỏ, nâu, da, đen, trắng.
(731) CÔNG TY TNHH TAISUN VIỆT NAM (VN)
Lô A1-6, đường số N5, khu công nghiệp Tây Bắc Củ Chi, huyện Củ Chi, thành phố Hồ Chí Minh
(740) Công ty TNHH Nam Việt và Liên danh (VIPCO)

(511) Nhóm 05: Băng vệ sinh; băng vệ sinh kinh nguyệt; khăn vệ sinh; bông thấm hút; tã lót dùng cho người không tự chủ được; quần tã trẻ em.

Nhóm 35: Mua bán: khăn giấy được tẩm, thấm ướt nước thơm mỹ phẩm, khăn giấy được tẩm nước thơm mỹ phẩm, khăn giấy được ngâm, tẩm, thấm ướt nước thơm dược phẩm, khăn tã trẻ em [tã lót], khăn vệ sinh, tã giấy em bé, tã người già, băng vệ sinh, khăn lau mặt bằng giấy, khăn tay bỏ túi bằng giấy, khăn ăn bằng giấy, khăn giấy để tẩy trang, tấm lót bằng giấy, khăn lau bằng giấy, khăn mặt, khăn lau mặt bằng vải, khăn bỏ túi bằng vải, khăn tay trang bằng vải, khăn ăn bằng vải dệt.

---

(210) **4-2018-14066**

(540)

(220) 07.05.2018
(441) 25.07.2018
(531) 3.7.8; 10.5.25; 2.5.6; A26.11.12
(591) Vàng đậm, vàng nhạt, xanh lá cây, xanh dương, hồng đậm, hồng nhạt, đỏ, cam, nâu, da, đen, xám, trắng.
(731) CÔNG TY TNHH TAISUN VIỆT NAM (VN)
Lô A1-6, đường số N5, khu công nghiệp Tây Bắc Củ Chi, huyện Củ Chi, thành phố Hồ Chí Minh
(740) Công ty TNHH Nam Việt và Liên danh (VIPCO)

(511) Nhóm 05: Băng vệ sinh; băng vệ sinh kinh nguyệt; khăn vệ sinh; bông thấm hút; tã lót dùng cho người không tự chủ được; quần tã trẻ em.

Nhóm 35: Mua bán: khăn giấy được tẩm, thấm ướt nước thơm mỹ phẩm, khăn giấy được tẩm nước thơm mỹ phẩm, khăn giấy được ngâm, tẩm, thấm ướt nước thơm dược phẩm, khăn tã trẻ em [tã lót], khăn vệ sinh, tã giấy em bé, tã người già, băng vệ sinh, khăn lau mặt bằng giấy, khăn tay bỏ túi bằng giấy, khăn ăn bằng giấy, khăn giấy để tẩy trang, tấm lót bằng giấy, khăn lau bằng giấy, khăn mặt, khăn lau mặt bằng vải, khăn bỏ túi bằng vải, khăn tay trang bằng vải, khăn ăn bằng vải dệt.

---

(210) **4-2018-14067**

(540)

SPEC
Hello
PUTTY FOR INTERIOR

(220) 07.05.2018
(441) 25.07.2018
(531) 26.4.3; 26.4.9
(731) CÔNG TY 4-ORANGES CO., LTD (VN)
Lô C02-1, khu công nghiệp Đức Hòa 1, ấp 5, xã Đức Hòa Đông, huyện Đức Hòa, tỉnh Long An
(740) Công ty TNHH Sở hữu trí tuệ Thảo Thọ Quyến (INVENCO)

(511) Nhóm 19: Bột trét tường; vữa dùng trong xây dựng; bột chống thấm dùng trong xây dựng; lớp lót tường; lớp phủ vật liệu xây dựng; vữa lỏng để trét kẽ hở tường.

---

(210) **4-2018-14068**

(540)

SONBOSS
BỘT TRÉT TƯỜNG NỘI THẤT
PUTTY INTERIOR

(220) 07.05.2018
(441) 25.07.2018
(731) CÔNG TY 4-ORANGES CO., LTD (VN)
Lô C02-1, khu công nghiệp Đức Hòa 1, ấp 5, xã Đức Hòa Đông, huyện Đức Hòa, tỉnh Long An
(740) Công ty TNHH Sở hữu trí tuệ Thảo Thọ Quyến (INVENCO)

(511) Nhóm 19: Bột trét tường; vữa dùng trong xây dựng; bột chống thấm dùng trong xây dựng; lớp lót tường; lớp phủ vật liệu xây dựng; vữa lỏng để trét kẽ hở tường.

---

(210) **4-2018-14069**

(540)

MOXIPA

(220) 07.05.2018
(441) 25.07.2018
(731) CÔNG TY CỔ PHẦN DƯỢC APIMED (VN)
263/9 Lý Thường Kiệt, phường 15, quận 11, thành phố Hồ Chí Minh
(740) Công ty TNHH Sở hữu trí tuệ Thảo Thọ Quyến (INVENCO)

(511) Nhóm 05: Dược phẩm; thực phẩm chức năng.

---

(210) **4-2018-14070**

(540)

OFLOX

(220) 07.05.2018
(441) 25.07.2018
(731) CÔNG TY CỔ PHẦN DƯỢC APIMED (VN)
263/9 Lý Thường Kiệt, phường 15, quận 11, thành phố Hồ Chí Minh
(740) Công ty TNHH Sở hữu trí tuệ Thảo Thọ Quyến (INVENCO)

(511) Nhóm 05: Dược phẩm; thực phẩm chức năng.

---

(210) **4-2018-14071**

(540)

CIFLOX

(220) 07.05.2018
(441) 25.07.2018
(731) CÔNG TY CỔ PHẦN DƯỢC APIMED (VN)
263/9 Lý Thường Kiệt, phường 15, quận 11, thành phố Hồ Chí Minh
(740) Công ty TNHH Sở hữu trí tuệ Thảo Thọ Quyến (INVENCO)

(511) Nhóm 05: Dược phẩm; thực phẩm chức năng.

---

(210) **4-2018-14072**

(540)

(220) 07.05.2018
(441) 25.07.2018
(531) 26.5.1; A3.9.4; 1.15.24; 25.5.25
(591) Trắng, xanh lam, xanh nước biển.
(731) CÔNG TY CỔ PHẦN DƯỢC PHẨM VÀ SINH HỌC Y TẾ (VN)
31 Ngô Thời Nhiệm, phường 6, quận 3, thành phố Hồ Chí Minh
(740) Công ty TNHH Sở hữu trí tuệ Thảo Thọ Quyến (INVENCO)

(511) Nhóm 03: Dung dịch vệ sinh (mỹ phẩm); dầu gội; sữa tắm; kem dưỡng da; kem trị mụn không chứa thuốc.

---

(210) **4-2018-14073**

(540)

(220) 07.05.2018
(441) 25.07.2018
(531) 3.1.1; 3.1.16; 26.5.1
(731) CÔNG TY TNHH MỘT THÀNH VIÊN THỜI TRANG DOLLY (VN)
71 Đất Thánh, phường 6, quận Tân Bình, thành phố Hồ Chí Minh
(740) Công ty TNHH Sở hữu trí tuệ Thảo Thọ Quyến (INVENCO)

(511) Nhóm 18: Túi xách tay (làm bằng da và giả da); ba lô; bóp (ví); cặp sách; va li; túi xách (túi du lịch).

---

(210) **4-2018-14074**

(540)

(220) 07.05.2018
(441) 25.07.2018
(531) 26.5.1; A7.1.12; 7.1.24; A17.2.2
(731) CÔNG TY TNHH MỘT THÀNH VIÊN THỜI TRANG DOLLY (VN)
71 Đất Thánh, phường 6, quận Tân Bình, thành phố Hồ Chí Minh
(740) Công ty TNHH Sở hữu trí tuệ Thảo Thọ Quyến (INVENCO)

(511) Nhóm 18: Túi xách tay (làm bằng da và giả da); ba lô; bóp (ví); cặp sách; va li; túi xách (túi du lịch).

---

(210) **4-2018-14075**

(540)

(220) 07.05.2018
(441) 25.07.2018
(531) 25.1.25; 26.13.25
(731) CÔNG TY TNHH MỘT THÀNH VIÊN THỜI TRANG DOLLY (VN)
71 Đất Thánh, phường 6, quận Tân Bình, thành phố Hồ Chí Minh
(740) Công ty TNHH Sở hữu trí tuệ Thảo Thọ Quyến (INVENCO)

(511) Nhóm 18: Túi xách tay (làm bằng da và giả da); ba lô; bóp (ví); cặp sách; va li; túi xách (túi du lịch).

---

(210) **4-2018-14076**

(540)

Nafomicin

(220) 07.05.2018
(441) 25.07.2018
(731) CÔNG TY CỔ PHẦN DƯỢC PHẨM NAM PHƯƠNG (VN)
Số 9 tỉnh lộ 926, ấp Trường Bình, xã Trường Long A, huyện Châu Thành A, tỉnh Hậu Giang
(740) Công ty TNHH Đại Tín và Liên Danh (DAITIN AND ASSOCIATES CO.,LTD)

(511) Nhóm 05: Dược phẩm; thực phẩm chức năng.

---

(210) **4-2018-14077**

(540)

NP-Foscin

(220) 07.05.2018
(441) 25.07.2018
(731) CÔNG TY CỔ PHẦN DƯỢC PHẨM NAM PHƯƠNG (VN)
Số 9 tỉnh lộ 926, ấp Trường Bình, xã Trường Long A, huyện Châu Thành A, tỉnh Hậu Giang
(740) Công ty TNHH Đại Tín và Liên Danh (DAITIN AND ASSOCIATES CO.,LTD)

(511) Nhóm 05: Dược phẩm; thực phẩm chức năng.

---

(210) **4-2018-14078**

(540)

Nasalazin

(220) 07.05.2018
(441) 25.07.2018
(731) CÔNG TY CỔ PHẦN DƯỢC PHẨM NAM PHƯƠNG (VN)
Số 9 tỉnh lộ 926, ấp Trường Bình, xã Trường Long A, huyện Châu Thành A, tỉnh Hậu Giang
(740) Công ty TNHH Đại Tín và Liên Danh (DAITIN AND ASSOCIATES CO.,LTD)

(511) Nhóm 05: Dược phẩm; thực phẩm chức năng.

---

(210) **4-2018-14079**

(540)

Sanalazin

(220) 07.05.2018
(441) 25.07.2018
(731) CÔNG TY CỔ PHẦN DƯỢC PHẨM NAM PHƯƠNG (VN)
Số 9 tỉnh lộ 926, ấp Trường Bình, xã Trường Long A, huyện Châu Thành A, tỉnh Hậu Giang
(740) Công ty TNHH Đại Tín và Liên Danh (DAITIN AND ASSOCIATES CO.,LTD)

(511) Nhóm 05: Dược phẩm; thực phẩm chức năng.

---

(210) **4-2018-14080**

(540)

(220) 07.05.2018
(441) 25.07.2018
(531) 26.1.2; A17.1.2; 17.5.1
(591) Đỏ cam, xanh đen, đen.
(731) STÉPHANE ELOIT (FR)
91bis rue du Cherche-Midi, 75006 Paris, France
(740) Trung tâm Tư vấn sở hữu trí tuệ và đầu tư (LUVINA LAW FIRM)

(511) Nhóm 09: Phần mềm máy tính.

Nhóm 16: Ảnh chụp (được in).

Nhóm 41: Dịch vụ nhiếp ảnh.

Nhóm 42: Dịch vụ thực hiện các yêu cầu về nghệ thuật và đồ họa trên phần mềm máy tính.

---

(210) **4-2018-14081**

(540)

(220) 07.05.2018
(441) 25.07.2018
(531) 26.1.1; A7.1.12; 7.1.24; A26.11.7
(591) Trắng, xanh dương nhạt, xanh dương đậm.
(731) CÔNG TY CỔ PHẦN ĐẦU TƯ CHUYÊN NGHIỆP (VN)
123 Hoàng Văn Thụ, phường 8, quận Phú Nhuận, thành phố Hồ Chí Minh

(511) Nhóm 37: Sửa chữa, bảo trì xe máy.

---

(210) **4-2018-14082**

(540)

(220) 07.05.2018
(441) 25.07.2018
(531) 5.5.16; A5.5.20; A5.5.21
(731) CÔNG TY TNHH THƯƠNG MẠI DỊCH VỤ MỸ PHẨM QA 14 SHOP (VN)
59/17/21 đường 8, phường Trường Thọ, quận Thủ Đức, thành phố Hồ Chí Minh

(511) Nhóm 42: Thiết kế kiến trúc; thiết kế nội, ngoại thất công trình.

---

(210) **4-2018-14083**

(540)

make your style

(220) 07.05.2018
(441) 25.07.2018
(531) 26.3.1
(731) TRẦN QUỐC THÁI (VN)
Ấp Âu Thọ B, xã Vĩnh Hải, thị xã Vĩnh Châu, tỉnh Sóc Trăng

(511) Nhóm 18: Da và giả da.

---

(210) **4-2018-14084**

(540)

BE NATURAL

(220) 07.05.2018
(441) 25.07.2018
(731) KELLOGG COMPANY (US)
One Kellogg Square, Battle Creek, Michigan 49016 United States of America
(740) Văn phòng Luật sư Ân Nam (ANNAM IP & LAW)

(511) Nhóm 29: Bữa sáng ăn liền có chứa trái cây, hạt và quả hạch đã chế biến; hỗn hợp thực phẩm ăn nhanh chủ yếu gồm có hạt đã chế biến, trái cây đã chế biến và quả hạch đã chế biến; thực phẩm dạng thanh trên cơ sở trái cây và quả hạch đã chế biến; hỗn hợp trái cây sấy khô; thực phẩm ăn nhanh và thực phẩm ăn nhanh dạng thanh trên cơ sở quả hạch; thực phẩm ăn nhanh và thực phẩm ăn nhanh dạng thanh trên cơ sở hạt; thực phẩm ăn nhanh và thực phẩm ăn nhanh dạng thanh trên cơ sở trái cây; trái cây sấy khô, hạt đã chế biến; sữa chua; thực phẩm ăn nhanh trên cơ sở sữa chua; thực phẩm ăn nhanh trên cơ sở lát khoai tây rán giòn, lát rau củ sấy khô và rau củ; thực phẩm ăn nhanh trên cơ sở khoai tây; chất phết lên bánh dựa trên cơ sở trái cây.

Nhóm 30: Thực phẩm dựa trên cơ sở ngũ cốc đã chế biến được sử dụng như thực phẩm ăn sáng, đồ ăn nhanh hoặc nguyên liệu để chế biến các loại thực phẩm khác; ngũ cốc ăn liền; ngũ cốc đã chế biến; ngũ cốc ăn sáng; chế phẩm làm từ ngũ cốc và các sản phẩm thực phẩm khác có nguồn gốc từ ngũ cốc được sử dụng như thực phẩm ăn sáng, thực phẩm ăn nhanh hoặc thành phần để chế biến thực phẩm; thực phẩm ăn nhanh trên cơ sở ngũ cốc; ngũ cốc dạng thanh; thực phẩm ăn nhanh trên cơ sở lúa mì; thực phẩm ăn nhanh trên cơ sở nhiều loại hạt ngũ cốc; bánh quy giòn; thực phẩm ăn nhanh trên cơ sở ngô; hỗn hợp thực phẩm ăn nhanh chủ yếu gồm có bánh quy giòn, bánh quy xoắn và/hoặc bỏng ngô.

---

(210) **4-2018-14085**

(540)

7 DAYS IN LOVE WITH ME

(220) 07.05.2018
(441) 25.07.2018
(731) GUANGDONG QIN YE HEALTH DAILY PRODUCTS TECHNOLOGY CO., LTD. (CN)
Room 4203, Building C, No.307, Guangzhou Avenue Middle, Yuexiu District, Guangzhou, China
(740) Công ty TNHH Trà và cộng sự (TRA & ASSOCIATES CO.,LTD)

(511) Nhóm 03: Chế phẩm để giặt; dầu gội đầu; chế phẩm tẩy vết bẩn, tẩy vết màu, tẩy dấu vết; dầu ete; mỹ phẩm; chế phẩm để tắm, không dùng cho mục đích y tế.

---

(210) **4-2018-14086**

(540)

NEW KAFEN
PROFESSIONAL

(220) 07.05.2018
(441) 25.07.2018
(531) A26.11.8
(731) GUANGZHOU QIN YE COSMETICS CO., LTD. (CN)
No.422, Block E, Guangzhou Xingfa Square (Phase 2), No.138, Jichang Road, Baiyun District, Guangzhou, China
(740) Công ty TNHH Trà và cộng sự (TRA & ASSOCIATES CO.,LTD)

(511) Nhóm 03: Chế phẩm để giặt; dầu gội đầu; chế phẩm tẩy vết bẩn, tẩy vết màu, tẩy dấu vết; dầu ete; mỹ phẩm; chế phẩm để tắm, không dùng cho mục đích y tế.

---

(210) **4-2018-14087**

(540)

(220) 07.05.2018
(441) 25.07.2018
(531) 3.4.18; A3.4.25; 26.1.1
(591) Đen, đỏ, hồng nhạt, trắng.
(731) CÔNG TY TNHH ĐẦU TƯ THƯƠNG MẠI VÀ PHÁT TRIỂN PHÚC VINH (VN)
Số 10 dãy A ngõ 6 phố Ngô Quyền, phường Quang Trung, quận Hà Đông, thành phố Hà Nội

(511) Nhóm 29: Thịt lợn; xúc xích; lạp xưởng; gia cầm không còn sống; trái cây đóng hộp; thịt giăm bông; đùi lợn muối; rau củ đóng hộp.

---

(210) **4-2018-14090**

(540)

(220) 07.05.2018
(441) 25.07.2018
(531) 5.5.16; A5.5.21
(591) Đỏ, hồng, trắng.
(731) CÔNG TY TNHH MỘT THÀNH VIÊN THƯƠNG MẠI LIÊN THẮNG (VN)
Số 163, khối Liên Thắng, phường Hòa Hiếu, thị xã Thái Hòa, tỉnh Nghệ An
(740) Công ty TNHH Trường Xuân (AGELESS CO.,LTD.)

(511) Nhóm 07: Máy bơm nước; máy bơm chân không; máy bơm đầu; máy bơm ly tâm; máy bơm quay; máy bơm pít tông chân không; máy bơm dòng hướng trục; máy bơm pít tông; máy bơm quay chân không; máy bơm chìm dưới nước; máy bơm tăng áp; máy ép nước quả chạy điện dùng cho gia đình; máy trộn thức ăn chạy điện dùng cho gia đình; máy xay

chạy điện dùng cho gia đình; máy giặt chạy điện dùng cho gia đình; động cơ không dùng cho phương tiện giao thông đường bộ; máy công cụ, tất cả thuộc nhóm này.

Nhóm 09: Dây cáp điện; ống bọc ngoài mối nối cho dây cáp điện; cáp điện; cáp dẫn điện; cáp sợi quang.

---

(210) **4-2018-14091**

(540)

(220) 07.05.2018
(441) 25.07.2018
(531) 3.4.7; A5.5.21; A5.5.20; 3.4.11
(591) Da cam, vàng, đỏ, xanh.
(731) CÔNG TY CỔ PHẦN AQUA VIỆT NAM (VN)
Khu công nghiệp Tân Quang, huyện Văn Lâm, tỉnh Hưng Yên
(740) Công ty TNHH Trường Xuân (AGELESS CO.,LTD.)

(511) Nhóm 32: Đồ uống tăng lực; nước ép trái cây; đồ uống không cồn; nước khoáng [đồ uống]; nước quả cô đặc [không có cồn]; nước hoa quả ướp lạnh [đồ uống].

---

(210) **4-2018-14092**

(540)

(220) 07.05.2018
(441) 25.07.2018
(531) A5.3.13; A5.3.15
(591) Nâu, xanh lá cây.
(731) MAESTRO LABORATORIES SDN BHD (MY)
Lot 7370, Jalan Bahagia, Batu 19 Sengkang, 84800 Bukit Gambir, Muar, Johor, Malaysia
(740) Công ty TNHH Trường Xuân (AGELESS CO.,LTD.)

(511) Nhóm 03: Dầu gội đầu, không chứa thuốc; dầu xả tóc; keo xịt tóc; chế phẩm mỹ phẩm đặc trị cho da đầu (không chứa thuốc), cụ thể là chế phẩm mỹ phẩm đặc trị gàu (không chứa thuốc); chế phẩm mỹ phẩm ngăn ngừa gàu cho da đầu; chế phẩm mỹ phẩm đặc trị cho tóc (không chứa thuốc), cụ thể là chế phẩm mỹ phẩm đặc trị rụng tóc.

---

(210) **4-2018-14093**

(540)

(220) 07.05.2018
(441) 25.07.2018
(591) Hồng.
(731) MAESTRO LABORATORIES SDN BHD (MY)
Lot 7370, Jalan Bahagia, Batu 19 Sengkang, 84800 Bukit Gambir, Muar, Johor, Malaysia
(740) Công ty TNHH Trường Xuân (AGELESS CO.,LTD.)

(511) Nhóm 03: Dầu gội đầu, không chứa thuốc; dầu xả tóc; keo xịt tóc; chế phẩm mỹ phẩm đặc trị cho da đầu (không chứa thuốc), cụ thể là chế phẩm mỹ phẩm đặc trị gàu (không chứa thuốc); chế phẩm mỹ phẩm ngăn ngừa gàu cho da đầu; chế phẩm mỹ phẩm đặc trị cho tóc (không chứa thuốc), cụ thể là chế phẩm mỹ phẩm đặc trị rụng tóc (không chứa thuốc).

---

(210) **4-2018-14094**

(540)

(220) 07.05.2018
(441) 25.07.2018
(531) A26.11.12; A26.11.9; 26.11.3; 26.15.15
(591) Đen, vàng gold.
(731) TRỊNH THỊ TƯƠI (VN)
Số 24 ngõ 528 Bạch Đằng, quận Hai Bà Trưng, thành phố Hà Nội

(511) Nhóm 25: Quần áo; váy; thắt lưng giày dép và đồ đi chân; mũ (nón) đồ đội đầu.

Nhóm 35: Trưng bày, giới thiệu; quảng cáo; xuất khẩu; nhập khẩu; dịch vụ giới thiệu sản phẩm qua các phương tiện truyền thông nhằm mục đích bán lẻ; dịch vụ mua bán các loại sản phẩm: trang phục và phụ kiện trang phục thời trang (quần áo, giày, dép, mũ, nón, thắt lưng, khăn quàng cổ, găng tay, vật trang trí dùng cho quần áo, cặp tóc, cài áo, trang phục dùng trong lễ hội hóa trang), kính thời trang, ví, túi xách, balô, mỹ phẩm, nước hoa, đồ trang sức.

---

(210) **4-2018-14095**

(540)

MISSING YOU

(220) 07.05.2018
(441) 25.07.2018
(731) TRIỆU THU HỒNG (VN)
Số 23 Quán Thánh, phường Quán Thánh, quận Ba Đình, thành phố Hà Nội

(511) Nhóm 18: Túi xách, ví da.

Nhóm 20: Gối, đệm.

Nhóm 24: Chăn, ga trải giường.

Nhóm 35: Mua bán túi xách, ví da, chăn, ga trải giường, gối, đệm, đồ thời trang, lưu niệm, văn phòng phẩm, quà tặng.

---

(210) **4-2018-14096**

(540)

(220) 07.05.2018
(441) 25.07.2018
(531) A23.3.2; 26.1.1
(591) Đen, trắng, xám.
(731) BẢO TÀNG TỈNH BÀ RỊA - VŨNG TÀU (VN)
Số 4, Trần Phú, phường 1, thành phố Vũng Tàu, tỉnh Bà Rịa - Vũng Tàu
(740) Công ty TNHH Tư vấn ALIATLEGAL (ALIATLEGAL CO., LTD.)

(511) Nhóm 39: Dịch vụ du lịch.

Nhóm 41: Dịch vụ tổ chức lễ hội văn hóa.

---

(210) **4-2018-14097**

(540)

(220) 07.05.2018
(441) 25.07.2018
(531) 5.5.19; A5.5.20; A5.5.21; 26.1.1
(591) Đỏ đô, vàng.
(731) CÔNG TY LUẬT TNHH HOA DIÊN VỸ (VN)
1714-06, tầng 17, tòa nhà CJ, 06 Lê Thánh Tôn, phường Bến Nghé, quận 1, thành phố Hồ Chí Minh
(740) Công ty TNHH Tư vấn ALIATLEGAL (ALIATLEGAL CO., LTD.)

(511) Nhóm 36: Phân tích tài chính; tư vấn tài chính; dịch vụ tài chính; môi giới chứng khoán; tư vấn đầu tư chứng khoán; thông tin về tài chính.

Nhóm 45: Dịch vụ pháp lý; tư vấn pháp lý; dịch vụ nghiên cứu pháp luật; dịch vụ pháp lý liên quan đến đàm phán hợp đồng cho người khác; dịch vụ tranh tụng.

---

(210) **4-2018-14098**

(540)

SKHoney

(220) 07.05.2018
(441) 25.07.2018
(731) NGUYỄN HUY LA GIANG (VN)
Số 208 nhà E2, phường Thanh Xuân Bắc, quận Thanh Xuân, thành phố Hà Nội
(740) Công ty TNHH Sở hữu trí tuệ HA VIP (HAVIP CO., LTD.)

(511) Nhóm 30: Mật ong; bánh kẹo; hương liệu thực phẩm, trừ tinh dầu; nước mật đường.

---

(210) **4-2018-14099**

(540)

(220) 07.05.2018
(441) 25.07.2018
(531) 26.1.2; 26.1.4; 26.4.2
(591) Đỏ, cam, vàng, xám, đen, trắng.
(731) CÔNG TY TNHH ĐẦU TƯ SẢN XUẤT THƯƠNG MẠI DỊCH VỤ XUẤT NHẬP KHẨU TOÀN CẦU (VN)
Số 79, tổ 20, KP5, phường Trảng Dài, thành phố Biên Hòa, tỉnh Đồng Nai
(740) Công ty TNHH Tư vấn Sở hữu trí tuệ Á Đông (Á Đông IP CONSULTANCY CO.,LTD.)

(511) Nhóm 24: Khăn tắm [trừ quần áo]; khăn mặt bằng vải; khăn trải bàn không làm bằng giấy; khăn ăn bằng vải dệt; tấm phủ giường [khăn trải giường]; khăn tay bỏ túi bằng vải.

---

(210) **4-2018-14100**

(540)

HIBISISCUS

(220) 07.05.2018
(441) 25.07.2018
(731) CÔNG TY TNHH THƯƠNG MẠI - DỊCH VỤ NGUYỆT PHÚ (VN)
Số 26 đường 817A Tạ Quang Bửu, phường 5, quận 8, thành phố Hồ Chí Minh
(740) Công ty TNHH Tư vấn Sở hữu trí tuệ Á Đông (Á Đông IP CONSULTANCY CO.,LTD.)

(511) Nhóm 03: Kem làm trắng da; kem dưỡng da; kem ngừa mụn không chứa thuốc, mặt nạ làm đẹp (mỹ phẩm); mỹ phẩm dùng để tắm gội.

---

(210) **4-2018-14101**

(540)

(220) 07.05.2018
(441) 25.07.2018
(531) 26.1.1; A26.1.18; 26.13.1
(591) Đỏ đậm, trắng.
(731) CÔNG TY TNHH THƯƠNG MẠI DỊCH VỤ VÀ BÁN LẺ LES AMIES (VN)
Số R4-37, khu R2, đường Hưng Gia 5, phường Tân Phong, quận 7, thành phố Hồ Chí Minh

(511) Nhóm 35: Mua bán rượu, bia, đồ uống có cồn, đồ uống không cồn, lương thực, thực phẩm, thuốc lá, thuốc lào, nước hoa, mỹ phẩm, chế phẩm vệ sinh (trừ dược phẩm), bán buôn dụng cụ y tế, bán buôn đồ điện gia dụng như: đèn và bộ phận của đèn.

---

(210) **4-2018-14103**

(540)

(220) 07.05.2018
(441) 25.07.2018
(531) 2.1.1; A2.1.23; 26.4.2; 25.5.1
(591) Nâu đỏ, đen, trắng, vàng, đỏ, xanh biển đậm, xanh biển nhạt, cam.
(731) BRITISH AMERICAN TOBACCO (BRANDS) LIMITED (GB)
Globe House, 4 Temple Place, London, WC2R 2PG, United Kingdom
(740) Công ty TNHH Sở hữu công nghiệp Sao Bắc Đẩu (SAO BAC DAU IP CO.,LTD)

(511) Nhóm 34: Thuốc lá điếu; thuốc lá, dạng thô hoặc đã qua chế biến; thuốc lá dùng để tự cuốn; thuốc lá dùng để hút bằng tẩu; các sản phẩm thuốc lá; chất thay thế thuốc lá (không dùng cho các mục đích y tế); xì gà; xì gà loại nhỏ hở hai đầu; bật lửa dành cho thuốc lá; bật lửa dành cho xì gà; diêm; các vật dụng dành cho người hút thuốc; giấy cuốn thuốc lá;

ống thuốc lá cuốn sẵn từ giấy; đầu lọc thuốc lá; thiết bị bỏ túi dùng để cuốn thuốc lá; thiết bị cầm tay dùng để tra thuốc lá vào ống thuốc lá cuốn sẵn từ giấy; thuốc lá điện tử; chất lỏng dùng cho thuốc lá điện tử; các sản phẩm thuốc lá để dùng bằng cách nung nóng.

---

(210) **4-2018-14104**

(540)

PERFECT FOR YOU

(220) 07.05.2018
(441) 25.07.2018
(731) GUANGZHOU WEI CHEN LEATHER CO., LTD. (CN)
Room 401, 4th Floor, Building B, Zhou Hang Creative Park, Xia Mao Westward Avenue, Bai Yunhu Street, Bai Yun District, Guangzhou City, China
(740) Công ty TNHH Sở hữu trí tuệ Trần & Trần (TRAN & TRAN CO., LTD.)

(511) Nhóm 18: Da động vật; ví tiền; túi sách học sinh; ví đựng danh thiếp; ô; túi; ví bỏ túi; vali du lịch; vali [hành lý]; ba lô.

Nhóm 35: Dịch vụ quảng cáo trực tuyến trên mạng máy tính; quảng cáo; tư vấn tổ chức và quản lý kinh doanh; khảo sát kinh doanh thương mại; thông tin thương mại và tư vấn tiêu dùng [cửa hàng tư vấn người tiêu dùng]; cung cấp thông tin kinh doanh thông qua một trang web; dịch vụ khuyến mại [cho người khác]; tư vấn quản lý nhân sự; cập nhật và duy trì dữ liệu trong cơ sở dữ liệu máy tính; tìm kiếm tài trợ.

---

(210) **4-2018-14105**

(540)

ZERO DEGREES

(220) 07.05.2018
(441) 25.07.2018
(731) ĐỖ XUÂN TUẤN (VN)
19/8A khu vực 6, phường Trà Nóc, quận Bình Thuỷ, thành phố Cần Thơ
(740) Công ty TNHH Luật Hợp danh bản quyền Quốc tế (CIS LAW FIRM)

(511) Nhóm 43: Dịch vụ quán ăn; dịch vụ cung cấp thức ăn do nhà hàng thực hiện; quán cà phê; quán sinh tố; quán trà sữa.

---

(210) **4-2018-14107**

(540)

(220) 07.05.2018
(441) 25.07.2018
(531) 1.3.1; 24.15.1; 7.1.24; A24.15.11; 7.3.11; 26.4.9; A25.7.3
(731) CÔNG TY CỔ PHẦN TẬP ĐOÀN THIÊN LONG (VN)
Lô 6-8-10-12 đường số 3, khu công nghiệp Tân Tạo, quận Bình Tân, thành phố Hồ Chí Minh
(740) Công ty TNHH Tư vấn sở hữu trí tuệ Việt (VIET IP CO.,LTD.)

(511) Nhóm 16: Văn phòng phẩm; đồ dùng cho trường (văn phòng phẩm); đồ dùng văn phòng trừ đồ đạc; bút sáp; màu vẽ; sáp nặn (không dùng cho mục đích nha khoa)

Nhóm 35: Mua bán văn phòng phẩm, bút viết, đồ dùng học tập đồ dùng cho trường học (văn phòng phẩm), đồ dùng văn phòng trừ đồ đạc, chất dính cho mục đích văn phòng hoặc gia dụng, tập vở, giấy bao gói, sáp nặn, màu nước, bột màu vẽ, màu khô, màu dấu, bút sáp màu, thước dùng trong học tập, thước kỹ thuật, bảng bộ, bảng văn phòng, hộp đựng bút, khay pha màu, khay đựng hồ sơ, dùng cụ lắp ghép (dùng trong truờng học), giấy, giấy ghi chú (note pad), sổ tay, nhãn tập học sinh, giấy bao tập, giấy mỹ thuật, giấy thủ công, bút chì, phấn, bút xóa, băng xóa, băng keo, đồ chơi trẻ em, máy tính tay, mực in, tẩy (gôm), bút chì, bút viết trên phim máy chiếu; cung cấp thông tin kinh doanh thông qua một trang web; cung cấp sàn giao dịch trực tuyến cho người mua và người bán hàng hoá và dịch vụ; dịch vụ giới thiệu sản phẩm trên các phương tiện truyền thông, cho mục đích bán lẻ; dịch vụ quảng cáo.

---

(210) **4-2018-14108**

(540)

(220) 07.05.2018
(441) 25.07.2018
(531) A5.3.13; A5.3.15; 5.7.3; 25.1.25
(591) Vàng đồng.
(731) CÔNG TY TNHH MỸ PHẨM VY BARBIE (VN)
46A Phương Sài, phường Phương Sài, thành phố Nha Trang, tỉnh Khánh Hoà
(740) Công ty TNHH Tư vấn sở hữu trí tuệ Việt (VIET IP CO.,LTD.)

(511) Nhóm 03: Mỹ phẩm; chế phẩm mỹ phẩm chăm sóc da; chế phẩm mỹ phẩm chăm sóc tóc; chế phẩm mỹ phẩm giúp cho người thon thả; chất chiết xuất từ thảo mộc dùng cho mục đích mỹ phẩm.

---

(210) **4-2018-14109**

(540)

VINH GIA

(220) 07.05.2018
(441) 25.07.2018
(731) TRẦN NGHĨA VINH (VN)
B58 Nguyễn Thị Định, KĐT Trung Hòa Nhân Chính, phường Nhân Chính, quận Thanh Xuân, thành phố Hà Nội
(740) Công ty TNHH Tư vấn sở hữu trí tuệ Việt (VIET IP CO.,LTD.)

(511) Nhóm 43: Nhà hàng ăn uống; dịch vụ cung cấp thức ăn, đồ uống do nhà hàng thực hiện; dịch vụ nhà hàng ăn uống tự phục vụ; dịch vụ quán ăn; dịch vụ quán cà phê; dịch vụ quầy rượu (bar).

---

(210) **4-2018-14110**

(540)

(220) 07.05.2018
(441) 25.07.2018
(531) 26.4.4; A26.11.12
(591) Vàng, nâu, xám.
(731) CÔNG TY TNHH THƯƠNG MẠI GOLDEN BEE VIỆT NAM (VN)
E4/12F Thích Thiện Hòa, ấp 5, xã Lê Minh Xuân, huyện Bình Chánh, thành phố Hồ Chí Minh

(511) Nhóm 29: Các loại hạt đã qua chế biến: hạt óc chó, hạt điều, hạt hạnh nhân, hạt mắc ca, hạt đậu phộng.

---

(210) **4-2018-14111**

(540)

(220) 07.05.2018
(441) 25.07.2018
(531) 14.9.7; 26.1.2; A26.11.12
(591) Xanh da trời, vàng cam, trắng.
(731) CÔNG TY TNHH MTV THƯƠNG MẠI SẢN XUẤT THÀNH ĐẠT HD (VN)
Thôn Phú Cốc, xã Thanh Tùng, huyện Thanh Miện, tỉnh Hải Dương
(740) Công ty TNHH Sở hữu trí tuệ HA VIP (HAVIP CO., LTD.)

(511) Nhóm 12: Xe máy, xe điện, xe ô tô và phụ tùng của chúng.

---

(210) **4-2018-14112**

(540)

PENTALAB

(220) 07.05.2018
(441) 25.07.2018
(731) BEST WORLD INTERNATIONAL LIMITED (SG)
26 TAI SENG STREET #05-01 Singapore 534057
(740) Công ty TNHH dịch vụ sở hữu trí tuệ DREWMARKS (DREWMARKS CO .,LTD.)

(511) Nhóm 03: Chế phẩm chăm sóc da đầu và tóc [không chứa thuốc]; nước thơm để chăm sóc da mặt và cơ thể cho mục đích mỹ phẩm; sản phẩm vệ sinh và chăm sóc của phụ nữ cho mục đích mỹ phẩm; tinh dầu; kem dưỡng da toàn thân và chế phẩm chăm sóc chân không chứa thuốc; kem và chế phẩm chăm sóc da mặt, toàn thân da đầu, móng tay, móng chân và tóc; xà phòng tắm.

---

(210) **4-2018-14113**

(540)

REFLECT

(220) 07.05.2018
(441) 25.07.2018

(731) SYNGENTA PARTICIPATIONS AG (CH)
Schwarzwaldallee 215, 4058 Basel, Switzerland
(740) Công ty TNHH Ban Ca (BANCA)

(511) Nhóm 05: Chất diệt nấm.

---

(210) **4-2018-14114**

(540)

POSTERITY

(220) 07.05.2018
(441) 25.07.2018

(731) SYNGENTA PARTICIPATIONS AG (CH)
Schwarzwaldallee 215, 4058 Basel, Switzerland
(740) Công ty TNHH Ban Ca (BANCA)

(511) Nhóm 05: Chế phẩm diệt trừ sâu bọ gây hại; chất diệt nấm; thuốc diệt cỏ; thuốc trừ sâu.

---

(210) **4-2018-14115**

(540)

Tú Linh

(220) 07.05.2018
(441) 25.07.2018

(731) CÔNG TY TNHH TÚ LINH (VN)
08 Tân Long, phường Hàm Rồng, thành phố Thanh Hóa, tỉnh Thanh Hóa
(740) Công ty TNHH Ban Ca (BANCA)

(511) Nhóm 29: Giò, chả, nem chua.

---

(210) **4-2018-14116**

(540)

(220) 07.05.2018
(441) 25.07.2018
(531) A5.5.20; A5.5.22; 11.3.18; 26.1.1
(591) Đỏ, vàng, trắng.
(731) CÔNG TY CỔ PHẦN THƯƠNG MẠI VÀ DỊCH VỤ MĂM MĂM (VN)
Số 33 Tân ấp, phường Phúc Xá, quận Ba Đình, thành phố Hà Nội

(511) Nhóm 43: Nhà hàng ăn uống; dịch vụ cung cấp thức ăn, nước uống do nhà hàng thực hiện.

---

(210) **4-2018-14118**

(540)

HOANG TUAN AUTO

(220) 07.05.2018
(441) 25.07.2018

(731) CÔNG TY TNHH HOÀNG TUẤN Ô TÔ (VN)
C15 Nguyễn Oanh, phường 17, quận Gò Vấp, thành phố Hồ Chí Minh

(740) Văn phòng Luật sư A Hoà (AHOA LAW OFFICE)

(511) Nhóm 35: Mua bán ô tô, linh kiện và phụ tùng xe ô tô, phụ kiện trang trí xe ô tô.

---

(210) **4-2018-14119**

(540)

XOÀI CÁT SÔNG HẬU

(220) 07.05.2018
(441) 25.07.2018
(531) 5.7.14; A5.7.23; A25.3.3
(591) Xanh lá cây, vàng, trắng.

(731) NÔNG TRƯỜNG SÔNG HẬU THÀNH PHỐ CẦN THƠ (VN)
Xã Thời Hưng, huyện Cờ Đỏ, thành phố Cần Thơ

(740) Công ty Cổ phần Sở hữu công nghiệp INVESTIP (INVESTIP)

(511) Nhóm 31: Quả xoài tươi; cây xoài giống; cây xoài.

Nhóm 35: Mua bán quả xoài tươi, cây xoài giống, cây xoài, các sản phẩm chế biến từ xoài (xoài sấy khô, xoài sấy dẻo, nước ép xoài, đồ uống giải khát làm từ xoài).

---

(210) **4-2018-14120**

(540)

CURCUFIZZ

(220) 07.05.2018
(441) 25.07.2018

(731) RELIV HEALTHCARE LIMITED (U.K) (GB)
The Old Bat and Ball, St. Johns Hill, Sevenoaks Kent England, TN 14 5DZ Company No. 07701858 United Kingdom

(740) Công ty Cổ phần Sở hữu công nghiệp INVESTIP (INVESTIP)

(511) Nhóm 05: Dược phẩm; thực phẩm chức năng sử dụng cho mục đích y tế.

---

(210) **4-2018-14121**

(540)

HEMFIZZ

(220) 07.05.2018
(441) 25.07.2018

(731) RELIV HEALTHCARE LIMITED (U.K) (GB)
The Old Bat and Ball, St. Johns Hill, Sevenoaks Kent England, TN 14 5DZ Company No. 07701858 United Kingdom

(740) Công ty Cổ phần Sở hữu công nghiệp INVESTIP (INVESTIP)

(511) Nhóm 05: Dược phẩm; thực phẩm chức năng sử dụng cho mục đích y tế.

---

(210) **4-2018-14122**

(540)

(220) 07.05.2018
(441) 25.07.2018
(531) A1.1.10; A1.1.5; A1.11.8
(591) Đỏ, da cam, trắng.

(731) CÔNG TY CỔ PHẦN QUỐC TẾ SATRACO (VN)
Số 198 Văn Ngọc Chính, phường 3, thành phố Sóc Trăng, tỉnh Sóc Trăng

(740) Công ty Cổ phần Sở hữu công nghiệp INVESTIP (INVESTIP)

(511) Nhóm 29: Lạp xưởng.

Nhóm 30: Bánh pía; bánh trung thu; bánh khảo (bánh in); bánh mè láo (một loại bánh ngọt); bánh hạnh nhân; kẹo mè xửng; kẹo lạc (kẹo đậu phộng).

Nhóm 33: Rượu.

---

(210) **4-2018-14123**

(540)

FARSTAR

(220) 07.05.2018
(441) 25.07.2018

(731) CÔNG TY TNHH THƯƠNG MẠI MÃ HOA (VN)
118 đường Lò Siêu, phường 12, quận 11, thành phố Hồ Chí Minh

(740) Công ty TNHH Sở hữu trí tuệ Tầm Nhìn Mới (FRESHVIEW CO., LTD.)

(511) Nhóm 34: Thuốc lá.

---

(210) **4-2018-14126**

(540)

(220) 07.05.2018
(441) 25.07.2018
(531) 25.1.15; A5.11.15; A1.1.10; 26.1.6
(591) Trắng, vàng, xanh lá cây, đỏ, đen.
(731) CÔNG TY CỔ PHẦN HOÀNG GIA (VN)
124, đường Lê Thánh Tông, phường Hữu Nghị, thành phố Hoà Bình, tỉnh Hoà Bình
(740) Công ty TNHH Tư vấn đầu tư và Sở hữu trí tuệ Hoàng Phi (HOANG PHI INVEST & I.P CO., LTD)

(511) Nhóm 32: Bia.

---

(210) **4-2018-14127**

(540)

(220) 07.05.2018
(441) 25.07.2018
(531) 2.9.4; 26.1.1; 25.12.1
(591) Trắng, xanh dương, tím.
(731) CÔNG TY CỔ PHẦN KÍNH MẮT TÂM AN MỸ (VN)
Số 11, đường Nguyễn Hoàng, phường Mỹ Đình 2, quận Nam Từ Liêm, thành phố Hà Nội
(740) Công ty TNHH Tư vấn đầu tư và Sở hữu trí tuệ Hoàng Phi (HOANG PHI INVEST & I.P CO., LTD)

(511) Nhóm 09: Kính đeo mắt; kính cận; gọng kính đeo mắt; hộp đựng kính đeo mắt; kính đeo mắt loại kẹp mũi.

---

(210) **4-2018-14129**

(540)

(220) 07.05.2018
(441) 25.07.2018
(531) 1.15.15; 6.1.2; A5.3.13
(591) Xanh lá cây đậm, ghi, trắng, xanh lá cây nhạt.
(731) DƯƠNG QUANG SƠN (VN)
P1205, tòa OCT 2, khu đô thị Viglacera Xuân Phương, quận Nam Từ Liêm, thành phố Hà Nội

(511) Nhóm 05: Chế phẩm dược.

---

(210) **4-2018-14130**

(540)

(220) 07.05.2018
(441) 25.07.2018
(531) 1.15.23; 2.5.8; A2.5.24; 1.3.1; 1.15.21; 2.7.13; 2.7.23
(591) Vàng, trắng, xanh.
(731) ĐÀO THU TRANG (VN)
Xóm 5, thôn Thanh Chiều, xã Phú Cường, huyện Ba Vì, thành phố Hà Nội

(511) Nhóm 41: Giáo dục; trường đào tạo (giáo dục).

---

(210) **4-2018-14131**

(540)

(220) 07.05.2018
(441) 25.07.2018
(531) 26.4.4
(591) Đỏ, xanh dương.
(731) TỔNG CÔNG TY TÍN NGHĨA (VN)
Số 96, đường Hà Huy Giáp, phường Quyết Thắng, thành phố Biên Hoà, tỉnh Đồng Nai
(740) Công ty cổ phần Tư vấn S&B (S&B CONSULTANT., CORP.)

(511) Nhóm 35: Dịch vụ mua bán, xuất nhập khẩu các mặt hàng: xăng dầu, khí đốt, dầu nhớt, mặt hàng nông sản (cà phê, gạo, tiêu, điều...), nguyên liệu thức ăn chăn nuôi, thức ăn gia súc, sắt thép, đèn led, hệ thống năng lượng tái tạo.

---

(210) **4-2018-14132**

(540)

(220) 07.05.2018
(441) 25.07.2018
(531) 26.1.2; 5.5.19; A5.1.5; A26.4.24
(731) CÔNG TY TNHH PHƯƠNG THÀNH TVB VIỆT NAM (VN)
Số 283, đường Ven Hồ Ba Mẫu, phường Phương Liên, quận Đống Đa, thành phố Hà Nội

(511) Nhóm 39: Sắp xếp các chuyến du lịch; hướng dẫn khách du lịch; đặt chỗ cho các chuyến đi; vận chuyển hành khách; đại lý bán vé máy bay, dịch vụ làm visa cho khách.

Nhóm 43: Dịch vụ nhà hàng ăn uống; dịch vụ cơ sở lưu trú tạm thời; dịch vụ đặt chỗ khách sạn; dịch vụ khách sạn; cho thuê chỗ ở tạm thời; đặt chỗ trước nơi lưu trú tạm thời.

---

(210) **4-2018-14133**

(540)

(220) 07.05.2018
(441) 25.07.2018
(531) 3.7.17
(731) CÔNG TY TNHH CÔNG NGHỆ VINET VIỆT NAM (VN)
Thôn Chợ, xã Bình Minh, huyện Thanh Oai, thành phố Hà Nội

(511) Nhóm 09: Bàn phím máy vi tính; chuột [thiết bị ngoại vi của máy vi tính]; loa; tai nghe; micrô; thiết bị sạc pin.

Nhóm 18: Túi xách; ví; balô.

Nhóm 25: Quần áo; đồ đi chân; đồ đội đầu.

Nhóm 35: Mua bán bàn phím máy vi tính, chuột [thiết bị ngoại vi của máy vi tính], loa, tai nghe, micrô, thiết bị sạc pin, túi xách, ví balo, quần áo, đồ đi chân, đồ đội đầu.

---

(210) **4-2018-14134**

(540)

(220) 07.05.2018
(441) 25.07.2018
(531) 7.1.24; A7.1.11
(591) Trắng, nâu.
(731) CÔNG TY CỔ PHẦN XÂY DỰNG CÔNG TRÌNH VĂN HÓA VÀ ĐÔ THỊ (VN)
Số 52/87, đường Nguyễn Khang, phường Yên Hoà, quận Cầu Giấy, thành phố Hà Nội

(511) Nhóm 20: Đồ đạc (giường, tủ, bàn, ghế, giá, kệ); đồ đạc dùng trong văn phòng; đồ đạc dùng trong trường học.

---

(210) **4-2018-14137**

(540)

ERC FLEX

(220) 07.05.2018
(441) 25.07.2018
(591) Đen, vàng.
(731) CÔNG TY TNHH LIÊN Á ĐÔNG Á (VN)
50/43 Tô Hiệu, phường Tân Thới Hòa, quận Tân Phú, thành phố Hồ Chí Minh
(740) Công ty TNHH Dịch vụ thương mại và sở hữu công nghiệp Song Ngọc (I.P.T.S.)

(511) Nhóm 35: Mua bán vải, ống thủy lực (ống nhựa, ống cao su mềm bên trong có lõi thép).

---

(210) **4-2018-14138**

(540)

(220) 07.05.2018
(441) 25.07.2018
(531) 1.5.1; 25.1.6; 3.9.1
(591) Vàng, xanh, đỏ, đen.
(731) CHƯƠNG VĂN KHANH (VN)
478 Khu vực Trường Thọ 1, phường Tân Lộc, quận Thốt Nốt, thành phố Cần Thơ

(511) Nhóm 29: Mắm cá basa, khô cá basa, dưa mắm.

Nhóm 35: Mua bán mắm cá basa, khô cá basa, dưa mắm.

---

(210) **4-2018-14139**

(540)

(220) 07.05.2018
(441) 25.07.2018
(531) A26.11.12; 26.5.1; 26.4.7; 26.3.23
(731) CÔNG TY TNHH DƯỢC PHẨM LÁP VIỆT NAM (VN)
21/56 Tự Lập, phường 04, quận Tân Bình, thành phố Hồ Chí Minh

(511) Nhóm 03: Mỹ phẩm.

Nhóm 05: Dược phẩm, thực phẩm chức năng dùng cho mục đích y tế.

---

(210) **4-2018-14140**

(540)

(220) 07.05.2018
(441) 25.07.2018
(531) A17.2.2; 26.1.2; 17.2.17
(591) Vàng, đỏ, đen, trắng.
(731) DOANH NGHIỆP TƯ NHÂN KIM HUÊ (VN)
Số 93-94 đường Hùng Vương, khu phố 1, phường Mỹ Phước, thị xã Bến Cát, tỉnh Bình Dương

(511) Nhóm 14: Vàng; bạc; đá quý; bạch kim; vàng trắng; đồ trang sức làm từ vàng, bạc, đá quý và bạch kim.

Nhóm 35: Mua bán: vàng, bạc, đá quý, bạch kim, vàng trắng và đồ trang sức làm từ vàng, bạc, đá quý và bạch kim.

Nhóm 36: Dịch vụ cầm đồ; dịch vụ thu đổi ngoại tệ; dịch vụ chi trả kiều hối (dịch vụ tài chính).

Nhóm 40: Gia công chế tác đồ trang sức từ vàng, bạc, đá quý, bạch kim và vàng trắng.

---

(210) **4-2018-14141**

(540)

(220) 08.05.2018
(441) 25.07.2018
(591) Đỏ, xanh lá cây đậm, xanh lá cây nhạt, trắng.
(731) NGUYỄN THỊ NGỌC TRINH (VN)
57 K1, T2, An Lợi, phường Hòa Lợi, thị xã Bến Cát, tỉnh Bình Dương
(740) Công ty TNHH Sở hữu trí tuệ A&Z (A&Z IP)

(511) Nhóm 41: Dịch vụ đào tạo ngoại ngữ, dịch thuật, đào tạo kỹ năng sống, du học.

---

(210) **4-2018-14143**

(540)

(220) 08.05.2018
(441) 25.07.2018
(531) 26.3.23; 26.13.25; 10.3.7; 26.11.3; 25.12.1
(591) Tím, xanh da trời.
(731) LÃ THỊ PHƯƠNG CHÂM (VN)
63 Võ Thị Sáu, phường 6, quận 3, thành phố Hồ Chí Minh

(511) Nhóm 35: Bán buôn trang sức: vàng, bạc, đá quý.

---

(210) **4-2018-14144**

(540)

(220) 08.05.2018
(441) 25.07.2018
(531) 1.15.15; 1.15.23; 26.15.15
(591) Đỏ, xanh lam đậm.
(731) CÔNG TY TNHH HUUCUONG STORE (VN)
195 Bùi Văn Ba, phường Tân Thuận Đông, quận 7, thành phố Hồ Chí Minh

(511) Nhóm 25: Giày; dép.

---

(210) **4-2018-14145**

(540)

(220) 08.05.2018
(441) 25.07.2018
(531) A5.3.13; A5.5.20; 26.1.5; 26.1.1
(591) Đen, trắng, đỏ.
(731) CÔNG TY TNHH THƯƠNG MẠI XUẤT NHẬP KHẨU TT BEAUTY (VN)
Khóm Châu Quới 2, phường Châu Phú B, thành phố Châu Đốc, tỉnh An Giang

(511) Nhóm 03: Mỹ phẩm; kem làm trắng da; son môi; nước hoa; tinh dầu.

---

(210) **4-2018-14146**

(540)

(220) 08.05.2018
(441) 25.07.2018
(531) 18.3.2; 18.3.23
(591) Hồng, xanh dương, xanh lá cây, trắng.
(731) CÔNG TY TNHH SEN ĐẠI DƯƠNG (VN)
62 Trần Thái Tông, phường 15, quận Tân Bình, thành phố Hồ Chí Minh
(740) Công ty TNHH Sở hữu trí tuệ Đông Dương (INC IP CO.,LTD)

(511) Nhóm 35: Dịch vụ cho thuê lao động; xuất khẩu lao động.

---

(210) **4-2018-14148**

(540)

(220) 08.05.2018
(441) 25.07.2018
(531) 5.5.16; A5.5.20; A5.5.21; 26.1.1
(591) Hồng, đen.
(731) NGUYỄN THỊ MINH TRANG (VN)
Thị trấn Ma Lâm, huyện Hàm Thuận Bắc, tỉnh Bình Thuận
(740) Công ty TNHH Sở hữu trí tuệ Đông Dương (INC IP CO.,LTD)

(511) Nhóm 43: Dịch vụ cung cấp thức ăn, đồ uống do nhà hàng thực hiện; nhà hàng ăn uống.

---

(210) **4-2018-14149**

(540)

(220) 08.05.2018
(441) 25.07.2018
(531) A26.11.9; 5.7.3; A5.3.13; 5.3.20
(591) Xanh lá cây, trắng.
(731) NGUYỄN THỊ MINH TRANG (VN)
Thị trấn Ma Lâm, huyện Hàm Thuận Bắc, tỉnh Bình Thuận
(740) Công ty TNHH Sở hữu trí tuệ Đông Dương (INC IP CO.,LTD)

(511) Nhóm 43: Dịch vụ cung cấp thức ăn, đồ uống do nhà hàng thực hiện; nhà hàng ăn uống.

---

(210) **4-2018-14150**

(540)

(220) 08.05.2018
(441) 25.07.2018
(531) 26.1.2; A26.1.18; 3.7.16; A3.7.24
(591) Trắng, xanh da trời, xám.
(731) CÔNG TY TNHH THIẾT BỊ ĐIỆN CASPER VIỆT NAM (VN)
Tầng 1, tòa nhà 3A, phường Dịch Vọng Hậu, quận Cầu Giấy, thành phố Hà Nội
(740) Công ty Luật TNHH PTVN (PTVN LEGAL LLC.)

(511) Nhóm 07: Máy nén khí (động cơ khí nén); thang cuốn; máy phát điện; máy là; máy dùng cho nhà bếp dùng điện; máy xay dùng trong gia đình (không thao tác bằng tay); máy ép hoa quả để làm rượu vang; máy in; cầu thang cuốn [cầu thang tự động]; máy giặt.

Nhóm 09: Máy quay phim; máy ảnh (chụp ảnh); mũ bảo hiểm; máy tính xách tay; đèn đi ốt phát quang [LED]; thiết bị chiếu hình; máy thu thanh (radio); máy thu thanh và thu hình; điện thoại di động; thiết bị thu hình (tivi).

Nhóm 11: Điều hòa không khí; quạt điện; nồi cơm điện; ấm đun nước bằng điện; bếp từ; bếp hồng ngoại; lò vi sóng (thiết bị nấu nướng); lò nướng; thiết bị lọc nước; tủ lạnh.

---

(210) **4-2018-14151**

(540)

(220) 08.05.2018
(441) 25.07.2018
(531) 26.5.1; 5.5.19; A5.5.21; A3.13.4; 3.13.5
(591) Nâu nhạt, vàng, đỏ, đen.
(731) SỞ NÔNG NGHIỆP VÀ PHÁT TRIỂN NÔNG THÔN TỈNH HÒA BÌNH (VN)
Tổ 13, phường Đồng Tiến, thành phố Hòa Bình, tỉnh Hòa Bình

(511) Nhóm 30: Mật ong.

---

(210) **4-2018-14153**

(540)

(220) 08.05.2018
(441) 25.07.2018
(531) 3.7.17; 26.1.1
(591) Trắng, đỏ.
(731) CÔNG TY TNHH MỘT THÀNH VIÊN NHẬT THÀNH NAM (VN)
Tổ 23, phường Phước Mỹ, quận Sơn Trà, thành phố Đà Nẵng

(511) Nhóm 35: Mua bán: ô tô, xe máy, linh kiện ô tô, xe máy.

---

(210) **4-2018-14154**

(540)

(220) 08.05.2018
(441) 25.07.2018
(531) A5.3.13; 4.5.1; 4.5.5; 2.5.6; A2.5.23
(591) Xanh lá cây, đen, nâu, hồng, vàng, xanh dương, xám.
(731) CÔNG TY TNHH MỘT THÀNH VIÊN MAKU VIỆT NAM (VN)
92 Sương Nguyệt Ánh, phường Bến Thành, quận 1, thành phố Hồ Chí Minh

(511) Nhóm 30: Đồ uống trên cơ sở trà, trà sữa chứa trà là chủ yếu.

Nhóm 43: Dịch vụ nhà hàng (cung cấp đồ ăn, thức uống); dịch vụ giải khát (trà sữa).

---

(210) **4-2018-14155**

(540)

(220) 08.05.2018
(441) 25.07.2018
(591) Tím nhạt, xanh da trời, đen.
(731) CÔNG TY TNHH VẬN LONG (VN)
Tầng 13, tòa nhà Detech Tower, số 8,Tôn Thất Thuyết, phường Mỹ Đình 2, quận Nam Từ Liêm, thành phố Hà Nội

(511) Nhóm 35: Quảng cáo; thông tin thương mại và tư vấn tiêu dùng [cửa hàng tư vấn người tiêu dùng]; quản lý quá trình đặt hàng; dịch vụ giới thiệu sản phẩm trên các phương tiện truyền thông, cho mục đích bán lẻ; mua bán các sản phẩm sau: đồ uống tự pha chế, cà phê, rượu, bia, nước có ga, đồ ăn nhẹ, bánh ngọt.

Nhóm 43: Dịch vụ quán cà phê; dịch vụ cung cấp thức ăn, đồ uống do nhà hàng thực hiện; dịch vụ quán ăn tự phục vụ; dịch vụ nhà hàng ăn uống tự phục vụ; dịch vụ quán rượu nhỏ.

---

(210) **4-2018-14156**

(540)

EGAH

(220) 08.05.2018
(441) 25.07.2018
(731) CÔNG TY TNHH TƯ VẤN ĐẦU TƯ VÀ DỊCH VỤ DOANH NGHIỆP VILASTAR (VN)
Số 40/6 đường Vạn Xuân, phường Tân Thành, thành phố Buôn Ma Thuột, tỉnh Đắk Lắk

(511) Nhóm 30: Mật ong; cà phê.

---

(210) **4-2018-14157**

(540)

(220) 08.05.2018
(441) 25.07.2018
(531) 26.13.25; 26.3.2; A26.11.12
(591) Xanh sẫm.
(731) HUỲNH DUY HẠO (VN)
Số 34B Ngô Quyền, phường 6, quận 5, thành phố Hồ Chí Minh

(511) Nhóm 07: Máy bơm nước.

---

(210) **4-2018-14158**

(540)

BLUF

(220) 08.05.2018
(441) 25.07.2018
(731) HOÀNG VƯƠNG (VN)
Số nhà 1402 N1 CT1 - 1 ngõ 183 Hoàng Văn Thái, phường Khương Trung, quận Thanh Xuân, thành phố Hà Nội

(511) Nhóm 35: Nhập khẩu; giới thiệu sản phẩm, trưng bày sản phẩm; mua bán sản phẩm sau: giá, kệ đựng (xoong nồi, bát, đĩa), kệ giá tủ kho, bản lề, ray trượt bi, ray trượt âm, kệ chén gia vị, khóa điện tử, giá kệ inox dùng trong nội thất, giá kệ inox dùng trong nhà tắm, khay tủ bếp, hộc tủ bếp, bàn bếp, ghế, giường, kệ ti vi, tủ rượu, khóa cửa, khóa tủ, tay đòn tủ bếp, tay nâng cánh tủ bếp.

---

(210) **4-2018-14159**

(540)

Incredible Vietnam

(220) 08.05.2018
(441) 25.07.2018
(531) 26.1.2; 1.15.23; 1.13.1
(591) Xanh dương, vàng.
(731) ĐỖ VĂN TÍNH (VN)
Thôn Phương Giang, xã Nam Hồng, huyện Tiền Hải, tỉnh Thái Bình

(511) Nhóm 39: Hướng dẫn khách du lịch; dịch vụ kinh doanh lữ hành nội địa; dịch vụ kinh doanh lữ hành quốc tế.

---

(210) **4-2018-14160**

(540)

Hoa Ưu Đàm
Hoa Cát Tiên

(220) 08.05.2018
(441) 25.07.2018
(531) 25.1.25; A5.5.20; 2.9.14; A2.9.15; 5.9.19; 25.1.9; A25.1.10
(591) Vàng, đen, trắng.
(731) ĐẶNG THỊ BÍCH NGỌC (VN)
85 Hai Bà Trưng, phường 2, thành phố Cao Lãnh, tỉnh Đồng Tháp

(511) Nhóm 03: Mỹ phẩm.

---

(210) **4-2018-14161**

(540)

Hoa Ưu Đàm
Hoa Thiên Cát

(220) 08.05.2018
(441) 25.07.2018
(531) 25.1.9; A25.1.10; 25.1.25; A5.5.20; 5.5.19; 2.9.14; A2.9.15
(591) Vàng, đen, trắng.
(731) ĐẶNG THỊ BÍCH NGỌC (VN)
85 Hai Bà Trưng, phường 2, thành phố Cao Lãnh, tỉnh Đồng Tháp

(511) Nhóm 03: Mỹ phẩm.

---

(210) **4-2018-14162**

(540)

(220) 08.05.2018
(441) 25.07.2018
(531) A5.3.13; A25.7.7; A25.7.6; 26.1.1
(591) Trắng, xanh nước biển, xanh da trời.
(731) CÔNG TY CỔ PHẦN ĐƯỜNG LỢI NHÂN (VN)
Số 51, ngõ 16 đường Hoàng Cầu, phường Ô Chợ Dừa, quận Đống Đa, thành phố Hà Nội

(511) Nhóm 35: Dịch vụ giới thiệu việc làm; dịch vụ tuyển dụng nhân sự; cung cấp thông tin việc làm; cung cấp sàn giao dịch trực tuyến cho người mua và người bán hàng hoá và dịch vụ; dịch vụ quảng cáo trực tuyến trên mạng máy tính.

Nhóm 41: Dịch vụ về giáo dục giảng dạy; hướng dẫn nghề nghiệp [tư vấn đào tạo hoặc giáo dục]; thông tin giáo dục; tổ chức và điều khiển hội thảo; dịch vụ thư viện điện tử.

---

(210) **4-2018-14163**

(540)

(220) 08.05.2018
(441) 25.07.2018
(531) A5.3.13; A25.7.6; A25.7.7; 26.1.1
(591) Trắng, xanh nước biển, xanh da trời.
(731) CÔNG TY CỔ PHẦN ĐƯỜNG LỢI NHÂN (VN)
Số 51, ngõ 16 đường Hoàng Cầu, phường Ô Chợ Dừa, quận Đống Đa, thành phố Hà Nội

(511) Nhóm 35: Dịch vụ giới thiệu việc làm; dịch vụ tuyển dụng nhân sự; cung cấp thông tin việc làm; cung cấp sàn giao dịch trực tuyến cho người mua và người bán hàng hoá và dịch vụ; dịch vụ quảng cáo trực tuyến trên mạng máy tính.

Nhóm 41: Dịch vụ về giáo dục giảng dạy; hướng dẫn nghề nghiệp [tư vấn đào tạo hoặc giáo dục]; thông tin giáo dục; tổ chức và điều khiển hội thảo; dịch vụ thư viện điện tử.

---

(210) **4-2018-14164**

(540)

(220) 08.05.2018
(441) 25.07.2018
(531) 26.4.4
(591) Xanh lá cây, trắng, đỏ, xanh lá cây đậm.
(731) LÊ DOÃN BẮC (VN)
Xóm Cầu, xã Kim Thái, huyện Vụ Bản, tỉnh Nam Định

(511) Nhóm 30: Gạo và các sản phẩm làm từ gạo và mì bao gồm: mì ăn liền; cháo; miến.

---

(210) **4-2018-14165**

(540)

POPULAR

(220) 08.05.2018
(441) 25.07.2018
(731) CÔNG TY TNHH MỘT THÀNH VIÊN THUỐC LÁ THANH HÓA (VN)
Thị trấn Hà Trung, huyện Hà Trung, tỉnh Thanh Hóa

(511) Nhóm 34: Thuốc lá điếu; xì gà; thuốc lá nhai; hộp thuốc lá điếu; đầu lọc cho thuốc lá điếu; tẩu thuốc lá.

---

(210) **4-2018-14166**

(540)

E&SE

(220) 08.05.2018
(441) 25.07.2018
(731) CÔNG TY TNHH MTV PHÚ THÀNH JSC (VN)
K9 - 5A, khu 3, phường Hải Hoà, thành phố Móng Cái, tỉnh Quảng Ninh

(511) Nhóm 34: Thuốc lá điếu; xì gà, thuốc lá nhai; hộp thuốc lá điếu; đầu lọc cho thuốc lá điếu; tẩu thuốc lá.

---

(210) **4-2018-14167**

(540)

(220) 08.05.2018
(441) 25.07.2018
(531) 24.1.1; A1.1.10; A1.1.2; 26.1.1; 26.1.6
(591) Xanh dương đậm, đen, vàng, trắng, xanh dương nhạt.
(731) NGUYỄN HOÀNG PHONG (VN)
008 Tầng trệt Lô A4 chung cư Thạnh Mỹ Lợi, phường Thạnh Mỹ Lợi, quận 2, thành phố Hồ Chí Minh

(511) Nhóm 45: Dịch vụ bảo vệ; dịch vụ vệ sĩ cho cá nhân; dịch vụ hãng thám tử.

---

(210) **4-2018-14168**

(540)

FASTWALL

(220) 08.05.2018
(441) 25.07.2018
(591) Đen, đỏ.
(731) CÔNG TY CỔ PHẦN ĐẦU TƯ SẢN XUẤT LÊ TRẦN (VN)
25 Trần Bình Trọng, phường 1, quận 5, thành phố Hồ Chí Minh

(511) Nhóm 06: Vật liệu xây dựng bằng kim loại: thanh mỏng lát trần nhà bằng kim loại; rầm đỡ bằng kim loại; trần nhà bằng kim loại; xà rầm bằng kim loại; rầm nhà bằng kim loại; khung kim loại dùng cho xây dựng.

---

(210) **4-2018-14169**

(540)

FASTTEE

(220) 08.05.2018
(441) 25.07.2018
(591) Đen, đỏ.
(731) CÔNG TY CỔ PHẦN ĐẦU TƯ SẢN XUẤT LÊ TRẦN (VN)
25 Trần Bình Trọng, phường 1, quận 5, thành phố Hồ Chí Minh

(511) Nhóm 06: Vật liệu xây dựng bằng kim loại: thanh mỏng lát trần nhà bằng kim loại; rầm đỡ bằng kim loại; trần nhà bằng kim loại; xà rầm bằng kim loại; rầm nhà bằng kim loại khung kim loại dùng cho xây dựng.

---

(210) **4-2018-14171**

(540)

Fitek
Engineering at its finest

(220) 08.05.2018
(441) 25.07.2018
(531) 1.5.1; 1.13.1; 1.15.23; 26.1.2
(591) Cam, đen, trắng.
(731) CÔNG TY CỔ PHẦN FITEK VIỆT NAM (VN)
Lô CN08-4, khu công nghiệp Yên Phong mở rộng, xã Yên Trung, huyện Yên Phong, tỉnh Bắc Ninh

(511) Nhóm 40: Gia công cơ khí chính xác; gia công kim loại tấm; dịch vụ sơn, mạ anode

---

(210) **4-2018-14172**

(540)

Sushi men

(220) 08.05.2018
(441) 25.07.2018
(531) 26.1.1; A25.3.3; 2.1.8; A2.1.23
(591) Đỏ, đen, trắng, vàng.
(731) NGUYỄN ĐÌNH HÙNG (VN)
Đội 2, thôn Tiền Lệ, xã Tiền Yên, huyện Hoài Đức, thành phố Hà Nội

(511) Nhóm 29: Thịt; gia cầm (không còn sống); cá (không còn sống); rau đã được bảo quản; sữa; trứng.

Nhóm 30: Thực phẩm ăn nhanh trên cơ sở ngũ cốc; cà phê; cơm ăn liền; bánh xèo okonomiaki (bánh xèo Nhật Bản); mì ramen (món mỳ Nhật Bản); món sushi của Nhật Bản.

---

(210) **4-2018-14173**

(540)

XIN PEPPA PIG

(220) 08.05.2018
(441) 25.07.2018
(731) CÔNG TY TNHH THƯƠNG MẠI THIẾT BỊ ĐIỆN G8 (VN)
Số 199, phố Bùi Sỹ Tiêm, tổ 2, thị trấn Đông Hưng, huyện Đông Hưng, tỉnh Thái Bình

(511) Nhóm 34: Thuốc lá; thuốc lá điếu; xì gà; thuốc lá bao; thuốc lá sợi; thuốc lá để nhai; thuốc lá để cuốn; đầu lọc thuốc lá; vật dụng cho người hút thuốc, giấy cuốn thuốc lá.

Nhóm 35: Mua bán, xúc tiến thúc đẩy thương mại, xuất nhập khẩu và đại lý mua bán, ký gửi các loại hàng hóa cụ thể là: thuốc lá, thuốc lá điếu, xì gà, thuốc lá bao, thuốc lá sợi, thuốc lá để nhai, thuốc lá để cuốn, đầu lọc thuốc lá, vật dụng cho người hút thuốc, nguyên liệu để sản xuất thuốc lá.

---

(210) **4-2018-14174**

(540)

PEPPA PIG

(220) 08.05.2018
(441) 25.07.2018
(731) CÔNG TY TNHH THƯƠNG MẠI THIẾT BỊ ĐIỆN G8 (VN)
Số 199, phố Bùi Sỹ Tiêm, tổ 2, thị trấn Đông Hưng, huyện Đông Hưng, tỉnh Thái Bình

(511) Nhóm 34: Thuốc lá; thuốc lá điếu; xì gà; thuốc lá bao; thuốc lá sợi; thuốc lá để nhai; thuốc lá để cuốn; đầu lọc thuốc lá; vật dụng cho người hút thuốc, giấy cuốn thuốc lá.

Nhóm 35: Mua bán, xúc tiến thúc đẩy thương mại, xuất nhập khẩu và đại lý mua bán, ký gửi các loại hàng hóa cụ thể là: thuốc lá, thuốc lá điếu, xì gà, thuốc lá bao, thuốc lá sợi, thuốc lá để nhai, thuốc lá để cuốn, đầu lọc thuốc lá, vật dụng cho người hút thuốc, nguyên liệu để sản xuất thuốc lá.

---

(210) **4-2018-14175**

(540)

Tiệm ăn
BẢO LÂM

(220) 08.05.2018
(441) 25.07.2018
(531) 26.5.1; A26.11.8; 26.3.4; 5.1.1
(591) Trắng, xanh, đỏ.
(731) CÔNG TY TNHH ẨM THỰC BẢO LÂM (VN)
Số 38B, phố Bát Đàn, phường Cửa Đông, quận Hoàn Kiếm, thành phố Hà Nội

(511) Nhóm 43: Dịch vụ cung cấp thức ăn, đồ uống do nhà hàng thực hiện; dịch vụ nhà hàng ăn uống; dịch vụ nhà hàng ăn uống tự phục vụ; dịch vụ quán cà phê; dịch vụ quán ăn tự phục vụ; dịch vụ quầy rượu.

---

(210) **4-2018-14176**

(540)

SANKAKU

(220) 08.05.2018
(441) 25.07.2018
(731) CÔNG TY CP TRANSIMEX VIỆT NAM (VN)
Số 14, ngõ 69 Đặng Xuân Bảng, Bắc Linh Đàm, Hoàng Mai, thành phố Hà Nội
(740) Công ty TNHH Trí Việt và Cộng sự (TRI VIET & ASSOCIATES CO.,LTD.)

(511) Nhóm 06: Giàn phơi quần áo có tay kéo bằng kim loại, giàn phơi điều khiển được bằng kim loại, lưới an toàn ban công bằng kim loại, cửa lưới chống muỗi bằng kim loại, lưới chông côn trùng bằng kim loại.

Nhóm 07: Mô tơ dùng cho rèm cửa.

Nhóm 22: Vải bạt che nắng mưa; mái che bằng vải bạt.

---

(210) **4-2018-14177**

(540)

CONTURO COFFEE

(220) 08.05.2018
(441) 25.07.2018
(531) A26.11.12; 26.11.3; 3.7.17; 26.1.1; 5.7.1; 4.5.3; A6.19.9
(591) Trắng, đen, xanh.
(731) VÕ THANH CHƯƠNG (VN)
Số 96/7D đường Trục, phường 13, quận Bình Thạnh, thành phố Hồ Chí Minh

(511) Nhóm 30: Cà phê; cà phê chưa rang; đồ uống cà phê có sữa.

---

(210) **4-2018-14178**

(540)

Ycup Menstrual Cup

(220) 08.05.2018
(441) 25.07.2018
(531) 4.5.2; 4.5.3; A26.11.12
(731) CÔNG TY TNHH Y CUP (VN)
SH 30-LP1, KĐT Vinhomes Thăng Long, xã An Khánh, huyện Hoài Đức, thành phố Hà Nội

(511) Nhóm 05: Cốc nguyệt san.

---

(210) **4-2018-14179**

(540)

JAMTEE

(220) 08.05.2018
(441) 25.07.2018
(531) A26.11.8
(731) CÔNG TY TNHH KINH DOANH THƯƠNG MẠI VINAFRUIT (VN)
Số 1A ngách 74 ngõ Gốc Đề, phường Hoàng Văn Thụ, quận Hoàng Mai, thành phố Hà Nội
(740) Văn phòng Luật sư ROYAL (ROYAL LAW FIRM)

(511) Nhóm 25: Quần áo; đồ đi ở chân; đồ đội đầu; găng tay; cà vạt; khăn quàng cổ.

---

(210) **4-2018-14180**

(540)

(220) 08.05.2018
(441) 25.07.2018
(531) 1.5.1; 22.1.1; 26.11.3; A26.11.12
(591) Xanh dương đậm, xám bạc, đỏ, vàng, trắng, ghi.
(731) CÔNG TY TNHH ĐỨC TRỌNG (VN)
Thôn Vạn Điểm, xã Vạn Điểm, huyện Thường Tín, thành phố Hà Nội
(740) Văn phòng Luật sư ROYAL (ROYAL LAW FIRM)

(511) Nhóm 20: Tủ; bàn; ghế; đồ gỗ mỹ thuật.

---

(210) **4-2018-14181**

(540)

JBN-VĐ

(220) 08.05.2018
(441) 25.07.2018
(731) LÊ ANH ĐỨC (VN)
Phường Ninh Khánh, thành phố Ninh Bình, tỉnh Ninh Bình
(740) Văn phòng Luật sư ROYAL (ROYAL LAW FIRM)

(511) Nhóm 09: Loa; máy tăng âm (ampli); thiết bị và máy âm thanh; thiết bị truyền phát âm thanh; thiết bị tái tạo âm thanh; thiết bị ghi âm thanh.

---

(210) **4-2018-14182**

(540)

BNB-VĐ

(220) 08.05.2018
(441) 25.07.2018
(731) LÊ ANH ĐỨC (VN)
Phường Ninh Khánh, thành phố Ninh Bình, tỉnh Ninh Bình
(740) Văn phòng Luật sư ROYAL (ROYAL LAW FIRM)

(511) Nhóm 09: Loa; máy tăng âm (ampli); thiết bị và máy âm thanh; thiết bị truyền phát âm thanh; thiết bị tái tạo âm thanh; thiết bị ghi âm thanh.

---

(210) **4-2018-14183**

(540)

BNM-VĐ

(220) 08.05.2018
(441) 25.07.2018
(731) LÊ ANH ĐỨC (VN)
Phường Ninh Khánh, thành phố Ninh Bình, tỉnh Ninh Bình
(740) Văn phòng Luật sư ROYAL (ROYAL LAW FIRM)

(511) Nhóm 09: Loa; máy tăng âm (ampli); thiết bị và máy âm thanh; thiết bị truyền phát âm thanh; thiết bị tái tạo âm thanh; thiết bị ghi âm thanh.

---

(210) **4-2018-14184**

(540)

Dạlan

(220) 08.05.2018
(441) 25.07.2018

(731) CÔNG TY TNHH HÓA MỸ PHẨM QUỐC TẾ (VN)
Lô B, đường số 2A, khu công nghiệp Đồng An, phường Bình Hòa, thị xã Thuận An, tỉnh Bình Dương

(511) Nhóm 21: Bàn chải đánh răng.

---

(210) **4-2018-14186**

(540)

BÁNH KEM PHONG LINH

PHONGLINH BAKERY

(220) 08.05.2018
(441) 25.07.2018

(731) CÔNG TY TNHH THƯƠNG MẠI DỊCH VỤ PHONG LINH (VN)
82/24 Trần Mai Ninh, phường 12, quận Tân Bình, thành phố Hồ Chí Minh

(511) Nhóm 30: Bánh kẹo, bánh ngọt.

---

(210) **4-2018-14188**

(540)

SAITHANHTOURIST

(220) 08.05.2018
(441) 25.07.2018
(531) 7.1.6; A7.1.12; 1.15.15
(591) Cam, vàng, xanh lá, trắng.
(731) CÔNG TY TNHH XÂY DỰNG DỊCH VỤ DU LỊCH SÀI THÀNH (VN)
Số 1/22J20 ấp Tiền Lân, xã Bà Điểm, huyện Hóc Môn, thành phố Hồ Chí Minh

(511) Nhóm 39: Đại lý bán vé máy bay; dịch vụ đặt chỗ cho các chuyến đi.

---

(210) **4-2018-14189**

(540)

CVS HEALTH PLANTAR FLEX

(220) 08.05.2018
(441) 25.07.2018

(731) CVS PHARMACY, INC (US)
One CVS Drive Woonsocket, Rhode Island 02895 USA
(740) Văn phòng luật sư Phạm và Liên danh (PHAM & ASSOCIATES)

(511) Nhóm 10: Vật dụng chỉnh hình và dụng cụ chăm sóc chân, bao gồm cả đế trong, vật lồng vào cho đồ đi chân, đệm chỉnh hình, vớ hỗ trợ; thiết bị chỉnh hình để căng ra và tập luyện các ngón chân, bao gồm cả các bập bênh để luyện tập thể dục.

---

(210) **4-2018-14190**

(540) INOX 304
ĐẠT HÒA

(220) 08.05.2018
(441) 25.07.2018
(731) CÔNG TY CỔ PHẦN SẢN XUẤT BỒN NƯỚC AKURA VINA (VN)
20 đường số 7, phường Linh Trung, quận Thủ Đức, thành phố Hồ Chí Minh

(511) Nhóm 06: Bồn chứa bằng kim loại; thùng bằng kim loại; tấm lợp mái bằng kim loại (tôn); giá đỡ thùng phuy bằng kim loại; van ống nước bằng kim loại; phụ kiện gá lắp bằng kim loại cho xây dựng.

---

(210) **4-2018-14191**

(540) INOX 304
BINH MINH

(220) 08.05.2018
(441) 25.07.2018
(731) CÔNG TY CỔ PHẦN SẢN XUẤT BỒN NƯỚC AKURA VINA (VN)
20 đường số 7, phường Linh Trung, quận Thủ Đức, thành phố Hồ Chí Minh

(511) Nhóm 06: Bồn chứa bằng kim loại; thùng bằng kim loại; tấm lợp mái bằng kim loại (tôn); giá đỡ thùng phuy bằng kim loại; van ống nước bằng kim loại; phụ kiện gá lắp bằng kim loại cho xây dựng.

---

(210) **4-2018-14192**

(540) **GIANG THU 1717**

(220) 08.05.2018
(441) 25.07.2018
(731) CÔNG TY TNHH TRÁI CÂY GIANG THU (VN)
Ấp 3, xã An Thái Trung, huyện Cái Bè, tỉnh Tiền Giang
(740) Công ty TNHH Tư vấn ALIATLEGAL (ALIATLEGAL CO., LTD.)

(511) Nhóm 35: Mua bán trái cây tươi, xuất nhập khẩu trái cây tươi.

---

(210) **4-2018-14193**

(540) **CO-PROPI**

(220) 08.05.2018
(441) 25.07.2018
(731) CÔNG TY TNHH BACONCO (VN)
Khu công nghiệp Phú Mỹ I, huyện Tân Thành, tỉnh Bà Rịa - Vũng Tàu
(740) Công ty TNHH Tư vấn ALIATLEGAL (ALIATLEGAL CO., LTD.)

(511) Nhóm 05: Thuốc diệt cỏ; chất diệt nấm; thuốc trừ sâu; chất diệt côn trùng; chất diệt loài gây hại; chất diệt giun tròn ký sinh.

---

(210) **4-2018-14194**

(540)

EYE TALK

(220) 08.05.2018
(441) 25.07.2018
(731) KOJI HONPO CO.,LTD. (JP)
2-26-1, Matsugaya, Taito-Ku, Tokyo, Japan
(740) Công ty Luật TNHH Tư vấn Quốc tế (INDOCHINE COUNSEL)

(511) Nhóm 03: Chất dính để cố định lông mi giả; bút kẻ mắt; thuốc bôi lông mi mắt (mát-ca-ra); bút chì kẻ lông mày; phấn tạo bóng mắt; phấn hồng dùng để trang điểm; chế phẩm dùng để tẩy nước làm bóng móng tay, móng chân; móng giả; lông mi giả; mỹ phẩm tạo mí đôi (keo dán kích mí); chất làm bóng môi; giấy thấm dầu được tẩm mỹ phẩm (dùng cho mục đích mỹ phẩm).

---

(210) **4-2018-14195**

(540)

N&L

(220) 08.05.2018
(441) 25.07.2018
(531) 26.4.1
(731) CÔNG TY TNHH THỜI TRANG NGUYỄN LONG (VN)
288 Âu Cơ, phường 9, quận Tân Bình, thành phố Hồ Chí Minh

(511) Nhóm 25: Quần; áo.

---

(210) **4-2018-14196**

(540)

N.L

(220) 08.05.2018
(441) 25.07.2018
(531) 26.4.1
(731) CÔNG TY TNHH THỜI TRANG NGUYỄN LONG (VN)
288 Âu Cơ, phường 9, quận Tân Bình, thành phố Hồ Chí Minh

(511) Nhóm 25: Quần; áo.

---

(210) **4-2018-14200**

(540)

Qua hair creation

(220) 08.05.2018
(441) 25.07.2018
(531) 26.1.1
(591) Đen, đỏ.
(731) CÔNG TY TNHH HÀNG TIÊU DÙNG VÀ DỊCH VỤ THƯƠNG MẠI T&T (VN)
Số 2A Phạm Sư Mạnh, phường Phan Chu Trinh, quận Hoàn Kiếm, thành phố Hà Nội

(511) Nhóm 44: Chăm sóc vệ sinh và sắc đẹp cho người hoặc động vật.

---

(210) **4-2018-14202**

(540)

Qua hair

(220) 08.05.2018
(441) 25.07.2018
(531) 26.1.1
(591) Đen, đỏ.
(731) CÔNG TY TNHH HÀNG TIÊU DÙNG VÀ DỊCH VỤ THƯƠNG MẠI T&T (VN)
Số 2A Phạm Sư Mạnh, phường Phan Chu Trinh, quận Hoàn Kiếm, thành phố Hà Nội

(511) Nhóm 44: Chăm sóc vệ sinh và sắc đẹp cho người hoặc động vật.

---

(210) **4-2018-14203**

(540)

TYMTYM

(220) 08.05.2018
(441) 25.07.2018
(731) NGUYỄN TIẾN THỊNH (VN)
Số 111 Đình Thôn, phường Mỹ Đình 1, quận Nam Từ Liêm, thành phố Hà Nội

(511) Nhóm 25: Quần áo; váy; giày; dép; mũ; quần áo giả da.

Nhóm 35: Mua bán quần áo; quảng cáo quần áo; xuất nhập khẩu quần áo; mua bán giày; mua bán dép; mua bán mũ.

Nhóm 37: Tân trang quần áo; làm mới lại quần áo; là hơi quần áo; sửa chữa giày; giặt đồ vải; bảo dưỡng, làm sạch và sửa chữa đồ da.

Nhóm 42: Thiết kế quần áo.

---

(210) **4-2018-14204**

(540)

BQFUCOIDAN

(220) 08.05.2018
(441) 25.07.2018
(731) CÔNG TY CỔ PHẦN DƯỢC PHẨM B&Q VIỆT NAM (VN)
Ô đất 4.5 Nơ đường Lê Văn Lương, phường Nhân Chính, quận Thanh Xuân, thành phố Hà Nội

(511) Nhóm 05: Dược phẩm.

---

(210) **4-2018-14205**

(540)

FUCOI MAITE

(220) 08.05.2018
(441) 25.07.2018
(531) 26.4.2; 26.13.1
(591) Vàng nhạt, nâu, trắng.
(731) CÔNG TY CỔ PHẦN DƯỢC PHẨM B&Q VIỆT NAM (VN)
Ô đất 4.5 Nơ đường Lê Văn Lương, phường Nhân Chính, quận Thanh Xuân, thành phố Hà Nội

(511) Nhóm 05: Dược phẩm.

---

(210) **4-2018-14206**

(540)

(220) 08.05.2018
(441) 25.07.2018
(531) 2.9.1; 20.5.25; A26.11.12; 26.4.2
(591) Xanh lá cây, xanh đen, trắng.
(731) CÔNG TY TNHH BILI VIỆT NAM (VN)
Thôn Yên Thường, xã Yên Thường, huyện Gia Lâm, thành phố Hà Nội

(511) Nhóm 16: Giấy vệ sinh, khăn lau bằng giấy, khăn tay bỏ túi bằng giấy, khăn ăn bằng giấy, giấy bao gói, khăn giấy để tẩy trang.

---

(210) **4-2018-14209**

(540)

Orchid

(220) 08.05.2018
(441) 25.07.2018
(531) 5.5.19; A5.5.20; A5.5.21; 26.1.1
(731) CÔNG TY TNHH SẢN XUẤT VÀ THƯƠNG MẠI TUẤN TRANG (VN)
Số 147 đường Thanh Lãm, phường Phú Lãm, quận Hà Đông, thành phố Hà Nội

(511) Nhóm 18: Túi xách; ví da; ba lô; túi du lịch.

Nhóm 25: Quần áo; giày dép.

---

(210) **4-2018-14212**

(540)

D
DICUMIN

(220) 08.05.2018
(441) 25.07.2018
(531) 1.15.15; 26.1.1; A26.1.18
(591) Vàng cam, cam, trắng.
(731) CÔNG TY TNHH CAZAVAN (VN)
43/78G Cộng Hòa, phường 4, quận Tân Bình, thành phố Hồ Chí Minh

(511) Nhóm 30: Tinh bột nghệ (dùng cho thực phẩm); curcumin nghệ (tinh chất chiết xuất từ nghệ dùng cho thực phẩm); bột nghệ.

---

(210) **4-2018-14213**

(540)

R2R
Tinh tế trong từng buổi tiệc

(220) 08.05.2018
(441) 25.07.2018
(531) 26.1.1; A26.1.18
(591) Đỏ, đen.
(731) TRẦN THANH HOÀNG (VN)
1/50/9/19 Thanh Đa, phường 27, quận Bình Thạnh, thành phố Hồ Chí Minh

(511) Nhóm 35: Mua bán, phân phối, xuất nhập khẩu các sản phẩm vật dụng nhà hàng, khách sạn như: ly, chén, đĩa, nĩa, dao, chân kệ trưng bày (vật dụng dùng để trưng bày món ăn, trái cây).

---

(210) **4-2018-14214**

(540)

Không Đâu Bằng Nhà Mình

(220) 08.05.2018
(441) 25.07.2018

(731) NGUYỄN THỊ HÀ (VN)
Xà Bang 1, xã Xà Bang, huyện Châu Đức, tỉnh Bà Rịa - Vũng Tàu

(511) Nhóm 21: Chén sứ; đĩa sứ; bình sứ; lọ hoa sứ; ly sứ.

Nhóm 35: Mua bán, phân phối, xuất nhập khẩu: hoa khô (cắm bình, trang trí bình), bó hoa khô, chén bát, rổ đựng chén dĩa, muỗng sứ (thìa).

---

(210) **4-2018-14215**

(540)

LISTEEL

(220) 08.05.2018
(441) 25.07.2018
(531) 26.3.1; 26.3.2; 26.3.23
(591) Xanh dương, xanh da trời.
(731) CÔNG TY CỔ PHẦN LISTEEL (VN)
49B, Phan Đăng Lưu, phường 07, quận Phú Nhuận, thành phố Hồ Chí Minh

(511) Nhóm 06: Dầm kim loại dùng trong xây dựng; khung kim loại dùng trong xây dựng; vật liệu xây dựng bằng kim loại; phôi thép, thép đúc; kim loại thường dùng thô hoặc bán thành phẩm; dải sắt để làm đai; dải thép để làm đai; vật liệu gia cường bằng kim loại cho xây dựng, vật liệu gia lực bằng kim loại cho xây dựng; ống thép; tấm thép; đai thép; dây thép; thép dạng thô hoặc bán thành phẩm; ống bằng kim loại; kim loại trắng.

Nhóm 37: Xây dựng; cho thuê thiết bị xây dựng; phá dỡ các công trình xây dựng; xây dựng nhà máy, xí nghiệp; xây dựng bến cảng, bến tàu; cho thuê thiết bị xây dựng.

---

(210) **4-2018-14216**

(540)

waikiki

(220) 08.05.2018
(441) 25.07.2018

(731) CÔNG TY TNHH SẢN PHẨM CAO SU LEA VIỆT NAM (VN)
Thôn Võ Cang, xã Vĩnh Trung, thành phố Nha Trang, tỉnh Khánh Hòa
(740) Công ty Luật TNHH LEADCONSULT (LEADCONSULT)

(511) Nhóm 25: Dép đi trong nhà; giầy dùng ở bãi biển; đồ đi ở chân; trang phục; áo choàng ngoài; quần dài.

---

(210) **4-2018-14217**

(540)

SOSAFE

(220) 08.05.2018
(441) 25.07.2018

(731) BÙI TUẤN ANH (VN)
Số 11, ngách 40/9 phố Phan Đình Giót, phường Phương Liệt, quận Thanh Xuân, thành phố Hà Nội

(740) Công ty TNHH Vũ Gia và cộng sự (VUGIA&PARTNERS CO., LTD)

(511) Nhóm 09: Thiết bị và dụng cụ cứu hộ; đai an toàn; thiết bị cứu sinh; cuộn dây cứu hộ có thiết bị hạ tự động; quần áo bảo hộ phòng chống tai nạn, phòng chống bức xạ và phòng chống cháy; thiết bị điện tử cầm tay dùng để truyền dữ liệu và/hoặc tín hiệu giọng nói không dây.

---

(210) **4-2018-14218**

(540)

SOFAST

(220) 08.05.2018
(441) 25.07.2018

(731) BÙI TUẤN ANH (VN)
Số 11, ngách 40/9 phố Phan Đình Giót, phường Phương Liệt, quận Thanh Xuân, thành phố Hà Nội

(740) Công ty TNHH Vũ Gia và cộng sự (VUGIA&PARTNERS CO., LTD)

(511) Nhóm 09: Thiết bị và dụng cụ cứu hộ; đai an toàn; thiết bị cứu sinh; cuộn dây cứu hộ có thiết bị hạ tự động; quần áo bảo hộ phòng chống tai nạn, phòng chống bức xạ và phòng chống cháy; thiết bị điện tử cầm tay dùng để truyền dữ liệu và/hoặc tín hiệu giọng nói không dây.

---

(210) **4-2018-14223**

(540)

BATTRANG FAMILY

(220) 08.05.2018
(441) 25.07.2018
(531) 1.15.15; A5.3.13; A5.3.15
(591) Vàng nhạt, nâu, trắng.
(731) CÔNG TY CỔ PHẦN BÁT TRÀNG FAMILY (VN)
Xóm 5, số 138, thôn Bát Tràng, xã Bát Tràng, huyện Gia Lâm, thành phố Hà Nội

(511) Nhóm 21: Đồ gốm; đồ gốm cho mục đích gia đình; đồ gốm để chứa đứng; đồ gốm cho mục đích trang trí; đồ sành; tượng bằng sứ, gốm, đất nung hoặc thủy tinh; bộ đồ uống trà.

Nhóm 35: Quảng cáo; xuất khẩu, nhập khẩu; trưng bày giới thiệu sản phẩm; mua bán các sản phẩm sau: men gốm, men sứ, hợp phần để sản xuất gốm kỹ thuật, men tráng gốm, đất sét cao lanh/dung dịch sét lỏng để làm đồ sứ, hợp phần gốm dùng để nung kết, thiêu kết, đồ gốm, đồ gốm cho mục đích gia đình, đồ gốm để chứa đựng, đồ gốm cho mục đích trang trí, đồ sành, tượng bằng sứ, gốm, đất nung hoặc thủy tinh, bộ đồ uống trà, tác phẩm

nghệ thuật bằng gỗ, sáp, thạch cao hoặc chất dẻo, đồ gỗ mỹ thuật, tượng bán thân bằng gỗ, sáp, thạch cao hoặc chất dẻo.

---

(210) **4-2018-14224**

(540)

TÂM LINH VIỆT

(220) 08.05.2018
(441) 25.07.2018
(531) 5.5.16; A5.5.20; A5.5.21; 4.5.2
(591) Nâu vàng, đỏ đô, trắng.
(731) CÔNG TY CỔ PHẦN BÁT TRÀNG FAMILY (VN)
Xóm 5, số 138, thôn Bát Tràng, xã Bát Tràng, huyện Gia Lâm, thành phố Hà Nội

(511) Nhóm 21: Đồ gốm; đồ gốm cho mục đích gia đình; đồ gốm để chứa đựng; đồ gốm cho mục đích trang trí; đồ sành; tượng bằng sứ, gốm, đất nung hoặc thủy tinh; bộ đồ uống trà.

Nhóm 35: Quảng cáo; xuất khẩu, nhập khẩu; trưng bày giới thiệu sản phẩm; mua bán các sản phẩm sau: men gốm; men sứ; hợp phần để sản xuất gốm kỹ thuật; men tráng gốm; đất sét/cao lanh/dung dịch sét lỏng để làm đồ sứ; hợp phần gốm dùng để nung kết, thiêu kết; đồ gốm; đồ gốm cho mục đích gia đình; đồ gốm để chứa đựng; đồ gốm cho mục đích trang trí; đồ sành; tượng bằng sứ, gốm, đất nung hoặc thủy tinh; bộ đồ uống trà; tác phẩm nghệ thuật bằng gỗ, sáp, thạch cao hoặc chất dẻo; đồ gỗ mỹ thuật; tượng bán thân bằng gỗ, sáp, thạch cao hoặc chất dẻo.

---

(210) **4-2018-14225**

(540)

Wendy

(220) 08.05.2018
(441) 25.07.2018
(591) Tím, trắng.
(731) CÔNG TY CỔ PHẦN HÙNG CƯỜNG LAN (VN)
Số 323 đường Nguyễn Văn Cừ, phường Hưng Bình, thành phố Vinh, tỉnh Nghệ An

(511) Nhóm 35: Quảng cáo, giới thiệu, trưng bày sản phẩm, xuất khẩu, nhập khẩu, mua bán: máy giặt.

---

(210) **4-2018-14226**

(540)

KhangMinhStone

(220) 08.05.2018
(441) 25.07.2018
(731) CÔNG TY CỔ PHẦN GẠCH KHANG MINH (VN)
Khu công nghiệp Châu Sơn, phường Lê Hồng Phong, thành phố Phủ Lý, tỉnh Hà Nam
(740) Công ty TNHH Sở hữu trí tuệ Bình Minh (SUNRISE IP CO.,LTD.)

(511) Nhóm 19: Vật liệu xây dựng không bằng kim loại; ngói, đá lát sàn không bằng kim loại; gạch [vật liệu chịu lửa].

Nhóm 35: Mua bán vật liệu xây dựng (kim loại và không bằng kim loại), thiết bị điện tử (tivi, máy tính, máy tính bảng), điện gia dụng (tủ lạnh, lò vi sóng, nồi cơm điện, máy xay sinh tố), phụ kiện bồn tắm, hệ thống và thiết bị vệ sinh; dịch vụ đại lý xuất nhập khẩu; quảng cáo.

---

(210) **4-2018-14227**

(540)

OINVOICE

(220) 08.05.2018
(441) 25.07.2018
(531) 1.15.23
(731) CÔNG TY CỔ PHẦN BAO BÌ ĐỒ HỌA CHUYÊN NGHIỆP (VN)
Số 15/616 Nguyễn Văn Linh, phường Vĩnh Niệm, quận Lê Chân, thành phố Hải Phòng
(740) Công ty TNHH Sở hữu trí tuệ Bình Minh (SUNRISE IP CO.,LTD.)

(511) Nhóm 09: Phần mềm ứng dụng máy vi tính, có thể tải về.

---

(210) **4-2018-14228**

(540)

LƯU HƯƠNG

(220) 08.05.2018
(441) 25.07.2018
(731) VŨ TIẾN LUẬN (VN)
Số 9/2 Bình Minh khu 15, phường Phạm Ngũ Lão, thành phố Hải Dương, tỉnh Hải Dương
(740) Công ty TNHH Sở hữu trí tuệ Bình Minh (SUNRISE IP CO.,LTD.)

(511) Nhóm 30: Bánh đậu xanh.

---

(210) **4-2018-14229**

(540)

NHẬT ANH
FASHION

(220) 08.05.2018
(441) 25.07.2018
(531) 1.15.5; 26.1.1; 25.1.25; 1.3.1; A1.3.16
(731) LÝ THỊ YÊN (VN)
Số nhà 105, đường Quang Trung, tổ 25, phường Tân Quang, thành phố Tuyên Quang, tỉnh Tuyên Quang

(511) Nhóm 35: Mua bán quần áo (kinh doanh cửa hàng, siêu thị mua bán quần áo may sẵn các loại).

---

(210) **4-2018-14230**

(540)

zofee

(220) 08.05.2018
(441) 25.07.2018
(731) HUNAN NATURE FACTORY E-COMMERCE CO., LTD (CN)
Rm1402, 1404 Building No.2, XinCheng T-Park, No.588, YueLu West Rd. Gaoxin Dist. Changsha, Hunan, China
(740) Công ty TNHH Sở hữu trí tuệ Trần & Trần (TRAN & TRAN CO., LTD.)

(511) Nhóm 16: Giấy; giấy vệ sinh; khăn tay bỏ túi bằng giấy; khăn ăn bằng giấy; khăn lau bằng giấy; khăn bàn bằng giấy.

---

(210) **4-2018-14231**

(540)

(220) 08.05.2018
(441) 25.07.2018
(531) 26.4.2
(591) Vàng, đỏ.
(731) CÔNG TY TNHH SẢN XUẤT NÔNG NGHIỆP CÔNG NGHỆ CAO SÀI GÒN (VN)
Số 39/5 đường Trương Văn Hải, khu phố 2, phường Tăng Nhơn Phú B, quận 9, thành phố Hồ Chí Minh

(511) Nhóm 01: Phân bón; phân ủ; phân mùn từ rơm rạ (rơm rạ ủ độn phân); chất kích thích sinh trưởng cây trồng; hóa chất dùng trong nông nghiệp (hóa chất bảo vệ thực vật trừ chất diệt cỏ, diệt nấm, thuốc trừ sâu, chất diệt ký sinh trùng).

---

(210) **4-2018-14232**

(540)

Bvang

(220) 08.05.2018
(441) 25.07.2018
(731) ONG MINH QUANG (VN)
54/9 ấp Hòa Long, phường Vĩnh Phú, thị xã Thuận An, tỉnh Bình Dương
(740) Công ty TNHH Tư vấn Sở hữu trí tuệ Á Đông (Á Đông IP CONSULTANCY CO.,LTD.)

(511) Nhóm 25: Quần áo bơi; quần áo lót; quần áo ngủ; quần áo bó; quần áo thể thao; quần áo tập yoga.

---

(210) **4-2018-14233**

(540)

MAXWELL

(220) 08.05.2018
(441) 25.07.2018
(731) CÔNG TY TRÁCH NHIỆM HỮU HẠN MỸ PHẨM CANARY (VN)
Số 2, ngõ 299/39/3, phố Hoàng Mai, tổ 71, phường Hoàng Văn Thụ, quận Hoàng Mai, thành phố Hà Nội
(740) Công ty TNHH Sở hữu trí tuệ và Công nghệ Thủ đô (CAPITAL IP&T CO.LTD.)

(511) Nhóm 03: Mỹ phẩm; kem dưỡng da; dầu gội đầu; sữa tắm; xà phòng; chất tẩy rửa không chứa thuốc dùng cho mục đích vệ sinh.

---

(210) **4-2018-14234**

(540)

Máy bơm HANH XƯƠNG

(220) 08.05.2018
(441) 25.07.2018

(731) CÔNG TY TRÁCH NHIỆM HỮU HẠN DỊCH VỤ KỸ THUẬT HANH XƯƠNG (VN)
Số 007 Lô H, đường C8, khu công nghiệp Tân Bình, phường Tây Thạnh, quận Tân Phú, thành phố Hồ Chí Minh

(740) Công ty TNHH Sở hữu trí tuệ và Công nghệ Thủ đô (CAPITAL IP&T CO.LTD.)

(511) Nhóm 07: Máy bơm nước; máy bơm khí nén; động cơ điện [không dùng cho phương tiện giao thông trên bộ]; các bộ phận ghép nối và truyền động [không dùng cho phương tiện giao thông trên bộ].

---

(210) **4-2018-14235**

(540)

LACVIMEDIC

(220) 08.05.2018
(441) 25.07.2018

(731) CÔNG TY TRÁCH NHIỆM HỮU HẠN DƯỢC PHẨM LẠC VIỆT (VN)
236-238, đường Rạch Bà Lớn, ấp 5, xã Phong Phú, huyện Bình Chánh, thành phố Hồ Chí Minh

(740) Công ty TNHH Sở hữu trí tuệ và Công nghệ Thủ đô (CAPITAL IP&T CO.LTD.)

(511) Nhóm 35: Mua bán: dược phẩm, dược chất, hóa chất dùng trong sản xuất thuốc, thuốc đông y, thuốc thú y, thực phẩm dinh dưỡng dùng trong y tế, thực phẩm chức năng, nước súc miệng, trang thiết bị y tế và dụng cụ y tế, dụng cụ tránh thai, que thử thai, bao cao su, bơm kim tiêm dùng một lần, dây truyền dịch, bông y tế, băng y tế, băng dán y tế, vật tư y tế như: vật tư y tế tiêu hao như: mỡ bôi y tế dùng cho điện tim, điện não, nội soi và siêu âm, điện cực dán y tế, đệm chống loét, giường hỗ trợ bệnh nhân liệt; mua bán mỹ phẩm, nước hoa, dầu gội đầu, kem dưỡng da, sữa rửa mặt, xà phòng, nước rửa chén, tinh dầu, chất tẩy rửa; mua bán lương thực, thực phẩm, bánh, kẹo, gạo, bột ngũ cốc, chè, cà phê, cacao, gia vị, sữa và các sản phẩm từ sữa, thịt, cá, gia cầm, trứng, dầu ăn thực vật, nước giải khát, nước uống tinh khiết, bia, rượu; mua bán thức ăn chăn nuôi cho gà, lợn, cá, tôm, con giống vật nuôi làm thuốc, cây giống dược liệu, con giống, cây giống, hạt giống, dược liệu tươi, trái cây tươi, rau tươi; quảng cáo và giới thiệu sản phẩm.

---

(210) **4-2018-14236**

(540)

Vương An Thần

(220) 08.05.2018
(441) 25.07.2018
(731) CÔNG TY CỔ PHẦN DƯỢC PHẨM QUỐC TẾ ANDI PHÁP (VN)
Số 27/148 Tân Thụy, tổ 6, phường Phúc Đồng, quận Long Biên, thành phố Hà Nội
(740) Công ty TNHH Sở hữu trí tuệ và Công nghệ Thủ đô (CAPITAL IP&T CO.LTD.)

(511) Nhóm 05: Dược phẩm; thực phẩm chức năng; thực phẩm dinh dưỡng dùng trong y tế; nước súc miệng dùng cho mục đích y tế; dung dịch làm sạch khử khuẩn sát trùng dùng cho mục đích y tế; nước tắm thảo dược cho trẻ em dùng cho mục đích y tế.

---

(210) **4-2018-14237**

(540)

ANDI-Pháp

(220) 08.05.2018
(441) 25.07.2018
(731) CÔNG TY CỔ PHẦN DƯỢC PHẨM QUỐC TẾ ANDI PHÁP (VN)
Số 27/148 Tân Thụy, tổ 6, phường Phúc Đồng, quận Long Biên, thành phố Hà Nội
(740) Công ty TNHH Sở hữu trí tuệ và Công nghệ Thủ đô (CAPITAL IP&T CO.LTD.)

(511) Nhóm 35: Mua bán: dược phẩm, dược chất, hóa chất dùng trong sản xuất thuốc, thuốc đông y, thuốc thú y, thực phẩm dinh dưỡng dùng trong y tế, thực phẩm chức năng, nước súc miệng, trang thiết bị y tế và dụng cụ y tế, dụng cụ tránh thai, que thử thai, bao cao su, bơm kim tiêm dùng một lần, dây truyền dịch, bông y tế, băng y tế, băng dán y tế, vật tư y tế như: vật tư y tế tiêu hao như: mỡ bôi y tế, dùng cho điện tim, điện não, nội soi và siêu âm, điện cực dán y tế, đệm chống loét, giường hỗ trợ bệnh nhân liệt; mua bán mỹ phẩm, nước hoa, dầu gội đầu, kem dưỡng da, sữa rửa mặt, xà phòng, nước rửa chén, tinh dầu, chất tẩy rửa; mua bán lương thực, thực phẩm, bánh, kẹo, gạo, bột ngũ cốc, chè, cà phê, cacao, gia vị, sữa và các sản phẩm từ sữa, thịt, cá, gia cầm, trứng, dầu ăn thực vật, nước giải khát, nước uống tinh khiết, bia, rượu; mua bán thức ăn chăn nuôi cho gà, lợn, cá, tôm, con giống vật nuôi làm thuốc, cây giống dược liệu, con giống, cây giống, hạt giống, dược liệu tươi, trái cây tươi, rau tươi; quảng cáo và giới thiệu sản phẩm.

---

(210) **4-2018-14238**

(540)

THU QUÝ

(220) 08.05.2018
(441) 25.07.2018
(731) CÔNG TY CỔ PHẦN BÁNH KẸO HẢI CHÂU (VN)
Số 15, phố Mạc Thị Bưởi, phường Vĩnh Tuy, quận Hai Bà Trưng, thành phố Hà Nội
(740) Công ty TNHH Sở hữu trí tuệ và Công nghệ Thủ đô (CAPITAL IP&T CO.LTD.)

(511) Nhóm 30: Bánh kẹo, bánh ngọt; ca cao; sô cô la; bột ngũ cốc.

---

(210) **4-2018-14239**

(540)

(220) 08.05.2018
(441) 25.07.2018
(531) 26.1.1; A26.1.18
(591) Xanh lam, trắng.
(731) CÔNG TY CỔ PHẦN XÂY DỰNG VÀ PHÁT TRIỂN THƯƠNG HIỆU ADP (VN)
308 Lê Thanh Nghị, phường Hoà Cường Nam, quận Hải Châu, thành phố Đà Nẵng

(511) Nhóm 42: Thiết kế đồ họa.

---

(210) **4-2018-14240**

(540)

PHUDACO
BỀN VỮNG TƯƠNG LAI

(220) 08.05.2018
(441) 25.07.2018
(531) 26.5.1; A26.11.9; 26.4.9
(591) Xanh lam, cam, trắng.
(731) CÔNG TY CỔ PHẦN PHÚC ĐẠI KIM (VN)
26 Ngô Huy Diễn, phường Hoà Xuân, quận Cẩm Lệ, thành phố Đà Nẵng

(511) Nhóm 06: Vật liệu, cấu kiện kim loại, cửa nhôm.

---

(210) **4-2018-14241**

(540)

BELHOMES

BELHOMES

(220) 08.05.2018
(441) 25.07.2018
(531) A5.3.13; A3.7.24; A5.3.15; 3.7.21
(591) Đen, trắng, xanh dương, xanh lá cây, xanh lá mạ, vàng.
(731) CÔNG TY TNHH VSIP BẮC NINH (VN)
Số 1, đường Hữu Nghị, khu công nghiệp, đô thị và dịch vụ VSIP Bắc Ninh, xã Phù Chẩn, thị xã Từ Sơn, tỉnh Bắc Ninh
(740) Công ty Cổ phần Sở hữu công nghiệp INVESTIP (INVESTIP)

(511) Nhóm 35: Dịch vụ quản lý kinh doanh tòa nhà văn phòng, khu căn hộ, trung tâm thương mại, khu đô thị, khách sạn; dịch vụ quản lý kinh doanh cho các dự án xây dựng.

Nhóm 36: Dịch vụ kinh doanh (mua và bán) bất động sản; dịch vụ đại lý bất động sản; dịch vụ môi giới bất động sản; dịch vụ quản lý bất động sản; dịch vụ cho thuê bất động sản; dịch vụ định giá bất động sản.

Nhóm 37: Dịch vụ xây dựng bất động sản thương mại và bất động sản để ở; dịch vụ giám sát việc xây dựng công trình; dịch vụ tư vấn xây dựng.

Nhóm 41: Cung cấp dịch vụ vui chơi giải trí trong nhà; dịch vụ công viên vui chơi giải trí trong khu căn hộ, trung tâm thương mại, khu đô thị, khách sạn; dịch vụ câu lạc bộ [giải trí hoặc giáo dục], tổ chức và điều khiển hội nghị.

---

(210) **4-2018-14244**

(540)

(220) 08.05.2018
(441) 25.07.2018
(531) 26.1.1; 26.1.11; 26.11.3; 26.1.10
(731) CÔNG TY TNHH MỘT THÀNH VIÊN SẢN XUẤT THƯƠNG MẠI L&T (VN)
41/7 đường Tân Thới Nhất 8, phường Tân Thới Nhất, quận 12, thành phố Hồ Chí Minh

(511) Nhóm 25: Quần áo.

---

(210) **4-2018-14245**

(540)

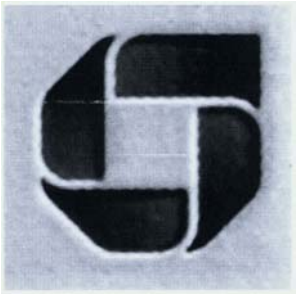

(220) 08.05.2018
(441) 25.07.2018
(531) 26.4.4; 26.4.9; 1.15.23; A25.7.3
(731) CÔNG TY TNHH MỘT THÀNH VIÊN SẢN XUẤT THƯƠNG MẠI L&T (VN)
41/7 đường Tân Thới Nhất 8, phường Tân Thới Nhất, quận 12, thành phố Hồ Chí Minh

(511) Nhóm 25: Quần áo.

---

(210) **4-2018-14246**

(540)

(220) 08.05.2018
(441) 25.07.2018
(531) 5.7.21
(591) Trắng, nâu đỏ.
(731) CÔNG TY TNHH SAIGON COOKIE (VN)
85/24A Phạm Viết Chánh, phường 19, quận Bình Thạnh, thành phố Hồ Chí Minh

(511) Nhóm 30: Bánh ngọt; bánh quy; bánh kẹo.

Nhóm 35: Mua bán bánh ngọt, bánh quy, bánh kẹo.

---

(210) **4-2018-14247**

(540)

(220) 08.05.2018
(441) 25.07.2018
(531) 1.15.11; 2.9.1; 24.15.2
(591) Trắng, xanh dương đậm, tím đậm.
(731) PHẠM MINH TÚ (VN)
85 Hoàng Sa, phường ĐaKao, quận 1, thành phố Hồ Chí Minh

(511) Nhóm 35: Quảng cáo; dịch vụ marketing; dịch vụ điều tra thị trường.

Nhóm 42: Thiết kế website; thiết kế phần mềm, phần cứng hệ thống máy tính; thiết kế giải pháp phần mềm hệ thống công cụ quản trị bán hàng (CRM), hệ thống chuỗi cung ứng (SCM), quản trị nhân sự (HRM).

---

(210) **4-2018-14248**

(540)

MUESLIX

(220) 08.05.2018
(441) 25.07.2018
(731) KELLOGG COMPANY (US)
One Kellogg Square, Battle Creek, Michigan 49016 United States of America
(740) Văn phòng Luật sư Ân Nam (ANNAM IP & LAW)

(511) Nhóm 30: Ngũ cốc ăn sáng; thực phẩm dựa trên cơ sở ngũ cốc đã chế biến được sử dụng như thực phẩm ăn sáng, đồ ăn nhanh hoặc nguyên liệu để chế biến các loại thực phẩm khác; ngũ cốc dạng thanh; thực phẩm ăn nhanh trên cơ sở ngũ cốc.

---

(210) **4-2018-14249**

(540)

KENDAS

(220) 08.05.2018
(441) 25.07.2018
(731) CÔNG TY TNHH SX TM BÀNG LONG (VN)
136/2/45 Huỳnh Thiện Lộc, phường Hòa Thạnh, quận Tân Phú, thành phố Hồ Chí Minh

(511) Nhóm 35: Mua bán giày dép.

---

(210) **4-2018-14250**

(540)

(220) 08.05.2018
(441) 25.07.2018
(531) 26.3.1
(591) Đen, xám.
(731) CÔNG TY TNHH SẢN XUẤT THƯƠNG MẠI DỊCH VỤ HỮU THỊNH (VN)
27 đường 3A, cư xá Bình Thới, phường 8, quận 11, thành phố Hồ Chí Minh

(511) Nhóm 35: Mua bán chế phẩm chứa dầu dùng để bôi trơn để bảo quản khuôn, chất tẩy rửa.

---

(210) **4-2018-14251**

(540)

THE FINEST
TRAVEL • LIVE • DESIGN

(220) 08.05.2018
(441) 25.07.2018
(531) A26.11.7; 26.4.2; A25.7.21
(591) Nâu, cam, vàng, đỏ, xanh lam, xanh lục, đen, trắng.
(731) CÔNG TY CỔ PHẦN QUỐC TẾ RUBIX (VN)
Phòng 1901, tầng 19, Saigon Trade Center, 37 Tôn Đức Thắng, quận 1, thành phố Hồ Chí Minh

(511) Nhóm 35: Hỗ trợ quản lý kinh doanh; tư vấn điều hành kinh doanh và tư vấn quản lý kinh doanh; cung cấp thông tin trên mạng internet (nhằm mục đích quảng cáo, thương mại); khảo sát kinh doanh và nghiên cứu về thương mại; nghiên cứu thị trường; thăm dò dư luận.

Nhóm 38: Dịch vụ bản tin điện tử hàng tháng (dịch vụ viễn thông); dịch vụ hội thảo từ xa và dịch vụ tổ chức hội nghị qua điện thoại.

Nhóm 41: Tổ chức và điều khiển hội thảo chuyên đề và sắp xếp và tiến hành hội thảo chuyên đề; phát hành ấn phẩm sách (xuất bản sách); sản xuất và cung cấp ấn phẩm sách và báo điện tử trực tuyến (không tải xuống được) liên quan đến hoạt động nghiên cứu phục vụ mục đích thương mại và kinh doanh; sản xuất và cung cấp ấn phẩm sách và báo điện tử trực tuyến (không tải xuống được) liên quan đến hoạt động truyền thông.

---

(210) **4-2018-14252**

(540)

BKi

(220) 08.05.2018
(441) 25.07.2018
(731) CÔNG TY TNHH ĐẦU TƯ BÁCH KHOA (VN)
Số 610, đường Ngọc Thụy, phường Ngọc Thuy, quận Long Biên, thành phố Hà Nội
(740) Công ty TNHH Đại Tín và Liên Danh (DAITIN AND ASSOCIATES CO.,LTD)

(511) Nhóm 35: Dịch vụ mua bán, xuất nhập khẩu vòng bi, ắc quy, nước làm mát (dùng cho động cơ), ốc vít các loại, bóng đèn, rơle điều khiển, côn phanh, delu phanh (phụ tùng xe cộ), cupben (phụ tùng xe cộ), pít tông, tay biên, lốc máy, xéc măng, lọc gió, lọc dầu, lọc nhiên liệu, lọc nhớt, dầu công nghiệp, dầu nhớt động cơ, dầu nhiên liệu, cốc lọc dầu, cốc lọc gió, cốc lọc nhớt, cốc lọc nhiên liệu ắc quy điện, ắc quy điện dùng cho xe cộ, thiết bị chống lóa dùng cho xe cộ, thiết bị chống chói dùng cho xe cộ, xích chống trơn trượt cho xe cộ, chuông chống trộm dùng cho xe cộ, thiết bị chống trộm dùng cho xe cộ, khung gầm xe cộ, ô tô, xe đạp, xe máy, săm xe, lốp xe, thân xe cộ, đĩa phanh dùng cho xe cộ, lót phanh cho xe cộ, xéc măng phanh cho xe cộ, má phanh cho xe cộ, phanh cho xe cộ, thanh chắn va đập của xe cộ, xích truyền động cho phương tiện giao thông trên bộ, xe đạp điện,

động cơ cho phương tiện giao thông trên bộ, hộp số cho phương tiện giao thông trên bộ, còi cho xe cộ, động cơ phản lực cho phương tiện giao thông trên bộ, động cơ điện cho phương tiện giao thông trên bộ, lò xo giảm xóc cho xe cộ, gương nhìn bên dùng cho xe cộ, ghế ngồi của xe cộ, lò xo treo cho xe cộ, vành bánh xe cộ, nan hoa bánh xe, bánh xe cộ, ổ trục cho bánh xe cộ, thiết bị/phụ tùng dùng cho xe cộ; dịch vụ giới thiệu hàng hóa; dịch vụ tổ chức triển lãm cho mục đích thương mại hoặc quảng cáo; dịch vụ đại lý xuất nhập khẩu; quảng cáo.

---

(210) **4-2018-14254**

(540)

(220) 08.05.2018
(441) 25.07.2018
(531) A26.11.12
(731) CÔNG TY TNHH SẢN XUẤT - THƯƠNG MẠI - XUẤT NHẬP KHẨU TNT (VN)
Số 35 Đào Duy Từ, thị trấn Liên Nghĩa, huyện Đức Trọng, tỉnh Lâm Đồng
(740) Công ty TNHH Nam Việt và Liên danh (VIPCO)

(511) Nhóm 03: Mỹ phẩm.

---

(210) **4-2018-14255**

(540)

LEGEND OF THE FAIRY

(220) 08.05.2018
(441) 25.07.2018
(731) CÔNG TY TNHH TRUYỀN THÔNG HOA MẶT TRỜI (VN)
Số 190 Nguyễn Văn Hưởng, phường Thảo Điền, quận 2, thành phố Hồ Chí Minh
(740) Công ty TNHH Nam Việt và Liên danh (VIPCO)

(511) Nhóm 41: Dịch vụ giải trí; trình diễn trực tiếp trên sân khấu các nhân vật mặc trang phục; chương trình nhạc kịch; chương trình ca nhạc giải trí; dịch vụ bán vé (giải trí); sản xuất chương trình truyền hình và truyền thanh; sản xuất phim điện ảnh.

---

(210) **4-2018-14257**

(540)

LOTHAMILK

(220) 08.05.2018
(441) 25.07.2018
(731) CÔNG CỔ PHẦN LOTHAMILK (VN)
Km14, QL 51, xã Tam Phước, thành phố Biên Hòa, tỉnh Đồng Nai
(740) Công ty TNHH Tầm nhìn và Liên danh (VISION & ASSOCIATES CO.LTD.)

(511) Nhóm 29: Sữa và các sản phẩm được làm từ sữa.

Nhóm 30: Bánh kẹo; kem lạnh; kem trái cây (kem lạnh).

Nhóm 35: Mua bán sữa và các sản phẩm được làm từ sữa; đại lý mua bán sữa và các sản phẩm được làm từ sữa.

Nhóm 41: Cung cấp dịch vụ vui chơi giải trí trong nhà; dịch vụ công viên vui chơi giải trí.

---

(210) **4-2018-14258**

(540)

(220) 08.05.2018
(441) 25.07.2018
(531) 26.5.1; 26.1.1; 26.5.9
(731) SENKANG. YIN (CN)
Yin Ying No 25, Village west Yin Ying, Li ji town, Xia yi Country, Henan Province, China.
(740) Trung tâm Tư vấn sở hữu trí tuệ và đầu tư (LUVINA LAW FIRM)

(511) Nhóm 32: Bia, nước uống có ga, đồ uống ép từ quả không chứa cồn, đồ uống không chứa cồn, nước (thức uống), nước tinh khiết (đồ uống).

---

(210) **4-2018-14259**

(540)

(220) 08.05.2018
(441) 25.07.2018
(531) 26.4.2
(591) Đỏ, trắng.
(731) SENKANG. YIN (CN)
Yin Ying No 25, Village west Yin Ying, Li ji town, Xia yi Country, Henan Province, China.
(740) Trung tâm Tư vấn sở hữu trí tuệ và đầu tư (LUVINA LAW FIRM)

(511) Nhóm 03: Mặt nạ (dưỡng da); nước hoa; đồ trang điểm (mỹ phẩm).

Nhóm 25: Áo thun; giày; mũ (nón); bít tất; khăn quàng cổ (trang phục).

---

(210) **4-2018-14260**

(540)

(220) 08.05.2018
(441) 25.07.2018
(531) 26.5.1; 18.1.21; A5.7.22; A13.1.16
(591) Trắng, đen, cam.
(731) ĐOÀN HẢI ANH (VN)
72/8A Miếu Gò Xoài, phường Bình Hưng Hòa A, quận Bình Tân, thành phố Hồ Chí Minh

(511) Nhóm 35: Kinh doanh trà, cà phê, ca cao.

Nhóm 41: Câu lạc bộ băng cối: là câu lạc bộ gồm những người yêu thích băng cối (một loại băng nhạc thời xưa chạy bằng băng từ) (nhằm mục đích giải trí).

Nhóm 43: Dịch vụ nhà hàng ăn uống; quán cà phê, giải khát.

---

(210) **4-2018-14261**

(540)

(220) 08.05.2018
(441) 25.07.2018
(531) A1.1.10; A1.1.2
(591) Ghi, vàng, đen.
(731) HỘ KINH DOANH ĐÁ NGÔI SAO (VN)
Số 34, đường 463, tổ 7, phường An Hòa, xã Trung An, huyện Củ Chi, thành phố Hồ Chí Minh

(511) Nhóm 19: Gạch đá trang trí, gạch vuông ốp tường; gạch vuông ốp tường không bằng kim loại dùng trong xây dựng; tấm panen không bằng kim loại dùng cho tường; gạch lát bằng gốm ốp tường; tấm panen gốm ốp tường.

Nhóm 35: Mua bán: gạch đá trang trí, gốm sứ và hàng thủ công mỹ nghệ, chỉ trang trí cửa bằng nhựa, tấm ốp tường bằng xi măng.

---

(210) **4-2018-14262**

(540)

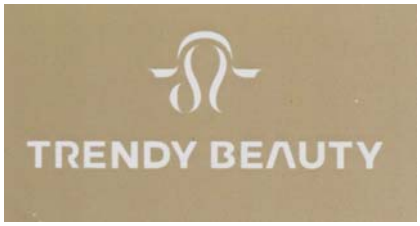

(220) 08.05.2018
(441) 25.07.2018
(531) 25.1.6; A26.11.12; 26.13.25
(591) Trắng, ghi.
(731) CÔNG TY TNHH THƯƠNG MẠI DỊCH VỤ MỸ PHẨM WANN (VN)
177 Nguyễn Đình Chiểu, phường 6, quận 3, thành phố Hồ Chí Minh

(511) Nhóm 42: Thiết kế kiến trúc, thiết kế nội, ngoại thất công trình.

---

(210) **4-2018-14264**

(540)

HAIFO

(220) 08.05.2018
(441) 25.07.2018
(731) CÔNG TY TNHH ĐẠI CHÍ FOODS (VN)
Thôn Bến Trễ, xã Cẩm Hà, thành phố Hội An, tỉnh Quảng Nam

(511) Nhóm 30: Đồ gia vị.

---

(210) **4-2018-14265**

(540)

(220) 08.05.2018
(441) 25.07.2018
(531) 2.9.14; 25.5.25; A26.11.12; 26.11.3
(591) Xanh dương, trắng, đỏ, cam, vàng, đen.
(731) CÔNG TY CỔ PHẦN SƠN RI SEN (VN)
Lầu 9, số 68 Nguyễn Huệ, phường Bến Nghé, quận 1, thành phố Hồ Chí Minh
(740) Công ty Cổ phần PHANLAW VIETNAM (PHANLAW VIETNAM JSC)

(511) Nhóm 02: Sơn; sơn nước; sơn dầu; sơn lót; sơn phủ; sơn chống bẩn.

---

(210) **4-2018-14266**

(540)

(220) 08.05.2018
(441) 25.07.2018
(591) Nâu, xanh lá cây, đỏ.
(731) ĐẶNG THANH TỨ (VN)
55 Trần Nhân Tông, khu phố 2, thị trấn Liên Nghĩa, huyện Đức Trọng, tỉnh Lâm Đồng
(740) Công ty Cổ phần PHANLAW VIETNAM (PHANLAW VIETNAM JSC)

(511) Nhóm 35: Dịch vụ mua bán: sách, báo, tạp chí, danh thiếp, phong bì, bút, lịch để bàn, lịch treo tường, bìa các tông, dây nhỏ để đóng sách, tranh in dầu; dịch vụ quảng cáo; dịch vụ tư vấn tổ chức và điều hành kinh doanh; dịch vụ nghiên cứu kinh doanh.

---

(210) **4-2018-14267**

(540)

(220) 08.05.2018
(441) 25.07.2018
(531) 26.4.9; A7.1.12; 7.1.24; 25.7.25
(591) Trắng, xanh lá cây đậm.
(731) NGUYỄN HOÀNG THÁI (VN)
Thôn 3, Cư Êbur, thành phố Buôn Ma Thuột, tỉnh Đắk Lắk
(740) Công ty Cổ phần PHANLAW VIETNAM (PHANLAW VIETNAM JSC)

(511) Nhóm 30: Cà phê; chè (trà); hạt tiêu; hạt điều; đồ uống trên cơ sở cà phê; đồ uống trên cơ sở trà.

Nhóm 35: Dịch vụ mua bán: cà phê, chè (trà), hạt tiêu, hạt điều, đồ uống trên cơ sở cà phê, đồ uống trên cơ sở trà; dịch vụ xuất nhập khẩu: cà phê, chè (trà), hạt tiêu, hạt điều, đồ uống trên cơ sở cà phê, đồ uống trên cơ sở trà.

Nhóm 40: Dịch vụ rang, xay cà phê.

Nhóm 43: Dịch vụ quán cà phê; nhà hàng ăn uống.

---

(210) **4-2018-14268**

(540)

(220) 08.05.2018
(441) 25.07.2018
(531) 26.4.2
(591) Đen, trắng, vàng.
(731) CÔNG TY TNHH GIẢI PHÁP CÔNG NGHỆ S FACTORS (VN)
19/39A Trần Bình Trọng, phường 5, quận Bình Thạnh, thành phố Hồ Chí Minh
(740) Công ty Cổ phần PHANLAW VIETNAM (PHANLAW VIETNAM JSC)

(511) Nhóm 35: Mua bán: máy giữ xe, thẻ xe, camera giám sát giữ xe, thiết bị giữ xe cầm tay, đầu đọc thẻ giữ xe, hàng rào giữ xe, bản ghi thông báo [chức năng văn phòng]; hệ thống hóa thông tin vào cơ sở dữ liệu máy tính.

---

(210) **4-2018-14269**

(540)

(220) 08.05.2018
(441) 25.07.2018
(531) 26.1.2
(591) Đen, trắng, xám, xanh da trời, xanh dương.
(731) CÔNG TY CỔ PHẦN EZ COSMETIC VIỆT NAM (VN)
145/17 Nguyễn Thiện Thuật, phường 1, quận 3, thành phố Hồ Chí Minh
(740) Công ty Cổ phần PHANLAW VIETNAM (PHANLAW VIETNAM JSC)

(511) Nhóm 03: Nước lau sàn; nước lau bàn; nước lau kính; nước tẩy rửa đa năng.

---

(210) **4-2018-14270**

(540)

XIN PAN

(220) 08.05.2018
(441) 25.07.2018
(731) CÔNG TY TNHH THƯƠNG MẠI THIẾT BỊ ĐIỆN G8 (VN)
Số 199, phố Bùi Sỹ Tiêm, tổ 2, thị trấn Đông Hưng, huyện Đông Hưng, tỉnh Thái Bình

(511) Nhóm 34: Thuốc lá; thuốc lá điếu; xì gà; thuốc lá bao; thuốc lá sợi; thuốc lá để nhai; thuốc lá để cuốn; đầu lọc thuốc lá; vật dụng cho người hút thuốc, giấy cuốn thuốc lá.

Nhóm 35: Mua bán, xúc tiến thúc đẩy thương mại, xuất nhập khẩu và đại lý mua bán, ký gửi các loại hàng hóa cụ thể là: thuốc lá, thuốc lá điếu, xì gà, thuốc lá bao, thuốc lá sợi, thuốc lá để nhai, thuốc lá để cuốn, đầu lọc thuốc lá, vật dụng cho người hút thuốc, nguyên liệu để sản xuất thuốc lá.

---

(210) **4-2018-14271**

(540)

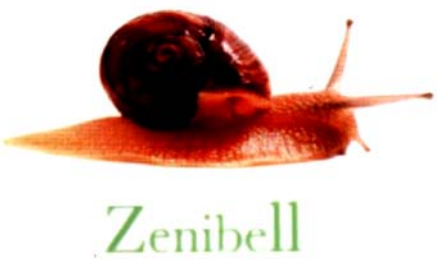

(220) 08.05.2018
(441) 25.07.2018
(531) 3.11.7
(591) Xanh, trắng, nâu đất.
(731) KIM IN KYU (VN)
Số nhà 613, đường Lạc Long Quân, phường Xuân La, quận Tây Hồ, thành phố Hà Nội
(740) Công ty TNHH Hùng Sơn và cộng sự (HUNG SON & PARTNERS)

(511) Nhóm 35: Mua bán: mỹ phẩm, chất chiết xuất từ thảo mộc dùng cho mục đích mỹ phẩm, mỹ phẩm có nguồn gốc thảo mộc, chế phẩm tẩy trang, chế phẩm trang điểm, chiết xuất của hoa (nước hoa), thảo dược, chế phẩm dược để chăm sóc da, chế phẩm y tế làm thon gọn người, bút chì chữa mụn cóc, mụn cơm, chất làm se (săn) da dùng cho mục đích y tế, collagen dùng cho mục đích y tế.

---

(210) **4-2018-14272**

(540)

DO.HA

(220) 08.05.2018
(441) 25.07.2018
(731) CÔNG TY CỔ PHẦN MILLI (VN)
Khối Nụ Hoa, quảng Trường Lâm Viên, số 2 Trần Quốc Toản, phường 10, thành phố Đà Lạt, tỉnh Lâm Đồng
(740) Công ty TNHH Tầm nhìn và Liên danh (VISION & ASSOCIATES CO.LTD.)

(511) Nhóm 43: Dịch vụ nhà hàng ăn uống, quán cà phê, dịch vụ khách sạn, dịch vụ quầy rượu, nhà nghỉ du lịch.

---

(210) **4-2018-14273**

(540)

Battery Cloud

(220) 08.05.2018
(441) 25.07.2018
(531) 1.15.11; A15.9.10
(731) FOMM CORPORATION (JP)
7-7, Shinkawasaki, Saiwai-ku, Kawasaki-shi, kanagawa prefecture, Japan
(740) Công ty TNHH Tầm nhìn và Liên danh (VISION & ASSOCIATES CO.LTD.)

(511) Nhóm 09: Thiết bị nạp (sạc) điện cho xe cộ chạy điện như xe ô tô điện, xe ô tô xăng-điện, xe đạp điện, xe máy điện.

---

(210) **4-2018-14274**

(540)

HOTEL
CANBERRY

(220) 08.05.2018
(441) 25.07.2018
(531) 25.1.25; 25.1.9; A25.1.10
(591) Vàng, nâu.
(731) TRẦN ĐỖ HỮU THẾ (VN)
Số nhà 1030 đường Ngô Quyền, phường An Hải Tây, quận Sơn Trà, thành phố Đà Nẵng
(740) Công ty TNHH Trà và cộng sự (TRA & ASSOCIATES CO.,LTD)

(511) Nhóm 43: Dịch vụ khách sạn; nhà hàng ăn uống; quán ăn tự phục vụ; quán cà phê; cung cấp thức ăn và đồ uống (do nhà hàng phục vụ).

Nhóm 44: Dịch vụ chăm sóc sức khỏe; dịch vụ chăm sóc sắc đẹp (dịch vụ spa); dịch vụ thẩm mỹ viện; dịch vụ xoa bóp (masage); dịch vụ tắm hơi; dịch vụ vật lý trị liệu.

---

(210) **4-2018-14275**

(540)

HUAJIAN

(220) 08.05.2018
(441) 25.07.2018
(531) A5.5.20; A5.5.21
(731) HUAJIAN INVESTMENT GROUP (GUANGDONG) COMPANY LIMITED (CN)
Ninth floor Hua Jian Office Building, Shanggaopo, Shigu Community, Nancheng Street, DongGuan City, China
(740) Công ty TNHH Trà và cộng sự (TRA & ASSOCIATES CO.,LTD)

(511) Nhóm 02: Sơn lót; vữa thạch cao mạt đá để hoàn thiện trong (lớp lót phủ trước khi sơn); sơn chịu lửa; véc ni; sơn chống gỉ; lớp men [vec ni]; màu keo; sơn; sơn cho đồ gốm; chất pha loãng sơn.

Nhóm 09: Công cụ giám sát [chương trình máy tính]; thẻ mạch tích hợp [thẻ thông minh]; chương trình máy vi tính [phần mềm có thể tải xuống được]; thiết bị ngoại vi máy vi tính; dụng cụ hàng hải; điện thoại di động; vỏ bọc cho điện thoại thông minh; điện thoại thông minh; pin điện; thiết bị thu hình.

Nhóm 11: Bóng đèn điện; đèn; máy làm bánh mỳ; máy ướp lạnh; bình nước nóng cho nhà tắm; thiết bị khử trùng; bộ lọc nước uống; thiết bị và máy làm lạnh; hệ thống chiếu sáng và thiết bị chiếu sáng; máy và thiết bị làm sạch không khí.

Nhóm 25: Quần áo; tã lót trẻ sơ sinh [quần áo]; áo sơ mi; quần áo lót; giày; giày cao cổ; khăn quàng cổ; trang phục dệt kim; áo thun ngắn tay; quần đùi nịt bụng cho phụ nữ.

Nhóm 35: Quảng cáo; tổ chức triển lãm cho mục đích thương mại hoặc quảng cáo; dịch vụ đại lý xuất nhập khẩu; tư vấn quản lý nhân sự; dịch vụ tái lập kinh doanh; hệ thống hoá thông tin vào cơ sở dữ liệu máy tính; dịch vụ kế toán; dịch vụ tìm kiếm nguồn tài trợ; cung cấp thông tin kinh doanh thông qua một trang web; quản lý thương mại việc li- xăng sản phẩm và dịch vụ của người khác.

Nhóm 38: Thông tin liên lạc bằng máy vi tính; truyền tin và ảnh có hỗ trợ của máy vi tính; cung cấp diễn đàn trực tuyến; gửi tin nhắn; phát sóng truyền thanh, truyền hình không dây; dịch vụ cung cấp kết nối viễn thông đến mạng máy tính toàn cầu; truyền phát dữ liệu; cấp quyền truy cập vào cơ sở dữ liệu; cung cấp các kênh viễn thông cho dịch vụ mua hàng từ xa; thông tin liên lạc bằng điện thoại di động.

---

(210) **4-2018-14276**

(540)

Vietnam biobee High tech agriculture support

(220) 08.05.2018
(441) 25.07.2018
(531) A3.13.4; A3.13.24; 1.13.1; A5.5.20; A5.5.21
(591) Xanh dương nhạt, xanh lá cây, xanh nước biển, vàng, đen.
(731) CÔNG TY TNHH BIOBEE VIỆT NAM (VN)
Nhà số 6 ngách 1, ngõ 1150 đường Láng, phường Láng Thượng, quận Đống Đa, thành phố Hà Nội

(511) Nhóm 31: Các sản phẩm nông nghiệp: cây, con giống làm thuốc.

Nhóm 44: Dịch vụ nông nghiệp; dịch vụ làm vườn và dịch vụ lâm nghiệp.

---

(210) **4-2018-14278**
(641) 4-2015-35671
(540)

(220) 17.12.2015
(441) 25.07.2018
(531) 18.3.2; 18.3.21; 18.3.23
(591) Vàng, đen.
(731) CÔNG TY CỔ PHẦN DU LỊCH QUỐC TẾ KỲ QUAN HẠ LONG (VN)
Tổ 27 khu 3, phường Hà Khẩu, thành phố Hạ Long, tỉnh Quảng Ninh
(740) Công ty cổ phần Tư vấn S&B (S&B CONSULTANT., CORP.)

(511) Nhóm 43: Dịch vụ lưu trú ngắn hạn; dịch vụ khách sạn; dịch vụ nhà hàng ăn uống; dịch vụ cung cấp đồ ăn đồ uống do nhà hàng thực hiện.

---

(210) **4-2018-14279**
(540)

(220) 08.05.2018
(441) 25.07.2018
(591) Xanh lá cây.
(731) COTDE INC. (KR)
19-3, Ugakgol-gil, Susin-myeon, Cheonan-si Dongnam-gu, Chungcheongnam-do, Republic of Korea(330-882)
(740) Công ty TNHH Trường Xuân (AGELESS CO.,LTD.)

(511) Nhóm 03: Mỹ phẩm; kem mỹ phẩm; kem mỹ phẩm dùng cho da mặt và da tay; kem chống lão hóa, không chứa thuốc; kem dưỡng chống nhăn, không chứa thuốc; kem làm trắng da; kem chống nắng; kem dưỡng ẩm, không chứa thuốc; dầu dùng cho mục đích mỹ phẩm; tinh dầu.

---

(210) **4-2018-14280**
(540)

(220) 08.05.2018
(441) 25.07.2018
(531) 2.9.14; A2.9.15; 26.1.2; 26.1.5
(731) FUJIAN HUAFENG SPORTING GOODS SCIENCE & TECHNOLOGY CO., LTD (CN)
Kengyuan Industrial Centralized Area, Huangshi Industrial Zone, Licheng District, Putian City, Fujian Province China
(740) Công ty TNHH Trường Xuân (AGELESS CO.,LTD.)

(511) Nhóm 40: Thông tin về xử lý vật liệu; chống thấm nước cho vải; dịch vụ khử độc vật liệu nguy hiểm; dịch vụ in; dịch vụ làm sạch không khí; chế biến nhiên liệu, cụ thể là chế biến dầu mỏ.

---

(210) **4-2018-14281**

(540)

VẠN TRƯỜNG XUÂN

(220) 08.05.2018
(441) 25.07.2018
(531) 26.1.1; 26.1.10; 26.3.1; A26.3.5
(591) Đỏ, vàng, nâu đỏ.
(731) CÔNG TY TNHH SẢN XUẤT XÂY DỰNG VÀ THƯƠNG MẠI LỘC PHÁT (VN)
Thôn Viêm Tây 3, xã Điện Thắng Bắc, thị xã Điện Bàn, tỉnh Quảng Nam

(511) Nhóm 33: Rượu; rượu gạo; chiết xuất trái cây [có cồn]; rượu đắng; đồ uống được chưng cất; đồ uống có cồn được pha trộn sẵn, không trên cơ sở bia.

---

(210) **4-2018-14282**

(540)

MIMI

(220) 08.05.2018
(441) 25.07.2018
(531) A26.11.7
(731) MIMIHOMES PRIVATE LIMITED (IN)
No.2983, 12th Main, Indiranagar, HAL 2nd Stage, Bengaluru-560008, India
(740) Công ty TNHH Trường Xuân (AGELESS CO.,LTD.)

(511) Nhóm 20: Đồ đạc (giường, tủ, bàn, ghế, giá, kệ); cũi trẻ em; tủ nhiều ngăn; đồ dùng cho giường (trừ đồ vải); đồ đạc nhà bếp, cụ thể là tủ đựng, không bằng kim loại; đồ đạc nhà bếp, cụ thể là bàn, không bằng kim loại; đồ đạc nhà bếp, cụ thể là ghế [ngồi] không bằng kim loại; đồ đạc nhà bếp, cụ thể là ngăn kéo, không bằng kim loại; đồ đạc nhà bếp, cụ thể là giá, không bằng kim loại; đồ đạc nhà bếp, cụ thể là xe đẩy tay, không bằng kim loại; đồ đạc nhà bếp, cụ thể là đồ chứa đựng để lưu kho, không bằng kim loại; đồ đạc phòng tắm, cụ thể là tủ đựng, không bằng kim loại; đồ đạc phòng tắm, cụ thể là ghế đẩu, không bằng kim loại; đồ đạc phòng tắm, cụ thể là ghế dùng khi tắm, không bằng kim loại; đồ đạc phòng tắm, cụ thể là tay vịn bồn tắm không bằng kim loại; gương soi; rổ, không bằng kim loại; hòm mây đựng thực phẩm [rổ, giỏ]; khay không bằng kim loại để lưu kho hàng hóa; đồ chứa đựng (không bằng kim loại) để lưu kho hàng hóa; khung ảnh; tác phẩm nghệ thuật làm bằng gỗ, sáp, chất dẻo, thạch cao, ngà voi, sừng, chất ngà, vỏ sò, hổ phách, xà cừ; giá để hoa [đồ đạc]; xe đẩy dọn trà.

Nhóm 21: Dụng cụ nhà bếp cho mục đích gia dụng; đồ chứa đựng dùng cho nhà bếp; lược, cụ thể là lược thưa để chải tóc; lược, cụ thể là lược điện; vật dụng bàn chải dạng bọt biển (trừ bút lông để vẽ) cho mục đích vệ sinh; kính thô hoặc bán thành phẩm (trừ kính dùng trong xây dựng); đồ chứa đựng bằng thủy tinh; đồ sứ để chứa đựng; đồ bằng đất nung để chứa đựng; giá đỡ nến; đồ trang trí bằng sứ; đồ gốm cho mục đích gia dụng; dụng cụ nấu ăn (không dùng điện); pha lê (đồ chứa đựng bằng thủy tinh); bình để uống; cốc [đồ

đựng]; tượng nhỏ bằng sứ, đất nung, terra-cotta hoặc thủy tinh; bình thủy tinh [bình đựng cỡ lớn]; bát [bát to]; bình; bình rót; thùng đựng đá lạnh; bộ đồ ăn, ngoại trừ dao, dĩa và thìa; hũ; tác phẩm nghệ thuật bằng sứ, gốm, đất nung, terra-cotta hoặc thủy tinh.

---

(210) **4-2018-14283**

(540)

Oradex

(220) 08.05.2018
(441) 25.07.2018
(731) JOVINA TAN AI GEK (MY)
A12-02, Atria Damansara, Jalan SS22/23, Damansara Jaya, 47400 Petaling Jaya, Selangor, Malaysia
(740) Công ty TNHH Trường Xuân (AGELESS CO.,LTD.)

(511) Nhóm 03: Chế phẩm đánh răng, không chứa thuốc; nước súc miệng, không chứa thuốc; chế phẩm làm sạch răng giả; chất làm bóng răng giả; gel làm trắng răng; dải băng làm trắng răng.

Nhóm 05: Nước súc miệng dùng cho mục đích y tế.

---

(210) **4-2018-14284**

(540)

(220) 08.05.2018
(441) 25.07.2018
(531) A3.9.5; 3.9.1; A3.9.24; 26.1.1
(591) Trắng, xanh da trời, vàng nhạt, vàng đậm, nâu, cam đậm.
(731) HỢP TÁC XÃ HẢI SẢN CỬA NHƯỢNG (VN)
Thôn Lâm Hoãn, xã Cẩm Nhượng, huyện Cẩm Xuyên, tỉnh Hà Tĩnh
(740) Công ty TNHH Tư vấn ALIATLEGAL (ALIATLEGAL CO., LTD.)

(511) Nhóm 29: Hải sản đã qua chế biến: mực khô, tôm khô, cá khô.

Nhóm 35: Mua bán: hải sản đã qua chế biến, hải sản tươi sống.

---

(210) **4-2018-14285**

(540)

(220) 08.05.2018
(441) 25.07.2018
(531) 3.9.1; A3.9.5; A3.9.24; 26.1.1; 25.12.1; 26.5.1; A25.1.10
(591) Xanh da trời, vàng nhạt, vàng đậm, nâu, cam đậm.
(731) HỢP TÁC XÃ HẢI SẢN CỬA NHƯỢNG (VN)
Thôn Lâm Hoãn, xã Cẩm Nhượng, huyện Cẩm Xuyên, tỉnh Hà Tĩnh
(740) Công ty TNHH Tư vấn ALIATLEGAL (ALIATLEGAL CO., LTD.)

(511) Nhóm 29: Hải sản đã qua chế biến: mực khô, tôm khô, cá khô.

Nhóm 35: Mua bán: hải sản đã qua chế biến, hải sản tươi sống.

---

(210) **4-2018-14287**

(540)

Không khí XANH

(220) 08.05.2018
(441) 25.07.2018
(531) 15.1.13; 21.1.17; 26.1.1
(591) Xanh lá cây, trắng, xanh lá cây đậm.
(731) CÔNG TY CỔ PHẦN THƯƠNG MẠI VÀ SẢN XUẤT NAM TRUNG HẢI (VN)
Số 20, ngõ 281/58, tổ 45, đường Trương Định, phường Tương Mai, quận Hoàng Mai, thành phố Hà Nội

(511) Nhóm 11: Máy lọc không khí (dân dụng và công nghiệp).

---

(210) **4-2018-14289**

(540)

BOOKKI

(220) 08.05.2018
(441) 25.07.2018
(731) GS PACIFIC GROUP CO.,LTD (KR)
2F, EK Bldg, 10, World Cup-ro 5-gil, Mapo-gu, Seoul
(740) Công ty TNHH Tư vấn và Đầu tư BRANDLINK (BRANDLINK CO.,LTD.)

(511) Nhóm 03: Mỹ phẩm; đồ trang điểm (mỹ phẩm); chế phẩm mỹ phẩm để chăm sóc da; mặt nạ làm đẹp; sữa rửa mặt làm sạch da; kem mỹ phẩm.

---

(210) **4-2018-14290**

(540)

SHINDAIWA

タケエンジン

(220) 08.05.2018
(441) 25.07.2018
(731) CÔNG TY CỔ PHẦN MÁY ĐỘNG LỰC BAMBOO (VN)
Số 7, P15 ngõ 113 đường Nguyễn An Ninh, phường Tương Mai, quận Hoàng Mai, thành phố Hà Nội

(511) Nhóm 11: Máy điều hòa không khí, máy sưởi (chạy bằng điện), quạt điện, quạt hơi nước, máy lọc nước, thiết bị và máy để làm sạch nước.

---

(210) **4-2018-14291**

(540)

(220) 08.05.2018
(441) 25.07.2018
(531) 26.1.2; A26.1.18; 26.1.10; 26.3.23
(591) Xanh, trắng.
(731) VĂN PHÒNG CÔNG NHẬN NĂNG LỰC ĐÁNH GIÁ SỰ PHÙ HỢP VỀ TIÊU CHUẨN CHẤT LƯỢNG (AOSC) (VN)
Số 15 Nhà Vườn, khu nhà ở Hoàng Văn Thụ, phường Hoàng Văn Thụ, quận Hoàng Mai, thành phố Hà Nội

(511) Nhóm 42: Dịch vụ công nhận phòng hiệu chuẩn.

---

(210) **4-2018-14292**

(540)

OSHIMA

タケエンジン

(220) 08.05.2018
(441) 25.07.2018
(731) CÔNG TY CỔ PHẦN MÁY ĐỘNG LỰC BAMBOO (VN)
Số 7, P15 ngõ 113 đường Nguyễn An Ninh, phường Tương Mai, quận Hoàng Mai, thành phố Hà Nội

(511) Nhóm 11: Máy điều hòa không khí, máy sưởi (chạy bằng điện), quạt điện, quạt hơi nước, máy lọc nước, thiết bị và máy để làm sạch nước.

---

(210) **4-2018-14293**

(540)

(220) 08.05.2018
(441) 25.07.2018
(531) 6.1.2; A1.5.3; 26.1.2; 26.1.6
(591) Xanh lá cây, đen.
(731) CÔNG TY TNHH G VÂN SƠN (VN)
Tổ 3, khu 4, phường Ba Đình, thị xã Bỉm Sơn, tỉnh Thanh Hóa

(511) Nhóm 19: Sàn gỗ công nghiệp; vách ngăn bằng gỗ.

---

(210) **4-2018-14294**

(540)

(220) 08.05.2018
(441) 25.07.2018
(531) 26.1.2; A26.1.18
(731) CÔNG TY CỔ PHẦN D2PHARM VIỆT NAM (VN)
Số 24, ngách 237/28 Hoàng Văn Thái, phường Khương Trung, quận Thanh Xuân, thành phố Hà Nội

(511) Nhóm 05: Thực phẩm chức năng (dùng cho mục đích y tế).

Nhóm 10: Thiết bị mát xa cơ thể; ghế mát xa chạy điện; thiết bị dùng trong luyện tập và/hoặc làm rắn chắc cơ bắp dùng cho mục đích y tế; máy đo huyết áp; thiết bị xét nghiệm (cho mục đích y tế); máy và thiết bị phát tia X (cho mục đích y tế).

---

(210) **4-2018-14295**

(540)

(220) 08.05.2018
(441) 25.07.2018
(531) 26.1.1; A26.1.18; 26.15.1
(591) Xanh da trời, trắng, đen, ghi.
(731) HAVELLS INDIA LIMITED (IN)
QRG Towers, 2D, Sector- 126, Express way, Noida - 201304 UP, India
(740) Công ty Luật TNHH quốc tế BMVN (BMVN INTERNATIONAL LLC)

(511) Nhóm 07: Thiết bị cơ điện dùng cho nhà bếp, cụ thể là thiết bị cơ điện để chế biến đồ uống, thiết bị cơ điện để chế biến thực phẩm; máy xay (máy nghiền) thực phẩm dùng trong nhà bếp, chạy điện; máy trộn thực phẩm dùng trong nhà bếp, chạy điện; máy ép trái cây dùng điện cho mục đích gia dụng; máy dùng cho nhà bếp, dùng điện; máy ép, nghiền dùng cho nhà bếp, chạy điện; máy giặt các loại; máy là; và máy hút bụi chân không.

---

(210) **4-2018-14297**

(540)

(220) 08.05.2018
(441) 25.07.2018
(531) 26.1.1; A26.1.18; 26.15.1
(591) Xanh da trời, trắng, đen, ghi.
(731) HAVELLS INDIA LIMITED (IN)
QRG Towers, 2D, Sector- 126, Express way, Noida - 201304 UP, India
(740) Công ty Luật TNHH quốc tế BMVN (BMVN INTERNATIONAL LLC)

(511) Nhóm 11: Thiết bị làm lạnh, sấy khô, thông gió; thiết bị điều hòa không khí; máy và thiết bị làm sạch không khí; quạt điện; quạt gió (điều hòa không khí); thiết bị bay hơi (bộ làm bốc hơi); tủ lạnh; bộ trao đổi nhiệt, trừ loại là bộ phận của máy móc; thiết bị làm lạnh công nghiệp; bộ tích nhiệt; bộ tích hơi nước; máy làm lạnh; bộ dàn quạt lạnh; thiết bị sưởi ấm phòng; thiết bị khử trùng không khí; thiết bị lọc không khí và các bộ phận của các hàng hóa kể trên thuộc nhóm 11.

---

(210) **4-2018-14299**

(540)

(220) 08.05.2018
(441) 25.07.2018
(531) 4.3.3; 4.5.15; 26.4.1; 25.5.25; 4.3.19
(591) Đỏ, vàng, xanh lá cây, trắng.
(731) LÊ PHONG LINH (VN)
554 Lạc Long Quân, phường 5, quận 11, thành phố Hồ Chí Minh
(740) Văn phòng luật sư Phạm và Liên danh (PHAM & ASSOCIATES)

(511) Nhóm 41: Xuất bản sách.

---

(210) **4-2018-14300**

(540)

(220) 08.05.2018
(441) 25.07.2018
(531) 4.3.3
(591) Đỏ, đen, xám, trắng.
(731) LÊ PHONG LINH (VN)
554 Lạc Long Quân, phường 5, quận 11, thành phố Hồ Chí Minh
(740) Văn phòng luật sư Phạm và Liên danh (PHAM & ASSOCIATES)

(511) Nhóm 41: Xuất bản sách.

---

(210) **4-2018-14301**

(540)

(220) 08.05.2018
(441) 25.07.2018
(531) A11.3.2; 1.15.11; 26.4.4
(591) Đỏ, đen, trắng.
(731) CÔNG TY TNHH THƯƠNG MẠI ONG VIỆT (VN)
160/38/8 Huỳnh Thị Hai, khu phố 4, phường Tân Chánh Hiệp, quận 12, thành phố Hồ Chí Minh

(511) Nhóm 30: Cà phê, mật ong.

Nhóm 43: Quán cà phê.

---

(210) **4-2018-14302**

(540)

ECOSYAR

(220) 08.05.2018
(441) 25.07.2018
(731) TOYOBO CO., LTD. (JP)
2-8, Dojima Hama 2-Chome, Kita-Ku, Osaka-Shi, Osaka 530-8230, Japan
(740) Văn phòng luật sư Phạm và Liên danh (PHAM & ASSOCIATES)

(511) Nhóm 16: Màng bằng pôliexte để đóng gói và bao gói; màng bằng nilông để đóng gói và bao gói; màng bằng poliamit để đóng gói và bao gói; đồ chứa đựng để đóng gói công nghiệp bằng giấy; túi [bao nhỏ] bằng chất dẻo, dùng để bao gói; màng mỏng bằng chất dẻo để bao gói thực phẩm dùng trong gia đình; màng mỏng bằng chất dẻo để bao gói và đóng gói; màng mỏng bằng chất dẻo để bao gói thực phẩm; màng có thể co vì nhiệt để bao gói; túi rác bằng giấy dùng cho mục đích gia dụng; túi rác bằng chất dẻo dùng cho mục đích gia dụng; giấy và các tông; giấy tổng hợp; văn phòng phẩm; nhãn mác dạng màng mỏng bằng giấy hoặc bìa cứng; nhãn mác không làm bằng vải dệt, không bằng kim loại, không bằng da và không bằng chất dẻo; ấn phẩm; màng mỏng làm bằng chất dẻo dùng cho mục đích công nghiệp như vật liệu để bao gói hoặc đóng gói.

Nhóm 17: Màng bằng pôliexte, không dùng để bao gói; màng bằng nilông, không dùng để bao gói; màng bằng poliamit, không dùng để bao gói; màng mỏng bằng chất dẻo, không dùng để bao gói; tấm chất dẻo dùng cho mục đích nông nghiệp; màng mỏng bằng chất dẻo dùng để in; màng mỏng bằng chất dẻo bán thành phẩm; chất dẻo bán thành phẩm

ở dạng màng; màng mỏng bằng chất dẻo bán thành phẩm dùng trong công nghiệp thực phẩm và công nghiệp nói chung; màng mỏng bằng chất dẻo như sản phẩm bán thành phẩm để xử lý thêm dùng trong công nghiệp; màng mỏng bằng chất dẻo dùng cho mục đích công nghiệp như là vật liệu để bảo vệ (vật liệu bao gói [đệm lót, nhồi]); sợi bằng chất dẻo tổng hợp, không dùng trong ngành dệt; sợi bằng chất dẻo, không dùng trong ngành dệt; chất dẻo, bán thành phẩm; vật liệu để nhồi bằng chất dẻo; vật liệu cách điện, cách nhiệt bằng chất dẻo; giấy cách điện, cách nhiệt; nhựa nhân tạo [bán thành phẩm]; nhựa tổng hợp [bán thành phẩm].

---

(210) **4-2018-14303**

(540)

KALOPLAN

(220) 08.05.2018
(441) 25.07.2018
(731) CÔNG TY TNHH DỊCH VỤ THƯƠNG MẠI VINA TÂN THÀNH TÍN (VN)
Thôn Ninh Xá, xã Ninh Sở, huyện Thường Tín, thành phố Hà Nội
(740) Công ty Luật TNHH Gia Phạm (GIA PHAM LAW CO.,LTD)

(511) Nhóm 03: Mỹ phẩm; chế phẩm mỹ phẩm để tắm; chế phẩm mỹ phẩm giúp cho người thon thả; mặt nạ làm đẹp; chế phẩm mỹ phẩm để chăm sóc da; nước hoa.

Nhóm 05: Dược phẩm; thảo dược; chế phẩm dược để chăm sóc da; thực phẩm ăn kiêng thích hợp cho mục đích y tế; chất bổ sung dinh dưỡng.

---

(210) **4-2018-14304**

(540)

(220) 08.05.2018
(441) 25.07.2018
(531) 2.5.1; A5.3.13; A5.3.15; 26.1.1
(591) Vàng, nâu, trắng, đen, hồng.
(731) CÔNG TY TNHH ILACO (VN)
236 Ngô Gia Tự, phường Phước Tiến, thành phố Nha Trang, tỉnh Khánh Hòa

(511) Nhóm 30: Đồ uống trên cơ sở trà; trà ướp lạnh; trà (chè).

Nhóm 43: Dịch vụ quán cà phê; nhà hàng ăn uống; quán rượu nhỏ; quán ăn tự phục vụ; dịch vụ quán nước giải khát; dịch vụ cung cấp thức ăn, đồ uống (do nhà hàng thực hiện).

---

(210) **4-2018-14305**

(540)

(220) 08.05.2018
(441) 25.07.2018
(531) 1.15.15; A5.5.20; A5.5.22
(591) Xanh đen, trắng.
(731) VŨ TRANG TÂM (VN)
18 Bis/30C Nguyễn Thị Minh Khai, phường Đa Kao, quận 1, thành phố Hồ Chí Minh

(511) Nhóm 03: Mỹ phẩm.

---

(210) **4-2018-14306**

(540)

Sơn
Vipmantex

(220) 08.05.2018
(441) 25.07.2018
(531) A7.1.12; 7.1.24; 25.12.1; 26.2.7
(591) Da cam, xanh lá cây, xanh dương đậm, trắng.
(731) CÔNG TY CỔ PHẦN XÂY LẮP SẢN XUẤT VÀ THƯƠNG MẠI THÁI SƠN (VN)
Số 26, ngõ 4, Hà Trì 4, phường Hà Cầu, quận Hà Đông, thành phố Hà Nội
(740) Công ty TNHH Trường Xuân (AGELESS CO.,LTD.)

(511) Nhóm 02: Sơn (trừ sơn cách điện, sơn cách nhiệt); sơn lót; sơn chống gỉ; sơn chịu lửa; sơn diệt khuẩn; sơn phủ.

---

(210) **4-2018-14307**

(540)

HAWKING

(220) 08.05.2018
(441) 25.07.2018
(531) 26.5.1; 25.5.1
(591) Đỏ, xanh tím than.
(731) NGUYỄN HUY TRÀ (VN)
Khu 2 thôn Văn Lôi, xã Tam Đồng, huyện Mê Linh, thành phố Hà Nội
(740) Công ty TNHH Tư vấn đầu tư và Sở hữu trí tuệ Hoàng Phi (HOANG PHI INVEST & I.P CO., LTD)

(511) Nhóm 06: Vật liệu xây dựng bằng kim loại; lớp phủ bằng kim loại dùng trong xây dựng, khung nhôm kính; thép dùng trong xây dựng, sắt dùng trong xây dựng.

Nhóm 19: Vật liệu xây dựng phi kim loại: thanh nhựa dùng trong xây dựng, gỗ dùng trong xây dựng, kính dùng trong xây dựng, gạch dùng trong xây dựng.

Nhóm 35: Mua bán [kinh doanh]; vật liệu xây dựng phi kim loại (kính dùng trong xây dựng, gỗ dùng trong xây dựng, thanh nhựa dùng trong xây dựng, bột trét tường); vật liệu xây dựng bằng kim loại (sắt, thép, nhôm).

---

(210) **4-2018-14308**

(540)

Sóc Kids®

(220) 08.05.2018
(441) 25.07.2018
(591) Vàng, da cam, hồng, xanh dương nhạt, xanh dương đậm, đỏ nhạt.
(731) VŨ THỊ THU HẠNH (VN)
P12-N1 Hoàng Cầu, tổ 103, phường Ô Chợ Dừa, quận Đống Đa, thành phố Hà Nội
(740) Công ty TNHH Tư vấn đầu tư và Sở hữu trí tuệ Hoàng Phi (HOANG PHI INVEST & I.P CO., LTD)

(511) Nhóm 25: Quần áo trẻ em; váy trẻ em.

---

(210) **4-2018-14309**

(540)

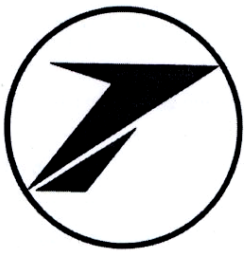

(220) 08.05.2018
(441) 25.07.2018
(531) 24.15.21; 26.1.1; 26.3.1; 26.7.25
(731) CÔNG TY TNHH HANDEE (VN)
Tòa B, tháp đôi Vincom, số 191 phố Bà Triệu, phường Lê Đại Hành, quận Hai Bà Trưng, thành phố Hà Nội
(740) Công ty cổ phần Sở hữu trí tuệ BROSS và Cộng sự (BROSS & PARTNERS., JSC)

(511) Nhóm 25: Quần áo; giày dép, mũ nón; quần áo thể dục, thể thao.

Nhóm 28: Các dụng cụ dùng để chơi gôn gồm: gậy đánh gôn; dụng cụ để kẹp, bông dùng trong đánh gôn, găng tay chơi gôn, gậy bắt bóng, túi đựng các dụng cụ chơi gôn (thuộc nhóm này).

Nhóm 35: Dịch vụ cửa hàng bán lẻ và bán buôn: quần áo, giày dép, mũ nón, dụng cụ dùng để chơi gôn gồm: gậy đánh gôn, dụng cụ để kẹp, bóng dùng trong đánh gôn, găng tay chơi gôn, gậy bắt bóng, túi đựng các dụng cụ chơi gôn.

Nhóm 41: Dịch vụ sân gôn; dịch vụ vui chơi, giải trí (ngoài trời và dưới nước); cung cấp các tiện nghi sử dụng cho chơi gôn.

---

(210) **4-2018-14310**

(540)

Bible Pearl

(220) 08.05.2018
(441) 25.07.2018
(731) HUYNH THOUNG CHI (US)
247 w. Bonita Ave., San Dimas, CA 91773, the United States of America
(740) Công ty cổ phần Sở hữu trí tuệ BROSS và Cộng sự (BROSS & PARTNERS., JSC)

(511) Nhóm 14: Đồ trang sức; đồ trang sức dùng đeo, đính trên dây chuyền, vòng xuyến; vòng đeo tay [đồ trang sức]; dây chuyền [đồ trang sức]; ghim cài, trâm cài [đồ trang sức]; hoa tai; vòng cổ [đồ trang sức]; nhẫn [đồ trang sức], hộp đựng đồ trang sức; đồng hồ đeo tay; bộ phụ kiện để làm đồ trang sức.

---

(210) **4-2018-14311**

(540)

Buddha Pearl

(220) 08.05.2018
(441) 25.07.2018
(731) HUYNH THOUNG CHI (US)
247 w. Bonita Ave., San Dimas, CA 91773, the United States of America
(740) Công ty cổ phần Sở hữu trí tuệ BROSS và Cộng sự (BROSS & PARTNERS., JSC)

(511) Nhóm 09: Phần mềm ứng dụng cho điện thoại di động [phần mềm có thể tải xuống được]; phần mềm trò chơi trên điện thoại di động; điện thoại; điện thoại thông minh; điện thoại di động; bộ sử dụng cho điện thoại không dùng tay; màng mỏng bảo vệ chuyên dùng cho điện thoại thông minh; chương trình máy vi tính, ghi sẵn; chương trình máy vi tính [phần mềm có thể tải xuống được]; phần mềm máy tính [ghi sẵn]; phần mềm trò chơi máy tính.

---

(210) **4-2018-14312**

(540)

(220) 08.05.2018
(441) 25.07.2018
(531) 26.4.2; A26.11.7; A26.11.8; 26.13.25
(591) Đen, trắng, xám.
(731) GUANGZHOU ZHONGTAIXINGHAN ELECTROACOUSTIC TECHNOLOGY CO. LTD. (CN)
101, Building 1, No. 14, Cengdong Road, Cengjing Village, Xinya Street, Huadu District, Guangzhou city, Guangdong province, China
(740) Công ty cổ phần Sở hữu trí tuệ BROSS và Cộng sự (BROSS & PARTNERS., JSC)

(511) Nhóm 09: Màng chắn [âm thanh]; thiết bị truyền phát âm thanh; loa hiệu ứng âm thanh ba chiều (loa surround); loa siêu trầm; vành loa cho máy tăng âm; micrô; loa phóng thanh; máy thu thanh và thu hình; loa; hệ thống loa (loudspeaker system).

---

(210) **4-2018-14314**

(540)

ZEROFEEL

(220) 08.05.2018
(441) 25.07.2018
(731) KIMBERLY-CLARK WORLDWIDE, INC. (US)
Neenah, Wisconsin 54956, USA
(740) Công ty TNHH Sở hữu công nghiệp Sao Bắc Đẩu (SAO BAC DAU IP CO.,LTD)

(511) Nhóm 05: Tã lót dùng một lần.

---

(210) **4-2018-14315**

(540)

(220) 08.05.2018
(441) 25.07.2018
(531) 1.3.1; 5.5.4; A5.5.20; A5.5.21
(591) Đỏ.
(731) CÔNG TY TNHH MỸ PHẨM MARADO (VN)
CN 18 - Lô 12 - Khu CN Khai Quang, phường Khai Quang, thành phố Vĩnh Yên, tỉnh Vĩnh Phúc

(511) Nhóm 03: Mỹ phẩm.

---

(210) **4-2018-14318**

(540)

DCAR RESORT

(220) 08.05.2018
(441) 25.07.2018
(531) A1.1.10; A1.1.5
(591) Vàng đồng, trắng.
(731) CÔNG TY CỔ PHẦN Ô TÔ GMG (VN)
Lô D5, đường số 1, khu công nghiệp Hiệp Phước, xã Hiệp Phước, huyện Nhà Bè, thành phố Hồ Chí Minh
(740) Công ty Cổ phần Sở hữu công nghiệp INVESTIP (INVESTIP)

(511) Nhóm 12: Ô tô và các bộ phận và phụ tùng (không thuộc các nhóm khác) cho ô tô.

Nhóm 35: Mua bán ô tô, các bộ phận và phụ tùng của ô tô.

Nhóm 37: Lắp đặt ô tô; sửa chữa ô tô; bảo dưỡng ô tô.

---

(210) **4-2018-14319**

(540)

DCAR RESORT & SPA

(220) 08.05.2018
(441) 25.07.2018
(531) A1.1.10; A1.1.5
(591) Vàng đồng, trắng.
(731) CÔNG TY CỔ PHẦN Ô TÔ GMG (VN)
Lô D5, đường số 1, khu công nghiệp Hiệp Phước, xã Hiệp Phước, huyện Nhà Bè, thành phố Hồ Chí Minh
(740) Công ty Cổ phần Sở hữu công nghiệp INVESTIP (INVESTIP)

(511) Nhóm 12: Ô tô và các bộ phận và phụ tùng (không thuộc các nhóm khác) cho ô tô.

Nhóm 35: Mua bán ô tô, các bộ phận và phụ tùng của ô tô.

Nhóm 37: Lắp đặt ô tô; sửa chữa ô tô; bảo dưỡng ô tô.

---

(210) **4-2018-14320**

(540)

DCAR PALACE

(220) 08.05.2018
(441) 25.07.2018
(531) A1.1.10; A1.1.5
(591) Vàng đồng, trắng.
(731) CÔNG TY CỔ PHẦN Ô TÔ GMG (VN)
Lô D5, đường số 1, khu công nghiệp Hiệp Phước, xã Hiệp Phước, huyện Nhà Bè, thành phố Hồ Chí Minh
(740) Công ty Cổ phần Sở hữu công nghiệp INVESTIP (INVESTIP)

(511) Nhóm 12: Ô tô và các bộ phận và phụ tùng (không thuộc các nhóm khác) cho ô tô.

Nhóm 35: Mua bán: ô tô, các bộ phận và phụ tùng của ô tô.

Nhóm 37: Lắp đặt ô tô; sửa chữa ô tô; bảo dưỡng ô tô.

---

(210) **4-2018-14321**

(540)

DCAR MOVING HOTEL

(220) 08.05.2018
(441) 25.07.2018
(531) A1.1.10; A1.1.5
(591) Vàng đồng, trắng.
(731) CÔNG TY CỔ PHẦN Ô TÔ GMG (VN)
Lô D5, đường số 1, khu công nghiệp Hiệp Phước, xã Hiệp Phước, huyện Nhà Bè, thành phố Hồ Chí Minh
(740) Công ty Cổ phần Sở hữu công nghiệp INVESTIP (INVESTIP)

(511) Nhóm 12: Ô tô và các bộ phận và phụ tùng (không thuộc các nhóm khác) cho ô tô.

Nhóm 35: Mua bán: ô tô, các bộ phận và phụ tùng của ô tô.

Nhóm 37: Lắp đặt ô tô; sửa chữa ô tô; bảo dưỡng ô tô.

---

(210) **4-2018-14322**

(540)

DCAR MOBI HOTEL

(220) 08.05.2018
(441) 25.07.2018
(531) A1.1.10; A1.1.5
(591) Vàng đồng, trắng.
(731) CÔNG TY CỔ PHẦN Ô TÔ GMG (VN)
Lô D5, đường số 1, khu công nghiệp Hiệp Phước, xã Hiệp Phước, huyện Nhà Bè, thành phố Hồ Chí Minh
(740) Công ty Cổ phần Sở hữu công nghiệp INVESTIP (INVESTIP)

(511) Nhóm 12: Ô tô và các bộ phận và phụ tùng (không thuộc các nhóm khác) cho ô tô.

Nhóm 35: Mua bán: ô tô, các bộ phận và phụ tùng của ô tô.

Nhóm 37: Lắp đặt ô tô; sửa chữa ô tô; bảo dưỡng ô tô.

---

(210) **4-2018-14323**

(540)

DCAR HOTEL

(220) 08.05.2018
(441) 25.07.2018
(531) A1.1.10; A1.1.5
(591) Vàng đồng, trắng.
(731) CÔNG TY CỔ PHẦN Ô TÔ GMG (VN)
Lô D5, đường số 1, khu công nghiệp Hiệp Phước, xã Hiệp Phước, huyện Nhà Bè, thành phố Hồ Chí Minh
(740) Công ty Cổ phần Sở hữu công nghiệp INVESTIP (INVESTIP)

(511) Nhóm 12: Ô tô và các bộ phận và phụ tùng (không thuộc các nhóm khác) cho ô tô.

Nhóm 35: Mua bán: ô tô, các bộ phận và phụ tùng của ô tô.

Nhóm 37: Lắp đặt ô tô; sửa chữa ô tô; bảo dưỡng ô tô.

---

(210) **4-2018-14324**

(540)

DCAR HẠNG THƯƠNG GIA

(220) 08.05.2018
(441) 25.07.2018
(531) A1.1.10; A1.1.5
(591) Vàng đồng, trắng.
(731) CÔNG TY CỔ PHẦN Ô TÔ GMG (VN)
Lô D5, đường số 1, khu công nghiệp Hiệp Phước, xã Hiệp Phước, huyện Nhà Bè, thành phố Hồ Chí Minh
(740) Công ty Cổ phần Sở hữu công nghiệp INVESTIP (INVESTIP)

(511) Nhóm 12: Ô tô và các bộ phận và phụ tùng (không thuộc các nhóm khác) cho ô tô.

Nhóm 35: Mua bán: ô tô, các bộ phận và phụ tùng của ô tô.

Nhóm 37: Lắp đặt ô tô; sửa chữa ô tô; bảo dưỡng ô tô.

---

(210) **4-2018-14325**

(540)

DCAR HẠNG THƯỢNG ĐỈNH

(220) 08.05.2018
(441) 25.07.2018
(531) A1.1.10; A1.1.5; A26.11.8
(591) Vàng đồng, trắng.
(731) CÔNG TY CỔ PHẦN Ô TÔ GMG (VN)
Lô D5, đường số 1, khu công nghiệp Hiệp Phước, xã Hiệp Phước, huyện Nhà Bè, thành phố Hồ Chí Minh
(740) Công ty Cổ phần Sở hữu công nghiệp INVESTIP (INVESTIP)

(511) Nhóm 12: Ô tô và các bộ phận và phụ tùng (không thuộc các nhóm khác) cho ô tô.

Nhóm 35: Mua bán: ô tô, các bộ phận và phụ tùng của ô tô.

Nhóm 37: Lắp đặt ô tô; sửa chữa ô tô; bảo dưỡng ô tô.

---

(210) **4-2018-14326**

(540)

DCAR FIRST CLASS

(220) 08.05.2018
(441) 25.07.2018
(531) A1.1.10; A1.1.5; A26.11.8
(591) Vàng đồng, trắng.
(731) CÔNG TY CỔ PHẦN Ô TÔ GMG (VN)
Lô D5, đường số 1, khu công nghiệp Hiệp Phước, xã Hiệp Phước, huyện Nhà Bè, thành phố Hồ Chí Minh
(740) Công ty Cổ phần Sở hữu công nghiệp INVESTIP (INVESTIP)

(511) Nhóm 12: Ô tô và các bộ phận và phụ tùng (không thuộc các nhóm khác) cho ô tô.

Nhóm 35: Mua bán: ô tô, các bộ phận và phụ tùng của ô tô.

Nhóm 37: Lắp đặt ô tô; sửa chữa ô tô; bảo dưỡng ô tô.

---

(210) **4-2018-14327**

(540)

DCAR KHÁCH SẠN DI ĐỘNG

(220) 08.05.2018
(441) 25.07.2018
(531) A1.1.10; A1.1.5; 26.4.9; A26.11.8
(591) Vàng đồng, trắng.
(731) CÔNG TY CỔ PHẦN Ô TÔ GMG (VN)
Lô D5, đường số 1, khu công nghiệp Hiệp Phước, xã Hiệp Phước, huyện Nhà Bè, thành phố Hồ Chí Minh
(740) Công ty Cổ phần Sở hữu công nghiệp INVESTIP (INVESTIP)

(511) Nhóm 12: Ô tô và các bộ phận và phụ tùng (không thuộc các nhóm khác) cho ô tô.

Nhóm 35: Mua bán: ô tô, các bộ phận và phụ tùng của ô tô.

Nhóm 37: Lắp đặt ô tô; sửa chữa ô tô; bảo dưỡng ô tô.

---

(210) **4-2018-14328**

(540)

DCAR BUSINESS CLASS

(220) 08.05.2018
(441) 25.07.2018
(531) A1.1.10; A1.1.5; A26.11.8
(591) Vàng đồng, trắng.
(731) CÔNG TY CỔ PHẦN Ô TÔ GMG (VN)
Lô D5, đường số 1, khu công nghiệp Hiệp Phước, xã Hiệp Phước, huyện Nhà Bè, thành phố Hồ Chí Minh
(740) Công ty Cổ phần Sở hữu công nghiệp INVESTIP (INVESTIP)

(511) Nhóm 12: Ô tô và các bộ phận và phụ tùng (không thuộc các nhóm khác) cho ô tô.

Nhóm 35: Mua bán: ô tô, các bộ phận và phụ tùng của ô tô.

Nhóm 37: Lắp đặt ô tô; sửa chữa ô tô; bảo dưỡng ô tô.

---

(210) **4-2018-14329**

(540)

(220) 08.05.2018
(441) 25.07.2018
(531) A1.1.10; A1.1.5; 24.9.1; 26.3.4
(591) Vàng đồng, trắng, xám.
(731) CÔNG TY CỔ PHẦN Ô TÔ GMG (VN)
Lô D5, đường số 1, khu công nghiệp Hiệp Phước, xã Hiệp Phước, huyện Nhà Bè, thành phố Hồ Chí Minh
(740) Công ty Cổ phần Sở hữu công nghiệp INVESTIP (INVESTIP)

(511) Nhóm 12: Ô tô và các bộ phận và phụ tùng (không thuộc các nhóm khác) cho ô tô.

Nhóm 35: Mua bán: ô tô, các bộ phận và phụ tùng của ô tô.

Nhóm 37: Lắp đặt ô tô; sửa chữa ô tô; bảo dưỡng ô tô.

---

(210) **4-2018-14330**

(540)

(220) 08.05.2018
(441) 25.07.2018
(531) A5.11.5; 25.1.6; 26.1.1
(591) Xanh lá cây, vàng, đỏ, xám.
(731) CÔNG TY CỔ PHẦN NẤM VIỆT (VN)
Số 18 ngõ 117, phường Trung Liệt, quận Đống Đa, thành phố Hà Nội

(511) Nhóm 29: Nấm khô, nấm nấu chín, hạt nêm làm từ nấm, nấm đông lạnh.

Nhóm 30: Mì tôm làm từ nấm, hạt nêm làm từ nấm (mì chính).

Nhóm 31: Nấm tươi.

Nhóm 35: Xuất khẩu hàng nông lâm sản.

---

(210) **4-2018-14331**

(540)

(220) 08.05.2018
(441) 25.07.2018
(531) A5.11.5; 26.1.1; 25.1.6
(591) Xanh lá cây, vàng, đỏ, xám.
(731) CÔNG TY CỔ PHẦN NẤM VIỆT (VN)
Số 18 ngõ 117, phường Trung Liệt, quận Đống Đa, thành phố Hà Nội

(511) Nhóm 29: Nấm khô, nấm nấu chín, hạt nêm làm từ nấm, nấm đông lạnh.

Nhóm 30: Mì tôm làm từ nấm, hạt nêm làm từ nấm (mì chính).

Nhóm 31: Nấm tươi.

Nhóm 35: Xuất khẩu hàng nông lâm sản.

---

(210) **4-2018-14332**

(540)

QIVARO

(220) 09.05.2018
(441) 25.07.2018
(731) RYDEX ENTERPRISES LIMITED (HK)
Flat/Rm F, 7/F, Pylon Tower, 12-16 Fui Yiu Kok Street, Tsuen Wan, New Territories, Hong Kong
(740) Công ty TNHH Ban Ca (BANCA)

(511) Nhóm 03: Mặt nạ làm đẹp; kem mỹ phẩm; dầu xả tóc; dầu gội đầu, chế phẩm tẩy trang, sữa làm sạch dùng cho mục đích vệ sinh, nước thơm dùng cho mục đích mỹ phẩm.

Nhóm 05: Chất bổ sung dinh dưỡng; sợi dùng cho ăn kiêng để hỗ trợ tiêu hóa; chất chống ôxi hóa bổ sung cho thực phẩm; chế phẩm vitamin, khoáng chất bổ sung cho thực phẩm; chất bổ sung anbumin dùng cho ăn kiêng; chất bổ sung enzym dùng cho ăn kiêng.

---

(210) **4-2018-14333**

(540)

MoLYs.vn

(220) 09.05.2018
(441) 25.07.2018
(531) 2.7.9; 2.7.23; 26.1.1; A14.3.11
(591) Xanh, trắng.
(731) CÔNG TY CỔ PHẦN TƯ VẤN ĐẦU TƯ VÀ XÂY DỰNG LONG HẢI (VN)
SN 08, đường 30/4, phố Lê Quý Đôn, phường Gia Cẩm, thành phố Việt Trì, tỉnh Phú Thọ

(511) Nhóm 40: Xử lý vật liệu: may quần áo.

Nhóm 42: Thiết kế: thiết kế quần áo.

---

(210) **4-2018-14334**

(540)

HUY BẢO®

(220) 09.05.2018
(441) 25.07.2018
(731) CÔNG TY TNHH THƯƠNG MẠI - DỊCH VỤ SẢN XUẤT HUY BẢO (VN)
Ấp Sông Xoài 1, xã Sông Xoài, huyện Tân Thành, tỉnh Bà Rịa - Vũng Tàu

(511) Nhóm 01: Phân bón.

Nhóm 35: Quảng cáo, mua bán, xuất nhập khẩu: phân bón.

---

(210) **4-2018-14335**

(540)

Chin Media
Your Digital Agency

(220) 09.05.2018
(441) 25.07.2018
(531) 1.15.15; 26.13.25
(591) Xanh dương, xanh lá, đen.
(731) CÔNG TY TNHH CHIN MEDIA (VN)
208-210 đường Khánh Hội, phường 06, quận 4, thành phố Hồ Chí Minh

(511) Nhóm 35: Quảng cáo, quan hệ công chúng, quảng cáo ngoài trời, cho thuê không gian quảng cáo, quảng cáo trên truyền hình, sản xuất phim quảng cáo, tổ chức hội chợ thương mại cho mục đích bán hàng hoặc quảng cáo.

---

(210) **4-2018-14337**

(540)

WHOOSH
electronic

(220) 09.05.2018
(441) 25.07.2018
(531) 1.15.21; A15.9.18; 26.4.2
(591) Trắng, xanh, đen.
(731) CÔNG TY CỔ PHẦN THƯƠNG MẠI VÀ DỊCH VỤ CÁT TƯỜNG (VN)
Số 14 ngõ 310 đường Nghi Tàm, phường Quảng An, quận Tây Hồ, thành phố Hà Nội

(511) Nhóm 09: Thiết bị chuyển mạch di động [điện]; thiết bị điện dùng cho đảo mạch, thiết bị điện dùng để chuyển mạch; bộ chuyển mạch điện, bộ đảo mạch điện; bộ tụ quang; tụ điện; dây dẫn điện; cáp dẫn điện; bộ nối [điện]; bộ đổi điện, bộ biến đổi, điện; bộ nối điện; bộ chỉnh lưu dòng điện; bảng điều khiển phân phối [điện], thiết bị điều khiển phân phối [điện].

---

(210) **4-2018-14338**

(540)

MOC VAN SON
PHARMA
SẢN PHẨM GIA TRUYỀN ĐƯỢC
PHÂN PHỐI TẠI
TRƯỜNG XUÂN ĐƯỜNG

(220) 09.05.2018
(441) 25.07.2018
(531) 4.5.2; 4.5.3; 1.15.23; A1.13.15
(591) Vàng, xanh, đen, lam sẫm.
(731) CÔNG TY CỔ PHẦN DƯỢC PHẨM MỘC VÂN SƠN (VN)
Ô đất số 9. Lô số TT6, khu tái định cư số 7.3 và 8.1, phường Mỹ Đình 2, quận Nam Từ Liêm, thành phố Hà Nội

(511) Nhóm 05: Thuốc dùng cho người; dược phẩm dùng cho người; thuốc giảm đau; thuốc gây mê; thuốc bổ [thuốc, dược phẩm]; chế phẩm vitamin.

---

(210) **4-2018-14339**

(540)

AQUA

(220) 09.05.2018
(441) 25.07.2018
(531) 1.17.11; A1.1.10; A1.1.2
(731) CÔNG TY CỔ PHẦN SẢN XUẤT VÀ THƯƠNG MẠI BÌNH THUẬN PHÁT (VN)
Tổ 10, đường Tố Hữu, phường Yên Nghĩa, quận Hà Đông, thành phố Hà Nội

(511) Nhóm 11: Thiết bị lọc nước; máy lọc nước.

---

(210) **4-2018-14340**

(540)

(220) 09.05.2018
(441) 25.07.2018
(531) 5.7.3; A5.3.15; A7.1.11; 7.1.24
(591) Vàng, nâu, xanh lá đậm, xanh lá nhạt, xanh nõn chuối.
(731) CÔNG TY TNHH THƯƠNG MẠI NÔNG NGHIỆP HỒNG DŨNG (VN)
Đường 72, thôn Phương Quan, xã Vân Côn, huyện Hoài Đức, thành phố Hà Nội

(511) Nhóm 05: Chế phẩm thúc đẩy sự ra hoa của thực vật; chế phẩm chống lại sự không ra hoa của thực vật; thuốc trừ sâu bọ, côn trùng, chất diệt nấm, chất diệt cỏ dại; thuốc diệt cỏ dại, chế phẩm diệt trừ sâu bọ gây hại.

---

(210) **4-2018-14341**

(540)

(220) 09.05.2018
(441) 25.07.2018
(531) 26.1.1; 26.15.1; 5.7.1
(591) Đỏ, nâu, trắng.
(731) TRẦN QUANG THƯỞNG (VN)
Thôn 4, xã Ia Tô, huyện Ia Grai, tỉnh Gia Lai

(511) Nhóm 30: Cà phê.

Nhóm 43: Dịch vụ quán cà phê; nhà hàng ăn uống.

---

(210) **4-2018-14343**

(540)

UEC

(220) 09.05.2018
(441) 25.07.2018
(591) Đỏ.
(731) CÔNG TY CỔ PHẦN LIÊN HIỆP GIÁO DỤC (VN)
21 Mai Thị Lựu, phường Đakao, quận 1, thành phố Hồ Chí Minh

(511) Nhóm 41: Giáo dục: dịch vụ về giáo dục giảng dạy.

---

(210) **4-2018-14344**

(540)

(220) 09.05.2018
(441) 25.07.2018
(531) 1.15.5; 26.4.4; A26.11.12; 26.4.7
(591) Đỏ, xanh dương đậm.
(731) CÔNG TY CỔ PHẦN LIÊN HIỆP GIÁO DỤC (VN)
21 Mai Thị Lựu, phường Đakao, quận 1, thành phố Hồ Chí Minh

(511) Nhóm 41: Giáo dục: dịch vụ về giáo dục giảng dạy.

---

(210) **4-2018-14345**

(540)

(220) 09.05.2018
(441) 25.07.2018
(531) 5.7.3; 5.13.4; 24.1.1; 25.1.9; A25.1.10; 25.1.25; A5.3.13
(591) Xanh dương, vàng.
(731) CÔNG TY TNHH XÂY DỰNG & THƯƠNG MẠI SÔNG CẦM (VN)
22 Phan Thúc Duyện, phường Mỹ An, quận Ngũ Hành Sơn, thành phố Đà Nẵng

(511) Nhóm 19: Bột bả tường.

---

(210) **4-2018-14346**

(540)

(220) 09.05.2018
(441) 25.07.2018
(531) A25.7.21; 26.4.1; 25.5.25
(591) Xanh dương, đỏ, trắng.
(731) CÔNG TY TNHH XÂY DỰNG & THƯƠNG MẠI SÔNG CẦM (VN)
22 Phan Thúc Duyện, phường Mỹ An, quận Ngũ Hành Sơn, thành phố Đà Nẵng

(511) Nhóm 37: Dịch vụ xây dựng.

---

(210) **4-2018-14347**

(540)

(220) 09.05.2018
(441) 25.07.2018
(531) A1.1.10; 24.9.1; 1.3.1; A5.3.13; 5.3.20; 25.1.6; 26.1.1
(591) Xanh dương, vàng, trắng.
(731) CÔNG TY TNHH XÂY DỰNG & THƯƠNG MẠI SÔNG CẦM (VN)
22 Phan Thúc Duyện, phường Mỹ An, quận Ngũ Hành Sơn, thành phố Đà Nẵng

(511) Nhóm 19: Bột bả tường.

---

(210) **4-2018-14348**

(540)

(220) 09.05.2018
(441) 25.07.2018
(531) 4.5.2; 4.5.3; 1.13.1; A1.13.10
(591) Xanh tím than, hồng, hồng đậm, đen, trắng.
(731) CÔNG TY TNHH MỘT THÀNH VIÊN TƯ VẤN DU HỌC ENGLISH PLANET (VN)
270 Trần Hưng Đạo, phường 11, quận 5, thành phố Hồ Chí Minh
(740) Công ty TNHH Luật Quốc tế Nguyễn và Cộng sự (NVCS INTERLAW)

(511) Nhóm 16: Danh thiếp; sổ tay; bút chì; bút bi; bút máy.

Nhóm 18: Ba lô; túi xách.

Nhóm 25: Áo thun; quần áo; mũ (nón); đồ đội đầu; mũ lưỡi trai (đồ đội đầu).

Nhóm 41: Tư vấn du học; hướng dẫn nghề nghiệp (tư vấn đào tạo và giáo dục); dịch vụ đào tạo ngoại ngữ; thông tin về giáo dục.

---

(210) **4-2018-14349**

(540)

(220) 09.05.2018
(441) 25.07.2018
(531) A2.3.16; 2.3.30; A18.1.2; 2.3.20; 4.3.5; A26.11.8
(591) Đen, cam, vàng đậm, trắng.
(731) UÔNG DIỆU HƯƠNG (VN)
Số 29, ngõ 2 phố Chợ Khâm Thiên, phường Trung Phụng, quận Đống Đa, thành phố Hà Nội

(511) Nhóm 25: Quần áo; mũ nón (đồ đội đầu); găng tay (trang phục); giày dép; bít tất (đồ đi chân).

Nhóm 35: Mua bán, xuất nhập khẩu: quần áo, mũ nón (đồ đội đầu), găng tay, giày dép, bít tất (đồ đi chân); mua bán: mỹ phẩm, nước hoa, các loại kính đeo mắt, đồ trang sức, đồ kim hoàn, đồng hồ, túi xách tay bằng da, vali, ví đựng tiền; tổ chức trưng bày giới thiệu sản phẩm với mục đích quảng cáo hoặc thương mại.

---

(210) **4-2018-14350**

(540)

(220) 09.05.2018
(441) 25.07.2018
(531) A20.1.3; 15.7.1; 20.7.1; 1.5.15; 1.13.1; 26.1.1; A1.1.10
(591) Xanh nước biển, xanh dương, tím, trắng, vàng.
(731) TRƯỜNG CAO ĐẲNG THAN - KHOÁNG SẢN VIỆT NAM (VN)
Số 8, Chu Văn An, phường Hồng Hải, thành phố Hạ Long, tỉnh Quảng Ninh

(511) Nhóm 41: Dịch vụ đào tạo; dạy nghề.

Nhóm 42: Các dịch vụ nghiên cứu khoa học, công nghệ.

---

(210) **4-2018-14351**

(540)

MIMI
SHOES

(220) 09.05.2018
(441) 25.07.2018
(731) CÔNG TY TNHH THƯƠNG MẠI VÀ DU LỊCH NGÔI SAO (VN)
221B đường Khâm Thiên, phường Thổ Quan, quận Đống Đa, thành phố Hà Nội
(740) Công ty TNHH IPCOM Việt Nam (IPCOM CO., LTD.)

(511) Nhóm 25: Giầy dép; quần áo; đồ đi ở chân; đồ đội đầu; thắt lưng (trang phục); cà vạt.

Nhóm 35: Mua bán giày dép, quần áo, trang phục, đồ đi ở chân, đồ đội đầu, túi xách, phụ kiện thời trang; xuất nhập khẩu giày dép, quần áo, trang phục, đồ đi ở chân, đồ đội đầu, túi xách, phụ kiện thời trang.

---

(210) **4-2018-14352**

(540)

Atman Atflow

(220) 09.05.2018
(441) 25.07.2018
(731) CÔNG TY TNHH DYNAMIX MATERIAL SCIENCE (VN)
Lô CN05-2, khu công nghiệp Bình Xuyên II, xã Bá Hiến, huyện Bình Xuyên, tỉnh Vĩnh Phúc
(740) Công ty Cổ phần Tư vấn Đầu tư và Sở hữu trí tuệ OCEANLAW (OCEANLAW., JSC.)

(511) Nhóm 01: Chất kết dính dùng cho đồ đi chân.

Nhóm 17: Cao su.

---

(210) **4-2018-14353**

(540)

Atsin

(220) 09.05.2018
(441) 25.07.2018
(731) CÔNG TY TNHH DYNAMIX MATERIAL SCIENCE (VN)
Lô CN05-2, khu công nghiệp Bình Xuyên II, xã Bá Hiến, huyện Bình Xuyên, tỉnh Vĩnh Phúc
(740) Công ty Cổ phần Tư vấn Đầu tư và Sở hữu trí tuệ OCEANLAW (OCEANLAW., JSC.)

(511) Nhóm 01: Chất kết dính dùng cho đồ đi chân.

Nhóm 17: Cao su.

---

(210) **4-2018-14354**

(540)

Unimix

(220) 09.05.2018
(441) 25.07.2018
(731) CÔNG TY TNHH DYNAMIX MATERIAL SCIENCE (VN)
Lô CN05-2, khu công nghiệp Bình Xuyên II, xã Bá Hiến, huyện Bình Xuyên, tỉnh Vĩnh Phúc
(740) Công ty Cổ phần Tư vấn Đầu tư và Sở hữu trí tuệ OCEANLAW (OCEANLAW., JSC.)

(511) Nhóm 01: Chất kết dính dùng cho đồ đi chân.

Nhóm 17: Cao su.

---

(210) **4-2018-14355**

(540)

Uniflow

(220) 09.05.2018
(441) 25.07.2018
(731) CÔNG TY TNHH DYNAMIX MATERIAL SCIENCE (VN)
Lô CN05-2, khu công nghiệp Bình Xuyên II, xã Bá Hiến, huyện Bình Xuyên, tỉnh Vĩnh Phúc
(740) Công ty Cổ phần Tư vấn Đầu tư và Sở hữu trí tuệ OCEANLAW (OCEANLAW., JSC.)

(511) Nhóm 01: Chất kết dính dùng cho đồ đi chân.

Nhóm 17: Cao su.

---

(210) **4-2018-14356**

(540)

Atblend

(220) 09.05.2018
(441) 25.07.2018
(731) CÔNG TY TNHH DYNAMIX MATERIAL SCIENCE (VN)
Lô CN05-2, khu công nghiệp Bình Xuyên II, xã Bá Hiến, huyện Bình Xuyên, tỉnh Vĩnh Phúc
(740) Công ty Cổ phần Tư vấn Đầu tư và Sở hữu trí tuệ OCEANLAW (OCEANLAW., JSC.)

(511) Nhóm 01: Chất kết dính dùng cho đồ đi chân.

Nhóm 17: Cao su.

---

(210) **4-2018-14357**

(540)

Uniblend

(220) 09.05.2018
(441) 25.07.2018

(731) CÔNG TY TNHH DYNAMIX MATERIAL SCIENCE (VN)
Lô CN05-2, khu công nghiệp Bình Xuyên II, xã Bá Hiến, huyện Bình Xuyên, tỉnh Vĩnh Phúc

(740) Công ty Cổ phần Tư vấn Đầu tư và Sở hữu trí tuệ OCEANLAW (OCEANLAW., JSC.)

(511) Nhóm 01: Chất kết dính dùng cho đồ đi chân.

Nhóm 17: Cao su.

---

(210) **4-2018-14358**

(540)

Atnen

(220) 09.05.2018
(441) 25.07.2018

(731) CÔNG TY TNHH DYNAMIX MATERIAL SCIENCE (VN)
Lô CN05-2, khu công nghiệp Bình Xuyên II, xã Bá Hiến, huyện Bình Xuyên, tỉnh Vĩnh Phúc

(740) Công ty Cổ phần Tư vấn Đầu tư và Sở hữu trí tuệ OCEANLAW (OCEANLAW., JSC.)

(511) Nhóm 01: Chất kết dính dùng cho đồ đi chân.

Nhóm 17: Cao su.

---

(210) **4-2018-14359**

(540)

Ative

(220) 09.05.2018
(441) 25.07.2018

(731) CÔNG TY TNHH DYNAMIX MATERIAL SCIENCE (VN)
Lô CN05-2, khu công nghiệp Bình Xuyên II, xã Bá Hiến, huyện Bình Xuyên, tỉnh Vĩnh Phúc

(740) Công ty Cổ phần Tư vấn Đầu tư và Sở hữu trí tuệ OCEANLAW (OCEANLAW., JSC.)

(511) Nhóm 01: Chất kết dính dùng cho đồ đi chân.

Nhóm 17: Cao su.

---

(210) **4-2018-14360**

(540)

BKTEK
The Heart In Project

(220) 09.05.2018
(441) 25.07.2018
(591) Xanh lá cây.
(731) CÔNG TY TNHH KỸ THUẬT BẢO KIM (VN)
Tầng 19, Indochina Park Tower, 4 Nguyễn Đình Chiểu, phường Đa Kao, quận 1, thành phố Hồ Chí Minh

(511) Nhóm 09: Tủ điện động lực; tủ điện phân phối; tủ điện y tế; thang cáp điện; máng cáp điện; tủ điện điều khiển.

---

(210) **4-2018-14364**

(540)

LINDA

(220) 09.05.2018
(441) 25.07.2018
(731) CÔNG TY CỔ PHẦN THƯƠNG MẠI VÀ THỰC PHẨM NUTRI MILK (VN)
Số nhà 45, ngõ 16, phố Thái Hà, phường Trung Liệt, quận Đống Đa, thành phố Hà Nội
(740) Công ty Luật TNHH SMARTLAW (SMARTLAW LEGAL SERVICE CO.,LTD.)

(511) Nhóm 29: Sữa; sữa bột; sữa đặc; sản phẩm sữa; đồ uống làm từ sữa, sữa là chủ yếu; nước sữa lên men (đồ uống từ sữa).

---

(210) **4-2018-14365**

(540)

NVK
TÂN PHÚC KHÁNH

(220) 09.05.2018
(441) 25.07.2018
(531) 26.1.2; A26.1.18
(591) Đỏ, đen, vàng, xám.
(731) HỘ KINH DOANH TÂN PHÚC KHÁNH (VN)
Ấp An Trạch, xã An Hiệp, huyện Châu Thành, tỉnh Sóc Trăng

(511) Nhóm 30: Bánh pía; bánh in; bánh trung thu; bánh ngọt; bánh mỳ; bánh kẹo.

---

(210) **4-2018-14366**

(540)

KICKER

(220) 09.05.2018
(441) 25.07.2018
(731) VŨ XUÂN SỸ (VN)
Thôn Tần Tiến, phường Thạch Khôi, thành phố Hải Dương, tỉnh Hải Dương

(511) Nhóm 04: Dầu nhờn; dầu để bôi trơn, dầu động cơ; chất phụ gia, không phải hoá chất, dùng cho nhiên liệu động cơ; chế phẩm chống trơn trượt dùng cho đai truyền; mỡ công nghiệp.

---

(210) **4-2018-14367**

(540)

NEZUMI

(220) 09.05.2018
(441) 25.07.2018

(731) PHÙNG VĂN VỌNG (VN)
Thôn Thông Khê, xã Cộng Hòa, huyện Vụ Bản, tỉnh Nam Định

(511) Nhóm 11: Thiết bị lọc nước; thiết bị làm sạch nước; thiết bị và máy móc để tinh lọc nước; thiết bị tiệt trùng nước; ấm đun nước bằng điện; quạt điện.

---

(210) **4-2018-14368**

(540)

SAKAMIO

(220) 09.05.2018
(441) 25.07.2018

(731) LÊ VĂN MẠNH (VN)
Đội 1, thôn Trường Xuân, xã Xuân Dương, huyện Thanh Oai, thành phố Hà Nội

(511) Nhóm 11: Thiết bị lọc nước; thiết bị làm sạch nước; thiết bị và máy móc để tinh lọc nước; thiết bị tiệt trùng nước; ấm đun nước bằng điện; quạt điện.

---

(210) **4-2018-14369**

(540)

(220) 09.05.2018
(441) 25.07.2018
(531) 26.4.2; 26.4.9; 7.3.2
(591) Xanh dương, vàng, trắng.
(731) VÕ QUANG HUY (VN)
29 Ca Văn Thỉnh, phường 11, quận Tân Bình, thành phố Hồ Chí Minh

(511) Nhóm 35: Mua bán, xuất nhập khẩu: tranh vẽ, tranh ảnh, khung tranh.

Nhóm 41: Dịch vụ vẽ tranh (thuộc nhóm này); trưng bày, triển lãm tranh vẽ.

---

(210) **4-2018-14371**

(540)

(220) 09.05.2018
(441) 25.07.2018
(531) A26.11.12; A25.7.2; A1.1.12; A1.1.2; 26.1.1; 15.7.1
(731) NGUYỄN LÊ QUỲNH MAI (VN)
229/30/13 Bùi Thị Xuân, phường 1, quận Tân Bình, thành phố Hồ Chí Minh

(511) Nhóm 03: Mỹ phẩm.

---

(210) **4-2018-14372**

(540)

(220) 09.05.2018
(441) 25.07.2018
(531) 2.9.1; 2.9.14; A2.9.15
(591) Đỏ, trắng, xanh da trời.
(731) CÔNG TY TNHH PHÒNG KHÁM ĐA KHOA VÀ BÁC SĨ GIA ĐÌNH OLYMPIA (VN)
60 Yersin, Phương Sài, Nha Trang, Khánh Hòa

(511) Nhóm 44: Dịch vụ y tế; dịch vụ y tế tại phòng khám đa khoa.

---

(210) **4-2018-14373**

(540)

(220) 09.05.2018
(441) 25.07.2018
(531) 1.15.9; 1.3.1; 26.1.6; A9.3.9
(591) Xanh lam, đỏ, hồng, tím, trắng, đen.
(731) CÔNG TY CỔ PHẦN ĐẦU TƯ SẢN XUẤT VÀ THƯƠNG MẠI 36 VIỆT NAM (VN)
Số 3, ngách 358/40/68 Bùi Xương Trạch, phường Khương Đình, quận Thanh Xuân, thành phố Hà Nội

(511) Nhóm 03: Xà phòng giặt; chất tẩy dùng để giặt, chế phẩm làm mềm vải dùng để giặt.

---

(210) **4-2018-14375**

(540) **BIỂN MẶN**

SALTY SEA

(220) 09.05.2018
(441) 25.07.2018
(731) HUỲNH VĂN TÙNG (VN)
65 Trần Hưng Đạo, phường Nại Hiên Đông, quận Sơn Trà, thành phố Đà Nẵng

(511) Nhóm 43: Dịch vụ khách sạn; dịch vụ đặt phòng trong khách sạn; dịch vụ cho thuê phòng họp cho các cuộc hội thảo và triển lãm; dịch vụ cung cấp thực phẩm và đồ uống (do nhà hàng thực hiện).

---

(210) **4-2018-14376**

(540)

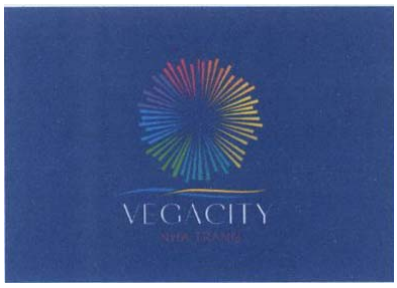

(220) 09.05.2018
(441) 25.07.2018
(531) 25.12.1; A26.11.12; 26.1.1; 1.15.7
(591) Xanh sẫm, xanh lá cây, xanh da trời, trắng, vàng, hồng, cam, tím.
(731) CÔNG TY CỔ PHẦN KHU DU LỊCH CHAMPARAMA (VN)
Khu vực Bãi Tiên, khóm Đường Đệ, phường Vĩnh Hòa, thành phố Nha Trang, tỉnh Khánh Hòa

(511) Nhóm 18: Da và giả da; va li và túi; ô, ví, ba lô.

Nhóm 20: Đồ gỗ nội thất, gương, khung ảnh; đồ thủ công mỹ nghệ làm từ gỗ, sáp, thạch cao hoặc chất dẻo; gối, đệm.

Nhóm 21: Dụng cụ và đồ chứa dùng cho gia đình hoặc bếp núc (không làm bằng kim loại quý và không được mạ bằng những kim loại ấy); đồ thủy tinh, sành, sứ dùng cho gia đình hoặc bếp núc; đồ trưng bày bằng thủy tinh, gốm, sứ.

Nhóm 25: Quần áo; giày dép; mũ nón; thắt lưng (trang phục); găng tay (trang phục); tất đi chân.

Nhóm 35: Dịch vụ quảng cáo; dịch vụ xây dựng, phát triển và quảng bá thương hiệu; dịch vụ môi giới lao động việc làm cho các tổ chức, cá nhân trong nước; dịch vụ cung cấp thông tin kinh tế, tổ chức hội chợ và triển lãm thương mại, dịch vụ xúc tiến thương mại; dịch vụ quản lý kinh doanh, cụ thể là, quản lý kinh doanh khách sạn, nhà hàng, câu lạc bộ ban đêm, quán rượu nhỏ, khu spa chăm sóc sức khỏe hay sắc đẹp, điểm vui chơi và luyện tập thể chất, cửa hàng bán lẻ, khu nhà liên hợp, khu căn hộ cao tầng, trung tâm thương mại; dịch vụ bán lẻ trực tuyến, dịch vụ bán lẻ qua catalô và dịch vụ mua bán các sản phẩm máy tính, phần mềm máy tính, linh kiện điện tử, viễn thông và điều khiển, quần áo, giầy dép, thắt lưng, túi, ví, ô, mũ nón, móc khoá, đồ lưu niệm, hàng thủ công mỹ nghệ, đồ chơi, sách, bưu thiếp, cờ lưu niệm, lót cốc chén, văn phòng phẩm, bánh kẹo, lương thực thực phẩm, bật lửa, cốc, chén, lọ hoa, khung ảnh, tượng, mỹ phẩm, kính đeo mắt.

Nhóm 36: Dịch vụ mua bán bất động sản; môi giới bất động sản; cho thuê bất động sản; dịch vụ tài chính; dịch vụ bảo hiểm.

Nhóm 37: Dịch vụ xây dựng; dịch vụ sửa chữa và lắp đặt máy móc thiết bị công trình; dịch vụ cho thuê máy móc xây dựng; dịch vụ vệ sinh công nghiệp; dịch vụ diệt côn trùng có hại trong các tòa nhà.

Nhóm 39: Dịch vụ vận tải hành khách bằng các phương tiện đường bộ, đường thủy và cáp treo; đóng gói và lưu giữ hàng hóa; dịch vụ du lịch, cho thuê kho bãi.

Nhóm 41: Dịch vụ giải trí; tổ chức các hoạt động thể thao; tổ chức các chương trình biểu diễn nghệ thuật; tổ chức hội thảo và hội nghị trong các lĩnh vực văn hóa, giáo dục, đào tạo, thể thao; dịch vụ karaoke; câu lạc bộ sức khỏe.

Nhóm 43: Dịch vụ khách sạn; nhà hàng ăn uống; cung cấp thực phẩm và đồ uống do nhà hàng thực hiện.

Nhóm 44: Dịch vụ trợ giúp y tế; thẩm mỹ viện; dịch vụ chăm sóc sức khỏe; dịch vụ spa; dịch vụ mát xa; dịch vụ tắm hơi.

Nhóm 45: Dịch vụ pháp lý; dịch vụ an ninh nhằm bảo vệ người và tài sản.

(210) **4-2018-14377**

(540)

(220) 09.05.2018
(441) 25.07.2018
(591) Xanh sẫm, trắng, vàng.
(731) CÔNG TY CỔ PHẦN ĐẦU TƯ KD PHÚ QUỐC (VN)
Tổ 2 (khoảnh 7, tiểu khu 59), ấp Rạch Vẹm, xã Gành Dầu, huyện Phú Quốc, tỉnh Kiên Giang

(511) Nhóm 35: Dịch vụ quảng cáo; dịch vụ xây dựng, phát triển và quảng bá thương hiệu; dịch vụ môi giới lao động việc làm cho các tổ chức, cá nhân trong nước; dịch vụ cung cấp thông tin kinh tế, tổ chức hội chợ và triển lãm thương mại, dịch vụ xúc tiến thương mại; dịch vụ quản lý kinh doanh, cụ thể là, quản lý kinh doanh khách sạn, nhà hàng, câu lạc bộ ban đêm, quán rượu nhỏ, khu spa chăm sóc sức khỏe hay sắc đẹp, điểm vui chơi và luyện tập thể chất, cửa hàng bán lẻ, khu nhà liên hợp, khu căn hộ cao tầng, trung tâm thương mại; dịch vụ bán lẻ trực tuyến, dịch vụ bán lẻ qua catalô và dịch vụ mua bán các sản phẩm máy tính, phần mềm máy tính, linh kiện điện tử, viễn thông và điều khiển, quần áo, giầy dép, thắt lưng, túi, ví, ô, mũ nón, móc khoá, đồ lưu niệm, hàng thủ công mỹ nghệ, đồ chơi, sách, bưu thiếp, cờ lưu niệm, lót cốc chén, văn phòng phẩm, bánh kẹo, lương thực thực phẩm, bật lửa, cốc, chén, lọ hoa, khung ảnh, tượng, mỹ phẩm, kính đeo mắt.

Nhóm 39: Dịch vụ vận tải hành khách bằng các phương tiện đường bộ, đường thủy và cáp treo; đóng gói và lưu giữ hàng hóa; dịch vụ du lịch, cho thuê kho bãi.

Nhóm 41: Dịch vụ giải trí; tổ chức các hoạt động thể thao; tổ chức các chương trình biểu diễn nghệ thuật; tổ chức hội thảo và hội nghị trong các lĩnh vực văn hóa, giáo dục, đào tạo, thể thao; dịch vụ karaoke; câu lạc bộ sức khỏe.

Nhóm 43: Dịch vụ khách sạn; nhà hàng ăn uống; cung cấp thực phẩm và đồ uống do nhà hàng thực hiện.

Nhóm 44: Dịch vụ trợ giúp y tế; thẩm mỹ viện; dịch vụ chăm sóc sức khỏe; dịch vụ spa; dịch vụ mát xa; dịch vụ tắm hơi.

---

(210) **4-2018-14378**

(540)

SUNHOMES

(220) 09.05.2018
(441) 25.07.2018
(731) CÔNG TY TRÁCH NHIỆM HỮU HẠN ĐẦU TƯ TẬP ĐOÀN MẶT TRỜI (VN)
36 - 38 Bạch Đằng, phường Thạch Thang, quận Hải Châu, thành phố Đà Nẵng

(511) Nhóm 35: Dịch vụ quảng cáo; xây dựng, phát triển và quảng bá thương hiệu; dịch vụ tổ chức hội chợ và triển lãm thương mại, dịch vụ xúc tiến thương mại; dịch vụ mua bán quần áo, giầy dép, túi, ví, ô, mũ nón, móc khoá, đồ lưu niệm, hàng thủ công mỹ nghệ, đồ chơi, sách, cờ lưu niệm, văn phòng phẩm; dịch vụ quản lý kinh doanh, cụ thể là quản lý kinh doanh khách sạn, nhà hàng, câu lạc bộ ban đêm, quán rượu nhỏ, khu spa, điểm vui chơi và luyện tập thể chất, cửa hàng bán lẻ, khu nhà liên hợp, khu căn hộ cao tầng; dịch vụ của

trung tâm thương mại, cụ thể là dịch vụ quản lý kinh doanh hay điều hành trung tâm thương mại.

Nhóm 36: Dịch vụ mua bán bất động sản; môi giới bất động sản; quản lý bất động sản; cho thuê bất động sản; dịch vụ tài chính; dịch vụ bảo hiểm.

Nhóm 37: Dịch vụ xây dựng; sửa chữa và lắp đặt máy móc và thiết bị công trình; dịch vụ cho thuê máy móc xây dựng; dịch vụ vệ sinh công nghiệp, diệt côn trùng có hại trong các toà nhà.

Nhóm 39: Dịch vụ vận tải hành khách bằng các phương tiện đường bộ; dịch vụ vận chuyển hành khách bằng cáp treo; đóng gói và lưu giữ hàng hóa; dịch vụ du lịch; cho thuê kho bãi.

Nhóm 41: Dịch vụ giải trí; thể thao; tổ chức các chương trình biểu diễn nghệ thuật; tổ chức hội thảo và hội nghị (không nhằm mục đích thương mại); dịch vụ sân gôn (golf); dịch vụ giáo dục.

Nhóm 43: Dịch vụ khách sạn; nhà hàng ăn uống; cung cấp thực phẩm và đồ uống do nhà hàng thực hiện.

Nhóm 44: Dịch vụ trợ giúp y tế; dịch vụ thú y; dịch vụ tắm hơi; dịch vụ mát xa; dịch vụ spa; dịch vụ thiết kế vườn hoa cây cảnh.

Nhóm 45: Dịch vụ pháp lý; dịch vụ an ninh nhằm bảo vệ người và tài sản.

---

(210) **4-2018-14379**

(540)

(220) 09.05.2018
(441) 25.07.2018
(531) 3.1.1; 20.5.1
(591) Vàng, đỏ, cam, nâu, trắng, đen.
(731) SWISSBIKE VERTRIEBS GMBH (CH) Industriestrasse 21 6055 ALPNACH DORF Switzerland
(740) Văn phòng luật sư Phạm và Liên danh (PHAM & ASSOCIATES)

(511) Nhóm 12: Xe đạp được gắn động cơ và điều khiển bằng điện; xe đạp và xe đạp điện; bộ phận và phụ kiện của tất cả các sản phẩm nói trên.

---

(210) **4-2018-14381**

(540)

HEMOZYM

(220) 09.05.2018
(441) 25.07.2018
(731) CÔNG TY TRÁCH NHIỆM HỮU HẠN SINH DƯỢC PHẨM HERA (VN)
Lô A17 khu công nghiệp Tứ Hạ, phường Tứ Hạ, thị xã Hương Trà, tỉnh Thừa Thiên Huế

(511) Nhóm 05: Các sản phẩm dược (trừ thuốc gây nghiện).

---

(210) **4-2018-14382**

(540)

KEBOZYM

(220) 09.05.2018
(441) 25.07.2018

(731) CÔNG TY TRÁCH NHIỆM HỮU HẠN SINH DƯỢC PHẨM HERA (VN)
Lô A17 khu công nghiệp Tứ Hạ, phường Tứ Hạ, thị xã Hương Trà, tỉnh Thừa Thiên Huế

(511) Nhóm 05: Các sản phẩm dược (trừ thuốc gây nghiện).

---

(210) **4-2018-14383**

(540)

CHYMOZYM

(220) 09.05.2018
(441) 25.07.2018

(731) CÔNG TY TRÁCH NHIỆM HỮU HẠN SINH DƯỢC PHẨM HERA (VN)
Lô A17 khu công nghiệp Tứ Hạ, phường Tứ Hạ, thị xã Hương Trà, tỉnh Thừa Thiên Huế

(511) Nhóm 05: Các sản phẩm dược (trừ thuốc gây nghiện).

---

(210) **4-2018-14384**

(540)

PERIDOT

(220) 09.05.2018
(441) 25.07.2018

(731) CÔNG TY TRÁCH NHIỆM HỮU HẠN VẬT TƯ THIẾT BỊ TUẤN LONG (VN)
Lô CN6 cụm Công nghiệp tập trung vừa và nhỏ, xã Nguyên Khê, huyện Đông Anh, thành phố Hà Nội

(511) Nhóm 43: Khách sạn; dịch vụ đặt chỗ khách sạn; nhà nghỉ du lịch; nhà hàng ăn uống; dịch vụ quán cà phê; quán rượu nhỏ.

Nhóm 44: Dịch vụ thẩm mỹ viện; chăm sóc sức khỏe; xoa bóp; vật lý trị liệu; dịch vụ trang điểm; dịch vụ tắm hơi.

---

(210) **4-2018-14388**

(540)

thegioivtnn.com®

(220) 09.05.2018
(441) 25.07.2018

(731) LÊ ĐÌNH THOAN (VN)
Thôn Đồng Sơn, xã Mai Phụ, huyện Lộc Hà, tỉnh Hà Tĩnh

(511) Nhóm 35: Mua bán thuốc bảo vệ thực vật, giống và phân bón.

---

(210) **4-2018-14389**

(540)

NGUYỄN HOÀNG

(220) 09.05.2018
(441) 25.07.2018
(531) 3.9.16; A1.1.10; A1.1.5; A26.11.12; 26.11.3; 26.1.1
(591) Xanh dương, xanh ngọc bích, vàng, trắng, đỏ, xanh dương đậm, xanh dương nhạt.
(731) CÔNG TY TNHH GIỐNG THỦY SẢN NGUYỄN HOÀNG (VN)
Thôn Mỹ Tường 1, xã Nhơn Hải, huyện Ninh Hải, tỉnh Ninh Thuận

(511) Nhóm 31: Tôm giống, thức ăn nuôi tôm.

---

(210) **4-2018-14390**

(540)

EXTRIM
SHOE CARE EXPRESS

(220) 09.05.2018
(441) 25.07.2018
(531) 26.4.1; A9.9.15
(591) Xanh, trắng, cam nâu.
(731) CÔNG TY TNHH EXTRIM (VN)
14/5A5 Kỳ Đồng, phường 09, quận 3, thành phố Hồ Chí Minh

(511) Nhóm 37: Sửa chữa giày dép.

---

(210) **4-2018-14391**

(540)

MATXI S.G®
You deserve a better life

(220) 09.05.2018
(441) 25.07.2018
(531) A5.3.13; 5.3.16; A5.5.20
(591) Xanh lá cây, nâu, đen.
(731) CÔNG TY TNHH MAT XI S.G (VN)
Số J29, đường Võ Thị Sáu, KP 7, phường Thống Nhất, thành phố Biên Hoà, tỉnh Đồng Nai

(511) Nhóm 05: Thực phẩm chức năng.

Nhóm 35: Mua bán: kem tan mỡ bụng, đai quấn bụng, trà giảm cân (thực phẩm chức năng), mỹ phẩm, son môi, nước hoa, tinh dầu, quần áo thời trang, giày, dép, mũ (nón), ba lô, túi xách, bóp (ví), thắt lưng (trang phục).

Nhóm 39: Dịch vụ du lịch, cho thuê xe, dịch vụ vận tải, dịch vụ giao hàng.

Nhóm 44: Dịch vụ spa, chăm sóc sắc đẹp, phẫu thuật thẩm mỹ, thẩm mỹ viện.

---

(210) **4-2018-14396**

(540)

HUYGO®

(220) 09.05.2018
(441) 25.07.2018
(591) Xanh da trời, trắng.
(731) HỢP TÁC XÃ SƠN MÀI HỢP LỘC (VN)
Khu Đồng Bè, khu phố Tân Lập, phường Đình Bảng, thị xã Từ Sơn, tỉnh Bắc Ninh

(511) Nhóm 05: Băng vệ sinh, tã lót trẻ sơ sinh dùng một lần.

---

(210) **4-2018-14397**

(540)

KAZAN

(220) 09.05.2018
(441) 25.07.2018

(731) HỢP TÁC XÃ SƠN MÀI HỢP LỘC (VN)
Khu Đồng Bè, khu phố Tân Lập, phường Đình Bảng, thị xã Từ Sơn, tỉnh Bắc Ninh

(511) Nhóm 05: Tã lót (bỉm) cho trẻ sơ sinh dùng một lần; tã lót (bỉm) cho người già (dùng cho người không tự kiềm chế được); băng vệ sinh phụ nữ.

---

(210) **4-2018-14398**

(540)

neoBech

(220) 09.05.2018
(441) 25.07.2018
(531) A5.3.13; A5.3.14
(591) Cam, xanh lá cây.
(731) CÔNG TY TNHH VI DAN (VN)
Lô C5b đường số 3, khu công nghiệp Hiệp Phước, xã Hiệp Phước, huyện Nhà Bè, thành phố Hồ Chí Minh

(511) Nhóm 01: Phân bón.

Nhóm 35: Mua bán, phân phối và xuất nhập khẩu: phân bón.

---

(210) **4-2018-14399**

(540)

HYDWATER H_2

(220) 09.05.2018
(441) 25.07.2018
(531) A26.11.9
(591) Xanh dương, xanh dương đậm, xanh dương nhạt, cam, cam nhạt, vàng, vàng nhạt, đỏ, đỏ nhạt, xám, trắng.
(731) CÔNG TY TNHH ME DI PHAR USA (VN)
Ấp Bình Tiền 2, xã Đức Hòa Hạ, huyện Đức Hòa, tỉnh Long An

(511) Nhóm 05: Dược phẩm; thực phẩm chức năng dùng trong mục đích y tế.

---

(210) **4-2018-14400**

(540)

(220) 09.05.2018
(441) 25.07.2018
(531) 4.3.3; 26.1.1
(731) CÔNG TY TNHH THƯƠNG MẠI KHÁNH HÀ (VN)
Khu Đồi Ấm, xã Việt Xuân, huyện Vĩnh Tường, tỉnh Vĩnh Phúc
(740) Công ty TNHH Luật Sở hữu trí tuệ Bắc Hà (BAC HA LAW IP COMPANY LIMITED)

(511) Nhóm 07: Máy nông nghiệp; máy bơm; mô tơ máy bơm; máy phát điện; máy gặt; bộ truyền động cho máy móc.

---

(210) **4-2018-14401**

(540)

(220) 09.05.2018
(441) 25.07.2018
(531) A1.1.10; A1.1.4; A26.3.5; 26.4.2
(591) Đỏ, trắng.
(731) CÔNG TY TNHH KỸ THUẬT HOÀNG VINH (VN)
Phòng 802, tòa nhà Vietnam Business Center, số 57-59 Hồ Tùng Mậu, phường Bến Nghé, quận 1, thành phố Hồ Chí Minh

(511) Nhóm 41: Giáo dục; đào tạo.

---

(210) **4-2018-14402**

(540)

COOHOM

(220) 09.05.2018
(441) 25.07.2018
(731) HANGZHOU QUNHE INFORMATION TECHNOLOGY CO., LTD (CN)
Room 208, Floor 2, Building 3, No.9, Jiuhuan Road, Jianggan District, Hangzhou, Zhejiang, China
(740) Công ty TNHH Dương và Đồng sự (DUONG & PARTNERS CO.,LTD.)

(511) Nhóm 09: Phần mềm ứng dụng điện thoại, có thể tải về; chương trình máy vi tính [phần mềm có thể tải xuống được]; thiết bị nhận dạng khuôn mặt; rô bốt người máy có trí tuệ nhân tạo; máy đếm tiền tự động; điện thoại di động; máy quảng cáo tự động; thước gấp [dụng cụ đo]; kính đeo mắt; máy vẽ đồ thị.

Nhóm 35: Quảng cáo; dịch vụ hãng thông tin thương mại; cung cấp sàn giao dịch trực tuyến cho người mua và người bán hàng hoá và dịch vụ; marketing trong khuôn khổ xuất bản phần mềm; tra cứu dữ liệu trong máy vi tính cho người khác; quản lý quá trình đặt hàng; kế toán; cho thuê máy bán hàng tự động; dịch vụ bán lẻ hoặc bán buôn chế phẩm dược phẩm, vệ sinh, thú y và vật tư y tế; hệ thống hoá thông tin vào cơ sở dữ liệu máy tính.

Nhóm 37: Thông tin về xây dựng; dịch vụ xây dựng (thuộc nhóm này); bọc đệm; lắp đặt thiết bị nhà bếp; giám sát việc xây dựng công trình; lắp đặt và sửa chữa thiết bị sưởi ấm; lắp đặt, bảo dưỡng và sửa chữa phần cứng máy tính; bảo dưỡng đồ đạc; dịch vụ bảo dưỡng và sửa chữa xe có động cơ; bảo dưỡng và sửa chữa máy bay.

Nhóm 42: Dịch vụ cung cấp bản vẽ kỹ thuật; kiểm tra chất lượng; nghiên cứu mỹ phẩm; thông tin khí tượng; dịch vụ thử nghiệm vật liệu; thiết lập bản vẽ công nghiệp; thiết kế nội thất; thiết kế trang trí nội thất; thiết kế quần áo; thiết kế phần mềm máy tính.

Nhóm 45: Điều tra về người được nghi là mất tích, dịch vụ người đi kèm; cho thuê quần áo; lập kế hoạch và tổ chức hôn lễ; mở khoá an toàn; dịch vụ mạng xã hội trực tuyến; câu lạc bộ gặp gỡ; dịch vụ li-xăng sở hữu trí tuệ; cấp giấy phép [dịch vụ pháp lý] trong khuôn khổ xuất bản phần mềm; li-xăng phần mềm máy tính [dịch vụ pháp lý].

---

(210) **4-2018-14403**

(540)

Almasane

(220) 09.05.2018
(441) 25.07.2018
(731) CÔNG TY TNHH LIÊN DOANH STADA-VIỆT NAM (VN)
K63/1 Nguyễn Thị Sóc, ấp Mỹ Hòa 2, xã Xuân Thới Đông, huyện Hóc Môn, thành phố Hồ Chí Minh
(740) Công ty TNHH Dương và Đồng sự (DUONG & PARTNERS CO.,LTD.)

(511) Nhóm 05: Dược phẩm; thực phẩm chức năng dùng cho mục đích y tế.

---

(210) **4-2018-14404**

(540)

Arastad

(220) 09.05.2018
(441) 25.07.2018
(731) CÔNG TY TNHH LIÊN DOANH STADA-VIỆT NAM (VN)
K63/1 Nguyễn Thị Sóc, ấp Mỹ Hòa 2, xã Xuân Thới Đông, huyện Hóc Môn, thành phố Hồ Chí Minh
(740) Công ty TNHH Dương và Đồng sự (DUONG & PARTNERS CO.,LTD.)

(511) Nhóm 05: Dược phẩm; thực phẩm chức năng dùng cho mục đích y tế.

---

(210) **4-2018-14405**

(540)

Effistad

(220) 09.05.2018
(441) 25.07.2018
(731) CÔNG TY TNHH LIÊN DOANH STADA-VIỆT NAM (VN)
K63/1 Nguyễn Thị Sóc, ấp Mỹ Hòa 2, xã Xuân Thới Đông, huyện Hóc Môn, thành phố Hồ Chí Minh
(740) Công ty TNHH Dương và Đồng sự (DUONG & PARTNERS CO.,LTD.)

(511) Nhóm 05: Dược phẩm; thực phẩm chức năng dùng cho mục đích y tế.

---

(210) **4-2018-14406**

(540)

Falnastad

(220) 09.05.2018
(441) 25.07.2018
(731) CÔNG TY TNHH LIÊN DOANH STADA-VIỆT NAM (VN)
K63/1 Nguyễn Thị Sóc, ấp Mỹ Hòa 2, xã Xuân Thới Đông, huyện Hóc Môn, thành phố Hồ Chí Minh
(740) Công ty TNHH Dương và Đồng sự (DUONG & PARTNERS CO.,LTD.)

(511) Nhóm 05: Dược phẩm; thực phẩm chức năng dùng cho mục đích y tế.

---

(210) **4-2018-14407**

(540)

Flustad

(220) 09.05.2018
(441) 25.07.2018
(731) CÔNG TY TNHH LIÊN DOANH STADA-VIỆT NAM (VN)
K63/1 Nguyễn Thị Sóc, ấp Mỹ Hòa 2, xã Xuân Thới Đông, huyện Hóc Môn, thành phố Hồ Chí Minh
(740) Công ty TNHH Dương và Đồng sự (DUONG & PARTNERS CO.,LTD.)

(511) Nhóm 05: Dược phẩm, thực phẩm chức năng dùng cho mục đích y tế.

---

(210) **4-2018-14408**

(540)

Fluzinstad

(220) 09.05.2018
(441) 25.07.2018
(731) CÔNG TY TNHH LIÊN DOANH STADA-VIỆT NAM (VN)
K63/1 Nguyễn Thị Sóc, ấp Mỹ Hòa 2, xã Xuân Thới Đông, huyện Hóc Môn, thành phố Hồ Chí Minh
(740) Công ty TNHH Dương và Đồng sự (DUONG & PARTNERS CO.,LTD.)

(511) Nhóm 05: Dược phẩm, thực phẩm chức năng dùng cho mục đích y tế.

---

(210) **4-2018-14409**

(540)

Indone

(220) 09.05.2018
(441) 25.07.2018
(731) CÔNG TY TNHH LIÊN DOANH STADA-VIỆT NAM (VN)
K63/1 Nguyễn Thị Sóc, ấp Mỹ Hòa 2, xã Xuân Thới Đông, huyện Hóc Môn, thành phố Hồ Chí Minh
(740) Công ty TNHH Dương và Đồng sự (DUONG & PARTNERS CO.,LTD.)

(511) Nhóm 05: Dược phẩm, thực phẩm chức năng dùng cho mục đích y tế.

---

(210) **4-2018-14410**

(540)

NAC

(220) 09.05.2018
(441) 25.07.2018

(731) CÔNG TY TNHH LIÊN DOANH STADA-VIỆT NAM (VN)
K63/1 Nguyễn Thị Sóc, ấp Mỹ Hòa 2, xã Xuân Thới Đông, huyện Hóc Môn, thành phố Hồ Chí Minh

(740) Công ty TNHH Dương và Đồng sự (DUONG & PARTNERS CO.,LTD.)

(511) Nhóm 05: Dược phẩm, thực phẩm chức năng dùng cho mục đích y tế.

---

(210) **4-2018-14411**

(540)

Norgastad

(220) 09.05.2018
(441) 25.07.2018

(731) CÔNG TY TNHH LIÊN DOANH STADA-VIỆT NAM (VN)
K63/1 Nguyễn Thị Sóc, ấp Mỹ Hòa 2, xã Xuân Thới Đông, huyện Hóc Môn, thành phố Hồ Chí Minh

(740) Công ty TNHH Dương và Đồng sự (DUONG & PARTNERS CO.,LTD.)

(511) Nhóm 05: Dược phẩm, thực phẩm chức năng dùng cho mục đích y tế.

---

(210) **4-2018-14412**

(540)

Panstad

(220) 09.05.2018
(441) 25.07.2018

(731) CÔNG TY TNHH LIÊN DOANH STADA-VIỆT NAM (VN)
K63/1 Nguyễn Thị Sóc, ấp Mỹ Hòa 2, xã Xuân Thới Đông, huyện Hóc Môn, thành phố Hồ Chí Minh

(740) Công ty TNHH Dương và Đồng sự (DUONG & PARTNERS CO.,LTD.)

(511) Nhóm 05: Dược phẩm, thực phẩm chức năng dùng cho mục đích y tế.

---

(210) **4-2018-14413**

(540)

Pracetam

(220) 09.05.2018
(441) 25.07.2018
(731) CÔNG TY TNHH LIÊN DOANH STADA-VIỆT NAM (VN)
K63/1 Nguyễn Thị Sóc, ấp Mỹ Hòa 2, xã Xuân Thới Đông, huyện Hóc Môn, thành phố Hồ Chí Minh
(740) Công ty TNHH Dương và Đồng sự (DUONG & PARTNERS CO.,LTD.)

(511) Nhóm 05: Dược phẩm, thực phẩm chức năng dùng cho mục đích y tế.

---

(210) **4-2018-14414**

(540)

Pravice

(220) 09.05.2018
(441) 25.07.2018
(731) CÔNG TY TNHH LIÊN DOANH STADA-VIỆT NAM (VN)
K63/1 Nguyễn Thị Sóc, ấp Mỹ Hòa 2, xã Xuân Thới Đông, huyện Hóc Môn, thành phố Hồ Chí Minh
(740) Công ty TNHH Dương và Đồng sự (DUONG & PARTNERS CO.,LTD.)

(511) Nhóm 05: Dược phẩm, thực phẩm chức năng dùng cho mục đích y tế.

---

(210) **4-2018-14415**

(540)

Pravitce

(220) 09.05.2018
(441) 25.07.2018
(731) CÔNG TY TNHH LIÊN DOANH STADA-VIỆT NAM (VN)
K63/1 Nguyễn Thị Sóc, ấp Mỹ Hòa 2, xã Xuân Thới Đông, huyện Hóc Môn, thành phố Hồ Chí Minh
(740) Công ty TNHH Dương và Đồng sự (DUONG & PARTNERS CO.,LTD.)

(511) Nhóm 05: Dược phẩm, thực phẩm chức năng dùng cho mục đích y tế.

---

(210) **4-2018-14416**

(540)

Prolike

(220) 09.05.2018
(441) 25.07.2018
(731) CÔNG TY TNHH LIÊN DOANH STADA-VIỆT NAM (VN)
K63/1 Nguyễn Thị Sóc, ấp Mỹ Hòa 2, xã Xuân Thới Đông, huyện Hóc Môn, thành phố Hồ Chí Minh
(740) Công ty TNHH Dương và Đồng sự (DUONG & PARTNERS CO.,LTD.)

(511) Nhóm 05: Dược phẩm, thực phẩm chức năng dùng cho mục đích y tế.

---

(210) **4-2018-14417**

(540)

Recein

(220) 09.05.2018
(441) 25.07.2018
(731) CÔNG TY TNHH LIÊN DOANH STADA-VIỆT NAM (VN)
K63/1 Nguyễn Thị Sóc, ấp Mỹ Hòa 2, xã Xuân Thới Đông, huyện Hóc Môn, thành phố Hồ Chí Minh
(740) Công ty TNHH Dương và Đồng sự (DUONG & PARTNERS CO.,LTD.)

(511) Nhóm 05: Dược phẩm, thực phẩm chức năng dùng cho mục đích y tế.

---

(210) **4-2018-14418**

(540)

Tamsustad

(220) 09.05.2018
(441) 25.07.2018
(731) CÔNG TY TNHH LIÊN DOANH STADA-VIỆT NAM (VN)
K63/1 Nguyễn Thị Sóc, ấp Mỹ Hòa 2, xã Xuân Thới Đông, huyện Hóc Môn, thành phố Hồ Chí Minh
(740) Công ty TNHH Dương và Đồng sự (DUONG & PARTNERS CO.,LTD.)

(511) Nhóm 05: Dược phẩm, thực phẩm chức năng dùng cho mục đích y tế.

---

(210) **4-2018-14419**

(540)

Vastad

(220) 09.05.2018
(441) 25.07.2018
(731) CÔNG TY TNHH LIÊN DOANH STADA-VIỆT NAM (VN)
K63/1 Nguyễn Thị Sóc, ấp Mỹ Hòa 2, xã Xuân Thới Đông, huyện Hóc Môn, thành phố Hồ Chí Minh
(740) Công ty TNHH Dương và Đồng sự (DUONG & PARTNERS CO.,LTD.)

(511) Nhóm 05: Dược phẩm, thực phẩm chức năng dùng cho mục đích y tế.

---

(210) **4-2018-14420**

(540)

VizinC

(220) 09.05.2018
(441) 25.07.2018
(731) CÔNG TY TNHH LIÊN DOANH STADA-VIỆT NAM (VN)
K63/1 Nguyễn Thị Sóc, ấp Mỹ Hòa 2, xã Xuân Thới Đông, huyện Hóc Môn, thành phố Hồ Chí Minh
(740) Công ty TNHH Dương và Đồng sự (DUONG & PARTNERS CO.,LTD.)

(511) Nhóm 05: Dược phẩm; thực phẩm chức năng dùng cho mục đích y tế.

---

(210) **4-2018-14421**

(540)

Vynostad

(220) 09.05.2018
(441) 25.07.2018
(731) CÔNG TY TNHH LIÊN DOANH STADA-VIỆT NAM (VN)
K63/1 Nguyễn Thị Sóc, ấp Mỹ Hòa 2, xã Xuân Thới Đông, huyện Hóc Môn, thành phố Hồ Chí Minh
(740) Công ty TNHH Dương và Đồng sự (DUONG & PARTNERS CO.,LTD.)

(511) Nhóm 05: Dược phẩm; thực phẩm chức năng dùng cho mục đích y tế.

---

(210) **4-2018-14422**

(540)

HQ tea
Exceptional Quality

(220) 09.05.2018
(441) 25.07.2018
(531) 26.1.2; A26.1.18; A5.3.13; A5.3.14
(591) Cam, vàng, xanh da trời, xanh lá cây, trắng, xám, đen.
(731) CÔNG TY TNHH THỰC PHẨM HQ (VN)
82/2/28 Đinh Bộ Lĩnh, phường 26, quận Bình Thạnh, thành phố Hồ Chí Minh

(511) Nhóm 30: Trà (chè).

---

(210) **4-2018-14423**

(540)

Zostad

(220) 09.05.2018
(441) 25.07.2018
(731) CÔNG TY TNHH LIÊN DOANH STADA-VIỆT NAM (VN)
K63/1 Nguyễn Thị Sóc, ấp Mỹ Hòa 2, xã Xuân Thới Đông, huyện Hóc Môn, thành phố Hồ Chí Minh
(740) Công ty TNHH Dương và Đồng sự (DUONG & PARTNERS CO.,LTD.)

(511) Nhóm 05: Dược phẩm; thực phẩm chức năng dùng cho mục đích y tế.

---

(210) **4-2018-14424**

(540)

(220) 09.05.2018
(441) 25.07.2018
(531) 24.9.1; 25.1.25; 7.1.18; A7.5.8
(731) TĂNG THÀNH SƠN (VN)
134 Nguyễn Văn Kỉnh, phường Thạnh Mỹ Lợi, quận 2, thành phố Hồ Chí Minh

(511) Nhóm 37: Xây dựng; tư vấn xây dựng; xây dựng nhà máy, xí nghiệp.

Nhóm 42: Thiết kế trang trí nội thất; thiết kế quần áo; thiết kế đồ họa nghệ thuật; thiết kế nội thất; thiết kế công nghiệp; tư vấn thiết kế.

---

(210) **4-2018-14425**

(540)

(220) 09.05.2018
(441) 25.07.2018
(531) 24.15.1; A7.1.11; 7.1.24; 7.3.11
(731) TĂNG THÀNH SƠN (VN)
134 Nguyễn Văn Kỉnh, phường Thạnh Mỹ Lợi, quận 2, thành phố Hồ Chí Minh

(511) Nhóm 06: Then chốt cửa bằng kim loại; tay nắm cửa bằng kim loại; bản lề bằng kim loại; khóa móc; khóa lò xo; con lăn bằng kim loại của cửa trượt.

Nhóm 19: Đường chỉ không bằng kim loại, dùng cho xây dựng; tượng nhỏ bằng đá, bằng bê tông hoặc bằng cẩm thạch; tay vịn lan can, không bằng kim loại; kính xây dựng; vật liệu xây dựng, không bằng kim loại; cửa, không bằng kim loại.

---

(210) **4-2018-14426**

(540)

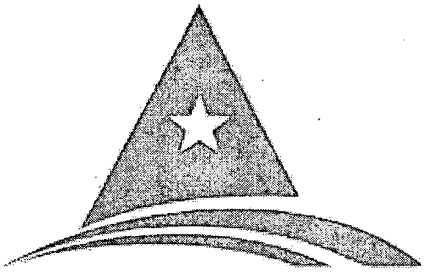

(220) 09.05.2018
(441) 25.07.2018
(531) A1.1.10; 26.3.1; A26.11.12; 18.3.2; 18.3.23
(731) 1. NGUYỄN ANH TUYỂN (VN)
Số nhà 141, đường Hoàng Liên, thị trấn Bát Xát, huyện Bát Xát, tỉnh Lào Cai
2. BÙI VĂN KHÔI (VN)
Tổ 6 thị trấn Bát Xát, huyện Bát Xát, tỉnh Lào Cai

(511) Nhóm 03: Nước hoa; tinh dầu; mỹ phẩm.

Nhóm 05: Các sản phẩm dược.

Nhóm 35: Mua bán hàng nông sản, thủy sản, lương thực, thực phẩm, gia vị, bán buôn bán lẻ các sản phẩm chế biến từ quả ớt.

Nhóm 43: Dịch vụ khách sạn; nhà hàng ăn uống; cung cấp thực phẩm và đồ uống do nhà hàng thực hiện.

---

(210) **4-2018-14427**

(540)

(220) 09.05.2018
(441) 25.07.2018
(731) CÔNG TY TNHH MỘT THÀNH VIÊN V.B.C PHARMA (VN)
01 Dương Bích Liên, phường Hòa Minh, quận Liên Chiểu, thành phố Đà Nẵng

(511) Nhóm 03: Mỹ phẩm.

---

(210) **4-2018-14428**

(540)

VDT

(220) 09.05.2018
(441) 25.07.2018
(731) CÔNG TY TNHH SẢN XUẤT VÀ THƯƠNG MẠI VƯỢT DŨNG TIẾN (VN)
Xóm 6, thôn Tân Hưng (tại nhà ông Vũ Văn Vượt), xã Tây Hưng, huyện Tiên Lãng, thành phố Hải Phòng
(740) Công ty TNHH Sở hữu trí tuệ và Công nghệ Thủ đô (CAPITAL IP&T CO.LTD.)

(511) Nhóm 09: Ổ cắm điện; dây điện; công tắc điện; tủ điện; bảng điều khiển điện; bộ chỉnh lưu dòng điện.

---

(210) **4-2018-14429**

(540)

Vượt Dũng Tiến

(220) 09.05.2018
(441) 25.07.2018
(731) CÔNG TY TNHH SẢN XUẤT VÀ THƯƠNG MẠI VƯỢT DŨNG TIẾN (VN)
Xóm 6, thôn Tân Hưng (tại nhà ông Vũ Văn Vượt), xã Tây Hưng, huyện Tiên Lãng, thành phố Hải Phòng
(740) Công ty TNHH Sở hữu trí tuệ và Công nghệ Thủ đô (CAPITAL IP&T CO.LTD.)

(511) Nhóm 35: Mua bán thiết bị điện gia dụng và công nghiệp bao gồm: nút nhấn và công tắc điện, đồng hồ điện, thiết bị hẹn giờ, tủ điện, kìm điện, kẹp điện, lưới chặn bụi dùng cho quạt điện, cảm biến quang, cảm biến từ, đèn chớp, đèn quay, đèn báo hiệu, bóng đèn, đui đèn, quạt điện, còi hú, chóa đèn, tăng phô (chấn lưu) điện, thiết bị chuyển mạch điện, ổ cắm điện, phích cắm điện, thiết bị khởi động từ + CB, ống nối điện, mạch điều khiển, van điện, dây điện, tủ điện, bảng điều khiển điện, bộ chỉnh lưu dòng điện; quảng cáo và giới thiệu sản phẩm.

---

(210) **4-2018-14430**

(540)

SAKA PHARMACEUTICAL

(220) 09.05.2018
(441) 25.07.2018
(531) 26.1.1; A26.1.18
(591) Trắng, xanh dương, đỏ.
(731) CÔNG TY CỔ PHẦN DƯỢC PHẨM OSAKA (VN)
TT38-17, khu đô thị mới Văn Phú, phường Phú La, quận Hà Đông, thành phố Hà Nội
(740) Công ty TNHH Sở hữu trí tuệ và Công nghệ Thủ đô (CAPITAL IP&T CO.LTD.)

(511) Nhóm 10: Trang thiết bị và dụng cụ y tế như: dao kéo phẫu thuật, dụng cụ tránh thai, que thử thai, bao cao su, bơm kim tiêm dùng một lần, dây truyền dịch.

---

(210) **4-2018-14431**

(540)

SUPEROTO

(220) 09.05.2018
(441) 25.07.2018
(731) CÔNG TY TRÁCH NHIỆM HỮU HẠN KHỎE VIỆT NAM (VN)
Số 23, ngách 155/172 đường Trường Chinh, phường Phương Liệt, quận Thanh Xuân, thành phố Hà Nội
(740) Công ty TNHH Sở hữu trí tuệ và Công nghệ Thủ đô (CAPITAL IP&T CO.LTD.)

(511) Nhóm 05: Dược phẩm; thực phẩm chức năng; thực phẩm dinh dưỡng dùng trong y tế; nước súc miệng dùng cho mục đích y tế; dung dịch làm sạch khử khuẩn sát trùng dùng cho mục đích y tế; nước tắm thảo dược cho trẻ em dùng cho mục đích y tế.

---

(210) **4-2018-14432**

(540)

ROYALAX

(220) 09.05.2018
(441) 25.07.2018
(731) CÔNG TY TRÁCH NHIỆM HỮU HẠN THƯƠNG MẠI DƯỢC PHẨM HOÀNG GIA (VN)
A23, Nơ 9, khu đô thị mới Định Công, phường Định Công, quận Hoàng Mai, thành phố Hà Nội
(740) Công ty TNHH Sở hữu trí tuệ và Công nghệ Thủ đô (CAPITAL IP&T CO.LTD.)

(511) Nhóm 05: Dược phẩm; thực phẩm chức năng; thực phẩm dinh dưỡng dùng trong y tế; nước súc miệng dùng cho mục đích y tế; dung dịch làm sạch khử khuẩn sát trùng dùng cho mục đích y tế; nước tắm thảo dược cho trẻ em dùng cho mục đích y tế.

---

(210) **4-2018-14433**

(540)

SIGMALAX

(220) 09.05.2018
(441) 25.07.2018
(731) CÔNG TY TRÁCH NHIỆM HỮU HẠN THƯƠNG MẠI DƯỢC PHẨM HOÀNG GIA (VN)
A23, Nơ 9, khu đô thị mới Định Công, phường Định Công, quận Hoàng Mai, thành phố Hà Nội
(740) Công ty TNHH Sở hữu trí tuệ và Công nghệ Thủ đô (CAPITAL IP&T CO.LTD.)

(511) Nhóm 05: Dược phẩm; thực phẩm chức năng; thực phẩm dinh dưỡng dùng trong y tế; nước súc miệng dùng cho mục đích y tế; dung dịch làm sạch khử khuẩn sát trùng dùng cho mục đích y tế; nước tắm thảo dược cho trẻ em dùng cho mục đích y tế.

---

(210) **4-2018-14434**

(540)

SUNBIOZYMS

(220) 09.05.2018
(441) 25.07.2018

(731) CÔNG TY TRÁCH NHIỆM HỮU HẠN TƯ VẤN Y DƯỢC QUỐC TẾ (VN)
B18 + 19 Khu B Hoàng Cầu, phường Ô Chợ Dừa, quận Đống Đa, thành phố Hà Nội

(740) Công ty TNHH Sở hữu trí tuệ và Công nghệ Thủ đô (CAPITAL IP&T CO.LTD.)

(511) Nhóm 35: Mua bán: dược phẩm, dược chất, hóa chất dùng trong sản xuất thuốc, thuốc đông y, thuốc thú y, thực phẩm dinh dưỡng dùng trong y tế, thực phẩm chức năng, nước súc miệng, trang thiết bị y tế và dụng cụ y tế, dụng cụ tránh thai, que thử thai, bao cao su, bơm kim tiêm dùng một lần, dây truyền dịch, bông y tế, băng y tế, băng dán y tế, vật tư y tế như: vật tư y tế tiêu hao như: mỡ bôi y tế dùng cho điện tim, điện não, nội soi và siêu âm, điện cự dán y tế, đệm chống loét, giường hỗ trợ bệnh nhân liệt; mua bán mỹ phẩm, nước hoa, dầu gội đầu, kem dưỡng da, sữa rửa mặt, xà phòng, nước rửa chén, tinh dầu, chất tẩy rửa; mua bán lương thực, thực phẩm, bánh, kẹo, gạo, bột ngũ cốc, chè, cà phê, cacao, gia vị, sữa và các sản phẩm từ sữa, thịt, cá, gia cầm, trứng, dầu ăn thực vật, nước giải khát, nước uống tinh khiết, bia, rượu; mua bán thức ăn chăn nuôi cho gà, lợn, cá, tôm, con giống vật nuôi làm thuốc, cây giống dược liệu, con giống, cây giống, hạt giống, dược liệu tươi; trái cây tươi, rau tươi; quảng cáo và giới thiệu sản phẩm.

---

(210) **4-2018-14435**

(540)

ĐỒNG TÂM
Chăn nuôi Sạch - Cuộc sống Xanh

(220) 09.05.2018
(441) 25.07.2018
(531) 3.9.21; A3.9.24; 18.2.1
(591) Xanh lá cây, xanh dương đậm, xanh dương nhạt, trắng.
(731) LÊ ĐỨC TUẤN (VN)
Thôn Bàn Nham Nam, xã Hòa Xuân Tây, huyện Đông Hoà, tỉnh Phú Yên
(740) Công ty cổ phần Tư vấn S&B (S&B CONSULTANT., CORP.)

(511) Nhóm 35: Dịch vụ mua bán: hóa chất, men vi sinh, chế phẩm sinh học, thức ăn phục vụ cho ngành nuôi trồng thủy sản, chế phẩm sinh học dùng cho việc xử lý môi trường nuôi trồng thủy sản, xử lý môi trường nước.

---

(210) **4-2018-14436**

(540)

HD PLUS
THEO BẠN CÙNG NĂM THÁNG

(220) 09.05.2018
(441) 25.07.2018
(531) 3.7.6; A3.7.24
(591) Trắng, xanh, hồng, cam.
(731) CÔNG TY CỔ PHẦN KỸ NGHỆ VIỆT NGA (VN)
Số 45B, ngõ 162 phố Đội Cấn, phường Đội Cấn, quận Ba Đình, thành phố Hà Nội
(740) Công ty TNHH Sở hữu trí tuệ PADEMARK (PADEMARK CO.,LTD.)

(511) Nhóm 02: Sơn nước; sơn công nghiệp.

Nhóm 19: Bột bả tường (VLXD).

---

(210) **4-2018-14437**

(540)

KOSMEDICA

(220) 09.05.2018
(441) 25.07.2018
(731) CÔNG TY CỔ PHẦN QUỐC TẾ HDK VIỆT NAM (VN)
Số 18, ngách 3, ngõ Trung Tả, phố Khâm Thiên, phường Thổ Quan, quận Đống Đa, thành phố Hà Nội
(740) Công ty TNHH Sở hữu trí tuệ PADEMARK (PADEMARK CO.,LTD.)

(511) Nhóm 03: Mỹ phẩm.

---

(210) **4-2018-14438**

(540)

CLEVER LAND

(220) 09.05.2018
(441) 25.07.2018
(531) A3.13.4; A3.13.24
(591) Trắng, cam.
(731) CÔNG TY T.N.H.H BÙI BẢO HÀ (VN)
Lô 59.10 Nguyễn Công Hoà, phường Hải Tân, thành phố Hải Dương, tỉnh Hải Dương
(740) Công ty TNHH Sở hữu trí tuệ PADEMARK (PADEMARK CO.,LTD.)

(511) Nhóm 41: Giáo dục đào tạo mầm non.

---

(210) **4-2018-14439**

(540)

(220) 09.05.2018
(441) 25.07.2018
(531) 1.15.24; 1.15.11; 3.9.1
(591) Trắng, cam, ghi.
(731) CÔNG TY CỔ PHẦN THƯƠNG MẠI DỊCH VỤ CỔNG VÀNG (VN)
60 Giang Văn Minh, phường Đội Cấn, quận Ba Đình, thành phố Hà Nội
(740) Công ty TNHH Sở hữu trí tuệ PADEMARK (PADEMARK CO.,LTD.)

(511) Nhóm 43: Dịch vụ nhà hàng ăn uống; dịch vụ khách sạn; dịch vụ quán bar; quán ăn tự phục vụ; dịch vụ quán cafe.

---

(210) **4-2018-14440**

(540)

(220) 09.05.2018
(441) 25.07.2018
(531) 26.4.1; 26.4.4
(591) Vàng đồng, trắng.
(731) CÔNG TY TNHH ĐẦU TƯ PHÁT TRIỂN PHẠM HOUSE (VN)
Số 24, đường Liễu Giai, phường Liễu Giai, quận Ba Đình, thành phố Hà Nội

(511) Nhóm 20: Khung tranh ảnh; đồ thủ công mỹ nghệ làm bằng mây, tre đan; tác phẩm nghệ thuật làm bằng gỗ, thạch cao hoặc chất dẻo.

Nhóm 21: Đồ gốm; đồ sứ để chứa đựng; đồ trang trí bằng sứ; đồ gốm dùng trong gia đình.

Nhóm 36: Dịch vụ đại lý bất động sản; cho thuê bất động sản; mua bán bất động sản; quản lý bất động sản.

Nhóm 39: Dịch vụ du lịch; du lịch lữ hành nội địa và quốc tế; vận chuyển khách du lịch; điều hành chuyến du lịch; đại lý bán vé máy bay.

Nhóm 43: Dịch vụ nhà hàng ăn uống; dịch vụ khách sạn; dịch vụ nhà nghỉ du lịch; dịch vụ cơ sở lưu trú tạm thời [khách sạn, nhà trọ].

---

(210) **4-2018-14441**

(540)

(220) 09.05.2018
(441) 25.07.2018
(731) NGUYỄN THỊ HÒA (VN)
Ô B02, lô D13, phường Dịch Vọng, quận Cầu Giấy, thành phố Hà Nội

(511) Nhóm 11: Bộ đồ cho bồn tắm; phụ kiện gá lắp đường ống của bồn tắm; bồn tắm; máy đun nước tắm; chậu tiểu nữ; bồn tắm gương sen [có vách ngăn đóng kín]; thiết bị phân phối chất tẩy uế trong nhà vệ sinh; thiết bị lọc nước uống; vòi cho đường ống; bình lọc nước uống; vòi phun nước; thiết bị sấy khô tay dùng trong phòng vệ sinh; thiết bị làm nóng nước dùng cho buồng tắm; vòi nóng lạnh cho ống nước; vòi trộn cho ống nước; hệ thống

và thiết bị vệ sinh; buồng tắm gương sen; bệ xí vệ sinh; buồng tắm gương sen [có vách ngăn đóng kín]; vòi hoa sen; bồn rửa; chậu rửa gắn cố định; bồn tắm ngồi; thiết bị làm mềm nước; bộ thu năng lượng mặt trời [sưởi ấm, đốt nóng]; bồn tắm khoáng; thiết bị phun hơi nước vào mặt [tắm hơi]; vòi khóa [van, đầu vặn] [vòi đóng] cho ống dẫn; vòi [van]; vòi [vòi khóa]; chậu vệ sinh; chỗ đi tiểu [thiết bị vệ sinh cố định], chậu rửa tay [bộ phận của thiết bị vệ sinh]; thiết bị hong khô tay dùng cho phòng vệ sinh; hệ thống cung cấp nước; ống dẫn nước dùng cho hệ thống thiết bị vệ sinh.

---

(210) **4-2018-14442**

(540)

(220) 09.05.2018
(441) 25.07.2018
(531) A1.1.10; A1.1.5; 6.1.2; 26.1.1
(591) Xanh dương, đỏ, trắng.
(731) CÔNG TY CỔ PHẦN USAKA VIỆT NAM (VN)
Đội 9, xã Đại Áng, huyện Thanh Trì, thành phố Hà Nội

(511) Nhóm 09: Tủ phân phối điện; cáp điện, đầu cáp; hộp nối cáp; máy biến áp; cầu dao; cầu chì; máy đóng cắt lặp lại; thiết bị chống sét.

Nhóm 43: Dịch vụ cà phê giải khát; nhà hàng ăn uống; khách sạn.

---

(210) **4-2018-14443**

(540)

(220) 09.05.2018
(441) 25.07.2018
(531) 7.1.6; 7.11.1; A6.7.5; 7.1.24
(591) Vàng, đỏ, cam, nâu.
(731) NHÀ HÀNG HÀ NỘI PHỐ (VN)
Ô số 03, dãy B, Lô TT3, khu đô thị tây nam hồ Linh Đàm, phường Hoàng Liệt, quận Hoàng Mai, thành phố Hà Nội

(511) Nhóm 43: Dịch vụ nhà hàng ăn uống.

---

(210) **4-2018-14444**

(540)

(220) 09.05.2018
(441) 25.07.2018
(531) 26.4.4; 26.4.9; 25.7.25
(731) CÔNG TY CỔ PHẦN THƯƠNG MẠI PHÚ NHUẬN (VN)
82 Trần Huy Liệu, phường 15, quận Phú Nhuận, thành phố Hồ Chí Minh
(740) Công ty TNHH Sở hữu trí tuệ Thảo Thọ Quyến (INVENCO)

(511) Nhóm 43: Nhà hàng ăn uống; quán ăn.

---

(210) **4-2018-14445**

(540)

MYKOLOR

GRAND CRYSTAL FEEL
FOR INTERIOR

(220) 09.05.2018
(441) 25.07.2018
(731) CÔNG TY 4-ORANGES CO., LTD (VN)
Lô C02-1, khu công nghiệp Đức Hòa 1, ấp 5, xã Đức Hòa Đông, huyện Đức Hòa, tỉnh Long An
(740) Công ty TNHH Sở hữu trí tuệ Thảo Thọ Quyến (INVENCO)

(511) Nhóm 19: Bột trét tường; vữa dùng trong xây dựng; bột chống thấm dùng trong xây dựng; lớp lót tường; lớp phủ [vật liệu xây dựng]; vữa lỏng để trét kẽ hở tường.

---

(210) **4-2018-14446**

(540)

UN DESIGN

(220) 09.05.2018
(441) 25.07.2018
(531) 26.1.2; A26.3.5; A26.11.12
(731) PHẠM THỊ THU HÀ (VN)
Số 2/24/320 Lê Lai, phường Máy Chai, quận Ngô Quyền, thành phố Hải Phòng

(511) Nhóm 41: Tổ chức các cuộc thi (giáo dục hoặc giải trí); dịch vụ về giáo dục giảng dạy; hướng dẫn nghề nghiệp (tư vấn đào tạo hoặc giáo dục); dịch vụ hướng dẫn, giảng dạy; dịch vụ phiên dịch viên; sắp xếp và tiến hành hội thảo (đào tạo).

---

(210) **4-2018-14448**

(540)

ceokids

(220) 09.05.2018
(441) 25.07.2018
(531) 3.1.14; 3.1.16; A3.1.25
(591) Vàng, đỏ, đen, tím, xanh lam, vàng cam, xanh cô ban, trắng, hồng đậm.
(731) LẠI QUÍ DƯƠNG (VN)
Số 2 ngõ 134, đê Trần Khát Chân, phường Thanh Lương, quận Hai Bà Trưng, thành phố Hà Nội

(511) Nhóm 41: Dịch vụ giáo dục đào tạo; tổ chức các cuộc thi (cho giáo dục); đào tạo và dạy ngoại ngữ.

---

(210) **4-2018-14449**

(540)

Lamaster
The Inspirer

(220) 09.05.2018
(441) 25.07.2018
(531) A5.3.13; A5.3.15; A26.11.12
(591) Xanh lá cây đậm, xanh lá cây, xanh lá cây nhạt, trắng, xám, nâu đen.
(731) NGUYỄN NGỌC LÂM (VN)
Tòa T8, tầng 7, căn 6 - Timescity, 458 Minh Khai, phường Vĩnh Tuy, quận Hai Bà Trưng, thành phố Hà Nội

(511) Nhóm 41: Dịch vụ giáo dục đào tạo; tổ chức các cuộc thi (cho giáo dục); đào tạo và dạy ngoại ngữ.

---

(210) **4-2018-14450**

(540)

ECOTANK

(220) 09.05.2018
(441) 25.07.2018
(731) SEIKO EPSON KABUSHIKI KAISHA (ALSO TRADING AS SEIKO EPSON CORPORATION) (JP)
1- 6, Shinjuku 4-chome, Shinjuku-ku, Tokyo, Japan
(740) Công ty TNHH một thành viên Sở hữu trí tuệ VCCI (VCCI-IP CO.,LTD)

(511) Nhóm 02: Mực và hộp chứa mực (đã có mực) dùng cho máy sao chụp, cho máy in kỹ thuật số, cho máy in nối với máy vi tính, cho máy in phun, cho máy in phun khổ lớn, cho máy in mã vạch, và cho máy in kỹ thuật số đa chức năng kết hợp với sao chụp và/hoặc quét và hoặc có chức năng fax; hộp chứa mực in (đã có mục) đựng trong túi bán lẻ; chai chứa mực in (đã có mực) dùng cho máy in phun; mực in và hộp chứa mực in (đã có mục) dùng cho máy sao chụp, cho máy in kỹ thuật số, cho máy in nối với máy vi tính, cho máy in laze, cho máy in khổ lớn, cho máy in mã vạch, và cho máy in kỹ thuật số đa chức năng kết hợp với sao chụp và/hoặc quét và hoặc có chức năng fax; mực in; màu nhuộm; chất màu để pha chế mực in; sơn, vecni; sơn mài; chất chống gỉ và chất bảo quản gỗ; phẩm màu; chất cắn màu; nhựa tự nhiên dạng thô; kim loại dạng lá và dạng bột dùng cho họa sĩ, người làm nghề trang trí, nghề in và nghệ sĩ.

Nhóm 09: Máy in phun kết hợp với máy vi tính cùng các bộ phận và phụ kiện của nó; máy in phun khổ lớn kết hợp với máy vi tính cùng các bộ phận và phụ kiện của nó; máy in kỹ thuật số kết hợp với máy vi tính; máy in laze kết hợp với máy vi tính; máy in máy vi tính, máy in nối với máy tính đa chức năng kết hợp sao chụp và hoặc quét và hoặc có chức năng fax; hộp mực chưa có mực dùng cho máy in máy vi tính; bình đựng mực cho máy in nối với máy vi tính; máy quét (thiết bị xử lý dữ liệu); máy fax, máy sao chụp; thiết bị chiếu hình kỹ thuật số; máy chiếu phim tại nhà; thiết bị chiếu hình đa phương tiện; đèn của thiết bị chiếu hình (bộ phận của thiết bị chiếu hình); thiết bị chiếu hình có màn hình hiển thị tinh thể lỏng, màn hình hiển thị tinh thể lỏng; phần cứng máy vi tính (thiết bị xử lý dữ liệu) và phần mềm máy vi tính đã được ghi sẵn; thiết bị ngoại vi máy vi tính; bộ trống in của máy in nối với máy vi tính, của máy fax, của máy quét, của máy sao chụp và của thiết bị điện tử đa chức năng sử dụng trong sao chụp, in, quét, quay video và/hoặc truyền phát tài liệu và hình ảnh; dây cáp điện dùng cho máy in nối với máy tính; thiết bị chống nhiễu điện dùng cho máy sao chụp và cho máy in nối với máy vi tính; linh kiện bán dẫn; thiết bị bán dẫn; xuất bản phẩm điện tử có thể tải xuống được.

---

(210) **4-2018-14451**

(540)

(220) 09.05.2018
(441) 25.07.2018
(531) 24.9.1; 26.4.2; 26.3.2
(731) PININFARINA S.P.A. (IT)
Via Bruno Buozzi 6 10121 Torino, Italy
(740) Công ty TNHH một thành viên Sở hữu trí tuệ VCCI (VCCI-IP CO.,LTD)

(511) Nhóm 42: Dịch vụ ứng dụng kiến thức khoa học vào việc thiết kế, xây dựng và điều hành máy móc, các dịch vụ công cộng như đường, cầu, thiết bị điện, hoá chất; dịch vụ ứng dụng kiến thức khoa học vào kỹ thuật điện và kỹ thuật chế tạo máy; lập kế hoạch kỹ thuật

và tư vấn trong lĩnh vực kỹ thuật chiếu sáng; dịch vụ kỹ thuật ứng dụng phần mềm cho các chương trình xử lý dữ liệu; dịch vụ kỹ thuật ứng dụng trong lĩnh vực năng lượng động, dịch vụ phân tích và thử nghiệm liên quan đến thiết bị kỹ thuật điện; dịch vụ thiết kế kiểu dáng công nghiệp; dịch vụ phân tích thiết kế bao bì sản phẩm; dịch vụ phân tích và đánh giá việc phát triển sản phẩm; dịch vụ nghiên cứu và phân tích công nghiệp; dịch vụ thiết kế dạng bản vẽ kỹ thuật; các dịch vụ nêu trên liên quan đến lĩnh vực ô tô.

---

(210) **4-2018-14452**

(540)

白面東
Star one

(220) 09.05.2018
(441) 25.07.2018
(531) 5.5.19; A5.5.22; A5.5.20
(731) BAI MIAN DONG INDUSTRY CO., LTD. (TW)
2F., No. 675, Jiancheng Rd., East Dist., Taichung, Taiwan
(740) Công ty TNHH một thành viên Sở hữu trí tuệ VCCI (VCCI-IP CO.,LTD)

(511) Nhóm 32: Chất chiết từ quả không chứa cồn; đồ uống ép từ quả không chứa cồn; nước ép trái cây; chế phẩm để làm nước uống có gaz; nước quả (đồ uống); đồ uống không cồn có hương vị trà.

---

(210) **4-2018-14453**

(540)

白面東
Star one

(220) 09.05.2018
(441) 25.07.2018
(531) 5.5.19; A5.5.22; A5.5.20
(731) BAI MIAN DONG INDUSTRY CO., LTD. (TW)
2F., No. 675, Jiancheng Rd., East Dist., Taichung, Taiwan
(740) Công ty TNHH một thành viên Sở hữu trí tuệ VCCI (VCCI-IP CO.,LTD)

(511) Nhóm 43: Dịch vụ quán cà phê; dịch vụ quán ăn tự phục vụ; dịch vụ nhà hàng ăn uống; dịch vụ nhà hàng ăn uống tự phục vụ; dịch vụ quán rượu nhỏ; cho thuê thiết bị phân phối nước uống.

---

(210) **4-2018-14454**

(540)

PWI
PACKWAY INC

(220) 09.05.2018
(441) 25.07.2018
(531) A26.11.8
(731) PACKWAY INC. (TW)
No. 56, Industrial 35 Road, Taichung City, Taiwan
(740) Công ty TNHH Sở hữu trí tuệ ACTIP (ACTIP IP LIMITED)

(511) Nhóm 07: Thiết bị xếp dỡ lưu kho tự động; bộ giảm tốc bánh răng, không dùng cho phương tiện giao thông trên bộ; động cơ điện, không dùng cho phương tiện giao thông trên bộ; bộ giảm tốc động cơ, không dùng cho phương tiện giao thông trên bộ; cánh tay rô

bốt dùng cho mục đích công nghiệp; rô bốt [máy móc]; máy hút bụi dùng điện; máy bao gói hàng; máy đóng bao; máy đóng gói hàng hóa; máy đóng đai nhãn; máy đóng kín thùng các tông; máy đóng đai nhãn tự động; băng tải [máy móc]; máy quấn màng pa-lét.

---

(210) **4-2018-14455**

(540)

SKYGATE
FILMS

(220) 09.05.2018
(441) 25.07.2018
(531) A26.11.8
(591) Đen, cam.
(731) CÔNG TY TNHH HÃNG PHIM SKYGATE (VN)
Số 27, ngách 108, ngõ Xã Đàn 2, phố Xã Đàn, phường Nam Đồng, quận Đống Đa, thành phố Hà Nội
(740) Công ty TNHH Sở hữu trí tuệ ACTIP (ACTIP IP LIMITED)

(511) Nhóm 35: Tư vấn và cung cấp các giải pháp tiếp thị, quảng cáo, truyền thông (giới thiệu, quảng bá) bằng công cụ số (tệp tin, hình ảnh, video, tương tác thực tế ảo, trang mạng trực tuyến); tư vấn, quản lý và tiếp thị thương hiệu cho các doanh nghiệp và/hoặc cá nhân; marketing; quảng cáo; quảng cáo truyền hình; sản xuất phim quảng cáo; quản lý thương mại việc li-xăng liên quan đến nhạc, hình ảnh, video, phim, chương trình truyền hình; quản lý kinh doanh công việc biểu diễn của nghệ sỹ; dịch vụ hãng đại diện tài năng [quản lý kinh doanh công việc biểu diễn của nghệ sỹ].

Nhóm 41: Đào tạo trong lĩnh vực làm phim, hậu kỳ và kỹ xảo điện ảnh; đào tạo diễn xuất; sản xuất phim, trừ phim quảng cáo; sản xuất chương trình phát thanh truyền hình; sản xuất vi-đê-ô ca nhạc giải trí; viết kịch bản phim, trừ phim quảng cáo; dịch vụ biên tập kỹ xảo và hậu kỳ trong lĩnh vực nhạc, hình ảnh, video và phim; sáng tác nhạc; cung cấp chương trình truyền hình, không tải xuống được, thông qua dịch vụ video theo yêu cầu; giải trí trên truyền hình; cho thuê tiện nghi kỹ thuật phục vụ giải trí và biên tập nhạc, hình, video, phim.

---

(210) **4-2018-14456**

(540)

SPARTA
VISUAL EFFECTS STUDIO

(220) 09.05.2018
(441) 25.07.2018
(531) 2.1.1; A9.7.15; 23.1.1; 4.5.21
(591) Đen, đỏ.
(731) CÔNG TY TNHH HÃNG PHIM SKYGATE (VN)
Số 27, ngách 108, ngõ Xã Đàn 2, phố Xã Đàn, phường Nam Đồng, quận Đống Đa, thành phố Hà Nội
(740) Công ty TNHH Sở hữu trí tuệ ACTIP (ACTIP IP LIMITED)

(511) Nhóm 35: Quản lý thương mại việc li-xăng liên quan đến nhạc, hình ảnh, video, phim, chương trình truyền hình; quản lý kinh doanh công việc biểu diễn của nghệ sỹ; dịch vụ hãng đại diện tài năng [quản lý kinh doanh công việc biểu diễn của nghệ sỹ].

Nhóm 38: Truyền hình; phát thanh; cung cấp diễn đàn trực tuyến; dịch vụ hãng tin tức; dịch vụ cung cấp phòng nói chuyện trên internet; truyền tin và ảnh có hỗ trợ của máy vi tính.

Nhóm 41: Đào tạo trong lĩnh vực làm phim, hậu kỳ và kỹ xảo điện ảnh; đào tạo diễn xuất; sản xuất phim, trừ phim quảng cáo; sản xuất chương trình phát thanh truyền hình; sản xuất video ca nhạc giải trí; viết kịch bản phim, trừ phim quảng cáo; dịch vụ biên tập kỹ xảo và hậu kỳ trong lĩnh vực nhạc, hình ảnh, video và phim; sáng tác nhạc; cung cấp chương trình truyền hình, không tải xuống được, thông qua dịch vụ video theo yêu cầu; giải trí trên truyền hình; cho thuê tiện nghi kỹ thuật phục vụ giải trí và biên tập nhạc, hình, video, phim.

---

(210) **4-2018-14457**

(540)

KOYAMA

(220) 09.05.2018
(441) 25.07.2018
(731) CÔNG TY TNHH ĐẦU TƯ THƯƠNG MẠI NHẤT THỐNG (VN)
Số 6, ngách 303, ngõ Quỳnh, phố Thanh Nhàn, phường Quỳnh Lôi, quận Hai Bà Trưng, thành phố Hà Nội

(511) Nhóm 12: Ô tô; xe máy; linh kiện và phụ tùng ô tô; linh kiện và phụ tùng xe máy.

---

(210) **4-2018-14458**

(540)

(220) 09.05.2018
(441) 25.07.2018
(531) 2.5.6; A5.7.22; 26.1.1
(591) Xanh, da cam, nâu, hồng nhạt, trắng.
(731) 1. VŨ THỊ THANH VÂN (VN)
Số nhà 10A, ngõ 144/56 Quan Nhân, phường Nhân Chính, quận Thanh Xuân, thành phố Hà Nội
2. LÊ THANH TÙNG (VN)
Số nhà 10A, ngõ 144/56 Quan Nhân, phường Nhân Chính, quận Thanh Xuân, thành phố Hà Nội

(511) Nhóm 35: Mua bán: trái cây, chè (trà), cà phê, rượu, bia, nước giải khát, nước hoa quả, bánh kẹo, thực phẩm.

---

(210) **4-2018-14459**

(540)

iHaper

(220) 09.05.2018
(441) 25.07.2018
(731) SHENZHEN GLOBAL EGROW E-COMMERCE CO., LTD. (CN)
201,2 F, Blk 8, Zhongxing Industrial Town, Chuangye Rd, Nanshan Dist, Shenzhen, Guangdong, China
(740) Công ty Luật TNHH WINCO (WINCO LAW FIRM)

(511) Nhóm 07: Máy gặt hái; máy xén lông động vật; máy cưa; máy in; máy đan; máy nhuộm; máy xay; máy làm bơ; máy trộn; máy nhào bột; máy làm xúc xích; máy bóc vỏ; máy băm thịt; thiết bị cơ điện để chế biến đồ uống; máy là áp lực hơi dùng cho vải, có thể mang đi được; thiết bị điện để làm kín bao bì bằng chất dẻo; máy nhào; máy rửa bát đĩa; máy xay cà phê, trừ loại vận hành bằng tay; máy ép trái cây dùng điện, dùng cho mục đích gia đình; máy chế biến thức ăn, dùng điện; máy ép/nghiền dùng cho nhà bếp, chạy điện; dụng cụ mở hộp, dùng điện; cái đánh kem, chạy điện, dùng cho mục đích gia dụng; máy vắt khô quần áo (không sấy); máy giặt (xưởng giặt); máy nghiền; cần trục; đầu đột dùng cho máy đục lỗ; động cơ hơi nước; bugi đánh lửa cho động cơ đốt trong; máy cắt; chìa vặn vít, chạy điện; súng phun sơn; máy phát điện xoay chiều; bơm khí nén; bộ điều chỉnh áp suất (bộ phận của máy); máy hàn điện; thiết bị rửa; máy hút bụi chân không; máy hủy rác; máy đánh giày, dùng điện; thiết bị mạ điện.

Nhóm 08: Đá mài; đế giữ đá mài; da liếc dao cạo; bánh mài (dụng cụ cầm tay); đá mài (dụng cụ cầm tay); búa răng; cào (dụng cụ cầm tay); xẻng (dụng cụ cầm tay); mai (dụng cụ cầm tay); cuốc (dụng cụ cầm tay); dụng cụ tỉa cây; liềm; đồ dùng để hái quả (dụng cụ cầm tay); xẻng (làm vườn); dụng cụ ghép cây (công cụ cầm tay); dụng cụ làm vườn (dụng cụ cầm tay thao tác thủ công); cây lao móc; dụng cụ để tách con hàu; kéo xén (tông đơ) để cạo râu; bộ dụng cụ để chăm sóc bàn chân; dao cạo, dùng điện hoặc không dùng điện; tông đơ cắt tóc cho cá nhân, dùng điện hoặc không dùng điện; dụng cụ vặt lông, dùng điện và không dùng điện; dụng cụ đánh bóng móng tay và móng chân, dùng điện hoặc không dùng điện; dụng cụ cắt: móng, dùng điện hoặc không dùng điện; bộ dụng cụ cắt và sửa móng tay, dùng điện; dụng cụ xuyên lỗ tai; dùi (dụng cụ cầm tay); cái kim; dụng cụ đúc khuôn (công cụ cầm tay); bàn là để tạo nếp gấp; bàn là; nhíp; kéo; dụng cụ cắt rau củ; dùi cui; dĩa ăn; dao kéo; thìa; cái muôi (dụng cụ cầm tay); dụng cụ đục băng; bộ đồ ăn bằng bạc (dao, dĩa và thìa); thìa, dĩa, dao ăn bằng chất dẻo; cán dao.

Nhóm 09: Bàn phím máy vi tính; thiết bị ngoại vi máy tính; bộ nối (thiết bị xử lý dữ liệu); thiết bị lưu trữ dữ liệu; chuột (thiết bị ngoại vi máy vi tính); thiết bị đếm bước chân; cân; cân có thiết bị phân tích chỉ số khối cơ thể; thước (dụng cụ đo); vòng đeo tay điện tử để theo dõi hoạt động; bộ đinh tuyến không dây; tai nghe; thiết bị nghe nhạc cầm tay; ống tai nghe; bộ khuếch đại âm thanh; vỏ hộp loa; gia tốc kế; cảm biến đo áp lực; dây cáp điện; phích cắm, ổ cắm và các công cụ tiếp xúc khác (vật nối điện); bộ điều chỉnh ánh sáng đèn điện; bộ nắn điện; máy điều nhiệt; cầu dao điện; bộ sạc điện; công tắc đèn điện; ổ cắm điện đa năng; bộ dò khói; khóa cửa điện tử; khóa cửa sử dụng vân tay; bộ sạc điện có cổng kết nối với thiết bị lưu trữ dữ liệu; pin có thể sạc lại được sử dụng năng lượng mặt trời; bộ pin có thể nạp lại được.

Nhóm 10: Thiết bị giám sát nhịp tim; bình sữa cho trẻ em bú.

Nhóm 11: Bóng đèn; đèn; măng sông đèn; đèn pha dùng điện; ống phóng điện dùng để chiếu sáng; bộ khuếch tán ánh sáng; thiết bị và hệ thống chiếu sáng; thiết bị chiếu sáng bằng đèn đi-ốt phát quang (LED); đèn khử trùng để làm sạch không khí; dụng cụ nấu nướng, dùng điện; thiết bị nướng trái cây; tấm sưởi; máy pha cà phê, dùng điện; ấm đun nước, dùng điện; thiết bị điện để làm sữa chua; máy nướng bánh mỳ; dụng cụ phun sôcôla dạng tháp, dùng điện; thiết bị và máy làm đá lạnh; tủ lạnh; tủ rượu, dùng điện; thiết bị khử mùi không khí; bộ lọc cho điều hòa không khí; hệ thống lọc khí; thiết bị sấy không khí; hệ thống điều hòa không khí; máy và thiết bị làm sạch không khí; quạt điện dùng cho các nhân; máy giữ độ ẩm dùng cho mục đích gia đình; quạt điện dùng cho máy điều hòa không khí; chụp hút khói dùng cho nhà bếp; thiết bị sấy khô đồ giặt là dùng điện; thiết bị

phun hơi nước làm phẳng vải; máy sấy tóc; thiết bị làm nóng bàn là; lò nướng sử dụng năng lượng mặt trời; lò sưởi (dùng trong nhà); thiết bị sưởi ấm bằng nước nóng; hệ thống tưới nước tự động; vòi phun nước để trang trí; bình nước nóng cho nhà tắm; thiết bị sấy khô tay dùng trong phòng vệ sinh; bệ xí vệ sinh; thiết bị làm sạch nước; bình lọc nước uống; hệ thống và thiết bị làm mềm nước; bộ tản nhiệt, dùng điện; sưởi chân, dùng điện hoặc không dùng điện; bình đun nước nóng.

Nhóm 12: Thiết bị châm thuốc trên xe ô tô; xe trượt (xe cộ).

Nhóm 14: Đồng hồ đeo tay; dây đồng hồ đeo tay; dây đồng hồ kiểu xích; dụng cụ đo thời gian (đồng hồ); đồng hồ chạy điện; đồng hồ bỏ túi; vỏ đồng hồ (bộ phận của đồng hồ); bộ phụ kiện để làm đồ trang sức; hộp đựng đồ trang sức; dây chuyền (đồ kim hoàn).

Nhóm 21: Bàn chải đánh răng dùng điện; đầu bàn chải đánh răng dùng điện; bàn chải đánh răng; chổi quét thảm.

Nhóm 25: Quần áo; quần áo may sẵn; áo nịt len thể thao; áo phông ngắn tay; giày; giày thể thao; giày ống thể thao; khăn choàng cổ (khăn quảng cổ); quần đùi nịt bụng cho phụ nữ; tấm che mắt khi ngủ.

Nhóm 28: Bộ điều khiển cho máy chơi trò chơi; cần điều khiển dùng cho trò chơi video; xe hẩy chân (đồ chơi); máy bay không người lái (đồ chơi); đồ chơi điện tử; xe đạp đặt cố định để tập luyện thể dục; thiết bị phục hồi cơ thể; dụng cụ rèn luyện hình thể; thiết bị tập luyện thể hình; dây chun kéo tập ngực (dụng cụ thể dục); trục lăn cho xe đạp đặt cố định để luyện tập; quả tạ tay; khung bám của tàu lượn (môn thể thao); máy để tập luyện thể dục; vật: dụng bảo vệ ống chân (phụ kiện thể thao); vật dụng bảo vệ khuỷu tay (dụng cụ thể thao); vật dụng bảo vệ đầu gối (dụng cụ thể thao); đệm lót để bảo vệ (bộ phận của trang phục đặc biệt cho các môn thể thao).

---

(210) **4-2018-14460**

(540) FIX

(220) 09.05.2018
(441) 25.07.2018
(731) SUYEN CORPORATION (PH)
2214 Tolentino Street, Pasay City, Philippines
(740) Công ty Luật TNHH WINCO (WINCO LAW FIRM)

(511) Nhóm 03: Nước thơm dùng sau khi cạo râu; chế phẩm để tẩy màu; nước xức tóc; thuốc nhuộm tóc; keo xịt tóc; dầu xả tóc; chế phẩm làm thẳng tóc; sáp dùng cho râu; sáp thơm bôi tóc dùng cho mục đích mỹ phẩm; dầu gội đầu; xà phòng cạo râu; chế phẩm cạo râu.

Nhóm 35: Quảng cáo; cho thuê không gian quảng cáo; cho thuê bảng thông báo (băng quảng cáo); marketing; dịch vụ người mẫu phục vụ cho quảng cáo hoặc xúc tiến việc bán hàng; dịch vụ quảng cáo trực tuyến trên mạng máy tính; quan hệ công chúng; dịch vụ đẩy mạnh bán hàng (cho người khác); cập nhật tài liệu quảng cáo; dịch vụ bán lẻ sản phẩm chăm sóc tóc, mỹ phẩm và mỹ phẩm chăm sóc cá nhân; dịch vụ giới thiệu sản phẩm trên các phương tiện truyền thông, cho mục đích bán lẻ; quảng cáo trên truyền hình.

---

(210) **4-2018-14461**

(540)

(220) 09.05.2018
(441) 25.07.2018
(531) A9.9.17; 26.3.23; A9.9.11
(591) Trắng, xanh dương đậm.
(731) CÔNG TY TNHH GIÀY THÁI DƯƠNG (VN)
3/334 ấp Nhị Tân I, xã Tân Thới Nhì, huyện Hóc Môn, thành phố Hồ Chí Minh
(740) Công ty Luật TNHH WINCO (WINCO LAW FIRM)

(511) Nhóm 25: Giày; dép; đồ đi chân.

---

(210) **4-2018-14462**

(540)

NẤM LINH CHI
PHƯƠNG LINH

(220) 09.05.2018
(441) 25.07.2018
(531) 26.4.2
(591) Xanh lá cây, đỏ, đen, trắng.
(731) HỘ KINH DOANH TRẦN NGỌC ĐẠI (VN)
Số 197, đường Nguyễn Tri Phương, khu phố 5, phường Xuân An, thị xã Long Khánh, tỉnh Đồng Nai
(740) Công ty TNHH một thành viên Trường Luật (Trường Luật)

(511) Nhóm 35: Mua bán, quảng cáo, tiếp thị nấm linh chi, thực phẩm chức năng.

---

(210) **4-2018-14463**

(540)

Belyna White

(220) 09.05.2018
(441) 25.07.2018
(731) TRẦN VĂN TÚ (VN)
29C/36, khu phố 8, phường Hố Nai, thành phố Biên Hòa, tỉnh Đồng Nai
(740) Công ty TNHH một thành viên Trường Luật (Trường Luật)

(511) Nhóm 03: Mỹ phẩm.

---

(210) **4-2018-14464**

(540)

(220) 09.05.2018
(441) 25.07.2018
(531) 3.7.16; A3.7.24; 3.7.4
(591) Nâu.
(731) CÔNG TY TNHH THƯƠNG MẠI GỖ NGỌC YẾN (VN)
Thửa đất số 976, tờ bản đồ số 14, tổ 10, ấp Hóa Nhựt, xã Tân Vĩnh Hiệp, thị xã Tân Uyên, tỉnh Bình Dương
(740) Công ty TNHH một thành viên Trường Luật (Trường Luật)

(511) Nhóm 19: Gỗ xây dựng; gỗ xẻ; gỗ thành phẩm; vật liệu lát bằng gỗ; ván sàn gỗ.

Nhóm 35: Mua bán, phân phối, quảng cáo, xuất nhập khẩu các sản phẩm: gỗ xây dựng, gỗ xẻ, gỗ thành phẩm, vật liệu lát bằng gỗ, ván sàn gỗ.

---

(210) **4-2018-14465**

(540)

RISTINA

(220) 09.05.2018
(441) 25.07.2018

(731) CÔNG TY TNHH MỘT THÀNH VIÊN SẢN XUẤT THƯƠNG MẠI MỸ PHẨM SEVEN NINE (VN)
175 Lê Đình Cẩn, khu phố 6, phường Tân Tạo, quận Bình Tân, thành phố Hồ Chí Minh

(740) Công ty TNHH một thành viên Trường Luật (Trường Luật)

(511) Nhóm 03: Mỹ phẩm.

---

(210) **4-2018-14466**

(540)

ROSSMANN&ISANA

(220) 09.05.2018
(441) 25.07.2018
(531) 26.1.1; A26.1.18

(731) TRẦN VĂN NHƠN (VN)
49/11D Hoài Thanh, phường 14, quận 8, thành phố Hồ Chí Minh

(740) Công ty TNHH một thành viên Trường Luật (Trường Luật)

(511) Nhóm 03: Mỹ phẩm; nước hoa; son môi; kem bôi mặt; sữa tắm; mặt nạ dưỡng da.

---

(210) **4-2018-14467**

(540)

Leadgle

(220) 09.05.2018
(441) 25.07.2018

(731) NGUYỄN ĐÌNH BÌNH (VN)
137/8/6 đường số 59, phường 14, quận Gò Vấp, thành phố Hồ Chí Minh

(740) Công ty TNHH một thành viên Trường Luật (Trường Luật)

(511) Nhóm 35: Dịch vụ quảng cáo; dịch vụ thương mại điện tử; dịch vụ marketing trực tuyến; dịch vụ tối ưu hóa công cụ tìm kiếm SEO (được hiểu là dịch vụ tiếp thị nhằm nâng cao thứ hạng cho các trang website qua công cụ tìm kiếm); dịch vụ kế toán.

---

(210) **4-2018-14468**

(540)

HIPOWER®

(220) 09.05.2018
(441) 25.07.2018
(731) CÔNG TY TNHH DẦU NHỚT NHẬP KHẨU S4 (VN)
1236/8D Lê Văn Lương, xã Phước Kiển, huyện Nhà Bè, thành phố Hồ Chí Minh
(740) Công ty TNHH một thành viên Trường Luật (Trường Luật)

(511) Nhóm 35: Mua bán kinh doanh, xuất nhập khẩu, quảng cáo, tiếp thị: dầu nhớt, dầu nhờn.

---

(210) **4-2018-14469**

(540)

Dr. ĐNT DUSAN Spa & Clinic

(220) 09.05.2018
(441) 25.07.2018
(731) ĐỖ NGỌC TẤN (VN)
Số 60, phố Hào Nam, phường Ô Chợ Dừa, quận Đống Đa, thành phố Hà Nội
(740) Công ty Luật TNHH WINCO (WINCO LAW FIRM)

(511) Nhóm 44: Chăm sóc sức khỏe; dịch vụ thẩm mỹ viện; dịch vụ làm tóc; vật lý trị liệu; xoa bóp.

---

(210) **4-2018-14470**

(540)

PRESIDENT CRUISES
HALONG BAY • VIETNAM

(220) 09.05.2018
(441) 25.07.2018
(531) 5.5.19; A5.5.20; A5.5.21
(731) CÔNG TY CỔ PHẦN THƯƠNG MẠI VÀ DU LỊCH SƯ TỬ CHÂU Á (VN)
Tầng 2, tháp Hà Nội, 49 Hai Bà Trưng, phường Trần Hưng Đạo, quận Hoàn Kiếm, thành phố Hà Nội

(511) Nhóm 39: Sắp xếp các chuyến du lịch; vận tải bằng tàu thuyền; sắp xếp các chuyến đi trên biển; vận tải bằng du thuyền; vận chuyển hành khách; dịch vụ vận tải cho các chuyến tham quan.

Nhóm 43: Dịch vụ cơ sở lưu trú tạm thời [khách sạn, nhà trọ]; dịch vụ quầy rượu; dịch vụ khách sạn; dịch vụ nhà hàng ăn uống; dịch vụ quán cà phê; dịch vụ cung cấp thức ăn, đồ uống do nhà hàng thực hiện.

---

(210) **4-2018-14471**

(540)

PRESIDENT CRUISES
HALONG BAY • VIETNAM

(220) 09.05.2018
(441) 25.07.2018
(531) A5.5.20; A5.5.21; 1.15.23
(731) CÔNG TY CỔ PHẦN THƯƠNG MẠI VÀ DU LỊCH SƯ TỬ CHÂU Á (VN)
Tầng 2, tháp Hà Nội, 49 Hai Bà Trưng, phường Trần Hưng Đạo, quận Hoàn Kiếm, thành phố Hà Nội

(511) Nhóm 39: Sắp xếp các chuyến du lịch; vận tải bằng tàu thuyền; sắp xếp các chuyến đi trên biển; vận tải bằng du thuyền; vận chuyển hành khách; dịch vụ vận tải cho các chuyến tham quan.

Nhóm 43: Dịch vụ cơ sở lưu trú tạm thời [khách sạn, nhà trọ]; dịch vụ quầy rượu; dịch vụ khách sạn; dịch vụ nhà hàng ăn uống; dịch vụ quán cà phê; dịch vụ cung cấp thức ăn, đồ uống do nhà hàng thực hiện.

---

(210) **4-2018-14472**

(540)

PRESIDENT CRUISES
HALONG BAY • VIETNAM

(220) 09.05.2018
(441) 25.07.2018
(531) A5.5.20; A5.5.21; 1.15.23
(731) CÔNG TY CỔ PHẦN THƯƠNG MẠI VÀ DU LỊCH SƯ TỬ CHÂU Á (VN)
Tầng 2, tháp Hà Nội, 49 Hai Bà Trưng, phường Trần Hưng Đạo, quận Hoàn Kiếm, thành phố Hà Nội

(511) Nhóm 39: Sắp xếp các chuyến du lịch; vận tải bằng tàu thuyền; sắp xếp các chuyến đi trên biển; vận tải bằng du thuyền; vận chuyển hành khách; dịch vụ vận tải cho các chuyến tham quan.

Nhóm 43: Dịch vụ cơ sở lưu trú tạm thời [khách sạn, nhà trọ]; dịch vụ quầy rượu; dịch vụ khách sạn; dịch vụ nhà hàng ăn uống; dịch vụ quán cà phê; dịch vụ cung cấp thức ăn, đồ uống do nhà hàng thực hiện.

---

(210) **4-2018-14473**

(540)

PRESIDENT CRUISES
HALONG BAY • VIETNAM

(220) 09.05.2018
(441) 25.07.2018
(531) A5.5.20; A5.5.21; 1.15.23
(731) CÔNG TY CỔ PHẦN THƯƠNG MẠI VÀ DU LỊCH SƯ TỬ CHÂU Á (VN)
Tầng 2, tháp Hà Nội, 49 Hai Bà Trưng, phường Trần Hưng Đạo, quận Hoàn Kiếm, thành phố Hà Nội

(511) Nhóm 39: Sắp xếp các chuyến du lịch; vận tải bằng tàu thuyền; sắp xếp các chuyến đi trên biển; vận tải bằng du thuyền; vận chuyển hành khách; dịch vụ vận tải cho các chuyến tham quan.

Nhóm 43: Dịch vụ cơ sở lưu trú tạm thời [khách sạn, nhà trọ]; dịch vụ quầy rượu; dịch vụ khách sạn; dịch vụ nhà hàng ăn uống; dịch vụ quán cà phê; dịch vụ cung cấp thức ăn, đồ uống do nhà hàng thực hiện.

---

(210) **4-2018-14474**

(540)

PRESIDENT CRUISES
HALONG BAY • VIETNAM

(220) 09.05.2018
(441) 25.07.2018
(531) A5.5.20; A5.5.21; 1.15.23
(731) CÔNG TY CỔ PHẦN THƯƠNG MẠI VÀ DU LỊCH SƯ TỬ CHÂU Á (VN)
Tầng 2, tháp Hà Nội, 49 Hai Bà Trưng, phường Trần Hưng Đạo, quận Hoàn Kiếm, thành phố Hà Nội

(511) Nhóm 39: Sắp xếp các chuyến du lịch; vận tải bằng tàu thuyền; sắp xếp các chuyến đi trên biển; vận tải bằng du thuyền; vận chuyển hành khách; dịch vụ vận tải cho các chuyến tham quan.

Nhóm 43: Dịch vụ cơ sở lưu trú tạm thời [khách sạn, nhà trọ]; dịch vụ quầy rượu; dịch vụ khách sạn; dịch vụ nhà hàng ăn uống; dịch vụ quán cà phê; dịch vụ cung cấp thức ăn, đồ uống do nhà hàng thực hiện.

---

(210) **4-2018-14477**

(540)

KIRIN INTERNATIONAL COMPANY

(220) 09.05.2018
(441) 25.07.2018
(531) 26.3.23; 26.4.4; 26.1.1; 26.1.10
(731) CÔNG TY TNHH QUỐC TẾ KIRIN (VN)
01 đường số 8, phường 11, quận Gò Vấp, thành phố Hồ Chí Minh

(511) Nhóm 03: Dầu gội đầu, dầu xả tóc, kem duỗi thẳng tóc, thuốc uốn tóc, thuốc nhuộm tóc, dầu dưỡng tóc, mỹ phẩm xịt dưỡng tóc, kem dưỡng tóc, sáp tạo nếp tóc (wax tạo nếp tóc).

---

(210) **4-2018-14478**

(540)

zone
STARTUPS

(220) 09.05.2018
(441) 25.07.2018
(591) Đen, ghi, trắng.
(731) RYERSON FUTURES INC. (CA)
10 Dundas Street East, Suite 600, Toronto, Ontario, M5B 2G9, CANADA
(740) Công ty TNHH Trà và cộng sự (TRA & ASSOCIATES CO.,LTD)

(511) Nhóm 35: Dịch vụ tư vấn và cố vấn kinh doanh, cụ thể là cung cấp hỗ trợ và tư vấn về việc có được khách hàng, marketing, phát triển và thực hiện chiến lược kinh doanh và nhận biết và tạo ra mô hình kinh doanh cho các công ty mới và công ty đang tồn tại; dịch vụ nhận biết và kết hợp các nhà đầu tư cá nhân với các doanh nhân và với doanh nghiệp mới cần vốn; cung cấp thông tin về chiến lược kinh doanh và mô hình kinh doanh thông qua một trang web.

---

(210) **4-2018-14479**

(540)

zone STARTUPS

(220) 09.05.2018
(441) 25.07.2018
(591) Đen, ghi, trắng.
(731) RYERSON FUTURES INC. (CA)
10 Dundas Street East, Suite 600, Toronto, Ontario, M5B 2G9, CANADA
(740) Công ty TNHH Trà và cộng sự (TRA & ASSOCIATES CO.,LTD)

(511) Nhóm 36: Đầu tư vốn; cung cấp vốn cho các doanh nghiệp mới.

---

(210) **4-2018-14480**

(540)

zone STARTUPS

(220) 09.05.2018
(441) 25.07.2018
(591) Đen, ghi, trắng.
(731) RYERSON FUTURES INC. (CA)
10 Dundas Street East, Suite 600, Toronto, Ontario, M5B 2G9, Canada
(740) Công ty TNHH Trà và cộng sự (TRA & ASSOCIATES CO.,LTD)

(511) Nhóm 41: Cung cấp dịch vụ giáo dục và huấn luyện trong lĩnh vực quản lý kinh doanh cho các công ty mới.

---

(210) **4-2018-14483**

(540)

KIẾN TÂM PHARMACY

(220) 09.05.2018
(441) 25.07.2018
(531) A24.15.7; 24.15.21; 24.13.1; A19.13.21
(591) Xanh da trời, xanh lá.
(731) CÔNG TY TNHH THƯƠNG MẠI DỊCH VỤ GIẢI PHÁP PHÁT TRIỂN HỆ THỐNG (VN)
209 - 209A Trần Văn Đang, phường 11, quận 3, thành phố Hồ Chí Minh

(511) Nhóm 35: Bán buôn thuốc tân dược; bán buôn thực phẩm chức năng.

---

(210) **4-2018-14484**

(540)

XII IX VI ourDay Website: yourday.vn

(220) 09.05.2018
(441) 25.07.2018
(531) A5.3.13; A3.7.24; 26.1.1; 3.7.19
(591) Xanh lá cây đậm, xanh ngọc, xanh đen, ghi xám, trắng.
(731) CÔNG TY CỔ PHẦN NGÀY CỦA BẠN (VN)
Số 83 đường số 7, khu dân cư CityLand Center Hills, phường 7, quận Gò Vấp, thành phố Hồ Chí Minh
(740) Công ty Luật TNHH LHD (LHD LAW FIRM)

(511) Nhóm 41: Dịch vụ tổ chức sự kiện văn hoá, giáo dục, thể thao; dịch vụ trang trí cho sự kiện văn hoá, giáo dục, thể thao.

Nhóm 44: Dịch vụ cắm hoa.

Nhóm 45: Dịch vụ cho thuê áo cưới; dịch vụ tổ chức cưới hỏi (lập kế hoạch và tổ chức hôn lễ).

---

(210) **4-2018-14485**

(540)

(220) 09.05.2018
(441) 25.07.2018
(531) 26.1.1; A26.1.18
(731) CÔNG TY TRÁCH NHIỆM HỮU HẠN ANH TIN (VN)
2A4 chung cư 152/11 Nguyễn Thị Tần, phường 2, quận 8, thành phố Hồ Chí Minh
(740) Công ty TNHH Đại Tín và Liên Danh (DAITIN AND ASSOCIATES CO.,LTD)

(511) Nhóm 07: Máy phun thuốc trừ sâu (máy móc nông nghiệp); máy cắt cỏ; máy nén khí (máy móc); động cơ nổ (không dùng cho phương tiện giao thông trên bộ); máy xịt rửa (máy làm sạch chạy điện); máy đầm cóc; máy cắt kim loại.

---

(210) **4-2018-14488**

(540)

GREYHOUND
CAFÉ

(220) 09.05.2018
(441) 25.07.2018
(731) GREYHOUND CO., LTD. (TH)
27/1 Sukhumvit 53, Klongton Nua, Vadhana, Bangkok 10110, Thailand
(740) Công ty Luật TNHH quốc tế BMVN (BMVN INTERNATIONAL LLC)

(511) Nhóm 43: Dịch vụ nhà hàng ăn uống; dịch vụ quán cà phê; dịch vụ quán ăn tự phục vụ; dịch vụ cung cấp thức ăn và đồ uống (thực hiện bởi nhà hàng); dịch vụ cung cấp thức ăn, đồ uống do nhà hàng thực hiện; dịch vụ quầy rượu; dịch vụ quán rượu nhỏ.

---

(210) **4-2018-14489**

(540)

(220) 09.05.2018
(441) 25.07.2018
(531) 21.1.13; 24.9.1
(731) IGG SINGAPORE PTE. LTD. (SG)
80 Pasir Panjang Road, #18-84, Mapletree Business City, Singapore 117372
(740) Công ty TNHH Trường Xuân (AGELESS CO.,LTD.)

(511) Nhóm 09: Chương trình trò chơi máy vi tính [phần mềm ghi sẵn]; chương trình trò chơi máy vi tính [phần mềm có thể tải về]; phần mềm trò chơi máy tính; chương trình điều hành máy vi tính, ghi sẵn; thiết bị ngoại vi máy vi tính; chương trình trò chơi video tương tác [phần mềm ghi sẵn]; chương trình trò chơi video tương tác [phần mềm có thể tải về];

chương trình máy vi tính cho trò chơi được ghi sẵn; chương trình máy vi tính ghi sẵn trên phương tiện dữ liệu (phần mềm) được thiết kế để sử dụng trong xây dựng và sản xuất tự động hóa (hệ thống thiết kế/sản xuất có sự hỗ trợ của máy vi tính); máy vi tính; chương trình máy vi tính có thể tải về chuyên về các số liệu liên quan đến trò chơi có thể định vị sử dụng trong lĩnh vực trò chơi máy vi tính; xuất bản phẩm điện tử, có thể tải xuống dưới dạng tạp chí trong lĩnh vực trò chơi máy vi tính.

Nhóm 41: Dịch vụ giải trí, cụ thể là, cung cấp trò chơi trên máy tính trực tuyến và trò chơi điện tử và cung cấp các bản nâng cấp trong trò chơi trên máy tính trực tuyến và trò chơi điện tử; dịch vụ giải trí, cụ thể là, cung cấp thông tin trực tuyến liên quan đến trò chơi máy vi tính; dịch vụ giải trí, cụ thể là, cung cấp môi trường ảo mà người dùng có thể tương tác thông qua các trò chơi trên nền tảng mạng xã hội để giải trí; dịch vụ xuất bản điện tử, cụ thể là, xuất bản văn bản và tác phẩm đồ họa trực tuyến chuyên về trò chơi máy vi tính [không bao gồm những bài quảng cáo].

Nhóm 42: Dịch vụ lập trình máy tính, cụ thể là, cung cấp dịch vụ lập trình phần mềm trò chơi máy vi tính để sử dụng trong ngành công nghiệp trò chơi; dịch vụ lập trình máy tính, cụ thể là, phát triển phần mềm trò chơi máy vi tính để sử dụng trong ngành công nghiệp trò chơi; cung cấp dịch vụ hỗ trợ kỹ thuật, cụ thể là, dịch vụ hỗ trợ 24/7 và khắc phục sự cố phần mềm máy vi tính cho người chơi trò chơi máy vi tính.

---

(210) **4-2018-14490**

(540)

(220) 09.05.2018
(441) 25.07.2018
(531) 26.4.9; A25.7.3
(591) Xanh lam, da cam.
(731) CÔNG TY TRÁCH NHIỆM HỮU HẠN GIẢI PHÁP CÔNG NGHỆ UHC VIỆT NAM (VN)
Số 06 ngách 85/67, đường Tân Xuân, tổ dân phố Tân Xuân 5, phường Xuân Đỉnh, quận Bắc Từ Liêm, thành phố Hà Nội

(511) Nhóm 11: Thiết bị lọc nước uống; thiết bị lọc nước.

---

(210) **4-2018-14491**

(540)

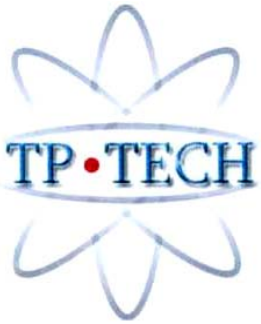

(220) 09.05.2018
(441) 25.07.2018
(531) 26.1.2; 26.1.6; 1.13.1
(591) Đỏ, xám, xanh dương.
(731) CÔNG TY TNHH VẬT TƯ KHOA HỌC KỸ THUẬT THỊNH PHÁT (VN)
Tòa nhà Viet Solution - 125/11 Nguyễn Cửu Vân, phường 17, quận Bình Thạnh, thành phố Hồ Chí Minh
(740) Công ty Cổ phần Sở hữu trí tuệ Việt Mỹ (VIET MY IP CORP.)

(511) Nhóm 09: Thiết bị đo lường và phân tích nước; thiết bị phân tích không khí.

---

(210) **4-2018-14492**

(540)

(220) 09.05.2018
(441) 25.07.2018
(531) 24.9.1; 24.1.1; 25.1.6
(591) Xanh, vàng, nâu.
(731) NGUYỄN VĂN HƯNG (VN)
Số nhà 20, ngõ 83, đường Huyền Quang, phường Hoàng Văn Thụ, thành phố Bắc Giang, tỉnh Bắc Giang

(511) Nhóm 29: Sữa; sữa bột; đồ uống làm từ sữa, sữa là chủ yếu; các sản phẩm sữa; bột dinh dưỡng có chứa sữa (sữa là chủ yếu, không dùng cho mục đích y tế).

---

(210) **4-2018-14493**

(540)

NHIỆT DƯƠNG CỨU
Đẩy lùi bệnh tật cho mọi người

(220) 09.05.2018
(441) 25.07.2018
(531) 24.17.15; 24.17.21; 1.15.23
(731) BÙI ĐỨC QUYẾT (VN)
Số 42 ngõ 32 Khương Trung, phường Khương Trung, quận Thanh Xuân, thành phố Hà Nội
(740) Công ty TNHH Sở hữu trí tuệ HA VIP (HAVIP CO., LTD.)

(511) Nhóm 44: Dịch vụ khám chữa bệnh và chăm sóc sức khỏe con người; liệu pháp vật lý; vật lý trị liệu; dịch vụ trị liệu.

---

(210) **4-2018-14494**

(540)

Sedgwick Richardson

(220) 09.05.2018
(441) 25.07.2018
(731) SEDGWICK RICHARDSON GROUP LIMITED (HK)
7/F, Ruttonjee House, 11 Duddell Street, Central, Hong Kong
(740) Công ty TNHH INVESTPRO và cộng sự (INVESTPRO & ASSOCIATES)

(511) Nhóm 35: Dịch vụ cố vấn liên quan đến điều hành marketing; dịch vụ cố vấn liên quan đến nhận dạng doanh nghiệp; dịch vụ xây dựng thương hiệu; dịch vụ tư vấn kinh doanh liên quan đến nhượng quyền thương mại; nghiên cứu hình ảnh doanh nghiệp; dịch vụ quảng cáo đồ họa; dịch vụ thông tin liên quan đến quảng cáo; tư vấn marketing; dịch vụ lập kế hoạch chiến lược marketing; chuẩn bị tài liệu quảng cáo; chuẩn bị báo cáo kinh doanh; chuẩn bị tài liệu doanh nghiệp; chuẩn bị tài liệu quảng bá; sản xuất tài liệu quảng cáo; cung cấp tư vấn kinh doanh liên quan đến nhượng quyền thương mại; dịch vụ nghiên cứu liên quan đến quảng cáo; cung cấp thông tin kinh doanh và thông tin nghiên cứu kinh doanh; dịch vụ chiến lược kinh doanh liên quan đến phát triển thương hiệu.

---

(210) **4-2018-14495**

(540)

Building Belief in the Future

(220) 09.05.2018
(441) 25.07.2018
(731) SEDGWICK RICHARDSON GROUP LIMITED (HK)
7/F, Ruttonjee House, 11 Duddell Street, Central, Hong Kong
(740) Công ty TNHH INVESTPRO và cộng sự (INVESTPRO & ASSOCIATES)

(511) Nhóm 35: Dịch vụ cố vấn liên quan đến điều hành marketing; dịch vụ cố vấn liên quan đến nhận dạng doanh nghiệp; dịch vụ xây dựng thương hiệu; dịch vụ tư vấn kinh doanh liên quan đến nhượng quyền thương mại; nghiên cứu hình ảnh doanh nghiệp; dịch vụ quảng cáo đồ họa; dịch vụ thông tin liên quan đến quảng cáo; tư vấn marketing; dịch vụ lập kế hoạch chiến lược marketing; chuẩn bị tài liệu quảng cáo; chuẩn bị báo cáo kinh doanh; chuẩn bị tài liệu doanh nghiệp; chuẩn bị tài liệu quảng bá; sản xuất tài liệu quảng cáo; cung cấp tư vấn kinh doanh liên quan đến nhượng quyền thương mại; dịch vụ nghiên cứu liên quan đến quảng cáo; cung cấp thông tin kinh doanh và thông tin nghiên cứu kinh doanh; dịch vụ chiến lược kinh doanh liên quan đến phát triển thương hiệu.

---

(210) **4-2018-14496**

(540)

PENG FENG

(220) 09.05.2018
(441) 25.07.2018
(531) A5.5.20; 25.5.1; A26.11.13; A25.7.22; A5.3.13
(591) Đen, trắng, xanh lá cây.
(731) PONG PHONG COMPANY LIMITED (TW)
No. 1-1, Ln. 138, Wenhua Rd., Xitun Dist., Taichung City 40742, Taiwan
(740) Công ty TNHH INVESTPRO và cộng sự (INVESTPRO & ASSOCIATES)

(511) Nhóm 11: Thiết bị điều hòa không khí; quạt gió của ống khói; hệ thống và thiết bị làm lạnh; quạt gió [điều hoà không khí]; quạt [bộ phận của hệ thống điều hoà không khí]; bộ lọc cho điều hòa không khí; bộ thu năng lượng mặt trời [sưởi ấm, đốt nóng]; cái chụp thông gió; thiết bị và hệ thống thông gió [điều hoà không khí]; hệ thống tưới nước tự động; hệ thống và máy làm lạnh; thiết bị làm lạnh không khí.

Nhóm 35: Cho thuê không gian quảng cáo; dịch vụ trung gian thương mại; dịch vụ đại lý xuất nhập khẩu; đàm phán và ký kết giao dịch thương mại cho bên thứ ba; dịch vụ mua sắm cho người khác [mua hàng hóa và dịch vụ cho người khác]; bán đấu giá; dịch vụ hãng quảng cáo; dịch vụ cố vấn điều hành kinh doanh.

---

(210) **4-2018-14497**

(540)

SHOEMART

(220) 09.05.2018
(441) 25.07.2018
(731) RETAIL WORLD LIMITED (VG)
Wickham's Cay1, Road Town, Tortola, British Virgin Islands
(740) Văn phòng luật sư Phạm và Liên danh (PHAM & ASSOCIATES)

(511) Nhóm 25: Quần áo; đồ đi chân; đồ đội đầu.

---

(210) **4-2018-14498**

(540)

Sỏngkham

(220) 09.05.2018
(441) 25.07.2018

(731) ĐỖ XUÂN TUẤN (VN)
19/8A khu vực 6, phường Trà Nóc, quận Bình Thủy, thành phố Cần Thơ

(740) Công ty TNHH Luật Hợp danh bản quyền Quốc tế (CIS LAW FIRM)

(511) Nhóm 43: Dịch vụ quán ăn uống; quán cà phê; quán sinh tố; quán trà sữa; quán kem; dịch vụ cung cấp thức ăn và đồ uống do nhà hàng thực hiện.

---

(210) **4-2018-14499**

(540)

ACHISA

(220) 09.05.2018
(441) 25.07.2018

(731) CÔNG TY CỔ PHẦN CƠ ĐIỆN LẠNH ĐẠI VIỆT (VN)
Lô II-6, cụm 4, đường số 13, nhóm CN II, khu công nghiệp Tân Bình, phường Tây Thạnh, quận Tân Phú, thành phố Hồ Chí Minh

(511) Nhóm 07: Máy giặt.

Nhóm 09: Ti vi.

Nhóm 11: Máy điều hòa nhiệt độ; máy làm mát không khí; máy lạnh công nghiệp; quạt điện dân dụng; quạt thông gió; máy lọc nước; nồi cơm điện; lò vi sóng; bếp điện; ấm điện; tủ lạnh.

---

(210) **4-2018-14500**

(540)

KASUTO

(220) 09.05.2018
(441) 25.07.2018

(731) CÔNG TY CỔ PHẦN CƠ ĐIỆN LẠNH ĐẠI VIỆT (VN)
Lô II-6, cụm 4, đường số 13, nhóm CN II, khu công nghiệp Tân Bình, phường Tây Thạnh, quận Tân Phú, thành phố Hồ Chí Minh

(511) Nhóm 07: Máy giặt.

Nhóm 11: Máy điều hòa nhiệt độ; máy làm mát không khí; máy lạnh công nghiệp; quạt điện dân dụng; quạt thông gió; máy lọc nước; nồi cơm điện; lò vi sóng; bếp điện; ấm điện; tủ lạnh.

---

(210) **4-2018-14501**

(540)

VIETMAT
chống thấm đa năng

(220) 09.05.2018
(441) 25.07.2018
(591) Xanh lá cây.
(731) CÔNG TY TNHH CÔNG NGHỆ BÁCH NAM (VN)
87 Trần Quốc Tuấn, phường 1, quận Gò Vấp, thành phố Hồ Chí Minh

(511) Nhóm 05: Quần tã trẻ em [tã lót]; tã lót trẻ em [quần tã]; quần tã trẻ em [tã lót dạng quần]; quần tã trẻ em; tã lót dùng cho người không tự chủ được; quần tã dùng cho người không tự chủ được; tã lót dùng cho vật nuôi cảnh.

Nhóm 10: Khăn trải giường cho người bệnh không kiềm chế được.

Nhóm 20: Tấm lót dùng để thay đồ cho trẻ em.

Nhóm 24: Miếng vải dùng để thay tã cho trẻ em; khăn phủ giường; tấm trải phủ giường; tấm phủ giường [khăn trải giường]; áo gối; vỏ gối; khăn phủ giường [vải dệt]; tấm phủ giường [bằng vải dệt].

Nhóm 27: Chiếu; thảm.

---

(210) **4-2018-14502**

(540)

AdvAntech
vietnam

(220) 09.05.2018
(441) 25.07.2018
(531) 26.3.4; A26.11.12
(591) Xanh da trời đậm, trắng.
(731) NGUYỄN TRƯỜNG LỘC (VN)
Tổ dân phố 2, phường La Khê, quận Hà Đông, thành phố Hà Nội
(740) Công ty TNHH Sở hữu trí tuệ Hải Hân (HAI HAN IP CO., LTD.)

(511) Nhóm 09: Máy vi tính; máy tính xách tay; màn hình [phần cứng máy vi tính]; thiết bị ngoại vi máy vi tính; thiết bị chuyển mạch [điện]; phần mềm máy tính.

Nhóm 35: Mua bán và xuất nhập khẩu: máy vi tính, máy tính xách tay, màn hình [phần cứng máy vi tính], thiết bị ngoại vi máy vi tính, thiết bị chuyển mạch [điện], phần mềm máy tính.

Nhóm 37: Dịch vụ sửa chữa phần cứng máy tính; sửa chữa thiết bị ngoại vi máy vi tính; dịch vụ lắp đặt phần cứng máy tính; lắp đặt thiết bị ngoại vi máy vi tính; dịch vụ bảo trì phần cứng máy tính; bảo trì thiết bị ngoại vi máy vi tính.

Nhóm 42: Thiết kế phần mềm máy tính; khôi phục dữ liệu (dịch vụ công nghệ thông tin); dịch vụ điện toán đám mây; dịch vụ thiết kế và phát triển phần cứng; dịch vụ tư vấn kỹ thuật trong lĩnh vực phần cứng và phần mềm máy vi tính; dịch vụ tư vấn phát triển các chương trình máy vi tính.

---

(210) **4-2018-14503**

(540)

(220) 09.05.2018
(441) 25.07.2018
(531) 26.3.4; A26.11.12
(591) Xanh da trời đậm, trắng.
(731) NGUYỄN TRƯỜNG LỘC (VN)
Tổ dân phố 2, phường La Khê, quận Hà Đông, thành phố Hà Nội
(740) Công ty TNHH Sở hữu trí tuệ Hải Hân (HAI HAN IP CO., LTD.)

(511) Nhóm 09: Máy vi tính; máy tính xách tay; màn hình [phần cứng máy vi tính]; thiết bị ngoại vi máy vi tính; thiết bị chuyển mạch [điện]; phần mềm máy tính.

Nhóm 35: Mua bán và xuất nhập khẩu: máy vi tính, máy tính xách tay, màn hình [phần cứng máy vi tính], thiết bị ngoại vi máy vi tính, thiết bị chuyển mạch [điện], phần mềm máy tính.

Nhóm 37: Dịch vụ sửa chữa phần cứng máy tính; sửa chữa thiết bị ngoại vi máy vi tính; dịch vụ lắp đặt phần cứng máy tính; lắp đặt thiết bị ngoại vi máy vi tính; dịch vụ bảo trì phần cứng máy tính; bảo trì thiết bị ngoại vi máy vi tính.

Nhóm 38: Cho thuê modem; cho thuê thiết bị viễn thông; thông tin về liên lạc bằng máy vi tính.

Nhóm 40: Xử lý vật liệu; sản xuất theo đơn đặt hàng (cho người khác) các sản phẩm: máy vi tính, phần cứng máy vi tính, thiết bị ngoại vi máy vi tính, thiết bị và máy móc xử lý dữ liệu và thiết bị và máy móc công nghệ thông tin.

Nhóm 42: Thiết kế phần mềm máy tính; khôi phục dữ liệu (dịch vụ công nghệ thông tin); dịch vụ điện toán đám mây; dịch vụ thiết kế và phát triển phần cứng; dịch vụ tư vấn kỹ thuật trong lĩnh vực phần cứng và phần mềm máy vi tính; dịch vụ tư vấn phát triển các chương trình máy vi tính.

---

(210) **4-2018-14505**

(540)

(220) 09.05.2018
(441) 25.07.2018
(531) 3.7.17; A1.1.10; 5.3.20; 5.7.3; 24.1.1; 25.1.6; A5.5.20
(591) Xanh dương, vàng, trắng.
(731) CÔNG TY CỔ PHẦN GIÁO DỤC VÀ ĐÀO TẠO CHẤT LƯỢNG CAO HÀ TĨNH (VN)
Số 111, đường Nguyễn Xí, phường Hà Huy Tập, thành phố Hà Tĩnh, tỉnh Hà Tĩnh
(740) Công ty cổ phần Sở hữu trí tuệ BROSS và Cộng sự (BROSS & PARTNERS., JSC)

(511) Nhóm 41: Dịch vụ giáo dục; đào tạo; tư vấn du học; tổ chức, sắp xếp và điều khiển hội thảo [đào tạo]; tổ chức và điều khiển hội nghị; tổ chức triển lãm cho mục đích giáo dục

hoặc văn hóa; dịch vụ vui chơi, giải trí, văn hóa, nghệ thuật; tổ chức các hoạt động thể thao và văn hóa.

---

(210) **4-2018-14506**

(540)

TAM ANH MINH PHARMA

(220) 09.05.2018
(441) 25.07.2018
(531) 5.5.16; A5.5.20; A5.5.21; 26.3.4
(591) Trắng, đỏ, xanh lá.
(731) CÔNG TY CỔ PHẦN DƯỢC PHẨM TÂM ANH MINH (VN)
442/119/49/39 quốc lộ 1A, khu phố 3, phường An Phú Đông, quận 12, thành phố Hồ Chí Minh

(511) Nhóm 35: Mua bán: dược phẩm, thực phẩm chức năng, thuốc chữa bệnh dùng cho người.

---

(210) **4-2018-14507**

(540)

LIÊN ĐĂNG®

(220) 09.05.2018
(441) 25.07.2018
(591) Trắng, đỏ.
(731) CÔNG TY CỔ PHẦN DƯỢC PHẨM TÂM ANH MINH (VN)
442/119/49/39 quốc lộ 1A, khu phố 3, phường An Phú Đông, quận 12, thành phố Hồ Chí Minh

(511) Nhóm 05: Thuốc khử độc, thuốc lọc máu, thực phẩm ăn kiêng phù hợp cho mục đích y tế; thuốc dùng cho người, dược phẩm dùng cho người; thuốc bổ thần kinh.

Nhóm 35: Mua bán: dược phẩm, thực phẩm chức năng, thuốc chữa bệnh dùng cho người.

---

(210) **4-2018-14508**

(540)

NITA

(220) 09.05.2018
(441) 25.07.2018
(591) Trắng, xanh nước biển, đỏ.
(731) VŨ KHÁNH THIỆN (VN)
22/7B đường 61, khu phố 3, phường Phước Long B, quận 9, thành phố Hồ Chí Minh

(511) Nhóm 25: Áo lót; quần áo lót; áo nịt ngực [áo lót]; quần áo lót phụ nữ [đồ vải], quần đùi nịt bụng cho phụ nữ.

Nhóm 35: Mua bán: quần áo, giày dép, trang phục, đồ lót.

---

(210) **4-2018-14509**

(540)

(220) 09.05.2018
(441) 25.07.2018
(531) 7.3.11
(591) Trắng, nâu đất.
(731) CÔNG TY TNHH THƯƠNG MẠI DỊCH VỤ BẤT ĐỘNG SẢN LUXURY HOMES (VN)
15-16.OT12, tòa Landmark5, Vinhomes Central Park, số 720 Điện Biên Phủ, phường 22, quận Bình Thạnh, thành phố Hồ Chí Minh

(511) Nhóm 36: Cho thuê bất động sản; môi giới bất động sản; quản lý bất động sản; dịch vụ đại lý bất động sản; định giá bất động sản; đầu tư vốn.

---

(210) **4-2018-14510**

(540)

(220) 09.05.2018
(441) 25.07.2018
(531) A5.11.5; A5.11.11; 26.1.1; 15.7.1
(591) Xanh lá, xanh rêu, nâu đậm, nâu nhạt, trắng.
(731) HỘ KINH DOANH MINH HẠNH (VN)
Số 111 đường Phan Đình Giót, thị trấn Cẩm Xuyên, huyện Cẩm Xuyên, tỉnh Hà Tĩnh
(740) Công ty TNHH Tư vấn ALIATLEGAL (ALIATLEGAL CO., LTD.)

(511) Nhóm 05: Nấm dược liệu.

Nhóm 31: Nấm tươi.

---

(210) **4-2018-14511**

(540)

(220) 09.05.2018
(441) 25.07.2018
(531) 5.7.1; 5.7.3; 25.5.1; 25.7.25; 26.1.1
(591) Vàng, đen, xám.
(731) NGUYỄN THỊ HÀ (VN)
Tổ dân phố 6 thị trấn Cẩm Xuyên, huyện Cẩm Xuyên, tỉnh Hà Tĩnh
(740) Công ty TNHH Tư vấn ALIATLEGAL (ALIATLEGAL CO., LTD.)

(511) Nhóm 30: Bánh tráng nướng, bánh đa vừng.

Nhóm 35: Mua bán bánh tráng nướng, bánh đa vừng.

---

(210) **4-2018-14512**

(540)

DICOM

(220) 09.05.2018
(441) 25.07.2018
(531) 26.4.4
(591) Xanh, trắng.
(731) CÔNG TY TRÁCH NHIỆM HỮU HẠN CÔNG NGHỆ DICOM (VN)
Tầng 15, tòa nhà Center Building, số 1 Nguyễn Huy Tưởng, phường Thanh Xuân Trung, quận Thanh Xuân, thành phố Hà Nội

(511) Nhóm 09: Thiết bị điện đóng ngắt tự động và bán tự động; phần mềm ứng dụng điều khiển thiết bị từ xa; công tắc điện; bộ điều chỉnh ánh sáng điện; hệ thống điện cho việc điều khiển từ xa các thiết bị điện gia dụng; bộ xử lí trong tâm các tín hiệu và các thiết bị điều khiển từ xa; thiết bị an ninh cảnh báo bằng điện; bảng điều khiển thiết bị điện.

Nhóm 35: Mua bán, xuất nhập khẩu các sản phẩm thiết bị điện đóng ngắt tự động và bán tự động, công tắc điện, bộ điều chỉnh ánh sáng điện, hệ thống điện cho việc điều khiển từ xa các thiết bị điện gia dụng, bộ xử lí trung tâm các tín hiệu và thiết bị điều khiển từ xa, thiết bị an ninh cảnh báo, bảng điều khiển các thiết bị điện.

---

(210) **4-2018-14513**

(540)

DICOM

(220) 09.05.2018
(441) 25.07.2018
(531) 26.4.4
(591) Xanh, trắng.
(731) CÔNG TY TRÁCH NHIỆM HỮU HẠN CÔNG NGHỆ DICOM (VN)
Tầng 15, tòa nhà Center Building, số 1 Nguyễn Huy Tưởng, phường Thanh Xuân Trung, quận Thanh Xuân, thành phố Hà Nội

(511) Nhóm 09: Thiết bị chuyển mạch, tích hợp và điều khiển thông tin thoại; thiết bị điều khiển, giám sát thông tin vô tuyến và hữu tuyến; thiết bị dùng để kết nối đến các thiết bị tổng đài và điện thoại hotline; thiết bị thông tin liên lạc bằng mạng cáp quang.

Nhóm 35: Mua bán, xuất nhập khẩu thiết bị chuyển mạch, tích hợp và điều khiển thông tin thoại, thiết bị điều khiển, giám sát thông tin vô tuyến và hữu tuyến, thiết bị dùng để kết nối đến các thiết bị tổng đài và điện thoại hotline, thiết bị thông tin liên lạc bằng mạng cáp quang.

---

(210) **4-2018-14514**

(540)

La Scala

(220) 09.05.2018
(441) 25.07.2018
(731) CÔNG TY TRÁCH NHIỆM HỮU HẠN ĐẦU TƯ TẬP ĐOÀN MẶT TRỜI (VN)
36-38 Bạch Đằng, phường Thạch Thang, quận Hải Châu, thành phố Đà Nẵng

(511) Nhóm 35: Dịch vụ quảng cáo; xây dựng, phát triển và quảng bá thương hiệu; dịch vụ tổ chức hội chợ và triển lãm thương mại, dịch vụ xúc tiến thương mại; dịch vụ mua bán móc khoá, bưu ảnh, đồ lưu niệm, đồ chơi, sách, văn phòng phẩm; dịch vụ quản lý kinh doanh, cụ thể là quản lý kinh doanh khách sạn, nhà hàng ăn uống, câu lạc bộ ban đêm, khu spa, điểm vui chơi và luyện tập thể chất, cửa hàng bán lẻ, khu nhà liên hợp, khu căn hộ cao tầng; dịch vụ của trung tâm thương mại, cụ thể là dịch vụ quản lý kinh doanh hay điều hành trung tâm thương mại.

Nhóm 39: Dịch vụ vận tải hành khách bằng các phương tiện đường bộ; dịch vụ vận chuyển hành khách bằng cáp treo; đóng gói và lưu giữ hàng hóa; dịch vụ du lịch; cho thuê kho bãi.

Nhóm 41: Dịch vụ giải trí; tổ chức các hoạt động thể thao; tổ chức các chương trình biểu diễn nghệ thuật; tổ chức hội thảo và hội nghị (không nhằm mục đích thương mại); dịch vụ sân gôn (golf); dịch vụ giáo dục.

Nhóm 43: Dịch vụ khách sạn; dịch vụ nhà hàng ăn uống.

Nhóm 44: Dịch vụ trợ giúp y tế; dịch vụ thú y; dịch vụ tắm hơi; dịch vụ mát xa; dịch vụ spa; dịch vụ thiết kế vườn hoa cây cảnh.

---

(210) **4-2018-14515**

(220) 09.05.2018

(441) 25.07.2018

(540)

SCALA

(731) CÔNG TY TRÁCH NHIỆM HỮU HẠN ĐẦU TƯ TẬP ĐOÀN MẶT TRỜI (VN)
36-38 Bạch Đằng, phường Thạch Thang, quận Hải Châu, thành phố Đà Nẵng

(511) Nhóm 35: Dịch vụ quảng cáo; xây dựng, phát triển và quảng bá thương hiệu; dịch vụ tổ chức hội chợ và triển lãm thương mại, dịch vụ xúc tiến thương mại; dịch vụ mua bán móc khoá, bưu ảnh, đồ lưu niệm, đồ chơi, sách, văn phòng phẩm; dịch vụ quản lý kinh doanh, cụ thể là quản lý kinh doanh khách sạn, câu lạc bộ ban đêm, khu spa, điểm vui chơi và luyện tập thể chất, cửa hàng bán lẻ, khu nhà liên hợp, khu căn hộ cao tầng; dịch vụ của trung tâm thương mại, cụ thể là dịch vụ quản lý kinh doanh hay điều hành trung tâm thương mại.

Nhóm 39: Dịch vụ vận tải hành khách bằng các phương tiện đường bộ; dịch vụ vận chuyển hành khách bằng cáp treo; đóng gói và lưu giữ hàng hóa; dịch vụ du lịch; cho thuê kho bãi.

Nhóm 41: Dịch vụ giải trí; tổ chức các hoạt động thể thao; tổ chức các chương trình biểu diễn nghệ thuật; tổ chức hội thảo và hội nghị (không nhằm mục đích thương mại); dịch vụ sân gôn (golf); dịch vụ giáo dục.

Nhóm 43: Dịch vụ khách sạn.

Nhóm 44: Dịch vụ trợ giúp y tế; dịch vụ thú y; dịch vụ tắm hơi; dịch vụ mát xa; dịch vụ spa; dịch vụ thiết kế vườn hoa cây cảnh.

---

(210) **4-2018-14516**

(540)

French Village Ba Na Hills

(220) 09.05.2018
(441) 25.07.2018
(731) CÔNG TY TRÁCH NHIỆM HỮU HẠN ĐẦU TƯ TẬP ĐOÀN MẶT TRỜI (VN)
36-38 Bạch Đằng, phường Thạch Thang, quận Hải Châu, thành phố Đà Nẵng

(511) Nhóm 35: Dịch vụ quảng cáo; xây dựng, phát triển và quảng bá thương hiệu; dịch vụ tổ chức hội chợ và triển lãm thương mại, dịch vụ xúc tiến thương mại; dịch vụ mua bán quần áo, giầy dép, túi, ví, ô, mũ nón, móc khoá, đồ lưu niệm, hàng thủ công mỹ nghệ, đồ chơi, sách, cờ lưu niệm, văn phòng phẩm; dịch vụ quản lý kinh doanh, cụ thể là quản lý kinh doanh khách sạn, nhà hàng, câu lạc bộ ban đêm, quán rượu nhỏ, khu spa, điểm vui chơi và luyện tập thể chất, cửa hàng bán lẻ, khu nhà liên hợp, khu căn hộ cao tầng; dịch vụ của trung tâm thương mại, cụ thể là dịch vụ quản lý kinh doanh hay điều hành trung tâm thương mại.

Nhóm 39: Dịch vụ vận tải hành khách bằng các phương tiện đường bộ; dịch vụ vận chuyển hành khách bằng cáp treo; đóng gói và lưu giữ hàng hóa; dịch vụ du lịch; cho thuê kho bãi.

Nhóm 41: Dịch vụ giải trí; tổ chức các hoạt động thể thao; tổ chức các chương trình biểu diễn nghệ thuật; tổ chức hội thảo và hội nghị (không nhằm mục đích thương mại); dịch vụ sân gôn (golf); dịch vụ giáo dục.

Nhóm 43: Dịch vụ khách sạn; nhà hàng ăn uống; cung cấp thực phẩm và đồ uống do nhà hàng thực hiện.

Nhóm 44: Dịch vụ trợ giúp y tế; dịch vụ thú y; dịch vụ tắm hơi; dịch vụ mát xa; dịch vụ spa; dịch vụ thiết kế vườn hoa cây cảnh.

---

(210) **4-2018-14517**

(540)

(220) 09.05.2018
(441) 25.07.2018
(531) A5.11.5; A5.11.11; 15.7.1; 26.1.1
(591) Nâu, nâu nhạt, trắng, xanh non, xanh đậm, xanh rêu.
(731) HỘ KINH DOANH MINH HẠNH (VN)
Số 111 đường Phan Đình Giót, thị trấn Cẩm Xuyên, huyện Cẩm Xuyên, tỉnh Hà Tĩnh
(740) Công ty TNHH Tư vấn ALIATLEGAL (ALIATLEGAL CO., LTD.)

(511) Nhóm 31: Nấm tươi.

Nhóm 35: Mua bán nấm ăn và nấm dược liệu.

---

(210) **4-2018-14518**

(540)

(220) 09.05.2018
(441) 25.07.2018
(531) 5.7.1; 5.7.3; 26.1.1; 25.5.2; 25.7.25
(591) Vàng, đen, cam, trắng, xanh non, xanh đậm.
(731) NGUYỄN THỊ HÀ (VN)
Tổ dân phố 6 thị trấn Cẩm Xuyên, huyện Cẩm Xuyên, tỉnh Hà Tĩnh
(740) Công ty TNHH Tư vấn ALIATLEGAL (ALIATLEGAL CO., LTD.)

(511) Nhóm 30: Bánh tráng nướng, bánh đa vừng.

Nhóm 35: Mua bán bánh tráng nướng, bánh đa vừng.

---

(210) **4-2018-14519**

(540)

(220) 09.05.2018
(441) 25.07.2018
(531) 1.15.15; 19.3.1; A5.1.5; A5.1.16; A5.5.20
(591) Vàng đậm, đen.
(731) CÔNG TY TRÁCH NHIỆM HỮU HẠN VINA - SẢ (VN)
Đường Nguyễn Văn Tiềm, ấp 4, thị trấn Nàng Mau, huyện Vị Thủy, tỉnh Hậu Giang
(740) Công ty Cổ phần Sở hữu công nghiệp INVESTIP (INVESTIP)

(511) Nhóm 03: Tinh dầu.

---

(210) **4-2018-14521**

(540)

KHANG HY

(220) 09.05.2018
(441) 25.07.2018
(731) HỘ KINH DOANH KHANG HY (VN)
Ấp Phú Nhơn, xã Đông Phú, huyện Châu Thành, tỉnh Hậu Giang
(740) Công ty Cổ phần Sở hữu công nghiệp INVESTIP (INVESTIP)

(511) Nhóm 33: Rượu.

---

(210) **4-2018-14522**

(540)

(220) 09.05.2018
(441) 25.07.2018
(531) 3.7.10; 3.7.16; 3.7.20; 6.1.2; A26.11.12
(591) Đỏ, vàng, nâu, nâu nhạt, xanh dương, xanh dương nhạt, xanh lơ, xanh lá cây, ghi xám, đen, trắng.
(731) NGUYỄN THỊ QUYÊN (VN)
251/2A Võ Trường Toản, phường Vĩnh Quang, thành phố Rạch Giá, tỉnh Kiên Giang
(740) Công ty Cổ phần Sở hữu công nghiệp INVESTIP (INVESTIP)

(511) Nhóm 29: Yến sào thô (tổ chim yến); yến sào sơ chế.

---

(210) **4-2018-14523**

(540)

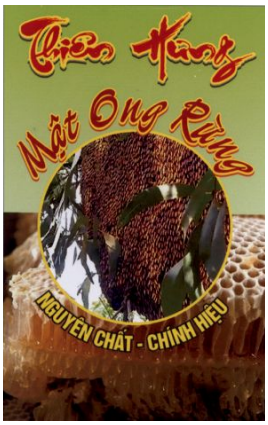

(220) 09.05.2018
(441) 25.07.2018
(531) 3.13.5; 5.3.16; 26.1.1; 25.5.2
(591) Đỏ, xanh lá cây, xanh lá cây đậm, vàng, vàng đậm, nâu, nâu đậm, đen, trắng.
(731) LÊ VĂN KHỞI (VN)
Số 18 khu tái định cư Bến Xe Tỉnh, huyện Châu Thành, tỉnh Kiên Giang
(740) Công ty Cổ phần Sở hữu công nghiệp INVESTIP (INVESTIP)

(511) Nhóm 30: Mật ong.

---

(210) **4-2018-14524**

(540)

(220) 09.05.2018
(441) 25.07.2018
(531) 26.1.1; A26.1.18; A5.5.20
(591) Xanh dương, trắng.
(731) HỘ KINH DOANH NHẤT GIA NHẤT (ZANN COFFEE SHOP) (VN)
126 - đường Nguyễn Đình Chiểu, khóm 2, phường 4, thành phố Sóc Trăng, tỉnh Sóc Trăng
(740) Công ty Cổ phần Sở hữu công nghiệp INVESTIP (INVESTIP)

(511) Nhóm 43: Dịch vụ quán ăn uống; dịch vụ nhà hàng ăn uống.

---

(210) **4-2018-14525**

(540)

ĐẠI THÀNH PHÚ

(220) 09.05.2018
(441) 25.07.2018
(731) CÔNG TY TNHH MTV ĐẠI THÀNH PHÚ (VN)
Số 224 quốc lộ 1, khóm 1, phường 7, thành phố Sóc Trăng, tỉnh Sóc Trăng
(740) Công ty Cổ phần Sở hữu công nghiệp INVESTIP (INVESTIP)

(511) Nhóm 35: Mua bán vật liệu xây dựng.

---

(210) **4-2018-14526**

(540)

TÂN HIỆP

(220) 09.05.2018
(441) 25.07.2018
(731) HỘ KINH DOANH TÂN HIỆP (VN)
119 - đường 3/2, phường 1, thành phố Sóc Trăng, tỉnh Sóc Trăng
(740) Công ty Cổ phần Sở hữu công nghiệp INVESTIP (INVESTIP)

(511) Nhóm 35: Mua bán vật liệu xây dựng.

---

(210) **4-2018-14527**

(540)

M.Y.O
Make Your Own

(220) 09.05.2018
(441) 25.07.2018
(531) 26.4.1
(731) HỘ KINH DOANH QUÁN M.Y.O (VN)
Số 73, đường Ngô Gia Tự, phường 6, thành phố Sóc Trăng, tỉnh Sóc Trăng
(740) Công ty Cổ phần Sở hữu công nghiệp INVESTIP (INVESTIP)

(511) Nhóm 43: Dịch vụ quán ăn uống; dịch vụ nhà hàng ăn uống.

---

(210) **4-2018-14529**

(540)

SMARTFLOOR

(220) 10.05.2018
(441) 25.07.2018
(531) 5.3.11; A5.3.13; 26.1.1; 26.13.1
(731) CÔNG TY CỔ PHẦN TẬP ĐOÀN NHỰA ĐÔNG (VN)
Lô 1 - CN5 - cụm Công nghiệp Ngọc Hồi, xã Ngọc Hồi, huyện Thanh Trì, thành phố Hà Nội

(511) Nhóm 06: Cửa chớp bằng kim loại; khung cửa bằng kim loại; tấm cửa bằng kim loại.

Nhóm 17: Mica bán thành phẩm.

Nhóm 19: Khung cửa, không bằng kim loại; cửa, không bằng kim loại; vật liệu xây dựng bằng nhựa (vật liệu xây dựng không bằng kim loại); tấm panen xây dựng không bằng kim loại.

---

(210) **4-2018-14530**

(220) 10.05.2018
(441) 25.07.2018

(540)

SPCSMART

(731) CÔNG TY CỔ PHẦN TẬP ĐOÀN NHỰA ĐÔNG Á (VN)
Lô 1 - CN5 - cụm Công nghiệp Ngọc Hồi, xã Ngọc Hồi, huyện Thanh Trì, thành phố Hà Nội

(511) Nhóm 06: Cửa chớp bằng kim loại; khung cửa bằng kim loại; tấm cửa bằng kim loại.

Nhóm 17: Mica bán thành phẩm.

Nhóm 19: Khung cửa, không bằng kim loại; cửa, không bằng kim loại; vật liệu xây dựng bằng nhựa (vật liệu xây dựng không bằng kim loại); tấm panen xây dựng không bằng kim loại.

---

(210) **4-2018-14531**

(220) 10.05.2018
(441) 25.07.2018

(540)

TRÍ NGUYỆT

(591) Vàng, đỏ tía.
(731) CÔNG TY TNHH VƯƠNG SƠN TRÀ (VN)
Số 16 ngõ 341 Trung Văn, phường Trung Văn, quận Nam Từ Liêm, thành phố Hà Nội

(511) Nhóm 30: Trà; trà ướp lạnh, trà đã đông lạnh; đồ uống trên cơ sở trà.

---

(210) **4-2018-14532**

(220) 10.05.2018
(441) 25.07.2018

(540)

Ý NHIÊN

(591) Vàng, xanh.
(731) CÔNG TY TNHH VƯƠNG SƠN TRÀ (VN)
Số 16 ngõ 341 Trung Văn, phường Trung Văn, quận Nam Từ Liêm, thành phố Hà Nội

(511) Nhóm 30: Trà; trà ướp lạnh, trà đã đông lạnh; đồ uống trên cơ sở trà.

---

(210) **4-2018-14533**

(540)

Golden Gate

(220) 10.05.2018
(441) 25.07.2018
(531) A5.5.20; 5.5.16; A5.5.21; 3.7.17
(591) Vàng nhũ, trắng.
(731) CÔNG TY CỔ PHẦN ĐẦU TƯ BẤT ĐỘNG SẢN TASECO (VN)
Tầng 1, tòa nhà N02-T1, khu đoàn ngoại giao, phố Đỗ Nhuận, phường Xuân Tảo, quận Bắc Từ Liêm, thành phố Hà Nội

(511) Nhóm 36: Dịch vụ định giá bất động sản; dịch vụ tư vấn, đầu tư, quản lý dự án bất động sản xây dựng; dịch vụ môi giới bất động sản; mua và bán bất động sản; dịch vụ quản lý tòa nhà và cho thuê căn hộ.

Nhóm 37: Giám sát xây dựng; dịch vụ xây dựng các công trình dân dụng và công nghiệp; lắp đặt và sửa chữa thang máy, hệ thống điện, nước của công trình xây dựng; dịch vụ lắp đặt và sửa chữa hệ thống thông gió và điều hòa công trình xây dựng.

Nhóm 42: Tư vấn thiết kế kiến trúc công trình xây dựng; thiết kế quy hoạch xây dựng; thiết kế công trình đường bộ; thiết kế cấp thoát nước công trình xây dựng; thiết kế trang trí nội thất; thiết kế bản vẽ xây dựng.

---

(210) **4-2018-14534**

(540)

(220) 10.05.2018
(441) 25.07.2018
(531) 26.4.3
(591) Xanh lá, đỏ, trắng.
(731) CÔNG TY CỔ PHẦN ĐẦU TƯ XÂY DỰNG BĐS LAM SƠN (VN)
Số 44 liền kề 21, khu đô thị mới Đông Sơn, phường An Hoạch, thành phố Thanh Hóa, tỉnh Thanh Hóa

(511) Nhóm 36: Hãng bất động sản.

---

(210) **4-2018-14535**

(540)

BVL
BAVILA

(220) 10.05.2018
(441) 25.07.2018
(531) 26.3.1; 26.7.25; A7.1.11; 7.1.24; 7.3.11
(591) Xanh, đỏ, đen.
(731) CÔNG TY TNHH TƯ VẤN ĐẦU TƯ XÂY DỰNG BÁCH VIỆT LAND (VN)
163/1A Vườn Lài, khu phố 2, phường An Phú Đông, quận 12, thành phố Hồ Chí Minh
(740) Trung tâm Tư vấn phát triển thương hiệu và chất lượng (CBQ)

(511) Nhóm 35: Mua bán: vật liệu xây dựng; hàng trang trí nội, ngoại thất; máy móc thiết bị dùng trong xây dựng.

Nhóm 36: Môi giới bất động sản; cho thuê bất động sản; dịch vụ đại lý bất động sản; quản lý bất động sản; tư vấn tài chính; tư vấn về bảo hiểm.

Nhóm 37: Xây dựng; tư vấn xây dựng; giám sát việc xây dựng công trình; cho thuê thiết bị xây dựng; trang trí nội ngoại thất; san lấp mặt bằng.

---

(210) **4-2018-14539**

(540)

(220) 10.05.2018
(441) 25.07.2018
(531) 3.13.1; A3.13.24; A5.3.13
(731) CÔNG TY TNHH THƯƠNG MẠI VÀ DỊCH VỤ DŨNG TRANG (VN)
Tại nhà ông Đặng Minh Hiểu, xóm 3, xã Sơn Diệm, huyện Hương Sơn, tỉnh Hà Tĩnh
(740) Công ty TNHH Sở hữu trí tuệ Gia Việt (GIAVIET CO., LTD.)

(511) Nhóm 03: Mỹ phẩm.

---

(210) **4-2018-14540**

(540)

(220) 10.05.2018
(441) 25.07.2018
(531) 1.17.11; 26.3.1; A24.17.12
(591) Vàng, đen.
(731) CÔNG TY TNHH FOR ELISE (VN)
124/5 Trương Công Định, phường 14, quận Tân Bình, thành phố Hồ Chí Minh

(511) Nhóm 03: Xà phòng.

---

(210) **4-2018-14541**

(540)

(220) 10.05.2018
(441) 25.07.2018
(531) 3.13.1; A3.13.24; 24.13.1
(591) Xanh dương, ghi xám, đen.
(731) CÔNG TY CỔ PHẦN TẬP ĐOÀN DƯỢC VÀ VẬT TƯ Y TẾ VIỆT NHẬT (VN)
P908, D2 lô C, D11, khu đô thị mới Cầu Giấy, phường Dịch Vọng Hậu, quận Cầu Giấy, thành phố Hà Nội

(511) Nhóm 03: Mỹ phẩm; kem dưỡng da; dầu gội; nước hoa.

Nhóm 35: Mua bán trang thiết bị y tế, máy móc dụng cụ ngành y tế và các sản phẩm phục vụ ngành y; mua bán dược phẩm, thực phẩm chức năng, mỹ phẩm; mua bán lương thực, thực phẩm, bánh, kẹo, gạo, bột ngũ cốc, chè, cà phê cacao, sữa và các sản phẩm từ sữa, thịt, cá, gia cầm, trứng, nước giải khát, nước uống tinh khiết.

---

(210) **4-2018-14542**

(540)

AHA MEDICAL®

(220) 10.05.2018
(441) 25.07.2018
(531) 26.4.2
(591) Xanh dương, ghi sáng, đen.
(731) CÔNG TY CỔ PHẦN TẬP ĐOÀN DƯỢC VÀ VẬT TƯ Y TẾ VIỆT NHẬT (VN)
P908, D2 lô C, D11, khu đô thị mới Cầu Giấy, phường Dịch Vọng Hậu, quận Cầu Giấy, thành phố Hà Nội

(511) Nhóm 03: Mỹ phẩm; kem dưỡng da; dầu gội; nước hoa.

Nhóm 35: Mua bán trang thiết bị y tế, máy móc dụng cụ ngành y tế và các sản phẩm phục vụ ngành y; mua bán dược phẩm, thực phẩm chức năng, mỹ phẩm; mua bán lương thực, thực phẩm, bánh, kẹo, gạo, bột ngũ cốc, chè, cà phê cacao, sữa và các sản phẩm từ sữa, thịt, cá, gia cầm, trứng, nước giải khát, nước uống tinh khiết.

---

(210) **4-2018-14543**

(540)

SOL
MẶT TRỜI VUI
SOL. COMMUNICATIONS

(220) 10.05.2018
(441) 25.07.2018
(531) A5.3.13; 5.3.16; 26.1.1; 26.1.4
(591) Đỏ, cam, đen, trắng.
(731) CÔNG TY TNHH THƯƠNG MẠI - DỊCH VỤ & TRUYỀN THÔNG MẶT TRỜI VUI (VN)
Lầu 1, 170-170bis Bùi Thị Xuân, phường Phạm Ngũ Lão, quận 1, thành phố Hồ Chí Minh
(740) Công ty TNHH Luật Quốc tế Nguyễn và Cộng sự (NVCS INTERLAW)

(511) Nhóm 35: Quảng cáo; tư vấn chiến lược truyền thông quảng cáo; thăm dò dư luận; nghiên cứu thị trường; tổ chức giới thiệu và xúc tiến thương mại; quan hệ công chúng.

---

(210) **4-2018-14544**

(540)

HARDEN

(220) 10.05.2018
(441) 25.07.2018
(531) 26.4.1; 26.3.1; 26.13.25; 1.15.23
(591) Cam, trắng.
(731) HONG KONG PING ON JEWELRY INTERNATIONAL HOLDINGS LIMITED (HK)
Flat/RM 1907 19/F Lee Garden One 33 Hysan Avenue Causeway Bay HK
(740) Công ty TNHH Sở hữu trí tuệ Đông Dương (INC IP CO.,LTD)

(511) Nhóm 08: Dụng cụ cầm tay: dụng cụ để mài (dụng cụ cầm tay), rìu, dụng cụ tỉa cây, lưỡi cắt, công cụ cắt (dụng cụ cầm tay), búa.

---

(210) **4-2018-14545**

(540)

(220) 10.05.2018
(441) 25.07.2018
(531) 26.3.1; 26.3.23; 26.4.4
(591) Nâu.
(731) DƯƠNG THÁI THIỆN (VN)
35B Ngô Quyền, phường 5, thành phố Tuy Hòa, tỉnh Phú Yên
(740) Công ty TNHH Sở hữu trí tuệ Đông Dương (INC IP CO.,LTD)

(511) Nhóm 20: Các sản phẩm trang trí nội thất bằng gỗ cụ thể là: giá và kệ đựng vật dụng trang trí; bàn ghế.

---

(210) **4-2018-14546**

(540)

KHAVINADINE 120

(220) 10.05.2018
(441) 25.07.2018
(731) CÔNG TY TNHH DƯỢC PHẨM ĐẠI TÂN TIẾN (VN)
276/44 Tân Hòa Đông, khu phố 12, phường Bình Trị Đông, quận Bình Tân, thành phố Hồ Chí Minh
(740) Công ty TNHH Sở hữu trí tuệ Đông Dương (INC IP CO.,LTD)

(511) Nhóm 05: Dược phẩm; thực phẩm chức năng (dùng trong ngành y).

---

(210) **4-2018-14547**

(540)

DATINCADO

(220) 10.05.2018
(441) 25.07.2018
(731) CÔNG TY TNHH DƯỢC PHẨM ĐẠI TÂN TIẾN (VN)
276/44 Tân Hòa Đông, khu phố 12, phường Bình Trị Đông, quận Bình Tân, thành phố Hồ Chí Minh
(740) Công ty TNHH Sở hữu trí tuệ Đông Dương (INC IP CO.,LTD)

(511) Nhóm 05: Dược phẩm; thực phẩm chức năng (dùng trong ngành y).

---

(210) **4-2018-14548**

(540)

KHAVINADINE 30

(220) 10.05.2018
(441) 25.07.2018
(731) CÔNG TY TNHH DƯỢC PHẨM ĐẠI TÂN TIẾN (VN)
276/44 Tân Hòa Đông, khu phố 12, phường Bình Trị Đông, quận Bình Tân, thành phố Hồ Chí Minh
(740) Công ty TNHH Sở hữu trí tuệ Đông Dương (INC IP CO.,LTD)

(511) Nhóm 05: Dược phẩm; thực phẩm chức năng (dùng trong ngành y).

---

(210) **4-2018-14549**

(540)

DAGYNAX

(220) 10.05.2018
(441) 25.07.2018
(731) CÔNG TY TNHH DƯỢC PHẨM ĐẠI TÂN TIẾN (VN)
276/44 Tân Hòa Đông, khu phố 12, phường Bình Trị Đông, quận Bình Tân, thành phố Hồ Chí Minh
(740) Công ty TNHH Sở hữu trí tuệ Đông Dương (INC IP CO.,LTD)

(511) Nhóm 05: Dược phẩm; thực phẩm chức năng (dùng trong ngành y).

---

(210) **4-2018-14550**

(540)

DUOTTIN

(220) 10.05.2018
(441) 25.07.2018
(731) CÔNG TY TNHH DƯỢC PHẨM ĐẠI TÂN TIẾN (VN)
276/44 Tân Hòa Đông, khu phố 12, phường Bình Trị Đông, quận Bình Tân, thành phố Hồ Chí Minh
(740) Công ty TNHH Sở hữu trí tuệ Đông Dương (INC IP CO.,LTD)

(511) Nhóm 05: Dược phẩm; thực phẩm chức năng (dùng trong ngành y).

---

(210) **4-2018-14551**

(540)

CHI QUỲNH

(220) 10.05.2018
(441) 25.07.2018
(731) PHẠM THỊ KIM CHI (VN)
Số 35/2 Trương Công Định, phường 01, thành phố Đà Lạt, tỉnh Lâm Đồng

(511) Nhóm 43: Khách sạn.

---

(210) **4-2018-14552**

(540)

TÁM TRÌNH
VIETNAM COFFEE
SINCE 1995

(220) 10.05.2018
(441) 25.07.2018
(531) 5.7.1; 2.3.1; A2.3.16; A2.3.23
(591) Trắng, nâu đậm.
(731) CÔNG TY TNHH XUẤT NHẬP KHẨU CÀ PHÊ TÁM TRÌNH (VN)
A1 Quang Trung I, xã Gia Lâm, huyện Lâm Hà, tỉnh Lâm Đồng

(511) Nhóm 30: Cà phê nhân; cà phê bột, cà phê hòa tan.

---

(210) **4-2018-14553**

(540)

LOAN ANH PHÁT

(220) 10.05.2018
(441) 25.07.2018
(731) ĐINH THỊ TUYẾT LOAN (VN)
Số 855 Hùng Vương, thị trấn Di Linh, huyện Di Linh, tỉnh Lâm Đồng

(511) Nhóm 43: Dịch vụ nhà hàng ăn uống.

---

(210) **4-2018-14554**

(540)

(220) 10.05.2018
(441) 25.07.2018
(531) 26.1.1; 24.1.1; 5.7.3; A26.11.7; 20.7.1; A7.1.12
(591) Đỏ mận, xanh thẫm, trắng.
(731) INDUSTRIAL COOPERATION FOUNDATION CHONBUK NATIONAL UNIVERSITY (KR)
567 Baekje-daero, Deokjin-gu, Jeonju-si, Jeollabuk-do, 54896 Republic of Korea
(740) Công ty TNHH Sở hữu trí tuệ Việt Á (VIET A IP CO.,LTD)

(511) Nhóm 41: Trường đào tạo (giáo dục); dịch vụ về giáo dục giảng dạy, giáo dục trong trường nội trú; tổ chức triển lãm cho mục đích văn hóa hoặc giáo dục; giảng dạy; gia sư.

---

(210) **4-2018-14555**

(540)

전북대학교 CHONBUK NATIONAL UNIVERSITY

(220) 10.05.2018
(441) 25.07.2018
(591) Tím.
(731) INDUSTRIAL COOPERATION FOUNDATION CHONBUK NATIONAL UNIVERSITY (KR)
567 Baekje-daero, Deokjin-gu, Jeonju-si, Jeollabuk-do, 54896 Republic of Korea
(740) Công ty TNHH Sở hữu trí tuệ Việt Á (VIET A IP CO.,LTD)

(511) Nhóm 41: Trường đào tạo (giáo dục); dịch vụ về giáo dục giảng dạy, giáo dục trong trường nội trú; tổ chức triển lãm cho mục đích văn hóa hoặc giáo dục; giảng dạy; gia sư.

---

(210) **4-2018-14556**

(540)

CHONBUK NATIONAL UNIVERSITY

(220) 10.05.2018
(441) 25.07.2018
(591) Tím.
(731) INDUSTRIAL COOPERATION FOUNDATION CHONBUK NATIONAL UNIVERSITY (KR)
567 Baekje-daero, Deokjin-gu, Jeonju-si, Jeollabuk-do, 54896 Republic of Korea
(740) Công ty TNHH Sở hữu trí tuệ Việt Á (VIET A IP CO.,LTD)

(511) Nhóm 41: Trường đào tạo (giáo dục); dịch vụ về giáo dục giảng dạy, giáo dục trong trường nội trú; tổ chức triển lãm cho mục đích văn hóa hoặc giáo dục; giảng dạy; gia sư.

---

(210) **4-2018-14557**

(540)

(220) 10.05.2018
(441) 25.07.2018
(531) 26.4.4; 26.13.1
(591) Trắng, xanh, xám.
(731) CÔNG TY TNHH MỘT THÀNH VIÊN THƯƠNG MẠI BÌNH MINH PHÁT (VN)
50 đường Cù Lao, phường 02, quận Phú Nhuận, thành phố Hồ Chí Minh

(511) Nhóm 09: Máy tính; bàn phím máy vi tính; thiết bị sạc pin; pin máy vi tính.

Nhóm 35: Mua bán: máy tính, bàn phím máy vi tính, thiết bị sạc pin, pin máy vi tính.

---

(210) **4-2018-14558**

(540)

QUEENSHOES C & P

(220) 10.05.2018
(441) 25.07.2018
(731) TRƯƠNG VĂN CƯỜNG (VN)
23 Cẩm Bắc 6, phường Hòa Thọ Đông, quận Cẩm Lệ, thành phố Đà Nẵng

(511) Nhóm 25: Giày dép.

---

(210) **4-2018-14559**

(540)

HƯƠNG TRÀM SPA

(220) 10.05.2018
(441) 25.07.2018
(731) PHẠM HÒA (VN)
37/14 Đặng Minh Trứ, phường 10, quận Tân Bình, thành phố Hồ Chí Minh

(511) Nhóm 44: Dịch vụ làm đẹp.

---

(210) **4-2018-14560**

(540)

(220) 10.05.2018
(441) 25.07.2018
(531) 26.1.1; A26.1.18; 25.1.25; A26.11.8
(591) Đen, vàng, trắng, nâu.
(731) NGÔ THỊ THU HUYỀN (VN)
Số 4 ngách 25 ngõ 315 Nguyễn Khang, phường Yên Hòa, quận Cầu Giấy, thành phố Hà Nội

(511) Nhóm 25: Quần áo thời trang; mũ nón; giày dép; và các phụ kiện đi kèm như thắt lưng, nơ.

Nhóm 35: Mua bán, xuất nhập khẩu: quần áo thời trang, mũ nón, giày dép, và các phụ kiện đi kèm như thắt lưng, nơ.

---

(210) **4-2018-14561**

(540)

LE CHATON'S

(220) 10.05.2018
(441) 25.07.2018
(731) NGUYỄN PHƯƠNG HẠNH (VN)
117 Hàng Buồm, phường Hàng Buồm, quận Hoàn Kiếm, thành phố Hà Nội
(740) Công ty TNHH Sở hữu trí tuệ INVENTIO (INVENTIO CO.,LTD)

(511) Nhóm 25: Quần áo; quần áo lót; quần áo dệt kim; quần áo len; áo thun ngắn tay (T-shirt); váy.

---

(210) **4-2018-14562**

(540)

(220) 10.05.2018
(441) 25.07.2018
(531) A26.11.12; 26.11.3; 26.3.4; 1.15.23
(591) Xanh da trời, xanh đen, trắng.
(731) CÔNG TY CỔ PHẦN ĐÀO TẠO VÀ TƯ VẤN THUẾ VIỆT NAM (VN)
52 Trần Văn Danh, phường 13, quận Tân Bình, thành phố Hồ Chí Minh
(740) Công ty TNHH Sở hữu trí tuệ INVENTIO (INVENTIO CO.,LTD)

(511) Nhóm 35: Đại lý thuế; dịch vụ kế toán, dịch vụ khai thuế.

---

(210) **4-2018-14563**

(540)

LILITH

(220) 10.05.2018
(441) 25.07.2018
(531) 26.4.1
(731) LÊ PHƯỚC THỊNH (VN)
136/1B Nguyễn Tri Phương, phường 9, quận 5, thành phố Hồ Chí Minh

(511) Nhóm 35: Mua bán quần áo, giày dép, túi xách, thắt lưng, ca vát, mũ (nón).

---

(210) **4-2018-14565**

(540)

KOOP®

(220) 10.05.2018
(441) 25.07.2018
(591) Đỏ.
(731) CÔNG TY TNHH THƯƠNG MẠI VÀ DỊCH VỤ NGUYỄN HUY (VN)
Số 2, ngõ 124 Thụy Khuê, phường Thụy Khuê, quận Tây Hồ, thành phố Hà Nội

(511) Nhóm 07: Máy và máy công cụ: máy phát điện.

---

(210) **4-2018-14566**

(540)

무 궁 생 활

(220) 10.05.2018
(441) 25.07.2018
(591) Xanh lá cây.
(731) CÔNG TY TNHH XUẤT NHẬP KHẨU MUMUSO VIỆT NAM (VN)
484 - 486 Cách Mạng Tháng Tám, phường 11, quận 3, thành phố Hồ Chí Minh

(511) Nhóm 35: Mua bán: bàn chải đánh răng, khăn mặt, xà bông tắm, xà phòng, nước xả vải, nồi cơm điện, bếp từ, bình nước nóng, quần áo thời trang, giầy dép, phụ kiện điện tử (cáp usb, tai nghe, con chuột, bàn phím), kem (mỹ phẩm), phấn mỹ phẩm), son (mỹ phẩm), sữa rửa mặt, máy xoa bóp, đai giảm mỡ bụng, máy tập thể dục, bánh kẹo, nước uống đóng lon.

---

(210) **4-2018-14567**

(540)

Bảo Châu

(220) 10.05.2018
(441) 25.07.2018
(591) Đỏ.
(731) NGUYỄN BẢO CHÂU (VN)
117B/1, KP7, phường Tân Hòa, thành phố Biên Hòa, tỉnh Đồng Nai

(511) Nhóm 18: Túi hành lý; túi xách; ba lô; ví đựng tiền; ví đựng đồ trang điểm (chưa có đồ bên trong).

Nhóm 25: Trang phục; quần áo; đồ đội đầu; đồ đi chân; áo dài của phụ nữ mặc trong những dịp đặc biệt; áo vét (trang phục).

---

(210) **4-2018-14568**

(540)

SUFNI
infuse fruit

(220) 10.05.2018
(441) 25.07.2018
(531) A25.7.22; 18.2.1; 4.5.2; 4.5.3
(591) Xanh lá cây, vàng, đỏ, ghi xám, cam.
(731) CÔNG TY TNHH SX-TM-DV SUFNI VIỆT NAM (VN)
280 Nghĩa Phát, phường 6, quận Tân Bình, thành phố Hồ Chí Minh

(511) Nhóm 32: Đồ uống hoa quả và nước ép hoa quả, nước khoáng, nước uống có ga và các loại đồ uống không có cồn.

---

(210) **4-2018-14569**

(540)

Jim Việt

(220) 10.05.2018
(441) 25.07.2018
(731) CÔNG TY TNHH SẢN XUẤT & THƯƠNG MẠI CỬA CUỐN TIẾN PHÁT (VN)
Số 111 phố Nguyễn Hoàng Tôn, phường Xuân La, quận Tây Hồ, thành phố Hà Nội

(511) Nhóm 25: Quần áo.

---

(210) **4-2018-14571**

(540)

(220) 10.05.2018
(441) 25.07.2018
(531) 26.1.1; A26.1.18
(731) CÔNG TY CỔ PHẦN CÔNG NGHIỆP AN THỊNH (VN)
Số 18, ngách 25/193 phố Bồ Đề, phường Bồ Đề, quận Long Biên, thành phố Hà Nội
(740) Công ty TNHH Dịch vụ Sở hữu trí tuệ KENFOX (KENFOX IP SERVICE CO.,LTD.)

(511) Nhóm 03: Chế phẩm để làm sạch; chế phẩm để giặt; chất tẩy rửa không dùng cho các hoạt động sản xuất và không dùng cho mục đích y tế; nước xả vải; chế phẩm dùng để đánh bóng.

---

(210) **4-2018-14572**

(540)

(220) 10.05.2018
(441) 25.07.2018
(531) 26.4.2; 5.3.11; 5.3.16; 5.13.25
(591) Xanh, xanh đậm, trắng.
(731) CAO THỊ THÙY TRANG (VN)
2C7/9 Mễ Cốc, phường 15, quận 8, thành phố Hồ Chí Minh

(511) Nhóm 03: Chất để tẩy trắng và các chất khác dùng để giặt bao gồm: nước hoa, tinh dầu, mỹ phẩm không chứa thuốc, nước xức tóc không chứa thuốc.

Nhóm 05: Các chế phẩm dược, y tế và thú y bao gồm: chế phẩm vệ sinh dùng cho mục đích y tế, thực phẩm và chất dinh dưỡng được làm phù hợp cho việc sử dụng trong y tế hoặc thú y, thực phẩm cho em bé, chất bổ sung ăn kiêng cho người và động vật.

---

(210) **4-2018-14573**

(540)

(220) 10.05.2018
(441) 25.07.2018
(531) A5.7.22; 5.7.11
(591) Xanh lá cây.
(731) CÔNG TY TNHH MTV SẢN XUẤT THƯƠNG MẠI DỊCH VỤ MIỀN BIỂN (VN)
Số 141, tỉnh lộ 862, ấp Hiệp Tri, xã Phước Trung, huyện Gò Công Đông, tỉnh Tiền Giang

(511) Nhóm 31: Quả bưởi tươi; hoa bưởi; cây bưởi giống.

---

(210) **4-2018-14576**

(540)

ANALOG HOUSE

(220) 10.05.2018
(441) 25.07.2018

(731) PHẠM TRẦN ANH DUY (VN)
4.09 chung cư 62 Bà Hom, phường 13, quận 6, thành phố Hồ Chí Minh

(511) Nhóm 01: Hóa chất dùng cho nhiếp ảnh.

Nhóm 09: Thiết bị và dụng cụ nhiếp ảnh, quang học.

---

(210) **4-2018-14577**

(540)

(220) 10.05.2018
(441) 25.07.2018
(531) A1.5.3; A26.11.9; 26.7.25
(591) Đỏ, xanh dương, xám.
(731) CÔNG TY TNHH THƯƠNG MẠI CÔNG NGHỆ XUẤT NHẬP KHẨU HOÀNG TẤN PHÁT (VN)
Số 100, khu phố Đông Ba, phường Bình Hòa, thị xã Thuận An, tỉnh Bình Dương

(511) Nhóm 35: Mua bán máy hàn điện, mua bán máy nén khí; mua bán dụng cụ cầm tay, thao tác thủ công; mua bán máy nông nghiệp; mua bán động cơ cho phương tiện giao thông trên bộ; mua bán thiết bị rửa cho xe cộ.

---

(210) **4-2018-14578**

(540)

POUCH

(220) 10.05.2018
(441) 25.07.2018
(731) ADOR GROUP CO., LIMITED (US)
228 Park Ave S #45956 New York NY 10003 United States of America
(740) Công ty Luật TNHH ADMC (ADMC)

(511) Nhóm 12: Phương tiện giao thông chạy điện; màn chắn nắng cho kính chắn gió xe cộ; bàn đạp xe đạp; xe đẩy tay; xe đẩy trẻ em; xe đẩy cho em bé; xe đạp; lốp xe đạp; du thuyền; đai an toàn cho ghế ngồi xe cộ; đai an toàn cho trẻ em dùng trong xe cộ.

---

(210) **4-2018-14579**

(540)

RECENT

(220) 10.05.2018
(441) 25.07.2018
(731) CÔNG TY TNHH SẢN XUẤT THƯƠNG MẠI GIA HIỆP (VN)
174/1A Tân Quý, phường Tân Quý, quận Tân Phú, thành phố Hồ Chí Minh

(511) Nhóm 25: Quần áo; giày dép; quần áo lót; bít tất.

---

(210) **4-2018-14580**

(540) REPOSE

(220) 10.05.2018
(441) 25.07.2018
(731) CÔNG TY TNHH SẢN XUẤT THƯƠNG MẠI GIA HIỆP (VN)
174/1A Tân Quý, phường Tân Quý, quận Tân Phú, thành phố Hồ Chí Minh

(511) Nhóm 25: Quần áo; giày dép; quần áo lót; bít tất.

---

(210) **4-2018-14581**

(540) Puritax

(220) 10.05.2018
(441) 25.07.2018
(731) PURITY PUMP CO., LTD. (CN)
Dongqiao Village, Daxi Town, Wenling City, Zhejiang Province, China
(740) Công ty TNHH Trà và cộng sự (TRA & ASSOCIATES CO.,LTD)

(511) Nhóm 07: Máy bơm; máy phát điện; máy hàn điện; máy khí nén; máy thổi; máy và thiết bị để làm sạch, dùng điện.

---

(210) **4-2018-14582**

(540) JOLIA
ROYAL HOTEL & APARTMENT

(220) 10.05.2018
(441) 25.07.2018
(531) 26.4.3; A25.7.22; 26.11.3; 25.7.20
(591) Xanh lam đậm, vàng, vàng đậm
(731) CÔNG TY TNHH THƯƠNG MẠI DỊCH VỤ LAVI (VN)
18-19 An Thượng 29, phường Mỹ An, quận Ngũ Hành Sơn, thành phố Đà Nẵng

(511) Nhóm 43: Dịch vụ cung cấp thực phẩm và đồ uống do nhà hàng thực hiện; chỗ ở tạm thời.

---

(210) **4-2018-14584**

(540) 5LUBE
THE NUMBER ONE LUBRICANT

(220) 10.05.2018
(441) 25.07.2018
(531) 1.15.15; 26.15.15
(591) Xám, đen, đỏ, vàng cam, xanh rêu đậm, đỏ đậm, trắng.
(731) CÔNG TY CỔ PHẦN AXCL VIETNAM (VN)
492 Bình Long, phường Tân Quý, quận Tân Phú, thành phố Hồ Chí Minh

(511) Nhóm 35: Mua bán dầu nhớt nhiên liệu.

---

(210) **4-2018-14585**

(540)

(220) 10.05.2018
(441) 25.07.2018
(531) 3.1.14; A3.1.24; 1.7.6
(591) Nâu, đen, vàng nâu, xanh ngọc, xanh ngọc đậm. xanh cốm đậm.
(731) CÔNG TY CỔ PHẦN AXCL VIETNAM (VN)
492 Bình Long, phường Tân Quý, quận Tân Phú, thành phố Hồ Chí Minh

(511) Nhóm 35: Mua bán quần áo thời trang.

---

(210) **4-2018-14589**

(540)

STEINBECK

(220) 10.05.2018
(441) 25.07.2018
(731) NAM INSUP (KR)
Myunyuk 2 Yenguso 200-3, Dong-won-dong, Bundang-gu, Seongnam-si, Gyeonggi-do 13547, Republic of Korea
(740) Công ty TNHH Sở hữu trí tuệ VIPATCO (VIPATCO CO., LTD.)

(511) Nhóm 11: Máy rang cà phê; bình pha cà phê, dùng điện; thiết bị làm nóng và làm mát để phân phối đồ uống nóng và lạnh; bộ lọc cà phê, dùng điện; máy rang cà phê, dùng điện; máy pha cà phê, dùng điện.

Nhóm 35: Quản lý kinh doanh; bán hàng trực tuyến cho sản phẩm máy pha cà phê; điều hành kinh doanh cho cửa hàng; dịch vụ cửa hàng bán buôn các sản phẩm: thiết bị làm nóng và làm mát để phân phối đồ uống nóng và lạnh, bộ lọc cà phê dùng điện, máy pha cà phê dùng điện, bình pha cà phê dùng điện, máy rang cà phê, máy rang cà phê dùng điện; dịch vụ cửa hàng bán lẻ các sản phẩm: thiết bị làm nóng và làm mát để phân phối đồ uống nóng và lạnh, bộ lọc cà phê dùng điện, máy pha cà phê dùng điện, bình pha cà phê dùng điện, máy rang cà phê, máy rang cà phê dùng điện; điều hành thị trường trực tuyến các sản phẩm: thiết bị làm nóng và làm mát để phân phối đồ uống nóng và lạnh, bộ lọc cà phê dùng điện, máy pha cà phê dùng điện, bình pha cà phê dùng điện, máy rang cà phê, máy rang cà phê dùng điện.

---

(210) **4-2018-14590**

(540)

Benson & Hedges

(220) 10.05.2018
(441) 25.07.2018
(731) CÔNG TY TNHH THƯƠNG MẠI MÃ HOA (VN)
118 đường Lò Siêu, phường 12, quận 11, thành phố Hồ Chí Minh

(511) Nhóm 34: Thuốc lá.

---

(210) **4-2018-14595**

(540)

SOMAHLUTION

(220) 10.05.2018
(441) 25.07.2018
(731) SOMAHLUTION, LLC (US)
225 Chimney Corner Lane, Suite 2001, Jupiter FL 33458, United States of America
(740) Công ty Luật TNHH T&G (TGVN)

(511) Nhóm 05: Dung dịch nước muối để sử dụng trong y tế để bảo quản các ống dẫn mạch máu hoặc cơ quan.

---

(210) **4-2018-14596**

(540)

SRT
SUNRISE TRANSPORT

(220) 10.05.2018
(441) 25.07.2018
(531) 26.2.7; 26.4.2; 25.5.3
(591) Đỏ, vàng đất, xanh dương.
(731) CÔNG TY CỔ PHẦN KHO VẬN SRT (VN)
127 Nguyễn Du, phường Bến Thành, quận 1, thành phố Hồ Chí Minh

(511) Nhóm 39: Chuyên chở bằng xe tải; dịch vụ giao hàng; vận tải; chuyên chở hàng hóa; vận chuyển hàng hóa; môi giới vận chuyển hàng hóa; môi giới vận tải; cho thuê máy kéo.

---

(210) **4-2018-14597**

(540)

JHT

(220) 10.05.2018
(441) 25.07.2018
(531) A26.11.8
(591) Xanh tím than, đỏ.
(731) CÔNG TY TNHH ĐÚC ÁP LỰC JAVINA - HT (VN)
Thôn 6, xã Thượng Mỗ, huyện Đan Phượng, thành phố Hà Nội
(740) Công ty cổ phần Tư vấn S&B (S&B CONSULTANT., CORP.)

(511) Nhóm 35: Dịch vụ mua bán sắt, thép, gang, kim loại màu.

Nhóm 40: Dịch vụ gia công kim loại; đúc kim loại; gia công cơ khí; xử lý và tráng phủ kim loại.

---

(210) **4-2018-14598**

(540)

ATVITKID

(220) 10.05.2018
(441) 25.07.2018
(731) CÔNG TY TRÁCH NHIỆM HỮU HẠN DƯỢC PHẨM ANH THY (VN)
D7, tổ dân phố Đình Thôn, phường Mỹ Đình 1, quận Nam Từ Liêm, thành phố Hà Nội
(740) Công ty TNHH Sở hữu trí tuệ và Công nghệ Thủ đô (CAPITAL IP&T CO.LTD.)

(511) Nhóm 05: Dược phẩm; thực phẩm chức năng; thực phẩm dinh dưỡng dùng trong y tế; nước súc miệng dùng cho mục đích y tế; dung dịch làm sạch khử khuẩn sát trùng dùng cho mục đích y tế; nước tắm thảo dược cho trẻ em dùng cho mục đích y tế.

---

(210) **4-2018-14599**

(540)

ATCALS

(220) 10.05.2018
(441) 25.07.2018
(731) CÔNG TY TRÁCH NHIỆM HỮU HẠN DƯỢC PHẨM ANH THY (VN)
D7, tổ dân phố Đình Thôn, phường Mỹ Đình 1, quận Nam Từ Liêm, thành phố Hà Nội
(740) Công ty TNHH Sở hữu trí tuệ và Công nghệ Thủ đô (CAPITAL IP&T CO.LTD.)

(511) Nhóm 05: Dược phẩm; thực phẩm chức năng; thực phẩm dinh dưỡng dùng trong y tế; nước súc miệng dùng cho mục đích y tế; dung dịch làm sạch khử khuẩn sát trùng dùng cho mục đích y tế; nước tắm thảo dược cho trẻ em dùng cho mục đích y tế.

---

(210) **4-2018-14600**

(540)

(220) 10.05.2018
(441) 25.07.2018
(531) 6.1.2; 26.2.7
(591) Đỏ, xanh lá cây, cam, trắng, vàng.
(731) CÔNG TY CỔ PHẦN HAHA (VN)
Số nhà 148, phố Ba Mỏ, thị trấn Thanh Sơn, huyện Thanh Sơn, tỉnh Phú Thọ

(511) Nhóm 29: Thịt chua, nem sợi, nem chua, thịt ướp thính gạo, thịt trâu hun khói, thịt lợn hun khói.

---

(210) **4-2018-14602**

(540)

(220) 10.05.2018
(441) 25.07.2018
(531) A3.7.24; 20.7.1; 3.7.17; 26.1.1; A3.11.3
(591) Xanh tím than, vàng, xanh lá cây, hồng, xanh da trời, trắng.
(731) TRƯỜNG CAO ĐẲNG Y TẾ ĐỒNG THÁP (VN)
Số 312 Nguyễn Thái Học, phường 4, thành phố Cao Lãnh, tỉnh Đồng Tháp

(511) Nhóm 41: Giáo dục và đào tạo.

---

(210) **4-2018-14603**

(540)

LEFO

(220) 10.05.2018
(441) 25.07.2018
(731) CÔNG TY TNHH SẢN XUẤT VÀ THƯƠNG MẠI THỜI TRANG LEFO (VN)
Số 64 phố Huế, phường Ngô Thì Nhậm, quận Hai Bà Trưng, thành phố Hà Nội

(511) Nhóm 25: Quần áo; bộ quần áo; giày; dép; mũ; khăn quàng cổ [trang phục].

Nhóm 35: Nhập khẩu; xuất khẩu; quảng cáo; giới thiệu sản phẩm, trưng bày sản phẩm; mua bán các sản phẩm sau: quần áo, bộ quần áo, giày, dép, mũ, khăn quàng cổ [trang phục].

---

(210) **4-2018-14604**

(540)

runagirl

(220) 10.05.2018
(441) 25.07.2018
(731) NGUYỄN TRỌNG HIẾU (VN)
Cụm 6, xã Tân Hội, huyện Đan Phượng, thành phố Hà Nội

(511) Nhóm 25: Quần áo; bộ quần áo; giày; dép; thắt lưng [trang phục].

---

(210) **4-2018-14605**

(540)

ATCANSYM

(220) 10.05.2018
(441) 25.07.2018
(731) CÔNG TY TRÁCH NHIỆM HỮU HẠN DƯỢC PHẨM ANH THY (VN)
D7, tổ dân phố Đình Thôn, phường Mỹ Đình 1, quận Nam Từ Liêm, thành phố Hà Nội
(740) Công ty TNHH Sở hữu trí tuệ và Công nghệ Thủ đô (CAPITAL IP&T CO.LTD.)

(511) Nhóm 05: Dược phẩm; thực phẩm chức năng; thực phẩm dinh dưỡng dùng trong y tế; nước súc miệng dùng cho mục đích y tế; dung dịch làm sạch khử khuẩn sát trùng dùng cho mục đích y tế; nước tắm thảo dược cho trẻ em dùng cho mục đích y tế.

---

(210) **4-2018-14606**

(540)

PLTCALSY

(220) 10.05.2018
(441) 25.07.2018
(731) CÔNG TY TRÁCH NHIỆM HỮU HẠN DƯỢC PHẨM ANH THY (VN)
D7, tổ dân phố Đình Thôn, phường Mỹ Đình 1, quận Nam Từ Liêm, thành phố Hà Nội
(740) Công ty TNHH Sở hữu trí tuệ và Công nghệ Thủ đô (CAPITAL IP&T CO.LTD.)

(511) Nhóm 05: Dược phẩm; thực phẩm chức năng; thực phẩm dinh dưỡng dùng trong y tế; nước súc miệng dùng cho mục đích y tế; dung dịch làm sạch khử khuẩn sát trùng dùng cho mục đích y tế; nước tắm thảo được cho trẻ em dùng cho mục đích y tế.

---

(210) **4-2018-14607**

(540)

OCHPHARMA

(220) 10.05.2018
(441) 25.07.2018
(731) CÔNG TY CỔ PHẦN ĐẦU TƯ PHÁT TRIỂN SEAPHACO (VN)
334 Tô Hiến Thành, phường 14, quận 10, thành phố Hồ Chí Minh
(740) Công ty TNHH Sở hữu trí tuệ và Công nghệ Thủ đô (CAPITAL IP&T CO.LTD.)

(511) Nhóm 35: Mua bán: dược phẩm, dược chất, hóa chất dùng trong sản xuất thuốc, thuốc đông y, thuốc thú y, thực phẩm dinh dưỡng dùng trong y tế, thực phẩm chức năng, nước súc miệng, trang thiết bị y tế và dụng cụ y tế, dụng cụ tránh thai, que thử thai, bao cao su, bơm kim tiêm dùng một lần, dây truyền dịch, bông y tế, băng y tế, băng dán y tế, vật tư y tế như: vật tư y tế tiêu hao như: mỡ bôi y tế dùng cho điện tim, điện não, nội soi và siêu âm, điện cự dán y tế, đệm chống loét, giường hỗ trợ bệnh nhân liệt; mua bán mỹ phẩm, nước hoa, dầu gội đầu, kem dưỡng da, sữa rửa mặt, xà phòng, nước rửa chén, tinh dầu, chất tẩy rửa; mua bán lương thực, thực phẩm, bánh, kẹo, gạo, bột ngũ cốc, chè, cà phê, cacao, gia vị, sữa và các sản phẩm từ sữa, thịt, cá, gia cầm, trứng, dầu ăn thực vật, nước giải khát, nước uống tinh khiết bia, rượu; mua bán thức ăn chăn nuôi cho gà, lợn, cá, tôm, con giống vật nuôi làm thuốc, cây giống dược liệu, con giống, cây giống, hạt giống, dược liệu tươi, trái cây tươi, rau tươi; quảng cáo và giới thiệu sản phẩm.

---

(210) **4-2018-14608**

(540)

Cốt Hỏa Vương

(220) 10.05.2018
(441) 25.07.2018
(731) CÔNG TY CỔ PHẦN SẢN XUẤT DƯỢC LIỆU TRUNG ƯƠNG 28 (VN)
Thôn 5, xã Phú Cát, huyện Quốc Oai, thành phố Hà Nội
(740) Công ty TNHH Sở hữu trí tuệ và Công nghệ Thủ đô (CAPITAL IP&T CO.LTD.)

(511) Nhóm 05: Dược phẩm; thực phẩm chức năng; thực phẩm dinh dưỡng dùng trong y tế; nước súc miệng dùng cho mục đích y tế; dung dịch làm sạch khử khuẩn sát trùng dùng cho mục đích y tế; nước tắm thảo dược cho trẻ em dùng cho mục đích y tế.

---

(210) **4-2018-14609**

(540)

Niệu Bình Khang

(220) 10.05.2018
(441) 25.07.2018
(731) CÔNG TY CỔ PHẦN SẢN XUẤT DƯỢC LIỆU TRUNG ƯƠNG 28 (VN)
Thôn 5, xã Phú Cát, huyện Quốc Oai, thành phố Hà Nội
(740) Công ty TNHH Sở hữu trí tuệ và Công nghệ Thủ đô (CAPITAL IP&T CO.LTD.)

(511) Nhóm 05: Dược phẩm; thực phẩm chức năng; thực phẩm dinh dưỡng dùng trong y tế; nước súc miệng dùng cho mục đích y tế; dung dịch làm sạch khử khuẩn sát trùng dùng cho mục đích y tế; nước tắm thảo dược cho trẻ em dùng cho mục đích y tế.

---

(210) **4-2018-14610**

(540)

(220) 10.05.2018
(441) 25.07.2018
(531) A5.3.15; 5.3.11; 26.1.2
(591) Xanh lá cây, xanh lá cây sẫm, trắng.
(731) CÔNG TY CỔ PHẦN DƯỢC PHẨM BẾN TRE (VN)
Số 6A3, quốc lộ 60, phường Phú Tân, thành phố Bến Tre, tỉnh Bến Tre
(740) Công ty TNHH Sở hữu trí tuệ và Công nghệ Thủ đô (CAPITAL IP&T CO.LTD.)

(511) Nhóm 05: Dược phẩm; thực phẩm chức năng; thực phẩm dinh dưỡng dùng trong y tế; nước súc miệng dùng cho mục đích y tế; dung dịch làm sạch khử khuẩn sát trùng dùng cho mục đích y tế; nước tắm thảo dược cho trẻ em dùng cho mục đích y tế.

---

(210) **4-2018-14611**

(540)

THE
LUXURY
COLLECTION

(220) 10.05.2018
(441) 25.07.2018
(731) SHERATON INTERNATIONAL IP, LLC (US)
One StarPoint, Stamford, Connecticut 06902, USA
(740) Công ty Luật TNHH T&G (TGVN)

(511) Nhóm 35: Dịch vụ quảng cáo; dịch vụ nhượng quyền thương mại cụ thể là đề nghị hỗ trợ quản lý kinh doanh cho người khác trong việc thành lập và hoạt động của khách sạn, nhà hàng, câu lạc bộ đêm, quầy rượu (quầy bar), trung tâm chăm sóc sức khỏe và làm đẹp (spa), các cơ sở giải trí và thể dục, các cửa hàng bán lẻ, chung cư, khu căn hộ, trung tâm hội nghị và khu nghỉ dưỡng (resort) chia sẻ thời gian; dịch vụ quản lý kinh doanh, cụ thể là quản lý và điều hành cho người khác khách sạn, nhà hàng, câu lạc bộ đêm, quầy rượu (quầy bar), trung tâm chăm sóc sức khỏe và làm đẹp (spa), các cơ sở giải trí và thể dục, các cửa hàng bán lẻ, chung cư, khu căn hộ, trung tâm hội nghị và khu nghỉ dưỡng (resort) chia sẻ thời gian, các câu lạc bộ giải trí trong khu nghỉ dưỡng (resort), các câu lạc bộ kỳ nghỉ, câu lạc bộ lợi ích không phân chia được, câu lạc bộ riêng cho cư dân, các câu lạc bộ quyền sử dụng, và các dự án cho thuê dài hạn; dịch vụ cửa hàng bán lẻ, cụ thể là cửa hàng quà tặng, đồ lưu niệm và các dịch vụ cửa hàng tiện lợi; dịch vụ cửa hàng bán lẻ trực tuyến; dịch vụ danh mục bán lẻ; cung cấp tiện nghi để sử dụng các máy móc và công cụ văn phòng; dịch vụ tư vấn quản lý kinh doanh; dịch vụ quản trị kinh doanh; dịch vụ lên kế hoạch các cuộc họp kinh doanh; cung cấp tiện nghi cuộc họp và hội nghị cho các cuộc họp kinh doành; quản lý, thuê và cho thuê văn phòng và không gian bán lẻ; phát hành chứng nhận quà tặng để đổi hàng hóa hoặc dịch vụ; dịch vụ khách hàng thân thiết; các dịch vụ từ thiện, cụ thể là tổ chức và thực hiện các chương trình tình nguyện và các dự án dịch vụ cộng đồng; dịch vụ mua sắm cho khách sạn; quảng bá các dịch vụ khách sạn, khu nghỉ dưỡng (reposort) và kỳ nghỉ thông qua chương trình khuyến khích phần thưởng; theo dõi và giám sát chương trình khuyến khích giải thưởng cho thành viên; dịch vụ triển lãm nghệ thuật.

Nhóm 36: Dịch vụ bất động sản, cụ thể là dịch vụ môi giới bất động sản, mua lại bất động sản, sở hữu chung bất động sản, cụ thể là quản lý và sắp xếp quyền sở hữu bất động sản, chung cư, căn hộ; đầu tư bất động sản, quản lý bất động sản, phân chia thời gian sử dụng bất động sản và cho thuê bất động sản và tài sản nhà đất, bao gồm chung cư và căn hộ.

---

(210) **4-2018-14612**

(540)

BMTU

Buon Ma Thuot University

(220) 10.05.2018
(441) 25.07.2018
(531) A1.1.10; A1.1.5; A26.11.8
(591) Đỏ, vàng, đen, trắng.
(731) TRƯỜNG ĐẠI HỌC BUÔN MA THUỘT (VN)
298 Hà Huy Tập, phường Tân An, thành phố Buôn Ma Thuột, tỉnh Đắk Lắk
(740) Công ty TNHH Nam Việt và Liên danh (VIPCO)

(511) Nhóm 41: Giáo dục và đào tạo.

Nhóm 42: Nghiên cứu khoa học; nghiên cứu kỹ thuật.

---

(210) **4-2018-14613**

(540)

Authenfood

(220) 10.05.2018
(441) 25.07.2018
(731) NGUYỄN THỊ THẮM (VN)
Xóm 4, xã Ninh Hiệp, huyện Gia Lâm, thành phố Hà Nội
(740) Công ty TNHH IPCOM Việt Nam (IPCOM CO., LTD.)

(511) Nhóm 05: Thảo dược; nguyên liệu thảo dược; thực phẩm chức năng; chế phẩm dược.

Nhóm 29: Trái cây đã chế biến; trái cây đóng hộp; trái cây được bảo quản; thực phẩm ăn nhanh trên cơ sở trái cây.

---

(210) **4-2018-14614**

(540)

ZSPA

(220) 10.05.2018
(441) 25.07.2018
(731) CÔNG TY TNHH GROW GREEN AZ (VN)
Số 8/78 ngõ Giáp Bát, phường Giáp Bát, quận Hoàng Mai, thành phố Hà Nội

(511) Nhóm 05: Các chế phẩm dược; chế phẩm vệ sinh dùng cho mục đích y tế; chất ăn kiêng dùng trong ngành.

Nhóm 35: Quảng cáo; quản lý kinh doanh.

Nhóm 44: Chăm sóc vệ sinh và sắc đẹp cho người.

---

(210) **4-2018-14615**

(540)

ZMAN

(220) 10.05.2018
(441) 25.07.2018
(731) CÔNG TY TNHH GROW GREEN AZ (VN)
Số 8/78 ngõ Giáp Bát, phường Giáp Bát, quận Hoàng Mai, thành phố Hà Nội

(511) Nhóm 05: Các chế phẩm dược; chế phẩm vệ sinh dùng cho mục đích y tế; chất ăn kiêng dùng trong ngành y.

Nhóm 35: Quảng cáo; quản lý kinh doanh.

Nhóm 44: Chăm sóc vệ sinh và sắc đẹp cho người.

---

(210) **4-2018-14616**

(540)

SPARKING

(220) 10.05.2018
(441) 25.07.2018
(731) NGUYỄN VĂN SƠN (VN)
Thôn Bến Hiệp, xã Quỳnh Giao, huyện Quỳnh Phụ, tỉnh Thái Bình
(740) Công ty TNHH Sở hữu trí tuệ Đại Diện (IPACO.,LTD.)

(511) Nhóm 12: Khung xe đạp; vành xe đạp; may ơ xe đạp; xe đạp; xe cộ chạy bằng điện, xe điện.

---

(210) **4-2018-14617**

(540)

VnBill-Net

(220) 10.05.2018
(441) 25.07.2018
(731) CÔNG TY CỔ PHẦN PHẦN MỀM KẾ TOÁN DOANH NGHIỆP VIỆT NAM (VN)
Số 238A, phố Lê Trọng Tấn, phường Khương Mai, quận Thanh Xuân, thành phố Hà Nội

(511) Nhóm 09: Phần mềm máy tính.

---

(210) **4-2018-14618**

(540)

AcpiNet

(220) 10.05.2018
(441) 25.07.2018
(731) CÔNG TY CỔ PHẦN PHẦN MỀM KẾ TOÁN DOANH NGHIỆP VIỆT NAM (VN)
Số 238A, phố Lê Trọng Tấn, phường Khương Mai, quận Thanh Xuân, thành phố Hà Nội

(511) Nhóm 09: Phần mềm máy tính.

---

(210) **4-2018-14619**

(540)

(220) 10.05.2018
(441) 25.07.2018
(531) A25.7.7; 26.4.2
(591) Hồng, tím.
(731) WYNNIEN CO., LTD. (KR)
1302Ho, 1301Ho, 1102Ho, 1101Ho, 701Ho, 302Ho, 9, Seocho-daero 77-gil, Seocho-gu, Seoul, Republic of Korea
(740) Công ty TNHH Sở hữu trí tuệ ACTIP (ACTIP IP LIMITED)

(511) Nhóm 44: Phòng khám chuyên khoa; phòng khám da liễu; phẫu thuật thẩm mỹ; phòng khám chuyên khoa về bệnh béo phì; bệnh viện; dịch vụ nha khoa; thẩm mỹ viện chăm sóc da; dịch vụ trị liệu, chăm sóc sức khỏe và sắc đẹp; dịch vụ chải lông cho thú nuôi trong nhà; dịch vụ dược khoa pha chế, bào chế thuốc.

---

(210) **4-2018-14620**

(540)

(220) 10.05.2018
(441) 25.07.2018
(531) 26.1.1; A26.1.18
(731) CÔNG TY TNHH SẢN XUẤT THƯƠNG MẠI HOA LY (VN)
449/40/601 ấp 6, xã Đông Thạnh, huyện Hóc Môn, thành phố Hồ Chí Minh

(511) Nhóm 03: Hóa mỹ phẩm các loại như (nước rửa chén, bột giặt, nước lau nhà, nước xả) nước tẩy quần áo, chất để tẩy rửa vết bẩn).

---

(210) **4-2018-14622**

(540)

(220) 10.05.2018
(441) 25.07.2018
(531) 26.4.2
(591) Trắng, xanh dương, ghi.
(731) CÔNG TY TNHH ĐÔ THỊ MIỀN NAM (VN)
Số 39/5 đường Trương Văn Hải, khu phố 2, phường Tăng Nhơn Phú B, quận 9, thành phố Hồ Chí Minh

(511) Nhóm 01: Phân bón.

Nhóm 07: Máy ủ dịch trùng, máy ủ nóng phân, máy sấy lồng quay, máy xay nghiền, máy băm gỗ, máy ép viên táo hạt.

Nhóm 30: Gạo, chè (trà), cà phê, đường, ca cao, gia vị.

---

(210) **4-2018-14623**

(540)

Simple & Basic

(220) 10.05.2018
(441) 25.07.2018
(531) 26.1.1; A26.1.18
(731) CÔNG TY TNHH SẢN XUẤT THƯƠNG MẠI DỊCH VỤ QUỐC HOÀNG (VN)
D16/8/D1 Võ Văn Vân, ấp 4B, xã Vĩnh Lộc B, huyện Bình Chánh, thành phố Hồ Chí Minh

(511) Nhóm 25: Quần áo thời trang.

---

(210) **4-2018-14624**

(540)

Oral Esthetics
Do with life and passion

(220) 10.05.2018
(441) 25.07.2018
(531) 2.9.10; A20.1.5
(591) Trắng, đen, xám.
(731) CÔNG TY TNHH MỘT THÀNH VIÊN THƯƠNG MẠI VÀ DỊCH VỤ NHƯ Ý (VN)
204/9 đường TTH 22, phường Tân Thới Hiệp, quận 12, thành phố Hồ Chí Minh

(511) Nhóm 41: Đào tạo trong lĩnh vực nha khoa.

---

(210) **4-2018-14625**

(540)

HANSON

(220) 10.05.2018
(441) 25.07.2018
(531) 26.1.1; A26.1.18
(591) Đen, xanh đen, vàng, vàng nhạt.
(731) CÔNG TY TNHH THƯƠNG MẠI XUẤT NHẬP KHẨU HÀN SƠN (VN)
236/24 An Dương Vương, phường 16, quận 8, thành phố Hồ Chí Minh

(511) Nhóm 35: Mua bán: gờ giảm tốc độ, cao su ốp cột, cao su dùng trong các công trình giao thông, công trình xây dựng, khu đô thị, gương cầu lồi, gương cầu lõm.

---

(210) **4-2018-14629**

(540)

Lyn'S

(220) 10.05.2018
(441) 25.07.2018
(531) 26.1.1; A26.1.18
(731) TRẦN THU HOÀI (VN)
Phòng 505, CT1 khu nhà ở và trung tâm thương mại, phường Hà Cầu, quận Hà Đông, thành phố Hà Nội

(511) Nhóm 43: Nhà hàng ăn uống, dịch vụ ăn uống phục vụ lưu động (do nhà hàng thực hiện).

---

(210) **4-2018-14630**

(540)

Bệnh viện
Gia An 115

(220) 10.05.2018
(441) 25.07.2018
(731) CÔNG TY TNHH BỆNH VIỆN GIA AN 115 (VN)
Số 5, đường 17A, khu phố 11, phường Bình Trị Đông B, quận Bình Tân, thành phố Hồ Chí Minh

(511) Nhóm 44: Dịch vụ y tế; bệnh viện đa khoa; dịch vụ thú y; chăm sóc vệ sinh và sắc đẹp cho người hoặc động vật.

---

(210) **4-2018-14631**

(540)

LAWSON

(220) 10.05.2018
(441) 25.07.2018
(731) KABUSHIKI KAISHA LAWSON (ALSO TRADING AS LAWSON, INC.) (JP)
11-2, Osaki 1-chome, Shinagawa-ku, Tokyo 141-8643 Japan
(740) Công ty Luật TNHH IP MAX (IPMAX LAW FIRM)

(511) Nhóm 29: Chất béo ăn được; dầu dùng cho thực vật; bơ thực vật; sản phẩm sữa; sữa; đồ uống trên cơ sở sữa, sữa chua; đồ uống trên cơ sở sữa chua; kem (sản phẩm sữa); pho mát; đồ uống axit lactic (bao gồm chủ yếu là sữa hoặc sữa chua); đồ uống vi khuẩn axit lactic (bao gồm chủ yếu là sữa hoặc sữa chua); bơ; bột sữa (không dành cho em bé); sữa đặc; thịt trứng; động vật ở dưới nước ăn được (không còn sống); món ăn đã chế biến được làm chủ yếu từ thịt hoặc các sản phẩm thịt; món ăn đã chế biến được làm chủ yếu từ hải sản; sản phẩm thịt đã chế biến, bao gồm thịt bò khô, thịt lợn khô, xúc xích, thịt hộp đã chế biến, thịt giăm bông, thịt lợn muối xông khói; cá tẩm bột rán; cá luộc chín và tẩm ướp; hải sản đã chế biến, bao gồm cá, động vật có vỏ cứng và tảo đã chế biến; tảng cá ngừ được luộc, hun khói và đem phơi khô; lớp thịt cá mỏng đã phơi khô; miếng táo tía khô; miếng táo tía nướng; thức ăn được nấu trong nước tương (Tsukudani); sản phẩm pa-tê cá; bánh nướng có hình ống làm từ pa-tê cá (Chikuwa); bánh hấp làm từ mảnh cá và khoai mỡ (củ từ, khoai lang) (Hampen); bánh hấp hoặc nướng làm từ pa-tê cá (Kamaboko); tảo nâu khô (đã chế biến, không phải gia vị) dùng làm thức ăn cho người [Hoshi-hijiki]; xúc xích cá; rau và trái cây đã chế biến; trái cây đóng hộp hoặc đóng chai; trái cây khô; mứt nhão; bơ lạc; mứt cam nhão; măng tre lên men được luộc và bảo quản trong muối; rau đóng hộp hoặc đóng chai; dưa muối; mận muối, đậu phụ, miếng đậu phụ chiên (abura-age); miếng đậu phụ đông khô (kohri-dofu); thức ăn giống thạch làm từ tinh bột của cây lưỡi quỷ [cây Konjac] (Konnyaku); sữa đậu nành; cà ri [súp]; thịt hầm [súp]; hỗn hợp súp; cà ri ăn liền hoặc nấu chín [súp]; thịt hầm ăn liền hoặc nấu chín [súp]; súp ăn liền hoặc nấu chín; miếng táo tía khô dùng để rắc lên món cơm trà xanh Nhật Bản (Ochazuke-nori); hạt ăn được đã được rang và tẩm ướp, hột đậu ăn được, đã được bảo quản; đậu đỏ, đã được bảo quản; đậu nành, đã được bảo quản, dùng làm thức ăn; đậu nành lên men, cho thực phẩm [Natto]; lạc đã chế biến; protein dùng cho cho người; rau trộn; trái cây trộn; đậu rang; đậu đường, đã được chế biến; sashimi (lát cá sống mỏng); rau đông lạnh; trái cây đông lạnh; thức ăn đã chế biến như thịt băm viên [Hamburg]; thức ăn chiên như gà rán; món ăn phụ làm từ đậu nành lên men (Name-mono); súp miso ăn liền; lát khoai tây rán giòn; thực phẩm ăn nhanh bằng khoai tây.

Nhóm 30: Chế phẩm tạo mùi thơm cho thực phẩm; trà; đồ uống trên cơ sở trà, trà xanh; đồ uống trên cơ sở trà xanh; trà ô Long; đồ uống làm từ trà Trung Quốc; cà phê; đồ uống trên cơ sở cà phê; cà phê chưa rang; cà phê hạt đã rang; ca cao; đồ uống trên cơ sở ca cao, đồ uống trên cơ sở sôcôla; đá lạnh có thể ăn được; sữa chua đông lạnh [dạng kem lạnh]; bánh kẹo; bánh gạo giòn; cơm dạng viên tròn; kẹo kem; kem lạnh; bánh ngọt; bánh quy khô; bánh tạc; bánh bông lan; kẹo caramen; kẹo; bánh quy; bánh quy giòn; kem trái cây [đá lạnh]; bánh su kem; kẹo cao su; sôcôla; bánh rán Mỹ; kẹo nuga; bánh quy; bỏng ngô; bánh mỳ và bánh sữa nhỏ; bánh bao nhân mứt đậu, bánh bao kem; bánh bao nhân mứt; bánh hăm bơ gơ; bánh xăng đuých cuộn; bánh xăng đuých; bánh pizza; bánh mỳ kẹp xúc xích; bánh bunitos [bánh bột ngô của Mexico]; bánh patê thịt; bột nhồi; bánh bao rán; bánh patê; bánh bao hấp nhồi nhân thịt băm kiểu Trung Quốc; bánh bao hấp nhồi nhân mứt đậu kiểu Trung Quốc; đồ gia vị trừ tinh dầu; bột nhão làm từ đậu tương lên men (tương Miso) [gia vị]; bột gia vị dùng để rắc lên cơm (Furikake); nước xốt Worcester; tương cà chua [nước xốt]; xốt đậu nành, giấm; nước súp có hương vị (nước súp đậu nành) để nhúng mì soba; nước xốt cho sa-lát; xốt may-on-ne, nước xốt thịt nướng; đường; mật ong; muối nấu ăn; bột gia vị; gia vị; bột cà ri [gia vị]; tiêu bột; hỗn hợp kem trái cây [đá lạnh]; chế phẩm ngũ cốc; bột yến mạch, mảnh ngô dẹt mỏng; mì sợi, mì ăn liền; cơm; mỳ ý (pasta); onigiri (cơm cuộn, cơm nắm); bánh bao có nhân kiểu Trung Quốc (đã hấp chín); bánh bao hấp kiểu Trung Quốc (đã hấp chín); món sushi của Nhật Bản; đồ ăn trưa chế biến sẵn đựng trong hộp có thành phần chính là mì sợi; đồ ăn trưa chế biến sẵn đựng trong hộp có thành phần chính là mì ý (pasta), đồ ăn trưa chế biến sẵn đựng trong hộp có thành phần chính là cơm; nước xốt mỳ ống; hỗn hợp bánh kẹo ăn liền; hỗn hợp thạch ăn liền [bánh kẹo]; hỗn hợp bánh putđing ăn liền; bánh putđing (bánh kẹo); thạch (bánh kẹo); bột mì cho thực phẩm; gạo; tinh chất cho thực phẩm (trừ tinh dầu ete và tinh dầu); hương liệu cho thực phẩm, trừ tinh dầu; mì ống (chưa nấu chín); hỗn hợp kem lạnh; bột nấm men; bột nở; mỳ Udon, mỳ Soba; mì kiểu Trung Quốc (Lamian); bánh nhân thịt; bánh nướng xốp (bánh muffin); cơm cà ri (đã nấu chín); món Oden đã nấu chín (món ăn đã chế biến của Nhật Bản gồm rau, bánh bao nhân cá và các thức ăn khác được hầm trong súp loãng và được ăn nóng); gạo mạch nha lên men (Koji); cháo yến mạch lứt; lúa mạch đã bóc vỏ; gluten được chế biến làm thực phẩm, ruột bánh mỳ; gừng [gia vị].

Nhóm 31: Động vật ở dưới nước ăn được (còn sống); tảo biển ăn được (còn sống hoặc tươi); rau tươi, trái cây tươi, hột đậu thô; đậu đỏ tươi; đậu nành tươi; củ lạc tươi; kê vàng (chưa chế biến); hạt vừng ăn được, chưa chế biến; kiều mạch (chưa chế biến); ngô (hạt chưa chế biến); lúa miến (chưa chế biến); hạt giống để trồng và củ hành, hoa tự nhiên; thức ăn cho vật nuôi trong nhà; thực phẩm cho động vật; thóc chưa xử lý; cây giống; cây lùn được trồng trong chậu (bonsai); côn trùng sống.

Nhóm 32: Bia, bia không cồn; đồ uống cung cấp muối và khoáng cho cơ thể (không dùng cho mục đích y tế); nước khoáng [đồ uống]; nước uống Cola; sô đa; đồ uống cacbonat có hương vị gừng; nước uống có gaz; rammune (đồ uống soda Nhật Bản); nước chanh; đồ uống làm từ nước chanh cô đặc có đường và nước; đồ uống nước ép trái cây; đồ uống là chất lỏng giống nước còn lại sau khi làm đông sữa chua; nước ép rau [đồ uống]; đồ uống không cồn.

Nhóm 33: Rượu mùi; rượu mạnh được chưng cất từ gạo, rượu Sake (rượu Nhật Bản); rượu uýt ki; rượu vôtca, rượu Gin; rượu Brandi (rượu mạnh); rượu cốc tai, rượu Trung Quốc; đồ uống trái cây có cồn; rượu nho; rượu táo; sữa ngựa lên men (đồ uống có cồn); rượu bổ dưỡng; đồ uống mạch nha có cồn, trừ bia.

Nhóm 35: Dịch vụ tập hợp các loại sản phẩm, vì lợi ích của khách hàng, để họ dễ dàng xem và mua các sản phẩm này; quản lý kinh doanh liên quan đến việc bán các loại hàng hóa; quản lý kinh doanh liên quan đến việc bán các loại động vật nuôi trong nhà, phụ trách tuyển dụng nhân sự và quản lý bên nhận nhượng quyền cửa hàng tiện ích; dịch vụ quản lý và quản trị các siêu thị, cửa hàng tiện ích và chuỗi cửa hàng nhượng quyền thương mại; quảng cáo; phát hành tem khuyến mại (để khách hàng đổi lấy hàng hóa hoặc tiền mặt); phân tích quản lý kinh doanh hoặc tư vấn kinh doanh; nghiên cứu thị trường; cung cấp thông tin về việc bán hàng; dịch vụ đại lý xuất nhập khẩu; dịch vụ đặt mua báo chí [cho người khác]; sao chụp tài liệu, nghiên cứu thị trường; dịch vụ của chuyên gia tư vấn về hiệu quả kinh doanh; dịch vụ khuyến mại [cho người khác]; dàn xếp và làm đại lý ký hợp đồng bán hàng hóa theo catalô; đại lý cung cấp thông tin bán hàng và dàn xếp ký kết hợp đồng bán hàng; quản lý thương mại việc li-xăng sản phẩm và dịch vụ của người khác; dịch vụ hãng thông tin thương mại, thông tin thương mại và tư vấn cho người tiêu dùng trong việc lựa chọn sản phẩm và dịch vụ; dịch vụ giới thiệu sản phẩm trên các phương tiện truyền thông, cho mục đích bán lẻ; dịch vụ so sánh giá cả, dịch vụ quảng cáo trực tuyến trên mạng máy tính; dịch vụ mua hàng cho người khác [mua hàng hóa và dịch vụ cho doanh nghiệp khác]; cho thuê không gian quảng cáo; dịch vụ bán lẻ và bán buôn các sản phẩm: chất béo ăn được, dầu dùng cho thực vật, bơ thực vật, sản phẩm sữa, sữa, đồ uống trên cơ sở sữa, sữa chua, đồ uống trên cơ sở sữa chua, kem (sản phẩm sữa), pho mát, đồ uống axit lactic (bao gồm chủ yếu là sữa hoặc sữa chua), đồ uống vi khuẩn axit lactic (bao gồm chủ yếu là sữa hoặc sữa chua), bơ, bột sữa (không dành cho em bé), sữa đặc, thịt, trứng, động vật ở dưới nước ăn được (không còn sống), món ăn đã chế biến được làm chủ yếu từ thịt hoặc các sản phẩm thịt, món ăn đã chế biến được làm chủ yếu từ hải sản, sản phẩm thịt đã chế biến, bao gồm thịt bò khô, thịt lợn khô, xúc xích, thịt hộp đã chế biến, thịt giăm bông, thịt lợn muối xông khói, cá tẩm bột rán, cá luộc chín và tẩm ướp, hải sản đã chế biến, bao gồm cá, động vật có vỏ cứng và tảo đã chế biến, tảng cá ngừ được luộc, hun khói và đem phơi khô, lớp thịt cá mỏng đã phơi khô, miếng táo tía khô, miếng táo tía nướng, thức ăn được nấu trong nước tương (Tsukudani), sản phẩm pa-tê cá, bánh nướng có hình ống làm từ pa-tê cá (Chikuwa), bánh hấp làm từ mảnh cá và khoai mỡ (củ từ, khoai lang) (Hampen), bánh hấp hoặc nướng làm từ pa-tê cá (Kamaboko), tảo nâu khô (đã chế biến, không phải gia vị) dùng làm thức ăn cho người [Hoshi-hijiki], xúc xích cá, rau và trái cây đã chế biến, trái cây đóng hộp hoặc đóng chai, trái cây khô, mứt nhão, bơ lạc, mứt cam nhão, măng tre lên men được luộc và bảo quản trong muối, rau đóng hộp hoặc đóng chai, dưa muối, mận muối, đậu phụ, miếng đậu phụ chiên (Abura-age), miếng đậu phụ đông khô (Kohri-dofu), thức ăn giống thạch làm từ tinh bột của cây lưỡi quỷ [cây Konjac] (Konnyaku), sữa đậu nành, cà ri [súp], thịt hầm [súp], hỗn hợp súp, cà ri ăn liền hoặc nấu chín [súp], thịt hầm ăn liền hoặc nấu chín [súp], xúp ăn liền hoặc nấu chín, miếng táo tía khô dùng để rắc lên món cơm trà xanh Nhật Bản (Ochazuke-nori), hạt ăn được đã được rang và tẩm ướp, hột đậu ăn được, đã được bảo quản, đậu đỏ, đã được bảo quản, đậu nành, đã được bảo quản, dùng làm thức ăn, đậu nành lên men, cho thực phẩm [Natto], lạc đã chế biến, protein dùng cho cho người, rau trộn, trái cây trộn, đậu rang, đậu đường, đã được chế biến, sashimi (lát cá sống mỏng), rau đông lạnh, trái cây đông lạnh, thức ăn đã chế biến như thịt băm viên [Hamburg], thức ăn chiên như gà rán, món ăn phụ làm từ đậu nành lên men (Name-mono), súp miso ăn liền, lát khoai tây rán giòn, thực phẩm ăn nhanh bằng khoai tây, chế phẩm tạo mùi thơm cho thực phẩm, trà, đồ uống trên cơ sở trà, trà xanh, đồ uống trên cơ sở trà xanh, trà ô long, đồ uống làm từ trà Trung Quốc, cà phê, đồ uống trên cơ sở cà phê, cà phê chưa rang, cà phê hạt đã rang, ca cao, đồ uống trên cơ sở ca cao, đồ uống trên cơ sở sôcôla, đá lạnh có thể ăn được, sữa chua đông lạnh [dạng kem lạnh], bánh kẹo, bánh gạo giòn, cơm dạng viên tròn, kẹo kem, kem lạnh, bánh ngọt, bánh quy khô, bánh tạc, bánh bông lan, kẹo caramen, kẹo, bánh quy, bánh quy giòn,

kem trái cây [đá lạnh], bánh su kem, kẹo cao su, sôcôla, bánh rán Mỹ, kẹo nuga, bánh quy, bỏng ngô, bánh mỳ và bánh sữa nhỏ, bánh bao nhân mứt đậu, bánh bao kem, bánh bao nhân mứt, bánh hăm bơ gơ, bánh xăng đuých cuộn, bánh xăng đuých, bánh pizza, bánh mỳ kẹp xúc xích, bánh burritos [bánh bột ngô của Mexico], bánh patê thịt, bột nhồi, bánh bao rán, bánh patê, bánh bao hấp nhồi nhân thịt băm kiểu Trung Quốc, bánh bao hấp nhồi nhân mứt đậu kiểu Trung Quốc, đồ gia vị trừ tinh dầu, bột nhão làm từ đậu tương lên men (tương Miso) [gia vị], bột gia vị dùng để rắc lên cơm (Furikake), nước xốt Worcester, tương cà chua [nước xốt], xốt đậu nành, giấm, nước súp có hương vị (nước súp đậu nành) để nhúng mì soba, nước xốt cho sa-lát, xốt may-on-ne, nước xốt thịt nướng, đường, mật ong, muối nấu ăn, bột gia vị, gia vị, bột cà ri [gia vị], tiêu bột, hỗn hợp kem trái cây [đá lạnh], chế phẩm ngũ cốc, bột yến mạch, mảnh ngô dẹt mỏng, mì sợi, mì ăn liền, cơm, mỳ ý (pasta), Onigiri (cơm cuộn, cơm nắm), bánh bao có nhân kiểu Trung Quốc (đã hấp chín), bánh bao hấp kiểu Trung Quốc (đã hấp chín), món sushi của Nhật Bản, đồ ăn trưa chế biến sẵn đựng trong hộp có thành phần chính là mì sợi, đồ ăn trưa chế biến sẵn đựng trong hộp có thành phần chính là mì ý (Pasta), đồ ăn trưa chế biến sẵn đựng trong hộp có thành phần chính là cơm, nước xốt mỳ ống, hỗn hợp bánh kẹo ăn liền, hỗn hợp thạch ăn liền [bánh kẹo], hỗn hợp bánh putđing ăn liền, bánh putđing (bánh kẹo), thạch (bánh kẹo), bột mì cho thực phẩm, gạo, tinh chất cho thực phẩm (trừ tinh dầu ete và tinh dầu), hương liệu cho thực phẩm, trừ tinh dầu, mì ống (chưa nấu chín), hỗn hợp kem lạnh, bột nấm men, bột nở, mỳ Udon, mỳ Soba, mì kiểu Trung Quốc (Lamian), bánh nhân thịt, bánh nướng xốp (bánh muffin), cơm cà ri (đã nấu chín), món Oden đã nấu chín (món ăn đã chế biến của Nhật Bản gồm rau, bánh bao nhân cá và các thức ăn khác được hầm trong súp loãng và được ăn nóng), gạo mạch nha lên men (Koji) cháo yến mạch lứt, lúa mạch đã bóc vỏ, gluten được chế biến làm thực phẩm, ruột bánh mỳ, gừng [gia vị], động vật ở dưới nước ăn được (còn sống), tảo biển ăn được (còn sống hoặc tươi), rau tươi, trái cây tươi, hột đậu thô, đậu đỏ tươi, đậu nành tươi, củ lạc tươi, kê vàng (chưa chế biến), hạt vừng ăn được, chưa chế biến, kiều mạch (chưa chế biến), ngô (hạt chưa chế biến), lúa miến (chưa chế biến), hạt giống để trồng và củ hành, hoa tự nhiên, thức ăn cho vật nuôi trong nhà, thực phẩm cho động vật, thóc chưa xử lý, cây giống, cây lùn được trồng trong chậu (Bonsai), côn trùng sống, bia, bia không cồn, đồ uống cung cấp muối và khoáng cho cơ thể (không dùng cho mục đích y tế), nước khoáng [đồ uống], nước uống Cola, sô đa, đồ uống cacbonat có hương vị gừng, nước uống có gaz, rammune (đồ uống soda Nhật Bản), nước chanh, đồ uống làm từ nước chanh cô đặc có đường và nước, đồ uống nước ép trái cây, đồ uống là chất lỏng giống nước còn lại sau khi làm đông sữa chua, nước ép rau [đồ uống], đồ uống không cồn, rượu mùi, rượu mạnh được chưng cất từ gạo, rượu Sake (rượu Nhật Bản), rượu uýt ki, rượu vôtca, rượu Gin, rượu Brandi (rượu mạnh), rượu cốc-tai, rượu Trung Quốc, đồ uống trái cây có cồn, rượu nho, rượu táo, sữa ngựa lên men (đồ uống có cồn), rượu bổ dưỡng, đồ uống mạch nha có cồn, trừ bia; nhượng quyền thương mại; cung cấp thông tin việc làm.

Nhóm 43: Dịch vụ cơ sở lưu trú tạm thời [khách sạn, nhà trọ]; dịch vụ quầy rượu; cung cấp nơi nhốt giữ động vật; giữ chỗ lưu trú tạm thời; dịch vụ nhà trọ; dịch vụ quán cà phê, dịch vụ quán ăn tự phục vụ; dịch vụ căng tin, dịch vụ cung cấp thức ăn, đồ uống do nhà hàng thực hiện; dịch vụ cắm trại ngày nghỉ [lưu trú tạm thời]; đặt chỗ khách sạn, dịch vụ khách sạn; dịch vụ khách sạn cạnh đường cho khách có ôtô; cung cấp nơi thuận tiện cho việc cắm trại; cho thuê chỗ ở tạm thời; dịch vụ nhà hàng ăn uống; dịch vụ quán rượu nhỏ; dịch vụ nhà nghỉ du lịch.

(210) **4-2018-14632**

(540)

(220) 10.05.2018
(441) 25.07.2018
(531) 19.7.1; 26.5.1
(731) KABUSHIKI KAISHA LAWSON (ALSO TRADING AS LAWSON, INC.) (JP)
11-2, Osaki 1-chome, Shinagawa-ku, Tokyo 141-8643 Japan
(740) Công ty Luật TNHH IP MAX (IPMAX LAW FIRM)

(511) Nhóm 29: Chất béo ăn được; dầu dùng cho thực vật; bơ thực vật; sản phẩm sữa; sữa; đồ uống trên cơ sở sữa, sữa chua; đồ uống trên cơ sở sữa chua; kem (sản phẩm sữa); pho mát; đồ uống axit lactic (bao gồm chủ yếu là sữa hoặc sữa chua); đồ uống vi khuẩn axit lactic (bao gồm chủ yếu là sữa hoặc sữa chua); bơ; bột sữa (không dành cho em bé); sữa đặc; thịt trứng; động vật ở dưới nước ăn được (không còn sống); món ăn đã chế biến được làm chủ yếu từ thịt hoặc các sản phẩm thịt; món ăn đã chế biến được làm chủ yếu từ hải sản; sản phẩm thịt đã chế biến, bao gồm thịt bò khô, thịt lợn khô, xúc xích, thịt hộp đã chế biến, thịt giăm bông, thịt lợn muối xông khói; cá tẩm bột rán; cá luộc chín và tẩm ướp; hải sản đã chế biến, bao gồm cá, động vật có vỏ cứng và tảo đã chế biến; tảng cá ngừ được luộc, hun khói và đem phơi khô; lớp thịt cá mỏng đã phơi khô; miếng táo tía khô; miếng táo tía nướng; thức ăn được nấu trong nước tương (Tsukudani); sản phẩm pa-tê cá; bánh nướng có hình ống làm từ pa-tê cá (Chikuwa); bánh hấp làm từ mảnh cá và khoai mỡ (củ từ, khoai lang) (Hampen); bánh hấp hoặc nướng làm từ pa-tê cá (Kamaboko); tảo nâu khô (đã chế biến, không phải gia vị) dùng làm thức ăn cho người [Hoshi-hijiki]; xúc xích cá; rau và trái cây đã chế biến; trái cây đóng hộp hoặc đóng chai; trái cây khô; mứt nhão; bơ lạc; mứt cam nhão; măng tre lên men được luộc và bảo quản trong muối; rau đóng hộp hoặc đóng chai; dưa muối; mận muối, đậu phụ, miếng đậu phụ chiên (abura-age); miếng đậu phụ đông khô (kohri-dofu); thức ăn giống thạch làm từ tinh bột của cây lưỡi quỷ [cây Konjac] (Konnyaku); sữa đậu nành; cà ri [súp]; thịt hầm [súp]; hỗn hợp súp; cà ri ăn liền hoặc nấu chín [súp]; thịt hầm ăn liền hoặc nấu chín [súp]; súp ăn liền hoặc nấu chín; miếng táo tía khô dùng để rắc lên món cơm trà xanh Nhật Bản (Ochazuke-nori); hạt ăn được đã được rang và tẩm ướp, hột đậu ăn được, đã được bảo quản; đậu đỏ, đã được bảo quản; đậu nành, đã được bảo quản, dùng làm thức ăn; đậu nành lên men, cho thực phẩm [Natto]; lạc đã chế biến; protein dùng cho cho người; rau trộn; trái cây trộn; đậu rang; đậu đường, đã được chế biến; sashimi (lát cá sống mỏng); rau đông lạnh; trái cây đông lạnh; thức ăn đã chế biến như thịt băm viên [Hamburg]; thức ăn chiên như gà rán; món ăn phụ làm từ đậu nành lên men (Name-mono); súp miso ăn liền; lát khoai tây rán giòn; thực phẩm ăn nhanh bằng khoai tây.

Nhóm 30: Chế phẩm tạo mùi thơm cho thực phẩm; trà; đồ uống trên cơ sở trà, trà xanh; đồ uống trên cơ sở trà xanh; trà ô Long; đồ uống làm từ trà Trung Quốc; cà phê; đồ uống trên cơ sở cà phê; cà phê chưa rang; cà phê hạt đã rang; ca cao; đồ uống trên cơ sở ca cao, đồ uống trên cơ sở sôcôla; đá lạnh có thể ăn được; sữa chua đông lạnh [dạng kem lạnh]; bánh kẹo; bánh gạo giòn; cơm dạng viên tròn; kẹo kem; kem lạnh; bánh ngọt; bánh quy khô; bánh tạc; bánh bông lan; kẹo caramen; kẹo; bánh quy; bánh quy giòn; kem trái cây [đá lạnh]; bánh su kem; kẹo cao su; sôcôla; bánh rán Mỹ; kẹo nuga; bánh quy; bỏng ngô; bánh mỳ và bánh sữa nhỏ; bánh bao nhân mứt đậu, bánh bao kem; bánh bao nhân mứt; bánh hăm bơ gơ; bánh xăng đuých cuộn; bánh xăng đuých; bánh pizza; bánh mỳ kẹp xúc xích; bánh bunitos [bánh bột ngô của Mexico]; bánh patê thịt; bột nhồi; bánh bao rán;

bánh patê; bánh bao hấp nhồi nhân thịt băm kiểu Trung Quốc; bánh bao hấp nhồi nhân mứt đậu kiểu Trung Quốc; đồ gia vị trừ tinh dầu; bột nhão làm từ đậu tương lên men (tương Miso) [gia vị]; bột gia vị dùng để rắc lên cơm (Furikake); nước xốt Worcester; tương cà chua [nước xốt]; xốt đậu nành, giấm; nước súp có hương vị (nước súp đậu nành) để nhúng mì soba; nước xốt cho sa-lát; xốt may-on-ne, nước xốt thịt nướng; đường; mật ong; muối nấu ăn; bột gia vị; gia vị; bột cà ri [gia vị]; tiêu bột; hỗn hợp kem trái cây [đá lạnh]; chế phẩm ngũ cốc; bột yến mạch, mảnh ngô dẹt mỏng; mì sợi, mì ăn liền; cơm; mỳ ý (pasta); onigiri (cơm cuộn, cơm nắm); bánh bao có nhân kiểu Trung Quốc (đã hấp chín); bánh bao hấp kiểu Trung Quốc (đã hấp chín); món sushi của Nhật Bản; đồ ăn trưa chế biến sẵn đựng trong hộp có thành phần chính là mì sợi; đồ ăn trưa chế biến sẵn đựng trong hộp có thành phần chính là mì ý (pasta), đồ ăn trưa chế biến sẵn đựng trong hộp có thành phần chính là cơm; nước xốt mỳ ống; hỗn hợp bánh kẹo ăn liền; hỗn hợp thạch ăn liền [bánh kẹo]; hỗn hợp bánh putđing ăn liền; bánh putđing (bánh kẹo); thạch (bánh kẹo); bột mì cho thực phẩm; gạo; tinh chất cho thực phẩm (trừ tinh dầu ete và tinh dầu); hương liệu cho thực phẩm, trừ tinh dầu; mì ống (chưa nấu chín); hỗn hợp kem lạnh; bột nấm men; bột nở; mỳ Udon, mỳ Soba; mì kiểu Trung Quốc (Lamian); bánh nhân thịt; bánh nướng xốp (bánh muffin); cơm cà ri (đã nấu chín); món Oden đã nấu chín (món ăn đã chế biến của Nhật Bản gồm rau, bánh bao nhân cá và các thức ăn khác được hầm trong súp loãng và được ăn nóng); gạo mạch nha lên men (Koji); cháo yến mạch lứt; lúa mạch đã bóc vỏ; gluten được chế biến làm thực phẩm, ruột bánh mỳ; gừng [gia vị].

Nhóm 31: Động vật ở dưới nước ăn được (còn sống); tảo biển ăn được (còn sống hoặc tươi); rau tươi, trái cây tươi, hột đậu thô; đậu đỏ tươi; đậu nành tươi; củ lạc tươi; kê vàng (chưa chế biến); hạt vừng ăn được, chưa chế biến; kiều mạch (chưa chế biến); ngô (hạt chưa chế biến); lúa miến (chưa chế biến); hạt giống để trồng và củ hành, hoa tự nhiên; thức ăn cho vật nuôi trong nhà; thực phẩm cho động vật; thóc chưa xử lý; cây giống; cây lùn được trồng trong chậu (bonsai); côn trùng sống.

Nhóm 32: Bia, bia không cồn; đồ uống cung cấp muối và khoáng cho cơ thể (không dùng cho mục đích y tế); nước khoáng [đồ uống]; nước uống Cola; sô đa; đồ uống cacbonat có hương vị gừng; nước uống có gaz; rammune (đồ uống soda Nhật Bản); nước chanh; đồ uống làm từ nước chanh cô đặc có đường và nước; đồ uống nước ép trái cây; đồ uống là chất lỏng giống nước còn lại sau khi làm đông sữa chua; nước ép rau [đồ uống]; đồ uống không cồn.

Nhóm 33: Rượu mùi; rượu mạnh được chưng cất từ gạo, rượu Sake (rượu Nhật Bản); rượu uýt ki; rượu vôtca, rượu Gin; rượu Brandi (rượu mạnh); rượu cốc tai, rượu Trung Quốc; đồ uống trái cây có cồn; rượu nho; rượu táo; sữa ngựa lên men (đồ uống có cồn); rượu bổ dưỡng; đồ uống mạch nha có cồn, trừ bia.

Nhóm 35: Dịch vụ tập hợp các loại sản phẩm, vì lợi ích của khách hàng, để họ dễ dàng xem và mua các sản phẩm này; quản lý kinh doanh liên quan đến việc bán các loại hàng hóa; quản lý kinh doanh liên quan đến việc bán các loại động vật nuôi trong nhà, phụ trách tuyển dụng nhân sự và quản lý bên nhận nhượng quyền cửa hàng tiện ích; dịch vụ quản lý và quản trị các siêu thị, cửa hàng tiện ích và chuỗi cửa hàng nhượng quyền thương mại; quảng cáo; phát hành tem khuyến mại (để khách hàng đổi lấy hàng hóa hoặc tiền mặt); phân tích quản lý kinh doanh hoặc tư vấn kinh doanh; nghiên cứu thị trường; cung cấp thông tin về việc bán hàng; dịch vụ đại lý xuất nhập khẩu; dịch vụ đặt mua báo chí [cho người khác]; sao chụp tài liệu, nghiên cứu thị trường; dịch vụ của chuyên gia tư vấn về hiệu quả kinh doanh; dịch vụ khuyến mại [cho người khác]; dàn xếp và làm đại lý ký hợp đồng bán hàng hóa theo catalô; đại lý cung cấp thông tin bán hàng và dàn xếp ký kết

hợp đồng bán hàng; quản lý thương mại việc li-xăng sản phẩm và dịch vụ của người khác; dịch vụ hãng thông tin thương mại, thông tin thương mại và tư vấn cho người tiêu dùng trong việc lựa chọn sản phẩm và dịch vụ; dịch vụ giới thiệu sản phẩm trên các phương tiện truyền thông, cho mục đích bán lẻ; dịch vụ so sánh giá cả, dịch vụ quảng cáo trực tuyến trên mạng máy tính; dịch vụ mua hàng cho người khác [mua hàng hóa và dịch vụ cho doanh nghiệp khác]; cho thuê không gian quảng cáo; dịch vụ bán lẻ và bán buôn các sản phẩm: chất béo ăn được, dầu dùng cho thực vật, bơ thực vật, sản phẩm sữa, sữa, đồ uống trên cơ sở sữa, sữa chua, đồ uống trên cơ sở sữa chua, kem (sản phẩm sữa), pho mát, đồ uống axit lactic (bao gồm chủ yếu là sữa hoặc sữa chua), đồ uống vi khuẩn axit lactic (bao gồm chủ yếu là sữa hoặc sữa chua), bơ, bột sữa (không dành cho em bé), sữa đặc, thịt, trứng, động vật ở dưới nước ăn được (không còn sống), món ăn đã chế biến được làm chủ yếu từ thịt hoặc các sản phẩm thịt, món ăn đã chế biến được làm chủ yếu từ hải sản, sản phẩm thịt đã chế biến, bao gồm thịt bò khô, thịt lợn khô, xúc xích, thịt hộp đã chế biến, thịt giăm bông, thịt lợn muối xông khói, cá tẩm bột rán, cá luộc chín và tẩm ướp, hải sản đã chế biến, bao gồm cá, động vật có vỏ cứng và tảo đã chế biến, tảng cá ngừ được luộc, hun khói và đem phơi khô, lớp thịt cá mỏng đã phơi khô, miếng táo tía khô, miếng táo tía nướng, thức ăn được nấu trong nước tương (Tsukudani), sản phẩm pa-tê cá, bánh nướng có hình ống làm từ pa-tê cá (Chikuwa), bánh hấp làm từ mảnh cá và khoai mỡ (củ từ, khoai lang) (Hampen), bánh hấp hoặc nướng làm từ pa-tê cá (Kamaboko), tảo nâu khô (đã chế biến, không phải gia vị) dùng làm thức ăn cho người [Hoshi-hijiki], xúc xích cá, rau và trái cây đã chế biến, trái cây đóng hộp hoặc đóng chai, trái cây khô, mứt nhão, bơ lạc, mứt cam nhão, măng tre lên men được luộc và bảo quản trong muối, rau đóng hộp hoặc đóng chai, dưa muối, mận muối, đậu phụ, miếng đậu phụ chiên (Abura-age), miếng đậu phụ đông khô (Kohri-dofu), thức ăn giống thạch làm từ tinh bột của cây lưỡi quỷ [cây Konjac] (Konnyaku), sữa đậu nành, cà ri [súp], thịt hầm [súp], hỗn hợp súp, cà ri ăn liền hoặc nấu chín [súp], thịt hầm ăn liền hoặc nấu chín [súp], xúp ăn liền hoặc nấu chín, miếng táo tía khô dùng để rắc lên món cơm trà xanh Nhật Bản (Ochazuke-nori), hạt ăn được đã được rang và tẩm ướp, hột đậu ăn được, đã được bảo quản, đậu đỏ, đã được bảo quản, đậu nành, đã được bảo quản, dùng làm thức ăn, đậu nành lên men, cho thực phẩm [Natto], lạc đã chế biến, protein dùng cho cho người, rau trộn, trái cây trộn, đậu rang, đậu đường, đã được chế biến, sashimi (lát cá sống mỏng), rau đông lạnh, trái cây đông lạnh, thức ăn đã chế biến như thịt băm viên [Hamburg], thức ăn chiên như gà rán, món ăn phụ làm từ đậu nành lên men (Name-mono), súp miso ăn liền, lát khoai tây rán giòn, thực phẩm ăn nhanh bằng khoai tây, chế phẩm tạo mùi thơm cho thực phẩm, trà, đồ uống trên cơ sở trà, trà xanh, đồ uống trên cơ sở trà xanh, trà ô long, đồ uống làm từ trà Trung Quốc, cà phê, đồ uống trên cơ sở cà phê, cà phê chưa rang, cà phê hạt đã rang, ca cao, đồ uống trên cơ sở ca cao, đồ uống trên cơ sở sôcôla, đá lạnh có thể ăn được, sữa chua đông lạnh [dạng kem lạnh], bánh kẹo, bánh gạo giòn, cơm dạng viên tròn, kẹo kem, kem lạnh, bánh ngọt, bánh quy khô, bánh tạc, bánh bông lan, kẹo caramen, kẹo, bánh quy, bánh quy giòn, kem trái cây [đá lạnh], bánh su kem, kẹo cao su, sôcôla, bánh rán Mỹ, kẹo nuga, bánh quy, bỏng ngô, bánh mỳ và bánh sữa nhỏ, bánh bao nhân mứt đậu, bánh bao kem, bánh bao nhân mứt, bánh hăm bơ gơ, bánh xăng đuých cuộn, bánh xăng đuých, bánh pizza, bánh mỳ kẹp xúc xích, bánh burritos [bánh bột ngô của Mexico], bánh patê thịt, bột nhồi, bánh bao rán, bánh patê, bánh bao hấp nhồi nhân thịt băm kiểu Trung Quốc, bánh bao hấp nhồi nhân mứt đậu kiểu Trung Quốc, đồ gia vị trừ tinh dầu, bột nhão làm từ đậu tương lên men (tương Miso) [gia vị], bột gia vị dùng để rắc lên cơm (Furikake), nước xốt Worcester, tương cà chua [nước xốt], xốt đậu nành, giấm, nước súp có hương vị (nước súp đậu nành) để nhúng mì soba, nước xốt cho sa-lát, xốt may-on-ne, nước xốt thịt nướng, đường, mật ong, muối nấu ăn, bột gia vị, gia vị, bột cà ri [gia vị], tiêu bột, hỗn hợp kem trái cây [đá lạnh], chế phẩm ngũ cốc, bột yến mạch, mảnh ngô dẹt mỏng, mì sợi, mì ăn liền, cơm, mỳ

ý (pasta), Onigiri (cơm cuộn, cơm nắm), bánh bao có nhân kiểu Trung Quốc (đã hấp chín), bánh bao hấp kiểu Trung Quốc (đã hấp chín), món sushi của Nhật Bản, đồ ăn trưa chế biến sẵn đựng trong hộp có thành phần chính là mì sợi, đồ ăn trưa chế biến sẵn đựng trong hộp có thành phần chính là mì ý (Pasta), đồ ăn trưa chế biến sẵn đựng trong hộp có thành phần chính là cơm, nước xốt mỳ ống, hỗn hợp bánh kẹo ăn liền, hỗn hợp thạch ăn liền [bánh kẹo], hỗn hợp bánh putđing ăn liền, bánh putđing (bánh kẹo), thạch (bánh kẹo), bột mì cho thực phẩm, gạo, tinh chất cho thực phẩm (trừ tinh dầu ete và tinh dầu), hương liệu cho thực phẩm, trừ tinh đầu, mì ống (chưa nấu chín), hỗn hợp kem lạnh, bột nấm men, bột nở, mỳ Udon, mỳ Soba, mì kiểu Trung Quốc (Lamian), bánh nhân thịt, bánh nướng xốp (bánh muffin), cơm cà ri (đã nấu chín), món Oden đã nấu chín (món ăn đã chế biến của Nhật Bản gồm rau, bánh bao nhân cá và các thức ăn khác được hầm trong súp loãng và được ăn nóng), gạo mạch nha lên men (Koji) cháo yến mạch lứt, lúa mạch đã bóc vỏ, gluten được chế biến làm thực phẩm, ruột bánh mỳ, gừng [gia vị], động vật ở dưới nước ăn được (còn sống), tảo biển ăn được (còn sống hoặc tươi), rau tươi, trái cây tươi, hột đậu thô, đậu đỏ tươi, đậu nành tươi, củ lạc tươi, kê vàng (chưa chế biến), hạt vừng ăn được, chưa chế biến, kiều mạch (chưa chế biến), ngô (hạt chưa chế biến), lúa miến (chưa chế biến), hạt giống để trồng và củ hành, hoa tự nhiên, thức ăn cho vật nuôi trong nhà, thực phẩm cho động vật, thóc chưa xử lý, cây giống, cây lùn được trồng trong chậu (Bonsai), côn trùng sống, bia, bia không cồn, đồ uống cung cấp muối và khoáng cho cơ thể (không dùng cho mục đích y tế), nước khoáng [đồ uống], nước uống Cola, sô đa, đồ uống cacbonat có hương vị gừng, nước uống có gaz, rammune (đồ uống soda Nhật Bản), nước chanh, đồ uống làm từ nước chanh cô đặc có đường và nước, đồ uống nước ép trái cây, đồ uống là chất lỏng giống nước còn lại sau khi làm đông sữa chua, nước ép rau [đồ uống], đồ uống không cồn, rượu mùi, rượu mạnh được chưng cất từ gạo, rượu Sake (rượu Nhật Bản), rượu uýt ki, rượu vôtca, rượu Gin, rượu Brandi (rượu mạnh), rượu cốc-tai, rượu Trung Quốc, đồ uống trái cây có cồn, rượu nho, rượu táo, sữa ngựa lên men (đồ uống có cồn), rượu bổ dưỡng, đồ uống mạch nha có cồn, trừ bia; nhượng quyền thương mại; cung cấp thông tin việc làm.

Nhóm 43: Dịch vụ cơ sở lưu trú tạm thời [khách sạn, nhà trọ]; dịch vụ quầy rượu; cung cấp nơi nhốt giữ động vật; giữ chỗ lưu trú tạm thời; dịch vụ nhà trọ; dịch vụ quán cà phê, dịch vụ quán ăn tự phục vụ; dịch vụ căng tin, dịch vụ cung cấp thức ăn, đồ uống do nhà hàng thực hiện; dịch vụ cắm trại ngày nghỉ [lưu trú tạm thời]; đặt chỗ khách sạn, dịch vụ khách sạn; dịch vụ khách sạn cạnh đường cho khách có ôtô; cung cấp nơi thuận tiện cho việc cắm trại; cho thuê chỗ ở tạm thời; dịch vụ nhà hàng ăn uống; dịch vụ quán rượu nhỏ; dịch vụ nhà nghỉ du lịch.

---

(210) **4-2018-14633**

(540)

EXCOR

(220) 10.05.2018

(441) 25.07.2018

(731) NORTHERN TECHNOLOGIES INTERNATIONAL CORPORATION (US)
23900 Mercantile Road, Beachwood, Ohio 44122, United States of America

(740) Công ty TNHH Tầm nhìn và Liên danh (VISION & ASSOCIATES CO.LTD.)

(511) Nhóm 01: Hợp chất chống ăn mòn và gỉ sét để bảo vệ kim loại, cụ thể là các loại phụ gia hóa học gốc nước, gốc dầu và dạng hòa tan; hợp chất dạng bột dùng để hạn chế và bảo vệ

kim loại khỏi bị ăn mòn hoặc gỉ sét, cụ thể là các loại phụ gia hóa học gốc nước, gốc dầu và dạng hòa tan; hợp chất dạng bột có bản chất là phụ gia hóa học dùng để xử lý nước, sử dụng trong quá trình chế tạo kim loại, sao cho phù hợp để giảm thiểu hoặc ngăn chặn việc ăn mòn; phụ gia hóa học có dạng túi lọc dùng để chống ăn mòn hoặc gỉ sét; hợp chất chống ăn mòn, cụ thể là phụ gia hóa học dùng để xử lý nước được dùng trong quá trình chế tạo kim loại để giảm thiểu và ngăn chặn việc ăn mòn.

Nhóm 02: Hợp chất dùng để bảo vệ, chống và ngăn chặn sự ăn mòn, cụ thể là sơn phủ, dùng để chống và ngăn chặn sự rỉ sét và ăn mòn, dưới dạng lỏng hoặc hợp chất gốc nước, hợp chất gốc dầu, và hợp chất dạng hòa tan; mỡ bôi dùng để bảo vệ, chống và ngăn chặn sự ăn mòn; hợp chất chống ăn mòn, cụ thể là sơn phủ dạng bột dùng để bảo vệ kim loại trong công nghiệp.

Nhóm 16: Sản phẩm bằng giấy, cụ thể là giấy dạng tấm, bao tải giấy và túi giấy dùng để bọc và đóng gói; nhựa dạng tấm, túi nhựa và giấy phủ nhựa dùng để bọc và đóng gói.

Nhóm 17: Các loại bao gói dạng cứng và dạng dẻo, dùng để bảo vệ các sản phẩm công nghiệp và thương mại khỏi các tổn hại do hóa chất, do tĩnh điện, do va chạm và do môi trường trong quá trình vận chuyển và lưu kho, cụ thể là bao gói theo khuôn mẫu, màng bọc, tấm bọc dạng bọt xốp, tấm bọc khổ rộng và các loại bao gói làm bằng nhựa và nhựa polime tái chế; ống nhựa được thiết kế đặc biệt để dùng cho sơn phủ chống ăn mòn, để phun sơn phủ lên bề mặt cần sơn, được bán dưới dạng rỗng hoặc chứa sẵn sơn phủ.

Nhóm 42: Tư vấn trong lĩnh vực bao gói dạng cứng và dạng dẻo, dùng để bảo vệ các sản phẩm công nghiệp và thương mại khỏi các tổn hại do hóa chất, do tĩnh điện, do va chạm và do môi trường trong quá trình vận chuyển và lưu kho, cụ thể là bao gói theo khuôn mẫu, màng bọc, tấm bọc dạng bọt xốp, tấm bọc khổ rộng và các loại bao gói làm bằng nhựa và nhựa polime tái chế.

---

(210) **4-2018-14634**

(540)

ZERUST

(220) 10.05.2018

(441) 25.07.2018

(731) NORTHERN TECHNOLOGIES INTERNATIONAL CORPORATION (US)
23900 Mercantile Road, Beachwood, Ohio 44122, United States of America

(740) Công ty TNHH Tầm nhìn và Liên danh (VISION & ASSOCIATES CO.LTD.)

(511) Nhóm 01: Hợp chất chống ăn mòn và gỉ sét để bảo vệ kim loại, cụ thể là các loại phụ gia hóa học gốc nước, gốc dầu và dạng hòa tan; hợp chất dạng bột dùng để hạn chế và bảo vệ kim loại khỏi bị ăn mòn hoặc gỉ sét, cụ thể là các loại phụ gia hóa học gốc nước, gốc dầu và dạng hòa tan; hợp chất dạng bột có bản chất là phụ gia hóa học dùng để xử lý nước, sử dụng trong quá trình chế tạo kim loại, sao cho phù hợp để giảm thiểu hoặc ngăn chặn việc ăn mòn; phụ gia hóa học có dạng túi lọc dùng để chống ăn mòn hoặc gỉ sét; hợp chất chống ăn mòn, cụ thể là phụ gia hóa học dùng để xử lý nước được dùng trong quá trình chế tạo kim loại để giảm thiểu và ngăn chặn việc ăn mòn.

Nhóm 02: Hợp chất dùng để bảo vệ, chống và ngăn chặn sự ăn mòn, cụ thể là sơn phủ, dùng để chống và ngăn chặn sự rỉ sét và ăn mòn, dưới dạng lỏng hoặc hợp chất gốc nước, hợp chất gốc dầu, và hợp chất dạng hòa tan; mỡ bôi dùng để bảo vệ, chống và ngăn chặn

sự ăn mòn; hợp chất chống ăn mòn, cụ thể là sơn phủ dạng bột dùng để bảo vệ kim loại trong công nghiệp.

Nhóm 16: Sản phẩm bằng giấy, cụ thể là giấy dạng tấm, bao tải giấy và túi giấy dùng để bọc và đóng gói; nhựa dạng tấm, túi nhựa và giấy phủ nhựa dùng để bọc và đóng gói.

Nhóm 17: Màng chống ăn mòn bằng chất dẻo dùng để bao gói trong công nghiệp và hoặc thương mại; ống nhựa được thiết kế đặc biệt để dùng cho sơn phủ chống ăn mòn, để phun sơn phủ lên bề mặt cần sơn, được bán dưới dạng rỗng hoặc chứa sẵn sơn phủ.

---

(210) **4-2018-14635**

(540)

(220) 10.05.2018
(441) 25.07.2018
(531) 5.7.3; 26.1.1; A5.1.5
(591) Nâu đồng, xanh lá cây, trắng.
(731) CÔNG TY CỔ PHẦN ĐẦU TƯ TIẾN ĐÔNG (VN)
Cụm công nghiệp Hoàng Xá, xã Hoàng Xá, huyện Thanh Thủy, tỉnh Phú Thọ
(740) Công ty Cổ phần Sở hữu công nghiệp INVESTIP (INVESTIP)

(511) Nhóm 01: Phân bón.

---

(210) **4-2018-14636**

(540)

(220) 10.05.2018
(441) 25.07.2018
(531) 18.2.1; 26.3.1; A15.9.11; 26.13.25
(731) SHENZHEN SOUNDSOUL INFORMATION TECHNOLOGY CO., LTD (CN)
Room 602-610, Building A4, ZhongYuGuan Industrial Zone, ZhongYuGuan Road, Longhua District, Shenzhen, China
(740) Công ty TNHH Trường Xuân (AGELESS CO.,LTD.)

(511) Nhóm 09: Tai nghe; bộ định vị bằng sóng âm; máy nghe nhạc cầm tay; bộ nối (thiết bị xử lý dữ liệu); màng chắn (nhiếp ảnh); pin điện; thiết bị truyền phát âm thanh; máy ảnh (chụp ảnh); loa; tai nghe trong.

---

(210) **4-2018-14637**

(540)

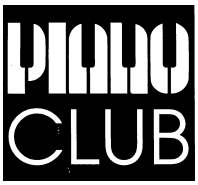

(220) 10.05.2018
(441) 25.07.2018
(531) 22.1.10
(731) NGUYỄN THANH HẰNG (VN)
Số 40, đường số 4, khu dân cư Phú Mỹ đường Hoàng Quốc Việt, phường Phú Mỹ, quận 7, thành phố Hồ Chí Minh

(511) Nhóm 41: Dịch vụ về giáo dục giảng dạy; biên tập băng hình, dàn dựng băng hình; khóa đào từ xa; tổ chức các cuộc thi giáo dục; tổ chức và điều khiển buổi hòa nhạc, sắp xếp và tiến hành buổi hòa nhạc; xuất bản sách.

---

(210) **4-2018-14638**

(540)

(220) 10.05.2018
(441) 25.07.2018
(531) 1.15.23
(591) Xanh, cam.
(731) CÔNG TY CỔ PHẦN TƯ VẤN CHUYỂN GIAO CÔNG NGHỆ ITC (VN)
Số 10, ngõ 81, phố Linh Lang, phường Cống Vị, quận Ba Đình, thành phố Hà Nội
(740) Công ty TNHH Tư vấn Quốc Dân (NACI CO., LTD)

(511) Nhóm 35: Mua bán, xuất khẩu, nhập khẩu các loại: thiết bị và linh kiện viễn thông; thiết bị truyền dẫn ngành viễn thông; thiết bị và linh kiện điện tử; thiết bị văn phòng (máy vi tính và linh kiện máy vi tính, văn phòng phẩm, thiết bị ngoại vi như máy in, máy photocopy, máy fax, vật tư ngành in), phần cứng máy vi tính, phần mềm máy vi tính, thiết bị điều khiển, thiết bị xử lý dữ liệu, thiết bị nghe nhìn; dịch vụ quảng cáo trực tuyến trên mạng lưới máy tính; thương mại điện tử cụ thể là dịch vụ giới thiệu sản phẩm trên phương tiện truyền thông (internet) để bán.

Nhóm 38: Dịch vụ viễn thông qua internet; đại lý dịch vụ viễn thông, cho thuê thiết bị viễn thông; dịch vụ cung cấp đường truyền để truy cập (kết nối) vào internet; kinh doanh dịch vụ nội dung thông tin và giá trị gia tăng trên mạng viễn thông di động; cung cấp dịch vụ viễn thông cố định mặt đất.

---

(210) **4-2018-14639**

(540)

(220) 10.05.2018
(441) 25.07.2018
(531) 18.1.5; 18.1.23
(591) Đen, xanh.
(731) NGUYỄN TRUNG KIÊN (VN)
Số 14 hẻm 72/73/40 phố Quan Nhân, phường Nhân Chính, quận Thanh Xuân, thành phố Hà Nội
(740) Công ty TNHH Tư vấn Quốc Dân (NACI CO., LTD)

(511) Nhóm 12: Xe đạp và phụ tùng xe đạp; xe đạp thể thao; xe đạp điện; xe điện (xe cộ chạy bằng điện).

Nhóm 35: Dịch vụ bán buôn và bán lẻ liên quan đến xe đạp, xe đạp thể thao, xe đạp điện, xe điện (xe cộ chạy bằng điện) và linh kiện rời của xe đạp.

Nhóm 39: Cho thuê xe đạp các loại; dịch vụ đặt chỗ hoặc sắp xếp cho thuê xe/thuê xe cho người khác; dịch vụ chia sẻ xe đạp; dịch vụ cho thuê mũ bảo hiểm xe đạp; cung cấp thông tin liên quan đến dịch vụ cho thuê xe đạp.

---

(210) **4-2018-14640**

(540)

(220) 10.05.2018
(441) 25.07.2018
(531) 3.4.18; 3.4.20
(591) Hồng, đỏ, trắng, đen.
(731) NGUYỄN TRUNG KIÊN (VN)
Số 14 hẻm 72/73/40 phố Quan Nhân, phường Nhân Chính, quận Thanh Xuân, thành phố Hà Nội
(740) Công ty TNHH Tư vấn Quốc Dân (NACI CO., LTD)

(511) Nhóm 43: Dịch vụ nhà hàng ăn uống theo hệ thống chuỗi; dịch vụ quán ăn tự phục vụ; dịch vụ cung cấp đồ ăn, thức uống (do nhà hàng thực hiện); dịch vụ nhà hàng ăn uống.

---

(210) **4-2018-14641**

(540)

(220) 10.05.2018
(441) 25.07.2018
(531) A11.3.3
(591) Đen, vàng đồng.
(731) CÔNG TY CỔ PHẦN THƯƠNG MẠI DỊCH VỤ CHÀO NGÀY MỚI (VN)
Lầu 4, Nguyễn Lâm Tower, 133 Dương Bá Trạc, phường 1, quận 8, thành phố Hồ Chí Minh

(511) Nhóm 30: Trà; trà sữa; đồ uống trên cơ sở trà; thạch hoa quả (bánh kẹo); hạt trân châu (được làm từ bột ngũ cốc); hương liệu cho đồ uống, trừ tinh dầu.

Nhóm 43: Quán cà phê; dịch vụ cung cấp thức ăn, đồ uống do nhà hàng thực hiện; nhà hàng ăn uống.

---

(210) **4-2018-14642**

(540)

(220) 10.05.2018
(441) 25.07.2018
(531) A1.1.9; A1.1.2
(731) CÔNG TY TNHH BẢO TÍN MINH CHÂU (VN)
Số 29 Trần Nhân Tông, phường Bùi Thị Xuân, quận Hai Bà Trưng, thành phố Hà Nội

(511) Nhóm 14: Đồ trang sức, đồ kim hoàn, đá quý; nhẫn; dây vàng; vòng đeo tay.

Nhóm 35: Mua bán: đồ trang sức, đồ kim hoàn, đá quý, nhẫn, dây vàng, vòng đeo tay.

---

(210) **4-2018-14643**

(540)

(220) 10.05.2018
(441) 25.07.2018
(531) A1.1.9; A1.1.2
(731) CÔNG TY TNHH BẢO TÍN MINH CHÂU (VN)
Số 29 Trần Nhân Tông, phường Bùi Thị Xuân, quận Hai Bà Trưng, thành phố Hà Nội

(511) Nhóm 14: Đồ trang sức, đồ kim hoàn, đá quý; nhẫn; dây vàng; vòng đeo tay.

Nhóm 35: Mua bán: đồ trang sức, đồ kim hoàn, đá quý, nhẫn, dây vàng, vòng đeo tay.

---

(210) **4-2018-14644**

(540)

(220) 10.05.2018
(441) 25.07.2018
(531) A1.1.9; A1.1.2
(731) CÔNG TY TNHH BẢO TÍN MINH CHÂU (VN)
Số 29 Trần Nhân Tông, phường Bùi Thị Xuân, quận Hai Bà Trưng, thành phố Hà Nội

(511) Nhóm 14: Đồ trang sức, đồ kim hoàn, đá quý; nhẫn; dây vàng; vòng đeo tay.

Nhóm 35: Mua bán: đồ trang sức, đồ kim hoàn, đá quý, nhẫn, dây vàng, vòng đeo tay.

---

(210) **4-2018-14645**

(540)

(220) 10.05.2018
(441) 25.07.2018
(531) A1.1.9; A1.1.2
(731) CÔNG TY TNHH BẢO TÍN MINH CHÂU (VN)
Số 29 Trần Nhân Tông, phường Bùi Thị Xuân, quận Hai Bà Trưng, thành phố Hà Nội

(511) Nhóm 14: Đồ trang sức, đồ kim hoàn, đá quý; nhẫn; dây vàng; vòng đeo tay.

Nhóm 35: Mua bán: đồ trang sức, đồ kim hoàn, đá quý, nhẫn, dây vàng, vòng đeo tay.

---

(210) **4-2018-14646**

(540)

(220) 10.05.2018
(441) 25.07.2018
(531) A1.1.9; A1.1.2
(731) CÔNG TY TNHH BẢO TÍN MINH CHÂU (VN)
Số 29 Trần Nhân Tông, phường Bùi Thị Xuân, quận Hai Bà Trưng, thành phố Hà Nội

(511) Nhóm 14: Đồ trang sức, đồ kim hoàn, đá quý; nhẫn; dây vàng; vòng đeo tay.

Nhóm 35: Mua bán: đồ trang sức, đồ kim hoàn, đá quý, nhẫn, dây vàng, vòng đeo tay.

---

(210) **4-2018-14648**

(540)

(220) 10.05.2018
(441) 25.07.2018
(531) 26.3.1; 26.1.2; 26.4.2; 26.7.25
(591) Đỏ, xanh tím, xanh tím nhạt, trắng.
(731) HỘ KINH DOANH HỒNG HẢI (VN)
Sạp E160 tầng 1, trung tâm thương mại dịch vụ An Đông, 34-36 An Dương Vương, phường 9, quận 5, thành phố Hồ Chí Minh
(740) Công ty Cổ phần Sở hữu công nghiệp INVESTIP (INVESTIP)

(511) Nhóm 35: Mua bán quần áo.

---

(210) **4-2018-14649**

(540)

(220) 10.05.2018
(441) 25.07.2018
(531) 26.1.2; A25.7.21; A26.11.9; A25.3.3
(591) Xanh dương, trắng.
(731) HỘ KINH DOANH HỒNG HẢI (VN)
Sạp E160 tầng 1, trung tâm thương mại dịch vụ An Đông, 34-36 An Dương Vương, phường 9, quận 5, thành phố Hồ Chí Minh
(740) Công ty Cổ phần Sở hữu công nghiệp INVESTIP (INVESTIP)

(511) Nhóm 35: Mua bán quần áo.

---

(210) **4-2018-14650**

(540)

(220) 10.05.2018
(441) 25.07.2018
(531) A25.7.21; A26.11.7
(731) HỘ KINH DOANH HỒNG HẢI (VN)
Sạp E160 tầng 1, trung tâm thương mại dịch vụ An Đông, 34-36 An Dương Vương, phường 9, quận 5, thành phố Hồ Chí Minh
(740) Công ty Cổ phần Sở hữu công nghiệp INVESTIP (INVESTIP)

(511) Nhóm 35: Mua bán quần áo.

---

(210) **4-2018-14651**

(540)

PALAIS DES DOUCEURS

(220) 10.05.2018
(441) 25.07.2018
(531) 26.4.2
(731) HỘ KINH DOANH PALAIS DES DOUCEURS (VN)
Lầu 1, số 87 Nguyễn Trãi, phường Bến Thành, quận 1, thành phố Hồ Chí Minh
(740) Công ty Cổ phần Sở hữu công nghiệp INVESTIP (INVESTIP)

(511) Nhóm 30: Bánh ngọt; bánh kẹo; chè (trà); cà phê; đồ uống trên cơ sở trà; đồ uống trên cơ sở cà phê.

---

(210) **4-2018-14652**

(540)

pat
PHU ANH TAY

(220) 10.05.2018
(441) 25.07.2018
(531) 24.15.21; A1.1.10; A26.11.7; 6.1.2; A26.11.12; 24.17.5; 7.3.11
(591) Cam, xanh dương, trắng, xanh da trời.
(731) CÔNG TY TNHH PHÚ ANH TÂY (VN)
Số 150 đường Xô Viết Nghệ Tĩnh, thị trấn Nghèn, huyện Can Lộc, tỉnh Hà Tĩnh
(740) Công ty TNHH Tư vấn ALIATLEGAL (ALIATLEGAL CO., LTD.)

(511) Nhóm 43: Dịch vụ nhà hàng ăn uống; dịch vụ khách sạn.

Nhóm 45: Dịch vụ tổ chức sự kiện cưới hỏi, sinh nhật, liên hoan (nghi lễ).

---

(210) **4-2018-14653**

(540)

168

(220) 10.05.2018
(441) 25.07.2018
(531) 7.1.24; A7.1.12; A26.11.12; A5.3.13
(591) Đỏ, trắng, xanh dương đậm.
(731) CÔNG TY CỔ PHẦN TƯ VẤN XÂY DỰNG VÀ THƯƠNG MẠI 168 (VN)
Số 168 đường Xô Viết Nghệ Tĩnh, thị trấn Nghèn, huyện Can Lộc, tỉnh Hà Tĩnh
(740) Công ty TNHH Tư vấn ALIATLEGAL (ALIATLEGAL CO., LTD.)

(511) Nhóm 37: Thi công, sửa chữa và giám sát thi công các công trình dân dụng, giao thông và thủy lợi.

Nhóm 42: Tư vấn thiết kế, thẩm định các công trình hạ tầng kỹ thuật dân dụng, giao thông và thủy lợi.

---

(210) **4-2018-14654**

(540)

(220) 10.05.2018
(441) 25.07.2018
(531) A26.11.12; 3.3.1; 26.11.3; 3.3.15; A3.3.24
(591) Xanh lam, xanh da trời, đỏ, trắng.
(731) NGUYỄN HỮU HẢI (VN)
Số 99, đường Nguyễn Thiếp, thị trấn Nghèn, huyện Can Lộc, tỉnh Hà Tĩnh
(740) Công ty TNHH Tư vấn ALIATLEGAL (ALIATLEGAL CO., LTD.)

(511) Nhóm 35: Mua bán: đồ gỗ nội thất, chăn, ga, gối, đệm.

Nhóm 39: Dịch vụ vận tải hành khách, hàng hóa bằng đường bộ, đường biển, đường thủy nội địa.

---

(210) **4-2018-14655**

(540)

(220) 10.05.2018
(441) 25.07.2018
(531) 25.5.25; 25.1.25; 3.13.1; A3.13.24
(591) Trắng, nâu vàng, nâu đậm, nâu nhạt, màu ghi, xanh lá cây.
(731) NGUYỄN VIỆT DŨNG (VN)
Khối 6 thị trấn Nghèn, huyện Can Lộc, tỉnh Hà Tĩnh
(740) Công ty TNHH Tư vấn ALIATLEGAL (ALIATLEGAL CO., LTD.)

(511) Nhóm 25: Quần; áo; giày; dép.

Nhóm 35: Mua bán: quần, áo, giày, dép, đồng hồ, đồ trang sức, mỹ phẩm.

---

(210) **4-2018-14656**

(540)

(220) 10.05.2018
(441) 25.07.2018
(531) 25.1.25; 26.4.4; 3.13.1; A3.13.24
(591) Xanh lá cây, nâu vàng, trắng.
(731) NGUYỄN VIỆT DŨNG (VN)
Khối 6 thị trấn Nghèn, huyện Can Lộc, tỉnh Hà Tĩnh
(740) Công ty TNHH Tư vấn ALIATLEGAL (ALIATLEGAL CO., LTD.)

(511) Nhóm 25: Quần; áo; giày; dép.

Nhóm 35: Mua bán: quần, áo, giày, dép, đồng hồ, đồ trang sức, mỹ phẩm.

---

(210) **4-2018-14657**

(540)

doodle BRANDS

(220) 10.05.2018
(441) 25.07.2018
(531) 24.17.5
(731) VÕ KIỀU HUỲNH NHƯ (VN)
131/0 Đỗ Năng Tế, phường An Lạc A, quận Bình Tân, thành phố Hồ Chí Minh
(740) Công ty TNHH Tư vấn ALIATLEGAL (ALIATLEGAL CO., LTD.)

(511) Nhóm 35: Dịch vụ quảng cáo, thiết kế mẫu quảng cáo, nghiên cứu thị trường, phân phát hàng mẫu, tổ chức triển lãm với mục đích thương mại hoặc quảng cáo, tư vấn quản trị kinh doanh.

Nhóm 42: Dịch vụ thiết kế bản vẽ, dịch vụ thiết kế đồ họa, thiết kế bao bì, thiết kế mẫu in ấn, tạo lập và duy trì trang web cho người khác, tư vấn thiết kế trang web.

---

(210) **4-2018-14658**

(540)

KID POWER A+

(220) 10.05.2018
(441) 25.07.2018
(531) 24.13.1; 24.17.5
(591) Xanh nước biển, hồng, xanh lá cây, da cam, nâu.
(731) LOTTE FOODS CO., LTD. (KR)
10, Yangpyeong-ro 21-gil, Yeongdeungpo-gu, Seoul, Republic of Korea
(740) Công ty TNHH Trường Xuân (AGELESS CO.,LTD.)

(511) Nhóm 05: Sữa bột cho trẻ em; sữa công thức cho trẻ sơ sinh; thực phẩm cho em bé; đường từ sữa dùng cho mục đích dược phẩm; tã lót trẻ em [quần tã]; hộp thuốc cấp cứu [có chứa thuốc bên trong]; cao dán.

---

(210) **4-2018-14659**

(540)

THỊT BÒ SẠCH TÂY NINH
NUTRI MEAT
(Bò trên 1 năm tuổi)

(220) 10.05.2018
(441) 25.07.2018
(731) CÔNG TY CỔ PHẦN CHĂN NUÔI - CHẾ BIẾN THỰC PHẨM NUTRI - MEAT (VN)
Số 12, hẻm 8, đường Trương Quyền, khu phố 5, phường 1, thành phố Tây Ninh, tỉnh Tây Ninh

(511) Nhóm 29: Thịt.

---

(210) **4-2018-14660**

(540)

HEO QUAY SẠCH
NUTRI MEAT
(không kháng sinh + không hoá chất)

(220) 10.05.2018
(441) 25.07.2018
(531) 24.17.5
(731) CÔNG TY TNHH SẢN XUẤT THƯƠNG MẠI THỊT AN TOÀN VÀ DINH DƯỠNG (VN)
Lô D8-D9 khu công nghiệp Nhị Xuân, đường Nguyễn Văn Bứa, ấp 5, xã Xuân Thới Sơn, huyện Hóc Môn, thành phố Hồ Chí Minh

(511) Nhóm 29: Thịt.

---

(210) **4-2018-14661**

(540)

HEO SỮA QUAY SẠCH
NUTRI MEAT
(không kháng sinh + không hoá chất

(220) 10.05.2018
(441) 25.07.2018
(531) 24.17.5
(731) CÔNG TY TNHH SẢN XUẤT THƯƠNG MẠI THỊT AN TOÀN VÀ DINH DƯỠNG (VN)
Lô D8-D9 khu công nghiệp Nhị Xuân, đường Nguyễn Văn Bứa, ấp 5, xã Xuân Thới Sơn, huyện Hóc Môn, thành phố Hồ Chí Minh

(511) Nhóm 29: Thịt.

---

(210) **4-2018-14663**

(540)

CHÁO LÒNG 3 SẠCH
NUTRI MEAT
(gạo + thịt và lòng + rau)

(220) 10.05.2018
(441) 25.07.2018
(531) 24.17.5
(731) CÔNG TY TNHH SẢN XUẤT THƯƠNG MẠI THỊT AN TOÀN VÀ DINH DƯỠNG (VN)
Lô D8-D9 khu công nghiệp Nhị Xuân, đường Nguyễn Văn Bứa, ấp 5, xã Xuân Thới Sơn, huyện Hóc Môn, thành phố Hồ Chí Minh

(511) Nhóm 29: Thịt; lòng.

Nhóm 30: Gạo.

Nhóm 31: Rau tươi.

---

(210) **4-2018-14664**

(540)

BÁNH CANH 3 SẠCH
NUTRI MEAT
(Gạo + Thịt + Rau rừng)

(220) 10.05.2018
(441) 25.07.2018
(531) 24.17.5
(731) CÔNG TY TNHH SẢN XUẤT THƯƠNG MẠI THỊT AN TOÀN VÀ DINH DƯỠNG (VN)
Lô D8-D9 khu công nghiệp Nhị Xuân, đường Nguyễn Văn Bứa, ấp 5, xã Xuân Thới Sơn, huyện Hóc Môn, thành phố Hồ Chí Minh

(511) Nhóm 29: Thịt.

Nhóm 30: Gạo.

Nhóm 31: Rau tươi.

---

(210) **4-2018-14665**

(540)

BÁNH MÌ 3 SẠCH
NUTRI MEAT
(Thịt quay + Rau + Bánh mì)

(220) 10.05.2018
(441) 25.07.2018
(531) 24.17.5
(731) CÔNG TY TNHH SẢN XUẤT THƯƠNG MẠI THỊT AN TOÀN VÀ DINH DƯỠNG (VN)
Lô D8-D9 khu công nghiệp Nhị Xuân, đường Nguyễn Văn Bứa, ấp 5, xã Xuân Thới Sơn, huyện Hóc Môn, thành phố Hồ Chí Minh

(511) Nhóm 29: Thịt.

Nhóm 30: Bánh mì.

Nhóm 31: Rau tươi.

---

(210) **4-2018-14666**

(540)

PHỞ BÊ THUI SẠCH
NUTRI MEAT
(phở + Bê thui dưới 1 năm tuổi)

(220) 10.05.2018
(441) 25.07.2018
(531) 24.17.5
(731) CÔNG TY CỔ PHẦN CHĂN NUÔI - CHẾ BIẾN THỰC PHẨM NUTRI - MEAT (VN)
Số 12, hẻm 8, đường Trương Quyền, khu phố 5, phường 1, thành phố Tây Ninh, tỉnh Tây Ninh

(511) Nhóm 29: Thịt.

Nhóm 30: Phở.

---

(210) **4-2018-14668**

(540)

NHÀ CHỐNG LŨ

(220) 10.05.2018
(441) 25.07.2018
(531) 5.3.7; A26.3.6; 26.3.1; 5.3.20
(731) PHẠM THỊ HƯƠNG GIANG (VN)
Số 20, ngõ 292 đường Hà Huy Tập, thị trấn Yên Viên, huyện Gia Lâm, thành phố Hà Nội

(511) Nhóm 36: Tổ chức quyên góp; quyên góp quỹ từ thiện.

---

(210) **4-2018-14670**

(540)

HẠNH PHÚC XANH

(220) 10.05.2018
(441) 25.07.2018
(531) 26.3.1; A26.3.6; 5.3.20; 5.3.7
(731) PHẠM THỊ HƯƠNG GIANG (VN)
Số 20, ngõ 292 đường Hà Huy Tập, thị trấn Yên Viên, huyện Gia Lâm, thành phố Hà Nội

(511) Nhóm 36: Tổ chức quyên góp; quyên góp quỹ từ thiện.

---

(210) **4-2018-14672**

(540)

GYNACA LADY

(220) 10.05.2018
(441) 25.07.2018
(731) CÔNG TY TNHH VITEXCO (VN)
222 Huỳnh Tấn Phát, phường Tân Thuận Tây, quận 7, thành phố Hồ Chí Minh

(511) Nhóm 05: Dược phẩm; thực phẩm chức năng, thực phẩm dinh dưỡng dùng trong y tế.

Nhóm 35: Mua bán, phân phối, xuất nhập khẩu các sản phẩm: dược phẩm; thực phẩm chức năng; thực phẩm dinh dưỡng dùng trong y tế.

---

(210) **4-2018-14673**

(540)

LUXUS

(220) 10.05.2018
(441) 25.07.2018
(731) ĐOÀN VĂN KHANG (VN)
Tập thể văn công quân đội, tổ 16, phường Mai Dịch, quận Cầu Giấy, thành phố Hà Nội

(511) Nhóm 37: Bảo dưỡng, làm sạch và sửa chữa đồ da.

---

(210) **4-2018-14674**

(540)

PNT®

(220) 10.05.2018
(441) 25.07.2018
(731) HOÀN ANH TÚ (VN)
270/55 Phan Đình Phùng, phường 1, quận Phú Nhuận, thành phố Hồ Chí Minh
(740) Công ty TNHH Dịch vụ thương mại và sở hữu công nghiệp Song Ngọc (I.P.T.S.)

(511) Nhóm 25: Quần áo; giày dép; mũ (nón); tất (vớ).

---

(210) **4-2018-14675**

(540)

(220) 10.05.2018
(441) 25.07.2018
(531) 26.5.1; A1.1.10; A1.1.5; 26.13.1
(591) Đỏ, vàng, đen, trắng.
(731) CÔNG TY TNHH SẢN XUẤT VÀ THƯƠNG MẠI TRIỆU GIA PHÁT (VN)
252/29/8 Phan Anh, phường Hiệp Tân, quận Tân Phú, thành phố Hồ Chí Minh
(740) Công ty TNHH Dịch vụ thương mại và sở hữu công nghiệp Song Ngọc (I.P.T.S.)

(511) Nhóm 06: Móc treo bằng kim loại; phễu thoát nước bằng kim loại; móc treo quần áo bằng kim loại.

Nhóm 20: Phụ kiện nhà bếp và phòng tắm như: giá kệ để ly, chén bát; giá kệ để chai và để hộp đựng gia vị; giá treo đồ; giá đỡ (đồ đạc); giá để khăn bông (đồ đạc); kệ để đồ vật trong nhà tắm; giá kệ để cất giữ hoặc lưu kho hàng hoá; giá treo quần áo; đồ đạc trong nhà.

Nhóm 21: Phụ kiện nhà bếp và phòng tắm như: ống đựng đũa, thìa; vòng và thanh treo cho khăn tắm; vật dụng giữ giấy vệ sinh như móc inox để cài cuộn giấy vệ sinh; hộp đựng giấy vệ sinh; giá (kệ) giữ xà phòng.

---

(210) **4-2018-14676**

(540)

(220) 10.05.2018
(441) 25.07.2018
(531) A1.1.10; A1.1.5; 6.1.2; 3.7.17; 26.5.1; 1.15.23; 26.11.3
(591) Cam, xám, đỏ, tím, hồng, xanh lá cây, xanh dương, vàng nâu, đen, trắng.
(731) CÔNG TY CỔ PHẦN TẬP ĐOÀN ĐẦU TƯ NHÂN TÂM (VN)
54-56 Phan Khiêm Ích, phường Tân Phong, quận 7, thành phố Hồ Chí Minh
(740) Công ty TNHH Dịch vụ thương mại và sở hữu công nghiệp Song Ngọc (I.P.T.S.)

(511) Nhóm 35: Quảng cáo thương mại; quảng cáo; tổ chức xúc tiến thương mại; mua bán hộp đèn, bảng hiệu, pano quảng cáo, mua bán vải, hàng may sẵn, giày dép, mua bán xe mô tô, xe máy và phụ tùng của chúng, mua bán mỹ phẩm, thiết bị ngoại vi và phần mềm máy tính, mua bán hàng điện tử như: máy thu hình (tivi), loa, máy tăng âm (ampli), ống nói (micrô), bộ trộn âm (micxơ), đầu thu hình kỹ thuật số và thiết bị của chúng, mua bán hàng điện, điện lạnh như: máy lạnh, máy giặt, tủ lạnh, tủ đông, tủ ướp rượu, máy lọc nước, máy nước nóng, máy rửa chén, máy sấy quần áo, máy lọc không khí, máy nước nóng lạnh, tủ mát - tủ giữ lạnh và thiết bị của chúng, mua bán thiết bị viễn thông như: điện thoại và thiết bị của chúng, mua bán thiết bị tin học như: máy tính xách tay, máy tính

bảng, máy tính để bàn, màn hình máy vi tính, máy in văn phòng, máy scan, máy fax, máy hủy giấy, dàn loa vi tính và thiết bị của chúng, mua bán thiết bị kỹ thuật số như: máy ảnh, máy quay phim, máy ghi âm và thiết bị của chúng, mua bán thiết bị giải trí như: máy nghe nhạc mp3, mp4, đầu phát HD, máy chơi game, từ điển điện tử, bút thông minh, mua bán đồ gia dụng như: quạt điện - quạt máy, bàn ủi - bàn là, đèn điện - đèn sạc, máy hút bụi, bình lọc nước, máy xay sinh tố, máy ép trái cây, máy xay đậu nành, máy pha cà phê, máy vắt cam, máy đánh trứng, máy làm sữa chua và thiết bị của chúng, mua bán thiết bị nhà bếp như: nồi cơm điện, nồi áp suất, bếp gas-bếp điện-bếp từ, lò vi sóng, lò nướng, vỉ nướng, lẩu điện, nồi, xoong, chảo, máy xay thịt, máy rửa chén, ấm nước, bình nước và thiết bị của chúng, mua bản đồ em bé như: máy hút sữa mẹ, bình bú sữa cho em bé, núm vú giả, máy hâm thức ăn, máy tiệt trùng siêu tốc, mua bán máy móc, dụng cụ thiết bị làm đẹp và chăm sóc sức khỏe, mua bán dụng cụ cầm tay như: búa, cưa, kìm, cà lê, mỏ lết, ổ khóa, két sắt, đèn pin, mũi khoan, máy khoan, máy cưa, máy mài và thiết bị của chúng, mua bán thiết bị điện cơ như: đèn điện, bộ cảm biến, ổn áp, chuôi đèn, ổ cắm điện, công tắc điện, máy phát điện, máy bơm nước, máy phun áp lực và thiết bị của chúng, mua bán hàng may mặc và phụ kiện thời trang, mua bán lương thực thực phẩm, nước giải khát, mua bán máy móc dùng trong nông nghiệp như: máy gieo hạt, máy thu hoạch rau, củ, quả, hạt, máy gặt lúa, máy sát lúa, máy sấy khô, máy phun thuốc, máy gặt cỏ, máy tỉa cành, mua bán vật liệu xây dựng.

Nhóm 36: Kinh doanh bất động sản như: cho thuê bất bộng sản; quản lý bất động sản; cho thuê mặt bằng dùng để làm nhà xưởng; cho thuê văn phòng công ty; tổ chức quyên góp từ thiện; đầu tư quỹ.

Nhóm 37: Xây dựng công trình dân dụng và công nghiệp; hoàn thiện công trình xây dựng (trang trí nội thất); giặt đồ vải; giặt khô; giám sát công việc xây dựng công trình; lắp đặt và sửa chữa thiết bị điện.

Nhóm 39: Cho thuê xe có động cơ; đại lý du lịch; cho thuê kho hàng; dịch vụ vận tải; cho thuê bãi đỗ xe; đặt chỗ cho việc vận tải.

Nhóm 40: In ấn; may quần áo; gia công vải chịu lửa; tẩy trắng vải sợi; tráng rửa phim ảnh; thêu thùa.

Nhóm 41: Tổ chức biểu điễn nghệ thuật chuyên nghiệp; khu vui chơi giải trí; cung cấp trò chơi điện tử trực tuyến từ mạng máy tính; rạp chiếu phim; giáo dục; cho thuê phim ảnh.

---

(210) **4-2018-14677**

(540) **NTG**

(220) 10.05.2018

(441) 25.07.2018

(731) CÔNG TY CỔ PHẦN TẬP ĐOÀN ĐẦU TƯ NHÂN TÂM (VN)
54-56 Phan Khiêm Ích, phường Tân Phong, quận 7, thành phố Hồ Chí Minh

(740) Công ty TNHH Dịch vụ thương mại và sở hữu công nghiệp Song Ngọc (I.P.T.S.)

(511) Nhóm 35: Quảng cáo thương mại; quảng cáo; tổ chức xúc tiến thương mại; mua bán hộp đèn, bảng hiệu, pano quảng cáo, mua bán vải, hàng may sẵn, giày dép, mua bán xe mô tô, xe máy và phụ tùng của chúng, mua bán mỹ phẩm, thiết bị ngoại vi và phần mềm máy tính, mua bán hàng điện tử như: máy thu hình (tivi), loa, máy tăng âm (ampli), ống nói

(micrô), bộ trộn âm (micxơ), đầu thu hình kỹ thuật số và thiết bị của chúng, mua bán hàng điện, điện lạnh như: máy lạnh, máy giặt, tủ lạnh, tủ đông, tủ ướp rượu, máy lọc nước, máy nước nóng, máy rửa chén, máy sấy quần áo, máy lọc không khí, máy nước nóng lạnh, tủ mát - tủ giữ lạnh và thiết bị của chúng, mua bán thiết bị viễn thông như: điện thoại và thiết bị của chúng, mua bán thiết bị tin học như: máy tính xách tay, máy tính bảng, máy tính để bàn, màn hình máy vi tính, máy in văn phòng, máy scan, máy fax, máy hủy giấy, dàn loa vi tính và thiết bị của chúng, mua bán thiết bị kỹ thuật số như: máy ảnh, máy quay phim, máy ghi âm và thiết bị của chúng, mua bán thiết bị giải trí như: máy nghe nhạc mp3, mp4, đầu phát HD, máy chơi game, từ điển điện tử, bút thông minh, mua bán đồ gia dụng như: quạt điện - quạt máy, bàn ủi - bàn là, đèn điện - đèn sạc, máy hút bụi, bình lọc nước, máy xay sinh tố, máy ép trái cây, máy xay đậu nành, máy pha cà phê, máy vắt cam, máy đánh trứng, máy làm sữa chua và thiết bị của chúng, mua bán thiết bị nhà bếp như: nồi cơm điện, nồi áp suất, bếp gas-bếp điện-bếp từ, lò vi sóng, lò nướng, vỉ nướng, lau điện, nồi, xoong, chảo, máy xay thịt, máy rửa chén, ấm nước, bình nước và thiết bị của chúng, mua bán đồ em bé như: máy hút sữa mẹ, bình bú sữa cho em bé, núm vú giả, máy hâm thức ăn, máy tiệt trùng siêu tốc, mua bán máy móc, dụng cụ thiết bị làm đẹp và chăm sóc sức khỏe, mua bán dụng cụ cầm tay như: búa, cưa, kìm, cà lê, mỏ lết, ổ khóa, két sắt, đèn pin, mũi khoan, máy khoan, máy cưa, máy mài và thiết bị của chúng, mua bán thiết bị điện cơ như: đèn điện, bộ cảm biến, ổn áp, chuôi đèn, ổ cắm điện, công tắc điện, máy phát điện, máy bơm nước, máy phun áp lực và thiết bị của chúng, mua bán hàng may mặc và phụ kiện thời trang, mua bán lương thực thực phẩm, nước giải khát, mua bán máy móc dùng trong nông nghiệp như: máy gieo hạt, máy thu hoạch rau, củ, quả, hạt, máy gặt lúa, máy sát lúa, máy sấy khô, máy phun thuốc, máy gặt cỏ, máy tỉa cành, mua bán vật liệu xây dựng.

Nhóm 36: Kinh doanh bất động sản như: cho thuê bất bộng sản; quản lý bất động sản; cho thuê mặt bằng dùng để làm nhà xưởng; cho thuê văn phòng công ty; tổ chức quyên góp từ thiện; đầu tư quỹ.

Nhóm 37: Xây dựng công trình dân dụng và công nghiệp; hoàn thiện công trình xây dựng (trang trí nội thất); giặt đồ vải; giặt khô; giám sát công việc xây dựng công trình; lắp đặt và sửa chữa thiết bị điện.

Nhóm 39: Cho thuê xe có động cơ; đại lý du lịch; cho thuê kho hàng; dịch vụ vận tải; cho thuê bãi đỗ xe; đặt chỗ cho việc vận tải.

Nhóm 40: In ấn; may quần áo, gia công vải chịu lửa; tẩy trắng vải sợi; tráng rửa phim ảnh; thêu thùa.

Nhóm 41: Tổ chức biểu diễn nghệ thuật chuyên nghiệp; khu vui chơi giải trí; cung cấp trò chơi điện tử trực tuyến từ mạng máy tính; rạp chiếu phim; giáo dục; cho thuê phim ảnh.

---

(210) **4-2018-14678**

(540)

Shieldjuton

(220) 10.05.2018

(441) 25.07.2018

(731) NGUYỄN HỮU HỢI (VN)
17/9 đường Liên Khu 2-10, khu phố 10, phường Bình Hưng Hòa A, quận Bình Tân, thành phố Hồ Chí Minh

(740) Công ty TNHH Dịch vụ thương mại và sở hữu công nghiệp Song Ngọc (I.P.T.S.)

(511) Nhóm 19: Vật liệu xây dựng và các sản phẩm thuộc nhóm này như: bột trét tường; bột bả trát tường; gạch ngói nung; đá ốp lát; đồ gỗ như: cửa, khuôn cửa.

---

(210) **4-2018-14679**

(540)

D+STUDIO

(220) 10.05.2018
(441) 25.07.2018
(531) 26.4.2; 24.13.1
(591) Hồng, trắng, xám.
(731) CÔNG TY CỔ PHẦN ĐẦU TƯ KIẾN TRÚC D+ VIỆT NAM (VN)
Tầng 1, số 12 ngách 167/4 phố Phương Mai, phường Phương Mai, quận Đống Đa, thành phố Hà Nội

(511) Nhóm 37: Xây dựng.

Nhóm 42: Thiết kế trang trí nội thất; thiết lập bản vẽ xây dựng; tư vấn kiến trúc; kiến trúc.

---

(210) **4-2018-14683**

(540)

SÓNG

(220) 10.05.2018
(441) 25.07.2018
(591) Cam, trắng, nâu.
(731) CÔNG TY CỔ PHẦN DID TV (VN)
222 Pasteur, phường 6, quận 3, thành phố Hồ Chí Minh
(740) Văn phòng luật sư Phạm và Liên danh (PHAM & ASSOCIATES)

(511) Nhóm 41: Dịch vụ giải trí; dịch vụ tổ chức trình diễn (dịch vụ ông bầu); dịch vụ tổ chức các cuộc thi (giáo dục hoặc giải trí); dịch vụ phát hành phim điện ảnh, phim video, chương trình truyền hình, chương trình biểu diễn; sản xuất phim điện ảnh, phim video, phim hoạt hình, chương trình truyền hình, chương trình biểu diễn.

---

(210) **4-2018-14684**

(540)

Lee' Coffee

(220) 11.05.2018
(441) 25.07.2018
(531) 25.1.6; 5.7.1; 5.13.4; 26.4.1; 26.1.1; A26.11.9; 26.1.11
(591) Xanh lá, trắng, đỏ.
(731) HỘ KINH DOANH LEE (VN)
34 lô S2, khu phố 12, phường An Bình, thành phố Biên Hòa, tỉnh Đồng Nai

(511) Nhóm 30: Cà phê; trà sữa (đồ uống có sữa, thành phần chính là trà); đồ uống cà phê có sữa; đồ uống socola có sữa; đồ uống trên cơ sở cà phê; đồ uống trên cơ sở trà.

---

(210) **4-2018-14685**

(540)

SingBee

(220) 11.05.2018
(441) 25.07.2018
(531) A3.13.4; A3.13.24
(591) Ghi, đỏ, vàng, trắng, đen.
(731) SING BEE ENTERPRISE CO., LTD. (TW)
No.10, Ziqiang 1st Rd., Nantou City, Nantou County 54065, Taiwan
(740) Công ty TNHH Ban Ca (BANCA)

(511) Nhóm 20: Đồ đạc (giường, tủ, bàn, ghế, giá, kệ); đồ đạc dùng trong văn phòng; giá [đồ đạc]; ghế ngồi/ghế (ngồi); bàn; bàn viết.

Nhóm 35: Quảng cáo qua thư đặt hàng; marketing; dịch vụ quảng cáo trực tuyến trên mạng máy tính; cung cấp sàn giao dịch trực tuyến cho người mua và người bán hàng hóa và dịch vụ, tổ chức triển lãm cho mục đích thương mại hoặc quảng cáo; dịch vụ giới thiệu sản phẩm trên các phương tiện truyền thông cho mục đích bán lẻ.

---

(210) **4-2018-14687**

(540)

GPM®
HOLDING

(220) 11.05.2018
(441) 25.07.2018
(591) Đen, xám, trắng.
(731) CÔNG TY CP GPM HOLDING VIỆT NAM (VN)
Thôn Trương Xá, xã Toàn Thắng, huyện Kim Động, tỉnh Hưng Yên

(511) Nhóm 25: Trang phục thể thao.

Nhóm 36: Bất động sản.

Nhóm 43: Nhà hàng ăn uống, dịch vụ khách sạn.

---

(210) **4-2018-14688**

(540)

NHUNG TIẾN
Sống khỏe, sống đẹp!

(220) 11.05.2018
(441) 25.07.2018
(531) 2.9.14; A2.9.15; 3.7.17
(591) Đỏ, vàng, vàng đậm.
(731) CÔNG TY TNHH SẢN XUẤT VÀ THƯƠNG MẠI NHUNG TIẾN (VN)
Tổ 27, phường Phan Đình Phùng, thành phố Thái Nguyên, tỉnh Thái Nguyên

(511) Nhóm 05: Thực phẩm bảo vệ sức khỏe (sản phẩm dinh dưỡng y học).

---

(210) **4-2018-14690**

(540)

(220) 11.05.2018
(441) 25.07.2018
(531) 25.1.25; 25.1.9; A25.1.10
(591) Đỏ, vàng, trắng.
(731) CÔNG TY TNHH SẢN XUẤT VÀ THƯƠNG MẠI NHUNG TIẾN (VN)
Tổ 27, phường Phan Đình Phùng, thành phố Thái Nguyên, tỉnh Thái Nguyên

(511) Nhóm 05: Thực phẩm bảo vệ sức khỏe (sản phẩm dinh dưỡng y học).

---

(210) **4-2018-14691**

(540)

(220) 11.05.2018
(441) 25.07.2018
(531) 25.1.25; 25.5.2; A5.11.2
(591) Đỏ, vàng, đen.
(731) CÔNG TY TNHH SẢN XUẤT VÀ THƯƠNG MẠI NHUNG TIẾN (VN)
Tổ 27, phường Phan Đình Phùng, thành phố Thái Nguyên, tỉnh Thái Nguyên

(511) Nhóm 05: Thực phẩm bảo vệ sức khỏe (sản phẩm dinh dưỡng y học).

---

(210) **4-2018-14692**

(540)

(220) 11.05.2018
(441) 25.07.2018
(531) 26.1.1; 5.9.3; A11.3.7
(591) Cam, trắng, xanh lá cây.
(731) CÔNG TY TNHH SẢN XUẤT VÀ THƯƠNG MẠI NHUNG TIẾN (VN)
Tổ 27, phường Phan Đình Phùng, thành phố Thái Nguyên, tỉnh Thái Nguyên

(511) Nhóm 05: Thực phẩm bảo vệ sức khỏe (sản phẩm dinh dưỡng y học).

---

(210) **4-2018-14693**

(540)

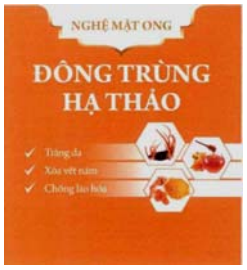

(220) 11.05.2018
(441) 25.07.2018
(531) 26.5.4; A5.11.2; 5.9.3; 25.1.9
(591) Cam, trắng, đen.
(731) CÔNG TY TNHH SẢN XUẤT VÀ THƯƠNG MẠI NHUNG TIẾN (VN)
Tổ 27, phường Phan Đình Phùng, thành phố Thái Nguyên, tỉnh Thái Nguyên

(511) Nhóm 05: Thực phẩm bảo vệ sức khỏe (sản phẩm dinh dưỡng y học).

---

(210) **4-2018-14694**

(540)

(220) 11.05.2018
(441) 25.07.2018
(531) 25.1.25; 26.4.2; 25.1.9; A25.1.10
(591) Đỏ, vàng, trắng, đen.
(731) CÔNG TY TNHH SẢN XUẤT VÀ THƯƠNG MẠI NHUNG TIẾN (VN)
Tổ 27, phường Phan Đình Phùng, thành phố Thái Nguyên, tỉnh Thái Nguyên

(511) Nhóm 05: Thực phẩm bảo vệ sức khỏe (sản phẩm dinh dưỡng y học).

---

(210) **4-2018-14695**

(540)

(220) 11.05.2018
(441) 25.07.2018
(531) 26.5.3; 26.5.4; A26.11.8
(591) Xanh dương, cam nhạt, cam đậm, xanh da trời, xanh dương.
(731) CÔNG TY TNHH PURCHASING MINH CHÂU (VN)
Số nhà 19, tổ 34, phường Phan Đình Phùng, thành phố Thái Nguyên, tỉnh Thái Nguyên

(511) Nhóm 35: Thông tin thương mại và tư vấn cho người tiêu dùng trong việc lựa chọn sản phẩm và dịch vụ, dịch vụ trung gian thương mại (tổ chức giới thiệu và xúc tiến thương mại); nghiên cứu thị trường; thăm dò dư luận; hỗ trợ việc điều hành kinh doanh; hỗ trợ quản lý kinh doanh.

---

(210) **4-2018-14696**

(540)

(220) 11.05.2018
(441) 25.07.2018
(531) 1.5.1; 1.13.1; 26.1.6
(591) Xanh da trời, đỏ.
(731) CÔNG TY CỔ PHẦN GIẢI PHÁP CÔNG NGHỆ CAO TOÀN CẦU (VN)
Số 175 Xã Đàn, phường Nam Đồng, quận Đống Đa, thành phố Hà Nội

(511) Nhóm 42: Các dịch vụ khoa học và công nghệ và nghiên cứu, thiết kế có liên quan đến chúng; các dịch vụ nghiên cứu và phân tích công nghiệp; thiết kế và phát triển phần cứng và phần mềm máy tính.

---

(210) **4-2018-14697**

(540)

(220) 11.05.2018
(441) 25.07.2018
(531) A9.7.19; 11.3.18; A11.1.5
(591) Cam, đen, trắng.
(731) CÔNG TY CỔ PHẦN KHẢI TOÀN (VN)
Lô 33 khu công nghiệp Tam Phước, xã Tam Phước, thành phố Biên Hòa, tỉnh Đồng Nai
(740) Công ty TNHH Sở hữu trí tuệ Gia Việt (GIAVIET CO., LTD.)

(511) Nhóm 41: Tổ chức và điều khiển hội thảo, cuộc thi chuyên đề nấu ăn; sắp xếp và tiến hành hội nghị; đào tạo nấu ăn; dịch vụ hướng dẫn, giảng dạy nấu ăn.

---

(210) **4-2018-14698**

(540)

ROSTAR

(220) 11.05.2018
(441) 25.07.2018
(731) CÔNG TY TNHH THIẾT BỊ VÀ CÔNG NGHỆ TEKCOM (VN)
Xóm 8, Tiền Phong, Kim Lan, huyện Gia Lâm, thành phố Hà Nội

(511) Nhóm 11: Hệ thống điều hoà không khí; thiết bị sưởi ấm; thiết bị phân phối nước; thiết bị làm sạch nước; thiết bị lọc nước; hệ thống thiết bị làm lạnh nước; thiết bị tiệt trùng nước; hệ thống chiếu sáng và thiết bị chiếu sáng, bộ lọc nước uống, thiết bị lọc nước uống; thiết bị và máy lọc để làm sạch nước, thiết bị và máy móc để tinh lọc nước; vòi [van]; hệ thống và thiết bị vệ sinh; thiết bị sinh hơi nước; hệ thống và thiết bị làm mềm nước; thiết bị chiếu sáng bằng đèn đi ốt phát quang [LED].

---

(210) **4-2018-14699**

(540)

(220) 11.05.2018
(441) 25.07.2018
(531) 26.3.1; A26.11.8; 26.4.1; 7.3.11; 7.1.24
(591) Xanh lá cây.
(731) CÔNG TY CỔ PHẦN FINANCEHY84 GROUP (VN)
Thôn Thanh Quang, xã An Thượng, huyện Hoài Đức, thành phố Hà Nội

(511) Nhóm 36: Dịch vụ môi giới tài chính; đầu tư vốn; môi giới khách hàng.

---

(210) **4-2018-14702**

(540)

ACSV
LEGAL

(220) 11.05.2018
(441) 25.07.2018
(531) A26.11.8
(591) Xanh dương.
(731) CÔNG TY LUẬT TNHH ACS LEGAL VIỆT NAM (VN)
21 - 23 Nguyễn Thị Minh Khai, phường Bến Nghé, quận 1, thành phố Hồ Chí Minh

(511) Nhóm 45: Dịch vụ pháp lý.

---

(210) **4-2018-14703**

(540)

(220) 11.05.2018
(441) 25.07.2018
(531) 24.9.1; 3.7.17; A1.1.10; A1.1.3
(591) Đỏ đậm, vàng đậm, vàng.
(731) CÔNG TY TNHH MỘT THÀNH VIÊN THƯƠNG MẠI DỊCH VỤ NHÀ HÀNG KHÁCH SẠN HẢI MINH (VN)
38 đường số 7, KDC Trung Sơn, ấp 4B, xã Bình Hưng, huyện Bình Chánh, thành phố Hồ Chí Minh

(511) Nhóm 43: Dịch vụ nhà hàng ăn uống; dịch vụ quán cà phê, dịch vụ cơ sở lưu trú tạm thời (khách sạn).

---

(210) **4-2018-14704**

(540)

(220) 11.05.2018
(441) 25.07.2018
(531) 1.15.23; 26.3.23; 26.15.15
(591) Hồng, hồng đậm, hồng nhạt, tím.
(731) NGUYỄN THANH TÚ (VN)
5-5A Nguyễn Oanh, phường 10, quận Gò Vấp, thành phố Hồ Chí Minh

(511) Nhóm 41: Dịch vụ câu lạc bộ sức khỏe (huấn luyện thể hình và sức khỏe); điều hành các lớp thể dục thể hình; dịch vụ huấn luyện viên cá nhân (huấn luyện thể dục thể hình); dịch vụ phòng tập thể dục; câu lạc bộ yoga.

---

(210) **4-2018-14705**

(540)

(220) 11.05.2018
(441) 25.07.2018
(531) A26.11.12
(591) Đỏ, đen, cam, vàng, vàng nhạt.
(731) NGUYỄN THANH PHÚ (VN)
Số 85T-Bis Trần Văn Đang, phường 9, quận 3, thành phố Hồ Chí Minh

(511) Nhóm 41: Dịch vụ phòng thu âm.

---

(210) **4-2018-14707**

(540)

(220) 11.05.2018
(441) 25.07.2018
(531) 5.5.19; A5.5.20; A5.5.21
(591) Hồng, trắng.
(731) NGUYỄN QUANG ĐỨC (VN)
394 Nguyễn Công Trứ, phường Cầu Ông Lãnh, quận 1, thành phố Hồ Chí Minh

(511) Nhóm 35: Mua bán: mỹ phẩm, thuốc thực phẩm chức năng.

---

(210) **4-2018-14708**

(540)

(220) 11.05.2018
(441) 25.07.2018
(531) 5.3.20
(731) CÔNG TY CỔ PHẦN THẢO DƯỢC TÂM ĐỨC (VN)
394 Nguyễn Công Trứ, phường Cầu Ông Lãnh, quận 1, thành phố Hồ Chí Minh

(511) Nhóm 35: Mua bán: mỹ phẩm, thuốc thực phẩm chức năng.

---

(210) **4-2018-14709**

(540)

(220) 11.05.2018
(441) 25.07.2018
(531) A5.3.13; A5.3.15; 26.1.1
(731) CÔNG TY CỔ PHẦN THẢO DƯỢC TÂM ĐỨC (VN)
394 Nguyễn Công Trứ, phường Cầu Ông Lãnh, quận 1, thành phố Hồ Chí Minh

(511) Nhóm 35: Mua bán: mỹ phẩm, thuốc thực phẩm chức năng.

---

(210) **4-2018-14710**

(540)

(220) 11.05.2018
(441) 25.07.2018
(531) 5.5.16; A5.5.20; A5.5.21
(591) Nâu, trắng.
(731) CÔNG TY CỔ PHẦN THẢO DƯỢC TÂM ĐỨC (VN)
394 Nguyễn Công Trứ, phường Cầu Ông Lãnh, quận 1, thành phố Hồ Chí Minh

(511) Nhóm 35: Mua bán: mỹ phẩm, thuốc thực phẩm chức năng.

---

(210) **4-2018-14711**

(540)

(220) 11.05.2018
(441) 25.07.2018
(531) 24.15.21; A24.15.11; 26.3.1; A26.11.12
(591) Đen, cam, trắng.
(731) CÔNG TY CỔ PHẦN 2LIFE VIỆT NAM (VN)
Số 38, tổ dân phố 8, phường Phú La, quận Hà Đông, thành phố Hà Nội

(511) Nhóm 28: Dụng cụ thể dục thể thao; thiết bị dùng trong thể thao và các trò chơi khác nhau.

Nhóm 35: Dịch vụ mua bán, nhập khẩu và phân phối các sản phẩm cụ thể là: dụng cụ thể dục thể thao, thiết bị dùng trong thể thao và các trò chơi khác nhau; dụng cụ tập luyện,

phụ kiện tập luyện Yoga, Fitness, Gym; thảm dùng tập thể dục, tập yoga; dụng cụ dùng để đi câu cá như: máy câu, cần câu, lưỡi câu, dây câu, mồi câu; dụng cụ và thiết bị massage như: máy massage, đai massage, bóng massage; quần áo và phụ kiện thời trang cho tập luyện thể dục thể thao như: quần, áo, giày, khăn, găng tay, bít tất, mũ, balô, túi xách.

---

(210) **4-2018-14712**

(540) AROKA

(220) 11.05.2018
(441) 25.07.2018
(731) LÊ VĂN KHUYÊN (VN)
Số 214 Thụy Khê, phường Thụy Khê, quận Tây Hồ, thành phố Hà Nội

(511) Nhóm 11: Bếp nấu; hệ thống và thiết bị nấu nướng; dụng cụ nấu nướng dùng điện; thiết bị nướng; hệ thống và thiết bị vệ sinh; vòi [vòi khóa].

---

(210) **4-2018-14714**

(540) Gax

(220) 11.05.2018
(441) 25.07.2018
(531) A5.3.13; 5.3.11; A5.5.20
(591) Xanh lá cây.
(731) CÔNG TY CỔ PHẦN KIẾN TRÚC GIA VIỆT (VN)
59 Hoàng Văn Thụ, phường Quảng Phú, thành phố Quảng Ngãi, tỉnh Quảng Ngãi

(511) Nhóm 21: Đồ thủy tinh, sành, sứ không xếp vào nhóm khác.

Nhóm 31: Rau và quả tươi; hạt giống, cây và hoa tươi.

---

(210) **4-2018-14717**

(540) BẰNG THỊNH

(220) 11.05.2018
(441) 25.07.2018
(731) CÔNG TY TNHH THƯƠNG MẠI VÀ DỊCH VỤ BẰNG THỊNH (VN)
Quốc lộ 5A Km19, xã Trưng Trắc, huyện Văn Lâm, tỉnh Hưng Yên

(511) Nhóm 35: Buôn bán: khăn mặt, khăn tắm, thảm cỏ nhân tạo, thảm chùi chân, thảm trải sàn, thảm ghế, khăn trải bàn.

---

(210) **4-2018-14719**

(540) Atoha

(220) 11.05.2018
(441) 25.07.2018
(531) 26.1.2; A26.1.18; 24.13.1
(591) Đen, đỏ.
(731) CÔNG TY CỔ PHẦN ATOHA (VN)
74/19 Vườn Lài, phường Tân Thành, quận Tân Phú, thành phố Hồ Chí Minh

(511) Nhóm 35: Tư vấn đấu thầu; tư vấn quản lý dự án; tư vấn quản lý kinh doanh; tư vấn quản lý nhân sự; tư vấn điều hành kinh doanh; nghiên cứu thị trường.

Nhóm 41: Dịch vụ giáo dục và đào tạo, dịch vụ đào tạo quản trị doanh nghiệp; tư vấn đào tạo.

---

(210) **4-2018-14720**

(540)

(220) 11.05.2018
(441) 25.07.2018
(531) 26.4.2
(591) Trắng, đen, vàng.
(731) CÔNG TY CỔ PHẦN TƯ VẤN THIẾT KẾ XÂY DỰNG VĨNH HOÀNG ÂN (VN)
17 Ba Đình, phường Thạch Thang, quận Hải Châu, thành phố Đà Nẵng

(511) Nhóm 37: Dịch vụ xây dựng dân dụng; thi công công trình.

Nhóm 42: Dịch vụ thiết kế công trình dân dụng.

---

(210) **4-2018-14721**

(540)

(220) 11.05.2018
(441) 25.07.2018
(531) 18.3.2; 18.3.21; 18.3.23; A26.11.12
(591) Trắng, xanh dương, đỏ.
(731) DOANH NGHIỆP TƯ NHÂN TRỊNH CHUNG (VN)
Thôn Song Quỳnh, thị trấn Gia Bình, huyện Gia Bình, tỉnh Bắc Ninh
(740) Công ty TNHH Tư vấn đầu tư và Sở hữu trí tuệ Hoàng Phi (HOANG PHI INVEST & I.P CO., LTD)

(511) Nhóm 25: Quần áo (trang phục), mũ, nón; tất (vớ); giày dép.

---

(210) **4-2018-14722**

(540)

(220) 11.05.2018
(441) 25.07.2018
(531) 2.9.14; A2.9.15; 3.7.17; A3.11.3; 24.13.1; 26.1.1; 24.17.3
(591) Trắng, xanh dương, xanh lá cây, đỏ, vàng.
(731) TRUNG TÂM Y TẾ THÀNH PHỐ BẮC KẠN (VN)
Tổ 11C, phường Đức Xuân, thành phố Bắc Kạn, tỉnh Bắc Kạn
(740) Công ty TNHH Tư vấn đầu tư và Sở hữu trí tuệ Hoàng Phi (HOANG PHI INVEST & I.P CO., LTD)

(511) Nhóm 44: Dịch vụ y tế tại bệnh viện; dịch vụ khám chữa bệnh; dịch vụ chăm sóc sức khỏe; dịch vụ trợ giúp y tế.

---

(210) **4-2018-14723**

(540)

(220) 11.05.2018
(441) 25.07.2018
(531) 4.5.2; 4.5.3; 7.1.24; 7.3.11
(731) NGUYỄN VĂN PHƯỢNG (VN)
Phòng 501 - E9 TT, phường Thanh Xuân Bắc, quận Thanh Xuân, thành phố Hà Nội
(740) Công ty TNHH Tư vấn đầu tư và Sở hữu trí tuệ Hoàng Phi (HOANG PHI INVEST & I.P CO., LTD)

(511) Nhóm 11: Thiết bị điện (quạt điện, bóng điện); thiết bị lọc không khí; nồi cơm dùng điện; bếp từ dùng điện; máy lọc nước dùng điện.

---

(210) **4-2018-14724**

(540)

(220) 11.05.2018
(441) 25.07.2018
(531) 5.5.16; A5.5.20; A5.5.21; 26.1.1
(731) LÊ THỊ THẮM (VN)
Đội 3, xã Hải Thanh, huyện Hải Hậu, tỉnh Nam Định

(511) Nhóm 44: Dịch vụ spa chăm sóc da.

---

(210) **4-2018-14725**

(540)

(220) 11.05.2018
(441) 25.07.2018
(531) 26.3.1; 25.12.1; 26.3.4
(591) Đỏ, trắng.
(731) CÔNG TY TNHH THIẾT BỊ ĐIỆN VÀ CHIẾU SÁNG CHÂU Á (VN)
C2 Nơ 19, khu đô thị Định Công, phường Định Công, quận Hoàng Mai, thành phố Hà Nội

(511) Nhóm 11: Thiết bị để chiếu sáng: đèn âm trần led, đèn tròn led, đèn tuýp led, đèn led dây, đèn led tấm gắn trần, đèn pha led (chiếu sáng ngoài trời), đèn đường, đèn nhà xưởng, ấm điện, quạt điện.

Nhóm 35: Mua bán: đèn âm trần led, đèn tròn led, đèn tuýp led, đèn led dây, đèn led tấm gắn trần, đèn pha led (chiếu sáng ngoài trời), đèn đường, đèn nhà xưởng, ấm điện, quạt điện.

---

(210) **4-2018-14726**

(540)

(220) 11.05.2018
(441) 25.07.2018
(531) 26.3.1; A24.15.11; 24.15.21
(591) Đỏ, trắng.
(731) CÔNG TY TNHH THIẾT BỊ ĐIỆN VÀ CHIẾU SÁNG CHÂU Á (VN)
C2 Nơ 19, khu đô thị Định Công, phường Định Công, quận Hoàng Mai, thành phố Hà Nội

(511) Nhóm 11: Thiết bị để chiếu sáng: đèn âm trần led, đèn tròn led, đèn tuýp led, đèn led dây, đèn led tấm gắn trần, đèn pha led (chiếu sáng ngoài trời), đèn đường, đèn nhà xưởng, ấm điện, quạt điện.

Nhóm 35: Mua bán: đèn âm trần led, đèn tròn led, đèn tuýp led, đèn led dây, đèn led tấm gắn trần, đèn pha led (chiếu sáng ngoài trời), đèn đường, đèn nhà xưởng, ấm điện, quạt điện.

---

(210) **4-2018-14727**

(540)

(220) 11.05.2018
(441) 25.07.2018
(531) A24.15.11; 24.15.21; 26.3.1; 26.4.2
(591) Đỏ, trắng, ghi xám.
(731) CÔNG TY TNHH THIẾT BỊ ĐIỆN VÀ CHIẾU SÁNG CHÂU Á (VN)
C2 Nơ 19, khu đô thị Định Công, phường Định Công, quận Hoàng Mai, thành phố Hà Nội

(511) Nhóm 11: Thiết bị để chiếu sáng: đèn âm trần led, đèn tròn led, đèn tuýp led, đèn led dây, đèn led tấm gắn trần, đèn pha led (chiếu sáng ngoài trời), đèn đường, đèn nhà xưởng, ấm điện, quạt điện.

Nhóm 35: Mua bán: đèn âm trần led, đèn tròn led, đèn tuýp led, đèn led dây, đèn led tấm gắn trần, đèn pha led (chiếu sáng ngoài trời), đèn đường, đèn nhà xưởng, ấm điện, quạt điện.

---

(210) **4-2018-14728**

(540)

(220) 11.05.2018
(441) 25.07.2018
(531) A24.15.11; 26.4.2; 24.15.21; 26.3.4
(591) Đỏ, trắng, ghi xám.
(731) CÔNG TY TNHH THIẾT BỊ ĐIỆN VÀ CHIẾU SÁNG CHÂU Á (VN)
C2 Nơ 19, khu đô thị Định Công, phường Định Công, quận Hoàng Mai, thành phố Hà Nội

(511) Nhóm 11: Thiết bị để chiếu sáng: đèn âm trần led, đèn tròn led, đèn tuýp led, đèn led dây, đèn led tấm gắn trần, đèn pha led (chiếu sáng ngoài trời), đèn đường, đèn nhà xưởng, ấm điện, quạt điện.

Nhóm 35: Mua bán: đèn âm trần led, đèn tròn led, đèn tuýp led, đèn led dây, đèn led tấm gắn trần, đèn pha led (chiếu sáng ngoài trời), đèn đường, đèn nhà xưởng, ấm điện, quạt điện.

---

(210) **4-2018-14729**

(540)

(220) 11.05.2018
(441) 25.07.2018
(531) 26.3.1; A24.15.11; 24.15.21; 26.4.2
(591) Trắng, đỏ, xám.
(731) CÔNG TY TNHH THIẾT BỊ ĐIỆN VÀ CHIẾU SÁNG CHÂU Á (VN)
C2 Nơ 19, khu đô thị Định Công, phường Định Công, quận Hoàng Mai, thành phố Hà Nội

(511) Nhóm 11: Thiết bị để chiếu sáng: đèn âm trần led, đèn tròn led, đèn tuýp led, đèn led dây, đèn led tấm gắn trần, đèn pha led (chiếu sáng ngoài trời), đèn đường, đèn nhà xưởng, ấm điện, quạt điện.

Nhóm 35: Mua bán: đèn âm trần led, đèn tròn led, đèn tuýp led, đèn led dây, đèn led tấm gắn trần, đèn pha led (chiếu sáng ngoài trời), đèn đường, đèn nhà xưởng, ấm điện, quạt điện.

---

(210) **4-2018-14730**

(540)

(220) 11.05.2018
(441) 25.07.2018
(531) 26.1.1; A26.1.18
(591) Đỏ, trắng.
(731) PHỐ AN MY (VN)
Số 108 Quán Thánh, quận Ba Đình, thành phố Hà Nội

(511) Nhóm 43: Dịch vụ nhà hàng ăn uống.

---

(210) **4-2018-14731**

(540)

(220) 11.05.2018
(441) 25.07.2018
(531) 3.7.3; A3.7.24
(731) HỘ KINH DOANH CỬA HÀNG GÀ TRỐNG (VN)
Số 34A, phố Cao Bá Quát, phường Điện Biên, quận Ba Đình, thành phố Hà Nội

(511) Nhóm 35: Dịch vụ buôn bán phụ kiện thời trang (khuyên tai; kính mắt; vòng tay).

Nhóm 44: Bấm lỗ khuyên trên cơ thể người.

---

(210) **4-2018-14732**

(540)

(220) 11.05.2018
(441) 25.07.2018
(531) 1.15.15; 26.3.1
(591) Xanh da trời nhạt, trắng.
(731) CÔNG TY CỔ PHẦN TẬP ĐOÀN KHÚC THỊ (VN)
Số 255A Khâm Thiên, phường Thổ Quan, quận Đống Đa, thành phố Hà Nội

(511) Nhóm 03: Mỹ phẩm các loại.

Nhóm 35: Buôn bán; xuất nhập khẩu; quảng cáo; trưng bày: sản phẩm mỹ phẩm.

---

(210) **4-2018-14733**

(540)

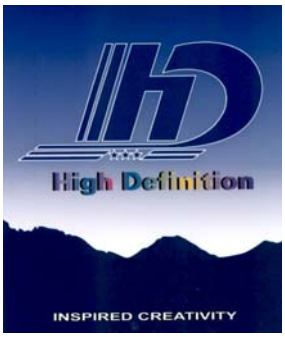

(220) 11.05.2018
(441) 25.07.2018
(531) A1.1.10; A1.1.4; 6.1.2; A26.11.8
(591) Xanh cô ban đậm, xanh cô ban nhạt, trắng, xanh, vàng, hồng, tím.
(731) CÔNG TY TNHH ĐẦU TƯ THƯƠNG MẠI & PHÁT TRIỂN HD VIỆT NAM (VN)
Căn hộ 50, nhà N3 - TTQĐ Học viện Quân Y, xã Thanh Liệt, huyện Thanh Trì, thành phố Hà Nội

(511) Nhóm 02: Sơn màu các loại.

---

(210) **4-2018-14734**

(540)

LELA Coffee

(220) 11.05.2018
(441) 25.07.2018
(731) NGUYỄN QUANG VIỆT (VN)
Số 27, ngõ 47, đường Hoàng Mai, phường Hoàng Văn Thụ, quận Hoàng Mai, thành phố Hà Nội
(740) Công ty Luật TNHH MINH KHUÊ (MK LAW FIRM)

(511) Nhóm 43: Dịch vụ quán cà phê; dịch vụ quán rượu nhỏ; dịch vụ quầy rượu; dịch vụ cung cấp thức ăn, đồ uống do nhà hàng thực hiện; dịch vụ nhà hàng ăn uống tự phục vụ; dịch vụ nhà hàng ăn uống.

---

(210) **4-2018-14736**

(540)

(220) 11.05.2018
(441) 25.07.2018
(531) 2.9.8; 26.4.2; A25.3.3
(591) Trắng, đen, hồng cánh sen.
(731) CÔNG TY TNHH CÁNH ĐỒNG VÀNG (VN)
57-59 đường số 3, khu phố 8, phường Trường Thọ, quận Thủ Đức, thành phố Hồ Chí Minh
(740) Công ty TNHH Sở hữu trí tuệ INVENTIO (INVENTIO CO.,LTD)

(511) Nhóm 29: Bơ đậu phộng; mứt dạng lỏng (sệt); đậu phộng đã chế biến; trái cây xay nguyên chất; sản phẩm chế biến từ mè; sản phẩm chế biến từ hạt phỉ (hạt dẻ).

Nhóm 30: Sô cô la; nước sốt cà chua; xốt ma-don-ne (mayonnaise); nước xốt [gia vị]; kem phủ (topping: dâu, sô cô la, caramel); bánh pizza.

Nhóm 31: Hoa quả tươi (trái cây tươi); hạt [ngũ cốc]; nấm tươi; khoai tây tươi; rau tươi; lúa mì.

Nhóm 32: Đồ uống không chứa cồn; sirô dùng cho đồ uống; đồ uống cung cấp muối khoáng cho cơ thể không dùng trong y tế; nước ép hoa quả (đồ uống) không dùng trong y tế; nước trái cây cô đặc; chế phẩm để làm đồ uống.

Nhóm 33: Đồ uống chứa cồn; đồ uống hoa quả có cồn; rượu mùi; rượu vang; rượu cốc tai; rượu hỗn hợp .

---

(210) **4-2018-14737**

(540)

(220) 11.05.2018
(441) 25.07.2018
(531) A5.3.13; A5.3.15; 5.3.20; A5.5.20; A5.5.21
(591) Xanh.
(731) CÔNG TY CỔ PHẦN VIETRAP ĐẦU TƯ THƯƠNG MẠI (VN)
Số 1 ngõ 238 Hoàng Quốc Việt, phường Cổ Nhuế 1, quận Bắc Từ Liêm, thành phố Hà Nội

(511) Nhóm 31: Rau củ quả tươi.

---

(210) **4-2018-14738**

(540)

(220) 11.05.2018
(441) 25.07.2018
(531) 3.7.10; 3.7.16; 6.1.2; 3.7.20
(591) Xanh dương, xanh đậm, xanh ngọc, xanh non, trắng.
(731) CÔNG TY TNHH THƯƠNG MẠI DỊCH VỤ XUẤT NHẬP KHẨU NÔNG SẢN QUỐC TẾ (VN)
Số 08 Trường Sơn, phường 2, quận Tân Bình, thành phố Hồ Chí Minh

(511) Nhóm 29: Tổ chim ăn được (yến sào).

---

(210) **4-2018-14739**

(540)

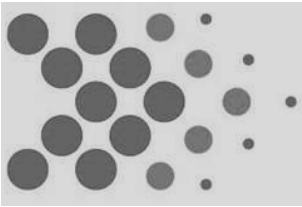

(220) 11.05.2018
(441) 25.07.2018
(531) 26.1.1; 26.1.6; A25.7.6; 24.15.21
(731) PFIZER INC. (US)
235 East 42nd Street New York, New York 10017, USA
(740) Văn phòng luật sư Phạm và Liên danh (PHAM & ASSOCIATES)

(511) Nhóm 05: Chế phẩm dược.

---

(210) **4-2018-14740**

(540)

(220) 11.05.2018
(441) 25.07.2018
(531) 26.1.1; A26.1.18; 26.4.1; 26.13.25
(731) CÔNG TY TNHH I360 (VN)
207 Điện Biên Phủ, khóm 4, phường 6, thành phố Trà Vinh, tỉnh Trà Vinh

(511) Nhóm 35: Quảng cáo; dịch vụ hãng quảng cáo; cho thuê không gian quảng cáo; dịch vụ quảng cáo trực tuyến trên mạng máy tính; cung cấp sàn giao dịch trực tuyến cho người mua và người bán hàng hoá và dịch vụ; dịch vụ môi giới kinh doanh liên quan đến việc kết hợp các nhà đầu tư cá nhân tiềm năng với các doanh nhân cần vốn.

---

(210) **4-2018-14741**

(540)

(220) 11.05.2018
(441) 25.07.2018
(531) 26.3.1; 1.15.24; 26.1.1; 25.5.25
(591) Xanh dương đậm, đỏ, trắng, xanh dương nhạt, đen.
(731) CÔNG TY TRÁCH NHIỆM HỮU HẠN TRINITY VIỆT NAM (VN)
Cụm Công nghiệp và Tiểu thủ công nghiệp Tân Mỹ Chánh, phường 9, thành phố Mỹ Tho, tỉnh Tiền Giang

(511) Nhóm 29: Thủy hải sản đã chế biến như: cua, ghẹ đã chế biến, cá đã chế biến.

---

(210) **4-2018-14742**

(540)

(220) 11.05.2018
(441) 25.07.2018
(531) A17.2.2
(731) CÔNG TY TNHH SẢN XUẤT THƯƠNG MẠI MỸ PHẨM PHÚC NGÂN (VN)
Số 4, đường 12, khu phố 2, phường 16, quận 8, thành phố Hồ Chí Minh

(511) Nhóm 03: Kem (mỹ phẩm) bôi da; nước hoa; son môi; phấn trang điểm; mặt nạ dưỡng da, sữa tắm.

---

(210) **4-2018-14747**

(540)

(220) 11.05.2018
(441) 25.07.2018
(531) A5.1.5; 5.9.3; 26.1.1
(591) Đỏ, vàng, trắng, xanh lá cây đậm, xanh lá cây nhạt, nâu, đen.
(731) NGUYỄN THỊ THÚY (VN)
Đội 5, thôn Đại An Khê, xã Hải Thượng, huyện Hải Lăng, tỉnh Quảng Trị

(511) Nhóm 30: Bột nghệ; bột sắn dây, bột bình tinh.

---

(210) **4-2018-14750**

(540)

BeXa's

(220) 11.05.2018
(441) 25.07.2018
(731) CÔNG TY TNHH THƯƠNG MẠI VÀ DỊCH VỤ BIGSTONE (VN) (VN)
328 Hoàng Văn Thụ, phường 04, quận Tân Bình, thành phố Hồ Chí Minh

(511) Nhóm 07: Máy giặt; máy rửa bát đĩa; máy hút bụi; máy xay/máy nghiền (chạy điện) dùng cho mục đích gia dụng; máy ép trái cây (chạy điện) dùng cho mục đích gia dụng; máy dùng cho nhà bếp (chạy điện).

Nhóm 11: Thiết bị và phụ kiện đi kèm dùng cho mục đích nấu nướng; bếp gas; nồi cơm điện; chảo điện; ấm điện; vỉ nướng (dùng điện); lò vi sóng; lò nướng (chạy điện); dụng cụ nấu nướng (chạy điện); quạt điện; thiết bị điều hoà không khí; thiết bị và trang bị thông gió (điều hoà không khí); máy và thiết bị làm sạch không khí; tủ lạnh; thiết bị và trang bị chiếu sáng; bồn tắm; thiết bị (phụ kiện) dùng cho bồn tắm; bình tắm nóng lạnh dùng điện, ga; thiết bị vệ sinh và phụ kiện đi kèm; bồn cầu (thuộc về thiết bị vệ sinh); vòi tắm hoa sen; chậu rửa tay (thuộc về thiết bị vệ sinh); bồn rửa bát (gắn cố định); thiết bị để làm sạch nước; thiết bị khử mùi không khí.

Nhóm 21: Dụng cụ trộn, khuấy (không dùng điện) dùng cho mục đích gia dụng; bộ nồi niêu xoong chảo dùng cho nhà bếp (không dùng điện), dụng cụ nấu nướng (không sử dụng điện); bộ đồ ăn (không bao gồm dao, thìa, dĩa); dụng cụ giữ giấy (dùng trong nhà vệ sinh).

Nhóm 35: Mua bán các thiết bị gia dụng như: máy giặt, máy rửa bát đĩa, máy hút bụi, máy xay, máy nghiền (chạy điện) dùng cho mục đích gia dụng, máy ép trái cây (chạy điện) dùng cho mục đích gia dụng, máy dùng cho nhà bếp (chạy điện), thiết bị và phụ kiện đi kèm dùng cho mục đích nấu nướng, bếp gas, nồi cơm điện, chảo điện, ấm điện, vỉ nướng, lò vi sóng, lò nướng, dụng cụ nấu nướng (chạy điện), quạt điện, thiết bị điều hoà

không khí, chậu rửa bát, thiết bị và máy để làm sạch nước, thiết bị khử mùi không khí, máy trộn, khuấy dùng cho mục đích gia dụng, bộ nồi niêu xoong chảo nhà bếp, dụng cụ nấu nướng (không sử dụng điện), chảo rán (không dùng điện), bộ đồ ăn (bao gồm cả dao, thìa, đĩa) máy điều hoà nhiệt độ, thiết bị và trang bị thông gió (điều hoà không khí), máy và thiết bị làm sạch không khí, tủ lạnh, thiết bị và phụ kiện đi kèm dùng cho mục đích chiếu sáng; mua bán thiết bị vệ sinh như: bồn tắm, thiết bị (phụ kiện) dùng cho bồn tắm, bình tắm nóng lạnh, thiết bị vệ sinh và phụ kiện đi kèm, bồn cầu (thuộc về thiết bị vệ sinh), vòi hoa sen, chậu rửa tay (thuộc về thiết bị vệ sinh); thiết bị giữ giấy (dùng trong nhà vệ sinh); vật liệu xây dựng; đồ gỗ nội thất như: tủ bếp; dịch vụ về giới thiệu hàng hoá; dịch vụ quảng cáo; dịch vụ xuất nhập khẩu; dịch vụ tổ chức triển lãm/hội chợ phục vụ cho mục đích thương mại hoặc quảng cáo, dịch vụ cung cấp thông tin thương mại.

---

(210) **4-2018-14751**

(540)

(220) 11.05.2018
(441) 25.07.2018
(531) 1.15.5
(731) CÔNG TY TNHH THƯƠNG MẠI VÀ DỊCH VỤ BIGSTONE (VN) (VN)
328 Hoàng Văn Thụ, phường 04, quận Tân Bình, thành phố Hồ Chí Minh

(511) Nhóm 35: Mua bán các thiết bị gia dụng như: máy giặt, máy rửa bát đĩa, máy hút bụi, máy xay, máy nghiền (chạy điện) dùng cho mục đích gia dụng, máy ép trái cây (chạy điện) dùng cho mục đích gia dụng, máy dùng cho nhà bếp (chạy điện), thiết bị và phụ kiện đi kèm dùng cho mục đích nấu nướng, tủ ướp rượu, tivi, dàn âm thanh, máy sấy, máy sưởi, máy hút ẩm, tủ chống ẩm, điều hoà nhiệt độ, máy hút bụi, bàn là, quạt điện, máy ảnh, máy quay, bình nước nóng lạnh, nồi cơm điện, tủ nấu cơm, cây nước nóng lạnh, máy tạo ozon, bếp điện, máy làm sữa đậu nành, máy xay sinh tố, máy xay thịt, máy làm sữa chua, máy vắt hoa quả, máy hút mùi bếp gas, nồi cơm điện, chảo điện, ấm điện, vỉ nướng, lò vi sóng, lò nướng, dụng cụ nấu nướng (chạy điện), quạt điện, thiết bị điều hoà không khí, máy điều hoà nhiệt độ, thiết bị và trang bị thông gió (điều hoà không khí), thiết bị khử mùi (hông khí, máy trộn, khuấy dùng cho mục đích gia dụng, bộ nồi niêu xoong chảo nhà bếp, dụng cụ nấu nướng (không sử dụng điện), chảo rán (không dùng điện), bộ đồ ăn (bao gồm cả dao, thìa, đĩa), bàn là, máy pha cà phê, lò nướng thủy tinh, bếp hồng ngoại, ấm sắc thuốc, vỉ nướng, máy và thiết bị làm sạch không khí, tủ lạnh, thiết bị và phụ kiện đi kèm dùng cho mục đích chiếu sáng; mua bán thiết bị vệ sinh như: bồn tắm, thiết bị (phụ kiện) dùng cho bồn tắm, bình tắm nóng lạnh, thiết bị vệ sinh và phụ kiện đi kèm, bồn cầu (thuộc về thiết bị vệ sinh), vòi hoa sen, chậu rửa tay (thuộc về thiết bị vệ sinh), chậu rửa bát, thiết bị và máy để làm sạch nước, thiết bị giữ giấy (dùng trong nhà vệ sinh), thiết bị lọc nước, màng lọc, lõi lọc, than hoạt tính dùng cho hệ thống lọc, máy bơm nước, máy phát điện; mua bán vật liệu xây dựng; đồ gỗ nội thất như bàn, ghế, giường, tủ, giá, kệ, tủ bếp; mua bán các thiết bị văn phòng như: máy bó tiền, xe đẩy hàng, mực in và linh kiện in ấn, máy in, máy quét, máy đóng sách, thiết bị đo nhiệt độ, máy đo ga, máy tính, máy huỷ tài liệu, máy chiếu, máy in, máy đếm tiền; dịch vụ về giới thiệu hàng hoá; dịch vụ quảng cáo; dịch vụ xuất nhập khẩu; dịch vụ tổ chức triển lãm/hội chợ phục vụ cho mục đích thương mại hoặc quảng cáo; dịch vụ cung cấp thông tin thương mại; mua bán bán hàng qua mạng cho các sản phẩm liệt kê bên trên.

---

(210) **4-2018-14752**

(540)

(220) 11.05.2018
(441) 25.07.2018
(531) 1.15.23; 5.9.15; 21.1.17
(591) Xanh lục, đỏ, xanh da trời.
(731) NGUYỄN ĐỨC TÌNH (VN)
Số 597/1 Nguyễn Văn Cừ, thành phố Buôn Ma Thuột, tỉnh Đăk Lăk
(740) Văn phòng Luật sư ROYAL (ROYAL LAW FIRM)

(511) Nhóm 29: Giò thủ; giò bê; giò bò.

---

(210) **4-2018-14753**

(540)

(220) 11.05.2018
(441) 25.07.2018
(531) 26.4.4; A5.3.13; 26.3.23; 26.13.25
(591) Xanh, đỏ.
(731) CÔNG TY CP DƯỢC - VẬT TƯ Y TẾ THANH HÓA (VN)
Số 232 Trần Phú, phường Lam Sơn, thành phố Thanh Hóa, tỉnh Thanh Hóa
(740) Văn phòng Luật sư ROYAL (ROYAL LAW FIRM)

(511) Nhóm 05: Sản phẩm dược.

---

(210) **4-2018-14754**

(540)

(220) 11.05.2018
(441) 25.07.2018
(531) 26.4.4
(591) Xanh nước biển, da cam.
(731) NGUYỄN ĐỨC DOANH (VN)
Số 238 phố Nguyễn Du, thị trấn Quảng Hà, huyện Hải Hà, tỉnh Quảng Ninh
(740) Văn phòng Luật sư ROYAL (ROYAL LAW FIRM)

(511) Nhóm 07: Máy công cụ; máy gia công kim loại; dụng cụ [bộ phận của máy]; máy nén khí.

Nhóm 35: Quảng cáo, xuất khẩu, nhập khẩu, mua bán các loại sản phẩm như: máy gia công gỗ, máy bao gói, máy quét vôi, máy lăn sơn, tời kéo, tua bin gió, bộ bánh xe răng của máy móc, máy và thiết bị đánh bóng xi ván sàn [dùng điện], máy nhổ cỏ, thiết bị hàn dùng điện, thiết bị hàn hồ quang điện, thiết bị hàn vận hành bằng gaz, máy hàn điện, bánh xe răng của máy móc, bộ làm nóng nước [bộ phận của máy], máy tách nước, thiết bị rửa, máy nâng toa, bơm cao áp, thiết bị quá nhiệt, máy dập khuôn, máy rèn, vòi [bộ phận của máy móc, động cơ hoặc máy nổ], lưỡi cắt nhiệt [máy móc], máy kéo sợi kim khí, búa đòn, dụng cụ mở hộp dùng điện, công cụ cầm tay không phải loại vận hành thủ công, dụng cụ kẹp đỡ dụng cụ của máy, dụng cụ [bộ phận của máy], bộ biến đổi mô men xoắn (trừ loại dùng cho phương tiện giao thông đường bộ), van xả hơi nước, máy rà, máy nén tua bin, máy nén ly tâm, bơm chân không [máy móc], nắp van [bộ phận của máy], van [bộ phận

của máy], thiết bị lưu hoá, thiết bị điện để làm kín bao bì bằng chất dẻo, khớp nối trục [máy móc], máy mài, bánh mài [bộ phận của máy], kéo điện, Pit tông của ống giảm xóc [bộ phận của máy], cốt giày [bộ phận của máy], con thoi [bộ phận của máy], máy sàng, bộ giảm thanh cho động cơ và máy, giá đỡ có rãnh trượt [bộ phận máy], máy ép láng, thiết bị hàn dùng điện, mỏ hàn dùng điện, mỏ hàn vận hành bằng gaz, đèn hàn, máy phân loại dùng trong công nghiệp, bugi đánh lửa cho động cơ đốt trong, máy phun, lò xo [bộ phận của máy], bệ máy bộ khởi động cho động cơ và máy nổ, Stato [bộ phận của máy], van xả hơi, máy gia công đá, máy mài, vòng bít [bộ phận của máy], máy bào, Pít-tông trụ, búa khí nén, kích hơi, búa máy, máy ép [máy dùng cho mục đích công nghiệp, bộ giảm áp [bộ phận của máy móc], van áp lực [bộ phận của máy móc], ròng rọc [bộ phận của máy móc], màng chắn của máy bơm, máy đột lỗ, bộ tản nhiệt [làm mát] cho động cơ và máy; dụng cụ đầm [máy móc], búa đầm [máy móc], máy đóng cọc, bộ giảm áp [bộ phận máy móc], thiết bị cuộn cơ khí, lõi cuộn dây [bộ phận của máy], bộ điều chỉnh [bộ phận của máy], vòng để bôi mỡ [bộ phận của máy], vòng găng pít tông, máy tán đinh, bạc đạn đã, ổ con lăn, trục lăn của máy cán, máy cán, băng xích cao su là bộ phận của xích lăn trên máy xây dựng, máy là bóng, bàn máy cưa [bộ 1 phận của máy], lưới cưa [bộ phận của máy], máy cưa, chìa vặn vít chạy điện, khớp nối kín [bộ phận máy móc], chổi của máy phát điện, Đmamô, thiết bị cắt hồ quang điện, thiết bị hàn hồ quang điện, thiết bị hàn dừng điện, điện cực dùng cho máy hàn, máy cơ điện dùng cho công nghiệp hoá chất, thiết bị mạ điện, máy dập nổi, bộ cấp liệu [bộ phận của máy móc], máy rót, máy lọc, các linh kiện cho nồi hơi của máy, máy đúc, đèn xì vận hành bằng ga, dao kính gương cắt kính [bộ phận của máy], vòng bơm mỡ [bộ phận của máy móc], đá mài [bộ phận của máy móc], súng phun keo dính dùng điện, súng dùng để phun sơn, búa khí nén, phễu đỡ [để tháo dỡ cơ khí], lưỡi dao [bộ phận của máy móc], dao điện, máy tiện [máy công cụ], máy công cụ, máy kéo dây kim loại, máy gia công kim loại, máy bào, dụng cụ nhổ đinh dùng điện, máy ta rô, máy sơn, máy xén, sec-măng, pít-tông [bộ phận của máy hoặc động cơ], vòng bi cho ổ trục, máy uốn, máy mài sắc lưỡi cắt, lưỡi cắt [bộ phận của máy móc], máy thổi, máy bện, chổi [bộ phận của máy], máy ly tâm, cưa xích, lưỡi đục dùng cho máy, máy khuấy, nắp van [bộ phận của máy móc], bơm khí nén, máy tẩy nhờn, máy tiện và cắt ren, máy dập khuôn, máy nghiền, đầu mũi khoan [bộ phận máy móc], máy khoan, thiết bị khoan [nổi hoặc không nổi].

---

(210) **4-2018-14755**

(540)

(220) 11.05.2018
(441) 25.07.2018
(531) 26.1.1; 3.7.17
(731) SHEN SHENGHAI (CN)
No.6 Donger Xiang, Haitang Yuan, Houxi North Road, Huameier Village, Caitang Town, Chaoan County, GuangDong, China.
(740) Văn phòng Luật sư ROYAL (ROYAL LAW FIRM)

(511) Nhóm 21: Bàn chải; đồ pha trà; bộ đồ ăn, ngoại trừ dao, dĩa và thìa; nồi nấu không dùng điện; đồ chứa đựng bằng thủy tinh (bao gồm chén, đĩa, chậu, chai), đồ sứ để chứa đựng (bao gồm chậu, bát, đĩa, chậu, lọ, lon); giá treo khăn tắm và giá treo khăn, đồ chứa đựng dùng cho gia dụng và nhà bếp; kính tấm [vật liệu thô], máng ăn cho động vật; vòng và giá treo khăn tắm.

---

(210) **4-2018-14756**

(540)

(220) 11.05.2018
(441) 25.07.2018
(531) 26.13.1; 26.4.2
(591) Đen, trắng xám.
(731) SHEN SHENGHAI (CN)
No.6 Donger Xiang, Haitang Yuan, Houxi North Road, Huameier Village, Caitang Town, Chaoan County, GuangDong, China.
(740) Văn phòng Luật sư ROYAL (ROYAL LAW FIRM)

(511) Nhóm 06: Tay nắm cửa bằng kim loại, phụ kiện lắp ráp cửa ra vào bằng kim loại; lò xo giữ cửa đóng mở, không dùng điện; khoá bằng kim loại, ngoại trừ khoá điện; dầm dọc [bộ phận của cầu thang gác], bằng kim loại; tác phẩm nghệ thuật bằng kim loại thường; ống nối bằng kim loại cho ống dẫn; đinh vít bằng kim loại; con lăn bằng kim loại của cửa trượt.

---

(210) **4-2018-14757**

(540)

(220) 11.05.2018
(441) 25.07.2018
(531) 26.5.1; 26.3.1
(591) Đỏ, trắng.
(731) SHEN SHENGHAI (CN)
No.6 Donger Xiang, Haitang Yuan, Houxi North Road, Huameier Village, Caitang Town, Chaoan County, GuangDong, China.
(740) Văn phòng Luật sư ROYAL (ROYAL LAW FIRM)

(511) Nhóm 06: Tay nắm cửa bằng kim loại, phụ kiện lắp ráp cửa ra vào bằng kim loại; lò xo giữ cửa đóng mở, không dùng điện; khoá bằng kim loại, ngoại trừ khoá điện; dầm dọc [bộ phận của cầu thang gác], bằng kim loại; tác phẩm nghệ thuật bằng kim loại thường; ống nối bằng kim loại cho ống dẫn; đinh vít bằng kim loại; con lăn bằng kim loại của cửa trượt.

---

(210) **4-2018-14758**

(540)

(220) 11.05.2018
(441) 25.07.2018
(531) 3.7.16; 3.7.10; A3.7.24; 26.4.1
(591) Đen, trắng xám.
(731) SHEN SHENGHAI (CN)
No.6 Donger Xiang, Haitang Yuan, Houxi North Road, Huameier Village, Caitang Town, Chaoan County, GuangDong, China.
(740) Văn phòng Luật sư ROYAL (ROYAL LAW FIRM)

(511) Nhóm 06: Tay nắm cửa bằng kim loại; phụ kiện lắp ráp cửa ra vào bằng kim loại; lò xo giữ cửa đóng mở, không dùng điện; khoá bằng kim loại, ngoại trừ khoá điện; dầm dọc [bộ phận của cầu thang gác], bằng kim loại; tác phẩm nghệ thuật bằng kim loại thường; ống nối bằng kim loại cho ống dẫn, đinh vít bằng kim loại; con lăn bằng kim loại của cửa trượt.

---

(210) **4-2018-14759**

(540)

HäLand

(220) 11.05.2018
(441) 25.07.2018
(591) Đỏ, xanh.
(731) CÔNG TY CỔ PHẦN NGHIÊN CỨU VÀ CHẾ TẠO THIẾT BỊ ĐIỆN LƯỚI MIỀN BẮC (VN)
Số 88 thôn Vân Lũng, xã An Khánh, huyện Hoài Đức, thành phố Hà Nội

(511) Nhóm 07: Máy bơm nước.

Nhóm 09: Đồ điện công nghiệp và gia dụng như: máy biến áp, ổn áp điện, công tắc điện, ổ cắm điện.

---

(210) **4-2018-14760**

(540)

KING TONY
Enjoy your work

(220) 11.05.2018
(441) 25.07.2018
(531) A24.17.9; 26.5.1; 26.13.25; 26.3.1
(591) Trắng, xanh dương.
(731) CÔNG TY TNHH THƯƠNG MẠI DỊCH VỤ XUẤT NHẬP KHẨU THIÊN THỊNH (VN)
106/3 Nguyễn Kim, phường 6, quận 10, thành phố Hồ Chí Minh

(511) Nhóm 08: Dụng cụ cầm tay các loại gồm: kìm, tuốc - nơ - vít, cờ - lê, thanh vặn ốc mười hai giác, thanh vặn ốc chữ T, búa, thanh vặn trợ lực, kìm cộng lực, kìm cắt cáp, dụng cụ bấm đầu cáp, mỏ lết; bộ vít đóng, mũi vít hơi.

---

(210) **4-2018-14761**

(540)

達凱數控
Dakai CNC

(220) 11.05.2018
(441) 25.07.2018
(531) A26.11.12; 15.7.1; 1.15.23; 26.4.4
(591) Đỏ, xanh nước biển đậm, xanh nước biển nhạt, trắng.
(731) CÔNG TY TNHH MÁY MÓC VÀ THIẾT BỊ VẬT TƯ ĐẠT KHẢI (VN)
2/60 Lê Thúc Hoạch, phường Phú Thọ Hòa, quận Tân Phú, thành phố Hồ Chí Minh

(511) Nhóm 07: Máy cắt; máy phay; máy khắc trổ; máy xung EDM; máy tiện CNC, dây cắt molybdenum (bộ phận của máy).

---

(210) **4-2018-14762**

(540)

(220) 11.05.2018
(441) 25.07.2018
(531) 26.4.4
(591) Đỏ, trắng.
(731) CÔNG TY TNHH MÁY MÓC VÀ THIẾT BỊ VẬT TƯ ĐẠT KHẢI (VN)
2/60 Lê Thúc Hoạch, phường Phú Thọ Hòa, quận Tân Phú, thành phố Hồ Chí Minh

(511) Nhóm 07: Máy cắt; máy phay; máy khắc trổ; máy xung EDM; máy tiện CNC, dây cắt molybdenum (bộ phận của máy).

---

(210) **4-2018-14763**

(540)

TOTOCO

(220) 11.05.2018
(441) 25.07.2018
(531) 26.1.1; 26.13.25
(591) Xanh lá.
(731) NGUYỄN ĐÌNH TUẤN (VN)
Số 204 Trần Tuấn Khải, phường 7, quận 5, thành phố Hồ Chí Minh

(511) Nhóm 43: Dịch vụ nhà hàng ăn uống; dịch vụ cung cấp thức ăn, đồ uống do nhà hàng thực hiện.

---

(210) **4-2018-14764**

(540)

HẢI TẶC QUÁN

(220) 11.05.2018
(441) 25.07.2018
(531) 4.5.3; 4.5.5; 2.1.11; 2.1.12
(591) Đen, xanh ghi, trắng.
(731) CÔNG TY CỔ PHẦN DỊCH VỤ HẢI TRUNG KIM (VN)
Tổ dân phố Nhân Mỹ, phường Mỹ Đình 1, quận Nam Từ Liêm, thành phố Hà Nội
(740) Văn phòng luật sư Phạm và Liên danh (PHAM & ASSOCIATES)

(511) Nhóm 43: Dịch vụ khách sạn; dịch vụ nhà hàng ăn uống; dịch vụ cho thuê chỗ ở tạm thời; quán cà phê tự phục vụ; quán ăn tự phục vụ.

---

(210) **4-2018-14765**

(540)

(220) 11.05.2018
(441) 25.07.2018
(531) 4.3.3; 1.15.23; A5.3.13; 24.17.15; 24.17.21; 26.1.1
(591) Xanh da trời, trắng, đen.
(731) TRẦN THỊ HỒNG (VN)
Xã Yên Lộc, huyện Ý Yên, tỉnh Nam Định
(740) Công ty TNHH Sáng chế và Nhãn hiệu Việt Nam (SANVIC CO.,LTD.)

(511) Nhóm 03: Mỹ phẩm; chế phẩm vệ sinh không chứa thuốc; nước hoa; tinh dầu; chất khử mùi cho người và động vật.

---

(210) **4-2018-14766**

(540)

(220) 11.05.2018
(441) 25.07.2018
(531) 26.4.2; 21.1.15
(591) Trắng, xanh dương nhạt, xanh nước biển đậm.
(731) CÔNG TY TNHH DỆT EASY VIỆT NAM (VN)
246A Lạc Long Quân, phường 10, quận 11, thành phố Hồ Chí Minh

(511) Nhóm 26: Dây khóa kéo; đầu trượt của dây khóa kéo; tay kéo (bộ phận của đầu trượt dây khóa kéo); băng vải (bộ phận của dây khóa kéo); răng xích (bộ phận của dây khóa kéo).

---

(210) **4-2018-14768**

(540)

KATSUMO

(220) 11.05.2018
(441) 25.07.2018
(731) ĐÀO CÔNG HẢI (VN)
Đội 9, xã Tả Thanh Oai, huyện Thanh Trì, thành phố Hà Nội
(740) Công ty TNHH Dịch vụ Sở hữu trí tuệ GREENIP (GREENIP CO., LTD)

(511) Nhóm 35: Dịch vụ mua bán: thiết bị lọc nước, máy lọc nước, máy nước nóng năng lượng mặt trời, máy lọc không khí, máy hút ẩm, máy làm nóng nước bằng bơm nhiệt, quạt làm mát bằng hơi nước, máy điều hòa không khí, quạt điện, máy tạo ẩm, bồn tắm gắn cố định, bồn chứa nước bằng kim loại, chậu rửa gắn cố định, vòi hoa sen, vòi nước gắn cố định, bếp nấu dùng điện, máy hút mùi, ống dẫn nước bằng kim loại.

---

(210) **4-2018-14769**

(540)

Su Beo

(220) 11.05.2018
(441) 25.07.2018
(731) CÔNG TY TNHH HÀ ĐẠI PHÁT (VN)
Thôn Cầu Trong, xã Mỹ Thái, huyện Lạng Giang, tỉnh Bắc Giang
(740) Công ty TNHH Sở hữu trí tuệ Bình Minh (SUNRISE IP CO.,LTD.)

(511) Nhóm 05: Tã lót trẻ em; quần tã trẻ em; băng vệ sinh; khăn vệ sinh; thực phẩm cho em bé; chất bổ sung dinh dưỡng.

Nhóm 25: Quần áo; giày; dép; mũ; váy; bít tất ngắn cổ.

---

(210) **4-2018-14770**

(540)

VEDA

(220) 11.05.2018
(441) 25.07.2018

(731) CAO THỊ THÙY TRANG (VN)
2C7/9 Mễ Cốc, phường 15, quận 8, thành phố Hồ Chí Minh

(511) Nhóm 03: Chất để tẩy trắng và các chất khác dùng để giặt; nước hoa; tinh dầu; mỹ phẩm không chứa thuốc; nước xức tóc không chứa thuốc.

---

(210) **4-2018-14771**

(540)

ĐÀI THƠM 8

(220) 11.05.2018
(441) 25.07.2018

(731) CÔNG TY CỔ PHẦN GIỐNG CÂY TRỒNG MIỀN NAM (VN)
282 Lê Văn Sỹ, phường 1, quận Tân Bình, thành phố Hồ Chí Minh

(740) Công ty TNHH Tư vấn ALIATLEGAL (ALIATLEGAL CO., LTD.)

(511) Nhóm 30: Gạo.

Nhóm 31: Thóc chưa xử lý; cây giống; hạt giống lúa.

Nhóm 35: Mua bán: gạo, thóc chưa xử lý, cây giống, hạt giống lúa.

---

(210) **4-2018-14772**

(540)

(220) 11.05.2018
(441) 25.07.2018
(531) 5.3.20; 5.13.1
(591) Xanh rêu, xanh non, xanh lá, trắng.
(731) BÙI THỊ NGA (VN)
Thôn Ninh, xã Thạch Liên, huyện Thạch Hà, tỉnh Hà Tĩnh
(740) Công ty TNHH Tư vấn ALIATLEGAL (ALIATLEGAL CO., LTD.)

(511) Nhóm 03: Mỹ phẩm.

Nhóm 35: Mua bán mỹ phẩm.

---

(210) **4-2018-14773**

(540)

(220) 11.05.2018
(441) 25.07.2018
(531) A7.1.12; 7.1.24; 24.15.1; 26.1.1; A26.11.12; 3.7.17
(591) Đỏ, trắng, hồng.
(731) CÔNG TY TNHH MTV HOÀNG CƯỜNG AN (VN)
Thôn Đình Cương, xã Trung Lộc, huyện Can Lộc, tỉnh Hà Tĩnh
(740) Công ty TNHH Tư vấn ALIATLEGAL (ALIATLEGAL CO., LTD.)

(511) Nhóm 35: Mua bán vật liệu xây dựng (xi măng, gạch ngói, sắt thép), đồ gỗ nội thất (bàn ghế, giường, tủ, cửa, cầu thang, tủ bếp).

Nhóm 37: Thi công xây dựng công trình dân dụng và công nghiệp.

---

(210) **4-2018-14774**

(540)

(220) 11.05.2018
(441) 25.07.2018
(531) A3.13.4; 5.5.19; A5.5.21; A26.11.8; 26.1.2; 26.5.1; 25.5.25
(591) Nâu, trắng, vàng nâu, vàng nhạt, vàng, cam.
(731) HỢP TÁC XÃ MẬT ONG HƯƠNG BƯỞI XÃ HƯƠNG TRẠCH (VN)
Xóm Tân Phúc, xã Hương Trạch, huyện Hương Khê, tỉnh Hà Tĩnh
(740) Công ty TNHH Tư vấn ALIATLEGAL (ALIATLEGAL CO., LTD.)

(511) Nhóm 30: Mật ong.

Nhóm 35: Mua bán mật ong, phấn ong.

---

(210) **4-2018-14775**

(540)

(220) 11.05.2018
(441) 25.07.2018
(531) 26.13.1; 3.7.17; A1.1.10; 24.15.21; 7.1.24; 7.3.11
(591) Đỏ, nâu nhạt.
(731) DOANH NGHIỆP TƯ NHÂN THƯƠNG MẠI VÀ DỊCH VỤ TỔNG HỢP MẠNH HẢI (VN)
Số 53 đường Xô Viết Nghệ Tĩnh, thị trấn Nghèn, huyện Can Lộc, tỉnh Hà Tĩnh
(740) Công ty TNHH Tư vấn ALIATLEGAL (ALIATLEGAL CO., LTD.)

(511) Nhóm 43: Dịch vụ nhà hàng ăn uống; dịch vụ khách sạn.

Nhóm 45: Dịch vụ tổ chức tiệc gặp mặt, sinh nhật (không bao gồm dịch vụ ăn uống).

---

(210) **4-2018-14776**

(540)

HAI VỊ
RESTAURANT

(220) 11.05.2018
(441) 25.07.2018
(531) 1.15.5; 1.15.15; A5.5.20
(591) Đỏ cam, trắng, đen.
(731) TRẦN SỸ VỊ (VN)
Xã Khánh Lộc, huyện Can Lộc, tỉnh Hà Tĩnh
(740) Công ty TNHH Tư vấn ALIATLEGAL (ALIATLEGAL CO., LTD.)

(511) Nhóm 43: Dịch vụ nhà hàng ăn uống.

Nhóm 45: Dịch vụ tổ chức sự kiện giao lưu gặp mặt, sinh nhật (nghi lễ, không bao gồm dịch vụ ăn uống).

---

(210) **4-2018-14777**

(540)

iAM

(220) 11.05.2018
(441) 25.07.2018
(531) 26.4.2; 26.4.7
(591) Trắng, hồng.
(731) CÔNG TY TNHH SẢN XUẤT VÀ THƯƠNG MẠI PHONG VINH (VN)
13 đường số 3A, cư xá Bình Thới, phường 8, quận 11, thành phố Hồ Chí Minh
(740) Công ty TNHH Tư vấn Sở hữu trí tuệ Á Đông (Á Đông IP CONSULTANCY CO.,LTD.)

(511) Nhóm 03: Mỹ phẩm.

---

(210) **4-2018-14778**

(540)

NEW PATHWAY
EDUCATION

(220) 11.05.2018
(441) 25.07.2018
(531) 26.1.2; A26.11.12; 26.11.3
(591) Xanh đậm, xanh lá cây.
(731) CÔNG TY CỔ PHẦN PHÁT TRIỂN GIÁO DỤC LỘ TRÌNH MỚI (VN)
Số 15, ngách 160/28 Khuất Duy Tiến, phường Nhân Chính, quận Thanh Xuân, thành phố Hà Nội

(511) Nhóm 41: Giáo dục, dịch vụ tư vấn du học.

---

(210) **4-2018-14779**

(540)

(220) 11.05.2018
(441) 25.07.2018
(531) A26.11.8
(591) Đỏ, xanh dương, trắng.
(731) CÔNG TY TNHH SẢN XUẤT VÀ THƯƠNG MẠI VƯỢT DŨNG TIẾN (VN)
Xóm 6, thôn Tân Hưng (tại nhà ông Vũ Văn Vượt), xã Tây Hưng, huyện Tiên Lãng, thành phố Hải Phòng
(740) Công ty TNHH Sở hữu trí tuệ và Công nghệ Thủ đô (CAPITAL IP&T CO.LTD.)

(511) Nhóm 09: Ổ cắm điện; dây điện; công tắc điện; tủ điện; bảng điều khiển điện; bộ chỉnh lưu dòng điện.

---

(210) **4-2018-14780**

(540)

SILYORAS

(220) 11.05.2018
(441) 25.07.2018
(731) CÔNG TY CỔ PHẦN SINH HỌC DƯỢC PHẨM BIOPRO (VN)
Khu công nghiệp Quế Võ, xã Phương Liễu, huyện Quế Võ, tỉnh Bắc Ninh
(740) Công ty TNHH Sở hữu trí tuệ và Công nghệ Thủ đô (CAPITAL IP&T CO.LTD.)

(511) Nhóm 05: Dược phẩm; thực phẩm chức năng; thực phẩm dinh dưỡng dùng trong y tế; nước súc miệng dùng cho mục đích y tế; dung dịch làm sạch khử khuẩn sát trùng dùng cho mục đích y tế; nước tắm thảo dược cho trẻ em dùng cho mục đích y tế.

---

(210) **4-2018-14781**

(540)

Cô Bơ

(220) 11.05.2018
(441) 25.07.2018
(731) HY THANH HÀ (VN)
1605 tòa nhà 198 Nguyễn Tuân, phường Nhân Chính, quận Thanh Xuân, thành phố Hà Nội
(740) Công ty TNHH Sở hữu trí tuệ và Công nghệ Thủ đô (CAPITAL IP&T CO.LTD.)

(511) Nhóm 05: Dược phẩm; thực phẩm chức năng; thực phẩm dinh dưỡng dùng trong y tế; nước súc miệng dùng cho mục đích y tế; dung dịch làm sạch khử khuẩn sát trùng dùng cho mục đích y tế; nước tắm thảo dược cho trẻ em dùng cho mục đích y tế.

---

(210) **4-2018-14782**

(540)

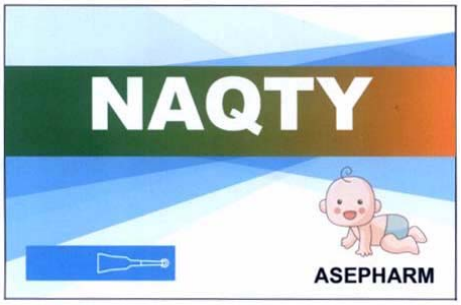

(220) 11.05.2018
(441) 25.07.2018
(531) 25.5.25; 2.5.6; A26.11.9; 26.3.4; 26.13.25
(591) Đen, trắng, hồng phấn, xanh lá cây, xanh cốm, xanh dương, xanh dương nhạt, ghi, vàng cam, xám.
(731) CÔNG TY CỔ PHẦN DƯỢC PHẨM VÀ THIẾT BỊ Y TẾ ĐÔNG NAM Á (VN)
Khu công nghiệp Phố Nối B, xã Nghĩa Hiệp, huyện Yên Mỹ, tỉnh Hưng Yên
(740) Công ty TNHH Sở hữu trí tuệ và Công nghệ Thủ đô (CAPITAL IP&T CO.LTD.)

(511) Nhóm 05: Dược phẩm; thực phẩm chức năng; thực phẩm dinh dưỡng dùng trong y tế; nước súc miệng dùng cho mục đích y tế; dung dịch làm sạch khử khuẩn sát trùng dùng cho mục đích y tế; nước tắm thảo dược cho trẻ em dùng cho mục đích y tế.

---

(210) **4-2018-14783**

(540)

(220) 11.05.2018
(441) 25.07.2018
(591) Đen, đỏ.
(731) CÔNG TY CỔ PHẦN TẬP ĐOÀN TÂN PHÁT (VN)
Km 2+ 500, đường Phan Trọng Tuệ, xã Thanh Liệt, huyện Thanh Trì, thành phố Hà Nội
(740) Văn phòng Luật sư Bạch Minh (VPLS BACH MINH)

(511) Nhóm 07: Máy phát điện; máy nông nghiệp; động cơ (không dùng cho phương tiện giao thông đường bộ); động cơ điện (không dùng cho xe cộ mặt đất); máy bơm; bơm cao áp.

---

(210) **4-2018-14784**

(540)

(220) 11.05.2018
(441) 25.07.2018
(531) A5.5.20; A26.11.12; 26.11.3; 26.3.2; A5.3.13; 3.7.17
(591) Da cam, vàng cam đậm, xám, xám đậm.
(731) CÔNG TY TNHH THƯƠNG MẠI - DỊCH VỤ - DƯỢC PHẨM HOÀNG THUẬN (VN)
Số 40 Lê Quý Đôn, phường 1, thành phố Cao Lãnh, tỉnh Đồng Tháp
(740) Công ty TNHH Sở hữu trí tuệ Trần & Trần (TRAN & TRAN CO., LTD.)

(511) Nhóm 05: Dược phẩm; chế phẩm dược.

---

(210) **4-2018-14785**

(540)

NL NGUYEN LUAN

(220) 11.05.2018
(441) 25.07.2018
(531) 24.17.25; A1.1.2; A1.1.10
(731) CÔNG TY TNHH MỘT THÀNH VIÊN ĐỈNH PHÚ THỊNH (VN)
21/20/6 tổ 24, KP 4, phường Bửu Long, thành phố Biên Hoà, tỉnh Đồng Nai
(740) Công ty TNHH Dịch vụ thương mại và sở hữu công nghiệp Song Ngọc (I.P.T.S.)

(511) Nhóm 03: Mỹ phẩm; thuốc nhuộm tóc; nước thơm xức tóc; chế phẩm uốn tóc; keo xịt tóc; sáp thơm bôi tóc dùng cho mục đích mỹ phẩm.

---

(210) **4-2018-14786**

(540)

SUNPET

(220) 11.05.2018
(441) 25.07.2018
(531) 3.7.7; A3.7.24; 26.4.4
(591) Trắng, xanh dương đậm, da cam, vàng cam.
(731) CÔNG TY CỔ PHẦN DẦU KHÍ BÌNH MINH (VN)
Số 2/75, khu vực 5, phường Hiệp Thành, thị xã Ngã Bảy, tỉnh Hậu Giang
(740) Công ty TNHH Sở hữu trí tuệ Trần & Trần (TRAN & TRAN CO., LTD.)

(511) Nhóm 04: Xăng dầu; nhiên liệu; dầu nhiên liệu; dầu công nghiệp; xăng; khí đốt.

Nhóm 39: Vận tải; vận tải hàng hoá [bằng đường thủy]; vận tải bằng tàu thuyền; vận tải bằng ô tô; vận chuyển hàng hoá.

---

(210) **4-2018-14787**

(540)

aikoh
AIKOH VIETNAM CO., LTD

(220) 11.05.2018
(441) 25.07.2018
(531) A26.11.12; 26.11.3; A14.1.2
(591) Đỏ đậm, trắng, đen.
(731) CÔNG TY TNHH AIKOH VIỆT NAM (VN)
Unit BC-1102, tầng 11, số 180-192 Nguyễn Công Trứ, phường Nguyễn Thái Bình, quận 1, thành phố Hồ Chí Minh
(740) Công ty TNHH Sở hữu trí tuệ Trần & Trần (TRAN & TRAN CO., LTD.)

(511) Nhóm 37: Xây dựng; dịch vụ xây, lát; xây dựng nhà máy, xí nghiệp; phá dỡ các công trình xây dựng; lắp đặt và sửa chữa thiết bị điện; lắp đặt và sửa chữa thiết bị điều hòa không khí; lắp đặt, bảo dưỡng và sửa chữa máy móc.

Nhóm 42: Thiết kế công nghiệp; thiết lập các bản vẽ xây dựng; thiết kế trang trí nội thất; thiết kế đồ họa nghệ thuật.

---

(210) **4-2018-14788**

(540)

(220) 11.05.2018
(441) 25.07.2018
(531) A25.7.7; 26.4.2
(591) Nâu, vàng, trắng.
(731) PRO-BEAUTY CO., LTD. (TH)
13/16 Soi Prasert Manutakit 33, Nuanchan, Bueng Kum, Bangkok 10230, Thailand
(740) Công ty Luật TNHH WINCO (WINCO LAW FIRM)

(511) Nhóm 03: Mỹ phẩm; mặt nạ làm đẹp; kem dưỡng da; kem chống nếp nhăn (mỹ phẩm); xà phòng dạng thanh; kem mỹ phẩm.

---

(210) **4-2018-14790**

(540)

TFW

(220) 11.05.2018
(441) 25.07.2018
(731) CÔNG TY TNHH ERGOVN (VN)
Lầu 5, 71 Hai Bà Trưng, phường Bến Nghé, quận 1, thành phố Hồ Chí Minh
(740) Công ty Luật TNHH WINCO (WINCO LAW FIRM)

(511) Nhóm 35: Mua bán, xuất nhập khẩu: đồ đạc nội thất văn phòng.

Nhóm 37: Dịch vụ trang trí nội ngoại thất.

Nhóm 42: Dịch vụ thiết kế trang trí nội thất; dịch vụ thiết kế nội thất.

---

(210) **4-2018-14791**

(540)

FUCOLOR

(220) 11.05.2018
(441) 25.07.2018
(731) CÔNG TY TNHH XD VÀ TM XUÂN LỘC (VN)
Khu 5, thị trấn An Châu, huyện Sơn Động, tỉnh Bắc Giang
(740) Công ty Luật TNHH ELITE (ELITE LAW FIRM)

(511) Nhóm 02: Sơn; sơn lót; sơn phủ; sơn chống gỉ; sơn diệt khuẩn, sơn chịu lửa.

Nhóm 19: Bột bả tường; xi măng chịu nhiệt; vữa dùng cho xây dựng; tấm xi măng; bê tông; đá chịu lửa.

---

(210) **4-2018-14792**

(540)

BẾP NHÀ LỤC TỈNH

(220) 11.05.2018
(441) 25.07.2018
(531) 26.1.1; 25.12.1; A25.7.21; 10.3.7
(731) ĐOÀN THỊ THU THỦY (VN)
57/33 Phạm Thái Bường, khu Nam Thiên 1, phường Tân Phong, quận 7, thành phố Hồ Chí Minh
(740) Công ty Luật TNHH WINCO (WINCO LAW FIRM)

(511) Nhóm 29: Thịt hầm; súp; cà ri (món ăn được chế biến từ thịt và rau củ quả); xúc xích; thực phẩm chế biến được làm từ thịt; thực phẩm chế biến được làm từ hải sản; thực phẩm chay được chế biến từ rau củ quả; rau được bảo quản; rau được phơi khô; rau được nấu chín; rau được thanh trùng; quả được bảo quản; quả được phơi khô; quả được nấu chín; quả được thanh trùng; nước quả nấu đông; mứt quả; dầu thực vật; mỡ ăn.

Nhóm 30: Bánh được làm từ gạo nếp; xôi; bánh tét; bánh ú; sắn (khoai mì); các sản phẩm chế biến từ gạo ăn liền như: cơm, bún, phở, miến, bánh canh, bánh đa, cháo, nui; chè ăn liền (được nấu từ nếp, đường và các loại ngũ cốc); mì quảng nấu sẵn; gia vị; bột nêm (có nguồn gốc từ thực vật); tương ớt; tương cà chua; nước tương.

Nhóm 35: Mua bán: thịt hầm, súp, cà ri (món ăn được chế biến từ thịt và rau củ quả), xúc xích, thực phẩm chế biến được làm từ thịt, thực phẩm chế biến được làm từ hải sản, thực phẩm chay được chế biến từ rau củ quả, rau, quả được bảo quản, phơi khô, nấu chín hoặc thanh trùng, nước quả nấu đông, mứt quả, dầu thực vật và mỡ ăn, các loại bánh trên cơ sở gạo nếp: xôi, bánh tét, bánh ú, sắn (khoai mì), các sản phẩm chế biến từ gạo ăn liền như cơm, bún, phở, miến, bánh canh, bánh đa, cháo, nui, chè ăn liền (được nấu từ nếp, đường và các loại ngũ cốc), mì quảng nấu sẵn, gia vị, bột nêm, tương ớt, tương cà chua, nước tương, hàng thủ công mỹ nghệ, đồ gỗ gia dụng, hàng mây tre gia dụng, hàng may mặc, hàng may thêu, vải và nguyên phụ liệu của chúng, hàng nhựa gia dụng, hàng gốm sứ, thủy tinh, hàng trang trí nội thất, sách, tạp chí, tạp dề, ví, ô, mũ nón, móc khoá, hàng lưu niệm, tặng phẩm.

Nhóm 43: Dịch vụ nhà hàng ăn uống; dịch vụ khách sạn; quán cà phê; quán (rượu) bar.

---

(210) **4-2018-14793**

(540)

VITAL SALVEO

(220) 11.05.2018
(441) 25.07.2018
(531) 24.1.1
(731) CAO THỊ ÁNH TÚ (VN)
Ấp An Hương 1, xã Mỹ An, huyện Mang Thít, tỉnh Vĩnh Long

(511) Nhóm 25: Quần áo; đồ đi ở chân; đồ đội đầu; thắt lưng [trang phục]; găng tay [trang phục]; khăn choàng.

Nhóm 35: Mua bán quần áo, đồ đi ở chân, đồ đội đầu, thắt lưng [trang phục], găng tay [trang phục], khăn choàng, khẩu trang [trang phục], tất (vớ), ống tay [trang phục], ống chân [trang phục], bộ quần áo, quần áo cho người lái xe môtô, mũ.

---

(210) **4-2018-14794**

(540)

(220) 11.05.2018
(441) 25.07.2018
(531) 2.1.8; 18.1.5; 26.4.4
(731) MAI XUÂN NHẬT (VN)
169 Lê Độ, phường Chính Gián, quận Thanh Khê, thành phố Đà Nẵng
(740) Công ty Luật TNHH WINCO (WINCO LAW FIRM)

(511) Nhóm 35: Mua bán: quần áo, mũ bảo hiểm, đồ bảo hộ phục vụ cho việc đi phượt như: mũ, móc khóa, mái che, lưới bọc đồ đạc, áo giáp cho người đi xe máy, kính, khóa, khăn, găng tay, giày, miếng đệm bảo vệ tay, chân, dung dịch khử mùi cá nhân, camera, bọc điện thoại, ba lô, quần áo, quần áo mưa, quần áo phản quang, túi, ủng đi mưa, phụ tùng xe máy, dầu nhớt.

Nhóm 37: Dịch vụ sửa chữa xe máy.

---

(210) **4-2018-14795**

(540)

(220) 11.05.2018
(441) 25.07.2018
(591) Đỏ.
(731) NGUYỄN THÀNH CÔNG (VN)
Số nhà 81, tổ dân phố 1 Đình, phường Đại Mỗ, quận Nam Từ Liêm, thành phố Hà Nội

(511) Nhóm 03: Dung dịch bôi ngoài làm giảm vòng eo, tan mỡ bụng (mỹ phẩm dùng để làm đẹp không dùng cho mục đích y tế); kem bôi ngoài làm giảm vòng eo, tan mỡ bụng (mỹ phẩm dùng để làm đẹp không dùng cho mục đích y tế); siro bôi ngoài làm giảm vòng eo, tan mỡ bụng (mỹ phẩm dùng để làm đẹp không dùng cho mục đích y tế).

---

(210) **4-2018-14796**

(540)

(220) 11.05.2018
(441) 25.07.2018
(531) 3.7.16; A3.7.24; 26.4.1
(591) Đỏ, trắng, vàng đậm.
(731) TRẦN MINH PHƯƠNG (VN)
66D Hoàng Sâm, phường Nghĩa Đô, quận Cầu Giấy, thành phố Hà Nội

(511) Nhóm 35: Dịch vụ kế toán; quản lý thương mại việc li-xăng sản phẩm và dịch vụ của người khác; dịch vụ quảng cáo; biên tập thông tin vào cơ sở dữ liệu máy tính; tối ưu hóa lượng truy cập trang web; xử lý văn bản.

Nhóm 41: Tổ chức và điều khiển hội nghị, hội thảo chuyên đề; dịch vụ dịch thuật.

Nhóm 42: Thiết kế quảng cáo.

Nhóm 45: Dịch vụ pháp lý; tư vấn về sở hữu trí tuệ; quản lý quyền tác giả; dịch vụ đăng ký tên miền [dịch vụ pháp lý]; dịch vụ li-xăng sở hữu trí tuệ; dịch vụ tranh tụng.

---

(210) **4-2018-14797**

(540)

NEWERA

(220) 11.05.2018
(441) 25.07.2018
(731) CÔNG TY CỔ PHẦN THỨC ĂN HOA KỲ (VN)
Phố Ghẽ, xã Tân Trường, huyện Cẩm Giàng, tỉnh Hải Dương
(740) Công ty TNHH Sở hữu trí tuệ PADEMARK (PADEMARK CO.,LTD.)

(511) Nhóm 31: Thức ăn cho: gia súc, gia cầm, thủy hải sản, thức ăn cho động vật.

---

(210) **4-2018-14798**

(540)

kigo

(220) 11.05.2018
(441) 25.07.2018
(531) 26.1.1; 26.1.5; A26.1.18
(591) Đỏ, trắng.
(731) ĐỖ VĂN TUẤN (VN)
Số 20 Thái Thịnh, phường Ngã Tư Sở, quận Đống Đa, thành phố Hà Nội
(740) Công ty TNHH Sở hữu trí tuệ PADEMARK (PADEMARK CO.,LTD.)

(511) Nhóm 35: Mua bán các sản phẩm: quần áo, giày dép, mũ nón, đồ đi chân, đồ đội đầu, địu, xe đẩy, xe lắc, xe tập đi, ghế rung, giường, cũi, nôi cho trẻ em.

---

(210) **4-2018-14803**

(540)

NY FASHION

(220) 11.05.2018
(441) 25.07.2018
(531) 3.3.1; 3.3.15; 5.3.11; A5.3.13; A5.3.14
(591) Đỏ, trắng, vàng, đen.
(731) NGUYỄN THỊ NHÀN (VN)
Số 53 phố Dương Đình Nghệ, phường Vĩnh Niệm, quận Lê Chân, thành phố Hải Phòng

(511) Nhóm 18: Túi xách tay, ví, túi du lịch.

Nhóm 25: Các sản phẩm quần áo, giầy dép.

---

(210) **4-2018-14804**

(540)

VN FUTUREMILK Co.Ltd
Fresh milk - Fresh life

(220) 11.05.2018
(441) 25.07.2018
(531) A1.1.10; 1.15.15; 26.1.1; 26.1.5
(591) Trắng, xanh lá cây, vàng, tím.
(731) CÔNG TY TNHH SỮA CHO TƯƠNG LAI (VN)
Thôn Tân Thịnh, xã Phúc Ứng, huyện Sơn Dương, tỉnh Tuyên Quang
(740) Công ty Cổ phần Sở hữu công nghiệp INVESTIP (INVESTIP)

(511) Nhóm 29: Sữa, sản phẩm sữa.

Nhóm 31: Thức ăn gia súc.

Nhóm 44: Chăn nuôi động vật.

---

(210) **4-2018-14805**

(540)

FOILGLAZER

(220) 11.05.2018
(441) 25.07.2018
(531) A26.11.8
(731) UCHIDA YOKO GLOBAL LIMITED (JP)
4-7, Shinkawa 2-chome, Chuo-ku, Tokyo, 104-0033, Japan
(740) Công ty TNHH một thành viên Sở hữu trí tuệ VCCI (VCCI-IP CO.,LTD)

(511) Nhóm 07: Máy in dập; máy phân phối băng dính; máy đóng sách dùng cho mục đích công nghiệp; máy in dập khắc ảnh trên bản kẽm; máy in kỹ thuật số (máy móc); máy in dùng cho mục đích công nghiệp; máy cán kim loại sử dụng cho gia đình và văn phòng.

---

(210) **4-2018-14807**

(540)

H&H SPA
Mỹ Phẩm Hữu Cơ

(220) 11.05.2018
(441) 25.07.2018
(531) 5.7.3; 5.3.20; A5.3.13; A5.3.15; A5.5.20; 26.1.1
(591) Vàng ánh kim, đen.
(731) CÔNG TY TNHH ĐẦU TƯ VÀ PHÁT TRIỂN H&H SPA (VN)
Số 9 ngõ 7 đường Đa Phúc, tổ 7 thị trấn Sóc Sơn, huyện Sóc Sơn, thành phố Hà Nội

(511) Nhóm 03: Mỹ phẩm.

---

(210) **4-2018-14808**

(540)

PHI THÁI

(220) 11.05.2018
(441) 25.07.2018
(731) CÔNG TY TNHH CÔNG NGHIỆP PHI THÁI (VN)
1371/1A Võ Thị Liễu, phường An Phú Đông, quận 12, thành phố Hồ Chí Minh

(511) Nhóm 11: Thiết bị điều hoà không khí; quạt gió [điều hoà không khí]; quạt thổi [bộ phận của thiết bị điều hoà không khí]; thiết bị và trang bị thông gió [điều hoà không khí].

---

(210) **4-2018-14809**

(540)

(220) 11.05.2018
(441) 25.07.2018
(531) 26.11.3; 26.3.23
(591) Xanh lá cây, đỏ.
(731) CÔNG TY TNHH KỸ THUẬT CÔNG NGHỆ TUẤN PHÁT TPT (VN)
289/10 đường số 10, phường 8, quận Gò Vấp, thành phố Hồ Chí Minh

(511) Nhóm 11: Thiết bị chiếu sáng; đèn chiếu sáng, đèn, đèn điện; thiết bị chiếu sáng bằng đèn đi ốt phát quang [LED].

---

(210) **4-2018-14810**

(540)

(220) 11.05.2018
(441) 25.07.2018
(531) 26.1.2; A26.1.18; 26.15.15
(591) Đỏ, đỏ thẫm, vàng.
(731) CÔNG TY TNHH LÊ NGÔ PHÁT (VN)
174/6 đường số 20, Dương Quảng Hàm, phường 5, quận Gò Vấp, thành phố Hồ Chí Minh

(511) Nhóm 35: Mua bán thiết bị, phụ tùng ngành cơ khí và công nghiệp cụ thể: động cơ và máy thủy lực, bơm thủy lực.

Nhóm 37: Lắp đặt, bảo dưỡng và sửa chữa máy móc công nghiệp.

---

(210) **4-2018-14812**

(540)

CERAMINE

(220) 11.05.2018
(441) 25.07.2018
(731) AHN RYEOEUN (KR)
(Ilwon-Dong, Garam Apt.) #103-206, 127, Ilwon-Ro, Gangnam-Gu, Seoul, Republic Of Korea
(740) Công ty TNHH Trường Xuân (AGELESS CO.,LTD.)

(511) Nhóm 03: Mặt nạ làm đẹp; mỹ phẩm; mỹ phẩm cho trẻ em; chế phẩm đánh răng, không chứa thuốc; son môi; nước hoa; dầu gội đầu, không chứa thuốc; giấy tẩm chế phẩm tẩy trang; chế phẩm làm sạch dùng cho mục đích vệ sinh cá nhân, không chứa thuốc; nước thơm dùng cho mục đích mỹ phẩm.

---

(210) **4-2018-14813**

(540)

CERAMINE

(220) 11.05.2018
(441) 25.07.2018
(731) AHN RYEOEUN (KR)
(Ilwon-Dong, Garam Apt.) #103-206, 127, Ilwon-Ro, Gangnam-Gu, Seoul, Republic Of Korea
(740) Công ty TNHH Trường Xuân (AGELESS CO.,LTD.)

(511) Nhóm 10: Thiết bị điều trị mụn trứng cá; thắt lưng cho mục đích y tế; thiết bị xoa bóp; thiết bị xoa bóp thẩm mỹ; thiết bị và dụng cụ y tế; miếng dán làm mát dùng cho mục đích y tế.

---

(210) **4-2018-14814**

(540)

SHiON

(220) 11.05.2018
(441) 25.07.2018
(731) CÔNG TY TNHH THƯƠNG MẠI SHION (VN)
Tầng 6, tòa nhà Mê Linh Point, số 2 Ngô Đức Kế, phường Bến Nghé, quận 1, thành phố Hồ Chí Minh

(511) Nhóm 35: Mua bán: chế phẩm collagen dùng cho mục đích mỹ phẩm, mỹ phẩm, bộ mỹ phẩm, chế phẩm mỹ phẩm để chăm sóc da, nước thơm dùng cho mục đích mỹ phẩm.

---

(210) **4-2018-14815**

(540)

CAN

(220) 11.05.2018
(441) 25.07.2018
(531) 1.15.11; A15.9.10; 26.1.2
(591) Xanh lá cây, trắng.
(731) CATHAY UNITED BANK CO., LTD. (TW)
No. 7, Songren Rd., Xinyi Dist., Taipei City 110, Taiwan
(740) Công ty Luật TNHH quốc tế BMVN (BMVN INTERNATIONAL LLC)

(511) Nhóm 41: Sản xuất và cung cấp các chương trình video cho việc phân phối và phát sóng qua truyền hình, truyền hình cáp, các nền tảng đa phương tiện, vệ tinh, mạng internet; sản xuất phim (trừ phim quảng cáo); phát hành phim; sản xuất video (trừ video quảng cáo); phát hành video; dịch vụ gia sư; dịch vụ về giáo dục giảng dạy; cung cấp các chương trình video không tải xuống được qua mạng internet.

---

(210) **4-2018-14816**

(540)

ONE ALPHA RIVERSIDE DISTRICT ONE

(220) 11.05.2018
(441) 25.07.2018
(731) CÔNG TY CỔ PHẦN PHÁT TRIỂN BẤT ĐỘNG SẢN ALPHA KING (VN)
8 Nguyễn Huệ, phường Bến Nghé, quận 1, thành phố Hồ Chí Minh
(740) Công ty TNHH INVESTPRO và cộng sự (INVESTPRO & ASSOCIATES)

(511) Nhóm 36: Đánh giá bất động sản; quản lý bất động sản; dịch vụ đại lý bất động sản; môi giới bất động sản; cho thuê bất động sản.

Nhóm 43: Cho thuê chỗ ở tạm thời; dịch vụ cơ sở lưu trú tạm thời [khách sạn, nhà trọ]; dịch vụ khách sạn; dịch vụ nhà nghỉ du lịch; cho thuê phòng họp; dịch vụ nhà nghỉ cho người hưu trí.

---

(210) **4-2018-14818**

(540)

(220) 11.05.2018
(441) 25.07.2018
(531) 3.7.3; A3.7.24
(591) Trắng, cam, đỏ, đen.
(731) CÔNG TY TNHH THƯƠNG MẠI KHẢI HUYỀN (VN)
Số 19, ngách 22, ngõ 575, đường Kim Mã, phường Kim Mã, quận Ba Đình, thành phố Hà Nội
(740) Công ty TNHH IPCOM Việt Nam (IPCOM CO., LTD.)

(511) Nhóm 29: Thịt đã qua chế biến; chiết xuất của thịt; gia cầm đã qua chế biến; hạt tẩm ướp hương vị; sữa, đồ uống làm từ sữa, củ đã qua chế biến; trái cây đã qua chế biến.

---

(210) **4-2018-14819**

(540)

DUROMIDE

(220) 11.05.2018
(441) 25.07.2018
(731) KOCH AGRONOMIC SERVICES, LLC (US)
4111 East 37th Street North, Wichita, Kansas 67220, United States of America
(740) Công ty Luật TNHH T&G (TGVN)

(511) Nhóm 01: Phân bón và chất phụ gia phân bón.

Nhóm 05: Thuốc trừ sâu.

---

(210) **4-2018-14820**

(540)

ANVOL

(220) 11.05.2018
(441) 25.07.2018
(731) KOCH AGRONOMIC SERVICES, LLC (US)
4111 East 37th Street North, Wichita, Kansas 67220, United States of America
(740) Công ty Luật TNHH T&G (TGVN)

(511) Nhóm 01: Phân bón và chất phụ gia phân bón.

Nhóm 05: Thuốc trừ sâu.

---

(210) **4-2018-14821**

(540)

MITSUHOME

(220) 11.05.2018
(441) 25.07.2018
(591) Xanh tím.
(731) CÔNG TY CỔ PHẦN TẬP ĐOÀN TRUYỀN THÔNG TÂN PHƯƠNG NAM (VN)
Số 637/37/14 đường Quang Trung, phường 11, quận Gò Vấp, thành phố Hồ Chí Minh

(511) Nhóm 35: Dịch vụ mua bán: nồi cơm điện, chảo điện, nồi áp suất điện, máy xay sinh tố điện, bếp hồng ngoại, bếp ga, nồi inox, dao inox, máy lạnh, quạt điện, dây điện, vòi sen tăng áp, bóng điện.

---

(210) **4-2018-14822**

(540)

ENi

(220) 11.05.2018
(441) 25.07.2018
(531) 26.11.3; A26.11.8; A26.11.13
(731) JIA TEH HWA CO., LTD. (TW)
1F., No.39, Anshun 2nd St., Beitun Dist., Taichung City 40668, Taiwan
(740) Công ty TNHH Trường Xuân (AGELESS CO.,LTD.)

(511) Nhóm 03: Nước xức uốn sóng tóc bền nếp; keo xịt tóc; dầu xả tóc; nước thơm phục hồi tóc không chứa thuốc; thuốc nhuộm tóc; dầu gội, không chứa thuốc.

---

(210) **4-2018-14824**

(540)

LÂU ĐÀI THÀNH PHÁT

(220) 11.05.2018
(441) 25.07.2018
(731) CÔNG TY TNHH THƯƠNG MẠI - DỊCH VỤ - CHẾ BIẾN NÔNG SẢN THÀNH PHÁT (VN)
88/7 Dương Công Khi, ấp 4, xã Xuân Thới Sơn, huyện Hóc Môn, thành phố Hồ Chí Minh

(511) Nhóm 36: Bảo hiểm; tài chính; tiền tệ; bất động sản, dịch vụ môi giới, mua và bán bất động sản; dịch vụ cho thuê văn phòng, nhà ở.

Nhóm 43: Nhà hàng ăn uống; khách sạn; dịch vụ nhà hàng ăn uống; dịch vụ khách sạn.

---

(210) **4-2018-14825**

(540)

Vina EAGLE
Vina EAGLE THÀNH PHÁT

(220) 11.05.2018
(441) 25.07.2018
(531) 3.7.1; 3.7.16; 25.1.6; 26.1.1
(591) Xanh tím, đỏ, trắng, đen.
(731) CÔNG TY TNHH THƯƠNG MẠI - DỊCH VỤ - CHẾ BIẾN NÔNG SẢN THÀNH PHÁT (VN)
88/7 Dương Công Khi, ấp 4, xã Xuân Thới Sơn, huyện Hóc Môn, thành phố Hồ Chí Minh

(511) Nhóm 29: Hạt điều đã chế biến; lạc (đậu phộng) đã chế biến; hạt dưa hấu đã chế biến; lạc (đậu phộng) được bảo quản; đậu nành (đã sơ chế và bảo quản); đậu xanh (đã sơ chế và bảo quản); đậu đen (đã sơ chế và bảo quản).

Nhóm 30: Bánh kẹo; gạo; cà phê; hạt tiêu; gia vị; nước tương, tương ớt.

---

(210) **4-2018-14826**

(540)

VINA EAGLE

(220) 11.05.2018
(441) 25.07.2018
(731) CÔNG TY TNHH THƯƠNG MẠI - DỊCH VỤ - CHẾ BIẾN NÔNG SẢN THÀNH PHÁT (VN)
88/7 Dương Công Khi, ấp 4, xã Xuân Thới Sơn, huyện Hóc Môn, thành phố Hồ Chí Minh

(511) Nhóm 29: Hạt điều đã chế biến; lạc (đậu phộng) đã chế biến; hạt dưa hấu đã chế biến; lạc (đậu phộng) được bảo quản; đậu nành (đã sơ chế và bảo quản); đậu xanh (đã sơ chế và bảo quản); đậu đen (đã sơ chế và bảo quản).

Nhóm 30: Bánh kẹo; gạo; cà phê; hạt tiêu; gia vị; nước tương, tương ớt.

---

(210) **4-2018-14827**

(540)

LÂU ĐÀI THÀNH PHÁT

(220) 11.05.2018
(441) 25.07.2018
(731) CÔNG TY TNHH THƯƠNG MẠI - DỊCH VỤ - CHẾ BIẾN NÔNG SẢN THÀNH PHÁT (VN)
88/7 Dương Công Khi, ấp 4, xã Xuân Thới Sơn, huyện Hóc Môn, thành phố Hồ Chí Minh

(511) Nhóm 29: Hạt điều đã chế biến; lạc (đậu phộng) đã chế biến; hạt dưa hấu đã chế biến; lạc (đậu phộng) được bảo quản; đậu nành (đã sơ chế và bảo quản); đậu xanh (đã sơ chế và bảo quản); đậu đen (đã sơ chế và bảo quản).

Nhóm 30: Bánh kẹo; gạo; cà phê; hạt tiêu; gia vị; nước tương, tương ớt.

---

(210) **4-2018-14828**

(540)

(220) 11.05.2018
(441) 25.07.2018
(531) A1.1.10; A1.1.5; A26.11.8
(591) Xanh tím, đỏ.
(731) CÔNG TY TNHH THƯƠNG MẠI - DỊCH VỤ - CHẾ BIẾN NÔNG SẢN THÀNH PHÁT (VN)
88/7 Dương Công Khi, ấp 4, xã Xuân Thới Sơn, huyện Hóc Môn, thành phố Hồ Chí Minh

(511) Nhóm 29: Hạt điều đã chế biến; lạc (đậu phộng) đã chế biến; hạt dưa hấu đã chế biến; lạc (đậu phộng) được bảo quản; đậu nành (đã sơ chế và bảo quản); đậu xanh (đã sơ chế và bảo quản); đậu đen (đã sơ chế và bảo quản).

Nhóm 30: Bánh kẹo; gạo; cà phê; hạt tiêu; gia vị; nước tương, tương ớt.

---

(210) **4-2018-14829**

(540)

NÔNG SẢN THÀNH PHÁT

(220) 11.05.2018
(441) 25.07.2018
(731) CÔNG TY TNHH THƯƠNG MẠI - DỊCH VỤ - CHẾ BIẾN NÔNG SẢN THÀNH PHÁT (VN)
88/7 Dương Công Khi, ấp 4, xã Xuân Thới Sơn, huyện Hóc Môn, thành phố Hồ Chí Minh

(511) Nhóm 29: Hạt điều đã chế biến; lạc (đậu phộng) đã chế biến; hạt dưa hấu đã chế biến; lạc (đậu phộng) được bảo quản; đậu nành (đã sơ chế và bảo quản); đậu xanh (đã sơ chế và bảo quản); đậu đen (đã sơ chế và bảo quản).

---

(210) **4-2018-14830**

(540)

(220) 11.05.2018
(441) 25.07.2018
(531) 3.7.1; 3.7.16; 25.1.6; A25.7.21; 26.1.1; A1.1.10; A1.11.8
(591) Xanh dương, đỏ, trắng, đen.
(731) CÔNG TY TNHH THƯƠNG MẠI DỊCH VỤ CHẾ BIẾN NÔNG SẢN THÀNH PHÁT (VN)
88/7 Dương Công Khi, ấp 4, xã Xuân Thới Sơn, huyện Hóc Môn, thành phố Hồ Chí Minh

(511) Nhóm 30: Bánh kẹo; gạo; cà phê; hạt tiêu; gia vị; nước tương, tương ớt.

---

(210) **4-2018-14831**

(540)

NÔNG SẢN THÀNH PHÁT

(220) 11.05.2018
(441) 25.07.2018
(731) CÔNG TY TNHH THƯƠNG MẠI DỊCH VỤ CHẾ BIẾN NÔNG SẢN THÀNH PHÁT (VN)
88/7 Dương Công Khi, ấp 4, xã Xuân Thới Sơn, huyện Hóc Môn, thành phố Hồ Chí Minh

(511) Nhóm 30: Bánh kẹo; gạo; cà phê; hạt tiêu; gia vị; nước tương, tương ớt.

---

(210) **4-2018-14833**

(540)

ROYAL BOSS

(220) 11.05.2018
(441) 25.07.2018
(531) 26.1.2; 26.4.3; 26.13.25
(731) KUO KAU PAPER PRODUCTS CO., LTD. (TW)
11F., No. 70-1, Sec. 1, Chengde Road, Datong Dist., Taipei City 10355, Taiwan
(740) Công ty TNHH Tầm nhìn và Liên danh (VISION & ASSOCIATES CO.LTD.)

(511) Nhóm 28: Thiết bị đánh bạc, cụ thể là phỉnh (chip) poker; bài lá và bộ bài (trò chơi bài); cờ tướng, cờ vua; đồ chơi gạch xây dựng; trò chơi ghép hình dạng miếng ghép và trò chơi ghép hình vào khung có sẵn; đồ chơi thông minh bằng chất dẻo.

---

(210) **4-2018-14834**

(540)

PLATSUL-A

(220) 11.05.2018
(441) 25.07.2018
(731) SOUBEIRAN CHOBET S.R.L (AR)
Domiciled at Ibera 5055, Cludad Autónoma de Bueno Aires, (1431) Buenos Aires, República Argentina
(740) Công ty TNHH Tầm nhìn và Liên danh (VISION & ASSOCIATES CO.LTD.)

(511) Nhóm 05: Chế phẩm dược và dược phẩm.

---

(210) **4-2018-14835**

(540)

NGUYỄN DIỆU

(220) 11.05.2018
(441) 25.07.2018
(731) NGUYỄN THỊ DIỆU (VN)
Số nhà 17, ngách 100/37 phố Sài Đồng, quận Long Biên, thành phố Hà Nội

(511) Nhóm 03: Mỹ phẩm.

Nhóm 44: Dịch vụ làm đẹp (spa), dịch vụ thẩm mỹ.

---

(210) **4-2018-14836**

(540)

Shila

(220) 11.05.2018
(441) 25.07.2018
(731) CÔNG TY TNHH CÔNG NGHỆ VÀ DỊCH VỤ SÁNG TẠO TOÀN CẦU NNP (VN)
62 Nguyễn Hữu Huân, phường Lý Thái Tổ, quận Hoàn Kiếm, thành phố Hà Nội

(511) Nhóm 03: Dung dịch vệ sinh phụ nữ (không dùng cho mục đích y tế); chế phẩm làm sạch cơ thể diệt khuẩn (không dùng cho mục đích y tế); chế phẩm làm sạch tay diệt khuẩn (không dùng cho mục đích y tế); chất khử mùi dùng cho cá nhân (mỹ phẩm); chế phẩm mỹ phẩm chăm sóc cơ thể; xà phòng.

---

(210) **4-2018-14837**

(300) 40-2018-0006593 16.01.2018 KR

(540)

ALPHA
INFINITRANS

(220) 11.05.2018
(441) 25.07.2018
(731) HAN, SEUNG WOO (KR)
#603-209 136, Songdogwahak-ro 51 beon-gil, Yeonsu-gu, Incheon 21982, Republic of Korea
(740) Công ty TNHH Sở hữu trí tuệ ACTIP (ACTIP IP LIMITED)

(511) Nhóm 12: Cơ cấu truyền động cho phương tiện giao thông trên bộ; bộ truyền động cho phương tiện giao thông trên bộ; bộ truyền động điện cho phương tiện giao thông trên bộ; bánh răng truyền động cho phương tiện giao thông trên bộ; khớp nối truyền động là bộ phận của phương tiện giao thông trên bộ; hộp số cho xe ô tô; cơ cấu khớp ly hợp cho xe ô tô; trục truyền động cho phương tiện giao thông trên bộ; bộ biến đổi momen cho xe ô tô; bộ biến đổi momen cho phương tiện giao thông trên bộ; bộ biến đổi momen thủy lực cho phương tiện giao thông trên bộ; bộ truyền động giảm tốc cho phương tiện giao thông trên bộ; hộp số cho phương tiện giao thông trên bộ; khớp ly hợp cho phương tiện giao thông trên bộ; mô tơ cho phương tiện giao thông trên bộ; động cơ cho phương tiện giao thông trên bộ; đai truyền động cho phương tiện giao thông trên bộ; phanh cho phương tiện giao thông trên bộ; phanh xe ô tô; phanh xe cộ; hệ thống phanh xe cộ; trục xe cộ; ổ trục bánh xe cho phương tiện giao thông trên bộ; hộp ổ trục bánh xe cho phương tiện giao thông trên bộ; trục là bộ phận của phương tiện giao thông trên bộ.

---

(210) **4-2018-14838**

(220) 11.05.2018

(441) 25.07.2018

(300) 40-2018-0006594 16.01.2018 KR

(540)

(531) 1.15.23; A26.11.12; 24.17.5

(731) HAN, SEUNG WOO (KR)
#603-209 136, Songdogwahak-ro 51 beon-gil, Yeonsu-gu, Incheon 21982, Republic of Korea

(740) Công ty TNHH Sở hữu trí tuệ ACTIP (ACTIP IP LIMITED)

(511) Nhóm 12: Cơ cấu truyền động cho phương tiện giao thông trên bộ; bộ truyền động cho phương tiện giao thông trên bộ; bộ truyền động điện cho phương tiện giao thông trên bộ; bánh răng truyền động cho phương tiện giao thông trên bộ; khớp nối truyền động là bộ phận của phương tiện giao thông trên bộ; hộp số cho xe ô tô; cơ cấu khớp ly hợp cho xe ô tô; trục truyền động cho phương tiện giao thông trên bộ; bộ biến đổi momen cho xe ô tô; bộ biến đổi momen cho phương tiện giao thông trên bộ; bộ biến đổi momen thủy lực cho phương tiện giao thông trên bộ; bộ truyền động giảm tốc cho phương tiện giao thông trên bộ; hộp số cho phương tiện giao thông trên bộ; khớp ly hợp cho phương tiện giao thông trên bộ; mô tơ cho phương tiện giao thông trên bộ; động cơ cho phương tiện giao thông trên bộ; đai truyền động cho phương tiện giao thông trên bộ; phanh cho phương tiện giao thông trên bộ; phanh xe ô tô; phanh xe cộ; hệ thống phanh xe cộ; trục xe cộ; ổ trục bánh xe cho phương tiện giao thông trên bộ; hộp ổ trục bánh xe cho phương tiện giao thông trên bộ; trục là bộ phận của phương tiện giao thông trên bộ.

---

(210) **4-2018-14839**

(220) 11.05.2018

(441) 25.07.2018

(540)

(531) 3.3.1; 3.3.26; 4.3.19

(731) SUNUNTA KAEWKRAISORN (TH)
103 Moo 8, Chedi Hak, Muang Ratchaburi, Ratchaburi, 70000 THAILAND

(740) Công ty TNHH Sở hữu trí tuệ ACTIP (ACTIP IP LIMITED)

(511) Nhóm 32: Đồ uống có ga không chứa cồn; nước uống tăng lực, không dùng cho mục đích y tế; đồ uống không chứa cồn; chế phẩm để pha chế đồ uống; đồ uống giàu protein dùng trong thể thao, không dùng cho mục đích y tế; xi rô dùng cho đồ uống.

---

(210) **4-2018-14841**

(540)

CÒ PHÁP

(220) 11.05.2018
(441) 25.07.2018
(731) CÔNG TY TNHH MỘT THÀNH VIÊN PHÂN BÓN PHÁP VIỆT (VN)
8/9 Đỗ Thúc Tịnh, phường 12, quận Gò Vấp, thành phố Hồ Chí Minh
(740) Công ty TNHH một thành viên Trường Luật (Trường Luật)

(511) Nhóm 05: Thuốc thú y; thuốc thú y thủy sản; chế phẩm sinh học dùng trong thú y, thú y thủy sản.

Nhóm 31: Thức ăn cho thủy hải sản; thức ăn chăn nuôi; cám dùng làm thức ăn cho thủy sản.

Nhóm 35: Dịch vụ cung cấp thông tin về sản phẩm cho người tiêu dùng thông qua mạng máy tính; dịch vụ đặt hàng trực tuyến từ cơ sở dữ liệu máy tính và dịch vụ cửa hàng bán lẻ các sản phẩm: thuốc thú y, thuốc thú y thủy sản, chế phẩm sinh học dùng trong thú y, thú y thủy sản, thức ăn cho thủy hải sản, thức ăn chăn nuôi, cám dùng làm thức ăn cho thủy sản.

---

(210) **4-2018-14842**

(540)

(220) 11.05.2018
(441) 25.07.2018
(531) 26.4.1
(591) Đen, vàng.
(731) VÕ VĂN VIỆT (VN)
Ấp Trung Hưng, xã Xuân Trường, huyện Xuân Lộc, tỉnh Đồng Nai
(740) Công ty TNHH một thành viên Trường Luật (Trường Luật)

(511) Nhóm 03: Mỹ phẩm; sữa dưỡng thể (mỹ phẩm); xà phòng tắm; dầu gội đầu; nước hoa; sữa tắm.

---

(210) **4-2018-14843**

(540)

(220) 11.05.2018
(441) 25.07.2018
(531) A5.5.20; A5.5.21
(731) VÕ VĂN VIỆT (VN)
Ấp Trung Hưng, xã Xuân Trường, huyện Xuân Lộc, tỉnh Đồng Nai
(740) Công ty TNHH một thành viên Trường Luật (Trường Luật)

(511) Nhóm 03: Mỹ phẩm; sữa dưỡng thể (mỹ phẩm); xà phòng tắm; dầu gội đầu; nước hoa; sữa tắm.

---

(210) **4-2018-14844**

(540)

(220) 11.05.2018
(441) 25.07.2018
(531) A1.1.10; A1.1.5; 24.1.1
(591) Xanh lá cây, vàng, đỏ, hồng.
(731) CÔNG TY TNHH DỊCH VỤ BẢO VỆ CHUYÊN NGHIỆP QUANG TRUNG (VN)
29 Lê Thị Hồng, phường 17, quận Gò Vấp, thành phố Hồ Chí Minh
(740) Công ty TNHH một thành viên Trường Luật (Trường Luật)

(511) Nhóm 45: Dịch vụ bảo vệ.

---

(210) **4-2018-14845**

(540)

CHAIKOHOUSE

(220) 11.05.2018
(441) 25.07.2018
(531) 26.4.1; 26.4.9; A25.7.4
(591) Xanh đen, hồng, tím nhạt.
(731) CÔNG TY TNHH ANTEX (VN)
10K Trần Nhật Duật, phường Tân Định, quận 1, thành phố Hồ Chí Minh
(740) Công ty TNHH một thành viên Trường Luật (Trường Luật)

(511) Nhóm 35: Mua bán, quảng cáo, tiếp thị, xuất nhập khẩu, thương mại điện tử: quần áo, mũ (nón), giày, dép, đồ đi chân, đồ đội đầu.

---

(210) **4-2018-14846**

(540)

(220) 11.05.2018
(441) 25.07.2018
(531) 26.1.2; 25.5.2
(591) Xanh lá cây, trắng.
(731) CÔNG TY CỔ PHẦN ĐẦU TƯ PHÁT TRIỂN AN VIỆT (VN)
Phòng 5.5 tầng 5, số 79 Lý Thường Kiệt, phường Trần Hưng Đạo, quận Hoàn Kiếm, thành phố Hà Nội
(740) Văn phòng Luật sư Tân Hà (VPLS TAN HA)

(511) Nhóm 39: Phân phối điện; truyền tải điện; mua bán điện; phân phối năng lượng.

Nhóm 40: Sản xuất điện; sản xuất năng lượng; cho thuê các thiết bị năng lượng mặt trời (quang điện); cho thuê máy phát điện.

Nhóm 42: Nghiên cứu công nghệ mới vào việc phát triển dự án điện; áp dụng các tiến bộ công nghệ mới vào việc đầu tư phát triển các dự án điện; tư vấn trong lĩnh vực tiết kiệm năng lượng; tư vấn kỹ thuật trong lĩnh vực năng lượng; tư vấn phát triển các nguồn năng lượng mới; hiệu chỉnh, kiểm định các thiết bị điện.

---

(210) **4-2018-14848**

(540)

(220) 11.05.2018
(441) 25.07.2018
(531) A1.1.10; 15.7.1; 26.1.1; A26.1.18
(591) Xanh lam, đen, trắng, xám.
(731) CÔNG TY CỔ PHẦN ĐẦU TƯ SẢN XUẤT VÀ THƯƠNG MẠI HOÀNG PHÚ (VN)
Số nhà 38 tổ 49, phường Phương Liên, quận Đống Đa, thành phố Hà Nội

(511) Nhóm 39: Vận tải; đóng gói và lưu giữ hàng hoá; du lịch.

---

(210) **4-2018-14850**

(540)

(220) 11.05.2018
(441) 25.07.2018
(531) 26.1.1; A7.1.12; 7.1.24
(591) Xanh dương, ghi xám, trắng.
(731) CÔNG TY TNHH 1 TV ĐẦU TƯ VÀ PHÁT TRIỂN BẤT ĐỘNG SẢN TOÀN CẦU (VN)
Số 16, BT10, khu nhà ở Xa La, phường Phúc La, quận Hà Đông, thành phố Hà Nội
(740) Công ty TNHH Sở hữu trí tuệ Hải Hân (HAI HAN IP CO., LTD.)

(511) Nhóm 36: Mua bán bất động sản; đầu tư bất động sản; môi giới bất động sản; cho thuê bất động sản; phân phối bất động sản; đại lý bất động sản.

---

(210) **4-2018-14851**

(540)

(220) 11.05.2018
(441) 25.07.2018
(531) 26.4.4
(591) Vàng nghệ, xanh lá cây, đen, trắng.
(731) CÔNG TY TNHH MORICE NOODLES VIỆT NAM (VN)
Số 46, ngõ 198, đường Trường Chinh, phường Hai Bà Trưng, thành phố Phủ Lý, tỉnh Hà Nam
(740) Công ty TNHH Sở hữu trí tuệ Hải Hân (HAI HAN IP CO., LTD.)

(511) Nhóm 30: Bún gạo; bún chùm ngây; bánh đa; miến.

---

(210) **4-2018-14852**

(540)

THẾ GIỚI ĐẸP
MEDICA

(220) 11.05.2018
(441) 25.07.2018
(531) 2.3.1; A17.2.2; A26.11.12
(591) Vàng nghệ, nâu, trắng.
(731) CÔNG TY TNHH MỘT THÀNH VIÊN THẨM MỸ THẾ GIỚI ĐẸP-MEDICA (VN)
251 Vĩnh Viễn, phường 04, quận 10, thành phố Hồ Chí Minh
(740) Công ty TNHH Sở hữu trí tuệ Hải Hân (HAI HAN IP CO., LTD.)

(511) Nhóm 44: Thẩm mỹ viện; dịch vụ y tế tại bệnh viện; nhà dưỡng bệnh; bệnh viện; phẫu thuật tạo hình; dịch vụ y tế từ xa.

---

(210) **4-2018-14853**

(540)

SMARTLAND COFFEE
PREMIUM QUALITY COFFEE

(220) 11.05.2018
(441) 25.07.2018
(531) A11.3.3; 5.7.1; 26.1.1; A15.7.2
(591) Nâu, vàng nghệ, đỏ cam, trắng.
(731) CÔNG TY TNHH MỘT THÀNH VIÊN BẤT ĐỘNG SẢN THÔNG MINH (VN)
101 Lý Tự Trọng, phường Bến Thành, quận 1, thành phố Hồ Chí Minh
(740) Công ty TNHH Sở hữu trí tuệ Hải Hân (HAI HAN IP CO., LTD.)

(511) Nhóm 30: Cà phê; trà; gạo.

Nhóm 43: Quán cà phê; quán trà; dịch vụ quầy rượu; quán nước giải khát; quán ăn tự phục vụ; căng tin.

---

(210) **4-2018-14854**

(540)

SMARTLAND HOTEL

(220) 11.05.2018
(441) 25.07.2018
(731) CÔNG TY TNHH MỘT THÀNH VIÊN BẤT ĐỘNG SẢN THÔNG MINH (VN)
101 Lý Tự Trọng, phường Bến Thành, quận 1, thành phố Hồ Chí Minh
(740) Công ty TNHH Sở hữu trí tuệ Hải Hân (HAI HAN IP CO., LTD.)

(511) Nhóm 43: Khách sạn; nhà trọ; đặt chỗ trước nơi lưu trú tạm thời; dịch vụ cung cấp thức ăn và đồ uống do nhà hàng thực hiện.

---

(210) **4-2018-14855**

(540)

SMARTLAND RESTAURANT

(220) 11.05.2018
(441) 25.07.2018
(731) CÔNG TY TNHH MỘT THÀNH VIÊN BẤT ĐỘNG SẢN THÔNG MINH (VN)
101 Lý Tự Trọng, phường Bến Thành, quận 1, thành phố Hồ Chí Minh
(740) Công ty TNHH Sở hữu trí tuệ Hải Hân (HAI HAN IP CO., LTD.)

(511) Nhóm 43: Nhà hàng ăn uống; quán ăn tự phục vụ; quán rượu nhỏ; cho thuê thiết bị nấu nướng; dịch vụ khách sạn; dịch vụ cắm trại ngày nghỉ (lưu trú tạm thời).

---

(210) **4-2018-14856**

(540)

VINASAM
Ấm áp như lòng mẹ

(220) 11.05.2018
(441) 25.07.2018
(731) HOÀNG MAI CHUNG (VN)
201 Trần Huy Liệu, phường Văn Miếu, thành phố Nam Định, tỉnh Nam Định
(740) Công ty TNHH Sở hữu trí tuệ Hải Hân (HAI HAN IP CO., LTD.)

(511) Nhóm 20: Gối; đệm; đệm bông ép.

Nhóm 24: Chăn; ga trải giường.

---

(210) **4-2018-14857**

(540)

BuMtresD

(220) 11.05.2018
(441) 25.07.2018
(731) LIHONG WANG (CN)
North Room 8-2-2, No. 15 Zhongshan West Street, Yongji, Shanxi,China
(740) Công ty cổ phần Sở hữu trí tuệ BROSS và Cộng sự (BROSS & PARTNERS., JSC)

(511) Nhóm 07: Băng tải; cần trục; thiết bị chuyển vận dùng cho việc chất và bốc dỡ hàng hoá; máy hút dùng cho mục đích công nghiệp; đai truyền cho băng tải; thiết bị rửa cho xe cộ; máy nghiền chất thải; hệ thống khử bụi cho mục đích làm sạch; thiết bị rửa; trống tang [bộ phận của máy móc].

---

(210) **4-2018-14858**

(540)

Snail Trybe

(220) 11.05.2018
(441) 25.07.2018
(531) 3.11.7; A3.11.24
(731) S8N GROUP INC. (US)
8825 53 Ave elmhurst, Ny, Usa.
(740) Công ty cổ phần Sở hữu trí tuệ BROSS và Cộng sự (BROSS & PARTNERS., JSC)

(511) Nhóm 26: Đồ ren tua kim tuyến; ngù len [quả cầu nhỏ bằng len dùng để trang trí trên mũ]; ghim kẹp tóc; ghim cài [phụ kiện của trang phục]; đồ trang trí dùng cho tóc; ruy bằng dùng cho tóc.

---

(210) **4-2018-14859**

(540)

Snail Trybe

(220) 11.05.2018
(441) 25.07.2018
(531) 3.11.7; A3.11.24
(731) S8N GROUP INC. (US)
8825 53 Ave Elmhurst, Ny, Usa.
(740) Công ty cổ phần Sở hữu trí tuệ BROSS và Cộng sự (BROSS & PARTNERS., JSC)

(511) Nhóm 14: Vòng đeo tay [đồ kim hoàn]; ghim cài, trâm cài [đồ kim hoàn]; vòng cổ [đồ kim hoàn]; nhẫn [đồ kim hoàn]; hoa tai; vòng đeo chìa khóa [vòng móc chìa khóa kèm đồ trang trí hoặc đồ trang sức].

---

(210) **4-2018-14862**

(540)

AOTA

(220) 11.05.2018
(441) 25.07.2018
(731) NGUYỄN VĂN THÀNH (VN)
Khu Khả Lễ, phường Võ Cường, thành phố Bắc Ninh, tỉnh Bắc Ninh

(511) Nhóm 11: Vòi [van]; vòi [vòi khóa]; van điều chỉnh mức trong bình chứa, trong thùng chứa; ống dẫn nước dùng cho hệ thống thiết bị vệ sinh; thiết bị phân phối nước; hệ thống và thiết bị vệ sinh.

---

(210) **4-2018-14868**

(540)

STYLE

(220) 11.05.2018
(441) 25.07.2018
(531) 26.1.1; A26.1.18; 26.4.2
(591) Xám, đen, vàng đồng.
(731) CÔNG TY TNHH THƯƠNG MẠI - DỊCH VỤ KIM PHỤNG LOAN (VN)
83/1 quốc lộ 13 (cũ), phường Hiệp Bình Phước, quận Thủ Đức, thành phố Hồ Chí Minh

(511) Nhóm 14: Vòng đeo tay [đồ trang sức, đồ kim hoàn]; đồ nữ trang rẻ tiền [đồ trang sức, đồ kim hoàn]; nhẫn; dây chuyền (đồ trang sức); đồng hồ đeo tay; đồ trang sức.

Nhóm 18: Cặp da, ba lô; túi đựng quần áo dùng khi đi du lịch; cặp đựng giấy tờ, tài liệu; túi xách tay; túi du lịch.

Nhóm 25: Quần áo; giày dép và đồ đi chân; mũ nón và đồ đội đầu [trang phục]; thắt lưng [trang phục]; khăn choàng.

---

(210) **4-2018-14869**

(540)

(220) 11.05.2018
(441) 25.07.2018
(531) 3.2.1; 26.1.1; A3.2.24
(591) Đỏ, xanh cốm, xanh ngọc, nâu đậm.
(731) CÔNG TY TNHH THƯƠNG MẠI - DỊCH VỤ KIM PHỤNG LOAN (VN)
83/1 quốc lộ 13 (cũ), phường Hiệp Bình Phước, quận Thủ Đức, thành phố Hồ Chí Minh

(511) Nhóm 14: Vòng đeo tay [đồ trang sức, đồ kim hoàn]; đồ nữ trang rẻ tiền [đồ trang sức, đồ kim hoàn]; nhẫn; dây chuyền (đồ trang sức); đồng hồ đeo tay; đồ trang sức.

Nhóm 18: Cặp da; ba lô; túi đựng quần áo dùng khi đi du lịch; cặp đựng giấy từ, tài liệu; túi xách tay; túi du lịch.

Nhóm 25: Quần áo; giày dép và đồ đi chân; mũ nón và đồ đội đầu [trang phục]; thắt lưng [trang phục]; khăn choàng.

---

(210) **4-2018-14871**

(540)

(220) 11.05.2018
(441) 25.07.2018
(531) 26.4.2
(731) CÔNG TY TNHH THƯƠNG MẠI - DỊCH VỤ KIM PHỤNG LOAN (VN)
83/1 quốc lộ 13 (cũ), phường Hiệp Bình Phước, quận Thủ Đức, thành phố Hồ Chí Minh

(511) Nhóm 14: Vòng đeo tay [đồ trang sức, đồ kim hoàn]; đồ nữ trang rẻ tiền [đồ trang sức, đồ kim hoàn]; nhẫn; dây chuyền; đồng hồ đeo tay; đồ trang sức.

Nhóm 18: Cặp da; ba lô; túi đựng quần áo dùng khi đi du lịch; cặp đựng giấy từ, tài liệu; túi xách tay; túi du lịch.

Nhóm 25: Quần áo; giày dép và đồ đi chân; mũ nón và đồ đội đầu [trang phục]; thắt lưng [trang phục]; khăn choàng.

---

(210) **4-2018-14874**

(540)

(220) 11.05.2018
(441) 25.07.2018
(531) 5.7.3; 3.1.1; 1.5.1; A1.1.10
(591) Nâu, vàng, đen.
(731) CÔNG TY CỔ PHẦN RƯỢU BIA NƯỚC GIẢI KHÁT VIỆT PHÁP (VN)
Số 680 Quang Trung, phường La Khê, quận Hà Đông, thành phố Hà Nội

(511) Nhóm 33: Rượu gạo; rượu mạnh [đồ uống]; rượu vốtca; rượu uýt ki; rượu vang; rượu mùi.

---

(210) **4-2018-14876**

(540)

(220) 11.05.2018
(441) 25.07.2018

(731) NGUYỄN VĂN DƯƠNG (VN)
Xóm 5, xã Hải Toàn, huyện Hải Hậu, tỉnh Nam Định

(511) Nhóm 18: Túi hành lý và túi xách; ví đựng danh thiếp và ví bỏ túi; cặp bằng da và giả da.

---

(210) **4-2018-14879**

(540)

(220) 11.05.2018
(441) 25.07.2018
(531) 1.5.1; 5.7.3; 3.1.1; 25.1.6; 26.1.1; 25.1.5
(591) Nâu, vàng, đen.
(731) CÔNG TY CỔ PHẦN RƯỢU BIA NƯỚC GIẢI KHÁT VIỆT PHÁP (VN)
Số 680 Quang Trung, phường La Khê, quận Hà Đông, thành phố Hà Nội

(511) Nhóm 33: Rượu gạo, rượu mạnh [đồ uống]; rượu vốtca; rượu uýt ki; rượu vang; rượu mùi.

---

(210) **4-2018-14880**

(540)

(220) 11.05.2018
(441) 25.07.2018
(531) A11.1.4; A9.7.19
(591) Vàng, đen.
(731) CÔNG TY TNHH Ý VIỆT NHA TRANG (VN)
138B Bạch Đằng, phường Tân Lập, thành phố Nha Trang, tỉnh Khánh Hòa

(511) Nhóm 43: Dịch vụ nhà hàng ăn uống: dịch vụ cung cấp thức ăn, đồ uống, nhà hàng, quán ăn tự phục vụ.

---

(210) **4-2018-14882**

(540)

(220) 11.05.2018
(441) 25.07.2018
(591) Xanh dương.
(731) CÔNG TY TNHH THƯƠNG MẠI - SẢN XUẤT HOA SEN XANH (VN)
146C Nguyễn Đình Chính, phường 8, quận Phú Nhuận, thành phố Hồ Chí Minh

(511) Nhóm 25: Quần áo, mũ nón, giày dép.

---

(210) **4-2018-14883**

(540)

(220) 11.05.2018
(441) 25.07.2018
(531) 26.1.1
(591) Vàng, nâu, nâu đậm, xanh cốm, trắng.
(731) CÔNG TY CỔ PHẦN F&B CONCEPTS (VN)
Số 37 đường số 6, khu đô thị mới Him Lam, phường Tân Hưng, quận 7, thành phố Hồ Chí Minh

(511) Nhóm 35: Mua bán thiết bị máy móc phục vụ cho nhà hàng, chuỗi cà phê, kem, bánh và các ngành dịch vụ ẩm thực, cụ thể như: máy làm đá, máy pha xay cà phê, máy làm kem, lò nướng đa năng, tủ mát, bàn đông.

---

(210) **4-2018-14884**

(540)

(220) 11.05.2018
(441) 25.07.2018
(531) 1.15.15; 26.1.1; A5.5.20; A3.13.4
(591) Đen, vàng, trắng.
(731) HỘ KINH DOANH HOMEE FARM (VN)
46/16 Tân Hòa 2, khu phố 6, phường Hiệp Phú, quận 9, thành phố Hồ Chí Minh

(511) Nhóm 30: Trà, cà phê, mật ong.

---

(210) **4-2018-14886**

(540)

(220) 11.05.2018
(441) 25.07.2018
(531) A26.11.8; 26.1.2; 25.1.6
(591) Đỏ, vàng cam, trắng, nâu đậm.
(731) HỘ KINH DOANH THANH THANH (VN)
Khóm 2, phường Hộ Phòng, thị xã Giá Rai, tỉnh Bạc Liêu
(740) Công ty Cổ phần Sở hữu công nghiệp INVESTIP (INVESTIP)

(511) Nhóm 43: Dịch vụ quán ăn uống, giải khát.

---

(210) **4-2018-14887**

(540)

(220) 11.05.2018
(441) 25.07.2018
(531) 5.5.16; A5.5.21; A5.5.20
(591) Hồng, vàng cam, xanh lá cây, trắng.
(731) HỘ KINH DOANH CƠM CHAY PHÁP HOA (VN)
198 Nguyễn Cư Trinh, phường Nguyễn Cư Trinh, quận 1, thành phố Hồ Chí Minh
(740) Công ty Cổ phần Sở hữu công nghiệp INVESTIP (INVESTIP)

(511) Nhóm 43: Dịch vụ quán ăn uống, giải khát.

---

(210) **4-2018-14888**

(540)

(220) 11.05.2018
(441) 25.07.2018
(531) 5.7.3; A19.1.11
(591) Nâu, hồng, nâu nhạt.
(731) CÔNG TY TRÁCH NHIỆM HỮU HẠN ĐẦU TƯ & PHÁT TRIỂN BSB (VN)
551 đường Rừng Sác, ấp Bình An, xã Bình Khánh, huyện Cần Giờ, thành phố Hồ Chí Minh
(740) Công ty Cổ phần Sở hữu công nghiệp INVESTIP (INVESTIP)

(511) Nhóm 32: Nước giải khát dinh dưỡng (đồ uống không có cồn, không dùng cho mục đích y tế).

---

(210) **4-2018-14889**

(540)

(220) 11.05.2018
(441) 25.07.2018
(531) A5.1.12; 5.7.21; A5.1.7
(591) Nâu, trắng.
(731) CÔNG TY TRÁCH NHIỆM HỮU HẠN ĐẦU TƯ & PHÁT TRIỂN BSB (VN)
551 đường Rừng Sác, ấp Bình An, xã Bình Khánh, huyện Cần Giờ, thành phố Hồ Chí Minh
(740) Công ty Cổ phần Sở hữu công nghiệp INVESTIP (INVESTIP)

(511) Nhóm 32: Nước giải khát dinh dưỡng (đồ uống không có cồn, không dùng cho mục đích y tế).

---

(210) **4-2018-14890**

(540)

(220) 11.05.2018
(441) 25.07.2018
(531) 26.4.2; 25.3.1
(591) Vàng cam, trắng, đỏ, ghi xám, vàng nhạt.
(731) CÔNG TY TRÁCH NHIỆM HỮU HẠN ĐẦU TƯ THƯƠNG MẠI XUẤT NHẬP KHẨU HỒNG PHÁT (VN)
61 đường D8, phường Phước Long B, quận 9, thành phố Hồ Chí Minh
(740) Công ty Cổ phần Sở hữu công nghiệp INVESTIP (INVESTIP)

(511) Nhóm 30: Hạt nêm (gia vị); bột gia vị; mì chính (bột ngọt).

---

(210) **4-2018-14892**

(540)

(220) 11.05.2018
(441) 25.07.2018
(531) A11.3.7; 1.15.11; 26.4.2; 11.3.18
(591) Đỏ, hồng, vàng, trắng.
(731) VÕ QUỐC DŨNG (VN)
Xã Thiên Lộc, huyện Can Lộc, tỉnh Hà Tĩnh
(740) Công ty TNHH Tư vấn ALIATLEGAL (ALIATLEGAL CO., LTD.)

(511) Nhóm 43: Dịch vụ nhà hàng ăn uống.

Nhóm 45: Dịch vụ tổ chức tiệc gặp mặt, sinh nhật (không bao gồm dịch vụ ăn uống).

---

(210) **4-2018-14893**

(540)

(220) 11.05.2018
(441) 25.07.2018
(531) 1.15.11; 6.1.2; 1.15.24; 3.9.1; 26.1.2; 18.3.2
(591) Đỏ, trắng, xanh dương nhạt, tím, trắng bạc.
(731) HỢP TÁC XÃ DỊCH VỤ CHẾ BIẾN THỦY HẢI SẢN THU HÙNG (VN)
Thôn Trung Hải, xã Cẩm Nhượng, huyện Cẩm Xuyên, tỉnh Hà Tĩnh
(740) Công ty TNHH Tư vấn ALIATLEGAL (ALIATLEGAL CO., LTD.)

(511) Nhóm 29: Hải sản đã qua chế biến: mực khô, tôm khô, cá khô.

Nhóm 35: Mua bán: hải sản đã qua chế biến, hải sản tươi sống.

---

(210) **4-2018-14894**

(540)

(220) 11.05.2018
(441) 25.07.2018
(531) 6.1.2; 1.15.11; 1.15.24; 3.9.1; 18.3.2; 26.5.1; 26.1.2
(591) Đỏ, trắng, xám, xanh dương nhạt, tím đậm, tím trắng bạc.
(731) HỢP TÁC XÃ DỊCH VỤ CHẾ BIẾN THỦY HẢI SẢN THU HÙNG (VN)
Thôn Trung Hải, xã Cẩm Nhượng, huyện Cẩm Xuyên, tỉnh Hà Tĩnh
(740) Công ty TNHH Tư vấn ALIATLEGAL (ALIATLEGAL CO., LTD.)

(511) Nhóm 29: Hải sản đã qua chế biến: mực khô, tôm khô, cá khô.

Nhóm 35: Mua bán: hải sản đã qua chế biến, hải sản tươi sống.

---

(210) **4-2018-14895**

(540)

(220) 11.05.2018
(441) 25.07.2018
(531) 5.3.20; 5.13.1; 25.1.6; 25.5.2; A5.11.2; A5.11.5; 5.5.19; 26.15.1
(591) Nâu, vàng, xanh rêu, xanh non, xanh lá, xanh đậm, trắng, hồng, cam, đen.
(731) BÙI THỊ NGA (VN)
Thôn Ninh, xã Thạch Liên, huyện Thạch Hà, tỉnh Hà Tĩnh
(740) Công ty TNHH Tư vấn ALIATLEGAL (ALIATLEGAL CO., LTD.)

(511) Nhóm 03: Mỹ phẩm.

Nhóm 35: Mua bán mỹ phẩm.

---

(210) **4-2018-14896**

(540)

(220) 11.05.2018
(441) 25.07.2018
(531) 5.3.20; A5.11.2; A5.11.5; 5.13.1; 26.4.2; 26.15.1
(591) Nâu, vàng, xanh rêu, xanh non, xanh lá, xanh đậm, trắng, cam, đen.
(731) BÙI THỊ NGA (VN)
Thôn Ninh, xã Thạch Liên, huyện Thạch Hà, tỉnh Hà Tĩnh
(740) Công ty TNHH Tư vấn ALIATLEGAL (ALIATLEGAL CO., LTD.)

(511) Nhóm 03: Mỹ phẩm.

Nhóm 35: Mua bán mỹ phẩm.

---

(210) **4-2018-14897**

(540)

WANTAN

(220) 11.05.2018
(441) 25.07.2018
(731) CÔNG TY CỔ PHẦN ACECOOK VIỆT NAM (VN)
Lô II-3, đường số 11, khu công nghiệp Tân Bình, phường Tây Thạnh, quận Tân Phú, thành phố Hồ Chí Minh
(740) Văn phòng luật sư Phạm và Liên danh (PHAM & ASSOCIATES)

(511) Nhóm 30: Mì ăn liền, phở ăn liền, hủ tiếu ăn liền, bún ăn liền, miến ăn liền, cháo ăn liền.

---

(210) **4-2018-14898**

(540)

ACECOOK WONTON

(220) 11.05.2018
(441) 25.07.2018
(731) CÔNG TY CỔ PHẦN ACECOOK VIỆT NAM (VN)
Lô II-3, đường số 11, khu công nghiệp Tân Bình, phường Tây Thạnh, quận Tân Phú, thành phố Hồ Chí Minh
(740) Văn phòng luật sư Phạm và Liên danh (PHAM & ASSOCIATES)

(511) Nhóm 30: Mì ăn liền, phở ăn liền, hủ tiếu ăn liền, bún ăn liền, miến ăn liền, cháo ăn liền.

---

(210) **4-2018-14899**

(540)

Start-Up
CAFÉ & LOUNGE

(220) 14.05.2018
(441) 25.07.2018
(591) Cam, trắng, xanh đậm.
(731) CÔNG TY CỔ PHẦN ĐẦU TƯ THƯƠNG MẠI SAIGONTOURIST (VN)
Lầu 1, tòa nhà SECC, 799 Nguyễn Văn Linh, phường Tân Phú, quận 7, thành phố Hồ Chí Minh

(511) Nhóm 43: Dịch vụ cung cấp thức ăn, đồ uống do nhà hàng thực hiện.

---

(210) **4-2018-14900**

(540)

FoodNet

(220) 14.05.2018
(441) 25.07.2018
(531) 26.1.1; A26.1.18
(591) Xanh lá cây, đỏ, trắng.
(731) CÔNG TY CỔ PHẦN ĐẦU TƯ AN HÒA (VN)
Căn 26/I4 khu đô thị mới Yên Hòa, phường Yên Hòa, quận Cầu Giấy, thành phố Hà Nội

(511) Nhóm 31: Rau, quả tươi; các loại ngũ cốc và hạt chưa chế biến.

Nhóm 35: Dịch vụ mua bán: thực phẩm tươi sống (cá, mực, tôm, cua, ghẹ, động vật sống, cá còn sống, gia cầm sống), thực phẩm đã qua chế biến (cá tra, cá ba sa, mực), rau tươi, củ, quả tươi, hạt và ngũ cốc chưa chế biến.

---

(210) **4-2018-14901**

(540)

SƠN
IZI

(220) 14.05.2018
(441) 25.07.2018
(731) NGUYỄN TIẾN THẮNG (VN)
Tầng 4, số 9, ngõ 19 đường Kim Đồng, phường Giáp Bát, quận Hoàng Mai, thành phố Hà Nội

(511) Nhóm 02: Sơn, sơn lót, sơn phủ, sơn chống thấm.

---

(210) **4-2018-14902**

(540) SƠN EASY

(220) 14.05.2018
(441) 25.07.2018
(731) NGUYỄN TIẾN THẮNG (VN)
Tầng 4, số 9, ngõ 19 đường Kim Đồng, phường Giáp Bát, quận Hoàng Mai, thành phố Hà Nội

(511) Nhóm 02: Sơn, sơn lót, sơn phủ, sơn chống thấm.

---

(210) **4-2018-14903**

(540)

(220) 14.05.2018
(441) 25.07.2018
(531) A1.1.10; A1.1.2; 24.15.2; A24.15.11; A26.11.9
(731) CÔNG TY TNHH SẢN XUẤT-THƯƠNG MẠI HÙ KIỆT (VN)
Tỉnh lộ 830, ấp 8, xã Lương Hòa, huyện Bến Lức, tỉnh Long An

(511) Nhóm 25: Giày thể thao; giày cao su, dép, giày.

---

(210) **4-2018-14904**

(540) Pukito

(220) 14.05.2018
(441) 25.07.2018
(731) CÔNG TY TNHH SẢN XUẤT-THƯƠNG MẠI HÙ KIỆT (VN)
Tỉnh lộ 830, ấp 8, xã Lương Hòa, huyện Bến Lức, tỉnh Long An

(511) Nhóm 25: Giày thể thao, giày cao su, dép, giày.

---

(210) **4-2018-14905**

(540) CLOSS

(220) 14.05.2018
(441) 25.07.2018
(731) CÔNG TY TNHH SẢN XUẤT-THƯƠNG MẠI HÙ KIỆT (VN)
Tỉnh lộ 830, ấp 8, xã Lương Hòa, huyện Bến Lức, tỉnh Long An

(511) Nhóm 25: Giày thể thao, giày cao su, dép, giày.

---

(210) **4-2018-14906**

(540) thienlongmobile.vn

(220) 14.05.2018
(441) 25.07.2018
(531) 26.5.1; 26.3.23
(591) Đen, vàng, trắng.
(731) NGUYỄN ĐĂNG KHOA (VN)
412 Tôn Đản, phường 4, quận 4, thành phố Hồ Chí Minh

(511) Nhóm 35: Mua bán, phân phối điện thoại, máy tính bảng, máy vi tính, phụ kiện điện thoại và linh kiện điện tử.

---

(210) **4-2018-14907**

(540)

CINDEL TOX
WHITE CREAM

(220) 14.05.2018
(441) 25.07.2018
(531) A26.11.8
(591) Đen, vàng, đồng.
(731) NGUYỄN ĐĂNG KHOA (VN)
412 Tôn Đản, phường 4, quận 4, thành phố Hồ Chí Minh

(511) Nhóm 35: Mua bán mỹ phẩm (kem dưỡng trắng da).

---

(210) **4-2018-14908**

(540)

GIA CÁT

(220) 14.05.2018
(441) 25.07.2018
(531) 26.1.1; 26.1.5; 5.3.6; A5.5.20
(591) Trắng, vàng, xanh lá cây đậm.
(731) CÔNG TY CỔ PHẦN AN CÁT LỢI GIA LAI (VN)
93 Cách Mạng Tháng 8, phường Hoa Lư, thành phố Pleiku, tỉnh Gia Lai

(511) Nhóm 03: Dầu thơm được sử dụng để sản xuất hương liệu; túi thơm.

Nhóm 29: Rau, quả được bảo quản, phơi khô hoặc nấu chín cụ thể là: măng tươi, măng nấu chín, măng phơi khô.

Nhóm 30: Hạt tiêu; cà phê; mật ong; trà.

Nhóm 35: Mua bán: hạt tiêu, cà phê, mật ong, trà, măng tươi, túi thơm.

---

(210) **4-2018-14909**

(540)

KATIA

(220) 14.05.2018
(441) 25.07.2018
(531) A24.15.7; 24.15.21; 26.3.23
(591) Xanh lam, vàng cam, trắng.
(731) CÔNG TY TNHH KATIA ASEAN (VN)
Số nhà 7 ngõ 93 Tô Vĩnh Diện, phường Khương Trung, quận Thanh Xuân, thành phố Hà Nội

(511) Nhóm 09: Ổ cắm điện; công tắc điện; dây điện.

Nhóm 11: Bồn cầu; bồn rửa mặt (lavabo); vòi hoa sen; bồn tắm; bồn nước trong nhà vệ sinh; chậu rửa gắn cố định; cây nước nóng lạnh, quạt điện; nồi cơm điện; bình nước nóng; máy lọc nước chạy bằng điện; bóng đèn điện.

Nhóm 20: Gương soi; giá để gương; kệ trang trí nội thất.

---

(210) **4-2018-14910**

(540)

(220) 14.05.2018
(441) 25.07.2018
(591) Xanh lam, trắng, vàng.
(731) CÔNG TY TNHH KATIA ASEAN (VN)
Số nhà 7 ngõ 93 Tô Vĩnh Diện, phường Khương Trung, quận Thanh Xuân, thành phố Hà Nội

(511) Nhóm 09: Ổ cắm điện; công tắc điện; dây điện.

Nhóm 11: Bồn cầu; bồn rửa mặt (lavabo); vòi hoa sen; bồn tắm, bồn nước trong nhà vệ sinh; chậu rửa gắn cố định; cây nước nóng lạnh; quạt điện; nồi cơm điện; bình nước nóng; máy lọc nước chạy bằng điện; bóng đèn điện.

Nhóm 20: Gương soi; giá để gương; kệ trang trí nội thất.

---

(210) **4-2018-14911**

(540)

THE FACE SHOP HYDRO COATING

(220) 14.05.2018
(441) 25.07.2018
(731) THEFACESHOP CO., LTD. (KR)
58, Saemunan-ro, Jongno-gu, Seoul, Republic of Korea
(740) Công ty TNHH Sở hữu trí tuệ Việt Á (VIET A IP CO.,LTD)

(511) Nhóm 03: Mỹ phẩm; dầu gội đầu, xà phòng vệ sinh; kem đánh răng; chất tẩy rửa bát đĩa; nước hoa; tấm mặt nạ dùng cho mục đích mỹ phẩm; mặt nạ làm đẹp.

---

(210) **4-2018-14912**

(540)

(220) 14.05.2018
(441) 25.07.2018
(531) 26.5.1
(591) Đỏ, trắng, đen.
(731) NGUYỄN VĂN LỘC (VN)
276/1A, Lê Văn Lương, phường Tân Hưng, quận 7, thành phố Hồ Chí Minh

(511) Nhóm 43: Dịch vụ nhà hàng ăn uống, quán ăn; dịch vụ quán cà phê giải khát, quán nước.

---

(210) **4-2018-14913**

(540)

(220) 14.05.2018
(441) 25.07.2018
(531) 26.1.2; A26.1.18
(591) Xanh, trắng.
(731) HONG KONG PING ON JEWELRY INTERNATIONAL HOLDINGS LIMITED (HK)
Flat/RM 1907 19/F Lee Garden One 33 Hysan Avenue Causeway Bay HK
(740) Công ty TNHH Sở hữu trí tuệ Đông Dương (INC IP CO.,LTD)

(511) Nhóm 07: Dụng cụ dùng điện: máy cạo râu; máy khoan; máy cưa; máy hút bụi chân không; máy nén khí; máy rửa chén; máy mài; máy xay.

Nhóm 11: Máy làm bánh.

---

(210) **4-2018-14914**

(540)

hilti tools

(220) 14.05.2018
(441) 25.07.2018
(591) Đỏ, đen, trắng.
(731) HONG KONG PING ON JEWELRY INTERNATIONAL HOLDINGS LIMITED (HK)
Flat/RM 1907 19/F Lee Garden One 33 Hysan Avenue Causeway Bay HK
(740) Công ty TNHH Sở hữu trí tuệ Đông Dương (INC IP CO.,LTD)

(511) Nhóm 07: Dụng cụ dùng điện: máy cạo râu; máy khoan; máy cưa; máy hút bụi chân không; máy nén khí; máy rửa chén; máy mài; máy xay.

Nhóm 11: Máy làm bánh.

---

(210) **4-2018-14915**

(540)

METABO

(220) 14.05.2018
(441) 25.07.2018
(531) 26.4.2; 25.5.1
(591) Xám, trắng, đen.
(731) HONG KONG PING ON JEWELRY INTERNATIONAL HOLDINGS LIMITED (HK)
Flat/RM 1907 19/F Lee Garden One 33 Hysan Avenue Causeway Bay HK
(740) Công ty TNHH Sở hữu trí tuệ Đông Dương (INC IP CO.,LTD)

(511) Nhóm 07: Dụng cụ dùng điện: máy cạo râu; máy khoan; máy cưa; máy hút bụi chân không; máy nén khí; máy rửa chén; máy mài; máy xay.

Nhóm 11: Máy làm bánh.

---

(210) **4-2018-14916**

(540)

SOPHANHNY

(220) 14.05.2018
(441) 25.07.2018
(531) A5.5.20; A5.5.21; 5.5.19
(591) Đen, tím, xanh đỏ, cam.
(731) THẠCH THỊ SÔ PHANH NY (VN)
Ấp Kinh Xáng, xã Phong Phú, huyện Cầu Kè, tỉnh Trà Vinh
(740) Công ty TNHH Sở hữu trí tuệ Đông Dương (INC IP CO.,LTD)

(511) Nhóm 14: Đồ trang sức cụ thể là: nhẫn; bông tai; lắc tay; lắc chân; dây chuyền; đồ trang sức bằng bạc; trang sức đá phong thủy.

Nhóm 35: Mua bán đồ trang sức cụ thể là: nhẫn, bông tai, lắc tay, lắc chân, dây chuyền, đồ trang sức bằng bạc, trang sức đá phong thuỷ, quần áo, giày dép, túi xách, ví tiền, balo, quà lưu niệm; mua bán, xuất khẩu, nhập khẩu đá, ngọc trai, vải, các loại da, kim loại, bạc, đồng, gỗ.

---

(210) **4-2018-14917**

(540)

(220) 14.05.2018
(441) 25.07.2018
(531) 25.3.1; 25.1.6; A5.5.20
(591) Xanh lá cây, vàng, trắng.
(731) CÔNG TY CỔ PHẦN ROSE PARK VIỆT NAM (VN)
Số 51, ngõ 168/80 đường Phan Trọng Tuệ, xã Tam Hiệp, huyện Thanh Trì, thành phố Hà Nội

(511) Nhóm 31: Cây giống; hạt giống; hoa tươi; rau tươi; quả tươi.

Nhóm 35: Mua bán thương mại hoa tươi, cây giống, cây cảnh; quảng cáo; quản lý kinh doanh; hoạt động văn phòng; tập hợp và trưng bày các loại hàng hoá khác nhau (không kể vận chuyển) vì lợi ích của khách hàng để họ dễ xem và mua các hàng hoá này, các dịch vụ này có thể được cung cấp tại các cửa hàng bán lẻ, bán buôn hàng hoá hoặc thông qua thư đặt hàng từ ca ta lô hoặc thông qua các phương tiện truyền thông điện tử, ví dụ: trang web hoặc các chương trình mua bán trên ti vi.

---

(210) **4-2018-14918**

(540)

THẾ GIỚI HOA HỒNG

(220) 14.05.2018
(441) 25.07.2018
(731) CÔNG TY CỔ PHẦN ROSE PARK VIỆT NAM (VN)
Số 51, ngõ 168/80 đường Phan Trọng Tuệ, xã Tam Hiệp, huyện Thanh Trì, thành phố Hà Nội

(511) Nhóm 31: Cây giống; hạt giống; hoa tươi; rau tươi; quả tươi.

Nhóm 35: Mua bán thương mại hoa tươi, cây giống, cây cảnh; quảng cáo; quản lý kinh doanh; hoạt động văn phòng; tập hợp và trưng bày các loại hàng hoá khác nhau (không kể vận chuyển) vì lợi ích của khách hàng để họ dễ xem và mua các hàng hoá này, các dịch vụ này có thể được cung cấp tại các cửa hàng bán lẻ, bán buôn hàng hoá hoặc thông qua thư đặt hàng từ ca ta lô hoặc thông qua các phương tiện truyền thông điện tử, ví dụ: trang web hoặc các chương trình mua bán trên ti vi.

---

(210) **4-2018-14919**

(540)

(220) 14.05.2018
(441) 25.07.2018
(531) A9.7.19
(591) Vàng, nâu đỏ, đỏ, xanh lá.
(731) CÔNG TY TNHH DỊCH VỤ MINH MINH (VN)
Kiosque 105 - A43 Trường Sơn, phường 4, quận Tân Bình, thành phố Hồ Chí Minh

(511) Nhóm 29: Nước dùng; thịt lợn ướp; nước dùng cô đặc; phi lê cá; thịt; cá được bảo quản; thịt đã được bảo quản; thịt lợn; kim chi; kim chi [món ăn từ rau củ lên men].

Nhóm 30: Bánh ngọt; gia vị; bánh pizza; nước sốt cho salad; nước sốt thịt; nước sốt mì ống.

---

(210) **4-2018-14920**

(540)

GREEN PLAZA HOTEL

(220) 14.05.2018
(441) 25.07.2018
(731) CÔNG TY CỔ PHẦN ĐẦU TƯ BẮC CƯỜNG (VN)
Tầng 2, số nhà 98 đường Điện Biên Phủ, phường Chính Gián, quận Thanh Khê, thành phố Đà Nẵng

(511) Nhóm 36: Cho thuê văn phòng.

Nhóm 43: Dịch vụ khách sạn; dịch vụ nhà hàng cung cấp thức ăn đồ uống.

---

(210) **4-2018-14921**

(540)

(220) 14.05.2018
(441) 25.07.2018
(591) Xanh lá cây, trắng.
(731) CÔNG TY CỔ PHẦN ĐẦU TƯ BẮC CƯỜNG (VN)
Tầng 2, số nhà 98 đường Điện Biên Phủ, phường Chính Gián, quận Thanh Khê, thành phố Đà Nẵng

(511) Nhóm 36: Cho thuê văn phòng.

Nhóm 43: Dịch vụ khách sạn; dịch vụ nhà hàng cung cấp thức ăn đồ uống.

---

(210) **4-2018-14922**

(540)

Nhà hàng Thác Bạc

(220) 14.05.2018
(441) 25.07.2018
(731) NGUYỄN THẾ HƯNG (VN)
Số 61 tổ 1B Văn Quán, TDP 3 Văn Quán, quận Hà Đông, thành phố Hà Nội

(511) Nhóm 43: Dịch vụ cung cấp thức ăn, đồ uống do nhà hàng thực hiện, dịch vụ quán ăn tự phục vụ; dịch vụ nhà hàng ăn uống; dịch vụ khách sạn, dịch vụ quán cà phê, dịch vụ quầy rượu.

---

(210) **4-2018-14923**

(540)

(220) 14.05.2018
(441) 25.07.2018
(531) 7.3.11; 26.4.1; 1.15.24; A26.11.12
(591) Xanh dương, xanh da trời, đỏ, ghi, trắng.
(731) CÔNG TY CỔ PHẦN SX TM GỖ AN PHÁT (VN)
39/20/4A đường số 10, phường Linh Xuân, quận Thủ Đức, thành phố Hồ Chí Minh

(511) Nhóm 35: Mua bán đồ gỗ: bán buôn, bán lẻ đồ gỗ.

---

(210) **4-2018-14924**

(540)

DALAMIRO

(220) 14.05.2018
(441) 25.07.2018
(731) NGUYỄN THỊ THÙY TRANG (VN)
Tổ 01, thôn 06, xã Tà Nung, thành phố Đà Lạt, tỉnh Lâm Đồng

(511) Nhóm 30: Cà phê.

---

(210) **4-2018-14925**

(540)

(220) 14.05.2018
(441) 25.07.2018
(531) 5.3.20; 5.3.7
(591) Xanh lá đậm, xanh lá non, trắng.
(731) CÔNG TY TNHH TRANG TRÍ NỘI THẤT THUẬN HƯNG (VN)
60, đường 4A, phường Bình Trị Đông B, quận Bình Tân, thành phố Hồ Chí Minh

(511) Nhóm 27: Giấy dán tường.

---

(210) **4-2018-14926**

(540)

(220) 14.05.2018
(441) 25.07.2018
(531) 26.4.4
(591) Xanh dương, trắng, xanh dương đậm
(731) NGUYỄN THANH TÙNG (VN)
Số 36E, ấp Phú Long, xã Tân Phú Đông, thành phố Sa Đéc, tỉnh Đồng Tháp
(740) Công ty TNHH Dịch vụ thương mại và sở hữu công nghiệp Song Ngọc (I.P.T.S.)

(511) Nhóm 11: Hệ thống và thiết bị vệ sinh; thiết bị lọc nước, máy nước nóng bằng năng lượng mặt trời; vòi hoa sen; chậu vệ sinh; bệ xí nhà vệ sinh.

---

(210) **4-2018-14927**

(540)

DU LỊCH CÔN PHỤNG
Điểm Đến Thân thiện và An toàn

(220) 14.05.2018
(441) 25.07.2018
(531) 12.1.6; 18.3.23
(591) Xanh lá (màu xanh của đọt lá cây non), xanh dương (xanh đậm), đỏ, trắng, xanh ngọc.
(731) CÔNG TY TNHH DU LỊCH DỊCH VỤ THƯƠNG MẠI CỒN PHỤNG (VN)
Ấp 10 (ấp Tân Vinh), xã Tân Thạch, huyện Châu Thành, tỉnh Bến Tre

(511) Nhóm 39: Du lịch.

---

(210) **4-2018-14928**

(540)

Hưng Phúc
Happy Residence
Premier

(220) 14.05.2018
(441) 25.07.2018
(531) A5.3.15
(591) Hồng, xanh lá cây, trắng.
(731) CÔNG TY TNHH PHÁT TRIỂN PHÚ MỸ HƯNG (VN)
Lầu 10, tòa nhà Lawrence S. Ting, số 801 Nguyễn Văn Linh, khu A - Đô thị mới Nam thành phố, phường Tân Phú, quận 7, thành phố Hồ Chí Minh
(740) Công ty TNHH Tư vấn sở hữu trí tuệ Việt (VIET IP CO.,LTD.)

(511) Nhóm 36: Kinh doanh bất động sản bao gồm: bán, chuyển nhượng, cho thuê, cho thuê lại, cho thuê mua bất động sản (căn hộ, căn hộ cao cấp, khu biệt thự, văn phòng); dịch vụ quản lý bất động sản.

---

(210) **4-2018-14929**

(540)

ICOOL

(220) 14.05.2018
(441) 25.07.2018
(731) CÔNG TY CỔ PHẦN SẢN XUẤT NHỰA DUY TÂN (VN)
298 Hồ Học Lãm, phường An Lạc, quận Bình Tân, thành phố Hồ Chí Minh
(740) Công ty TNHH Tư vấn sở hữu trí tuệ Việt (VIET IP CO.,LTD.)

(511) Nhóm 21: Bình đá; đồ chứa đựng cách nhiệt, giữ nhiệt dùng cho đồ uống; đồ chứa đựng dùng cho gia đình và nhà bếp; ly (cốc); ca; bình (hũ đựng).

---

(210) **4-2018-14930**

(540)

XCOOL

(220) 14.05.2018
(441) 25.07.2018
(731) CÔNG TY CỔ PHẦN SẢN XUẤT NHỰA DUY TÂN (VN)
298 Hồ Học Lãm, phường An Lạc, quận Bình Tân, thành phố Hồ Chí Minh
(740) Công ty TNHH Tư vấn sở hữu trí tuệ Việt (VIET IP CO.,LTD.)

(511) Nhóm 21: Bình đá; đồ chứa đựng cách nhiệt, giữ nhiệt dùng cho đồ uống; đồ chứa đựng dùng cho gia đình và nhà bếp; ly (cốc); ca; bình (hũ đựng).

---

(210) **4-2018-14931**

(540)

TROPICA

(220) 14.05.2018
(441) 25.07.2018
(591) Đen, trắng.
(731) CÔNG TY CỔ PHẦN SẢN XUẤT NHỰA DUY TÂN (VN)
298 Hồ Học Lãm, phường An Lạc, quận Bình Tân, thành phố Hồ Chí Minh
(740) Công ty TNHH Tư vấn sở hữu trí tuệ Việt (VIET IP CO.,LTD.)

(511) Nhóm 21: Bình đá; đồ chứa đựng cách nhiệt, giữ nhiệt dùng cho đồ uống; đồ chứa đựng dùng cho gia đình và nhà bếp; ly (cốc); ca; bình (hũ đựng).

---

(210) **4-2018-14932**

(540)

SG Milk

(220) 14.05.2018
(441) 25.07.2018
(531) 26.1.1; A26.1.18; 1.15.15
(591) Trắng, xanh lá.
(731) CÔNG TY CỔ PHẦN SỮA TƯƠI SÀI GÒN (VN)
48/4 Hồ Biểu Chánh, phường 11, quận Phú Nhuận, thành phố Hồ Chí Minh

(511) Nhóm 29: Sữa các loại: sữa tươi, sữa tiệt trùng, sữa chua, váng sữa, sữa đặc.

---

(210) **4-2018-14933**

(540)

THẾ MẠNH

(220) 14.05.2018
(441) 25.07.2018
(591) Đen, trắng.
(731) NGUYỄN THẾ DŨNG (VN)
Khu Dương Ổ, phường Phong Khê, thành phố Bắc Ninh, tỉnh Bắc Ninh

(511) Nhóm 16: Giấy vệ sinh; giấy ăn.

---

(210) **4-2018-14934**

(540)

YOUOHO

(220) 14.05.2018
(441) 25.07.2018
(731) NGUYỄN HOÀNG DƯ (VN)
Văn Phòng Hiểu Về Trái Tim - Số 145 Nam Kỳ Khởi Nghĩa, phường 6, quận 3, thành phố Hồ Chí Minh

(511) Nhóm 09: Phần mềm (ghi sẵn hoặc có thể tải xuống được) cho phép tải lên, đăng bài, thể hiện, hiển thị, gắn thẻ, viết nhật ký web (blog), chia sẻ hoặc cung cấp phương tiện truyền thông điện tử hoặc thông tin điện tử thông qua mạng internet và các mạng thông tin liên lạc khác.

Nhóm 38: Dịch vụ viễn thông; phát sóng âm thanh, viđêô và truyền thông đa phương tiện thông qua mạng internet và các mạng thông tin liên lạc khác; truyền tin nhắn, dữ liệu và nội dung thông qua mạng internet và các mạng thông tin liên lạc khác; cung cấp diễn đàn, phòng tán gẫu, nhật báo trực tuyến, và nhật ký web (blog) cho việc truyền tin nhắn, bình luận và các nội dung truyền thông đa phương tiện giữa những người dùng có cùng sở thích thông qua mạng internet và các mạng thông tin liên lạc khác; truyền phương tiện truyền thông điện tử, nội dung truyền thông đa phương tiện, viđêô, phim, tranh, hình ảnh, ký tự, ảnh chụp, nội dung do người dùng tạo ra, nội dung âm thanh, và thông tin thông qua mạng internet và các mạng thông tin liên lạc khác.

---

(210) **4-2018-14935**

(540)

Htiles

(220) 14.05.2018
(441) 25.07.2018
(531) 24.13.1; A5.5.20; A5.5.21; 26.3.4
(731) CÔNG TY TNHH THƯƠNG MẠI XUẤT NHẬP KHẨU GẠCH BÔNG HTILES (VN)
Số 77, tổ 9 khu giãn dân Mỗ Lao, phường Mộ Lao, quận Hà Đông, thành phố Hà Nội

(511) Nhóm 19: Gạch.

---

(210) **4-2018-14936**

(540)

Yêu thương trọn lành

(220) 14.05.2018
(441) 25.07.2018
(531) 2.9.1; A5.3.13; 1.15.15; A5.5.20
(591) Xanh, vàng, đỏ, trắng.
(731) TRẦN THỊ TÚ QUYÊN (VN)
86/16 Phạm Nhữ Tăng, phường Hòa Khê, quận Thanh Khê, thành phố Đà Nẵng

(511) Nhóm 05: Chế phẩm thảo dược dùng cho mục đích y tế, phục hồi sức khỏe.

Nhóm 35: Mua bán: chế phẩm thảo dược dùng cho mục đích y tế, phục hồi sức khỏe.

Nhóm 44: Dịch vụ spa, ngâm chân thảo dược; chăm sóc sức khỏe.

---

(210) **4-2018-14937**

(540)

SK-II
SKII

(220) 14.05.2018
(441) 25.07.2018
(591) Đỏ, trắng.
(731) CÔNG TY TNHH MỘT THÀNH VIÊN XUẤT NHẬP KHẨU ANH TRƯỜNG PHÁT (VN)
220/36/8 đường số 10, phường 9, quận Gò Vấp, thành phố Hồ Chí Minh

(511) Nhóm 35: Mua bán quần áo lót nam nữ.

---

(210) **4-2018-14938**

(540)

OlAy

(220) 14.05.2018
(441) 25.07.2018
(531) 2.3.1; 26.1.1
(731) CÔNG TY TNHH MỘT THÀNH VIÊN XUẤT NHẬP KHẨU ANH TRƯỜNG PHÁT (VN)
220/36/8 đường số 10, phường 9, quận Gò Vấp, thành phố Hồ Chí Minh

(511) Nhóm 35: Mua bán quần áo lót nam nữ.

---

(210) **4-2018-14939**

(540)

NABEST 1

(220) 14.05.2018
(441) 25.07.2018
(731) CÔNG TY CỔ PHẦN TẬP ĐOÀN DƯỢC BẢO CHÂU (VN)
Tổ 12, thị trấn Vị Xuyên, huyện Vị Xuyên, tỉnh Hà Giang

(511) Nhóm 32: Nước uống giải khát không có cồn; nước uống tăng lực.

---

(210) **4-2018-14940**

(540)

vht
VIET HA THAO

(220) 14.05.2018
(441) 25.07.2018
(531) 26.1.2; A26.1.18
(591) Nâu, xám xanh, trắng.
(731) CÔNG TY TNHH VIỆT HẠ THẢO (VN)
152/2 Nguyễn Trọng Tuyển, phường 8, quận Phú Nhuận, thành phố Hồ Chí Minh

(511) Nhóm 05: Thực phẩm chức năng chiết xuất từ đông trùng hạ thảo (dùng cho mục đích y tế); thực phẩm bổ sung vi chất dinh dưỡng (dùng cho mục đích y tế).

Nhóm 35: Mua bán: thực phẩm chức năng, đông trùng hạ thảo, nước uống chiết xuất từ đông trùng hạ thảo, thực phẩm bổ sung vi chất dinh dưỡng.

---

(210) **4-2018-14942**

(540)

SIÊU THỊ THIÊN NHIÊN

(220) 14.05.2018
(441) 25.07.2018
(531) 26.1.1; 1.15.15; 2.9.14; A2.9.15; A5.3.13
(591) Xanh lá cây, trắng, xanh dương, xanh lá cây đậm
(731) LÊ ĐÌNH TUẤN (VN)
Đội 12, xã Tả Thanh Oai, huyện Thanh Trì, thành phố Hà Nội

(511) Nhóm 03: Mặt nạ làm đẹp; hương liệu [tinh dầu]; kem làm trắng da; mỹ phẩm; bộ mỹ phẩm.

---

(210) **4-2018-14943**

(540)

TNZ

(220) 14.05.2018
(441) 25.07.2018
(731) TU LINGHUA (CN)
Hang Zhou city, Shang Cheng district, Kun Feng road, Blue QianJiang 12-1703, China
(740) Trung tâm Tư vấn sở hữu trí tuệ và đầu tư (LUVINA LAW FIRM)

(511) Nhóm 09: Thiết bị dập lửa.

Nhóm 35: Mua bán thiết bị dập lửa.

---

(210) **4-2018-14945**

(540)

ODYSSEA
Hospitality

(220) 14.05.2018
(441) 25.07.2018
(531) 3.7.17; A3.7.24
(591) Đen, tím.
(731) CÔNG TY CỔ PHẦN QUẢN LÝ KHÁCH SẠN ODYSSEA (VN)
63 - 65 Hàm Nghi, phường Nguyễn Thái Bình, quận 1, thành phố Hồ Chí Minh

(511) Nhóm 35: Tổ chức và quản lý kinh doanh của khách sạn; điều hành kinh doanh cho khách sạn; quản lý kinh doanh cho các nhà cung cấp dịch vụ tự do; tư vấn chiến lược truyền thông - quảng cáo; tư vấn quản lý nhân sự; dịch vụ quảng cáo.

Nhóm 39: Vận chuyển hành khách; cho thuê xe chở khách chạy bằng động cơ; môi giới vận tải; sắp xếp các chuyến du lịch; dịch vụ hướng dẫn khách du lịch; dịch vụ đặt chỗ, giữ chỗ cho các chuyến đi.

Nhóm 41: Dịch vụ đào tạo, giảng dạy; cung cấp các khóa đào tạo từ xa; tổ chức các cuộc thi (giáo dục và giải trí); dịch vụ tổ chức, sắp xếp, điều khiển và tiến hành các hội thảo, hội nghị; dịch vụ giải trí; dịch vụ karaoke.

Nhóm 43: Dịch vụ cơ sở lưu trú tạm thời (khách sạn); dịch vụ khách sạn; dịch vụ nhà hàng ăn uống; dịch vụ nhà hàng ăn uống tự phục vụ; dịch vụ cung cấp thức ăn, đồ uống do nhà hàng thực hiện; dịch vụ quầy rượu.

---

(210) **4-2018-14946**

(540)

(220) 14.05.2018
(441) 25.07.2018
(531) 3.5.3; A3.5.24
(591) Đen, vàng, trắng.
(731) CÔNG TY TNHH VN EXPRESS (VN)
241 Điện Biên Phủ, phường 6, quận 3, thành phố Hồ Chí Minh

(511) Nhóm 39: Chuyên chở hàng hóa, vận tải hàng hóa.

---

(210) **4-2018-14947**

(540)

(220) 14.05.2018
(441) 25.07.2018
(531) 1.17.11; A18.1.9; 18.1.23
(591) Đen, vàng.
(731) NGUYỄN NGỌC VĂN (VN)
P1902 toà CT8B The Spark, đô thị Dương Nội, phường Yên Nghĩa, quận Hà Đông, thành phố Hà Nội

(511) Nhóm 37: Làm sạch xe cộ, bảo quản xe cộ, đánh bóng xe cộ, sửa chữa xe cộ.

---

(210) **4-2018-14948**

(540)

SOLUTO

(220) 14.05.2018
(441) 25.07.2018
(731) KIA MOTORS CORPORATION (KR)
12, Heolleung-ro, Seocho-gu, Seoul, 06797, Republic of Korea
(740) Công ty TNHH Sở hữu trí tuệ Thảo Thọ Quyến (INVENCO)

(511) Nhóm 12: Xe ô tô; xe ô tô thể thao; xe tải chở hành lý hoặc người [xe cộ]; ô tô tải; xe buýt; xe cộ chạy bằng điện; xe đạp; phương tiện giao thông trên không.

---

(210) **4-2018-14950**

(540)

(220) 14.05.2018
(441) 25.07.2018
(531) 3.2.1; A3.2.24; A26.11.8
(591) Vàng đồng, xanh, đen, nâu, trắng.
(731) CÔNG TY TNHH SẢN XUẤT THƯƠNG MẠI SAMKO HSH (VN)
80/3 Gò Dầu, phường Tân Quý, quận Tân Phú, thành phố Hồ Chí Minh

(511) Nhóm 09: Bộ sạc điện (cục sạc), cuộn phát nguồn (IC), cuộn cao áp (môbin sườn), rơ le đèn xe, mô bin lửa, bộ dây điện sườn xe máy.

Nhóm 12: Phụ tùng xe máy (cụ thể như: còi xe, nhông và đĩa, má phanh (bố thắng), xích xe, giảm xóc cho xe (phuộc xe).

---

(210) **4-2018-14951**

(540)

TABI-KID

(220) 14.05.2018
(441) 25.07.2018
(531) 26.4.2
(731) CÔNG TY CỔ PHẦN SẢN XUẤT NHỰA DUY TÂN (VN)
298 Hồ Học Lãm, phường An Lạc, quận Bình Tân, thành phố Hồ Chí Minh
(740) Công ty TNHH Sở hữu trí tuệ Thảo Thọ Quyến (INVENCO)

(511) Nhóm 20: Đồ nội thất: bàn, ghế, tủ, kệ, giá để quần áo, khung treo trang phục.

---

(210) **4-2018-14952**

(540)

HỘI DOANH NGHIỆP CƠ KHÍ - ĐIỆN TP. HỒ CHÍ MINH
HAMEE

(220) 14.05.2018
(441) 25.07.2018
(531) 15.7.1; 26.1.1; 1.15.3; A1.1.10
(591) Xanh đậm, xanh nhạt, đỏ.
(731) HỘI DOANH NGHIỆP CƠ KHÍ - ĐIỆN THÀNH PHỐ HỒ CHÍ MINH (VN)
310A Lũy Bán Bích, phường Hòa Thạnh, quận Tân Phú, thành phố Hồ Chí Minh

(511) Nhóm 07: Khuôn (bộ phận của máy), máy nông nghiệp, dụng cụ (bộ phận của máy), băng tải, thiết bị để gia công cơ khí, cơ cấu điều khiển của máy hoặc động cơ.

---

(210) **4-2018-14953**

(540)

LEXO

(220) 14.05.2018
(441) 25.07.2018
(731) CÔNG TY CỔ PHẦN SẢN XUẤT NHỰA DUY TÂN (VN)
298 Hồ Học Lãm, phường An Lạc, quận Bình Tân, thành phố Hồ Chi Minh
(740) Công ty TNHH Sở hữu trí tuệ Thảo Thọ Quyến (INVENCO)

(511) Nhóm 20: Đồ nội thất: bàn, ghế, tủ, kệ, giá để quần áo, khung treo trang phục.

---

(210) **4-2018-14954**

(540)

(220) 14.05.2018
(441) 25.07.2018
(531) 3.4.18; A3.4.24; 26.1.1; 25.7.25
(731) HỘ KINH DOANH NGUYỄN THANH TÚ (VN)
53 Hàm Nghi, phường Nguyễn Thái Bình, quận 1, thành phố Hồ Chí Minh
(740) Công ty Luật TNHH SOLIS (SOLIS LAW)

(511) Nhóm 28: Đồ chơi

---

(210) **4-2018-14955**

(540)

VERTE

(220) 14.05.2018
(441) 25.07.2018
(731) NGUYỄN THU THẢO (VN)
L05 chung cư Bàu Cát 2, Lô L, phường 10, quận Tân Bình, thành phố Hồ Chí Minh
(740) Công ty Luật TNHH SOLIS (SOLIS LAW)

(511) Nhóm 43: Dịch vụ khách sạn; dịch vụ nhà hàng; dịch vụ cho thuê chỗ ở tạm thời; quán cafe tự phục vụ; quán ăn tự phục vụ.

---

(210) **4-2018-14956**

(540)

LAVERTE

(220) 14.05.2018
(441) 25.07.2018
(731) NGUYỄN THU THẢO (VN)
L05 chung cu Bàu Cát 2, Lô L, phường 10, quận Tân Bình, thành phố Hồ Chí Minh
(740) Công ty Luật TNHH SOLIS (SOLIS LAW)

(511) Nhóm 43: Dịch vụ khách sạn; dịch vụ nhà hàng; dịch vụ cho thuê chỗ ở tạm thời; quán cafe tự phục vụ; quán ăn tự phục vụ.

---

(210) **4-2018-14957**

(540)

(220) 14.05.2018
(441) 25.07.2018
(531) A1.1.10; A1.1.5; 26.1.1; A24.17.13; 16.1.13
(591) Trắng, xanh cô ban, golder đậm nhạt, bạch kim, vàng.
(731) CÔNG TY CỔ PHẦN PHÁT TRIỂN THƯƠNG HIỆU 24G (VN)
Số nhà 17A, ngõ 5 đường Hàm Nghi, tổ 47, phường Cầu Diễn, quận Nam Từ Liêm, thành phố Hà Nội

(511) Nhóm 41: Giáo dục, đào tạo, giải trí, tổ chức các hoạt động thể thao và văn hóa.

---

(210) **4-2018-14960**

(540)

(220) 14.05.2018
(441) 25.07.2018
(531) 1.7.6; 26.1.1
(591) Xanh lục, xanh dương, đỏ, trắng, đen, ghi xám.
(731) CÔNG TY CỔ PHẦN HAPPY HALL VIỆT NAM (VN)
Số 15, ngách 193/30, phố Bồ Đề, phường Bồ Đề, quận Long Biên, thành phố Hà Nội
(740) Công ty Luật TNHH Lê & Liên danh (LE AND ASSOCIATES LAW FIRM)

(511) Nhóm 09: Thiết bị đo xăng dầu; lưu lượng kế; phao báo hiệu; phao tiêu định vị, phao hiệu đánh dấu; thước [dụng cụ đo]; dụng cụ đo; van nhiệt điện tử; van điện từ [công tắc điện từ], van solenoit [công tắc điện từ]; nút chỉ báo áp lực cho van; phần cứng máy tính.

---

(210) **4-2018-14961**

(540)

SHINE TRUE.

(220) 14.05.2018
(441) 25.07.2018
(531) 1.15.15; 1.15.23
(591) Đen, đỏ.
(731) HỘ KINH DOANH CỬA HÀNG THIẾT BỊ BẾP CÔNG NGHIỆP THK (VN)
Số 123, phố Đào Tấn, phường Ngọc Khánh, quận Ba Đình, thành phố Hà Nội

(511) Nhóm 11: Thiết bị nhà bếp gồm: các loại bếp ga, bếp điện từ, thiết bị làm lạnh, máy rửa bát.

---

(210) **4-2018-14962**

(540)

ĐẶC SẢN - NÔNG SẢN TÂY NGUYÊN

(220) 14.05.2018
(441) 25.07.2018
(531) A5.1.5; 26.1.1; A7.1.9; 7.1.24
(591) Đỏ nâu, xanh lá cây, vàng cam, đỏ.
(731) 1. BÙI ĐÌNH THUẬN (VN)
593 Phạm Văn Đồng, phường Trần Hưng Đạo, thành phố Kon Tum, tỉnh Kon Tum
2. NGUYỄN THỊ LỆ HẰNG (VN)
593 Phạm Văn Đồng, phường Trần Hưng Đạo, thành phố Kon Tum, tỉnh Kon Tum

(511) Nhóm 05: Viên nghệ mật ong dùng để chữa bệnh; chanh đào ngâm mật ong dùng để chữa bệnh ho.

Nhóm 29: Nấm khô; hạt đười ươi khô; khổ qua rừng (mướp đắng) đã sơ chế bằng cách phơi khô; sâm củ đã sơ chế bằng cách phơi khô (không dùng cho muc đích y tế); măng khô.

Nhóm 30: Hạt tiêu [gia vị]; bột nghệ (không dùng cho mục đích y tế); mật ong; bột trà (chè); cà phê hạt.

Nhóm 31: Trái cây (hoa quả) tươi; sâm củ tươi.

Nhóm 33: Rượu cần.

Nhóm 35: Mua bán viên nghệ mật ong dùng để chữa bệnh, chanh đào ngâm mật ong dùng để chữa bệnh ho; nấm khô, hạt đười ươi khô, khổ qua rừng (mướp đắng) đã sơ chế bằng cách phơi khô, sâm củ đã sơ chế bằng cách phơi khô (không dùng cho mục đích y tế), măng khô; hạt tiêu [gia vị], bột nghệ (không dùng cho mục đích y tế), mật ong, bột trà (chè), cà phê hạt; trái cây (hoa quả) tươi, sâm củ tươi; rượu cần.

---

(210) **4-2018-14963**

(540)

(220) 14.05.2018
(441) 25.07.2018
(531) 26.15.15; 1.15.9; 1.15.23
(591) Xanh lá cây, xanh da trời, trắng, xanh da trời nhạt, xanh lá cây nhạt
(731) CÔNG TY CỔ PHẦN THƯƠNG MẠI CM (VN)
Số 32, ngõ 93 phố 8-3. phường Quỳnh Mai, quận Hai Bà Trưng, thành phố Hà Nội

(511) Nhóm 12: Phụ tùng ô tô; phụ tùng xe máy.

---

(210) **4-2018-14964**

(540)

(220) 14.05.2018
(441) 25.07.2018
(531) 26.1.1; 26.4.2
(731) CÔNG TY TNHH 2 ĐÔ (VN)
16 đường số 8C, khu nhà ở Rạch Bà Tánh, ấp 5, xã Bình Hưng, huyện Bình Chánh, thành phố Hồ Chí Minh

(511) Nhóm 36: Dịch vụ cầm đồ.

---

(210) **4-2018-14965**

(540)

AMTRAZES

(220) 14.05.2018
(441) 25.07.2018
(731) CÔNG TY CỔ PHẦN DƯỢC MINH HẢI (VN)
322 Lý Văn Lâm, phường 1, thành phố Cà Mau, tỉnh Cà Mau
(740) Công ty TNHH Sở hữu trí tuệ và Công nghệ Thủ đô (CAPITAL IP&T CO.LTD.)

(511) Nhóm 05: Dược phẩm; thực phẩm chức năng; thực phẩm dinh dưỡng dùng trong y tế; nước súc miệng dùng cho mục đích y tế; dung dịch làm sạch khử khuẩn sát trùng dùng cho mục đích y tế; nước tắm thảo dược cho trẻ em dùng cho mục đích y tế.

---

(210) **4-2018-14966**

(540)

LOTINDHT

(220) 14.05.2018
(441) 25.07.2018
(731) CÔNG TY CỔ PHẦN DƯỢC PHẨM HÀ TÂY (VN)
Số 10A, phố Quang Trung, phường Quang Trung, quận Hà Đông, thành phố Hà Nội
(740) Công ty TNHH Sở hữu trí tuệ và Công nghệ Thủ đô (CAPITAL IP&T CO.LTD.)

(511) Nhóm 05: Dược phẩm; thực phẩm chức năng; thực phẩm dinh dưỡng dùng trong y tế; nước súc miệng dùng cho mục đích y tế; dung dịch làm sạch khử khuẩn sát trùng dùng cho mục đích y tế; nước tắm thảo dược cho trẻ em dùng cho mục đích y tế.

---

(210) **4-2018-14967**

(540)

BASGI

(220) 14.05.2018
(441) 25.07.2018
(731) CÔNG TY DƯỢC PHẨM VÀ THƯƠNG MẠI PHƯƠNG ĐÔNG - (TNHH) (VN)
TS 509, tờ bản đồ số 01, cụm CN Hạp Lĩnh, phường Hạp Lĩnh, thành phố Bắc Ninh, tỉnh Bắc Ninh
(740) Công ty TNHH Sở hữu trí tuệ và Công nghệ Thủ đô (CAPITAL IP&T CO.LTD.)

(511) Nhóm 05: Dược phẩm; thực phẩm chức năng; thực phẩm dinh dưỡng dùng trong y tế; nước súc miệng dùng cho mục đích y tế; dung dịch làm sạch khử khuẩn sát trùng dùng cho mục đích y tế; nước tắm thảo dược cho trẻ em dùng cho mục đích y tế.

---

(210) **4-2018-14968**

(540)

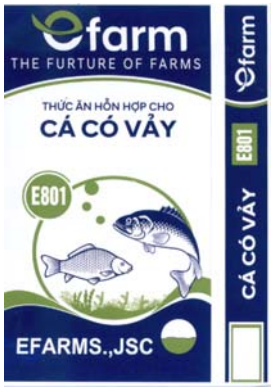

(220) 14.05.2018
(441) 25.07.2018
(531) 3.9.1; 26.1.1; 25.5.25; 26.1.6
(591) Trắng, xanh dương, xanh dương nhạt, xanh lá cây, xám.
(731) CÔNG TY CỔ PHẦN NÔNG NGHIỆP QUỐC TẾ EFARM (VN)
Số 265, Phùng Chí Kiên, phường Tân Bình, thành phố Hải Dương, tỉnh Hải Dương
(740) Công ty TNHH Sở hữu trí tuệ và Công nghệ Thủ đô (CAPITAL IP&T CO.LTD.)

(511) Nhóm 31: Thức ăn chăn nuôi cho gia súc, gia cầm, lợn, gà, tôm, cá.

---

(210) **4-2018-14969**

(540)

MGNAT-CAL

(220) 14.05.2018
(441) 25.07.2018
(731) MEGA LIFESCIENCES PUBLIC COMPANY LIMITED (TH)
384, Village No.4, 6 Alley, Pattana 3 Road, Bangpoo Industrial Estate, Praeksa Subdistrict, Mueang Samut Prakarn District, Samut Prakarn Province, Thailand
(740) Công ty TNHH Sở hữu trí tuệ và Công nghệ Thủ đô (CAPITAL IP&T CO.LTD.)

(511) Nhóm 05: Các chế phẩm dược phẩm và thuốc dùng cho mục đích y tế; chất ăn kiêng dùng trong y tế; thực phẩm bổ sung dinh dưỡng dùng trong y tế; thực phẩm cho trẻ sơ sinh dùng trong y tế; thực phẩm ăn kiêng dùng cho con người.

---

(210) **4-2018-14970**

(540)

MGNAT-KAL

(220) 14.05.2018
(441) 25.07.2018
(731) MEGA LIFESCIENCES PUBLIC COMPANY LIMITED (TH)
384, Village No.4, 6 Alley, Pattana 3 Road, Bangpoo Industrial Estate, Praeksa Subdistrict, Mueang Samut Prakarn District, Samut Prakarn Provinee, Thailand.
(740) Công ty TNHH Sở hữu trí tuệ và Công nghệ Thủ đô (CAPITAL IP&T CO.LTD.)

(511) Nhóm 05: Các chế phẩm dược phẩm và thuốc dùng cho mục đích y tế; chất ăn kiêng dùng trong y tế; thực phẩm bổ sung dinh dưỡng dùng trong y tế; thực phẩm cho trẻ sơ sinh dùng trong y tế; thực phẩm ăn kiêng dùng cho con người.

---

(210) **4-2018-14971**

(540)

PUREUNBAM

(220) 14.05.2018
(441) 25.07.2018
(731) JEJUSOJU INC. (KR)
1028, Jungsangandong-Ro, Jocheon-Eup, Jeju-Si, Jeju Special Self-Governing Province, Korea
(740) Công ty TNHH Quốc tế D &N (D&N INTERNATIONAL CO.,LTD.)

(511) Nhóm 33: Rượu mạnh được chưng cất của Hàn Quốc (Soju); đồ uống có cồn (trừ bia).

---

(210) **4-2018-14972**

(540)

(220) 14.05.2018
(441) 25.07.2018
(531) 6.1.2; 3.7.16; A3.7.24; 3.7.10
(591) Xanh lam, trắng.
(731) CÔNG TY TNHH CHẾ BIẾN THỰC PHẨM NAM VIỆT (VN)
Số 112, đường CN 1, phường Sơn Kỳ, quận Tân Phú, thành phố Hồ Chí Minh
(740) Công ty Luật TNHH WINCO (WINCO LAW FIRM)

(511) Nhóm 29: Yến sào đã qua sơ chế; tổ chim yến (đã chế biến) ăn được; yến sào tinh chế.

---

(210) **4-2018-14973**

(540)

(220) 14.05.2018
(441) 25.07.2018
(531) 3.9.16
(591) Đen, trắng, đỏ.
(731) CÔNG TY TNHH ĐẢO HẢI SẢN (VN)
34/35 Trần Thái Tông, phường 15, quận Tân Bình, thành phố Hồ Chí Minh

(511) Nhóm 35: Mua bán thủy sản tươi sống, mua bán thủy sản đã qua chế biến.

---

(210) **4-2018-14974**

(540)

BIFILON

(220) 14.05.2018
(441) 25.07.2018
(731) MORINAGA NYUGYO KABUSHIKI KAISHA (ALSO TRADING AS MORINAGA MILK INDUSTRY CO., LTD.) (JP)
33-1, Shiba 5-chome, Minato-ku, Tokyo JAPAN
(740) Công ty TNHH Quốc tế D &N (D&N INTERNATIONAL CO.,LTD.)

(511) Nhóm 01: Vi khuẩn bifidus trừ loại dùng cho mục đích y học hoặc thú y; chủng vi khuẩn bifidus trừ loại dùng cho mục đích y học hoặc thú y; vi khuẩn axit lactic trừ loại dùng cho mục đích y học hoặc thú y; chủng vi khuẩn axit lactic trừ loại dùng cho mục đích y học hoặc thú y; axit lactie; lactoferrin trừ loại dùng cho mục đích y học hoặc thú y; lactuloza trừ loại dùng cho mục đích y học hoặc thú y; peptit trừ loại dùng cho mục đích y học hoặc thú y; oligopeptit dùng cho mục đích công nghiệp; vi khuẩn probiotic (lợi khuẩn) dùng trong công nghiệp thực phẩm; sản phẩm nuôi cấy vi khuẩn probiotic (lợi khuẩn) dùng trong công nghiệp thực phẩm; vi khuẩn trừ loại dùng cho mục đích y học hoặc thú y; chủng vi khuẩn trừ loại dùng cho mục đích y học hoặc thú y; lactoza dùng cho công nghiệp thực phẩm; protein dùng cho ngành công nghiệp thực phẩm; men sữa dùng cho ngành công nghiệp thực phẩm, canxi trừ loại dùng cho mục đích y học hoặc thú y; hóa chất dùng trong công nghiệp; chất làm ngọt nhân tạo (chế phẩm hóa học); bột và tinh bột dùng cho mục đích công nghiệp; vi khuẩn sử dụng trong sản xuất thức ăn cho động vật; chủng vi khuẩn sử dụng trong sản xuất thức ăn cho động vật; sản phẩm nuôi cấy vi sinh vật không dùng cho mục đích y tế hoặc thú y; phân bón; giấy thử hoá học.

---

(210) **4-2018-14975**

(540)

REDLIPS

(220) 14.05.2018
(441) 25.07.2018
(731) LÊ THỊ THANH TUYỀN (VN)
Số 26 đường Giồng Dứa, phường 7, thành phố Mỹ Tho, tỉnh Tiền Giang
(740) Công ty cổ phần Tư vấn S&B (S&B CONSULTANT., CORP.)

(511) Nhóm 43: Dịch vụ nhà hàng ăn uống (chuyên cung cấp lẩu, các loại thịt xiên nướng).

---

(210) **4-2018-14976**

(540)

THE ART OF LIVING

(220) 14.05.2018
(441) 25.07.2018
(531) 1.3.1; 3.7.6; A3.7.24
(591) Cam, đen, trắng.
(731) CÔNG TY TNHH ARTOFLIVING (VN)
215/12 đường Nguyễn Xí, phường 13, quận Bình Thạnh, thành phố Hồ Chí Minh
(740) Công ty TNHH Tư vấn ALIATLEGAL (ALIATLEGAL CO., LTD.)

(511) Nhóm 05: Thực phẩm chức năng, chất bổ sung dinh dưỡng cho thực phẩm.

Nhóm 41: Dịch vụ giải trí; dịch vụ giáo dục và đào tạo, tổ chức các lớp học, hội thảo, hội nghị, cuộc họp, triển lãm và buổi đào tạo cho người hướng dẫn trong các lĩnh vực: giảng dạy yoga, triết lý yoga, lý thuyết và thực hành yoga, hệ thống thể chất theo phép chữa đối chứng, tích hợp giữa hệ thống y tế và hệ thống yoga, liệu pháp yoga, tiếp thị dịch vụ yoga, thể dục thể chất, thiền, sự tự nhận thức, rèn luyện về tinh thần và kỷ luật, sức khỏe; tổ chức các hoạt đông thể thao và văn hóa; cung cấp tiện nghi câu lạc bộ thể thao; cung cấp tiện nghi thể dục thể hình; cung cấp thông tin trực tuyến liên quan đến yoga, thể thao, giải trí và giáo dục; cho thuê phim điện ảnh, băng hình, băng âm thanh, đĩa compắc, đĩa CD-ROMs, đĩa laze; sản xuất chương trình phát thanh, truyền hình.

---

(210) **4-2018-14977**

(540)

SriSri
TATTVA

(220) 14.05.2018
(441) 25.07.2018
(591) Xanh dương đậm, xanh lá cây.
(731) CÔNG TY TNHH SRI SRI TATTVA VIỆT NAM (VN)
215/12 Nguyễn Xí, phường 13, quận Bình Thạnh, thành phố Hồ Chí Minh
(740) Công ty TNHH Tư vấn ALIATLEGAL (ALIATLEGAL CO., LTD.)

(511) Nhóm 03: Mỹ phẩm; sản phẩm chăm sóc cá nhân cụ thể là kem đánh răng, chế phẩm chăm sóc tóc, chế phẩm làm sạch, chế phẩm dùng cho mục đích giặt tẩy, chế phẩm mỹ phẩm chăm sóc da.

Nhóm 05: Dược phẩm, thực phẩm chức năng; chất bổ sung dinh dưỡng cho thực phẩm; thực phẩm dinh dưỡng; đồ uống dinh dưỡng (cho mục đích y tế).

---

(210) **4-2018-14978**

(540)

KIMNHẬTHOÀNG

(220) 14.05.2018
(441) 25.07.2018
(531) A17.2.2; 17.2.17
(591) Trắng, hồng, nâu.
(731) DOANH NGHIỆP TƯ NHÂN KIM NHẬT HOÀNG (VN)
Khối 5, thị trấn Nghèn, huyện Can Lộc, tỉnh Hà Tĩnh
(740) Công ty TNHH Tư vấn ALIATLEGAL (ALIATLEGAL CO., LTD.)

(511) Nhóm 14: Đồ trang sức vàng, bạc, đá quý.

Nhóm 35: Mua bán: vàng, bạc, đồ trang sức, đá quý, đồ trang sức mỹ nghệ.

---

(210) **4-2018-14979**

(540)

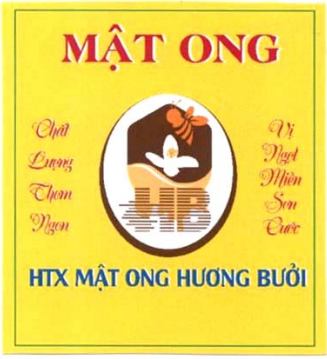

(220) 14.05.2018
(441) 25.07.2018
(531) A26.11.8; 26.5.1; 25.5.25; A3.13.4; 5.5.19; A5.5.21; 26.1.2
(591) Vàng, xanh lá, xanh dương, đỏ, trắng, nâu, vàng nhạt, vàng nâu, cam.
(731) HỢP TÁC XÃ MẬT ONG HƯƠNG BƯỞI XÃ HƯƠNG TRẠCH (VN)
Xóm Tân Phúc, xã Hương Trạch, huyện Hương Khê, tỉnh Hà Tĩnh
(740) Công ty TNHH Tư vấn ALIATLEGAL (ALIATLEGAL CO., LTD.)

(511) Nhóm 30: Mật ong.

Nhóm 35: Mua bán mật ong, phấn ong.

---

(210) **4-2018-14980**

(540)

(220) 14.05.2018
(441) 25.07.2018
(531) 5.7.5; A5.3.13; A26.11.12; 26.11.3
(591) Vàng, xanh lá cây, xanh lam, xanh ngọc, xanh da trời, trắng.
(731) CÔNG TY CỔ PHẦN ĐẦU TƯ XUẤT NHẬP KHẨU QUỐC TẾ LẠNG SƠN (VN)
Số 95B, đường Bà Triệu, phường Hoàng Văn Thụ, thành phố Lạng Sơn, tỉnh Lạng Sơn
(740) Công ty Luật TNHH WINCO (WINCO LAW FIRM)

(511) Nhóm 29: Khoanh khoai lang rán giòn; lát khoai lang sấy khô; khoanh khoai tây rán giòn; lát khoai tây sấy khô.

Nhóm 30: Bột khoai lang; bột khoai tây.

Nhóm 31: Khoai lang tươi; khoai tây tươi.

Nhóm 35: Mua bán, xuất nhập khẩu: khoai lang, khoai tây.

---

(210) **4-2018-14981**

(540)

(220) 14.05.2018
(441) 25.07.2018
(531) 24.15.21; A24.15.7
(731) CÔNG TY TNHH XDEAL FASHION (VN)
190 Ung Văn Khiêm, phường 25, quận Bình Thạnh, thành phố Hồ Chí Minh

(511) Nhóm 35: Bán buôn vải; bán buôn thảm, đệm, chăn, màn, rèm; ga trải giường, gối và hàng dệt khác; bán buôn hàng may mặc; bán buôn giày dép; bán buôn đồ bảo hộ lao động, đồng phục văn phòng, công sở; bán buôn phụ liệu may mặc và giày dép; bán buôn bảo hiểm; bán buôn các mặt hàng trong bảo hộ lao động.

---

(210) **4-2018-14982**

(540)

Vinaone

(220) 14.05.2018
(441) 25.07.2018
(731) CLEAN CARE (HONG KONG) TECHNOLOGY COMPANY LIMITED (HK)
Unit 04, 7/F, Bright Way Tower, No.33 Mong Kok Rd, Kowloon, Hong Kong
(740) Công ty Luật TNHH LEADCONSULT (LEADCONSULT)

(511) Nhóm 11: Hệ thống và thiết bị vệ sinh; hệ thống xả nước; thiết bị để tắm mát xa bằng nước; thiết bị làm nóng bàn là; máy sấy tóc; thiết bị phun hơi nước vào mặt [tắm hơi].

Nhóm 21: Bàn chải đánh răng; lược điện; bàn chải đánh răng, dùng điện; chỉ tơ nha khoa; đầu bàn chải đánh răng dùng điện; dụng cụ loại bỏ xơ vải, dùng điện hoặc không dùng điện.

Nhóm 35: Quảng cáo; quản lý thương mại việc li-xăng sản phẩm và dịch vụ của người khác; cung cấp thông tin kinh doanh thông qua một trang web; dịch vụ đại lý xuất nhập khẩu; dịch vụ khuyến mại [cho người khác]; cung cấp sàn giao dịch trực tuyến cho người mua và người bán hàng hoá và dịch vụ.

---

(210) **4-2018-14983**

(540)

BOTINAM

(220) 14.05.2018
(441) 25.07.2018
(731) CÔNG TY CỔ PHẦN VITAFOOD (VN)
Số nhà LP 20, Trung Kính, tổ 49, phường Yên Hòa, quận Cầu Giấy, thành phố Hà Nội
(740) Văn phòng Luật sư Tân Hà (VPLS TAN HA)

(511) Nhóm 05: Dược phẩm; thực phẩm chức năng; thực phẩm bổ sung dinh dưỡng; dược liệu; chế phẩm dược; chế phẩm sinh học dùng mục đích y tế.

---

(210) **4-2018-14984**

(540)

CAVALIERS

(220) 14.05.2018
(441) 25.07.2018
(531) 26.4.4; 26.3.4; 26.7.25
(731) NGUYỄN ĐÌNH HUY (VN)
130/3/6 Ni Sư Huỳnh Liên, phường 10, quận Tân Bình, thành phố Hồ Chí Minh

(511) Nhóm 25: Quần áo.

Nhóm 42: Thiết kế quần áo.

---

(210) **4-2018-14985**

(540)

ROBERT WILLIAMS

(220) 14.05.2018
(441) 25.07.2018
(731) NGUYỄN THỊ THANH HUYỀN (VN)
533/8 Huỳnh Văn Bánh, phường 14, quận Phú Nhuận, thành phố Hồ Chí Minh
(740) Công ty TNHH KEDA IP (KEDA IP CO.,LTD)

(511) Nhóm 03: Mỹ phẩm.

---

(210) **4-2018-14986**

(540)

AUBREY

(220) 14.05.2018
(441) 25.07.2018
(731) NGUYỄN THỊ THANH HUYỀN (VN)
533/8 Huỳnh Văn Bánh, phường 14, quận Phú Nhuận, thành phố Hồ Chí Minh
(740) Công ty TNHH KEDA IP (KEDA IP CO.,LTD)

(511) Nhóm 03: Mỹ phẩm.

---

(210) **4-2018-14987**

(540)

WHITE SHINNO

(220) 14.05.2018
(441) 25.07.2018
(731) NGUYỄN THỊ THANH HUYỀN (VN)
533/8 Huỳnh Văn Bánh, phường 14, quận Phú Nhuận, thành phố Hồ Chí Minh
(740) Công ty TNHH KEDA IP (KEDA IP CO.,LTD)

(511) Nhóm 03: Mỹ phẩm.

---

(210) **4-2018-14988**

(540)

THẠCH PONY

(220) 14.05.2018
(441) 25.07.2018

(731) CÔNG TY CỔ PHẦN ĐẦU TƯ THƯƠNG MẠI ĐỨC MINH (VN)
Số 6/10, lô E7 Phạm Hùng, phường Mễ Trì, quận Nam Từ Liêm, thành phố Hà Nội

(740) Công ty TNHH Ban Ca (BANCA)

(511) Nhóm 29: Thạch hoa quả; thạch mật ong hoa quả; thạch yến sào; thạch rau câu.

---

(210) **4-2018-14989**

(540)

VIETPHAT
Nâng bước thành công

(220) 14.05.2018
(441) 25.07.2018
(531) 4.5.2; 4.5.3; 2.7.23; 20.7.1
(591) Xanh lá cây, đỏ, cam, trắng.
(731) CÔNG TY CỔ PHẦN GIÁO DỤC QUỐC TẾ VIỆT PHÁT (VN)
Tầng 3, số 143, đường Hoàng Văn Thụ, tổ 12, phường Phan Đình Phùng, thành phố Thái Nguyên, tỉnh Thái Nguyên

(511) Nhóm 41: Dịch vụ về giáo dục giảng dạy, hướng dẫn nghề nghiệp; thông tin giáo dục; dịch vụ hướng dẫn, giảng dạy; tư vấn du học.

---

(210) **4-2018-14991**

(540)

TRANSNEFT

(220) 14.05.2018
(441) 25.07.2018
(731) NGUYỄN THỊ LÊ (VN)
Tổ 37 phố Định Công, quận Hoàng Mai, thành phố Hà Nội

(740) Văn phòng Luật sư ROYAL (ROYAL LAW FIRM)

(511) Nhóm 04: Xăng dầu.

Nhóm 35: Mua, bán xăng dầu.

---

(210) **4-2018-14992**

(540)

ZARNY

(220) 14.05.2018
(441) 25.07.2018
(731) ZARNY SHIBUYA (JP)
30-12-403, Sakuragaoka-cho, Shibuya-ku, Tokyo, Japan

(740) Công ty TNHH Tầm nhìn và Liên danh (VISION & ASSOCIATES CO.LTD.)

(511) Nhóm 03: Mỹ phẩm; nước hoa.

Nhóm 18: Cặp đựng giấy tờ, tài liệu; vali; vali (hành lý); túi xách tay; túi; ví bỏ túi; ví đựng danh thiếp; túi nhỏ bao gồm túi cầm tay cho phụ nữ; bao để móc chìa khóa; ví đựng danh thiếp; túi mua hàng.

Nhóm 25: Bộ quần áo; váy; quần dài; áo vét (quần áo); quần thể thao; quần nỉ bo gấu; áo vét trượt tuyết; áo mưa; áo choàng ngoài; áo len dài tay; áo khoác len dệt; cổ áo (quần áo); áo sơ mi; áo phông ngắn tay; áo phông thể thao; áo thun cổ bẻ; quần áo ngủ; áo choàng mặc sau khi tắm; váy ngủ của phụ nữ; quần lót; quần đùi ống rộng; quần lót cho nam giới; yếm; quần áo lót; áo dệt kim ngắn tay; áo nịt ngoài; bít tất ngắn cổ và tất cao cổ; khăn choàng bằng lông thú; khăn choàng; khăn quàng cổ; ca vát, khăn choàng cổ; khăn choàng cổ (khăn quàng cổ); đồ đội đầu; mũ trùm đầu khi ngủ; quần áo; nịt bít tất; dây nịt để kéo giữ tất chân ngắn cổ; thắt lưng (trang phục); giày cao cổ (ủng) đi mưa; giày da; giày ống; giày nữ; ủng đi mùa đông; giày và ủng cho trẻ sơ sinh; tấm đệm lót giày và ủng; dép đi trong nhà; bộ quần áo tắm; quần áo dùng cho thể thao; giày đánh gôn; giày đá bóng; giày tập thể dục; giày đánh quần vợt; giày thể thao.

---

(210) **4-2018-14994**

(540)

QUÂN CHU

(220) 14.05.2018
(441) 25.07.2018
(731) CÔNG TY TNHH TRỊNH CA (VN)
Biệt thự G20, làng Quốc tế Thăng Long, phường Dịch Vọng, quận Cầu Giấy, thành phố Hà Nội
(740) Công ty TNHH Sở hữu trí tuệ ALNGUYEN (ALNGUYEN IP CO.,LTD.)

(511) Nhóm 30: Cà phê; chè (trà); đồ uống làm từ cà phê, chè (trà).

---

(210) **4-2018-14995**

(540)

eq : iq

(220) 14.05.2018
(441) 25.07.2018
(731) GLOBAL RETAIL TRADEMARKS LIMITED (HK)
27th Floor, Block A, Regent Centre, No. 63 Wo Yi Hop Road, Kwai Chung, New Territories, Hong Kong
(740) Công ty TNHH Sở hữu trí tuệ HA VIP (HAVIP CO., LTD.)

(511) Nhóm 18: Da và giả da; da động vật; túi đi du lịch; ô, túi xách; ba lô; túi xách tay; túi đeo vai; túi đựng quần áo; túi đi biển; túi cầm tay; ví xách tay; ví tiền; ví đựng tiền xu; vali; cặp da; cặp du lịch; cặp đựng tài liệu; ví đeo chìa khoá làm bằng da hoặc giả da.

Nhóm 25: Quần áo, đồ đi chân, đồ đội đầu; giày; giày ống; trang phục dệt kim; tất; tất dài; đế giày; găng tay (trang phục); bao tay [trang phục]; khăn quàng cổ; khăn choàng; bao đeo che tai giữ ấm [trang phục]; thắt lưng (trang phục); dải khăn choàng qua vai dùng trong các cuộc thi; quần áo ngủ; quần áo bơi.

---

(210) **4-2018-14996**

(540)

eq:iq

(220) 14.05.2018
(441) 25.07.2018

(731) GLOBAL RETAIL TRADEMARKS LIMITED (HK)
27th Floor, Block A, Regent Centre, No. 63 Wo Yi Hop Road, Kwai Chung, New Territories, Hong Kong

(740) Công ty TNHH Sở hữu trí tuệ HA VIP (HAVIP CO., LTD.)

(511) Nhóm 18: Da và giả da; da động vật; túi đi du lịch; ô, túi xách; ba lô; túi xách tay; túi đeo vai; túi đựng quần áo; túi đi biển; túi cầm tay; ví xách tay; ví tiền; ví đựng tiền xu; vali; cặp da; cặp du lịch; cặp đựng tài liệu; ví đeo chìa khoá làm bằng da hoặc giả da.

Nhóm 25: Quần áo, đồ đi chân, đồ đội đầu; giày; giày ống; trang phục dệt kim; tất; tất dài; đế giày; găng tay (trang phục); bao tay [trang phục]; khăn quàng cổ; khăn choàng; bao đeo che tai giữ ấm [trang phục]; thắt lưng (trang phục); dải khăn choàng qua vai dùng trong các cuộc thi; quần áo ngủ; quần áo bơi.

---

(210) **4-2018-14997**

(540)

TADASHI

(220) 14.05.2018
(441) 25.07.2018

(731) CÔNG TY CỔ PHẦN VẬT LIỆU XÂY DỰNG LAM HỒNG (VN)
TDP 8, phường Đậu Liêu, thị xã Hồng Lĩnh, tỉnh Hà Tĩnh

(740) Công ty TNHH Sở hữu trí tuệ Toàn Cầu (GLOBAL IP CO., LTD.)

(511) Nhóm 19: Vật liệu xây dựng phi kim loại; ngói; gạch men; gạch ốp lát; gạch ốp tường.

---

(210) **4-2018-14998**

(540)

(220) 14.05.2018
(441) 25.07.2018
(531) 26.1.2; 25.5.2; A26.1.18; 26.1.6
(591) Trắng, đen, vàng, đỏ, xanh.
(731) NGUYỄN VĂN BÌNH (VN)
Thôn Lai Chiều, xã Thụy Dương, huyện Thái Thụy, tỉnh Thái Bình

(740) Công ty TNHH Sở hữu trí tuệ Toàn Cầu (GLOBAL IP CO., LTD.)

(511) Nhóm 21: Tăm giang.

---

(210) **4-2018-14999**

(540)

CVINCEP

(220) 14.05.2018
(441) 25.07.2018
(731) CÔNG TY CỔ PHẦN DƯỢC PHẨM CVIN VIỆT NAM (VN)
Số 8, ngách 2/69, phố Hoàng Liệt, phường Hoàng Liệt, quận Hoàng Mai, thành phố Hà Nội

(511) Nhóm 05: Dược phẩm, thực phẩm chức năng.

Nhóm 35: Mua bán, quảng cáo: dược phẩm, thực phẩm chức năng.

---

(210) **4-2018-15000**

(540)

生記 Sang ky

(220) 14.05.2018
(441) 25.07.2018
(731) PHÒNG AN CƯỜNG (VN)
127/42 Âu Cơ, phường 14, quận 11, thành phố Hồ Chí Minh

(511) Nhóm 35: Mua bán các thiết bị, phụ tùng và linh kiện cho quạt như: dây đồng, capa (linh kiện dùng cho quạt), bạc đạn, vật liệu cách điện, cách nhiệt, giấy cách điện, ống gen, dầu bóng, dây điện dùng cho quạt.

---

(210) **4-2018-15002**

(540)

GenTalents
Discover your inborn talents

(220) 14.05.2018
(441) 25.07.2018
(531) 1.13.1; A1.13.15
(591) Xanh da trời đậm, vàng cam, đen, trắng.
(731) CÔNG TY TNHH ỨNG DỤNG CÔNG NGHỆ GIÁO DỤC I-TALENTS (VN)
Phòng 4.08, tầng 4, khu Officetel, tòa nhà số 08 Hoàng Minh Giám, phường 9, quận Phú Nhuận, thành phố Hồ Chí Minh

(511) Nhóm 45: Các dịch vụ cá nhân và xã hội được cung cấp bởi người khác phục vụ cho các nhu cầu thiết yếu của cá nhân: dịch vụ sinh trắc học dấu vân tay.

---

(210) **4-2018-15003**

(540)

AMFORTGEL

(220) 14.05.2018
(441) 25.07.2018
(731) CÔNG TY CỔ PHẦN TẬP ĐOÀN MERAP (VN)
Thôn Bá Khê, xã Tân Tiến, huyện Văn Giang, tỉnh Hưng Yên
(740) Công ty TNHH Tầm nhìn và Liên danh (VISION & ASSOCIATES CO.LTD.)

(511) Nhóm 05: Dược phẩm

---

(210) **4-2018-15006**

(540)

Minh Dat

(220) 14.05.2018
(441) 25.07.2018

(731) CÔNG TY TNHH THỰC PHẨM CJ MINH ĐẠT (VN)
Lầu 4, tòa nhà New City Group, 216-218 quốc lộ 13, phường Hiệp Bình Chánh, quận Thủ Đức, thành phố Hồ Chí Minh.

(740) Công ty TNHH Sở hữu trí tuệ ACTIP (ACTIP IP LIMITED)

(511) Nhóm 29: Rau củ được bảo quản; khoai tây tẩm bột rán; thực phẩm được chế biến chủ yếu từ trái cây; kim chi [món ăn chế biến từ rau củ lên men]; thực phẩm được chế biến từ rau củ; dưa muối; xúp; thạch dùng cho thực phẩm; đậu phụ; đậu được bảo quản; khoai miếng tẩm bột rán; thịt lợn cốt lết; bulgogi (thịt bò nướng kiểu hàn quốc); thịt lợn muối xông khói; nước canh thịt; xúc xích; thực phẩm chế biến từ thịt; thịt bò khô; thịt giăm bông; pho mát; bơ; dầu dùng cho thực phẩm; ốc sên nấu sẵn; cá, không còn sống; cá hồi, không còn sống; tảo tía nướng; thực phẩm chế biến từ tảo biển; chả cá; cá được bảo quản; tôm chiên tẩm bột; cá cốt lết; canh cá nấu; thực phẩm trên cơ sở cá; xúc xích cá; thực phẩm chế biến từ cá và động vật có vỏ cứng; cá đóng hộp; cá viên; bò viên; cá nướng; mực tẩm bột chiên; mực viên.

Nhóm 30: Gạo; bột mì; bột và chế phẩm làm từ ngũ cốc; bánh mì kẹp xúc xích; bánh mì; bánh kẹo; cơm sấy; thực phẩm chế biến trên cơ sở ngũ cốc; xúc xích chế biến từ ngũ cốc; mì sợi; bánh bao kiểu hàn quốc (mandu); há cảo nhân cá; bánh đa nem làm từ gạo; mì gạo; mì vằn thắn; chả giò rế; bánh nướng nhân thịt; đường; bánh gạo; gia vị; tương ớt lên men (tương ớt gochujang); đậu tương dạng sệt [đồ gia vị chấm]; xốt [gia vị]; giấm; đồ gia vị; muối nấu ăn.

---

(210) **4-2018-15007**

(540)

BAVICO

(220) 14.05.2018
(441) 25.07.2018

(731) CÔNG TY TNHH THIẾT BỊ GIÁO DỤC BA VI CO (VN)
Số 28 đường DD11, khu biệt thự An Sương, phường Tân Hưng Thuận, quận 12, thành phố Hồ Chí Minh

(740) Công ty TNHH Tư vấn Sở hữu trí tuệ Á Đông (Á Đông IP CONSULTANCY CO.,LTD.)

(511) Nhóm 16: Bảng đen; bảng viết bằng phấn; bảng viết bằng bút lông; bảng viết dùng trong lớp học; bảng viết dùng cho học sinh; bảng ghim.

---

(210) **4-2018-15008**

(540)

Bảng viết BAVICO

(220) 14.05.2018
(441) 25.07.2018
(531) A20.1.3; A26.11.12
(591) Xanh dương, trắng.
(731) CÔNG TY TNHH THIẾT BỊ GIÁO DỤC BA VI CO (VN)
Số 28 đường DD11, khu biệt thự An Sương, phường Tân Hưng Thuận, quận 12, thành phố Hồ Chí Minh
(740) Công ty TNHH Tư vấn Sở hữu trí tuệ Á Đông (Á Đông IP CONSULTANCY CO.,LTD.)

(511) Nhóm 16: Bảng đen; bảng viết bằng phấn; bảng viết bằng bút lông; bảng viết dùng trong lớp học; bảng viết dùng cho học sinh; bảng ghim.

---

(210) **4-2018-15009**

(540)

Bảng viết BAVICO

(220) 14.05.2018
(441) 25.07.2018
(531) A26.11.12; 26.4.2; A20.1.3
(591) Xanh lá cây, trắng.
(731) CÔNG TY TNHH THIẾT BỊ GIÁO DỤC BA VI CO (VN)
Số 28 đường DD11, khu biệt thự An Sương, phường Tân Hưng Thuận, quận 12, thành phố Hồ Chí Minh
(740) Công ty TNHH Tư vấn Sở hữu trí tuệ Á Đông (Á Đông IP CONSULTANCY CO.,LTD.)

(511) Nhóm 16: Bảng đen; bảng viết bằng phấn; bảng viết bằng bút lông; bảng viết dùng trong lớp học; bảng viết dùng cho học sinh; bảng ghim.

---

(210) **4-2018-15010**

(540)

DI SẢN
heritage

(220) 14.05.2018
(441) 25.07.2018
(531) 26.1.1; A26.1.18
(591) Đen, trắng, cam đậm.
(731) PHAN NGỌC VINH (VN)
180/32 Hồng Lạc, phường 11, quận Tân Bình, thành phố Hồ Chí Minh
(740) Công ty TNHH Tư vấn Sở hữu trí tuệ Á Đông (Á Đông IP CONSULTANCY CO.,LTD.)

(511) Nhóm 42: Thiết kế thời trang; thiết kế đồ họa; thiết kế nội thất; thiết kế tạo mẫu.

---

(210) **4-2018-15011**

(540)

Minh Dat

(220) 14.05.2018
(441) 25.07.2018

(731) CÔNG TY TNHH THỰC PHẨM CJ MINH ĐẠT (VN)
Lầu 4, tòa nhà New City Group, 216-218 quốc lộ 13, phường Hiệp Bình Chánh, quận Thủ Đức, thành phố Hồ Chí Minh

(740) Công ty TNHH Sở hữu trí tuệ ACTIP (ACTIP IP LIMITED)

(511) Nhóm 35: Quảng cáo; xúc tiến bán hàng; marketing; tổ chức triển lãm nhằm mục đích thương mại và quảng cáo; cung cấp thông tin tiêu dùng liên quan tới hàng hóa và dịch vụ; dịch vụ trung gian thương mại; quản lý và biên tập thông tin vào cơ sở dữ liệu máy tính; tư vấn tổ chức và điều hành kinh doanh; đại lý xuất nhập khẩu; dịch vụ bán lẻ hoặc bán buôn liên quan đến gạo, bột mì, ngũ cốc đã qua chế biến, bánh mì, bánh kẹo, mì sợi, cơm nấu sẵn, xúc xích làm từ ngũ cốc, bánh bao, bánh mì kẹp, bánh đa nem làm từ gạo, mì gạo, mì vằn thắn, chả giò rế, bánh nướng nhân thịt, đường, bánh gạo, gia vị, đồ gia vị chấm, xốt, giấm, đồ gia vị, muối, thịt bò miếng tẩm ướp gia vị nướng (bulgogi), thịt giăm bông, thịt lợn muối xông khói, xúc xích, cá viên, bò viên, cá nướng, mực viên, thịt cốt lết, cá cốt lết, chiết xuất từ thịt, thịt bò khô, cá khô, khoai tây chiên, thực phẩm làm từ rau củ lên men (kim chi), sản phẩm từ gia cầm và thủy sản, đậu phụ, thạch, khoai tẩm bột rán, cá đóng hộp, phô mai, bơ, dầu ăn, thực phẩm chế biến từ rau củ, thực phẩm chế biến từ trái cây; cung cấp sàn giao dịch trực tuyến cho người mua và người bán hàng hoá và dịch vụ.

Nhóm 43: Dịch vụ nhà hàng ăn uống; cung cấp thực phẩm mang về do nhà hàng thực hiện; quầy phục vụ rượu và đồ uống.

---

(210) **4-2018-15012**

(540)

Minh Đạt

(220) 14.05.2018
(441) 25.07.2018

(731) CÔNG TY TNHH THỰC PHẨM CJ MINH ĐẠT (VN)
Lầu 4, tòa nhà New City Group, 216-218 quốc lộ 13, phường Hiệp Bình Chánh, quận Thủ Đức, thành phố Hồ Chí Minh

(740) Công ty TNHH Sở hữu trí tuệ ACTIP (ACTIP IP LIMITED)

(511) Nhóm 29: Rau củ được bảo quản; khoai tây tẩm bột rán; thực phẩm được chế biến chủ yếu từ trái cây; kim chi [món ăn chế biến từ rau củ lên men]; thực phẩm được chế biến từ rau củ; dưa muối; xúp; thạch dùng cho thực phẩm; đậu phụ; đậu được bảo quản; khoai miếng tẩm bột rán; thịt lợn cốt lết; bulgogi (thịt bò nướng kiểu hàn quốc); thịt lợn muối xông khói; nước canh thịt; xúc xích; thực phẩm chế biến từ thịt; thịt bò khô; thịt giăm bông; pho mát; bơ; dầu dùng cho thực phẩm; ốc sên nấu sẵn; cá, không còn sống; cá hồi, không còn sống; tảo tía nướng; thực phẩm chế biến từ tảo biển; chả cá; cá được bảo quản; tôm chiên tẩm bột; cá cốt lết; canh cá nấu; thực phẩm trên cơ sở cá; xúc xích cá; thực phẩm chế biến từ cá và động vật có vỏ cứng; cá đóng hộp; cá viên; bò viên; cá nướng; mực tẩm bột chiên; mực viên.

Nhóm 30: Gạo; bột mì; bột và chế phẩm làm từ ngũ cốc; bánh mì kẹp xúc xích; bánh mì; bánh kẹo; cơm sấy; thực phẩm chế biến trên cơ sở ngũ cốc; xúc xích chế biến từ ngũ cốc; mì sợi; bánh bao kiểu hàn quốc (mandu); há cảo nhân cá; bánh đa nem làm từ gạo; mì gạo; mì vằn thắn; chả giò rế; bánh nướng nhân thịt; đường; bánh gạo; gia vị; tương ớt lên men (tương ớt gochujang); đậu tương dạng sệt [đồ gia vị chấm]; xốt [gia vị]; giấm; đồ gia vị; muối nấu ăn.

---

(210) **4-2018-15013**

(540)

DAOPHARM

(220) 14.05.2018
(441) 25.07.2018

(731) CÔNG TY CỔ PHẦN DƯỢC PHẨM PHÚC LÂM (VN)
Đường TS21, khu công nghiệp Tiên Sơn, phường Đồng Nguyên, thị xã Từ Sơn, tỉnh Bắc Ninh

(511) Nhóm 03: Chế phẩm mỹ phẩm để tắm; bộ mỹ phẩm; mỹ phẩm; đồ trang điểm (mỹ phẩm) dầu gội đầu; chế phẩm mỹ phẩm để chăm sóc da.

---

(210) **4-2018-15014**

(540)

Minh Đạt

(220) 14.05.2018
(441) 25.07.2018

(731) CÔNG TY TNHH THỰC PHẨM CJ MINH ĐẠT (VN)
Lầu 4, tòa nhà New City Group, 216-218 quốc lộ 13, phường Hiệp Bình Chánh, quận Thủ Đức, thành phố Hồ Chí Minh

(740) Công ty TNHH Sở hữu trí tuệ ACTIP (ACTIP IP LIMITED)

(511) Nhóm 35: Quảng cáo; xúc tiến bán hàng; marketing; tổ chức triển lãm nhằm mục đích thương mại và quảng cáo; cung cấp thông tin tiêu dùng liên quan tới hàng hóa và dịch vụ; dịch vụ trung gian thương mại; quản lý và biên tập thông tin vào cơ sở dữ liệu máy tính; tư vấn tổ chức và điều hành kinh doanh; đại lý xuất nhập khẩu; dịch vụ bán lẻ hoặc bán buôn liên quan đến gạo, bột mì, ngũ cốc đã qua chế biến, bánh mì, bánh kẹo, mì sợi, cơm nấu sẵn, xúc xích làm từ ngũ cốc, bánh bao, bánh mì kẹp, bánh đa nem làm từ gạo, mì gạo, mì vằn thắn, chả giò rế, bánh nướng nhân thịt, đường, bánh gạo, gia vị, đồ gia vị chấm, xốt, giấm, đồ gia vị, muối, thịt bò miếng tẩm ướp gia vị nướng (bulgogi), thịt giăm bông, thịt lợn muối xông khói, xúc xích, cá viên, bò viên, cá nướng, mực viên, thịt cốt lết, cá cốt lết, chiết xuất từ thịt, thịt bò khô, cá khô, khoai tây chiên, thực phẩm làm từ rau củ lên men (kim chi), sản phẩm từ gia cầm và thủy sản, đậu phụ, thạch, khoai tẩm bột rán, cá đóng hộp, phô mai, bơ, dầu ăn, thực phẩm chế biến từ rau củ, thực phẩm chế biến từ trái cây; cung cấp sàn giao dịch trực tuyến cho người mua và người bán hàng hoá và dịch vụ.

Nhóm 43: Dịch vụ nhà hàng ăn uống; cung cấp thực phẩm mang về do nhà hàng thực hiện; quầy phục vụ rượu và đồ uống.

---

(210) **4-2018-15015**

(540)

(220) 14.05.2018
(441) 25.07.2018
(531) 26.3.4; A25.7.5; A17.2.2; 26.1.1; A5.5.20
(731) TRẦN THỊ MỸ HUYỀN (VN)
Ấp An Quới, xã Định Thủy, huyện Mỏ Cày Nam, tỉnh Bến Tre

(511) Nhóm 03: Mỹ phẩm, kem bôi da, nước hoa. son môi, phấn trang điểm, mặt nạ dưỡng da, sữa tắm.

---

(210) **4-2018-15016**

(540)

(220) 14.05.2018
(441) 25.07.2018
(531) 2.9.20; A1.1.10; A1.1.5; 25.1.6; 26.1.1
(731) CÔNG TY TNHH THỰC PHẨM CJ MINH ĐẠT (VN)
Lầu 4, tòa nhà New City Group, 216-218 quốc lộ 13, phường Hiệp Bình Chánh, quận Thủ Đức, thành phố Hồ Chí Minh
(740) Công ty TNHH Sở hữu trí tuệ ACTIP (ACTIP IP LIMITED)

(511) Nhóm 29: Rau củ được bảo quản; khoai tây tẩm bột rán; thực phẩm được chế biến chủ yếu từ trái cây; kim chi [món ăn chế biến từ rau củ lên men]; thực phẩm được chế biến từ rau củ; dưa muối; xúp; thạch dùng cho thực phẩm; đậu phụ; đậu được bảo quản; khoai miếng tẩm bột rán; thịt lợn cốt lết; bulgogi (thịt bò nướng kiểu hàn quốc); thịt lợn muối xông khói; nước canh thịt; xúc xích; thực phẩm chế biến từ thịt; thịt bò khô; thịt giăm bông; pho mát; bơ; dầu dùng cho thực phẩm; ốc sên nấu sẵn; cá, không còn sống; cá hồi, không còn sống; tảo tía nướng; thực phẩm chế biến từ tảo biển; chả cá; cá được bảo quản; tôm chiên tẩm bột; cá cốt lết; canh cá nấu; thực phẩm trên cơ sở cá; xúc xích cá; thực phẩm chế biến từ cá và động vật có vỏ cứng; cá đóng hộp; cá viên; bò viên; cá nướng; mực tẩm bột chiên; mực viên.

Nhóm 30: Gạo; bột mì; bột và chế phẩm làm từ ngũ cốc; bánh mì kẹp xúc xích; bánh mì; bánh kẹo; cơm sấy; thực phẩm chế biến trên cơ sở ngũ cốc; xúc xích chế biến từ ngũ cốc; mì sợi; bánh bao kiểu hàn quốc (mandu); há cảo nhân cá; bánh đa nem làm từ gạo; mì gạo; mì vằn thắn; chả giò rế; bánh nướng nhân thịt; đường; bánh gạo; gia vị; tương ớt lên men (tương ớt gochujang); đậu tương dạng sệt [đồ gia vị chấm]; xốt [gia vị]; giấm; đồ gia vị; muối nấu ăn.

---

(210) **4-2018-15017**

(540)

(220) 14.05.2018
(441) 25.07.2018
(531) 2.9.20; A1.1.10; A1.1.5; 25.1.6; 26.1.1
(731) CÔNG TY TNHH THỰC PHẨM CJ MINH ĐẠT (VN)
Lầu 4, tòa nhà New City Group, 216-218 quốc lộ 13, phường Hiệp Bình Chánh, quận Thủ Đức, thành phố Hồ Chí Minh
(740) Công ty TNHH Sở hữu trí tuệ ACTIP (ACTIP IP LIMITED)

(511) Nhóm 35: Quảng cáo; xúc tiến bán hàng; marketing; tổ chức triển lãm nhằm mục đích thương mại và quảng cáo; cung cấp thông tin tiêu dùng liên quan tới hàng hóa và dịch vụ; dịch vụ trung gian thương mại; quản lý và biên tập thông tin vào cơ sở dữ liệu máy tính; tư vấn tổ chức và điều hành kinh doanh; đại lý xuất nhập khẩu; dịch vụ bán lẻ hoặc bán buôn liên quan đến gạo, bột mì, ngũ cốc đã qua chế biến, bánh mì, bánh kẹo, mì sợi, cơm nấu sẵn, xúc xích làm từ ngũ cốc, bánh bao, bánh mì kẹp, bánh đa nem làm từ gạo, mì gạo, mì vằn thắn, chả giò rế, bánh nướng nhân thịt, đường, bánh gạo, gia vị, đồ gia vị chấm, xốt, giấm, đồ gia vị, muối, thịt bò miếng tẩm ướp gia vị nướng (bulgogi), thịt giăm bông, thịt lợn muối xông khói, xúc xích, cá viên, bò viên, cá nướng, mực viên, thịt cốt lết, cá cốt lết, chiết xuất từ thịt, thịt bò khô, cá khô, khoai tây chiên, thực phẩm làm từ rau củ lên men (kim chi), sản phẩm từ gia cầm và thủy sản, đậu phụ, thạch, khoai tẩm bột rán, cá đóng hộp, phô mai, bơ, dầu ăn, thực phẩm chế biến từ rau củ, thực phẩm chế biến từ trái cây; cung cấp sàn giao dịch trực tuyến cho người mua và người bán hàng hoá và dịch vụ.

Nhóm 43: Dịch vụ nhà hàng ăn uống; cung cấp thực phẩm mang về do nhà hàng thực hiện; quầy phục vụ rượu và đồ uống.

---

(210) **4-2018-15018**

(540)

(220) 14.05.2018

(441) 25.07.2018

(531) 2.9.20; 25.1.6; 26.1.1; 26.4.2

(731) CÔNG TY TNHH THỰC PHẨM CJ MINH ĐẠT (VN)
Lầu 4, tòa nhà New City Group, 216-218 quốc lộ 13, phường Hiệp Bình Chánh, quận Thủ Đức, thành phố Hồ Chí Minh

(740) Công ty TNHH Sở hữu trí tuệ ACTIP (ACTIP IP LIMITED)

(511) Nhóm 29: Rau củ được bảo quản; khoai tây tẩm bột rán; thực phẩm được chế biến chủ yếu từ trái cây; kim chi [món ăn chế biến từ rau củ lên men]; thực phẩm được chế biến từ rau củ; dưa muối; xúp; thạch dùng cho thực phẩm; đậu phụ; đậu được bảo quản; khoai miếng tẩm bột rán; thịt lợn cốt lết; bulgogi (thịt bò nướng kiểu hàn quốc); thịt lợn muối xông khói; nước canh thịt; xúc xích; thực phẩm chế biến từ thịt; thịt bò khô; thịt giăm bông; pho mát; bơ; dầu dùng cho thực phẩm; ốc sên nấu sẵn; cá, không còn sống; cá hồi, không còn sống; tảo tía nướng; thực phẩm chế biến từ tảo biển; chả cá; cá được bảo quản; tôm chiên tẩm bột; cá cốt lết; canh cá nấu; thực phẩm trên cơ sở cá; xúc xích cá; thực phẩm chế biến từ cá và động vật có vỏ cứng; cá đóng hộp; cá viên; bò viên; cá nướng; mực tẩm bột chiên; mực viên.

Nhóm 30: Gạo; bột mì; bột và chế phẩm làm từ ngũ cốc; bánh mì kẹp xúc xích; bánh mì; bánh kẹo; cơm sấy; thực phẩm chế biến trên cơ sở ngũ cốc; xúc xích chế biến từ ngũ cốc; mì sợi; bánh bao kiểu hàn quốc (mandu); há cảo nhân cá; bánh đa nem làm từ gạo; mì gạo; mì vằn thắn; chả giò rế; bánh nướng nhân thịt; đường; bánh gạo; gia vị; tương ớt lên men (tương ớt gochujang); đậu tương dạng sệt [đồ gia vị chấm]; xốt [gia vị]; giấm; đồ gia vị; muối nấu ăn.

---

(210) **4-2018-15019**

(540)

(220) 14.05.2018
(441) 25.07.2018
(531) A3.9.4; A1.1.10; A1.1.5; 25.1.6; 26.1.1; 1.15.21
(731) CÔNG TY TNHH THỰC PHẨM CJ MINH ĐẠT (VN)
Lầu 4, tòa nhà New City Group, 216-218 quốc lộ 13, phường Hiệp Bình Chánh, quận Thủ Đức, thành phố Hồ Chí Minh
(740) Công ty TNHH Sở hữu trí tuệ ACTIP (ACTIP IP LIMITED)

(511) Nhóm 29: Rau củ đông lạnh; rau củ sấy khô; rau củ nấu chín; rau củ được bảo quản; khoai tây tẩm bột rán; thực phẩm chế biến chủ yếu từ trái cây; kim chi (món ăn làm từ rau củ lên men); thực phẩm chế biến từ rau củ; dưa muối; xúp; thạch dùng cho thực phẩm; đậu phụ; đậu được bảo quản; khoai miếng tẩm bột rán; thịt; trứng; thịt chế biến sẵn; thịt lợn cốt lết; bulgogi (thịt bò nướng kiểu hàn quốc); thịt lợn muối xông khói; nước canh thịt; xúc xích; thực phẩm chế biến từ thịt; thịt bò khô; thịt gà miếng tẩm bột rán; thịt gà viên; thịt đóng hộp; thịt giăm bông; pho mát; sữa; bơ; dầu vừng dùng cho thực phẩm; dầu dùng cho thực phẩm; ốc sên nấu sẵn; cá, không còn sống; cá hồi, không còn sống; tảo tía nướng; thực phẩm chế biến từ tảo biển; chả cá; cá được bảo quản; tôm tẩm bột rán; cá cốt lết; canh cá nấu; thực phẩm trên cơ sở cá; xúc xích cá; thực phẩm chế biến từ cá và động vật có vỏ cứng; cá đóng hộp; cá viên; bò viên; cá nướng; mực tẩm bột chiên; mực viên.

Nhóm 30: Gạo; bột mì; bột và chế phẩm làm từ ngũ cốc; bánh mì kẹp xúc xích; bánh mì; bánh kẹo; cơm cháy; thực phẩm chế biến trên cơ sở ngũ cốc; xúc xích làm từ ngũ cốc; mì sợi; bánh bao kiểu hàn quốc (mandu); há cảo nhân cá; bánh đa nem làm từ gạo; mì gạo; mì vằn thắn; chả giò rế; bánh nướng nhân thịt; đường; bánh gạo; gia vị; tương ớt lên men (tương ớt gochujang); đậu tương dạng sệt [đồ gia vị chấm]; xốt (gia vị); giấm; đồ gia vị; muối nấu ăn; trà; đồ uống trên cơ sở trà; cà phê.

---

(210) **4-2018-15020**

(540)

(220) 14.05.2018
(441) 25.07.2018
(531) A1.1.10; A1.1.2; 26.4.4
(731) CÔNG TY TNHH THỰC PHẨM CJ MINH ĐẠT (VN)
Lầu 4, tòa nhà New City Group, 216-218 quốc lộ 13, phường Hiệp Bình Chánh, quận Thủ Đức, thành phố Hồ Chí Minh
(740) Công ty TNHH Sở hữu trí tuệ ACTIP (ACTIP IP LIMITED)

(511) Nhóm 29: Rau củ đông lạnh; rau củ sấy khô; rau củ nấu chín; rau củ được bảo quản; khoai tây tẩm bột rán; thực phẩm chế biến chủ yếu từ trái cây; kim chi (món ăn làm từ rau củ lên men); thực phẩm chế biến từ rau củ; dưa muối; xúp; thạch dùng cho thực phẩm; đậu phụ; đậu được bảo quản; khoai miếng tẩm bột rán; thịt; trứng; thịt chế biến sẵn; thịt lợn cốt lết; bulgogi (thịt bò nướng kiểu hàn quốc); thịt lợn muối xông khói; nước canh thịt; xúc xích; thực phẩm chế biến từ thịt; thịt bò khô; thịt gà miếng tẩm bột rán; thịt gà

viên; thịt đóng hộp; thịt giăm bông; pho mát; sữa; bơ; dầu vừng dùng cho thực phẩm; dầu dùng cho thực phẩm; ốc sên nấu sẵn; cá, không còn sống; cá hồi, không còn sống; tảo tía nướng; thực phẩm chế biến từ tảo biến; chả cá; cá được bảo quản; tôm tẩm bột rán; cá cốt lết; canh cá nấu; thực phẩm trên cơ sở cá; xúc xích cá; thực phẩm chế biến từ cá và động vật có vỏ cứng; cá đóng hộp; cá viên; bò viên; cá nướng; mực tẩm bột chiên; mực viên.

Nhóm 30: Gạo; bột mì; bột và chế phẩm làm từ ngũ cốc; bánh mì kẹp xúc xích; bánh mì; bánh kẹo; cơm cháy; thực phẩm chế biến trên cơ sở ngũ cốc; xúc xích làm từ ngũ cốc; mì sợi; bánh bao kiểu hàn quốc (mandu); há cảo nhân cá; bánh đa nem làm từ gạo; mì gạo; mì vằn thắn; chả giò rế; bánh nướng nhân thịt; đường; bánh gạo; gia vị; tương ớt lên men (tương ớt gochujang); đậu tương dạng sệt [đồ gia vị chấm]; xốt (gia vị); giấm; đồ gia vị; muối nấu ăn; trà; đồ uống trên cơ sở trà; cà phê.

---

(210) **4-2018-15021**

(220) 14.05.2018

(441) 25.07.2018

(540)

MINDA DELI

(731) CÔNG TY TNHH THỰC PHẨM CJ MINH ĐẠT (VN)
Lầu 4, tòa nhà New City Group, 216-218 quốc lộ 13, phường Hiệp Bình Chánh, quận Thủ Đức, thành phố Hồ Chí Minh

(740) Công ty TNHH Sở hữu trí tuệ ACTIP (ACTIP IP LIMITED)

(511) Nhóm 29: Rau củ đông lạnh; rau củ sấy khô; rau củ nấu chín; rau củ được bảo quản; khoai tây tẩm bột rán; thực phẩm chế biến chủ yếu từ trái cây; kim chi (món ăn làm từ rau củ lên men); thực phẩm chế biến từ rau củ; dưa muối; xúp; thạch dùng cho thực phẩm; đậu phụ; đậu được bảo quản; khoai miếng tẩm bột rán; thịt; trứng; thịt chế biến sẵn; thịt lợn cốt lết; bulgogi (thịt bò nướng kiểu hàn quốc); thịt lợn muối xông khói; nước canh thịt; xúc xích; thực phẩm chế biến từ thịt; thịt bò khô; thịt gà miếng tẩm bột rán; thịt gà viên; thịt đóng hộp; thịt giăm bông; pho mát; sữa; bơ; dầu vừng dùng cho thực phẩm; dầu dùng cho thực phẩm; ốc sên nấu sẵn; cá, không còn sống; cá hồi, không còn sống; tảo tía nướng; thực phẩm chế biến từ tảo biến; chả cá; cá được bảo quản; tôm tẩm bột rán; cá cốt lết; canh cá nấu; thực phẩm trên cơ sở cá; xúc xích cá; thực phẩm chế biến từ cá và động vật có vỏ cứng; cá đóng hộp; cá viên; bò viên; cá nướng; mực tẩm bột chiên; mực viên.

Nhóm 30: Gạo; bột mì; bột và chế phẩm làm từ ngũ cốc; bánh mì kẹp xúc xích; bánh mì; bánh kẹo; cơm cháy; thực phẩm chế biến trên cơ sở ngũ cốc; xúc xích làm từ ngũ cốc; mì sợi; bánh bao kiểu hàn quốc (mandu); há cảo nhân cá; bánh đa nem làm từ gạo; mì gạo; mì vằn thắn; chả giò rế; bánh nướng nhân thịt; đường; bánh gạo; gia vị; tương ớt lên men (tương ớt gochujang); đậu tương dạng sệt [đồ gia vị chấm]; xốt (gia vị); giấm; đồ gia vị; muối nấu ăn; trà; đồ uống trên cơ sở trà; cà phê.

---

(210) **4-2018-15022**

(540)

(220) 14.05.2018
(441) 25.07.2018
(531) 1.15.15; 26.4.4; 26.1.1; A26.1.18
(591) Da cam, trắng, xanh lá cây.
(731) CÔNG TY CỔ PHẦN THƯƠNG MẠI ĐIỆN TỬ VẬN THÔNG (VN)
218 Đề Thám, phường Phạm Ngũ Lão, quận 1, thành phố Hồ Chí Minh
(740) Công ty Cổ phần Sở hữu công nghiệp INVESTIP (INVESTIP)

(511) Nhóm 09: Phần mềm máy tính.

Nhóm 35: Dịch vụ môi giới thương mại điện tử.

Nhóm 36: Mua bán bất động sản; cho thuê bất động sản; môi giới bất động sản; sàn giao dịch bất động sản.

---

(210) **4-2018-15023**

(540)

(220) 14.05.2018
(441) 25.07.2018
(531) 1.15.15; 26.4.4; 26.1.1; A26.1.18
(591) Da cam, trắng, xanh lá cây.
(731) CÔNG TY CỔ PHẦN THƯƠNG MẠI ĐIỆN TỬ VẬN THÔNG (VN)
218 Đề Thám, phường Phạm Ngũ Lão, quận 1, thành phố Hồ Chí Minh
(740) Công ty Cổ phần Sở hữu công nghiệp INVESTIP (INVESTIP)

(511) Nhóm 09: Phần mềm máy tính.

Nhóm 35: Dịch vụ môi giới thương mại điện tử.

Nhóm 36: Mua bán bất động sản; cho thuê bất động sản; môi giới bất động sản; sàn giao dịch bất động sản.

---

(210) **4-2018-15024**

(540)

(220) 14.05.2018
(441) 25.07.2018
(531) 1.15.15; 26.4.4; 26.1.1; A26.1.18
(731) CÔNG TY CỔ PHẦN THƯƠNG MẠI ĐIỆN TỬ VẬN THÔNG (VN)
218 Đề Thám, phường Phạm Ngũ Lão, quận 1, thành phố Hồ Chí Minh
(740) Công ty Cổ phần Sở hữu công nghiệp INVESTIP (INVESTIP)

(511) Nhóm 09: Phần mềm máy tính.

Nhóm 35: Dịch vụ môi giới thương mại điện tử.

Nhóm 36: Mua bán bất động sản; cho thuê bất động sản; môi giới bất động sản; sàn giao dịch bất động sản.

---

(210) **4-2018-15025**

(540)

(220) 14.05.2018
(441) 25.07.2018
(531) 26.4.4; 1.15.15; 26.1.1; A26.1.18
(731) CÔNG TY CỔ PHẦN THƯƠNG MẠI ĐIỆN TỬ VẬN THÔNG (VN)
218 Đề Thám, phường Phạm Ngũ Lão, quận 1, thành phố Hồ Chí Minh
(740) Công ty Cổ phần Sở hữu công nghiệp INVESTIP (INVESTIP)

(511) Nhóm 09: Phần mềm máy tính.

Nhóm 35: Dịch vụ môi giới thương mại điện tử.

Nhóm 36: Mua bán bất động sản; cho thuê bất động sản; môi giới bất động sản; sàn giao dịch bất động sản.

---

(210) **4-2018-15026**

(540)

(220) 14.05.2018
(441) 25.07.2018
(531) 5.7.1; 26.1.1; A26.1.18
(591) Vàng, nâu, đen.
(731) VÕ ĐỒNG ĐĂNG KHOA (VN)
148/94 đường 3/2, phường Hưng Lợi, quận Ninh Kiều, thành phố Cần Thơ
(740) Công ty Cổ phần Sở hữu công nghiệp INVESTIP (INVESTIP)

(511) Nhóm 43: Dịch vụ quán ăn uống giải khát.

---

(210) **4-2018-15027**

(540)

(220) 14.05.2018
(441) 25.07.2018
(531) 26.1.1; A1.1.10; 4.3.9; 4.3.3
(591) Vàng đồng, xanh lá cây, trắng.
(731) CÔNG TY TNHH MỘT THÀNH VIÊN SẢN XUẤT THƯƠNG MẠI NÔNG HƯNG PHÁT (VN)
38G1/5, khu vực 3, phường An Khánh, quận Ninh Kiều, thành phố Cần Thơ
(740) Công ty Cổ phần Sở hữu công nghiệp INVESTIP (INVESTIP)

(511) Nhóm 01: Phân bón; hợp chất nitơ.

---

(210) **4-2018-15028**

(540)

Moto

(220) 14.05.2018
(441) 25.07.2018

(731) CÔNG TY CỔ PHẦN MAY MINH XƯƠNG (VN)
16 đường Trường Chinh, khu phố 7, phường Tân Hưng Thuận, quận 12, thành phố Hồ Chí Minh

(740) Công ty Cổ phần Sở hữu công nghiệp INVESTIP (INVESTIP)

(511) Nhóm 25: Quần áo.

---

(210) **4-2018-15029**

(540)

(220) 14.05.2018
(441) 25.07.2018
(531) 2.9.14; A2.9.15; 26.1.1; 25.1.6

(731) CÔNG TY TNHH THỰC PHẨM CJ MINH ĐẠT (VN)
Lầu 4, tòa nhà New City Group, 216-218 quốc lộ 13, phường Hiệp Bình Chánh, quận Thủ Đức, thành phố Hồ Chí Minh

(740) Công ty TNHH Sở hữu trí tuệ ACTIP (ACTIP IP LIMITED)

(511) Nhóm 29: Cá, không còn sống; cá hồi, không còn sống; chả cá; cá được bảo quản; cá cốt lết; thực phẩm trên cơ sở cá; thực phẩm chế biến từ cá và động vật có vỏ cứng; cá đóng hộp; cá viên.

---

(210) **4-2018-15030**

(540)

BHT

(220) 14.05.2018
(441) 25.07.2018

(731) BÁO HÀ TĨNH (VN)
Số 223, đường Nguyễn Huy Tự, thành phố Hà Tĩnh, tỉnh Hà Tĩnh

(740) Công ty TNHH Tư vấn ALIATLEGAL (ALIATLEGAL CO., LTD.)

(511) Nhóm 16: Báo chí; tạp chí (định kỳ); tạp chí xuất bản định kỳ; xuất bản phẩm dạng in.

Nhóm 41: Xuất bản báo và tạp chí định kỳ; xuất bản báo điện tử trực tuyến.

---

(210) **4-2018-15031**

(540)

GIA BẢO

(220) 14.05.2018
(441) 25.07.2018
(531) 15.7.1; A26.11.12
(591) Xanh dương, xám, trắng.
(731) CÔNG TY CỔ PHẦN XÂY DỰNG GIA BẢO (VN)
Xã Mỹ Lộc, huyện Can Lộc, tỉnh Hà Tĩnh
(740) Công ty TNHH Tư vấn ALIATLEGAL (ALIATLEGAL CO., LTD.)

(511) Nhóm 39: Dịch vụ vận tải.

Nhóm 42: Tư vấn thiết kế các công trình công nghiệp, công trình thủy lợi, công trình dân dụng, công trình giao thông.

---

(210) **4-2018-15032**

(540)

HỒNGLÀI

(220) 14.05.2018
(441) 25.07.2018
(531) 15.7.1
(591) Xanh dương, đỏ, trắng.
(731) HỘ KINH DOANH NGUYỄN ĐÌNH HỒNG (VN)
Số 224 đường Xô Viết Nghệ Tĩnh, thị trấn Nghèn, huyện Can Lộc, tỉnh Hà Tĩnh
(740) Công ty TNHH Tư vấn ALIATLEGAL (ALIATLEGAL CO., LTD.)

(511) Nhóm 35: Mua bán thiết bị điện tử, điện lạnh, điện gia dụng cụ thể là điện thoại, tivi, máy vi tính, máy ảnh, tủ lạnh, thiết bị điều hòa không khí, máy lọc không khí, máy xay, máy nghiền, máy giặt, máy rửa bát, nồi cơm điện, nồi lẩu điện, lò vi sóng, lò nướng, bình đun nước sử dụng điện, quạt điện, bàn là, máy lọc nước, thiết bị sưởi nóng.

Nhóm 37: Dịch vụ bảo dưỡng, sửa chữa, lắp đặt đồ điện tử - điện lạnh.

---

(210) **4-2018-15033**

(540)

Hà Anh
Công ty TNHH Rượu & Nước giải khát

(220) 14.05.2018
(441) 25.07.2018
(531) 24.9.1; 24.1.1; 25.1.25; 3.7.17; A25.1.10
(591) Vàng, cam, xanh đen, trắng.
(731) CÔNG TY TNHH RƯỢU VÀ NƯỚC GIẢI KHÁT HÀ ANH (VN)
Thôn Đông Vĩnh, xã Song Lộc, huyện Can Lộc, tỉnh Hà Tĩnh
(740) Công ty TNHH Tư vấn ALIATLEGAL (ALIATLEGAL CO., LTD.)

(511) Nhóm 33: Rượu.

Nhóm 35: Mua bán rượu.

---

(210) **4-2018-15034**

(540)

THANH HIỀN

(220) 14.05.2018
(441) 25.07.2018
(731) HỢP TÁC XÃ SẢN XUẤT, KINH DOANH, DỊCH VỤ CÂY ĂN QUẢ THANH HIỀN (VN)
Xóm Đông Nam, xã Thượng Lộc, huyện Can Lộc, tỉnh Hà Tĩnh
(740) Công ty TNHH Tư vấn ALIATLEGAL (ALIATLEGAL CO., LTD.)

(511) Nhóm 31: Cây giống; hạt giống cây trồng; cây giống con.

Nhóm 35: Mua bán: cây giống, hạt giống cây trồng, hàng nông sản.

---

(210) **4-2018-15036**

(540)

(220) 14.05.2018
(441) 25.07.2018
(531) 26.1.1; 25.1.6; 2.9.14; A2.9.15; A8.5.15
(731) CÔNG TY TNHH THỰC PHẨM CJ MINH ĐẠT (VN)
Lầu 4, tòa nhà New City Group, 216-218 quốc lộ 13, phường Hiệp Bình Chánh, quận Thủ Đức, thành phố Hồ Chí Minh
(740) Công ty TNHH Sở hữu trí tuệ ACTIP (ACTIP IP LIMITED)

(511) Nhóm 29: Cá, không còn sống; cá hồi, không còn sống; chả cá; cá được bảo quản; cá cốt lết; thực phẩm trên cơ sở cá; thực phẩm chế biến từ cá và động vật có vỏ cứng; cá đóng hộp; cá viên.

---

(210) **4-2018-15037**

(540)

(220) 14.05.2018
(441) 25.07.2018
(531) 2.9.14; A2.9.15; 8.7.5; A8.5.15; 26.1.1; 25.1.6
(731) CÔNG TY TNHH THỰC PHẨM CJ MINH ĐẠT (VN)
Lầu 4, tòa nhà New City Group, 216-218 quốc lộ 13, phường Hiệp Bình Chánh, quận Thủ Đức, thành phố Hồ Chí Minh
(740) Công ty TNHH Sở hữu trí tuệ ACTIP (ACTIP IP LIMITED)

(511) Nhóm 29: Cá, không còn sống; cá hồi, không còn sống; chả cá; cá được bảo quản; cá cốt lết; thực phẩm trên cơ sở cá; thực phẩm chế biến từ cá và động vật có vỏ cứng; cá đóng hộp; cá viên.

---

(210) **4-2018-15038**

(540)

MỘC TRÀ

(220) 14.05.2018
(441) 25.07.2018

(731) NGUYỄN VĂN QUANG (VN)
Số 3A/8 Bà Triệu, phường 04, thành phố Đà Lạt, tỉnh Lâm Đồng

(511) Nhóm 43: Khách sạn; nhà hàng ăn uống.

---

(210) **4-2018-15039**

(540)

(220) 14.05.2018
(441) 25.07.2018
(531) 2.9.14; A2.9.15; 26.1.1; 25.1.6; 8.7.5; A8.5.15
(731) CÔNG TY TNHH THỰC PHẨM CJ MINH ĐẠT (VN)
Lầu 4, tòa nhà New City Group, 216-218 quốc lộ 13, phường Hiệp Bình Chánh, quận Thủ Đức, thành phố Hồ Chí Minh
(740) Công ty TNHH Sở hữu trí tuệ ACTIP (ACTIP IP LIMITED)

(511) Nhóm 29: Cá, không còn sống; cá hồi, không còn sống; chả cá; cá được bảo quản; cá cốt lết; thực phẩm trên cơ sở cá; thực phẩm chế biến từ cá và động vật có vỏ cứng; cá đóng hộp; cá viên; kimchi (món ăn từ rau củ lên men); thực phẩm trên cơ sở kim chi và cá; cá viên với thành phần là kim chi.

---

(210) **4-2018-15040**

(540)

(220) 14.05.2018
(441) 25.07.2018
(531) 2.9.14; A2.9.15; 26.1.1; 25.1.6
(731) CÔNG TY TNHH THỰC PHẨM CJ MINH ĐẠT (VN)
Lầu 4, tòa nhà New City Group, 216-218 quốc lộ 13, phường Hiệp Bình Chánh, quận Thủ Đức, thành phố Hồ Chí Minh
(740) Công ty TNHH Sở hữu trí tuệ ACTIP (ACTIP IP LIMITED)

(511) Nhóm 29: Cá, không còn sống; cá hồi, không còn sống; chả cá; cá được bảo quản; cá cốt lết; thực phẩm trên cơ sở cá; thực phẩm chế biến từ cá và động vật có vỏ cứng; cá đóng hộp; cá viên.

---

(210) **4-2018-15041**

(540)

(220) 14.05.2018
(441) 25.07.2018
(531) 26.1.1; 25.1.6; 2.9.14; A2.9.15; 25.1.5; 8.7.5
(731) CÔNG TY TNHH THỰC PHẨM CJ MINH ĐẠT (VN)
Lầu 4, tòa nhà New City Group, 216-218 quốc lộ 13, phường Hiệp Bình Chánh, quận Thủ Đức, thành phố Hồ Chí Minh
(740) Công ty TNHH Sở hữu trí tuệ ACTIP (ACTIP IP LIMITED)

(511) Nhóm 29: Cá, không còn sống; cá hồi, không còn sống; chả cá; cá được bảo quản; cá cốt lết; thực phẩm trên cơ sở cá; thực phẩm chế biến từ cá và động vật có vỏ cứng; cá đóng hộp; cá viên.

---

(210) **4-2018-15042**

(540)

(220) 14.05.2018
(441) 25.07.2018
(531) 2.9.14; A2.9.15; 26.1.1; 25.1.6
(731) CÔNG TY TNHH THỰC PHẨM CJ MINH ĐẠT (VN)
Lầu 4, tòa nhà New City Group, 216-218 quốc lộ 13, phường Hiệp Bình Chánh, quận Thủ Đức, thành phố Hồ Chí Minh
(740) Công ty TNHH Sở hữu trí tuệ ACTIP (ACTIP IP LIMITED)

(511) Nhóm 29: Thực phẩm chế biến từ thịt; thịt bò khô; bò viên.

---

(210) **4-2018-15043**

(540)

(220) 14.05.2018
(441) 25.07.2018
(531) 2.9.14; A2.9.15; 25.1.6; 26.1.1
(731) CÔNG TY TNHH THỰC PHẨM CJ MINH ĐẠT (VN)
Lầu 4, tòa nhà New City Group, 216-218 quốc lộ 13, phường Hiệp Bình Chánh, quận Thủ Đức, thành phố Hồ Chí Minh
(740) Công ty TNHH Sở hữu trí tuệ ACTIP (ACTIP IP LIMITED)

(511) Nhóm 29: Thực phẩm chế biến từ thịt; thịt bò khô; bò viên.

---

(210) **4-2018-15044**

(540)

EBYSTA

(220) 14.05.2018
(441) 25.07.2018

(731) CÔNG TY CỔ PHẦN TẬP ĐOÀN MERAP (VN)
Thôn Bá Khê, xã Tân Tiến, huyện Văn Giang, tỉnh Hưng Yên

(740) Công ty TNHH Tầm nhìn và Liên danh (VISION & ASSOCIATES CO.LTD.)

(511) Nhóm 05: Dược phẩm

---

(210) **4-2018-15045**

(540)

(220) 14.05.2018
(441) 25.07.2018
(531) 2.9.14; A2.9.15; 25.1.6; A8.5.3

(731) CÔNG TY TNHH THỰC PHẨM CJ MINH ĐẠT (VN)
Lầu 4, tòa nhà New City Group, 216-218 quốc lộ 13, phường Hiệp Bình Chánh, quận Thủ Đức, thành phố Hồ Chí Minh

(740) Công ty TNHH Sở hữu trí tuệ ACTIP (ACTIP IP LIMITED)

(511) Nhóm 29: Thực phẩm chế biến từ thịt; thịt bò khô; bò viên.

---

(210) **4-2018-15046**

(540)

(220) 14.05.2018
(441) 25.07.2018
(531) 2.9.14; A2.9.15; 26.1.1; 25.1.6

(731) CÔNG TY TNHH THỰC PHẨM CJ MINH ĐẠT (VN)
Lầu 4, tòa nhà New City Group, 216-218 quốc lộ 13, phường Hiệp Bình Chánh, quận Thủ Đức, thành phố Hồ Chí Minh

(740) Công ty TNHH Sở hữu trí tuệ ACTIP (ACTIP IP LIMITED)

(511) Nhóm 29: Thực phẩm chế biến từ thịt; thịt bò khô; bò viên.

---

(210) **4-2018-15047**

(540)

(220) 14.05.2018
(441) 25.07.2018
(531) 26.1.1; 25.1.6; 2.9.14; A2.9.15; A8.5.3
(731) CÔNG TY TNHH THỰC PHẨM CJ MINH ĐẠT (VN)
Lầu 4, tòa nhà New City Group, 216-218 quốc lộ 13, phường Hiệp Bình Chánh, quận Thủ Đức, thành phố Hồ Chí Minh
(740) Công ty TNHH Sở hữu trí tuệ ACTIP (ACTIP IP LIMITED)

(511) Nhóm 29: Thực phẩm chế biến từ thịt; thịt bò khô; bò viên.

---

(210) **4-2018-15048**

(540)

(220) 14.05.2018
(441) 25.07.2018
(531) 2.9.14; A2.9.15; 25.1.6; 26.1.1
(731) CÔNG TY TNHH THỰC PHẨM CJ MINH ĐẠT (VN)
Lầu 4, tòa nhà New City Group, 216-218 quốc lộ 13, phường Hiệp Bình Chánh, quận Thủ Đức, thành phố Hồ Chí Minh
(740) Công ty TNHH Sở hữu trí tuệ ACTIP (ACTIP IP LIMITED)

(511) Nhóm 29: Tôm chiên; tôm viên; tôm đã chế biến; tôm được bảo quản; tôm, không còn sống; thực phẩm trên cơ sở tôm.

---

(210) **4-2018-15049**

(540)

(220) 14.05.2018
(441) 25.07.2018
(531) 2.9.14; A2.9.15; 26.1.1; 25.1.6
(731) CÔNG TY TNHH THỰC PHẨM CJ MINH ĐẠT (VN)
Lầu 4, tòa nhà New City Group, 216-218 quốc lộ 13, phường Hiệp Bình Chánh, quận Thủ Đức, thành phố Hồ Chí Minh
(740) Công ty TNHH Sở hữu trí tuệ ACTIP (ACTIP IP LIMITED)

(511) Nhóm 29: Tôm chiên; tôm viên; tôm đã chế biến; tôm được bảo quản; tôm, không còn sống; thực phẩm trên cơ sở tôm.

---

(210) **4-2018-15050**

(540)

(220) 14.05.2018
(441) 25.07.2018
(531) 26.1.1; 25.1.6; 2.9.14; A2.9.15; 25.5.25; A8.5.15
(731) CÔNG TY TNHH THỰC PHẨM CJ MINH ĐẠT (VN)
Lầu 4, tòa nhà New City Group, 216-218 quốc lộ 13, phường Hiệp Bình Chánh, quận Thủ Đức, thành phố Hồ Chí Minh
(740) Công ty TNHH Sở hữu trí tuệ ACTIP (ACTIP IP LIMITED)

(511) Nhóm 29: Mực tẩm bột chiên; mực viên; mực chế biến sẵn; mực nang chế biến sẵn; thực phẩm trên cơ sở mực; thực phẩm trên cơ sở mực nang.

---

(210) **4-2018-15051**

(540)

(220) 14.05.2018
(441) 25.07.2018
(531) 2.9.14; A2.9.15; 26.1.1; 25.1.6; 3.9.1; A8.5.3
(731) CÔNG TY TNHH THỰC PHẨM CJ MINH ĐẠT (VN)
Lầu 4, tòa nhà New City Group, 216-218 quốc lộ 13, phường Hiệp Bình Chánh, quận Thủ Đức, thành phố Hồ Chí Minh
(740) Công ty TNHH Sở hữu trí tuệ ACTIP (ACTIP IP LIMITED)

(511) Nhóm 29: Xúc xích; thực phẩm chế biến từ thịt; cá, không còn sống; cá hồi, không còn sống; cá được bảo quản; cá cốt lết; xúc xích cá; thực phẩm trên cơ sở cá; thực phẩm chế biến từ cá và động vật có vỏ cứng.

---

(210) **4-2018-15052**

(540)

(220) 14.05.2018
(441) 25.07.2018
(531) 2.9.14; A2.9.15; 26.1.1; 25.1.6; A8.5.3
(731) CÔNG TY TNHH THỰC PHẨM CJ MINH ĐẠT (VN)
Lầu 4, tòa nhà New City Group, 216-218 quốc lộ 13, phường Hiệp Bình Chánh, quận Thủ Đức, thành phố Hồ Chí Minh
(740) Công ty TNHH Sở hữu trí tuệ ACTIP (ACTIP IP LIMITED)

(511) Nhóm 29: Xúc xích; thực phẩm chế biến từ thịt; cá, không còn sống; cá hồi, không còn sống; cá được bảo quản; cá cốt lết; xúc xích cá; thực phẩm trên cơ sở cá; thực phẩm chế biến từ cá và động vật có vỏ cứng.

---

(210) **4-2018-15053**

(540)

(220) 14.05.2018
(441) 25.07.2018
(531) 2.9.14; A2.9.15; 26.1.1; 25.1.6; A8.5.3; 1.15.15
(731) CÔNG TY TNHH THỰC PHẨM CJ MINH ĐẠT (VN)
Lầu 4, tòa nhà New City Group, 216-218 quốc lộ 13, phường Hiệp Bình Chánh, quận Thủ Đức, thành phố Hồ Chí Minh
(740) Công ty TNHH Sở hữu trí tuệ ACTIP (ACTIP IP LIMITED)

(511) Nhóm 30: Thực phẩm chế biến trên cơ sở ngũ cốc; bánh đa nem làm từ gạo; chả giò rế.

---

(210) **4-2018-15054**

(540)

MAN BANG

(220) 14.05.2018
(441) 25.07.2018
(531) 2.9.1; A5.5.20; A5.5.21
(731) JIANGSU MAN YUN SOFTWARE TECHNOLOGY CO., LTD (CN)
Floor 3-5, Building 4, No.170-1 Software Avenue, Yuhuatai District, Nanjing City, Jiangsu Province, China
(740) Công ty TNHH Sở hữu trí tuệ ACTIP (ACTIP IP LIMITED)

(511) Nhóm 09: Thẻ nhận dạng từ tính; thiết bị đọc mã vạch; thẻ thông minh [thẻ mạch tích hợp]; chương trình máy tính [phần mềm có thể tải về]; thiết bị đầu cuối có màn hình cảm ứng tương tác; ứng dụng cho thiết bị di động [phần mềm có thể tải về]; thiết bị đầu cuối điện tử dùng cho trạm thu phí đường cao tốc; thiết bị dẫn hướng cho xe cộ (được lắp đặt sẵn máy vi tính bên trong); pin điện, dùng cho xe cộ; trạm nạp điện cho xe cộ.

Nhóm 35: Quảng cáo; tư vấn quản lý và điều hành kinh doanh; quản lý thương mại việc li-xăng hàng hóa và dịch vụ của người khác; dịch vụ trung gian thương mại; cung cấp thông tin kinh doanh thông qua trang web; đàm phán hợp đồng kinh doanh cho người khác; dịch vụ đại lý xuất nhập khẩu; xúc tiến bán hàng cho người khác; cung cấp sàn giao dịch trực tuyến cho người mua và người bán hàng hóa và dịch vụ; tìm kiếm nguồn tài trợ.

Nhóm 39: Đóng gói hàng hóa; môi giới vận chuyển hàng hóa; hậu cần vận tải; đặt trước dịch vụ vận tải qua internet; dịch vụ lai kéo xe hỏng; vận tải bằng ô tô; bãi đỗ xe ô tô; cho thuê xe cộ; dịch vụ lái xe; lưu kho.

Nhóm 42: Nghiên cứu kỹ thuật; thiết kế bao bì; thiết kế trang trí nội thất; thiết kế quần áo; thiết kế và phát triển phần mềm ứng dụng điện thoại di động; thiết kế phần mềm máy tính; tạo lập và duy trì trang web cho người khác; kiểm định tài sản vô hình về mặt chất lượng, kỹ thuật và nội dung, ngoại trừ định giá; tư vấn trong lĩnh vực tiết kiệm năng lượng; thử nghiệm xe cộ (kiểm tra trên đường).

---

(210) **4-2018-15055**

(540)

TABO

(220) 14.05.2018
(441) 25.07.2018
(531) A26.3.5; 26.4.2
(731) PAUL & JACK INTERNATIONAL INC. (TW)
1F, No. 7, Lane 10, Hsin Chung St., Sung-Shan, Taipei City, Taiwan
(740) Công ty TNHH Sở hữu trí tuệ ACTIP (ACTIP IP LIMITED)

(511) Nhóm 11: Lò hỏa táng; lò đốt; lò đốt dùng cho mục đích công nghiệp; bộ phận, phụ tùng và phụ kiện thuộc nhóm này cho lò hỏa táng; bộ phận, phụ tùng và phụ kiện thuộc nhóm này cho lò đốt; bộ phận, phụ tùng và phụ kiện thuộc nhóm này cho lò đốt dùng cho mục đích công nghiệp; cánh quạt đẩy; lò sưởi có ống toả nhiệt; bình cổ cong (đồ đựng dùng trong việc chế tạo hơi đốt); đai giữ chân đế; nồi hơi [trừ các bộ phận của máy]; bộ trao đổi nhiệt [không là bộ phận của máy]; lò đốt dùng điện; lò nung chảy; lò nung chảy loại nhỏ.

---

(210) **4-2018-15058**

(540)

ADVOCATES

(220) 14.05.2018
(441) 25.07.2018
(531) 2.1.1; 26.1.1
(591) Đen, trắng, xanh lá cây.
(731) CÔNG TY LUẬT TNHH TB (VN)
Phòng 1.4, tầng 1, 52 Đông Du, phường Bến Nghé, quận 1, thành phố Hồ Chí Minh
(740) Công ty cổ phần Sở hữu trí tuệ BROSS và Cộng sự (BROSS & PARTNERS., JSC)

(511) Nhóm 36: Tư vấn đầu tư; tư vấn tài chính.

Nhóm 41: Dịch vụ dịch thuật.

Nhóm 45: Dịch vụ tư vấn pháp luật cho các cá nhân và tổ chức liên quan đến các lĩnh vực đầu tư, thương mại, dân sự (dịch vụ pháp lý); dịch vụ tư vấn pháp luật liên quan đến bất động sản, đất đai, xây dựng nhà ở (dịch vụ pháp lý); dịch vụ nghiên cứu pháp luật; dịch vụ tư vấn pháp lý về thuế, ngân hàng, xuất nhập khẩu, lao động, sở hữu trí tuệ; dịch vụ hòa giải; dịch vụ đại diện pháp lý bảo vệ quyền lợi ích của các cá nhân, tổ chức trước các cơ quan hành chính, toà án và trọng tài; các dịch vụ pháp lý khác theo quy định của pháp luật thuộc nhóm này.

---

(210) **4-2018-15060**

(540)

VCAMP

(220) 14.05.2018
(441) 25.07.2018
(531) 1.15.5; 26.3.1; 26.3.2
(591) Da cam, xám, đen, trắng.
(731) CÔNG TY CỔ PHẦN VCAMP VIỆT NAM (VN)
Phòng 503, tòa nhà Hòa Bình, lô 2-3A khu công nghiệp Hoàng Mai, phường Hoàng Văn Thụ, quận Hoàng Mai, thành phố Hà Nội
(740) Công ty TNHH Tư vấn A & S (A&S CO.,LTD)

(511) Nhóm 39: Du lịch; sắp xếp các chuyến du lịch; vận tải; vận chuyển hành khách; đặt chỗ cho các chuyến đi; dịch vụ hướng dẫn khách du lịch.

---

(210) **4-2018-15061**

(540)

(220) 14.05.2018
(441) 25.07.2018
(531) 1.15.15; 26.3.2; 26.3.1; 1.15.5
(591) Da cam, vàng, xám, trắng, đen, xanh dương.
(731) CÔNG TY CỔ PHẦN VCAMP VIỆT NAM (VN)
Phòng 503, tòa nhà Hòa Bình, lô 2-3A khu công nghiệp Hoàng Mai, phường Hoàng Văn Thụ, quận Hoàng Mai, thành phố Hà Nội
(740) Công ty TNHH Tư vấn A & S (A&S CO.,LTD)

(511) Nhóm 39: Du lịch; sắp xếp các chuyến du lịch; vận tải; vận chuyển hành khách; đặt chỗ cho các chuyến đi; dịch vụ hướng dẫn khách du lịch.

---

(210) **4-2018-15062**

(540)

(220) 14.05.2018
(441) 25.07.2018
(531) 26.1.1; 26.4.3
(731) NGUYỄN THỊ HUỆ (VN)
Tập thể V26 Bộ Công an, tổ 48 phường Định Công, quận Hoàng Mai, thành phố Hà Nội

(511) Nhóm 35: Mua bán quần áo, túi xách, đồ đi chân, đồ đội đầu và phụ kiện đi kèm.

---

(210) **4-2018-15063**

(540)

(220) 14.05.2018
(441) 25.07.2018
(531) 19.7.1; 19.7.26
(731) ĐINH QUANG PHI LONG (VN)
Khối 10 phường Lê Lợi, thành phố Vinh, tỉnh Nghệ An

(511) Nhóm 43: Dịch vụ nhà hàng ăn uống.

---

(210) **4-2018-15064**

(540)

(220) 14.05.2018
(441) 25.07.2018
(531) 7.3.11; 6.1.2; 10.3.10; A10.3.16
(731) TRƯƠNG NGỌC TUYỀN (VN)
Thôn Gia Cốc, xã Kiêu Kỵ, huyện Gia Lâm, thành phố Hà Nội

(511) Nhóm 18: Balô; túi xách; vali.

Nhóm 35: Mua bán balô, túi xách, vali.

---

(210) **4-2018-15065**

(540)

(220) 14.05.2018
(441) 25.07.2018
(531) A5.5.20; A5.5.21; 5.5.16; 26.11.3
(731) CÔNG TY TNHH JD&C (VN)
Phòng 1508, tầng 15, Vincom Center, số 72 Lê Thánh Tôn, phường Bến Nghé, quận 1, thành phố Hồ Chí Minh

(511) Nhóm 35: Đại lý xuất nhập khẩu; bán buôn, bán lẻ hóa chất tẩy rửa, diệt khuẩn.

---

(210) **4-2018-15066**

(540)

(220) 14.05.2018
(441) 25.07.2018
(531) 26.4.4; A5.3.13
(731) CÔNG TY TNHH DỆT MAY GAIA (VN)
Số 6A ngõ 639 Hoàng Hoa Thám, phường Vĩnh Phúc, quận Ba Đình, thành phố Hà Nội

(511) Nhóm 25: Quần áo, đồ đi chân, đồ đội đầu.

Nhóm 35: Đại lý xuất nhập khẩu; bán buôn bán lẻ quần áo, đồ đi chân, đồ đội đầu.

---

(210) **4-2018-15067**

(540)

(220) 14.05.2018
(441) 25.07.2018
(531) 2.5.6; A2.5.23
(731) NGUYỄN THỊ HUỆ (VN)
Tập thể V26 Bộ Công An, tổ 48 phường Định Công, quận Hoàng Mai, thành phố Hà Nội

(511) Nhóm 35: Mua bán quần áo, túi xách, đồ đi chân, đồ đội đầu và phụ kiện đi kèm.

---

(210) **4-2018-15068**

(540)

(220) 14.05.2018
(441) 25.07.2018
(531) 26.3.23; A15.9.16; A15.9.18; 26.1.6
(731) NGUYỄN TUẤN ANH (VN)
Tổ 22, Quan Hoa, quận Cầu Giấy, thành phố Hà Nội

(511) Nhóm 37: Lắp đặt và sửa chữa thiết bị báo động chống trộm; lắp đặt, bảo trì và sửa chữa phần cứng máy tính; lắp đặt và sửa chữa thiết bị điện; lắp đặt, bảo dưỡng và sửa chữa máy móc; lắp đặt, bảo dưỡng, sửa chữa máy và thiết bị văn phòng; đổ mực.

---

(210) **4-2018-15069**

(540)

(220) 14.05.2018
(441) 25.07.2018
(531) A3.7.24; 3.7.16; 26.11.3
(591) Đỏ, cam, vàng cam, trắng.
(731) HỘ KINH DOANH TRẦN BÁ MINH (VN)
Thôn Trường Thành, xã Đồng Lộc, huyện Can Lộc, tỉnh Hà Tĩnh
(740) Công ty TNHH Tư vấn ALIATLEGAL (ALIATLEGAL CO., LTD.)

(511) Nhóm 43: Dịch vụ cung cấp thức ăn, đồ uống do nhà hàng thực hiện; dịch vụ nhà hàng ăn uống.

Nhóm 45: Dịch vụ tổ chức sự kiện cưới hỏi, sinh nhật, liên hoan (không bao gồm việc cung cấp dịch vụ ăn uống).

---

(210) **4-2018-15070**

(540)

(220) 14.05.2018
(441) 25.07.2018
(531) 19.7.1; A5.5.20; A5.5.21; 1.15.5
(591) Đen, vàng, vàng cam.
(731) HỘ KINH DOANH PHAN THỊ MINH (VN)
Thôn Hạ Triều, xã Vĩnh Lộc, huyện Can Lộc, tỉnh Hà Tĩnh
(740) Công ty TNHH Tư vấn ALIATLEGAL (ALIATLEGAL CO., LTD.)

(511) Nhóm 33: Rượu.

Nhóm 35: Bán buôn, bán lẻ rượu.

---

(210) **4-2018-15072**

(540)

(220) 14.05.2018
(441) 25.07.2018
(531) 3.7.3; 26.1.1
(591) Vàng, nâu, đỏ, trắng.
(731) HỘ KINH DOANH BÙI QUỐC KHÁNH (VN)
Thị trấn Cẩm Xuyên, huyện Cẩm Xuyên, tỉnh Hà Tĩnh
(740) Công ty TNHH Tư vấn ALIATLEGAL (ALIATLEGAL CO., LTD.)

(511) Nhóm 30: Phở ăn liền.

Nhóm 43: Dịch vụ nhà hàng ăn uống.

---

(210) **4-2018-15073**

(540)

(220) 14.05.2018
(441) 25.07.2018
(531) 24.1.1; 24.9.1; 25.1.25; 3.7.17; A5.3.13
(591) Xanh đen, vàng, cam.
(731) CÔNG TY TNHH RƯỢU VÀ NƯỚC GIẢI KHÁT HÀ ANH (VN)
Thôn Đông Vĩnh, xã Song Lộc, huyện Can Lộc, tỉnh Hà Tĩnh
(740) Công ty TNHH Tư vấn ALIATLEGAL (ALIATLEGAL CO., LTD.)

(511) Nhóm 33: Rượu.

Nhóm 35: Mua bán rượu.

---

(210) **4-2018-15074**

(540)

(220) 14.05.2018
(441) 25.07.2018
(531) A26.11.8; 26.4.4
(591) Trắng, xanh dương, cam.
(731) CÔNG TY CỔ PHẦN THƯƠNG MẠI VÀ VẬN TẢI THÀNH CƯỜNG HUYỀN (VN)
Số 72 Nguyễn Thiếp, thị trấn Nghèn, huyện Can Lộc, tỉnh Hà Tĩnh
(740) Công ty TNHH Tư vấn ALIATLEGAL (ALIATLEGAL CO., LTD.)

(511) Nhóm 35: Mua bán văn phòng phẩm.

Nhóm 39: Dịch vụ vận tải hàng hóa.

---

(210) **4-2018-15075**

(540)

THÀNH CƯỜNG HUYỀN

(220) 14.05.2018
(441) 25.07.2018
(731) CÔNG TY CỔ PHẦN THƯƠNG MẠI VÀ VẬN TẢI THÀNH CƯỜNG HUYỀN (VN)
Số 72 Nguyễn Thiếp, thị trấn Nghèn, huyện Can Lộc, tỉnh Hà Tĩnh
(740) Công ty TNHH Tư vấn ALIATLEGAL (ALIATLEGAL CO., LTD.)

(511) Nhóm 35: Mua bán văn phòng phẩm.

Nhóm 39: Dịch vụ vận tải hàng hóa.

---

(210) **4-2018-15076**

(540)

(220) 14.05.2018
(441) 25.07.2018
(531) 4.3.3; 26.1.1
(591) Đen, vàng, trắng, đỏ.
(731) CÔNG TY TRÁCH NHIỆM HỮU HẠN TUỆ LINH (VN)
Tầng 5 tòa nhà 29T1, đường Hoàng Đạo Thúy, phường Trung Hòa, quận Cầu Giấy, thành phố Hà Nội

(511) Nhóm 30: Chè (trà).

---

(210) **4-2018-15077**

(540)

(220) 14.05.2018
(441) 25.07.2018
(531) 26.1.2; A26.1.18; 1.15.23
(591) Xanh, đỏ da cam, trắng.
(731) CÔNG TY CỔ PHẦN LIÊN DOANH BIA RƯỢU HÀ NỘI HOPMALT (VN)
Lô B6, khu công nghiệp, xã Thụy Vân, thành phố Việt Trì, tỉnh Phú Thọ

(511) Nhóm 32: Bia; đồ uống khai vị, không có cồn.

---

(210) **4-2018-15078**

(540)

HANOSHOPMALT

(220) 14.05.2018
(441) 25.07.2018
(531) A26.11.12; 1.15.11
(591) Đỏ.
(731) CÔNG TY CỔ PHẦN LIÊN DOANH BIA RƯỢU HÀ NỘI HOPMALT (VN)
Lô B6, khu công nghiệp, xã Thụy Vân, thành phố Việt Trì, tỉnh Phú Thọ

(511) Nhóm 32: Bia; đồ uống khai vị, không có cồn.

---

(210) **4-2018-15079**

(540)

KOSMO

(220) 14.05.2018
(441) 25.07.2018
(531) 1.15.23
(591) Đỏ.
(731) NGUYỄN VĂN THIỆN (VN)
Số 88/143/34 Nguyễn Chính, phường Thịnh Liệt, quận Hoàng Mai, thành phố Hà Nội

(511) Nhóm 07: Máy nghiền dùng cho nhà bếp, chạy điện; hệ thống hút bụi cho mục đích làm sạch; máy chế biến thức ăn dùng điện; máy ép trái cây dùng điện cho mục đích gia dụng; máy là; máy xay dùng trong nhà bếp, chạy điện.

Nhóm 11: Bếp điện; quạt gió [điều hoà không khí]; thiết bị sưởi ấm; ấm đun nước, dùng điện; thiết bị sấy khô đồ giặt là, dùng điện; nồi nấu đa năng.

---

(210) **4-2018-15080**

(540)

(220) 14.05.2018
(441) 25.07.2018
(531) 3.7.17; A5.3.13
(591) Da cam.
(731) CÔNG TY CỔ PHẦN ĐÔNG TRÙNG HẠ THẢO VINA (VN)
2343/2A Vườn Lài, phường An Phú Đông, quận 12, thành phố Hồ Chí Minh

(511) Nhóm 31: Nấm đông trùng hạ thảo tươi (thảo quả, nấm tươi, đông trùng hạ thảo chưa chế biến); nấm tươi chưa chế biến.

---

(210) **4-2018-15081**

(540)

(220) 14.05.2018
(441) 25.07.2018
(531) 7.3.11; 7.1.24
(591) Đỏ.
(731) CÔNG TY CỔ PHẦN ĐÔNG TRÙNG HẠ THẢO VINA (VN)
2343/2A Vườn Lài, phường An Phú Đông, quận 12, thành phố Hồ Chí Minh

(511) Nhóm 31: Nấm linh chi tươi (chưa chế biến); nấm tươi chưa chế biến.

---

(210) **4-2018-15082**

(540)

(220) 15.05.2018
(441) 25.07.2018
(531) 26.4.2; 26.4.4
(731) CÔNG TY TNHH MTV BÌNH GIANG PHÁT (VN)
22 Nguyễn Cao Luyện, phường An Hải Bắc, quận Sơn Trà, thành phố Đà Nẵng

(511) Nhóm 43: Dịch vụ cung cấp thức ăn, đồ uống do nhà hàng thực hiện; nhà hàng ăn uống; nhà hàng ăn uống tự phục vụ; cho thuê ghế, bàn, khăn trải bàn, khăn ăn, đồ thủy tinh; cho thuê phòng họp; cơ sở lưu trú tạm thời.

---

(210) **4-2018-15083**

(540)

(220) 15.05.2018
(441) 25.07.2018
(531) 19.3.1; 10.5.25; 19.7.1
(731) NGUYỄN QUỲNH TRANG (VN)
CH02T4, nhà G03, khu đô thị Nam Thăng Long, phường Xuân La, quận Tây Hồ, thành phố Hà Nội

(511) Nhóm 44: Dịch vụ chăm sóc sắc đẹp, sơn sửa móng tay, móng chân, vẽ móng nghệ thuật, nối mi.

---

(210) **4-2018-15084**

(540)

HƯƠNG TRÀM
THIÊN LỘC

(220) 15.05.2018
(441) 25.07.2018
(731) BÙI ĐỨC BÌNH (VN)
Số nhà 283, đường Nguyễn Chế Nghĩa, thị trấn Gia Lộc, huyện Gia Lộc, tỉnh Hải Dương

(511) Nhóm 03: Hương (nhang) thắp các loại.

---

(210) **4-2018-15085**

(540)

(220) 15.05.2018
(441) 25.07.2018
(531) 5.5.19; 5.3.16; A8.5.3
(731) HỘI LÀM VƯỜN HUYỆN HỮU LŨNG, TỈNH LẠNG SƠN (VN)
Khu An Ninh, thị trấn Hữu Lũng, huyện Hữu Lũng, tỉnh Lạng Sơn

(511) Nhóm 29: Nem nướng.

Nhóm 35: Mua, bán nem nướng.

---

(210) **4-2018-15086**

(540)

(220) 15.05.2018
(441) 25.07.2018
(531) 26.3.1; 26.7.25
(591) Vàng, trắng, xanh dương.
(731) CÔNG TY CỔ PHẦN SẢN XUẤT VÀ THƯƠNG MẠI VINAP VIỆT NAM (VN)
Khu 3, thôn Hoàng Xá, xã Hoàng Kim, huyện Mê Linh, thành phố Hà Nội

(511) Nhóm 01: Hóa chất công nghiệp cụ thể là sản phẩm hóa học dùng cho xây dựng; phụ gia khoáng và phụ gia hóa học cho vật liệu xây dựng, đặc biệt là sử dụng với bê tông và xi măng; hóa chất để thoát khí bê tông và xi măng; hợp chất và chế phẩm dùng để bảo vệ và chống thấm nước cho bê tông và xi măng (trừ sơn); chất bảo quản bê tông và xi măng (trừ sơn và dầu); chất làm dẻo sử dụng cho bê tông và xi măng.

Nhóm 19: Vật liệu xây dựng phi kim loại cụ thể là: sản phẩm vữa dùng trong xây dựng, xi măng, bê tông.

---

(210) **4-2018-15087**

(540)

(220) 15.05.2018
(441) 25.07.2018
(531) 1.15.11; 26.4.1
(591) Xanh dương, trắng.
(731) CÔNG TY TNHH KỸ THUẬT MẠNG DLB (VN)
Số 20, Sông Thao, phường 2, quận Tân Bình, thành phố Hồ Chí Minh

(511) Nhóm 35: Quảng cáo; quản lý kinh doanh; quản lý giao dịch kinh doanh; hoạt động văn phòng.

Nhóm 39: Vận tải; đóng gói và lưu giữ hàng hoá; du lịch.

Nhóm 42: Các dịch vụ khoa học và công nghệ và nghiên cứu, thiết kế có liên quan đến chúng, bao gồm: khôi phục dữ liệu máy tính; lập chương trình máy tính; thiết kế phần mềm máy tính; bảo trì phần mềm máy tính; cập nhật phần mềm máy tính; các dịch vụ nghiên cứu và phân tích công nghiệp; thiết kế và phát triển phần cứng và phần mềm máy tính.

Nhóm 43: Dịch vụ cung cấp thực phẩm và đồ uống do nhà hàng thực hiện; chỗ ở tạm thời.

---

(210) **4-2018-15088**

(540)

(220) 15.05.2018
(441) 25.07.2018
(531) A5.3.13; 3.1.6; A3.1.24
(591) Đỏ, trắng, đen.
(731) CÔNG TY TNHH KỸ THUẬT MẠNG DLB (VN)
Số 20, Sông Thao, phường 2, quận Tân Bình, thành phố Hồ Chí Minh

(511) Nhóm 35: Quảng cáo; quản lý kinh doanh; quản lý giao dịch kinh doanh; hoạt động văn phòng.

Nhóm 39: Vận tải; đóng gói và lưu giữ hàng hoá; du lịch.

Nhóm 42: Các dịch vụ khoa học và công nghệ và nghiên cứu, thiết kế có liên quan đến chúng, bao gồm: khôi phục dữ liệu máy tính; lập chương trình máy tính; thiết kế phần mềm máy tính; bảo trì phần mềm máy tính; cập nhật phần mềm máy tính; các dịch vụ nghiên cứu và phân tích công nghiệp; thiết kế và phát triển phần cứng và phần mềm máy tính.

Nhóm 43: Dịch vụ cung cấp thực phẩm và đồ uống do nhà hàng thực hiện; chỗ ở tạm thời.

---

(210) **4-2018-15089**

(540)

HOIAN CENTRAL
BOUTIQUE HOTEL & SPA

(220) 15.05.2018
(441) 25.07.2018
(531) 7.1.24; 7.3.11; 26.4.1; A26.4.6
(591) Nâu, vàng, trắng.
(731) CÔNG TY TNHH ĐẦU TƯ KHÁCH SẠN TOÀN CẦU (VN)
91 Hùng Vương, phường Cẩm Phô, thành phố Hội An, tỉnh Quảng Nam
(740) Công ty TNHH một thành viên Trường Luật (Trường Luật)

(511) Nhóm 43: Khách sạn.

---

(210) **4-2018-15090**

(540)

QMEN

(220) 15.05.2018
(441) 25.07.2018
(731) DIỆP THẾ VŨ (VN)
Tổ Linh Trung, phường Cam Linh, thành phố Cam Ranh, tỉnh Khánh Hòa
(740) Công ty TNHH một thành viên Trường Luật (Trường Luật)

(511) Nhóm 03: Mỹ phẩm.

Nhóm 35: Mua bán, xuất nhập khẩu, quảng cáo: mỹ phẩm, dược phẩm.

---

(210) **4-2018-15091**

(540)

VINFAST
Một thương hiệu triệu niềm tin

(220) 15.05.2018
(441) 25.07.2018
(531) 3.7.17; 26.1.1; 26.1.6; 26.15.15
(591) Đen, xám.
(731) TRẦN VĨNH NHƠN (VN)
49/11D Hoài Thanh, phường 14, quận 8, thành phố Hồ Chí Minh
(740) Công ty TNHH một thành viên Trường Luật (Trường Luật)

(511) Nhóm 43: Dịch vụ nhà hàng ăn uống; dịch vụ khách sạn; dịch vụ quán cà phê.

---

(210) **4-2018-15092**

(540)

VINFAST
Một thương hiệu triệu niềm tin

(220) 15.05.2018
(441) 25.07.2018
(531) 3.7.17; 26.1.1; 26.1.6; 26.15.15
(591) Đen, xám.
(731) TRẦN VĨNH NHƠN (VN)
49/11D Hoài Thanh, phường 14, quận 8, thành phố Hồ Chí Minh
(740) Công ty TNHH một thành viên Trường Luật (Trường Luật)

(511) Nhóm 30: Trà; cà phê; bánh kẹo; ca cao; mật ong; đồ gia vị.

---

(210) **4-2018-15093**

(540)

VINFAST
Một thương hiệu triệu niềm tin

(220) 15.05.2018
(441) 25.07.2018
(531) 3.7.17; 26.1.1; 26.1.6; 26.15.15
(591) Đen, xám.
(731) TRẦN VĨNH NHƠN (VN)
49/11D Hoài Thanh, phường 14, quận 8, thành phố Hồ Chí Minh
(740) Công ty TNHH một thành viên Trường Luật (Trường Luật)

(511) Nhóm 21: Đồ dùng nấu nướng không sử dụng điện: nồi; xoong; chảo dùng cho nhà bếp; xoong hầm thịt (không sử dụng điện); chảo rán (không sử dụng điện); đũa.

---

(210) **4-2018-15094**

(540)

VINFAST
Một thương hiệu triệu niềm tin

(220) 15.05.2018
(441) 25.07.2018
(531) 3.7.17; 26.1.1; 26.1.6; 26.15.15
(591) Đen, xám.
(731) TRẦN VĨNH NHƠN (VN)
49/11D Hoài Thanh, phường 14, quận 8, thành phố Hồ Chí Minh
(740) Công ty TNHH một thành viên Trường Luật (Trường Luật)

(511) Nhóm 08: Dao; thìa; nĩa; muỗng; dụng cụ để mài nhọn sắc; bàn là điện.

---

(210) **4-2018-15095**

(540)

VINFAST
Một thương hiệu triệu niềm tin

(220) 15.05.2018
(441) 25.07.2018
(531) 3.7.17; 26.1.1; 26.1.6; 26.15.15
(591) Đen, xám.
(731) TRẦN VĨNH NHƠN (VN)
49/11D Hoài Thanh, phường 14, quận 8, thành phố Hồ Chí Minh
(740) Công ty TNHH một thành viên Trường Luật (Trường Luật)

(511) Nhóm 07: Máy xay sinh tố; máy ép trái cây; máy hút bụi; máy giặt; máy phát điện; máy đánh trứng.

---

(210) **4-2018-15096**

(540)

TPT
HÀ NỘI

(220) 15.05.2018
(441) 25.07.2018
(531) 7.1.5; A7.1.12; 7.1.24
(591) Xanh dương, xanh lá cây, cam.
(731) CÔNG TY TNHH THƯƠNG MẠI TPT HÀ NỘI (VN)
Số 288 Đê La Thành, phường Thổ Quan, quận Đống Đa, thành phố Hà Nội

(511) Nhóm 43: Dịch vụ cung cấp thức ăn, đồ uống do nhà hàng thực hiện.

---

(210) **4-2018-15097**

(540)

(220) 15.05.2018
(441) 25.07.2018
(531) A5.3.13; 26.4.1
(591) Đỏ, trắng.
(731) ĐẶNG NGỌC ANH (VN)
Số 8A, ngách 58/23/41 phố Trần Bình, phường Mai Dịch, quận Cầu Giấy, thành phố Hà Nội

(511) Nhóm 29: Vịt quay; thịt trâu khô; thịt lợn khô; lạp xưởng tươi.

---

(210) **4-2018-15098**

(540)

(220) 15.05.2018
(441) 25.07.2018
(531) 26.3.4; 26.3.1; 7.1.24; 7.3.11
(591) Đỏ, vàng, xám, trắng.
(731) CÔNG TY CỔ PHẦN ĐẦU TƯ VÀ PHÂN PHỐI TOPER (VN)
Số 22 ngách 1, ngõ 1150 đường Láng, phường Láng Thượng, quận Đống Đa, thành phố Hà Nội

(511) Nhóm 36: Kinh doanh bất động sản; môi giới bất động sản; tư vấn bất động sản; sàn giao dịch bất động sản; quản lý bất động sản.

---

(210) **4-2018-15099**

(540)

(220) 15.05.2018
(441) 25.07.2018
(531) 26.4.4; 26.4.7; 3.2.1
(591) Xanh cô ban, xanh da trời, xám, nâu.
(731) CÔNG TY TNHH KIM KHÍ ĐIỆN MÁY HƯNG THỊNH (VN)
Khu chợ Điền, xã Bình Dương, huyện Vĩnh Tường, tỉnh Vĩnh Phúc
(740) Công ty TNHH Dịch vụ Sở hữu trí tuệ BIG5 (BIG5 IP CO.,LTD)

(511) Nhóm 35: Dịch vụ bán buôn, dịch vụ bán lẻ, dịch vụ đại lý xuất nhập khẩu và dịch vụ hội chợ triển lãm cho mục đích thương mại liên quan đến các sản phẩm sau: máy kim khí, đá cắt kìm, cờ lê, tua vít, máy khoan, máy cắt sắt, máy mài, keo dán, máy nén khí, máy nông nghiệp, máy công nghiệp, máy công trình xây dựng, máy phun xịt áp lực, máy cày, đầu nổ, máy bơm nước, dây phun áp lực, giấy ráp, mũi khoan, máy rửa xe, sơn dầu.

---

(210) **4-2018-15101**

(540)

E-SENSOR

(220) 15.05.2018
(441) 25.07.2018
(591) Xanh da trời.
(731) CÔNG TY TNHH MỘT THÀNH VIÊN CÔNG NGHỆ EPLUSI (VN)
233/39A đường Nguyễn Văn Cừ, phường An Hòa, quận Ninh Kiều, thành phố Cần Thơ

(511) Nhóm 09: Thiết bị giám sát, kiểm soát.

Nhóm 42: Các dịch vụ khoa học và công nghệ và nghiên cứu, thiết kế có liên quan đến thiết bị điện tử và cảm biến; các dịch vụ nghiên cứu và phân tích công nghiệp; thiết kế và phát triển phần cứng và phần mềm máy tính.

---

(210) **4-2018-15104**

(540)

(220) 15.05.2018
(441) 25.07.2018
(531) A1.1.10; A5.1.12; A5.1.7; 26.1.2; 25.1.6
(591) Trắng, xanh lá cây.
(731) CÔNG TY TNHH ĐẦU TƯ VÀ PHÁT TRIỂN ĐẶC SẢN TAM QUAN BÌNH ĐỊNH (VN)
Khu vực Vạn Thuận, phường Nhơn Thành, thị xã An Nhơn, tỉnh Bình Định

(511) Nhóm 29: Thực phẩm trên cơ sở cá; xúc xích; trứng; trái cây được bảo quản; dầu dùng cho thực phẩm; hạt, đã chế biến.

Nhóm 30: Tương ớt (gia vị); xốt đậu nành; cà phê; bánh kẹo; bột; mì sợi.

Nhóm 32: Nước (đồ uống); đồ uống không cồn; đồ uống từ nước quả ép không có cồn; nước uống có ga; bia; đồ uống tăng lực.

Nhóm 33: Rượu gạo; rượu vang; rượu hỗn hợp; đồ uống có cồn (trừ bia).

---

(210) **4-2018-15105**

(540)

(220) 15.05.2018
(441) 25.07.2018
(531) 26.1.2; A1.1.10; 6.1.2
(591) Xanh lá cây, vàng, đỏ, trắng, xanh da trời, xanh tím than.
(731) CÔNG TY TNHH PHÚ THÁI SƠN (VN)
Thôn Đông, xã Phú Minh, huyện Sóc Sơn, thành phố Hà Nội

(511) Nhóm 30: Kem ăn (kem lạnh).

---

(210) **4-2018-15107**

(540)

ICHIBA SUSHI
modern japanese cuisine & lounge

(220) 15.05.2018
(441) 25.07.2018
(531) 3.9.1; A3.9.24; A26.11.12
(591) Đỏ, đen, trắng.
(731) CÔNG TY TNHH NHÀ HÀNG ICHIBA SUSHI VIỆT NAM (VN)
204 Lê Lai, phường Bến Thành, quận 1, thành phố Hồ Chí Minh

(511) Nhóm 43: Dịch vụ cung cấp thức ăn, đồ uống do nhà hàng thực hiện; dịch vụ nhà hàng ăn uống, dịch vụ nhà hàng ăn uống tự phục vụ.

---

(210) **4-2018-15108**

(540)

3D
Đồng Đến Đích

(220) 15.05.2018
(441) 25.07.2018
(591) Đỏ, xám, trắng.
(731) CÔNG TY TNHH PHÂN PHỐI NHA KHOA RẠNG ĐÔNG (VN)
646J Nguyễn Trãi, phường 11, quận 5, thành phố Hồ Chí Minh

(511) Nhóm 44: Dịch vụ nha khoa; dịch vụ chăm sóc sức khỏe; dịch vụ tư vấn y tế.

---

(210) **4-2018-15109**

(540)

D & A

(220) 15.05.2018
(441) 25.07.2018
(591) Vàng, xám, đen.
(731) THÁI VĂN DŨNG (VN)
27 Đinh Tiên Hoàng, phường 3, quận Bình Thạnh, thành phố Hồ Chí Minh

(511) Nhóm 35: Mua bán giày dép; mua bán mũ nón thời trang.

---

(210) **4-2018-15110**

(540)

Snow Cup
Snow Cream & Bubble Tea & Coffee

(220) 15.05.2018
(441) 25.07.2018
(531) 1.15.17
(591) Đen, trắng, xanh.
(731) DƯƠNG HỒ THIỆN (VN)
50 Mạc Đĩnh Chi, phường Đa kao, quận 1, thành phố Hồ Chí Minh

(511) Nhóm 43: Dịch vụ quán cà phê; dịch vụ quán ăn tự phục vụ; dịch vụ cung cấp thức ăn, đồ uống do nhà hàng thực hiện; dịch vụ nhà hàng ăn uống.

---

(210) **4-2018-15111**

(540)

(220) 15.05.2018
(441) 25.07.2018
(531) 3.7.3; 3.7.19; A3.7.24
(591) Đỏ, vàng, trắng.
(731) LƯU THANH TÙNG (VN)
169 đường số 15, phường Tân Quy, quận 7, thành phố Hồ Chí Minh

(511) Nhóm 43: Dịch vụ cung cấp thức ăn, đồ uống do nhà hàng thực hiện; dịch vụ nhà hàng ăn uống; dịch vụ nhà hàng ăn uống tự phục vụ.

---

(210) **4-2018-15112**

(540)

(220) 15.05.2018
(441) 25.07.2018
(531) 11.3.18; A11.1.2; A11.1.4; 26.4.1; 1.15.9
(591) Cam, trắng, bạc, đen.
(731) CÔNG TY TNHH THƯƠNG MẠI DỊCH VỤ NHÀ BẾP (VN)
126-128-130 Vĩnh Viễn, phường 09, quận 10, thành phố Hồ Chí Minh

(511) Nhóm 35: Mua bán dụng cụ nhà bếp; mua bán đồ nhôm, inox gia dụng các loại.

---

(210) **4-2018-15113**

(540)

(220) 15.05.2018
(441) 25.07.2018
(531) 26.4.1; 26.4.4
(591) Xanh dương, trắng.
(731) CÔNG TY CỔ PHẦN CÔNG NGHỆ CHỦ NHÀ BÁN (VN)
541/21 Sư Vạn Hạnh, phường 13, quận 10, thành phố Hồ Chí Minh

(511) Nhóm 35: Quảng cáo; dịch vụ hãng quảng cáo; phổ biến các thông báo quảng cáo; thông tin về thương mại; dịch vụ quảng cáo trực tuyến trên mạng máy tính; dịch vụ cung cấp các thông tin giao dịch về thương mại và kinh doanh.

---

(210) **4-2018-15114**

(540)

(220) 15.05.2018
(441) 25.07.2018
(531) 2.5.6; A2.5.18; 2.9.1; A3.13.24
(591) Nâu, xanh dương, hồng, cam, trắng, đen.
(731) TRẦN YẾN PHI (VN)
381/20/5 Tân Hòa Đông, phường Bình Trị Đông, quận Bình Tân, thành phố Hồ Chí Minh

(511) Nhóm 35: Mua bán quần áo, giày dép, mũ nón, đồ đi chân; mua bán sữa, thực phẩm dinh dưỡng; mua bán khăn, mùng, chăn, gối, tấm lót; mua bán bình sữa cho trẻ em bú.

---

(210) **4-2018-15115**

(540)

(220) 15.05.2018
(441) 25.07.2018
(531) 2.3.1; A2.3.18; 26.1.1; A25.7.4
(591) Đỏ, vàng, xanh, trắng, đen.
(731) CÔNG TY TNHH TRƯỜNG SƠN QUÁN (VN)
20 Trường Sơn, phường 2, quận Tân Bình, thành phố Hồ Chí Minh

(511) Nhóm 43: Dịch vụ quầy rượu; dịch vụ quán cà phê; dịch vụ quán ăn tự phục vụ; dịch vụ cung cấp thức ăn, đồ uống do nhà hàng thực hiện; dịch vụ nhà hàng ăn uống; dịch vụ quán rượu nhỏ.

---

(210) **4-2018-15116**

(540)

(220) 15.05.2018
(441) 25.07.2018
(531) 26.1.1; 1.15.23; 18.2.1; A26.11.8
(591) Đỏ, đen, trắng.
(731) CÔNG TY TNHH SẢN XUẤT THƯƠNG MẠI DỊCH VỤ TÚI XÁCH HOÀNG ANH (VN)
F11/13T3, tổ 21, ấp 6, xã Vĩnh Lộc A, huyện Bình Chánh, thành phố Hồ Chí Minh

(511) Nhóm 18: Ba lô; cặp da; túi xách tay; túi du lịch.

Nhóm 35: Mua bán ba lô; mua bán cặp da; mua bán túi xách tay; mua bán túi du lịch.

---

(210) **4-2018-15117**

(540)

(220) 15.05.2018
(441) 25.07.2018
(531) A5.3.14; A26.3.5; 24.15.2; A11.3.2
(731) CÔNG TY TNHH ĐỒ UỐNG JOURNEY (VN)
Tầng 1, tòa nhà số 108/69C Trần Quang Diệu, phường 14, quận 3, thành phố Hồ Chí Minh

(511) Nhóm 43: Dịch vụ cung cấp thức ăn, đồ uống do nhà hàng thực hiện; dịch vụ nhà hàng ăn uống; dịch vụ nhà hàng ăn uống tự phục vụ.

---

(210) **4-2018-15118**

(540)

(220) 15.05.2018
(441) 25.07.2018
(531) 3.7.7; A3.7.24; 26.13.1
(591) Đỏ, trắng.
(731) TRẦN THỊ ÁNH TUYẾT (VN)
Số 24 đường Đ7, khu biệt thự Sài Gòn Pearl- số 92 Nguyễn Hữu Cảnh, phường 22, quận Bình Thạnh, thành phố Hồ Chí Minh

(511) Nhóm 35: Mua bán giường; mua bán tủ, mua bán bàn, ghế; mua bán quạt, mua bán gối.

---

(210) **4-2018-15119**

(540)

(220) 15.05.2018
(441) 25.07.2018
(531) A7.1.11; 7.1.24; 2.1.22; 4.5.2; 4.5.3; 7.3.11
(591) Cam, đen.
(731) NGUYỄN HOÀNG YẾN (VN)
856/2B Quang Trung, phường 8, quận Gò Vấp, thành phố Hồ Chí Minh

(511) Nhóm 35: Mua bán trà; mua bán cà phê; mua bán bột sắn; mua bán bột đậu; mua bán các loại thực phẩm rau, củ, quả; mua bán thực phẩm ăn nhanh trên cơ sở ngũ cốc.

---

(210) **4-2018-15121**

(540)

(220) 15.05.2018
(441) 25.07.2018
(531) 5.13.1; 5.7.3; 2.9.14; 2.9.20
(731) CÔNG TY CỔ PHẦN BỘT THỰC PHẨM ASEA ĐỒNG TIỀN (VN)
Thôn Vực, xã Thanh Liệt, huyện Thanh Trì, thành phố Hà Nội

(511) Nhóm 30: Trà (chè).

---

(210) **4-2018-15122**

(540)

(220) 15.05.2018
(441) 25.07.2018
(531) 26.1.2
(591) Xanh dương đậm, trắng.
(731) CÔNG TY CỔ PHẦN SẢN XUẤT & THƯƠNG MẠI AG VIỆT NAM (VN)
Số 46/165 đường Cầu Giấy, phường Dịch Vọng, quận Cầu Giấy, thành phố Hà Nội
(740) Công ty TNHH Sở hữu trí tuệ Gia Việt (GIAVIET CO., LTD.)

(511) Nhóm 06: Khóa (trừ khóa điện); tay nắm cửa; bản lề; chốt cửa; cờ rê môn(cremond); con lăn bằng kim loại của cửa trượt (tất cả bằng kim loại).

Nhóm 09: Khóa từ dùng cho cửa; khóa cửa dùng mật mã.

---

(210) **4-2018-15123**

(540)

(220) 15.05.2018
(441) 25.07.2018
(531) 26.4.3; 26.4.9; 26.15.15
(591) Trắng, đỏ, xanh lá, xanh nước biển đậm.
(731) CÔNG TY TNHH XUẤT NHẬP KHẨU SAMITA (VN)
16, đường B22, khu dân cư 91B, phường An Khánh, quận Ninh Kiều, thành phố Cần Thơ

(511) Nhóm 03: Mỹ phẩm; chế phẩm trang điểm; chế phẩm tẩy trang; son môi; dầu gội đầu.

Nhóm 35: Mua bán các sản phẩm sau: mỹ phẩm, chế phẩm trang điểm, chế phẩm tẩy trang, son môi, dầu gội đầu, dược phẩm, thực phẩm chức năng, thịt, thịt đã được bảo quản, thịt muối, thịt đông khô, sữa, sản phẩm sữa, cá còn sống, cá [không còn sống], cá, được bảo quản, cá, đóng hộp, thực phẩm trên cơ sở cá, rau đã được bảo quản, rau đông khô, rau trộn, rau, củ, đóng hộp, rau đã sấy khô, cà phê, chè, đường gluco cho mục đích nấu ăn, mật ong, bánh kẹo, ngũ cốc dạng thanh, chế phẩm ngũ cốc, thực phẩm ăn nhanh trên cơ sở ngũ cốc, tinh bột cho thực phẩm.

---

(210) **4-2018-15124**

(540)

(220) 15.05.2018
(441) 25.07.2018
(531) 5.7.1; A5.7.23; A5.3.13; A5.3.15
(591) Xanh lá cây đậm, xanh lá cây nhạt, trắng, xanh lá cây.
(731) VÕ ĐÌNH THUẬT (VN)
5b/15 Võ Trứ, phường 9, quận 8, thành phố Hồ Chí Minh

(511) Nhóm 43: Dịch vụ nhà hàng ăn uống (do nhà hàng thực hiện).

---

(210) **4-2018-15125**

(540)

(220) 15.05.2018
(441) 25.07.2018
(531) A8.1.16; 8.1.18; 26.5.1
(731) HOÀNG TRỌNG QUỲNH (VN)
Số 36, ngõ 36, đường Trường Chinh, tổ 8B, phường Đức Xuân, thành phố Bắc Kạn, tỉnh Bắc Kạn

(511) Nhóm 30: Bánh ngọt; kẹo trang trí cho bánh ngọt; bột làm bánh ngọt; đồ uống trên cơ sở sôcôla; đồ uống trên cơ sở ca cao; đồ uống trên cơ sở cà phê.

---

(210) **4-2018-15126**

(540)

(220) 15.05.2018
(441) 25.07.2018
(531) 2.9.1; 26.4.4; 26.4.7
(591) Đỏ, xanh dương đậm, xám.
(731) ĐẶNG ĐÌNH LUYỆN (VN)
Tổ dân phố Phượng Bãi, phường Biên Giang, quận Hà Đông, thành phố Hà Nội

(511) Nhóm 11: Hệ thống và thiết bị nấu nướng; hệ thống và thiết bị làm lạnh; bếp điện; bình nước nóng cho nhà tắm; hệ thống và thiết bị vệ sinh; thiết bị lọc nước.

---

(210) **4-2018-15127**

(540)

(220) 15.05.2018
(441) 25.07.2018
(531) A26.11.12
(591) Xanh nước biển, xanh dương, trắng, vàng cam, đỏ, đen.
(731) CÔNG TY CỔ PHẦN CƠ ĐIỆN LẠNH AQC VINA (VN)
288/9/1A Dương Đình Hội, phường Tăng Nhơn Phú B, quận 9, thành phố Hồ Chí Minh
(740) Công ty TNHH Sở hữu trí tuệ Đông Dương (INC IP CO.,LTD)

(511) Nhóm 35: Mua bán máy móc, thiết bị cơ điện lạnh, máy nước nóng/lạnh, máy năng lượng mặt trời, thiết bị và phụ tùng máy khai khoáng, xây dựng, máy móc thiết bị điện: máy phát điện, động cơ điện.

---

(210) **4-2018-15128**

(540)

(220) 15.05.2018
(441) 25.07.2018
(531) 26.11.3; 7.1.24; 26.4.7; 7.5.10
(591) Vàng, trắng, vàng đậm.
(731) CÔNG TY TNHH MỸ ANH NT (VN)
03 Bà Triệu, phường Phương Sài, thành phố Nha Trang, tỉnh Khánh Hòa
(740) Công ty TNHH Sở hữu trí tuệ Đông Dương (INC IP CO.,LTD)

(511) Nhóm 43: Nhà hàng ăn uống; dịch vụ phòng trà; dịch vụ quán cà phê; dịch vụ quán rượu (bar); dịch vụ khách sạn; khu nghỉ dưỡng (resort).

---

(210) **4-2018-15129**

(540)

(220) 15.05.2018
(441) 25.07.2018
(531) 7.5.10; 7.11.1; 7.11.5; 26.3.23
(591) Vàng, xanh rêu, trắng, xanh rêu đậm.
(731) CÔNG TY TNHH XÂY DỰNG ĐĂNG VINH (VN)
123/5 Lê Thị Riêng, phường Bến Thành, quận 1, thành phố Hồ Chí Minh
(740) Công ty TNHH Sở hữu trí tuệ Đông Dương (INC IP CO.,LTD)

(511) Nhóm 37: Xây dựng công trình đường sắt và đường bộ; xây dựng nhà các loại; xây dựng công trình công ích; hoàn thiện công trình xây dựng; lắp đặt hệ thống xây dựng, thoát nước và xử lý nước thải.

---

(210) **4-2018-15130**

(540)

(220) 15.05.2018
(441) 25.07.2018
(531) A1.1.10; A1.1.5
(591) Vàng.
(731) CÔNG TY CỔ PHẦN HOÀN VŨ SÀI GÒN (VN)
600 Điện Biên Phủ, phường 22, quận Bình Thạnh, thành phố Hồ Chí Minh
(740) Công ty TNHH Sở hữu trí tuệ Đông Dương (INC IP CO.,LTD)

(511) Nhóm 35: Quảng cáo; dịch vụ giới thiệu sản phẩm trên các phương tiện truyền thông, cho mục đích bán lẻ.

---

(210) **4-2018-15131**

(540)

(220) 15.05.2018
(441) 25.07.2018
(531) 26.4.1
(591) Xanh, xám, cam.
(731) CÔNG TY CỔ PHẦN THIẾT KẾ - XÂY DỰNG HCD (VN)
600 Điện Biên Phủ, phường 22, quận Bình Thạnh, thành phố Hồ Chí Minh
(740) Công ty TNHH Sở hữu trí tuệ Đông Dương (INC IP CO.,LTD)

(511) Nhóm 42: Kiến trúc; thiết kế công trình xây dựng dân dụng; thiết kế công trình xây dựng công nghiệp; thiết kế trang trí nội thất.

---

(210) **4-2018-15132**

(540)

(220) 15.05.2018
(441) 25.07.2018
(591) Xanh, trắng, vàng, đen.
(731) CÔNG TY CỔ PHẦN THƯƠNG MẠI DỊCH VỤ XÂY DỰNG HỌ CHUNG (VN)
Số 10, ngõ 204 phố Lê Thanh Nghị, phường Đồng Tâm, quận Hai Bà Trưng, thành phố Hà Nội

(511) Nhóm 37: Xây dựng, sửa chữa, lắp đặt: xây dựng nhà cửa, đường xá, cầu cống, đập hay tuyến truyền tải, dịch vụ về các công việc chuyên môn hoá trong lĩnh vực xây dựng như công việc của thợ sơn, thợ đặt đường ống, thợ đặt hệ thống sưởi hoặc thợ lợp nhà; dịch vụ phụ trợ cho các dịch vụ xây dựng như kiểm tra dự án xây dựng; dịch vụ gồm thuê công cụ hoặc vật liệu xây dựng; dịch vụ tu sửa như dịch vụ bảo đảm việc đưa bất kỳ một đối tượng nào về trạng thái tốt sau khi hao mòn, thiệt hại, hư hỏng hay bị phá huỷ một phần (phục hồi một toà nhà hay một đối tượng khác đang tồn tại đã trở nên thiếu hoàn thiện và phải phục hồi về trạng thái ban đầu của nó); dịch vụ khác nhau về tu sửa như dịch vụ về điện, đồ đạc, dụng cụ, công cụ; dịch vụ bảo dưỡng nhằm giữ cho đối tượng ở dạng ban đầu mà không làm thay đổi những đặc tính của nó.

---

(210) **4-2018-15133**

(540)

(220) 15.05.2018
(441) 25.07.2018
(531) 26.1.1; 25.5.1
(731) NGUYỄN THỊ DUY TUYÊN (VN)
31 Phan Bội Châu, khu phố 2, phường 1, thị xã Gò Công, tỉnh Tiền Giang

(511) Nhóm 25: Quần áo, trang phục.

---

(210) **4-2018-15134**

(540)

NHÀ HÀNG
ÁNH TUYẾT
THẮNG CHUNG

(220) 15.05.2018
(441) 25.07.2018
(731) NGUYỄN THỊ CHUNG (VN)
Nhà hàng Ánh Tuyết, km 43, thị trấn Tân Yên, huyện Hàm Yên, tỉnh Tuyên Quang

(511) Nhóm 43: Dịch vụ nhà hàng ăn uống.

---

(210) **4-2018-15135**

(540)

DERMAWAND

(220) 15.05.2018
(441) 25.07.2018
(731) ICTV BRANDS, INC. (US)
489 Devon Park Drive, # 306, Wayne, PA 19087, USA
(740) Công ty Luật TNHH Thắng Phạm và Cộng sự (IP-MARK ASIA LAW FIRM)

(511) Nhóm 10: Dụng cụ điều trị ánh sáng (nhìn thấy) (dụng cụ y tế); thiết bị chiếu tia laze dùng để thẩm mỹ mặt, da, nang tóc.

---

(210) **4-2018-15136**

(540)

NO!NO!

(220) 15.05.2018
(441) 25.07.2018
(731) ICTV BRANDS, INC. (US)
489 Devon Park Drive, # 306, Wayne, PA 19087, USA
(740) Công ty Luật TNHH Thắng Phạm và Cộng sự (IP-MARK ASIA LAW FIRM)

(511) Nhóm 08: Dụng cụ nhổ lông dùng điện và không dùng điện.

---

(210) **4-2018-15137**

(540)

RW2TW
YOUR RUNWAY TO THE WORLD

(220) 15.05.2018
(441) 25.07.2018
(531) 1.5.1
(591) Trắng, đen, xanh dương đậm.
(731) TRUNG TÂM ỨNG DỤNG TIẾN BỘ KHOA HỌC VÀ CÔNG NGHỆ (VN)
176/9A đường Lê Văn Sỹ, phường 10, quận Phú Nhuận, thành phố Hồ Chí Minh
(740) Công ty TNHH Sở hữu trí tuệ INVENTIO (INVENTIO CO.,LTD)

(511) Nhóm 35: Tổ chức sự kiện nhằm mục đích giới thiệu sản phẩm hoặc quảng cáo; tư vấn quản lý kinh doanh; tư vấn quản lý nhân sự; dịch vụ môi giới kinh doanh liên quan đến việc kết hợp các nhà đầu tư với các doanh nhân cần vốn.

Nhóm 36: Tư vấn đầu tư tài chính.

---

(210) **4-2018-15138**

(540)

BLOCKATHON

(220) 15.05.2018
(441) 25.07.2018
(731) CÔNG TY TNHH INFINITY BLOCKCHAIN LABS (VN)
Tầng 5, tòa nhà Flemington, số 182 Lê Đại Hành, phường 15, quận 11, thành phố Hồ Chí Minh
(740) Công ty TNHH Luật Hợp danh bản quyền Quốc tế (CIS LAW FIRM)

(511) Nhóm 41: Tổ chức các cuộc thi [giáo dục hoặc giải trí]; sản xuất các chương trình phát thanh và truyền hình; giải trí trên truyền hình; sản xuất chương trình biểu diễn; huấn luyện [đào tạo]; dịch vụ về giáo dục giảng dạy.

---

(210) **4-2018-15139**

(540)

(220) 15.05.2018
(441) 25.07.2018
(531) 2.3.1; 3.13.1; A3.13.24; 5.5.23; A5.5.22
(591) Vàng kim, trắng, đen.
(731) HUỲNH THỊ HOÀNG OANH (VN)
748/9 Hồng Bàng, phường 1, quận 11, thành phố Hồ Chí Minh

(511) Nhóm 41: Dịch vụ giáo dục, đào tạo, giải trí, tổ chức các hoạt động thể thao và văn hóa.

Nhóm 44: Dịch vụ y tế; dịch vụ thú y; chăm sóc vệ sinh và sắc đẹp cho người và động vật; dịch vụ nông nghiệp; dịch vụ làm vườn; dịch vụ lâm nghiệp.

---

(210) **4-2018-15141**

(540)

(220) 15.05.2018
(441) 25.07.2018
(531) 26.3.1; A26.11.12
(591) Xám đậm, xám nhạt, trắng.
(731) JIANGMEN WORLD OPTO-ELECTRONIC CO., LTD. (CN)
No.46, Keyuan West Road, High-tech Zone, Jiangmen, Guangdong, China
(740) Công ty TNHH Sở hữu trí tuệ VIPATCO (VIPATCO CO., LTD.)

(511) Nhóm 11: Đèn; thiết bị chiếu sáng bằng đèn đi-ốt phát quang (led); ống dạ quang để chiếu sáng; hệ thống chiếu sáng và thiết bị chiếu sáng; bộ dây đèn nhỏ dùng để trang trí trong lễ hội; đèn an toàn cho thợ mỏ.

Nhóm 35: Cung cấp sàn giao dịch trực tuyến cho người mua và người bán hàng hóa, dịch vụ; quản lý thương mại cho việc li xăng sản phẩm và dịch vụ của người khác; dịch vụ khuyến mại [cho người khác]; dịch vụ mua sắm cho người khác [mua hàng hóa và dịch vụ cho người khác]; dịch vụ giới thiệu sản phẩm trên các phương tiện truyền thông cho mục đích bán lẻ; dịch vụ đại lý xuất nhập khẩu.

---

(210) **4-2018-15142**

(540)

(220) 15.05.2018
(441) 25.07.2018
(531) 26.1.2; 25.5.25; 1.15.23; 21.3.1
(731) SHANGHAI TOOL WORKS CO., LTD. (CN)
1060 Jun Gong Road 200093 Shanghai China
(740) Công ty TNHH một thành viên Sở hữu trí tuệ VCCI (VCCI-IP CO.,LTD)

(511) Nhóm 08: Dụng cụ vặn ốc, vít [công cụ cầm tay]; dao (dụng cụ cầm tay); lưỡi cắt [dụng cụ cầm tay]; cái cưa hình cung; dao gọt; bàn ren hình khuyên; dụng cụ doa; cưa [dụng cụ cầm tay]; tua vít, không dùng điện; chìa vặn vít (dụng cụ cầm tay); tay nối, bộ phận của

thanh trụ tay quay ta rô; lưỡi bào; cái kìm; công cụ cắt thép [dụng cụ cầm tay]; công cụ cắt [dụng cụ cầm tay]; dụng cụ để nạo [công cụ cầm tay]; thanh cắt [dụng cụ cầm tay]; dụng cụ cầm tay, thao tác thủ công; cưa tay [dụng cụ cầm tay]; khung của cưa tay; khoan cầm tay (dụng cụ cầm tay); dao cắt răng chạy tròn [dụng cụ cầm tay]; mũi nhọn để đục, khoét [bộ phận của dụng cụ cầm tay]; khoan xoắn ốc [dụng cụ cầm tay]; mũi khoan [dụng cụ cầm tay]; mũi khoan [bộ phận của dụng cụ cầm tay]; giũa [dụng cụ cầm tay]; dụng cụ để mài [dụng cụ cầm tay]; dụng cụ nông nghiệp, thao tác thủ công; dụng cụ làm vườn [công cụ cầm tay thao tác thủ công]; dụng cụ lột da động vật; cây lao móc; kéo xén (tông đơ) để cạo râu; bộ đồ ăn [dao, dĩa và thìa]; vũ khí đeo cạnh sườn, không phải súng; dụng cụ khoan.

Nhóm 09: Máy đo độ nghiêng; thiết bị và dụng cụ trắc địa; ống thuỷ trắc địa [thiết bị khảo sát]; dụng cụ đo; vi kế; thiết bị đo bánh răng; thước đo [dụng cụ đo]; thiết bị đo dao; thiết bị đo góc, thiết bị đo chính xác; thước tỷ lệ [dụng cụ đo]; thước [dụng cụ đo]; thước đo tarô; thước chia độ của thợ mộc; dụng cụ quan sát; bộ dò; com pa đo có rãnh trượt; máy đo; dụng cụ đo độ cao; thiết bị đo thể cầu; thước đo độ mở.

---

(210) **4-2018-15144**

(540)

(220) 15.05.2018
(441) 25.07.2018
(531) 26.4.4; 26.4.9; A26.11.9
(731) CÔNG TY CỔ PHẦN ĐỘNG LỰC (VN)
Số 130 phố Hạ Đình, phường Hạ Đình, quận Thanh Xuân, thành phố Hà Nội

(511) Nhóm 25: Quần áo thể dục; giầy để chơi bóng đá; giày; giày thể thao; quần áo bơi; áo thun ngắn tay.

Nhóm 28: Bóng tròn để chơi, cái vợt; bàn bi a; thiết bị rèn luyện hình thể; thiết bị tập thể dục; máy để luyện tập thân thể.

---

(210) **4-2018-15145**

(540)

(220) 15.05.2018
(441) 25.07.2018
(731) CÔNG TY CỔ PHẦN ĐỘNG LỰC (VN)
Số 130 phố Hạ Đình, phường Hạ Đình, quận Thanh Xuân, thành phố Hà Nội

(511) Nhóm 25: Quần áo thể dục; giầy để chơi bóng đá; giày; giày thể thao; quần áo bơi; áo thun ngắn tay.

Nhóm 28: Bóng tròn để chơi; cái vợt; bàn bi a; thiết bị rèn luyện hình thể; thiết bị tập thể dục; máy để luyện tập thân thể.

---

(210) **4-2018-15146**

(540)

MODI

(220) 15.05.2018
(441) 25.07.2018
(591) Xám đậm, trắng.
(731) JIANGMEN WORLD OPTO-ELECTRONIC CO., LTD. (CN)
No.46, Keyuan West Road, High-tech Zone, Jiangmen, Guangdong, China
(740) Công ty TNHH Sở hữu trí tuệ VIPATCO (VIPATCO CO., LTD.)

(511) Nhóm 11: Đèn; thiết bị chiếu sáng bằng đèn đi-ốt phát quang (led); ống dạ quang để chiếu sáng; hệ thống chiếu sáng và thiết bị chiếu sáng; bộ dây đèn nhỏ dùng để trang trí trong lễ hội; đèn an toàn cho thợ mỏ.

Nhóm 35: Cung cấp sàn giao dịch trực tuyến cho người mua và người bán hàng hóa, dịch vụ; quản lý thương mại cho việc li xăng sản phẩm và dịch vụ của người khác; dịch vụ khuyến mại [cho người khác]; dịch vụ mua sắm cho người khác [mua hàng hóa và dịch vụ cho người khác]; dịch vụ giới thiệu sản phẩm trên các phương tiện truyền thông cho mục đích bán lẻ; dịch vụ đại lý xuất nhập khẩu.

---

(210) **4-2018-15149**

(540)

(220) 15.05.2018
(441) 25.07.2018
(531) 6.1.2; 26.1.2
(731) CÔNG TY CỔ PHẦN SƠN KYOTO VIỆT NHẬT (VN)
Số 5 ngách 46/40, ngõ 46 đường Liên Mạc, quận Bắc Từ Liêm, thành phố Hà Nội

(511) Nhóm 02: Sơn dùng trong xây dựng và công nghiệp (trừ sơn cách điện, cách nhiệt).

---

(210) **4-2018-15150**

(540)

(220) 15.05.2018
(441) 25.07.2018
(531) A2.3.16; A2.1.16; A20.1.9; 26.13.1
(731) CÔNG TY CỔ PHẦN SƠN KYOTO VIỆT NHẬT (VN)
Số 5 ngách 46/40 ngõ 46 đường Liên Mạc, quận Bắc Từ Liêm, thành phố Hà Nội

(511) Nhóm 02: Sản phẩm sơn dùng trong xây dựng và công nghiệp.

---

(210) **4-2018-15151**

(540)

GMD

(220) 15.05.2018
(441) 25.07.2018
(731) CÔNG TY TNHH MỘT THÀNH VIÊN THƯƠNG MẠI HẢI LAN (VN)
34 khu dân dư Bình Hưng, đường 19, xã Bình Hưng, huyện Bình Chánh, thành phố Hồ Chí Minh

(511) Nhóm 07: Vòng bi.

---

(210) **4-2018-15152**

(540)

RBM

(220) 15.05.2018
(441) 25.07.2018
(731) CÔNG TY TNHH MỘT THÀNH VIÊN THƯƠNG MẠI HẢI LAN (VN)
34 khu dân dư Bình Hưng, đường 19, xã Bình Hưng, huyện Bình Chánh, thành phố Hồ Chí Minh

(511) Nhóm 07: Vòng bi.

---

(210) **4-2018-15153**

(540)

NPC

(220) 15.05.2018
(441) 25.07.2018
(731) CÔNG TY TNHH MỘT THÀNH VIÊN THƯƠNG MẠI HẢI LAN (VN)
34 khu dân dư Bình Hưng, đường 19, xã Bình Hưng, huyện Bình Chánh, thành phố Hồ Chí Minh

(511) Nhóm 07: Vòng bi.

---

(210) **4-2018-15154**

(540)

VuTiepDoor

(220) 15.05.2018
(441) 25.07.2018
(531) 7.3.11; 26.15.15; 7.1.24
(591) Trắng, đen, xám, xám nhạt.
(731) CÔNG TY TNHH THƯƠNG MẠI VÀ SẢN XUẤT VŨ TIỆP (VN)
Tổ 9, thị trấn Cẩm Xuyên, huyện Cẩm Xuyên tỉnh Hà Tĩnh
(740) Công ty TNHH Tư vấn ALIATLEGAL (ALIATLEGAL CO., LTD.)

(511) Nhóm 06: Cửa cuốn bằng kim loại.

Nhóm 35: Mua bán cửa cuốn.

---

(210) **4-2018-15155**

(540)

(220) 15.05.2018
(441) 25.07.2018
(531) 26.1.1; 25.1.6; 26.11.3; 7.1.16; A5.1.16; A5.1.6
(591) Trắng, xám nhạt, vàng, nâu, xanh non, xanh lá cây đậm, xanh nõn chuối, xanh rêu.
(731) HỢP TÁC XÃ TRỒNG CAM, CHĂN NUÔI GIA SÚC, GIA CẦM VÀ NUÔI TRỒNG THỦY SẢN CẨM YÊN (VN)
Thôn Yên Thành, xã Cẩm Yên, huyện Cẩm Xuyên, tỉnh Hà Tĩnh
(740) Công ty TNHH Tư vấn ALIATLEGAL (ALIATLEGAL CO., LTD.)

(511) Nhóm 31: Rau, củ, quả tươi; cây giống; gà giống; lợn giống.

Nhóm 35: Mua bán: rau củ quả tươi, cây giống, gà giống, lợn giống, hải sản tươi sống.

---

(210) **4-2018-15156**

(540)

(220) 15.05.2018
(441) 25.07.2018
(531) 26.1.1; 25.1.6; 26.11.3; 7.1.24; A5.1.16; A5.1.6; 25.1.9
(591) Trắng, xám nhạt, vàng, nâu, xanh non, xanh lá cây đậm, xanh nõn chuối, xanh rêu.
(731) HỢP TÁC XÃ TRỒNG CAM, CHĂN NUÔI GIA SÚC, GIA CẦM VÀ NUÔI TRỒNG THỦY SẢN CẨM YÊN (VN)
Thôn Yên Thành, xã Cẩm Yên, huyện Cẩm Xuyên, tỉnh Hà Tĩnh
(740) Công ty TNHH Tư vấn ALIATLEGAL (ALIATLEGAL CO., LTD.)

(511) Nhóm 31: Rau, củ, quả tươi; cây giống; gà giống; lợn giống.

Nhóm 35: Mua bán: rau củ quả tươi, cây giống, gà giống, lợn giống, hải sản tươi sống.

---

(210) **4-2018-15157**

(540)

(220) 15.05.2018
(441) 25.07.2018
(531) 26.4.1
(591) Xanh dương, trắng, đỏ.
(731) CÔNG TY TNHH HÙNG ĐỒNG (VN)
Thôn Hạ Vàng, xã Thiên Lộc, huyện Can Lộc, tỉnh Hà Tĩnh
(740) Công ty TNHH Tư vấn ALIATLEGAL (ALIATLEGAL CO., LTD.)

(511) Nhóm 07: Máy nông nghiệp.

Nhóm 35: Mua bán máy nông nghiệp, máy móc, thiết bị vật tư dùng trong lĩnh vực chăn nuôi.

---

(210) **4-2018-15158**

(540)

TUT TUT

(220) 15.05.2018
(441) 25.07.2018

(731) CÔNG TY TNHH MỸ PHẨM DƯỢC PHÚC AN KHANG (VN)
72/12, Nguyễn Ảnh Thủ, phường Hiệp Thành, quận 12, thành phố Hồ Chí Minh

(511) Nhóm 03: Mỹ phẩm.

---

(210) **4-2018-15159**

(540)

YURI

(220) 15.05.2018
(441) 25.07.2018

(731) CÔNG TY TNHH M BEAUTIE (VN)
Số 5, đường số 6, ấp 2, xã Tân Kiên, huyện Bình Chánh, thành phố Hồ Chí Minh

(740) Công ty TNHH Sở hữu trí tuệ Bình Minh (SUNRISE IP CO.,LTD.)

(511) Nhóm 35: Mua bán tăm bông ngoáy tai, bông thô, văn phòng phẩm; dịch vụ đại lý xuất nhập khẩu; quảng cáo.

---

(210) **4-2018-15162**

(540)

ĐẠI TRÀNG TRẦN QUÝ

(220) 15.05.2018
(441) 25.07.2018

(731) CÔNG TY TNHH DƯỢC PHẨM ALANTA (VN)
Số nhà 05, ngõ 193 đường Tây Thành, phố Nhật Tân, phường Tân Thành, thành phố Ninh Bình, tỉnh Ninh Bình

(740) Công ty TNHH Sở hữu trí tuệ Bình Minh (SUNRISE IP CO.,LTD.)

(511) Nhóm 05: Dược phẩm; thực phẩm chức năng dùng cho mục đích y tế.

---

(210) **4-2018-15163**

(540)

(220) 15.05.2018
(441) 25.07.2018
(531) A5.3.13; A5.3.15
(591) Xanh lá cây, trắng.
(731) CÔNG TY TNHH PHÁT TRIỂN SẢN XUẤT THƯƠNG MẠI VẠN THỊNH (VN)
495/51 Huỳnh Tấn Phát, khu phố 7, thị trấn Nhà Bè, huyện Nhà Bè, thành phố Hồ Chí Minh
(740) Công ty TNHH Luật Quốc tế Nguyễn và Cộng sự (NVCS INTERLAW)

(511) Nhóm 03: Các chế phẩm dùng để rửa bát đĩa.

Nhóm 16: Giấy vệ sinh.

---

(210) **4-2018-15164**

(540)

(220) 15.05.2018
(441) 25.07.2018
(531) 5.7.3
(591) Đỏ, vàng, xanh lá mạ.
(731) HỢP TÁC XÃ THÀNH LỢI (VN)
Khu vực Thới Ngươn B, phường Phước Thời, quận Ô Môn, thành phố Cần Thơ

(511) Nhóm 30: Gạo; thực phẩm giàu tinh bột; chế phẩm ngũ cốc; thực phẩm ăn nhanh trên cơ sở gạo.

Nhóm 31: Cây trồng; cám; thóc chưa chế biến; hạt [ngũ cốc]; rau tươi; hạt giống thực vật.

---

(210) **4-2018-15165**

(540)

(220) 15.05.2018
(441) 25.07.2018
(531) A5.3.13; 1.15.15
(591) Xanh lá cây, đỏ.
(731) CÔNG TY TNHH ĐẦU TƯ - SẢN XUẤT - THƯƠNG MẠI - DỊCH VỤ KHOA MINH (VN)
426 Trần Hưng Đạo, phường 11, quận 5, thành phố Hồ Chí Minh

(511) Nhóm 05: Chế phẩm dược; kẹo dùng cho mục đích y tế; viên ngậm dùng cho mục đích dược phẩm; trà thảo dược dùng cho mục đích y tế; chất bổ sung dinh dưỡng dùng cho mục đích y tế; trà thảo dược.

Nhóm 30: Kẹo bạc hà; bánh kẹo; viên ngậm hình thoi (kẹo); trà (chè); đồ uống trên cơ sở trà.

Nhóm 32: Nước uống có gaz; đồ uống khai vị, không có cồn; đồ uống không có cồn; nước khoáng; nước [đồ uống].

---

(210) **4-2018-15166**

(540)

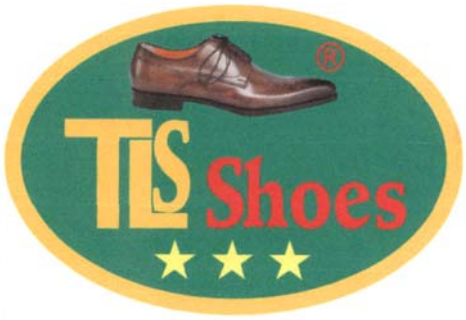

(220) 15.05.2018
(441) 25.07.2018
(531) 26.1.2; A1.1.10; A1.1.5; 9.9.1
(591) Xanh lá cây, đỏ, vàng, nâu đậm, nâu nhạt, da cam.
(731) TRƯƠNG TIẾN TRIỀU (VN)
Thôn Giẽ Hạ, xã Phú Yên, huyện Phú Xuyên, thành phố Hà Nội
(740) Công ty TNHH Sở hữu trí tuệ INNETCO-Hoàng Phúc (INNETCO CO., LTD)

(511) Nhóm 25: Giày dép; quần áo; mũ (nón); miếng đệm lót giày; tất; thắt lưng trang phục.

---

(210) **4-2018-15167**

(540)

(220) 15.05.2018
(441) 25.07.2018
(531) 24.17.15; 24.17.21; 26.1.1; A1.1.10
(591) Vàng, da cam, nâu, đen, trắng.
(731) CÔNG TY CỔ PHẦN ĐÔNG Y QUỐC TRIỆU (VN)
Xóm 5, thôn Đông Lao, xã Đông La, huyện Hoài Đức, thành phố Hà Nội
(740) Công ty TNHH Sở hữu trí tuệ INNETCO-Hoàng Phúc (INNETCO CO., LTD)

(511) Nhóm 05: Thuốc đông y; thuốc nam; thuốc bắc; dược phẩm; thực phẩm chức năng dùng cho mục đích y tế.

---

(210) **4-2018-15168**

(540)

FITBOON

(220) 15.05.2018
(441) 25.07.2018
(731) HANSAE CO., LTD (KR)
815, IS tower, Centum Bugdaero 60, Haeundae, Busan, South Korea
(740) Công ty cổ phần Tư vấn S&B (S&B CONSULTANT., CORP.)

(511) Nhóm 28: Dụng cụ tập thể dục và thể thao; máy để tập luyện thể dục; thanh xà tập thể dục; tấm bạt lò xo căng trên khung để nhào lộn (dụng cụ tập thể thao); thanh xà tập thể dục theo phương pháp thể dục thẩm mỹ; máy chạy bộ thể dục.

---

(210) **4-2018-15169**

(540)

(220) 15.05.2018
(441) 25.07.2018
(531) 26.1.1; 2.7.1; 2.7.23; A1.1.10
(591) Đỏ, xanh dương, trắng.
(731) HỘ KINH DOANH TÚ (VN)
Số 290-292 đường Trần Hưng Đạo, phường Nguyễn Cư Trinh, quận 1, thành phố Hồ Chí Minh
(740) Công ty cổ phần Tư vấn S&B (S&B CONSULTANT., CORP.)

(511) Nhóm 44: Dịch vụ thẩm mỹ: chăm sóc da mặt, xăm môi mí, cấy tóc, nâng sống mũi, căng da mặt, tạo hình mắt một mí thành hai mí.

---

(210) **4-2018-15170**

(540)

(220) 15.05.2018
(441) 25.07.2018
(531) 4.3.3; 26.1.1
(591) Đỏ, trắng.
(731) CÔNG TY TNHH THƯƠNG MẠI DỊCH VỤ BÁ HẰNG (VN)
Số 136, tổ 1, khu phố Đông Ba, phường Bình Hòa, thị xã Thuận An, tỉnh Bình Dương
(740) Công ty cổ phần Tư vấn S&B (S&B CONSULTANT., CORP.)

(511) Nhóm 35: Dịch vụ mua bán các loại máy móc chuyên về may và khâu.

---

(210) **4-2018-15171**

(540)

(220) 15.05.2018
(441) 25.07.2018
(531) A1.5.3
(731) CÔNG TY TNHH THƯƠNG MẠI DỊCH VỤ BÁ HẰNG (VN)
Số 136, tổ 1, khu phố Đông Ba, phường Bình Hòa, thị xã Thuận An, tỉnh Bình Dương
(740) Công ty cổ phần Tư vấn S&B (S&B CONSULTANT., CORP.)

(511) Nhóm 35: Dịch vụ mua bán các loại máy móc chuyên về may và khâu.

---

(210) **4-2018-15172**

(540)

NORTH STRONG CEMENT

(220) 15.05.2018
(441) 25.07.2018
(531) 26.4.1; A3.13.16; A3.13.24
(591) Xám, đỏ, trắng.
(731) CÔNG TY TNHH LONG SƠN (VN)
Số 6, đường Voi Phục, phường Trung Sơn, thành phố Tam Điệp, tỉnh Ninh Bình
(740) Công ty cổ phần Tư vấn S&B (S&B CONSULTANT., CORP.)

(511) Nhóm 19: Xi măng.

---

(210) **4-2018-15173**

(540)

NORTH STRONG CEMENT

(220) 15.05.2018
(441) 25.07.2018
(531) 5.3.11; A5.3.14; 5.3.4
(591) Xám, đỏ.
(731) CÔNG TY TNHH LONG SƠN (VN)
Số 6, đường Voi Phục, phường Trung Sơn, thành phố Tam Điệp, tỉnh Ninh Bình
(740) Công ty cổ phần Tư vấn S&B (S&B CONSULTANT., CORP.)

(511) Nhóm 19: Xi măng.

---

(210) **4-2018-15174**

(540)

TAM SON CEMENT

(220) 15.05.2018
(441) 25.07.2018
(531) 7.3.11; 6.1.2
(591) Xanh dương đậm.
(731) CÔNG TY TNHH LONG SƠN (VN)
Số 6, đường Voi Phục, phường Trung Sơn, thành phố Tam Điệp, tỉnh Ninh Bình
(740) Công ty cổ phần Tư vấn S&B (S&B CONSULTANT., CORP.)

(511) Nhóm 19: Xi măng.

---

(210) **4-2018-15176**

(540)

GiaĐức

(220) 15.05.2018
(441) 25.07.2018
(531) 1.15.23; A5.3.13; A5.3.15
(591) Đỏ, nâu, trắng.
(731) NGUYỄN ĐÌNH PHÚC (VN)
Khối 6, thị trấn Nghèn, huyện Can Lộc, tỉnh Hà Tĩnh
(740) Công ty TNHH Tư vấn ALIATLEGAL (ALIATLEGAL CO., LTD.)

(511) Nhóm 31: Trái cây tươi.

Nhóm 35: Mua bán: trái cây tươi, nước trái cây ép, nước khoáng, đồ uống có cồn.

---

(210) **4-2018-15177**

(540)

(220) 15.05.2018
(441) 25.07.2018
(531) 3.3.1; A3.3.17; 26.1.2
(591) Trắng, đỏ, vàng cam.
(731) CÔNG TY TNHH THƯƠNG MẠI VẬN TẢI AN NGỌC (VN)
Thôn Kỷ Các, xã Thạch Lâm, huyện Thạch Hà, tỉnh Hà Tĩnh
(740) Công ty TNHH Tư vấn ALIATLEGAL (ALIATLEGAL CO., LTD.)

(511) Nhóm 35: Mua bán vật liệu xây dựng, cụ thể là xi măng, gạch ngói, sắt, thép.

Nhóm 39: Vận tải hàng hóa bằng đường bộ, đường biển, đường thủy nội địa.

---

(210) **4-2018-15178**

(540)

(220) 15.05.2018
(441) 25.07.2018
(531) A5.3.13; A5.3.14; 5.7.11; A5.7.22; 26.1.1; 26.3.4; 25.5.2
(591) Vàng, xanh non, vàng nâu, xanh lá cây, cam.
(731) HỢP TÁC XÃ SẢN XUẤT, KINH DOANH, DỊCH VỤ CÂY ĂN QUẢ THANH HIỀN (VN)
Xóm Đông Nam, xã Thượng Lộc, huyện Can Lộc, tỉnh Hà Tĩnh
(740) Công ty TNHH Tư vấn ALIATLEGAL (ALIATLEGAL CO., LTD.)

(511) Nhóm 31: Cây giống, hạt giống cây trồng, cây giống con.

Nhóm 35: Mua bán: cây giống, hạt giống cây trồng, hàng nông sản.

---

(210) **4-2018-15181**

(540)

ZUZG

(220) 15.05.2018
(441) 25.07.2018
(731) SHENZHEN LUO SI TECHNOLOGY CO.,LTD. (CN)
3/F, NO.14, ShangHengLang New Vil., Tongsheng Community, Dalang St., Longhua Dist., Shenzhen, China
(740) Công ty Luật TNHH LEADCONSULT (LEADCONSULT)

(511) Nhóm 09: Tai nghe; pin điện; loa; thiết bị ngoại vi máy vi tính; cáp usb; bao đựng điện thoại thông minh; phích cắm, ổ cắm và các công cụ tiếp xúc khác [vật nối điện]; màng mỏng bảo vệ chuyên dùng cho điện thoại thông minh; pin có thể sạc lại; bộ sạc không dây.

---

(210) **4-2018-15182**

(540)

(220) 15.05.2018
(441) 25.07.2018
(531) A26.11.12; 26.15.15; A24.15.7
(591) Đỏ, xanh dương đậm.
(731) CÔNG TY TNHH DŨNG PHÚC (VN)
Số nhà 1483, đại lộ Hùng Vương, phường Tiên Cát, thành phố Việt Trì, tỉnh Phú Thọ
(740) Công ty Luật TNHH LEADCONSULT (LEADCONSULT)

(511) Nhóm 35: Dịch vụ quảng cáo; sao chụp tài liệu; xuất bản tài liệu quảng cáo.

Nhóm 43: Kinh doanh quán cà phê.

---

(210) **4-2018-15185**

(540)

(220) 15.05.2018
(441) 25.07.2018
(531) 26.5.1; 25.5.1; 26.15.15
(591) Xanh dương nhạt, xanh dương đậm, cam, trắng.
(731) CÔNG TY TNHH ĐẦU TƯ XÂY DỰNG THÁI BẢO GROUP (VN)
18/10 đường TCH 17, khu phố 9, phường Tân Chánh Hiệp, quận 12, thành phố Hồ Chí Minh
(740) Công ty TNHH Nam Việt và Liên danh (VIPCO)

(511) Nhóm 37: Xây dựng dân dụng và công nghiệp; tư vấn xây dựng; thông tin về xây dựng; xây dựng và sửa chữa công trình dân dụng và công nghiệp.

Nhóm 42: Tư vấn kiến trúc; thiết lập bản vẽ xây dựng; thiết kế trang trí nội thất; thiết kế công nghiệp.

---

(210) **4-2018-15186**

(540)

(220) 15.05.2018
(441) 25.07.2018
(531) 26.5.1; 26.15.15; 25.5.1
(591) Xanh dương nhạt, xanh dương đậm, cam, trắng.
(731) CÔNG TY TNHH ĐẦU TƯ XÂY DỰNG THÁI BẢO GROUP (VN)
18/10 đường TCH 17, khu phố 9, phường Tân Chánh Hiệp, quận 12, thành phố Hồ Chí Minh
(740) Công ty TNHH Nam Việt và Liên danh (VIPCO)

(511) Nhóm 36: Dịch vụ môi giới bất động sản; định giá bất động sản; quản lý bất động sản; dịch vụ tài chính; quản lý tài chính; tư vấn tài chính.

---

(210) **4-2018-15187**

(540)

CERASIA

(220) 15.05.2018
(441) 25.07.2018
(731) CÔNG TY CỔ PHẦN CÔNG NGHIỆP Ý MỸ (VN)
Đường số 8, khu công nghiệp Nhơn Trạch 2 - Nhơn Phú, xã Phú Hội, huyện Nhơn Trạch, tỉnh Đồng Nai
(740) Công ty TNHH Nam Việt và Liên danh (VIPCO)

(511) Nhóm 19: Gạch; vật liệu xây dựng, không bằng kim loại; ngói cong, không bằng kim loại; tấm lợp mái, không bằng kim loại; vật liệu lợp mái, không bằng kim loại; ngói, không bằng kim loại.

Nhóm 35: Mua bán: gạch, vật liệu xây dựng (không bằng kim loại), ngói cong (không bằng kim loại), tấm lợp mái (không bằng kim loại), vật liệu lợp mái (không bằng kim loại), ngói (không bằng kim loại).

---

(210) **4-2018-15188**

(540)

PIERRE CARDIN

(220) 15.05.2018
(441) 25.07.2018
(731) CÔNG TY CỔ PHẦN CÔNG NGHIỆP Ý MỸ (VN)
Đường số 8, khu công nghiệp Nhơn Trạch 2 - Nhơn Phú, xã Phú Hội, huyện Nhơn Trạch, tỉnh Đồng Nai
(740) Công ty TNHH Nam Việt và Liên danh (VIPCO)

(511) Nhóm 19: Gạch; vật liệu xây dựng, không bằng kim loại; ngói cong, không bằng kim loại; tấm lợp mái, không bằng kim loại; vật liệu lợp mái, không bằng kim loại; ngói, không bằng kim loại.

Nhóm 35: Mua bán: gạch, vật liệu xây dựng (không bằng kim loại), ngói cong (không bằng kim loại), tấm lợp mái (không bằng kim loại), vật liệu lợp mái (không bằng kim loại), ngói (không bằng kim loại).

---

(210) **4-2018-15189**

(540)

(220) 15.05.2018
(441) 25.07.2018
(531) 5.5.16; A5.5.20; A5.5.21
(591) Xanh lá cây, trắng, vàng.
(731) CÔNG TY TNHH TNC GLOBAL (VN)
135/17/18 Nguyễn Hữu Cảnh, phường 22, quận Bình Thạnh, thành phố Hồ Chí Minh

(511) Nhóm 43: Dịch vụ cung cấp thực phẩm và đồ uống do nhà hàng thực hiện.

---

(210) **4-2018-15190**

(540)

(220) 15.05.2018
(441) 25.07.2018
(531) 5.5.16; A5.5.20; A5.5.21
(591) Xanh lá cây, trắng, vàng.
(731) CÔNG TY TNHH TNC GLOBAL (VN)
135/17/18 Nguyễn Hữu Cảnh, phường 22, quận Bình Thạnh, thành phố Hồ Chí Minh

(511) Nhóm 43: Dịch vụ cung cấp thực phẩm và đồ uống do nhà hàng thực hiện.

---

(210) **4-2018-15191**

(540)

(220) 15.05.2018
(441) 25.07.2018
(531) A1.1.10; A1.11.8; A1.1.5
(591) Xanh, trắng.
(731) CÔNG TY TNHH CÔNG NGHỆ GỐM SỨ OHIO (VN)
Lô diện tích 22.251,8m2, khu công nghiệp Tiền Hải, xã Tây Sơn, huyện Tiền Hải, tỉnh Thái Bình

(511) Nhóm 21: Đồ gốm dùng cho mục đích gia dụng; đồ chứa đựng làm bằng gốm, sành, sứ dùng cho mục đích gia dụng và nhà bếp; dụng cụ nhà bếp; bộ đồ để uống rượu.

Nhóm 35: Mua bán và xuất nhập khẩu các mặt hàng: đồ gốm, sành, sứ dùng cho mục đích gia dụng và nhà bếp, dụng cụ nhà bếp, bộ đồ để uống rượu.

---

(210) **4-2018-15192**

(540)

(220) 15.05.2018
(441) 25.07.2018
(531) 7.3.11; A7.1.11; 7.1.24
(591) Xanh, trắng, vàng.
(731) NGHIÊM NGỌC ANH TUẤN (VN)
Số 10, ngõ 112 Trần Phú, phường Mỗ Lao, quận Hà Đông, thành phố Hà Nội

(511) Nhóm 35: Dịch vụ siêu thị tiện ích bán buôn, bán lẻ: lương thực, thực phẩm (cụ thể: bánh, kẹo, thịt, cá, gia súc, gia cầm, rượu, bia, nước uống, nước giải khát, thuốc lá, rau, củ, quả), đồ gia dụng (như: bát, đũa, xoong nồi), mỹ phẩm, chế phẩm vệ sinh (như: dầu gội đầu, sữa tắm, nước rửa bát, nước giặt, nước xả vải, nước tẩy rửa), hàng may mặc.

---

(210) **4-2018-15193**

(540)

(220) 15.05.2018
(441) 25.07.2018
(531) 24.9.1; 5.7.3; 26.1.1; 26.1.6; 26.5.1; A1.1.10; A1.1.5
(591) Trắng, ghi, đỏ, vàng, đen.
(731) CÔNG TY CỔ PHẦN TẬP ĐOÀN HƯƠNG SEN (VN)
Số 18 phố Trần Thái Tông, phường Bồ Xuyên, thành phố Thái Bình, tỉnh Thái Bình
(740) Công ty TNHH Sở hữu trí tuệ PADEMARK (PADEMARK CO.,LTD.)

(511) Nhóm 32: Bia; nước giải khát; đồ uống có ga; nước hoa quả (đồ uống); nước ép trái cây.

Nhóm 33: Rượu (đồ uống có cồn).

Nhóm 35: Mua bán và xuất nhập khẩu: bia, nước giải khát, đồ uống có ga, nước hoa quả, nước ép trái cây, rượu; quảng cáo.

---

(210) **4-2018-15194**

(540)

(220) 15.05.2018
(441) 25.07.2018
(531) A7.1.12; 7.1.24; 26.1.2; A6.7.5
(731) CÔNG TY T.N.H.H MTV CUNG ỨNG VẬT LIỆU XÂY DỰNG VIỆT NAM (VN)
Số nhà 10A, cụm CN Tây Ngô Quyền, phường Cẩm Thượng, thành phố Hải Dương, tỉnh Hải Dương
(740) Công ty TNHH Sở hữu trí tuệ PADEMARK (PADEMARK CO.,LTD.)

(511) Nhóm 35: Mua bán: vật liệu xây dựng kim loại và phi kim loại, thiết bị trong xây dựng; xuất nhập khẩu: clanke, vật liệu xây dựng kim loại và phi kim loại, xỉ lò.

Nhóm 37: Cho thuê: máy móc thiết bị xây dựng, thiết bị sản xuất vật liệu xây dựng; tư vấn giám sát thi công công trình: giao thông, công nghiệp, thuỷ lợi.

Nhóm 42: Chuyển giao công nghệ trong lĩnh vực: sản xuất vật liệu xây dựng, xử lý chất thải.

---

(210) **4-2018-15195**

(540)

(220) 15.05.2018
(441) 25.07.2018
(531) A5.3.15; A11.3.2; 4.5.2; 4.5.3
(591) Xanh lá cây, xanh lá cây nhạt, vàng nhat, xám, trắng, đen, hồng, xanh da trời, xanh da trời nhạt.
(731) NGUYỄN LÊ THÙY DƯƠNG (VN)
168 Thạch Lam, phường Phú Thạnh, quận Tân Phú, thành phố Hồ Chí Minh

(511) Nhóm 43: Dịch vụ nhà hàng ăn uống; dịch vụ quán nước.

---

(210) **4-2018-15197**

(540)

(220) 15.05.2018
(441) 25.07.2018
(531) 5.5.4; A5.5.20; A5.5.21; 25.1.25
(591) Đen, trắng, xám.
(731) CÔNG TY CỔ PHẦN THẢO DƯỢC TÂM ĐỨC (VN)
394 Nguyễn Công Trứ, phường Cầu Ông Lãnh, quận 1, thành phố Hồ Chí Minh

(511) Nhóm 35: Mua bán: mỹ phẩm, thuốc thực phẩm chức năng.

---

(210) **4-2018-15198**

(540)

ANGIACPLUS

(220) 15.05.2018
(441) 25.07.2018
(731) NGUYỄN HỒNG VÂN (VN)
Số nhà 23, ngõ 3, Phạm Tuấn Tài, phường Dịch Vọng Hậu, quận Cầu Giấy, thành phố Hà Nội

(511) Nhóm 35: Mua bán: dược phẩm, chế phẩm vệ sinh dùng cho mục đích y tế, thực phẩm chức năng, vật liệu dùng để băng bó vết thương, hệ thống máy và thiết bị phát tia X cho mục đích y tế, dụng cụ phun xịt dùng cho mục đích y tế, máy scan phim nha khoa, máy nén khí không ồn, giường có kết cấu đặc biệt cho mục đích y tế, ghế bành cho mục đích y tế hoặc nha khoa cáng cứu thương, vòng chống bệnh thấp khớp, thiết bị dùng để hô hấp nhân tạo thiết bị thử máu gậy chống dùng cho mục đích y tế, khung đi bộ cho người tàn tật, ống thông đường tiểu, dụng cụ kẹp dùng trong phẫu thuật, máy cạo vôi, composite, mũi khoan nha khoa, tay khoan nha khoa, thiết bị gây tê, thiết bị gây mê miếng dán làm mát dùng cho mục đích y tế, dụng cụ châm cứu dùng điện, hàm nhân tạo, bộ răng giả, thiết bị khoan răng, thiết bị mài dùng trong nha khoa, dụng cụ chỉnh răng, dụng cụ tiêm chích cho mục đích y tế, máy trợ thính, điện cực dùng cho y tế.

---

(210) **4-2018-15199**

(540)

ANNIEUPLUS

(220) 15.05.2018
(441) 25.07.2018
(731) NGUYỄN HỒNG VÂN (VN)
Số nhà 23, ngõ 3, Phạm Tuấn Tài, phường Dịch Vọng Hậu, quận Cầu Giấy, thành phố Hà Nội

(511) Nhóm 35: Mua bán: dược phẩm, chế phẩm vệ sinh dùng cho mục đích y tế, thực phẩm chức năng, vật liệu dùng để băng bó vết thương, hệ thống máy và thiết bị phát tia X cho mục đích y tế, dụng cụ phun xịt dùng cho mục đích y tế, máy scan phim nha khoa, máy nén khí không ồn, giường có kết cấu đặc biệt cho mục đích y tế, ghế bành cho mục đích y tế hoặc nha khoa cáng cứu thương, vòng chống bệnh thấp khớp, thiết bị dùng để hô hấp nhân tạo thiết bị thử máu gậy chống dùng cho mục đích y tế, khung đi bộ cho người tàn tật, ống thông đường tiểu, dụng cụ kẹp dùng trong phẫu thuật, máy cạo vôi, composite, mũi khoan nha khoa, tay khoan nha khoa, thiết bị gây tê, thiết bị gây mê miếng dán làm

mát dùng cho mục đích y tế, dụng cụ châm cứu dùng điện, hàm nhân tạo, bộ răng giả, thiết bị khoan răng, thiết bị mài dùng trong nha khoa, dụng cụ chỉnh răng, dụng cụ tiêm chích cho mục đích y tế, máy trợ thính, điện cực dùng cho y tế.

---

(210) **4-2018-15200**

(540)

GIANGHOASINHTAN

(220) 15.05.2018
(441) 25.07.2018
(731) NGUYỄN HỒNG VÂN (VN)
Số nhà 23, ngõ 3, Phạm Tuấn Tài, phường Dịch Vọng Hậu, quận Cầu Giấy, thành phố Hà Nội

(511) Nhóm 35: Mua bán: dược phẩm, chế phẩm vệ sinh dùng cho mục đích y tế, thực phẩm chức năng, vật liệu dùng để băng bó vết thương, hệ thống máy và thiết bị phát tia X cho mục đích y tế, dụng cụ phun xịt dùng cho mục đích y tế, máy scan phim nha khoa, máy nén khí không ồn, giường có kết cấu đặc biệt cho mục đích y tế, ghế bành cho mục đích y tế hoặc nha khoa, cáng cứu thương, vòng chống bệnh thấp khớp, thiết bị dùng để hô hấp nhân tạo, thiết bị thử máu, gậy chống dùng cho mục đích y tế, khung đi bộ cho người tàn tật, ống thông đường tiểu, dụng cụ kẹp dùng trong phẫu thuật, máy cạo vôi, composite, mũi khoan nha khoa, tay khoan nha khoa, thiết bị gây tê, thiết bị gây mê, miếng dán làm mát dùng cho mục đích y tế, dụng cụ châm cứu dùng điện, hàm nhân tạo, bộ răng giả, thiết bị khoan răng, thiết bị mài dùng trong nha khoa, dụng cụ chỉnh răng, dụng cụ tiêm chích cho mục đích y tế, máy trợ thính, điện cực dùng cho y tế.

---

(210) **4-2018-15201**

(540)

(220) 15.05.2018
(441) 25.07.2018
(731) NGÔ TƯỜNG VY (VN)
21/1 Võ Văn Tần, phường 6, quận 3, thành phố Hồ Chí Minh

(511) Nhóm 25: Quần áo; mũ nón; giày dép.

Nhóm 35: Mua bán: quần áo, giày dép, mũ nón, ba lô, túi xách, va li, cặp, thắt lưng.

---

(210) **4-2018-15202**

(540)

MEBCOPHAT

(220) 15.05.2018
(441) 25.07.2018
(731) CÔNG TY CỔ PHẦN THƯƠNG MẠI DƯỢC PHẨM VÀ TRANG THIẾT BỊ Y TẾ THUẬN PHÁT (VN)
Lô 44-TT 2B khu đô thị mới Văn Quán, phường Phúc La, quận Hà Đông, thành phố Hà Nội
(740) Công ty TNHH Sở hữu trí tuệ và Công nghệ Thủ đô (CAPITAL IP&T CO.LTD.)

(511) Nhóm 05: Dược phẩm; thực phẩm chức năng; thực phẩm dinh dưỡng dùng trong y tế; nước súc miệng dùng cho mục đích y tế; dung dịch làm sạch khử khuẩn sát trùng dùng cho mục đích y tế; nước tắm thảo dược cho trẻ em dùng cho mục đích y tế.

---

(210) **4-2018-15203**

(540)

SURCRACHOICE

(220) 15.05.2018
(441) 25.07.2018

(731) CÔNG TY CỔ PHẦN THƯƠNG MẠI DƯỢC PHẨM VÀ TRANG THIẾT BỊ Y TẾ THUẬN PHÁT (VN)
Lô 44-TT 2B khu đô thị mới Văn Quán, phường Phúc La, quận Hà Đông, thành phố Hà Nội

(740) Công ty TNHH Sở hữu trí tuệ và Công nghệ Thủ đô (CAPITAL IP&T CO.LTD.)

(511) Nhóm 05: Dược phẩm; thực phẩm chức năng; thực phẩm dinh dưỡng dùng trong y tế; nước súc miệng dùng cho mục đích y tế; dung dịch làm sạch khử khuẩn sát trùng dùng cho mục đích y tế; nước tắm thảo dược cho trẻ em dùng cho mục đích y tế.

---

(210) **4-2018-15204**

(540)

HVMEDIC
Niềm tin cho sức khỏe

(220) 15.05.2018
(441) 25.07.2018
(531) 26.1.1; A26.1.18
(591) Nâu, vàng, trắng.

(731) CÔNG TY CỔ PHẦN DƯỢC PHẨM HƯNG VIỆT (VN)
Xóm 4, xã Thanh Hương, huyện Thanh Chương, tỉnh Nghệ An

(740) Công ty TNHH Sở hữu trí tuệ và Công nghệ Thủ đô (CAPITAL IP&T CO.LTD.)

(511) Nhóm 35: Mua bán: dược phẩm, dược chất, hóa chất dùng trong sản xuất thuốc, thuốc đông y, thuốc thú y, thực phẩm dinh dưỡng dùng trong y tế, thực phẩm chức năng, nước súc miệng, trang thiết bị y tế và dụng cụ y tế, dụng cụ tránh thai, que thử thai, bao cao su, bơm kim tiêm dùng một lần, dây truyền dịch, bông y tế, băng y tế, băng dán y tế, vật tư y tế như: vật tư y tế tiêu hao như: mỡ bôi y tế dùng cho điện tim, điện não, nội soi và siêu âm, điện cực dán y tế, đệm chống loét, giường hỗ trợ bệnh nhân liệt; mua bán mỹ phẩm, nước hoa, dầu gội đầu, kem dưỡng da, sữa rửa mặt, xà phòng, nước rửa chén, tinh dầu, chất tẩy rửa; mua bán lương thực, thực phẩm, bánh, kẹo, gạo, bột ngũ cốc, chè, cà phê, cacao, gia vị, sữa và các sản phẩm từ sữa, thịt, cá, gia cầm, trứng, dầu ăn thực vật, nước giải khát, nước uống tinh khiết, bia, rượu; mua bán thức ăn chăn nuôi cho gà, lợn, cá, tôm, con giống vật nuôi làm thuốc, cây giống dược liệu, con giống, cây giống, hạt giống, dược liệu tươi, trái cây tươi, rau tươi; quảng cáo và giới thiệu sản phẩm.

---

(210) **4-2018-15205**

(540)

HAKIFEED

(220) 15.05.2018
(441) 25.07.2018

(731) CÔNG TY TNHH MỘT THÀNH VIÊN SẢN XUẤT VÀ THƯƠNG MẠI THỊNH PHÁT (VN)
Số 12, ngách 155/162 đường Trường Chinh, phường Phương Liệt, quận Thanh Xuân, thành phố Hà Nội

(740) Công ty TNHH Sở hữu trí tuệ và Công nghệ Thủ đô (CAPITAL IP&T CO.LTD.)

(511) Nhóm 31: Thức ăn chăn nuôi cho gia súc, gia cầm, lợn, gà, tôm, cá.

---

(210) **4-2018-15206**

(540)

HELOTPFEED

(220) 15.05.2018
(441) 25.07.2018

(731) CÔNG TY TNHH MỘT THÀNH VIÊN SẢN XUẤT VÀ THƯƠNG MẠI THỊNH PHÁT (VN)
Số 12, ngách 155/162 đường Trường Chinh, phường Phương Liệt, quận Thanh Xuân, thành phố Hà Nội

(740) Công ty TNHH Sở hữu trí tuệ và Công nghệ Thủ đô (CAPITAL IP&T CO.LTD.)

(511) Nhóm 31: Thức ăn chăn nuôi cho gia súc, gia cầm, lợn, gà, tôm, cá.

---

(210) **4-2018-15207**

(540)

ROHAFEED

(220) 15.05.2018
(441) 25.07.2018

(731) CÔNG TY CỔ PHẦN DINH DƯỠNG QUỐC TẾ AP (VN)
Khu dân cư Chúc Cương, phường Cộng Hòa, thị xã Chí Linh, tỉnh Hải Dương

(740) Công ty TNHH Sở hữu trí tuệ và Công nghệ Thủ đô (CAPITAL IP&T CO.LTD.)

(511) Nhóm 31: Thức ăn chăn nuôi cho gia súc, gia cầm, lợn, gà, tôm, cá.

---

(210) **4-2018-15208**

(540)

ORICMEAL

(220) 15.05.2018
(441) 25.07.2018

(731) CÔNG TY TRÁCH NHIỆM HỮU HẠN KHOA HỌC DINH DƯỠNG ORGALIFE (VN)
Số 2, đường 11, phường Tân Phú, quận 7, thành phố Hồ Chí Minh

(740) Công ty TNHH Sở hữu trí tuệ và Công nghệ Thủ đô (CAPITAL IP&T CO.LTD.)

(511) Nhóm 05: Dược phẩm; thực phẩm chức năng, thực phẩm dinh dưỡng dùng trong y tế; nước súc miệng dùng cho mục đích y tế; dung dịch làm sạch khử khuẩn sát trùng dùng cho mục đích y tế; nước tắm thảo dược cho trẻ em dùng cho mục đích y tế.

---

(210) **4-2018-15209**

(540)

O'RICMEAL

(220) 15.05.2018
(441) 25.07.2018

(731) CÔNG TY TRÁCH NHIỆM HỮU HẠN KHOA HỌC DINH DƯỠNG ORGALIFE (VN)
Số 2, đường 11, phường Tân Phú, quận 7, thành phố Hồ Chí Minh

(740) Công ty TNHH Sở hữu trí tuệ và Công nghệ Thủ đô (CAPITAL IP&T CO.LTD.)

(511) Nhóm 05: Dược phẩm; thực phẩm chức năng; thực phẩm dinh dưỡng dùng trong y tế; nước súc miệng dùng cho mục đích y tế; dung dịch làm sạch khử khuẩn sát trùng dùng cho mục đích y tế; nước tắm thảo dược cho trẻ em dùng cho mục đích y tế.

---

(210) **4-2018-15210**

(540)

ORGALIFE MEAL

(220) 15.05.2018
(441) 25.07.2018

(731) CÔNG TY TRÁCH NHIỆM HỮU HẠN KHOA HỌC DINH DƯỠNG ORGALIFE (VN)
Số 2, đường 11, phường Tân Phú, quận 7, thành phố Hồ Chí Minh

(740) Công ty TNHH Sở hữu trí tuệ và Công nghệ Thủ đô (CAPITAL IP&T CO.LTD.)

(511) Nhóm 05: Dược phẩm; thực phẩm chức năng; thực phẩm dinh dưỡng dùng trong y tế; nước súc miệng dùng cho mục đích y tế; dung dịch làm sạch khử khuẩn sát trùng dùng cho mục đích y tế; nước tắm thảo dược cho trẻ em dùng cho mục đích y tế.

---

(210) **4-2018-15211**

(540)

O'GOLDMEAL

(220) 15.05.2018
(441) 25.07.2018
(731) CÔNG TY TRÁCH NHIỆM HỮU HẠN KHOA HỌC DINH DƯỠNG ORGALIFE (VN)
Số 2, đường 11, phường Tân Phú, quận 7, thành phố Hồ Chí Minh
(740) Công ty TNHH Sở hữu trí tuệ và Công nghệ Thủ đô (CAPITAL IP&T CO.LTD.)

(511) Nhóm 05: Dược phẩm; thực phẩm chức năng; thực phẩm dinh dưỡng dùng trong y tế; nước súc miệng dùng cho mục đích y tế; dung dịch làm sạch khử khuẩn sát trùng dùng cho mục đích y tế; nước tắm thảo dược cho trẻ em dùng cho mục đích y tế.

---

(210) **4-2018-15212**

(540)

TIMELESS TRUTH MASK

(220) 15.05.2018
(441) 25.07.2018
(531) 4.5.21
(731) JOLA INTERNATIONAL CO., LTD. (TW)
1F., No. 177, Lainan St., Yancheng Dist., Kaohsiung City 803, Taiwan
(740) Công ty TNHH T&T INVENMARK Sở hữu trí tuệ Quốc tế (T&T INVENMARK CO., LTD.)

(511) Nhóm 03: Mỹ phẩm; mặt nạ đắp mặt (mỹ phẩm); kem thoa mặt; kem làm trắng da; kem tạo nền da; chế phẩm làm sáng da [mỹ phẩm].

---

(210) **4-2018-15213**

(540)

CTRE

(220) 15.05.2018
(441) 25.07.2018
(591) Đỏ, trắng.
(731) CÔNG TY TNHH QUẢN LÝ VÀ ĐẦU TƯ BẤT ĐỘNG SẢN CITY RESEARCH ESTATE (VN)
Tòa nhà văn phòng số 376 Võ Văn Tần, phường 05, quận 3, thành phố Hồ Chí Minh

(511) Nhóm 36: Quản lý các căn hộ cho thuê; quản lý bất động sản; môi giới bất động sản; cho thuê căn hộ; cho thuê bất động sản; cho thuê văn phòng; dịch vụ đại lý bất động sản; định giá bất động sản; đánh giá bất động sản.

Nhóm 37: Dịch vụ xây dựng, lát; xây dựng; phá dỡ các công trình xây dựng; giám sát việc xây dựng công trình; tư vấn xây dựng.

Nhóm 42: Thiết kế phần mềm máy tính; tư vấn phần mềm máy tính; tạo lập và duy trì trang web cho người khác; thiết kế trang trí nội thất; thiết lập các bản vẽ xây dựng; tư vấn thiết kế trang web.

---

(210) **4-2018-15223**

(540)

(220) 15.05.2018
(441) 25.07.2018
(531) 1.15.23; A26.11.8; 26.1.2
(591) Xanh dương, da cam, trắng
(731) CÔNG TY CỔ PHẦN THƯƠNG MẠI VÀ XÂY DỰNG ĐỨC HUY (VN)
Đội 1, xã Yên Sở, huyện Hoài Đức, thành phố Hà Nội

(511) Nhóm 06: Khuôn cửa bằng kim loại; khung cửa bằng kim loại; cửa sổ hai cánh bằng kim loại; cửa ra vào bằng kim loại; cửa xếp bằng kim loại; cửa sổ bằng kim loại.

---

(210) **4-2018-15224**

(540)

(220) 15.05.2018
(441) 25.07.2018
(531) 26.4.4; 20.5.7; 7.5.11
(591) Xanh dương, đen.
(731) CÔNG TY CỔ PHẦN THƯƠNG MẠI VÀ XÂY DỰNG ĐỨC HUY (VN)
Đội 1, xã Yên Sở, huyện Hoài Đức, thành phố Hà Nội

(511) Nhóm 06: Nhôm; lá nhôm; nhôm lá; chi tiết bằng kim loại cho cửa sổ.

---

(210) **4-2018-15228**

(540)

CHÍNH GIANG

(220) 15.05.2018
(441) 25.07.2018
(731) CÔNG TY TNHH THƯƠNG MẠI DẦU KHÍ CHÍNH GIANG (VN)
301, đường Phạm Hùng, khu vực Yên Trung, phường Lê Bình, quận Cái Răng, thành phố Cần Thơ
(740) Công ty TNHH Tư vấn Quốc Dân (NACI CO., LTD)

(511) Nhóm 04: Xăng; dầu; nhiên liệu lỏng; mỡ bôi trơn; dầu cực lỏng dùng cho động cơ; dầu cách điện.

Nhóm 35: Mua bán, phân phối: xăng, dầu, nhiên liệu lỏng, khí và đặc, dầu và mỡ bôi trơn, dầu cực lỏng dùng cho động cơ, dầu cách điện.

---

(210) **4-2018-15231**

(540)

(220) 15.05.2018
(441) 25.07.2018
(531) 26.4.4
(591) Cam.
(731) LƯU CẨM HÙNG (VN)
94/7 Bãi Sậy, phường 1, quận 6, thành phố Hồ Chí Minh
(740) Công ty Cổ phần Sở hữu trí tuệ Việt Mỹ (VIET MY IP CORP.)

(511) Nhóm 10: Các thiết bị máy móc dùng trong ngành y: thiết bị trị liệu; thiết bị xoa bóp; thiết bị và dụng cụ phẫu thuật.

Nhóm 28: Máy tập thể dục, máy tập thể hình; máy chạy bộ.

Nhóm 35: Mua bán; quảng cáo và xuất nhập khẩu: thiết bị trị liệu, thiết bị xoa bóp, thiết bị và dụng cụ phẫu thuật, máy tập thể dục, máy tập thể hình, máy chạy bộ.

---

(210) **4-2018-15232**

(540)

UWELL

(220) 15.05.2018
(441) 25.07.2018
(731) SHENZHEN UWELL TECHNOLOGY CO., LTD. (CN)
2, 3, 4&7/F(600 m2), Gui shan Road No. 13, Caowei First Industrial Zone, Hangcheng Street Baoan District, Shenzhen, Guangdong, China
(740) Công ty TNHH Trường Xuân (AGELESS CO.,LTD.)

(511) Nhóm 34: Thuốc lá điếu chứa chất thay thế lá thuốc lá, không dùng cho mục đích y tế; thuốc lá điếu; thuốc lá điện tử; dung dịch lỏng dùng trong thuốc lá điện tử; hộp thuốc lá điếu; bình sinh hơi cho người hút thuốc; bật lửa dùng cho người hút thuốc; đầu lọc cho thuốc lá điếu; hương liệu, trừ tinh dầu, dùng cho thuốc lá điện tử; hương liệu, trừ tinh dầu, dùng cho thuốc lá.

---

(210) **4-2018-15233**

(540)

(220) 15.05.2018
(441) 25.07.2018
(531) 26.4.3; A26.11.8
(731) HONG, JAE HEON (KR)
102dong 106ho, 89, Dongho-ro, Dong-gu, Daegu 41087 Republic of Korea
(740) Công ty TNHH Trường Xuân (AGELESS CO.,LTD.)

(511) Nhóm 14: Đồng hồ; dây đeo của đồng hồ đeo tay; bộ phận của đồng hồ cụ thể là vỏ đồng hồ; mặt đồng hồ (dùng trong sản xuất đồng hồ); đồ trang sức cá nhân bằng kim loại quý cụ thể là dây bạc (đồ trang sức); đồ trang sức cá nhân bằng kim loại quý cụ thể là dây

bằng kim loại quý (đồ trang sức); hoa tai; nhẫn làm từ kim loại quý; vòng đeo tay (đồ kim hoàn); vòng đeo chân (đồ trang sức); vòng cổ (đồ trang sức); ghim cài, trâm cài (đồ kim hoàn); mặt dây chuyền (đồ trang sức); ghim cài ca vát; khuy măng sét.

---

(210) **4-2018-15234**

(540)

(220) 15.05.2018
(441) 25.07.2018
(531) 9.9.1; A9.9.11
(591) Đen, vàng, xanh lá cây.
(731) CÔNG TY TNHH GIÀY THÁI DƯƠNG (VN)
3/334 ấp Nhị Tân I, xã Tân Thới Nhì, huyện Hóc Môn, thành phố Hồ Chí Minh
(740) Công ty Luật TNHH WINCO (WINCO LAW FIRM)

(511) Nhóm 25: Giày; dép; đồ đi chân.

---

(210) **4-2018-15235**

(540)

(220) 15.05.2018
(441) 25.07.2018
(531) 9.9.1; A9.9.11
(591) Trắng, vàng, đen.
(731) CÔNG TY TNHH GIÀY THÁI DƯƠNG (VN)
3/334 ấp Nhị Tân I, xã Tân Thới Nhì, huyện Hóc Môn, thành phố Hồ Chí Minh
(740) Công ty Luật TNHH WINCO (WINCO LAW FIRM)

(511) Nhóm 25: Giày; dép; đồ đi chân.

---

(210) **4-2018-15237**

(540)

(220) 15.05.2018
(441) 25.07.2018
(531) A5.5.20; A17.3.2; 20.7.1; 5.5.16
(731) ĐOÀN LUẬT SƯ TP. HỒ CHÍ MINH (VN)
104 Nguyễn Đình Chiểu, phường Đakao, quận 1, thành phố Hồ Chí Minh

(511) Nhóm 41: Bồi dưỡng kiến thức pháp luật và kỹ năng hành nghề luật sư; tổ chức hội nghị, hội thảo về pháp luật.

Nhóm 45: Dịch vụ tư vấn pháp luật; dịch vụ tham gia tố tụng; dịch vụ đại diện ngoài tố tụng.

---

(210) **4-2018-15238**

(540)

(220) 15.05.2018
(441) 25.07.2018
(531) A5.5.20; 5.5.16; 20.7.1; A17.3.2; 26.1.1
(731) ĐOÀN LUẬT SƯ TP. HỒ CHÍ MINH (VN)
104 Nguyễn Đình Chiểu, phường Đakao, quận 1, thành phố Hồ Chí Minh

(511) Nhóm 41: Bồi dưỡng kiến thức pháp luật và kỹ năng hành nghề luật sư; tổ chức hội nghị, hội thảo về pháp luật.

Nhóm 45: Dịch vụ tư vấn pháp luật; dịch vụ tham gia tố tụng; dịch vụ đại diện ngoài tố tụng.

---

(210) **4-2018-15242**

(540)

(220) 15.05.2018
(441) 25.07.2018
(531) A26.11.12; A11.3.3
(591) Đen, đỏ, trắng, ghi.
(731) BSCM FOODS CO., LTD. (TH)
102 Soi Rimthangrodfaibangsue, Bangsue District, Bangsue Sub-District, 10800 Thailand
(740) Công ty TNHH Sở hữu trí tuệ ACTIP (ACTIP IP LIMITED)

(511) Nhóm 30: Trà sữa Thái, trà là chủ yếu; trà xanh sữa Thái, trà xanh là chủ yếu.

---

(210) **4-2018-15244**

(540)

(220) 15.05.2018
(441) 25.07.2018
(531) A25.7.7; 7.3.11; 26.3.23
(591) Trắng, đen, xanh lá cây, đỏ, ghi xám.
(731) CÔNG TY CỔ PHẦN TƯ VẤN KỸ THUẬT XÂY DỰNG KIẾN AN (VN)
2/7 Thiên Phước, phường 9, quận Tân Bình, thành phố Hồ Chí Minh

(511) Nhóm 37: Xây dựng công trình dân dụng và công nghiệp; xây dựng công trình giao thông; xây dựng công trình thủy lợi; giám sát xây dựng công trình; tư vấn xây dựng.

---

(210) **4-2018-15245**

(540)

(220) 15.05.2018
(441) 25.07.2018
(531) 1.15.15
(591) Trắng, đen, xanh da trời, xanh lá cây, ghi.
(731) BSCM FOODS CO., LTD. (TH)
102 Soi Rimthangrodfaibangsue, Bangsue District, Bangsue Sub-District, 10800 Thailand
(740) Công ty TNHH Sở hữu trí tuệ ACTIP (ACTIP IP LIMITED)

(511) Nhóm 30: Trà sữa Thái Lan, trà là chủ yếu; trà xanh sữa Thái Lan, trà xanh là chủ yếu.

Nhóm 32: Đồ uống trên cơ sở gạo thơm, không phải chất thay thế sữa; đồ uống trên cơ sở gạo đen thơm, không phải chất thay thế sữa; đồ uống trên cơ sở gạo riceberry (giống gạo Thái), không phải chất thay thế sữa; đồ uống từ trái quách, không chứa cồn; đồ uống từ hoa cúc, không chứa cồn; đồ uống từ sả chanh, không chứa cồn.

---

(210) **4-2018-15247**

(540)

(220) 15.05.2018
(441) 25.07.2018
(591) Đỏ, trắng, cam, ghi, nâu.
(731) PHẠM ĐĂNG KHOA (VN)
102 Hồng Lạc, phường 11, quận Tân Bình, thành phố Hồ Chí Minh
(740) Văn phòng Luật sư A Hoà (AHOA LAW OFFICE)

(511) Nhóm 18: Ví da; túi xách; ba lô; vali; ví bỏ túi; ví đựng tiền.

---

(210) **4-2018-15251**

(540)

mapletree
BAY POINT

(220) 15.05.2018
(441) 25.07.2018
(531) 26.4.4; A26.11.8
(591) Đen, cam, xám.
(731) MAPLETREE INVESTMENTS PTE LTD (SG)
10 Pasir Panjang Road, #13-01 Mapletree Business City, Singapore 117438
(740) Công ty TNHH Đại Tín và Liên Danh (DAITIN AND ASSOCIATES CO.,LTD)

(511) Nhóm 35: Sắp xếp bố trí hàng hoá cho người khác (vì lợi ích của người khác), nhằm tạo điều kiện cho khách hàng có thể xem và mua hàng một cách thuận tiện hơn trong một khu vực mua sắm, trong một cửa hàng tổng hợp, trong siêu thị, trong khu vực mua sắm ảo, hoặc từ catalogue hay trang web trên internet chuyên mua bán hàng hoá nói chung qua thư từ hoặc qua các phương tiện viễn thông; cung cấp thông tin kinh doanh qua internet về các cơ hội bán lẻ; dịch vụ xúc tiến bán hàng; biên soạn danh sách gửi thư; trưng bày sản phẩm; dịch vụ quảng bá sản phẩm/dịch vụ; quảng cáo bằng thư từ trực tiếp; trang trí quầy hàng; tư vấn, cung cấp thông tin và hỗ trợ khách hàng về việc lựa chọn hàng hoá; thống kê thông tin inh doanh; dịch vụ tiếp thị và quảng cáo; tư vấn kinh doanh, hỗ trợ kinh doanh, dịch vụ cung cấp thông tin kinh doanh và nghiên cứu kinh doanh, dịch vụ phân tích kinh doanh; biên soạn danh bạ và hướng dẫn kinh doanh; nghiên cứu thị trường; xử lý dữ liệu; quản lý kinh doanh cho người khác; phổ biến các tài liệu tiếp thị và quảng cáo; biên tập danh sách địa chỉ gửi thư; dịch vụ đại diện cho nhà sản xuất; chuẩn bị và phát hành tài liệu quảng cáo; phân phát và trưng bày sản phẩm và hàng mẫu; tổ chức, điều hành và giám sát bán hàng và các kế hoạch quảng cáo; dịch vụ thông tin kinh doanh được bằng

máy tính; đặt mua sản phẩm và dịch vụ cho bên thứ ba thông qua truyền dữ liệu điện tử, tổ chức triển lãm cho mục đích kinh doanh hoặc thương mại; quảng cáo trên truyền hình; dịch vụ thu và lưu dữ liệu bao gồm tất cả thông tin, hình ảnh, âm thanh và văn bản bằng máy tính (quản lý tư liệu bằng máy tính); quản lý kinh doanh bán lẻ trực tuyến bao gồm cung cấp dịch vụ thông tin kinh doanh liên quan đến tổ chức, quản lý, thực hiện và thúc đẩy việc bán sản phẩm và dịch vụ thông qua mạng máy tính toàn cầu; cung cấp các dịch vụ nêu trên trực tuyến từ cơ sở dữ liệu máy tính hoặc internet; thông tin và dịch vụ tư vấn liên quan đến tất cả các dịch vụ trên.

Nhóm 36: Dịch vụ tư vấn, hỗ trợ, cung cấp thông tin, phân tích, đánh giá và nghiên cứu tài chính; dịch vụ lập kế hoạch về thuế liên quan đến bất động sản, tài sản cố định, điền sản và/hoặc chỗ ở; hỗ trợ tài chính và tư vấn liên quan đến bất động sản, tài sản cố định, điền sản và/hoặc chỗ ở; dịch vụ tư vấn trong lĩnh vực tài chính và đầu tư; tư vấn và tham vấn tài chính liên quan đến quản lý tài sản, quản lý điền sản và quản lý trang thiết bị; dịch vụ định giá và đánh giá tài sản; dịch vụ quản lý quỹ, phân tích tài chính, tư vấn tài chính, quản lý tài chính, nghiên cứu tài chính, môi giới cổ phiếu và môi giới tiền tệ, nghiệp vụ ngân hàng thương mại, mua và bán chứng khoán, quản lý quỹ đầu tư uỷ thác theo đơn vị, dịch vụ phân tích số liệu của hoá đơn, dịch vụ đầu tư; quản lý tài sản; quản lý bất động sản; quản lý hồ sơ tài sản; cho thuê tài sản; chuẩn bị hợp đồng cho thuê bất động sản; đầu tư tài sản; dịch vụ môi giới và định giá bất động sản; dịch vụ thu tiền cho thuê; dịch vụ bảo hiểm; dịch vụ thẻ tín dụng; dịch vụ thẻ ghi nợ; phát hành thẻ giá trị danh nghĩa bao gồm thẻ đổi quà tặng; dịch vụ đổi tiền; đánh giá bất động sản; tư vấn và cung cấp thông tin liên quan đến tài sản (bất động sản); cho thuê văn phòng cho các hoạt động kinh doanh bán lẻ, cho thuê địa điểm kinh doanh, cho thuê cửa hàng, cho thuê cửa hàng bán lẻ; tất cả đều thuộc nhóm 36.

Nhóm 37: Dịch vụ tư vấn xây dựng liên quan đến phát triển nhà đất, dịch vụ tư vấn liên quan đến cải tạo nhà đất; dịch vụ xây dựng phát triển bất động sản thương mại bán lẻ, xây dựng phát triển bất động sản; bảo dưỡng nhà cửa; xây dựng phát triển nhà đất; dọn dẹp, bảo dưỡng và xây dựng các tòa nhà, nâng cấp, tân trang lại, sửa chữa, sơn và trang trí tòa nhà, khôi phục văn phòng và cơ sở bán lẻ; giám sát việc xây dựng tòa nhà, rửa xe ô tô, dịch vụ dọn dẹp (làm sạch) xe cộ; dịch vụ chăm sóc và dọn dẹp (trông nom) nhà cửa; quản lý dự án xây dựng tòa nhà nhằm giám sát việc sản xuất và lắp đặt đồ đạc dùng cho trưng bày gian hàng, cửa hàng và nội thất.

Nhóm 42: Tư vấn kiến trúc; tư vấn thiết kế kiến trúc và thiết kế xây dựng cho tòa nhà mới, thiết lập các bản vẽ xây dựng, thiết lập các bản vẽ xây dựng và sơ đồ mặt bằng xây dựng, khảo sát, đo đạc đất đai, khảo sát, đo đạc các mảnh đất phù hợp với việc xây dựng; trắc địa; thiết kế vi tính căn cứ trên hệ thống quản lý và bảo dưỡng tòa nhà và thiết kế kỹ thuật xây dựng liên quan đến các dự án; cung cấp thông tin, tư vấn và trợ giúp liên quan đến các lĩnh vực nêu trên; khảo sát địa chất có chứng chỉ hành nghề; khảo sát số liệu xây dựng; dịch vụ trắc địa địa chất; khảo sát xây dựng tòa nhà và kiểm tra tài sản; khảo sát, đo đạc xây dựng tòa nhà và đất đai; lập kế hoạch phát triển bất động sản; dịch vụ tư vấn liên quan đến trắc địa; lập báo cáo liên quan đến các dịch vụ nêu trên; dịch vụ hãng thiết kế; thiết kế nội thất cho gian hàng, thiết kế trình bày cho gian hàng, thiết kế các tài liệu tiếp thị và ấn phẩm dùng cho cửa hàng bán lẻ, dịch vụ quản lý dự án thiết kế.

(210) **4-2018-15252**

(540)

TAYAVIP

(220) 15.05.2018
(441) 25.07.2018
(531) 24.17.5
(591) Xanh da trời, đen, trắng.
(731) TRẦN VIẾT ĐỊNH (VN)
Đội 14, thôn Đào Đặng, xã Trung Nghĩa, thành phố Hưng Yên, tỉnh Hưng Yên
(740) Công ty TNHH Sở hữu trí tuệ Hải Hân (HAI HAN IP CO., LTD.)

(511) Nhóm 02: Sơn lót; sơn nội thất; sơn phủ; sơn diệt khuẩn; men cho sơn.

Nhóm 11: Máy lọc nước; máy hút mùi; máy rửa bát; máy nước nóng dùng năng lượng mặt trời; vòi hoa sen; chậu rửa gắn cố định (lavabo).

Nhóm 19: Bột bả matit; bột trét tường; vật liệu xây dựng không bằng kim loại; kính an toàn; gỗ dán; gỗ xây dựng.

---

(210) **4-2018-15253**

(540)

MAPLETREE BAY POINT

(220) 15.05.2018
(441) 25.07.2018
(731) MAPLETREE INVESTMENTS PTE LTD (SG)
10 Pasir Panjang Road, #13-01 Mapletree Business City, Singapore 117438
(740) Công ty TNHH Đại Tín và Liên Danh (DAITIN AND ASSOCIATES CO.,LTD)

(511) Nhóm 35: Sắp xếp bố trí hàng hoá cho người khác (vì lợi ích của người khác), nhằm tạo điều kiện cho khách hàng có thể xem và mua hàng một cách thuận tiện hơn trong một khu vực mua sắm, trong một cửa hàng tổng hợp, trong siêu thị, trong khu vực mua sắm ảo, hoặc từ catalogue hay trang web trên internet chuyên mua bán hàng hoá nói chung qua thư từ hoặc qua các phương tiện viễn thông; cung cấp thông tin kinh doanh qua internet về các cơ hội bán lẻ; dịch vụ xúc tiến bán hàng; biên soạn danh sách gửi thư; trưng bày sản phẩm; dịch vụ quảng bá sản phẩm/dịch vụ; quảng cáo bằng thư từ trực tiếp; trang trí quầy hàng; tư vấn, cung cấp thông tin và hỗ trợ khách hàng về việc lựa chọn hàng hoá; thống kê thông tin kinh doanh; dịch vụ tiếp thị và quảng cáo; tư vấn kinh doanh, hỗ trợ kinh doanh, dịch vụ cung cấp thông tin kinh doanh và nghiên cứu kinh doanh, dịch vụ phân tích kinh doanh; biên soạn danh bạ và hướng dẫn kinh doanh; nghiên cứu thị trường; xử lý dữ liệu; quản lý kinh doanh cho người khác; phổ biến các tài liệu tiếp thị và quảng cáo; biên tập danh sách địa chỉ gửi thư; dịch vụ đại diện cho nhà sản xuất; chuẩn bị và phát hành tài liệu quảng cáo; phân phát và trưng bày sản phẩm và hàng mẫu; tổ chức, điều hành và giám sát bán hàng và các kế hoạch quảng cáo; dịch vụ thông tin kinh doanh được bằng máy tính; đặt mua sản phẩm và dịch vụ cho bên thứ ba thông qua truyền dữ liệu điện tử, tổ chức triển lãm cho mục đích kinh doanh hoặc thương mại; quảng cáo trên truyền hình; dịch vụ thu và lưu dữ liệu bao gồm tất cả thông tin, hình ảnh, âm thanh và văn bản bằng máy tính (quản lý tư liệu bằng máy tính); quản lý kinh doanh bán lẻ trực tuyến bao gồm cung cấp dịch vụ thông tin kinh doanh liên quan đến tổ chức, quản lý, thực hiện và thúc đẩy việc bán sản phẩm và dịch vụ thông qua mạng máy tính toàn cầu; cung cấp các dịch

vụ nêu trên trực tuyến từ cơ sở dữ liệu máy tính hoặc internet; thông tin và dịch vụ tư vấn liên quan đến tất cả các dịch vụ trên.

Nhóm 36: Dịch vụ tư vấn, hỗ trợ, cung cấp thông tin, phân tích, đánh giá và nghiên cứu tài chính; dịch vụ lập kế hoạch về thuế liên quan đến bất động sản, tài sản cố định, điền sản và/hoặc chỗ ở; hỗ trợ tài chính và tư vấn liên quan đến bất động sản, tài sản cố định, điền sản và/hoặc chỗ ở; dịch vụ tư vấn trong lĩnh vực tài chính và đầu tư; tư vấn và tham vấn tài chính liên quan đến quản lý tài sản, quản lý điền sản và quản lý trang thiết bị; dịch vụ định giá và đánh giá tài sản; dịch vụ quản lý quỹ, phân tích tài chính, tư vấn tài chính, quản lý tài chính, nghiên cứu tài chính, môi giới cổ phiếu và môi giới tiền tệ, nghiệp vụ ngân hàng thương mại, mua và bán chứng khoán, quản lý quỹ đầu tư uỷ thác theo đơn vị, dịch vụ phân tích số liệu của hoá đơn, dịch vụ đầu tư; quản lý tài sản; quản lý bất động sản; quản lý hồ sơ tài sản; cho thuê tài sản; chuẩn bị hợp đồng cho thuê bất động sản; đầu tư tài sản; dịch vụ môi giới và định giá bất động sản; dịch vụ thu tiền cho thuê; dịch vụ bảo hiểm; dịch vụ thẻ tín dụng; dịch vụ thẻ ghi nợ; phát hành thẻ giá trị danh nghĩa bao gồm thẻ đổi quà tặng; dịch vụ đổi tiền; đánh giá bất động sản; tư vấn và cung cấp thông tin liên quan đến tài sản (bất động sản); cho thuê văn phòng cho các hoạt động kinh doanh bán lẻ, cho thuê địa điểm kinh doanh, cho thuê cửa hàng, cho thuê cửa hàng bán lẻ; tất cả đều thuộc nhóm 36.

Nhóm 37: Dịch vụ tư vấn xây dựng liên quan đến phát triển nhà đất, dịch vụ tư vấn liên quan đến cải tạo nhà đất; dịch vụ xây dựng phát triển bất động sản thương mại bán lẻ, xây dựng phát triển bất động sản; bảo dưỡng nhà cửa; xây dựng phát triển nhà đất; dọn dẹp, bảo dưỡng và xây dựng các tòa nhà, nâng cấp, tân trang lại, sửa chữa, sơn và trang trí tòa nhà, khôi phục văn phòng và cơ sở bán lẻ; giám sát việc xây dựng tòa nhà, rửa xe ô tô, dịch vụ dọn dẹp (làm sạch) xe cộ; dịch vụ chăm sóc và dọn dẹp (trông nom) nhà cửa; quản lý dự án xây dựng tòa nhà nhằm giám sát việc sản xuất và lắp đặt đồ đạc dùng cho trưng bày gian hàng, cửa hàng và nội thất.

Nhóm 42: Tư vấn kiến trúc; tư vấn thiết kế kiến trúc và thiết kế xây dựng cho tòa nhà mới, thiết lập các bản vẽ xây dựng, thiết lập các bản vẽ xây dựng và sơ đồ mặt bằng xây dựng, khảo sát, đo đạc đất đai, khảo sát, đo đạc các mảnh đất phù hợp với việc xây dựng; trắc địa; thiết kế vi tính căn cứ trên hệ thống quản lý và bảo dưỡng tòa nhà và thiết kế kỹ thuật xây dựng liên quan đến các dự án; cung cấp thông tin, tư vấn và trợ giúp liên quan đến các lĩnh vực nêu trên; khảo sát địa chất có chứng chỉ hành nghề; khảo sát số liệu xây dựng; dịch vụ trắc địa địa chất; khảo sát xây dựng tòa nhà và kiểm tra tài sản; khảo sát, đo đạc xây dựng tòa nhà và đất đai; lập kế hoạch phát triển bất động sản; dịch vụ tư vấn liên quan đến trắc địa; lập báo cáo liên quan đến các dịch vụ nêu trên; dịch vụ hãng thiết kế; thiết kế nội thất cho gian hàng, thiết kế trình bày cho gian hàng, thiết kế các tài liệu tiếp thị và ấn phẩm dùng cho cửa hàng bán lẻ, dịch vụ quản lý dự án thiết kế.

---

(210) **4-2018-15254**

(540)

MILLBROOKE

(220) 15.05.2018

(441) 25.07.2018

(731) LTL WHOLESALE, INC. D/B/A LTL HOME PRODUCTS, INC. (US)
125 Route 61, Schuylkill, Peunsylvania 17972-1026, United States

(740) Công ty TNHH Đại Tín và Liên Danh (DAITIN AND ASSOCIATES CO.,LTD)

(511) Nhóm 06: Cửa tiền chế (bộ lắp ghép), bao gồm con lăn bằng kim loại, phụ kiện (đồ ngũ kim), trục lăn bằng kim loại và tay cầm bằng kim loại.

Nhóm 19: Cửa trượt phi kim loại.

---

(210) **4-2018-15257**

(540)

MinaBaby VietNam

(220) 15.05.2018
(441) 25.07.2018
(591) Xanh da trời, hồng, đen.
(731) PHẠM THÀNH LONG (VN)
Số 94 Hoàng Hoa Thám, phường Thạc Gián, quận Thanh Khê, thành phố Đà Nẵng

(511) Nhóm 25: Quần áo; giày dép trẻ em và mũ cho trẻ em; giày dép; mũ, găng tay (trang phục); khăn quàng cổ (trang phục); khăn choàng (trang phục).

Nhóm 35: Mua bán quần áo, giày dép trẻ em và mũ cho trẻ em, giày dép, mũ, găng tay (trang phục), khăn quàng cổ (trang phục), khăn choàng (trang phục).

---

(210) **4-2018-15258**

(540)

BON BREAD B SINCE 1979

(220) 15.05.2018
(441) 25.07.2018
(531) 8.1.1; 26.1.1; 5.7.3; A5.3.13
(591) Trắng, đỏ, vàng.
(731) NGUYỄN TẤN ĐIỆP (VN)
17 đường 305A Phạm Thế Hiển, phường 7, quận 8, thành phố Hồ Chí Minh

(511) Nhóm 35: Mua bán bánh mì.

---

(210) **4-2018-15259**

(540)

GH.T

(220) 15.05.2018
(441) 25.07.2018
(531) 3.2.1; A3.2.24
(731) ĐOÀN QUỐC THÀNH (VN)
319/8 Tân Phước, phường 6, quận 11, thành phố Hồ Chí Minh

(511) Nhóm 35: Mua bán: nhông dùng cho xe máy, vòng bi (bạc đạn) dùng cho xe máy, má phanh (bố thắng), xích xe máy (sên), săm xe máy, bánh răng truyền động cho xe máy, mỡ bôi trơn, dầu nhờn (xe máy), lốp xe máy, phụ tùng xe máy.

---

(210) **4-2018-15260**

(540)

TARASHI

(220) 15.05.2018
(441) 25.07.2018
(731) 1. PHẠM TUẤN NGHĨA (VN) (VN)
Tổ 42, phường Yên Hòa, quận Cầu Giấy, thành phố Hà Nội
2. TIÊU VĂN TÙNG (VN) (VN)
Tổ 24, phường Quan Hoa, quận Cầu Giấy, thành phố Hà Nội
(740) Công ty TNHH Sở hữu trí tuệ PADEMARK (PADEMARK CO.,LTD.)

(511) Nhóm 18: Cặp da; cặp sách.

---

(210) **4-2018-15263**

(540)

BFF

(220) 15.05.2018
(441) 25.07.2018
(731) TẬP ĐOÀN VINGROUP - CÔNG TY CP (VN)
Số 7, đường Bằng Lăng 1, khu đô thị sinh thái Vinhomes Riverside, phường Việt Hưng, quận Long Biên, thành phố Hà Nội
(740) Công ty Luật TNHH AMBYS Hà Nội (AMBYS HANOI)

(511) Nhóm 01: Hoá chất dùng trong nông nghiệp, trừ chất diệt nấm, chất diệt cỏ, thuốc trừ sâu và chất diệt ký sinh trùng; hóa chất dùng trong công nghiệp; chế phẩm hóa học dùng trong khoa học [không dùng trong y tế hoặc thú y]; nhựa nhân tạo dạng thô; chất dẻo dạng thô; chế phẩm dùng để tôi, ram kim loại; chất để thuộc da (trừ dầu); chất dính dùng trong công nghiệp; phân bón; hoá chất bảo quản thực phẩm.

Nhóm 02: Thuốc nhuộm; sơn; vecni; chế phẩm chống gỉ; chất dùng để bảo quản gỗ; nhựa tự nhiên [dạng thô]; chất cắn màu.

Nhóm 04: Dầu và mỡ công nghiệp; chất bôi trơn, hợp chất hấp thu kết tụ bụi; nhiên liệu (kể cả xăng dùng cho động cơ); nến.

Nhóm 05: Dược phẩm; chế phẩm hoá học dùng cho mục đích thú y; chế phẩm hỗ trợ dinh dưỡng dùng cho mục đích y tế hoặc trị liệu; thực phẩm cho em bé; vật liệu băng bó [dùng trong y tế]; vật liệu để hàn răng; chất tẩy dùng cho mục đích y tế; chế phẩm vệ sinh cá nhân chứa thuốc, vật liệu đệm, lót dùng cho mục đích y tế; chất diệt động vật có hại.

Nhóm 06: Cáp kim loại không dùng để dẫn điện, dây kim loại thường; hộp bằng kim loại thường; quặng kim loại; két an toàn.

Nhóm 07: Máy công cụ, máy nông nghiệp; máy phát điện xoay chiều; máy bơm; máy bán hàng tự động.

Nhóm 08: Dụng cụ cầm tay thao tác thủ công; dao, kéo; thìa và dĩa; dao cạo.

Nhóm 10: Thiết bị và dụng cụ giải phẫu, y tế, nha khoa và thú y; thiết bị vật lý trị liệu; chân tay giả và răng giả, núm vú giả; bình sữa trẻ em.

Nhóm 11: Hệ thống chiếu sáng và thiết bị chiếu sáng, hệ thống và thiết bị sưởi ấm; hệ thống và thiết bị làm lạnh; hệ thống và thiết bị sinh hơi nước; hệ thống và thiết bị nấu nướng; hệ thống và thiết bị sấy khô; thiết bị và hệ thống thông gió [điều hoà không khí]; hệ thống cung cấp nước.

Nhóm 12: Băng tải trên không, thiết bị, máy móc và dụng cụ hàng không, máy bay, phương tiện giao thông trên không, thủy phi cơ, khí cầu, xà lan, phà, tấm phủ xe cộ [đã tạo hình], thuyền buồm.

Nhóm 13: Vũ khí cháy nổ; ngòi nổ và đạn dược; chất nổ; pháo hoa.

Nhóm 15: Dụng cụ âm nhạc, đàn, kèn, trống và sáo.

Nhóm 16: Giấy; ấn phẩm; vật liệu để đóng sách; văn phòng phẩm; vật liệu vẽ; đồ dùng giảng dạy (trừ thiết bị giảng dạy); vật liệu đóng gói [lót, nhồi] bằng giấy các tông; túi, màng mỏng bằng chất dẻo dùng để bao gói.

Nhóm 17: Cao su; và nhựa pec-ca; vật liệu để lèn chặt, bịt kín, cách ly; ống mềm phi kim loại; vật liệu bao gói [đệm lót, nhồi] bằng cao su hoặc chất dẻo.

Nhóm 19: Vật liệu xây dựng phi kim loại; ống cứng phi kim loại dùng cho xây dựng, công trình xây dựng, có thể chuyên chở được không bằng kim loại; đài kỷ niệm phi kim loại.

Nhóm 20: Đồ đạc (giường, tủ, bàn, ghế, giá, kệ), gương, khung ảnh, đệm/nệm, gối.

Nhóm 21: Dụng cụ nấu ăn, không dùng điện; dụng cụ nhà bếp; đồ chứa dùng cho gia đình hoặc bếp núc; vật dụng để lau chùi; đồ chứa đựng bằng thuỷ tinh, sành, sứ dùng cho gia đình hoặc bếp núc.

Nhóm 22: Dây bện, dây thừng, lều trại (mang đi được); lưới; vải bạt; vật liệu đóng gói [lót, nhồi] không bằng cao su, chất dẻo, giấy hoặc các tông, vật liệu sợi dệt dạng thô.

Nhóm 23: Sợi và chỉ dùng để dệt; sợi và chỉ tơ nhân tạo, tơ đã xe; len đã xe.

Nhóm 24: Vải và vải dệt; khăn trải bàn, không làm bằng giấy; khăn trải giường; rèm bằng sợi dệt hoặc bằng chất dẻo; tấm chắn giảm va đập trong cũi trẻ em [bộ đồ giường].

Nhóm 26: Đăng ten và đồ thêu trang trí; khuy, kim khâu và kim băng; hoa nhân tạo.

Nhóm 27: Thảm, chiếu, thảm chùi chân, thảm cỏ nhân tạo, tấm phủ sàn thảm dùng ở phòng tập thể dục, vải sơn lát sàn nhà, giấy dán tường (trừ loại làm bằng hàng dệt).

Nhóm 28: Dụng cụ thể dục thể thao (không xếp trong các nhóm khác); thiết bị tập thể dục; thiết bị tập luyện thể hình, dụng cụ rèn luyện thể hình; máy để tập luyện thể dục; thiết bị phục hồi cơ thể.

Nhóm 29: Thịt, cá, rau và quả được bảo quản, phơi khô hoặc nấu chín; trứng và sữa; dầu thực vật.

Nhóm 31: Động vật sống; rau và quả tươi; hạt [ngũ cốc] tươi; hạt giống, cây và hoa tươi; thức ăn cho động vật.

Nhóm 32: Bia; nước khoáng (đồ uống), nước ga (đồ uống); đồ uống hoa quả và nước ép hoa quả; xi rô dùng cho đồ uống.

Nhóm 33: Đồ uống có cồn (trừ bia); rượu mạnh, rượu vang, rượu hoa quả, rượu gạo.

Nhóm 36: Dịch vụ tư vấn, đại lý, đánh giá, môi giới, quản lý và đầu tư bất động sản; dịch vụ tài chính; dịch vụ tư vấn, môi giới bảo hiểm.

Nhóm 37: Dịch vụ xây dựng, lắp đặt, bảo dưỡng và sửa chữa xe cộ và máy móc; cho thuê máy móc và thiết bị xây dựng.

Nhóm 39: Vận tải, hậu cần vận tải; dịch vụ giao hàng; kho hàng hoá; đóng gói hàng hóa; dịch vụ du lịch; cho thuê chỗ để xe.

Nhóm 40: Dịch vụ in ấn; đúc, mạ kim loại; xử lý nước; xử lý rác thải, gia công cắt may.

Nhóm 42: Thiết kế công nghiệp; kiểm tra chất lượng, nghiên cứu cơ khí; dịch vụ nghiên cứu và triển khai sản phẩm mới cho người khác; thiết kế và phát triển phần cứng, phần mềm máy tính.

Nhóm 44: Dịch vụ y tế tại bệnh viện, dịch vụ nha khoa; dịch vụ thẩm mỹ viện chăm sóc sắc đẹp; trợ giúp về thú y; thiết kế cảnh quan vườn hoa và công viên; mát-xa.

Nhóm 45: Dịch vụ pháp lý; dịch vụ an ninh nhằm bảo vệ người và tài sản, dịch vụ thám tử; dịch vụ vệ sĩ bảo vệ; lập kế hoạch và tổ chức hôn lễ, dịch vụ trông giữ trẻ tại nhà.

---

(210) **4-2018-15264**

(540)

TITANIUM MASTERCARD

(220) 15.05.2018

(441) 25.07.2018

(731) MASTERCARD INTERNATIONAL INCORPORATED (US)
2000 Purchase Street, Purchase, New York 10577, U.S.A.

(740) Công ty Luật TNHH quốc tế BMVN (BMVN INTERNATIONAL LLC)

(511) Nhóm 36: Dịch vụ bảo hiểm; nghiệp vụ tài chính; nghiệp vụ tiền tệ; nghiệp vụ bất động sản; tư vấn tài chính; thông tin tài chính; bảo đảm tài chính; dịch vụ tài chính, cụ thể là dịch vụ ngân hàng, dịch vụ thẻ tín dụng, dịch vụ thẻ ghi nợ, dịch vụ thẻ tín dụng chi tiêu (charge card), dịch vụ thẻ trả trước được cung cấp dưới dạng thẻ với giá trị được tích trữ, tín dụng điện tử và giao dịch ghi nợ, thanh toán và xuất trình hóa đơn, dịch vụ chi tiêu tiền mặt, kiểm tra ngân phiếu, trả tiền bằng séc, dịch vụ truy cập tài khoản tiền gửi và dịch vụ máy rút tiền tự động (ATM), dịch vụ ủy thác giao dịch và thanh toán, điều hòa giao dịch, quản lý tiền mặt, thanh toán quỹ hợp nhất, xử lý tranh chấp hợp nhất, thông tin tài chính đối với ký thác dữ liệu và thông tin hồ sơ khách hàng, và chuyển đổi, truy cập liên quan, thanh toán điều hòa, và dịch vụ chuyển quỹ trong lĩnh vực thẻ thanh toán, dịch vụ xử lý thanh toán điện tử, dịch vụ xác minh và thẩm tra giao dịch thanh toán, dịch vụ trao đổi giá trị, cụ thể là, giao dịch tiền mặt điện tử bảo mật và chuyển tiền mặt điện tử, qua mạng máy tính công cộng để thực hiện dễ dàng giao dịch thương mại điện tử; cung cấp thông

tin tài chính, cụ thể là dữ liệu và báo cáo thẻ tín dụng và thẻ ghi nợ, dịch vụ chuyển tiền bằng điện tử và trao đổi tiền tệ; dịch vụ định giá tài chính và quản lý rủi ro cho người khác trong lĩnh vực tín dụng tiêu dùng (tiền cho vay để mua hàng tiêu dùng); phổ biến thông tin tài chính qua mạng máy tính toàn cầu, thông tin tài chính được cung cấp bằng máy tính qua mạng máy tính thông tin bảo mật và dịch vụ tư vấn liên quan đến tất cả các dịch vụ nói trên; cung cấp dịch vụ tài chính để hỗ trợ dịch vụ bán lẻ được cung cấp thông qua các phương tiện viễn thông di động, cụ thể là dịch vụ thanh toán qua các thiết bị không dây; cung cấp dịch vụ tài chính để hỗ trợ dịch vụ bán lẻ được cung cấp trực tuyến, thông qua mạng điện tử; phân tích và tư vấn tài chính; dịch vụ ngân hàng và tín dụng; dịch vụ truy cập tài khoản ngân hàng, thanh toán, tín dụng, ghi nợ, tín dụng chi tiêu, chi tiền mặt và tài khoản tiền gửi qua thẻ tích trữ giá trị; kiểm tra séc; xử lý giao dịch tài chính trực tuyến thông qua cả cơ sở dữ liệu máy tính hoặc viễn thông và tại điểm bán hàng; dịch vụ xử lý các giao dịch tài chính thực hiện bởi người sử dụng thẻ qua máy rút tiền tự động (ATM); cung cấp bản kê chi tiết tài khoản, tài khoản tiền gửi và bảng kê rút tiền cho người sử dụng thẻ qua máy rút tiền tự động; dịch vụ thanh toán tài chính và ủy quyền thực hiện giao dịch tài chính liên quan đến việc xử lý giao dịch thanh toán tài chính; dịch vụ bảo hiểm du lịch; phát hành và mua lại séc du lịch và phiếu mua hàng (voucher) của người du lịch; dịch vụ xác thực người trả tiền (kiểm tra và xác nhận người trả tiền); thẩm định (kiểm tra) thông tin tài chính; duy trì hồ sơ tài chính; dịch vụ thanh toán từ xa; dịch vụ ví điện tử tích lũy giá trị; dịch vụ thanh toán điện tử, và dịch vụ ủy quyền giao dịch và thanh toán; cung cấp dịch vụ ghi nợ và tín dụng bằng thiết bị nhận dạng tần số sóng (thiết bị thu và phát tín hiệu); cung cấp dịch vụ ghi nợ và tín dụng bằng thiết bị thông tin liên lạc và viễn thông; cung cấp dịch vụ tài chính để hỗ trợ dịch vụ bán lẻ được cung cấp qua phương tiện viễn thông di động, bao gồm dịch vụ thanh toán qua các thiết bị không dây, xử lý giao dịch tín dụng và ghi nợ qua điện thoại và đường dẫn viễn thông; cung cấp dịch vụ tài chính để hỗ trợ dịch vụ bán lẻ được cung cấp trực tuyến, qua mạng hay các phương tiện điện tử khác sử dụng thông tin được số hoá điện tử, dịch vụ trao đổi giá trị, cụ thể là, trao đổi giá trị được bảo đảm an toàn, bao gồm tiền điện tử, qua mạng máy tính có thể truy cập bằng thẻ thông minh; dịch vụ thanh toán hoá đơn được cung cấp qua trang web; dịch vụ ngân hàng trực tuyến; dịch vụ tài chính được cung cấp qua điện thoại và qua mạng máy tính toàn cầu hay mạng internet; dịch vụ tài chính, cụ thể là cung cấp việc thanh toán di động từ xa thông qua các chủ thể bán hàng tại các điểm bán lẻ, bán hàng trực tuyến và bán buôn; dịch vụ tài chính, cụ thể là cung cấp ví điện tử đám mây mà lưu trữ các thông tin tài khoản khách hàng để truy cập các phiếu thưởng, phiếu mua hàng, mã phiếu mua hàng và phiếu giảm giá tại các nhà bán lẻ và để tích điểm thưởng khách hàng thân thiết hoặc tiền thưởng mà có thể ghi có vào tài khoản của khách hàng qua hệ thống hoàn lại tiền; dịch vụ tư vấn liên quan đến các giải pháp thanh toán, ngân hàng, thẻ tín dụng, thẻ ghi nợ và thẻ thanh toán; dịch vụ thông tin, tư vấn và cố vấn liên quan đến các dịch vụ kể trên.

---

(210) **4-2018-15266**

(540)

(220) 15.05.2018
(441) 25.07.2018
(531) 2.9.14; A2.9.15; A5.3.13; A5.3.15
(591) Nâu, xanh lá cây, vàng, trắng.
(731) NGUYỄN THỊ TRÀ MY (VN)
Khu 13, xã Yên Kỳ, huyện Hạ Hòa, tỉnh Phú Thọ
(740) Công ty TNHH Sở hữu trí tuệ WITIP Việt Nam (WITIP CO., LTD.)

(511) Nhóm 30: Hồ tiêu (hạt tiêu); mật ong; sữa ong chúa không dùng cho mục đích y tế; thảo quả đã qua chế biến (dùng làm gia vị); hoa hồi (gia vị); quế (gia vị); hồ tiêu ngâm mắm, tỏi, ớt.

Nhóm 35: Mua bán, xuất nhập khẩu, trưng bày giới thiệu, quảng cáo: sữa ong chúa, trái cây tươi, trái cây đã bảo quản, đóng hộp, phơi khô hoặc nấu chín, phấn hoa đã chế biến làm thực phẩm, phấn hoa [vật liệu thô], hồ tiêu (hạt tiêu), hạt tiêu (gia vị), thảo quả đã qua chế biến (dùng làm gia vị), mật ong, quế (gia vị), hoa hồi (gia vị), hồ tiêu (hạt tiêu) ngâm mắm, tỏi, ớt, cây giống, cây hồ tiêu, thảo quả tươi, nước ép trái cây, đồ uống làm từ nước ép trái cây không có cồn, nước giải khát bằng trái cây [đồ uống], đồ uống trên cơ sở mật ong không có cồn.

---

(210) **4-2018-15267**

(540)

(220) 15.05.2018
(441) 25.07.2018
(531) A7.1.11; 7.1.24; 14.5.21; 14.5.23
(591) Xám, vàng.
(731) CÔNG TY TNHH XÂY DỰNG VÀ DỊCH VỤ PHÚC ĐẠI NAM (VN)
31B Ngũ Hành Sơn, phường Mỹ An, quận Ngũ Hành Sơn, thành phố Đà Nẵng
(740) Công ty Luật TNHH Việt An (VIET AN LAW FIRM)

(511) Nhóm 42: Tư vấn kiến trúc; dịch vụ kiến trúc; thiết kế trang trí nội thất; thiết lập bản vẽ công nghiệp.

---

(210) **4-2018-15268**

(540)

(220) 15.05.2018
(441) 25.07.2018
(531) A26.11.9; 26.4.4; 26.13.25; 26.15.15
(591) Vàng đồng, đen, vàng nhạt
(731) CÔNG TY CỔ PHẦN THIẾT KẾ VÀ THI CÔNG NỘI THẤT PALOMA (VN)
Số 235 Tô Hiến Thành, phường 13, quận 10, thành phố Hồ Chí Minh
(740) Công ty Luật TNHH Việt An (VIET AN LAW FIRM)

(511) Nhóm 42: Tư vấn kiến trúc; dịch vụ kiến trúc; thiết kế trang trí nội thất; thiết lập bản vẽ công nghiệp.

---

(210) **4-2018-15269**

(540)

(220) 15.05.2018
(441) 25.07.2018
(531) 2.1.1; 26.4.1; 1.15.11; A11.1.6
(591) Đen, trắng, cam, xám.
(731) NGUYỄN LÊ VIỆT (VN)
K18/33 Lý Thường Kiệt, phường Thạch Thang, quận Hải Châu, thành phố Đà Nẵng
(740) Công ty Luật TNHH Việt An (VIET AN LAW FIRM)

(511) Nhóm 30: Phở.

Nhóm 43: Quán phở; dịch vụ ăn uống; nhà hàng ăn uống.

---

(210) **4-2018-15270**

(540)

(220) 15.05.2018
(441) 25.07.2018
(531) 10.3.10; A10.3.13
(591) Vàng đồng, đen, trắng.
(731) ÔNG TRẦN ĐỨC HUY (VN)
Thôn Trà Quang, thị trấn Phù Mỹ, huyện Phù Mỹ, tỉnh Bình Định
(740) Công ty Luật TNHH Việt An (VIET AN LAW FIRM)

(511) Nhóm 18: Túi xách, vali, ví, bóp.

---

(210) **4-2018-15271**

(540)

MITSUISEIKI

(220) 15.05.2018
(441) 25.07.2018
(731) CÔNG TY TNHH MỘT THÀNH VIÊN ĐIỆN CƠ TRẦN HƯNG ĐẠO (VN)
Số 260 đường Trần Hưng Đạo, thị trấn Kẻ Sặt, huyện Bình Giang, tỉnh Hải Dương
(740) Công ty Luật TNHH Việt An (VIET AN LAW FIRM)

(511) Nhóm 07: Máy nén khí; mô tơ (không dành cho động cơ); máy bơm.

---

(210) **4-2018-15272**

(540)

EURAIR

(220) 15.05.2018
(441) 25.07.2018
(731) CÔNG TY TNHH MỘT THÀNH VIÊN ĐIỆN CƠ TRẦN HƯNG ĐẠO (VN)
Số 260 đường Trần Hưng Đạo, thị trấn Kẻ Sặt, huyện Bình Giang, tỉnh Hải Dương
(740) Công ty Luật TNHH Việt An (VIET AN LAW FIRM)

(511) Nhóm 07: Máy nén khí; mô tơ (không dành cho động cơ); máy bơm.

---

(210) **4-2018-15273**

(540)

PUMAAIR

(220) 15.05.2018
(441) 25.07.2018
(731) CÔNG TY TNHH MỘT THÀNH VIÊN ĐIỆN CƠ TRẦN HƯNG ĐẠO (VN)
Số 260 đường Trần Hưng Đạo, thị trấn Kẻ Sặt, huyện Bình Giang, tỉnh Hải Dương
(740) Công ty Luật TNHH Việt An (VIET AN LAW FIRM)

(511) Nhóm 07: Máy nén khí; mô tơ (không dành cho động cơ); máy bơm.

---

(210) **4-2018-15275**

(540)

(220) 15.05.2018
(441) 25.07.2018
(531) 2.3.12; A2.3.16; 5.3.20; 5.5.19; A5.5.22; 25.7.25; 5.7.6
(731) CÔNG TY TRÁCH NHIỆM HỮU HẠN ĐẠI HIỀN TÂM (VN)
21/41A đường số 11, phường 11, quận Gò Vấp, thành phố Hồ Chí Minh
(740) Công ty Cổ phần Sở hữu công nghiệp INVESTIP (INVESTIP)

(511) Nhóm 30: Sô cô la; ca cao.

---

(210) **4-2018-15276**

(540)

(220) 15.05.2018
(441) 25.07.2018
(531) A17.1.2; 26.15.15
(591) Đỏ cam, vàng, tím, xanh dương, trắng, hồng.
(731) CÔNG TY DỊCH VỤ MOBIFONE KHU VỰC 9 - CHI NHÁNH TỔNG CÔNG TY VIỄN THÔNG MOBIFONE (VN)
Tòa nhà MobiFone, đường số 22, khu Công ty xây dựng số 8, khu vực 02, phường Hưng Thạnh, quận Cái Răng, thành phố Cần Thơ
(740) Công ty Cổ phần Sở hữu công nghiệp INVESTIP (INVESTIP)

(511) Nhóm 38: Dịch vụ thông tin liên lạc bằng điện thoại di động; dịch vụ nhắn tin (bằng vô tuyến, điện thoại hoặc các phương tiện liên lạc điện tử khác); dịch vụ truyền thư điện tử; dịch vụ truyền tin nhắn và hình ảnh có hỗ trợ của máy vi tính; dịch vụ hộp thư thoại; dịch vụ hãng tin tức.

---

(210) **4-2018-15277**

(540)

(220) 15.05.2018
(441) 25.07.2018
(531) 5.7.3; 5.13.4; 24.1.1
(591) Trắng, xanh dương đậm, đỏ, vàng.
(731) NGUYỄN VĂN TÀI (VN)
Khu vực Thới Thuận, phường Thới An, quận Ô Môn, thành phố Cần Thơ
(740) Công ty Cổ phần Sở hữu công nghiệp INVESTIP (INVESTIP)

(511) Nhóm 45: Dịch vụ bảo vệ.

---

(210) **4-2018-15278**

(540)

SECRET GARDEN
Vườn địa đàng

(220) 15.05.2018
(441) 25.07.2018
(731) THE PROCTER & GAMBLE COMPANY (US)
One Procter & Gamble Plaza, Cincinnati, Ohio 45202, United States of America
(740) Công ty Luật TNHH quốc tế BMVN (BMVN INTERNATIONAL LLC)

(511) Nhóm 03: Chất tẩy và các chất phụ gia dùng trong giặt là; xà phòng; các chế phẩm dạng lỏng và chế phẩm hợp chất để loại bỏ vết bẩn, các chế phẩm hoặc chất lỏng giặt là dùng để khử mùi và làm quần áo và vải vóc có mùi sạch sẽ, xà phòng làm trắng dùng trong giặt là, nước thơm, chất làm mềm vải dùng trong giặt là; các tác nhân (chế phẩm) làm sáng màu dùng trong giặt là trong gia đình, nước xả dùng cho mục đích gia đình; các chế phẩm tẩy trắng dùng trong giặt là; nước men (nước hồ) dùng trong giặt là và chế phẩm dùng trong giặt là.

---

(210) **4-2018-15279**

(540)

AQUA OCEAN NATURE COOL
Đại dương xanh tươi mát

(220) 15.05.2018
(441) 25.07.2018
(731) THE PROCTER & GAMBLE COMPANY (US)
One Procter & Gamble Plaza, Cincinnati, Ohio 45202, United States of America
(740) Công ty Luật TNHH quốc tế BMVN (BMVN INTERNATIONAL LLC)

(511) Nhóm 03: Chất tẩy và các chất phụ gia dùng trong giặt là; xà phòng; các chế phẩm dạng lỏng và chế phẩm hợp chất để loại bỏ vết bẩn, các chế phẩm hoặc chất lỏng giặt là dùng để khử mùi và làm quần áo và vải vóc có mùi sạch sẽ, xà phòng làm trắng dùng trong giặt là, nước thơm, chất làm mềm vải dùng trong giặt là; các tác nhân (chế phẩm) làm sáng màu dùng trong giặt là trong gia đình, nước xả dùng cho mục đích gia đình; các chế phẩm tẩy trắng dùng trong giặt là; nước men (nước hồ) dùng trong giặt là và chế phẩm dùng trong giặt là.

---

(210) **4-2018-15281**

(540)

アリの巣コロリ
Arinosu Korori

(220) 15.05.2018
(441) 25.07.2018

(731) EARTH CORPORATION (JP)
12-1, Kanda-Tsukasamachi 2-chome, Chiyoda-ku, Tokyo, Japan

(740) Văn phòng luật sư Phạm và Liên danh (PHAM & ASSOCIATES)

(511) Nhóm 05: Thuốc trừ sâu; thuốc diệt kiến; chế phẩm kiểm soát loài gây hại; chế phẩm chống sâu bọ gây hại.

---

(210) **4-2018-15282**

(540)

STARCAR
Professional auto parts

(220) 15.05.2018
(441) 25.07.2018
(531) A1.1.10; A1.1.5
(591) Xanh dương, đỏ, trắng
(731) NGUYỄN ĐÌNH HOÀN (VN)
Phòng 604, tòa N5D đường Nguyễn Thị Thập, khu đô thị Trung Hòa Nhân Chính, quận Thanh Xuân, thành phố Hà Nội

(511) Nhóm 35: Kinh doanh, buôn bán phụ kiện ô tô như: đầu đĩa DVD, đầu đĩa MP3, đầu đĩa MP5, màn hình ô tô, loa, còi, loa trầm ô tô, camera lùi, camera hành trình, tẩu sạc không dây, đèn led, nước hoa, các sản phẩm làm đẹp ô tô khác.

---

(210) **4-2018-15283**

(540)

XÔI VIỆT
HƯƠNG VỊ HÀ THÀNH

(220) 15.05.2018
(441) 25.07.2018
(531) 26.3.1; 26.1.1; 26.1.10
(591) Vàng, nâu, đỏ.
(731) HÀ ĐỒNG THỰ (VN)
534 đường Nguyễn Văn Cừ, phường Hồng Hải, thành phố Hạ Long, tỉnh Quảng Ninh
(740) Công ty TNHH Tư vấn đầu tư và chuyển giao công nghệ (INVESTCONSULT)

(511) Nhóm 30: Xôi; bánh mì; phở; bún; cơm.

Nhóm 43: Dịch vụ nhà hàng ăn uống; dịch vụ cung cấp thức ăn chế biến sẵn do nhà hàng thực hiện: xôi, bánh mì, phở, bún, cơm.

---

(210) **4-2018-15284**

(540)

(220) 15.05.2018
(441) 25.07.2018
(591) Hồng, tím, tím sẫm, trắng.
(731) CÔNG TY CỔ PHẦN THƯƠNG MẠI VÀ THỰC PHẨM NUTRI MILK (VN)
Số nhà 45, ngõ 16, phố Thái Hà, phường Trung Liệt, quận Đống Đa, thành phố Hà Nội
(740) Công ty Luật TNHH SMARTLAW (SMARTLAW LEGAL SERVICE CO.,LTD.)

(511) Nhóm 29: Sữa; sữa bột; sữa đặc; sản phẩm sữa; đồ uống làm từ sữa, sữa là chủ yếu; nước sữa lên men (đồ uống từ sữa).

---

(210) **4-2018-15285**

(540)

(220) 15.05.2018
(441) 25.07.2018
(531) 24.1.1; 2.9.25; 1.5.1; A5.5.20
(591) Xanh nước biển, vàng, trắng.
(731) CÔNG TY TRÁCH NHIỆM HỮU HẠN CÔNG NGHỆ GIÁO DỤC B-EDUTECH (VN)
Phòng 402, tầng 4, số 22, phố Yết Kiêu, phường Cửa Nam, quận Hoàn Kiếm, thành phố Hà Nội
(740) Công ty Luật TNHH SMARTLAW (SMARTLAW LEGAL SERVICE CO.,LTD.)

(511) Nhóm 09: Chương trình máy vi tính, ghi sẵn; phần mềm máy tính [ghi sẵn], cụ thể là: phần mềm sinh trắc vân tay.

Nhóm 44: Dịch vụ phân tích y tế, cụ thể là: dịch vụ sinh trắc vân tay.

---

(210) **4-2018-15286**

(540)

(220) 16.05.2018
(441) 25.07.2018
(531) 24.15.21; A24.15.8; A24.15.7
(591) Xanh lá cây, xám.
(731) LÊ QUỐC HOÀN (VN)
P502-H3, phường Thanh Xuân Nam, quận Thanh Xuân, thành phố Hà Nội

(511) Nhóm 35: Trưng bày sản phẩm; quản lý quá trình đặt hàng; dịch vụ trung gian thương mại; dịch vụ giới thiệu sản phẩm trên các phương tiện truyền thông, cho mục đích bán lẻ; cung cấp sàn giao dịch trực tuyến cho người mua và người bán hàng hoá và dịch vụ; tổ chức hội chợ thương mại cho mục đích bán hàng hoặc quảng cáo.

---

(210) **4-2018-15287**

(540)

(220) 16.05.2018
(441) 25.07.2018
(531) A26.11.8; 26.1.1; 26.4.1; 7.3.1
(731) HUỲNH THẾ VINH (VN)
60 Cao Hành, phường Phú Trinh, thành phố Phan Thiết, tỉnh Bình Thuận

(511) Nhóm 41: Dịch vụ phòng thu âm; sản xuất nhạc, viết bản phối khí âm nhạc; dịch vụ sản xuất phim, video (trừ phim, video quảng cáo); phát hành phim, video.

---

(210) **4-2018-15290**

(540)

ZENY

(220) 16.05.2018
(441) 25.07.2018
(731) HỒ SỸ HÙNG (VN)
Khu phố 1, phường Đông Thanh, thành phố Đông Hà, tỉnh Quảng Trị
(740) Công ty TNHH MARKPAT IP & LEGAL (MARKPAT IP & LEGAL CO.,LTD)

(511) Nhóm 03: Mỹ phẩm; bộ mỹ phẩm; chế phẩm để làm sạch; chế phẩm để giặt; chất tẩy rửa không dùng cho hoạt động sản xuất và không dùng cho mục đích y tế; chế phẩm dùng để đánh bóng.

---

(210) **4-2018-15291**

(540)

AMANI

(220) 16.05.2018
(441) 25.07.2018
(731) HỒ SỸ HÙNG (VN)
Khu phố 1, phường Đông Thanh, thành phố Đông Hà, tỉnh Quảng Trị
(740) Công ty TNHH MARKPAT IP & LEGAL (MARKPAT IP & LEGAL CO.,LTD)

(511) Nhóm 03: Mỹ phẩm; bộ mỹ phẩm; chế phẩm để làm sạch; chế phẩm để giặt; chất tẩy rửa không dùng cho hoạt động sản xuất và không dùng cho mục đích y tế; chế phẩm dùng để đánh bóng.

---

(210) **4-2018-15292**

(540)

HAZIN

(220) 16.05.2018
(441) 25.07.2018
(731) HỒ SỸ HÙNG (VN)
Khu phố 1, phường Đông Thanh, thành phố Đông Hà, tỉnh Quảng Trị
(740) Công ty TNHH MARKPAT IP & LEGAL (MARKPAT IP & LEGAL CO.,LTD)

(511) Nhóm 03: Mỹ phẩm; bộ mỹ phẩm; chế phẩm để làm sạch; chế phẩm để giặt; chất tẩy rửa không dùng cho hoạt động sản xuất và không dùng cho mục đích y tế; chế phẩm dùng để đánh bóng.

---

(210) **4-2018-15293**

(540)

(220) 16.05.2018
(441) 25.07.2018
(531) 26.1.2; 24.9.1; 24.1.1; 5.7.3; 25.1.6
(591) Vàng nhạt, đen, trắng.
(731) CÔNG TY CỔ PHẦN THƯƠNG MẠI VÀ SẢN XUẤT NỘI THẤT NHÀ VIỆT (VN)
Tổ 1 khu Lý Sơn, phường Trần Phú, quận Hoàng Mai, thành phố Hà Nội
(740) Công ty TNHH MARKPAT IP & LEGAL (MARKPAT IP & LEGAL CO.,LTD)

(511) Nhóm 18: Vật liệu giả da; giả da để bọc ghế sofa, giả da để bọc ghế ô tô; tấm phủ đồ đạc bằng da thuộc; đồ trang trí bằng da thuộc cho đồ đạc trong nhà; da thuộc, thô hoặc bán thành phẩm.

---

(210) **4-2018-15296**

(540)

ABIMAGEB6

(220) 16.05.2018
(441) 25.07.2018
(731) CÔNG TY CỔ PHẦN DƯỢC PHẨM CÔNG NGHỆ CAO ABIPHA (VN)
Lô đất CN-2 khu công nghiệp Phú Nghĩa, xã Phú Nghĩa, huyện Chương Mỹ, thành phố Hà Nội

(511) Nhóm 05: Dược phẩm; thực phẩm chức năng dùng trong ngành y.

Nhóm 35: Mua bán, xuất nhập khẩu dược phẩm; thực phẩm chức năng dùng trong ngành y.

---

(210) **4-2018-15297**

(540)

ABITHICON

(220) 16.05.2018
(441) 25.07.2018
(731) CÔNG TY CỔ PHẦN DƯỢC PHẨM CÔNG NGHỆ CAO ABIPHA (VN)
Lô đất CN-2 khu công nghiệp Phú Nghĩa, xã Phú Nghĩa, huyện Chương Mỹ, thành phố Hà Nội

(511) Nhóm 05: Dược phẩm; thực phẩm chức năng dùng trong ngành y.

Nhóm 35: Mua bán, xuất nhập khẩu dược phẩm; thực phẩm chức năng dùng trong ngành y.

---

(210) **4-2018-15298**

(540)

DEXTROFESIN

(220) 16.05.2018
(441) 25.07.2018
(731) CÔNG TY CỔ PHẦN DƯỢC PHẨM CÔNG NGHỆ CAO ABIPHA (VN)
Lô đất CN-2 khu công nghiệp Phú Nghĩa, xã Phú Nghĩa, huyện Chương Mỹ, thành phố Hà Nội

(511) Nhóm 05: Dược phẩm; thực phẩm chức năng dùng trong ngành y.

Nhóm 35: Mua bán, xuất nhập khẩu dược phẩm; thực phẩm chức năng dùng trong ngành y.

---

(210) **4-2018-15299**

(540)

ATOPHENIL

(220) 16.05.2018
(441) 25.07.2018
(731) CÔNG TY CỔ PHẦN DƯỢC PHẨM CÔNG NGHỆ CAO ABIPHA (VN)
Lô đất CN-2 khu công nghiệp Phú Nghĩa, xã Phú Nghĩa, huyện Chương Mỹ, thành phố Hà Nội

(511) Nhóm 05: Dược phẩm; thực phẩm chức năng dùng trong ngành y.

Nhóm 35: Mua bán, xuất nhập khẩu dược phẩm; thực phẩm chức năng dùng trong ngành y.

---

(210) **4-2018-15300**

(540)

BRAINCULIN

(220) 16.05.2018
(441) 25.07.2018
(731) CÔNG TY CỔ PHẦN DƯỢC PHẨM CÔNG NGHỆ CAO ABIPHA (VN)
Lô đất CN-2 khu công nghiệp Phú Nghĩa, xã Phú Nghĩa, huyện Chương Mỹ, thành phố Hà Nội

(511) Nhóm 05: Dược phẩm; thực phẩm chức năng dùng trong ngành y.

Nhóm 35: Mua bán, xuất nhập khẩu: dược phẩm, thực phẩm chức năng dùng trong ngành y.

---

(210) **4-2018-15301**

(540)

DEPHELEAT

(220) 16.05.2018
(441) 25.07.2018
(731) CÔNG TY CỔ PHẦN DƯỢC PHẨM CÔNG NGHỆ CAO ABIPHA (VN)
Lô đất CN-2 khu công nghiệp Phú Nghĩa, xã Phú Nghĩa, huyện Chương Mỹ, thành phố Hà Nội

(511) Nhóm 05: Dược phẩm; thực phẩm chức năng dùng trong ngành y.

Nhóm 35: Mua bán, xuất nhập khẩu: dược phẩm, thực phẩm chức năng dùng trong ngành y.

---

(210) **4-2018-15302**

(540)

DOPHABIN

(220) 16.05.2018
(441) 25.07.2018
(731) CÔNG TY CỔ PHẦN DƯỢC PHẨM CÔNG NGHỆ CAO ABIPHA (VN)
Lô đất CN-2 khu công nghiệp Phú Nghĩa, xã Phú Nghĩa, huyện Chương Mỹ, thành phố Hà Nội

(511) Nhóm 05: Dược phẩm; thực phẩm chức năng dùng trong ngành y.

Nhóm 35: Mua bán, xuất nhập khẩu: dược phẩm, thực phẩm chức năng dùng trong ngành y.

---

(210) **4-2018-15303**

(540)

DOSATRIC

(220) 16.05.2018
(441) 25.07.2018
(731) CÔNG TY CỔ PHẦN DƯỢC PHẨM CÔNG NGHỆ CAO ABIPHA (VN)
Lô đất CN-2 khu công nghiệp Phú Nghĩa, xã Phú Nghĩa, huyện Chương Mỹ, thành phố Hà Nội

(511) Nhóm 05: Dược phẩm; thực phẩm chức năng dùng trong ngành y.

Nhóm 35: Mua bán, xuất nhập khẩu: dược phẩm, thực phẩm chức năng dùng trong ngành y.

---

(210) **4-2018-15304**

(540)

MULTIBIPHA

(220) 16.05.2018
(441) 25.07.2018
(731) CÔNG TY CỔ PHẦN DƯỢC PHẨM CÔNG NGHỆ CAO ABIPHA (VN)
Lô đất CN-2 khu công nghiệp Phú Nghĩa, xã Phú Nghĩa, huyện Chương Mỹ, thành phố Hà Nội

(511) Nhóm 05: Dược phẩm; thực phẩm chức năng dùng trong ngành y.

Nhóm 35: Mua bán, xuất nhập khẩu: dược phẩm, thực phẩm chức năng dùng trong ngành y.

---

(210) **4-2018-15305**

(540)

FACTALID

(220) 16.05.2018
(441) 25.07.2018
(731) CÔNG TY CỔ PHẦN DƯỢC PHẨM CÔNG NGHỆ CAO ABIPHA (VN)
Lô đất CN-2 khu công nghiệp Phú Nghĩa, xã Phú Nghĩa, huyện Chương Mỹ, thành phố Hà Nội

(511) Nhóm 05: Dược phẩm; thực phẩm chức năng dùng trong ngành y.

Nhóm 35: Mua bán, xuất nhập khẩu: dược phẩm, thực phẩm chức năng dùng trong ngành y.

---

(210) **4-2018-15306**

(540)

TAREMOL

(220) 16.05.2018
(441) 25.07.2018
(731) CÔNG TY CỔ PHẦN DƯỢC PHẨM CÔNG NGHỆ CAO ABIPHA (VN)
Lô đất CN-2 khu công nghiệp Phú Nghĩa, xã Phú Nghĩa, huyện Chương Mỹ, thành phố Hà Nội

(511) Nhóm 05: Dược phẩm; thực phẩm chức năng dùng trong ngành y.

Nhóm 35: Mua bán, xuất nhập khẩu: dược phẩm, thực phẩm chức năng dùng trong ngành y.

---

(210) **4-2018-15307**

(540)

BROMABI

(220) 16.05.2018
(441) 25.07.2018
(731) CÔNG TY CỔ PHẦN DƯỢC PHẨM CÔNG NGHỆ CAO ABIPHA (VN)
Lô đất CN-2 khu công nghiệp Phú Nghĩa, xã Phú Nghĩa, huyện Chương Mỹ, thành phố Hà Nội

(511) Nhóm 05: Dược phẩm; thực phẩm chức năng dùng trong ngành y.

Nhóm 35: Mua bán, xuất nhập khẩu dược phẩm, thực phẩm chức năng dùng trong ngành y.

---

(210) **4-2018-15308**

(540)

BOMAXTE

(220) 16.05.2018
(441) 25.07.2018
(731) CÔNG TY CỔ PHẦN DƯỢC PHẨM CÔNG NGHỆ CAO ABIPHA (VN)
Lô đất CN-2 khu công nghiệp Phú Nghĩa, xã Phú Nghĩa, huyện Chương Mỹ, thành phố Hà Nội

(511) Nhóm 05: Dược phẩm; thực phẩm chức năng dùng trong ngành y.

Nhóm 35: Mua bán, xuất nhập khẩu dược phẩm, thực phẩm chức năng dùng trong ngành y.

---

(210) **4-2018-15309**

(540)

LORABIPHA

(220) 16.05.2018
(441) 25.07.2018
(731) CÔNG TY CỔ PHẦN DƯỢC PHẨM CÔNG NGHỆ CAO ABIPHA (VN)
Lô đất CN-2 khu công nghiệp Phú Nghĩa, xã Phú Nghĩa, huyện Chương Mỹ, thành phố Hà Nội

(511) Nhóm 05: Dược phẩm; thực phẩm chức năng dùng trong ngành y.

Nhóm 35: Mua bán, xuất nhập khẩu dược phẩm, thực phẩm chức năng dùng trong ngành y.

---

(210) **4-2018-15310**

(540)

PHEROLEX

(220) 16.05.2018
(441) 25.07.2018
(731) CÔNG TY CỔ PHẦN DƯỢC PHẨM CÔNG NGHỆ CAO ABIPHA (VN)
Lô đất CN-2 khu công nghiệp Phú Nghĩa, xã Phú Nghĩa, huyện Chương Mỹ, thành phố Hà Nội

(511) Nhóm 05: Dược phẩm; thực phẩm chức năng dùng trong ngành y.

Nhóm 35: Mua bán, xuất nhập khẩu dược phẩm, thực phẩm chức năng dùng trong ngành y.

---

(210) **4-2018-15311**

(540)

TOCOABI

(220) 16.05.2018
(441) 25.07.2018
(731) CÔNG TY CỔ PHẦN DƯỢC PHẨM CÔNG NGHỆ CAO ABIPHA (VN)
Lô đất CN-2 khu công nghiệp Phú Nghĩa, xã Phú Nghĩa, huyện Chương Mỹ, thành phố Hà Nội

(511) Nhóm 05: Dược phẩm; thực phẩm chức năng dùng trong ngành y.

Nhóm 35: Mua bán, xuất nhập khẩu dược phẩm, thực phẩm chức năng dùng trong ngành y.

---

(210) **4-2018-15312**

(540)

ROGANEX

(220) 16.05.2018
(441) 25.07.2018
(731) CÔNG TY CỔ PHẦN DƯỢC PHẨM CÔNG NGHỆ CAO ABIPHA (VN)
Lô đất CN-2 khu công nghiệp Phú Nghĩa, xã Phú Nghĩa, huyện Chương Mỹ, thành phố Hà Nội

(511) Nhóm 05: Dược phẩm; thực phẩm chức năng dùng trong ngành y.

Nhóm 35: Mua bán, xuất nhập khẩu dược phẩm, thực phẩm chức năng dùng trong ngành y.

---

(210) **4-2018-15313**

(540)

MALTAZEC

(220) 16.05.2018
(441) 25.07.2018
(731) CÔNG TY CỔ PHẦN DƯỢC PHẨM CÔNG NGHỆ CAO ABIPHA (VN)
Lô đất CN-2 khu công nghiệp Phú Nghĩa, xã Phú Nghĩa, huyện Chương Mỹ, thành phố Hà Nội

(511) Nhóm 05: Dược phẩm; thực phẩm chức năng dùng trong ngành y.

Nhóm 35: Mua bán, xuất nhập khẩu dược phẩm, thực phẩm chức năng dùng trong ngành y.

---

(210) **4-2018-15314**

(540)

IBUTACI

(220) 16.05.2018
(441) 25.07.2018

(731) CÔNG TY CỔ PHẦN DƯỢC PHẨM CÔNG NGHỆ CAO ABIPHA (VN)
Lô đất CN-2 khu công nghiệp Phú Nghĩa, xã Phú Nghĩa, huyện Chương Mỹ, thành phố Hà Nội

(511) Nhóm 05: Dược phẩm; thực phẩm chức năng dùng trong ngành y.

Nhóm 35: Mua bán, xuất nhập khẩu dược phẩm, thực phẩm chức năng dùng trong ngành y.

---

(210) **4-2018-15315**

(540)

(220) 16.05.2018
(441) 25.07.2018
(531) 3.9.16; 26.1.2; A3.9.24
(591) Cam, vàng.
(731) CÔNG TY TNHH CAMITEX (VN)
Số 333, đường Cao Thắng, phường 8, thành phố Cà Mau, tỉnh Cà Mau

(511) Nhóm 29: Thủy sản đã qua chế biến như: tôm, cua, cá, mực.

Nhóm 31: Thủy sản giống như: tôm giống, cua giống, cá giống, mực giống.

Nhóm 35: Kinh doanh mua bán, phân phối, xuất khẩu và nhập khẩu các sản phẩm thủy sản đã qua chế biến như: tôm, cua, cá, mực; kinh doanh mua bán, phân phối con giống thủy sản như: tôm giống, cua giống, cá giống, mực giống.

Nhóm 44: Nuôi trồng thủy sản biển như: tôm, cua, cá, mực.

---

(210) **4-2018-15316**

(540)

(220) 16.05.2018
(441) 25.07.2018
(531) 5.9.15; 9.7.1; A11.3.7; 26.2.7; A26.11.12
(591) Đỏ, xanh lá, đen.
(731) KIM NGỌC ANH (VN)
Đường Kim Lũ, phường Đại Kim, quận Hoàng Mai, thành phố Hà Nội

(511) Nhóm 43: Nhà hàng ăn uống; nhà hàng ăn uống tự phục vụ, dịch vụ quán cà phê; dịch vụ cung cấp thức ăn, đồ uống do nhà hàng thực hiện.

---

(210) **4-2018-15317**

(540)

GOLDEN AGE

(220) 16.05.2018
(441) 25.07.2018
(731) CÔNG TY CỔ PHẦN THƯƠNG MẠI SẢN XUẤT VÀ DỊCH VỤ MẶT TRỜI VÀNG (VN)
Số 114, phố Chùa Bộc, phường Quang Trung, quận Đống Đa, thành phố Hà Nội

(511) Nhóm 25: Quần áo.

Nhóm 35: Mua bán trang sức, đá quý; mua bán hàng may mặc và đồ da như vali, túi, cặp xách, ví da, thắt lưng, giầy dép.

Nhóm 39: Dịch vụ du lịch.

Nhóm 43: Dịch vụ khách sạn.

---

(210) **4-2018-15318**

(540) **Trải nghiệm sự khác biệt**

(220) 16.05.2018
(441) 25.07.2018
(731) CÔNG TY TNHH HUY HOÀNG (VN)
281 Tống Duy Tân, phường Ba Đình, thành phố Thanh Hóa, tỉnh Thanh Hóa

(511) Nhóm 43: Dịch vụ cung cấp thực phẩm và đồ uống; chỗ ở tạm thời.

---

(210) **4-2018-15319**

(540)

DONG NAM A

★★★

(220) 16.05.2018
(441) 25.07.2018
(531) A1.1.10; A1.1.4
(731) CÔNG TY CỔ PHẦN XUẤT NHẬP KHẨU TỔNG HỢP ĐÔNG NAM Á (VN)
Số nhà 19 B11, ngõ Trại Găng, phường Thanh Nhàn, quận Hai Bà Trưng, thành phố Hà Nội

(511) Nhóm 35: Sao chép tài liệu; dịch vụ đại lý xuất nhập khẩu, cho thuê máy và thiết bị văn phòng, dịch vụ sao chụp; xuất bản tài liệu quảng cáo.

Nhóm 40: Xử lý giấy; in mẫu vẽ, dịch vụ in; in ốp sét; in ảnh chụp; in đá.

---

(210) **4-2018-15321**

(540)

Mai BEAUTY

(220) 16.05.2018
(441) 25.07.2018
(531) 2.3.1; A2.3.2; 26.1.1
(731) CÔNG TY TNHH SX - TM & DV MAI BEAUTY (VN)
572, Phạm Ngũ Lão, phường Hiệp Thành, thành phố Thủ Dầu Một, tỉnh Bình Dương

(511) Nhóm 03: Mỹ phẩm.

---

(210) **4-2018-15322**

(540)

(220) 16.05.2018
(441) 25.07.2018
(531) 2.3.1; A2.3.2; 5.7.3; 5.13.4
(731) HỘ KINH DOANH MỘC HƯƠNG (VN)
Ấp Vĩnh Tiến, thị trấn Vĩnh Thạnh, huyện Vĩnh Thạnh, thành phố Cần Thơ

(511) Nhóm 03: Mỹ phẩm.

---

(210) **4-2018-15324**

(540)

(220) 16.05.2018
(441) 25.07.2018
(531) 26.4.4; 26.4.7; 26.4.9; A26.11.8
(591) Cam, xám, đen.
(731) CÔNG TY TNHH THIẾT KẾ VÀ THI CÔNG NỘI THẤT AQC (VN)
600 Điện Biên Phủ, phường 22, quận Bình Thạnh, thành phố Hồ Chí Minh
(740) Công ty TNHH Sở hữu trí tuệ Đông Dương (INC IP CO.,LTD)

(511) Nhóm 35: Mua bán máy móc và thiết bị cơ điện lạnh, máy nước nóng lạnh, máy năng lượng mặt trời, thiết bị và phụ tùng máy khai khoáng, xây dựng, máy móc thiết bị điện: máy phát điện, động cơ điện.

---

(210) **4-2018-15325**

(540)

PHÚC THỊNH - PT

(220) 16.05.2018
(441) 25.07.2018
(731) CÔNG TY TNHH MỘT THÀNH VIÊN PHÚC THỊNH (VN)
Số 434Đ, đường Tiểu dự án, ấp 4, xã Nhơn Thạnh, thành phố Bến Tre, tỉnh Bến Tre

(511) Nhóm 19: Vật liệu xây dựng phi kim loại: gạch xây dựng.

---

(210) **4-2018-15326**

(540)

(220) 16.05.2018
(441) 25.07.2018
(531) A5.3.13; A5.3.14; 26.1.1
(591) Xanh lá cây.
(731) TRẦN THỊ HUYỀN (VN)
C2 Lê Thị Riêng, phường Thới An, quận 12, thành phố Hồ Chí Minh

(511) Nhóm 43: Dịch vụ nhà hàng ăn uống, giải khát, quán bar, bar rượu (quầy rượu).

---

(210) **4-2018-15327**

(540)

(220) 16.05.2018
(441) 25.07.2018
(531) 24.9.1; 26.1.1; 15.7.1; 3.2.7; A3.2.24; 4.5.15; A1.1.10
(591) Đen, vàng, trắng.
(731) CÔNG TY TNHH DỊCH VỤ THƯƠNG MẠI CARE VIỆT NAM (VN)
Số nhà 31, ngõ 24, đường Đê Trần Khát Chân, phường Thanh Lương, quận Hai Bà Trưng, thành phố Hà Nội

(511) Nhóm 30: Đồ uống trên cơ sở cà phê; đồ uống trên cơ sở trà; đồ uống cà phê có sữa; trà; hương liệu, trừ tinh dầu, cho đồ uống; cà phê.

Nhóm 43: Dịch vụ quán cà phê; dịch vụ nhà hàng ăn uống; cho thuê thiết bị phân phối nước uống; dịch vụ cung cấp thức ăn, đồ uống do nhà hàng thực hiện, dịch vụ quán ăn tự phục vụ.

---

(210) **4-2018-15328**

(540)

(220) 16.05.2018
(441) 25.07.2018
(531) 3.7.17; 26.4.3; A3.7.24; A5.5.20
(591) Đen, vàng.
(731) NGUYỄN HỮU THẮNG (VN)
44 Nguyễn Tri Phương, phường Chính Gián, quận Thanh Khê, thành phố Đà Nẵng

(511) Nhóm 07: Máy khoan; máy cắt.

Nhóm 09: USB; loa; âm ly

Nhóm 19: Ván ghép.

---

(210) **4-2018-15329**

(540)

Ui Chao!

(220) 16.05.2018
(441) 25.07.2018
(731) NGÔ THÀNH HƯNG (VN)
K57/08 Lê Hồng Phong, phường Phước Ninh, quận Hải Châu, thành phố Đà Nẵng

(511) Nhóm 43: Dịch vụ quán cà phê, trà sữa; dịch vụ cung cấp thức ăn, đồ uống do chính quán ăn, nhà hàng tự thực hiện.

---

(210) **4-2018-15331**

(540)

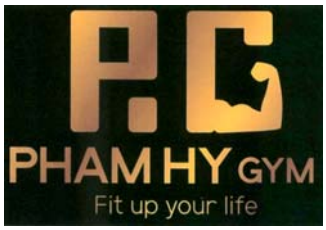

(220) 16.05.2018
(441) 25.07.2018
(531) 2.9.14; 26.4.2; 26.4.9
(591) Vàng, đen.
(731) PHẠM KHẮC HY (VN)
A6.3 Riverpark Residence H18, phường Tân Phong, quận 7, thành phố Hồ Chí Minh

(511) Nhóm 44: Trung tâm chăm sóc sức khỏe; dịch vụ tắm hơi; dịch vụ trị liệu; dịch vụ viện điều dưỡng; dịch vụ thẩm mỹ viện; xoa bóp.

---

(210) **4-2018-15332**

(540)

(220) 16.05.2018
(441) 25.07.2018
(531) 2.9.1
(731) CƠ SỞ SẢN XUẤT BÁNH NGỌC TÂM (VN)
Thôn 6, xã Hải Xuân, thành phố Móng Cái, tỉnh Quảng Ninh

(511) Nhóm 30: Bánh kẹo.

Nhóm 35: Mua bán và xuất nhập khẩu bánh kẹo.

---

(210) **4-2018-15333**

(540)

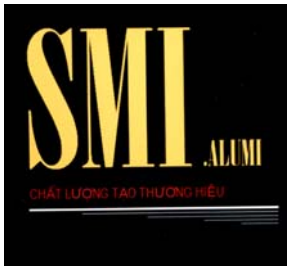

(220) 16.05.2018
(441) 25.07.2018
(531) A26.11.8
(591) Vàng, đỏ, đen, trắng.
(731) CÔNG TY TNHH ĐẦU TƯ SẢN XUẤT-THƯƠNG MẠI LÂM PHÁT (VN)
Khu 7, thị trấn Trạm Trôi, huyện Hoài Đức, thành phố Hà Nội

(511) Nhóm 06: Tấm nhôm; thanh nhôm định hình; lá nhôm.

---

(210) **4-2018-15334**

(540)

(220) 16.05.2018
(441) 25.07.2018
(531) 4.3.7; 3.3.1; 4.3.9
(591) Tím.
(731) DIỆP THỊ TỨ TRÂM (VN)
138/29 đường Nguyễn Trãi, phường 3, quận 5, thành phố Hồ Chí Minh

(511) Nhóm 03: Mỹ phẩm (mascara dài mi, bột trà xanh dùng cho mục đích làm đẹp), hấp dầu collagen tóc, tinh dầu dừa.

Nhóm 05: Thực phẩm chức năng (tỏi đen).

Nhóm 18: Túi xách, ví, bóp, ba lô, cặp học sinh.

Nhóm 25: Giầy dép, dây nịt (thắt lưng), quần áo thời trang.

Nhóm 35: Mua bán các loại hàng nông sản, thực phẩm như: gạo, tiêu, nấm linh chi, ớt, hạt ươi, thủy hải sản tươi sống, thủy hải sản đã qua chế biến, tỏi đen, chả giò, chả giò chay.

---

(210) **4-2018-15336**

(540)

TÂN ĐÔNG PHƯƠNG

(220) 16.05.2018
(441) 25.07.2018
(731) CÔNG TY TNHH MỘT THÀNH VIÊN SẢN XUẤT THƯƠNG MẠI ĐỨC HUY (VN)
Số 12/60/151 ấp 4, xã Đông Thạnh, huyện Hóc Môn, thành phố Hồ Chí Minh

(511) Nhóm 21: Chén, ly, dĩa, tô, muỗng (tất cả bằng nhựa).

Nhóm 35: Mua bán: chén, ly, dĩa, tô, muỗng (tất cả bằng nhựa).

---

(210) **4-2018-15337**

(540)

TAN DONG PHUONG

(220) 16.05.2018
(441) 25.07.2018
(731) CÔNG TY TNHH MỘT THÀNH VIÊN SẢN XUẤT THƯƠNG MẠI ĐỨC HUY (VN)
Số 12/60/151 ấp 4, xã Đông Thạnh, huyện Hóc Môn, thành phố Hồ Chí Minh

(511) Nhóm 21: Chén, ly, dĩa, tô, muỗng (tất cả bằng nhựa).

Nhóm 35: Mua bán: chén, ly, dĩa, tô, muỗng (tất cả bằng nhựa).

---

(210) **4-2018-15338**

(540)

(220) 16.05.2018
(441) 25.07.2018
(531) 26.11.3; 26.1.1; 1.15.23; 24.13.1
(591) Đen, nâu.
(731) CÔNG TY TNHH THƯƠNG MẠI DỊCH VỤ VẠN XUÂN PHÚC (VN)
160 đường số 20, phường 5, quận Gò Vấp, thành phố Hồ Chí Minh

(511) Nhóm 03: Mỹ phẩm chăm sóc tóc và da đầu.

---

(210) **4-2018-15339**

(540)

(220) 16.05.2018
(441) 25.07.2018
(531) 3.5.3; 26.1.2; 25.1.6; A6.19.9
(591) Xanh ngọc, xanh lá cây đậm, trắng, cam đậm, cam, xanh lá cây, đỏ, đen, vàng.
(731) CÔNG TY TNHH MỘT THÀNH VIÊN SẢN XUẤT THƯƠNG MẠI DỊCH VỤ SƠN MỸ (VN)
336, đường Nguyễn Trãi, khóm 5, phường 9, thành phố Cà Mau, tỉnh Cà Mau
(740) Công ty Luật TNHH Tư Luật (PRIVATE LAW FIRM)

(511) Nhóm 30: Trà; cà phê.

---

(210) **4-2018-15341**

(540)

VĂN NHIỀU

(220) 16.05.2018
(441) 25.07.2018
(731) HỘ KINH DOANH VĂN NHIỀU (VN)
60 Hùng Vương, phường Thới Bình, quận Ninh Kiều, thành phố Cần Thơ
(740) Công ty Luật TNHH Tư Luật (PRIVATE LAW FIRM)

(511) Nhóm 35: Mua bán mắt kính.

---

(210) **4-2018-15342**

(540)

Fuca®
Chăm sóc tương lai

(220) 16.05.2018
(441) 25.07.2018
(591) Đen, xanh tím than.
(731) CÔNG TY TNHH MỘT THÀNH VIÊN SẢN XUẤT THƯƠNG MẠI CPM (VN)
146/45/16A2, đường Hoàng Quốc việt, KV4, phường An Bình, quận Ninh Kiều, thành phố Cần Thơ
(740) Công ty Luật TNHH Tư Luật (PRIVATE LAW FIRM)

(511) Nhóm 03: Kem đánh răng (không chứa thuốc); nước rửa chén; bột giặt; nước lau sàn nhà.

Nhóm 08: Dao cạo; dụng cụ cạo râu; kéo xén (tông đơ) cắt tóc cho cá nhân; bộ dụng cụ cắt, sửa móng tay; bộ dụng cụ để chăm sóc bàn chân.

Nhóm 21: Bàn chải đánh răng; các dụng cụ và vật dụng dùng để chăm sóc và làm sạch răng, lưỡi và lợi.

---

(210) **4-2018-15343**

(540)

(220) 16.05.2018
(441) 25.07.2018
(531) 4.5.2; 4.5.3; 26.4.2; 2.7.23
(591) Trắng, cam đậm.
(731) HUỲNH THỊ QUỲNH ANH (VN)
118/1 đường 30/4, phường Hưng Lợi, quận Ninh Kiều, thành phố Cần Thơ
(740) Công ty Luật TNHH Tư Luật (PRIVATE LAW FIRM)

(511) Nhóm 35: Mua bán: quần áo, giày dép.

---

(210) **4-2018-15345**

(540)

(220) 16.05.2018
(441) 25.07.2018
(531) 26.1.1; A26.1.18
(591) Cam, trắng.
(731) CƠ SỞ SẢN XUẤT CÀ PHÊ BỘT DKA COFFEE (VN)
Thôn 3, xã Đông Dư, huyện Gia Lâm, thành phố Hà Nội

(511) Nhóm 30: Cà phê; cà phê sữa; đồ uống trên cơ sở cà phê.

---

(210) **4-2018-15346**

(540)

Dao' Mộc Hương

(220) 16.05.2018
(441) 25.07.2018
(731) NHỮ ĐỨC CẢNH (VN)
P 11101 CC Ruby City CT1, phường Giang Biên, quận Long Biên, thành phố Hà Nội
(740) Văn phòng luật sư Phạm và Liên danh (PHAM & ASSOCIATES)

(511) Nhóm 03: Tinh dầu; mỹ phẩm; mỹ phẩm dùng để tắm; sữa tắm; xà phòng.

Nhóm 05: Chế phẩm chống ký sinh trùng; hương xua đuổi côn trùng; thực phẩm ăn kiêng dùng trong y học; thực phẩm chức năng; dược phẩm.

---

(210) **4-2018-15347**

(540)

Dao' Moc

(220) 16.05.2018
(441) 25.07.2018
(731) NHỮ ĐỨC CẢNH (VN)
P 11101 CC Ruby City CT1, phường Giang Biên, quận Long Biên, thành phố Hà Nội
(740) Văn phòng luật sư Phạm và Liên danh (PHAM & ASSOCIATES)

(511) Nhóm 03: Tinh dầu; mỹ phẩm; mỹ phẩm dùng để tắm; sữa tắm; xà phòng.

Nhóm 05: Chế phẩm chống ký sinh trùng; hương xua đuổi côn trùng; thực phẩm ăn kiêng dùng trong y học; thực phẩm chức năng; dược phẩm.

---

(210) **4-2018-15348**

(540)

ZOJARGUAR®

(220) 16.05.2018
(441) 25.07.2018
(531) 3.2.1
(591) Đỏ, xanh ngọc.
(731) CÔNG TY TNHH MỘT THÀNH VIÊN ĐIỆN TỬ HÒA NHẠC - HÒA CA (VN)
55A đường Lê Thiệt, phường Phú Thọ Hoà, quận Tân Phú, thành phố Hồ Chí Minh

(511) Nhóm 09: Đồ điện tử như: âm li; loa; mi cờ rô (micro); đầu đọc kỹ thuật số; tăng phô điện tử; dây tín hiệu linh kiện điện tử.

---

(210) **4-2018-15350**

(540)

Ahome®
Sáng tạo không giới hạn

(220) 16.05.2018
(441) 25.07.2018
(531) 26.2.7; A26.11.12
(731) CÔNG TY CỔ PHẦN KIẾN TRÚC NỘI THẤT AHOME (VN)
Số 80b tổ 7, phường Cống Vị, quận Ba Đình, thành phố Hà Nội

(511) Nhóm 35: Buôn bán đồ gỗ.

Nhóm 37: Tư vấn xây dựng, thi công lắp đặt nội thất.

Nhóm 42: Trang trí nội thất.

---

(210) **4-2018-15351**

(540)

ĐÔNG Y HIỆN ĐẠI

(220) 16.05.2018
(441) 25.07.2018
(531) 24.17.15; 24.17.21; 26.1.1; 2.9.14; A2.9.15
(591) Trắng, đen, đỏ, vàng, xanh lá cây.
(731) ĐỖ DUY TRỊ (VN)
LK 430, khu dịch vụ B, phường Yên Nghĩa, quận Hà Đông, thành phố Hà Nội

(511) Nhóm 05: Thực phẩm chức năng.

Nhóm 44: Dịch vụ khám chữa bệnh bằng y học cổ truyền.

---

(210) **4-2018-15352**

(540)

(220) 16.05.2018
(441) 25.07.2018
(531) 5.7.3; 3.1.1; 1.5.1; A1.1.10
(591) Nâu, vàng, đen.
(731) CÔNG TY CỔ PHẦN RƯỢU BIA NƯỚC GIẢI KHÁT VIỆT PHÁP (VN)
Số 680 Quang Trung, phường La Khê, quận Hà Đông, thành phố Hà Nội (VN)

(511) Nhóm 33: Rượu gạo; rượu mạnh [đồ uống]; rượu vốtca; rượu uýt ki, rượu vang; rượu mùi.

---

(210) **4-2018-15353**

(540)

(220) 16.05.2018
(441) 25.07.2018
(531) A5.5.20; A5.5.21
(731) CÔNG TY TNHH DƯỢC PHẨM E.B.C GIANG ĐIỀN (VN)
Đường số 3, KCN Giang Điền, xã Giang Điền, huyện Trảng Bom, tỉnh Đồng Nai

(511) Nhóm 03: Mỹ phẩm, nước hoa, kem dưỡng da, dầu gội; sữa rửa mặt, sữa tắm.

---

(210) **4-2018-15354**

(540)

(220) 16.05.2018
(441) 25.07.2018
(531) 26.1.5; 26.1.6; 26.1.1; A5.1.5; A5.1.16; 26.7.25
(591) Xanh, đỏ, xám.
(731) CÔNG TY TNHH KIM THÀNH A (VN)
107/20 Thủ Khoa Huân, phường Bình Chuẩn, thị xã Thuận An, tỉnh Bình Dương

(511) Nhóm 19: Ván sàn gỗ, ván ghép.

Nhóm 20: Tủ, giường, bàn ghế.

---

(210) **4-2018-15355**

(540)

(220) 16.05.2018
(441) 25.07.2018
(531) 26.4.3
(591) Trắng đỏ, xanh nước biển.
(731) CÔNG TY TNHH SẢN XUẤT - THƯƠNG MẠI NHỰA TÂN LIÊN HƯNG - ĐỨC HÒA (VN)
Ấp Bình Tiền 2, xã Đức Hòa Hạ, huyện Đức Hòa, tỉnh Long An

(511) Nhóm 19: Ống nhựa PVC cứng; ống nhựa HDPE cứng; vật liệu xây dựng bằng nhựa PVC.

Nhóm 35: Mua bán: nhựa PVC, cọc cừ bê tông, ống nhựa bọc dây điện, phụ tùng linh kiện xe hơi, xe máy, nguyên liệu ngành dệt, sợi.

---

(210) **4-2018-15356**

(540)

VẬT TƯ HOÀNG KIM

(220) 16.05.2018
(441) 25.07.2018
(531) 26.13.25; A18.4.2; 3.6.6
(591) Trắng, xanh nước biển.
(731) CÔNG TY TNHH SẢN XUẤT THƯƠNG MẠI THẦN PHONG (VN)
52 đường số 9, cư xá Bình Thới, phường 8, quận 11, thành phố Hồ Chí Minh

(511) Nhóm 35: Mua bán: lưỡi cưa, máy cưa, sắt thép, đồ điện, máy móc các loại.

---

(210) **4-2018-15357**

(540)

ORIHANA

(220) 16.05.2018
(441) 25.07.2018
(591) Trắng, đỏ tươi.
(731) CÔNG TY TNHH MỘT THÀNH VIÊN THƯƠNG MẠI MẮT KÍNH TUYẾT HÀ (VN)
60 Trương Định, phường Bến Thành, quận 1, thành phố Hồ Chí Minh

(511) Nhóm 09: Kính mắt 3D; kính chống loá mắt; kính áp tròng; gọng kính đeo mắt; mắt kính; kính đeo mắt.

---

(210) **4-2018-15358**

(540)

CHARMAINE

(220) 16.05.2018
(441) 25.07.2018
(591) Trắng, đỏ tươi.
(731) CÔNG TY TNHH MỘT THÀNH VIÊN THƯƠNG MẠI MẮT KÍNH TUYẾT HÀ (VN)
60 Trương Định, phường Bến Thành, quận 1, thành phố Hồ Chí Minh

(511) Nhóm 09: Kính mắt 3D; kính chống loá mắt; kính áp tròng; gọng kính đeo mắt; mắt kính; kính đeo mắt.

---

(210) **4-2018-15359**

(540)

TÂM ANH

(220) 16.05.2018
(441) 25.07.2018
(731) DƯƠNG VĂN ĐỨC (VN)
Thôn 07, xã Ma Đaguôi, huyện Đạ Hoai, tỉnh Lâm Đồng

(511) Nhóm 17: Ống bằng chất dẻo dùng cho mục đích nông nghiệp.

---

(210) **4-2018-15360**

(540)

MEGATON

(220) 16.05.2018
(441) 25.07.2018
(731) CÔNG TY CỔ PHẦN KAROFI VIỆT NAM (VN)
Tầng 8, tòa nhà HUDLAND Tower, lô A-CC7, KDVTH Linh Đàm, đường Nguyễn Hữu Thọ, phường Hoàng Liệt, quận Hoàng Mai, thành phố Hà Nội
(740) Công ty TNHH Sở hữu trí tuệ Bình Minh (SUNRISE IP CO.,LTD.)

(511) Nhóm 09: Thiết bị và linh kiện sử dụng năng lượng mặt trời, cụ thể là pin mặt trời; máy đo, điều khiển, kiểm soát chất lượng nước, nước thải, không khí.

Nhóm 11: Thiết bị lọc nước; máy/thiết bị khử trùng bằng ozone hay tia cực tím.

Nhóm 40: Dịch vụ xử lý nước, không khí.

---

(210) **4-2018-15361**

(540)

SPIDO

(220) 16.05.2018
(441) 25.07.2018
(731) CÔNG TY CỔ PHẦN KAROFI VIỆT NAM (VN)
Tầng 8, tòa nhà HUDLAND Tower, lô A-CC7, KDVTH Linh Đàm, đường Nguyễn Hữu Thọ, phường Hoàng Liệt, quận Hoàng Mai, thành phố Hà Nội
(740) Công ty TNHH Sở hữu trí tuệ Bình Minh (SUNRISE IP CO.,LTD.)

(511) Nhóm 09: Thiết bị và linh kiện sử dụng năng lượng mặt trời, cụ thể là pin mặt trời; máy đo, điều khiển, kiểm soát chất lượng nước, nước thải, không khí.

Nhóm 11: Thiết bị lọc nước; máy/thiết bị khử trùng bằng ozone hay tia cực tím.

Nhóm 40: Dịch vụ xử lý nước, không khí.

---

(210) **4-2018-15364**

(540)

PRIMO

(220) 16.05.2018
(441) 25.07.2018
(531) 26.1.1; 26.2.7
(591) Đỏ, xanh da trời.
(731) CÔNG TY TNHH THƯƠNG MẠI DỊCH VỤ TƯ VẤN THẾ SƠN (VN)
Số 10 Nguyễn Cửu Vân, phường 17, quận Bình Thạnh, thành phố Hồ Chí Minh

(511) Nhóm 40: Dịch vụ in ấn.

---

(210) **4-2018-15365**

(540)

(220) 16.05.2018
(441) 25.07.2018
(531) A17.2.2; 26.1.2; 26.1.5
(591) Trắng, đen, đỏ, vàng đậm, vàng nhạt, cam nhạt, xanh lục, xanh nước biển, chàm, tím, hồng.
(731) HOÀNG THỊ THANH NGA (VN)
659 Lê Hồng Phong, phường 10, quận 10, thành phố Hồ Chí Minh

(511) Nhóm 14: Đồ trang sức; đồ trang sức từ đá quý nhân tạo [trang sức cho y phục]; đồ trang sức bằng đá quý nhân tạo; đá quý; đá bán quý.

---

(210) **4-2018-15366**

(540)

(220) 16.05.2018
(441) 25.07.2018
(531) A26.11.12; 26.11.3; 26.13.25; 1.15.23
(591) Tím, vàng, trắng.
(731) CÔNG TY TNHH NHA KHOA PHƯƠNG MINH (VN)
Tầng 2, số 148 Nguyễn Khuyến, phường Văn Miếu, quận Đống Đa, thành phố Hà Nội
(740) Công ty TNHH Tư vấn Nhiệt tâm và Cộng sự (NT & PARTNERS CO.,LTD.)

(511) Nhóm 44: Dịch vụ phòng khám và chữa chuyên khoa răng, hàm, mặt; dịch vụ phẫu thuật thẩm mỹ, tạo hình cho răng, hàm, mặt; dịch vụ chăm sóc sức khỏe và vẻ đẹp cho răng, hàm, mặt.

---

(210) **4-2018-15367**

(540)

(220) 16.05.2018
(441) 25.07.2018
(531) A26.11.12; 26.11.3
(591) Đen, đỏ, trắng.
(731) CÔNG TY TNHH THƯƠNG MẠI VIỆT THÁI (VN)
Lô K81C khu dân cư Thư Trung, phường Đằng Lâm, quận Hải An, thành phố Hải Phòng
(740) Công ty TNHH Tư vấn Nhiệt tâm và Cộng sự (NT & PARTNERS CO.,LTD.)

(511) Nhóm 01: Hóa chất chống thấm cho công trình xây dựng (trừ sơn).

Nhóm 19: Màng chống thấm gốc bitum (dạng cuộn tấm trải) cho công trình xây dựng.

Nhóm 37: Dịch vụ xây dựng các công trình công nghiệp và dân dụng; dịch vụ chống thấm cho các công trình xây dựng.

---

(210) **4-2018-15368**

(540)

(220) 16.05.2018
(441) 25.07.2018
(531) 26.2.7; 25.12.1; 1.3.1; A25.7.5
(591) Đen, vàng, đỏ, cam
(731) CÔNG TY TNHH THƯƠNG MẠI DỊCH VỤ XUẤT NHẬP KHẨU CHIẾU SÁNG MINH ĐỨC (VN)
Số 215, đường GS 02, khu phố Tây A, phường Đông Hòa, thị xã Dĩ An, tỉnh Bình Dương

(511) Nhóm 11: Bóng đèn điện; đèn led (thiết bị chiếu sáng bằng đèn led); các thiết bị đèn chiếu sáng trong nhà và ngoài trời.

---

(210) **4-2018-15369**

(540)

(220) 16.05.2018
(441) 25.07.2018
(531) 7.3.11; 7.1.24; A7.1.11; 1.17.11
(591) Xanh dương, vàng cam.
(731) NGUYỄN NGỌC VĂN (VN)
P1902 toà CT8B The Spark, đô thị Dương Nội, phường Yên Nghĩa, quận Hà Đông, thành phố Hà Nội

(511) Nhóm 37: Lắp đặt và sửa chữa thiết bị điện; lắp đặt và sửa chữa thiết bị làm lạnh; lắp đặt, bảo dưỡng và sửa chữa máy móc; sửa chữa bơm.

---

(210) **4-2018-15370**

(540)

(220) 16.05.2018
(441) 25.07.2018
(531) 26.4.4; 26.13.25
(591) Vàng, đỏ.
(731) CÔNG TY TNHH THƯƠNG MẠI VÀ DỊCH VỤ BẤT ĐỘNG SẢN PHÚC QUÝ (VN)
4M/11 đường 827, khu phố 2, phường Phú Hữu, quận 9, thành phố Hồ Chí Minh

(511) Nhóm 36: Mua bán bất động sản; cho thuê bất động sản; môi giới bất động sản; quản lý bất động sản.

---

(210) **4-2018-15371**

(540)

(220) 16.05.2018
(441) 25.07.2018
(531) 26.1.1; 26.1.4; A2.1.16; 2.1.30; 2.3.30
(591) Trắng, đen, đỏ.
(731) CÔ TY TNHH THƯƠNG MẠI DỊCH VỤ VẬN TẢI THÀNH TÀI (VN)
2A đường 1C, phường Bình Trị Đông B, quận Bình Tân, thành phố Hồ Chí Minh

(511) Nhóm 18: Ba lô; túi cho người cắm trại; cặp đựng giấy tờ, tài liệu; túi xách tay; va li; ví; da động vật (da dê, da cừu, da bò); bộ dây đai bằng da; túi du lịch; va li [hành lý].

---

(210) **4-2018-15372**

(540)

CAFÉ
IQOSignature

(220) 16.05.2018
(441) 25.07.2018
(531) 26.13.1; 26.4.4; A5.3.13
(731) CÔNG TY CỔ PHẦN THƯƠNG MẠI DỊCH VỤ VÀ TƯ VẤN CÔNG NGHỆ TCT (VN)
47/70/6 Ngọc Khánh, quận Ba Đình, thành phố Hà Nội

(511) Nhóm 43: Dịch vụ quán cà phê, nước giải khát.

---

(210) **4-2018-15373**

(540)

SALA

(220) 16.05.2018
(441) 25.07.2018
(731) CÔNG TY TNHH TRANG SỨC ĐÁ QUÝ SALA (VN)
26/7A Chánh Hưng, ấp 4, xã Phước Lộc, huyện Nhà Bè, thành phố Hồ Chí Minh

(511) Nhóm 14: Đồ kim hoàn/đồ trang sức; bộ phụ kiện để làm đồ trang sức; đá quý; đồ trang sức bằng đá quý nhân tạo; ngọc trai (đồ trang sức); tác phẩm nghệ thuật bằng kim loại quý.

Nhóm 35: Mua bán đồ trang sức, đồ kim hoàn, đá quý, ngọc trai và các tác phẩm nghệ thuật được làm bằng các vật liệu này.

---

(210) **4-2018-15374**

(540)

TÁO SƠN TRA
SON LA DOCINIA INDICA
SƠN LA

(220) 16.05.2018
(441) 25.07.2018
(531) 5.7.14; 26.1.2
(591) Xanh lá đậm, xanh lá nhạt, vàng cam, vàng, trắng.
(731) SỞ KHOA HỌC CÔNG NGHỆ SƠN LA (VN)
Số 19, đường Tô Hiệu, thành phố Sơn La, tỉnh Sơn La

(511) Nhóm 29: Táo sơn tra khô.

Nhóm 31: Quả táo sơn tra tươi.

Nhóm 33: Rượu vang táo sơn tra và rượu ngâm táo sơn tra.

---

(210) **4-2018-15375**

(540)

(220) 16.05.2018
(441) 25.07.2018
(531) 3.9.1; 26.1.2; A26.11.12
(591) Xanh, vàng, trắng.
(731) SỞ KHOA HỌC VÀ CÔNG NGHỆ TỈNH SƠN LA (VN)
Số 19, đường Tô Hiệu, thành phố Sơn La, tỉnh Sơn La

(511) Nhóm 31: Động vật sống: cá tầm.

---

(210) **4-2018-15376**

(540)

(220) 16.05.2018
(441) 25.07.2018
(531) 3.9.1; 26.1.1
(591) Xanh dương, trắng.
(731) SỞ KHOA HỌC VÀ CÔNG NGHỆ TỈNH SƠN LA (VN)
Số 19, đường Tô Hiệu, thành phố Sơn La, tỉnh Sơn La

(511) Nhóm 31: Động vật sống: cá sống, bao gồm: cá chép, cá lăng (cá lăng đen, cá lăng vàng), cá nheo; cá rô phi, cá trắm cỏ, cá trắm đen và cá diêu hồng.

---

(210) **4-2018-15377**

(540)

JDB

(220) 16.05.2018
(441) 25.07.2018
(731) DIAMOND QUEST LIMITED (VG)
OMC Chambers, P.O.Box 3152, Road Town, Tortola, British Virgin Islands
(740) Công ty TNHH Quốc tế D &N (D&N INTERNATIONAL CO.,LTD.)

(511) Nhóm 34: Hộp đựng xì gà, không bằng kim loại quý; hộp đựng thuốc lá điếu, không bằng kim loại quý; đót hút thuốc lá điều, không bằng kim loại quý; đầu ngậm điếu thuốc lá điếu; điếu xì gà nhỏ hở hai đầu; bật lửa dùng cho người hút thuốc; thuốc lá điếu; thuốc lá điếu chứa chất thay thế lá thuốc lá, không dùng cho mục đích y tế; bình đựng thuốc lá, không làm bằng kim loại quý.

---

(210) **4-2018-15378**

(540)

(220) 16.05.2018
(441) 25.07.2018
(531) 3.7.17; 26.1.1
(591) Trắng, xanh tím than đậm và nhạt.
(731) CÔNG TY TNHH ĐẦU TƯ BOND CORPORATION VIỆT NAM (VN)
Số 17, ngõ 1081, đường Hồng Hà, phường Chương Dương, quận Hoàn Kiếm, thành phố Hà Nội

(511) Nhóm 07: Máy phát điện; máy khí nén; máy sản xuất điện; động cơ và máy thuỷ lực; thiết bị để gia công cơ khí và dây chuyền sản xuất.

Nhóm 09: Tủ bảng điện; thang máng cáp.

---

(210) **4-2018-15379**

(540)

(220) 16.05.2018
(441) 25.07.2018
(531) 26.4.2
(591) Đen, đồng nhạt.
(731) NGÔ TIẾN DŨNG (VN)
68 Thoại Ngọc Hầu, phường Hòa Thạnh, quận Tân Phú, thành phố Hồ Chí Minh

(511) Nhóm 33: Rượu các loại (đồ uống); rượu vang.

Nhóm 43: Dịch vụ khách sạn.

---

(210) **4-2018-15380**

(540)

CHARM HILL

(220) 16.05.2018
(441) 25.07.2018
(731) CÔNG TY CỔ PHẦN ĐỒNG GIA (VN)
Tổ 1, khu 3, đồi Yên Ngựa, phường Bãi Cháy, thành phố Quảng Ninh, tỉnh Quảng Ninh

(511) Nhóm 43: Dịch vụ nhà hàng ăn uống, nhà nghỉ, khách sạn.

---

(210) **4-2018-15381**

(540)

(220) 16.05.2018
(441) 25.07.2018
(531) 24.1.1; 24.13.1; 24.17.5; 25.5.25
(591) Trắng, xanh nước biển, vàng.
(731) CÔNG TY CỔ PHẦN THIẾT BỊ TÂN PHÁT (VN)
Số 168 Phan Trọng Tuệ, xã Thanh Liệt, huyện Thanh Trì, thành phố Hà Nội

(511) Nhóm 35: Mua bán: ô tô, mô tô, xe máy, xe có động cơ và phụ tùng của chúng.

Nhóm 37: Bảo dưỡng, sửa chữa xe: ô tô, mô tô, xe máy, xe có động cơ.

Nhóm 41: Đào tạo, dạy nghề sửa chữa ô tô, mô tô, xe máy.

Nhóm 42: Dịch vụ chuyển giao công nghệ.

---

(210) **4-2018-15382**

(540)

(220) 16.05.2018
(441) 25.07.2018
(531) 24.15.21; A24.15.11; 26.5.4; 2.9.1
(591) Đỏ, vàng, xanh lá cây đậm, xanh lá cây nhạt, đen, vàng nhạt, vàng cam, ghi, trắng.
(731) PHẠM QUANG CỬ (VN)
Số 80 phố Trần Quốc Hoàn, phường Dịch Vọng Hậu, quận Cầu Giấy, thành phố Hà Nội
(740) Công ty TNHH Sở hữu trí tuệ và Công nghệ Thủ đô (CAPITAL IP&T CO.LTD.)

(511) Nhóm 05: Dược phẩm; thực phẩm chức năng; thực phẩm dinh dưỡng dùng trong y tế; nước súc miệng dùng cho mục đích y tế; dung dịch làm sạch khử khuẩn sát trùng dùng cho mục đích y tế; nước tắm thảo dược cho trẻ em dùng cho mục đích y tế.

---

(210) **4-2018-15383**

(540)

(220) 16.05.2018
(441) 25.07.2018
(531) 5.3.20; A5.1.5; 26.4.2
(591) Vàng, xanh lá cây, xanh lá cây sẫm, đen, xanh lá nhạt, trắng, nâu.
(731) PHẠM QUANG CỬ (VN)
Số 80 phố Trần Quốc Hoàn, phường Dịch Vọng Hậu, quận Cầu Giấy, thành phố Hà Nội
(740) Công ty TNHH Sở hữu trí tuệ và Công nghệ Thủ đô (CAPITAL IP&T CO.LTD.)

(511) Nhóm 05: Dược phẩm; thực phẩm chức năng; thực phẩm dinh dưỡng dùng trong y tế, nước súc miệng dùng cho mục đích y tế; dung dịch làm sạch khử khuẩn sát trùng dùng cho mục đích y tế; nước tắm thảo dược cho trẻ em dùng cho mục đích y tế.

---

(210) **4-2018-15384**

(540)

(220) 16.05.2018
(441) 25.07.2018
(531) A5.3.13; A5.3.15; A1.1.10; 26.1.1
(591) Đen, trắng, xanh lá cây, xanh cốm.
(731) PHẠM ANH QUÝ (VN)
Số 44 Bùi Xuân Phái, phường Trần Quang Khải, thành phố Nam Định, tỉnh Nam Định
(740) Công ty TNHH Sở hữu trí tuệ và Công nghệ Thủ đô (CAPITAL IP&T CO.LTD.)

(511) Nhóm 05: Dung dịch vệ sinh phụ nữ có chứa thuốc; dược phẩm; thực phẩm dinh dưỡng dùng trong y tế; nước súc miệng dùng cho mục đích y tế; dung dịch làm sạch khử khuẩn sát trùng dùng cho mục đích y tế; nước tắm thảo dược cho trẻ em dùng cho mục đích y tế.

---

(210) **4-2018-15385**

(540)

(220) 16.05.2018
(441) 25.07.2018
(531) 26.15.15; 1.15.15; 1.15.23
(591) Xanh lá cây, vàng cốm, đỏ, da cam, trắng.
(731) CÔNG TY TNHH XUẤT NHẬP KHẨU ĐẠT PHÁT (VN)
Số 16, ngách 29, An Trạch 1, phường Quốc Tử Giám, quận Đống Đa, thành phố Hà Nội
(740) Công ty TNHH Sở hữu trí tuệ và Công nghệ Thủ đô (CAPITAL IP&T CO.LTD.)

(511) Nhóm 35: Buôn bán hàng hóa tiêu dùng như: mỹ phẩm và chế phẩm mỹ phẩm, đồ trang điểm (mỹ phẩm), bộ đồ trang điểm (mỹ phẩm), sản phẩm chăm sóc cá nhân cụ thể là: nước hoa, nước thơm cô-lô-nhơ, chất thơm, hạt gel tắm, muối tắm dạng bông, dầu tắm, gel tắm để cho vào nước tắm, muối tắm, xà phòng tắm tạo bọt, chế phẩm chăm sóc da không chứa thuốc có bản chất là xịt toàn thân, dầu dưỡng thể, nước thơm dưỡng thể, tẩy da chết toàn thân, xà phòng tắm, sữa tắm, xà bông bọt, kem dưỡng thể, kem dưỡng da mặt, xà phòng rửa mặt, kem dưỡng da, xà phòng làm sạch da, tinh dầu dùng cho cá nhân, dầu thơm, dầu ướp hương liệu, chất ngâm chân không chứa thuốc, xịt thơm toàn thân, xịt thơm toàn thân dạng phun sương, nước thơm, nước thơm, dưỡng da tay, nước thơm dưỡng da mặt, son dưỡng môi, son bóng, gel tạo nếp tóc, dầu xức tóc, kem mát-xa, nước thơm mát-xa, dầu mát-xa, phấn rôm, kem tắm, gel tắm, xà phòng rửa tay, sữa rửa mặt không chứa thuốc, nước sơn móng và chất tẩy sơn móng, nước thơm dùng sau khi phơi nắng, kem dưỡng dùng sau khi phơi nắng, và kem chống nắng, hoa cỏ khô tạo mùi thơm, hương trầm, và túi nhỏ ướp nước hoa, nước hoa xịt phòng, bình nước hoa dự phòng dùng cho bình phun nước hoa xịt phòng không dùng điện, kính đeo mắt; mua bán kính râm, hộp đựng kính đeo mắt và kính râm, đồng hồ đeo tay, đồ trang sức, hộp đựng đồ trang sức và phụ kiện, hộp đựng đồ trang sức có chia ngăn, dây và quai đồng hồ đeo tay, túi du lịch đa dụng, ví bỏ túi, ví cầm tay cho phụ nữ, ba lô, túi đi biển, túi đựng đồ vệ sinh cá nhân và mỹ phẩm, không chứa đồ bên trong, túi đựng đồ trang sức không chứa đồ bên trong, cặp đựng giấy tờ, tài liệu, ví đựng chìa khóa và danh thiếp, ô, giá trưng bày đồ trang sức và cây treo đồ trang sức để trưng bày và sắp xếp đồ trang sức, quần áo, cụ thể là, quần và áo, váy liền, áo khoác, cụ thể là áo choàng, mũ, găng tay của phụ nữ và mũ trùm đầu và cổ, quần áo mặc trong, quần áo ngủ, quần áo lót, quần áo mặc ở nhà, quần áo bơi, đồ đi chân, đồ đội đầu, tất, thắt lưng, găng tay và găng tay hở ngón, khăn quàng cổ, cụ thể là, khăn quàng vuông và khăn quàng dài, và phụ kiện cho tóc và đồ trang trí tóc, cụ thể là, dây đàn hồi để buộc tóc và dây buộc tóc kiểu đuôi ngựa, dây chun buộc tóc, băng đô co dãn để buộc tóc, cặp tóc, kẹp tóc, dải băng buộc tóc, nơ cài tóc, que cài tóc, ruy băng buộc tóc, chun buộc tóc bản to, kẹp tóc mai, kẹp tóc dạng càng cua, kẹp tóc dạng ghim bấm, dây buộc tóc dạng vòng xoắn, kẹp tóc kiểu gấp, ghim kẹp tóc, kẹp tóc dạng thanh bấm, và vật trang trí tóc có hình dạng lược, các mặt hàng nhựa gia dụng như rổ nhựa, chậu nhựa, xô nhựa, các mặt hàng làm bếp như: nồi cơm điện, chảo rán, bình đun nước bằng điện, dao, thìa; quảng cáo và giới thiệu sản phẩm.

---

(210) **4-2018-15386**

(540)

ROYALPHARMA

(220) 16.05.2018
(441) 25.07.2018
(731) CÔNG TY TRÁCH NHIỆM HỮU HẠN THƯƠNG MẠI DƯỢC PHẨM HOÀNG GIA (VN)
A23, Nơ 9, khu đô thị mới Định Công, phường Định Công, quận Hoàng Mai, thành phố Hà Nội
(740) Công ty TNHH Sở hữu trí tuệ và Công nghệ Thủ đô (CAPITAL IP&T CO.LTD.)

(511) Nhóm 35: Mua bán: dược phẩm, dược chất, hóa chất dùng trong sản xuất thuốc, thuốc đông y, thuốc thú y, thực phẩm dinh dưỡng dùng trong y tế, thực phẩm chức năng, nước súc miệng, trang thiết bị y tế và dụng cụ y tế, dụng cụ tránh thai, que thử thai, bao cao su, bơm kim tiêm dùng một lần, dây truyền dịch, bông y tế, băng y tế, băng dán y tế, vật tư y tế như: vật tư y tế tiêu hao như: mỡ bôi y tế dùng cho điện tim, điện não, nội soi và siêu âm, điện cực dán y tế, đệm chống loét, giường hỗ trợ bệnh nhân liệt; mua bán: mỹ phẩm, nước hoa, dầu gội đầu, kem dưỡng da, sữa rửa mặt, xà phòng, nước rửa chén, tinh dầu, chất tẩy rửa; mua bán lương thực, thực phẩm, bánh, kẹo, gạo, bột ngũ cốc, chè, cà phê, cacao, gia vị, sữa và các sản phẩm từ sữa, thịt, cá, gia cầm, trứng, dầu ăn thực vật, nước giải khát, nước uống tinh khiết, bia, rượu; mua bán thức ăn chăn nuôi cho gà, lợn, cá, tôm, con giống vật nuôi làm thuốc, cây giống dược liệu, con giống, cây giống, hạt giống, dược liệu tươi, trái cây tươi, rau tươi; quảng cáo và giới thiệu sản phẩm.

---

(210) **4-2018-15387**

(540)

(220) 16.05.2018
(441) 25.07.2018
(531) A11.3.3; 26.4.3; 26.4.7; A11.1.2
(591) Vàng, hồng, xanh ngọc, xanh lá cây, xanh da trời, đen, nâu, đỏ.
(731) CÔNG TY TNHH THƯƠNG MẠI VÀ DỊCH VỤ KHÁNH THIÊN (VN)
Lô E11, tổ 43, phường Yên Hoà, quận Cầu Giấy, thành phố Hà Nội
(740) Công ty TNHH IPVC (IP.VC CO.,LTD)

(511) Nhóm 43: Dịch vụ ăn uống do nhà hàng thực hiện.

---

(210) **4-2018-15388**

(540)

(220) 16.05.2018
(441) 25.07.2018
(531) 5.9.19; 26.2.7; A5.3.15; A5.1.16
(591) Nâu, xanh lá mạ, xanh lá cây, đen.
(731) CÔNG TY TNHH ĐẬU HŨ SẠCH DAHUSA VINA (VN)
708/27, KP. 5, phường Trảng Dài, thành phố Biên Hòa, tỉnh Đồng Nai

(511) Nhóm 29: Đậu phụ.

---

(210) **4-2018-15390**

(540)

Rau Hữu Cơ Đại Ngàn

(220) 16.05.2018
(441) 25.07.2018
(531) A5.5.20; A5.3.13; 3.13.1; A3.13.24
(591) Đỏ, xanh, trắng.
(731) CÔNG TY TNHH KHAI THÁC TIỀM NĂNG SINH THÁI HÒA LẠC (VN)
Xóm Dục, xã Yên Bình, huyện Thạch Thất, thành phố Hà Nội

(511) Nhóm 31: Rau cỏ tươi; khoai tây tươi; nấm tươi; rau củ tươi; quả tươi (quả mọng); chè tươi các loại.

Nhóm 35: Trưng bày giới thiệu sản phẩm; mua bán, quảng cáo, xuất khẩu, nhập khẩu các sản phẩm sau: rau cỏ tươi, khoai tây tươi, nấm tươi, rau củ tươi các loại, quả tươi (quả mọng), chè tươi các loại.

---

(210) **4-2018-15391**

(540)

V-ONION

(220) 16.05.2018
(441) 25.07.2018
(531) 2.9.14; A2.9.15; A5.1.5; A5.1.16
(591) Xanh lá cây, xanh lục, trắng.
(731) CÔNG TY TNHH THỰC PHẨM HỮU CƠ V-ONION VIỆT NAM (VN)
Số 12 ngách 16/33 Đỗ Xuân Hợp, phường Mỹ Đình 1, quận Nam Từ Liêm, thành phố Hà Nội

(511) Nhóm 29: Rau, quả được bảo quản, phơi khô hoặc nấu chín.

Nhóm 31: Rau tươi; quả tươi; hoa tươi; cây tươi; hạt giống.

Nhóm 35: Quảng cáo, giới thiệu, trưng bày sản phẩm, xuất khẩu, nhập khẩu, mua bán các sản phẩm sau: rau, quả được bảo quản, phơi khô hoặc nấu chín, rau, quả được bảo quản, phơi khô hoặc nấu chín.

---

(210) **4-2018-15392**

(540)

NCN
Gold Gift

(220) 16.05.2018
(441) 25.07.2018
(531) 26.4.3; A1.1.10; A1.1.5
(591) Nâu đen, vàng.
(731) CÔNG TY CỔ PHẦN SẢN XUẤT - THƯƠNG MẠI NCN (VN)
11 đường số 4, khu phố 8, phường Tân Tạo, quận Bình Tân, thành phố Hồ Chí Minh

(511) Nhóm 35: Dịch vụ quảng cáo, dịch vụ mua bán quà tặng: văn phòng phẩm, mỹ phẩm, đồ gia dụng, hàng may mặc, thiết bị điện tử, thiết bị tin học (không bao gồm dịch vụ vận chuyển quà tặng).

---

(210) **4-2018-15393**

(540)

(220) 16.05.2018
(441) 25.07.2018
(531) 3.7.17; 26.13.1
(591) Xanh tím than, nâu xám, trắng.
(731) CÔNG TY TNHH THỜI TRANG LADY (VN)
Số 300A Lê Văn Sỹ, phường 1, quận Tân Bình, thành phố Hồ Chí Minh

(511) Nhóm 35: Quảng cáo, giới thiệu, trưng bày sản phẩm, xuất khẩu, nhập khẩu, mua bán các sản phẩm sau: quần áo.

---

(210) **4-2018-15394**

(540)

TV-HD ROSE

(220) 16.05.2018
(441) 25.07.2018
(731) ĐỖ VĂN QUÂN (VN)
Thôn Cậy, xã Long Xuyên, huyện Bình Giang, tỉnh Hải Dương

(511) Nhóm 11: Bộ lọc nước uống, bình lọc nước uống; thiết bị lọc nước; thiết bị và máy móc để tinh lọc nước; máy lọc nước.

---

(210) **4-2018-15395**

(540)

Đông Trùng Hạ Thảo
PHONG MỘC

(220) 16.05.2018
(441) 25.07.2018
(731) LÊ THẾ ANH (VN)
Tiểu khu bệnh viện 2, thị trấn nông trường Mộc Châu, huyện Mộc Châu, tỉnh Sơn La

(511) Nhóm 05: Thực phẩm chức năng; dược phẩm.

Nhóm 35: Trưng bày giới thiệu sản phẩm, quảng cáo, marketing, xuất nhập khẩu, mua bán sản phẩm sau: thực phẩm chức năng, dược phẩm.

---

(210) **4-2018-15396**

(540)

DANVI

(220) 16.05.2018
(441) 25.07.2018
(731) CÔNG TY CỔ PHẦN NÔNG NGHIỆP CÔNG NGHỆ CAO - HỮU CƠ ĐAN VI (VN)
Hồng Lâm, xã Hòa Thắng, huyện Bắc Bình, tỉnh Bình Thuận
(740) Công ty TNHH Nam Việt và Liên danh (VIPCO)

(511) Nhóm 35: Mua bán: rau, củ, quả, lúa, gạo, nông - lâm sản nguyên liệu (trừ gỗ, tre, nứa), động vật sống (có nguồn gốc hợp pháp), lương thực thực phẩm, máy móc - thiết bị và phụ tùng máy nông nghiệp, ngô, khoai, sắn, cây lấy sợi (đay, bông), ngũ cốc, hoa, cây cảnh, điều, hồ tiêu, cao su, cà phê, chè, gia vị, cây dược liệu, thủy sản và các hàng hóa chế biến từ thủy sản, cây giống, hạt giống, thức ăn gia súc, thức ăn cho gia cầm, thức ăn chăn nuôi thủy sản; quảng cáo; tổ chức triển lãm cho mục đích thương mại hoặc quảng cáo; tổ chức giới thiệu và xúc tiến thương mại.

Nhóm 44: Dịch vụ trồng trọt và chăn nuôi hỗn hợp; dịch vụ sau thu hoạch; dịch vụ xử lý hạt giống để nhân giống; trồng rừng và chăm sóc rừng; dịch vụ chăm sóc vườn ươm cây; dịch vụ tư vấn kỹ thuật trong lĩnh vực sản xuất nông nghiệp.

---

(210) **4-2018-15397**

(540)

ĐAN VI

(220) 16.05.2018
(441) 25.07.2018
(731) CÔNG TY CỔ PHẦN NÔNG NGHIỆP CÔNG NGHỆ CAO - HỮU CƠ ĐAN VI (VN)
Hồng Lâm, xã Hòa Thắng, huyện Bắc Bình, tỉnh Bình Thuận
(740) Công ty TNHH Nam Việt và Liên danh (VIPCO)

(511) Nhóm 35: Mua bán: rau, củ, quả, lúa, gạo, nông - lâm sản nguyên liệu (trừ gỗ, tre, nứa), động vật sống (có nguồn gốc hợp pháp), lương thực thực phẩm, máy móc - thiết bị và phụ tùng máy nông nghiệp, ngô, khoai, sắn, cây lấy sợi (đay, bông), ngũ cốc, hoa, cây cảnh, điều, hồ tiêu, cao su, cà phê, chè, gia vị, cây dược liệu, thủy sản và các hàng hóa chế biến từ thủy sản, cây giống, hạt giống, thức ăn gia súc, thức ăn cho gia cầm, thức ăn chăn nuôi thủy sản; quảng cáo; tổ chức triển lãm cho mục đích thương mại hoặc quảng cáo; tổ chức giới thiệu và xúc tiến thương mại.

Nhóm 44: Dịch vụ trồng trọt và chăn nuôi hỗn hợp; dịch vụ sau thu hoạch; dịch vụ xử lý hạt giống để nhân giống; trồng rừng và chăm sóc rừng; dịch vụ chăm sóc vườn ươm cây; dịch vụ tư vấn kỹ thuật trong lĩnh vực sản xuất nông nghiệp.

---

(210) **4-2018-15398**

(540)

LILAC

(220) 16.05.2018
(441) 25.07.2018
(731) LÊ THỊ LOAN (VN)
Số 81 Nguyễn An Ninh, khu phố Nhị Đồng 2, thị xã Dĩ An, tỉnh Bình Dương

(511) Nhóm 03: Mỹ phẩm; nước hoa; tinh dầu; chế phẩm mỹ phẩm để chăm sóc da; chế phẩm làm sạch; dầu gội đầu.

Nhóm 35: Mua bán: mỹ phẩm, nước hoa, tinh dầu, mỹ phẩm để tắm, mỹ phẩm chăm sóc tóc, mỹ phẩm chăm sóc da, mỹ phẩm để trang điểm, mỹ phẩm chống nắng, chế phẩm để cạo râu, kem đánh răng, dầu gội đầu, sữa rửa mặt, xà phòng.

---

(210) **4-2018-15399**

(540)

THE LONGHAI

(220) 16.05.2018
(441) 25.07.2018
(531) 6.1.2; A5.3.13; 1.15.24; A1.1.10; A1.1.5
(731) CÔNG TY CỔ PHẦN THƯƠNG MẠI DU LỊCH TÂN THÀNH (VN)
05 Hoàng Hoa Thám, phường 3, thành phố Vũng Tàu, tỉnh Bà Rịa - Vũng Tàu

(511) Nhóm 35: Tư vấn tổ chức và điều hành kinh doanh; tư vấn tổ chức và quản lý kinh doanh; điều hành kinh doanh khách sạn; dịch vụ quảng cáo trực tuyến trên mạng máy tính.

Nhóm 36: Đầu tư vốn; bất động sản; cho thuê căn hộ; quản lý bất động sản; môi giới bất động sản.

Nhóm 37: Xây dựng, xây dựng bến cảng, bến tàu; bảo dưỡng xe cộ.

Nhóm 39: Vận tải bằng đường không; vận tải bằng du thuyền; vận tải bằng ô tô; bãi đỗ xe; dịch vụ vận tải bằng xe điện; phân phối năng lượng.

---

(210) **4-2018-15400**

(540)

GLEN GARIOCH

(220) 16.05.2018
(441) 25.07.2018
(731) MORRISON BOWMORE DISTILLERS LIMITED (GB)
Springburn Bond, Carlisle Street, Glasgow, G21 1EQ, United Kingdom
(740) Công ty Luật TNHH T&G (TGVN)

(511) Nhóm 33: Đồ uống có cồn, trừ bia; rượu uýt ki.

---

(210) **4-2018-15401**

(540)

THREE WOOD

(220) 16.05.2018
(441) 25.07.2018
(731) MORRISON BOWMORE DISTILLERS LIMITED (GB)
Springburn Bond, Carlisle Street, Glasgow, G21 1EQ, United Kingdom
(740) Công ty Luật TNHH T&G (TGVN)

(511) Nhóm 33: Đồ uống có cồn, trừ bia; rượu uýt ki

---

(210) **4-2018-15408**

(540)

VIỆT

(220) 16.05.2018
(441) 25.07.2018
(531) 3.9.1; A3.9.10; A3.9.24
(591) Xanh dương, trắng.
(731) CÔNG TY TNHH THỦY SẢN VIỆT KIM (VN)
Ấp Láng Cát, xã Tân Hải, huyện Tân Thành, tỉnh Bà Rịa - Vũng Tàu

(511) Nhóm 35: Kinh doanh, mua bán thủy hải sản.

---

(210) **4-2018-15409**

(540)

(220) 16.05.2018
(441) 25.07.2018
(531) A5.5.20; A5.5.21
(591) Vàng, xanh da trời, xanh lá cây, đỏ, đen.
(731) CÔNG TY TNHH MỘT THÀNH VIÊN ĐẦU TƯ VÀ DỊCH VỤ THƯƠNG MẠI PHÚ THÁI (VN)
87 đường S11, phường Tây Thạnh, quận Tân Phú, thành phố Hồ Chí Minh

(511) Nhóm 28: Đồ chơi.

Nhóm 35: Mua bán đồ chơi, đồ diện dân dụng (dây điện, ổ cắm, phích cắm, bóng đèn và các bộ phận của đèn).

---

(210) **4-2018-15410**

(540)

(220) 16.05.2018
(441) 25.07.2018
(531) A5.5.20; A5.5.21
(591) Trắng, xanh da trời, xanh dương đậm.
(731) CÔNG TY TNHH MỘT THÀNH VIÊN NHẬT MINH LAND (VN)
Số 68, đường Hạ Long, phường Bãi Cháy, thành phố Hạ Long, tỉnh Quảng Ninh
(740) Công ty TNHH Sở hữu trí tuệ Trần & Trần (TRAN & TRAN CO., LTD.)

(511) Nhóm 36: Quản lý bất động sản; dịch vụ đại lý bất động sản; môi giới bất động sản; dịch vụ thu tiền thuê nhà, bất động sản; cho thuê bất động sản; định giá bất động sản.

---

(210) **4-2018-15411**

(540)

(220) 16.05.2018
(441) 25.07.2018
(531) A7.1.11; 7.1.24; 7.3.2; 26.1.1; 26.13.1
(591) Trắng, đen, xanh lá cây đậm, đỏ tươi, đỏ đậm.
(731) CÔNG TY CỔ PHẦN TẬP ĐOÀN GREEN DIAMOND VIỆT NAM (VN)
Số 5, Lô S3, khu đô thị Chùa Hà Tiên, xã Định Trung, thành phố Vĩnh Yên, tỉnh Vĩnh Phúc
(740) Công ty TNHH Sở hữu trí tuệ Trần & Trần (TRAN & TRAN CO., LTD.)

(511) Nhóm 19: Ngói cong, không bằng kim loại; ngói, không bằng kim loại; vách ngăn, không bằng kim loại; ván gỗ dùng cho xây dựng.

---

(210) **4-2018-15412**

(540)

(220) 16.05.2018
(441) 25.07.2018
(531) 3.9.1; A3.9.24; 1.15.24; 25.7.25
(591) Trắng, đen, ghi, đỏ.
(731) VŨ NGỌC HẢI (VN)
Số nhà 30, ngách 4, ngõ 158 Nguyễn Sơn, quận Long Biên, thành phố Hà Nội
(740) Công ty TNHH Sở hữu trí tuệ PADEMARK (PADEMARK CO.,LTD.)

(511) Nhóm 43: Dịch vụ nhà hàng ăn uống.

---

(210) **4-2018-15413**

(540)

(220) 16.05.2018
(441) 25.07.2018
(531) 1.15.23; 2.9.1; 26.1.1; A26.11.12
(591) Trắng, xanh dương đậm, xanh dương nhạt.
(731) CÔNG TY CỔ PHẦN MAY KHANG VIỆT (VN)
Số 17A, phố Hàm Long, phường Phan Chu Trinh, quận Hoàn Kiếm, thành phố Hà Nội
(740) Công ty TNHH Sở hữu trí tuệ Trần & Trần (TRAN & TRAN CO., LTD.)

(511) Nhóm 25: Quần áo; trang phục; áo váy; đồ đi ở chân; đồ đội đầu; khăn choàng cổ [khăn quàng cổ].

---

(210) **4-2018-15414**

(540)

(220) 16.05.2018
(441) 25.07.2018
(531) A7.1.11; 7.1.24; 7.3.2; 26.1.1
(591) Trắng, xanh lá cây, xám.
(731) CÔNG TY TNHH CHẾ TẠO CƠ KHÍ VÀ XUẤT NHẬP KHẨU QUANG TRUNG (VN)
Thôn Đồng Trì, xã Tứ Hiệp, huyện Thanh Trì, thành phố Hà Nội
(740) Công ty TNHH Tư vấn đầu tư và Sở hữu trí tuệ Hoàng Phi (HOANG PHI INVEST & I.P CO., LTD)

(511) Nhóm 35: Mua bán [kinh doanh] máy móc, thiết bị và phụ tùng: máy khai khoáng, máy xây dựng, máy dệt, máy may, máy nông nghiệp (máy cưa, máy cắt cỏ), máy văn phòng (trừ máy vi tính và thiết bị ngoại vi); bán buôn máy móc, vật liệu điện (máy phát điện, động cơ điện, dây điện và thiết bị khác dùng trong mạch điện), thiết bị y tế (máy chụp X-quang), thiết bị điện (máy xay sinh tố, máy nghiền); bán buôn đồ dùng gia đình cụ thể giường, tủ, bàn, ghế, giá, kệ, khung ảnh, gương, đệm.

---

(210) **4-2018-15415**

(540)

ZERRAB

(220) 16.05.2018
(441) 25.07.2018
(731) HỘ KINH DOANH PHAN VĂN SỮA (VN)
28/19/10/13 đường số 9A, khu phố 5, phường Bình Hưng Hòa A, quận Bình Tân, thành phố Hồ Chí Minh
(740) Công ty TNHH Tư vấn đầu tư và Sở hữu trí tuệ Hoàng Phi (HOANG PHI INVEST & I.P CO., LTD)

(511) Nhóm 25: Đồ lót nam; đồ lót nữ, quần áo thời trang, phụ kiện thời trang (thắt lưng, cà vạt).

---

(210) **4-2018-15416**

(540)

MIAM OR
IS MY LOVE

(220) 16.05.2018
(441) 25.07.2018
(531) 2.9.1; 26.1.2; 26.1.5
(591) Nâu, trắng, đỏ.
(731) LÊ QUANG PHÙNG (VN)
Đội 4 Thế Hiền, xã Dân Hòa, huyện Thanh Oai, thành phố Hà Nội
(740) Công ty TNHH Tư vấn đầu tư và Sở hữu trí tuệ Hoàng Phi (HOANG PHI INVEST & I.P CO., LTD)

(511) Nhóm 12: Phương tiện giao thông trên bộ (xe đạp, xe đạp điện, xe máy, xe máy điện).

---

(210) **4-2018-15417**

(540)

VH

(220) 16.05.2018
(441) 25.07.2018
(531) A5.1.5; A5.1.16; A5.3.13; 26.1.1; 26.13.1; A26.3.15
(591) Trắng, xanh lá cây.
(731) CÔNG TY TNHH DỊCH VỤ - THƯƠNG MẠI VIỆT HƯNG (VN)
Thôn Phước Hạ, xã Phước Đồng, thành phố Nha Trang, tỉnh Khánh Hòa
(740) Công ty TNHH Tư vấn Quốc Dân (NACI CO., LTD)

(511) Nhóm 20: Đệm mút, đệm lò xo, đệm cao su, đệm hơi, đệm bông, gối nước.

---

(210) **4-2018-15418**

(540)

HANASPEAK

(220) 16.05.2018
(441) 25.07.2018
(531) 3.7.16; 3.7.17; A3.7.24
(591) Đỏ, vàng, trắng.
(731) CÔNG TY CỔ PHẦN ĐÀO TẠO HANASPEAK (VN)
Số 227, phố Trích Sài, phường Bưởi, quận Tây Hồ, thành phố Hà Nội

(511) Nhóm 41: Giáo dục; đào tạo.

---

(210) **4-2018-15419**

(540)

(220) 16.05.2018
(441) 25.07.2018
(531) 26.1.1; 26.1.5; 24.13.1; 24.17.5; A25.3.13; A26.4.6
(591) Xanh da trời đậm, xanh da trời nhạt, vàng đậm, vàng nhạt, trắng.
(731) FRIESLANDCAMPINA NEDERLAND B.V. (NL)
Stationsplein 4, 3818 LE AMERSFOORT, The Netherlands
(740) Công ty TNHH Trường Xuân (AGELESS CO.,LTD.)

(511) Nhóm 29: Sữa; sản phẩm sữa.

---

(210) **4-2018-15420**

(540)

ZOOMRACING

(220) 16.05.2018
(441) 25.07.2018
(731) COSMIC ENTERPRISE CO., LTD. (TW)
12th Fl., Hung Tai Sung Chiang Bldg. 152, Sung Chiang Road, Taipei, Taiwan
(740) Công ty TNHH Trường Xuân (AGELESS CO.,LTD.)

(511) Nhóm 12: Xích xe đạp; phanh xe đạp; gương chiếu hậu; vành của xe cộ; giảm xóc treo cho xe cộ; lốp xe đạp.

---

(210) **4-2018-15422**

(540)

(220) 16.05.2018
(441) 25.07.2018
(531) 26.4.4; 26.4.9; A26.11.12
(591) Đen, vàng, xanh đen, xanh nước biển, xanh nước biển nhạt.
(731) CÔNG TY CỔ PHẦN 3S CONNECT (VN)
Tầng 3, P3.40, khu thương mại The Prince Residence, số 17-19-21 Nguyễn Văn Trỗi, phường 12, quận Phú Nhuận, thành phố Hồ Chí Minh

(511) Nhóm 39: Điều hành chuyến du lịch.

---

(210) **4-2018-15423**

(540)

GoLimo

(220) 16.05.2018
(441) 25.07.2018
(531) 7.3.11; A26.11.8; A26.11.12
(591) Đen, đỏ.
(731) CÔNG TY CỔ PHẦN GOLIMO (VN)
Số 64 Nguyễn Đình Chiểu, phường Đa Kao, quận 1, thành phố Hồ Chí Minh

(511) Nhóm 39: Vận tải hành khách đường bộ, đường xe.

---

(210) **4-2018-15425**

(540)

ATA Holidays

(220) 16.05.2018
(441) 25.07.2018
(531) 1.3.1; A1.3.16; A1.3.20
(591) Đỏ, đen.
(731) CÔNG TY TNHH THƯƠNG MẠI VÀ DỊCH VỤ FANTASEA VIỆT NAM (VN)
Số 31 Phố Huế, phường Ngô Thì Nhậm, quận Hai Bà Trưng, thành phố Hà Nội
(740) Công ty TNHH Trường Xuân (AGELESS CO.,LTD.)

(511) Nhóm 39: Dịch vụ hướng dẫn khách du lịch; sắp xếp việc vận chuyển cho các các chuyến du lịch; cung cấp thông tin du lịch; dịch vụ lữ hành nội địa; dịch vụ lữ hành quốc tế.

---

(210) **4-2018-15426**

(540)

Baristamilk®

(220) 16.05.2018
(441) 25.07.2018
(731) CÔNG TY CỔ PHẦN VOVOS (VN)
119 Hoàng Quốc Việt, phường Phú Thuận, quận 7, thành phố Hồ Chí Minh
(740) Công ty TNHH một thành viên Trường Luật (Trường Luật)

(511) Nhóm 29: Sữa và các sản phẩm sữa.

Nhóm 35: Mua bán: sữa và các sản phẩm sữa.

---

(210) **4-2018-15427**

(540)

XUÂN MAI
Tinh chất thiên nhiên da đẹp tự nhiên

(220) 16.05.2018
(441) 25.07.2018
(731) CÔNG TY TNHH MỘT THÀNH VIÊN MỸ PHẨM XUÂN MAI (VN)
40/10N, hẻm Lê Chân, khóm Mỹ Quới, phường Mỹ Quý, thành phố Long Xuyên, tỉnh An Giang
(740) Công ty TNHH một thành viên Trường Luật (Trường Luật)

(511) Nhóm 03: Mỹ phẩm; kem làm trắng da; kem dưỡng da (mỹ phẩm); sữa tắm; kem trị mụn (mỹ phẩm); kem trị nám (mỹ phẩm).

Nhóm 35: Mua bán và xuất nhập khẩu: mỹ phẩm, kem làm trắng da, kem dưỡng da, sữa tắm, kem trị mụn (mỹ phẩm), kem trị nám (mỹ phẩm).

---

(210) **4-2018-15428**

(540)

(220) 16.05.2018
(441) 25.07.2018
(531) 24.13.1; 24.15.21; A24.15.11
(591) Xanh dương, trắng.
(731) DIỆP THẾ VŨ (VN)
Tổ Linh Trung, phường Cam Linh, thành phố Cam Ranh, tỉnh Khánh Hòa
(740) Công ty TNHH một thành viên Trường Luật (Trường Luật)

(511) Nhóm 44: Dịch vụ chăm sóc sắc đẹp (spa); săn sóc da; thẩm mỹ viện; trung tâm chăm sóc sức khỏe.

---

(210) **4-2018-15429**

(540)

(220) 16.05.2018
(441) 25.07.2018
(531) 3.7.21; 3.7.13
(731) ĐOÀN PHƯƠNG LINH (VN)
Nhà số 1, ngõ 108 đường Minh Khai, quận Hai Bà Trưng, thành phố Hà Nội
(740) Công ty TNHH một thành viên Trường Luật (Trường Luật)

(511) Nhóm 25: Áo quần; giày dép; mũ (nón); tất (vớ); thắt lưng (trang phục).

Nhóm 35: Mua bán kinh doanh, trưng bày sản phẩm: mắt kính, dây nịt bằng da, bông tai, túi xách, túi cầm tay, ví đựng tiền, vòng đeo chân, vòng đeo tay, áo quần.

Nhóm 42: Thiết kế quần áo; thiết kế đồ họa nghệ thuật.

---

(210) **4-2018-15430**

(540)

(220) 16.05.2018
(441) 25.07.2018
(531) A26.11.7; 26.4.1; 26.11.3; 26.4.8; 26.3.23; 7.1.24
(591) Đen, vàng, trắng.
(731) CÔNG TY TNHH THƯƠNG MẠI - DỊCH VỤ - SẢN XUẤT KHANG VỸ (VN)
183/20 Bến Văn Đồn, phường 06, quận 4, thành phố Hồ Chí Minh
(740) Công ty TNHH một thành viên Trường Luật (Trường Luật)

(511) Nhóm 35: Dịch vụ quản lý kinh doanh văn phòng, khu căn hộ; dịch vụ quản lý kinh doanh khách sạn.

Nhóm 36: Môi giới bất động sản; cho thuê bất động sản; cho thuê văn phòng, căn hộ; quản lý các căn hộ cho thuê; quản lý bất động sản; dịch vụ nhà ở (sở hữu bất động sản).

---

(210) **4-2018-15431**

(540)

BECLASSY

(220) 16.05.2018
(441) 25.07.2018

(731) NGUYỄN THÀNH DUY (VN)
287/10 Âu Dương Lân, phường 02, quận 8, thành phố Hồ Chí Minh

(740) Công ty TNHH một thành viên Trường Luật (Trường Luật)

(511) Nhóm 25: Quần áo; giày da; mũ nón; ca vát; thắt lưng (trang phục).

Nhóm 35: Dịch vụ mua bán, dịch vụ quảng cáo, dịch vụ xuất nhập khẩu các sản phẩm giày da, dép da, giả da, thắt lưng, ví da, cặp da, giỏ xách, quần áo, mũ nón.

---

(210) **4-2018-15432**

(540)

ENPRO

(220) 16.05.2018
(441) 25.07.2018

(731) CÔNG TY CỔ PHẦN TICO (VN)
98 Lũy Bán Bích, phường Tân Thới Hòa, quận Tân Phú, thành phố Hồ Chí Minh

(740) Công ty Cổ phần Sở hữu công nghiệp INVESTIP (INVESTIP)

(511) Nhóm 03: Chất tẩy rửa (trừ loại dùng trong hoạt động sản xuất và dùng cho mục đích y tế).

---

(210) **4-2018-15433**

(540)

E-VORTEX

(220) 16.05.2018
(441) 25.07.2018

(731) CÔNG TY CỔ PHẦN TICO (VN)
98 Lũy Bán Bích, phường Tân Thới Hòa, quận Tân Phú, thành phố Hồ Chí Minh

(740) Công ty Cổ phần Sở hữu công nghiệp INVESTIP (INVESTIP)

(511) Nhóm 03: Chất tẩy rửa (trừ loại dùng trong hoạt động sản xuất và dùng cho mục đích y tế).

---

(210) **4-2018-15434**

(540)

ATA Holiday

(220) 16.05.2018
(441) 25.07.2018
(531) 1.3.1; A1.3.16; A1.3.20
(591) Đỏ, trắng, đen.
(731) CÔNG TY TNHH THƯƠNG MẠI VÀ DỊCH VỤ FANTASEA VIỆT NAM (VN)
Số 131 Phố Huế, phường Ngô Thì Nhậm, quận Hai Bà Trưng, thành phố Hà Nội
(740) Công ty TNHH Trường Xuân (AGELESS CO.,LTD.)

(511) Nhóm 39: Dịch vụ hướng dẫn khách du lịch; sắp xếp việc vận chuyển cho các các chuyến du lịch; cung cấp thông tin du lịch; dịch vụ lữ hành nội địa; dịch vụ lữ hành quốc tế.

---

(210) **4-2018-15435**

(540)

(220) 16.05.2018
(441) 25.07.2018
(531) 24.1.1; 25.5.3
(591) Nâu vàng, xanh lam, xanh lá cây, trắng, đỏ.
(731) UNI LIFE TECHNOLOGY CO. (TW)
2F, No.8, Ziqiang St., Tucheng Dist., New Taipei City, Taiwan
(740) Công ty Luật TNHH WINCO (WINCO LAW FIRM)

(511) Nhóm 12: Xe cộ chạy bằng điện; xe ô tô thể thao; xe ô tô; xe ô tô đua; động cơ cho phương tiện giao thông trên bộ; xe đạp; xe đẩy trẻ em; lốp cho bánh xe cộ; du thuyền.

---

(210) **4-2018-15436**

(540)

SAHOLÉA

(220) 16.05.2018
(441) 25.07.2018
(531) 26.1.1; A26.1.18
(731) MAYWUFA COMPANY LTD. (TW)
5F., No.167, Fu Hsing North Road, Taipei, Taiwan.
(740) Công ty Luật TNHH WINCO (WINCO LAW FIRM)

(511) Nhóm 03: Sữa dưỡng thể (mỹ phẩm); chế phẩm nhuộm tóc; chế phẩm dùng để rửa tay; xà phòng tắm dạng lỏng; sữa tắm dạng gel; chế phẩm dùng để tắm cho động vật; xà phòng, sữa rửa mặt; kem dưỡng tóc; keo xịt tạo kiểu tóc; keo xịt phun màu tóc; keo bọt vuốt tóc; dầu xả tóc dầu gội đầu; chế phẩm chống nắng; tinh dầu; xịt khoáng (mỹ phẩm); mặt nạ làm đẹp; chế phẩm mỹ phẩm dùng để kích thích mọc tóc; dầu gội ngăn rụng tóc.

---

(210) **4-2018-15437**

(540)

DIRTSHIELD

(220) 16.05.2018
(441) 25.07.2018

(731) CÔNG TY TNHH LAVIS BROTHERS COATING (VN)
Số 16A VSIP II-A, đường Hòa Bình, khu công nghiệp Việt Nam - Singapore II-A, xã Vĩnh Tân, thị xã Tân Uyên, tỉnh Bình Dương

(511) Nhóm 02: Sơn; phẩm màu; mực in; sơn lót; chất dùng để bảo quản gỗ; chất màu (chất nhuộm).

Nhóm 19: Gạch; đá xây dựng; gỗ xây dựng; xi măng; ván sàn gỗ; kính xây dựng.

---

(210) **4-2018-15438**

(540)

SVIET
BEAUTY SPA
Kiêu sa dáng Việt

(220) 16.05.2018
(441) 25.07.2018
(531) 2.9.25; 26.1.1; 25.5.25; A26.11.12
(591) Trắng, vàng đồng, nâu, đen.
(731) TRẦN ANH PHƯƠNG (VN)
Số 02, ngách 56, ngõ 104 đường Cổ Nhuế, phường Cổ Nhuế 2, quận Bắc Từ Liêm, thành phố Hà Nội

(511) Nhóm 03: Mỹ phẩm.

Nhóm 35: Mua bán mỹ phẩm.

Nhóm 44: Dịch vụ spa, vật lý trị liệu.

---

(210) **4-2018-15439**

(540)

Điêu Khắc Body
Thất đáy lưng ong – Đường cong chữ S

(220) 16.05.2018
(441) 25.07.2018
(531) A2.3.16; 2.3.5; A5.3.13; A5.3.15
(591) Trắng, tím, đen.
(731) TRẦN ANH PHƯƠNG. (VN)
Số 02, ngách 56, ngõ 104 đường Cổ Nhuế, phường Cổ Nhuế 2, quận Bắc Từ Liêm, thành phố Hà Nội

(511) Nhóm 03: Mỹ phẩm.

Nhóm 35: Mua bán mỹ phẩm.

Nhóm 44: Dịch vụ spa, vật lý trị liệu.

---

(210) **4-2018-15440**

(540)

VietDecor

(220) 16.05.2018
(441) 25.07.2018
(591) Xanh tím than.
(731) CÔNG TY CỔ PHẦN ĐẦU TƯ VÀ TRANG TRÍ NỘI THẤT VIỆT (VN)
Thôn Miêu Nha, phường Tây Mỗ, quận Nam Từ Liêm, thành phố Hà Nội
(740) Công ty TNHH Tư vấn A & S (A&S CO.,LTD)

(511) Nhóm 06: Vật liệu xây dựng bằng kim loại; vật liệu gia cố bằng kim loại dùng cho xây dựng; công trình xây dựng bằng kim loại.

Nhóm 19: Vật liệu xây dựng không bằng kim loại; công trình xây dựng không bằng kim loại; cấu kiện xây dựng bằng bê tông.

Nhóm 35: Mua bán, phân phối: vật liệu xây dựng bằng kim loại và phi kim loại.

Nhóm 37: Sửa chữa công trình xây dựng; thi công công trình xây dựng; lắp đặt công trình xây dựng.

---

(210) **4-2018-15441**

(540)

(220) 16.05.2018
(441) 25.07.2018
(531) 3.2.7; 26.4.2; A3.2.24; 1.15.3
(591) Đỏ, vàng, xanh lam, trắng.
(731) CÔNG TY TNHH SIAM SUPER STREAM VIỆT NAM (VN)
636 Nguyễn Tất Thành, phường 9, thành phố Tuy Hòa, tỉnh Phú Yên
(740) Công ty Luật TNHH quốc tế BMVN (BMVN INTERNATIONAL LLC)

(511) Nhóm 05: Thực phẩm chức năng dùng cho mục đích y tế; thực phẩm bổ sung dinh dưỡng dùng cho mục đích y tế; đồ uống bổ sung dinh dưỡng dùng cho mục đích y tế.

Nhóm 32: Bia; nước khoáng (đồ uống); nước uống có ga; đồ uống không có cồn; đồ uống làm từ nước ép trái cây không có cồn; nước ép trái cây; xi rô dùng cho đồ uống.

---

(210) **4-2018-15444**

(540)

SHUNTIAN

(220) 16.05.2018
(441) 25.07.2018
(531) 26.1.2; A1.1.9; A1.1.2
(731) RENQIU YATE MOTORCYCLE ACCESSORIES CO., LTD. (CN)
Chain Wheel Production Base, South Yanling Industrial Park, Renqiu, Hebei, China
(740) Văn phòng Luật sư Ân Nam (ANNAM IP & LAW)

(511) Nhóm 12: Ổ trục của bánh xe xe cộ; khớp truyền động cho phương tiện giao thông trên bộ; kẹp căng nan hoa bánh xe; xích truyền động cho phương tiện giao thông trên bộ; xích truyền động cho xe cộ mặt đất; cơ cấu giảm tốc cho xe cộ mặt đất.

---

(210) **4-2018-15445**

(540)

(220) 16.05.2018
(441) 25.07.2018
(531) A3.7.24; 3.7.17; 3.7.6; 24.15.1
(731) RENQIU YATE MOTORCYCLE ACCESSORIES CO., LTD. (CN)
Chain Wheel Production Base, South Yanling Industrial Park, Renqiu, Hebei, China
(740) Văn phòng Luật sư Ân Nam (ANNAM IP & LAW)

(511) Nhóm 12: Ổ trục của bánh xe xe cộ; khớp truyền động cho phương tiện giao thông trên bộ; kẹp căng nan hoa bánh xe; xích truyền động cho phương tiện giao thông trên bộ; xích truyền động cho xe cộ mặt đất; cơ cấu giảm tốc cho xe cộ mặt đất.

---

(210) **4-2018-15446**

(540)

(220) 16.05.2018
(441) 25.07.2018
(731) KAREX HOLDINGS SDN. BHD. (MY)
Lot 594, Persiaran Raja Lumu, Pandamaran Industrial Estate, 42000 Port Klang, Selangor Darul Ehsan, Malaysia
(740) Công ty TNHH Sở hữu trí tuệ ACTIP (ACTIP IP LIMITED)

(511) Nhóm 05: Chất bôi trơn dùng cho cơ quan sinh dục nữ; chất tẩy uế dùng cho mục đích vệ sinh; chất bôi trơn cho bộ phận sinh dục cá nhân; gel kích thích tình dục.

---

(210) **4-2018-15447**

(540)

Vincoplus

(220) 16.05.2018
(441) 25.07.2018
(731) CÔNG TY TRÁCH NHIỆM HỮU HẠN SẢN XUẤT KINH DOANH XUẤT NHẬP KHẨU BÁNH KẸO BẢO HƯNG (VN)
Lô đất diện tích 1.238,4m2, thôn La Uyên, xã Minh Quang, huyện Vũ Thư, tỉnh Thái Bình

(511) Nhóm 30: Bánh kẹo; sô cô la; ca cao; mứt kẹo; bánh ngọt.

---

(210) **4-2018-15448**

(540)

Vinone

(220) 16.05.2018
(441) 25.07.2018
(731) CÔNG TY TRÁCH NHIỆM HỮU HẠN SẢN XUẤT KINH DOANH XUẤT NHẬP KHẨU BÁNH KẸO BẢO HƯNG (VN)
Lô đất diện tích 1.238,4m2, thôn La Uyên, xã Minh Quang, huyện Vũ Thư, tỉnh Thái Bình

(511) Nhóm 30: Bánh kẹo; sô cô la; ca cao; mứt kẹo; bánh ngọt.

---

(210) **4-2018-15449**

(540)

Topplus

(220) 16.05.2018
(441) 25.07.2018
(731) CÔNG TY TRÁCH NHIỆM HỮU HẠN SẢN XUẤT KINH DOANH XUẤT NHẬP KHẨU BÁNH KẸO BẢO HƯNG (VN)
Lô đất diện tích 1.238,4m2, thôn La Uyên, xã Minh Quang, huyện Vũ Thư, tỉnh Thái Bình

(511) Nhóm 30: Bánh kẹo; sô cô la; ca cao; mứt kẹo; bánh ngọt.

---

(210) **4-2018-15450**

(540)

VINCO

(220) 16.05.2018
(441) 25.07.2018
(731) CÔNG TY TRÁCH NHIỆM HỮU HẠN SẢN XUẤT KINH DOANH XUẤT NHẬP KHẨU BÁNH KẸO BẢO HƯNG (VN)
Lô đất diện tích 1.238,4m2, thôn La Uyên, xã Minh Quang, huyện Vũ Thư, tỉnh Thái Bình

(511) Nhóm 30: Bánh kẹo; sô cô la; ca cao; mứt kẹo; bánh ngọt.

---

(210) **4-2018-15451**

(540)

Soteen

(220) 16.05.2018
(441) 25.07.2018
(731) CÔNG TY TRÁCH NHIỆM HỮU HẠN SẢN XUẤT KINH DOANH XUẤT NHẬP KHẨU BÁNH KẸO BẢO HƯNG (VN)
Lô đất diện tích 1.238,4m2, thôn La Uyên, xã Minh Quang, huyện Vũ Thư, tỉnh Thái Bình

(511) Nhóm 30: Bánh kẹo; sô cô la; ca cao; mứt kẹo; bánh ngọt.

---

(210) **4-2018-15453**

(540)

carex

(220) 16.05.2018
(441) 25.07.2018

(731) KAREX HOLDINGS SDN. BHD. (MY)
Lot 594, Persiaran Raja Lumu, Pandamaran Industrial Estate, 42000 Port Klang, Selangor Darul Ehsan, Malaysia

(740) Công ty TNHH Sở hữu trí tuệ ACTIP (ACTIP IP LIMITED)

(511) Nhóm 10: Bao cao su; vòng tránh thai; dụng cụ tránh thai, không chứa hóa chất.

---

(210) **4-2018-15455**

(540)

EXMOTION

(220) 16.05.2018
(441) 25.07.2018

(731) HONDA MOTOR CO., LTD. (JP)
1-1, Minami-Aoyama 2-chome, Minato-ku, Tokyo 107-8556 Japan

(740) Công ty TNHH Tư vấn đầu tư và chuyển giao công nghệ (INVESTCONSULT)

(511) Nhóm 12: Xe máy; ghi đông xe máy; ốp xe máy [dàn áo xe máy]; chân chống xe máy; đai và xích truyền động cho xe máy; ô tô; xe ô tô chở khách; xe ô tô tải; xe tải chở hành lý hoặc người; xe đạp; xe buýt; xe buýt đường dài; xe thể thao; xe đa dụng; xe đông lạnh; xe cứu thương; xe tải tải trọng lớn; tàu đệm khí; xe bọc thép; séc măng phanh dùng cho xe cộ (vòng găng phanh); bánh xe cộ; mô tơ và động cơ cho xe cộ trên mặt đất; hộp số cho xe cộ trên mặt đất; trục cho xe cộ; cơ cấu lái dùng cho xe cộ trên mặt đất; khung xe; khớp ly hợp cho xe cộ; khớp nối trục cho xe cộ trên mặt đất; trục truyền động dùng cho xe cộ; đĩa phanh dùng cho xe cộ; má phanh dùng cho xe cộ; tua bin thủy lực dùng cho xe cộ trên mặt đất; chân ga dùng cho xe cộ; bàn đạp ly hợp (chân côn) dùng cho xe cộ; khớp ly hợp cho hệ thống động cơ dùng cho xe cộ trên mặt đất; túi bọc bánh xe và lốp xe cho xe cộ; cần số dùng cho xe cộ trên mặt đất; khung mui xe cho xe cộ; còi điện cho xe cộ; bộ chuyển hướng (bộ biến đổi mô-men) dùng cho xe cộ trên mặt đất; khớp nối thủy lực cho xe cộ trên mặt đất; bánh xe; ổ trục bánh xe cho xe cộ; vành bánh xe cho xe cộ; giá đỡ và giá để hành lý dùng cho xe cộ; gương chiếu hậu dùng cho xe cộ; cái chắn bùn dùng cho xe cộ; bộ giảm xóc dùng cho xe cộ; xích chống trượt dùng cho xe cộ; báo động chống trộm dùng cho xe cộ; phanh cho xe cộ; giảm xóc bằng thủy lực và bằng lò xo dùng cho xe cộ trên mặt đất; vỏ bọc nội thất dùng cho xe cộ; túi khí dùng cho xe cộ; thiết bị lau kính chắn gió dùng cho xe cộ; bánh lái xe cộ; đèn tín hiệu báo rẽ (xi nhan) dùng cho xe cộ; nắp chụp moay ơ bánh xe; kính chắn gió; cần gạt nước kính chắn gió; cửa kính cho xe cộ; ghế ngồi cho xe cộ; nắp bình xăng dùng cho xe cộ; vỏ bọc xe đã được tạo hình; van cho lốp xe; khung gầm cho xe cộ; bơm hơi (phụ kiện xe); thanh truyền cho xe cộ, không phải là bộ phận của đầu máy và động cơ; hộp tay quay cho cơ cấu của xe cộ (không dùng cho đầu máy); bánh xe cho xe cộ trên mặt đất; bình xăng cho xe cộ trên mặt đất.

---

(210) **4-2018-15456**

(540)

(220) 16.05.2018
(441) 25.07.2018
(531) 11.3.18; A11.3.7; 3.11.7; 25.5.25; 26.1.1
(591) Nâu, vàng.
(731) HÀ MỸ HÒA (VN)
Phòng 1802, nhà A2, số 151 A Nguyễn Đức Cảnh, phường Tương Mai, quận Hoàng Mai, thành phố Hà Nội

(511) Nhóm 43: Dịch vụ nhà hàng ăn uống; dịch vụ quán cà phê; quán ăn tự phục vụ; căng tin; cửa hàng giải khát; cửa hàng bán thức ăn nhanh.

---

(210) **4-2018-15457**

(540)

(220) 16.05.2018
(441) 25.07.2018
(531) 26.1.2; 26.1.6; 26.7.5; 26.13.25
(591) Trắng, vàng, đỏ.
(731) HỘ KINH DOANH CƠ SỞ CHẾ BIẾN TRỨNG VỊT MUỐI MINH ĐỨC (VN)
Số 83, đường Bạch Đằng, khóm 5, phường 4, thành phố Sóc Trăng, tỉnh Sóc Trăng
(740) Công ty Cổ phần Sở hữu công nghiệp INVESTIP (INVESTIP)

(511) Nhóm 29: Trứng muối.

---

(210) **4-2018-15458**

(540)

(220) 16.05.2018
(441) 25.07.2018
(531) 3.7.21; 3.7.16; A3.7.24; 5.13.1
(591) Vàng, nâu vàng, trắng.
(731) CÔNG TY TNHH MỘT THÀNH VIÊN CHĂM SÓC SẮC ĐẸP THU MINH (VN)
120-122 đường 30/4, phường An Phú, quận Ninh Kiều, thành phố Cần Thơ
(740) Công ty Cổ phần Sở hữu công nghiệp INVESTIP (INVESTIP)

(511) Nhóm 44: Dịch vụ thẩm mỹ viện; dịch vụ chăm sóc sắc đẹp.

---

(210) **4-2018-15459**

(540)

(220) 16.05.2018
(441) 25.07.2018
(731) KAREX HOLDINGS SDN. BHD. (MY)
Lot 594, Persiaran Raja Lumu, Pandamaran Industrial Estate, 42000 Port Klang, Selangor Darul Ehsan, Malaysia
(740) Công ty TNHH Sở hữu trí tuệ ACTIP (ACTIP IP LIMITED)

(511) Nhóm 05: Chất bôi trơn dùng cho cơ quan sinh dục nữ; chất tẩy uế dùng cho mục đích vệ sinh; chất bôi trơn cho bộ phận sinh dục cá nhân; gel kích thích tình dục.

---

(210) **4-2018-15460**

(540) Yoshiaki

(220) 16.05.2018
(441) 25.07.2018
(731) HOÀNG VĂN DŨNG (VN)
Tập thể công ty 386, xã Đình Xuyên, huyện Gia Lâm, thành phố Hà Nội

(511) Nhóm 11: Thiết bị vệ sinh cụ thể là: sen, vòi, chậu rửa, bồn cầu; phụ kiện bồn tắm.

---

(210) **4-2018-15461**

(540) OLAGOOD

(220) 16.05.2018
(441) 25.07.2018
(531) 26.1.1; 26.1.5; 26.1.6
(731) LÊ THỊ TUYẾT (VN)
Đội 6, thôn 2, xã Thiệu Thịnh, huyện Thiệu Hóa, tỉnh Thanh Hóa

(511) Nhóm 18: Cặp da; ba lô; túi xách tay; ví đựng tiền; vali.

Nhóm 25: Quần áo da; giày; mũ; gót giày; dép; thắt lưng [trang phục].

---

(210) **4-2018-15463**

(540) ONE

(220) 16.05.2018
(441) 25.07.2018
(731) KAREX HOLDINGS SDN. BHD. (MY)
Lot 594, Persiaran Raja Lumu, Pandamaran Industrial Estate, 42000 Port Klang, Selangor Darul Ehsan, Malaysia
(740) Công ty TNHH Sở hữu trí tuệ ACTIP (ACTIP IP LIMITED)

(511) Nhóm 10: Bao cao su; vòng tránh thai; dụng cụ tránh thai, không chứa hóa chất.

---

(210) **4-2018-15464**

(540) ALUCO

(220) 16.05.2018
(441) 25.07.2018
(531) A24.15.11; 26.1.1; 26.1.11; 26.4.3
(731) CÔNG TY CỔ PHẦN ĐẦU TƯ VÀ XUẤT NHẬP KHẨU ALUCO (VN)
Số 01(1)-A4, khu tập thể xí nghiệp 130, xã Ngọc Hồi, huyện Thanh Trì, thành phố Hà Nội

(511) Nhóm 06: Nhôm; cửa ra vào bằng kim loại; lá nhôm; khung cửa sổ bằng kim loại; cửa sổ bằng kim loại; khung cửa bằng kim loại.

Nhóm 19: Kính cửa sổ cho xây dựng; kính cửa sổ, không phải kính cửa sổ của xe cộ; kính màu dùng cho cửa sổ; cửa sổ, không bằng kim loại; vật liệu xây dựng không bằng kim loại; kính an toàn.

---

(210) **4-2018-15465**

(540)

KHÁC BIỆT
ĐỂ BỀN VỮNG

(220) 16.05.2018
(441) 25.07.2018
(531) 26.5.1; 26.15.9; 26.15.11; 26.15.15
(731) NGUYỄN MINH TIẾN (VN)
Nhà số 1B/A4, tập thể xí nghiệp 130, xã Ngọc Hồi, huyện Thanh Trì, thành phố Hà Nội

(511) Nhóm 06: Nhôm; cửa ra vào bằng kim loại; lá nhôm; khung cửa sổ bằng kim loại; cửa sổ bằng kim loại; khung cửa bằng kim loại.

Nhóm 19: Kính cửa sổ cho xây dựng; kính cửa sổ, không phải kính cửa sổ của xe cộ; kính màu dùng cho cửa sổ; cửa sổ, không bằng kim loại; vật liệu xây dựng không bằng kim loại; kính an toàn.

---

(210) **4-2018-15466**

(540)

(220) 16.05.2018
(441) 25.07.2018
(531) A26.1.18; 26.1.1; 26.1.5; 1.15.23
(731) TRẦN THỊ QUỲNH (VN)
Phòng 602, tòa nhà DC, 144 Đội Cấn, phường Đội Cấn, quận Ba Đình, thành phố Hà Nội

(511) Nhóm 30: Chế phẩm ngũ cốc; thực phẩm ăn nhanh trên cơ sở ngũ cốc; hương liệu thực phẩm, trừ tinh dầu; món ăn đông khô với thành phần chính là gạo; tinh bột cho thực phẩm; miến [sợi dẹt].

Nhóm 43: Dịch vụ quán ăn tự phục vụ; dịch vụ cung cấp thức ăn, đồ uống do nhà hàng thực hiện; dịch vụ quán cà phê; dịch vụ nhà hàng ăn uống.

---

(210) **4-2018-15468**

(540)

PET HEALTH

(220) 16.05.2018
(441) 25.07.2018
(531) 3.1.6; 3.1.8; 26.1.1
(591) Xanh lá cây, trắng.
(731) NGUYỄN VĂN HÒA (VN)
Số 130, Nguyễn Đức Thuận, phường Thạch Bàn, quận Long Biên, thành phố Hà Nội

(511) Nhóm 35: Dịch vụ bán buôn hoặc bán lẻ: các chế phẩm dược phẩm, vệ sinh, thú y và vật tư y tế.

Nhóm 44: Dịch vụ thú y; dịch vụ chải lông cho động vật; dịch vụ trung tâm chăm sóc sức khỏe; trợ giúp về thú y; dịch vụ y tế tại bệnh viện.

---

(210) **4-2018-15469**

(540)

Torinohome

(220) 16.05.2018
(441) 25.07.2018
(731) CÔNG TY TNHH NHÀ BẾP A.C.C.A (VN)
319A9 Lý Thường Kiệt, phường 15, quận 11, thành phố Hồ Chí Minh
(740) Văn phòng luật sư Phạm và Liên danh (PHAM & ASSOCIATES)

(511) Nhóm 11: Thiết bị và dụng cụ để nấu nướng, bếp ga, máy hút dùng cho nhà bếp, dụng cụ nấu nướng dùng điện, lò vi sóng, lò nướng, bếp điện từ, bếp hồng ngoại, thiết bị điều hòa không khí.

Nhóm 35: Dịch vụ mua bán, xuất nhập khẩu, quảng cáo: thiết bị và dụng cụ để nấu nướng, bếp ga, máy hút khói, dụng cụ nấu nướng dùng điện, bếp điện từ, bếp hồng ngoại, lò vi sóng, lò nướng, quạt điều hòa không khí.

---

(210) **4-2018-15470**

(540)

Torinoluxury

(220) 16.05.2018
(441) 25.07.2018
(731) CÔNG TY TNHH NHÀ BẾP A.C.C.A (VN)
319A9 Lý Thường Kiệt, phường 15, quận 11, thành phố Hồ Chí Minh
(740) Văn phòng luật sư Phạm và Liên danh (PHAM & ASSOCIATES)

(511) Nhóm 11: Thiết bị và dụng cụ để nấu nướng dùng điện, bếp gas, máy hút dùng cho nhà bếp, dụng cụ nấu nướng dùng điện, lò vi sóng, lò nướng, bếp điện từ, bếp hồng ngoại, thiết bị điều hòa không khí.

Nhóm 35: Dịch vụ mua bán, xuất nhập khẩu, quảng cáo: thiết bị và dụng cụ để nấu nướng, bếp gas, máy hút khói, dụng cụ nấu nướng dùng điện, bếp điện từ, bếp hồng ngoại, lò vi sóng, lò nướng, quạt điều hòa không khí.

---

(210) **4-2018-15471**

(540)

Torinokitchen

(220) 16.05.2018
(441) 25.07.2018
(731) CÔNG TY TNHH NHÀ BẾP A.C.C.A (VN)
319A9 Lý Thường Kiệt, phường 15, quận 11, thành phố Hồ Chí Minh
(740) Văn phòng luật sư Phạm và Liên danh (PHAM & ASSOCIATES)

(511) Nhóm 11: Thiết bị và dụng cụ để nấu nướng dùng điện, bếp gas, máy hút dùng cho nhà bếp, dụng cụ nấu nướng dùng điện, lò vi sóng, lò nướng, bếp điện từ, bếp hồng ngoại, thiết bị điều hòa không khí.

Nhóm 35: Dịch vụ mua bán, xuất nhập khẩu, quảng cáo: thiết bị và dụng cụ để nấu nướng, bếp gas, máy hút khói, dụng cụ nấu nướng dùng điện, bếp điện từ, bếp hồng ngoại, lò vi sóng, lò nướng, quạt điều hòa không khí.

---

(210) **4-2018-15472**

(540)

Torinoair

(220) 16.05.2018
(441) 25.07.2018

(731) CÔNG TY TNHH NHÀ BẾP A.C.C.A (VN)
319A9 Lý Thường Kiệt, phường 15, quận 11, thành phố Hồ Chí Minh

(740) Văn phòng luật sư Phạm và Liên danh (PHAM & ASSOCIATES)

(511) Nhóm 11: Thiết bị và dụng cụ để nấu nướng dùng điện, bếp gas, máy hút dùng cho nhà bếp, dụng cụ nấu nướng dùng điện, lò vi sóng, lò nướng, bếp điện từ, bếp hồng ngoại, thiết bị điều hòa không khí.

Nhóm 35: Dịch vụ mua bán, xuất nhập khẩu, quảng cáo: thiết bị và dụng cụ để nấu nướng, bếp gas, máy hút khói, dụng cụ nấu nướng dùng điện, bếp điện từ, bếp hồng ngoại, lò vi sóng, lò nướng, quạt điều hòa không khí.

---

(210) **4-2018-15473**

(540)

(220) 16.05.2018
(441) 25.07.2018
(531) A5.3.13; 26.11.3; A5.3.15; 26.1.1; 26.1.5
(591) Xanh lá đậm, xanh lá nhạt.
(731) CÔNG TY TNHH THỰC PHẨM THIÊN NHIÊN XANH (VN)
Phố Bình Yên Tây, phường Ninh Khánh, thành phố Ninh Bình, tỉnh Ninh Bình
(740) Văn phòng luật sư Phạm và Liên danh (PHAM & ASSOCIATES)

(511) Nhóm 05: Tinh bột nghệ (thực phẩm chức năng).

Nhóm 29: Trái cây, rau và củ quả (được chế biến và bảo quản), thịt đã được bảo quản, thịt đóng hộp, thịt xông khói, thịt tẩm gia vị sấy khô.

Nhóm 30: Gia vị, hạt tiêu (gia vị), ớt (gia vị), nghệ vàng (gia vị), xốt (gia vị), bột nêm.

Nhóm 35: Dịch vụ mua bán tinh bột nghệ, trái cây, rau và củ quả (được chế biến và bảo quản), thịt đã được bảo quản thịt đóng hộp, thịt xông khói, thịt tẩm gia vị sấy khô, gia vị, xốt (gia vị), bột nêm.

---

(210) **4-2018-15474**

(540)

(220) 16.05.2018
(441) 25.07.2018
(531) 2.1.11; 2.5.2; 26.1.2; A26.1.18
(591) Đen, trắng, vàng, đỏ, xanh lá.
(731) CÔNG TY CỔ PHẦN ACECOOK VIỆT NAM (VN)
Lô II-3. đường số 11, KCN Tân Bình, phường Tây Thạnh, quận Tân Phú, thành phố Hồ Chí Minh
(740) Văn phòng luật sư Phạm và Liên danh (PHAM & ASSOCIATES)

(511) Nhóm 30: Mì ăn liền, phở ăn liền, hủ tiếu ăn liền, bún ăn liền, miến ăn liền, cháo ăn liền.

---

(210) **4-2018-15475**

(540)

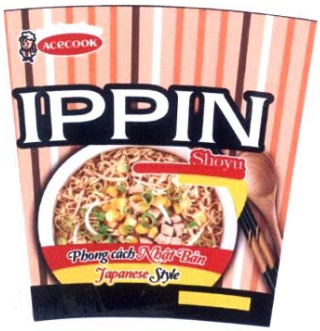

(220) 16.05.2018
(441) 25.07.2018
(531) 2.5.2; 2.1.14; 26.1.2; A25.7.21; 8.7.5; 26.4.4
(591) Đen, trắng, vàng, đỏ, cam, nâu.
(731) CÔNG TY CỔ PHẦN ACECOOK VIỆT NAM (VN)
Lô II-3, đường số 11, KCN Tân Bình, phường Tây Thạnh, quận Tân Phú, thành phố Hồ Chí Minh
(740) Văn phòng luật sư Phạm và Liên danh (PHAM & ASSOCIATES)

(511) Nhóm 30: Mì ăn liền, phở ăn liền, hủ tiếu ăn liền, bún ăn liền, miến ăn liền, cháo ăn liền.

---

(210) **4-2018-15476**

(540)

(220) 16.05.2018
(441) 25.07.2018
(531) 19.7.1; A5.5.20; A5.5.21; 26.1.1
(591) Đen, vàng, vàng cam.
(731) HỘ KINH DOANH PHAN THỊ MINH (VN)
Thôn Hạ Triều, xã Vĩnh Lộc, huyện Can Lộc, tỉnh Hà Tĩnh
(740) Công ty TNHH Tư vấn ALIATLEGAL (ALIATLEGAL CO., LTD.)

(511) Nhóm 33: Rượu.

Nhóm 35: Bán buôn, bán lẻ rượu.

---

(210) **4-2018-15477**

(540)

(220) 16.05.2018
(441) 25.07.2018
(531) 3.7.7; A3.7.24; 26.1.2
(591) Trắng, vàng, xanh lá cây đậm.
(731) CÔNG TY TNHH DỊCH VỤ VÀ THƯƠNG MẠI TRẦN CHÂU (VN)
Xóm Mới, xã Thạch Bình, thành phố Hà Tĩnh, tỉnh Hà Tĩnh
(740) Công ty TNHH Tư vấn ALIATLEGAL (ALIATLEGAL CO., LTD.)

(511) Nhóm 39: Dịch vụ vận tải hành khách và hàng hóa bằng đường bộ; đại lý vé máy bay, ô tô; dịch vụ du lịch.

Nhóm 43: Dịch vụ đặt chỗ ở tạm thời cho khách du lịch, lữ khách.

---

(210) **4-2018-15478**

(540)

(220) 16.05.2018
(441) 25.07.2018
(531) 24.9.1
(591) Đen, trắng, vàng, vàng cam.
(731) HỘ KINH DOANH BÙI VĂN THÔNG (VN)
Chợ Nghèn, thị trấn Nghèn, huyện Can Lộc, tỉnh Hà Tĩnh
(740) Công ty TNHH Tư vấn ALIATLEGAL (ALIATLEGAL CO., LTD.)

(511) Nhóm 14: Đồ trang sức vàng, bạc, đá quý.

Nhóm 35: Mua bán: vàng, bạc trang sức, đá quý mỹ nghệ.

---

(210) **4-2018-15479**

(540)

(220) 16.05.2018
(441) 25.07.2018
(531) 2.9.14; A2.9.15; A5.5.20; A5.5.21; A5.3.13
(591) Xanh lá, xanh dương.
(731) CÔNG TY TNHH MỘT THÀNH VIÊN DỊCH VỤ QUẢN LÝ BỀN VỮNG (VN)
Khu công nghiệp Lộc Sơn, phường Lộc Sơn, thành phố Bảo Lộc, tỉnh Lâm Đồng
(740) Công ty Luật TNHH Tư vấn Quốc tế (INDOCHINE COUNSEL)

(511) Nhóm 01: Phân bón.

Nhóm 05: Chất diệt nấm; thuốc diệt cỏ; thuốc trừ sâu; chất diệt loài gây hại; chế phẩm trừ sâu.

---

(210) **4-2018-15480**

(540)

KIDO FOODS

(220) 16.05.2018
(441) 25.07.2018
(531) 26.1.2; A26.1.18
(591) Đỏ, vàng, trắng.
(731) CÔNG TY CỔ PHẦN THỰC PHẨM ĐÔNG LẠNH KIDO (VN)
Lô A2-7, đường số N4, khu công nghiệp Tây Bắc Củ Chi, ấp Cây Sộp, xã Tân An Hội, huyện Củ Chi, thành phố Hồ Chí Minh
(740) Công ty Luật TNHH Tư vấn Quốc tế (INDOCHINE COUNSEL)

(511) Nhóm 29: Pa-tê; giăm bông; giò.

---

(210) **4-2018-15481**

(540)

THANH VỊNH

(220) 16.05.2018
(441) 25.07.2018
(531) 26.4.1; A5.3.13; 26.1.1; A5.3.14
(591) Xanh đen, trắng, vàng cam.
(731) NGUYỄN VĂN DUẨN (VN)
Xóm Đoàn Kết, xã Thiên Lộc, huyện Can Lộc, tỉnh Hà Tĩnh
(740) Công ty TNHH Tư vấn ALIATLEGAL (ALIATLEGAL CO., LTD.)

(511) Nhóm 35: Mua bán vật liệu xây dựng cụ thể là: gạch ốp lát, sơn, đồ nội thất gia đình như: bàn, ghế, tủ, giường, kệ tivi, giá sách.

Nhóm 37: Thi công trang trí nội thất công trình dân dụng; lắp đặt và sửa chữa thiết bị nội thất cho công trình dân dụng.

---

(210) **4-2018-15482**

(540)

THANH VỊNH

(220) 16.05.2018
(441) 25.07.2018
(731) NGUYỄN VĂN DUẨN (VN)
Xóm Đoàn Kết, xã Thiên Lộc, huyện Can Lộc, tỉnh Hà Tĩnh
(740) Công ty TNHH Tư vấn ALIATLEGAL (ALIATLEGAL CO., LTD.)

(511) Nhóm 37: Lắp đặt, sửa chữa đồ nội thất gia đình.

Nhóm 39: Dịch vụ vận tải hàng hóa bằng đường bộ, đường biển, đường thủy nội địa.

---

(210) **4-2018-15483**

(540)

DUẨN VỊNH

(220) 16.05.2018
(441) 25.07.2018
(731) NGUYỄN VĂN DUẨN (VN)
Xóm Đoàn Kết, xã Thiên Lộc, huyện Can Lộc, tỉnh Hà Tĩnh
(740) Công ty TNHH Tư vấn ALIATLEGAL (ALIATLEGAL CO., LTD.)

(511) Nhóm 35: Mua bán vật liệu xây dựng cụ thể là: gạch ốp lát, sơn, đồ nội thất gia đình như: bàn, ghế, tủ, giường, kệ tivi, giá sách.

Nhóm 37: Thi công trang trí nội thất công trình dân dụng; lắp đặt và sửa chữa thiết bị nội thất cho công trình dân dụng.

---

(210) **4-2018-15484**

(540)

(220) 16.05.2018
(441) 25.07.2018
(531) A5.1.5; A5.1.16; 26.1.1; 26.4.1
(591) Vàng, trắng, xanh lá cây.
(731) HỢP TÁC XÃ TRÀ SƠN SẢN XUẤT KINH DOANH GIỐNG CÂY LÂM NGHIỆP VÀ CÂY ĂN QUẢ XÃ THƯỢNG LỘC (VN)
Xóm Anh Hùng, xã Thượng Lộc, huyện Can Lộc, tỉnh Hà Tĩnh
(740) Công ty TNHH Tư vấn ALIATLEGAL (ALIATLEGAL CO., LTD.)

(511) Nhóm 31: Cây giống.

Nhóm 35: Mua bán: cây giống, hàng nông sản cụ thể là: cam, bưởi, hồng, chanh.

---

(210) **4-2018-15485**

(540)

(220) 16.05.2018
(441) 25.07.2018
(531) A5.1.5; A5.1.16; 15.7.1; 26.1.1
(591) Vàng, đen, trắng, xanh lá cây.
(731) HỢP TÁC XÃ TRÀ SƠN SẢN XUẤT KINH DOANH GIỐNG CÂY LÂM NGHIỆP VÀ CÂY ĂN QUẢ XÃ THƯỢNG LỘC (VN)
Xóm Anh Hùng, xã Thượng Lộc, huyện Can Lộc, tỉnh Hà Tĩnh
(740) Công ty TNHH Tư vấn ALIATLEGAL (ALIATLEGAL CO., LTD.)

(511) Nhóm 31: Cây giống.

Nhóm 35: Mua bán: cây giống, hàng nông sản cụ thể là: cam, bưởi, hồng, chanh.

---

(210) **4-2018-15486**

(540)

Grebos
Discovering Challenges

(220) 16.05.2018
(441) 25.07.2018
(731) CÔNG TY CỔ PHẦN XUẤT NHẬP KHẨU BÌNH TÂY (VN)
Đường tỉnh 835, ấp 3A, xã Phước Lợi, huyện Bến Lức, tỉnh Long An
(740) Công ty TNHH Tư vấn sở hữu trí tuệ Việt (VIET IP CO.,LTD.)

(511) Nhóm 18: Cặp học sinh; ba lô học sinh; cặp văn phòng; ba lô du lịch; túi xách; túi đeo.

---

(210) **4-2018-15487**

(540)

Little people

(220) 16.05.2018
(441) 25.07.2018
(531) 26.15.11; 26.4.1; 26.1.1; 26.15.15
(591) Vàng nhạt, vàng đậm, xanh dương đậm, xanh dương nhạt, trắng.
(731) CÔNG TY TNHH LITTLE PEOPLE (VN)
Ô 9, ô 10, ô 11, đường Trần Phú, khu dân cư Chánh Nghĩa, phường Chánh Nghĩa, thành phố Thủ Dầu Một, tỉnh Bình Dương

(511) Nhóm 41: Dịch vụ giáo dục mầm non và tiểu học; đào tạo kỹ năng sống cho trẻ em ở bậc mầm non và tiểu học; thông tin về giáo dục và đào tạo; tư vấn về giáo dục và đào tạo; tổ chức triển lãm về văn hóa, giáo dục, đào tạo; tổ chức cuộc thi về văn hóa, giáo dục, đào tạo.

---

(210) **4-2018-15488**

(540)

TOBOX

(220) 17.05.2018
(441) 25.07.2018
(731) SHENZHEN TOBOX TECHNOLOGY CO., LTD (CN)
Room 201, Block A, No.1, Qianwan 1st Road, Qianhai Shenzhen-Hongkong Moderm Service Industry Cooperation Zone, Shenzhen, China
(740) Công ty TNHH Dịch vụ Sở hữu trí tuệ KENFOX (KENFOX IP SERVICE CO.,LTD.)

(511) Nhóm 09: Chương trình máy vi tính, ghi sẵn; thiết bị ngoại vi máy vi tính; chương trình máy vi tính [phần mềm có thể tải xuống được]; các ứng dụng phần mềm máy tính, có thể tải xuống được; chương trình máy tính để sử dụng internet và website; thiết bị chỉ báo định lượng; cáp USB dùng cho điện thoại di động; loa; bộ pin nạp lại được; túi xách chuyên dùng cho máy tính xách tay; đồng hồ thông minh, ốp lưng cho điện thoại thông minh; tấm dán bảo vệ dùng cho điện thoại thông minh; giá đỡ máy tính bảng sử dụng trong xe ô tô; thiết bị giám sát trẻ nhỏ; tai nghe; thiết bị bảo hộ phòng chống tai nạn cho

cá nhân; hệ thống phòng trộm, chạy điện; kính đeo mắt không gọng; vòng cổ điện tử để đào tạo động vật, điện thoại di động.

---

(210) **4-2018-15489**

(540)

TOBOX

(220) 17.05.2018
(441) 25.07.2018
(731) SHENZHEN TOBOX TECHNOLOGY CO., LTD (CN)
Room 201, Block A, No-1, Qianwan 1st Road, Qianhai Shenzhen-Hongkong Moderm Service Industry Cooperation Zone, Shenzhen, China
(740) Công ty TNHH Dịch vụ Sở hữu trí tuệ KENFOX (KENFOX IP SERVICE CO.,LTD.)

(511) Nhóm 35: Quảng cáo; quản lý thương mại việc li-xăng sản phẩm và dịch vụ của người khác; marketing; xúc tiến việc bán hàng cho người khác; tối ưu hóa lưu lượng truy cập trang web; hệ thống hóa thông tin vào cơ sở dữ liệu máy tính; cung cấp thị trường trực tuyến cho người mua và người bán hàng hóa và dịch vụ, dịch vụ quảng cáo trực tuyến trên mạng máy tính; lập chỉ mục website cho mục đích thương mại hoặc quảng cáo; cập nhật và duy trì dữ liệu trong cơ sở dữ liệu máy tính.

---

(210) **4-2018-15490**

(540)

(220) 17.05.2018
(441) 25.07.2018
(531) 1.15.15; 2.3.1; A2.3.2; A5.5.20
(591) Xanh, trắng.
(731) CÔNG TY TNHH THƯƠNG MẠI VÀ DỊCH VỤ DAMA. (VN)
Số 115 đường Nguyễn Khang, phường Yên Hòa, quận Cầu Giấy, thành phố Hà Nội

(511) Nhóm 03: Mỹ phẩm.

Nhóm 05: Dược phẩm.

Nhóm 35: Kinh doanh mua bán mỹ phẩm.

---

(210) **4-2018-15491**

(540)

LOVENCE

(220) 17.05.2018
(441) 25.07.2018
(731) CÔNG TY TNHH THƯƠNG MẠI VÀ DỊCH VỤ DAMA. (VN)
Số 115 đường Nguyễn Khang, phường Yên Hòa, quận Cầu Giấy, thành phố Hà Nội

(511) Nhóm 03: Mỹ phẩm.

Nhóm 05: Dược phẩm.

Nhóm 35: Kinh doanh mua bán mỹ phẩm.

---

(210) **4-2018-15492**

(540) WEEGOO

(220) 17.05.2018
(441) 25.07.2018
(731) HOÀNG VĂN PHƯƠNG (VN)
Số 143 phố Giắt, thị trấn Triệu Sơn, huyện Triệu Sơn, tỉnh Thanh Hóa

(511) Nhóm 35: Quảng cáo, quản lý kinh doanh, quản lý giao dịch thương mại.

Nhóm 36: Tài chính, bảo hiểm.

---

(210) **4-2018-15493**

(540) Bạch Đàn

(220) 17.05.2018
(441) 25.07.2018
(731) VÕ MINH (VN)
Xóm làng Ngùi, xã Vượng Lộc, huyện Can Lộc, tỉnh Hà Tĩnh
(740) Công ty TNHH Sở hữu trí tuệ Toàn Cầu (GLOBAL IP CO., LTD.)

(511) Nhóm 25: Miếng lót bên trong dùng cho giày.

---

(210) **4-2018-15494**

(540)

(220) 17.05.2018
(441) 25.07.2018
(531) 5.7.3; 26.1.2
(591) Trắng, vàng, xanh, da cam.
(731) VÕ MINH (VN)
Xóm làng Ngùi, xã Vượng Lộc, huyện Can Lộc, tỉnh Hà Tĩnh
(740) Công ty TNHH Sở hữu trí tuệ Toàn Cầu (GLOBAL IP CO., LTD.)

(511) Nhóm 33: Rượu làm từ chè xanh.

---

(210) **4-2018-15495**

(540) KIYOMI

(220) 17.05.2018
(441) 25.07.2018
(731) TRẦN THỊ KIỀU LOAN (VN)
139 đường Song Hành, phường 10, quận 6, thành phố Hồ Chí Minh

(511) Nhóm 03: Nước hoa, tinh dầu, mỹ phẩm không chứa thuốc, nước xức tóc không chứa thuốc.

---

(210) **4-2018-15496**

(540)

BLUMAN

(220) 17.05.2018
(441) 25.07.2018

(731) CÔNG TY TNHH ĐẦU TƯ KIM KHÍ THÔNG MINH VIỆT ĐỨC (VN)
Nhà số 1 ngách 298/77/30/21 đường Ngọc Hồi, thôn Yên Ngưu, xã Tam Hiệp, huyện Thanh Trì, thành phố Hà Nội

(511) Nhóm 06: Giá đỡ bằng kim loại dùng cho đồ đạc; khóa cửa bằng kim loại; bản lề bằng kim loại; thiết bị giá kệ đồ nhà bếp bằng inox; đồ ngũ kim cho nhà bếp.

Nhóm 35: Xuất nhập khẩu, bán buôn, bán lẻ các sản phẩm: giá đỡ bằng kim loại dùng cho đồ đạc, khóa cửa bằng kim loại dùng điện và không dùng điện, bản lề bằng kim loại, thiết bị giá kệ đồ nhà bếp bằng inox, đồ ngũ kim cho nhà bếp, dao kéo dùng cho nhà bếp, xoong nồi bằng kim loại và thủy tinh, bình chứa nước giữ nhiệt, ray trượt cho ngăn kéo đồ nội thất, chậu rửa, vòi sen, máy điều hoà không khí, lò sưởi, bình nước nóng, bếp gas, bếp điện từ, ấm điện, máy hút mùi, máy lọc nước, máy xay sinh tố - dụng cụ chế biến thức ăn.

---

(210) **4-2018-15497**

(540)

(220) 17.05.2018
(441) 25.07.2018
(531) 15.7.1; 25.1.6; 26.1.5; 15.1.11
(591) Trắng, đỏ, vàng, xanh.
(731) CÔNG TY TNHH THƯƠNG MẠI - DỊCH VỤ XUẤT NHẬP KHẨU TÂN PHƯỚC HẠNH (VN)
125 khu phố 17 Bình Long, phường Bình Hưng Hòa A, quận Bình Tân, thành phố Hồ Chí Minh

(511) Nhóm 35: Mua bán, xuất nhập khẩu: các thiết bị máy hút khói bụi và hơi độc, quạt thông gió công nghiệp, máy lọc nước thải, quạt điện dân dụng, quạt điện công nghiệp, motor rung.

---

(210) **4-2018-15498**

(540)

DETOXLIVA

(220) 17.05.2018
(441) 25.07.2018

(591) Trắng, đỏ.
(731) CÔNG TY CỔ PHẦN THƯƠNG MẠI DỊCH VỤ DƯỢC PHẨM HƯƠNG MỸ (VN)
309/3 Nguyễn Văn Trỗi, phường 1, quận Tân Bình, thành phố Hồ Chí Minh

(511) Nhóm 05: Dược phẩm; thực phẩm chức năng dùng trong y tế.

---

(210) **4-2018-15499**

(540)

3S NÔNG NGHIỆP

(220) 17.05.2018
(441) 25.07.2018
(591) Trắng, xanh.
(731) CÔNG TY TNHH KỸ THUẬT NÔNG NGHIỆP FM (VN)
Số 3F2 đường 22, khu phố 2, phường Bình An, quận 2, thành phố Hồ Chí Minh

(511) Nhóm 35: Sàn giao dịch thương mại điện tử.

---

(210) **4-2018-15500**

(540)

ECO INK®
by Aothun.vn

(220) 17.05.2018
(441) 25.07.2018
(531) 3.7.17; A5.3.13; A5.3.15; 26.1.1
(591) Đen, xanh dương, trắng.
(731) CÔNG TY CỔ PHẦN LAI CUNG ÉN PHÚC SANG (VN)
102/3 Quang Trung, phường 8, quận Gò Vấp, thành phố Hồ Chí Minh

(511) Nhóm 02: Thuốc màu; sơn; véc ni; mực in trên quần áo.

Nhóm 25: Đồ đi chân; trang phục; áo chui đầu (áo sợi chui đầu); quần áo may sẵn; áo thun tay ngắn; tạp dề.

---

(210) **4-2018-15502**

(540)

Smart Fabrics
by Aothun.vn

(220) 17.05.2018
(441) 25.07.2018
(531) 26.1.1; A26.1.18; 1.15.15
(591) Xanh dương, đen, trắng.
(731) CÔNG TY CỔ PHẦN LAI CUNG ÉN PHÚC SANG (VN)
102/3 Quang Trung, phường 8, quận Gò Vấp, thành phố Hồ Chí Minh

(511) Nhóm 25: Đồ đi chân; trang phục: áo chui đầu (áo sợi chui đầu); quần áo may sẵn; áo thun tay ngắn; tạp dề.

---

(210) **4-2018-15503**

(540)

VINAWONSI

(220) 17.05.2018
(441) 25.07.2018
(731) CÔNG TY CỔ PHẦN THƯƠNG MẠI TÂN TIẾN PHÁT (VN)
Đội 7B, xóm Me Táo, xã Dương Liễu, huyện Hoài Đức, thành phố Hà Nội
(740) Công ty TNHH Sở hữu trí tuệ Việt Á (VIET A IP CO.,LTD)

(511) Nhóm 32: Đồ uống không có cồn; nước giải khát bằng trái cây (đồ uống, không dùng cho mục đích y tế); đồ uống tăng lực; nước khoáng; nước uống có gaz; bia.

---

(210) **4-2018-15504**

(540)

(220) 17.05.2018
(441) 25.07.2018
(531) A25.3.3; A26.4.6; A26.11.8
(591) Đỏ, xanh nước biển.
(731) TRẦN VỌNG PHÚC (VN)
Số 36, ngõ 294 Kim Mã, phường Kim Mã, quận Ba Đình, thành phố Hà Nội

(511) Nhóm 35: Dịch vụ tư vấn doanh nghiệp; dịch vụ kế toán; tư vấn quản lý kinh doanh; quảng cáo; dịch vụ giới thiệu việc làm; cung cấp sàn giao dịch trực tuyến cho người mua và người bán hàng hóa và dịch vụ.

Nhóm 41: Đào tạo dạy nghề trong lĩnh vực quản trị kinh doanh; dịch vụ đào tạo kế toán; dịch vụ đào tạo tin học; dịch vụ đào tạo ngoại ngữ; đào tạo kỹ năng mềm; xuất bản sách và báo điện tử trực tuyến.

---

(210) **4-2018-15505**

(540)

(220) 17.05.2018
(441) 25.07.2018
(531) A1.1.10; A1.1.4; A14.1.2; A26.11.12
(591) Vàng, vàng nhạt.
(731) NGUYỄN THANH TRƯƠNG (VN)
Thôn 4 Tâng, xã Thanh Hương, huyện Thanh Liêm, tỉnh Hà Nam

(511) Nhóm 25: Quần áo, giày, dép.

Nhóm 35: Mua bán quần áo, giày dép.

---

(210) **4-2018-15507**

(540)

(220) 17.05.2018
(441) 25.07.2018
(531) 3.7.10; 3.7.16; A3.7.24; A11.1.6; A11.3.7; 26.1.1
(591) Hổ phách, nâu, trắng.
(731) PHẠM THỊ NGUYỆT YẾN (VN)
Phòng 15, tầng 26 chung cư HD Mon, số 4 Hàm Nghi, phường Mỹ Đình, quận Nam Từ Liêm, thành phố Hà Nội

(511) Nhóm 43: Dịch vụ nhà hàng ăn uống: phở; lẩu.

---

(210) **4-2018-15509**

(540)

THƯỢNG NGUYÊN COFFEE

(220) 17.05.2018
(441) 25.07.2018
(731) CÔNG TY TNHH ĐẦU TƯ THƯƠNG MẠI DỊCH VỤ THƯỢNG NGUYÊN (VN)
65/1 đường số 7, phường 3, quận Gò Vấp, thành phố Hồ Chí Minh

(511) Nhóm 43: Quán cà phê; quán giải khát, nhà hàng ăn uống, quán ăn.

---

(210) **4-2018-15510**

(540)

NICK MASSAGE CHAIR

(220) 17.05.2018
(441) 25.07.2018
(731) CÔNG TY TNHH ĐẦU TƯ THƯƠNG MẠI DỊCH VỤ THƯỢNG NGUYÊN (VN)
65/1 đường số 7, phường 3, quận Gò Vấp, thành phố Hồ Chí Minh

(511) Nhóm 07: Máy giặt, máy xay sinh tố, máy ép trái cây, máy làm sữa đậu nành, máy xay cà phê.

Nhóm 10: Ghế xoa bóp điện, máy xoa bóp giảm mỡ, đai massage giảm mỡ, máy massage cầm tay, máy massage chân, máy massage ghế ngồi.

Nhóm 11: Máy quạt (quạt máy chạy bằng điện), nồi cơm điện, lò nướng bằng điện, máy điều hoà không khí, máy lạnh, tủ lạnh.

Nhóm 28: Máy tập chạy, xe đạp tập, giàn tạ, máy rung, ghế đẩy tạ (là các dụng cụ tập luyện dùng trong phòng tập thể dục [gym].

Nhóm 35: Mua bán: máy giặt, máy xay sinh tố, máy ép trái cây, máy làm sữa đậu nành, máy xay cà phê, ghế xoa bóp điện, máy xoa bóp giảm mỡ, đai massage giảm mỡ, máy massage cầm tay, máy massage chân, máy massage ghế ngồi; máy quạt (quạt máy chạy bằng điện), nồi cơm điện, lò nướng bằng điện, máy điều hoà không khí, máy lạnh, tủ lạnh, máy tập chạy, xe đạp tập, giàn tạ, máy rung, ghế đẩy tạ (là các dụng cụ tập luyện dùng trong phòng tập thể dục [gym].

---

(210) **4-2018-15511**

(540)

NICK

(220) 17.05.2018
(441) 25.07.2018
(731) CÔNG TY TNHH ĐẦU TƯ THƯƠNG MẠI DỊCH VỤ THƯỢNG NGUYÊN (VN)
65/1 đường số 7, phường 3, quận Gò Vấp, thành phố Hồ Chí Minh

(511) Nhóm 07: Máy giặt, máy xay sinh tố, máy ép trái cây, máy làm sữa đậu nành, máy xay cà phê.

Nhóm 10: Ghế xoa bóp điện, máy xoa bóp giảm mỡ, đai massage giảm mỡ, máy massage cầm tay, máy massage chân, máy massage ghế ngồi.

Nhóm 11: Máy quạt (quạt máy chạy bằng điện), nồi cơm điện, lò nướng bằng điện, máy điều hoà không khí, máy lạnh, tủ lạnh.

Nhóm 28: Máy tập chạy, xe đạp tập, giàn tạ, máy rung, ghế đẩy tạ (là các dụng cụ tập luyện dùng trong phòng tập thể dục [gym].

Nhóm 35: Mua bán: máy giặt, máy xay sinh tố, máy ép trái cây, máy làm sữa đậu nành, máy xay cà phê; ghế xoa bóp điện, máy xoa bóp giảm mỡ, đai massage giảm mỡ, máy massage cầm tay, máy massage chân, máy massage ghế ngồi; máy quạt (quạt máy chạy bằng điện), nồi cơm điện, lò nướng bằng điện, máy điều hoà không khí, máy lạnh, tủ lạnh, máy tập chạy, xe đạp tập, giàn tạ, máy rung, ghế đẩy tạ (là các dụng cụ tập luyện dùng trong phòng tập thể dục [gym].

---

(210) **4-2018-15512**

(540)

NICK SPORT

(220) 17.05.2018
(441) 25.07.2018
(731) CÔNG TY TNHH ĐẦU TƯ THƯƠNG MẠI DỊCH VỤ THƯỢNG NGUYÊN (VN)
65/1 đường số 7, phường 3, quận Gò Vấp, thành phố Hồ Chí Minh

(511) Nhóm 07: Máy giặt, máy xay sinh tố, máy ép trái cây, máy làm sữa đậu nành, máy xay cà phê.

Nhóm 10: Ghế xoa bóp điện, máy xoa bóp giảm mỡ, đai massage giảm mỡ, máy massage cầm tay, máy massage chân, máy massage ghế ngồi.

Nhóm 11: Máy quạt (quạt máy chạy bằng điện), nồi cơm điện, lò nướng bằng điện, máy điều hoà không khí, máy lạnh, tủ lạnh.

Nhóm 28: Máy tập chạy, xe đạp tập, giàn tạ, máy rung, ghế đẩy tạ (là các dụng cụ tập luyện dùng trong phòng tập thể dục [gym].

Nhóm 35: Mua bán: máy giặt, máy xay sinh tố, máy ép trái cây, máy làm sữa đậu nành, máy xay cà phê, ghế xoa bóp điện, máy xoa bóp giảm mỡ, đai massage giảm mỡ, máy massage cầm tay, máy massage chân, máy massage ghế ngồi, máy quạt (quạt máy chạy bằng điện), nồi cơm điện, lò nướng bằng điện, máy điều hoà không khí, máy lạnh, tủ lạnh, máy tập chạy, xe đạp tập, giàn tạ, máy rung, ghế đẩy tạ (là các dụng cụ tập luyện dùng trong phòng tập thể dục [gym].

---

(210) **4-2018-15513**

(540)

ROMANVU

(220) 17.05.2018
(441) 25.07.2018
(531) 2.1.1; 2.3.1; A2.3.2; 1.15.15
(591) Đen ánh xanh, nâu ánh vàng, trắng.
(731) VŨ ĐỨC HOÀN (VN)
Số 80, đường Phan Đình Phùng, tổ 11, phường Đồng Quang, thành phố Thái Nguyên, tỉnh Thái Nguyên.

(511) Nhóm 41: Huấn luyện [đào tạo]; dịch vụ về giáo dục giảng dạy.

Nhóm 42: Tư vấn kiến trúc; dịch vụ kiến trúc; tư vấn công nghệ máy tính; thiết lập các bảng vẽ xây dựng; tư vấn phần mềm máy tính; tư vấn công nghệ; dịch vụ lập quy hoạch đô thị.

---

(210) **4-2018-15514**

(540)

ROVA ZONE

(220) 17.05.2018
(441) 25.07.2018
(531) 26.5.1; 26.5.8; A26.5.18
(591) Cam, đen, trắng.
(731) VŨ ĐỨC HOÀN (VN)
Số 80, đường Phan Đình Phùng, tổ 11, phường Đồng Quang, thành phố Thái Nguyên, tỉnh Thái Nguyên

(511) Nhóm 36: Dịch vụ tài chính.

Nhóm 42: Dịch vụ công nghệ và dịch vụ nghiên cứu và thiết kế liên quan đến công nghệ máy tính; thiết kế và phát triển phần cứng và phần mềm máy tính; thiết kế và duy trì website.

---

(210) **4-2018-15515**

(540)

P!NK trading

(220) 17.05.2018
(441) 25.07.2018
(531) 26.4.1; 26.4.4
(591) Hồng.
(731) VŨ ĐỨC HOÀN (VN)
Số 80, đường Phan Đình Phùng, tổ 11, phường Đồng Quang, thành phố Thái Nguyên, tỉnh Thái Nguyên

(511) Nhóm 09: Phần mềm máy tính [ghi sẵn]; phần mềm ứng dụng máy vi tính có thể tải về.

Nhóm 42: Điện toán đám mây.

---

(210) **4-2018-15516**

(540)

P!NK miner

(220) 17.05.2018
(441) 25.07.2018
(531) 26.4.1; 26.4.4
(591) Hồng, đen.
(731) VŨ ĐỨC HOÀN (VN)
Số 80, đường Phan Đình Phùng, tổ 11, phường Đồng Quang, thành phố Thái Nguyên, tỉnh Thái Nguyên

(511) Nhóm 35: Mua bán, phân phối các thiết bị điện tử, công nghệ, viễn thông (máy lạnh, ti vi, đầu đĩa, âm-ly, loa; mua bán thiết bị văn phòng: máy in, máy photocopy, máy tính; mua bán thiết bị điện tử viễn thông: điện thoại cố định, điện thoại di động, thiết bị phát sóng, linh kiện điện thoại).

---

(210) **4-2018-15517**

(540)

(220) 17.05.2018
(441) 25.07.2018
(531) 26.4.1; 26.4.4
(591) Hồng, đen.
(731) VŨ ĐỨC HOÀN (VN)
Số 80, đường Phan Đình Phùng, tổ 11, phường Đồng Quang, thành phố Thái Nguyên, tỉnh Thái Nguyên

(511) Nhóm 41: Dịch vụ phóng viên tin tức; xuất bản sách và báo điện tử trực tuyến.

---

(210) **4-2018-15518**

(540)

(220) 17.05.2018
(441) 25.07.2018
(531) 1.15.23; 25.1.25; 25.7.25
(591) Vàng, đen.
(731) NGÔ THỊ XUÂN HÀ (VN)
676 Điện Biên Phủ, phường Thanh Khê Tây, quận Thanh Khê, thành phố Đà Nẵng

(511) Nhóm 43: Dịch vụ cung cấp đồ ăn thức uống cho nhà hàng thực hiện.

Nhóm 45: Dịch vụ tổ chức nghi lễ tiệc cưới.

---

(210) **4-2018-15519**

(540)

(220) 17.05.2018
(441) 25.07.2018
(531) 1.15.23; 26.1.1; 15.1.13; 26.3.1
(591) Trắng, đỏ, vàng.
(731) CÔNG TY CỔ PHẦN NOVAZON (VN)
384 Hoàng Diệu, phường 06, quận 4, thành phố Hồ Chí Minh
(740) Công ty TNHH Sở hữu trí tuệ INVENTIO (INVENTIO CO.,LTD)

(511) Nhóm 36: Môi giới bất động sản; đại lý bất động sản; quản lý bất động sản; cho thuê bất động sản; mua bán bất động sản.

---

(210) **4-2018-15520**

(540)

(220) 17.05.2018
(441) 25.07.2018
(731) TRẦN THỊ SẢNH (VN)
218/16 đường Bùi Thị Xuân, phường 3, quận Tân Bình, thành phố Hồ Chí Minh
(740) Công ty TNHH Sở hữu trí tuệ INVENTIO (INVENTIO CO.,LTD)

(511) Nhóm 29: Giò lụa; nem chua; pa-tê; thịt heo chế biến.

Nhóm 30: Bánh chưng; bánh giò; bánh giầy; xôi.

---

(210) **4-2018-15521**

(540)

(220) 17.05.2018
(441) 25.07.2018
(531) A1.1.10; A1.1.2
(591) Xanh lá cây, đỏ, cam.
(731) CAO THÁI SƠN (VN)
Số 9, ngõ 91/6, đường Cầu Diễn, phường Phúc Diễn, quận Bắc Từ Liêm, thành phố Hà Nội

(511) Nhóm 18: Ba lô, vali (hành lý), ví đựng tiền, túi cầm tay cho phụ nữ.

Nhóm 25: Quần áo, găng tay (dùng cho trang phục), dây thắt lưng (dùng cho trang phục).

---

(210) **4-2018-15523**

(540)

PV Cutting Oil

(220) 17.05.2018
(441) 25.07.2018
(591) Đỏ, đen.
(731) CÔNG TY CỔ PHẦN DẦU NHỜN PV OIL (VN)
201 Điện Biên Phủ, phường 15, quận Bình Thạnh, thành phố Hồ Chí Minh

(511) Nhóm 04: Dầu nhớt.

---

(210) **4-2018-15524**

(540)

PV Engine

(220) 17.05.2018
(441) 25.07.2018
(591) Đỏ, đen.
(731) CÔNG TY CỔ PHẦN DẦU NHỜN PV OIL (VN)
201 Điện Biên Phủ, phường 15, quận Bình Thạnh, thành phố Hồ Chí Minh

(511) Nhóm 04: Dầu nhớt.

---

(210) **4-2018-15525**

(540)

PV Gear

(220) 17.05.2018
(441) 25.07.2018
(591) Đỏ, đen.
(731) CÔNG TY CỔ PHẦN DẦU NHỜN PV OIL (VN)
201 Điện Biên Phủ, phường 15, quận Bình Thạnh, thành phố Hồ Chí Minh

(511) Nhóm 04: Dầu nhớt.

---

(210) **4-2018-15526**

(540)

PV Hydraulic

(220) 17.05.2018
(441) 25.07.2018

(591) Đỏ, đen.
(731) CÔNG TY CỔ PHẦN DẦU NHỜN PV OIL (VN)
201 Điện Biên Phủ, phường 15, quận Bình Thạnh, thành phố Hồ Chí Minh

(511) Nhóm 04: Dầu nhớt.

---

(210) **4-2018-15527**

(540)

MBT

(220) 17.05.2018
(441) 25.07.2018
(531) 26.1.2; A26.1.18
(591) Xanh nước biển.
(731) CÔNG TY TNHH MÁY NGHỀ MỘC MBT (VN)
Số 9, ngách 565/98 đường Bát Khối, tổ 8, phường Cự Khối, quận Long Biên, thành phố Hà Nội

(511) Nhóm 07: Máy mài sắc lưỡi cắt; lưỡi cắt [bộ phận của máy móc]; cưa xích; lưỡi đục dùng cho máy; máy cắt; mâm cặp mũi khoan [bộ phận máy]; mũi khoan [bộ phận máy]; đầu mũi khoan [bộ phận máy móc]; máy khoan; máy khắc trổ; máy tiện [máy công cụ]; máy phay; máy bào soi; máy đục lỗ mộng; máy bào; thiết bị và máy đánh bóng [dùng điện]; lưỡi cưa [bộ phận của máy]; máy cưa; máy mài; bánh mài [bộ phận của máy]; dụng cụ [bộ phận của máy]; máy gia công gỗ.

---

(210) **4-2018-15528**

(540)

ĐẠI SỨ ĐẠI DƯƠNG XANH

(220) 17.05.2018
(441) 25.07.2018

(591) Xanh dương đậm, xanh dương nhạt.
(731) CÔNG TY CỔ PHẦN AC MEDIA GROUP (VN)
47 Trần Ngọc Diện, phường Thảo Điền, quận 2, thành phố Hồ Chí Minh

(511) Nhóm 35: Dịch vụ môi giới kinh doanh liên quan đến việc kết hợp các nhà đầu tư cá nhân tiềm năng với các doanh nhân cần vốn.

Nhóm 36: Đầu tư quỹ; tổ chức quyên góp từ thiện.

Nhóm 38: Truyền hình.

Nhóm 41: Trường đào tạo.

---

(210) **4-2018-15529**

(540)

(220) 17.05.2018
(441) 25.07.2018
(591) Vàng, vàng nhạt, xám đậm, xám nhạt, xanh ngọc nhạt.
(731) CÔNG TY CỔ PHẦN AC MEDIA GROUP (VN)
47 Trần Ngọc Diện, phường Thảo Điền, quận 2, thành phố Hồ Chí Minh

(511) Nhóm 35: Tư vấn chiến lược truyền thông quảng cáo; tư vấn chiến lược truyền thông quan hệ công chúng; marketing; dịch vụ người mẫu phục vụ cho quảng cáo hoặc xúc tiến việc bán hàng; quan hệ công chúng.

---

(210) **4-2018-15530**

(540)

(220) 17.05.2018
(441) 25.07.2018
(531) 24.9.1; A5.5.20; A5.5.21; 5.5.16
(591) Xanh lá pha vàng.
(731) CÔNG TY TNHH LIFE FORCE VIỆT NAM (VN)
Số 24 ngách 1 ngõ 111 Nguyễn Xiển, phường Hạ Đình, quận Thanh Xuân, thành phố Hà Nội

(511) Nhóm 35: Mua bán dược phẩm, thực phẩm chức năng.

---

(210) **4-2018-15531**

(540)

(220) 17.05.2018
(441) 25.07.2018
(531) 26.3.1; 26.11.3
(591) Xanh dương, trắng.
(731) TRƯỜNG THCS & THPT LƯƠNG THẾ VINH (VN)
C5 khu đô thị Nam Trung Yên, phường Trung Hòa, quận Cầu Giấy, thành phố Hà Nội

(511) Nhóm 41: Trường đào tạo [giáo dục]; tổ chức các cuộc thi [giáo dục và giải trí]; dịch vụ về giáo dục giảng dạy; dịch vụ giáo dục được cung cấp bởi trường học; dịch vụ hướng dẫn, giảng dạy; giảng dạy.

---

(210) **4-2018-15532**

(540)

(220) 17.05.2018
(441) 25.07.2018
(531) 2.3.1; A2.3.2; A5.3.13; 5.3.16
(591) Cam, xanh lá, xanh lá mạ.
(731) CÔNG TY TRÁCH NHIỆM HỮU HẠN THƯƠNG MẠI DỊCH VỤ ĐÔNG HẢI CARE (VN)
Số 3 đường 11 Miếu Nổi, phường 02, quận Phú Nhuận, thành phố Hồ Chí Minh

(511) Nhóm 44: Dịch vụ thẩm mỹ viện.

---

(210) **4-2018-15533**

(540)

Sweeteen

(220) 17.05.2018
(441) 25.07.2018

(731) CÔNG TY CỔ PHẦN ANGEL VIỆT NAM (VN)
Lô A.I-6 Khu Công Nghiệp Long Thành, xã Tam An, huyện Long Thành, tỉnh Đồng Nai

(511) Nhóm 05: Tã giấy; tã dán; tã quần; miếng lót; chế phẩm vệ sinh dùng cho vệ sinh cá nhân không dùng cho trang điểm; băng vệ sinh.

---

(210) **4-2018-15534**

(540)

Secret day

(220) 17.05.2018
(441) 25.07.2018

(731) CÔNG TY CỔ PHẦN ANGEL VIỆT NAM (VN)
Lô A.I-6 Khu Công Nghiệp Long Thành, xã Tam An, huyện Long Thành, tỉnh Đồng Nai

(511) Nhóm 05: Tã giấy; tã dán; tã quần; miếng lót; chế phẩm vệ sinh dùng cho vệ sinh cá nhân không dùng cho trang điểm; băng vệ sinh.

---

(210) **4-2018-15535**

(540)

POWERKALI

(220) 17.05.2018
(441) 25.07.2018

(731) CÔNG TY TNHH SEN TRA (VN)
121 đường D2, phường Tăng Nhơn Phú A, quận 9, thành phố Hồ Chí Minh

(511) Nhóm 01: Phân bón.

---

(210) **4-2018-15536**

(540)

ORGANIC BOOST

(220) 17.05.2018
(441) 25.07.2018

(731) CÔNG TY TNHH SEN TRA (VN)
121 đường D2, phường Tăng Nhơn Phú A, quận 9, thành phố Hồ Chí Minh

(511) Nhóm 01: Phân bón.

---

(210) **4-2018-15538**

(540)

SUNGKICK

(220) 17.05.2018
(441) 25.07.2018

(731) CÔNG TY CỔ PHẦN TRUYỀN THÔNG TINH HOA ĐẤT VIỆT (VN)
Số 5, ngách 74/20, ngõ 155, đường Trường Chinh, phường Phương Liệt, quận Thanh Xuân, thành phố Hà Nội

(511) Nhóm 33: Đồ uống có chứa cồn; nước chiết xuất trái cây dạng cồn; đồ uống chưng cất.

---

(210) **4-2018-15539**

(540)

(220) 17.05.2018
(441) 25.07.2018
(531) A1.1.10; A1.1.5; 7.1.5; A7.1.12; 25.1.6; 24.1.1; 3.1.14; A3.1.24
(731) TỔNG CÔNG TY BIA-RƯỢU-NƯỚC GIẢI KHÁT HÀ NỘI (HABECO) (VN)
183 Hoàng Hoa Thám, quận Ba Đình, thành phố Hà Nội
(740) Công ty TNHH FAVI (FAVI CO.,LTD)

(511) Nhóm 32: Nước giải khát không có cồn.

Nhóm 33: Rượu các loại như: vodka, whisky, rượu vang, rượu trái cây.

Nhóm 35: Kinh doanh, xuất nhập khẩu các loại sản phẩm: bia, rượu, nông sản, lâm sản, thủy sản, hàng công nghiệp thực phẩm, thủ công mỹ nghệ, hàng tiêu dùng, vật tư, nguyên liệu, nhiên liệu, vật liệu, máy móc, thiết bị, phụ tùng, phương tiện giao thông vận tải; dịch vụ tư vấn kinh doanh.

Nhóm 36: Dịch vụ tư vấn đầu tư; đầu tư vốn; phát hành trái phiếu có giá trị; quản lý bất động sản; cho thuê bất động sản.

Nhóm 37: Dịch vụ xây dựng công trình dân dụng và công nghiệp; dịch vụ lắp đặt và sửa chữa máy móc thiết bị ngành công nghiệp thực phẩm.

Nhóm 39: Dịch vụ vận tải hành khách, vận tải hàng hóa, dịch vụ du lịch lữ hành nội địa và quốc tế.

Nhóm 42: Dịch vụ khoa học kỹ thuật, nghiên cứu dự án kỹ thuật và công nghệ, tư vấn trong lĩnh vực bảo vệ môi trường.

Nhóm 43: Dịch vụ khách sạn, dịch vụ nhà hàng ăn uống.

---

(210) **4-2018-15541**

(540)

(220) 17.05.2018
(441) 25.07.2018
(531) 5.7.14; 26.1.2; A26.1.18
(591) Đỏ, vàng, xanh dương, xanh lá cây.
(731) CÔNG TY TNHH SẢN XUẤT THƯƠNG MẠI DỊCH VỤ XUẤT NHẬP KHẨU NÔNG SẢN THỰC PHẨM HÒA LỘC RR (VN)
ấp 3, xã Tân Hưng, huyện Cái Bè, tỉnh Tiền Giang

(511) Nhóm 31: Sản phẩm nông nghiệp cụ thể là quả xoài cát tươi, cây giống xoài cát.

---

(210) **4-2018-15542**

(540)

SUKO

(220) 17.05.2018
(441) 25.07.2018
(731) CÔNG TY TNHH MỘT THÀNH VIÊN SUKO (VN)
Số 93, đường Ngô Gia Tự, phường 5, thành phố Cà Mau, tỉnh Cà Mau

(511) Nhóm 29: Thực phẩm đông lạnh đã qua chế biến như: tôm, cá, mực, thịt sống.

Nhóm 35: Mua bán các loại thực phẩm đông lạnh đã qua chế biến như: tôm, cá, mực, thịt.

---

(210) **4-2018-15543**

(540)

5NGON

(220) 17.05.2018
(441) 25.07.2018
(731) CÔNG TY TRÁCH NHIỆM HỮU HẠN SẢN XUẤT VÀ THƯƠNG MẠI NĂM NGON XANH (VN)
A221 tổ 13, đường Tô Ký, khu phố 2, phường Đông Hưng Thuận, quận 12, thành phố Hồ Chí Minh

(511) Nhóm 35: Mua bán: đậu phộng rang, đậu Hà Lan sấy, hạt điều rang, gà khô, trái cây sấy.

---

(210) **4-2018-15544**

(540)

(220) 17.05.2018
(441) 25.07.2018
(531) 1.15.15
(591) Xanh dương, đen, trắng.
(731) CÔNG TY TNHH JACQ VIỆT NAM (VN)
Lầu 9, số 68 đường Nguyễn Huệ, phường Bến Nghé, quận 1, thành phố Hồ Chí Minh

(511) Nhóm 18: Túi xách, vali.

Nhóm 25: Quần áo, giày, dép.

Nhóm 35: Bán buôn túi xách, vali, quần áo, giày, dép.

---

(210) **4-2018-15546**

(540)

(220) 17.05.2018
(441) 25.07.2018
(531) A26.11.12; 26.11.3; 1.15.5
(591) Vàng đậm, vàng nhạt.
(731) CÔNG TY CỔ PHẦN MTP VIỆT NAM (VN)
Lầu 1, toà nhà Packsimex, 52 Đông Du, phường Bến Nghé, quận 1, thành phố Hồ Chí Minh

(511) Nhóm 03: Mỹ phẩm; nước hoa; tinh dầu; chất tẩy rửa; chất làm trắng; xà phòng; nước xức tóc; chế phẩm đánh răng.

---

(210) **4-2018-15547**

(540)

TRITON

(220) 17.05.2018
(441) 25.07.2018
(531) 26.3.23
(731) SILKYSEA INTERNATIONAL LIMITED (HK)
House 33 La Mansion 28 Ping Kwai Road Yuen Long NT Hong Kong
(740) Công ty Luật TNHH LEADCONSULT (LEADCONSULT)

(511) Nhóm 09: Thiết bị ngoại vi của máy vi tính; bàn phím máy vi tính; tai nghe; chuột [thiết bị ngoại vi của máy vi tính]; chương trình máy vi tính [phần mềm có thể tải xuống được]; máy tính xách tay.

---

(210) **4-2018-15548**

(540)

C.O.K

(220) 17.05.2018
(441) 25.07.2018
(731) GUANGZHOU WEIXIN INVESTMENT CO., LTD. (CN)
F2, Bldg. A, No.233 Shenshan Avenue West, Baiyun District, Guangzhou, China
(740) Công ty Luật TNHH LEADCONSULT (LEADCONSULT)

(511) Nhóm 09: Máy tính; thiết bị thu hình; loa phóng thanh; micrô; màng chắn [âm thanh]; chất bán dẫn.

---

(210) **4-2018-15549**

(540)

(220) 17.05.2018
(441) 25.07.2018
(531) 26.3.23; 24.13.1; 24.17.5; A26.11.12
(731) CÔNG TY TNHH SẢN XUẤT-THƯƠNG MẠI HI KI FOOD (VN)
621/2/14 khu phố 7, hương lộ 2, phường Bình Trị Đông, quận Bình Tân, thành phố Hồ Chí Minh

(511) Nhóm 29: Sữa bột.

---

(210) **4-2018-15550**

(540)

INTERLIGHT

(220) 17.05.2018
(441) 25.07.2018
(531) 26.1.2; 26.1.4; 1.13.1
(731) CÔNG TY TNHH INTERLIGHT VIỆT NAM (VN)
41 Hồ Bá Kiện, phường 15, quận 10, thành phố Hồ Chí Minh

(511) Nhóm 11: Đèn; bóng đèn điện; bóng đèn chiếu sáng; đèn trần (nhà); đèn đường, đèn led (dùng điện để chiếu sáng).

---

(210) **4-2018-15551**

(540)

(220) 17.05.2018
(441) 25.07.2018
(531) 5.7.1; 1.3.1; A5.3.13; 1.3.2; 6.1.2; 26.1.1
(731) NGUYỄN HỮU DŨNG (VN)
P310, tòa nhà CT1 -X2, khu đô thị Bắc Linh Đàm, phường Hoàng Liệt, quận Hoàng Mai, thành phố Hà Nội

(511) Nhóm 30: Cà phê; đồ uống trên cơ sở cà phê; đồ uống cà phê có sữa; chè; ca cao.

Nhóm 43: Dịch vụ quán cà phê, trà sữa và đồ uống giải khát.

---

(210) **4-2018-15552**

(540)

(220) 17.05.2018
(441) 25.07.2018
(531) 1.15.15; A5.5.20; 26.4.1
(591) Đỏ, trắng.
(731) CÔNG TY CỔ PHẦN BÁN LẺ TRỰC TUYẾN OSS VIỆT NAM (VN)
Lô 15.C16, khu đô thị Định Công, phường Định Công, quận Hoàng Mai, thành phố Hà Nội

(511) Nhóm 35: Mua bán, xuất nhập khẩu các sản phẩm giày dép, đồ đi chân, đồ đội đầu, quần áo túi xách) ba lô ví thắt lưng; dịch vụ bán lẻ và bán buôn theo đơn đặt hàng qua mạng

internet, qua truyền hình, qua điện thoại, qua bưu điện các sản phẩm giày dép, đồ đi chân, đồ đội đầu; quần áo túi xách, ba lô, ví, thắt lưng, quảng cáo bán hàng hóa.

---

(210) **4-2018-15553**

(540)

(220) 17.05.2018
(441) 25.07.2018
(531) 3.3.1; 26.1.1; 26.4.2
(591) Xanh tím than, đen, vàng.
(731) CÔNG TY CỔ PHẦN BÁN LẺ TRỰC TUYẾN OSS VIỆT NAM (VN)
Lô 15.C16, khu đô thị Định Công, phường Định Công, quận Hoàng Mai, thành phố Hà Nội

(511) Nhóm 35: Mua bán, xuất nhập khẩu các sản phẩm giày dép, đồ đi chân, đồ đội đầu, quần áo túi xách, ba lô ví thắt lưng; dịch vụ bán lẻ và bán buôn theo đơn đặt hàng qua mạng internet, qua truyền hình, qua điện thoại, qua bưu điện các sản phẩm giày dép, đồ đi chân, đồ đội đầu; quần áo túi xách, ba lô, ví, thắt lưng, quảng cáo bán hàng hóa.

---

(210) **4-2018-15554**

(540)

(220) 17.05.2018
(441) 25.07.2018
(531) A25.7.2; 26.4.3; 26.4.9
(591) Da cam, xanh lá cây, xanh lơ.
(731) CÔNG TY CỔ PHẦN BÁN LẺ TRỰC TUYẾN OSS VIỆT NAM (VN)
Lô 15.C16, khu đô thị Định Công, phường Định Công, quận Hoàng Mai, thành phố Hà Nội

(511) Nhóm 35: Mua bán, xuất nhập khẩu các sản phẩm giày dép, đồ đi chân, đồ đội đầu, quần áo túi xách, ba lô ví thắt lưng; dịch vụ bán lẻ và bán buôn theo đơn đặt hàng qua mạng internet, qua truyền hình, qua điện thoại, qua bưu điện các sản phẩm giày dép, đồ đi chân, đồ đội đầu; quần áo túi xách, ba lô, ví, thắt lưng, quảng cáo bán hàng hóa.

---

(210) **4-2018-15555**

(540)

(220) 17.05.2018
(441) 25.07.2018
(531) 26.15.9; 26.15.11; 26.15.15; A26.11.8
(591) Xanh da trời, xanh nước biển.
(731) CÔNG TY CỔ PHẦN CÔNG NGHỆ NESSAR VIỆT NAM (VN)
Số 82A Linh Lang, phường Cống Vị, quận Ba Đình, thành phố Hà Nội

(511) Nhóm 09: Thiết bị dụng cụ dùng để truyền dẫn, chuyển mạch, biến đổi, tích, điều chỉnh hoặc điều khiển năng lượng điện; thiết bị ghi, truyền hoặc tái tạo hình ảnh, các phương tiện ghi kỹ thuật số; máy tính, thiết bị xử lý dữ liệu; thiết bị điện tử thông minh; thiết bị linh kiện điện tử, viễn thông.

Nhóm 35: Mua bán, xuất nhập khẩu thiết bị dụng cụ dùng để truyền dẫn, chuyển mạch, biến đổi, tích, điều chỉnh hoặc điều khiển năng lượng điện, thiết bị ghi, truyền hoặc tái tạo hình ảnh, các phương tiện ghi kỹ thuật số, máy tính, thiết bị xử lý dữ liệu, thiết bị phát sóng wifi, thiết bị điện tử thông minh, thiết bị linh kiện điện tử, viễn thông; dịch vụ marketing; dịch vụ quảng cáo, tư vấn và xây dựng chiến lược quảng cáo.

Nhóm 36: Dịch vụ tài chính; dịch vụ bảo hiểm; dịch vụ kinh doanh mua bán bất động sản; cho thuê bất động sản; cho thuê văn phòng; đầu tư bất động sản; đầu tư tài chính.

Nhóm 37: Xây dựng; sửa chữa lắp đặt thiết bị máy vi tính; thi công lắp đặt các hạng mục điện nhẹ trong các công trình xây dựng; lắp đặt hệ thống điện, đèn chiếu sáng âm thanh cho các công trình nhà ở dân dụng, khách sạn và văn phòng; sửa chữa và lắp đặt camera

Nhóm 39: Dịch vụ vận tải; dịch vụ giao nhận hàng hoá; dịch vụ hậu cần vận tải.

Nhóm 41: Dịch vụ giáo dục, đào tạo nghề.

Nhóm 42: Thiết kế và tư vấn thiết kế; lập trình phần mềm máy tính; phần mềm điện thoại, thiết kế và tư vấn thiết kế ứng dụng trên điện thoại (có thể tải về); tư vấn giải pháp bảo mật máy tính, bảo mật phần cứng, phần mềm; chuyển giao công nghệ; tư vấn thiết kế hệ thống mạng máy tính; điện toán đám mây; dịch vụ tích hợp hệ thống máy tính.

---

(210) **4-2018-15556**

(540)

KIM SUN CrossFit

(220) 17.05.2018
(441) 25.07.2018
(531) 26.4.2; 26.3.23; 26.13.25; 26.11.3
(591) Xanh dương đen.
(731) NGUYỄN NGỌC KIM LONG (VN)
11 L6, P503, Nguyễn Huệ, phường Bến Nghé, quận 1, thành phố Hồ Chí Minh

(511) Nhóm 41: Huấn luyện [đào tạo]; điều hành các lớp thể dục thể hình; dịch vụ câu lạc bộ sức khỏe.

---

(210) **4-2018-15557**

(540)

AFTAMED

(220) 17.05.2018
(441) 25.07.2018
(731) BIOPLAX LIMITED (GB)
Endeavour House, 78 Stafford Road, Wallington, Surrey SM6 9AY, United Kingdom
(740) Công ty TNHH Tư vấn Sở hữu trí tuệ Á Đông (Á Đông IP CONSULTANCY CO.,LTD.)

(511) Nhóm 05: Chế phẩm dược dùng điều trị và chăm sóc miệng; nước súc miệng dùng cho mục đích y tế; thuốc xịt dùng cho miệng; chế phẩm dược dùng cho miệng dưới dạng giọt, viên nang, viên nén; chất tẩy rửa khoang miệng dùng cho mục đích y tế; nước súc miệng ngăn ngừa và loại bỏ mảng bám trên răng.

---

(210) **4-2018-15559**

(540)

(220) 17.05.2018
(441) 25.07.2018
(531) 26.4.9; 25.5.5; 26.4.3; 3.7.19; 23.1.1
(731) CÔNG TY TNHH MỘT THÀNH VIÊN MÂY (VN)
296 Cách Mạng Tháng Tám, phường Hoa Lư, thành phố Pleiku, tỉnh Gia Lai

(511) Nhóm 35: Mua bán; quảng cáo; trưng bày và giới thiệu sản phẩm như: vải thổ cẩm, tranh thêu, khăn bàn, khăng choàng, quần áo, túi xách, đồ đi chân, đồ đội đầu.

Nhóm 42: Dịch vụ thiết kế đồ thủ công mỹ nghệ theo bộ sưu tập làm từ vải thổ cẩm.

---

(210) **4-2018-15560**

(540)

(220) 17.05.2018
(441) 25.07.2018
(531) 1.15.15; A5.1.5; A5.1.16; 26.13.25
(591) Trắng, xanh lá cây, nâu.
(731) MAU SON INDUSTRIAL CO., LTD. (TW)
8F.2, No. 205, Sec. 1, Dunhua S. Rd., Da-an Dist., Taipei City 10690, Taiwan
(740) Công ty TNHH Sở hữu trí tuệ Thảo Thọ Quyến (INVENCO)

(511) Nhóm 19: Gỗ xẻ; gỗ bán thành phẩm; gỗ xây dựng; gỗ thành phẩm; gỗ dùng cho việc gia công dụng cụ gia đình; gỗ dán.

---

(210) **4-2018-15561**

(540)

(220) 17.05.2018
(441) 25.07.2018
(531) 24.13.1; 6.1.2; 26.1.1; 2.9.14
(591) Xanh lá cây, xanh nước biển, đỏ, trắng.
(731) BỆNH VIỆN ĐA KHOA SÓC SƠN (VN)
Số 18 đường Bệnh Viện, xã Tiên Dược, huyện Sóc Sơn, thành phố Hà Nội

(511) Nhóm 44: Dịch vụ y tế, chăm sóc sức khỏe.

---

(210) **4-2018-15562**

(540)

(220) 17.05.2018
(441) 25.07.2018
(531) 4.2.11; A2.3.23
(591) Cam, trắng.
(731) CÔNG TY TNHH TIUN (VN)
377 Điện Biên Phủ, phường 4, quận 3, thành phố Hồ Chí Minh
(740) Công ty TNHH Luật Quốc tế Nguyễn và Cộng sự (NVCS INTERLAW)

(511) Nhóm 42: Thiết kế quần áo bơi.

---

(210) **4-2018-15563**

(540)

(220) 17.05.2018
(441) 25.07.2018
(531) 26.3.1; A26.11.9; 26.2.7; 26.4.4
(591) Cam, trắng.
(731) CÔNG TY TNHH HỘI CHỢ THƯƠNG MẠI Á ÂU (VN)
Số 71, phố Lãn Ông, phường Hàng Bồ, quận Hoàn Kiếm, thành phố Hà Nội
(740) Công ty TNHH Luật Quốc tế Nguyễn và Cộng sự (NVCS INTERLAW)

(511) Nhóm 05: Thực phẩm chức năng; trà thảo dược.

---

(210) **4-2018-15564**

(540)

(220) 17.05.2018
(441) 25.07.2018
(531) 26.1.1; A26.1.18
(591) Trắng, xanh dương.
(731) HỘ KINH DOANH VÍKK STUDIO (VN)
100 đường Trần Phú, phường Vĩnh Nguyên, thành phố Nha Trang, tỉnh Khánh Hòa

(511) Nhóm 41: Dịch chụp ảnh cưới; dịch vụ quay phim; dịch vụ dạy nghề chụp ảnh và quay phim.

---

(210) **4-2018-15565**

(540)

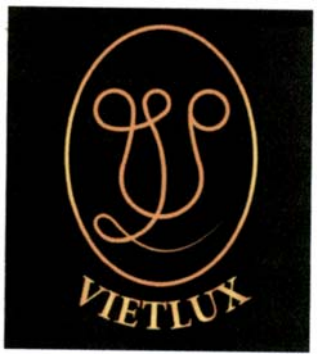

(220) 17.05.2018
(441) 25.07.2018
(531) 26.1.2; A26.1.18
(591) Đen, vàng.
(731) CÔNG TY TNHH PADA TRAVEL (VN)
Phòng 404, tòa nhà Savina, số 44 Tràng Tiền, phường Tràng Tiền, quận Hoàn Kiếm, thành phố Hà Nội
(740) Công ty cổ phần Tư vấn S&B (S&B CONSULTANT., CORP.)

(511) Nhóm 35: Dịch vụ mua bán hàng thủ công mỹ nghệ làm từ lụa, thổ cẩm, gỗ, sơn mài, gốm sứ, đồng như: quần áo, khăn, tranh ảnh, đồ lưu niệm, lọ hoa, vải; mua bán chè (trà), cà phê.

---

(210) **4-2018-15566**

(540)

(220) 17.05.2018
(441) 25.07.2018
(531) 5.13.25; 26.1.2; A5.3.13; 5.3.20; A5.3.15; 5.13.4
(591) Xanh lá cây, trắng, hồng, tím, xanh nõn chuối.
(731) ĐỖ THỊ MƠ (VN)
Số 96 Tữ Khê, phường Quán Trữ, quận Kiến An, thành phố Hải Phòng

(511) Nhóm 03: Mỹ phẩm, son môi.

---

(210) **4-2018-15567**

(540)

(220) 17.05.2018
(441) 25.07.2018
(531) 26.1.1; A26.1.18; A26.3.5
(731) NGUYỄN THỊ BÍCH THỦY (VN)
44 đường 5, phường Hiệp Bình Phước, quận Thủ Đức, thành phố Hồ Chí Minh

(511) Nhóm 35: Mua bán trang sức phụ kiện, mắt kính, đồng hồ, khăn, túi xách, mũ (nón), quần áo, giày dép.

---

(210) **4-2018-15568**

(540)

(220) 17.05.2018
(441) 25.07.2018
(591) Xanh dương, xám, trắng, tím.
(731) HỘ KINH DOANH TRẦN VĂN TOẢN (VN)
412/2/10 tổ 5, khu phố 4, phường Đông Hưng Thuận, quận 12, thành phố Hồ Chí Minh
(740) Văn phòng Luật sư Bạch Minh (VPLS BACH MINH)

(511) Nhóm 25: Quần áo; váy; áo váy; mũ; khăn choàng cổ [khăn quàng cổ]; quần áo may sẵn.

Nhóm 35: Mua bán: quần áo, đồ đi chân, đồ đội đầu, vải.

---

(210) **4-2018-15569**

(540)

(220) 17.05.2018
(441) 25.07.2018
(731) CÔNG TY CỔ PHẦN TẬP ĐOÀN TIẾN BỘ (VN)
Tổ 2, phường Hoàng Văn Thụ, thành phố Thái Nguyên, tỉnh Thái Nguyên

(511) Nhóm 36: Mua bán bất động sản; tư vấn bất động sản, môi giới bất động sản; các dịch vụ uỷ thác đầu tư, các dịch vụ của các công ty cổ phần; các dịch vụ của hãng môi giới về cổ phần và tài sản.

Nhóm 37: Dịch vụ xây dựng bao gồm: xây dựng công trình đường sắt, đường bộ, xây dựng công trình kỹ thuật dân dụng, xây dựng công trình thủy lợi; các dịch vụ phụ trợ cho các dịch vụ xây dựng như kiểm tra dự án xây dựng.

---

(210) **4-2018-15572**

(540)

WIBEE

(220) 17.05.2018
(441) 25.07.2018

(731) WOORI BANK (KR)
51, Sogong-ro, Jung-gu, Seoul, Republic of Korea
(740) Công ty TNHH Sở hữu trí tuệ PADEMARK (PADEMARK CO.,LTD.)

(511) Nhóm 36: Dịch vụ ngân hàng; dịch vụ thẻ tín dụng; dịch vụ đổi tiền; cho vay (tài chính); dịch vụ ngân hàng trực tuyến; bảo lãnh phát hành bảo hiểm.

---

(210) **4-2018-15573**

(540)

WIBEE BANK

(220) 17.05.2018
(441) 25.07.2018

(731) WOORI BANK (KR)
51, Sogong-ro, Jung-gu, Seoul, Republic of Korea
(740) Công ty TNHH Sở hữu trí tuệ PADEMARK (PADEMARK CO.,LTD.)

(511) Nhóm 36: Dịch vụ ngân hàng; dịch vụ thẻ tín dụng; dịch vụ đổi tiền; cho vay (tài chính); dịch vụ ngân hàng trực tuyến; bảo lãnh phát hành bảo hiểm.

---

(210) **4-2018-15574**

(540)

WOORI BANK

(220) 17.05.2018
(441) 25.07.2018
(531) 26.1.1; 1.7.6
(591) Trắng, xanh.
(731) WOORI BANK (KR)
51, Sogong-ro, Jung-gu, Seoul, Republic of Korea
(740) Công ty TNHH Sở hữu trí tuệ PADEMARK (PADEMARK CO.,LTD.)

(511) Nhóm 36: Dịch vụ ngân hàng; dịch vụ thẻ tín dụng; dịch vụ đổi tiền; cho vay (tài chính); dịch vụ ngân hàng trực tuyến; bảo lãnh phát hành bảo hiểm.

---

(210) **4-2018-15575**

(540)

WOORI BANK

(220) 17.05.2018
(441) 25.07.2018
(531) 26.1.1; 1.7.6
(731) WOORI BANK (KR)
51, Sogong-ro, Jung-gu, Seoul, Republic of Korea
(740) Công ty TNHH Sở hữu trí tuệ PADEMARK (PADEMARK CO.,LTD.)

(511) Nhóm 36: Dịch vụ ngân hàng; dịch vụ phát hành thẻ tín dụng; dịch vụ đổi tiền, cho vay (tài chính); dịch vụ ngân hàng trực tuyến; bảo lãnh phát hành bảo hiểm.

---

(210) **4-2018-15576**

(540)

(220) 17.05.2018
(441) 25.07.2018
(531) A3.13.4; A3.13.24; 4.5.15
(591) Trắng, đen, xanh đậm, xanh nhạt, vàng.
(731) WOORI BANK (KR)
51, Sogong-ro, Jung-gu, Seoul, Republic of Korea
(740) Công ty TNHH Sở hữu trí tuệ PADEMARK (PADEMARK CO.,LTD.)

(511) Nhóm 36: Dịch vụ ngân hàng; dịch vụ phát hành thẻ tín dụng; dịch vụ đổi tiền, cho vay (tài chính); dịch vụ ngân hàng trực tuyến; bảo lãnh phát hành bảo hiểm.

---

(210) **4-2018-15577**

(540)

WIBEE MARKET

(220) 17.05.2018
(441) 25.07.2018
(731) WOORI BANK (KR)
51, Sogong-ro, Jung-gu, Seoul, Republic of Korea
(740) Công ty TNHH Sở hữu trí tuệ PADEMARK (PADEMARK CO.,LTD.)

(511) Nhóm 36: Dịch vụ ngân hàng; dịch vụ thẻ tín dụng; dịch vụ đổi tiền; dịch vụ cho vay (tài chính); dịch vụ ngân hàng trực tuyến; bảo lãnh phát hành bảo hiểm.

---

(210) **4-2018-15578**

(540)

WIBEE FRIENDS

(220) 17.05.2018
(441) 25.07.2018
(731) WOORI BANK (KR)
51, Sogong-ro, Jung-gu, Seoul, Republic of Korea
(740) Công ty TNHH Sở hữu trí tuệ PADEMARK (PADEMARK CO.,LTD.)

(511) Nhóm 36: Dịch vụ ngân hàng; dịch vụ phát hành thẻ tín dụng; dịch vụ đổi tiền, cho vay (tài chính); dịch vụ ngân hàng trực tuyến; bảo lãnh phát hành bảo hiểm.

---

(210) **4-2018-15579**

(540)

(220) 17.05.2018
(441) 25.07.2018
(531) A3.13.23; A5.3.14; 26.3.1; 25.1.25; 5.3.11; 25.7.25; 26.11.3; 25.5.25
(591) Đỏ, đen, ghi, trắng, xanh, vàng, hồng.
(731) CÔNG TY CỔ PHẦN DƯỢC PHẨM KHANG LÂM (VN)
Số 11, phố Nhà Thờ, phường Hàng Trống, quận Hoàn Kiếm, thành phố Hà Nội
(740) Công ty TNHH Sở hữu trí tuệ PADEMARK (PADEMARK CO.,LTD.)

(511) Nhóm 05: Dược phẩm; thực phẩm chức năng dùng cho y tế.

---

(210) **4-2018-15580**

(540)

goldberg

(220) 17.05.2018
(441) 25.07.2018
(731) CÔNG TY TNHH CÔNG NGHỆ SỐ SONG HÀNH (VN)
311M36 khu nhà tái định cư Thủ Thiêm, phường An Phú, quận 2, thành phố Hồ Chí Minh

(511) Nhóm 35: Mua bán điện thoại di động.

---

(210) **4-2018-15581**

(540)

(220) 17.05.2018
(441) 25.07.2018
(531) 26.3.2; 26.1.10; 26.3.23; 18.3.21
(591) Xanh lá cây, xanh lá cây nhạt, đỏ, trắng.
(731) CÔNG TY CỔ PHẦN KIẾN TRÚC MỸ THUẬT HẠ LONG XANH (VN)
Tổ 8, khu 5, phường Hồng Hải, thành phố Hạ Long, tỉnh Quảng Ninh
(740) Công ty TNHH Sở hữu trí tuệ VIPATCO (VIPATCO CO., LTD.)

(511) Nhóm 42: Tư vấn thiết kế xây dựng; kiểm định chất lượng công trình xây dựng; thiết kế xây dựng.

---

(210) **4-2018-15582**

(540)

GALA TOURIST

(220) 17.05.2018
(441) 25.07.2018
(591) Nâu đậm, vàng.
(731) CÔNG TY TNHH DU LỊCH VÀ THƯƠNG MẠI G.A.L.A (VN)
P403 tập thể Công ty Công trình Giao thông 116, phường Thanh Xuân Nam, quận Thanh Xuân, thành phố Hà Nội

(511) Nhóm 39: Dịch vụ du lịch; dịch vụ vận chuyển hàng hóa và hành khách; dịch vụ du lịch lữ hành nội địa; dịch vụ du lịch lữ hành quốc tế; đại lý bán vé máy bay.

---

(210) **4-2018-15583**

(540)

GalaTravel

(220) 17.05.2018
(441) 25.07.2018
(531) 4.5.2; 4.5.3
(591) Xanh dương, hồng, hồng đậm.
(731) CÔNG TY TNHH DU LỊCH VÀ THƯƠNG MẠI G.A.L.A (VN)
P403 tập thể Công ty Công trình Giao thông 116, phường Thanh Xuân Nam, quận Thanh Xuân, thành phố Hà Nội

(511) Nhóm 39: Dịch vụ du lịch; dịch vụ vận chuyển hàng hóa và hành khách; dịch vụ du lịch lữ hành nội địa; dịch vụ du lịch lữ hành quốc tế; đại lý bán vé máy bay.

---

(210) **4-2018-15584**

(540)

JK Partners

(220) 17.05.2018
(441) 25.07.2018
(531) 26.13.25; A26.11.8
(591) Đỏ, vàng.
(731) CÔNG TY TNHH TƯ VẤN JK PARTNERS (VN)
Phòng 12B03, tầng 12, tòa Đông, tòa nhà Lotte Center Hà Nội, 54 Liễu Giai, phường Cống Vị, quận Ba Đình, thành phố Hà Nội

(511) Nhóm 35: Quản trị kinh doanh, quản lý kinh doanh: giúp đỡ việc hoạt động một công ty thương mại; giúp đỡ một xí nghiệp công nghiệp hoặc thương mại điều hành việc kinh doanh hoặc thương mại; sưu tập các số liệu toán học hay thống kê.

---

(210) **4-2018-15585**

(540)

ALL NATURAL
MelyGra
Đã khát, mát gan
Đi vào mà không đi ra
Vô mà không ra
Vừa dùng, vừa dưỡng

(220) 17.05.2018
(441) 25.07.2018
(531) A26.11.8
(591) Trắng, đỏ.
(731) CÔNG TY CỔ PHẦN DƯỢC PHẨM VINACARE (VN)
Số nhà 18, ngách 19/15 Kim Đồng, phường Giáp Bát, quận Hoàng Mai, thành phố Hà Nội
(740) Công ty TNHH Sở hữu trí tuệ và Công nghệ Thủ đô (CAPITAL IP&T CO.LTD.)

(511) Nhóm 05: Dược phẩm; thực phẩm chức năng; thực phẩm dinh dưỡng dùng trong y tế; nước súc miệng dùng cho mục đích y tế; dung dịch làm sạch khử khuẩn sát trùng dùng cho mục đích y tế; nước tắm thảo dược cho trẻ em dùng cho mục đích y tế.

---

(210) **4-2018-15586**

(540)

ADUCA
ACADEMY

(220) 17.05.2018
(441) 25.07.2018
(531) 26.3.2
(591) Xanh dương, đen.
(731) CÔNG TY CỔ PHẦN TRUYỀN THÔNG ADUCA (VN)
662 đường Láng, phường Láng Hạ, quận Đống Đa, thành phố Hà Nội

(511) Nhóm 35: Quảng cáo; quản lý kinh doanh; quản lý giao dịch kinh doanh; hoạt động văn phòng.

---

(210) **4-2018-15587**

(540)

SWISBEAUTÉ

(220) 17.05.2018
(441) 25.07.2018
(731) CÔNG TY CỔ PHẦN DƯỢC PHẨM VINAMEDIC (VN)
Số 30, ngõ 179, phố Đội Cấn, phường Đội Cấn, quận Ba Đình, thành phố Hà Nội
(740) Công ty TNHH Sở hữu trí tuệ và Công nghệ Thủ đô (CAPITAL IP&T CO.LTD.)

(511) Nhóm 44: Phòng khám bệnh đa khoa; thẩm mỹ viện; vật lý trị liệu spa; dịch vụ tắm hơi mát-xa (massage); gieo trồng cây thuốc; dịch vụ xét nghiệm y tế.

---

(210) **4-2018-15588**

(540)

THERASWISS

(220) 17.05.2018
(441) 25.07.2018
(731) CÔNG TY CỔ PHẦN DƯỢC PHẨM VINAMEDIC (VN)
Số 30, ngõ 179, phố Đội Cấn, phường Đội Cấn, quận Ba Đình, thành phố Hà Nội
(740) Công ty TNHH Sở hữu trí tuệ và Công nghệ Thủ đô (CAPITAL IP&T CO.LTD.)

(511) Nhóm 44: Phòng khám bệnh đa khoa; thẩm mỹ viện; vật lý trị liệu spa; dịch vụ tắm hơi mát-xa (massage); gieo trồng cây thuốc; dịch vụ xét nghiệm y tế.

---

(210) **4-2018-15589**

(540)

THERASWISS

(220) 17.05.2018
(441) 25.07.2018
(731) CÔNG TY CỔ PHẦN DƯỢC PHẨM VINAMEDIC (VN)
Số 30, ngõ 179, phố Đội Cấn, phường Đội Cấn, quận Ba Đình, thành phố Hà Nội
(740) Công ty TNHH Sở hữu trí tuệ và Công nghệ Thủ đô (CAPITAL IP&T CO.LTD.)

(511) Nhóm 05: Dược phẩm; thực phẩm chức năng; thực phẩm dinh dưỡng dùng trong y tế; nước súc miệng dùng cho mục đích y tế; dung dịch làm sạch khử khuẩn và sát trùng dùng cho mục đích y tế; nước tắm thảo dược cho trẻ em dùng cho mục đích y tế.

---

(210) **4-2018-15590**

(540)

SIGMALAX

(220) 17.05.2018
(441) 25.07.2018
(731) CÔNG TY TRÁCH NHIỆM HỮU HẠN THƯƠNG MẠI DƯỢC PHẨM HOÀNG GIA (VN)
A23, Nơ 9, khu đô thị mới Định Công, phường Định Công, quận Hoàng Mai, thành phố Hà Nội
(740) Công ty TNHH Sở hữu trí tuệ và Công nghệ Thủ đô (CAPITAL IP&T CO.LTD.)

(511) Nhóm 03: Mỹ phẩm; kem dưỡng da; dầu gội đầu; sữa tắm; xà phòng; chất tẩy rửa không chứa thuốc dùng cho mục đích vệ sinh.

---

(210) **4-2018-15591**

(540)

TAMAWASH

(220) 17.05.2018
(441) 25.07.2018
(731) CÔNG TY TRÁCH NHIỆM HỮU HẠN THƯƠNG MẠI DƯỢC PHẨM HOÀNG GIA (VN)
A23, Nơ 9, khu đô thị mới Định Công, phường Định Công, quận Hoàng Mai, thành phố Hà Nội
(740) Công ty TNHH Sở hữu trí tuệ và Công nghệ Thủ đô (CAPITAL IP&T CO.LTD.)

(511) Nhóm 03: Mỹ phẩm; kem dưỡng da; dầu gội đầu; sữa tắm; xà phòng; chất tẩy rửa không chứa thuốc dùng cho mục đích vệ sinh.

---

(210) **4-2018-15592**

(540)

TAMAWASH

(220) 17.05.2018
(441) 25.07.2018
(731) CÔNG TY TRÁCH NHIỆM HỮU HẠN THƯƠNG MẠI DƯỢC PHẨM HOÀNG GIA (VN)
A23, Nơ 9, khu đô thị mới Định Công, phường Định Công, quận Hoàng Mai, thành phố Hà Nội
(740) Công ty TNHH Sở hữu trí tuệ và Công nghệ Thủ đô (CAPITAL IP&T CO.LTD.)

(511) Nhóm 05: Dược phẩm; thực phẩm chức năng; thực phẩm dinh dưỡng dùng trong y tế; nước súc miệng dùng cho mục đích y tế; dung dịch làm sạch khử khuẩn sát trùng dùng cho mục đích y tế; nước tắm thảo dược cho trẻ em dùng cho mục đích y tế.

---

(210) **4-2018-15593**

(540)

(220) 17.05.2018
(441) 25.07.2018
(531) 26.3.23; 26.3.1; 26.13.25
(591) Xanh, đen.
(731) CÔNG TY CỔ PHẦN CAO SU HÀ NỘI (VN)
Tổ 13, phường Cầu Diễn, quận Nam Từ Liêm, thành phố Hà Nội

(511) Nhóm 25: Giày dép các loại.

---

(210) **4-2018-15594**

(540)

(220) 17.05.2018
(441) 25.07.2018
(531) 26.3.23
(591) Đỏ, đen.
(731) CÔNG TY CỔ PHẦN CAO SU HÀ NỘI (VN)
Tổ 13, phường Cầu Diễn, quận Nam Từ Liêm, thành phố Hà Nội

(511) Nhóm 25: Giày dép các loại.

---

(210) **4-2018-15595**

(540)

(220) 17.05.2018
(441) 25.07.2018
(531) 26.4.4; 1.15.3
(591) Xanh, đỏ, đen.
(731) CÔNG TY CỔ PHẦN CAO SU HÀ NỘI (VN)
Tổ 13, phường Cầu Diễn, quận Nam Từ Liêm, thành phố Hà Nội

(511) Nhóm 25: Giày dép các loại.

---

(210) **4-2018-15598**

(540)

(220) 17.05.2018
(441) 25.07.2018
(531) 24.13.1; 26.7.25
(591) Đỏ.
(731) HỘ KINH DOANH NGUYỄN ĐỨC LỢI (VN)
Số 5 Nguyễn Du, phường 7, quận Gò Vấp, thành phố Hồ Chí Minh

(511) Nhóm 44: Dịch vụ trợ giúp y tế, phòng chữa bệnh.

---

(210) **4-2018-15599**

(540)

TAMAWASH

(220) 17.05.2018
(441) 25.07.2018
(731) CÔNG TY TRÁCH NHIỆM HỮU HẠN THƯƠNG MẠI DƯỢC PHẨM HOÀNG GIA (VN)
A23, Nơ 9, khu đô thị mới Định Công, phường Định Công, quận Hoàng Mai, thành phố Hà Nội
(740) Công ty TNHH Sở hữu trí tuệ và Công nghệ Thủ đô (CAPITAL IP&T CO.LTD.)

(511) Nhóm 10: Trang thiết bị và dụng cụ y tế như: dao kéo phẫu thuật, dụng cụ tránh thai, que thử thai, bao cao su, bơm kim tiêm dùng một lần, dây truyền dịch.

---

(210) **4-2018-15600**

(540)

SPERMBESTZ

(220) 17.05.2018
(441) 25.07.2018
(731) CÔNG TY CỔ PHẦN DƯỢC PHẨM OSAKA (VN)
TT38-17, khu đô thị mới Văn Phú, phường Phú La, quận Hà Đông, thành phố Hà Nội
(740) Công ty TNHH Sở hữu trí tuệ và Công nghệ Thủ đô (CAPITAL IP&T CO.LTD.)

(511) Nhóm 05: Dược phẩm; thực phẩm chức năng; thực phẩm dinh dưỡng dùng trong y tế; nước súc miệng dùng cho mục đích y tế; dung dịch làm sạch khử khuẩn sát trùng dùng cho mục đích y tế; nước tắm thảo dược cho trẻ em dùng cho mục đích y tế.

---

(210) **4-2018-15601**

(540)

RUMABEST

(220) 17.05.2018
(441) 25.07.2018
(731) CÔNG TY CỔ PHẦN DƯỢC PHẨM OSAKA (VN)
TT38-17, khu đô thị mới Văn Phú, phường Phú La, quận Hà Đông, thành phố Hà Nội
(740) Công ty TNHH Sở hữu trí tuệ và Công nghệ Thủ đô (CAPITAL IP&T CO.LTD.)

(511) Nhóm 05: Dược phẩm; thực phẩm chức năng; thực phẩm dinh dưỡng dùng trong y tế; nước súc miệng dùng cho mục đích y tế; dung dịch làm sạch khử khuẩn sát trùng dùng cho mục đích y tế; nước tắm thảo dược cho trẻ em dùng cho mục đích y tế.

---

(210) **4-2018-15602**

(540)

LAXBEST

(220) 17.05.2018
(441) 25.07.2018
(731) CÔNG TY CỔ PHẦN DƯỢC PHẨM OSAKA (VN)
TT38-17, khu đô thị mới Văn Phú, phường Phú La, quận Hà Đông, thành phố Hà Nội
(740) Công ty TNHH Sở hữu trí tuệ và Công nghệ Thủ đô (CAPITAL IP&T CO.LTD.)

(511) Nhóm 05: Dược phẩm; thực phẩm chức năng; thực phẩm dinh dưỡng dùng trong y tế; nước súc miệng dùng cho mục đích y tế; dung dịch làm sạch khử khuẩn sát trùng dùng cho mục đích y tế; nước tắm thảo dược cho trẻ em dùng cho mục đích y tế.

---

(210) **4-2018-15603**

(540)

UROKO

(220) 17.05.2018
(441) 25.07.2018
(731) MEGA LIFESCIENCES PUBLIC COMPANY LIMITED (TH)
384, Village No.4, 6 Alley, Pattana 3 Road, Bangpoo Industrial Estate, Praeksa Subdistrict, Mueang Samut Prakarn District, Samut Prakarn Province, Thailand
(740) Công ty TNHH Sở hữu trí tuệ và Công nghệ Thủ đô (CAPITAL IP&T CO.LTD.)

(511) Nhóm 05: Các chế phẩm dược phẩm và thuốc dùng cho mục đích y tế; chất ăn kiêng dùng trong y tế; thực phẩm bổ sung dinh dưỡng dùng trong y tế; thực phẩm cho trẻ sơ sinh dùng trong y tế; thực phẩm ăn kiêng dùng cho con người.

---

(210) **4-2018-15604**

(540)

IDECAF

(220) 17.05.2018
(441) 25.07.2018
(731) VIỆN TRAO ĐỔI VĂN HÓA VỚI PHÁP (VN)
31 Thái Văn Lung, phường Bến Nghé, quận 1, thành phố Hồ Chí Minh
(740) Công ty TNHH Dịch vụ đại diện SHCN Minh Anh (MINH ANH IP REPR SERV CO.,LTD.)

(511) Nhóm 41: Dịch vụ tư vấn, thiết kế, xây dựng, dàn dựng, tổ chức các chương trình biểu diễn nghệ thuật, trình diễn sân khấu; dịch vụ xuất bản sách; dịch vụ thư viện; dịch vụ đào tạo, bao gồm đào tạo ngoại ngữ và đào tạo nghề nghiệp; dịch vụ giới thiệu, trao đổi phim ảnh, tài liệu và các xuất bản phẩm; dịch vụ tổ chức triển lãm, sự kiện cho mục đích giáo dục hoặc văn hoá.

---

(210) **4-2018-15605**

(220) 17.05.2018
(441) 25.07.2018

(540)

(591) Đỏ, trắng.
(731) YETI TRADING COMPANY (TW)
5F-2, No. 181, Fu Hsing North Road, Taipei, Taiwan
(740) Công ty TNHH Nam Việt và Liên danh (VIPCO)

(511) Nhóm 07: Dụng cụ phun sơn bằng khí nén; ổ bi (bộ phận của máy móc); lưỡi cắt dùng cho máy băm thức ăn (cho động vật); chổi vận hành bằng điện [bộ phận của máy]; máy khí nén; máy cắt [máy móc]; thiết bị đóng cửa, dùng thủy lực; mũi khoan [bộ phận máy]; thiết bị hàn dùng điện; máy nâng [thang máy]; máy phát điện; súng phun hồ dính, dùng điện; dụng cụ cầm tay, không vận hành thủ công; máy thu hoạch; máy đóng bao; súng phun sơn; máy tán đinh; máy cưa; máy may.

Nhóm 08: Rìu; mũi khoan [dụng cụ cầm tay]; lưỡi cắt [dụng cụ cầm tay]; công cụ cắt [dụng cụ cầm tay]; dụng cụ làm vườn [công cụ cầm tay thao tác thủ công]; đá mài [dụng cụ cầm tay]; búa [dụng cụ cầm tay].

Nhóm 09: Thiết bị báo động; dây cáp điện; điện thoại di động; bộ ngắt mạch điện; đồng hồ ghi giờ [thiết bị ghi thời gian]; máy vi tính; dây đồng, được cách điện; vỏ bọc cho điện thoại thông minh; thiết bị đo khoảng cách; chuông cửa điện.

Nhóm 35: Mua bán: phụ kiện lắp ráp cửa ra vào bằng kim loại, chi tiết bằng kim loại cho đồ gỗ, phụ kiện lắp ráp bằng kim loại cho đồ đạc, đồ ngũ kim bằng kim loại [vật liệu nhỏ], bản lề bằng kim loại, chìa khóa bằng kim loại, khoá bằng kim loại (ngoại trừ khoá điện), ống dẫn bằng kim loại, vòi bằng kim loại dùng cho thùng, van bằng kim loại [không phải là bộ phận của máy], cầu thang gác bằng kim loại, vật dụng để gác - giữ dụng cụ của máy móc, thiết bị mở cửa sổ (dùng khí nén), dụng cụ phun sơn bằng khí nén, ổ bi, lưỡi cắt dùng cho máy băm thức ăn (cho động vật), chổi vận hành bằng điện [bộ phận của máy], máy khí nén, máy cắt [máy móc], thiết bị đóng cửa (dùng thủy lực), mũi khoan [bộ phận máy], thiết bị hàn dùng điện, máy nâng [thang máy], máy phát điện, súng phun hồ dính (dùng điện), dụng cụ cầm tay [không vận hành thủ công], dụng cụ cầm tay thao tác thủ công, máy gặt hái, máy thu hoạch, máy đóng bao, súng phun sơn, máy tán đinh, máy cưa, máy may, rìu, mũi khoan [dụng cụ cầm tay], lưỡi cắt [dụng cụ cầm tay], công cụ cắt [dụng cụ cầm tay], dụng cụ cắt, dụng cụ làm vườn [công cụ cầm tay thao tác thủ công], đá mài [dụng cụ cầm tay], búa [dụng cụ cầm tay], thiết bị báo động, dây cáp điện, điện thoại di động, bộ ngắt mạch điện, đồng hồ ghi giờ [thiết bị ghi thời gian], máy vi tính, dây đồng (được cách điện), vỏ bọc cho điện thoại thông minh, thiết bị đo khoảng cách, chuông cửa điện, dụng cụ đo, thiết bị điều khiển từ xa, thước [dụng cụ đo], cân, kéo cắt, kéo tỉa, kéo xén, dụng cụ vặn ốc, vít [công cụ cầm tay], chìa vặn đai ốc [dụng cụ cầm tay], cờ lê [dụng cụ cầm tay], mỏ lết [dụng cụ cầm tay], chìa khóa dạng thẻ được mã hóa, thiết bị dập lửa, đồ đựng bằng thuỷ tinh có chia độ hoặc đơn vị đo lường, găng tay bảo hộ phòng chống tai nạn, mũ bảo vệ đầu khi chơi thể thao, thiết bị đánh lửa điện từ xa, thiết bị châm lửa từ xa (dùng điện), thiết bị liên lạc, cột thu lôi, thiết bị chống sét, khoá điện.

(210) **4-2018-15606**

(540)

NHỚ NHÉ

(220) 17.05.2018
(441) 25.07.2018

(731) CÔNG TY TNHH THƯƠNG MẠI VÀ DỊCH VỤ VAVT (VN)
Lô 17, khu tái định cư khu Lò Gạch, thôn Khê Hồi, huyện Thường Tín, thành phố Hà Nội

(511) Nhóm 43: Dịch vụ cơ sở lưu trú tạm thời (khách sạn, nhà trọ); dịch vụ khách sạn; dịch vụ nhà nghỉ du lịch.

---

(210) **4-2018-15607**

(540)

Phở Công

(220) 17.05.2018
(441) 25.07.2018
(531) 9.7.1; A11.3.7; 26.3.1
(591) Đỏ, trắng, nâu, đen.
(731) CÔNG TY CỔ PẦN VOVOS (VN)
119 Hoàng Quốc Việt, phường Phú Thuận, quận 7, thành phố Hồ Chí Minh
(740) Công ty TNHH Tầm nhìn và Liên danh (VISION & ASSOCIATES CO.LTD.)

(511) Nhóm 43: Quán phở.

---

(210) **4-2018-15608**

(540)

OLED
Thương hiệu của mọi công trình

(220) 17.05.2018
(441) 25.07.2018
(531) 26.1.1; 26.11.3; A26.11.9
(591) Đỏ, cam, xanh lá cây.
(731) CÔNG TY TNHH OLED VIỆT NAM (VN)
79/9 Âu Cơ, phường 14, quận 11, thành phố Hồ Chí Minh

(511) Nhóm 11: Bóng đèn compact, đèn led dùng để chiếu sáng.

---

(210) **4-2018-15609**

(540)

THOẠI HƯNG

(220) 17.05.2018
(441) 25.07.2018

(731) HỘ KINH DOANH THOẠI HƯNG (VN)
255 Âu Cơ, phường 5, quận 11, thành phố Hồ Chí Minh

(511) Nhóm 30: Cà phê, chè, và cà phê nhân tạo.

---

(210) **4-2018-15610**

(540)

(220) 17.05.2018
(441) 25.07.2018
(531) 4.3.3; 1.15.5; 26.1.1; 26.4.3
(731) HỘ KINH DOANH THOẠI HƯNG (VN)
255 Âu Cơ, phường 5, quận 11, thành phố Hồ Chí Minh

(511) Nhóm 30: Cà phê, chè, và cà phê nhân tạo.

---

(210) **4-2018-15611**

(540)

(220) 17.05.2018
(441) 25.07.2018
(531) 15.1.13; 21.1.17; 24.17.17
(591) Xanh lá cây, xanh lá cây đậm, trắng.
(731) CÔNG TY CỔ PHẦN CÔNG NGHỆ NÔNG SẠCH (VN)
Tầng 14, tòa nhà Vincom, 72 Lê Thánh Tôn, phường Bến Nghé, quận 1, thành phố Hồ Chí Minh
(740) Công ty TNHH Tư vấn ALIATLEGAL (ALIATLEGAL CO., LTD.)

(511) Nhóm 07: Máy và thiết bị nông nghiệp.

Nhóm 08: Dụng cụ làm vườn cầm tay.

Nhóm 21: Chậu trồng cây; kết cấu tháp trồng cây; giàn trồng cây; dụng cụ trồng cây thủy canh trong nhà.

Nhóm 35: Mua bán và phân phối: cây trồng, cây giống, chế phẩm sinh học cho cây trồng, máy móc, thiết bị và phụ tùng máy nông nghiệp, chậu trồng cây, kết cấu tháp trồng cây, giàn trồng cây, dụng cụ trồng cây thủy canh trong nhà, bộ phận và phụ kiện của chúng.

Nhóm 37: Dịch vụ lắp đặt máy móc và thiết bị nông nghiệp; sửa chữa và bảo dưỡng máy móc, thiết bị nông nghiệp.

---

(210) **4-2018-15612**

(540)

CAO KỲ

(220) 17.05.2018
(441) 25.07.2018
(731) HỘ KINH DOANH TRƯƠNG XUÂN CAO (VN)
Xóm Bình Lý, xã Thạch Bình, thành phố Hà Tĩnh, tỉnh Hà Tĩnh
(740) Công ty TNHH Tư vấn ALIATLEGAL (ALIATLEGAL CO., LTD.)

(511) Nhóm 29: Giò chả, xúc xích, nem chua.

Nhóm 35: Mua bán giò chả, xúc xích, nem chua.

---

(210) **4-2018-15613**

(540)

MINH HUY

(220) 17.05.2018
(441) 25.07.2018
(731) CÔNG TY TNHH THỦY SẢN MINH HUY (VN)
Thôn Phú Hòa, xã Cẩm Hòa, huyện Cẩm Xuyên, tỉnh Hà Tĩnh
(740) Công ty TNHH Tư vấn ALIATLEGAL (ALIATLEGAL CO., LTD.)

(511) Nhóm 31: Hải sản tươi sống: tôm biển, cá biển.

Nhóm 35: Mua bán: thức ăn chăn nuôi thủy hải sản, hải sản tươi sống.

---

(210) **4-2018-15614**

(540)

CHÂN TÍN

(220) 17.05.2018
(441) 25.07.2018
(731) CÔNG TY TNHH CHÂN TÍN T&T (VN)
Xóm 5, xã Yên Lộc, huyện Can Lộc, tỉnh Hà Tĩnh
(740) Công ty TNHH Tư vấn ALIATLEGAL (ALIATLEGAL CO., LTD.)

(511) Nhóm 35: Mua bán nước rửa kính, phụ tùng xe ô tô.

Nhóm 37: Dịch vụ sửa chữa, bảo dưỡng xe ô tô.

---

(210) **4-2018-15615**

(540)

TUẤN HÓA

(220) 17.05.2018
(441) 25.07.2018
(731) NGUYỄN THỊ HIỀN (VN)
Thị trấn Thiên Cầm, huyện Cẩm Xuyên, tỉnh Hà Tĩnh
(740) Công ty TNHH Tư vấn ALIATLEGAL (ALIATLEGAL CO., LTD.)

(511) Nhóm 35: Mua bán hải sản tươi sống, hải sản đã qua chế biến.

Nhóm 43: Dịch vụ nhà hàng ăn uống.

---

(210) **4-2018-15616**

(540)

HÙNG LÝ

(220) 17.05.2018
(441) 25.07.2018
(731) HỘ KINH DOANH NGUYỄN VĂN HÙNG (VN)
Kè biển Thiên Cầm, thị trấn Thiên Cầm, huyện Cẩm Xuyên, tỉnh Hà Tĩnh
(740) Công ty TNHH Tư vấn ALIATLEGAL (ALIATLEGAL CO., LTD.)

(511) Nhóm 35: Mua bán hải sản tươi sống, hải sản đã qua chế biến.

Nhóm 43: Dịch vụ nhà hàng ăn uống.

---

(210) **4-2018-15617**

(540)

(220) 17.05.2018
(441) 25.07.2018
(531) 26.4.1; 26.3.23; A26.11.12
(591) Đen, đỏ, vàng đồng.
(731) LƯU VĂN THƯỜNG (VN)
Thôn Đào Viên, xã Dân Tiến, huyện Khoái Châu, tỉnh Hưng Yên
(740) Công ty TNHH Tư vấn Quốc Dân (NACI CO., LTD)

(511) Nhóm 06: Chốt cửa bằng kim loại; then ổ khóa; thanh lan can, tay vịn cầu thang bằng kim loại; bản lề hộp, khóa chốt hộp bằng kim loại; then cửa bằng kim loại; bản lề bằng kim loại.

Nhóm 11: Đầu phun vòi hoa sen; bồn rửa; bồn rửa mặt; bồn vệ sinh; bệ xí nhà vệ sinh; vòi nước dùng cho mục đích vệ sinh.

---

(210) **4-2018-15618**

(540)

(220) 17.05.2018
(441) 25.07.2018
(531) 24.9.1; 26.4.1; 26.3.23
(591) Đen, đỏ, trắng, vàng đồng.
(731) LƯU VĂN THƯỜNG (VN)
Thôn Đào Viên, xã Dân Tiến, huyện Khoái Châu, tỉnh Hưng Yên
(740) Công ty TNHH Tư vấn Quốc Dân (NACI CO., LTD)

(511) Nhóm 06: Chốt cửa bằng kim loại; then ổ khoá; thanh lan can, tay vịn cầu thang bằng kim loại; bản lề hộp, khóa chốt hộp bằng kim loại; then cửa bằng kim loại; bản lề bằng kim loại.

Nhóm 11: Đầu phun vòi hoa sen; bồn rửa; bồn rửa mặt; bồn vệ sinh; bệ xí nhà vệ sinh; vòi nước dùng cho mục đích vệ sinh.

---

(210) **4-2018-15622**

(540)

BRAINON BF-7

(220) 17.05.2018
(441) 25.07.2018
(731) BRAINON INC. (KR)
(Songcheon-dong) 1486-18, Gyeongdong-ro, Andong-si, Gyeongsangbuk-do, the Republic of Korea
(740) Công ty TNHH Sở hữu trí tuệ ACTIP (ACTIP IP LIMITED)

(511) Nhóm 05: Chất bổ sung ăn kiêng dùng cho mục đích y tế; chất bổ sung dinh dưỡng; chất bổ sung ăn kiêng chứa fibroin tơ dùng cho mục đích y tế; chất bổ sung dinh dưỡng chứa fibroin tơ; đồ uống bổ sung ăn kiêng dạng hỗn hợp lỏng và khô dùng cho người nhằm mục đích trị liệu; chất bổ sung thực phẩm dùng cho ăn kiêng phục vụ mục đích y tế; đồ uống bổ sung dùng cho ăn kiêng phục vụ mục đích y tế; chất bổ sung ăn kiêng hỗ trợ sức khỏe não bộ, tăng cường trí nhớ và khả năng tập trung, cải thiện sức khỏe nhận thức và phòng ngừa suy giảm nhận thức cũng như bảo vệ tế bào nơron; chất bổ sung dinh dưỡng hỗ trợ sức khỏe não bộ, tăng cường trí nhớ và khả năng tập trung, cải thiện sức khỏe nhận thức và phòng ngừa suy giảm nhận thức cũng như bảo vệ tế bào nơron; chất bổ sung thực phẩm cải thiện sức khỏe dùng cho mục đích y tế; chất bổ sung dinh dưỡng dạng viên, viên nang, viên nén, viên nhai, bột, si rô, gôm và gel; hỗn hợp đồ uống là chất bổ sung dinh dưỡng dạng bột; hỗn hợp đồ uống là chất bổ sung dinh dưỡng dạng cao.

---

(210) **4-2018-15623**

(540)

(220) 17.05.2018
(441) 25.07.2018
(591) Đỏ, trắng, đen.
(731) PHAN ANH TÚ (VN)
Số 145 A9 phố An Dương, phường Yên Phụ, quận Tây Hồ, thành phố Hà Nội
(740) Công ty TNHH Tư vấn Quốc Dân (NACI CO., LTD)

(511) Nhóm 39: Dịch vụ vận tải; dịch vụ lữ hành; dịch vụ thuê xe du lịch; dịch vụ cho thuê kho bãi; dịch vụ logistic.

---

(210) **4-2018-15633**

(540)

(220) 17.05.2018
(441) 25.07.2018
(531) 26.13.1; A3.6.3; 4.3.3
(731) MONSTER ENERGY COMPANY (US)
1 Monster Way, Corona, California 92879, U.S.A
(740) Công ty TNHH Sở hữu trí tuệ Vàng (GINTASSET CO., LTD.)

(511) Nhóm 32: Đồ uống không chứa cồn, bao gồm nước uống có ga và nước uống tăng lực; si-rô, chế phẩm cô đặc, bột và chế phẩm dùng để làm đồ uống bao gồm nước uống có ga và nước uống tăng lực; bia.

---

(210) **4-2018-15634**

(540)

(220) 17.05.2018
(441) 25.07.2018
(531) 1.15.3
(731) SUZHOU ZHONGCHENG NEW ENERGY TECHNOLOGY CO., LTD (CN)
Science and Technology Industrial Park, Tongli Town, Wujiang City, Jiangsu, China
(740) Văn phòng Luật sư MINERVAS (MINERVAS)

(511) Nhóm 07: thiết bị đánh lửa cho động cơ đốt trong; bộ chế hòa khí; bộ lọc để làm sạch không khí lạnh dùng cho động cơ; bộ ngưng tụ khí; máy nén tua bin; bộ tăng áp khí nạp cho động cơ đốt trong (supercharger); máy khí nén; bơm khí nén; pít-tông cho xi lanh.

---

(210) **4-2018-15635**

(540)

(220) 17.05.2018
(441) 25.07.2018
(531) 26.1.1; A26.1.18
(591) Xanh lá cây, vàng, đỏ.
(731) 3M COMPANY (US)
3M Center, 2501 Hudson Road, St. Paul, Minnesota, 55144 USA
(740) Công ty Luật TNHH quốc tế BMVN (BMVN INTERNATIONAL LLC)

(511) Nhóm 21: Vật dụng và đồ chứa đựng dùng trong gia đình hoặc bếp; dụng cụ cho mục đích làm sạch; miếng bọt biển, miếng đệm và bàn chải để chà, làm sạch và cọ; miếng bọt biển, miếng đệm và bàn chải để chà, làm sạch và cọ, tất cả đều có tay (cán) cầm; giẻ lau và khăn lau; vải lau bụi; găng tay lau bụi; giẻ/cây lau sàn (có cán cầm); chổi; cái hót rác; khăn lau bụi; dụng cụ gỡ bỏ xơ (bông) vải và lông động vật với các miếng (dải) dính và giữ lông động vật và xơ vải trên đó, và bộ phận thay thế cho dụng cụ này; tấm và con lăn hút/dính xơ (bông) vải; bàn chải dính xơ (bông) vải; găng tay cho mục đích gia dụng; dụng cụ thông tắc bệ xí; chổi/nùi cao su (để quét/gạt nước); hộp để đựng bọt biển và các vật dụng gia dụng hoặc nhà bếp; bàn chải có ngăn chia xà phòng; chổi/miếng rửa chén bát (có tay cầm) có bản chất là bàn chải có ngăn chia xà phòng; xô cho mục đích gia dụng.

---

(210) **4-2018-15636**

(540)

(220) 17.05.2018
(441) 25.07.2018
(531) 6.1.2; 26.1.5; 26.2.7; 19.7.1; A11.3.2
(591) Đỏ, trắng, vàng đồng, xanh lá cây.
(731) CÔNG TY TNHH TM&DV HOA MAI (VN)
Mg:02.21-22 Trung tâm thương mại Vincom, phường Điện Biên, thành phố Thanh Hóa, tỉnh Thanh Hóa

(511) Nhóm 43: Dịch vụ cung cấp thức ăn, đồ uống do nhà hàng thực hiện; dịch vụ nhà hàng ăn uống; dịch vụ nhà hàng ăn uống tự phục vụ; quán cà phê phục vụ nước uống và thức ăn.

---

(210) **4-2018-15638**

(540)

DAITHAI

(220) 17.05.2018
(441) 25.07.2018
(731) CÔNG TY TNHH ĐẦU TƯ, SẢN XUẤT VÀ THƯƠNG MẠI QUỐC TẾ LÂM THÁI (VN)
Số 7c, hẻm 13/90/25. đường Lĩnh Nam, tổ 55, phường Mai Động, quận Hoàng Mai, thành phố Hà Nội
(740) Công ty TNHH Sở hữu trí tuệ HA VIP (HAVIP CO., LTD.)

(511) Nhóm 12: Nhông xích xe máy; vỏ bọc yên xe máy; má phanh dùng cho xe máy; săm lốp xe máy.

---

(210) **4-2018-15639**

(540)

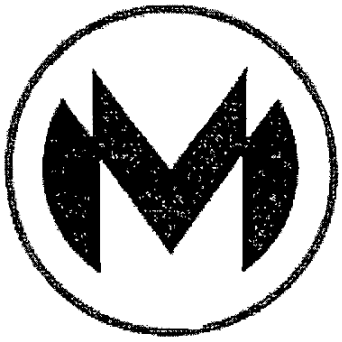

(220) 17.05.2018
(441) 25.07.2018
(531) 26.1.1; A26.1.18; 24.15.21; A24.15.7; A24.15.11
(731) CÔNG TY TNHH ĐẦU TƯ, SẢN XUẤT VÀ THƯƠNG MẠI QUỐC TẾ LÂM THÁI (VN)
Số 7c, hẻm 13/90/25, đường Lĩnh Nam, tổ 55, phường Mai Động, quận Hoàng Mai, thành phố Hà Nội
(740) Công ty TNHH Sở hữu trí tuệ HA VIP (HAVIP CO., LTD.)

(511) Nhóm 12: Nhông xích xe máy; vỏ bọc yên xe máy; má phanh dùng cho xe máy; săm lốp xe máy.

---

(210) **4-2018-15640**

(540)

NHẬT HÀN

(220) 17.05.2018
(441) 25.07.2018
(731) CÔNG TY TNHH DƯỢC MỸ PHẨM NHẬT HÀN (VN)
47A đường số 1, khu phố 9, phường Bình Hưng Hoà A, quận Bình Tân, thành phố Hồ Chí Minh

(511) Nhóm 03: Kem (mỹ phẩm) bôi da; kem (mỹ phẩm) ngừa mụn nám da; kem (mỹ phẩm) tắm trắng da; kem (mỹ phẩm) chống nhăn da; kem (mỹ phẩm) ngừa tàn nhang.

---

(210) **4-2018-15641**

(540)

ECOUSE

(220) 17.05.2018
(441) 25.07.2018
(531) 26.13.1
(591) Xanh lá cây, vàng.
(731) TORAY KABUSHIKI KAISHA (TORAY INDUSTRIES, INC.) (JP)
1-1, Nihonbashi-Muromachi 2-chome, Chuo-ku, Tokyo, Japan
(740) Văn phòng luật sư Phạm và Liên danh (PHAM & ASSOCIATES)

(511) Nhóm 18: Túi du lịch; túi xách tay và túi đeo vai; vật liệu giả da.

Nhóm 22: Sợi dệt và xơ sợi dạng thô.

Nhóm 23: Sợi và chỉ dùng trong ngành dệt.

Nhóm 24: Vải dệt; vải dệt kim; nỉ và vải không dệt; khăn mặt bằng vải; khăn tay bỏ túi bằng vải; tấm trải phủ giường; chăn bông; vỏ chăn bông; vỏ bọc đệm futon không bằng giấy; tấm phủ đệm futon không bằng giấy; vải bọc đệm futon, cụ thể là vỏ bọc đệm futon chưa được nhồi và không bằng giấy; vỏ bọc gối và vỏ áo gối; chăn; vải lanh; tấm phủ cho ghế ngồi bằng vải; vỏ bọc cho bệ xí vệ sinh bằng vải; tấm trướng treo tường bằng vải; rèm bằng sợi dệt hoặc bằng chất dẻo; khăn trải bàn không bằng giấy.

Nhóm 25: Quần áo.

---

(210) **4-2018-15642**

(540)

SPRYLANA

(220) 17.05.2018
(441) 25.07.2018

(731) JOHNSON & JOHNSON (US)
One Johnson & Johnson Plaza, New Brunswick, New Jersey, 08933 U.S.A.
(740) Văn phòng luật sư Phạm và Liên danh (PHAM & ASSOCIATES)

(511) Nhóm 05: Chế phẩm dược dùng để ngăn ngừa và điều trị rối loạn hệ thần kinh trung ương.

---

(210) **4-2018-15647**

(540)

KEBUKE

(220) 17.05.2018
(441) 25.07.2018

(591) Ghi.
(731) LIU, SHAO-WEI (TW)
No.14, Ziqiang St., Wuri Dist., Taichung City 414, Taiwan
(740) Công ty TNHH Trường Xuân (AGELESS CO.,LTD.)

(511) Nhóm 43: Dịch vụ quán ăn tự phục vụ; dịch vụ quán rượu nhỏ; dịch vụ nhà hàng ăn uống.

---

(210) **4-2018-15648**

(540)

(220) 17.05.2018
(441) 25.07.2018
(531) 25.1.6; 26.1.1; A26.1.18; 25.1.9
(591) Đen, trắng, ghi.
(731) LIU, SHAO-WEI (TW)
No.14, Ziqiang St., Wuri Dist., Taichung City 414, Taiwan
(740) Công ty TNHH Trường Xuân (AGELESS CO.,LTD.)

(511) Nhóm 43: Dịch vụ quán ăn tự phục vụ; dịch vụ quán rượu nhỏ; dịch vụ nhà hàng ăn uống.

---

(210) **4-2018-15649**

(540)

(220) 17.05.2018
(441) 25.07.2018
(531) 26.4.2; 26.4.7
(591) Ghi.
(731) LIU, SHAO-WEI (TW)
No.14, Ziqiang St., Wuri Dist., Taichung City 414, Taiwan
(740) Công ty TNHH Trường Xuân (AGELESS CO.,LTD.)

(511) Nhóm 30: Trà (chè); trà ướp lạnh; đồ uống trên cơ sở trà.

---

(210) **4-2018-15650**

(540)

(220) 17.05.2018
(441) 25.07.2018
(531) A26.11.8; 26.1.1; A26.1.18
(591) Đen, ghi.
(731) LIU, SHAO-WEI (TW)
No.14, Ziqiang St., Wuri Dist., Taichung City 414, Taiwan
(740) Công ty TNHH Trường Xuân (AGELESS CO.,LTD.)

(511) Nhóm 30: Trà (chè); trà ướp lạnh; đồ uống trên cơ sở trà.

---

(210) **4-2018-15651**

(540)

(220) 17.05.2018
(441) 25.07.2018
(531) 5.5.16; A5.5.21; 26.4.2
(731) LÊ ĐĂNG THỌ (VN)
24 tổ 32B phường Phương Liên, quận Đống Đa, thành phố Hà Nội

(511) Nhóm 45: Dịch vụ đại diện sở hữu công nghiệp; dịch vụ pháp lý.

---

(210) **4-2018-15653**

(540)

(220) 17.05.2018
(441) 25.07.2018
(531) 26.1.1; A13.1.9; A5.5.20; 5.13.4; 26.13.25; A5.3.13
(591) Đỏ.
(731) CÔNG TY CỔ PHẦN PHÁT TRIỂN CÔNG NGHỆ MỚI TOÀN CẦU (VN)
Số 25, ngách 99/120, Định Công Hạ, phường Định Công, quận Hoàng Mai, thành phố Hà Nội

(511) Nhóm 09: Thiết bị chữa cháy.

Nhóm 35: Mua bán thiết bị chữa cháy.

---

(210) **4-2018-15654**

(540)

(220) 17.05.2018
(441) 25.07.2018
(531) A5.3.13; A5.5.20; 5.13.4; A13.1.9; 26.13.25
(591) Đỏ.
(731) CÔNG TY CỔ PHẦN PHÁT TRIỂN CÔNG NGHỆ MỚI TOÀN CẦU (VN)
Số 25, ngách 99/120, Định Công Hạ, phường Định Công, quận Hoàng Mai, thành phố Hà Nội

(511) Nhóm 09: Thiết bị chữa cháy.

Nhóm 35: Mua bán thiết bị chữa cháy.

---

(210) **4-2018-15655**

(540)

(220) 17.05.2018
(441) 25.07.2018
(531) 19.7.1; 26.1.2; 5.7.10
(591) Vàng, đen.
(731) CÔNG TY TNHH KINH DOANH THƯƠNG MẠI VÀ ĐẦU TƯ TÂN PHÁT (VN)
Số 17, phố Đỗ Quang, phường Trung Hòa, quận Cầu Giấy, thành phố Hà Nội

(511) Nhóm 35: Bán sỉ và bán lẻ các loại rượu.

Nhóm 43: Dịch vụ nhà hàng ăn uống.

---

(210) **4-2018-15656**

(540)

(220) 17.05.2018
(441) 25.07.2018
(531) A1.1.10; A1.1.5; 26.1.1; 25.7.25
(591) Vàng, vàng, xanh, trắng.
(731) NGUYỄN ĐA VÍT (VN)
158/13 Nguyễn Văn Đậu, phường 7, quận Bình Thạnh, thành phố Hồ Chí Minh

(511) Nhóm 30: Nước chấm (gia vị) sản xuất từ thực vật (chanh tươi, ớt tươi, đường).

Nhóm 35: Mua bán thực phẩm, cụ thể: thịt heo, thịt bò, thịt gà, thịt cừu, cá tươi sống, chả giò, rau, củ, quả.

---

(210) **4-2018-15657**

(540)

ROSLERER

(220) 17.05.2018
(441) 25.07.2018
(531) 12.3.2; A12.3.11
(591) Xanh, trắng.
(731) CÔNG TY TNHH THƯƠNG MẠI VÀ DỊCH VỤ ROSLER (VN)
Số 8, ngách 63/8 Vạn Phúc, tổ dân phố số 10, phường Vạn Phúc, quận Hà Đông, thành phố Hà Nội
(740) Công ty TNHH Sở hữu trí tuệ Toàn Cầu (GLOBAL IP CO., LTD.)

(511) Nhóm 35: Mua bán: hệ thống và thiết bị vệ sinh; vòi hoa sen; chậu rửa gắn cố định; bệ xí vệ sinh; vòi khóa [van, đầu vặn] [vòi đóng] cho ống dẫn nước; máy lọc nước.

---

(210) **4-2018-15658**

(540)

ELEPHANT
BỘT MÌ CON VOI

(220) 17.05.2018
(441) 25.07.2018
(531) 3.2.1; A3.2.24; A5.5.20; 5.5.19; 5.5.15; 26.1.1
(591) Trắng, đỏ.
(731) CÔNG TY CỔ PHẦN BỘT MÌ ĐẠI PHONG (VN)
Lô 15A, khu công nghiệp Trà Nóc 1, phường Trà Nóc, quận Bình Thủy, thành phố Cần Thơ
(740) Công ty TNHH Dịch vụ thương mại và sở hữu công nghiệp Song Ngọc (I.P.T.S.)

(511) Nhóm 30: Bột mì; sản phẩm bột xay làm thực phẩm; bột làm bánh xèo; bột trộn sẵn dùng để làm bánh các loại; bột nhão thực phẩm; tinh bột cho thực phẩm.

---

(210) **4-2018-15659**

(540)

TTT
THIÊN THÀNH TRUNG
Your Satisfaction is our Pleasure
Bliss

(220) 17.05.2018
(441) 25.07.2018
(531) 26.1.1; 26.4.1; 26.15.15; 7.1.24; A26.1.18
(591) Vàng, xanh da trời, xanh dương, trắng.
(731) CÔNG TY TNHH THƯƠNG MẠI DỊCH VỤ SẢN XUẤT THIÊN THÀNH TRUNG (VN)
Số nhà 130 quốc lộ 14, thôn 6, xã Hòa Thuận, thành phố Buôn Ma Thuột, tỉnh Đắk Lắk
(740) Công ty TNHH Dịch vụ thương mại và sở hữu công nghiệp Song Ngọc (I.P.T.S.)

(511) Nhóm 11: Thiết bị vệ sinh; hệ thống ống vòi như: ống dẫn (bộ phận của thiết bị vệ sinh); bệ xí nhà vệ sinh; bồn rửa bát; chậu vệ sinh gắn cố định; thiết bị lọc nước.

---

(210) **4-2018-15660**

(540)

Hamico
Chăn-Drap-Gối-Nệm

(220) 17.05.2018
(441) 25.07.2018
(531) 2.9.1
(731) CÔNG TY TNHH HOÀNG MINH SÀI GÒN (VN)
73 Phạm Đăng Giảng, phường Bình Hưng Hòa, quận Bình Tân, thành phố Hồ Chí Minh
(740) Văn phòng Luật sư Long Nguyễn (LONG NGUYEN LAW OFFICE)

(511) Nhóm 20: Gối; đệm nằm.

Nhóm 24: Chăn đắp; ga trải giường.

---

(210) **4-2018-15661**

(540)

Kaijen

(220) 17.05.2018
(441) 25.07.2018
(531) 26.4.4; 26.4.7
(731) CÔNG TY TNHH HOÀNG MINH SÀI GÒN (VN)
73 Phạm Đăng Giảng, phường Bình Hưng Hòa, quận Bình Tân, thành phố Hồ Chí Minh
(740) Văn phòng Luật sư Long Nguyễn (LONG NGUYEN LAW OFFICE)

(511) Nhóm 18: Túi xách tay; túi du lịch; ba lô; va li; ví (bóp).

Nhóm 25: Quần áo; quần áo may sẵn; quần áo thể dục; dép giày.

---

(210) **4-2018-15662**

(540)

VIOLET HOUSE
NHÀ TÍM

(220) 17.05.2018
(441) 25.07.2018
(731) CÔNG TY TNHH HOÀNG MINH SÀI GÒN (VN)
73 Phạm Đăng Giảng, phường Bình Hưng Hòa, quận Bình Tân, thành phố Hồ Chí Minh
(740) Văn phòng Luật sư Long Nguyễn (LONG NGUYEN LAW OFFICE)

(511) Nhóm 20: Gối; đệm nằm.

Nhóm 24: Chăn đắp; ga trải giường.

---

(210) **4-2018-15663**

(540)

CHOKOTTO

(220) 17.05.2018
(441) 25.07.2018
(591) Đen.
(731) KAJIWARA JUNICHI (JP)
2- 16, Koyoen - Hinode, Nishinomiya City, Hyogo, Japan
(740) Văn phòng Luật sư Long Nguyễn (LONG NGUYEN LAW OFFICE)

(511) Nhóm 43: Nhà hàng ăn uống; dịch vụ cung cấp thực phẩm và đồ uống (do nhà hàng thực hiện).

---

(210) **4-2018-15664**

(540)

(220) 17.05.2018
(441) 25.07.2018
(531) A5.11.2; 25.1.9; A25.1.10; 26.5.1
(591) Đỏ, nâu đỏ, vàng, vàng nhạt, xám, trắng.
(731) CÔNG TY CỔ PHẦN DƯỢC PHẨM OPC (VN)
1017 Hồng Bàng, phường 12, quận 6, thành phố Hồ Chí Minh
(740) Công ty Cổ phần Sở hữu công nghiệp INVESTIP (INVESTIP)

(511) Nhóm 05: Dược phẩm; thực phẩm chức năng sử dụng cho mục đích y tế.

---

(210) **4-2018-15666**

(540)

AHYON
BEAUTY

(220) 17.05.2018
(441) 25.07.2018
(531) A26.11.12
(591) Vàng, vàng nâu, đen.
(731) CÔNG TY TNHH MỸ PHẨM D & C (VN)
161 Nguyễn Hiền, KDC 91B, phường An Khánh, quận Ninh Kiều, thành phố Cần Thơ
(740) Công ty Cổ phần Sở hữu công nghiệp INVESTIP (INVESTIP)

(511) Nhóm 03: Mỹ phẩm.

---

(210) **4-2018-15667**

(540)

BonActi

(220) 17.05.2018
(441) 25.07.2018
(731) CÔNG TY CỔ PHẦN UNIBEN (VN)
Đường Phan Văn Đối, ấp Tiền Lân, xã Bà Điểm, huyện Hóc Môn, thành phố Hồ Chí Minh
(740) Công ty Cổ phần Sở hữu công nghiệp INVESTIP (INVESTIP)

(511) Nhóm 32: Đồ uống không cồn; nước ép rau củ quả (đồ uống); nước chiết xuất từ trái cây không có cồn; đồ uống trên cơ sở mật ong không chứa cồn; đồ uống là chất lỏng giống nước còn lại sau khi làm đông sữa chua; nước trái cây lên men, không có cồn; đồ uống không cồn có hương vị trà; đồ uống không cồn có hương vị cà phê; đồ uống không cồn có hương vị ca cao; đồ uống không cồn trên cơ sở gạo và ngũ cốc, không phải chất thay thế sữa; nước ngọt; nước sô đa; nước khoáng (đồ uống); nước uống giải khát có gaz; bia; đồ uống hỗn hợp, không có cồn; nước ép trái cây dùng làm thức uống giải khát (nước quả ép); nước ép rau quả dùng làm thức uống giải khát; nước uống tinh khiết; xi rô dùng cho đồ uống; tinh dầu để sản xuất đồ uống.

Nhóm 33: Rượu; đồ uống có cồn (trừ bia); đồ uống có cồn chứa hoa quả; hỗn hợp đồ uống có cồn; chiết xuất trái cây có cồn (nước ép trái cây có cồn), rượu rum.

---

(210) **4-2018-15672**

(220) 18.05.2018

(441) 25.07.2018

(540)

NALDO

(591) Xanh đậm.

(731) CÔNG TY TNHH SẢN XUẤT VÀ THƯƠNG MẠI WAYOFLIFE VIỆT NAM (VN)
Thôn Mai Trang, xã Minh Tân, huyện Phú Xuyên, thành phố Hà Nội

(511) Nhóm 02: Chất kết dính dùng cho sơn; sơn chống gỉ; sơn diệt khuẩn; sơn phủ; sơn; sơn lót.

---

(210) **4-2018-15673**

(220) 18.05.2018

(441) 25.07.2018

(540)

(531) 3.7.20; 2.9.1; A5.5.20; A3.7.24

(591) Đen, nâu, vàng.

(731) CÔNG TY TNHH KIM GIA YẾN GROUP (VN)
R4-16 đường Hưng Gia 3, khu đô thị Phú Mỹ Hưng, phường Tân Phong, quận 7, thành phố Hồ Chí Minh

(511) Nhóm 29: Yến sào; yến sào đã qua sơ chế và đóng hộp (dùng làm món ăn); yến nguyên liệu (đã qua sơ chế).

Nhóm 32: Đồ uống không cồn làm từ tổ yến, nước yến, nước giải khát làm từ yến.

---

(210) **4-2018-15674**

(540)

(220) 18.05.2018
(441) 25.07.2018
(531) 26.4.1; 26.4.10; 26.1.1; A26.1.18
(591) Trắng, vàng, đen.
(731) CÔNG TY CỔ PHẦN GIẢI TRÍ MƯỜI CHÍN (VN)
Văn phòng giao dịch: lầu 1, F247, đường Võ Thị Sáu, phường Thống Nhất, thành phố Biên Hoà, tỉnh Đồng Nai

(511) Nhóm 43: Dịch vụ nhà hàng ăn uống; dịch vụ nhà hàng ăn uống tự phục vụ; dịch vụ khách sạn; dịch vụ cung cấp thức ăn, đồ uống do nhà hàng thực hiện.

---

(210) **4-2018-15675**

(540)

JEBONE

(220) 18.05.2018
(441) 25.07.2018
(731) CÔNG TY TNHH CÔNG NGHỆ DƯỢC MINH AN (VN)
Số 19D-TT5, khu đô thị tây nam Linh Đàm, phường Hoàng Liệt, quận Hoàng Mai, thành phố Hà Nội

(511) Nhóm 05: Dược phẩm, thực phẩm dinh dưỡng dùng trong y tế.

---

(210) **4-2018-15676**

(540)

(220) 18.05.2018
(441) 25.07.2018
(531) A5.3.13; 24.13.1; A5.3.14
(591) Xanh lá cây, xanh lá cây nhạt, trắng.
(731) PHẠM VĂN TUYẾN (VN)
Phòng 411 tập thể quân đội H1, ngõ 78 Giải Phóng, phường Phương Mai, quận Đống Đa, thành phố Hà Nội

(511) Nhóm 05: Dược phẩm, thực phẩm dinh dưỡng dùng trong y tế.

Nhóm 44: Dịch vụ khám chữa bệnh; dịch vụ phòng khám bệnh; dịch vụ làm đẹp spa (thẩm mỹ).

---

(210) **4-2018-15677**

(540)

(220) 18.05.2018
(441) 25.07.2018
(531) 5.5.19; A5.5.20; A5.5.21
(591) Hồng, đen.
(731) CÔNG TY TNHH THỜI TRANG SONG BÌNH (VN)
Tầng 3, số 304 Tôn Đức Thắng, phường Cát Linh, quận Đống Đa, thành phố Hà Nội

(511) Nhóm 18: Túi xách tay, ba lô, ví bỏ túi, túi cầm tay cho phụ nữ, vali, túi du lịch.

Nhóm 25: Quần áo, đồ đi chân, đồ đội đầu, trang phục.

---

(210) **4-2018-15678**

(540)

(220) 18.05.2018
(441) 25.07.2018
(531) 26.4.3; 1.5.1; A1.1.10
(591) Đỏ, vàng.
(731) CÔNG TY TNHH SẢN XUẤT VÀ THƯƠNG MẠI XUẤT NHẬP KHẨU GOONSAN (VN)
Đội 5, xã Phương Đình, huyện Đan Phượng, thành phố Hà Nội

(511) Nhóm 06: Cửa thép chống cháy; cửa thép vân gỗ.

---

(210) **4-2018-15679**

(540)

(220) 18.05.2018
(441) 25.07.2018
(531) 18.3.2; 26.1.6; A25.7.6; A25.7.7; 26.7.25
(591) Xanh da trời, trắng.
(731) LÊ VĂN HIỆP (VN)
145/42/13/19 đường Lê Văn Quới, phường Bình Trị Đông, quận Bình Tân, thành phố Hồ Chí Minh

(511) Nhóm 35: Mua bán: đèn led, máng đèn, đèn trang trí, đèn chiếu sáng, đèn trần, đèn ốp tường, chao đèn, đui đèn, chụp đèn.

Nhóm 37: Lắp đặt và sửa chữa thiết bị điện.

---

(210) **4-2018-15680**

(540)

(220) 18.05.2018
(441) 25.07.2018
(531) 2.9.8
(591) Đỏ, trắng, đen, đỏ nhạt.
(731) CÔNG TY TNHH KHỦNG LONG XANH (VN)
Số 11 Trần Văn Dư, phường 13, quận Tân Bình, thành phố Hồ Chí Minh

(511) Nhóm 35: Mua bán: mỹ phẩm, son môi.

---

(210) **4-2018-15682**

(540)

(220) 18.05.2018
(441) 25.07.2018
(531) 26.4.1
(591) Xanh da trời, trắng, xanh dương.
(731) CÔNG TY TNHH EDGE UP (VN)
Tầng 2, toà nhà Giầy Việt, 180 Lý Chính Thắng, phường 9, quận 3, thành phố Hồ Chí Minh

(511) Nhóm 41: Giáo dục; dịch vụ đào tạo nghề; đào tạo nghiệp vụ-hướng dẫn du lịch; dịch vụ tư vấn du học; trung tâm tiếng Anh.

---

(210) **4-2018-15683**

(540)

(220) 18.05.2018
(441) 25.07.2018
(531) 26.1.1
(591) Đen, đỏ, trắng.
(731) NGUYỄN THỊ HỒNG BÍCH (VN)
254 đường 1A, phường Bình Trị Đông B, quận Bình Tân, thành phố Hồ Chí Minh

(511) Nhóm 11: Nồi cơm điện; bình đun nước bằng điện; bếp hồng ngoại; quạt điện; nồi áp suất bằng điện; vỉ nướng điện; lò nướng điện; ấm sắc thuốc bằng điện.

---

(210) **4-2018-15684**

(540)

(220) 18.05.2018
(441) 25.07.2018
(531) 18.1.21; A5.7.22
(591) Đỏ, đen, trắng.
(731) PHẠM LONG PHỤNG (VN)
841/4/5, khu phố 1, P.H.B.Phước, quận Thủ Đức, thành phố Hồ Chí Minh
(740) Công ty Luật TNHH MINH KHUÊ (MK LAW FIRM)

(511) Nhóm 35: Dịch vụ mua bán các sản phẩm: xe đạp, xe đạp điện, xe điện, đèn xe đạp, giỏ xe đạp, chuông xe đạp, phanh xe đạp, xích xe đạp, đùi đĩa xe đạp, khung xe đạp, tay lái xe đạp, chân chống xe đạp, động cơ cho xe đạp, chắn bùn xe đạp, bàn đạp xe đạp, yên xe đạp, lốp xe đạp, lốp xe đạp, moay-ơ xe đạp, vành bánh xe đạp, nan hoa bánh xe đạp, bánh xe đạp, thiết bị chỉ hướng cho xe đạp, lưới tránh rách váy, áo dùng cho xe đạp, bánh răng truyền động cho xe đạp, moay-ơ bánh xe đạp, săm cho lốp xe đạp, vành bánh xe đạp, vỏ bọc yên xe đạp, nan hoa xe đạp, đèn ô tô [chiếu sáng], thiết bị chống loá mắt dùng cho ô tô, đèn pha xe ô tô, đèn cho ô tô, xích ô tô, khung gầm ô tô, mui xe ô tô, săm lốp ô tô, màn cửa che nắng thích hợp dùng cho ô tô, má phanh dùng cho xe ô tô, thanh chắn va đập của ô tô, thảm dùng cho ô tô, đèn xe máy, xích xe máy, xe tay ga, động cơ xe máy, khung xe máy, tay lái xe máy, chân chống xe máy, yên xe máy, bọc yên dùng cho xe máy, xe cộ đồ chơi điều khiển từ xa, cầu trượt [đồ chơi của trẻ em], đồ chơi nhồi bông, gấu nhồi bông (đồ chơi trẻ em); dịch vụ đại lý xuất nhập khẩu.

---

(210) **4-2018-15685**

(540)

Ketnoinhuongquyen.vn

(220) 18.05.2018
(441) 25.07.2018
(531) 4.5.2; 4.5.3; 24.17.5
(731) HÀ DUY LINH (VN)
Số 18, ngõ 1295, đường Giải Phóng, phường Thịnh Liệt, quận Hoàng Mai, thành phố Hà Nội

(511) Nhóm 35: Dịch vụ tư vấn và cố vấn kinh doanh liên quan đến nhượng quyền thương mại; quản lý kinh doanh.

Nhóm 45: Dịch vụ tư vấn pháp lý cụ thể là tư vấn về sở hữu trí tuệ; tư vấn về nhượng quyền thương mại, chuyển giao công nghệ.

---

(210) **4-2018-15687**

(540)

(220) 18.05.2018
(441) 25.07.2018
(591) Vàng, xám.
(731) THÁI VĂN DŨNG (VN)
27 Đinh Tiên Hoàng, phường 3, quận Bình Thạnh, thành phố Hồ Chí Minh

(511) Nhóm 25: Giày dép; mũ nón thời trang.

Nhóm 35: Mua bán giày dép, mũ nón thời trang.

---

(210) **4-2018-15688**

(540)

PAD DESIGN

(220) 18.05.2018
(441) 25.07.2018
(531) 26.5.1; 26.7.25; A25.7.5
(591) Cam, vàng, xanh dương, xanh dương đậm, xanh dương nhạt, trắng.
(731) CÔNG TY TNHH ĐẦU TƯ - SẢN XUẤT - THƯƠNG MẠI PAD DESIGN (VN)
146 Bùi Quang Là, phường 12, quận Gò Vấp, thành phố Hồ Chí Minh

(511) Nhóm 42: Thiết kế bao bì; thiết kế trang trí nội thất; thiết kế đồ họa nghệ thuật.

---

(210) **4-2018-15689**

(540)

TTV STORE

(220) 18.05.2018
(441) 25.07.2018
(531) A5.5.20; A5.5.21; 5.5.16
(591) Đen, vàng.
(731) NGUYỄN THỊ THANH GIÀU (VN)
828/17 Trường Chinh, phường 15, quận Tân Bình, thành phố Hồ Chí Minh

(511) Nhóm 25: Quần áo; áo váy; váy.

Nhóm 35: Mua bán quần áo, áo váy, váy.

---

(210) **4-2018-15690**

(540)

SPTN

(220) 18.05.2018
(441) 25.07.2018
(531) A9.7.15; A3.6.3; A9.7.21; 26.1.1; 26.13.25
(731) QUÁCH TUYẾT SANG (VN)
86 Tôn Thất Đạm, phường Bến Nghé, quận 1, thành phố Hồ Chí Minh

(511) Nhóm 35: Mua bán quần áo.

---

(210) **4-2018-15691**

(540)

SOTATE

(220) 18.05.2018
(441) 25.07.2018
(531) A26.11.8; A25.7.5
(591) Đỏ, vàng, xanh lá cây, đen, hồng, xanh dương, tím.
(731) CÔNG TY CỔ PHẦN THƯƠNG MẠI DỊCH VỤ CÔNG NGHỆ START (VN)
234/34/12 Phạm Phú Thứ, phường 04, quận 6, thành phố Hồ Chí Minh

(511) Nhóm 14: Bộ phận chuyển động của đồng hồ; đồng hồ; bộ phụ kiện để làm đồ trang sức; dây đồng hồ đeo tay; vỏ đồng hồ; mặt kính của đồng hồ.

---

(210) **4-2018-15692**

(540)

Bathroom
HANDa
Accessories

(220) 18.05.2018
(441) 25.07.2018
(531) 26.1.1; 25.1.6
(731) CÔNG TY TNHH THƯƠNG MẠI DỊCH VỤ CAO TIẾN NGUYỄN (VN)
Lầu 3, P.309; lô A, số 28 Bùi Tư Toàn, khu phố 4, phường An Lạc, quận Bình Tân, thành phố Hồ Chí Minh

(511) Nhóm 11: Vòi hoa sen; bồn rửa; chậu rửa gắn cố định, phụ kiện bồn tắm; vòi phun nước.

---

(210) **4-2018-15693**

(540)

VĨ NĂNG

(220) 18.05.2018
(441) 25.07.2018
(531) 26.4.2
(591) Đỏ, đen, trắng.
(731) TỪ SIÊU LƯƠNG (VN)
35/34 Trần Quý, phường 4, quận 11, thành phố Hồ Chí Minh

(511) Nhóm 42: Thiết kế bao bì; thiết kế trang trí nội thất; thiết kế đồ họa nghệ thuật.

---

(210) **4-2018-15694**

(540)

Hello
English Language Centers

(220) 18.05.2018
(441) 25.07.2018

(731) CÔNG TY TNHH TRUNG TÂM ANH NGỮ HELLO (VN)
Số 279 (số cũ 72D), Bùi Thị Xuân, phường 8, thành phố Đà Lạt, tỉnh Lâm Đồng

(511) Nhóm 41: Giảng dạy; dịch vụ về giáo dục giảng dạy; trường đào tạo; đào tạo thực hành; hướng dẫn nghề nghiệp.

---

(210) **4-2018-15695**

(540)

UPC
CÔNG VIÊN CÂY XANH VŨNG TÀU

(220) 18.05.2018
(441) 25.07.2018
(531) A5.1.5; A5.1.16
(591) Đỏ, trắng, xanh lá cây.
(731) CÔNG TY CỔ PHẦN PHÁT TRIỂN CÔNG VIÊN CÂY XANH VÀ ĐÔ THỊ VŨNG TÀU (VN)
Số 221 Võ Thị Sáu, phường Thắng Tam, thành phố Vũng Tàu, tỉnh Bà Rịa - Vũng Tàu

(511) Nhóm 44: Dịch vụ diệt cỏ dại; dịch vụ làm vườn hoa cây cảnh; thiết kế, thi công cảnh quan vườn hoa và công viên; dịch vụ làm vườn hoa cây cảnh; chăm sóc bãi cỏ.

---

(210) **4-2018-15696**

(540)

KIDMALL

(220) 18.05.2018
(441) 25.07.2018

(731) CÔNG TY CỔ PHẦN VTC DỊCH VỤ DI ĐỘNG (VN)
Số 65, phố Lạc Trung, phường Vĩnh Tuy, quận Hai Bà Trưng, thành phố Hà Nội
(740) Công ty Cổ phần 2NG và Cộng sự (2NG PARTNERS JSC.)

(511) Nhóm 35: Trưng bày sản phẩm; quản lý quá trình đặt hàng; dịch vụ trung gian thương mại; dịch vụ giới thiệu sản phẩm trên các phương tiện truyền thông, cho mục đích bán lẻ; cung cấp sàn giao dịch trực tuyến cho người mua và người bán hàng hoá và dịch vụ; tổ chức hội chợ thương mại cho mục đích bán hàng hoặc quảng cáo.

---

(210) **4-2018-15697**

(540)

(220) 18.05.2018
(441) 25.07.2018
(531) A5.5.22; A5.5.20; 2.9.1; 3.11.7; A3.11.24; 1.15.23; 5.5.23
(591) Trắng, hồng.
(731) CÔNG TY TNHH THƯƠNG MẠI VÀ DỊCH VỤ SUCHIN (VN)
Số 10, ngách 88/1/1, phố Giáp Nhị, phường Thịnh Liệt, quận Hoàng Mai, thành phố Hà Nội

(511) Nhóm 26: Hoa nhân tạo; đồ trang trí tóc; đồ trang trí mũ; ren trang trí; đồ trang trí cho quần áo; nơ hoa hồng.

Nhóm 41: Sắp xếp và tiến hành hội thảo; sắp xếp và tiến hành hội nghị; sắp xếp và tiến hành đại hội; tổ chức triển lãm cho mục đích văn hóa và giáo dục; cho thuê đồ trang trí sân khấu; hướng dẫn nghề nghiệp.

---

(210) **4-2018-15699**

(540)

(220) 18.05.2018
(441) 25.07.2018
(531) 26.1.2; A26.1.18
(591) Xanh, trắng.
(731) CÔNG TY CỔ PHẦN ĐẦU TƯ VÀ XÂY LẮP THỊNH PHÁT (VN)
Nhà A7 ngõ 409 Tam Trinh, tổ 61 phường Hoàng Văn Thụ, quận Hoàng Mai, thành phố Hà Nội

(511) Nhóm 37: Xây thô và hoàn thiện các công trình nhà cửa; văn phòng, các công trình đường xá; cầu cống; các tuyến truyền tải.

---

(210) **4-2018-15700**

(540)

(220) 18.05.2018
(441) 25.07.2018
(531) 26.1.2; A26.1.18
(591) Xanh dương, đen, trắng.
(731) CÔNG TY CỔ PHẦN ĐẦU TƯ VÀ XÂY LẮP THỊNH PHÁT (VN)
Nhà A7 ngõ 409 Tam Trinh, tổ 61 phường Hoàng Văn Thụ, quận Hoàng Mai, thành phố Hà Nội

(511) Nhóm 37: Xây thô và hoàn thiện các công trình nhà cửa, văn phòng, các công trình đường xá, cầu cống, các tuyến truyền tải.

---

(210) **4-2018-15701**

(540)

(220) 18.05.2018
(441) 25.07.2018
(531) 3.7.17; A1.1.10; A1.1.5; 26.1.2; A26.11.12
(591) Trắng, đen, đỏ.
(731) CÔNG TY TNHH MARKETING IBC (VN)
Xóm 7, thôn Kim Hoàng, xã Vân Canh, huyện Hoài Đức, thành phố Hà Nội

(511) Nhóm 29: Các sản phẩm chế biến từ thịt.

Nhóm 30: Bánh kẹo.

---

(210) **4-2018-15702**

(540)

(220) 18.05.2018
(441) 25.07.2018
(531) 26.13.1
(591) Đỏ, cam, xanh lá, tím, đen, trắng.
(731) CÔNG TY TNHH MARKETING IBC (VN)
Xóm 7, thôn Kim Hoàng, xã Vân Canh, huyện Hoài Đức, thành phố Hà Nội

(511) Nhóm 29: Các sản phẩm chế biến từ thịt.

---

(210) **4-2018-15703**

(540)

(220) 18.05.2018
(441) 25.07.2018
(531) 1.15.23; 26.1.1; 26.1.2; 26.13.25
(591) Đỏ, trắng.
(731) CÔNG TY CỔ PHẦN SẢN XUẤT VÀ THƯƠNG MẠI KỸ THUẬT VIỄN THÔNG DELTA (VN)
Thôn Yên Khê, xã Yên Thường, huyện Gia Lâm, thành phố Hà Nội

(511) Nhóm 09: Phụ kiện cáp quang.

---

(210) **4-2018-15704**

(540)

(220) 18.05.2018
(441) 25.07.2018
(531) 2.3.1; 24.9.1; 26.1.2
(731) CÔNG TY TNHH ROYAL CARE VIỆT NAM (VN)
Số 15, đường Phan Đăng Lưu, thị trấn Yên Viên, huyện Gia Lâm, thành phố Hà Nội

(511) Nhóm 44: Dịch vụ làm đẹp, thẩm mỹ; dịch vụ chăm sóc sắc đẹp và sức khỏe; dịch vụ tắm hơi và xoa bóp.

---

(210) **4-2018-15705**

(540)

(220) 18.05.2018
(441) 25.07.2018
(531) A5.3.13; A5.3.15; 26.5.1; 3.7.17
(591) Xám đen, vàng.
(731) CÔNG TY CỔ PHẦN DƯỢC MỸ PHẨM D'BEE (VN)
Số 116 Dương Quảng Hàm, phường Quan Hoa, quận Cầu Giấy, thành phố Hà Nội

(511) Nhóm 03: Mỹ phẩm; bộ mỹ phẩm; kem mỹ phẩm; son môi; mặt nạ làm đẹp; mỹ phẩm có nguồn gốc thảo mộc.

Nhóm 35: Giới thiệu sản phẩm; trưng bày sản phẩm; quảng cáo ngoài trời; tổ chức hội chợ thương mại cho mục đích bán hàng hoặc quảng cáo; thông tin thương mại và tư vấn tiêu dùng [cửa hàng tư vấn tiêu dùng]; dịch vụ giới thiệu sản phẩm trên các phương tiện truyền thông, cho mục đích bán lẻ.

---

(210) **4-2018-15707**

(540)

(220) 18.05.2018
(441) 25.07.2018
(591) Xanh, đen, trắng.
(731) CÔNG TY TNHH LOAN PHÁT HUY (VN)
Số 116B Nguyễn Chí Thanh, khu phố 2, phường 3, thành phố Tây Ninh, tỉnh Tây Ninh

(511) Nhóm 29: Yến sào; tổ chim yến (đã chế biến); yến chế biến kiểu gói cháo (với thành phần yến là chủ yếu)

Nhóm 32: Nước yến (nước uống giải khát được làm từ tổ chim yến); đồ uống không cồn.

---

(210) **4-2018-15708**

(540)

(220) 18.05.2018
(441) 25.07.2018
(591) Đỏ, xám nhạt, trắng.
(731) HỘ KINH DOANH TRẦN THỊ NGỌC THẢO (VN)
07 khu phố Lộc Thành, thị trấn Trảng Bàng, huyện Trảng Bàng, tỉnh Tây Ninh

(511) Nhóm 35: Mua bán, xuất nhập khẩu: cà phê bột, cà phê hạt, cà phê rang, đồ uống trên cơ sở cà phê.

---

(210) **4-2018-15709**

(540)

CANDIMAZOL

(220) 18.05.2018
(441) 25.07.2018

(731) CÔNG TY TRÁCH NHIỆM HỮU HẠN SINH DƯỢC PHẨM HERA (VN)
Lô A17 khu công nghiệp Tứ Hạ, phường Tứ Hạ, thị xã Hương Trà, tỉnh Thừa Thiên Huế

(511) Nhóm 05: Các sản phẩm dược (trừ thuốc gây nghiện).

---

(210) **4-2018-15710**

(540)

CANDITEL

(220) 18.05.2018
(441) 25.07.2018

(731) CÔNG TY TRÁCH NHIỆM HỮU HẠN SINH DƯỢC PHẨM HERA (VN)
Lô A17 khu công nghiệp Tứ Hạ, phường Tứ Hạ, thị xã Hương Trà, tỉnh Thừa Thiên Huế

(511) Nhóm 05: Các sản phẩm dược (trừ thuốc gây nghiện).

---

(210) **4-2018-15711**

(540)

HERASEC

(220) 18.05.2018
(441) 25.07.2018

(731) CÔNG TY TRÁCH NHIỆM HỮU HẠN SINH DƯỢC PHẨM HERA (VN)
Lô A17 khu công nghiệp Tứ Hạ, phường Tứ Hạ, thị xã Hương Trà, tỉnh Thừa Thiên Huế

(511) Nhóm 05: Các sản phẩm dược (trừ thuốc gây nghiện).

---

(210) **4-2018-15712**

(540)

FOROSEC

(220) 18.05.2018
(441) 25.07.2018

(731) CÔNG TY TRÁCH NHIỆM HỮU HẠN SINH DƯỢC PHẨM HERA (VN)
Lô A17 khu công nghiệp Tứ Hạ, phường Tứ Hạ, thị xã Hương Trà, tỉnh Thừa Thiên Huế

(511) Nhóm 05: Các sản phẩm dược (trừ thuốc gây nghiện).

---

(210) **4-2018-15713**

(540)

CANDICYN

(220) 18.05.2018
(441) 25.07.2018

(731) CÔNG TY TNHH SINH DƯỢC PHẨM HERA (VN)
Lô A17 khu công nghiệp Tứ Hạ, phường Tứ Hạ, thị xã Hương Trà, tỉnh Thừa Thiên Huế

(511) Nhóm 05: Các sản phẩm dược (thuốc trừ gây nghiện).

---

(210) **4-2018-15714**

(540)

NAMYCIN

(220) 18.05.2018
(441) 25.07.2018

(731) CÔNG TY TNHH SINH DƯỢC PHẨM HERA (VN)
Lô A17 khu công nghiệp Tứ Hạ, phường Tứ Hạ, thị xã Hương Trà, tỉnh Thừa Thiên Huế

(511) Nhóm 05: Các sản phẩm dược (thuốc trừ gây nghiện).

---

(210) **4-2018-15715**

(540)

CAMIDEX

(220) 18.05.2018
(441) 25.07.2018

(731) CÔNG TY TNHH SINH DƯỢC PHẨM HERA (VN)
Lô A17 khu công nghiệp Tứ Hạ, phường Tứ Hạ, thị xã Hương Trà, tỉnh Thừa Thiên Huế

(511) Nhóm 05: Các sản phẩm dược (thuốc trừ gây nghiện).

---

(210) **4-2018-15716**

(540)

BILUMID

(220) 18.05.2018
(441) 25.07.2018

(731) CÔNG TY TNHH SINH DƯỢC PHẨM HERA (VN)
Lô A17 khu công nghiệp Tứ Hạ, phường Tứ Hạ, thị xã Hương Trà, tỉnh Thừa Thiên Huế

(511) Nhóm 05: Các sản phẩm dược (thuốc trừ gây nghiện).

---

(210) **4-2018-15717**

(540)

DAPALIX

(220) 18.05.2018
(441) 25.07.2018

(731) CÔNG TY TNHH SINH DƯỢC PHẨM HERA (VN)
Lô A17 khu công nghiệp Tứ Hạ, phường Tứ Hạ, thị xã Hương Trà, tỉnh Thừa Thiên Huế

(511) Nhóm 05: Các sản phẩm dược (thuốc trừ gây nghiện).

---

(210) **4-2018-15718**

(540)

XENOCAM

(220) 18.05.2018
(441) 25.07.2018

(731) CÔNG TY TNHH SINH DƯỢC PHẨM HERA (VN)
Lô A17 khu công nghiệp Tứ Hạ, phường Tứ Hạ, thị xã Hương Trà, tỉnh Thừa Thiên Huế

(511) Nhóm 05: Các sản phẩm dược (thuốc trừ gây nghiện).

---

(210) **4-2018-15719**

(540)

LOXECAM

(220) 18.05.2018
(441) 25.07.2018
(731) CÔNG TY TNHH SINH DƯỢC PHẨM HERA (VN)
Lô A17 khu công nghiệp Tứ Hạ, phường Tứ Hạ, thị xã Hương Trà, tỉnh Thừa Thiên Huế

(511) Nhóm 05: Các sản phẩm dược (thuốc trừ gây nghiện).

---

(210) **4-2018-15720**

(540)

(220) 18.05.2018
(441) 25.07.2018

(591) Trắng, đỏ, vàng, tím.
(731) HỢP TÁC XÃ ĐÓNG TẬP HỌC SINH HƯNG LONG (VN)
Số 24 Cao Văn Lầu, phường 1, quận 6, thành phố Hồ Chí Minh
(740) Công ty TNHH Sở hữu trí tuệ INVENTIO (INVENTIO CO.,LTD)

(511) Nhóm 16: Vở học sinh.

---

(210) **4-2018-15722**

(540)

(220) 18.05.2018
(441) 25.07.2018
(531) 4.5.2; 4.5.3; 16.3.13; 24.13.1
(591) Trắng, đen, đỏ, xanh dương, vàng.
(731) HỢP TÁC XÃ ĐÓNG TẬP HỌC SINH HƯNG LONG (VN)
Số 24 Cao Văn Lầu, phường 1, quận 6, thành phố Hồ Chí Minh
(740) Công ty TNHH Sở hữu trí tuệ INVENTIO (INVENTIO CO.,LTD)

(511) Nhóm 16: Vở học sinh.

---

(210) **4-2018-15725**

(540)

THUAN THANH

(220) 18.05.2018
(441) 25.07.2018
(731) TRẦN THỤC NHÀN (VN)
79M Đỗ Ngọc Thạnh, phường 15, quận 5, thành phố Hồ Chí Minh

(511) Nhóm 35: Mua bán phụ tùng xe máy, phụ tùng xe ô tô.

---

(210) **4-2018-15726**

(540)

THUẬN THÀNH

(220) 18.05.2018
(441) 25.07.2018
(731) TRẦN THỤC NHÀN (VN)
79M Đỗ Ngọc Thạnh, phường 15, quận 5, thành phố Hồ Chí Minh

(511) Nhóm 35: Mua bán phụ tùng xe máy, phụ tùng xe ô tô.

Nhóm 37: Dịch vụ bảo dưỡng và sửa chữa xe có động cơ.

---

(210) **4-2018-15728**

(540)

REPOIC

(220) 18.05.2018
(441) 25.07.2018
(731) CÔNG TY TRÁCH NHIỆM HỮU HẠN SINH DƯỢC PHẨM HERA (VN)
Lô A17 khu công nghiệp Tứ Hạ, phường Tứ Hạ, thị xã Hương Trà, tỉnh Thừa Thiên Huế

(511) Nhóm 05: Các sản phẩm dược (trừ thuốc gây nghiện).

---

(210) **4-2018-15729**

(540)

VALESTO

(220) 18.05.2018
(441) 25.07.2018

(731) CÔNG TY TRÁCH NHIỆM HỮU HẠN SINH DƯỢC PHẨM HERA (VN)
Lô A17 khu công nghiệp Tứ Hạ, phường Tứ Hạ, thị xã Hương Trà, tỉnh Thừa Thiên Huế

(511) Nhóm 05: Các sản phẩm dược (trừ thuốc gây nghiện).

---

(210) **4-2018-15730**

(540)

ALA HERA

(220) 18.05.2018
(441) 25.07.2018

(731) CÔNG TY TRÁCH NHIỆM HỮU HẠN SINH DƯỢC PHẨM HERA (VN)
Lô A17 khu công nghiệp Tứ Hạ, phường Tứ Hạ, thị xã Hương Trà, tỉnh Thừa Thiên Huế

(511) Nhóm 05: Các sản phẩm dược (trừ thuốc gây nghiện).

---

(210) **4-2018-15731**

(540)

SACUVAL

(220) 18.05.2018
(441) 25.07.2018

(731) CÔNG TY TRÁCH NHIỆM HỮU HẠN SINH DƯỢC PHẨM HERA (VN)
Lô A17 khu công nghiệp Tứ Hạ, phường Tứ Hạ, thị xã Hương Trà, tỉnh Thừa Thiên Huế

(511) Nhóm 05: Các sản phẩm dược (trừ thuốc gây nghiện).

---

(210) **4-2018-15732**

(540)

FELADY

(220) 18.05.2018
(441) 25.07.2018

(731) CÔNG TY TRÁCH NHIỆM HỮU HẠN SINH DƯỢC PHẨM HERA (VN)
Lô A17 khu công nghiệp Tứ Hạ, phường Tứ Hạ, thị xã Hương Trà, tỉnh Thừa Thiên Huế

(511) Nhóm 05: Các sản phẩm dược (trừ thuốc gây nghiện).

---

(210) **4-2018-15733**

(540)

ALAVIR

(220) 18.05.2018
(441) 25.07.2018

(731) CÔNG TY TRÁCH NHIỆM HỮU HẠN SINH DƯỢC PHẨM HERA (VN)
Lô A17 khu công nghiệp Tứ Hạ, phường Tứ Hạ, thị xã Hương Trà, tỉnh Thừa Thiên Huế

(511) Nhóm 05: Các sản phẩm dược (trừ thuốc gây nghiện).

---

(210) **4-2018-15734**

(540)

MYCONOLA

(220) 18.05.2018
(441) 25.07.2018

(731) CÔNG TY TRÁCH NHIỆM HỮU HẠN SINH DƯỢC PHẨM HERA (VN)
Lô A17 khu công nghiệp Tứ Hạ, phường Tứ Hạ, thị xã Hương Trà, tỉnh Thừa Thiên Huế

(511) Nhóm 05: Các sản phẩm dược (trừ thuốc gây nghiện).

---

(210) **4-2018-15735**

(540)

MYCOFETIL

(220) 18.05.2018
(441) 25.07.2018

(731) CÔNG TY TRÁCH NHIỆM HỮU HẠN SINH DƯỢC PHẨM HERA (VN)
Lô A17 khu công nghiệp Tứ Hạ, phường Tứ Hạ, thị xã Hương Trà, tỉnh Thừa Thiên Huế

(511) Nhóm 05: Các sản phẩm dược (trừ thuốc gây nghiện).

---

(210) **4-2018-15736**

(540)

NILOSINA

(220) 18.05.2018
(441) 25.07.2018

(731) CÔNG TY TRÁCH NHIỆM HỮU HẠN SINH DƯỢC PHẨM HERA (VN)
Lô A17 khu công nghiệp Tứ Hạ, phường Tứ Hạ, thị xã Hương Trà, tỉnh Thừa Thiên Huế

(511) Nhóm 05: Các sản phẩm dược (trừ thuốc gây nghiện).

---

(210) **4-2018-15737**

(540)

MERIOSIM

(220) 18.05.2018
(441) 25.07.2018

(731) CÔNG TY TRÁCH NHIỆM HỮU HẠN SINH DƯỢC PHẨM HERA (VN)
Lô A17 khu công nghiệp Tứ Hạ, phường Tứ Hạ, thị xã Hương Trà, tỉnh Thừa Thiên Huế

(511) Nhóm 05: Các sản phẩm dược (trừ thuốc gây nghiện).

---

(210) **4-2018-15738**

(540)

OSIGRIX

(220) 18.05.2018
(441) 25.07.2018

(731) CÔNG TY TRÁCH NHIỆM HỮU HẠN SINH DƯỢC PHẨM HERA (VN)
Lô A17 khu công nghiệp Tứ Hạ, phường Tứ Hạ, thị xã Hương Trà, tỉnh Thừa Thiên Huế

(511) Nhóm 05: Các sản phẩm dược (trừ thuốc gây nghiện).

---

(210) **4-2018-15739**

(540)

6-MP HERA

(220) 18.05.2018
(441) 25.07.2018

(731) CÔNG TY TRÁCH NHIỆM HỮU HẠN SINH DƯỢC PHẨM HERA (VN)
Lô A17 khu công nghiệp Tứ Hạ, phường Tứ Hạ, thị xã Hương Trà, tỉnh Thừa Thiên Huế

(511) Nhóm 05: Các sản phẩm dược (trừ thuốc gây nghiện);

---

(210) **4-2018-15740**

(540)

HERACAVIR

(220) 18.05.2018
(441) 25.07.2018

(731) CÔNG TY TRÁCH NHIỆM HỮU HẠN SINH DƯỢC PHẨM HERA (VN)
Lô A17 khu công nghiệp Tứ Hạ, phường Tứ Hạ, thị xã Hương Trà, tỉnh Thừa Thiên Huế

(511) Nhóm 05: Các sản phẩm dược (trừ thuốc gây nghiện).

---

(210) **4-2018-15741**

(540)

AZINA

(220) 18.05.2018
(441) 25.07.2018

(731) CÔNG TY TRÁCH NHIỆM HỮU HẠN SINH DƯỢC PHẨM HERA (VN)
Lô A17 khu công nghiệp Tứ Hạ, phường Tứ Hạ, thị xã Hương Trà, tỉnh Thừa Thiên Huế

(511) Nhóm 05: Các sản phẩm dược (trừ thuốc gây nghiện).

---

(210) **4-2018-15742**

(540)

AZIVIN

(220) 18.05.2018
(441) 25.07.2018

(731) CÔNG TY TRÁCH NHIỆM HỮU HẠN SINH DƯỢC PHẨM HERA (VN)
Lô A17 khu công nghiệp Tứ Hạ, phường Tứ Hạ, thị xã Hương Trà, tỉnh Thừa Thiên Huế

(511) Nhóm 05: Các sản phẩm dược (trừ thuốc gây nghiện).

---

(210) **4-2018-15743**

(540)

METYLDIA

(220) 18.05.2018
(441) 25.07.2018

(731) CÔNG TY TRÁCH NHIỆM HỮU HẠN SINH DƯỢC PHẨM HERA (VN)
Lô A17 khu công nghiệp Tứ Hạ, phường Tứ Hạ, thị xã Hương Trà, tỉnh Thừa Thiên Huế

(511) Nhóm 05: Các sản phẩm dược (trừ thuốc gây nghiện).

---

(210) **4-2018-15744**

(540)

RILPIRANT

(220) 18.05.2018
(441) 25.07.2018

(731) CÔNG TY TRÁCH NHIỆM HỮU HẠN SINH DƯỢC PHẨM HERA (VN)
Lô A17 khu công nghiệp Tứ Hạ, phường Tứ Hạ, thị xã Hương Trà, tỉnh Thừa Thiên Huế

(511) Nhóm 05: Các sản phẩm dược (trừ thuốc gây nghiện).

---

(210) **4-2018-15745**

(540)

VIRIPAIN

(220) 18.05.2018
(441) 25.07.2018

(731) CÔNG TY TRÁCH NHIỆM HỮU HẠN SINH DƯỢC PHẨM HERA (VN)
Lô A17 khu công nghiệp Tứ Hạ, phường Tứ Hạ, thị xã Hương Trà, tỉnh Thừa Thiên Huế

(511) Nhóm 05: Các sản phẩm dược (trừ thuốc gây nghiện).

---

(210) **4-2018-15746**

(540)

ETOXIA

(220) 18.05.2018
(441) 25.07.2018

(731) CÔNG TY TRÁCH NHIỆM HỮU HẠN SINH DƯỢC PHẨM HERA (VN)
Lô A17 khu công nghiệp Tứ Hạ, phường Tứ Hạ, thị xã Hương Trà, tỉnh Thừa Thiên Huế

(511) Nhóm 05: Các sản phẩm dược (trừ thuốc gây nghiện).

---

(210) **4-2018-15747**

(540)

FELIPOCAR

(220) 18.05.2018
(441) 25.07.2018

(731) CÔNG TY TRÁCH NHIỆM HỮU HẠN SINH DƯỢC PHẨM HERA (VN)
Lô A17 khu công nghiệp Tứ Hạ, phường Tứ Hạ, thị xã Hương Trà, tỉnh Thừa Thiên Huế

(511) Nhóm 05: Các sản phẩm dược (trừ thuốc gây nghiện).

---

(210) **4-2018-15749**

(540)

BAISHA

(220) 18.05.2018
(441) 25.07.2018

(731) CÔNG TY TNHH MỘT THÀNH VIÊN THUỐC LÁ THANH HÓA (VN)
Thị trấn Hà Trung, huyện Hà Trung, tỉnh Thanh Hóa

(511) Nhóm 34: Thuốc lá điếu; xì gà; thuốc lá nhai; hộp thuốc lá điếu; đầu lọc cho thuốc lá điếu; tẩu thuốc lá.

---

(210) **4-2018-15750**

(540)

(220) 18.05.2018
(441) 25.07.2018
(531) A5.3.13; A5.3.15
(591) Xanh lá cây, đen, trắng.
(731) HUỲNH HỮU THIỆN (VN)
149/26 Lê Thị Riêng, phường Bến Thành, quận 1, thành phố Hồ Chí Minh

(511) Nhóm 43: Quán trà sữa.

---

(210) **4-2018-15751**

(540)

(220) 18.05.2018
(441) 25.07.2018
(531) 6.1.2; 26.2.7; 26.1.1
(591) Đỏ, đen.
(731) CÔNG TY CỔ PHẦN MÁY ĐỘNG LỰC BAMBOO (VN)
Số 7, P15 ngõ 113 đường Nguyễn An Ninh, phường Tương Mai, quận Hoàng Mai, thành phố Hà Nội

(511) Nhóm 07: Thiết bị cầm tay bao gồm: máy khoan, máy mài, máy đục, máy cắt; máy nông nghiệp như: máy cắt cỏ; máy phát điện.

Nhóm 11: Máy điều hòa không khí, máy sưởi (chạy bằng điện), quạt điện, quạt hơi nước, máy lọc nước, thiết bị và máy để làm sạch nước.

---

(210) **4-2018-15754**

(540)

MOXILOX

(220) 18.05.2018
(441) 25.07.2018
(731) CÔNG TY TRÁCH NHIỆM HỮU HẠN SINH DƯỢC PHẨM HERA (VN)
Lô A17 khu công nghiệp Tứ Hạ, phường Tứ Hạ Thị xã Hương Trà, tỉnh Thừa Thiên Huế

(511) Nhóm 05: Các sản phẩm dược (trừ thuốc gây nghiện).

---

(210) **4-2018-15755**

(540)

FLOXILOX

(220) 18.05.2018
(441) 25.07.2018
(731) CÔNG TY TRÁCH NHIỆM HỮU HẠN SINH DƯỢC PHẨM HERA (VN)
Lô A17 khu công nghiệp Tứ Hạ, phường Tứ Hạ Thị xã Hương Trà, tỉnh Thừa Thiên Huế

(511) Nhóm 05: Các sản phẩm dược (trừ thuốc gây nghiện).

---

(210) **4-2018-15756**

(540)

FEBROCAR

(220) 18.05.2018
(441) 25.07.2018

(731) CÔNG TY TRÁCH NHIỆM HỮU HẠN SINH DƯỢC PHẨM HERA (VN)
Lô A17 khu công nghiệp Tứ Hạ, phường Tứ Hạ Thị xã Hương Trà, tỉnh Thừa Thiên Huế

(511) Nhóm 05: Các sản phẩm dược (trừ thuốc gây nghiện).

---

(210) **4-2018-15757**

(540)

MIRA

(220) 18.05.2018
(441) 25.07.2018
(531) 3.7.16; A3.7.24
(591) Xanh, đen, trắng.
(731) NGUYỄN QUANG MINH (VN)
111/43 đường số 1, phường Bình Hưng Hòa A, quận Bình Tân, thành phố Hồ Chí Minh

(511) Nhóm 25: Giày cao cổ; giày; dép; giầy thể thao; giầy tập thể dục.

---

(210) **4-2018-15758**

(540)

MINH HIỀN
MOVE WITH YOU

(220) 18.05.2018
(441) 25.07.2018
(531) 3.7.17
(591) Vàng ánh kim.
(731) NGUYỄN QUANG MINH (VN)
111/43 đường số 1, phường Bình Hưng Hòa A, quận Bình Tân, thành phố Hồ Chí Minh

(511) Nhóm 25: Giày cao cổ; giày; dép; giầy thể thao; giầy tập thể dục.

---

(210) **4-2018-15759**

(540)

dlô
HASECO

(220) 18.05.2018
(441) 25.07.2018
(531) 1.15.15; 26.3.1
(591) Xanh lá cây, xanh đương, đỏ, tím.
(731) CÔNG TY CỔ PHẦN DỊCH VỤ GIẢI TRÍ HÀ NỘI (VN)
Số 614 đường Lạc Long Quân, phường Nhật Tân, quận Tây Hồ, thành phố Hà Nội

(511) Nhóm 32: Nước khoáng (đồ uống); nước ga và các loại đồ uống không có cồn.

---

(210) **4-2018-15761**

(540)

(220) 18.05.2018
(441) 25.07.2018
(731) HỒ THỊ THU HIỀN (VN)
Căn A8/8 chung cư Khánh Hội, 360C Bến Vân Đồn, phường 1, quận 4, thành phố Hồ Chí Minh

(511) Nhóm 25: Quần áo, giày dép, mũ nón (thuộc nhóm này).

Nhóm 35: Mua bán quần áo, giày dép, mũ nón; tổ chức trình diễn thời trang cho mục đích quảng cáo, hỗ trợ bán hàng; quảng cáo thương mại.

Nhóm 42: Thiết kế quần áo thời trang; thiết kế bản vẽ giày dép, mũ nón thời trang.

---

(210) **4-2018-15762**

(540)

(220) 18.05.2018
(441) 25.07.2018
(531) 1.15.15; 2.9.4
(591) Trắng, cam.
(731) CÔNG TY CỔ PHẦN TG FOOD (VN)
34 Trần Hưng Đạo, phường Phạm Ngũ Lão, quận 1, thành phố Hồ Chí Minh

(511) Nhóm 30: Bánh ngọt, kẹo.

Nhóm 43: Nhà hàng ăn uống, quán ăn tự phục vụ.

---

(210) **4-2018-15763**

(540)

(220) 18.05.2018
(441) 25.07.2018
(531) 7.3.11; 7.1.24; 26.4.9
(591) Trắng, đen, đỏ, ghi.
(731) CÔNG TY CỔ PHẦN IT HOME (VN)
18A đường số 19, phường Hiệp Bình Chánh, quận Thủ Đức, thành phố Hồ Chí Minh

(511) Nhóm 35: Mua bán các loại thiết bị điều khiển tự động.

Nhóm 36: Cho thuê bất động sản.

---

(210) **4-2018-15764**

(540)

(220) 18.05.2018
(441) 25.07.2018
(531) 26.3.4; A10.3.4
(591) Xanh dương, xanh da trời.
(731) NGUYỄN THỊ THU HUYỀN (VN)
Tập thể trường ĐHSP Nhạc Họa, 26 Lương Ngọc Quyến, quận Hà Đông, thành phố Hà Nội

(511) Nhóm 18: Ô che.

---

(210) **4-2018-15765**

(540)

TATSU
Raincoat & Umbrella

(220) 18.05.2018
(441) 25.07.2018
(531) 26.3.4; A10.3.4
(591) Xanh dương, xanh da trời.
(731) NGUYỄN THỊ THU HUYỀN (VN)
Tập thể trường ĐHSP Nhạc Họa, 26 Lương Ngọc Quyến, quận Hà Đông, thành phố Hà Nội

(511) Nhóm 18: Ô che.

---

(210) **4-2018-15766**

(540)

HOMEPET

(220) 18.05.2018
(441) 25.07.2018
(531) 2.9.1; A3.6.3; 26.1.2; 26.1.6
(731) NGUYỄN THÁI TÙNG (VN)
Số 72, ngõ 221 Nguyễn Khuyến, phường Văn Miếu, quận Đống Đa, thành phố Hà Nội

(511) Nhóm 05: Dầu gội chứa thuốc dùng cho vật nuôi trong nhà; chế phẩm chống ký sinh trùng; chế phẩm khử mùi, vệ sinh chuồng trại (chế phẩm khử mùi không khí), chế phẩm tắm cho động vật [thuốc diệt sâu bọ, côn trùng]; vòng cổ chống ký sinh trùng cho động vật.

Nhóm 28: Đồ chơi cho vật nuôi trong nhà.

---

(210) **4-2018-15767**

(540)

daidaiduong

(220) 18.05.2018
(441) 25.07.2018
(731) CÔNG TY TNHH SẢN XUẤT THƯƠNG MẠI ĐẠI ĐẠI DƯƠNG (VN)
Số 08 Nguyễn Oanh, phường 17, quận Gò Vấp, thành phố Hồ Chí Minh

(511) Nhóm 02: Sơn đá (một dạng sơn nước khi sơn lên tường có màu như đá tự nhiên); sơn nước; sơn dầu.

Nhóm 11: Buồng tắm gương sen.

Nhóm 20: Gương soi.

---

(210) **4-2018-15768**

(540)

(220) 18.05.2018
(441) 25.07.2018
(531) 24.15.2; A26.1.18; A24.15.7; 26.1.2
(591) Xanh dương, xanh da trời, trắng, xám.
(731) CÔNG TY CỔ PHẦN CÔNG NGHỆ XANH LONG AN (VN)
Ấp 3, xã An Thạnh, huyện Bến Lức, tỉnh Long An

(511) Nhóm 16: Khăn giấy; giấy vệ sinh; khăn giấy ướt.

---

(210) **4-2018-15769**

(540)

(220) 18.05.2018
(441) 25.07.2018
(531) 4.5.2; 4.5.3; 24.13.1; 24.17.5
(591) Xanh dương, xanh lá cây, trắng, xám.
(731) CÔNG TY CỔ PHẦN CÔNG NGHỆ XANH LONG AN (VN)
Ấp 3, xã An Thạnh, huyện Bến Lức, tỉnh Long An

(511) Nhóm 10: Quần áo chuyên dùng cho phòng mổ; găng tay cho mục đích y tế; khẩu trang cho mục đích y tế; áo choàng chuyên dụng cho mục đích y tế.

---

(210) **4-2018-15770**

(540)

TORA.YAMATO

(220) 18.05.2018
(441) 25.07.2018
(731) CÔNG TY TNHH MỘT THÀNH VIÊN SẢN XUẤT THƯƠNG MẠI VẬT LIỆU XÂY DỰNG PHÚC TÂM ANH (VN)
653/35 Quang Trung, phường 11, quận Gò Vấp, thành phố Hồ Chí Minh

(511) Nhóm 19: Vật liệu xây dựng như: gạch, ngói, tấm lợp phi kim loại.

---

(210) **4-2018-15771**

(540)

TORA.SG

(220) 18.05.2018
(441) 25.07.2018
(731) CÔNG TY TNHH MỘT THÀNH VIÊN SẢN XUẤT THƯƠNG MẠI VẬT LIỆU XÂY DỰNG PHÚC TÂM ANH (VN)
653/35 Quang Trung, phường 11, quận Gò Vấp, thành phố Hồ Chí Minh

(511) Nhóm 19: Vật liệu xây dựng như: gạch, ngói, tấm lợp phi kim loại.

---

(210) **4-2018-15772**

(540)

TORA.HDS

(220) 18.05.2018
(441) 25.07.2018

(731) CÔNG TY TNHH MỘT THÀNH VIÊN SẢN XUẤT THƯƠNG MẠI VẬT LIỆU XÂY DỰNG PHÚC TÂM ANH (VN)
653/35 Quang Trung, phường 11, quận Gò Vấp, thành phố Hồ Chí Minh

(511) Nhóm 19: Vật liệu xây dựng như: gạch, ngói, tấm lợp phi kim loại.

---

(210) **4-2018-15773**

(540)

TORA.PACIFIC

(220) 18.05.2018
(441) 25.07.2018

(731) CÔNG TY TNHH MỘT THÀNH VIÊN SẢN XUẤT THƯƠNG MẠI VẬT LIỆU XÂY DỰNG PHÚC TÂM ANH (VN)
653/35 Quang Trung, phường 11, quận Gò Vấp, thành phố Hồ Chí Minh

(511) Nhóm 19: Vật liệu xây dựng như: gạch, ngói, tấm lợp phi kim loại.

---

(210) **4-2018-15774**

(540)

(220) 18.05.2018
(441) 25.07.2018
(531) 26.13.25
(591) Đen, trắng, xám nhạt.
(731) NGUYỄN ĐỨC THUẬN (VN)
258 Nguyễn Chí Thanh, phường 5, quận 10, thành phố Hồ Chí Minh

(511) Nhóm 12: Phụ tùng xe máy, cụ thể là: gương xe máy; tay phanh xe máy; săm xe máy; lốp xe máy.

---

(210) **4-2018-15775**

(540)

NITRON

(220) 18.05.2018
(441) 25.07.2018
(531) A25.3.3
(731) NGUYỄN ĐỨC THUẬN (VN)
258 Nguyễn Chí Thanh, phường 5, quận 10, thành phố Hồ Chí Minh

(511) Nhóm 12: Phụ tùng xe máy, cụ thể là: giảm xóc xe máy; gương xe máy; tay phanh xe máy; săm xe máy; lốp xe máy.

---

(210) **4-2018-15776**

(540)

DAROS

(220) 18.05.2018
(441) 25.07.2018

(731) TRỊNH ANH TOÀN (VN)
Số 115Đ tổ 10A phường Thịnh Quang, quận Đống Đa, thành phố Hà Nội
(740) Công ty Luật TNHH Phượng Hoàng (PHOENIX LAW)

(511) Nhóm 07: Máy lọc; máy bơm nước; máy làm sạch bể bơi; máy phát điện.

Nhóm 35: Mua bán, xuất nhập khẩu: máy lọc, máy bơm nước, máy làm sạch bể bơi, máy phát điện, thiết bị lọc nước, bồn tắm, thiết bị xông hơi khô (bằng sức nóng của nhiệt), thiết bị xông hơi ướt (bằng sức nóng của nhiệt), thiết bị tắm hơi, máy đun nước tắm.

---

(210) **4-2018-15777**

(540)

SOHO

(220) 18.05.2018
(441) 25.07.2018

(731) TRỊNH ANH TOÀN (VN)
Số 115Đ tổ 10A phường Thịnh Quang, quận Đống Đa, thành phố Hà Nội
(740) Công ty Luật TNHH Phượng Hoàng (PHOENIX LAW)

(511) Nhóm 11: Thiết bị lọc nước; bồn tắm; thiết bị xông hơi khô (bằng sức nóng của nhiệt); thiết bị xông hơi ướt (bằng sức nóng của nhiệt); thiết bị tắm hơi; máy đun nước tắm.

Nhóm 35: Mua bán, xuất nhập khẩu: máy lọc, máy bơm nước, máy làm sạch bể bơi, máy phát điện, thiết bị lọc nước, bồn tắm, thiết bị xông hơi khô (bằng sức nóng của nhiệt), thiết bị xông hơi ướt (bằng sức nóng của nhiệt), thiết bị tắm hơi, máy đun nước tắm.

---

(210) **4-2018-15778**

(540)

SOHOTECH

(220) 18.05.2018
(441) 25.07.2018

(731) TRỊNH ANH TOÀN (VN)
Số 115Đ tổ 10A phường Thịnh Quang, quận Đống Đa, thành phố Hà Nội
(740) Công ty Luật TNHH Phượng Hoàng (PHOENIX LAW)

(511) Nhóm 11: Thiết bị lọc nước; bồn tắm; thiết bị xông hơi khô (bằng sức nóng của nhiệt); thiết bị xông hơi ướt (bằng sức nóng của nhiệt); thiết bị tắm hơi; máy đun nước tắm.

Nhóm 35: Mua bán, xuất nhập khẩu: máy lọc, máy bơm nước, máy làm sạch bể bơi, máy phát điện, thiết bị lọc nước, bồn tắm, thiết bị xông hơi khô (bằng sức nóng của nhiệt), thiết bị xông hơi ướt (bằng sức nóng của nhiệt), thiết bị tắm hơi, máy đun nước tắm.

---

(210) **4-2018-15779**

(540)

TOVA

(220) 18.05.2018
(441) 25.07.2018

(731) CÔNG TY CỔ PHẦN ĐẦU TƯ SẢN XUẤT VÀ XUẤT NHẬP KHẨU TOÀN PHÁT (VN)
Tổ 3 cụm 1, ngõ 345 phố Khương Trung, phường Khương Đình, quận Thanh Xuân, thành phố Hà Nội

(740) Công ty Luật TNHH Phượng Hoàng (PHOENIX LAW)

(511) Nhóm 07: Máy lọc; máy bơm nước; máy làm sạch bể bơi; máy phát điện.

Nhóm 11: Thiết bị lọc nước; bồn tắm; thiết bị xông hơi khô (bằng sức nóng của nhiệt); thiết bị xông hơi ướt (bằng sức nóng của nhiệt); thiết bị tắm hơi; máy đun nước tắm.

---

(210) **4-2018-15780**

(540)

SEATEC

(220) 18.05.2018
(441) 25.07.2018

(731) CÔNG TY CỔ PHẦN ĐẦU TƯ SẢN XUẤT VÀ XUẤT NHẬP KHẨU TOÀN PHÁT (VN)
Tổ 3 cụm 1, ngõ 345 phố Khương Trung, phường Khương Đình, quận Thanh Xuân, thành phố Hà Nội

(740) Công ty Luật TNHH Phượng Hoàng (PHOENIX LAW)

(511) Nhóm 07: Máy lọc; máy bơm nước; máy làm sạch bể bơi; máy phát điện.

Nhóm 11: Thiết bị lọc nước; bồn tắm; thiết bị xông hơi khô (bằng sức nóng của nhiệt); thiết bị xông hơi ướt (bằng sức nóng của nhiệt); thiết bị tắm hơi; máy đun nước tắm.

Nhóm 35: Mua bán, xuất nhập khẩu: máy lọc, máy bơm nước, máy làm sạch bể bơi, máy phát điện, thiết bị lọc nước, bồn tắm, thiết bị xông hơi khô (bằng sức nóng của nhiệt), thiết bị xông hơi ướt (bằng sức nóng của nhiệt), thiết bị tắm hơi, máy đun nước tắm.

---

(210) **4-2018-15781**

(540)

MINDER

(220) 18.05.2018
(441) 25.07.2018

(731) CÔNG TY CỔ PHẦN ĐẦU TƯ SẢN XUẤT VÀ XUẤT NHẬP KHẨU TOÀN PHÁT (VN)
Tổ 3 cụm 1, ngõ 345 phố Khương Trung, phường Khương Đình, quận Thanh Xuân, thành phố Hà Nội

(740) Công ty Luật TNHH Phượng Hoàng (PHOENIX LAW)

(511) Nhóm 11: Thiết bị lọc nước; bồn tắm; thiết bị xông hơi khô (bằng sức nóng của nhiệt); thiết bị xông hơi ướt (bằng sức nóng của nhiệt); thiết bị tắm hơi; máy đun nước tắm.

---

(210) **4-2018-15782**

(540)

PINA

(220) 18.05.2018
(441) 25.07.2018
(731) CÔNG TY CỔ PHẦN ĐẦU TƯ SẢN XUẤT VÀ XUẤT NHẬP KHẨU TOÀN PHÁT (VN)
Tổ 3 cụm 1, ngõ 345 phố Khương Trung, phường Khương Đình, quận Thanh Xuân, thành phố Hà Nội
(740) Công ty Luật TNHH Phượng Hoàng (PHOENIX LAW)

(511) Nhóm 11: Thiết bị lọc nước; bồn tắm; thiết bị xông hơi khô (bằng sức nóng của nhiệt); thiết bị xông hơi ướt (bằng sức nóng của nhiệt); thiết bị tắm hơi; máy đun nước tắm.

---

(210) **4-2018-15783**

(540)

SAZAKI

(220) 18.05.2018
(441) 25.07.2018
(731) CÔNG TY CỔ PHẦN ĐẦU TƯ SẢN XUẤT VÀ XUẤT NHẬP KHẨU TOÀN PHÁT (VN)
Tổ 3 cụm 1, ngõ 345 phố Khương Trung, phường Khương Đình, quận Thanh Xuân, thành phố Hà Nội
(740) Công ty Luật TNHH Phượng Hoàng (PHOENIX LAW)

(511) Nhóm 07: Máy lọc; máy bơm nước; máy làm sạch bể bơi; máy phát điện.

Nhóm 11: Thiết bị lọc nước; bồn tắm; thiết bị xông hơi khô (bằng sức nóng của nhiệt); thiết bị xông hơi ướt (bằng sức nóng của nhiệt); thiết bị tắm hơi; máy đun nước tắm.

Nhóm 35: Mua bán, xuất nhập khẩu: máy lọc, máy bơm nước, máy làm sạch bể bơi, máy phát điện, thiết bị lọc nước, bồn tắm, thiết bị xông hơi khô (bằng sức nóng của nhiệt), thiết bị xông hơi ướt (bằng sức nóng của nhiệt), thiết bị tắm hơi, máy đun nước tắm.

---

(210) **4-2018-15784**

(540)

LESTAR – Đẹp chuẩn chuyên gia

(220) 18.05.2018
(441) 25.07.2018
(731) NGUYỄN TÚ ANH (VN)
Phòng 208, nhà E2, khu tập thể Thanh Xuân Bắc, phường Thanh Xuân Bắc, quận Thanh Xuân, thành phố Hà Nội

(511) Nhóm 44: Dịch vụ thẩm mỹ viện.

---

(210) **4-2018-15785**

(540)

LESTAR BEAUTY – Đẹp chuẩn chuyên gia

(220) 18.05.2018
(441) 25.07.2018

(731) NGUYỄN TÚ ANH (VN)
Phòng 208, nhà E2, khu tập thể Thanh Xuân Bắc, phường Thanh Xuân Bắc, quận Thanh Xuân, thành phố Hà Nội

(511) Nhóm 44: Dịch vụ thẩm mỹ viện.

---

(210) **4-2018-15786**

(540)

go-gxo

(220) 18.05.2018
(441) 25.07.2018
(531) 26.1.1; 24.15.1; A24.15.7
(591) Vàng, nâu, trắng.
(731) CÔNG TY CỔ PHẦN GXO (VN)
91/6H1 Hòa Hưng, phường 12, quận 10, thành phố Hồ Chí Minh
(740) Công ty Cổ phần Tư vấn ENCO (ENCO CONSULTANCY CORP.)

(511) Nhóm 09: Phần mềm mang bản chất là một ứng dụng di động dùng cho thiết bị truyền thông điện tử kỹ thuật số cầm tay có thể di chuyển được và thiết bị di động để cung cấp dữ liệu, hình ảnh phục vụ cho mục đích kết nối người vận chuyển, tài xế với người tiêu dùng có nhu cầu đi lại hoặc mua hàng hóa tiêu dùng; công cụ giám sát [chương trình máy tính].

Nhóm 35: Dịch vụ mua sắm cho người khác [mua hàng hóa và dịch vụ cho người khác không vì mục đích kinh doanh].

Nhóm 39: Vận chuyển hành khách [bằng xe máy]; đặt chỗ cho các chuyến đi; đặt chỗ cho việc vận tải; dịch vụ giao hàng [bằng xe máy].

---

(210) **4-2018-15787**

(540)

FamiEdu

(220) 18.05.2018
(441) 25.07.2018
(531) 1.15.5; 2.9.14; A2.9.15
(591) Đỏ, nâu, trắng.
(731) CÔNG TY TNHH DỊCH VỤ ĐÀO TẠO FAMICOOK (VN)
Số nhà 365, đường Thanh Bình, phường Mộ Lao, quận Hà Đông, thành phố Hà Nội
(740) Công ty Cổ phần Tư vấn ENCO (ENCO CONSULTANCY CORP.)

(511) Nhóm 41: Khóa đào tạo từ xa; thông tin giáo dục; dịch vụ hướng dẫn, giảng dạy; cung cấp video trực tuyến, không tải về.

---

(210) **4-2018-15788**

(540)

(220) 18.05.2018
(441) 25.07.2018
(531) A26.4.6
(591) Trắng, xanh dương.
(731) CÔNG TY TNHH MỘC ĐAN (VN)
140 Hoa Lan, phường 2, quận Phú Nhuận, thành phố Hồ Chí Minh

(511) Nhóm 35: Mua bán, phân phối, xuất nhập khẩu các sản phẩm: trái cây sấy khô, trái cây tươi, rau củ đã qua chế biến, cà phê, sữa, hạt sấy khô (hạnh nhân).

---

(210) **4-2018-15789**

(540)

(220) 18.05.2018
(441) 25.07.2018
(591) Xanh tím than.
(731) CÔNG TY TNHH MỘC ĐAN (VN)
140 Hoa Lan, phường 2, quận Phú Nhuận, thành phố Hồ Chí Minh

(511) Nhóm 35: Mua bán, phân phối, xuất nhập khẩu các sản phẩm: trái cây sấy khô, trái cây tươi, bánh kẹo, đồ uống (chiết xuất từ hoa quả), ngũ cốc, đồ ăn nhẹ được chế biến từ hoa quả.

---

(210) **4-2018-15790**

(540)

(220) 18.05.2018
(441) 25.07.2018
(531) A3.13.4; A3.13.24; 4.5.14
(591) Hồng đậm, hồng nhạt, trắng, đen, ghi.
(731) WOORI BANK (KR)
51, Sogong-ro, Jung-gu, Seoul, Republic of Korea
(740) Công ty TNHH Sở hữu trí tuệ PADEMARK (PADEMARK CO.,LTD.)

(511) Nhóm 36: Dịch vụ ngân hàng; dịch vụ thẻ tín dụng; dịch vụ đổi tiền; dịch vụ cho vay (tài chính); dịch vụ ngân hàng trực tuyến; bảo lãnh phát hành bảo hiểm.

---

(210) **4-2018-15791**

(540)

(220) 18.05.2018
(441) 25.07.2018
(531) A3.13.4; 3.13.5; 4.5.14
(591) Vàng nhạt, vàng đậm, nâu, đen, trắng, ghi.
(731) WOORI BANK (KR)
51, Sogong-ro, Jung-gu, Seoul, Republic of Korea
(740) Công ty TNHH Sở hữu trí tuệ PADEMARK (PADEMARK CO.,LTD.)

(511) Nhóm 36: Dịch vụ ngân hàng; dịch vụ thẻ tín dụng; dịch vụ đổi tiền; dịch vụ cho vay (tài chính); dịch vụ ngân hàng trực tuyến; bảo lãnh phát hành bảo hiểm.

---

(210) **4-2018-15792**

(540)

(220) 18.05.2018
(441) 25.07.2018
(531) 3.7.3; A3.7.24; 4.5.14
(591) Hồng đậm, hồng nhạt, đen, ghi.
(731) WOORI BANK (KR)
51, Sogong-ro, Jung-gu, Seoul, Republic of Korea
(740) Công ty TNHH Sở hữu trí tuệ PADEMARK (PADEMARK CO.,LTD.)

(511) Nhóm 36: Dịch vụ ngân hàng; dịch vụ thẻ tín dụng; dịch vụ đổi tiền; dịch vụ cho vay (tài chính); dịch vụ ngân hàng trực tuyến; bảo lãnh phát hành bảo hiểm.

---

(210) **4-2018-15793**

(540)

(220) 18.05.2018
(441) 25.07.2018
(531) 4.5.14; 3.4.18
(591) Nâu đậm, nâu nhạt, cam, đen, ghi.
(731) WOORI BANK (KR)
51, Sogong-ro, Jung-gu, Seoul, Republic of Korea
(740) Công ty TNHH Sở hữu trí tuệ PADEMARK (PADEMARK CO.,LTD.)

(511) Nhóm 36: Dịch vụ ngân hàng; dịch vụ thẻ tín dụng; dịch vụ đổi tiền; dịch vụ cho vay (tài chính); dịch vụ ngân hàng trực tuyến; bảo lãnh phát hành bảo hiểm.

---

(210) **4-2018-15794**

(540)

(220) 18.05.2018
(441) 25.07.2018
(531) A3.5.24; 3.5.19; 4.5.14
(591) Nâu nhạt, nâu đậm, cam, đen, ghi.
(731) WOORI BANK (KR)
51, Sogong-ro, Jung-gu, Seoul, Republic of Korea
(740) Công ty TNHH Sở hữu trí tuệ PADEMARK (PADEMARK CO.,LTD.)

(511) Nhóm 36: Dịch vụ ngân hàng; dịch vụ thẻ tín dụng; dịch vụ đổi tiền; dịch vụ cho vay (tài chính); dịch vụ ngân hàng trực tuyến; bảo lãnh phát hành bảo hiểm.

---

(210) **4-2018-15795**

(540)

WIBEE TALK

(220) 18.05.2018
(441) 25.07.2018
(731) WOORI BANK (KR)
51, Sogong-ro, Jung-gu, Seoul, Republic of Korea
(740) Công ty TNHH Sở hữu trí tuệ PADEMARK (PADEMARK CO.,LTD.)

(511) Nhóm 09: Phần mềm ứng dụng cho phép khách hàng truy cập thông tin tài khoản ngân hàng và giao dịch kinh doanh ngân hàng; phần mềm ứng dụng cho điện thoại thông minh; phần mềm máy tính; phần mềm cho tin nhắn được ghi lại (tất cả có thể tải xuống được); thẻ tín dụng kết hợp chip IC; thẻ từ.

---

(210) **4-2018-15796**

(540)

(220) 18.05.2018
(441) 25.07.2018
(531) 26.3.1; A26.11.8; 26.1.1; A26.1.18; 26.1.10
(591) Vàng cam, trắng.
(731) VŨ CÔNG MINH (VN)
144 phố Hàn Thuyên, phường Tân Dân, thành phố Việt Trì, tỉnh Phú Thọ

(511) Nhóm 30: Trà; đồ uống trên cơ sở trà (trà sữa); trà dạng bột; trà ướp lạnh.

Nhóm 32: Đồ uống không cồn có hương vị trà; đồ uống không có cồn; chế phẩm để làm đồ uống; xi rô cho đồ uống; đồ uống từ trái cây không chứa cồn.

Nhóm 43: Quán trà sữa (phục vụ tại chỗ); cung cấp thực phẩm và đồ uống do nhà hàng thực hiện.

---

(210) **4-2018-15797**

(540)

NESCIN

(220) 18.05.2018
(441) 25.07.2018
(591) Đỏ, trắng.
(731) CÔNG TY TNHH NESCIN (VN)
664/69 Nguyễn Đình Chiểu, phường 03, quận 3, thành phố Hồ Chí Minh

(511) Nhóm 05: Keo dính ruồi, chất dính ruồi; keo dán chuột; thuốc xua đuổi côn trùng, sâu bọ; hương xua đuổi côn trùng, sâu bọ; thuốc trừ sâu bọ, côn trùng.

Nhóm 21: Vỉ đập ruồi; bẫy ruồi; bẫy côn trùng; bẫy chuột; bẫy sâu bọ.

---

(210) **4-2018-15798**

(540)

BELLA DONA

(220) 18.05.2018
(441) 25.07.2018
(731) CÔNG TY TNHH LÔNG MI MOMI (VN)
Số 39 Nguyễn Chí Thanh, phường Tương Bình Hiệp, thành phố Thủ Dầu Một, tỉnh Bình Dương

(511) Nhóm 03: Lông mi giả; mỹ phẩm; son môi; tinh dầu.

---

(210) **4-2018-15799**

(540)

(220) 18.05.2018
(441) 25.07.2018
(531) 2.3.1; A5.5.20; A5.5.21; A26.11.12
(591) Vàng ánh kim, vàng nhạt, trắng.
(731) CÔNG TY TNHH THƯƠNG MẠI VÀ DỊCH VỤ QUEENSTARS COSMETICS (VN)
Xóm Trong, thôn Văn Thai, xã Cẩm Văn, huyện Cẩm Giàng, tỉnh Hải Dương

(511) Nhóm 03: Mỹ phẩm; bộ mỹ phẩm; kem mỹ phẩm; đồ trang điểm (mỹ phẩm); nước hoa; son môi.

---

(210) **4-2018-15801**

(540)

SEBA

(220) 18.05.2018
(441) 25.07.2018
(731) HỘ KINH DOANH NP HIEU COMESTICS (VN)
233/6 Trịnh Đình Trọng, phường Phú Trung, quận Tân Phú, thành phố Hồ Chí Minh

(511) Nhóm 03: Mỹ phẩm dùng cho tóc; thuốc nhuộm tóc; keo xịt tóc; nước xức tóc; chế phẩm uốn tóc; chế phẩm làm thẳng tóc.

---

(210) **4-2018-15802**

(540)

(220) 18.05.2018
(441) 25.07.2018
(531) 1.3.1; 1.15.23; A5.5.20; A5.3.15
(591) Hồng đậm, hồng nhạt, trắng, xanh lá cây.
(731) YANG KUAN CHUN (TW)
The second floor, No. 29, Lane 63/76, Zhongxiao Road, 15 Shenzhouli, Yongkang District, Tainan City, Taiwan
(740) Công ty TNHH SHARETOLINK Việt Nam (VN SHARETOLINK COMPANY LIMITED)

(511) Nhóm 43: Nhà hàng ăn uống; khách sạn; quán trà sữa; quán cà phê; dịch vụ cung cấp thức ăn, đồ uống do nhà hàng thực hiện; quán ăn uống.

---

(210) **4-2018-15803**

(540)

BIDITONIN

(220) 18.05.2018
(441) 25.07.2018
(731) CÔNG TY CỔ PHẦN DƯỢC - TRANG THIẾT BỊ Y TẾ BÌNH ĐỊNH (BIDIPHAR) (VN)
Số 498 Nguyễn Thái Học, phường Quang Trung, thành phố Quy Nhơn, tỉnh Bình Định

(511) Nhóm 05: Dược phẩm; thực phẩm chức năng (dùng cho mục đích y tế).

---

(210) **4-2018-15804**

(540)

BIDIPROM

(220) 18.05.2018
(441) 25.07.2018
(731) CÔNG TY CỔ PHẦN DƯỢC - TRANG THIẾT BỊ Y TẾ BÌNH ĐỊNH (BIDIPHAR) (VN)
Số 498 Nguyễn Thái Học, phường Quang Trung, thành phố Quy Nhơn, tỉnh Bình Định

(511) Nhóm 05: Dược phẩm; thực phẩm chức năng (dùng cho mục đích y tế).

---

(210) **4-2018-15805**

(540)

BIDICARLIN

(220) 18.05.2018
(441) 25.07.2018
(731) CÔNG TY CỔ PHẦN DƯỢC - TRANG THIẾT BỊ Y TẾ BÌNH ĐỊNH (BIDIPHAR) (VN)
Số 498 Nguyễn Thái Học, phường Quang Trung, thành phố Quy Nhơn, tỉnh Bình Định

(511) Nhóm 05: Dược phẩm; thực phẩm chức năng (dùng cho mục đích y tế).

---

(210) **4-2018-15806**

(540)

BIDIKACIN

(220) 18.05.2018
(441) 25.07.2018
(731) CÔNG TY CỔ PHẦN DƯỢC - TRANG THIẾT BỊ Y TẾ BÌNH ĐỊNH (BIDIPHAR) (VN)
Số 498 Nguyễn Thái Học, phường Quang Trung, thành phố Quy Nhơn, tỉnh Bình Định

(511) Nhóm 05: Dược phẩm; thực phẩm chức năng (dùng cho mục đích y tế).

---

(210) **4-2018-15807**

(540)

BIDICOLIS

(220) 18.05.2018
(441) 25.07.2018
(731) CÔNG TY CỔ PHẦN DƯỢC - TRANG THIẾT BỊ BÌNH ĐỊNH (BIDIPHAR) (VN)
Số 498 Nguyễn Thái Học, phường Quang Trung, thành phố Quy Nhơn, tỉnh Bình Định

(511) Nhóm 05: Dược phẩm; thực phẩm chức năng (dùng cho mục đích y tế).

---

(210) **4-2018-15808**

(540)

BURADA

(220) 18.05.2018
(441) 25.07.2018
(731) CÔNG TY TNHH QUẢNG THÁI (VN)
Số 1B, Hoàng Văn Thụ, phường 5, thành phố Đà Lạt, tỉnh Lâm Đồng

(511) Nhóm 43: Nhà hàng (dịch vụ ăn uống).

---

(210) **4-2018-15809**

(540)

(220) 18.05.2018
(441) 25.07.2018
(531) A1.1.5; A1.1.10; 5.7.1; A11.3.4; 1.15.23
(591) Đen, nâu, trắng.
(731) CÔNG TY TNHH KOVIF (VN)
Đội 4, xã Cổ Dũng, huyện Kim Thành, tỉnh Hải Dương

(511) Nhóm 43: Dịch vụ nhà hàng ăn uống.

---

(210) **4-2018-15810**

(540)

(220) 18.05.2018
(441) 25.07.2018
(531) A11.3.2; A11.3.6; A5.3.14
(591) Xanh lá cây, vàng, trắng.
(731) HỘ KINH DOANH NGUYỄN THANH TÙNG VI (VN)
09A Cách Mạng Tháng 8, phường Hoa Lư, thành phố Pleiku, Gia Lai

(511) Nhóm 43: Dịch vụ nhà hàng ăn, uống.

---

(210) **4-2018-15811**

(540)

NHIÊN QUẾ

(220) 18.05.2018
(441) 25.07.2018
(731) NGUYỄN TRỌNG NHIÊN (VN)
Tổ dân phố Tân Phú, thị trấn Thiên Cầm, huyện Cẩm Xuyên, tỉnh Hà Tĩnh
(740) Công ty TNHH Tư vấn ALIATLEGAL (ALIATLEGAL CO., LTD.)

(511) Nhóm 35: Mua bán hải sản tươi sống, hải sản đã qua chế biến.

Nhóm 43: Dịch vụ nhà hàng ăn uống.

---

(210) **4-2018-15812**

(540)

BÀ OANH

(220) 18.05.2018
(441) 25.07.2018
(731) HỘ KINH DOANH NGUYỄN THỊ HOÀI (VN)
Khu du lịch Thiên Cầm, thị trấn Thiên Cầm, huyện Cẩm Xuyên, tỉnh Hà Tĩnh
(740) Công ty TNHH Tư vấn ALIATLEGAL (ALIATLEGAL CO., LTD.)

(511) Nhóm 35: Mua bán hải sản tươi sống, hải sản đã qua chế biến.

Nhóm 43: Dịch vụ nhà hàng ăn uống.

---

(210) **4-2018-15813**

(540)

THANH SÁNG

(220) 18.05.2018
(441) 25.07.2018
(731) HỘ KINH DOANH NGUYỄN TIẾN SÁNG (VN)
Thôn Hải Bắc, xã Cam Nhượng, huyện Cẩm Xuyên, tỉnh Hà Tĩnh
(740) Công ty TNHH Tư vấn ALIATLEGAL (ALIATLEGAL CO., LTD.)

(511) Nhóm 29: Nước mắm, hải sản đã qua chế biến, mắm ruốc.

Nhóm 35: Mua bán hải sản tươi sống, hải sản đã qua chế biến, nước mắm, mắm ruốc.

---

(210) **4-2018-15814**

(540)

LÊ HUYỀN

(220) 18.05.2018
(441) 25.07.2018
(731) HỘ KINH DOANH NGUYỄN HOÀNG LÊ (VN)
Khu du lịch Thiên Cầm, thị trấn Thiên Cầm, huyện Cẩm Xuyên, tỉnh Hà Tĩnh
(740) Công ty TNHH Tư vấn ALIATLEGAL (ALIATLEGAL CO., LTD.)

(511) Nhóm 41: Dịch vụ karaoke.

Nhóm 43: Dịch vụ nhà hàng ăn uống, dịch vụ quán cà phê.

---

(210) **4-2018-15815**

(540)

BẢO HIỂM

(220) 18.05.2018
(441) 25.07.2018
(731) HỘ KINH DOANH NGUYỄN THỊ DIỄN (VN)
Thị trấn Thiên Cầm, huyện Cẩm Xuyên, tỉnh Hà Tĩnh
(740) Công ty TNHH Tư vấn ALIATLEGAL (ALIATLEGAL CO., LTD.)

(511) Nhóm 35: Mua bán hải sản tươi sống, hải sản đã qua chế biến.

Nhóm 43: Dịch vụ nhà hàng ăn uống.

---

(210) **4-2018-15816**

(540)

(220) 18.05.2018
(441) 25.07.2018
(531) 1.15.11; 3.7.6; 3.7.19
(591) Nâu, vàng, trắng, đen.
(731) CÔNG TY TNHH DỊCH VỤ MINH PHƯƠNG ANH (VN)
Số nhà 38 phố Hàm Long, phường Hàng Bài, quận Hoàn Kiếm, thành phố Hà Nội
(740) Công ty Cổ phần PHANLAW VIETNAM (PHANLAW VIETNAM JSC)

(511) Nhóm 43: Dịch vụ cung cấp thức ăn, đồ uống do nhà hàng tự thực hiện; dịch vụ nhà hàng ăn uống; dịch vụ nhà hàng ăn uống tự phục vụ; dịch vụ quán ăn tự phục vụ; dịch vụ quán cà phê; dịch vụ quán rượu nhỏ.

---

(210) **4-2018-15817**

(540)

(220) 18.05.2018
(441) 25.07.2018
(531) A9.7.22; 24.13.1; 24.17.5; A26.11.12
(591) Xanh, trắng.
(731) CÔNG TY CỔ PHẦN CVB VIỆT NAM (VN)
Số 19, ngõ 58 Triều Khúc, phường Thanh Xuân Nam, quận Thanh Xuân, thành phố Hà Nội
(740) Công ty Cổ phần PHANLAW VIETNAM (PHANLAW VIETNAM JSC)

(511) Nhóm 09: Phần mềm máy tính dùng để sắp xếp các dịch vụ học và dạy học, cụ thể là phần mềm cho việc tìm kiếm chương trình học phù hợp của học sinh và cung cấp dịch vụ dạy học của gia sư; phần mềm máy tính; chương trình máy vi tính [phần mềm có thể tải xuống được]; phần mềm bảo vệ màn hình máy vi tính, đã được ghi hoặc có thể tải về; nền tảng phần mềm máy vi tính, đã được ghi hoặc có thể tải về; phần mềm ứng dụng máy vi tính, có thể tải về.

Nhóm 42: Cung cấp việc sử dụng tạm thời các phần mềm trực tuyến không thể tải xuống liên quan đến việc cung cấp các dịch vụ học và dạy học cho học sinh và gia sư; thiết kế phần mềm máy tính; dịch vụ cài đặt phần mềm máy tính; tư vấn phần mềm máy tính; lập trình máy tính; tư vấn trong thiết kế và phát triển phần cứng máy tính.

---

(210) **4-2018-15818**

(540)

ORGALIFE SCIENTIFIC MEAL

(220) 18.05.2018
(441) 25.07.2018

(731) CÔNG TY TRÁCH NHIỆM HỮU HẠN KHOA HỌC DINH DƯỠNG ORGALIFE (VN)
Số 2, đường 11, phường Tân Phú, quận 7, thành phố Hồ Chí Minh

(740) Công ty TNHH Sở hữu trí tuệ và Công nghệ Thủ đô (CAPITAL IP&T CO.LTD.)

(511) Nhóm 05: Dược phẩm; thực phẩm chức năng; thực phẩm dinh dưỡng dùng trong y tế; nước súc miệng dùng cho mục đích y tế; dung dịch làm sạch khử khuẩn sát trùng dùng cho mục đích y tế; nước tắm thảo dược cho trẻ em dùng cho mục đích y tế.

---

(210) **4-2018-15819**

(540)

CEREBAYS

(220) 18.05.2018
(441) 25.07.2018

(731) LÊ SỸ TUẤN (VN)
Số nhà 05A, ngách 2, ngõ 5, đường Hải Thượng Lãn Ông, phường Bắc Hà, thành phố Hà Tĩnh

(740) Công ty TNHH Sở hữu trí tuệ và Công nghệ Thủ đô (CAPITAL IP&T CO.LTD.)

(511) Nhóm 05: Dược phẩm; thực phẩm chức năng; thực phẩm dinh dưỡng dùng trong y tế; nước súc miệng dùng cho mục đích y tế; dung dịch làm sạch khử khuẩn sát trùng dùng cho mục đích y tế; nước tắm thảo dược cho trẻ em dùng cho mục đích y tế.

---

(210) **4-2018-15820**

(540)

RUTINBAYS

(220) 18.05.2018
(441) 25.07.2018

(731) LÊ SỸ TUẤN (VN)
Số nhà 05A, ngách 2, ngõ 5, đường Hải Thượng Lãn Ông, phường Bắc Hà, thành phố Hà Tĩnh, tỉnh Hà Tĩnh

(740) Công ty TNHH Sở hữu trí tuệ và Công nghệ Thủ đô (CAPITAL IP&T CO.LTD.)

(511) Nhóm 05: Dược phẩm; thực phẩm chức năng; thực phẩm dinh dưỡng dùng trong y tế; nước súc miệng dùng cho mục đích y tế; dung dịch làm sạch khử khuẩn sát trùng dùng cho mục đích y tế; nước tắm thảo dược cho trẻ em dùng cho mục đích y tế.

---

(210) **4-2018-15821**

(540)

(220) 18.05.2018
(441) 25.07.2018
(591) Vàng sẫm, vàng kem, trắng.
(731) CÔNG TY TRÁCH NHIỆM HỮU HẠN THƯƠNG MẠI DỊCH VỤ DƯỢC PHẨM PHAN NAM (VN)
99 Trần Đình Xu, phường Nguyễn Cư Trinh, quận 1, thành phố Hồ Chí Minh
(740) Công ty TNHH Sở hữu trí tuệ và Công nghệ Thủ đô (CAPITAL IP&T CO.LTD.)

(511) Nhóm 05: Dược phẩm; thực phẩm chức năng; thực phẩm dinh dưỡng dùng trong y tế; nước súc miệng dùng cho mục đích y tế; dung dịch làm sạch khử khuẩn sát trùng dùng cho mục đích y tế; nước tắm thảo dược cho trẻ em dùng cho mục đích y tế.

---

(210) **4-2018-15822**

(540)

(220) 18.05.2018
(441) 25.07.2018
(531) 3.7.7; A3.7.24; 5.5.16; 5.3.11; 26.1.1; 1.15.21; A5.5.21; A5.3.15
(591) Trắng, vàng nhũ, đỏ, đỏ sẫm.
(731) CÔNG TY CỔ PHẦN BÁNH KẸO HẢI CHÂU (VN)
Số 15, phố Mạc Thị Bưởi, phường Vĩnh Tuy, quận Hai Bà Trưng, thành phố Hà Nội
(740) Công ty TNHH Sở hữu trí tuệ và Công nghệ Thủ đô (CAPITAL IP&T CO.LTD.)

(511) Nhóm 30: Bánh kẹo; bánh ngọt; ca cao; sô cô la; bột ngũ cốc.

---

(210) **4-2018-15823**

(540)

(220) 18.05.2018
(441) 25.07.2018
(531) 1.7.6; 1.15.23; 2.9.4; 26.1.1
(591) Đen, trắng, đỏ, xanh nước biển đậm, xanh nước biển nhạt.
(731) ĐẶNG HỮU TRƯỜNG (VN)
Thôn Quế Miêng, xã Quang Sơn, huyện Lập Thạch, tỉnh Vĩnh Phúc

(511) Nhóm 07: Thiết bị điện để chế biến thức ăn; máy ép trái cây, dùng điện, sử dụng trong gia đình; máy dùng cho nhà bếp, dùng điện.

Nhóm 10: Thiết bị dùng để xoa bóp thẩm mỹ; thiết bị dùng để xoa bóp; thiết bị rung xoa bóp.

---

(210) **4-2018-15824**

(540)

(220) 18.05.2018
(441) 25.07.2018
(531) A22.3.5; 26.4.2; A26.11.12
(591) Hồng, vàng, xanh dương, trắng, đen.
(731) HỒ TRỌNG MINH (VN)
Số 22, ngõ 186, phố Ngọc Hà, phường Ngọc Hà, quận Ba Đình, thành phố Hà Nội
(740) Công ty TNHH IPCOM Việt Nam (IPCOM CO., LTD.)

(511) Nhóm 41: Dịch vụ đào tạo, dịch vụ giải trí; dịch vụ tổ chức sự kiện nhằm mục đích giải trí; dịch vụ sáng tác văn học, nghệ thuật.

---

(210) **4-2018-15825**

(540)

Đinhlăng

(220) 18.05.2018
(441) 25.07.2018
(731) NGUYỄN HỮU HIỀN (VN)
63 đường số 14, khu ven sông Tân Phong, phường Tân Phong, quận 7, thành phố Hồ Chí Minh

(511) Nhóm 05: Thực phẩm chức năng cho mục đích y tế; dược liệu; thuốc đông y; trà dùng cho mục đích y tế; đồ uống y tế.

Nhóm 30: Kẹo; trà.

---

(210) **4-2018-15826**

(540)

Bonkerz

(220) 18.05.2018
(441) 25.07.2018
(731) CÔNG TY TNHH SẢN XUẤT THƯƠNG MẠI LIÊN ĐẠT (VN)
178 Trịnh Đình Trọng, phường Phú Trung, quận Tân Phú, thành phố Hồ Chí Minh
(740) Công ty Luật TNHH WINCO (WINCO LAW FIRM)

(511) Nhóm 25: Giày dép; quần áo; mũ nón.

---

(210) **4-2018-15827**

(540)

ourvu

(220) 18.05.2018
(441) 25.07.2018
(731) CÔNG TY TNHH TIẾN VŨ (VN)
325/12 đường TX 13, tổ 12, khu phố 1, phường Thạnh Xuân, quận 12, thành phố Hồ Chí Minh
(740) Công ty Luật TNHH WINCO (WINCO LAW FIRM)

(511) Nhóm 25: Quần áo; giày dép; mũ nón.

---

(210) **4-2018-15828**

(540)

(220) 18.05.2018
(441) 25.07.2018
(531) A5.5.20; A5.5.21; 1.15.15; A5.3.13
(731) CÔNG TY TNHH THỰC MỸ PHẨM BAMBI (VN)
Số 107/85 Vọng Hà, phường Chương Dương, quận Hoàn Kiếm, thành phố Hà Nội
(740) Công ty TNHH Đại Tín và Liên Danh (DAITIN AND ASSOCIATES CO.,LTD)

(511) Nhóm 03: Mỹ phẩm; hương liệu (tinh dầu); chế phẩm mỹ phẩm để tắm; chế phẩm trang điểm; nước thơm; chế phẩm vệ sinh thân thể.

---

(210) **4-2018-15830**

(540)

(220) 18.05.2018
(441) 25.07.2018
(531) A7.1.11; 7.1.24; A5.3.13; A5.3.14
(731) CÔNG TY TNHH THƯƠNG MẠI PHÚ GIA (VN)
Số 23, ngõ 337, đường Cầu Giấy, phường Dịch Vọng, quận Cầu Giấy, thành phố Hà Nội

(511) Nhóm 03: Nước hoa; xịt phòng; sáp khử mùi; phấn trang điểm; son môi; nước gội đầu; thuốc đánh răng; xà phòng; nước giặt; bông dùng cho mục đích mỹ phẩm; sữa tắm.

Nhóm 05: Băng vệ sinh; khăn vệ sinh; miếng đệm lót vệ sinh; băng vệ sinh dạng nút dùng khi có kinh nguyệt; băng dùng để băng bó; bông thấm hút; bông vô trùng; khăn ướt được ngâm, tẩm, thấm ướt nước thơm dược phẩm; quần tã trẻ em; quần lót vệ sinh.

Nhóm 16: Giấy vệ sinh; khăn lau mặt bằng giấy; khăn tay bỏ túi bằng giấy; khăn ăn bằng giấy; khăn giấy để tẩy trang.

Nhóm 20: Đệm; gối; tủ nhiều ngăn; túi ngủ dùng cho cắm trại.

Nhóm 21: Bàn chải đánh răng; chỉ tơ nha khoa; bút vẽ lông mày; hộp đựng đồ trang điểm; bàn là quần áo; lược để chải tóc.

Nhóm 24: Chăn; tấm trải phủ giường; vỏ đệm; vỏ gối; vỏ bọc rời dùng cho đồ đạc; rèm cửa.

Nhóm 35: Dịch vụ xuất nhập khẩu; dịch vụ giới thiệu sản phẩm trên các phương tiện truyền thông cho mục đích bán lẻ; trưng bày sản phẩm; nghiên cứu thị trường, quảng cáo; cửa hàng bán các mặt hàng: nước hoa, xịt phòng, sáp khử mùi, tinh dầu, kem làm trắng da, phấn trang điểm, chất làm se khít lỗ chân lông, nước tẩy trang; son môi, nước gội đầu, thuốc đánh răng, xà phòng, nước giặt, bông dùng cho mục đích mỹ phẩm, bông tăm dùng cho mục đích mỹ phẩm, thuốc nhuộm tóc, keo xịt tóc, sữa tắm, xà phòng tắm, băng vệ sinh, khăn vệ sinh, miếng đệm lót vệ sinh, băng vệ sinh dạng nút dùng khi có kinh nguyệt,

băng dùng để băng bó, bông thấm hút, bông vô trùng, khăn ướt được ngâm, tẩm, thấm ướt nước thơm dược phẩm, quần tã trẻ em, quần lót vệ sinh, giấy vệ sinh, khăn lau mặt bằng giấy, khăn tay bỏ túi bằng giấy, khăn ăn bằng giấy, khăn giấy để tẩy trang, đệm, gối, tủ nhiều ngăn, túi ngủ dùng cho cắm trại, bàn chải đánh răng, chỉ tơ nha khoa, bút vẽ lông mày, hộp đựng đồ trang điểm, bàn là quần áo, lược để chải tóc, chăn, tấm trải phủ giường, vỏ đệm, vỏ gối, vỏ bọc rời dùng cho đồ đạc, rèm cửa.

---

(210) **4-2018-15831**

(540)

(220) 18.05.2018
(441) 25.07.2018
(531) A5.3.14; A5.3.13; A7.1.11; 7.1.24
(731) CÔNG TY TNHH THƯƠNG MẠI PHÚ GIA (VN)
Số 23, ngõ 337, đường Cầu Giấy, phường Dịch Vọng, quận Cầu Giấy, thành phố Hà Nội

(511) Nhóm 03: Nước hoa; xịt phòng; sáp khử mùi; phấn trang điểm; son môi; nước gội đầu; thuốc đánh răng; xà phòng; nước giặt; bông dùng cho mục đích mỹ phẩm; sữa tắm.

Nhóm 05: Băng vệ sinh; khăn vệ sinh; miếng đệm lót vệ sinh; băng vệ sinh dạng nút dùng khi có kinh nguyệt; băng dùng để băng bó; bông thấm hút; bông vô trùng; khăn ướt được ngân, tẩm, thấm ướt nước thơm dược phẩm; quần tã trẻ em; quần lót vệ sinh.

Nhóm 16: Giấy vệ sinh; khăn lau mặt bằng giấy; khăn tay bỏ túi bằng giấy; khăn ăn bằng giấy; khăn giấy để tẩy trang.

Nhóm 20: Đệm; gối; tủ nhiều ngăn; túi ngủ dùng cho cắm trại.

Nhóm 21: Bàn chải đánh răng; chỉ tơ nha khoa; bút vẽ lông mày; hộp đựng đồ trang điểm; bàn là quần áo; lược để chải tóc.

Nhóm 24: Chăn; tấm trải phủ giường; vỏ đệm; vỏ gối; vỏ bọc rời dùng cho đồ đạc; rèm cửa.

Nhóm 35: Dịch vụ xuất nhập khẩu; dịch vụ giới thiệu sản phẩm trên các phương tiện truyền thông cho mục đích bán lẻ; trưng bày sản phẩm; nghiên cứu thị trường, quảng cáo; cửa hàng bán các mặt hàng: nước hoa, xịt phòng, sáp khử mùi, tinh dầu, kem làm trắng da, phấn trang điểm, chất làm se khít lỗ chân lông, nước tẩy trang; son môi, nước gội đầu, thuốc đánh răng, xà phòng, nước giặt, bông dùng cho mục đích mỹ phẩm, bông tăm dùng cho mục đích mỹ phẩm, thuốc nhuộm tóc, keo xịt tóc, sữa tắm, xà phòng tắm, băng vệ sinh, khăn vệ sinh, miếng đệm lót vệ sinh, băng vệ sinh dạng nút dùng khi có kinh nguyệt, băng dùng để băng bó, bông thấm hút, bông vô trùng, khăn ướt được ngâm, tẩm, thấm ướt nước thơm dược phẩm, quần tã trẻ em, quần lót vệ sinh, giấy vệ sinh, khăn lau mặt bằng giấy, khăn tay bỏ túi bằng giấy, khăn ăn bằng giấy, khăn giấy để tẩy trang, đệm, gối, tủ nhiều ngăn, túi ngủ dùng cho cắm trại, bàn chải đánh răng, chỉ tơ nha khoa, bút vẽ lông mày, hộp đựng đồ trang điểm, bàn là quần áo, lược để chải tóc, chăn, tấm trải phủ giường, vỏ đệm, vỏ gối, vỏ bọc rời dùng cho đồ đạc, rèm cửa.

---

(210) **4-2018-15832**

(540)

(220) 18.05.2018
(441) 25.07.2018
(531) A5.3.13; A5.3.14; A7.1.11; 7.1.24
(731) CÔNG TY TNHH THƯƠNG MẠI PHÚ GIA (VN)
Số 23, ngõ 337, đường Cầu Giấy, phường Dịch Vọng, quận Cầu Giấy, thành phố Hà Nội

(511) Nhóm 03: Nước hoa; xịt phòng; sáp khử mùi; phấn trang điểm; son môi; nước gội đầu; thuốc đánh răng; xà phòng; nước giặt; bông dùng cho mục đích mỹ phẩm; sữa tắm.

Nhóm 05: Băng vệ sinh; khăn vệ sinh; miếng đệm lót vệ sinh; băng vệ sinh dạng nút dùng khi có kinh nguyệt; băng dùng để băng bó; bông thấm hút; bông vô trùng; khăn ướt được ngâm, tẩm, thấm ướt nước thơm dược phẩm; quần tã trẻ em; quần lót vệ sinh.

Nhóm 16: Giấy vệ sinh; khăn lau mặt bằng giấy; khăn tay bỏ túi bằng giấy; khăn ăn bằng giấy; khăn giấy để tẩy trang.

Nhóm 20: Đệm; gối; tủ nhiều ngăn; túi ngủ dùng cho cắm trại.

Nhóm 21: Bàn chải đánh răng; chỉ tơ nha khoa; bút vẽ lông mày; hộp đựng đồ trang điểm; bàn là quần áo; lược để chải tóc.

Nhóm 24: Chăn; tấm trải phủ giường; vỏ đệm; vỏ gối; vỏ bọc rời dùng cho đồ đạc; rèm cửa.

Nhóm 35: Dịch vụ xuất nhập khẩu; dịch vụ giới thiệu sản phẩm trên các phương tiện truyền thông cho mục đích bán lẻ; trưng bày sản phẩm; nghiên cứu thị trường, quảng cáo; cửa hàng bán các mặt hàng: nước hoa, xịt phòng, sáp khử mùi, tinh dầu, kem làm trắng da, phấn trang điểm, chất làm se khít lỗ chân lông, nước tẩy trang; son môi, nước gội đầu, thuốc đánh răng, xà phòng, nước giặt, bông dùng cho mục đích mỹ phẩm, bông tăm dùng cho mục đích mỹ phẩm, thuốc nhuộm tóc, keo xịt tóc, sữa tắm, xà phòng tắm, băng vệ sinh, khăn vệ sinh, miếng đệm lót vệ sinh, băng vệ sinh dạng nút dùng khi có kinh nguyệt, băng dùng để băng bó, bông thấm hút, bông vô trùng, khăn ướt được ngâm, tẩm, thấm ướt nước thơm dược phẩm, quần tã trẻ em, quần lót vệ sinh, giấy vệ sinh, khăn lau mặt bằng giấy, khăn tay bỏ túi bằng giấy, khăn ăn bằng giấy, khăn giấy để tẩy trang, đệm, gối, tủ nhiều ngăn, túi ngủ dùng cho cắm trại, bàn chải đánh răng, chỉ tơ nha khoa, bút vẽ lông mày, hộp đựng đồ trang điểm, bàn là quần áo, lược để chải tóc, chăn, tấm trải phủ giường, vỏ đệm, vỏ gối, vỏ bọc rời dùng cho đồ đạc, rèm cửa.

---

(210) **4-2018-15833**

(540)

(220) 18.05.2018
(441) 25.07.2018
(531) A3.9.4; A3.9.24; 26.1.1
(591) Xanh nước biển, đỏ, trắng.
(731) SHYE YIH FEEDING CO., LTD. (TW)
No.62-1, Sec.2, Chung Cheng Rd., Hunei Dist., Kaohsiung City 829, Taiwan
(740) Công ty TNHH Sở hữu trí tuệ Vàng (GINTASSET CO., LTD.)

(511) Nhóm 31: Thức ăn cho cá; thức ăn vỗ béo cho động vật; thức ăn cho vật nuôi trong nhà; bột cá làm thức ăn động vật; cá, còn sống; động vật giáp xác, còn sống.

---

(210) **4-2018-15834**

(540)

(220) 18.05.2018
(441) 25.07.2018
(531) 26.1.2; A26.11.12; A26.11.8; A26.1.18
(591) Xanh, trắng.
(731) HỘ KINH DOANH NGUYỄN VĂN SỸ (VN)
Thôn Tó, xã Nghĩa Phương, huyện Lục Nam, tỉnh Bắc Giang

(511) Nhóm 19: Cục kê bê tông (vật liệu xây dựng phi kim loại - loại phụ liệu xây dựng dùng trong công tác đổ bê tông); gạch bê tông; gạch bê tông tự chèn; vật liệu xây dựng phi kim loại; bê tông đúc sẵn, bê tông trộn sẵn.

---

(210) **4-2018-15835**

(540)

SMART VIET®
Giải pháp chống giả thông minh, bảo vệ thương hiệu

(220) 18.05.2018
(441) 25.07.2018
(591) Đỏ, xanh lá cây, đen.
(731) CÔNG TY CỔ PHẦN IN ẤN KỸ THUẬT MỚI (VN)
170/93 Bùi Đình Túy, phường 12, quận Bình Thạnh, thành phố Hồ Chí Minh

(511) Nhóm 16: Tem chống giả bằng giấy, bằng giấy bạc; tem niêm phong; xuất bản phẩm dạng in.

Nhóm 35: Dịch vụ mua bán tem chống giả, các loại sách báo, tạp chí, mua bán qua internet, qua điện thoại, qua cửa hàng, siêu thị các mặt hàng hóa mỹ phẩm, gia dụng cụ thể như quạt máy, nồi cơm điện, lò vi sóng, máy xay sinh tố, máy ép hoa quả, lò nướng, máy làm sữa chua, máy làm sữa đậu nành, máy rửa bát đĩa, máy giặt, máy pha cà phê, máy đun nước nóng lạnh, bếp điện bếp từ, máy hút bụi, đồ điện, điện tử; hoạt động tư vấn quản lý (không bao gồm dịch vụ tư vấn tài chính và tư vấn pháp lý); dịch vụ quảng cáo qua internet, qua tin nhắn điện thoại di động, qua truyền hình, qua báo chí, dịch vụ tổ chức triển lãm, hội chợ nhằm mục đích thương mại hoặc quảng cáo; quan hệ công chúng; dịch vụ tìm kiếm nguồn tài trợ cho mục đích quảng cáo.

---

(210) **4-2018-15836**

(540)

TRÀ HỮU CƠ THÁI NGUYÊN
Trà NTEA
THAI NGUYEN ORGANIC TEA

(220) 18.05.2018
(441) 25.07.2018
(531) A5.3.13; A5.3.14; 26.1.1; A26.1.18
(591) Xanh lá cây thẫm, xanh lá cây, trắng, đen.
(731) CÔNG TY CỔ PHẦN NTEA THÁI NGUYÊN (VN)
Xóm Văn Hữu, xã Hóa Thượng, huyện Đồng Hỷ, tỉnh Thái Nguyên

(511) Nhóm 30: Chè (trà).

---

(210) **4-2018-15837**

(540)

(220) 18.05.2018
(441) 25.07.2018
(531) 3.1.4; A3.1.24
(591) Đen, vàng nhạt, cam, nâu, trắng.
(731) CÔNG TY TNHH EKIDAR (VN)
39A Quách Đình Bảo, tổ 34, khu phố 3, phường Phú Thạnh, quận Tân Phú, thành phố Hồ Chí Minh

(511) Nhóm 16: Sách, báo, tạp chí.

Nhóm 28: Đồ chơi trẻ em.

---

(210) **4-2018-15838**

(540)

(220) 18.05.2018
(441) 25.07.2018
(531) 3.7.17; A1.1.10; A1.1.2; 25.12.1; 26.13.1
(591) Trắng, đen, đỏ, vàng.
(731) CÔNG TY TNHH STARS BOBA (VN)
450 đường 3/2, phường 12, quận 10, thành phố Hồ Chí Minh

(511) Nhóm 41: Dịch vụ trò chơi điện tử.

---

(210) **4-2018-15839**

(540)

(220) 18.05.2018
(441) 25.07.2018
(531) A5.3.13; A5.5.20; 3.13.1; A3.13.24
(591) Tím, hồng nhạt.
(731) CÔNG TY CỔ PHẦN QUỐC TẾ LOLITA (VN)
69 đường TL 14, khu phố 3B, phường Thạnh Lộc, quận 12, thành phố Hồ Chí Minh

(511) Nhóm 16: Giấy vệ sinh, giấy cuộn, khăn giấy, khăn giấy ướt.

Nhóm 21: Bàn chải đánh răng, lược.

Nhóm 24: Khăn vải, khăn ướt bằng vải.

Nhóm 35: Mua bán: giấy vệ sinh, giấy cuộn, khăn giấy, khăn giấy ướt, bàn chải đánh răng, lược, khăn vải, khăn ướt bằng vải.

Nhóm 44: Dịch vụ chăm sóc sức khỏe, chăm sóc sắc đẹp, dịch vụ spa.

---

(210) **4-2018-15840**

(540)

CL LEE
SINCE 2018

(220) 18.05.2018
(441) 25.07.2018
(731) CÔNG TY TNHH SẢN XUẤT THƯƠNG MẠI NGUYỄN LƯƠNG (VN)
Số 146 Phố Cấm, phường Gia Viên, quận Ngô Quyền, thành phố Hải Phòng

(511) Nhóm 03: Mỹ phẩm.

---

(210) **4-2018-15841**

(540)

White Up
NATURAL BEAUTY

(220) 18.05.2018
(441) 25.07.2018
(531) 1.15.15; 3.7.17; 26.1.1
(591) Vàng, đen, trắng.
(731) CÔNG TY TNHH THƯƠNG MẠI MỸ PHẨM THIÊN NHIÊN WHITE UP (VN)
Thôn Lạc Thành Tây, xã Điện Hồng, thị xã Điện Bàn, tỉnh Quảng Nam

(511) Nhóm 03: Mỹ phẩm.

---

(210) **4-2018-15842**

(540)

DD WHITE

(220) 18.05.2018
(441) 25.07.2018
(531) A5.3.15; A1.1.10; 26.1.1; A26.1.18
(591) Xanh lá cây, xanh cốm, xanh dương, trắng.
(731) NGUYỄN THỊ THU PHƯƠNG (VN)
Thôn Văn Thủy 2, xã Cam Phước Tây, huyện Cam Lâm, tỉnh Khánh Hòa

(511) Nhóm 03: Mỹ phẩm.

---

(210) **4-2018-15846**

(540)

福茶
PhuCtea

(220) 18.05.2018
(441) 25.07.2018
(531) 3.4.7; A3.4.24; 4.5.15
(591) Vàng, đen, xanh lá cây, đỏ, nâu đậm, trắng, nâu nhạt.
(731) 1. LÝ TẤN TÀI (VN)
C86, khu phố 1, phường Xuân Bình, thị xã Long Khánh, tỉnh Đồng Nai
2. TRẦN NHẬT VŨ (VN)
7/12 Máy Nước, phường Phước Tân, thành phố Nha Trang, tỉnh Khánh Hòa
(740) Công ty TNHH một thành viên Trường Luật (Trường Luật)

(511) Nhóm 30: Trà; cà phê; đồ uống trên cơ sở trà, cụ thể là trà sữa.

Nhóm 43: Dịch vụ quán trà sữa; dịch vụ phục vụ ăn uống; dịch vụ quán cà phê; dịch vụ quán ăn; dịch vụ nhà hàng ăn uống; dịch vụ ăn uống phục vụ lưu động.

---

(210) **4-2018-15847**

(540)

(220) 18.05.2018
(441) 25.07.2018
(531) 26.3.23; A26.11.13
(591) Xanh dương, xanh dương nhạt, tím.
(731) CÔNG TY CỔ PHẦN CÔNG NGHỆ BMG AMI (VN)
37B Nguyễn Thông, phường 7, quận 3, thành phố Hồ Chí Minh
(740) Công ty TNHH một thành viên Trường Luật (Trường Luật)

(511) Nhóm 35: Dịch vụ quảng cáo; dịch vụ marketing; nghiên cứu thị trường và thăm dò dư luận; tư vấn tổ chức và quản lý kinh doanh; dịch vụ thương mại điện tử; thông tin kinh doanh qua mạng.

Nhóm 36: Mua bán bất động sản; môi giới bất động sản; cho thuê bất động sản; cho thuê văn phòng, căn hộ; quản lý các căn hộ cho thuê; quản lý bất động sản.

Nhóm 42: Lập trình máy tính; thiết kế phần mềm máy tính; dịch vụ điện toán đám mây; dịch vụ chuyển giao công nghệ; dịch vụ nghiên cứu trong lĩnh vực công nghệ khoa học; dịch vụ ứng dụng kiến thức khoa học vào việc thiết kế, xây dựng, phát triển, điều hành và quản lý hệ thống dân cư, an ninh, năng lượng.

---

(210) **4-2018-15848**

(540)

NAM MINH

(220) 18.05.2018
(441) 25.07.2018
(731) CÔNG TY TNHH ĐẦU TƯ VÀ PHÁT TRIỂN CÔNG NGHỆ NAM MINH (VN)
Tầng 3, tòa nhà QTSC Building 1, lô 34, đường số 14, công viên Phần Mềm Quang Trung, phường Tân Chánh Hiệp, quận 12, thành phố Hồ Chí Minh
(740) Công ty TNHH một thành viên Trường Luật (Trường Luật)

(511) Nhóm 42: Lập chương trình máy tính; thiết kế phần mềm máy tính; phân tích hệ thống máy tính; tư vấn trong lĩnh vực phần cứng máy tính; tư vấn trong thiết kế và phát triển phần cứng máy tính; cho thuê phần mềm máy tính.

---

(210) **4-2018-15850**

(540)

(220) 18.05.2018
(441) 25.07.2018
(531) A5.5.20; A5.5.21; 5.3.6
(731) CÔNG TY CỔ PHẦN NẾN THIÊN ANH (VN)
Số 37 ngõ 91, phố Minh Khai, phường Minh Khai, quận Hai Bà Trưng, thành phố Hà Nội

(511) Nhóm 03: Nước giặt xả; dầu gội xả; sữa tắm; nước tẩy bồn cầu; nước rửa chén; nước lau sàn thơm.

---

(210) **4-2018-15851**

(540)

(220) 18.05.2018
(441) 25.07.2018
(531) A3.9.24; 3.9.1; A26.11.8; 14.3.21
(591) Đen, đỏ, cam, vàng, xanh da trời.
(731) 1. PHẠM THỊ VÂN KHÁNH (VN)
Phòng 901, tòa nhà CT7D Dương Nội, quận Hà Đông, thành phố Hà Nội
2. NGUYỄN VIẾT HÒA (VN)
Phòng 701, chung cư 17 tầng dự án khu nhà ở TDP số 1 Trung Văn, quận Nam Từ Liêm, thành phố Hà Nội

(511) Nhóm 30: Bánh mỳ, bánh mỳ kẹp chả cá, bánh mỳ kẹp nhân, ổ bánh mỳ nhỏ.

Nhóm 43: Dịch vụ cung cấp thực phẩm và đồ uống (do nhà hàng thực hiện); quán ăn nhỏ; quán ăn phục vụ tại chỗ và mang đi.

---

(210) **4-2018-15852**

(540)

STREAMER

(220) 18.05.2018
(441) 25.07.2018
(731) CÔNG TY CỔ PHẦN ĐẦU TƯ VÀ PHÁT TRIỂN CÔNG NGHIỆP HTH (VN)
Phòng 4A tầng 4 nhà B1 DN10 ngõ 118 Nguyễn Khánh Toàn, phường Quan Hoa, quận Cầu Giấy, thành phố Hà Nội

(511) Nhóm 09: Thiết bị chống sét.

---

(210) **4-2018-15853**

(540)

VIỆN GÚT

(220) 18.05.2018
(441) 25.07.2018
(531) A26.11.9; 26.13.25; 26.15.15
(591) Xanh lá, xanh rêu, trắng.
(731) CÔNG TY TNHH MỘT THÀNH VIÊN VIỆN GÚT (VN)
13A Hồng Hà, phường 2, quận Tân Bình, thành phố Hồ Chí Minh

(511) Nhóm 44: Bệnh viện, phòng khám bệnh, phòng chữa bệnh.

---

(210) **4-2018-15854**

(540)

COTRIM

(220) 18.05.2018
(441) 25.07.2018
(731) CÔNG TY CỔ PHẦN DƯỢC PHẨM IMEXPHARM (VN)
Số 04, đường 30/4, phường 1, thành phố Cao Lãnh, tỉnh Đồng Tháp
(740) Công ty TNHH sở hữu trí tuệ AGL (AGL IP)

(511) Nhóm 05: Dược phẩm; thực phẩm chức năng.

Nhóm 35: Dịch vụ mua bán dược phẩm, thực phẩm chức năng.

---

(210) **4-2018-15856**

(540)

(220) 18.05.2018
(441) 25.07.2018
(531) 5.7.21; 1.15.23; A5.7.23; A5.3.14
(591) Cam, trắng, xanh lá.
(731) HỢP TÁC XÃ TRÀ SƠN SẢN XUẤT KINH DOANH GIỐNG CÂY LÂM NGHIỆP VÀ CÂY ĂN QUẢ XÃ THƯỢNG LỘC (VN)
Xóm Anh Hùng, xã Thương Lộc, huyện Can Lộc, tỉnh Hà Tĩnh
(740) Công ty TNHH Tư vấn ALIATLEGAL (ALIATLEGAL CO., LTD.)

(511) Nhóm 31: Cây giống; quả tươi; hạt giống thực vật.

Nhóm 35: Mua bán cây giống, hàng nông sản cụ thể là cam, bưởi, hồng, chanh, quả tươi, hạt giống thực vật.

---

(210) **4-2018-15857**

(540)

(220) 18.05.2018
(441) 25.07.2018
(531) A5.3.13; 26.1.1; 1.15.23; A5.7.23; 5.7.21
(591) Đen, trắng, cam, xanh lá, nâu nhạt.
(731) HỢP TÁC XÃ TRÀ SƠN SẢN XUẤT KINH DOANH GIỐNG CÂY LÂM NGHIỆP VÀ CÂY ĂN QUẢ XÃ THƯỢNG LỘC (VN)
Xóm Anh Hùng, xã Thương Lộc, huyện Can Lộc, tỉnh Hà Tĩnh
(740) Công ty TNHH Tư vấn ALIATLEGAL (ALIATLEGAL CO., LTD.)

(511) Nhóm 31: Cây giống; quả tươi; hạt giống thực vật.

Nhóm 35: Mua bán cây giống, hàng nông sản cụ thể là cam, bưởi, hồng, chanh, quả tươi, hạt giống thực vật.

---

(210) **4-2018-15858**

(540)

TUẤN VINH

(220) 18.05.2018
(441) 25.07.2018
(731) HỘ KINH DOANH ĐẶNG THẾ TUẤN (VN)
Thị trấn Thiên Cầm, huyện Cẩm Xuyên, tỉnh Hà Tĩnh
(740) Công ty TNHH Tư vấn ALIATLEGAL (ALIATLEGAL CO., LTD.)

(511) Nhóm 35: Mua bán hải sản tươi sống, hải sản đã qua chế biến.

Nhóm 43: Dịch vụ nhà hàng ăn uống.

---

(210) **4-2018-15859**

(540)

NAM THUẬN

(220) 18.05.2018
(441) 25.07.2018
(731) DƯƠNG THỊ THUẬN (VN)
Thị trấn Thiên Cầm, huyện Cẩm Xuyên, tỉnh Hà Tĩnh
(740) Công ty TNHH Tư vấn ALIATLEGAL (ALIATLEGAL CO., LTD.)

(511) Nhóm 35: Mua bán hải sản tươi sống, hải sản đã qua chế biến.

Nhóm 43: Dịch vụ nhà hàng ăn uống.

---

(210) **4-2018-15860**

(540)

HOÀI THU

(220) 18.05.2018
(441) 25.07.2018

(731) NGUYỄN HOÀI THU (VN)
Thị trấn Thiên Cầm, huyện Cẩm Xuyên, tỉnh Hà Tĩnh

(740) Công ty TNHH Tư vấn ALIATLEGAL (ALIATLEGAL CO., LTD.)

(511) Nhóm 35: Mua bán hải sản tươi sống, hải sản đã qua chế biến.

Nhóm 43: Dịch vụ nhà hàng ăn uống.

---

(210) **4-2018-15861**

(540)

MARBLE

(220) 18.05.2018
(441) 25.07.2018

(731) CÔNG TY TNHH MỘT THÀNH VIÊN THUỐC LÁ ĐỒNG THÁP (VN)
Số 10, Nguyễn Sinh Sắc, ấp Phú Long, xã Tân Phú Đông, thành phố Sa Đéc, tỉnh Đồng Tháp

(740) Công ty TNHH Sở hữu trí tuệ Tầm Nhìn Mới (FRESHVIEW CO., LTD.)

(511) Nhóm 34: Thuốc lá.

---

(210) **4-2018-15862**

(540)

(220) 18.05.2018
(441) 25.07.2018
(531) 26.3.1; A5.3.13; A5.3.14; 26.3.23
(591) Trắng, xanh nước biển đậm, xanh nước biển nhạt.

(731) CÔNG TY TNHH DƯỢC LIỆU ỨNG DỤNG FYTOZEN (VN)
Số 21, ngách 10, ngõ 164, phố Hồng Mai, phường Quỳnh Lôi, quận Hai Bà Trưng, thành phố Hà Nội

(511) Nhóm 03: Chế phẩm vệ sinh thân thể cụ thể là viên sủi ngâm chân, viên sủi tắm, viên sủi súc miệng; tinh dầu; mỹ phẩm; bột tan dùng cho mục đích vệ sinh thân thể, mục đích trang điểm.

Nhóm 05: Dược phẩm; thực phẩm chức năng dùng cho mục đích y tế; chế phẩm vệ sinh dùng cho mục đích y tế; chế phẩm trị liệu dùng để tắm; chế phẩm để tắm dùng cho mục đích y tế; thảo dược.

---

(210) **4-2018-15863**

(540)

costina
Mattress

(220) 18.05.2018
(441) 25.07.2018
(531) A5.5.20; A5.5.21; 26.1.5
(591) Đen, trắng, cam.
(731) CÔNG TY TNHH TM & DV HƯNG TẤN PHƯỚC (VN)
300 Thống Nhất, phường Phương Sơn, thành phố Nha Trang, tỉnh Khánh Hòa

(511) Nhóm 20: Nệm (đệm) mút xốp, lò xo, nệm mút ép, nệm cao su.

---

(210) **4-2018-15864**

(540)

nệm xanh

(220) 18.05.2018
(441) 25.07.2018
(531) 26.15.15; A24.15.7; A5.3.13; A24.15.11
(591) Xanh lá mạ, trắng, xanh lam, xanh nước biển.
(731) CÔNG TY TNHH TM & DV HƯNG TẤN PHƯỚC (VN)
300 Thống Nhất, phường Phương Sơn, thành phố Nha Trang, tỉnh Khánh Hòa

(511) Nhóm 20: Nệm (đệm) mút xốp, lò xo, nệm mút ép, nệm cao su.

---

(210) **4-2018-15865**

(540)

FLUPAZ

(220) 18.05.2018
(441) 25.07.2018
(731) CÔNG TY CỔ PHẦN DƯỢC APIMED (VN)
263/9 Lý Thường Kiệt, phường 15, quận 11, thành phố Hồ Chí Minh
(740) Công ty TNHH Sở hữu trí tuệ Thảo Thọ Quyến (INVENCO)

(511) Nhóm 05: Dược phẩm; thực phẩm chức năng.

---

(210) **4-2018-15870**

(540)

海底捞

(220) 18.05.2018
(441) 25.07.2018
(531) 5.9.15; 5.9.21; 26.1.1; A26.1.18
(731) SICHUAN HAIDILAO CATERING COMPANY LIMITED (CN)
A-4-1-1, No. 389, Xuhai Times Square, South Section of Xiong Zhou Road, Jianyang City, Sichuan Province, China.
(740) Công ty TNHH Trà và cộng sự (TRA & ASSOCIATES CO.,LTD)

(511) Nhóm 30: Đồ gia vị; chất bổ sung mùi vị cho thực phẩm (gia vị); đồ uống trên cơ sở trà; kẹo; thực phẩm ăn nhanh trên cơ sở ngũ cốc; gia vị.

Nhóm 32: Bia; cốc-tai trên cơ sở bia; nước ép trái cây; nước [đồ uống]; đồ uống không cồn; chế phẩm để làm đồ uống.

Nhóm 35: Quảng cáo; quản lý kinh doanh khách sạn; dịch vụ mua sắm cho người khác [mua hàng hóa và dịch vụ cho người khác]; hệ thống hoá thông tin vào cơ sở dữ liệu máy tính; dịch vụ nghiên cứu thị trường; dịch vụ đánh giá kinh doanh.

Nhóm 43: Dịch vụ nhà hàng ăn uống; dịch vụ căng tin; dịch vụ nhà hàng ăn uống tự phục vụ; dịch vụ quán ăn tự phục vụ; dịch vụ quán rượu nhỏ; cho thuê ghế, bàn, khăn trải bàn, khăn ăn, đồ thuỷ tinh.

---

(210) **4-2018-15871**

(540)

海底捞

HẢI ĐỀ LAO

(220) 18.05.2018

(441) 25.07.2018

(731) SICHUAN HAIDILAO CATERING COMPANY LIMITED (CN)
A-4-1-1, No. 389, Xuhai Times Square, South Section of Xiong Zhou Road, Jianyang City, Sichuan Province, China.

(740) Công ty TNHH Trà và cộng sự (TRA & ASSOCIATES CO.,LTD)

(511) Nhóm 30: Đồ gia vị; chất bổ sung mùi vị cho thực phẩm (gia vị); đồ uống trên cơ sở trà; kẹo; thực phẩm ăn nhanh trên cơ sở ngũ cốc; gia vị.

Nhóm 32: Bia; cốc-tai trên cơ sở bia; nước ép trái cây; nước [đồ uống]; đồ uống không cồn; chế phẩm để làm đồ uống.

Nhóm 35: Quảng cáo; quản lý kinh doanh khách sạn; dịch vụ mua sắm cho người khác [mua hàng hóa và dịch vụ cho người khác]; hệ thống hoá thông tin vào cơ sở dữ liệu máy tính; dịch vụ nghiên cứu thị trường; dịch vụ đánh giá kinh doanh.

Nhóm 43: Dịch vụ nhà hàng ăn uống; dịch vụ căng tin; dịch vụ nhà hàng ăn uống tự phục vụ; dịch vụ quán ăn tự phục vụ; dịch vụ quán rượu nhỏ; cho thuê ghế, bàn, khăn trải bàn, khăn ăn, đồ thuỷ tinh.

---

(210) **4-2018-15872**

(540)

HaiDiLaoHotPot

海底捞火锅

(220) 18.05.2018

(441) 25.07.2018

(531) 26.1.2; 26.13.1

(731) SICHUAN HAIDILAO CATERING COMPANY LIMITED (CN)
A-4-1-1, No. 389, Xuhai Times Square, South Section of Xiong Zhou Road, Jianyang City, Sichuan Province, China.

(740) Công ty TNHH Trà và cộng sự (TRA & ASSOCIATES CO.,LTD)

(511) Nhóm 30: Đồ gia vị; chất bổ sung mùi vị cho thực phẩm (gia vị); đồ uống trên cơ sở trà; kẹo; thực phẩm ăn nhanh trên cơ sở ngũ cốc; gia vị.

Nhóm 32: Bia; cốc-tai trên cơ sở bia; nước ép trái cây; nước [đồ uống]; đồ uống không cồn; chế phẩm để làm đồ uống.

Nhóm 35: Quảng cáo; quản lý kinh doanh khách sạn; dịch vụ mua sắm cho người khác [mua hàng hóa và dịch vụ cho người khác]; hệ thống hoá thông tin vào cơ sở dữ liệu máy tính; dịch vụ nghiên cứu thị trường; dịch vụ đánh giá kinh doanh.

Nhóm 43: Dịch vụ nhà hàng ăn uống; dịch vụ căng tin; dịch vụ nhà hàng ăn uống tự phục vụ; dịch vụ quán ăn tự phục vụ; dịch vụ quán rượu nhỏ; cho thuê ghế, bàn, khăn trải bàn, khăn ăn, đồ thuỷ tinh.

---

(210) **4-2018-15873**

(220) 18.05.2018

(441) 25.07.2018

(540)

HDL

(731) SICHUAN HAIDILAO CATERING COMPANY LIMITED (CN)
A-4-1-1, No. 389, Xuhai Times Square, South Section of Xiong Zhou Road, Jianyang City, Sichuan Province, China.

(740) Công ty TNHH Trà và cộng sự (TRA & ASSOCIATES CO.,LTD)

(511) Nhóm 30: Đồ gia vị; chất bổ sung mùi vị cho thực phẩm (gia vị); đồ uống trên cơ sở trà; kẹo; thực phẩm ăn nhanh trên cơ sở ngũ cốc; gia vị.

Nhóm 32: Bia; cốc-tai trên cơ sở bia; nước ép trái cây; nước [đồ uống]; đồ uống không cồn; chế phẩm để làm đồ uống.

Nhóm 35: Quảng cáo; quản lý kinh doanh khách sạn; dịch vụ mua sắm cho người khác [mua hàng hóa và dịch vụ cho người khác]; hệ thống hoá thông tin vào cơ sở dữ liệu máy tính; dịch vụ nghiên cứu thị trường; dịch vụ đánh giá kinh doanh.

Nhóm 43: Dịch vụ nhà hàng ăn uống; dịch vụ căng tin; dịch vụ nhà hàng ăn uống tự phục vụ; dịch vụ quán ăn tự phục vụ; dịch vụ quán rượu nhỏ; cho thuê ghế, bàn, khăn trải bàn, khăn ăn, đồ thuỷ tinh.

---

(210) **4-2018-15874**

(220) 18.05.2018

(441) 25.07.2018

(540)

Haidilao Hot Pot

(731) SICHUAN HAIDILAO CATERING COMPANY LIMITED (CN)
A-4-1-1, No. 389, Xuhai Times Square, South Section of Xiong Zhou Road, Jianyang City, Sichuan Province, China.

(740) Công ty TNHH Trà và cộng sự (TRA & ASSOCIATES CO.,LTD)

(511) Nhóm 30: Đồ gia vị; chất bổ sung mùi vị cho thực phẩm (gia vị); đồ uống trên cơ sở trà; kẹo; thực phẩm ăn nhanh trên cơ sở ngũ cốc; gia vị.

Nhóm 32: Bia; cốc-tai trên cơ sở bia; nước ép trái cây; nước [đồ uống]; đồ uống không cồn; chế phẩm để làm đồ uống.

Nhóm 35: Quảng cáo; quản lý kinh doanh khách sạn; dịch vụ mua sắm cho người khác [mua hàng hóa và dịch vụ cho người khác]; hệ thống hoá thông tin vào cơ sở dữ liệu máy tính; dịch vụ nghiên cứu thị trường; dịch vụ đánh giá kinh doanh.

Nhóm 43: Dịch vụ nhà hàng ăn uống; dịch vụ căng tin; dịch vụ nhà hàng ăn uống tự phục vụ; dịch vụ quán ăn tự phục vụ; dịch vụ quán rượu nhỏ; cho thuê ghế, bàn, khăn trải bàn, khăn ăn, đồ thuỷ tinh.

---

(210) **4-2018-15875**

(540)

Haidilao

(220) 18.05.2018

(441) 25.07.2018

(731) SICHUAN HAIDILAO CATERING COMPANY LIMITED (CN)
A-4-1-1, No. 389, Xuhai Times Square, South Section of Xiong Zhou Road, Jianyang City, Sichuan Province, China.

(740) Công ty TNHH Trà và cộng sự (TRA & ASSOCIATES CO.,LTD)

(511) Nhóm 30: Đồ gia vị; chất bổ sung mùi vị cho thực phẩm (gia vị); đồ uống trên cơ sở trà; kẹo; thực phẩm ăn nhanh trên cơ sở ngũ cốc; gia vị.

Nhóm 32: Bia; cốc-tai trên cơ sở bia; nước ép trái cây; nước [đồ uống]; đồ uống không cồn; chế phẩm để làm đồ uống.

Nhóm 35: Quảng cáo; quản lý kinh doanh khách sạn; dịch vụ mua sắm cho người khác [mua hàng hóa và dịch vụ cho người khác]; hệ thống hoá thông tin vào cơ sở dữ liệu máy tính; dịch vụ nghiên cứu thị trường; dịch vụ đánh giá kinh doanh.

Nhóm 43: Dịch vụ nhà hàng ăn uống; dịch vụ căng tin; dịch vụ nhà hàng ăn uống tự phục vụ; dịch vụ quán ăn tự phục vụ; dịch vụ quán rượu nhỏ; cho thuê ghế, bàn, khăn trải bàn, khăn ăn, đồ thuỷ tinh.

---

(210) **4-2018-15876**

(540)

海排风

HẢI BÀI PHƯỢNG

(220) 18.05.2018

(441) 25.07.2018

(731) SICHUAN HAIDILAO CATERING COMPANY LIMITED (CN)
A-4-1-1, No. 389, Xuhai Times Square, South Section of Xiong Zhou Road, Jianyang City, Sichuan Province, China.

(740) Công ty TNHH Trà và cộng sự (TRA & ASSOCIATES CO.,LTD)

(511) Nhóm 11: Tấm kết cấu của lò; dụng cụ nấu nướng dùng điện; bếp nấu; bếp nấu ăn; hệ thống và thiết bị nấu nướng; tấm sưởi; nồi nấu đa năng; thiết bị và hệ thống thông gió [điều hòa không khí]; thiết bị sưởi ấm, chạy điện.

Nhóm 30: Đồ gia vị; chất bổ sung mùi vị cho thực phẩm (gia vị); đồ uống trên cơ sở trà; kẹo; thực phẩm ăn nhanh trên cơ sở ngũ cốc; gia vị.

Nhóm 32: Bia; cốc-tai trên cơ sở bia; nước ép trái cây; nước [đồ uống]; đồ uống không cồn; chế phẩm để làm đồ uống.

Nhóm 35: Quảng cáo; quản lý kinh doanh khách sạn; dịch vụ mua sắm cho người khác [mua hàng hóa và dịch vụ cho người khác]; hệ thống hoá thông tin vào cơ sở dữ liệu máy tính; dịch vụ nghiên cứu thị trường; dịch vụ đánh giá kinh doanh.

Nhóm 43: Dịch vụ nhà hàng ăn uống; dịch vụ căng tin; dịch vụ nhà hàng ăn uống tự phục vụ; dịch vụ quán ăn tự phục vụ; dịch vụ quán rượu nhỏ; cho thuê ghế, bàn, khăn trải bàn, khăn ăn, đồ thuỷ tinh.

---

(210) **4-2018-15877**

(540)

Ramonster

(220) 18.05.2018
(441) 25.07.2018
(531) 3.7.17; 24.15.1
(731) TERABYTE CO., LTD (TW)
4F.-2, No.81, Sec. 4, Chengde Rd., Shilin Dist., Taipei City, Taiwan
(740) Công ty TNHH Sở hữu trí tuệ Trần & Trần (TRAN & TRAN CO., LTD.)

(511) Nhóm 09: Thẻ nhớ dùng cho máy trò chơi video; thiết bị lưu trữ dữ liệu; đĩa compắc [bộ nhớ chỉ đọc]; thiết bị bộ nhớ máy vi tính; vi mạch [mạch tích hợp]; thẻ mạch thích hợp [thẻ thông minh]; thiết bị hoa tiêu qua vệ tinh; thiết bị liên lạc; thiết bị đọc sách điện tử; thiết bị nghe nhìn dùng cho giảng dạy; phần cứng máy tính.

---

(210) **4-2018-15878**

(540)

Tổ Ong Vàng
Nền tảng tương lai

(220) 18.05.2018
(441) 25.07.2018
(531) A3.13.4; 26.5.4; 3.13.5
(591) Vàng, đen, đỏ, trắng.
(731) CÔNG TY CỔ PHẦN ĐẦU TƯ VÀ PHÁT TRIỂN GIÁO DỤC THẾ GIỚI KỸ THUẬT (VN)
25-27 Đỗ Thừa Tự, phường Tân Quý, quận Tân Phú, thành phố Hồ Chí Minh
(740) Công ty TNHH Luật Hợp danh bản quyền Quốc tế (CIS LAW FIRM)

(511) Nhóm 41: Trường đào tạo [giáo dục]; hướng dẫn nghề nghiệp [tư vấn giáo dục]; tổ chức các cuộc thi [giáo dục]; khảo thí giáo dục; tổ chức triển lãm cho mục đích giáo dục; thông tin giáo dục.

---

(210) **4-2018-15879**

(540)

(220) 18.05.2018
(441) 25.07.2018
(531) 3.13.5; 1.15.15; 26.5.4
(591) Xám nhạt, xám đậm, cam, trắng.
(731) CÔNG TY CỔ PHẦN ĐẦU TƯ VÀ PHÁT TRIỂN GIÁO DỤC THẾ GIỚI KỸ THUẬT (VN)
25-27 Đỗ Thừa Tự, phường Tân Quý, quận Tân Phú, thành phố Hồ Chí Minh
(740) Công ty TNHH Luật Hợp danh bản quyền Quốc tế (CIS LAW FIRM)

(511) Nhóm 41: Trường đào tạo [giáo dục]; hướng dẫn nghề nghiệp [tư vấn giáo dục]; tổ chức các cuộc thi [giáo dục]; khảo thí giáo dục; tổ chức triển lãm cho mục đích giáo dục; thông tin giáo dục.

---

(210) **4-2018-15880**

(540)

(220) 18.05.2018
(441) 25.07.2018
(531) A5.1.16; 4.5.3; 1.5.1; 2.7.23; 4.5.1
(591) Xám, xanh lá cây đậm, xanh lá cây nhạt, trắng.
(731) CÔNG TY CỔ PHẦN ĐẦU TƯ VÀ PHÁT TRIỂN GIÁO DỤC THẾ GIỚI KỸ THUẬT (VN)
25-27 Đỗ Thừa Tự, phường Tân Quý, quận Tân Phú, thành phố Hồ Chí Minh
(740) Công ty TNHH Luật Hợp danh bản quyền Quốc tế (CIS LAW FIRM)

(511) Nhóm 41: Trường đào tạo [giáo dục]; hướng dẫn nghề nghiệp [tư vấn giáo dục]; tổ chức các cuộc thi [giáo dục]; khảo thí giáo dục; tổ chức triển lãm cho mục đích giáo dục; thông tin giáo dục.

---

(210) **4-2018-15887**

(540)

(220) 18.05.2018
(441) 25.07.2018
(531) 3.1.1; 24.1.1; 24.9.1; A26.11.8
(731) CÔNG TY TNHH BEHE VIỆT NAM (VN)
Số 48 Tô Vĩnh Diện, phường Khương Trung, quận Thanh Xuân, thành phố Hà Nội

(511) Nhóm 05: Thực phẩm chức năng; dược phẩm.

Nhóm 35: Mua bán thực phẩm chức năng, mỹ phẩm.

---

(210) **4-2018-15888**

(540)

Building Technology & Solutions

(220) 18.05.2018
(441) 25.07.2018
(531) 26.4.4; 25.5.25; 26.4.7
(731) CÔNG TY CỔ PHẦN GIẢI PHÁP VÀ CÔNG NGHỆ XÂY DỰNG SF (VN)
Số 109, ngõ 76, phố Chùa Hà, phường Quan Hoa, quận Cầu Giấy, thành phố Hà Nội

(511) Nhóm 35: Quảng cáo; tư vấn quản lý kinh doanh; tư vấn tổ chức và điều hành kinh doanh.

Nhóm 37: Xây dựng công trình kỹ thuật dân dụng.

Nhóm 41: Trường đào tạo (giáo dục); dịch vụ về giáo dục giảng dạy.

Nhóm 42: Thiết lập bản vẽ xây dựng; tư vấn kiến trúc; dịch vụ kiến trúc; thiết kế nội thất.

---

(210) **4-2018-15889**

(540)

Building Technology & Solutions

(220) 18.05.2018
(441) 25.07.2018
(531) 26.4.4; 25.5.25; 26.4.7
(591) Đỏ, trắng, xanh dương.
(731) CÔNG TY CỔ PHẦN GIẢI PHÁP VÀ CÔNG NGHỆ XÂY DỰNG SF (VN)
Số 109, ngõ 76, phố Chùa Hà, phường Quan Hoa, quận Cầu Giấy, thành phố Hà Nội

(511) Nhóm 35: Quảng cáo; tư vấn quản lý kinh doanh; tư vấn tổ chức và điều hành kinh doanh.

Nhóm 37: Xây dựng công trình kỹ thuật dân dụng.

Nhóm 41: Trường đào tạo (giáo dục); dịch vụ về giáo dục giảng dạy.

Nhóm 42: Thiết lập bản vẽ xây dựng; tư vấn kiến trúc; dịch vụ kiến trúc; thiết kế nội thất.

---

(210) **4-2018-15890**

(540)

nafoods GROUP

(220) 18.05.2018
(441) 25.07.2018
(531) 1.15.5; A5.5.20; 26.11.3
(591) Trắng, nâu, xanh lá cây (pha vàng), đỏ.
(731) CÔNG TY CỔ PHẦN NAFOODS GROUP (VN)
Số 47, đường Nguyễn Cảnh Hoan, phường Quán Bàu, thành phố Vinh, tỉnh Nghệ An
(740) Công ty cổ phần Sở hữu trí tuệ BROSS và Cộng sự (BROSS & PARTNERS., JSC)

(511) Nhóm 05: Dược phẩm; chế phẩm thú y; thức ăn dinh dưỡng cho động vật; thực phẩm chức năng; thức ăn dinh dưỡng dùng cho trẻ em.

Nhóm 29: Rau củ quả đông lạnh; trái cây đóng hộp.

Nhóm 30: Cà phê; trà (chè).

Nhóm 31: Rau củ quả chưa qua chế biến; hạt [ngũ cốc] .

Nhóm 32: Nước ép hoa quả.

Nhóm 33: Đồ uống có cồn.

Nhóm 43: Dịch vụ cung cấp thực phẩm và đồ uống (do nhà hàng thực hiện).

Nhóm 44: Dịch vụ y tế; dịch vụ nông nghiệp; dịch vụ lâm nghiệp.

---

(210) **4-2018-15892**

(540)

QSB

QSB STEEL CO., LTD.

(220) 18.05.2018
(441) 25.07.2018
(531) 26.4.3
(731) CÔNG TY TRÁCH NHIỆM HỮU HẠN THÉP QSB (VN)
40 Hoàng Việt, phường 4, quận Tân Bình, thành phố Hồ Chí Minh

(511) Nhóm 37: Xây dựng các công trình xây dựng dân dụng, công nghiệp; giám sát thi công xây dựng các công trình dân dụng và công nghiệp; tư vấn xây dựng; hoàn thiện công trình xây dựng.

Nhóm 42: Thiết kế bản vẽ công nghiệp, thiết lập bản vẽ xây dựng.

---

(210) **4-2018-15893**

(540)

XAVI

(220) 18.05.2018
(441) 25.07.2018
(531) 26.1.1; A26.1.18
(731) TRẦN VĂN HÒA (VN)
Thôn Hương Gia, xã Phú Cường, huyện Sóc Sơn, thành phố Hà Nội

(511) Nhóm 29: Rau đã qua chế biến, thịt; trái cây đã qua chế biến; nấm đã qua chế biến

Nhóm 31: Rau tươi; động vật sống; trái cây tươi; nấm tươi.

---

(210) **4-2018-15894**

(540)

VIETMYGOLD

(220) 18.05.2018
(441) 25.07.2018
(731) NGUYỄN TIẾN HUY (VN)
Thôn Hạ Hòa, xã Tân Phú, huyện Quốc Oai, thành phố Hà Nội

(511) Nhóm 35: Dịch vụ mua bán vật liệu, thiết bị lắp đặt khác trong xây dựng, thiết bị vệ sinh như bộ bệ xí vệ sinh có ghế ngồi, phòng tắm đúc sẵn được bán thành một bộ, vòi nước, van kiểm soát cho bể chứa, vòi đường ống nước, máy nước nóng sử dụng năng lượng mặt trời, thiết bị lọc nước, máy nước nóng dùng gaz; bếp nấu có mặt bếp rộng để chuẩn bị đồ ăn, chậu rửa nhà bếp, lò nấu nướng dùng gaz, máy lọc nước dùng cho gia dụng, bể xử lý nước thải cho mục đích sinh hoạt, bể tự hoại cho mục đích sinh hoạt, bộ thiết bị nhà vệ

sinh có vòi rửa, thiết bị phân phối chất khử trùng cho nhà vệ sinh, chậu vệ sinh, bệ xí vệ sinh kiểu Nhật, phụ kiện bồn tắm, bộ bồn tắm gắn nền sàn phòng tắm, bồn tắm tạo bọt khí, vòi hoa sen, bộ bồn tắm gồm bồn tắm gắn với sàn phòng tắm, vòi phun nước, vòi phun nước nóng, đầu ống tiêu nước, bộ dụng cụ nhà bếp gồm bếp nấu có mặt bếp rộng để chuẩn bị đồ ăn và chậu rửa và tủ đựng đồ ăn liền thành một khối, khung trần bằng kim loại, khung vách ngăn tấm trần trang trí bằng kim loại, thanh mỏng ốp trần nhà bằng kim loại, trần nhà bằng kim loại, tấm lát nền bằng kim loại dùng trong xây dựng, nẹp được làm bằng kim loại, bu lông, ốc vít, đinh bằng kim loại, khung trần được làm bằng vật liệu phi kim loại, tấm trần thạch cao, tấm làm vách ngăn bằng vật liệu phi kim loại, cấu kiện thạch cao dùng trong xây đựng, nẹp chỉ chạy tường dùng để trang trí được làm bằng vật liệu phi kim loại, thép xây dựng, vật liệu xây dựng bằng gốm sứ, gạch và vật liệu xây dựng chịu lửa không bằng kim loại, vật liệu xây dựng bằng vật liệu tổng hợp, tấm bằng vật liệu tổng hợp, vật liệu lát sàn hoặc phủ tường bằng vật liệu tổng hợp, vật liệu công trình xây dựng hoặc xây dựng bằng cao su, thạch cao, vật liệu công trình xây dựng hoặc xây dựng bằng thạch cao, xi măng và sản phẩm xi măng, gỗ xây dựng, tấm gỗ, ván ép, gỗ nhân tạo, tấm xơ ép, tre, xà bằng gỗ, trần nhà không bằng kim loại, gỗ chịu lửa, tấm ván sàn, kính xây dựng, lớp ốp tường, bản lề, tay vịn, mối nối bằng kim loại cho đường ống, mép (gờ) bằng kim loại, khóa an toàn bằng kim loại, trừ khóa điện, chìa khóa, vòng đeo chìa khóa bằng kim loại, khóa móc, phụ kiện lắp ráp đồ gỗ bằng kim loại, két sắt, giá cố định để treo đồ bằng kim loại, mối nối bằng kim loại dùng cho đường ống, cửa trước bằng kim loại, cửa sau bằng kim loại, khung trượt bằng nhôm, cửa nhôm, cửa thép.

---

(210) **4-2018-15895**

(540)

PATRICK.VN
AUTHENTIC EYEWEAR

(220) 18.05.2018
(441) 25.07.2018
(531) 26.3.1; A26.3.7; 16.3.13
(591) Đỏ, trắng.
(731) ĐẶNG HOÀNG PHÚC (VN)
133/1 đường Phú Hòa, phường 8, quận Tân Bình, thành phố Hồ Chí Minh

(511) Nhóm 09: Kính đeo mắt, thị kính, bộ dụng cụ chứa thị kính, gọng kính đeo mắt, thấu kính đeo mắt.

Nhóm 14: Dụng cụ đo thời gian, đồng hồ, nhẫn, vòng đeo tay (đồ trang sức), vòng đeo chân (đồ trang sức), dây chuyền.

---

(210) **4-2018-15896**

(540)

looda

(220) 18.05.2018
(441) 25.07.2018
(531) 1.3.1; 1.3.2; 8.7.11; 26.13.1; 26.1.2
(591) Đen, xám đậm, xám nhạt.
(731) SHENZHEN ZHONGHEYILIAN TECHNOLOGY CO., LTD. (CN)
A, 5/F, Rainbow Technology Building, 5th Industry Village, Gaoxin North Six Road, Xili Street, Nanshan District, Shenzhen, China.
(740) Công ty cổ phần Sở hữu trí tuệ BROSS và Cộng sự (BROSS & PARTNERS., JSC)

(511) Nhóm 09: Phần mềm máy tính [ghi sẵn]; rađiô; thiết bị định vị toàn cầu; thiết bị liên lạc; máy thu thanh và thu hình; thiết bị sạc pin.

---

(210) **4-2018-15897**

(540)

Gạo Bát bảo MINH TRUNG

(220) 18.05.2018
(441) 25.07.2018
(531) 25.1.6; A26.11.12
(731) CÔNG TY TNHH MINH TRUNG (VN)
Số 02 Ngô Gia Tự, phường Trần Phú, thành phố Bắc Giang, tỉnh Bắc Giang

(511) Nhóm 30: Cháo ăn liền.

---

(210) **4-2018-15898**

(540)

NORDIC

(220) 18.05.2018
(441) 25.07.2018
(731) CÔNG TY TNHH KIẾN TRÚC & XÂY DỰNG SMA STUDIO (VN)
Số 44A19, tổ 3, phường Nghĩa Tân, quận Cầu Giấy, thành phố Hà Nội
(740) Công ty TNHH Tư vấn Quốc Dân (NACI CO., LTD)

(511) Nhóm 20: Bàn, ghế, giường, tủ, giá kệ, tác phẩm nghệ thuật được làm bằng gỗ.

Nhóm 35: Mua bán, phân phối, xuất nhập khẩu các loại: bàn, ghế, giường, tủ, giá kệ, tác phẩm nghệ thuật được làm bằng gỗ.

---

(210) **4-2018-15899**

(540)

SKYPRO
SWIFTLET SOLUTIONS

(220) 18.05.2018
(441) 25.07.2018
(531) 3.7.16; 3.7.10; A3.7.24; 26.1.1
(731) LÊ THỊ THANH TRÚC (VN)
233/10; đường 30/4; phường Hưng Lợi; quận Ninh Kiều; thành phố Cần Thơ
(740) Công ty TNHH Tư vấn Quốc Dân (NACI CO., LTD)

(511) Nhóm 09: Loa; bộ âm ly; dây loa; thiết bị đo độ ẩm nhiệt độ; dây điện; ổ cắm điện.

---

(210) **4-2018-15900**

(540)

(220) 18.05.2018
(441) 25.07.2018
(531) 3.7.3; A3.7.24; A16.1.5; 26.4.1
(591) Xanh lá cây, trắng.
(731) HUANG XICHENG (CN)
No. 9, Nanmen Er Lane, Panduan, Xinxu Town, Raoping County, Guangdong Province, China
(740) Công ty TNHH Tư vấn Quốc Dân (NACI CO., LTD)

(511) Nhóm 09: Vỏ hộp loa; ống nói (micrô); thiết bị thu hình; dụng cụ hàng hải; ắc quy điện; thiết bị lưu trữ dữ liệu (USB).

---

(210) **4-2018-15904**

(540)

(220) 18.05.2018
(441) 25.07.2018
(531) 1.15.15; 5.7.3; 5.13.4; 19.9.1
(591) Trắng, xám, xanh tím than, đỏ.
(731) CƠ SỞ SẢN XUẤT RƯỢU THỦ CÔNG TRUYỀN THỐNG T TÂY (VN)
Ấp Tân Long A, xã Tân Bình, huyện Phụng Hiệp, tỉnh Hậu Giang
(740) Công ty Cổ phần Sở hữu công nghiệp INVESTIP (INVESTIP)

(511) Nhóm 33: Rượu.

---

(210) **4-2018-15906**

(540)

(220) 18.05.2018
(441) 25.07.2018
(531) 26.3.23
(731) CÔNG TY TNHH QUỐC TẾ NEVA (VN)
Số 20, phố Lê Ngọc Hân, phường Phạm Đình Hổ, quận Hai Bà Trưng, thành phố Hà Nội

(511) Nhóm 25: Quần áo.

---

(210) **4-2018-15920**

(540)

Cefdiren

(220) 18.05.2018
(441) 25.07.2018
(731) CÔNG TY TNHH US PHARMA USA (VN)
Lô B1-10, đường D2, KCN Tây Bắc Củ Chi, ấp Bàu Tre 2, xã Tân An Hội, huyện Củ Chi, thành phố Hồ Chí Minh
(740) Công ty TNHH MASTERBRAND (MASTERBRAND)

(511) Nhóm 05: Dược phẩm.

---

(210) **4-2018-15921**

(540)

(220) 18.05.2018
(441) 25.07.2018
(531) 2.9.1; A20.1.3
(591) Đỏ, trắng, đen.
(731) CÔNG TY CỔ PHẦN TẬP ĐOÀN THIÊN LONG (VN)
Lô 6-8-10-12 đường số 3, khu công nghiệp Tân Tạo, quận Bình Tân, thành phố Hồ Chí Minh
(740) Công ty TNHH Tư vấn sở hữu trí tuệ Việt (VIET IP CO.,LTD.)

(511) Nhóm 16: Văn phòng phẩm; bút máy; bút bi; bút gel; ngòi bút; tập vở; thước kẻ (văn phòng phẩm); bút chì; mực viết; sách; ống mực dùng cho bút viết (văn phòng phẩm).

Nhóm 41: Tổ chức các sự kiện, cuộc thi văn hoá, giải trí vì mục đích giáo dục; sắp xếp và tổ chức các diễn đàn giáo dục gặp mặt trực tiếp; dịch vụ viết chữ đẹp; tổ chức triển lãm cho mục đích văn hóa hoặc giáo dục.

---

(210) **4-2018-15925**

(540)

(220) 18.05.2018
(441) 25.07.2018
(531) A5.3.15; 26.4.2; A5.3.13
(591) Xanh lá cây, nâu, trắng.
(731) CÔNG TY TNHH SẢN XUẤT - THƯƠNG MẠI DỊCH VỤ QUỐC HƯNG (VN)
178A Nguyễn Văn Trỗi, phường 8, quận Phú Nhuận, thành phố Hồ Chí Minh
(740) Văn phòng Luật sư A Hoà (AHOA LAW OFFICE)

(511) Nhóm 35: Mua bán mỹ phẩm, mỹ phẩm có nguồn gốc thảo mộc, chế phẩm để tắm, không dùng cho mục đích y tế, bột gạo để tắm (dùng cho mục đích vệ sinh thân thể, mục đích làm đẹp), dầu dùng cho mục đích làm sạch, dầu dùng cho mục đích mỹ phẩm, dầu dùng cho nước hoa và nước thơm, dầu dùng cho mục đích vệ sinh thân thể, mục đích trang điểm, chế phẩm mỹ phẩm để chăm sóc da, kem dưỡng da, kem dưỡng môi, kem trang điểm, kem chống hăm cho bé (không dùng cho mục đích y tế), phấn rôm dùng cho mục đích vệ sinh thân thể, mục đích trang điểm, chế phẩm vệ sinh thân thể, chế phẩm trang điểm, nước tẩy rửa (dùng cho mục đích vệ sinh thân thể, mục đích trang điểm), sữa tắm, sữa tắm gội cho trẻ sơ sinh dùng cho mục đích vệ sinh thân thể; sữa rửa mặt, sữa tắm khô, kem ngừa và trị rạn da cho phụ nữ mang thai và sau sinh (không dùng cho mục đích y tế), dầu dừa chống rạn da (không dùng cho mục đích y tế), dầu hạnh nhân chống rạn da (không dùng cho mục đích y tế); dầu xoa cho trẻ em (mục đích làm sạch và mỹ phẩm); chế phẩm xông hơi [nước hoa]; thảo mộc xông tắm sau sinh (mục đích làm sạch và làm đẹp), chế phẩm collagen dùng cho mục đích mỹ phẩm, muối để tắm không dùng cho mục

đích y tế, muối ngâm chân dùng cho mục đích làm sạch và làm đẹp, kem dưỡng thể, nước rửa tay khô (dùng cho mục đích làm đẹp), chế phẩm tẩy tế bào chế (cho mục đích làm sạch và làm đẹp), nước hoa hồng (dùng cho mục đích làm đẹp), chế phẩm tẩy sơn móng tay, móng chân, nước sơn móng, chế phẩm để chăm sóc móng, phấn trang điểm, chế phẩm tẩy trang, son môi, tinh dầu, dầu xoa bóp, dầu xoa bóp thảo mộc, dầu thoa giữ ấm, chống đầy hơi cho bé, túi thảo mộc (dùng cho mục đích y tế), dầu y tế, nước rửa tay diệt khuẩn, thực phẩm cho em bé, thực phẩm cho em bé, cụ thể là bánh gạo, bánh ngọt, bánh mầm gạo lứt, ngũ cốc, cháo tươi, kem ngừa và trị rạn da cho phụ nữ mang thai và sau sinh (dùng cho mục đích y tế), kem trị nứt đầu vú, dầu dừa chống rạn da (dùng cho mục đích y tế), dầu hạnh nhân chống rạn da (dùng cho mục đích y tế); chế phẩm để xông dùng cho mục đích y tế, thảo mộc xông tắm sau sinh dùng cho mục đích y tế, chất làm se (săn) da dùng cho mục đích y tế, collagen dùng cho mục đích y tế, thực phẩm chức năng, mặt nạ làm đẹp, xà phòng vệ sinh dạng bánh, kem thoa ngực (mục đích lưu thông sữa và hạn chế tình trạng bị tắc tuyến sữa), kem giảm đau tầng sinh môn, kem trị sẹo, muối tắm dùng cho mục đích y tế, muối ngâm chân dùng cho mục đích y tế, quần lót vệ sinh phụ nữ, quần lót phụ nữ dùng khi có kinh nguyệt, quần lót vệ sinh, vật thấm hút dùng cho người không kiềm chế được, thảo mộc xông vùng kín cho phụ nữ, dung dịch vệ sinh phụ nữ, chất chiết xuất thảo mộc dùng cho mục đích y tế, trà thảo dược, trà thảo mộc lợi sữa, trà thảo mộc giúp thải sản dịch cho phụ nữ sau sinh, ghế xông vùng kín cho các mẹ sau sinh, áo choàng để che khi cho em bé bú, quần lót, quần áo, trà, đồ uống trên cơ sở trà, bánh gạo, bánh ngọt, ngũ cốc, cháo ăn liền, chế phẩm có thành phần chính là thảo mộc và muối dùng cho mục đích y tế, gối thảo mộc để chườm cơ thể (dùng cho mục đích y tế, giảm đau mỏi và lưu thông máu huyết), túi muối thảo mộc để chườm cơ thể (dùng cho mục đích y tế, giảm đau mỏi và lưu thông máu huyết), túi thảo mộc để chườm cơ thể (dùng cho mục đích y tế, giảm đau mỏi và lưu thông máu huyết).

Nhóm 44: Dịch vụ làm đẹp; thẩm mỹ viện; dịch vụ trang điểm; dịch vụ tắm nắng; xoa bóp; chăm sóc da.

---

(210) **4-2018-15926**

(540)

(220) 18.05.2018
(441) 25.07.2018
(531) A5.3.13; A5.3.15; A26.11.8
(591) Xanh lá cây, nâu, trắng.
(731) CÔNG TY TNHH SẢN XUẤT - THƯƠNG MẠI DỊCH VỤ QUỐC HƯNG (VN)
178A Nguyễn Văn Trỗi, phường 8, quận Phú Nhuận, thành phố Hồ Chí Minh
(740) Văn phòng Luật sư A Hoà (AHOA LAW OFFICE)

(511) Nhóm 35: Mua bán mỹ phẩm, mỹ phẩm có nguồn gốc thảo mộc, chế phẩm để tắm, không dùng cho mục đích y tế, bột gạo để tắm (dùng cho mục đích vệ sinh thân thể, mục đích làm đẹp), dầu dùng cho mục đích làm sạch, dầu dùng cho mục đích mỹ phẩm, dầu dùng cho nước hoa và nước thơm, dầu dùng cho mục đích vệ sinh thân thể, mục đích trang điểm, chế phẩm mỹ phẩm để chăm sóc da, kem dưỡng da, kem dưỡng môi, kem trang điểm, kem chống hăm cho bé (không dùng cho mục đích y tế), phấn rôm dùng cho mục đích vệ sinh thân thể, mục đích trang điểm, chế phẩm vệ sinh thân thể, chế phẩm trang điểm, nước tẩy rửa (dùng cho mục đích vệ sinh thân thể, mục đích trang điểm), sữa tắm,

sữa tắm gội cho trẻ sơ sinh dùng cho mục đích vệ sinh thân thể; sữa rửa mặt, sữa tắm khô, kem ngừa và trị rạn da cho phụ nữ mang thai và sau sinh (không dùng cho mục đích y tế), dầu dừa chống rạn da (không dùng cho mục đích y tế), dầu hạnh nhân chống rạn da (không dùng cho mục đích y tế); dầu xoa cho trẻ em (mục đích làm sạch và mỹ phẩm); chế phẩm xông hơi [nước hoa]; thảo mộc xông tắm sau sinh (mục đích làm sạch và làm đẹp), chế phẩm collagen dùng cho mục đích mỹ phẩm, muối để tắm không dùng cho mục đích y tế, muối ngâm chân dùng cho mục đích làm sạch và làm đẹp, kem dưỡng thể, nước rửa tay khô (dùng cho mục đích làm đẹp), chế phẩm tẩy tế bào chế (cho mục đích làm sạch và làm đẹp), nước hoa hồng (dùng cho mục đích làm đẹp), chế phẩm tẩy sơn móng tay, móng chân, nước sơn móng, chế phẩm để chăm sóc móng, phấn trang điểm, chế phẩm tẩy trang, son môi, tinh dầu, dầu xoa bóp, dầu xoa bóp thảo mộc, dầu thoa giữ ấm, chống đầy hơi cho bé, túi thảo mộc (dùng cho mục đích y tế), dầu y tế, nước rửa tay diệt khuẩn, thực phẩm cho em bé, thực phẩm cho em bé, cụ thể là bánh gạo, bánh ngọt, bánh mầm gạo lứt, ngũ cốc, cháo tươi, kem ngừa và trị rạn da cho phụ nữ mang thai và sau sinh (dùng cho mục đích y tế), kem trị nứt đầu vú, dầu dừa chống rạn da (dùng cho mục đích y tế), dầu hạnh nhân chống rạn da (dùng cho mục đích y tế); chế phẩm để xông dùng cho mục đích y tế, thảo mộc xông tắm sau sinh dùng cho mục đích y tế, chất làm se (săn) da dùng cho mục đích y tế, collagen dùng cho mục đích y tế, thực phẩm chức năng, mặt nạ làm đẹp, xà phòng vệ sinh dạng bánh, kem thoa ngực (mục đích lưu thông sữa và hạn chế tình trạng bị tắc tuyến sữa), kem giảm đau tầng sinh môn, kem trị sẹo, muối tắm dùng cho mục đích y tế, muối ngâm chân dùng cho mục đích y tế, quần lót vệ sinh phụ nữ, quần lót phụ nữ dùng khi có kinh nguyệt, quần lót vệ sinh, vật thấm hút dùng cho người không kiềm chế được, thảo mộc xông vùng kín cho phụ nữ, dung dịch vệ sinh phụ nữ, chất chiết xuất thảo mộc dùng cho mục đích y tế, trà thảo dược, trà thảo mộc lợi sữa, trà thảo mộc giúp thải sản dịch cho phụ nữ sau sinh, ghế xông vùng kín cho các mẹ sau sinh, áo choàng để che khi cho em bé bú, quần lót, quần áo, trà, đồ uống trên cơ sở trà, bánh gạo, bánh ngọt, ngũ cốc, cháo ăn liền, chế phẩm có thành phần chính là thảo mộc và muối dùng cho mục đích y tế, gối thảo mộc để chườm cơ thể (dùng cho mục đích y tế, giảm đau mỏi và lưu thông máu huyết), túi muối thảo mộc để chườm cơ thể (dùng cho mục đích y tế, giảm đau mỏi và lưu thông máu huyết), túi thảo mộc để chườm cơ thể (dùng cho mục đích y tế, giảm đau mỏi và lưu thông máu huyết).

Nhóm 44: Dịch vụ làm đẹp; thẩm mỹ viện; dịch vụ trang điểm; dịch vụ tắm nắng; xoa bóp; chăm sóc da.

---

(210) **4-2018-15927**

(540)

AN TÂM

(220) 18.05.2018
(441) 25.07.2018

(731) TRẦN NHUNG (VN)
52/12/30B đường Phan Huy Ích, phường 15, quận Tân Bình, thành phố Hồ Chí Minh

(511) Nhóm 30: Nghệ vàng (gia vị); nghệ cho thực phẩm.

---

(210) **4-2018-15928**

(540)

(220) 21.05.2018
(441) 25.07.2018
(731) NGÔ THỊ HÀ NY (VN)
20 Trịnh Lỗi, phường Khuê Mỹ, quận Ngũ Hành Sơn, thành phố Đà Nẵng

(511) Nhóm 41: Dịch vụ vui chơi giải trí như: bi-da (billiard), trò chơi ném bóng gỗ (bowling), trò chơi điện tử, bóng bàn, quần vợt (tennis), cầu lông.

---

(210) **4-2018-15929**

(540)

(220) 21.05.2018
(441) 25.07.2018
(531) 26.1.1; 1.15.15; 1.15.23; 24.5.1
(591) Vàng, xanh lá, trắng
(731) CÔNG TY TNHH MỘT THÀNH VIÊN CHUYỂN TIỀN QUỐC TẾ NGÂN HÀNG THƯƠNG MẠI PHƯƠNG ĐÔNG (VN)
Tầng 11, cao ốc 123, số 123-127 Võ Văn Tần, phường 6, quận 3, thành phố Hồ Chí Minh

(511) Nhóm 36: Dịch vụ tài chính.

---

(210) **4-2018-15940**

(540)

(220) 21.05.2018
(441) 25.07.2018
(531) 26.1.1; A26.1.18
(591) Xanh lá cây, xám, trắng
(731) CÔNG TY TNHH SẢN XUẤT THƯƠNG MẠI PHÚC NHÂN GIA (VN)
34/2D ấp Hưng Lân, xã Bà Điểm, huyện Hóc Môn, thành phố Hồ Chí Minh

(511) Nhóm 20: Nệm (đệm); gối.

Nhóm 35: Mua bán: nệm, vỏ nệm, chăn, ga trải giường, gối, vỏ gối, khăn phủ giường, tấm trải phủ giường.

---

(210) **4-2018-15941**

(540)

(220) 21.05.2018
(441) 25.07.2018
(531) 26.1.1; A26.1.18
(591) Tím than, đen, vàng, xám, nâu
(731) NGUYỄN VĂN HẢI (VN)
133/38/35 Cống Lở, phường 15, quận Tân Bình, thành phố Hồ Chí Minh

(511) Nhóm 03: Mỹ phẩm.

---

(210) **4-2018-15942**

(540)

(220) 21.05.2018
(441) 25.07.2018
(531) 3.7.10; 3.7.16; 26.5.1; 26.1.1
(591) Trắng, đen, xám, nâu đỏ.
(731) CÔNG TY TRÁCH NHIỆM HỮU HẠN YẾN SÀO GIA TIÊN (VN)
Số 52 đường Phạm Văn Kỷ, tổ 10, khu phố 1, phường Pháo Đài, thị xã Hà Tiên, tỉnh Kiên Giang

(511) Nhóm 29: Yến sào (tổ chim yến); yến sào đã chế biến, yến sào đã qua sơ chế và đóng hộp.

Nhóm 35: Mua bán: yến sào (tổ chim yến), yến sào đã chế biến, yến sào đã qua sơ chế và đóng hộp.

---

(210) **4-2018-15943**

(540)

(220) 21.05.2018
(441) 25.07.2018
(531) A5.3.13; A5.5.20; A5.5.21
(591) Trắng, đen, xanh da trời, xanh lá cây đậm, xanh lá cây nhạt.
(731) CÔNG TY TNHH QUỐC TẾ DMV (VN)
836/10 Hương Lộ 2, khu phố 10, phường Bình Trị Đông A, quận Bình Tân, thành phố Hồ Chí Minh

(511) Nhóm 42: Cung cấp thông tin về công nghệ máy tính và lập trình thông qua một trang web; cho thuê máy chủ đặt web; dịch vụ lưu trữ trên máy chủ; cung cấp công cụ tìm kiếm trên internet; thiết kế phần mềm máy tính; dịch vụ tư vấn thiết kế trang web.

---

(210) **4-2018-15944**

(540)

(220) 21.05.2018
(441) 25.07.2018
(531) 1.15.23; 26.1.6; A25.7.6; A25.7.7
(591) Trắng, đen, đỏ, xám, xanh lá cây
(731) CÔNG TY TNHH QUỐC TẾ DMV (VN)
836/10 Hương Lộ 2, khu phố 10, phường Bình Trị Đông A, quận Bình Tân, thành phố Hồ Chí Minh

(511) Nhóm 35: Quảng cáo; dịch vụ hãng quảng cáo; quảng cáo qua thư đặt hàng; cập nhật tư liệu quảng cáo; phổ biến các thông báo quảng cáo; cho thuê không gian quảng cáo.

---

(210) **4-2018-15945**

(540)

ĐẢM HẢI SẢN

(220) 21.05.2018
(441) 25.07.2018
(731) VŨ KHẮC ĐẢM (VN)
36/10 Phước Long, phường Phước Long, thành phố Nha Trang, tỉnh Khánh Hòa

(511) Nhóm 43: Nhà hàng ăn uống; dịch vụ cung cấp đồ ăn thức uống do nhà hàng thực hiện; quán rượu-bia; quán cà phê, nhà nghỉ du lịch; quán ăn uống chuyên về hải sản.

---

(210) **4-2018-15946**

(540)

LINE

(220) 21.05.2018
(441) 25.07.2018
(531) A26.11.9
(591) Đỏ, cam, xanh lá cây.
(731) 1. LƯU THỊ PHƯƠNG ANH (VN)
Số nhà 37, đường Bạch Liêu, khối 9 phường Trường Thi, thành phố Vinh, tỉnh Nghệ An
2. ĐẬU TRỌNG HẢI (VN)
Số nhà 37, đường Bạch Liêu, khối 9 phường Trường Thi, thành phố Vinh, tỉnh Nghệ An

(511) Nhóm 35: Mua bán quần áo các loại: quần áo đồng phục, bộ thể thao, quần áo công sở (quần âu, áo sơ mi, váy).

---

(210) **4-2018-15947**

(540)

Sweet 'N Shape
Bakery

(220) 21.05.2018
(441) 25.07.2018
(731) CÔNG TY TNHH FUTURE FOODS (VN)
135/1/118 Nguyễn Hữu Cảnh, phường 22, quận Bình Thạnh, thành phố Hồ Chí Minh

(511) Nhóm 05: Thực phẩm ăn kiêng phù hợp cho mục đích y tế; đồ uống kiêng thích hợp cho mục đích y tế; trà thảo dược; thực phẩm cho em bé; thực phẩm công thức cho trẻ sơ sinh.

Nhóm 30: Bánh kẹo hạnh nhân; bột đậu; bánh ngọt; kẹo; chế phẩm ngũ cốc; bánh quy; bánh nướng; đồ uống trên cơ sở ca cao; đồ uống trên cơ sở sôcôla; đồ uống trên cơ sở cà phê; đồ uống trên cơ sở trà.

Nhóm 32: Nước ép trái cây.

---

(210) **4-2018-15948**

(540)

(220) 21.05.2018
(441) 25.07.2018
(531) A26.3.5; 26.3.1; A7.1.12; 7.1.24
(591) Vàng, trắng, vàng đậm
(731) CÔNG TY CỔ PHẦN BẤT ĐỘNG SẢN DIAMOND CITY (VN)
39/8B Nguyễn Văn Linh, phường Tân Thuận Tây, quận 7, thành phố Hồ Chí Minh
(740) Công ty TNHH Sở hữu trí tuệ Đông Dương (INC IP CO.,LTD)

(511) Nhóm 36: Sàn giao dịch bất động sản; dịch vụ tư vấn về bất động sản; môi giới bất động sản; dịch vụ tư vấn đầu tư vốn; mua bán bất động sản; cho thuê bất động sản.

---

(210) **4-2018-15949**

(540)

(220) 21.05.2018
(441) 25.07.2018
(531) 7.1.24; 7.3.2; 7.3.11; A26.11.8
(591) Vàng, nâu.
(731) CÔNG TY CỔ PHẦN PHÁT TRIỂN NHÀ HG HOME (VN)
62-64 Nguyễn Biểu, phường 1, quận 5, thành phố Hồ Chí Minh
(740) Công ty TNHH Sở hữu trí tuệ Đông Dương (INC IP CO.,LTD)

(511) Nhóm 36: Sàn giao dịch bất động sản; dịch vụ tư vấn về bất động sản; môi giới bất động sản; dịch vụ tư vấn đầu tư vốn; mua bán bất động sản; cho thuê bất động sản.

---

(210) **4-2018-15960**

(540)

LEVOFTA

(220) 21.05.2018
(441) 25.07.2018
(731) CÔNG TY CỔ PHẦN DƯỢC PHẨM DƯỢC LIỆU PHARMEDIC (VN)
367 Nguyễn Trãi, phường Nguyễn Cư Trinh, quận 1, thành phố Hồ Chí Minh

(511) Nhóm 05: Dược phẩm.

---

(210) **4-2018-15961**

(540)

CLOPIFAR

(220) 21.05.2018
(441) 25.07.2018
(731) CÔNG TY CỔ PHẦN DƯỢC PHẨM DƯỢC LIỆU PHARMEDIC (VN)
367 Nguyễn Trãi, phường Nguyễn Cư Trinh, quận 1, thành phố Hồ Chí Minh

(511) Nhóm 05: Dược phẩm.

---

(210) **4-2018-15962**

(540)

FOXOFAST

(220) 21.05.2018
(441) 25.07.2018
(731) CÔNG TY CỔ PHẦN DƯỢC PHẨM DƯỢC LIỆU PHARMEDIC (VN)
367 Nguyễn Trãi, phường Nguyễn Cư Trinh, quận 1, thành phố Hồ Chí Minh

(511) Nhóm 05: Dược phẩm.

---

(210) **4-2018-15963**

(540)

LEVOFAR

(220) 21.05.2018
(441) 25.07.2018
(731) CÔNG TY CỔ PHẦN DƯỢC PHẨM DƯỢC LIỆU PHARMEDIC (VN)
367 Nguyễn Trãi, phường Nguyễn Cư Trinh, quận 1, thành phố Hồ Chí Minh

(511) Nhóm 05: Dược phẩm.

---

(210) **4-2018-15964**

(540)

PLAVIFAR

(220) 21.05.2018
(441) 25.07.2018
(731) CÔNG TY CỔ PHẦN DƯỢC PHẨM DƯỢC LIỆU PHARMEDIC (VN)
367 Nguyễn Trãi, phường Nguyễn Cư Trinh, quận 1, thành phố Hồ Chí Minh

(511) Nhóm 05: Dược phẩm.

---

(210) **4-2018-15965**

(540)

LADYFOAM

(220) 21.05.2018
(441) 25.07.2018
(731) CÔNG TY CỔ PHẦN DƯỢC PHẨM DƯỢC LIỆU PHARMEDIC (VN)
367 Nguyễn Trãi, phường Nguyễn Cư Trinh, quận 1, thành phố Hồ Chí Minh

(511) Nhóm 05: Dược phẩm.

---

(210) **4-2018-15966**

(540)

GYNOFOAM

(220) 21.05.2018
(441) 25.07.2018
(731) CÔNG TY CỔ PHẦN DƯỢC PHẨM DƯỢC LIỆU PHARMEDIC (VN)
367 Nguyễn Trãi, phường Nguyễn Cư Trinh, quận 1, thành phố Hồ Chí Minh

(511) Nhóm 05: Dược phẩm.

---

(210) **4-2018-15967**

(540)

BABYFOAM

(220) 21.05.2018
(441) 25.07.2018
(731) CÔNG TY CỔ PHẦN DƯỢC PHẨM DƯỢC LIỆU PHARMEDIC (VN)
367 Nguyễn Trãi, phường Nguyễn Cư Trinh, quận 1, thành phố Hồ Chí Minh

(511) Nhóm 05: Dược phẩm.

---

(210) **4-2018-15968**

(540)

Julyhouse

(220) 21.05.2018
(441) 25.07.2018
(531) 1.15.15; A5.3.13
(591) Xanh lá cây.
(731) HỘ KINH DOANH JULY HOUSE (VN)
018 lô A c/c Ấn Quang, phường 9, quận 10, thành phố Hồ Chí Minh
(740) Công ty TNHH KEDA IP (KEDA IP CO.,LTD)

(511) Nhóm 05: Chế phẩm chống muỗi và côn trùng, sâu bọ; nước thơm chống muỗi và côn trùng, sâu bọ; tinh dầu xua đuổi muỗi và côn trùng, sâu bọ; thuốc dạng xịt dùng để xua đuổi muỗi và côn trùng, sâu bọ; thuốc dạng kem dùng để xua đuổi muỗi và côn trùng, sâu bọ.

---

(210) **4-2018-15969**

(540)

CHANG YUAN

(220) 21.05.2018
(441) 25.07.2018
(531) 26.5.1
(591) Trắng, xanh lá cây, xanh lá mạ.
(731) CÔNG TY TNHH THƯƠNG MẠI THƯỜNG NGUYÊN (VN)
19/02A QL 22 ấp Lộc Thành, thị trấn Trảng Bàng, huyện Trảng Bàng, tỉnh Tây Ninh
(740) Công ty TNHH Sở hữu trí tuệ INVENTIO (INVENTIO CO.,LTD)

(511) Nhóm 35: Mua bán tại cửa hàng và siêu thị các sản phẩm: phụ tùng và các bộ phận phụ trợ của ô tô, xe máy và xe có động cơ khác, đồ ngũ kim, sơn, kính và các thiết bị lắp đặt trong xây dựng (cần cẩu, pa-lăng), thiết bị văn phòng, bàn, ghế, tủ, người máy, dây điện, công tắc, động cơ điện, máy biến thế, máy công cụ, máy móc được điều khiển bằng máy vi tính cho công nghiệp dệt may (máy cắt vải, máy dệt, máy may, máy trộn màu cho ngành dệt), thiết bị và dụng cụ đo lường, thực phẩm, cà phê, nông sản, thủy sản, sản phẩm nông nghiệp: sản phẩm của ngành công nghiệp thủy tinh, vật liệu xây dựng, cao su, vật liệu nhựa, hóa chất, hàng dệt may, phần cứng máy tính, vật liệu gỗ.

---

(210) **4-2018-15980**

(540)

(220) 21.05.2018
(441) 25.07.2018
(591) Màu be, đỏ, đen, trắng.
(731) CÔNG TY TNHH THƯƠNG MẠI DỊCH VỤ I&ZEN (VN)
362/9 Ung Văn Khiêm, phường 25, quận Bình Thạnh, thành phố Hồ Chí Minh

(511) Nhóm 35: Dịch vụ kinh doanh (mua bán) phân phối các sản phẩm nội thất trong gia đình như: tủ, giường, bàn ghế, ván lót sàn.

---

(210) **4-2018-15981**

(540)

TFS

(220) 21.05.2018
(441) 25.07.2018
(731) THEFACESHOP CO., LTD. (KR)
58, Saemunan-ro, Jongno-gu, Seoul, Republic of Korea
(740) Công ty TNHH Sở hữu trí tuệ Việt Á (VIET A IP CO.,LTD)

(511) Nhóm 03: Mỹ phẩm; nước hoa; nước thơm cô-lô-nhơ; chế phẩm và chất để chăm sóc da (mỹ phẩm); nước thơm để dưỡng da; nước thơm làm ẩm da; chất làm se da không chứa thuốc, dùng cho mục đích mỹ phẩm; nhũ tương cô đặc dùng cho da mặt; nước thơm dùng sau khi cạo râu; dưỡng chất cân bằng độ ẩm cho da; kem rửa mặt; kem dưỡng ẩm cho da; phấn nền trang điểm dạng bột; kem che khuyết điểm, nước thơm để xức sau khi tắm; mặt nạ làm đẹp; kem chống nắng cho da; chế phẩm và chất dùng để chăm sóc cơ thể (mỹ phẩm); chất làm sạch cơ thể; nước thơm dạng xịt cho cơ thể; gel dùng cho cơ thể (mỹ phẩm); sữa tắm dạng gel dùng cho cơ thể; kem tẩy da chết dùng cho cơ thể; chế phẩm và chất dùng để chăm sóc tóc (mỹ phẩm); dầu gội đầu; dung dịch dưỡng tóc tạo màu; keo xịt tóc; keo tạo dáng cho tóc; gel tạo kiểu tóc; thuốc nhuộm tóc; phấn má hồng; son môi; thuốc bôi lông mi mắt (mát-ca-ra); phấn đánh bóng mắt; bút chì kẻ lông mày; chì kẻ viền mắt; phấn nền dạng lỏng; phần nền dạng kem; tinh chất dưỡng da mặt; tinh chất dưỡng làm trắng; mỹ phẩm dạng dầu dùng cho da; tinh dầu dùng cho mục đích mỹ phẩm; dầu dưỡng da mặt (mỹ phẩm); dầu xoa bóp (mỹ phẩm).

---

(210) **4-2018-15982**

(540)

TFS

(220) 21.05.2018
(441) 25.07.2018
(731) THEFACESHOP CO., LTD. (KR)
58, Saemunan-ro, Jongno-gu, Seoul, Republic of Korea
(740) Công ty TNHH Sở hữu trí tuệ Việt Á (VIET A IP CO.,LTD)

(511) Nhóm 35: Dịch vụ cửa hàng bán lẻ mỹ phẩm, nước hoa, dầu gội đầu, xà phòng vệ sinh và chất làm sạch cơ thể; dịch vụ cửa hàng bán buôn mỹ phẩm, nước hoa, dầu gội đầu, xà phòng vệ sinh và chất làm sạch cơ thể; dịch vụ cửa hàng bán lẻ trực tuyến mỹ phẩm, nước hoa, dầu gội đầu, xà phòng vệ sinh và chất làm sạch cơ thể; dịch vụ cửa hàng bán buôn trực tuyến mỹ phẩm, nước hoa, dầu gội đầu, xà phòng vệ sinh và chất làm sạch cơ thể.

---

(210) **4-2018-15983**

(540)

fovico

(220) 21.05.2018
(441) 25.07.2018
(531) A1.1.10; A1.1.2
(731) CÔNG TY CỔ PHẦN THƯƠNG MẠI VÀ DỊCH VỤ FOVICO TOÀN CẦU (VN)
Căn 26/I4 khu đô thị mới Yên Hòa, phường Yên Hòa, quận Cầu Giấy, thành phố Hà Nội

(511) Nhóm 29: Các loại thực phẩm đã qua chế biến, bảo quản: thịt, cá, gia cầm, rau, củ, quả.

Nhóm 30: Tương hạt cải, muối, dấm, nước sốt (gia vị), gia vị.

Nhóm 31: Các loại rau, củ, quả tươi; các loại ngũ cốc và hạt chưa chế biến.

Nhóm 35: Dịch vụ mua bán tại các cửa hàng chuyên doanh: các loại thực phẩm tươi sống: thịt, cá, mực, tôm, cua, ghẹ, động vật sống; rau, củ và quả tươi, các loại ngũ cốc và hạt chưa chế biến, các loại thực phẩm đã qua chế biến và bảo quản: thịt, cá, tôm, cua, gia cầm, rau, củ quả, trà, cà phê, gạo, tương hạt cải, muối, dấm, nước sốt (gia vị), gia vị; dịch vụ mua bán trực tuyến (online): các loại thực phẩm tươi sống: thịt, cá, mực, tôm, cua, ghẹ, động vật sống, rau, củ và quả tươi, các loại ngũ cốc và hạt chưa chế biến, các loại thực phẩm đã qua chế biến và bảo quản: thịt, cá, tôm, cua, gia cầm, rau, củ quả, trà, cà phê, gạo, tương hạt cải, muối, dấm, nước sốt (gia vị), gia vị.

---

(210) **4-2018-15986**

(540)

ALLEYHOUSE
CREATE YOUR OWN WORLD

(220) 21.05.2018
(441) 25.07.2018
(531) 26.4.2; 26.4.9; A7.1.11; 7.1.24
(591) Đen, xanh lá cây, xanh dương, cam, đỏ, vàng, tím, trắng.
(731) HUỲNH CÔNG DIÊN (VN)
801/71 Phạm Thế Hiển, phường 4, quận 8, thành phố Hồ Chí Minh

(511) Nhóm 43: Dịch vụ cung cấp thức ăn, đồ uống do nhà hàng thực hiện; dịch vụ nhà hàng ăn uống; quán cà phê; quán trà sữa.

---

(210) **4-2018-15987**

(540)

S.Blue
RESTAURANT & BAR

(220) 21.05.2018
(441) 25.07.2018
(531) A26.11.12; 26.11.3
(591) Xanh lam, xanh da trời, xám.
(731) CÔNG TY TNHH ĐẦU TƯ DU LỊCH BIỂN XANH (VN)
Số 7 Trần Anh Tông, phường Nguyễn Văn Cừ, thành phố Quy Nhơn, tỉnh Bình Định

(511) Nhóm 43: Nhà hàng ăn uống; dịch vụ quầy rượu; dịch vụ cung cấp thức ăn, đồ uống do nhà hàng tự thực hiện.

---

(210) **4-2018-15988**

(540)

(220) 21.05.2018
(441) 25.07.2018
(531) 25.1.6; 9.1.10
(591) Xanh lam, xanh lá cây.
(731) CÔNG TY TNHH DỆT TƠ TẰM VIỆT SILK (VN)
30A Phan Đình Phùng, phường 2, thành phố Bảo Lộc, tỉnh Lâm Đồng

(511) Nhóm 35: Mua bán: sợi và chỉ thêu, tơ tằm đã xe, vải dùng trong ngành dệt, vải dệt kim, vải dệt thoi.

---

(210) **4-2018-15989**

(540)

(220) 21.05.2018
(441) 25.07.2018
(531) 26.3.1; 5.7.6
(591) Trắng, xanh lá.
(731) CÔNG TY TNHH CA CAO TRỌNG ĐỨC (VN)
12, khu dân cư 16, ấp 4, xã Phú Hòa, huyện Định Quán, tỉnh Đồng Nai

(511) Nhóm 30: Ca cao.

---

(210) **4-2018-16000**

(540)

(220) 21.05.2018
(441) 25.07.2018
(531) 1.5.1; 5.7.3; 5.13.4; 26.15.1
(591) Vàng, nâu, trắng.
(731) PHAN THỊ VỸ TUYỀN (VN)
Ấp 4, xã Thừa Đức, huyện Cẩm Mỹ, tỉnh Đồng Nai

(511) Nhóm 35: Quảng cáo; tư vấn quản lý kinh doanh; dịch vụ nghiên cứu thị trường; thăm dò dư luận; tư vấn quản lý nhân sự; quản lý giao dịch trong lĩnh vực thương mại.

Nhóm 36: Kinh doanh mua bán bất động sản; môi giới bất động sản, quản lý tài chính; dịch vụ tài chính; dịch vụ trung gian thanh toán.

Nhóm 37: Xây dựng; thi công, sửa chữa và giám sát thi công các công trình hạ tầng kỹ thuật dân dụng, giao thông và thủy lợi.

Nhóm 43: Khách sạn; dịch vụ khách sạn; dịch vụ nhà hàng cung cấp đồ ăn và thức uống; nhà hàng ăn uống; quán cà phê.

---

(210) **4-2018-16001**

(540)

(220) 21.05.2018
(441) 25.07.2018
(531) A5.3.15; 5.3.20; 26.1.1
(591) Xanh lá cây, xanh lá cây nhạt, xanh dương, xanh dương nhạt.
(731) CÔNG TY TNHH XIAO PU TECH (VN)
Số 309 Minh Khai, phường Đồng Nguyên, thị xã Từ Sơn, tỉnh Bắc Ninh

(511) Nhóm 06: Thang nhôm.

Nhóm 11: Tủ sấy khô quần áo; máy điều hòa không khí bằng hơi nước.

Nhóm 35: Mua bán, xuất nhập khẩu: tủ sấy khô quần áo, máy điều hòa không khí bằng hơi nước, thang nhôm.

---

(210) **4-2018-16002**

(540)

(220) 21.05.2018
(441) 25.07.2018
(531) 3.1.14; 3.1.15
(591) Đen, trắng, xanh lá cây, vàng, cam, tím, xám, xanh tím than.
(731) NGUYỄN THỊ PHƯƠNG (VN)
Dương Ổ, phường Phong Khê, thành phố Bắc Ninh, tỉnh Bắc Ninh

(511) Nhóm 16: Màng bằng chất dẻo dùng để bọc thực phẩm.

---

(210) **4-2018-16004**

(540)

(220) 21.05.2018
(441) 25.07.2018
(531) 2.1.1; A2.1.16; 2.3.1; A2.3.16
(591) Đỏ tươi, xanh đen, trắng.
(731) CÔNG TY HÓA MỸ PHẨM LK VIỆT NAM (VN)
Lô B6 - khu B, đường số B3, cụm Công nghiệp - Tiểu thủ Công nghiệp (sạch) Xuân Thới Sơn, quốc lộ 22, xã Xuân Thới Sơn, huyện Hóc Môn, thành phố Hồ Chí Minh

(511) Nhóm 03: Mỹ phẩm.

---

(210) **4-2018-16005**

(540)

(220) 21.05.2018
(441) 25.07.2018
(531) 2.3.1; A2.3.16; 3.13.1; A3.13.24
(591) Xám, vàng, trắng.
(731) CÔNG TY HÓA MỸ PHẨM LK VIỆT NAM (VN)
Lô B6 - khu B, đường số B3, cụm Công nghiệp - Tiểu thủ Công nghiệp (sạch) Xuân Thới Sơn, quốc lộ 22, xã Xuân Thới Sơn, huyện Hóc Môn, thành phố Hồ Chí Minh

(511) Nhóm 03: Mỹ phẩm.

---

(210) **4-2018-16006**

(540)

LEACRÉ

(220) 21.05.2018
(441) 25.07.2018
(531) 26.3.1
(591) Vàng, đen.
(731) CÔNG TY HÓA MỸ PHẨM LK VIỆT NAM (VN)
Lô B6 - khu B, đường số B3, cụm Công nghiệp - Tiểu thủ Công nghiệp (sạch) Xuân Thới Sơn, quốc lộ 22, xã Xuân Thới Sơn, huyện Hóc Môn, thành phố Hồ Chí Minh

(511) Nhóm 03: Mỹ phẩm.

---

(210) **4-2018-16008**

(540)

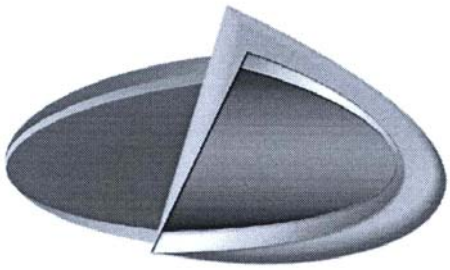

(220) 21.05.2018
(441) 25.07.2018
(531) 26.1.2; 26.2.7; 25.5.3
(731) A-CLUB TRADING LTD (HK)
Room E, 16/F, Alpha House, 27-33 Nathan Road, Tsim Sha Tsui, KLN, Hong Kong
(740) Công ty TNHH Dịch vụ Sở hữu trí tuệ KENFOX (KENFOX IP SERVICE CO.,LTD.)

(511) Nhóm 32: Bia; nước uống có ga; đồ uống ép từ quả không chứa cồn; nước ép trái cây; đồ uống không cồn; nước khoáng [đồ uống].

---

(210) **4-2018-16009**

(540)

(220) 21.05.2018
(441) 25.07.2018
(531) 1.15.5; 2.3.1; 4.5.21; 10.5.25
(591) Đỏ, vàng, đen, trắng.
(731) CÔNG TY TNHH ĐẦU TƯ THƯƠNG MẠI VÀ DỊCH VỤ HANA (VN)
Số 2+4, ngõ 69 Trần Duy Hưng, quận Cầu Giấy, thành phố Hà Nội

(511) Nhóm 09: Mặt nạ phòng độc để lọc không khí.

---

(210) **4-2018-16010**

(540)

(220) 21.05.2018
(441) 25.07.2018
(531) 2.3.1; 4.5.21; 10.5.25; 21.3.25
(591) Đỏ, xanh cửu long, trắng, vàng, đen.
(731) CÔNG TY TNHH ĐẦU TƯ THƯƠNG MẠI VÀ DỊCH VỤ HANA (VN)
Số 2+4, ngõ 69 Trần Duy Hưng, quận Cầu Giấy, thành phố Hà Nội

(511) Nhóm 09: Mặt nạ phòng độc để lọc không khí.

---

(210) **4-2018-16011**

(540)

(220) 21.05.2018
(441) 25.07.2018
(531) 26.1.1; 26.1.10; A26.1.18
(731) CÔNG TY TNHH SMOKE N TAPS (VN)
170 Cống Quỳnh, phường Phạm Ngũ Lão, quận 1, thành phố Hồ Chí Minh
(740) Công ty TNHH Luật Quốc tế Nguyễn và Cộng sự (NVCS INTERLAW)

(511) Nhóm 43: Dịch vụ nhà hàng ăn uống.

---

(210) **4-2018-16012**

(540)

(220) 21.05.2018
(441) 25.07.2018
(531) 5.3.11; 5.3.20; 5.5.19; A5.5.20; A5.5.21
(591) Tím, trắng.
(731) ĐẶNG MỸ LINH (VN)
Số 77, tổ 19, cụm Linh Đàm, phường Hoàng Liệt, quận Hoàng Mai, thành phố Hà Nội

(511) Nhóm 25: Quần áo.

---

(210) **4-2018-16013**

(540)

VNE-LED

(220) 21.05.2018
(441) 25.07.2018

(731) CÔNG TY CỔ PHẦN CHẾ TẠO VÀ LẮP RÁP THIẾT BỊ ĐIỆN VIỆT NAM (VN)
Phòng số 10, nhà 28 tập thể Nhà Dầu, phố Khâm Thiên, phường Khâm Thiên, quận Đống Đa, thành phố Hà Nội

(511) Nhóm 09: Dây dẫn điện, dây cáp điện; ổ cắm điện; công tắc điện, tủ phân phối điện, hộp đấu nối điện.

Nhóm 11: Thiết bị chiếu sáng cụ thể: đèn điện, bóng đèn điện, đèn bàn, đèn phản quang, đèn trần.

Nhóm 35: Mua bán, xuất nhập khẩu các sản phẩm thiết bị điện như: dây dẫn điện, dây cáp điện, ổ cắm điện, công tắc điện, tủ phân phối điện, hộp đấu nối điện, bóng đèn và thiết bị chiếu sáng.

Nhóm 37: Lắp đặt và sửa chữa thiết bị điện.

---

(210) **4-2018-16014**

(540)

MDJONT99

(220) 21.05.2018
(441) 25.07.2018

(731) CÔNG TY CỔ PHẦN DƯỢC HTC 99 (VN)
Số 48, tổ 28, phường Thịnh Liệt, quận Hoàng Mai, thành phố Hà Nội

(740) Công ty Luật TNHH WINCO (WINCO LAW FIRM)

(511) Nhóm 05: Dược phẩm; thực phẩm chức năng.

---

(210) **4-2018-16015**

(540)

MDHEAT99

(220) 21.05.2018
(441) 25.07.2018

(731) CÔNG TY CỔ PHẦN DƯỢC HTC 99 (VN)
Số 48, tổ 28, phường Thịnh Liệt, quận Hoàng Mai, thành phố Hà Nội

(740) Công ty Luật TNHH WINCO (WINCO LAW FIRM)

(511) Nhóm 05: Dược phẩm; thực phẩm chức năng.

---

(210) **4-2018-16016**

(540)

MDLAYDI

(220) 21.05.2018
(441) 25.07.2018

(731) CÔNG TY CỔ PHẦN DƯỢC HTC 99 (VN)
Số 48, tổ 28, phường Thịnh Liệt, quận Hoàng Mai, thành phố Hà Nội

(740) Công ty Luật TNHH WINCO (WINCO LAW FIRM)

(511) Nhóm 05: Dược phẩm; thực phẩm chức năng.

---

(210) **4-2018-16018**

(540)

WIN HOME
MÁI NHÀ CHUNG CHO CÁC DOANH NGHIỆP

(220) 21.05.2018
(441) 25.07.2018
(531) 24.9.1; 26.3.4; 26.4.3
(591) Vàng nhũ, đỏ đô, đen.
(731) CÔNG TY TNHH ĐẦU TƯ VÀ PHÁT TRIỂN WIN HOME (VN)
171 Đinh Bộ Lĩnh, phường 26, quận Bình Thạnh, thành phố Hồ Chí Minh

(511) Nhóm 36: Dịch vụ văn phòng cho thuê chỗ ở; định giá, đánh giá bất động sản; môi giới; môi giới bất động sản; đại lý bất động sản; quản lý bất động sản; cho thuê bất động sản; cho thuê văn phòng; cho thuê căn hộ; quản lý các căn hộ cho thuê.

Nhóm 37: Dịch vụ xây, lát; giám sát việc xây dựng công trình; xây dựng; tư vấn xây dựng; phá dỡ các công trình xây dựng; lắp đặt và sửa chữa thiết bị điện; lắp đặt và sửa chữa thang máy; xây dựng nhà máy, xí nghiệp; thông tin về xây dựng; cho thuê thiết bị xây dựng.

---

(210) **4-2018-16022**

(540)

Golden
Enzym

(220) 21.05.2018
(441) 25.07.2018
(531) 25.5.25; 26.1.2; A26.1.18
(731) CÔNG TY TNHH KINH DOANH THƯƠNG MẠI VÀ SẢN XUẤT PHÚ HƯNG (VN)
Số nhà 27, ngõ 2, khu TT Đo lường - Chất lượng, phường Cổ Nhuế 2, quận Bắc Từ Liêm, thành phố Hà Nội

(511) Nhóm 29: Sữa, sản phẩm sữa, đồ uống làm từ sữa [sữa là chủ yếu], sữa khuấy, sữa giàu prôtein, nước sữa, sữa chua, sữa đậu nành.

---

(210) **4-2018-16023**

(540)

HSE Corner

(220) 21.05.2018
(441) 25.07.2018
(531) 26.4.4
(591) Xanh tím than, xanh lá cây, trắng, da cam.
(731) TRẦN XUÂN HÒA (VN)
Tổ 74, ô 7, lô 3 Đền Lừ, phường Hoàng Văn Thụ, quận Hoàng Mai, thành phố Hà Nội

(511) Nhóm 35: Dịch vụ giới thiệu việc làm; dịch vụ tuyển dụng lao động; tư vấn quản lý nhân sự; dịch vụ cố vấn quản lý kinh doanh; tư vấn nghiệp vụ thương mại.

Nhóm 41: Hướng dẫn nghề nghiệp [tư vấn đào tạo hoặc giáo dục]; huấn luyện [đào tạo]; đào tạo thực hành; giảng dạy.

---

(210) **4-2018-16024**

(540)

HSE Books

(220) 21.05.2018
(441) 25.07.2018
(531) 26.4.4
(591) Xanh tím than, xanh lá cây, trắng, da cam.
(731) TRẦN XUÂN HÒA (VN)
Tổ 74, ô 7, lô 3 Đền Lừ, phường Hoàng Văn Thụ, quận Hoàng Mai, thành phố Hà Nội

(511) Nhóm 41: Dịch vụ thư viện lưu động; dịch vụ thư viện cho thuê.

---

(210) **4-2018-16033**

(540)

stonebrick

(220) 21.05.2018
(441) 25.07.2018
(531) 26.4.3
(731) E-MART INC. (KR)
377, Ttukseom-Ro, Seongdong-Gu, Seoul, Korea
(740) Công ty TNHH Quốc tế D &N (D&N INTERNATIONAL CO.,LTD.)

(511) Nhóm 03: Chế phẩm và chất chăm sóc da (mỹ phẩm); nước thơm dùng cho da; chất làm se da không chứa thuốc, dùng cho mục đích mỹ phẩm; nhũ tương dạng đặc để thoa da mặt; nước thơm dùng sau khi cạo râu; kem dưỡng da; kem làm sạch da; kem dưỡng ẩm cho da; nước thơm để xức sau khi tắm; mặt nạ làm đẹp; kem chống nắng; chế phẩm và chất chăm sóc da toàn thân (mỹ phẩm); xà phòng dùng để tắm rửa; sữa tắm; nước thơm dùng cho cơ thể; gel tắm bồn; kem tẩy sạch cơ thể; chế phẩm và chất chăm sóc tóc (mỹ phẩm); dầu gội đầu; dầu xả cho tóc; keo xịt tóc; keo bọt làm bóng tóc; keo vuốt tóc; thuốc nhuộm tóc; chế phẩm và chất chăm sóc móng; nước sơn lót móng; nước sơn móng; chất tẩy sơn móng; nước sơn bóng phủ; nước sơn làm chắc móng; mỹ phẩm; nước hoa, nước thơm cologne; chế phẩm đánh răng; sản phẩm mỹ phẩm làm trắng răng; bút chì dùng để làm trắng răng; miếng dán làm trắng răng; nước rửa bát.

---

(210) **4-2018-16034**

(540)

stonebrick

(220) 21.05.2018
(441) 25.07.2018

(731) E-MART INC. (KR)
377, Ttukseom-Ro, Seongdong-Gu, Seoul, Korea

(740) Công ty TNHH Quốc tế D &N (D&N INTERNATIONAL CO.,LTD.)

(511) Nhóm 35: Dịch vụ bán buôn và bán lẻ mỹ phẩm, dầu gội, xà phòng dùng để tắm rửa, sản phẩm làm sạch thân thể và kem đánh răng; dịch vụ cửa hàng bán lẻ trực tuyến các sản phẩm kể trên; dịch vụ cửa hàng bán hạ giá hàng hóa kể trên; trưng bày sản phẩm; dịch vụ cửa hàng tổng hợp bán các hàng hóa kể trên; dịch vụ quảng cáo; dịch vụ đại siêu thị bán hàng hóa kể trên; dịch vụ siêu thị bán hàng hóa kể trên; dịch vụ cửa hàng tiện lợi bán lẻ hàng hóa kể trên.

---

(210) **4-2018-16035**

(540)

stonebrick

(220) 21.05.2018
(441) 25.07.2018

(731) E-MART INC. (KR)
377, Ttukseom-Ro, Seongdong-Gu, Seoul, Korea

(740) Công ty TNHH Quốc tế D &N (D&N INTERNATIONAL CO.,LTD.)

(511) Nhóm 21: Đồ chứa đựng và dụng cụ nhà bếp và gia dụng; lược và bọt biển; bàn chải (ngoại trừ bút lông để vẽ); vật liệu dùng để làm bàn chải; sản phẩm dùng cho mục đích làm sạch, cụ thể là miếng cọ rửa dùng cho nhà bếp, dụng cụ lau chùi vận hành bằng tay; thủy tinh thô hoặc bán thành phẩm (trừ kính xây dựng); nút bằng sứ; biển hiệu bằng sứ hoặc thủy tinh, đất nung; thiết bị điện dùng để thu hút và diệt trừ côn trùng; lồng chim; vật dụng để xỏ giày ống; móc để giúp cho việc cài khuy; chuồng cho vật nuôi trong nhà; dụng cụ mỹ phẩm; chỉ tơ nha khoa; chậu hoa; găng tay làm vườn; vườn ươm trong nhà (vườn trồng cây); đồ dùng tẩy trang; dụng cụ thụt dùng khai thông đường ống bị tắc; hộp đựng phấn bỏ túi; hộp đựng đồ trang điểm; bẫy ruồi; thớt để cắt dùng cho nhà bếp; cốc bằng giấy; ấm trà; chảo nấu ăn, không dùng điện; chảo và bình có thể mang đi được dùng cho cắm trại; bình xịt; nùi bông để thoa phấn; vật dụng giữ giấy vệ sinh; bàn chải cạo râu.

---

(210) **4-2018-16036**

(540)

OLENPINE

(220) 21.05.2018
(441) 25.07.2018

(731) CÔNG TY CỔ PHẦN DƯỢC HTC 99 (VN)
Số 48, tổ 28, phường Thịnh Liệt, quận Hoàng Mai, thành phố Hà Nội

(740) Công ty Luật TNHH WINCO (WINCO LAW FIRM)

(511) Nhóm 05: Dược phẩm; thực phẩm chức năng.

---

(210) **4-2018-16037**

(540)

AUJINOM

(220) 21.05.2018
(441) 25.07.2018
(731) CÔNG TY CỔ PHẦN DƯỢC HTC 99 (VN)
Số 48, tổ 28, phường Thịnh Liệt, quận Hoàng Mai, thành phố Hà Nội
(740) Công ty Luật TNHH WINCO (WINCO LAW FIRM)

(511) Nhóm 05: Dược phẩm; thực phẩm chức năng.

---

(210) **4-2018-16038**

(540)

FANCY GOLD

(220) 21.05.2018
(441) 25.07.2018
(731) HUỲNH LÊ HIỆP (VN)
326B/3 QL91B, KDC Hàng Bàng, KV5, phường An Khánh, quận Ninh Kiều, thành phố Cần Thơ

(511) Nhóm 03: Mỹ phẩm.

---

(210) **4-2018-16039**

(540)

OWEN

(220) 21.05.2018
(441) 25.07.2018
(731) NGUYỄN VŨ PHƯƠNG CHI (VN)
326B/3 QL91B, KDC Hàng Bàng, KV5, phường An Khánh, quận Ninh Kiều, thành phố Cần Thơ

(511) Nhóm 03: Mỹ phẩm.

---

(210) **4-2018-16040**

(540)

QT- ONE

(220) 21.05.2018
(441) 25.07.2018
(731) NGUYỄN VŨ PHƯƠNG CHI (VN)
326B/3 QL91B, KDC Hàng Bàng, KV5, phường An Khánh, quận Ninh Kiều, thành phố Cần Thơ

(511) Nhóm 03: Mỹ phẩm.

---

(210) **4-2018-16041**

(540)

KIMCHI VÀNG

(220) 21.05.2018
(441) 25.07.2018
(731) NGUYỄN VŨ PHƯƠNG CHI (VN)
326B/3 QL91B, KDC Hàng Bàng, KV5, phường An Khánh, quận Ninh Kiều, thành phố Cần Thơ

(511) Nhóm 03: Mỹ phẩm.

---

(210) **4-2018-16043**

(540)

toreya

(220) 21.05.2018
(441) 25.07.2018
(731) CÔNG TY TNHH THE ART OF BEAUTY (VN)
Tòa nhà số 5, công viên bến du thuyền Quốc Tế, đường Nguyễn Cơ Thạch, phường Vĩnh Hòa, thành phố Nha Trang, tỉnh Khánh Hòa
(740) Công ty Luật TNHH WINCO (WINCO LAW FIRM)

(511) Nhóm 03: Mỹ phẩm; nước hoa; sữa tắm.

---

(210) **4-2018-16044**

(540)

toreya
토레야

(220) 21.05.2018
(441) 25.07.2018
(731) CÔNG TY TNHH THE ART OF BEAUTY (VN)
Tòa nhà số 5, công viên bến du thuyền Quốc Tế, đường Nguyễn Cơ Thạch, phường Vĩnh Hòa, thành phố Nha Trang, tỉnh Khánh Hòa
(740) Công ty Luật TNHH WINCO (WINCO LAW FIRM)

(511) Nhóm 03: Mỹ phẩm; nước hoa; sữa tắm.

---

(210) **4-2018-16046**

(540)

toɹreya

(220) 21.05.2018
(441) 25.07.2018
(731) CÔNG TY TNHH THE ART OF BEAUTY (VN)
Tòa nhà số 5, công viên bến du thuyền Quốc Tế, đường Nguyễn Cơ Thạch, phường Vĩnh Hòa, thành phố Nha Trang, tỉnh Khánh Hòa
(740) Công ty Luật TNHH WINCO (WINCO LAW FIRM)

(511) Nhóm 03: Mỹ phẩm; nước hoa; sữa tắm.

---

(210) **4-2018-16047**

(540)

bioisland

(220) 21.05.2018
(441) 25.07.2018
(731) TOOFRUIT INDUSTRIES (HONG KONG) CO., LIMITED (HK)
Flat/Rm B 8/F Charming Bldg 72, Cheung Sha Wan Rd, KLN Hong Kong
(740) Công ty TNHH Sở hữu trí tuệ VIPATCO (VIPATCO CO., LTD.)

(511) Nhóm 05: Chế phẩm vitamin; dầu gan cá thu; chất bổ sung dinh dưỡng; khoáng chất bổ sung cho thực phẩm; chất bổ sung prôtein dùng cho ăn kiêng; thực phẩm cho em bé.

---

(210) **4-2018-16050**

(540)

Ostelin

(220) 21.05.2018
(441) 25.07.2018
(731) TOOFRUIT INDUSTRIES (HONG KONG) CO., LIMITED (HK)
Flat/Rm B 8/F Charming Bldg 72, Cheung Sha Wan Rd, KLN Hong Kong
(740) Công ty TNHH Sở hữu trí tuệ VIPATCO (VIPATCO CO., LTD.)

(511) Nhóm 05: Chế phẩm vitamin; dầu gan cá thu; chất bổ sung dinh dưỡng; khoáng chất bổ sung cho thực phẩm; chất bổ sung protein dùng cho ăn kiêng; thực phẩm cho em bé.

---

(210) **4-2018-16051**

(540)

sukin

(220) 21.05.2018
(441) 25.07.2018
(731) TOOFRUIT INDUSTRIES (HONG KONG) CO., LIMITED (HK)
Flat/Rm B 8/F Charming Bldg 72, Cheung Sha Wan Rd, KLN Hong Kong
(740) Công ty TNHH Sở hữu trí tuệ VIPATCO (VIPATCO CO., LTD.)

(511) Nhóm 03: Sữa tắm; dầu gội đầu; kem để làm sạch; chế phẩm tẩy trang; mỹ phẩm; kem mát xa (dùng cho mục đích mỹ phẩm).

---

(210) **4-2018-16052**

(540)

Utena

(220) 21.05.2018
(441) 25.07.2018
(731) TOOFRUIT INDUSTRIES (HONG KONG) CO., LIMITED (HK)
Flat/Rm B 8/F Charming Bldg 72, Cheung Sha Wan Rd, KLN Hong Kong
(740) Công ty TNHH Sở hữu trí tuệ VIPATCO (VIPATCO CO., LTD.)

(511) Nhóm 03: Mặt nạ làm đẹp; nước cân bằng da mặt; kem tẩy tế bào chết (mỹ phẩm) trên mặt; sữa dưỡng ẩm cơ thể; kem dưỡng da mặt; mỹ phẩm.

---

(210) **4-2018-16053**

(540)

mOmma

(220) 21.05.2018
(441) 25.07.2018
(731) LANSINOH LABORATORIES (HONG KONG) CO., LIMITED (HK)
Flat/Rm B 8/F Charming Bldg 72, Cheung Sha Wan Rd, KLN Hong Kong
(740) Công ty TNHH Sở hữu trí tuệ VIPATCO (VIPATCO CO., LTD.)

(511) Nhóm 10: Bình sữa cho trẻ em bú; núm vú giả của bình sữa cho trẻ em bú; bơm dùng để hút sữa mẹ; núm vú giả; vòng kích thích cho việc mọc răng; miếng dán làm mát dùng cho mục đích y tế.

Nhóm 21: Bộ đồ ăn ngoại trừ dao, dĩa và thìa; bình; cốc; bình để uống; thùng chứa cách nhiệt; bàn chải để rửa bát đĩa.

---

(210) **4-2018-16054**

(540) HPA

(220) 21.05.2018
(441) 25.07.2018
(731) LANSINOH LABORATORIES (HONG KONG) CO., LIMITED (HK)
Flat/Rm B 8/F Charming Bldg 72, Cheung Sha Wan Rd, KLN Hong Kong
(740) Công ty TNHH Sở hữu trí tuệ VIPATCO (VIPATCO CO., LTD.)

(511) Nhóm 03: Mỹ phẩm; kem mát xa mỹ phẩm; kem dưỡng da toàn thân; chế phẩm mỹ phẩm chăm sóc da; khăn giấy được tẩm chất tẩy trang; chế phẩm mỹ phẩm để tắm.

---

(210) **4-2018-16056**

(540) ZUCIANI

(220) 21.05.2018
(441) 25.07.2018
(731) VŨ LAN CHI (VN)
229 Hai Bà Trưng, phường 6, quận 3, thành phố Hồ Chí Minh

(511) Nhóm 09: Giày bảo hộ phòng chống tai nạn, bức xạ và lửa.

Nhóm 18: Ba lô, vali, túi xách, cặp da, cặp học sinh, ví.

Nhóm 25: Quần áo, giày, dép, mũ nón, tất, miếng lót bên trong giày, thắt lưng (trang phục).

Nhóm 26: Khoá móc giày, khoá cài của thắt lưng, dây buộc giày; đăng ten cho giày, khoá kéo, khoá cài.

Nhóm 35: Mua bán, xuất nhập khẩu quần áo, giày, dép, mũ nón, túi xách, ví, vali, ba lô, cặp da, cặp học sinh, quảng cáo.

Nhóm 45: Dịch vụ vệ sỹ dịch vụ bảo vệ, quản lý quyền tác giả, dịch vụ li-xăng sở hữu trí tuệ, dịch vụ mạng xã hội trực tuyến, tư vấn tạo phong cách riêng cho trang phục cá nhân.

---

(210) **4-2018-16057**

(540) Phở Hải CHUẨN PHỞ BÒ

(220) 21.05.2018
(441) 25.07.2018
(531) A11.3.7; 26.1.1
(591) Xanh lá cây, cam, trắng.
(731) NGUYỄN HUYỀN NHUNG (VN)
Số 9, ngách 128/2 phố Hoàng Văn Thái, phường Khương Mai, quận Thanh Xuân, thành phố Hà Nội

(511) Nhóm 43: Dịch vụ cung cấp thực phẩm và đồ uống do nhà hàng thực hiện.

---

(210) **4-2018-16058**

(540)

Tiết Tả AN

(220) 21.05.2018
(441) 25.07.2018

(731) CÔNG TY CỔ PHẦN SẢN XUẤT DƯỢC LIỆU TRUNG ƯƠNG 28 (VN)
Thôn 5, xã Phú Cát, huyện Quốc Oai, thành phố Hà Nội

(740) Công ty TNHH Sở hữu trí tuệ và Công nghệ Thủ đô (CAPITAL IP&T CO.LTD.)

(511) Nhóm 05: Dược phẩm, thực phẩm chức năng; thực phẩm dinh dưỡng dùng trong y tế; nước súc miệng dùng cho mục đích y tế; dung dịch làm sạch khử khuẩn sát trùng dùng cho mục đích y tế; nước tắm thảo dược cho trẻ em dùng cho mục đích y tế.

---

(210) **4-2018-16059**

(540)

GOUTIAN

(220) 21.05.2018
(441) 25.07.2018

(731) CÔNG TY CỔ PHẦN SẢN XUẤT DƯỢC LIỆU TRUNG ƯƠNG 28 (VN)
Thôn 5, xã Phú Cát, huyện Quốc Oai, thành phố Hà Nội

(740) Công ty TNHH Sở hữu trí tuệ và Công nghệ Thủ đô (CAPITAL IP&T CO.LTD.)

(511) Nhóm 05: Dược phẩm, thực phẩm chức năng; thực phẩm dinh dưỡng dùng trong y tế; nước súc miệng dùng cho mục đích y tế; dung dịch làm sạch khử khuẩn sát trùng dùng cho mục đích y tế; nước tắm thảo dược cho trẻ em dùng cho mục đích y tế.

---

(210) **4-2018-16060**

(540)

GODRAM

(220) 21.05.2018
(441) 25.07.2018

(731) CÔNG TY TRÁCH NHIỆM HỮU HẠN PHÚ NÔNG (VN)
Quốc lộ 91, KV Qui Thạnh 1, phường Trung Kiên, quận Thốt Nốt, thành phố Cần Thơ

(740) Công ty TNHH Sở hữu trí tuệ và Công nghệ Thủ đô (CAPITAL IP&T CO.LTD.)

(511) Nhóm 05: Thuốc bảo vệ thực vật như: thuốc trừ bệnh cây trồng, thuốc trừ sâu, thuốc diệt cỏ, thuốc diệt trừ rầy nâu, thuốc diệt nấm mốc, chất diệt ký sinh trùng.

---

(210) **4-2018-16061**

(540)

RAMGOLS

(220) 21.05.2018
(441) 25.07.2018
(731) CÔNG TY TRÁCH NHIỆM HỮU HẠN PHÚ NÔNG (VN)
Quốc lộ 91, KV Qui Thạnh 1, phường Trung Kiên, quận Thốt Nốt, thành phố Cần Thơ
(740) Công ty TNHH Sở hữu trí tuệ và Công nghệ Thủ đô (CAPITAL IP&T CO.LTD.)

(511) Nhóm 35: Bán buôn, bán lẻ các sản phẩm: phân bón và hóa chất phục vụ sản xuất nông nghiệp, nghề làm vườn và lâm nghiệp, các chất kích thích tăng trưởng cho cây trồng; mua bán: vật tư nguyên liệu phục vụ nông nghiệp bao gồm cả hệ thống nhà kính và hệ thống tưới, máy và thiết bị sản xuất phân bón, máy nông nghiệp, dụng cụ phục vụ nông nghiệp như: cày, cuốc, xẻng, liềm; mua bán: con giống như: con giống tôm, cá, gà, lợn, hạt giống cây trồng như: giống lúa, giống khoai, giống sắn, giống cây ăn quả, giống rau, các loại thuốc bảo vệ thực vật như: thuốc diệt cỏ, thuốc diệt trừ sâu bọ, thuốc diệt trừ rầy nâu, thuốc diệt nấm mốc, thuốc trừ dịch cho thực vật, thuốc trừ vi khuẩn hại cây trồng, bình phun thuốc trừ sâu, hàng nông lâm sản, lương thực, thực phẩm, thủy sản và các chế phẩm từ thủy sản; mua bán: thức ăn chăn nuôi, nguyên liệu sản xuất thức ăn chăn nuôi, cây hoa cảnh, cây lâu năm, dược liệu và hạt giống dược liệu; quảng cáo và giới thiệu sản phẩm.

---

(210) **4-2018-16062**

(540)

LACVIMEDIC

(220) 21.05.2018
(441) 25.07.2018
(531) 26.2.7; A11.3.2; A3.11.2; A1.1.12
(591) Đỏ, xanh dương, trắng.
(731) CÔNG TY TRÁCH NHIỆM HỮU HẠN DƯỢC PHẨM LẠC VIỆT (VN)
236-238, đường Rạch Bà Lớn, ấp 5, xã Phong Phú, huyện Bình Chánh, thành phố Hồ Chí Minh
(740) Công ty TNHH Sở hữu trí tuệ và Công nghệ Thủ đô (CAPITAL IP&T CO.LTD.)

(511) Nhóm 05: Dược phẩm; thuốc đông y; thực phẩm dinh dưỡng dùng trong y tế; nước súc miệng dùng cho mục đích y tế; dung dịch làm sạch khử khuẩn sát trùng dùng cho mục đích y tế; dung dịch vệ sinh cá nhân có chứa thuốc dùng trong y tế.

---

(210) **4-2018-16063**

(540)

BERUT

(220) 21.05.2018
(441) 25.07.2018
(731) CÔNG TY CỔ PHẦN DƯỢC PHẨM VINACARE (VN)
Số nhà 18, ngách 19/15 Kim Đồng, phường Giáp Bát, quận Hoàng Mai, thành phố Hà Nội
(740) Công ty TNHH Sở hữu trí tuệ và Công nghệ Thủ đô (CAPITAL IP&T CO.LTD.)

(511) Nhóm 05: Dược phẩm; thực phẩm chức năng; thực phẩm dinh dưỡng dùng trong y tế; nước súc miệng dùng cho mục đích y tế; dung dịch làm sạch khử khuẩn sát trùng dùng cho mục đích y tế; nước tắm thảo dược cho trẻ em dùng cho mục đích y tế.

---

(210) **4-2018-16064**

(540)

FUSIN

(220) 21.05.2018
(441) 25.07.2018

(731) CÔNG TY TNHH ĐÔNG Y PHÚC SINH (VN)
Số 24, ngõ 12, đường Nguyễn Khuyến, phường Văn Quán, quận Hà Đông, thành phố Hà Nội

(511) Nhóm 03: Mỹ phẩm.

---

(210) **4-2018-16065**

(540)

PERUT

(220) 21.05.2018
(441) 25.07.2018

(731) CÔNG TY CỔ PHẦN DƯỢC PHẨM VINACARE (VN)
Số nhà 18, ngách 19/15 Kim Đồng, phường Giáp Bát, quận Hoàng Mai, thành phố Hà Nội

(740) Công ty TNHH Sở hữu trí tuệ và Công nghệ Thủ đô (CAPITAL IP&T CO.LTD.)

(511) Nhóm 05: Dược phẩm; thực phẩm chức năng; thực phẩm dinh dưỡng dùng trong y tế; nước súc miệng dùng cho mục đích y tế; dung dịch làm sạch khử khuẩn sát trùng dùng cho mục đích y tế; nước tắm thảo dược cho trẻ em dùng cho mục đích y tế.

---

(210) **4-2018-16066**

(540)

OLBIA

(220) 21.05.2018
(441) 25.07.2018

(731) CÔNG TY CỔ PHẦN ELLIE (VN)
Lô C6-2, đường D2, khu công nghiệp Tân Phú Trung, xã Tân Phú Trung, huyện Củ Chi, thành phố Hồ Chí Minh

(740) Công ty TNHH Sở hữu trí tuệ và Công nghệ Thủ đô (CAPITAL IP&T CO.LTD.)

(511) Nhóm 03: Mỹ phẩm; kem dưỡng da; dầu gội đầu; sữa tắm; xà phòng; chất tẩy rửa không chứa thuốc dùng cho mục đích vệ sinh.

---

(210) **4-2018-16067**

(540)

FAFODVIT

(220) 21.05.2018
(441) 25.07.2018

(731) CÔNG TY CỔ PHẦN DƯỢC PHẨM TRUNG ƯƠNG 1 - PHARBACO (VN)
Số 160, Tôn Đức Thắng, phường Hàng Bột, quận Đống Đa, thành phố Hà Nội

(740) Công ty TNHH Sở hữu trí tuệ và Công nghệ Thủ đô (CAPITAL IP&T CO.LTD.)

(511) Nhóm 05: Dược phẩm; thực phẩm chức năng; thực phẩm dinh dưỡng dùng trong y tế; nước súc miệng dùng cho mục đích y tế; dung dịch làm sạch khử khuẩn sát trùng dùng cho mục đích y tế; nước tắm thảo dược cho trẻ em dùng cho mục đích y tế.

---

(210) **4-2018-16069**

(540)

Kạpkun

(220) 21.05.2018
(441) 25.07.2018

(731) ĐỖ XUÂN TUẤN (VN)
19/8A khu vực 6, phường Trà Nóc, quận Bình Thủy, thành phố Cần Thơ

(740) Công ty TNHH Luật Hợp danh bản quyền Quốc tế (CIS LAW FIRM)

(511) Nhóm 30: Xôi; bánh mỳ; bánh bao; bánh ngọt; thực phẩm ăn nhanh trên cơ sở gạo; thực phẩm ăn nhanh trên cơ sở ngũ cốc.

Nhóm 43: Dịch vụ cung cấp thức ăn và đồ uống do nhà hàng thực hiện, dịch vụ quán ăn uống; quán ăn uống phục vụ lưu động; quán thức ăn nhanh; quán cà phê lưu động dưới hình thức xe đẩy; xe bán xôi lưu động.

---

(210) **4-2018-16070**

(540)

ANOLON

(220) 21.05.2018
(441) 25.07.2018

(731) MEYER MANUFACTURING COMPANY LIMITED (HK)
382 Kwun Tong Road, Kwun Tong, Kowloon, Hongkong

(740) Công ty Cổ phần Sở hữu công nghiệp INVESTIP (INVESTIP)

(511) Nhóm 08: Dao kéo, không dùng điện.

Nhóm 21: Bộ đồ dùng cho lò nướng cho mục đích gia dụng (không dùng điện); dụng cụ nấu nướng (không dùng điện) cụ thể là nồi và chảo; ấm đun nước (không dùng điện); dụng cụ nhà bếp (không dùng điện); dụng cụ và đồ dùng nhà bếp (không dùng điện).

---

(210) **4-2018-16071**

(540)

MEYER

(220) 21.05.2018
(441) 25.07.2018
(731) MEYER MANUFACTURING COMPANY LIMITED (HK)
382 Kwun Tong Road, Kwun Tong, Kowloon, Hongkong
(740) Công ty Cổ phần Sở hữu công nghiệp INVESTIP (INVESTIP)

(511) Nhóm 08: Dao kéo, không dùng điện.

Nhóm 21: Bộ đồ dùng cho lò nướng cho mục đích gia dụng (không dùng điện); dụng cụ nấu nướng (không dùng điện) cụ thể là nồi và chảo; ấm đun nước (không dùng điện); dụng cụ nhà bếp (không dùng điện); dụng cụ và đồ dùng nhà bếp (không dùng điện).

---

(210) **4-2018-16072**

(540)

Prestige

(220) 21.05.2018
(441) 25.07.2018
(531) 26.4.2
(731) MEYER INTELLECTUAL PROPERTIES LIMITED (HK)
382 Kwun Tong Road, Kwun Tong, Kowloon, Hongkong
(740) Công ty Cổ phần Sở hữu công nghiệp INVESTIP (INVESTIP)

(511) Nhóm 08: Bộ đồ dùng cho lò nướng cho mục đích gia dụng (không dùng điện); dụng cụ nấu nướng (không dùng điện) cụ thể là nồi và chảo; ấm đun nước (không dùng điện); dụng cụ nhà bếp (không dùng điện); dụng cụ và đồ dùng nhà bếp (không dùng điện).

Nhóm 21: Dao kéo, không dùng điện.

---

(210) **4-2018-16073**

(540)

Dr. Jangskin

(220) 21.05.2018
(441) 25.07.2018
(731) RECIPE CO., LTD. (KR)
7F, 125, Bangbae-ro, Seocho-gu, Seoul, Republic of Korea
(740) Công ty TNHH Sở hữu trí tuệ ACTIP (ACTIP IP LIMITED)

(511) Nhóm 03: Chế phẩm trang điểm [mỹ phẩm]; chế phẩm mỹ phẩm chăm sóc da; kem mỹ phẩm chăm sóc da; kem dưỡng thể; chế phẩm dưỡng da dạng lỏng; kem mỹ phẩm dùng cho mắt; kem dưỡng trắng da; chế phẩm làm sạch da; chế phẩm dưỡng da tay dạng lỏng; xà phòng tắm không chứa dược chất; chế phẩm gội đầu; chế phẩm làm sạch tóc; chế phẩm xả dưỡng tóc; kem mỹ phẩm dùng cho tay; chế phẩm tẩy trang mắt; chế phẩm mỹ phẩm bôi mí mắt; chế phẩm mỹ phẩm kẻ mắt; kem trang điểm có đặc tính của kem nền, kem lót và chế phẩm dưỡng ẩm, chống nắng (kem bb); chế phẩm chống nắng; mỹ phẩm.

---

(210) **4-2018-16074**

(540)

PIBLUE

(220) 21.05.2018
(441) 25.07.2018
(731) GUANGZHOU COBLUE ELECTRONICS CO., LTD. (CN)
1F 013, No. 55 Xidi Second Road, Liwan District, Guangzhou, Guangdong, China
(740) Công ty TNHH Sở hữu trí tuệ ACTIP (ACTIP IP LIMITED)

(511) Nhóm 09: Thiết bị lưu trữ dữ liệu (usb); phần mềm ứng dụng cho điện thoại di động có thể tải về; thiết bị truyền phát âm thanh; tai nghe thực tế ảo; điện thoại di động; màng bảo vệ chuyên dụng cho điện thoại di động; gậy cầm tay hỗ trợ việc tự chụp ảnh dùng cho điện thoại di động; bao đựng chuyên dụng cho điện thoại thông minh; vỏ bọc bảo vệ chuyên dụng cho điện thoại thông minh; đồng hồ thông minh (xử lý dữ liệu); vi mạch điện tử; hệ thống phòng trộm, chạy bằng điện; pin điện; thiết bị sạc cho pin điện; dây điện thoại; pin sạc dự phòng (pin có thể nạp lại được); thiết bị theo dõi hoạt động, có thể đeo được; máy vi tính có thể đeo được; tai nghe; màn hình viđêô; rô bốt người máy có trí tuệ nhân tạo.

---

(210) **4-2018-16075**

(540)

PLT JEANS

(220) 21.05.2018
(441) 25.07.2018
(531) A26.1.18; 26.1.1; 25.1.5; 25.1.9
(591) Nâu, trắng, đen, đỏ.
(731) CÔNG TY TNHH PLT JEANS (VN)
74 đường DC11, phường Sơn Kỳ, quận Tân Phú, thành phố Hồ Chí Minh
(740) Công ty Luật TNHH Việt An (VIET AN LAW FIRM)

(511) Nhóm 25: Quần áo; giày dép; mũ; nón.

---

(210) **4-2018-16076**

(540)

SSSTUTTER

(220) 21.05.2018
(441) 25.07.2018
(531) 26.5.1; A26.11.9; 26.13.25
(731) ĐẶNG TRUNG ĐỨC (VN)
38 ngõ 85 Nguyễn Lương Bằng, phường Nam Đồng, quận Đống Đa, thành phố Hà Nội

(511) Nhóm 14: Đồng hồ đeo tay; đồ trang sức, cụ thể là, hoa tai, nhẫn, dây chuyền, vòng đeo tay, mặt dây chuyền, trâm gài đầu, ghim hoa cài cổ áo, khuy măng sét.

Nhóm 18: Túi dùng khi đi bãi biển; va li; ví để vé, ví để thẻ tín dụng; túi dùng khi đi du lịch; va li dùng để đi du lịch; ví đựng hộ chiếu; túi dùng đựng hàng; túi xách tay; túi khoác vai.

Nhóm 25: Quần, áo, đồ đội đầu, đồ đi chân.

Nhóm 35: Kinh doanh (mua bán) quần, áo, đồ đội đầu, đồ đi chân, túi xách tay, kính mắt thời trang, đồng hồ đeo tay, đồ trang sức, cụ thể là, hoa tai, nhẫn, dây chuyền, vòng đeo tay, mặt dây chuyền, trâm gài đầu, ghim hoa cài cổ áo, khuy măng sét, mỹ phẩm, bánh, kẹo, trà, cà phê.

Nhóm 43: Dịch vụ quán cà phê; nhà hàng ăn uống; dịch vụ cung cấp thức ăn, đồ uống (do nhà hàng thực hiện).

---

(210) **4-2018-16077**

(540) NOTH

(220) 21.05.2018
(441) 25.07.2018
(731) NGUYỄN TRUNG HIẾU (VN)
Số 4 ngách 32 ngõ 85 Nguyễn Lương Bằng, phường Nam Đồng, quận Đống Đa, thành phố Hà Nội

(511) Nhóm 20: Đồ đạc (đồ vật di chuyển được như giường, tủ, bàn, ghế, kệ, giá, vách ngăn bằng gỗ dùng cho đồ đạc trong nhà hoặc văn phòng để giúp cuộc sống và công việc); đồ đạc bằng kim loại; đệm; giỏ đựng (làm bằng gỗ tre và nhựa); tranh gỗ và khung tranh ảnh; gương; rèm bằng tre; mành (làm bằng gỗ, tre và nhựa); cái nệm (đệm); gối.

Nhóm 21: Quà tặng và đồ trang trí bao gồm lọ và chậu hoa; chậu hoa làm bằng gỗ, tre, gốm và nhựa.

Nhóm 30: Cà phê, trà, bánh, kẹo.

Nhóm 35: Kinh doanh (mua bán) hoa tươi, cây cảnh, bánh, kẹo, cà phê, trà, rau, củ, chậu hoa, đất trồng cây, dụng cụ làm vườn (công cụ cầm tay thao tác thủ công); hóa chất diệt nấm, diệt cỏ, thuốc trừ sâu; đèn chiếu sáng các loại; đồ đạc (đồ vật di chuyển được như giường, tủ, bàn, ghế, kệ, giá, vách ngăn bằng gỗ dùng cho đồ đạc trong nhà hoặc văn phòng để giúp cuộc sống và công việc); đồ đạc bằng kim loại; đệm; giỏ đựng (làm bằng gỗ tre và nhựa); tranh gỗ và khung tranh ảnh; gương; rèm bằng tre; mành (làm bằng gỗ, tre và nhựa); cái nệm (đệm); gối; quà tặng và đồ trang trí bao gồm lọ và chậu hoa, chậu hoa làm bằng gỗ, tre và nhựa; khăn trải giường; chăn; bộ đồ vải cho giường (gồm ga phủ và chăn), vỏ gối; tấm thảm.

Nhóm 43: Dịch vụ quán cà phê; nhà hàng ăn uống; dịch vụ cung cấp thức ăn, đồ uống (do nhà hàng thực hiện).

Nhóm 44: Thiết kế cảnh quan vườn hoa; dịch vụ làm vườn hoa, cây cảnh.

---

(210) **4-2018-16078**

(540)

(220) 21.05.2018
(441) 25.07.2018
(531) 5.5.16; 5.3.11; A5.3.14; 5.7.3
(591) Đen, nâu, xanh lá cây, hồng, trắng.
(731) HỘ KINH DOANH THỰC DƯỠNG TÂM (VN)
Số 1 ngách 22/3A, phố Phú Viên, phường Bồ Đề, quận Long Biên, thành phố Hà Nội
(740) Văn phòng Luật sư ROYAL (ROYAL LAW FIRM)

(511) Nhóm 30: Gạo; bột và chế phẩm làm từ ngũ cốc.

---

(210) **4-2018-16079**

(540)

ADA-BẰNG VŨ

(220) 21.05.2018
(441) 25.07.2018
(731) VŨ XUÂN BẰNG (VN)
Thị trấn Phú Xuyên, huyện Phú Xuyên, thành phố Hà Nội
(740) Văn phòng Luật sư ROYAL (ROYAL LAW FIRM)

(511) Nhóm 25: Quần áo; đồ đi ở chân; đồ đội đầu; găng tay; cà vạt; khăn quàng cổ.

Nhóm 35: Mua bán các loại thời trang như: quần áo, đồ đi chân, đồ đội đầu, găng tay, cà vạt, khăn quàng cổ.

---

(210) **4-2018-16082**

(540)

(220) 21.05.2018
(441) 25.07.2018
(531) 2.3.1; 1.15.21; 5.5.1; A25.7.6
(591) Cam, hồng, đỏ nhạt, tím nhạt, đen, trắng.
(731) DKT INTERNATIONAL, INC (US)
1701 K Street, NW, Suite 900, Washington DC 20006, U.S.A

(511) Nhóm 05: Khăn vệ sinh; miếng đệm lót vệ sinh; băng vệ sinh dạng nút dùng khi có kinh nguyệt.

Nhóm 16: Giấy thấm.

---

(210) **4-2018-16083**

(540)

(220) 21.05.2018
(441) 25.07.2018
(531) 26.13.1; 25.3.1
(591) Đen, ghi, trắng.
(731) HONG KONG NETEASE INTERACTIVE ENTERTAINMENT LIMITED (HK)
1/F, Xiu Ping Commercial Bldg, 104 Jervois St, Sheung Wan, Hong Kong
(740) Công ty TNHH Trà và cộng sự (TRA & ASSOCIATES CO.,LTD)

(511) Nhóm 09: Phần mềm trò chơi thực tế ảo; phần mềm trò chơi máy tính; phần mềm trò chơi di động; trò chơi trên internet (có thể tải xuống được); phần mềm máy tính, ghi sẵn; phần mềm ứng dụng máy tính, có thể tải xuống được.

Nhóm 41: Dịch vụ giải trí di động; dịch vụ cung cấp trò chơi trực tuyến từ mạng máy tính; dịch vụ cung cấp trò chơi qua mạng liên lạc di động; tổ chức các cuộc thi (giáo dục hoặc giải trí); thông tin giải trí; tổ chức các cuộc thi đấu thể thao.

---

(210) **4-2018-16087**

(540)

BITZANTIN

(220) 21.05.2018
(441) 25.07.2018
(531) A26.1.18; 26.1.1; A5.5.20; A25.3.3
(591) Đen, ghi.
(731) ULLIMER GROUP LTD. (WS)
La Sanalele Complex, Gold-In Chambers Vaea Street, Apia, Samoa
(740) Công ty TNHH Trường Xuân (AGELESS CO.,LTD.)

(511) Nhóm 30: Bánh ngọt; chế phẩm ngũ cốc; đồ uống sôcôla có sữa; đồ uống trên cơ sở sôcôla; cà phê; đồ uống cà phê có sữa; đồ uống trên cơ sở cà phê; onigiri [cơm cuộn, cơm nắm]; bánh xăng uých; trà (chè); bánh quế.

Nhóm 41: Cho thuê thiết bị âm thanh; dịch vụ câu lạc bộ [giải trí hoặc giáo dục]; huấn luyện [đào tạo]; tổ chức và điều khiển hội nghị; khoá đào tạo từ xa; sản xuất phim trừ phim quảng cáo; cung cấp phim ảnh, không tải xuống được, thông qua dịch vụ video theo yêu cầu; dịch vụ sắp đặt không dùng cho mục đích quảng cáo; cho thuê thiết bị ánh sáng dùng cho trường quay hoặc nhà hát; tổ chức và điều khiển hội thảo.

Nhóm 43: Dịch vụ quầy rượu; dịch vụ quán cà phê; cho thuê ghế, bàn, khăn trải bàn, khăn ăn, đồ thuỷ tinh; cho thuê phòng họp; dịch vụ nhà hàng ăn uống; dịch vụ quán rượu nhỏ.

---

(210) **4-2018-16088**

(540)

Zasami

(220) 21.05.2018
(441) 25.07.2018
(731) CÔNG TY CỔ PHẦN THỂ THAO KOJI (VN)
Thôn Tri Thủy, xã Tri Thủy, huyện Phú Xuyên, thành phố Hà Nội

(511) Nhóm 28: Dụng cụ thể dục, thể thao.

---

(210) **4-2018-16091**

(540)

AQUA
CERAMIC

(220) 21.05.2018
(441) 25.07.2018
(591) Xanh nước biển.
(731) LIXIL CORPORATION (JP)
2-1-1 Ojima, Koto-ku, Tokyo 136-8535, Japan
(740) Công ty TNHH Tầm nhìn và Liên danh (VISION & ASSOCIATES CO.LTD.)

(511) Nhóm 11: Buồng vệ sinh; buồng tắm đúc sẵn được bán như một sản phẩm hoàn chỉnh, vòi nước có van khóa; vòi khoá [van, đầu vặn] [vòi đóng] cho ống dẫn; đèn điện; bồn rửa; vòi hoa sen, chậu rửa tay (bộ phận cửa thiết bị vệ sinh); bồn tắm; ghế để chân phía dưới bồn cầu, có vòi xịt; thiết bị phân phối chất tẩy uế trong phòng vệ sinh; bệ xí vệ sinh; ghế được dùng với chậu vệ sinh kiểu Nhật.

---

(210) **4-2018-16092**

(540)

(220) 21.05.2018
(441) 25.07.2018
(531) 26.3.1; 6.7.4; 7.3.11; 7.1.24
(591) Xanh dương, xanh lá cây, trắng, xanh lá mạ.
(731) CÔNG TY CỔ PHẦN NHÀ ĐẤT XANH (VN)
Lầu 1, A200 Nguyễn Hiền, phường An Khánh, quận Ninh Kiều, thành phố Cần Thơ
(740) Công ty TNHH Tư vấn và Đầu tư BRANDLINK (BRANDLINK CO.,LTD.)

(511) Nhóm 36: Mua bán bất động sản; môi giới bất động sản; định giá bất động sản; tư vấn đầu tư bất động sản; cho thuê bất động sản; sàn giao dịch bất động sản.

---

(210) **4-2018-16093**

(540)

Vinfast Lux SA2.0

(220) 21.05.2018
(441) 25.07.2018
(731) TẬP ĐOÀN VINGROUP - CÔNG TY CP (VN)
Số 7, đường Bằng Lăng 1, khu đô thị sinh thái Vinhomes Riverside, phường Việt Hưng, quận Long Biên, thành phố Hà Nội
(740) Công ty Luật TNHH AMBYS Hà Nội (AMBYS HANOI)

(511) Nhóm 04: Dầu bôi trơn, mỡ bôi trơn; dầu động cơ; dầu nhiên liệu.

Nhóm 11: Máy điều hoà không khí cho xe cộ; thiết bị chống chói cho xe cộ [phụ kiện của đèn]; hệ thống làm tan băng dùng cho xe cộ; đèn pha xe ô tô, đèn cho xe cộ; thiết bị sưởi ấm dùng cho xe cộ; đèn chỉ dẫn hướng đi cho ô tô; đèn phản quang của xe cộ.

Nhóm 12: Xe cộ mặt đất; xe ô tô; xe tiện ích vượt địa hình, có kết cấu nhẹ; xe máy; xe scutơ; xe máy ba bánh; xe scutơ ba bánh; xe máy có bàn đạp và một động cơ chạy bằng xăng; xe đạp; xe đạp điện; xe đạp, hỗ trợ chạy điện và có bàn đạp; tất cả các loại xe địa hình; xe máy chạy trên tuyết; ô tô nhỏ dùng để di chuyển khi chơi gôn [xe cộ]; xe lăn dùng cho người tàn tật; tàu và thuyền; tàu thủy cá nhân; máy bay; máy bay trực thăng công nghiệp không người lái; động cơ cho phương tiện giao thông trên bộ; xe ô tô; xe ô tô thể thao, xe điện; xe thùng (xe nhỏ gắn vào bên cạnh một xe mô tô, cho một hành khách ngồi); xe đạp ba bánh; phương tiện giao thông đường thủy; du thuyền, phương tiện giao thông cho việc đi lại trên mặt đất, trên không, dưới nước hoặc bằng đường ray; các thành phần và bộ phận cấu tạo các sản phẩm nói trên thuộc nhóm 12.

Nhóm 35: Dịch vụ quảng cáo; dịch vụ bán buôn và bán lẻ xe ô tô và phụ tùng của chúng, nhiên liệu, dầu bôi trơn và mỡ bôi trơn.

Nhóm 36: Bảo hiểm tai nạn ô tô, tư vấn và môi giới liên quan đến bảo hiểm tai nạn ô tô; dịch vụ tài chính; kinh doanh bất động sản; dịch vụ sàn bất động sản; dịch vụ tư vấn, đại lý, đánh giá, môi giới bất động sản.

Nhóm 37: Lắp đặt, bảo dưỡng và sửa chữa xe cộ trên bộ, xe ô tô, xe máy; làm sạch xe ô tô; đánh bóng xe ô tô.

Nhóm 39: Vận tải bằng ô tô; cho thuê ô tô; cho thuê chỗ để xe, cho thuê bãi đỗ xe; thông tin vận tải.

Nhóm 42: Thiết kế công nghiệp, bao gồm thiết kế ô tô và các bộ phận của ô tô; thiết kế nội thất của xe ô tô, thử nghiệm xe cộ (kiểm tra trên đường); kiểm tra chất lượng; nghiên cứu cơ khí nghiên cứu và triển khai sản phẩm mới liên quan đến ô tô.

---

(210) **4-2018-16094**

(540)

Vinfast Lux A2.0

(220) 21.05.2018

(441) 25.07.2018

(731) TẬP ĐOÀN VINGROUP - CÔNG TY CP (VN)
Số 7, đường Bằng Lăng 1, khu đô thị sinh thái Vinhomes Riverside, phường Việt Hưng, quận Long Biên, thành phố Hà Nội

(740) Công ty Luật TNHH AMBYS Hà Nội (AMBYS HANOI)

(511) Nhóm 04: Dầu bôi trơn, mỡ bôi trơn; dầu động cơ; dầu nhiên liệu.

Nhóm 11: Máy điều hoà không khí cho xe cộ; thiết bị chống chói cho xe cộ [phụ kiện của đèn]; hệ thống làm tan băng dùng cho xe cộ; đèn pha xe ô tô, đèn cho xe cộ; thiết bị sưởi ấm dùng cho xe cộ; đèn chỉ dẫn hướng đi cho ô tô; đèn phản quang của xe cộ.

Nhóm 12: Xe cộ mặt đất; xe ô tô; xe tiện ích vượt địa hình, có kết cấu nhẹ; xe máy; xe scutơ; xe máy ba bánh; xe scutơ ba bánh; xe máy có bàn đạp và một động cơ chạy bằng xăng; xe đạp; xe đạp điện; xe đạp, hỗ trợ chạy điện và có bàn đạp; tất cả các loại xe địa hình; xe máy chạy trên tuyết; ô tô nhỏ dùng để di chuyển khi chơi gôn [xe cộ]; xe lăn dùng cho người tàn tật; tàu và thuyền; tàu thủy cá nhân; máy bay; máy bay trực thăng công nghiệp không người lái; động cơ cho phương tiện giao thông trên bộ; xe ô tô; xe ô tô thể thao, xe điện; xe thùng (xe nhỏ gắn vào bên cạnh một xe mô tô, cho một hành khách ngồi); xe đạp ba bánh; phương tiện giao thông đường thủy; du thuyền, phương tiện giao thông cho việc đi lại trên mặt đất, trên không, dưới nước hoặc bằng đường ray; các thành phần và bộ phận cấu tạo các sản phẩm nói trên thuộc nhóm 12.

Nhóm 35: Dịch vụ quảng cáo; dịch vụ bán buôn và bán lẻ xe ô tô và phụ tùng của chúng, nhiên liệu, dầu bôi trơn và mỡ bôi trơn.

Nhóm 36: Bảo hiểm tai nạn ô tô, tư vấn và môi giới liên quan đến bảo hiểm tai nạn ô tô; dịch vụ tài chính; kinh doanh bất động sản; dịch vụ sàn bất động sản; dịch vụ tư vấn, đại lý, đánh giá, môi giới bất động sản.

Nhóm 37: Lắp đặt, bảo dưỡng và sửa chữa xe cộ trên bộ, xe ô tô, xe máy; làm sạch xe ô tô; đánh bóng xe ô tô.

Nhóm 39: Vận tải bằng ô tô; cho thuê ô tô; cho thuê chỗ để xe, cho thuê bãi đỗ xe; thông tin vận tải.

Nhóm 42: Thiết kế công nghiệp, bao gồm thiết kế ô tô và các bộ phận của ô tô; thiết kế nội thất của xe ô tô, thử nghiệm xe cộ (kiểm tra trên đường); kiểm tra chất lượng; nghiên cứu cơ khí nghiên cứu và triển khai sản phẩm mới liên quan đến ô tô.

---

(210) **4-2018-16095**

(540)

STANDA

(220) 21.05.2018
(441) 25.07.2018
(531) 26.1.1; A26.11.9; 26.3.2; 25.5.25; A14.1.15; 14.1.13
(591) Đỏ, xanh.
(731) CÔNG TY CỔ PHẦN STANDA VIỆT NAM (VN)
Số nhà 629 đường Phúc Diễn, tổ dân phố Thị Cấm, phường Xuân Phương, quận Nam Từ Liêm, thành phố Hà Nội
(740) Công ty TNHH Trường Xuân (AGELESS CO.,LTD.)

(511) Nhóm 09: Bộ chuyển mạch điện; máy biến áp; máy biến thế; bộ đổi điện; ổn áp; bộ điều biến.

---

(210) **4-2018-16096**

(540)

NHÔM ĐÚC HOÀNG NGUYỄN
VƯƠN TỚI ĐỈNH CAO

(220) 21.05.2018
(441) 25.07.2018
(531) 24.1.1; 24.9.1; 25.1.25; 5.13.25
(591) Đen, vàng đồng nhạt, vàng đồng đậm.
(731) CÔNG TY TNHH NHÔM ĐÚC HOÀNG NGUYỄN (VN)
Tổ dân phố Lâm Hạ, thị Trấn Quất Lâm, huyện Giao Thuỷ, tỉnh Nam Định
(740) Công ty TNHH Sở hữu trí tuệ Trần & Trần (TRAN & TRAN CO., LTD.)

(511) Nhóm 06: Cổng bằng kim loại; hàng rào cọc bằng kim loại; thành lan can ở cầu thang bằng kim loại; khung kim loại cho xây dựng; tấm cửa bằng kim loại; khung cửa bằng kim loại.

---

(210) **4-2018-16097**

(540)

JSOOP BIO–PIEL

(220) 21.05.2018
(441) 25.07.2018
(731) PARK JIHA (KR)
Dobongsan-gil, 4na-gil, Dobong-gu, Seoul (Dobongdong, Daol), Korea
(740) Công ty TNHH Sở hữu trí tuệ Trần & Trần (TRAN & TRAN CO., LTD.)

(511) Nhóm 03: Sữa làm sạch dùng cho mục đích vệ sinh; mặt nạ làm đẹp; dầu xả tóc; kem mỹ phẩm; nước hoa; son môi.

---

(210) **4-2018-16098**

(540)

LANBOOM

(220) 21.05.2018
(441) 25.07.2018

(591) Đen, trắng, vàng.
(731) WANG LANG (CN)
No. 1 Renmin Road, Xiuyan Street Office, Qingjian County, Shanxi Province, China
(740) Công ty TNHH Sở hữu trí tuệ Trần & Trần (TRAN & TRAN CO., LTD.)

(511) Nhóm 17: Cao su, dạng thô hoặc bán thành phẩm; đệm lót; ống mềm, không bằng kim loại; vật liệu không dẫn điện để giữ nhiệt; vécni cách điện, cách nhiệt; bao bì không thấm nước.

---

(210) **4-2018-16099**

(540)

AVATA ZN

(220) 21.05.2018
(441) 25.07.2018
(731) CÔNG TY TNHH SƠN HIỆP PHÁT (VN)
57 Bàu Cát, phường 14, quận Tân Bình, thành phố Hồ Chí Minh

(511) Nhóm 02: Sơn, sơn phủ (dùng cho gỗ, mây, tre, lá hoặc chất liệu tương tự), sơn lót (dùng bảo vệ khung, gầm xe cộ), sơn lót.

---

(210) **4-2018-16100**

(540)

AVATA TOP

(220) 21.05.2018
(441) 25.07.2018
(731) CÔNG TY TNHH SƠN HIỆP PHÁT (VN)
57 Bàu Cát, phường 14, quận Tân Bình, thành phố Hồ Chí Minh

(511) Nhóm 02: Sơn, sơn phủ (dùng cho gỗ, mây, tre, lá hoặc chất liệu tương tự), sơn lót (dùng bảo vệ khung, gầm xe cộ); sơn lót.

---

(210) **4-2018-16101**

(540)

AVATA PAINT

(220) 21.05.2018
(441) 25.07.2018
(731) CÔNG TY TNHH SƠN HIỆP PHÁT (VN)
57 Bàu Cát, phường 14, quận Tân Bình, thành phố Hồ Chí Minh

(511) Nhóm 02: Sơn, sơn phủ (dùng cho gỗ, mây, tre, lá hoặc chất liệu tương tự), sơn lót (dùng bảo vệ khung, gầm xe cộ); sơn lót.

---

(210) **4-2018-16103**

(540)

(220) 21.05.2018
(441) 25.07.2018
(531) 2.3.8; A2.3.16; A2.3.23; 26.1.1
(591) Trắng, vàng, vàng đậm.
(731) HỘ KINH DOANH PHÒNG THỂ DỤC THẨM MỸ - YOGA VÓC DÁNG THỂ THAO (VN)
Lầu 16- số 3 Võ Văn Tần, phường 6, quận 3, thành phố Hồ Chí Minh

(511) Nhóm 41: Dịch vụ huấn luyện viên cá nhân [huấn luyện thể dục thể hình].

---

(210) **4-2018-16104**

(540)

(220) 21.05.2018
(441) 25.07.2018
(531) A1.1.10; 5.7.3; 5.13.4; A9.7.19; 26.4.2; A26.11.8
(591) Trắng, vàng, xanh dương, xanh dương nhạt.
(731) CÔNG TY TNHH MỘT THÀNH VIÊN BÀ NỘI TRỢ TÀI DANH (VN)
Tầng 3, số 5A/2 Trần Phú, phường 4, quận 5, thành phố Hồ Chí Minh

(511) Nhóm 29: Thức ăn chế biến sẵn bao gồm: thịt, cá, gia cầm, bơ, sữa uống bao gồm: sữa có hương vị trái cây, sữa chua.

Nhóm 35: Dịch vụ bán lẻ và bán buôn: thực phẩm, đồ uống, thực phẩm bổ sung dinh dưỡng, thực phẩm bổ sung ăn kiêng và thực phẩm bổ sung tốt cho sức khỏe.

Nhóm 41: Dịch vụ giải trí, tổ chức các cuộc thi (giáo dục hoặc giải trí), hoạt động sáng tác nghệ thuật và giải trí, đào tạo thực hành, đào tạo lại nghề.

Nhóm 43: Dịch vụ quán cà phê; quán ăn tự phục vụ; dịch vụ cung cấp thức ăn, đồ uống do nhà hàng thực hiện.

---

(210) **4-2018-16107**

(540)

Đinh Lăng

(220) 21.05.2018
(441) 25.07.2018
(731) NGUYỄN HỮU HIỀN (VN)
63 đường số 14, khu ven sông Tân Phong, phường Tân Phong, quận 7, thành phố Hồ Chí Minh

(511) Nhóm 05: Thực phẩm chức năng cho mục đích y tế; dược liệu; thuốc đông y; trà dùng cho mục đích y tế; đồ uống y tế; viên ngậm thực phẩm chức năng cho mục đích y tế.

Nhóm 30: Kẹo; trà.

---

(210) **4-2018-16108**

(540)

(220) 21.05.2018
(441) 25.07.2018
(531) 2.3.9; A2.3.16; A2.3.23; A26.11.12
(731) NGUYỄN DUY MINH (VN)
Số 6, đường Xuân Thủy, phường Dịch Vọng Hậu, quận Cầu Giấy, thành phố Hà Nội

(511) Nhóm 25: Quần áo; đồ đi chân; đồ đội đầu.

Nhóm 35: Mua bán quần áo, đồ đi chân, đồ đội đầu.

---

(210) **4-2018-16110**

(540)

LENOVO DIFFERENT IS BETTER

(220) 21.05.2018
(441) 25.07.2018
(731) LENOVO (BEIJING) LIMITED (CN)
No. 6 Chuangye Road, Shangdi Information Industry Base, Haidian District, 100085 Beijing, China
(740) Công ty TNHH Nghiên cứu và Tư vấn chuyển giao công nghệ và đầu tư (CONCETTI)

(511) Nhóm 35: Dịch vụ bán lẻ trực tuyến thông qua mạng máy tính toàn cầu trong các lĩnh vực: phần cứng máy tính, máy tính, phần mềm máy tính, thiết bị ngoại vi máy tính, thiết bị điện tử tiêu dùng, thiết bị viễn thông, điện thoại di động, thiết bị điện tử cầm tay và di động kỹ thuật số, phụ kiện và thiết bị ngoại vi của các sản phẩm này; dịch vụ bán lẻ bao gồm phần cứng máy tính, máy tính, phần mềm máy tính, thiết bị ngoại vi máy tính, thiết bị điện tử gia dụng, thiết bị viễn thông, điện thoại di động, thiết bị điện tử cầm tay và di động kỹ thuật số, phụ kiện, thiết bị ngoại vi, hộp đựng các thiết bị đó và dịch vụ trưng bày giới thiệu các sản phẩm này; dịch vụ truy xuất dữ liệu trên máy vi tính các sản phẩm văn bản kỹ thuật số, dữ liệu, hình ảnh, âm thanh và video.

---

(210) **4-2018-16112**

(540)

(220) 21.05.2018
(441) 25.07.2018
(531) 3.7.16; A3.7.24; A5.3.13; A5.5.20; A5.5.21
(591) Đỏ, đen, trắng.
(731) CÔNG TY TNHH MỸ PHẨM HANA QUEEN (VN)
Số 25, ngõ 8, tổ 5, phường Phú Lương, quận Hà Đông, thành phố Hà Nội
(740) Công ty TNHH Tư vấn Nhiệt tâm và Cộng sự (NT & PARTNERS CO.,LTD.)

(511) Nhóm 03: Mỹ phẩm; chế phẩm chăm sóc da (không chứa thuốc); chế phẩm làm sạch để tẩy trang; chế phẩm mỹ phẩm chăm sóc cơ thể; chế phẩm để tắm (không chứa thuốc).

---

(210) **4-2018-16113**

(540)

(220) 21.05.2018
(441) 25.07.2018
(531) A7.1.11; 7.1.24
(591) Vàng, xanh, đen.
(731) NGUYỄN HỮU THÁI (VN)
Số P413 F8, tập thể Dụng cụ, phường Thanh Xuân Trung, quận Thanh Xuân, thành phố Hà Nội
(740) Công ty TNHH Tư vấn Nhiệt tâm và Cộng sự (NT & PARTNERS CO.,LTD.)

(511) Nhóm 35: Dịch vụ mua bán lương thực, thực phẩm, đồ uống, rau, hoa quả.

Nhóm 43: Dịch vụ nhà hàng ăn uống; dịch vụ ăn uống, phục vụ tiệc do nhà hàng cung cấp cho khách hàng trong các dịp hội họp, hiếu hỉ; dịch vụ quán bia, rượu; dịch vụ quán giải khát.

---

(210) **4-2018-16114**

(540)

MEICHAN

(220) 21.05.2018
(441) 25.07.2018
(731) NGUYỄN HỮU THÁI (VN)
Số P413 F8, tập thể Dụng cụ, phường Thanh Xuân Trung, quận Thanh Xuân, thành phố Hà Nội
(740) Công ty TNHH Tư vấn Nhiệt tâm và Cộng sự (NT & PARTNERS CO.,LTD.)

(511) Nhóm 29: Nem chua; nem tai; nem cuộn rán nhân thịt và hải sản; sữa chua mít; sữa chua nếp cẩm; hoa quả trộn.

Nhóm 30: Chè thái; chè đậu; chè sầu riêng; chè khúc bạch.

---

(210) **4-2018-16115**

(540)

VUA SHIP CƠM BẢN XỨ

(220) 21.05.2018
(441) 25.07.2018
(731) NGUYỄN HỮU THÁI (VN)
Số P413 F8, tập thể Dụng cụ, phường Thanh Xuân Trung, quận Thanh Xuân, thành phố Hà Nội
(740) Công ty TNHH Tư vấn Nhiệt tâm và Cộng sự (NT & PARTNERS CO.,LTD.)

(511) Nhóm 29: Thực phẩm trên cơ sở cá, thịt hoặc trái cây.

Nhóm 30: Cơm suất; cơm cuộn; phở; món ăn được chế biến trên cơ sở mì sợi; món ăn được chế biến trên cơ sở miến; cháo.

---

(210) **4-2018-16117**

(540)

JOROZO

(220) 21.05.2018
(441) 25.07.2018

(731) NGUYỄN HỮU THÁI (VN)
Số P413 F8, tập thể Dụng cụ, phường Thanh Xuân Trung, quận Thanh Xuân, thành phố Hà Nội

(740) Công ty TNHH Tư vấn Nhiệt tâm và Cộng sự (NT & PARTNERS CO.,LTD.)

(511) Nhóm 43: Dịch vụ nhà hàng ăn uống; dịch vụ quán bia, rượu; dịch vụ quán giải khát.

---

(210) **4-2018-16118**

(540)

KOMHOME

(220) 21.05.2018
(441) 25.07.2018

(731) NGUYỄN HỮU THÁI (VN)
Số P413 F8, tập thể Dụng cụ, phường Thanh Xuân Trung, quận Thanh Xuân, thành phố Hà Nội

(740) Công ty TNHH Tư vấn Nhiệt tâm và Cộng sự (NT & PARTNERS CO.,LTD.)

(511) Nhóm 29: Thực phẩm trên cơ sở cá, thịt hoặc trái cây.

Nhóm 30: Cơm suất; cơm cuộn; phở; món ăn được chế biến trên cơ sở mì sợi; món ăn được chế biến trên cơ sở miến; cháo.

Nhóm 35: Dịch vụ mua bán vải, hàng may sẵn, giày dép, thảm, đệm, chăn, màn, rèm, vali, túi xách, đồ nông, lâm, thủy, hải sản, lương thực, thực phẩm, đồ uống, thuốc lá, thuốc lào, mỹ phẩm, thực phẩm chức năng.

Nhóm 41: Dịch vụ đào tạo, hướng dẫn nấu ăn.

---

(210) **4-2018-16119**

(540)

FRESH6SIX

(220) 21.05.2018
(441) 25.07.2018

(731) DƯƠNG THỊ HUYỀN (VN)
Thôn Tam Trạch, xã Trung Hòa, huyện Yên Mỹ, tỉnh Hưng Yên

(740) Công ty TNHH Tư vấn A & S (A&S CO.,LTD)

(511) Nhóm 03: Mỹ phẩm.

---

(210) **4-2018-16125**

(540)

(220) 21.05.2018
(441) 25.07.2018
(531) 26.1.2
(731) LIAO, KUO-HSIANG (TW)
No. 145, Zhulin Rd., Nantou City, Nantou County, Taiwan
(740) Công ty TNHH Tư vấn đầu tư và chuyển giao công nghệ (INVESTCONSULT)

(511) Nhóm 17: Phớt chặn dầu bằng cao su; đệm lót bằng cao su; vòng đệm bằng cao su; vòng phớt chặn hình chữ O bằng cao su; xéc-măng dầu bằng cao su.

---

(210) **4-2018-16126**

(540)

(220) 21.05.2018
(441) 25.07.2018
(531) 26.1.2
(731) LIAO, KUO-HSIANG (TW)
No. 145, Zhulin Rd., Nantou City, Nantou County, Taiwan
(740) Công ty TNHH Tư vấn đầu tư và chuyển giao công nghệ (INVESTCONSULT)

(511) Nhóm 06: Ống bằng kim loại; vòng bằng kim loại thuộc nhóm này; nắp, nút bịt kín bằng kim loại; nêm điều chỉnh bằng kim loại; van bằng kim loại, không phải là bộ phận của máy; vòng đệm bằng kim loại.

---

(210) **4-2018-16128**

(540)

(220) 22.05.2018
(441) 25.07.2018
(531) A5.3.13; A5.3.15; A5.5.20
(591) Xanh lá cây, xanh lá mạ, nâu.
(731) CÔNG TY CỔ PHẦN DƯỢC PHẨM KHÔNG GIÀ (VN)
Số 90-92, đường D1, KDC Him Lam, phường Tân Hưng, quận 7, thành phố Hồ Chí Minh

(511) Nhóm 03: Mỹ phẩm.

---

(210) **4-2018-16131**

(540)

Angel Electronics

(220) 22.05.2018
(441) 25.07.2018
(731) CÔNG TY CỔ PHẦN ĐẦU TƯ SẢN XUẤT KINH DOANH PHÚ THIÊN LONG (VN)
Nhà số 5 Cầu Xộp, khu 6, thị trấn Kẻ Sặt, huyện Bình Giang, tỉnh Hải Dương

(511) Nhóm 07: Máy sản xuất bia; máy chế biến đồ uống có gaz; máy nâng hạ nông nghiệp; máy hút không khí; máy nén khí.

Nhóm 09: Chip; tụ điện; bộ nối; bảng điều khiển; dây dẫn điện.

---

(210) **4-2018-16133**

(540) **Angel Sanitary ware**

(220) 22.05.2018
(441) 25.07.2018
(731) CÔNG TY CỔ PHẦN ĐẦU TƯ SẢN XUẤT KINH DOANH PHÚ THIÊN LONG (VN)
Nhà số 5 Cầu Xộp, khu 6, thị trấn Kẻ Sặt, huyện Bình Giang, tỉnh Hải Dương

(511) Nhóm 11: Vòi; chậu vệ sinh; vòi hoa sen; chậu rửa gắn cố định; bồn tắm.

Nhóm 37: Lắp đặt và sửa chữa thiết bị điện; xây dựng; lắp đặt đường ống dẫn; lắp đặt thiết bị nhà bếp.

---

(210) **4-2018-16134**

(540) AUDREY SUN 오드리선

(220) 22.05.2018
(441) 25.07.2018
(531) A2.3.23; 1.15.23; 4.5.3; 26.11.3; A26.11.12
(731) CÔNG TY TNHH JLK COSMETIC (VN)
Số 78A, ngõ 189 Nguyễn Ngọc Vũ, tổ 25, phường Trung Hòa, quận Cầu Giấy, thành phố Hà Nội

(511) Nhóm 03: Dung dịch vệ sinh phụ nữ không chứa thuốc.

Nhóm 05: Dung dịch vệ sinh phụ nữ chứa thuốc; băng vệ sinh phụ nữ; miếng đệm lót vệ sinh; miếng lót và băng vệ sinh dạng ống.

---

(210) **4-2018-16136**

(540) iDOL

(220) 22.05.2018
(441) 25.07.2018
(531) 16.1.13; A24.17.11; 26.1.1; 26.1.5
(731) CÔNG TY TNHH CƠ ĐIỆN PHÚC LONG (VN)
Số nhà 34CL9, đường Nguyễn Tông Quai, tổ 35, phường Trần Lãm, thành phố Thái Bình, tỉnh Thái Bình

(511) Nhóm 09: Bộ khuếch đại âm thanh; máy thu thanh và thu hình; loa; micrô; máy truyền phát tín hiệu điện tử; thiết bị và máy âm thanh.

---

(210) **4-2018-16137**

(540)

Kenwoldaudio

(220) 22.05.2018
(441) 25.07.2018
(531) 26.4.2; A26.11.8
(731) CÔNG TY TNHH CƠ ĐIỆN PHÚC LONG (VN)
Số nhà 34CL9, đường Nguyễn Tông Quai, tổ 35, phường Trần Lãm, thành phố Thái Bình, tỉnh Thái Bình

(511) Nhóm 09: Bộ khuếch đại âm thanh; máy thu thanh và thu hình; loa; micrô; máy truyền phát tín hiệu điện tử; thiết bị và máy âm thanh.

---

(210) **4-2018-16138**

(540)

My Rose

(220) 22.05.2018
(441) 25.07.2018
(531) A17.1.2
(591) Xanh dương, đỏ, trắng.
(731) CÔNG TY TNHH ĐẦU TƯ ĐỊNH HƯỚNG VÀNG (VN)
Số 18 ngõ 44 phố Thái Thịnh, phường Ngã Tư Sở, quận Đống Đa, thành phố Hà Nội
(740) Công ty Luật TNHH Vương Nguyễn ASSOCIATES (V&N LAW FIRM)

(511) Nhóm 02: Sơn; sơn phủ, vécni (thuộc nhóm này); chất pha loãng cho sơn; sơn chống gỉ; sơn lót.

---

(210) **4-2018-16139**

(540)

Kolorhome

(220) 22.05.2018
(441) 25.07.2018
(531) 7.3.11; 4.5.2; 4.5.3
(591) Xanh lá cây, vàng, đỏ, tím, xanh dương, đen, trắng.
(731) CÔNG TY TNHH SƠN KOLORHOME VIỆT NAM (VN)
Số 6 ngõ 9 đường Chùa Võ, phường Dương Nội, quận Hà Đông, thành phố Hà Nội
(740) Công ty Luật TNHH Vương Nguyễn ASSOCIATES (V&N LAW FIRM)

(511) Nhóm 02: Sơn; sơn phủ; vécni (thuộc nhóm này); chất pha loãng cho sơn; sơn chống gỉ; sơn lót.

---

(210) **4-2018-16140**

(540)

My Color

(220) 22.05.2018
(441) 25.07.2018
(531) A17.1.2; 24.17.15; 24.17.21
(591) Xanh dương, đỏ, trắng.
(731) CÔNG TY TNHH ĐẦU TƯ ĐỊNH HƯỚNG VÀNG (VN)
Số 18 ngõ 44 phố Thái Thịnh, phường Ngã Tư Sở, quận Đống Đa, thành phố Hà Nội
(740) Công ty Luật TNHH Vương Nguyễn ASSOCIATES (V&N LAW FIRM)

(511) Nhóm 02: Sơn; sơn phủ, vécni (thuộc nhóm này); chất pha loãng cho sơn; sơn chống gỉ; sơn lót.

---

(210) **4-2018-16141**

(540)

HUY NGUYEN
Group

(220) 22.05.2018
(441) 25.07.2018
(531) 1.15.23; 26.3.1; A26.11.12; 26.11.3
(591) Xanh lá cây, xanh lá mạ, xanh da trời đậm, xanh da trời, cam, cam nhạt, đen, xám.
(731) VŨ PHƯƠNG THẢO (VN)
839/12 Lê Hồng Phong, phường 12, quận 10, thành phố Hồ Chí Minh

(511) Nhóm 44: Thẩm mỹ viện tóc; dịch vụ trang điểm; dịch vụ chăm sóc sức khỏe và làm đẹp.

---

(210) **4-2018-16142**

(540)

IQ HAIR

(220) 22.05.2018
(441) 25.07.2018
(531) A5.5.20; A5.5.21
(591) Đen, xám.
(731) VŨ PHƯƠNG THẢO (VN)
839/12 Lê Hồng Phong, phường 12, quận 10, thành phố Hồ Chí Minh

(511) Nhóm 44: Thẩm mỹ viện tóc; dịch vụ trang điểm; dịch vụ chăm sóc sức khỏe và làm đẹp.

---

(210) **4-2018-16143**

(540)

JPnet

(220) 22.05.2018
(441) 25.07.2018
(531) 26.4.1; 26.13.25
(591) Trắng, hồng.
(731) CÔNG TY TNHH NGUỒN NHÂN LỰC JPNET TOÀN CẦU (VN)
Tầng 8, tòa nhà Đại Phát, ngõ 82 phố Duy Tân, phường Dịch Vọng, quận Cầu Giấy, thành phố Hà Nội

(511) Nhóm 42: Tư vấn công nghệ máy tính; phát triển phần mềm trong khuôn khổ xuất bản phần mềm; thiết kế hệ thống máy tính; cung cấp thông tin về công nghệ máy tính và lập trình thông qua một trang web; dịch vụ cài đặt phần mềm máy tính; cung cấp dịch vụ thuê ngoài trong lĩnh vực công nghệ thông tin.

---

(210) **4-2018-16144**

(540)

THUỶ SINH TÍM

(220) 22.05.2018
(441) 25.07.2018
(531) 3.9.1; A3.9.24; 26.1.1; 26.13.1
(591) Xanh lá cây, tím, tím đậm.
(731) NGUYỄN THANH TÙNG (VN)
Số 87 phố Thanh Vị, phường Sơn Lộc, thị xã Sơn Tây, thành phố Hà Nội

(511) Nhóm 35: Mua bán: cá cảnh, bể cá, máy bơm nước cho bể cá, máy lọc nước, vật liệu lọc, máy sủi bọt, đèn trang trí bể cá, máy tạo oxy, cây thủy sinh, đồ trang trí bể cá, thức ăn cá, thuốc cho cá, dụng cụ vệ sinh bể cá, bông lọc nước.

---

(210) **4-2018-16145**

(540)

NASAKY

(220) 22.05.2018
(441) 25.07.2018
(731) BÙI XUÂN TÀI (VN)
Đội 5, thôn Cao Quán, xã Hồng Tiến, huyện Khoái Châu, tỉnh Hưng Yên
(740) Công ty TNHH MASTERBRAND (MASTERBRAND)

(511) Nhóm 11: Bếp ga và các phụ kiện của bếp ga.

---

(210) **4-2018-16146**

(540)

namhan

(220) 22.05.2018
(441) 25.07.2018
(531) A26.11.12
(591) Xanh da trời, xanh dương.
(731) CÔNG TY TNHH NGOẠI NGỮ DỊCH VỤ DỊCH THUẬT QUỐC TẾ NAM HÀN (VN)
53-55-57 đường 57, khu phố 9, phường Tân Tạo, quận Bình Tân, thành phố Hồ Chí Minh

(511) Nhóm 37: Tư vấn xây dựng.

---

(210) **4-2018-16147**

(540)

CYCLIC

(220) 22.05.2018
(441) 25.07.2018
(731) CÔNG TY TNHH TIẾP THỊ CYCLIC VIỆT NAM (VN)
25 Phan Đình Phùng, phường 17, quận Phú Nhuận, thành phố Hồ Chí Minh

(511) Nhóm 16: Thẻ thư mục [văn phòng phẩm]; sổ tay hướng dẫn; phiếu in sẵn; giấy; giấy các tông; hộp bằng giấy hoặc bìa cứng; màng mỏng bằng chất dẻo dùng để bao gói; ấn phẩm; túi bằng giấy hoặc chất dẻo dùng để bao gói; ảnh chụp [được in].

Nhóm 28: Trò chơi, đồ chơi; thẻ chơi bài; bàn cờ trò chơi; xúc xắc; bài lá.

Nhóm 36: Thông tin về tài chính; quản lý tài chính.

Nhóm 41: Huấn luyện; giải trí; thông tin giải trí; cho thuê thiết bị trò chơi; hướng dẫn nghề nghiệp; thông tin về giải trí tiêu khiển; cung cấp các dịch vụ giải trí trong nhà.

---

(210) **4-2018-16148**

(540)

Cyclic

(220) 22.05.2018
(441) 25.07.2018
(531) 26.11.3
(731) CÔNG TY TNHH TIẾP THỊ CYCLIC VIỆT NAM (VN)
25 Phan Đình Phùng, phường 17, quận Phú Nhuận, thành phố Hồ Chí Minh

(511) Nhóm 16: Thẻ thư mục [văn phòng phẩm]; sổ tay hướng dẫn; phiếu in sẵn; giấy; giấy các tông; hộp bằng giấy hoặc bìa cứng; màng mỏng bằng chất dẻo dùng để bao gói; ấn phẩm; túi bằng giấy hoặc chất dẻo dùng để bao gói; ảnh chụp [được in].

Nhóm 28: Trò chơi, đồ chơi; thẻ chơi bài; bàn cờ trò chơi; xúc xắc; bài lá.

Nhóm 36: Thông tin về tài chính; quản lý tài chính.

Nhóm 41: Huấn luyện; giải trí; thông tin giải trí; cho thuê thiết bị trò chơi; hướng dẫn nghề nghiệp; thông tin về giải trí tiêu khiển; cung cấp các dịch vụ giải trí trong nhà.

---

(210) **4-2018-16149**

(540)

Cyclic

(220) 22.05.2018
(441) 25.07.2018
(531) 26.7.25; 10.3.7; 26.11.3; 26.2.3; 26.2.1
(591) Trắng, đen, xanh dương, xanh lá cây, vàng, đỏ, cam.
(731) CÔNG TY TNHH TIẾP THỊ CYCLIC VIỆT NAM (VN)
25 Phan Đình Phùng, phường 17, quận Phú Nhuận, thành phố Hồ Chí Minh

(511) Nhóm 16: Thẻ thư mục [văn phòng phẩm]; sổ tay hướng dẫn; phiếu in sẵn; giấy; giấy các tông; hộp bằng giấy hoặc bìa cứng; màng mỏng bằng chất dẻo dùng để bao gói; ấn phẩm; túi bằng giấy hoặc chất dẻo dùng để bao gói; ảnh chụp [được in].

Nhóm 28: Trò chơi, đồ chơi; thẻ chơi bài; bàn cờ trò chơi; xúc xắc; bài lá.

Nhóm 36: Thông tin về tài chính; quản lý tài chính.

Nhóm 41: Huấn luyện; giải trí; thông tin giải trí; cho thuê thiết bị trò chơi; hướng dẫn nghề nghiệp; thông tin về giải trí tiêu khiển; cung cấp các dịch vụ giải trí trong nhà.

---

(210) **4-2018-16151**

(540)

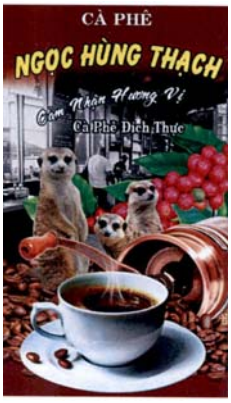

(220) 22.05.2018
(441) 25.07.2018
(531) 7.1.17; 3.5.5; A11.3.4; A11.1.19; 5.7.20; 2.7.18
(591) Đỏ, xanh, vàng, trắng, đen, nâu.
(731) HỘ KINH DOANH NGỌC HÙNG (VN)
Đường Đồng Khởi nối dài, khóm 1, phường 9, thành phố Trà Vinh, tỉnh Trà Vinh
(740) Trung tâm Tư vấn phát triển thương hiệu và chất lượng (CBQ)

(511) Nhóm 30: Cà phê; chè (trà); ca cao; đồ uống trên cơ sở cà phê, chè (trà), ca cao.

---

(210) **4-2018-16152**

(540)

(220) 22.05.2018
(441) 25.07.2018
(531) A1.1.10; 26.4.3
(591) Đỏ, xanh, trắng, đen.
(731) CÔNG TY TNHH CÀ PHÊ ĐẠI HÙNG PHÁT (VN)
2 Nguyễn Ngọc Nhựt, phường Tân Quý, quận Tân Phú, thành phố Hồ Chí Minh
(740) Trung tâm Tư vấn phát triển thương hiệu và chất lượng (CBQ)

(511) Nhóm 30: Cà phê; chè (trà); ca cao; đồ uống trên cơ sở cà phê; chè (trà); ca cao.

---

(210) **4-2018-16157**

(540)

(220) 22.05.2018
(441) 25.07.2018
(531) 26.3.1; 26.3.2; 26.7.25; A26.11.9
(731) CÔNG TY TNHH SẢN XUẤT - THƯƠNG MẠI LỘC BÍCH (VN)
368/4C Lê Hồng Phong, phường 1, quận 10, thành phố Hồ Chí Minh

(511) Nhóm 18: Da và giả da; cặp da; ba lô; túi đựng quần áo dùng khi đi du lịch; cặp đựng giấy tờ, tài liệu; túi xách tay; địu em bé; bao để móc chìa khóa; ví đựng tiền, túi cầm tay cho phụ nữ; cặp học sinh; túi đeo vai cho học sinh; vali; túi du lịch; vali du lịch; vali [hành lý].

---

(210) **4-2018-16161**

(540)

HMH
make life better

(220) 22.05.2018
(441) 25.07.2018
(591) Đen, đỏ.
(731) CÔNG TY CỔ PHẦN THƯƠNG MẠI HMH VIỆT NAM (VN)
Phòng 109, nhà A, tập thể Thủy sản, ngõ 409, phố Kim Mã, phường Ngọc Khánh, quận Ba Đình, thành phố Hà Nội

(511) Nhóm 07: Máy giặt; máy rửa bát; máy xay cầm tay; máy hút bụi.

Nhóm 11: Tủ lạnh; lò nướng; bếp từ; bếp điện; lò vi sóng; máy hút mùi dùng trong nhà bếp.

Nhóm 35: Dịch vụ mua bán: dụng cụ nhà bếp, tủ lạnh, máy giặt, máy rửa bát, lò nướng, bếp điện, bếp điện từ, lò vi sóng, máy hút bụi, hút mùi, máy xay cầm tay, chất tẩy rửa.

---

(210) **4-2018-16162**

(540)

LMG
World Luxury Mattress Gallery

(220) 22.05.2018
(441) 25.07.2018
(531) 2.1.1; 2.3.1; 4.5.21; 26.1.1; 10.3.7; 3.7.17; 25.1.25
(731) AMERICANSTAR MATTRESS, LLC (US)
2301 Minimax St Houston-Texas USA
(740) Công ty TNHH Sở hữu trí tuệ Gia Việt (GIAVIET CO., LTD.)

(511) Nhóm 20: Đồ đạc trong nhà cụ thể là: các loại đệm nằm, đệm mềm, gối; các sản phẩm phục vụ giấc ngủ, cụ thể là đệm, đệm lò xo làm từ các cuộn lò xo liên kết với nhau, đệm mút, đệm lò xo làm từ các túi đựng cuộn lò xo riêng lẻ không liên kết với nhau; đệm cao su, đệm bọt mút tái tạo, đệm mút xốp PU; các chi tiết lò xo dùng cho đệm, giường lò xo và khung đặt đệm; giường ngủ; miếng lót đệm.

Nhóm 24: Bộ khăn phủ giường; chăn dạng vỏ liền ruột; vỏ gối; vỏ đệm; khăn phủ gối.

---

(210) **4-2018-16163**

(540)

World Luxury Mattress Gallery

(220) 22.05.2018
(441) 25.07.2018
(531) 2.1.1; 2.3.1; 4.5.21; 26.1.1; 10.3.7; 25.1.25; 3.7.17
(731) AMERICANSTAR MATTRESS, LLC (US)
2301 Minimax St Houston-Texas USA
(740) Công ty TNHH Sở hữu trí tuệ Gia Việt (GIAVIET CO., LTD.)

(511) Nhóm 20: Đồ đạc trong nhà cụ thể là: các loại đệm nằm, đệm mềm, gối; các sản phẩm phục vụ giấc ngủ, cụ thể là đệm, đệm lò xo làm từ các cuộn lò xo liên kết với nhau, đệm

mút, đệm lò xo làm từ các túi đựng cuộn lò xo riêng lẻ không liên kết với nhau; đệm cao su, đệm bọt mút tái tạo, đệm mút xốp PU; các chi tiết lò xo dùng cho đệm, giường lò xo và khung đặt đệm; giường ngủ; miếng lót đệm.

Nhóm 24: Bộ khăn phủ giường; chăn dạng vỏ liền ruột; vỏ gối; vỏ đệm; khăn phủ gối.

---

(210) **4-2018-16164**

(540)

SP Safety

(220) 22.05.2018
(441) 25.07.2018
(591) Xanh lá cây.
(731) CÔNG TY CỔ PHẦN TƯ VẤN, ĐẦU TƯ VÀ THƯƠNG MẠI SINH PHÚC (VN)
36/11S Phạm Hữu Lầu, phường Phú Mỹ, quận 7, thành phố Hồ Chí Minh

(511) Nhóm 10: Dụng cụ chỉnh hình.

---

(210) **4-2018-16165**

(540)

Elek

(220) 22.05.2018
(441) 25.07.2018
(731) CÔNG TY TNHH MỘT THÀNH VIÊN ELEK (VN)
Số 1 quốc lộ 1K, khu phố Tân Hòa, phường Đông Hòa, thị xã Dĩ An, tỉnh Bình Dương
(740) Công ty TNHH Sở hữu trí tuệ Đông Dương (INC IP CO.,LTD)

(511) Nhóm 11: Thiết bị chiếu sáng; bóng đèn điện; bóng đèn led để chiếu sáng; đèn led để chiếu sáng.

---

(210) **4-2018-16166**

(540)

SMARTEC

(220) 22.05.2018
(441) 25.07.2018
(531) 26.4.3; A15.9.18
(591) Xanh dương, trắng, đen.
(731) CÔNG TY TNHH MỘT THÀNH VIÊN SMARTEC (VN)
Số 1 quốc lộ 1K, khu phố Tân Hòa, phường Đông Hòa, thị xã Dĩ An, tỉnh Bình Dương
(740) Công ty TNHH Sở hữu trí tuệ Đông Dương (INC IP CO.,LTD)

(511) Nhóm 11: Thiết bị chiếu sáng; bóng đèn điện; bóng đèn led để chiếu sáng; đèn led để chiếu sáng.

---

(210) **4-2018-16167**

(540)

(220) 22.05.2018
(441) 25.07.2018
(531) A5.3.13; A5.3.15; 3.13.1; A3.13.24
(591) Xanh cốm, đỏ.
(731) CÔNG TY TNHH MỘT THÀNH VIÊN CÁT AN (VN)
56/24 Chương Dương, phường Linh Chiểu, quận Thủ Đức, thành phố Hồ Chí Minh
(740) Công ty TNHH Sở hữu trí tuệ Đông Dương (INC IP CO.,LTD)

(511) Nhóm 43: Dịch vụ quán cà phê; dịch vụ quán ăn tự phục vụ; dịch vụ cung cấp thức ăn, đồ uống do nhà hàng thực hiện; dịch vụ quán trà sữa.

---

(210) **4-2018-16168**

(540)

(220) 22.05.2018
(441) 25.07.2018
(531) A1.1.10; 26.1.2; 1.15.23
(591) Đỏ, xanh lá cây.
(731) LÊ NGUYÊN TRƯỜNG SA (VN)
25/08 Tôn Thất Tùng, phường Phạm Ngũ Lão, quận 1, thành phố Hồ Chí Minh
(740) Công ty TNHH Sở hữu trí tuệ Đông Dương (INC IP CO.,LTD)

(511) Nhóm 30: Cà phê; cà phê chưa rang, cà phê bột; cà phê nhân tạo; đồ uống trên cơ sở cà phê.

Nhóm 35: Mua bán cà phê, cà phê chưa rang, cà phê bột, cà phê nhân tạo, đồ uống trên cơ sở cà phê, dược phẩm, thực phẩm chức năng.

Nhóm 36: Sàn giao dịch bất động sản; dịch vụ tư vấn về bất động sản; môi giới bất động sản; dịch vụ tư vấn đầu tư vốn; mua bán bất động sản; cho thuê bất động sản.

Nhóm 43: Nhà hàng ăn uống; dịch vụ quán cà phê, dịch vụ khách sạn; khu nghỉ dưỡng (resort).

Nhóm 44: Dịch vụ hiệu thuốc (tư vấn sử dụng thuốc).

---

(210) **4-2018-16170**

(540)

(220) 22.05.2018
(441) 25.07.2018
(531) A5.3.13; A5.3.14
(591) Xanh.
(731) TRẦN HỒ THANH HUY (VN)
5/12-14 Võ Trường Toản, phường 15, quận 5, thành phố Hồ Chí Minh

(511) Nhóm 24: Chăn; ga; khăn trải giường bằng vải; áo gối; vỏ nệm.

---

(210) **4-2018-16171**

(540)

SINPUL

(220) 22.05.2018
(441) 25.07.2018
(731) SHENZHEN DARK ENERGY POWER SUPPLY CO.,LTD. (CN)
Bldg.,A&D Dahua Industrial Park, No.8, Jixiang Rd.,Pingdi, Longgang District, Shenzhen, Guangdong, China.
(740) Công ty TNHH Sở hữu trí tuệ NTT (NTT IP CO.,LTD)

(511) Nhóm 09: Thiết bị ngoại vi máy vi tính; đèn báo hiệu; thiết bị truyền phát tín hiệu điện tử; dụng cụ hàng hải; sạc không dây; bộ nguồn cấp điện áp thấp; màn hình tinh thể lỏng; bộ chuyển đổi nguồn điện; hộp pin; pin galvanic.

Nhóm 11: Đèn cho xe cộ; đèn; hệ thống chiếu sáng và thiết bị chiếu sáng; đèn tia cực tím, không dùng cho mục đích y tế; số nhà phát quang; đèn đường; thiết bị chiếu sáng bằng đèn đi ốt phát quang [LED]; thiết bị chiếu sáng sân khấu; thiết bị và máy làm lạnh; thiết bị thổi khí nóng.

---

(210) **4-2018-16173**

(540)

Chou Chou Since 1980 Gégé la Praline

(220) 22.05.2018
(441) 25.07.2018
(531) A1.1.10; A1.1.2; 26.1.1
(591) Trắng, đỏ, vàng, xanh dương.
(731) CÔNG TY TNHH CHAU CHAU PHÚ QUỐC (VN)
Số 9, đường Lý Tự Trọng, khu phố 2, thị Trấn Dương Đông, huyện Phú Quốc, tỉnh Kiên Giang

(511) Nhóm 29: Sữa.

Nhóm 30: Bánh ngọt; bánh mỳ; hương liệu làm bánh; bột dùng làm bánh.

---

(210) **4-2018-16174**

(540)

emdrink

(220) 22.05.2018
(441) 25.07.2018
(531) A11.3.3
(731) NGUYỄN THẾ ĐOÀN (VN)
205 ấp 3A, xã Minh Hưng, huyện Chơn Thành, tỉnh Bình Phước

(511) Nhóm 30: Chè (trà); cà phê; đồ uống trên cơ sở chè (trà); đồ uống trên cơ sở cà phê.

Nhóm 35: Mua bán: chè (trà), cà phê, nước giải khát, đồ uống, nước tinh khiết, nguyên liệu làm trà sữa (trân châu, bột, chè (trà), si-rô, thạch các loại).

Nhóm 43: Dịch vụ quán trà sữa; dịch vụ nhà hàng ăn uống; dịch vụ cung cấp thức ăn, đồ uống do nhà hàng và quán trà sữa cung cấp.

---

(210) **4-2018-16177**

(540)

(220) 22.05.2018
(441) 25.07.2018
(531) 26.1.1; 26.1.5; A26.1.18
(591) Đen, trắng, đỏ.
(731) NGUYỄN VĂN SỰ (VN)
905 đường Huỳnh Tấn Phát, phường Phú Thuận, quận 7, thành phố Hồ Chí Minh

(511) Nhóm 43: Dịch vụ quán cà phê.

---

(210) **4-2018-16178**

(540)

TMAX

(220) 22.05.2018
(441) 25.07.2018
(731) CÔNG TY TNHH LUCKY STAR (VN)
BT1, KĐT Bắc Linh Đàm, đường Nguyễn Hữu Thọ, quận Hoàng Mai, thành phố Hà Nội

(511) Nhóm 07: Máy mài cầm tay; máy khoan cầm tay; máy bào cầm tay; máy cắt cầm tay các loại; máy mài hai đá; máy khoan cố định; máy cắt kim loại cố định; máy cắt cỏ; máy phát điện; máy phun thuốc trừ sâu; súng vặn bu lông bằng hơi; (tất cả các loại máy trên không phải máy móc thao tác thủ công); máy nén khí; máy bơm nước; đầu phun xịt; môtơ điện; phụ tùng các loài (tất cả dùng cho máy nén khí, máy bơm nước).

Nhóm 08: Dùi; dụng cụ khoan; công cụ cắt (dụng cụ cầm tay); bào.

Nhóm 19: Ống dẫn nước, hơi bằng nhựa PVC, PU (nhựa cứng).

---

(210) **4-2018-16179**

(540)

(220) 22.05.2018
(441) 25.07.2018
(531) A9.3.13; A20.1.3
(591) Xanh, trắng.
(731) CÔNG TY CỔ PHẦN BIZUNI (VN)
Tầng 3, khu B, toà nhà Indochina Park, số 4 Nguyễn Đình Chiểu, phường Đa Kao, quận 1, thành phố Hồ Chí Minh
(740) Công ty Luật TNHH MTV Hãng Luật LPVN (LPVN LAW FIRM)

(511) Nhóm 35: Mua bán hàng hóa trên trang thông tin điện tử (trang web): sách, thiết bị giáo dục.

Nhóm 41: Giáo dục đào tạo; tổ chức hội thảo; cung cấp các khóa học đào tạo; dịch vụ giáo dục giảng dạy; dịch vụ trường đạo tạo chuyên sâu; cung cấp thông tin giáo dục, đào tạo lên mạng internet.

---

(210) **4-2018-16181**

(540)

(220) 22.05.2018
(441) 25.07.2018
(531) A11.1.6; 8.7.3
(591) Đen, trắng, vàng.
(731) CÔNG TY TNHH TRƯƠNG NGUYỄN THỊNH VƯỢNG (VN)
92/3 Nguyễn Ảnh Thủ, ấp Vạn Hạnh, xã Trung Chánh, huyện Hóc Môn, thành phố Hồ Chí Minh

(511) Nhóm 43: Dịch vụ khách sạn; nhà hàng ăn uống; các dịch vụ ăn uống phục vụ lưu động thực hiện bởi nhà hàng; cung cấp dịch vụ ăn uống theo hợp đồng không thường xuyên với khách hàng (phục vụ tiệc, hội họp, đám cưới) được thực hiện bởi nhà hàng; dịch vụ lưu trú ngắn ngày.

---

(210) **4-2018-16182**

(540)

tinh nghệ đỏ Bazan

(220) 22.05.2018
(441) 25.07.2018
(731) CÔNG TY TRÁCH NHIỆM HỮU HẠN NHẤT NÔNG GIA LAI (VN)
Thôn Hòa Lộc, xã Ia Phang, huyện Chư Pưh, tỉnh Gia Lai

(511) Nhóm 30: Tinh bột nghệ.

---

(210) **4-2018-16183**

(540)

(220) 22.05.2018
(441) 25.07.2018
(531) A5.3.13; 26.1.1; 26.1.4; A5.3.15
(591) Xanh lá đậm nhạt.
(731) TRƯƠNG LẬP TIẾN (VN)
114 Hậu Giang, phường 6, quận 6, thành phố Hồ Chí Minh

(511) Nhóm 41: Câu lạc bộ thể hình - Yoga.

---

(210) **4-2018-16184**

(540)

(220) 22.05.2018
(441) 25.07.2018
(531) 3.7.16; A3.7.24
(591) Xanh lá, xanh da trời.
(731) HUỲNH THANH ĐỒNG (VN)
thôn Quảng Mỹ, xã Hòa Mỹ Tây, huyện Tây Hòa, tỉnh Phú Yên

(511) Nhóm 03: Mỹ phẩm.

Nhóm 29: Yến sào (tổ yến), yến sào đã qua sơ chế và đóng hộp, yến sào tinh chế, yến sào chế biến, yến sào đã chưng cất và đóng hộp.

Nhóm 35: Mua bán: mỹ phẩm, yến sào (tổ yến), yến sào đã qua sơ chế và đóng hộp, yến sào tinh chế, yến sào chế biến, yến sào đã chưng cất và đóng hộp, đồ uống không cồn làm từ tổ yến, nước yến, nước giải khát làm từ yến.

---

(210) **4-2018-16186**

(540)

(220) 22.05.2018
(441) 25.07.2018
(531) 4.5.2; 4.5.3; 26.3.1; 26.1.10; 26.1.1
(591) Vàng, đỏ, xanh lá cây, đen.
(731) VŨ VĂN QUỲNH (VN)
165 đường số 5, khu phố 6, phường 17, quận Gò Vấp, thành phố Hồ Chí Minh

(511) Nhóm 30: Cà phê, trà (chè).

---

(210) **4-2018-16187**

(540)

THU SANG

(220) 22.05.2018
(441) 25.07.2018
(731) NGUYỄN THỊ SANG (VN)
Khu Dương Ổ, phường Phong Khê, thành phố Bắc Ninh, tỉnh Bắc Ninh

(511) Nhóm 16: Giấy vệ sinh; khăn giấy.

---

(210) **4-2018-16188**

(540)

LỤC MẠCH THẦN KIẾM

(220) 22.05.2018
(441) 25.07.2018
(731) CÔNG TY CỔ PHẦN VTC DỊCH VỤ DI ĐỘNG (VN)
Số 65, phố Lạc Trung, phường Vĩnh Tuy, quận Hai Bà Trưng, thành phố Hà Nội
(740) Công ty Cổ phần 2NG và Cộng sự (2NG PARTNERS JSC.)

(511) Nhóm 09: Phần mềm trò chơi máy tính; chương trình máy vi tính [phần mềm có thể tải xuống được]; phần mềm máy tính [ghi sẵn]; phần mềm ứng dụng máy vi tính, có thể tải về; phim hoạt hình; chương trình điều hành máy vi tính, ghi sẵn.

---

(210) **4-2018-16189**

(540)

KaQiLa

(220) 22.05.2018
(441) 25.07.2018
(731) KIDZ COMPANY Inc. (JP)
3-3-3 Miyahara Yodogawa-ku Osaka-shi Osaka Japan
(740) Công ty TNHH Sở hữu trí tuệ Bình Minh (SUNRISE IP CO.,LTD.)

(511) Nhóm 41: Dịch vụ giáo dục và hướng dẫn liên quan đến nghệ thuật, nghề thủ công, thể thao hoặc kiến thức chung; tổ chức và điều hành hội thảo; sản xuất phim bằng video trong lĩnh vực giáo dục, văn hóa, giải trí hoặc thể thao [không dùng cho phim ảnh hay chương trình truyền hình và không dùng cho quảng cáo]; tổ chức và tiến hành các cuộc thi đấu thể thao; cung cấp tiện nghi thể thao; cung cấp tiện nghi dùng cho phim ảnh, buổi biểu diễn, kịch, âm nhạc hoặc đào tạo giáo dục; cho thuê thiết bị thể thao [trừ xe cộ].

---

(210) **4-2018-16190**

(540)

VAN KHANG PHAT
CORP

(220) 22.05.2018
(441) 25.07.2018
(531) 24.15.21; A24.15.7; 26.3.23
(591) Vàng, nâu.
(731) CÔNG TY CỔ PHẦN ĐẦU TƯ VẠN KHANG PHÁT (VN)
Số 11, ngõ 6, phố Vũ Hữu, phường Nhân Chính, quận Thanh Xuân, thành phố Hà Nội

(511) Nhóm 35: Mua bán vật liệu xây dựng.

Nhóm 36: Mua bán bất động sản; cho thuê bất động sản; quản lý bất động sản; định giá bất động sản; sàn giao dịch bất động sản.

---

(210) **4-2018-16191**

(540)

Maxterm

(220) 22.05.2018
(441) 25.07.2018
(731) MAXTOP PUMP TECHNOLOGY CO., LTD. (CN)
Factory Building 4-2, No.1031, Jiulong Avenue, Chengxi Street, Wenling, Taizhou, Zhejiang, China
(740) Công ty TNHH Sở hữu trí tuệ Bình Minh (SUNRISE IP CO.,LTD.)

(511) Nhóm 08: Cái kìm; khoan tay kiểu bánh cóc [dụng cụ cầm tay]; dụng cụ nhổ đinh ba chân, vận hành bằng tay; dụng cụ cầm tay, thao tác thủ công; cờ lê [dụng cụ cầm tay]; công cụ cắt [dụng cụ cầm tay].

---

(210) **4-2018-16192**

(540)

TIROSS

(220) 22.05.2018
(441) 25.07.2018
(531) 24.13.1; 24.17.5
(591) Xanh, trắng.
(731) CÔNG TY TRÁCH NHIỆM HỮU HẠN TIROSS (VN)
P502, nhà N2E, đường Lê Văn Lương, phường Nhân Chính, quận Thanh Xuân, thành phố Hà Nội
(740) Công ty TNHH Sở hữu trí tuệ Bình Minh (SUNRISE IP CO.,LTD.)

(511) Nhóm 07: Máy xay cà phê, ngoài loại vận hành bằng tay; máy xay dùng trong gia đình [ngoài loại thao thác bằng tay].

Nhóm 11: Lò vi sóng [thiết bị nấu nướng]; thiết bị làm nóng và làm mát để phân phối đồ uống nóng và lạnh; bếp nấu; bếp điện; bếp từ; bếp hồng ngoại; nồi cơm điện; nồi chiên không dầu; nồi hấp, dùng điện, để nấu nướng; nồi nấu đa năng; máy rang cà phê; lò nướng bánh mỳ bằng điện.

Nhóm 21: Bộ nồi nấu không dùng điện; dụng cụ nấu ăn không dùng điện.

---

(210) **4-2018-16193**

(540)

TECH ONE

(220) 22.05.2018
(441) 25.07.2018

(731) CÔNG TY TNHH ĐẦU TƯ VÀ PHÁT TRIỂN HÀ KIỀU (VN)
Thôn 4, xã Vạn Phúc, huyện Thanh Trì, thành phố Hà Nội

(511) Nhóm 11: Thiết bị lọc nước.

---

(210) **4-2018-16194**

(540)

(220) 22.05.2018
(441) 25.07.2018
(531) 26.4.2
(591) Xanh dương, trắng, xám, đen.
(731) CÔNG TY TNHH SẢN XUẤT THƯƠNG MẠI VÀ DỊCH VỤ QUẢNG CÁO THÁI SƠN (VN)
327/7A Nơ Trang Long, phường 13, quận Bình Thạnh, thành phố Hồ Chí Minh

(511) Nhóm 35: Mua bán máy in, mực in, nước rửa máy in.

---

(210) **4-2018-16195**

(540)

(220) 22.05.2018
(441) 25.07.2018
(591) Trắng, xám, đen.
(731) CÔNG TY TNHH SẢN XUẤT THƯƠNG MẠI VÀ DỊCH VỤ QUẢNG CÁO THÁI SƠN (VN)
327/7A Nơ Trang Long, phường 13, quận Bình Thạnh, thành phố Hồ Chí Minh

(511) Nhóm 35: Mua bán máy in, mực in, nước rửa máy in.

---

(210) **4-2018-16196**

(540)

MYKOLOR® NANA

SOFT FILLER
FOR INTERIOR

(220) 22.05.2018
(441) 25.07.2018
(731) CÔNG TY 4-ORANGES CO., LTD (VN)
Lô C02-1, khu công nghiệp Đức Hòa 1, ấp 5, xã Đức Hòa Đông, huyện Đức Hòa, tỉnh Long An
(740) Công ty TNHH Sở hữu trí tuệ Thảo Thọ Quyến (INVENCO)

(511) Nhóm 19: Bột trét tường; vữa dùng trong xây dựng; bột chống thấm dùng trong xây dựng; lớp lót tường; lớp phủ vật liệu xây dựng; vữa lỏng để trét kẽ hở tường.

---

(210) **4-2018-16197**

(540)

MYKOLOR® TOUCH

SOFT PUTTY
FOR INTERIOR

(220) 22.05.2018
(441) 25.07.2018
(731) CÔNG TY 4-ORANGES CO., LTD (VN)
Lô C02-1, khu công nghiệp Đức Hòa 1, ấp 5, xã Đức Hòa Đông, huyện Đức Hòa, tỉnh Long An
(740) Công ty TNHH Sở hữu trí tuệ Thảo Thọ Quyến (INVENCO)

(511) Nhóm 19: Bột trét tường; vữa dùng trong xây dựng; bột chống thấm dùng trong xây dựng; lớp lót tường; lớp phủ vật liệu xây dựng; vữa lỏng để trét kẽ hở tường.

---

(210) **4-2018-16198**

(540)

MYKOLOR® NANA

CEILING FOR INTERIOR

(220) 22.05.2018
(441) 25.07.2018
(731) CÔNG TY 4-ORANGES CO., LTD (VN)
Lô C02-1, khu công nghiệp Đức Hòa 1, ấp 5, xã Đức Hòa Đông, huyện Đức Hòa, tỉnh Long An
(740) Công ty TNHH Sở hữu trí tuệ Thảo Thọ Quyến (INVENCO)

(511) Nhóm 02: Chất tạo màu dùng cho sơn; chất kết dính dùng cho sơn; sơn; vec-ni; dầu bóng; sơn chịu lửa.

---

(210) **4-2018-16200**

(540)

ROMET

(220) 22.05.2018
(441) 25.07.2018
(731) ROMET LIMITED (CA)
1080 Matheson Blvd., Mississauga, Ontario, Canada L4W 2V2
(740) Công ty TNHH Sở hữu trí tuệ Thảo Thọ Quyến (INVENCO)

(511) Nhóm 09: Đồng hồ đo khí ga; thiết bị và dụng cụ liên quan đến công nghiệp đo khí ga và công nghiệp sử dụng khí ga, cụ thể là: phần mềm máy tính, cụ thể là hệ thống điều khiển mặt phân giới điều khiển giám sát và thu thập dữ liệu (SCADA), pin cụ thể là pin lithi và

pin kiềm cho mô đun điện tử và thiết bị hiệu chỉnh thể tích điện tử; thiết bị hiệu chỉnh thể tích khí ga điện tử; thiết bị biểu thị chỉ số bù nhiệt độ điện tử; thiết bị kiểm tra và hiệu chỉnh, thử nghiệm bộ hiệu chỉnh thể tích điện tử của đồng đồ đo khí ga.

---

(210) **4-2018-16201**

(540)

(220) 22.05.2018
(441) 25.07.2018
(531) 25.1.9; A25.1.10; 26.4.1
(591) Đỏ cam, trắng.
(731) CÔNG TY CỔ PHẦN DTS ĐÔNG DƯƠNG (VN)
Số 107, ngõ 5, đường Hoàng Quốc Việt, phường Nghĩa Đô, quận Cầu Giấy, thành phố Hà Nội

(511) Nhóm 43: Nhà hàng ăn uống, dịch vụ ăn uống phục vụ lưu động (do nhà hàng thực hiện), quán cà phê.

---

(210) **4-2018-16202**

(540)

(220) 22.05.2018
(441) 25.07.2018
(531) 26.1.1
(591) Xanh tím than, đen, vàng, cam, trắng, xám.
(731) HUYCHUN (THAILAND) COMPANY LIMITED (TH)
16/3, Moo 2, Nongparklong, Muang Nakhon Pathom, Nakhon Pathom, Thailand
(740) Công ty TNHH T&T INVENMARK Sở hữu trí tuệ Quốc tế (T&T INVENMARK CO., LTD.)

(511) Nhóm 32: Đồ uống thảo mộc, không dùng cho mục đích y tế, nước ép trái cây; nước tăng lực; đồ uống không cồn; chế phẩm pha chế đồ uống; nước rau quả (đồ uống); nước (đồ uống); hỗn hợp pha chế nước tăng lực; nước trái cây không cồn; nước giải khát.

---

(210) **4-2018-16203**

(540)

(220) 22.05.2018
(441) 25.07.2018
(531) 1.15.23; 3.9.1; A3.9.24; A26.11.12
(731) ĐÀO THANH HOÀNG (VN)
169 Lê Thánh Tôn, phường 3, thành phố Tuy Hòa, tỉnh Phú Yên
(740) Công ty TNHH T&T INVENMARK Sở hữu trí tuệ Quốc tế (T&T INVENMARK CO., LTD.)

(511) Nhóm 43: Dịch vụ nhà hàng ăn uống; dịch vụ khách sạn; đặt chỗ ở tạm thời; dịch vụ quán cà phê; dịch vụ cung cấp thức ăn, đồ uống do nhà hàng thực hiện; nhà hàng ăn uống tự phục vụ.

---

(210) **4-2018-16204**

(540)

(220) 22.05.2018
(441) 25.07.2018
(531) 1.15.23; 3.9.1; A3.9.24; A26.11.12
(731) ĐÀO THANH HOÀNG (VN)
169 Lê Thánh Tôn, phường 3, thành phố Tuy Hòa, tỉnh Phú Yên
(740) Công ty TNHH T&T INVENMARK Sở hữu trí tuệ Quốc tế (T&T INVENMARK CO., LTD.)

(511) Nhóm 39: Dịch vụ du lịch; dịch vụ vận tải; dịch vụ môi giới vận tải; dịch vụ vận chuyển hành khách; dịch vụ đặt chỗ cho các chuyến đi; dịch vụ cho thuê xe ô tô.

---

(210) **4-2018-16205**

(540) **Dunn Edwards**

(220) 22.05.2018
(441) 25.07.2018
(731) VÕ THỊ HOÀI LĨNH (VN)
140/21 Đinh Bộ Lĩnh, phường 26, quận Bình Thạnh, thành phố Hồ Chí Minh

(511) Nhóm 02: Sơn.

Nhóm 19: Bột trét tường.

---

(210) **4-2018-16206**

(540) **FixAll**

(220) 22.05.2018
(441) 25.07.2018
(731) VÕ THỊ HOÀI LĨNH (VN)
140/21 Đinh Bộ Lĩnh, phường 26, quận Bình Thạnh, thành phố Hồ Chí Minh

(511) Nhóm 02: Sơn.

Nhóm 19: Bột trét tường.

---

(210) **4-2018-16207**

(540)

VIGLACERA HẠ LONG

(220) 22.05.2018
(441) 25.07.2018
(731) CÔNG TY CỔ PHẦN VIGLACERA HẠ LONG (VN)
Phường Hà Khẩu, thành phố Hạ Long, tỉnh Quảng Ninh
(740) Công ty TNHH Sở hữu trí tuệ Vàng (GINTASSET CO., LTD.)

(511) Nhóm 35: Mua bán, xuất nhập khẩu, đại lý, cửa hàng bán, trưng bày, giới thiệu sản phẩm: gạch, ngói, vật liệu xây dựng phi kim loại.

---

(210) **4-2018-16208**

(540)

(220) 22.05.2018
(441) 25.07.2018
(531) 1.15.15; 24.9.1; 26.1.2
(591) Trắng, đỏ.
(731) ĐỖ MINH HẢI (VN)
60B Đỗ Ngọc Thạnh, phường 14, quận 5, thành phố Hồ Chí Minh

(511) Nhóm 09: Phần cứng máy tính; phần mềm máy tính; thiết bị ngoại vi máy tính; tài liệu hướng dẫn dạng điện tử và dạng trực tuyến dành cho người sử dụng.

Nhóm 36: Dịch vụ thanh toán bằng hình thức điện tử.

Nhóm 38: Dịch vụ nhắn tin (vô tuyến điện thoại hoặc các phương tiện liên lạc điện tử khác).

Nhóm 42: Các dịch vụ máy tính cụ thể là: dịch vụ trích dẫn thông tin và khai thác dữ liệu; dịch vụ tạo các danh mục thông tin, website và các nguồn thông tin khác; dịch vụ cung cấp thông tin liên quan đến nhiều loại văn bản, tài liệu điện tử, cơ sở dữ liệu, đồ họa và thông tin nghe nhìn; các dịch vụ cung cấp công cụ tra cứu thông tin.

---

(210) **4-2018-16209**

(540)

(220) 22.05.2018
(441) 25.07.2018
(531) 1.3.1; 5.5.4; A5.5.20; A5.5.21
(591) Xanh, trắng, vàng.
(731) CÔNG TY TNHH THƯƠNG MẠI PHATA (VN)
201/60/15 Nguyễn Xí, phường 26, quận Bình Thạnh, thành phố Hồ Chí Minh

(511) Nhóm 16: Decal dán tường, đề can trang trí.

Nhóm 19: Ván sàn công nghiệp, ván ốp tường.

Nhóm 27: Thảm chống trượt, chiếu, nệm (thảm) chùi chân, vải sơn, giấy dán tường (trừ loại làm bằng hàng dệt).

---

(210) **4-2018-16210**

(540)

(220) 22.05.2018
(441) 25.07.2018
(531) A1.1.10; A1.1.2; 26.1.2
(591) Hồng, đỏ, trắng xanh, vàng.
(731) ĐỖ ANH VỸ (VN)
Đội 16, thôn Phước Lập 1, xã Ea Kuăng, huyện Krông Păk, tỉnh Đắk Lắk

(511) Nhóm 40: Dịch vụ in ấn.

---

(210) **4-2018-16212**

(540)

YOUR OFFICE

(220) 22.05.2018
(441) 25.07.2018
(531) 3.7.16; 3.7.17; A3.7.24; 26.1.1
(591) Xanh lá, trắng.
(731) CÔNG TY TNHH YOUR OFFICE (VN)
142 Điện Biên Phủ, phường 17, quận Bình Thạnh, thành phố Hồ Chí Minh

(511) Nhóm 36: Kinh doanh bất động sản, cho thuê bất động sản.

---

(210) **4-2018-16213**

(540)

FEDYCO®

(220) 22.05.2018
(441) 25.07.2018
(531) 26.1.1; A26.1.18; 26.4.2
(591) Vàng.
(731) DUNG NGỌC ĐÌNH (VN)
45/65 Phạm Phú Thứ, phường 03, quận 06, thành phố Hồ Chí Minh

(511) Nhóm 09: Ampli, máy hòa âm, dàn máy karaoke, ampli cát sét.

---

(210) **4-2018-16214**

(540)

RELY®

(220) 22.05.2018
(441) 25.07.2018
(531) 26.4.2
(591) Vàng.
(731) DUNG NGỌC ĐÌNH (VN)
45/65 Phạm Phú Thứ, phường 03, quận 06, thành phố Hồ Chí Minh

(511) Nhóm 09: Ampli, máy hòa âm, dàn máy karoke, ampli cát sét.

---

(210) **4-2018-16215**

(540)

VIGLACERA
HA LONG

(220) 22.05.2018
(441) 25.07.2018
(531) 1.15.5; 26.1.1; A26.11.8
(731) CÔNG TY CỔ PHẦN VIGLACERA HẠ LONG (VN)
Phường Hà Khẩu, thành phố Hạ Long, tỉnh Quảng Ninh
(740) Công ty TNHH Sở hữu trí tuệ Vàng (GINTASSET CO., LTD.)

(511) Nhóm 35: Mua bán, xuất nhập khẩu, đại lý, cửa hàng bán, trưng bày, giới thiệu sản phẩm: gạch, ngói, vật liệu xây dựng phi kim loại.

---

(210) **4-2018-16216**

(540)

VIGLACERA HẠ LONG

(220) 22.05.2018
(441) 25.07.2018
(531) 1.15.5; 26.1.1
(591) Xanh, đỏ, trắng.
(731) CÔNG TY CỔ PHẦN VIGLACERA HẠ LONG (VN)
Phường Hà Khẩu, thành phố Hạ Long, tỉnh Quảng Ninh
(740) Công ty TNHH Sở hữu trí tuệ Vàng (GINTASSET CO., LTD.)

(511) Nhóm 35: Mua bán, xuất nhập khẩu, đại lý, cửa hàng bán, trưng bày, giới thiệu sản phẩm: gạch, ngói, vật liệu xây dựng phi kim loại.

---

(210) **4-2018-16217**

(540)

VOLBIN

(220) 22.05.2018
(441) 25.07.2018
(531) 26.3.4; A26.3.5; 26.4.2
(731) HONG WEI ELECTRICAL INDUSTRY AND CO., LTD (TW) (TW)
33 Wu-chuan 5th Road, Wu-ku Industrial Park Taipei, Taiwan.
(740) Công ty TNHH Sở hữu trí tuệ PADEMARK (PADEMARK CO.,LTD.)

(511) Nhóm 07: Máy nâng (elevator); máy nâng chuyển, băng tải (máy móc); cần trục; thang máy; thang cuốn.

---

(210) **4-2018-16218**

(540)

ReO

(220) 22.05.2018
(441) 25.07.2018
(531) 16.1.1; A16.1.5; 26.1.1; 26.1.4
(591) Vàng ánh kim, đen.
(731) VŨ PHẠM MINH NHẬT (VN)
1889/18 Phạm Thế Hiển, phường 6, quận 8, thành phố Hồ Chí Minh
(740) Công ty TNHH Sở hữu trí tuệ PADEMARK (PADEMARK CO.,LTD.)

(511) Nhóm 09: Loa; máy thu hình (tivi); máy tăng âm (ampli); đầu máy đọc đĩa kỹ thuật số; ống nói (micro); bộ trộn âm (micxer).

---

(210) **4-2018-16219**

(540)

(220) 22.05.2018
(441) 25.07.2018
(531) 1.3.1; A1.3.17; 26.4.2
(731) HỘ KINH DOANH NGUYỄN VĂN THUẦN (VN)
Khu dân cư Bến Tắm, phường Hoàng Tân, thị xã Chí Linh, tỉnh Hải Dương
(740) Công ty TNHH Sở hữu trí tuệ PADEMARK (PADEMARK CO.,LTD.)

(511) Nhóm 29: Dầu thực vật; dầu dùng cho thực phẩm.

---

(210) **4-2018-16220**

(540)

(220) 22.05.2018
(441) 25.07.2018
(531) 5.3.20; 5.7.3; 5.13.4
(591) Trắng, vàng, đỏ.
(731) CÔNG TY CỔ PHẦN ĐẠI LÝ THUẾ QUANG MINH (VN)
Số 5B, ngách 109/30 phố Quan Nhân, phường Nhân Chính, quận Thanh Xuân, thành phố Hà Nội

(511) Nhóm 35: Dịch vụ kế toán, dịch vụ kiểm toán.

---

(210) **4-2018-16221**

(540)

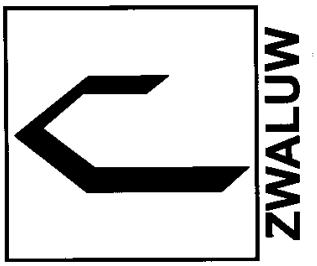

(220) 22.05.2018
(441) 25.07.2018
(531) 26.5.1; 26.3.23; 26.4.1
(731) SHEN SHENGHAI (CN)
No.6 Donger Xiang, Haitang Yuan, Houxi North Road, Huameier Village, Caitang Town, Chaoan County, GuangDong, China
(740) Văn phòng Luật sư ROYAL (ROYAL LAW FIRM)

(511) Nhóm 01: Chất keo tụ; keo động vật dùng trong công nghiệp; keo động vật dùng trong lĩnh vực nhiếp ảnh; keo dùng trong công nghiệp; keo dùng cho da thuộc; chất làm đông đặc dùng cho mục đích dược phẩm; chất dính dán áp phích quảng cáo; chất dính dùng cho mục đích công nghiệp; chất dính dùng cho giấy dán tường; chất dính dùng cho gạch ốp tường; chất dính kết cho sơn.

---

(210) **4-2018-16222**

(540)

NUTRIBON

(220) 22.05.2018
(441) 25.07.2018

(731) CÔNG TY CỔ PHẦN DƯỢC PHẨM VINAMEDIC (VN)
Số 30, ngõ 179, phố Đội Cấn, phường Đội Cấn, quận Ba Đình, thành phố Hà Nội

(740) Công ty TNHH Sở hữu trí tuệ và Công nghệ Thủ đô (CAPITAL IP&T CO.LTD.)

(511) Nhóm 05: Dược phẩm; thực phẩm chức năng; thực phẩm dinh dưỡng dùng trong y tế; nước súc miệng dùng cho mục đích y tế; dung dịch làm sạch khử khuẩn và sát trùng dùng cho mục đích y tế; nước tắm thảo dược cho trẻ em dùng cho mục đích y tế.

---

(210) **4-2018-16223**

(540)

LIVERSEL MAX

(220) 22.05.2018
(441) 25.07.2018

(731) CÔNG TY CỔ PHẦN DƯỢC PHẨM VINAMEDIC (VN)
Số 30, ngõ 179, phố Đội Cấn, phường Đội Cấn, quận Ba Đình, thành phố Hà Nội

(740) Công ty TNHH Sở hữu trí tuệ và Công nghệ Thủ đô (CAPITAL IP&T CO.LTD.)

(511) Nhóm 05: Dược phẩm; thực phẩm chức năng; thực phẩm dinh dưỡng dùng trong y tế; nước súc miệng dùng cho mục đích y tế; dung dịch làm sạch khử khuẩn và sát trùng dùng cho mục đích y tế; nước tắm thảo dược cho trẻ em dùng cho mục đích y tế.

---

(210) **4-2018-16224**

(540)

FOKIDS

(220) 22.05.2018
(441) 25.07.2018

(731) CÔNG TY CỔ PHẦN DƯỢC PHẨM VINAMEDIC (VN)
Số 30, ngõ 179, phố Đội Cấn, phường Đội Cấn, quận Ba Đình, thành phố Hà Nội

(740) Công ty TNHH Sở hữu trí tuệ và Công nghệ Thủ đô (CAPITAL IP&T CO.LTD.)

(511) Nhóm 05: Dược phẩm; thực phẩm chức năng; thực phẩm dinh dưỡng dùng trong y tế; nước súc miệng dùng cho mục đích y tế; dung dịch làm sạch khử khuẩn và sát trùng dùng cho mục đích y tế; nước tắm thảo dược cho trẻ em dùng cho mục đích y tế.

---

(210) **4-2018-16225**

(540)

NUTRIAMIN

(220) 22.05.2018
(441) 25.07.2018

(731) CÔNG TY CỔ PHẦN DƯỢC PHẨM VINAMEDIC (VN)
Số 30, ngõ 179, phố Đội Cấn, phường Đội Cấn, quận Ba Đình, thành phố Hà Nội

(511) Nhóm 05: Dược phẩm; thực phẩm chức năng; thực phẩm dinh dưỡng dùng trong y tế; nước súc miệng dùng cho mục đích y tế; dung dịch làm sạch khử khuẩn và sát trùng dùng cho mục đích y tế; nước tắm thảo dược cho trẻ em dùng cho mục đích y tế.

---

(210) **4-2018-16226**

(540)

EYECOM

(220) 22.05.2018
(441) 25.07.2018

(731) CÔNG TY CỔ PHẦN DƯỢC PHẨM VINAMEDIC (VN)
Số 30, ngõ 179, phố Đội Cấn, phường Đội Cấn, quận Ba Đình, thành phố Hà Nội

(740) Công ty TNHH Sở hữu trí tuệ và Công nghệ Thủ đô (CAPITAL IP&T CO.LTD.)

(511) Nhóm 05: Dược phẩm; thực phẩm chức năng; thực phẩm dinh dưỡng dùng trong y tế; nước súc miệng dùng cho mục đích y tế; dung dịch làm sạch khử khuẩn và sát trùng dùng cho mục đích y tế; nước tắm thảo dược cho trẻ em dùng cho mục đích y tế.

---

(210) **4-2018-16227**

(540)

AMINTON

(220) 22.05.2018
(441) 25.07.2018

(731) CÔNG TY CỔ PHẦN DƯỢC PHẨM VINAMEDIC (VN)
Số 30, ngõ 179, phố Đội Cấn, phường Đội Cấn, quận Ba Đình, thành phố Hà Nội

(740) Công ty TNHH Sở hữu trí tuệ và Công nghệ Thủ đô (CAPITAL IP&T CO.LTD.)

(511) Nhóm 05: Dược phẩm; thực phẩm chức năng; thực phẩm dinh dưỡng dùng trong y tế; nước súc miệng dùng cho mục đích y tế; dung dịch làm sạch khử khuẩn và sát trùng dùng cho mục đích y tế; nước tắm thảo dược cho trẻ em dùng cho mục đích y tế.

---

(210) **4-2018-16228**

(540)

HEMOTOP

(220) 22.05.2018
(441) 25.07.2018

(731) CÔNG TY CỔ PHẦN DƯỢC PHẨM VINAMEDIC (VN)
Số 30, ngõ 179, phố Đội Cấn, phường Đội Cấn, quận Ba Đình, thành phố Hà Nội

(740) Công ty TNHH Sở hữu trí tuệ và Công nghệ Thủ đô (CAPITAL IP&T CO.LTD.)

(511) Nhóm 05: Dược phẩm; thực phẩm chức năng; thực phẩm dinh dưỡng dùng trong y tế; nước súc miệng dùng cho mục đích y tế; dung dịch làm sạch khử khuẩn và sát trùng dùng cho mục đích y tế; nước tắm thảo dược cho trẻ em dùng cho mục đích y tế.

---

(210) **4-2018-16229**

(540)

BIOCLEANZ

(220) 22.05.2018
(441) 25.07.2018

(731) CÔNG TY CỔ PHẦN DƯỢC PHẨM VINAMEDIC (VN)
Số 30, ngõ 179, phố Đội Cấn, phường Đội Cấn, quận Ba Đình, thành phố Hà Nội

(740) Công ty TNHH Sở hữu trí tuệ và Công nghệ Thủ đô (CAPITAL IP&T CO.LTD.)

(511) Nhóm 05: Dược phẩm; thực phẩm chức năng; thực phẩm dinh dưỡng dùng trong y tế; nước súc miệng dùng cho mục đích y tế; dung dịch làm sạch khử khuẩn và sát trùng dùng cho mục đích y tế; nước tắm thảo dược cho trẻ em dùng cho mục đích y tế.

---

(210) **4-2018-16230**

(540)

HERBAFRESH

(220) 22.05.2018
(441) 25.07.2018

(731) CÔNG TY CỔ PHẦN DƯỢC PHẨM VINAMEDIC (VN)
Số 30, ngõ 179, phố Đội Cấn, phường Đội Cấn, quận Ba Đình, thành phố Hà Nội

(740) Công ty TNHH Sở hữu trí tuệ và Công nghệ Thủ đô (CAPITAL IP&T CO.LTD.)

(511) Nhóm 05: Dược phẩm; thực phẩm chức năng; thực phẩm dinh dưỡng dùng trong y tế; nước súc miệng dùng cho mục đích y tế; dung dịch làm sạch khử khuẩn và sát trùng dùng cho mục đích y tế; nước tắm thảo dược cho trẻ em dùng cho mục đích y tế.

---

(210) **4-2018-16231**

(540)

NUTRIHUMAN

(220) 22.05.2018
(441) 25.07.2018

(731) CÔNG TY CỔ PHẦN DƯỢC PHẨM VINAMEDIC (VN)
Số 30, ngõ 179, phố Đội Cấn, phường Đội Cấn, quận Ba Đình, thành phố Hà Nội

(740) Công ty TNHH Sở hữu trí tuệ và Công nghệ Thủ đô (CAPITAL IP&T CO.LTD.)

(511) Nhóm 05: Dược phẩm; thực phẩm chức năng; thực phẩm dinh dưỡng dùng trong y tế; nước súc miệng dùng cho mục đích y tế; dung dịch làm sạch khử khuẩn và sát trùng dùng cho mục đích y tế; nước tắm thảo dược cho trẻ em dùng cho mục đích y tế.

---

(210) **4-2018-16232**

(540)

GEMME

(220) 22.05.2018
(441) 25.07.2018

(731) CÔNG TY TNHH TRADEHA (VN)
22/17/18A, đường số 9A, khu phố 5, phường Bình Hưng Hòa A, quận Bình Tân, thành phố Hồ Chí Minh

(511) Nhóm 35: Mua bán: ba lô, túi xách, bóp, ví, dây thắt lưng, móc khoá túi xách, nước rửa túi, khăn quấn túi, khoá túi, quần áo thời trang, giày, dép, mũ (nón), mỹ phẩm, nước hoa, tinh dầu.

---

(210) **4-2018-16233**

(540)

TOÀN THÀNH

(220) 22.05.2018
(441) 25.07.2018

(731) CÔNG TY TNHH XÂY DỰNG THƯƠNG MẠI THIÊN THÀNH TÂM (VN)
Số 518 đường Nguyễn Văn Thành, khu 8, phường Định Hòa, thành phố Thủ Dầu Một, tỉnh Bình Dương

(740) Công ty TNHH Một thành viên Kim Bắc Việt (KIBVI CO., LTD.)

(511) Nhóm 11: Hệ thống và thiết bị vệ sinh; thiết bị lọc nước; máy nước nóng sử dụng năng lượng mặt trời; chậu rửa (bộ phận của thiết bị vệ sinh); ống nước dùng cho thiết bị vệ sinh; quạt điện dùng cho cá nhân.

Nhóm 19: Ống cứng dẫn nước, không bằng kim loại.

---

(210) **4-2018-16235**

(540)

YOKOHAMA

(220) 22.05.2018
(441) 25.07.2018
(531) 24.15.21; A24.15.7; 26.3.23
(731) THE YOKOHAMA RUBBER CO., LTD. (JP)
36-11, 5-chome Shimbashi, Minato-ku, Tokyo, Japan
(740) Công ty Cổ phần Sở hữu công nghiệp INVESTIP (INVESTIP)

(511) Nhóm 01: Chất dính công nghiệp, không dùng cho mục đích văn phòng hoặc gia dụng; hoá chất chống thấm nước; chất phủ dùng để phủ; nguyên liệu hoá học dùng để bảo vệ màn hình của thiết bị đầu cuối di động; nguyên liệu hoá học dùng để tăng độ cứng của màng bảo vệ; chất dính công nghiệp với hiệu ứng bức xạ nhiệt (không dùng cho mục đích văn phòng hoặc gia dụng).

Nhóm 17: Xi gắn kín; chất bịt kín kính chắn gió dùng cho ô tô; chất bịt kín kính cách nhiệt; chế phẩm bịt kín dùng cho mối nối; chất bịt kín dùng cho môđun (module) sản sinh năng lượng điện quang; chất bịt kín dùng cho bộ dây treo hoặc bộ cảm biến; chất bịt kín dùng cho loa, máy in, và ắc quy iôn lithi; chất bịt kín dùng cho đèn đi ốt phát quang (led); chất bịt kín cửa sổ.

---

(210) **4-2018-16236**

(540)

BETALAF

(220) 22.05.2018
(441) 25.07.2018
(731) CÔNG TY CỔ PHẦN DƯỢC PHẨM VINAMEDIC (VN)
Số 30, ngõ 179, phố Đội Cấn, phường Đội Cấn, quận Ba Đình, thành phố Hà Nội
(740) Công ty TNHH Sở hữu trí tuệ và Công nghệ Thủ đô (CAPITAL IP&T CO.LTD.)

(511) Nhóm 05: Dược phẩm; thực phẩm chức năng; thực phẩm dinh dưỡng dùng trong y tế; nước súc miệng dùng cho mục đích y tế; dung dịch làm sạch khử khuẩn và sát trùng dùng cho mục đích y tế; nước tắm thảo dược cho trẻ em dùng cho mục đích y tế.

---

(210) **4-2018-16237**

(540)

GODCT
DUOC CUONG THINH

(220) 22.05.2018
(441) 25.07.2018
(531) 3.7.7; 5.3.7; A26.11.8; A3.7.24
(591) Da cam, đỏ, xanh dương, xanh lơ, xanh lá cây, vàng, tím sẫm, trắng.
(731) CÔNG TY CỔ PHẦN DƯỢC CƯỜNG THỊNH (VN)
Thửa đất số 480, tờ bản đồ 92, khu phố Đông, phường Vĩnh Phú, thị xã Thuận An, tỉnh Bình Dương
(740) Công ty TNHH Sở hữu trí tuệ và Công nghệ Thủ đô (CAPITAL IP&T CO.LTD.)

(511) Nhóm 35: Mua bán: dược phẩm, dược chất, hóa chất dùng trong sản xuất thuốc, thuốc đông y, thuốc thú y, thực phẩm dinh dưỡng dùng trong y tế, thực phẩm chức năng, nước súc miệng, trang thiết bị y tế và dụng cụ y tế, dụng cụ tránh thai, que thử thai, bao cao su, bơm kim tiêm dùng một lần, dây truyền dịch, bông y tế, băng y tế, băng dán y tế, vật tư y tế như: vật tư y tế tiêu hao như: mỡ bôi y tế dùng cho điện tim, điện não, nội soi và siêu âm, điện cự dán y tế, đệm chống loét, giường hỗ trợ bệnh nhân liệt; mua bán mỹ phẩm, nước hoa, dầu gội đầu, kem dưỡng da, sữa rửa mặt, xà phòng, nước rửa chén, tinh dầu, chất tẩy rửa; mua bán lương thực, thực phẩm, bánh, kẹo, gạo, bột ngũ cốc, chè, cà phê, cacao, gia vị, sữa và các sản phẩm từ sữa, thịt, cá, gia cầm, trứng, dầu ăn thực vật, nước giải khát, nước uống tinh khiết, bia, rượu; mua bán thức ăn chăn nuôi cho gà, lợn, cá, tôm, con giống vật nuôi làm thuốc, cây giống dược liệu, con giống, cây giống, hạt giống, dược liệu tươi, trái cây tươi, rau tươi; quảng cáo và giới thiệu sản phẩm.

---

(210) **4-2018-16238**

(540)

PUMDI 99

(220) 22.05.2018
(441) 25.07.2018

(731) CÔNG TY CỔ PHẦN DƯỢC HTC 99 (VN)
Số 48, tổ 28, phường Thịnh Liệt, quận Hoàng Mai, thành phố Hà Nội

(740) Công ty TNHH Sở hữu trí tuệ và Công nghệ Thủ đô (CAPITAL IP&T CO.LTD.)

(511) Nhóm 05: Dược phẩm; thực phẩm chức năng; thực phẩm dinh dưỡng dùng trong y tế; nước súc miệng dùng cho mục đích y tế; dung dịch làm sạch khử khuẩn và sát trùng dùng cho mục đích y tế; nước tắm thảo được cho trẻ em dùng cho mục đích y tế.

---

(210) **4-2018-16239**

(540)

ANDFARMIN

(220) 22.05.2018
(441) 25.07.2018

(731) CÔNG TY CỔ PHẦN DƯỢC PHẨM QUỐC TẾ ANDI PHÁP (VN)
Số 27/148 Tân Thụy, tổ 6, phường Phúc Đồng, quận Long Biên, thành phố Hà Nội

(740) Công ty TNHH Sở hữu trí tuệ và Công nghệ Thủ đô (CAPITAL IP&T CO.LTD.)

(511) Nhóm 05: Dược phẩm; thực phẩm chức năng; thực phẩm dinh dưỡng dùng trong y tế; nước súc miệng dùng cho mục đích y tế; dung dịch làm sạch khử khuẩn sát trùng dùng cho mục đích y tế; nước tắm thảo dược cho trẻ em dùng cho mục đích y tế.

---

(210) **4-2018-16240**

(540)

ABIABO

(220) 22.05.2018
(441) 25.07.2018

(731) CÔNG TY TNHH SẢN XUẤT VÀ THƯƠNG MẠI MỸ THUẬT AN AN (VN)
Số 26 TT11, khu đô thị Văn Phú, phường Phú La, quận Hà Đông, thành phố Hà Nội

(740) Công ty TNHH Sở hữu trí tuệ và Công nghệ Thủ đô (CAPITAL IP&T CO.LTD.)

(511) Nhóm 28: Đồ chơi cho trẻ em; đồ chơi; đồ chơi lắp ghép xếp hình; bộ mô hình thu nhỏ (đồ chơi); dụng cụ thể dục và thể thao.

---

(210) **4-2018-16241**

(540)

STRONBOW

(220) 22.05.2018
(441) 25.07.2018

(731) CÔNG TY TRÁCH NHIỆM HỮU HẠN THƯƠNG MẠI SẢN XUẤT THÔN TRANG (VN)
236/17/6 Thái Phiên, phường 8, quận 11, thành phố Hồ Chí Minh

(740) Công ty TNHH Sở hữu trí tuệ và Công nghệ Thủ đô (CAPITAL IP&T CO.LTD.)

(511) Nhóm 05: Thuốc bảo vệ thực vật như: thuốc trừ sâu, thuốc diệt cỏ dại, thuốc diệt nấm mốc, thuốc trừ dịch cho thực vật, thuốc trừ vi khuẩn hại cây trồng, thuốc trừ động vật có hại.

---

(210) **4-2018-16242**

(540)

BRUNTYS

(220) 22.05.2018
(441) 25.07.2018

(731) CÔNG TY TRÁCH NHIỆM HỮU HẠN THƯƠNG MẠI SẢN XUẤT THÔN TRANG (VN)
236/17/6 Thái Phiên, phường 8, quận 11, thành phố Hồ Chí Minh

(740) Công ty TNHH Sở hữu trí tuệ và Công nghệ Thủ đô (CAPITAL IP&T CO.LTD.)

(511) Nhóm 05: Thuốc bảo vệ thực vật như: thuốc trừ sâu, thuốc diệt cỏ dại, thuốc diệt nấm mốc, thuốc trừ dịch cho thực vật, thuốc trừ vi khuẩn hại cây trồng, thuốc trừ động vật có hại.

---

(210) **4-2018-16243**

(540)

VIVONEX

(220) 22.05.2018
(441) 25.07.2018

(731) VIVO MOBILE COMMUNICATION CO., LTD. (CN)
283#, BBK Road, Wusha, Chang'An, Dongguan, Guangdong, China

(740) Công ty cổ phần Tư vấn S&B (S&B CONSULTANT., CORP.)

(511) Nhóm 09: Phần mềm máy tính, ghi sẵn; chương trình máy vi tính [phần mềm có thể tải xuống được]; phần mềm ứng dụng điện thoại, có thể tải xuống được; thiết bị nhận diện khuôn mặt; thiết bị hàng hải định vị toàn cầu GPS; điện thoại thông minh; điện thoại di động; bao đựng điện thoại di động; vỏ bọc điện thoại di động; màng bảo vệ chuyên dùng cho màn hình máy tính; giá đỡ chuyên dụng cho điện thoại di động; tai nghe; tai nghe chuyên dùng cho điện thoại di động; gậy dùng để chụp ảnh cho điện thoại di động; thấu kính dùng để tự chụp ảnh; dây cáp USB; bộ chuyển đổi nguồn; pin, điện; thiết bị sạc pin; nguồn điện sạc di động (pin sạc dự phòng).

---

(210) **4-2018-16245**

(540)

Petite Maroquinerie

(220) 22.05.2018
(441) 25.07.2018

(731) CÔNG TY TNHH MỸ TUỆ MINH (VN)
Số 113, ngõ 252, đường Tây Sơn, phường Trung Liệt, quận Đống Đa, thành phố Hà Nội

(511) Nhóm 18: Túi xách tay ví đựng đồ trang điểm [chưa có đồ bên trong]; ví tiền; ví bỏ túi.

Nhóm 25: Quần áo; khăn quàng cổ; áo váy; váy; bộ quần áo; quần dài; bộ váy gồm áo và chân váy; áo choàng ngoài; áo sơ mi; áo phông; khăn choàng.

---

(210) **4-2018-16248**

(540)

Hà Phương

(220) 22.05.2018
(441) 25.07.2018
(531) A26.11.12; 26.1.2; A26.11.7; 1.15.23
(591) Vàng tươi, đỏ, đen.
(731) NGUYỄN VŨ HÀ (VN)
Tổ 19, phường Phúc Lợi, quận Long Biên, thành phố Hà Nội

(511) Nhóm 35: Mua các sản phẩm: thịt đã được bảo quản, thịt đóng hộp, thịt lợn, rau đã được bảo quản, rau đã nấu chín, hoa quả tươi, rau tươi, thực phẩm sạch đã qua chế biến gồm: thịt lợn, gà, cá, gia cầm, hải sản như: tôm, cua, cá, ghẹ, mực, trai, hàu, sò, ốc; bán các sản phẩm: thịt đã được bảo quản, thịt đóng hộp, thịt lợn, rau đã được bảo quản, rau đã nấu chín, hoa quả tươi, rau tươi, thực phẩm sạch đã qua chế biến gồm: thịt lợn, gà, cá, gia cầm, hải sản như: tôm, cua, cá, ghẹ, mực, trai, hàu, sò, ốc.

Nhóm 43: Dịch vụ nhà hàng ăn uống; nhà hàng ăn uống tự phục vụ; dịch vụ cung cấp thức ăn, đồ uống do nhà hàng thực hiện.

---

(210) **4-2018-16249**

(540)

MAMONDE

(220) 22.05.2018
(441) 25.07.2018
(731) AMOREPACIFIC CORPORATION (KR)
100, Hangang-daero, Yongsan-gu, Seoul, Republic of Korea
(740) Công ty Luật TNHH T&G (TGVN)

(511) Nhóm 25: Quần áo; đồ đi chân; trang phục thể thao; áo sơ mi thấm mồ hôi; quần lót thấm mồ hôi; quần áo tắm; bộ quần áo cho người chơi bóng đá; bộ quần áo cho người trượt tuyết; bộ quần áo cho người leo núi; trang phục cho người chơi gôn, không bao gồm găng tay đánh gôn; bộ quần áo cho người câu cá; áo khoác ngoài; quần [trang phục]; áo váy; quần áo trẻ con; quần áo mặc khi làm việc; áo choàng cho bác sĩ; bộ hanbok [trang phục truyền thống của Hàn Quốc]; quần áo lót; áo len dài tay; áo sơ mi; bít tất ngắn cổ; bít tất dài; khăn quàng cổ (loại dầy, dùng khi thời tiết lạnh); khăn choàng; khăn quàng cổ; ca vát; găng tay [trang phục]; mũ len che tai [trang phục]; tạp dề [trang phục]; tấm che mắt khi ngủ; dải băng buộc đầu [trang phục]; yếm dãi không bằng giấy; mũ; mặt nạ che mặt dùng trong mùa đông [trang phục]; quần áo không thấm nước; áo mưa; thắt lưng [trang phục]; thắt lưng đựng tiền [trang phục].

---

(210) **4-2018-16250**

(540)

Little Caesars
Hot-N-Ready

(220) 22.05.2018
(441) 25.07.2018
(591) Đen, trắng, vàng.
(731) LITTLE CAESAR ENTERPRISES, INC. (US)
2211 Woodward Avenue Detroit, Michigan 48201-3400 USA
(740) Công ty Luật TNHH T&G (TGVN)

(511) Nhóm 30: Cà phê; trà; ca cao; đường; gạo; bột sắn hột, bột cọ sagu; cà phê nhận tạo; bột mì và các chế phẩm làm từ ngũ cốc, bánh mỳ, bánh ngọt và bánh kẹo; bánh pizza; mỳ ống; bột nhào để làm bánh pizza; bánh xăng đuých; ổ bánh mỳ nhỏ; bánh sữa nhỏ; thực phẩm ăn nhanh trên cơ sở gạo và ngũ cốc; các sản phẩm bánh mỳ; bánh ngọt; bánh quy; bánh patê/bánh nướng/bánh hấp; bánh tạc; bánh ngọt hoa quả/caramen (bánh flăng); bánh quế; bánh rán; đồ ăn đã được chế biến trên cơ sở mì sợi; đồ ăn đã được chế biến chứa thành phần chính là bánh mỳ hoặc ngũ cốc; đá lạnh ăn được; mật ong; mật đường; nấm men; bột nở; muối; mù tạc; giấm; xốt [gia vị] và đồ gia vị; xốt salsa (nước xốt) và nước chấm (gia vị); gia vị; đá tự nhiên hoặc nhân tạo và kem.

Nhóm 43: Dịch vụ cung cấp thức ăn và đồ uống do nhà hàng thực hiện; dịch vụ nhà hàng ăn uống; dịch vụ quán ăn tự phục vụ; dịch vụ căng tin; dịch vụ quán rượu nhỏ; chuẩn bị thức ăn và đồ uống (do nhà hàng thực hiện) để khách mang đi.

---

(210) **4-2018-16251**

(540)

Little Caesars

(220) 22.05.2018
(441) 25.07.2018

(591) Trắng, vàng.
(731) LITTLE CAESAR ENTERPRISES, INC. (US)
2211 Woodward Avenue Detroit, Michigan 48201-3400 USA
(740) Công ty Luật TNHH T&G (TGVN)

(511) Nhóm 30: Cà phê; trà; ca cao; đường; gạo; bột sắn hột, bột cọ sagu; cà phê nhân tạo; bột mì và các chế phẩm làm từ ngũ cốc, bánh mỳ, bánh ngọt và bánh kẹo; bánh pizza; mỳ ống; bột nhào để làm bánh pizza; bánh xăng đuých; ổ bánh mỳ nhỏ; bánh sữa nhỏ; thực phẩm ăn nhanh trên cơ sở gạo và ngũ cốc; các sản phẩm bánh mỳ; bánh ngọt; bánh quy; bánh patê/bánh nướng/bánh hấp; bánh tạc; bánh ngọt hoa quả/caramen (bánh flăng); bánh quế; bánh rán; đồ ăn đã được chế biến trên cơ sở mì sợi; đồ ăn đã được chế biến chứa thành phần chính là bánh mỳ hoặc ngũ cốc; đá lạnh ăn được; mật ong; mật đường; nấm men; bột nở; muối; mù tạc; giấm; xốt [gia vị] và đồ gia vị; xốt salsa (nước xốt) và nước chấm (gia vị); gia vị; đá tự nhiên hoặc nhân tạo và kem.

Nhóm 43: Dịch vụ cung cấp thức ăn và đồ uống do nhà hàng thực hiện; dịch vụ nhà hàng ăn uống; dịch vụ quán ăn tự phục vụ; dịch vụ căng tin; dịch vụ quán rượu nhỏ; chuẩn bị thức ăn và đồ uống (do nhà hàng thực hiện) để khách mang đi.

---

(210) **4-2018-16252**

(540)

Little Caesars
Pizza! Pizza!

(220) 22.05.2018
(441) 25.07.2018

(591) Đen, trắng, vàng.
(731) LITTLE CAESAR ENTERPRISES, INC. (US)
2211 Woodward Avenue Detroit, Michigan 48201-3400 USA
(740) Công ty Luật TNHH T&G (TGVN)

(511) Nhóm 30: Cà phê; trà; ca cao; đường; gạo; bột sắn hột, bột cọ sagu; cà phê nhân tạo; bột mì và các chế phẩm làm từ ngũ cốc, bánh mỳ, bánh ngọt và bánh kẹo; bánh pizza; mỳ ống; bột nhào để làm bánh pizza; bánh xăng đuých; ổ bánh mỳ nhỏ; bánh sữa nhỏ; thực phẩm ăn nhanh trên cơ sở gạo và ngũ cốc; các sản phẩm bánh mỳ; bánh ngọt; bánh quy; bánh patê/bánh nướng/bánh hấp; bánh tạc; bánh ngọt hoa quả/caramen (bánh flăng); bánh quế; bánh rán; đồ ăn đã được chế biến trên cơ sở mì sợi; đồ ăn đã được chế biến chứa thành phần chính là bánh mỳ hoặc ngũ cốc; đá lạnh ăn được; mật ong; mật đường; nấm men; bột nở; muối; mù tạc; giấm; xốt [gia vị] và đồ gia vị; xốt salsa (nước xốt) và nước chấm (gia vị); gia vị; đá tự nhiên hoặc nhân tạo và kem.

Nhóm 43: Dịch vụ cung cấp thức ăn và đồ uống do nhà hàng thực hiện; dịch vụ nhà hàng ăn uống; dịch vụ quán ăn tự phục vụ; dịch vụ căng tin; dịch vụ quán rượu nhỏ; chuẩn bị thức ăn và đồ uống (do nhà hàng thực hiện) để khách mang đi.

---

(210) **4-2018-16253**

(540)

THUẬN HẠNH

(220) 22.05.2018
(441) 25.07.2018
(731) HỘ KINH DOANH NGUYỄN THỊ HẠNH (VN)
Thị trấn Thiên Cầm, huyện Cẩm Xuyên, tỉnh Hà Tĩnh
(740) Công ty TNHH Tư vấn ALIATLEGAL (ALIATLEGAL CO., LTD.)

(511) Nhóm 35: Mua bán hải sản tươi sống, hải sản đã qua chế biến.

Nhóm 43: Dịch vụ nhà hàng ăn uống.

---

(210) **4-2018-16254**

(540)

NHẬT XUÂN

(220) 22.05.2018
(441) 25.07.2018
(731) HỘ KINH DOANH NGUYỄN TRỌNG NHẬT (VN)
Thị trấn Thiên Cầm, huyện Cẩm Xuyên, tỉnh Hà Tĩnh
(740) Công ty TNHH Tư vấn ALIATLEGAL (ALIATLEGAL CO., LTD.)

(511) Nhóm 35: Mua bán hải sản tươi sống, hải sản đã qua chế biến.

Nhóm 43: Dịch vụ nhà hàng ăn uống.

---

(210) **4-2018-16255**

(540)

THẢO VÂN

(220) 22.05.2018
(441) 25.07.2018
(731) HỘ KINH DOANH NGUYỄN DOÃN HẢI (VN)
Thị trấn Thiên Cầm, huyện Cẩm Xuyên, tỉnh Hà Tĩnh
(740) Công ty TNHH Tư vấn ALIATLEGAL (ALIATLEGAL CO., LTD.)

(511) Nhóm 35: Mua bán hải sản tươi sống, hải sản đã qua chế biến.

Nhóm 43: Dịch vụ nhà hàng ăn uống.

---

(210) **4-2018-16256**

(540)

TƯỞNG SƯƠNG

(220) 22.05.2018
(441) 25.07.2018
(731) HỘ KINH DOANH PHAN ĐÌNH TƯỞNG (VN)
Thị trấn Thiên Cầm, huyện Cẩm Xuyên, tỉnh Hà Tĩnh
(740) Công ty TNHH Tư vấn ALIATLEGAL (ALIATLEGAL CO., LTD.)

(511) Nhóm 35: Mua bán hải sản tươi sống; hải sản đã qua chế biến.

Nhóm 43: Dịch vụ nhà hàng ăn uống.

---

(210) **4-2018-16257**

(540)

HÀ XUYÊN

(220) 22.05.2018
(441) 25.07.2018

(731) CÔNG TY TNHH THƯƠNG MẠI VÀ XÂY DỰNG HÀ XUYÊN (VN)
Thôn Chùa, xã Cẩm Nhượng, huyện Cẩm Xuyên, tỉnh Hà Tĩnh
(740) Công ty TNHH Tư vấn ALIATLEGAL (ALIATLEGAL CO., LTD.)

(511) Nhóm 35: Mua bán hải sản tươi sống, hải sản đã qua chế biến.

Nhóm 37: Xây dựng, sửa chữa và giám sát thi công các công trình dân dụng, công trình giao thông, công trình thủy lợi.

---

(210) **4-2018-16258**

(540)

(220) 22.05.2018
(441) 25.07.2018
(531) A2.1.23; 2.1.1; 4.5.5; A2.1.18; 2.1.2
(591) Trắng, vàng, đen.
(731) LITTLE CAESAR ENTERPRISES, INC. (US)
2211 Woodward Avenue Detroit, Michigan 48201-3400 USA
(740) Công ty Luật TNHH T&G (TGVN)

(511) Nhóm 30: Cà phê; trà; ca cao; đường; gạo; bột sắn hột, bột cọ sagu; cà phê nhân tạo; bột mì và các chế phẩm làm từ ngũ cốc, bánh mỳ, bánh ngọt và bánh kẹo; bánh pizza; mỳ ống; bột nhào để làm bánh pizza; bánh xăng đuých; ổ bánh mỳ nhỏ; bánh sữa nhỏ; thực phẩm ăn nhanh trên cơ sở gạo và ngũ cốc; các sản phẩm bánh mỳ; bánh ngọt; bánh quy; bánh patê/bánh nướng/bánh hấp; bánh tạc; bánh ngọt hoa quả/caramen (bánh flăng); bánh quế; bánh rán; đồ ăn đã được chế biến trên cơ sở mì sợi; đồ ăn đã được chế biến chứa thành phần chính là bánh mỳ hoặc ngũ cốc; đá lạnh ăn được; mật ong; mật đường; nấm men; bột nở; muối; mù tạc; giấm; xốt [gia vị] và đồ gia vị; xốt salsa (nước xốt) và nước chấm (gia vị); gia vị; đá (tự nhiên hoặc nhân tạo) và kem.

Nhóm 43: Dịch vụ cung cấp thức ăn và đồ uống do nhà hàng thực hiện; dịch vụ nhà hàng ăn uống; dịch vụ quán ăn tự phục vụ; dịch vụ căng tin; dịch vụ quán rượu nhỏ; chuẩn bị thức ăn và đồ uống (do nhà hàng thực hiện) để khách mang đi.

---

(210) **4-2018-16261**

(540)

(220) 22.05.2018
(441) 25.07.2018
(531) 4.3.3
(591) Xám trắng, đỏ, xanh dương, đen.
(731) CÔNG TY TNHH THƯƠNG MẠI KỸ THUẬT VIỆT NGUYÊN (VN)
P802, tòa nhà VietNam Business, 57-59 Hồ Tùng Mậu, phường Bến Nghé, quận 1, thành phố Hồ Chí Minh
(740) Công ty TNHH Tư vấn đầu tư và Sở hữu trí tuệ Hoàng Phi (HOANG PHI INVEST & I.P CO., LTD)

(511) Nhóm 35: Mua bán [kinh doanh]: hóa chất (dùng trong công nghiệp), vật liệu xây dựng bằng kim loại (sắt, quặng kim loại), máy công nghiệp (máy nén khí, máy xúc).

---

(210) **4-2018-16262**

(540)

NGỌC QUANG

(220) 22.05.2018
(441) 25.07.2018
(731) HỘ KINH DOANH ĐẶNG NGỌC QUANG (VN)
Thôn 7, xã Hương Lạc, huyện Lạng Giang, tỉnh Bắc Giang
(740) Công ty TNHH Tư vấn đầu tư và Sở hữu trí tuệ Hoàng Phi (HOANG PHI INVEST & I.P CO., LTD)

(511) Nhóm 35: Mua bán [kinh doanh]; nước sạch đóng chai (dùng trong sinh hoạt); nước khoáng (đồ uống); đá sạch (dùng trong ăn uống).

---

(210) **4-2018-16263**

(540)

(220) 22.05.2018
(441) 25.07.2018
(531) 26.1.1; 26.15.15; 1.15.23; 26.1.4
(591) Xanh lá mạ, xanh lá cây, trắng
(731) CÔNG TY CỔ PHẦN ĐẦU TƯ KHOÁNG SẢN ĐẠI DƯƠNG (VN)
Thôn Nam Sơn, xã Nghi Sơn, huyện Tĩnh Gia, tỉnh Thanh Hoá
(740) Công ty TNHH Tư vấn đầu tư và Sở hữu trí tuệ Hoàng Phi (HOANG PHI INVEST & I.P CO., LTD)

(511) Nhóm 16: Bao bì nhựa dùng để bao gói; màng ghép bằng chất dẻo dùng để bao gói, màng túi phức hợp bằng nhựa dùng để bao gói.

Nhóm 39: Dịch vụ cảng biển; dịch vụ khai thác và vận hành cảng biển; dịch vụ xếp dỡ và lưu kho hàng hóa; dịch vụ vận chuyển hàng hóa bằng đường biển.

---

(210) **4-2018-16264**

(540)

(220) 22.05.2018
(441) 25.07.2018
(731) QINGDAO HAWKWAY TYRE CO., LTD. (CN)
RM 406, No. 17 Shanghai Road, Free Trade Zone, Qingdao, Shandong, China
(740) Công ty TNHH Sở hữu trí tuệ Hải Hân (HAI HAN IP CO., LTD.)

(511) Nhóm 12: Lốp xe bơm khí; vỏ bọc cho bánh xe bơm hơi [lốp]; lốp ô tô; lốp cho bánh xe cộ; lốp đặc dùng cho bánh xe cộ; mặt gai của lốp dùng để đắp lại lốp xe.

---

(210) **4-2018-16265**

(540)

(220) 22.05.2018
(441) 25.07.2018
(531) 1.15.21; 26.4.4; 26.1.11; 26.1.1
(731) APEX POWER LIMITED (TW)
2F., No.72, Yanping Rd., Donggang Township, Pingtung County 928, Taiwan
(740) Công ty TNHH Trường Xuân (AGELESS CO.,LTD.)

(511) Nhóm 37: Bảo dưỡng xe cộ; sửa chữa xe cộ; bảo dưỡng tàu thuyền; sửa chữa xe đạp; bảo dưỡng và sửa chữa xe máy; bảo dưỡng và sửa chữa máy bay.

---

(210) **4-2018-16267**

(540)

Otto2

(220) 22.05.2018
(441) 25.07.2018
(731) MEI LIN CREATIVE ARTS CO., LTD. (TW)
27F.-1, No.236, Shizheng N. 2ND RD., Xitun Dist., Taichung City 40756, Taiwan
(740) Công ty TNHH Trường Xuân (AGELESS CO.,LTD.)

(511) Nhóm 35: Tư vấn về doanh nghiệp, cụ thể là tư vấn điều hành doanh nghiệp; cửa hàng bách hóa chuyên về đồ chơi trẻ em, văn phòng phẩm cho trẻ em; trung tâm thương mại chuyên về đồ chơi trẻ em, văn phòng phẩm cho trẻ em; cung cấp sàn giao dịch trực tuyến cho người mua và người bán hàng hóa và dịch vụ qua mạng máy tính hoặc trang web.

---

(210) **4-2018-16268**

(540)

Otto2

(220) 22.05.2018
(441) 25.07.2018
(731) MEI LIN CREATIVE ARTS CO., LTD. (TW)
27F.-1, No.236, Shizheng N. 2ND RD., Xitun Dist., Taichung City 40756, Taiwan
(740) Công ty TNHH Trường Xuân (AGELESS CO.,LTD.)

(511) Nhóm 41: Gia sư tại trung tâm luyện thi; dịch vụ về giáo dục giảng dạy; trung tâm đào tạo năng khiếu; trường mẫu giáo; khóa đào tạo từ xa.

---

(210) **4-2018-16270**

(540)

TRẦN PHÚ VINA

(220) 22.05.2018
(441) 25.07.2018

(731) TRẦN DUY HÙNG (VN)
Số 20, ngách 616, phố Đội Nhân, phường Vĩnh Phúc, quận Ba Đình, thành phố Hà Nội

(740) Công ty TNHH Dịch vụ Sở hữu trí tuệ KENFOX (KENFOX IP SERVICE CO.,LTD.)

(511) Nhóm 09: Dây điện; dây cáp điện; cuộn dây điện; đường nối điện; hộp đấu nối [điện]; tụ điện.

---

(210) **4-2018-16271**

(540)

Nam Kỳ Lục Tỉnh
HOTEL

(220) 22.05.2018
(441) 25.07.2018
(531) 25.1.25; A5.3.13; A5.5.20
(731) VÕ VIỆT HƯNG (VN)
Tổ 8, ấp Hậu, xã Tân Thông Hội, huyện Củ Chi, thành phố Hồ Chí Minh
(740) Công ty TNHH Nam Việt và Liên danh (VIPCO)

(511) Nhóm 43: Khách sạn.

---

(210) **4-2018-16274**

(540)

NÔNG SẢN SẠCH
ĐTT
ĐẠI THUẬN THIÊN

(220) 22.05.2018
(441) 25.07.2018
(531) 25.12.1; 1.3.1; 26.1.1; 25.5.25
(591) Đỏ, vàng, xanh lá cây, trắng.
(731) CÔNG TY TRÁCH NHIỆM HỮU HẠN NÔNG SẢN SẠCH ĐẠI THUẬN THIÊN (VN)
57K, đường 3/2, phường Xuân Khánh, quận Ninh Kiều, thành phố Cần Thơ
(740) Công ty Cổ phần Sở hữu công nghiệp INVESTIP (INVESTIP)

(511) Nhóm 29: Trái cây được sơ chế và bảo quản; trái cây đóng hộp; trái cây sấy khô; trái cây trộn; mứt hoa quả (mứt ướt); trái cây đông lạnh.

Nhóm 31: Trái cây tươi.

---

(210) **4-2018-16275**

(540)

LAMTHAI

(220) 22.05.2018
(441) 25.07.2018

(731) CÔNG TY TNHH ĐẦU TƯ, SẢN XUẤT VÀ THƯƠNG MẠI QUỐC TẾ LÂM THÁI (VN)
Số 7c, hẻm 13/90/25, đường Lĩnh Nam, tổ 55, phường Mai Động, quận Hoàng Mai, thành phố Hà Nội

(740) Công ty TNHH Sở hữu trí tuệ HA VIP (HAVIP CO., LTD.)

(511) Nhóm 12: Nhông xích xe máy; vỏ bọc yên xe máy; má phanh dùng cho xe máy; săm lốp xe máy.

Nhóm 35: Dịch vụ mua bán các sản phẩm nhông xích xe máy, vỏ bọc yên xe máy, má phanh dùng cho xe máy, săm lốp xe máy.

---

(210) **4-2018-16280**

(540)

alaba

(220) 22.05.2018
(441) 25.07.2018

(591) Trắng, xanh lá cây.

(731) NGUYỄN ĐỨC HÙNG (VN)
Xóm 2, xã Đồng Hướng, huyện Kim Sơn, tỉnh Ninh Bình

(511) Nhóm 45: Dịch vụ tranh tụng; dịch vụ hòa giải; tư vấn về sở hữu trí tuệ; dịch vụ pháp lý liên quan đến đàm phán hợp đồng cho người khác; dịch vụ trọng tài phân xử; vệ sĩ cho cá nhân; dịch vụ giải quyết tranh chấp ngoài tòa án; tư vấn pháp lý trong việc đáp ứng cuộc gọi thầu; dịch vụ soạn thảo tài liệu pháp lý.

---

(210) **4-2018-16281**

(540)

Smile4u
Hỗ trợ thanh nhiệt - giải độc

(220) 22.05.2018
(441) 25.07.2018

(591) Nâu, vàng.

(731) CÔNG TY CỔ PHẦN ĐẶNG LÊ GIA (VN)
Số 3, ngõ 196, phố Nguyễn Sơn, phường Bồ Đề, quận Long Biên, thành phố Hà Nội

(511) Nhóm 05: Thực phẩm chức năng (dùng cho mục đích y tế).

---

(210) **4-2018-16283**

(540)

(220) 22.05.2018
(441) 25.07.2018
(531) 26.4.1
(591) Đen, đỏ, ghi.
(731) CHAN MICHAEL DAVID (HK)
RM F, 2/F Hilltop Mansion, No. 60 Cloud View Road, North Point, Hong Kong
(740) Công ty TNHH Ban Ca (BANCA)

(511) Nhóm 20: Đồ dùng cho giường, trừ đồ vải; giường; cũi trẻ em; đệm; đồ đạc trong nhà; gối.

---

(210) **4-2018-16285**

(540)

(220) 22.05.2018
(441) 25.07.2018
(531) 26.1.2; A26.1.18
(731) CÔNG TY CỔ PHẦN THỰC PHẨM CHẤT LƯỢNG QUỐC TẾ (VN)
Số 66, ngõ 543, đường Giải Phóng, phường Giáp Bát, quận Hoàng Mai, thành phố Hà Nội

(511) Nhóm 29: Sữa; đồ uống làm từ sữa, sữa là chủ yếu; sản phẩm sữa; sữa chua; pho mát.

Nhóm 30: Cà phê; cacao; đồ uống trên cơ sở cà phê; đồ uống trên cơ sở ca cao; bột mì; thực phẩm ăn nhanh trên cơ sở ngũ cốc.

Nhóm 32: Đồ uống không cồn; đồ uống không cồn có hương vị cà phê; đồ uống không cồn có hương vị trà; nước sinh tố; nước ép trái cây; nước ngọt.

---

(210) **4-2018-16286**

(540)

(220) 22.05.2018
(441) 25.07.2018
(531) 1.15.15; 26.1.2
(731) CÔNG TY CỔ PHẦN SỮA HÀ NỘI (VN)
Km 9, đường Bắc Thăng Long - Nội Bài, KCN Quang Minh, thị trấn Quang Minh, huyện Mê Linh, thành phố Hà Nội

(511) Nhóm 29: Sữa, đồ uống làm từ sữa, sữa là chủ yếu; sản phẩm sữa, sữa chua; pho mát.

Nhóm 30: Trà; đồ uống trên cơ sở trà; sữa chua đông lạnh (dạng kem lạnh); kem lạnh; kem trái cây.

Nhóm 32: Đồ uống không chứa cồn; đồ uống làm từ nước ép trái cây không có cồn; nước ép trái cây.

---

(210) **4-2018-16287**

(540)

Hanoimilk

Collagen Milk Tea

(220) 22.05.2018
(441) 25.07.2018
(531) 26.1.2; 1.15.15
(731) CÔNG TY CỔ PHẦN SỮA HÀ NỘI (VN)
Km 9, đường Bắc Thăng Long - Nội Bài, KCN Quang Minh, thị trấn Quang Minh, huyện Mê Linh, thành phố Hà Nội

(511) Nhóm 29: Sữa; đồ uống làm từ sữa; sữa là chủ yếu; sản phẩm sữa, sữa chua; pho mát.

Nhóm 30: Trà; đồ uống trên cơ sở trà; sữa chua đông lạnh (dạng kem lạnh); kem lạnh; kem trái cây.

Nhóm 32: Đồ uống không chứa cồn; đồ uống làm từ nước ép trái cây không có cồn; nước ép trái cây.

---

(210) **4-2018-16288**

(540)

Hanoimilk

MILK TEA PLUS

(220) 22.05.2018
(441) 25.07.2018
(531) 26.1.2; 1.15.15
(731) CÔNG TY CỔ PHẦN SỮA HÀ NỘI (VN)
Km 9, đường Bắc Thăng Long - Nội Bài, KCN Quang Minh, thị trấn Quang Minh, huyện Mê Linh, thành phố Hà Nội

(511) Nhóm 29: Sữa; đồ uống làm từ sữa, sữa là chủ yếu; sản phẩm sữa, sữa chua; pho mát.

Nhóm 30: Trà, đồ uống trên cơ sở trà; sữa chua đông lạnh (dạng kem lạnh); kem lạnh; kem trái cây.

Nhóm 32: Đồ uống không chứa cồn; đồ uống làm từ nước ép trái cây không có cồn; nước ép trái cây.

---

(210) **4-2018-16289**

(540)

MORY

(220) 22.05.2018
(441) 25.07.2018
(731) CÔNG TY TNHH SẢN XUẤT VÀ THƯƠNG MẠI TÂN THÀNH LONG (VN)
Số nhà 228, đường Lê Thanh Nghị, phường Lê Thanh Nghị, thành phố Hải Dương, tỉnh Hải Dương
(740) Công ty TNHH IPCOM Việt Nam (IPCOM CO., LTD.)

(511) Nhóm 06: Bồn chứa nước bằng inox.

Nhóm 11: Bình nước nóng năng lượng mặt trời, bình nước nóng bằng điện; thiết bị máy móc dùng để lọc nước.

---

(210) **4-2018-16290**

(540)

Red Monster

(220) 22.05.2018
(441) 25.07.2018
(731) NGUYỄN ĐỨC SƠN (VN)
Phòng 826, nhà CT16, đô thị mới Định Công, phường Định Công, quận Hoàng Mai, thành phố Hà Nội
(740) Công ty TNHH IPCOM Việt Nam (IPCOM CO., LTD.)

(511) Nhóm 35: Dịch vụ quảng cáo; dịch vụ nghiên cứu thị trường; dịch vụ quan hệ công chúng; xuất bản các bài quảng cáo; dịch vụ tổ chức sự kiện nhằm mục đích thương mại hoặc quảng cáo; dịch vụ tư vấn trong việc tạo lập, duy trì và phát triển thương hiệu (không bao gồm dịch vụ pháp lý và dịch vụ thiết kế); tư vấn marketing; dịch vụ tiếp thị; dịch vụ nghiên cứu, điều tra và tư vấn kinh doanh, đại lý thông tin thương mại.

---

(210) **4-2018-16291**

(540)

GOLDBLACK

(220) 22.05.2018
(441) 25.07.2018
(531) 26.4.2; 26.4.7; 25.5.1
(591) Đen, vàng.
(731) LẠI VĂN QUÂN (VN)
Số 3, ngõ 208 Lê Trọng Tấn, phường Khương Mai, quận Thanh Xuân, thành phố Hà Nội

(511) Nhóm 18: Da và giả da; da động vật và da sống; túi hành lý và túi xách; ô và dù; roi ngựa và yên cương; vòng cổ, dây buộc và trang phục cho động vật.

Nhóm 25: Quần áo, đồ đi chân, đồ đội đầu.

---

(210) **4-2018-16292**

(540)

KOTEMASTER

(220) 22.05.2018
(441) 25.07.2018
(731) CÔNG TY TNHH SẢN XUẤT - THƯƠNG MẠI TÂN NAM SƠN (VN)
1039 Tạ Quang Bửu, phường 6, quận 8, thành phố Hồ Chí Minh
(740) Công ty TNHH Trường Xuân (AGELESS CO.,LTD.)

(511) Nhóm 02: Sơn (trừ sơn cách điện, sơn cách nhiệt); sơn diệt khuẩn; sơn lót; sơn chịu lửa; sơn chống gỉ; sơn phủ, tất cả thuộc nhóm này.

---

(210) **4-2018-16293**

(540)

Mr.Seven

(220) 22.05.2018
(441) 25.07.2018
(591) Da cam.
(731) CƠ SỞ CHẾ BIẾN NÔNG SẢN VIỆT (VN)
Thôn 3 Phú Sơn, xã Phú Cát, huyện Quốc Oai, thành phố Hà Nội

(511) Nhóm 29: Trái cây lát mỏng; rau quả đã sấy khô; nấm đã được bảo quản; hạt đã chế biến.

---

(210) **4-2018-16294**

(540)

thanh tịnh

(220) 22.05.2018
(441) 25.07.2018
(731) CƠ SỞ CHẾ BIẾN NÔNG SẢN VIỆT (VN)
Thôn 3 Phú Sơn, xã Phú Cát, huyện Quốc Oai, thành phố Hà Nội

(511) Nhóm 29: Trái cây lát mỏng; rau quả đã sấy khô; nấm đã được bảo quản; hạt đã chế biến.

---

(210) **4-2018-16296**

(540)

1980 BOOKS
KHỞI NGUỒN TRI THỨC

(220) 22.05.2018
(441) 25.07.2018
(531) 26.4.1; A26.4.18
(591) Trắng, xanh lá cây đậm.
(731) CÔNG TY TNHH VĂN HÓA VÀ TRUYỀN THÔNG 1980 BOOKS (VN)
Thôn Ro, xã Tuyết Nghĩa, huyện Quốc Oai, thành phố Hà Nội
(740) Công ty TNHH Tư vấn Quốc Dân (NACI CO., LTD)

(511) Nhóm 35: Dịch vụ bán lẻ, xuất khẩu và nhập khẩu các loại sách, báo, tạp chí; dịch vụ hành chính tổng hợp; dịch vụ sao chụp tài liệu; dịch vụ quảng cáo; dịch vụ nghiên cứu thị trường.

Nhóm 40: Dịch vụ in ấn các loại ấn phẩm: sách, báo, tạp chí.

Nhóm 41: Dịch vụ xuất bản các loại ấn phẩm: sách, báo, tạp chí; dịch vụ sản xuất phim (trừ phim quảng cáo); dịch vụ sản xuất các chương trình phát thanh và truyền hình.

---

(210) **4-2018-16297**

(540)

LÂM GIA
DENTAL CLINIC
CHO NỤ CƯỜI TRỌN VẸN

(220) 22.05.2018
(441) 25.07.2018
(531) 2.9.10
(591) Xanh da trời, vàng, đen, nâu.
(731) HỘ KINH DOANH NHA KHOA LÂM GIA (VN)
Số 46, đường Hùng Vương, phường Thới Bình, quận Ninh Kiều, thành phố Cần Thơ
(740) Công ty TNHH Sở hữu trí tuệ Tầm Nhìn Mới (FRESHVIEW CO., LTD.)

(511) Nhóm 44: Dịch vụ nha khoa.

---

(210) **4-2018-16298**

(540)

(220) 22.05.2018
(441) 25.07.2018
(591) Xanh dương, đen.
(731) NGUYỄN THỊ HỒNG ĐÀO (VN)
Thị trấn Minh Lương, huyện Châu Thành, tỉnh Kiên Giang
(740) Công ty TNHH Sở hữu trí tuệ Tầm Nhìn Mới (FRESHVIEW CO., LTD.)

(511) Nhóm 43: Dịch vụ ăn uống do nhà hàng thực hiện.

---

(210) **4-2018-16299**

(540)

Thăng Long

(220) 22.05.2018
(441) 25.07.2018
(731) CÔNG TY TNHH THƯƠNG MẠI SUKA VIỆT NAM (VN)
Số 2A, ngõ 17, đường Tô Hiến Thành, phường Đồng Tâm, thành phố Vĩnh Yên, tỉnh Vĩnh Phúc
(740) Công ty TNHH Tư vấn A & S (A&S CO.,LTD)

(511) Nhóm 07: Thiết bị phun xịt (máy móc); máy và thiết bị để làm sạch (dùng điện).

---

(210) **4-2018-16301**

(540)

(220) 22.05.2018
(441) 25.07.2018
(531) 6.1.2
(731) CÔNG TY TNHH THƯƠNG MẠI SUKA VIỆT NAM (VN)
Số 2A, ngõ 17, đường Tô Hiến Thành, phường Đồng Tâm, thành phố Vĩnh Yên, tỉnh Vĩnh Phúc
(740) Công ty TNHH Tư vấn A & S (A&S CO.,LTD)

(511) Nhóm 08: Bình phun thuốc trừ sâu (dụng cụ cầm tay).

---

(210) **4-2018-16302**

(540)

(220) 22.05.2018
(441) 25.07.2018
(531) 3.3.1; 3.3.15; 26.1.1
(591) Đỏ, trắng.
(731) CÔNG TY TNHH MỘT THÀNH VIÊN KỸ NGHỆ THỰC PHẨM VIKYFOOD VIỆT NAM (VN)
Lô C33/I, đường 2G, khu công nghiệp Vĩnh Lộc, xã Vĩnh Lộc A, huyện Bình Chánh, thành phố Hồ Chí Minh
(740) Công ty TNHH Dịch vụ thương mại và sở hữu công nghiệp Song Ngọc (I.P.T.S.)

(511) Nhóm 30: Bột mì; sản phẩm bột xay làm thực phẩm; bột làm bánh xèo; bột trộn sẵn dùng để làm bánh các loại; bột nhão thực phẩm; tinh bột cho thực phẩm.

---

(210) **4-2018-16303**

(540)

(220) 22.05.2018
(441) 25.07.2018
(531) 1.15.15; 26.13.1
(591) Đen, cam, trắng.
(731) CÔNG TY TNHH SẢN XUẤT THƯƠNG MẠI DỊCH VỤ QUỐC HƯNG (VN)
178A Nguyễn Văn Trỗi, phường 8, quận Phú Nhuận, thành phố Hồ Chí Minh
(740) Văn phòng Luật sư A Hoà (AHOA LAW OFFICE)

(511) Nhóm 44: Dịch vụ làm đẹp; thẩm mỹ viện; dịch vụ trang điểm; xoa bóp; chăm sóc da.

---

(210) **4-2018-16304**

(540)

(220) 22.05.2018
(441) 25.07.2018
(591) Xám.
(731) CÔNG TY TNHH THƯƠNG MẠI FAMILY SHOPPING (VN)
728-730 Võ Văn Kiệt, phường 1, quận 5, thành phố Hồ Chí Minh

(511) Nhóm 10: Thiết bị rung xoa bóp; thiết bị xoa bóp; máy phun xịt khoáng dùng cho mục đích y tế; áo chẽn nịt bụng; máy tạo ion làm đẹp dùng cho mục đích y tế; thiết bị vật lý trị liệu.

Nhóm 14: Đồng hồ đeo tay; đồ trang sức.

---

(210) **4-2018-16594**

(540)

(220) 24.05.2018
(441) 25.07.2018
(531) A1.1.10; A1.1.2; A25.3.7; A1.1.20
(591) Đỏ, trắng, cam vàng, đen.
(731) VĂN SĨ THI (VN)
116/6 Thiên Phước, phường 9, quận Tân Bình, thành phố Hồ Chí Minh

(511) Nhóm 16: Bảng cộng số học; sách; vải bạt để vẽ tranh; truyện tranh; đề can; bảng vẽ; dụng cụ vẽ; vật liệu vẽ; tập giấy vẽ; bức tượng nhỏ bằng giấy; mẫu chữ viết tay để sao chép; khuôn cho đất nặn; vật liệu để nặn; hộp màu vẽ [đồ dùng học sinh]; khay đựng màu vẽ; chổi quét sơn; bảng pha màu của họa sỹ; bình xịt màu; văn phòng phẩm.

Nhóm 18: Ba lô; cặp học sinh; ô; túi xách tay; vali.

Nhóm 20: Đồ gỗ mỹ thuật; tượng bằng gỗ, sáp, thạch cao hoặc chất dẻo; tủ đựng cho đồ chơi; bàn vẽ; đồ đạc dùng trong trường học.

Nhóm 28: Đồ chơi; đồ chơi nhồi bông; mô hình đồ chơi.

---

(210) **4-2018-16600**

(540)

CITIMOL

(220) 24.05.2018
(441) 25.07.2018

(731) CÔNG TY CỔ PHẦN DTS VIỆT NAM (VN)
Số 18, tổ 51, phường Quan Hoa, quận Cầu Giấy, thành phố Hà Nội

(740) Công ty TNHH Sở hữu trí tuệ Bình Minh (SUNRISE IP CO.,LTD.)

(511) Nhóm 05: Dược phẩm; thực phẩm chức năng dùng cho mục đích y tế.

---

(210) **4-2018-16699**

(540)

PHỞ Kim Hưng

(220) 24.05.2018
(441) 25.07.2018
(531) A11.3.7
(591) Đen, vàng, trắng.

(731) HOÀNG THỊ NHÂN VỸ (VN)
220 Mỹ Kim 2, đường 10 Tây, phường Tân Phong, Phú Mỹ Hưng, quận 7, thành phố Hồ Chí Minh

(740) Công ty Cổ phần Sở hữu công nghiệp INVESTIP (INVESTIP)

(511) Nhóm 43: Dịch vụ nhà hàng ăn uống; dịch vụ cung cấp thức ăn và đồ uống do nhà hàng thực hiện; quán phở; dịch vụ quán ăn tự phục vụ; dịch vụ quán cà phê; dịch vụ căng tin.

---

(210) **4-2018-17054**

(540)

RICHMAN

(220) 28.05.2018
(441) 25.07.2018

(731) CÔNG TY TNHH THƯƠNG MẠI MÃ HOA (VN)
118 đường Lò Siêu, phường 12, quận 11, thành phố Hồ Chí Minh

(511) Nhóm 34: Thuốc lá.

---

(210) **4-2018-17258**

(540)

(220) 29.05.2018
(441) 25.07.2018
(531) 5.7.13; 6.1.2; 7.1.16; 7.1.6; A5.3.15; 18.1.1; A26.11.8
(591) Xanh lá cây, xanh lá cây nhạt, nâu, trắng.
(731) HỘI NÔNG DÂN XÃ CAM THÀNH NAM (VN)
Đường Nguyễn Công Trứ, thôn Quảng Hòa, xã Cam Thành Nam, thành phố Cam Ranh, tỉnh Khánh Hòa
(740) Công ty TNHH Tư vấn sở hữu trí tuệ Việt (VIET IP CO.,LTD.)

(511) Nhóm 29: Trái cây đã chế biến, bảo quản: quả táo khô; mứt táo [mứt quả ướt].

Nhóm 31: Trái cây tươi, cụ thể: quả táo.

Nhóm 32: Nước táo ép (đồ uống); nước táo lên men, không có cồn.

Nhóm 35: Mua bán trái cây tươi (quả táo), nước giải khát làm từ táo, mứt táo, táo khô.

---

(210) **4-2018-17455**

(540)

(220) 30.05.2018
(441) 25.07.2018
(531) 5.5.19; A5.5.22; A5.3.15; A1.1.10; 26.1.1
(591) Xanh, trắng, hồng, vàng, đen.
(731) HỢP TÁC XÃ NÔNG NGHIỆP DĨNH TRÌ (VN)
Xã Dĩnh Trì, thành phố Bắc Giang, tỉnh Bắc Giang

(511) Nhóm 31: Hoa tươi.

---

(210) **4-2018-17647**

(540)

KIỆU PHÚ HIỆP

(220) 31.05.2018
(441) 25.07.2018
(731) PHÒNG NÔNG NGHIỆP VÀ PHÁT TRIỂN NÔNG THÔN HUYỆN TAM NÔNG (VN)
Nguyễn Chí Thanh, khóm 5, thị trấn Tràm Chim, huyện Tam Nông, tỉnh Đồng Tháp
(740) Công ty TNHH sở hữu trí tuệ AGL (AGL IP)

(511) Nhóm 29: Củ kiệu khô; củ kiệu chua ngọt.

Nhóm 31: Củ kiệu tươi.

Nhóm 35: Dịch vụ mua bán củ kiệu khô, củ kiệu chua ngọt và củ kiệu tươi; dịch vụ quảng cáo, quảng bá sản phẩm kiệu.

---

(210) **4-2018-17648**

(540)

KHÔ PHÚ THỌ

(220) 31.05.2018
(441) 25.07.2018
(731) PHÒNG NÔNG NGHIỆP VÀ PHÁT TRIỂN NÔNG THÔN HUYỆN TAM NÔNG (VN)
Nguyễn Chí Thanh, khóm 5, thị trấn Tràm Chim, huyện Tam Nông, tỉnh Đồng Tháp
(740) Công ty TNHH sở hữu trí tuệ AGL (AGL IP)

(511) Nhóm 29: Khô cá; khô cá ăn liền.

Nhóm 35: Dịch vụ mua bán khô cá và khô cá ăn liền; dịch vụ quảng cáo, quảng bá sản phẩm khô cá.

---

(210) **4-2018-17735**

(540)

ENOX

(220) 01.06.2018
(441) 25.07.2018
(731) CÔNG TY TNHH THƯƠNG MẠI MÃ HOA (VN)
118 đường Lò Siêu, phường 12, quận 11, thành phố Hồ Chí Minh
(740) Công ty TNHH Sở hữu trí tuệ Tầm Nhìn Mới (FRESHVIEW CO., LTD.)

(511) Nhóm 34: Thuốc lá.

---

(210) **4-2018-17865**

(540)

(220) 01.06.2016
(441) 25.07.2018
(531) 5.7.14; A5.7.23
(591) Xanh lá cây, cam, vàng.
(731) HỢP TÁC XÃ NÔNG NGHIỆP DỊCH VỤ - THƯƠNG MẠI - DU LỊCH XOÀI PHÚ LÝ (VN)
Ấp Bình Chánh, xã Phú Lý, huyện Vĩnh Cửu, tỉnh Đồng Nai
(740) Công ty TNHH Tư vấn sở hữu trí tuệ Việt (VIET IP CO.,LTD.)

(511) Nhóm 31: Trái cây tươi; cây giống; trái xoài.

PHẦN VI

CÁC YÊU CẦU THẨM ĐỊNH NỘI DUNG

DANH SÁCH CÁC ĐƠN CÓ YÊU CẦU THẨM ĐỊNH NỘI DUNG
DO NGƯỜI NỘP ĐƠN YÊU CẦU

(21) Số đơn	(11) Số công bố đơn	(43) Ngày công bố đơn	Ngày yêu cầu	(51) Chỉ số phân loại quốc tế
1-2015-04045	54541	27.11.2017	19.06.2018	B27J 1/00
1-2015-04625	47409	27.06.2016	11.06.2018	D01G 19/10
1-2015-04815	47434	27.06.2016	21.06.2018	A61F 13/51
1-2015-04908	47442	27.06.2016	14.06.2018	G03F 7/00
1-2015-04964	47836	25.07.2016	14.06.2018	H01L 21/00
1-2015-04965	47837	25.07.2016	14.06.2018	H01L 21/00
1-2016-00433	53630	25.09.2017	12.06.2018	F23G 7/04
1-2016-01629	49400	25.11.2016	31.05.2018	B62L 5/18
1-2016-03997	50154	26.12.2016	06.06.2018	B65B 51/22
1-2016-04936	54592	27.11.2017	05.06.2018	B05D 3/00
1-2017-01677	53807	25.09.2017	04.06.2018	H04L 29/06
1-2017-01701	54638	27.11.2017	04.06.2018	A61K 47/10
1-2017-01746	53819	25.09.2017	13.06.2018	A01N 43/653
1-2017-01903	54657	27.11.2017	21.06.2018	C07D 487/04
1-2017-02028	54667	27.11.2017	06.06.2018	C07H 19/24
1-2017-02068	54289	25.10.2017	08.06.2018	C02F 9/00
1-2017-02106	55478	25.01.2018	30.05.2018	A61K 9/14
1-2017-02107	54675	27.11.2017	04.06.2018	C07K 16/28
1-2017-02131	54678	27.11.2017	05.06.2018	A61K 39/02
1-2017-02143	53882	25.09.2017	30.05.2018	H04W 74/06
1-2017-02160	54679	27.11.2017	11.06.2018	A01N 43/90
1-2017-02161	53886	25.09.2017	13.06.2018	F16B 12/10
1-2017-02162	54310	25.10.2017	05.06.2018	C08J 7/04
1-2017-02176	53592	25.08.2017	15.06.2018	G06Q 50/30
1-2017-02177	55481	25.01.2018	05.06.2018	A61K 9/14
1-2017-02178	55928	26.02.2018	29.05.2018	A61K 9/14

1-2017-02184	53893	25.09.2017	25.05.2018	D04B 9/14
1-2017-02193	53895	25.09.2017	06.06.2018	C12P 19/04
1-2017-02194	54682	27.11.2017	14.06.2018	C07K 14/18
1-2017-02195	55482	25.01.2018	07.06.2018	C07D 413/06
1-2017-02211	54313	25.10.2017	18.06.2018	A61M 5/30
1-2017-02225	54316	25.10.2017	13.06.2018	C07D 471/04
1-2017-02228	53606	25.08.2017	13.06.2018	C07K 16/18
1-2017-02241	53608	25.08.2017	25.05.2018	H04W 64/00
1-2017-02264	54688	27.11.2017	08.06.2018	A61K 39/395
1-2017-02274	53924	25.09.2017	13.06.2018	C10G 1/10
1-2017-02279	55932	26.02.2018	14.06.2018	C07D 471/04
1-2017-02285	54690	27.11.2017	29.05.2018	C09K 8/80
1-2017-02292	54692	27.11.2017	13.06.2018	C07D 413/12
1-2017-02296	53934	25.09.2017	01.06.2018	C03B 9/347
1-2017-02328	53944	25.09.2017	12.06.2018	A23L 2/02
1-2017-02333	55933	26.02.2018	04.06.2018	A47K 3/022
1-2017-02344	53948	25.09.2017	11.06.2018	C07D 213/84
1-2017-02357	54337	25.10.2017	18.06.2018	A61K 38/00
1-2017-02366	53956	25.09.2017	18.06.2018	E02D 1/00
1-2017-02367	54696	27.11.2017	12.06.2018	C12N 15/32
1-2017-02377	54341	25.10.2017	11.06.2018	A01N 43/40
1-2017-02378	54698	27.11.2017	25.05.2018	A01N 43/40
1-2017-02379	54699	27.11.2017	11.06.2018	B32B 27/32
1-2017-02382	54700	27.11.2017	11.06.2018	A61K 51/10
1-2017-02400	54704	27.11.2017	31.05.2018	B29C 45/70
1-2017-02407	53970	25.09.2017	28.05.2018	C09D 133/08
1-2017-02414	53973	25.09.2017	13.06.2018	B23K 11/11
1-2017-02446	53987	25.09.2017	30.05.2018	C10G 70/06
1-2017-02448	53989	25.09.2017	05.06.2018	H04N 9/64
1-2017-02451	53990	25.09.2017	29.05.2018	A01N 43/54
1-2017-02460	53998	25.09.2017	13.06.2018	G01R 3/00
1-2017-02468	54001	25.09.2017	28.05.2018	C07C 11/04
1-2017-02472	54710	27.11.2017	29.05.2018	B29C 44/34
1-2017-02475	54712	27.11.2017	29.05.2018	A61K 39/12

1-2017-02488	54004	25.09.2017	08.06.2018	C07K 16/22
1-2017-02495	54008	25.09.2017	31.05.2018	B60R 21/00
1-2017-02496	54358	25.10.2017	31.05.2018	G08G 1/14
1-2017-02498	55497	25.01.2018	25.05.2018	C12N 5/02
1-2017-02500	54361	25.10.2017	13.06.2018	C12N 15/863
1-2017-02502	55498	25.01.2018	19.06.2018	D01F 2/00
1-2017-02505	54010	25.09.2017	13.06.2018	C07D 401/14
1-2017-02508	54012	25.09.2017	15.06.2018	A61J 1/05
1-2017-02509	55499	25.01.2018	29.05.2018	C07K 14/005
1-2017-02510	54719	27.11.2017	25.05.2018	C07K 14/325
1-2017-02513	54013	25.09.2017	05.06.2018	A01N 43/40
1-2017-02514	54014	25.09.2017	05.06.2018	A01N 43/40
1-2017-02517	55939	26.02.2018	11.06.2018	A61K 31/4184
1-2017-02520	54362	25.10.2017	30.05.2018	C07K 16/28
1-2017-02524	54019	25.09.2017	29.05.2018	H04W 88/06
1-2017-02529	54022	25.09.2017	18.06.2018	G01F 9/00
1-2017-02531	54365	25.10.2017	19.06.2018	A01N 47/18
1-2017-02532	54366	25.10.2017	19.06.2018	A01N 43/40
1-2017-02535	54024	25.09.2017	04.06.2018	C08G 18/73
1-2017-02537	54721	27.11.2017	30.05.2018	C10G 11/18
1-2017-02542	54026	25.09.2017	05.06.2018	F28F 19/00
1-2017-02544	54028	25.09.2017	05.06.2018	F28F 19/00
1-2017-02549	54369	25.10.2017	06.06.2018	A01N 43/40
1-2017-02553	54031	25.09.2017	18.06.2018	C07C 229/08
1-2017-02555	54372	25.10.2017	06.06.2018	A01N 37/44
1-2017-02565	54375	25.10.2017	04.06.2018	B07C 5/342
1-2017-02574	54379	25.10.2017	11.06.2018	A01N 47/18
1-2017-02576	54726	27.11.2017	06.06.2018	A01N 47/18
1-2017-02585	54729	27.11.2017	08.06.2018	C03C 17/36
1-2017-02604	54043	25.09.2017	12.06.2018	C07F 9/53
1-2017-02605	54044	25.09.2017	18.06.2018	A61M 5/20
1-2017-02610	54047	25.09.2017	05.06.2018	C07D 239/22
1-2017-02614	55148	25.12.2017	19.06.2018	A61F 13/15
1-2017-02616	54048	25.09.2017	19.06.2018	C08L 53/00

1-2017-02617	54049	25.09.2017	19.06.2018	C08F 297/08
1-2017-02618	54050	25.09.2017	29.05.2018	C09J 129/04
1-2017-02623	54052	25.09.2017	05.06.2018	F28F 19/00
1-2017-02624	54053	25.09.2017	05.06.2018	F28F 19/00
1-2017-02625	55506	25.01.2018	05.06.2018	A61K 31/404
1-2017-02648	54737	27.11.2017	12.06.2018	A01N 63/02
1-2017-02672	54744	27.11.2017	25.05.2018	D04B 1/10
1-2017-02673	54394	25.10.2017	14.06.2018	C07D 495/04
1-2017-02675	54065	25.09.2017	06.06.2018	A61L 2/20
1-2017-02677	54745	27.11.2017	20.06.2018	A61K 9/00
1-2017-02679	54746	27.11.2017	31.05.2018	C02F 1/00
1-2017-02703	54749	27.11.2017	06.06.2018	C07D 487/04
1-2017-02705	54750	27.11.2017	05.06.2018	A61K 8/11
1-2017-02711	54401	25.10.2017	20.06.2018	H04N 19/70
1-2017-02712	54751	27.11.2017	13.06.2018	D06M 15/647
1-2017-02718	54752	27.11.2017	06.06.2018	H04W 16/28
1-2017-02722	54405	25.10.2017	31.05.2018	C08F 210/16
1-2017-02727	55156	25.12.2017	13.06.2018	E06B 9/15
1-2017-02730	54075	25.09.2017	29.05.2018	C08G 18/32
1-2017-02760	54081	25.09.2017	13.06.2018	C07D 413/14
1-2017-02761	54082	25.09.2017	13.06.2018	C07D 333/12
1-2017-02765	54757	27.11.2017	13.06.2018	C07K 16/36
1-2017-02770	54414	25.10.2017	28.05.2018	C12N 15/113
1-2017-02772	54759	27.11.2017	06.06.2018	H04W 16/28
1-2017-02775	54760	27.11.2017	20.06.2018	C07C 233/15
1-2017-02785	54093	25.09.2017	14.06.2018	A61F 13/15
1-2017-02792	54096	25.09.2017	18.06.2018	B29C 49/42
1-2017-02794	54097	25.09.2017	05.06.2018	G02B 27/22
1-2017-02795	54098	25.09.2017	05.06.2018	G02B 27/22
1-2017-02798	54099	25.09.2017	06.06.2018	A61F 13/15
1-2017-02804	54764	27.11.2017	19.06.2018	C02F 1/04
1-2017-02805	54100	25.09.2017	18.06.2018	A61K 31/155
1-2017-02806	54418	25.10.2017	20.06.2018	C07D 401/12
1-2017-02814	55519	25.01.2018	18.06.2018	B41J 2/165

1-2017-02822	54425	25.10.2017	30.05.2018	C12N 15/113
1-2017-02832	55520	25.01.2018	04.06.2018	A61K 31/19
1-2017-02834	54427	25.10.2017	11.06.2018	G01N 29/02
1-2017-02837	54767	27.11.2017	12.06.2018	A61B 5/00
1-2017-02838	54768	27.11.2017	18.06.2018	G06Q 50/22
1-2017-02841	54431	25.10.2017	19.06.2018	A01N 47/18
1-2017-02859	54115	25.09.2017	04.06.2018	D06M 17/00
1-2017-02872	54440	25.10.2017	11.06.2018	G02B 27/00
1-2017-02875	54443	25.10.2017	08.06.2018	A01N 37/44
1-2017-02929	54452	25.10.2017	05.06.2018	C12P 19/26
1-2017-02938	54454	25.10.2017	01.06.2018	A23L 33/17
1-2017-02939	54455	25.10.2017	01.06.2018	C12P 19/26
1-2017-03021	55971	26.02.2018	04.06.2018	B41F 13/10
1-2017-03023	54477	25.10.2017	21.06.2018	H01L 21/00
1-2017-03043	54812	27.11.2017	06.06.2018	C07D 417/14
1-2017-03093	55531	25.01.2018	04.06.2018	C07K 14/235
1-2017-03094	55532	25.01.2018	04.06.2018	A01N 63/02
1-2017-03097	54493	25.10.2017	21.06.2018	A61K 8/40
1-2017-03155	54843	27.11.2017	30.05.2018	H01F 7/16
1-2017-03197	55546	25.01.2018	05.06.2018	A61M 1/06
1-2017-03198	55547	25.01.2018	05.06.2018	A61M 1/06
1-2017-03212	54515	25.10.2017	14.06.2018	H04J 14/02
1-2017-03247	56409	26.03.2018	05.06.2018	C07K 16/28
1-2017-03248	55554	25.01.2018	05.06.2018	C07D 401/14
1-2017-03284	56875	26.04.2018	08.06.2018	G01N 1/10
1-2017-03290	55199	25.12.2017	06.06.2018	G05B 19/401
1-2017-03312	56413	26.03.2018	20.06.2018	G03G 21/00
1-2017-03328	55565	25.01.2018	11.06.2018	C12N 7/00
1-2017-03333	55566	25.01.2018	01.06.2018	C22C 21/02
1-2017-03347	54534	25.10.2017	29.05.2018	A47J 31/40
1-2017-03414	55216	25.12.2017	06.06.2018	A61K 39/395
1-2017-03429	54538	25.10.2017	14.06.2018	G02B 6/12
1-2017-03461	55223	25.12.2017	14.06.2018	D07B 7/02
1-2017-03462	54946	27.11.2017	05.06.2018	G06F 19/00

1-2017-03517	56436	26.03.2018	18.06.2018	A61K 9/107
1-2017-03523	54968	27.11.2017	28.05.2018	B65H 55/02
1-2017-03562	55243	25.12.2017	12.06.2018	E04D 1/28
1-2017-03571	55594	25.01.2018	06.06.2018	C08L 83/07
1-2017-03624	55258	25.12.2017	15.06.2018	A23D 9/00
1-2017-03631	55261	25.12.2017	31.05.2018	H04W 48/16
1-2017-03684	55274	25.12.2017	22.06.2018	A61K 31/4439
1-2017-03686	55017	27.11.2017	08.06.2018	G06Q 30/00
1-2017-03718	55620	25.01.2018	30.05.2018	B63B 35/44
1-2017-03778	56036	26.02.2018	31.05.2018	C07C 2/30
1-2017-03787	55295	25.12.2017	30.05.2018	A23L 27/00
1-2017-03905	55659	25.01.2018	18.06.2018	A61K 36/22
1-2017-03991	55349	25.12.2017	11.06.2018	G02B 5/30
1-2017-04106	55707	25.01.2018	19.06.2018	B62K 21/10
1-2017-04176	56091	26.02.2018	25.05.2018	B60T 8/26
1-2017-04219	55401	25.12.2017	31.05.2018	A61K 31/568
1-2017-04342	56129	26.02.2018	04.06.2018	B01F 17/00
1-2017-04441	55808	25.01.2018	19.06.2018	G06Q 50/00
1-2017-04556	56168	26.02.2018	20.06.2018	A61K 36/81
1-2017-04714	57771	25.06.2018	14.06.2018	C07D 519/00
1-2017-04897	56246	26.02.2018	05.06.2018	F28F 19/00
1-2017-05067	57817	25.06.2018	25.05.2018	C07D 401/14
1-2017-05084	56290	26.02.2018	11.06.2018	G01N 21/88
1-2018-00070	56721	26.03.2018	11.06.2018	C09D 7/14
1-2018-00102	56732	26.03.2018	05.06.2018	F28F 19/00
1-2018-00139	57435	25.05.2018	13.06.2018	H02J 3/46
1-2018-00436	57873	25.06.2018	20.06.2018	C12P 7/42
1-2018-00995	57596	25.05.2018	21.06.2018	G03G 15/08
1-2018-01081	57953	25.06.2018	13.06.2018	B29C 67/00
1-2018-01466	58045	25.06.2018	12.06.2018	A61M 5/31
1-2018-01550	58068	25.06.2018	22.06.2018	G03G 21/18
2-2014-00277	02980	25.04.2016	30.05.2018	G06K 1/00
2-2016-00398	03412	25.05.2017	28.05.2018	G01N 17/00
2-2018-00035	03782	25.05.2018	25.05.2018	A61C 5/04

PHẦN VI

SỬA ĐỔI ĐƠN

a- Ghi nhận sửa đổi đơn đăng ký sáng chế

Ghi nhận sửa đổi đơn số: 4076/TB-SHTT, ngày 09/05/2018

STT	Số đơn sáng chế	Ngày nộp đơn
1	1-2012-02051	07/04/2008
2	1-2012-02052	07/04/2008
3	1-2012-02053	07/04/2008
4	1-2012-02054	07/04/2008
5	1-2012-02055	07/04/2008
6	1-2012-02056	07/04/2008
7	1-2012-02057	07/04/2008
8	1-2015-03119	11/04/2008

Mục sửa đổi: Địa chỉ chủ đơn
Địa chỉ của chủ đơn mới là:
1-5, Rue Jeanne d'Arc, 92443 Issy-les-Mounlineaux, Cedex, France

---

Ghi nhận sửa đổi đơn số: 4078/TB-SHTT, ngày 09/05/2018

STT	Số đơn sáng chế	Ngày nộp đơn
1	1-2012-02051	07/04/2008
2	1-2012-02052	07/04/2008
3	1-2012-02053	07/04/2008
4	1-2012-02054	07/04/2008
5	1-2012-02055	07/04/2008
6	1-2012-02056	07/04/2008
7	1-2012-02057	07/04/2008
8	1-2015-03119	11/04/2008

Mục sửa đổi: Đại diện sở hữu công nghiệp

Đại diện sở hữu công nghiệp mới là:

Công ty Luật TNHH T&G (TGVN)
Phòng số 05, tầng 15, tòa nhà Harec, 4A Láng Hạ, phường Thành Công, quận Ba Đình, thành phố Hà Nội

---

Ghi nhận sửa đổi đơn số: 4603/TB-SHTT, ngày 18/05/2018

(210) Số đơn: 1-2018-00119 (220) Ngày nộp đơn 13/07/2015

Mục sửa đổi: Tác giả sáng chế

Tên của tác giả KAWATA Hiroyuk (JP) được sửa thành:

KAWATA Hiroyuki (JP)

Ghi nhận sửa đổi đơn số: 4604/TB-SHTT, ngày 18/05/2018

(210) Số đơn: 1-2011-02643 (220) Ngày nộp đơn 25/03/2010

Mục sửa đổi: Địa chỉ chủ đơn

Địa chỉ chủ đơn mới là:

1-1-2, Sannomiyacho, Chuo-ku, Kobe, Hyogo 6500021 Japan

Ghi nhận sửa đổi đơn số: 4605/TB-SHTT, ngày 18/05/2018

(210) Số đơn: 1-2018-01105 (220) Ngày nộp đơn 24/08/2016

Mục sửa đổi: Tác giả sáng chế

Tên của tác giả LIM, Jong Rae (KR) được sửa thành:

LIM, Jong Lae (KR)

Ghi nhận sửa đổi đơn số: 4606/TB-SHTT, ngày 18/05/2018

(210) Số đơn: 1-2017-04163 (220) Ngày nộp đơn 13/07/2015

Mục sửa đổi: Địa chỉ chủ đơn

Địa chỉ của chủ đơn GUANGZHOU HUAXINKE INTELLIGENT MANUFACTURING TECHNOLOGY CO., LTD. (CN) được sửa thành:

19 Shenzhou Road, Science Town, Guangzhou, Guangdong, 510663, P.R.China

---

Ghi nhận sửa đổi đơn số: 4776/TB-SHTT, ngày 23/05/2018

(210) Số đơn: 1-2015-04370 (220) Ngày nộp đơn 12/11/2015

Mục sửa đổi: Tác giả sáng chế

Bổ sung tác giả sau đây vào danh sách các tác giả sáng chế khác:

Tên đầy đủ: Trịnh Thị Vân Anh
Địa chỉ: Viện Vi sinh vật và Công nghệ sinh học - Đại học Quốc gia Hà Nội, Nhà E2 - 144 đường Xuân Thủy, quận Cầu Giấy, thành phố Hà Nội
Quốc tịch: Việt Nam

Ghi nhận sửa đổi đơn số: 4777/TB-SHTT, ngày 23/05/2018

(210) Số đơn: 1-2017-05118 (220) Ngày nộp đơn 12/05/2016

Mục sửa đổi: Địa chỉ chủ đơn

1. Địa chỉ của chủ đơn được sửa thành:
5127-21, Oaza Minamijyo, Sakaki-machi, Hanishina-gun, Nagano 3890603 Japan

2. Địa chỉ của các tác giả TOKUTAKE Toshihiro (JP) và TASHIRO Satoshi (JP) được sửa thành:
C/o TOKUTAKE MANUFACTURING CO., LTD., 5127-21, Oaza Minamijyo, Sakaki-machi, Hanishina-gun, Nagano 3890603 Japan

---

Ghi nhận sửa đổi đơn số: 4778/TB-SHTT, ngày 23/05/2018

STT	Số đơn sáng chế	Ngày nộp đơn
1	1-2015-02798	05/11/2004
2	1-2017-05373	05/11/2004

Mục sửa đổi: Tên chủ đơn

Tên chủ đơn mới là:

ROCHE GLYCART AG (CH)

Ghi nhận sửa đổi đơn số: 4779/TB-SHTT, ngày 23/05/2018

(210) Số đơn: 1-2015-04796 (220) Ngày nộp đơn 29/05/2018

Mục sửa đổi: Tên chủ đơn

Tên chủ đơn mới là:

SUMITOMO SHI FW ENERGIA OY (FI)

Ghi nhận sửa đổi đơn số: 4780/TB-SHTT, ngày 23/05/2018

(210) Số đơn: 1-2017-02879 (220) Ngày nộp đơn 16/12/2015

Mục sửa đổi: Tên chủ đơn

Tên của chủ đơn MITSUBISHI HEAVY INDUSTRIES MECHATRONICS SYSTEMS, LTD. (JP) được sửa thành:

MITSUBISHI HEAVY INDUSTRIES MACHINERY SYSTEMS, LTD. (JP)

Ghi nhận sửa đổi đơn số: 4781/TB-SHTT, ngày 23/05/2018

(210) Số đơn: 1-2017-04484 (220) Ngày nộp đơn 17/12/2015

Mục sửa đổi: Tên tác giả

Tên của tác giả SCHNEIDERBANGER Rainer (DE) được sửa thành:

SCHNEIDERBANGER Reiner (DE)

Ghi nhận sửa đổi đơn số: 5168/TB-SHTT, ngày 31/05/2018

(210) Số đơn: 1-2015-04515 (220) Ngày nộp đơn 26/05/2014

Mục sửa đổi: Tên, địa chỉ chủ đơn, đại diện sở hữu công nghiệp

1. Tên, địa chỉ chủ đơn mới là:

   ELANCO TIERGESUNDHEIT AG (CH)
   Mattenstrasse 24A, 4058 Basel, Switzerland

2. Đại diện sở hữu công nghiệp mới là:

   Công ty TNHH Trà và Cộng sự (TRA & ASSOCIATES)
   Số 7 phố Văn Miếu, phường Văn Miếu, quận Đống Đa, thành phố Hà Nội

---

Ghi nhận sửa đổi đơn số: 5169/TB-SHTT, ngày 31/05/2018

(210) Số đơn: 1-2014-02423 (220) Ngày nộp đơn 18/06/2012

Mục sửa đổi: Đại diện sở hữu công nghiệp

Đại diện sở hữu công nghiệp mới là:

Công ty TNHH Tầm nhìn và Liên danh (VISION & ASSOCIATES CO., LTD.)
Phòng 308-310, tầng 3, tháp Hà Nội, 49 Hai Bà Trưng, phường Trần Hưng Đạo, quận Hoàn Kiếm, thành phố Hà Nội

---

Ghi nhận sửa đổi đơn số: 5644/TB-SHTT, ngày 15/06/2018

(210) Số đơn: 1-2016-02540 (220) Ngày nộp đơn 11/07/2016

Mục sửa đổi: Địa chỉ chủ đơn

Địa chỉ chủ đơn mới là:

A12 Làng Lan Anh, khu phố 1, phường Bình An, quận 2, thành phố Hồ Chí Minh

---

Ghi nhận sửa đổi đơn số: 5645/TB-SHTT, ngày 15/06/2018

(210) Số đơn: 1-2016-02427 (220) Ngày nộp đơn 01/07/2016

Mục sửa đổi: Địa chỉ chủ đơn

Địa chỉ chủ đơn mới là:

A12 Làng Lan Anh, khu phố 1, phường Bình An, quận 2, thành phố Hồ Chí Minh

---

Ghi nhận sửa đổi đơn số: 6038/TB-SHTT, ngày 19/06/2018

(210) Số đơn: 1-2012-03523 (220) Ngày nộp đơn 14/05/2012

Mục sửa đổi: Địa chỉ chủ đơn

Địa chỉ chủ đơn mới là:

112, Joshungamae-cho, Shimotoba, Fushimi-ku, Kyoto 612-8384, Japan

---

Ghi nhận sửa đổi đơn số: 6039/TB-SHTT, ngày 19/06/2018

(210) Số đơn: 1-2016-00041 (220) Ngày nộp đơn 17/06/2014

Mục sửa đổi: Tên, địa chỉ chủ đơn

Tên, địa chỉ chủ đơn mới là:

Tên và địa chỉ của chủ đơn OSAKA MUNICIPAL TECHNICAL RESEARCH INSTITUTE (JP) được sửa thành:

OSAKA RESEARCH INSTITUTE OF INDUSTRIAL SCIENCE AND TECHNOLOGY (JP)

7-1, Ayumino 2-chome, Izumi-shi, Osaka-fu, Japan

Ghi nhận sửa đổi đơn số: 6040/TB-SHTT, ngày 19/06/2018

(210) Số đơn: 1-2012-01892 (220) Ngày nộp đơn 01/12/2010

Mục sửa đổi: Quốc tịch tác giả, địa chỉ tác giả

1. Quốc tịch của các tác giả Neil WISHART (GB) và Anna M. ERICSSON (SE) được sửa thành:

Neil WISHART (US)
Anna M. ERICSSON (US)

2. Địa chỉ của tác giả Kevin R. WOLLER (US) được sửa thành:

1072 Joy Court, Antioch, Illinois 60002, USA

Ghi nhận sửa đổi đơn số: 7035/TB-SHTT, ngày 10/07/2018

(210) Số đơn: 1-2008-00852 (220) Ngày nộp đơn 01/08/2006

Mục sửa đổi: Đại diện sở hữu công nghiệp

Đại diện sở hữu công nghiệp mới là:
Công ty TNHH Tầm nhìn và Liên danh (VISION & ASSOCIATES CO., LTD.)
Phòng 308-310, tầng 3, tháp Hà Nội, 49 Hai Bà Trưng, phường Trần Hưng Đạo, quận Hoàn Kiếm, thành phố Hà Nội

---

Ghi nhận sửa đổi đơn số: 7036/TB-SHTT, ngày 10/07/2018

(210) Số đơn: 1-2008-00852 (220) Ngày nộp đơn 01/08/2006

Mục sửa đổi: Địa chỉ chủ đơn

Địa chỉ chủ đơn mới là:
3611 Valley Centre Driver, Suite 500, San Diego, California 92130, United States of America

---

Ghi nhận sửa đổi đơn số: 7295/TB-SHTT, ngày 16/07/2018

(210) Số đơn: 1-2012-01770 (220) Ngày nộp đơn 20/06/2012

Mục sửa đổi: Tên chủ đơn

Tên chủ đơn mới là:
TOTAL MARKETING SERVICES (FR)

---

b- Ghi nhận sửa đổi đơn đăng ký giải pháp hữu ích

Ghi nhận sửa đổi đơn số: 6035/TB-SHTT, ngày 19/06/2018

(210) Số đơn: 2-2014-00355 (220) Ngày nộp đơn 23/12/2014

Mục sửa đổi: Địa diện sở hữu công nghiệp

Địa diện sở hữu công nghiệp mới là:

Công ty TNHH Đại Tín và Liên danh (Daitin & Associates)
Tầng 4, số 66/57 phố Ngọc Lâm, quận Long Biên, thành phố Hà Nội

---

Ghi nhận sửa đổi đơn số: 7037/TB-SHTT, ngày 10/07/2018

(210) Số đơn: 2-2017-00096 (220) Ngày nộp đơn 12/03/2014

Mục sửa đổi: Bổ sung tác giả

Bổ sung tác giả sáng chế sau đây vào Danh sách các tác giả khác:

Tên đầy đủ: Trần Văn Hà
Địa chỉ: Số 501 K40, tổ 18, phường Cầu Diễn, quận Nam Từ Liêm, thành phố Hà Nội
Quốc tịch: Việt Nam

---

c- Ghi nhận sửa đổi đơn đăng ký kiểu dáng công nghiệp

Ghi nhận sửa đổi đơn số: 5339/TB-SHTT, ngày 07/06/2018

(210) Số đơn: 3-2017-00483 (220) Ngày nộp đơn 16/03/2017

Mục sửa đổi: Bổ sung tác giả

Bổ sung tác giả sau đây vào danh sách các tác giả kiểu dáng công nghiệp:

Tên đầy đủ: XIN xin

Địa chỉ: Unilever (China) Company Limited Shanghai Branch, 66 LinXin Road, Linkong Economic Development Zone, Changning District, Shanghai, 200335, China

Quốc tịch: Trung Quốc

Ghi nhận sửa đổi đơn số: 5340/TB-SHTT, ngày 07/06/2018

STT	Số đơn	Ngày nộp đơn
1	3-2017-00254	17/02/2017
2	3-2017-00255	17/02/2017

Mục sửa đổi: Tên chủ đơn

Tên chủ đơn mới là:

HAZUKI COMPANY KABUSHIKI KAISHA (JP)

Ghi nhận sửa đổi đơn số: 5341/TB-SHTT, ngày 07/06/2018

(210) Số đơn: 3-2017-00615 (220) Ngày nộp đơn 03/04/2017

Mục sửa đổi: Tên chủ đơn

Tên chủ đơn mới là:

TẬP ĐOÀN CÔNG NGHIỆP - VIỄN THÔNG QUÂN ĐỘI (VN)

Ghi nhận sửa đổi đơn số: 5646/TB-SHTT, ngày 15/06/2018

STT	Số đơn	Ngày nộp đơn
1	3-2018-00270	02/02/2018
2	3-2018-00271	02/02/2018
3	3-2018-00272	02/02/2018
4	3-2018-00273	02/02/2018

Mục sửa đổi: Địa chỉ chủ đơn

Địa chỉ chủ đơn mới là:

Khu Kinh tế Đình Vũ - Cát Hải, đảo Cát Hải, thị trấn Cát Hải, huyện Cát Hải, thành phố Hải Phòng

---

Ghi nhận sửa đổi đơn số: 6036/TB-SHTT, ngày 19/06/2018

(210) Số đơn: 3-2017-00146 (220) Ngày nộp đơn 24/01/2017

Mục sửa đổi: Địa chỉ chủ đơn

Địa chỉ chủ đơn mới là:

187 Nguyễn Chí Thanh, phường 12, quận 5, thành phố Hồ Chí Minh

---

Ghi nhận sửa đổi đơn số: 6037/TB-SHTT, ngày 19/06/2018

(210) Số đơn: 3-2017-00145 (220) Ngày nộp đơn 24/01/2017

Mục sửa đổi: Địa chỉ chủ đơn

Địa chỉ chủ đơn mới là:

187 Nguyễn Chí Thanh, phường 12, quận 5, thành phố Hồ Chí Minh

---

Theo đề nghị của phòng Kiểu dáng công nghiệp (bổ sung phương án), ngày 22 tháng 6 năm 2018 liên quan đến đơn:

Số đơn: 3-2014-01100 (220) Ngày nộp đơn 17/07/2014

Mục sửa đổi: Bổ sung phương án 2

Bổ sung phương án 2 (từ 2.1 đến 2.8)

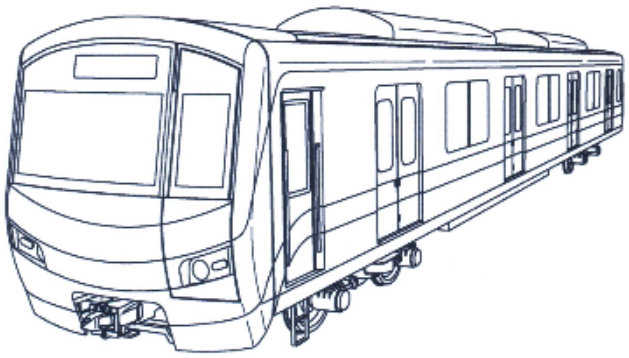

2.1

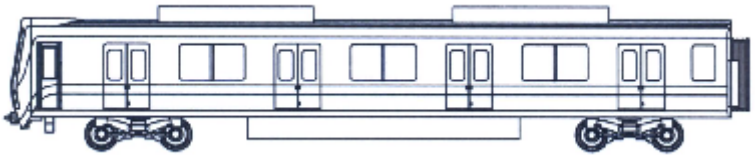

2.2

2.3

2.4

2.5

2.6

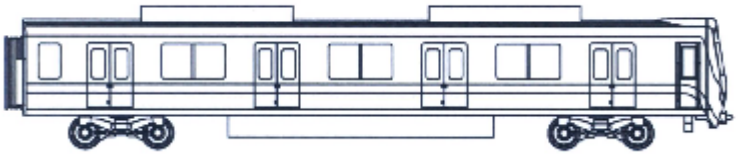

2.7

2.8

d- Ghi nhận sửa đổi đơn đăng ký nhãn hiệu

Ghi nhận sửa đổi đơn số: 3767/TB-SHTT, ngày 02/06/2017
(210) Số đơn: 4-2017-15953 (220) Ngày nộp đơn 04/05/2017
Mục sửa đổi: Đại diện sở hữu công nghiệp
Đại diện sở hữu công nghiệp mới là:
Văn phòng Luật sư Phạm và Liên danh

Ghi nhận sửa đổi đơn số: 3768/TB-SHTT, ngày 04/05/2018
(210) Số đơn: 4-2017-23717 (220) Ngày nộp đơn 31/07/2017
Mục sửa đổi: Đại diện sở hữu công nghiệp
Hủy đại diện sở hữu công nghiệp

Ghi nhận sửa đổi đơn số: 3770/TB-SHTT, ngày 04/05/2018
(210) Số đơn: 4-2016-28109 (220) Ngày nộp đơn 12/09/2016
Mục sửa đổi: Địa chỉ chủ đơn
Địa chỉ chủ đơn mới là:
Tổ 18, thôn Xuân Ngọc, xã Vĩnh Ngọc, thành phố Nha Trang, tỉnh Khánh Hòa

---

Ghi nhận sửa đổi đơn số: 3772/TB-SHTT, ngày 04/05/2018
(210) Số đơn: 4-2016-01175 (220) Ngày nộp đơn 14/01/2016
Mục sửa đổi: Đại diện sở hữu công nghiệp
Đại diện sở hữu công nghiệp mới là:
Công ty cổ phần PHANLAW Việt Nam

Ghi nhận sửa đổi đơn số: 3937/TB-SHTT, ngày 07/05/2018
(210) Số đơn: 4-2016-40438 (220) Ngày nộp đơn 19/12/2016
Mục sửa đổi: Địa chỉ chủ đơn
Địa chỉ chủ đơn mới là:
39 Hùng Vương, phường Tân Thạnh, thành phố Tam kỳ, tỉnh Quảng Nam

---

Ghi nhận sửa đổi đơn số: 3938/TB-SHTT, ngày 07/05/2018
(210) Số đơn: 4-2015-07253 (220) Ngày nộp đơn 31/03/2015
Mục sửa đổi: Địa chỉ chủ đơn
Địa chỉ chủ đơn mới là:
35, Eulji-ro, Jung-gu, Seoul, Republic of Korea

Ghi nhận sửa đổi đơn số: 3939/TB-SHTT, ngày 07/05/2018

(210) Số đơn: 4-2016-01833 (220) Ngày nộp đơn 20/01/2016

Mục sửa đổi: Tên chủ đơn

Tên chủ đơn mới là:

CÔNG TY CỔ PHẦN BẤT ĐỘNG SẢN DANH KHÔI

Ghi nhận sửa đổi đơn số: 3940/TB-SHTT, ngày 07/05/2018

(210) Số đơn: 4-2016-13472 (220) Ngày nộp đơn 13/05/2016

Mục sửa đổi: Đại diện sở hữu công nghiệp

Đại diện sở hữu công nghiệp mới là:

Công ty TNHH Trà và Cộng Sự

Ghi nhận sửa đổi đơn số: 3941/TB-SHTT, ngày 07/05/2018

(210) Số đơn: 4-2016-13472 (220) Ngày nộp đơn 13/05/2016

Mục sửa đổi: Tên, địa chỉ chủ đơn

Tên, địa chỉ chủ đơn mới là:

ELANCO TIERGESUNDHEIT AG
Mattenstrasse 24 A, 4058 Basel, Switzerland

Ghi nhận sửa đổi đơn số: 3942/TB-SHTT, ngày 07/05/2018

(210) Số đơn: 4-2017-02335 (220) Ngày nộp đơn 08/02/2017

Mục sửa đổi: Địa chỉ chủ đơn

Địa chỉ chủ đơn mới là:

129 Hoàng Sa, phường Tân Định, quận 1, thành phố Hồ Chí Minh

Ghi nhận sửa đổi đơn số: 3944/TB-SHTT, ngày 07/05/2018

STT	Số đơn	Ngày nộp đơn
1	4-2016-11992	28/04/2016
2	4-2016-11995	28/04/2016

Mục sửa đổi: Địa chỉ chủ đơn

Địa chỉ chủ đơn mới là:

Phòng 802, lầu 8, toà nhà Việt Nam Business Center, 57-59 Hồ Tùng Mậu, phường Bến Nghé, quận 1, thành phố Hồ Chí Minh

---

Ghi nhận sửa đổi đơn số: 3945/TB-SHTT, ngày 07/05/2018

(210) Số đơn: 4-2016-12617 (220) Ngày nộp đơn 06/05/2016

Mục sửa đổi: Tên chủ đơn

Tên chủ đơn mới là:

CÔNG TY TNHH TRUNG TÂM HÔ HẤP KỸ THUẬT CAO PHỔI SÀI GÒN

Ghi nhận sửa đổi đơn số: 3946/TB-SHTT, ngày 07/05/2018

(210) Số đơn: 4-2017-38136 (220) Ngày nộp đơn 17/11/2017

Mục sửa đổi: Tên, địa chỉ chủ đơn

Tên, địa chỉ chủ đơn mới là:

PHẠM THỊ HOA

Số 19 đường Mạc Đăng Doanh, TDP Ninh Hải 2, phường Anh Dũng, quận Dương Kinh, thành phố Hải Phòng

---

Ghi nhận sửa đổi đơn số: 3947/TB-SHTT, ngày 07/05/2018

STT	Số đơn	Ngày nộp đơn
1	4-2017-11196	25/04/2017
2	4-2017-11197	25/04/2017
3	4-2017-11198	25/04/2017
4	4-2017-11199	25/04/2017

Mục sửa đổi: Tên chủ đơn

Tên chủ đơn mới là:

CÔNG TY CỔ PHẦN XƯƠNG RỒNG XANH

Ghi nhận sửa đổi đơn số: 3948/TB-SHTT, ngày 07/05/2018

(210) Số đơn: 4-2016-24691 (220) Ngày nộp đơn 11/08/2016

Mục sửa đổi: Đại diện sở hữu công nghiệp

Đại diện sở hữu công nghiệp mới là:

Công ty Luật TNHH Link & Partners

Ghi nhận sửa đổi đơn số: 3949/TB-SHTT, ngày 07/05/2018

(210) Số đơn: 4-2017-26739 (220) Ngày nộp đơn 24/08/2017

Mục sửa đổi: Đại diện sở hữu công nghiệp

Đại diện sở hữu công nghiệp mới là:

Công ty Luật TNHH T&G

Ghi nhận sửa đổi đơn số: 3950/TB-SHTT, ngày 07/05/2018
(210) Số đơn: 4-2017-26738 (220) Ngày nộp đơn 24/08/2017
Mục sửa đổi: Đại diện sở hữu công nghiệp
Đại diện sở hữu công nghiệp mới là:
Công ty Luật TNHH T&G

Ghi nhận sửa đổi đơn số: 3951/TB-SHTT, ngày 07/05/2018
(210) Số đơn: 4-2017-26733 (220) Ngày nộp đơn 24/08/2017
Mục sửa đổi: Đại diện sở hữu công nghiệp
Đại diện sở hữu công nghiệp mới là:
Công ty Luật TNHH T&G

Ghi nhận sửa đổi đơn số: 3952/TB-SHTT, ngày 07/05/2018
(210) Số đơn: 4-2017-26732 (220) Ngày nộp đơn 24/08/2017
Mục sửa đổi: Đại diện sở hữu công nghiệp
Đại diện sở hữu công nghiệp mới là:
Công ty Luật TNHH T&G

Ghi nhận sửa đổi đơn số: 3953/TB-SHTT, ngày 07/05/2018
(210) Số đơn: 4-2017-26731 (220) Ngày nộp đơn 24/08/2017
Mục sửa đổi: Đại diện sở hữu công nghiệp
Đại diện sở hữu công nghiệp mới là:
Công ty Luật TNHH T&G

Ghi nhận sửa đổi đơn số: 3954/TB-SHTT, ngày 07/05/2018
(210) Số đơn: 4-2017-26730 (220) Ngày nộp đơn 24/08/2017
Mục sửa đổi: Đại diện sở hữu công nghiệp
Đại diện sở hữu công nghiệp mới là:
Công ty Luật TNHH T&G

Ghi nhận sửa đổi đơn số: 3955/TB-SHTT, ngày 07/05/2018

STT	Số đơn	Ngày nộp đơn
1	4-2018-06707	09/03/2018
2	4-2018-06708	09/03/2018

Mục sửa đổi: Tên, địa chỉ chủ đơn
Tên, địa chỉ chủ đơn mới là:
CÔNG TY CỔ PHẦN QUỐC TẾ PHÚC HƯNG
Lô 118 khu nhà ở gia đình quân đội K98-NT, phường Phước Hoà, thành phố Nha Trang, tỉnh Khánh Hoà

Ghi nhận sửa đổi đơn số: 3956/TB-SHTT, ngày 07/05/2018
(210) Số đơn: 4-2017-13818 (220) Ngày nộp đơn 17/05/2017
Mục sửa đổi: Đại diện sở hữu công nghiệp
Đại diện sở hữu công nghiệp mới là:
Công ty Luật Hợp danh bản quyền Quốc Tế

Ghi nhận sửa đổi đơn số: 3957/TB-SHTT, ngày 07/05/2018
(210) Số đơn: 4-2017-13818 (220) Ngày nộp đơn 17/05/2017
Mục sửa đổi: Địa chỉ chủ đơn
Địa chỉ chủ đơn mới là:
141 An Bình, phường 6, quận 5, thành phố Hồ Chí Minh

Ghi nhận sửa đổi đơn số: 3958/TB-SHTT, ngày 07/05/2018
(210) Số đơn: 4-2017-34458 (220) Ngày nộp đơn 20/10/2017
Mục sửa đổi: Tên chủ đơn
Tên chủ đơn mới là:
CÔNG TY TNHH ĐẦU TƯ SẢN XUẤT NHẬT MINH

Ghi nhận sửa đổi đơn số: 3959/TB-SHTT, ngày 07/05/2018
(210) Số đơn: 4-2017-12337 (220) Ngày nộp đơn 19/05/2015
Mục sửa đổi: Danh mục sản phẩm/dịch vụ
Danh mục sản phẩm/dịch vụ mới là:
Nhóm 29: Sữa; sữa bột; đồ uống có sữa là thành phần chủ yếu; sữa chua; sữa đậu nành (chất thay thế sữa); chế phẩm có thành phần chủ yếu là đậu nành. Tất cả các thành phần trên đều không chứa sôcôla.

Ghi nhận sửa đổi đơn số: 3960/TB-SHTT, ngày 07/05/2018
(210) Số đơn: 4-2011-15712 (220) Ngày nộp đơn 01/08/2011
Mục sửa đổi: Địa chỉ chủ đơn

Địa chỉ chủ đơn mới là:
8th Floor, Tera Tower, Bridgetowne, E. Rodriguez Jr. Ave.
(C5 Road), Ugong Norte, Quezon City, Philippines

Ghi nhận sửa đổi đơn số: 3961/TB-SHTT, ngày 07/05/2018
(210) Số đơn: 4-2015-31234 (220) Ngày nộp đơn 06/11/2015
Mục sửa đổi: Mẫu nhãn hiệu
Mẫu nhãn hiệu mới là:

baza

Ghi nhận sửa đổi đơn số: 3962/TB-SHTT, ngày 07/05/2018
(210) Số đơn: 4-2017-08058 (220) Ngày nộp đơn 31/03/2017
Mục sửa đổi: Danh mục sản phẩm/dịch vụ
Danh mục sản phẩm/dịch vụ mới là:
Loại bỏ nhóm 03 ra khỏi danh mục sản phẩm, dịch vụ

Ghi nhận sửa đổi đơn số: 3963/TB-SHTT, ngày 07/05/2018
(210) Số đơn: 4-2015-04209 (220) Ngày nộp đơn 24/02/2015
Mục sửa đổi: Danh mục sản phẩm/dịch vụ
Danh mục sản phẩm/dịch vụ mới là:
Tách nhóm 03 sang đơn mới. Danh mục sản phẩm trong đơn 4-2015-04209 còn lại nhóm 01, 02, 04.

Ghi nhận sửa đổi đơn số: 3964/TB-SHTT, ngày 07/05/2018
(210) Số đơn: 4-2015-04208 (220) Ngày nộp đơn 24/02/2015
Mục sửa đổi: Danh mục sản phẩm/dịch vụ
Danh mục sản phẩm/dịch vụ mới là:
Tách nhóm 03 sang đơn mới. Danh mục sản phẩm, dịch vụ trong đơn 4-2015-04208 còn lại nhóm 01, 02, 04.

Ghi nhận sửa đổi đơn số: 3965/TB-SHTT, ngày 07/05/2018
(210) Số đơn: 4-2017-41330 (220) Ngày nộp đơn 12/12/2017

Mục sửa đổi: Danh mục sản phẩm/dịch vụ

Danh mục sản phẩm/dịch vụ mới là:

Loại bỏ sản phẩm "tăng phô (chấn lưu) đèn ống; tắc te (dùng trong bóng đèn)" trong nhóm 11 ra khỏi danh mục sản phẩm, dịch vụ.

Ghi nhận sửa đổi đơn số: 3966/TB-SHTT, ngày 07/05/2018

(210) Số đơn: 4-2016-11879 (220) Ngày nộp đơn 28/04/2016

Mục sửa đổi: Đại diện sở hữu công nghiệp, địa chỉ chủ đơn

1. Đại diện sở hữu công nghiệp mới là:
   Công ty Luật TNHH Việt An
2. Địa chỉ của chủ đơn mới là:
   Số 19, ngõ 120 phố Vĩnh Tuy, phường Vĩnh Tuy, quận Hai Bà Trưng, TP. Hà Nội

---

Ghi nhận sửa đổi đơn số: 3967/TB-SHTT, ngày 07/05/2018

(210) Số đơn: 4-2015-35092 (220) Ngày nộp đơn 11/12/2015

Mục sửa đổi: Địa chỉ chủ đơn

Địa chỉ chủ đơn mới là:

Số 7 ngõ 283 Trần Khát Chân, phường Thanh Nhàn, quận Hai Bà Trưng, TP. Hà Nội

---

Ghi nhận sửa đổi đơn số: 3968/TB-SHTT, ngày 07/05/2018

(210) Số đơn: 4-2017-41293 (220) Ngày nộp đơn 11/12/2017

Mục sửa đổi: Địa chỉ chủ đơn

Địa chỉ chủ đơn mới là:

Số 2-4, ngõ 3, đường Lý Bôn, phường Ngô Quyền, thành phố Vĩnh Yên, tỉnh Vĩnh Phúc

---

Ghi nhận sửa đổi đơn số: 3969/TB-SHTT, ngày 07/05/2018

(210) Số đơn: 4-2017-30914 (220) Ngày nộp đơn 25/09/2017

Mục sửa đổi: Đại diện sở hữu công nghiệp

Đại diện sở hữu công nghiệp mới là:

Công ty Luật TNHH Quốc tế BMVN

Ghi nhận sửa đổi đơn số: 3970/TB-SHTT, ngày 07/05/2018

(210) Số đơn: 4-2016-35958 (220) Ngày nộp đơn 11/11/2016

Mục sửa đổi: Địa chỉ chủ đơn

Địa chỉ chủ đơn mới là:

98A Trương Phước Phan, phường Bình Trị Đông, quận Bình Tân, thành phố Hồ Chí Minh

---

Ghi nhận sửa đổi đơn số: 3971/TB-SHTT, ngày 07/05/2018

(210) Số đơn: 4-2016-01395 (220) Ngày nộp đơn 18/01/2016

Mục sửa đổi: Đại diện sở hữu công nghiệp

Đại diện sở hữu công nghiệp mới là:

Công ty cổ phần Sở hữu trí tuệ Việt Mỹ

Ghi nhận sửa đổi đơn số: 3972/TB-SHTT, ngày 07/05/2018

(210) Số đơn: 4-2016-01395 (220) Ngày nộp đơn 18/01/2016

Mục sửa đổi: Địa chỉ chủ đơn

Địa chỉ chủ đơn mới là:

549/89 Xô Viết Nghệ Tĩnh, phường 26, quận Bình Thạnh, thành phố Hồ Chí Minh

---

Ghi nhận sửa đổi đơn số: 3973/TB-SHTT, ngày 07/05/2018

(210) Số đơn: 4-2017-35519 (220) Ngày nộp đơn 30/10/2017

Mục sửa đổi: Địa chỉ chủ đơn

Địa chỉ chủ đơn mới là:

Nhà số B5-12A, lô TT05, Dự án khu chức năng đô thị thành phố Xanh, phường Cầu Diễn, quận Nam Từ Liêm, thành phố Hà Nội

---

Ghi nhận sửa đổi đơn số: 3974/TB-SHTT, ngày 07/05/2018

(210) Số đơn: 4-2016-21953 (220) Ngày nộp đơn 20/07/2016

Mục sửa đổi: Đại diện sở hữu công nghiệp

Đại diện sở hữu công nghiệp mới là:

Công ty TNHH một thành viên Trường Luật

Ghi nhận sửa đổi đơn số: 3975/TB-SHTT, ngày 07/05/2018

(210) Số đơn: 4-2016-27978 (220) Ngày nộp đơn 09/01/2016

Mục sửa đổi: Đại diện sở hữu công nghiệp, danh mục sản phẩm/dịch vụ

1. Đại diện sở hữu công nghiệp mới là:
   Văn phòng Luật sư A Hoà
2. Danh mục sản phẩm/dịch vụ mới là:
   Loại bỏ dịch vụ "cung cấp thực phẩm và đồ uống do nhà hàng, khách sạn thực hiện" trong nhóm 43.

Ghi nhận sửa đổi đơn số: 3977/TB-SHTT, ngày 07/05/2018

(210) Số đơn: 4-2015-16530 (220) Ngày nộp đơn 25/06/2015

Mục sửa đổi: Đại diện sở hữu công nghiệp
Đại diện sở hữu công nghiệp mới là:
Công ty Luật TNHH Quốc tế BMVN

Ghi nhận sửa đổi đơn số: 3978/TB-SHTT, ngày 07/05/2018
(210) Số đơn: 4-2017-42738 (220) Ngày nộp đơn 21/12/2017
Mục sửa đổi: Đại diện sở hữu công nghiệp
Hủy đại diện sở hữu công nghiệp đối với:
Công ty TNHH Dịch vụ Thương mại và SHCN Song Ngọc

Ghi nhận sửa đổi đơn số: 3979/TB-SHTT, ngày 07/05/2018
(210) Số đơn: 4-2016-38552 (220) Ngày nộp đơn 05/12/2016
Mục sửa đổi: Đại diện sở hữu công nghiệp
Đại diện sở hữu công nghiệp mới là:
Công ty Luật TNHH T & G

Ghi nhận sửa đổi đơn số: 3980/TB-SHTT, ngày 07/05/2018
(210) Số đơn: 4-2017-26215 (220) Ngày nộp đơn 21/08/2017
Mục sửa đổi: Đại diện sở hữu công nghiệp
Đại diện sở hữu công nghiệp mới là:
Công ty Luật TNHH T & G

Ghi nhận sửa đổi đơn số: 3981/TB-SHTT, ngày 07/05/2018
(210) Số đơn: 4-2016-35879 (220) Ngày nộp đơn 11/11/2016
Mục sửa đổi: Đại diện sở hữu công nghiệp
Đại diện sở hữu công nghiệp mới là:
Công ty Luật TNHH T & G

Ghi nhận sửa đổi đơn số: 3982/TB-SHTT, ngày 07/05/2018
(210) Số đơn: 4-2017-18775 (220) Ngày nộp đơn 23/06/2017
Mục sửa đổi: Tên, địa chỉ chủ đơn
Tên, địa chỉ chủ đơn mới là:
CÔNG TY TNHH NKS F&B
34 đường S7, phường Tây Thạnh, quận Tân Phú, thành phố Hồ Chí Minh

---

Ghi nhận sửa đổi đơn số: 3985/TB-SHTT, ngày 07/05/2018
(210) Số đơn: 4-2015-25232 (220) Ngày nộp đơn 15/09/2015
Mục sửa đổi: Danh mục sản phẩm/dịch vụ
Danh mục sản phẩm/dịch vụ mới là:
Loại bỏ dịch vụ "vận chuyển hành khách; vận chuyển hàng hoá" ra khỏi nhóm 39.

Ghi nhận sửa đổi đơn số: 3986/TB-SHTT, ngày 07/05/2018
(210) Số đơn: 4-2015-33876 (220) Ngày nộp đơn 02/12/2015
Mục sửa đổi: Đại diện sở hữu công nghiệp
Đại diện sở hữu công nghiệp mới là:
Công ty TNHH Sở hữu trí tuệ Trần &Trần

Ghi nhận sửa đổi đơn số: 3987/TB-SHTT, ngày 07/05/2018
(210) Số đơn: 4-2015-10410 (220) Ngày nộp đơn 27/04/2015
Mục sửa đổi: Đại diện sở hữu công nghiệp
Hủy đại diện sở hữu công nghiệp đối với:
Công ty TNHH tư vấn Sở hữu trí tuệ và Thời trang Ngày Nay Lê Gia

---

Ghi nhận sửa đổi đơn số: 3988/TB-SHTT, ngày 07/05/2018
(210) Số đơn: 4-2014-28553 (220) Ngày nộp đơn 20/11/2014
Mục sửa đổi: Đại diện sở hữu công nghiệp
Đại diện sở hữu công nghiệp mới là:
Công ty TNHH Sở hữu trí tuệ Bình Minh

Ghi nhận sửa đổi đơn số: 3989/TB-SHTT, ngày 07/05/2018
(210) Số đơn: 4-2012-01294 (220) Ngày nộp đơn 31/01/2012
Mục sửa đổi: Địa chỉ chủ đơn
Địa chỉ chủ đơn mới là:
2700 South 600 West Salt Lake City, UT 84115, USA

Ghi nhận sửa đổi đơn số: 3990/TB-SHTT, ngày 07/05/2018
(210) Số đơn: 4-2007-20538 (220) Ngày nộp đơn 11/10/2007
Mục sửa đổi: Đại diện sở hữu công nghiệp
Hủy đại diện sở hữu công nghiệp đối với:
Công ty TNHH tư vấn Sở hữu trí tuệ Việt

Ghi nhận sửa đổi đơn số: 3991/TB-SHTT, ngày 07/05/2018
(210) Số đơn: 4-2007-20538 (220) Ngày nộp đơn 11/10/2007
Mục sửa đổi: Địa chỉ chủ đơn
Địa chỉ chủ đơn mới là:
34/1A+34/2A Võ Thị Sáu, phường Quyết Thắng, thành phố Biên Hoà, tỉnh Đồng Nai

---

Ghi nhận sửa đổi đơn số: 3992/TB-SHTT, ngày 07/05/2018
(210) Số đơn: 4-2017-38590 (220) Ngày nộp đơn 21/11/2017
Mục sửa đổi: Tên chủ đơn
Tên chủ đơn mới là:
Công ty TNHH JUST KIDDING AMUSEMENT

Ghi nhận sửa đổi đơn số: 3993/TB-SHTT, ngày 07/05/2018
(210) Số đơn: 4-2016-41398 (220) Ngày nộp đơn 26/12/2016
Mục sửa đổi: Tên chủ đơn
Tên chủ đơn mới là:
CÔNG TY TNHH CSCAR VIỆT NAM

Ghi nhận sửa đổi đơn số: 3994/TB-SHTT, ngày 07/05/2018
(210) Số đơn: 4-2017-36077 (220) Ngày nộp đơn 02/11/2017
Mục sửa đổi: Tên chủ đơn
Tên chủ đơn mới là:
CÔNG TY CỔ PHẦN ĐIỆN MẶT TRỜI VŨ PHONG

Ghi nhận sửa đổi đơn số: 3995/TB-SHTT, ngày 07/05/2018
(210) Số đơn: 4-2017-36076 (220) Ngày nộp đơn 02/11/2017
Mục sửa đổi: Tên chủ đơn
Tên chủ đơn mới là:
CÔNG TY CỔ PHẦN ĐIỆN MẶT TRỜI VŨ PHONG

Ghi nhận sửa đổi đơn số: 3996/TB-SHTT, ngày 07/05/2018
(210) Số đơn: 4-2017-34653 (220) Ngày nộp đơn 23/10/2017
Mục sửa đổi: Tên chủ đơn
Tên chủ đơn mới là:
DONGGUAN HUALI INDUSTRIES CO., LTD.

Ghi nhận sửa đổi đơn số: 3997/TB-SHTT, ngày 07/05/2018

STT	Số đơn	Ngày nộp đơn
1	4-2017-12856	10/05/2017
2	4-2017-14910	25/05/2017

Mục sửa đổi: Địa chỉ chủ đơn
Địa chỉ chủ đơn mới là:
Lô C05, KCN Hoà Phú, xã Hoà Phú, thành phố Buôn Ma Thuột, tỉnh Đắk Lắk

---

Ghi nhận sửa đổi đơn số: 3998/TB-SHTT, ngày 07/05/2018
(210) Số đơn: 4-2016-11839 (220) Ngày nộp đơn 28/04/2016
Mục sửa đổi: Đại diện sở hữu công nghiệp
Đại diện sở hữu công nghiệp mới là:
Công ty Luật TNHH T & G

Ghi nhận sửa đổi đơn số: 3999/TB-SHTT, ngày 07/05/2018
(210) Số đơn: 4-2014-30054 (220) Ngày nộp đơn 04/12/2014
Mục sửa đổi: Đại diện sở hữu công nghiệp
Đại diện sở hữu công nghiệp mới là:
Công ty TNHH tư vấn đầu tư và chuyển giao công nghệ

Ghi nhận sửa đổi đơn số: 4000/TB-SHTT, ngày 07/05/2018
(210) Số đơn: 4-2014-30054 (220) Ngày nộp đơn 04/12/2014
Mục sửa đổi: Địa chỉ chủ đơn
Địa chỉ chủ đơn mới là:
Khu công nghiệp Châu Sơn, phường Châu Sơn, thành phố Phủ Lý, tỉnh Hà Nam

---

Ghi nhận sửa đổi đơn số: 4001/TB-SHTT, ngày 07/05/2018
(210) Số đơn: 4-2012-17976 (220) Ngày nộp đơn 15/08/2012
Mục sửa đổi: Đại diện sở hữu công nghiệp
Đại diện sở hữu công nghiệp mới là:
Công ty TNHH tư vấn đầu tư và chuyển giao công nghệ

Ghi nhận sửa đổi đơn số: 4002/TB-SHTT, ngày 07/05/2018
(210) Số đơn: 4-2012-17976 (220) Ngày nộp đơn 15/08/2012

Mục sửa đổi: Địa chỉ chủ đơn
Địa chỉ chủ đơn mới là:
77, Seogang-ro, Mapo-gu, Seoul, Korea

Ghi nhận sửa đổi đơn số: 4003/TB-SHTT, ngày 07/05/2018
(210) Số đơn: 4-2014-07714 (220) Ngày nộp đơn 11/04/2014
Mục sửa đổi: Danh mục sản phẩm/dịch vụ
Danh mục sản phẩm/dịch vụ mới là:
Ống thông đường tiểu; hệ thống hỗ trợ hô hấp; thiết bị phun cho mục đích y tế

Ghi nhận sửa đổi đơn số: 4004/TB-SHTT, ngày 07/05/2018
(210) Số đơn: 4-2012-20959 (220) Ngày nộp đơn 20/09/2012
Mục sửa đổi: Tên chủ đơn
Tên chủ đơn mới là:
STARBUCKS CORPORATION

Ghi nhận sửa đổi đơn số: 4005/TB-SHTT, ngày 07/05/2018
(210) Số đơn: 4-2013-22431 (220) Ngày nộp đơn 27/09/2013
Mục sửa đổi: Danh mục sản phẩm/dịch vụ
Danh mục sản phẩm/dịch vụ mới là:
Sản phẩm trong các nhóm: 07, 08 và 09 được tách sang đơn mới
Danh mục sản phẩm thuộc nhóm 06 được giữ nguyên

Ghi nhận sửa đổi đơn số: 4006/TB-SHTT, ngày 07/05/2018
(210) Số đơn: 4-2016-09677 (220) Ngày nộp đơn 08/04/2016
Mục sửa đổi: Địa chỉ chủ đơn
Địa chỉ chủ đơn mới là:
378D/14B Khu vực 3, phường An Khánh, quận Ninh Kiều, thành phố Cần Thơ

Ghi nhận sửa đổi đơn số: 4007/TB-SHTT, ngày 07/05/2018
(210) Số đơn: 4-2015-18211 (220) Ngày nộp đơn 10/07/2015
Mục sửa đổi: Đại diện sở hữu công nghiệp
Đại diện sở hữu công nghiệp mới là:
Công ty Luật TNHH T&G (TGVN)

Ghi nhận sửa đổi đơn số: 4008/TB-SHTT, ngày 07/05/2018

(210) Số đơn: 4-2016-21334 (220) Ngày nộp đơn 14/07/2016

Mục sửa đổi: Tên chủ đơn

Tên chủ đơn mới là:

TURNER BROADCASTING SYSTEM, INC.

Ghi nhận sửa đổi đơn số: 4009/TB-SHTT, ngày 07/05/2018

(210) Số đơn: 4-2015-36738 (220) Ngày nộp đơn 28/12/2015

Mục sửa đổi: Đại diện sở hữu công nghiệp

Đại diện sở hữu công nghiệp mới là:

Công ty TNHH một thành viên Trường Luật

Ghi nhận sửa đổi đơn số: 4010/TB-SHTT, ngày 07/05/2018

(210) Số đơn: 4-2016-28807 (220) Ngày nộp đơn 16/09/2016

Mục sửa đổi: Mẫu nhãn hiệu

Mẫu nhãn hiệu mới là:

Ghi nhận sửa đổi đơn số: 4011/TB-SHTT, ngày 07/05/2018

(210) Số đơn: 4-2015-31915 (220) Ngày nộp đơn 13/11/2015

Mục sửa đổi: Tên, địa chỉ chủ đơn

Tên, địa chỉ chủ đơn mới là:

CÔNG TY CỔ PHẦN SẢN XUẤT TLG VIỆT NAM

Tầng 6, toà nhà Âu Việt Building, số 1 đường Lê Đức Thọ, phường Mai Dịch, quận Cầu Giấy, thành phố Hà Nội

---

Ghi nhận sửa đổi đơn số: 4014/TB-SHTT, ngày 07/05/2018

(210) Số đơn: 4-2014-28938 (220) Ngày nộp đơn 25/11/2014

Mục sửa đổi: Tên chủ đơn, đại diện sở hữu công nghiệp

1. Tên chủ đơn mới là:

CÔNG TY CỔ PHẦN LINH CHI VI NA

2. Đại diện sở hữu công nghiệp mới là:

Công ty sở hữu trí tuệ đại diện (IPACO)

Ghi nhận sửa đổi đơn số: 4015/TB-SHTT, ngày 07/05/2018
(210) Số đơn: 4-2016-39307 (220) Ngày nộp đơn 09/12/2016
Mục sửa đổi: Địa chỉ chủ đơn
Địa chỉ chủ đơn mới là:
11Bis Phan Ngữ, phường ĐaKao, quận 1, thành phố Hồ Chí Minh

Ghi nhận sửa đổi đơn số: 4016/TB-SHTT, ngày 07/05/2018
(210) Số đơn: 4-2014-20595 (220) Ngày nộp đơn 29/08/2014
Mục sửa đổi: Đại diện sở hữu công nghiệp
Đại diện sở hữu công nghiệp mới là:
Công ty Luật TNHH T & G (TGVN)

Ghi nhận sửa đổi đơn số: 4017/TB-SHTT, ngày 07/05/2018
(210) Số đơn: 4-2015-34007 (220) Ngày nộp đơn 03/12/2015
Mục sửa đổi: Địa chỉ chủ đơn
Địa chỉ chủ đơn mới là:
1041/12 đường Trần Xuân Soạn, phường Tân Hưng, quận 7, thành phố Hồ Chí Minh

---

Ghi nhận sửa đổi đơn số: 4323/TB-SHTT, ngày 14/05/2018
(210) Số đơn: 4-2016-00251 (220) Ngày nộp đơn 06/01/2016
Mục sửa đổi: Đại diện sở hữu công nghiệp
Đại diện sở hữu công nghiệp mới là:
Công ty TNHH InvestPro và Cộng sự

Ghi nhận sửa đổi đơn số: 4324/TB-SHTT, ngày 14/05/2018
(210) Số đơn: 4-2017-20811 (220) Ngày nộp đơn 10/07/2017
Mục sửa đổi: Danh mục sản phẩm/dịch vụ
Danh mục sản phẩm/dịch vụ mới là:
Nhóm 31: Thực phẩm và thức ăn cho thủy sản, cụ thể là cá.

Ghi nhận sửa đổi đơn số: 4325/TB-SHTT, ngày 14/05/2018
(210) Số đơn: 4-2016-08173 (220) Ngày nộp đơn 30/03/2016
Mục sửa đổi: Địa chỉ chủ đơn

Địa chỉ chủ đơn mới là:

Phòng 702A, toà nhà Centerpoint, 106 Nguyễn Văn Trỗi, phường 8, quận Phú Nhuận, thành Hồ Chí Minh

---

Ghi nhận sửa đổi đơn số: 4326/TB-SHTT, ngày 14/05/2018

(210) Số đơn: 4-2012-01419 (220) Ngày nộp đơn 02/02/2012

Mục sửa đổi: Tên, địa chỉ chủ đơn

Tên, địa chỉ chủ đơn mới là:

ENTRUST DATACARD CORPORATION

1187 Park Place, Shakopee, Minnesota 55379, United States of America

---

Ghi nhận sửa đổi đơn số: 4327/TB-SHTT, ngày 14/05/2018

(210) Số đơn: 4-2016-30693 (220) Ngày nộp đơn 04/10/2016

Mục sửa đổi: Đại diện sở hữu công nghiệp

Đại diện sở hữu công nghiệp mới là:

Công ty Luật TNHH IP MAX

Ghi nhận sửa đổi đơn số: 4329/TB-SHTT, ngày 14/05/2018

(210) Số đơn: 4-2017-02898 (220) Ngày nộp đơn 15/02/2017

Mục sửa đổi: Đại diện sở hữu công nghiệp

Đại diện sở hữu công nghiệp mới là:

Công ty Luật TNHH T & G

Ghi nhận sửa đổi đơn số: 4331/TB-SHTT, ngày 14/05/2018

STT	Số đơn	Ngày nộp đơn
1	4-2016-09252	06/04/2016
2	4-2016-09253	06/04/2016

Mục sửa đổi: Đại diện sở hữu công nghiệp

Đại diện sở hữu công nghiệp mới là:

Công ty Luật TNHH Sở hữu trí tuệ Vàng

Ghi nhận sửa đổi đơn số: 4333/TB-SHTT, ngày 14/05/2018

(210) Số đơn: 4-2017-08339 (220) Ngày nộp đơn 11/05/2007

Mục sửa đổi: Đại diện sở hữu công nghiệp
Đại diện sở hữu công nghiệp mới là:
Công ty TNHH SHCN Sao Bắc Đẩu

Ghi nhận sửa đổi đơn số: 4335/TB-SHTT, ngày 14/05/2018
(210) Số đơn: 4-2008-12490 (220) Ngày nộp đơn 12/06/2008
Mục sửa đổi: Đại diện sở hữu công nghiệp
Đại diện sở hữu công nghiệp mới là:
Công ty TNHH Tầm nhìn và Liên danh

Ghi nhận sửa đổi đơn số: 4336/TB-SHTT, ngày 14/05/2018
(210) Số đơn: 4-2012-17975 (220) Ngày nộp đơn 15/08/2012
Mục sửa đổi: Đại diện sở hữu công nghiệp
Đại diện sở hữu công nghiệp mới là:
Công ty TNHH tư vấn đầu tư và chuyển giao công nghệ

Ghi nhận sửa đổi đơn số: 4337/TB-SHTT, ngày 14/05/2018
(210) Số đơn: 4-2012-17975 (220) Ngày nộp đơn 15/08/2012
Mục sửa đổi: Địa chỉ chủ đơn
Địa chỉ chủ đơn mới là:
77, Seogang-ro, Mapo-gu, Seoul, Korea

Ghi nhận sửa đổi đơn số: 4338/TB-SHTT, ngày 14/05/2018
(210) Số đơn: 4-2007-25798 (220) Ngày nộp đơn 17/12/2007
Mục sửa đổi: Đại diện sở hữu công nghiệp
Đại diện sở hữu công nghiệp mới là:
Công ty Luật TNHH Vietthink

Ghi nhận sửa đổi đơn số: 4339/TB-SHTT, ngày 14/05/2018
(210) Số đơn: 4-2007-25798 (220) Ngày nộp đơn 17/12/2007
Mục sửa đổi: Địa chỉ chủ đơn
Địa chỉ chủ đơn mới là:
Số 885 đường Hồng Hà, phường Chương Dương, quận Hoàn Kiếm, thành phố Hà Nội

---

Ghi nhận sửa đổi đơn số: 4340/TB-SHTT, ngày 14/05/2018
(210) Số đơn: 4-2015-29517 (220) Ngày nộp đơn 23/10/2015
Mục sửa đổi: Địa chỉ chủ đơn
Địa chỉ chủ đơn mới là:
Thôn Triều Dương, xã Tam Thanh, huyện Phú Quý, tỉnh Bình Thuận

---

Ghi nhận sửa đổi đơn số: 4350/TB-SHTT, ngày 14/05/2018
(210) Số đơn: 4-2007-25799 (220) Ngày nộp đơn 17/12/2007
Mục sửa đổi: Đại diện sở hữu công nghiệp
Đại diện sở hữu công nghiệp mới là:
Công ty Luật TNHH Vietthink

Ghi nhận sửa đổi đơn số: 4351/TB-SHTT, ngày 14/05/2018
(210) Số đơn: 4-2007-25799 (220) Ngày nộp đơn 17/12/2007
Mục sửa đổi: Địa chỉ chủ đơn
Địa chỉ chủ đơn mới là:
Số 885 đường Hồng Hà, phường Chương Dương, quận Hoàn Kiếm, thành phố Hà Nội

---

Ghi nhận sửa đổi đơn số: 4355/TB-SHTT, ngày 14/05/2018

STT	Số đơn	Ngày nộp đơn
1	4-2017-28807	11/09/2017
2	4-2017-28808	11/09/2017
3	4-2017-28809	11/09/2017

Mục sửa đổi: Địa chỉ chủ đơn
Địa chỉ chủ đơn mới là:
Tầng 4-5, toà nhà Zen Tower, số 12 đường Khuất Duy Tiến, phường Thanh Xuân Trung, quận Thanh Xuân, thành phố Hà Nội

---

Ghi nhận sửa đổi đơn số: 4353/TB-SHTT, ngày 14/05/2018
(210) Số đơn: 4-2017-42278 (220) Ngày nộp đơn 19/12/2017
Mục sửa đổi: Mẫu nhãn hiệu
Mẫu nhãn hiệu mới là:

Khoai Lang Thang

Ghi nhận sửa đổi đơn số: 4354/TB-SHTT, ngày 14/05/2018

(210) Số đơn: 4-2012-26409 (220) Ngày nộp đơn 22/11/2012

Mục sửa đổi: Địa chỉ chủ đơn

Địa chỉ chủ đơn mới là:

6700 Tower Circle, Suite 1000, Franklin, TN 37067 USA

Ghi nhận sửa đổi đơn số: 3997/TB-SHTT, ngày 07/05/2018

STT	Số đơn	Ngày nộp đơn
1	4-2016-11812	28/04/2016
2	4-2016-11813	28/04/2016
3	4-2016-12954	10/05/2016
4	4-2016-12955	10/05/2016

Mục sửa đổi: Địa chỉ chủ đơn

Địa chỉ chủ đơn mới là:

19 Nguyễn Văn Tráng, phường Bến Thành, quận 1, thành phố Hồ Chí Minh

Ghi nhận sửa đổi đơn số: 4356/TB-SHTT, ngày 14/05/2018

(210) Số đơn: 4-2016-33513 (220) Ngày nộp đơn 26/10/2016

Mục sửa đổi: Địa chỉ chủ đơn

Địa chỉ chủ đơn mới là:

Tầng 27, toà A, toà nhà HUDTOWER, số 37 Lê Văn Lương, phường Nhân, Chính, quận Thanh Xuân, thành phố Hà Nội

Ghi nhận sửa đổi đơn số: 4357/TB-SHTT, ngày 14/05/2018

(210) Số đơn: 4-2017-39073 (220) Ngày nộp đơn 24/11/2017

Mục sửa đổi: Tên chủ đơn

Tên chủ đơn mới là:

CÔNG TY CỔ PHẦN CÔNG NGHỆ VĨNH THỌ

Ghi nhận sửa đổi đơn số: 4358/TB-SHTT, ngày 14/05/2018

(210) Số đơn: 4-2016-37617 (220) Ngày nộp đơn 25/11/2016

Mục sửa đổi: Tên, địa chỉ chủ đơn

Tên, địa chỉ chủ đơn mới là:

VENATOR MATERIALS LLC
10001 Woodloch Forest Drive, the Woodlands, Texas 77380, USA

Ghi nhận sửa đổi đơn số: 4359/TB-SHTT, ngày 14/05/2018

(210) Số đơn: 4-2017-23273 (220) Ngày nộp đơn 27/07/2017

Mục sửa đổi: Đại diện sở hữu công nghiệp

Đại diện sở hữu công nghiệp mới là:

Công ty Luật TNHH Vương Nguyễn Associates

Ghi nhận sửa đổi đơn số: 4360/TB-SHTT, ngày 14/05/2018

(210) Số đơn: 4-2015-07971 (220) Ngày nộp đơn 08/04/2015

Mục sửa đổi: Địa chỉ chủ đơn

Địa chỉ chủ đơn mới là:

Tầng 4, toà nhà Thanh Niên, 345/134 Trần Hưng Đạo, phường Cầu Kho, quận 1, thành phố Hồ Chí Minh

---

Ghi nhận sửa đổi đơn số: 4361/TB-SHTT, ngày 14/05/2018

(210) Số đơn: 4-2017-31959 (220) Ngày nộp đơn 03/10/2017

Mục sửa đổi: Mẫu nhãn hiệu

Mẫu nhãn hiệu mới là:

HINATA 日本語学校 Japanese School

Ghi nhận sửa đổi đơn số: 4362/TB-SHTT, ngày 14/05/2018

(210) Số đơn: 4-2017-01575 (220) Ngày nộp đơn 20/01/2017

Mục sửa đổi: Đại diện sở hữu công nghiệp

Đại diện sở hữu công nghiệp mới là:

Công ty TNHH Sở hữu trí tuệ và Công nghệ Thủ Đô

Ghi nhận sửa đổi đơn số: 4365/TB-SHTT, ngày 14/05/2018
(210) Số đơn: 4-2012-26408 (220) Ngày nộp đơn 22/11/2012
Mục sửa đổi: Địa chỉ chủ đơn
Địa chỉ chủ đơn mới là:
6700 Tower Circle, Suite 1000, Franklin, TN 37067 USA

Ghi nhận sửa đổi đơn số: 4366/TB-SHTT, ngày 14/05/2018
(210) Số đơn: 4-2017-25437 (220) Ngày nộp đơn 14/08/2017
Mục sửa đổi: Đại diện sở hữu công nghiệp
Đại diện sở hữu công nghiệp mới là:
Công ty TNHH Sở hữu trí tuệ Trần & Trần

Ghi nhận sửa đổi đơn số: 4367/TB-SHTT, ngày 14/05/2018
(210) Số đơn: 4-2016-23112 (220) Ngày nộp đơn 29/07/2016
Mục sửa đổi: Tên chủ đơn
Tên chủ đơn mới là:
CÔNG TY TNHH HOÀNG HẠC ACADEMY OF DERMA-COSMETICS

Ghi nhận sửa đổi đơn số: 4368/TB-SHTT, ngày 14/05/2018
(210) Số đơn: 4-2016-36492 (220) Ngày nộp đơn 17/11/2016
Mục sửa đổi: Địa chỉ chủ đơn
Địa chỉ chủ đơn mới là:
25/7 đường Tân Chánh Hiệp 17, khu phố 9, phường Tân Chánh Hiệp, quận 12, thành phố Hồ Chí Minh

---

Ghi nhận sửa đổi đơn số: 4369/TB-SHTT, ngày 14/05/2018
(210) Số đơn: 4-2017-29233 (220) Ngày nộp đơn 13/09/2017
Mục sửa đổi: Tên chủ đơn
Tên chủ đơn mới là:
CÔNG TY CỔ PHẦN CHIẾU SÁNG & THIẾT BỊ ĐIỆN ĐẠI VIỆT

Ghi nhận sửa đổi đơn số: 4370/TB-SHTT, ngày 14/05/2018
(210) Số đơn: 4-2017-31331 (220) Ngày nộp đơn 27/09/2017
Mục sửa đổi: Danh mục sản phẩm/dịch vụ
Danh mục sản phẩm/dịch vụ mới là:

- Loại bỏ nhóm 09 ra khỏi danh mục sản phẩm, dịch vụ.
- Các nhóm còn lại giữ nguyên.

Ghi nhận sửa đổi đơn số: 4371/TB-SHTT, ngày 14/05/2018

(210) Số đơn: 4-2017-28307 (220) Ngày nộp đơn 06/09/2017

Mục sửa đổi: Tên chủ đơn

Tên chủ đơn mới là:

CÔNG TY TNHH H36

Ghi nhận sửa đổi đơn số: 4372/TB-SHTT, ngày 14/05/2018

(210) Số đơn: 4-2016-27599 (220) Ngày nộp đơn 07/09/2016

Mục sửa đổi: Đại diện sở hữu công nghiệp

Đại diện sở hữu công nghiệp mới là:

Công ty TNHH một thành viên Trường Luật

Ghi nhận sửa đổi đơn số: 4373/TB-SHTT, ngày 14/05/2018

(210) Số đơn: 4-2016-27598 (220) Ngày nộp đơn 07/09/2016

Mục sửa đổi: Đại diện sở hữu công nghiệp

Đại diện sở hữu công nghiệp mới là:

Công ty TNHH một thành viên Trường Luật

Ghi nhận sửa đổi đơn số: 4384/TB-SHTT, ngày 14/05/2018

(210) Số đơn: 4-2016-40932 (220) Ngày nộp đơn 22/12/2016

Mục sửa đổi: Danh mục sản phẩm/dịch vụ

Danh mục sản phẩm/dịch vụ mới là:

Loại bỏ nhóm 05 và nhóm 44 ra khỏi danh mục sản phẩm, dịch vụ.

Các nhóm còn lại giữ nguyên.

Ghi nhận sửa đổi đơn số: 4385/TB-SHTT, ngày 14/05/2018

(210) Số đơn: 4-2014-09017 (220) Ngày nộp đơn 24/04/2014

Mục sửa đổi: Địa chỉ chủ đơn

Địa chỉ chủ đơn mới là:

37 Jalan Pemimpin, #08-01 Mapex, Singapore 577177

Ghi nhận sửa đổi đơn số: 4386/TB-SHTT, ngày 14/05/2018

(210) Số đơn: 4-2018-03636 (220) Ngày nộp đơn 30/01/2018

Mục sửa đổi: Mẫu nhãn hiệu

Mẫu nhãn hiệu mới là:

Ghi nhận sửa đổi đơn số: 4387/TB-SHTT, ngày 14/05/2018

(210) Số đơn: 4-2018-03636 (220) Ngày nộp đơn 30/01/2018

Mục sửa đổi: Tên chủ đơn

Tên chủ đơn mới là:

CÔNG TY CỔ PHẦN XÂY DỰNG QUẢN LÝ ĐẦU TƯ HIỆP PHÁT

Ghi nhận sửa đổi đơn số: 4388/TB-SHTT, ngày 14/05/2018

(210) Số đơn: 4-2016-04994 (220) Ngày nộp đơn 02/03/2016

Mục sửa đổi: Đại diện sở hữu công nghiệp, địa chỉ chủ đơn

1. Đại diện sở hữu công nghiệp mới là:
   Công ty TNHH KEDA IP”
2. Địa chỉ của chủ đơn mới là:
   231 Ba Tơ, phường 7, quận 8, thành phố Hồ Chí Minh

Ghi nhận sửa đổi đơn số: 4389/TB-SHTT, ngày 14/05/2018

(210) Số đơn: 4-2017-31958 (220) Ngày nộp đơn 03/10/2017

Mục sửa đổi: Mẫu nhãn hiệu

Mẫu nhãn hiệu mới là:

Ghi nhận sửa đổi đơn số: 4390/TB-SHTT, ngày 14/05/2018

(210) Số đơn: 4-2015-33508 (220) Ngày nộp đơn 27/11/2015

Mục sửa đổi: Tên chủ đơn

Tên chủ đơn mới là:

APRIL HONG KONG LIMITED

Ghi nhận sửa đổi đơn số: 4391/TB-SHTT, ngày 14/05/2018

(210) Số đơn: 4-2015-12596 (220) Ngày nộp đơn 21/05/2015

Mục sửa đổi: Địa chỉ chủ đơn

Địa chỉ chủ đơn mới là:

27 Hospital Road, George Town, Grand Cayman, KY1-9008, Cayman Islands

---

Ghi nhận sửa đổi đơn số: 4392/TB-SHTT, ngày 14/05/2018

(210) Số đơn: 4-2018-03613 (220) Ngày nộp đơn 30/01/2018

Mục sửa đổi: Mẫu nhãn hiệu

Mẫu nhãn hiệu mới là:

dusitD2

Ghi nhận sửa đổi đơn số: 4395/TB-SHTT, ngày 14/05/2018

(210) Số đơn: 4-2016-38715 (220) Ngày nộp đơn 06/12/2016

Mục sửa đổi: Đại diện sở hữu công nghiệp
Đại diện sở hữu công nghiệp mới là:
Công ty cổ phần tư vấn S & B

Ghi nhận sửa đổi đơn số: 4632/TB-SHTT, ngày 21/05/2018
(210) Số đơn: 4-2016-37915 (220) Ngày nộp đơn 29/11/2016
Mục sửa đổi: Địa chỉ chủ đơn
Địa chỉ chủ đơn mới là:
First Names House, Victoria Road, Douglas, Isle Of Man IM2 4DF

Ghi nhận sửa đổi đơn số: 4633/TB-SHTT, ngày 21/05/2018
(210) Số đơn: 4-2016-30415 (220) Ngày nộp đơn 30/09/2016
Mục sửa đổi: Địa chỉ chủ đơn
Địa chỉ chủ đơn mới là:
Số 11, đường TK3, ấp Tiền Lân, xã Bà Điểm, huyện Hóc Môn, thành phố Hồ Chí Minh

---

Ghi nhận sửa đổi đơn số: 4634/TB-SHTT, ngày 21/05/2018
(210) Số đơn: 4-2016-30417 (220) Ngày nộp đơn 30/09/2016
Mục sửa đổi: Địa chỉ chủ đơn
Địa chỉ chủ đơn mới là:
Số 11, đường TK3, ấp Tiền Lân, xã Bà Điểm, huyện Hóc Môn, thành phố Hồ Chí Minh

---

Ghi nhận sửa đổi đơn số: 4635/TB-SHTT, ngày 21/05/2018
(210) Số đơn: 4-2016-30416 (220) Ngày nộp đơn 30/09/2016
Mục sửa đổi: Địa chỉ chủ đơn
Địa chỉ chủ đơn mới là:
Số 11, đường TK3, ấp Tiền Lân, xã Bà Điểm, huyện Hóc Môn, thành phố Hồ Chí Minh

---

Ghi nhận sửa đổi đơn số: 4636/TB-SHTT, ngày 21/05/2018
(210) Số đơn: 4-2014-03075 (220) Ngày nộp đơn 20/02/2014
Mục sửa đổi: Đại diện sở hữu công nghiệp, danh mục sản phẩm/dịch vụ

1. Đại diện sở hữu công nghiệp mới là:
   Công ty TNHH tư vấn ALIATLEGAL
2. Danh mục sản phẩm/dịch vụ được giới hạn như sau:
   Loại bỏ sản phẩm "bình nước nóng cho nhà tắm" trong nhóm 11.

Ghi nhận sửa đổi đơn số: 4637/TB-SHTT, ngày 21/05/2018
(210) Số đơn: 4-2017-33154 (220) Ngày nộp đơn 11/10/2017
Mục sửa đổi: Mẫu nhãn hiệu
Mẫu nhãn hiệu mới là:

Ghi nhận sửa đổi đơn số: 3888/TB-SHTT, ngày 04/05/2018
(210) Số đơn: 4-2016-19300 (220) Ngày nộp đơn 28/06/2016
Mục sửa đổi: Địa chỉ chủ đơn
Địa chỉ chủ đơn mới là:
18 Cooper Street, Havelock North, 4130 Hawke's Bay, New Zealand

---

Ghi nhận sửa đổi đơn số: 4036/TB-SHTT, ngày 07/05/2018
(210) Số đơn: 4-2014-28362 (220) Ngày nộp đơn 19/11/2014
Mục sửa đổi: Địa chỉ chủ đơn
Địa chỉ chủ đơn mới là:
Số 45, đường 30/4, phường 1, thành phố Mỹ Tho, tỉnh Tiền Giang

---

Ghi nhận sửa đổi đơn số: 4038/TB-SHTT, ngày 07/05/2018
(210) Số đơn: 4-2017-09487 (220) Ngày nộp đơn 13/04/2017
Mục sửa đổi: Đại diện sở hữu công nghiệp

Đại diện sở hữu công nghiệp mới là:
Văn phòng luật sư Phạm và Liên danh (PHAM & ASSOCIATES)
8 Trần Hưng Đạo, thành phố Hà Nội

Ghi nhận sửa đổi đơn số: 4291/TB-SHTT, ngày 11/05/2018
(210) Số đơn: 4-2015-31681 (220) Ngày nộp đơn 11/11/2016
Mục sửa đổi: Địa chỉ chủ đơn
Địa chỉ chủ đơn mới là:
98A Trương Phước Phan, phường Bình Trị Đông, quận Bình Tân, TP. Hồ Chí Minh

---

Ghi nhận sửa đổi đơn số: 4292/TB-SHTT, ngày 11/05/2018
(210) Số đơn: 4-2016-35961 (220) Ngày nộp đơn 11/11/2016
Mục sửa đổi: Địa chỉ chủ đơn
Địa chỉ chủ đơn mới là:
98A Trương Phước Phan, phường Bình Trị Đông, quận Bình Tân, TP. Hồ Chí Minh

---

Ghi nhận sửa đổi đơn số: 4293/TB-SHTT, ngày 11/05/2018
(210) Số đơn: 4-2015-31683 (220) Ngày nộp đơn 11/11/2015
Mục sửa đổi: Địa chỉ chủ đơn
Địa chỉ chủ đơn mới là:
98A Trương Phước Phan, phường Bình Trị Đông, quận Bình Tân, TP. Hồ Chí Minh

---

Ghi nhận sửa đổi đơn số: 4294/TB-SHTT, ngày 11/05/2018
(210) Số đơn: 4-2015-31684 (220) Ngày nộp đơn 11/11/2015
Mục sửa đổi: Địa chỉ chủ đơn
Địa chỉ chủ đơn mới là:
98A Trương Phước Phan, phường Bình Trị Đông, quận Bình Tân, TP. Hồ Chí Minh

---

Ghi nhận sửa đổi đơn số: 4295/TB-SHTT, ngày 11/05/2018
(210) Số đơn: 4-2015-31685 (220) Ngày nộp đơn 11/11/2015
Mục sửa đổi: Địa chỉ chủ đơn
Địa chỉ chủ đơn mới là:
98A Trương Phước Phan, phường Bình Trị Đông, quận Bình Tân, TP. Hồ Chí Minh

---

Ghi nhận sửa đổi đơn số: 4296/TB-SHTT, ngày 11/05/2018

(210) Số đơn: 4-2017-01780 (220) Ngày nộp đơn 24/01/2017

Mục sửa đổi: Tên chủ đơn

Tên chủ đơn mới là:

CÔNG TY TNHH PHÁT TRIỂN CÔNG NGHỆ P&S VIỆT NAM

Ghi nhận sửa đổi đơn số: 4298/TB-SHTT, ngày 11/05/2018

(210) Số đơn: 4-2017-32989 (220) Ngày nộp đơn 11/10/2017

Mục sửa đổi: Danh mục sản phẩm/dịch vụ

Danh mục sản phẩm/dịch vụ mới là:

Giới hạn danh mục thành: "Nhóm 07: Máy cưa; máy cắt cỏ; máy phun thuốc trừ sâu"

Ghi nhận sửa đổi đơn số: 4299/TB-SHTT, ngày 11/05/2018

(210) Số đơn: 4-2015-36987 (220) Ngày nộp đơn 30/12/2015

Mục sửa đổi: Tên chủ đơn

Tên chủ đơn mới là:

CÔNG TY TNHH MTV GẠCH NGÓI QUỐC TOÀN

Ghi nhận sửa đổi đơn số: 4301/TB-SHTT, ngày 11/05/2018

(210) Số đơn: 4-2015-03922 (220) Ngày nộp đơn 12/02/2015

Mục sửa đổi: Tên chủ đơn

Tên chủ đơn mới là:

MITSUBISHI LOGISNEXT CO., LTD.

Ghi nhận sửa đổi đơn số: 4302/TB-SHTT, ngày 11/05/2018

(210) Số đơn: 4-2018-02480 (220) Ngày nộp đơn 22/01/2018

Mục sửa đổi: Danh mục sản phẩm/dịch vụ

Danh mục sản phẩm/dịch vụ mới là:

Loại bỏ sản phẩm "tụ điện" trong nhóm 09 ra khỏi danh mục yêu cầu đăng ký.

Ghi nhận sửa đổi đơn số: 4303/TB-SHTT, ngày 11/05/2018

(210) Số đơn: 4-2018-03062 (220) Ngày nộp đơn 25/01/2018

Mục sửa đổi: Danh mục sản phẩm/dịch vụ

Danh mục sản phẩm/dịch vụ mới là:

Loại bỏ sản phẩm "tụ điện" trong nhóm 09 ra khỏi danh mục yêu cầu đăng ký.

Ghi nhận sửa đổi đơn số: 4304/TB-SHTT, ngày 11/05/2018

(210) Số đơn: 4-2017-14742 (220) Ngày nộp đơn 24/05/2017

Mục sửa đổi: Tên chủ đơn, mẫu nhãn hiệu

1. Tên chủ đơn mới là:

CÔNG TY TNHH MỘT THÀNH VIÊN THƯƠNG MẠI XUẤT NHẬP KHẨU DĨNH TRẦN

2. Mẫu nhãn hiệu mới là:

Ghi nhận sửa đổi đơn số: 4549/TB-SHTT, ngày 16/05/2018

(210) Số đơn: 4-2016-10988 (220) Ngày nộp đơn 21/04/2016

Mục sửa đổi: Đại diện sở hữu công nghiệp, địa chỉ chủ đơn

1. Đại diện sở hữu công nghiệp mới là:

CÔNG TY TNHH SỞ HỮU TRÍ TUỆ TẦM NHÌN MỚI (FRESHVIEW)

42/71 Hoàng Văn Thái, phường Khương Trung, quận Thanh Xuân, TP. Hà Nội

2. Địa chỉ chủ mới là:

Số 484-486, phố Xã Đàn, phường Nam Đồng, quận Đống Đa, TP. Hà Nội

---

Ghi nhận sửa đổi đơn số: 4550/TB-SHTT, ngày 16/05/2018

(210) Số đơn: 4-2016-10989 (220) Ngày nộp đơn 21/04/2016

Mục sửa đổi: Đại diện sở hữu công nghiệp, địa chỉ chủ đơn

1. Đại diện sở hữu công nghiệp mới là:

CÔNG TY TNHH SỞ HỮU TRÍ TUỆ TẦM NHÌN MỚI (FRESHVIEW)

42/71 Hoàng Văn Thái, phường Khương Trung, quận Thanh Xuân, TP. Hà Nội

2. Địa chỉ chủ mới là:

Số 484-486, phố Xã Đàn, phường Nam Đồng, quận Đống Đa, TP. Hà Nội

---

Ghi nhận sửa đổi đơn số: 4551/TB-SHTT, ngày 16/05/2018

(210) Số đơn: 4-2017-09627 (220) Ngày nộp đơn 14/04/2017

Mục sửa đổi: Tên chủ đơn

Tên chủ đơn mới là:

CÔNG TY CỔ PHẦN LAVIS MIỀN BẮC

Ghi nhận sửa đổi đơn số: 4657/TB-SHTT, ngày 21/05/2018

(210) Số đơn: 4-2013-06062 (220) Ngày nộp đơn 02/04/2013

Mục sửa đổi: Mẫu nhãn hiệu

Mẫu nhãn hiệu mới là:

Ghi nhận sửa đổi đơn số: 4661/TB-SHTT, ngày 21/05/2018

(210) Số đơn: 4-2018-03445 (220) Ngày nộp đơn 29/01/2018

Mục sửa đổi: Địa chỉ chủ đơn

Địa chỉ chủ đơn mới là:

535 Bến Phú Lâm, phường 09, quận 6, thành phố Hồ Chí Minh

Ghi nhận sửa đổi đơn số: 4662/TB-SHTT, ngày 21/05/2018

(210) Số đơn: 4-2015-13847 (220) Ngày nộp đơn 01/06/2015

Mục sửa đổi: Đại diện sở hữu công nghiệp

Đại diện sở hữu công nghiệp mới là:

Công ty Luật TNHH LEADCONSULT

Số 58 ngõ 192/72 Lê Trọng Tấn, Khương Mai, quận Thanh Xuân, TP. Hà Nội

---

Ghi nhận sửa đổi đơn số: 4663/TB-SHTT, ngày 21/05/2018

(210) Số đơn: 4-2018-03446 (220) Ngày nộp đơn 30/01/2018

Mục sửa đổi: Địa chỉ chủ đơn

Địa chỉ chủ đơn mới là:

53 đường Thanh Loan, phường 5, quận 8, TP. Hồ Chí Minh

Ghi nhận sửa đổi đơn số: 4664/TB-SHTT, ngày 21/05/2018

(210) Số đơn: 4-2015-28141 (220) Ngày nộp đơn 12/10/2015

Mục sửa đổi: Địa chỉ chủ đơn

Địa chỉ chủ đơn mới là:

Số 1768/10/8/1A1 tỉnh lộ 10, khu phố 1, phường Tân Tạo, quận Bình Tân, thành phố Hồ Chí Minh

---

Ghi nhận sửa đổi đơn số: 4665/TB-SHTT, ngày 21/05/2018

(210) Số đơn: 4-2017-08266 (220) Ngày nộp đơn 03/04/2017

Mục sửa đổi: Danh mục sản phẩm/dịch vụ

Danh mục sản phẩm/dịch vụ mới là:
Điều chỉnh sản phẩm "thiết bị sinh hơi nước" trong nhóm 11 thành "máy pha cà phê, dùng điện"

Ghi nhận sửa đổi đơn số: 4666/TB-SHTT, ngày 21/05/2018

STT	Số đơn	Ngày nộp đơn
1	4-2016-24588	11/08/2016
2	4-2016-24589	11/08/2016

Mục sửa đổi: Đại diện sở hữu công nghiệp

Đại diện sở hữu công nghiệp mới là:

Công ty Luật TNHH RHTLAW TAYLORWESSING Việt Nam
Phòng 1101, tầng 11, tòa nhà Sofitel Central Plaza, 17 Lê Duẩn, phường Bến Nghé, quận 1, TP. Hồ Chí Minh

---

Ghi nhận sửa đổi đơn số: 4667/TB-SHTT, ngày 21/05/2018

(210) Số đơn: 4-2015-33206 (220) Ngày nộp đơn 25/11/2015

Mục sửa đổi: Địa chỉ chủ đơn

Địa chỉ chủ đơn mới là:
26/6 đường 12, phường Tam Bình, quận Thủ Đức, TP. Hồ Chí Minh

---

Ghi nhận sửa đổi đơn số: 4668/TB-SHTT, ngày 21/05/2018

(210) Số đơn: 4-2017-03489 (220) Ngày nộp đơn 22/02/2017

Mục sửa đổi: Tên chủ đơn

Tên chủ đơn mới là:
NGUYỄN TRUNG THÀNH

Ghi nhận sửa đổi đơn số: 4669/TB-SHTT, ngày 21/05/2018

STT	Số đơn	Ngày nộp đơn
1	4-2016-04724	29/02/2016
2	4-2016-04725	29/02/2016
3	4-2016-04726	29/02/2016
4	4-2016-04727	29/02/2016

Mục sửa đổi: Địa chỉ chủ đơn

Địa chỉ chủ đơn mới là:
Số 89 phố Lĩnh Nam, phường Mai Động, quận Hoàng Mai, TP. Hà Nội

---

Ghi nhận sửa đổi đơn số: 4671/TB-SHTT, ngày 21/05/2018

(210) Số đơn: 4-2015-32229 (220) Ngày nộp đơn 17/11/2015

Mục sửa đổi: Tên, địa chỉ chủ đơn

Tên, địa chỉ chủ đơn mới là:
CÔNG TY TNHH MỘT THÀNH VIÊN MAXBOND
Số 124 đường số 6, phường Bình Trị Đông B, quận Bình Tân, TP. Hồ Chí Minh

---

Ghi nhận sửa đổi đơn số: 4672/TB-SHTT, ngày 21/05/2018

(210) Số đơn: 4-2017-30546 (220) Ngày nộp đơn 22/09/2017

Mục sửa đổi: Danh mục sản phẩm/dịch vụ

Danh mục sản phẩm/dịch vụ mới là:
Giới hạn danh mục yêu cầu đăng ký thành " Nhóm 05: Dược phẩm; thực phẩm chức năng; thảo dược; dược thảo; thuốc đông y, trừ các chất dinh dưỡng dùng cho mục đích y tế, thức ăn cho trẻ sơ sinh.

Ghi nhận sửa đổi đơn số: 4715/TB-SHTT, ngày 22/05/2018

(210) Số đơn: 4-2015-24545 (220) Ngày nộp đơn 08/09/2015

Mục sửa đổi: Tách đơn

Tách đơn sang đơn mới là:
- Nhóm 06, 30 sản phẩm "ngô, lúa mì" trong nhóm 31 sang đơn số 4-2018-02263;
- Danh mục còn lại giữ ở đơn số 4-2015-24545.

Ghi nhận sửa đổi đơn số: 4796/TB-SHTT, ngày 24/05/2018

(210) Số đơn: 4-2014-21700 (220) Ngày nộp đơn 15/09/2014

Mục sửa đổi: Mẫu nhãn hiệu

Mẫu nhãn hiệu mới là:

Ghi nhận sửa đổi đơn số: 4799/TB-SHTT, ngày 24/05/2018

(210) Số đơn: 4-2013-19345 (220) Ngày nộp đơn 23/08/2013

Mục sửa đổi: Địa chỉ chủ đơn

Địa chỉ chủ đơn mới là:
Số 35, đại lộ Tự Do, KCN Việt Nam - Singapore, phường An Phú, thị xã Thuận An, tỉnh Bình Dương

Ghi nhận sửa đổi đơn số: 4807/TB-SHTT, ngày 24/05/2018

(210) Số đơn: 4-2017-34004 (220) Ngày nộp đơn 18/10/2017

Mục sửa đổi: Địa chỉ chủ đơn

Địa chỉ chủ đơn mới là:
Tầng 2, toà nhà CT4, Vimeco 2, phố Nguyễn Chánh, phường Trung Hòa, quận Cầu Giấy, TP. Hà Nội

Ghi nhận sửa đổi đơn số: 4808/TB-SHTT, ngày 24/05/2018

(210) Số đơn: 4-2017-34003 (220) Ngày nộp đơn 18/10/2017

Mục sửa đổi: Địa chỉ chủ đơn

Địa chỉ chủ đơn mới là:
Tầng 2, toà nhà CT4, Vimeco 2, phố Nguyễn Chánh, phường Trung Hòa, quận Cầu Giấy, TP. Hà Nội

Ghi nhận sửa đổi đơn số: 4809/TB-SHTT, ngày 24/05/2018

(210) Số đơn: 4-2015-20703 (220) Ngày nộp đơn 04/08/2015

Mục sửa đổi: Đại diện sở hữu công nghiệp

Đại diện sở hữu công nghiệp mới là:

Công ty TNHH một thành viên Trường Luật

(Lầu 5) 2A Nguyễn Thị Minh Khai, phường Đa kao, quận 1, TP. Hồ Chí Minh

Ghi nhận sửa đổi đơn số: 4810/TB-SHTT, ngày 24/05/2018

(210) Số đơn: 4-2015-20702 (220) Ngày nộp đơn 04/08/2015

Mục sửa đổi: Đại diện sở hữu công nghiệp

Đại diện sở hữu công nghiệp mới là:

Công ty TNHH một thành viên Trường Luật

(Lầu 5) 2A Nguyễn Thị Minh Khai, phường Đa kao, quận 1, TP. Hồ Chí Minh

---

Ghi nhận sửa đổi đơn số: 4811/TB-SHTT, ngày 24/05/2018

(210) Số đơn: 4-2015-37063 (220) Ngày nộp đơn 30/12/2015

Mục sửa đổi: Danh mục sản phẩm/dịch vụ, mẫu nhãn hiệu

1. Danh mục sản phẩm/dịch vụ mới là:

   Giới hạn danh mục yêu cầu đăng ký thành "Nhóm 35: Mua bán phân phối: điện thoại, máy tính".

2. Mẫu nhãn hiệu mới là:

DOOGEE

Ghi nhận sửa đổi đơn số: 4812/TB-SHTT, ngày 24/05/2018

(210) Số đơn: 4-2017-43042 (220) Ngày nộp đơn 22/12/2017

Mục sửa đổi: Tên chủ đơn

Tên chủ đơn mới là:

CÔNG TY CỔ PHẦN CÔNG NGHỆ VĨNH THỌ

Ghi nhận sửa đổi đơn số: 4887/TB-SHTT, ngày 28/05/2018

STT	Số đơn	Ngày nộp đơn
1	4-2013-16004	22/07/2013
2	4-2015-14542	08/06/2015
3	4-2015-14543	08/06/2015
4	4-2015-14544	08/06/2015
5	4-2015-14545	08/06/2015
6	4-2015-14546	08/06/2015
7	4-2015-14547	08/06/2015

Mục sửa đổi: Đại diện sở hữu công nghiệp, địa chỉ chủ đơn

1. Đại diện sở hữu công nghiệp mới là:

Công ty TNHH Sở hữu trí tuệ Alnguyen
Số 14, hẻm 19/8/1, phố Trần Quang Diệu, phường Ô Chợ Dừa, quận Đống Đa, TP. Hà Nội

2. Địa chỉ chủ đơn mới là:
32-34-36 đường 3/2, phường 12, quận 10, thành phố Hồ Chí Minh

---

Ghi nhận sửa đổi đơn số: 4911/TB-SHTT, ngày 29/05/2018

(210) Số đơn: 4-2017-26728 (220) Ngày nộp đơn 24/08/2017

Mục sửa đổi: Đại diện sở hữu công nghiệp

Đại diện sở hữu công nghiệp mới là:

Công ty Luật TNHH T&G (TGVN)
Phòng số 05, tầng 15, tòa nhà Harec, 4A Láng Hạ, phường Thành Công, quận Ba Đình, TP. Hà Nội

---

Ghi nhận sửa đổi đơn số: 4912/TB-SHTT, ngày 29/05/2018

(210) Số đơn: 4-2017-26729 (220) Ngày nộp đơn 24/08/2017

Mục sửa đổi: Đại diện sở hữu công nghiệp

Đại diện sở hữu công nghiệp mới là:

Công ty Luật TNHH T&G (TGVN)
Phòng số 05, tầng 15, tòa nhà Harec, 4A Láng Hạ, phường Thành Công, quận Ba Đình, TP. Hà Nội

---

Ghi nhận sửa đổi đơn số: 4913/TB-SHTT, ngày 29/05/2018

(210) Số đơn: 4-2015-22842 (220) Ngày nộp đơn 24/08/2015

Mục sửa đổi: Địa chỉ chủ đơn

Địa chỉ chủ đơn mới là:
Số 35, đại lộ Tự Do, KCN Việt Nam - Singapore, phường An Phú, thị xã Thuận An, tỉnh Bình Dương

---

Ghi nhận sửa đổi đơn số: 4914/TB-SHTT, ngày 29/05/2018

(210) Số đơn: 4-2015-22843 (220) Ngày nộp đơn 24/08/2015

Mục sửa đổi: Địa chỉ chủ đơn

Địa chỉ chủ đơn mới là:
Số 35, đại lộ Tự Do, KCN Việt Nam - Singapore, phường An Phú, thị xã Thuận An, tỉnh Bình Dương

---

Ghi nhận sửa đổi đơn số: 4915/TB-SHTT, ngày 29/05/2018

(210) Số đơn: 4-2015-22844 (220) Ngày nộp đơn 24/08/2015

Mục sửa đổi: Địa chỉ chủ đơn

Địa chỉ chủ đơn mới là:
Số 35, đại lộ Tự Do, KCN Việt Nam - Singapore, phường An Phú, thị xã Thuận An, tỉnh Bình Dương

---

Ghi nhận sửa đổi đơn số: 4917/TB-SHTT, ngày 29/05/2018

(210) Số đơn: 4-2015-22845 (220) Ngày nộp đơn 24/08/2015

Mục sửa đổi: Địa chỉ chủ đơn

Địa chỉ chủ đơn mới là:
Số 35, đại lộ Tự Do, KCN Việt Nam - Singapore, phường An Phú, thị xã Thuận An, tỉnh Bình Dương

---

Ghi nhận sửa đổi đơn số: 4918/TB-SHTT, ngày 29/05/2018

(210) Số đơn: 4-2013-07428 (220) Ngày nộp đơn 17/04/2013

Mục sửa đổi: Địa chỉ chủ đơn

Địa chỉ chủ đơn mới là:
Số 35, đại lộ Tự Do, KCN Việt Nam - Singapore, phường An Phú, thị xã Thuận An, tỉnh Bình Dương

---

Ghi nhận sửa đổi đơn số: 4920/TB-SHTT, ngày 29/05/2018

(210) Số đơn: 4-2016-03880 (220) Ngày nộp đơn 18/02/2016

Mục sửa đổi: Địa chỉ chủ đơn

Địa chỉ chủ đơn mới là:
Số 35, đại lộ Tự Do, KCN Việt Nam - Singapore, phường An Phú, thị xã Thuận An, tỉnh Bình Dương

---

Ghi nhận sửa đổi đơn số: 4921/TB-SHTT, ngày 29/05/2018

(210) Số đơn: 4-2016-03881 (220) Ngày nộp đơn 18/02/2016

Mục sửa đổi: Địa chỉ chủ đơn

Địa chỉ chủ đơn mới là:
Số 35, đại lộ Tự Do, KCN Việt Nam - Singapore, phường An Phú, thị xã Thuận An, tỉnh Bình Dương

---

Ghi nhận sửa đổi đơn số: 4922/TB-SHTT, ngày 29/05/2018

(210) Số đơn: 4-2016-03882 (220) Ngày nộp đơn 18/02/2016

Mục sửa đổi: Địa chỉ chủ đơn

Địa chỉ chủ đơn mới là:
Số 35, đại lộ Tự Do, KCN Việt Nam - Singapore, phường An Phú, thị xã Thuận An, tỉnh Bình Dương

---

Ghi nhận sửa đổi đơn số: 4923/TB-SHTT, ngày 29/05/2018

(210) Số đơn: 4-2016-03883 (220) Ngày nộp đơn 18/02/2016

Mục sửa đổi: Địa chỉ chủ đơn

Địa chỉ chủ đơn mới là:
Số 35, đại lộ Tự Do, KCN Việt Nam - Singapore, phường An Phú, thị xã Thuận An, tỉnh Bình Dương

---

Ghi nhận sửa đổi đơn số: 4924/TB-SHTT, ngày 29/05/2018

(210) Số đơn: 4-2014-32182 (220) Ngày nộp đơn 24/12/2014

Mục sửa đổi: Địa chỉ chủ đơn

Địa chỉ chủ đơn mới là:
Số 35, đại lộ Tự Do, KCN Việt Nam - Singapore, phường An Phú, thị xã Thuận An, tỉnh Bình Dương

---

Ghi nhận sửa đổi đơn số: 4925/TB-SHTT, ngày 29/05/2018

(210) Số đơn: 4-2015-22840 (220) Ngày nộp đơn 24/08/2015

Mục sửa đổi: Địa chỉ chủ đơn

Địa chỉ chủ đơn mới là:
Số 35, đại lộ Tự Do, KCN Việt Nam - Singapore, phường An Phú, thị xã Thuận An, tỉnh Bình Dương

---

Ghi nhận sửa đổi đơn số: 4926/TB-SHTT, ngày 29/05/2018

(210) Số đơn: 4-2015-22841 (220) Ngày nộp đơn 24/08/2015

Mục sửa đổi: Địa chỉ chủ đơn

Địa chỉ chủ đơn mới là:
Số 35, đại lộ Tự Do, KCN Việt Nam - Singapore, phường An Phú, thị xã Thuận An, tỉnh Bình Dương

---

Ghi nhận sửa đổi đơn số: 4927/TB-SHTT, ngày 29/05/2018

(210) Số đơn: 4-2017-35240 (220) Ngày nộp đơn 27/10/2017

Mục sửa đổi: Địa chỉ chủ đơn

Địa chỉ chủ đơn mới là:
Tầng 9, tòa nhà Vietcomreal, số 68 Nguyễn Huệ, phường Bến Nghé, quận 1, thành phố Hồ Chí Minh

---

Ghi nhận sửa đổi đơn số: 4928/TB-SHTT, ngày 29/05/2018

(210) Số đơn: 4-2015-14143 (220) Ngày nộp đơn 04/06/2015

Mục sửa đổi: Đại diện sở hữu công nghiệp

Đại diện sở hữu công nghiệp mới là:

Công ty TNHH một thành viên Trường Luật

(Lầu 5) 2A Nguyễn Thị Minh Khai, phường Đa kao, quận 1, TP. Hồ Chí Minh

---

Ghi nhận sửa đổi đơn số: 4929/TB-SHTT, ngày 29/05/2018

STT	Số đơn	Ngày nộp đơn
1	4-2017-13189	11/05/2017
2	4-2017-13368	12/05/2017
3	4-2017-13369	12/05/2017
4	4-2017-18906	23/06/2017

Mục sửa đổi: Tên chủ đơn

Tên chủ đơn mới là:

CÔNG TY CỔ PHẦN SƠN ALO VIỆT NAM

Ghi nhận sửa đổi đơn số: 5142/TB-SHTT, ngày 31/05/2018

(210) Số đơn: 4-2014-03985 (220) Ngày nộp đơn 03/03/2014

Mục sửa đổi: Đại diện sở hữu công nghiệp

Đại diện sở hữu công nghiệp mới là:

Công ty TNHH Đại Tín và Liên danh

Tầng 4, số 57, ngõ 66, phố Ngọc Lâm, phường Ngọc Lâm, quận Long Biên, TP. Hà Nội

---

Ghi nhận sửa đổi đơn số: 5148/TB-SHTT, ngày 31/05/2018

(210) Số đơn: 4-2017-39062 (220) Ngày nộp đơn 24/11/2017

Mục sửa đổi: Đại diện sở hữu công nghiệp

Đại diện sở hữu công nghiệp mới là:

Công ty TNHH Đại Tín và Liên danh

Tầng 4, số 57, ngõ 66, phố Ngọc Lâm, phường Ngọc Lâm, quận Long Biên, TP. Hà Nội

---

Ghi nhận sửa đổi đơn số: 5150/TB-SHTT, ngày 31/05/2018

(210) Số đơn: 4-2016-35167 (220) Ngày nộp đơn 07/11/2016

Mục sửa đổi: Mẫu nhãn hiệu

Mẫu nhãn hiệu mới là:

Ghi nhận sửa đổi đơn số: 5155/TB-SHTT, ngày 31/05/2018

(210) Số đơn: 4-2017-18661 (220) Ngày nộp đơn 22/06/2017

Mục sửa đổi: Tên chủ đơn

Tên chủ đơn mới là:

HAZUKI COMPANY KABUSHIKI KAISHA

Ghi nhận sửa đổi đơn số: 5159/TB-SHTT, ngày 31/05/2018

STT	Số đơn	Ngày nộp đơn
1	4-2016-12120	29/04/2016
2	4-2016-12121	29/04/2016

Mục sửa đổi: Địa chỉ chủ đơn

Địa chỉ chủ đơn mới là:

Số 29 TT8 khu đô thị mới Văn Phú, phường Phú La, quận Hà Đông, TP. Hà Nội

---

Ghi nhận sửa đổi đơn số: 3889/TB-SHTT, ngày 04/05/2018

(210) Số đơn: 4-2016-19300 (220) Ngày nộp đơn 28/06/2016

Mục sửa đổi: Tên chủ đơn

Tên chủ đơn mới là:

HN HOLDCO LIMITED

Ghi nhận sửa đổi đơn số: 4169/TB-SHTT, ngày 11/05/2018

(210) Số đơn: 4-2015-07267 (220) Ngày nộp đơn 01/04/2015

Mục sửa đổi: Mẫu nhãn hiệu

Mẫu nhãn hiệu mới là:

BÁNH CANH GHẸ 69

Ghi nhận sửa đổi đơn số: 4798/TB-SHTT, ngày 24/05/2018

(210) Số đơn: 4-2013-19345 (220) Ngày nộp đơn 23/08/2013

Mục sửa đổi: Đại diện sở hữu công nghiệp

Đại diện sở hữu công nghiệp mới là:

Công ty Luật TNHH quốc tế BMVN
Phòng 1002, tầng 10, Indochina Plaza Hanoi, 241 phố Xuân Thủy, phường dịch Vọng Hậu, quận Cầu Giấy, thành phố Hà Nội

---

Ghi nhận sửa đổi đơn số: 4930/TB-SHTT, ngày 29/05/2018

(210) Số đơn: 4-2017-01461 (220) Ngày nộp đơn 20/01/2017

Mục sửa đổi: Mẫu nhãn hiệu

Mẫu nhãn hiệu mới là:

PQNano

Ghi nhận sửa đổi đơn số: 5357/TB-SHTT, ngày 07/06/2018

(210) Số đơn: 4-2015-33364 (220) Ngày nộp đơn 26/11/2015

Mục sửa đổi: Đại diện sở hữu công nghiệp

Đại diện sở hữu công nghiệp mới là:

Văn phòng Luật sư Phạm và Liên danh
Số 8, Trần Hưng Đạo, thành phố Hà Nội

Ghi nhận sửa đổi đơn số: 5359/TB-SHTT, ngày 07/06/2018

(210) Số đơn: 4-2016-34449 (220) Ngày nộp đơn 01/11/2016

Mục sửa đổi: Đại diện sở hữu công nghiệp

Đại diện sở hữu công nghiệp mới là:

Văn phòng Luật sư Phạm và Liên danh
Số 8, Trần Hưng Đạo, thành phố Hà Nội

Ghi nhận sửa đổi đơn số: 5361/TB-SHTT, ngày 07/06/2018

(210) Số đơn: 4-2016-34626 (220) Ngày nộp đơn 02/11/2016

Mục sửa đổi: Đại diện sở hữu công nghiệp

Đại diện sở hữu công nghiệp mới là:

Văn phòng Luật sư Phạm và Liên danh
Số 8, Trần Hưng Đạo, thành phố Hà Nội

Ghi nhận sửa đổi đơn số: 5363/TB-SHTT, ngày 07/06/2018

(210) Số đơn: 4-2015-08202 (220) Ngày nộp đơn 09/04/2015

Mục sửa đổi: Địa chỉ chủ đơn

Địa chỉ chủ đơn mới là:

121/51 Lê Thị Riêng, phường Bến Thành, quận 1, thành phố Hồ Chí Minh

---

Ghi nhận sửa đổi đơn số: 5380/TB-SHTT, ngày 07/06/2018

STT	Số đơn	Ngày nộp đơn
1	4-2017-34566	23/10/2017
2	4-2017-34567	23/10/2017
3	4-2017-34568	23/10/2017
4	4-2017-34569	23/10/2017

Mục sửa đổi: Đại diện sở hữu công nghiệp

Đại diện sở hữu công nghiệp mới là:

Công ty TNHH Quốc tế D&N
Phòng 2303, tầng 23, số 101 Láng Hạ, quận Đống Đa, thành phố Hà Nội

---

Ghi nhận sửa đổi đơn số: 5384/TB-SHTT, ngày 07/06/2018

(210) Số đơn: 4-2017-04701 (220) Ngày nộp đơn 06/03/2017

Mục sửa đổi: Đại diện sở hữu công nghiệp

Hủy đại diện sở hữu công nghiệp

Ghi nhận sửa đổi đơn số: 5385/TB-SHTT, ngày 07/06/2018

(210) Số đơn: 4-2017-26685 (220) Ngày nộp đơn 23/08/2017

Mục sửa đổi: Danh mục sản phẩm/dịch vụ

Giới hạn danh mục sản phẩm/dịch vụ:

Loại bỏ sản phẩm "kẹo và kẹo bạc hà" trong nhóm 30 khỏi danh mục yêu cầu đăng ký.

Ghi nhận sửa đổi đơn số: 5387/TB-SHTT, ngày 07/06/2018

(210) Số đơn: 4-2014-32222 (220) Ngày nộp đơn 25/12/2014

Mục sửa đổi: Tách đơn

Tách nhóm sản phẩm/dịch vụ sang đơn mới là:

- Tách nhóm 35 sang đơn mới số 4-2018-11301 ngày 25/12/2014 đồng thời loại bỏ phần chữ "HeartMind" khỏi mẫu nhãn hiệu;
- Giữ lại nhóm 44 ở đơn gốc số 4-2014-32222 ngày 25/12/2014.

Ghi nhận sửa đổi đơn số: 5388/TB-SHTT, ngày 07/06/2018

(210) Số đơn: 4-2015-25887 (220) Ngày nộp đơn 21/09/2015

Mục sửa đổi: Tách đơn

Tách nhóm sản phẩm/dịch vụ sang đơn mới là:

- Tách nhóm 03, 05, 35 sang đơn mới số 4-2018-11981 ngày 21/09/2015 đồng thời loại bỏ phần chữ "MEDIKA" khỏi mẫu nhãn hiệu;
- Tách nhóm 36, 42 sang đơn mới số 4-2018-11982 ngày 21/09/2015 đồng thời loại bỏ "dịch vụ bảo quản và kiểm nghiệm thuốc" khỏi danh mục yêu cầu đăng ký;
- Giữ lại nhóm 44 tại đơn gốc số 4-2015-25887 ngày 21/09/2015.

Ghi nhận sửa đổi đơn số: 5389/TB-SHTT, ngày 07/06/2018

STT	Số đơn	Ngày nộp đơn
1	4-2015-03263	05/02/2015
2	4-2015-03264	05/02/2015
3	4-2015-03265	05/02/2015

Mục sửa đổi: Đại diện sở hữu công nghiệp

Hủy bỏ Đại diện Sở hữu công nghiệp

Ghi nhận sửa đổi đơn số: 5390/TB-SHTT, ngày 07/06/2018

(210) Số đơn: 4-2017-17286 (220) Ngày nộp đơn 13/06/2017

Mục sửa đổi: Đại diện sở hữu công nghiệp

Đại diện sở hữu công nghiệp mới là:

Công ty cổ phần sở hữu trí tuệ Bross và Cộng sự
Phòng 1602A, tầng 16, tòa nhà Charmvit Tower, 117 Trần Duy Hưng, phường Trung Hòa, quận Cầu Giấy, thành phố Hà Nội

---

Ghi nhận sửa đổi đơn số: 5392/TB-SHTT, ngày 07/06/2018

(210) Số đơn: 4-2016-25760 (220) Ngày nộp đơn 22/08/2016

Mục sửa đổi: Tên, địa chỉ chủ đơn

Tên, địa chỉ chủ đơn mới là:

CÔNG TY TNHH SẢN XUẤT THƯƠNG MẠI XUẤT NHẬP KHẨU QUỐC TẾ DANAMA
555/3 Lê Quang Định, phường 1, quận Gò Vấp, thành phố Hồ Chí Minh

---

Ghi nhận sửa đổi đơn số: 5405/TB-SHTT, ngày 07/06/2018

(210) Số đơn: 4-2016-35545 (220) Ngày nộp đơn 10/11/2016

Mục sửa đổi: Đại diện sở hữu công nghiệp

Đại diện sở hữu công nghiệp mới là:

Công ty TNHH tư vấn sở hữu trí tuệ Việt
33/32/7 đường số 19, phường 11, quận Gò Vấp, thành phố Hồ Chí Minh

---

Ghi nhận sửa đổi đơn số: 5624/TB-SHTT, ngày 14/06/2018

(210) Số đơn: 4-2015-25769 (220) Ngày nộp đơn 18/09/2015

Mục sửa đổi: Mẫu nhãn hiệu

Mẫu nhãn hiệu mới là:

Giữ thành phần dưới ở đơn số 4-2015-25769	Tách thành phần dưới đây sang đơn số 4-2018-02289

Ghi nhận sửa đổi đơn số: 5956/TB-SHTT, ngày 18/06/2018

(210) Số đơn: 4-2017-10023 (220) Ngày nộp đơn 18/04/2017

Mục sửa đổi: Đại diện sở hữu công nghiệp

Đại diện sở hữu công nghiệp mới là:

Công ty TNHH một thành viên Trường Luật
(Lầu 5) 2A Nguyễn Thị Minh Khai, phường Đa Kao, quận 1, thành phố Hồ Chí Minh

---

Ghi nhận sửa đổi đơn số: 5957/TB-SHTT, ngày 18/06/2018

(210) Số đơn: 4-2017-10025 (220) Ngày nộp đơn 18/04/2017

Mục sửa đổi: Đại diện sở hữu công nghiệp

Đại diện sở hữu công nghiệp mới là:

Công ty TNHH một thành viên Trường Luật
(Lầu 5) 2A Nguyễn Thị Minh Khai, phường Đa Kao, quận 1, thành phố Hồ Chí Minh

---

Ghi nhận sửa đổi đơn số: 5958/TB-SHTT, ngày 18/06/2018

(210) Số đơn: 4-2015-36581 (220) Ngày nộp đơn 25/12/2015

Mục sửa đổi: Tên chủ đơn

Tên chủ đơn mới là:

CAESARS INTERACTIVE ENTERTAINMENT, LLC

Ghi nhận sửa đổi đơn số: 5959/TB-SHTT, ngày 18/06/2018

(210) Số đơn: 4-2015-36582 (220) Ngày nộp đơn 25/12/2015

Mục sửa đổi: Tên chủ đơn

Tên chủ đơn mới là:

CAESARS INTERACTIVE ENTERTAINMENT, LLC

Ghi nhận sửa đổi đơn số: 5960/TB-SHTT, ngày 18/06/2018

(210) Số đơn: 4-2015-36583 (220) Ngày nộp đơn 25/12/2015

Mục sửa đổi: Tên chủ đơn

Tên chủ đơn mới là:

CAESARS INTERACTIVE ENTERTAINMENT, LLC

Ghi nhận sửa đổi đơn số: 5961/TB-SHTT, ngày 18/06/2018

(210) Số đơn: 4-2015-36584 (220) Ngày nộp đơn 25/12/2015

Mục sửa đổi: Tên chủ đơn

Tên chủ đơn mới là:

CAESARS INTERACTIVE ENTERTAINMENT, LLC

Ghi nhận sửa đổi đơn số: 5962/TB-SHTT, ngày 18/06/2018

(210) Số đơn: 4-2015-36585 (220) Ngày nộp đơn 25/12/2015

Mục sửa đổi: Tên chủ đơn

Tên chủ đơn mới là:

CAESARS INTERACTIVE ENTERTAINMENT, LLC

Ghi nhận sửa đổi đơn số: 5963/TB-SHTT, ngày 18/06/2018

(210) Số đơn: 4-2015-36586 (220) Ngày nộp đơn 25/12/2015

Mục sửa đổi: Tên chủ đơn

Tên chủ đơn mới là:

CAESARS INTERACTIVE ENTERTAINMENT, LLC

Ghi nhận sửa đổi đơn số: 5964/TB-SHTT, ngày 18/06/2018

(210) Số đơn: 4-2015-36587 (220) Ngày nộp đơn 25/12/2015

Mục sửa đổi: Tên chủ đơn

Tên chủ đơn mới là:

CAESARS INTERACTIVE ENTERTAINMENT, LLC

Ghi nhận sửa đổi đơn số: 5965/TB-SHTT, ngày 18/06/2018

(210) Số đơn: 4-2015-36588 (220) Ngày nộp đơn 25/12/2015

Mục sửa đổi: Tên chủ đơn

Tên chủ đơn mới là:

CAESARS INTERACTIVE ENTERTAINMENT, LLC

Ghi nhận sửa đổi đơn số: 5966/TB-SHTT, ngày 18/06/2018

(210) Số đơn: 4-2015-36589 (220) Ngày nộp đơn 25/12/2015

Mục sửa đổi: Tên chủ đơn

Tên chủ đơn mới là:

CAESARS INTERACTIVE ENTERTAINMENT, LLC

Ghi nhận sửa đổi đơn số: 5967/TB-SHTT, ngày 18/06/2018

(210) Số đơn: 4-2016-04243 (220) Ngày nộp đơn 24/02/2016

Mục sửa đổi: Địa chỉ chủ đơn

Địa chỉ chủ đơn mới là:

Lô C3-11, Phạm Văn Xảo, khu công nghiệp dịch vụ thủy sản Đà Nẵng, phường Thọ Quang, quận Sơn Trà, thành phố Đà Nẵng

---

Ghi nhận sửa đổi đơn số: 5968/TB-SHTT, ngày 18/06/2018

(210) Số đơn: 4-2015-33448 (220) Ngày nộp đơn 27/11/2015

Mục sửa đổi: Địa chỉ chủ đơn

Địa chỉ chủ đơn mới là:

20/12 (lầu 3) Nguyễn Trường Tộ, phường 12, quận 4, thành phố Hồ Chí Minh

---

Ghi nhận sửa đổi đơn số: 5969/TB-SHTT, ngày 18/06/2018

(210) Số đơn: 4-2016-25949 (220) Ngày nộp đơn 23/08/2016

Mục sửa đổi: Địa chỉ chủ đơn

Địa chỉ chủ đơn mới là:

22B/12 Lam Sơn, phường 2, quận Tân Bình, thành phố Hồ Chí Minh

---

Ghi nhận sửa đổi đơn số: 5971/TB-SHTT, ngày 18/06/2018

(210) Số đơn: 4-2016-16244 (220) Ngày nộp đơn 03/06/2016

Mục sửa đổi: Địa chỉ chủ đơn

Địa chỉ chủ đơn mới là:

54/109 đường Phạm Hùng, ấp 4, xã Bình Hưng, huyện Bình Chánh, Tp. Hồ Chí Minh

---

Ghi nhận sửa đổi đơn số: 5972/TB-SHTT, ngày 18/06/2018

(210) Số đơn: 4-2017-13704 (220) Ngày nộp đơn 17/05/2017

Mục sửa đổi: Địa chỉ chủ đơn

Địa chỉ chủ đơn mới là:

490A Điện Biên Phủ, phường 21, quận Bình Thạnh, thành phố Hồ Chí Minh

---

Ghi nhận sửa đổi đơn số: 5973/TB-SHTT, ngày 18/06/2018

(210) Số đơn: 4-2017-24806 (220) Ngày nộp đơn 09/08/2017

Mục sửa đổi: Địa chỉ chủ đơn

Địa chỉ chủ đơn mới là:

92/6 đường Bùi Quốc Khánh, khu phố 6, phường Chánh Nghĩa, thành phố Thủ Dầu Một, tỉnh Bình Dương

---

Ghi nhận sửa đổi đơn số: 5975/TB-SHTT, ngày 18/06/2018

(210) Số đơn: 4-2017-18705 (220) Ngày nộp đơn 22/06/2017

Mục sửa đổi: Địa chỉ chủ đơn

Địa chỉ chủ đơn mới là:

4100 Desserte Sud Laval (A-440 Ouest), Laval, Québec, H7T 0H3, Canada

---

Ghi nhận sửa đổi đơn số: 5977/TB-SHTT, ngày 18/06/2018

(210) Số đơn: 4-2016-40561 (220) Ngày nộp đơn 19/12/2016

Mục sửa đổi: Đại diện sở hữu công nghiệp

Đại diện sở hữu công nghiệp mới là:

Công ty TNHH tư vấn Aliatlegal
L14-08B, tầng 14, Vincom Center, 72 Lê Thánh Tôn, phường Bến Nghé, quận 1, thành phố Hồ Chí Minh

---

Ghi nhận sửa đổi đơn số: 5979/TB-SHTT, ngày 18/06/2018

(210) Số đơn: 4-2015-23785 (220) Ngày nộp đơn 01/09/2015

Mục sửa đổi: Địa chỉ chủ đơn, mẫu nhãn hiệu

1. Địa chỉ chủ đơn mới là:
   Số 15 nhà vườn, khu nhà ở Hoàng Văn Thụ, quận Hoàng Mai, thành phố Hà Nội
2. Mẫu nhãn hiệu mới là:

PHẦN VII

THAY ĐỔI CHỦ ĐƠN

a - Ghi nhận thay đổi chủ đơn đăng ký sáng chế

Ghi nhận chuyển giao đơn số: 4774/TB-SHTT, ngày 23/05/2018

(210) Số đơn: 1-2012-01833 (220) Ngày nộp đơn: 14/07/2008

Bên chuyển nhượng:
AKZO NOBEL N.V. (NL)
Velperweg 76, NL-6824 BM Arnhem, The Netherlands
Bên được chuyển nhượng:
AKZO NOBEL CHEMICALS INTERNATIONAL B.V. (NL)
Velperweg 76, NL-6824 BM Arnhem, The Netherlands

Ghi nhận chuyển giao đơn số: 4775/TB-SHTT, ngày 23/05/2018

(210) Số đơn: 1-2012-00012 (220) Ngày nộp đơn: 02/06/2010

Bên chuyển nhượng:

1. SNAPDRAGON INVESTMENTS LIMITED (CN)
Level 19, International Finance Centre, 8 Finance Road, Central Hong Kong, Hong Kong, China

2. CUMMINS, Ian Geoffrey (AU)
PO Box 63, Runaway Bay, Gold Coast, Queensland 4216, Australia
Bên được chuyển nhượng:
BOBBAWOBBA LIMITED (VG)
Vistra Corporate Services Centre, Wickhams Cay II, Road Town, Tortola, VG1110, British Virgin Islands

---

Ghi nhận chuyển giao đơn số: 5170/TB-SHTT, ngày 31/05/2018

(210) Số đơn: 1-2017-03950 (220) Ngày nộp đơn: 03/03/2016

Bên chuyển nhượng:

1. KIM, HYUNG SUB (KR)
101-ho, Ga-dong, Jaeseongbil, 21, Sagok-ro2-gil Gumi-si Gyeongsangbuk-do 39335 Republic of Korea

2. HAN, SU IK (KR)
101-ho, Ga-dong, Jaeseongbil, 21, Sagok-ro2-gil Gumi-si Gyeongsangbuk-do 39335 Republic of Korea
Bên được chuyển nhượng:
SPIDER K CO., LTD. (KR)
32, Sasang-ro 426beon-gil, Sasang-gu, Busan 46925 Republic of Korea

---

Ghi nhận chuyển giao đơn số: 5171/TB-SHTT, ngày 31/05/2018

(210) Số đơn: 1-2015-03347 (220) Ngày nộp đơn: 14/02/2016

Bên chuyển nhượng:
UNIVERSAL BIOSYSTEMS LIMITED COMPANY (UBS LTD.) (RU)
Leninskij pr. d.84-1A, pom.16N Saint-Petersburg, 198332, Russian Federation

Bên được chuyển nhượng:
ACTIVE BIOSYSTEMS LIMITED LIABILITY COMPANY (ABS LLC) (RU)
Komendantskij pr. 51/1-536, 197350, Saint-Petersburg, Russia

Ghi nhận chuyển giao đơn số: 5336/TB-SHTT, ngày 07/06/2018

(210) Số đơn: 1-2016-01871 (220) Ngày nộp đơn: 21/10/2014

Bên chuyển nhượng:
VEKOMA RIDES ENGINEERING B.V. (NL)
18, Schaapweg NL-6063 BA Vlodrop, Netherlands

Bên được chuyển nhượng:
DUTCH WHEELS B.V. (NL)
Schaapweg 18, 6063 BA VLODROP, The Netherlands

Ghi nhận chuyển giao đơn số: 5337/TB-SHTT, ngày 07/06/2018

STT	Số đơn	Ngày nộp đơn
1	1-2013-01366	15/07/2011
2	1-2013-01556	15/07/2011
3	1-2014-01565	05/11/2012

Bên chuyển nhượng:
CELANESE ACETATE LLC (US)
1601 West LBJ Freeway Dallas, TX 75234, United States of America

Bên được chuyển nhượng:
ACETATE INTERNATIONAL LLC (US)
Suite 900N, 222W. Las Colinas Blvd, Irving TX 75039, United States of America

---

Ghi nhận chuyển giao đơn số: 5338/TB-SHTT, ngày 07/06/2018

(210) Số đơn: 1-2017-01790 (220) Ngày nộp đơn: 30/10/2015

Bên chuyển nhượng:

INTEGRATED AQUACULTURE INTERNATIONAL, LLC (US)
4111 Telegraph Road, Suite 302, Saint Louis, Missouri 63129, United States of America

Bên được chuyển nhượng:
SUNRISE CAPITAL, INC. (US)
Two International Drive, Suite 105, Portsmouth, NH 03801, United States of America

---

Ghi nhận chuyển giao đơn số: 5641/TB-SHTT, ngày 15/06/2018

(210) Số đơn: 1-2014-00942 (220) Ngày nộp đơn: 14/03/2012

Bên chuyển nhượng:
BEESFREE INC. (US)
2101 Vista Parkway, Suite 4033, West Palm Beach, FL 33411, United States of America
Bên được chuyển nhượng:
HEALTHY BEES LLC. (US)
2101 Vista Parkway, Suite 122, West Palm Beach - Florida 33411, United States of America

---

Ghi nhận chuyển giao đơn số: 5642/TB-SHTT, ngày 15/06/2018

STT	Số đơn	Ngày nộp đơn
1	1-2016-03547	23/03/2015
2	1-2017-00137	03/07/2015

Bên chuyển nhượng:
PANASONIC INTELLECTUAL PROPERTY CORPORATION OF AMERICA (US)
20000 Mariner Avenue, Suite 200, Torrance, CA 90503, U.S.A
Bên được chuyển nhượng:
FRAUNHOFER-GESELLSCHAFT ZUR FÖRDERUNG DER ANGEWANDTEN FORSCHUNG E.V. (DE)
Hansastrasse 27c, 80686 München, Germany

---

b - Ghi nhận thay đổi chủ đơn đăng ký giải pháp hữu ích

Ghi nhận chuyển giao đơn số: 6042/TB-SHTT, ngày 19/06/2018

(210) Số đơn: 2-2017-00023 (220) Ngày nộp đơn: 25/01/2017

Bên chuyển nhượng:

ĐỐNG THỊ ANH ĐÀO (VN)
116/4 Cao Thắng, phường 4, quận 3, thành phố Hồ Chí Minh
Bên được chuyển nhượng:
SỞ KHOA HỌC VÀ CÔNG NGHỆ THÀNH PHỐ HỒ CHÍ MINH (VN)
244 Điện Biên Phủ, phường 7, quận 3, thành phố Hồ Chí Minh

c - Ghi nhận thay đổi chủ đơn đăng ký kiểu dáng công nghiệp

Ghi nhận chuyển giao đơn số: 6041/TB-SHTT, ngày 19/06/2018

(210) Số đơn: 3-2018-00112 (220) Ngày nộp đơn: 16/01/2018

Bên chuyển nhượng:

CÔNG TY TNHH THƯƠNG MẠI GATE WAY (VN)
Địa chỉ: 1339-1341 Phan Văn Trị, phường 10, quận Gò Vấp, thành phố Hồ Chí Minh
Bên được chuyển nhượng:
CÔNG TY TNHH SẢN XUẤT THƯƠNG MẠI DỊCH VỤ ĐẦU TƯ GREEN FARM (VN)
Địa chỉ: 225/23 Thoại Ngọc Hầu, phường Phú Thạnh, quận Tân Phú, thành phố Hồ Chí Minh

d - Ghi nhận thay đổi chủ đơn đơn đăng ký nhãn hiệu

Ghi nhận chuyển giao đơn số: 3763/TB-SHTT, ngày 04/05/2018

(210) Số đơn: 4-2016-02498 (220) Ngày nộp đơn: 27/01/2016

Bên chuyển nhượng:
CÔNG TY TNHH VIỆT LỢI PHÁT
Số 33/60 đường số 1, khu phố 3, phường Bình Thuận, quận 7, thành phố Hồ Chí Minh

Bên được chuyển nhượng:
Công ty TNHH công nghệ VLP
Phòng 1508, tầng 15, tòa nhà Vincom Center, phường Bến Nghé, quận 1, thành phố Hồ Chí Minh

---

Ghi nhận chuyển giao đơn số: 3764/TB-SHTT, ngày 04/05/2018

(210) Số đơn: 4-2015-35593 (220) Ngày nộp đơn: 17/12/2015

Bên chuyển nhượng:
JULIE NGUYEN VAN THAN
43 rue Saint-Sauveur, 75002 Paris, France
Bên được chuyển nhượng:
LOUIS VUITTON MALLETIER
2 rue du Pont Neuf, 75001 Paris, France

Ghi nhận chuyển giao đơn số: 3765/TB-SHTT, ngày 04/05/2018

(210) Số đơn: 4-2016-21359 (220) Ngày nộp đơn: 15/07/2016

Bên chuyển nhượng:
LÝ THỊ HƯƠNG THỦY
321 Trần Cao Vân, thành phố Tam Kỳ, tỉnh Quảng Nam
Bên được chuyển nhượng:
Công ty TNHH SEOUL GROUP Việt Nam
Nhà ông Nguyễn Văn Huynh, thôn Khánh Mỹ, xã Phúc Khánh, huyện Hưng Hà, tỉnh Thái Bình

---

Ghi nhận chuyển giao đơn số: 3766/TB-SHTT, ngày 04/05/2018

(210) Số đơn: 4-2017-15953 (220) Ngày nộp đơn: 02/06/2017

Bên chuyển nhượng:
CÔNG TY CỔ PHẦN KINH DOANH VÀ XUẤT NHẬP KHẨU KHÍ GAS HÓA LỎNG VẠN LỘC
Lô CN4, khu công nghiệp Nguyên Khê, xã Nguyên Khê, huyện Đông Anh, TP. Hà Nội
Bên được chuyển nhượng:
CÔNG TY CỔ PHẦN GAS ĐẠI VIỆT
Khu công nghiệp Nguyên Khê, tổ 28, thị trấn Đông Anh, huyện Đông Anh, TP. Hà Nội

---

Ghi nhận chuyển giao đơn số: 3769/TB-SHTT, ngày 04/05/2018
(210) Số đơn: 4-2017-23717 (220) Ngày nộp đơn: 31/07/2017
Bên chuyển nhượng:
CÔNG TY TNHH SẢN XUẤT THƯƠNG MẠI DỊCH VỤ VÀ XUẤT NHẬP KHẨU HÙNG HẬU
96A Trương Phước Phan, phường Bình Trị Đông, quân Bình Tân, thành phố Hồ Chí Minh
Bên được chuyển nhượng:
CÔNG TY TNHH NGỌC MINH
Lô D6/I, đường số 1B, khu công nghiệp Vĩnh Lộc, KP2, phường Bình Hưng Hoà B, quận Bình Tân, thành phố Hồ Chí Minh

---

Ghi nhận chuyển giao đơn số: 3771/TB-SHTT, ngày 04/05/2018
(210) Số đơn: 4-2016-28109 (220) Ngày nộp đơn: 12/09/2016
Bên chuyển nhượng:
CÔNG TY TNHH SẢN XUẤT THƯƠNG MẠI CHUÔNG XANH
Tổ 18, thôn Xuân Ngọc, xã Vĩnh Ngọc, thành phố Nha Trang, tỉnh Khánh Hòa
Bên được chuyển nhượng:
CÔNG TY TNHH DALA GROUP
Lầu 19, khu văn phòng toà nhà Indochina, 04 Nguyễn Đình Chiểu, phường Đa Kao, quận 1, thành phố Hồ Chí Minh

---

Ghi nhận chuyển giao đơn số: 3773/TB-SHTT, ngày 04/05/2018
(210) Số đơn: 4-2016-01175 (220) Ngày nộp đơn: 14/01/2016
Bên chuyển nhượng:
CÔNG TY TNHH DA ĐẸP HỘI NGỘ
215 nam Kỳ Khởi Nghĩa, phường 7, quận 3, thành phố Hồ Chí Minh
Bên được chuyển nhượng:
NGUYỄN TRẦN HẠNH UYÊN
144D Lý Chính Thắng, phường 7, quận 3, thành phố Hồ Chí Minh

Ghi nhận chuyển giao đơn số: 3784/TB-SHTT, ngày 04/05/2018
(210) Số đơn: 4-2015-35354 (220) Ngày nộp đơn: 15/12/2015
Bên chuyển nhượng:
CÔNG TY TNHH TRANH GỖ BÙI GIA
Xóm Ngách, thôn Ngọc Than, xã Ngọc Mỹ, huyện Quốc Oai, thành phố Hà Nội
Bên được chuyển nhượng:
BÙI TRỌNG QUÂN
Xóm Ô, thôn Ngọc Than, xã Ngọc Mỹ, huyện Quốc Oai, thành phố Hà Nội

---

Ghi nhận chuyển giao đơn số: 3785/TB-SHTT, ngày 04/05/2018
(210) Số đơn: 4-2017-03512 (220) Ngày nộp đơn: 22/02/2017
Bên chuyển nhượng:

TRẦN DIỆU MY
Số 106 Nguyễn Khuyến, phường Văn Miếu, quận Đống Đa, thành phố Hà Nội
Bên được chuyển nhượng:
LÊ HOÀNG
P506B-H8, phường Thanh Xuân Nam, quận Thanh Xuân, thành phố Hà Nội

---

Ghi nhận chuyển giao đơn số: 3786/TB-SHTT, ngày 04/05/2018
(210) Số đơn: 4-2016-36357 (220) Ngày nộp đơn: 16/11/2016
Bên chuyển nhượng:
CÔNG TY TNHH PHÂN BÓN HỮU CƠ NANO BIOPLANT FLORA
Số 17, ngõ 54, phố Mạc Thị Bưởi, phường Vĩnh Tuy, quận Hai bà Trưng, thành phố Hà Nội
Bên được chuyển nhượng:
CÔNG TY TNHH MTV KINH DOANH BẤT ĐỘNG SẢN TRIỀU DƯƠNG
1119 Trần Hưng Đạo, phường 5, quận 5, thành phố Hồ Chí Minh

Ghi nhận chuyển giao đơn số: 3787/TB-SHTT, ngày 04/05/2018

TT	Số đơn	Ngày nộp
1	4-2016-27272	05/09/2016
2	4-2016-27273	05/09/2016

Bên chuyển nhượng:
CÔNG TY TNHH DỊCH VỤ GIẢI TRÍ 212
212 Nguyễn Trãi, phường Phạm Ngũ Lão, quận 1, thành phố Hồ Chí Minh
Bên chuyển nhượng:
CÔNG TY TNHH XUẤT NHẬP KHẨU NGỌC MINH ĐỨC
277/19 Đoàn Văn Bơ, phường 13, quận 4, thành phố Hồ Chí Minh

Ghi nhận chuyển giao đơn số: 3788/TB-SHTT, ngày 04/05/2018
(210) Số đơn: 4-2017-18713 (220) Ngày nộp đơn: 22/06/2017
Bên chuyển nhượng:
CÔNG TY TNHH THANH XUÂN NAM
154 Lý Chiêu Hoàng, phường 10, quận 6, thành phố Hồ Chí Minh
Bên được chuyển nhượng:
CÔNG TY TNHH DEKTON VIỆT NAM
Số nhà 13, đường 78, phường 10, quận 6, thành phố Hồ Chí Minh

---

Ghi nhận chuyển giao đơn số: 3789/TB-SHTT, ngày 04/05/2018
(210) Số đơn: 4-2010-21054 (220) Ngày nộp đơn: 06/10/2010

Bên chuyển nhượng:
MIN-SIK KIM
205-1201 Uijeongbu SK-View A.P.T. 656-1 Ganeung-dong, Uijeongbu-si, Gyeonggi-do, Korea
Bên được chuyển nhượng:
GRAND UNION INTERNATIONAL TRADING LIMITED
Room 1303, 13/F, New East Ocean Centre, 9 Science Museum Road, Tsim Sha Tsui, Hong Kong

---

Ghi nhận chuyển giao đơn số: 3790/TB-SHTT, ngày 04/05/2018
(210) Số đơn: 4-2016-19756 (220) Ngày nộp đơn: 01/07/2016
Bên chuyển nhượng:
CÔNG TY TRÁCH NHIỆM HỮU HẠN THƯƠNG MẠI PHAN THÁI
Số 55, tổ 2, thị trấn Đông Anh, huyện Đông Anh, thành phố Hà Nội
Bên được chuyển nhượng:
CÔNG TY CỔ PHẦN PHÁT TRIỂN SẢN XUẤT NHỰA VIỆT NHẬT
Số 55, tổ 2, thị trấn Đông Anh, huyện Đông Anh, thành phố Hà Nội

---

Ghi nhận chuyển giao đơn số: 3791/TB-SHTT, ngày 04/05/2018
(210) Số đơn: 4-2017-36976 (220) Ngày nộp đơn: 09/11/2017
Bên chuyển nhượng:
CÔNG TY TNHH ANH THÁI
Điểm công nghiệp Đắc Sở, xã Đắc Sở, huyện Hoài Đức, thành phố Hà Nội
Bên được chuyển nhượng:
CÔNG TY CỔ PHẦN KIẾN TRÚC VÀ NỘI THẤT NAM VIỆT
Khu Đồng Bé, thôn Phương Bảng, xã Song Phương, huyện Hoài Đức, thành phố Hà Nội

---

Ghi nhận chuyển giao đơn số: 3792/TB-SHTT, ngày 04/05/2018
(210) Số đơn: 4-2016-22575 (220) Ngày nộp đơn: 26/07/2016
Bên chuyển nhượng:
CÔNG TY TNHH SƠN ALEX VIỆT NAM
Số 360 đường Láng, phường Thịnh Quang, quận Đống Đa, thành phố Hà Nội
Bên được chuyển nhượng:
CÔNG TY TNHH SƠN ALEX
Xóm Tân Sơn, xã Hoà Sơn, huyện Lương Sơn, tỉnh Hoà Bình

Ghi nhận chuyển giao đơn số: 3793/TB-SHTT, ngày 04/05/2018

TT	Số đơn	Ngày nộp
1	4-2016-33293	24/10/2016
2	4-2016-33294	24/10/2016

Bên chuyển nhượng:
CÔNG TY TNHH SƠN ALEX VIỆT NAM
Số 360 đường Láng, phường Thịnh Quang, quận Đống Đa, thành phố Hà Nội
Bên được chuyển nhượng:
CÔNG TY TNHH SƠN ALEX
Xóm Tân Sơn, xã Hoà Sơn, huyện Lương Sơn, tỉnh Hoà Bình

Ghi nhận chuyển giao đơn số: 3794/TB-SHTT, ngày 04/05/2018
(210) Số đơn: 4-2017-24579 (220) Ngày nộp đơn: 07/08/2017
Bên chuyển nhượng:
CƠ SỞ KIM THÀNH HOA
Số 122 phố Minh Khai, phường Vị Hoàng, thành phố Nam Định, tỉnh Nam Định
Bên được chuyển nhượng:
CÔNG TY TNHH KIM THÀNH HOA
Số 122 phố Minh Khai, phường Vị Hoàng, thành phố Nam Định, tỉnh Nam Định

---

Ghi nhận chuyển giao đơn số: 3795/TB-SHTT, ngày 04/05/2018
(210) Số đơn: 4-2017-34393 (220) Ngày nộp đơn: 20/10/2017
Bên chuyển nhượng:
CƠ SỞ KIM THÀNH HOA
Số 122 phố Minh Khai, phường Vị Hoàng, thành phố Nam Định, tỉnh Nam Định
Bên được chuyển nhượng:
CÔNG TY TNHH KIM THÀNH HOA
Số 122 phố Minh Khai, phường Vị Hoàng, thành phố Nam Định, tỉnh Nam Định

---

Ghi nhận chuyển giao đơn số: 3796/TB-SHTT, ngày 04/05/2018
(210) Số đơn: 4-2017-34394 (220) Ngày nộp đơn: 20/10/2017
Bên chuyển nhượng:
CƠ SỞ KIM THÀNH HOA
Số 122 phố Minh Khai, phường Vị Hoàng, thành phố Nam Định, tỉnh Nam Định
Bên được chuyển nhượng:
CÔNG TY TNHH KIM THÀNH HOA
Số 122 phố Minh Khai, phường Vị Hoàng, thành phố Nam Định, tỉnh Nam Định

---

Ghi nhận chuyển giao đơn số: 3797/TB-SHTT, ngày 04/05/2018
(210) Số đơn: 4-2017-36571 (220) Ngày nộp đơn: 07/11/2017
Bên chuyển nhượng:
CƠ SỞ KIM THÀNH HOA
Số 122 phố Minh Khai, phường Vị Hoàng, thành phố Nam Định, tỉnh Nam Định
Bên được chuyển nhượng:
CÔNG TY TNHH KIM THÀNH HOA
Số 122 phố Minh Khai, phường Vị Hoàng, thành phố Nam Định, tỉnh Nam Định

---

Ghi nhận chuyển giao đơn số: 3798/TB-SHTT, ngày 04/05/2018
(210) Số đơn: 4-2017-36570 (220) Ngày nộp đơn: 07/11/2017
Bên chuyển nhượng:
CƠ SỞ KIM THÀNH HOA
Số 122 phố Minh Khai, phường Vị Hoàng, thành phố Nam Định, tỉnh Nam Định
Bên được chuyển nhượng:
CÔNG TY TNHH KIM THÀNH HOA
Số 122 phố Minh Khai, phường Vị Hoàng, thành phố Nam Định, tỉnh Nam Định

---

Ghi nhận chuyển giao đơn số: 3800/TB-SHTT, ngày 04/05/2018
(210) Số đơn: 4-2017-20331 (220) Ngày nộp đơn: 05/07/2017
Bên chuyển nhượng:
CÔNG TY TNHH MỘC TÚC
427/27 Xô Viết Nghệ Tĩnh, phường 26, quận Bình Thạnh, thành phố Hồ Chí Minh
Bên được chuyển nhượng:
NGUYỄN THỊ KIM HỒNG
427/27 Xô Viết Nghệ Tĩnh, phường 26, quận Bình Thạnh, thành phố Hồ Chí Minh

---

Ghi nhận chuyển giao đơn số: 3801/TB-SHTT, ngày 04/05/2018
(210) Số đơn: 4-2016-34610 (220) Ngày nộp đơn: 02/11/2016
Bên chuyển nhượng:
HỘ KINH DOANH CELLO
184 Cao Thắng, phường 11, quận 10, thành phố Hồ Chí Minh
Bên được chuyển nhượng:
CÔNG TY TNHH CELLO
66A Nguyễn Văn Trỗi, phường 8, quận Phú Nhuận, thành phố Hồ Chí Minh

---

Ghi nhận chuyển giao đơn số: 3802/TB-SHTT, ngày 04/05/2018
(210) Số đơn: 4-2015-30239 (220) Ngày nộp đơn: 30/10/2015
Bên chuyển nhượng:
CÔNG TY CỔ PHẦN XÂY DỰNG VÀ SẢN XUẤT BIA-RƯỢU-NƯỚC GIẢI KHÁT
Tổ 5, khu Tân Lập 4, phường Cẩm Thủy, thành phố Cẩm Phả, tỉnh Quảng Ninh
Bên được chuyển nhượng:

CÔNG TY CỔ PHẦN NƯỚC KHOÁNG QUANG HANH
Tổ 8, khu 5, phường Quang Hanh, thành phố Cẩm Phả, tỉnh Quảng Ninh

---

Ghi nhận chuyển giao đơn số: 3803/TB-SHTT, ngày 04/05/2018
(210) Số đơn: 4-2017-17977 (220) Ngày nộp đơn: 16/06/2017
Bên chuyển nhượng:
CÔNG TY CỔ PHẦN NEW WAY HẢI DƯƠNG
Số nhà 532B, đường Điện Biên Phủ, phường Bình Hàn, thành phố Hải Dương, tỉnh Hải Dương
Bên được chuyển nhượng:
CÔNG TY CỔ PHẦN NỘI THẤT VÀ CÔNG NGHỆ TOCAR
Số nhà 532B, đường Điện Biên Phủ, phường Bình Hàn, thành phố Hải Dương, tỉnh Hải Dương

---

Ghi nhận chuyển giao đơn số: 3804/TB-SHTT, ngày 04/05/2018
(210) Số đơn: 4-2016-13154 (220) Ngày nộp đơn: 11/05/2016
Bên chuyển nhượng:
CÔNG TY TNHH MTV CAPHE QUỐC TẾ
101/63 Lê Văn Lương, ấp 3, xã Phước Kiển, Nhà Bè, thành phố Hồ Chí Minh
Bên được chuyển nhượng:
CÔNG TY TNHH CÀ PHÊ TÁCH VÀNG
212/184 Nguyễn Văn Nguyễn, phường Tân Định, quận 1, thành phố Hồ Chí Minh

---

Ghi nhận chuyển giao đơn số: 3805/TB-SHTT, ngày 04/05/2018
(210) Số đơn: 4-2017-17396 (220) Ngày nộp đơn: 13/06/2017
Bên chuyển nhượng:
TOYO PIANO MFG. CO., LTD.
34-25 Funakoshi-cho, Naka-ku, Hamamatsu-shi, Shizuoka-ken 430-0913, Japan
Bên được chuyển nhượng:
TOYO PIANO MFG. CO., LTD.
1818 Takagi, Iwata-shi, Shizuoka-ken 438-0202, Japan

Ghi nhận chuyển giao đơn số: 3806/TB-SHTT, ngày 04/05/2018
(210) Số đơn: 4-2016-13892 (220) Ngày nộp đơn: 17/05/2016
Bên chuyển nhượng:
CÔNG TY TNHH MINH TÂM AN
Số 8, phố Khương Hạ, phường Khương Đình, quận Thanh Xuân, thành phố Hà Nội
Bên được chuyển nhượng:
CÔNG TY CỔ PHẦN DƯỢC MỸ PHẨM BEAUTY STATION VIỆT NAM
Số 9, ngõ 111 đường Nguyễn Xiển, phường Hạ Đình, quận Thanh Xuân, thành phố Hà Nội

---

Ghi nhận chuyển giao đơn số: 3807/TB-SHTT, ngày 04/05/2018
(210) Số đơn: 4-2015-32651 (220) Ngày nộp đơn: 20/11/2015
Bên chuyển nhượng:
CÔNG TY TNHH DƯỢC PHẨM NAM THÁI DƯƠNG
Lầu 2, 51/2A Thành Thái, phường 14, quận 10, thành phố Hồ Chí Minh
Bên được chuyển nhượng:
CÔNG TY TNHH THƯƠNG MẠI VÀ ĐẦU TƯ XUẤT NHẬP KHẨU ĐẠI HƯNG
Phòng 14B03 Toà nhà Rubyland, 58/4 Luỹ Bán Bích, phường Tân Thới Hoà, quận Tân Phú, thành phố Hồ Chí Minh

---

Ghi nhận chuyển giao đơn số: 3808/TB-SHTT, ngày 04/05/2018
(210) Số đơn: 4-2016-05615 (220) Ngày nộp đơn: 08/03/2016
Bên chuyển nhượng:
HỘ KINH DOANH KIM HÒA
Ấp 6, xã Lâm San, huyện Cẩm Mỹ, tỉnh Đồng Nai
Bên được chuyển nhượng:
CÔNG TY TNHH THƯƠNG MẠI SẢN XUẤT ME NON
784 Nguyễn Trãi, phường 11, quận 5, thành phố Hồ Chí Minh

Ghi nhận chuyển giao đơn số: 3809/TB-SHTT, ngày 04/05/2018
(210) Số đơn: 4-2016-00990 (220) Ngày nộp đơn: 13/01/2016
Bên chuyển nhượng:
CÔNG TY TRÁCH NHIỆM HỮU HẠN COV INTERNATIONAL VINA
Lô A108-109, đường số 2, khu công nghiệp TháI Hòa, xã Đức Lập Hạ, huyện Đức Hòa, tỉnh Long An
Bên được chuyển nhượng:
CÔNG TY TNHH COV VINA
Khu công nghiệp Sonadezi Châu Đức, xã Suối Nghệ, huyện Châu Đức, tỉnh Bà Rịa Vũng Tàu

---

Ghi nhận chuyển giao đơn số: 3810/TB-SHTT, ngày 04/05/2018
(210) Số đơn: 4-2015-20151 (220) Ngày nộp đơn: 29/07/2015
Bên chuyển nhượng:
OMEXEY ENTERPRISE CO., LTD.
3F, No. 307, Tun Hua N. Road, Taipei, Taiwan
Bên được chuyển nhượng:
CÔNG TY CỔ PHẦN CAO SU CÔNG NGHIỆP OMEXEY
Khu phố Ông Đông, phường Tân Hiệp, thị xã Tân Uyên, tỉnh Bình Dương

---

Ghi nhận chuyển giao đơn số: 3811/TB-SHTT, ngày 04/05/2018
(210) Số đơn: 4-2016-06009 (220) Ngày nộp đơn: 11/03/2016
Bên chuyển nhượng:
CÔNG TY TNHH MAY TUẤN KIỆT
Bùi Văn Chinh, xóm 8, thôn Trung Lang, xã Nam Hải, huyện Tiền Hải, tỉnh Thái Bình

Bên được chuyển nhượng:
VŨ NGỌC TƯỜNG
Đẩu Vũ 2, phường Văn Đẩu, quận Kiến An, thành phố Hải Phòng

Ghi nhận chuyển giao đơn số: 3812/TB-SHTT, ngày 04/05/2018
(210) Số đơn: 4-2015-35510 (220) Ngày nộp đơn: 16/12/2015
Bên chuyển nhượng:
PREFERRED NUTRITION INC.
153 Perth Street, Acton, Ontario, L7J1C9, Canada
Bên được chuyển nhượng:
ASSURED NATURAL DISTRIBUTION INC.
#104, 3686 Bonneville Place, V3N 4T6, Burnaby, BC, Canada

Ghi nhận chuyển giao đơn số: 3813/TB-SHTT, ngày 04/05/2018
(210) Số đơn: 4-2016-10859 (220) Ngày nộp đơn: 20/04/2016
Bên chuyển nhượng:
CÔNG TY TNHH MỘT THÀNH VIÊN ĐẦU TƯ PHÁT TRIỂN MINH LỘC
8/2 Lê Thánh Tôn, phường Bến Nghé, quận 1, thành phố Hồ Chí Minh
Bên được chuyển nhượng:
CÔNG TY TNHH THƯƠNG MẠI GOLDEN ANT
1A Ter Sương Nguyệt Ánh, phường Bến Thành, quận 1, thành phố Hồ Chí Minh

---

Ghi nhận chuyển giao đơn số: 3814/TB-SHTT, ngày 04/05/2018
(210) Số đơn: 4-2017-05319 (220) Ngày nộp đơn: 13/03/2017
Bên chuyển nhượng:
CÔNG TY TNHH DU CA VIỆT NAM
Số 25, ngõ 31, đường Lương Khánh Thiện, phường Tương Mai, quận Hoàng Mai, thành phố Hà Nội
Bên được chuyển nhượng:
TRẦN THỊ NGỌC
303, nhà C1, ngõ 815 đường Giải Phóng, phường Giáp Bát, quận Hoàng Mai, thành phố Hà Nội

---

Ghi nhận chuyển giao đơn số: 3815/TB-SHTT, ngày 04/05/2018
(210) Số đơn: 4-2015-07097 (220) Ngày nộp đơn: 30/03/2015
Bên chuyển nhượng:
CÔNG TY TNHH DUKIO VIỆT NAM
Số 144/58/4 khu phố Thắng Lợi 2, phường Dĩ An, tỉnh Bình Dương
Bên được chuyển nhượng:
CÔNG TY TNHH SEN VÒI THIÊN AN
Số 18/44 đường Đức Giang, phường Thượng Thanh, quận Long Biên, thành phố Hà Nội

---

Ghi nhận chuyển giao đơn số: 3816/TB-SHTT, ngày 04/05/2018
(210) Số đơn: 4-2017-27010 (220) Ngày nộp đơn: 25/08/2017
Bên chuyển nhượng:
CÔNG TY TNHH THƯƠNG MẠI DỊCH VỤ KID STYLE
1025/43G Cách mạng Tháng Tám, phường 7, quận Tân Bình, thành phố Hồ Chí Minh
Bên được chuyển nhượng:
CÔNG TY TNHH THƯƠNG MẠI DỊCH VỤ HOMEOFFICE
41 Bế Văn Đàn, phường 14, quận Tân Bình, thành phố Hồ Chí Minh

---

Ghi nhận chuyển giao đơn số: 3817/TB-SHTT, ngày 04/05/2018
(210) Số đơn: 4-2018-01894 (220) Ngày nộp đơn: 17/01/2018
Bên chuyển nhượng:
LÊ THỊ DỊU HIỀN
Tổ 1, phường Thạch Thang, quận Hải Châu, thành phố Đà Nẵng
Bên được chuyển nhượng:
CÔNG TY TNHH LAVENCOS
137/7 Cao Xuân Dục, phường 12, quận 8, thành phố Hồ Chí Minh

Ghi nhận chuyển giao đơn số: 3818/TB-SHTT, ngày 04/05/2018
(210) Số đơn: 4-2017-25310 (220) Ngày nộp đơn: 11/08/2017
Bên chuyển nhượng:
LÊ THỊ DỊU HIỀN
Tổ 1, phường Thạch Thang, quận Hải Châu, thành phố Đà Nẵng
Bên được chuyển nhượng:
CÔNG TY TNHH LAVENCOS
137/7 Cao Xuân Dục, phường 12, quận 8, thành phố Hồ Chí Minh

Ghi nhận chuyển giao đơn số: 3819/TB-SHTT, ngày 04/05/2018
(210) Số đơn: 4-2017-36409 (220) Ngày nộp đơn: 06/11/2017
Bên chuyển nhượng:
CÔNG TY TRÁCH NHIỆM HỮU HẠN MỘT THÀNH VIÊN AN VINH CẦN THƠ
B30, đường số 01, khu dân cư Hưng Phú, phường Hưng Thạnh, quận Cái Răng, thành phố Cần Thơ
Bên được chuyển nhượng:
CÔNG TY TNHH MỘT THÀNH VIÊN DƯỢC PHẨM HOA LINH MIỀN NAM
18 Nguyễn Thế Lộc, phường 12, quận Tân Bình, thành phố Hồ Chí Minh

---

Ghi nhận chuyển giao đơn số: 3820/TB-SHTT, ngày 04/05/2018
(210) Số đơn: 4-2016-24834 (220) Ngày nộp đơn: 12/08/2016
Bên chuyển nhượng:
J.E. MONDOU LTÉE
10400 Renaude-Lapointe Street, Anjou, Québec, H1J 2V7, Canada
Bên được chuyển nhượng:

9348-7015 QUEBEC INC.
10400 Renaude-Lapointe, Anjou, Québec, H1J 2V7, Canada

Ghi nhận chuyển giao đơn số: 3821/TB-SHTT, ngày 04/05/2018
(210) Số đơn: 4-2014-02013 (220) Ngày nộp đơn: 24/01/2014
Bên chuyển nhượng:
CÔNG TY CỔ PHẦN BIBOMART
A4, số 235 đường Lạc Long Quân, phường Nghĩa Đô, quận Cầu Giấy, thành phố Hà Nội
Bên được chuyển nhượng:
CÔNG TY TNHH QUẢN LÝ NHƯỢNG QUYỀN BBM
Tầng 10 toà nhà Handico đường Phạm Hùng, phường Mễ Trì, quận Nam Từ Liêm, thành phố Hà Nội

---

Ghi nhận chuyển giao đơn số: 3822/TB-SHTT, ngày 04/05/2018
(210) Số đơn: 4-2015-29012 (220) Ngày nộp đơn: 24/10/2015
Bên chuyển nhượng:
DINING INNOVATION HOLDINGS PTE. LTD.
175A Bencoolen Street #12-09/10 Burlington Square, Singapore 189650, Singapore
Bên được chuyển nhượng:
DINING INNOVATION LTD. (KABUSHIKI KAISHA DINING INNOVATION)
3-17-11 Nishi- Azabu, Minato-ku, Tokyo, Japan.

Ghi nhận chuyển giao đơn số: 3823/TB-SHTT, ngày 04/05/2018
(210) Số đơn: 4-2017-29155 (220) Ngày nộp đơn: 12/09/2017
Bên chuyển nhượng:
LÊ HOÀNG DIỆP THẢO
31 Tú Xương, phường 7, quận 3, thành phố Hồ Chí Minh
Bên được chuyển nhượng:
CÔNG TY TNHH MỘT THÀNH VIÊN TNI
Tầng 10-11, 198 Nguyễn Thị Minh Khai, phường 6, quận 3, thành phố Hồ Chí Minh

---

Ghi nhận chuyển giao đơn số: 3824/TB-SHTT, ngày 04/05/2018
(210) Số đơn: 4-2017-35634 (220) Ngày nộp đơn: 31/10/2017
Bên chuyển nhượng:
CÔNG TY TNHH GIÀY DÉP 3A
232/21 Cộng Hòa, phường 12, quận Tân Bình, thành phố Hồ Chí Minh
Bên được chuyển nhượng:
CÔNG TY TNHH TUẤN THÀNH
220/50 k2, quốc lộ 15, phường Tân Mai, thành phố Biên Hoà, tỉnh Đồng Nai

---

Ghi nhận chuyển giao đơn số: 3825/TB-SHTT, ngày 04/05/2018
(210) Số đơn: 4-2013-21132 (220) Ngày nộp đơn: 13/09/2013

Bên chuyển nhượng:
CÔNG TY TNHH MỘT THÀNH VIÊN TIN HỌC NA SA
158 Phạm Văn Chí, phường 4, quận 6, thành phố Hồ Chí Minh
Bên được chuyển nhượng:
CÔNG TY TNHH THƯƠNG MẠI OSKAR
38 đường số 08, phường 11, quận 6, thành phố Hồ Chí Minh

Ghi nhận chuyển giao đơn số: 3826/TB-SHTT, ngày 04/05/2018
(210) Số đơn: 4-2016-12337 (220) Ngày nộp đơn: 04/05/2016
Bên chuyển nhượng:
3M SVENSKA AB
Bollstanaesvagen 3, Sollentuna S-191 89 Sweden
Bên được chuyển nhượng:
3M COMPANY
3M Center, 2501 Hudson Road, St. Paul, Minnesota 55144, U.S.A.

Ghi nhận chuyển giao đơn số: 3827/TB-SHTT, ngày 04/05/2018
(210) Số đơn: 4-2016-07678 (220) Ngày nộp đơn: 25/03/2016
Bên chuyển nhượng:
CÔNG TY CỔ PHẦN KINH DOANH VÀ XUẤT NHẬP KHẨU KHÍ GAS HÓA LỎNG VẠN LỘC
Lô CN4, khu công nghiệp Nguyên Khê, xã Nguyên Khê, huyện Đông Anh, thành phố Hà Nội
Bên được chuyển nhượng:
CÔNG TY TNHH KHÍ HOÁ LỎNG VẠN LỘC
Số 74 đường Phan Huy Ích, phường 15, quận Tân Bình, thành phố Hồ Chí Minh

---

Ghi nhận chuyển giao đơn số: 3828/TB-SHTT, ngày 04/05/2018
(210) Số đơn: 4-2015-15835 (220) Ngày nộp đơn: 19/06/2015
Bên chuyển nhượng:
CÔNG TY TNHH SƠN SANQ TITO
Lô F01, CCN Đức Thuận, KCN Đức Hòa 3, ấp Tràm lạc, xã Mỹ Hạnh Bắc, huyện Đức Hòa, tỉnh Long An
Bên được chuyển nhượng:
CÔNG TY TNHH SƠN SANQ SOLITE
26/25A đường Xuân Thới 6, ấp Xuân Thới Đông 1, xã Xuân Thới Đông, huyện Hóc Môn, thành phố Hồ Chí Minh

---

Ghi nhận chuyển giao đơn số: 3829/TB-SHTT, ngày 04/05/2018
(210) Số đơn: 4-2014-21811 (220) Ngày nộp đơn: 16/09/2014
Bên chuyển nhượng:
TRẦN ĐỨC MINH
C2 ngõ 10, tập thể dệt, phố Ao Sen, phường Mộ Lao, quận Hà Đông, thành phố Hà Nội
Bên được chuyển nhượng:

CÔNG TY CỔ PHẦN THƯƠNG MẠI VÀ DỊCH VỤ TRUNG TÂM ẨM THỰC
Số nhà 33 TT Tổng công ty Dược, phố Đông Quan, phường Quan Hoa, quận Cầu Giấy, thành phố Hà Nội

---

Ghi nhận chuyển giao đơn số: 3830/TB-SHTT, ngày 04/05/2018
(210) Số đơn: 4-2013-11413 (220) Ngày nộp đơn: 03/06/2013
Bên chuyển nhượng:
CÔNG TY TNHH ĐẦU TƯ THƯƠNG MẠI BẢO NGUYÊN
37/2C/30 đường C18, phường 12, quận Tân Bình, thành phố Hồ Chí Minh
Bên được chuyển nhượng:
CÔNG TY CỔ PHẦN DƯỢC PHẨM HOA THIÊN PHÚ
10 Nguyễn Cửu Đàm, phường Tân Sơn Nhì, quận Tân Phú, thành phố Hồ Chí Minh

---

Ghi nhận chuyển giao đơn số: 3831/TB-SHTT, ngày 04/05/2018
(210) Số đơn: 4-2017-04597 (220) Ngày nộp đơn: 06/03/2017
Bên chuyển nhượng:
CÔNG TY TNHH TNHH UY VŨ COSMETICS VIỆT NAM
Thôn Yên Xá, xã Tân Triều, huyện Thanh Trì, thành phố Hà Nội
Bên được chuyển nhượng:
CÔNG TY TNHH THƯƠNG MẠI VÀ DỊCH VỤ MORAKO
Thôn Lai Xá, xã Kim Chung, huyện Hoài Đức, thành phố Hà Nội

Ghi nhận chuyển giao đơn số: 3832/TB-SHTT, ngày 04/05/2018
(210) Số đơn: 4-2012-23860 (220) Ngày nộp đơn: 24/10/2012
Bên chuyển nhượng:
AMANRESORTS LIMITED
Kailey Tower, 16 Stanley Street, Central, Hong Kong
Bên được chuyển nhượng:
AMAN GROUP S.À.R.L.
Grabenstrasse 17, 6340 Baar, Switzerland

Ghi nhận chuyển giao đơn số: 3833/TB-SHTT, ngày 04/05/2018
(210) Số đơn: 4-2016-16875 (220) Ngày nộp đơn: 09/06/2016
Bên chuyển nhượng:
CÔNG TY TNHH ĐẦU TƯ XUẤT NHẬP KHẨU THIÊN QUANG
Tầng 12, tòa nhà Hải Âu, số 38B Trường Sơn, phường 4, quận Tân Bình, TP. Hồ Chí Minh
Bên được chuyển nhượng:
CÔNG TY TNHH THƯƠNG MẠI VÀ DỊCH VỤ NHÃ TRANG
Số 10 kiệt 40 Lịch Đợi, phường Phường Đúc, thành phố Huế, tỉnh Thừa Thiên Huế

Ghi nhận chuyển giao đơn số: 3834/TB-SHTT, ngày 04/05/2018
(210) Số đơn: 4-2016-19195 (220) Ngày nộp đơn: 28/06/2016

Bên chuyển nhượng:
CÔNG TY TNHH ĐẦU TƯ KINH DOANH THÁI BÌNH DƯƠNG
44 Nguyễn Trọng Lội, phường 4, quận Tân Bình, TP. Hồ Chí Minh
Bên được chuyển nhượng:
HỒ THÁI DƯƠNG
44 thôn Tứ Xuân, xã Cư Huê, huyện Eakar, tỉnh Đắk Lắk

Ghi nhận chuyển giao đơn số: 3835/TB-SHTT, ngày 04/05/2018
(210) Số đơn: 4-2017-09651 (220) Ngày nộp đơn: 14/04/2017
Bên chuyển nhượng:
CÔNG TY TNHH ĐẦU TƯ KINH DOANH THÁI BÌNH DƯƠNG
Số 88/2/16 Phan Sào Nam, phường 11, quận Tân Bình, TP. Hồ Chí Minh
Bên được chuyển nhượng:
HỒ THÁI DƯƠNG
44 thôn Tứ Xuân, xã Cư Huê, huyện Eakar, tỉnh Đắk Lắk

Ghi nhận chuyển giao đơn số: 3836/TB-SHTT, ngày 04/05/2018
(210) Số đơn: 4-2016-36790 (220) Ngày nộp đơn: 18/11/2016
Bên chuyển nhượng:
MOSFLY INTERNATIONAL SDN BHD
37, Jalan 5, Kawasan 16, Taman Intan, 41300 Klang, Selangor Darul Ehsan, Malaysia
Bên được chuyển nhượng:
CÔNG TY TNHH G- FRESH VIETNAM
Tầng 1, cao ốc VP Saigon Rrime, 107 Nguyễn Đình Chiểu, phường 6, quận 3, thành phố Hồ Chí Minh

---

Ghi nhận chuyển giao đơn số: 3837/TB-SHTT, ngày 04/05/2018
(210) Số đơn: 4-2017-13038 (220) Ngày nộp đơn: 10/05/2017
Bên chuyển nhượng:
VŨ VĂN HIỀN
2/1 Đồng Khởi, Phường 4, quận Tân Bình, thành phố Hồ Chí Minh
Bên được chuyển nhượng:
CÔNG TY CỔ PHẦN AQUA BIGMAN
554 Cộng Hoà, phường 13, quận Tân Bình, thành phố Hồ Chí Minh

---

Ghi nhận chuyển giao đơn số: 3838/TB-SHTT, ngày 04/05/2018
(210) Số đơn: 4-2017-42239 (220) Ngày nộp đơn: 19/12/2017
Bên chuyển nhượng:
CÔNG TY TNHH THƯƠNG MẠI VÀ DỊCH VỤ VÂN KHÁNH
Số 9 đường số 48, phường Phước Long B, quận 9, thành phố Hồ Chí Minh
Bên được chuyển nhượng:
CÔNG TY CỔ PHẦN CHĂM SÓC SỨC KHOẺ SẮC ĐẸP SEN ĐÁ
111 đường D3, phường 25, quận Bình Thạnh, thành phố Hồ Chí Minh

---

Ghi nhận chuyển giao đơn số: 3839/TB-SHTT, ngày 04/05/2018
(210) Số đơn: 4-2016-21250 (220) Ngày nộp đơn: 14/07/2016
Bên chuyển nhượng:
CÔNG TY CỔ PHẦN XÂY DỰNG VÀ THƯƠNG MẠI HD VIỆT NAM
Số 225, ngõ 255 đường Hoàng Mai, phường Hoàng Văn Thụ, quận Hoàng Mai, TP. Hà Nội
Bên được chuyển nhượng:
CÔNG TY CỔ PHẦN SƠN CHÂU Á T&T VIỆT NAM
Số 21, lô 7 KĐT Đền Lừ 2, phường Hoàng Văn Thụ, quận Hoàng Mai, thành phố Hà Nội

---

Ghi nhận chuyển giao đơn số: 3840/TB-SHTT, ngày 04/05/2018
(210) Số đơn: 4-2015-36598 (220) Ngày nộp đơn: 25/12/2015
Bên chuyển nhượng:
CÔNG TY TNHH ANT
Xã Tân Trường, huyện Cẩm Giàng, tỉnh Hải Dương
Bên được chuyển nhượng:
CÔNG TY TNHH DINH DƯỠNG Á CHÂU
Khu công nghiệp Sông Mây, xã Bắc Sơn, huyện Trảng Bom, tỉnh Đồng Nai

---

Ghi nhận chuyển giao đơn số: 3841/TB-SHTT, ngày 04/05/2018
(210) Số đơn: 4-2017-31930 (220) Ngày nộp đơn: 02/10/2017
Bên chuyển nhượng:
CỬA HÀNG ĐIỆN TỬ TRỌNG QUYẾN
Số 11 đường Lê Lợi, phường Lê Lợi, thành phố Bắc Giang, tỉnh Bắc Giang
Bên được chuyển nhượng:
NGUYỄN TRỌNG ĐỨC HẠNH
Số 11 đường Lê Lợi, phường Lê Lợi, thành phố Bắc Giang, tỉnh Bắc Giang

---

Ghi nhận chuyển giao đơn số: 3842/TB-SHTT, ngày 04/05/2018

TT	Số đơn	Ngày nộp
1	4-2016-41333	23/12/2016
2	4-2016-41334	23/12/2016

Bên chuyển nhượng:
CÔNG TY CỔ PHẦN DỊCH VỤ VÀ PHÂN PHỐI MỸ VIỆT
Tầng 19, khu A, tòa nhà Indochina Park Tower, Số 4 Nguyễn Đình Chiểu, phường Đa Kao, quận 1, TP. Hồ Chí Minh
Bên được chuyển nhượng:
CÔNG TY CỔ PHẦN VENUS INC. VIETNAM
Tầng 16, toà nhà Saigon Tower số 29 đường Lê Duẩn, phường Bến Nghé, quận 1, thành phố Hồ Chí Minh

---

Ghi nhận chuyển giao đơn số: 3843/TB-SHTT, ngày 04/05/2018
(210) Số đơn: 4-2017-31176 (220) Ngày nộp đơn: 26/09/2017
Bên chuyển nhượng:
CÔNG TY TRÁCH NHIỆM HỮU HẠN MỸ PHẨM ALAYA VIỆT NAM
364 Cao Thắng, phường 12, quận 10, thành phố Hồ Chí Minh
Bên được chuyển nhượng:
CÔNG TY TNHH MỸ PHẨM ĐPC VIỆT NAM
364 Cao Thắng, phường 12, quận 10, thành phố Hồ Chí Minh

Ghi nhận chuyển giao đơn số: 3844/TB-SHTT, ngày 04/05/2018
(210) Số đơn: 4-2017-20951 (220) Ngày nộp đơn: 11/07/2017
Bên chuyển nhượng:
HỘ KINH DOANH NHA KHOA KHANG THỊNH
639B Âu Cơ, phường Hòa Thạnh, quận Tân Phú, thành phố Hồ Chí Minh
Bên được chuyển nhượng:
CÔNG TY TNHH NHA KHOA CƠ ĐỐC KHANG THỊNH
619 Luỹ Bán Bích, phường Phú Thạnh, quận Tân Phú, thành phố Hồ Chí Minh

---

Ghi nhận chuyển giao đơn số: 3845/TB-SHTT, ngày 04/05/2018
(210) Số đơn: 4-2017-20378 (220) Ngày nộp đơn: 06/07/2017
Bên chuyển nhượng:
LI MING
Phòng 103, căn hộ MT số 135/22 Nguyễn Hữu Cảnh, phường 22, Bình Thạnh, thành phố Hồ Chí Minh
Bên được chuyển nhượng:
CÔNG TY TNHH PHÁT TRIỂN ABS VN
38 Nguyễn Trãi, phường Bến Thành, quận 1, thành phố Hồ Chí Minh

---

Ghi nhận chuyển giao đơn số: 3849/TB-SHTT, ngày 04/05/2018
(210) Số đơn: 4-2015-28551 (220) Ngày nộp đơn: 15/10/2015
Bên chuyển nhượng:
CÔNG TY CỔ PHẦN MẠ 24H
185/7B Trần Quốc Thảo, phường 09, quận 3, thành phố Hồ Chí Minh
Bên được chuyển nhượng:
NGUYỄN VĂN SƠN
Thôn Long Hoà, xã Vạn Long, huyện Vạn Ninh, tỉnh Khánh Hoà

Ghi nhận chuyển giao đơn số: 3919/TB-SHTT, ngày 07/05/2018
(210) Số đơn: 4-2017-38378 (220) Ngày nộp đơn: 20/11/2017
Bên chuyển nhượng:
CÔNG TY CỔ PHẦN ÉN VÀNG QUỐC TẾ
Cụm CN Cành Hầu, phường Lãm Hà, quận Kiến An, thành phố Hải Phòng
Bên được chuyển nhượng:

CÔNG TY CỔ PHẦN ỨNG DỤNG CÔNG NGHỆ HPGO
Số 47 lô 9 tổ 13, phường Đằng Hải, quận Hải An, thành phố Hải Phòng

---

Ghi nhận chuyển giao đơn số: 3920/TB-SHTT, ngày 07/05/2018
(210) Số đơn: 4-2016-16793 (220) Ngày nộp đơn: 08/06/2016
Bên chuyển nhượng:
LG HOUSEHOLD & HEALTH CARE LTD.
58, Saemunan-ro, Jongno-gu, Seoul, Republic of Korea
Bên được chuyển nhượng:
THEFACESHOP., LTD
58, Saemunan-ro, Jongno-gu, Seoul, Republic of Korea

Ghi nhận chuyển giao đơn số: 3921/TB-SHTT, ngày 07/05/2018
(210) Số đơn: 4-2016-34975 (220) Ngày nộp đơn: 04/11/2016
Bên chuyển nhượng:
EQUIS SERVICES (SINGAPORE) PTE. LTD.
1 George Street, #14-04 One George Street, Singapore 049145
Bên được chuyển nhượng:
EQUIS PTE. LTD.
1 George Street, #14-04 One George Street, Singapore 049145

Ghi nhận chuyển giao đơn số: 3922/TB-SHTT, ngày 07/05/2018
(210) Số đơn: 4-2017-07556 (220) Ngày nộp đơn: 29/03/2017
Bên chuyển nhượng:
CÔNG TY TNHH ĐIỆN TỬ HANET VIỆT NAM
Tầng 11, tòa nhà Pearl Plaza, 561A Điện Biên Phủ, phường 25, quận Bình Thạnh, thành phố Hồ Chí Minh
Bên được chuyển nhượng:
CÔNG TY CỔ PHẦN LIZKS VIỆT NAM
1/19 đường D3, phường 25, quận Bình Thạnh, thành phố Hồ Chí Minh

---

Ghi nhận chuyển giao đơn số: 3924/TB-SHTT, ngày 07/05/2018
(210) Số đơn: 4-2017-37633 (220) Ngày nộp đơn: 15/11/2017
Bên chuyển nhượng:
NGUYỄN ĐÌNH VĨNH
Xóm 8, phường Đông Ngạc, quận Bắc Từ Liêm, thành phố Hà Nội
Bên được chuyển nhượng:
CÔNG TY CỔ PHẦN THƯƠNG MẠI VÀ ĐẦU TƯ TAHATO
Kiốt 6 toà E3, KĐT Ecohome 1, phường Đông Ngạc, quận Bắc Từ Liêm, thành phố Hà Nội

---

Ghi nhận chuyển giao đơn số: 3925/TB-SHTT, ngày 07/05/2018
(210) Số đơn: 4-2017-17172 (220) Ngày nộp đơn: 12/06/2017

Bên chuyển nhượng:
CÔNG TY CỔ PHẦN CHAKU CHAKU FOOD VIỆT NHẬT
Thôn Ngãi Cầu, xã An Khánh, huyện Hoài Đức, thành phố Hà Nội
Bên được chuyển nhượng:
PHAN THỊ NHÀN
Xóm Tiền Phong, xã La Phù, huyện Hoài Đức, thành phố Hà Nội

Ghi nhận chuyển giao đơn số: 3926/TB-SHTT, ngày 07/05/2018
(210) Số đơn: 4-2016-35575 (220) Ngày nộp đơn: 10/11/2016
Bên chuyển nhượng:
CÔNG TY CỔ PHẦN BÁNH KẸO TUỆ MINH
Thôn Ngãi Cầu, xã An Khánh, huyện Hoài Đức, thành phố Hà Nội
Bên được chuyển nhượng:
PHAN THỊ NHÀN
Xóm Tiền Phong, xã La Phù, huyện Hoài Đức, thành phố Hà Nội

Ghi nhận chuyển giao đơn số: 3933/TB-SHTT, ngày 07/05/2018
(210) Số đơn: 4-2016-34976 (220) Ngày nộp đơn: 04/11/2016
Bên chuyển nhượng:
EQUIS SERVICES (SINGAPORE) PTE. LTD.
1 George Street, #14-04 One George Street, Singapore 049145
Bên được chuyển nhượng:
EQUIS PTE. LTD.
1 George Street, #14-04 One George Street, Singapore 049145

Ghi nhận chuyển giao đơn số: 3934/TB-SHTT, ngày 07/05/2018
(210) Số đơn: 4-2016-31490 (220) Ngày nộp đơn: 10/10/2016
Bên chuyển nhượng:
ADVANCE LUBE ENTERPRISE SDN BHD
Hs (M) 3745 PTD 153751, Jalan Berjaya 8, Taman Perindustrian Berjaya, Kempas Lama, 81200 Johor Bahru, Johor, Malaysia
Bên được chuyển nhượng:
CÔNG TY CỔ PHẦN DẦU MỠ NHỜN VIỆT NAM
Số 78F, ngõ 81/24/47 đường Lạc Long Quân, phường Nghĩa Đô, quận Cầu Giấy, thành phố Hà Nội

---

Ghi nhận chuyển giao đơn số: 3935/TB-SHTT, ngày 07/05/2018
(210) Số đơn: 4-2018-02559 (220) Ngày nộp đơn: 22/01/2018
Bên chuyển nhượng:
NGUYỄN NGỌC TUẤN
Số 233 Phan Văn Hân, phường 17, quận Bình Thạnh, thành phố Hồ Chí Minh
Bên được chuyển nhượng:

CÔNG TY TNHH THƯƠNG MẠI VÀ PHÁT TRIỂN HIỆP THÀNH PHÁT
256 Tô Ký, phường Tân Chánh Hiệp, quận 12, thành phố Hồ Chí Minh

---

Ghi nhận chuyển giao đơn số: 3936/TB-SHTT, ngày 07/05/2018
(210) Số đơn: 4-2015-04437 (220) Ngày nộp đơn: 27/02/2015
Bên chuyển nhượng:
TRẦN ĐỨC MINH
C2 ngõ 10, tập thể dệt, phố Ao Sen, phường Mộ Lao, quận Hà Đông, thành phố Hà Nội
Bên được chuyển nhượng:
CÔNG TY CỔ PHẦN THƯƠNG MẠI VÀ DỊCH VỤ TRUNG TÂM ẨM THỰC
Số nhà 33 TT Tổng công ty Dược, phố Đông Quan, phường Quan Hoa, quận Cầu Giấy, thành phố Hà Nội

---

Ghi nhận chuyển giao đơn số: 4012/TB-SHTT, ngày 07/05/2018
(210) Số đơn: 4-2016-05613 (220) Ngày nộp đơn: 08/03/2016
Bên chuyển nhượng:
LG HOUSEHOLD & HEALTH CARE LTD.
58, Saemunan-ro, Jongno-gu, Seoul, Republic of Korea
Bên được chuyển nhượng:
THEFACESHOP CO., LTD
58, Saemunan-ro, Jongno-gu, Seoul, Republic of Korea

Ghi nhận chuyển giao đơn số: 4013/TB-SHTT, ngày 07/05/2018
(210) Số đơn: 4-2015-29775 (220) Ngày nộp đơn: 26/10/2015
Bên chuyển nhượng:
CÔNG TY TRÁCH NHIỆM HỮU HẠN QUESTEK VIỆT NAM
278 Lũy Bán Bích, phường Hòa Thạnh, quận Tân Phú, thành phố Hồ Chí Minh
Bên được chuyển nhượng:
TRẦN PHƯƠNG ĐÔNG
5A1-3 Sky Garden 2, Phú Mỹ Hưng, phường Tân Phong, quận 7, thành phố Hồ Chí Minh

---

Ghi nhận chuyển giao đơn số: 4328/TB-SHTT, ngày 14/05/2018
(210) Số đơn: 4-2016-30693 (220) Ngày nộp đơn: 04/10/2016
Bên chuyển nhượng:
CÔNG TY TNHH GIÁO DỤC WISDOMLAND
129/2 Bình Quới, phường 27, quận Bình Thạnh, thành phố Hồ Chí Minh
Bên được chuyển nhượng:
CÔNG TY CỔ PHẦN ALTINUS CAPITAL
21 Nguyễn Trung Ngạn, phường Bến Nghé, quận 1, thành phố Hồ Chí Minh

---

Ghi nhận chuyển giao đơn số: 4330/TB-SHTT, ngày 14/05/2018
(210) Số đơn: 4-2017-02898 (220) Ngày nộp đơn: 15/02/2017
Bên chuyển nhượng:
NEXMED INTERNATIONAL LIMITED
11975 El Camino Real, Suite 300, San Diego, California 92130, United States og America
Bên được chuyển nhượng:
FERRING INTERNATIONAL CENTRE S.A.
Chemin de la Vergognausaz 50 Saint-Prex, 1162 Switzerland

Ghi nhận chuyển giao đơn số: 4332/TB-SHTT, ngày 14/05/2018

TT	Số đơn	Ngày nộp
1	4-2016-09252	06/04/2016
2	4-2016-09253	06/04/2016

Bên chuyển nhượng:
"MOSCOW-EFES BREWERY", JOINT STOCK COMPANY
d. 15B, ul. Podolskikh Kursantov, RU-117546, Moscow, Russia
Bên được chuyển nhượng:
EFES HOLLAND TECHNICAL MANAGEMENT CONSULTANCY B.V.
Strawinskylaan 1229, 1077XX Amsterdam, the Netherlands

Ghi nhận chuyển giao đơn số: 4334/TB-SHTT, ngày 14/05/2018

TT	Số đơn	Ngày nộp
1	4-2007-08339	11/05/2007
2	4-2011-13656	06/07/2011

Bên chuyển nhượng:
SPX CORPORATION
13515 Ballantyne Corporate Place, Charlotte, North Carolina 28277, U.S.A
Bên được chuyển nhượng:
SPX FLOW, INC.
13320 Ballantyne Corporate Place, Charlotte, North Carolina 28277, U.S.A

Ghi nhận chuyển giao đơn số: 4363/TB-SHTT, ngày 14/05/2018
(210) Số đơn: 4-2017-01575 (220) Ngày nộp đơn: 20/01/2017
Bên chuyển nhượng:
NGUYỄN THANH TÙNG
241/12 tổ 2, khu 3, phường Tăng Nhơn Phú B, quận 9, thành phố Hồ Chí Minh
Bên được chuyển nhượng:

CÔNG TY CỔ PHẦN THỰC PHẨM UNIDELI VIỆT NAM
Quốc lộ 1A, khu 4, ấp Bảo Định, xã Xuân Định, huyện Xuân Lộc, tỉnh Đồng Nai

---

Ghi nhận chuyển giao đơn số: 4393/TB-SHTT, ngày 14/05/2018

TT	Số đơn	Ngày nộp
1	4-2017-35194	26/10/2017
2	4-2017-35495	30/10/2017

Bên chuyển nhượng:
VÕ THỊ THANH HÀ
D112 phố Trúc, khu đô thị Ecopark, xã Xuân Quan, huyện Văn Giang, tỉnh Hưng Yên
Bên được chuyển nhượng:
NGUYỄN THANH HƯƠNG
Số 107 Đại La, phường Trương Định, quận Hai Bà Trưng, thành phố Hà Nội

---

Ghi nhận chuyển giao đơn số: 4631/TB-SHTT, ngày 21/05/2018
(210) Số đơn: 4-2017-37351 (220) Ngày nộp đơn: 13/11/2017
Bên chuyển nhượng:
CÔNG TY TNHH VẬN TẢI DẦU KHÍ OPEC
Số 2A Nguyễn Đình Chiểu, phường Lê Đại Hành, quận Hai Bà Trưng, thành phố Hà Nội
Bên được chuyển nhượng:
CÔNG TY TNHH THANH MINH BAN MÊ
Lô C05, khu công nghiệp Hoà Phú, xã Hoà Phú, thành phố Buôn Ma Thuột, tỉnh Đắk Lắk

---

Ghi nhận chuyển giao đơn số: 4158/TB-SHTT, ngày 11/05/2018
(210) Số đơn: 4-2017-00749 (220) Ngày nộp đơn: 12/01/2017
Bên chuyển nhượng:
CÔNG TY CỔ PHẦN THƯƠNG MẠI ÂU
Số 2, ngõ 460, đường Hoàng Hoa Thám, phường Bưởi, quận Tây Hồ, Tp. Hà Nội
Bên được chuyển nhượng:
MADINEU SPOLKA Z OGRANICZONA ODPOWIEDZIALNOSCIA
00-871 Warszawa ul. Zelazna 67 lok. 28 Nip : 5272800059-Poland

---

Ghi nhận chuyển giao đơn số: 4160/TB-SHTT, ngày 11/05/2018

TT	Số đơn	Ngày nộp
1	4-2016-05764	09/03/2016
2	4-2016-12884	09/05/2016
3	4-2016-12885	09/05/2016

Bên chuyển nhượng:
CÔNG TY TNHH THIẾT BỊ NHÀ BẾP SUNHOME
10-12 đường số 2, phường 4, quận 4, thành phố Hồ Chí Minh
Bên được chuyển nhượng:
CÔNG TY CỔ PHẦN LIÊN DOANH HƯỚNG DƯƠNG MACHIDA GAS
81 Phạm Thế Hiển, phường 2, quận 8, thành phố Hồ Chí Minh

Ghi nhận chuyển giao đơn số: 4163/TB-SHTT, ngày 11/05/2018
(210) Số đơn: 4-2016-04567 (220) Ngày nộp đơn: 26/02/2016
Bên chuyển nhượng:
PHẠM THỊ HỒNG
Đội 3, thôn Xuân Dục, xã Yên Thường, Huyện Gia Lâm, Tp. Hà Nội
Bên được chuyển nhượng:
TRƯỜNG MẦM NON KID'S SMILE
Khu phố Xuân Đài, phường Đình Bảng, thị xã Từ Sơn, tỉnh Bắc Ninh

---

Ghi nhận chuyển giao đơn số: 4164/TB-SHTT, ngày 11/05/2018
(210) Số đơn: 4-2017-05969 (220) Ngày nộp đơn: 16/03/2017
Bên chuyển nhượng:
WITH NATURAL INC.
19-3, Jeungsan-ro 3-gil, Eunpyeong-gu, Seoul, Republic of Korea
Bên được chuyển nhượng:
NATURALONE CORPORATION
601ho, 19, Teheran-ro 108-gil, Gangnam-gu, Seoul, Republic of Korea

---

Ghi nhận chuyển giao đơn số: 4165/TB-SHTT, ngày 11/05/2018
(210) Số đơn: 4-2018-03827 (220) Ngày nộp đơn: 01/02/2018
Bên chuyển nhượng:
CÔNG TY CỔ PHẦN VNG
52 Nguyễn Ngọc Lộc, phường 14, quận 10, thành phố Hồ Chí Minh
Bên được chuyển nhượng:
CÔNG TY TNHH NỘI DUNG SỐ NGUYÊN BẢO
73/17 Trần Khánh Dư, phường Mỹ An, quận Ngũ Hành Sơn, thành phố Đà Nẵng

---

Ghi nhận chuyển giao đơn số: 4289/TB-SHTT, ngày 11/05/2018
(210) Số đơn: 4-2016-02026 (220) Ngày nộp đơn: 21/01/2016
Bên chuyển nhượng:
WEI-HSIANG HSU
No. 78, Ln. 258, Sec.3, Hanxi W. Rd., Beitun Dist., Taichung City 406, Taiwan
Bên được chuyển nhượng:
VISION & TRIUMPH (SAMOA) LIMITED
Sertus Chambers, P.O. Box 603, Apia, Samoa

Ghi nhận chuyển giao đơn số: 4306/TB-SHTT, ngày 11/05/2018
(210) Số đơn: 4-2013-25927 (220) Ngày nộp đơn: 04/11/2013
Bên chuyển nhượng:
JOHNSON CONTRALS-HITACHI AIR CONDITIONING TECHNOLOGY (HONG KONG) LIMITED
12/F Octa Tower 8 Lam Chak ST Kowloon Bay Kln, Hong Kong
Bên được chuyển nhượng:
HITACHI-JOHNSON CONTROLS AIR CONDITIONING, INC.
16-1, Kaigan 1-chome, Minato-ku, Tokyo 105-0022, Japan

Ghi nhận chuyển giao đơn số: 4908/TB-SHTT, ngày 29/05/2018
(210) Số đơn: 4-2017-35389 (220) Ngày nộp đơn: 27/10/2017
Bên chuyển nhượng:
CÔNG TY TNHH VẬN TẢI DẦU KHÍ OPEC
Số 2A Nguyễn Đình Chiểu, phường Lê Đại Hành, quận Hai Bà Trưng, Tp. Hà Nội
Bên được chuyển nhượng:
CÔNG TY TNHH THANH MINH BAN MÊ
Lô C05, KCN Hòa Phú, xã Hòa Phú, thành phố Buôn Ma Thuột, tỉnh Đắk Lắk

---

Ghi nhận chuyển giao đơn số: 5141/TB-SHTT, ngày 31/05/2018

TT	Số đơn	Ngày nộp
1	4-2016-03589	05/02/2016
2	4-2016-23340	01/08/2016
3	4-2016-41441	26/12/2016
4	4-2017-06924	23/03/2017
5	4-2017-10166	18/04/2017

Bên chuyển nhượng:
LÊ HOÀNG DIỆP THẢO
31 Tú Xương, phường 7, quận 3, thành phố Hồ Chí Minh
Bên được chuyển nhượng:
CÔNG TY TNHH MTV TNI
Tầng 10-11, 198 Nguyễn Thị Minh Khai, phường 6, quận 3, TP. Hồ Chí Minh

---

Ghi nhận chuyển giao đơn số: 5143/TB-SHTT, ngày 31/05/2018
(210) Số đơn: 4-2014-03985 (220) Ngày nộp đơn: 03/03/2014
Bên chuyển nhượng:
CÔNG TY TRÁCH NHIỆM HỮU HẠN V.B.M (VN)
175/20 Phó Cơ Điều, phường 6, quận 11, thành phố Hồ Chí Minh

Bên được chuyển nhượng:
HỒ VĂN TIỀN GIANG
Khóm Mỹ Quới, phường Mỹ Quý, thành phố Long Xuyên, tỉnh An Giang

---

Ghi nhận chuyển giao đơn số: 5144/TB-SHTT, ngày 31/05/2018
(210) Số đơn: 4-2015-05048 (220) Ngày nộp đơn: 09/03/2015
Bên chuyển nhượng:
CÔNG TY CỔ PHẦN DAISY QUỐC TẾ
Yên Thành, phường Biên Giang, quận Hà Đông, thành phố Hà Nội
Bên được chuyển nhượng:
CÔNG TY CỔ PHẦN KHOÁNG SẢN BERRY
Nhà 06B, TT xe khách Mộ Lao, tổ 7, phường Mộ Lao, quận Hà Đông, thành phố Hà Nội

---

Ghi nhận chuyển giao đơn số: 5145/TB-SHTT, ngày 31/05/2018
(210) Số đơn: 4-2017-33028 (220) Ngày nộp đơn: 11/10/2017
Bên chuyển nhượng:
CÔNG TY TNHH SẢN XUẤT VÀ THƯƠNG MẠI PICENZA VIỆT NAM (VN)
Lô 39B, khu công nghiệp Quang Minh, thị trấn Quang Minh, huyện Mê Linh, thành phố Hà Nội
Bên được chuyển nhượng:
CÔNG TY TNHH MTV XUẤT NHẬP KHẨU VÀ THƯƠNG MẠI HKD
62 Lý Thường Kiệt, phường Trần Hưng Đạo, quận Hoàn Kiếm, TP. Hà Nội

---

Ghi nhận chuyển giao đơn số: 5146/TB-SHTT, ngày 31/05/2018
(210) Số đơn: 4-2017-29369 (220) Ngày nộp đơn: 13/09/2017
Bên chuyển nhượng:
MCM HOLDING AG (CH)
Bahnhofplatz, CH-6300 Zug, Switzerland
Bên được chuyển nhượng:
TRIAS HOLDING AG
Baarerstrasse 88, CH-6300 Zug, Switzerland

Ghi nhận chuyển giao đơn số: 5149/TB-SHTT, ngày 31/05/2018
(210) Số đơn: 4-2017-39062 (220) Ngày nộp đơn: 24/11/2017
Bên chuyển nhượng:
CÔNG TY TNHH THƯƠNG MẠI DỊCH VỤ SPACE MAX VN (VN)
Phòng 7.10 tầng 7, tòa nhà IPC số 1489 đường Nguyễn Văn Linh, phường Tân Phong, quận 7, thành phố Hồ Chí Minh
Bên được chuyển nhượng:
CÔNG TY TNHH ĐẠI KHÔNG GIAN
Cụm công nghiệp Hắc Dịch 1, xã Hắc Dịch, huyện Tân Thành, tỉnh Bà Rịa-Vũng Tàu

---

Ghi nhận chuyển giao đơn số: 5151/TB-SHTT, ngày 31/05/2018
(210) Số đơn: 4-2017-18823 (220) Ngày nộp đơn: 23/06/2017
Bên chuyển nhượng:
CÔNG TY TNHH XUẤT NHẬP KHẨU VÀ ĐẦU TƯ PHÁT TRIỂN CÔNG NGHIỆP HẢI HƯNG HÀ
Số 4, ngõ B4, tổ dân phố Kiến Thành, thị trấn Trâu Quỳ, huyện Gia Lâm, TP. Hà Nội
Bên được chuyển nhượng:
CÔNG TY CỔ PHẦN BUSUKA VIỆT NAM
Số 28/23/191 đường Lạc Long Quân, phường Nghĩa Đô, quận Cầu Giấy, TP. Hà Nội

---

Ghi nhận chuyển giao đơn số: 5152/TB-SHTT, ngày 31/05/2018
(210) Số đơn: 4-2017-05349 (220) Ngày nộp đơn: 13/03/2017
Bên chuyển nhượng:
CÔNG TY TNHH THƯƠNG MẠI GATE WAY (VN)
1339-1341 Phan Văn Trị, phường 10, quận Gò Vấp, thành phố Hồ Chí Minh
Bên được chuyển nhượng:
CÔNG TY TNHH SẢN XUẤT THƯƠNG MẠI DỊCH VỤ ĐẦU TƯ GREEN FARM
225/23 Thoại Ngọc Hầu, phường Phú Thạnh, quận Tân Phú, TP. Hồ Chí Minh

---

Ghi nhận chuyển giao đơn số: 5153/TB-SHTT, ngày 31/05/2018
(210) Số đơn: 4-2016-05502 (220) Ngày nộp đơn: 07/03/2016
Bên chuyển nhượng:
CÔNG TY CỔ PHẦN MONOTECH VIỆT NAM
Số 126a đường Kinh Dương Vương, phường Vũ Ninh, TP. Bắc Ninh, tỉnh Bắc Ninh
Bên được chuyển nhượng:
CÔNG TY CỔ PHẦN XÂY DỰNG HẠ TẦNG ĐÔ THỊ HVH
Phố An Đông, thôn Bảo Tháp, xã Đông Cứu, huyện Gia Bình, tỉnh Bắc Ninh

---

Ghi nhận chuyển giao đơn số: 5156/TB-SHTT, ngày 31/05/2018
(210) Số đơn: 4-2017-18661 (220) Ngày nộp đơn: 22/06/2017
Bên chuyển nhượng:
HAZUKI COMPANY KABUSHIKI KAISHA
10-1, Roppingi 6-chome, Minato-ku, Tokyo, Japan
Bên được chuyển nhượng:
PRIVÉE KIGYO-SAISEI GROUP KABUSHIKI KAISHA
10-1, Roppingi 6-chome, Minato-ku, Tokyo, Japan

Ghi nhận chuyển giao đơn số: 5157/TB-SHTT, ngày 31/05/2018
(210) Số đơn: 4-2016-36548 (220) Ngày nộp đơn: 17/11/2016
Bên chuyển nhượng:
DOANH NGHIỆP TƯ NHÂN SẢN XUẤT THƯƠNG MẠI CHƯƠNG HOÀNG
G11/16 ấp 7, xã Lê Minh Xuân, huyện Bình Chánh, TP. Hồ Chí Minh

Bên được chuyển nhượng:
CÔNG TY TNHH SẢN XUẤT THƯƠNG MẠI DỊCH VỤ XÂY DỰNG XUẤT NHẬP KHẨU CHƯƠNG HOÀNG
G11/17 Láng Le Bàu Cò, ấp 7, xã Lê Minh Xuân, huyện Bình Chánh, TP. Hồ Chí Minh

---

Ghi nhận chuyển giao đơn số: 5158/TB-SHTT, ngày 31/05/2018
(210) Số đơn: 4-2015-36740 (220) Ngày nộp đơn: 28/12/2015
Bên chuyển nhượng:
CÔNG TY TNHH THƯƠNG MẠI KIM MỘC PHÁT
47/1 đường 27, khu phố 9, phường Hiệp Bình Chánh, quận Thủ Đức, TP. Hồ Chí Minh
Bên được chuyển nhượng:
CÔNG TY TNHH ĐẦU TƯ THƯƠNG MẠI KIM MỘC PHÁT
64 đường số 12, khu phố 5, phường Bình Chánh, quận Thủ Đức, TP. Hồ Chí Minh

---

Ghi nhận chuyển giao đơn số: 5196/TB-SHTT, ngày 01/06/2018

TT	Số đơn	Ngày nộp
1	4-2017-34623	23/10/2017
2	4-2017-34781	24/10/2017
3	4-2017-34782	24/10/2017
4	4-2017-35667	31/10/2017

Bên chuyển nhượng:
VÕ THỊ THANH HÀ
D112 Phố Trúc, khu đô thị Ecopark, xã Xuân Quan, huyện Văn Giang, tỉnh Hưng Yên
Bên được chuyển nhượng:
NGUYỄN THANH HƯƠNG
Số 107 Đại La, phường Trương Định, quận Hai Bà Trưng, Tp. Hà Nội

---

Ghi nhận chuyển giao đơn số: 5255/TB-SHTT, ngày 04/06/2018
(210) Số đơn: 4-2015-24065 (220) Ngày nộp đơn: 03/09/2015
Bên chuyển nhượng:
CÔNG TY TNHH MỘT THÀNH VIÊN NASDA (VN)
Số nhà 287 đường Ngô Quyền, phường Tân Bình, TP. Hải Dương, tỉnh Hải Dương.
Bên được chuyển nhượng:
CÔNG TY TNHH CÔNG NGHỆ BIGCO
Lô Lk03-20, khu dân cư Thanh Bình, phường Thanh Bình, TP. Hải Dương, tỉnh Hải Dương

---

Ghi nhận chuyển giao đơn số: 5258/TB-SHTT, ngày 04/06/2018
(210) Số đơn: 4-2015-35444 (220) Ngày nộp đơn: 16/12/2015
Bên chuyển nhượng:

CLASSY GLOBAL LIMITED (WS)
Sertus Chambers, P.O. Box 603, Apia, Samoa
Bên được chuyển nhượng:
CLASSIC TEDDY CO., LTD.
Nwms Center, 31 Southampton Row, Office 3.11, 3rd Floor, London, WC1B 5HJ, U.K.

Ghi nhận chuyển giao đơn số: 5260/TB-SHTT, ngày 04/06/2018
(210) Số đơn: 4-2015-28744 (220) Ngày nộp đơn: 16/10/2015
Bên chuyển nhượng:
MR. KIJJA PATTAMASATTAYASONTHI (TH)
90 Soi Yothinpatana, Praditmanutham, Bangkapi, Bangkok, 10240 Thailand
Bên được chuyển nhượng:
CHIC REPUBLIC PUBLIC COMPANY LIMITED
90 Soi Yothinpattana, Praditmanutham Road, Klongjan, Bangkapi Bangkok 10240

Ghi nhận chuyển giao đơn số: 5261/TB-SHTT, ngày 04/06/2018

TT	Số đơn	Ngày nộp
1	4-2014-05541	19/03/2014
2	4-2014-05542	19/03/2014
3	4-2016-18140	17/06/2016
4	4-2016-18141	17/06/2016
5	4-2016-18142	17/06/2016
6	4-2016-18143	17/06/2016
7	4-2016-18145	17/06/2016
8	4-2016-18147	17/06/2016
9	4-2016-18180	17/06/2016
10	4-2016-18183	17/06/2016
11	4-2016-18185	17/06/2016
12	4-2016-32768	19/10/2016
13	4-2016-32769	19/10/2016
14	4-2016-35902	11/11/2016
15	4-2017-07849	30/03/2017

Bên chuyển nhượng:
CÔNG TY CỔ PHẦN SẢN XUẤT VÀ THƯƠNG MẠI NEWPRO (VN)
Tổ 1, Do Lộ, phường Yên Nghĩa, quận Hà Đông, Tp. Hà Nội

Bên được chuyển nhượng:
CÔNG TY CỔ PHẦN SẢN XUẤT SƠN ALO VIỆT NAM
Số nhà 11, liền kề 1, khu Bemes, phường Kiến Hưng, quận Hà Đông, Tp. Hà Nội

---

Ghi nhận chuyển giao đơn số: 5395/TB-SHTT, ngày 07/06/2018
(210) Số đơn: 4-2016-26742 (220) Ngày nộp đơn: 30/08/2016
Bên chuyển nhượng:
NGUYỄN HỮU THỦY
Thôn 4, xã Thiệu Vân, thành phố Thanh Hóa, tỉnh Thanh Hóa
Bên được chuyển nhượng:
CÔNG TY CỔ PHẦN ĐẦU TƯ VÀ PHÁT TRIỂN SUMITECH VIỆT NAM
Số nhà 80, đường Nguyễn Văn Linh, phường Liên Bảo, thành phố Vĩnh Yên, tỉnh Vĩnh Phúc

---

Ghi nhận chuyển giao đơn số: 5396/TB-SHTT, ngày 07/06/2018
(210) Số đơn: 4-2017-34989 (220) Ngày nộp đơn: 25/10/2017
Bên chuyển nhượng:
ĐỖ MINH THÙY CHINH
Thôn 2, xã Hòa Trung, huyện Di Linh, tỉnh Lâm Đồng
Bên được chuyển nhượng:
CÔNG TY TNHH THẨM MỸ VIỆN KIỀU VI
102/89B Lê Văn Thọ, phường 11, quận Gò Vấp, thành phố Hồ Chí Minh

---

Ghi nhận chuyển giao đơn số: 5399/TB-SHTT, ngày 07/06/2018
(210) Số đơn: 4-2016-15628 (220) Ngày nộp đơn: 30/05/2016
Bên chuyển nhượng:
CÔNG TY TNHH THỰC PHẨM LÊ GIA
90/14/18 Trần Văn Ơn, phường Tân Sơn Nhì, quận Tân Phú, thành phố Hồ Chí Minh
Bên được chuyển nhượng:
CÔNG TY CỔ PHẦN THỰC PHẨM VUA BÒ
496/63/34 đường Dương Quảng Hàm, phường 6, quận Gò Vấp, thành phố Hồ Chí Minh

---

Ghi nhận chuyển giao đơn số: 5400/TB-SHTT, ngày 07/06/2018
(210) Số đơn: 4-2017-43788 (220) Ngày nộp đơn: 29/12/2017
Bên chuyển nhượng:
HỘ KINH DOANH PHÒNG CHẨN TRỊ Y HỌC CỔ TRUYỀN ĐỖ MINH ĐƯỜNG
Căn nhà số 37A, ngõ 97 đường Văn Cao, phường Liễu Giai, quận Ba Đình, Tp. Hà Nội
Bên được chuyển nhượng:
NGUYỄN THANH TÙNG
Thôn Kỹ Sơn, xã Tân Dân, thị xã Chí Linh, tỉnh Hải Dương

Ghi nhận chuyển giao đơn số: 5401/TB-SHTT, ngày 07/06/2018

TT	Số đơn	Ngày nộp
1	4-2018-08823	26/03/2018
2	4-2018-08824	26/03/2018

Bên chuyển nhượng:
CÔNG TY CỔ PHẦN TẬP ĐOÀN HUBTECH
Tầng 9, tòa nhà Diamond Flower, Lô đất C1, đường Lê Văn Lương, phường Nhân Chính , quận Thanh Xuân, Tp. Hà Nội
Bên được chuyển nhượng:
NGUYỄN VĂN ĐẠT
Tầng 9, tòa nhà Diamond Flower, Lô đất C1, đường Lê Văn Lương, phường Nhân Chính , quận Thanh Xuân, Tp. Hà Nội

---

Ghi nhận chuyển giao đơn số: 5402/TB-SHTT, ngày 07/06/2018
(210) Số đơn: 4-2017-36862 (220) Ngày nộp đơn: 08/11/2017
Bên chuyển nhượng:
CÔNG TY TRÁCH NHIỆM HỮU HẠN THƯƠNG MẠI KIM MỘC PHÁT
64 đường 12, khu phố 5, phường Hiệp Bình Chánh, quận Thủ Đức, Tp. Hồ Chí Minh
Bên được chuyển nhượng:
CÔNG TY TNHH ĐẦU TƯ THƯƠNG MẠI KIM MỘC PHÁT
64 đường số 12, khu phố 5, phường Hiệp Bình Chánh, quận Thủ Đức, Tp. Hồ Chí Minh

---

Ghi nhận chuyển giao đơn số: 5406/TB-SHTT, ngày 07/06/2018
(210) Số đơn: 4-2016-35545 (220) Ngày nộp đơn: 10/11/2016
Bên chuyển nhượng:
MARION, CÉCILE VIGOT
6 Avenue Germaine, 06300 Nice, France
Bên được chuyển nhượng
CÔNG TY TNHH MỸ PHẨM HỘP LÀM ĐẸP
Tầng 46 tòa tháp tài chính Bitexco, số 2 Hải Triều, phường Bến Nghé, quận 1, thành phố Hồ Chí Minh

---

Ghi nhận chuyển giao đơn số: 5407/TB-SHTT, ngày 07/06/2018
(210) Số đơn: 4-2015-00686 (220) Ngày nộp đơn: 12/01/2015
Bên chuyển nhượng:
NGUYỄN HỮU THIỆN
572B/15 Trần Hưng Đạo, phường 2, quận 5, thành phố Hồ Chí Minh
Bên được chuyển nhượng:
CÔNG TY CỔ PHẦN ĐÔ VIỆT
572B/15 Trần Hưng Đạo, phường 2, quận 5, thành phố Hồ Chí Minh

---

PHẦN VIII

ĐÍNH CHÍNH

Đính chính đơn đăng ký nhãn hiệu

Số đơn: 4-2014-24687 Ngày nộp đơn 14/10/2014
Mục sửa đổi: Danh mục sản phẩm/dịch vụ
Sai là:
Nhóm 03: Thực phẩm chức năng dùng để làm đẹp da.
Đúng là:
Nhóm 05: Thực phẩm chức năng dùng để làm đẹp da.

CÔNG BÁO SỞ HỮU CÔNG NGHIỆP

Do Cục Sở hữu trí tuệ thuộc Bộ Khoa học và Công nghệ ấn hành theo Luật Sở hữu trí tuệ số 50/2005/QH11 được Quốc hội thông qua ngày 29 tháng 11 năm 2005 và được sửa đổi bằng Luật sửa đổi, bổ sung một số điều của Luật sở hữu trí tuệ số 50/2005/QH11 được Quốc hội thông qua ngày 19 tháng 6 năm 2009.

Địa chỉ liên hệ:

384-386 đường Nguyễn Trãi, quận Thanh Xuân, thành phố Hà Nội, Việt Nam
ĐT: 024. 38583069
Fax: 024. 38588449