ISSN 0868 - 2534

CỘNG HÒA XÃ HỘI CHỦ NGHĨA VIỆT NAM
BỘ KHOA HỌC VÀ CÔNG NGHỆ

CỤC SỞ HỮU TRÍ TUỆ

CÔNG BÁO
SỞ HỮU CÔNG NGHIỆP

TẬP A

11 - 2016

344

HÀ NỘI

CỘNG HOÀ XÃ HỘI CHỦ NGHĨA VIỆT NAM
BỘ KHOA HỌC VÀ CÔNG NGHỆ
CỤC SỞ HỮU TRÍ TUỆ

CÔNG BÁO
SỞ HỮU CÔNG NGHIỆP
TẬP A

INDUSTRIAL PROPERTY
OFFICIAL GAZETTE
VOLUME A

11-2016
344

HÀ NỘI

MÃ SỐ HAI CHỮ CÁI THỂ HIỆN TÊN NƯỚC VÀ CÁC THỰC THỂ KHÁC TRONG CÁC TƯ LIỆU SỞ HỮU CÔNG NGHIỆP THEO TIÊU CHUẨN ST3 CỦA WIPO

AE	United Arab Emirates	CN	China	HK	Hong Kong
AF	Afganistan	CO	Colombia	HN	Honduras
AG	Antihua and Barbuda	CR	Costa Rica	HR	Croatia
AI	Anguilla	CU	Cuba	HT	Haiti
AL	Albania	CV	Cape Verde	HU	Hungary
AN	Netherlands Antilles	CY	Cyprus	ID	Indonesia
AO	Angola	CZ	Czech Republic	IE	Ireland
AR	Argentina	DE	Germany	IL	Israel
AT	Austria	DJ	Djibouti	IN	India
AU	Australia	DK	Denmark	IQ	Iraq
AW	Aruba	DM	Dominica	IR	Iran (Islamic Republic of)
BB	Barbados	DO	Dominican Republic	IS	Iceland
BD	Bangladesh	DZ	Algeria	IT	Italy
BE	Belgium	EC	Ecuador	JM	Jamaica
BF	Burkina Faso	EE	Estonia	JO	Jordan
BG	Bulgaria	EG	Egypt	JP	Japan
BH	Bahrain	ES	Spain	KE	Kenya
BI	Burundi	ET	Ethiopia	KH	Cambodia
BJ	Benin	FI	Finland	KI	Kiribati
BM	Bermuda	FJ	Fiji	KM	Comoros
BN	Brunei Darussalam	FK	Falkand Islands (Malvinas)	KN	Saint Kitts and Nevis
BO	Bolivia	FR	France	KP	Democratic People's Republic of Korea
BR	Brazil	GA	Gabon	KR	Republic of Korea
BS	Bahamas	GB	United Kingdom	KW	Kuwait
BT	Bhutan	GD	Grenada	KY	Cayman Islands
BW	Botswana	GE	Georgia	KZ	Kazakhstan
BY	Belarus	GH	Ghana	LA	Laos
BZ	Belize	GI	Gibraltar	LB	Lebanon
CA	Canada	GM	Gambia	LC	Saint Lucia
CF	Central African Republic	GN	Guinea	LI	Liechtenstein
CG	Congo	GQ	Equatorial Guinea	LK	SriLanka
CH	Switzerland	GR	Greece	LR	Liberia
CI	Cụte d'Ivoire	GT	Guatemala	LS	Lesotho
CL	Chile	GW	Guinea-Bissau	LT	Lithuania
CM	Cameroon	GY	Guyana	TC	Turk and Caicos Islands
LU	Luxembourg	PA	Panama	TD	Chad
LV	Latvia	PE	Peru	TG	Togo
LY	Lybya	PG	Papua New Guinea	TH	Thailand
MA	Morocco	PH	Philippines	TN	Tunisia
MC	Monaco	PK	Pakistan	TO	Tonga
MD	Republic of Moldova	PL	Poland	TR	Turkey

MG	Madagascar	PT	Portugal	TT	Trinidad and Tobago
ML	Mali	PY	Paraguay	TV	Tuvalu
MM	Myanmar	QA	Qatar	TW	Taiwan, Province of China
MN	Mongolia	RO	Rumania	TZ	United Republic of Tanzania
MO	Macau	RU	Russian Federation	UA	Ukraine
MR	Mauritania	RW	Rwanda	UG	Uganda
MS	Montserrat	SA	Saudi Arabia	US	United States of America
MT	Malta	SB	Solomon Islands	UY	Uruguay
MU	Mauritius	SC	Seychelles	UZ	Uzbekistan
MV	Maldives	SD	Sudan	VA	Holy see
MW	Malawi	SE	Sweden	VC	Saint Vincent and the Grenadines
MX	Mexico	SG	Singapore	VE	Venezuela
MY	Malaysia	SH	Saint Helena	VG	Virgin Islands (British)
MZ	Mozambique	SL	Slovenia	VN	Vietnam
NA	Namibia	SK	Slovakia	VU	Vanuatu
NE	Niger	SL	Sierra Leone	WS	Samoa
NG	Nigeria	SM	San Marino	YE	Yemen
NJ	Nicaragua	SN	Senegal	YU	Yugoslavia
NL	Netherlands	SO	Somalia	ZA	South Africa
NO	Norway	SR	Suriname	ZM	Zambia
NP	Nepal	ST	Sao Tome and Principe	ZR	Zaire
NR	Nauru	SV	El Sanvador	ZW	Zimbabwe
NZ	New Zealand	SY	Syria		
OM	Oman	SZ	Swaziland		

CÁC TỔ CHỨC QUỐC TẾ

AO	African Intellectual Property Organization (OAPI)
AP	African Regional Industrial Property Organization (ARIPO)
BX	Benelux Trademark Office and Benelux Designs Office
EP	European Patent Office (EPO)
IB, WO	International Bureau of the World Intellectual Property Organization (WIPO)

NHỮNG MÃ SỐ INID TRÍCH TỪ TIÊU CHUẨN ST9 CỦA TỔ CHỨC SỞ HỮU TRÍ TUỆ THẾ GIỚI (WIPO) ĐỂ NHẬN BIẾT CÁC DỮ LIỆU THƯ MỤC DÙNG CÔNG BỐ ĐƠN VÀ VĂN BẰNG BẢO HỘ SÁNG CHẾ, GIẢI PHÁP HỮU ÍCH

(11) Số bằng / Số công bố đơn
(15) Ngày cấp

(21) Số đơn
(22) Ngày nộp đơn
(30) Số đơn ưu tiên, ngày nộp đơn ưu tiên, nước xuất xứ
(43) Ngày công bố đơn
(45) Ngày công bố Bằng độc quyền sáng chế / Bằng độc quyền giải pháp hữu ích
(51) Phân loại sáng chế quốc tế
(54) Tên sáng chế
(57) Tóm tắt sáng chế
(62) Số và ngày nộp đơn sớm hơn mà từ đó tài liệu SC/GPHI này được tách
(67) Số đơn và ngày nộp đơn sáng chế mà đơn đó được chuyển thành đơn GPHI
(71) Tên và địa chỉ của người nộp đơn
(72) Tên của tác giả
(73) Tên, địa chỉ của chủ bằng độc quyền Sáng chế / Bằng độc quyền GPHI
(74) Tên của người đại diện SHCN
(75) Tên của tác giả đồng thời là người nộp đơn
(76) Tên của tác giả đồng thời là người nộp đơn và người được cấp văn bằng bảo hộ
(86) Ngày nộp đơn PCT, số đơn
(87) Ngày công bố đơn PCT, số công bố

NHỮNG MÃ SỐ INID TRÍCH TỪ TIÊU CHUẨN ST80 CỦA TỔ CHỨC SỞ HỮU TRÍ TUỆ THẾ GIỚI (WIPO) ĐỂ NHẬN BIẾT CÁC DỮ LIỆU THƯ MỤC DÙNG CÔNG BỐ ĐƠN VÀ BẰNG ĐỘC QUYỀN KIỂU DÁNG CÔNG NGHIỆP

(11) Số bằng độc quyền kiểu dáng công nghiệp / Số công bố đơn
(15) Ngày cấp
(17) Ngày hết hạn hiệu lực của bằng độc quyền kiểu dáng công nghiệp
(21) Số đơn
(22) Ngày nộp đơn
(23) Tên triển lãm, ngày và nơi triển lãm
(28) Số phương án yêu cầu bảo hộ
(30) Số đơn ưu tiên, ngày nộp đơn ưu tiên
(43) Ngày công bố đơn
(45) Ngày công bố bằng độc quyền kiểu dáng công nghiệp
(51) Phân loại quốc tế kiểu dáng công nghiệp
(54) Tên sản phẩm mang kiểu dáng công nghiệp
(55) Ảnh chụp / hình vẽ kiểu dáng công nghiệp
(57) Đặc điểm khác biệt yêu cầu bảo hộ của kiểu dáng công nghiệp
(62) Số và ngày nộp đơn, số bằng độc quyền KDCN hoặc số công bố đơn liên quan đến tách đơn
(71) Tên và địa chỉ của người nộp đơn
(72) Tên của tác giả KDCN
(73) Tên, địa chỉ của chủ bằng độc quyền KDCN
(74) Tên của người đại diện SHCN

NHỮNG MÃ SỐ INID TRÍCH TỪ TIÊU CHUẨN ST60 CỦA TỔ CHỨC SỞ HỮU TRÍ TUỆ THẾ GIỚI (WIPO) ĐỂ NHẬN BIẾT CÁC DỮ LIỆU THƯ MỤC DÙNG CÔNG BỐ ĐƠN, GIẤY CHỨNG NHẬN ĐĂNG KÝ NHÃN HIỆU VÀ CÁC NHÃN HIỆU ĐƯỢC BẢO HỘ TẠI VIỆT NAM THEO THOẢ ƯỚC MADRID

(111) Số giấy chứng nhận đăng ký nhãn hiệu (trường hợp được bảo hộ trên cơ sở Thoả ước Madrid thì là số đăng bạ quốc tế)
(116) Số đăng bạ quốc tế theo Thoả ước Madrid
(141) Ngày hết hạn hiệu lực
(151) Ngày cấp giấy chứng nhận đăng ký nhãn hiệu hoặc ngày đăng bạ theo Thoả ước Madrid
(156) Ngày gia hạn đăng bạ quốc tế theo Thoả ước Madrid
(176) Thời hạn hiệu lực của đăng bạ quốc tế theo Thoả ước Madrid được gia hạn
(171) Thời hạn hiệu lực
(210) Số đơn
(220) Ngày nộp đơn
(230) Tên triển lãm, ngày và nơi triển lãm
(300) Số đơn ưu tiên, ngày nộp đơn ưu tiên, nước xuất xứ
(441) Ngày công bố đơn
(510) Danh mục sản phẩm hoặc dịch vụ
(511) Phân loại quốc tế sản phẩm và dịch vụ
(531) Phân loại quốc tế các yếu tố hình của nhãn hiệu hàng hoá
(540) Mẫu nhãn hiệu
(551) Chỉ dẫn về hiệu lực của nhãn hiệu: nhãn hiệu tập thể
(591) Mầu sắc bảo hộ
(731) Tên, địa chỉ của người nộp đơn
(732) Tên, địa chỉ của chủ nhãn hiệu
(740) Tên, địa chỉ của người đại diện SHCN
(822) Nước xuất xứ, ngày nộp đơn, số đơn
(831) Ngày mở rộng lãnh thổ, nước được chỉ định mở rộng lãnh thổ theo Thoả ước Madrid

MỤC LỤC

Trang

PHẦN I: Đơn yêu cầu cấp Bằng độc quyền sáng chế 9

PHẦN II: Đơn yêu cầu cấp Bằng độc quyền giải pháp hữu ích 459

PHẦN III: Đơn yêu cầu cấp Bằng độc quyền kiểu dáng công nghiệp 493

PHẦN IV: Đơn yêu cầu cấp Giấy chứng nhận đăng ký nhãn hiệu 751

PHẦN V: Đơn yêu cầu cấp Giấy chứng nhận đăng thiết kế bố trí mạch tích hợp 2015

PHẦN VI: Yêu cầu thẩm định nội dung 2016

PHẦN VII: Sửa đổi đơn 2020

PHẦN VIII: Chuyển giao đơn 2047

CONTENTS

PART I: Applications for Invention Patents 9

PART II: Applications for Utility Solution Patents 459

PART III: Applications for Industrial Design Patents 493

PART IV: Applications for Registration of Trademark 751

PART V: Applications for Registration of Layout-design of Semi-conductor integrated Circuit 2015

PART VI: Requests on Substantive Examination 2016

PART VII: Amendment of Applications 2020

PHẦN VIII: Transfer of Applications 2047

PHẦN I

ĐƠN YÊU CẦU CẤP BẰNG ĐỘC QUYỀN SÁNG CHẾ

(11) **49312**
(21) 1-2014-01889 (51)[7] **A46B 13/00**
(22) 10.06.2014 (43) 25.11.2016
Ngày yêu cầu thẩm định nội dung: 10.06.2014
(75) NGUYỄN VĂN ĐIỂN (VN)
Số 135 tổ 6, ấp Bình An, xã Bình Phú, huyện Châu Phú, tỉnh An Giang
(54) MÁY ĐÁNH RĂNG
(57) Sáng chế đề cập máy đánh răng bao gồm động cơ dây cót (7) và động cơ điện (14) được lắp đặt trên thân máy (1), bộ phận truyền động (2), các bánh răng vành chậu (21, 22), các bánh răng hành tinh được bố trí trong tay cầm (3) để truyền lực xoay tròn từ các động cơ nêu trên thành giao động thẳng của thanh truyền (4) được lắp trong thân cán bàn chải (5) để truyền lực đến các bộ phận có dạng hình vuông chứa lông chải (31b) và bộ phận có dạng hình tròn chứa lông chải (30b) để hai bộ phận này hoạt động làm vệ sinh răng miệng, khi hoạt động người sử dụng có thể chọn nguồn động lực là một trong hai động cơ nêu trên, và nhờ các bộ phận bên trong của máy được cách ly với môi trường nước nhằm bảo đảm cho các bộ phận máy được an toàn, không bị tác hại của nước.

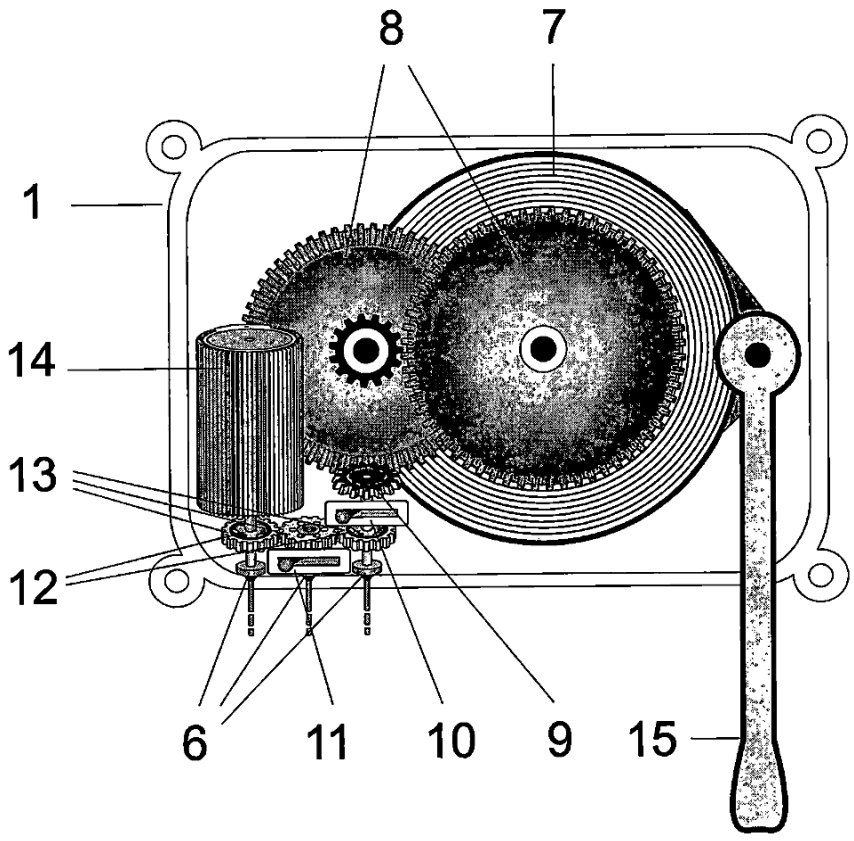

(11) **49313**
(21) 1-2014-04177 (51)[7] **F16D 63/00**
(22) 17.12.2013 (43) 25.11.2016
(86) PCT/PL2013/000166 17.12.2013 (87) WO2015/093993 25.06.2015
(71) PRZEMYSLOWY INSTYTUT AUTOMATYKI I POMIAROW PIAP (PL)
Al. Jerozolimskie 202 PL-02-486 Warszawa (PL)
(72) ZBOINSKI, Mariusz (PL), CZUPRYNIAK, Rafal (PL)
(74) Công ty Cổ phần Hỗ trợ phát triển công nghệ Detech (DETECH)
(54) HỘP TRUYỀN ĐỘNG HỆ THỐNG GÀI SỐ

(57) Sáng chế đề cập đến hệ thống gài số trong hộp truyền động, cụ thể là đề cập đến truyền động hành tinh cho phép áp dụng giải pháp trong các lĩnh vực kỹ thuật khác nhau, cụ thể là trong công nghiệp sử dụng và chế tạo người máy hoặc các mô hình được điều khiển từ xa.

Hộp truyền động hệ thống gài số có bánh răng (1) có các răng bên ngoài và/hoặc bên trong trong vỏ bọc (2), với các cam (3) được khắc khía hình chữ V trên mặt trước cũng như vòng đai đồng trục (5) ngược với bánh răng (1) với các cam (4) khớp với các cam (3) của bánh răng (1). Vòng đai (5) được liên kết trên các mặt bên có hai cam đối xứng (6) bằng đầu nối (9), và các cam (6) được liên kết với cam truyền động (7). Vòng đai (5), cùng với bánh răng (1), được đặt bên trong vỏ bọc (2); tuy nhiên, các cam (6), cam truyền động (7), các lò xo (11) và bộ khởi động (8) được đặt bên ngoài vỏ bọc (2), trong đó đầu nối (9) và lò xo được đóng vào các chi tiết (10) xuyên qua vách vỏ bọc (2). Cam truyền động (7) được liên kết với bộ khởi động (8), và cùng lúc, ít nhất ba lò xo (10) gắn các chi tiết gắn lò xo (11) được đặt xuyên tâm trên vòng đai (5), trong đó các đầu khác của các lò xo (11) được cố định vào vỏ bọc (2).

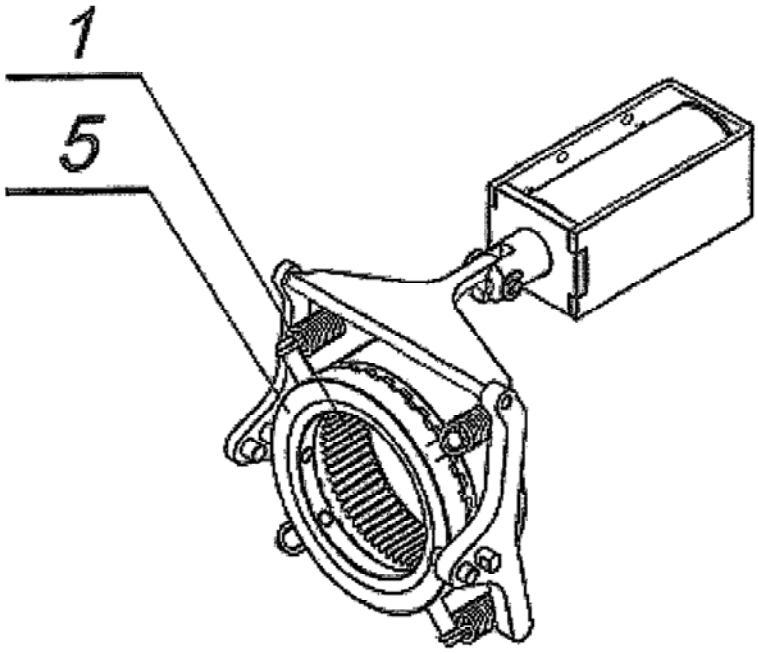

(11) **49314**
(21) 1-2015-01512 (51)[7] **C02F 3/28**
(22) 27.04.2015 (43) 25.11.2016
Ngày yêu cầu thẩm định nội dung: 27.04.2015
(71) CÔNG TY TNHH ROTO (VN)
333 Nguyễn Văn Cừ, phường An Hòa, quận Ninh Kiều, thành phố Cần Thơ
(72) Hồ Hảo Thành (VN)
(54) BỂ TỰ HOẠI VỚI BỘ LỌC SINH HỌC
(57) Sáng chế đề xuất bể tự hoại (5) năng suất cao bao gồm thành bể (51) bên trong có vách ngăn thẳng đứng (52) chia bể tự hoại (5) thành ngăn chứa (53) và ngăn lắng (54) thông với nhau qua ống trung gian hình chữ L ngược (56); ống thu chất thái (2) dẫn chất thải từ nhà vệ sinh (1) vào bể tự hoại (51) theo hướng thẳng đứng: cửa hút bùn (57) gần phần thẳng đứng của ống thu chất thải (2) và ống thông hơi (3) thông với ngăn chứa (53) ở mặt trên của thành bể (51); bên trong ngăn lắng (54) có ống lọc (6) chứa giá thể để vi sinh vật bám vào bề mặt tạo thành màng lọc: và ống thoát nước thải (4) được nối thông với ống lọc (6) để đưa nước thải ra khỏi bể.

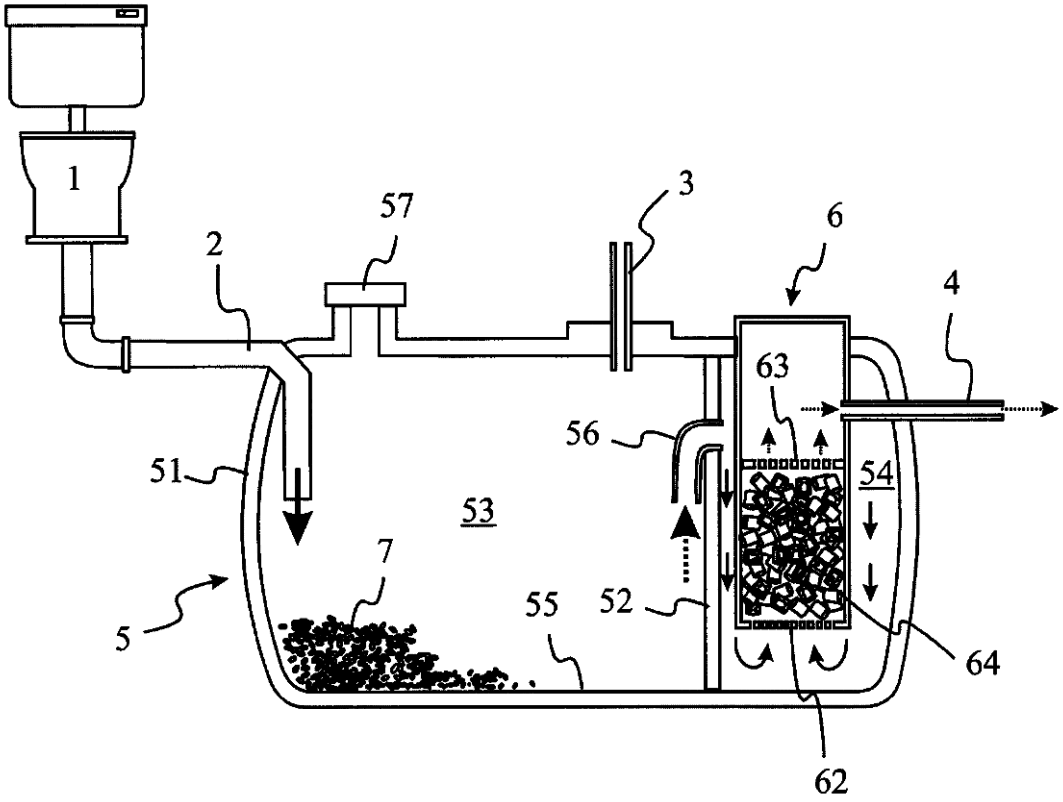

(11) **49315**
(21) 1-2015-01520 (51)[7] **A01G 9/02**
(22) 27.04.2015 (43) 25.11.2016
(71) PHẠM VĂN DƯƠNG (VN)
Lô A - Trung tâm thương mại (ITC) thị xã Đồng Xoài, tỉnh Bình phước (HKTT: Tổ 5, khu phố 3, phường Tân Đồng, thị xã Đồng Xoài, tỉnh Bình Phước)
(72) Phạm Văn Dương (VN)
(54) BỒN HOA LẮP GHÉP
(57) Sáng chế đề cập đến bồn hoa lắp ghép có thể tháo ra và lắp ghép lại với nhau được. Bồn hoa theo sáng chế bao gồm các khuôn ghép được ghép lại với nhau bởi các bộ phận liên kết khuôn ghép. Khuôn ghép có hai loại khuôn ghép, đó là khuôn ghép nằm phía trong (100) và khuôn ghép nằm ở hai đầu (200) của bồn hoa, cả hai loại đều có dạng hình hộp đứng có thành xunh quanh (12), đáy (13), gờ liên kết trên (1), gờ liên kết dưới (2), gờ đỡ giá trồng cây (3) để đỡ mặt giá trồng cây để ngăn cách giữa phần phía trên chứa đất và phần phía dưới chứa nước; lỗ thoát nước (4) nằm sát mép dưới của gờ đỡ mặt giá trồng cây, lỗ này để nước thoát ra ngoài giúp chống úng cho cây, mặt giá (5) để giữ cho đất trồng cây nằm được ở phía trên mực nước chứa trong khuôn ghép, mặt giá có đục lỗ dạng mặt sàng. Giá (5) được gắn liền với ống đỡ (6) có hình trụ đứng và đục nhiều lỗ trên bề mặt ống. Khuôn ghép nằm phía trong (100) sẽ có bốn gờ liên kết (hai gờ trên (1) và hai gờ dưới (2) nằm ở mặt trước và mặt sau của khuôn ghép). Khuôn ghép nằm ở hai đầu (200) có sáu gờ liên kết (ba gờ trên (1) và ba gờ dưới (2) nằm ở ba mặt liền nhau của khuôn ghép). Bộ phận liên kết các khuôn ghép gồm thanh liên kết trên (7) và thanh liên kết dưới (9). Thanh liên kết trên (7) có mặt cắt ngang là hình tứ giác, mặt dưới có đục rãnh (8) dọc theo chiều dài của thanh dùng để lắp vào gờ liên kết trên (1) của khuôn ghép. Thanh liên kết dưới (9) có mặt cắt ngang là hình tứ giác, mặt trên có đục rãnh (10) dọc theo chiều dài của thanh dùng để lắp vào gờ liên kết dưới (2) của khuôn ghép.

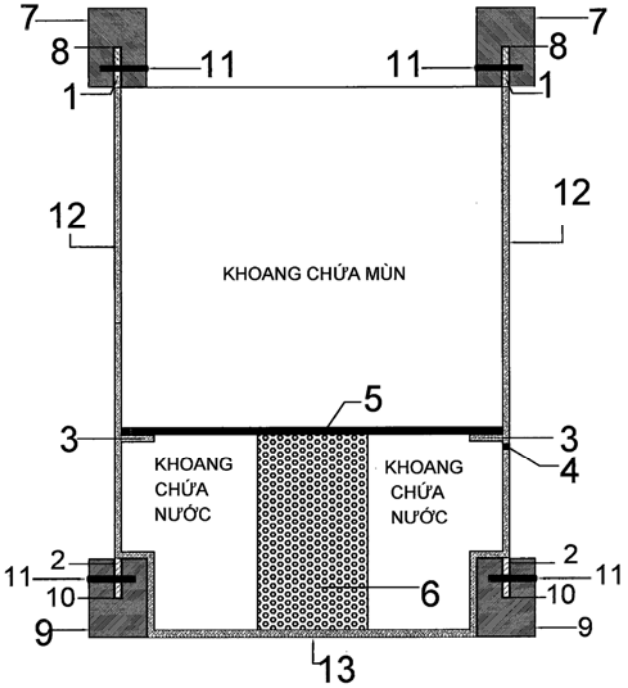

(11) **49316**
(21) 1-2015-01546 (51)[7] **B21D 13/04**
(22) 27.04.2015 (43) 25.11.2016
(71) BOEGLI-GRAVURES S.A. (CH)
Rue de la Gare 24-26 CH-2074 Marin, Switzerland
(72) Charles BOEGLI (CH)
(74) Công ty TNHH Tầm nhìn và Liên danh (VISION & ASSOCIATES CO.LTD.)
(54) BỘ TRỤC LĂN IN NỔI, PHƯƠNG PHÁP CHẾ TẠO BỘ TRỤC LĂN IN NỔI VÀ PHƯƠNG PHÁP IN NỔI

(57) Sáng chế đề cập phương pháp chế tạo bộ trục lăn in nổi dùng cho thiết bị in nổi các vật liệu bao gói bao gồm một bộ có ít nhất hai trục lăn in nổi mà mỗi trục lăn được dẫn động, bộ trục lăn in nổi bao gồm trục lăn đực có kết cấu bề mặt trục lăn bao gồm các chi tiết kết cấu và/hoặc các kết cấu hình họa, và trục lăn cái có kết cấu bề mặt trục lăn kết hợp với kết cấu bề mặt của trục lăn đực để in, kết cấu bề mặt trục lăn cái được tạo ra một cách độc lập với kết cấu bề mặt trục lăn đực được chế tạo trước đó hoặc có sẵn. Với độ chính xác in nổi cao, một mặt bộ trục lăn này cho phép tạo các kết cấu in nổi rất đa dạng và mặt khác, cho phép sử dụng số lượng vật liệu rất đa dạng cũng như giảm được các ứng suất ngang trên vật liệu in nổi.

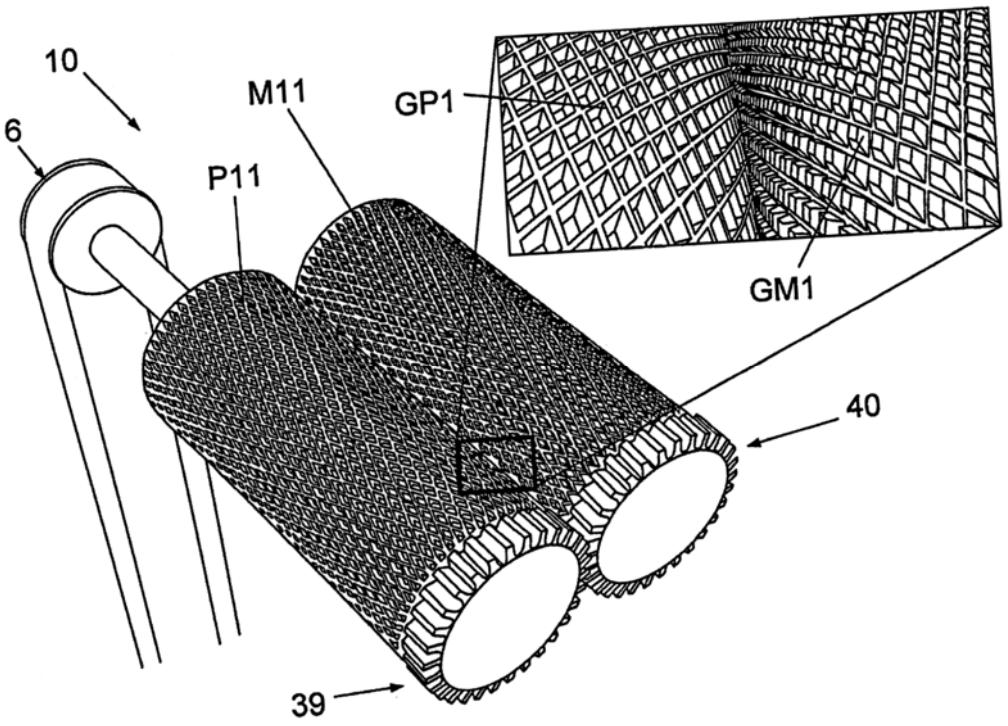

(11) **49317**
(21) 1-2015-01573 (51)[7] **F03D 11/00**
(22) 05.05.2015 (43) 25.11.2016
Ngày yêu cầu thẩm định nội dung: 05.05.2015
(75) LẠI BÁ ẤT (VN)
Số 32/24 Phan Văn Trường, quận Cầu Giấy, thành phố Hà Nội
(54) HỆ THỐNG CHỐNG SÉT CHO CÁNH TUABIN GIÓ
(57) Sáng chế đề cập đến hệ thống chống sét cho cánh tuabin gió có kết cấu khung giàn và bề mặt vặn vỏ đỗ chế tạo bằng kim loại để có giá thành rẻ và thực hiện được sự vận hành bằng điện các thành phần của cánh trong suốt quá trình hoạt động hoặc không hoạt động của tuabin gió, để chống sét, cánh được chế tạo cách điện hoàn toàn với roto đầu trục tuabin bao gồm khung giàn (2) được lắp cách điện với gốc cánh (1), các động cơ điện (9,) (14), (18) được lắp cách điện với khung giàn (2) sát với gốc cánh (1) và truyền chuyển động qua hộp số cho các trục (10), (13), (17) bằng dây curoa phi kim loại, hệ thống nén giữ mặt cánh (3) được thực hiện bởi trục (10) kéo dây kéo (11) tác động các tay quay (12) quay các trục (6) làm các thanh đàn hồi (7) nén các thanh hãm (8) làm mặt cánh (3) ép chặt trên khung giàn (2), khi mặt cánh (3) cần di chuyển động cơ điện (10) hoạt động làm thanh hãm (8) được nâng lên bởi lực lò xo trên trục (6).

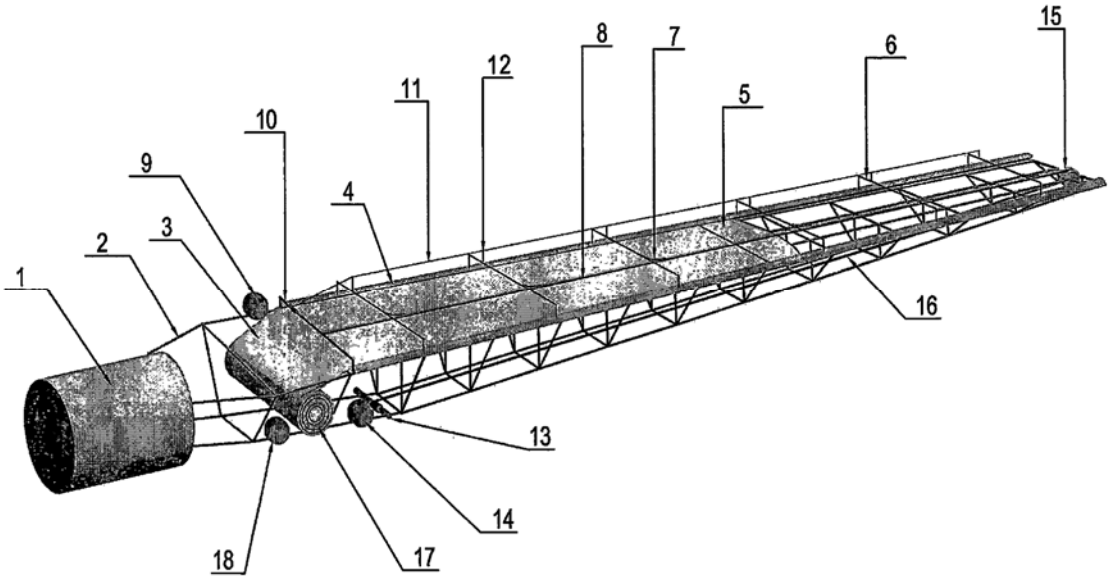

(11) **49318**
(21) 1-2015-01580 (51)[7] **F16M 11/00**, 13/00
(22) 07.05.2015 (43) 25.11.2016
Ngày yêu cầu thẩm định nội dung: 07.05.2015
(75) NGUYỄN HOÀNG PHI (VN)
Số 501, ấp Hòa Thạnh, xã Châu Phong, thị xã Tân Châu, tỉnh An Giang.
(54) GẬY CÓ KHẢ NĂNG GẬP LẠI ĐƯỢC
(57) Sáng chế đề cập đến gậy có khả năng gập lại được bao gồm: khớp xếp gồm có ba khớp, trong đó khớp một (1) và khớp ba (6) được nối hai đầu khớp bằng bộ phận liên kết; ống kẹp bao khớp di động (3) để ép lò xo (9) xuống để khớp một (1) và khớp hai (5) nhô sang hai bên khớp di động (4) làm cho gập gậy lại; ống kẹp bao gồm khớp di động (4) có khe hở và khóa để kẹp cứng khớp xếp và chống rung; lò xo (9) có nhiệm vụ đẩy gậy bật ra và đẩy ống kẹp bao khớp di động (3) đến vị trí khớp gập lại.

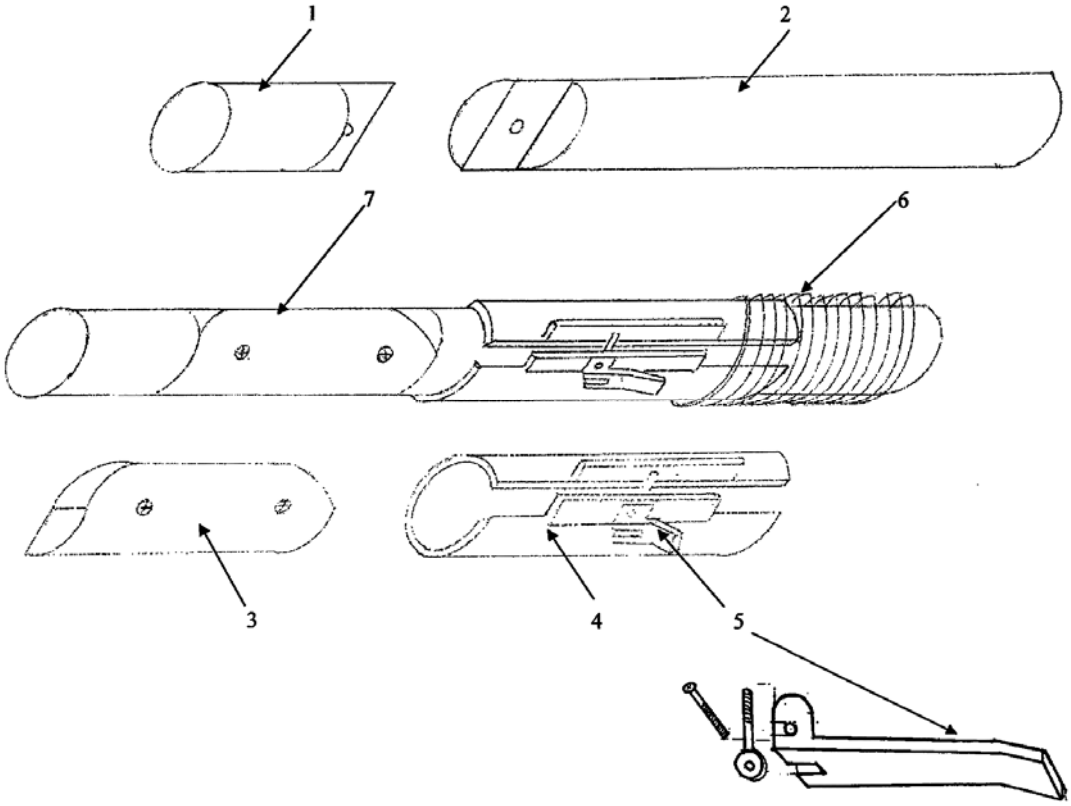

(11) **49319**
(21) 1-2015-01583 (51)[7] **E02B 3/00**
(22) 07.05.2015 (43) 25.11.2016
Ngày yêu cầu thẩm định nội dung: 07.05.2015
(71) CÔNG TY CP ĐẦU TƯ VÀ PHÁT TRIỂN CÔNG NGHỆ ĐẠI HỌC XÂY DỰNG (NUCETECH) (VN)
Phòng 905, tầng 9, nhà thí nghiệm, 55 Giải Phóng, quận Hai Bà Trưng, thành phố Hà Nội, Việt Nam
(72) Đỗ Đức Thắng (VN), Phan ý Thuận (VN), Nguyễn Văn Khánh (VN), Trần Hoàng Hà (VN), Đinh Quang Cường (VN), Dương Thanh Quỳnh (VN)
(74) Công ty TNHH Sáng chế ACTIP (ACTIP PATENT LIMITED)
(54) KÈ TẠO BÃI VÀ QUY TRÌNH XÂY DỰNG KÈ TẠO BÃI NÀY
(57) Sáng chế đề xuất kè tạo bãi, gồm có lưới chống lún gồm nhiều thanh polyme cốt sợi được liên kết với nhau để tạo ra các ô lưới có dạng hình vuông có kích thước định trước; nhiều tệp rọ đá được giằng buộc và xếp chồng so le với nhau và được cố định vào mặt trên của lưới chống lún, bao gồm các rọ đá hình trụ có kích thước định trước được liên kết với nhau theo phương ngang và phương dọc sao cho các rọ đá hình trụ này được lồng một phần vào nhau với khoảng định trước, trong đó mỗi rọ đá hình trụ bao gồm các thanh đứng bằng thanh polyme cốt sợi được bố trí cách đều nhau theo chu vi hình trụ; và thanh quấn ngoài bằng thanh polyme cốt sợi được quấn xoắn bao quanh liên kết với các thanh đứng; đá hộc được xếp vào trong lòng của các rọ đá hình trụ.

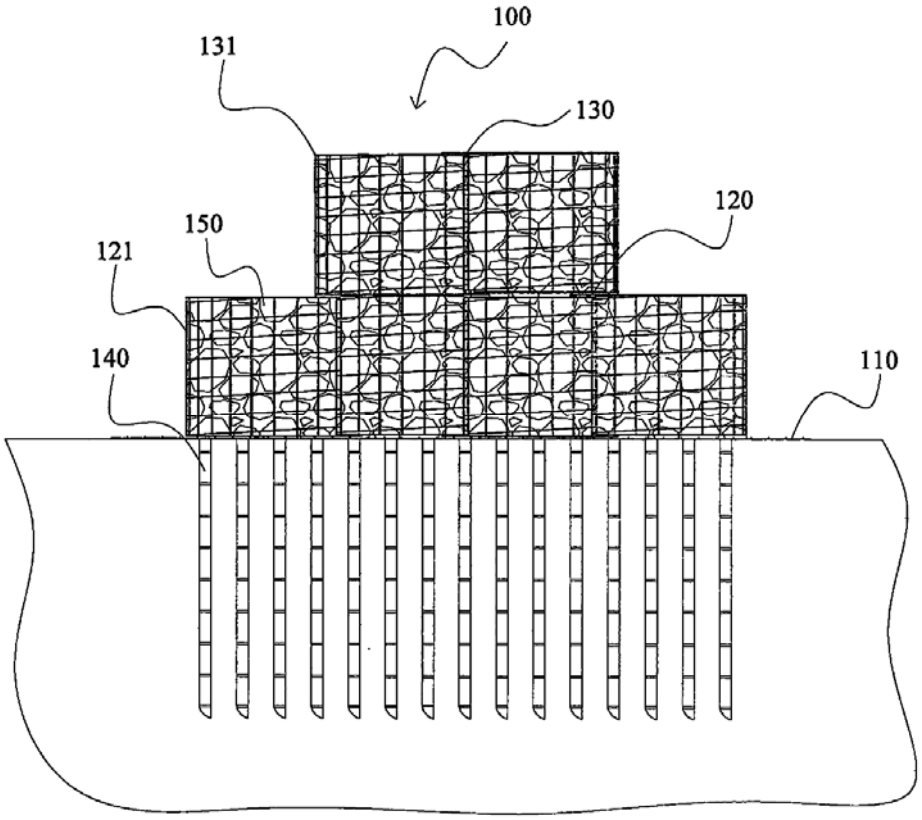

(11) **49320**
(21) 1-2015-01611 (51)[7] **H01B 11/00**
(22) 08.05.2015 (43) 25.11.2016
Ngày yêu cầu thẩm định nội dung: 08.05.2015
(71) SUMITOMO ELECTRIC INDUSTRIES, LTD. (JP)
5-33, Kitahama 4-chome, Chuo-ku, Osaka-shi, Osaka, 5410041, Japan
(72) Nobuyuki YAMAZAKI (JP), Hiroyuki SEMBA (JP), Tatsuo MATSUDA (JP), Go HIRAKAWA (JP)
(74) Công ty Cổ phần Sở hữu công nghiệp INVESTIP (INVESTIP)
(54) CHI TIẾT DÂY DẪN

(57) Sáng chế đề cập đến chi tiết dây dẫn bao gồm dây cáp phẳng đồng trục, dây cáp phẳng đồng trục bao gồm nhiều dây cáp đồng trục và màng nhựa được gắn vào ít nhất một phía của bề mặt mà dọc theo đó nhiều dây cáp đồng trục được xếp thẳng hàng thành hình dạng phẳng và được cấu tạo để giữ nhiều dây cáp đồng trục được bố trí, mỗi dây cáp đồng trục này có dây dẫn điện ở giữa, dây cách điện bên trong được bố trí ở biên ngoài của dây dẫn điện ở giữa, dây dẫn điện bên ngoài được bố trí ở biên ngoài của dây cách điện bên trong và vỏ dược bố trí ở biên ngoài của dây dẫn điện bên ngoài. Dây cáp phẳng đồng trục có phần không có lớp, tại phần này màng nhựa không có theo hướng chiều rộng, phần không có lớp này được tạo ra tại ít nhất một vị trí theo chiều dọc của dây cáp phẳng đồng trục ở ít nhất một trong số phía trước và phía sau của bề mặt, và phần có lớp, mà tại phần này màng nhựa được gắn vào các dây cáp đồng trục, được tạo ra ở một trong số phía trước và phía sau của bề mặt. Phần có lớp dài hơn phần không có lớp.

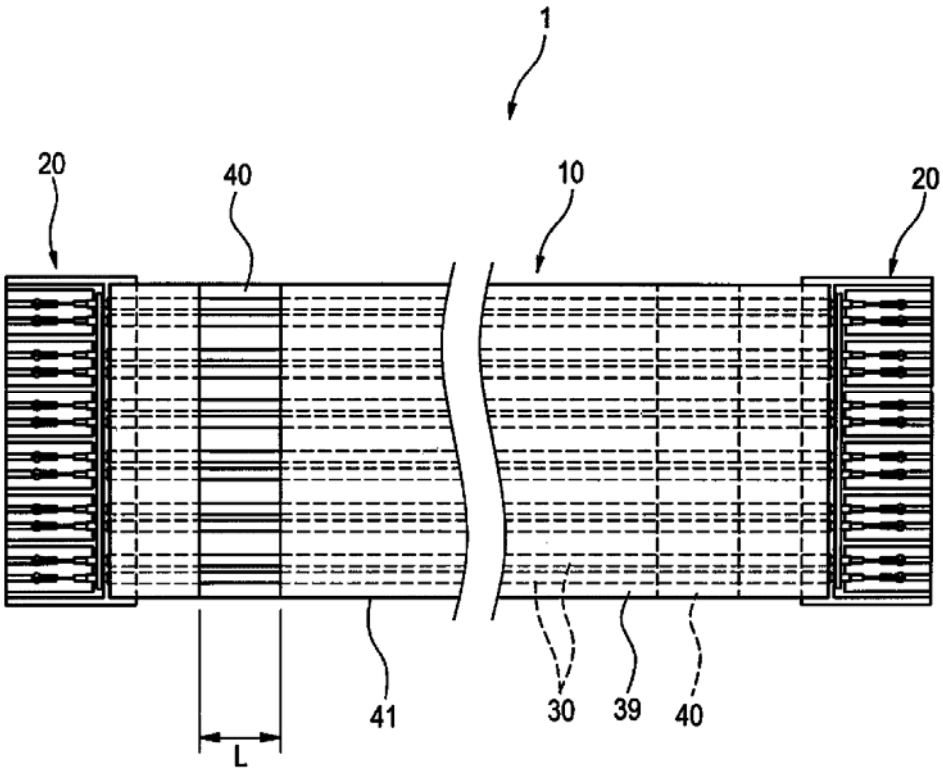

(11) **49321**
(21) 1-2015-01632 (51)[7] **B65G 7/00**, 7/04
(22) 12.05.2015 (43) 25.11.2016
Ngày yêu cầu thẩm định nội dung: 12.05.2015
(71) CÔNG TY TNHH CƠ KHÍ PHÚ VINH (VN)
Số 6 đường Song Hành, khu công nghiệp Tân Tạo, phường Tân Tạo A, thành phố Hồ Chí Minh
(72) Nguyễn Phú Vinh (VN)
(74) Văn phòng luật sư Phạm và Liên danh (PHAM & ASSOCIATES)
(54) CỤM BÁNH XE ĐẨY, BỘ PHẬN LIÊN KẾT VÀ PHƯƠNG PHÁP CHẾ TẠO CỤM BÁNH XE NÀY
(57) Sáng chế đề xuất cụm bánh xe đẩy (C) có kết cấu bao gồm: thân cụm (1) gồm hai nửa thân, mỗi nửa thân có cấu tạo gồm phần moayơ nối với phần thành, và phần vành nhô nối tiếp với phần thành và nghiêng một góc định trước, hai nửa thân được ghép để tạo thành mặt cắt dạng chữ V, trên phần bề mặt của phần vành nghiêng, các cặp rãnh và răng có hình dạng và kích thước định trước được tạo cách đều nhau. Bộ phận liên kết (2) có các cặp rãnh và răng cách đều nhau, được tạo cong lòng máng, và được quấn bao quanh thân cụm (1). Phần nhựa (3) bao quanh bộ phận liên kết (2) và các phần vành nhô của thân cụm (1). Sáng chế cũng đề cập tới bộ phận liên kết (2) và phương pháp chế tạo cụm bánh xe đẩy (C).

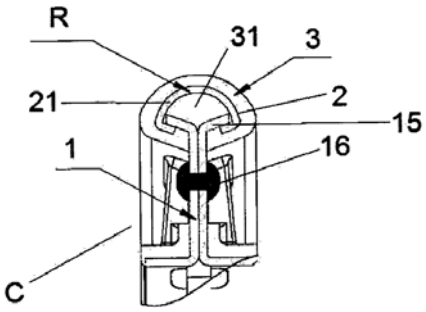

H.9(a)

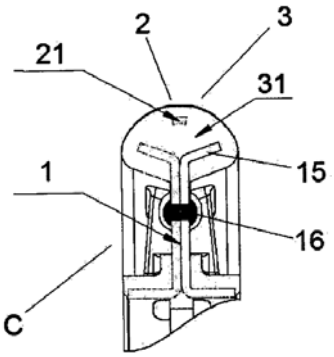

H.9(b)

(11) **49322**
(21) 1-2015-01645 (51)[7] **A47B 13/08**
(22) 13.05.2015 (43) 25.11.2016
Ngày yêu cầu thẩm định nội dung: 13.05.2015
(75) HIN ĐẠT MỸ DINH (VN)
Công ty TNHH Việt Hồng, đường số 3, KCN Hòa Khánh, quận Liên Chiểu, thành phố Đà Nẵng
(54) TẤM BẢN ÉP NỘI THẤT
(57) Sáng chế đề cập đến tấm bản ép nội thất bao gồm: một tấm bản thứ nhất (1) và một tấm bản thứ hai (2) áp vào tấm bản thứ nhất (1). Bộ phận kết dính cố định (4) thiết lập giữa tấm bản thứ nhất (1) và tấm bản thứ hai (2) tại hai cạnh biên của tấm bản ép. Thanh kết dính (3) kết nối phức hợp thiết lập giữa bộ phận kết dính cố định (4) bên trên. Tấm bản ép nội thất này khác biết ở chỗ, bộ phận kết dính cố định (4) được thiết kế bao gồm các lỗ chạm rỗng (5) bên trong, sao cho vừa đủ để cung cấp một độ dày nhất định nhằm giữ vít (D) bền chặt và ổn định, trong khi vẫn giảm được hao tổn vật liệu và giữ được độ nhẹ của tấm bản ép (A). Tất cả các chi tiết của tấm bản ép này thông qua quá trình polyme hóa vật liệu, được hợp nhất với nhau thành một thể. Ngoài ra, tấm bản ép nội thất (A) theo sáng chế còn có thêm thanh niêm phong (B) đi kèm để che đậy các phần không gian rỗng (6) và những lỗ chạm rỗng (5) ở hai đầu tấm bản ép (A).

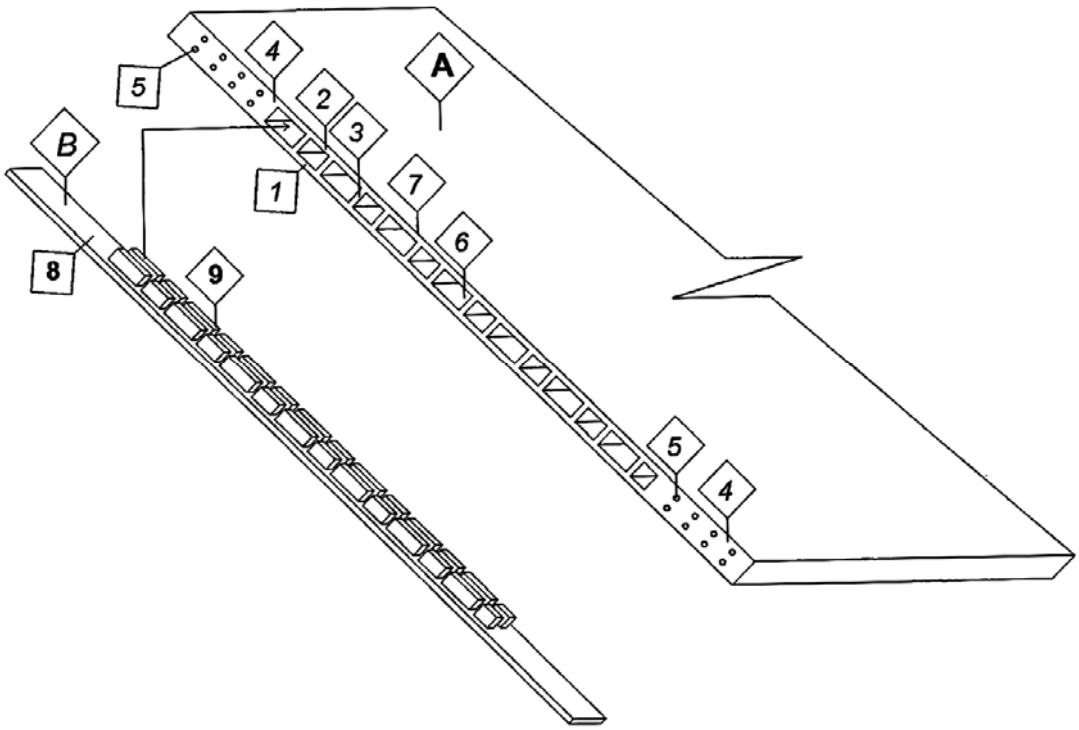

(11) **49323**
(21) 1-2015-01647 (51)[7] **B27K 9/00**
(22) 13.05.2015 (43) 25.11.2016
Ngày yêu cầu thẩm định nội dung: 13.05.2015
(71) CÔNG TY TNHH TRUNG TÂM SẢN XUẤT SẠCH HƠN VIỆT NAM (VN)
Phòng 228B, tầng 2, tòa nhà thư viện Tạ Quang Bửu, trường Đại học Bách Khoa Hà Nội, Số 1, Đại Cồ Việt, thành phố Hà Nội
(72) Trần Văn Nhân (VN), Lê Xuân Thịnh (VN), Dương Thị Liên (VN), Tạ Phương Hòa (VN), Lê Đại Dương (VN)
(54) QUY TRÌNH LUỘC MÂY VÀ SẢN PHẨM MÂY THU ĐƯỢC TỪ QUY TRÌNH NÀY
(57) Sáng chế đề cập đến quy trình luộc mây bao gồm các bước:
- thu lượm mây tươi;
- xử lý sơ bộ mây tươi;
- chuẩn bị bể luộc có vòi xả và rút nước;
- chuẩn bị hỗn hợp tỷ lệ dầu thực vật, dầu diesel, muối và nước;
- chuẩn bị nguyên liệu gia nhiệt cho bể luộc;
- tiến hành gia nhiệt cho bể luộc để luộc mây;
- thu hồi mây đã luộc; và
- làm khô mây đã luộc.
Ngoài ra, sáng chế còn đề cập đến sản phẩm mây thu được từ quy trình luộc mây này.

(11) **49324**

(21) 1-2015-01648 (51)[7] **A62B 99/00**, 17/00
(22) 13.05.2015 (43) 25.11.2016
Ngày yêu cầu thẩm định nội dung: 13.05.2015

(75) ĐÀO HUY THẮNG (VN)
Xóm 1, thôn Đào Xá, xã Đào Dương, huyện Ân Thi, tỉnh Hưng Yên.

(54) PHƯƠNG PHÁP CHỮA CHÁY BẰNG VẢI CHỐNG CHÁY

(57) Sáng chế đề xuất phương pháp chữa cháy bằng vải chống cháy. Với mục đích: giảm chi phí chữa cháy, tăng hiệu quả và tốc độ chữa cháy, giảm thiểu thời gian chữa cháy đối với các đám cháy quy mô lớn, kết cấu trong khu vực cháy phức tạp, có thể chữa cháy ở mọi nơi kể cả những khu vực thiếu hoặc không có nước, phương pháp này bao gồm các bước: nâng tấm vải chống cháy lên phía trên đám cháy; hạ thấp tấm vải chống cháy xuống sao cho chạm sát vào các vật thể cháy bên dưới, bao trùm lên toàn bộ đám cháy.

(11) **49325**
(21) 1-2015-01659 (51)[7] **A61G 17/00**
(22) 14.05.2015 (43) 25.11.2016
Ngày yêu cầu thẩm định nội dung: 14.05.2015
(75) VŨ VĂN PHƯỢNG (VN)
Số 7 ngõ 78 phố Bồ Đề, tổ 26, phường Bồ Đề, quận Long Biên, thành phố Hà Nội
(54) QUAN TÀI
(57) Sáng chế đề cập đến quan tài bằng nhựa nhằm mục đích bền chắc dài lâu, hợp vệ sinh, an toàn, chỉ một lần chôn cất không cần phải cát táng. Quan tài bao gồm: hình hộp có nắp hình bán cầu (1) và các chân (14) có dạng hình hộp chữ nhật được bố trí ở dưới đáy. Phần thân gồm hai lớp: lớp trong (2) có các lỗ (3) đường kính 2mm ở đáy, các sườn tăng cứng dọc (4), ngang (4*); lớp ngoài (5) được bố trí cách lớp trong khoảng 50mm có hai lỗ đường kính 10mm ở đáy, trong đó có bố trí hai van một chiều (6); các sườn tăng cứng dọc (7), ngang (7*) được bố trí giữa lớp trong (2) và lớp ngoài (5); các gân tăng cứng và các họa tiết (8) được bố trí ở hai đầu. Phần nắp gồm hai mặt: mặt trên (9) có các sườn tăng cứng dọc (10), ngang (10*); mặt dưới (11) có các sườn tăng cứng dọc (12), ngang (12*). Chân (14) gồm bốn hình hộp chữ nhật, các mặt xung quanh khoan các lỗ nhỏ (15) khoảng 2mm để thoát nước. Phần nắp, thân và chân được liên kết với nhau bằng bu lông nhựa (13) hoặc hàn nóng.

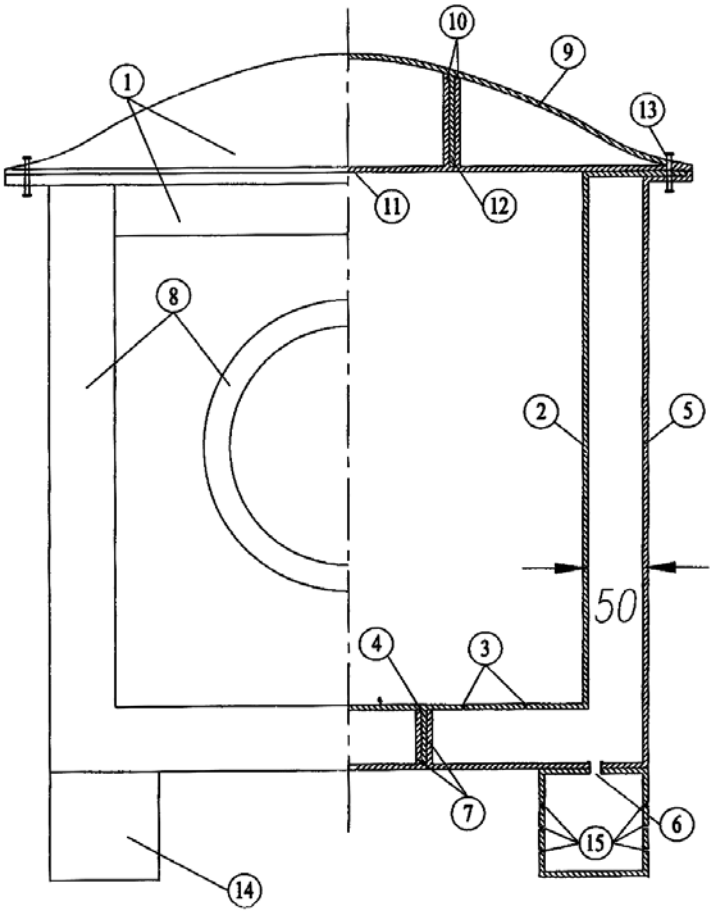

(11) **49326**

(21) 1-2015-01660 (51)[7] **E03F 5/04**

(22) 14.05.2015 (43) 25.11.2016

(75) 1. TẠ TUẤN MINH (VN)
Tổ 1, KP Hưng Thịnh, phường Hưng Chiến, thị xã Bình Long, tỉnh Bình Phước
2. NGUYỄN NGỌC DŨNG (VN)
Phòng 11.12 lô A, chung cư Bàu Cát 2, phường 10, quận Tân Bình, thành phố Hồ Chí Minh

(54) NẮP CỐNG MỘT CHIỀU ĐỒNG XỬ LÝ KHÍ MÊTAN

(57) Sáng chế đề cập đến nắp cống một chiều đồng xử lý khí mêtan bao gồm khung miệng cống (1) có đáy khung hình chữ nhật và hai cạnh bên khung có dạng hình tam giác, nắp miệng cống (2) được treo trên cạnh trên cùng của khung miệng cống, phao và trục phao (3) chèn nắp đậy miệng cống được bố trí trên thành hố ga, cụm đốt khí mêtan có cấu tạo dạng hình chữ N (4) gồm đỉnh tích áp và đỉnh giảm áp cùng kính hội tụ nhiệt mặt trời được gắn lên trên đường ống.

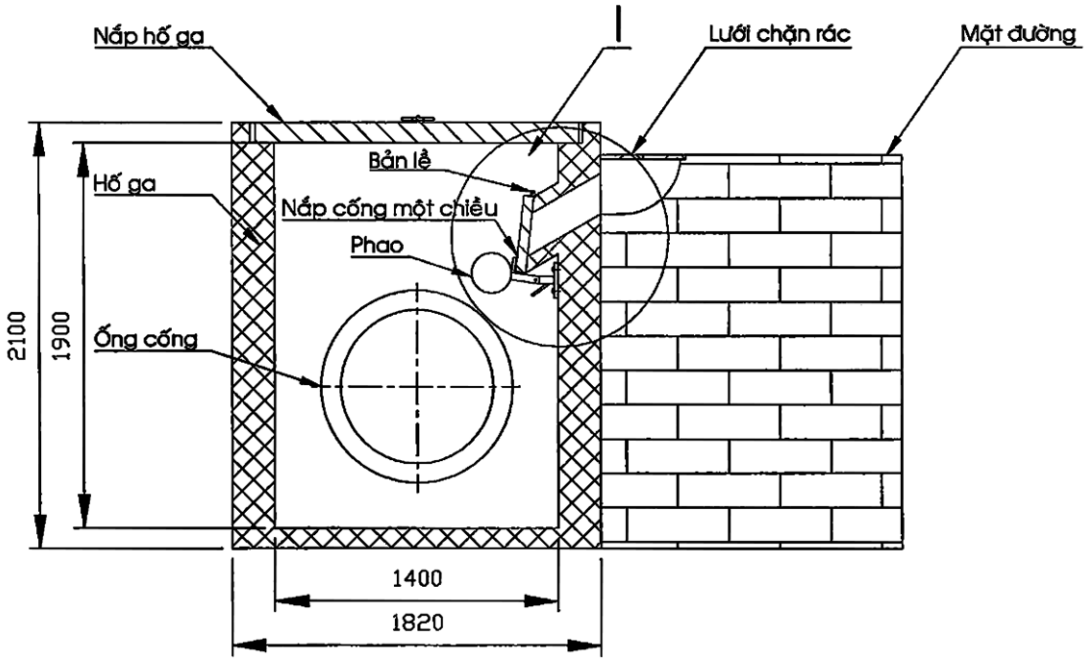

(11) **49327**
(21) 1-2015-01731 (51)[7] **E21B 7/18**
(22) 18.05.2015 (43) 25.11.2016
Ngày yêu cầu thẩm định nội dung: 18.05.2015
(71) VIỆN DẦU KHÍ VIỆT NAM (VN)
Tòa nhà Viện Dầu khí - số 167 Trung Kính, Yên Hòa, quận Cầu Giấy, thành phố Hà Nội
(72) Nguyễn Tuấn Anh (VN), Nguyễn Thị Thu Hiền (VN), Tạ Quang Minh (VN)
(54) DUNG DỊCH KHOAN VI BỌT GỐC NƯỚC DÙNG CHO CÁC VỈA CHỨA CÓ ÁP SUẤT THẤP VÀ QUY TRÌNH CHẾ TẠO DUNG DỊCH KHOAN NÀY

(57) Sáng chế đề cập đến dung dịch khoan vi bọt gốc nước sử dụng cho các vỉa chứa có áp suất thấp, dung dịch khoan này có thành phần như sau (theo % khối lượng):
- chất hoạt động bề mặt anion natri lauryl ete sulfat (SLES): 0,03 - 0,05%;
- polyme gôm xanthan: 0,2 - 0,5%;
- chất hoạt động bề mặt không ion Tergitol NP9: 0,04 - 0,06%;
- tác nhân duy trì độ nhớt PTS200: 0,05 - 0,2%;
- Na_2CO_3: 0,25 - 0,5%,
- $NaHCO_3$: 0,25 - 0,5%;
- MgEDTA: 0,25 - 0,5%;
- bioxit: 0,05 - 0,1%;
- carboxymetyl xenluloza độ nhớt cao (CMC HV): 0,05 - 0,1%; và
- nước biển: 97, 49 - 98,83%.

Sáng chế cũng đề cập đến phương pháp chế tạo dung dịch khoan vi bọt gốc nước này.

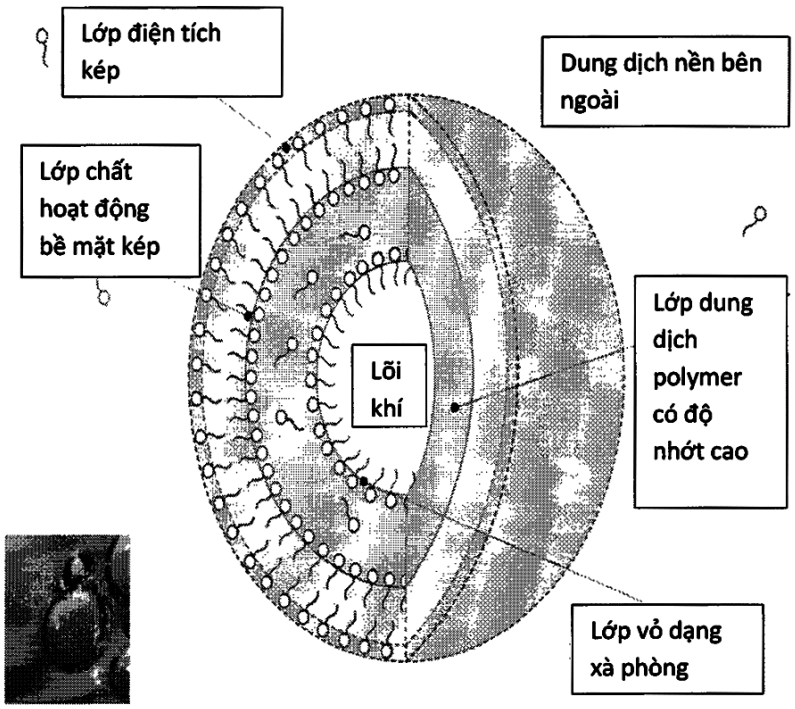

(11) **49328**

(21) 1-2015-01732
(22) 18.05.2015
(51)[7] **C02F 5/14**, C23F 11/167
(43) 25.11.2016
Ngày yêu cầu thẩm định nội dung: 18.05.2015

(71) VIỆN DẦU KHÍ VIỆT NAM (VN)
Tòa nhà Viện Dầu khí Việt Nam - số 167 Trung Kính, Yên Hòa, quận Cầu Giấy, thành phố Hà Nội
(72) Hoàng Linh Lan (VN), Lê Thị Phương Nhung (VN)

(54) CHẾ PHẨM ỨC CHẾ ĂN MÒN VÀ CHỐNG ĐÓNG CẶN, QUY TRÌNH CHẾ TẠO VÀ QUY TRÌNH ỨNG DỤNG CHẾ PHẨM NÀY

(57) Sáng chế đề cập đến chế phẩm ức chế ăn mòn và chống đóng cặn bao gồm (theo % khối lượng): imidazolin hoặc dẫn xuất của nó với lượng từ 5,9 đến 7,3%; chất ức chế đóng cặn được chọn từ nhóm bao gồm axit phosphonic hữu cơ và muối của nó với lượng từ 11,9 đến 14,5 %; chất hoạt động bề mặt với lượng từ 1 đến 5%; axit hữu cơ với lượng từ 1 đến 5% và lượng còn lại là dung môi hữu cơ. Ngoài ra, sáng chế còn đề cập đến quy trình chế tạo và quy trình ứng dụng chế phẩm ức chế ăn mòn và chống đóng cặn này để hạn chế ăn mòn và chống đóng cặn cho các hệ thống đường ống, thiết bị trao đổi nhiệt, hệ thống khai thác và vận chuyển dầu khí.

(11) **49329**
(21) 1-2015-01733 (51)[7] **C07C 27/06**
(22) 18.05.2015 (43) 25.11.2016
Ngày yêu cầu thẩm định nội dung: 18.05.2015
(71) VIỆN DẦU KHÍ VIỆT NAM (VN)
Tòa nhà Viện Dầu khí Việt Nam, số 167 Trung Kính, Yên Hòa, quận Cầu Giấy, thành phố Hà Nội, Việt Nam
(72) Lê Thái Sơn (VN), Vũ An (VN), Trần Thanh Phương (VN)
(54) CHẤT XÚC TÁC CỦA PHẢN ỨNG FISCHER - TROPSCH VÀ QUY TRÌNH CHẾ TẠO CHẤT XÚC TÁC NÀY

(57) Sáng chế đề cập đến chất xúc tác của phản ứng Fischer - Tropsch, chất xúc tác này có thành phần như sau (tính theo % khối lượng):
- rutheni: 1-1,5%;
- magie oxit: 0,05-0,1%;
- cobalt: 12-18%; và
- γ-Al_2O_3: 79,5-86,95%.

Sáng chế cũng đề cập đến quy trình chế tạo chất xúc tác nêu trên mà không gây ra phản ứng giữa magie với nhôm oxit để tạo ra hợp chất aluminat làm giảm hoạt tính xúc tác. Quy trình này bao gồm các bước sau:

(i) lần lượt ngâm chất mang là γ-nhôm oxit vào các dung dịch bão hòa của các muối $(CH_3COO)_2Co$, $Mg(NO_3)_2$ và $RuCl_3$ ở nhiệt độ thường;

(ii) sấy khô chất mang nêu trên ở nhiệt độ 110°C trong khoảng 2 giờ; và

(iii) nung chất mang thu được ở bước (ii) ở nhiệt độ nằm trong khoảng 520-570°C trong khoảng thời gian là 5 giờ với tốc độ gia nhiệt là 3°C/phút để tạo ra xúc tác.

(11) **49330**
(21) 1-2015-01752 (51)[7] **B21D 13/00**
(22) 19.05.2015 (43) 25.11.2016
Ngày yêu cầu thẩm định nội dung: 19.05.2015
(71) CÔNG TY TNHH CƠ KHÍ CHÍNH XÁC TRỌNG TIẾN (VN)
2969A quốc lộ 1A, phường Tân Thới Nhất, quận 12, thành phố Hồ Chí Minh
(72) Võ Tấn Trọng (VN)
(54) CƠ CẤU CẮT XOAY CỦA MÁY CÁN TÔN
(57) Sáng chế đề cập đến cơ cấu cắt xoay được lắp trên máy cán tôn. Cơ cấu cắt xoay này bao gồm hai môtơ hộp số truyền chuyển động quay cho trục xoay qua bộ truyền bánh răng. Hai bánh răng chủ động được lắp trên hai đầu cốt của môtơ hộp số. Hai bánh răng bị động được lắp trên hai đầu cốt của trục xoay. Trên mỗi bánh răng bị động có chốt lệch tâm để gắn với tay quay, tay quay được nối với đầu dưới của thanh truyền thứ nhất bằng chốt và nối với đầu dưới của thanh truyền thứ hai bằng ổ đỡ, đầu trên của thanh truyền thứ nhất nối với ổ dao cắt trên cũng bằng chốt, ổ đỡ dao trên có gắn thanh trượt bi ăn khớp với con trượt ráp trên ổ dao cắt dưới, đầu trên của thanh truyền thứ hai hàn với tấm đế, bên dưới tấm đế cũng có lắp con trượt được ăn khớp với thanh trượt hàn ở khung máy, bên trên tấm đế đỡ toàn bộ bàn dao cắt.

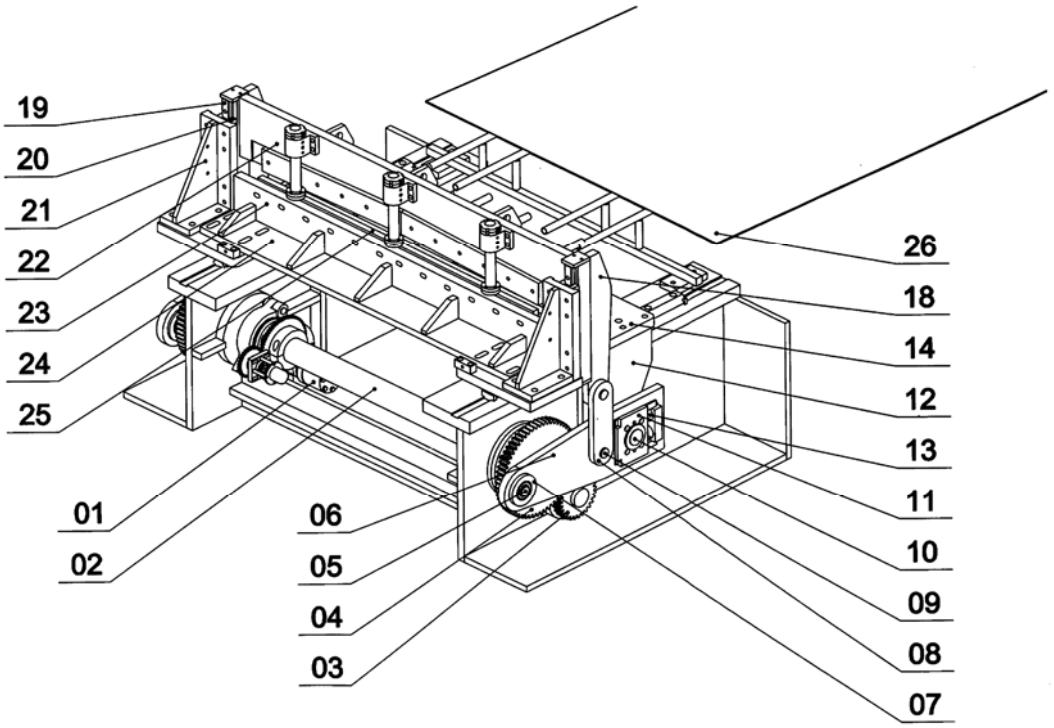

(11) **49331**
(21) 1-2015-01784 (51)[7] **F23K 3/00**
(22) 21.05.2015 (43) 25.11.2016
Ngày yêu cầu thẩm định nội dung: 21.05.2015
(75) NGUYỄN TRƯỜNG TIN (VN)
Tổ 6, khu Bạch Đằng, phường Cẩm Thạch, thành phố Cẩm Phả, tỉnh Quảng Ninh
(54) PHƯƠNG PHÁP CHẤT TẢI CÁC LOẠI THAN CÁM SẠCH THEO TIÊU CHUẨN VIỆT NAM VÀO BUNKE (CÓ BỘ PHẬN CẤP LIỆU LẮC XUỐNG BĂNG TẢI) BẰNG Ô TÔ CÓ TẢI TRỌNG LỚN HƠN 12 TẤN KHÔNG SỬ DỤNG MÁY GẠT VÀ MÁY XÚC

(57) Sáng chế đề cập đến phương pháp chất tải các loại than cám sạch theo Tiêu chuẩn Việt Nam vào bunke (có bộ phận cấp liệu lắc xuống băng tải) bằng ô tô có tải trọng lớn hơn 12 tấn không sử dụng máy gạt và máy xúc. Theo phương pháp này, xe ô tổ chở than vào vị trí dỡ tải an toàn theo lệnh của người xi nhan sau đó cho xe vào chế độ dỡ tải, tăng ga từ từ để toa xe chuyển động từ 0°÷ 50° theo mặt cắt ngang trong thời gian từ 20 ÷ 35 giây cho xe tải trọng từ 13 ÷ 40 tấn, 39 giây cho xe 50 tấn, 47giây cho xe 60 tấn, hạ toa xe và cho xe rời vị trí dỡ tải. Đến khi trong bunke còn khoảng 1 ÷ 2 tấn thì đến xe tiếp theo, quy trình tương tự như trên, người xi nhan cho phép xe tiếp theo dỡ tải. Thời gian dỡ tải trên không phụ thuộc vào năng suất của bộ phận cấp liệu lắc và băng tải.

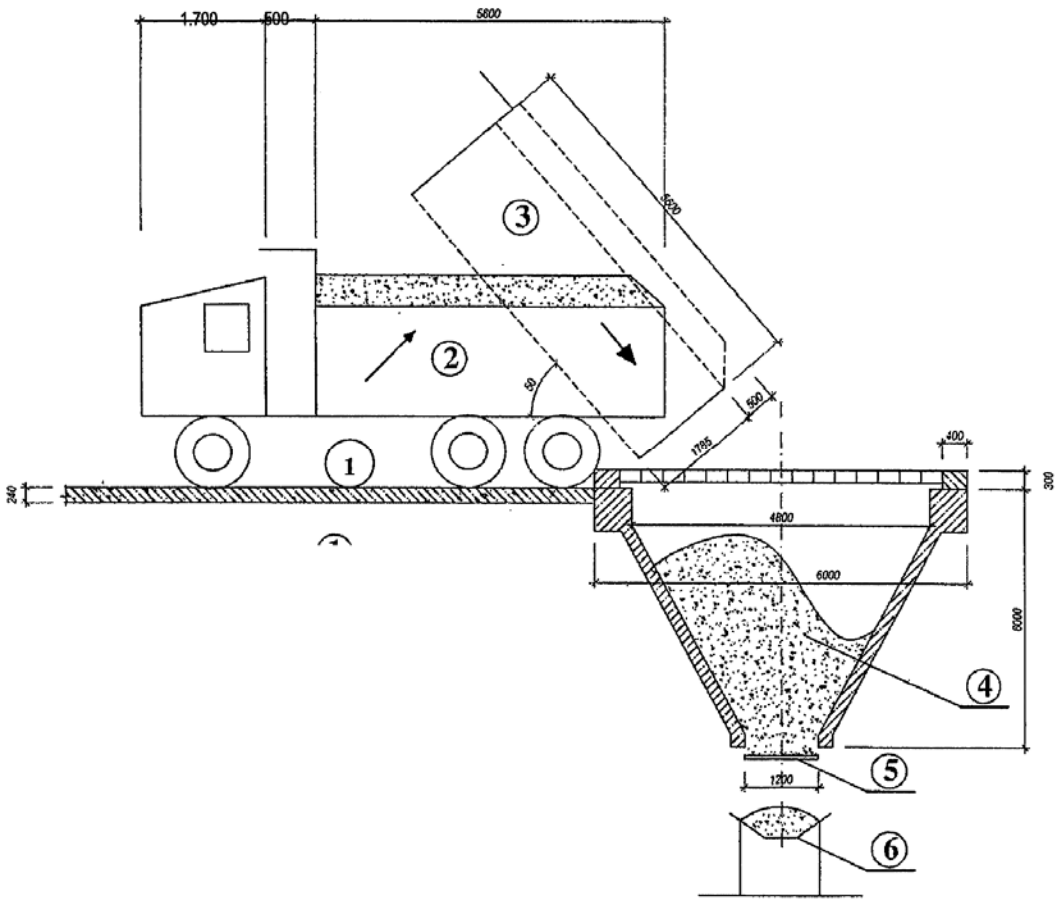

(11) **49332**
(21) 1-2015-01790 (51)[7] **G05B 23**
(22) 21.05.2015 (43) 25.11.2016
(71) TRUNG TÂM PHÁT TRIỂN NĂNG LƯỢNG (VN)
A18 khu nhà ở Mỹ Mỹ - An Phú, phường An Phú, quận 2, thành phố Hồ Chí Minh
(72) Dương Thị Thanh Lương (VN)
(54) HỆ THỐNG KIỂM SOÁT VÀ GIÁM SÁT TỪ XA HỆ THỐNG LỌC NƯỚC BIỂN
(57) Sáng chế đề cập tới hệ thống kiểm soát và giám sát từ xa hệ thống lọc nước biển. Hệ thống bao gồm bộ điều khiển để điều khiển hệ thống lọc nước biển dựa trên các tín hiệu thu thập được từ các cảm biến và truyền dữ liệu thu thập được tới máy chủ, bộ lưu trữ dữ liệu để lưu các kết quả, và màn hình hiển thị kết quả và giám sát hoạt động của hệ thống lọc nước biển.

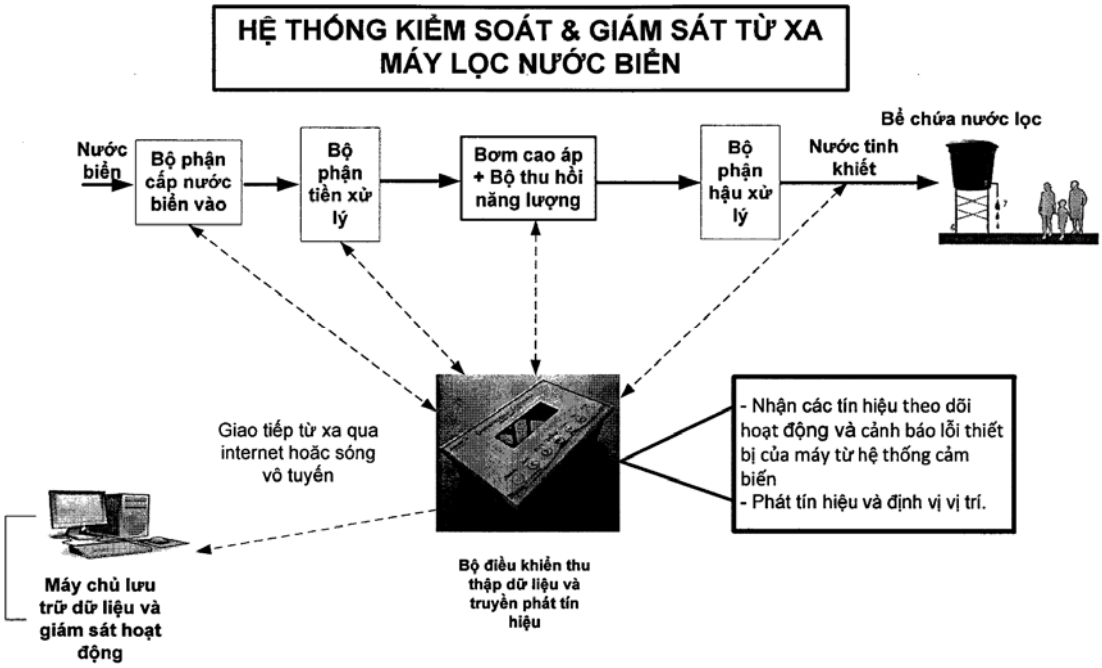

(11) **49333**
(21) 1-2015-01829 (51)[7] **D21C 1/00**, 1/02, 1/06, 9/00, D21H 11/00
(22) 25.05.2015 (43) 25.11.2016
(30) 10201503723T 12.05.2015 SG
(71) PT SATERI VISCOSE INTERNATIONAL (ID)
JI. MH Thamrin No. 31 Kel. Kebon Melati, Kec. Tanah Abang, Jakarta Pusat 10230, Indonesia
(72) Alagaratnam Joseph DEVANESAN (SG), Alan A. CHAPMAN (AU), Eduward GINTING (ID)
(74) Công ty TNHH Tầm nhìn và Liên danh (VISION & ASSOCIATES CO.LTD.)
(54) BỘT GIẤY HÒA TAN
(57) Sáng chế đề cập đến bột giấy hòa tan, chế phẩm chứa xenluloza và sợi xenluloza tái sinh và sản phẩm dệt thu được từ bột cây keo lưỡi liềm. Ngoài ra, sáng chế còn đề xuất phương pháp sản xuất bột giấy hòa tan, bao gồm: (a) thủy phân chế phẩm chứa nguyên liệu xenluloza hoặc lignxenluloza từ cây keo lưỡi liềm để tạo ra các chế phẩm xenluloza hoặc lignoxenluloza đã được xử lý; (b) gia nhiệt chế phẩm đã được xử lý dưới các điều kiện để tạo ra bột giấy hòa tan nêu trên, và phương pháp sản xuất sợi xenluloza tái sinh, bao gồm: (a) xử lý bột giấy hòa tan từ cây keo lưỡi liềm bằng bazơ để tạo ra xenluloza xanthat, (b) trung hòa xenluloza xanthat để tạo ra sợi xenluloza tái sinh.

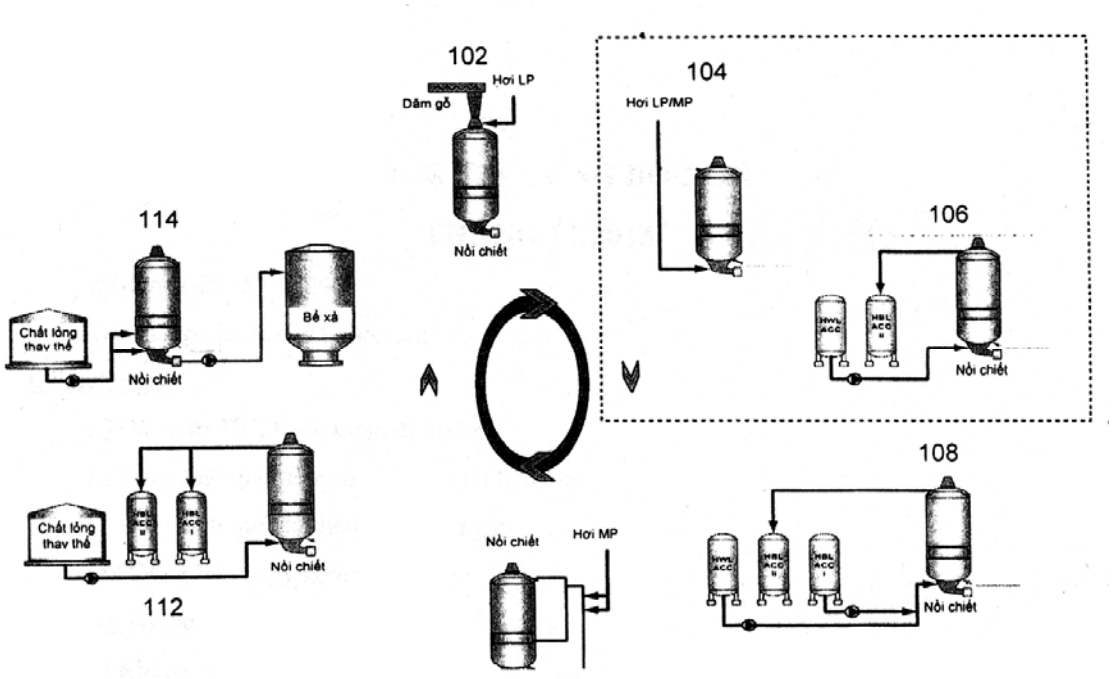

(11) **49334**
(21) 1-2015-02063 (51)[7] **D06N 3/00**
(22) 11.06.2015 (43) 25.11.2016
Ngày yêu cầu thẩm định nội dung: 21.08.2015
(71) CHAEI HSIN ENTERPRISE CO., LTD. (TW)
No.528, Sec. 3, Zhongqing Rd., Xitun Dist., Taichung City 40761, Taiwan
(72) WANG, Shui Mu (TW)
(74) Công ty TNHH Ban Ca (BANCA)
(54) PHƯƠNG PHÁP TỔNG HỢP DA CHỨC NĂNG
(57) Sáng chế đề cập đến phương pháp tổng hợp da chức năng gồm phim nhiệt dẻo và lớp da nền, phương pháp này bao gồm các bước: cán lớp chịu nhiệt và lớp có nhiệt độ thấp trên phim nhiệt dẻo bằng cách sử dụng hai máy cán, trong đó lớp có nhiệt độ thấp bao gồm nhiều phần tử liên kết và rãnh được tạo ra ở giữa lớp có nhiệt độ thấp và lớp da nền; tạo khuôn có khoang, trong đó khuôn có nhiều họa tiết ba chiều và có nhiều lỗ khí, phim nhiệt dẻo được đặt trên nhiều họa tiết ba chiều và thành phần phơi khí được phủ lên khuôn và lớp da nền để xác định đường dẫn; làm sạch khoang và các lỗ khí bằng cách sử dụng máy hút chân không, trong đó bộ gia nhiệt làm chảy lớp có nhiệt độ thấp.

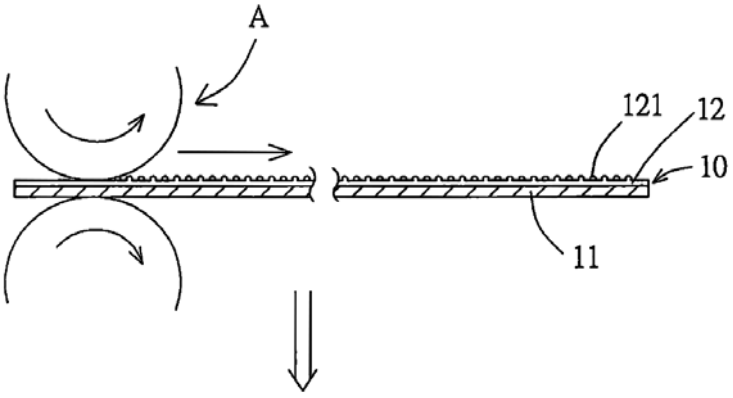

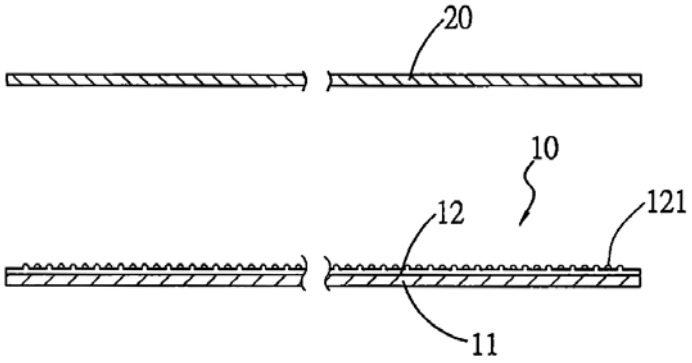

(11) **49335**
(21) 1-2015-02433 (51)[7] **B01D 29/56**, 29/66, 29/96, B29C 47/68
(22) 05.12.2013 (43) 25.11.2016
(86) PCT/AT2013/000196 05.12.2013 (87) WO2014/085836 12.06.2014
(30) 12195894.6 06.12.2012 EP
Ngày yêu cầu thẩm định nội dung: 06.06.2016
(71) AUROTEC GMBH (AT)
Seestrasse 11, A-4844 Regau, Austria
(72) ZIKELI, Stefan (AT), LONGIN, Michael (AT), ECKER, Friedrich (AT), WEIDINGER, Klaus (AT)
(74) Văn phòng luật sư Phạm và Liên danh (PHAM & ASSOCIATES)
(54) PHƯƠNG PHÁP VÀ THIẾT BỊ LỌC CHẤT LƯU
(57) Sáng chế đề cập đến phương pháp và thiết bị để lọc chất lưu, thiết bị này bao gồm vỏ (11) có ít nhất một đầu vào (19) và ít nhất một đầu ra (21) và phương tiện trượt (12) được tiếp nhận trượt được trong đó và có ít nhất một rãnh dẫn (25) với ít nhất hai bộ lọc (28) nằm gần như đối xứng đối diện với nhau, trong đó chất lưu đi từ đầu vào (19) của vỏ (11) chảy đối xứng với các bộ lọc (28) ở rãnh dẫn (25) và được vận chuyển sau khi các bộ lọc (28) ở rãnh dẫn (25) tới đầu ra của vỏ (11), trong đó một phần của chất lưu mà không chảy qua rãnh dẫn (25) tạo ra bộ đệm thủy động trong khe hở (29) giữa phương tiện trượt (12) và vỏ (11), trong đó rãnh dẫn (25) chảy vào trong ít nhất hai rãnh phụ đối diện đối xứng (16, 17) của đầu ra (21) và ít nhất bốn dòng phun được tạo trong khe hở (29) giữa ít nhất hai miệng vào (30) và ít nhất hai miệng ra (31) của rãnh dẫn (25).

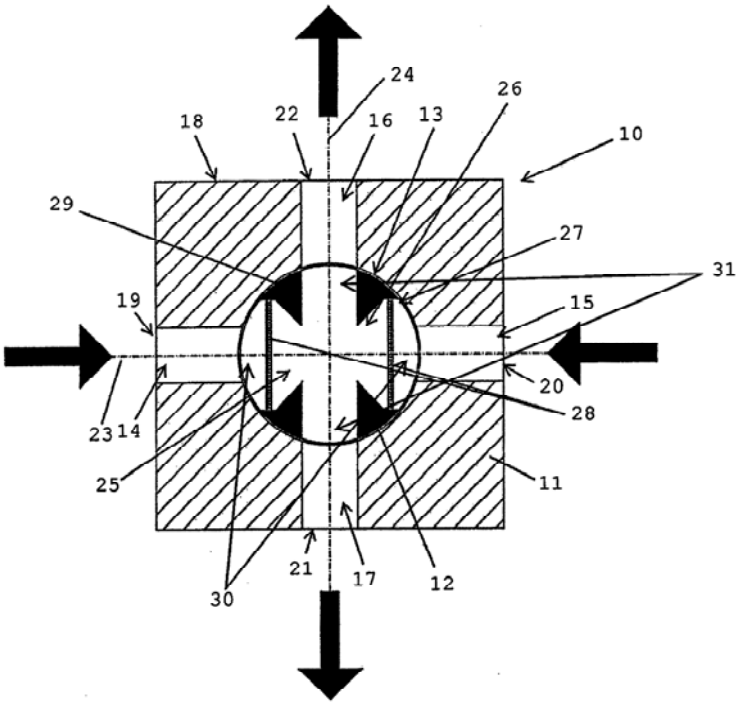

(11) **49336**
(21) 1-2015-02456 (51)[7] **F02M 25/05**
(22) 07.07.2015 (43) 25.11.2016
(30) TW104206828 05.05.2015 TW
(71) SENTEC E&E CO., LTD. (TW)
No. 32, Gong 5 Rd., Lungtan, Taoyuan, Taiwan
(72) CHOU, Chun-Chi (TW), LU, Shih-Ming (TW)
(74) Công ty TNHH Ban Ca (BANCA)
(54) VAN ĐIỀU KHIỂN KHÍ ĐỐT MỘT CHIỀU ĐƯỢC KÍCH HOẠT BỞI ÁP SUẤT NGƯỢC CỦA ĐỘNG CƠ

(57) Sáng chế đề xuất van điều khiển khí đốt một chiều được kích hoạt bởi áp suất ngược của động cơ, đặc trưng ở chỗ, bên trong phần thân van (10), tạo thành khoang (15), bên trong khoang, tạo thành vòi phun (16) và lắp nắp bít van dạng trượt (20), hai mặt của nắp bít van được tạo thành tương ứng với phần tử vòng (21) và nhiều bộ phận gân (22), bộ phận gân bao quanh và tạo thành khoảng trống chứa lò xo (25) bên trong nắp bít van, nắp bít van có thể trượt đi trượt lại dọc theo đường trung tâm được xác định trước (17) bên trong khoang, đệm chặn (30) trên phần tử vòng có thể tiếp xúc và tách khỏi vòi phun (16) cùng với nắp bít van dạng trượt, lò xo (40) bên trong khoảng trống chứa lò xo có thể đẩy nắp bít van (20) để làm kín vòi phun (16), nắp bít van (20) có thể được kích hoạt bởi áp suất ngược của động cơ để tách khỏi vòi phun (16). Do đó, sáng chế khắc phục được vấn đề kết cấu không ổn định của lò xo và nắp bít van bên trong van điều khiển khí đốt một chiều thông thường.

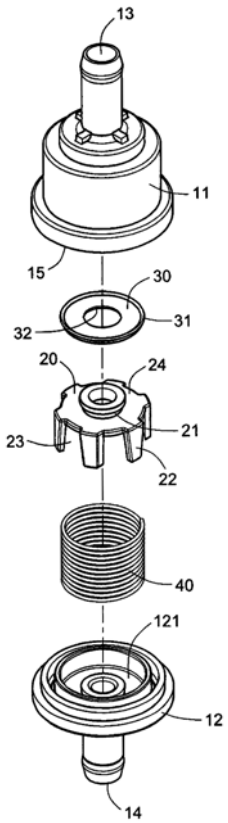

(11) **49337**
(21) 1-2015-02469
(22) 04.09.2014
(86) PCT/IB2014/064251 04.09.2014
(30) 2975/MUM/2013 13.09.2013 IN
(51)[7] **A61K 9/00**, 9/10, 31/00
(43) 25.11.2016
(87) WO2015/036902 19.03.2015
(71) GLENMARK SPECIALTY S.A. (CH)
Avenue Léopold-Robert 37, 2300 La Chaux-de-Fonds, Switzerland
(72) DHUPPAD, Ulhas (IN), KATKURWAR, Ashok (IN), GUPTA, Yashwant (IN), ANKAM, Rajesh (IN), DHATRAK, Chandrakant (IN)
(74) Văn phòng luật sư Phạm và Liên danh (PHAM & ASSOCIATES)
(54) DƯỢC PHẨM VÀ HUYỀN PHÙ CÓ LIỀU CỐ ĐỊNH ỔN ĐỊNH CHỨA MOMETASON VÀ OLOPATAĐIN, PHƯƠNG PHÁP PHÂN PHỐI CHÚNG VÀ BỘ KIT CHỨA CHÚNG

(57) Sáng chế đề cập đến dược phẩm trong nước có liều lượng cố định ổn định (ví dụ, được chứa trong vật chứa) và huyền phù để dùng qua đường mũi cho người, chứa mometason hoặc muối của nó, olopatađin hoặc muối của nó. Dược phẩm này có thể còn chứa keo nước. Sáng chế cũng đề cập đến phương pháp phân phối dược phẩm và huyền phù này, và bộ kit chứa chúng.

(11) **49338**
(21) 1-2015-02687 (51)[7] **A45C 11/00**
(22) 22.07.2015 (43) 25.11.2016
(30) 10-2015-0071755 22.05.2015 KR
Ngày yêu cầu thẩm định nội dung: 22.07.2015
(71) JANG WON TECH CO., LTD. (KR)
14-9, 1gongdan-ro 7-gil, Gumi-si, Gyeongsangbuk-do, Republic of Korea
(72) Hyun JANG (KR), Yeong Seop LEE (KR), Do Bock PYUN (KR), Sang Jung OH (KR), Han Sang LEE (KR)
(74) Công ty TNHH Tầm nhìn và Liên danh (VISION & ASSOCIATES CO.LTD.)
(54) KHUNG KIM LOẠI CỦA THIẾT BỊ ĐẦU CUỐI DI ĐỘNG VÀ PHƯƠNG PHÁP CHẾ TẠO KHUNG KIM LOẠI NÀY

(57) Sáng chế đề cập đến khung kim loại của thiết bị đầu cuối di động và phương pháp chế tạo khung kim loại này. Phương pháp chế tạo khung kim loại của thiết bị đầu cuối di động có chất lượng bề mặt cao bao gồm các bước: chuẩn bị bộ phận vỏ kim loại ngoài; định vị bộ phận vỏ kim loại ngoài trong khuôn và sau đó phun kim loại nóng chảy không chứa sắt vào khuôn để tạo ra khung kim loại có bộ phận vỏ kim loại ngoài và bộ phận kim loại trong được chế tạo liền khối với bộ phận vỏ kim loại ngoài và có hình dạng định trước; và xử lý oxi hóa anot cho khung kim loại này.

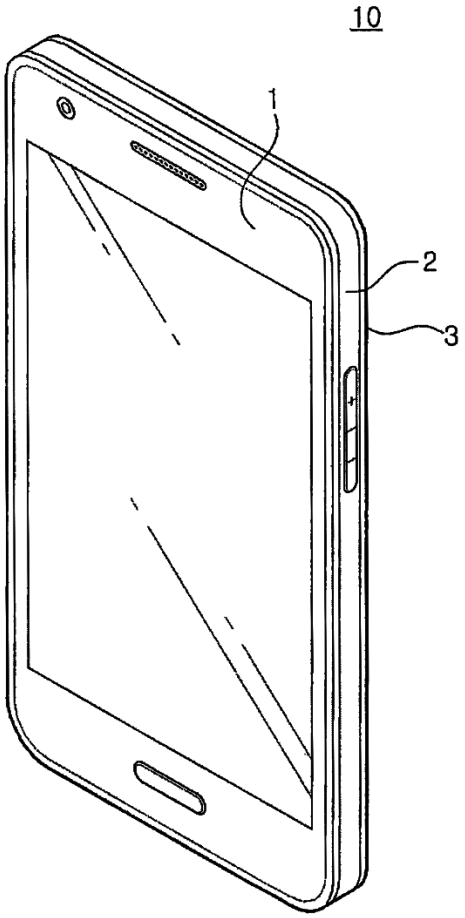

(11) **49339**
(21) 1-2015-03028 (51)[7] **A23L 1/218**
(22) 19.08.2015 (43) 25.11.2016
(30) P00201502687 05.05.2015 ID
Ngày yêu cầu thẩm định nội dung: 19.08.2015
(71) PT PURA BARUTAMA (ID)
Jl. AKBP. R. Agil Kusumadya No. 203, Kudus, Central Java, Indonesia
(72) M. DALHAR HELMI (ID), ASADULLAH PASARIBU (ID)
(74) Công ty Luật TNHH LEADCONSULT (LEADCONSULT)
(54) HỆ THỐNG LƯU TRỮ ỚT
(57) Sáng chế đề cập đến hệ thống lưu trữ ớt, đặc biệt là ớt đỏ có khả năng giữ được độ tươi của ớt từ 3 đến 6 tháng. Trước khi xử lý, ớt được thổi khí để giảm bớt nhiệt. Những quả ớt có chất lượng tốt được làm sạch và khử trùng bằng cách ngâm trong dung dịch canxi hypoclorit, sau đó ngâm tiếp trong dung dịch kinetin-auxin. Ớt được vớt ra, để ráo và lưu trữ trong phòng lạnh (phòng lạnh được giảm nhiệt độ dần dần theo thứ tự: 30°C, 25°C, 20°C, 15°C, 10°C). Điều kiện môi trường (nhiệt độ, độ ẩm, nồng độ oxy, cacbon dioxit, và khí etylen) trong phòng lạnh luôn được kiểm soát để ớt có thể giữ được độ tươi trong thời gian từ 3 đến 6 tháng.

(11) **49340**
(21) 1-2015-03617 (51)[7] **A01K 61/00**
(22) 01.10.2015 (43) 25.11.2016
Ngày yêu cầu thẩm định nội dung: 01.10.2015
(75) HOÀNG VĂN HỢI (VN)
Xóm 6, xã Nghi Long, huyện Nghi Lộc, tỉnh Nghệ An
(54) HỆ THỐNG LỒNG NUÔI CÁ TRÊN HỒ
(57) Sáng chế đề cập đến hệ thống lồng nuôi cá trên hồ có kết cấu lồng đơn giản, dễ lắp đặt, làm tăng tuổi thọ lồng nuôi (trên 15 năm), các lồng nuôi được bố trí để thuận tiện cho việc chăm sóc cá, nhờ đó giảm được đáng kể chi phí nhân công. Hệ thống lồng nuôi cá trên hồ bao gồm: bốn lồng nuôi cá đơn được đặt sát nhau và được bố trí xung quanh nhà bảo vệ và chăm sóc cá (4); mỗi lồng nuôi cá đơn có cấu tạo gồm: vòng phao (1) làm bằng nhựa HDPE có đường kính nằm trong khoảng từ 6-50 (m) và được hàn kín hai đầu, ở giữa lồng có giá nâng lưới (2) có phao nổi (3) ở dưới để giữ thức ăn; lưới (8) được treo ở mặt trong của vòng phao (1) và phần lưới trên mặt nước được nâng bởi giá nâng lưới (2); nhà bảo vệ và chăm sóc cá (4) có thùng chứa thức ăn (5) được đặt ở giữa nhà, thùng chứa thức ăn (5) cung cấp thức ăn cho cá đến mỗi lồng nuôi cá nhờ các ống dẫn (6).

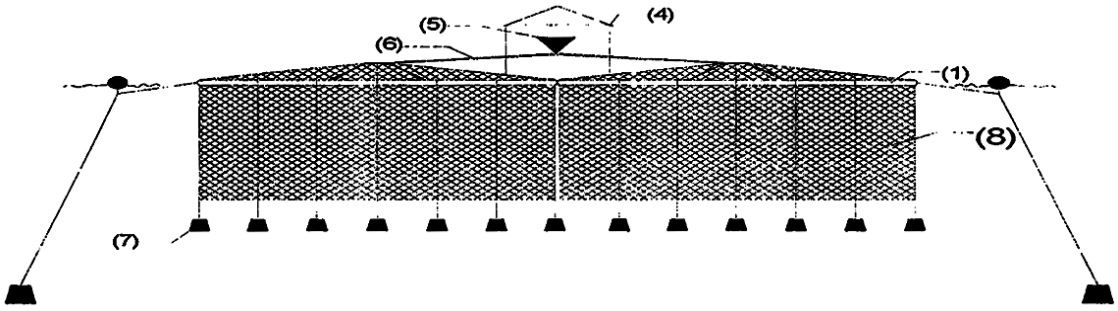

(11) **49341**
(21) 1-2015-03767
(51)[7] **C07D 401/10**, 401/12, 413/10, 413/12, 417/10, 417/12, A61K 31/18, 31/428, 31/473, 31/4738, 31/495, A61P 7/06, 35/02
(22) 13.03.2014
(43) 25.11.2016
(86) PCT/CN2014/000260 13.03.2014
(87) WO2014/139325 18.09.2014
(30) PCT/CN2013/072688 15.03.2013 CN
Ngày yêu cầu thẩm định nội dung: 14.09.2016
(71) AGIOS PHARMACEUTICALS, INC. (US)
88 Sidney Street, Cambridge, Massachusetts 02139, United States of America
(72) CIANCHETTA, Giovanni (IT), POPOVICI-MULLER, Janeta (US), ZAHLER, Robert (US), CAO, Sheldon (CN), WANG, Xiaolei (CN), YE, Zhixiong (US)
(74) Công ty TNHH Tầm nhìn và Liên danh (VISION & ASSOCIATES CO.LTD.)
(54) HỢP CHẤT DÙNG ĐỂ ĐIỀU BIẾN PYRUVAT KINAZA VÀ DƯỢC PHẨM CHỨA HỢP CHẤT NÀY

(57) Sáng chế đề xuất hợp chất có công thức (I):

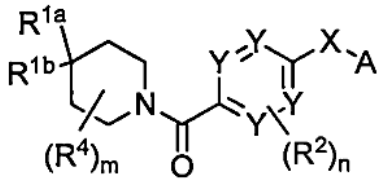

(I)

trong đó, các ký hiệu là như được xác định trong bản mô tả, và dược phẩm chứa hợp chất này. Sáng chế còn đề xuất hợp chất có công thức (I) và dược phẩm chứa hợp chất này để dùng trong việc điều biến pyruvat kinaza để điều trị bệnh.

(11) **49342**
(21) 1-2015-04095
(51)[7] **E21B 33/128**, 43/25, C09K 7/02, 7/06
(22) 26.10.2015
(43) 25.11.2016
Ngày yêu cầu thẩm định nội dung: 08.03.2016
(71) LIÊN DOANH VIỆT - NGA VIETSOVPETRO ("VIETSOVPETRO") (VN)
105 Lê Lợi, thành phố Vũng Tàu, tỉnh Bà Rịa - Vũng Tàu
(72) Nguyễn Thành Trường (VN), Nguyễn Xuân Quang (VN), Hoàng Hồng Lĩnh (VN), Bùi Văn Thơm (VN), Đào Văn Viết (VN)
(74) Công ty TNHH Tư vấn ALIATLEGAL (ALIATLEGAL CO., LTD.)
(54) HỆ DUNG DỊCH DÙNG ĐỂ KHOAN GIẾNG DẦU KHÍ, QUY TRÌNH ĐIỀU CHẾ HỆ DUNG DỊCH VÀ QUY TRÌNH SỬ DỤNG HỆ DUNG DỊCH NÀY

(57) Sáng chế đề cập đến hệ dung dịch dùng để khoan giếng dầu khí (KGAC). Hệ dung dịch này chứa tác nhân ức chế trong hệ dung dịch truyền thống FCL/AKK và hệ dung dịch ức chế KCL/PAG tạo thành tổ hợp ức chế mới FCL, AKK, KCL và PAG. Ngoài ra, sáng chế còn đề cập đến quy trình điều chế hệ dung dịch này và quy trình sử dụng hệ dung dịch này trong lĩnh vực khoan dầu khí.

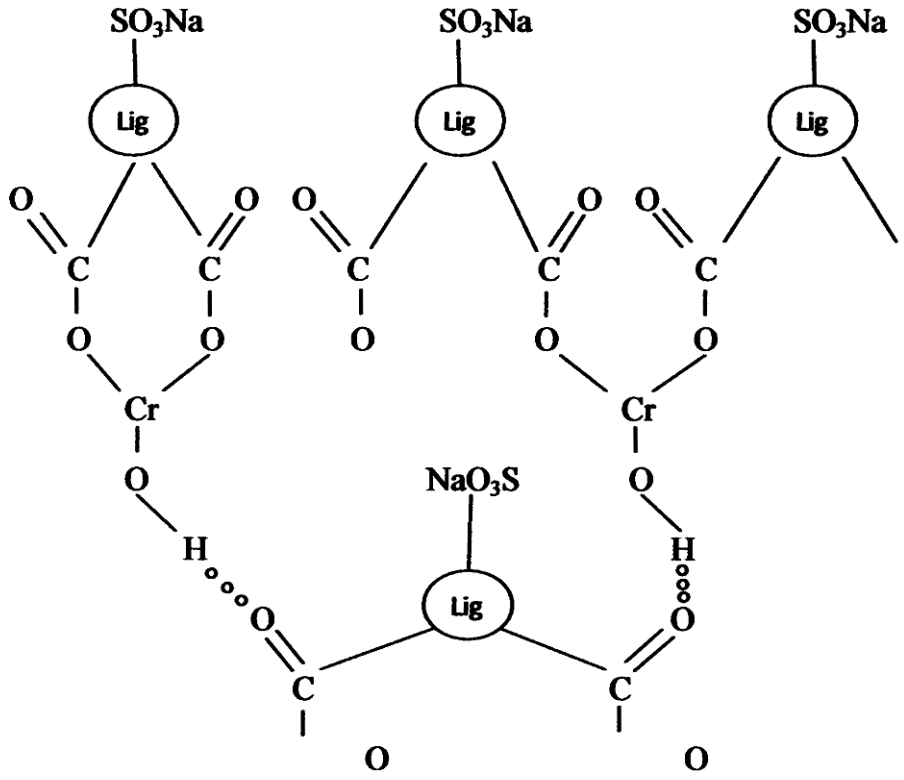

(11) **49343**

(21) 1-2015-04358 (51)[7] **H05G 1/08**

(22) 28.01.2014 (43) 25.11.2016

(86) PCT/ES2014/070058 28.01.2014 (87) WO2015/114174 06.08.2015

(71) SOCIEDAD ESPANOLA DE ELECTROMEDICINA Y CALIDAD, S.A. (ES)
C/. Pelaya 9-13, Pol. Ind. Rio de Janeiro, E-28110 Algete (Madrid), Spain

(72) MORENO VALLEJO, Ildefonso (ES), DÍAZ CARMENA , Francisco (ES), DÍAZ CARMENA, ángel (ES)

(74) Công ty Luật TNHH Tư vấn Quốc tế (INDOCHINE COUNSEL)

(54) MÁY BIẾN ÁP ĐIỆN ÁP CAO, CAO TẦN VÀ CÔNG SUẤT CAO

(57) Máy biến áp điện áp cao, cao tần và công suất cao có lõi (1) mà cuộn sơ cấp (2) được gắn trên đó, và cuộn thứ cấp (4) được gắn trên cuộn sơ cấp (2) theo cách thức cách điện, sau đó toàn bộ cụm chi tiết được đặt trong một bộ cách điện (3), mà bộ phận cách điện (3) gồm hai phần hoặc hai nửa (6) và (7) đối xứng với nhau theo chiều ngang qua một mặt phẳng đứng, mỗi phần có chi tiết ống rỗng (3.1) được đặt trong ngăn bên ngoài (3.2) của mỗi nửa của bộ phận cách điện, phân định khoảng không hình vòng khuyên (3.3) trong mỗi phần giữa vách ngoài của chi tiết ống (3.1) và vách trong của ngăn bên ngoài (3.2), nơi mà cuộn sơ cấp hay cuộn cao áp được bố trí, bộ phận cách điện (3) có khe (5) trong ngăn bên ngoài (3.2) của nó mà khe này được xác lập trạng thái mức điện áp 0 vôn, dầu chảy qua khe (5) này về phía cuộn thứ cấp.

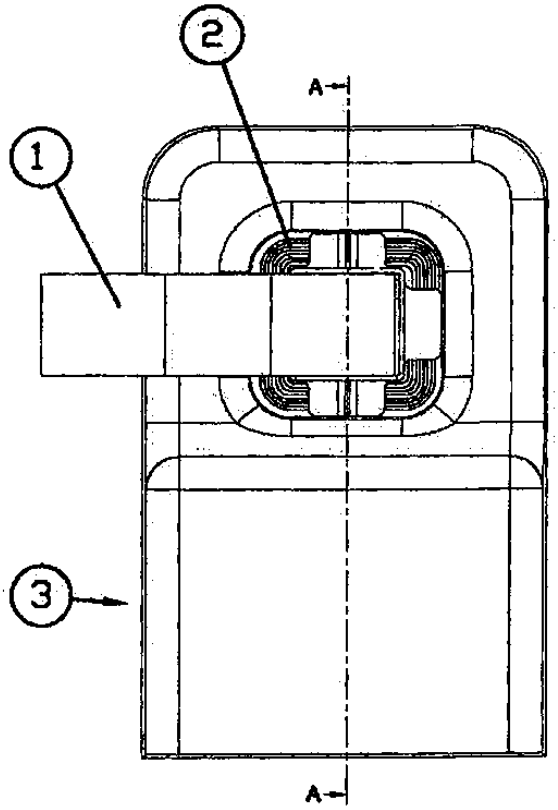

(11) **49344**
(21) 1-2015-04422 (51)[7] **H04L 29/06**, G06F 21/56
(22) 19.11.2015 (43) 25.11.2016
Ngày yêu cầu thẩm định nội dung: 19.11.2015
(71) VIỆN NGHIÊN CỨU CÔNG NGHỆ FPT - TRƯỜNG ĐẠI HỌC FPT (VN)
Số 8 Tôn Thất Thuyết, Mỹ Đình 2, Nam Từ Liêm, thành phố Hà Nội
(72) Nguyễn Minh Đức (VN)
(54) QUY TRÌNH XÂY DỰNG ĐỒ THỊ UY TÍN TRÊN KẾT NỐI INTERNET VÀ CẢNH BÁO PHẦN MỀM ĐỘC HẠI

(57) Sáng chế đề xuất hai quy trình có liên hệ mật thiết với nhau. Quy trình thứ nhất nhận đầu vào là lịch sử truy cập internet của các phần mềm độc hại đã biết, và đưa ra một đồ thị thể hiện mức độ uy tín của một lượng lớn các địa chỉ IP và tên miền, cũng như chủ đăng ký tên miền, gọi tắt là đồ thị uy tín. Quy trình thứ hai nhận đầu vào là đồ thị uy tín, cùng với hiện trạng truy cập internet của một máy tính, và đưa ra là thông tin cảnh báo rằng máy tính đang có phần mềm độc hại hay không, và nếu có thì phần mềm độc hại thuộc loại nào. Trong quy trình thứ nhất, việc xây dựng đồ thị uy tín được thực hiện bằng cách lặp lại việc thêm các đỉnh và các cạnh mới có quan hệ với các đỉnh và các cạnh đã có trên đồ thị thông qua một số mối quan hệ nhất định cũng như thông qua sự tương đồng theo thống kê. Trong quy trình thứ hai, nếu máy tính có truy cập đến một trong các đỉnh trong đồ thị đã xây dựng trong quy trình thứ nhất, đưa ra cảnh báo máy tính chứa phần mềm độc hại. Ngoài ra, tuỳ theo loại của đỉnh trên đồ thị, có thể xác định loại độc hại của phần mềm độc hại được cảnh báo.

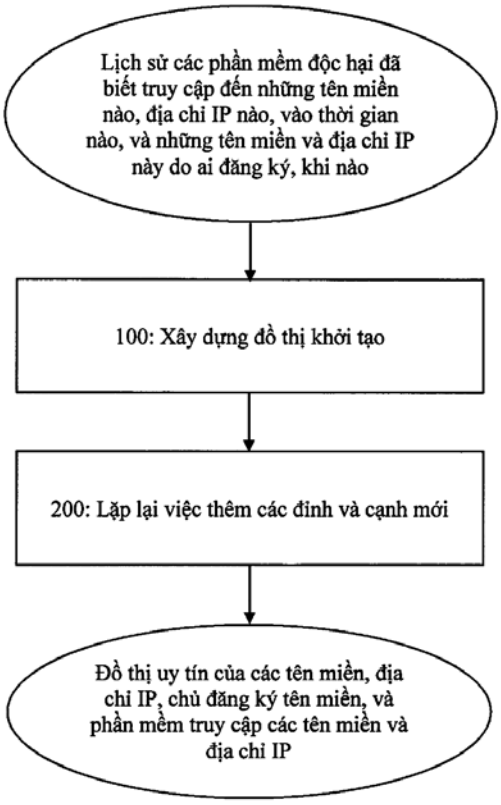

(11) **49345**
(21) 1-2015-04794
(51)[7] **B62H 1/02**, B62K 21/20, 5/05, 5/08, 5/10
(22) 30.01.2015
(43) 25.11.2016
(86) PCT/JP2015/000410 30.01.2015
(87) WO2015/115107 A1 06.08.2015
(30) 2014-017255 31.01.2014 JP
Ngày yêu cầu thẩm định nội dung: 16.12.2015
(71) YAMAHA HATSUDOKI KABUSHIKI KAISHA (JP)
2500 Shingai, Iwata-shi, Shizuoka-ken 438-8501, Japan
(72) Kazuhisa TAKANO (JP), Masahiro TOMIMATSU (JP)
(74) Công ty TNHH Tư vấn - Đầu tư N.T.K. (N.T.K. CO., LTD.)
(54) PHƯƠNG TIỆN GIAO THÔNG
(57) Sáng chế đề cập đến phương tiện giao thông với khung thân có thể nghiêng được và hai bánh trước, trong đó mức tự do khi thiết kế bề rộng theo phương ngang của chân chống giữa được gia tăng. Phương tiện này được bố trí với: khung thân; các bánh trước trái và phải được sắp xếp theo phương ngang của khung thân; cơ cấu liên kết gồm thanh bên phải, thanh bên trái, bộ phận ngang trên và bộ phận ngang dưới; bánh sau; và chân chống giữa có phần tiếp đất trái và phần tiếp đất phải lần lượt được bố trí ở bên trái và bên phải của đường trục theo phương ngang của khung thân và có thể xoay so với khung thân và chuyển đổi sang vị trí sử dụng trong đó các phần tiếp đất trái và phải đi tới tiếp xúc với mặt đất. Chân chống giữa được bố trí theo cách sao cho khi chân chống giữa là ở vị trí sử dụng, ít nhất là phần tiếp đất phải, phần tiếp đất trái và bánh sau đi tới tiếp xúc với mặt đất.

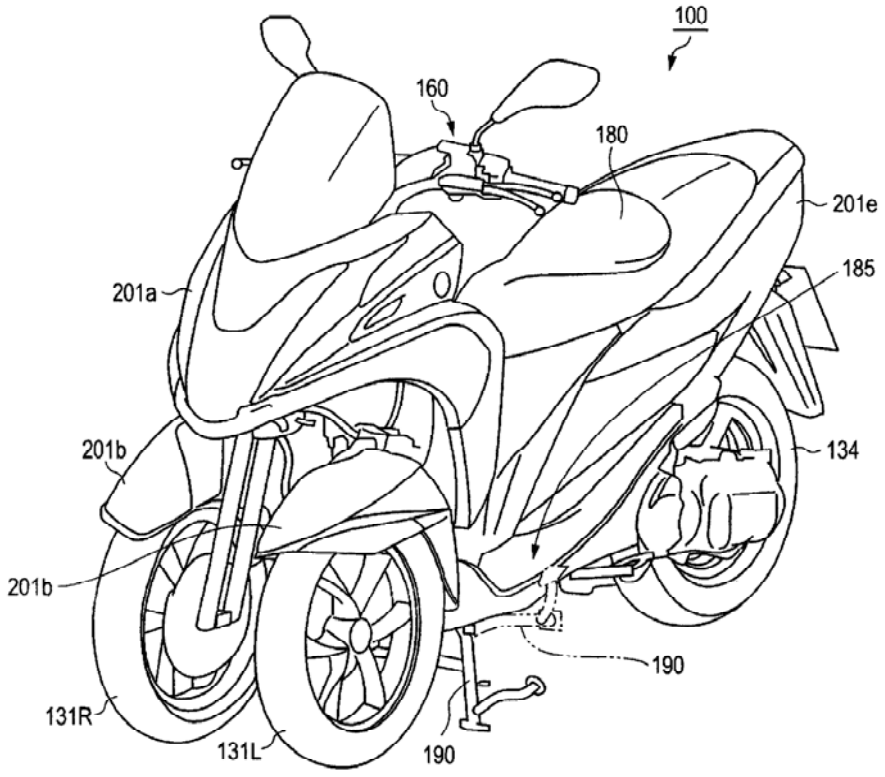

(11) **49346**
(21) 1-2015-04795 (51)[7] **B62J 35/00**, B62K 5/05
(22) 30.01.2015 (43) 25.11.2016
(86) PCT/JP2015/000412 30.01.2015 (87) WO2015/115109 A1 06.08.2015
(30) 2014-017268 31.01.2014 JP
Ngày yêu cầu thẩm định nội dung: 16.12.2015
(71) YAMAHA HATSUDOKI KABUSHIKI KAISHA (JP)
2500 Shingai, Iwata-shi, Shizuoka-ken 438-8501, Japan
(72) Kazuhisa TAKANO (JP)
(74) Công ty TNHH Tư vấn - Đầu tư N.T.K. (N.T.K. CO., LTD.)
(54) PHƯƠNG TIỆN GIAO THÔNG
(57) Sáng chế đề xuất phương tiện giao thông được bố trí với bánh trước trái và bánh trước phải có thể nghiêng cùng với khung thân và bánh sau có thể nghiêng cùng với khung thân, trong đó, trong khi dung tích của bình nhiên liệu được đảm bảo, sự thay đổi về vị trí trọng tâm trong lúc lái xe là nhỏ. Kết cấu là sao cho với khung thân (110) ở vị trí dựng thẳng đứng, theo phương thẳng đứng của khung thân (110), bình nhiên liệu (210) được bố trí giữa các đường kéo dài của đường trục trên (A) và đường trục dưới (C) của cơ cấu liên kết (140) và sao cho với khung thân (110) ở vị trí dựng thẳng đứng, theo phương chiều dọc của khung thân (110), bình nhiên liệu (210) được bố trí giữa: trục tâm (F1) của vùng giữa tâm của vùng giữa phần tiếp đất bánh trước phải mà bánh trước phải (131R) tới tiếp xúc với mặt đất, phần tiếp đất bánh trước trái mà bánh trước trái (131L) tới tiếp xúc với mặt đất, và phần tiếp đất bánh sau mà bánh sau (134) tới tiếp xúc với mặt đất, và các phần tiếp đất bánh trước phải và trái; và trục tâm (F2) của vùng giữa tâm của vùng giữa phần tiếp đất bánh trước phải, phần tiếp đất bánh trước trái và phần tiếp đất bánh sau, và phần tiếp đất bánh sau.

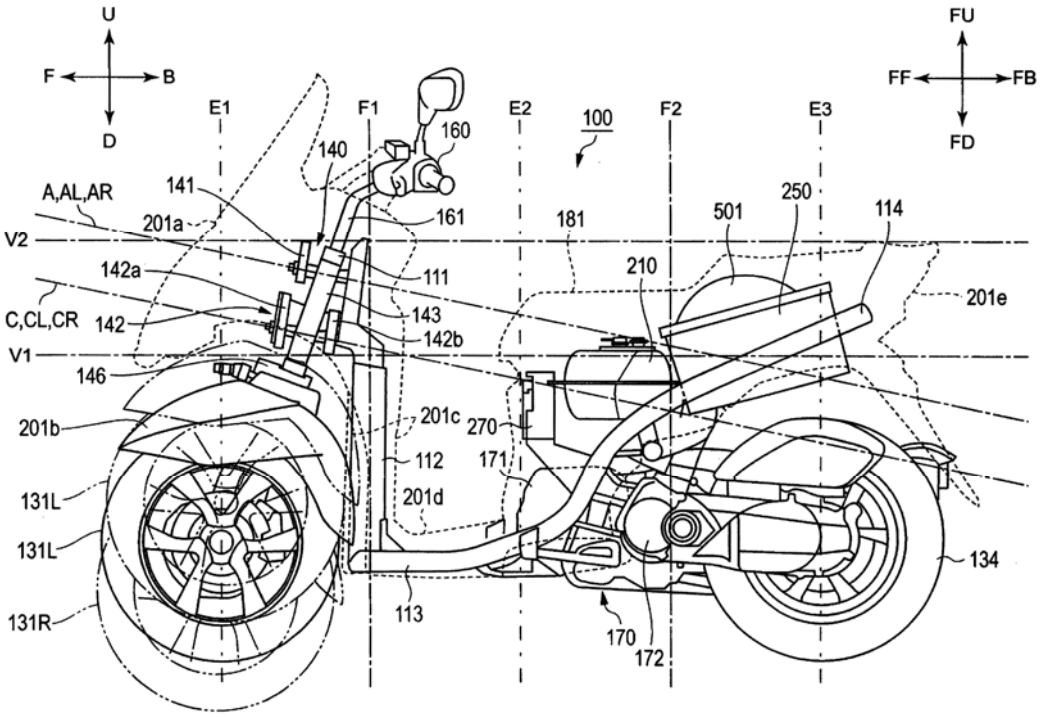

(11) **49347**
(21) 1-2015-04840 (51)[7] **B62J 35/00**, B62K 5/05
(22) 30.01.2015 (43) 25.11.2016
(86) PCT/JP2015/000413 30.01.2015 (87) WO2015/115110 A1 06.08.2015
(30) 2014-017273 31.01.2014 JP
Ngày yêu cầu thẩm định nội dung: 18.12.2015
(71) YAMAHA HATSUDOKI KABUSHIKI KAISHA (JP)
2500 Shingai, Iwata-shi, Shizuoka-ken 438-8501, Japan
(72) Kazuhisa TAKANO (JP)
(74) Công ty TNHH Tư vấn - Đầu tư N.T.K. (N.T.K. CO., LTD.)
(54) PHƯƠNG TIỆN GIAO THÔNG
(57) Sáng chế đề cập đến phương tiện giao thông được bố trí với bánh trước trái, bánh trước phải và bánh sau có thể nghiêng được cùng với khung thân, trong đó, trong khi dung tích của bình nhiên liệu được đảm bảo, sự thay đổi về vị trí trọng tâm của phương tiện giao thông trong khi lái nhỏ. Kết cấu là sao cho, khi được quan sát từ một bên với khung thân ở vị trí dựng thẳng đứng, theo phương dọc của khung thân, bình nhiên liệu được bố trí giữa: trục tâm của vùng giữa tâm của vùng giữa các phần tiếp đất bánh trước phải và trái và phần tiếp đất bánh sau và các phần tiếp đất bánh trước phải và trái; và trục tâm của vùng giữa tâm của vùng giữa các phần tiếp đất bánh trước phải và trái và phần tiếp đất bánh sau, và phần tiếp đất bánh sau. Đầu trái của bình nhiên liệu được bố trí ở bên trái của trục tâm (H2) của vùng giữa tâm của bộ phận ngang trên và bộ phận ngang dưới và các đầu trái của bộ phận ngang trên và bộ phận ngang dưới, và đầu phải của bình nhiên liệu được bố trí ở bên phải của trục tâm (H1) của vùng giữa tâm của bộ phận ngang trên và bộ phận ngang dưới và các đầu phải của bộ phận ngang trên và bộ phận ngang dưới.

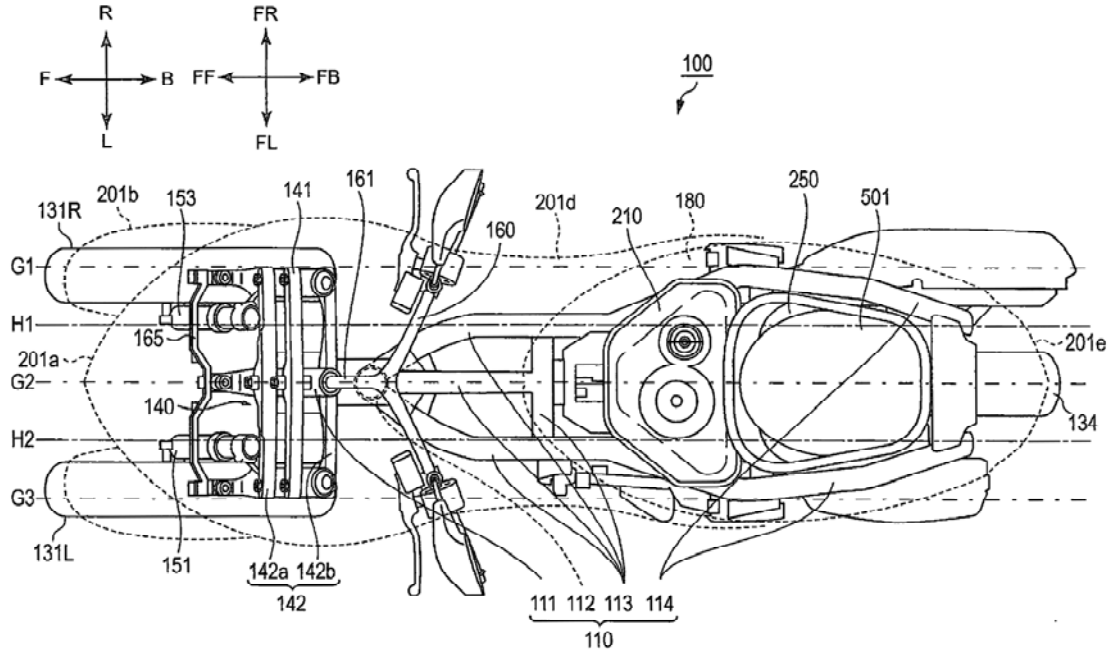

(11) **49348**
(21) 1-2015-04841 (51)[7] **B62H 1/02**, B62K 5/05
(22) 30.01.2015 (43) 25.11.2016
(86) PCT/JP2015/000411 30.01.2015 (87) WO2015/115108 A1 06.08.2015
(30) 2014-017264 31.01.2014 JP
Ngày yêu cầu thẩm định nội dung: 18.12.2015
(71) YAMAHA HATSUDOKI KABUSHIKI KAISHA (JP)
2500 Shingai, Iwata-shi, Shizuoka-ken 438-8501, Japan
(72) Kazuhisa TAKANO (JP), Masahiro TOMIMATSU (JP)
(74) Công ty TNHH Tư vấn - Đầu tư N.T.K. (N.T.K. CO., LTD.)
(54) PHƯƠNG TIỆN GIAO THÔNG
(57) Sáng chế đề xuất phương tiện giao thông được bố trí với chân chống giữa có thể được chuyển sang vị trí sử dụng bởi phương pháp thao tác khác với các chân chống giữa đã được sử dụng trong lĩnh vực này trước sáng chế và khung thân có thể nghiêng được. Phương tiện này được bố trí với: phần bánh trước và bánh sau nghiêng theo phương ngang của phương tiện; yên có mặt ngồi cho người điều khiển; tay lái có tay nắm trái và tay nắm phải và có thể thay đổi định hướng của phần bánh trước; chân chống giữa có phần tiếp đất trái và phần tiếp đất phải và được đỡ để cho có thể quay được so với khung thân; và bàn đạp tác động một tải, nhờ đó quay chân chống giữa từ vị trí thu lại sang vị trí sử dụng. Chân chống giữa được tạo kết cấu để cho được chuyển đổi sang vị trí sử dụng khi tải được tác động vào bàn đạp và một lực hướng sau được tác động vào tay nắm trái và tay nắm phải.

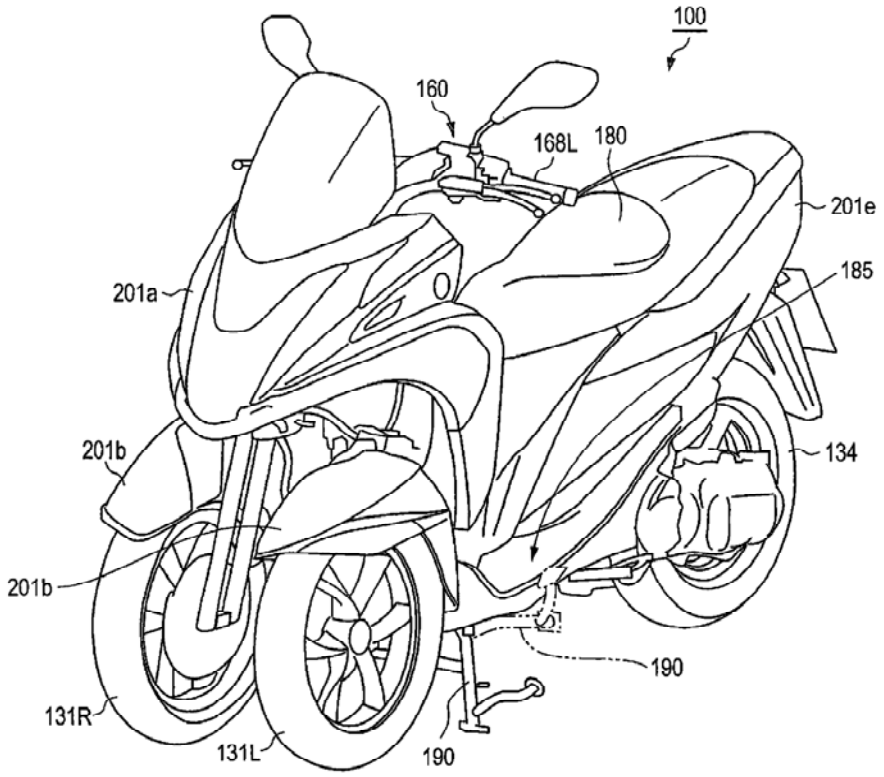

(11) **49349**
(21) 1-2015-04842 (51)[7] **B62K 5/05**, B62J 17/06, 99/00
(22) 30.01.2015 (43) 25.11.2016
(86) PCT/JP2015/000415 30.01.2015 (87) WO2015/115111 A1 06.08.2015
(30) 2014-017276 31.01.2014 JP
Ngày yêu cầu thẩm định nội dung: 18.12.2015
(71) YAMAHA HATSUDOKI KABUSHIKI KAISHA (JP)
2500 Shingai, Iwata-shi, Shizuoka-ken 438-8501, Japan
(72) Daisuke ASANO (JP), Kazuhisa TAKANO (JP)
(74) Công ty TNHH Tư vấn - Đầu tư N.T.K. (N.T.K. CO., LTD.)
(54) PHƯƠNG TIỆN GIAO THÔNG
(57) Mục đích của sáng chế là đề xuất phương tiện giao thông có khung thân phương tiện nghiêng theo hướng trái-phải so với phương tiện giao thông khi rẽ sang trái hoặc phải và hai bánh trước được bố trí song song theo hướng trái-phải so với khung thân phương tiện này, trong đó bộ tản nhiệt có thể được làm mát một cách hiệu quả và phần trước của phương tiện có thể được làm nhỏ gọn về kích cỡ. Phương tiện giao thông này bao gồm: khung thân phương tiện; bánh trước trái và bánh trước phải được bố trí song song theo hướng trái-phải so với khung thân phương tiện; cơ cấu liên kết bao gồm thanh bên phải được liên kết với bánh trước phải, thanh bên trái được liên kết với bánh trước trái, bộ phận ngang trên đỡ thanh bên phải và thanh bên trái và bộ phận ngang dưới đỡ thanh bên phải và thanh bên trái; và bộ trao đổi nhiệt giải phóng nhiệt. Với khung phương tiện ở trạng thái dựng thẳng đứng và khi quan sát trên hình chiếu từ trước, cụm công suất được làm mát bởi không khí đi qua phạm vi phía dưới đầu dưới của bộ phận ngang dưới của cơ cấu liên kết, sang trái của bánh trước phải và sang phải của bánh trước trái và phạm vi này cũng ở phía sau các đầu trước của bánh trước phải và bánh trước trái khi quan sát trên hình chiếu từ một bên.

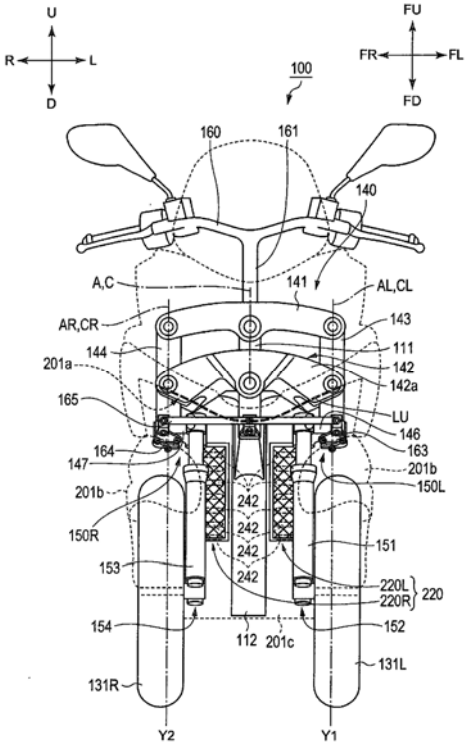

(11) **49350**
(21) 1-2015-04982 (51)[7] **E04H 12/12**
(22) 29.12.2015 (43) 25.11.2016
Ngày yêu cầu thẩm định nội dung: 29.12.2015
(71) CÔNG TY TNHH THOÁT NƯỚC VÀ PHÁT TRIỂN ĐÔ THỊ TỈNH BR-VT (BUSADCO) (VN)
Số 6, đường 3/2, phường 8, thành phố Vũng Tàu, tỉnh Bà Rịa - Vũng Tàu
(72) Hoàng Đức Thảo (VN)
(54) VỎ CỘT LẮP GHÉP
(57) Sáng chế đề cập đến vỏ cột lắp ghép, cụ thể là vỏ cột lắp ghép bằng bê tông cốt thép, bê tông cốt sợi thép phân tán, bê tông cốt sợi phi kim đúc sẵn thành mỏng với nhiều hình dáng, vỏ cột lắp ghép này bao gồm: phần thân, mối nối và phần bề mặt ngoài của vỏ cột lắp ghép, trong đó phần bề mặt ngoài được tạo ra sao cho có dạng bo tròn hoặc vát cạnh hoặc đính kèm hoa văn tùy thuộc vào yêu cầu sử dụng của từng loại công trình.

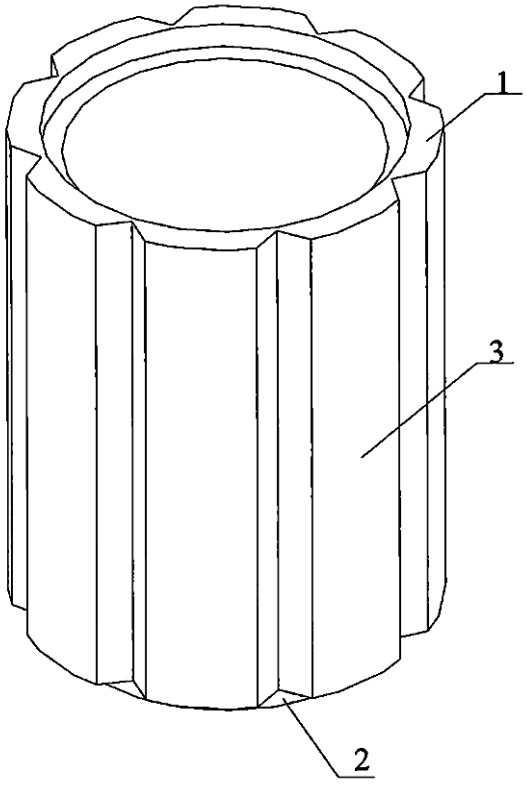

(11) **49351**

(21) 1-2015-04983 (51)[7] **E01D 19/02**

(22) 29.12.2015 (43) 25.11.2016

Ngày yêu cầu thẩm định nội dung: 29.12.2015

(71) CÔNG TY TNHH THOÁT NƯỚC VÀ PHÁT TRIỂN ĐÔ THỊ TỈNH BR-VT (BUSADCO) (VN)
Số 6, đường 3/2, phường 8, thành phố Vũng Tàu, tỉnh Bà Rịa - Vũng Tàu

(72) Hoàng Đức Thảo (VN)

(54) CẦU MỐ RỖNG LẮP GHÉP

(57) Sáng chế đề cập đến cầu mố rỗng lắp ghép bao gồm: mố trụ (1), tường cánh (5), tường thân (2), xà mũ (3), bản dầm (4) và lan can (6), trong đó mố trụ (1) được đúc thành các đốt có phần bên trong, rỗng bằng bê tông cốt thép hoặc bê tông cốt sợi. Ít nhất một tường thân (2) dùng để liên kết giữa mố trụ (1) và xà mũ (3) lại với nhau, tường thân (2) được đúc thành các đốt với bốn mặt bên mà có mặt đáy kín còn mặt trên để hở, có phần bên trong rỗng bằng bê tông cốt thép hoặc bê tông cốt sợi. Tường cánh (5) được đúc thành các đốt có phần bên trong rỗng bằng bê tông cốt thép hoặc bê tông cốt sợi. Xà mũ (3) đặt phía trên cùng của tường thân (2), xà mũ (3) dùng để đỡ bản dầm (4), truyền các tải trọng thẳng đứng từ bản dầm cầu xuống các bộ phận dưới, được đúc sẵn bằng bê tông cốt thép, cốt phi kim hoặc bê tông cốt sợi. Bản dầm (4) là kết cấu chịu lực chính của cầu, đỡ toàn bộ hoạt tải và tĩnh tải sau đó truyền xuống xà mũ trụ cầu.

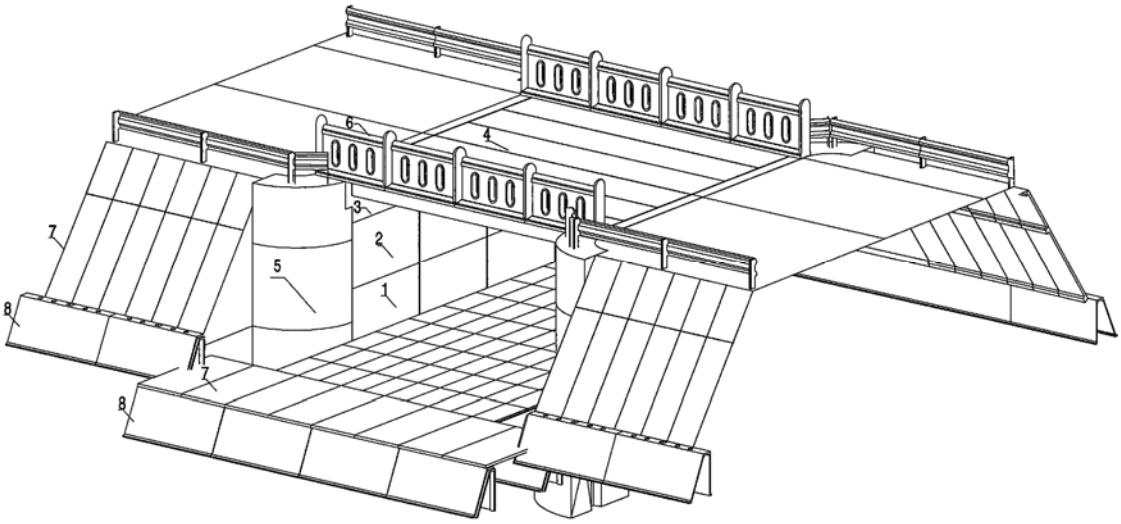

(11) **49352**
(21) 1-2015-05019 (51)[7] **E03F 5/04**
(22) 30.12.2015 (43) 25.11.2016
Ngày yêu cầu thẩm định nội dung: 30.12.2015
(75) HOÀNG XUÂN SÂM (VN)
Số 6 ngõ 14 phố Pháo Đài Láng, phường Láng Thượng, quận Đống Đa, thành phố Hà Nội
(54) HỐ GA THU NƯỚC CÔNG CỘNG CÓ CHỨA TẤM NGĂN MÙI
(57) Sáng chế đề cập đến hố ga thu nước công cộng có chứa tấm ngăn mùi gồm ngăn thu nước thứ nhất (1), ngăn chứa nước thứ hai (2), tấm ngăn mùi (3), nắp ngăn thu nước thứ nhất (4) có dạng lưới, nắp ngăn chứa nước thứ hai (5) có bề mặt kín có thể mở ra để vét chất cặn, chống tắc cống và cửa thoát nước (6) xuống cống. Theo sáng chế này, tấm ngăn mùi (3) được lắp đặt đơn giản, dễ dàng, nhanh chóng với chi phí thấp nhưng có hiệu quả ngăn được tối đa mùi hôi từ cống bốc lên trên, đảm bảo không khí trong lành, giảm thiểu ô nhiễm không khí cho con người và môi trường công cộng.

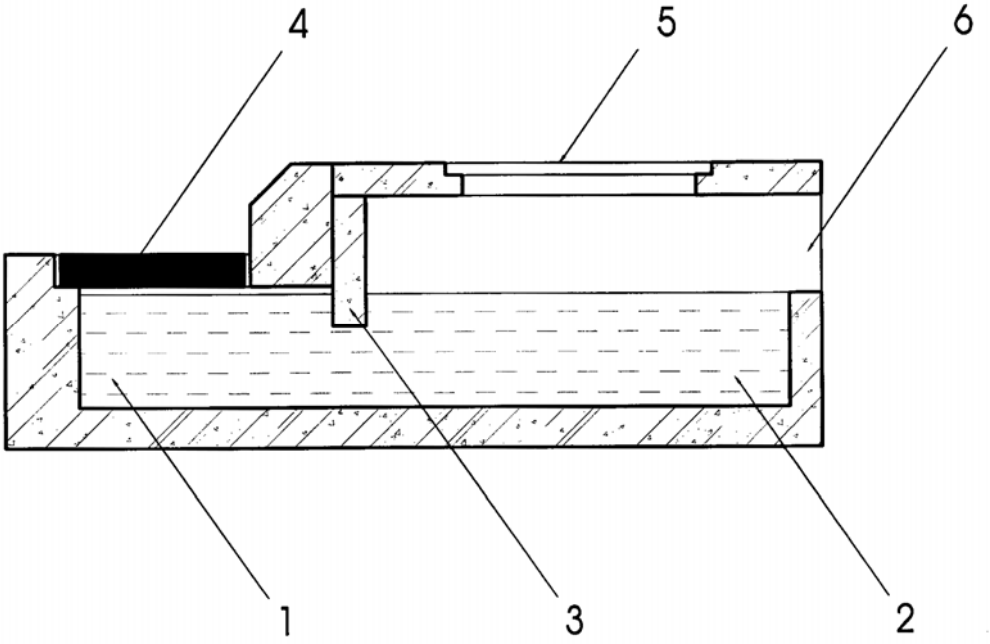

(11) **49353**
(21) 1-2016-00282 (51)[7] **C22B 7/00**
(22) 27.05.2014 (43) 25.11.2016
(86) PCT/CN2014/078491 27.05.2014 (87) WO2015/123931 27.08.2015
(30) 201410060146.5 21.02.2014 CN
Ngày yêu cầu thẩm định nội dung: 21.01.2016
(71) 1. CHILWEE POWER CO. LTD. (CN)
Xinxing Industry Zone, Zhicheng Town, Changxing County, Zhejiang Province, China
2. BEIJING UNIVERSITY OF CHEMICAL TECHNOLOGY (CN)
15 BeiSanhuan East Road, ChaoYang District, Beijing, 100029, P.R.CHINA
(72) PAN, Junqing (CN), LIU, Xiaowei (CN), SUN, Yanzhi (CN), MA, Yongquan (CN), NIU, Yinjian (CN), CHEN, Tixian (CN), ZHANG, Xuan (CN), CAI, Xiaoxiang (CN), SONG, Shuang (CN), ZHOU, Mingming (CN), ZHOU, Longrui (CN), CAO, Guoqing (CN), YANG, Xinxin (CN), WANG, Jianglin (CN), WU, Xin (CN)
(74) Công ty TNHH Sở hữu trí tuệ Thảo Thọ Quyến (INVENCO)
(54) PHƯƠNG PHÁP THU HỒI CHÌ OXIT TỪ CHẤT THẢI CHỨA CHÌ OXIT
(57) Sáng chế đề cập đến phương pháp thu hồi chì oxit từ chất thải chứa chì oxit, trong đó phương pháp này bao gồm các bước sau: (1) cho chất thải chứa chì oxit tiếp xúc với chất khử lưu huỳnh trong các điều kiện phản ứng khử lưu huỳnh, và thực hiện việc tách pha rắn-lỏng đối với hỗn hợp thu được từ phản ứng tiếp xúc, để thu được nước lọc và cặn lọc; (2) thực hiện phản ứng chuyển hóa với cặn lọc thu được ở bước trên ở nhiệt độ từ 350-750^{0}C, để chuyển hóa các thành phần chứa chì trong cặn lọc thành chì oxit; (3) cho sản phẩm thu được từ bước (2) tiếp xúc với dung dịch kiềm sao cho hòa tan PbO trong đó, và sau đó thực hiện tách pha rắn-lỏng để thu được dung dịch kiềm PbO; và (4) kết tinh dung dịch kiềm PbO từ bước (3) để thu được tinh thể PbO và dịch lọc kiềm. Theo phương pháp của sáng chế, mức tiêu thụ năng lượng được giảm đáng kể.

(11) **49354**
(21) 1-2016-00283 (51)[7] **C22B 7/00**, 13/00, H01M 10/54
(22) 27.05.2014 (43) 25.11.2016
(86) PCT/CN2014/078489 27.05.2014 (87) WO2015/123930 27.08.2015
(30) 201410060387.X 21.02.2014 CN
Ngày yêu cầu thẩm định nội dung: 22.01.2016
(71) 1. CHILWEE POWER CO. LTD. (CN)
Xinxing Industry Zone, Zhicheng Town, Changxing County, Zhejiang Province, China
2. BEIJING UNIVERSITY OF CHEMICAL TECHNOLOGY (CN)
15 BeiSanhuan East Road, ChaoYang District, Beijing, 100029, P.R.CHINA
(72) PAN, Junqing (CN), MA, Yongquan (CN), SUN, Yanzhi (CN), CAI, Xiaoxiang (CN), NIU, Yinjian (CN), LIU, Xiaowei (CN), SONG, Shuang (CN), CHEN, Tixian (CN), CAO, Guoqing (CN), ZHOU, Mingming (CN), YANG, Xinxin (CN), ZHOU, Longrui (CN), YANG, Yunfei (CN)
(74) Công ty TNHH Sở hữu trí tuệ Thảo Thọ Quyến (INVENCO)
(54) PHƯƠNG PHÁP THU HỒI TRỰC TIẾP CHÌ OXIT ĐƯỢC DÙNG CHO ĐIỆN CỰC ÂM CỦA ẮC QUY CHÌ AXIT TỪ BỘT BÃ CAO CHÌ PHẾ THẢI

(57) Sáng chế đề cập đến phương pháp thu hồi trực tiếp chì oxit được dùng cho điện cực âm của ắc quy chì axit từ bột bã cao chì phế thải, bao gồm các bước: (1) kiểm soát bột bã cao chì phế thải để tiếp xúc với chất khử lưu huỳnh chứa bari trong điều kiện phản ứng khử lưu huỳnh, và tiến hành phân tách rắn-lỏng đối với hỗn hợp thu được từ phản ứng tiếp xúc, để thu được nước lọc và bã lọc; (2) kiểm soát bã lọc để có phản ứng biến đổi ở nhiệt độ 350-750°C, để biến đổi thành phần chứa chì trong bã lọc thành chì oxit. Trong phương pháp được đề xuất theo sáng chế, chất phụ gia bari sulfat có thể được bổ sung với lượng thích hợp trong quá trình khử lưu huỳnh, để thu hồi trực tiếp chì oxit mà có thể được dùng làm nguyên liệu thô đối với điện cực âm của ắc quy chì axit từ bột bã cao chì phế thải. Nhờ đó, chi phí thu hồi và tiêu thụ năng lượng có thể giảm nhiều, và việc tận dụng đầy đủ bột bã cao chì phế thải có thể được cải thiện.

(11) **49355**
(21) 1-2016-00400 (51)[7] **G21C 7/12**
(22) 18.02.2015 (43) 25.11.2016
(86) PCT/JP2015/054365 18.02.2015 (87) WO2105/125798 27.08.2015
(30) 2014-031801 21.02.2014 JP
Ngày yêu cầu thẩm định nội dung: 01.02.2016
(71) KABUSHIKI KAISHA TOSHIBA (JP)
1-1, Shibaura 1-Chome, Minato-Ku, Tokyo, Japan
(72) JUN NAKAJIMA (JP), YUKITAKA YAMAZAKI (JP)
(74) Công ty TNHH Ban Ca (BANCA)
(54) THIẾT BỊ LẮP THANH ĐIỀU KHIỂN VÀ PHƯƠNG PHÁP LẮP THANH ĐIỀU KHIỂN

(57) Thiết bị lắp thanh điều khiển theo một phương án bao gồm cơ cấu dẫn động thanh điều khiển gồm thanh dẫn động mà được bố trí phía trên thanh điều khiển và môđun nâng/hạ mà được cấu hình để nâng và hạ thanh dẫn động, cơ cấu dẫn động thanh điều khiển được cấu hình để lắp thanh điều khiển vào trong lõi lò phản ứng; thanh dẫn động bên trong được bố trí trong thanh dẫn động và được nối với thanh điều khiển; và môđun cung cấp chất lưu được cấu hình để cấp chất lưu vào phần phía trên thanh dẫn động bên trong để đáp ứng với dữ liệu động đất lớn hơn giá trị định trước để ép thanh điều khiển vào trong lõi lò phản ứng bằng áp lực từ chất lưu.

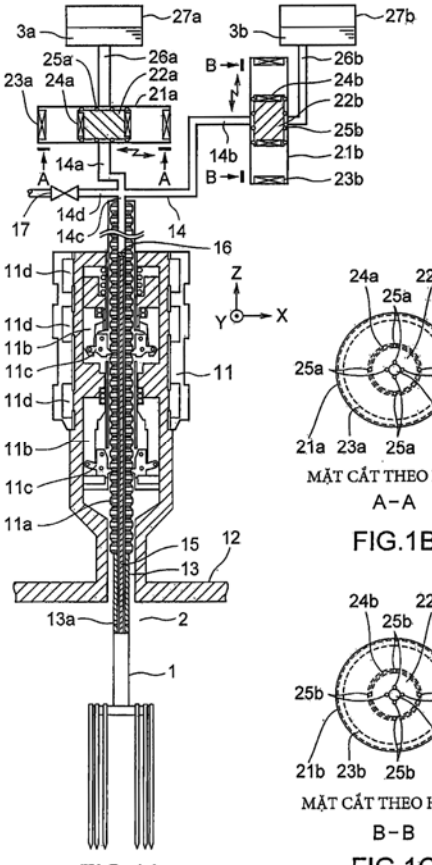

FIG.1A

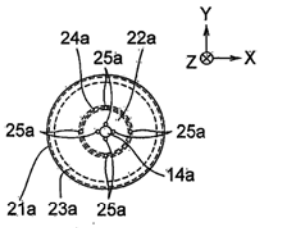

MẶT CẮT THEO HƯỚNG MŨI TÊN
A–A
FIG.1B

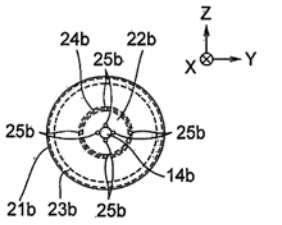

MẶT CẮT THEO HƯỚNG MŨI TÊN
B–B
FIG.1C

(11) **49356**
(21) 1-2016-00571 (51)[7] **H01L 21/336**
(22) 26.09.2013 (43) 25.11.2016
(86) PCT/US2013/062015 26.09.2013 (87) WO2015/047281 02.04.2015
(71) INTEL CORPORATION (US)
2200 Mission College Boulevard Ms: Rnb-4-150, Santa Clara, CA 95054, United States of America
(72) JAN, Chia-Hong (US), HAFEZ, Walid, M. (US), TSAI, Curtis (US), YEH, Jeng-Ya, D. (US), PARK, Joodong (KR)
(74) Công ty TNHH Tầm nhìn và Liên danh (VISION & ASSOCIATES CO.LTD.)
(54) THIẾT BỊ BÁN DẪN KHÔNG PHẲNG THẲNG ĐỨNG DÙNG CHO ỨNG DỤNG HỆ THỐNG TRÊN VI MẠCH

(57) Sáng chế đề cập đến thiết bị bán dẫn không phẳng thẳng đứng dùng cho các ứng dụng hệ thống trên vi mạch (system-on-chip - SoC) và phương pháp sản xuất thiết bị bán dẫn không phẳng thẳng đứng. Ví dụ, thiết bị bán dẫn thứ nhất bao gồm gờ bán dẫn được bố trí trên lớp nền, gờ bán dẫn có phần được làm lõm và phần trên cùng. Vùng nguồn được bố trí tại phần được làm lõm của gờ bán dẫn. Vùng máng được bố trí tại phần trên cùng của gờ bán dẫn. Điện cực cổng được bố trí trên phần trên cùng của gờ bán dẫn, giữa các vùng nguồn và vùng máng.

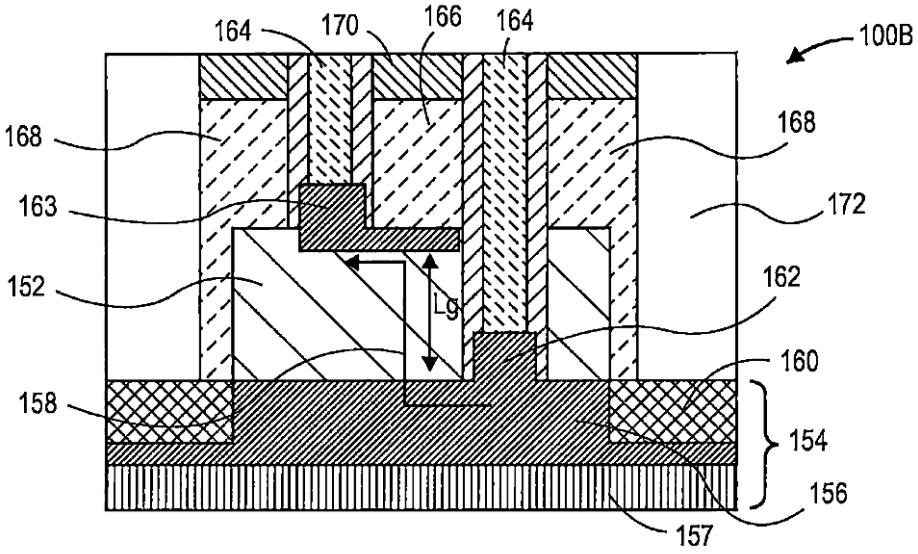

(11) **49357**
(21) 1-2016-00572 (51)[7] **H01L 29/78**, 21/336
(22) 27.09.2013 (43) 25.11.2016
(86) PCT/US2013/062314 27.09.2013 (87) WO2015/047316 02.04.2015
(71) INTEL CORPORATION (US)
2200 Mission College Boulevard MS: RNB-4-150, Santa Clara, California 95054, United States of America
(72) THEN, Han Wui (MY), DASGUPTA, Sansaptak (IN), RADOSAVLJEVIC, Marko (US), CHAU, Robert S. (US), SUNG, Seung Hoon (KR), GARDNER, Sanaz K. (US)
(74) Công ty TNHH Tầm nhìn và Liên danh (VISION & ASSOCIATES CO.LTD.)
(54) THIẾT BỊ BÁN DẪN VÀ PHƯƠNG PHÁP CHẾ TẠO THIẾT BỊ BÁN DẪN

(57) Sáng chế đề cập đến thiết bị bán dẫn chứa gali nitrua (GaN) chế độ nâng cao có ngăn xếp cực cổng kim loại K-cao composit và phương pháp chế tạo thiết bị này. Theo một ví dụ, thiết bị bán dẫn bao gồm vùng kênh gali nitrua (GaN) được bố trí phía trên tấm nền. Ngăn xếp cực cổng được bố trí trên vùng kênh GaN. Ngăn xếp cực cổng bao gồm lớp điện môi cực cổng composit được bố trí trực tiếp giữa vùng kênh GaN và điện cực cực cổng. Lớp điện môi cực cổng composit bao gồm lớp Nhóm III-N vùng cấm cao, lớp oxit điện môi K-cao thứ nhất, và lớp oxit điện môi K-cao thứ hai có hằng số điện môi cao hơn lớp oxit điện môi K-cao thứ nhất. Các vùng cực cổng/cực máng được bố trí trên mỗi phía của vùng kênh GaN.

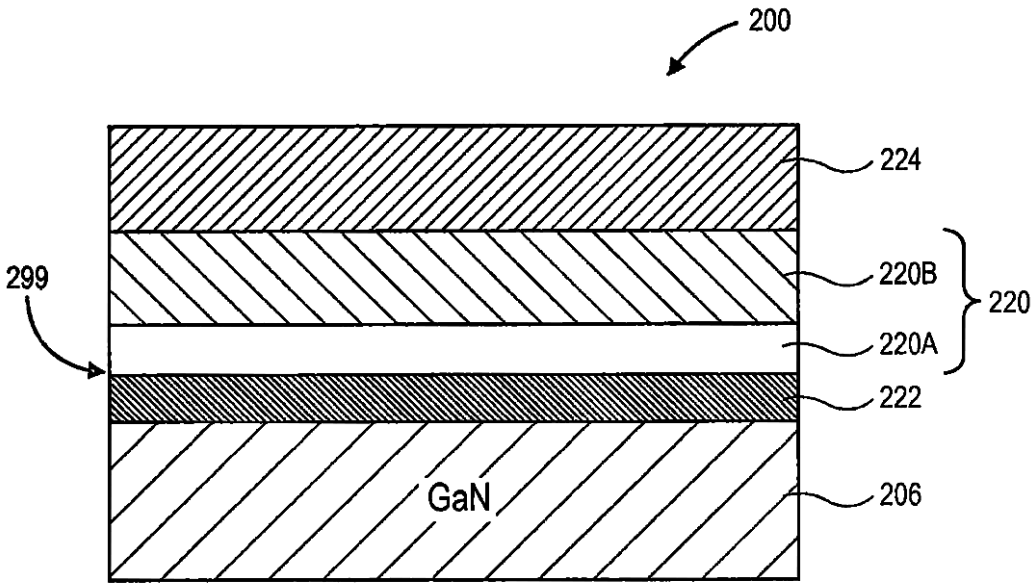

(11) **49358**
(21) 1-2016-00814 (51)[7] **H04L 5/00**
(22) 13.09.2013 (43) 25.11.2016
(86) PCT/EP2013/069074 13.09.2013 (87) WO2015/036047 19.03.2015
Ngày yêu cầu thẩm định nội dung: 04.03.2016
(71) NOKIA SOLUTIONS AND NETWORKS OY (FI)
Karaportti 3, FIN-02610 Espoo, Finland
(72) WANG, Hua (DK), ROSA, Claudio (DK), PEDERSEN, Klaus Ingemann (DK)
(74) Công ty TNHH Tầm nhìn và Liên danh (VISION & ASSOCIATES CO.LTD.)
(54) PHƯƠNG PHÁP VÀ THIẾT BỊ ĐỂ SỬ DỤNG TRONG KỊCH BẢN KẾT HỢP SÓNG MANG

(57) Sáng chế đề cập đến phương pháp sử dụng trong kịch bản kết hợp sóng mang, phương pháp này bao gồm bước: truyền dữ liệu đến trạm cơ sở của ô thứ nhất (A1); gửi yêu cầu lập lịch liên kết lên đến trạm cơ sở của ô thứ hai (A3) phụ thuộc vào điều kiện mà thiết bị người dùng có công suất truyền phù hợp thực hiện kết hợp sóng mang liên vị trí (A2); nhận tin nhắn cấp phát tài nguyên liên kết lên từ trạm cơ sở của ô thứ hai (A5) nếu tải của ô thứ hai thỏa mãn các điều kiện định trước (A4); truyền dữ liệu đến các trạm cơ sở của ô thứ nhất và ô thứ hai thông qua kết hợp sóng mang (A6).

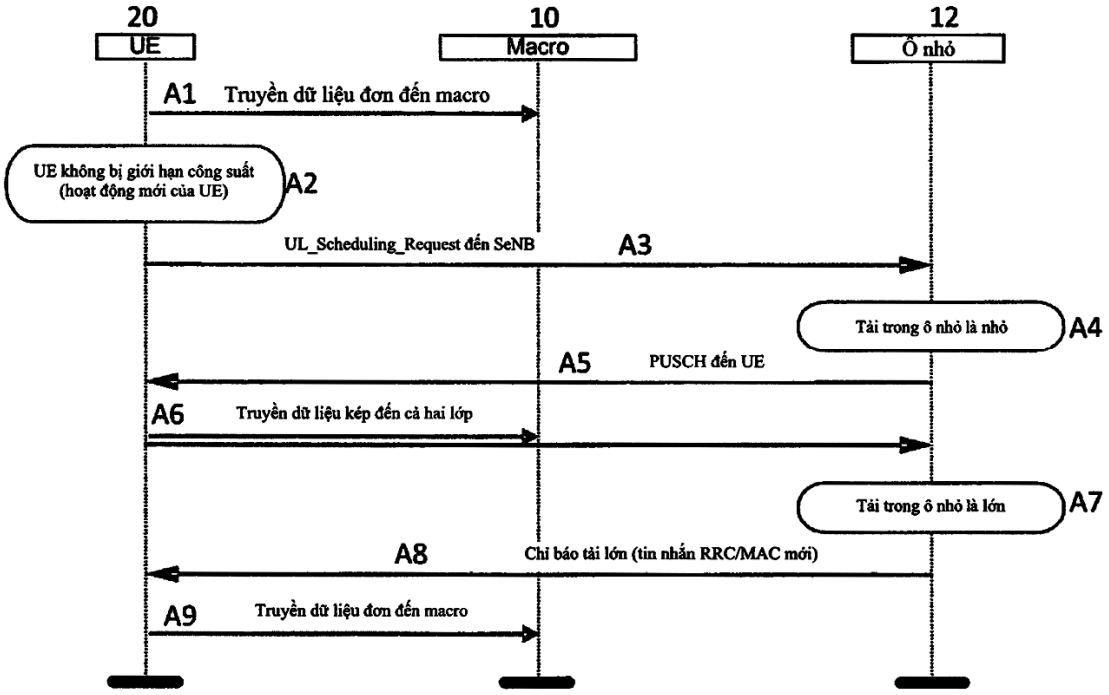

(11) **49359**
(21) 1-2016-00819 (51)[7] **G01T 1/17**
(22) 04.08.2014 (43) 25.11.2016
(86) PCT/JP2014/070513 04.08.2014 (87) WO2015/129069 A1 03.09.2015
(30) 2014-037222 27.02.2014 JP
Ngày yêu cầu thẩm định nội dung: 04.03.2016
(71) FUJI ELECTRIC CO., LTD. (JP)
1-1, Tanabeshinden, Kawasaki-ku, Kawasaki-shi , Kanagawa 2109530 (JP)
(72) KOIZUMI, Kazuhiro (JP), MATSUDA, Mikihiko (JP), ASANO, Takamasa (JP), TAKEDA, Naoki (JP)
(74) Công ty Cổ phần Sở hữu công nghiệp INVESTIP (INVESTIP)
(54) THIẾT BỊ PHÁT HIỆN BỨC XẠ VÀ PHƯƠNG PHÁP XỬ LÝ ĐO LƯỢNG BỨC XẠ

(57) Sáng chế đề cập đến thiết bị phát hiện bức xạ, phương pháp xử lý đo lượng bức xạ, và chương trình xử lý đo lượng bức xạ, mà có khả năng làm tăng độ nhạy phát hiện ánh sáng, và do đó, làm tăng độ nhạy phát hiện bức xạ, ngay cả khi sử dụng chi tiết nhận ánh sáng đơn có độ nhạy phát hiện ánh sáng thấp. Do đó kết cấu bao gồm: bộ phát hiện bức xạ (2) mà phát ra tín hiệu phát hiện bức xạ theo năng lượng của bức xạ tới R trên đó; bộ cộng hưởng ngẫu nhiên (7) để gây ra hiện tượng cộng hưởng ngẫu nhiên cho tín hiệu phát hiện bức xạ được phát ra bởi bộ phát hiện bức xạ (2) tái tạo dạng sóng của tín hiệu phát hiện bức xạ và đưa ra tín hiệu tái tạo dạng sóng mà tín hiệu này vừa được trải qua sự tái tạo dạng sóng; và bộ tính toán (8) mà đo lượng bức xạ, dựa trên tín hiệu tái tạo dạng sóng được phát ra bởi bộ cộng hưởng ngẫu nhiên (7).

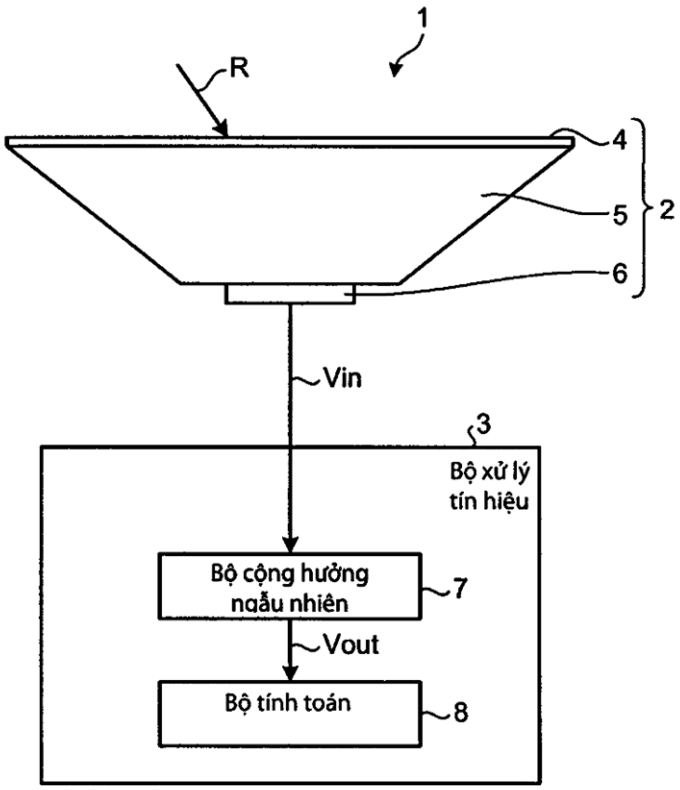

(11) **49360**

(21) 1-2016-00848 (51)[7] **A61K 9/20**, 31/4045
(22) 06.08.2014 (43) 25.11.2016
(86) PCT/US2014/049940 06.08.2014 (87) WO2015/021153 12.02.2015
(30) 61/863,325 07.08.2013 US
61/913,066 06.12.2013 US

(71) INCYTE CORPORATION (US)
1801 Augustine Cut-Off, Wilmington, Delaware 19803, United States of America
(72) YELESWARAM, Krishnaswamy (US), PARIKH, Bhavnish (US), MODI, Dilip P. (US), SHETH, Trupti (US)
(74) Công ty TNHH Tầm nhìn và Liên danh (VISION & ASSOCIATES CO.LTD.)

(54) HỢP CHẤT 1-1-[3-FLO-2-(TRIFLOMETYL)ISONICOTINOYL]PIPERIDIN-4-YL-3-[4-(7H-PYROLO[2,3-D]PYRIMIDIN-4-YL)-1H-PYRAZOL-1-YL]AZETIDIN-3-YLAXETONITRIL

(57) Sáng chế đề cập đến hợp chất {1-{1-[3-flo-2-(triflometyl)isonicotinoyl]piperidin-4-yl}-3-[4-(7H-pyrolo[2,3-d]pyrimidin-4-yl)-1H-pyrazol-1-yl]azetidin-3-yl}axetonitril, hoặc muối dược dụng của nó.

(11) **49361**
(21) 1-2016-00937 (51)[7] **G21C 7/12**
(22) 18.04.2014 (43) 25.11.2016
(86) PCT/RU2014/000283 18.04.2014 (87) WO2015/065234 07.05.2015
(30) 2013148440 31.10.2013 RU
Ngày yêu cầu thẩm định nội dung: 15.03.2016
(71) JOINT STOCK COMPANY "AKME-ENGINEERING" (RU)
Ul. Pyatnitskaya, 13, str. 1 Moscow, 115035, Russian
(72) VAKHRUSHIN Mikhail Petrovich (RU), GOLOVIN Ivan Aleksandrovich (RU), PODIN Aleksey Ivanovich (RU), USMANOV Anton Erikovich (RU)
(74) Công ty TNHH Phát triển sở hữu trí tuệ IPD (IPD IP DEVELOPMENT CO.,LTD.)
(54) BỘ DẪN ĐỘNG CỦA THANH AN TOÀN KHẨN CẤP
(57) Sáng chế đề cập đến công nghệ hạt nhân, và cụ thể hơn là sáng chế đề cập đến hệ thống để điều khiển và bảo vệ các lò phản ứng hạt nhân. Bộ dẫn động của thanh an toàn trong trường hợp khẩn cấp của lò phản ứng hạt nhân bao gồm bộ dẫn động bằng điện, bộ giảm tốc, và bộ truyền động thanh răng và bánh răng. Bộ dẫn động bằng điện có động cơ điện không tiếp xúc dựa vào các nam châm vĩnh cửu, được lắp trong thân của bộ dẫn động bằng điện với bộ cảm biến vị trí quay động cơ, và bộ giảm tốc để thay đổi tốc độ quay của bộ dẫn động bằng điện. Thanh răng được lắp dọc trục bộ truyền dộng thanh răng và bánh răng để cung cấp chuyển động tịnh tiến của thanh hấp thụ của hệ thống nối với thanh răng. Khớp li hợp điện từ có nguôn cung cấp điện không tiếp xúc được lắp ở trục trong của bộ truyền động thanh răng và bánh răng, cho phép nối cơ học cùng lúc và cố định của nửa khớp nối, và bộ dẫn động có khớp nối chuyển động ngược, lò xo tách-thanh răng và thiết bị cảm biến vị trí thanh răng. Sáng chế có thể giảm thời gian cần thiết để bổ sung độ phản ứng âm cho lõi lò phản ứng hạt nhân.

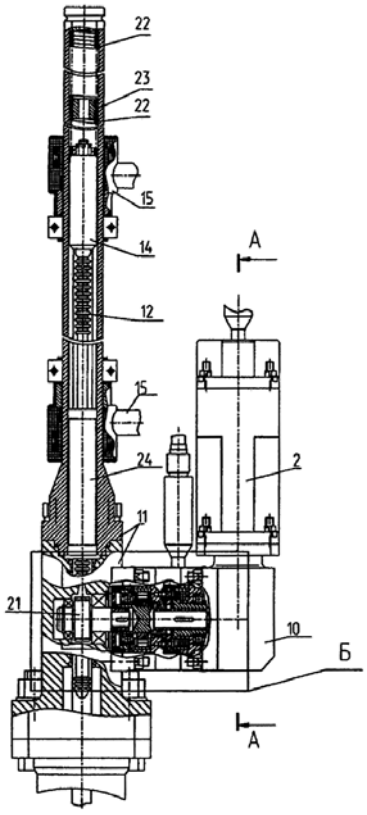

(11) **49362**
(21) 1-2016-00943 (51)[7] **G21C 7/08**
(22) 19.03.2014 (43) 25.11.2016
(86) PCT/RU2014/000170 19.03.2014 (87) WO2015/065233 07.05.2015
(30) 2013148441 31.10.2013 RU
Ngày yêu cầu thẩm định nội dung: 15.03.2016
(71) JOINT STOCK COMPANY "AKME-ENGINEERING" (RU)
Ul. Pyatnitskaya, 13, str. 1 Moscow, 115035, Russian
(72) MELNIKOV Kirill Gennadievich (RU), TORMYSHEV Ivan Vladimirovich (RU), SHARIKPULOV Said Mirfaisovich (RU), BULAVKIN Sergey Viktorovich (RU), FILIN Aleksandr Ivanovich (RU), BOROVITSKY Stepan Artemovich (RU)
(74) Công ty TNHH Phát triển sở hữu trí tuệ IPD (IPD IP DEVELOPMENT CO.,LTD.)
(54) PHƯƠNG PHÁP ĐẢM BẢO GIỚI HẠN CỦA LÕI LÒ PHẢN ỨNG NHANH DƯỚI ĐIỀU KIỆN KHÔNG CHẮC CHẮN VỀ ĐẶC TÍNH VẬT LÝ CỦA NƠTRON

(57) Sáng chế đề cập đến phương pháp đảm báo giới hạn lõi lò phản ứng nhanh dưới điều kiện không chắc chắn bao gồm, sau khi lắp lõi phản ứng, tiến hành do vật lý giới hạn lõi phản ứng và so đặc tính thu được với giá trị thiết kế; sau đó, nếu có sự khác biệt giữa giá trị của đặc tính thu được và giá trị thiết kế, lắp thanh phản ứng điều chỉnh được trong lò phản ứng ở mức của phần nhiên liệu của lõi phản ứng, trong đó mức làm giàu đồng vị boron B10 của thanh đo của lõi phản ứng. Kết quả kỹ thuật bao gồm nâng cao điều kiện hoạt động của thành phần hấp thụ của nhóm bù của thanh, loại trừ nhu cầu tăng chuyển động, đơn giản hóa công nghệ giám sát sử dụng trong quá trình sản xuất, và đơn giản hóa thuật toán để điều khiển phản ứng an toàn.

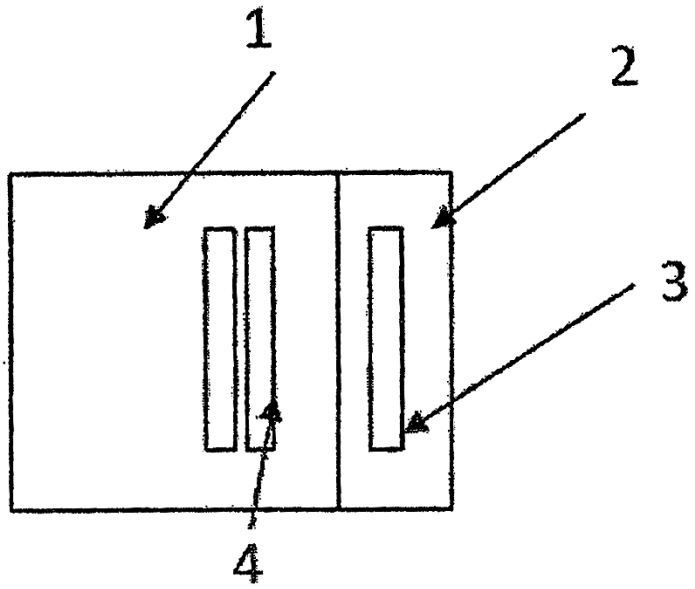

(11) **49363**

(21) 1-2016-00960

(51)[7] **C07C 235/34**, 233/11, 233/07, 237/20, 255/00, 271/28, 275/28, 307/10, 311/03, 209/18, C07D 215/02, 231/56, 213/74, 235/04, 249/18, 263/54, 277/62, A61K 31/165, 31/17, 31/18, 31/277, 31/404, 31/416, 31/4184, 31/428, 31/47, A61P 9/12, 13/12

(22) 17.09.2014

(43) 25.11.2016

(86) PCT/AU2014/000922 17.09.2014

(87) WO2015/039172 26.03.2015

(30) 2013903571 17.09.2013 AU

2013903572 17.09.2013 AU

(71) VECTUS BIOSYSTEMS LIMITED (AU)
3-11 Primrose Avenue, Rosebery, New South Wales 2018, Australia

(72) DUGGAN, Karen Annette (AU)

(74) Công ty TNHH Tầm nhìn và Liên danh (VISION & ASSOCIATES CO.LTD.)

(54) CHẾ PHẨM ĐỂ ĐIỀU TRỊ CHỨNG TĂNG HUYẾT ÁP VÀ/HOẶC XƠ HÓA

(57) Sáng chế đề cập đến các hợp chất dùng để phòng ngừa và/hoặc điều trị chứng tăng huyết áp và/hoặc xơ hóa.

(11) **49364**

(21) 1-2016-00961
(51)[7] **C07C 233/11**, A61K 31/165, A61P 9/12, 13/12
(22) 17.09.2014
(43) 25.11.2016
(86) PCT/AU2014/000923 17.09.2014
(87) WO2015/039173 26.03.2015
(30) 2013903573 17.09.2013 AU

(71) VECTUS BIOSYSTEMS LIMITED (AU)
3-11 Primrose Avenue, Rosebery New South Wales 2018, Australia
(72) DUGGAN, Karen Annette (AU)
(74) Công ty TNHH Tầm nhìn và Liên danh (VISION & ASSOCIATES CO.LTD.)

(54) CHẾ PHẨM ĐỂ ĐIỀU TRỊ CHỨNG TĂNG HUYẾT ÁP VÀ/HOẶC XƠ HÓA

(57) Sáng chế đề cập đến hợp chất terphenyl. Hợp chất theo sáng chế có thể được sử dụng trong phòng ngừa và/hoặc điều trị chứng tăng huyết áp và/hoặc xơ hóa.

(11) **49365**
(21) 1-2016-01083
(51)[7] **G06F 11/16**, 1/26, 1/28, 11/18, 11/20, 11/30
(22) 10.01.2014
(43) 25.11.2016
(86) PCT/JP2014/050354 10.01.2014
(87) WO2015/104841 A1 16.07.2015
Ngày yêu cầu thẩm định nội dung: 25.03.2016
(71) HITACHI, LTD. (JP)
6-6, Marunouchi 1-chome, Chiyoda-ku, Tokyo 1008280, Japan
(72) OMATA, Kazuhiko (JP), OKAMOTO, Nobutaka (JP), JINSENJI, Takafumi (JP)
(74) Công ty TNHH một thành viên Sở hữu trí tuệ VCCI (VCCI-IP CO.,LTD)
(54) HỆ THỐNG DỰ PHÒNG VÀ PHƯƠNG PHÁP QUẢN LÝ HỆ THỐNG DỰ PHÒNG NÀY

(57) Sáng chế đề cập đến hệ thống dự phòng được bố trí với cấu hình phát hiện sự cố dự phòng, và nhờ đó cho phép phát hiện chính xác việc xảy ra sự cố, và thực hiện tin cậy hoạt động chuyển đổi hệ thống cần thiết. Trong hệ thống dự phòng (10), mỗi trong số các cơ cấu cấp nguồn (200) cho các máy tính (150, 180) được bố trí dự phòng bao gồm bộ xử lý (204) được tạo cấu hình để: giám sát quá trình ghi trong đó thông tin định trước từ các thiết bị khác (300) hoặc cơ cấu khác (112) của máy tính (150) hoặc (180) tương ứng được ghi vào bộ nhớ (201) của cơ cấu cấp nguồn (200); thực hiện hoạt động ngắt nguồn điện hoặc thiết đặt lại thiết bị cấp nguồn (230) nếu quá trình ghi không tuân theo quy tắc định trước; và sau khi thực hiện hoạt động này, đưa ra lệnh để thực hiện hoạt động chuyển đổi dự phòng tới máy tính khác trong số các máy tính (150, 180).

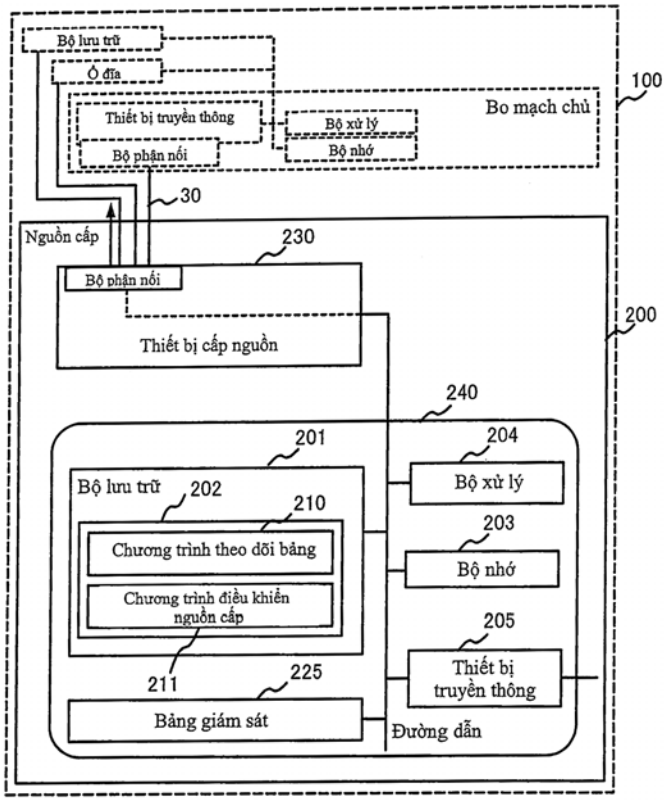

(11) **49366**
(21) 1-2016-01098 (51)[7] **B60R 25/00**
(22) 28.03.2016 (43) 25.11.2016
(30) 2015-091180 28.04.2015 JP
Ngày yêu cầu thẩm định nội dung: 28.03.2016
(71) MITSUBISHI ELECTRIC CORPORATION (JP)
7-3, Marunouchi 2-chome, Chiyoda-ku, Tokyo 100-8310 Japan
(72) Masako TAMURA (JP), Yasuhiro TAKAHASHI (JP), Yoshiaki SASAKI (JP), Akihiro SAWADA (JP), Masahide KANO (JP)
(74) Công ty TNHH một thành viên Sở hữu trí tuệ VCCI (VCCI-IP CO.,LTD)
(54) THIẾT BỊ CHỐNG TRỘM XE
(57) Sáng chế đề cập đến thiết bị chống trộm xe bao gồm: vỏ được làm bằng vật liệu điện môi; bảng mạch in có ăng-ten dạng bản mỏng và linh kiện điện tử lắp trên đó, bảng mạch được lắp trong vỏ, ăng-ten dạng bản mỏng được sắp xếp dọc theo phần mép ngoài của bảng mạch; và phần giữ bảng mạch được tạo ra ở khe hở được bắt chặt ở phía bên trong của ăng-ten dạng bản mỏng. Vỏ gồm có nắp và đế. Bảng mạch có lỗ thông được tạo ra ở khe hở. Khi gờ có chân đế ở chân của nó và được tạo ra trên nắp và đế được luồn vào lỗ thông, và còn được lắp vào lỗ lắp được tạo ra ở gờ khác, bảng mạch được kẹp bởi chân đế và lỗ lắp sao cho bảng mạch được giữ ở vỏ.

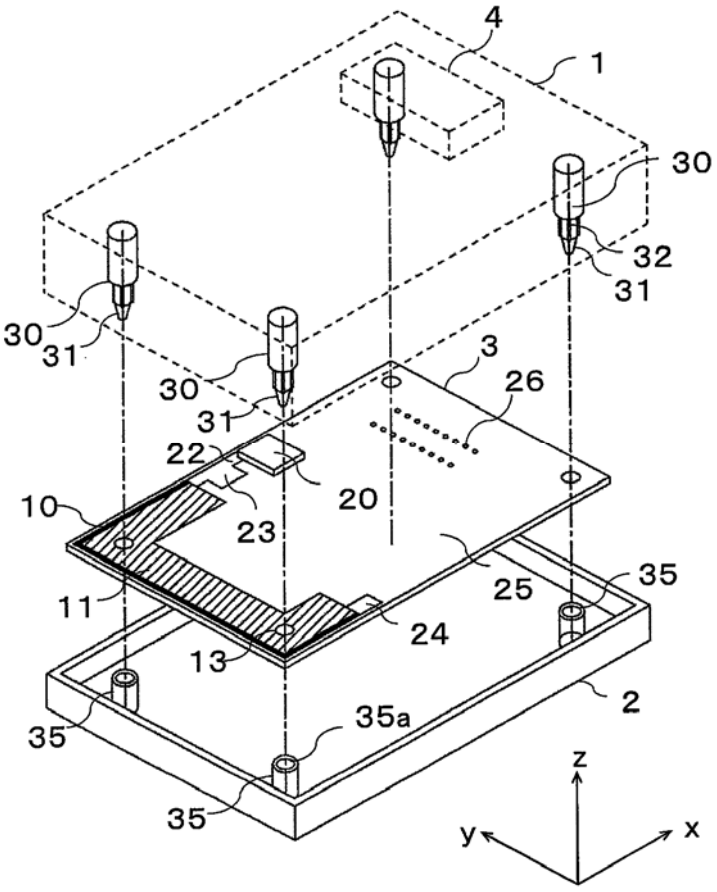

(11) **49367**
(21) 1-2016-01148 (51)[7] **C02F 3/12**, 3/02
(22) 19.11.2014 (43) 25.11.2016
(86) PCT/JP2014/080622 19.11.2014 (87) WO2015/079993 A1 04.06.2015
(30) 2013-248049 29.11.2013 JP
Ngày yêu cầu thẩm định nội dung: 30.03.2016
(71) MITSUBISHI HITACHI POWER SYSTEMS ENVIRONMENTAL SOLUTIONS, LTD (JP)
1-8, Sakuragi-cho 1-Chome, Naka-ku, Yokohama-shi, Kanagawa 231-0062 Japan
(72) AKUTSU Takeo (JP), YOSHIMURA, Motohide (JP)
(74) Công ty TNHH một thành viên Sở hữu trí tuệ VCCI (VCCI-IP CO.,LTD)
(54) THIẾT BỊ XỬ LÝ NƯỚC
(57) Sáng chế đề cập đến thiết bị xử lý nước được lắp đặt bể xử lý vi khuẩn phân tán (2) trong đó vi khuẩn phân tán phân huỷ chất hữu cơ chiếm ưu thế, và thiết bị bổ sung chất bổ sung oxy (33) bổ sung chất bổ sung oxy cho bể xử lý vi khuẩn phân tán (2). Thiết bị xử lý nước (10) này có thể tăng nồng độ oxy hòa tan của bể xử lý vi khuẩn phân tán (2) bằng cách bổ sung chất bổ sung oxy vào bể xử lý vi khuẩn phân tán (2). Thiết bị xử lý nước (10) này cải thiện khả năng xử lý nước của bể xử lý vi khuẩn phân tán (2) bằng cách tăng nồng độ oxy hòa tan của bể xử lý vi khuẩn phân tán (2), và do đó, có thể xử lý nước thải một cách thỏa đáng ngay cả khi lượng tải dòng chảy vào biến động đáng kể.

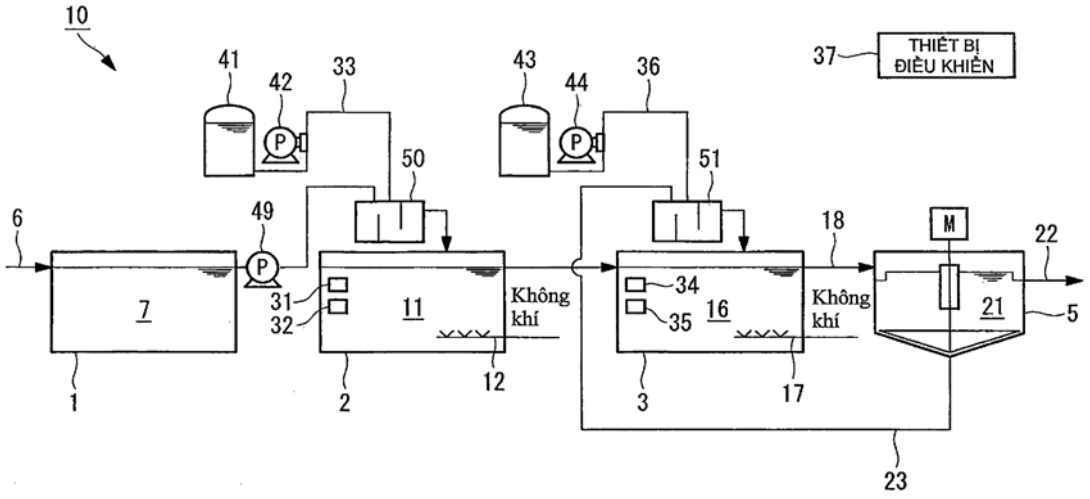

(11) **49368**
(21) 1-2016-01158 (51)[7] **G06Q 20/32**, 20/40, 30/06
(22) 13.02.2015 (43) 25.11.2016
(86) PCT/US2015/015879 13.02.2015 (87) WO2015/126755 27.08.2015
(30) 14/185,111 20.02.2014 US
Ngày yêu cầu thẩm định nội dung: 31.03.2016
(71) SAMSUNG PAY, INC. (US)
3 Van De Graaff Drive, Fourth Floor, Burlington, MA 01803, United States of America
(72) GRAYLIN, William, Wang (US), LI, Man, Ho (CN), TANG, Jimmy, Tai Kwan (CN)
(74) Công ty Luật TNHH T&G (TGVN)
(54) HỆ THỐNG VÀ PHƯƠNG PHÁP KIỂM TRA THỰC HIỆN TRÊN THIẾT BỊ TRUYỀN THÔNG DI ĐỘNG

(57) Sáng chế đề cập đến hệ thống và phương pháp kiểm tra di động cho việc hoàn thành giao dịch mua hàng để mua các hạng mục từ nhà buôn trên mạng internet. Người dùng duyệt và lựa chọn các hạng mục cho việc mua từ nhà buôn thông qua ứng dụng hoặc trình duyệt mua hàng. Trong suốt quá trình giao dịch, ứng dụng kiểm tra cài đặt trên thiết bị truyền thông di động được khởi động, ứng dụng kiểm tra nhận mã thông báo kiểm tra được tạo ra bởi máy chủ kiểm tra mà nhận dạng giao dịch mua hàng, ứng dụng kiểm tra sử dụng mã thông báo này và giao tiếp với máy chủ kiểm tra để khiến máy chủ kiểm tra hoàn thành giao dịch mua hàng. Khi giao dịch này hoàn thành, ứng dụng hoặc trình duyệt mua hàng được tái khởi động và trang kết quả được hiển thị.

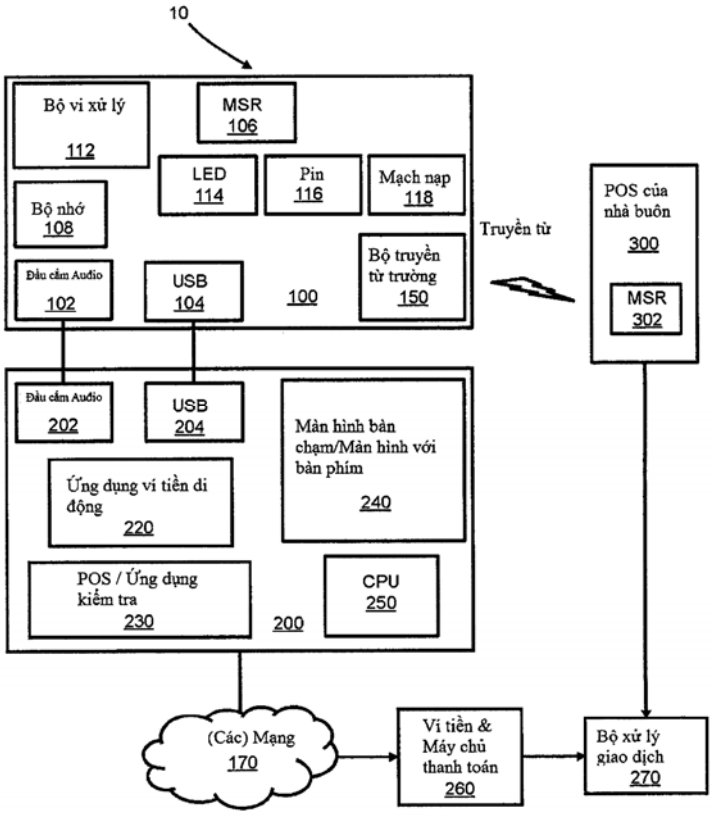

(11) **49369**
(21) 1-2016-01184 (51)[7] **A61C 15/04**
(22) 04.09.2014 (43) 25.11.2016
(86) PCT/CN2014/085911 04.09.2014 (87) WO2015/032336 12.03.2015
(30) 201310396866.4 04.09.2013 CN
(75) LIANG, WAN ZHI (CN)
No. 394-4, Xiao Shun Street, San Min Dist., Kaohsiung City, Taiwan
(74) Công ty TNHH T&T INVENMARK Sở hữu trí tuệ Quốc tế (T&T INVENMARK CO., LTD.)

(54) KẾT CẤU TĂM CHỈ NHA KHOA

(57) Sáng chế đề cập đến kết cấu tăm chỉ nha khoa được cải tiến, kết cấu tăm chỉ nha khoa này chủ yếu bao gồm phần tay cầm và phần chứa chỉ mà được nối với đầu phía trước của phần tay cầm, trong đó phần chứa chỉ bao gồm thanh nối, hai chạc, kéo dài từ cả hai đầu của thanh nối một cách riêng rẽ, và đoạn chỉ, nối giữ hai chạc. Hai chạc được uốn cong về cùng một phía theo hình cung, phần uốn lượn được tạo ra giữa phần tay cầm và thanh nối, làm cho đường mép của phần trên của phần tay cầm nằm thẳng hàng với đường tâm của bề mặt trên của thanh nối. Nhờ có hai chạc uốn cong về cùng một phía theo hình cung, kết cấu tăm chỉ nha khoa được cải tiến theo sáng chế cho phép người sử dụng tiếp cận tới khe hở răng ở phía sau bên trong miệng, do đó người sử dụng không cần phải há to miệng. Nhờ đó, người sử dụng cảm thấy dễ chịu hơn khi sử dụng tăm chỉ nha khoa và có thể lấy hết các hạt thức ăn ra.

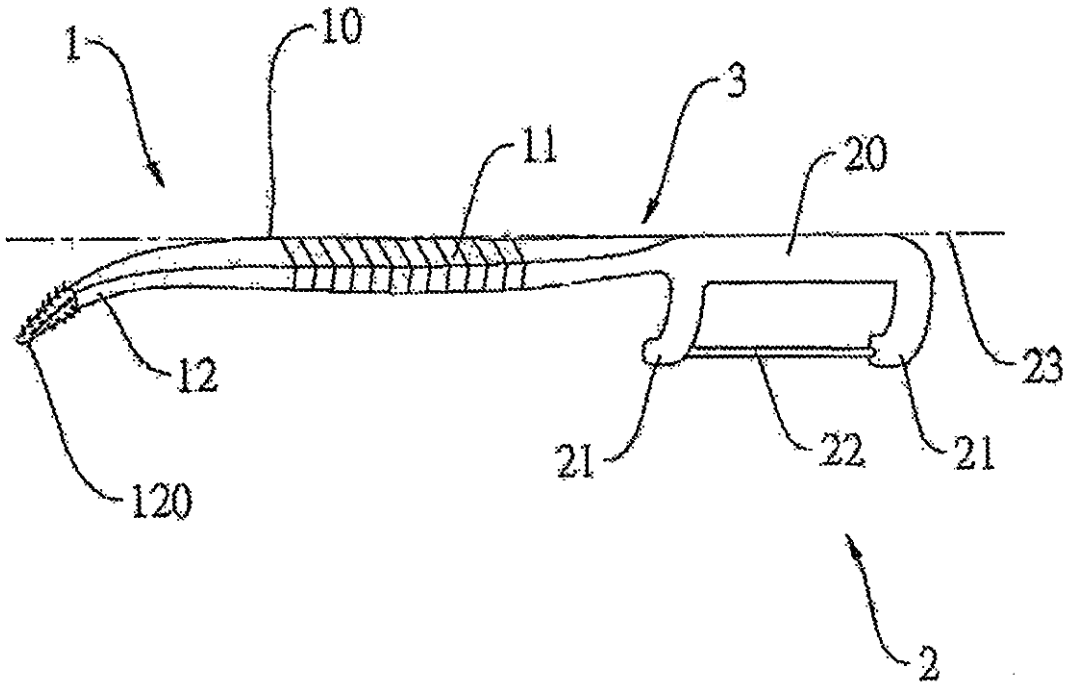

(11) **49370**
(21) 1-2016-01203
(22) 17.10.2014
(86) PCT/EP2014/002808 17.10.2014
(30) 13004991.9 18.10.2013 EP
14175612.2 03.07.2014 EP
(51)[7] **C07B 59/00**, C07D 295/145
(43) 25.11.2016
(87) WO2015/055318 23.04.2015
Ngày yêu cầu thẩm định nội dung: 15.06.2016
(71) 1. DEUTSCHES KREBSFORSCHUNGSZENTRUM (DE)
Im Neuenheimer Feld 280, 69120 Heidelberg, Germany
2. RUPRECHT-KARLS-UNIVERSITAT HEIDELBERG (DE)
Grabengasse 1, 69117 Heidelberg, Germany
(72) EDER, Matthias (DE), KOPKA, Klaus (DE), SCHAFER, Martin (DE), BAUDER-WUST, Ulrike (DE), HABERKORN, Uwe (DE), EISENHUT, Michael (DE), MIER, Walter (DE), BENESOVA, Martina (CZ)
(74) Công ty TNHH Tầm nhìn và Liên danh (VISION & ASSOCIATES CO.LTD.)
(54) HỢP CHẤT DÙNG ĐỂ ĐIỀU TRỊ BỆNH UNG THƯ TUYẾN TIỀN LIỆT VÀ DƯỢC PHẨM CHỨA HỢP CHẤT NÀY
(57) Sáng chế đề cập đến hợp chất dùng để điều trị bệnh ung thư tuyến tiền liệt và/hoặc tình trạng di căn của chúng. Ngoài ra, sáng chế còn đề cập đến hợp chất được đánh dấu phóng xạ, phức kim loại chứa phân tử phóng xạ và dược phẩm chứa hợp chất này.

(11) **49371**
(21) 1-2016-01232 (51)[7] **G07F 19/00**
(22) 13.10.2014 (43) 25.11.2016
(86) PCT/CN2014/088461 13.10.2014 (87) WO2015/127783 A1 03.09.2015
(30) 201410067122.2 26.02.2014 CN
Ngày yêu cầu thẩm định nội dung: 06.04.2016
(71) GRG BANKING EQUIPMENT CO., LTD. (CN)
9 Kelin Road, Science City, Luogang District, Guangzhou, Guangdong 510663, P. R. China
(72) ZHANG, Hongshuai (CN), DENG, Xiaohua (CN), WANG, Lihua (CN), LI, Zhe (CN), ZHOU, Jianhui (CN), WANG, Qinghua (CN)
(74) Công ty TNHH Sở hữu trí tuệ WINCO (WINCO CO., LTD.)
(54) PHƯƠNG PHÁP VÀ THIẾT BỊ NGĂN CHẶN THAY THẾ THẺ DÙNG CHO ĐẦU CUỐI TỰ PHỤC VỤ

(57) Sáng chế đề cập tới phương pháp ngăn chặn thay thế thẻ dùng cho đầu cuối tự phục vụ bao gồm các bước: khi có thẻ trong bộ đọc thẻ của đầu cuối tự phục vụ, bộ phận nạp thẻ của đầu cuối tự phục vụ thực hiện hoạt động sửa đổi, vì thế bộ phận nạp thẻ không thể tiếp nhận thẻ và thẻ không thể được đặt vào bộ phận nạp thẻ. Ngoài ra, sáng chế còn đề cập tới thiết bị ngăn chặn thay thế thẻ dùng cho đầu cuối tự phục vụ. Phương pháp và thiết bị theo sáng chế cho phép bảo vệ một cách hữu hiệu thẻ của khách hàng và ngăn không cho thẻ của khách hàng bị thay thế bất hợp pháp, nhờ đó cải thiện chất lượng dịch vụ của đầu cuối tự phục vụ và duy trì uy tín của nhà cung cấp dịch vụ.

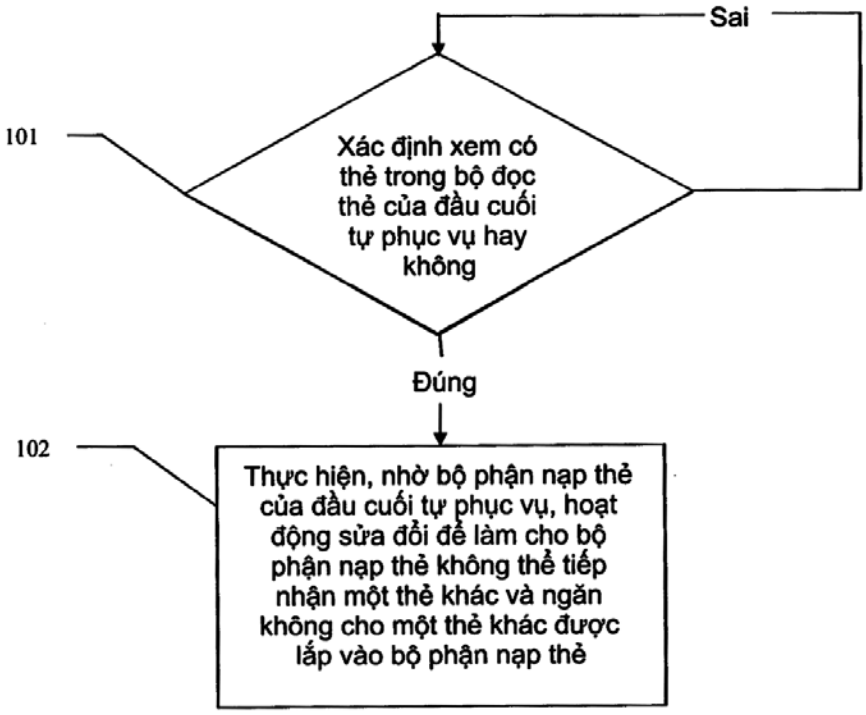

(11) **49372**
(21) 1-2016-01237
(51)[7] **C07D 471/10**, A61K 31/438, A61P 9/00, 1/00, 29/00, 35/00
(22) 05.09.2014
(43) 25.11.2016
(86) PCT/US2014/054202 05.09.2014
(87) WO2015/035113 12.03.2015
(30) 61/874,545 06.09.2013 US
61/899,943 05.11.2013 US
62/004,385 29.05.2014 US
(71) KAROS PHARMACEUTICALS, INC. (US)
5 Science Park, Suite 2, New Haven, Connecticut 06511, United States of America
(72) DE LOMBAERT, Stéphane (US), GOLDBERG, Daniel R. (US), BRAMELD, Kenneth (US), SJOGREN, Eric Brian (US), SCRIBNER, Andrew (US)
(74) Công ty TNHH Tầm nhìn và Liên danh (VISION & ASSOCIATES CO.LTD.)
(54) HỢP CHẤT VÒNG SPIRO DÙNG LÀM CHẤT ỨC CHẾ TRYPTOPHAN HYDROXYLAZA

(57) Sáng chế đề cập đến hợp chất vòng spiror dùng làm chất ức chế tryptophan hydrolaza (TPH), cụ thể là dạng đồng vị 1 (TPH1) hữu dụng trong việc điều trị các bệnh hoặc rối loạn liên quan đến serotonin ngoại biên bao gồm, ví dụ, bệnh về tiêu hoá, bệnh tim mạch, bệnh phổi, bệnh do viêm, bệnh về chuyển hoá và bệnh do khối lượng xương thấp, cũng như hội chứng serotonin và bệnh ung thư.

(11) **49373**
(21) 1-2016-01250 (51)[7] **H01R 13/24**
(22) 07.04.2016 (43) 25.11.2016
(30) 10-2015-0068327 15.05.2015 KR
10-2015-0075077 28.05.2015 KR
Ngày yêu cầu thẩm định nội dung: 07.04.2016
(71) 1. JOINSET CO., LTD. (KR)
9B-51L, Panwol Industrial Complex, 329 Haean-ro, Danwon-gu, Ansan-si, Kyeonggi-do, 15613 Republic of Korea
2. KIM, SUN-KI (KR)
809-1602 Suri Apt., Sanbon-dong, 40 Surisan-ro, Gunpo-si, Kyeonggi-do, 15823 Republic of Korea
(72) KIM, SUN-KI (VN)
(74) Văn phòng Luật sư Ân Nam (ANNAM IP & LAW)
(54) THIẾT BỊ ĐẦU CUỐI TIẾP XÚC ĐIỆN ĐÀN HỒI THÍCH HỢP VỚI DẠNG KÍCH THƯỚC NHỎ

(57) Thiết bị đầu cuối tiếp xúc điện đàn hồi bao gồm lõi đàn hồi được đề xuất có ít nhất một hoặc nhiều rãnh được tạo lõm hướng đi xuống từ bề mặt đỉnh của nó có bề rộng và độ sâu định trước và mở rộng theo chiều dọc, màng polyme bao xung quanh và gắn vào lõi đàn hồi, và lớp kim loại có thể hàn bao xung quanh và gắn vào màng polyme, trong đó cả hai thành bên của các rãnh giữ đàn hồi đối tượng.

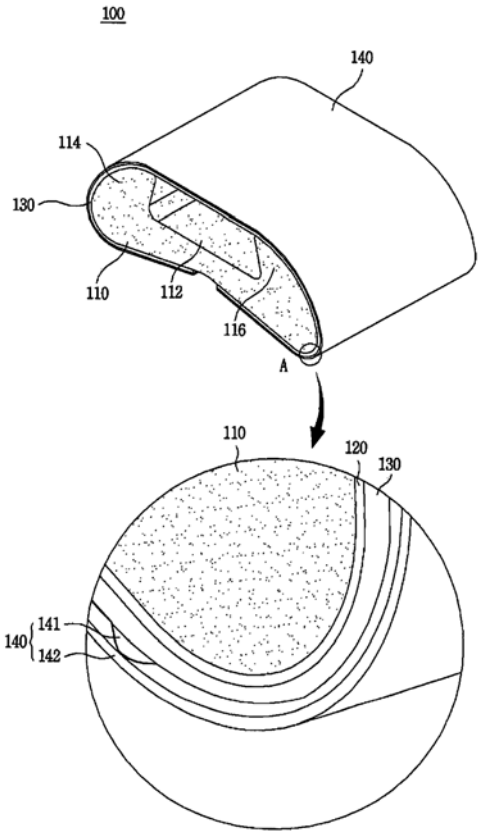

(11) **49374**
(21) 1-2016-01255 (51)[7] **A63B 69/38**
(22) 08.04.2016 (43) 25.11.2016
Ngày yêu cầu thẩm định nội dung: 08.04.2016
(75) NGUYỄN XUÂN PHƯƠNG (VN)
336/13 Phan Huy ích, phường 12, quận Gò Vấp, thành phố Hồ Chí Minh
(54) THIẾT BỊ TẬP QUẦN VỢT TẠI NHÀ
(57) Thiết bị tập quần vợt tại nhà là thiết bị bắn bóng quần vợt, tạo ra các đường bóng mô phỏng, giúp cho người chơi có thể luyện tập, nâng cao kỹ năng chơi bóng ngay tại nhà. Thiết bị được cấu tạo bởi một khung sườn, trên đó có gắn một lồng thu hồi bóng, một bộ phận bắn bóng. Bóng từ lồng thu hồi được máng dẫn bóng dẫn đến bánh xe của bộ phận bắn bóng. Sau khi qua bộ phận bắn bóng, bóng được bắn mạnh vào khung lưới được đặt nghiêng ở phía dưới. Nhờ đó bóng bật nảy hướng về phía người tập. Hướng bóng nảy cao hay thấp có thể được điều chỉnh bằng cách thay đổi độ nghiêng của khung lưới.

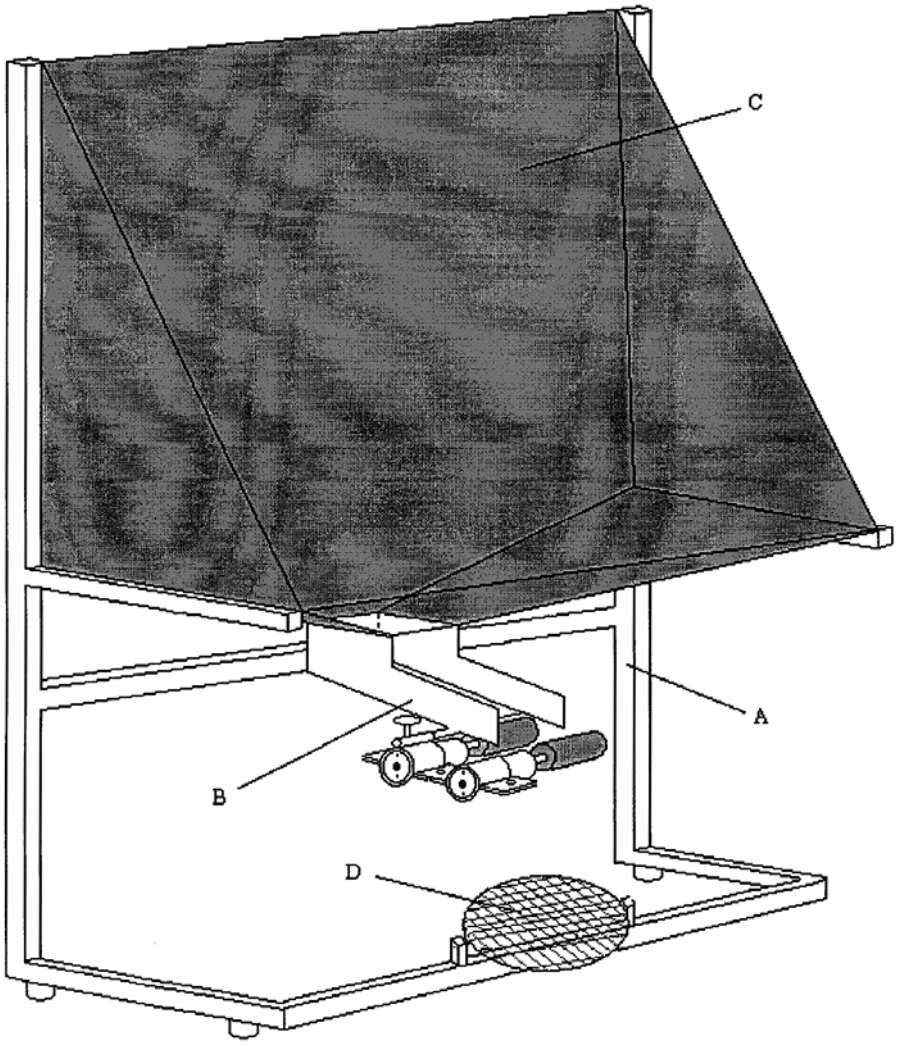

(11) **49375**

(21) 1-2016-01279
(51)[7] **C07D 413/14**, 403/14, 413/04, A61K 31/535, 31/47, A61P 37/00
(22) 14.10.2014
(43) 25.11.2016
(86) PCT/US2014/060418 14.10.2014
(87) WO2015/057659 23.04.2015
(30) 61/890,718 14.10.2013 US

(71) EISAI R&D MANAGEMENT CO., LTD. (JP)
6-10, Koishikawa 4-chome, Bunkyo-ku, Tokyo 112-8088, Japan
(72) CARLSON, Eric (US), HANSEN, Hans (DE), MACKEY, Matthew (US), SCHILLER, Shawn (US), OGAWA, Chikako (JP), DAVIS, Heather (CA), ENDO, Atsushi (JP), HAWKINS, Lynn (US), ISHIZAKA, Sally (US)
(74) Công ty TNHH Tầm nhìn và Liên danh (VISION & ASSOCIATES CO.LTD.)

(54) HỢP CHẤT QUINOLIN ĐƯỢC THẾ CHỌN LỌC

(57) Sáng chế đề cập đến các hợp chất quinolin được thế chọn lọc tác động như chất đối kháng hoặc chất ức chế các thụ thể giống Toll 7 và/hoặc 8, và các hợp chất này được sử dụng trong điều trị bệnh luput ban đỏ toàn thân (SLE) và viêm thận do luput.

(11) **49376**
(21) 1-2016-01282 (51)[7] **A61K 31/18**, A61P 29/00
(22) 09.09.2014 (43) 25.11.2016
(86) PCT/US2014/054764 09.09.2014 (87) WO2015/038533 A2 19.03.2015
(30) 61/876,046 10.09.2013 US
(71) CHROMOCELL CORPORATION (US)
685 U.S. Highway One, North Brunswick, NJ 08902, United States of America
(72) BABICH, Olga (US), GARYANTES, Tina (US), LUO, Robert, Z. (US), PALLING, David, J. (US), VENKATACHALAN, Srinivas-an, P. (US), WANG-FISCHER, Yanlin (US)
(74) Văn phòng Luật sư Ân Nam (ANNAM IP & LAW)
(54) CHẾ PHẨM ĐIỀU BIẾN KÊNH NATRI DÙNG CHO VIỆC ĐIỀU TRỊ CƠN ĐAU VÀ BỆNH ĐÁI THÁO ĐƯỜNG

(57) Sáng chế đề cập đến hợp chất điều biến kênh natri, cụ thể là hợp chất điều biến NaV1.7 có công thức I hoặc hợp chất có công thức I. Cụ thể, sáng chế đề cập đến quy trình điều chế, chất trung gian được sử dụng trong quá trình điều chế, dược phẩm chứa hợp chất này. Hợp chất này dùng để điều trị các cơn đau và bệnh đái tháo đường.

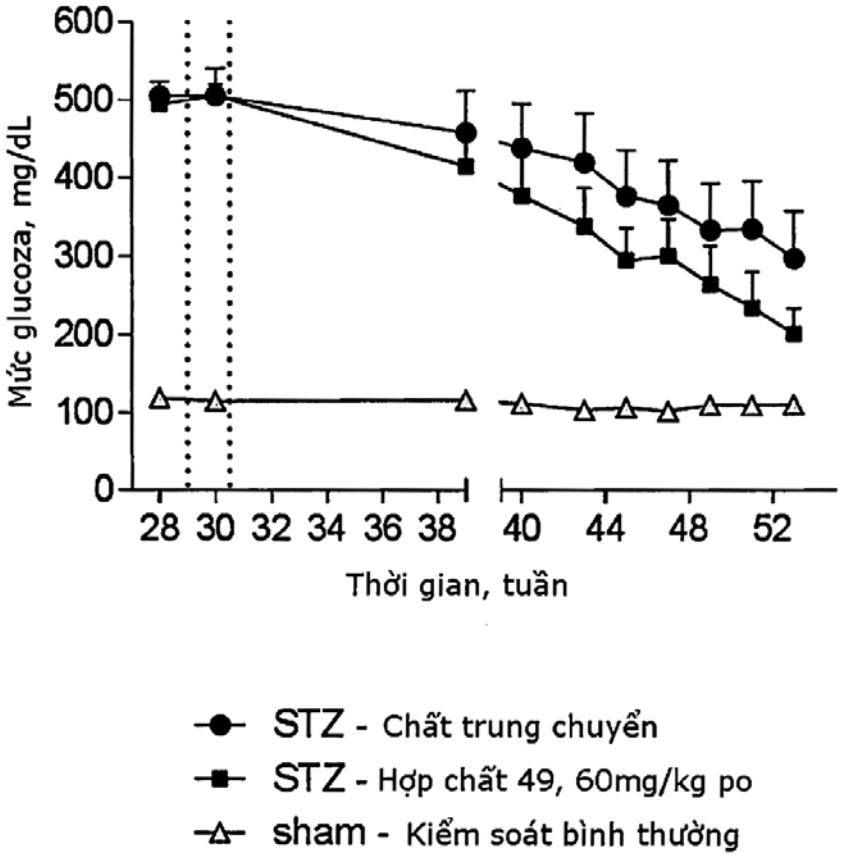

(11) **49377**
(21) 1-2016-01288 (51)[7] **A47G 29/00**
(22) 11.04.2016 (43) 25.11.2016
Ngày yêu cầu thẩm định nội dung: 11.04.2016
(75) NGUYỄN QUANG LÂM (VN)
Số 48, tổ 24c, phường Thanh Lương, quận Hai Bà Trưng, thành phố Hà Nội
(54) GIÁ CÀI TÚI RÁC
(57) Sáng chế đề cập đến giá cài túi rác, giá gồm nhiều bộ phận: gồm hai chân giá (1) hình chữ U liên kết với nhau qua khớp bản lề (1.1), mấu (1.5) giữ cho nắp lật (2) không bị xoay xuống, lỗ bản lề (1.2) liên kết với tay co (1.4) và nắp lật (2) khi hai đầu thanh (2.1) được đút xuyên qua lỗ này và lỗ (1.4.1), trên nắp lật (2) có mấu (2.2.3), (2.1.1) và móc (2.2.2) để cài quai túi rác, dây (3) xuyên qua ống (3.2), hai đầu dây được buộc vào mấu (2.3).

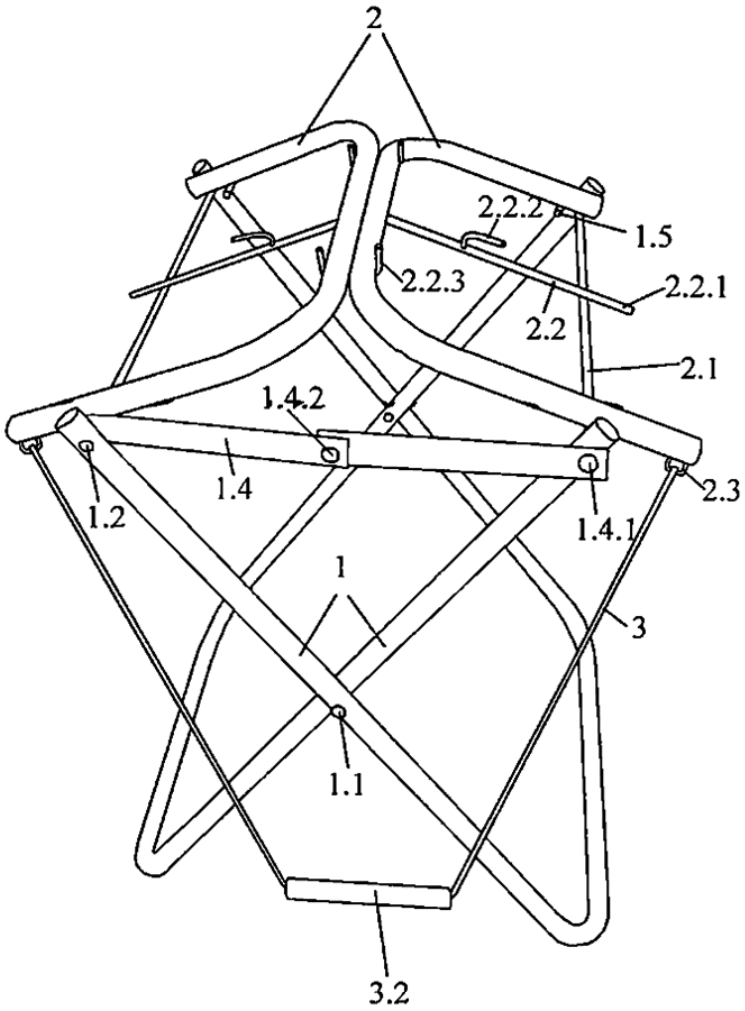

(11) **49378**
(21) 1-2016-01289 (51)[7] **H04W 8/18**, 88/06
(22) 22.10.2013 (43) 25.11.2016
(86) PCT/IB2013/059546 22.10.2013 (87) WO2015/059518 30.04.2015
Ngày yêu cầu thẩm định nội dung: 11.04.2016
(71) NOKIA TECHNOLOGIES OY (FI)
Karaportti 3, 02610 Espoo, Finland
(72) HOLTMANNS, Silke (FI), SHANTHAPPA, Chaitra (FI)
(74) Công ty TNHH Tầm nhìn và Liên danh (VISION & ASSOCIATES CO.LTD.)
(54) PHƯƠNG PHÁP VÀ THIẾT BỊ ĐỂ QUẢN LÝ CHỌN LỌC YÊU CẦU TRUYỀN THÔNG TỪ NHIỀU NHÀ VẬN HÀNH MẠNG ĐƯỢC HỖ TRỢ BỞI NHIỀU HỒ SƠ NHẬN DẠNG

(57) Sáng chế đề cập đến phương pháp, thiết bị và vật ghi chứa chương trình máy tính để chấp nhận có chọn lọc các yêu cầu truyền thông mà có thể được hỗ trợ bởi các hồ sơ nhận dạng khác nhau trong đó việc chấp nhận chọn lọc này dựa trên tiêu chí định trước như giá thành truyền thông. Trong bối cảnh của phương pháp này, yêu cầu truyền thông nhận được từ nhà vận hành mạng. Truyền thông với nhà vận hành mạng được hỗ trợ bởi hồ sơ thứ nhất trong số nhiều hồ sơ nhận dạng. Phương pháp này cũng bao gồm bước xác định, liên quan đến tiêu chí định trước, liệu truyền thông cần được hỗ trợ bởi hồ sơ nhận dạng thứ nhất hay bởi một hồ sơ nhận dạng khác được tạo cấu hình để hỗ trợ truyền thông với một nhà vận hành mạng khác. Trong trường hợp trong đó truyền thông cần được hỗ trợ bởi một hồ sơ nhận dạng khác thì phương pháp này làm yêu cầu truyền thông bị từ chối.

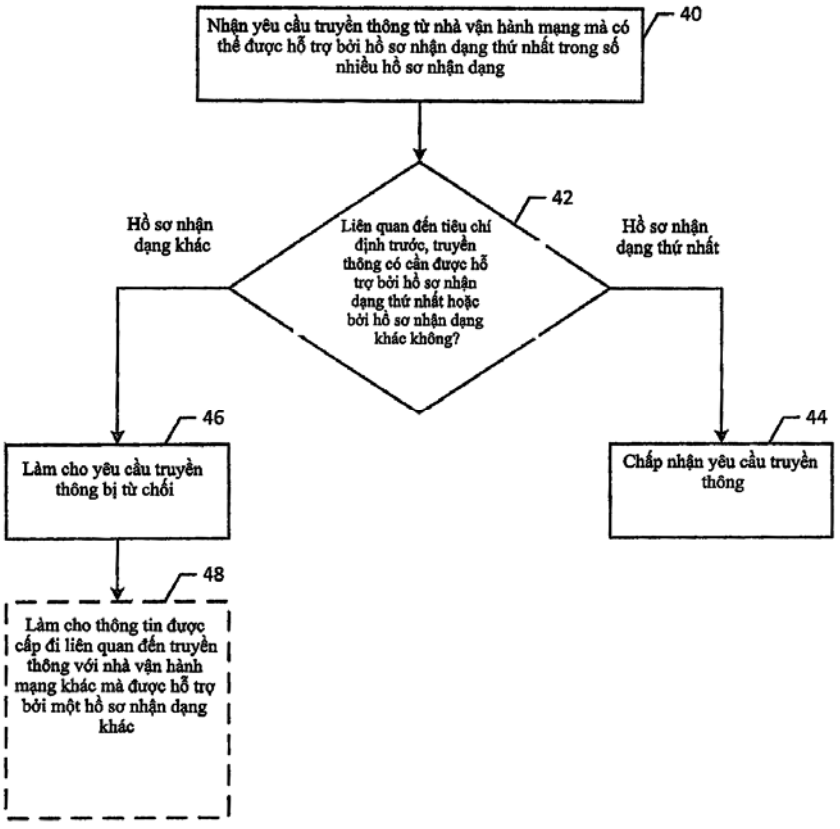

(11) **49379**
(21) 1-2016-01320
(22) 02.01.2014
(86) PCT/CN2014/070035 02.01.2014
(51)[7] **B62B 3/02**, B62K 27/12, 7/00
(43) 25.11.2016
(87) WO2015/100721 09.07.2015
Ngày yêu cầu thẩm định nội dung: 13.04.2016
(75) LIN ANYI (TW)
2F-44, The first section of xinhai Road Taipei, Taiwan
(74) Công ty cổ phần tư vấn Trung Thực (TRUNG THUC.,JSC)
(54) XE ĐẨY CÓ KHẢ NĂNG KẾT HỢP VỚI XE ĐẠP
(57) Sáng chế đề xuất xe đẩy có khả năng kết hợp với xe đạp bao gồm thân của xe đẩy có phần khung; ít nhất là một bánh trước được bố trí bên dưới phần khung để dẫn động thân của xe đẩy; ít nhất một bánh trước là phần trước của bánh xe này; và trong đó xe đẩy có kết cấu kết hợp để kết hợp xe đẩy với xe đạp sao cho xe đẩy có thể được dẫn động bằng xe đạp. Hơn thế nữa, xe đẩy này còn có kết cấu lái để điều khiển các hướng di chuyển của xe đẩy sao cho khi xe đẩy được nối với xe đạp, kết cấu lái có thể điều khiển hướng di chuyển của xe đẩy.

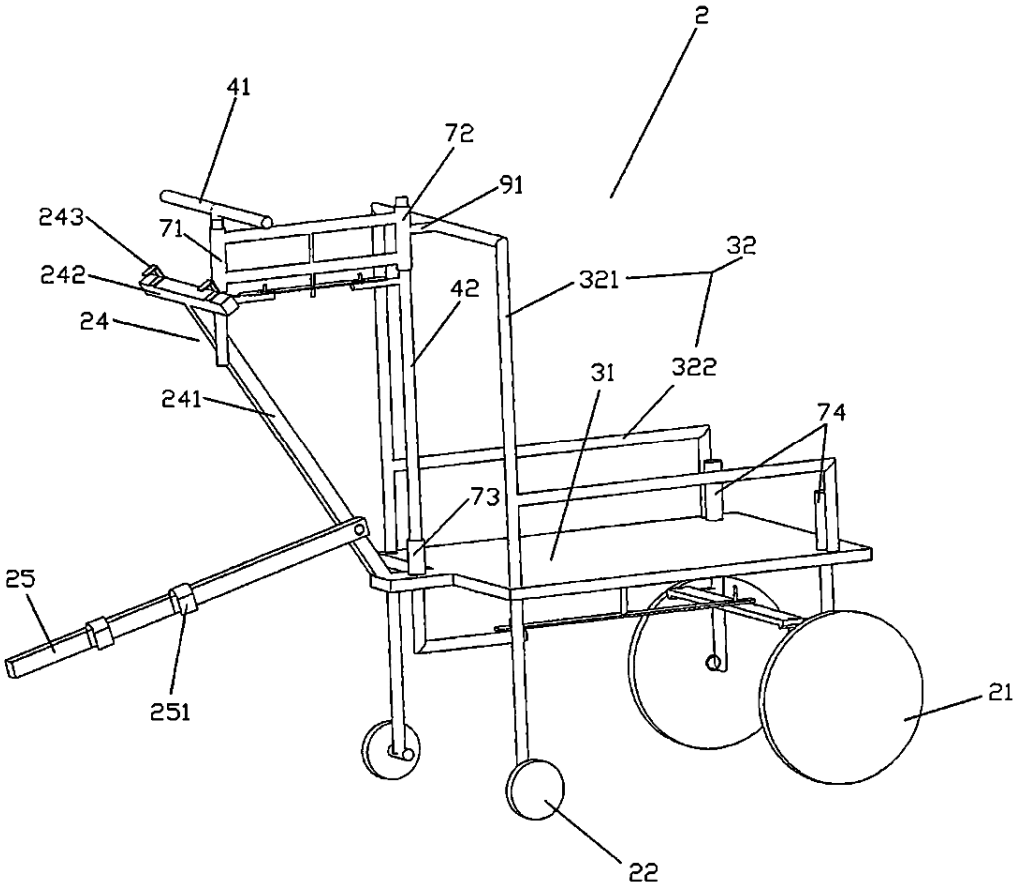

(11) **49380**
(21) 1-2016-01333 (51)[7] **A62B 18/02**
(22) 18.02.2014 (43) 25.11.2016
(86) PCT/JP2014/05370118.02.2014 (87) WO 2015/125201 27.08.2015
(71) MUYU CO., LTD. (JP)
2-1-513, Udagawacho, Shibuya-ku, Tokyo 1500042, Japan
(72) Hiroshi ITO (JP)
(74) Văn phòng Luật sư Ân Nam (ANNAM IP & LAW)
(54) KHẨU TRANG
(57) Sáng chế đề cập đến khẩu trang có thể ngăn chặn việc làm khô cổ họng trong khi vẫn loại trừ được sự khó khăn trong hô hấp được tạo ra. Khẩu trang (1) bao gồm phần thân chính khẩu trang (10) và các miếng đắp (22 và 24). Phần thân chính khẩu trang (10) che miệng của người đeo khẩu trang. Phần thân chính khẩu trang (10) có các phần lỗ (12 và 14). Các miếng đắp (22 và 24) được gắn chặt với phần thân chính khẩu trang (10) để che kín các phần lỗ (12 và 14). Các miếng đắp (22 và 24) được tạo ra sao cho có thể bóc ra được từ phần thân chính khẩu trang (10).

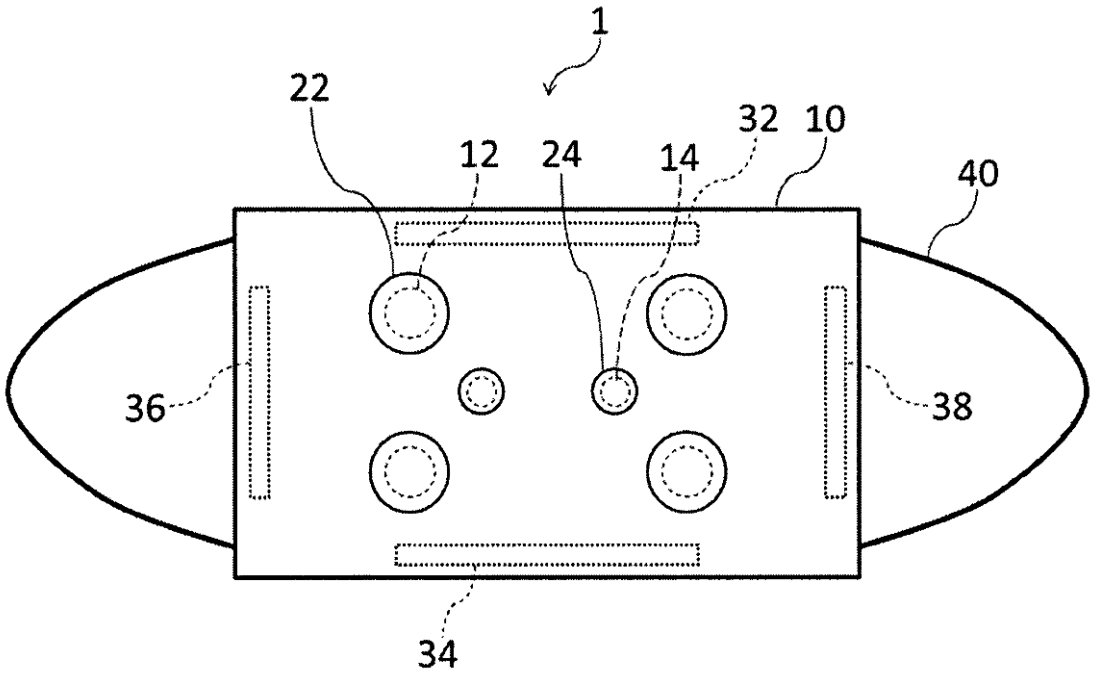

(11) **49381**
(21) 1-2016-01335 (51)[7] **A62B 18/02**
(22) 18.02.2014 (43) 25.11.2016
(86) PCT/JP2014/053702 18.02.2014 (87) WO2015/125202 27.08.2015
(71) MUYU CO., LTD. (JP)
2-1-513, Udagawacho, Shibuya-ku, Tokyo 1500042, Japan
(72) Hiroshi ITO (JP)
(74) Văn phòng Luật sư Ân Nam (ANNAM IP & LAW)
(54) KHẨU TRANG
(57) Sáng chế đề cập đến khẩu trang có thể ngăn chặn việc làm khô cổ họng trong khi vẫn loại trừ được sự khó khăn trong hô hấp. Khẩu trang (1) bao gồm phần thân chính khẩu trang (10) là phần che kín miệng của người đeo khẩu trang và phần dây đeo (40) để cố định phần thân chính khẩu trang (10) với mặt của người đeo khẩu trang. Các đường cắt (22 và 24) để cắt một phần của phần thân chính khẩu trang (10) được tạo ra trên phần thân chính khẩu trang (10). Các phần lỗ (12 và 14) là được tạo ra trên phần thân chính khẩu trang (10) bằng cách cắt theo các đường cắt (22 và 24).

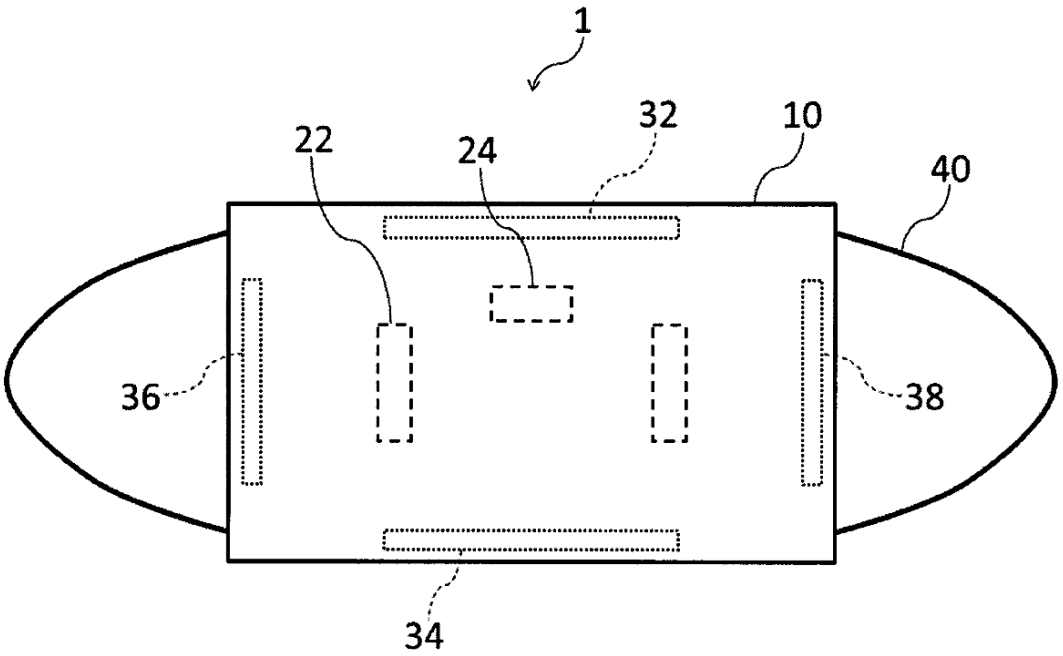

(11) **49382**
(21) 1-2016-01336 (51)[7] **A62B 18/02**
(22) 03.03.2014 (43) 25.11.2016
(86) PCT/JP2014/055289 03.03.2014 (87) WO2015/132862 11.09.2015
(71) MUYU CO., LTD. (JP)
2-1-513, Udagawacho, Shibuya-ku, Tokyo 1500042, Japan
(72) Hiroshi ITO (JP)
(74) Văn phòng Luật sư Ân Nam (ANNAM IP & LAW)
(54) KHẨU TRANG
(57) Khẩu trang có thể tránh làm khô cổ họng đồng thời loại bỏ được việc gây khó thở. Khẩu trang (1) bao gồm phần thân chính (10) che miệng của người dùng. Phần thân chính (10) có lớp (12) và lớp (14) được xếp chồng lên nhau. Lớp (12) và lớp (14) đều có dạng lưới. Tuy nhiên, lớp (14) có mặt lưới mịn hơn so với lớp (12). Lớp (14) được thiết kế để có thể tháo khỏi lớp (12).

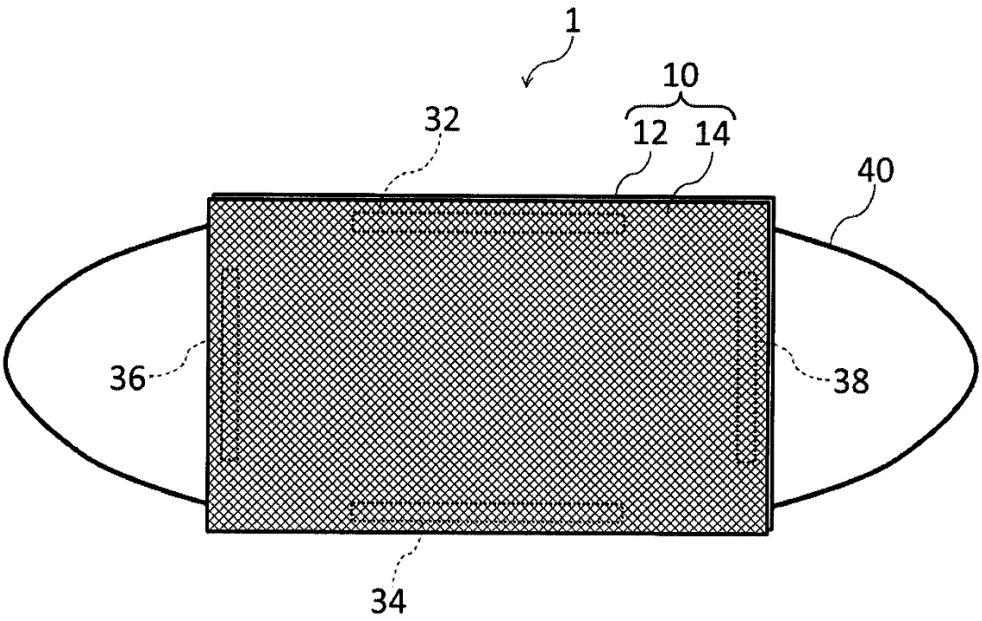

(11) **49383**
(21) 1-2016-01379
(51)[7] **A01N 37/22**, 43/90, 65/00, 51/00, 53/00, 47/34, A01P 5/00, 7/00
(22) 16.10.2014
(43) 25.11.2016
(86) PCT/EP2014/072183 16.10.2014
(87) WO2015/055752 23.04.2015
(30) 61/892504 18.10.2013 US
61/906438 20.11.2013 US
(71) BASF AGROCHEMICAL PRODUCTS B.V. (NL)
Groningensingel 1, 6835 EA Arnhem, Netherlands
(72) SIKULJAK, Tatjana (DE), GEWEHR, Markus (DE)
(74) Công ty TNHH Tầm nhìn và Liên danh (VISION & ASSOCIATES CO.LTD.)
(54) HỖN HỢP DIỆT LOÀI GÂY HẠI, CHẾ PHẨM DIỆT LOÀI GÂY HẠI, PHƯƠNG PHÁP BẢO VỆ THỰC VẬT VÀ PHƯƠNG PHÁP KIỂM SOÁT CÔN TRÙNG, ĐỘNG VẬT LỚP NHỆN HOẶC GIUN TRÒN

(57) Sáng chế đề cập đến hỗn hợp diệt loài gây hại bao gồm dẫn xuất carboxamit có hoạt tính diệt côn trùng ở dạng hợp chất có hoạt tính I và ít nhất một hợp chất có hoạt tính II được chọn từ nhóm M và các hợp chất khác như được xác định trong phần mô tả, với lượng cho tác dụng hiệp đồng. Sáng chế còn đề cập đến phương pháp bảo vệ thực vật và phương pháp kiểm soát côn trùng, động vật lớp nhện hoặc giun tròn trong và trên thực vật. Các phương pháp này bảo vệ thực vật khỏi bị lan nhiễm loài gây hại, đặc biệt là còn để bảo vệ vật liệu nhân giống thực vật, như hạt giống.

(11) **49384**
(21) 1-2016-01434 (51)[7] **B60L 11/00**
(22) 21.04.2016 (43) 25.11.2016
(30) 2015-091107 28.04.2015 JP
Ngày yêu cầu thẩm định nội dung: 21.04.2016
(71) TOYOTA JIDOSHA KABUSHIKI KAISHA (JP)
1, Toyota-cho, Toyota-shi, Aichi-ken, 471-8571 Japan
(72) Gohki KINOSHITA (JP), Yoshihito KANNO (JP), Hiroki MORITA (JP), Daisuke IZUOKA (JP)
(74) Công ty TNHH một thành viên Sở hữu trí tuệ VCCI (VCCI-IP CO.,LTD)
(54) HỆ THỐNG ĐIỀU KHIỂN DÙNG CHO XE LAI
(57) Sáng chế đề cập đến hệ thống điều khiển dùng cho xe lai bao gồm bộ điều khiển điện tử (30) được kết cấu để thực hiện sự thay đổi kiểu đốt ở giai đoạn pha quán tính trong suốt thao tác chuyển số hoặc sau khi thao tác chuyển số được hoàn thành khi yêu cầu thay đổi kiểu đốt và yêu cầu chuyển số của cơ cấu truyền lực (10) trùng lặp. Bộ điều khiển điện tử (30) được kết cấu để thực hiện sự thay đổi kiểu đốt ở giai đoạn pha quán tính trong suốt thao tác chuyển số khi i) và ii) được thiết lập, và thực hiện sự thay đổi kiểu đốt sau khi thao tác chuyển số được hoàn thành khi i) và iii) được thiết lập: i) sự thay đổi kiểu đốt được đi kèm bởi việc tăng công suất động cơ; ii) chế độ vận hành cấp nguồn được thực hiện trong suốt thao tác chuyển số; và iii) chế độ tái tạo được thực hiện trong suốt thao tác chuyển số.

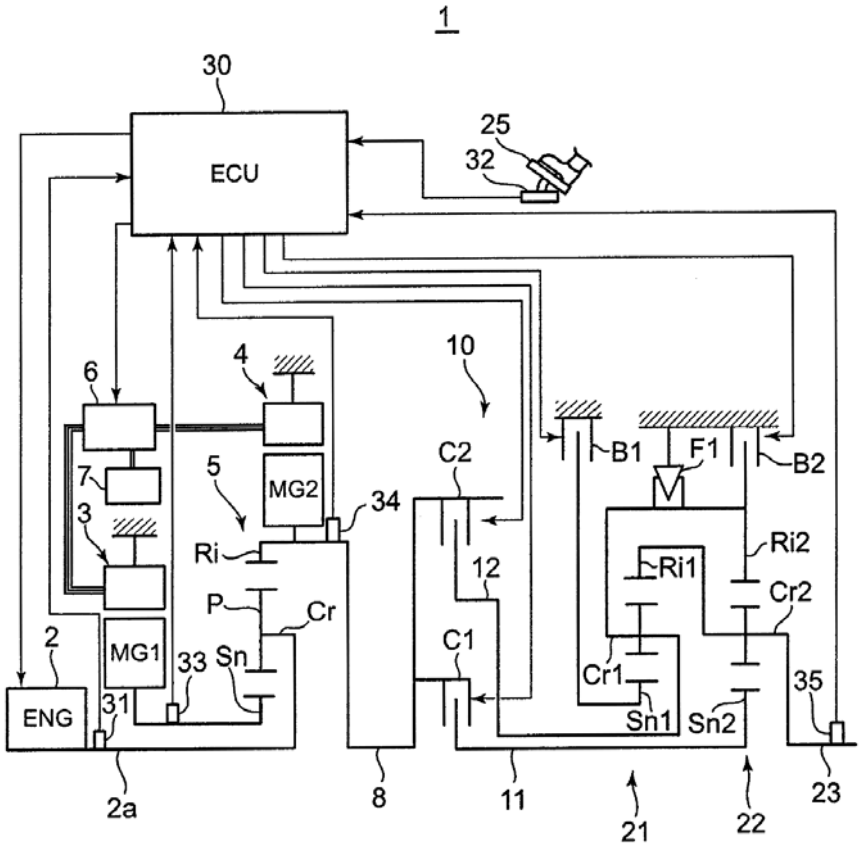

(11) **49385**
(21) 1-2016-01447 (51)[7] **H02G 13/00**, H02H 1/04
(22) 22.04.2016 (43) 25.11.2016
(30) 2015901468 25.04.2015 AU
(71) LIGHTNING PROTECTION INTERNATIONAL PTY LTD. (AU)
49 Patriarch Drive, Huntingfield, Tasmania 7055, Australia
(72) Franco D'ALESSANDRO (AU)
(74) Công ty cổ phần tư vấn Trung Thực (TRUNG THUC.,JSC)
(54) DÂY DẪN TIẾP ĐẤT
(57) Sáng chế đề xuất cáp để dẫn ít nhất một phần điện năng sinh ra bởi tia sét, cáp bao gồm các lớp hình khuyên, đồng tâm, kéo dài dọc theo chiều dài cáp, các lớp bao gồm: lớp thứ nhất dẫn điện, lớp giữa bao quanh lớp thứ nhất dẫn điện, lớp giữa bao gồm: lớp hình khuyên dẫn điện ít nhất một phần thứ nhất; lớp hình khuyên dẫn điện ít nhất một phần thứ hai; và lớp hình khuyên về cơ bản không dẫn điện nằm giữa lớp hình khuyên dẫn điện ít nhất một phần thứ nhất và lớp hình khuyên dẫn điện ít nhất một phần thứ hai, và lớp thứ hai dẫn điện bao quanh lớp giữa trong đó lớp hình khuyên dẫn điện ít nhất một phần thứ nhất, lớp hình khuyên về cơ bản không dẫn điện và lớp hình khuyên dẫn điện ít nhất một phần thứ hai được ép đùn đồng thời trong khi sản xuất cáp.

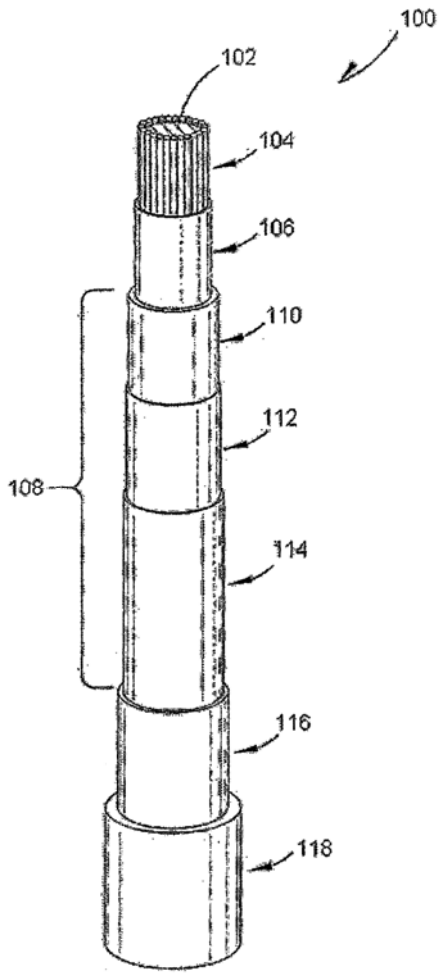

(11) **49386**
(21) 1-2016-01490 (51)[7] **A63C 11/02**
(22) 26.04.2016 (43) 25.11.2016
(30) 10-2015-0060582 29.04.2015 KR
Ngày yêu cầu thẩm định nội dung: 27.04.2016
(75) YONG SOO KIM (KR)
112-1402 (Seokdong, Seokdong Woolim Fill Yoo), 45, Haewon-ro, Jinhae-gu, Changwon-si, Gyeongsangnam-do, 51674 Republic of Korea
(74) Văn phòng luật sư Phạm và Liên danh (PHAM & ASSOCIATES)
(54) BÀN TRƯỢT CÓ KHẢ NĂNG DI CHUYỂN ĐƯỢC THEO HAI HƯỚNG
(57) Sáng chế đề cập đến bàn trượt có khả năng di chuyển. Bàn trượt bao gồm thân (100) được làm thích ứng để có vỏ chứa chất lỏng thứ nhất (12) và vỏ chứa chất lỏng thứ hai (14), mỗi vỏ có lực đàn hồi, lần lượt được gắn chìm trong các phần trước và phần sau của thân, và giá đỡ chân trên (120) được đỡ vào thân theo cách để được quay trong một đoạn xác định. Trục quay (16) được quay cùng với giá đỡ chân trên, và bao gồm phần nối thứ nhất nối với vỏ chứa chất lỏng thứ nhất và phần nối thứ hai nối với vỏ chứa chất lỏng thứ hai và đường dẫn bên trong có các phần tựa bi của van tương ứng được tạo ra bên trong các phần nối thứ nhất và thứ hai. Bi của van được gắn chìm trong đường dẫn bên trong. Khi trục quay được nghiêng bởi chuyển động quay của trục quay, thì bi của van dính chặt khít vào phần bất kỳ của các phần tựa bi của van bởi lực tỳ vào hoặc sức nổi và điều chỉnh dòng chất lỏng chảy đến phần bất kỳ trong số các phần nối thứ nhất và thứ hai. Do đó, do vỏ chứa chất lỏng thứ nhất hoặc vỏ chứa chất lỏng thứ hai được ấn ở bề mặt trên của thân, nên một vỏ trong số các vỏ chứa chất lỏng thứ nhất và thứ hai bị giãn ra, nhờ vậy có khả năng nâng chiều cao của thân của bàn trượt lên.

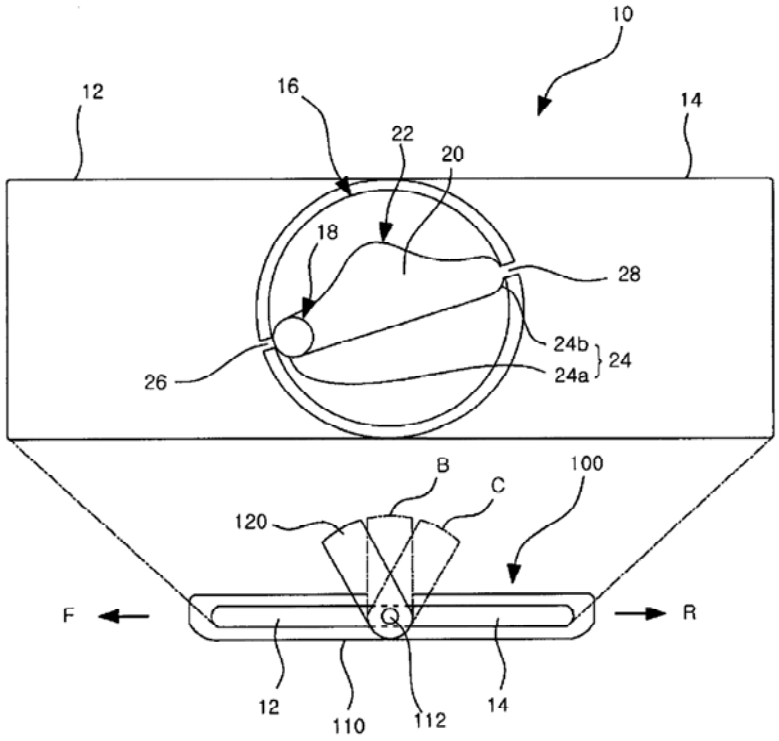

(11) **49387**
(21) 1-2016-01492 (51)[7] **D01H 7/86**, 13/10, 1/10, D02G 3/28
(22) 26.04.2016 (43) 25.11.2016
(30) 10 2015 005 447.3 28.04.2015 DE
Ngày yêu cầu thẩm định nội dung: 26.04.2016
(71) SAURER GERMANY GMBH & CO. KG (DE)
Leverkuser Strasse 65, 42897 Remscheid, Germany
(72) Hiepp, Magnus (DE), Pede-Vogler, Walter (DE), Thaler, Alexander (DE)
(74) Công ty TNHH Tư vấn Phạm Anh Nguyên (ANPHAMCO CO.,LTD.)
(54) PHƯƠNG PHÁP VẬN HÀNH CỌC SỢI CỦA MÁY XE SỢI HOẶC MÁY BỆN SỢI HAI THÀNH MỘT VÀ MÁY XE SỢI HOẶC MÁY BỆN SỢI HAI THÀNH MỘT ĐỂ THỰC HIỆN PHƯƠNG PHÁP NÀY

(57) Sáng chế đề cập đến phương pháp vận hành cọc sợi (2) của máy xe sợi hoặc máy bện sợi hai thành một, trong đó sợi ngoài (5) được rút ra từ gói cấp sợi thứ nhất (7) và cọc sợi (2) quay trong ba lông sợi (B), trong đó cọc sợi (2) bao gồm thiết bị (6) tác động tới độ căng sợi ba lông của sợi ngoài (5), được kết nối với mạch điều khiển (18), và có hộp kéo sợi (19) để nhận gói cấp sợi thứ hai (15), thiết bị làm biến dạng sợi (20), hệ thống cân bằng (9) để tạo ra điểm xe sợi hoặc điểm bện sợi cũng như thiết bị cuốn và quấn sợi (12). Theo sáng chế, sự truyền động của ba lông sợi (B) được thực hiện thông qua điểm ngắt sợi cố định (21) trên thiết bị làm biến dạng sợi (20).

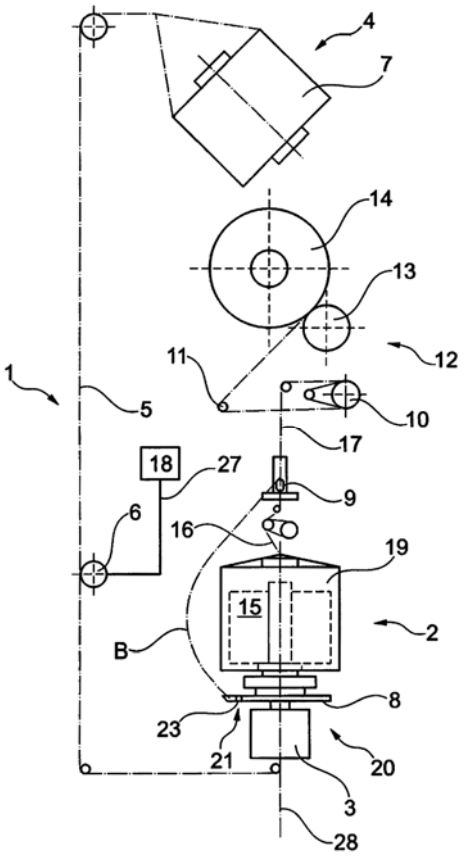

(11) **49388**
(21) 1-2016-01493 (51)[7] **D01H 13/26**, B65H 63/00, 57/22, D01H 13/32
(22) 26.04.2016 (43) 25.11.2016
(30) 102015005328.0 27.04.2015 DE
Ngày yêu cầu thẩm định nội dung: 26.04.2016
(71) SAURER GERMANY GMBH & CO. KG (DE)
Leverkuser Strasse 65, 42897 Remscheid, Germany
(72) Hiepp, Magnus (DE), Pede-Vogler, Walter (DE), Thaler, Alexander (DE)
(74) Công ty TNHH Tư vấn Phạm Anh Nguyên (ANPHAMCO CO.,LTD.)
(54) THIẾT BỊ VÀ PHƯƠNG PHÁP XÁC ĐỊNH ĐƯỜNG KÍNH BA LÔNG SỢI ĐƯỢC TẠO RA BỞI SỢI CHẠY TẠI TRẠM CỦA MÁY DỆT

(57) Sáng chế đề cập đến thiết bị và phương pháp xác định đường kính ba lông sợi được tạo ra bởi sợi chạy tại trạm của máy dệt. Trạm (1) được bố trí với bộ cảm biến quét tiếp xúc cơ học (22), được thiết kế và bố trí để trong suốt quá trình vận hành của trạm (1) nó được định vị bởi sợi tạo ra ba lông sợi (B) ở vị trí hoạt động phụ thuộc vào đường kính của ba lông sợi (B), và thiết bị cảm biến (24) được bố trí để phát hiện các vị trí hoạt động (BS) của bộ cảm biến quét (22).

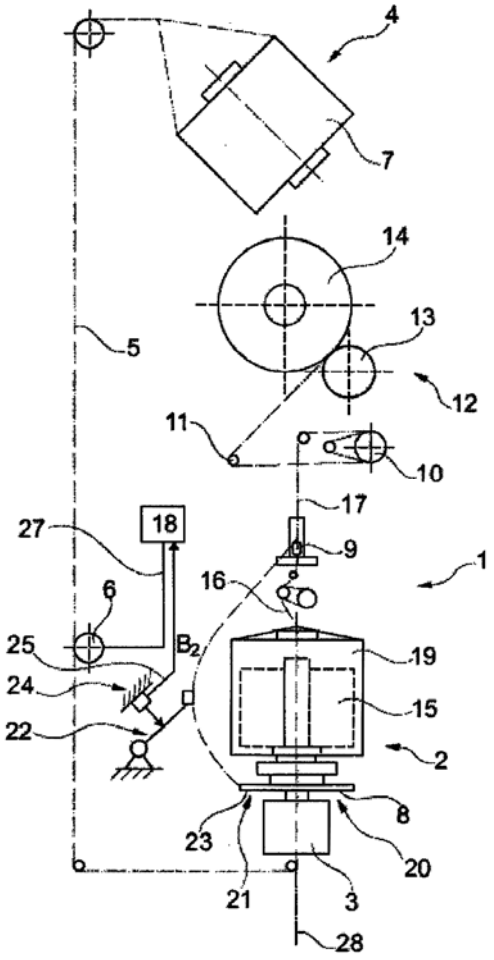

(11) **49389**
(21) 1-2016-01504 (51)[7] **G06Q 20/36**, 20/40, 30/06
(22) 13.02.2015 (43) 25.11.2016
(86) PCT/US2015/015855 13.02.2015 (87) WO2015/126753 27.08.2015
(30) 61/942,681 21.02.2014 US
61/974,696 03.04.2014 US
14/511,994 10.10.2014 US
Ngày yêu cầu thẩm định nội dung: 26.04.2016
(71) SAMSUNG PAY, INC. (US)
3 Van De Graaff Drive, Fourth Floor, Burlington, MA 01803, United States of America
(72) HUANG, Enyang (CN), GRAYLIN, William, Wang (US), WALLNER, George (US)
(74) Công ty Luật TNHH T&G (TGVN)
(54) PHƯƠNG PHÁP TẠO RA VÀ TRUYỀN DỮ LIỆU THẺ ĐỘNG VÀ PHƯƠNG PHÁP CUNG CẤP DỮ LIỆU THẺ TÀI CHÍNH ĐỘNG

(57) Sáng chế đề xuất thiết bị, hệ thống, và phương pháp để chuyển đổi một cách an toàn dữ liệu thẻ thanh toán tĩnh hiện có của người dùng thành dữ liệu thẻ động mà có thể được xác thực bởi các nhà phát hành thẻ hoặc bởi nhà cung cấp dịch vụ thay thế, như mạng thanh toán hoặc bộ xử lý mà không cần các nhà phát hành thẻ thực hiện các thay đổi về cơ sở hạ tầng. Dữ liệu động có thể được cung cấp trên MST (magnetic secure transmission device - thiết bị truyền từ tính an toàn) hoặc một cách trực tiếp từ nhà phát hành thẻ hoặc bằng cách sử dụng thiết bị kiểu bộ quẹt. Sáng chế còn đề xuất thiết bị, hệ thống, và phương pháp để cung cấp một cách an toàn thẻ động trên MST bởi nhà phát hành thẻ. Các thẻ động này có thể được sử dụng để truyền dữ liệu rãnh thẻ dùng một lần được biến đổi từ MST đến điểm bán bằng cách sử dụng hệ phương pháp CVV (Card Verification Value - Giá trị xác minh thẻ) động để tạo ra các mức an toàn cao hơn trong giao dịch.

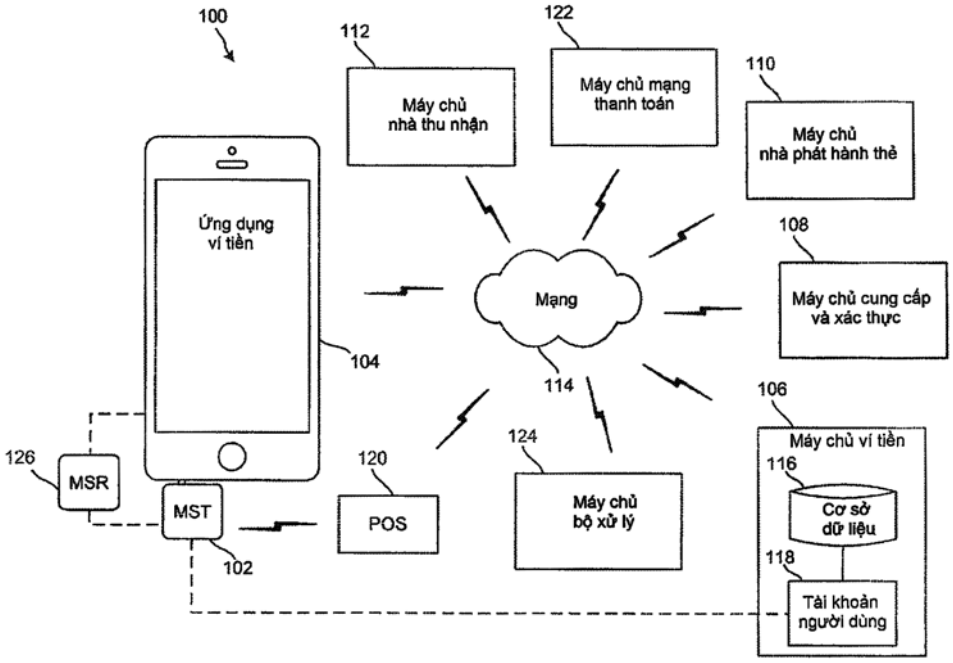

(11) **49390**

(21) 1-2016-01521 (51)[7] **A61K 31/437**, C07D 471/04, A61K 9/10
(22) 30.10.2014 (43) 25.11.2016
(86) PCT/US2014/063095 30.10.2014 (87) WO2015/069535 14.05.2015
(30) 61/900,255 05.11.2013 US

(71) 3M INNOVATIVE PROPERTIES COMPANY (US)
3m Center, P.O.Box 33427, St. Paul, MN 55133-3427, United States of America
(72) BEAURLINE, Joseph (US), ELVECROG, James (US), VASILAKOS, John (US), CAPECCHI, John, T. (US), JOHNSON, Karen, E. (US)
(74) Văn phòng luật sư Phạm và Liên danh (PHAM & ASSOCIATES)

(54) DƯỢC PHẨM DÙNG ĐỂ TIÊM TRÊN CƠ SỞ DẦU HẠT VỪNG VÀ PHƯƠNG PHÁP SẢN XUẤT DƯỢC PHẨM NÀY

(57) Sáng chế đề cập đến dược phẩm dùng để tiêm chứa etanol, dầu hạt vừng, và hợp chất sửa đổi đáp ứng miễn dịch. Sáng chế còn đề cập đến phương pháp sản xuất dược phẩm này. Dược phẩm này có tác dụng điều trị bệnh cho người bệnh, ví dụ, bệnh ung thư.

(11) **49391**
(21) 1-2016-01530 (51)[7] **G06Q 20/36**, 20/40, 30/06
(62) 1-2016-01504
(22) 13.02.2015 (43) 25.11.2016
(86) PCT/US2015/015855 13.02.2015 (87) WO2015/126753 27.08.2015
(30) 61/942,681 21.02.2014 US
61/974,696 03.04.2014 US
14/511,994 10.10.2014 US
Ngày yêu cầu thẩm định nội dung: 26.04.2016
(71) SAMSUNG PAY, INC. (US)
3 Van De Graaff Drive, Fourth Floor, Burlington, MA 01803, United States of America
(72) HUANG, Enyang (CN), GRAYLIN, William, Wang (US), WALLNER, George (US)
(74) Công ty Luật TNHH T&G (TGVN)
(54) THIẾT BỊ VÀ PHƯƠNG PHÁP TRUYỀN DỮ LIỆU DẢI TỪ CỦA THẺ THANH TOÁN

(57) Sáng chế đề xuất thiết bị, hệ thống, và phương pháp để chuyển đổi một cách an toàn dữ liệu thẻ thanh toán tĩnh hiện có của người dùng thành dữ liệu thẻ động mà có thể được xác thực bởi các nhà phát hành thẻ hoặc bởi nhà cung cấp dịch vụ thay thế, như mạng thanh toán hoặc bộ xử lý mà không cần các nhà phát hành thẻ thực hiện các thay đổi về cơ sở hạ tầng. Dữ liệu động có thể được cung cấp trên MST (magnetic secure transmission device - thiết bị truyền từ tính an toàn) hoặc một cách trực tiếp từ nhà phát hành thẻ hoặc bằng cách sử dụng thiết bị kiểu bộ quẹt. Sáng chế còn đề xuất thiết bị, hệ thống, và phương pháp để cung cấp một cách an toàn thẻ động trên MST bởi nhà phát hành thẻ. Các thẻ động này có thể được sử dụng để truyền dữ liệu rãnh thẻ dùng một lần được biến đổi từ MST đến điểm bán bằng cách sử dụng hệ phương pháp CVV (Card Verification Value - Giá trị xác minh thẻ) động để tạo ra các mức an toàn cao hơn trong giao dịch.

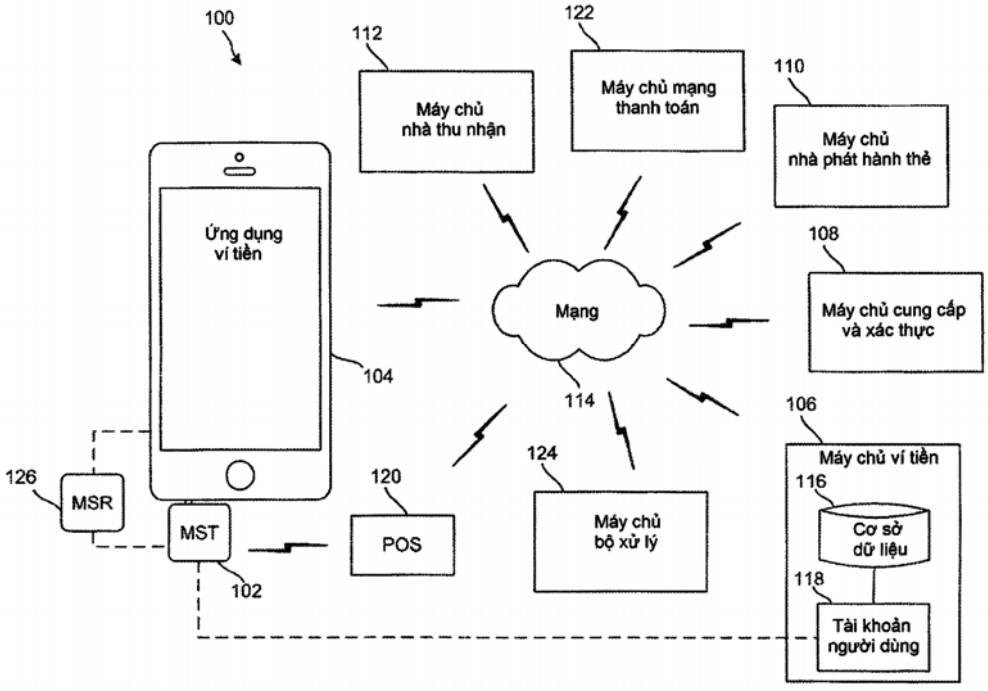

(11) **49392**
(21) 1-2016-01552 (51)[7] **A41D 13/00**, D03D 11/02
(22) 28.04.2016 (43) 25.11.2016
(30) 10-2015-0066066 12.05.2015 KR
Ngày yêu cầu thẩm định nội dung: 28.04.2016
(75) LEE, SANG GEUN (KR)
112-47, Hoedeok-gil, Gwangju-si, Gyeonggi-do, 12766 Republic of Korea
(74) Công ty TNHH Trường Xuân (AGELESS CO.,LTD.)
(54) VẢI CÓ TẤM KHÍ
(57) Sáng chế đề cập đến vải (A) bao gồm: tấm khí (1) có nhiều ô khí riêng (11) được tạo ra trong đó, mỗi ô khí riêng (11) về cơ bản có dạng hình cầu, tấm khí (1) được làm bằng vật liệu đàn hồi có độ co giãn tốt, mỗi ô khí riêng (11) có khí được nạp đầy trong đó, các loại khí này tương ứng với ứng dụng của vải, các ô khí được nối liên tiếp theo dạng ma trận; và lớp bên trong (2) và lớp bên ngoài (3) được gắn liền với mặt bên trong và mặt bên ngoài của tấm khí tương ứng.

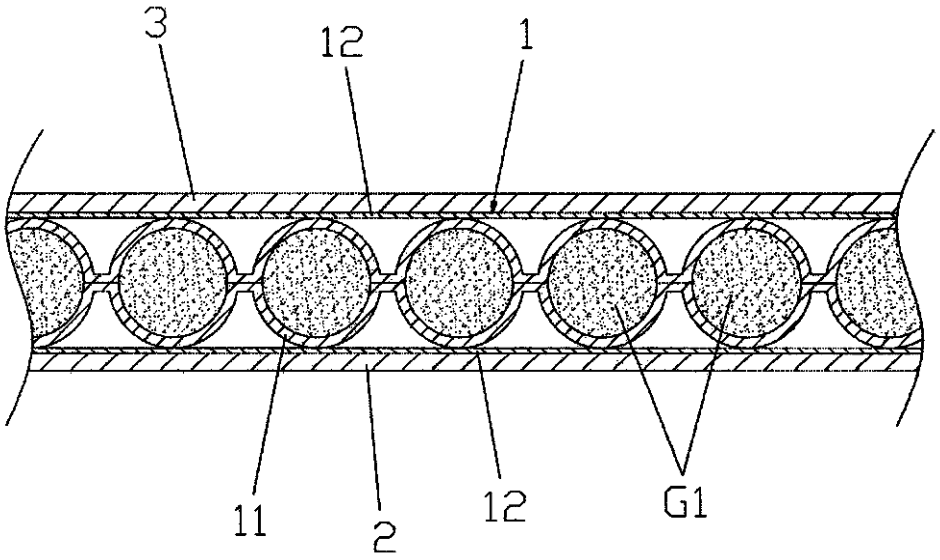

(11) **49393**
(21) 1-2016-01566 (51)[7] **F16L 55/00**, F15B 11/00
(22) 29.04.2016 (43) 25.11.2016
(30) 10-2015-0060582 29.04.2015 KR
Ngày yêu cầu thẩm định nội dung: 29.04.2016
(75) YONG SOO, KIM (KR)
112-1402 (Seokdong, Seokdong Woolim Fill Yoo), 45, Haewon-ro, Jinhae-gu, Changwon-si, Gyeongsangnam-do, 51674 Republic of Korea
(74) Văn phòng luật sư Phạm và Liên danh (PHAM & ASSOCIATES)
(54) CỤM VAN ĐIỀU KHIỂN CHIỀU DÒNG CHẢY CỦA CHẤT LƯU DỰA VÀO GÓC QUAY

(57) Sáng chế đề cập đến cụm van có kết cấu đơn giản và để điều khiển dòng chất lưu theo cả hai chiều. Theo một khía cạnh, cụm van bao gồm trục quay (16) được đỡ quay và có đường dẫn bên trong (20) được tạo ra bên trong trục quay, hai phần nối thứ nhất và thứ hai (26) và (28) nối với cả hai bên đường dẫn bên trong ở bên trong trục quay và được làm thích ứng để đưa chất lưu từ bên ngoài đi qua đường dẫn bên trong và để tiếp nhận chất lưu bên ngoài, và bi kiểm tra (18) gắn chìm trong đường dẫn bên trong và được làm thích ứng để điều khiển dòng chất lưu. Ngoài ra, các phần tiếp xúc bi kiểm tra (24a) và (24b) được làm thích ứng để nối thông với phần nối hai phần nối thứ nhất và thứ hai và để có bi kiểm tra tựa vào đó được tạo ra ở cả hai mặt trong của đường dẫn bên trong (20). Khi đường dẫn bên trong (20) được tạo nghiêng theo chuyển động quay của trục quay (16), bi kiểm tra tiến sát với phần tiếp xúc bi kiểm tra ở vị trí dưới do lực định vị hoặc lực nổi và hạn chế dòng chất lưu từ đường dẫn bên trong đến phần nối bất kỳ trong số hai phần nối thứ nhất và thứ hai.

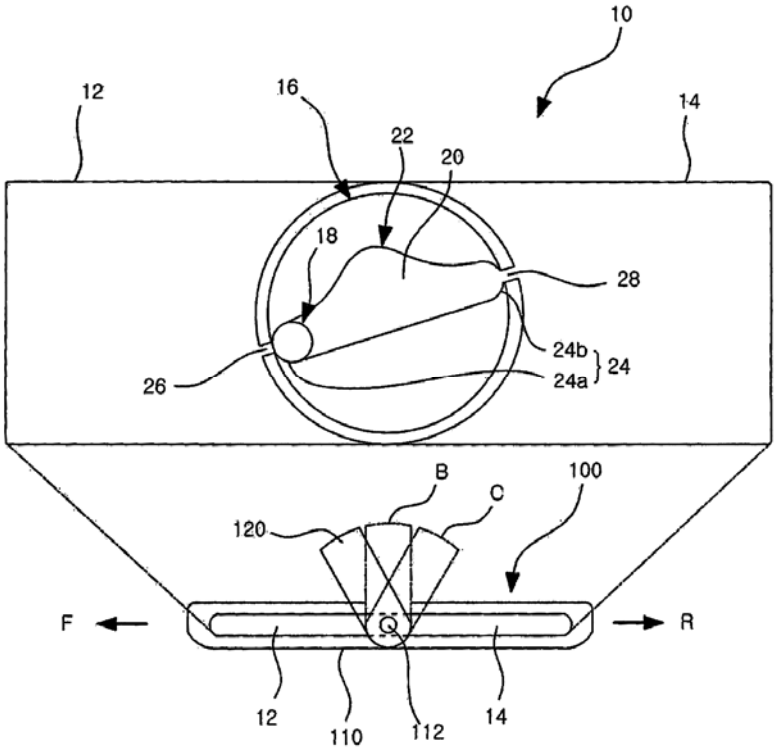

(11) **49394**
(21) 1-2016-01573 (51)[7] **H05K 13/04**, 13/00
(22) 29.04.2016 (43) 25.11.2016
(30) 10-2015-0061937 30.04.2015 KR
Ngày yêu cầu thẩm định nội dung: 29.04.2016
(71) ORACOM CO., LTD. (KR)
372, Ihwa-ro, Pyeongtaek-si, Gyeonggi-do, 14875, Republic of Korea
(72) JEONG, Tae Kook (KR)
(74) Công ty TNHH Sở hữu trí tuệ Hải Hân (HAI HAN IP CO., LTD.)
(54) HỆ THỐNG ZIG CHÂN KHÔNG DÙNG ĐỂ CỐ ĐỊNH BẢNG MẠCH IN LINH HOẠT

(57) Sáng chế đề cập đến hệ thống Zig chân không dùng để cố định bảng mạch in linh hoạt (100). Hệ thống Zig này được cấu tạo từ các bộ phận: tấm Zig (110) có các phần lõm (111) rỗng ở giữa, bố trí cách nhau một khoảng cách nhất định, và tấm hút dính chân không (120) được gắn vào mặt dưới của tấm Zig (110), có thể tách gỡ khỏi tấm Zig. Mặt trên của tấm hút dính chân không (120) có các bệ đỡ lồi (121) lồi lên với một độ cao nhất định (h); các bệ đỡ lồi (121) này lại có nhiều lỗ cung cấp lực hút chân không (122), và tấm cung cấp lực hút chân không (130) được gắn vào mặt dưới của tấm hút dính chân không (120). Mặt trên của tấm cung cấp lực hút chân không (130) có các buồng chân không (132) lõm xuống, các buồng chân không (132) này kết nối liên tiếp với nhau và nối với đầu nối chân không (131).

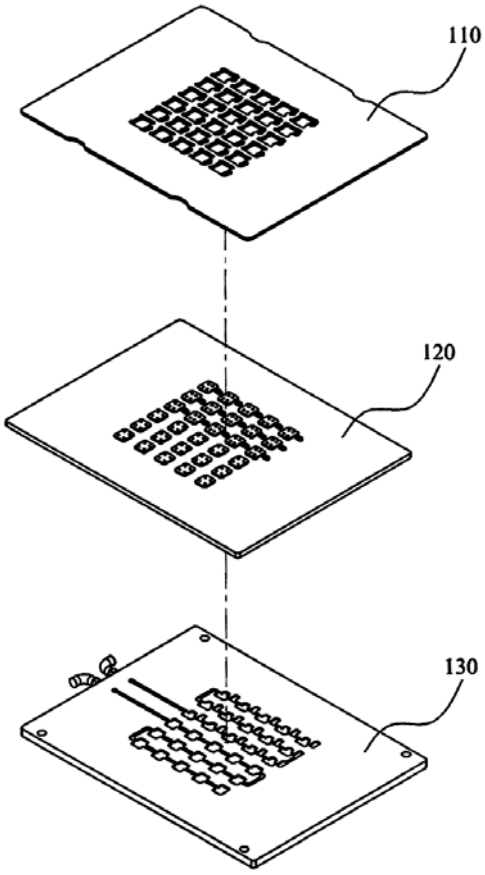

(11) **49395**
(21) 1-2016-01581 (51)[7] **C08G 59/62**, 59/00
(22) 29.04.2016 (43) 25.11.2016
(30) 201510220718.6 04.05.2015 TW
Ngày yêu cầu thẩm định nội dung: 29.04.2016
(75) 1. TENG-KE LIN (TW)
9F.-1, No.212-1, Sec.6, Minquan E. Rd., Neihu Dist., Taipei City 114, Taiwan
2. JOSEPH-SHAW LIN (TW)
9F.-1, No.212-1, Sec.6, Minquan E. Rd., Neihu Dist., Taipei City 114, Taiwan
(74) Công ty TNHH T&T INVENMARK Sở hữu trí tuệ Quốc tế (T&T INVENMARK CO., LTD.)
(54) CHẤT XÚC TIẾN VÀ CHẤT HÓA RẮN ĐỂ LOẠI BỎ VẾT MỜ ĐỤC DO AMIN VÀ VẾT MỜ DO AMIN
(57) Sáng chế đề cập đến chất xúc tiến và chất hóa rắn để loại bỏ vết mờ đục do amin và vết mờ do amin. Giải pháp theo sáng chế nhằm khắc phục các vấn đề của giải pháp đã biết là cần thời gian hóa rắn quá dài của chất xúc tiến, chất hóa rắn và chất pha loãng sau khi chúng được trộn với nhựa epoxy, nhựa polyuretan, nhựa polyure và nhựa polyisoxyanat ở điều kiện nhiệt độ thấp và độ ẩm cao và tạo ra vết mờ đục do amin, vết mờ do amin hoặc hiện tượng bề mặt có vết bánh xe.

(11) **49396**
(21) 1-2016-01602 (51)[7] **B43L 19/00**
(22) 04.05.2016 (43) 25.11.2016
(30) JP2015-097082 12.05.2015 JP
(71) PLUS CORPORATION (JP)
1-28, Toranomon 4-chome, Minato-ku, Tokyo, Japan
(72) Yoshihiko KOBASHI (JP)
(74) Văn phòng luật sư Phạm và Liên danh (PHAM & ASSOCIATES)
(54) THIẾT BỊ CHUYỂN MÀNG
(57) Sáng chế đề cập tới thiết bị chuyển màng mà có thể được phục hồi về trạng thái sử dụng bình thường một cách dễ dàng mặc dù có mức độ bám dính nhỏ diễn ra trong dải chuyển bao gồm lõi cấp, lõi cuốn, trục quay phía cấp được cố định với lõi cấp, trục quay phía cuốn được cố định với lõi cuốn, trục bánh cóc được nối theo cách quay được với trục quay phía cấp, cơ cấu nối quay thứ nhất nối trục quay phía cấp và trục quay phía cuốn với nhau theo cách quay được và có khớp ly hợp thứ nhất và cơ cấu nối quay thứ hai nối trục bánh cóc và trục quay phía cuốn với nhau theo cách quay được nhờ móc khóa mà là chi tiết quay cóc. Tỷ lệ của tốc độ quay của chi tiết quay cóc với tốc độ quay của trục bánh cóc được chọn lớn hơn một.

FIG. 7A

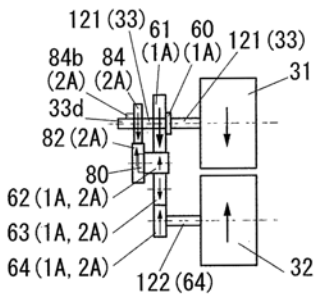

FIG. 7B

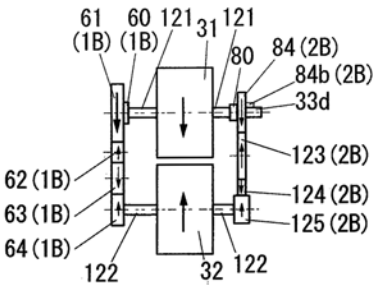

FIG. 7C

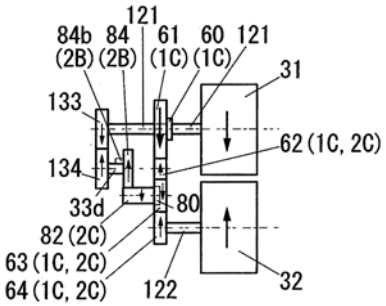

(11) **49397**
(21) 1-2016-01610 (51)[7] **F15B 18/00**, 13/16
(22) 03.10.2014 (43) 25.11.2016
(86) PCT/US2014/059128 03.10.2014 (87) WO2015/051294 09.04.2015
(30) 61/886,404 03.10.2013 US
(71) TRANSOCEAN INNOVATION LABS LTD (KY)
70 Harbour Drive, 4th Floor, George Town Grand Cayman, KY1-1003, Cayman Islands
(72) DALTON, John Matthew (GB), DICKSON, Terry (GB)
(74) Văn phòng luật sư Phạm và Liên danh (PHAM & ASSOCIATES)
(54) THIẾT BỊ THỦY LỰC VÀ PHƯƠNG PHÁP KÍCH HOẠT THIẾT BỊ NÀY
(57) Sáng chế đề cập đến thiết bị thủy lực và phương pháp kích hoạt thiết bị thủy lực có kết cấu bổ sung thêm. Một số hệ thống bao gồm thiết bị thủy lực có bộ dẫn động thủy lực thứ nhất và bộ dẫn động thủy lực thứ hai, trong đó mỗi một trong số các bộ dẫn động thủy lực thứ nhất và thứ hai có ít nhất hốc thủy lực thứ nhất, hốc thủy lực thứ hai, và pittông. Một số hệ thống còn bao gồm bộ điều khiển nối với thiết bị thủy lực. Theo một số phương án thực hiện, bộ điều khiển được tạo kết cấu để tiếp nhận chất lưu thủy lực từ nguồn chất lưu thông qua ít nhất hai các đường ống thủy lực song song nối với bộ điều khiển, chọn đường ống thủy lực thứ nhất trong số ít nhất hai các đường ống hủy lực song song, và truyền chất lưu thủy lực từ đường ống thủy lực thứ nhất đã chọn đến hốc thứ nhất của bộ dẫn động thủy lực thứ nhất để tác động áp lực vào pittông thứ nhất để kích hoạt thiết bị thủy lực.

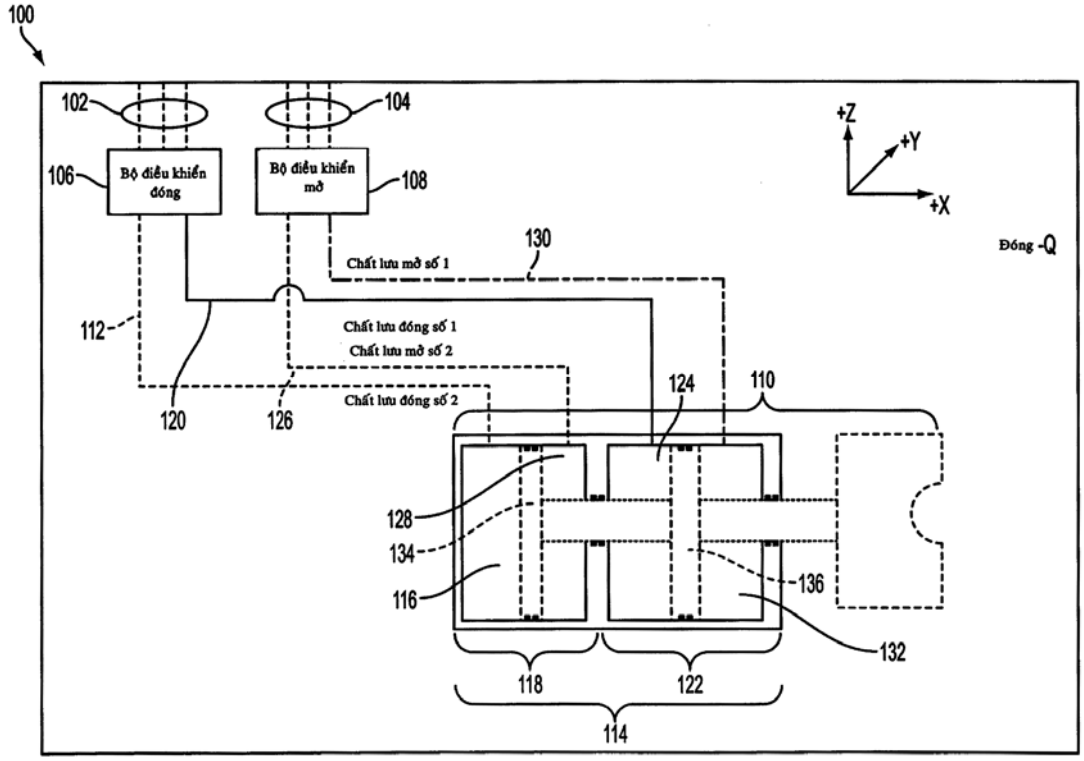

(11) **49398**

(21) 1-2016-01613 (51)[7] **C09K 13/00**
(22) 04.05.2016 (43) 25.11.2016
(30) 62/155,794 01.05.2015 US
62/164,293 20.05.2015 US
62/281,658 21.01.2016 US
15/138,835 26.04.2016 US

(71) AIR PRODUCTS AND CHEMICALS, INC. (US)
7201 Hamilton Boulevard, Allentown, Pennsylvania 18195-1501, United States of America
(72) WEN DAR LIU (TW), YI-CHIA LEE (TW), WILLIAM JACK CASTEEL, JR. (US), TIANNIU CHEN (US), RAJIV KRISHAN AGARWAL (US), MADHUKAR BHASKARA RAO (US)
(74) Công ty Luật TNHH T&G (TGVN)

(54) CHẾ PHẨM ĐỂ LOẠI BỎ CÓ CHỌN LỌC TITAN NITRUA LẮNG PHỦ HƠI VẬT LÝ RA KHỎI THIẾT BỊ BÁN DẪN, HỆ THỐNG VÀ QUY TRÌNH LOẠI BỎ CÓ CHỌN LỌC TITAN NITRUA LẮNG PHỦ HƠI VẬT LÝ SỬ DỤNG CHẾ PHẨM NÀY

(57) Sáng chế đề cập đến chế phẩm, quy trình và hệ thống để loại bỏ có chọn lọc TiN lắng phủ hơi vật lý ra khỏi tấm đa lớp mẫu vật 28/20nm. Chế phẩm này sử dụng peroxit làm chất oxy hoá để loại bỏ mặt nạ cứng TiN lắng phủ hơi vật lý trong các điều kiện bazơ không đáng kể. Chế phẩm này bao gồm amin hữu cơ khối hoặc mạch dài hoặc polyalkylamin để cải thiện tính lựa chọn loại bỏ/khắc TiN lắng phủ hơi vật lý so với TiN lắng phủ hơi hóa học. Chế phẩm này còn bao gồm các axit hữu cơ mạch dài hoặc amin để duy trì tính tương hợp Co.

(11) **49399**
(21) 1-2016-01618 (51)[7] **H05K 3/20**, 1/09, 3/38, 1/16
(22) 31.10.2014 (43) 25.11.2016
(86) PCT/US2014/063406 31.10.2014 (87) WO2015/066462 A1 07.05.2015
(30) 61/898,671 01.11.2013 US
Ngày yêu cầu thẩm định nội dung: 04.05.2016
(71) 1. PPG INDUSTRIES OHIO, INC. (US)
3800 West 143rd Street, Cleveland, Ohio 44111 (US)
2. SI-CAL TECHNOLOGIES, INC., A NISSHA COMPANY (US)
11 Walkup Drive, Westborough, Massachusetts 01581 (US)
(72) TYLER, Jaye (US), CHEETHAM, Paul F. (US), BURN, Darren (US), MCCOLLUM, Gregory J. (US)
(74) Công ty Cổ phần Sở hữu công nghiệp INVESTIP (INVESTIP)
(54) PHƯƠNG PHÁP CHUYỂN VẬT LIỆU DẪN ĐIỆN ĐẾN CHẤT NỀN VÀ PHƯƠNG PHÁP TẠO CẤU TRÚC LỚP ĐỂ ÁP DỤNG DẬP NÓNG

(57) Sáng chế đề cập đến phương pháp chuyển vật liệu dẫn điện đến chất nền. Phương pháp này bao gồm các bước: a) cho ít nhất một phần chất nền tiếp xúc với vật liệu dẫn điện được bố trí trên màng chất mang; và b) áp dụng nhiệt và áp suất lên chất nền và màng chất mang trong khoảng thời gian từ 1 đến 40 giây, ở nhiệt độ nằm trong khoảng từ 93,33 đến 232,22°C (từ 200 đến 450°F), và ở áp suất nằm trong khoảng từ 30 đến 150 psi, sao cho vật liệu dẫn điện bám dính lên chất nền. Sáng chế còn đề cập đến phương pháp tạo cấu trúc lớp.

(11) **49400**
(21) 1-2016-01629 (51)[7] **B62L 5/18**, 5/20
(22) 05.05.2016 (43) 25.11.2016
(30) 104114671 08.05.2015 TW
(71) SANYANG MOTOR CO., LTD. (TW)
No. 184, Keng Tzu Kou, Shang Keng Village, Hsin Fong Shiang, Hsinchu County 304, Taiwan
(72) Rong-Bin GUO (TW)
(74) Công ty TNHH Trường Xuân (AGELESS CO.,LTD.)
(54) CƠ CẤU PHANH TRỐNG TỰ ĐIỀU CHỈNH
(57) Sáng chế đề cập đến cơ cấu phanh trống tự điều chỉnh. Cơ cấu phanh trống tự điều chỉnh bao gồm trống phanh, bộ má phanh, đĩa phanh, tay phanh, cần nối, dây phanh, đòn bẩy tiếp giáp, và bulông. Bộ má phanh tương ứng với trống phanh. Đĩa phanh được nối với bộ má phanh, trong đó đĩa phanh bao gồm đế kẹp chặt. Một đầu của tay phanh xoay trên đĩa phanh. Đầu thứ nhất của cần nối xoay trên đầu kia của tay phanh. Dây phanh được lắp với đầu thứ hai của cần nối. Đòn bẩy tiếp giáp xoay trên cần nối. Bulông được xiết chặt với đế kẹp chặt, trong đó bulông bao gồm đầu bulông. Đầu bulông bao gồm nhiều phần trượt và nhiều phần nêm.

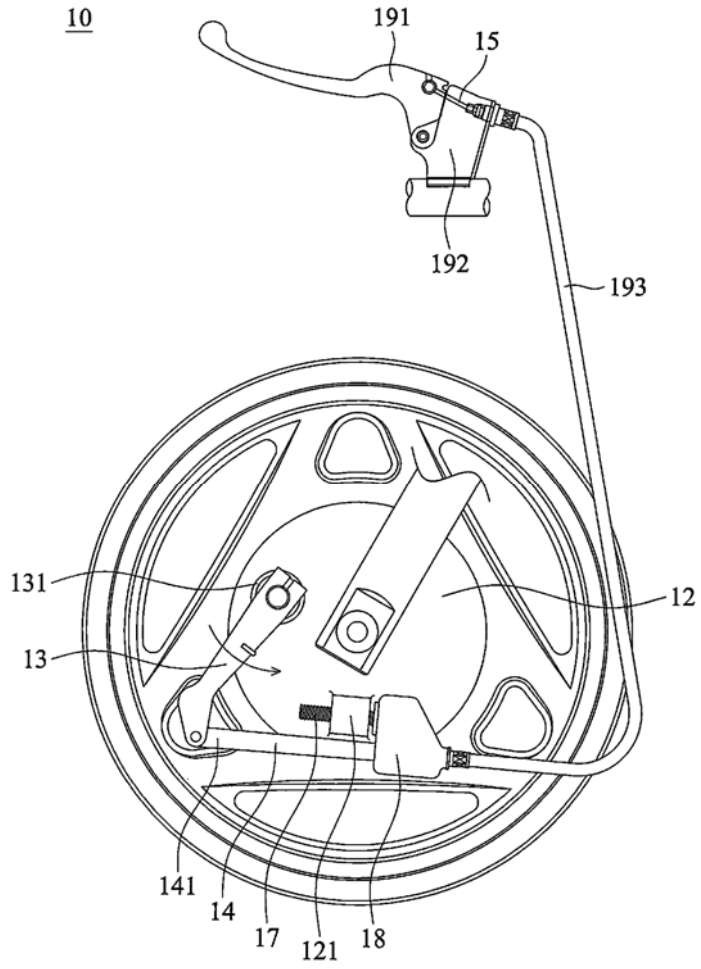

(11) **49401**
(21) 1-2016-01652 (51)[7] **B29D 31/515**
(22) 09.05.2016 (43) 25.11.2016
(30) 201510264938.9 22.05.2015 CN
Ngày yêu cầu thẩm định nội dung: 09.05.2016
(71) POU CHEN CORPORATION (TW)
No. 2, Fugong Rd., Fuxing Township, Changhua County 506, Taiwan
(72) TSAI, Nai-Yung (TW), TSAI, Nai-Chuan (TW)
(74) Công ty TNHH một thành viên Sở hữu trí tuệ VCCI (VCCI-IP CO.,LTD)
(54) PHƯƠNG PHÁP SẢN XUẤT KHUÔN ĐẾ GIÀY VÀ KHUÔN ĐẾ GIÀY ĐƯỢC SẢN XUẤT BẰNG PHƯƠNG PHÁP NÀY

(57) Sáng chế đề cập đến phương pháp sản xuất khuôn đế giày và khuôn đế giày được sản xuất bằng phương pháp này. Phương pháp sản xuất khuôn đế giày theo sáng chế bao gồm các bước: a) chạy phần mềm CAD (computer-aided design - thiết kế được trợ giúp bằng máy tính) bằng máy tính để tạo khuôn đế giày số; và b) tạo, bằng công đoạn sản xuất bổ sung, thân khuôn có kết cấu vỏ mà khớp với khuôn đế giày số. Thân khuôn có kết cấu vỏ bao gồm khoang, và ít nhất một gân được bố trí trong khoang. Do vậy, phương pháp sản xuất khuôn đế giày theo sáng chế giảm được trọng lượng của khuôn đế giày, và giảm chi phí vật liệu.

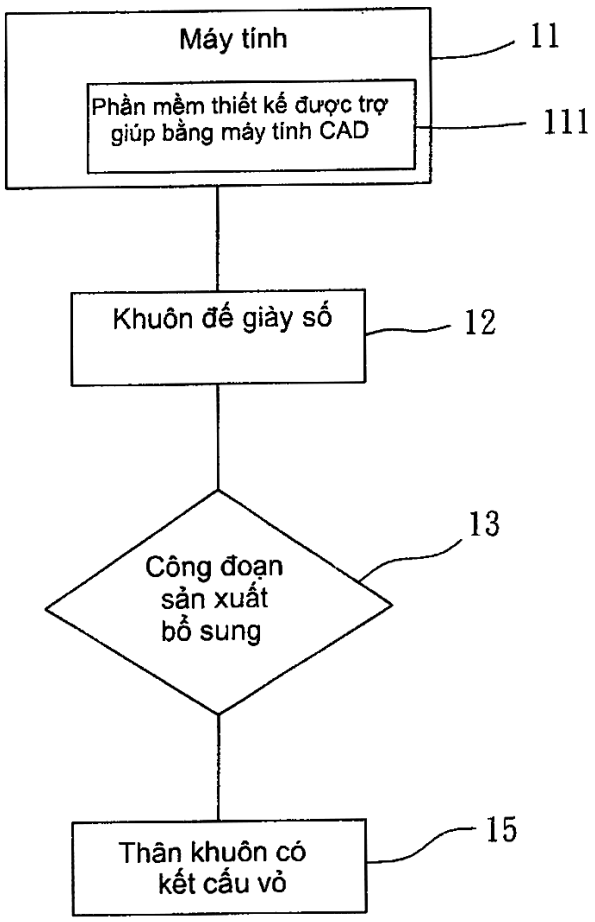

(11) **49402**
(21) 1-2016-01666 (51)[7] **G01F 19/00**
(22) 09.05.2016 (43) 25.11.2016
(30) 14/717,355 20.05.2015 US
Ngày yêu cầu thẩm định nội dung: 09.05.2016
(71) DART INDUSTRIES INC. (US)
14901 S. Orange Blossom Trail, Orlando, Florida 32837, U.S.A.
(72) James Michael Wiggins (US)
(74) Văn phòng Luật sư Ân Nam (ANNAM IP & LAW)
(54) BỘ THÌA ĐONG XẾP LỒNG VÀO NHAU
(57) Sáng chế đề xuất bộ thìa đong xếp lồng vào nhau. Bộ thìa đong xếp lồng vào nhau gồm có bộ phận đong thứ nhất giúp đo thể tích thứ nhất, tay cầm thứ nhất được cung cấp cho bộ phận đo thứ nhất, và thìa đong bao gồm các mặt trên và mặt dưới. Miệng rót thứ nhất cách đều hai thành bên giúp xác định ranh giới của miệng rót thứ nhất. Thìa đong thứ hai có bộ phận đong thứ hai giúp đo thể tích thứ hai và một tay cầm thứ hai. Thể tích đo thứ hai nhỏ hơn so với thể tích đo thứ nhất và được lồng vào bên trong. Phần miệng rót thứ hai nằm trên bộ phận đong thứ hai, và một chốt chặn nằm gần sát mặt dưới của bộ phận đong thứ hai. Cột trụ được khớp nối với một chốt chặn nằm ở mặt trên của bộ phận đong thứ nhất, vì vậy, người sử dụng có thể xoay thìa đong thứ hai cân xứng thìa đong thứ nhất cho đến khi cột trụ khớp nối với chốt chặn, làm cản trở việc xoay của thìa đong thứ nhất và thìa đong thứ hai, và đạt được trạng thái xòe quạt cố định.

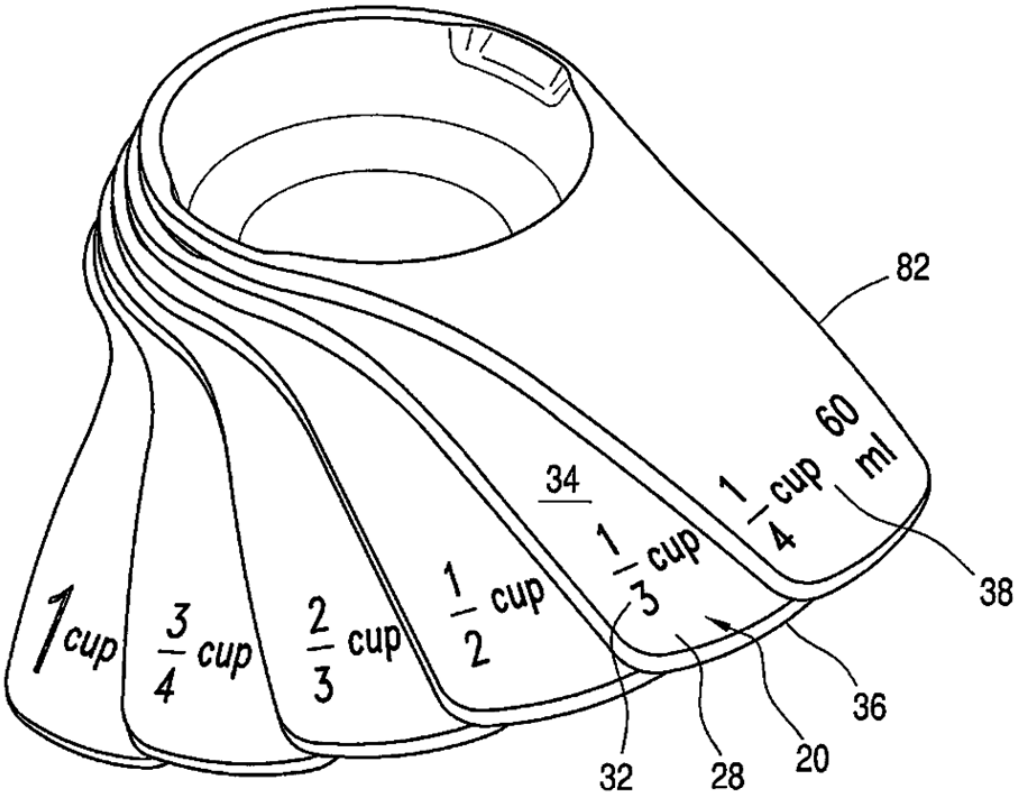

(11) **49403**
(21) 1-2016-01670 (51)[7] **C11D 3/12**, 11/04, 3/20, 1/22
(22) 13.10.2014 (43) 25.11.2016
(86) PCT/EP2014/071903 13.10.2014 (87) WO2015/067438 14.05.2015
(30) 13191883.1 07.11.2013 EP
(71) UNILEVER N.V. (NL)
Weena 455, 3013 AL Rotterdam, The Netherlands
(72) ARNIPALLY Sumanth Kumar (IN), BANDYOPADHYAY Punam (IN), GUPTA Anshul (IN), NADAKATTI Suresh Murigeppa (IN)
(74) Công ty TNHH Trần Hữu Nam và Đồng sự (TRAN H.N & ASS.)
(54) CHẾ PHẨM LÀM SẠCH BỀ MẶT CỨNG VÀ QUY TRÌNH SẢN XUẤT CHẾ PHẨM NÀY

(57) Sáng chế đề cập đến chế phẩm làm sạch bề mặt cứng. Cụ thể hơn, sáng chế đề cập đến chế phẩm ở dạng bột nhão để loại bỏ vết bẩn trên các bề mặt cứng. Cụ thể hơn nữa, sáng chế đề cập đến chế phẩm làm sạch bề mặt cứng ổn định ở dạng bột nhão không có sạn và có khả năng loại bỏ vết bẩn trên các bề mặt cứng tốt hơn mà có thể thu được bằng cách thêm một hoặc nhiều axit béo, hoặc este của axit béo, hoặc hỗn hợp của chúng vào chất hoạt động bề mặt dạng anion mà được tạo ra bằng cách trung hoà tiền chất của axit bằng ít nhất một dolomit.

(11) **49404**
(21) 1-2016-01674 (51)[7] **A44B 19/30**, 19/42
(22) 10.05.2016 (43) 25.11.2016
(30) 201510238796.9 12.05.2015 CN
Ngày yêu cầu thẩm định nội dung: 10.05.2016
(71) YKK CORPORATION (JP)
1, Kanda Izumi-cho, Chiyoda-ku, Tokyo 1018642, Japan
(72) Go TAKANI (JP), Yuji SASAKI (JP)
(74) Văn phòng luật sư Phạm và Liên danh (PHAM & ASSOCIATES)
(54) DẢI KHÓA, KHÓA TRƯỢT VÀ VẢI CÓ KHÓA TRƯỢT ĐƯỢC GẮN CỐ ĐỊNH
(57) Sáng chế đề cập đến dải khóa. Dải khóa (10) bao gồm: phần gắn (1) để gắn răng khóa (20) và phần may (2) để may vải. Các phía liền kề với nhau của phần gắn (1) và phần may (2) được nối liền khối với nhau. Phía còn lại của phần gắn (1) mà nằm cách xa phần may (2) tạo ra phía gắn răng khóa (14) để gắn răng khóa (1). Phần may (2) được tạo ra bởi kết cấu dệt thẳng.
Ngoài ra, sáng chế còn đề cập đến khóa trượt và vải có khóa trượt được gắn cố định.

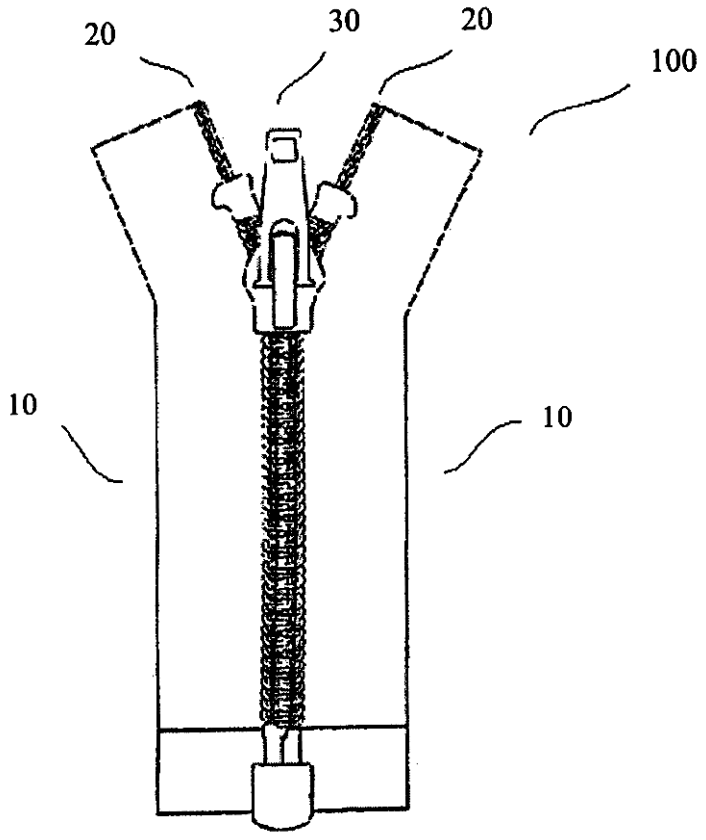

(11) **49405**
(21) 1-2016-01677 (51)[7] **A61K 36/00**
(22) 10.05.2016 (43) 25.11.2016
Ngày yêu cầu thẩm định nội dung: 10.05.2016
(71) BỆNH VIỆN BỆNH NHIỆT ĐỚI TRUNG ƯƠNG (VN)
78 đường Giải Phóng, quận Đống Đa, thành phố Hà Nội
(72) Nguyễn Văn Kính (VN), Nguyễn Vũ Trung (VN)
(54) DỤNG CỤ LẤY MÁU VÀ XÉT NGHIỆM MÁU TÍCH HỢP
(57) Sáng chế đề cập đến dụng cụ lấy máu và xét nghiệm máu tích hợp, có kết cấu bao gồm: vỏ ngoài (1) có dạng hình khối hộp chữ nhật, được đậy bằng hai nắp vỏ (5) ở hai đầu; bộ phận lấy máu bao gồm kim chích máu (4) được gắn vào ống nhựa (3) mà được lồng vào lò xo (9) với đầu kia của ống nhựa này được gắn với nút bấm (6), và bộ phận đỡ cơ cấu kim (2) bao gồm hai thanh song song với nhau gắn sát vào mặt trong của vỏ ngoài (1); vách ngăn (7) được gắn vào đáy của bộ phận đỡ cơ cấu kim (2), để ngăn cách bộ phận lấy máu ở phía trên và bộ phận xét nghiệm máu ở phía dưới vách ngăn; và bộ phận xét nghiệm máu bao gồm tấm thấm máu (10), màng phân tách huyết tương (11) và tấm xét nghiệm (12) liên kết với nhau và cùng được gắn lên tấm kẹp (8), trong đó một đầu thấm máu (10) nằm sát hoặc nhô ra khỏi khe hở tạo ra giữa vách ngăn và vỏ ngoài dụng cụ, để có thể thấm giọt máu được chích ra từ người cần xét nghiệm và dẫn vào màng phân tách huyết tương (11) và tấm xét nghiệm (12) để thực hiện việc xét nghiệm máu.

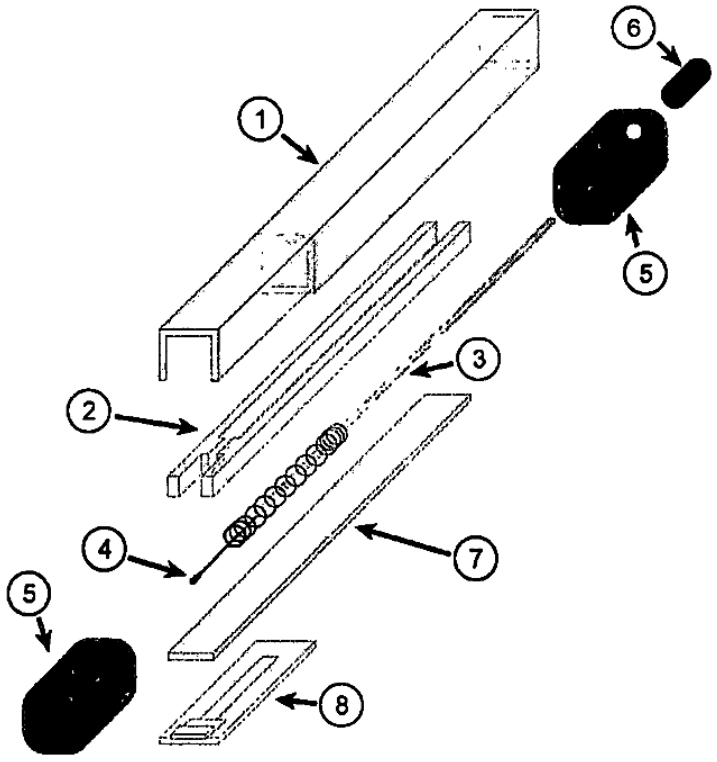

(11) **49406**
(21) 1-2016-01682 (51)[7] **B60Q 1/04**, B62J 6/02, F21S 8/10, 8/12
(22) 10.10.2013 (43) 25.11.2016
(86) PCT/TH2013/000055 10.10.2013 (87) WO2015/053718 16.04.2015
Ngày yêu cầu thẩm định nội dung: 10.05.2016
(71) HONDA MOTOR COMPANY LIMITED (JP)
1-1, Minami-Aoyama 2-chome, Minato-ku, Tokyo 107-8556, Japan
(72) KHEAWHORM, Sohnthaya (TH), MATSUZAKI, Teppei (JP)
(74) Công ty TNHH Dương và Trần (DUONG & TRAN CO., LTD)
(54) KẾT CẤU BỐ TRÍ ĐÈN PHA ĐIÔT PHÁT QUANG (LED) CHO XE MÁY
(57) Sáng chế đề xuất kết cấu bố trí đèn pha điôt phát quang (LED) cho xe máy loại nhỏ có hình dáng bên ngoài hiện đại hoặc phong cách, kết cấu bố trí đèn pha LED khác biệt ở chỗ: bảng mạch in (PCB) của đèn pha (260) các phần tử LED của đèn pha chiếu gần và chiếu xa ở ít nhất một phía của xe máy được lắp vào một tấm che hoặc trên một mặt phẳng sao cho ánh sáng chiếu xa được phát ra ở phía bên trong của xe máy và ánh sáng chiếu gần được phát ra ở phía bên ngoài của xe máy; chi tiết mở rộng (120) được định vị phía trước cụm gương phản xạ (140) và ở giữa phần vỏ đèn pha (104) và thấu kính đèn pha (102); và kết cấu khoang hở (122) được tạo kết cấu để đi qua một cách chọn lọc các phần của ánh sáng chiếu gần và ánh sáng chiếu xa này được phản xạ bởi cụm gương phản xạ được tạo thành trên chi tiết mở rộng (120).

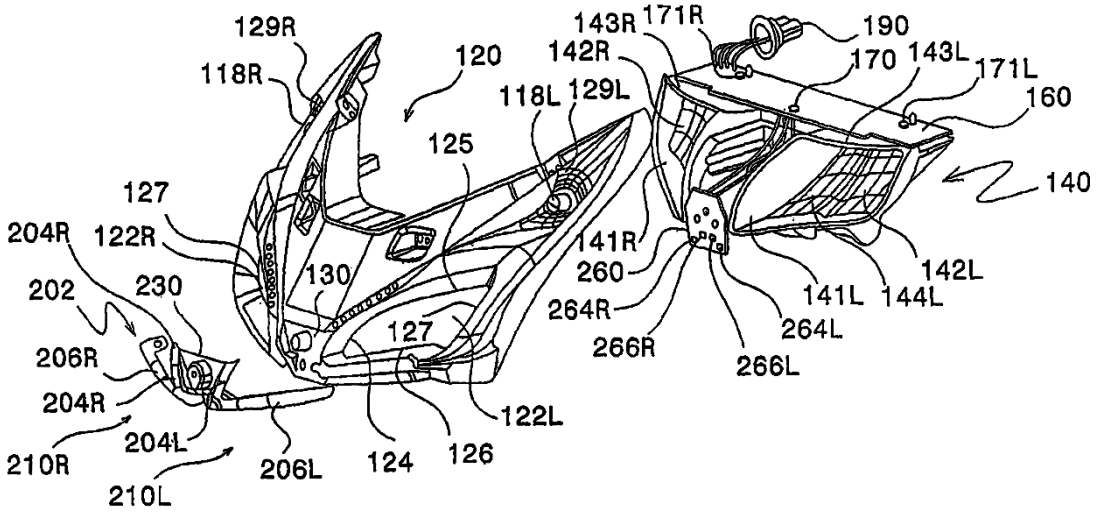

(11) **49407**
(21) 1-2016-01694 (51)[7] **G01R 31/34**
(22) 04.08.2014 (43) 25.11.2016
(86) PCT/JP2014/004064 04.08.2014 (87) WO2015/125182 A1 27.08.2015
(30) PCT/JP2014/000945 24.02.2014 JP
Ngày yêu cầu thẩm định nội dung: 11.05.2016
(71) TATSUMI RYOKI CO., LTD. (JP)
12-5, Higashisuna 6-chome, Koto-ku, Tokyo 1360074, Japan
(72) Toyoshi KONDO (JP)
(74) Công ty TNHH Quốc tế D & N (D&N INTERNATIONAL CO.,LTD.)
(54) THIẾT BỊ KIỂM THỬ TẢI VÀ BỘ CHUYỂN MẠCH GHÉP DÙNG CHO THIẾT BỊ KIỂM THỬ TẢI

(57) Sáng chế đề xuất thiết bị kiểm thử tải bao gồm chuỗi các điện trở cho phép đi dây bên trong hiệu quả. Thiết bị kiểm thử tải theo sáng chế bao gồm bộ điện trở được cấu tạo từ nhiều nhóm điện trở được bố trí thành các hàng, mỗi nhóm điện trở bao gồm một chuỗi điện trở, và bộ chuyển mạch ghép bao gồm thân chính, bộ chuyển mạch để điều khiển các nhóm điện trở sử dụng cho kiểm thử tải trong số nhiều nhóm điện trở, và cần nối mạch thứ nhất được ghép nối với đầu thứ nhất của bộ chuyển mạch này và một trong các đường dây điện từ nguồn điện sẽ được kiểm thử tải. Một đầu của điện trở trong nhóm điện trở được ghép nối với đầu thứ hai của bộ chuyển mạch. Thân chính bao gồm mặt thứ nhất và mặt thứ hai vuông góc với mặt thứ nhất, và bộ chuyển mạch được gắn vào mặt thứ nhất, cần nối mạch thứ nhất được gắn vào mặt thứ hai thông qua bộ phận cách điện có khe hở nhất định giữa cần nối mạch thứ nhất và mặt thứ hai. Bộ chuyển mạch ghép này được gắn vào bộ điện trở theo cách có thể tháo rời để cho bộ chuyển mạch này được định vị ở giữa cần nối mạch thứ nhất và đầu của điện trở được ghép nối với bộ chuyển mạch thông qua cáp.

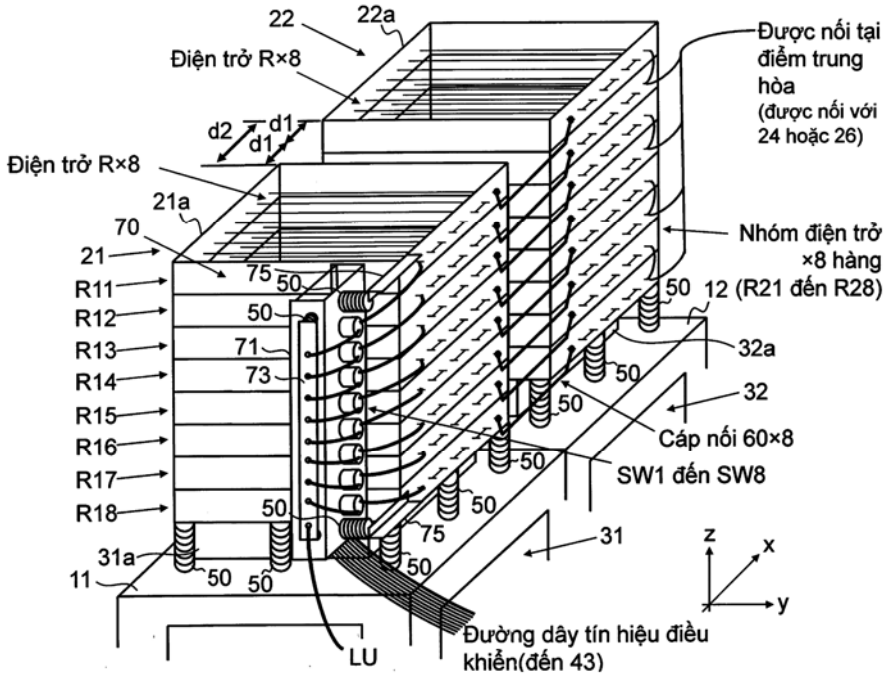

(11) **49408**
(21) 1-2016-01699 (51)[7] **A61K 31/44**, C07D 213/65
(22) 14.11.2014 (43) 25.11.2016
(86) PCT/US2014/065631 14.11.2014 (87) WO2015/073779 21.05.2015
(30) 61/904,803 15.11.2013 US
(71) AKEBIA THERAPEUTICS, INC. (US)
245 First Street, Suite 1100, Cambridge, Massachusetts 02142, United States of America
(72) James Densmore Copp (US), Ann W. Newman (US), Anne Luong (CA)
(74) Văn phòng Luật sư Ân Nam (ANNAM IP & LAW)
(54) AXIT [5-(3-CLOPHENYL)-3-HYDROXYPYRIDIN-2-CARBONYL]AMINO AXETIC DẠNG RẮN VÀ DƯỢC PHẨM CHỨA NÓ
(57) Sáng chế đề cập đến axit {[5-(3-clophenyl)-3-hyđroxypyridin-2-carbonyl]amino}axetic dạng rắn, chế phẩm chứa axit dạng rắn, phương pháp điều chế axit dạng rắn và dược phẩm chứa axit dạng rắn này dùng để điều trị các bệnh và/hoặc rối loạn khác nhau.

(11) **49409**
(21) 1-2016-01710 (51)[7] **B62H 5/00**
(22) 12.05.2016 (43) 25.11.2016
(30) 201510242695.9 13.05.2015 CN
(71) WU ZONG LI (CN)
Room 2201, Kerry Everbright City, No 218, West Tianmu Road, Shanghai, People's Republic of China
(72) XU JING (CN), SHOU JIA YAN (CN)
(74) Công ty TNHH Lê & Lê (LE & LE)
(54) HỆ THỐNG CHỐNG TRỘM DÙNG CHO XE MÔTÔ VÀ XE MÔTÔ
(57) Sáng chế đề xuất hệ thống chống trộm dùng cho xe môtô bao gồm bộ điều khiển điện tử (ECU), thiết bị chống trộm và bộ điều khiển từ xa. ECU liên kết với thiết bị chống trộm thông qua liên kết truyền thông, thiết bị chống trộm và bộ điều khiển từ xa liên kết với nhau thông qua liên kết không dây. Bộ báo hiệu được mở khóa sau khi nhận được lệnh mở khóa của bộ điều khiển từ xa, và xe môtô được khởi động khi ECU nhận được lệnh kích hoạt của bộ báo hiệu. Ngoài ra, sáng chế còn đề xuất xe môtô bao gồm hệ thống chống trộm này.

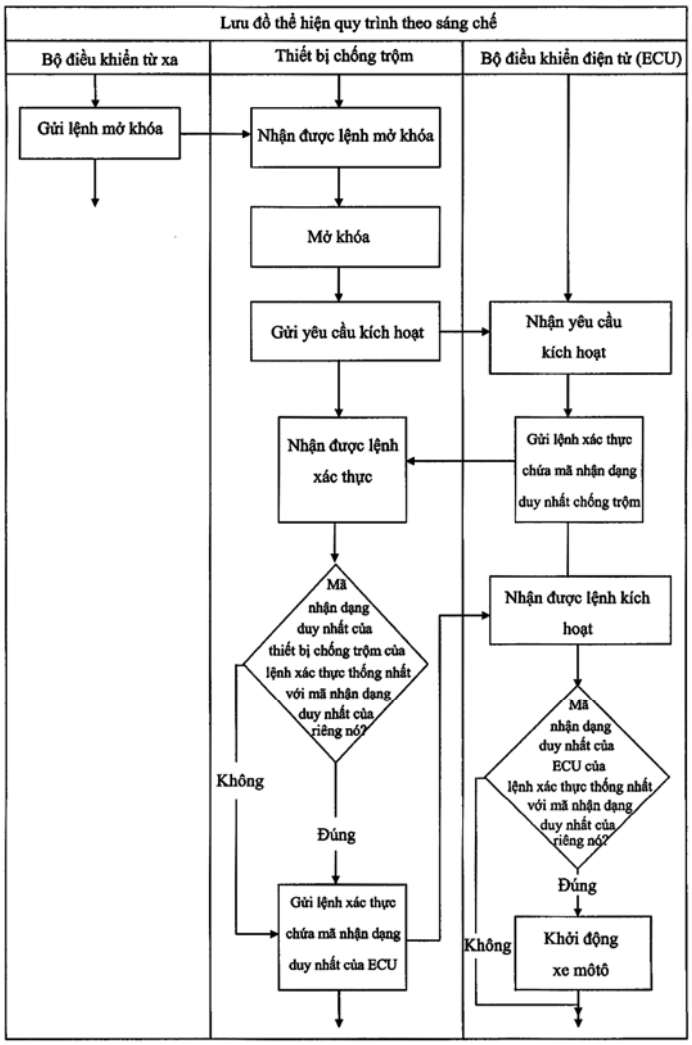

(11) **49410**
(21) 1-2016-01711 (51)[7] **B62H 5/00**
(22) 12.05.2016 (43) 25.11.2016
(30) 201510243746.X 13.05.2015 CN
(71) WU ZONG LI (CN)
Room 2201, Kerry Everbright City, No 218, West Tianmu Road, Shanghai, People's Republic of China
(72) XU JING (CN), SHOU JIA YAN (CN)
(74) Công ty TNHH Lê & Lê (LE & LE)

(54) HỆ THỐNG CHỐNG TRỘM DÙNG CHO XE MÔTÔ VÀ XE MÔTÔ

(57) Sáng chế đề cập đến hệ thống chống trộm dùng cho xe môtô bao gồm bộ điều khiển điện tử (ECU) và thiết bị chống trộm được liên kết với nhau qua liên kết truyền thông, ECU sẽ khởi động xe môtô ngay khi nhận được lệnh kích hoạt từ thiết bị chống trộm. Nếu ECU hoặc thiết bị chống trộm hoạt động bất thường, thì thiết bị chống trộm sẽ gửi tín hiệu báo hiệu với thông tin định vị của nó để giúp phát hiện trộm và định vị xe môtô bị trộm. Ngoài ra, sáng chế còn đề cập đến xe môtô bao gồm hệ thống chống trộm này.

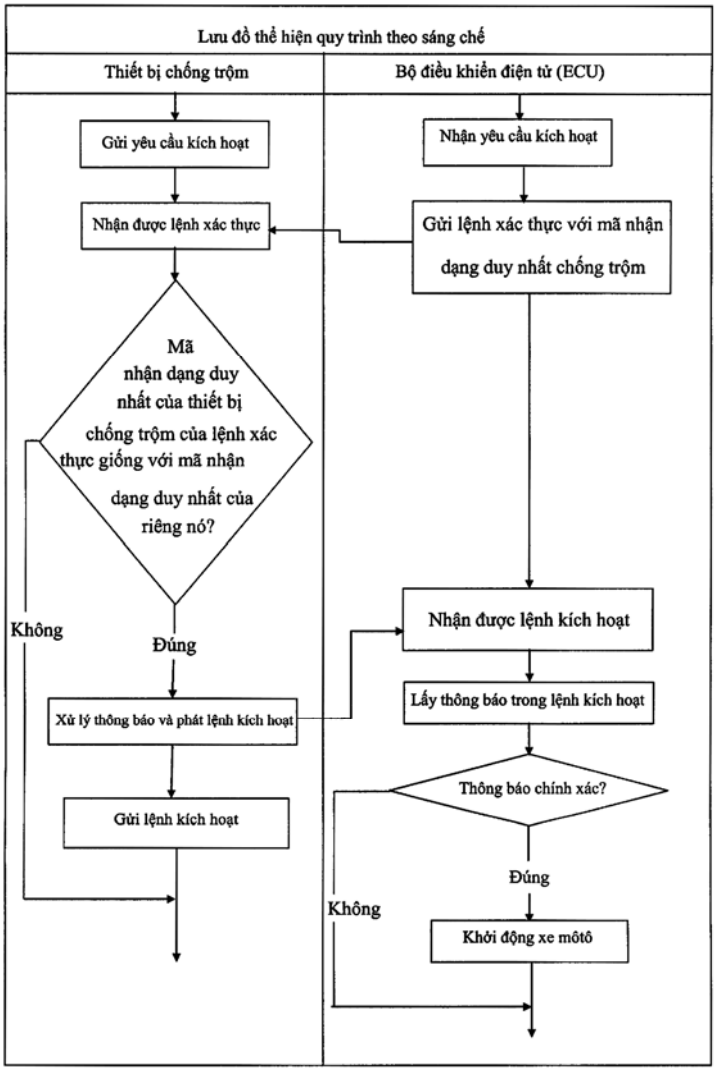

(11) **49411**
(21) 1-2016-01724 (51)[7] **H04L 12/00**
(22) 13.05.2016 (43) 25.11.2016
(30) 201510249358.2 15.05.2015 CN
Ngày yêu cầu thẩm định nội dung: 13.05.2016
(71) HUAWEI TECHNOLOGIES CO., LTD. (CN)
Huawei Administration Building, Bantian, Longgang District, Shenzhen, Guangdong 518129, P.R. China
(72) YAN, Qinghua (CN)
(74) Công ty TNHH một thành viên Sở hữu trí tuệ VCCI (VCCI-IP CO.,LTD)
(54) HỆ THỐNG CHUYỂN MẠCH DỮ LIỆU VÀ THIẾT BỊ CHUYỂN MẠCH
(57) Sáng chế đề xuất hệ thống chuyển mạch dữ liệu, bao gồm K hệ thống con, trong đó hệ thống con thứ nhất trong K hệ thống con bao gồm M thiết bị chuyển mạch, thiết bị chuyển mạch thứ nhất trong M thiết bị chuyển mạch bao gồm X cổng phía mạng, và X cổng phía mạng bao gồm M-1 cổng trong nhóm và K-1 cổng liên nhóm, trong đó M-1 cổng trong nhóm một cách tương ứng được kết nối tới M-1 thiết bị chuyển mạch trong hệ thống con thứ nhất ngoại trừ thiết bị chuyển mạch thứ nhất; và K-1 cổng liên nhóm một cách tương ứng được kết nối tới các thiết bị chuyển mạch trực tiếp, của thiết bị chuyển mạch thứ nhất, trong K-1 hệ thống con trong K hệ thống con ngoại trừ hệ thống con thứ nhất, cấu trúc này cải thiện dung lượng của hệ thống chuyển mạch trong trường hợp trong đó không có thiết bị chuyển mạch lõi được yêu cầu.

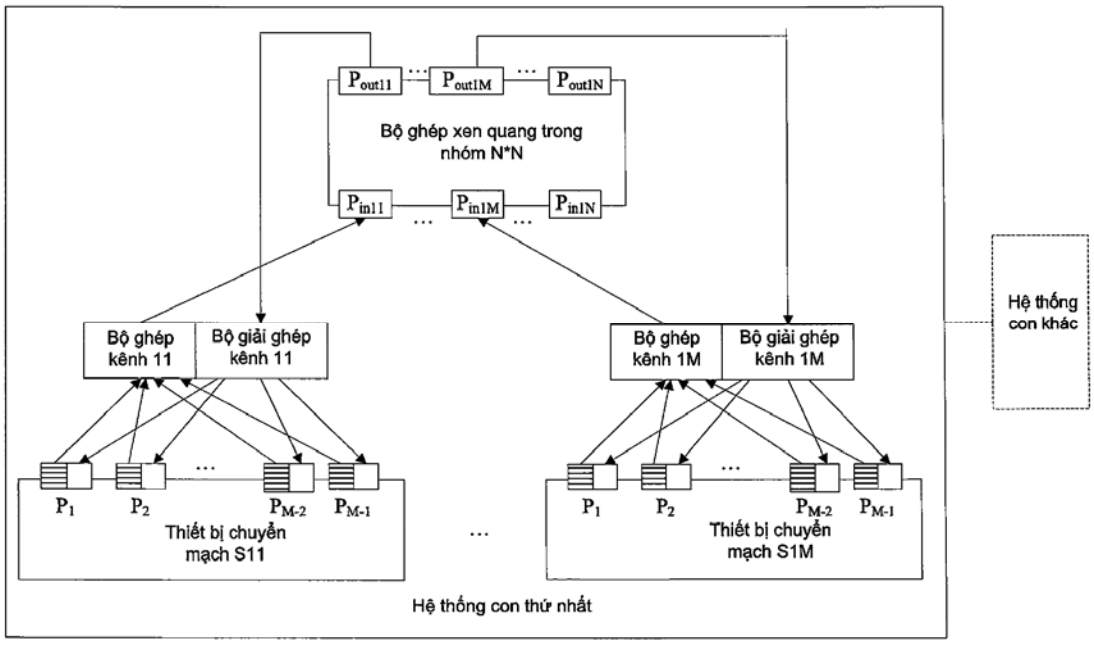

(11) **49412**
(21) 1-2016-01752
(51)[7] **G06K 7/08**, G06Q 20/32, H04B 5/00
(22) 13.02.2015
(43) 25.11.2016
(86) PCT/US2015/015882 13.02.2015
(87) WO2015/123559 20.08.2015
(30) 14/181,947 17.02.2014 US
Ngày yêu cầu thẩm định nội dung: 16.05.2016
(71) SAMSUNG PAY, INC. (US)
3 Van De Graaff Drive, Fourth Floor, Burlington, MA 01803, United States of America
(72) WALLNER, George (US)
(74) Công ty Luật TNHH T&G (TGVN)
(54) HỆ THỐNG ĐỂ TRUYỀN DỮ LIỆU SỌC TỪ TRƯỜNG GẦN DẢI TẦN CƠ BẢN VÀ THIẾT BỊ TRUYỀN SỌC TỪ

(57) Hệ thống để truyền dữ liệu sọc từ trường gần dải tần cơ bản bao gồm điện thoại di động, thiết bị truyền sọc từ (magnetic stripe transmission-MST). Điện thoại di động truyền dòng các xung bao gồm dữ liệu sọc từ của thẻ thanh toán. Thiết bị truyền sọc từ (MST) bao gồm bộ tạo dạng sóng, bộ dẫn động và cuộn cảm. Thiết bị MST tiếp nhận dòng các xung từ điện thoại di động, để tạo dạng và khuếch đại dòng các xung nhận được, tạo và phát ra các xung từ năng lượng cao bao gồm dữ liệu dọc từ. Các xung từ năng lượng cao phát ra được thu từ xa bởi đầu đọc từ. Thiết bị MST tạo dạng dòng các xung để bù cho việc chắn, các tổn thất dòng điện xoáy và trị số tự cảm giới hạn của đầu đọc từ.

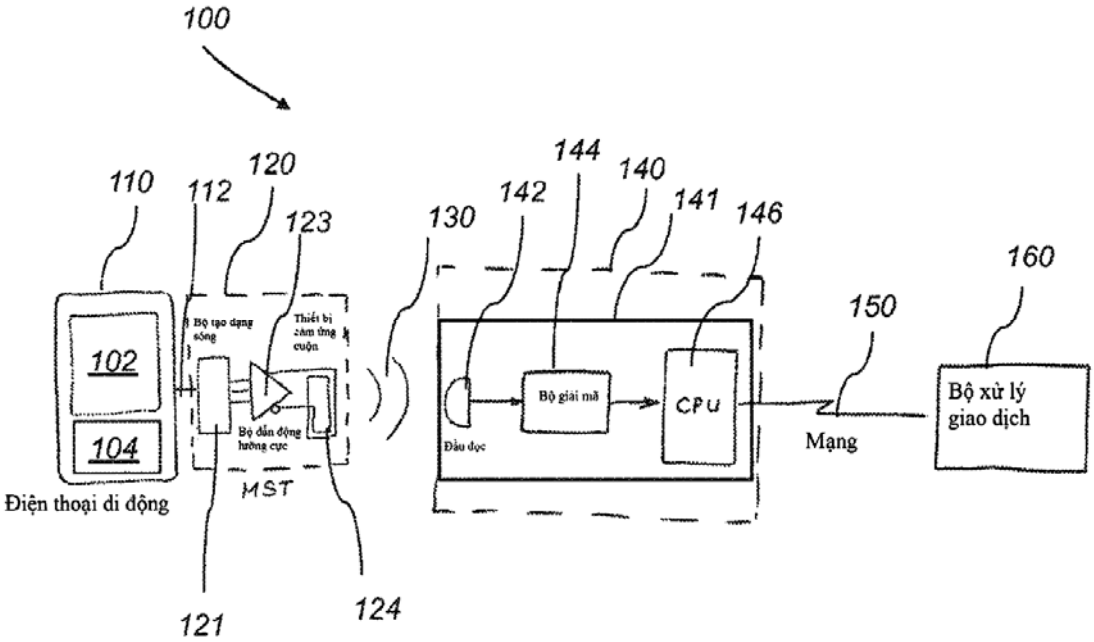

(11) **49413**
(21) 1-2016-01768 (51)[7] **H01B 13/02**
(22) 17.05.2016 (43) 25.11.2016
(30) 2015-100673 18.05.2015 JP
Ngày yêu cầu thẩm định nội dung: 17.05.2016
(71) YAZAKI CORPORATION (JP)
4-28, Mita 1-chome, Minato-ku, Tokyo 1088333, Japan
(72) Miyoshi MABUCHI (JP)
(74) Công ty Cổ phần Sở hữu công nghiệp INVESTIP (INVESTIP)
(54) THIẾT BỊ SẢN XUẤT DÂY XOẮN VÀ PHƯƠNG PHÁP SẢN XUẤT DÂY XOẮN
(57) Sáng chế đề cập đến các thiết bị sản xuất dây xoắn mà có khả năng giảm được không gian lắp đặt hoặc cải thiện tính gia công, và phương pháp sản xuất dây xoắn. Thiết bị sản xuất dây xoắn (1) là thiết bị mà bảo đảm khoảng trống cần thiết để sản xuất dây xoắn (102) không chỉ theo hướng chiều ngang mà còn theo hướng chiều dọc. Các bộ phận của thiết bị bao gồm bộ xếp chồng dây điện (3) mà được bố trí ở phía đầu ra trong thiết bị, bộ làm xoắn (4) mà được bố trí ở phía đầu vào trong thiết bị của bộ xếp chồng dây điện (3), và bộ kéo dây điện lên (5) mà được bố trí cùng với bộ làm xoắn (4). Việc bố trí bộ cấp băng (6) cùng với bộ làm xoắn (4) là hữu dụng trong việc tự động hóa quá trình sản xuất dây xoắn (102). Ngoài ra, việc bố trí bộ vận chuyển dây điện (2), mà có khả năng vận chuyển và cấp dây điện (101) từ phía đầu ra của thiết bị bộ xếp chồng dây điện (3) đến các bộ khác ở phía đầu vào, cũng hữu hiệu.

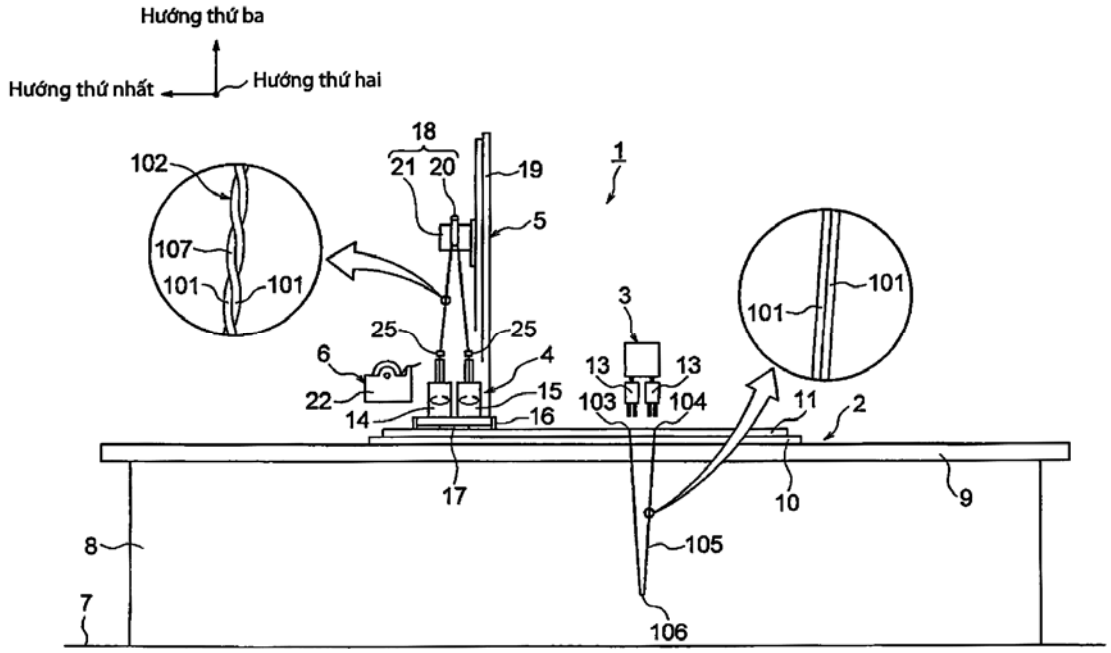

(11) **49414**
(21) 1-2016-01777 (51)[7] **D01H 5/56**, 5/22
(22) 18.05.2016 (43) 25.11.2016
(30) 10 2015 107 781.7 18.05.2015 DE
10 2015 109 269.7 11.06.2015 DE
(71) MASCHINENFABRIK RIETER AG (CH)
Klosterstrasse 20, 8406 Winterthur, Switzerland
(72) Karlheinz Huber (DE)
(74) Công ty TNHH Lê & Lê (LE & LE)

(54) GIÁ ĐỠ TẢI DÙNG CHO CÁC CON LĂN PHÍA TRÊN CỦA HỆ THỐNG KÉO DUỖI VÀ LÒ XO ÉP

(57) Sáng chế đề cập đến giá đỡ tải (1) dùng cho các con lăn phía trên của hệ thống kéo duỗi của máy kéo sợi và lò xo ép dùng cho giá đỡ tải này. Giá đỡ tải (1) này bao gồm ray dẫn hướng (2) và ít nhất một cầu nối (3; 4) được đỡ theo cách quay được quanh trục quay (5) trong ray dẫn hướng (2) mà trên đó được gắn ít nhất một trong các con lăn phía trên của hệ thống kéo duỗi. Thiết bị dẫn động (18) được bố trí trên cầu nối, trong đó con lăn xả (11) của hệ thống kéo duỗi và con lăn kẹp (17) của thiết bị siết chặt được bố trí và được nối với nhau để dẫn động. Con lăn kẹp (17) chịu tải bởi lò xo ép (20) ở vị trí làm việc của nó và lò xo ép (20) được bố trí trong lỗ của ray dẫn hướng (2) và/hoặc của cầu nối.

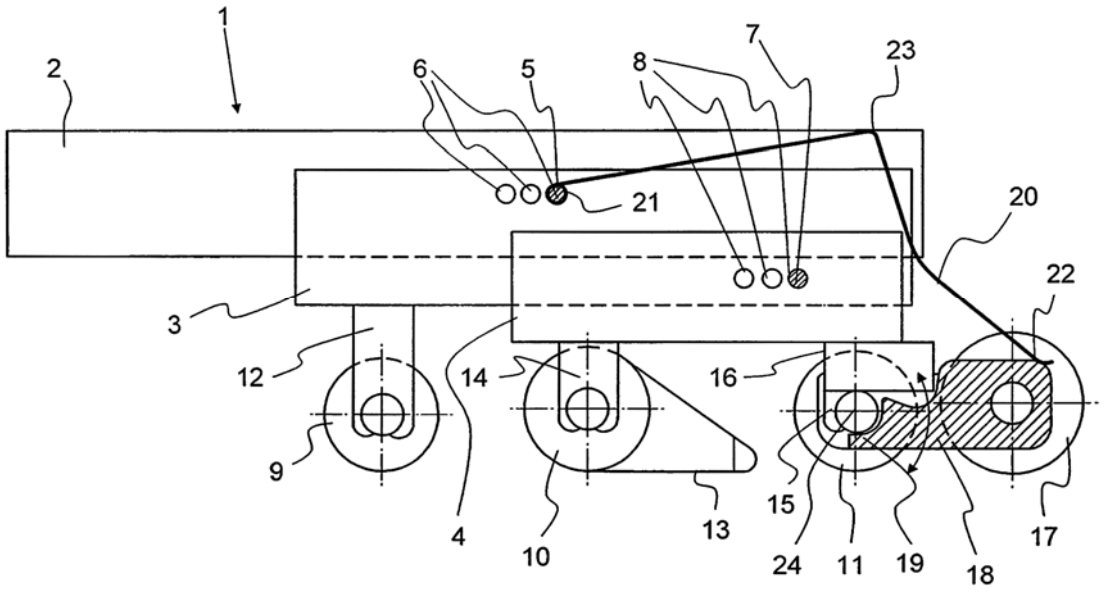

(11) **49415**
(21) 1-2016-01800 (51)[7] **C03C 3/091**, G11B 5/73
(22) 19.05.2016 (43) 25.11.2016
(30) 2015-105833 25.05.2015 JP
(71) ASAHI GLASS COMPANY, LIMITED (JP)
5-1, Marunouchi 1-chome, Chiyoda-ku, Tokyo 100-8405 Japan
(72) Jun AKIYAMA (JP), Tetsuya NAKASHIMA (JP)
(74) Công ty Luật TNHH T&G (TGVN)

(54) THỦY TINH DÙNG CHO NỀN VẬT GHI TỪ TÍNH, NỀN VẬT GHI TỪ TÍNH VÀ VẬT GHI TỪ TÍNH

(57) Sáng chế đề xuất thủy tinh dùng cho nền vật ghi từ tính, thủy tinh này bao gồm, được biểu thị theo %mol trên cơ sở oxit: trong khoảng từ 60 đến 75% SiO_2; trong khoảng từ 10 đến 15% Al_2O_3; trong khoảng từ 7 đến 12% B_2O_3; trong khoảng từ 0 đến 15% MgO; trong khoảng từ 3 đến 15% CaO; trong khoảng từ 0 đến 10% SrO; trong khoảng từ 0 đến 10% BaO; trong khoảng từ 0 đến 10% Na_2O; trong khoảng từ 0 đến 10% K_2O, trong khoảng từ 0 đến 10% Li_2O; trong khoảng từ 0 đến 3% TiO_2; và trong khoảng từ 0 đến 1% ZrO_2. Tổng hàm lượng của các thành phần được mô tả trên đây lớn hơn hoặc bằng 97%, tổng hàm lượng của MgO, CaO, SrO, và BaO nằm trong khoảng từ 10 đến 20%, và tổng hàm lượng của Na_2O, Li_2O, và K_2O nằm trong khoảng từ 1 đến 10%. Ở tần số cộng hưởng 3000 Hz, trị số của tích của lực ma sát trong theo dao động ngang và môđun riêng lớn hơn hoặc bằng 1,2 x 10^{-2} MNm/kg. Sáng chế còn đề xuất nền vật ghi từ tính được tạo thành từ thủy tinh dùng cho nền vật ghi từ tính, và vật ghi từ tính bao gồm nền vật ghi từ tính này.

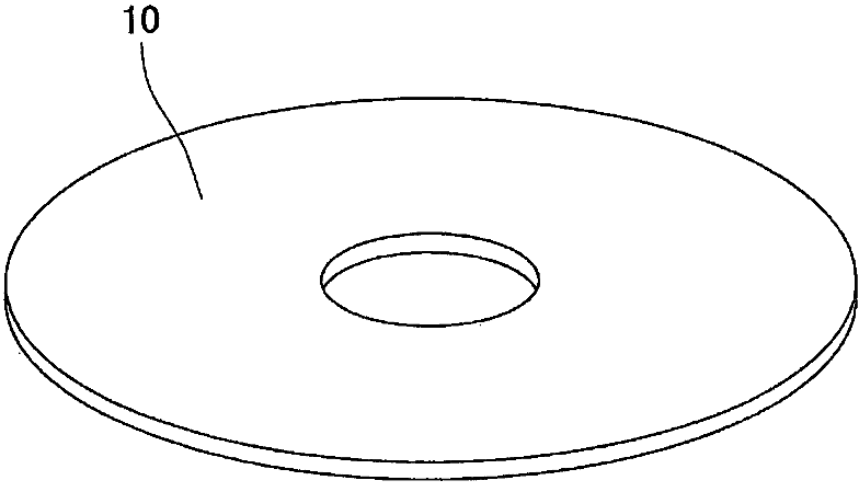

(11) **49416**
(21) 1-2016-01813 (51)[7] **A61K 31/573**, 9/10, 9/00, A61P 27/02
(22) 14.11.2014 (43) 25.11.2016
(86) PCT/US2014/065804 14.11.2014 (87) WO2015/073895 21.05.2015
(30) 61/904,887 15.11.2013 US
(71) ALLERGAN, INC. (US)
2525 Dupont Drive, Irvine, California 92612, United States of America
(72) SHIAH, Jane-Guo (US), BHAGAT, Rahul (US), BLANDA, Wendy M. (US), NIVAGGIOLI, Thierry (US), PENG, Lin (US), CHOU, David (US), WEBER, David A. (US)
(74) Công ty TNHH Tầm nhìn và Liên danh (VISION & ASSOCIATES CO.LTD.)
(54) DỤNG CỤ CẤY CÓ KHẢ NĂNG THOÁI BIẾN SINH HỌC ĐỂ ĐIỀU TRỊ BỆNH PHÙ ĐIỂM VÀNG DO BỆNH ĐÁI THÁO ĐƯỜNG
(57) Sáng chế đề cập đến dụng cấy trong mắt chứa corticosteroit và polyme có khả năng thoái biến sinh học kết hợp với corticosteroit này để tạo thuận lợi cho sự giải phóng corticosteroit này vào mắt trong một khoảng thời gian. Theo một số phương án, dụng cụ cấy chứa corticosteroit và polyme có khả năng thoái biến sinh học kết hợp với corticosteroit này theo sáng chế có thể dùng để điều trị các tình trạng bệnh lý về mắt, như bệnh phù điểm vàng do bệnh đái tháo đường, bằng cách sử dụng dụng cụ này cho mắt của người với tần suất là khoảng một lần mỗi sáu tháng đến khoảng một lần mỗi năm.

	DEX 700, n (%) (N = 347)	DEX 350, n (%) (N = 343)	Giả dược, n (%) (N = 350)
Cắt bè củng mạc	1 (0,3%)	1 (0,3%)	0 (0,0%)
Cắt mống mắt	1 (0,3%)	0 (0,0%)	1 (0,3%)
Rạch mống mắt	1 (0,3%)	1 (0,3%)	0 (0,0%)
Tạo hình bè	1 (0,3%)	1 (0,3%)	0 (0,0%)

(11) **49417**
(21) 1-2016-01814 (51)[7] **C07D 403/12**, 401/04, 401/12, 235/30, 405/12, 403/14, 409/12, A61K 31/498, A61P 35/00
(22) 23.10.2014 (43) 25.11.2016
(86) PCT/US2014/061974 23.10.2014 (87) WO2015/061572 30.04.2015
(30) 61/895,472 25.10.2013 US
61/927,782 15.01.2014 US
(71) BLUEPRINT MEDICINES CORPORATION (US)
38 Sidney Street, Suite 200, Cambridge, MA 02139, United States of America
(72) BIFULCO, Neil, Jr. (US), DIPIETRO, Lucian, V. (US), HODOUS, Brian, L. (US), MIDUTURU, Chandrasekhar, V. (IN)
(74) Công ty TNHH Tầm nhìn và Liên danh (VISION & ASSOCIATES CO.LTD.)
(54) CHẤT ỨC CHẾ THỤ THỂ CỦA YẾU TỐ SINH TRƯỞNG NGUYÊN BÀO SỢI
(57) Sáng chế đề cập đến chất ức chế FGFR-4. Và dược phẩm chứa hợp chất này. Hợp chất và dược phẩm theo sáng chế được sử dụng trong điều trị bệnh hoặc tình trạng bệnh.

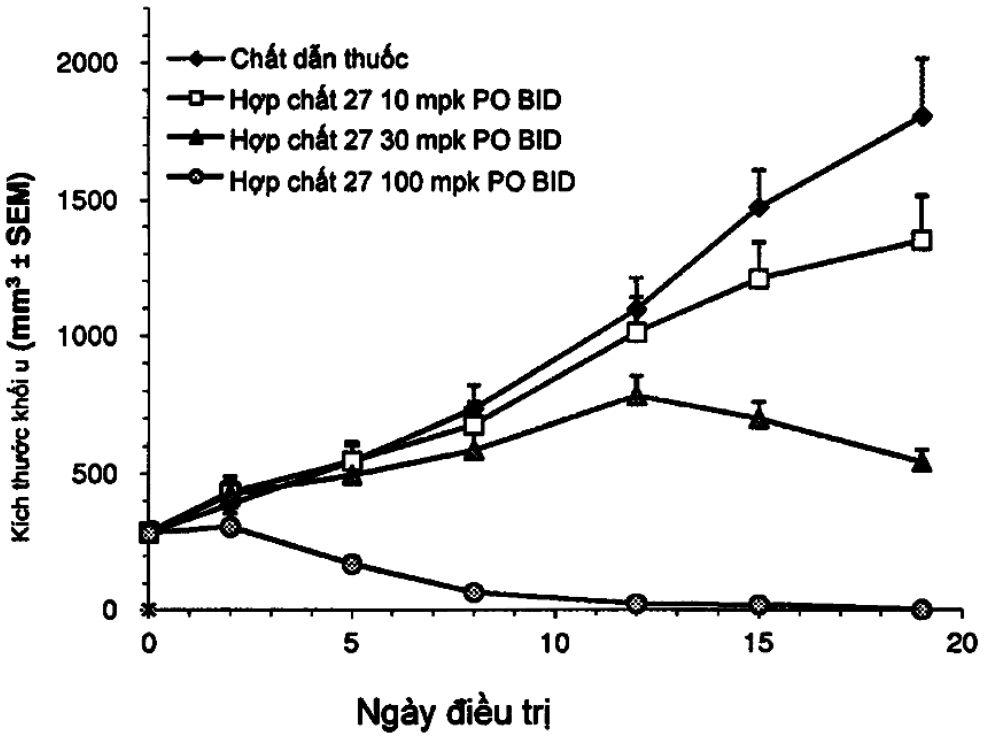

(11) **49418**

(21) 1-2016-01815
(51)[7] **A61K 8/34**, A61Q 11/00, A61K 8/81, 8/22
(22) 05.12.2013
(43) 25.11.2016
(86) PCT/US2013/073234 05.12.2013
(87) WO2015/084357 11.06.2015

(71) COLGATE-PALMOLIVE COMPANY (US)
300 Park Avenue, New York, NY 10022, United States of America
(72) PAN, Guisheng (US), MANDADI, Prakasarao (US), FEI, Lin (US), CHOPRA, Suman K. (US)
(74) Công ty TNHH Tầm nhìn và Liên danh (VISION & ASSOCIATES CO.LTD.)

(54) KEM ĐÁNH RĂNG CHỨA CÁC CHẤT LƯỠNG TÍNH BÉO

(57) Sáng chế đề cập đến chế phẩm chăm sóc răng miệng chứa polyvinylpyroliđon được tạo liên kết ngang được tạo phức với hyđro peroxit, cùng với chất lưỡng tính béo; theo một số phương án chế phẩm này còn chứa chất mài mòn canxi.

(11) **49419**

(21) 1-2016-01822 (51)[7] **A61K 38/28**, 9/08, 47/00, A61P 3/10, A61K 47/10
(22) 24.10.2014 (43) 25.11.2016
(86) PCT/EP2014/072915 24.10.2014 (87) WO2015/059302 A1 30.04.2015
(30) 13306475.8 25.10.2013 EP

(71) SANOFI - AVENTIS DEUTSCHLAND GMBH (DE)
BruningstraBe 50, 65929 Frankfurt am Main, Germany
(72) LOOS, Petra (DE), GEHRMANN, Thomas (DE), BERCHTOLD, Harald (DE), WERNER, Ulrich (DE), GANZ, Matthias (DE)
(74) Công ty TNHH Trần Hữu Nam và Đồng sự (TRAN H.N & ASS.)

(54) DƯỢC PHẨM DẠNG NƯỚC CHỨA INSULIN GLULISIN DÙNG ĐỂ ĐIỀU TRỊ BỆNH TIỂU ĐƯỜNG VÀ DỤNG CỤ Y TẾ CHỨA DƯỢC PHẨM NÀY

(57) Sáng chế đề cập đến dược phẩm dạng nước chứa insulin glulisin dùng để điều trị bệnh tiểu đường. Ngoài ra, sáng chế còn đề cập đến dụng cụ y tế chứa dược phẩm này.

(11) **49420**
(21) 1-2016-01837
(51)[7] **A61K 39/395**, C07K 14/71, 16/18, 16/28, 16/46
(22) 23.12.2014
(43) 25.11.2016
(86) PCT/US2014/072245 23.12.2014
(87) WO2015/100366 02.07.2015
(30) 61/920,396 23.12.2013 US
62/081,435 18.11.2014 US
(71) GENENTECH, INC. (US)
1 DNA Way, South San Francisco, California 94080-4990, United States of America
(72) CHEN, Yongmei (US), ERNST, James (US), KIM, Hok Seon (US), SONODA, Junichiro (US), SPIESS, Christoph (DE), STAWICKI, Scott (US), WU, Yan (US)
(74) Công ty TNHH Tầm nhìn và Liên danh (VISION & ASSOCIATES CO.LTD.)
(54) KHÁNG THỂ KHÁNG BETA-KLOTHO VÀ THỤ THỂ YẾU TỐ TĂNG TRƯỞNG NGUYÊN BÀO SỢI 1(FGFR1), VÀ DƯỢC PHẨM CHỨA KHÁNG THỂ NÀY

(57) Sáng chế đề cập đến kháng thể liên kết beta-Klotho (KLB) và yếu tố tăng trưởng nguyên bào sợi 1 (FGFR1), và kháng thể đặc hiệu kép liên kết KLB và FGFR1. Theo một số phương án, kháng thể theo sáng chế bao gồm kháng thể đặc hiệu kép liên kết với epitop có trên FGFR1 và liên kết với epitop có trên KLB mà có thể được sử dụng để điều trị các rối loạn chuyển hóa. Ngoài ra, sáng chế cũng đề cập đến dược phẩm chứa kháng thể này.

(11) **49421**
(21) 1-2016-01867 (51)[7] **C12N 9/40**
(22) 22.10.2014 (43) 25.11.2016
(86) PCT/US2014/061789 22.10.2014 (87) WO2015/061464 A2 30.04.2015
(30) 61/894,879 23.10.2013 US
61/901,942 08.11.2013 US
(71) Genzyme Corporation. (US)
500 Kendall Street, Cambridge, MA 02142, US.
(72) LEE, Karen. (US), HWANG, Christopher (US), DEMARIA, Christine (US)
(74) Công ty TNHH Trần Hữu Nam và Đồng sự (TRAN H.N & ASS.)
(54) PROTEIN ALPHA-GALACTOSIDAZA-A TÁI TỔ HỢP CỦA NGƯỜI VÀ DƯỢC PHẨM CHỨA PROTEIN NÀY DÙNG ĐỂ ĐIỀU TRỊ BỆNH FABRY

(57) Sáng chế đề cập đến protein α-galactosidaza-A tái tổ hợp của người. Ngoài ra, sáng chế còn đề cập đến vector biểu hiện chứa trình tự mã hóa protein α-galactosidaza-A tái tổ hợp của người, phương pháp tạo ra dòng tế bào của động vật có vú hữu ích cho sự biểu hiện tái tổ hợp của glycoprotein, phương pháp sản xuất glycoprotein tái tổ hợp và dược phẩm chứa protein này dùng để điều trị bệnh Fabry.

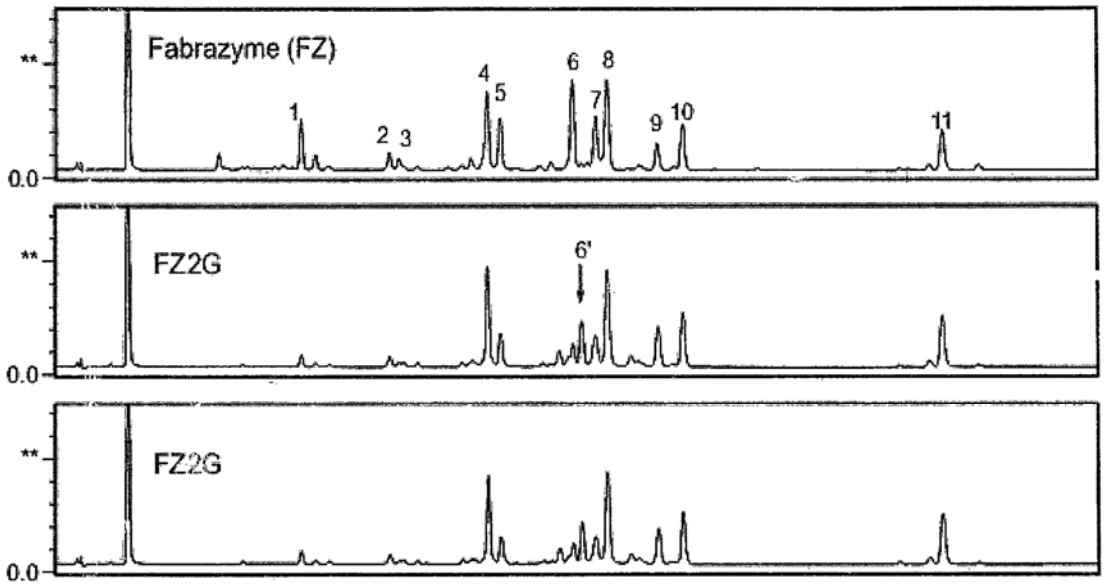

(11) **49422**
(21) 1-2016-01871
(51)[7] **A63G 27/00**, F16C 19/52, 21/00, 39/02
(22) 21.10.2014
(43) 25.11.2016
(86) PCT/NL2014/050734 21.10.2014
(87) WO2015/060720 30.04.2015
(30) 2011678 25.10.2013 NL
Ngày yêu cầu thẩm định nội dung: 24.05.2016
(71) VEKOMA RIDES ENGINEERING B.V. (NL)
18, Schaapweg NL-6063 BA Vlodrop, Netherlands
(72) ROODENBURG, Hendrik Ficus (NL), PHILIPPEN, Johan Willem (NL)
(74) Công ty TNHH Sở hữu trí tuệ Thảo Thọ Quyến (INVENCO)
(54) BÁNH XE QUAN SÁT
(57) Sáng chế đề cập đến bánh xe quan sát bao gồm bánh xe, các cabin hành khách được đỡ bởi bánh xe, cơ cấu dẫn động để quay bánh xe quanh trục quay của nó, và cấu trúc đỡ đỡ bánh xe. Bánh xe còn bao gồm hai ổ thứ nhất, được cung cấp cơ cấu khóa ổ thứ nhất, và hai ổ thứ hai, được cung cấp cơ cấu khóa ổ thứ hai. Mỗi cơ cấu khóa ổ chọn lọc có thể được chuyển đổi giữa điều kiện khóa, khi đó nó ngăn cản chuyển động quay của vòng trong của ổ so với vòng ngoài ổ, và điều kiện mở khóa, khi đó nó cho phép chuyển động quay của vòng trong ổ thứ nhất so với vòng ngoài ổ thứ nhất. Các ổ thứ hai cho phép chuyển động quay của bánh xe quanh trục quay của nó khi cơ cấu khóa ổ thứ nhất ở trong điều kiện khóa.

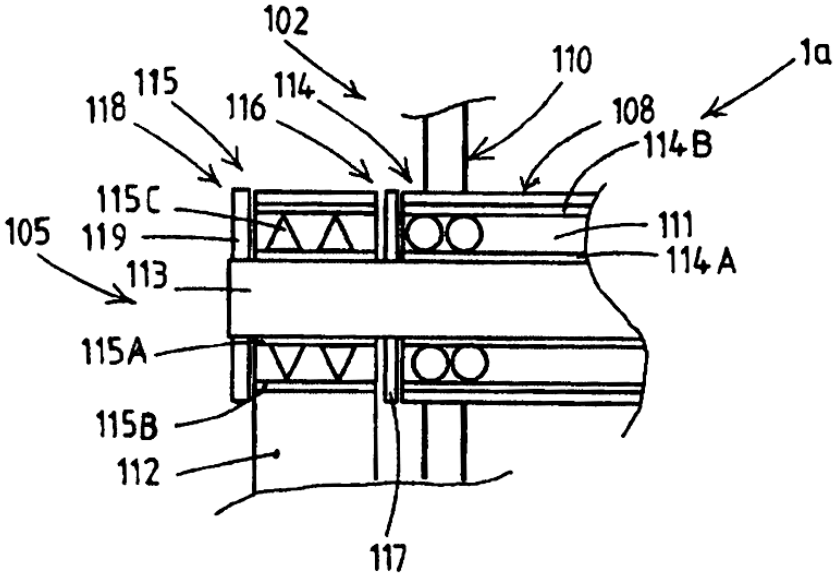

(11) **49423**
(21) 1-2016-01884 (51)[7] **B23D 21/00**
(22) 03.02.2015 (43) 25.11.2016
(86) PCT/TH2015/000005 03.02.2015 (87) WO2015/119584 A1 13.08.2015
(30) 1401000652 06.02.2014 TH
Ngày yêu cầu thẩm định nội dung: 12.10.2016
(71) THAISAKOL GROUP CO., LTD. (TH)
14 Krungthep-Krita Road, Sapansoong, Bangkok 10250 (TH)
(72) KAKEHATA, Akira (JP)
(74) Công ty Cổ phần Sở hữu công nghiệp INVESTIP (INVESTIP)
(54) MÁY CẮT TRỤC CÓ THỂ CẮT TRỤC CÓ KÍCH THƯỚC NGẮN
(57) Sáng chế đề cập đến máy cắt trục có thể cắt trục có kích thước ngắn, máy này gồm có kết cấu máy (1) mà một phần của nó hỗ trợ một phần cho việc lắp đặt của phần nạp trục có kích thước ngắn (11). Việc nạp này có thể khớp một phần với trục có kích thước ngắn theo phương nằm ngang (16). Trục được gửi đến ray (18) mà hỗ trợ cho sự di chuyển của trục. Ray đỡ này hỗ trợ cho việc đẩy cơ học của trục có kích thước ngắn nằm ở phía sau di chuyển mà gồm có kết cấu của trục tiến lùi (35) có thể di chuyển vào ra để đẩy trục mà cần được cắt ra bằng dao, khi trục ngắn được cấp vào.

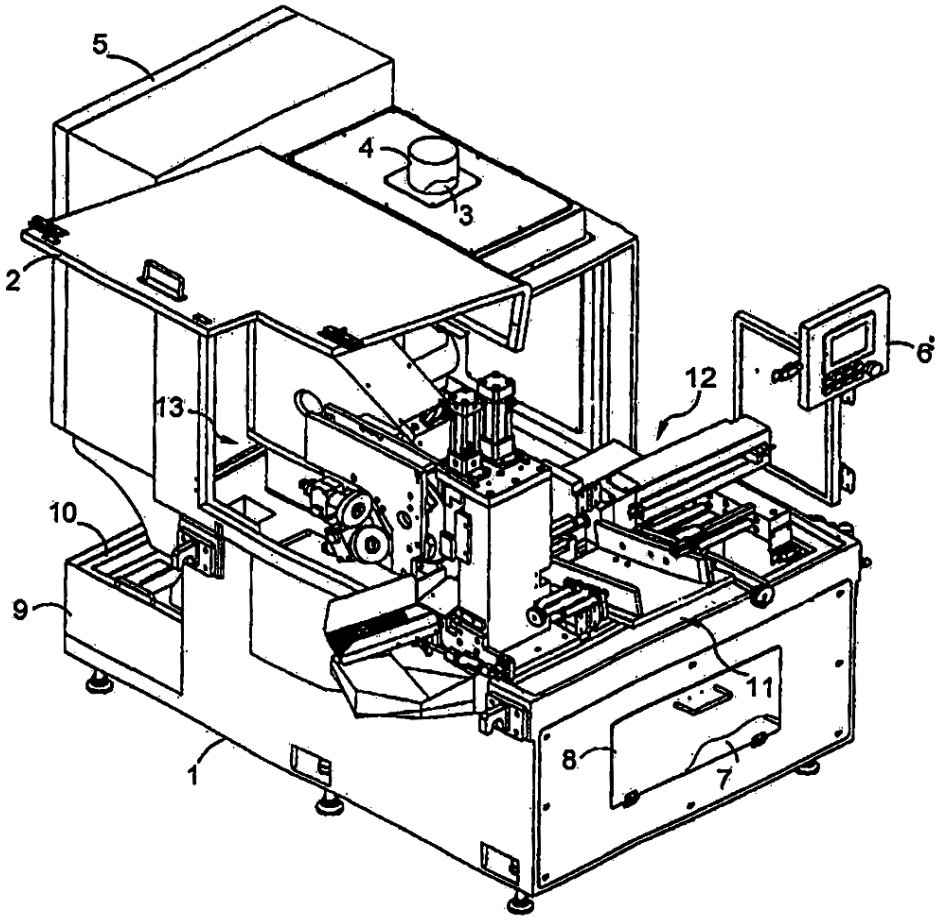

(11) **49424**
(21) 1-2016-01895 (51)[7] **C09D 183/04**
(22) 01.12.2014 (43) 25.11.2016
(86) PCT/EP2014/076120 01.12.2014 (87) WO2015/082408 A2 11.06.2015
(30) 13195539.5 03.12.2013 EP
Ngày yêu cầu thẩm định nội dung: 25.05.2016
(71) AKZO NOBEL COATINGS INTERNATIONAL B.V. (NL)
Velperweg 76, NL-6824 BM Arnhem, the Netherlands
(72) JONES, Phillip Keith (GB), HAMBLETT, Paul James (GB), HAMILTON, Lindsay (GB)
(74) Công ty TNHH Tư vấn sở hữu trí tuệ Việt (VIET IP CO.,LTD.)
(54) PHƯƠNG PHÁP PHỦ LÊN LỚP PHỦ CÓ TUỔI TRÊN NỀN VÀ PHƯƠNG PHÁP CHỐNG BÁM BẨN CHO NỀN TRONG MÔI TRƯỜNG NƯỚC

(57) Sáng chế đề cập đến phương pháp phủ lên lớp phủ có tuổi trên nền và chế phẩm phủ được sử dụng trong phương pháp này. Chế phẩm phủ, thường là chế phẩm phủ giảm bám bẩn, và chứa polyme siloxan hữu cơ có thể đóng rắn hoặc liên kết chéo, hợp chất hữu cơ bismut và chất kết hợp silan.
Ngoài ra, sáng chế còn đề cập đến phương pháp chống bám bẩn cho nền trong môi trường nước bằng cách sử dụng chế phẩm phủ này.

(11) **49425**
(21) 1-2016-01925 (51)[7] **A46B 11/00**, 7/04
(22) 10.11.2014 (43) 25.11.2016
(86) PCT/US2014/064718 10.11.2014 (87) WO2015/084545 11.06.2015
(30) PCT/US13/73412 05.12.2013 US
(71) COLGATE-PALMOLIVE COMPANY (US)
300 Park Avenue, New York, New York 10022, United States of America
(72) JIMENEZ, Eduardo J. (US), FATTORI, Joseph E. (US)
(74) Công ty TNHH Tầm nhìn và Liên danh (VISION & ASSOCIATES CO.LTD.)

(54) DỤNG CỤ CHĂM SÓC RĂNG MIỆNG

(57) Dụng cụ chăm sóc răng miệng và phương pháp tạo dụng cụ này. Theo một khía cạnh, sáng chế này có thể là dụng cụ chăm sóc răng miệng có phần cán và phần đầu. Phần đầu có khoang chậu được tạo ra trong đó, khoang này bao gồm sàn chậu và thành bên chậu và khoang này có đầu mút trên cùng hở. Kẽ hở được tạo vào trong sàn chậu hoặc thành bên chậu. Đầu đùn được đặt trong phạm vi khoang chậu sao cho phần phân phối của đầu đùn nhô ra thông qua kẽ hở. Dụng cụ chăm sóc răng miệng còn bao gồm tấm phần đầu có nhiều phần tử làm sạch răng được gắn trên đó. Tấm phần đầu được nối với phần đầu và ôm lấy đầu mút trên cùng hở của khoang chậu.

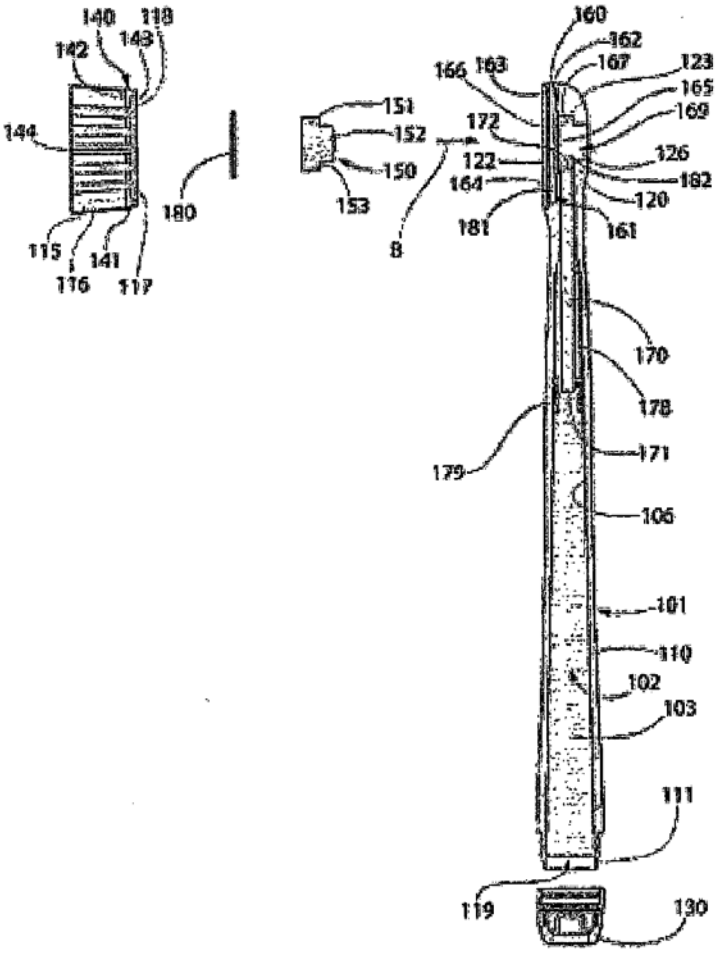

(11) **49426**
(21) 1-2016-01936 (51)[7] **A61K 8/23**, A61Q 11/00
(22) 02.12.2013 (43) 25.11.2016
(86) PCT/US2013/072556 02.12.2013 (87) WO2015/084295 11.06.2015
(71) COLGATE-PALMOLIVE COMPANY (US)
300 Park Avenue, New York, New York 10022, United States of America
(72) CHEN, Xiang (CN), CHOPRA, Suman K. (US)
(74) Công ty TNHH Tầm nhìn và Liên danh (VISION & ASSOCIATES CO.LTD.)
(54) CHẤT TẨY TRẮNG PEROXYDISULFAT, CHẾ PHẨM CHĂM SÓC RĂNG MIỆNG CHỨA CHẤT TẨY TRẮNG NÀY VÀ PHƯƠNG PHÁP LÀM TRẮNG RĂNG BẰNG CÁCH SỬ DỤNG CHẾ PHẨM NÀY

(57) Sáng chế đề cập đến chất tẩy trắng peroxydisulfat dùng cho chế phẩm kem đánh răng có tác dụng tẩy trắng, chế phẩm chăm sóc răng miệng chứa chất tẩy trắng này và phương pháp làm trắng răng bằng cách sử dụng chế phẩm chăm sóc răng miệng này.

(11) **49427**
(21) 1-2016-01953
(51)[7] **C07D 207/273**, A61K 31/4015, 31/4025, 31/403, 31/42, 31/423, 31/427, 31/428, 31/4439, 31/497, 31/506, A61P 9/00, 11/00, 25/00, 25/04, 29/00, 31/04, 31/18, 35/00, 37/08, 43/00, C07D 209/54, 401/04, 401/12, 403/12, 405/04, 405/12, 409/04, 409/12, 413/12, 417/12, C12N 15/09
(22) 27.11.2014
(43) 25.11.2016
(86) PCT/JP2014/005933 27.11.2014
(87) WO2015/079692 04.06.2015
(30) 2013-245502 28.11.2013 JP
(71) KYORIN PHARMACEUTICAL CO., LTD. (JP)
6, Kanda Surugadai 4-chome, Chiyoda-ku, Tokyo 101-8311, Japan
(72) TAKAHASHI, Hiroyasu (JP), SAITO, Yoshifumi (JP), TSUDA, Kosuke (JP), SHIBASAKI, Mitsuhito (JP), OHATA, Kohei (JP)
(74) Văn phòng luật sư Phạm và Liên danh (PHAM & ASSOCIATES)
(54) HỢP CHẤT URE HOẶC MUỐI DƯỢC DỤNG CỦA NÓ VÀ DƯỢC PHẨM CHỨA CHÚNG

(57) Sáng chế đề cập đến hợp chất có tác dụng chủ vận thụ thể giống thụ thể formyl peptit 1 (formyl peptide receptor like 1 - FPRL1).
Sáng chế đề cập đến hợp chất có công thức chung (I) hoặc muối dược dụng của nó. Sáng chế còn đề cập đến dược phẩm chứa hợp chất có công thức chung (I) hoặc muối dược dụng của nó.

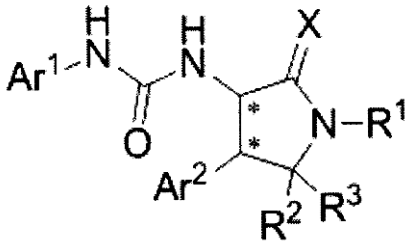

(I)

(11) **49428**
(21) 1-2016-01966 (51)[7] **A61Q 11/00**, A61K 8/22, 8/23
(22) 03.12.2013 (43) 25.11.2016
(86) PCT/US2013/072755 03.12.2013 (87) WO2015/084321 11.06.2015
(71) COLGATE-PALMOLIVE COMPANY (US)
300 Park Avenue, New York, NY 10022, United States of America
(72) SANTARPIA, Ralph, Peter, III (US), SULLIVAN, Richard, J. (US), PETROU, Irene (US), JOSIAS, Wilbens (US), ROBINSON, Richard, S. (US)
(74) Công ty TNHH Tầm nhìn và Liên danh (VISION & ASSOCIATES CO.LTD.)
(54) CHẾ PHẨM CHĂM SÓC RĂNG MIỆNG
(57) Sáng chế đề cập đến chế phẩm thuốc đánh răng chứa arginin với muối florua, phosphat và pyrophosphat, trong chất nền thuốc đánh răng có chất mài mòn silic oxit không chứa canxi, và chế phẩm này để sử dụng trong việc tăng cường sự bù chất khoáng.

(11) **49429**
(21) 1-2016-01971
(51)[7] **G09F 3/10**, 3/00, G07D 7/00, G06Q 10/08
(22) 31.05.2016
(43) 25.11.2016
(75) NGUYỄN ĐÌNH HIỂN (VN)
40/63A Trần Quang Diệu, phường 14, quận 3, thành phố Hồ Chí Minh
(54) TEM/NHÃN XÁC THỰC BẰNG NHIỀU KHÓA CÔNG KHAI ĐƯỢC THAM CHIẾU THEO CƠ SỞ DỮ LIỆU TẬP TRUNG
(57) Sáng chế đề cập đến tem/nhãn xác thực bằng nhiều khóa công khai, được tham chiếu theo cơ sở dữ liệu tập trung, tem/nhãn này được dùng trong việc chống làm hàng giả, hàng nhái một cách hiệu quả cho các sản phẩm chính hãng, bảo vệ cả người tiêu dùng và nhà sản xuất. Các khóa công khai là nhiều chuỗi ký tự và/hoặc hình ảnh, khả năng làm giả rất thấp vì xác suất làm ngẫu nhiên để trùng khớp cùng lúc với nhiều khóa là rất thấp. Nói cách khác, mỗi đơn vị sản phẩm được dán tem xác thực này có một "bao bì, nhãn mác" riêng. Việc này khiến kẻ làm giả khó khăn để thu thập nhiều "bao bì, nhãn mác" để tiến hành nghiên cứu làm giả.

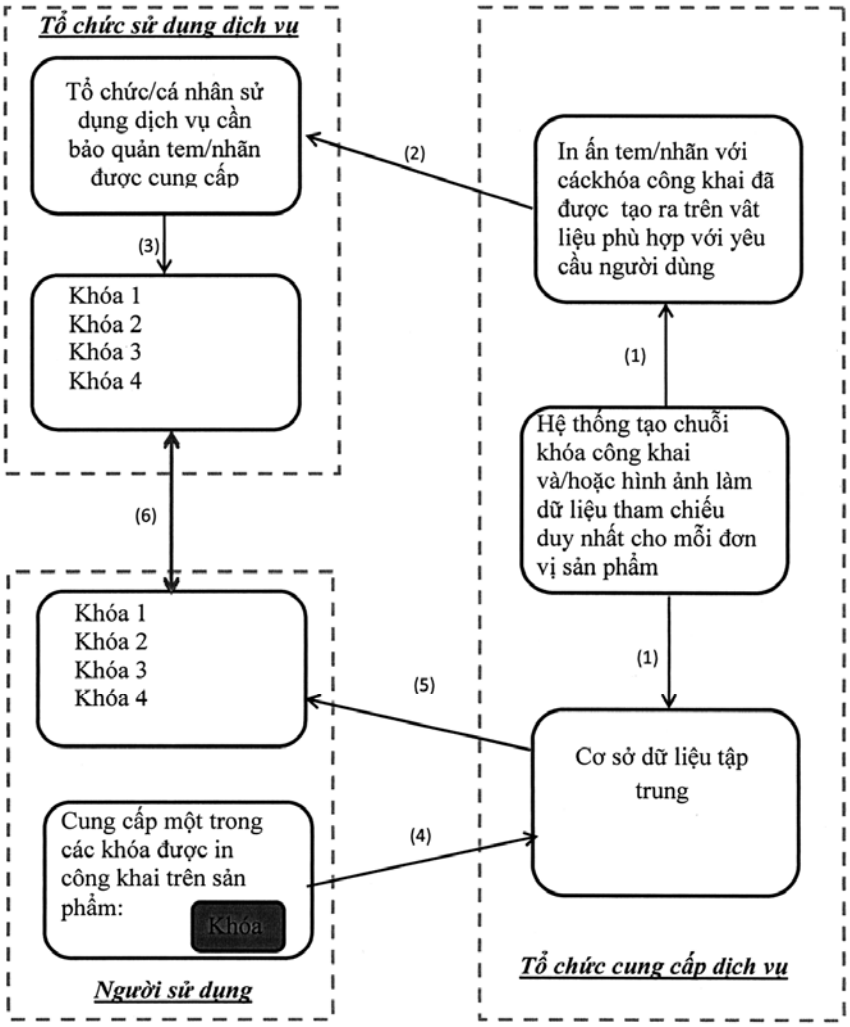

(11) **49430**
(21) 1-2016-01980 (51)[7] **A61K 39/02**, 39/12, A61P 31/20, 31/04
(22) 02.12.2014 (43) 25.11.2016
(86) PCT/EP2014/076223 02.12.2014 (87) WO2015/082457 11.06.2015
(30) 13195515.5 03.12.2013 EP
14187317.4 01.10.2014 EP
(71) INTERVET INTERNATIONAL B.V. (NL)
Wim de Koerverstraat 35, NL-5831 AN Boxmeer, Netherlands
(72) JACOBS, Antonius Arnoldus Christiaan (NL), FACHINGER, Vicky (DE), SNO, Melanie (NL), WITVLIET, Maarten Hendrik (NL)
(74) Công ty TNHH Tầm nhìn và Liên danh (VISION & ASSOCIATES CO.LTD.)
(54) VACXIN PHÒNG NGỪA LÂY NHIỄM VI KHUẨN LAWSONIA INTRACELLULARIS VÀ VIRUT CIRCO LỢN TYP 2, VÀ PHƯƠNG PHÁP SẢN XUẤT VACXIN NÀY

(57) Sáng chế đề cập đến vacxin chứa hỗn hợp vi khuẩn Lawsonia intracellularis tế bào toàn phần đã bị tiêu diệt và protein ORF2 của virut cireo lợn 2 (PCV2) được sử dụng để bảo vệ lợn khỏi bị lây nhiễm Lawsonia intracellularis và PCV2 bằng cách dùng vacxin này trong da. Sáng chế cũng đề cập đến phương pháp bảo vệ lợn khỏi bị lây nhiễm vi khuẩn Lawsoma intracellularis và PCV2.

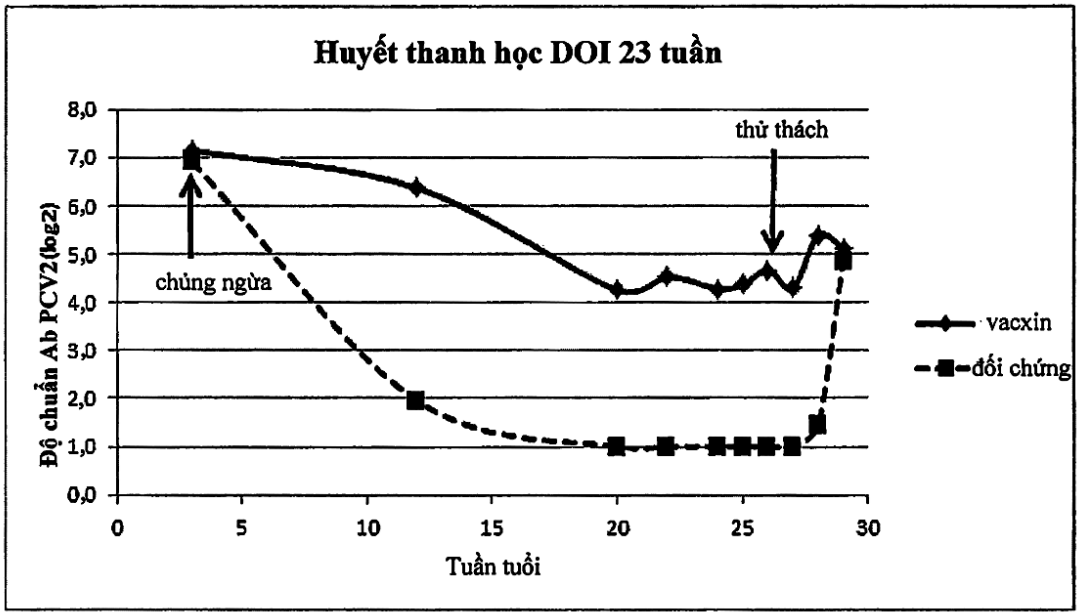

(11) **49431**
(21) 1-2016-02003 (51)[7] **H04N 21/436**, H04W 80/06, 84/12
(22) 06.10.2015 (43) 25.11.2016
(86) PCT/JP2015/078390 06.10.2015 (87) WO2016/084485 02.06.2016
(30) 2014-239444 27.11.2014 JP
2015-085320 17.04.2015 JP
(71) SONY CORPORATION (JP)
1-7-1, Konan, Minato-ku, Tokyo 108-0075, Japan
(72) IWAMI, Hideki (JP)
(74) Công ty TNHH một thành viên Sở hữu trí tuệ VCCI (VCCI-IP CO.,LTD)
(54) THIẾT BỊ XỬ LÝ THÔNG TIN VÀ PHƯƠNG PHÁP XỬ LÝ THÔNG TIN

(57) Sáng chế đề cập đến thiết bị xử lý thông tin bao gồm bộ truyền thông không dây và bộ điều khiển. Bộ truyền thông không dây thực hiện việc truyền hình ảnh trong thời gian thực với ít nhất một thiết bị nối vào theo tiêu chuẩn chứng chỉ kết nối Wi-fi ngang hàng (Wi-Fi CERTIFIED Miracast). Bộ điều khiển thực hiện việc điều khiển liên quan đến việc truyền hình ảnh trong thời gian thực dựa vào thông tin điều khiển để điều khiển thiết bị xử lý thông tin theo tiêu chuẩn Wi-Fi CERTIFIED Miracast, thông tin điều khiển thu được từ ít nhất một thiết bị nối vào. Bộ điều khiển thực hiện việc điều khiển sao cho việc chuyển mạch đóng-mở của kênh ngược lại đầu vào người dùng (UIBC) để truyền thông tin thao tác trong thiết bị nối vào mà đã truyền thông tin điều khiển được thực hiện khi các đoạn thông tin điều khiển được thu.

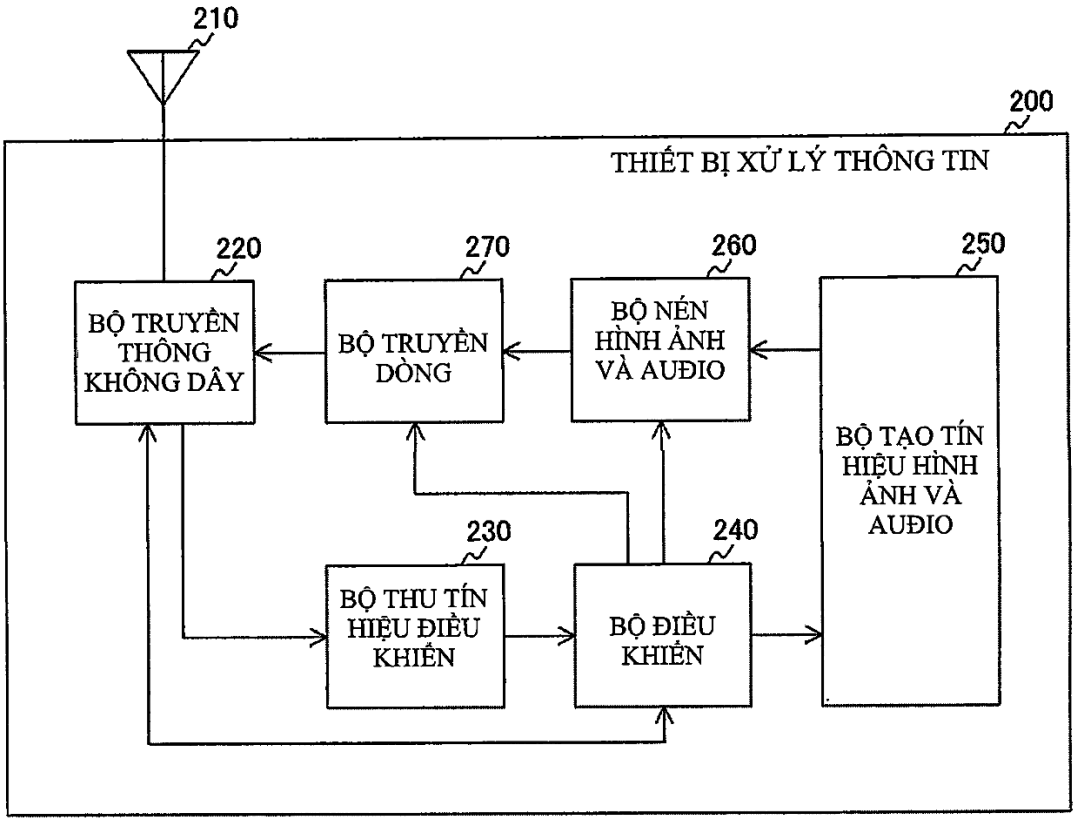

(11) **49432**
(21) 1-2016-02010 (51)[7] **A61K 39/02**, 39/12, A61P 31/14, 31/04
(22) 02.12.2014 (43) 25.11.2016
(86) PCT/EP2014/076243 02.12.2014 (87) WO2015/082465 11.06.2015
(30) 13195529.6 03.12.2013 EP
(71) INTERVET INTERNATIONAL B.V. (NL)
Wim de Koerverstraat 35, NL-5831 AN Boxmeer, Netherlands
(72) DREXLER, Christa (DE), JACOBS, Antonius Arnoldus Christiaan (NL)
(74) Công ty TNHH Tầm nhìn và Liên danh (VISION & ASSOCIATES CO.LTD.)
(54) VACXIN NGỪA VIRUT HỘI CHỨNG RỐI LOẠN SINH SẢN VÀ HÔ HẤP Ở LỢN (PRRS), VÀ VI KHUẨN LAWSONIA INTRACELLULARIS Ở LỢN
(57) Sáng chế đề cập đến vacxin cho lợn, cụ thể là vacxin chứa hỗn hợp virut hội chứng rối loạn sinh sản và hô hấp ở lợn (PRRS) sống đã được làm giảm độc lực và kháng nguyên Lawsonia intracellularis đã được làm bất hoạt, để bảo vệ lợn khỏi bị lây nhiễm virut PRRS và vi khuẩn Lawsonia intracellularis. Sáng chế còn đề cập đến phương pháp bảo vệ lợn khỏi bị lây nhiễm virut PRRS và vi khuẩn Lawsonia intracellularis bằng cách sử dụng vacxin này.

(11) **49433**
(21) 1-2016-02012 (51)[7] **A61K 36/9066**, 47/10, 47/42, 9/00
(22) 31.10.2014 (43) 25.11.2016
(86) PCT/IN2014/000697 31.10.2014 (87) WO2015/075745 A2 28.05.2015
(30) 1590/MUM/2013 02.11.2013 IN
(75) THAKKAR, JATIN VASANT (IN)
L-3/4 Eden Hall, Dr. Annie Besant Road, Worli, Mumbai- 400 018, Maharashtra, India
(74) Công ty Luật TNHH WINCO (WINCO LAW FIRM)
(54) VIÊN NGẬM MỀM CHỨA CHẤT CHIẾT TỪ NGHỆ VÀ QUY TRÌNH BÀO CHẾ VIÊN NGẬM NÀY
(57) Sáng chế đề cập đến viên ngậm mềm chứa chất chiết từ nghệ làm hoạt chất. Viên ngậm này được bào chế bằng cách sử dụng ít nhất một chất gel hóa và ít nhất một chất dẻo hóa kết hợp với các tá dược dược dụng, trong đó tỷ lệ của chất gel hóa với chất dẻo hóa nằm trong khoảng từ 1:2,5 đến 1:3,3. Sáng chế còn đề cập đến quy trình bào chế viên ngậm này.

(11) **49434**
(21) 1-2016-02028 (51)[7] **B60R 16/02**
(22) 07.11.2014 (43) 25.11.2016
(86) PCT/US2014/064616 07.11.2014 (87) WO2015/070057 14.05.2015
(30) 61/901,660 08.11.2013 US
(71) GOGORO INC. (CN)
3806 Central Plaza, 18 Harbour Road, Wanchai, Hong Kong, China
(72) TAYLOR, Matthew, Whiting (US), LUKE, Hok-Sum Horace (US)
(74) Công ty TNHH T&T INVENMARK Sở hữu trí tuệ Quốc tế (T&T INVENMARK CO., LTD.)

(54) HỆ THỐNG XỬ LÝ DỮ LIỆU BIẾN CỐ CỦA XE, PHƯƠNG PHÁP VẬN HÀNH HỆ THỐNG NÀY VÀ VẬT GHI LƯU TRỮ ĐỌC ĐƯỢC BẰNG MÁY TÍNH KHÔNG BIẾN ĐỔI

(57) Sáng chế đề cập đến hệ thống xử lý dữ liệu biến cố của xe, phương pháp vận hành hệ thống này và vật ghi lưu trữ đọc được bằng máy tính không biến đổi. Các biến cố phát hiện được như sự va chạm, tai nạn, hỏng hóc, và các loại hành vi lái xe dựa vào phản hồi từ độ nghiêng, trọng lực, gia tốc kế và/hoặc cảm biến va chạm bên trong thiết bị lưu trữ điện năng xách tay như ắc quy và/hoặc bên trong xe (ví dụ xe xcutơ điện) được truyền thông với thiết bị di động của người dùng, bảng điều khiển và/hoặc hệ thống phát sau qua các kênh truyền thông có dây và/hoặc không dây. Sự truyền thông của các biến cố và các loại biến cố được ghi vết lại và được tập hợp tự động từ nhiều xe để phân tích thêm để xác định các vấn đề an toàn của cả hệ thống và theo dõi lịch sử biến cố trên cơ sở từng người hoặc từng xe xcutơ hoặc trên cơ sở từng ắc quy. Dữ liệu biến cố này cũng có thể được truyền tương ứng nhờ quá trình trao đổi ắc quy ở máy trao đổi trực tuyến qua một thiết bị nhớ được gắn với ắc quy lưu trữ dữ liệu biến cố này.

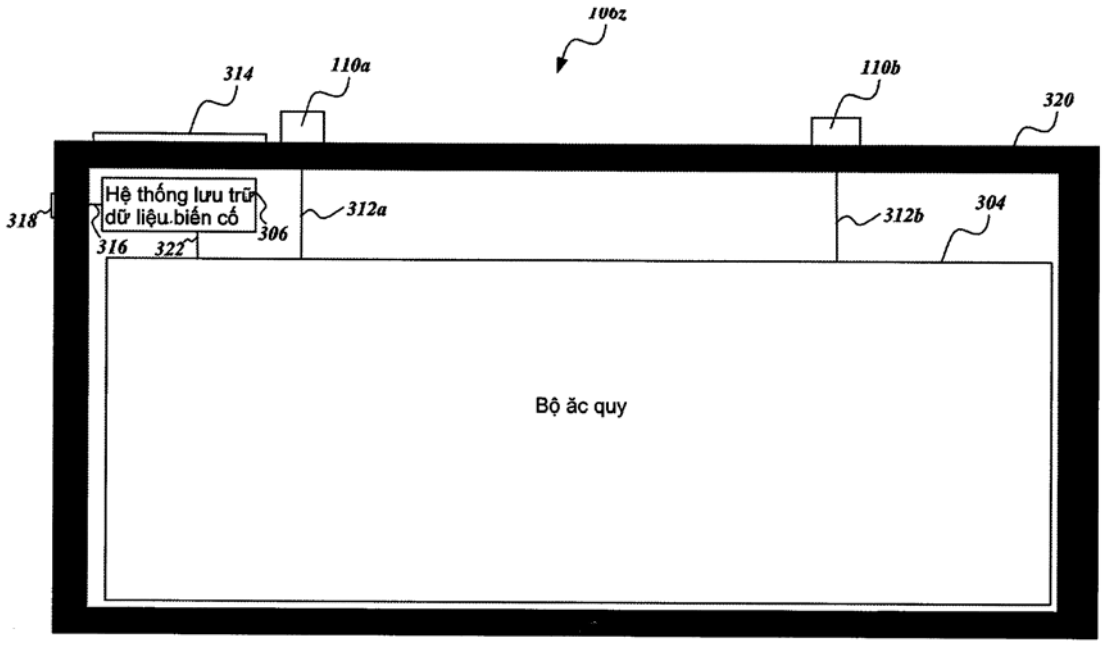

(11) **49435**
(21) 1-2016-02029 (51)[7] **B60L 11/18**, B60W 10/26, H02J 7/00
(22) 04.11.2014 (43) 25.11.2016
(86) PCT/US2014/063931 04.11.2014 (87) WO2015/066712 07.05.2015
(30) 14/071,134 04.11.2013 US
(71) GOGORO INC. (CN)
3806 Central Plaza, 18 Harbour Road, Wanchai, Hong Kong, China
(72) WU, Yi-Tsung (TW), LUKE, Hok-Sum Horace (US), TSENG, Wen-Hsien (TW)
(74) Công ty TNHH T&T INVENMARK Sở hữu trí tuệ Quốc tế (T&T INVENMARK CO., LTD.)

(54) THIẾT BỊ LƯU TRỮ ĐIỆN NĂNG XÁCH TAY, HỆ THỐNG KHOANG CHỨA THIẾT BỊ LƯU TRỮ ĐIỆN NĂNG XÁCH TAY, PHƯƠNG PHÁP VẬN HÀNH VÀ XE BAO GỒM HỆ THỐNG NÀY

(57) Sáng chế đề cập đến thiết bị lưu trữ điện năng xách tay, hệ thống khoang chứa thiết bị lưu trữ điện năng xách tay, phương pháp vận hành và xe bao gồm hệ thống này. Để đáp lại việc nhận thông tin liên quan đến điều kiện không an toàn này từ thiết bị lưu trữ điện năng xách tay (ví dụ ắc quy) các cảm biến an toàn, bộ điều khiển cơ cấu khóa xác định xem ắc quy ở trạng thái mong muốn, làm biện pháp an toàn, để có khoang chứa đỡ ắc quy được khóa và/hoặc gửi tín hiệu để giảm bớt hoặc loại bỏ dòng điện được lấy ra từ ắc quy. Nếu bộ điều khiển cơ cấu khóa xác định ắc quy ở trạng thái mong muốn có khoang chứa được khóa, thì nó gửi tín hiệu đến cơ cấu khóa khoang chứa khiến cho cơ cấu khóa khoang chứa này khóa khoang chứa được bố trí ắc quy để ngăn không cho người dùng mở khoang chứa, và do đó giúp bảo vệ người dùng tránh điều kiện không an toàn. Theo một số phương án thực hiện, điều kiện không an toàn có thể là sự hỏng hóc nặng nề có khả năng xảy ra hoặc hiện tại của ắc quy trong khoang chứa (ví dụ nóng chảy, nổ hoặc rò rỉ nguy hiểm, v.v.).

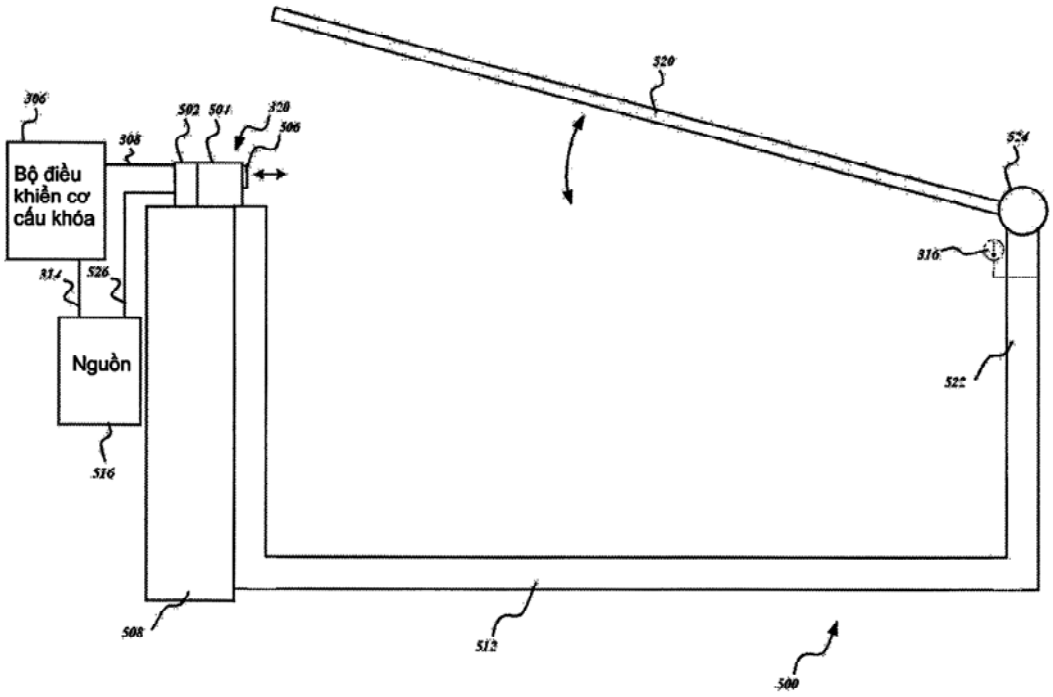

(11) **49436**

(21) 1-2016-02037
(51)[7] **A61K 39/02**, 39/12, A61P 31/20, 31/04
(22) 02.12.2014
(43) 25.11.2016
(86) PCT/EP2014/076224 02.12.2014
(87) WO2015/082458 11.06.2015
(30) 13195515.5 03.12.2013 EP

(71) INTERVET INTERNATIONAL B.V. (NL)
Wim de Koerverstraat 35, NL-5831 AN Boxmeer, Netherlands
(72) FACHINGER, Vicky (DE), SNO, Melanie (NL), WITVLIET, Maarten Hendrik (NL)
(74) Công ty TNHH Tầm nhìn và Liên danh (VISION & ASSOCIATES CO.LTD.)

(54) VACXIN NGĂN NGỪA VIRUT CIRCO LỢN TYP 2

(57) Sáng chế đề cập đến vacxin chứa chất sinh miễn dịch không sao chép của virut circo lợn typ 2 để sử dụng trong việc điều trị dự phòng cho động vật có kháng thể đang lưu thông trực tiếp kháng virut circo lợn typ 2, chống lại việc nhiễm virut circo lợn typ 2 gây bệnh bằng cách dùng liều đơn của vacxin vào chân bì của động vật.

(11) **49437**
(21) 1-2016-02048 (51)[7] **A61K 9/00**, 47/32, 31/565, 31/569
(22) 08.12.2014 (43) 25.11.2016
(86) PCT/EP2014/076823 08.12.2014 (87) WO2015/086491 18.06.2015
(30) 61/914,500 11.12.2013 US
13196737.4 12.12.2013 EP
(71) MERCK SHARP & DOHME B.V. (NL)
Waarderweg 39, NL-2031 BN Haarlem, The Netherlands
(72) VERHOEVEN, Willy J. H. (NL), DE GRAAFF, Wouter (NL)
(74) Công ty TNHH Tầm nhìn và Liên danh (VISION & ASSOCIATES CO.LTD.)
(54) HỆ PHÂN PHỐI DƯỢC CHẤT
(57) Sáng chế đề cập đến hệ phân phối dược chất đặt trong âm đạo bao gồm (i) lõi chứa polyme dẻo nhiệt thứ nhất và ít nhất chất có tác dụng trị liệu thứ nhất, trong đó chất có tác dụng trị liệu thứ nhất này được hòa tan trong polyme dẻo nhiệt thứ nhất, và (ii) lớp bao ngoài quanh lõi chứa polyme dẻo nhiệt thứ hai, trong đó chất có tác dụng trị liệu thứ nhất ít thấm qua được polyme dẻo nhiệt thứ hai hơn so với polyme dẻo nhiệt thứ nhất, và chất có tác dụng trị liệu thứ hai ở dạng rắn, trong đó chất có tác dụng trị liệu thứ hai được nạp vào một phần của lớp bao ngoài.

(11) **49438**
(21) 1-2016-02056 (51)[7] **E02B 3/06**
(22) 07.06.2016 (43) 25.11.2016
Ngày yêu cầu thẩm định nội dung: 07.06.2016
(71) CÔNG TY TNHH THOÁT NƯỚC VÀ PHÁT TRIỂN ĐÔ THỊ TỈNH BR-VT (BUSADCO) (VN)
Số 6, đường 3/2, phường 8, thành phố Vũng Tàu, tỉnh Bà Rịa - Vũng Tàu
(72) Hoàng Đức Thảo (VN)
(54) CẤU KIỆN LẮP GHÉP BẢO VỆ BỜ SÔNG, HỒ VÀ ĐÊ BIỂN
(57) Sáng chế đề cập đến các cấu kiện bê tông cốt thép, bê tông cốt sợi, bê tông cốt phi kim để lắp đặt tại các đê biển hoặc tại bờ sông, hồ với mục đích tăng cường ổn định công trình, cụ thể cấu kiện lắp ghép bảo vệ bờ sông, hồ và đê biển bao gồm các môđun cấu kiện được liên kết với nhau theo chiều dài công trình, mỗi môđun cấu kiện có dạng khối rỗng bằng bê tông liền khối tạo bởi phần mặt trên, phần mặt trước, phần mặt sau, hai phần mặt bên và mặt đáy để hở, phần mặt trên có lỗ chờ bơm vật liệu (5) để bơm vật liệu chèn vào phần bên trong thân cấu kiện, hai phần mặt bên được thiết kế mối nối (6) để liên kết hai môđun cấu kiện với nhau, phần thân dưới cấu kiện sử dụng chân vịt (14) loe rộng ra gia tăng diện tích tiếp xúc với đất nền.

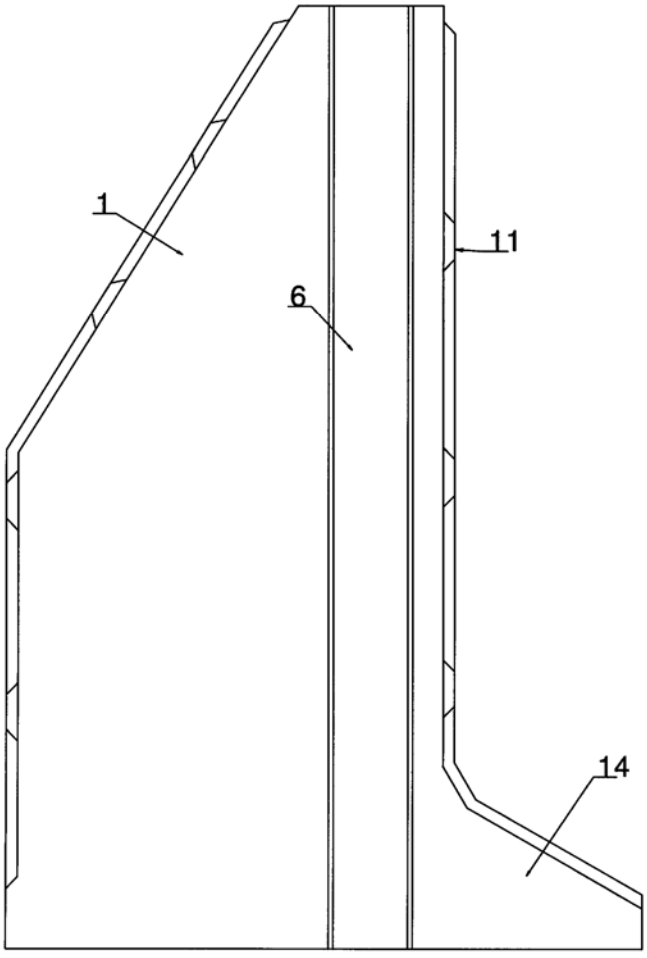

(11) **49439**
(21) 1-2016-02057 (51)[7] **E02B 3/06**
(22) 07.06.2016 (43) 25.11.2016
Ngày yêu cầu thẩm định nội dung: 07.06.2016
(71) CÔNG TY TNHH THOÁT NƯỚC VÀ PHÁT TRIỂN ĐÔ THỊ TỈNH BR-VT (BUSADCO) (VN)
Số 6, đường 3/2, phường 8, thành phố Vũng Tàu, tỉnh Bà Rịa - Vũng Tàu
(72) Hoàng Đức Thảo (VN)
(54) CẤU KIỆN PHÁ SÓNG XA BỜ
(57) Sáng chế đề cập đến cấu kiện phá sóng từ phía xa bờ, cụ thể là sử dụng các cấu kiện bê tông cốt thép, bê tông cốt sợi, bê tông cốt phi kim lắp đặt tại các đê biển hoặc tại bờ sông, hồ. Cụ thể, các cấu kiện được đúc thành từng đốt, mỗi môđun cấu kiện có dạng khối rỗng bằng bê tông liền khối tạo bởi phần mặt trên, phần mặt trước, mặt bên trái, mặt sau, mặt bên phải và mặt đáy để hở; các đốt cấu kiện được liên kết với nhau bằng mối nối (6) dạng khe trượt, phần mặt trước và phần mặt sau của cấu kiện có các lỗ tiêu sóng (7);
khác biệt ở chỗ cấu kiện phá sóng này được lắp đặt vùng xa bờ, nơi chịu áp lực của sóng, gió và dòng chảy tác động trực tiếp lên cấu kiện.

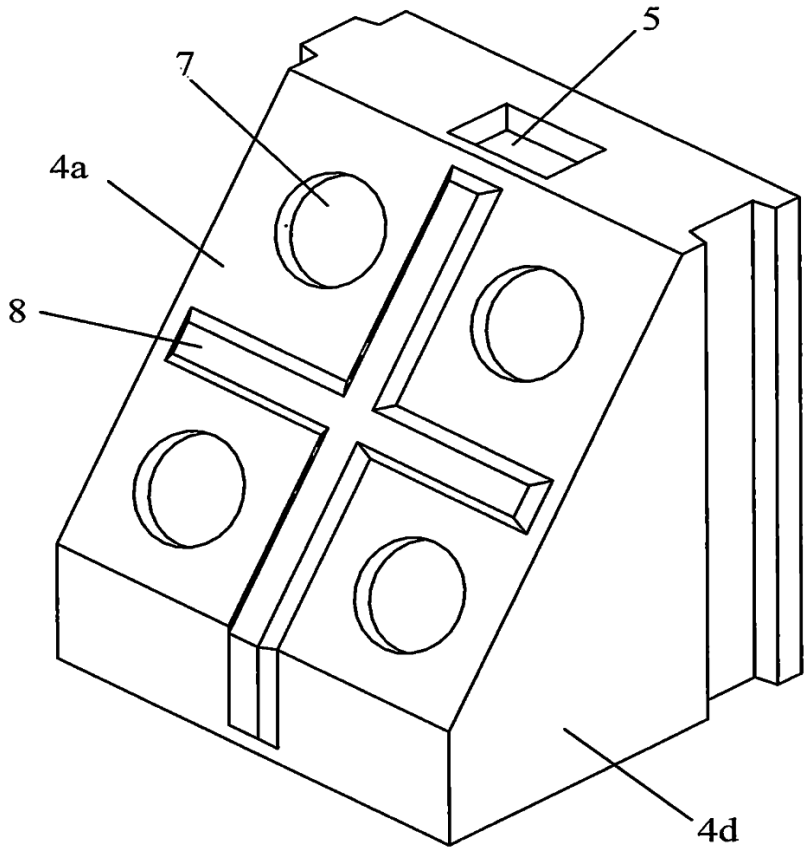

(11) **49440**
(21) 1-2016-02065 (51)[7] **A61K 8/22**
(22) 27.05.2014 (43) 25.11.2016
(86) PCT/IL2014/000028 27.05.2014 (87) WO2015/087314 18.06.2015
(30) 61/914,051 10.12.2013 US
(71) COLGATE-PALMOLIVE COMPANY (US)
300 Park Avenue, New York, New York 10022, United States of America
(72) KHAWALED, Kamal (IL), MUSHYAKOV, Tanya (IL)
(74) Công ty TNHH Tầm nhìn và Liên danh (VISION & ASSOCIATES CO.LTD.)
(54) CHẾ PHẨM GEL TẨY TRẮNG RĂNG VÀ PHƯƠNG PHÁP TẨY TRẮNG RĂNG SỬ DỤNG CHẾ PHẨM NÀY

(57) Sáng chế đề cập đến chế phẩm gel tẩy trắng răng có tính dẫn truyền điện cao. Chế phẩm gel tẩy trắng răng theo sáng chế ít gây kích ứng hơn các loại gel của giải pháp kỹ thuật hiện có, và có hiệu quả tẩy trắng cao trong phạm vi thời gian ngắn. Chế phẩm theo sáng chế bao gồm peroxit, hoặc một hợp chất giải phóng peroxit như natri perborat, carbamit peroxit, hoặc natri percacbonat đóng vai trò là chất tẩy trắng, polymer polyacrylat được liên kết ngang đóng vai trò là hợp phần làm đặc, và các thành phần nâng cao tính dẫn điện như chất điện phân. Sáng chế cũng đề cập đến phương pháp tẩy trắng răng sử dụng chế phẩm này.

(11) **49441**
(21) 1-2016-02074 (51)[7] **C08L 23/04**, C08K 3/04, C08L 23/08, F16L 9/12
(22) 22.12.2014 (43) 25.11.2016
(86) PCT/EP2014/003462 22.12.2014 (87) WO2015/096900 A1 02.07.2015
(30) 13006049.4 23.12.2013 EP
Ngày yêu cầu thẩm định nội dung: 08.06.2016
(71) 1. ABU DHABI POLYMERS COMPANY LIMITED (BOROUGE) (AE)
Sheikh Khalifa Energy Complex Comiche Road P.O. Box 6925 Abu Dhabi
2. BOREALIS AG (AT)
IZD Tower, Wagramerstrasse 17-19, A-1220 Vienna
(72) TYNYS, Antti (AE), HARJUNTAUSTA, Jarmo (FI), ADHYATMA BHATTAR, Mohana, Murali (AE)
(74) Công ty Cổ phần Sở hữu công nghiệp INVESTIP (INVESTIP)
(54) CHẾ PHẨM POLYETYLEN VÀ VẬT DỤNG BAO GỒM CHẾ PHẨM NÀY
(57) Sáng chế đề cập đến chế phẩm polyetylen bao gồm: nhựa nền (A) bao gồm etylen copolyme và ít nhất một comonome được chọn từ các alpha olefin có ba đến mười hai nguyên tử cacbon, trong đó etylen copolyme bao gồm thành phần có trọng lượng phân tử thấp (A-1) và thành phần có trọng lượng phân tử cao (A-2) với thành phần có trọng lượng phân tử thấp (A-1) có trọng lượng phân tử trung bình tính theo trọng lượng thấp hơn thành phần có trọng lượng phân tử cao (A-2), (B) cacbon đen với lượng nằm trong khoảng từ 1,0 đến 10% trọng lượng tính theo tổng trọng lượng của chế phẩm polyetylen, và (C) các chất phụ gia tuỳ ý ngoài cacbon đen. Ngoài ra, sáng chế cũng đề cập đến vật dụng bao gồm chế phẩm này.

(11) **49442**
(21) 1-2016-02079 (51)[7] **B32B 27/06**, 27/18, 27/30, 27/40, 37/15, 27/08
(22) 06.11.2014 (43) 25.11.2016
(86) PCT/US2014/064220 06.11.2014 (87) WO2015/069826 A1 14.05.2015
(30) 61/901,482 08.11.2013 US
(71) 1. LUBRIZOL ADVANCED MATERIALS, INC. (US)
9911 Brecksville Road, Cleveland, Ohio 44141-3247, United States or America
2. CASE WESTERN RESERVE UNIVERSITY (US)
10900 Euclid Avenue, Cleveland, Ohio 44106, United States of America
(72) Joao M. MAIA (PT), Rongzhi HUANG (CN), JoHn M. COX (US)
(74) Công ty TNHH Lê & Lê (LE & LE)
(54) CHẤT ÉP ĐÙN POLYME ĐƯỢC ĐÙN KẾT HỢP TỪ CÁC POLYME KHÔNG TƯƠNG HỢP VỀ TÍNH LƯU BIẾN, MÀNG CHẮN ĐA LỚP CHỨA CHẤT ÉP ĐÙN POLYME VÀ PHƯƠNG PHÁP SẢN XUẤT CHẤT ÉP ĐÙN POLYME NÀY

(57) Thông thường, các tính chất lưu biến, ví dụ bao gồm, độ nhớt, của hai hoặc nhiều polyme được đùn kết hợp phải rất phù hợp để thu được cấu trúc đa lớp có thể chấp nhận được. Hạn chế này thu hẹp đáng kể điều kiện gia công đối với việc đùn kết hợp cũng như là sự kết hợp các polyme mà có thể được sử dụng trong việc đùn kết hợp này. Sáng chế đề cập đến chất ép đùn polyme được đùn kết hợp từ các polyme có tính chất lưu biến khác nhau đáng kể, trong khi vẫn tạo ra cấu trúc đa lớp có thể chấp nhận được.
Ngoài ra, sáng chế còn đề cập đến màng chắn đa lớp chứa chất ép đùn polyme nêu trên và phương pháp sản xuất chất ép đùn polyme này.

(11) **49443**
(21) 1-2016-02097
(51)[7] **C08J 5/04**, C08K 7/14, C08L 15/00, 23/04, C08J 5/08
(22) 30.07.2014
(43) 25.11.2016
(86) PCT/KR2014/007007 30.07.2014
(87) WO2015/115710 06.08.2015
(30) 10-2014-0011170 29.01.2014 KR
10-2014-0094716 25.07.2014 KR
Ngày yêu cầu thẩm định nội dung: 09.06.2016
(71) KOREA CONTAINER POOL CO., LTD. (KR)
6F 63-8, Mapo-daero Mapo-gu Seoul 121-745, Republic of Korea
(72) SHIN, Yang Jae (KR), CHO, Yun Suk (KR)
(74) Công ty Luật TNHH ELITE (ELITE LAW FIRM)
(54) CHẾ PHẨM CHỨA ÍT NHẤT HAI LOẠI NHỰA VÀ SỢI THỦY TINH, SẢN PHẨM NHỰA CHỨA CHẾ PHẨM NÀY VÀ PHƯƠNG PHÁP SẢN XUẤT SẢN PHẨM NHỰA

(57) Sáng chế đề cập đến chế phẩm chứa ít nhất hai loại nhựa và sợi thủy tinh. Chế phẩm này chứa: hỗn hợp nhựa chứa ít nhất hai loại nhựa thành phần; các sợi thủy tinh dài với chiều dài sợi 10 mm hoặc dài hơn; và nhựa nền cao su, trong đó sợi thủy tinh dài được sử dụng với lượng từ 3 đến 30 phần trọng lượng và nhựa nền cao su được sử dụng với lượng từ 0,5 đến 25 phần trọng lượng cho 100 phần trọng lượng của hỗn hợp nhựa. Ngoài ra, sáng chế còn đề cập đến sản phẩm nhựa chứa chế phẩm này và phương pháp sản xuất sản phẩm nhựa.

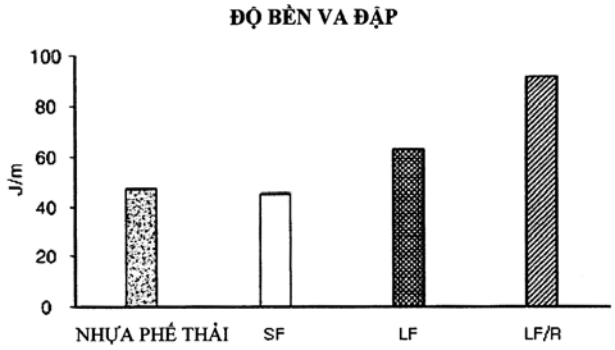

Fig. 1

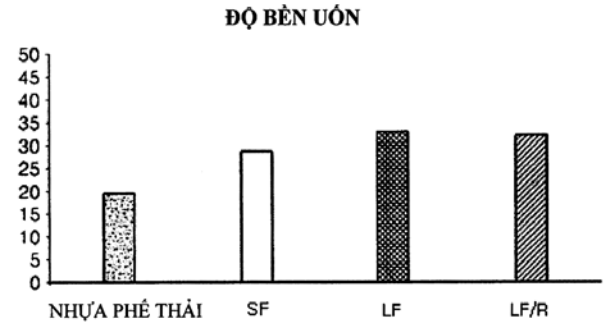

Fig. 2

(11) **49444**
(21) 1-2016-02109 (51)[7] **G05B 19/401**
(22) 09.10.2014 (43) 25.11.2016
(86) PCT/US2014/059929 09.10.2014 (87) WO2015/076947 28.05.2015
(30) 14/084,365 19.11.2013 US
Ngày yêu cầu thẩm định nội dung: 09.06.2016
(71) NIKE INNOVATE C.V. (US)
One Bowerman Drive, Beaverton, OR 97005-6453, United States of America
(72) REGAN, Patrick, Conall (US), JURKOVIC, Dragan (CA), CHANG, Chih-Chi (TW), JEAN, Ming-Feng (TW)
(74) Công ty TNHH Tầm nhìn và Liên danh (VISION & ASSOCIATES CO.LTD.)
(54) PHƯƠNG PHÁP VÀ HỆ THỐNG TẠO ĐƯỜNG DẪN CÔNG CỤ ĐỂ LẮP RÁP GIÀY

(57) Sáng chế đề cập đến việc tạo ra đường dẫn công cụ để xử lý mũ giày, đường này có thể được tạo ra để xử lý gần như chỉ bề mặt của giày bị giới hạn bởi đường định vị. Đường định vị có thể được xác định tương ứng với mối nối của mũ giày và bộ đế giày. Dữ liệu đường định vị và dữ liệu mô tả ba chiều biểu diễn ít nhất phần bề mặt của mũ giày bị giới hạn bởi đường định vị có thể được sử dụng kết hợp để tạo ra đường dẫn công cụ để gia công bề mặt của mũ giày, như bôi keo dán tự động cho bề mặt của mũ giày lắp trên khuôn bị giới hạn bởi đường định vị.

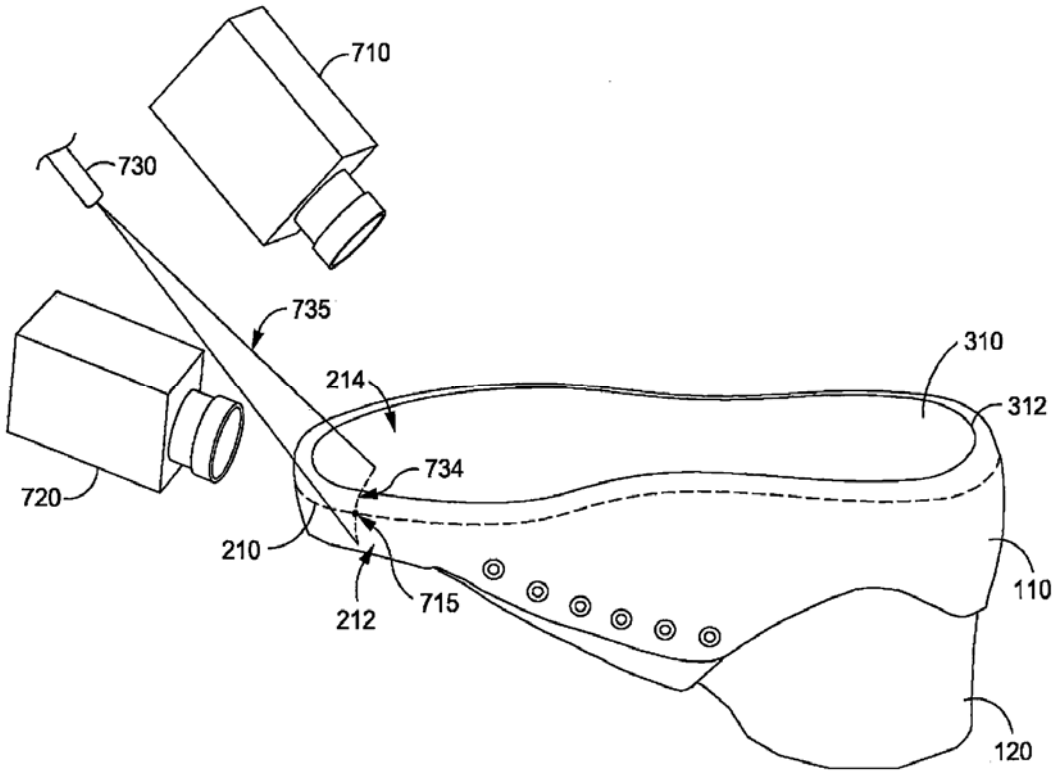

(11) **49445**
(21) 1-2016-02118 (51)[7] **F16L 37/23**
(22) 10.11.2014 (43) 25.11.2016
(86) PCT/IB2014/065922 10.11.2014 (87) WO2015/068141 A2 14.05.2015
(30) MI2013A001864 11.11.2013 IT
Ngày yêu cầu thẩm định nội dung: 10.06.2016
(71) STUCCHI S.P.A. (IT)
Via Galileo Gaililei, 1 - 24053 BRIGNANO GERA D'ADDA (BG) - Italy
(72) ALLEVI Matteo (IT), STUCCHI Giovanni (IT), GATTI Gianmarco (IT), TIVELLI Sergio (IT)
(74) Công ty TNHH Sở hữu trí tuệ Đại Diện (IPACO.,LTD.)
(54) BỘ KHỚP NỐI TRUYỀN CHẤT LỎNG VỚI KHOANG SAU ĐƯỢC CẤP BỞI ỐNG XIÊN
(57) Sáng chế đề cập đến bộ khớp nối truyền chất lỏng (100) bao gồm khớp cái (47) được gài vào trong đoạn cấp thủy lực (1), và khớp đực (48), mà có thể được nối khớp với khớp cái (47) nêu trên, đoạn (1) nêu trên bao gồm ít nhất một đường thủy lực (49) và đường thoát (50), và cần (4) được tạo ra liền khối với cam (7) được làm thích ứng để giải phóng áp suất từ buồng (54) bên trong khớp cái (47) và được làm thích ứng để nhả khớp đực (48) từ khớp cái (47), khớp cái (47) nêu trên bao gồm van giảm áp (51), mà làm cho buồng (54) nêu trên vào kết nối với đường thoát (50).

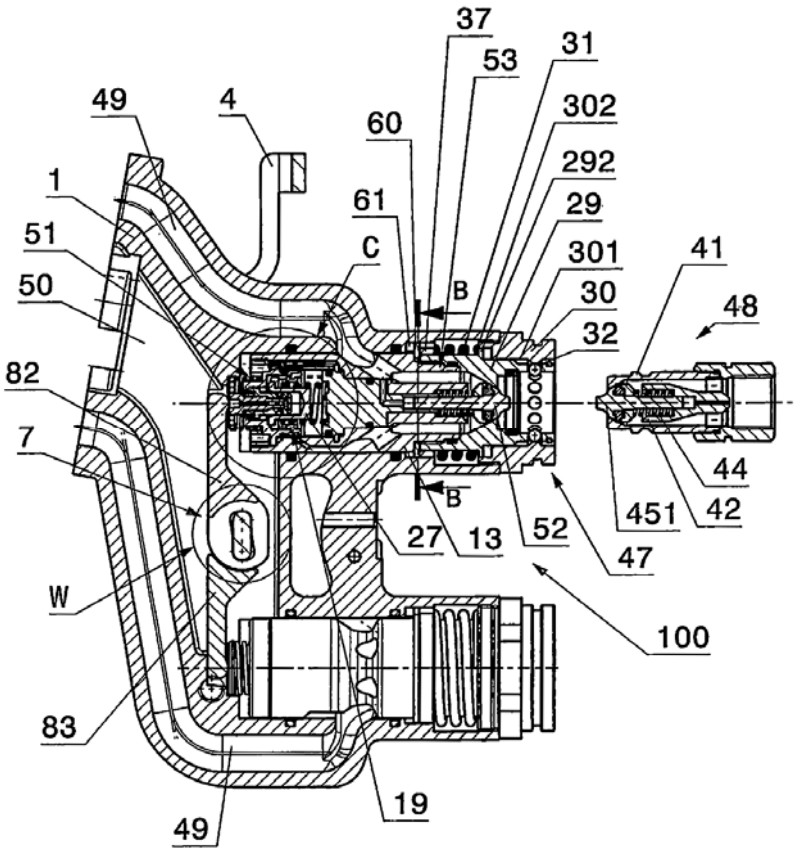

(11) **49446**
(21) 1-2016-02119
(51)[7] **F16L 37/23**, 37/56, 37/38, F16K 11/18
(22) 10.11.2014
(43) 25.11.2016
(86) PCT/EP2014/074119 10.11.2014
(87) WO2015/067793 A1 14.05.2015
(30) MI2013A001865 11.11.2013 IT
Ngày yêu cầu thẩm định nội dung: 10.06.2016
(71) STUCCHI S.P.A. (IT)
Via Galileo Gaililei, 1 - 24053 BRIGNANO GERA D'ADDA (BG) - Italy
(72) GATTI Gianmarco (IT), TIVELLI Sergio (IT)
(74) Công ty TNHH Sở hữu trí tuệ Đại Diện (IPACO.,LTD.)
(54) KHỚP TRUYỀN CHẤT LỎNG CÓ BỘ PHẬN CAM GIẢM ÁP ĐỘC LẬP
(57) Sáng chế đề cập đến bộ khớp nối truyền chất lỏng (100) bao gồm ít nhất hai khớp cái (47) được gài vào trong đoạn cấp thủy lực (1), và ít nhất hai khớp đực (48) tương ứng, mà có thể được nối khớp với các khớp cái (47) nêu trên, đoạn (1) nêu trên bao gồm ít nhất hai đường thủy lực (49) và ít nhất một đường thoát (50), và cần (4) được tạo ra liền khối với các chi tiết độc lập (82, 83) của cam (7) được làm thích ứng để giải phóng áp suất từ buồng (54) bên trong mỗi khớp cái (47) và được làm thích ứng để nhả khớp đực (48) từ khớp cái (47) tương ứng, mỗi khớp cái (47) bao gồm van giảm áp (51), mà làm cho buồng (54) nêu trên vào kết nối với đường thoát (50) nêu trên.

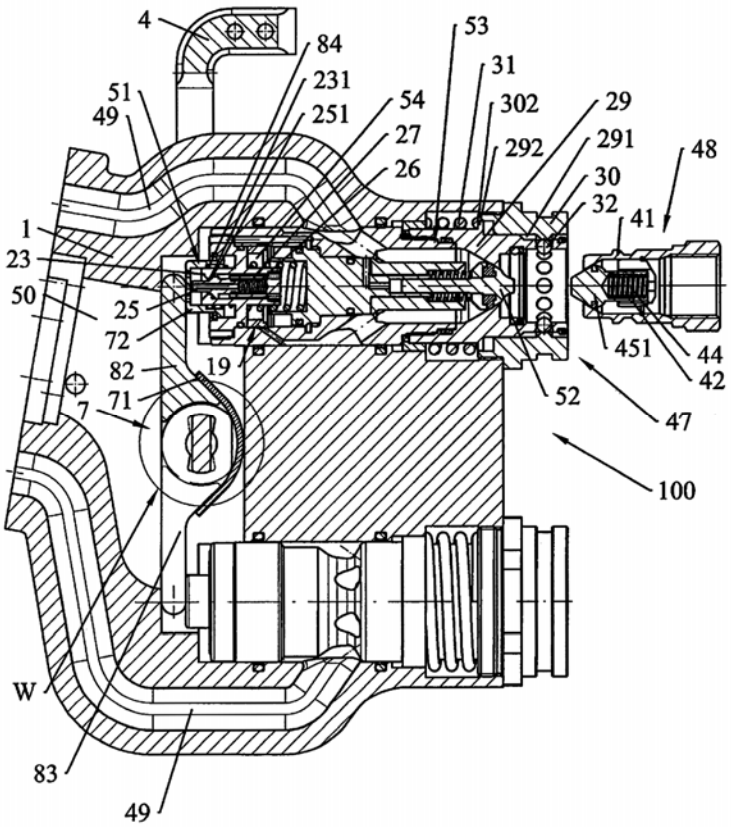

(11) **49447**
(21) 1-2016-02120 (51)[7] **F16L 37/23**, 37/413, 37/32
(22) 10.11.2014 (43) 25.11.2016
(86) PCT/EP2014/074120 10.11.2014 (87) WO2015/067794 A1 14.05.2015
(30) MI2013A001866 11.11.2013 IT
Ngày yêu cầu thẩm định nội dung: 10.06.2016
(71) STUCCHI S.P.A. (IT)
Via Galileo Gaililei, 1 - 24053 BRIGNANO GERA D'ADDA (BG) - Italy
(72) GATTI Gianmarco (IT), TIVELLI Sergio (IT)
(74) Công ty TNHH Sở hữu trí tuệ Đại Diện (IPACO.,LTD.)
(54) BỘ KHỚP NỐI TRUYỀN CHẤT LỎNG CÓ ĐỆM KÍN HÌNH KHUYÊN PHÍA TRƯỚC

(57) Sáng chế đề cập đến bộ khớp nối truyền chất lỏng (100) bao gồm khớp cái (47) phẳng có đệm kín hình khuyên phía trước (400) để ngăn chặn đưa các tạp chất vào, khi nhả khớp, trong thời gian bước nối khớp-nhả khớp và khi được nối với khớp đực (48).

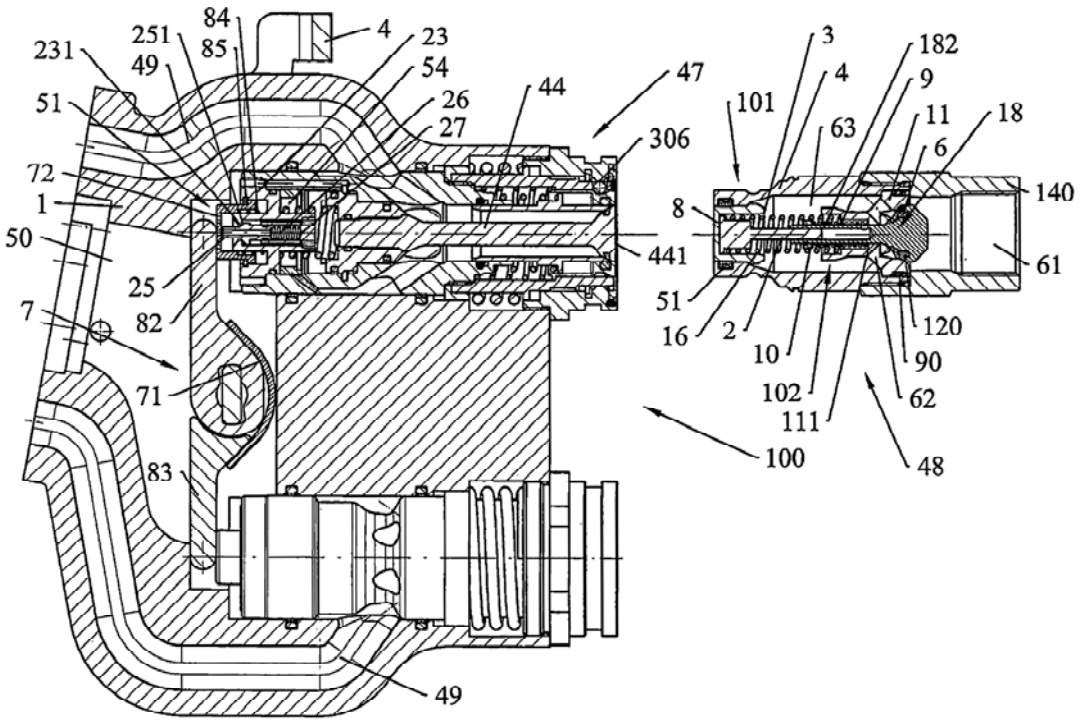

(11) **49448**
(21) 1-2016-02131
(51)[7] **C07J 5/00**, A61K 31/573, A61P 27/06
(22) 12.12.2014
(43) 25.11.2016
(86) PCT/US2014/070147 12.12.2014
(87) WO2015/089471 18.06.2015
(30) 61/915,589 13.12.2013 US
(71) ALLERGAN, INC. (US)
2525 Dupont Drive, Irvine, California 92612, United States of America
(72) FENG, Shaoxin (CN), SMITH, Scott W. (US), LAMBERT, Olivier M.G. (FR), BUTTAR, Suzanne (GB)
(74) Công ty TNHH Tầm nhìn và Liên danh (VISION & ASSOCIATES CO.LTD.)
(54) DẠNG TINH THỂ CỦA HỢP CHẤT GIỐNG STEROIT, PHƯƠNG PHÁP ĐIỀU CHẾ VÀ DƯỢC PHẨM CHỨA DẠNG TINH THỂ NÀY
(57) Sáng chế đề cập đến nhiều dạng rắn của hợp chất giống steroit xác định, và các phương pháp điều chế và sử dụng chúng. Theo một khía cạnh, sáng chế đề xuất dạng tinh thể của hợp chất giống steroit này, và các phương pháp điều chế và sử dụng chúng. Theo khía cạnh khác, sáng chế đề xuất dạng về cơ bản là vô định hình của hợp chất giống steroit này, và các phương pháp điều chế và sử dụng chúng. Theo khía cạnh khác nữa, sáng chế đề xuất các chế phẩm chứa các hợp chất theo sáng chế. Theo các khía cạnh nhất định, các chế phẩm này là thích hợp để phân phối các hoạt chất theo sáng chế cho đối tượng cần điều trị. Theo khía cạnh khác, sáng chế đề xuất phương pháp điều trị nhiều loại bệnh, bao gồm bệnh tăng nhãn áp, chứng tăng huyết áp ổ mắt, và các bệnh tương tự. Theo khía cạnh khác nữa, sáng chế đề xuất các kit chứa các hợp chất theo sáng chế và/hoặc các chế phẩm chứa các hợp chất này.

(11) **49449**

(21) 1-2016-02153
(51)[7] **C07D 471/04**, A61P 35/00, A61K 31/437
(22) 19.12.2014
(43) 25.11.2016
(86) PCT/GB2014/053778 19.12.2014
(87) WO2015/092420 25.06.2015
(30) 1322755.8 20.12.2013 GB
1406986.8 17.04.2014 GB

(71) ASTEX THERAPEUTICS LIMITED (GB)
436 Cambridge Science Park, Milton Road, Cambridge, Cambridgeshire, CB4 0QA, United Kingdom
(72) CHESSARI, Gianni (IT), JOHNSON, Christopher Norbert (GB), HOWARD, Steven (GB), DAY, James Edward Harvey (GB), BUCK, Ildiko Maria (GB), GRIFFITHS-JONES, Charlotte Mary (GB), SAXTY, Gordon (GB), TAMANINI, Emiliano (IT), WILSHER, Nicola Elisabeth (GB)
(74) Văn phòng Luật sư Ân Nam (ANNAM IP & LAW)

(54) HỢP CHẤT DỊ VÒNG HAI VÒNG VÀ DƯỢC PHẨM CHỨA HỢP CHẤT NÀY

(57) Sáng chế đề cập đến hợp chất dị vòng hai vòng, dược phẩm chứa hợp chất này và hợp chất này được sử dụng trong điều trị bệnh, ví dụ bệnh ung thư.

(11) **49450**
(21) 1-2016-02201 (51)[7] **A61K 8/27**, 8/81, A61Q 7/00
(22) 25.11.2014 (43) 25.11.2016
(86) PCT/EP2014/075496 25.11.2014 (87) WO2015/090857 A1 25.06.2015
(30) PCT/CN2013/090079 20.12.2013 CN
14152596.4 27.01.2014 EP
(71) UNILEVER N.V. (NL)
Weena 455, 3013 AL Rotterdam, The Netherlands
(72) CHEN Xiaojing (CN), JAYASWAL Amit (IN)
(74) Công ty TNHH Trần Hữu Nam và Đồng sự (TRAN H.N & ASS.)
(54) CHẾ PHẨM CHĂM SÓC TÓC
(57) Sáng chế đề cập đến chế phẩm chăm sóc tóc chứa polyacrylat và muối chứa ion kẽm (II). Tỷ lệ trọng lượng của polyacrylat với ion kẽm (II) là từ 10:1 đến 20000:1.

(11) **49451**

(21) 1-2016-02202 (51)[7] **C11D 3/48**, 1/04, 3/20
(22) 16.12.2014 (43) 25.11.2016
(86) PCT/EP2014/077928 16.12.2014 (87) WO2015/091457 A1 25.06.2015
(30) 13198649.9 19.12.2013 EP

(71) UNILEVER N.V. (NL)
Weena 455, 3013 AL Rotterdam, The Netherlands
(72) DIAZ DE RIENZO Mayri Alejandra (IT), JAMIESON Andrew Stephen (GB), STEVENSON Paul Simon (GB)
(74) Công ty TNHH Trần Hữu Nam và Đồng sự (TRAN H.N & ASS.)

(54) CHẾ PHẨM DIỆT KHUẨN

(57) Sáng chế đề cập đến chế phẩm diệt khuẩn chứa rhamnolipit và chất gây rối loạn tạo màng.

(11) **49452**
(21) 1-2016-02206 (51)[7] **G10L 19/00**
(22) 12.12.2014 (43) 25.11.2016
(86) PCT/JP2014/082925 12.12.2014 (87) WO2015/098564 A1 02.07.2015
(30) 2013-272943 27.12.2013 JP
(71) SONY CORPORATION (JP)
1-7-1, Konan, Minato-ku, Tokyo 108-0075, Japan
(72) YAMAMOTO Yuki (JP), CHINEN Toru (JP), HONMA Hiroyuki (JP), SHI Runyu (CN)
(74) Công ty TNHH một thành viên Sở hữu trí tuệ VCCI (VCCI-IP CO.,LTD)
(54) THIẾT BỊ GIẢI MÃ VÀ PHƯƠNG PHÁP GIẢI MÃ

(57) Sáng chế đề cập đến thiết bị giải mã, phương pháp giải mã và vật ghi chứa chương trình thực hiện phương pháp nêu trên để có thể để thu được âm thanh có chất lượng cao hơn. Thiết bị giải đa hợp giải đa hợp chuỗi mã đầu vào thành chuỗi mã khuếch đại và chuỗi mã tín hiệu. Mạch giải mã tín hiệu giải mã chuỗi mã tín hiệu để đưa ra tín hiệu theo chuỗi thời gian. Mạch giải mã độ khuếch đại giải mã chuỗi mã khuếch đại. Nghĩa là, mạch giải mã độ khuếch đại đọc ra các giá trị khuếch đại và các giá trị độ dốc khuếch đại ở các vị trí lấy mẫu khuếch đại định trước của tín hiệu theo chuỗi thời gian và thông tin chế độ nội suy. Bộ xử lý nội suy thu nhận giá trị khuếch đại ở mỗi vị trí lấy mẫu giữa hai vị trí lấy mẫu khuếch đại nhờ nội suy tuyến tính hoặc nội suy không tuyến tính theo chế độ nội suy dựa vào các giá trị khuếch đại và các giá trị độ dốc khuếch đại. Mạch áp dụng độ khuếch đại điều chỉnh độ khuếch đại của tín hiệu theo chuỗi thời gian dựa vào các giá trị khuếch đại. Sáng chế có thể được áp dụng cho thiết bị giải mã tương ứng.

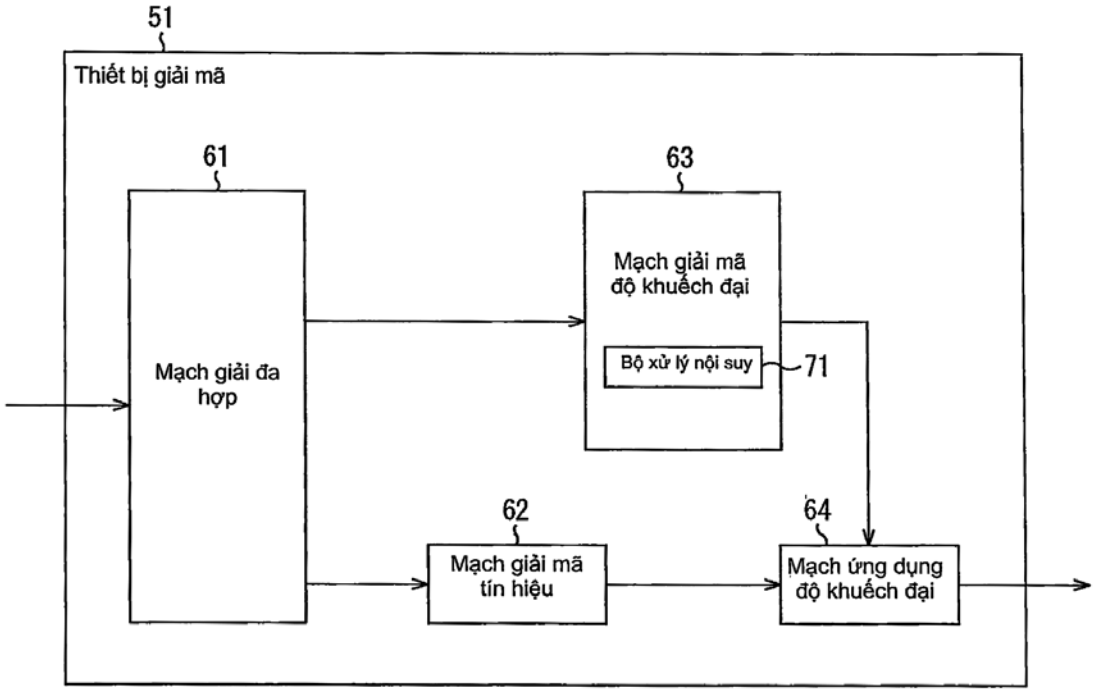

(11) **49453**
(21) 1-2016-02220 (51)[7] **C02F 1/00**, 1/42, 103/06, 103/08
(22) 17.06.2016 (43) 25.11.2016
Ngày yêu cầu thẩm định nội dung: 17.06.2016
(71) CÔNG TY CỔ PHẦN KỸ THUẬT MÔI TRƯỜNG ĐÔ THỊ VÀ NÔNG THÔN (VN)
Số 11/33, ngõ Gốc Đề, tổ 15, phường Hoàng Văn Thụ, quận Hoàng Mai, thành phố Hà Nội
(72) Trần Đức Dũng (VN), Trần Đức Hạ (VN)
(54) HỆ THỐNG THIẾT BỊ XỬ LÝ NƯỚC NHIỄM MẶN VÀ NƯỚC LỢ
(57) Sáng chế đề cập đến hệ thống thiết bị xử lý nước nhiễm mặn và nước lợ bao gồm: cột lọc cát (6), bộ siêu lọc (7) và các bộ màng nano bậc 1 (8) và bộ màng nano bậc 2 (11). Tùy thuộc vào nồng độ muối của nước đầu vào cần xử lý mà cấu trúc của phần lọc nano sẽ được thiết kế cho phù hợp. Đối với kết cấu màng nano bậc 1 (8) sẽ xử lý được nước nhiễm mặn và nước lợ có nồng độ muối đầu vào khoảng 12,5‰, khi sử dụng kết hợp màng lọc nano bậc 1 (8) và bình trao đổi ion (12) sẽ xử lý nước biển và nước lợ có nồng độ muối là 17,5‰. Hệ thống thiết bị này làm cho tỷ lệ phần trăm nước sạch thu hồi sau lọc có thể đạt từ 70-90%. Hệ thống thiết bị sử dụng bộ màng nano bậc 1 (8) hoặc bộ màng nano bậc 1 (8) kết hợp bộ màng nano bậc 2(11) hoặc bộ màng nano kết hợp bồn trao đổi ion (12) để xử lý nước nhiễm mặn có các nồng độ từ 10‰; 12,5‰ và 17,5‰ thành nước đầu ra có nồng độ muối thấp có thể trực tiếp sử dụng trong sinh hoạt và sản xuất.

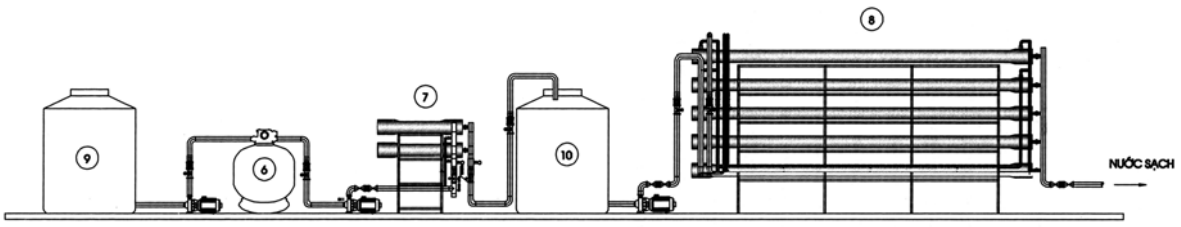

(11) **49454**
(21) 1-2016-02225 (51)[7] **A61B 3/16**
(22) 19.11.2014 (43) 25.11.2016
(86) PCT/AU2014/001051 19.11.2014 (87) WO2015/074094 28.05.2015
(30) 2013904472 19.11.2013 AU
(71) INGENEUS PTY LTD. (AU)
Axxess Corporate Park, Unit 131, 45 Gilby Road Mt. Waverley, Victoria 3149, Australia
(72) WALMSLEY, Richard Gordon (AU), LOCKWOOD, David James (AU), COOTE, Michael Andrew (AU)
(74) Công ty Cổ phần Sở hữu công nghiệp INVESTIP (INVESTIP)
(54) THIẾT BỊ VÀ PHƯƠNG PHÁP XÁC ĐỊNH ÁP SUẤT TRONG MẮT, PHƯƠNG PHÁP SẢN XUẤT THIẾT BỊ NÀY

(57) Sáng chế đề cập đến thiết bị xác định áp suất trong mắt. Thiết bị này bao gồm: (a) vỏ; (b) pit tông di chuyển được dọc trục bên trong phần vỏ, đầu thứ nhất của pit tông có phần đầu để tiếp xúc với mắt; (c) tay đòn chỉ dẫn được nối hoạt động với đầu thứ hai của pit tông; (d) thiết bị đo để chỉ báo áp suất trong mắt; và (e) chi tiết nghiêng đàn hồi để làm nghiêng pit tông về phía vị trí kéo dài mà trong đó phần đầu pit tông nhô ra ngoài vỏ và tay đòn chỉ dẫn được làm nghiêng về phía vị trí thứ nhất trên thiết bị đo. Sáng chế còn đề xuất phương pháp xác định áp suất trong mắt bao gồm bước tác dụng áp lực vào mắt của người bệnh sử dụng thiết bị nêu trên, và phương pháp sản xuất thiết bị xác định áp suất trong mắt này.

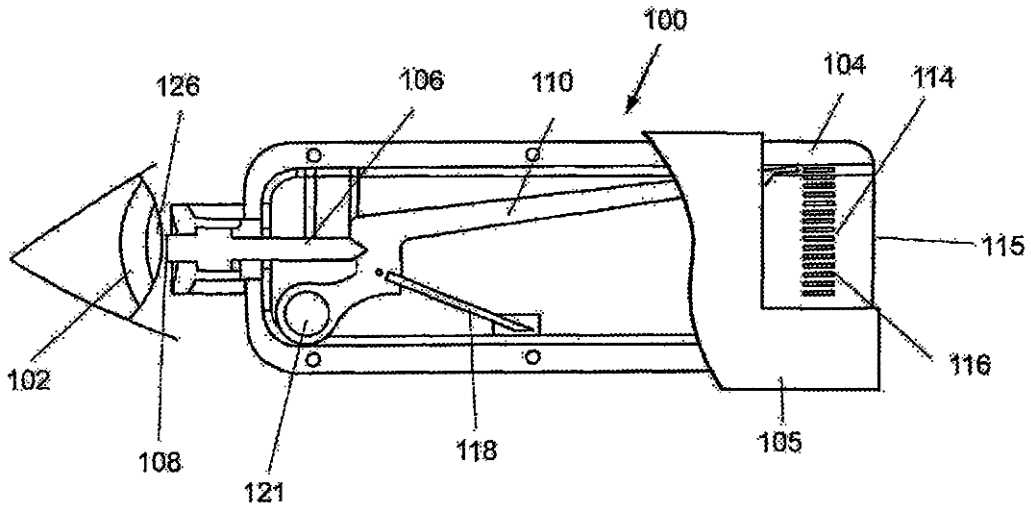

(11) **49455**

(21) 1-2016-02240
(51)[7] **C07D 491/10**, 491/12, 498/10, A61K 31/438, A61P 25/00
(22) 16.12.2014
(43) 25.11.2016
(86) PCT/EP2014/077858 16.12.2014
(87) WO2015/091411 25.06.2015
(30) 13198604.4 19.12.2013 EP

(71) F. HOFFMANN-LA ROCHE AG (CH)
Grenzacherstrasse 124, CH-4070 Basel, Switzerland
(72) RUNTZ-SCHMITT, Valerie (FR), SCHNIDER, Patrick (CH), DOLENTE, Cosimo (IT), FASCHING, Bernhard (AT)
(74) Công ty TNHH Tầm nhìn và Liên danh (VISION & ASSOCIATES CO.LTD.)

(54) HỢP CHẤT SPIRO-OXAZOLON VÀ DƯỢC PHẨM CHỨA HỢP CHẤT NÀY

(57) Sáng chế đề cập đến hợp chất spiro-oxazolon làm chất điều biến thụ thể V1a, và cụ thể làm chất đối kháng thụ thể V1a, quy trình điều chế và dược phẩm chứa hợp chất này. Hợp chất theo sáng chế hữu dụng làm chất trị liệu có tác dụng ngoại vi và tập trung đối với các tình trạng bệnh có quá trình tiết vasopressin không thích hợp, bệnh lo lắng, rối loạn trầm cảm, rối loạn ám ảnh cưỡng bức, rối loạn phố tự kỷ, bệnh tâm thần phân liệt, hành vi quá khích và rối loạn chu kỳ giấc ngủ, cụ thể là mệt mỏi sau chuyến bay dài.

(11) **49456**
(21) 1-2016-02247 (51)[7] **C09D 4/00**
(22) 21.11.2014 (43) 25.11.2016
(86) PCT/EP2014/075294 21.11.2014 (87) WO2015/075186 28.05.2015
(30) 13193901.9 21.11.2013 NL
(71) DSM IP ASSETS B. V. (NL)
Het Overloon 1, NL- 6411 TE Heerlen, The Netherlands
(72) BOONEN, Jozef Johannes Catherina Jacobus (NL), JANSEN, Johan Franz Gradus Antonius (NL), HAAS, DE, Jacob Leendert (NL), WELLENBERG, Petrus Henricus Marinus (NL), LANGE, DE, Gerrit Johannes (NL), VAN DURME, Kurt (NL), RENKEMA, Hugo Gerrit Barend (NL)
(74) Công ty TNHH T&T INVENMARK Sở hữu trí tuệ Quốc tế (T&T INVENMARK CO., LTD.)
(54) CHẾ PHẨM PHỦ RẮN NHIỆT DẠNG BỘT, QUY TRÌNH SẢN XUẤT CHẾ PHẨM NÀY, SẢN PHẨM ĐƯỢC PHỦ VÀ HÓA RẮN BẰNG CHẾ PHẨM NÀY VÀ QUY TRÌNH SẢN XUẤT SẢN PHẨM NÀY

(57) Sáng chế đề cập đến chế phẩm phủ rắn nhiệt dạng bột chứa nhựa không no kiểu etylen và chất khơi mào gốc nhiệt chứa chất khơi mào gốc nhiệt thứ nhất, trong đó chất khơi mào gốc nhiệt thứ nhất là benzoyl peroxit được thế metyl (được viết tắt là MBPO). Sáng chế còn đề cập đến quy trình sản xuất chế phẩm phủ rắn nhiệt dạng bột này và quy trình phủ sản phẩm bằng chế phẩm phủ rắn nhiệt dạng bột này. Sáng chế còn đề cập đến chế phẩm phủ rắn nhiệt dạng bột được hóa rắn được tạo ra khi hóa rắn chế phẩm phủ rắn nhiệt dạng bột theo sáng chế. Sáng chế còn đề cập đến sản phẩm được phủ trên đó bằng chế phẩm phủ rắn nhiệt dạng bột cũng như sản phẩm được phủ và hóa rắn bằng chế phẩm phủ rắn nhiệt dạng bột này.

(11) **49457**
(21) 1-2016-02251 (51)[7] **C23C 18/12**, C01B 33/18, C09K 3/14, C09C 1/30, C03C 15/00, C08K 3/36, A61K 8/25, A61Q 11/00, A61K 8/02
(22) 18.12.2014 (43) 25.11.2016
(86) PCT/US2014/071304 18.12.2014 (87) WO2015/095608 25.06.2015
(30) 61/918,938 20.12.2013 US
61/918,925 20.12.2013 US
(71) COLGATE-PALMOLIVE COMPANY (US)
300 Park Avenue, New York, New York 10022, United States of America
(72) PAN, Guisheng (US), CHOPRA, Suman (US)
(74) Công ty TNHH Tầm nhìn và Liên danh (VISION & ASSOCIATES CO.LTD.)
(54) HẠT SILIC OXIT LÕI VỎ, CHẾ PHẨM BAO GỒM HẠT SILIC OXIT LÕI VỎ VÀ QUY TRÌNH TẠO RA HẠT SILIC OXIT LÕI VỎ NÀY

(57) Sáng chế này đề cập đến hạt silic oxit lõi vỏ, trong đó mỗi hạt silic oxit lõi vỏ bao gồm lõi silic oxit, và bề mặt của lõi silic oxit được khắc ăn mòn bằng kim loại silicat, các hạt silic oxit lõi vỏ được điều chế bằng cách: i) trộn một lượng của các hạt silic oxit trong nước với một lượng của bazơ, trong đó bazơ này bao gồm ion kim loại hóa trị một, để tạo ra các hạt silic oxit lõi vỏ, mỗi hạt silic oxit lõi vỏ bao gồm lõi silic oxit, và bề mặt của lõi silic oxit được khắc ăn mòn bằng silicat của ion kim loại hóa trị một; và ii) cho các hạt silic oxit lõi vỏ được tạo ra ở bước i) phản ứng với muối kim loại bao gồm ion kim loại thứ hai, để tạo các hạt silic oxit lõi vỏ bao gồm silicat của ion kim loại thứ hai trên bề mặt của lõi silic oxit. Ngoài ra. sáng chế còn đề cập đến các chế phẩm bao gồm hạt silic oxit lõi vỏ để sử dụng trong việc làm giảm mùi hôi và quy trình tạo ra hạt silic oxit lõi vỏ này.

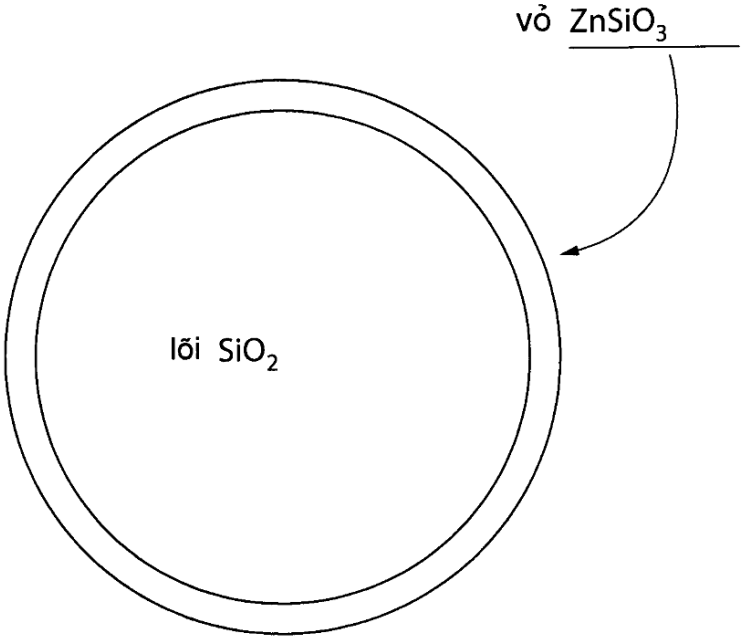

(11) **49458**

(21) 1-2016-02255
(51)[7] **A61K 47/10**, 47/26, 31/42, A61P 33/00, 33/14
(22) 19.12.2014
(43) 25.11.2016
(86) PCT/EP2014/078634 19.12.2014
(87) WO2015/091898 25.06.2015
(30) 13199006.1 20.12.2013 EP

(71) INTERVET INTERNATIONAL B.V. (NL)
Wim de Koerverstraat 35, NL-5831 AN Boxmeer, Nertherlands
(72) LEHAY, Anne (FR), FLOCHLAY-SIGOGNAULT, Annie (FR)
(74) Công ty TNHH Tầm nhìn và Liên danh (VISION & ASSOCIATES CO.LTD.)

(54) DƯỢC PHẨM CHỨA HỢP CHẤT ISOXAZOLIN DÙNG ĐỂ NGĂN NGỪA SỰ LÂY NHIỄM VẬT KÝ SINH Ở ĐỘNG VẬT VÀ NƯỚC UỐNG CHỨA DƯỢC PHẨM NÀY

(57) Sáng chế đề cập đến dược phẩm chứa hợp chất isoxazolin dùng để ngăn ngừa hoặc xử lý sự lây nhiễm vật ký sinh ở động vật. Ngoài ra, sáng chế còn đề cập đến nước uống chứa dược phẩm và phương pháp bào chế nước uống này.

(11) **49459**
(21) 1-2016-02271 (51)[7] **B65D 30/02**, 33/08, B32B 27/06, 7/04
(22) 24.11.2014 (43) 25.11.2016
(86) PCT/KR2014/011336 24.11.2014 (87) WO2015/076635 28.05.2015
(30) 10-2013-0143195 22.11.2013 KR
10-2014-0064336 28.05.2014 KR
10-2014-0132461 01.10.2014 KR
(71) WOOSUNGPACK CO., LTD. (KR)
99-24, Yeolmi-gil, Gonjiam-eup, Gwangju-si, Gyeonggi-do, 464-857 Republic of Korea
(72) MYUNG, Sun-Nyeo (KR)
(74) Văn phòng luật sư Phạm và Liên danh (PHAM & ASSOCIATES)

(54) TÚI ĐỰNG THỨC ĂN NGUỘI HOẶC THỨC ĂN ĐÔNG LẠNH CÓ TAY XÁCH

(57) Sáng chế đề cập đến túi đựng thức ăn dùng để chứa tạm thời thức ăn nguội hoặc đông lạnh. Cụ thể là, ở trạng thái mà tấm cách nhiệt được dát để đảm bảo khả năng cách nhiệt của túi và khóa kéo được lắp để mở hoặc đóng túi, sáng chế ngăn không cho tay xách vốn được tạo ra ở phía trên của khóa kéo bị rách và ngăn không cho khóa kéo bị kẹt khi tay xách được sử dụng, nhờ đó tạo ra sự thuận tiện khi sử dụng. Sáng chế cho phép túi dễ được chế tạo. Ngoài ra, bề mặt đáy của túi được tạo ra để được mở rộng, sao cho lực dính được tạo ra một cách dễ dàng khi túi được chế tạo và lớp bề mặt cấu tạo thành túi đựng được bảo vệ trong khi hình dáng bên ngoài có dạng bắt mắt.

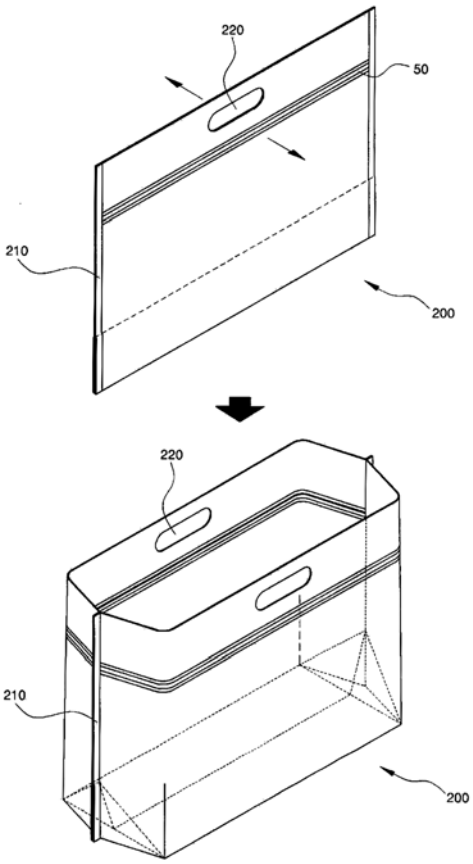

(11) **49460**
(21) 1-2016-02300 (51)[7] **F25J 3/02**, C10L 3/10
(22) 17.10.2014 (43) 25.11.2016
(86) PCT/US2014/061034 17.10.2014 (87) WO2015/084500 A1 11.06.2015
(30) 61/912,986 06.12.2013 US
Ngày yêu cầu thẩm định nội dung: 23.06.2016
(71) EXXONMOBIL UPSTREAM RESEARCH COMPANY (US)
CORP-URC-SW359, P.O. Box 2189 Houston, Texas 77252-2189, United States of America
(72) VALENCIA, Jaime, A. (US), DECKMAN, Harry, W. (US), MART, Charles, J. (US), WILKINS, James, T. (US), NORTHROP, Paul, Scott (US)
(74) Công ty TNHH dịch vụ sở hữu trí tuệ DREWMARKS (DREWMARKS CO .,LTD.)
(54) PHƯƠNG PHÁP PHÂN TÁCH DÒNG CẤP, THÁP CHƯNG CẤT ĐỂ PHÂN TÁCH TẠP CHẤT TRONG DÒNG CẤP VÀ PHƯƠNG PHÁP SẢN XUẤT HYDROCACBON

(57) Sáng chế đề cập đến phương pháp phân tách dòng cấp trong tháp chưng cất bao gồm các bước: phân tách dòng cấp trong khu vực bộ cất phần nhẹ thành dòng chất lỏng phần đáy giàu tạp chất và dòng hơi vùng làm đông lạnh; cho dòng hơi vùng làm đông lạnh trong khu vực vùng đông lạnh được kiểm soát tiếp xúc với dòng chất lỏng vùng làm đông lạnh ở nhiệt độ và áp suất mà tại đó chất rắn và dòng hơi được làm giàu hydrocacbon tạo thành; cấp nhiệt trực tiếp đến thành vùng đông lạnh được kiểm soát của khu vực vùng đông lạnh được kiểm soát bằng cơ cấu gia nhiệt được ghép nối với ít nhất một trong số bề mặt bên trong vùng đông lạnh được kiểm soát của thành vùng đông lạnh được kiểm soát và bề mặt bên ngoài vùng đông lạnh được kiểm soát của thành vùng đông lạnh được kiểm soát; và ít nhất một bước trong số các bước: làm mất ổn định và ngăn chặn sự bám dính của chất rắn vào thành vùng đông lạnh được kiểm soát bằng cơ cấu gia nhiệt. Ngoài ra, sáng chế còn đề cập đến tháp chưng cất để phân tách tạp chất trong dòng cấp và phương pháp sản xuất các hydrocacbon.

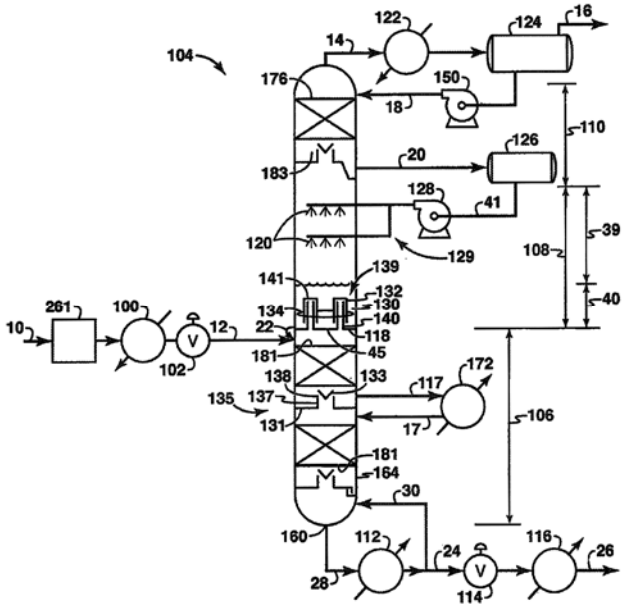

(11) **49461**
(21) 1-2016-02327 (51)[7] **C11D 3/12**, 3/37, 3/22
(22) 27.11.2014 (43) 25.11.2016
(86) PCT/EP2014/075737 27.11.2014 (87) WO2015/101448 09.07.2015
(30) 13199803.1 30.12.2013 EP
(71) UNILEVER N.V. (NL)
Weena 455, 3013 AL Rotterdam, The Netherlands
(72) ARNIPALLY Sumanth Kumar (IN), BANDYOPADHYAY Punam (IN), DAGAONKAR Manoj Vilas (IN), NADAKATTI Suresh Murigeppa (IN)
(74) Công ty TNHH Trần Hữu Nam và Đồng sự (TRAN H.N & ASS.)
(54) CHẾ PHẨM LÀM SẠCH BỀ MẶT CỨNG VÀ QUY TRÌNH SẢN XUẤT SẢN PHẨM NƯỚC RỬA BÁT SỬ DỤNG NGAY

(57) Sáng chế đề cập đến chế phẩm làm sạch đậm đặc mà có thể xử lý biến đổi thành dạng bột nhão có thể sử dụng ngay bằng cách bổ sung nước. Chế phẩm theo sáng chế không có sự tách pha khi được tạo thành dạng bột nhão. Cụ thể hơn, sáng chế đề cập đến chế phẩm làm sạch bề mặt cứng chứa từ 35 đến 60% trọng lượng hỗn hợp chất làm trương chứa polyme và đất sét có thể trương nở trong nước và chứa từ 5 đến 50% trọng lượng của một hoặc nhiều chất hoạt động bề mặt, trong đó polyme và đất sét có thể trương nở trong nước có tỷ lệ trọng lượng nằm trong khoảng từ 1:13 đến 1:3.

(11) **49462**
(21) 1-2016-02329 (51)[7] **B05D 5/06**
(22) 14.11.2014 (43) 25.11.2016
(86) PCT/EP2014/074630 14.11.2014 (87) WO2015/086257 A1 18.06.2015
(30) 13197160.8 13.12.2013 EP
Ngày yêu cầu thẩm định nội dung: 27.06.2016
(71) SICPA HOLDING SA (CH)
Avenue de Florissant 41, CH-1008 Prilly, Switzerland
(72) Pierre DEGOTT (FR), Mathieu SCHMID (CH), Claude-Alain DESPLAND (CH), Evgeny LOGINOV (CH), Cédric AMERASINGHE (CH)
(74) Công ty TNHH Dịch vụ Sở hữu trí tuệ KENFOX (KENFOX IP SERVICE CO.,LTD.)
(54) QUY TRÌNH TẠO RA LỚP HIỆU ỨNG QUANG, LỚP HIỆU ỨNG QUANG ĐƯỢC TẠO RA BẰNG QUY TRÌNH NÀY, TÀI LIỆU BẢO AN, YẾU TỐ TRANG TRÍ VÀ VẬT TRANG TRÍ CHỨA LỚP HIỆU ỨNG QUANG VÀ PHƯƠNG PHÁP SẢN XUẤT TÀI LIỆU BẢO AN, YẾU TỐ TRANG TRÍ VÀ VẬT TRANG TRÍ

(57) Sáng chế đề cập đến lĩnh vực bảo vệ các tài liệu bảo an, chẳng hạn như tiền giấy và giấy tờ tùy thân chống lại sự sao chép làm giả và bất hợp pháp. Cụ thể là, sáng chế này đề xuất các quy trình tạo ra các lớp hiệu ứng quang (optical effect layer - OEL) trên nền và các lớp hiệu ứng quang thu được bằng quy trình này, quy trình này bao gồm hai bước định hướng từ tính: bước cho hợp phần phủ bao gồm các hạt chất màu có từ tính hoặc có thể nhiễm từ hình tiểu cầu tiếp xúc với từ trường động của thiết bị tạo ra từ trường thứ nhất để định hướng hai trục ít nhất một phần của các hạt chất màu có từ tính hoặc có thể nhiễm từ hình tiểu cầu và bước cho hợp phần phủ tiếp xúc với từ trường tĩnh của thiết bị tạo ra từ trường thứ hai, nhờ đó định hướng lại đơn trục ít nhất một phần của các hạt chất màu có từ tính hoặc có thể nhiễm từ hình tiểu cầu. Ngoài ra, sáng chế cùng đề cập đến tài liệu bảo an, yếu tố trang trí và vật trang trí chứa lớp hiệu ứng quang nêu trên và phương pháp sản xuất tài liệu bảo an, yếu tố trang trí và vật trang trí này.

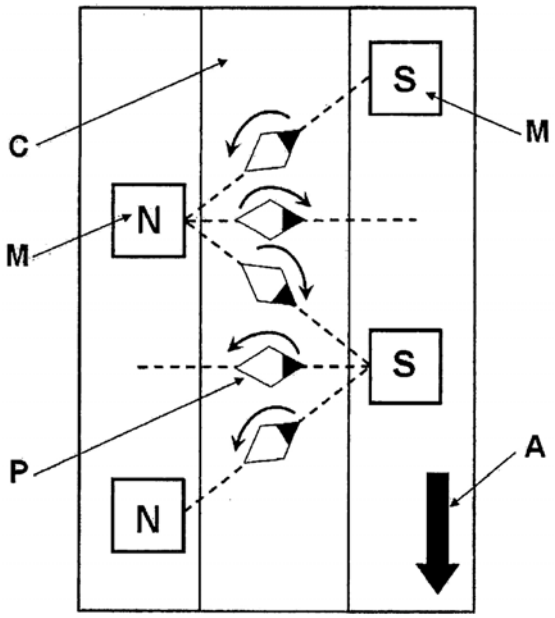

(11) **49463**
(21) 1-2016-02338 (51)[7] **A45C 13/36**
(22) 20.01.2015 (43) 25.11.2016
(86) PCT/EP2015/050941 20.01.2015 (87) WO2015/107207 A1 23.07.2015
(30) 14151776.3 20.01.2014 EP
Ngày yêu cầu thẩm định nội dung: 27.06.2016
(71) RIMOWA GMBH (DE)
Richard-Byrd-Strasse 13 50829 Koln, Germany
(72) MORSZECK, Dieter (DE)
(74) Công ty TNHH Sở hữu trí tuệ Trần & Trần (TRAN & TRAN CO., LTD.)
(54) ĐỒ ĐỰNG HÀNH LÝ ĐƯỢC GIA CỐ GÓC
(57) Sáng chế đề cập đến đồ đựng hành lý được gia cố góc (1), cụ thể là vali, có ít nhất hai phần đồ đựng hành lý (2, 4), trong đó mỗi phần đồ đựng hành lý (2, 4) bao gồm ít nhất một tấm vách có ít nhất một mặt vách trong (3, 5) và ít nhất một mặt vách ngoài (5, 7), và ít nhất một phần đồ đựng hành lý (2, 4) bao gồm ít nhất một góc (32), khác biệt ở chỗ vật gia cố góc (14, 15) được gắn vào mặt trong tấm vách (3, 5) của đồ đựng hành lý tại ít nhất một góc (32) nêu trên của ít nhất một phần đồ đựng hành lý (2, 4).

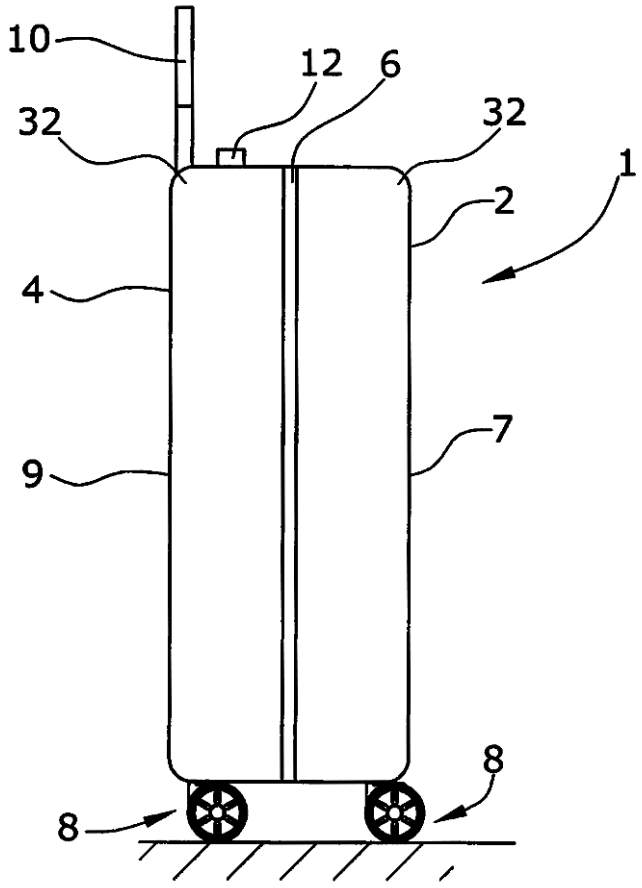

(11) **49464**
(21) 1-2016-02343 (51)[7] **F02M 25/07**, B01D 45/08
(22) 23.02.2015 (43) 25.11.2016
(86) PCT/JP2015/054961 23.02.2015 (87) WO2015/129604 03.09.2015
(30) 2014-039900 28.02.2014 JP
Ngày yêu cầu thẩm định nội dung: 27.06.2016
(71) MITSUBISHI HEAVY INDUSTRIES, LTD. (JP)
16-5, Konan 2-chome, Minato-ku, Tokyo 108-8215, Japan
(72) UEDA, Takashi (JP), HIRAOKA, Naohiro (JP), TANAKA, Shigeki (JP), OBA, Hiromichi (JP)
(74) Công ty TNHH Tầm nhìn và Liên danh (VISION & ASSOCIATES CO.LTD.)
(54) THIẾT BỊ NGĂN SƯƠNG MÙ ĐỌNG VÀ HỆ THỐNG TUẦN HOÀN KHÍ THẢI TRANG BỊ THIẾT BỊ NÀY

(57) Sáng chế đề cập đến thiết bị ngăn sương mù đọng (1) theo sáng chế được trang bị: vỏ thiết bị (21) tạo thành một không gian bên trong; tấm ngăn (25) được sắp đặt sao cho đối diện với cửa nạp (28) làm lưu thông lưu chất vào không gian bên trong, tấm ngăn (25) khiến cho kênh lưu thông thượng nguồn (32) bị uốn cong trong không gian bên trong; và phần thân thiết bị (24) ngăn cách kênh lưu thông thượng nguồn (32) với kênh lưu thông hạ nguồn (33) ở phía hạ nguồn của kênh lưu thông thượng nguồn (32). Thiết bị ngăn sương mù đọng (1) này có thể được cấu tạo gọn nhẹ hơn các thiết bị ngăn sương mù đọng khác sử dụng các đường ống mở rộng để điều chỉnh vận tốc chảy của lưu chất đi qua phần thân thiết bị.

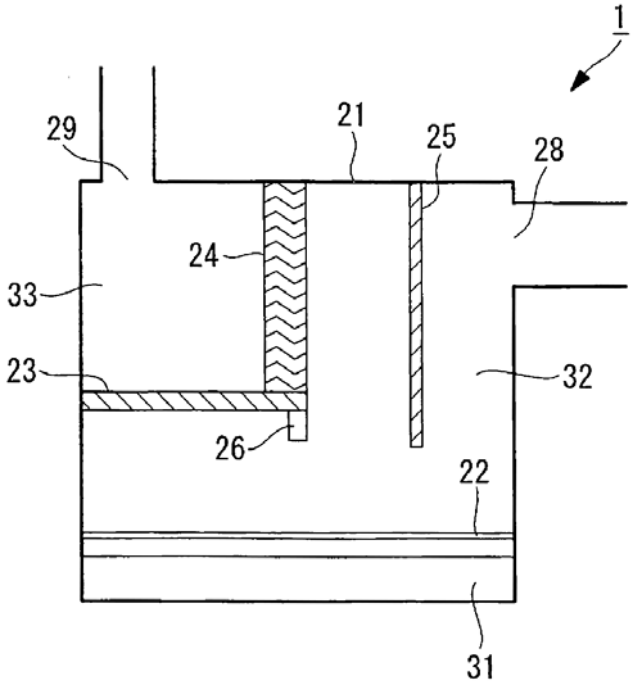

(11) **49465**
(21) 1-2016-02349 (51)[7] **E03F 3/00**
(22) 28.06.2016 (43) 25.11.2016
Ngày yêu cầu thẩm định nội dung: 28.06.2016
(71) CÔNG TY TNHH THOÁT NƯỚC VÀ PHÁT TRIỂN ĐÔ THỊ TỈNH BÀ RỊA - VŨNG TÀU (BUSADCO) (VN)
Số 6, đường 3/2, phường 8, thành phố Vũng Tàu, tỉnh Bà Rịa - Vũng Tàu.
(72) Hoàng Đức Thảo (VN)
(54) CHÂN KÈ KẾT HỢP THOÁT NƯỚC VÀ DẪN ỐNG KỸ THUẬT
(57) Sáng chế đề cập đến chân kè kết hợp thoát nước và dẫn ống kỹ thuật được đúc thành từng đoạn bê tông rỗng, mỗi đoạn chân kè này bao gồm: phần thân (1), bụng kè (2), mái kè (3) và mối nối (4), khác biệt ở chỗ, bụng kè (2) được chia thành các ngăn dưới (2a) và ngăn trên (2b), trong đó mặt bên trong của ngăn dưới (2a) được làm nhẵn không thấm nước và được bo tròn tạo thành kênh dẫn nước, còn ngăn trên (2b) dùng để chứa các đường ống kỹ thuật, hệ thống hạ tầng điện, nước, viễn thông.

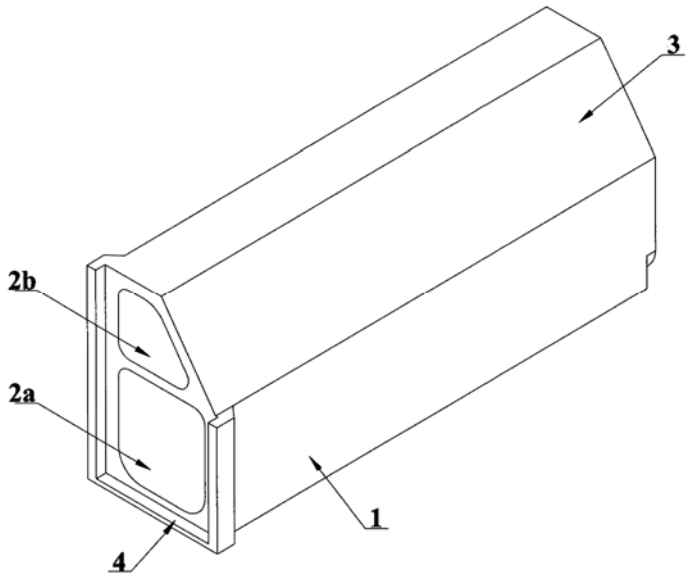

(11) **49466**
(21) 1-2016-02358 (51)[7] **B23K 35/26**, 35/36, 35/362, 35/02
(22) 29.08.2014 (43) 25.11.2016
(86) PCT/GB2014/052623 29.08.2014 (87) WO2015/028813 05.03.2015
(30) 61/871,416 29.08.2013 US
(71) ALPHA METALS, INC. (US)
109 Corporate Blvd., South Plainfield, New Jersey 07080, United States of America
(72) PANDHER Ranjit (US), SINGH Bawa (US), RAUT Rahul (US), SANYOGITA Arora (US), BHATKAL Ravindra (US), MO Bin (US)
(74) Văn phòng luật sư Phạm và Liên danh (PHAM & ASSOCIATES)
(54) CHẤT TRỢ DUNG, KEM HÀN, MỐI HÀN, PHƯƠNG PHÁP XỬ LÝ BỀ MẶT NHÔM VÀ PHƯƠNG PHÁP LÀM CHO BỀ MẶT NHÔM DỄ HÀN

(57) Sáng chế đề cập đến chất trợ dung, cụ thể là chất trợ dung hàn dùng để hàn nhôm chứa một hoặc nhiều amin, trong đó amin là etanolamin và/hoặc amin được etoxyl hóa. Ngoài ra, sáng chế cũng đề cập đến phương pháp xử lý bề mặt nhôm và phương pháp làm cho bề mặt nhôm dễ hàn bằng cách sử dụng chất trợ dung này và hợp kim hàn thông thường, bằng hợp kim hàn trên cơ sở thiếc.

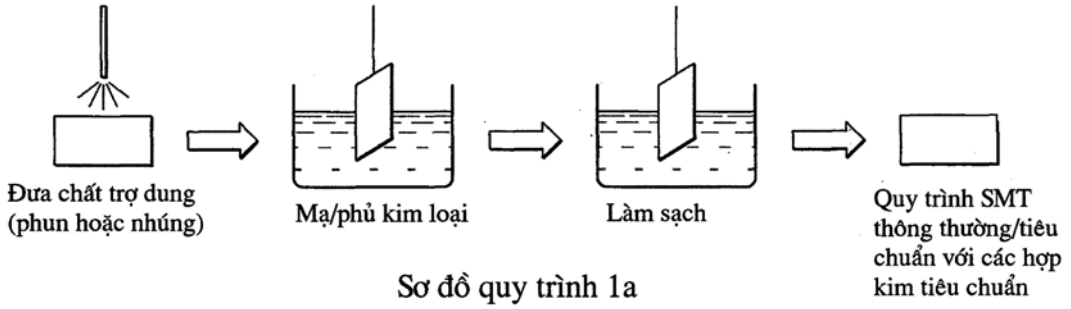

Sơ đồ quy trình 1a

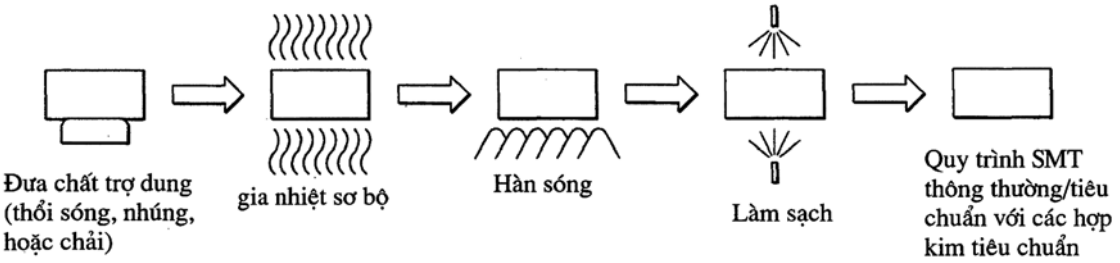

Sơ đồ quy trình 1b

(11) **49467**
(21) 1-2016-02362
(51)[7] **D21H 17/36**, 17/37, 21/18, 21/20, C08L 39/02, D21H 17/45, 17/55, 17/56, 21/10
(22) 22.01.2015
(43) 25.11.2016
(86) PCT/FI2015/050037 22.01.2015
(87) WO2015/110703 30.07.2015
(30) 20145063 22.01.2014 FI
(71) KEMIRA OYJ (FI)
Porkkalankatu 3, FI-00180 Helsinki, Finland
(72) HOKKA, Joonas (FI), HIETANIEMI, Matti (FI), LEGRAND, Sacha (FR), POLVERARI, Marco (CA)
(74) Công ty Luật TNHH T&G (TGVN)
(54) CHẾ PHẨM CHỨA CHẤT DÙNG ĐỂ SẢN XUẤT GIẤY VÀ PHƯƠNG PHÁP XỬ LÝ XƠ NGUYÊN LIỆU

(57) Sáng chế đề cập đến chế phẩm chứa chất dùng để sản xuất giấy, tốt hơn nếu ở dạng bột, chứa polyme tan được trong nước, polyme này chứa các đơn vị vinylamin với lượng từ 21%mol đến 30%mol và có trọng lượng phân tử trung bình ít nhất là 1.000.000 Da. Sáng chế cũng đề cập đến phương pháp xử lý xơ nguyên liệu trong việc sản xuất giấy, bìa hoặc dạng tương tự, trong đó xơ nguyên liệu đặc thu được, được pha loãng thành xơ nguyên liệu loãng có độ đặc <3% bằng cách thêm nước, xơ nguyên liệu loãng được rút nước và súc giấy từ xơ liên tục được tạo thành. Chế phẩm chứa chất dùng để sản xuất giấy được thêm vào xơ nguyên liệu đặc hoặc loãng.

(11) **49468**
(21) 1-2016-02363 (51)[7] **A61K 47/28**, 31/015, 47/14, 47/22
(22) 09.12.2014 (43) 25.11.2016
(86) PCT/IB2014/066737 09.12.2014 (87) WO2015/087242 18.06.2015
(30) 61/914,879 11.12.2013 US
Ngày yêu cầu thẩm định nội dung: 20.07.2016
(71) HEALTH-EVER BIOTECH CO. LTD. (TW)
5F.-6, No.51, Sec. 2, Keelung Rd., Xinyi Dist., Taipei City, 110, Taiwan
(72) CHEN, Bin-huei (TW), KUO, Fu Feng (CA)
(74) Công ty Luật TNHH T&G (TGVN)
(54) DƯỢC PHẨM CHỨA CAROTENOIT
(57) Sáng chế đề xuất các dược phẩm chứa vi thể nhũ trấp và carotenoit. Sáng chế cũng đề xuất các dược phẩm chứa mixen và carotenoit, được tạo huyền phù trong dung dịch nước và thích hợp để dùng trong tĩnh mạch. Độ sinh khả dụng của carotenoit của dược phẩm là cao hơn so với độ sinh khả dụng của carotenoit tự do.

(11) **49469**
(21) 1-2016-02390
(51)[7] **B29C 35/02**, 33/42, 37/00, 33/38, 35/08, B29D 11/00
(22) 17.12.2014
(43) 25.11.2016
(86) PCT/US2014/070751 17.12.2014
(87) WO2015/095278 A1 25.06.2015
(30) 61/917,065 17.12.2013 US
14/571,691 16.12.2014 US
Ngày yêu cầu thẩm định nội dung: 30.06.2016
(71) PPG INDUSTRIES OHIO, INC. (US)
3800 West 143rd Street Cleveland, Ohio 44111, United States of America
(72) HICKENBOTH, Charles, R. (US), KRYGER, Matthew, J. (US), MENTA, Federico (IT), CROSS, Keith, M. (US), LUSHER, David, L. (US)
(74) Văn phòng Luật sư MINERVAS (MINERVAS)
(54) PHƯƠNG PHÁP SẢN XUẤT SẢN PHẨM POLYME THEO YÊU CẦU VÀ SẢN PHẨM POLYME ĐƯỢC SẢN XUẤT THEO PHƯƠNG PHÁP NÀY

(57) Sáng chế đề cập đến phương pháp sản xuất sản phẩm polyme theo yêu cầu bao gồm các bước: cung ứng hai nửa khuôn, mỗi một nửa có mặt ngoài và mặt trong; gắn hai nửa khuôn lại để tạo thành khuôn lắp ghép sao cho các mặt trong định ra một khoang trống giữa chúng; phủ một hoặc nhiều chất lỏng từ tính vào mặt trong của một nửa khuôn; cho vật liệu polyme dạng lỏng vào khoang trống đó; áp dụng từ trường một cách có kiểm soát vào chất lỏng từ tính để tạo thành bề mặt có thể đảo ngược được sản xuất theo yêu cầu theo địa hình bề mặt riêng được xác định trước; cho khuôn cụm khuôn vào điều kiện đủ để thực hiện sự polyme hóa hoặc hóa rắn vật liệu polyme dạng lỏng; và tách hai nửa khuôn ra.
Ngoài ra, sáng chế cũng đề cập đến sản phẩm được sản xuất bằng phương pháp này.

(11) **49470**
(21) 1-2016-02397 (51)[7] **G01N 21/57**, 33/02, 33/10, 21/85
(22) 24.02.2014 (43) 25.11.2016
(86) PCT/IN2014/000117 24.02.2014 (87) WO2015/102011 09.07.2015
(30) 6173/CHE/2013 30.12.2013 IN
Ngày yêu cầu thẩm định nội dung: 30.06.2016
(71) BUHLER (INDIA) PVT. LTD. (IN)
13-D, K.I.A.D.B Industrial Area, Attibele - 562107, Bangalore District, India
(72) MISHRA, Jyoti Prakash (IN), KANI, Bismillah (IN), KUMAR, Manit (IN), TRIKKUR, Gopalakrishnan (IN)
(74) Công ty TNHH Tầm nhìn và Liên danh (VISION & ASSOCIATES CO.LTD.)
(54) PHƯƠNG PHÁP VÀ THIẾT BỊ ĐO ĐỘ BÓNG CỦA HẠT
(57) Sáng chế đề cập đến phương pháp và thiết bị để đo độ bóng của hạt, cụ thể là hạt gạo. Theo một phương án, phương pháp này bao gồm bước phát ra chùm tia sáng đến bề mặt của hạt bằng phương tiện thiết bị phát sáng (13), bố trí thiết bị cảm biến sáng (11) tại vị trí cảm biến tương quan với thiết bị phát sáng (13), thiết bị này cảm biến chùm tia sáng của thiết bị phát sáng (13) được phản xạ bởi bề mặt của hạt theo hướng của thiết bị cảm biến sáng (11), chụp ảnh trắc quan của bề mặt hạt bằng phương tiện thiết bị cảm biến sáng (11), thiết bị này cảm biến chùm tia sáng phản xạ, gán giá trị cường độ cho các phần tử ảnh của ảnh trắc quang được chụp, trong đó ảnh trắc quang bao gồm nhiều phần tử ảnh, định lượng chùm tia sáng theo dải cường độ định trước nhờ phương tiện bộ xử lý, tích lũy, đối với mỗi dải định trước, số lượng phần tử ảnh có giá trị cường độ, trong dải giá trị cường độ xác định, và gán cho mỗi trong số các dải này giá trị cường độ tương ứng, thu nhận giá trị phân kỳ đối với giá trị cường độ theo dải định trước bằng phương tiện bộ xử lý, trong đó giá trị phân kỳ được thu nhận bằng cách đo độ lệch của giá trị cường độ của dải định trước và gán tham số đo lường chất lượng bề mặt cho ảnh trắc quang được chụp, trong đó tham số đo lường bề mặt là số đo giá trị phân kỳ.

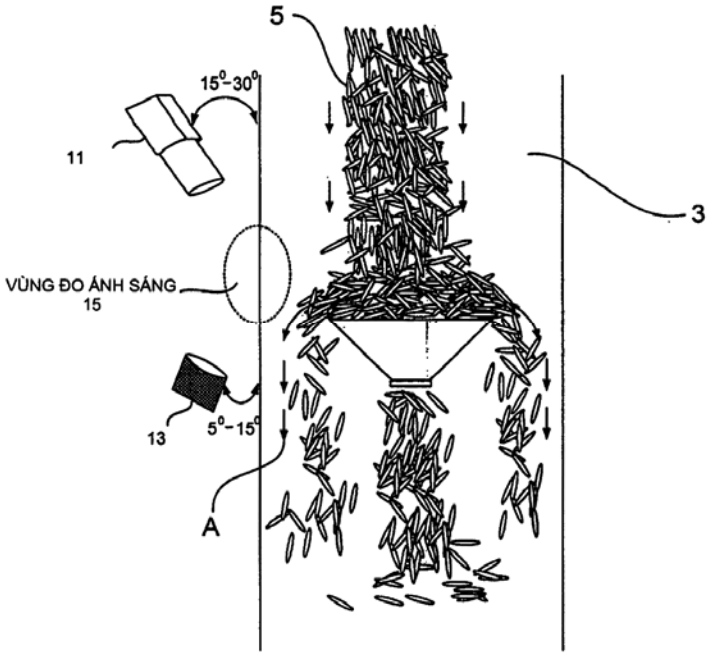

(11) **49471**
(21) 1-2016-02408 (51)[7] **B25J 15/06**, 15/08
(22) 09.12.2014 (43) 25.11.2016
(86) PCT/JP2014/082499 09.12.2014 (87) WO2015/087854 18.06.2015
(30) 2013-254772 10.12.2013 JP
Ngày yêu cầu thẩm định nội dung: 01.07.2016
(71) KAWASAKI JUKOGYO KABUSHIKI KAISHA (JP)
1-1, Higashikawasaki-cho 3-chome, Chuo-ku, Kobe-shi, Hyogo 6508670 Japan
(72) Junichi MURAKAMI (JP), Kenji BANDO (JP), Shuhei KURAOKA (JP), Yukio IWASAKI (JP), Takayuki YOSHIMURA (JP)
(74) Công ty Luật TNHH T&G (TGVN)
(54) BÀN TAY ROBOT, ROBOT, VÀ BUỒNG ROBOT
(57) Sáng chế đề xuất bàn tay robot (8) có phần đế bàn tay (31) được lắp trên đầu xa của tay (7), bộ phận giữ chi tiết gia công (32) được bố trí với phần đế bàn tay (31), và bộ phận định vị chi tiết gia công (34) để định vị chi tiết gia công (13) được giữ bởi bộ phận giữ chi tiết gia công (32) ở vị trí định trước đối với bộ phận giữ chi tiết gia công (32). Bộ phận giữ chi tiết gia công (32) có phần hút (33) để hút bề mặt của chi tiết gia công (13) để giữ chi tiết gia công (13) theo cách giải phóng được, và phần hút (33) có thể biến dạng đàn hồi theo hướng song song với bề mặt của chi tiết gia công (13) trong trạng thái mà chi tiết gia công (13) được hút. Bàn tay robot có chức năng định vị chi tiết gia công ở vị trí định trước đối với bộ phận giữ chi tiết gia công có thể được đề xuất.

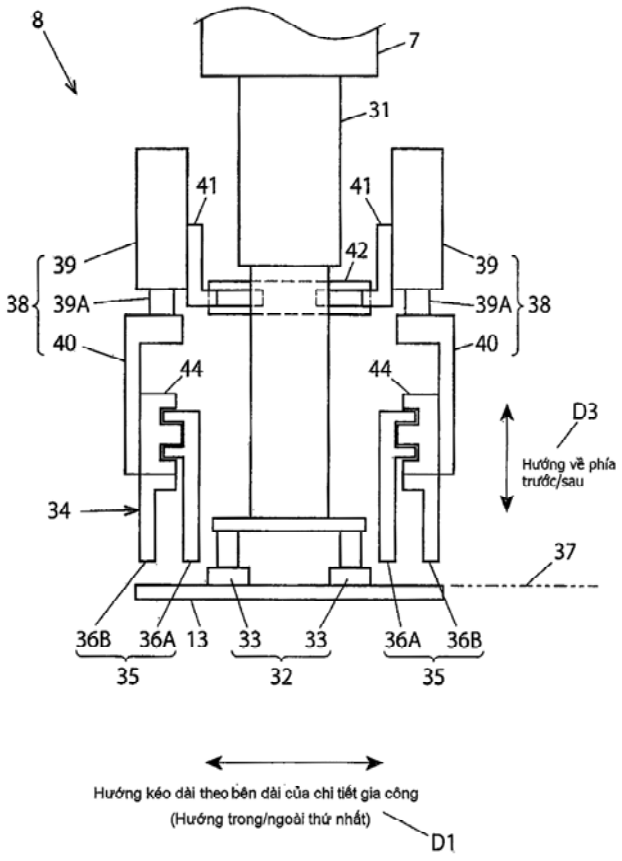

(11) **49472**
(21) 1-2016-02409
(51)[7] **B25J 9/16**, B23Q 7/00, 37/00, B25J 21/00
(22) 09.12.2014
(43) 25.11.2016
(86) PCT/JP2014/082501 09.12.2014
(87) WO2015/087855 18.06.2015
(30) 2013-254774 10.12.2013 JP
Ngày yêu cầu thẩm định nội dung: 01.07.2016
(71) KAWASAKI JUKOGYO KABUSHIKI KAISHA (JP)
1-1, Higashikawasaki-cho 3-chome, Chuo-ku, Kobe-shi, Hyogo 6508670 Japan
(72) Junichi MURAKAMI (JP), Kenji BANDO (JP), Shuhei KURAOKA (JP), Yukio IWASAKI (JP), Takayuki YOSHIMURA (JP)
(74) Công ty Luật TNHH T&G (TGVN)
(54) THIẾT BỊ ĐỠ ĐẢO CHI TIẾT GIA CÔNG VÀ BUỒNG ROBOT BAO GỒM THIẾT BỊ NÀY

(57) Sáng chế đề xuất thiết bị đỡ đảo chi tiết gia công (29) có cặp bộ phận kẹp chi tiết gia công (47A, 47B) để nối đối đầu lên các phần bên đối ngược tương ứng của chúng của chi tiết gia công (13) được giữ bởi bàn tay robot để kẹp chi tiết gia công (13) và bộ phận chuyển trạng thái kẹp (55) để chuyển cặp bộ phận kẹp chi tiết gia công (47A, 47B) giữa trạng thái kẹp để kẹp chi tiết gia công (13) và trạng thái giải phóng để giải phóng chi tiết gia công (13). Trong thiết bị đỡ đảo chi tiết gia công để đỡ đảo mặt/lưng của chi tiết gia công trong bàn tay robot, độ linh hoạt của trạng thái lắp đặt của nó, cụ thể là vị trí lắp đặt, dáng lắp đặt, hoặc dạng tương tự có thể được tăng cường.

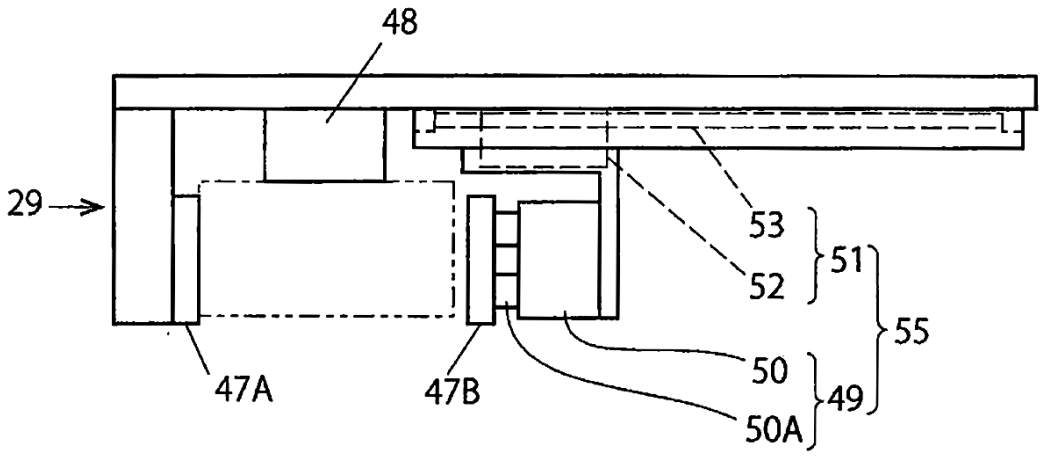

(11) **49473**
(21) 1-2016-02410
(51)[7] **B25J 21/00**, B23Q 37/00, B24B 41/06
(22) 09.12.2014
(43) 25.11.2016
(86) PCT/JP2014/082503 09.12.2014
(87) WO2015/087856 18.06.2015
(30) 2013-254775 10.12.2013 JP
Ngày yêu cầu thẩm định nội dung: 01.07.2016
(71) KAWASAKI JUKOGYO KABUSHIKI KAISHA (JP)
1-1, Higashikawasaki-cho 3-chome, Chuo-ku, Kobe-shi, Hyogo 6508670 Japan
(72) Junichi MURAKAMI (JP), Kenji BANDO (JP), Shuhei KURAOKA (JP), Yukio IWASAKI (JP), Takayuki YOSHIMURA (JP)
(74) Công ty Luật TNHH T&G (TGVN)
(54) BUỒNG ROBOT
(57) Sáng chế đề xuất buồng robot (1) có bộ khung buồng (2), robot loại treo trần (5) được lắp đặt bên trong bộ khung buồng (2) và có bàn tay robot (8) để giữ chi tiết gia công, và thiết bị xử lý (12) được lắp đặt bên trong bộ khung buồng (2) để xử lý chi tiết gia công trong trạng thái đang được giữ bởi bàn tay robot (8). Trong buồng robot để xử lý chi tiết gia công trong trạng thái đang được giữ bởi bàn tay robot bởi thiết bị xử lý, hiệu suất sử dụng khoảng không của nó có thể được cải thiện.

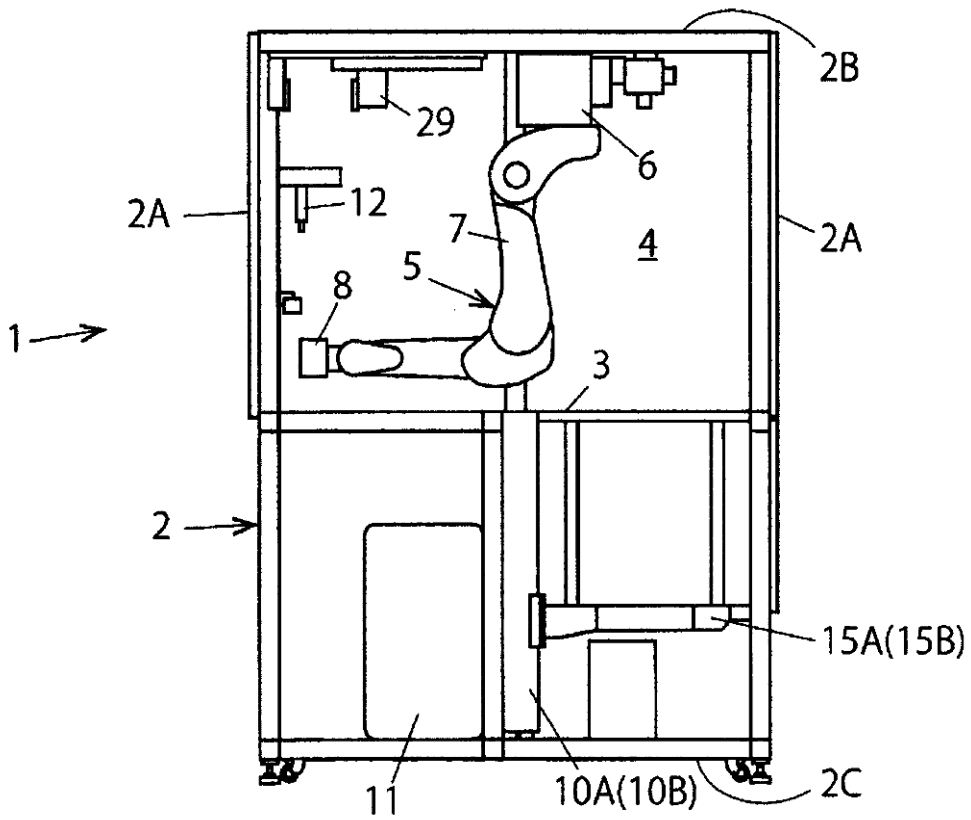

(11) **49474**
(21) 1-2016-02414 (51)[7] **H04N 19/597**, 19/51
(22) 05.01.2015 (43) 25.11.2016
(86) PCT/KR2015/000050 05.01.2015 (87) WO2015/102443 09.07.2015
(30) 10-2014-0000527 03.01.2014 KR
10-2014-0001531 06.01.2014 KR
10-2015-0000578 05.01.2015 KR
(71) UNIVERSITY-INDUSTRY COOPERATION GROUP OF KYUNG HEE UNIVERSITY (KR)
Kyunghee Univ. Global Campus, 1732, Deogyeong-daero, Giheung-gu, Yongin-si, Gyeonggi-do 446-701, Republic of Korea
(72) PARK, Gwang Hoon (KR), LEE, Min Seong (KR), HEO, Young Su (KR), LEE, Yoon Jin (KR)
(74) Công ty TNHH một thành viên Sở hữu trí tuệ VCCI (VCCI-IP CO.,LTD)
(54) PHƯƠNG PHÁP VÀ THIẾT BỊ MÃ HÓA/GIẢI MÃ HÌNH ẢNH BA CHIỀU (3D)
(57) Sáng chế đề cập đến phương pháp mã hoá hình ảnh ba chiều (three-dimensional - 3D), trong đó phương pháp này bao gồm các bước: xác định chế độ dự đoán đối với khối hiện tại dưới dạng chế độ liên dự đoán; xác định xem khối tham chiếu tương ứng với khối hiện tại trong hình ảnh tham chiếu có thông tin về sự chuyển động hay không; nếu khối tham chiếu có thông tin về sự chuyển động, thì trích xuất thông tin về sự chuyển động trên khối hiện tại đối với mỗi khối dự đoán con trong khối hiện tại; và trích xuất mẫu dự đoán đối với khối hiện tại dựa trên thông tin về sự chuyển động trên khối hiện tại.

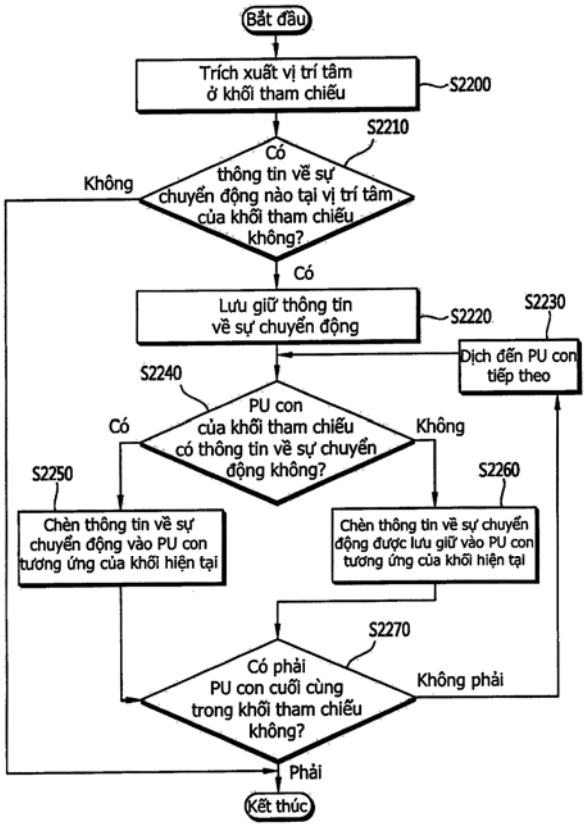

(11) **49475**

(21) 1-2016-02417
(51)[7] **A61K 8/34**, 8/41, 8/42, A61Q 5/02, 5/12
(22) 22.01.2015
(43) 25.11.2016
(86) PCT/EP2015/051214 22.01.2015
(87) WO2015/110510 A1 30.07.2015
(30) 14152331.6 23.01.2014 EP

(71) UNILEVER N.V. (NL)
Weena 455, 3013 AL Rotterdam, the Netherlands
(72) LYONS, Teresa Elizabeth (GB), MOLE Sarah (GB), RICHARDS Claire Louise (GB), WARD Richard Kenneth (GB)
(74) Công ty TNHH Trần Hữu Nam và Đồng sự (TRAN H.N & ASS.)

(54) CHẾ PHẨM DƯỠNG TÓC ĐỂ TẠO KIỂU TÓC

(57) Sáng chế đề cập đến chế phẩm dưỡng tóc chứa 0,4 đến 8% trọng lượng rượu béo có 8 đến 22 nguyên tử cacbon, 0,1 đến 2% trọng lượng thành phần chất hoạt động bề mặt cation, nước, và trong đó chế phẩm này có khối lượng kéo từ 1 đến 250g để tạo kiểu tóc.

(11) **49476**
(21) 1-2016-02422 (51)[7] **A01K 5/00**
(22) 31.12.2014 (43) 25.11.2016
(86) PCT/US2014/072931 31.12.2014 (87) WO2015/103360 09.07.2015
(30) 2839027 02.01.2014 CA
2839027 30.12.2014 CA
(71) ALLTECH, INC. (US)
3031 Catnip Hill Pike, Nicholasville, KY 40356, United States of America
(72) JOHNSTON, James, Dennison (CA), JOHNSTON, Robin, Alexander (CA), BRAMBLE, Tyler, Cole (US), DAWSON, Karl, A. (US)
(74) Công ty TNHH Tầm nhìn và Liên danh (VISION & ASSOCIATES CO.LTD.)
(54) HỆ THỐNG VÀ PHƯƠNG PHÁP ĐÁNH GIÁ HIỆU QUẢ CHUYỂN HÓA THỨC ĂN VÀ KHÍ THẢI CACBON CHO ĐỘNG VẬT LẤY SỮA

(57) Sáng chế đề cập đến hệ thống và phương pháp đánh giá hiệu quả chuyển hóa thức ăn và lượng khí thải cacbon của động vật lấy sữa, để cho phép thực hiện điều chỉnh thức ăn cho động vật để nâng cao sản lượng sữa, giảm chất thải, và/hoặc giảm khí thải cacbon. Theo các phương án, sáng chế đề xuất hệ thống kết hợp mô hình tiêu hóa thức ăn động vật với hiệu quả sản xuất sữa và khí thải cacbon. Các hệ thống và phương pháp này hữu ích để phân tích và so sánh các hợp phần thức ăn cho động vật khác nhau theo một hoặc nhiều thành phần và/hoặc để phân tích hiệu quả của việc bổ sung chất phụ gia đối với hiệu quả sản xuất sữa và/hoặc khí thải cacbon. Việc điều chỉnh tham số thức ăn - khí thải cacbon là hữu ích để điều chỉnh hợp phần thức ăn cho động vật bằng cách cân bằng hiệu quả sản xuất sữa với hiệu quả tạo ra khí thải cacbon. Chất phụ gia thức ăn hoặc lượng chất phụ gia thức ăn khác nhau, và/hoặc các hợp phần thức ăn khác nhau được chọn dựa trên giải pháp bù tham số thức ăn - khí thải cacbon mong muốn.

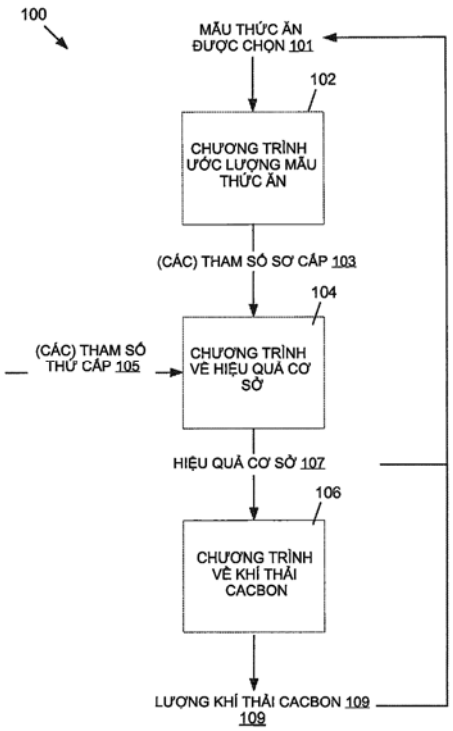

(11) **49477**
(21) 1-2016-02423 (51)[7] **A23K 1/18**
(22) 31.12.2014 (43) 25.11.2016
(86) PCT/US2014/072935 31.12.2014 (87) WO2015/103361 09.07.2015
(30) 2839029 02.01.2014 CA
2839029 30.12.2014 CA
(71) ALLTECH, INC. (US)
3031 Catnip Hill Pike, Nicholasville, KY 40356, United States of America
(72) BRAMBLE, Tyler, Cole (US), JOHNSTON, James, Dennison (CA), JOHNTSON, Robin, Alexander (CA), DAWSON, Karl, A. (US)
(74) Công ty TNHH Tầm nhìn và Liên danh (VISION & ASSOCIATES CO.LTD.)
(54) HỆ THỐNG VÀ PHƯƠNG PHÁP ĐÁNH GIÁ HIỆU QUẢ CHUYỂN HÓA THỨC ĂN VÀ DẤU CHÂN CACBON CỦA ĐỘNG VẬT NUÔI LẤY THỊT

(57) Sáng chế đề cập đến hệ thống và phương pháp đánh giá hiệu quả chuyển hóa thức ăn và dấu chân cacbon của động vật nuôi lấy thịt, để cho phép thực hiện điều chỉnh thức ăn cho động vật để cải thiện việc tạo thịt, giảm chất thải, và/hoặc giảm dấu chân cacbon. Theo các phương án, sáng chế đề xuất hệ thống kết hợp mô hình tiêu hóa thức ăn chăn nuôi với hiệu quả tăng trọng lượng và dấu chân cacbon. Các hệ thống và phương pháp này hữu ích để phân tích và so sánh các thành phần thức ăn cho động vật khác nhau theo một hoặc nhiều thành phần và/hoặc để phân tích hiệu quả của việc bổ sung chất phụ gia đối với hiệu quả tăng trọng lượng và/hoặc dấu chân cacbon. Việc điều chỉnh Theo các phương án, hệ thống và phương pháp được mô tả ở đây tạo ra sự thỏa hiệp về dấu chân cacbon - thông số thức ăn chăn nuôi.

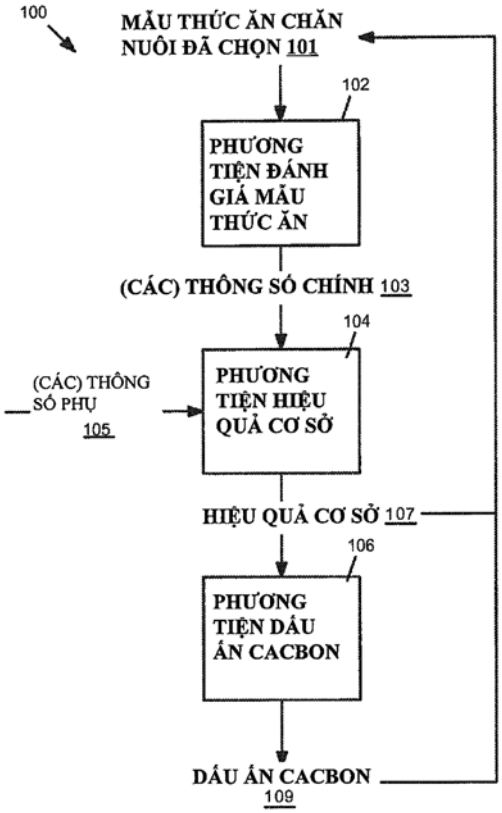

(11) **49478**
(21) 1-2016-02429 (51)[7] **A61K 9/20**, 31/506, A61P 35/00
(22) 02.01.2015 (43) 25.11.2016
(86) PCT/GB2015/050001 02.01.2015 (87) WO2015/101791 09.07.2015
(30) 1400034.3 02.01.2014 GB
(71) ASTRAZENECA AB (SE)
SE-151 85 Sodertalje, Sweden
(72) WILSON, David (GB), FINNIE, Cindy (GB), RAW, Steven Anthony (GB)
(74) Văn phòng luật sư Phạm và Liên danh (PHAM & ASSOCIATES)
(54) DƯỢC PHẨM CHỨA HỢP CHẤT N-(2-2-DIMETYLAMINOETYL-METYLAMINO-4-METOXY-5-[4-(1-METYLINDOL-3-YL)PYRIMIDIN-2-YL]AMINOPHENYL)-PROP-2-ENAMIT (AZD9291) HOẶC MUỐI DƯỢC DỤNG CỦA NÓ, VÀ VIÊN NÉN CHỨA DƯỢC PHẨM NÀY

(57) Sáng chế đề cập đến dược phẩm thích hợp để dùng qua đường miệng, và đặc biệt là dược phẩm, kể cả viên nén, chứa N-(2-{2-dimetylaminoetyl-metylamino}-4-metoxy-5-{[4-(1-metylindol-3-yl)pyrimidin-2-yl]amino}phenyl)prop-2-enamit ("AZD9291") hoặc muối dược dụng của nó, trong đó dược phẩm này chứa xenluloza vi tinh thể và ít nhất một chất pha loãng dược dụng khác với lượng nhất định.

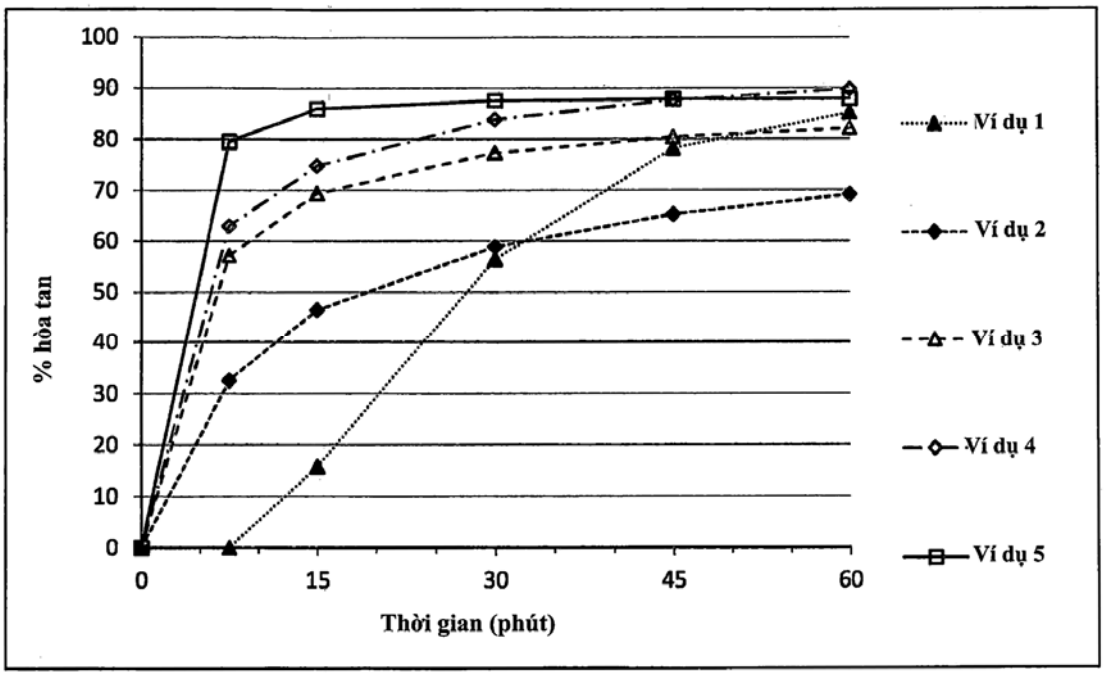

(11) **49479**
(21) 1-2016-02444 (51)[7] **E03F 5/04**
(22) 05.07.2016 (43) 25.11.2016
Ngày yêu cầu thẩm định nội dung: 05.07.2016
(71) CÔNG TY TNHH THOÁT NƯỚC VÀ PHÁT TRIỂN ĐÔ THỊ TỈNH BR-VT (BUSADCO) (VN)
Số 6, đường 3/2, phường 8, thành phố Vũng Tàu, tỉnh Bà Rịa - Vũng Tàu
(72) Hoàng Đức Thảo (VN)
(54) HỐ GA NGĂN MÙI HỢP KHỐI
(57) Sáng chế đề cập đến hố ga ngăn mùi hợp khối là cấu kiện kết hợp vừa có khả năng thu gom nước mưa chuyển xuống hệ thống thoát nước đô thị, chống ngập úng vừa ngăn chặn mùi hôi, khí ga thoát ra từ hệ thống ống cống, giảm thiểu ô nhiễm môi trường không khí. Hố ga ngăn mùi hợp khối này là một cấu kiện kết hợp hố thu nước mưa và hố ngăn mùi trong ruột hố ga được bố trí tấm phai chặn, chia hố thành hai phần là phần thu nước và phần ngăn mùi, phía trên phần thu nước được bố trí tấm chắn rác, phía sau phần ngăn mùi được bố trí lỗ chờ dẫn nước.
Nước mưa đi qua tấm chắn rác vào phần thu nước rồi chảy qua dưới tấm phai chặn vào phần ngăn mùi, từ phần ngăn mùi đi qua lỗ chờ dẫn nước vào hệ thống thoát nước chung.

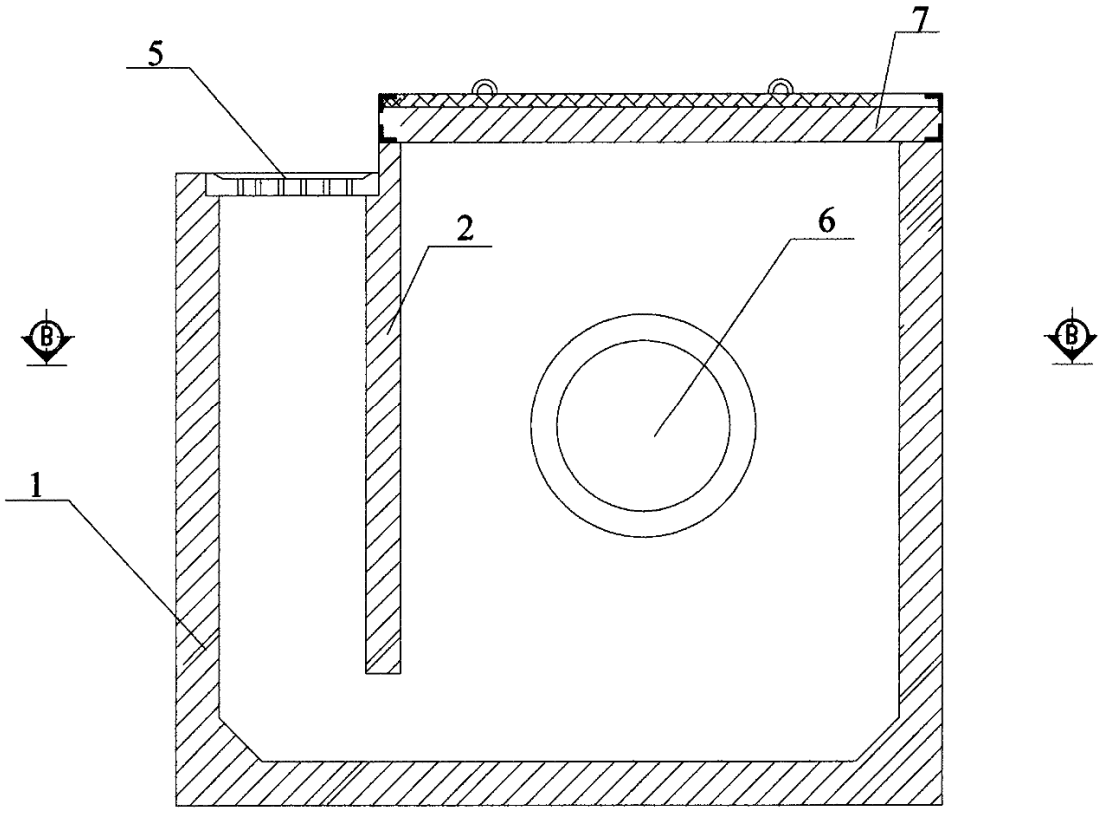

(11) **49480**
(21) 1-2016-02445 (51)[7] **C04B 28/02**
(22) 05.07.2016 (43) 25.11.2016
Ngày yêu cầu thẩm định nội dung: 05.07.2016
(71) CÔNG TY TNHH THOÁT NƯỚC VÀ PHÁT TRIỂN ĐÔ THỊ TỈNH BR-VT (BUSADCO) (VN)
Số 6, đường 3/2, phường 8, thành phố Vũng Tàu, tỉnh Bà Rịa - Vũng Tàu
(72) Hoàng Đức Thảo (VN)
(54) BÊ TÔNG CỐT THÉP THÀNH MỎNG ĐÚC SẴN
(57) Sáng chế đề cập đến bê tông thành mỏng đúc sẵn sử dụng cốt liệu bao gồm: cát, đá, nước trộn bê tông, xi măng pooclan hỗn hợp kết hợp phụ gia bền sunphat và cốt thép nhằm tạo ra bê tông có chiều dày thành lớn hơn hoặc bằng 15 (mm) để ứng dụng cho các công trình đồng bộ hệ thống hạ tầng kỹ thuật đô thị, nông thôn, bảo vệ môi trường, phòng chống thiên tai và ứng phó với biến đổi khí hậu.

(11) **49481**
(21) 1-2016-02446 (51)[7] **C04B 28/02**
(22) 05.07.2016 (43) 25.11.2016
Ngày yêu cầu thẩm định nội dung: 05.07.2016
(71) CÔNG TY TNHH THOÁT NƯỚC VÀ PHÁT TRIỂN ĐÔ THỊ TỈNH BR-VT (BUSADCO) (VN)
Số 6, đường 3/2, phường 8, thành phố Vũng Tàu, tỉnh Bà Rịa - Vũng Tàu
(72) Hoàng Đức Thảo (VN)
(54) BÊ TÔNG CỐT SỢI THÀNH MỎNG ĐÚC SẴN
(57) Sáng chế đề cập đến bê tông cốt sợi thành mỏng sử dụng cho các công trình đồng bộ hệ thống hạ tầng đô thị, nông thôn, bảo vệ môi trường, phòng chống thiên tai và ứng phó với biến đổi khí hậu, thành phần của bê tông này bao gồm: xi măng, cát, đá, nước trộn bê tông, các loại cốt sợi polypropylen (PP), sợi polyester (PES), sợi polyetylen (PE), polyme cốt sợi thủy tinh (GFRP) hoặc kết hợp các loại sợi nêu trên.

(11) **49482**
(21) 1-2016-02449 (51)[7] **A61K 31/444**, A61P 27/02, 27/06
(22) 08.01.2015 (43) 25.11.2016
(86) PCT/JP2015/050366 08.01.2015 (87) WO2015/105144 16.07.2015
(30) 61/925,882 10.01.2014 US
Ngày yêu cầu thẩm định nội dung: 12.09.2016
(71) SANTEN PHARMACEUTICAL CO., LTD. (JP)
9-19, Shimoshinjo 3-chome, Higashiyodogawa-ku, Osaka-shi, Osaka 5338651, Japan
(72) SHAMS, Naveed (US), KROON, Henk-Andre (US), KAWATA Hisashi (JP), KAWABATA Noriko (JP)
(74) Văn phòng luật sư Phạm và Liên danh (PHAM & ASSOCIATES)
(54) DƯỢC PHẨM CHỨA HỢP CHẤT AXIT PYRIDYLAMINOAXETIC
(57) Sáng chế đề cập đến dược phẩm dùng để điều trị hoặc phòng bệnh glôcôm hoặc bệnh tăng nhãn áp chứa isopropyl (6-{[4-(pyrazol-1-yl)benzyl](pyridin-3-ylsulfonyl)aminometyl}pyridin-2-ylamino)axetat, hoặc muối của nó, với lượng nằm trong khoảng từ 0,0003 đến 0,01% (trọng lượng/thể tích).

(11) **49483**
(21) 1-2016-02453 (51)[7] **C07D 207/27**, A61K 31/4015
(22) 12.12.2014 (43) 25.11.2016
(86) PCT/IB2014/066849 12.12.2014 (87) WO2015/092638 A1 25.06.2015
(30) P-13-215 18.12.2013 LV
Ngày yêu cầu thẩm định nội dung: 05.07.2016
(71) JSC OLAINFARM (LV)
5 Rupnicu Street, LV-2114 Olaine, Republic of Latvia
(72) LIEPINS, Vilnis (LV), KUHAREVA, Galina (LV), KOVALSKIS, Mibails (LV), TERENTJEVS, Raimonds (LV)
(74) Công ty TNHH Sở hữu trí tuệ VIPATCO (VIPATCO CO., LTD.)
(54) HỢP CHẤT N-CACBAMOYLMETYL-4(R)-PHENYL-2-PYROLIDON Ở DẠNG TINH THỂ ĐA HÌNH
(57) Sáng chế đề cập đến hợp chất N-cacbamoylmetyl-4(R)-phenyl-2-pyrolidon ở dạng tinh thể đa hình và các phương pháp điều chế hợp chất này, và dược phẩm chứa hợp chất này.

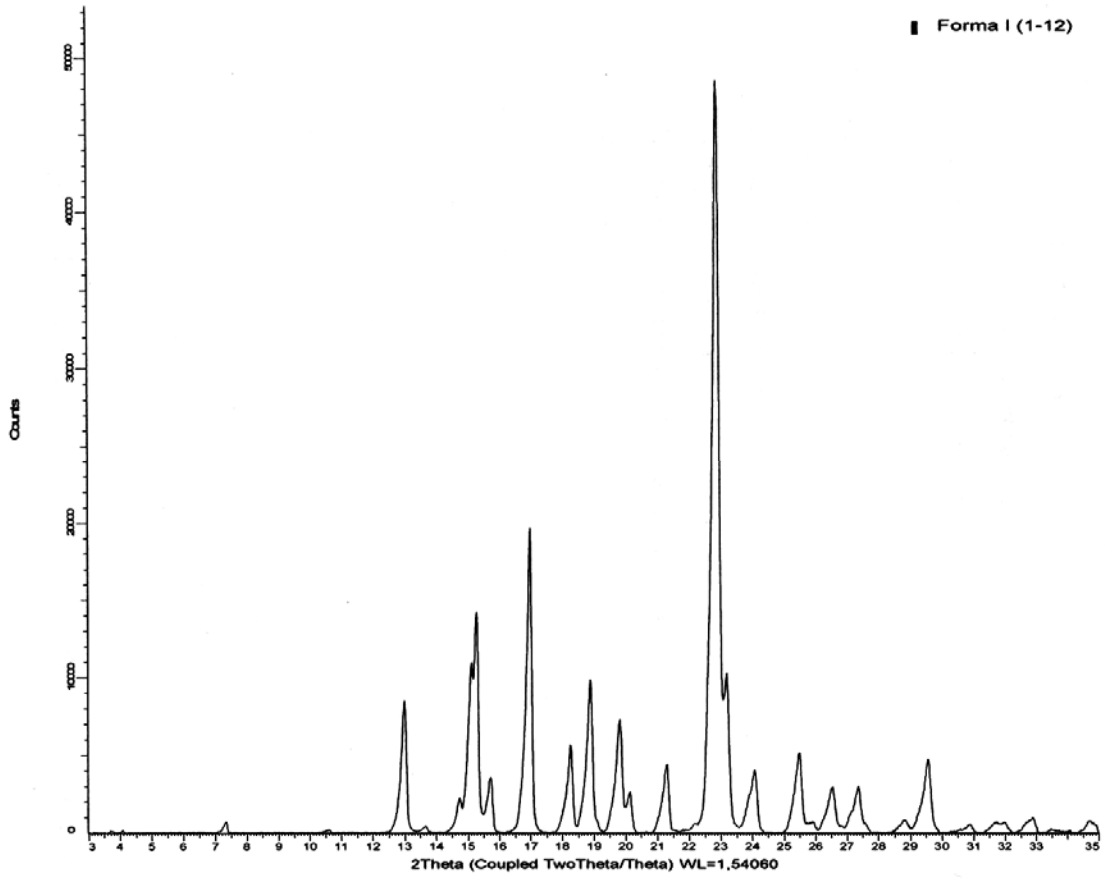

Mẫu XRPD của dạng đa hình I

(11) **49484**
(21) 1-2016-02456 (51)[7] **H01L 31/049**
(22) 04.08.2014 (43) 25.11.2016
(86) PCT/CN2014/083604 04.08.2014 (87) WO2015/103872 16.07.2015
(30) 201410007109.8 08.01.2014 CN
(71) SUZHOU SUNSHINE NEW MATERIALS TECHNOLOGY CO., LTD. (CN)
No.666 Jianlin Road, Suzhou High-tech Zone Suzhou, Jiangsu 215151, China
(72) ZHAO, Ruofei (CN), CAI, Shuyi (CN), HUANG, Wei (CN)
(74) Công ty TNHH T&T INVENMARK Sở hữu trí tuệ Quốc tế (T&T INVENMARK CO., LTD.)
(54) TẤM SAU CHỊU ẨM VÀ CHỊU NHIỆT CỦA PIN MẶT TRỜI VÀ PHƯƠNG PHÁP SẢN XUẤT CHÚNG

(57) Sáng chế đề cập đến tấm sau chịu ẩm và chịu nhiệt của pin mặt trời và phương pháp sản xuất chúng. Tấm sau chịu ẩm và chịu nhiệt này bao gồm lớp chịu thời tiết, lớp nối, lớp gia cường cấu trúc và lớp phản xạ được kết hợp liên tiếp. Khác biệt ở chỗ, lớp chịu thời tiết là màng chịu thời tiết polyamit (PA) hướng hai trục, hoặc được làm từ polyamit, chất ổn định nhiệt, chất ổn định chịu tia cực tím và vật liệu vô cơ; lớp gia cường cấu trúc làm từ polypropylen, polypropylen cải biến, hoặc hợp kim; trong đó hợp kim là hợp kim của polypropylen và chất dẻo kỹ thuật hoặc hợp kim của polypropylen cải biến và chất dẻo kỹ thuật.

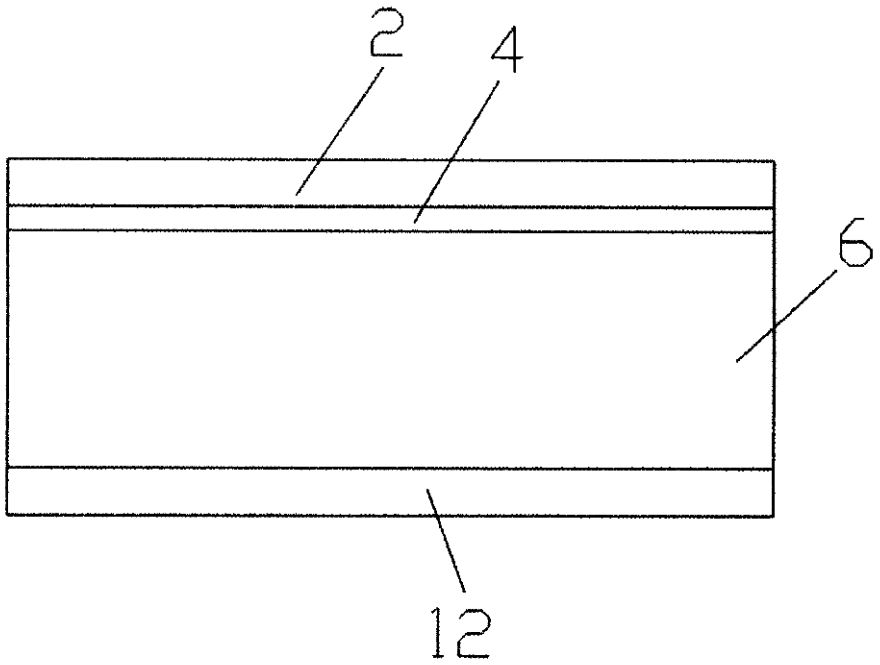

(11) **49485**
(21) 1-2016-02477 (51)[7] **H04N 21/436**, 21/442
(22) 17.11.2014 (43) 25.11.2016
(86) PCT/JP2014/080362 17.11.2014 (87) WO2015/111289 A1 30.07.2015
(30) 2014-010280 23.01.2014 JP
(71) SONY CORPORATION (JP)
1-7-1, Konan, Minato-ku, Tokyo 108-0075, Japan
(72) YOSHIMURA, Osamu (JP), IWAMI, Hideki (JP), AMANO, Sho (JP)
(74) Công ty TNHH một thành viên Sở hữu trí tuệ VCCI (VCCI-IP CO.,LTD)
(54) THIẾT BỊ GIẢI MÃ, PHƯƠNG PHÁP GIẢI MÃ, THIẾT BỊ MÃ HÓA VÀ PHƯƠNG PHÁP MÃ HÓA

(57) Sáng chế đề cập đến thiết bị giải mã bao gồm: bộ truyền thông không dây được tạo cấu hình để thiết lập kết nối không dây với các thiết bị mã hóa; bộ giải mã được tạo cấu hình để giải mã các đoạn của nội dung thu được từ các thiết bị mã hóa qua bộ truyền thông không dây; bộ tái tạo được tạo cấu hình để tái tạo các đoạn của nội dung được giải mã bởi bộ giải mã; và bộ điều khiển được tạo cấu hình để điều khiển trạng thái mã hóa cho nội dung trong nhiều thiết bị mã hóa theo cách thức mà theo đó khả năng giải mã yêu cầu mà được yêu cầu bởi tập hợp của các đoạn của nội dung được tái tạo bởi bộ tái tạo không vượt quá khả năng giải mã thực tế của bộ giải mã. Mục đích của sáng chế là cho phép tái tạo một cách thích hợp nội dung thu được từ các thiết bị nguồn trong thiết bị nhận, mà không vượt quá khả năng giải mã của thiết bị nhận.

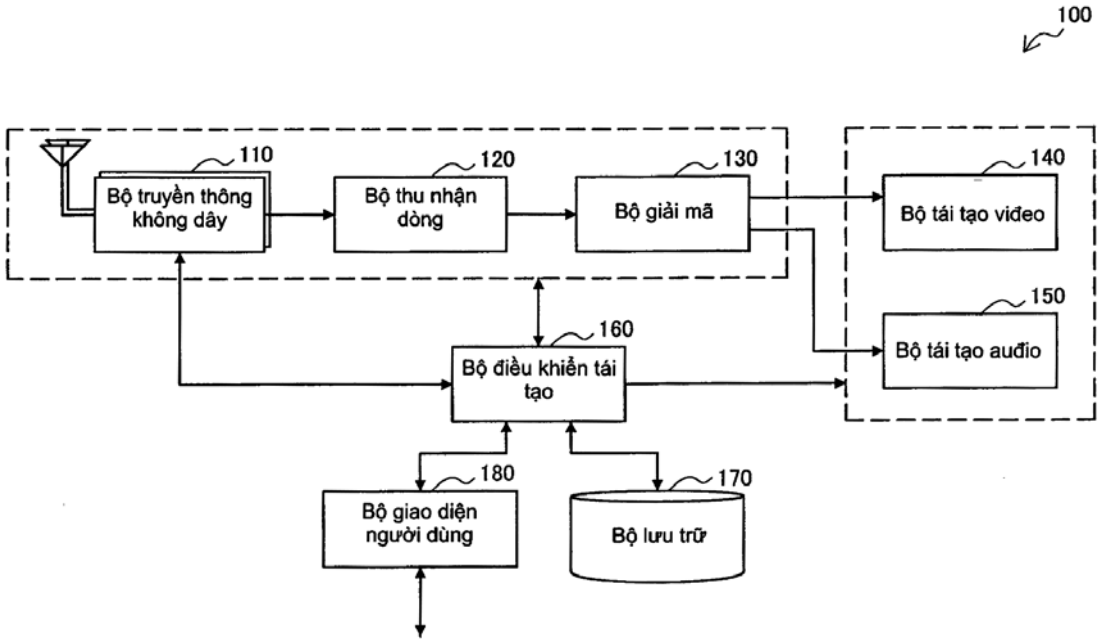

(11) **49486**
(21) 1-2016-02478 (51)[7] **F16D 65/12**
(22) 03.02.2015 (43) 25.11.2016
(86) PCT/JP2015/000454 03.02.2015 (87) WO2015/122146 A1 20.08.2015
(30) 2014-026900 14.02.2014 JP
Ngày yêu cầu thẩm định nội dung: 06.07.2016
(71) NIPPON STEEL & SUMITOMO METAL CORPORATION (JP)
6-1, Marunouchi 2-chome, Chiyoda-ku, Tokyo 100-8071 Japan
(72) SAKAYAMA, Yuiko (JP), NOGAMI, Hiroshi (JP), FUJIMOTO, Takahiro (JP), SAKAGUCHI, Atsushi (JP), ASABE, Kazutaka (JP)
(74) Công ty TNHH một thành viên Sở hữu trí tuệ VCCI (VCCI-IP CO.,LTD)
(54) BÁNH XE CÓ ĐĨA PHANH DÙNG CHO PHƯƠNG TIỆN ĐƯỜNG SẮT

(57) Sáng chế đề cập đến bánh xe dùng cho phương tiện đường sắt bao gồm: bánh xe (10) gồm phần tấm (13); và đĩa phanh (1) gồm phần đĩa tròn (2) mà phía mặt trước của nó (2a) là bề mặt trượt, và nhiều phần gờ (3) mà được nhô ra toả tròn trên mặt sau (2b) của phần đĩa tròn (2), trong đó hai đĩa phanh (1) kẹp phần tấm (13) của bánh xe (10) ở giữa với mỗi trong số các bề mặt trượt của chúng đối diện bề mặt trượt còn lại hướng ra phía ngoài, và được bắt chặt tại vùng nằm trong bề mặt trượt. Liên quan đến diện tích của mặt cắt ngang không gian được tạo ra giữa đĩa phanh (1) và bánh xe (10) dọc theo hướng chu vi, phần mặt cắt nhỏ nhất trong đó diện tích mặt cắt là nhỏ nhất nằm gần nhất với mặt sau (2b) nằm trong bề mặt biên ngoài (2c) của phần đĩa tròn (2) nằm trong vùng được tạo ra bởi bề mặt biên ngoài (2c) của phần đĩa tròn (2) và bề mặt biên trong (12b) của phần vành (12), và diện tích của phần mặt cắt nhỏ nhất không nhỏ hơn 2500mm^2 và không lớn hơn 7000mm^2. Đĩa phanh (1) có thể ngăn chặn âm thanh khí động lực trong khi di chuyển với tốc độ cao, và có hình dạng đơn giản và hiệu suất cao.

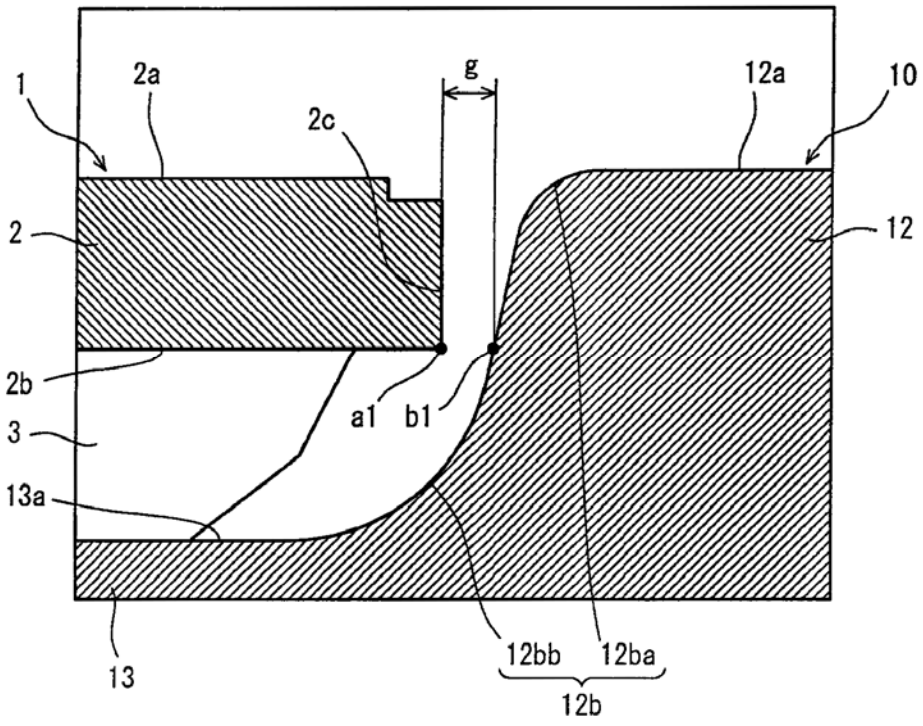

(11) **49487**
(21) 1-2016-02483
(51)[7] **G02B 1/04**, C08G 18/38, C08L 75/04, G02C 7/10
(22) 12.12.2014
(43) 25.11.2016
(86) PCT/JP2014/083016 12.12.2014
(87) WO2015/088015 A1 18.06.2015
(30) 2013-258501 13.12.2013 JP
PCT/JP2014/054971 27.02.2014 JP
2014-171791 26.08.2014 JP
Ngày yêu cầu thẩm định nội dung: 06.07.2016
(71) MITSUI CHEMICALS, INC. (JP)
5-2, Higashi-Shimbashi 1-chome, Minato-ku, Tokyo 105-7117 Japan
(72) KAKINUMA Naoyuki (JP), HASHIMOTO Toshiya (JP), KOJIMA Kouya (JP)
(74) Công ty TNHH một thành viên Sở hữu trí tuệ VCCI (VCCI-IP CO.,LTD)
(54) CHẾ PHẨM POLYME HÓA ĐƯỢC DÙNG CHO VẬT LIỆU QUANG HỌC, VẬT LIỆU QUANG HỌC VÀ QUY TRÌNH SẢN XUẤT VẬT LIỆU QUANG HỌC NÀY
(57) Sáng chế đề cập đến chế phẩm polyme hóa được dùng cho vật liệu quang học chứa (A) ít nhất một loại polythiol được chọn từ;
5,7-dimecaptometyl-1,11-dimecapto-3,6,9-trithiaundecan,
4,7-dimecaptometyl-1,11-dimecapto-3,6,9-trithiaundecan, và
4,8-dimecaptometyl-1,11-dimecapto-3,6,9-trithiaundecan, (B) polyisoxyanat, và (C) ít nhất một loại chất hấp thụ tia tử ngoại có đỉnh hấp thu tối đa trong vùng 350nm đến 370nm. Sáng chế cũng đề cập đến vật liệu quang học và quy trình sản xuất vật liệu này.

(11) **49488**
(21) 1-2016-02485 (51)[7] **B60B 17/00**, B61H 5/00, F16D 65/12
(22) 03.02.2015 (43) 25.11.2016
(86) PCT/JP2015/000465 03.02.2015 (87) WO2015/122148 A1 20.08.2015
(30) 2014-024784 12.02.2014 JP
Ngày yêu cầu thẩm định nội dung: 06.07.2016
(71) NIPPON STEEL & SUMITOMO METAL CORPORATION (JP)
6-1, Marunouchi 2-chome, Chiyoda-ku, Tokyo 100-8071 Japan
(72) NOGAMI, Hiroshi (JP), FUJIMOTO, Takahiro (JP), SAKAYAMA, Yuiko (JP), SAKAGUCHI, Atsushi (JP), ASABE, Kazutaka (JP)
(74) Công ty TNHH một thành viên Sở hữu trí tuệ VCCI (VCCI-IP CO.,LTD)
(54) BÁNH XE CÓ ĐĨA PHANH DÙNG CHO PHƯƠNG TIỆN ĐƯỜNG SẮT

(57) Sáng chế đề cập đến bánh xe có đĩa phanh dùng cho phương tiện đường sắt bao gồm: bánh xe (10) gồm phần tấm (13); và đĩa phanh (1) gồm phần đĩa tròn (2) mà phía mặt trước của nó (2a) là bề mặt trượt, và nhiều phần gờ (3) mà được nhô ra tỏa tròn trên mặt sau (2b) của phần đĩa tròn (2), trong đó hai đĩa phanh (1) kẹp phần tấm (13) của bánh xe (10) ở giữa với mỗi trong số các bề mặt trượt của chúng đối diện bề mặt trượt còn lại hướng ra phía ngoài, và được bắt chặt tại vùng nằm trong bề mặt trượt. Liên quan đến diện tích của mặt cắt ngang không gian được tạo ra giữa đĩa phanh (1) và bánh xe (10) dọc theo hướng chu vi, phần mặt cắt nhỏ nhất trong đó diện tích mặt cắt là nhỏ nhất nằm trong vùng được tạo ra bởi bề mặt biên ngoài (2c) của phần đĩa tròn (2) và bề mặt biên trong (2c) của phần vành (12), và bề mặt biên ngoài (2c) của phần đĩa tròn (2) chạy theo bề mặt biên trong (12b) của phần vành (12) trong vùng mà mở rộng ra phía ngoài từ phần mặt cắt nhỏ nhất. Bánh xe đường sắt bao gồm đĩa phanh mà có hình dạng đơn giản và hiệu suất cao, và có thể làm giảm hiệu quả âm thanh khí động lực trong khi di chuyển với tốc độ cao.

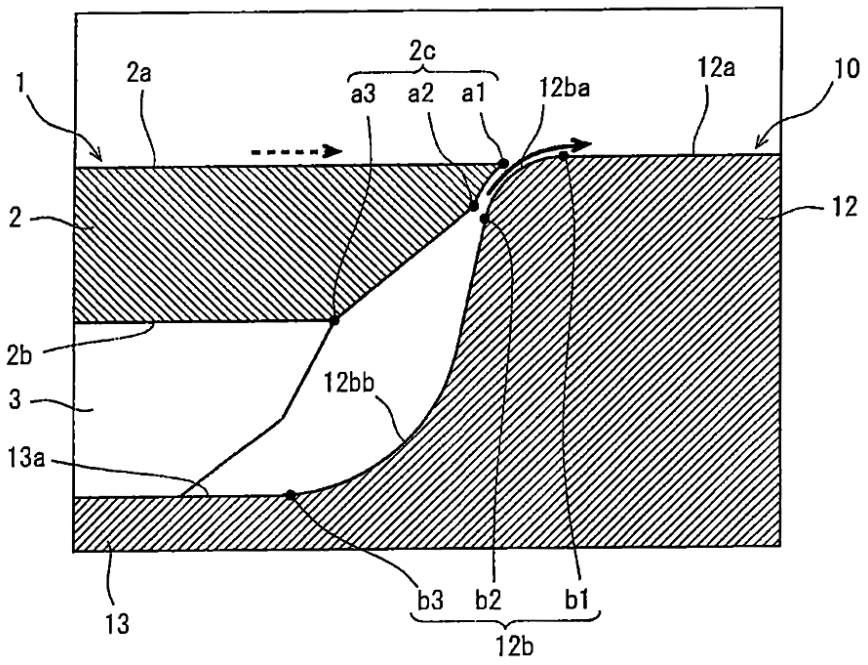

(11) **49489**
(21) 1-2016-02509
(51)[7] **C07D 471/04**, A61K 31/4545, 31/497, 31/501, 31/506, A61P 3/06, 9/04, 9/10, 13/12, 43/00
(22) 12.12.2014
(43) 25.11.2016
(86) PCT/JP2014/082943 12.12.2014
(87) WO2015/087994 A1 18.06.2015
(30) 2013-258008 13.12.2013 JP
(71) DAIICHI SANKYO COMPANY, LIMITED (JP)
3-5-1, Nihonbashi Honcho, Chuo-ku, Tokyo 103-8426, Japan
(72) KOBAYASHI, Hideki (JP), ARAI, Masami (JP), KANEKO, Toshio (JP), TERASAKA, Naoki (JP)
(74) Công ty TNHH một thành viên Sở hữu trí tuệ VCCI (VCCI-IP CO.,LTD)
(54) DẪN XUẤT 5-HYDROXY-4-(TRIFLOMETYL)PYRAZOLOPYRIDIN VÀ DƯỢC PHẨM CHỨA DẪN XUẤT NÀY

(57) Sáng chế đề cập đến hợp chất có công thức chung (I) hoặc muối dược dụng của nó có tác dụng hoạt hóa lexitin-cholesterol axetyltransferaza (LCAT) vượt trội và hữu ích làm hoạt chất trong thuốc điều trị hoặc phòng ngừa bệnh xơ cứng động mạch, bệnh xơ cứng động mạch tim, bệnh tim mạch vành (bao gồm suy tim, nhồi máu cơ tim, đau thắt ngực, thiếu máu cơ tim, rối loạn tim mạch và bệnh tái phát hẹp van tim do sự tạo mạch), bệnh mạch não (bao gồm bệnh đột quỵ và nhồi máu não), bệnh mạch máu ngoại vi (bao gồm biến chứng tim mạch do bệnh tiểu đường), mỡ máu, bệnh cholesterol lipoprotein mật độ cao (HDL) trong máu thấp, bệnh cholesterol lipoprotein mật độ thấp (LDL) trong máu cao, hoặc bệnh thận, cụ thể là thuốc chống xơ cứng động mạch, trong đó R là nhóm aryl tùy ý được thế hoặc nhóm heteroaryl tùy ý được thế, và R^1 là nguyên tử hydro hoặc nhóm hydroxy.

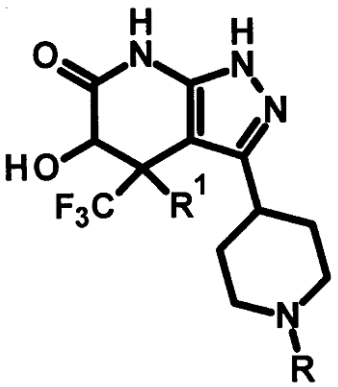

(I)

(11) **49490**

(21) 1-2016-02524 (51)[7] **A01N 41/06**, 43/50, 43/653, 43/88, A01P 13/00
(22) 05.01.2015 (43) 25.11.2016
(86) PCT/EP2015/050058 05.01.2015 (87) WO2015/104242 16.07.2015
(30) 61/924,729 08.01.2014 US
14154658.0 11.02.2014 EP

(71) BASF AGROCHEMICAL PRODUCTS B.V. (NL)
Groningensingel 1, 6835 EA Arnhem, Netherlands
(72) ZAGAR, Cyrill (DE), Begliomini, Edson (BR), Beohar, Abhishek (IN), Chandola, Ajay (IN), Ganiger, Satish (IN), Kandru, Sudhakar (IN), Oturkar, Yogesh (IN), Rathore, Yogendra (IN), Sanyal, Nilanjan (IN)
(74) Công ty TNHH Tầm nhìn và Liên danh (VISION & ASSOCIATES CO.LTD.)

(54) HỢP PHẦN DIỆT CỎ CHỨA IMAZETHAPYR, IMAZAMOX VÀ BENTAZON, CHẾ PHẨM DIỆT CỎ CHỨA HỢP PHẦN NÀY VÀ PHƯƠNG PHÁP KIỂM SOÁT THỰC VẬT KHÔNG MONG MUỐN

(57) Sáng chế đề cập đến hợp phần hoạt tính diệt cỏ gồm ba thành phần, hợp phần này gồm a) axit 5-etyl-2-[(RS)-4-isopropyl-4-metyl-5-oxo-2-imidazolin-2-yl]nicotinic (tên thường gọi: imazethapyr) và axit 2-[(RS)-4-isopropyl-4-metyl-5-oxo-2-imidazolin-2-yl]-5-metoxymetylnicotinic (tên thường gọi: imazamox) và b) ít nhất một chất diệt cỏ được chọn từ nhóm bao gồm 5-(2-clo-α,α,α-triflo-p-tolyloxy)-N-mesyl-2-nitrobenzamit (tên thường gọi: fomesafen), 2',4'-diclo-5'-(4-diflometyl-4,5-dihydro-3-metyl-5-oxo-1H-1,2,4-triazol-1-yl)metansulfonanilit (tên thường gọi: sulfentrazon) và 3-isopropyl-1H-2,1,3-benzothiadiazin-4(3H)-on 2,2-dioxit (tên thường gọi: bentazon). Ngoài ra, sáng chế còn đề cập đến chế phẩm diệt cỏ chứa hợp phần này và phương pháp kiểm soát thực vật không mong muốn.

(11) **49491**
(21) 1-2016-02525 (51)[7] **A01N 41/06**, 43/50, 43/653, 43/88, A01P 13/00
(22) 05.01.2015 (43) 25.11.2016
(86) PCT/EP2015/050058 05.01.2015 (87) WO2015/104242 16.07.2015
(30) 61/924,729 08.01.2014 US
14154658.0 11.02.2014 EP
(71) BASF AGROCHEMICAL PRODUCTS B.V. (NL)
Groningensingel 1, NL-6835 EA Arnhem, Netherlands
(72) ZAGAR, Cyrill (DE), Begliomini, Edson (BR), Beohar, Abhishek (IN), Chandola, Ajay (IN), Ganiger, Satish (IN), Kandru, Sudhakar (IN), Oturkar, Yogesh (IN), Rathore, Yogendra (IN), Sanyal, Nilanjan (IN)
(74) Công ty TNHH Tầm nhìn và Liên danh (VISION & ASSOCIATES CO.LTD.)
(54) HỢP PHẦN DIỆT CỎ CHỨA IMAZETHAPYR, IMAZAMOX VÀ FOMESAFEN, CHẾ PHẨM DIỆT CỎ CHỨA HỢP PHẦN NÀY VÀ PHƯƠNG PHÁP KIỂM SOÁT THỰC VẬT KHÔNG MONG MUỐN

(57) Sáng chế đề cập đến hợp phần hoạt tính diệt cỏ gồm ba thành phần, hợp phần này gồm a) axit 5-etyl-2-[(RS)-4-isopropyl-4-metyl-5-oxo-2-imidazolin-2-yl]nicotinic (tên thường gọi: imazethapyr) và axit 2-[(RS)-4-isopropyl-4-metyl-5-oxo-2-imidazolin-2-yl]-5-metoxymetylnicotinic (tên thường gọi: imazamox) và b) ít nhất một chất diệt cỏ được chọn từ nhóm bao gồm 5-(2-clo-α,α,α-triflo-p-tolyloxy)-N-mesyl-2-nitrobenzamit (tên thường gọi: fomesafen), 2',4'-diclo-5'-(4-diflometyl-4,5-dihydro-3-metyl-5-oxo-1H-1,2,4-triazol-1-yl)metansulfonanilit (tên thường gọi: sulfentrazon) và 3-isopropyl-1H-2,1,3-benzothiadiazin-4(3H)-on 2,2-dioxit (tên thường gọi: bentazon). Ngoài ra, sáng chế còn đề cập đến chế phẩm diệt cỏ chứa hợp phần này và phương pháp kiểm soát thực vật không mong muốn.

(11) **49492**
(21) 1-2016-02529
(51)[7] **C07K 16/28**, C12N 15/13, 15/70, 15/81, 1/21, 1/19, A61K 39/395, A61P 35/00
(22) 14.11.2014
(43) 25.11.2016
(86) PCT/CN2014/091090 14.11.2014
(87) WO2015/085847 18.06.2015
(30) 201310681942.6 12.12.2013 CN
(71) 1. SHANGHAI HENGRUI PHARMACEUTICAL CO., LTD. (CN)
279 Wenjing Road, Minhang District Shanghai 200245, China
2. JIANGSU HENGRUI MEDICINE CO., LTD. (CN)
No.7 Kunlunshan Road, Economic and Technological Development Zone Lianyungang, Jiangsu 222047, China
(72) YUAN, Jijun (CN), QU, Xiangdong (US), LIN, Jufang (CN), YE, Xin (CN), CAO, Guoqing (US), TAO, Weikang (US), ZHANG, Lianshan (US), ZHANG, Lei (CN), YANG, Li (CN)
(74) Công ty TNHH Tầm nhìn và Liên danh (VISION & ASSOCIATES CO.LTD.)
(54) KHÁNG THỂ PD-1 HOẶC MẢNH LIÊN KẾT KHÁNG NGUYÊN CỦA NÓ, TẾ BÀO CHỦ ĐƯỢC BIẾN NẠP BẰNG VECTƠ BIỂU HIỆN CHỨA PHÂN TỬ ADN MÃ HÓA KHÁNG THỂ PD-1 VÀ DƯỢC PHẨM CHỨA KHÁNG THỂ NÀY

(57) Sáng chế đề cập đến kháng thể PD-1 của người, mảnh liên kết kháng nguyên của nó, kháng thể khảm và kháng thể được làm tương thích với người chứa vùng quyết định tính bổ trợ (complementarity-determining region: CDR) của kháng thể, tế bào chủ được biến nạp bằng vectơ biểu hiện chứa phân tử ADN mã hóa kháng thể PD-1 của người hoặc mảng liên kết kháng nguyên của nó, và dược phẩm chứa kháng thể hoặc mảnh liên kết kháng nguyên này.

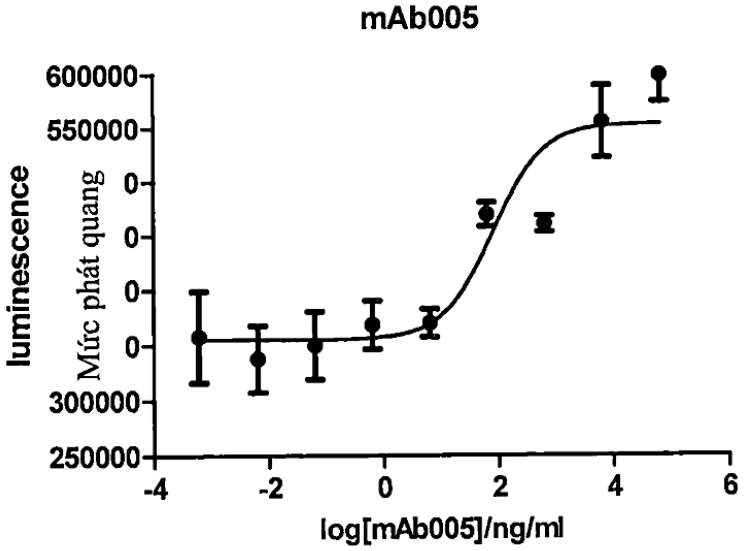

(11) **49493**
(21) 1-2016-02542 (51)[7] **B65G 45/16**
(22) 28.02.2014 (43) 25.11.2016
(86) PCT/IN2014/000133 28.02.2014 (87) WO2015/102013 A1 09.07.2015
(30) 6/KOL/2014 02.01.2014 IN
(71) TEGA INDUSTRIES LIMITED (IN)
147, Block G, New Alipore, Kolkata 700 053, West Bengal, India
(72) KISHOR, Kaushal (IN), PANIGRAHI, Arunlal (IN)
(74) Văn phòng Luật sư A Hoà (AHOA LAW OFFICE)
(54) BỘ GẠT BĂNG TẢI
(57) Sáng chế đề xuất bộ gạt băng tải dùng cho băng tải thích hợp để lắp vào puli chủ động bao gồm nhiều cụm dao (2), miếng góc (1) và hai cụm lắp một bên (3) để bố trí toàn bộ bộ phận và tạo chuyển động tịnh tiến theo hướng vuông góc. Lò xo xoắn (5) và lò xo nén (24) được bố trí trong mỗi cụm dao (2) tạo ra sự điều chỉnh liên tục tự động của các dao của bộ phận gạt và giữ cho các dao của bộ phận gạt tiếp xúc với bề mặt băng tải. Lò xo xoắn được tạo ứng suất trước trong quá trình lắp ráp cụm dao. Lò xo nén chuyển lực để tự động điều chỉnh các lượt dao gạt để ít hao mòn hơn.

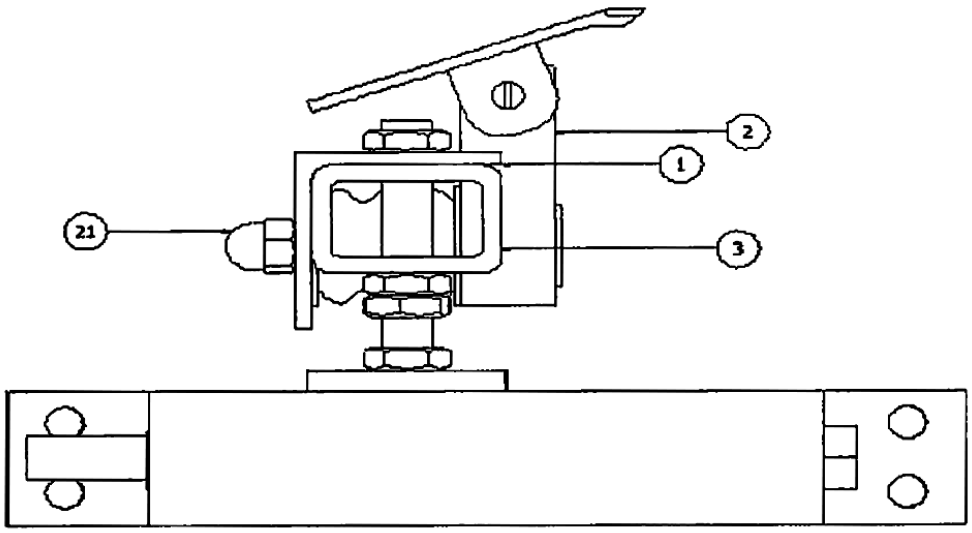

(11) **49494**
(21) 1-2016-02551 (51)[7] **C12P 1/04**, C12N 1/20, C12R 1/07
(22) 28.01.2015 (43) 25.11.2016
(86) PCT/KR2015/000900 28.01.2015 (87) WO2015/115790 06.08.2015
(30) 10-2014-0010729 28.01.2014 KR
Ngày yêu cầu thẩm định nội dung: 12.07.2016
(71) CJ CHEILJEDANG CORPORATION (KR)
330, Dongho-ro, Jung-gu, Seoul 100-400, Republic of Korea
(72) KIM, Taek Beom (KR), GWON, Song Hui (KR), KIM, Bi Na (KR), CHO, Seong Jun (KR), KANG, Kyung Il (KR), PARK, Seung Won (KR), HONG, Young Ho (KR), PARK, Min Ju (KR)
(74) Công ty TNHH Đại Tín và Liên Danh (DAITIN AND ASSOCIATES CO.,LTD)
(54) CHỦNG BACILLUS SP. CÓ KHẢ NĂNG LÊN MEN BÃ ĐẬU NÀNH ĐƯỢC CẢI THIỆN, PHƯƠNG PHÁP SẢN XUẤT BÃ ĐẬU NÀNH SỬ DỤNG CHỦNG VI KHUẨN NÀY, BÃ ĐẬU NÀNH LÊN MEN TỪ PHƯƠNG PHÁP NÀY VÀ THÀNH PHẦN THỨC ĂN CHỨA BÃ ĐẬU NÀNH NÀY

(57) Sáng chế đề cập đến chủng Bacillus amyloliquefaciens K2G, có hoạt tính loại bỏ các yếu tố phản dinh dưỡng, hoạt tính proteaza. và hoạt tính kháng khuẩn tốt, và giảm sự tạo ra chất nhầy; phương pháp sản xuất bã đậu nành lên men bằng cách sử dụng chủng này; bã đậu nành lên men được sản xuất từ phương pháp này, và thành phần thức ăn gia súc chứa bã đậu nành lên men này. Bã đậu nành lên men được sản xuất bởi chủng Bacillus amyloliquefaciens K2G theo sáng chế có ít yếu tố phản dinh dưỡng như chất ức chế trypsin, oligosacarit đậu nành, và polysacarit, hàm lượng protein thô cao, và độ hòa tan protein cao, và bã đậu nành lên men này còn chứa, các peptit kích thước nhỏ có thể tiêu hóa bởi vật nuôi do tạo thành các phân tử thấp, do đó được sử dụng hiệu quả làm nguồn thức ăn protein thực vật chất lượng cao mà có tỉ lệ hấp thụ tốt và có hiệu quả cao làm thức ăn chăn nuôi.

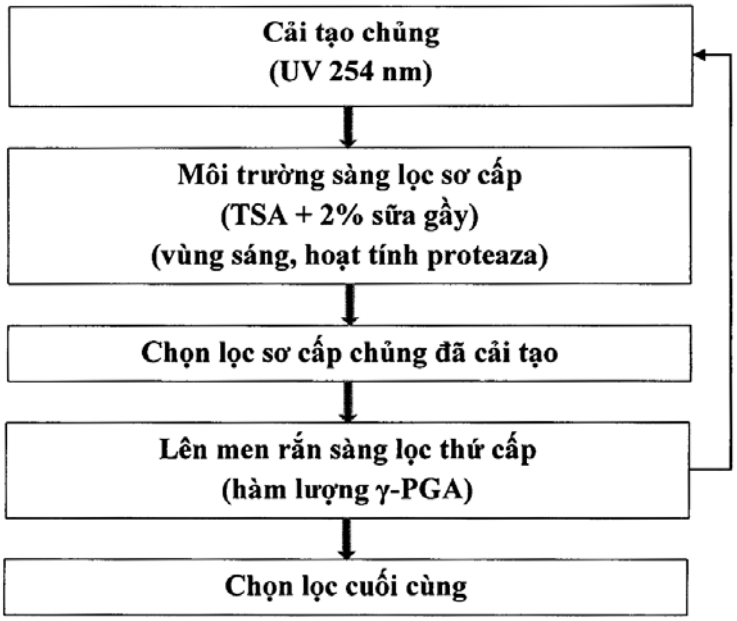

(11) **49495**
(21) 1-2016-02564
(51)[7] **G10K 11/16**, B32B 5/26, B60R 16/02, G10K 11/162
(22) 08.01.2015
(43) 25.11.2016
(86) PCT/JP2015/050322 08.01.2015
(87) WO2015/115143 06.08.2015
(30) 2014-014204 29.01.2014 JP
Ngày yêu cầu thẩm định nội dung: 13.07.2016
(71) 1. AUTONETWORKS TECHNOLOGIES, LTD. (JP)
1-14, Nishisuehiro-cho, Yokkaichi-shi, Mie 510-8503, Japan
2. SUMITOMO WIRING SYSTEMS, LTD. (JP)
1-14, Nishisuehiro-cho, Yokkaichi-shi, Mie 510-8503, Japan
3. SUMITOMO ELECTRIC INDUSTRIES, LTD. (JP)
5-33, Kitahama 4-chome, Chuo-ku, Osaka-shi, Osaka, 541-0041 Japan
(72) Yutaka TAKATA (JP)
(74) Văn phòng luật sư Phạm và Liên danh (PHAM & ASSOCIATES)
(54) VỎ CÁCH ÂM VÀ BỘ DÂY DẪN CÓ VỎ CÁCH ÂM
(57) Sáng chế đề cập đến vỏ cách âm và bộ dây dẫn có vỏ cách âm có khả năng cách âm tốt. Vỏ cách âm này bao gồm lớp vải không dệt mà trong đó các vải không dệt được dán với nhau. Các vải không dệt này bao gồm vải không dệt của vật liệu vỏ và vải không dệt của vật liệu nền có trọng lượng cơ sở lớn hơn so với vải không dệt của vật liệu vỏ. Ít nhất vải không dệt của vật liệu nền bao gồm vải không dệt của vật liệu nền thứ nhất (31) và vải không dệt của vật liệu nền thứ hai (32). Vỏ cách âm (1) được tạo ra bằng cách bố trí vải không dệt của vật liệu vỏ (2) giữa vải không dệt của vật liệu nền thứ nhất (31) và vải không dệt của vật liệu nền thứ hai (32), và vỏ cách âm (1) được tích hợp vào bộ dây dẫn (7) để tạo thành bộ dây dẫn có vỏ cách âm (6).

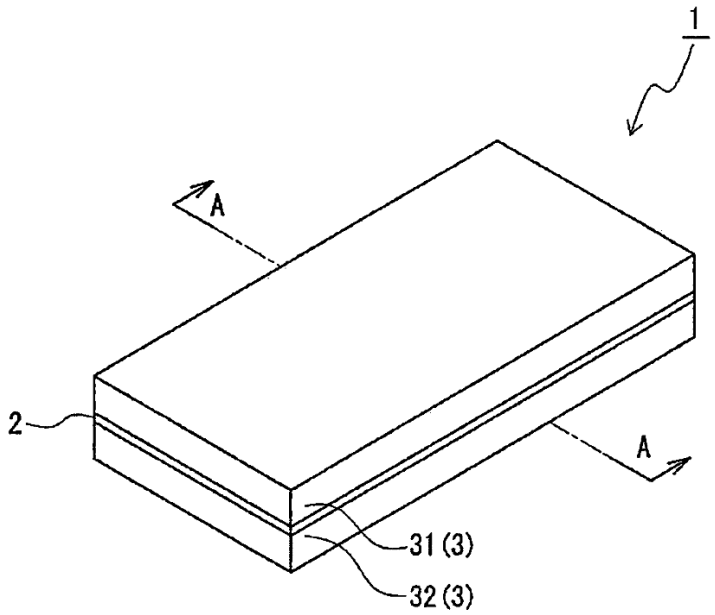

(11) **49496**
(21) 1-2016-02573
(51)[7] **A61K 31/7072**, C07H 19/10, A61P 31/18, C07F 9/6558
(22) 08.12.2014
(43) 25.11.2016
(86) PCT/US2014/069123 08.12.2014
(87) WO2015/099989 02.07.2015
(30) 61/920,371 23.12.2013 US
(71) GILEAD PHARMASSET LLC (US)
C/o Gilead Sciences, Inc., 333 Lakeside Drive, Foster City, CA 94404, United States of America
(72) CASTEEL, Melissa, Jean (US), DASHNER, Kathleen (US), JUNG, Hyuk-jun (KR), SEO, Mun, Sik (KR), SHI, Bing (CN), WANG, Fang (US), ZIA, Vahid (US)
(74) Công ty TNHH Tầm nhìn và Liên danh (VISION & ASSOCIATES CO.LTD.)
(54) HỢP CHẤT TƯƠNG TỰ SOFOSBUVIR Ở DẠNG TINH THỂ CÓ HOẠT TÍNH KHÁNG VIRUT VÀ DƯỢC PHẨM CHỨA HỢP CHẤT NÀY

(57) Sáng chế đề cập đến hợp chất (S)-isopropyl 2-((S)-(((2R,3R,4R,5R)-5-(2,4-dioxo-3,4-dihydropyrimidin-1(2H)-yl)-4-flo-3-hydroxy-4-metyltetrahydrofuran-2-yl)metoxy)(phenoxy)phosphorylamino)propanoat (hợp chất I) ở dạng tinh thể rắn có hoạt tính kháng virut viêm gan C (Hepatitis C virus - HCV)

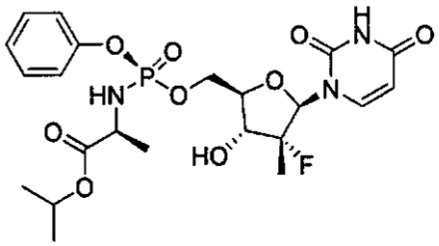

(Hợp chất I).

Sáng chế còn đề cập đến quy trình tạo ra hợp chất ở dạng tinh thể trên đây và dược phẩm chứa hợp chất dạng tinh thể này.

(11) **49497**
(21) 1-2016-02579 (51)[7] **C12P 19/00**, B09B 3/00, C13K 1/02
(22) 19.12.2014 (43) 25.11.2016
(86) PCT/JP2014/006348 19.12.2014 (87) WO2015/098070 02.07.2015
(30) 2013-269373 26.12.2013 JP
2014-161541 07.08.2014 JP
Ngày yêu cầu thẩm định nội dung: 14.07.2016
(71) KAWASAKI JUKOGYO KABUSHIKI KAISHA (JP)
1-1, Higashikawasaki-cho 3-chome, Chuo-ku, Kobe-shi, Hyogo 650-8670, Japan
(72) KUSUDA, Hiromasa (JP), IZUMI, Noriaki (JP), TAJIRI, Hironori (JP), TSUJITA, Shoji (JP), TSUZAWA, Masaki (JP)
(74) Văn phòng luật sư Phạm và Liên danh (PHAM & ASSOCIATES)
(54) PHƯƠNG PHÁP VÀ THIẾT BỊ SẢN XUẤT DUNG DỊCH ĐƯỜNG HÓA BẰNG CÁCH SỬ DỤNG SINH KHỐI LÀM NGUYÊN LIỆU THÔ, VÀ THIẾT BỊ PHẢN ỨNG LIÊN TỤC

(57) Sáng chế đề xuất phương pháp sản xuất dung dịch đường hóa, trong đó huyền phù đặc đường hóa thu được bằng cách xử lý theo cách thủy phân huyền phù đặc sinh khối xenluloza trong trạng thái siêu tới hạn hoặc trạng thái dưới tới hạn bởi thiết bị phản ứng liên tục. Sáng chế cũng đề xuất thiết bị sản xuất dung dịch đường hóa, và thiết bị phản ứng liên tục để thực hiện phương pháp sản xuất dung dịch đường hóa. Theo sáng chế, huyền phù đặc được khuấy cường độ cao trong phần trước và phần sau của thiết bị phản ứng liên tục bởi thiết bị khuấy, sao cho dòng chảy khối theo hướng dọc trục được duy trì trong khi huyền phù đặc được trộn đều tương đối với mặt cắt vuông góc với trục trộn. Sau khi huyền phù đặc đường hóa được pha loãng bằng cách sử dụng dung dịch đường hóa, chất rắn trong huyền phù đặc được nghiền bởi thiết bị nghiền và huyền phù đặc được làm bay hơi nhanh.

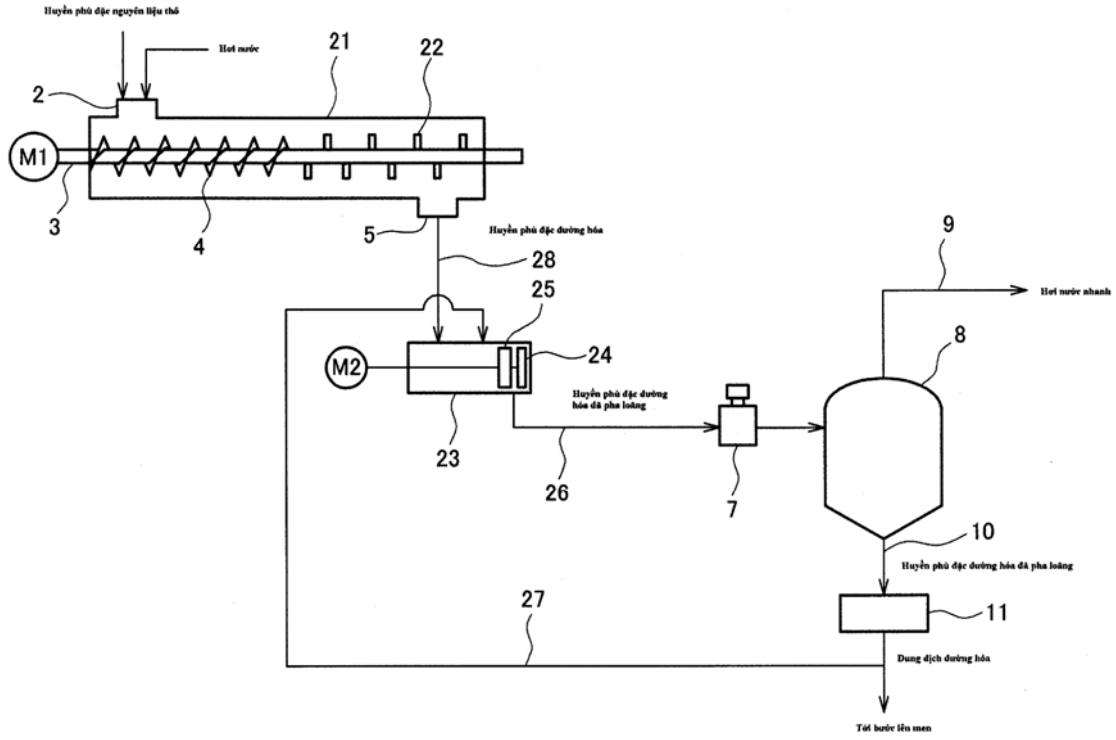

(11) **49498**
(21) 1-2016-02587 (51)[7] **H04L 12/915**
(22) 06.02.2015 (43) 25.11.2016
(86) PCT/CN2015/072420 06.02.2015 (87) WO2015/127851 A1 03.09.2015
(30) 14191526 27.02.2014 US
Ngày yêu cầu thẩm định nội dung: 14.07.2016
(71) HUAWEI TECHNOLOGIES CO., LTD. (CN)
Huawei Administration Building, Bantian, Longgang, Shenzhen, Guangdong 518129, China
(72) WAN, Tao (CA), YIN, Guoli (CN), WU, Yapeng (CA), ASHWOOD-SMITH, Peter (CA), CHU, Xingjun (CN)
(74) Công ty TNHH một thành viên Sở hữu trí tuệ VCCI (VCCI-IP CO.,LTD)
(54) PHƯƠNG PHÁP VÀ THIẾT BỊ MẠNG TẠO MẠNG ẢO
(57) Sáng chế đề xuất hệ thống và phương pháp tạo các mạng ảo với các chuỗi dịch vụ, như mạng n-lớp, trên mạng đám mây. Trong một phương án, sơ đồ mạng dùng cho mạng ảo được thu từ người dùng thông qua giao diện đồ họa. Sơ đồ mạng bao gồm các phần tử mà tương ứng với các thành phần mạng ảo hoặc vật lý. Các thành phần mạng bao gồm các bộ chuyển mạch, các bộ định tuyến, tường lửa, các liên kết, các thiết bị dịch vụ, các máy ảo, các máy chủ, hoặc các thành phần mạng khác. Khi sự phê chuẩn sơ đồ mạng thành công, thông qua bước phê chuẩn, sơ đồ mạng được biên dịch thành các lệnh gọi giao diện lập trình ứng dụng (API) để thực thi một cách dễ dàng. Các API đã được thực thi được sử dụng để thiết lập mạng ảo trên cấu trúc hạ tầng mạng vật lý. Mạng ảo bao gồm các thành phần mạng ảo tương ứng với các phần tử hoặc sơ đồ mạng.

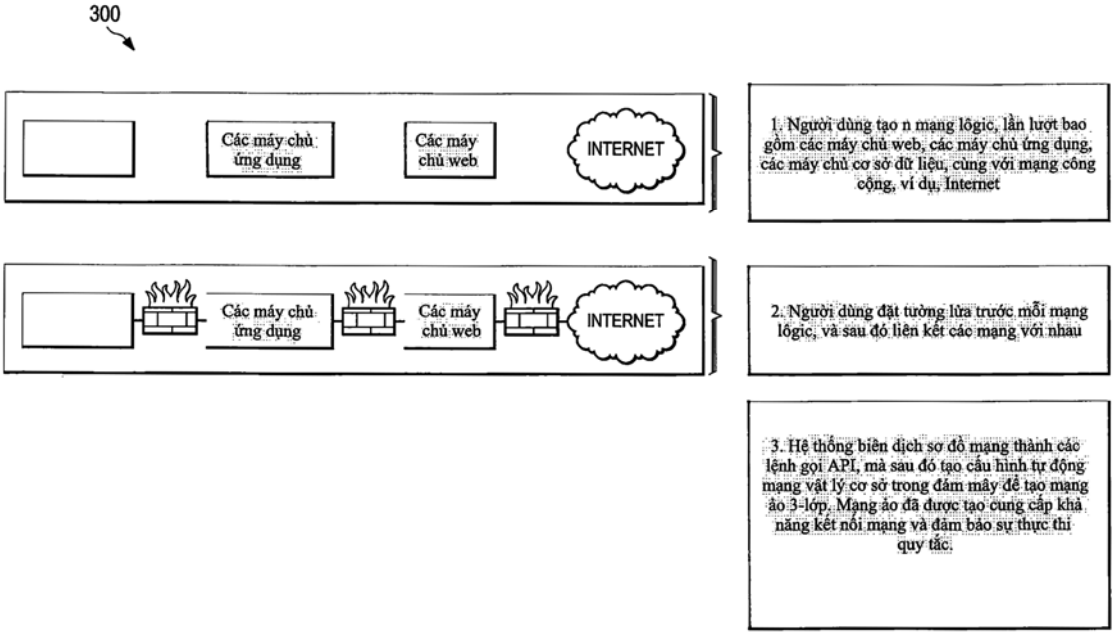

(11) **49499**
(21) 1-2016-02591 (51)[7] **G01K 7/18**, 7/16
(22) 30.12.2014 (43) 25.11.2016
(86) PCT/FI2014/051059 30.12.2014 (87) WO2015/114201 06.08.2015
(30) 1401611.7 30.01.2014 GB
Ngày yêu cầu thẩm định nội dung: 14.07.2016
(71) NOKIA TECHNOLOGIES OY (FI)
Karaportti 3, 02610 Espoo, Finland
(72) WHITE, Richard (GB), HARRIS, Nadine (AU), KIVIOJA, Jani (FI)
(74) Công ty TNHH Tầm nhìn và Liên danh (VISION & ASSOCIATES CO.LTD.)
(54) THIẾT BỊ VÀ PHƯƠNG PHÁP ĐỂ CẢM BIẾN NHIỆT ĐỘ
(57) Sáng chế đề cập đến thiết bị để cảm biến nhiệt độ, thiết bị này bao gồm lớp nền; vật liệu cảm biến dược bố trí trên lớp nền; cặp tiếp xúc thứ nhất được đấu nối với vật liệu cảm biến và được phân tách bởi khoảng cách thứ nhất; và cặp tiếp xúc thứ hai được đấu nối với vật liệu cảm biến và được phân tách bởi khoảng cách thứ hai, khoảng cách thứ hai lớn hơn khoảng cách thứ nhất; trong đó thiết bị được tạo cấu hình để đưa ra số đo tính chất điện thứ nhất giữa cặp tiếp xúc thứ nhất và để đưa ra số đo tính chất điện thứ hai giữa cặp tiếp xúc thứ hai, các số đo tính chất điện thứ nhất và thứ hai để sử dụng trong việc xác định nhiệt độ môi trường và/hoặc nhiệt độ lớp nền. Ngoài ra, bộ điều khiển để sử dụng với thiết bị này được tạo cấu hình để đưa ra số đo tính chất điện thứ nhất từ cặp tiếp xúc thứ nhất; đưa ra số đo tính chất diện thứ hai từ cặp tiếp xúc thứ hai; và sử dụng các số đo tính chất điện thứ nhất và thứ hai để xác định nhiệt độ môi trường và/hoặc nhiệt độ lớp nền.

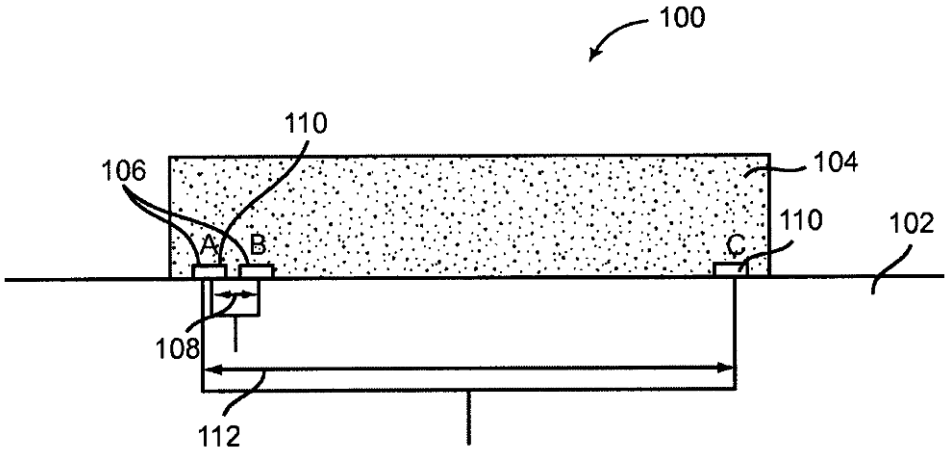

(11) **49500**
(21) 1-2016-02592
(51)[7] **C08K 7/14**, 3/04, 7/06, 3/40, C08L 77/00, B29C 70/52
(22) 20.12.2013
(43) 25.11.2016
(86) PCT/EP2013/077634 20.12.2013
(87) WO2015/090435 25.06.2015
(71) EMS-PATENT AG (CH)
Via Innovativa 1, CH-7013 Domat/Ems, Switzerland
(72) HARDER, Philipp (CH), PFLEGHAR, Mark (DE)
(74) Công ty TNHH Tầm nhìn và Liên danh (VISION & ASSOCIATES CO.LTD.)
(54) HỢP CHẤT ĐÚC POLYAMIT VÀ PHƯƠNG PHÁP SẢN XUẤT HẠT DẠNG THANH ĐƯỢC GIA CƯỜNG XƠ DÀI

(57) Sáng chế đề cập đến hợp chất đúc polyamit được gia cường bằng xơ dài trên cơ sở polyamit vi tinh thể hoặc vô định hình. Sáng chế cho phép lần đầu tiên tạo ra vật đúc từ hợp chất đúc polyamit nêu trên có tính chất cơ học như độ bền kéo, tính chất va đập và biến dạng vượt trội một cách rõ ràng so với các vật đúc được tạo ra từ hợp chất đúc polyamit xơ ngắn.
Ngoài ra, sáng chế còn đề cập đến phương pháp sản xuất hạt dạng thanh được gia cường xơ dài.

(11) **49501**
(21) 1-2016-02608 (51)[7] **A47B 47/00**, F16B 12/10
(22) 17.12.2014 (43) 25.11.2016
(86) PCT/SE2014/051522 17.12.2014 (87) WO2015/105450 A1 16.07.2015
(30) 1450018-5 10.01.2014 SE
(71) VALINGE INNOVATION AB (SE)
Prastavagen 513, SE-263 65 VIKEN, Sweden
(72) Christian BOO (SE)
(74) Công ty TNHH Lê & Lê (LE & LE)
(54) TẤM NỘI THẤT
(57) Sáng chế đề cập đến tấm nội thất (8), trong đó chi tiết thứ nhất (8a) và chi tiết thứ hai (8b) được khoá cơ khí với nhau. Lưỡi thứ nhất được bố trí tại cạnh thứ nhất của chi tiết thứ nhất, lưỡi thứ nhất kết hợp với rãnh lưỡi thứ nhất được bố trí tại cạnh thứ hai của chi tiết thứ hai để khoá chi tiết thứ nhất và chi tiết thứ hai theo hướng thẳng đứng, và lưỡi thứ hai tại cạnh thứ hai của chi tiết thứ hai, lưỡi thứ hai kết hợp với rãnh lưỡi thứ hai tại cạnh thứ nhất của chi tiết thứ nhất để khoá chi tiết thứ nhất và chi tiết thứ hai theo hướng thẳng đứng. Cặp bề mặt khoá thứ nhất, được bố trí phía trên lưỡi thứ hai và rãnh lưỡi thứ hai để khoá theo hướng ngang, và cặp bề mặt khoá thứ hai được bố trí phía dưới lưỡi thứ nhất và rãnh lưỡi thứ nhất để khoá theo hướng ngang.

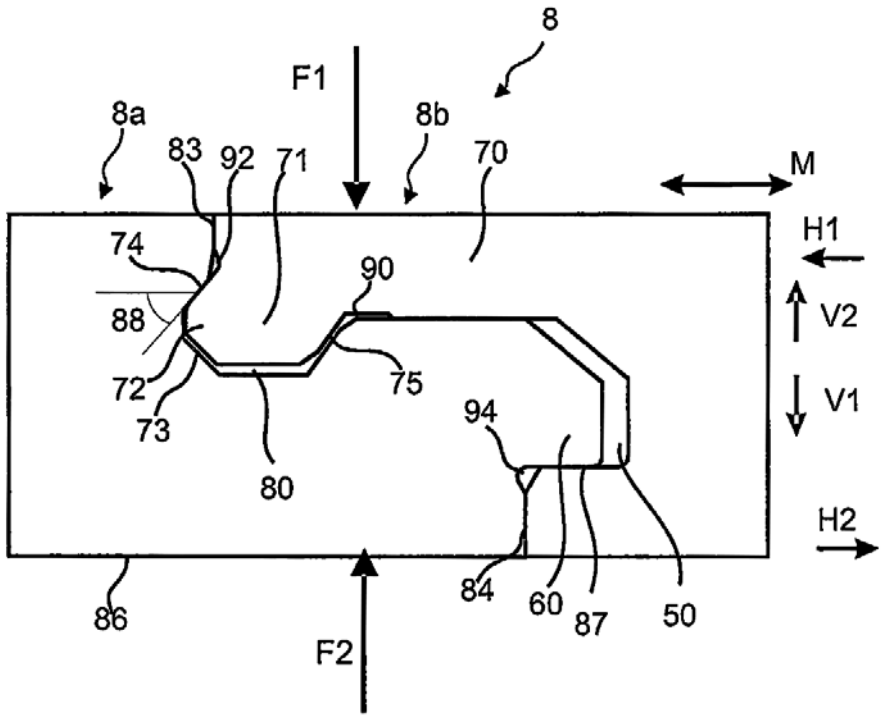

(11) **49502**
(21) 1-2016-02609 (51)[7] **F16B 12/10**, A47B 47/00, 61/00
(22) 17.12.2014 (43) 25.11.2016
(86) PCT/SE2014/051523 17.12.2014 (87) WO2015/105451 A1 16.07.2015
(30) 1450022-7 10.01.2014 SE
1450018-5 10.01.2014 SE
1450034-2 15.01.2014 SE
1450047-4 17.01.2014 SE
14/158,165 17.01.2014 US
(71) VALINGE INNOVATION AB (SE)
Prastavagen 513, SE-263 65 VIKEN, Sweden
(72) Peter DERELOV (SE), Agne PALSSON (SE), Hans BRANNSTROM (SE)
(74) Công ty TNHH Lê & Lê (LE & LE)
(54) BỘ TẤM DÙNG CHO SẢN PHẨM LẮP GHÉP VÀ PHƯƠNG PHÁP LẮP GHÉP BỘ TẤM NÀY

(57) Sáng chế đề cập đến bộ tấm dùng cho sản phẩm lắp ghép, như bộ phận đồ nội thất hoặc đồ nội thất, như tủ ngăn kéo, tủ bếp, giá sách, tủ quần áo, thiết bị nhà bếp, hoặc hộp để lưu trữ hoặc vận chuyển bao gồm ít nhất ba tấm được bố trí trong ba mặt phẳng khác nhau. Bộ tấm này được trang bị một hoặc nhiều thiết bị khóa, mỗi thiết bị khóa bao gồm một lưỡi dễ uốn (30) được bố trí trong rãnh gài (20) tại một cạnh của một tấm. Lưỡi dễ uốn nêu trên (30) kết hợp với rãnh lưỡi (10) tại một cạnh liền kề của một tấm liền kề, để khóa tấm và tấm liền kề với nhau.
Ngoài ra, sáng chế còn đề cập đến phương pháp lắp ghép bộ tấm này để tạo thành một sản phẩm lắp ghép.

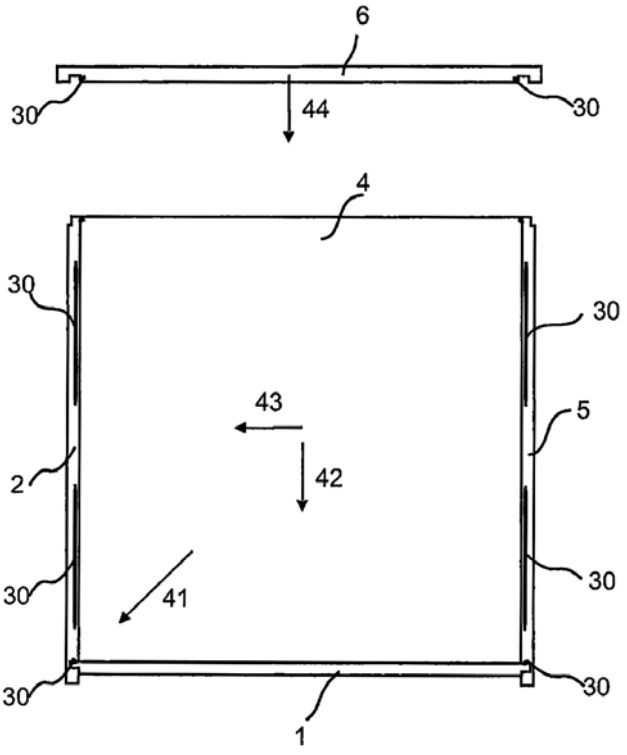

(11) **49503**
(21) 1-2016-02611 (51)[7] **A61K 31/00**, C07C 51/00
(22) 15.07.2016 (43) 25.11.2016
Ngày yêu cầu thẩm định nội dung: 15.07.2016
(75) LÊ XUÂN VĂN (VN)
K14/5 Triệu Nữ Vương, phường Hải Châu II, quận Hải Châu, thành phố Đà Nẵng
(54) QUY TRÌNH TỔNG HỢP MUỐI KÉP NATRI KẼM HYDROXYXITRAT TỪ AXIT HYDROXYXITRIC CỦA VỎ QUẢ BỨA TAI CHUA VÀ MUỐI KÉP THU ĐƯỢC BỞI QUY TRÌNH NÀY

(57) Sáng chế đề xuất quy trình tổng hợp muối kép natri kẽm hydroxyxitrat (Na/Zn HCA) từ dịch chiết chứa axit hydroxyxitric của loài bứa tai chua Garcinia cowa Roxb, và muối kép thu được bằng quy trình này. Muối kép theo sáng chế có ưu điểm là bảo quản lâu (nhờ độ hút ẩm thấp), không mùi, vị nhạt, thuận lợi cho việc sử dụng bằng đường tiêu hóa và có hiệu quả trong việc kiểm soát tăng cân và điều trị bệnh béo phì.

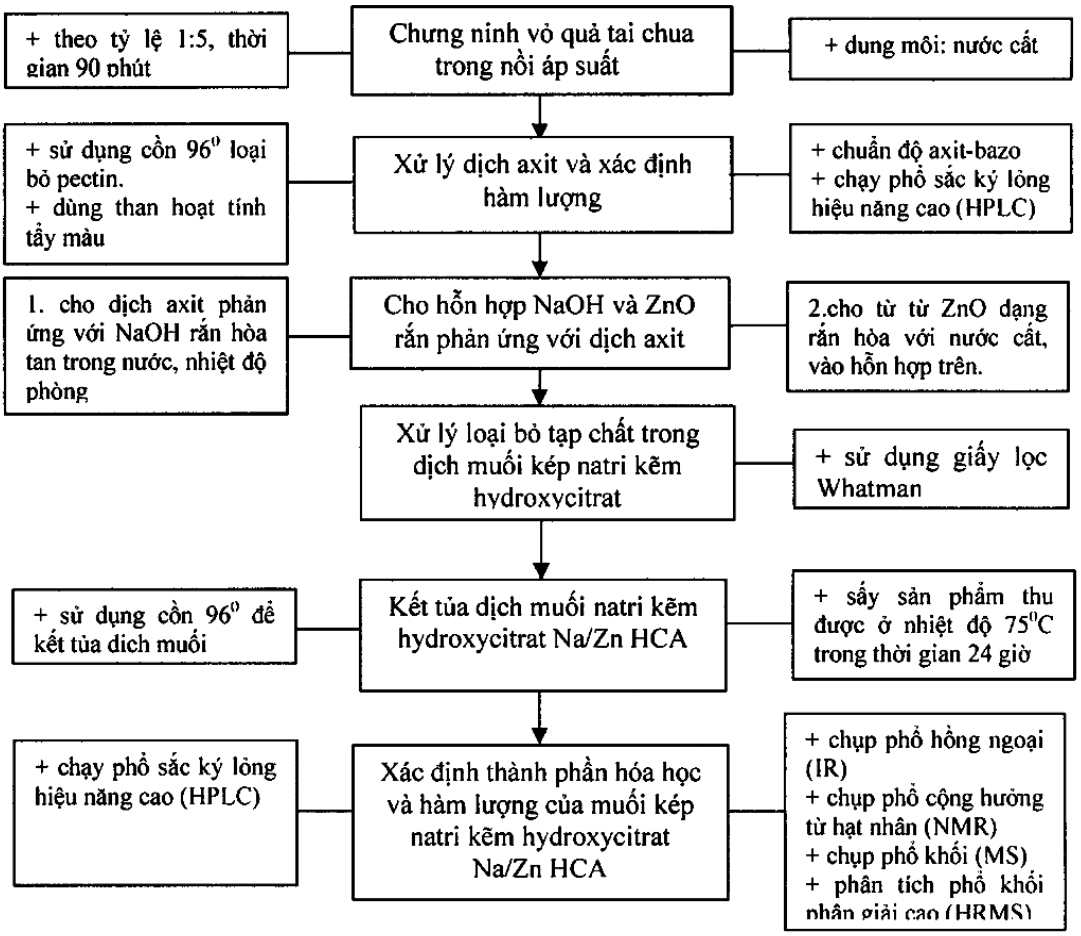

(11) **49504**
(21) 1-2016-02612 (51)[7] **A61K 31/00**, C07C 51/00
(22) 15.07.2016 (43) 25.11.2016
Ngày yêu cầu thẩm định nội dung: 15.07.2016
(75) LÊ XUÂN VĂN (VN)
K14/5 Triệu Nữ Vương, phường Hải Châu II, quận Hải Châu, thành phố Đà Nẵng
(54) QUY TRÌNH TỔNG HỢP MUỐI KÉP NATRI MAGIE HYDROXYXITRAT TỪ AXIT HYDROXYXITRIC CỦA VỎ QUẢ BỨA TAI CHUA VÀ MUỐI KÉP THU ĐƯỢC BỞI QUY TRÌNH NÀY

(57) Sáng chế đề xuất quy trình tổng hợp muối kép natri magie hydroxyxitrat (Na/Mg HCA) từ dịch chiết chứa axit hydroxyxitric của loài bứa tai chua Garcinia cowa Roxb, và muối kép thu được bằng quy trình này. Muối kép theo sáng chế có ưu điểm là bảo quản lâu (nhờ độ hút ẩm thấp), không mùi, vị nhạt, thuận lợi cho việc sử dụng bằng đường tiêu hóa và có hiệu quả trong việc kiểm soát tăng cân và điều trị bệnh béo phì.

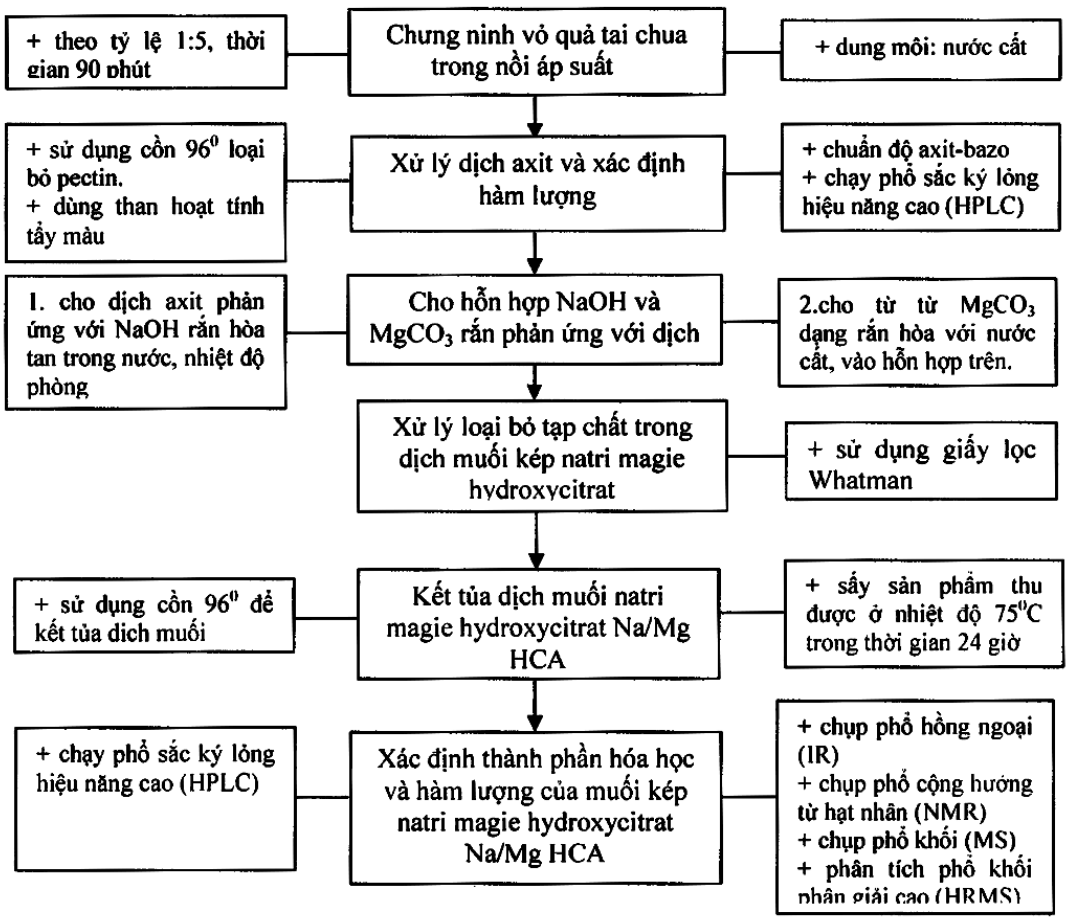

(11) **49505**

(21) 1-2016-02621
(51)[7] **C08J 3/22**, C08L 23/06, F16L 9/12, C08K 3/04
(22) 30.12.2014
(43) 25.11.2016
(86) PCT/EP2014/079442 30.12.2014
(87) WO2015/101623 09.07.2015
(30) 13199824.7 30.12.2013 EP

(71) 1. ABU DHABI POLYMERS COMPANY LIMITED (BOROUGE) LLC. (AE)
Sheikh Khalifa Energy Complex, Borouge Tower, Corniche Road, Abu Dhabi, P.O. Box 6925, United Arab Emirates
2. BOREALIS AG (AT)
IZD Tower, Wagramerstrasse 17-19, A-1220 Vienna, Austria
(72) DEVECHI, Suleyman (TR), BURYAK, Andrey (RU), MOTHA, Kshama (FI), KUMAR, Ashish (IN), AARILA, Jari (FI), HRISTOV, Velichko (BG), MARTIN, Sanna (FI), BERGMAN, Nicke (SE)
(74) Công ty TNHH Tầm nhìn và Liên danh (VISION & ASSOCIATES CO.LTD.)

(54) HỖN HỢP CHỦ, CHẾ PHẨM POLYETYLEN CHỨA HỖN HỢP NÀY, VẬT PHẨM CHỨA CHẾ PHẨM NÀY, QUY TRÌNH SẢN XUẤT HỖN HỢP CHỦ VÀ QUY TRÌNH ĐIỀU CHẾ CHẾ PHẨM POLYETYLEN

(57) Sáng chế đề cập đến hỗn hợp chủ (masterbatch - MB) chứa:
(I) chất màu với lượng nằm trong khoảng từ 20 đến 50% trọng lượng tính theo tổng lượng hỗn hợp chủ (100% trọng lượng);
(II) ít nhất một chất mang polyme với lượng là 40% trọng lượng, polyme này là là polyme polyetylen tỷ trọng cao (high density polyethylene - HDPE) đa hình thái có MFR_2 nằm trong khoảng 1g/10 phút đến 20g/10 phút, tỷ trọng nằm trong khoảng 940kg/m^3 đến 965kg/m^3 (tốt hơn là, nằm trong khoảng 950kg/m^3 đến 960kg/m^3) và Mw/Mn nằm trong khoảng 5,5 đến 20; và
(IV) tùy ý, các chất phụ gia khác.
Ngoài ra, sáng chế còn đề cập đến chế phẩm polyetylen chứa hỗn hợp chủ nêu trên, vật phẩm chứa chế phẩm này, quy trình sản xuất hỗn hợp chủ nêu trên và quy trình điều chế chế phẩm polyetylen.

(11) **49506**
(21) 1-2016-02622 (51)[7] **F16L 47/26**, 47/16
(22) 04.02.2015 (43) 25.11.2016
(86) PCT/KR2015/001145 04.02.2015 (87) WO2015/122645 20.08.2015
(30) 10-2014-0016208 12.02.2014 KR
Ngày yêu cầu thẩm định nội dung: 15.07.2016
(75) KANG, OK-SU (KR)
98, Saneop-ro Gwonseon-gu Suwon-si Gyeonggi-do 441-813, Republic of Korea
(74) Công ty TNHH Tầm nhìn và Liên danh (VISION & ASSOCIATES CO.LTD.)

(54) ĐẦU NỐI ỐNG VÀ HỘP CHÌM CHỨA ỐNG NỐI BAO GỒM ĐẦU NỐI ỐNG NÀY

(57) Sáng chế đề cập đến đầu nối ống và hộp chìm chứa ống nối bao gồm đầu nối ống này. Đầu nối ống này bao gồm thân đầu nối và ống lót. Thân đầu nối này có ống dẫn chất lưu thứ nhất được tạo thành dọc theo đường tâm của ống dẫn chất lưu thứ nhất, ống dẫn chất lưu thứ hai được tạo thành dọc theo đường tâm của ống dẫn chất lưu thứ hai mà nó không giao cắt đường tâm của ống dẫn chất lưu thứ nhất; bộ phận nối thứ nhất qua đó ống bên ngoài thứ nhất được nối với ống dẫn chất lưu thứ nhất dọc theo đường tâm của ống dẫn chất lưu thứ nhất; và bộ phận nối thứ hai qua đó ống ngoài thứ hai được nối với ống dẫn chất lưu thứ hai dọc theo đường tâm của ống dẫn chất lưu thứ hai, và ống lót này có: ống dẫn chất lưu nối thứ nhất được lồng trong thân đầu nối, có miệng hở thứ nhất hở về phía trong ống dẫn chất lưu thứ nhất xuyên qua thành bên của ống dẫn chất lưu thứ nhất, và kéo dài theo phương ngang đến đường tâm của ống dẫn chất lưu thứ nhất; và ống dẫn chất lưu nối thứ hai rẽ hướng và kéo dài từ ống dẫn chất lưu nối thứ nhất và có miệng hở thứ hai hở dọc theo đường tâm của ống dẫn chất lưu thứ hai. Như được mô tả ở trên, sáng chế đề xuất đầu nối ống có các ống dẫn chất lưu không giao cắt nhau và có thể được sản xuất bằng quy trình đúc phun một vật liệu dẻo. Ngoài ra, sáng chế đề xuất hộp chìm chứa ống nối mỏng và hiệu quả về mặt không gian bằng cách sử dụng đầu nối ống bao gồm các ống dẫn chất lưu không giao cắt nhau.

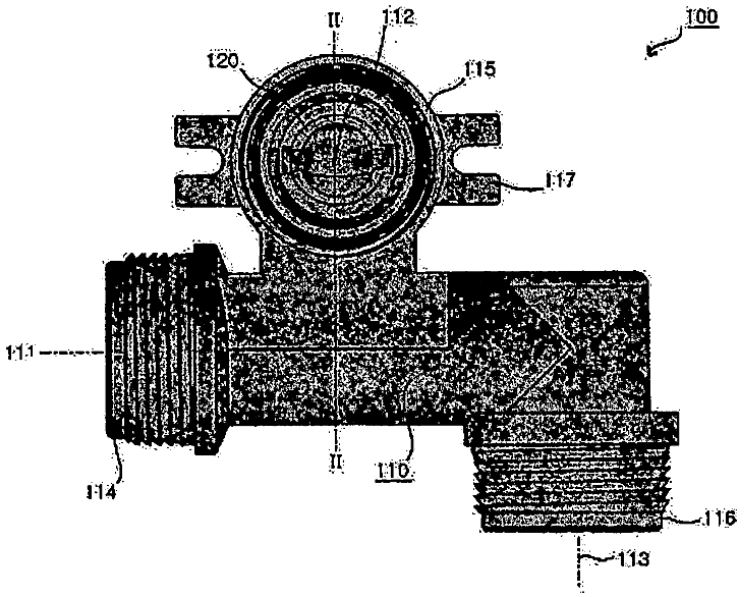

(11) **49507**
(21) 1-2016-02634 (51)[7] **H01L 21/673**
(22) 19.12.2014 (43) 25.11.2016
(86) PCT/EP2014/078902 19.12.2014 (87) WO2015/092038 25.06.2015
(30) 102013021922.1 20.12.2013 DE
102014002280.3 19.02.2014 DE
(71) CENTROTHERM PHOTOVOLTAICS AG (DE)
Johannes-Schmid-StraBe 8, 89143 Blaubeuren, Germany
(72) REICHART, Andreas (DE), KELLER, Andreas (DE)
(74) Công ty Luật TNHH T&G (TGVN)
(54) GIÁ MANG LÁT VẬT LIỆU VÀ THIẾT BỊ XỬ LÝ CÁC LÁT VẬT LIỆU

(57) Sáng chế đề cập đến giá mang lát vật liệu để tiếp nhận các lát vật liệu, cụ thể là các lát vật liệu bán dẫn. Giá mang lát vật liệu bao gồm ít nhất hai bộ phận tiếp nhận dạng thon dài được làm bằng thạch anh, mỗi bộ phận tiếp nhận có nhiều khe tiếp nhận song song, kéo dài theo chiều ngang tới phần kéo dài theo chiều dọc của các bộ phận tiếp nhận, và hai tấm đầu, giữa chúng các bộ phận tiếp nhận được bố trí và được gắn sao cho các khe tiếp nhận của các bộ phận tiếp nhận được gióng thẳng hàng. Để làm tăng độ ổn định, giá mang lát vật liệu bao gồm các miếng gắn, nhờ đó các bộ phận tiếp nhận gắn vào các tấm đầu, trong đó mỗi miêng gắn có chu vi ít nhất là lớn bằng 1,5 lần chu vi của phần tiếp nhận của các bộ phận tiếp nhận bao gồm các khe tiếp nhận, và trong đó mỗi miếng gắn được hàn hoặc gắn vào ít nhất một trong số các bộ phận sau: tấm đầu và bộ phận tiếp nhận. Theo một phương án khác, có thể được kết hợp với phần nêu trên, các bộ phận tiếp nhận mỗi có ít nhất một khe giãn liền kề với các tấm đầu, tốt hơn là ít nhất hai khe dãn có chiều sâu, nhỏ hơn chiều sâu của các khe tiếp nhận. Khi ít nhất hai khe dãn được tạo ra, chiều sâu của chúng tăng với khoảng cách gia tăng tới các tấm đầu.

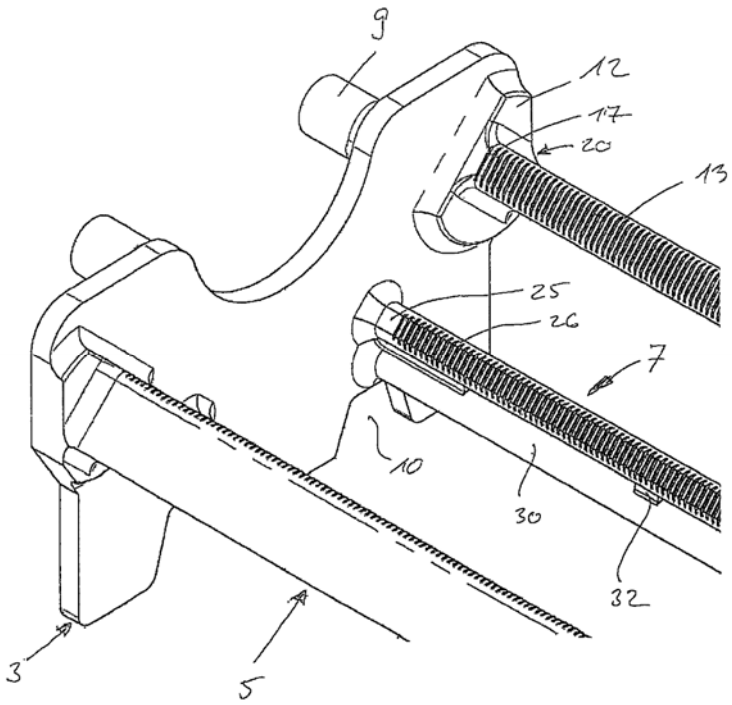

(11) **49508**

(21) 1-2016-02641 (51)[7] **C07D 417/10**
(22) 17.12.2014 (43) 25.11.2016
(86) PCT/IB2014/067027 17.12.2014 (87) WO2015/092713 A1 25.06.2015
(30) 61/917,466 18.12.2013 US
61/980,091 16.04.2014 US

(71) 1. GLAXOSMITHKLINE INTELLECTUAL PROPERTY DEVELOPMENT LIMITED (GB)
980 Great West Road, Brentford, Middlesex TW8 9GS, United Kingdom
2. ASTEX THERAPEUTICS LIMITED (GB)
436 Cambridge Science Park, Milton Road, Cambridge, Cambridgeshire CB4 0QA, United Kingdom
(72) BOEHM, Jeffrey Charles (US), DAVIES, Thomas Glanmor (GB), WOOLFORD, Alison Jo-anne (GB), GRIFFITHS-JONES, Charlotte Mary (GB), WILLEMS, Hendrika Maria Gerarda (GB), NORTON, David (GB), SAXTY, Gordon (GB), HEIGHTMAN, Thomas Daniel (GB), LI, Tindy (US), KERNS, Jeffrey K. (US), DAVIS, Roderick S. (US), YAN, Hongxing (CN)
(74) Công ty TNHH một thành viên Sở hữu trí tuệ VCCI (VCCI-IP CO.,LTD)

(54) CHẤT ĐIỀU HÒA NRF2 VÀ DƯỢC PHẨM CHỨA NÓ

(57) Sáng chế đề cập đến các chất đồng đẳng bis aryl và dược phẩm chứa nó.

(11) **49509**
(21) 1-2016-02645 (51)[7] **E03F 5/14**, C02F 1/28, 1/40
(22) 18.07.2016 (43) 25.11.2016
(30) KR 10-2015-0153116 02.11.2015 KR
Ngày yêu cầu thẩm định nội dung: 18.07.2016
(71) HANA ENVIRONMENT CO., LTD. (KR)
294, Yunbosun-Ro, Dunpo-Myeon, Asan-Si, Chungcheongnam-Do, South Korea
(72) INJA MIN (KR)
(74) Công ty TNHH Tư vấn ALIATLEGAL (ALIATLEGAL CO., LTD.)
(54) THIẾT BỊ XỬ LÝ ĐỂ TÁI SỬ DỤNG NƯỚC MƯA
(57) Thiết bị xử lý để tái sử dụng nước mưa ban đầu được cấu tạo bao gồm một bể chứa (10) có một vùng rỗng (11) trong đó có đường trung tâm thứ nhất (C1) được đặt thẳng đứng so với thiết bị hoặc bề mặt đất, một ống dẫn nước mưa ban đầu (20) trong đó đường trung tâm thứ hai (C2) được bố trí trên phần đỉnh của bể chứa (10) để không cắt qua đường trung tâm thứ nhất (C1) khi được đặt vuông góc với đường trung tâm (C1) của bể chứa (10), bộ lọc (30) có lưới lọc vách bên (3) trong đó phần đỉnh và phần đáy để mở, lỗ dẫn nước được hình thành và vách bên cạnh tròn được hình thành và được đặt tại vùng rỗng (11) của bể chứa (10), ống rỗng thu nước đã xử lý (40) tạo thành phần đáy của không gian lưu giữ nước đã xử lý (30a) để nước đã được xử lý chảy vào không gian lưu giữ nước đã xử lý (30a) giữa phần bên ngoài của lưới lọc vách bên (31) và vách giữa bên trong (10a-1) của bể chứa (10) xuyên qua lưới lọc vách bên (31) được lưu giữ và được chuyển đến bể thu gom, và ống xả nước mưa (50) được đặt tại vị trí thấp hơn so với ống thu nước đã xử lý (40) để xả nước mưa không được dẫn đến lưới lọc vách bên (31) và chất lạ không vượt qua được lưới lọc vách bên (31).

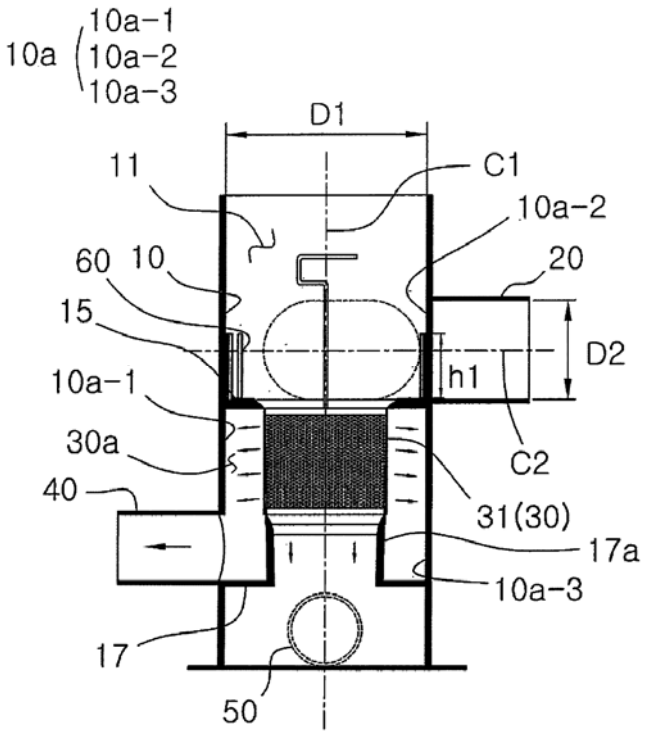

(11) **49510**
(21) 1-2016-02662 (51)[7] **A23D 7/00**, A23L 1/16
(22) 12.12.2014 (43) 25.11.2016
(86) PCT/JP2014/082971 12.12.2014 (87) WO2015/093401 25.06.2015
(30) 2013-262800 19.12.2013 JP
(71) KAO CORPORATION (JP)
14-10, Nihonbashi Kayaba-cho 1-chome, Chuo-ku, Tokyo 1038210, Japan
(72) OKISAKA, Koichi (JP), NII, Takanori (JP)
(74) Công ty Cổ phần Hỗ trợ phát triển công nghệ Detech (DETECH)

(54) CHẾ PHẨM NHŨ HÓA NƯỚC TRONG DẦU DÙNG CHO MÌ SỢI, MÌ SỢI VÀ PHƯƠNG PHÁP SẢN XUẤT MÌ SỢI

(57) Sáng chế đề cập đến chế phẩm nhũ hóa nước trong dầu dùng cho mì sợi, chứa: a) chất béo và dầu với lượng nằm trong khoảng từ 25 đến 50% khối lượng; b) phospholipit với lượng nằm trong khoảng từ 3 đến 12% khối lượng; c) rượu polyhydric với lượng nằm trong khoảng từ 30 đến 60% khối lượng; d) este của axit béo polyoxyetylen sorbitan có HLB là 11 hoặc lớn hơn với lượng nằm trong khoảng từ 0,2 đến 2% khối lượng; và nước với lượng nằm trong khoảng từ 10 đến 30% khối lượng; trong đó lượng của phospholipit là 6 phần theo khối lượng hoặc lớn hơn đối với 1 phần theo khối lượng este của axit béo polyoxyetylen sorbitan. Ngoài ra, sáng chế còn đề cập đến phương pháp sản xuất mì sợi và mì sợi sử dụng chế phẩm nhũ hóa nước trong dầu dùng cho mì sợi.

(11) **49511**

(21) 1-2016-02675
(51)[7] **B05D 7/14**, B21D 51/22, B05D 3/02, C23C 18/00
(22) 19.12.2014
(43) 25.11.2016
(86) PCT/FR2014/053476 19.12.2014
(87) WO2015/092332 25.06.2015
(30) 1363221 20.12.2013 FR

(71) SEB S.A. (FR)
Les 4 M - Chemin du Petit Bois, F-69130 Ecully, France
(72) BERRUX Aurélien (FR), DUBANCHET Aurélien (FR), RUBIO Martin (FR)
(74) Văn phòng luật sư Phạm và Liên danh (PHAM & ASSOCIATES)

(54) PHƯƠNG PHÁP SẢN XUẤT VẬT PHẨM DÙNG ĐỂ LÀM NÓNG CÓ LỚP PHỦ SOL-GEL VÀ VẬT PHẨM THU ĐƯỢC TỪ PHƯƠNG PHÁP NÀY

(57) Sáng chế đề cập đến phương pháp sản xuất vật phẩm, đặc biệt là vật phẩm dùng để nấu nướng, có phần đỡ được phủ bằng lớp phủ sol-gel, trong đó phương pháp phủ này bao gồm bước dập được tiến hành sau khi lớp phủ sol-gel được phủ lên phần đỡ và đã được làm tăng độ rắn.
Ngoài ra, sáng chế còn đề cập đến vật phẩm thu được từ phương pháp này.

(11) **49512**
(21) 1-2016-02676
(51)[7] **A47J 36/02**, B05D 5/08, C09D 179/08, C08K 5/54, C08L 79/08
(22) 16.12.2014
(43) 25.11.2016
(86) PCT/FR2014/053368 16.12.2014
(87) WO2015/092262 25.06.2015
(30) 1363355 20.12.2013 FR
(71) SEB S.A. (FR)
Les 4 M - Chemin du Petit Bois, F-69130 Ecully, France
(72) GANTILLON Barbara (FR), PERILLON Jean-Luc (FR)
(74) Văn phòng luật sư Phạm và Liên danh (PHAM & ASSOCIATES)
(54) CHẾ PHẨM NỀN NƯỚC TẠO LỚP LÓT CHO LỚP PHỦ CHỐNG DÍNH VÀ PHƯƠNG PHÁP ĐIỀU CHẾ CHẾ PHẨM NÀY

(57) Sáng chế đề cập đến chế phẩm nền nước tạo lớp lót cho lớp phủ chống dính và phương pháp điều chế chế phẩm này. Chế phẩm nền nước chứa polyimit hoặc polyamit-imit hoặc polyamit-axit amic, cũng như bazơ Lewis, dung môi không proton phân cực, và nước với lượng ít nhất là 15% tổng khối lượng của chế phẩm này, khác biệt ở chỗ, bazơ Lewis là aminosilan hoặc silazan.

(11) **49513**
(21) 1-2016-02685 (51)[7] **C07K 16/28**, A61K 31/4745, 39/395, 47/48, A61P 35/00, C12N 15/09
(22) 24.12.2014 (43) 25.11.2016
(86) PCT/JP2014/006421 24.12.2014 (87) WO2015/098099 02.07.2015
(30) 2013-267548 25.12.2013 JP
(71) 1. DAIICHI SANKYO COMPANY, LIMITED (JP)
3-5-1, Nihonbashi Honcho, Chuo-ku, Tokyo 1038426, Japan
2. SAPPORO MEDICAL UNIVERSITY (JP)
291-85, Minami 1-jo Nishi 17-chome, Chuo-ku, Sapporo-shi, Hokkaido 0608556, Japan
(72) AGATSUMA, Toshinori (JP), TAKAHASHI, Shu (JP), HASEGAWA, Jun (JP), OKAJIMA, Daisuke (JP), HAMADA, Hirofumi (JP), YAMAGUCHI, Miki (JP)
(74) Công ty TNHH Tầm nhìn và Liên danh (VISION & ASSOCIATES CO.LTD.)
(54) THỂ LIÊN HỢP THUỐC-KHÁNG THỂ KHÁNG CHẤT TẢI NẠP TÍN HIỆU CANXI CÓ LIÊN QUAN ĐẾN KHỐI U 2 (TROP2) DÙNG ĐỂ ĐIỀU TRỊ BỆNH UNG THƯ VÀ DƯỢC PHẨM CHỨA THỂ LIÊN HỢP NÀY

(57) Sáng chế đề cập đến thể liên hợp thuốc-kháng thể chứa hợp chất kháng khối u được liên hợp với kháng thể kháng chất tải nạp tín hiệu canxi có liên quan đến khối u 2 (TROP2) qua liên kết có công thức: $-L^1-L^2-L^p-NH-(CH_2)n^1-L^a-(CH_2)n^2-C(=O)-$, trong đó kháng thể kháng TROP2 được nối với đầu tận cùng của L1, và hợp chất kháng khối u được nối với nhóm carbonyl của nhóm $(CH_2)n^2-C(=O)-$ với nguyên tư nitơ của nhóm amino ở vị trí 1 là vị trí kết nối. Thể liên hợp thuốc-kháng thể này dùng để điều trị bệnh ung thư. Ngoài ra, sáng chế còn đề cập đến dược phẩm và thuốc chứa thể liên hợp này.

(11) **49514**
(21) 1-2016-02687 (51)[7] **B65D 1/02**
(22) 24.12.2014 (43) 25.11.2016
(86) PCT/JP2014/084141 24.12.2014 (87) WO2015/098961 02.07.2015
(30) 2013-273511 27.12.2013 JP
(71) 1. SUNTORY HOLDINGS LIMITED (JP)
1-40, Dojimahama 2-chome, Kita-ku, Osaka-shi, Osaka 5308203 Japan
2. SUNTORY BEVERAGE & FOOD LIMITED (JP)
3-1-1, Kyobashi, Chuo-ku, Tokyo 1040031 Japan
(72) MURASE, Tatsuya (JP), KOBAYASHI, Toshiya (JP), KIKUCHI, Daisuke (JP)
(74) Công ty TNHH Sở hữu trí tuệ HA VIP (HAVIP CO., LTD.)
(54) CHAI ĐỰNG
(57) Sáng chế đề xuất chai đựng bao gồm một thân chai có một phần uốn cong, phần uốn cong có bộ phận tiếp xúc phía trên và bộ phận tiếp xúc phía dưới tương ứng với phía trên và phía dưới của bộ phận cấu tạo đường gân và các bộ phận này đều nằm trong bề mặt tiếp xúc với các thân chai có cùng hình dạng khác khi chúng được xếp thẳng hàng với nhau theo chiều thẳng đứng, và mặt phẳng được kéo xuống từ bộ phận tiếp xúc phía trên, mặt phẳng được kéo dài lên trên từ bộ phận tiếp xúc phía dưới, và bộ phận ngoài của bộ phận cấu tạo đường gân có kích thước ngang bằng với nhau.

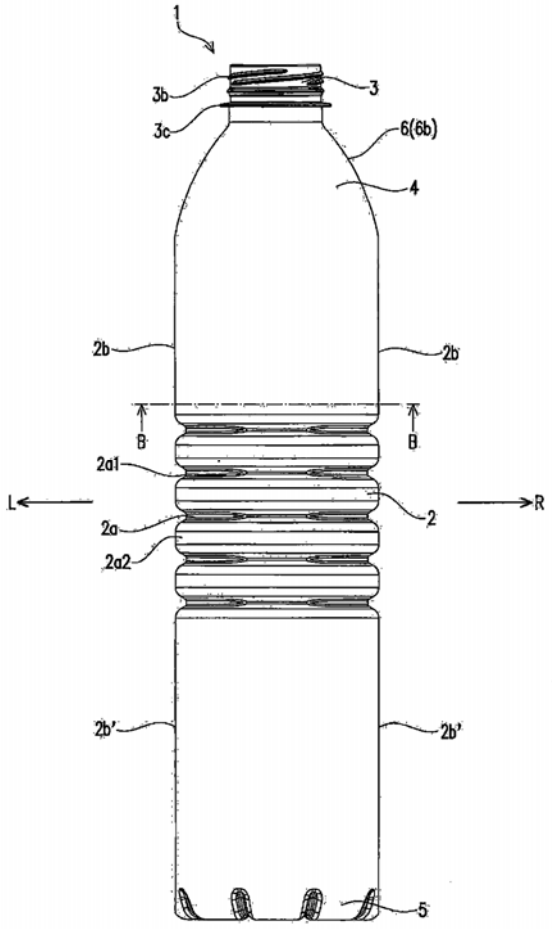

(11) **49515**
(21) 1-2016-02689
(51)[7] **C21D 8/02**, C22C 38/18, 38/02, 38/04
(22) 24.12.2014
(43) 25.11.2016
(86) PCT/KR2014/012839 24.12.2014
(87) WO2015/099459 A1 02.07.2015
(30) 10-2013-0162740 24.12.2013 KR
10-2013-0162738 24.12.2013 KR
10-2013-0163590 26.12.2013 KR
Ngày yêu cầu thẩm định nội dung: 20.07.2016
(71) POSCO (KR)
(Goedong-dong) 6261, Donghaean-ro, Nam-gu, Pohang-si, Gyeongsangbuk-do 790-300, Republic of Korea
(72) KANG, Hyung Gu (KR), KIM, Sang Seok (KR), PARK, Mi Nam (KR), JUNG, Il Chan (KR), PARK, Soo Ho (KR)
(74) Công ty TNHH Trường Xuân (AGELESS CO.,LTD.)
(54) THÉP FERIT KHÔNG GỈ VÀ PHƯƠNG PHÁP SẢN XUẤT THÉP NÀY
(57) Sáng chế đề cập đến thép ferit không gỉ có khả năng gia công tạo hình cao và độ bền chống vết rạn bằng cách điều chỉnh sự phân bố kích thước hạt và sự định hướng tinh thể, ngoài ra sáng chế còn đề xuất phương pháp sản xuất thép này bao gồm các bước: đúc liên tục phôi thép thỏi thành tấm, trong đó phôi thép chứa các thành phần sau, tính theo phần trăm trọng lượng, Cr: 12,5 - 18,5%, C: 0,025% hoặc nhỏ hơn (không bao gồm số không), N: 0,01 - 0,05%, Ti: 0,05 - 0,4%, Al: 0,2% hoặc nhỏ hơn (không bao gồm số không), Si: 0,5% hoặc nhỏ hơn (không bao gồm số không), Mn: 0,5% hoặc nhỏ hơn (không bao gồm số không), và lượng còn lại là Fe và các tạp chất để đủ 100%, với điều kiện thỏa mãn các biểu thức (1) và (2) dưới đây; cán thô và gia công tinh tấm thép để thu được tấm thép đã cán nóng; tiến hành ủ liên tục ở nhiệt độ từ 875 - 1025°C là công đoạn xử lý nhiệt sơ cấp; và gia công tấm thép đã cán nóng thành tấm thép cán nguội bằng cách cán nguội.

$$1,5 \leq N/C \leq 6 \text{ ----- (1)}$$

$$5 \leq Ti/N \leq 20 \text{ ----- (2)}$$

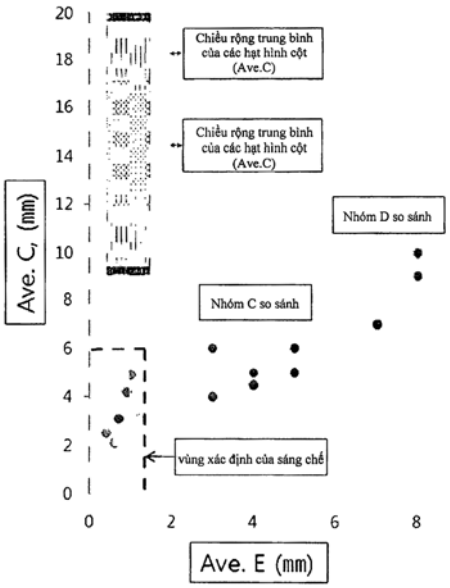

(11) **49516**
(21) 1-2016-02706 (51)[7] **C07D 233/90**, A61P 25/20, 23/00
(22) 30.10.2014 (43) 25.11.2016
(86) PCT/CN2014/089898 30.10.2014 (87) WO2015/096551 02.07.2015
(30) 201310716377.2 23.12.2013 CN
(71) WEST CHINA HOSPITAL, SICHUAN UNIVERSITY (CN)
No 37, Wainan Guoxue Xiang Chengdu, Sichuan 610041, China
(72) ZHANG, Wensheng (CN), YANG, Jun (CN), LIU, Jin (CN), TANG, Lei (CN), KE, Bowen (CN)
(74) Công ty TNHH Tầm nhìn và Liên danh (VISION & ASSOCIATES CO.LTD.)

(54) HỢP CHẤT KHÔNG ĐỐI XỨNG ESTE CỦA IMIDAZOL CARBOXYLIC ĐƯỢC THẾ Ở VỊ TRÍ N CÓ MẠCH BÊN ETE VÀ QUY TRÌNH ĐIỀU CHẾ HỢP CHẤT NÀY

(57) Sáng chế đề cập đến hợp chất không đối xứng este của imidazol carboxylic được thế ở vị trí N có mạch bên ete và quy trình điều chế hợp chất này. Hợp chất này có công thức (I). Hợp chất này có thể gây ra tác dụng gây mê toàn thân có thể phục hồi nhanh chóng. Thử nghiệm trên động vật cho thấy rằng, hợp chất này có đặc tính dược lý hoạt động ngắn và nhanh, sao cho nó có thể được sử dụng làm thuốc gây mê toàn thân hoạt động ngắn và nhanh. So với Etomidat, hợp chất này có thể giảm ức chế tổng hợp hormon vỏ thượng thận, với lợi ích phục hồi hoàn toàn và nhanh chóng của bệnh nhân sau phẫu thuật. Cacbon không đối xứng duy nhất trong cấu trúc của hợp chất thuộc dạng R. Vòng imidazol trong cấu trúc của hợp chất này có nguyên tử N có thể axit hóa được, sao cho hợp chất này hoặc muối dược dụng có liên quan của nó có thể được sử dụng để bào chế thuốc ức chế có tác dụng trung tâm, có thể tạo ra tác dụng an thần, thôi miên và/hoặc gây mê trên động vật hoặc con người thông qua việc dùng qua tĩnh mạch hoặc không qua tĩnh mạch.

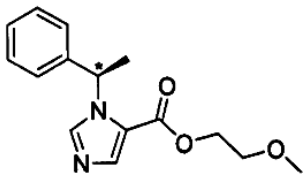

(I)

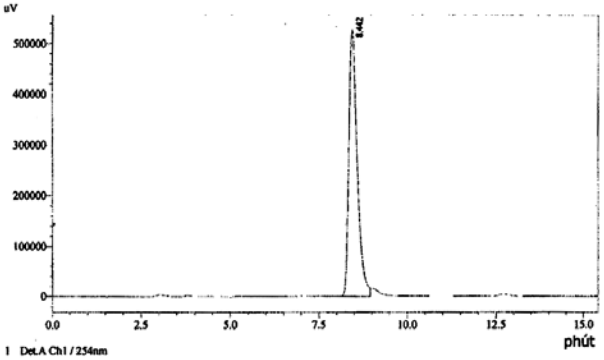

Detector A Ch1 254nm

Đỉnh#	Thời gian lưu	Diện tích	Chiều cao	% diện tích	% chiều cao
1	8,442	8821986	527910	100,000	100,000
Tổng		8821986	527910	100,000	100,000

(11) **49517**
(21) 1-2016-02712 (51)[7] **C08K 5/14**
(22) 09.02.2015 (43) 25.11.2016
(86) PCT/EP2015/052568 09.02.2015 (87) WO2015/121178 A1 20.08.2015
(30) 14154599.6 11.02.2014 EP
Ngày yêu cầu thẩm định nội dung: 21.07.2016
(71) AKZO NOBEL CHEMICALS INTERNATIONAL B.V. (NL)
Stationsstraat 77, NL-3811 MH Amersfoort, the Netherlands
(72) ZUIJDERDUIN, Albert Roland (NL), REIJNDERS, Johannes Martinus Gerardus Maria (NL), TER BRAKE, Maaike Anne Gertrud (NL), TALMA, Auke Gerardus (NL), STEENSMA, Maria (NL)
(74) Công ty TNHH Tư vấn sở hữu trí tuệ Việt (VIET IP CO.,LTD.)
(54) QUI TRÌNH ĐÓNG RẮN NHỰA POLYESTE CHƯA BÃO HÒA HOẶC VINYL ESTE CHỨA (MET)ACRYLAT VÀ CHẾ PHẨM NHỰA CÓ THỂ ĐÓNG RẮN BẰNG GỐC TỰ DO

(57) Sáng chế đề cập đến quy trình đóng rắn nhựa polyeste chưa bão hòa hoặc nhựa vinyl este, nhựa bao gồm chất pha loãng dễ phản ứng được chọn từ nhóm bao gồm axit acrylic, axit metacrylic, acrylat, metacrylat, acrylamit, metacrylamit, và các tổ hợp của chúng, quy trình bao gồm bước bổ sung vào nhựa (i) xeton peoxit được chọn từ nhóm bao gồm metyl isopropyl xeton peoxit, metyl isobutyl xeton peoxit, xyclohexanon peoxit, và các tổ hợp của chúng và (ii) hợp chất của kim loại chuyển tiếp được chọn từ nhóm bao gồm Mn, Fe, và Cu, và các tổ hợp của chúng.
Ngoài ra, sáng chế còn đề cập đến chế phẩm nhựa có thể đóng rắn.

(11) **49518**
(21) 1-2016-02714 (51)[7] **C07D 309/10**, A61K 31/351, 31/365, C07D 309/30, 309/32
(62) 1-2010-01735
(22) 19.12.2008 (43) 25.11.2016
(86) PCT/EP2008/068049 19.12.2008 (87) WO2009/080761 02.07.2009
(30) 07123882.8 20.12.2007 EP
Ngày yêu cầu thẩm định nội dung: 06.07.2010
(71) PHARMA MAR, S.A. (ES)
Polígono Industrial La Mina-Norte, Avda. de los Reyes, 1, E-28770 Colmenar Viejo - Madrid, Spain
(72) RODRÍGUEZ VICENTE, Alberto (ES), GARRANZO GARCíA-IBARROLA. (ES), MURCIA PéREZ, Carmen (ES), SáNCHEZ SANCHO, Francisco (ES), CUEVAS MARCHANTE, María del Carmen (ES), MATEO URBANO, Cristina (ES), DIGóN JUáREZ, Isabel (ES)
(74) Văn phòng luật sư Phạm và Liên danh (PHAM & ASSOCIATES)
(54) HỢP CHẤT CHỐNG KHỐI U VÀ DƯỢC PHẨM CHỨA NÓ
(57) Sáng chế đề cập đến hợp chất có tác dụng điều trị bệnh ung thư có công thức chung (I):

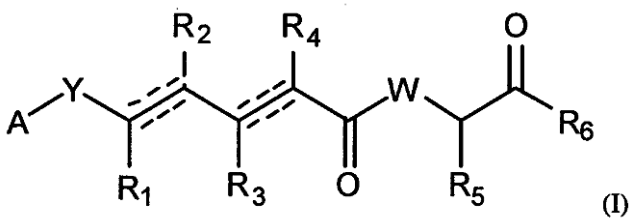

(I)

trong đó A, Y, W, R_1, R_2, R_3, R_4, R_5, và R_6 là như được xác định trong bản mô tả.

(11) **49519**
(21) 1-2016-02716 (51)[7] **G06F 3/0484**, H04M 1/725
(22) 27.02.2014 (43) 25.11.2016
(86) PCT/CN2014/072630 27.02.2014 (87) WO2015/127623 03.09.2015
Ngày yêu cầu thẩm định nội dung: 22.07.2016
(71) HUAWEI DEVICE CO., LTD. (CN)
Building B2 Huawei Industrial Base, Bantian, Longgang Shenzhen, Guangdong 518129, China
(72) WANG, Xiuwen (CN), YU, Xiaobo (CN), NI, Yuanqiang (CN), SU, Wei (CN), YE, Junbo (CN)
(74) Văn phòng luật sư Phạm và Liên danh (PHAM & ASSOCIATES)
(54) PHƯƠNG PHÁP CHỤP ẢNH VÀ THIẾT BỊ ĐẦU CUỐI DI ĐỘNG
(57) Các phương án thực hiện sáng chế bộc lộ phương pháp chụp ảnh, trong đó phương pháp gồm: nhận lệnh thứ nhất được tạo khi người dùng thực thi hoạt động thứ nhất trên thiết bị đầu cuối di động; xác định, theo lệnh thứ nhất, liệu hoạt động thứ nhất có so khớp với hoạt động định trước thứ nhất; nếu hoạt động thứ nhất so khớp hoạt động định trước thứ nhất, bật nguồn phần cứng được sử dụng để chụp ảnh, và đặt tải trước tài nguyên ứng dụng camera; nhận lệnh thứ hai được tạo khi người dùng thực thi hoạt động thứ hai trên điện thoại di động; xác định, theo lệnh thứ hai, liệu hoạt động thứ hai có so khớp hoạt động định trước thứ hai hay không; và nếu hoạt động thứ hai so khớp hoạt động định trước thứ hai, thực thi hành động chụp ảnh. Các phương án thực hiện sáng chế còn bộc lộ thiết bị đầu cuối di động. Bằng cách sử dụng sáng chế, có thể giải quyết vấn đề khởi động camera chậm để chụp ảnh và hiệu suất bắt ảnh chậm.

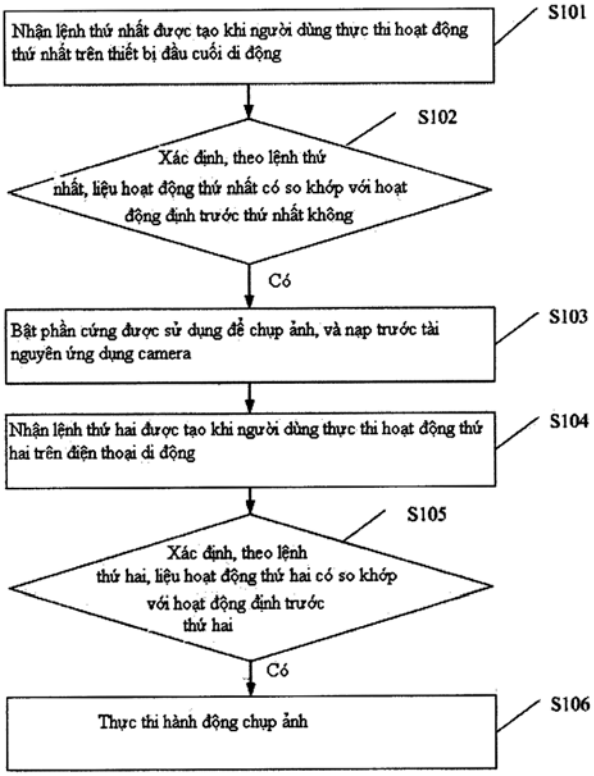

(11) **49520**

(21) 1-2016-02720
(51)[7] **C07K 16/28**, A61K 39/395, A61P 35/00, G01N 33/574
(22) 22.12.2014
(43) 25.11.2016
(86) PCT/IB2014/002868 22.12.2014
(87) WO2015/097536 02.07.2015
(30) 61/920,695 24.12.2013 US
62/085,086 26.11.2014 US

(71) JANSSEN PHARMACEUTICA NV (BE)
Turnhoutseweg 30, B-2340 Beerse, Belgium
(72) SNYDER, Linda (US), POWERS, Gordon (US)
(74) Công ty Luật TNHH T&G (TGVN)

(54) KHÁNG THỂ KHÁNG YẾU TỐ ỨC CHẾ IG VÙNG V HOẠT HÓA TẾ BÀO T (VISTA), CHẾ PHẨM CHỨA KHÁNG THỂ NÀY, PHƯƠNG PHÁP SẢN XUẤT KHÁNG THỂ NÀY, AXIT NUCLEIC MÃ HÓA KHÁNG THỂ NÀY, VECTƠ BIỂU HIỆN CHỨA AXIT NUCLEIC, VÀ TẾ BÀO CHỦ ĐƯỢC BIẾN NẠP BẰNG VECTƠ BIỂU HIỆN NÀY

(57) Sáng chế đề cập đến các kháng thể và mảnh kháng thể mà liên kết với yếu tố ức chế Ig vùng V hoạt hóa tế bào T (VISTA), và phương pháp sản xuất và chế phẩm chứa chúng. Sáng chế cũng đề cập đến axit nucleic mã hóa các kháng thể và mảnh kháng thể này, vectơ biểu hiện chứa axit nucleic, và tế bào chủ được biến nạp bằng vectơ biểu hiện này.

(11) **49521**
(21) 1-2016-02725 (51)[7] **A01N 25/04**, 53/08, A01P 7/00
(22) 12.01.2015 (43) 25.11.2016
(86) PCT/CN2015/070506 12.01.2015 (87) WO2015/113467 A1 06.08.2015
(30) 14/167,740 29.01.2014 US
(71) ROTAM AGROCHEM INTERNATIONAL COMPANY LIMITED (CN)
Unit 6, 26/F, Trend Centre, 29 Cheung Lee Street, Chai Wan, Hong Kong, China
(72) BRISTOW, James, Timothy (GB)
(74) Công ty TNHH một thành viên Sở hữu trí tuệ VCCI (VCCI-IP CO.,LTD)
(54) HUYỀN PHÙ DẠNG NHŨ TƯƠNG TRONG NƯỚC CHỨA LAMĐA-XYHALOTHRIN, QUY TRÌNH ĐIỀU CHẾ HUYỀN PHÙ NÀY VÀ PHƯƠNG PHÁP XỬ LÝ LOÀI GÂY HẠI SỬ DỤNG HUYỀN PHÙ NÀY

(57) Sáng chế đề cập đến huyền phù dạng nhũ tương trong nước, khác biệt ở chỗ huyền phù dạng nhũ tương này chứa ít nhất hai thành phần:
(a) pha dầu được phân tán chứa:
(i) lamđa-xyhalothrin làm hoạt chất thứ nhất, và
(ii) ít nhất một dung môi hydrocacbon thơm C_9-C_{10} có lamđa- xyhalothrin được hòa tan trong đó;
(b) pha nước liên tục chứa:
(i) ít nhất một hoạt chất thứ hai không tan trong nước mà lơ lửng trong pha liên tục; và
(ii) chất phân tán với lượng đủ để phân tán hoạt chất không tan trong nước.
Sáng chế cũng đề cập đến quy trình điều chế huyền phù này và phương pháp xử lý loài gây hại bằng cách sử dụng huyền phù này.

(11) **49522**
(21) 1-2016-02736 (51)[7] **H04W 72/12**
(22) 24.01.2014 (43) 25.11.2016
(86) PCT/CN2014/071333 24.01.2014 (87) WO2015/109515 30.07.2015
Ngày yêu cầu thẩm định nội dung: 22.07.2016
(71) NOKIA SOLUTIONS AND NETWORKS OY (FI)
Karaportti 3, FI-02610 Espoo, Finland
(72) WU, Chunli (CN), HWANG, Woonhee (KR), YAO, Chunhai (CN)
(74) Công ty TNHH Tầm nhìn và Liên danh (VISION & ASSOCIATES CO.LTD.)
(54) PHƯƠNG PHÁP VÀ THIẾT BỊ ĐIỀU KHIỂN TRUYỀN CHỈ BÁO THỬ NGHIỆM KHẢ NĂNG LIÊN VẬN HÀNH DÙNG CHO TỔ HỢP CỦA KẾT CẤU ĐƯỜNG LÊN - ĐƯỜNG XUỐNG DÙNG CHO Ô MẠNG SƠ CẤP VÀ Ô MẠNG THỨ CẤP CHO CÁC MẠNG VÔ TUYẾN SỬ DỤNG PHÉP GỘP SÓNG MANG

(57) Sáng chế liên quan đến kỹ thuật được tạo ra để điều khiển việc truyền, bởi trạm di động (MS) mà sử dụng phép gộp sóng mang, thông báo gồm có chỉ báo thử nghiệm khả năng liên vận hành (IOT) đối với một hoặc nhiều tổ hợp kết cấu đường lên - đường xuống (UL-DL) của các khung vô tuyến song công phân chia theo thời gian (TDD) để sử dụng bởi ô mạng sơ cấp và ô mạng thứ cấp. Theo một thực hiện lấy ví dụ của sáng chế, chỉ báo IOT có thể được tạo ra đối với một hoặc nhiều (hoặc mỗi) tổ hợp kết cấu đường lên - đường xuống (ví dụ, một chỉ báo IOT cho tổ hợp kết cấu UL-DL). Theo một phương án thực hiện khác, chỉ báo IOT có thể được tạo ra đối với một hoặc nhiều tập hợp của tổ hợp kết cấu đường lên - đường xuống, trong đó mỗi tập hợp có thể gồm cả các tổ hợp kết cấu UL-DL.

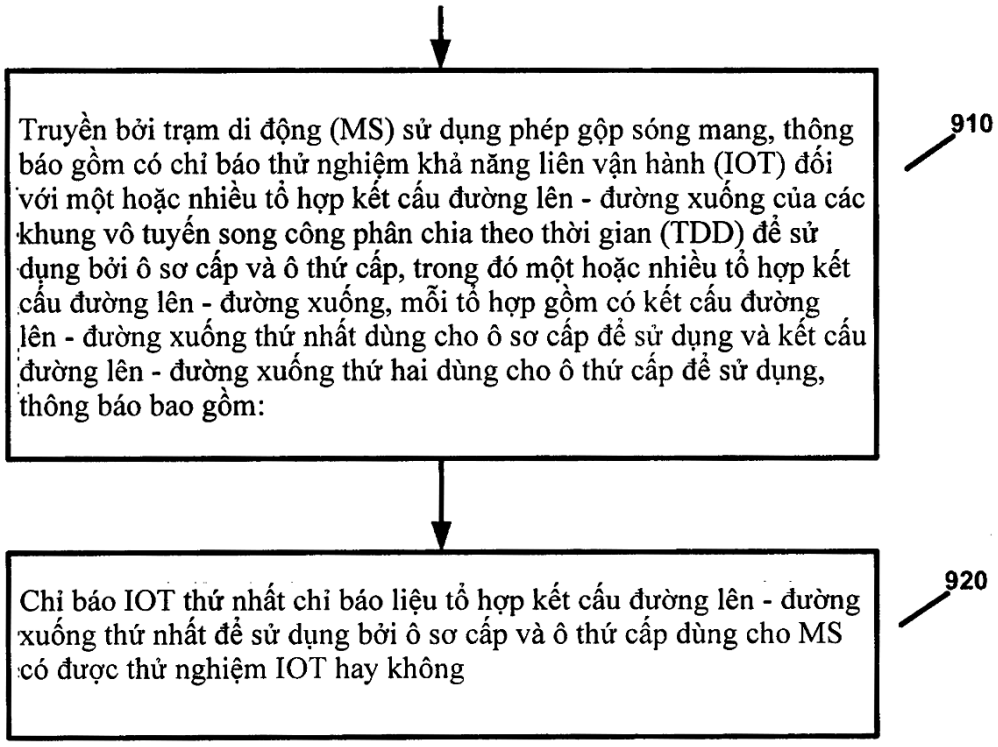

(11) **49523**
(21) 1-2016-02739
(51)[7] **B65D 55/02**, B65B 1/06, 1/40, 57/00, 59/00, G05B 19/418, G06Q 50/04
(22) 08.01.2015
(43) 25.11.2016
(86) PCT/EP2015/050194 08.01.2015
(87) WO2015/110288 30.07.2015
(30) 10 2014 000 701.4 23.01.2014 DE
(71) SIG TECHNOLOGY AG (CH)
Laufengasse 18, CH-8212 Neuhausen am Rheinfall - CH
(72) KONZE, Sabine (DE), THEISSEN, Peter (DE), MERTEN, Lukas (DE)
(74) Công ty TNHH T&T INVENMARK Sở hữu trí tuệ Quốc tế (T&T INVENMARK CO., LTD.)

(54) PHƯƠNG PHÁP ĐIỀU KHIỂN THIẾT BỊ BAO GÓI VÀ THIẾT BỊ BAO GÓI

(57) Sáng chế đề cập đến phương pháp điều khiển thiết bị bao gói, cụ thể là thiết bị nạp, trong đó ít nhất hai trạng thái hoạt động của thiết bị bao gói được xác định độc lập với nhau, ít nhất một trong số các trình tự xử lý xác định được phân bổ cho mỗi trạng thái hoạt động và ít nhất một cơ cấu dẫn động của thiết bị bao gói được dẫn động bởi trình tự xử lý, để thực hiện ít nhất một hoạt động. Sự điều khiển và duy trì cải tiến thiết bị bao gói có thể được thực hiện bằng cách cho phép truy cập cơ cấu dẫn động được phân bổ riêng chỉ cho một trình tự xử lý phụ thuộc vào trạng thái hoạt động. Ngoài ra, sáng chế cũng đề cập đến thiết bị bao gói.

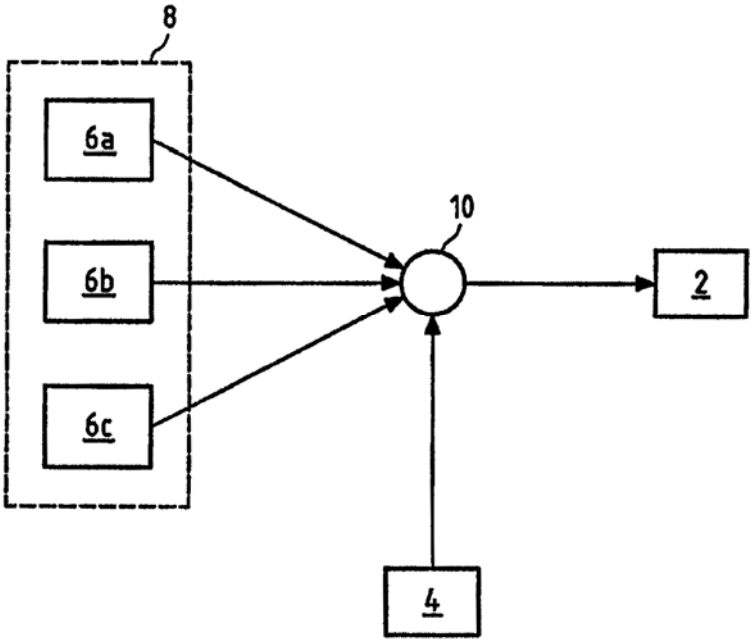

(11) **49524**
(21) 1-2016-02740 (51)[7] **A23C 9/15**, 9/14, 9/142
(22) 07.05.2014 (43) 25.11.2016
(86) PCT/NZ2014/000083 07.05.2014 (87) WO2015/099542 A1 02.07.2015
(30) 619422 23.12.2013 NZ
(71) GOODMAN FIELDER NEW ZEALAND LIMITED (NZ)
c/o James & Wells Intellectual Property, Level 12, KPMG Centre, 85 Alexandra Street, Hamilton, 3204 New Zealand
(72) DAS, Shantanu (NZ), OLNEY, Sonya Dianne (NZ), SINGH, Harjinder (NZ), TANEJA, Namrata (NZ), YE, Aiqian (NZ)
(74) Công ty TNHH Tư vấn ALIATLEGAL (ALIATLEGAL CO., LTD.)
(54) ĐỒ UỐNG ĐƯỢC CẢI TIẾN VÀ PHƯƠNG PHÁP SẢN XUẤT
(57) Sáng chế đề cập đến sản phẩm sữa được sục khí theo khía cạnh thứ nhất của sáng chế, khác biệt ở chỗ đồ uống này bao gồm chất nền chứa sữa hoàn nguyên và phương pháp sản xuất đồ uống này. Theo một khía cạnh khác, sáng chế đề cập đến sản phẩm sữa gồm sữa hoàn nguyên và sản phẩm còn lại sau quá trình siêu lọc có thành phần từ sữa, và phương pháp sản xuất sản phẩm sữa này.

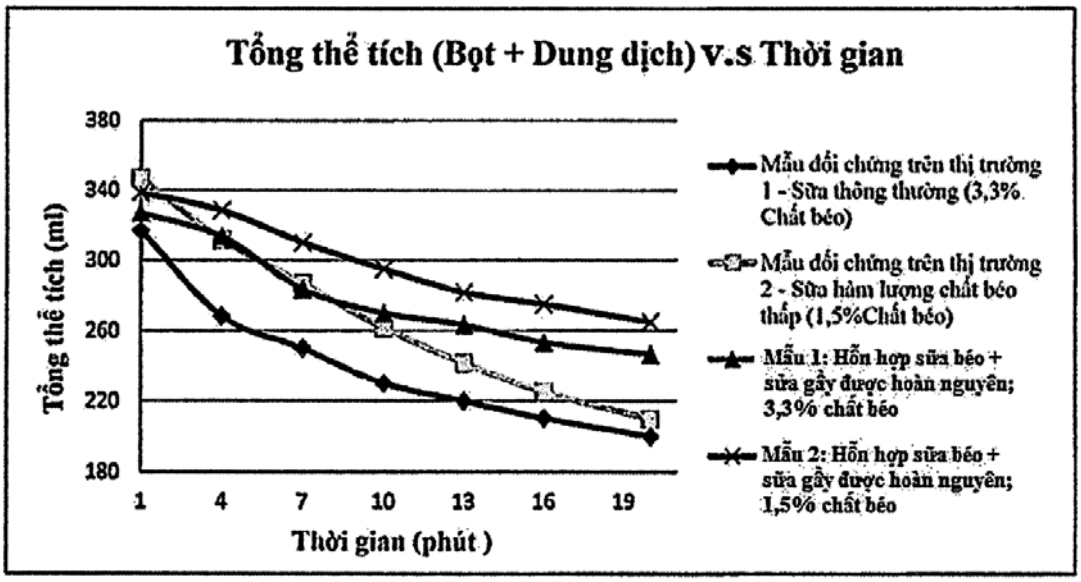

(11) **49525**
(21) 1-2016-02741 (51)[7] **H03M 13/23**
(22) 19.06.2014 (43) 25.11.2016
(86) PCT/CN2014/080310 19.06.2014 (87) WO2015/109741 30.07.2015
(30) 201410028585.8 22.01.2014 CN
Ngày yêu cầu thẩm định nội dung: 25.07.2016
(71) HUAWEI TECHNOLOGIES CO., LTD. (CN)
Huawei Administration Building, Bantian, Longgang, Shenzhen, Guangdong 518129, China
(72) SERGEI, Fedorenko (RU), MIKHAIL, Trefilov (RU), WEI, Yuejun (CN)
(74) Văn phòng luật sư Phạm và Liên danh (PHAM & ASSOCIATES)
(54) PHƯƠNG PHÁP VÀ THIẾT BỊ GIẢI MÃ
(57) Sáng chế đề cập đến phương pháp và thiết bị giải mã. Phương pháp này bao gồm các bước: xác định trạng thái ban đầu từ tất cả các trạng thái tại tất cả các thời điểm của mã chập có bit đuôi, trong đó số lượng của tất cả các thời điểm được xác định bởi chiều dài chuỗi K của chuỗi thông tin gốc của mã chập có bit đuôi, số lượng của tất cả các trạng thái được xác định bởi số lượng thanh ghi dịch của bộ mã hoá, và mã chập có bit đuôi này được thu thập theo cách mà chuỗi thông tin gốc này được mã hoá bởi bộ mã hoá; thực hiện, theo trạng thái ban đầu này, việc giải mã theo thuật toán Viterbi liệt kê (List Viterbi Algorithm - LVA) đối với mã chập có bit đuôi này để thu được L_c từ mã, trong đó trạng thái ban đầu này tương ứng với bit thứ L của chuỗi thông tin gốc; dịch vòng L_c từ mã này sang phải L bit hoặc dịch vòng L_c từ mã này sang trái K-L bit một cách riêng rẽ; và thu thập kết quả giải mã theo các từ mã đã được dịch vòng này. Theo phương pháp và thiết bị giải mã theo các phương án của sáng chế, trạng thái ban đầu có thể được xác định một cách chính xác hơn, và sự phức tạp khi giải mã được giảm bớt, nhờ đó cải thiện hiệu suất giải mã.

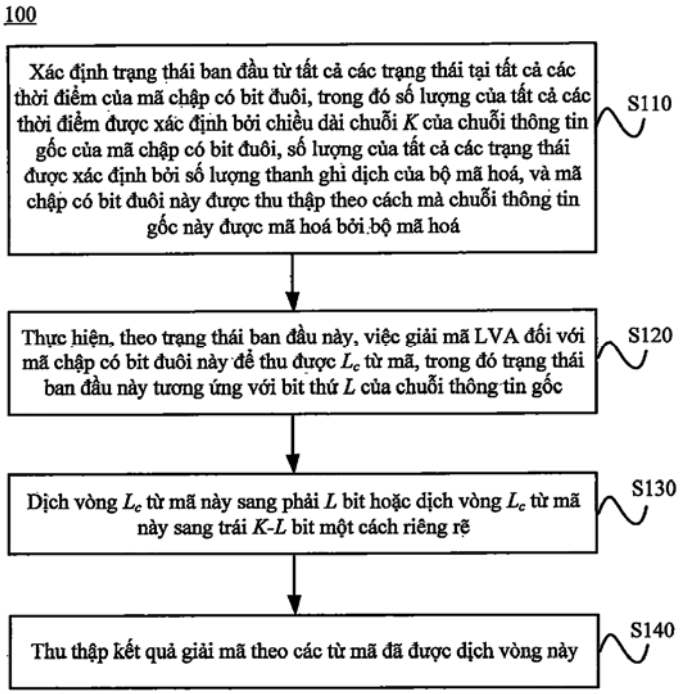

(11) **49526**
(21) 1-2016-02752
(51)[7] **C12N 15/113**, A61K 31/7088, 48/00, A61P 35/00, 43/00
(22) 27.12.2014
(43) 25.11.2016
(86) PCT/JP2014/084724 27.12.2014
(87) WO2015/099187 A1 02.07.2015
(30) 2013-273033 27.12.2013 JP
(71) 1. BONAC CORPORATION (JP)
1488-4, Aikawa-machi, Kurume-shi, Fukuoka 839-0861 Japan
2. TOKYO MEDICAL UNIVERSITY (JP)
1-1, Shinjuku 6-chome, Shinjuku-ku, Tokyo 160-8402 Japan
(72) KURODA, Masahiko (JP), OHNO, Shinichiro (JP), AOKI, Eriko (JP), YOSHIDA, Yasuhiko (JP), KATO, Shiori (JP), OHGI, Tadaaki (JP)
(74) Công ty TNHH một thành viên Sở hữu trí tuệ VCCI (VCCI-IP CO.,LTD)
(54) PHÂN TỬ ARN NHỎ (MIARN) LOẠI GHÉP NHÂN TẠO ĐỂ KIỂM SOÁT SỰ BIỂU HIỆN GEN VÀ DƯỢC PHẨM CHỨA PHÂN TỬ NÀY

(57) Sáng chế đề cập đến phân tử ARN nhỏ (miARN) loại ghép nhân tạo bằng cách sử dụng miARN. miARN loại ghép nhân tạo theo sáng chế là axit nucleic sợi đơn chứa vùng X và vùng Y, trong đó đầu cuối 3' của vùng X và đầu cuối 5' của vùng Y được liên kết thông qua vùng liên kết có cấu trúc không phải nucleotit, vùng X chứa trình tự sợi dẫn đầu của miARN trưởng thành, và vùng Y chứa trình tự bổ sung một cách đầy đủ cho vùng X. miARN loại ghép nhân tạo theo sáng chế có thể ức chế sự biểu hiện của gen đích. Sáng chế cũng đề cập đến dược phẩm chứa phân tử miARN loại ghép nhân tạo nêu trên.

(11) **49527**
(21) 1-2016-02756
(51)[7] **A01H 5/00**, C12N 1/19, 1/21, 5/10, C07K 14/415, C12N 1/15, 9/10, 15/09
(22) 06.01.2015
(43) 25.11.2016
(86) PCT/JP2015/050077 06.01.2015
(87) WO2015/107920 23.07.2015
(30) 2014-007779 20.01.2014 JP
(71) SUMITOMO RUBBER INDUSTRIES, LTD. (JP)
6-9, Wakinohama-cho 3-chome, Chuo-ku, Kobe-shi, Hyogo 6510072, Japan
(72) YAMAGUCHI Haruhiko (JP)
(74) Công ty TNHH Tầm nhìn và Liên danh (VISION & ASSOCIATES CO.LTD.)
(54) THỂ BIẾN NẠP DÙNG ĐỂ BIỂU HIỆN CIS-PRENYLTRANFERAZA VÀ THỤ THỂ NOGO B
(57) Sáng chế đề xuất thể biến nạp được tạo ra bằng cách đưa gen mã hóa cis-prenyltransferaza và gen mã hóa thụ thể Nogo-B, được xem là có liên quan đến sự sinh tổng hợp polyisoprenoit, vào tế bào chủ để cho phép tế bào chủ biểu hiện cis-prenyltransferaza và thụ thể Nogo-B, và phương pháp sản xuất polyisoprenoit sử dụng thể biến nạp. Sáng chế đề cập đến thể biến nạp được tạo ra bằng cách đưa gen mã hóa cis-prenyltransferaza và gen mã hóa thụ thể Nogo-B vào tế bào chủ để cho phép tế bào chủ biểu hiện cis-prenyltransferaza và thụ thể Nogo-B.

(11) **49528**
(21) 1-2016-02758 (51)[7] **A01G 31/02**
(22) 25.07.2016 (43) 25.11.2016
Ngày yêu cầu thẩm định nội dung: 25.07.2016
(71) 1. HY CO., LTD. (KR)
(Gil-dong, Shindonga Apt.) 31A-dong 1004-ho, 253, Cheonjung-ro, Gangdong-gu, Seoul, Republic of Korea
2. SHIN, YOUNG TAEK (KR)
(Gil-dong, Shindonga Apt.) 31A-dong 1004-ho, 253, Cheonjung-ro, Gangdong-gu, Seoul, Republic of Korea
(72) LEE, Chang Hwan (KR)
(74) Công ty Luật TNHH WINCO (WINCO LAW FIRM)
(54) CÔNGTENƠ ĐỂ TRỒNG CÂY LẠC MẦM
(57) Sáng chế đề cập đến côngtenơ để trồng cây lạc mầm có thân côngtenơ (110) để chứa các luống ươm trồng cây lạc mầm (130) dùng để trồng cây lạc mầm, và tạo ra không gian trồng (113); tấm đáy (120) được bố trí ở đáy của thân côngtenơ (120) để kiểm soát nhiệt độ trong thân côngtenơ; và bộ phận phun nước được bố trí nằm ngang và thẳng đứng trong thân côngtenơ (110) và được làm thích ứng để cấp nước tới các luống ươm trồng cây lạc mầm (130), trong đó tấm đáy (120) có ống sưởi (121) mà nước nóng được làm tuần hoàn qua đó nhờ một nồi hơi (123).

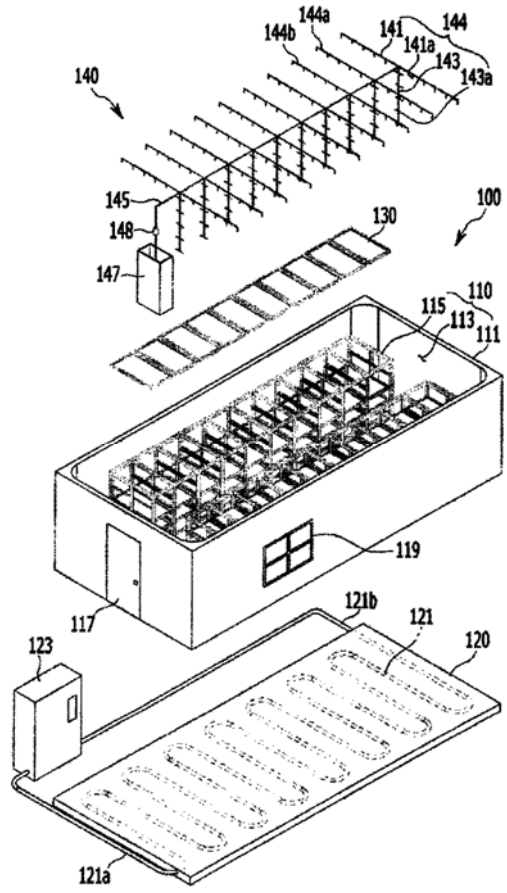

(11) **49529**
(21) 1-2016-02765 (51)[7] **D06N 5/00**, E04D 3/34, 5/02
(22) 22.01.2015 (43) 25.11.2016
(86) PCT/FR2015/050159 22.01.2015 (87) WO2015/114239 06.08.2015
(30) 14 00213 28.01.2014 FR
(71) ONDULINE (FR)
35 Rue Baudin, F-92300 Levallois Perret, France
(72) TOKDEMIR, Eyup (TR), SAKIOGLU, Ethem (TR), GUZEL Andac (TR)
(74) Văn phòng luật sư Phạm và Liên danh (PHAM & ASSOCIATES)
(54) PHƯƠNG PHÁP SẢN XUẤT CẤU KIỆN LỢP MÁI LÀM TỪ SỢI ĐƯỢC TẨM BITUM CÓ TÍNH CHẤT CHỊU LỬA ĐƯỢC CẢI THIỆN VÀ CHẾ PHẨM LỎNG

(57) Sáng chế đề cập đến phương pháp sản xuất cấu kiện lợp mái làm từ sợi tự nhiên, cụ thể là xenluloza, được tẩm bitum, bao gồm bước phủ ít nhất một trong hai mặt của tấm lưới sợi (4) tiếp theo là bước tẩm bitum, bước phủ được thực hiện với chế phẩm lỏng (5) chứa ít nhất một nhựa và/hoặc ít nhất một chất tạo màu. Chế phẩm lỏng là chế phẩm nhuộm chứa ít nhất một chất tạo màu và ít nhất một nhựa và phương pháp này bao gồm bước bổ sung chất phụ gia vào chế phẩm lỏng (5), chất phụ gia này có tính chất chịu lửa và chứa ít nhất graphit và chất làm lạnh. Tốt hơn là, tấm lưới (4) được phủ với chế phẩm lỏng chứa chất phụ gia chịu lửa sử dụng trục lăn.

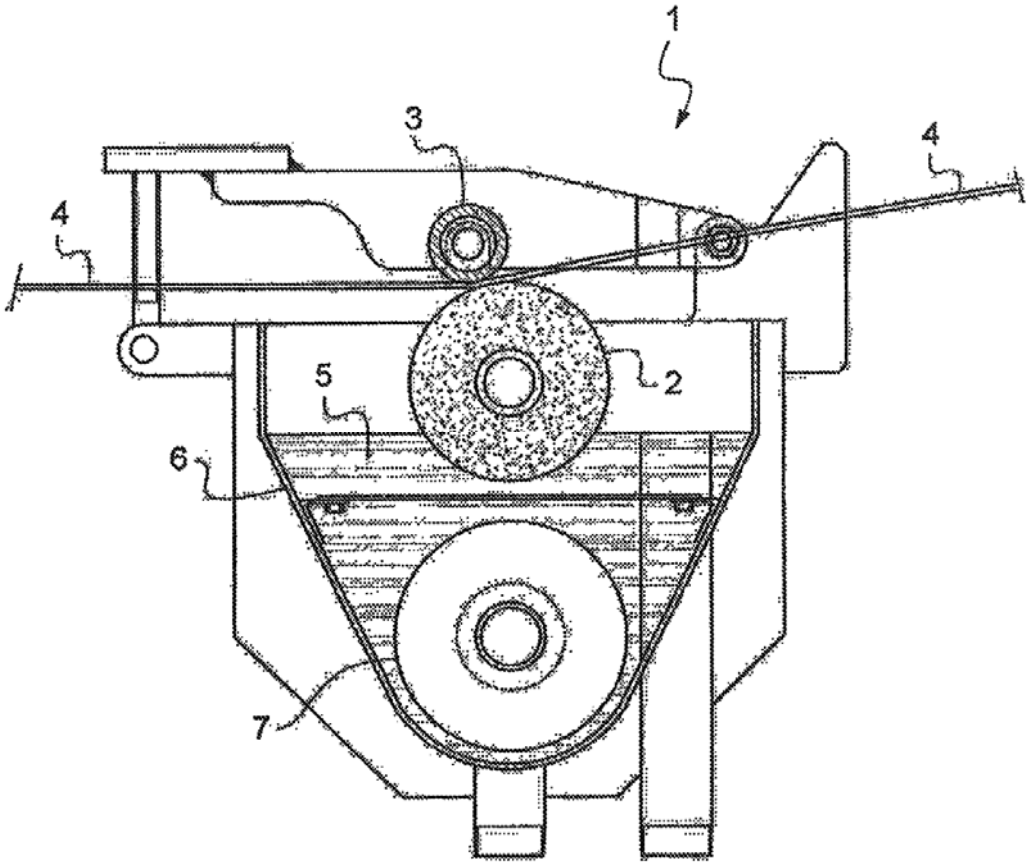

(11) **49530**
(21) 1-2016-02766
(51)[7] **C21B 13/00**, F27B 15/08, 15/10, F27D 3/00, 3/18
(22) 27.01.2015
(43) 25.11.2016
(86) PCT/EP2015/051572 27.01.2015
(87) WO2015/117861 13.08.2015
(30) 14154422.1 10.02.2014 EP
(71) PRIMETALS TECHNOLOGIES AUSTRIA GMBH (AT)
Turmstrasse 44, 4031 Linz, Austria
(72) MILLNER, Robert (AT), PLAUL, Jan-Friedemann (AT), REIN, Norbert (AT)
(74) Văn phòng luật sư Phạm và Liên danh (PHAM & ASSOCIATES)
(54) PHƯƠNG PHÁP VÀ THIẾT BỊ HOÀN NGUYÊN LIỆU NẠP CHỨA OXIT KIM LOẠI

(57) Sáng chế đề cập đến phương pháp hoàn nguyên liệu nạp chứa oxit kim loại (1), trong đó liệu nạp chứa oxit kim loại (1) được hoàn nguyên trong ít nhất hai bộ phận tầng sôi (RA, RE) nhờ khí khử (2), trong đó ít nhất một phần của khí thải thu được (3) được tái tuần hoàn và trong đó liệu nạp chứa oxit kim loại (1) được vận chuyển vào bộ phận tầng sôi RE nhờ khí đẩy. Sáng chế cũng đề cập đến thiết bị thực hiện phương pháp theo sáng chế.

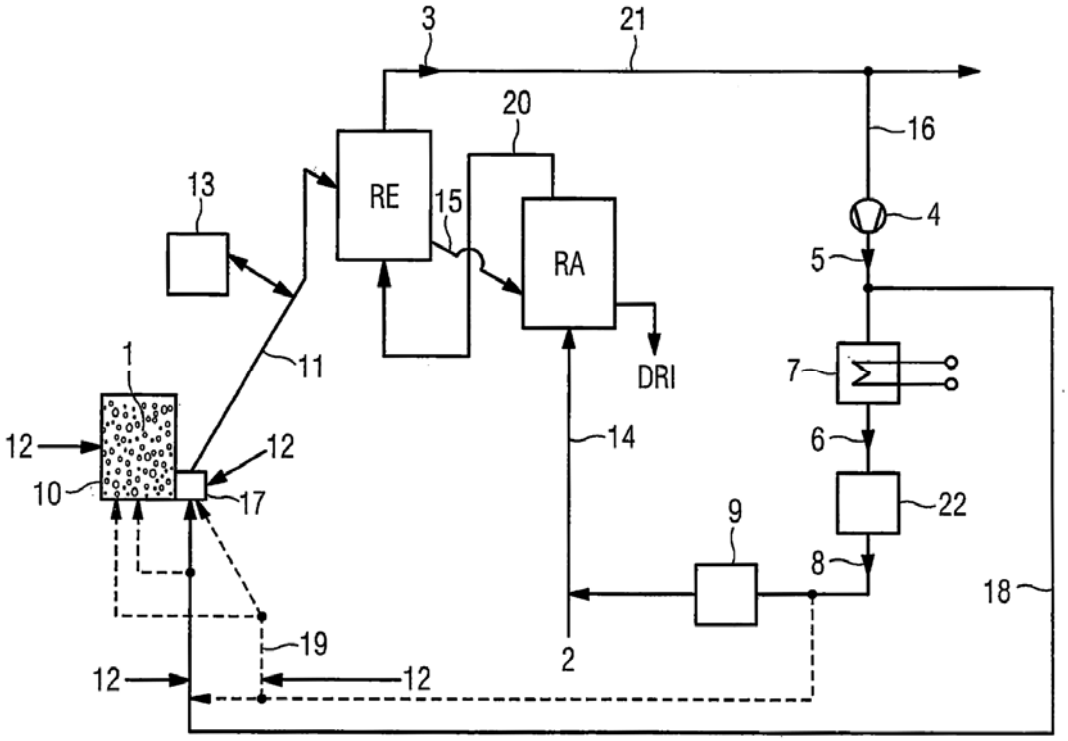

(11) **49531**
(21) 1-2016-02767
(51)[7] **C07D 267/10**, 413/14, 413/12, 417/12, A61K 31/553, 11/00
(22) 23.01.2015
(43) 25.11.2016
(86) PCT/GB2015/050155 23.01.2015
(87) WO2015/110826 30.07.2015
(30) 61/931,090 24.01.2014 US
(71) ASTRAZENECA AB (SE)
SE-151 85 Sodertalje, Sweden
(72) LONN, Hans, Roland (SE), CONNOLLY, Stephen (GB), SWALLOW, Steven (GB), KARLSSON, Staffan PO (SE), AURELL, Carl-Johan (SE), PONTEN, John Fritiof (SE), DOYLE, Kevin, James (XX), VAN DE POEL, Amanda, Jane (XX), JONES, Graham, Peter (XX), WATSON, David, Wyn (XX), MACRITCHIE, Jaqueline, Anne (XX), PALMER, Nicholas, John (XX)
(74) Văn phòng luật sư Phạm và Liên danh (PHAM & ASSOCIATES)
(54) HỢP CHẤT (2S)-N-[(1S)-1-XYANO-2-PHENYLETYL]-1,4-OXAZEPAN-2-CARBOXAMIT CÓ TÁC DỤNG ĐỂ LÀM CHẤT ỨC CHẾ ĐIPEPTIĐYL PEPTIĐAZA 1, DƯỢC PHẨM VÀ CHẾ PHẨM KẾT HỢP CHỨA NÓ

(57)

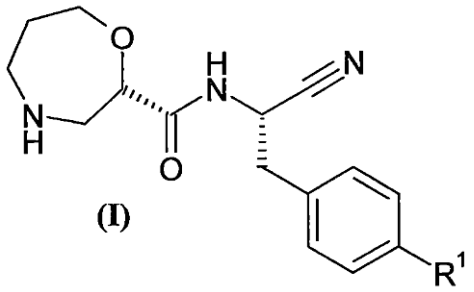

(I)

Sáng chế đề cập đến các hợp chất (2S)-N-[(1S)-1-xyano-2-phenyletyl]-1,4- oxazepan-2-carboxamit nhất định (bao gồm các muối dược dụng của chúng) có khả năng ức chế hoạt tính đipeptiđyl peptiđaza 1 (DPP1) hữu ích để điều trị và/hoặc ngăn ngừa các tình trạng bệnh lý lâm sàng bao gồm các bệnh hô hấp, như bệnh hen và bệnh phổi tắc nghẽn mạn tính (COPD) dùng để trị liệu, đến các dược phẩm và chế phẩm kết hợp chứa chúng và đến các quy trình điều chế các hợp chất này.

(11) **49532**
(21) 1-2016-02771
(51)[7] **H01B 1/22**, 1/00, 13/00, H05K 1/09, 3/12
(22) 05.02.2015
(43) 25.11.2016
(86) PCT/JP2015/053229 05.02.2015
(87) WO2015/122345 20.08.2015
(30) 2014-024085 12.02.2014 JP
(71) TORAY INDUSTRIES, INC. (JP)
1-1, Nihonbashi-Muromachi 2-chome, Chuo-ku, Tokyo, 103-8666 Japan
(72) TANABE, Miharu (JP)
(74) Công ty Cổ phần Sở hữu công nghiệp INVESTIP (INVESTIP)
(54) BỘT NHÃO DẪN ĐIỆN, PHƯƠNG PHÁP SẢN XUẤT MẪU, PHƯƠNG PHÁP SẢN XUẤT MẪU DẪN ĐIỆN VÀ BỘ CẢM BIẾN BAO GỒM MẪU DẪN ĐIỆN

(57) Sáng chế đề cập đến bột nhão dẫn điện có giá thành thấp và khả năng tạo ra mẫu dẫn điện có thể triệt tiêu đáng kể sự xuất hiện di chuyển ion. Bột nhão dẫn điện được tạo ra là loại chứa hợp chất hữu cơ nhạy quang và các hạt bọc bạc thu được bằng cách phủ lõi dẫn điện với bạc, trong đó tỷ lệ phần trăm của bạc cấu thành trong các hạt bọc bạc nằm trong khoảng từ 10 đến 45% theo khối lượng. Ngoài ra, sáng chế cũng đề cập đến phương pháp sản xuất mẫu, phương pháp sản xuất mẫu dẫn điện và bộ cảm biến bao gồm mẫu dẫn điện.

(11) **49533**
(21) 1-2016-02772 (51)[7] **A24F 47/00**, A61M 11/04, 15/06
(22) 15.12.2014 (43) 25.11.2016
(86) PCT/EP2014/077825 15.12.2014 (87) WO2015/117700 13.08.2015
(30) 14154552.5 10.02.2014 EP
(71) PHILIP MORRIS PRODUCTS S.A. (CH)
Quai Jeanrenand 3, CH-2000 Neuchatel, Switzerland
(72) MIRONOV, Oleg (CH)
(74) Công ty Tư vấn đầu tư và chuyển giao công nghệ (INVESTCONSULT)
(54) HỆ THỐNG TẠO SOL KHÍ HOẠT ĐỘNG BẰNG ĐIỆN BAO GỒM THIẾT BỊ VÀ HỘP CHỨA CÓ THỂ THÁO ĐƯỢC

(57) Sáng chế đề cập đến hệ thống tạo sol khí hoạt động bằng điện bao gồm thiết bị (10) và hộp chứa có thể tháo được (20), hộp chứa có thể tháo được này bao gồm nền tạo sol khí, thiết bị làm bay hơi hoạt động bằng điện, và các tiếp điểm điện thứ nhất được nối với thiết bị làm bay hơi, thiết bị bao gồm phần thân chính (11) định ra khoang (18) để nhận hộp chứa, nguồn điện (14), các tiếp điểm điện thứ hai (19) được nối với nguồn điện và phần đặt vào miệng, trong đó phần đặt vào miệng (12) ở vị trí đóng, giữ các tiếp điểm điện thứ nhất trên hộp chứa để tiếp xúc với các tiếp điểm điện thứ hai trên thiết bị.

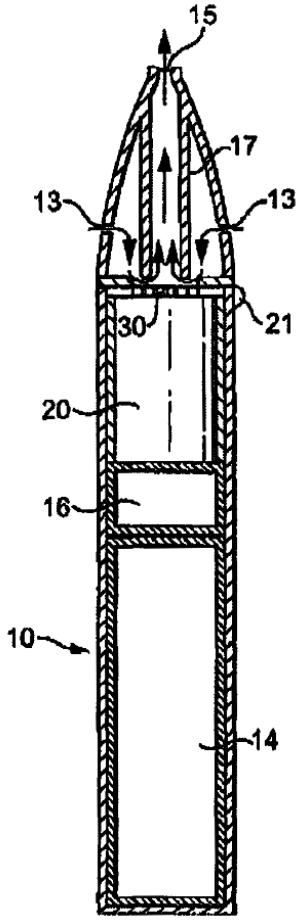

(11) **49534**
(21) 1-2016-02782 (51)[7] **A61K 31/34**, 31/255, 9/48, 47/38
(22) 29.01.2015 (43) 25.11.2016
(86) PCT/KR2015/001002 29.01.2015 (87) WO2015/115853 06.08.2015
(30) 10-2014-0011315 29.01.2014 KR
(71) CRYSTALGENOMICS, INC. (KR)
700, Daewangpangyo-ro, Bundang-gu, Seongnam-si, Gyeonggi-do 463-400, Republic of Korea
(72) KIM, Byung-Ha (KR), AHN, Sik Il (KR), PARK, Jae-Yeon (KR), KIM, Tae Ryong (KR), CHO, Joong Myung (KR), RO, Seonggu (KR)
(74) Văn phòng luật sư Phạm và Liên danh (PHAM & ASSOCIATES)
(54) DƯỢC PHẨM CHỨA 5-4-(AMINOSULFONYL)PHENYL-2,2-ĐIMETYL-4-(3-FLOPHENYL)-3(2H)-FURANON VÀ VIÊN NANG CHỨA DƯỢC PHẨM NÀY

(57) Sáng chế đề cập đến dược phẩm chứa (i) hợp chất có công thức 1 được nêu trong phần mô tả hoặc muối dược dụng của nó, (ii) chất pha loãng dược dụng, và (iii) chất làm trơn dược dụng. Hợp chất có công thức 1 hoặc muối dược dụng của nó có 50% thể tích hạt có đường kính ($d_{(0,5)}$) nằm trong khoảng từ 3µm đến 9µm. Dược phẩm theo sáng chế có ưu điểm là có độ ổn định tốt, tốc độ hòa tan cao, tính đồng đều về hàm lượng được cải thiện, và đặc tính dược độc học vượt trội. Nhờ các ưu điểm này, nên dược phẩm theo sáng chế là hữu hiệu để điều trị bệnh viêm hoặc bệnh đau.

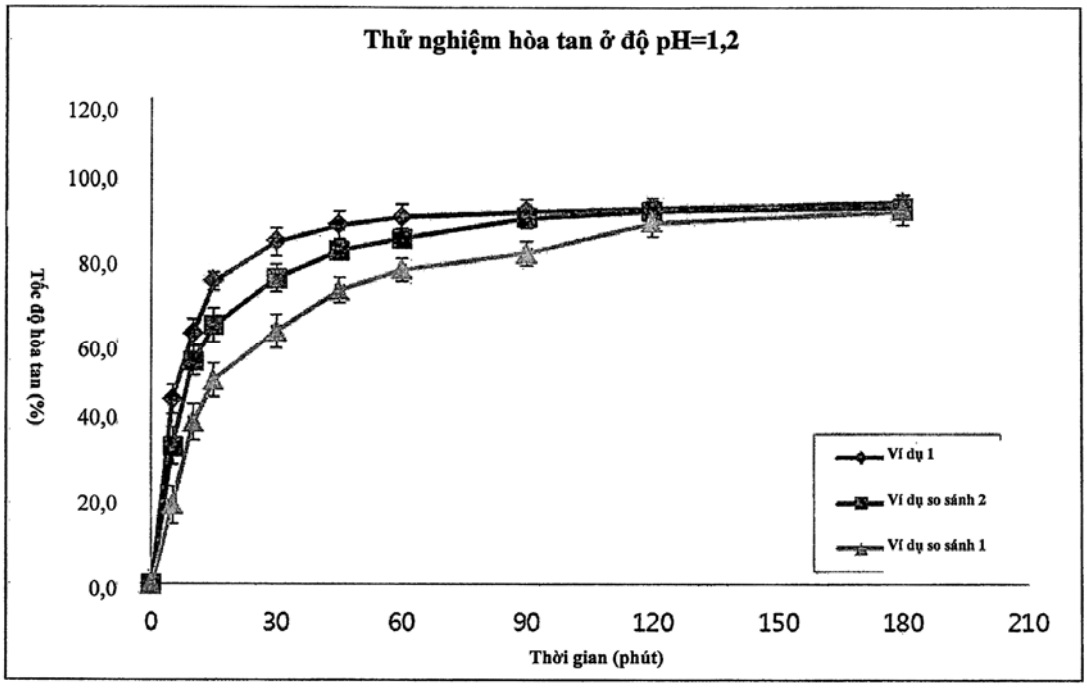

(11) **49535**
(21) 1-2016-02789
(51)[7] **F21L 4/00**, F21V 23/00, H04M 1/00
(22) 25.12.2014
(43) 25.11.2016
(86) PCT/JP2014/084210 25.12.2014
(87) WO2015/098995 02.07.2015
(30) 2013-272493 27.12.2013 JP
(71) LAPIN CREATE, INC. (JP)
Look Height Sakuradai, 28-15, Toyotamakita 3-chome, Nerima-ku, Tokyo 176-0012 Japan
(72) WATANABE, Masaru (JP)
(74) Công ty TNHH T&T INVENMARK Sở hữu trí tuệ Quốc tế (T&T INVENMARK CO., LTD.)

(54) THIẾT BỊ CHIẾU SÁNG KIỂU CẦM TAY, HỆ THỐNG BAO GỒM THIẾT BỊ PHÁT SÁNG KIỂU CẦM TAY VÀ PHƯƠNG PHÁP ĐIỀU KHIỂN DÙNG CHO THIẾT BỊ PHÁT SÁNG NÀY

(57) Sáng chế đề cập đến thiết bị phát sáng kiểu cầm tay bao gồm: bộ phận truyền thông không dây trường gần để truyền và nhận chế độ phát sáng đến và từ thiết bị phát sáng khác; và bộ phận chuyển đổi để bắt đầu điều khiển thiết bị phát sáng theo chế độ phát sáng nhận bởi bộ phận truyền thông không dây trường gần đáp lại lệnh chuyển đổi xuất phát từ ít nhất một trong số hành động sử dụng thiết bị phát sáng này và hành động sử dụng thiết bị phát sáng khác. Theo một ví dụ, khi lệnh chuyển đổi được đưa ra bằng cách chạm vào thiết bị phát sáng khác, thì các thiết bị phát sáng có thể phát sáng liên tục theo kiểu rơle ngọn đuốc. Ngoài ra, sáng chế cũng đề cập đến hệ thống bao gồm thiết bị phát sáng và phương pháp điều khiển dùng cho thiết bị phát sáng nêu trên.

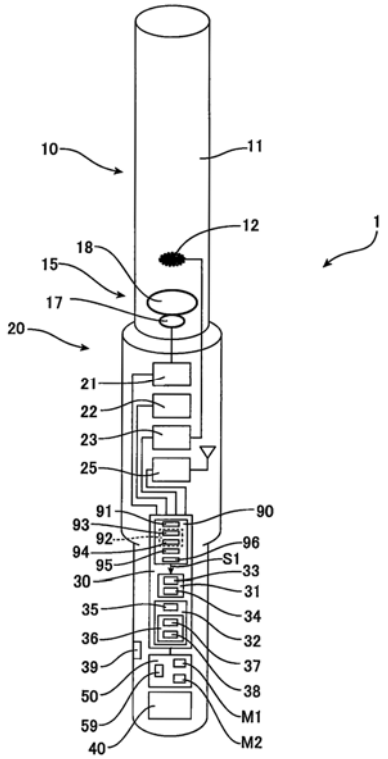

(11) **49536**
(21) 1-2016-02791
(51)[7] **A24F 47/00**, A61M 15/06, H05B 3/34, A61M 11/04
(22) 15.12.2014
(43) 25.11.2016
(86) PCT/EP2014/077835 15.12.2014
(87) WO2015/117702 13.08.2015
(30) 14154554.1 10.02.2014 EP
(71) PHILIP MORRIS PRODUCTS S.A. (CH)
Quai Jeanrenaud 3, CH-2000 Neuchatel, Switzerland
(72) MIRONOV, Oleg (CH), BATISTA, Rui Nuno (PT)
(74) Công ty Tư vấn đầu tư và chuyển giao công nghệ (INVESTCONSULT)
(54) HỆ THỐNG TẠO SOL KHÍ BAO GỒM CỤM BỘ PHẬN LÀM NÓNG BẰNG ĐIỆN THẤM CHẤT LỎNG VÀ PHƯƠNG PHÁP SẢN XUẤT CỤM BỘ PHẬN NÀY ĐỂ SỬ DỤNG TRONG HỆ THỐNG NÀY

(57) Sáng chế đề cập đến hệ thống tạo sol khí bao gồm cụm bộ phận làm nóng bằng điện thấm chất lỏng (30), cụm bộ phận làm nóng này bao gồm: nền cách điện (34), lỗ hổng được tạo ra trong nền cách điện; và bộ phận làm nóng có mặt thứ nhất được gắn vào nền cách điện, bộ phận làm nóng bắc ngang qua lỗ hổng và bao gồm nhiều sợi dây tóc dẫn điện (36) được nối tới các phần tiếp xúc dẫn điện thứ nhất và thứ hai (32), các phần tiếp xúc dẫn điện thứ nhất và thứ hai được định vị trên các phía đối diện nhau của lỗ hổng, trong đó các phần tiếp xúc dẫn điện thứ nhất và thứ hai được tạo kết cấu để cho phép tiếp xúc với nguồn điện bên ngoài. Sáng chế cũng đề cập đến phương pháp sản xuất cụm bộ phận này để sử dụng trong hệ thống này.

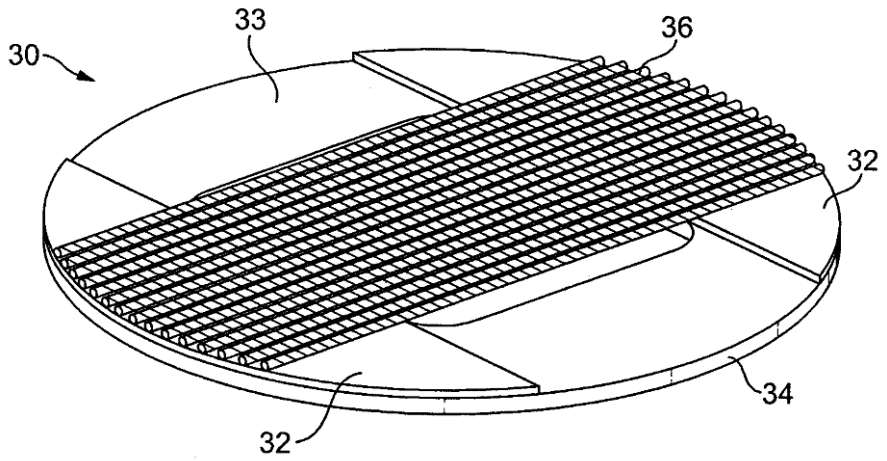

(11) **49537**
(21) 1-2016-02793 (51)[7] **H04W 76/00**, 24/00, 88/02
(22) 17.02.2015 (43) 25.11.2016
(86) PCT/KR2015/001656 17.02.2015 (87) WO2015/126173 A1 27.08.2015
(30) 10-2014-0020856 21.02.2014 KR
(71) SAMSUNG ELECTRONICS CO., LTD. (KR)
129, Samsung-ro, Yeongtong-gu, Suwon-si, Gyeonggi-do, 16677, Republic of Korea
(72) LEE, You-Na (KR), CHOI, Yong-Hae (KR)
(74) Công ty TNHH Sở hữu trí tuệ WINCO (WINCO CO., LTD.)

(54) THIẾT BỊ ĐIỆN TỬ VÀ PHƯƠNG PHÁP ĐIỀU KHIỂN KẾT NỐI TRUYỀN THÔNG

(57) Sáng chế đề cập đến thiết bị điện tử và phương pháp điều khiển kết nối truyền thông. Thiết bị điện tử này bao gồm môđun đo được tạo cấu hình để đo các giá trị chỉ thị cường độ tín hiệu thu được từ tín hiệu được truyền bằng thiết bị truy nhập kết nối với thiết bị điện tử, môđun tạo ra số liệu hiệu chỉnh được tạo cấu hình để tạo ra số liệu hiệu chỉnh bằng cách sử dụng ít nhất một số giá trị chỉ thị cường độ tín hiệu thu được, và môđun điều khiển được tạo cấu hình để điều khiển kết nối truyền thông của thiết bị điện tử dựa vào mức thay đổi số liệu hiệu chỉnh.

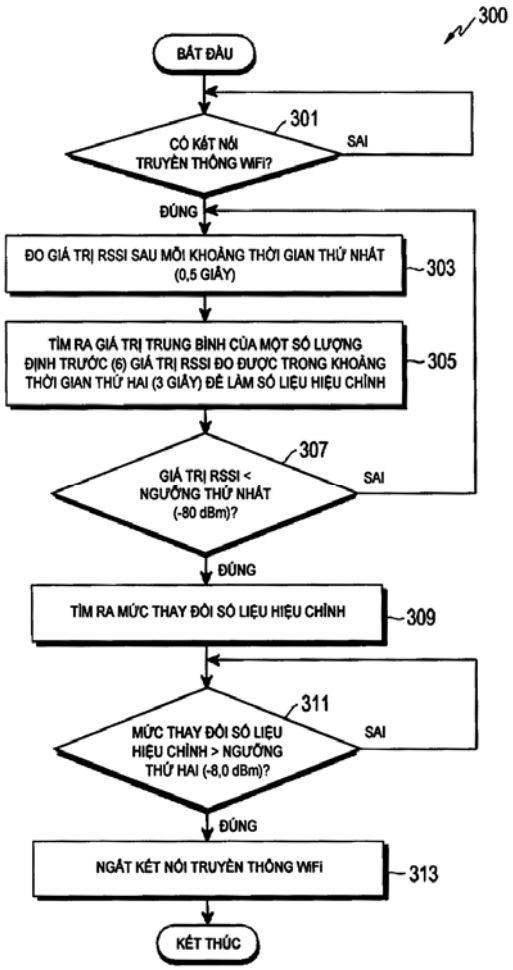

(11) **49538**
(21) 1-2016-02800 (51)[7] **H04L 1/00**
(22) 26.01.2014 (43) 25.11.2016
(86) PCT/CN2014/071473 26.01.2014 (87) WO2015/109563 30.07.2015
Ngày yêu cầu thẩm định nội dung: 28.07.2016
(71) HUAWEI DEVICE CO., LTD. (CN)
Building B2, Huawei Industrial Base, Bantian, Longgang, Shenzhen, Guangdong 518129, China
(72) WANG, Jian (CN), XU, Kai (CN)
(74) Văn phòng luật sư Phạm và Liên danh (PHAM & ASSOCIATES)
(54) PHƯƠNG PHÁP TRUYỀN VÀ THIẾT BỊ NGƯỜI DÙNG
(57) Mục đích của sáng chế là đề xuất phương pháp truyền và thiết bị người dùng, để có thể cải thiện hiệu suất mã hoá và giải mã tín hiệu phát hiện. Phương pháp này bao gồm các bước: xác định, bởi thiết bị người dùng (User Equipment - UE), tín hiệu phát hiện thứ nhất; thu thập, bởi UE sau khi mã hoá tín hiệu phát hiện thứ nhất này, các vị trí ban đầu tương ứng của k phiên bản dư thừa (Redundancy Version - RV) của tín hiệu phát hiện thứ nhất này, trong đó k là số nguyên dương không nhỏ hơn 1; ánh xạ riêng rẽ, bởi UE theo các vị trí ban đầu tương ứng của f RV trong số k RV này, mỗi RV trong số f RV này vào ít nhất hai cặp khối tài nguyên vật lý (Physical Resource Block Pair - cặp PRB) của vị trí tài nguyên thứ nhất, trong đó f là số nguyên dương không nhỏ hơn 1 và không lớn hơn k; và truyền, bởi UE tại vị trí tài nguyên thứ nhất này, f RV của tín hiệu phát hiện thứ nhất.

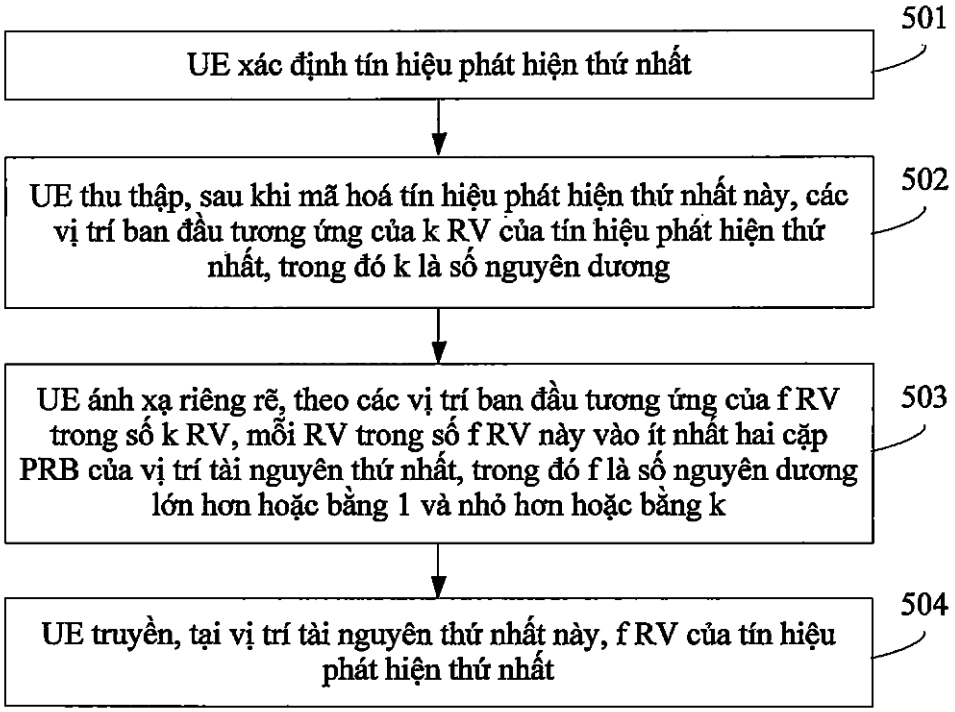

(11) **49539**
(21) 1-2016-02805 (51)[7] **A01N 43/54**
(22) 30.12.2014 (43) 25.11.2016
(86) PCT/US2014/072745 30.12.2014 (87) WO2015/103259 09.07.2015
(30) 61/922,616 31.12.2013 US
61/922,630 31.12.2013 US
61/922,640 31.12.2013 US
(71) ADAMA MAKHTESHIM LTD. (IL)
P.O. Box 60, 84100 Beer Sheva, Israel
(72) OWEN, John, W. (GB), YAO, Chenglin (US), LORSBACH, Beth (US)
(74) Văn phòng luật sư Phạm và Liên danh (PHAM & ASSOCIATES)
(54) HỖN HỢP VÀ CHẾ PHẨM DIỆT NẤM CÓ TÁC DỤNG HIỆP ĐỒNG ĐỂ PHÒNG TRỪ NẤM

(57) Sáng chế đề cập đến hỗn hợp diệt nấm có tác dụng hiệp đồng bao gồm hợp chất có công thức I:

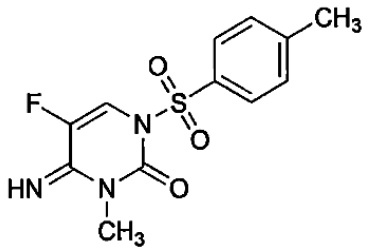

Công thức I

5-flo-4-imino-3-metyl-1-tosyl-3,4-dihydropyrimidin-2(1H)-on, và ít nhất một chất ức chế sinh tổng hợp sterol có tác dụng diệt nấm, với lượng hữu hiệu để diệt nấm, tạo ra tác dụng phòng trừ hiệp đồng. Sáng chế còn đề cập đến chế phẩm diệt nấm có tác dụng hiệp đồng chứa hỗn hợp này.

(11) **49540**
(21) 1-2016-02806 (51)[7] **A01N 43/54**
(22) 30.12.2014 (43) 25.11.2016
(86) PCT/US2014/072747 30.12.2014 (87) WO2015/103261 09.07.2015
(30) 61/922,630 31.12.2013 US
61/922,616 31.12.2013 US
61/922,640 31.12.2013 US
(71) ADAMA MAKHTESHIM LTD. (IL)
P.O Box 60, 84100 Beer Sheva, Israel
(72) OWEN, W., John (GB), YAO, Chenglin (US), LORSBACH, Beth (US)
(74) Văn phòng luật sư Phạm và Liên danh (PHAM & ASSOCIATES)
(54) HỖN HỢP VÀ CHẾ PHẨM DIỆT NẤM CÓ TÁC DỤNG HIỆP ĐỒNG ĐỂ PHÒNG TRỪ NẤM

(57) Sáng chế đề cập đến hỗn hợp diệt nấm có tác dụng hiệp đồng bao gồm hợp chất có công thức I:

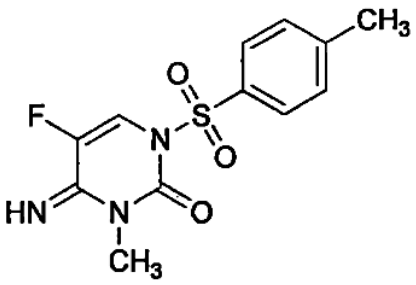

Công thức I

5-flo-4-imino-3-metyl-1-tosyl-3,4-dihydropyrimidin-2(1H)-on, và ít nhất một chất ức chế sucxinat dehydrogenaza, với lượng hữu hiệu để diệt nấm, tạo ra tác dụng phòng trừ hiệp đồng nấm được chọn. Sáng chế còn đề cập đến chế phẩm diệt nấm có tác dụng hiệp đồng chứa hỗn hợp này.

(11) **49541**
(21) 1-2016-02807 (51)[7] **A01N 43/54**
(22) 30.12.2014 (43) 25.11.2016
(86) PCT/US2014/072748 30.12.2014 (87) WO2015/103262 09.07.2015
(30) 61/922,640 31.12.2013 US
61/922,616 31.12.2013 US
61/922,630 31.12.2013 US
(71) ADAMA MAKHTESHIM LTD. (IL)
P.O. Box 60, 84100 Beer Sheva, Israel
(72) OWEN, John, W. (GB), YAO, Chenglin (US), LORSBACH, Beth (US)
(74) Văn phòng luật sư Phạm và Liên danh (PHAM & ASSOCIATES)
(54) HỖN HỢP VÀ CHẾ PHẨM DIỆT NẤM CÓ TÁC DỤNG HIỆP ĐỒNG ĐỂ PHÒNG TRỪ NẤM

(57) Sáng chế đề cập đến hỗn hợp diệt nấm có tác dụng hiệp đồng bao gồm hợp chất có công thức I:

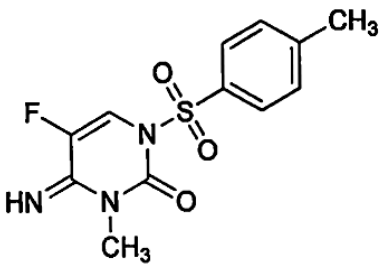

Công thức I

5-flo-4-imino-3-metyl-1-tosyl-3,4-dihydropyrimidin-2(1H)-on, và ít nhất một chất ức chế nhiều vị trí có tác dụng diệt nấm hoặc hợp chất diệt nấm strobilurin, với lượng hữu hiệu để diệt nấm, tạo ra tác dụng phòng trừ hiệp đồng nấm được chọn. Sáng chế còn đề cập đến chế phẩm diệt nấm có tác dụng hiệp đồng chứa hỗn hợp này.

(11) **49542**
(21) 1-2016-02813 (51)[7] **A61K 35/78**, 36/48
(22) 28.07.2016 (43) 25.11.2016
Ngày yêu cầu thẩm định nội dung: 28.07.2016
(75) NGUYỄN THỊ NGỌC TRÂM (VN)
163/48 Thành Thái, phường 14, quận 10, thành phố Hồ Chí Minh
(74) Công ty TNHH Nam Việt và Liên danh (VIPCO)
(54) THUỐC DÙNG ĐỂ ĐIỀU TRỊ BỆNH TRĨ VÀ BỆNH SUY GIÃN TĨNH MẠCH CHÂN VÀ PHƯƠNG PHÁP BÀO CHẾ THUỐC NÀY
(57) Sáng chế đề cập đến thuốc dùng để điều trị bệnh trĩ và bệnh suy giãn tĩnh mạch chân. Thuốc này chứa cao khô phân đoạn flavonoit được tạo ra từ hỗn hợp cao flavonoit toàn phần của cây dền gai và cây rau sam. Ngoài ra, sáng chế còn đề cập đến phương pháp bào chế thuốc này.

(11) **49543**
(21) 1-2016-02815 (51)[7] **A01N 37/40**
(22) 29.01.2015 (43) 25.11.2016
(86) PCT/US2015/013396 29.01.2015 (87) WO2015/116745 06.08.2015
(30) 61/934,007 31.01.2014 US
(71) DOW AGROSCIENCES LLC (US)
9330 Zionsville Road, Indianapolis, IN 46268, United States of America
(72) MANN, Richard, K. (US)
(74) Văn phòng luật sư Phạm và Liên danh (PHAM & ASSOCIATES)
(54) PHƯƠNG PHÁP PHÒNG TRỪ CỎ THỦY SINH BẰNG CÁCH SỬ DỤNG AXIT 4-AMINO-3-CLO-6-(4-CLO-2-FLO-3-METOXYPHENYL)PYRIDIN-2-CARBOXYLIC CÓ TÁC DỤNG DIỆT CỎ

(57) Sáng chế đề cập đến phương pháp phòng trừ cỏ thủy sinh bao gồm việc sử dụng các axit 4-amino-3-clo-6-(4-clo-2-flo-3-metoxyphenyl)pyridin-2-carboxylic và các este hoặc muối nông dụng của chúng. Chế phẩm diệt cỏ được ưu tiên cho phép phòng trừ và/hoặc chọn lọc có hiệu quả khi xử lý môi trường nước để phòng trừ quần thể cỏ thủy sinh đích, như rong đuôi chồn, rong xương cá Âu Á và/hoặc rong đầm lầy lá xoăn

(11) **49544**
(21) 1-2016-02824 (51)[7] **C02F 1/46**, 1/461, 1/50, 1/76, 5/00
(22) 12.02.2015 (43) 25.11.2016
(86) PCT/JP2015/053767 12.02.2015 (87) WO2015/122435 A1 20.08.2015
(30) 2014-025425 13.02.2014 JP
Ngày yêu cầu thẩm định nội dung: 29.07.2016
(71) MITSUBISHI HEAVY INDUSTRIES ENVIRONMENTAL & CHEMICAL ENGINEERING CO., LTD. (JP)
4-2, Minatomirai 4-chome, Nishi-ku, Yokohama-shi, Kanagawa 220-0012 Japan
(72) TAKANAMI Hiroyuki (JP), MATSUMURA Tatsuya (JP), MIZUTANI Hiroshi (JP)
(74) Công ty TNHH một thành viên Sở hữu trí tuệ VCCI (VCCI-IP CO.,LTD)
(54) HỆ THỐNG ĐIỆN PHÂN NƯỚC BIỂN VÀ PHƯƠNG PHÁP PHUN CHẤT ĐIỆN PHÂN

(57) Sáng chế đề cập đến hệ thống điện phân nước biển (1) bao gồm đường tuần hoàn (10) mà qua đó nước biển (W) được lưu thông, thiết bị điện phân nước biển (7) điện phân nước biển (W) ở phần giữa của đường tuần hoàn (10), đường phun (13) cung cấp một phần dung dịch điện phân (E) từ đường tuần hoàn (10) vào trong đường dẫn nước biển chính (3) mà qua đó nước biển chính (M) chảy qua, và van điều tiết dòng chảy (19) điều chỉnh lượng chất điện phân phun vào bởi tốc độ dòng chảy của nước biển chính (M). Sáng chế còn đề cập đến phương pháp phun chất điện phân.

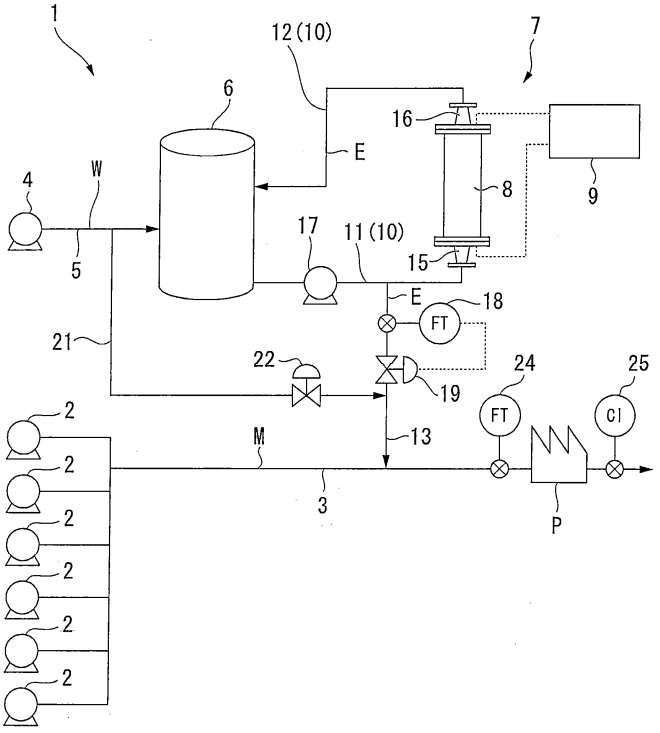

(11) **49545**
(21) 1-2016-02826 (51)[7] **B03C 3/68**, 3/66
(22) 29.01.2014 (43) 25.11.2016
(86) PCT/JP2014/052003 29.01.2014 (87) WO2015/114762 A1 06.08.2015
Ngày yêu cầu thẩm định nội dung: 29.07.2016
(71) MITSUBISHI HITACHI POWER SYSTEMS ENVIRONMENTAL SOLUTIONS, LTD. (JP)
1-8, Sakuragi-cho 1-Chome, Naka-ku, Yokohama-Shi, Kanagawa 231-0062 Japan
(72) Umase, Shigeki (JP)
(74) Công ty TNHH một thành viên Sở hữu trí tuệ VCCI (VCCI-IP CO.,LTD)
(54) THIẾT BỊ LỌC BỤI TĨNH ĐIỆN, PHƯƠNG PHÁP ĐIỀU KHIỂN VÀ VẬT GHI CHỨA CHƯƠNG TRÌNH ĐIỀU KHIỂN NẠP ĐIỆN DÙNG CHO THIẾT BỊ LỌC BỤI TĨNH ĐIỆN

(57) Sáng chế đề cập đến thiết bị lọc bụi tĩnh điện, phương pháp điều khiển và vật ghi chứa chương trình điều khiển nạp điện dùng cho thiết bị lọc bụi tĩnh điện. Thiết bị lọc bụi tĩnh điện khô cấp dòng điện DCON (Duty Cycle during On Time - chu kỳ xung trong thời gian đóng) để nạp điện đối tượng thu gom đích từ nguồn điện cao áp trong khoảng thời gian nạp điện T1. Sau đó, trong khoảng thời gian thứ hai T2-2 sau khi khoảng thời gian thứ nhất T2-1 trôi qua từ thời gian mà khoảng thời gian tạm ngừng nạp điện T2 bắt đầu, thiết bị lọc bụi tĩnh điện khô cấp dòng điện DCBC (Duty Cycle during Base Charging - chu kỳ xung trong khi nạp điện cơ bản) mà nhỏ hơn dòng điện DCON và lớn hơn dòng điện trong khoảng thời gian thứ nhất T2-1, từ nguồn điện cao áp.

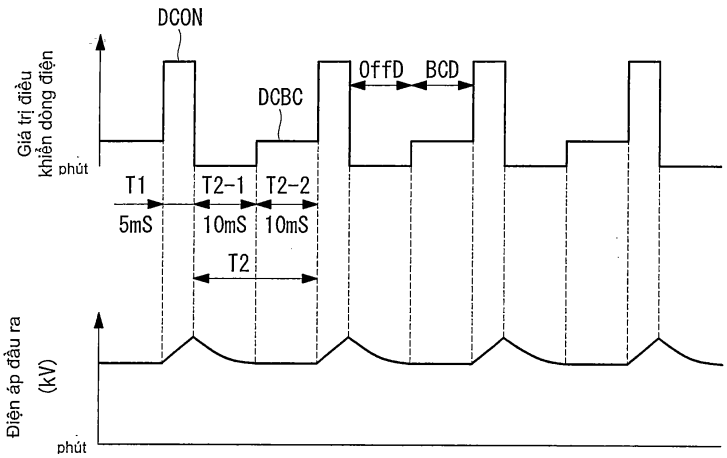

(11) **49546**
(21) 1-2016-02842
(51)[7] **A61K 31/497**, 31/517, 31/5377, 45/00, A61P 35/00, 35/02, 43/00
(22) 03.02.2015
(43) 25.11.2016
(86) PCT/JP2015/053018 03.02.2015
(87) WO2015/119122 A1 13.08.2015
(30) 2014-019226 04.02.2014 JP
(71) ASTELLAS PHARMA INC. (JP)
5-1, Nihonbashi-Honcho 2-chome, Chuo-ku, Tokyo 1038411, Japan
(72) EGUCHI, Tomohiro (JP), MORI, Masamichi (JP), YAMAKI, Yoko (JP)
(74) Công ty Cổ phần Sở hữu công nghiệp INVESTIP (INVESTIP)
(54) DƯỢC PHẨM CHỨA HỢP CHẤT CARBOXAMIT DỊ VÒNG DIAMINO LÀM THÀNH PHẦN HOẠT TÍNH

(57) Sáng chế đề cập đến dược phẩm để điều trị bệnh ung thư liên quan đến AXL. Theo một khía cạnh khác, sáng chế đề cập đến dược phẩm để điều trị bệnh ung thư có biểu hiện AXL cao, và theo một khía cạnh khác nữa sáng chế đề cập đến dược phẩm điều trị bệnh ung thư có mức đề kháng nhờ sự hoạt hoá của AXL đối với liệu pháp dùng thuốc chống ung thư. Các tác giả sáng chế đã nghiên cứu các hợp chất có tác động ức chế AXL, và phát hiện ra rằng hợp chất carboxamit dị vòng diamino cụ thể có hoạt tính ức chế AXL, và dược phẩm chứa các hợp chất này làm thành phần hoạt tính có hiệu quả chữa bệnh ung thư liên quan đến AXL.

(11) **49547**
(21) 1-2016-02844 (51)[7] **H04S 3/02**, 7/00
(22) 05.01.2015 (43) 25.11.2016
(86) PCT/EP2015/050043 05.01.2015 (87) WO2015/104237 A1 16.07.2015
(30) 14150362.3 07.01.2014 EP
Ngày yêu cầu thẩm định nội dung: 01.08.2016
(71) FRAUNHOFER-GESELLSCHAFT ZUR FOERDERUNG DER ANGEWANDTEN FORSCHUNG E.V. (DE)
Hansastrasse 27c, 80686 Muenchen, Germany
(72) BORSS, Christian (DE), ERTEL, Christian (DE), HILPERT, Johannes (DE), KUNTZ, Achim (DE), FISCHER, Michael (DE), SCHUH, Florian (DE), GRILL, Bernhard (DE)
(74) Công ty Luật TNHH AMBYS Hà Nội (AMBYS HANOI)
(54) THIẾT BỊ VÀ PHƯƠNG PHÁP TẠO NHIỀU KÊNH ÂM THANH VÀ HỆ THỐNG ÂM THANH

(57) Sáng chế đề cập đến thiết bị và phương pháp tạo nhiều kênh âm thanh và hệ thống âm thanh. Thiết bị tạo nhiều kênh âm thanh cho thiết lập loa thứ nhất được đặc trưng bởi bộ xác định loa ảo, bộ tính toán phân bố năng lượng, bộ xử lý và bộ kết xuất. Bộ xác định loa ảo được cấu hình để xác định vị trí của loa ảo không được chứa trong thiết lập loa thứ nhất để thu được thiết lập loa thứ hai chứa loa ảo. Bộ tính toán phân bố năng lượng được cấu hình để tính toán sự phân bố năng lượng từ loa ảo đến các loa khác trong thiết lập loa thứ hai. Bộ xử lý được cấu hình để lặp lại sự phân bố năng lượng để thu được thông tin trộn giảm cho sự trộn giảm từ thiết lập loa thứ hai tới thiết lập loa thứ nhất. Bộ kết xuất được cấu hình để tạo ra nhiều kênh âm thanh sử dụng thông tin trộn giảm.

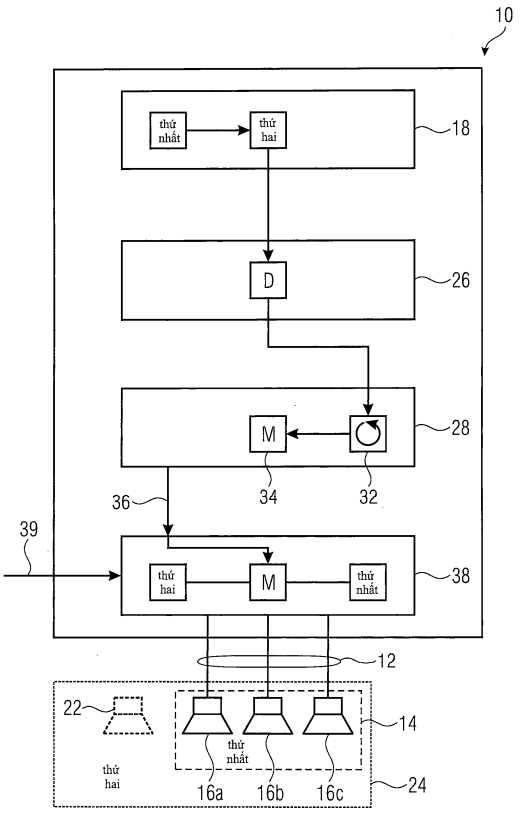

(11) **49548**
(21) 1-2016-02845 (51)[7] **F24J 2/38**
(62) 1-2013-01225
(22) 18.04.2013 (43) 25.11.2016
(30) 101114440 23.04.2012 TW
101140712 02.11.2012 TW
Ngày yêu cầu thẩm định nội dung: 01.08.2016
(71) 1. BIG SUN ENERGY TECHNOLOGY INCORPORATION (TW)
No.458-9, Sinsing Rd., Hukou Township, Hsinchu County 30353, Taiwan
2. LUO, CHIA CHING (TW)
No.458-9, Sinsing Rd., Hukou Township, Hsinchu County 30353, Taiwan
(72) LUO, Chia Ching (TW)
(74) Công ty TNHH Sở hữu trí tuệ Vàng (GINTASSET CO., LTD.)
(54) THIẾT BỊ ĐIỀU CHỈNH/ĐIỀU KHIỂN TỰ ĐỘNG THEO VỊ TRÍ CỦA MẶT TRỜI DÙNG CHO HỆ THỐNG PHÁT ĐIỆN NHỜ NĂNG LƯỢNG MẶT TRỜI

(57) Sáng chế đề cập tới thiết bị điều chỉnh/điều khiển tự động theo vị trí của hệ thống phát điện nhờ năng lượng mặt trời bao gồm cụm lắp ráp đỡ, cụm lắp ráp quay có thể di động theo hai hướng được bố trí trên cụm lắp ráp đỡ, môđun phát điện nhờ năng lượng mặt trời được bố trí trên cụm lắp ráp đỡ nhờ cụm lắp ráp quay để biến đổi năng lượng mặt trời thành điện năng và hai cụm lắp ráp dẫn động được bố trí giữa cụm lắp ráp đỡ và môđun phát điện nhờ năng lượng mặt trời. Các cụm lắp ráp dẫn động dẫn động môđun phát điện nhờ năng lượng mặt trời nghiêng theo các hướng khác nhau và các góc khác nhau theo các tham số chuẩn được lưu giữ từ trước trong bộ điều khiển. Môđun phát hiện/hiệu chỉnh được bố trí trên môđun phát điện nhờ năng lượng mặt trời để phát hiện các tham số khác nhau là hướng nghiêng và góc nghiêng của môđun phát điện nhờ năng lượng mặt trời. Bộ điều khiển so sánh các tham số với các tham số chuẩn thay đổi hoạt động của các cụm lắp ráp dẫn động nhằm điều chỉnh hướng nghiêng và góc nghiêng của môđun phát điện nhờ năng lượng mặt trời.

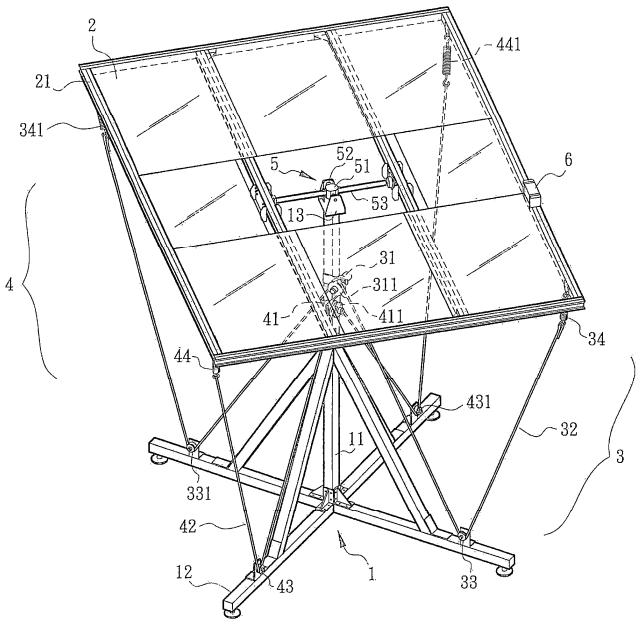

(11) **49549**
(21) 1-2016-02848
(51)[7] **H04H 20/59**, G08B 27/00, H04B 7/00, H04L 29/00
(22) 03.02.2015
(43) 25.11.2016
(86) PCT/AU2015/000054 03.02.2015
(87) WO2015/117184 A1 13.08.2015
(30) 2014900324 04.02.2014 AU
Ngày yêu cầu thẩm định nội dung: 02.08.2016
(71) EMERGENCY WARNING SYSTEMS LIMITED (AU)
Level 4, 90 William Street, Melbourne, Victoria, 3000 Australia
(72) Martin Broda (AU), Ivan Carter (AU)
(74) Công ty TNHH Dịch vụ Sở hữu trí tuệ KENFOX (KENFOX IP SERVICE CO.,LTD.)
(54) THIẾT BỊ DÙNG ĐỂ TRUYỀN TÍN HIỆU TRUYỀN THÔNG VÀ PHƯƠNG PHÁP TRUYỀN TÍN HIỆU TRUYỀN THÔNG

(57) Sáng chế đề cập đến thiết bị (10) để truyền tín hiệu liên lạc qua một hoặc nhiều kênh hoặc dải tần số có sẵn trước mà mang tín hiệu truyền. Thiết bị bao gồm bộ nhớ dùng để lưu trữ ít nhất một kênh hoặc dải tần số có sẵn trước cùng với thông tin liên quan đến cường độ của tín hiệu truyền được mang bởi ít nhất một kênh hoặc dải tần số có sẵn trước. Bộ điều khiển (24) được tạo cấu hình để tạo ra tín hiệu liên lạc để được truyền qua ít nhất một trong số các kênh hoặc dải tần số có sẵn trước với cường độ đủ để phát quá mức tín hiệu truyền được mang bởi kênh hoặc dải có sẵn trước đã nêu. Bộ trộn (26) được tạo cấu hình để nhận mỗi trong số các tín hiệu liên lạc được tạo ra bởi bộ điều khiển (24) và để kết hợp các tín hiệu liên lạc đã nêu thành tín hiệu liên lạc pha trộn kết hợp (15). Thiết bị truyền (16) để truyền tín hiệu liên lạc pha trộn kết hợp (15) để được truyền qua ít nhất một các kênh hoặc dải tần số có sẵn trước thay thế cho, hoặc cộng vào tín hiệu truyền được mang bởi ít nhất một kênh tần số có sẵn trước.

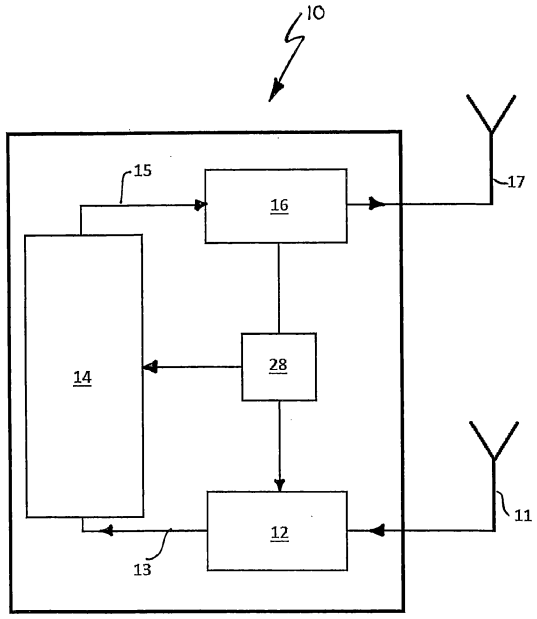

(11) **49550**
(21) 1-2016-02855 (51)[7] **A61M 5/142**, 5/145, 5/168
(22) 09.01.2015 (43) 25.11.2016
(86) PCT/US2015/010825 09.01.2015 (87) WO2015/106107 16.07.2015
(30) 61/925,940 10.01.2014 US
(71) BAYER HEALTHCARE LLC (US)
100 Bayer Boulevard, Whippany, NJ 07981-1544, United States of America
(72) Sokolov, Richard (AU), Cullen, Benjamin, James (GB), Norcott, Alison, Ruth (AU), Hueso monis, Ernesto (AU), Law, Kamman (AU), Propaca, Mark, Silvio (AU), Haury, John, A. (US), Swantner, Michael (US)
(74) Công ty Luật TNHH T&G (TGVN)
(54) ĐẦU NỐI CỦA BỘ DÙNG MỘT LẦN VÀ PHƯƠNG PHÁP PHÂN PHỐI CHẤT LỎNG BẰNG CÁCH SỬ DỤNG ĐẦU NỐI CỦA BỘ DÙNG MỘT LẦN

(57) Sáng chế đề xuất đầu nối y tế để tạo ra sự kết nối vô trùng giữa phần dùng nhiều lần và phần dùng một lần của hệ phân phối chất lỏng. Đầu nối y tế này bao gồm cổng nạp chất lỏng được tạo cấu hình để bắt khớp tháo rời được với cổng nối của bộ dùng nhiều lần (Multi-use disposable set - MUDS) để tạo ra sự kết nối dòng lỏng giữa chúng và cổng tháo xả được tạo cấu hình để bắt khớp tháo rời được với cổng nạp xả của MUDS để tạo ra sự kết nối dòng lỏng giữa chúng. Đường ống dẫn chất lỏng của người bệnh được nối, tại đầu thứ nhất, với cổng nạp chất lỏng và được nối, tại đầu thứ hai, với cổng tháo xả. Dòng chất lỏng đi qua đường ống dẫn chất lỏng của người bệnh theo một chiều từ đầu thứ nhất đến đầu thứ hai. Đường ống dẫn chất lỏng của người bệnh được tạo cấu hình để được tháo rời ra khỏi cổng tháo xả để phân phối chất lỏng cho người bệnh. Sáng chế còn đề xuất hệ phân phối đa chất lỏng bao gồm đầu nối y tế trên đây và MUDS.

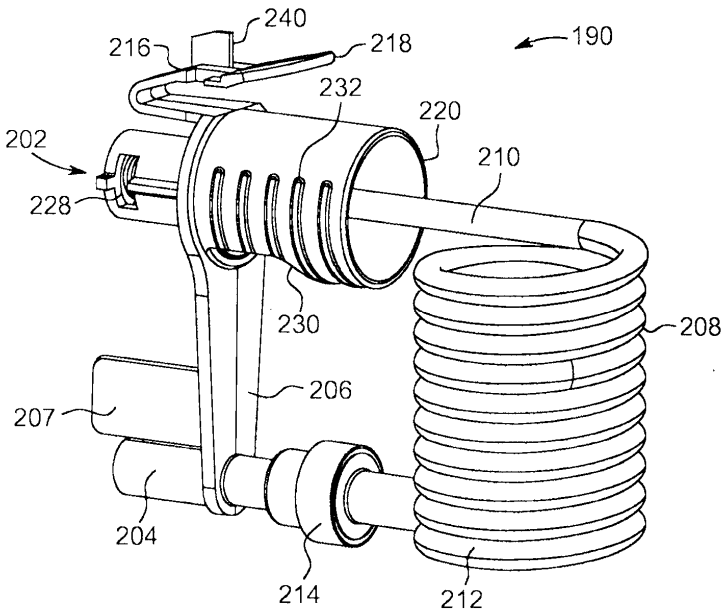

(11) **49551**
(21) 1-2016-02857 (51)[7] **H04N 19/30**, 19/186
(22) 05.01.2015 (43) 25.11.2016
(86) PCT/KR2015/000047 05.01.2015 (87) WO2015/102441 09.07.2015
(30) 61/923,366 03.01.2014 US
(71) SAMSUNG ELECTRONICS CO., LTD. (KR)
129, Samsung-ro, Yeongtong-gu, Suwon-si, Gyeonggi-do, 16677, Republic of Korea
(72) CHOI, Byeong-doo (KR), KIM, Chan-yul (KR), PARK, Min-woo (KR), LEE, Jin-young (KR), CHO, Yong-jin (KR)
(74) Công ty TNHH Tầm nhìn và Liên danh (VISION & ASSOCIATES CO.LTD.)
(54) PHƯƠNG PHÁP VÀ THIẾT BỊ MÃ HÓA VIĐEO NHIỀU LỚP, PHƯƠNG PHÁP VÀ THIẾT BỊ GIẢI MÃ VIĐEO NHIỀU LỚP

(57) Sáng chế đề cập đến phương pháp giải mã viđeo nhiều lớp. Phương pháp giải mã viđeo nhiều lớp có thể bao gồm các bước: thu đơn vị lớp trừu tượng mạng (NAL - Network Abtraction Layer) từ luồng bit của ảnh được mã hóa; thu thông tin lớp, thông tin này thường được sử dụng để giải mã dữ liệu được mã hóa bởi lớp cơ sở và dữ liệu được mã hóa bởi lớp nâng cao, từ tham số chứa trong đơn vị NAL; và tái tạo hình ảnh nhiều lớp bằng cách giải mã dữ liệu được mã hóa bởi lớp cơ sở và dữ liệu được mã hóa bởi lớp nâng cao bằng cách sử dụng thông tin lớp, trong đó tham số sử dụng hai hoặc nhiều bit để biểu diễn bất kỳ một trong số các thông tin về biên dạng, lớp, và cấp độ của các lớp bao gồm nhiều lớp, thông tin về chế độ kết hợp pha của lưới mẫu độ chói (luma) giữa các lớp bao gồm nhiều lớp, thông tin về chế độ kết hợp loại hình ảnh giữa các lớp bao gồm nhiều lớp, và thông tin xác định tập hợp lớp cần được giải mã.

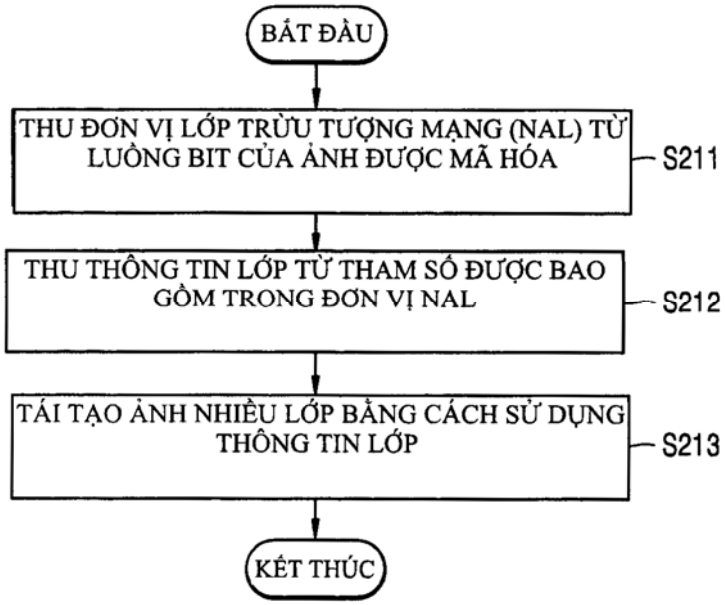

(11) **49552**
(21) 1-2016-02859 (51)[7] **B21D 22/30**, 22/28
(22) 15.04.2014 (43) 25.11.2016
(86) PCT/JP2014/060704 15.04.2014 (87) WO2015/111233 30.07.2015
(30) 2014-012290 27.01.2014 JP
(71) NISSHIN STEEL CO., LTD. (JP)
4-1, Marunouchi 3-chome, Chiyoda-ku, Tokyo 1008366, Japan
(72) Naofumi NAKAMURA (JP), Yudai YAMAMOTO (JP), Jun KUROBE (JP)
(74) Công ty TNHH Đại Tín và Liên Danh (DAITIN AND ASSOCIATES CO.,LTD)
(54) KHUÔN VUỐT SÂU VÀ PHƯƠNG PHÁP SẢN XUẤT VẬT LIỆU ĐƯỢC TẠO HÌNH

(57) Sáng chế đề cập đến khuôn vuốt sâu và phương pháp sản xuất vật liệu được tạo hình. Khuôn vuốt sâu theo sáng chế bao gồm đầu dập và khuôn dập để tạo thành hốc khuôn tương ứng với đầu dập. Khi độ lệch (Rsk) của tấm kim loại được xử lý bề mặt nhỏ hơn -0,6 nhưng không nhỏ hơn -1,3, thì bán kính cong của phần vai khuôn dập và khe hở giữa giới hạn mặt cong của phần vai khuôn và đầu dập được xác định sao cho, Y được biểu diễn bởi $\{(t_{re} - c_{re})/t_{re}\}$ x 100 và X được biểu diễn bởi r/t_{re} thoả mãn $0 < Y \leq 18,7X - 6,1$, X thoả mãn $X \geq 0,6$ và r thoả mãn $r < 0,5h$.

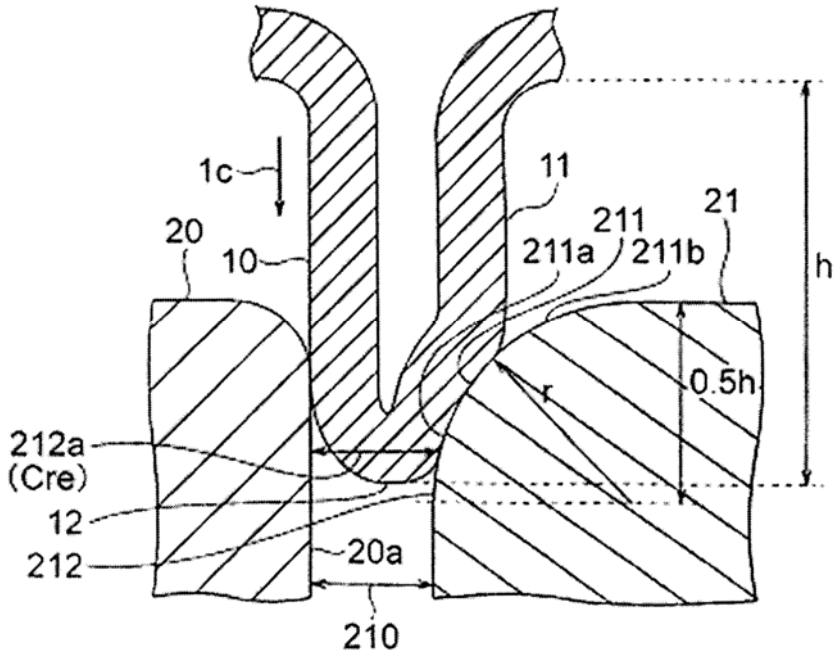

(11) **49553**
(21) 1-2016-02860 (51)[7] **E04B 2/76**
(22) 24.12.2014 (43) 25.11.2016
(86) PCT/EP2014/079322 24.12.2014 (87) WO2015/101582 09.07.2015
(30) 1400028.5 02.01.2014 GB
(71) SAINT-GOBAIN PLACO SAS (FR)
34 Avenue Franklin Roosevelt, F-92282 Suresnes, France
(72) STEIN, Colin (GB)
(74) Công ty TNHH Sở hữu trí tuệ WINCO (WINCO CO., LTD.)
(54) ĐẦU NỐI, KẾT CẤU KHUNG, TƯỜNG, TRẦN, SÀN CÓ KẾT CẤU KHUNG, PHƯƠNG PHÁP NỐI HAI CẤU KIỆN, VÀ PHƯƠNG PHÁP XÂY LẮP KẾT CẤU KHUNG

(57) Sáng chế đề cập tới đầu nối, kết cấu khung, tường, trần, sàn có kết cấu khung, phương pháp nối hai cấu kiện, và phương pháp xây lắp kết cấu khung. Đầu nối theo sáng chế để nối cấu kiện dài thứ nhất và cấu kiện dài thứ hai với nhau, từng cấu kiện sẽ được nối bằng đầu nối có lòng máng hở kéo dài dọc theo cấu kiện, lòng máng này có lỗ hở dọc theo một cạnh bên của cấu kiện và được bao quanh một phần bởi mép kéo dài dọc theo lỗ hở. Đầu nối có phần đầu thứ nhất và phần đầu thứ hai. Phần đầu thứ nhất được tạo dạng để lắp vào lòng máng của cấu kiện thứ nhất qua một đầu của cấu kiện thứ nhất. Phần đầu thứ hai được tạo dạng để thiết lập một trong hai kiểu liên kết gài với một cấu kiện lòng máng khác.

Theo cách này, cấu kiện dài thứ nhất và cấu kiện dài thứ hai (ví dụ, lần lượt có thể là các cấu kiện lòng máng làm sàn/trần và các chân đỡ thẳng đứng) có thể có cùng biên dạng. Kết quả là, một loại cấu kiện định hình kim loại duy nhất có thể được dùng làm chân đỡ, lòng máng, dầm chèn ngang và xà trên khung cửa. Hơn nữa, một loại đầu nối duy nhất có thể được sử dụng để tạo ra tất cả các mối nối cần thiết giữa các cấu kiện này.

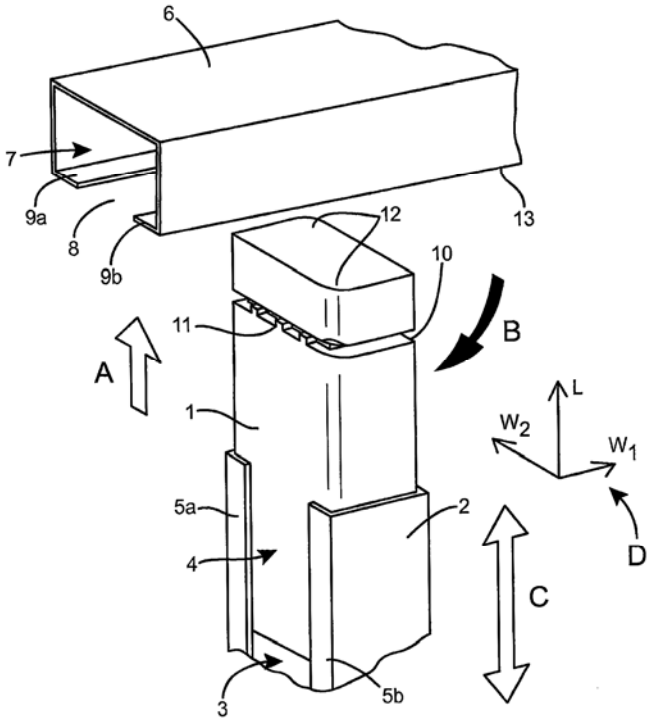

(11) **49554**
(21) 1-2016-02862 (51)[7] **A24F 47/00**, A61M 15/06, H05B 3/34
(22) 15.12.2014 (43) 25.11.2016
(86) PCT/EP2014/077840 15.12.2014 (87) WO2015/117703 13.08.2015
(30) 14 154 552.5 10.02.2014 EP
14 154 553.3 10.02.2014 EP
14 154 554.1 10.02.2014 EP
(71) PHILIP MORRIS PRODUCTS S.A. (CH)
Quai Jeanrenaud 3, CH-2000 Neuchatel, Switzerland
(72) ZINOVIK, Ihar (US), MIRONOV, Oleg (CH), FERNANDO, Keethan, Dasnavis (GB)
(74) Công ty Tư vấn đầu tư và chuyển giao công nghệ (INVESTCONSULT)
(54) HỘP CHỨA ĐỂ SỬ DỤNG TRONG HỆ THỐNG TẠO SOL KHÍ, PHƯƠNG PHÁP SẢN XUẤT HỘP CHỨA NÀY VÀ HỆ THỐNG TẠO SOL KHÍ BAO GỒM HỘP CHỨA NÀY

(57) Sáng chế đề cập đến hệ thống tạo sol khí bao gồm hộp chứa (20), bao gồm phần chứa chất lỏng bao gồm vỏ (24) để giữ nền tạo sol khí dạng lỏng, vỏ có phần hở; và cụm bộ phận làm nóng (30) bao gồm ít nhất một chi tiết làm nóng (36) được gắn vào vỏ và kéo dài qua phần hở của vỏ, trong đó chiều rộng của ít nhất một chi tiết làm nóng của cụm bộ phận làm nóng nhỏ hơn chiều rộng của phần hở của vỏ. Theo các ví dụ, chi tiết làm nóng được đặt cách khỏi ngoại biên của phần hở, dẫn đến sự làm nóng và sự tạo ra sol khí hiệu quả hơn. Sáng chế cũng đề cập đến hộp chứa để sử dụng trong hệ thống này và phương pháp sản xuất hộp chứa này.

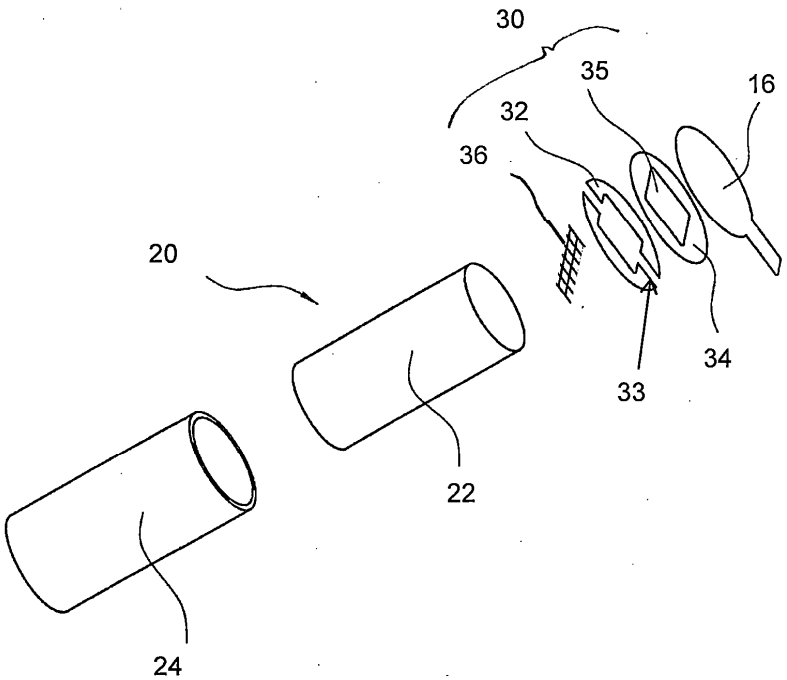

(11) **49555**
(21) 1-2016-02863 (51)[7] **A24F 47/00**
(22) 15.12.2014 (43) 25.11.2016
(86) PCT/EP2014/077852 15.12.2014 (87) WO2015/117705 13.08.2015
(30) 14 154 552.5 10.02.2014 EP
14 154 553.3 10.02.2014 EP
14 154 554.1 10.02.2014 EP
(71) PHILIP MORRIS PRODUCTS S.A. (CH)
Quai Jeanrenaud 3, CH-2000 Neuchatel, Switzerland
(72) MALGAT, Alexandre (FR), BRIFCANI, Noori Moyad (GB), BATISTA, Rui Nuno (PT), MIRONOV, Oleg (CH)
(74) Công ty Tư vấn đầu tư và chuyển giao công nghệ (INVESTCONSULT)
(54) HỘP CHỨA ĐỂ SỬ DỤNG TRONG HỆ THỐNG TẠO SOL KHÍ, PHƯƠNG PHÁP SẢN XUẤT HỘP CHỨA NÀY VÀ HỆ THỐNG TẠO SOL KHÍ BAO GỒM HỘP CHỨA NÀY

(57) Sáng chế đề cập đến hộp chứa để sử dụng trong hệ thống tạo sol khí. Hộp chứa bao gồm phần chứa chất lỏng bao gồm thân (24) để giữ nền tạo sol khí dạng lỏng, trong đó phần chứa chất lỏng bao gồm ít nhất hai phần nối thông chất lỏng với nhau. Phần thứ nhất (32) của phần chứa chất lỏng bao gồm cụm bộ phận làm nóng (46), vật liệu mao dẫn thứ nhất (36), được bố trí tiếp xúc với cụm bộ phận làm nóng, và vật liệu mao dẫn thứ hai (38) tiếp xúc với vật liệu mao dẫn thứ nhất và được đặt cách khỏi cụm bộ phận làm nóng bởi vật liệu mao dẫn thứ nhất. Phần thứ hai (34) của phần chứa chất lỏng bao gồm phần chứa, ví dụ, khoang để duy trì nền tạo sol khí ở dạng lỏng và cấp chất lỏng đến vật liệu mao dẫn thứ hai. Sáng chế còn đề cập đến phương pháp sản xuất hộp chứa này và hệ thống tạo sol khí bao gồm hộp chứa này.

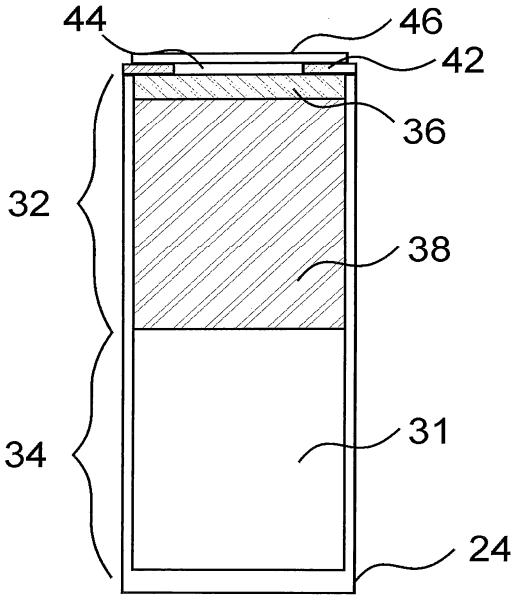

(11) **49556**
(21) 1-2016-02869 (51)[7] **C22C 38/00**, C21D 9/46, C22C 38/06, 38/60
(22) 09.01.2015 (43) 25.11.2016
(86) PCT/JP2015/000088 09.01.2015 (87) WO2015/111378 A1 30.07.2015
(30) 2014-011728 24.01.2014 JP
Ngày yêu cầu thẩm định nội dung: 03.08.2016
(71) JFE STEEL CORPORATION (JP)
2-3, Uchisaiwai-cho 2-chome, Chiyoda-ku, Tokyo 100-0011, Japan
(72) KIZU, Taro (JP), OKUDA, Kaneharu (JP), SEKIGUCHI, Isao (JP)
(74) Công ty Cổ phần Sở hữu công nghiệp INVESTIP (INVESTIP)
(54) TẤM THÉP CÁN NÓNG VÀ PHƯƠNG PHÁP SẢN XUẤT TẤM THÉP NÀY
(57) Sáng chế đề cập đến tấm thép cán nóng được sử dụng làm vật liệu cho tấm thép cán nguội và được đưa vào tải trọng cán thấp trong quá trình cán nguội và phương pháp sản xuất tấm thép này. Tấm thép cán nóng theo sáng chế có thành phần hóa học bao gồm, tính theo % khối lượng: C: 0,010 0,040%, Si: 0,05% hoặc nhỏ hơn, Mn: 0,10 - 0,35%, P: 0,03% hoặc nhỏ hơn, S: 0,015% hoặc nhỏ hơn, Al: 0,01 - 0,10%, N: 0,0050% hoặc nhỏ hơn, và phần còn lại là sắt và các tạp chất ngẫu nhiên. Tấm thép cán nóng này có cấu trúc tế vi trong đó đường kính hạt ferit trung bình lớn hơn 13 μm, và độ lệch chuẩn của trị số logarit tự nhiên của đường kính hạt ferit ít nhất là 0,40.

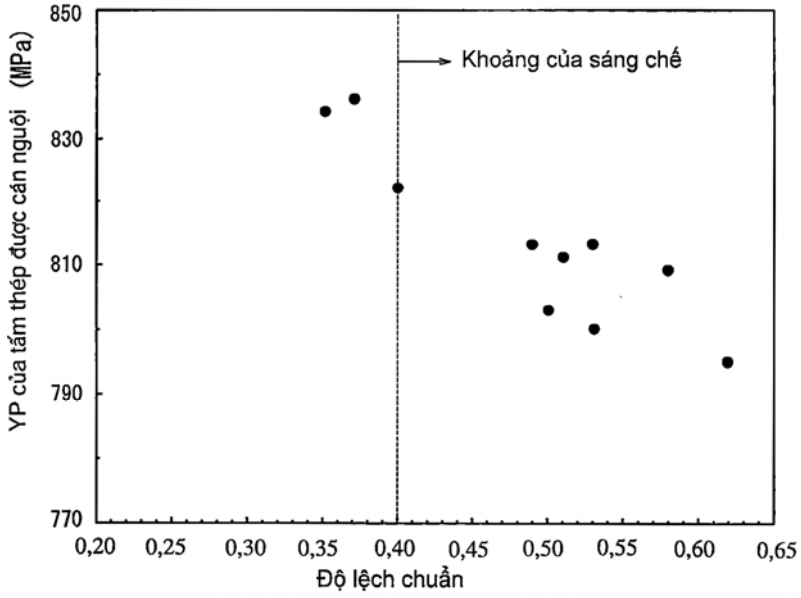

(11) **49557**
(21) 1-2016-02870
(51)[7] **C22C 38/00**, 38/28, 38/54, C21D 9/48
(22) 07.01.2015
(43) 25.11.2016
(86) PCT/JP2015/000032 07.01.2015
(87) WO2015/105045 16.07.2015
(30) 2014-001362 08.01.2014 JP
2014-228501 11.11.2014 JP
Ngày yêu cầu thẩm định nội dung: 03.08.2016
(71) JFE STEEL CORPORATION (JP)
2-3, Uchisaiwai-cho 2-chome, Chiyoda-ku, Tokyo 100-0011, Japan
(72) YOSHINO, Masataka (JP), OTA, Hiroki (JP), TA, Ayako (JP), MATSUBARA, Yukihiro (JP), MIZUTANI, Akito (JP), FUJISAWA, Mitsuyuki (JP)
(74) Công ty Cổ phần Sở hữu công nghiệp INVESTIP (INVESTIP)
(54) THÉP KHÔNG GỈ FERIT VÀ PHƯƠNG PHÁP SẢN XUẤT THÉP NÀY
(57) Sáng chế đề cập đến thép không gỉ ferit có khả năng chống ăn mòn và khả năng tạo hình đầy đủ (độ giãn dài cao, trị số r trung bình lớn, và $|\Delta r|$ nhỏ) và các đặc tính bề mặt ưu việt có ít các khuyết tật đường nối, và phương pháp sản xuất thép không gỉ ferit. Thép không gỉ ferit theo sáng chế chứa, theo % khối lượng, C: từ 0,005% đến 0,05%, Si: từ 0,02% đến 0,50%, Mn: từ 0,05% đến 1,0%, P: 0,04% hoặc nhỏ hơn, S: 0,01% hoặc nhỏ hơn, Cr: từ 15,5% đến 18,0%, Al: từ 0,001% đến 0,10%, N: từ 0,01% đến 0,06%, V: từ 0,01% đến 0,25%, Ti: từ 0,001% đến 0,020%, Nb: từ 0,001% đến 0,030%, và phần còn lại là Fe và các tạp chất không tránh được, trong đó $V/(Ti + Nb) \geq 2,0$ được thỏa mãn.

(11) **49558**
(21) 1-2016-02872 (51)[7] **H03M 13/19**, 13/27, H04L 27/34
(22) 05.02.2015 (43) 25.11.2016
(86) PCT/JP2015/053182 05.02.2015 (87) WO2015/125613 A1 27.08.2015
(30) 2014-030013 19.02.2014 JP
(71) SONY CORPORATION (JP)
1-7-1, Konan, Minato-ku, Tokyo 108-0075, Japan
(72) IKEGAYA Ryoji (JP), YAMAMOTO Makiko (JP), SHINOHARA Yuji (JP)
(74) Công ty TNHH một thành viên Sở hữu trí tuệ VCCI (VCCI-IP CO.,LTD)

(54) THIẾT BỊ XỬ LÝ DỮ LIỆU VÀ PHƯƠNG PHÁP XỬ LÝ DỮ LIỆU

(57) Sáng chế đề cập đến thiết bị xử lý dữ liệu và phương pháp xử lý dữ liệu mà có thể đảm bảo chất lượng truyền thông cao trong việc truyền dữ liệu có sử dụng các mã kiểm tra chẵn lẻ mật độ thấp (LDPC).

Trong quy trình đan xen nhóm thông minh, mã LDPC có độ dài mã N bằng 64800 bit và tỉ lệ mã hóa r bằng 7/15 được đan xen trong đơn vị nhóm bit có 360 bit. Trong quy trình giải đan xen nhóm thông minh, trình tự của các nhóm bit của mã LDPC mà đã được tiến hành đan xen nhóm thông minh được phục hồi về trình tự ban đầu. Sáng chế có thể được ứng dụng cho, ví dụ như, trường hợp trong đó việc truyền dữ liệu được thực hiện có sử dụng các mã LDPC.

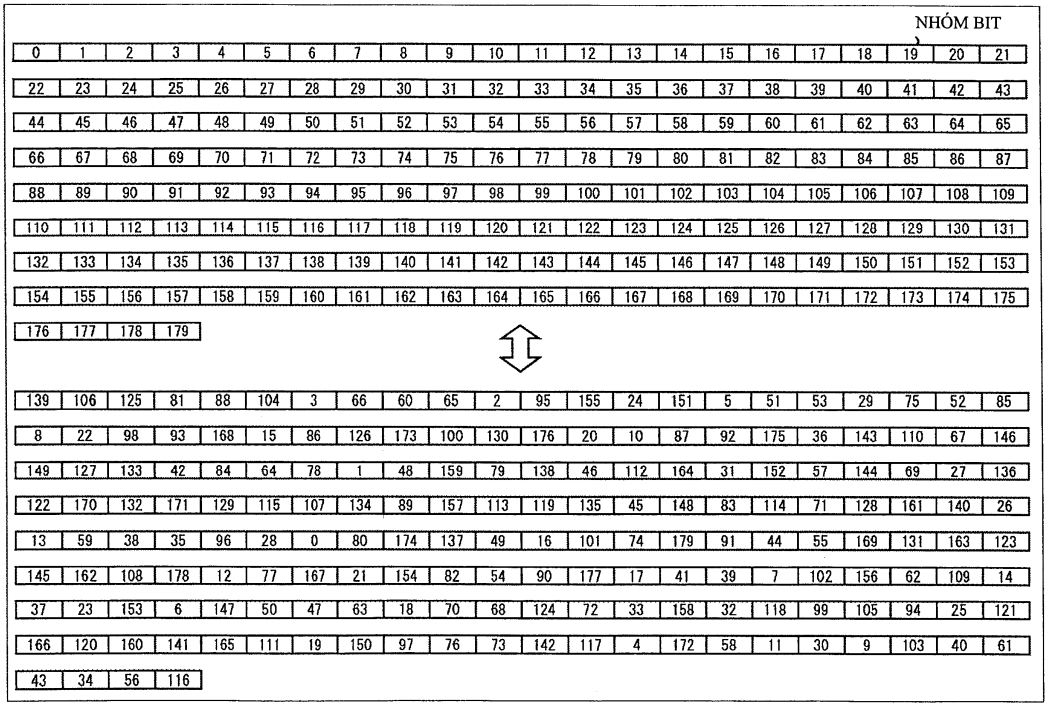

(11) **49559**
(21) 1-2016-02873
(51)[7] **A43D 95/06**, 95/14, A43B 3/00, 13/00, A43D 8/42
(22) 13.11.2014
(43) 25.11.2016
(86) PCT/US2014/065490 13.11.2014
(87) WO2015/105576 16.07.2015
(30) 14/149,142 07.01.2014 US
Ngày yêu cầu thẩm định nội dung: 03.08.2016
(71) NIKE INNOVATE C.V. (US)
One Bowerman Drive Beaverton, Oregon 97005-6453, United States of America
(72) OU, Feng-Ming (TW), CHEN, Hao-Zhen (TW), WU, Chih-Chung (TW), REGAN, Patrick Conall (US)
(74) Công ty TNHH Tầm nhìn và Liên danh (VISION & ASSOCIATES CO.LTD.)
(54) KẸP DÙNG CHO PHẦN ĐẾ GIÀY
(57) Sáng chế đề cập đến kẹp sử dụng cho việc sơn tự động phần đế giày của giày. Phần đế giày có thể được cố định giữa tấm trên và dưới của kẹp sao cho mặt bên của phần đế giày lộ ra. Ngoài ra, kẹp còn được làm thích ứng để tạo ra đường che dễ tạo hình dọc theo mặt bên của phần đế giày bằng cách sử dụng lớp biến dạng nhiều lớp.

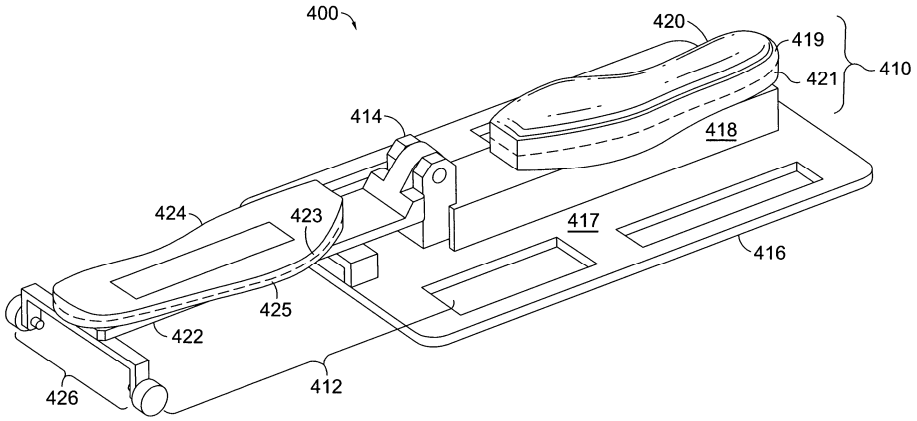

(11) **49560**
(21) 1-2016-02881 (51)[7] **H04S 3/00**, 7/00
(22) 12.01.2015 (43) 25.11.2016
(86) PCT/KR2015/000303 12.01.2015 (87) WO2015/105393 16.07.2015
(30) 10-2014-0003619 10.01.2014 KR
Ngày yêu cầu thẩm định nội dung: 04.08.2016
(71) SAMSUNG ELECTRONICS CO., LTD. (KR)
129, Samsung-ro, Yeongtong-gu, Suwon-si, Gyeonggi-do, 16677, Republic of Korea
(72) CHON, Sang-bae (KR), KIM, Sun-min (KR)
(74) Công ty TNHH Tầm nhìn và Liên danh (VISION & ASSOCIATES CO.LTD.)
(54) PHƯƠNG PHÁP VÀ THIẾT BỊ ĐỂ TÁI TẠO AUĐIO BA CHIỀU
(57) Sáng chế đề cập đến phương pháp và thiết bị tái tạo auđio ba chiều (3D). Phương pháp tái tạo auđio 3D có thể bao gồm các bước nhận tín hiệu đa kênh bao gồm các kênh đầu vào; và việc thực hiện trộn xuống theo miền tần số của tín hiệu đa kênh để chuyển đổi định dạng các kênh đầu vào thành các kênh đầu ra có độ cao.

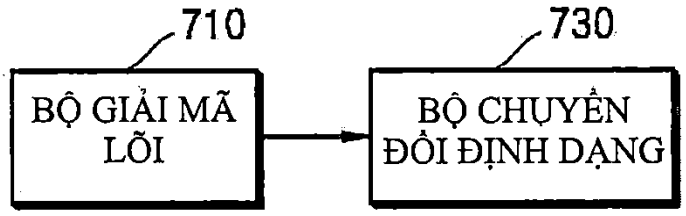

(11) **49561**
(21) 1-2016-02883
(51)[7] **A43D 95/06**, 95/14, A43B 3/00, 13/00, A43D 8/42
(22) 13.11.2014
(43) 25.11.2016
(86) PCT/US2014/065493 13.11.2014
(87) WO2015/105577 16.07.2015
(30) 14/149,151 07.01.2014 US
Ngày yêu cầu thẩm định nội dung: 04.08.2016
(71) NIKE INNOVATE C.V. (US)
One Bowerman Drive, Beaverton, Oregon 97005-6453, United States of America
(72) REGAN, Patrick ConalI (US), OU, Fing-Ming (TW), CHEN, Hao-Zhen (TW), WU, Chih-Chung (TW)
(74) Công ty TNHH Tầm nhìn và Liên danh (VISION & ASSOCIATES CO.LTD.)
(54) HỆ THỐNG SƠN PHẦN ĐẾ GIÀY
(57) Sáng chế đề cập đến hệ thống sơn phần đế giày của giày. Hệ thống sơn được làm thích ứng để sử dụng các loại trạm và bộ phận khác nhau để tự động sơn mặt bên của phần đế giày trong khi phần đế giày này được giữ trong kẹp, chuyển kẹp sang vị trí mở, và tháo phần đế giày đã sơn ra khỏi kẹp.

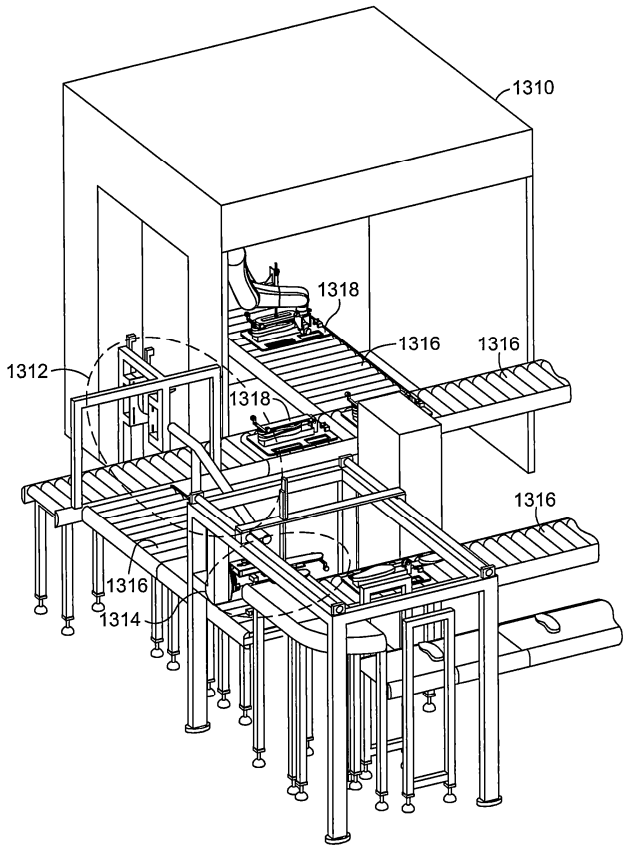

(11) **49562**
(21) 1-2016-02885 (51)[7] **B22D 41/22**
(22) 22.09.2014 (43) 25.11.2016
(86) PCT/KR2014/008778 22.09.2014 (87) WO2015/119351 13.08.2015
(30) 10-2014-0013850 06.02.2014 KR
Ngày yêu cầu thẩm định nội dung: 04.08.2016
(71) 1. POSTECH ACADEMY-INDUSTRY FOUNDATION (KR)
77 Cheongam-ro, Nam-gu, Pohang-si, Gyeongsangbuk-do 790-784, Republic of Korea
2. CHOSUN REFPRACTORIES CO., LTD. (KR)
114 Goedong-ro, Nam-gu, Pohang-si, Gyeongsangbuk-do 790-380, Republic of Korea
(72) HWANG, Woon Bong (KR), KIM, Yeong Ae (KR), SUN, Jong Min (KR), JO, Handong (KR), LEE, Hyung Gon (KR), LYU, Sungnam (KR)
(74) Công ty TNHH Tầm nhìn và Liên danh (VISION & ASSOCIATES CO.LTD.)
(54) CỬA TRƯỢT VÀ ĐĨA VAN DÙNG CHO CỬA TRƯỢT NÀY
(57) Sáng chế đề cập đến đĩa van dùng cho cửa trượt được đặt ở giữa gầu rót và thùng trung gian để điều khiển lưu lượng thép nóng chảy. Đĩa van (100) này có dạng hình bảy cạnh bao gồm: cạnh dài thứ nhất (11) và cạnh dài thứ hai (12) song song và đối diện nhau, cạnh ngắn thứ nhất (21) và cạnh ngắn thứ hai (22) lần lượt tiếp xúc chếch với cạnh dài thứ nhất (11) và cạnh dài thứ hai (12) ở một đầu của chúng, cạnh ngắn thứ ba (23) nối với cạnh ngắn thứ nhất (21) và cạnh ngắn thứ hai (22), và cạnh ngắn thứ tư (24) và cạnh ngắn thứ năm (25) lần lượt tiếp xúc chếch với các đầu kia của cạnh dài thứ nhất (11) và cạnh dài thứ hai (12). Đĩa van dùng cho cửa trượt này có tính đối xứng qua đường trung tâm song song với cạnh dài thứ nhất (11) và cạnh dài thứ hai (12), đường trung tâm này nằm giữa cạnh dài thứ nhất (11) và cạnh dài thứ hai (12) và lỗ rót (19) được tạo ra trên đường trung tâm này. Ngoài ra, sáng chế cũng đề cập đến cửa trượt có đĩa van này.

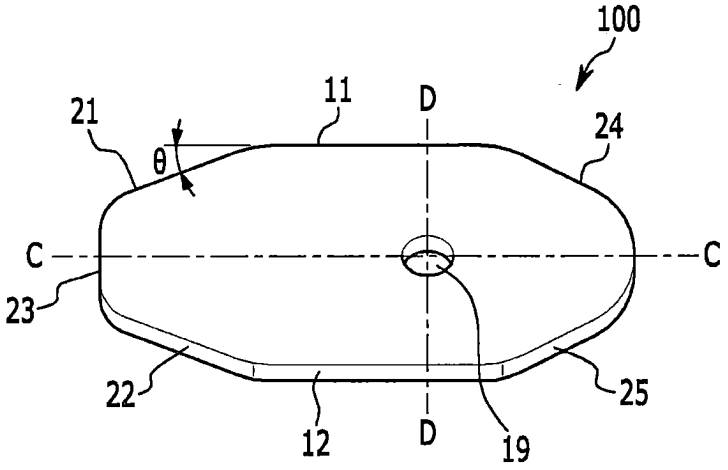

(11) **49563**
(21) 1-2016-02886 (51)[7] **G10L 21/038**
(22) 10.02.2015 (43) 25.11.2016
(86) PCT/US2015/015242 10.02.2015 (87) WO2015/123210 A1 20.08.2015
(30) 61/939,585 13.02.2014 US
14/617,524 09.02.2015 US
(71) QUALCOMM INCORPORATED (US)
Attn: International IP Administration, 5775 Morehouse Drive, San Diego, CA 92121-1714, United States of America
(72) SUBASINGHA, Subasingha Shaminda (LK), KRISHNAN, Venkatesh (US), ATTI, Venkatraman S. (IN), RAJENDRAN, Vivek (IN)
(74) Công ty TNHH Quốc tế D & N (D&N INTERNATIONAL CO.,LTD.)
(54) PHƯƠNG PHÁP VÀ THIẾT BỊ MỞ RỘNG BĂNG THÔNG ĐIỀU HÒA CỦA TÍN HIỆU ÂM THANH, THIẾT BỊ LƯU TRỮ ĐỌC ĐƯỢC BẰNG MÁY TÍNH LƯU TRỮ CÁC LỆNH

(57) Sáng chế đề cập đến phương pháp mở rộng băng thông điều hòa của tín hiệu âm thanh. Phương pháp bao gồm bước tách, tại thiết bị, tín hiệu âm thanh đầu vào thành ít nhất một tín hiệu dải thấp và một tín hiệu dải cao. Tín hiệu dải thấp này tương ứng với miền tần số dải thấp và tín hiệu dải cao tương ứng với miền tần số dải cao. Phương pháp này cũng bao gồm bước chọn hàm xử lý phi tuyến tính trong số nhiều hàm xử lý phi tuyến tính. Phương pháp này còn bao gồm bước tạo ra tín hiệu mở rộng thứ nhất dựa trên tín hiệu dải thấp và hàm xử lý phi tuyến tính. Phương pháp này còn bao gồm bước tạo ra ít nhất một tham số điều chỉnh dựa trên tín hiệu mở rộng thứ nhất, tín hiệu dải cao, hoặc cả hai. Sáng chế còn đề cập đến thiết bị mở rộng băng thông điều hòa của tín hiệu âm thanh, thiết bị lưu trữ đọc được bằng máy tính lưu trữ các lệnh.

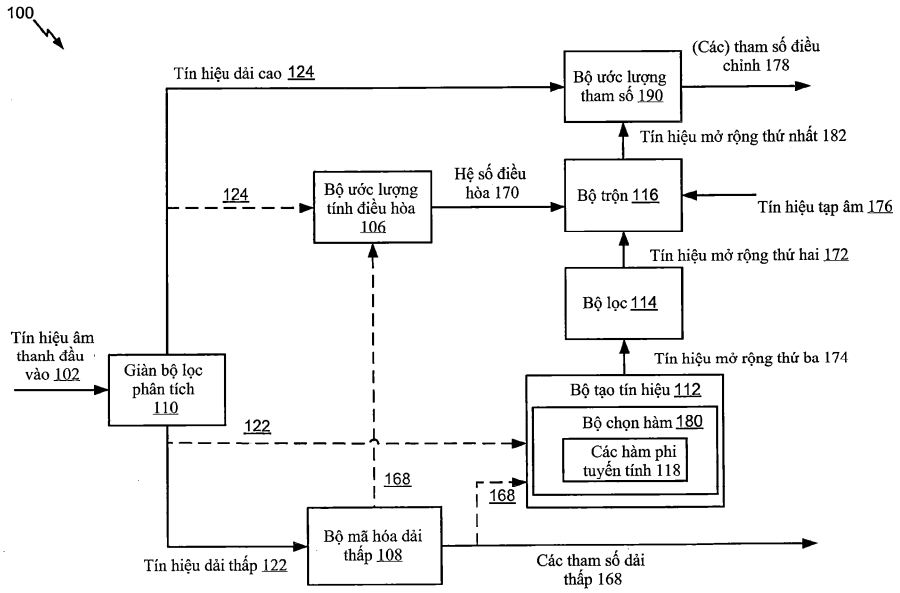

(11) **49564**
(21) 1-2016-02887 (51)[7] **A63H 17/00**, 17/26, B62K 3/00
(22) 03.11.2014 (43) 25.11.2016
(86) PCT/IL2014/050952 03.11.2014 (87) WO2015/104701 A8 16.07.2015
(30) 61/926,651 13.01.2014 US
(71) I.G. CARDBOARD TECHNOLOGIES LTD. (IL)
Gershon Shatz 6, P.O. Box 57137, 6157002 Tel Aviv, Israel
(72) GAFNI, Izhar (IL)
(74) Công ty TNHH Sở hữu trí tuệ WINCO (WINCO CO., LTD.)
(54) BÁNH XE
(57) Sáng chế đề cập tới bánh xe gần như phẳng bao gồm thân cactông nhiều lớp có ít nhất một lớp làm bằng tấm cactông mật độ cao nằm kẹp giữa ít nhất hai lớp làm bằng tấm cactông mật độ thấp.

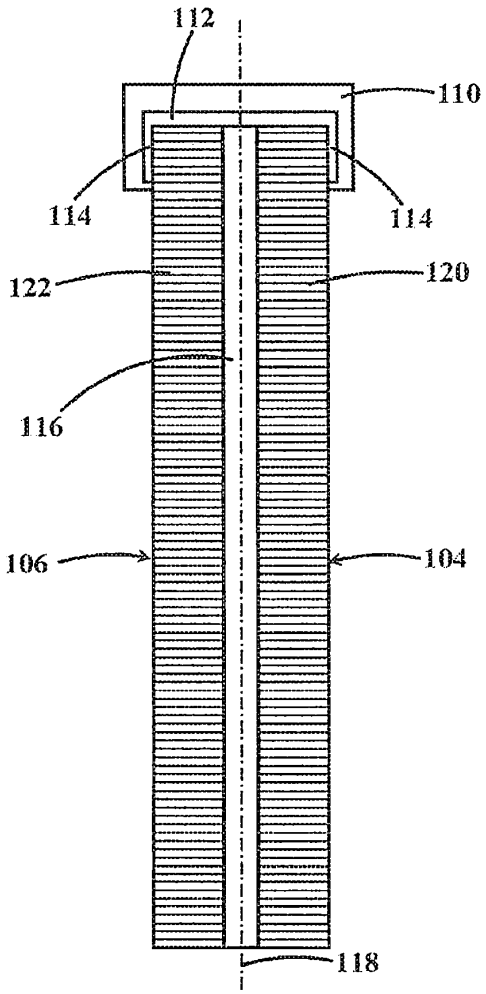

(11) **49565**
(21) 1-2016-02888 (51)[7] **C05G 3/00**, C05F 9/00, C05B 11/16
(22) 04.08.2016 (43) 25.11.2016
Ngày yêu cầu thẩm định nội dung: 04.08.2016
(75) 1. VŨ THỊ THU HÀ (VN)
Phòng Thí nghiệm Trọng điểm Công nghệ lọc, hóa dầu - Số 2 Phạm Ngũ Lão, quận Hoàn Kiếm, thành phố Hà Nội
2. CAO THỊ THUÝ (VN)
Phòng Thí nghiệm Trọng điểm Công nghệ lọc, hóa dầu - Số 2 Phạm Ngũ Lão, quận Hoàn Kiếm, thành phố Hà Nội
3. ÂU THỊ HẰNG (VN)
Phòng Thí nghiệm Trọng điểm Công nghệ lọc, hóa dầu - Số 2 Phạm Ngũ Lão, quận Hoàn Kiếm, thành phố Hà Nội
4. NGUYỄN MINH ĐĂNG (VN)
Phòng Thí nghiệm Trọng điểm Công nghệ lọc, hóa dầu - Số 2 Phạm Ngũ Lão, quận Hoàn Kiếm, thành phố Hà Nội
(54) PHƯƠNG PHÁP SẢN XUẤT DUNG DỊCH PHÂN BÓN NANO ĐA DINH DƯỠNG TỪ TRO TRẤU VÀ DUNG DỊCH PHÂN BÓN THU ĐƯỢC THEO PHƯƠNG PHÁP NÀY

(57) Sáng chế đề cập đến phương pháp sản xuất dung dịch phân bón nano đa dinh dưỡng từ tro trấu bao gồm các bước:

Bước 1: Nung tro trấu ở nhiệt độ nằm trong khoảng từ 500 đến 700°C trong không khí để loại bỏ hoàn toàn các hợp chất của carbon, thu được tro trấu trắng chứa silic oxit ở dạng vô định hình với hàm lượng > 980/0 khối lượng;

Bước 2: Xử lý tro trấu trắng thu được từ bước 1 bằng dung dịch KOH, lọc bỏ cặn rắn, thu được dung dịch chiết chứa silic đậm đặc, pha loãng dung dịch chiết với nước để thu được dung dịch chứa silic với nồng độ vào khoảng l,5%;

Bước 3: Xử lý dung dịch chứa Si với nồng độ vào khoảng 1,5% thu được ở bước 2, bằng dung dịch axit H_3PO_4 đến độ pH không lớn hơn 2,0, khuấy đều trong thời gian phù hợp để thu được dung dịch nano sol silicie;

Bước 4: Bổ sung bazơ chứa nitơ vào dung dịch thu được từ bước 3 để thu đượ'c dung dịch có độ pH ổn định nằm trong khoảng từ 3,0 đến 4,5, kết hợp khuấy mạnh;

Bước 5: Bổ sung thêm một lượng thích hợp KOH và hoặc H_3PO_4 và/hoặc bazơ chứa nitơ vào dung dịch thu được từ bước 4 để thu được dung dịch phân bón nano đa dinh dưỡng chứa các thành phần dinh dưỡng bao gồm N, P, K và Si với tỉ lệ mong muốn.

Phương pháp này cho phép sản xuất dung dịch phân bón chứa các thành phần dinh dưỡng bao gồm N, P, K và Si, bằng cách tận dụng tối đa "hiệu quả nguyên tử" trong quá trình sản xuất và quá trình sử dụng. Nhờ đó, đơn giản hóa được quá trình sản xuất đồng thời không có nước thải xả bỏ ở bước axit hóa - tách kết tủa.

(11) **49566**
(21) 1-2016-02890 (51)[7] **E02B 3/06**, 3/14
(22) 05.08.2016 (43) 25.11.2016
Ngày yêu cầu thẩm định nội dung: 05.08.2016
(71) CÔNG TY TNHH THOÁT NƯỚC VÀ PHÁT TRIỂN ĐÔ THỊ TỈNH BR-VT (BUSADCO) (VN)
Số 6, đường 3/2, phường 8, thành phố Vũng Tàu, tỉnh Bà Rịa - Vũng Tàu
(72) Hoàng Đức Thảo (VN)
(54) CẤU KIỆN LẮP GHÉP BẢO VỆ BỜ SÔNG, HỒ VÀ ĐÊ BIỂN
(57) Cấu kiện lắp ghép bảo vệ bờ sông, hồ và đê biển ứng dụng để lắp đặt tại các đê biển hoặc tại bờ sông, hồ với mục đích tăng cường ổn định công trình, cụ thể cấu kiện lắp ghép bảo vệ bờ sông, hồ và đê biển bao gồm các môđun cấu kiện được liên kết với nhau theo chiều dài công trình, mỗi môđun cấu kiện có phần thân (1) dạng khối rỗng bằng bê tông liền khối tạo bởi phần mặt trên, phần mặt trước, phần mặt sau, hai phần mặt bên và mặt đáy để hở, phần mặt trên có lỗ chờ bơm vật liệu (2) để bơm vật liệu chèn vào phần bên trong thân cấu kiện, lỗ chờ (3) để đóng hạ cọc chống, hai phần mặt bên được thiết kế mối nối (4) để liên kết hai môđun cấu kiện với nhau.

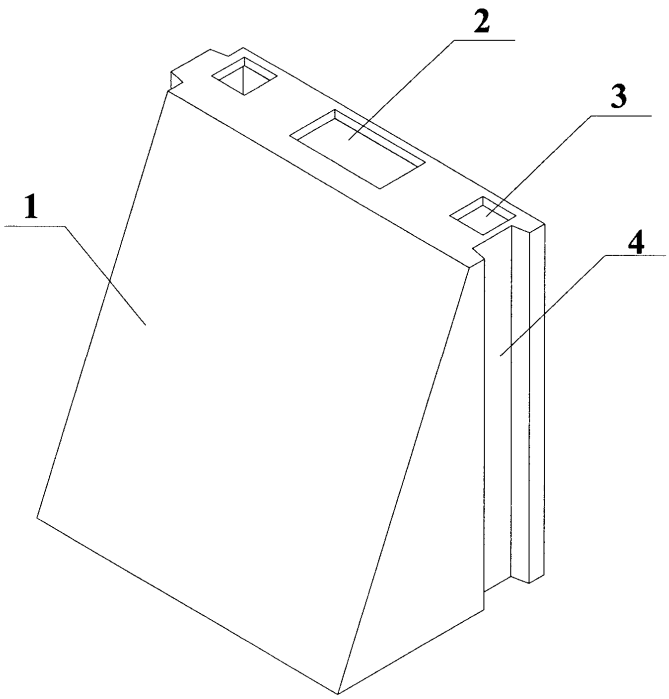

(11) **49567**
(21) 1-2016-02892 (51)[7] **B23B 51/00**
(22) 10.02.2014 (43) 25.11.2016
(86) PCT/JP2014/053031 10.02.2014 (87) WO2015/118684 13.08.2015
(71) 1. KURITAKOKI CO., LTD. (JP)
19, Kimae-cho, Nishi-ku, Nagoya-shi, Aichi 452-0834, Japan
2. UTSUNOMIYA SEISAKUSHO CO., LTD. (JP)
KANO Bldg. 8F, 1-25-1, Nishi-gotanda, Shinagawa-ku, Tokyo 141-0031, Japan
(72) OGURI Hideki (JP)
(74) Văn phòng luật sư Phạm và Liên danh (PHAM & ASSOCIATES)
(54) MŨI KHOAN VÀ PHƯƠNG PHÁP KHOAN LỖ TRONG CÁC TẤM CHỒNG NHAU BẰNG MŨI KHOAN NÀY

(57) Sáng chế đề cập đến mũi khoan bao gồm thân (20) và phần trục định hướng (30) nhô ra từ phần đầu xa của thân (20) và có đường kính nhỏ hơn so với thân (20) và phần trục định hướng (30) và thân (20) nằm đồng tâm. Phần trục định hướng (30) bao gồm phần thân chính trục (31), bề mặt phẳng đầu xa (32) nằm ở đầu xa của phần thân chính trục (31), và bề mặt côn đầu xa (23) nằm giữa bề mặt theo chu vi ngoài của phần thân chính trục (31) và bề mặt phẳng đầu xa (32) và có góc đầu xa nhất định (β). Thân (20) có số lượng lẻ các rãnh xoắn (22) trên bề mặt theo chu vi ngoài của nó và ba mép cắt chính (23) trên bề mặt côn đầu xa (25). Bề mặt côn đầu xa (25) nằm trong khoảng từ bề mặt theo chu vi ngoài của thân (20) đến phần trục định hướng (30) và có góc đầu xa nhất định (α). Phần trục định hướng (30) có các rãnh xoắn phụ (24) kéo dài liên tục từ các rãnh xoắn tương ứng (22) và các mép cắt phụ (34). Các rãnh xoắn phụ (24) kéo dài từ bề mặt theo chu vi ngoài của phần thân chính trục (31) đến các bề mặt côn tương ứng đầu xa (33). Các mép cắt phụ (34) được tạo ra trên các bề mặt côn tương ứng đầu xa (34). Theo mũi khoan và phương pháp tạo ra lỗ trong các tấm chồng nhau, lỗ có thể được tạo ra trong các tấm chồng nhau hoặc vật liệu dày và số lượng bước gia công cho đến khi thu được đường kính lỗ mong muốn được giảm và thời hạn sử dụng của dụng cụ là dài và độ chính xác gia công cao.

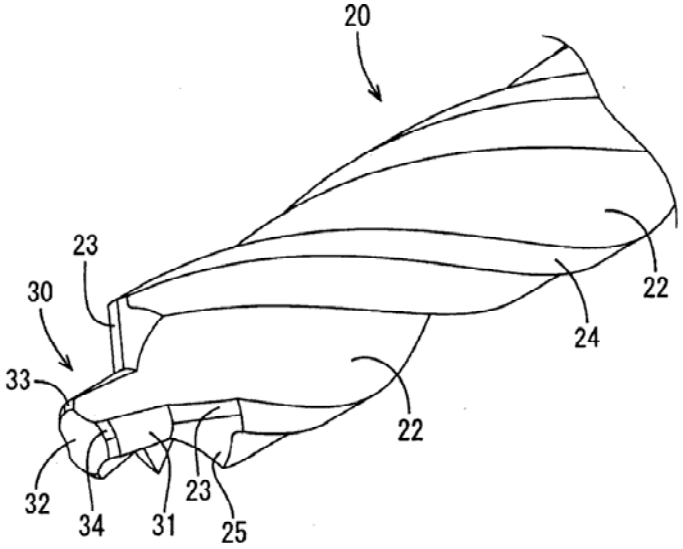

(11) **49568**
(21) 1-2016-02897 (51)[7] **C04B 41/87**
(22) 06.01.2015 (43) 25.11.2016
(86) PCT/JP2015/000016 06.01.2015 (87) WO2015/105039 A1 16.07.2015
(30) 2014-002878 10.01.2014 JP
Ngày yêu cầu thẩm định nội dung: 05.08.2016
(71) JFE STEEL CORPORATION (JP)
2-3, Uchisaiwai-cho 2-chome, Chiyoda-ku, Tokyo 100-0011, Japan
(72) INOUE, Akihiko (JP), KIYOTA, Yoshisato (JP)
(74) Công ty Cổ phần Sở hữu công nghiệp INVESTIP (INVESTIP)
(54) PHƯƠNG PHÁP NGĂN CHẶN SỰ OXY HÓA MẶT SAU CỦA VẬT LIỆU CHỊU LỬA CHỨA CACBON, KẾT CẤU LỚP LÓT VÀ VẬT LIỆU CHỊU LỬA CHỨA CACBON

(57) Sáng chế đề cập đến phương pháp ngăn chặn sự oxy hóa mặt sau cua vật liệu chịu lửa chứa cacbon và kết cấu lớp lót có tính kín khí cao và hiệu quả cao trong việc ngăn chặn sự oxy hóa mặt sau của vật liệu chịu lửa. Phương pháp ngăn chặn sự oxy hóa mặt sau của vật liệu chịu lửa chứa cacbon theo sáng chế bao gồm bước tạo ra lớp bám dính (2) trên mặt sau của vật liệu chịu lửa chứa cacbon (1) bằng cách phủ và hoá rắn dung dịch nước silicat của kim loại kiềm trên mặt sau của vật liệu chịu lửa. Trong đó, dung dịch nước silicat của kim loại kiềm chứa oxit kim loại kiềm và SiO_2 và có tỷ lệ mol của SiO_2 so với oxit kim loại kiềm (R_2O, R là nguyên tố kim loại kiềm) là 2,3 hoặc lớn hơn. Mặt sau là mặt đối diện với mặt làm việc của vật liệu chịu lưa. Vật liệu chịu lửa chứa cacbon được sử dụng ở nhiệt độ 400°C hoặc cao hơn và chứa cacbon hoặc hợp chất cacbon với lượng l 1% khối lượng hoặc lớn hơn. Lớp bám dính dạng rắn là silicat của kim loại kiềm được tạo ra trên mặt sau của vật liệu chịu lửa c hứa cacbon.

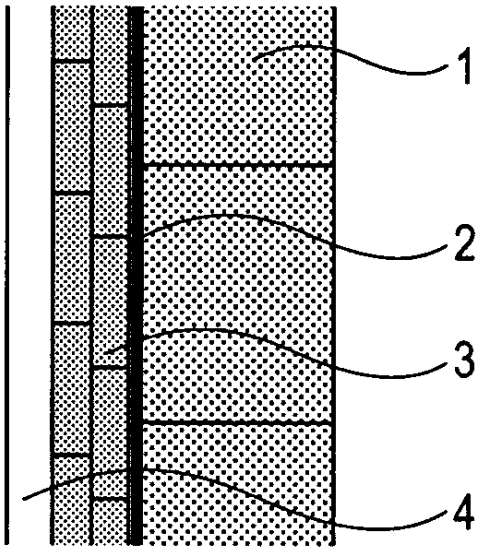

(11) **49569**
(21) 1-2016-02898 (51)[7] **C21C 1/02**
(22) 05.01.2015 (43) 25.11.2016
(86) PCT/JP2015/000001 05.01.2015 (87) WO/2015/105035 16.07.2015
(30) 2014-002806 10.01.2014 JP
Ngày yêu cầu thẩm định nội dung: 05.08.2016
(71) JFE STEEL CORPORATION (JP)
2-3, Uchisaiwai-cho 2-chome, Chiyoda-ku, Tokyo 100-0011, Japan
(72) NAKAI, Yoshie (JP), UCHIDA, Yuichi (JP), KIKUCHI, Naoki (JP), ICHIKAWA, Akira (JP), SUZUKI, Norihiko (JP), NABESHIMA, Yuki (JP)
(74) Công ty Cổ phần Sở hữu công nghiệp INVESTIP (INVESTIP)
(54) PHƯƠNG PHÁP NGĂN CHẶN SỰ TÁI LƯU HUỲNH HÓA KIM LOẠI NÓNG SAU KHI XỬ LÝ KHỬ LƯU HUỲNH

(57) Sáng chế đề cập đến phương pháp ngăn chặn sự tái lưu huỳnh hóa kim loại nóng sau khi khử lưu huỳnh, trong đó phương pháp này ngăn chặn được sự tái lưu huỳnh hóa do các hạt xỉ khử lưu huỳnh mịn mà được tạo huyền phù trong kim loại nóng hoặc xỉ khử lưu huỳnh bám vào thành bên của bể xử lý mà sinh ra trong quá trình khử lưu huỳnh. Phương pháp theo sáng chế bao gồm các bước sau: thực hiện quá trình xử lý khử lưu huỳnh trong kim loại nóng trong bể xử lý bằng cách sử dụng thiết bị khử lưu huỳnh bằng khuấy cơ học; tiếp theo, khuấy kim loại nóng (3) bằng cách phun khí trơ vào kim loại nóng qua lỗ phun khí (6) được tạo ra trên bộ cánh khuấy (4) của thiết bị khử lưu huỳnh bằng khuấy cơ học; làm cho xỉ khử lưu huỳnh mà bám vào thanh bên trong của bể xử lý nổi trên bề mặt của bể kim loại nóng bằng cách khuấy; tháo xỉ khử lưu huỳnh nổi khỏi bể xử lý; và sau đó, chuyển kim loại nóng trong bế xử lý đến quy trình tiếp theo.

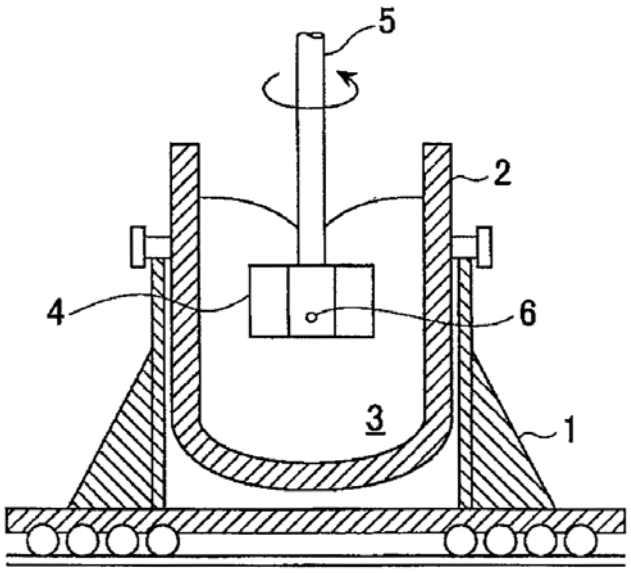

(11) **49570**
(21) 1-2016-02901
(51)[7] **C07D 471/04**, A61K 31/437, 31/444, A61P 1/04, 3/10, 11/00, 11/02, 11/06, 17/00, 17/04, 17/06, 19/02, 21/00, 25/00, 25/28, 27/14, 27/16, 29/00, 31/12, 35/00, 35/02, 37/02, 37/06, 37/08, 43/00
(22) 04.02.2015
(43) 25.11.2016
(86) PCT/JP2015/053031 04.02.2015
(87) WO2015/119126 13.08.2015
(30) 2014-019584 04.02.2014 JP
Ngày yêu cầu thẩm định nội dung: 05.08.2016
(71) TAIHO PHARMACEUTICAL CO., LTD. (JP)
1-27, Kandanishiki-cho, Chiyoda-ku, Tokyo 101-8444, Japan
(72) NAKAMURA, Masayuki (JP), YAMANAKA, Hiroyoshi (JP), SHIBATA, Kazuaki (JP), MITSUYA, Morihiro (JP), HARADA, Takafumi (JP)
(74) Công ty Luật TNHH T&G (TGVN)
(54) HỢP CHẤT AZAINDOL, CHẾ PHẨM CÓ HOẠT TÍNH ỨC CHẾ JANUS KINAZA 3 (JAK3), DƯỢC PHẨM VÀ THUỐC ĐỂ PHÒNG NGỪA VÀ ĐIỀU TRỊ BỆNH VIÊM KHỚP DẠNG THẤP HOẶC BỆNH ĐA XƠ CỨNG CHỨA HỢP CHẤT NÀY

(57) Sáng chế đề cập đến hợp chất có tác dụng ức chế Janus kinaza 3 (JAK3) một cch chọn lọc và hấp thụ qua đường miệng. Hơn nữa, sáng chế đề cập đến chế phẩm, dược phẩm và thuốc, trên cơ sở tác dụng ức chế JAK3, hữu ích để phòng ngừa và/hoặc điều trị bệnh liên quan đến JAK3, đặc biệt là bệnh viêm khớp dạng thấp hoặc bệnh đa xơ cứng. Sáng chế đề cập đến hợp chất azaindol, hoặc muối của nó, có nhóm xycloalkenyl như được thể hiện bằng công thức (I), trong đó R_1-R_4, m và n như được thể hiện trong bản mô tả; chế phẩm, dược phẩm và thuốc chứa hợp chất azaindol, hoặc muối của nó.

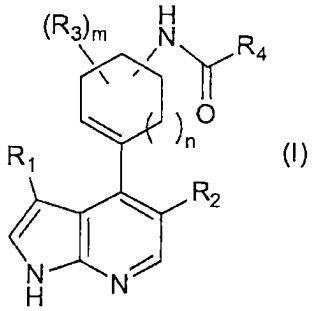

(I)

(11) **49571**
(21) 1-2016-02916 (51)[7] **F16F 9/00**
(22) 08.08.2016 (43) 25.11.2016
Ngày yêu cầu thẩm định nội dung: 08.08.2016
(75) NGUYỄN VĨNH SƠN (VN)
Số 167/31D Lý Thái Tổ, phường 09, quận 10, thành phố Hồ Chí Minh
(54) VAN MỘT CHIỀU THỦY LỰC VÀ BỘ GIẢM XÓC CÓ VAN MỘT CHIỀU THỦY LỰC

(57) Sáng chế đề xuất van một chiều thuỷ lực bao gồm ống bao ngoài (3) bên trong có bố trí chi tiết dịch chuyển (1) có thể di chuyển giữa hai chi tiết chặn trên (4) và dưới (2) dọc theo đường tâm của cụm xi lanh; chi tiết dịch chuyển (1) còn bao gồm vòng chặn (5) được bố trí trong rãnh dạng hình khuyên (121) ở mặt đầu dưới (12); vòng chặn (5) được bố trí âm bên trong chi tiết dịch chuyển (1) và có phần nhô ra khỏi chi tiết dịch chuyển (1) sao cho ngay cả khi đóng chi tiết dịch chuyển (1) vẫn cách mặt đầu chi tiết chặn dưới (2) một khoảng hở nhất định; chi tiết dịch chuyển (1) còn bao gồm rãnh dạng hình khuyên (111) được bố trí ở mặt đầu trên (11); rãnh dạng hình khuyên (111) có tiết diện dạng cung tròn, nhằm mục đích nhận lực nhiều hơn khi lưu chất (nhớt) ép xuống, ở thời điểm bộ giảm xóc đi từ trên xuống. Sáng chế cũng đề cập đến bộ giảm xóc trước có sử dụng van một chiều thuỷ lực này.

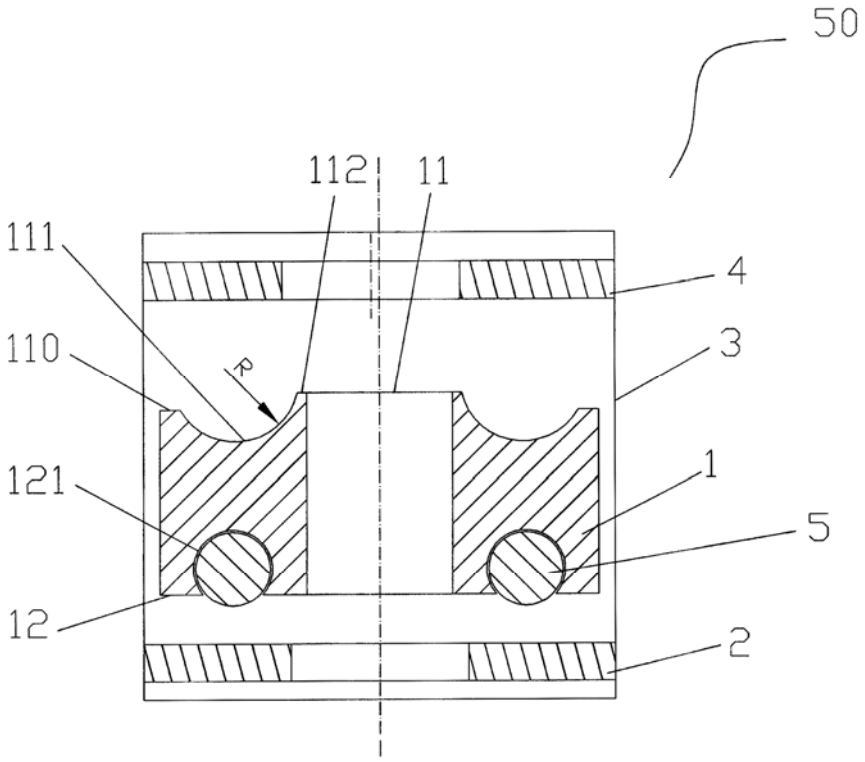

(11) **49572**
(21) 1-2016-02917 (51)[7] **F16F 9/00**
(22) 08.08.2016 (43) 25.11.2016
Ngày yêu cầu thẩm định nội dung: 08.08.2016
(75) NGUYỄN VĨNH SƠN (VN)
Số 167/31D Lý Thái Tổ, phường 09, quận 10, thành phố Hồ Chí Minh
(54) PITTÔNG THỦY LỰC GIẢM ỨNG SUẤT MA SÁT DÙNG TRONG BỘ GIẢM XÓC
(57) Sáng chế đề xuất pittông thủy lực giảm ứng suất ma sát dùng trong bộ giảm xóc của phương tiện giao thông bao gồm: mặt đầu của pittông thủy lực (61) có dạng hình cầu lồi; rãnh chứa xec măng (63) có bố trí rãnh trong (64), rãnh trong (64) nằm trong rãnh chứa xec măng (63), rãnh trong (64) có cấu tạo lõm vào phía trong so với rãnh chứa xec măng (63); thân pittông thủy lực (62) sẽ có các cánh (65) được bố trí xếp chồng lên nhau có dạng cánh buồm và được bố trí phía sau rãnh chứa xec măng (63) theo hướng từ mặt đầu pittông thủy lực (61) đến phía đuôi pittông thủy lực.

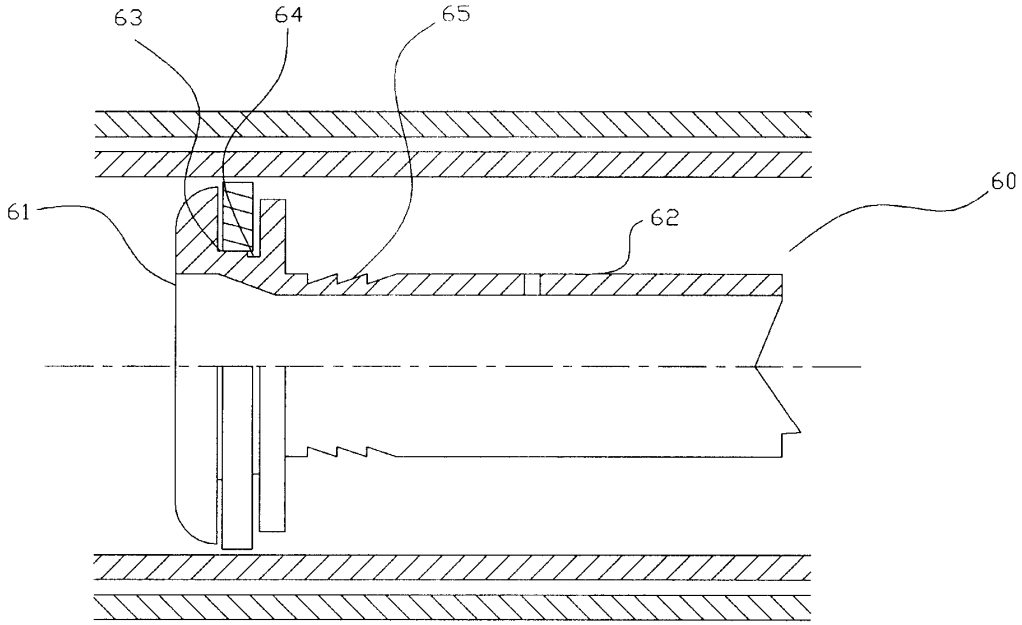

(11) **49573**
(21) 1-2016-02918 (51)[7] **H04W 36/08**
(22) 30.01.2014 (43) 25.11.2016
(86) PCT/CN2014/071844 30.01.2014 (87) WO2015/113305 06.08.2015
Ngày yêu cầu thẩm định nội dung: 08.08.2016
(71) TELEFONAKTIEBOLAGET LM ERICSSON (PUBL) (SE)
S-164 83 Stockholm, Sweden
(72) ZHANG, Zhan (CN), LIU, Jinhua (CN)
(74) Công ty Luật TNHH T&G (TGVN)
(54) PHƯƠNG PHÁP QUẢN LÝ VIỆC NỐI GIỮA THIẾT BỊ NGƯỜI DÙNG VÀ MẠNG TRUYỀN THÔNG KHÔNG DÂY, ĐIỂM TRUY NHẬP VÀ THIẾT BỊ NGƯỜI DÙNG

(57) Sáng chế đề cập đến điểm truy nhập (100-1) của mạng truyền thông phục vụ việc nối đến thiết bị người dùng (50). Điểm truy nhập (100-1) xác định nhiều điểm truy nhập đích (100-2, 100-3). Ngoài ra, điểm truy nhập (100-1) gửi tin nhắn (204) đến thiết bị người dùng (50). Tin nhắn (204) chỉ báo nhiều điểm truy nhập đích (100-2, 100-3) và cho phép thiết bị người dùng (50) chuyển một cách tự quản việc nối đến một hoặc nhiều điểm truy nhập đích (100-2, 100-3). Ngoài ra, sáng chế còn đề cập đến phương pháp quản lý việc nối giữa thiết bị người dùng và mạng truyền thông không dây.

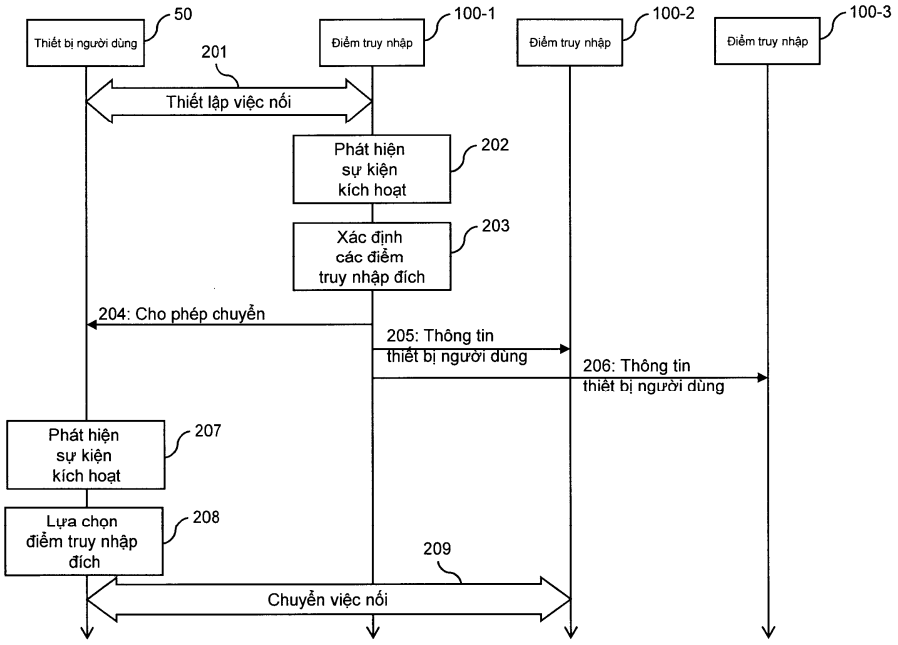

(11) **49574**
(21) 1-2016-02919
(51)[7] **A61K 31/444**, 9/08, 47/04, 47/12, 47/18, 47/34, A61P 27/02, 27/06
(22) 08.01.2015
(43) 25.11.2016
(86) PCT/JP2015/050333 08.01.2015
(87) WO2015/105134 16.07.2015
(30) 2014-002809 10.01.2014 JP
(71) SANTEN PHARMACEUTICAL CO., LTD. (JP)
9-19, Shimoshinjo 3-chome, Higashiyodogawa-ku, Osaka-shi, Osaka 5338651, Japan
(72) ENDO, Yoko (JP)
(74) Công ty Luật TNHH T&G (TGVN)
(54) DƯỢC PHẨM CHỨA HỢP CHẤT AXIT PYRIDYLAMINOAXETIC VÀ DẦU THẦU DẦU POLYOXY ETYLEN, PHƯƠNG PHÁP LÀM ỔN ĐỊNH HỢP CHẤT NÀY

(57) Sáng chế đề cập đến dược phẩm chứa hợp chất axit pyridylaminoaxetic, hợp chất axit pyridylaminoaxetic này ổn định trong dược phẩm; và phương pháp cải thiện độ ổn định của axit pyridylanimoaxetic trong dược phẩm. Dược phẩm này chứa (6{[4-(pyrazol-l-yl)benzyl](pyridin-3-ylsulfonyl)aminometyl}pyridin- 2-ylamino)isopropyl axetat hoặc muối của nó; và dầu thầu dầu polyoxyetylen. Tốt hơn, nếu dầu thầu dầu polyoxyetylen chứa dầu thầu dầu polyoxyetylen được chọn từ nhóm bao gồm dầu thầu dầu polyoxyl 5, dầu thầu dầu polyoxyl 9, dầu thầu dầu polyoxyl 15 , dầu thầu dầu polyoxyl 35 và dầu thầu dầu polyoxyl 40.

(11) **49575**
(21) 1-2016-02920 (51)[7] **A61K 31/444**, 9/08, 47/04, 47/12, 47/18, 47/22, 47/32, A61P 9/12, 27/02, 27/06
(22) 08.01.2015 (43) 25.11.2016
(86) PCT/JP2015/050334 08.01.2015 (87) WO2015/105135 16.07.2015
(30) 2014-002810 10.01.2014 JP
(71) SANTEN PHARMACEUTICAL CO., LTD. (JP)
9-19, Shimoshinjo 3-chome, Higashiyodogawa-ku, Osaka-shi, Osaka 5338651, Japan
(72) ENDO, Yoko (JP)
(74) Công ty Luật TNHH T&G (TGVN)
(54) DƯỢC PHẨM CHỨA HỢP CHẤT AXIT PYRIDYLAMINOAXETIC, PHƯƠNG PHÁP LÀM BỀN VỮNG HỢP CHẤT NÀY VÀ PHƯƠNG PHÁP CẢI THIỆN HIỆU QUẢ BẢO QUẢN DƯỢC PHẨM NÀY

(57) Sáng chế đề cập đến dược phẩm chứa hợp chất đặc hiệu và có hiệu quả bảo quản tốt, trong đó hợp chất đặc hiệu này là bền vững trong dược phẩm, và phương pháp cải thiện độ bền vững của hợp chất đặc hiệu trong dược phẩm và hiệu quả bảo quản của dược phẩm. Sáng chế đề cập đến dược phẩm chứa isopropyl (6-{[4-(pyrazol-l-yl)benzyl](pyridin-3-ylsulfonyl)aminometyl}pyridin- 2-ylamino)axetat hoặc muối của nó, và chứa axit edetic hoặc muối của nó.

(11) **49576**
(21) 1-2016-02924 (51)[7] **E06B 1/56**, 5/00
(22) 09.12.2015 (43) 25.11.2016
(86) PCT/JP2015/084569 09.12.2015 (87) WO2016/139864 A1 09.09.2016
(30) 2015-056897 03.03.2015 JP
Ngày yêu cầu thẩm định nội dung: 08.08.2016
(71) NISSHO INDUSTRIAL CO., LTD. (JP)
2813-1, Oaza Nakabaru, Kasuya-machi, Kasuya-gun, Fukuoka 8112304 Japan
(72) FUJISHIN Narinobu (JP), IMUTA Ryo (JP), INOUE Shota (JP)
(74) Công ty TNHH Trường Xuân (AGELESS CO.,LTD.)
(54) KẾT CẤU KHUNG CỬA VÀ PHƯƠNG PHÁP LẮP ĐẶT KẾT CẤU KHUNG CỬA

(57) Sáng chế đề cập đến kết cấu khung cửa và phương pháp lắp đặt kết cấu khung cửa cải thiện độ cứng, ngăn sự biến dạng gây ra bởi sự dịch chuyển tương đối của tòa nhà khi động đất và có khả năng lắp ráp dễ dàng.

Kết cấu khung cửa (1) này bao gồm thân khung bên trong (2) và thân khung bên ngoài (3). Trong phần rãnh thứ nhất (7) được tạo ra trên ngoại vi bên ngoài của thân khung bên trong (2), chi tiết gia cố thứ nhất (9) được lắp trượt được. Trong phần rãnh thứ hai (8) được tạo ra trên ngoại vi bên ngoài của thân khung bên ngoài (3), chi tiết gia cố thứ hai (10) được lắp đặt. Kết cấu khung cửa (1) được lắp gián tiếp lên bề mặt tường (4) thông qua góc lắp đặt (11) được cố định với chi tiết gia cố thứ nhất (9). Do đó, kết cấu khung cửa (1) không theo sự dịch chuyển tương đối của bề mặt tường (4) gây ra bởi dao động bên khi động đất, sao cho sự biến dạng kết cấu khung cửa (1) được giảm nhỏ nhất và cửa (31) có thể mở và đóng được trong trường hợp nguy hiểm.

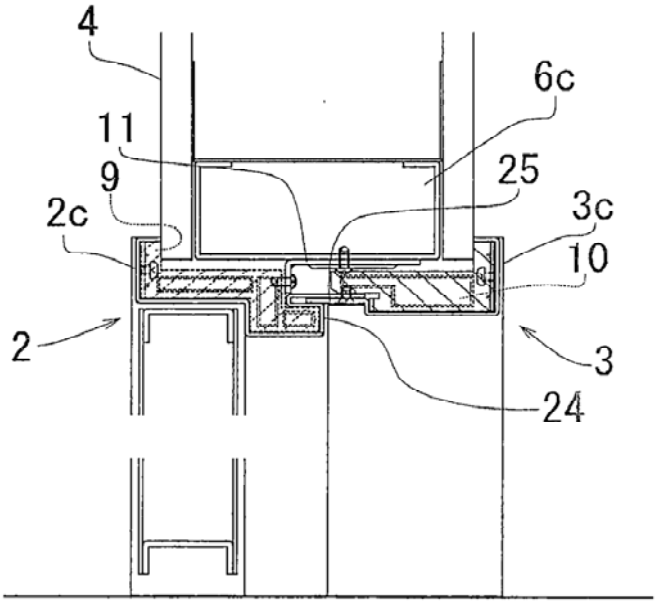

(11) **49577**
(21) 1-2016-02928 (51)[7] **F21V 19/00**, F21S 8/04
(22) 23.02.2015 (43) 25.11.2016
(86) PCT/JP2015/055083 23.02.2015 (87) WO2015/129637 A1 03.09.2015
(30) 2014-037094 27.02.2014 JP
2014-037095 27.02.2014 JP
2014-037266 27.02.2014 JP
Ngày yêu cầu thẩm định nội dung: 09.08.2016
(71) 1. MITSUBISHI ELECTRIC CORPORATION (JP)
7-3, Marunouchi 2-chome,Chiyoda-ku, Tokyo 100-8310 Japan
2. MITSUBISHI ELECTRIC LIGHTING CORPORATION (JP)
14-40, Ofuna 2-chome, Kamakura-shi, Kanagawa 2470056, Japan
(72) SAKAMOTO, Tetsuya (JP), KADONO, Taichi (JP), SAITO, Masafumi (JP)
(74) Công ty TNHH một thành viên Sở hữu trí tuệ VCCI (VCCI-IP CO.,LTD)
(54) LÒ XO DÙNG CHO THIẾT BỊ CHIẾU SÁNG, THIẾT BỊ CHIẾU SÁNG VÀ DỤNG CỤ CHIẾU SÁNG

(57) Sáng chế đề cập đến lò xo dùng cho thiết bị chiếu sáng, trong đó phần lò xo (130) gồm phần phẳng thứ nhất (L1), phần uốn cong thứ nhất (M1), phần phẳng thứ hai (L2), phần uốn cong thứ hai (M2), phần phẳng thứ ba (L3), phần uốn cong thứ ba (M3), phần phẳng thứ tư (L4), phần uốn cong thứ tư (M4), phần cung (E), và phần uốn cong (K). Ngoài ra, phần uốn cong thứ nhất (M1), phần phẳng thứ hai (L2), phần uốn cong thứ hai (M2), phần phẳng thứ ba (L3), phần uốn cong thứ ba (M3), phần phẳng thứ tư (L4), phần uốn cong thứ tư (M4), phần cung (E), v phần uốn cong (K) tạo ra phần cong. Ngoài ra, sáng chế còn đề cập đến thiết bị chiếu sáng và dụng cụ chiếu sáng.

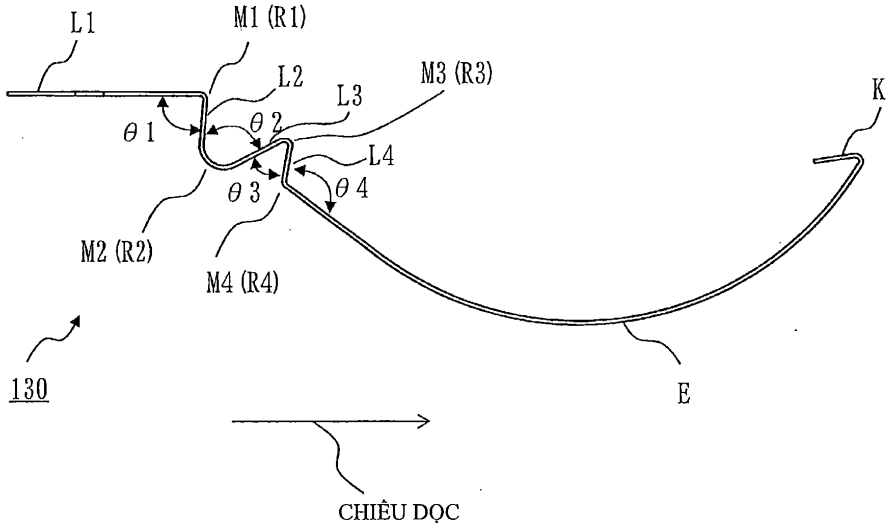

(11) **49578**
(21) 1-2016-02939
(51)[7] **A61K 8/24**, A23L 1/30, A61K 8/34, 8/36, 9/68, 33/42, 47/10, 47/12, A61P 1/02, A61Q 11/00, A23G 4/00
(22) 20.01.2015
(43) 25.11.2016
(86) PCT/JP2015/000220 20.01.2015
(87) WO2015/111400 30.07.2015
(30) 2014-011676 24.01.2014 JP
(71) LOTTE CO., LTD. (JP)
20-1, Nishi-shinjuku 3-chome, Shinjuku-ku, Tokyo 1600023, Japan
(72) SAITO, Kensuke (JP), DOI, Teppei (JP), SAEKI, Yoji (JP), TANI, Masahiru (JP), ITO, Yoko (JP), HIRAOKA, Yasutaka (JP), NAKAMURA, Yuuki (JP)
(74) Văn phòng luật sư Phạm và Liên danh (PHAM & ASSOCIATES)
(54) CHẾ PHẨM LOẠI BỎ VẾT Ố VÀ CHĂM SÓC RĂNG MIỆNG
(57) Sáng chế đề cập đến chế phẩm loại bỏ vết ố và chăm sóc răng miệng chứa natri metaphosphat với hàm lượng nằm trong khoảng từ 0,33% đến 2,0% khối lượng, để làm tăng tính thẩm mỹ bằng cách loại bỏ vết ố lắng đọng trên bề mặt răng.

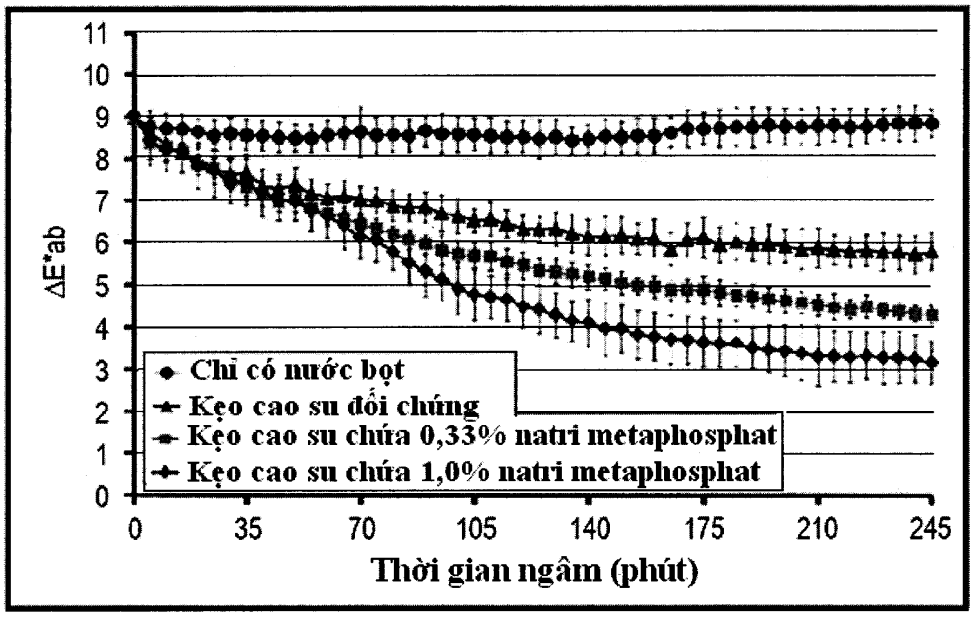

(11) **49579**
(21) 1-2016-02948 (51)[7] **B41F 17/00**, A43D 8/22, B41F 17/38, B41J 3/407, B41F 11/06, 17/34
(22) 20.01.2015 (43) 25.11.2016
(86) PCT/US2015/012071 20.01.2015 (87) WO2015/109320 23.07.2015
(30) 14/158,145 17.01.2014 US
Ngày yêu cầu thẩm định nội dung: 10.08.2016
(71) NIKE INNOVATE C.V. (US)
One Bowerman Drive, Beaverton, Oregon 97005-6453, United States of America
(72) BAGGEN, Jared S. (US), CRISP, Melody (US), JAHJA, Ito (US), ORTEGA, Henry M. (US), VACCA, Christopher (US)
(74) Công ty TNHH Tầm nhìn và Liên danh (VISION & ASSOCIATES CO.LTD.)
(54) HỆ THỐNG DƯỠNG IN VÀ PHƯƠNG PHÁP SỬ DỤNG HỆ THỐNG DƯỠNG IN NÀY

(57) Sáng chế đề cập đến hệ thống dưỡng in, hệ thống này bao gồm dưỡng giữ có thể giữ sản phẩm cho bước xử lý thứ nhất và còn được sử dụng để giữ và canh thẳng sản phẩm cho bước xử lý in tiếp theo. Theo cách khác, để được sử dụng có hiệu quả cho bước xử lý thứ nhất và bước xử lý in thứ hai, thì phần đỡ sản phẩm ở các vị trí còn không được đỡ do lỗi xử lý của dưỡng giữ. Lỗ xử lý được thiết kế để tạo điều kiện cho bước xử lý thứ nhất, như hấp sản phẩm. Phần đỡ in được thiết kế kéo dài qua lỗ xử lý của dưỡng giữ. Dưỡng giữ và phần đỡ in được canh thẳng và giữ tương đối với nhau và máy in bằng tấm đế được làm thích ứng để cố định theo cách tháo ra được và canh thẳng dưỡng giữ và phần đỡ in.

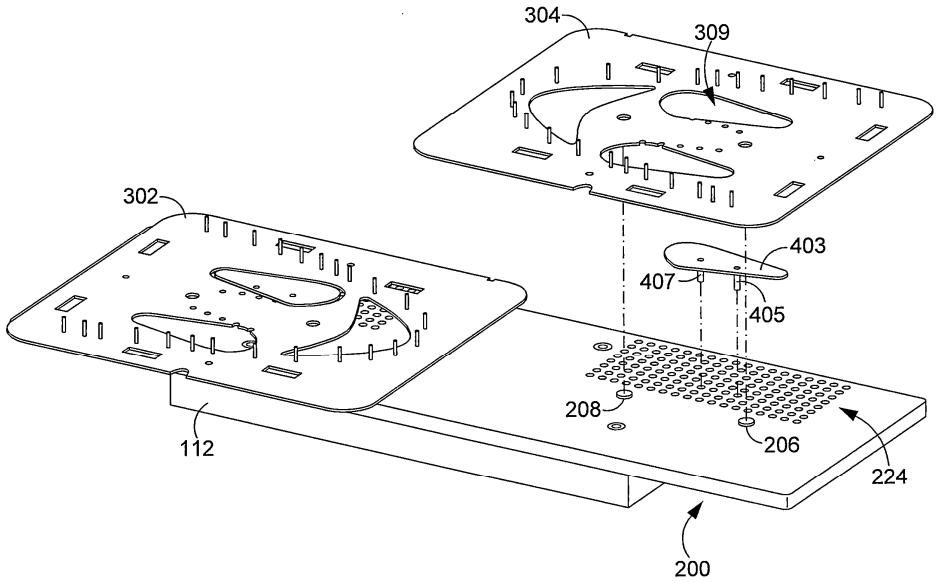

(11) **49580**
(21) 1-2016-02949 (51)[7] **F24C 7/06**, H05B 3/56
(22) 20.01.2015 (43) 25.11.2016
(86) PCT/KR2015/000611 20.01.2015 (87) WO2015/119390 13.08.2015
(30) 10-2014-0015072 10.02.2014 KR
Ngày yêu cầu thẩm định nội dung: 10.08.2016
(71) 1. SHINHAN ELECTRIC (KR)
209ho(Jeongwang-dong), Sihwa Industrial Complex 3 Da, 15, Gongdan 1-daero 260beon-gil Siheung-si Gyeonggi-do 429-933, Republic of Korea
2. K2LENG CO., LTD. (KR)
401ho(Saemaul building, Janghyeon-dong), 19, Sicheong-ro 68beon-gil Siheung-si Gyeonggi-do 429-844, Republic of Korea
3. PARK, MYOUNG HEE (KR)
103dong 404ho(Wolgot II YuhoNplusville,Wolgot-dong), 25, Wolgothaean-ro 161beon-gil Siheung-si Gyeonggi-do 429-834, Republic of Korea
4. LEE, BYUNG HACK (KR)
103dong 404ho(Wolgot II YuhoNplusville,Wolgot-dong), 25, Wolgothaean-ro 161beon-gil Siheung-si Gyeonggi-do 429-834, Republic of Korea
5. LEE, KWANG SUNG (KR)
114dong 1701ho(Songdo Haemoreu Apt., Songdo-dong),33, Haedoji-ro 6beon-gil Yeonsu-gu Incheon 406-742, Republic of Korea
(72) LEE, Byung Hack (KR), LEE, Kwang Sung (KR)
(74) Công ty TNHH Tầm nhìn và Liên danh (VISION & ASSOCIATES CO.LTD.)
(54) THIẾT BỊ SƯỞI ẤM VÀ CHIẾU SÁNG KẾT HỢP
(57) Sáng chế đề cập đến thiết bị sưởi ấm và chiếu sáng kết hợp. Để đạt được mục đích này, sáng chế đề xuất thiết bị sưởi ấm và chiếu sáng kết hợp, trong đó phương tiện sưởi ấm (20) và đèn LED (30) được chứa trong khung (10) của sưởi ấm thiết bị chiếu sáng (1) được gắn vào trần nhà hoặc bề mặt tường để trung hòa các tạp chất nhờ năng lượng bức xạ hồng ngoại xa và để tăng nhiệt độ đồng đều trong nhà nhờ chức năng sưởi ấm của thiết bị chiếu sáng. Sáng chế có kết cấu nêu trên trung hòa các tạp chất nhờ năng lượng bức xạ hồng ngoại xa và tăng nhiệt độ đồng đều trong nhà nhờ chức năng sưởi ấm của thiết bị chiếu sáng, do đó cả thiện đáng kể chất lượng và độ tin cậy của sản phẩm và đáp ứng các nhu cầu (đòi hỏi) khác nhau của người tiêu dùng sử dụng sản phẩm để tạo ra hình ảnh sản phẩm tốt.

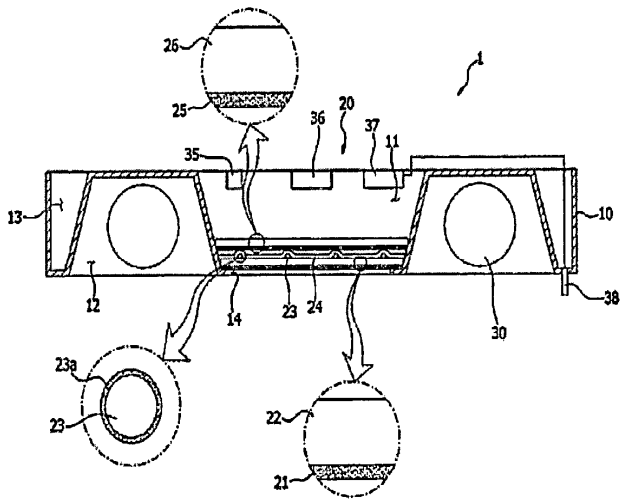

(11) **49581**
(21) 1-2016-02951 (51)[7] **H04W 52/14**, 52/36, 52/32, 52/34
(22) 31.01.2014 (43) 25.11.2016
(86) PCT/EP2014/051913 31.01.2014 (87) WO2015/113624 06.08.2015
Ngày yêu cầu thẩm định nội dung: 10.08.2016
(71) NOKIA SOLUTIONS AND NETWORKS OY (FI)
Karaportti 3, FI-02610 Espoo, Finland
(72) LINDHOLM, Jari Olavi (FI), HOOLI, Kari Juhani (FI), LUNTTILA, Timo Erkki (FI), TIIROLA, Esa Tapani (FI), KOIVISTO, Tommi (FI)
(74) Công ty TNHH Tầm nhìn và Liên danh (VISION & ASSOCIATES CO.LTD.)
(54) PHƯƠNG PHÁP, THIẾT BỊ VÀ VẬT GHI ĐỌC ĐƯỢC BẰNG MÁY TÍNH ĐỂ ĐIỀU KHIỂN VIỆC TRUYỀN DỮ LIỆU TRONG MẠNG TRUYỀN THÔNG

(57) Sáng chế đề cập đến phương pháp điều khiển việc truyền dữ liệu trong mạng truyền thông bao gồm bước nhận tại thiết bị người dùng thông tin công suất thứ nhất để truyền đến trạm cơ sở thứ nhất, nhận tại thiết bị người dùng thông tin công suất thứ hai để truyền đến trạm cơ sở thứ hai, làm cho thiết bị người dùng truyền đến trạm cơ sở thứ nhất với công suất truyền thứ nhất nhỏ hơn hoặc bằng công suất tối đa thứ nhất phụ thuộc vào thông tin công suất thứ nhất và làm cho thiết bị người dùng thứ hai truyền đến trạm cơ sở thứ hai với công suất thứ hai nhỏ hơn hoặc bằng công suất truyền tối đa thứ hai phụ thuộc vào thông tin công suất thứ hai, sao cho công suất thứ nhất và thứ hai không vượt qua tổng công suất được cho phép cho thiết bị người dùng.

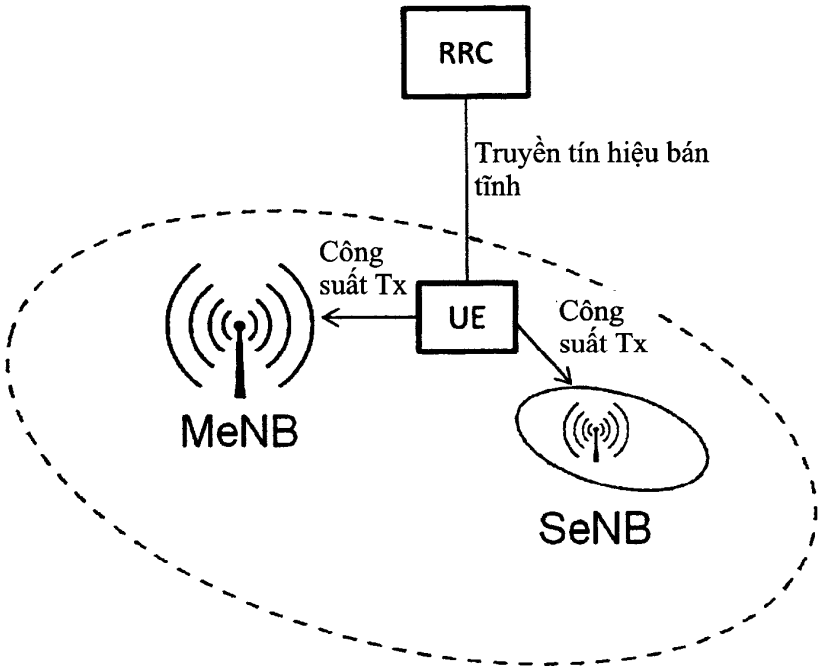

(11) **49582**
(21) 1-2016-02952 (51)[7] **C10G 1/00**
(22) 10.01.2015 (43) 25.11.2016
(86) PCT/US2015/010927 10.01.2015 (87) WO2015/106176 16.07.2015
(30) 61/925,801 10.01.2014 US
61/970,444 26.03.2014 US
61/988,954 06.05.2014 US
14/593,411 09.01.2015 US
14/593,429 09.01.2015 US
14/593,692 09.01.2015 US
14/593,876 09.01.2015 US
(71) PROTON POWER, INC. (US)
487 Sam Rayburn Parkway Lenoir City, Tennessee 37771, United States of America
(72) WEAVER, Samuel C. (US), HENSLEY, Daniel L. (US), WEAVER, Samuel P. (US), WEAVER, Daniel C. (US), SMITH, Lee S. (US)
(74) Công ty Luật TNHH WINCO (WINCO LAW FIRM)
(54) PHƯƠNG PHÁP VÀ HỆ THỐNG SẢN XUẤT TRỰC TIẾP NHIÊN LIỆU HYDROCACBON LỎNG, HÓA CHẤT HYDROCACBON VÀ THU SOL KHÍ

(57) Sáng chế đề cập đến phương pháp và hệ thống sản xuất trực tiếp nhiên liệu hydrocacbon lỏng, hóa chất hydrocacbon và thu sol khí. Ví dụ, hợp chất cacbon-oxy-hydro (C-O-H) có thể được nung đến nhiệt độ ít nhất bằng 800°C sao cho hợp chất C-O-H tham gia phản ứng không oxy hoá để tạo ra ít nhất một hợp chất hydrocacbon có thể là ít nhất một thành phần của nhiên liệu hydrocacbon lỏng hoặc hợp chất hydrocacbon. Nhiên liệu hydrocacbon lỏng này có thể ở dạng lỏng khi ở nhiệt độ 20°C. Hợp chất C-O-H có thể là nguyên liệu sinh khối. Trong một số trường hợp, hợp chất hydrocacbon thu được từ phản ứng không oxy hóa chứa dạng sol khí hydrocacbon dùng làm hợp chất hydrocacbon ít nhất là ngay khi hợp chất đó được tạo ra hoặc được làm nguội. Theo một số phương án, phương pháp và hệ thống thu sol khí có thể cho dạng sol khí hydrocacbon đi qua nguyên liệu ở pha lỏng để thu nguyên liệu sol khí.

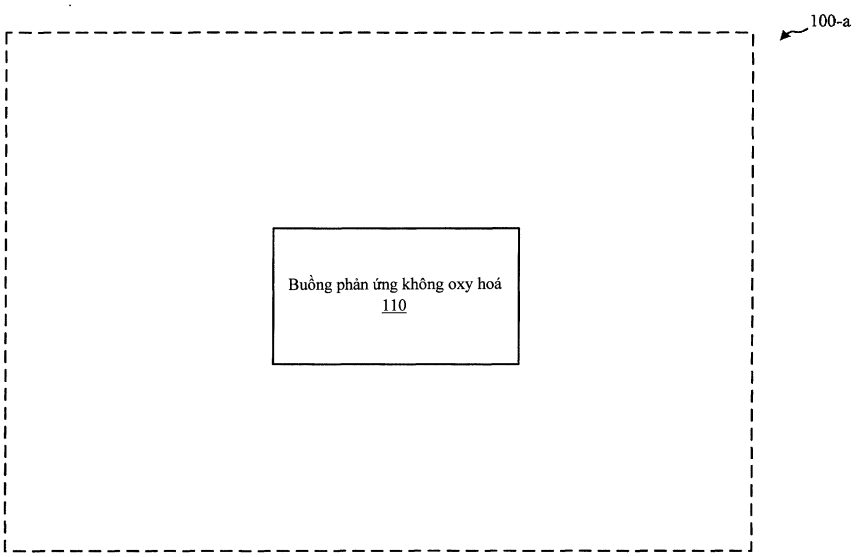

(11) **49583**
(21) 1-2016-02955 (51)[7] **C08L 75/06**, 75/08, B29C 67/00
(22) 16.01.2015 (43) 25.11.2016
(86) PCT/US2015/011687 16.01.2015 (87) WO2015/109141 A1 23.07.2015
(30) 61/928,429 17.01.2014 US
(71) LUBRIZOL ADVANCED MATERIALS, INC. (US)
9911 Brecksville Road, Cleveland, Ohio 44141-3247, United States of America
(72) John M. COX (US), Joseph J. VONTORCIK, Jr. (US), Edward W. AULT (US)
(74) Công ty TNHH Lê & Lê (LE & LE)
(54) HỆ THỐNG VÀ PHƯƠNG PHÁP CHẾ TẠO VẬT THỂ BA CHIỀU CÓ HÌNH DẠNG RẮN BẤT KỲ VÀ SẢN PHẨM ĐƯỢC SẢN XUẤT BỞI HỆ THỐNG VÀ PHƯƠNG PHÁP NÀY

(57) Sáng chế đề cập đến hệ thống và phương pháp chế tạo hình dạng rắn bất kỳ, đặc biệt là mô hình hóa bằng phương pháp bồi đắp vật liệu nóng chảy, cũng như là các sản phẩm khác nhau được sản xuất bằng cách sử dụng hệ thống và phương pháp nêu trên, trong đó các hệ thống và phương pháp nêu trên sử dụng một số polyuretan dẻo nhiệt phù hợp với phương pháp này. Các polyuretan dẻo nhiệt hữu dụng có dẫn xuất từ (a) thành phần polyisoxyanat, (b) thành phần polyol, và (c) tùy ý, thành phần kéo dài mạch trong đó polyuretan dẻo nhiệt tạo thành có nhiệt độ kết tinh lớn hơn 80°C và giữ lại nhiều hơn 20% mô đun lưu giữ biến dạng trượt của nó ở 100°C so với mô đun lưu giữ biến dạng trượt của nó ở 20°C.

(11) **49584**
(21) 1-2016-02973 (51)[7] **H04N 7/32**
(62) 1-2013-03962
(22) 06.09.2012 (43) 25.11.2016
(86) PCT/KR2012/007174 06.09.2012 (87) WO2013/036041 A3 14.03.2013
(30) 10-2011-0091782 09.09.2011 KR
10-2012-0039501 17.04.2012 KR
Ngày yêu cầu thẩm định nội dung: 16.12.2013
(71) KT CORPORATION (KR)
90 Buljeong-ro, Bundang-gu Seongnam-city, Kyeonggi-do 463-711, Republic of Korea
(72) LEE, Bae Keun (KR), KWON, Jae Cheol (KR), LEE, Bae Keun (KR)
(74) Công ty TNHH một thành viên Sở hữu trí tuệ VCCI (VCCI-IP CO.,LTD)
(54) PHƯƠNG PHÁP GIẢI MÃ TÍN HIỆU VIĐEO
(57) Sáng chế đề cập đến phương pháp giải mã tín hiệu viđeo để thu được vectơ chuyển động dự đoán theo thời gian, và thiết bị sử dụng phương pháp này. Phương pháp giải mã tín hiệu viđeo có thể bao gồm các bước: xác định liệu khối sẽ được dự đoán có được cho tiếp xúc với biên phân cách của bộ phận mã hóa lớn nhất (LCU- Largest Coding Unit) hay không; và xác định liệu khối thứ nhất là có sẵn hay không theo việc liệu khối sẽ được dự đoán có được cho tiếp xúc với biên phân cách của LCU hay không. Do đó, độ rộng băng thông bộ nhớ không cần thiết có thể được giảm xuống, và độ phức tạp thực hiện cũng có thể được giảm đi.

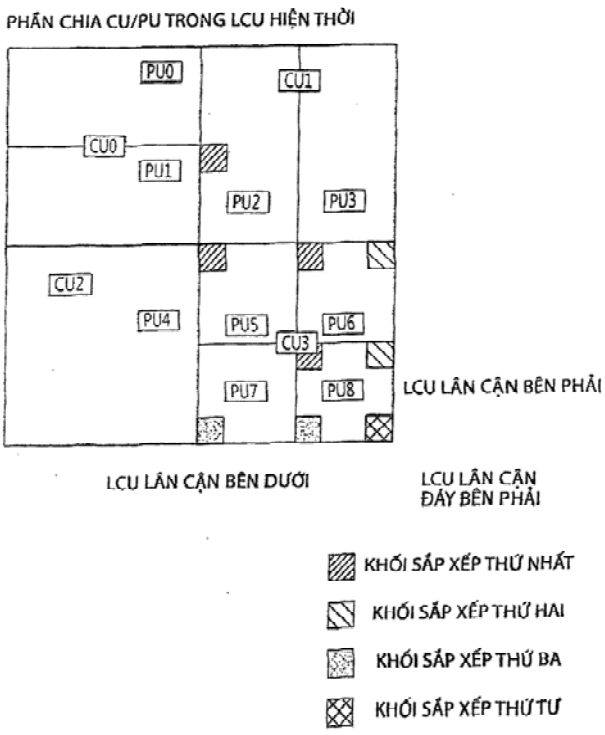

(11) **49585**
(21) 1-2016-02974 (51)[7] **H04N 7/32**
(62) 1-2013-03962
(22) 06.09.2012 (43) 25.11.2016
(86) PCT/KR2012/007174 06.09.2012 (87) WO2013/036041 A3 14.03.2013
(30) 10-2011-0091782 09.09.2011 KR
10-2012-0039501 17.04.2012 KR
Ngày yêu cầu thẩm định nội dung: 16.12.2013
(71) KT CORPORATION (KR)
90 Buljeong-ro, Bundang-gu Seongnam-city, Kyeonggi-do 463-711, Republic of Korea
(72) LEE, Bae Keun (KR), KWON, Jae Cheol (KR), KIM, Joo Young (KR)
(74) Công ty TNHH một thành viên Sở hữu trí tuệ VCCI (VCCI-IP CO.,LTD)
(54) PHƯƠNG PHÁP GIẢI MÃ TÍN HIỆU VIĐEO VÀ THIẾT BỊ GIẢI MÃ TÍN HIỆU VIĐEO

(57) Sáng chế đề cập đến phương pháp giải mã tín hiệu viđeo để thu được vectơ chuyển động dự đoán theo thời gian, và thiết bị sử dụng phương pháp này. Phương pháp giải mã tín hiệu viđeo có thể bao gồm các bước: xác định liệu khối sẽ được dự đoán có được cho tiếp xúc với biên phân cách của bộ phận mã hóa lớn nhất (LCU- Largest Coding Unit) hay không; và xác định liệu khối thứ nhất là có sẵn hay không theo việc liệu khối sẽ được dự đoán có được cho tiếp xúc với biên phân cách của LCU hay không. Do đó, độ rộng băng thông bộ nhớ không cần thiết có thể được giảm xuống, và độ phức tạp thực hiện cũng có thể được giảm đi.

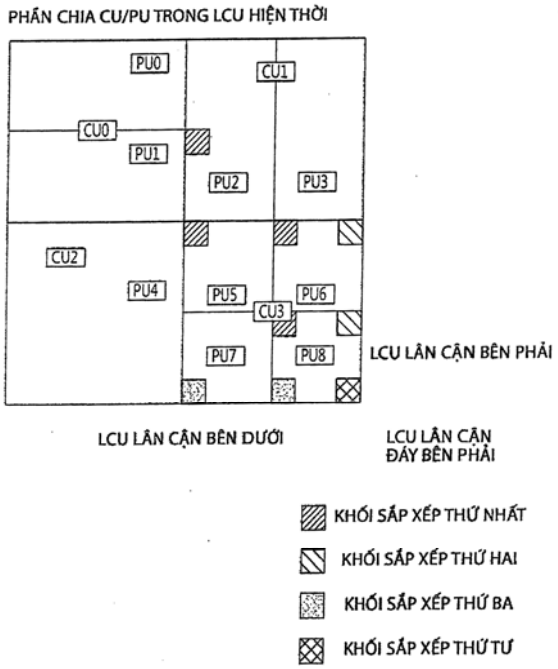

(11) **49586**

(21) 1-2016-02975 (51)[7] **H04N 7/32**
(62) 1-2013-03962
(22) 06.09.2012 (43) 25.11.2016
(86) PCT/KR2012/007174 06.09.2012 (87) WO2013/036041 A3 14.03.2013
(30) 10-2011-0091782 09.09.2011 KR
10-2012-0039501 17.04.2012 KR
Ngày yêu cầu thẩm định nội dung: 16.12.2013

(71) KT CORPORATION (KR)
90 Buljeong-ro, Bundang-gu Seongnam-city, Kyeonggi-do 463-711, Republic of Korea
(72) LEE, Bae Keun (KR), KWON, Jae Cheol (KR), KIM, Joo Young (KR)
(74) Công ty TNHH một thành viên Sở hữu trí tuệ VCCI (VCCI-IP CO.,LTD)

(54) PHƯƠNG PHÁP GIẢI MÃ TÍN HIỆU VIĐEO VÀ THIẾT BỊ GIẢI MÃ TÍN HIỆU VIĐEO

(57) Sáng chế đề cập đến phương pháp giải mã tín hiệu viđeo để thu được vectơ chuyển động dự đoán theo thời gian, và thiết bị sử dụng phương pháp này. Phương pháp giải mã tín hiệu viđeo có thể bao gồm các bước: xác định liệu khối sẽ được dự đoán có được cho tiếp xúc với biên phân cách của bộ phận mã hóa lớn nhất (LCU- Largest Coding Unit) hay không; và xác định liệu khối thứ nhất là có sẵn hay không theo việc liệu khối sẽ được dự đoán có được cho tiếp xúc với biên phân cách của LCU hay không. Do đó, độ rộng băng thông bộ nhớ không cần thiết có thể được giảm xuống, và độ phức tạp thực hiện cũng có thể được giảm đi.

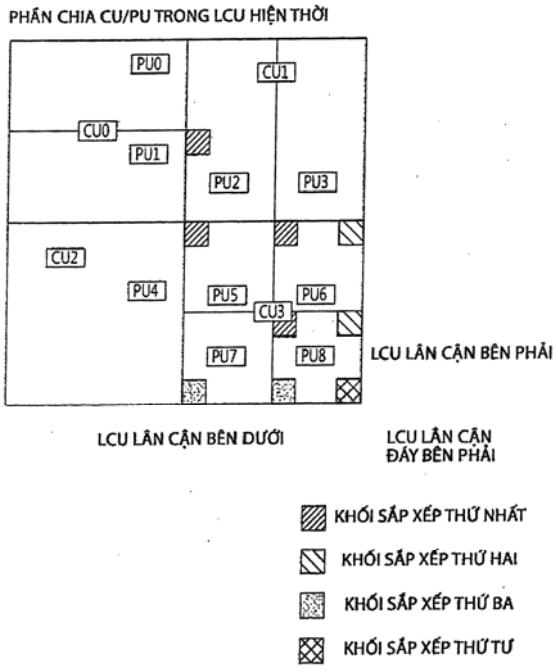

(11) **49587**
(21) 1-2016-02977
(51)[7] **H04B 1/59**, G06K 19/07, H04B 5/02
(22) 03.12.2014
(43) 25.11.2016
(86) PCT/JP2014/082028 03.12.2014
(87) WO2015/129123 A1 03.09.2015
(30) 2014-035324 26.02.2014 JP
(71) SONY CORPORATION (JP)
1-7-1, Konan, Minato-ku, Tokyo 108-0075, Japan
(72) TAKEUCHI, YASUO (JP)
(74) Công ty TNHH một thành viên Sở hữu trí tuệ VCCI (VCCI-IP CO.,LTD)
(54) THIẾT BỊ XỬ LÝ THÔNG TIN, PHƯƠNG PHÁP ĐIỀU KHIỂN TRUYỀN VÀ HỆ THỐNG XỬ LÝ THÔNG TIN

(57) Sáng chế đề cập đến thiết bị xử lý thông tin bao gồm bộ điều khiển truyền được tạo cấu hình để, khi thông tin sóng mang thứ nhất chỉ báo rằng không có sóng mang được phát hiện thu được từ thiết bị điều khiển truyền thông có khả năng thực hiện truyền thông không tiếp xúc sử dụng sóng mang với thiết bị ngoại vi, điều khiển việc định thời mà tại đó thông tin sóng mang thứ nhất thu được được truyền tới đối tượng truyền được tạo cấu hình để thực hiện quy trình xử lý định trước theo thông tin sóng mang thứ nhất. Bộ điều khiển truyền truyền thông tin sóng mang thứ nhất tới đối tượng truyền khi thời gian chờ được thiết đặt đã trôi qua sau khi thông tin sóng mang thứ nhất đã thu được. Bộ điều khiển truyền không truyền thông tin sóng mang thứ nhất tới đối tượng truyền khi thông tin sóng mang thứ hai chỉ báo rằng sóng mang được phát hiện thu được trước khi thời gian chờ đã trôi qua.

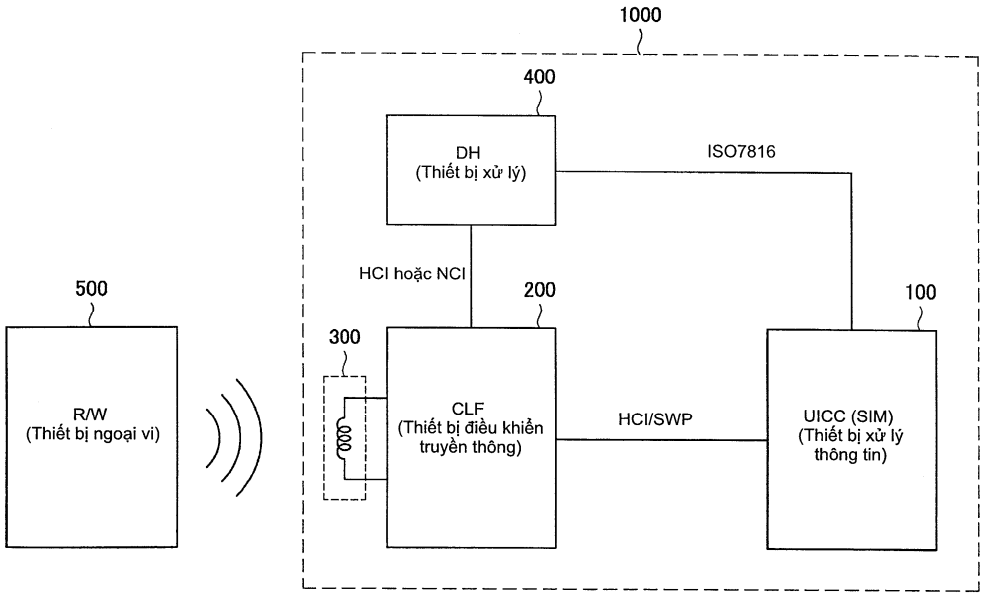

(11) **49588**
(21) 1-2016-02980 (51)[7] **A23L 1/16**, 1/48
(22) 22.01.2015 (43) 25.11.2016
(86) PCT/JP2015/051673 22.01.2015 (87) WO2015/125548 A1 27.08.2015
(30) 2014-031781 21.02.2014 JP
2014-212212 17.10.2014 JP
2014-251466 12.12.2014 JP
(71) NISSHIN FLOUR MILLING INC. (JP)
25, Kanda-Nishiki-cho 1-chome, Chiyoda-ku, Tokyo 101-8441 Japan
(72) MIYATA, Atsuyuki (JP), NAGAI, Takao (JP), OKUBO, Kana (JP)
(74) Công ty TNHH một thành viên Sở hữu trí tuệ VCCI (VCCI-IP CO.,LTD)
(54) PHƯƠNG PHÁP SẢN XUẤT BÁNH TRÁNG CUỐN CHẢ GIÒ, BÁNH TRÁNG CUỐN CHẢ GIÒ ĐƯỢC SẢN XUẤT BẰNG PHƯƠNG PHÁP NÀY VÀ CHẢ GIÒ THU ĐƯỢC BẰNG CÁCH SỬ DỤNG BÁNH TRÁNG CUỐN CHẢ GIÒ NÀY

(57) Sáng chế đề cập đến phương pháp sản xuất bánh tráng cuốn chả giò bao gồm bước chuẩn bị bột nhão bằng cách dùng nguyên liệu bột chứa (các) bột ngũ cốc làm thành phần chính và bước sấy bột nhão này, trong đó, nguyên liệu bột chứa protein trứng được phân hủy bằng enzym. Thay vì protein trứng được phân hủy bằng enzym, nguyên liệu bột có thể chứa từ 0,5 đến 30% khối lượng dextrin khó tiêu hóa, hoặc từ 1 đến 50% khối lượng tinh bột phản tính. Trước khi sấy bột nhão, tốt hơn là giá trị pH của bột nhão được điều chỉnh nằm trong khoảng từ 3,0 đến 5,5 hoặc nằm trong khoảng từ 8,0 đến 10,5, và sau đó, giá trị pH của bột nhão được điều chỉnh lại nằm trong khoảng từ 6,0 đến 7,5. Sáng chế cũng đề cập đến bánh tráng cuốn chả giò được sản xuất bằng phương pháp này và chả giò thu được bằng cách sử dụng bánh tráng cuốn chả giò.

(11) **49589**
(21) 1-2016-02985 (51)[7] **C22C 21/06**, C22F 1/047
(22) 17.02.2015 (43) 25.11.2016
(86) PCT/JP2015/054340 17.02.2015 (87) WO2015/125791 A1 27.08.2015
(30) 2014-028184 18.02.2014 JP
2014-028185 18.02.2014 JP
Ngày yêu cầu thẩm định nội dung: 12.08.2016
(71) KABUSHIKI KAISHA KOBE SEIKO SHO (KOBE STEEL, LTD.) (JP)
2-4, Wakinohama-Kaigandori 2-chome, Chuo-ku, Kobe-shi, Hyogo 6518585 (JP)
(72) TANAKA Yuki (JP), ARUGA Yasuhiro (JP), YAMAGUCHI Masahiro (JP)
(74) Công ty Cổ phần Sở hữu công nghiệp INVESTIP (INVESTIP)
(54) TẤM HỢP KIM NHÔM DÙNG LÀM NẮP LON
(57) Sáng chế đề cập đến tấm hợp kim nhôm dùng làm nắp lon có khả năng tạo hình đinh tán tuyệt vời mà không làm giảm độ bền của vật liệu. Theo một phương án, sáng chế đề xuất tấm hợp kim nhôm dùng làm nắp lon, tấm hợp kim này chứa (tính theo khối lượng): Mg với lượng nằm trong khoảng từ 3,8 đến 5,5%, Fe với lượng nằm trong khoảng từ 0,1 đến 0,5%, Si với lượng nằm trong khoảng từ 0,05 đến 0,3%. Mn với lượng nằm trong khoảng từ 0,01 đến 0,6% và Cu với lượng bằng 0,3% hoặc nhỏ hơn, lượng còn lại là Al và các tạp chất không tránh được, khác biệt ở chỗ, mật độ tính theo số lượng cứa các hạt hợp chất liên kim loại có đường kính vòng tròn tương đương nằm trong khoảng từ 10 đến 300nm (kể cả các trị số đầu mút) là 80 hạt/μm^3 hoặc nhỏ hơn, và tỷ lệ diện tích của các hạt hợp chất liên kim loại có đường kính vòng tròn tương đương lớn hơn 300nm nằm trong khoảng từ 0,3 đến 2,0% (kể cả các trị số đầu mút).

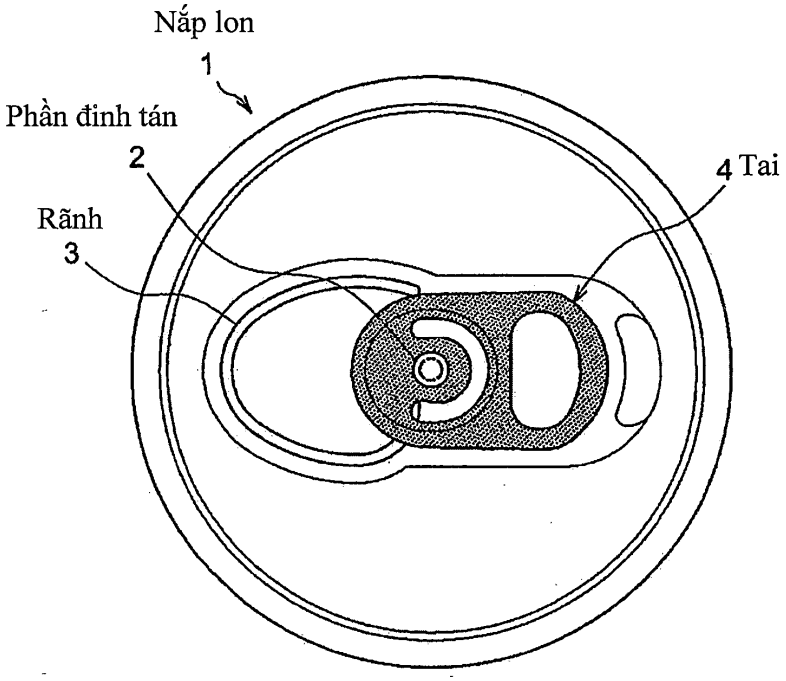

(11) **49590**
(21) 1-2016-02988 (51)[7] **H04L 1/00**
(22) 21.02.2014 (43) 25.11.2016
(86) PCT/CN2014/072365 21.02.2014 (87) WO2015/123855 27.08.2015
Ngày yêu cầu thẩm định nội dung: 15.08.2016
(71) HUAWEI TECHNOLOGIES CO., LTD. (CN)
Huawei Administration Building, Bantian, Longgang, Shenzhen, Guangdong 518129, China
(72) SHEN, Hui (CN), LI, Bin (CN), SHI, Yuchen (CN)
(74) Văn phòng luật sư Phạm và Liên danh (PHAM & ASSOCIATES)
(54) PHƯƠNG PHÁP VÀ THIẾT BỊ SO KHỚP TỐC ĐỘ MÃ CỰC, VÀ THIẾT BỊ TRUYỀN THÔNG KHÔNG DÂY

(57) Sáng chế đề cập đến phương pháp so khớp tốc độ cho mã cực, trong đó phương pháp này bao gồm các bước: thu thập dãy đồng dư theo độ dài mã của mã cực mục tiêu; thực hiện tiến trình sắp xếp đối với dãy đồng dư này theo quy tắc định trước, để thu được dãy tham chiếu; xác định hàm ánh xạ theo dãy đồng dư và dãy tham chiếu này; và đan xen mã cực mục tiêu theo hàm ánh xạ, để tạo ra các bit đầu ra đan xen.

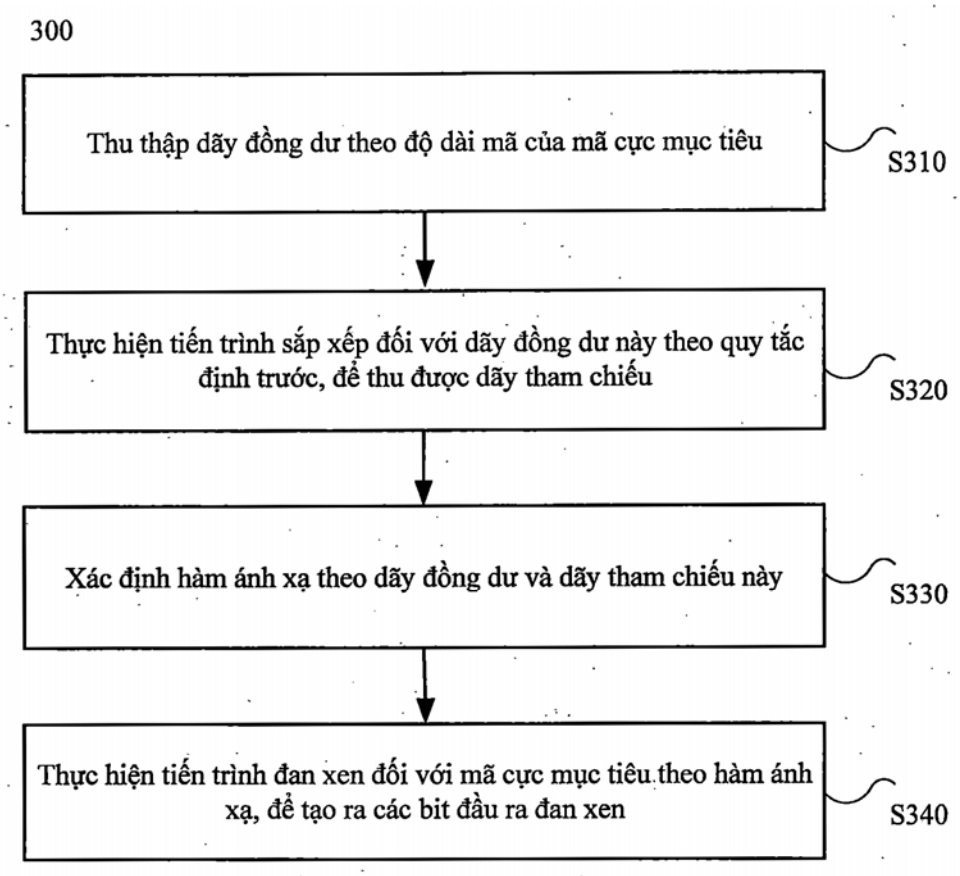

(11) **49591**
(21) 1-2016-02990 (51)[7] **H01M 10/6552**, 2/10
(22) 09.01.2015 (43) 25.11.2016
(86) PCT/DE2015/100016 09.01.2015 (87) WO2015/106758 23.07.2015
(30) 10 2014 100 420.5 15.01.2014 DE
(75) 1. NEIDL-STIPPLER, CORNELIA (DE)
Ostendstrasse 201 90482 Nurnberg, Germany
2. KUNSTWADL, HANS (DE)
Bahnhofstr. 16 85570 Markt Schwaben, Germany
3. MITIC, GERHARD (DE)
Mondseestrase 17 81827 Munchen, Germany
(74) Văn phòng luật sư Phạm và Liên danh (PHAM & ASSOCIATES)
(54) ẮC QUI
(57) Sáng chế đề xuất ắcqui (8) có ít nhất một ngăn ắcqui (1, 1A,1B,1C,1D,1E) và điều khiển nhiệt độ cho các ngăn ắcqui (1, 1A, 1B, 1C, 1D, 1E). Phương tiện điều khiển nhiệt độ có: ít nhất một khoang hơi (2, 2A, 2B), bề mặt tiếp xúc ắcqui thứ nhất (4) tiếp xúc trực tiếp với bề mặt của ít nhất một ngăn ắcqui (1,1A, 1B, 1C, 1D, 1E); và các ống nhiệt (10) nằm một phần trên bề mặt tiếp xúc với ống nhiệt thứ hai (4) của khoang hơi (2, 2A, 2B) và được dẫn ra khỏi ắcqui (8) đến bộ trao đổi nhiệt (20).

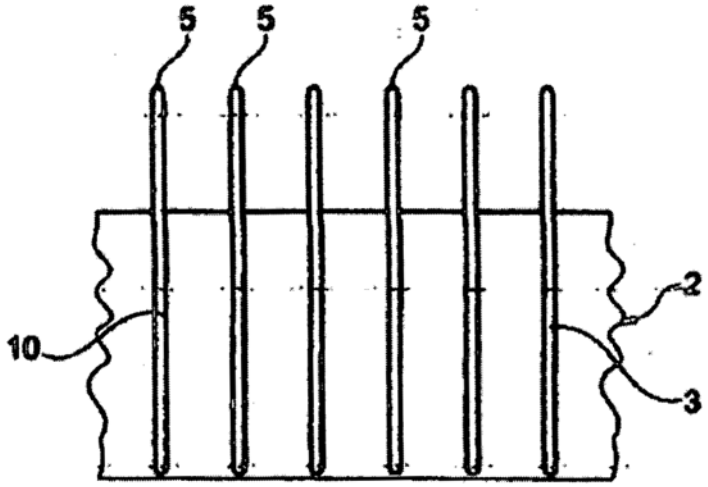

(11) **49592**
(21) 1-2016-02998 (51)[7] **G10L 19/038**, 19/008, H04R 5/00
(22) 30.01.2015 (43) 25.11.2016
(86) PCT/US2015/013818 30.01.2015 (87) WO2015/116952 A1 06.08.2015
(30) 61/933,706 30.01.2014 US
61/933,714 30.01.2014 US
61/933,731 30.01.2014 US
61/949,591 07.03.2014 US
61/949,583 07.03.2014 US
61/994,794 16.05.2014 US
62/004,147 28.05.2014 US
62/004,067 28.05.2014 US
62/004,128 28.05.2014 US
62/019,663 01.07.2014 US
62/027,702 22.07.2014 US
62/028,282 23.07.2014 US
62/029,173 25.07.2014 US
62/032,440 01.08.2014 US
62/056,248 26.09.2014 US
62/056,286 26.09.2014 US
62/102,243 12.01.2015 US
14/609,190 29.01.2015 US
(71) QUALCOMM INCORPORATED (US)
ATTN: International IP Administration, 5775 Morehouse Drive, San Diego, CA 92121-1714, United States of America
(72) PETERS, Nils Gunther (DE), SEN, Dipanjan (US)
(74) Công ty TNHH Quốc tế D & N (D&N INTERNATIONAL CO.,LTD.)
(54) PHƯƠNG PHÁP THU NHẬN DÒNG BIT, THIẾT BỊ THỰC HIỆN SỬ DỤNG BIT HIỆU QUẢ VÀ VẬT GHI BẤT BIẾN ĐỌC ĐƯỢC BẰNG MÁY TÍNH

(57) Nói chung, các kỹ thuật được mô tả để biểu thị khả năng tái sử dụng tham số khung cho giải mã các vectơ. Cụ thể là, sáng chế đề cập đến phương pháp thu nhận dòng bít, thiết bị thực hiện sử dụng bit hiệu quả và vật ghi bất biến đọc được bằng máy tính. Thiết bị bao gồm bộ xử lý và bộ nhớ có thể thực hiện các kỹ thuật này. Bộ xử lý này có thể được tạo cấu hình để thu được dòng bit bao gồm vectơ biểu diễn trục không gian trực giao trong vùng âm thanh hình cầu. Dòng bit này còn có thể bao gồm thông tin chỉ báo xem liệu có tái sử dụng, từ khung trước đó, ít nhất một phần tử cú pháp chỉ báo thông tin được sử dụng khi nén vectơ này hay không. Bộ nhớ có thể được tạo cấu hình để lưu trữ dòng bit này.

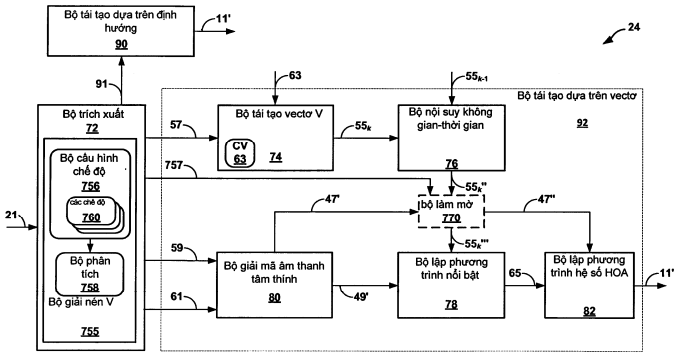

(11) **49593**
(21) 1-2016-03002 (51)[7] **A61K 8/81**, 8/06, 8/41, A61Q 19/00, 19/08
(22) 04.08.2014 (43) 25.11.2016
(86) PCT/JP2014/070524 04.08.2014 (87) WO2015/107709 A1 23.07.2015
(30) 2014-007190 17.01.2014 JP
(71) OTSUKA PHARMACEUTICAL CO., LTD. (JP)
9, Kanda-Tsukasamachi 2-chome, Chiyoda-ku, Tokyo 101-8535, Japan
(72) KAKO, Junko (JP), OGIHARA, Miyoko (JP), SUMA, Momoko (JP)
(74) Công ty TNHH một thành viên Sở hữu trí tuệ VCCI (VCCI-IP CO.,LTD)
(54) CHẾ PHẨM DẠNG NHŨ TƯƠNG DÙNG CHO DA
(57) Sáng chế đề cập đến chế phẩm dạng nhũ tương dùng cho da chứa ít nhất một phần tử được chọn từ nhóm bao gồm axit polyacrylic và muối của chúng, polyme carboxy được cải biến bởi alkyl, và hợp chất có công thức (I), trong đó R^1, R^2 và R^3 là giống nhau hoặc khác nhau và là nhóm C_{1-3} alkyl, hoặc nhóm C_{1-3} alkyl được thế bởi ít nhất một hoặc nhiều nhóm hydroxyl, với điều kiện là ít nhất một trong số R^1, R^2 và R^3 là nhóm C_{1-3} alkyl được thế bởi ít nhất một hoặc nhiều nhóm hydroxyl, và có độ nhớt là 10000 mPas hoặc cao hơn.

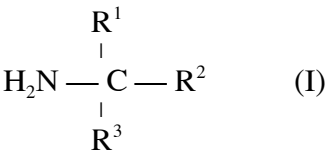

(I)

(11) **49594**
(21) 1-2016-03003 (51)[7] **H04N 7/32**
(62) 1-2015-00227
(22) 24.05.2013 (43) 25.11.2016
(86) PCT/JP2013/064498 24.05.2013 (87) WO2014/006997 A1 09.01.2014
(30) 2012-152700 06.07.2012 JP
Ngày yêu cầu thẩm định nội dung: 15.08.2016
(71) NTT DOCOMO, INC. (JP)
11-1, Nagatacho 2-chome, Chiyoda-ku, Tokyo 100-6150, Japan
(72) TAKIUE Junya (JP), BOON Choong Seng (MY), TAN Thiow Keng (MY)
(74) Công ty TNHH một thành viên Sở hữu trí tuệ VCCI (VCCI-IP CO.,LTD)
(54) THIẾT BỊ MÃ HÓA DỰ BÁO VIĐEO, THIẾT BỊ GIẢI MÃ DỰ BÁO VIĐEO, PHƯƠNG PHÁP MÃ HÓA DỰ BÁO VIĐEO VÀ PHƯƠNG PHÁP GIẢI MÃ DỰ BÁO VIĐEO

(57) Đoạn đầu đơn vị lớp trừu tượng mạng (NAL - network abstraction layer) theo phương pháp nén viđeo thông thường không có hiệu quả, ngay cả trong các trường hợp mà giá trị của nal_ref_flag được xác định duy nhất theo giá trị của nalunittype, vì các bit tương ứng được chỉ định cho nal_ref_flag và nalunittype. Sáng chế đề xuất giải pháp khắc phục nhược điểm của kỹ thuật đã biết nêu trên bằng thiết bị mã hoá dự báo viđeo có thiết bị nhập để nhập các hình ảnh tạo thành chuỗi viđeo, và bộ mã hoá đế mã hoá các hình ảnh bằng dự báo trong ảnh hoặc dự báo giữa các ảnh để tạo dữ liệu hình ảnh nén, và đóng gói dữ liệu ảnh nén cùng với thông tin đoạn đầu gói. Thông tin đoạn đầu gói chứa loại hình ảnh, và trong đó bộ mã hoá xác định loại hình ảnh đế biểu thị duy nhất việc liệu dữ liệu hình ảnh đã được mã hoá có được sử dụng để tham chiếu khi giải mã hình ảnh khác hay không.

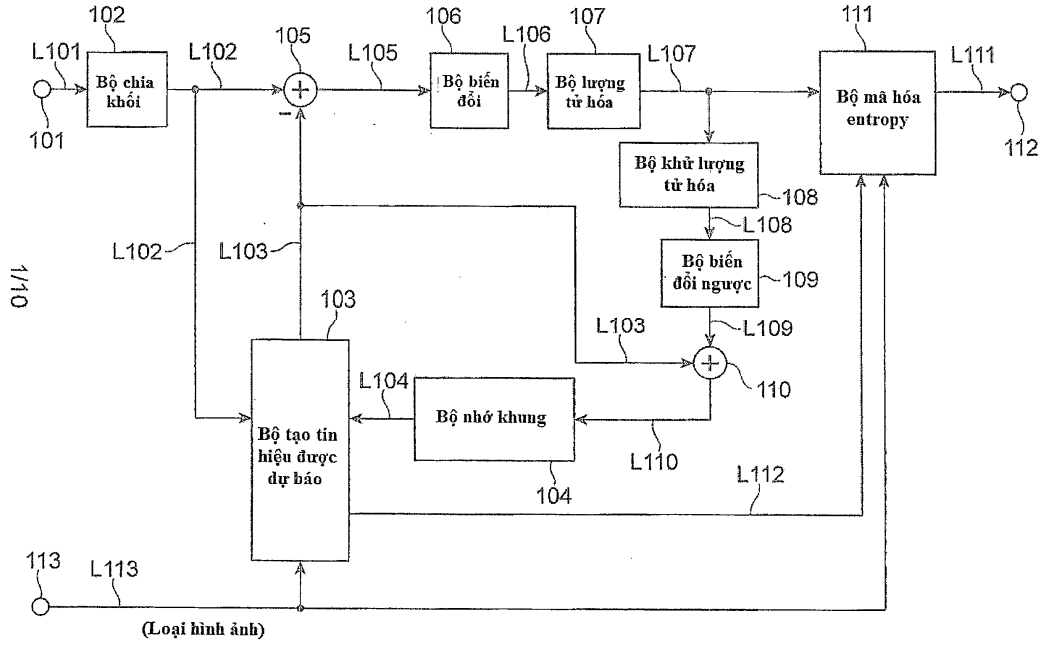

(11) **49595**
(21) 1-2016-03004 (51)[7] **H04N 7/32**
(62) 1-2015-01126
(22) 17.06.2013 (43) 25.11.2016
(86) PCT/JP2013/066616 17.06.2013 (87) WO2014/045651 A1 27.03.2014
(30) 2012-209626 24.09.2012 JP
Ngày yêu cầu thẩm định nội dung: 15.08.2016
(71) NTT DOCOMO, INC. (JP)
11-1, Nagatacho 2-chome, Chiyoda-ku, Tokyo 100-6150 Japan
(72) SUZUKI Yoshinori (JP), BOON Choong Seng (MY), TAN Thiow Keng (MY)
(74) Công ty TNHH một thành viên Sở hữu trí tuệ VCCI (VCCI-IP CO.,LTD)
(54) THIẾT BỊ MÃ HÓA DỰ BÁO HÌNH ẢNH ĐỘNG, THIẾT BỊ GIẢI MÃ DỰ BÁO HÌNH ẢNH ĐỘNG, PHƯƠNG PHÁP MÃ HÓA DỰ BÁO HÌNH ẢNH ĐỘNG VÀ PHƯƠNG PHÁP GIẢI MÃ DỰ BÁO HÌNH ẢNH ĐỘNG

(57) Sáng chế đề cập đến thiết bị và phương pháp mã hóa dự báo hình ảnh động, thiết bị và phương pháp giải mã dự báo hình ảnh động, trong đó thiết bị giải mã bao gồm phương tiện giải mã để giải mã thông tin về hướng của dự báo trong hình ảnh của khối đích và dữ liệu nén của tín hiệu dư, phương tiện tạo tín hiệu dự báo để tạo tín hiệu dự báo trong hình ảnh bằng cách sử dụng thông tin về hướng và mẫu tham chiếu đã được cấu trúc lại của khối liền kề, phương tiện khôi phục tín hiệu dư để khôi phục tín hiệu dư được cấu trúc lại của khối đích, và phương tiện lưu giữ khối để khôi phục và lưu giữ tín hiệu điểm ảnh của khối đích. Phương tiện tạo tín hiệu dự báo thu được các mẫu tham chiếu từ khối đã được cấu trúc lại trong vùng lân cận của khối đích được lưu giữ, lựa chọn hai mẫu tham chiếu chính hoặc nhiều hơn hai mẫu tham chiếu chính, thực hiện xử lý nội suy giữa các mẫu tham chiếu chính để tạo các mẫu tham chiếu được nội suy, và tạo tín hiệu dự báo trong hình ảnh bằng cách ngoại suy các mẫu tham chiếu được nội suy dựa vào hướng của dự báo trong hình ảnh.

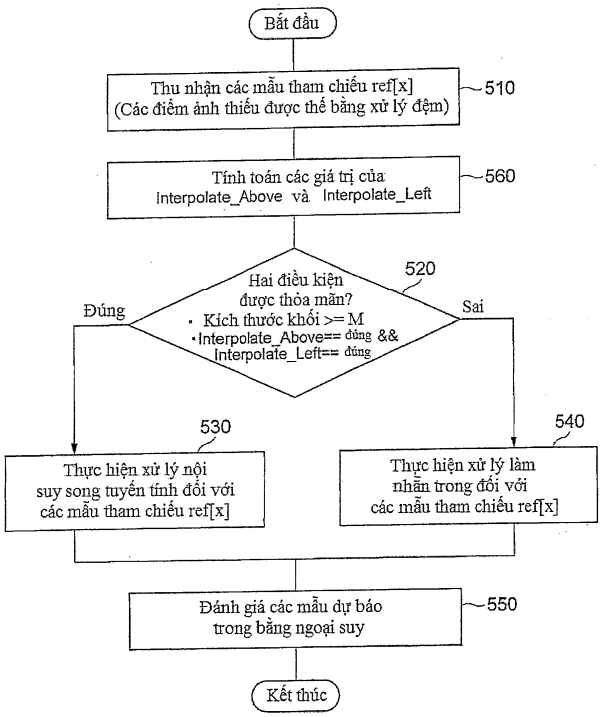

(11) **49596**
(21) 1-2016-03005 (51)[7] **H04N 7/32**
(62) 1-2013-02192
(22) 20.12.2011 (43) 25.11.2016
(86) PCT/JP2011/079540 20.12.2011 (87) WO2012/093585 A1 12.07.2012
(30) 2011-002205 07.01.2011 JP
Ngày yêu cầu thẩm định nội dung: 15.08.2016
(71) NTT DOCOMO, INC. (JP)
11-1, Nagatacho 2-chome, Chiyoda-ku, Tokyo 100-6150, Japan
(72) FUJIBAYASHI Akira (JP), SUZUKI Yoshinori (JP), BOON Choong Seng (MY)
(74) Công ty TNHH một thành viên Sở hữu trí tuệ VCCI (VCCI-IP CO.,LTD)
(54) PHƯƠNG PHÁP MÃ HÓA DỰ ĐOÁN, THIẾT BỊ MÃ HÓA DỰ ĐOÁN VECTƠ CHUYỂN ĐỘNG, PHƯƠNG PHÁP GIẢI MÃ DỰ ĐOÁN VÀ THIẾT BỊ GIẢI MÃ DỰ ĐOÁN VECTƠ CHUYỂN ĐỘNG

(57) Phương pháp mã hóa dự đoán các vectơ chuyển động theo một phương án của sáng chế bao gồm các bước: (a) bước xác định vectơ chuyển động của phân vùng đích trong ảnh khung của đích mã hóa; (b) bước xác định ứng viên biến dự đoán vectơ chuyển động thứ nhất từ một vectơ chuyển động hoặc các vectơ chuyển động của một phân vùng hoặc nhiều hơn thuộc về vùng lân cận bên trái đối với phân vùng đích; (c) bước xác định ứng viên biến dự đoán vectơ chuyển động thứ hai từ một vectơ chuyển động hoặc nhiều vectơ chuyển động của một phân vùng hoặc nhiều hơn thuộc về vùng lân cận phía trên đối với phân vùng đích; (d) bước lựa chọn biến dự đoán vectơ chuyển động tối ưu và xuất ra thông tin chỉ báo biến dự đoán vectơ chuyển động để chỉ rõ biến dự đoán vectơ chuyển động tối ưu được lựa chọn, biến dự đoán vectơ chuyển động tối ưu được lựa chọn dựa trên sự so sánh giữa một hoặc nhiều ứng viên biến dự đoán vectơ chuyển động bao gồm ứng viên biến dự đoán vectơ chuyển động thứ nhất và ứng viên biến dự đoán vectơ chuyển động thứ hai, và vectơ chuyển động của phân vùng đích; và (e) bước mã hóa thông tin chỉ báo biến dự đoán vectơ chuyển động.

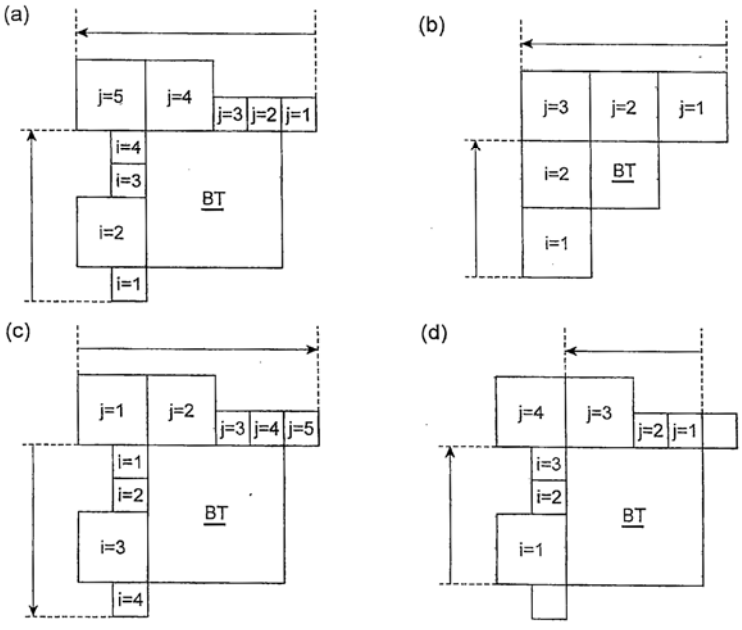

(11) **49597**
(21) 1-2016-03006 (51)[7] **B23Q 3/06**, 3/02
(22) 20.01.2015 (43) 25.11.2016
(86) PCT/JP2015/051376 20.01.2015 (87) WO2015/108199 23.07.2015
(30) 2014-007842 20.01.2014 JP
Ngày yêu cầu thẩm định nội dung: 15.08.2016
(71) KOBAYASHI MANUFACTURE CO., LTD. (JP)
429-17, Mizushimamachi, Hakusan-shi, Ishikawa 9240855, Japan.
(72) KOBAYASHI, Yasunori (JP)
(74) Công ty Luật TNHH WINCO (WINCO LAW FIRM)
(54) THIẾT BỊ GÁ PHÔI GIA CÔNG
(57) Sáng chế đề cập tới thiết bị gá phôi gia công bao gồm các bộ phận gá kẹp (10) mà phôi cần gia công được bố trí trên đó, các bộ phận này được đỡ sao cho chúng có thể di chuyển theo phương thẳng đứng. Thiết bị gá phôi gia công còn có bộ điều khiển (100) để điều khiển các vị trí theo phương thẳng đứng của các bộ phận gá kẹp. Bộ điều khiển (100) làm cho các bộ phận gá kẹp thứ hai, được chọn trong số các bộ phận gá kẹp gần các bộ phận gá kẹp thứ nhất mà phôi được bố trí trên đó, được di chuyển tới một vị trí theo phương thẳng đứng, và làm cho các bộ phận gá kẹp thứ nhất và thứ hai có thể phối hợp để gá kẹp phôi.

1/9

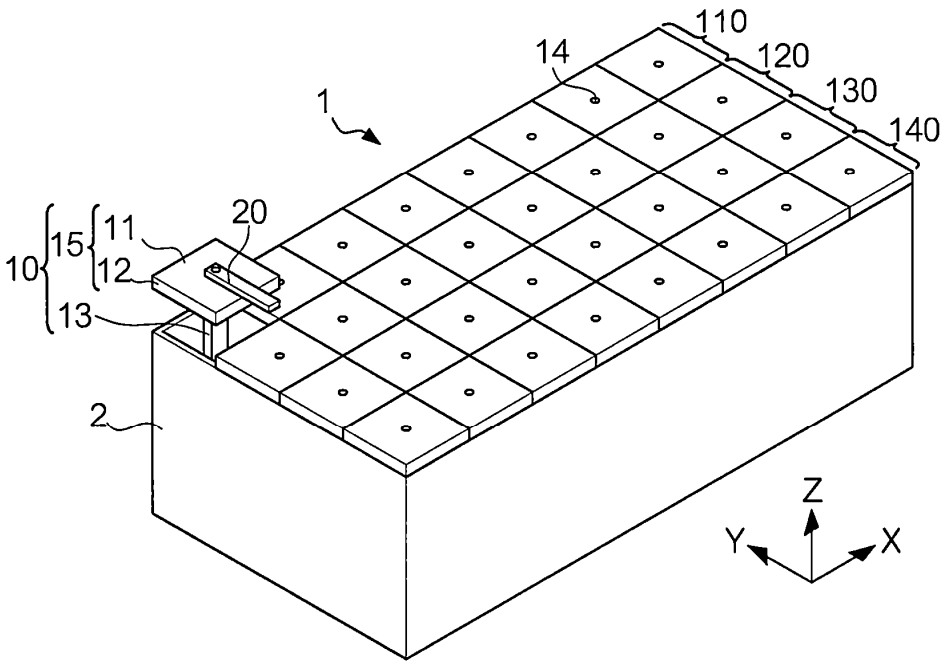

(11) **49598**
(21) 1-2016-03011 (51)[7] **H04W 92/18**, 56/00
(22) 28.01.2015 (43) 25.11.2016
(86) PCT/SE2015/050087 28.01.2015 (87) WO2015/115977 06.08.2015
(30) 61/934,028 31.01.2014 US
Ngày yêu cầu thẩm định nội dung: 16.08.2016
(71) TELEFONAKTIEBOLAGET LM ERICSSON (PUBL) (SE)
SE-164 83 Stockholm, Sweden
(72) SORRENTINO, Stefano (IT)
(74) Công ty Luật TNHH T&G (TGVN)
(54) PHƯƠNG PHÁP TRUYỀN CÁC TÍN HIỆU ĐỒNG BỘ HÓA TỪ THIẾT BỊ KHÔNG DÂY, VÀ THIẾT BỊ KHÔNG DÂY NÀY

(57) Theo một khía cạnh, sáng chế đề xuất bộ truyền mà truyền các tín hiệu đồng bộ hóa theo một hoặc nhiều đặc trưng truyền được định nghĩa mà cho phép bộ nhận phân biệt loại bộ truyền và/hoặc loại sóng mang được sử dụng để vận chuyển các tín hiệu đồng bộ hóa. Các loại bộ truyền khác nhau tái sử dụng ít nhất một số trong các thuật toán tạo ra và chuỗi tín hiệu đồng bộ hóa giống nhau, nhưng sử dụng các thông số truyền khác nhau để truyền đạt một hoặc nhiều đặc trưng có thể nhận biết cho các tín hiệu đồng bộ hóa được truyền. Sau đó, bộ nhận được cấu hình thích hợp "biết" các đặc trưng nào được kết hợp với các loại bộ truyền và/hoặc loại sóng mang nào. Ví dụ, các thiết bị không dây hoạt động trong mạng truyền thông không dây truyền các tín hiệu đồng bộ hóa được tạo ra bởi thiết bị mà tái sử dụng ít nhất một số trong các chuỗi giống nhau được sử dụng bởi các trạm cơ sở mạng cho việc truyền các tín hiệu đồng bộ hóa mạng. Tuy nhiên, các tín hiệu đồng bộ hóa được tạo ra bởi thiết bị được truyền sử dụng sự định vị hoặc ánh xạ tương đối mà khác một cách đặc trưng với sự định vị hoặc ánh xạ tương đối được sử dụng cho các tín hiệu đồng bộ hóa mạng.

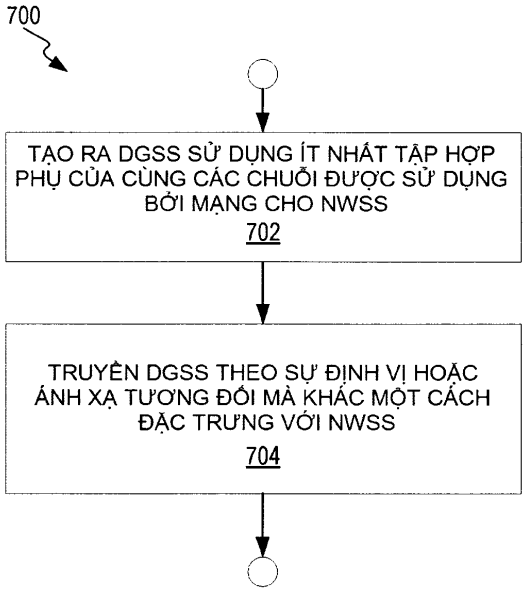

(11) **49599**
(21) 1-2016-03013 (51)[7] **H04N 7/32**
(62) 1-2013-01141
(22) 29.09.2011 (43) 25.11.2016
(86) PCT/JP2011/072449 29.09.2011 (87) WO2012/046637 A1 12.04.2012
(30) 2010-226472 06.10.2010 JP
Ngày yêu cầu thẩm định nội dung: 11.04.2013
(71) NTT DOCOMO, INC. (JP)
11-1, Nagatacho 2-chome, Chiyoda-ku, Tokyo 100-6150, Japan
(72) SUZUKI Yoshinori (JP), BOON Choong Seng (MY), TAN Thiow Keng (MY)
(74) Công ty TNHH một thành viên Sở hữu trí tuệ VCCI (VCCI-IP CO.,LTD)
(54) PHƯƠNG PHÁP GIẢI MÃ DỰ BÁO HÌNH ẢNH
(57) Sáng chế đề cập đến thiết bị và phương pháp mã hóa/giải mã hình ảnh, trong đó trong quá trình mã hóa dự báo hình ảnh theo một phương án, một hoặc nhiều hơn một tập hợp thông tin chuyển động nhận được từ các đoạn thông tin chuyển động được lưu trữ trong phương tiện ghi thông tin chuyển động. Mỗi trong số một hoặc nhiều hơn một tập hợp thông tin bao gồm hai đoạn thông tin chuyển động giữa thành phần bất kỳ trong số các thành phần cấu thành khác nhau về giá trị. Tín hiệu được dự báo của vùng đích trong ảnh được tạo ra nhờ sự bù chuyển động, sử dụng hai đoạn thông tin chuyển động trong tập hợp thông tin chuyển động được lựa chọn từ một hoặc nhiều hơn một tập hợp thông tin chuyển động. Hai đoạn thông tin chuyển động trong tập hợp thông tin chuyển động được lựa chọn được lưu trữ trong phương tiện ghi thông tin chuyển động, và được sử dụng để tạo ra các tín hiệu được dự báo của vùng khác.

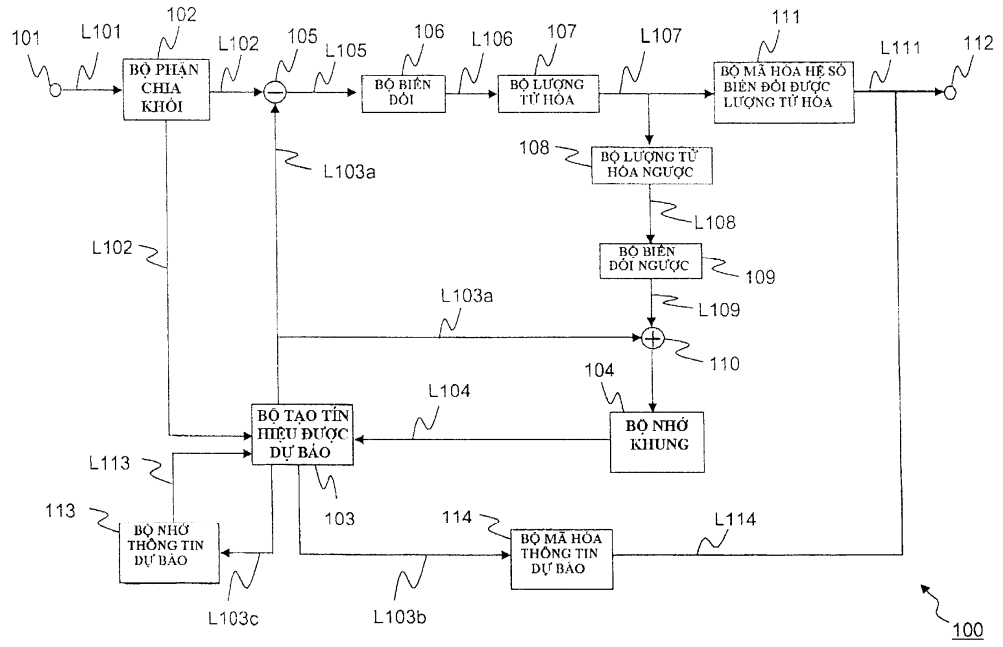

(11) **49600**
(21) 1-2016-03015 (51)[7] **H04B 1/66**
(62) 1-2013-01919
(22) 21.12.2011 (43) 25.11.2016
(86) PCT/US2011/066359 21.12.2011 (87) WO2012/088211 A1 28.06.2012
(30) 61/425,670 21.12.2010 US
61/449,528 04.03.2011 US
Ngày yêu cầu thẩm định nội dung: 21.06.2013
(71) NTT DOCOMO, INC. (JP)
Sanno Park Tower, 11-1, Nagatacho 2-chome, Chiyoda-ku Tokyo, 100-6150, Japan
(72) BOSSEN, Frank, Jan (NL), KANUMURI, Sandeep (IN)
(74) Công ty TNHH một thành viên Sở hữu trí tuệ VCCI (VCCI-IP CO.,LTD)
(54) PHƯƠNG PHÁP MÃ HÓA VIĐEO, PHƯƠNG PHÁP GIẢI MÃ VIĐEO, BỘ MÃ HÓA VIĐEO VÀ BỘ GIẢI MÃ VIĐEO

(57) Sáng chế đề cập đến phương pháp mã hóa viđeo sử dụng mã hóa chế độ phẳng ít phức tạp, trong đó giá trị dự báo thứ nhất được tính toán bằng cách sử dụng phép nội suy tuyến tính giữa giá trị của các điểm ảnh ở đường biên ngang tương ứng và giá trị của một trong số các điểm ảnh ở đường biên theo chiều thẳng đứng, và giá trị dự báo thứ hai được tính toán bằng cách sử dụng phép nội suy tuyến tính giữa giá trị của các điểm ảnh ở đường biên theo chiều thẳng đứng tương ứng và giá trị của một trong số các điểm ảnh ở đường biên ngang. Giá trị dự báo thứ nhất và giá trị dự báo thứ hai sau đó được tính trung bình để đưa ra giá trị điểm ảnh dự báo tương ứng trong khối dự báo. Phần dư giữa khối dự báo và khối đích được truyền tới bộ giải mã.

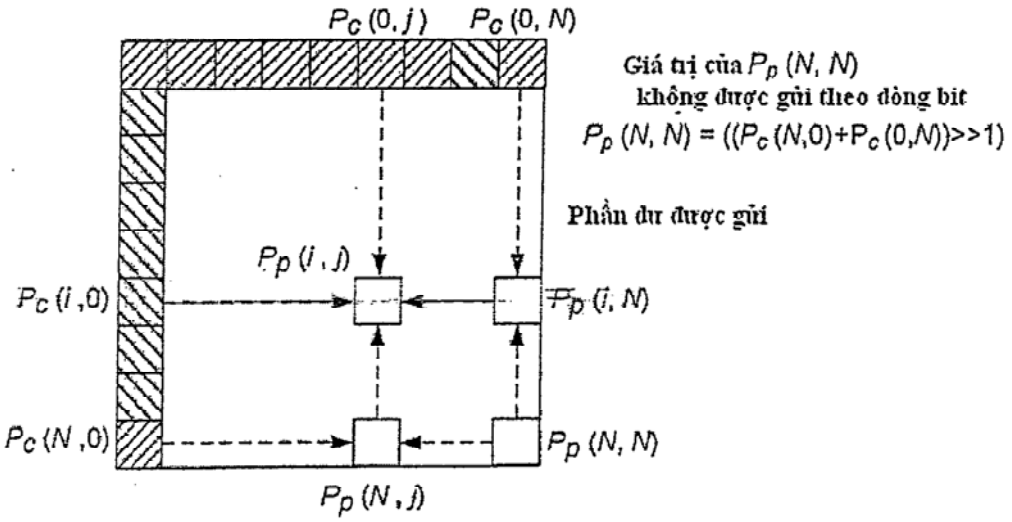

(11) **49601**
(21) 1-2016-03024
(51)[7] **A23L 3/32**, A47J 37/12, F25D 11/00, 13/00, H01F 38/12, H01T 19/00, 23/00
(22) 18.11.2014
(43) 25.11.2016
(86) PCT/JP2014/080512 18.11.2014
(87) WO2015/122070 A1 20.08.2015
(30) 2014-027804 17.02.2014 JP
(75) GOTO, KANETAKA (JP)
1-76-9, Takinogawa, Kita-ku, Tokyo 1140023, Japan.
(74) Công ty TNHH Nghiên cứu và Tư vấn chuyển giao công nghệ và đầu tư (CONCETTI)
(54) THIẾT BỊ TẠO RA ĐIỆN THẾ KHÔNG GIAN, THIẾT BỊ LƯU TRỮ ĐỂ DUY TRÌ ĐỘ TƯƠI CỦA VẬT THỂ ĐƯỢC LƯU TRỮ BÊN TRONG NHỜ SỬ DỤNG THIẾT BỊ TẠO RA ĐIỆN THẾ KHÔNG GIAN, VÀ NỒI CHIÊN ĐƯỢC TRANG BỊ THIẾT BỊ TẠO RA ĐIỆN THẾ KHÔNG GIAN NÀY

(57) Sáng chế đề cập đến thiết bị tạo ra điện thế không gian (1) bao gồm: máy biến áp (4) được tạo ra bằng cách kết nối có từ tính với các cuộn dây sơ cấp (2) và cuộn dây thứ cấp (3), mạch điều khiển phản hồi (5) đế phản hồi một thiết bị đầu cuối của cuộn dây thứ cấp với một thiết bị đầu cuối của cuộn dây sơ cấp để điều chỉnh điện áp của cuộn dây thứ cấp, phần điều khiển đầu ra được bố trí trên thiết bị đầu cuối khác của cuộn dây thứ cấp để truyền rung động tần số thấp đến đầu ra của cuộn dây thứ cấp, bộ phóng điện tĩnh (8) được tạo ra bởi vật liệu dẫn điện và được bố trí trên thiết bị đầu cuối khác của cuộn dây thứ cấp thông qua phần điều khiển đầu ra thiết bị tạo ra điện thế không gian không có điện cực nối đất, dòng điện chạy qua cuộn dây thứ cấp là dòng điện yếu nằm trong khoảng từ 0,002 đến 0,2A, bộ phóng điện tĩnh được bao bọc bởi chi tiết cách điện (9) để phóng điện tĩnh có điện áp định trước vào không gian xung quanh, và điện trường có điện áp mục tiêu được tạo ra trong không gian xung quanh bởi bộ phóng điện tĩnh. Ngoài ra, sáng chế còn đề cập đến thiết bị lưu trữ để duy trì độ tươi của vật thể được lưu trữ bên trong nhờ sử dụng thiết bị tạo ra điện thế không gian và nồi chiên được trang bị thiết bị tạo ra điện thế không gian này.

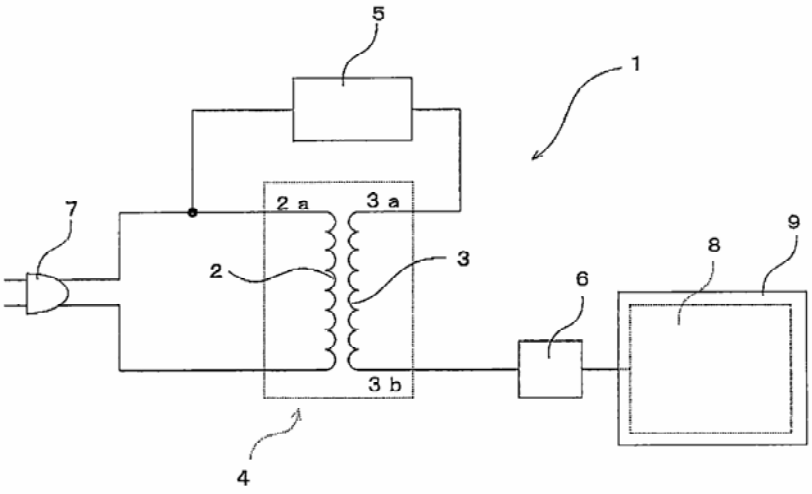

(11) **49602**

(21) 1-2016-03029 (51)[7] **E03C 1/26**

(22) 17.08.2016 (43) 25.11.2016

Ngày yêu cầu thẩm định nội dung: 17.08.2016

(71) CÔNG TY TNHH THOÁT NƯỚC VÀ PHÁT TRIỂN ĐÔ THỊ TỈNH BR-VT (BUSADCO) (VN)
Số 6, đường 3/2, phường 8, thành phố Vũng Tàu, tỉnh Bà Rịa - Vũng Tàu

(72) Hoàng Đức Thảo (VN)

(54) HỐ GA NGĂN MÙI, NGĂN TRIỀU

(57) Sáng chế đề cập đến hố ga ngăn mùi, ngăn triều là cấu kiện kết hợp có khả năng thu gom nước mưa chuyển xuống hệ thống ống cống thoát nước, chống ngập úng, ngăn chặn mùi hôi, khí ga thoát ra từ hệ thống ống cống, giảm thiểu ô nhiễm môi trường không khí, đồng thời có khả năng ngăn chặn, giảm thiểu nước thải từ trong hệ thống ống cống thoát nước tràn ra khu dân cư đô thị do ảnh hưởng của thủy triều. Hệ thống bao gồm phần thu nước được lắp đặt ở vị trí tụ thủy, phần ngăn mùi có các lỗ chờ đấu nối với hệ thống ống cống thoát nước, ở giữa phần thu nước và phần ngăn mùi được bố trí van một chiều, đảm bảo nước chỉ chảy theo một chiều từ phần thu nước sáng phần ngăn mùi.

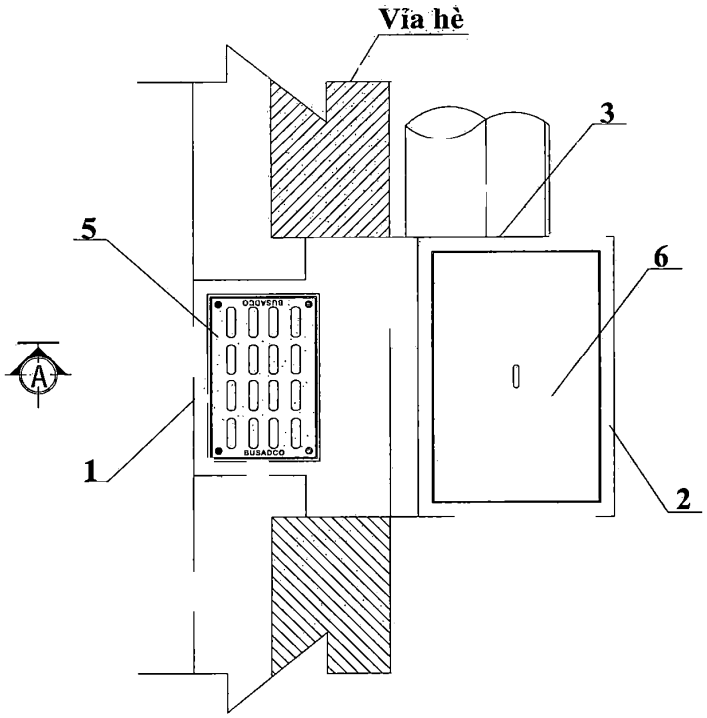

(11) **49603**
(21) 1-2016-03035 (51)[7] **E03B 3/06**
(22) 17.08.2016 (43) 25.11.2016
Ngày yêu cầu thẩm định nội dung: 17.08.2016
(71) VIỆN ĐỊA CHẤT (VN)
Ngõ 84 phố Chùa Láng, phường Láng Thượng, quận Đống Đa, thành phố Hà Nội
(72) Vũ Cao Minh (VN), Trần Tuấn Anh (VN), Nguyễn Chí Tôn (VN), Vũ Văn Vương (VN), Vũ Văn Bằng (VN), Tạ Văn Kha (VN), Trịnh Quốc Hải (VN), Nguyễn Mạnh Tùng (VN)
(74) Công ty TNHH Sở hữu trí tuệ Bình Minh (SUNRISE IP CO.,LTD.)
(54) HỆ THỐNG KHAI THÁC NƯỚC TỪ VÁCH NÚI CAO ĐÁ VÔI VÀ PHƯƠNG PHÁP XÂY DỰNG

(57) Sáng chế đề cập đến hệ thống khai thác nước từ vách núi cao đá vôi, trong đó nước từ vách nhả nước (2) được thu vào các rãnh thu nước (3), từ đó nước chảy vào bể lọc sơ cấp (4), bể này nối với hồ trữ nước (1), từ hồ này nước được dẫn tới bể lọc tinh và khu vực cấp nước sinh hoạt. Sáng chế cũng đề cập đến phương pháp xây dựng hệ thống khai thác nước từ vách núi cao đá vôi theo các bước: khảo sát các điểm thấm rỉ nước từ vách đá, kết hợp với đo mặt cắt điện và đào theo dõi nguồn nước ngầm trên các sườn đồi núi đá vôi, khai thác nguồn nước này, trữ nước, bảo vệ chất lượng và cấp nước.

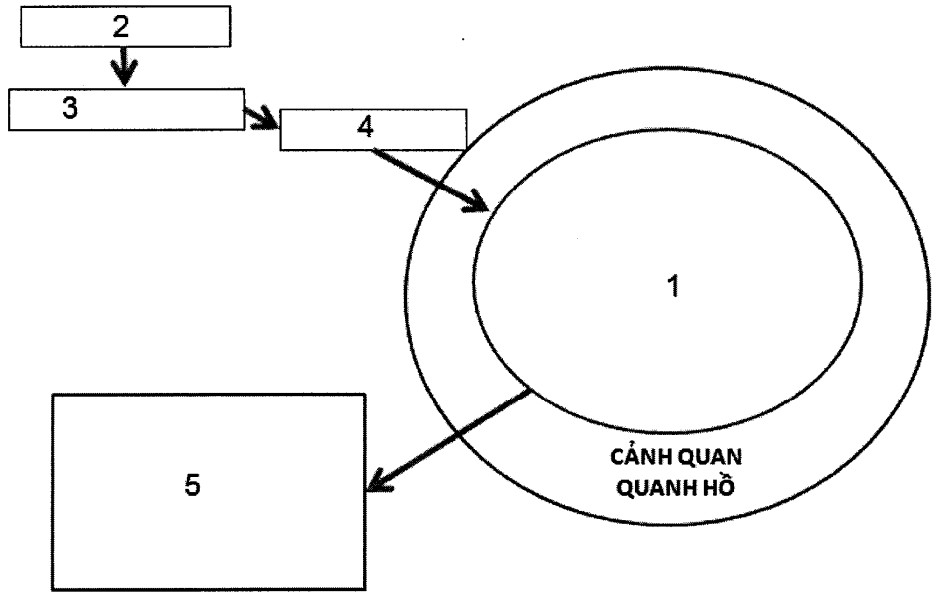

(11) **49604**
(21) 1-2016-03036 (51)[7] **E02D 5/30**, 5/58
(22) 19.01.2015 (43) 25.11.2016
(86) PCT/CN2015/000029 19.01.2015 (87) WO/2015/109930 30.07.2015
(30) 201410034851.8 24.01.2014 CN
Ngày yêu cầu thẩm định nội dung: 17.08.2016
(75) YU, XIANGYANG (CN)
Room 602, Jincheng Mansion, No. 578 Wangchong Road, Baiguan Avenue, Shangyu, Zhejiang 312300, China
(74) Công ty TNHH Sở hữu trí tuệ Thảo Thọ Quyến (INVENCO)
(54) CỘT BÊ TÔNG CỐT THÉP ĐÚC LY TÂM DỰ ỨNG LỰC VÀ PHƯƠNG PHÁP CHẾ TẠO

(57) Sáng chế đề cập đến cột bê tông đúc ly tâm dự ứng lực bao gồm thân bê tông (1) rỗng và lồng thép. Lồng thép bao gồm các thanh cốt thép chính dự ứng lực, các đai (4) và hai tấm (2). Các thanh cốt thép chính dự ứng lực là sợi thép (3). Các lỗ xuyên dạng côn (21) được tạo ra trên các tấm (2) và nhiều kẹp (5) được bố trí bên trong mỗi lỗ xuyên côn (21), mỗi kẹp (5) có mặt trong có răng (51), các kẹp (5) được ghép lại với nhau để tạo thành cụm chèn (6) kẹp từng sợi thép (3), và mặt ngoài cụm chèn (6) có mặt côn (61). Lỗ kẹp (62) được tạo thành ở tâm của cụm chèn (6), các sợi thép (3) đi qua lỗ kẹp (62) và được kẹp chặt. Ngoài ra, sáng chế cũng đề cập đến phương pháp chế tạo cột bê tông đúc ly tâm dự ứng lực này.

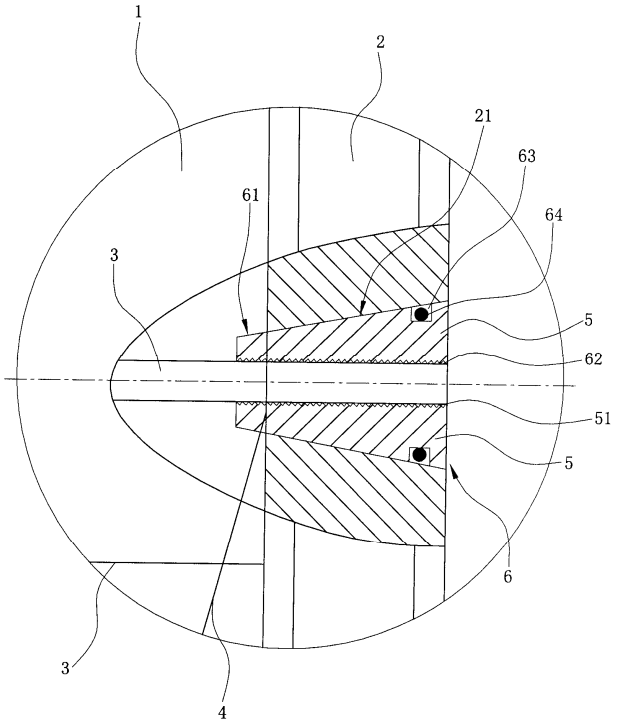

(11) **49605**
(21) 1-2016-03038 (51)[7] **B23K 31/00**, 9/00, 9/007, 9/167
(22) 13.02.2014 (43) 25.11.2016
(86) PCT/JP2014/053272 13.02.2014 (87) WO2015/121936 20.08.2015
Ngày yêu cầu thẩm định nội dung: 17.08.2016
(71) THE CHUGOKU ELECTRIC POWER CO., INC. (JP)
4-33, Komachi, Naka-ku, Hiroshima-shi, Hiroshima 730-8701, Japan
(72) NISHIDA, Hidetaka (JP)
(74) Công ty TNHH Quốc tế D & N (D&N INTERNATIONAL CO.,LTD.)
(54) PHƯƠNG PHÁP SỬA CHỮA CẤU KIỆN THÉP ĐÚC
(57) Sáng chế đề cập đến phương pháp sửa chữa cấu kiện thép đúc tại chỗ vết nứt được tạo ra trên bề mặt của cấu kiện thép đúc do ứng suất nhiệt. Theo sáng chế, bộ phận có vết nứt (12) trên bề mặt (11) của cấu kiện đúc được loại bỏ để tạo thành hốc lõm (15), cấu kiện sửa chữa thứ nhất (20) được làm bằng kim loại (chẳng hạn cấu kiện bằng niken nguyên chất) mềm hơn so với cấu kiện thép đúc và có thể hàn được vào cấu kiện thép đúc được lắp vào hốc lõm (15) và cấu kiện sửa chữa thứ nhất (20) được hàn vào cấu kiện thép đúc bằng cách hàn điểm. Ngoài ra, cấu kiện sửa chữa thứ hai dạng dải (30) được làm bằng kim loại mềm hơn so với cấu kiện thép đúc và có thể hàn được vào cấu kiện thép đúc được hàn lại dọc theo hướng chiều dài của vết nứt (12) và kéo dài qua cấu kiện sửa chữa thứ nhất (20).

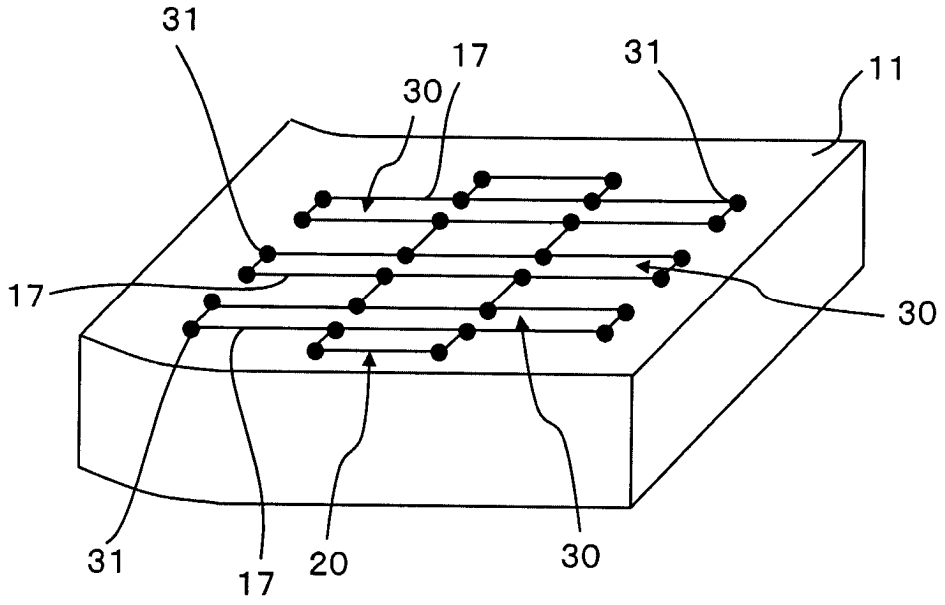

(11) **49606**
(21) 1-2016-03040 (51)[7] **H04N 7/32**
(62) 1-2014-01582
(22) 10.09.2012 (43) 25.11.2016
(86) PCT/JP2012/073090 10.09.2012 (87) WO2013/058034 A1 25.04.2013
(30) 2011-228758 18.10.2011 JP
2011-240334 01.11.2011 JP
Ngày yêu cầu thẩm định nội dung: 17.08.2016
(71) NTT DOCOMO, INC. (JP)
11-1, Nagatacho 2-chome, Chiyoda-ku, Tokyo 100-6150, Japan
(72) BOON Choong Seng (MY), SUZUKI Yoshinori (JP), TAN Thiow Keng (MY)
(74) Công ty TNHH một thành viên Sở hữu trí tuệ VCCI (VCCI-IP CO.,LTD)
(54) PHƯƠNG PHÁP GIẢI MÃ DỰ BÁO VIĐEO, THIẾT BỊ GIẢI MÃ DỰ BÁO VIĐEO, PHƯƠNG PHÁP MÃ HÓA DỰ BÁO VIĐEO VÀ THIẾT BỊ MÃ HÓA DỰ BÁO VIĐEO

(57) Sáng chế đề xuất phương pháp, thiết bị mã hóa dự báo viđeo, và phương pháp, thiết bị giải mã dự báo viđeo nhằm khắc phục nhược điểm mã hóa lặp lại cùng thông tin sử dụng nhiều bit khi mã hóa thông tin mô tả bộ đệm về các hình ảnh tham chiếu sẽ được sử dụng khi mã hóa dự báo viđeo. Thiết bị mã hóa dự báo viđeo bao gồm: phương tiện nhập hình ảnh tạo thành chuỗi viđeo; phương tiện mã hóa dự báo hình ảnh đích sử dụng hình ảnh đã mã hóa và sau đó khôi phục trước đó làm hình ảnh tham chiếu để tạo dữ liệu hình ảnh nén; phương tiện khôi phục giải mã dữ liệu hình ảnh nén để khôi phục hình ảnh tái tạo; phương tiện lưu giữ hình ảnh tái tạo làm hình ảnh tham chiếu để mã hóa hình ảnh sau đó; và phương tiện quản lý bộ đệm điều khiển phương tiện lưu giữ hình ảnh, trong đó phương tiện quản lý bộ đệm điều khiển phương tiện lưu giữ hình ảnh, (trước khi mã hóa dự báo hình ảnh đích), trên cơ sở thông tin mô tả bộ đệm BD[k] liên quan đến hình ảnh tham chiếu được sử dụng khi mã hóa dự báo hình ảnh đích, mã hóa thông tin mô tả bộ đệm BD[k] có tham chiếu thông tin mô tả bộ đệm BD[m] cho hình ảnh khác hình ảnh đích, và bổ sung dữ liệu đã mã hóa vào dữ liệu hình ảnh nén.

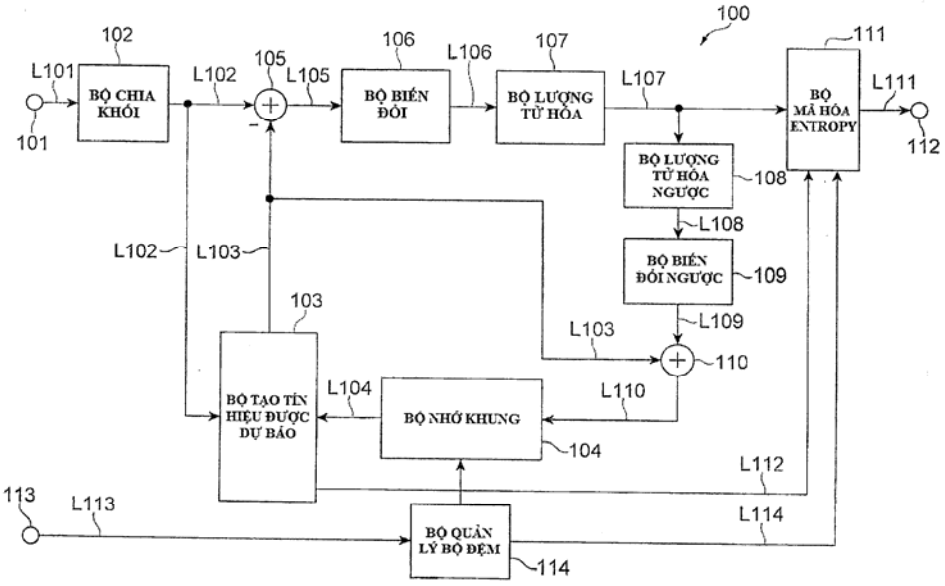

(11) **49607**
(21) 1-2016-03041 (51)[7] **H04N 7/32**
(62) 1-2014-01679
(22) 25.09.2012 (43) 25.11.2016
(86) PCT/JPO2012/074575 25.09.2012 (87) WO2013/069384 A1 16.05.2013
(30) 2011-243490 07.11.2011 JP
Ngày yêu cầu thẩm định nội dung: 17.08.2016
(71) NTT DOCOMO, INC. (JP)
11-1, Nagatacho 2-chome, Chiyoda-ku, Tokyo 100-6150, Japan
(72) SUZUKI Yoshinori (JP), BOON Choong Seng (MY)
(74) Công ty TNHH một thành viên Sở hữu trí tuệ VCCI (VCCI-IP CO.,LTD)
(54) THIẾT BỊ MÃ HÓA DỰ ĐOÁN VIĐEO, THIẾT BỊ GIẢI MÃ DỰ ĐOÁN VIĐEO, PHƯƠNG PHÁP MÃ HÓA DỰ ĐOÁN VIĐEO VÀ PHƯƠNG PHÁP GIẢI MÃ DỰ ĐOÁN VIĐEO

(57) Sáng chế đề cập đến thiết bị mã hóa dự đoán viđeo trong đó hiệu quả được nâng cao của dự đoán hai chiều với lượng nhỏ hơn của các bit mã hóa được đề xuất. Bộ tạo tín hiệu được dự đoán (103) được bố trí trong thiết bị mã hóa dự đoán viđeo bao gồm: phương tiện (122) đánh giá vectơ chuyển động thứ zero (0) để thu được tín hiệu được dự đoán thứ 0, lựa chọn biến dự đoán vectơ chuyển động thứ 0 tương tự với vectơ chuyển động thứ 0, và tạo ra thông tin bổ sung thứ 0 chứa chỉ số biến dự đoán vectơ chuyển động thứ 0 để nhận dạng biến dự đoán vectơ chuyển động và độ chênh lệch vectơ chuyển động được xác định từ vectơ chuyển động thứ 0 và biến dự đoán vectơ chuyển động thứ 0; phương tiện (121) lựa chọn vectơ chuyển động để tạo ra tín hiệu được dự đoán thứ nhất có độ tương quan cao với vùng đích, mà tạo ra thông tin bổ sung thứ nhất chứa chỉ số biến dự đoán vectơ chuyển động thứ nhất để nhận dạng vectơ chuyển động như là biến dự đoán vectơ chuyển động thứ nhất, và mà thiết lập biến dự đoán vectơ chuyển động thứ nhất thành vectơ chuyển động thứ nhất; và phương tiện (123) kết hợp các tín hiệu được dự đoán thứ 0 và thứ nhất để tạo ra tín hiệu được dự đoán của vùng đích.

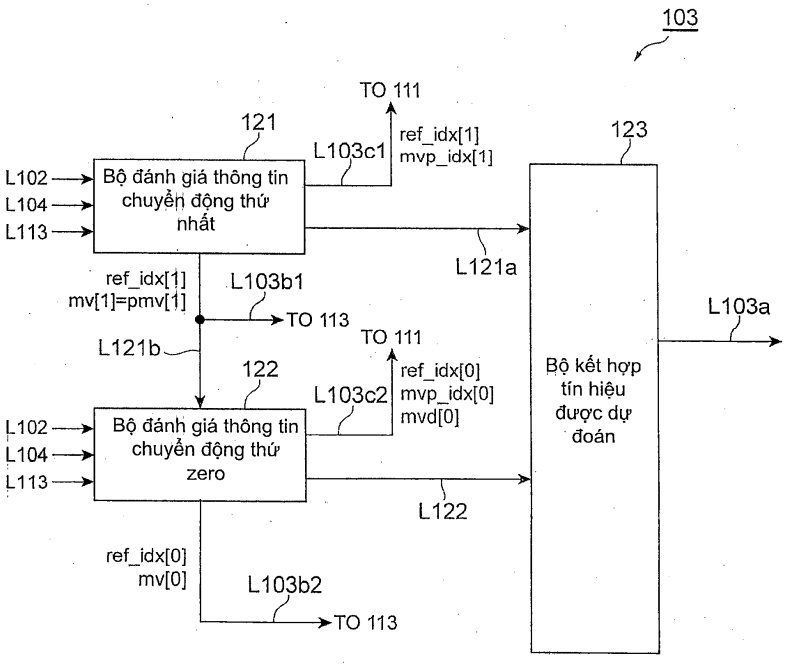

(11) **49608**
(21) 1-2016-03053
(51)[7] **C07C 37/84**, 37/20, 37/74, 37/82, 39/16, C07B 61/00
(22) 23.02.2015
(43) 25.11.2016
(86) PCT/JP2015/055092 23.02.2015
(87) WO2015/129640 A1 03.09.2015
(30) 2014-039482 28.02.2014 JP
(71) IDEMITSU KOSAN CO., LTD. (JP)
1-1, Marunouchi 3-chome, Chiyoda-ku, Tokyo 100-8321, Japan
(72) HAYAKAWA, Takashi (JP), HOSHINO, Hiroaki (JP)
(74) Công ty TNHH một thành viên Sở hữu trí tuệ VCCI (VCCI-IP CO.,LTD)
(54) PHƯƠNG PHÁP SẢN XUẤT BISPHENOL A
(57) Sáng chế đề cập đến phương pháp sản xuất bisphenol A, phương pháp này bao gồm bước kiểm tra nồng độ isopropenyl phenol trong bisphenol A trong 1 giờ sau khi tạo hạt và ở nhiệt độ môi trường từ 10 đến 50°C để kiểm soát nồng độ của nó ở 150ppm khối lượng hoặc nhỏ hơn.

(11) **49609**
(21) 1-2016-03061 (51)[7] **E02F 3/04**, B65G 47/40, 17/12
(22) 20.02.2015 (43) 25.11.2016
(86) PCT/US2015/016795 20.02.2015 (87) WO2015/127188 27.08.2015
(30) 14/186,769 21.02.2014 US
(71) TAPCO, INC. (US)
225 Rock Industrial Park Drive, St. Louis, Missouri 63044, United States of America
(72) TAYLOR, Paul D. (US)
(74) Công ty TNHH Tầm nhìn và Liên danh (VISION & ASSOCIATES CO.LTD.)
(54) GẦU DÙNG CHO MÁY NÂNG GẦU
(57) Sáng chế đề cập đến gầu được làm thích ứng để nằm tương đối gần hai gầu liền kề và có hai thành bên với mép trên được tạo biên dạng để giúp vận chuyển được số vật liệu nhiều hơn dung lượng chứa theo mực nước của gầu.

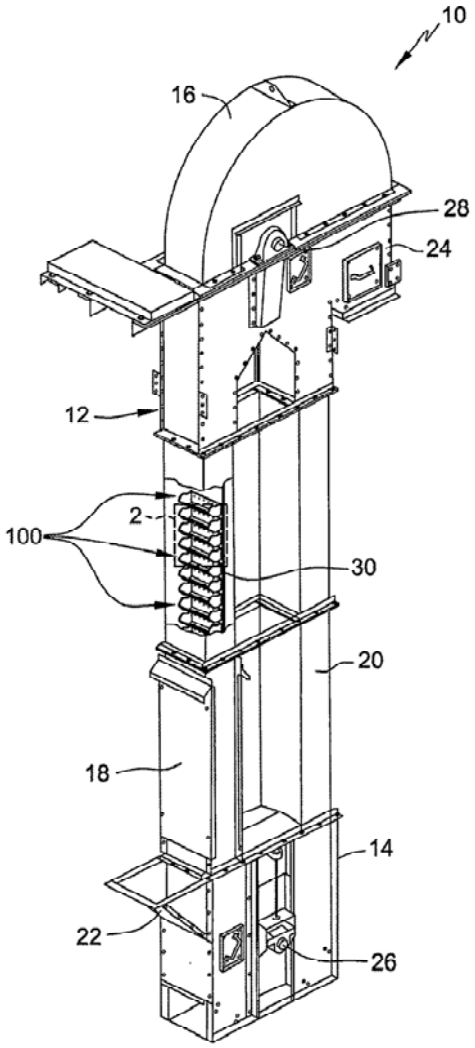

(11) **49610**
(21) 1-2016-03063 (51)[7] **B60R 13/01**
(22) 21.01.2015 (43) 25.11.2016
(86) PCT/AU2015/000029 21.01.2015 (87) WO2015/109361 30.07.2015
(30) 2014900176 21.01.2014 AU
(71) PAYLOAD INDUSTRIES PTY LTD. (AU)
15 Meliador Way, Midvale, WA 6056, Australia
(72) DAWSON, Barry (AU), NAZZARI, Peter (AU), ANGELINI, John (AU)
(74) Công ty TNHH Tầm nhìn và Liên danh (VISION & ASSOCIATES CO.LTD.)
(54) VIÊN GẠCH CHỊU MÀI MÒN
(57) Sáng chế đề cập đến viên gạch chịu mài mòn và sàn thùng xe bao gồm lớp lót chịu mài mòn che phủ bề mặt của sàn (15) của sàn thùng xe, với lớp lót gồm có diện tích sàn được lát gạch. Diện tích sàn được lát gạch bao gồm (a) một số gạch (3) được tạo ra từ vật liệu bền chịu mài mòn được sắp xếp theo một mẫu trên diện tích sàn được lát gạch và (b) các mảnh vật liệu được vận chuyển trên diện tích sàn khi sử dụng sàn thùng xe che phủ các diện tích lộ ra của diện tích sàn được lát gạch. Hình dạng của các viên gạch (3) và mẫu gạch được chọn sao cho các mảnh tạo thành các lớp bảo vệ của vật liệu chịu mài mòn ở các diện tích lộ ra của diện tích được lát gạch. Một phương án của gạch có dạng hình lục giác và có lỗ dạng lỗ khóa trên gạch.

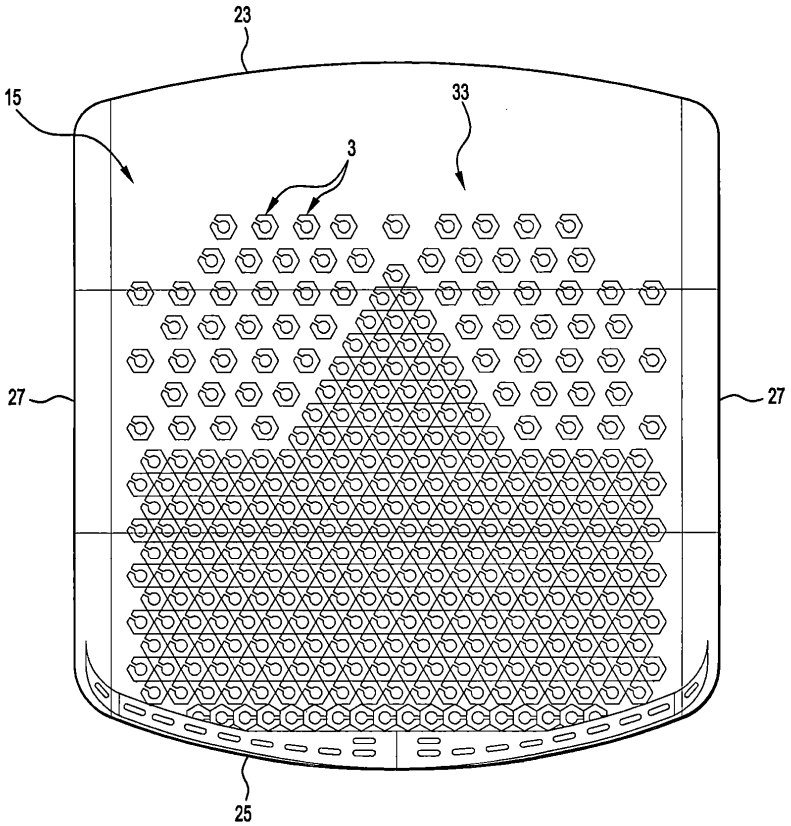

(11) **49611**
(21) 1-2016-03064 (51)[7] **H04N 7/34**
(62) 1-2013-00108
(22) 14.07.2011 (43) 25.11.2016
(86) PCT/US2011/044014 14.07.2011 (87) WO2012/009540 A1 19.01.2012
(30) 61/364,322 14.07.2010 US
61/388,541 30.09.2010 US
Ngày yêu cầu thẩm định nội dung: 19.08.2016
(71) NTT DOCOMO, INC. (JP)
Sanno Park Tower, 11-1, Nagatacho 2-chome Chiyoda-ku Tokyo, 100-6150, Japan
(72) BOSSEN, Frank, Jan (NL), TAN, Thiow, Keng (MY)
(74) Công ty TNHH một thành viên Sở hữu trí tuệ VCCI (VCCI-IP CO.,LTD)
(54) PHƯƠNG PHÁP MÃ HOÁ VIĐEO VÀ PHƯƠNG PHÁP GIẢI MÃ VIĐEO
(57) Sáng chế đề cập đến phương pháp dự đoán bên trong duy nhất nhằm nâng cao hiệu quả mã hoá viđeo. H.264/AVC sử dụng các điểm ảnh tham chiếu ở đường biên ngang nằm ngay trên khối đích cần được dự đoán và các điểm ảnh tham chiếu ở đường biên theo chiều thẳng đứng nằm ngay bên trái khối đích. Theo sáng chế, ít nhất một vài điểm ảnh của một dãy điểm ảnh ở đường biên ngang và dãy điểm ảnh ở đường biên theo chiều thẳng đứng được truy lục. Sau đó, các điểm ảnh được truy lục được bổ sung vào các điểm ảnh ở đường biên khác để mở rộng dãy của nó. Dự đoán bên trong được thực hiện, chỉ dựa vào dãy điểm ảnh ở đường biên được mở rộng.

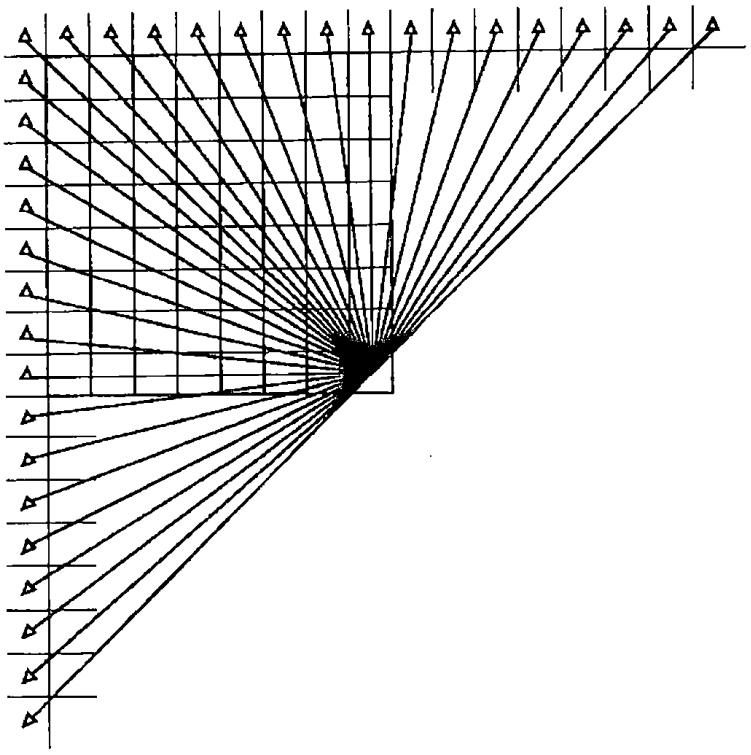

(11) **49612**
(21) 1-2016-03071
(51)[7] **A61K 31/122**, 36/484, 31/19, A61P 31/16
(22) 21.01.2015
(43) 25.11.2016
(86) PCT/KR2015/000597 21.01.2015
(87) WO2015/111904 30.07.2015
(30) 10-2014-0007164 21.01.2014 KR
Ngày yêu cầu thẩm định nội dung: 19.08.2016
(71) KOREA RESEARCH INSTITUTE OF BIOSCIENCE AND BIOTECHNOLOGY (KR)
125, Gwahak-ro, Yuseong-gu, Daejeon 305-806, Republic of Korea
(72) LEE, Woo Song (KR), RYU, Young Bae (KR), KIM, Young Min (KR), RHO, Mun Chual (KR), PARK, Su Jin (KR), JEONG, Hyung Jae (KR), KWON, Hyung Jun (KR)
(74) Công ty TNHH Sáng chế ACTIP (ACTIP PATENT LIMITED)
(54) DƯỢC PHẨM, THỰC PHẨM, THỨC ĂN CHĂN NUÔI VÀ NƯỚC UỐNG CÓ TÁC DỤNG PHÒNG NGỪA HOẶC ĐIỀU TRỊ NHIỄM VIRUT CÚM CHỨA HỢP CHẤT TRÊN CƠ SỞ CURCUMINOIT VÀ CHIẾT PHẨM CAM THẢO HOẶC PHÂN ĐOẠN CỦA NÓ

(57) Sáng chế đề cập đến dược phẩm, thực phẩm, dược phẩm chức năng, chất phụ gia thức ăn chăn nuôi, chất phụ gia nước uống, thức ăn chăn nuôi và nước uống có tác dụng phòng ngừa, cải thiện hoặc điều trị bệnh nhiễm virut cúm chứa hợp chất có công thức (1) hoặc muối của nó và chiết phẩm cam thảo hoặc phân đoạn của nó làm hoạt chất.

(11) **49613**
(21) 1-2016-03075 (51)[7] **A61C 27/00**
(22) 22.08.2016 (43) 25.11.2016
Ngày yêu cầu thẩm định nội dung: 22.08.2016
(75) ĐÀO HUÂN (VN)
Lô D1, phòng số 1, cư xá 30/4, phường 25, quận Bình Thạnh, thành phố Hồ Chí Minh
(54) MÁY CHỮA CHÁY
(57) Máy chữa cháy bao gồm: xe ô tô (1) để di chuyển máy chữa cháy đến các hiện trường đám cháy để chữa cháy, các chân chống (5) lắp ở cạnh dưới bệ trát xi (2) đỡ máy chữa cháy đứng vững chắc trên mặt đất để chữa cháy, bàn tựa quay (7) lắp quay được trong mặt phẳng ngang trên bệ trát xi (2) để mở rộng phạm vi mặt bằng chữa cháy và để lắp các bộ phận máy móc ở máy chữa cháy, thùng chứa nước (22) lắp ở phía sau bàn tựa quay (7), máy bơm nước (25) áp suất cao lắp ở khoảng giữa bàn tựa quay (7) các đoạn ống dẫn nước (35) lắp ở cạnh sau đoạn cần (13) các vòi phun nước (50) lắp ở đạn ống (49) hướng về phía trước, xi lanh - pít tông thủy lực (17) lắp ở các đoạn cần (13) kích hoạt kéo các đoạn ống (35e), (35d), (35c), (35b) di chuyển kéo dài ra đến vị chí cần thiết để chữa cháy, xi lanh - pít tông thủy lực (18) kích hoạt nâng cần (13), đoạn ống dẫn nước (35) nghiêng lên các độ cao để chữa cháy, xi lanh - pít tông thủy lực kép (51) kích hoạt nghiêng các vòi phun nước(50) áp suất cao nghiêng lên nghiêng xuống để phun nước vào nhiều chỗ ở đám cháy để dập tắt hoàn toàn đám cháy.

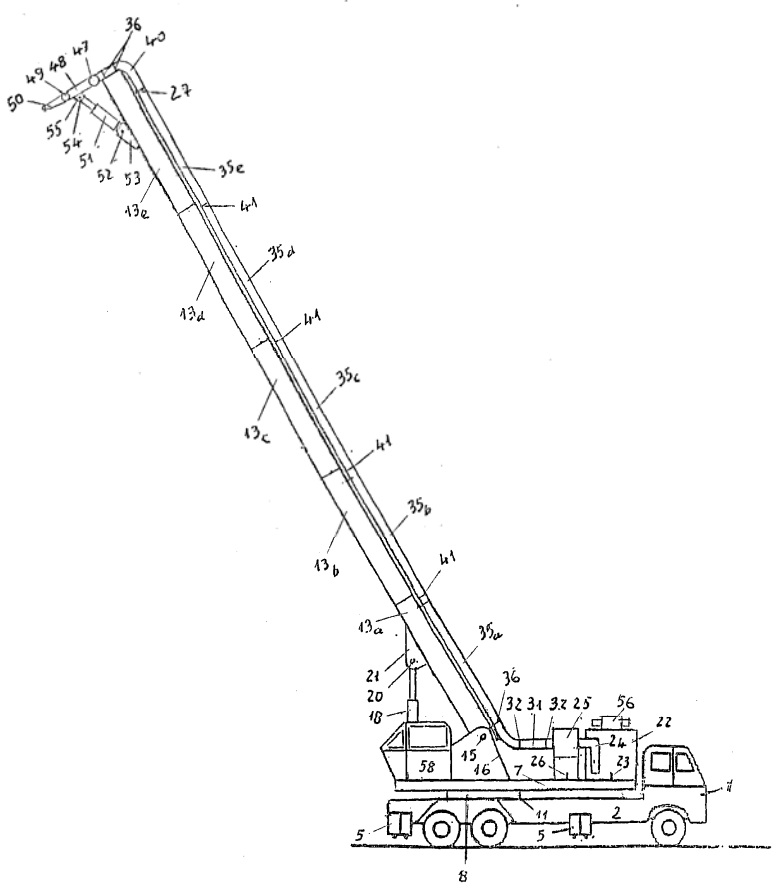

(11) **49614**
(21) 1-2016-03076 (51)[7] **F02N 11/08**, 15/00, F02D 29/02
(22) 22.08.2016 (43) 25.11.2016
(30) 2015-189913 28.09.2015 JP
Ngày yêu cầu thẩm định nội dung: 22.08.2016
(71) HONDA MOTOR CO., LTD. (JP)
1-1, Minami-Aoyama 2-chome, Minato-ku, Tokyo 107-8556 Japan
(72) Kazumasa OGINO (JP), Toshiya NAGATSUYU (JP), Toshifumi OSAWA (JP), Shuichi FUKAYA (JP), Takashi TSUCHIYA (JP), Kunihito KAMON (JP)
(74) Công ty TNHH Dịch vụ sở hữu trí tuệ ALPHA (ALPHA PLUS CO., LTD.)
(54) HỆ THỐNG ĐIỀU KHIỂN KHỞI ĐỘNG ĐỘNG CƠ DÙNG CHO XE KIỂU YÊN NGỰA

(57) Mục đích của sáng chế là đề xuất hệ thống điều khiển khởi động động cơ dùng cho xe kiểu yên ngựa mà có khả năng thực hiện một cách thỏa đáng việc dẫn động quay ngược chiều ngay cả khi cảm biến góc quay của động cơ điện chịu ảnh hưởng của nhiễu.

Để đạt được mục đích nêu trên, sáng chế đề cập đến hệ thống điều khiển khởi động động cơ của xe kiểu yên ngựa được tạo kết cấu mà cụm điều khiển (80) khiến cho động cơ điện khởi động ACG (70) (Alternating Current Generator)dẫn động quay ngược trục khuỷu (51) đến vị trí định trước (sau điểm chết trên (ATDC)(After Top Dead Center) ở kỳ nén sau khi động cơ (E) được dừng, cụm điều khiển (80) xác định trên cơ sở tín hiệu cảm biến đầu ra của cảm biến góc quay của động cơ điện (29) dùng để đo góc quay của động cơ điện khởi động ACG (70) xem trục khuỷu (51) đang ở trạng thái quay ngược chiều hay ở trạng thái quay xuôi chiều. Sau khi bắt đầu việc dẫn động quay ngược chiều của trục khuỷu (51) nhờ động cơ điện khởi động ACG (70), ba tín hiệu biểu thị việc quay ngược chiều của trục khuỷu (51) liên tục được xác định, nhờ đó dựng cờ cho phép xác định kỳ nén. Trong khi cờ này đang được dựng, khi xác định được tín hiệu quay xuôi chiều của trục khuỷu (51), việc dẫn động quay ngược chiều được dừng.

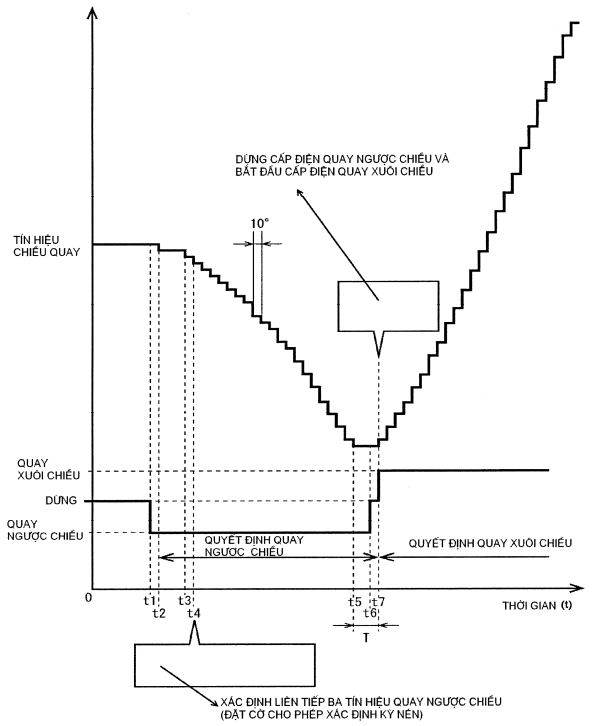

(11) **49615**
(21) 1-2016-03079 (51)[7] **A23L 1/10**, 1/00, 1/176
(22) 10.02.2015 (43) 25.11.2016
(86) PCT/JP2015/053690 10.02.2015 (87) WO2015/119294 13.08.2015
(30) 2014-023462 10.02.2014 JP
PCT/JP2014/05908428.03.2014 JP
Ngày yêu cầu thẩm định nội dung: 22.08.2016
(71) NISSHIN FOODS INC. (JP)
25, Kandanishikicho 1-chome, Chiyoda-ku, Tokyo 1018441, Japan
(72) YOSHIOKA, Yasuyuki (JP), OMURA, Masato (JP), SAKAKIBARA, Michihiro (JP)
(74) Công ty Luật TNHH T&G (TGVN)
(54) BỘT MÌ ĐÓNG GÓI, PHƯƠNG PHÁP PHỦ BỘT MÌ LÊN VẬT THỂ VÀ PHƯƠNG PHÁP NGĂN NGỪA SỰ PHÂN TÁN VÀ TẠO CỤC CỦA BỘT MÌ

(57) Sáng chế đề cập đến bột mì có thể được lắc ra từ đồ chứa kiểu rây lên trên thực phẩm với lượng nhỏ và ít phân tán và đóng cục. Sáng chế đề xuất bột mì đóng gói chứa bột mì được đóng gói trong đồ chứa kiểu rây có một hoặc nhiều lỗ rây có chiều rộng tối đa từ 2 đến 20 mm, bột mì có góc nghỉ từ 25 đến 54 độ. Sáng chế cũng đề cập đến phương pháp phủ bột mì lên vật thế và phương pháp ngăn ngừa sự phân tán và tạo cục của bột mì.

(11) **49616**
(21) 1-2016-03080 (51)[7] **A23L 1/10**, 1/00, 1/176
(22) 10.02.2015 (43) 25.11.2016
(86) PCT/JP2015/053691 10.02.2015 (87) WO2015/119295 13.08.2015
(30) 2014-023463 10.02.2014 JP
PCT/JP2014/05908528.03.2014 JP
Ngày yêu cầu thẩm định nội dung: 22.08.2016
(71) NISSHIN FOODS INC. (JP)
25, Kandanishikicho 1-chome, Chiyoda-ku, Tokyo 1018441, Japan
(72) YOSHIOKA, Yasuyuki (JP), OMURA, Masato (JP), SAKAKIBARA, Michihiro (JP)
(74) Công ty Luật TNHH T&G (TGVN)
(54) BỘT MÌ ĐÓNG GÓI, PHƯƠNG PHÁP PHỦ BỘT MÌ LÊN VẬT THỂ VÀ PHƯƠNG PHÁP NGĂN NGỪA SỰ PHÂN TÁN VÀ TẠO CỤC CỦA BỘT MÌ

(57) Sáng chế đề cập đến bột mì có thể được lắc ra từ đồ chứa kiểu rây lên trên thực phẩm với lượng nhỏ và ít phân tán và đóng cục. Sáng chế đề cập đến bột mì đóng gói bao gồm bột mì được đóng gói trong đồ chứa kiểu rây có một hoặc nhiều lỗ rây có chiều rộng tối đa từ 2 đến 20 mm, bột mì này có đường kính hạt ở 10%, D10, bằng hoặc lớn hơn 18 μm và đường kính hạt ở 90%, D90, bằng hoặc nhỏ hơn 500 μm. Sáng chế đề cập đến phương pháp phủ bột mì lên vật thể và phương pháp ngăn ngừa sự phân tán và sự tạo cục của bột mì.

(11) **49617**
(21) 1-2016-03086 (51)[7] **A43D 119/00**, B25B 11/00
(22) 22.01.2015 (43) 25.11.2016
(86) PCT/US2015/012488 22.01.2015 (87) WO2015/112735 30.07.2015
(30) 14/162,275 23.01.2014 US
Ngày yêu cầu thẩm định nội dung: 22.08.2016
(71) NIKE INNOVATE C.V. (US)
One Bowerman Drive, Beaverton, Oregon 97005-6453, United States of America
(72) QUIGLEY, Mike F. (US), JURKOVIC, Dragan (CA), LEE, Kuo-Hung (TW), LIU, Yen-Hsi (TW)
(74) Công ty TNHH Tầm nhìn và Liên danh (VISION & ASSOCIATES CO.LTD.)
(54) BỀ MẶT ĐIỀU CHỈNH ĐƯỢC ĐỂ SỬ DỤNG TRONG QUÁ TRÌNH SẢN XUẤT CÁC CHI TIẾT GIÀY

(57) Sáng chế đề cập đến quá trình sản xuất giày hoặc chi tiết giày được tăng cường bằng cách thực hiện nhiều công đoạn sản xuất giày khác nhau theo kiểu tự động. Ví dụ, các chi tiết giày có thể được lấy ra và được lắp ráp tạm thời theo các vị trí tương đối được thiết đặt trước để tạo thành các chồng chi tiết. Các chồng chi tiết này có thể được lấy ra nhờ việc định vị tương đối của các chi tiết giày đang được duy trì và được đặt tại máy may để lắp ráp cố định hơn qua việc may các chi tiết giày để tạo thành cụm chi tiết giày. Dịch chuyển trong quá trình may của cơ cấu vận chuyển sẽ vận chuyển chồng chi tiết này từ bề mặt xếp chồng đến máy may và dịch chuyển của kim gắn liền với máy may có thể được điều khiển nhờ cơ cấu điều khiển chung sao cho các dịch chuyển này được đồng bộ hóa với nhau. Các hệ thống quan sát có thể được tạo đòn bẩy để có được sự dịch chuyển và thông tin về vị trí giữa chúng, tại các máy và các vị trí.

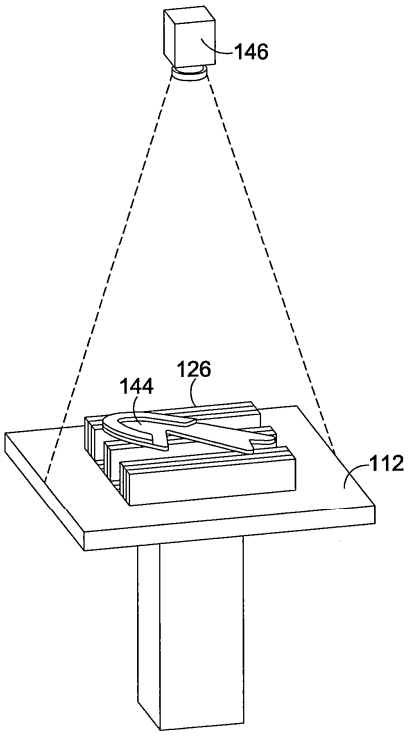

(11) **49618**
(21) 1-2016-03091
(51)[7] **C22C 38/00**, 38/18, 38/54, C21D 9/46
(22) 20.01.2015
(43) 25.11.2016
(86) PCT/JP2015/000240 20.01.2015
(87) WO2015/111403 A1 30.07.2015
(30) 2014-011306 24.01.2014 JP
2014-228503 11.11.2014 JP
Ngày yêu cầu thẩm định nội dung: 22.08.2016
(71) JFE STEEL CORPORATION (JP)
2-3, Uchisaiwai-cho 2-chome, Chiyoda-ku, Tokyo 100-0011, Japan
(72) YOSHINO, Masataka (JP), OTA, Hiroki (JP), TA, Ayako (JP), MATSUBARA, Yukihiro (JP), MIZUTANI, Akito (JP), FUJISAWA, Mitsuyuki (JP)
(74) Công ty Cổ phần Sở hữu công nghiệp INVESTIP (INVESTIP)
(54) VẬT LIỆU DÙNG CHO TẤM THÉP KHÔNG GỈ CÁN NGUỘI VÀ PHƯƠNG PHÁP SẢN XUẤT VẬT LIỆU NÀY

(57) Sáng chế đề cập đến vật liệu dùng cho tấm thép không gỉ cán nguội thích hợp để sản xuất tấm thép không gỉ cán nguội có khả năng chống ăn mòn và khả năng chống đường gờ nối, cũng như khả năng tạo hình và các đặc tính bề mặt ưu việt. Vật liệu thép dùng cho tấm thép không gỉ cán nguội theo sáng chế chứa, tính theo % khối lượng, C: 0,007 - 0,05%, Si: 0,02 - 0,50%, Mn: 0,05 1,0%, P: 0,04% hoặc nhỏ hơn. S: 0,01% hoặc nhỏ hơn, Cr: 15,5 - 18.0%. Al: 0,001 - 0,10%; N: 0,01 - 0,06%, và lượng còn lại là Fe và các tạp chất không thể tránh được, trong đó vật liệu này có cấu trúc tế vi chứa pha mactensit với lượng nằm trong khoảng từ 10% đến 60% diện tích, lượng còn lại là pha ferit. Pha mactensit có độ cứng là 500HV hoặc nhỏ hơn. Ngoài ra, sáng chế cũng đề cập đến phương pháp sản xuất vật liệu này.

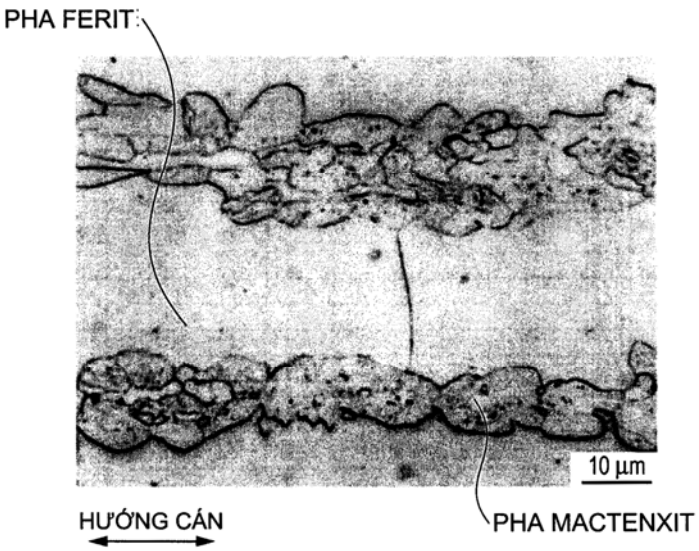

(11) **49619**
(21) 1-2016-03096 (51)[7] **B66F 7/00**
(22) 23.08.2016 (43) 25.11.2016
Ngày yêu cầu thẩm định nội dung: 23.08.2016
(71) CÔNG TY TNHH THƯƠNG MẠI VÀ VẬN TẢI PHƯƠNG ANH (VN)
Số 683 đường Giải Phóng, phường Giáp Bát, quận Hoàng Mai, thành phố Hà Nội
(72) Bùi Văn Hảo (VN)
(74) Công ty TNHH Sở hữu trí tuệ Hải Hân (HAI HAN IP CO., LTD.)
(54) GIÁ ĐỠ DÙNG CHO XE CÔNGTENƠ
(57) Sáng chế đề cập đến giá đỡ dùng cho xe công te nơ bao gồm thanh góc (1), thanh đỡ ngang (2), cầu đỡ bánh xe (3) và bộ truyền động (4), trong đó thanh góc (1) được chế tạo có các chi tiết định vị với trần và sàn xe công te nơ và trên mặt các thanh góc (1) có các lỗ định vị được phân chia thành hàng lỗ định vị thứ nhất (1.1), hàng lỗ định vị thứ hai (1.2) và hàng lỗ định vị thứ ba (1.3), thanh đỡ ngang (2) được liên kết với thanh góc (1) nhờ bu lông đỡ (5) và bu lông khóa (6), cầu đỡ bánh xe (3) được đặt lên thanh đỡ ngang (2) và một đầu cầu đỡ bánh xe (3) có thanh chặn bánh xe (3.1) để tăng khả năng giữ xe ô tô trên cầu đỡ bánh xe (3). Trong quá trình vận hành, bu lông đỡ (5) được di chuyển liên tục theo các lỗ định vị (1.1) và (1.2) khi thanh đỡ ngang (2) được di chuyển lên trên và bu lông khóa (6) gắn với đầu thanh đỡ ngang (2) được xiết chặt khi ô tô thành phẩm được nâng đến độ cao xác định.

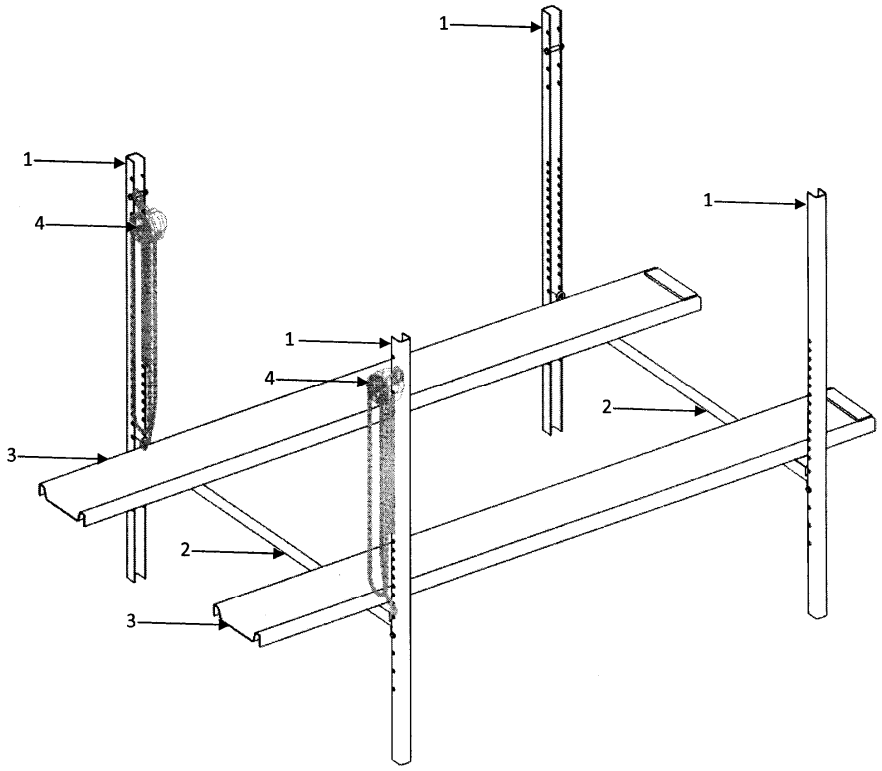

(11) **49620**

(21) 1-2016-03100 (51)[7] **B63B 1/00**, 1/10, 1/12

(22) 23.08.2016 (43) 25.11.2016

Ngày yêu cầu thẩm định nội dung: 23.08.2016

(71) CÔNG TY CP ĐẦU TƯ VÀ PHÁT TRIỂN VẬT LIỆU MỚI CÔNG NGHỆ MỚI VSD (VN)
Số 5 lô 1C đường Trung Yên 11, khu đô thị Trung Yên, phường Trung Hòa, quận Cầu Giấy, thành phố Hà Nội

(72) Lê Đức Long (VN), Nguyễn Xuân Liêu (VN)

(74) Công ty TNHH Sở hữu trí tuệ Bình Minh (SUNRISE IP CO.,LTD.)

(54) TÀU HAI THÂN NGẦM CẮT SÓNG

(57) Tàu hai thân ngầm có hai phần chính: phần chìm và phần nổi. Phần chìm có hai thân ngầm như hai cái phao bố trí song song với nhau được đặt ngầm bên dưới mặt nước, trên mỗi thân được ghép với hai trụ chống thẳng đứng hơi nghiêng về phía đuôi tàu, đầu trên đỡ phần thượng tầng (phần nổi) của tàu gồm phao dự phòng, sàn tàu và các boong tàu cách mặt nước biển một khoảng đáng kể. Tàu hai thân ngầm được thiết kế để giảm thiểu dung tích của tàu tiếp xúc với bề mặt biển (nơi có nhiều sóng). Phần lớn các khối lượng cần thiết để giữ cho tàu nổi và cân bằng đều nằm dưới sóng biển, nơi mà tàu ít bị ảnh hưởng bởi tác động của sóng, gọi là tàu cắt sóng, tàu trở nên rất ổn định, ngay cả trong vùng biển sóng lớn và tốc độ cao. Thân ngầm được thiết kế và sản xuất từng khoang riêng biệt, lắp ghép lại nên rất thuận lợi và tiết kiệm. Tàu được bố trí thêm hai phao dự phòng nằm ở mặt dưới hai bên mép sàn tàu để tăng sức nổi khi sóng cao. Tàu chạy bằng hai máy điêzen công suất khoảng 500 mã lực với tốc độ 35 hải lý một giờ.

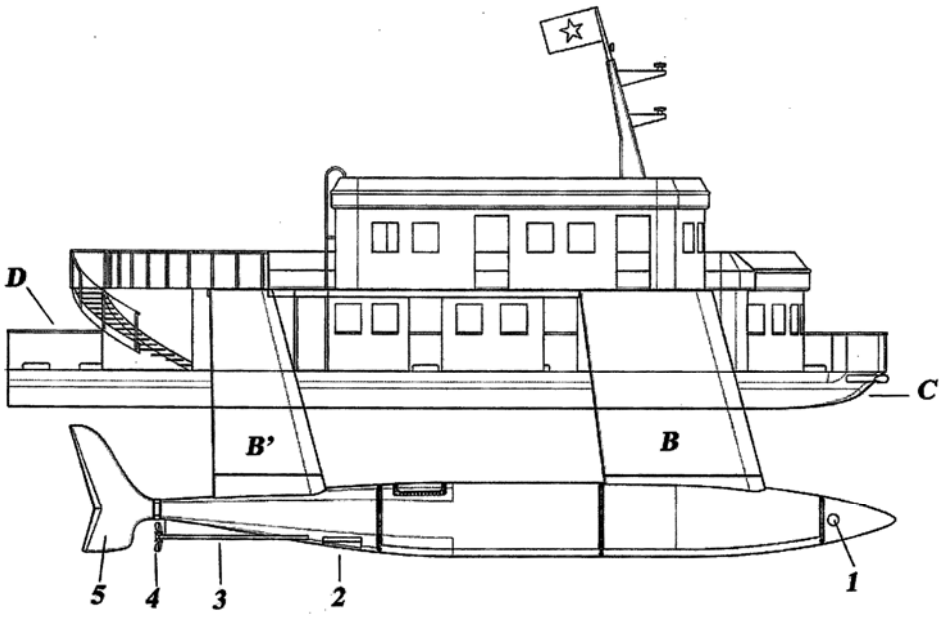

(11) **49621**
(21) 1-2016-03106 (51)[7] **H04N 7/32**
(62) 1-2013-02427
(22) 15.12.2011 (43) 25.11.2016
(86) PCT/JP2011/079071 15.12.2011 (87) WO2012/096095 A1 19.07.2012
(30) 2011-004293 12.01.2011 JP
Ngày yêu cầu thẩm định nội dung: 23.08.2016
(71) NTT DOCOMO, INC. (JP)
11-1, Nagatacho 2-chome, Chiyoda-ku, Tokyo 100-6150, Japan
(72) BOON Choong Seng (MY), TAKIUE Junya (JP), TAN Thiow Keng (MY)
(74) Công ty TNHH một thành viên Sở hữu trí tuệ VCCI (VCCI-IP CO.,LTD)
(54) THIẾT BỊ MÃ HÓA DỰ BÁO ẢNH, PHƯƠNG PHÁP MÃ HÓA DỰ BÁO ẢNH, THIẾT BỊ GIẢI MÃ DỰ BÁO ẢNH VÀ PHƯƠNG PHÁP GIẢI MÃ DỰ BÁO ẢNH

(57) Theo sáng chế khi số lượng chế độ dự báo lớn hơn được cung cấp khi tạo các tín hiệu đã được dự báo trong khung, thông tin chế độ để nhận dạng phương pháp dự báo trong khung của khối đích được mã hóa một cách hiệu quả. Sáng chế đề xuất phương pháp mã hóa dự báo ảnh bao gồm: xác định chế độ dự báo tối ưu trong số các phương pháp dự báo đối với tín hiệu điểm ảnh của khối đích; tín hiệu đã được dự báo được tạo ra theo chế độ; tín hiệu dư thừa được xác định giữa tín hiệu điểm ảnh của khối đích và tín hiệu đã được dự báo; tín hiệu dư thừa và chế độ dự báo tối ưu được mã hóa để tạo tín hiệu đã được nén; tín hiệu đã được nén được phục hồi; tín hiệu được phục hồi được lưu giữ như là tín hiệu điểm ảnh đã được tái tạo. Khi mã hóa chế độ dự báo, danh sách chế độ dự báo tùy chọn được tạo ra như là danh sách chứa các thành phần của các chế độ dự báo tối ưu của các khối đã được tái tạo trước liền kề khối đích; cờ biểu thị việc danh sách có chứa thành phần tương ứng với chế độ dự báo tối ưu được mã hóa hay không; chỉ số đối với thành phần tương ứng được mã hóa nếu thành phần tương ứng có trong danh sách; chế độ dự báo tối ưu được mã hóa dựa trên số thành phần trong danh sách, trừ khi không có thành phần tương ứng trong danh sách.

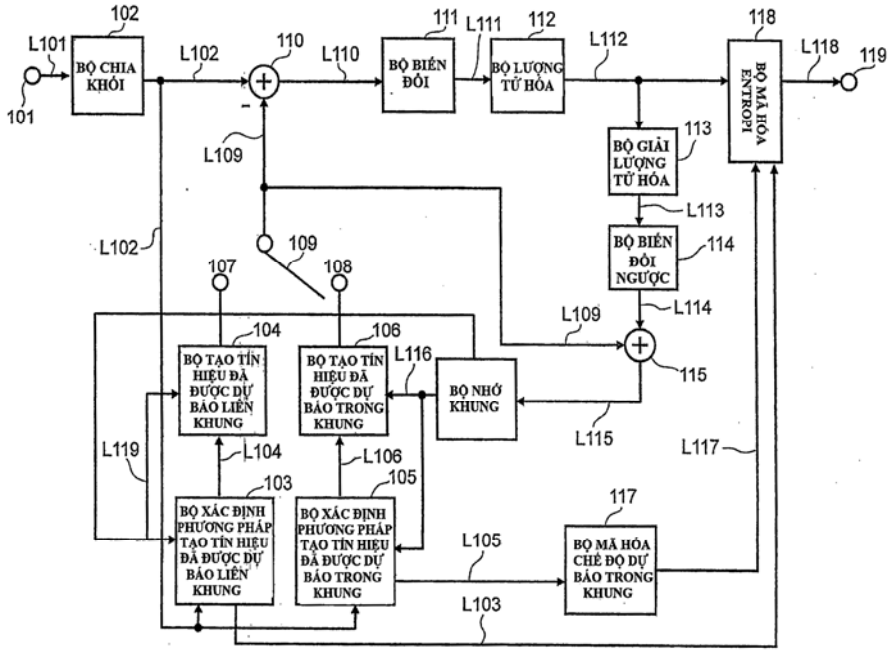

(11) **49622**
(21) 1-2016-03109 (51)[7] **F21S 2/00**, F21V 17/00, 19/00
(22) 23.02.2015 (43) 25.11.2016
(86) PCT/JP2015/055075 23.02.2015 (87) WO2015/129635 A1 03.09.2015
(30) 2014-033790 25.02.2014 JP
Ngày yêu cầu thẩm định nội dung: 23.08.2016
(71) 1. MITSUBISHI ELECTRIC CORPORATION (JP)
7-3, Marunouchi 2-chome, Chiyoda-ku, Tokyo 100-8310 Japan
2. MITSUBISHI ELECTRIC LIGHTING CORPORATION (JP)
14-40, Ofuna 2-chome, Kamakura-shi, Kanagawa 2470056, Japan
(72) SAITO, Masafumi (JP), KADONO, Taichi (JP), SAKAMOTO, Tetsuya (JP)
(74) Công ty TNHH một thành viên Sở hữu trí tuệ VCCI (VCCI-IP CO.,LTD)
(54) THIẾT BỊ CHIẾU SÁNG
(57) Sáng chế đề cập đến thiết bị chiếu sáng có nền LED (light emitting diode - điốt phát quang), cụ thể là đề cập thiết bị chiếu sáng có khả năng ngăn chặn sự tăng số lượng bộ phận và giảm hiệu quả làm việc đối với việc cố định nền LED. Nắp bảo vệ (230) theo sáng chế, có phần cố định nền với mặt nắp bảo vệ (232-1) đang tiếp xúc với bề mặt lắp đặt (211J) của nền LED (210), phần móc kẹp (234) lắp ráp với tấm chắn mặt bên (222) của khung (220). Do sự lắp ráp này, nắp bảo vệ (230) được lắp vào khung (220), và phần cố định nền với mặt nắp bảo vệ (232-1) cố định nền LED (210) với phần phẳng của mặt khung (221).

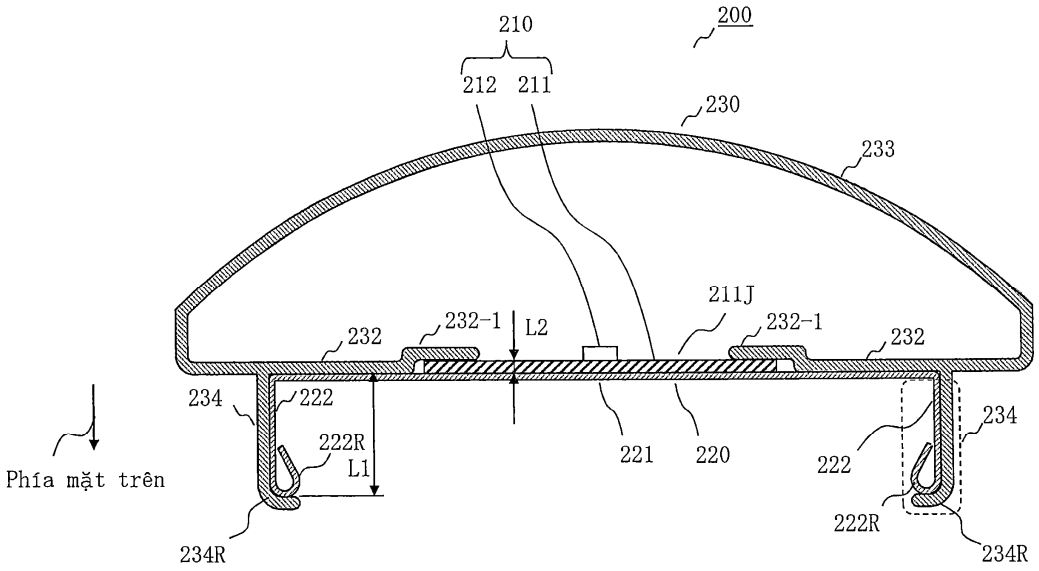

(11) **49623**
(21) 1-2016-03110 (51)[7] **A61K 31/397**, A61P 25/28
(22) 30.01.2015 (43) 25.11.2016
(86) PCT/JP2015/052617 30.01.2015 (87) WO2015/115582 A1 06.08.2015
(30) 2014-017587 31.01.2014 JP
(71) TOYAMA CHEMICAL CO., LTD. (JP)
2-5, Nishishinjuku 3-chome, Shinjuku-ku Tokyo 160-0023, Japan
(72) TAKAHASHI, Takuya (JP), OKUDA, Tomohiro (JP)
(74) Công ty TNHH một thành viên Sở hữu trí tuệ VCCI (VCCI-IP CO.,LTD)
(54) DƯỢC PHẨM TĂNG CƯỜNG HIỆU QUẢ PHỤC HỒI SAU TỔN THƯƠNG THẦN KINH CHỨA DẪN XUẤT ALKYL ETE HOẶC MUỐI CỦA NÓ

(57) Sáng chế đề cập đến dược phẩm chứa dẫn xuất alkyl ete được thể hiện bởi công thức chung [1]:

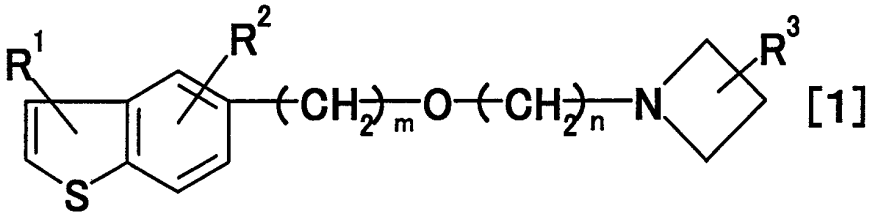

[1]

(trong đó: R^1 và R^2 là giống hoặc khác nhau và là nguyên tử hydro, nguyên tử halogen, nhóm C_{1-6} alkyl, nhóm aryl được thế tùy ý; R^3 là nhóm hydroxyl được bảo vệ tùy ý; và m và n là giống hoặc khác nhau và là số nguyên từ 1 đến 6) hoặc muối của nó. Dược phẩm theo sáng chế hữu ích làm dược phẩm tăng cường hiệu quả phục hồi sau tổn thương thần kinh và dược phẩm phục hồi rối loạn chức năng và/hoặc làm giảm rối loạn chức năng.

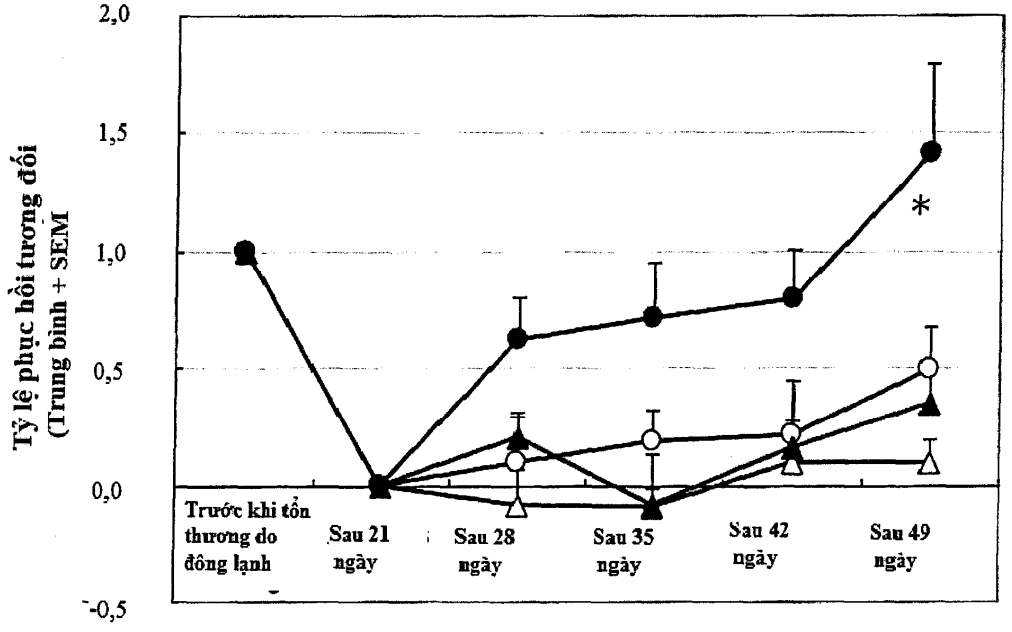

(11) **49624**
(21) 1-2016-03117
(51)[7] **D05B 19/12**, A43D 11/00, 111/00, B25J 9/16
(22) 22.01.2015
(43) 25.11.2016
(86) PCT/US2015/012486 22.01.2015
(87) WO2015/112734 30.07.2015
(30) 14/162,271 23.01.2014 US
Ngày yêu cầu thẩm định nội dung: 23.08.2016
(71) NIKE INNOVATE C.V (NL)
One Bowerman Drive Beaverton, Oregon 97005-6453, United States of Amerrica
(72) JURKOVIC, Dragan (CA), LEE, Kuo-Hung (TW), LIU, Yen-Hsi (TW), WU, Hung-Yu (TW), LIAO, Chang-Chu (TW)
(74) Công ty TNHH Tầm nhìn và Liên danh (VISION & ASSOCIATES CO.LTD.)
(54) HỆ THỐNG LẮP RÁP VÀ KHÂU TỰ ĐỘNG CÁC BỘ PHẬN GIÀY
(57) Sáng chế đề cập đến việc sản xuất giày hoặc một phần của giày được cải tiến bằng cách thực hiện các quy trình sản xuất giày khác nhau theo cách tự động. Ví dụ, các bộ phận giày có thể được lấy ra và được lắp ghép tạm thời theo các vị trí tương quan được thiết lập trước để tạo thành các chồng bộ phận. Các chồng bộ phận có thể được lấy ra với vị trí tương quan của các bộ phận giày được duy trì và được đặt ở máy khâu để gắn lâu bền hơn bằng cách khâu các bộ phận để tạo thành cụm giày. Chuyển động trong khi khâu của cơ cấu vận chuyển mà vận chuyển chồng bộ phận ra khỏi mặt xếp chồng đến máy khâu và chuyển động của kim được liên kết với máy khâu có thể được điều khiển bằng cơ cấu điều khiển dùng chung sao cho các chuyển động này được đồng bộ so với nhau. Các hệ thống quan sát có thể được nâng cấp để thu được thông tin về chuyển động và vị trí giữa và tại các thiết bị và các vị trí.

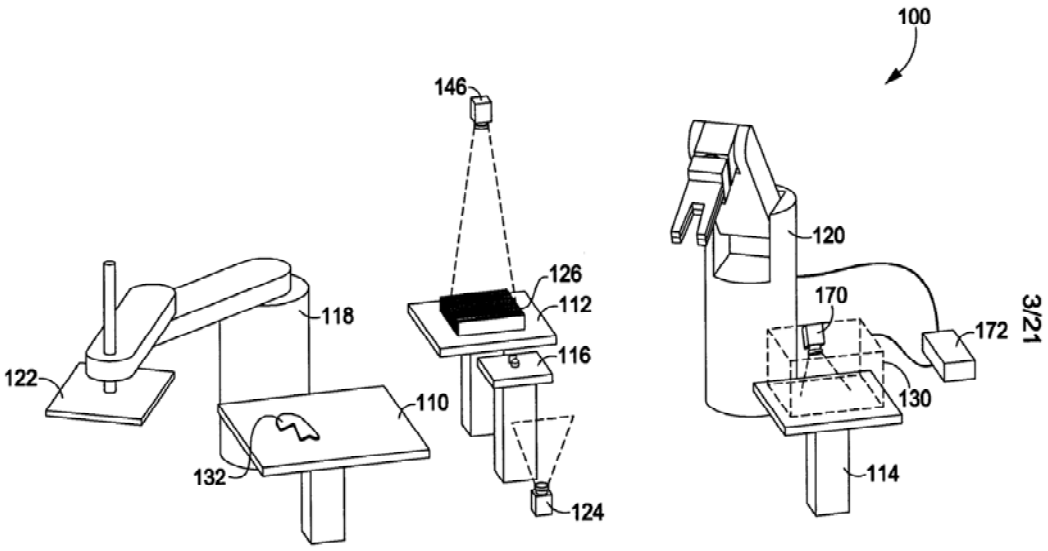

(11) **49625**
(21) 1-2016-03120 (51)[7] **E01F 9/012**
(22) 23.08.2016 (43) 25.11.2016
Ngày yêu cầu thẩm định nội dung: 23.08.2016
(75) CHI TIEN SHENG (TW)
No. 9, Alley 18, Lane 540, Sec.1, Shenlin Rd., Daya Dist., Taichung City 428, Taiwan
(74) Công ty Luật TNHH WINCO (WINCO LAW FIRM)
(54) CƠ CẤU CẢNH BÁO AN TOÀN
(57) Sáng chế đề cập tới cơ cấu cảnh báo an toàn có thân cảnh báo dạng ống lồng được tạo ra liền khối là một ống dạng hộp xếp dễ uốn có đầu dưới, đầu trên, và phần dạng hộp xếp nối đầu trên và đầu dưới. Do đó, thân cảnh báo dạng ống lồng có thể được ép vào và kéo giãn ra dưới tác dụng của ngoại lực, vì thế giảm tới mức tối thiểu thể tích và tạo điều kiện thuận lợi cho việc di chuyển cơ cấu cảnh báo an toàn, cũng như đạt được mục đích kéo dài tuổi thọ sử dụng và tạo ra độ an toàn tốt hơn.

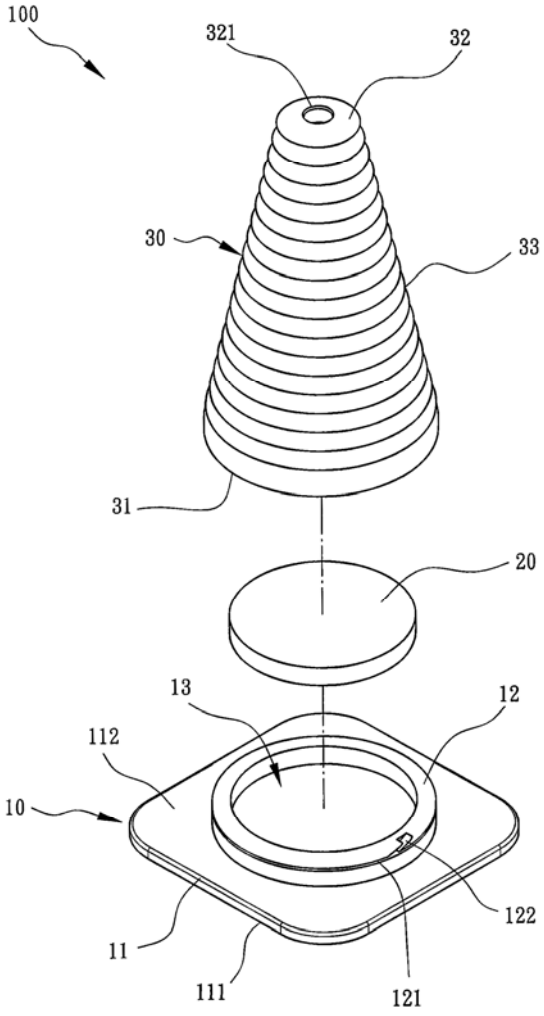

(11) **49626**
(21) 1-2016-03124 (51)[7] **B01J 13/16**, C11D 3/50
(22) 23.01.2015 (43) 25.11.2016
(86) PCT/EP2015/051329 23.01.2015 (87) WO2015/110568 30.07.2015
(30) 14152610.3 27.01.2014 EP
(71) FIRMENICH SA (CH)
1, route des Jeunes, PO Box 239, 1211 GENEVA 8, Switzerland
(72) STRUILLOU, Arnaud (FR), PICHON, Nicolas (FR), BELLOUARD, Claudie (FR)
(74) Công ty Tư vấn đầu tư và chuyển giao công nghệ (INVESTCONSULT)
(54) VI NANG DẠNG LÕI - VỎ CHỨA CHẤT DẺO AMIN MỘT VỎ, SẢN PHẨM TIÊU DÙNG DẠNG DUNG DỊCH HOẶC BỘT CÓ HƯƠNG THƠM VÀ QUY TRÌNH BÀO CHẾ VI NANG NÀY

(57) Sáng chế này đề cập đến viên nang dạng lõi-vỏ chứa chất dẻo amin một vỏ liên kết ngang với polyisoxyanat và chứa lõi mang tinh dầu thơm, được điều chế với một lượng rất thấp nhựa chứa chất dẻo amin. Sáng chế còn đề cập đến sản phẩm tiêu dùng dạng dung dịch hoặc bột có hương thơm và quy trình bào chế vi nang này.

(11) **49627**
(21) 1-2016-03126 (51)[7] **A61K 9/10**, 9/14
(22) 03.02.2015 (43) 25.11.2016
(86) PCT/EP2015/052202 03.02.2015 (87) WO2015/114164 06.08.2015
(30) 14153705.0 03.02.2014 EP
PCT/EP2014/064449 03.02.2014 EP
(71) APURANO PHARMACEUTICALS GMBH (DE)
Rabenkopfstrasse 24a, 81545 Munich, Germany
(72) BRAND, Werner (DE)
(74) Văn phòng luật sư Phạm và Liên danh (PHAM & ASSOCIATES)
(54) HỖN DỊCH NANO CHỨA NGUYÊN LIỆU TỰ NHIÊN, PHƯƠNG PHÁP ĐIỀU CHẾ HỖN DỊCH NÀY VÀ THUỐC CHỨA HỖN DỊCH NÀY

(57) Sáng chế đề cập đến phương pháp điều chế hỗn dịch nano chứa ít nhất một nguyên liệu tự nhiên, bao gồm các bước sau: (a) điều chế ít nhất một nguyên liệu tự nhiên có kích cỡ hạt (D_{90}) nhỏ hơn 320µm; (b) phân tán ít nhất một nguyên liệu tự nhiên thu được ở bước (a) trong dung môi; và (c) nghiền thể phân tán thu được ở bước (b) đến kích cỡ hạt (D_{90}) nhỏ hơn l000nm. Sáng chế cũng đề cập đến hỗn dịch nano thu được từ phương pháp này; và thuốc chứa hỗn dịch nano này. Hỗn dịch nano này hữu ích để bào chế thuốc.

(11) **49628**
(21) 1-2016-03129 (51)[7] **A23N 5/08**, 5/03, B65G 53/14
(22) 24.01.2015 (43) 25.11.2016
(86) PCT/IB2015/050534 24.01.2015 (87) WO2015/111005 30.07.2015
(30) 314/CHE/2014 25.01.2014 IN
6244/CHE/2014 11.12.2014 IN
(71) PUMATIK SMALL KITCHEN APPLIANCES PRIVATE LIMITED (IN)
E-115, Brigade Gardenia, J.P. Nagar, 8th Phase, Karnataka, Bangalore 560078, India
(72) MATTATHIL, Wilson Varghese (IN)
(74) Văn phòng luật sư Phạm và Liên danh (PHAM & ASSOCIATES)
(54) THIẾT BỊ NẠO CÓ CHIỀU RỘNG THAY ĐỔI ĐƯỢC, THIẾT BỊ ĐIỀU KHIỂN CHUYỂN ĐỘNG THẲNG ĐỨNG, THIẾT BỊ VÀ PHƯƠNG PHÁP ĐỂ NẠO VÀ TÁCH CÙI DỪA

(57) Sáng chế đề cập đến thiết bị nạo để tách cùi dừa ra khỏi nửa quả dừa giảm thiểu sự can thiệp của con người và thuận lợi để sử dụng. Nói chung, thiết bị nạo dừa này bao gồm: 1. Thiết bị nạo có chiều rộng thay đổi được (20, 20E1) mà tính đến và thích ứng với sự thay đổi chiều rộng của nửa quả dừa và nạo cùi dừa nhờ đó; 2. Thiết bị điều khiển chuyển động thẳng đứng (30, 30A1, 30A2) mà tính đến và thích ứng với sự thay đổi chiều dài của nửa quả dừa và di chuyển thiết bị nạo có chiều rộng thay đổi được dọc theo nửa quả dừa để nạo toàn bộ nửa quả dừa, 3. Cơ cấu đi vào miệng thay đổi được mà tính đến và thích ứng với sự thay đổi đường kính mặt cắt của nửa quả dừa và dẫn hướng sự đi vào của thiết bị nạo có chiều rộng thay đổi được vào trong nửa quả dừa một cách tối ưu, 3.1. Cơ cấu xả cùi dừa đã nạo mà xả cùi dừa đã nạo ra khỏi vùng nạo khiến cho nó có thể được gom lại một cách có hiệu quả. 4. Cơ cấu giữ quả dừa (50) mà giữ một cách tối ưu nửa quả dừa để được nạo, và 5. Cơ cấu vận hành tối ưu mà điều chỉnh các quá trình bắt đầu, nạo và dừng của toàn bộ thiết bị nạo dừa.
Ngoài ra, sáng chế còn đề cập đến thiết bị điều khiển chuyển động thẳng đứng, thiết bị và phương pháp để nạo và tách cùi dừa.

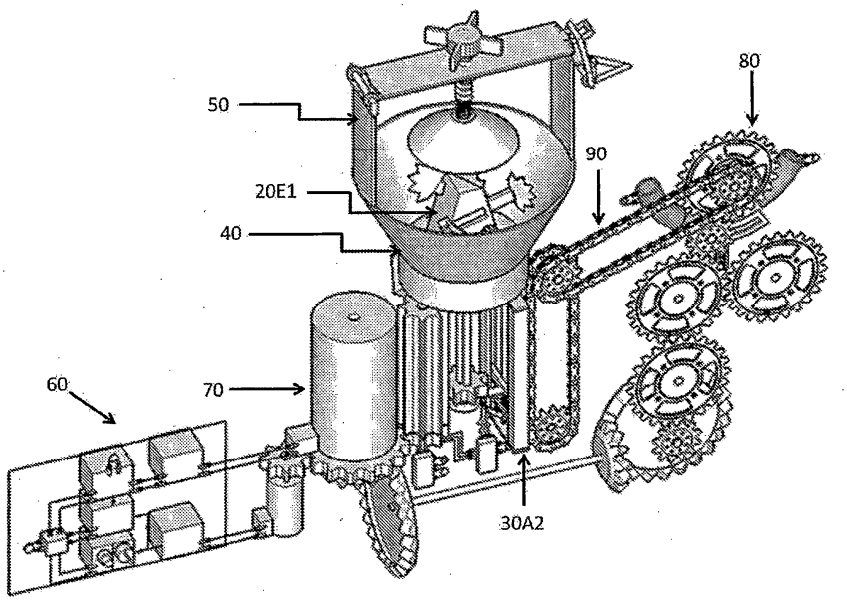

(11) **49629**
(21) 1-2016-03131
(51)[7] **F21V 3/02**, F21S 2/00, F21V 3/00, 17/00
(22) 23.02.2015
(43) 25.11.2016
(86) PCT/JP2015/055077 23.02.2015
(87) WO2015/129636 A1 03.09.2015
(30) 2014-037181 27.02.2014 JP
Ngày yêu cầu thẩm định nội dung: 24.08.2016
(71) 1. MITSUBISHI ELECTRIC CORPORATION (JP)
7-3, Marunouchi 2-chome, Chiyoda-ku, Tokyo 100-8310 Japan
2. MITSUBISHI ELECTRIC LIGHTING CORPORATION (JP)
14-40, Ofuna 2-chome, Kamakura-shi, Kanagawa 2470056, Japan
(72) SAITO, Masafumi (JP), KADONO, Taichi (JP), SAKAMOTO, Tetsuya (JP)
(74) Công ty TNHH một thành viên Sở hữu trí tuệ VCCI (VCCI-IP CO.,LTD)
(54) NẮP BẢO VỆ TRONG MỜ VÀ THIẾT BỊ CHIẾU SÁNG
(57) Sáng chế đề cập đến kết cấu có thể được giữ được một cách dễ dàng được tạo ra trên bề mặt của bộ nguồn sáng LED (light emitting diode - điốt phát quang), sao cho bộ nguồn sáng LED có thể được tháo ra khỏi thân chính của thiết bị một cách dễ dàng. Nắp bảo vệ trong mờ (230) bao gồm phần mặt cong (233) có hình dạng vòng cung liên tục suốt hình dạng thon dài của nó, phần hông (232) thẳng đứng để tạo ra hình dạng tấm chắn ở một phần đầu của phần mặt cong (233) theo phương chiều dài của hình dạng thon dài, và phần hông còn lại (232) thẳng đứng để tạo ra hình dạng tấm chắn ở phần đầu khác của phần mặt cong (233) theo phương chiều dài. Phần hông (232) được tạo ra có rãnh cài (232a) lõm vào bên trong để tạo ra hình dạng lõm.

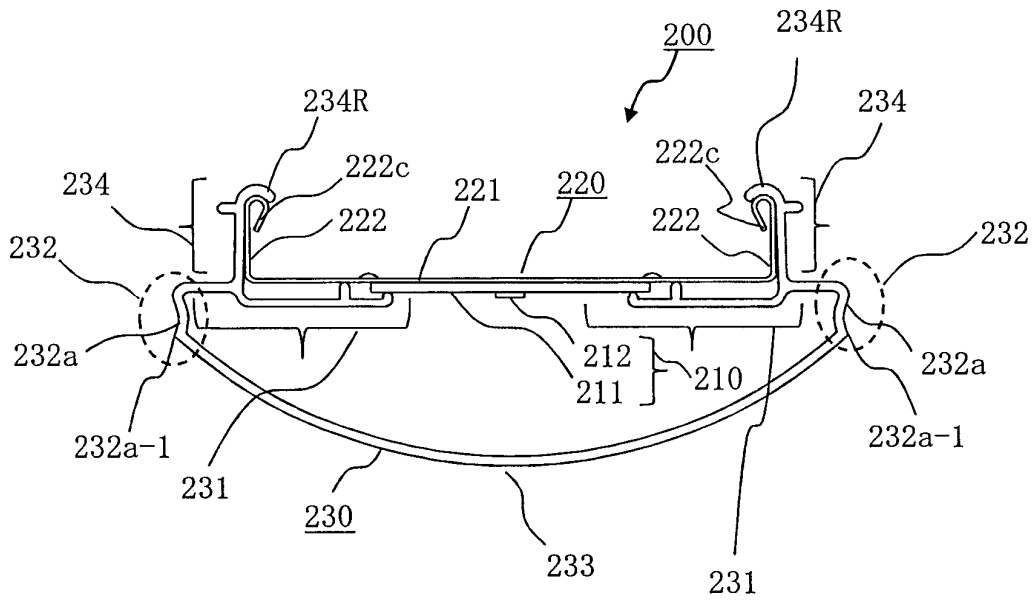

(11) **49630**
(21) 1-2016-03132 (51)[7] **H04W 48/10**
(22) 28.01.2014 (43) 25.11.2016
(86) PCT/CN2014/071690 28.01.2014 (87) WO2015/113219 A1 06.08.2015
Ngày yêu cầu thẩm định nội dung: 24.08.2016
(71) HUAWEI TECHNOLOGIES CO., LTD. (CN)
Huawei Administration Building, Bantian, Longgang, Shenzhen, Guangdong 518129, China
(72) PANG, Lingli (CN), ZHENG, Xiaoxiao (CN)
(74) Công ty TNHH một thành viên Sở hữu trí tuệ VCCI (VCCI-IP CO.,LTD)
(54) PHƯƠNG PHÁP LẬP LỊCH THÔNG TIN HỆ THỐNG VÀ THIẾT BỊ NGƯỜI DÙNG

(57) Sáng chế đề cập đến lĩnh vực truyền thông, và cụ thể là đề cập đến phương pháp lập lịch thông tin hệ thống và thiết bị người dùng. Phương pháp/bao gồm các bước: xác định là tồn tại kênh phát rộng thứ hai mà khác so với kênh phát rộng thứ nhất; thu, bởi thiết bị người dùng, thông tin lập lịch thứ hai từ thông tin hệ thống được gửi trên kênh phát rộng thứ nhất hoặc kênh phát rộng thứ hai; và thu, bởi thiết bị người dùng, nội dung của thông tin lập lịch thứ hai, và thu, theo nội dung của thông tin lập lịch thứ hai, thông tin hệ thống được gửi trên kênh phát rộng thứ hai. Do đó, thông tin hệ thống có thể được gửi dựa trên kênh phát rộng thứ hai mà khác so với kênh phát rộng thứ nhất, và không gian mang thông tin hệ thống có thể được mở rộng.

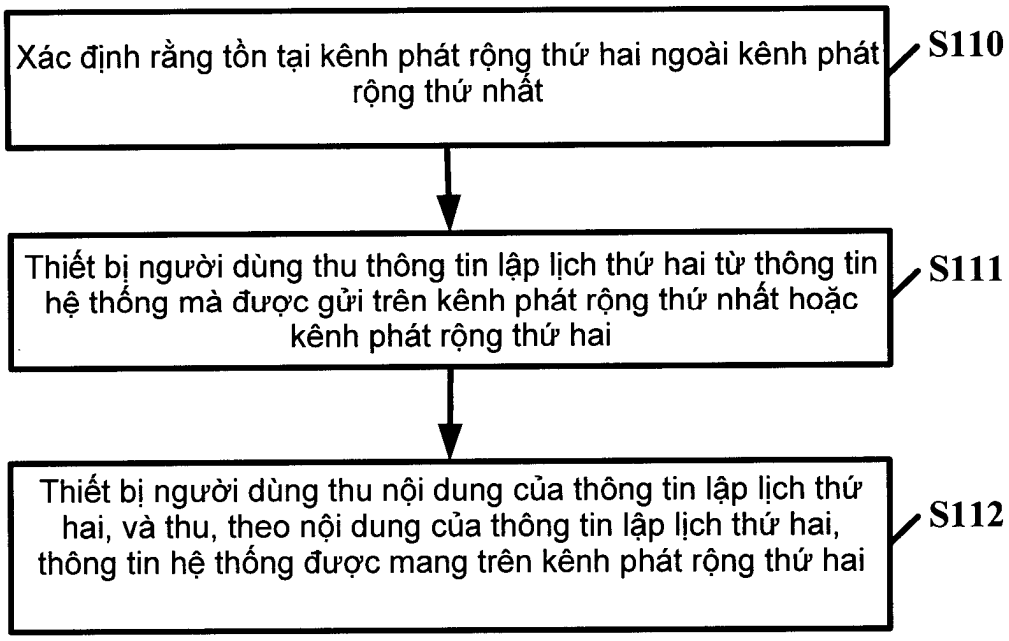

(11) **49631**
(21) 1-2016-03133 (51)[7] **H04N 7/32**
(62) 1-2011-02763
(22) 16.03.2010 (43) 25.11.2016
(86) PCT/JP2010/054441 16.03.2010 (87) WO2010/110126 A1 30.09.2010
(30) 2009-069975 23.03.2009 JP
Ngày yêu cầu thẩm định nội dung: 14.10.2011
(71) NTT DOCOMO, INC. (JP)
11-1, Nagatacho 2-chome, Chiyoda-ku, Tokyo, 100-6150 Japan
(72) SUZUKI Yoshinori (JP), BOON Choong Seng (JP)
(74) Công ty TNHH một thành viên Sở hữu trí tuệ VCCI (VCCI-IP CO.,LTD)
(54) PHƯƠNG PHÁP GIẢI MÃ DỰ ĐOÁN ẢNH, THIẾT BỊ GIẢI MÃ DỰ ĐOÁN ẢNH, PHƯƠNG PHÁP MÃ HÓA DỰ ĐOÁN ẢNH VÀ THIẾT BỊ MÃ HÓA DỰ ĐOÁN ẢNH

(57) Sáng chế đề cập đến thiết bị mã hóa dự đoán ảnh có thể mã hóa ảnh hiệu quả, trong khi ngăn chặn thông tin dự đoán tăng lên và giảm lỗi dự đoán của khối mục tiêu. Trong thiết bị mã hóa dự đoán ảnh theo một phương án, để tạo ra tín hiệu dự đoán của phân khu trong vùng mục tiêu, điều được quyết định xem liệu thông tin dự đoán của vùng lân cận có thể được sử dụng hay không. Khi thông tin dự đoán của vùng lân cận có thể được sử dụng, độ rộng vùng của phân khu nơi thông tin dự đoán của vùng lân cận được sử dụng để tạo ra tín hiệu dự đoán được xác định. Tín hiệu dự đoán của vùng mục tiêu được tạo ra từ tín hiệu được tái lập dựa trên thông tin dự đoán của vùng mục tiêu, thông tin dự đoán của vùng lân cận, và độ rộng vùng. Thông tin dự đoán, thông tin nhận dạng độ rộng vùng, và tín hiệu còn lại giữa tín hiệu dự đoán và tín hiệu gốc của vùng mục tiêu được mã hóa.

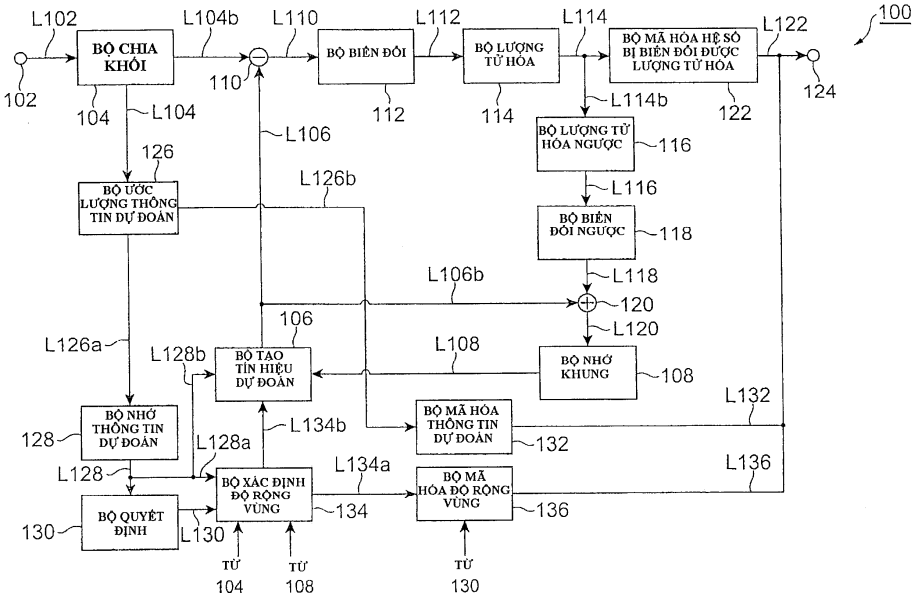

(11) **49632**
(21) 1-2016-03144 (51)[7] **F02M 25/08**
(22) 25.08.2016 (43) 25.11.2016
(30) 2015-192845 30.09.2015 JP
Ngày yêu cầu thẩm định nội dung: 25.08.2016
(71) HONDA MOTOR CO., LTD. (JP)
1-1, Minami-Aoyama 2-chome, Minato-ku, Tokyo 107-8556 Japan
(72) Shinji KAWASUMI (JP), Yuya IBARAKI (JP)
(74) Công ty TNHH Dịch vụ sở hữu trí tuệ ALPHA (ALPHA PLUS CO., LTD.)
(54) XE MÁY
(57) Sáng chế đề xuất xe máy cho phép đơn giản hóa việc đi dây quanh hộp thu gom hơi nhiên liệu được bố trí.
Để đạt được mục đích nêu trên, sáng chế đề cập đến xe máy có hộp thu gom hơi nhiên liệu (30) mà ống (41) để dẫn dòng hơi nhiên liệu từ bình nhiên liệu và ống (42) để dẫn dòng hơi nhiên liệu về phía hệ thống nạp được nối vào đó, và giá đỡ hộp thu gom hơi nhiên liệu (50) dùng để đỡ hộp thu gom hơi nhiên liệu (30). Giá đỡ hộp thu gom hơi nhiên liệu (50) bao gồm bộ phận đỡ hộp (51) dùng để đỡ hộp thu gom hơi nhiên liệu (30) và bộ phận đỡ dây cáp (52) dùng để đỡ dây cáp (60) là một bộ phận điện. Bộ phận đỡ hộp (51) và bộ phận đỡ dây cáp (52) được bố trí theo cách mà hướng dọc trục (30A) của hộp thu gom hơi nhiên liệu (30) được đỡ bởi bộ phận đỡ hộp (51) và hướng dọc trục (60A) của dây cáp (60) được đỡ bởi bộ phận đỡ dây cáp (52) được định hướng theo cùng một hướng.

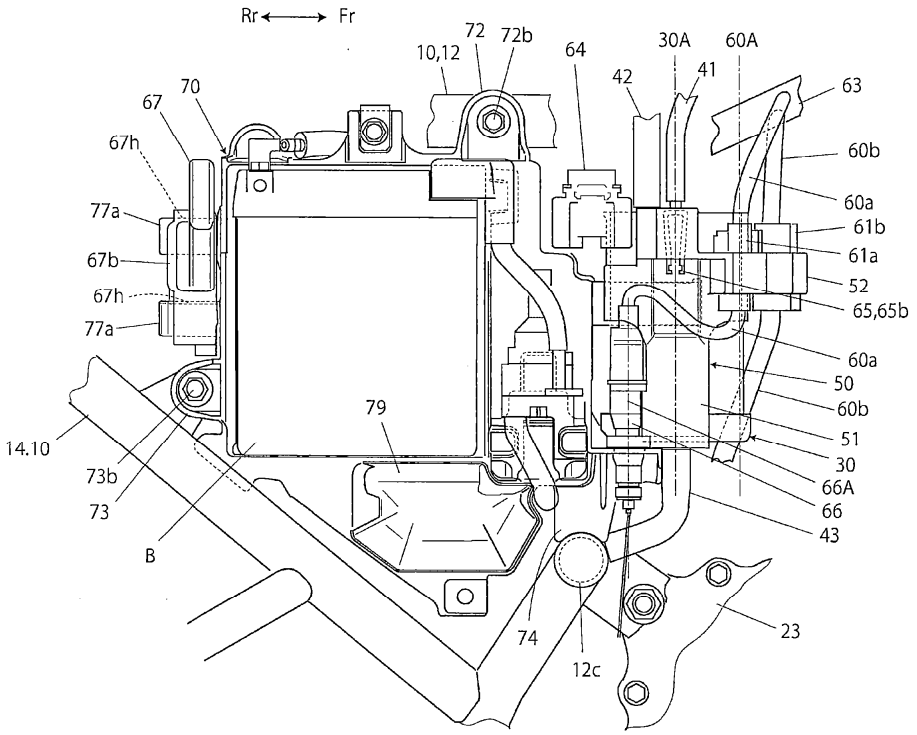

(11) **49633**
(21) 1-2016-03145 (51)[7] **B62J 37/00**, 35/00, 6/18
(22) 25.08.2016 (43) 25.11.2016
(30) 2015-194309 30.09.2015 JP
Ngày yêu cầu thẩm định nội dung: 25.08.2016
(71) HONDA MOTOR CO., LTD. (JP)
1-1, Minami-Aoyama 2-chome, Minato-ku, Tokyo 107-8556 Japan
(72) Noriyuki MATSUI (JP), Atsushi NISHI (JP), Kohei YOKOUCHI (JP)
(74) Công ty TNHH Dịch vụ sở hữu trí tuệ ALPHA (ALPHA PLUS CO., LTD.)
(54) CƠ CẤU GIỮ BÓ DÂY ĐIỆN
(57) Mục đích của sáng chế là đề xuất cơ cấu giữ bó đây điện mà được lắp cố định vào bơm nhiên liệu ở một số lượng các vị trí nhỏ, bó dây điện được dẫn mà không va chạm với bình nhiên liệu, và thao tác đi dây có thể được dễ dàng.
Để đạt được mục đích nêu trên, sáng chế đề xuất cơ cấu giữ bó dây điện trong đó bó dây điện (46) nối với đầu nối cấp điện (44b) của bơm nhiên liệu (44) được lắp trên mặt trên (43) của bình nhiên liệu (42) được đi dây trên mặt trên (43) của bình nhiên liệu theo cách không tiếp xúc. Bó dây điện (46) được dẫn và được giữ bởi phần giữ bó dây điện thứ nhất (56) được tạo ra liền khối trên mặt trên của tấm ốp bên (22). ít nhất một phần của phần giữ bó dây điện thứ nhất (56) được đặt ở vị trí cao hơn mặt trên (43) của bình nhiên liệu ở vị trí mà đoạn dây ngang (46a) của bó dây điện nằm chồng lên mặt trên (43) của bình nhiên liệu theo phương thẳng đứng, một khoảng không được tạo ra giữa mặt trên (43) của bình nhiên liệu và đoạn dây ngang (46a) của bó dây điện khi nhìn từ phía bên.

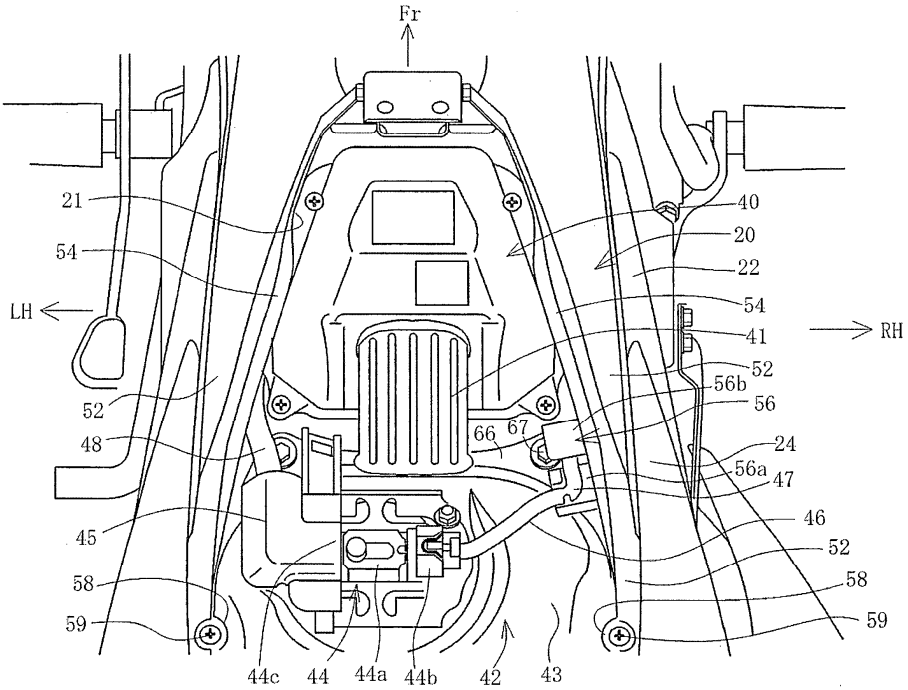

(11) **49634**
(21) 1-2016-03146 (51)[7] **B62J 6/18**, B62K 19/40
(22) 25.08.2016 (43) 25.11.2016
(30) 2015-194314 30.09.2015 JP
Ngày yêu cầu thẩm định nội dung: 25.08.2016
(71) HONDA MOTOR CO., LTD. (JP)
1-1, Minami-Aoyama 2-chome, Minato-ku, Tokyo 107-8556 Japan
(72) Noriyuki MATSUI (JP), Atsushi NISHI (JP), Kohei YOKOUCHI (JP)
(74) Công ty TNHH Dịch vụ sở hữu trí tuệ ALPHA (ALPHA PLUS CO., LTD.)
(54) GIÁ ĐỠ ĐẦU NỐI
(57) Sáng chế đề cập đến giá đỡ đầu nối cho phép dây dễ dàng được giữ mà không làm tăng số lượng các bộ phận.
Để đạt được mục đích nêu trên, sáng chế đề xuất giá đỡ đầu nối (44) để giữ đầu nối (A54) và đầu nối (B55) được trang bị lỗ giữ đầu nối (74, 75), và lỗ giữ dây (70) để giữ dây (A60) và lỗ giữ dây (73) để giữ các dây (B61, C62 và D63) được tạo ra. Lỗ giữ đầu nối (74) được trang bị chỗ khoét (72a) nối thông với bên ngoài, và lỗ giữ đầu nối được nối thông với lỗ giữ dây (70) thông qua phần nối thông (7la). Lỗ giữ đầu nối (75) cũng có kết cấu tương tự như vậy. Nếu dây (A60) được đưa lọt vào lỗ giữ dây (70) từ chỗ khoét (72a) và đầu nối (A54) được lắp cố định bởi lỗ giữ đầu nối (74), dây (A60) được giữ cố định trong lỗ giữ dây (70). Các dây (B61, C62 và D63) được giữ cố định trong lỗ giữ dây (73) nhờ đầu nối (B55) theo cách tương tự.

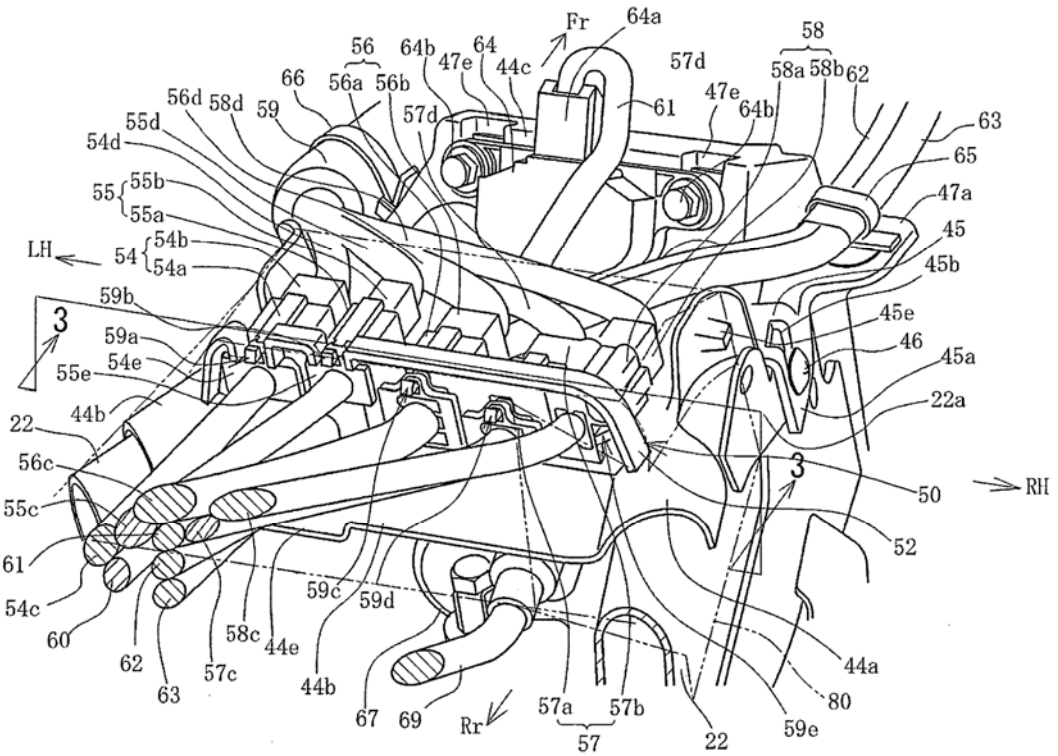

(11) **49635**
(21) 1-2016-03147 (51)[7] **F16D 13/52**, 43/21, 47/04
(22) 25.08.2016 (43) 25.11.2016
(30) 2015-192205 29.09.2015 JP
Ngày yêu cầu thẩm định nội dung: 25.08.2016
(71) HONDA MOTOR CO., LTD. (JP)
1-1, Minami-Aoyama 2-chome, Minato-ku, Tokyo 107-8556 Japan
(72) Shogo TATSUMI (JP), Jun ADACHI (JP), Masahiro SHIMIZU (JP)
(74) Công ty TNHH Dịch vụ sở hữu trí tuệ ALPHA (ALPHA PLUS CO., LTD.)
(54) KHỚP LY HỢP MA SÁT
(57) Sáng chế đề xuất khớp ly hợp ma sát mà có thể được tạo ra theo cách nhỏ gọn theo hướng dọc trục.
Để đạt được mục đích nêu trên, sáng chế đề xuất khớp ly hợp ma sát (1) có kết cấu để nối và/hoặc ngắt việc truyền động lực giữa bộ phận ly hợp đầu vào (5) và bộ phận ly hợp đầu ra (2) bằng cách tăng và/hoặc giảm khoảng cách giữa ly hợp giữa (8) và tấm ép (9), bao gồm ly hợp ngoài (4), cơ cấu hạn chế mômen xoắn (TL), và cơ cấu hủy giới hạn (LC). Tấm ép (9) nằm bên trong ly hợp ngoài (4), và cơ cấu giới hạn (RM) được bố trí giữa tấm ép (9) và ly hợp ngoài (4).

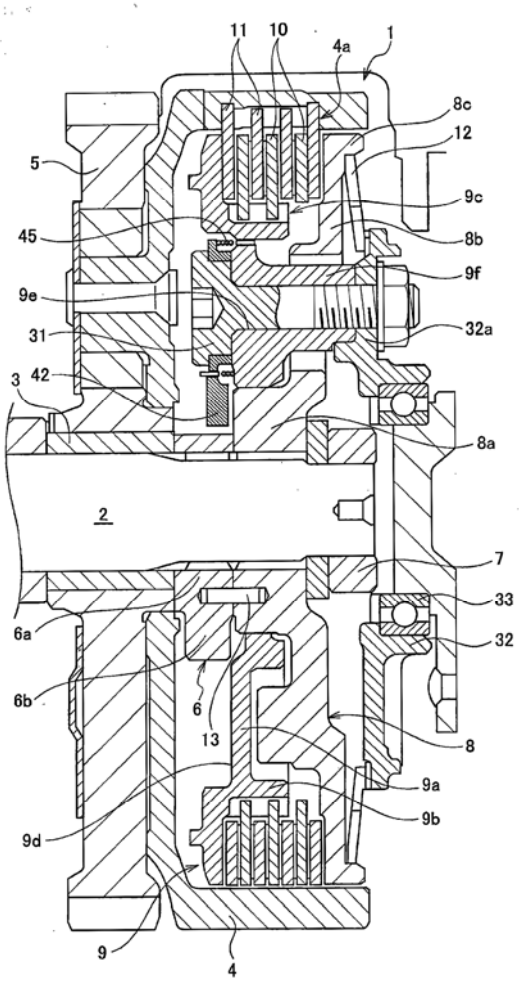

(11) **49636**
(21) 1-2016-03148 (51)[7] **H01H 9/16**, 21/00
(22) 21.01.2015 (43) 25.11.2016
(86) PCT/JP2015/000266 21.01.2015 (87) WO2015/122123 20.08.2015
(30) 2014-025222 13.02.2014 JP
Ngày yêu cầu thẩm định nội dung: 25.08.2016
(71) PANASONIC INTELLECTUAL PROPERTY MANAGEMENT CO., LTD. (JP)
1-61, Shiromi 2-chome, Chuo-ku, Osaka-shi, Osaka 540-6207, Japan
(72) Hirohisa OKUNO (JP), Noboru HASHIMOTO (JP), Kazuya BABA (JP), Toshiyuki TAKII (JP), Katsuya IMAI (JP)
(74) Văn phòng luật sư Phạm và Liên danh (PHAM & ASSOCIATES)
(54) CÔNG TẮC
(57) Sáng chế đề xuất công tắc cho phép cải thiện khả năng nhìn thấy của phần đèn báo và cải thiện hình thức bên ngoài của nó. Công tắc này bao gồm thân chính của công tắc bao gồm tiếp điểm và nguồn sáng, và phần thao tác (2). Phần thao tác (2) được bố trí sao cho che bề mặt đằng trước của thân chính của công tắc và đóng hoặc ngắt tiếp điểm đáp lại thao tác nhấn. Phần thao tác chứa phần đế (21), phần truyền sáng (22) được làm từ vật liệu truyền sáng và được bố trí trên bề mặt đằng trước của phần đế (21), và phần dẫn sáng (7). Phần dẫn sáng (7) có ít nhất phần đèn báo (71) được để lộ ra qua bề mặt đằng trước của phần truyền sáng (22), và dẫn ánh sáng phát ra từ nguồn sáng đến phía bề mặt trước của phần truyền sáng (22). Phần đế (21) có lỗ thứ nhất (2la) mà qua đó phần đèn báo (71) được chèn vào. Phần truyền sáng (22) có lỗ thứ hai (22a) mà qua đó phần đèn báo (71) được chèn vào. Giữa bề mặt chu vi trong của lỗ thứ hai (22a) và phần đèn báo (71), lớp không khí (8) được tạo ra suốt toàn bộ chu vi của phần đèn báo (71).

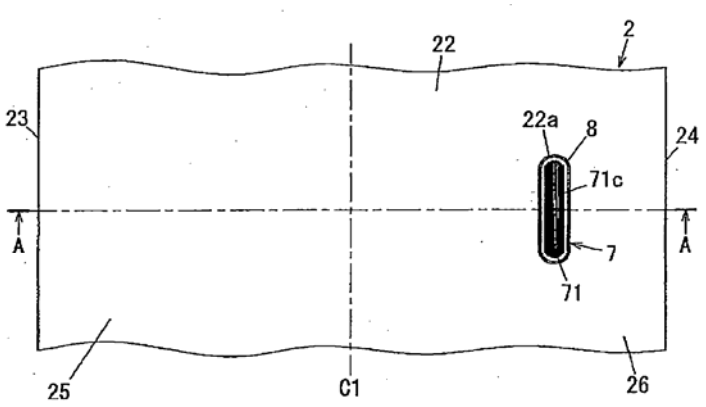

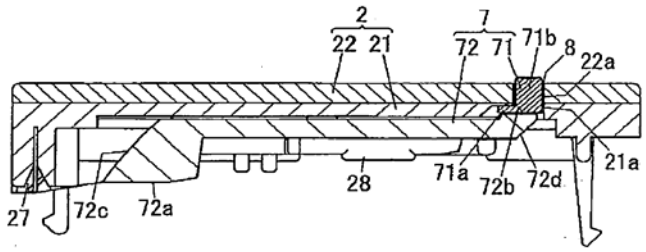

(11) **49637**
(21) 1-2016-03156 (51)[7] **H04L 27/10**
(22) 28.01.2014 (43) 25.11.2016
(86) PCT/CN2014/071688 28.01.2014 (87) WO2015/113217 A1 06.08.2015
Ngày yêu cầu thẩm định nội dung: 25.08.2016
(71) HUAWEI TECHNOLOGIES CO., LTD. (CN)
Huawei Administration Building, Bantian, Longgang District, Shenzhen, Guangdong 518129, China
(72) LIU, Yalin (CN), LOC, Peter (AU), YANG, Xun (CN), ZHU, Jun (CN)
(74) Công ty TNHH một thành viên Sở hữu trí tuệ VCCI (VCCI-IP CO.,LTD)
(54) PHƯƠNG PHÁP TRUYỀN DỮ LIỆU VÀ THIẾT BỊ TRUYỀN THÔNG
(57) Sáng chế đề cập đến phương pháp truyền dữ liệu và thiết bị truyền thông. Thiết bị truyền thông bao gồm: bộ thu-phát, được tạo cấu hình để gửi khung truyền tới thiết bị truyền thông thứ hai, sao cho thiết bị truyền thông thứ hai thu được thông tin dữ liệu trong khung truyền, trong đó khung truyền bao gồm phần thứ nhất và phần thứ hai, bộ thu-phát gửi phần thứ nhất của khung truyền nhờ sử dụng số lượng các sóng mang phụ thứ nhất, bộ thu-phát gửi phần thứ hai của khung truyền nhờ sử dụng số lượng các sóng mang phụ thứ hai, và số lượng thứ nhất là không bằng số lượng thứ hai; và bộ thu-phát, còn được tạo cấu hình để thực hiện lần truyền thông tin tiếp theo với thiết bị truyền thông thứ hai. Nhờ thiết bị truyền thông được đề xuất trong các phương án của sáng chế, khung truyền được chia thành hai phần, và mỗi phần được truyền nhờ sử dụng số lượng các sóng mang phụ khác nhau, sao cho không chỉ năng suất có thể được tăng lên hữu hiệu theo yêu cầu, mà năng suất còn có thể được giảm một cách thích hợp theo yêu cầu, sao cho sự thay đổi tới năng suất của hệ thống truyền thông không bị giới hạn.

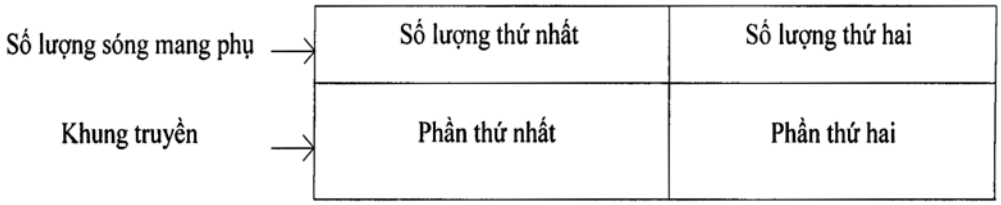

(11) **49638**
(21) 1-2016-03157 (51)[7] **H04L 12/70**
(22) 29.01.2014 (43) 25.11.2016
(86) PCT/CN2014/071829 29.01.2014 (87) WO2015/113297 A1 06.08.2015
Ngày yêu cầu thẩm định nội dung: 25.08.2016
(71) HUAWEI TECHNOLOGIES CO., LTD. (CN)
Huawei Administration Building, Bantian, Longgang District, Shenzhen, Guangdong 518129, China
(72) PENG, Chenghui (CN), ZHANG, Wei (CN)
(74) Công ty TNHH một thành viên Sở hữu trí tuệ VCCI (VCCI-IP CO.,LTD)
(54) MẠNG ĐIỀU KHIỂN BẰNG PHẦN MỀM, THIẾT BỊ MẠNG, BỘ ĐIỀU KHIỂN MẠNG, PHƯƠNG PHÁP TRUYỀN DỮ LIỆU VÀ PHƯƠNG PHÁP ĐIỀU KHIỂN TRUYỀN DẪN

(57) Sáng chế đề cập đến phương pháp truyền dữ liệu, phương pháp điều khiển truyền dẫn, và mạng điều khiển bằng phần mềm. Mạng điều khiển bằng phần mềm (SDN) bao gồm: bộ điều khiển mạng, nút biên thứ nhất, và ít nhất một nút biên thứ hai, trong đó bộ điều khiển mạng cung cấp quy tắc định tuyến đích cho nút biên thứ nhất, nút biên thứ nhất thu gói dữ liệu mà cần được truyền, xác định nút biên đích, thu quy tắc định tuyến đích từ bộ điều khiển mạng theo nút biên đích, và gửi gói dữ liệu đến nút biên đích theo quy tắc định tuyến đích; và khi được sử dụng làm nút biên đích, ít nhất một nút biên thứ hai thu gói dữ liệu được gửi bởi nút biên thứ nhất, và hoàn thành việc truyền gói dữ liệu. Các giải pháp kỹ thuật theo sáng chế có thể cải thiện hiệu quả truyền thông của SDN.

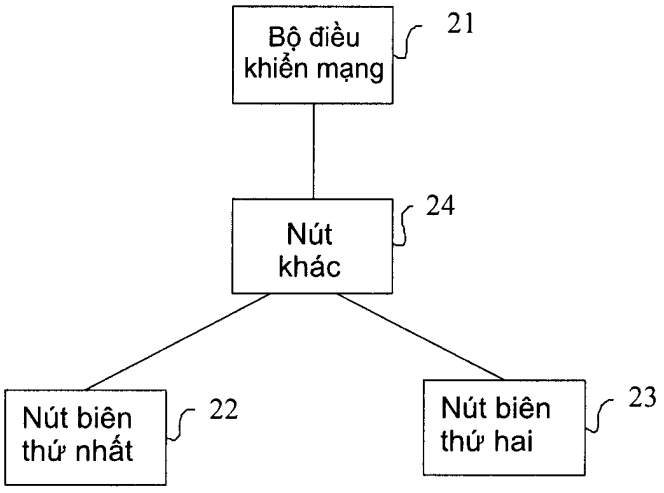

(11) **49639**
(21) 1-2016-03158 (51)[7] **C07D 487/04**, A61K 31/519, A61P 25/16
(22) 28.01.2015 (43) 25.11.2016
(86) PCT/CN2015/000055 28.01.2015 (87) WO2015/113452 A1 06.08.2015
(30) PCT/CN2014/000139 29.01.2014 CN
(71) GLAXOSMITHKLINE INTELLECTUAL PROPERTY DEVELOPMENT LIMITED (GB)
980 Great West Road, Brentford, Middlesex TW8 9GS, United Kingdom
(72) DING, Xiao (CN), LIU, Qian (CN), SANG, Yingxia (CN), STASI, Luigi Piero (IT), WAN, Zehong (CN), ZHAO, Baowei (CN), EDGE, Colin Michael (GB)
(74) Công ty TNHH một thành viên Sở hữu trí tuệ VCCI (VCCI-IP CO.,LTD)
(54) HỢP CHẤT CÓ TÁC DỤNG ỨC CHẾ HOẠT TÍNH KINAZA LRRK2 VÀ DƯỢC PHẨM CHỨA NÓ
(57) Sáng chế đề cập đến hợp chất có tác dụng ức chế hoạt tính kinaza LRRK2, quy trình điều chế nó, dược phẩm chứa nó để điều trị hoặc phòng ngừa các bệnh đặc trưng bởi hoạt tính kinaza LRRK2 như bệnh Parkinson, bệnh Alzheimer và bệnh xơ cứng cột bên teo cơ (amyotrophic lateral sclerosis - ALS).

(11) **49640**
(21) 1-2016-03160 (51)[7] **A61L 2/02**, 9/16, B01D 39/00
(22) 29.01.2014 (43) 25.11.2016
(86) PCT/EP2014/000241 29.01.2014 (87) WO2015/113575 06.08.2015
(75) MASON, DENNIS (NO)
Jordalsv 8, 5105 Eisvag/Asane, Norway
(74) Công ty TNHH Tầm nhìn và Liên danh (VISION & ASSOCIATES CO.LTD.)
(54) THIẾT BỊ VÀ PHƯƠNG PHÁP DIỆT VI SINH VẬT TRONG MÔI TRƯỜNG KHÍ HOẶC LỎNG

(57) Thiết bị xử lý (l00), thích hợp để diệt vi sinh vật (2) trong môi trường khí hoặc lỏng (1) cần xử lý, bao gồm chất xử lý (10) có cấu trúc rỗng bên trong và nằm trong khoang kín (20) cung cấp dòng môi trường (1) đi qua cấu trúc rỗng bên trong, trong đó cấu trúc rỗng bên trong có mép cắt bên trong (12) được bố trí để diệt vi sinh vật (2) bằng cách cho vi sinh vật (2) tiếp xúc cơ học với mép cắt (12) của cấu trúc rỗng. Ngoài ra, sáng chế còn đề cập đến phương pháp xử lý môi trường khí hoặc lỏng (1) chứa vi sinh vật (2).

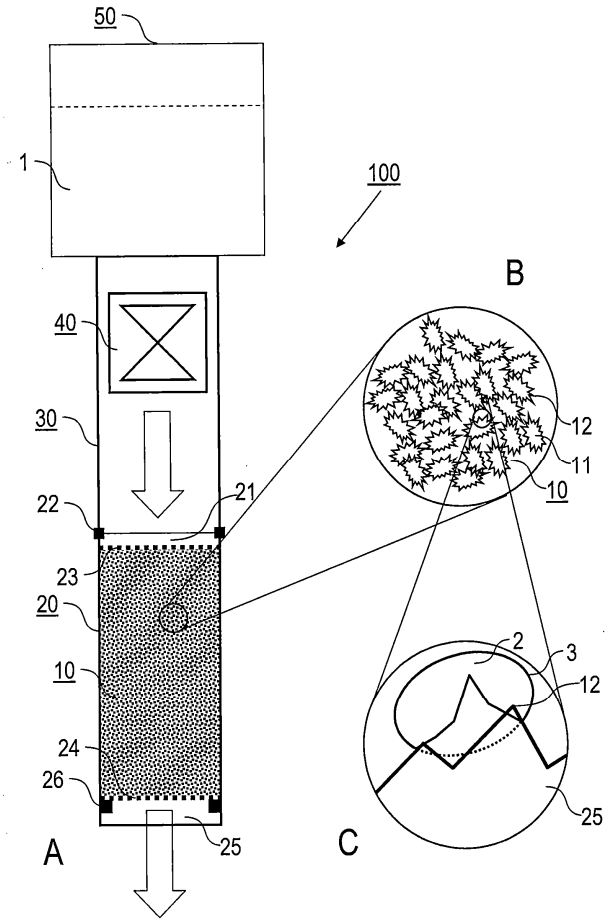

(11) **49641**
(21) 1-2016-03162
(51)[7] **H01Q 21/24**, G06K 19/077, H01Q 1/24, 1/38, 9/16, 13/08
(22) 26.02.2015
(43) 25.11.2016
(86) PCT/JP2015/055508 26.02.2015
(87) WO2015/129778 03.09.2015
(30) 2014-039565 28.02.2014 JP
Ngày yêu cầu thẩm định nội dung: 25.08.2016
(71) MITSUBISHI HEAVY INDUSTRIES MECHATRONICS SYSTEMS, LTD. (JP)
4-22, Wadamiya-dori 5-chome, Hyogo-ku, Kobe-shi, Hyogo 652-0863 Japan
(72) WATANABE, Daisuke (JP), TOMINAGA, Masatoshi (JP), TANAKA, Masanori (JP), KATO, Seiki (JP), MAEDA, Takashi (JP)
(74) Công ty TNHH Tầm nhìn và Liên danh (VISION & ASSOCIATES CO.LTD.)
(54) THẺ VÔ TUYẾN, THIẾT BỊ ĐẦU CUỐI TRUYỀN THÔNG VÀ HỆ THỐNG TRUYỀN THÔNG

(57) Sáng chế đề cập đến thẻ vô tuyến (3) bao gồm chip IC (5), anten lưỡng cực thứ nhất (11) được nối với phần nối thứ nhất của chip IC và nhận sóng rađiô, anten lưỡng cực thứ hai (12) được nối với phần nối thứ hai của chip IC, được bố trí giao với anten lưỡng cực thứ nhất, và nhận sóng rađiô đồng thời với anten lưỡng cực thứ nhất. Chip IC kết hợp, dựa trên sóng rađiô, công suất nhận được thứ nhất được tạo ra bởi anten lưỡng cực thứ nhất và công suất nhận được thứ hai được tạo ra bởi anten lưỡng cực thứ hai.

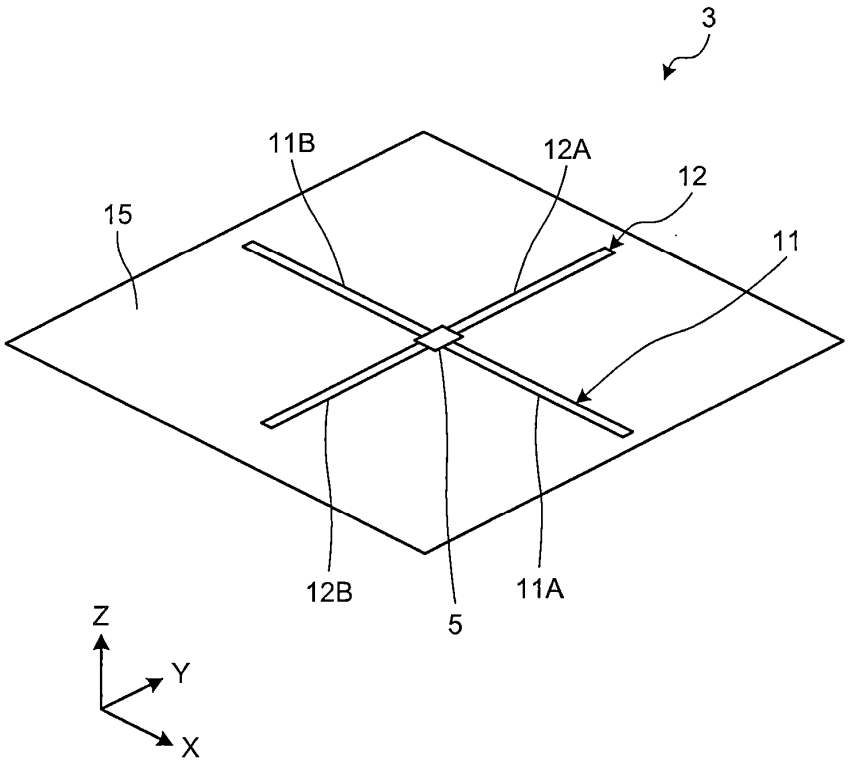

(11) **49642**
(21) 1-2016-03163 (51)[7] **B60R 25/10**, B60Q 3/04
(22) 03.12.2014 (43) 25.11.2016
(86) PCT/JP2014/081980 03.12.2014 (87) WO2015/114940 06.08.2015
(30) 2014-016071 30.01.2014 JP
Ngày yêu cầu thẩm định nội dung: 26.08.2016
(71) KABUSHIKI KAISHA HONDA LOCK (JP)
3700, Aza Wadayama, Shimonaka, Sadowara-cho, Miyazaki-shi, Miyazaki, Japan
(72) KUROIWA Takenobu (JP)
(74) Văn phòng luật sư Phạm và Liên danh (PHAM & ASSOCIATES)
(54) XE MÁY
(57) Sáng chế đề cập đến xe máy bao gồm cơ cấu vận hành công tắc khóa điện, cơ cấu này chuyển chế độ chuyển mạch của công tắc khóa điện tương ứng với thao tác cắm chìa khóa cơ vào trong vỏ hoặc tương ứng với việc thao tác phần vận hành, tín hiệu báo động được phát ra khi có việc vận hành trái phép ở trạng thái thiết lập an ninh, trong đó phần chiếu sáng (50b) chiếu sáng phần cắm dùng cho chìa khóa cơ (22) hoặc vùng quanh phần vận hành được bố trí trên cơ cấu vận hành công tắc khóa điện (10), phần chiếu sáng này cho phép trạng thái thiết lập an ninh được hiển thị ngoài trạng thái chiếu sáng bình thường thể hiện phần cắm dùng cho chìa khóa cơ (22) hoặc vị trí của phần vận hành. Kết cấu này cho phép trạng thái thiết lập an ninh được hiển thị trong khi giảm số lượng chi tiết và tăng mức độ tự do về mặt thiết kế.

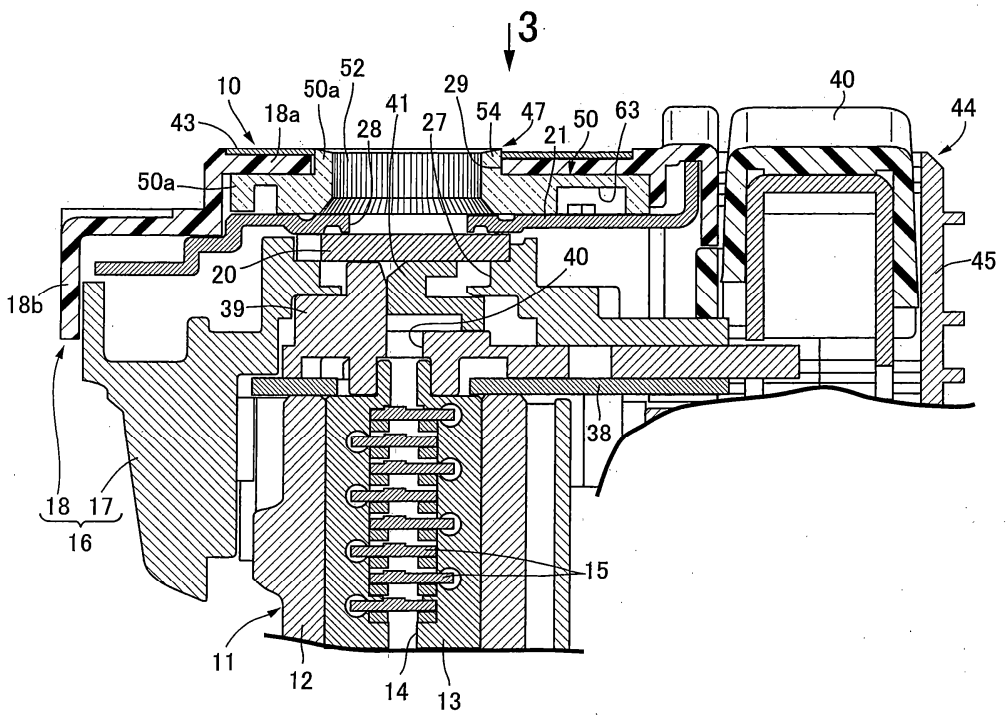

(11) **49643**
(21) 1-2016-03166 (51)[7] **D21H 19/38**, 19/44, 19/60, 21/52
(22) 25.02.2015 (43) 25.11.2016
(86) PCT/EP2015/053888 25.02.2015 (87) WO2015/132101 11.09.2015
(30) 14157511.8 03.03.2014 EP
61/950,319 10.03.2014 US
Ngày yêu cầu thẩm định nội dung: 26.08.2016
(71) OMYA INTERNATIONAL AG (CH)
Baslerstrasse 42, CH-4665 Oftringen, Switzerland
(72) OHR, Steffen (DE), WIMMER, Guenter (DE), HUNZIKER, Philipp (CH), KASSBERGER, Michael (DE), SCHOELKOPF, Joachim (DE)
(74) Văn phòng luật sư Phạm và Liên danh (PHAM & ASSOCIATES)
(54) CHẾ PHẨM PHỦ LỎNG, QUY TRÌNH SẢN XUẤT NÓ, LỚP CHẮN DÙNG CHO VẬT LIỆU BAO GÓI, VẬT LIỆU BAO GÓI VÀ QUY TRÌNH SẢN XUẤT VẬT LIỆU BAO GÓI

(57) Sáng chế đề cập đến chế phẩm phủ lỏng chứa ít nhất một ionome terephtalat chứa phần tử thế anion được chọn trong số các nhóm sulfonat, carboxylat và/hoặc phosphat, trong đó ít nhất một ionome terephtalat có chỉ số axit ít nhất là lmg KOH/g ionome, ít nhất một chất độn là canxi cacbonat, và chất đệm. Sáng chế cũng đề cập đến quy trình sản xuất chế phẩm này làm lớp chắn dầu khoáng, lớp chắn dùng cho vật liệu bao gói làm từ chế phẩm này và quy trình sản xuất vật liệu bao gói.

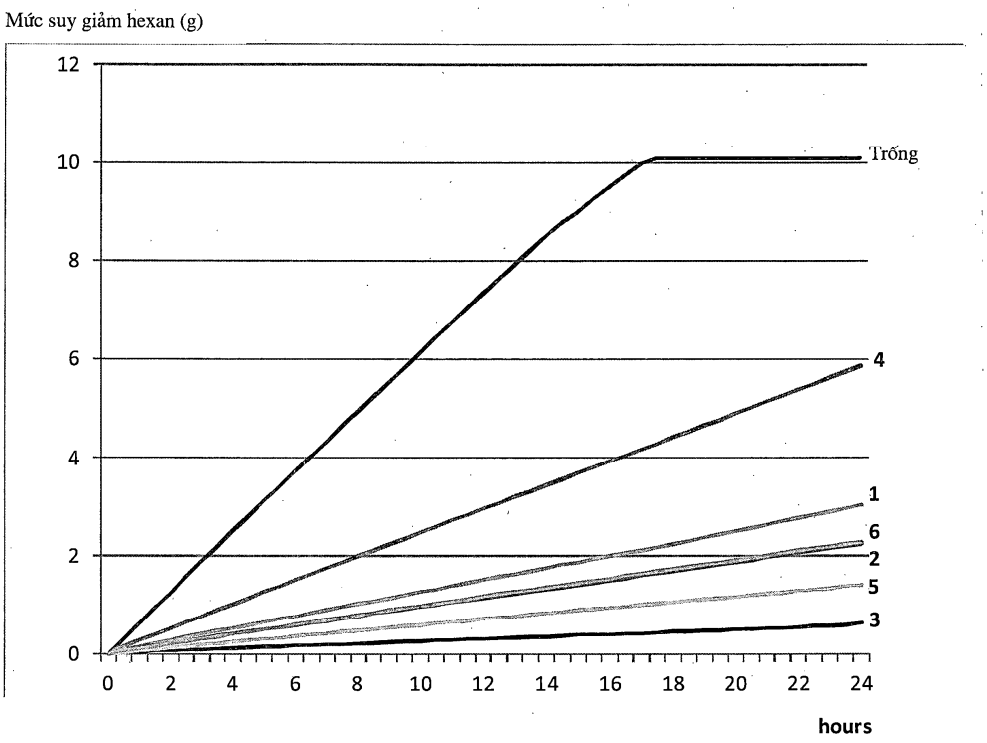

(11) **49644**
(21) 1-2016-03170
(51)[7] **H04W 28/24**, H04L 29/06, H04W 4/00, 28/26
(22) 04.03.2014
(43) 25.11.2016
(86) PCT/SE2014/050263 04.03.2014
(87) WO2015/133945 11.09.2015
Ngày yêu cầu thẩm định nội dung: 26.08.2016
(71) TELEFONAKTIEBOLAGET LM ERICSSON (PUBL) (SE)
SE-164 83 Stockholm, Sweden
(72) SACHS, Joachim (DE), MILDH, Gunnar (SE), HOOK, Mikael (SE), FRODIGH, Magnus (SE), DAHLMAN, Erik (SE), KALLIN, Harald (SE)
(74) Công ty Luật TNHH T&G (TGVN)
(54) THIẾT BỊ KHÔNG DÂY, TRẠM CƠ SỞ RAĐIO, NÚT MẠNG THỨ HAI VÀ CÁC PHƯƠNG PHÁP QUẢN LÝ PHẦN MANG HỆ THỐNG GÓI CẢI TIẾN

(57) Sáng chế đề xuất phương pháp và thiết bị không dây (110) để quản lý phần mang EPS (Evolved Packet System - Hệ thống gói cải tiến), phương pháp và trạm cơ sở rađio (1 20) để đặt các thông số của phần mang S1 hoặc phần mang Iu cũng như phương pháp và nút mạng thứ hai (150) để quản lý phần mang EPS. Thiết bị không dây (110) gửi, đến nút mạng thứ hai (150), yêu cầu để thiết lập phần mang EPS cho dịch vụ. Yêu cầu được kết hợp với mức kết nối được yêu cầu cho dịch vụ. Mức được yêu cầu liên quan đến khả năng duy trì sự kết nối về phía nút mạng thứ nhất (140). Nút mạng thứ hai (150) còn nhận mức kết nối được yêu cầu cho dịch vụ. Nút mạng thứ hai (150) gửi, đến trạm cơ sở rađio (120), yêu cầu để đặt các thông số của phần mang S1 hoặc phần mang Iu. Ngoài ra, sáng chế đề xuất các chương trình máy tính và sản phẩm chương trình máy tính tương ứng.

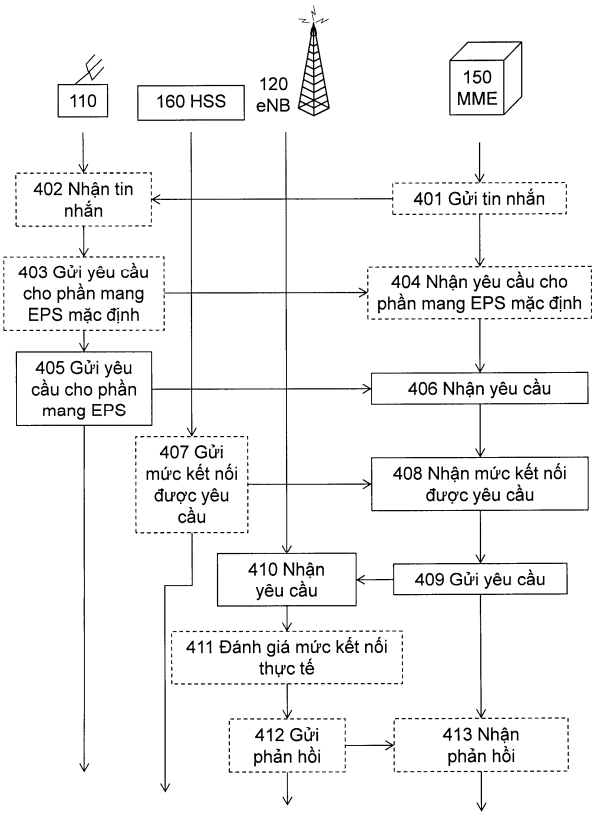

(11) **49645**
(21) 1-2016-03171 (51)[7] **C25C 3/12**
(22) 23.01.2015 (43) 25.11.2016
(86) PCT/IB2015/000074 23.01.2015 (87) WO2015/110906 30.07.2015
(30) 1400171 27.01.2014 FR
Ngày yêu cầu thẩm định nội dung: 26.08.2016
(71) RIO TINTO ALCAN INTERNATIONAL LIMITED (CA)
1188 Sherbrooke Street West, Montreal, Quebec H3A 3G2, Canada
(72) CARATINI, Yves (FR), LAROCHE, Denis (CA), VALLET, Julien (FR), ALLANO, Bertrand (FR), HACINI, Lyes (CA)
(74) Công ty TNHH Sở hữu trí tuệ Thảo Thọ Quyến (INVENCO)
(54) CỤM ANOT DÙNG CHO BÌNH ĐIỆN PHÂN VÀ PHƯƠNG PHÁP SẢN XUẤT CỤM ANOT NÀY

(57) Sáng chế đề cập đến cụm anôt dùng cho bình điện phân và phương pháp sản xuất cụm anôt này. Cụm anôt theo sáng chế được dùng cho bình điện phân để sản xuất nhôm bằng cách điện phân, cụm anôt này bao gồm thanh anôt (1), chi tiết dọc (2) gắn chặt với một đầu (11) của thanh anot (1) và anot cacbon (3) bao gồm rãnh (30) trong đó chứa chi tiết dọc (2). Phương pháp sán xuất cụm anôt theo sáng chế bao gồm bước tạo ra ít nhất một vùng được hàn kín được điền đầy vật liệu hàn kín (41) và ít nhất một vùng không được hàn kín không có vật liệu hàn kín, ít nhất một vùng không bị hàn kín này kéo dài đến một trong các đầu dọc của chi tiết dọc (2).

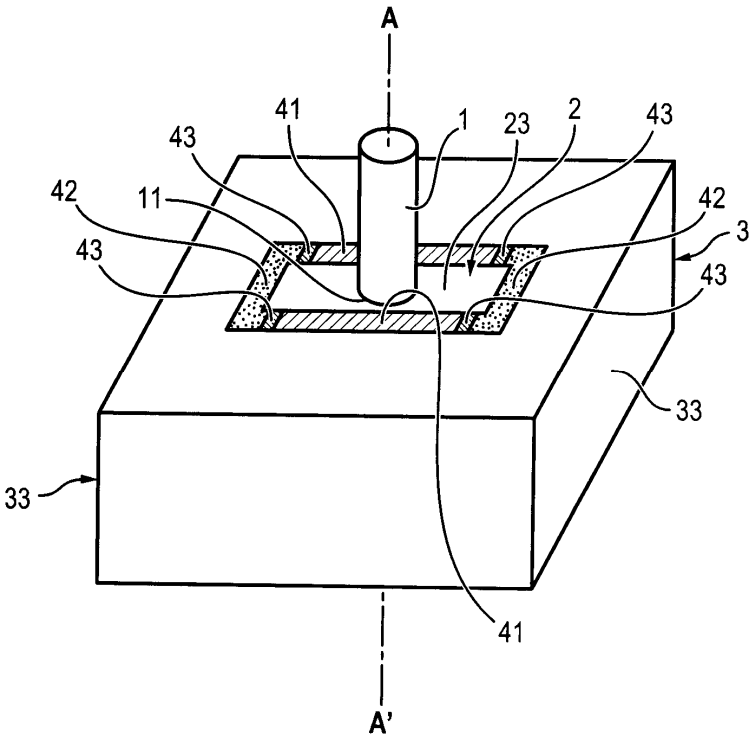

(11) **49646**
(21) 1-2016-03174 (51)[7] **H04N 7/34**
(62) 1-2013-03880
(22) 14.05.2012 (43) 25.11.2016
(86) PCT/KR2012/003744 14.05.2012 (87) WO2012/161444 A3 29.11.2012
(30) 10-2011-0048130 20.05.2011 KR
10-2011-0065210 30.06.2011 KR
Ngày yêu cầu thẩm định nội dung: 10.12.2013
(71) KT CORPORATION (KR)
90 Buljeong-ro, Bundang-gu Seongnam-city, Kyeonggi-do 463-711, Republic of Korea
(72) KWON, Jae Cheol (KR), KIM, Joo Young (KR)
(74) Công ty TNHH một thành viên Sở hữu trí tuệ VCCI (VCCI-IP CO.,LTD)
(54) PHƯƠNG PHÁP GIẢI MÃ TÍN HIỆU VIĐEO
(57) Sáng chế đề cập đến phương pháp giải mã viđeo, và cụ thể hơn là phương pháp và thiết bị dự báo trong ảnh khi mã hóa/giải mã thông tin viđeo. Phương pháp dự báo trong ảnh dùng cho bộ giải mã theo sáng chế bao gồm các bước: giải mã entropi dòng bit đã thu được, tạo các điểm ảnh tham chiếu sẽ được sử dụng trong dự báo trong ảnh của đơn vị dự báo; tạo khối dự báo từ các điểm ảnh tham chiếu trên cơ sở chế độ dự báo cho đơn vị dự báo và cấu trúc lại ảnh từ khối dự báo và khối dư thu được nhờ mã hóa entropi, trong đó các điểm ảnh tham chiếu và/hoặc các điểm ảnh khối dự báo được dự báo trên cơ sở điểm ảnh cơ sở, và giá trị điểm ảnh đã được dự báo có thể là tổng của giá trị điểm ảnh của điểm ảnh cơ sở và chênh lệch giữa các giá trị điểm ảnh của điểm ảnh cơ sở và điểm ảnh được tạo ra.

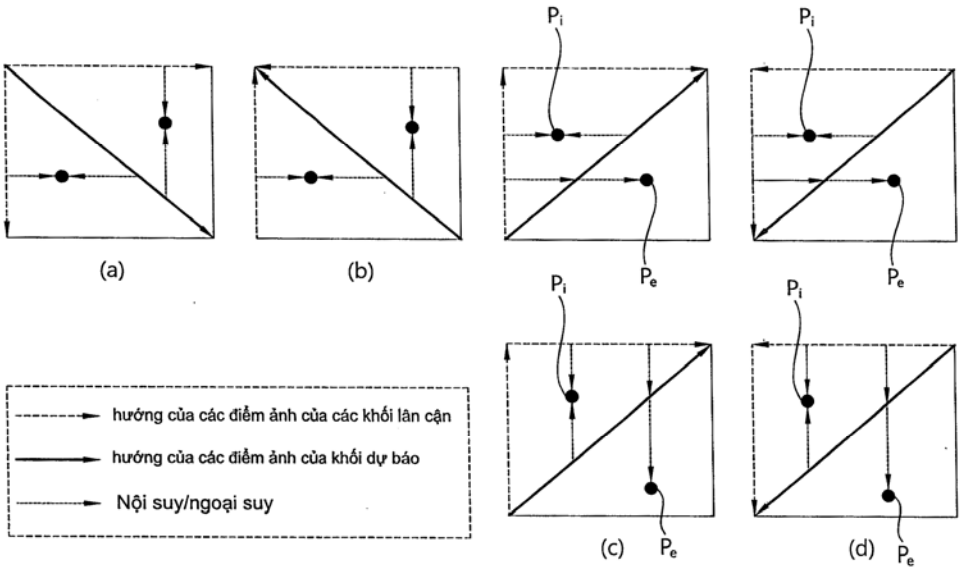

(11) **49647**
(21) 1-2016-03175 (51)[7] **H04N 7/34**
(62) 1-2013-03880
(22) 14.05.2012 (43) 25.11.2016
(86) PCT/KR2012/003744 14.05.2012 (87) WO2012/161444 A3 29.11.2012
(30) 10-2011-0048130 20.05.2011 KR
10-2011-0065210 30.06.2011 KR
Ngày yêu cầu thẩm định nội dung: 10.12.2013
(71) KT CORPORATION (KR)
90 Buljeong-ro, Bundang-gu Seongnam-city, Kyeonggi-do 463-711, Republic of Korea
(72) KWON, Jae Cheol (KR), KIM, Joo Young (KR)
(74) Công ty TNHH một thành viên Sở hữu trí tuệ VCCI (VCCI-IP CO.,LTD)
(54) PHƯƠNG PHÁP GIẢI MÃ TÍN HIỆU VIĐEO
(57) Sáng chế đề cập đến phương pháp giải mã viđeo, và cụ thể hơn là phương pháp và thiết bị dự báo trong ảnh khi mã hóa/giải mã thông tin viđeo. Phương pháp dự báo trong ảnh dùng cho bộ giải mã theo sáng chế bao gồm các bước: giải mã entropi dòng bit đã thu được, tạo các điểm ảnh tham chiếu sẽ được sử dụng trong dự báo trong ảnh của đơn vị dự báo; tạo khối dự báo từ các điểm ảnh tham chiếu trên cơ sở chế độ dự báo cho đơn vị dự báo và cấu trúc lại ảnh từ khối dự báo và khối dư thu được nhờ mã hóa entropi, trong đó các điểm ảnh tham chiếu và/hoặc các điểm ảnh khối dự báo được dự báo trên cơ sở điểm ảnh cơ sở, và giá trị điểm ảnh đã được dự báo có thể là tổng của giá trị điểm ảnh của điểm ảnh cơ sở và chênh lệch giữa các giá trị điểm ảnh của điểm ảnh cơ sở và điểm ảnh được tạo ra.

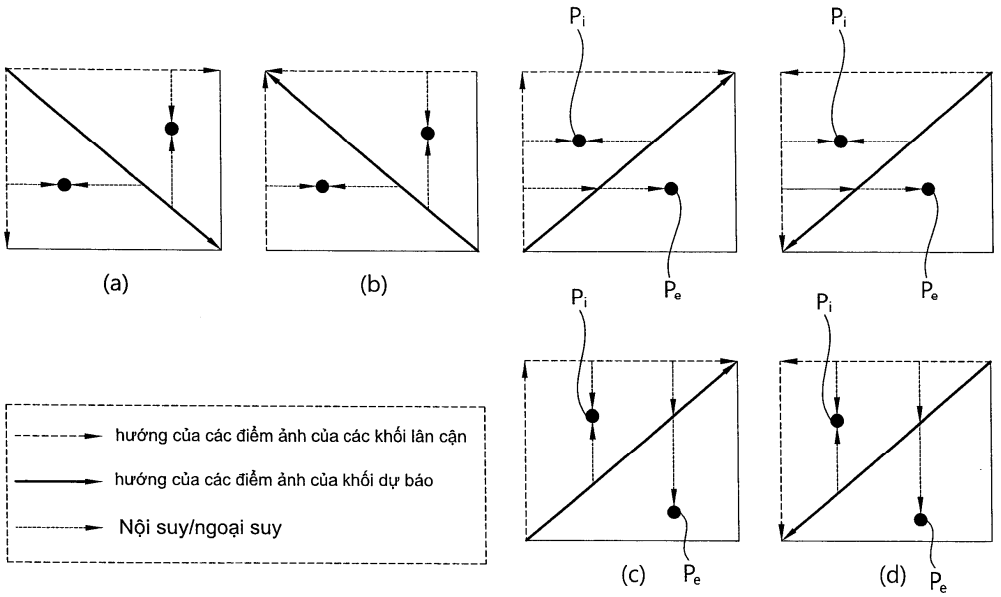

(11) **49648**
(21) 1-2016-03176 (51)[7] **H04N 7/34**
(62) 1-2013-03880
(22) 14.05.2012 (43) 25.11.2016
(86) PCT/KR2012/003744 14.05.2012 (87) WO2012/161444 A3 29.11.2012
(30) 10-2011-0048130 20.05.2011 KR
10-2011-0065210 30.06.2011 KR
Ngày yêu cầu thẩm định nội dung: 10.12.2013
(71) KT CORPORATION (KR)
90 Buljeong-ro, Bundang-gu Seongnam-city, Kyeonggi-do 463-711, Republic of Korea
(72) KWON, Jae Cheol (KR), KIM, Joo Young (KR)
(74) Công ty TNHH một thành viên Sở hữu trí tuệ VCCI (VCCI-IP CO.,LTD)
(54) PHƯƠNG PHÁP GIẢI MÃ TÍN HIỆU VIĐEO
(57) Sáng chế đề cập đến phương pháp giải mã viđeo, và cụ thể hơn là phương pháp và thiết bị dự báo trong ảnh khi mã hóa/giải mã thông tin viđeo. Phương pháp dự báo trong ảnh dùng cho bộ giải mã theo sáng chế bao gồm các bước: giải mã entropi dòng bit đã thu được, tạo các điểm ảnh tham chiếu sẽ được sử dụng trong dự báo trong ảnh của đơn vị dự báo; tạo khối dự báo từ các điểm ảnh tham chiếu trên cơ sở chế độ dự báo cho đơn vị dự báo và cấu trúc lại ảnh từ khối dự báo và khối dư thu được nhờ mã hóa entropi, trong đó các điểm ảnh tham chiếu và/hoặc các điểm ảnh khối dự báo được dự báo trên cơ sở điểm ảnh cơ sở, và giá trị điểm ảnh đã được dự báo có thể là tổng của giá trị điểm ảnh của điểm ảnh cơ sở và chênh lệch giữa các giá trị điểm ảnh của điểm ảnh cơ sở và điểm ảnh được tạo ra.

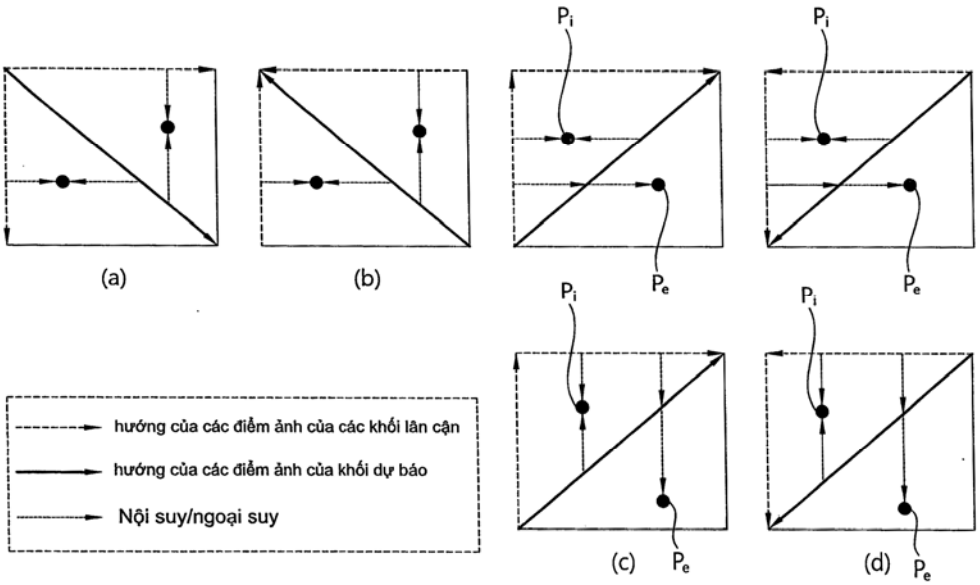

(11) **49649**
(21) 1-2016-03177 (51)[7] **H04N 7/34**
(62) 1-2013-03880
(22) 14.05.2012 (43) 25.11.2016
(86) PCT/KR2012/003744 14.05.2012 (87) WO2012/161444 A3 29.11.2012
(30) 10-2011-0048130 20.05.2011 KR
10-2011-0065210 30.06.2011 KR
Ngày yêu cầu thẩm định nội dung: 10.12.2013
(71) KT CORPORATION (KR)
90 Buljeong-ro, Bundang-gu Seongnam-city, Kyeonggi-do 463-711, Republic of Korea
(72) KWON, Jae Cheol (KR), KIM, Joo Young (KR)
(74) Công ty TNHH một thành viên Sở hữu trí tuệ VCCI (VCCI-IP CO.,LTD)
(54) PHƯƠNG PHÁP GIẢI MÃ TÍN HIỆU VIĐEO
(57) Sáng chế đề cập đến phương pháp giải mã viđeo, và cụ thể hơn là phương pháp và thiết bị dự báo trong ảnh khi mã hóa/giải mã thông tin viđeo. Phương pháp dự báo trong ảnh dùng cho bộ giải mã theo sáng chế bao gồm các bước: giải mã entropi dòng bit đã thu được, tạo các điểm ảnh tham chiếu sẽ được sử dụng trong dự báo trong ảnh của đơn vị dự báo; tạo khối dự báo từ các điểm ảnh tham chiếu trên cơ sở chế độ dự báo cho đơn vị dự báo và cấu trúc lại ảnh từ khối dự báo và khối dư thu được nhờ mã hóa entropi, trong đó các điểm ảnh tham chiếu và/hoặc các điểm ảnh khối dự báo được dự báo trên cơ sở điểm ảnh cơ sở, và giá trị điểm ảnh đã được dự báo có thể là tổng của giá trị điểm ảnh của điểm ảnh cơ sở và chênh lệch giữa các giá trị điểm ảnh của điểm ảnh cơ sở và điểm ảnh được tạo ra.

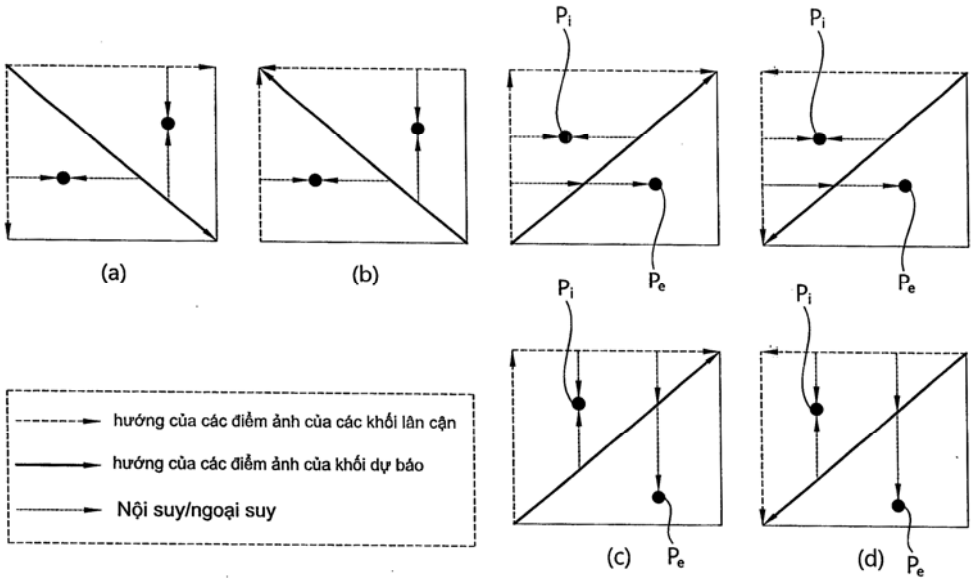

(11) **49650**
(21) 1-2016-03178 (51)[7] **H04N 7/34**
(62) 1-2013-03880
(22) 14.05.2012 (43) 25.11.2016
(86) PCT/KR2012/003744 14.05.2012 (87) WO2012/161444 A3 29.11.2012
(30) 10-2011-0048130 20.05.2011 KR
10-2011-0065210 30.06.2011 KR
Ngày yêu cầu thẩm định nội dung: 10.12.2013
(71) KT CORPORATION (KR)
90 Buljeong-ro, Bundang-gu Seongnam-city, Kyeonggi-do 463-711, Republic of Korea
(72) KWON, Jae Cheol (KR), KIM, Joo Young (KR)
(74) Công ty TNHH một thành viên Sở hữu trí tuệ VCCI (VCCI-IP CO.,LTD)
(54) PHƯƠNG PHÁP GIẢI MÃ TÍN HIỆU VIĐEO
(57) Sáng chế đề cập đến phương pháp giải mã viđeo, và cụ thể hơn là phương pháp và thiết bị dự báo trong ảnh khi mã hóa/giải mã thông tin viđeo. Phương pháp dự báo trong ảnh dùng cho bộ giải mã theo sáng chế bao gồm các bước: giải mã entropi dòng bit đã thu được, tạo các điểm ảnh tham chiếu sẽ được sử dụng trong dự báo trong ảnh của đơn vị dự báo; tạo khối dự báo từ các điểm ảnh tham chiếu trên cơ sở chế độ dự báo cho đơn vị dự báo và cấu trúc lại ảnh từ khối dự báo và khối dư thu được nhờ mã hóa entropi, trong đó các điểm ảnh tham chiếu và/hoặc các điểm ảnh khối dự báo được dự báo trên cơ sở điểm ảnh cơ sở, và giá trị điểm ảnh đã được dự báo có thể là tổng của giá trị điểm ảnh của điểm ảnh cơ sở và chênh lệch giữa các giá trị điểm ảnh của điểm ảnh cơ sở và điểm ảnh được tạo ra.

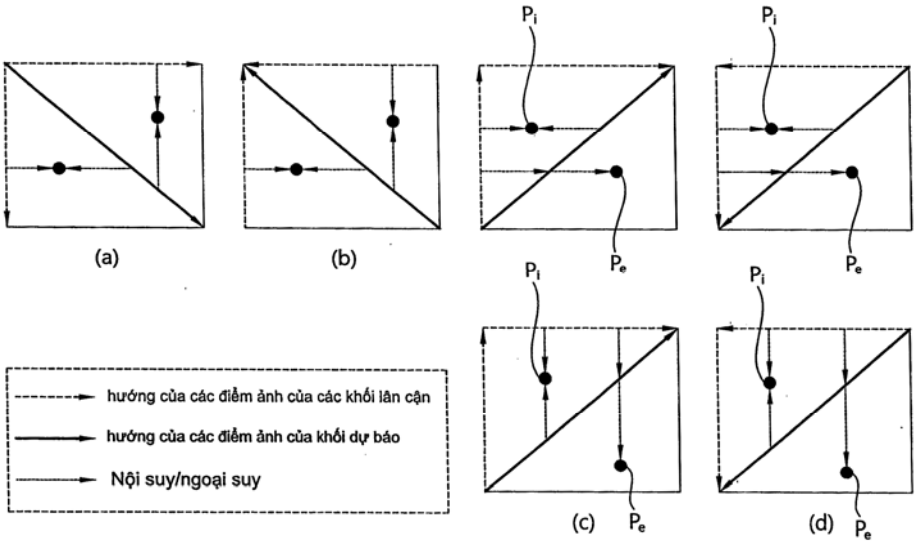

(11) **49651**
(21) 1-2016-03179 (51)[7] **H04N 7/34**
(62) 1-2013-03880
(22) 14.05.2012 (43) 25.11.2016
(86) PCT/KR2012/003744 14.05.2012 (87) WO2012/161444 A3 29.11.2012
(30) 10-2011-0048130 20.05.2011 KR
10-2011-0065210 30.06.2011 KR
Ngày yêu cầu thẩm định nội dung: 10.12.2013
(71) KT CORPORATION (KR)
90 Buljeong-ro, Bundang-gu Seongnam-city, Kyeonggi-do 463-711, Republic of Korea
(72) KWON, Jae Cheol (KR), KIM, Joo Young (KR)
(74) Công ty TNHH một thành viên Sở hữu trí tuệ VCCI (VCCI-IP CO.,LTD)
(54) PHƯƠNG PHÁP GIẢI MÃ TÍN HIỆU VIĐEO
(57) Sáng chế đề cập đến phương pháp giải mã viđeo, và cụ thể hơn là phương pháp và thiết bị dự báo trong ảnh khi mã hóa/giải mã thông tin viđeo. Phương pháp dự báo trong ảnh dùng cho bộ giải mã theo sáng chế bao gồm các bước: giải mã entropi dòng bit đã thu được, tạo các điểm ảnh tham chiếu sẽ được sử dụng trong dự báo trong ảnh của đơn vị dự báo; tạo khối dự báo từ các điểm ảnh tham chiếu trên cơ sở chế độ dự báo cho đơn vị dự báo và cấu trúc lại ảnh từ khối dự báo và khối dư thu được nhờ mã hóa entropi, trong đó các điểm ảnh tham chiếu và/hoặc các điểm ảnh khối dự báo được dự báo trên cơ sở điểm ảnh cơ sở, và giá trị điểm ảnh đã được dự báo có thể là tổng của giá trị điểm ảnh của điểm ảnh cơ sở và chênh lệch giữa các giá trị điểm ảnh của điểm ảnh cơ sở và điểm ảnh được tạo ra.

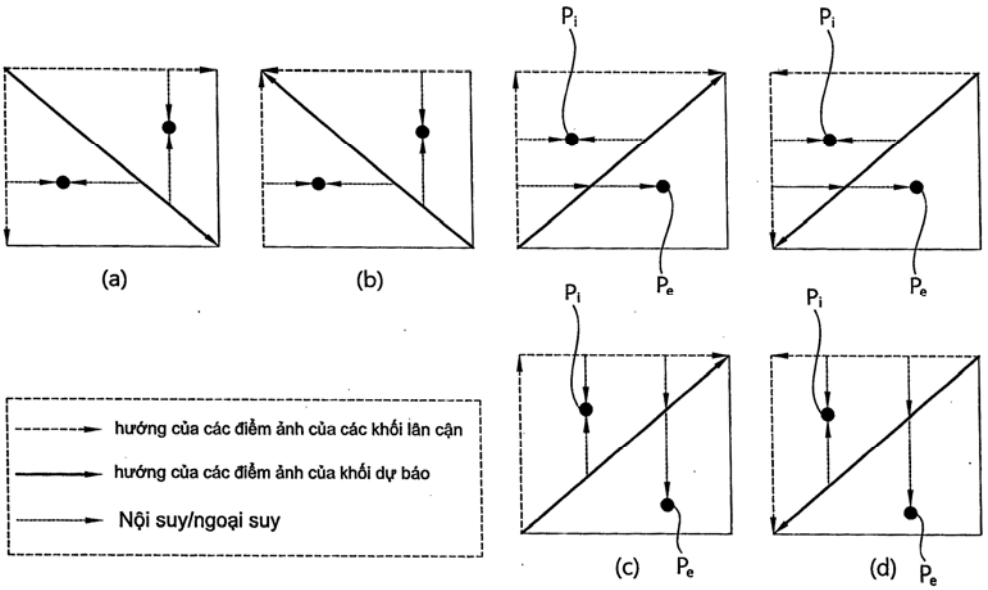

(11) **49652**
(21) 1-2016-03180 (51)[7] **B22D 11/06**
(62) 1-2012-01504
(22) 29.10.2010 (43) 25.11.2016
(86) PCT/AU2010/001447 29.10.2010 (87) WO2011/050417 A1 05.05.2011
(30) 61/256,904 30.10.2009 US
Ngày yêu cầu thẩm định nội dung: 26.08.2016
(71) 1. BLUESCOPE STEEL LIMITED (AU)
Level 11, 120 Collins Street, Melbourne, Victoria 3000, Australia
2. IHI CORPORATION (JP)
1-1, Toyosu 3-Chome, Koto-Ku, Tokyo 135-8710 Japan
(72) MAHAPATRA, Rama Ballav (AU), McGAUGHEY, David Wayne (US), ONDROVIC, Jay Jon (US), PATTERSON, Tim (US), SCHUEREN, Mike (US)
(74) Công ty TNHH một thành viên Sở hữu trí tuệ VCCI (VCCI-IP CO.,LTD)
(54) PHƯƠNG PHÁP VÀ THIẾT BỊ ĐÚC LIÊN TỤC DẢI KIM LOẠI

(57) Sáng chế đề cập đến thiết bị và phương pháp đúc liên tục dải kim loại. Thiết bị đúc liên tục theo sáng chế bao gồm hai trục đúc có các bề mặt đúc gồm phần giữa, phần mép và phần trung gian ở giữa phần mép và phần giữa, trong đó phần mép có độ nhám bề mặt trung bình (Ra) nằm trong khoảng từ 3µm đến 7µm, phần giữa có độ nhám bề mặt trung bình (Ra) lớn hơn từ 1,2 đến 4,0 lần độ nhám bề mặt trung bình của phần mép, và phần trung gian có độ nhám bề mặt trung bình (Ra) nằm trong khoảng từ độ nhám bề mặt trung bình của phần mép đến độ nhám bề mặt trung bình của phần giữa. Phần giữa có thể có độ nhám bề mặt thay đổi được để tương ứng với sự thay đổi mong muốn của chiều dày theo chiều ngang của vỏ kim loại của dải kim loại đúc.

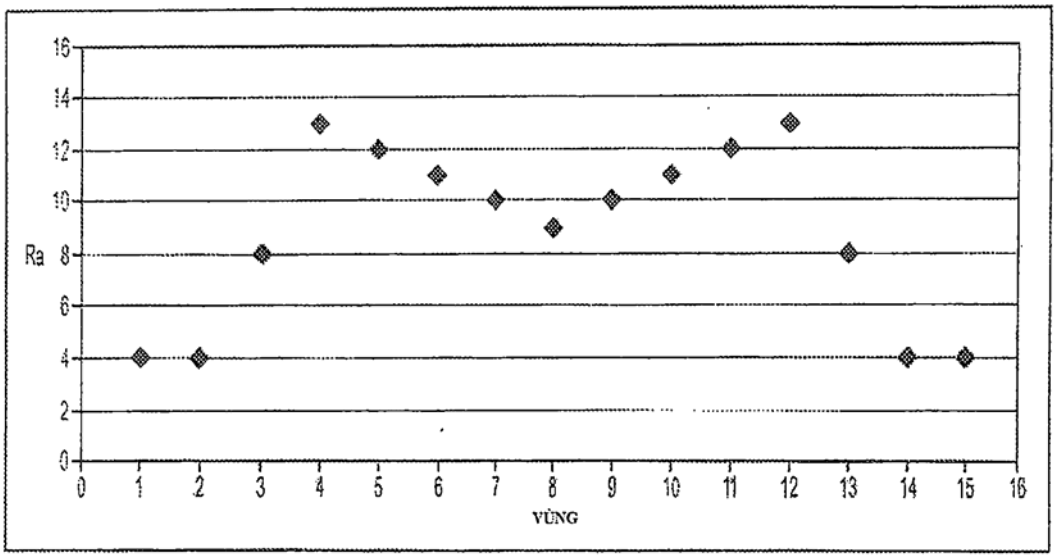

(11) **49653**
(21) 1-2016-03182 (51)[7] **G03F 7/00**, C09D 11/10
(22) 18.03.2014 (43) 25.11.2016
(86) PCT/CN2014/073569 18.03.2014 (87) WO2015/109645 A1 30.07.2015
(30) 201410039780.0 27.01.2014 CN
(71) TAIYO INK (SUZHOU) CO., LTD. (CN)
No.26 Taishan Road, Suzhou New District, Suzhou City, Jiangsu 215129 China
(72) YONEMOTO, Mamoru (JP), PU, Guobin (CN)
(74) Công ty TNHH một thành viên Sở hữu trí tuệ VCCI (VCCI-IP CO.,LTD)
(54) CHẾ PHẨM NHỰA CẢM QUANG CÓ THỂ HIỆN ẢNH KIỀM, MÀNG KHÔ, SẢN PHẨM LƯU HÓA VÀ BẢNG MẠCH IN NỐI DÂY

(57) Sáng chế đề xuất chế phẩm nhựa cảm quang có thể hiện ảnh kiềm, màng khô, sản phẩm lưu hóa, và bảng mạch in nối dây. Chế phẩm nhựa cảm quang có thể hiện ảnh kiềm chứa nhựa hòa tan trong kiềm (A), chất khơi mào quang trùng hợp (B), thành phần rắn nhiệt (C), chất tăng tốc rắn nhiệt (D), và barit (E).

(11) **49654**
(21) 1-2016-03186
(51)[7] **A43D 95/06**, 95/14, B05B 13/02, 15/04, A43B 3/00, 13/00
(22) 22.01.2015
(43) 25.11.2016
(86) PCT/US2015/012490 22.01.2015
(87) WO2015/116470 06.08.2015
(30) 14/168,481 30.01.2014 US
Ngày yêu cầu thẩm định nội dung: 26.08.2016
(71) NIKE INNOVATE C.V. (US)
One Bowerman Drive, Beaverton, Oregon 97005-6453, United States of America
(72) SPAMPINATO, Juan-Pier (US)
(74) Công ty TNHH Tầm nhìn và Liên danh (VISION & ASSOCIATES CO.LTD.)
(54) DỤNG CỤ GÁ ĐỂ SƠN CÁC BỘ PHẬN GIÀY
(57) Sáng chế đề cập đến dụng cụ gá giữ để giữ các bộ phận giày trong quá trình sơn. Dụng cụ gá này có phần gá dưới và phần gá trên. Phần gá dưới có thành phía ngoài mà từ đó bề mặt tiếp xúc kéo dài. Bề mặt tiếp xúc này được định kích cỡ để tác dụng lực ép lên đế giữa theo đường sơn mong muốn, và ngăn ngừa sơn không lan sang đế giữa bên dưới bề mặt tiếp xúc này. Phần gá trên cùng có bề mặt phía dưới được tạo kết cấu để nằm tiếp xúc với bề mặt trên cùng của đế giữa khi đế giữa này được giữ trong phần gá dưới và được định hình để tác dụng lực hướng xuống phía dưới và ra phía ngoài lên đế giữa tại mép được tạo ra bởi bề mặt trên cùng của đế giữa và bề mặt biên phía ngoài của đế giữa, nhờ đó ngăn ngừa sơn không lan sang bề mặt trên cùng của bộ phận giày này.

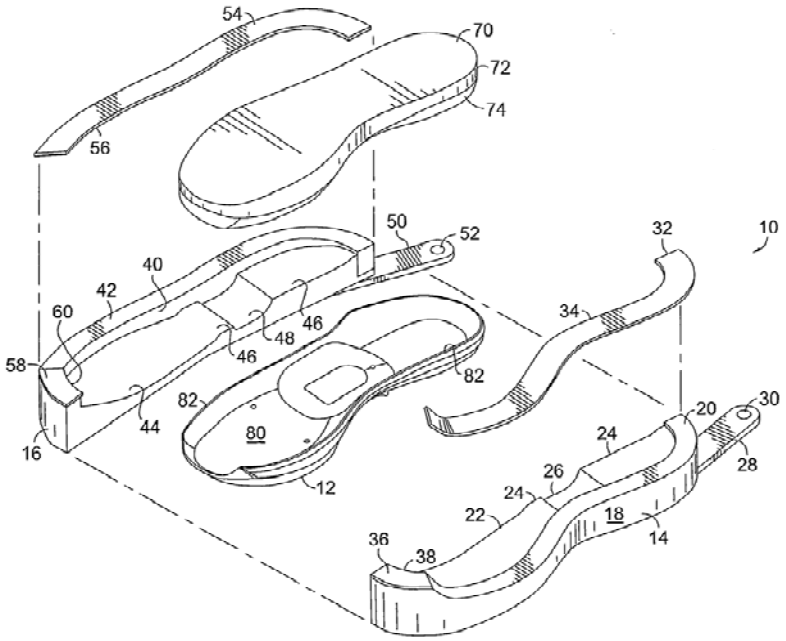

(11) **49655**
(21) 1-2016-03187 (51)[7] **B65D 85/804**
(22) 24.02.2015 (43) 25.11.2016
(86) PCT/IB2015/051374 24.02.2015 (87) WO2015/128799 03.09.2015
(30) BO2014A000101 28.02.2014 IT
(71) SACMI COOPERATIVA MECCANICI IMOLA SOCIETA' COOPERATIVA (IT)
Via Selice Provinciale, 17/A, 40026 IMOLA (Bologna), ItaIy
(72) MINGANTI, Gianni (IT)
(74) Công ty TNHH Tầm nhìn và Liên danh (VISION & ASSOCIATES CO.LTD.)
(54) CỐC DÙNG CHO VIÊN CÀ PHÊ
(57) Sáng chế đề cập đến cốc dùng cho cà phê viên, bao gồm thân chứa (2) mở rộng từ đáy (2a) đến cạnh trên (2b) và còn bao gồm, ở cạnh trên (2b), vành hình khuyên (3) mở rộng quanh trục (X) va có mặt sau (3a) hướng về phía thân chứa (2) và mặt trước (3b) phù hợp với nắp đậy kín (40), trong đó thân chứa (2) và vành hình khuyên (3) được xác định bởi cấu trúc nhiều lớp có lớp trong (S1) làm từ vật liệu dẻo, xác định mặt trước (3b) của vành hình khuyên (3) và bề mặt trong của thân chứa (2), lớp ngoài (S2) làm từ vật liệu dẻo có độ cứng nhỏ hơn độ cứng của lớp trong (S1), và lớp trung gian (S3) giữa lớp trong (S1) và lớp ngoài (S2) và được làm từ vật liệu không thấm oxy và mùi, và trong đó trên mặt sau (3a) của vành hình khuyên (3) có gờ hình khuyên hoặc răng (6) và rãnh hình khuyên (4) mở rộng quanh trục (X) và được cấu tạo để hoạt động phối hợp với cạnh cuối (101) của bộ phận chụp hút áp lực (100) của máy pha cà phê.

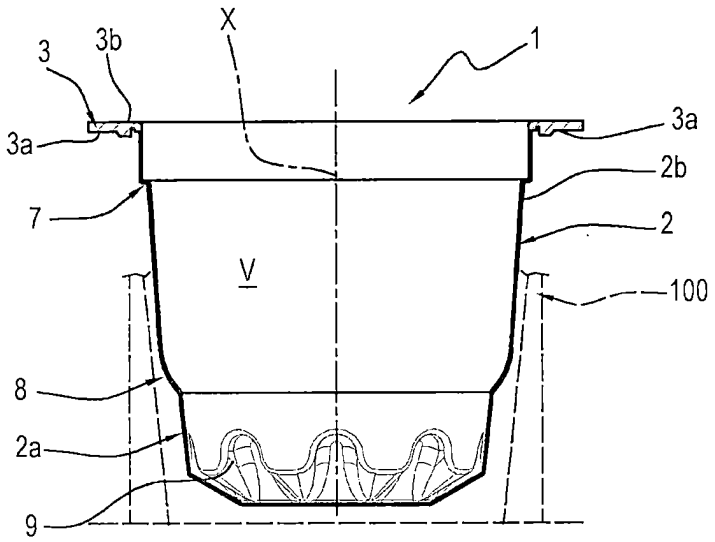

(11) **49656**
(21) 1-2016-03194 (51)[7] **B62J 1/28**, 39/00
(22) 29.08.2016 (43) 25.11.2016
(30) 2015-192784 30.09.2015 JP
Ngày yêu cầu thẩm định nội dung: 29.08.2016
(71) HONDA MOTOR CO., LTD. (JP)
1-1, Minami-Aoyama 2-chome, Minato-ku, Tokyo 107-8556 Japan
(72) Keiko KATAOKA (JP)
(74) Công ty TNHH Dịch vụ sở hữu trí tuệ ALPHA (ALPHA PLUS CO., LTD.)
(54) CƠ CẤU TAY NẮM DÙNG CHO XE KIỂU YÊN NGỰA

(57) Sáng chế đề xuất cơ cấu tay nắm dùng cho xe kiểu yên ngựa để người ngồi sau dễ dàng nắm vào tay nắm.

Để đạt được mục đích nêu trên, sáng chế đề xuất cơ cấu tay nắm bao gồm phần chở hàng (30) có mặt chất tải (31) để đỡ hàng (50) nằm ở phía sau yên xe (17) được tạo ra liền khối với thanh nắm (40) kéo dài từ phía bên của phần chở hàng (30) đến phía bên của yên xe (17) để người ngồi sau nắm vào đó; thanh nắm (40) bao gồm phần lắp chặt (41) được lắp cố định vào thân xe nằm bên dưới yên xe (17), phần nắm (42) uốn cong theo hình vòng cung khi kéo di từ phần lắp chặt (41) ở phía sau thân xe, và phần nối (43) kéo di từ phần sau của phần nắm (42) đến phần chở hàng (30); và phần nối (43) kéo di từ phần sau của phần nắm (42) về phía trong theo chiều rộng xe cho đến phần chở hàng (30) khi nhìn từ trên xuống và nằm thấp hơn mặt chất tải (31) của phần chở hàng (30).

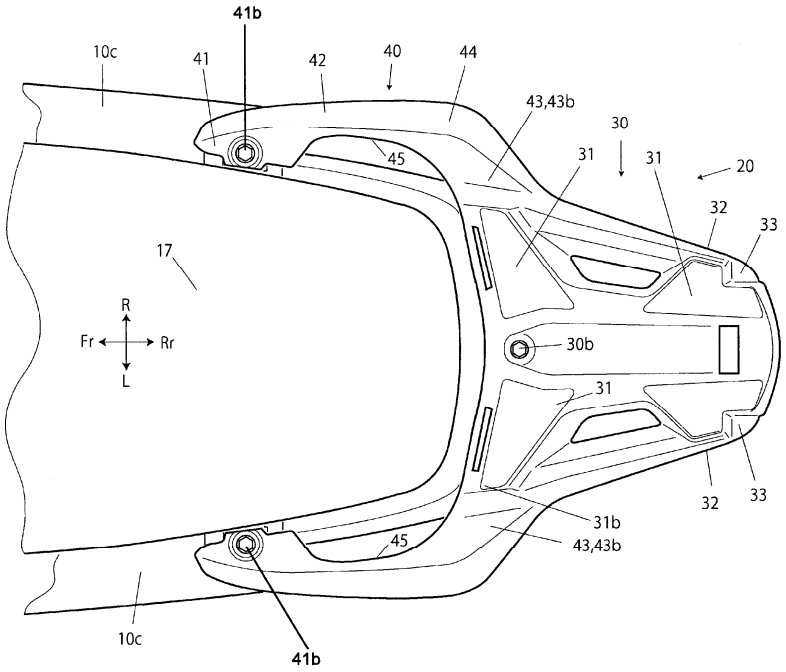

(11) **49657**
(21) 1-2016-03197 (51)[7] **H04L 12/873**
(22) 27.01.2015 (43) 25.11.2016
(86) PCT/US2015/013064 27.01.2015 (87) WO2015/116580 A1 06.08.2015
(30) 14/168,682 30.01.2014 US
Ngày yêu cầu thẩm định nội dung: 29.08.2016
(71) HUAWEI TECHNOLOGIES CO., LTD. (CN)
Huawei Administration Building, Bantian, Longgang District, Shenzhen, Guangdong 518129, China
(72) LI, Xu (CA), DJUKIC, Petar (CA), ZHANG, Hang (CA)
(74) Công ty TNHH một thành viên Sở hữu trí tuệ VCCI (VCCI-IP CO.,LTD)
(54) PHƯƠNG PHÁP CUNG CẤP TÀI NGUYÊN TRONG CẤU TRÚC MẠNG ĐƯỢC ĐIỀU KHIỂN BẰNG PHẦN MỀM, BỘ ĐIỀU KHIỂN PHÂN LUỒNG LƯU LƯỢNG LIÊN MIỀN, BỘ ĐIỀU KHIỂN MẠNG ĐƯỢC ĐIỀU KHIỂN BẰNG PHẦN MỀM VÀ PHƯƠNG PHÁP CUNG CẤP TÀI NGUYÊN LIÊN MIỀN ĐƯỢC PHÂN PHỐI TRONG MẠNG ĐƯỢC ĐIỀU KHIỂN BẰNG PHẦN MỀM ĐA MIỀN

(57) Sáng chế đề cập đến phương pháp cung cấp tài nguyên trong cấu trúc mạng được điều khiển bằng phần mềm trong đó việc giới hạn cung cấp tài nguyên bởi các bộ điều khiển miền dựa trên các yêu cầu tài nguyên được dự đoán cho lưu lượng liên miền khởi tạo từ xa có thể cải thiện hiệu quả sử dụng và độ tin cậy đường liên kết trong cấu trúc mạng được điều khiển bằng phần mềm (SDN) đa miền. Bộ điều khiển miền có thể được yêu cầu để dự trữ một phần của dung lượng đường liên kết liên miền để truyền tải lưu lượng khởi tạo từ xa. Điều này có thể giới hạn dung lượng đường liên kết liên miền khả dụng để truyền tải lưu lượng khởi tạo cục bộ theo cách mà đảm bảo các dạng lưu lượng khởi tạo từ xa có sự truy nhập thích hợp và/hoặc đầy đủ tới các tài nguyên của các liên kết liên miền. Ngoài ra, bộ điều khiển miền có thể được yêu cầu để duy trì tốc độ thông lượng nhỏ nhất đối với lưu lượng khởi tạo từ xa, mà có thể làm cho lưu lượng khởi tạo từ xa được tạo ưu tiên trên lưu lượng khởi tạo cục bộ khi cần thiết để duy trì tốc độ thông lượng nhỏ nhất. Các điều kiện cung cấp có thể được tạo ra theo kiểu tập trung hoặc phân phối.

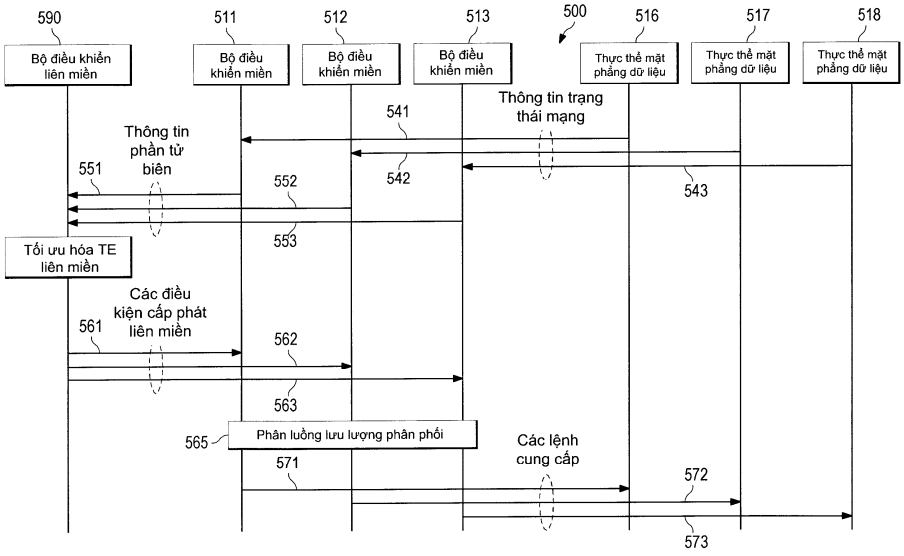

(11) **49658**
(21) 1-2016-03201
(51)[7] **A61K 31/7052**, 31/7072, C07H 19/04
(22) 06.02.2015
(43) 25.11.2016
(86) PCT/US2015/014762 06.02.2015
(87) WO2015/120237 13.08.2015
(30) 61/936,569 06.02.2014 US
(71) RIBOSCIENCE LLC (US)
3901 Laguna Avenue, Palo Alto, California 94306, United States of America
(72) SMITH, Mark (US), KLUMPP, Klaus G. (DE)
(74) Công ty TNHH Tầm nhìn và Liên danh (VISION & ASSOCIATES CO.LTD.)
(54) HỢP CHẤT NUCLEOSIT ĐƯỢC THẾ DIFLOMETYL Ở VỊ TRÍ 4' DÙNG LÀM CHẤT ỨC CHẾ SỰ SAO CHÉP ARN CỦA VIRUT CÚM VÀ DƯỢC PHẨM CHỨA HỢP CHẤT NÀY

(57) Sáng chế đề xuất hợp chất nucleosit có công thức (I) dùng làm chất ức chế sự sao chép ARN của virut cúm, trong đó các ký hiệu là như được xác định trong bản mô tả, và dược phẩm chứa hợp chất này. Sáng chế còn mô tả việc sử dụng hợp chất purin và pyrimidin nucleosit có công thức (I) làm chất ức chế sự sao chép ARN của virut cúm.

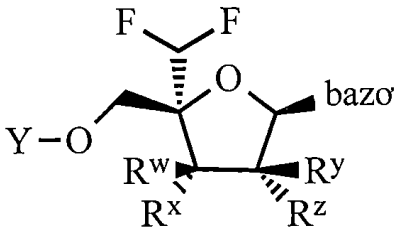

I

(11) **49659**
(21) 1-2016-03202 (51)[7] **F16G 5/20**, 5/06
(22) 02.12.2014 (43) 25.11.2016
(86) PCT/JP2014/006009 02.12.2014 (87) WO2015/121907 20.08.2015
(30) 2014-026887 14.02.2014 JP
Ngày yêu cầu thẩm định nội dung: 29.08.2016
(71) 1. BANDO CHEMICAL INDUSTRIES, LTD. (JP)
6-6, Minatojima Minamimachi 4-chome, Chuo-ku, Kobe-shi, Hyogo 650-0047, Japan
2. HONDA MOTOR CO., LTD. (JP)
1-1, Minami-Aoyama 2-chome, Minato-ku, Tokyo 107-8556, Japan
(72) MATSUO, Keiichiro (JP), KOMURO, Hirokazu (JP), ASUMI, Michio (JP)
(74) Công ty TNHH Tầm nhìn và Liên danh (VISION & ASSOCIATES CO.LTD.)
(54) ĐAI HÌNH THANG CÓ VẤU KÉP
(57) Sáng chế đề cập đến đai hình thang có vấu kép bao gồm phần được bố trí dây vô tận (110) có dây (112) được bố trí trong đó, phần có vấu phía dưới (120) tạo thành phần liền khối với phần được bố trí dây (110) trên bề mặt chu vi trong của nó và phần có vấu phía trên (130) tạo thành phần liền khối với phần được bố trí dây (110) trên bề mặt chu vi ngoài của nó. Dây (112) bị co từ (1,2%) đến (2,0%) khi trải qua quá trình xử lý nhiệt ở nhiệt độ (120°C) trong một giờ. Thành phần cao su tạo thành các phần có vấu phía dưới (120) và phía trên (130) có độ cứng nhỏ hơn (90) độ.

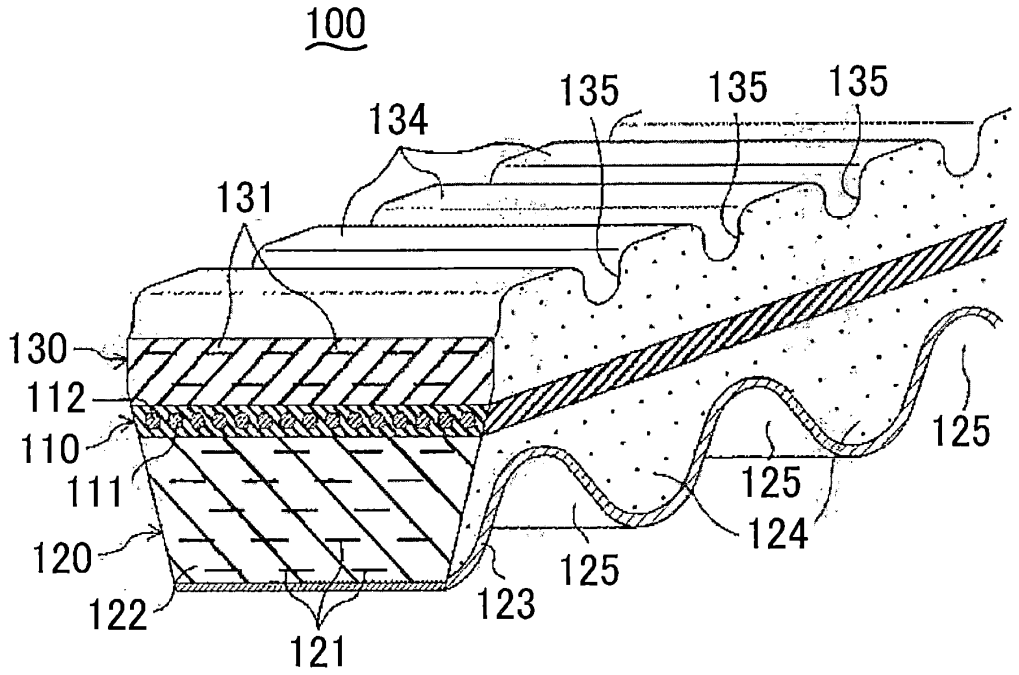

(11) **49660**
(21) 1-2016-03216
(22) 12.11.2014
(86) PCT/US2014/065140 12.11.2014
(30) 14/170,978 03.02.2014 US
(51)[7] **D04B 1/22**, A43B 1/04, 23/04
(43) 25.11.2016
(87) WO2015/116295 06.08.2015
Ngày yêu cầu thẩm định nội dung: 30.08.2016
(71) NIKE INNOVATE C.V. (NL)
One Bowerman Drive, Beaverton, OR 97005-6453, United States of America
(72) PODHAJNY, Daniel, A. (US)
(74) Văn phòng luật sư Phạm và Liên danh (PHAM & ASSOCIATES)
(54) GIÀY CÓ MŨ GIÀY VÀ KẾT CẤU ĐẾ GIÀY ĐƯỢC GẮN CHẶT VÀO MŨ GIÀY VÀ PHƯƠNG PHÁP SẢN XUẤT GIÀY NÀY

(57) Sáng chế đề cập đến giày (100) bao gồm bộ phận dệt kim (130) có chi tiết dệt kim bằng sợi tơ đơn (131) với các phần kệt kim theo chu vi. Bộ phận dệt kim (130) có chi tiết dệt kim bằng sợi tơ đơn (131) được tạo ra bằng cách dệt kim với sợi tơ đơn. Chi tiết dệt kim bằng sợi tơ đơn (131) được tạo ra từ cấu trúc dệt kim liền khối với các phần còn lại của bộ phận dệt kim (130), bao gồm phần theo chu vi được dệt kim bằng cách sử dụng sợi tơ xoắn tự nhiên hoặc tổng hợp. Chi tiết chịu kéo cài ngang (132) có thể kéo dài qua bộ phận dệt kim (130), bao gồm các phần của chi tiết dệt kim bằng sợi tơ đơn (131). Chi tiết dệt kim bằng sợi tơ đơn (131) có thể được dệt với sợi tơ đơn theo các kiểu cấu trúc dệt kim khác nhau.

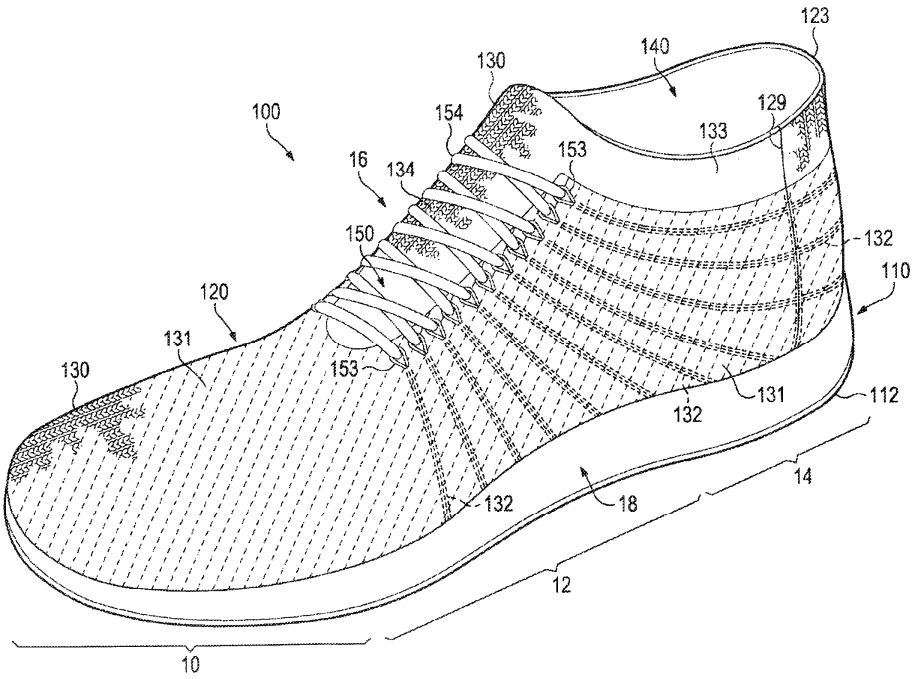

(11) **49661**
(21) 1-2016-03217
(22) 12.11.2014
(86) PCT/US2014/065131 12.11.2014
(30) 14/170,947 03.02.2014 US
(51)[7] **D04B 1/22**, A43B 1/04, 23/04
(43) 25.11.2016
(87) WO2015/116293 06.08.2015
Ngày yêu cầu thẩm định nội dung: 30.08.2016
(71) NIKE INNOVATE C.V. (NL)
One Bowerman Drive, Beaverton, OR 97005-6453, United States of America
(72) PODHAJNY, Daniel, A. (US)
(74) Văn phòng luật sư Phạm và Liên danh (PHAM & ASSOCIATES)
(54) PHỤ KIỆN DỆT KIM ĐỂ KẾT HỢP VÀO TRONG MŨ GIÀY ĐƯỢC LÀM HOÀN TOÀN BẰNG TƠ ĐƠN CỦA GIÀY DÉP VÀ PHƯƠNG PHÁP SẢN XUẤT PHỤ KIỆN DỆT KIM NÀY

(57) Sáng chế đề cập đến giày dép (100) bao gồm mũ giày toàn bằng tơ đơn (120). Mũ giày toàn bằng tơ đơn (120) kết hợp với phụ kiện dệt kim (130) bao gồm chi tiết dệt kim bằng tơ đơn (131). Chi tiết dệt kim bằng tơ đơn (131) được tạo ra bằng cách dệt kim với sợi tơ đơn. Chi tiết dệt kim bằng tơ đơn (131) được tạo ra từ cấu trúc dệt kim liền khối với các phần còn lại của phụ kiện dệt kim (130), bao gồm các phần theo chu vi được dệt kim nhờ dùng sợi xơ xoắn tự nhiên hay tổng hợp. Chi tiết chịu kéo cài ngang (132) có thể kéo dài qua phụ kiện dệt kim, bao gồm các phần của chi tiết dệt kim bằng tơ đơn. Chi tiết dệt kim bằng tơ đơn (131) có thể được dệt kim với sợi tơ đơn theo các kiểu cấu trúc dệt kim khác nhau.

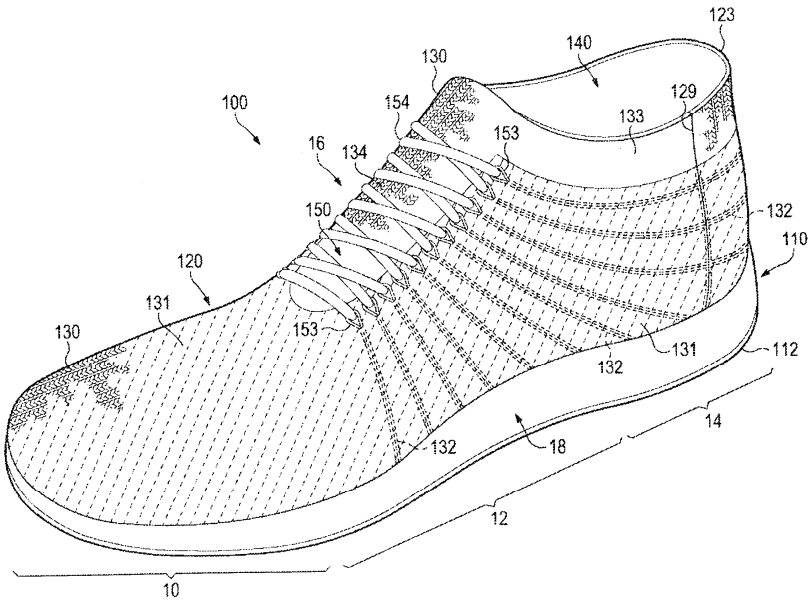

(11) **49662**
(21) 1-2016-03221 (51)[7] **G06F 3/041**, G03F 7/004, 7/027, H01B 5/14
(22) 09.03.2015 (43) 25.11.2016
(86) PCT/JP2015/056832 09.03.2015 (87) WO2015/137278 A1 17.09.2015
(30) 2014-051702 4.03.2014 JP
(71) HITACHI CHEMICAL COMPANY, LTD. (JP)
9-2, Marunouchi 1-chome, Chiyoda-ku, Tokyo 1006606 (JP)
(72) OOTA Emiko (JP), EBIHARA Masahiko (JP), MURAKAMI Yasuharu (JP)
(74) Công ty Cổ phần Sở hữu công nghiệp INVESTIP (INVESTIP)
(54) MÀNG DẪN ĐIỆN CẢM QUANG
(57) Sáng chế đề cập đến màng dẫn điện cảm quang bao gồm màng đỡ và lớp cảm quang được tạo ra trên màng đỡ, trong đó lớp cảm quang bao gồm nhiều sợi dẫn điện, và trị số trung bình của các khoảng cách ngắn nhất giữa từng sợi dẫn điện và bề mặt ở phía màng đỡ của lớp cảm quang nằm trong khoảng từ 0,1 đến 50nm.

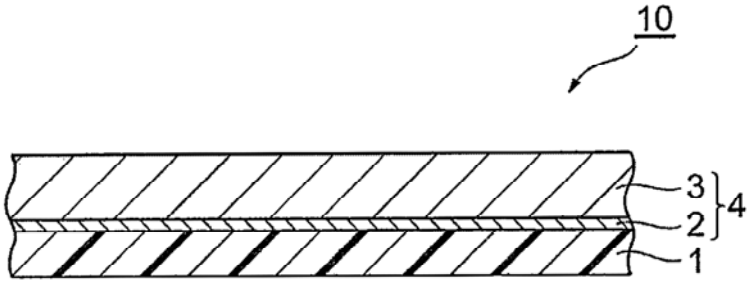

(11) **49663**
(21) 1-2016-03222 (51)[7] **B02C 7/16**, A23F 3/16
(22) 22.04.2015 (43) 25.11.2016
(86) PCT/JP2015/062217 22.04.2015 (87) WO2015/163359 A1 29.10.2015
(30) 2014-090310 24.04.2014 JP
Ngày yêu cầu thẩm định nội dung: 30.08.2016
(71) SHARP KABUSHIKI KAISHA (JP)
1, Takumi-cho, Sakai-ku, Sakai City, Osaka 590-8522, Japan
(72) CHIBA, Aya (JP), MORISHITA, Keisuke (JP), TANAKA, Minoru (JP), UCHIYAMA, Masaya (JP)
(74) Công ty TNHH một thành viên Sở hữu trí tuệ VCCI (VCCI-IP CO.,LTD)
(54) MÁY XAY ĐIỆN
(57) Sáng chế đề cập đến máy xay điện, trong đó khi hoạt động xay được kết thúc, "bộ định thời ngăn cấm xay" được thiết lập. Với bộ định thời được thiết lập, máy xay điện không thực hiện hoạt động xay cho đến khi hoạt động đếm ngược của bộ định thời kết thúc và bộ định thời được xóa mặc dù máy xay điện nhận được chỉ thị thực hiện hoạt động xay. Ngay cả khi việc cấp điện từ nguồn điện ngoài đến máy xay điện bị dừng, hoạt động đếm ngược của bộ định thời được tiếp tục bằng cách sử dụng điện được cấp từ nguồn điện phụ trong máy xay điện.

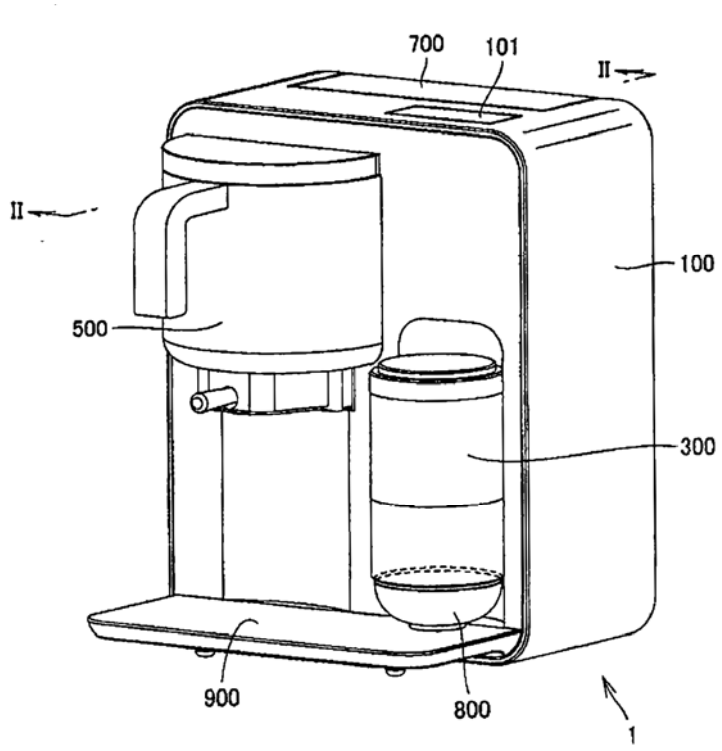

(11) **49664**
(21) 1-2016-03226 (51)[7] **H04W 88/10**
(22) 11.02.2014 (43) 25.11.2016
(86) PCT/CN2014/071974 11.02.2014 (87) WO2015/120577 A1 20.08.2015
Ngày yêu cầu thẩm định nội dung: 30.08.2016
(71) HUAWEI TECHNOLOGIES CO., LTD. (CN)
Huawei Administration Building, Bantian, Longgang District, Shenzhen, Guangdong 518129, China
(72) LI, Yunbo (CN), ZHANG, Jiayin (CN), LUO, Yi (CN)
(74) Công ty TNHH một thành viên Sở hữu trí tuệ VCCI (VCCI-IP CO.,LTD)
(54) PHƯƠNG PHÁP VÀ THIẾT BỊ XỬ LÝ TRUYỀN DỮ LIỆU
(57) Sáng chế đề cập đến phương pháp và thiết bị xử lý truyền dữ liệu. Phương pháp xử lý truyền dữ liệu theo sáng chế bao gồm các bước: đặt trước thành công, bởi trạm thứ nhất, tài nguyên tần số-thời gian; và phân phối, bởi trạm thứ nhất, ít nhất một phần tài nguyên tần số-thời gian của tài nguyên tần số-thời gian đến trạm thứ ba, sao cho trạm thứ ba thực hiện việc truyền dữ liệu trên tài nguyên tần số-thời gian được phân phối, trong đó trạm thứ ba là trạm lân cận không được kết hợp của trạm thứ nhất. Theo các phương án của sáng chế, trạm thứ ba có thể chia sẻ, với trạm thứ nhất, tài nguyên tần số-thời gian được đặt trước bởi trạm thứ nhất. Do đó, hiệu suất truyền dẫn hệ thống được cải thiện.

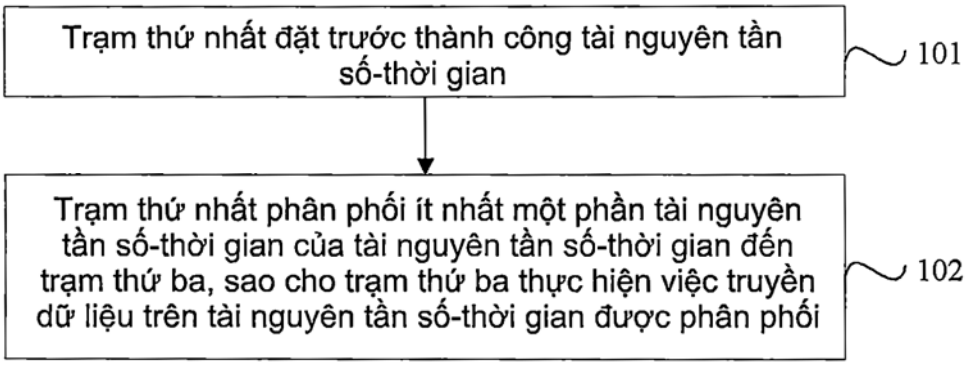

(11) **49665**
(21) 1-2016-03229
(51)[7] **C09D 123/08**, B41M 5/52, C09D 133/02
(22) 30.01.2015
(43) 25.11.2016
(86) PCT/EP2015/051873 30.01.2015
(87) WO2015/114070 A1 06.08.2015
(30) 14153547.6 31.01.2014 EP
(71) TRUB EMULSIONS CHEMIE AG (CH)
Schnydersacker 454, CH-8262 Ramsen, Switzerland
(72) Thilo Alexander WORBS (DE), Dominic Ph. TRUB (CH), Peter TRUB (CH)
(74) Công ty TNHH Sở hữu trí tuệ WINCO (WINCO CO., LTD.)
(54) CHẾ PHẨM PHỦ LÓT CHỨA NƯỚC, PHƯƠNG PHÁP SẢN XUẤT CHẾ PHẨM PHỦ LÓT NÀY VÀ NỀN IN ĐƯỢC PHỦ CHẾ PHẨM PHỦ LÓT NÀY

(57) Sáng chế đề cập đến chế phẩm phủ lót chứa nước, tốt hơn là không chứa polyuretan, dùng cho các nền in, chứa thể phân tán chứa copolyme trung hòa ít nhất một phần của etylen và axit (met)acrylic và thể phân tán chứa copolyme trung hòa ít nhất một phần thu được bằng cách copolyme hóa nhũ tương chứa ít nhất một metyl (met)acrylat và một hoặc nhiều este alkenyl phosphat và tùy ý chứa một hoặc nhiều comonome được chọn từ axit (met)acrylic và diaxeton (met)acrylamit.
Ngoài ra, sáng chế còn đề cập đến phương pháp sản xuất chế phẩm phủ lót này và nền in được phủ chế phẩm phủ lót này.

(11) **49666**
(21) 1-2016-03231 (51)[7] **C02F 5/10**, F22B 37/52, C02F 5/00
(22) 26.01.2015 (43) 25.11.2016
(86) PCT/JP2015/052012 26.01.2015 (87) WO2015/122264 20.08.2015
(30) 2014-025459 13.02.2014 JP
(71) KURITA WATER INDUSTRIES LTD. (JP)
10-1, Nakano 4-chome, Nakano-ku, Tokyo 164-0001, Japan
(72) Mizuyuki SAKAI (JP), Yukimasa SHIMURA (JP)
(74) Công ty TNHH Ban Ca (BANCA)

(54) PHƯƠNG PHÁP LOẠI BỎ CẶN VÀ CHẤT LOẠI BỎ CẶN TRONG THIẾT BỊ TẠO HƠI

(57) Sáng chế đề xuất phương pháp loại bỏ cặn và chất loại bỏ lớp cặn kết tủa trong nồi hơi hoặc các thiết bị tạo hơi tương tự với lượng bổ sung các chất hóa học có thể chấp nhận được về mặt chi phí mà không làm ăn mòn nồi hơi, đặc biệt, có thể loại bỏ hiệu quả lớp cặn kết tủa bên trong nồi hơi ngay cả khi thiết bị được vận hành với nước cấp có chứa sắt nồng độ cao. Phương pháp loại bỏ kết tủa trong thiết bị tạo hơi theo sáng chế, trong đó axit polyacrylic có trọng lượng phân tử trung bình nằm trong khoảng lớn hơn 20.000 và nhỏ hơn 170.000 và/hoặc muối cúa nó được bổ sung vào nước cấp của thiết bị tạo hơi. Khi nước cấp chứa sắt, axit polymeacrylic có trọng lượng phân tử trung bình nằm trong khoảng lớn hơn 1000 và nhỏ hơn 100.000 và/hoặc muối của nó được bổ sung kết hợp.

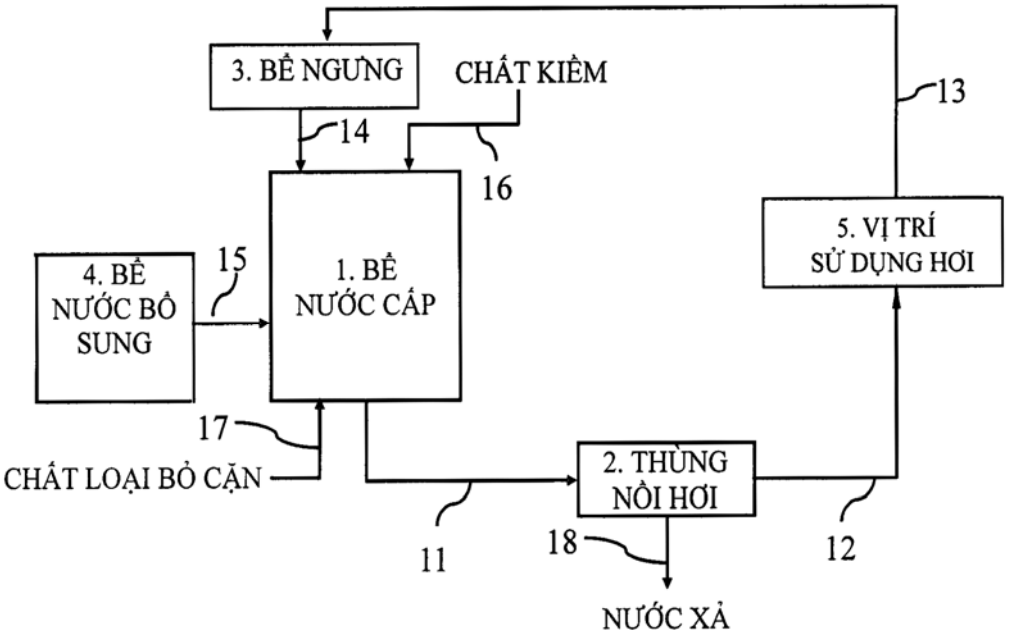

(11) **49667**
(21) 1-2016-03243 (51)[7] **B28B 19/00**, B05C 5/02
(22) 11.02.2015 (43) 25.11.2016
(86) PCT/US2015/015305 11.02.2015 (87) WO2015/126685 27.08.2015
(30) 61/941,472 18.02.2014 US
14/548,127 19.11.2014 US
(71) UNITED STATES GYPSUM COMPANY (US)
550 West Adams Street, Chicago, lllinois 60661-3676, United States of America
(72) WITTBOLD, James R. (US), LEE, Chris C. (US), RAGO, William J. (US)
(74) Văn phòng luật sư Phạm và Liên danh (PHAM & ASSOCIATES)
(54) HỆ THỐNG TRỘN VÀ PHÂN PHỐI VỮA DẠNG XI MĂNG VÀ PHƯƠNG PHÁP CHUẨN BỊ SẢN PHẨM DẠNG XI MĂNG BẰNG HỆ THỐNG NÀY

(57) Sáng chế đề cập tới hệ thống trộn và phân phối vữa dạng xi măng (1510, 1710) bao gồm cơ cấu trộn (1520, 1712), ống dẫn xả (110, 1527, 1727) và cụm lắp ráp ép kiểu xung (150, 850, 1050, 1250), ống dẫn xả (110, 1527, 1727) nối thông chất lưu với cơ cấu trộn (1520, 1712). Cụm lắp ráp ép kiểu xung (150, 850, 1050, 1250) được làm thích ứng để ép định kỳ một phần của ống dẫn xả (110, 1527, 1727). Cụm lắp ráp ép kiểu xung (150, 850, 1050, 1250) có thể bao gồm chi tiết ép (705, 905, 1105, 1305) được làm thích ứng để gài tiếp xúc với phần ống dẫn xả (110, 1527, 1727) và cơ cấu dẫn động (720, 920, 1120, 1320) được làm thích ứng để di chuyển chi tiết ép (705, 905, 1105, 1305) vào liên kết gài ép với ống dẫn xả (110, 1527, 1727) một cách có lựa chọn để uốn phần thuộc bề mặt thành trong nằm bên dưới phần được ép.
Sáng chế còn đề cập tới phương pháp chuẩn bị sản phẩm dạng xi măng bằng hệ thống nêu trên.

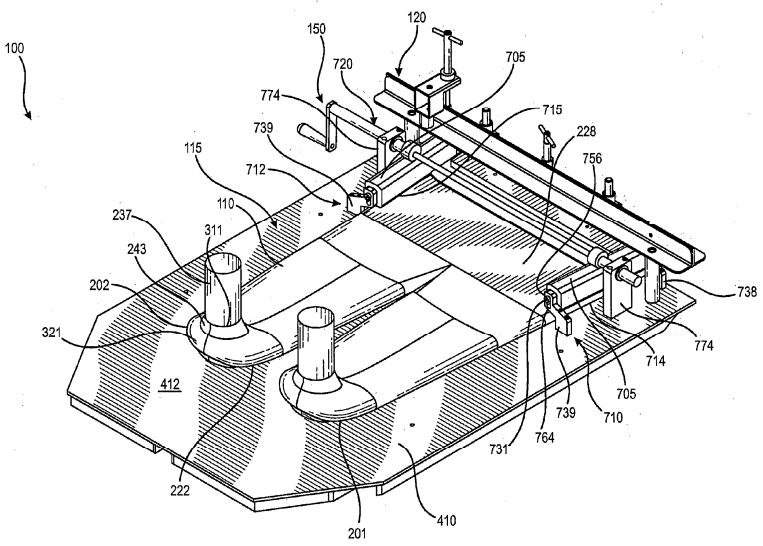

(11) **49668**
(21) 1-2016-03244 (51)[7] **D04B 1/16**
(22) 12.11.2014 (43) 25.11.2016
(86) PCT/US2014/065143 12.11.2014 (87) WO2015/116296 06.08.2015
(30) 14/170,913 03.02.2014 US
Ngày yêu cầu thẩm định nội dung: 31.08.2016
(71) NIKE INNOVATE C.V. (NL)
One Bowerman Drive, Beaverton, OR 97005-6453, United States of America
(72) PODHAJNY, Daniel, A. (US)
(74) Văn phòng luật sư Phạm và Liên danh (PHAM & ASSOCIATES)
(54) GIÀY DÉP BAO GỒM CHI TIẾT DỆT KIM ĐƯỢC LÀM BẰNG TƠ ĐƠN CÓ BÓ SỢI NÓNG CHẢY ĐƯỢC VÀ PHƯƠNG PHÁP CHẾ TẠO GIÀY DÉP NÀY

(57) Sáng chế đề cập tới giày dép bao gồm mũ giày làm hoàn toàn bằng tơ đơn. Mũ giày làm hoàn toàn bằng tơ đơn kết hợp phụ kiện dệt kim có chi tiết dệt kim bằng tơ đơn. Chi tiết dệt kim bằng tơ đơn được tạo ra bằng cách dệt kim bằng bó tơ đơn. Chi tiết dệt kim bằng tơ đơn được tạo bằng cấu trúc dệt kim đơn nhất với các phần còn lại của phụ kiện dệt kim, bao gồm các phần theo chu vi mà được dệt kim nhờ sử dụng sợi xơ xoắn tự nhiên hoặc nhân tạo. Chi tiết chịu kéo cài ngang có thể kéo dài qua phụ kiện dệt kim, bao gồm các phần của chi tiết dệt kim bằng tơ đơn. Chi tiết dệt kim bằng tơ đơn có thể được dệt kim bằng bó tơ đơn theo các cấu trúc dệt kim khác nhau. Bó sợi dễ nóng chảy có thể được dệt kim với chi tiết dệt kim bằng tơ đơn. Bằng cách gia nhiệt, bó sợi dễ nóng chảy có thể kết hợp và bao quanh bó tơ đơn trong chi tiết dệt kim bằng tơ đơn.

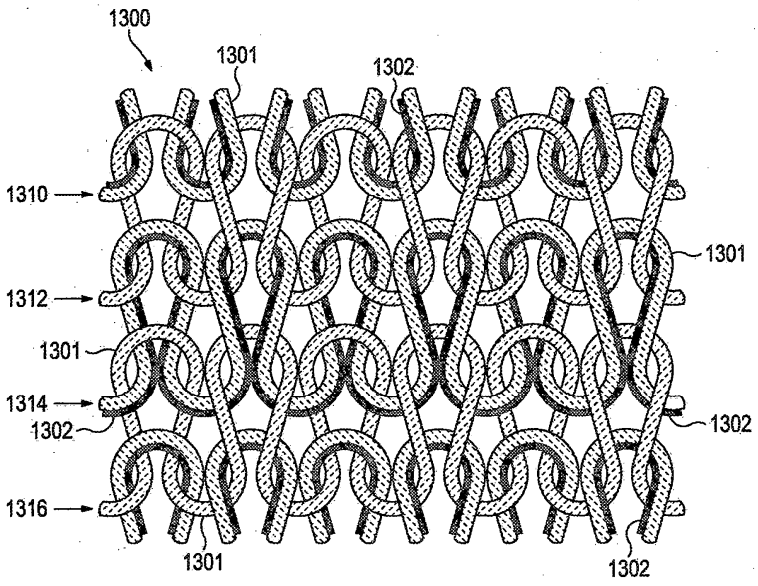

(11) **49669**
(21) 1-2016-03249 (51)[7] **C08G 18/48**, 18/66, G02B 1/04, G02C 7/10
(22) 02.02.2015 (43) 25.11.2016
(86) PCT/JP2015/052874 02.02.2015 (87) WO2015/115648 A1 06.08.2015
(30) 2014-018928 03.02.2014 JP
Ngày yêu cầu thẩm định nội dung: 31.08.2016
(71) MITSUI CHEMICALS, INC. (JP)
5-2, Higashi-Shimbashi 1-chome, Minato-ku, Tokyo 105-7117, Japan
(72) KADOWAKI Shinichiro (JP)
(74) Công ty TNHH một thành viên Sở hữu trí tuệ VCCI (VCCI-IP CO.,LTD)
(54) CHẾ PHẨM POLYME HÓA ĐƯỢC DÙNG CHO VẬT LIỆU QUANG HỌC, VẬT LIỆU QUANG HỌC VÀ THẤU KÍNH LÀM BẰNG CHẤT DẺO THU ĐƯỢC TỪ CHẾ PHẨM NÀY

(57) Sáng chế đề cập đến chế phẩm polyme hóa được dùng cho vật liệu quang học chứa hợp chất polyisoxyanat (A), hợp chất polyol (B) có công thức chung (1) sau đây có trọng lượng phân tử trung bình số là 100 hoặc lớn hơn, hợp chất hydro hoạt hóa hai hoặc đa chức (C) (trong đó không bao gồm hợp chất (B)) và hợp chất đổi màu theo ánh sáng (D).

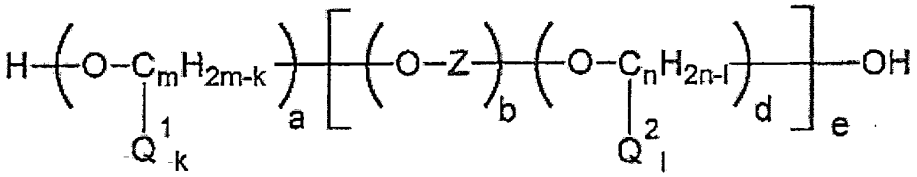

(1)

(11) **49670**
(21) 1-2016-03252 (51)[7] **A01G 31/04**, 31/06, 9/02, 9/24, 1/00
(22) 10.02.2015 (43) 25.11.2016
(86) PCT/SG2015/050018 10.02.2015 (87) WO2015/122849 20.08.2015
(30) 2014014302 13.02.2014 SG
(71) SKY URBAN IP PTE LTD (SG)
42 Kallang Place, Singapore 339170, Singapore
(72) NG, Soon Hoe, Jack (SG)
(74) Công ty TNHH Tầm nhìn và Liên danh (VISION & ASSOCIATES CO.LTD.)
(54) HỆ THỐNG GIÁ QUAY, HỆ THỐNG TRỒNG CÂY VÀ PHƯƠNG PHÁP TRỒNG CÂY

(57) Sáng chế đề cập đến hệ thống giá quay để trồng cây. Hệ thống này bao gồm khung (110), nhiều khay di động (120) được bố trí dọc khung này trong đó mỗi khay di động (120) chứa ít nhất một cây, và xích (130) liên kết các khay di động này với nhau. Các khay được đỡ bởi khung (110) với cơ cấu dẫn động được tạo kết cấu để dẫn động xích (130) trong đó khung (110) được tạo kết cấu để đỡ các khay di động (120) bao quanh một không gian kín. Một số kết cấu của khung mà có hiệu quả năng lượng như nhau cũng được bộc lộ cùng với phương pháp trồng cây có sử dụng hệ thống theo sáng chế.

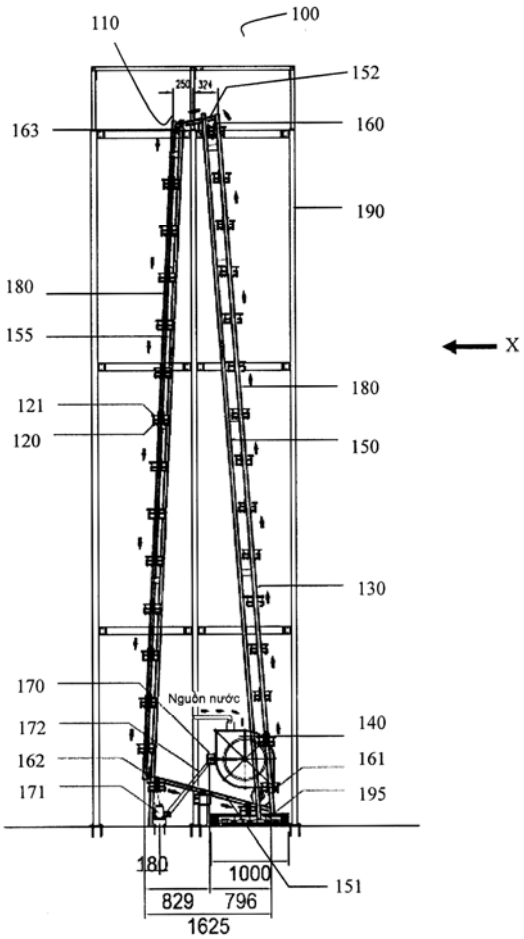

(11) **49671**
(21) 1-2016-03255 (51)[7] **A24F 47/00**, A61M 11/04, 15/06, H05B 3/34
(22) 15.12.2014 (43) 25.11.2016
(86) PCT/EP2014/077843 15.12.2014 (87) WO2015/117704 13.08.2015
(30) 14154553.3 10.02.2014 EP
(71) PHILIP MORRIS PRODUCTS S.A. (CH)
Quai Jeanrenaud 3, CH-2000 Neuchatel, Switzerland
(72) MIRONOV, Oleg (CH), BATISTA, Rui Nuno (PT)
(74) Công ty Tư vấn đầu tư và chuyển giao công nghệ (INVESTCONSULT)
(54) HỆ THỐNG TẠO SOL KHÍ, HỘP CHỨA ĐỂ SỬ DỤNG TRONG HỆ THỐNG TẠO SOL KHÍ HOẠT ĐỘNG BẰNG ĐIỆN VÀ PHƯƠNG PHÁP SẢN XUẤT HỘP CHỨA NÀY

(57) Hệ thống tạo sol khí bao gồm: phần chứa chất lỏng (20) bao gồm thân cứng (24) giữ nền tạo sol khí dạng lỏng, thân có phần hở và cụm bộ phận làm nóng thấm chất lỏng (30) bao gồm nhiều sợi dây tóc dẫn điện, trong đó cụm bộ phận làm nóng thấm chất lỏng được gắn chặt vào thân và kéo dài qua phần hở của thân. Việc có cụm bộ phận làm nóng mà kéo dài qua phần hở của phần chứa chất lỏng cho phép kết cấu cứng cáp mà sản xuất tương đối đơn giản. Sự bố trí này cho phép diện tích tiếp xúc lớn giữa cụm bộ phận làm nóng và nền tạo sol khí dạng lỏng. Cụm bộ phận làm nóng có thể gần như phẳng, do đó dễ sản xuất. Sáng chế còn đề cập đến hộp chứa (20) để sử dụng trong hệ thống tạo sol khí hoạt động bằng điện và phương pháp sản xuất hộp chứa này.

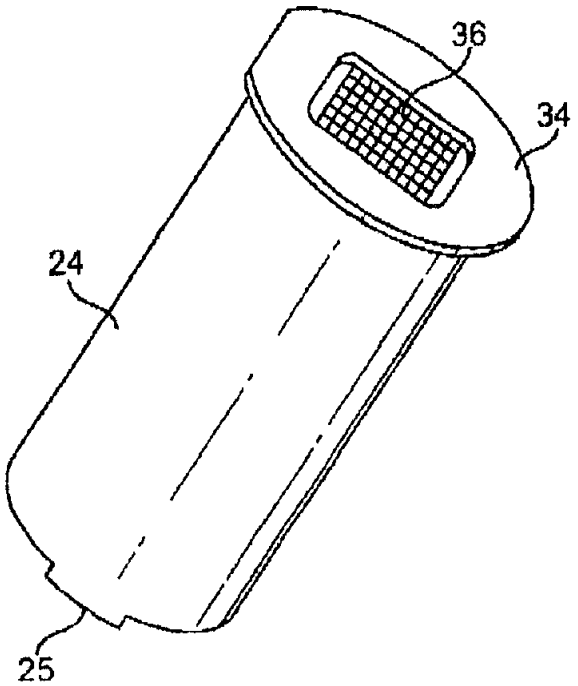

(11) **49672**
(21) 1-2016-03257 (51)[7] **A61M 11/04**, 1/20, A61L 9/03
(62) 1-2012-01154
(22) 11.10.2010 (43) 25.11.2016
(86) PCT/EP2010/006198 11.10.2010 (87) WO2011/042212 14.04.2011
(30) 12/576,951 09.10.2009 US
Ngày yêu cầu thẩm định nội dung: 25.04.2012
(71) PHILIP MORRIS PRODUCTS S.A. (CH)
Quai Jeanrenaud 3, CH-2000 Neuchatel, Switzerland
(72) YANG, Zuyin (US), WRENN, Suan, E. (US)
(74) Công ty Tư vấn đầu tư và chuyển giao công nghệ (INVESTCONSULT)
(54) MÁY TẠO KHÍ DUNG
(57) Sáng chế đề cập đến máy tạo khí dung bao gồm ống dẫn phức hợp 1, 2, 3, 4 để vận chuyển nhiều chất lỏng 5 và 6 tới bộ phận đốt nóng lưới thép 7 được nối với bộ nguồn.

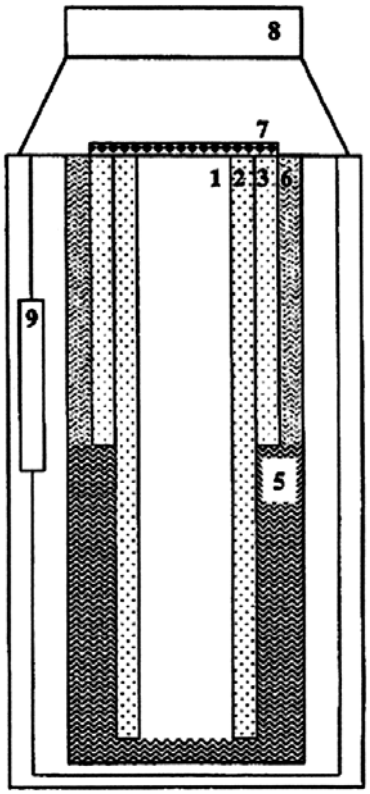

(11) **49673**
(21) 1-2016-03261 (51)[7] **A45D 34/04**
(22) 02.02.2015 (43) 25.11.2016
(86) PCT/KR2015/001066 02.02.2015 (87) WO2015/115868 06.08.2015
(30) 10-2014-0012244 03.02.2014 KR
10-2014-0040181 03.04.2014 KR
Ngày yêu cầu thẩm định nội dung: 01.09.2016
(71) LG HOUSEHOLD & HEALTH CARE LTD. (KR)
(Sinmunno 2-ga) 58, Saemunan-ro, Jongno-gu, Seoul 110-783, Republic of Korea
(72) LEE, Henson (KR), RYU, Jong-kuk (KR)
(74) Văn phòng luật sư Phạm và Liên danh (PHAM & ASSOCIATES)
(54) LỌ MỸ PHẨM
(57) Sáng chế đề cập tới lọ mỹ phẩm bao gồm nắp cũ phần thoa ghép với phần dưới của nó; và phần ấn ghép với phần trên của thân chứa chính, và được tạo kết cấu để điều khiển việc xả các mỹ phẩm chứa trong thân chứa chính bằng cách nâng lên hoặc hạ xuống, và đặt phần thoa bên trong phần ấn khi nắp được ghép với phần trên của phần ấn, sao cho khi vòi phun của thân chứa chính được ấn bởi phần ấn, các mỹ phẩm phun qua vòi phun có thể được cấp trực tiếp tới bề mặt của phần thoa bố trí trong phần ấn, nhờ đó cho phép các mỹ phẩm được bôi đều lên toàn bộ phần thoa và nâng cao sự thuận tiện cho người sử dụng.

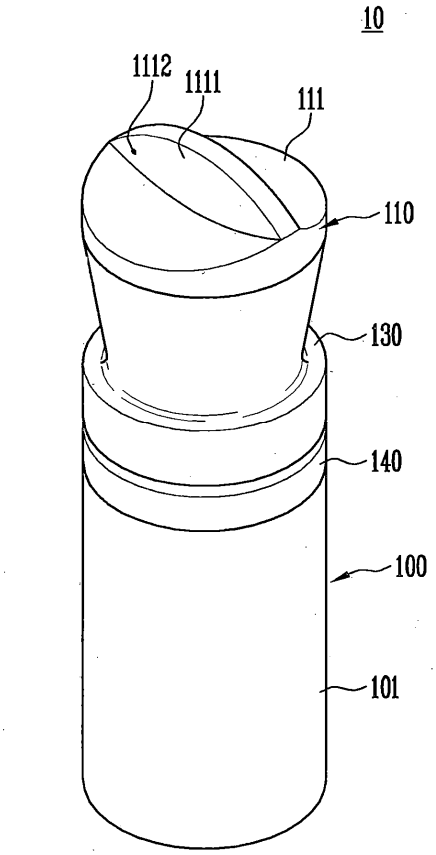

(11) **49674**
(21) 1-2016-03271 (51)[7] **C07C 1/20**, C10G 9/36
(22) 06.02.2015 (43) 25.11.2016
(86) PCT/EP2015/052547 06.02.2015 (87) WO2015/118125 13.08.2015
(30) 10 2014 202 285.1 07.02.2014 DE
(71) LINDE AKTIENGESELLSCHAFT (DE)
Klosterhofstrasse 1, 80331 Muenchen, Germany
(72) HOEFEL, Torben (DE), SCHMADERER, Harald (DE), HAIDEGGER, Ernst (DE), DELHOMME, Clara (FR), FRITZ, Helmut (DE), PONCEAU, Marianne (FR)
(74) Công ty TNHH Tầm nhìn và Liên danh (VISION & ASSOCIATES CO.LTD.)
(54) PHƯƠNG PHÁP SẢN XUẤT OLEFIN
(57) Sáng chế đề cập đến phương pháp (100) sản xuất oletin, trong đó hỗn hợp khí thứ nhất (b) được tạo ra nhờ bước cracking hơi nước (1) và hỗn hợp khí thứ hai (s) được tạo ra nhờ bước chuyển hóa oxysenat thành olefin (2), mỗi hỗn hợp khí thứ nhất (b) và hỗn hợp khí thứ hai (s) này chứa ít nhất một hydrocacbon có một đến bốn nguyên tử cacbon. Sáng chế đề xuất rằng, từ hỗn hợp khí thứ nhất (b) của phân đoạn thứ nhất (h) được tạo ra chứa ít nhất một hydrocacbon có bốn nguyên tử cacbon với tỷ lệ lớn mà có mặt từ trước trong hỗn hợp khí thứ nhất (b). từ hỗn hợp khí thứ hai (s) của phân đoạn thứ hai (y) được tạo ra chứa ít nhất một hydrocacbon có bốn nguyên tử cacbon với tỷ lệ lớn mà có mặt từ trước trong hỗn hợp khí thứ hai (s), và hydrocacbon có trong phân đoạn thứ hai (y) mà trước đó có mặt trong hỗn hợp khí thứ hai (s) được trải qua bước cracking hơi nước (1) trong điều kiện phản ứng cracking sao cho n-butan có mặt trong đó được chuyển hóa ít hơn 92%. Sáng chế cũng đề cập đến thiết bị dùng trong phương pháp nêu trên.

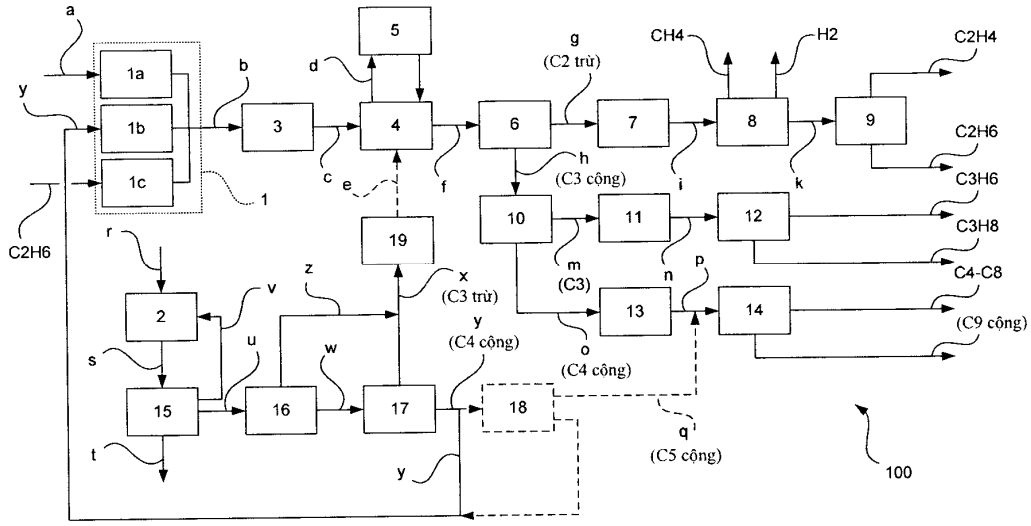

(11) **49675**
(21) 1-2016-03272
(51)[7] **C10G 45/32**, 69/02, 69/06, 3/00, 9/36, C07C 1/20, 7/08, 7/00
(22) 06.02.2015
(43) 25.11.2016
(86) PCT/EP2015/052514 06.02.2015 (87) WO2015/118108 13.08.2015
(30) 10 2014 001 652.8 06.02.2014 DE
14001241.0 03.04.2014 DE
(71) LINDE AKTIENGESELLSCHAFT (DE)
Klosterhofstrasse 1, 80331 Muenchen, Germany
(72) DELHOMME-NEUDECKER, Clara (FR), HOEFEL, Torben (DE), SCHOEDEL, Nicole (DE), ZIMMERMANN, Heinz (DE), HAIDEGGER, Ernst (DE), KRACKER-SEMLER, Gunther (DE), SCHMADERER, Harald (DE)
(74) Công ty TNHH Tầm nhìn và Liên danh (VISION & ASSOCIATES CO.LTD.)
(54) QUY TRÌNH SẢN XUẤT OLEFIN
(57) Sáng chế đề cập đến phương pháp (100) sản xuất olefin, trong đó hỗn hợp khí thứ nhất (b), được tạo ra nhờ bước cracking hơi nước (1), được sử dụng ít nhất một phần để tạo ra nguyên liệu tách thứ nhất (f) chứa hydrocacbon có một đến năm nguyên tử cacbon, và từ nguyên liệu tách này tạo ra ít nhất 1 sản phẩm tách thứ nhất (g) và sản phẩm tách thứ hai (h, o); sản phẩm tách thứ nhất (g) chứa ít nhất một hydrocacbon có một và hai nguyên tử cacbon có trong nguyên liệu tách thứ nhất (f) với tỷ lệ lớn, và sản phẩm tách thứ hai (h, o) chứa ít nhất một hydrocacbon có bốn và năm nguyên tử cacbon có trong nguyên liệu tách thứ nhất (f) với tỷ lệ lớn, và trong đó hỗn hợp khí thứ hai (r) được tạo ra nhờ bước chuyển hóa oxygenat thành oletin (2) được sử dụng ít nhất một phần để tạo ra nguyên liệu tách thứ hai (t) chứa hydrocacbon có một đến năm nguyên tử cacbon, và ít nhất sản phẩm tách thứ ba (e, y) và sản phẩm tách thứ tư (1, z) được tạo ra từ đó; sản phẩm tách thứ ba (e, y) chứa ít nhất một hydrocacbon có một và hai nguyên tử cacbon có trong nguyên liệu tách thứ hai (t) với tỷ lệ lớn, và sản phẩm tách thứ tư (1, z) chứa ít nhất một hydrocacbon có bốn hoặc năm nguyên tử cacbon có trong nguyên liệu tách thứ hai (t) với tỷ lệ lớn. Sản phẩm tách thứ ba (e, y) cũng được sử dụng ít nhất một phần để tạo ra nguyên liệu tách thứ nhất (f), và nguyên liệu tách thứ ba (h. 1) (o, z) thu được từ ít nhất một phần sản phẩm tách thứ tư (1, z) và sản phẩm tách thứ hai (h, o) và được cấp vào bước tách (14).

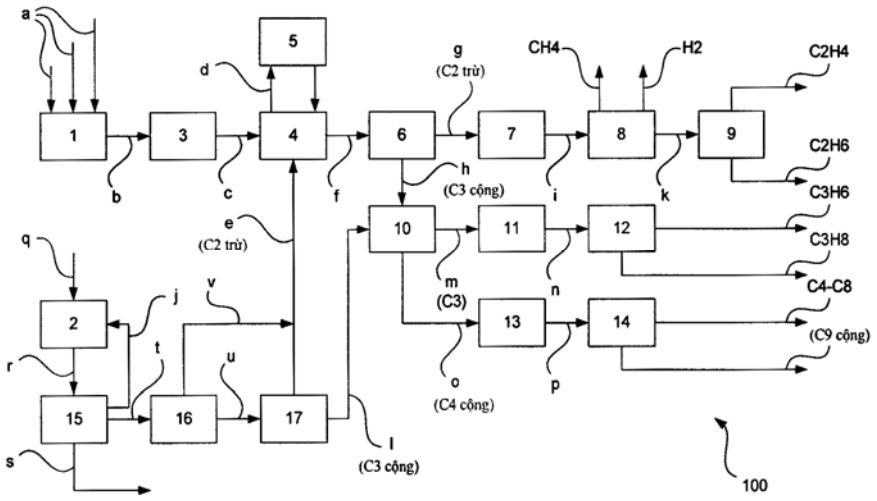

(11) **49676**
(21) 1-2016-03276
(51)[7] **C07D 401/04**, 241/26, 241/28, A61K 31/497, 31/5377, A61P 25/00
(22) 13.02.2015
(43) 25.11.2016
(86) PCT/US2015/015841 13.02.2015
(87) WO2015/123533 20.08.2015
(30) 61/940,294 14.02.2014 US
(71) TAKEDA PHARMACEUTICAL COMPANY LIMITED (JP)
1-1 Doshomachi 4-chome, Chuo-ku, Osaka-shi, Osaka 541-0045, Japan
(72) HOPKINS, Maria (US), ADAMS, Mark E. (US), BROWN, Jason W. (US), HITCHCOCK, Stephen (US), KIKUCHI, Shota (JP), LAM, Betty (US), MONENSCHEIN, Holger (DE), REICHARD, Holly (US), SUN, Huikai (CN)
(74) Công ty Luật TNHH T&G (TGVN)
(54) HỢP CHẤT PYRAZIN DÙNG LÀM CHẤT ĐIỀU BIẾN THỤ THỂ LIÊN HỢP PROTEIN G 6 (GPR6) VÀ DƯỢC PHẨM CHỨA HỢP CHẤT NÀY

(57) Sáng chế đề cập đến hợp chất có công thức I:

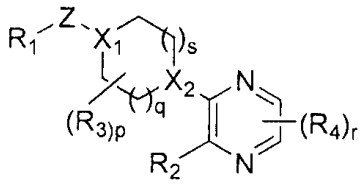

hợp chất này hữu ích để làm chất điều biến thụ thể liên hợp protein G 6 (GPR6), dược phẩm chứa chúng, là hữu ích để điều trị các tình trạng bệnh lý liên quan đến GPR6, quy trình điều chế các hợp chất này và các chất trung gian của nó.

(11) **49677**
(21) 1-2016-03277 (51)[7] **B29C 61/06**, 55/14, C08J 5/18
(22) 23.01.2015 (43) 25.11.2016
(86) PCT/JP2015/051870 23.01.2015 (87) WO2015/118968 13.08.2015
(30) 2014-019113 04.02.2014 JP
2014-183245 09.09.2014 JP
(71) TOYOBO CO., LTD. (JP)
2-8, Dojima Hama 2-chome, Kita-ku, Osaka-shi, Osaka 5308230 Japan
(72) INOUE Masafumi (JP), HARUTA Masayuki (JP)
(74) Công ty Luật TNHH T&G (TGVN)
(54) MÀNG POLYESTE CÓ KHẢ NĂNG CO DO NHIỆT VÀ BAO GÓI THU ĐƯỢC TỪ MÀNG NÀY

(57) Sáng chế đề cập đến màng polyeste có khả năng co do nhiệt chứa etylen terephtalat làm thành phần chính, chứa monome mà monome này có thể trở thành thành phần vô định hình với lượng nằm trong khoảng từ 0 đến 5% mol so với tổng lượng thành phần nhựa polyeste và có hướng co chính theo chiều dọc, trong đó màng polyeste có khả năng co do nhiệt này thỏa mãn các đặc tính co do nhiệt theo chiều ngang và chiều dọc và có sự chênh lệch của góc định hướng phần tử là sự chênh lệch giữa góc định hướng phần tử của một mép của một đầu theo chiều ngang và góc định hướng phần tử của một mép của đầu kia. Ngoài ra, sáng chế còn đề cập đến bao gói thu được từ màng nêu trên.

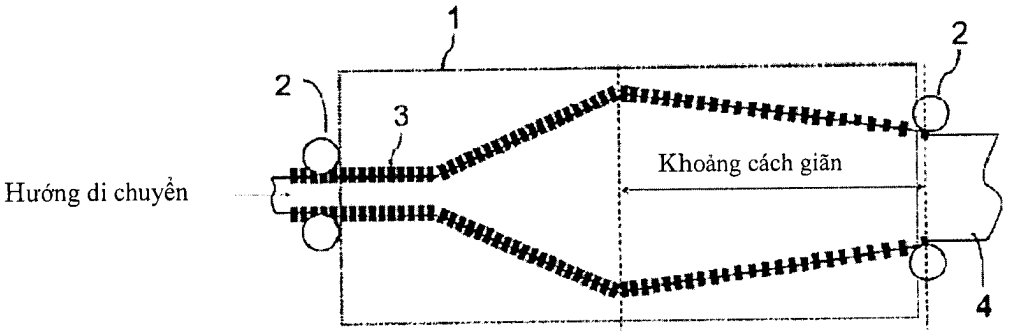

(11) **49678**
(21) 1-2016-03280 (51)[7] **B32B 37/22**, 39/00
(22) 18.02.2015 (43) 25.11.2016
(86) PCT/EP2015/053353 18.02.2015 (87) WO2015/124587 27.08.2015
(30) 14155671.2 19.02.2014 EP
(71) BASF SE (DE)
67056 Ludwigshafen, Germany
(72) HERRMANN, Jurgen (DE)
(74) Công ty Luật TNHH T&G (TGVN)

(54) QUY TRÌNH VÀ HỆ THỐNG SẢN XUẤT LIÊN TỤC COMPOSIT ĐA LỚP

(57) Sáng chế đề cập đến quy trình và hệ thống (12, 60) sản xuất liên tục composit đa lớp. Composit đa lớp bao gồm ít nhất một băng đế (64, 66), ít nhất một lớp liên kết, và ít nhất một lớp polyuretan mà có các mao dẫn kéo dài xuyên suốt toàn bộ chiều dày của ít nhất một lớp polyuretan này. Đầu tiên, ít nhất một lớp polyuretan được tạo ra trong khuôn cối (15), bằng cách cho qua ít nhất một thiết bị phủ (26, 30) và qua nhiều thiết bị gia nhiệt (24, 28, 32). Sau đó, các khuôn cối (15) đã được xử lý được cấp (76) vào điểm nạp (74) của trạm truyền (60) cho băng đế (64, 66). Mặt được tạo cấu trúc (78) của khuôn cối (15) được phủ lên băng đế (64, 66) đi liên tục qua trạm truyền (60). Composit được tạo ra bằng khuôn cối (15) và từ băng đế (64, 66) được xử lý trong thiết bị nén có thể gia nhiệt (82) với việc truyền ít nhất một lớp polyuretan từ khuôn cối lên mặt trên của băng đế (64, 66). Cuối cùng, khuôn cối (15) được lấy ra khỏi băng đế (64, 66), và được truyền đến khu xử lý (12), và băng đế (64, 66) được cuộn lại ở thiết bị cuộn (100) sau khi đã lấy ra khuôn cối.

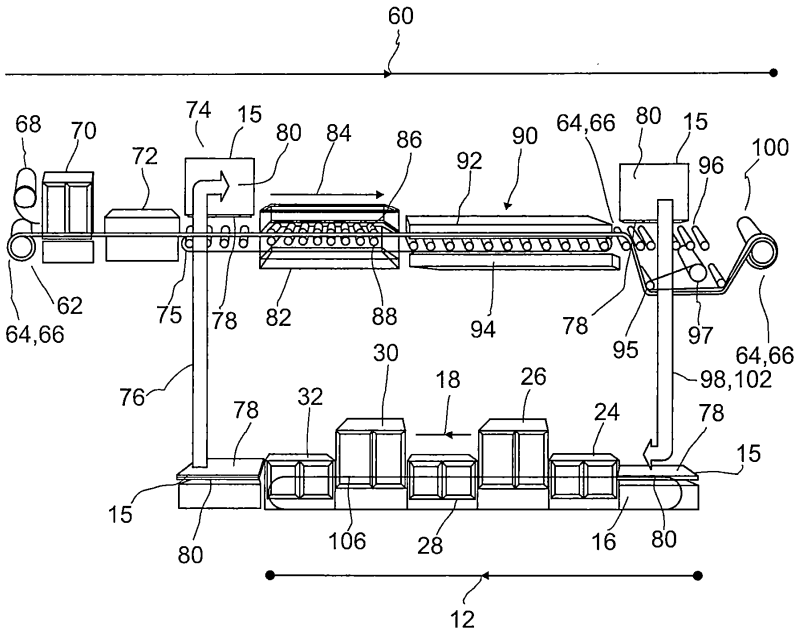

(11) **49679**
(21) 1-2016-03290 (51)[7] **C08L 75/04**, C08J 9/18
(22) 21.07.2014 (43) 25.11.2016
(86) PCT/CN2014/082594 21.07.2014 (87) WO2015/123960 A1 27.08.2015
(30) 201410054599.7 18.02.2014 CN
(71) MIRACLL CHEMICALS CO., LTD. (CN)
No. 35 Changsha Road, ETDZ Yantai City, Shandong 264006, China
(72) HUANG, Bo (CN), WANG, Renhong (CN), WANG, Guangfu (CN), ZHANG, Sheng (CN), SUN, Qijun (CN)
(74) Công ty TNHH Trường Xuân (AGELESS CO.,LTD.)
(54) HẠT POLYURETAN NHIỆT DẺO TRƯƠNG NỞ VÀ QUY TRÌNH ĐIỀU CHẾ HẠT NÀY

(57) Sáng chế đề cập đến hạt polyuretan nhiệt dẻo trương nở và phương pháp điều chế nó. Hạt polyuretan nhiệt dẻo trương nở bao gồm các thành phần với các phần theo trọng lượng sau: 100 phần polyuretan nhiệt dẻo, 1-10 phần chất ổn định có kích thước ô, và 1-35 phần chất điều chỉnh độ nhớt nóng chảy. Ngoài ra, sáng chế còn đề cập đến phương pháp điều chế hạt polyuretan nhiệt dẻo trương nở. Hạt này được sản xuất bằng cách sử dụng chất phun hơi để ngâm polyuretan nhiệt dẻo, bao gồm chất ổn định có kích thước ô và chất điều chỉnh độ nhớt nóng chảy, trong huyền phù trong nước, và sau đó là quy trình tạo bọt. Việc sử dụng hạt polyuretan nhiệt dẻo trương nở của sáng chế cho phép điều chế sản phẩm bọt. Hạt polyuretan nhiệt dẻo trương nở được điều chế theo sáng chế có kích thước ô đồng nhất và năng suất cao. Tại cùng một thời điểm, hạt polyuretan nhiệt dẻo trương nở tạo ra hiệu năng nung kết lớn thậm chí cả ở áp suất hơi tương đối thấp, sản phẩm bọt đúc có sự biến dạng nhỏ, tỷ lệ co không gian thấp so với khuôn, tính ổn định không gian lớn, và bề ngoài có tính thẩm mỹ.

(11) **49680**
(21) 1-2016-03292 (51)[7] **A47J 39/02**
(22) 05.09.2016 (43) 25.11.2016
Ngày yêu cầu thẩm định nội dung: 05.09.2016
(71) SAMBU MEDICAL CO. LTD. (KR)
Daejon-si Daeduck-gu, Songchon-namro 45th Road, 56, Republic of Korea
(72) KIM Hak Su (KR)
(74) Công ty TNHH Tư vấn ALIATLEGAL (ALIATLEGAL CO., LTD.)
(54) BỘ CẤP NHIỆT CHO TÚI CHƯỜM NÓNG Y TẾ ĐƯỢC CẢI TIẾN CẤU TRÚC
(57) Bộ cấp nhiệt cho túi chườm nóng y tế được cải tiến cấu trúc được thiết kế để bao gồm: một lớp vỏ ngoài cấp nhiệt dạng ống (10) trong đó một buồng cấp nhiệt có sáu mặt (R) được tạo nên bởi tấm đáy (11), các tấm vách bên trái (13) và tấm vách bên phải (14), và các tấm vách trước (15) và tấm vách sau (16) và phần phía trên để mở; một thiết bị cấp nhiệt (20) được bố trí ở đáy của lớp vỏ ngoài cấp nhiệt dạng ống (10) để làm nóng nước bên trong buồng cấp nhiệt (R); cửa trên (30) mở/đóng phần phía trên của lớp vỏ ngoài cấp nhiệt dạng ống (10), trong đó một mặt sau được gắn liền với một mặt trên của tấm vách sau (16) để quay quanh trục nhờ vào một bản lề (21); thiết bị sắp xếp túi chườm nóng y tế (40) gồm các dãy móc treo được gắn trên các mặt bên trong của các tấm vách trước (15) và tấm vách sau (16) để hướng vào buồng cấp nhiệt (R); một hệ thống bánh xe chuyển động (50) gồm một bánh xe (51) có thể quay quanh trục cùng với tấm đáy (11) của lớp vỏ ngoài cấp nhiệt dạng ống (10); và một bên thao tác có thể gấp lại được (60) được bố trí trên ít nhất tấm vách bên trái (13) hoặc tấm vách phải (14) của lớp vỏ ngoài cấp nhiệt dạng ống (10).

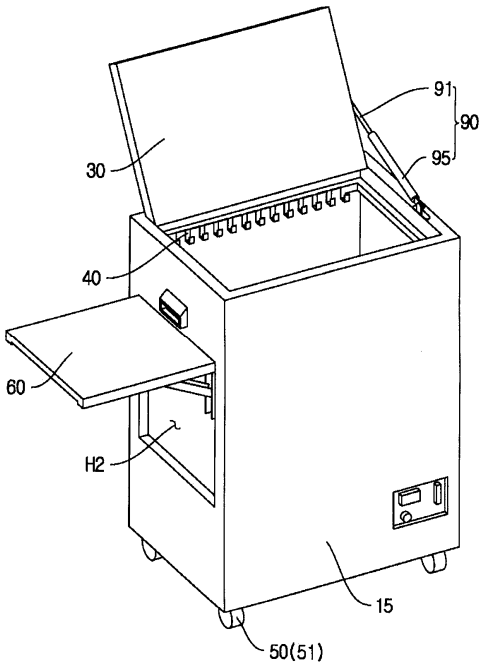

(11) **49681**
(21) 1-2016-03304 (51)[7] **A61K 31/192**, 9/70, 47/08, 47/10, A61P 29/00
(22) 26.02.2015 (43) 25.11.2016
(86) PCT/JP2015/055616 26.02.2015 (87) WO2015/129808 A1 03.09.2015
(30) 2014-036618 27.02.2014 JP
Ngày yêu cầu thẩm định nội dung: 06.09.2016
(71) HISAMITSU PHARMACEUTICAL CO., INC. (JP)
408, Tashirodaikan-machi, Tosu-shi, Saga 841-0017, Japan
(72) TSURU Seiichiro (JP), MAKI Masayoshi (JP), YAMASOTO Shinji (JP), TERAHARA Takaaki (JP)
(74) Công ty TNHH một thành viên Sở hữu trí tuệ VCCI (VCCI-IP CO.,LTD)
(54) MIẾNG ĐẮP CHỨA KETOPROFEN
(57) Sáng chế đề cập đến miếng đắp gel với lớp nền và lớp dầu cao trên lớp nền, trong đó lớp dầu cao chứa ketoprofen với lượng từ 1,5 đến 2,5% trọng lượng; 4-tert-butyl-4-metoxydibenzoylmetan với lượng từ 1,5 đến 2,5% trọng lượng; và propylen glycol với lượng từ 12 đến 18% trọng lượng; trên cơ sở tổng trọng lượng của lớp dầu cao.

(11) **49682**
(21) 1-2016-03307 (51)[7] **G06Q 20/16**, 20/00
(22) 11.02.2015 (43) 25.11.2016
(86) PCT/SG2015/050020 11.02.2015 (87) WO2015/122851 20.08.2015
(30) 2014011779 11.02.2014 SG
10201401866W 28.04.2014 SG
(71) EINNOVATIONS HOLDINGS PTE. LTD. (SG)
100 Beach Road, #25-06 Shaw Towers, Singapore 189702, Singapore
(72) UBALDE, Oliver L. (PH), SALCEDO, Richard C. (PH), BASAS, Evelyn M. (PH), YULO, Jose Antonio C. (PH), VEA, Orlando B. (PH), VILLLANUEVA, Angelito M. (PH), SANTIAGO, Agustin L. (PH)
(74) Công ty TNHH Tầm nhìn và Liên danh (VISION & ASSOCIATES CO.LTD.)
(54) HỆ THỐNG VÀ PHƯƠNG PHÁP CHUYỂN TIỀN
(57) Sáng chế đề xuất hệ thống chuyển tiền, hệ thống này bao gồm nền tảng chuyển tiền có thể xử lý yêu cầu chuyển tiền bắt nguồn từ người gửi đến người thụ hưởng đích; yêu cầu chuyển tiền bao gồm số tài khoản chính(PAN) của người gửi; nền tảng chuyển tiền còn có thể tạo ra một tài khoản điện tử cho người thụ hưởng đích khi xác định rằng người thụ hưởng đích không có PAN được duyệt để việc chuyển tiền diễn ra; trong đó việc tạo ra ti khoản điện tử bao gồm liên kết giữa thông tin định danh duy nhất của người thụ hưởng đích và việc tạo ra số tài khoản chính cho người thụ hưởng.

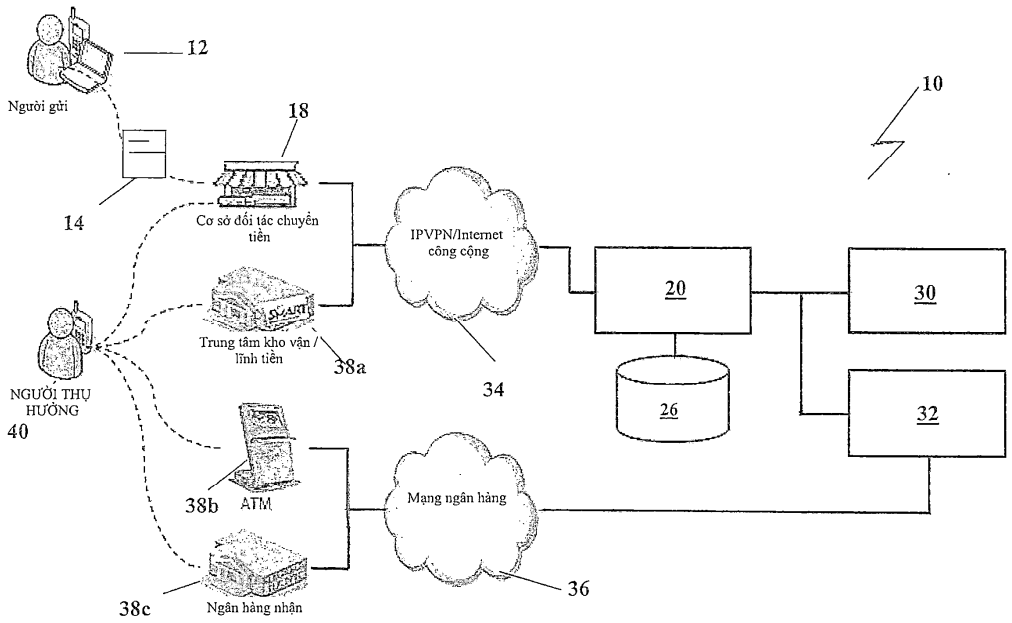

(11) **49683**

(21) 1-2016-03318
(51)[7] **D04H 1/00**, A47G 9/00, D04H 1/42, 1/54, 1/70
(22) 17.02.2015
(43) 25.11.2016
(86) PCT/EP2015/053265 17.02.2015
(87) WO2015/124548 27.08.2015
(30) 10 2014 002 060.6 18.02.2014 DE
Ngày yêu cầu thẩm định nội dung: 07.09.2016

(71) CARL FREUDENBERG KG (DE)
Hohnerweg 2-4, 69469 Weinheim, Germany
(72) GRYNAEUS, Peter (DE), SCHARFENBERGER, Gunter (DE), SATTLER, Thomas (DE)
(74) Công ty Luật TNHH T&G (TGVN)

(54) VẢI KHÔNG DỆT VÀ PHƯƠNG PHÁP SẢN XUẤT VẢI KHÔNG DỆT

(57) Sáng chế đề cập đến vải không dệt chứa chất liệu tạo khối, cụ thể là bóng sợi, lông nhung v/hoặc lông măng, và có độ bền ko tối đa, đo được theo tiêu chuẩn DIN EN 29 073 ở trọng lượng trên mỗi đơn vị diện tích 150g/m2 ở ít nhất một hướng, ít nhất 10,3N/5cm, cụ thể là nằm trong khoảng từ 0,3/5cm đến 100N/5cm.

(11) **49684**
(21) 1-2016-03320 (51)[7] **H04W 74/08**
(22) 11.02.2014 (43) 25.11.2016
(86) PCT/CN2014/07197 11.02.2014 (87) WO2015/120579 A1 20.08.2015
Ngày yêu cầu thẩm định nội dung: 07.09.2016
(71) HUAWEI TECHNOLOGIES CO., LTD. (CN)
Huawei Administration Building, Bantian, Longgang District, Shenzhen, Guangdong 518129, China
(72) NI, Rui (CN), LIU, Yalin (CN)
(74) Công ty TNHH một thành viên Sở hữu trí tuệ VCCI (VCCI-IP CO.,LTD)
(54) PHƯƠNG PHÁP GỬI DỮ LIỆU VÀ THIẾT BỊ TRUYỀN DỮ LIỆU
(57) Sáng chế đề xuất thiết bị và phương pháp gửi dữ liệu. Phương pháp gửi dữ liệu theo sáng chế bao gồm: xác định, bởi thiết bị truyền, trạng thái bận/rỗi của kênh truyền thông không dây và trạng thái truyền thông của thiết bị thu trước khi gửi dữ liệu tới thiết bị thu, trong đó thiết bị truyền là nút truy nhập không dây hoặc thiết bị truyền là thiết bị trạm, va thiết bị thu là nút truy nhập không dây hoặc thiết bị thu là thiết bị trạm; và gửi, bởi thiết bị truyền, dữ liệu tới thiết bị thu nếu kênh truyền thông không dây là trong trạng thi bận và thiết bị thu là trong trạng thái truyền thông rỗi. Sáng chế thực hiện việc gửi dữ liệu khi kênh truyền thông không dây là trong trạng thái bận, và giải quyết vấn đề kỹ thuật rằng hiệu quả sử dụng của kênh truyền thông không dây là thấp và thông lượng mạng là không cao.

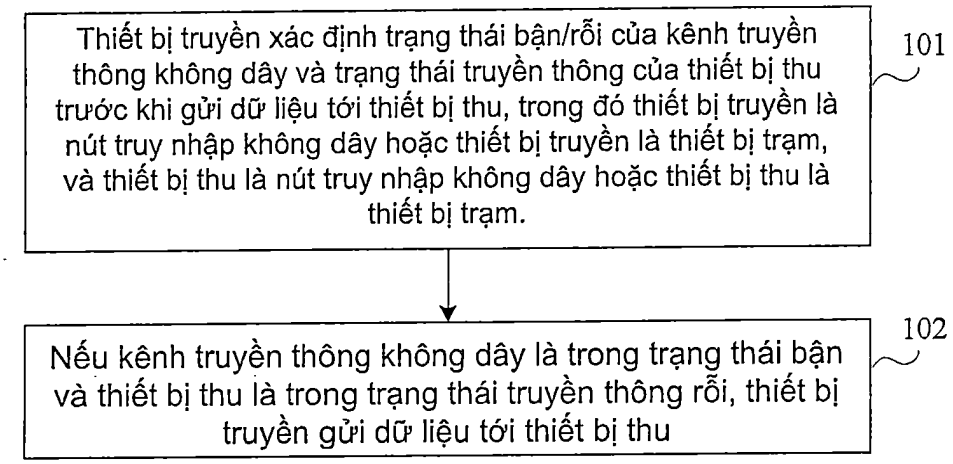

(11) **49685**
(21) 1-2016-03321 (51)[7] **H04L 1/00**
(22) 11.02.2014 (43) 25.11.2016
(86) PCT/CN2014/071966 11.02.2014 (87) WO2015/120575 A1 20.08.2015
Ngày yêu cầu thẩm định nội dung: 07.09.2016
(71) HUAWEI TECHNOLOGIES CO., LTD. (CN)
Huawei Administration Building, Bantian, Longgang, Shenzhen, Guangdong 518129, China
(72) TANG, Xin (CN), LI, Ming (CN), WEI, Yuejun (CN), XIONG, Jie (CN)
(74) Công ty TNHH một thành viên Sở hữu trí tuệ VCCI (VCCI-IP CO.,LTD)
(54) PHƯƠNG PHÁP VÀ THIẾT BỊ GIẢI MÃ KÊNH, SẢN PHẨM LƯU TRỮ CHƯƠNG TRÌNH MÁY TÍNH VÀ BỘ GIẢI MÃ PHÂN TÁN

(57) Sáng chế đề cập đến phương pháp và thiết bị giải mã kênh, và bộ giải mã phân tán. Thiết bị giải mã kênh bao gồm: bộ thu nhận thông tin giải mã, được tạo cấu hình để thu nhận thông tin giải điều biến của kênh; bộ thuật toán giải mã kênh, được tạo cấu hình để giải mã thông tin giải điều biến để thu được thông tin giải mã hiện thời, và thực hiện kiểm tra phần dư tuần hoàn CRC để kiểm tra thông tin giải mã hiện thời để thu được kết quả kiểm tra CRC giải mã hiện thời; và bộ xác định giải mã mức thấp hơn, được tạo cấu hình để: nếu kết quả kiểm tra CRC giải mã hiện thời là không chính xác và thiết bị giải mã kênh mức thấp hơn hiện có, xác định rằng thiết bị giải mã kênh mức thấp hơn tiếp tục giải mã thông tin giải điều biến, trong đó hiệu năng giải mã của bộ thuật toán giải mã kênh trong thiết bị giải mã kênh mức thấp hơn cao hơn hiệu năng giải mã của bộ thuật toán giải mã kênh trong thiết bị giải mã kênh.

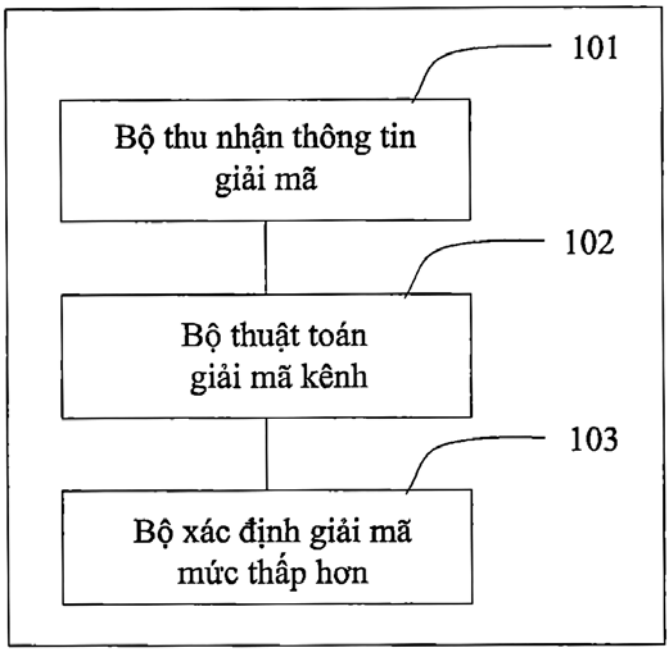

(11) **49686**
(21) 1-2016-03332 (51)[7] **G10L 19/07**
(22) 09.02.2015 (43) 25.11.2016
(86) PCT/EP2015/052634 09.02.2015 (87) WO2015/132048 11.09.2015
(30) 14158396.3 07.03.2014 EP
14178789.5 28.07.2014 EP
Ngày yêu cầu thẩm định nội dung: 07.09.2016
(71) FRAUNHOFER-GESELLSCHAFT ZUR FOERDERUNG DER ANGEWANDTEN FORSCHUNG E.V. (DE)
Hansastrasse 27c, 80686 Muenchen, Germany
(72) BAECKSTROEM, Tom (FI), FISCHER PEDERSEN, Christian (DK), FISCHER, Johannes (DE), HUETTENBERGER, Matthias (DE), PINO, Alfonso (ES)
(74) Công ty Luật TNHH AMBYS Hà Nội (AMBYS HANOI)
(54) BỘ MÃ HÓA THÔNG TIN VÀ PHƯƠNG PHÁP VẬN HÀNH BỘ MÃ HÓA THÔNG TIN

(57) Sáng chế đề cập đến bộ mã hóa thông tin và phương pháp mã hóa tín hiệu thông tin (IS). Bộ mã hóa thông tin (1) bao gồm: bộ phân tích (2) để phân tích tín hiệu thông tin (IS) để thu được các hệ số dự báo tuyến tính của đa thức dự báo A(z); bộ chuyển đổi (3) để chuyển đổi các hệ số dự báo tuyến tính của đa thức dự báo A(z) thành các gi trị tần số ($f_1...f_n$) của phép biểu diễn tần số quang phổ của đa thức dự báo A(z), trong đó bộ chuyển đổi (3) được cấu hình để xác định các giá trị tần số ($f_1...f_n$) bằng cách phân tích cặp đa thức P(z) và Q(z) được xác định như sau:

$$P(z) = A(z) + z^{-m-1} A(z^{-1})$$ và

$$Q(z) = A(z)-z^{-m-1}A(z^{-1}),$$

trong đó m là thứ tự của đa thức dự báo A(z) và 1 lớn hơn hoặc bằng 0, trong đó bộ chuyển đổi (3) được cấu hình để thu được các giá trị tần số ($f_1...f_n$) bằng cách thiết lập phổ thực chặt chẽ (RES) được suy ra từ P(z) và phổ ảo chặt chẽ (IES) từ Q(z) và bằng cách nhận biết các số 0 của phổ thực chặt chẽ (RES) được suy ra từ P(z) và phổ ảo chặt chẽ (IES) được suy ra từ Q(z); bộ lượng tử hóa (4) để thu được các giá trị tần số được lượng tử hóa ($f_{q1}...f_{qn}$) từ các giá trị tần số ($f_1...f_n$); va bộ tạo dòng bit (5) để tạo ra dòng bit bao gồm các giá trị tần số được lượng tử hóa ($f_{q1}...f_{qn}$).

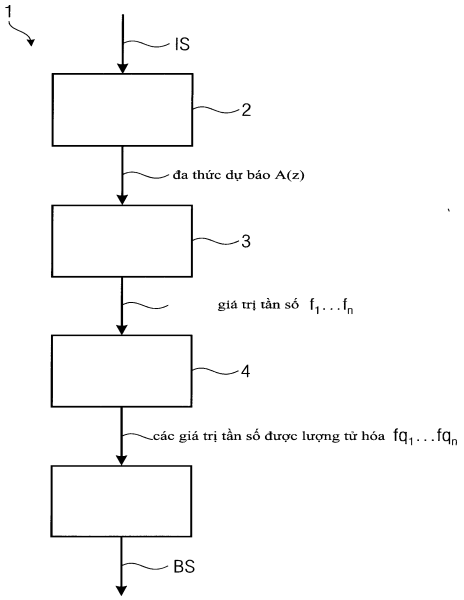

(11) **49687**
(21) 1-2016-03335 (51)[7] **H04N 7/36**
(62) 1-2015-03409
(22) 13.12.2011 (43) 25.11.2016
(86) PCT/KR2011/009562 13.12.2011 (87) WO/2012/081879 21.06.2012
(30) 10-2010-0127663 14.12.2010 KR
10-2011-0064312 30.06.2011 KR
Ngày yêu cầu thẩm định nội dung: 11.07.2013
(71) M&K HOLDINGS INC. (KR)
3rd Floor, Kisan Building, 67 25-gil Seocho-daero, Seocho-gu, Seoul, 137-835, Republic of Korea
(72) OH, Soo Mi (KR), YANG, Moonock (KR)
(74) Công ty Luật TNHH ELITE (ELITE LAW FIRM)
(54) THIẾT BỊ GIẢI MÃ HÌNH ẢNH ĐỘNG
(57) Sáng chế đề cập đến thiết bị giải mã hình ảnh động. Khi khối hiện thời được mã hóa trong dự báo nội cấu trúc và kích thước của khối biến đổi lớn hơn kích thước định trước, nhiều khối con được khôi phục bằng cách áp dụng mẫu quét thứ nhất được xác định theo chế độ dự báo nội cấu trúc của khối hiện thời trên chuỗi hệ số lượng tử hóa, và khối biến đổi lượng tử hóa được khôi phục bằng cách áp dụng mẫu quét thứ hai được xác định theo chế độ dự báo nội cấu trúc của khối hiện thời trên nhiều khối con. Mẫu quét thứ nhất để khôi phục nhiều khối con từ chuỗi hệ số lượng tử hóa giống với mẫu quét thứ hai để khôi phục khối biến đổi lượng tử hóa từ nhiều khối con.

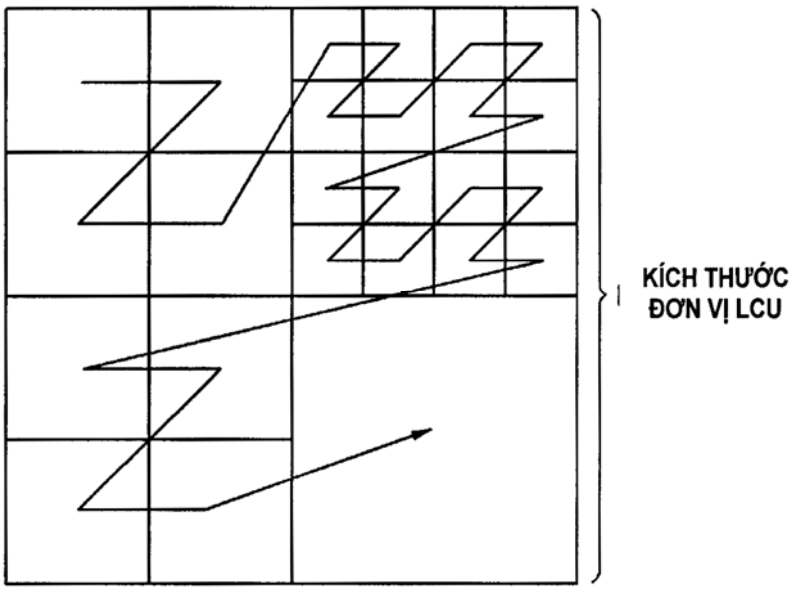

(11) **49688**
(21) 1-2016-03336 (51)[7] **H04N 7/36**
(62) 1-2015-03409
(22) 13.12.2011 (43) 25.11.2016
(86) PCT/KR2011/009562 13.12.2011 (87) WO2012/081879 21.06.2012
(30) 10-2010-0127663 14.12.2010 KR
10-2011-0064312 30.06.2011 KR
Ngày yêu cầu thẩm định nội dung: 11.07.2013
(71) M&K HOLDINGS INC. (KR)
3rd Floor, Kisan Building, 67 25-gil Seocho-daero, Seocho-gu, Seoul, 137-835, Republic of Korea
(72) OH, Soo Mi (KR), YANG, Moonock (KR)
(74) Công ty Luật TNHH ELITE (ELITE LAW FIRM)
(54) THIẾT BỊ MÃ HÓA HÌNH ẢNH ĐỘNG
(57) Sáng chế đề cập đến thiết bị mã hóa hình ảnh động. Khi khối hiện thời được mã hóa theo chế độ dự báo nội cấu trúc và kích thước của khối biến đổi lớn hơn 4x4, hệ số biến đổi lượng tử hóa của khối biến đổi lượng tử hóa được chia thành nhiều khối con. Nhiều khối con được quét theo mẫu quét thứ nhất được xác định bởi chế độ dự báo nội cấu trúc của khối hiện thời và hệ số biến đổi lượng tử hóa của mỗi khối con được quét theo mẫu quét thứ hai được xác định bởi chế độ dự báo nội cấu trúc của khối hiện thời. Mẫu quét thứ nhất để quét nhiều khối con giống với mẫu quét thứ hai để quét hệ số biến đổi lượng tử hóa của mỗi khối con.

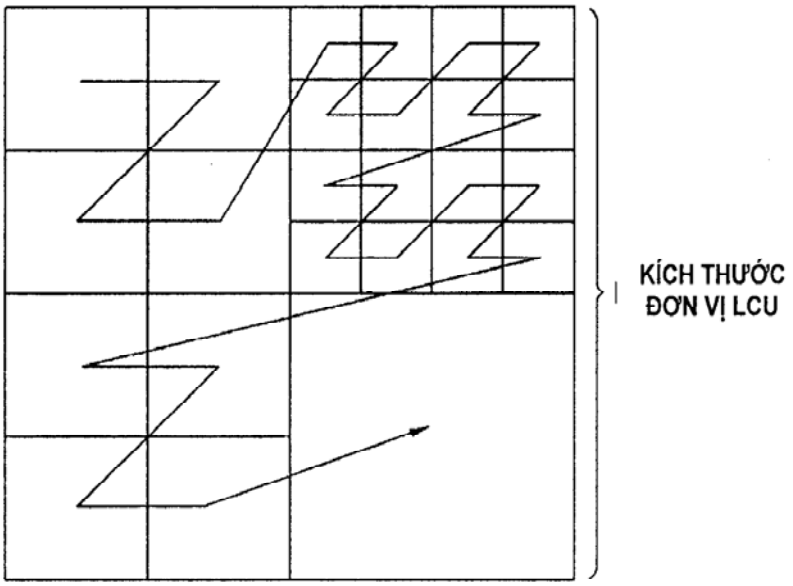

(11) **49689**
(21) 1-2016-03337 (51)[7] **H04N 7/36**
(62) 1-2015-03409
(22) 13.12.2011 (43) 25.11.2016
(86) PCT/KR2011/009562 13.12.2011 (87) WO2012/081879 21.06.2012
(30) 10-2010-0127663 14.12.2010 KR
10-2011-0064312 30.06.2011 KR
Ngày yêu cầu thẩm định nội dung: 11.07.2013
(71) M&K HOLDINGS INC. (KR)
3rd Floor, Kisan Building, 67 25-gil Seocho-daero, Seocho-gu, Seoul, 137-835, Republic of Korea
(72) OH, Soo Mi (KR), YANG, Moonock (KR)
(74) Công ty Luật TNHH ELITE (ELITE LAW FIRM)
(54) THIẾT BỊ GIẢI MÃ HÌNH ẢNH ĐỘNG
(57) Sáng chế đề cập đến thiết bị giải mã hình ảnh động. Khi khối hiện thời được mã hóa trong dự báo nội cấu trúc và kích thước của khối biến đổi lớn hơn kích thước định trước, nhiều khối con được khôi phục bằng cách áp dụng mẫu quét thứ nhất được xác định theo chế độ dự báo nội cấu trúc của khối hiện thời trên chuỗi hệ số lượng tử hóa, và khối biến đổi lượng tử hóa được khôi phục bằng cách áp dụng mẫu quét thứ hai được xác định theo chế độ dự báo nội cấu trúc của khối hiện thời trên nhiều khối con. Mẫu quét thứ nhất để khôi phục nhiều khối con từ chuỗi hệ số lượng tử hóa giống với mẫu quét thứ hai để khôi phục khối biến đổi lượng tử hóa từ nhiều khối con.

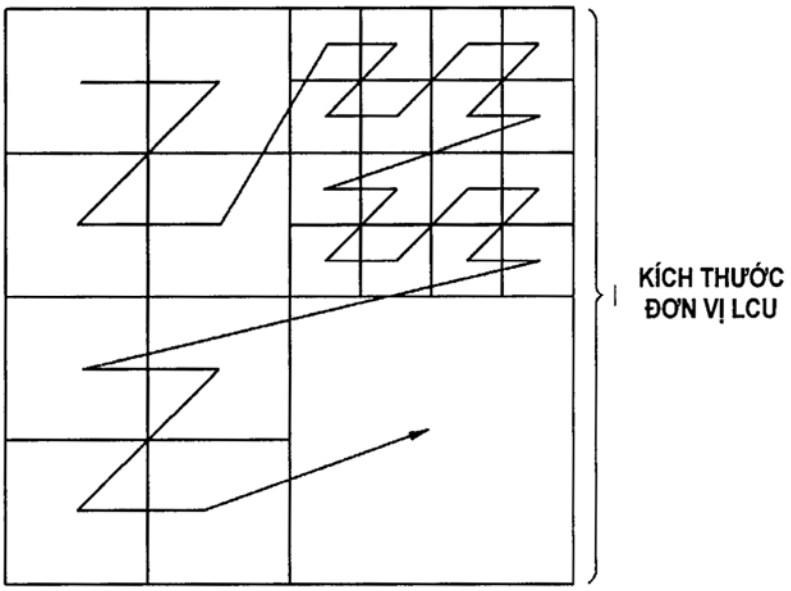

(11) **49690**
(21) 1-2016-03338 (51)[7] **H04N 7/36**
(62) 1-2015-03409
(22) 13.12.2011 (43) 25.11.2016
(86) PCT/KR2011/009562 13.12.2011 (87) WO/2012/081879 21.06.2012
(30) 10-2010-0127663 14.12.2010 KR
10-2011-0064312 30.06.2011 KR
Ngày yêu cầu thẩm định nội dung: 11.07.2013
(71) M&K HOLDINGS INC. (KR)
3rd Floor, Kisan Building, 67 25-gil Seocho-daero, Seocho-gu, Seoul, 137-835, Republic of Korea
(72) OH, Soo Mi (KR), YANG, Moonock (KR)
(74) Công ty Luật TNHH ELITE (ELITE LAW FIRM)
(54) THIẾT BỊ MÃ HÓA HÌNH ẢNH ĐỘNG
(57) Sáng chế đề cập đến thiết bị mã hóa hình ảnh động. Khi khối hiện thời được mã hóa theo chế độ dự báo nội cấu trúc và kích thước của khối biến đổi lớn hơn 4x4, hệ số biến đổi lượng tử hóa của khối biến đổi lượng tử hóa được chia thành nhiều khối con. Nhiều khối con được quét theo mẫu quét thứ nhất được xác định bởi chế độ dự báo nội cấu trúc của khối hiện thời và hệ số biến đổi lượng tử hóa của mỗi khối con được quét theo mẫu quét thứ hai được xác định bởi chế độ dự báo nội cấu trúc của khối hiện thời. Mẫu quét thứ nhất để quét nhiều khối con giống với mẫu quét thứ hai để quét hệ số biến đổi lượng tử hóa của mỗi khối con.

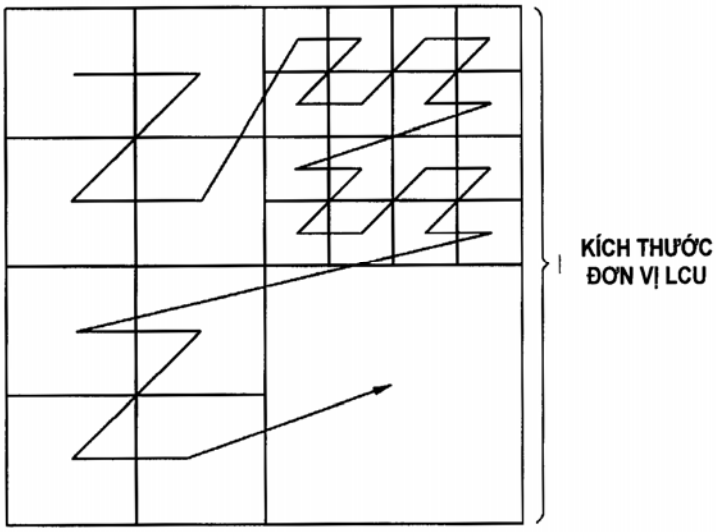

(11) **49691**
(21) 1-2016-03339 (51)[7] **H04N 7/36**
(62) 1-2015-03409
(22) 13.12.2011 (43) 25.11.2016
(86) PCT/KR2011/009562 13.12.2011 (87) WO2012/081879 21.06.2012
(30) 10-2010-0127663 14.12.2010 KR
10-2011-0064312 30.06.2011 KR
Ngày yêu cầu thẩm định nội dung: 11.07.2013
(71) M&K HOLDINGS INC. (KR)
3rd Floor, Kisan Building, 67 25-gil Seocho-daero, Seocho-gu, Seoul, 137-835, Republic of Korea
(72) OH, Soo Mi (KR), YANG, Moonock (KR)
(74) Công ty Luật TNHH ELITE (ELITE LAW FIRM)
(54) THIẾT BỊ MÃ HÓA HÌNH ẢNH ĐỘNG
(57) Sáng chế đề cập đến thiết bị mã hóa hình ảnh động. Khi khối hiện thời được mã hóa theo chế độ dự báo nội cấu trúc và kích thước của khối biến đổi lớn hơn 4x4, hệ số biến đổi lượng tử hóa của khối biến đổi lượng tử hóa được chia thành nhiều khối con. Nhiều khối con được quét theo mẫu quét thứ nhất được xác định bởi chế độ dự báo nội cấu trúc của khối hiện thời và hệ số biến đổi lượng tử hóa của mỗi khối con được quét theo mẫu quét thứ hai được xác định bởi chế độ dự báo nội cấu trúc của khối hiện thời. Mẫu quét thứ nhất để quét nhiều khối con giống với mẫu quét thứ hai để quét hệ số biến đổi lượng tử hóa của mỗi khối con.

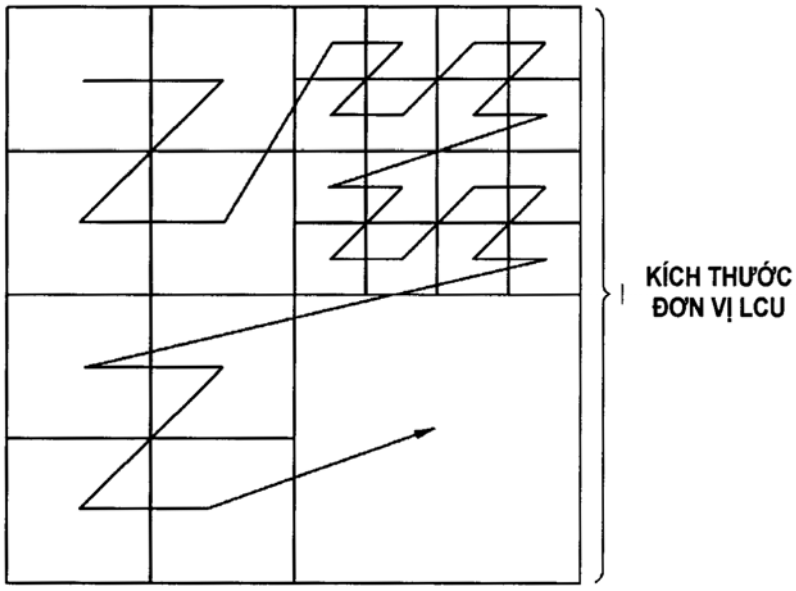

(11) **49692**
(21) 1-2016-03340 (51)[7] **H04N 7/36**
(62) 1-2015-03409
(22) 13.12.2011 (43) 25.11.2016
(86) PCT/KR2011/009562 13.12.2011 (87) WO2012/081879 21.06.2012
(30) 10-2010-0127663 14.12.2010 KR
10-2011-0064312 30.06.2011 KR
Ngày yêu cầu thẩm định nội dung: 07.09.2016
(71) M&K HOLDINGS INC. (KR)
3rd Floor, Kisan Building, 67 25-gil Seocho-daero, Seocho-gu, Seoul, 137-835, Republic of Korea
(72) OH, Soo Mi (KR), YANG, Moonock (KR)
(74) Công ty Luật TNHH ELITE (ELITE LAW FIRM)
(54) THIẾT BỊ MÃ HÓA HÌNH ẢNH ĐỘNG
(57) Sáng chế đề cập đến thiết bị mã hóa hình ảnh động. Khi khối hiện thời được mã hóa theo chế độ dự báo nội cấu trúc và kích thước của khối biến đổi lớn hơn 4x4, hệ số biến đổi lượng tử hóa của khối biến đổi lượng tử hóa được chia thành nhiều khối con. Nhiều khối con được quét theo mẫu quét thứ nhất được xác định bởi chế độ dự báo nội cấu trúc của khối hiện thời và hệ số biến đổi lượng tử hóa của mỗi khối con được quét theo mẫu quét thứ hai được xác định bởi chế độ dự báo nội cấu trúc của khối hiện thời. Mẫu quét thứ nhất để quét nhiều khối con giống với mẫu quét thứ hai để quét hệ số biến đổi lượng tử hóa của mỗi khối con.

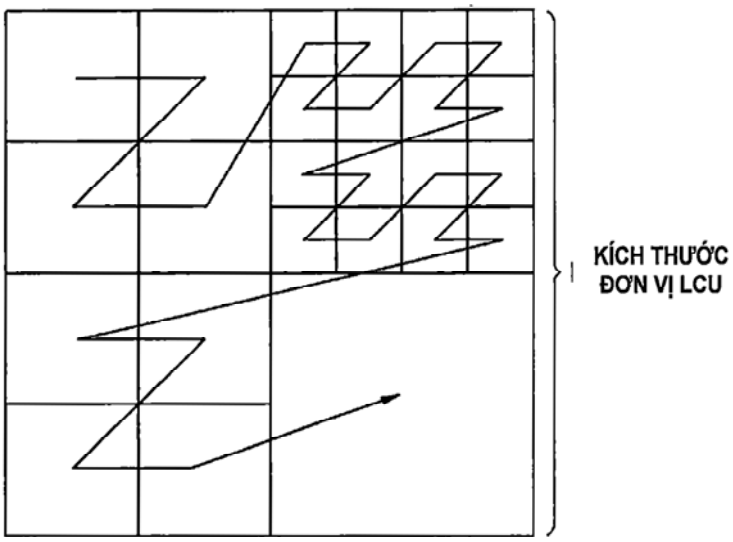

(11) **49693**
(21) 1-2016-03348 (51)[7] **F23J 15/02**
(22) 08.09.2016 (43) 25.11.2016
Ngày yêu cầu thẩm định nội dung: 08.09.2016
(75) ĐÀM ĐÌNH CHIẾN (VN)
278 Nghi Tàm, phường Yên Phụ, quận Tây Hồ, thành phố Hà Nội, Việt Nam
(74) Công ty TNHH Trường Xuân (AGELESS CO.,LTD.)

(54) HỆ THỐNG XỬ LÝ KHÓI THẢI TỪ LÒ ĐỐT RÁC THẢI DÂN DỤNG VÀ Y TẾ

(57) Sáng chế đề cập đến hệ thống xử lý khói thải từ lò đốt rác thải dân dụng và y tế bao gồm: buồng tách hắc ín và khí ga (l0) có cửa vào khói thải (l l) được nối thông với ống dẫn khói thải (60) từ lò đốt rác thải dân dụng và y tế; lò đốt khói thải (20) có cửa vào khói thải (2 1) được nối thông với cửa ra khói thải (1 2) của buồng tách hắc ín và khí ga (10) thông qua đường ống dẫn (61) ; nồi hơi nước (3 0) được bố trí trên lò đốt khói thải (20); buồng phun sương nước xút (40) có cửa vào khói thải (41) được nối thông với cửa ra khói thải (36) của nồi hơi nước (30) thông qua đường ống dẫn (62); và buồng than hoạt tính (50) có cửa vào khói thải (51) được nối thông với cửa ra khói thải (42) của buồng phun sương nước xút (40). Với cấu hình của hệ thống xử lý khói thải từ lò đốt rác thải, thì việc xử lý khói thải trở nên đơn giản hơn và đạt hiệu quả cao, và góp phần đơn giản hóa kết cấu của lò đốt rác thải với chỉ một buồng đốt.

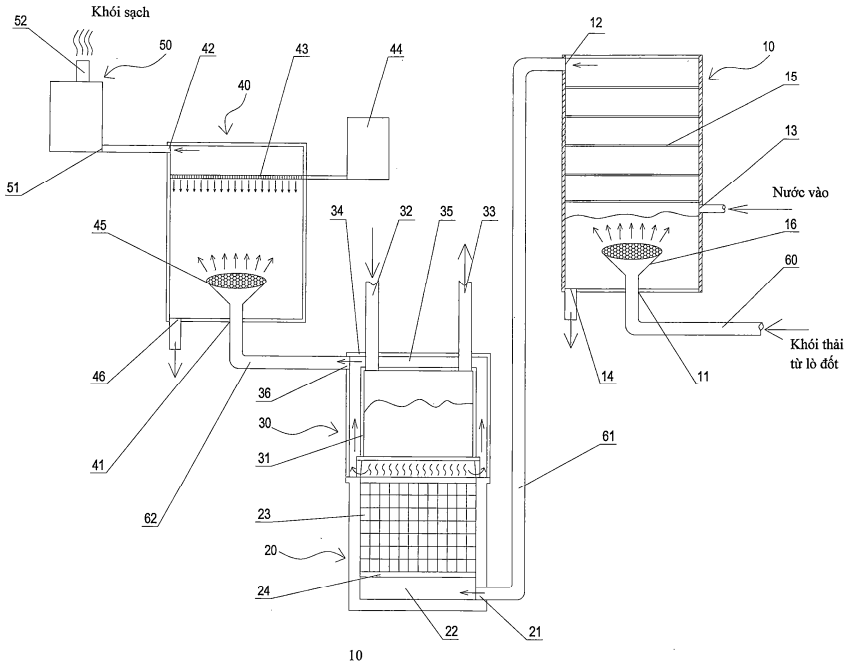

(11) **49694**
(21) 1-2016-03351 (51)[7] **H04L 9/32**
(22) 11.02.2015 (43) 25.11.2016
(86) PCT/SG2015/050019 11.02.2015 (87) WO2015/122850 20.08.2015
(30) 2014011308 11.02.2014 SG
(71) EINNOVATIONS HOLDINGS PTE. LTD. (SG)
100 Beach Road, #25-06 Shaw Towers, Singapore 189702, Singapore
(72) IBASCO, Alex D. (PH)
(74) Công ty TNHH Tầm nhìn và Liên danh (VISION & ASSOCIATES CO.LTD.)
(54) HỆ THỐNG VÀ PHƯƠNG PHÁP XÁC THỰC
(57) Sáng chế đề cập đến hệ thống xác thực bao gồm thiết bị xác thực chứa môđun nhận dạng thu bao (SIM - subscriber identity module), SIM có thể mã hóa dữ liệu liên quan đến giao dịch để gửi qua mạng truyền thông; dữ liệu mã hóa bao gồm các chi tiết giao dịch, dấu thời gian và chữ ký số; máy chủ xác thực có thể nhận dữ liệu mã hóa được gửi qua mạng truyền thông, máy chủ xác thực có thể giải mã dữ liệu được gửi và xử lý giao dịch.

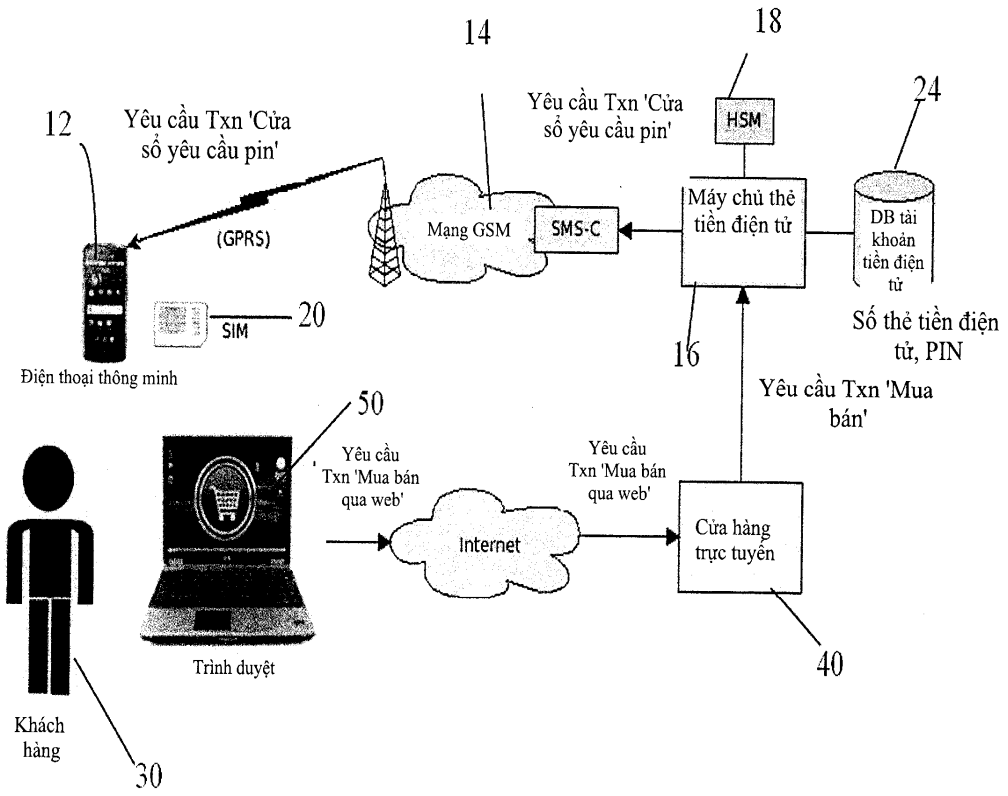

(11) **49695**
(21) 1-2016-03354
(51)[7] **A47C 27/12**, A61G 7/05, B32B 5/26, D04H 1/4374, 3/16
(22) 23.02.2015
(43) 25.11.2016
(86) PCT/JP2015/000885 23.02.2015
(87) WO2015/125497 A1 27.08.2015
(30) 2014-032381 23.02.2014 JP
2014-052852 15.03.2014 JP
Ngày yêu cầu thẩm định nội dung: 08.09.2016
(71) C-ENG CO., LTD. (JP)
14-15, Chuohommachi, Gamagori-shi, Aichi 443-0057 Japan
(72) TAKAOKA, Nobuyuki (JP)
(74) Công ty TNHH Sở hữu trí tuệ Trần & Trần (TRAN & TRAN CO., LTD.)
(54) ĐỆM VÀ VẬT LIỆU NHỒI LÕI CHO ĐỆM
(57) Sáng chế đề xuất đệm hợp vệ sinh, có độ dày thích hợp nhằm mang lại lực đẩy ở một mức độ xác định hoặc trên mức đó, cũng như có thuộc tính giữ khối, trọng lượng nhẹ, có khả năng thấm khí tuyệt vời và có thể giặt với nước. Vật liệu nhồi lõi cho đệm 1) sử dụng cấu trúc dạng lưới ba chiều, trong đó bao gồm nhựa nhiệt dẻo polyetylen, chất nhiệt dèo đàn hồi polyeste hoặc hỗn hợp của nhựa nhiệt dẻo polyetylen và chất nhiệt dẻo đàn hồi polyetylen. Cấu trúc dạng lưới ba chiều có lớp đầu tiên bao gồm loại nhựa nhiệt dẻo, lớp thứ hai được xếp chồng lên trên một mặt hoặc cả hai mặt của lớp đầu tiên và bao gồm loại nhựa nhiệt dẻo khác với loại nhựa nhiệt dẻo của lớp đầu tiên, cấu trúc dạng lưới ba chiều có độ va chạm đàn hồi không thấp hơn 13 cm, độ tổn hao trễ không cao hơn 34% và không thấp hơn 13%, và tỷ lệ giãn nở nhiệt từ 0 tới 8% theo chiều dọc trước và sau thử nghiệm sấy khô bằng khí nóng được thực hiện ở nhiệt độ 90°C trong 30 phút đối với loại nhựa nhiệt dẻo nhựa polyetylen, ở nhiệt độ 130°C trong 30 phút đối với chất nhiệt dẻo đàn hồi polyeste và ở nhiệt độ 90°C trong 30 phút đối với hỗn hợp của nhựa nhiệt dẻo polyetylen và chất nhiệt dẻo đàn hồi polyetylen.

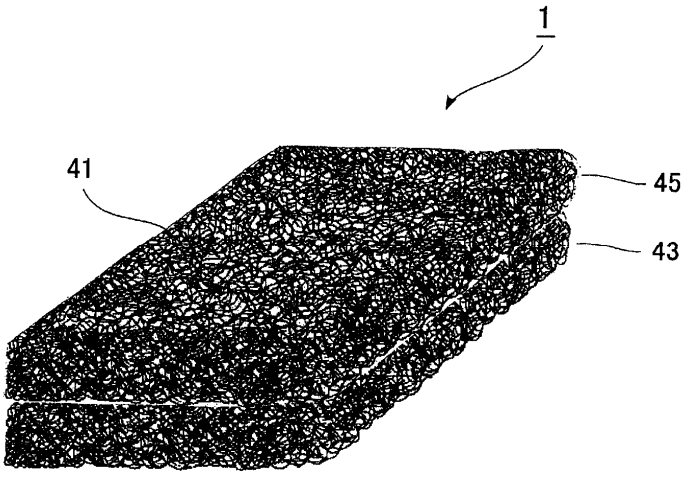

(11) **49696**
(21) 1-2016-03357
(51)[7] **G01F 1/684**, F23N 1/02, 5/18, 5/24
(22) 11.02.2015
(43) 25.11.2016
(86) PCT/IB2015/051015 11.02.2015
(87) WO2015/121800 20.08.2015
(30) VR2014A000036 12.02.2014 IT
Ngày yêu cầu thẩm định nội dung: 08.09.2016
(71) C.I.B. UNIGAS S.P.A. (IT)
Via Galvani 9, I-35011 CAMPODARSEGO (Padova), Italy
(72) PANCOLINI, Riccardo (IT)
(74) Công ty TNHH Đại Tín và Liên Danh (DAITIN AND ASSOCIATES CO.,LTD)
(54) THIẾT BỊ KIỂM SOÁT QUÁ TRÌNH CHÁY CỦA THIẾT BỊ ĐỐT VÀ THIẾT BỊ ĐỐT BAO GỒM THIẾT BỊ KIỂM SOÁT ĐÓ

(57) Sáng chế đề cập đến thiết bị kiểm soát quá trình cháy (11) kiểm soát quá trình cháy của thiết bị đốt (1), bao gồm: máy đo thứ nhất (12) đo lưu lượng nhiên liệu (Vg); máy đo thứ hai (13) đo lưu lượng chất duy trì cháy (Va); bộ vận hành thứ nhất (14) điều khiển độ mở của van dẫn vào (5) theo hàm số của lượng nhiên liệu được cung cấp đến thiết bị đốt (1); bộ vận hành thứ hai (15) điều khiển bộ phận điều tiết lưu lượng chất duy trì cháy (8) theo hàm số của lượng chất duy trì cháy được cung cấp đến thiết bị đốt (1). Theo sáng chế, thiết bị kiểm soát quá trình cháy (11) bao gồm bộ điều khiển (16) điều khiển bộ vận hành thứ nhất (14) và bộ vận hành thứ hai (15) theo hàm số của giá trị đo được bởi máy đo thứ nhất (12) và máy đo thứ hai (13). Ngoài ra, sáng chế còn đề cập đến thiết bị đốt (1) bao gồm thiết bị kiểm soát quá trình cháy (11).

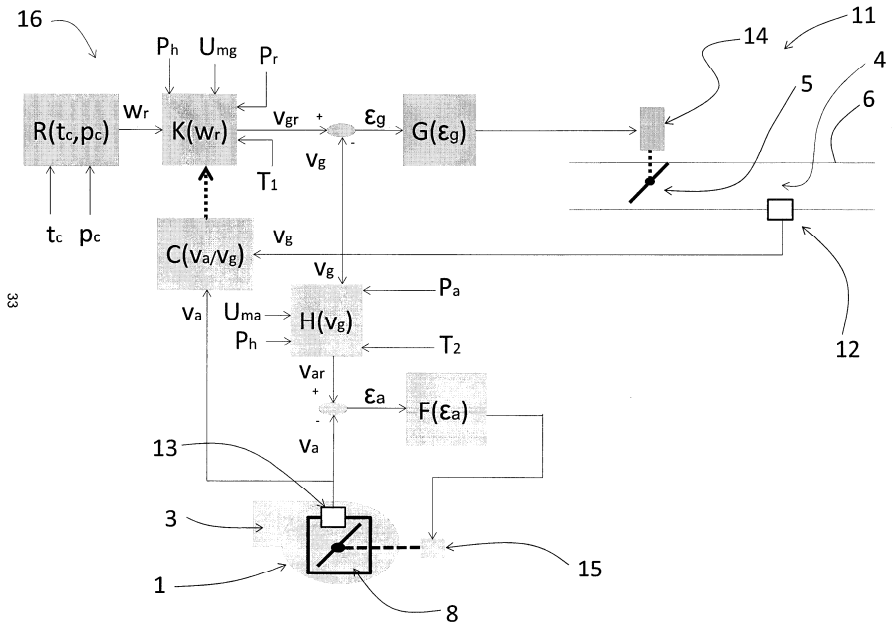

(11) **49697**
(21) 1-2016-03359
(51)[7] **F27D 25/00**, B08B 7/00, F23J 3/02, F28G 7/00
(22) 04.02.2015
(43) 25.11.2016
(86) PCT/CH2015/000011 04.02.2015
(87) WO2015/120563 A1 20.08.2015
(30) 177/14 11.02.2014 CH
(71) BANG & CLEAN GMBH (CH)
Bunzweg 15, 5504 Otbmarsingen, Switzerland
(72) BURGIN, Markus (CH), FLURY, Rainer (CH)
(74) Công ty TNHH Sở hữu trí tuệ WINCO (WINCO CO., LTD.)

(54) PHƯƠNG PHÁP VÀ THIẾT BỊ LÀM SẠCH ĐỂ LOẠI BỎ CẶN LẮNG Ở PHẦN BÊN TRONG CỦA CÁC THÙNG CHỨA VÀ CÁC THIẾT BỊ LÒ

(57) Sáng chế đề cập tới phương pháp và thiết bị làm sạch (1, 101) để loại bỏ cặn lắng ở phần bên trong (54) của các thùng chứa và các thiết bị lò (51) bằng công nghệ nổ. Thiết bị làm sạch (1, 101) bao gồm cơ cấu làm sạch (2, 102) có khoảng trống tiếp nhận (11, 111), và ít nhất một bình chứa có áp (21, 21'; 121, 121') được nối qua ít nhất một cơ cấu định lượng (18, 18'; 118, 118') tới cơ cấu làm sạch (2, 102). Việc kiểm soát trạng thái đưa ít nhất một thành phần khí vào cơ cấu làm sạch (2, 102) được thực hiện theo nguyên lý chênh lệch áp suất giữa áp suất cực đại khi bắt đầu việc đưa vào và áp suất dư danh định sau khi hoàn thành việc đưa vào. Như vậy, dựa trên áp suất cực đại, áp suất dư danh định trong bình chứa có áp (21, 21'; 121, 121') được xác định dựa trên lượng thành phần khí cần đưa vào, và việc đưa vào ít nhất một thành phần khí được dừng khi tiến đến áp suất dư danh định. Áp suất dư danh định được thiết lập trong vùng áp suất dư.

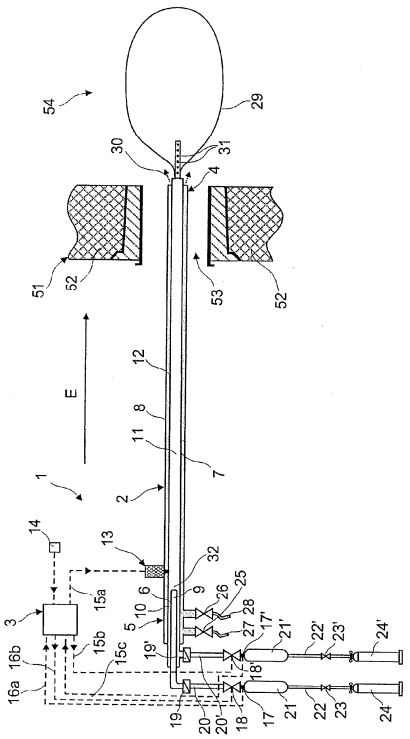

(11) **49698**
(21) 1-2016-03365
(22) 11.03.2015
(86) PCT/JP2015/057134 11.03.2015
(30) JP2014-048627 12.03.2014
(51)[7] **H02K 1/27**, 1/22, 15/02, 15/03
(43) 25.11.2016
(87) WO2015/137390 17.09.2015
JP
Ngày yêu cầu thẩm định nội dung: 09.09.2016
(71) DAIKIN INDUSTRIES, LTD. (JP)
Umeda Center Building, 4-12, Nakazaki-Nishi 2-Chome, Kita-ku, Osaka-Shi, Osaka 530-8323, Japan
(72) KIFUJI Nobuyuki (JP), ASANO Yoshinari (JP), YASUDA Yoshiki (JP), NISHIJIMA Kiyotaka (JP)
(74) Văn phòng luật sư Phạm và Liên danh (PHAM & ASSOCIATES)
(54) PHƯƠNG PHÁP CHẾ TẠO RÔTO
(57) Trong máy điện quay, hiệu suất đục lỗ tấm thép được nâng cao ngay cả trong trường hợp thu được lõi của rôto dưới dạng dát mỏng của tấm thép khi thu được rôto, mà làm cho mật độ đường sức từ trong khe hở không khí gần hơn với dạng sóng hình sin để giảm mômen xoắn chốt. Các rãnh (13) được bố trí quanh đường trục tâm P trong thân từ mềm (10) kéo dài dọc theo đường trục tâm. Ở mỗi một trong số các rãnh (13) khi nhìn từ đường trục tâm P, hai phần mép (13b) được định vị gần nhất với bề mặt theo chu vi ngoài (10a) của thân từ mềm (10). Vật liệu từ tính (14) được phun vào trong các rãnh (13) để làm biến dạng thân từ mềm (10). Nhờ sự biến dạng này, bề mặt theo chu vi ngoài (10a) được làm biến dạng thành bề mặt theo chu vi ngoài (10b). Sự biến dạng trên là đáng kể ở vị trí (42) nằm cách với các phần mép (13b) của các rãnh (13) theo hướng chu vi tương đối với đường trục tâm (P) so với vị trí (41) nằm giữa các rãnh (13) kề sát với nhau theo hướng chu vi. Vật liệu từ tính (14) được từ hóa để thu được nam châm vĩnh cửu.

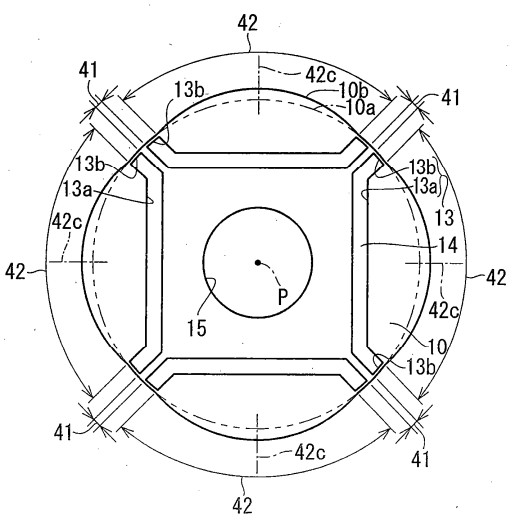

(11) **49699**
(21) 1-2016-03366 (51)[7] **H04L 29/06**
(22) 22.02.2014 (43) 25.11.2016
(86) PCT/CN2014/072421 22.02.2014 (87) WO2015/123878 27.08.2015
Ngày yêu cầu thẩm định nội dung: 09.09.2016
(71) HUAWEI TECHNOLOGIES CO., LTD. (CN)
Huawei Administration Building, Bantian, Longgang, Shenzhen, Guangdong 518129, China
(72) LI, Zhiming (CN), GONG, Xiangyang (CN), ZHANG, Shiju (CN), ZHAO, Mincheng (CN), SHANG, Zheng (CN), WEI, Anni (CN)
(74) Văn phòng luật sư Phạm và Liên danh (PHAM & ASSOCIATES)
(54) TRẠM GỐC, THIẾT BỊ CHUYỂN ĐỔI CHẾ ĐỘ TRUYỀN, THIẾT BỊ CHỌN, PHƯƠNG PHÁP TRUYỀN DỮ LIỆU VIDEO VÀ PHƯƠNG TIỆN LƯU TRỮ ĐỌC ĐƯỢC BẰNG MÁY TÍNH

(57) Sáng chế đề cập đến phương pháp truyền dữ liệu video và thiết bị liên quan. Phương pháp này có thể bao gồm các bước: khi trạm gốc nhận được thông tin về kết quả chọn và thông tin cấu hình đo, trong đó thông tin về kết quả chọn và thông tin cấu hình đo này là được gửi bởi thiết bị chọn, thì xác định, bởi trạm gốc theo kết quả chọn, rằng trạm gốc hiện tại là trạm gốc chính; thu thập, bởi trạm gốc, thông tin chất lượng kênh nhờ sử dụng thông tin cấu hình đo này; và tạo ra, bởi trạm gốc, thông tin quyết định theo thông tin chất lượng kênh và thông tin dịch vụ video mà thu thập được từ thiết bị chuyển đổi chế độ truyền, và gửi thông tin quyết định này đến thiết bị chuyển đổi chế độ truyền, để thiết bị chuyển đổi chế độ truyền ra lệnh, theo thông tin quyết định này, cho phần tử mạng dịch vụ truyền đơn điểm thực hiện hoạt động truyền đơn điểm đối với dữ liệu video và/hoặc ra lệnh, theo thông tin quyết định nêu trên, cho phần tử mạng dịch vụ truyền đa điểm thực hiện hoạt động truyền đa điểm đối với dữ liệu video. Theo sáng chế, hoạt động truyền đơn điểm và đa điểm lai có thể được thực hiện đối với dịch vụ DASH (Dynamic Adaptive Streaming over Hypertext transfer protocol - streaming thích ứng động qua giao thức truyền siêu văn bản), nên tài nguyên vô tuyến, chẳng hạn băng thông mạng, có thể được sử dụng một cách tốt hơn, và người dùng có thể thu được chất lượng video cao hơn.

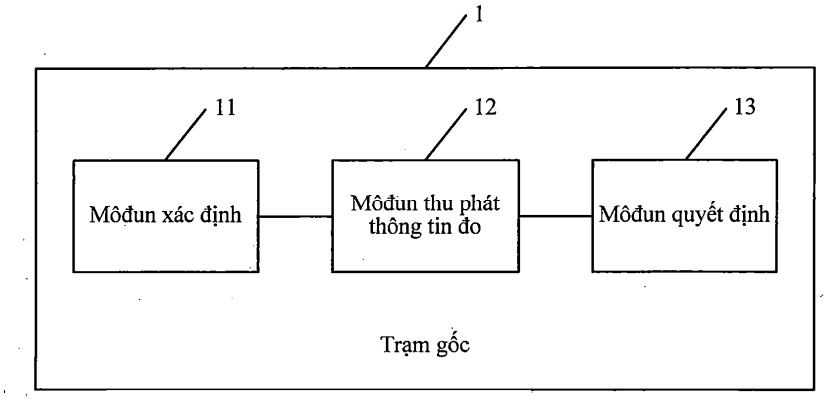

(11) **49700**
(21) 1-2016-03368 (51)[7] **H01L 33/50**, C09K 11/61
(22) 23.02.2015 (43) 25.11.2016
(86) PCT/US2015/017010 23.02.2015 (87) WO2015/142478 24.09.2015
(30) 14/217,831 18.03.2014 US
(71) GE LIGHTING SOLUTIONS, LLC (US)
1975 Noble Road, Bldg. 338, Nela Park, East Cleveland, OH 44112, United States of America
(72) CHOWDHURY, Ashfaqul, Islam (US), ALLEN, Gary, Robert (US), CAI, Dengke (CN)
(74) Công ty Luật TNHH T&G (TGVN)
(54) ĐỒ CHỨA LED ĐƯỢC NẠP PHOTPHO VÀ PHƯƠNG PHÁP LÀM TĂNG ĐỘ BỀN CỦA ĐỒ CHỨA LED ĐƯỢC NẠP PHOTPHO
(57) Sáng chế đề cập đến đồ chứa LED được nạp photpho có độ bền cao hơn và phương pháp làm tăng độ bền của đồ chứa LED được nạp photpho. Lớp phủ silicon được tạo ra trên lớp hỗn hợp photpho silicon.

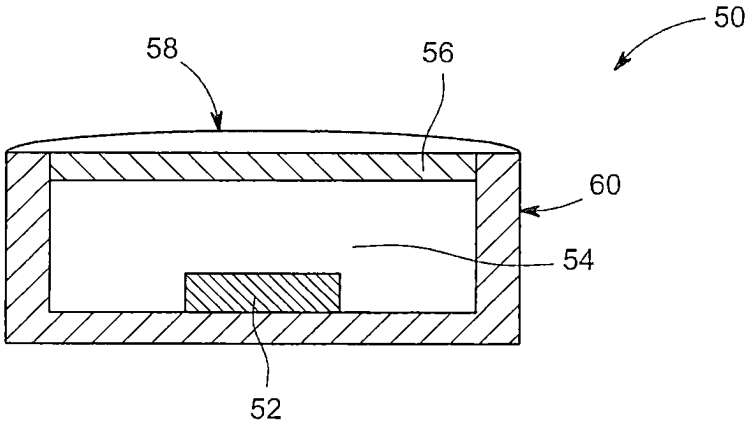

(11) **49701**
(21) 1-2016-03370 (51)[7] **A61K 36/16**
(22) 12.01.2015 (43) 25.11.2016
(86) PCT/EP2015/050401 12.01.2015 (87) WO2015/117793 13.08.2015
(30) 10 2014 202 318.1 10.02.2014 DE
Ngày yêu cầu thẩm định nội dung: 09.09.2016
(71) DR. WILLMAR SCHWABE GMBH & CO. KG (DE)
Willmar-Schwabe-Str. 4, 76227 Karlsruhe, Germany
(72) WAIMER, Frank (DE), REINHARD, Steffen (DE), HAUER, Hermann (DE)
(74) Công ty TNHH Tầm nhìn và Liên danh (VISION & ASSOCIATES CO.LTD.)
(54) PHƯƠNG PHÁP SẢN XUẤT SẢN PHẨM CHIẾT TỪ LÁ CÂY BẠCH QUẢ
(57) Sáng chế đề cập đến phương pháp cải tiến gồm nhiều bước dùng để sản xuất sản phẩm chiết từ lá cây bạch quả để sử dụng làm thuốc.

(11) **49702**
(21) 1-2016-03372 (51)[7] **H04W 16/06**
(22) 13.02.2015 (43) 25.11.2016
(86) PCT/CN2015/073043 13.02.2015 (87) WO2015/120814 A1 20.08.2015
(30) 14/180,147 13.02.2014 US
Ngày yêu cầu thẩm định nội dung: 09.09.2016
(71) HUAWEI TECHNOLOGIES CO., LTD. (CN)
Huawei Administration Building, Bantian, Longgang District, Shenzhen, Guangdong 518129, China
(72) VILAIPORNSAWAI, Usa (CA), ABDOLI, Mohammad Javad (IR), MA, Jianglei (CA), JIA, Ming (CA)
(74) Công ty TNHH một thành viên Sở hữu trí tuệ VCCI (VCCI-IP CO.,LTD)
(54) PHƯƠNG PHÁP VÀ THÀNH PHẦN MẠNG ĐỂ LÀM TĂNG SỰ SỬ DỤNG DẢI TẦN

(57) Sáng chế đề cập đến phương pháp làm tăng sự sử dụng dải bảo vệ dùng cho truyền thông đồng bộ và không đồng bộ trong các mạng không dây. Thiết bị người dùng (User Equipment, UE) hoặc thành phần mạng truyền các ký hiệu trên các dải dữ liệu được gán cho truyền thông sơ cấp. Các dải dữ liệu được tách bởi dải bảo vệ có dải tần nhỏ hơn các dải dữ liệu. UE hoặc thành phần mạng còn điều biến các ký hiệu dùng cho truyền thông thứ cấp bằng dạng sóng độc lập về phổ, mà có dải tần nhỏ hơn dải bảo vệ. Dạng sóng độc lập về phổ đạt được bằng điều biến ghép kênh phân chia theo tần số trực giao (Orthogonal Frequency-Division Multiplexing, OFDM) hoặc bằng OFDM liên hợp và điều biến biên độ bù vuông góc (Offset Quadrature Amplitude Modulation, OQAM). Các ký hiệu được điều biến dùng cho truyền thông thứ cấp được truyền trong dải bảo vệ.

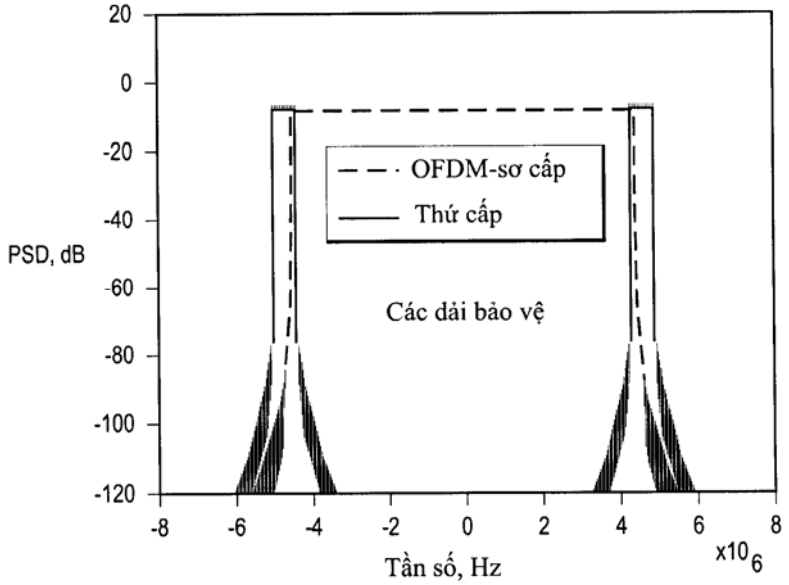

(11) **49703**
(21) 1-2016-03374 (51)[7] **A23F 3/16**, 3/30
(22) 10.02.2015 (43) 25.11.2016
(86) PCT/KR2015/001355 10.02.2015 (87) WO2015/122679 20.08.2015
(30) 10-2014-0015716 11.02.2014 KR
Ngày yêu cầu thẩm định nội dung: 09.09.2016
(71) 1. JANGSUCHAE CO., LTD. (KR)
116-43, Bangchungni-gil, Sani-myeon, Haenam-gun, Jeollanam-do 536-852, Republic of Korea
2. SHIN, YOUNG TAEK (KR)
1004ho 31A-dong, 253, Cheonjung-ro, Gangdong-gu, Seoul 134-766, Republic of Korea
(72) SHIN, YOUNG TAEK (KR)
(74) Công ty Luật TNHH WINCO (WINCO LAW FIRM)
(54) TRÀ TỪ MẦM LẠC VÀ PHƯƠNG PHÁP SẢN XUẤT TRÀ NÀY
(57) Sáng chế đề cập đến trà từ mầm lạc và phương pháp sản xuất trà này để tạo ra trà có vị ngon và hàm lượng resveratrol cao, có nhiều lợi ích cho sức khỏe. Theo đó, phương pháp sản xuất trà từ mầm lạc theo sáng chế bao gồm các bước: thu hoạch và rửa mầm lạc; sấy mầm lạc đã rửa; làm héo và lên men mầm lạc đã sấy trong thời gian từ 5 đến 6 tháng; hấp mầm lạc đã lên men; sao mầm lạc đã hấp; cắt nhỏ và sấy mầm lạc đã sao.

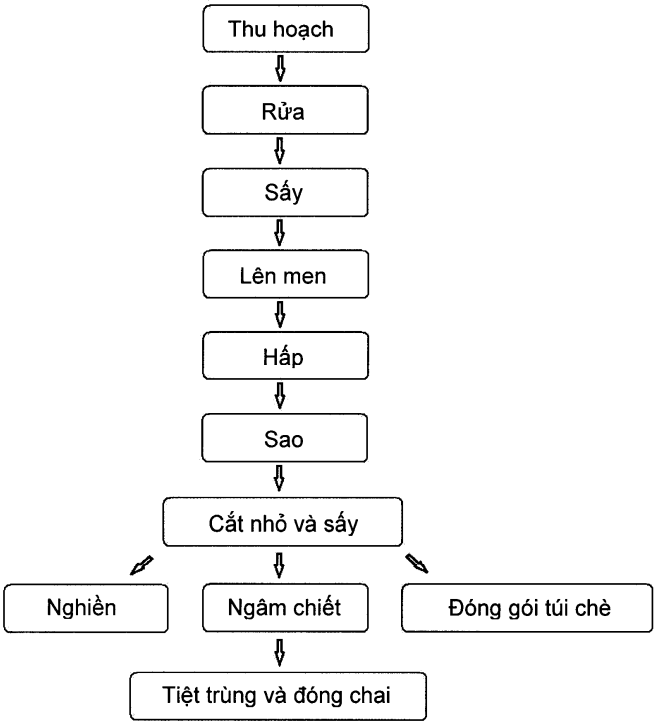

(11) **49704**
(21) 1-2016-03375 (51)[7] **C07D 307/81**, A61K 31/343, A61P 3/00
(22) 12.02.2015 (43) 25.11.2016
(86) PCT/JP2015/000639 12.02.2015 (87) WO2015/122187 A1 20.08.2015
(30) 2014-025832 13.02.2014 JP
(71) TAKEDA PHARMACEUTICAL COMPANY LIMITED (JP)
1-1, Doshomachi 4-chome, Chuo-ku, Osaka-shi, Osaka 5410045, Japan
(72) SASAKI, Minoru (JP), KAKEGAWA, Keiko (JP), KIKUCHI, Fumiaki (JP), IKEDA, Zenichi (JP), NISHIKAWA, Yoichi (JP)
(74) Công ty TNHH một thành viên Sở hữu trí tuệ VCCI (VCCI-IP CO.,LTD)
(54) HỢP CHẤT DỊ VÒNG NGƯNG TỤ VÀ DƯỢC PHẨM CHỨA HỢP CHẤT NÀY
(57) Sáng chế đề cập đến hợp chất dị vòng được ngưng tụ có hoạt tính ức chế enteropeptidaza và được sử dụng là dược phẩm để điều trị hoặc phòng bệnh béo phì, đái tháo đường; và các bệnh khác. Cụ thể, hợp chất theo sáng chế có công thức (I): trong đó mỗi ký hiệu là như được thể hiện trong bản mô tả.

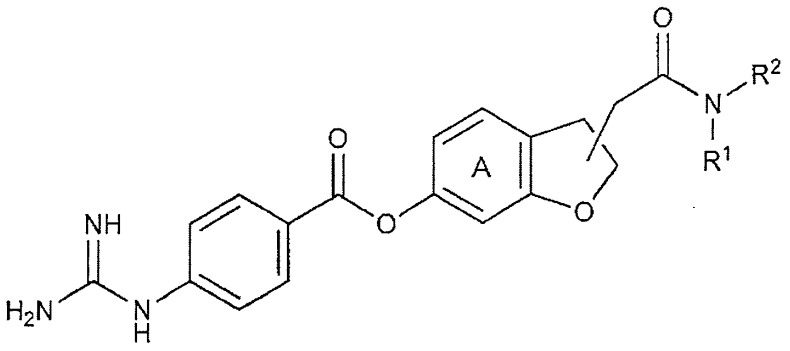

(I)

(11) **49705**
(21) 1-2016-03382
(51)[7] **F24D 19/10**, G05D 23/19, G01K 17/12, G06Q 50/60
(22) 10.02.2015
(43) 25.11.2016
(86) PCT/IL2015/050151 10.02.2015
(87) WO2015/121856 20.08.2015
(30) 14/178,334 12.02.2014 US
61/992,281 13.05.2014 US
(75) ZEMACH, SHAI (IL)
Sharet 25, 4035845 Kfar Yona, Israel
(74) Công ty Luật TNHH Thắng Phạm và Cộng sự (IP-MARK ASIA LAW FIRM)
(54) HỆ THỐNG DỰ BÁO VÀ GIÁM SÁT THIẾT BỊ ĐUN NƯỚC, CÁC PHƯƠNG PHÁP VÀ VẬT GHI VẬT LÝ
(57) Sáng chế đề xuất phương pháp và hệ thống cung cấp kế hoạch gia nhiệt tương tác tiếp thu cho hệ thống đun nước, phương pháp này bao gồm các bước: (a) thu ước lượng khoảng thời gian của nước nóng khả dụng trong thiết bị đun nước của hệ thống đun nước; (b) thu dữ liệu sử dụng cho hệ thống đun, dữ liệu sử dụng bao gồm ít nhất một kiểu sử dụng mong đợi được ngoại suy từ dữ liệu sử dụng; và (c) tạo ra kế hoạch gia nhiệt cho thiết bị đun nước, dựa vào ít nhất một kiểu sử dụng mong đợi và lượng nước nóng khả dụng được ước lượng.

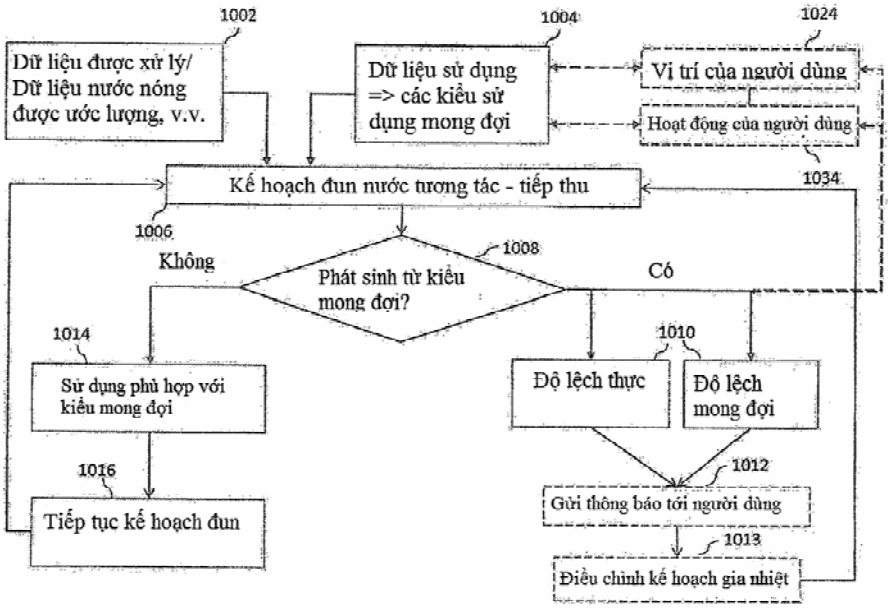

(11) **49706**
(21) 1-2016-03386 (51)[7] **D04H 1/46**, D03D 1/02
(22) 26.02.2015 (43) 25.11.2016
(86) PCT/US2015/017646 26.02.2015 (87) WO2015/130882 03.09.2015
(30) 61/944,899 26.02.2014 US
(71) INVISTA TECHNOLOGIES S.A R.L. (CH)
Zweigniederlassung St. Gallen, Flurhofstrasse 160, 9000 St. Gallen, Switzerland
(72) MYERS, Janet H. (CA), SHARMA, Varunesh (US), TOWNSON, Martin (GB), WALSH, Robert V. (US)
(74) Công ty Luật TNHH T&G (TGVN)
(54) VẢI ĐỂ SẢN XUẤT TÚI KHÍ VÀ PHƯƠNG PHÁP SẢN XUẤT VẢI NÀY
(57) Sáng chế đề cập tới vải dệt bao gồm sợi cơ sở và sợi phụ, trong đó sợi phụ được dệt lẫn vào sợi cơ sở, và sợi phụ có điểm nóng chảy thấp hơn điểm nóng chảy của sợi cơ sở. Sáng chế cũng đề cập đến quy trình sản xuất sợi phụ và sợi cơ sở, trong đó sợi phụ được dệt lẫn vào sợi cơ sở, và trong đó sợi phụ có điểm nóng chảy thấp hơn điểm nóng chảy của sợi cơ sở.

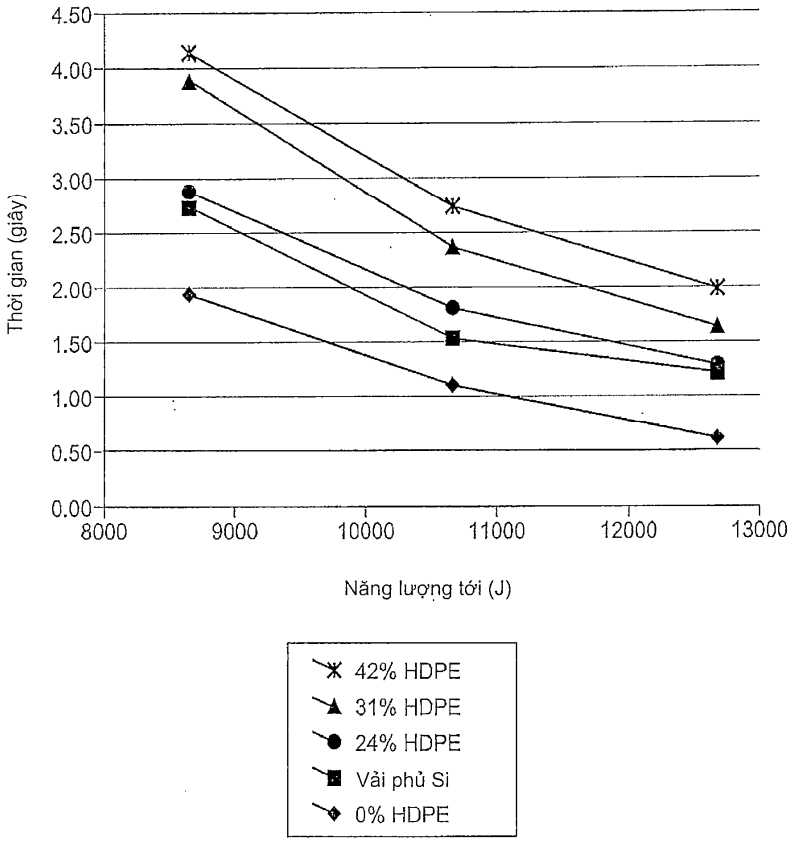

(11) **49707**
(21) 1-2016-03388
(51)[7] **C09K 17/20**, C08F 218/08, E02D 17/20, C09K 103/00
(22) 04.02.2015
(43) 25.11.2016
(86) PCT/JP2015/053136 04.02.2015
(87) WO2015/122333 A1 20.08.2015
(30) 2014-024559 12.02.2014 JP
(71) DENKA COMPANY LIMITED (JP)
1-1, Nihonbashi-Muromachi 2-chome, Chuo-ku, Tokyo 1038338, Japan
(72) FUKUDA, Koichi (JP), KONISHI, Hironori (JP), KOTE, Kazuhiro (JP)
(74) Công ty TNHH Quốc tế D & N (D&N INTERNATIONAL CO.,LTD.)
(54) TÁC NHÂN CHỐNG XÓI MÒN ĐẤT
(57) Sáng chế đề cập đến tác nhân chống xói mòn đất mà có thể làm giảm lượng nhựa được sử dụng mà không làm giảm hiệu quả ngăn chặn xói mòn đất. Tác nhân chống xói mòn đất theo sáng chế chứa nhũ tương nhựa gốc nước, trong đó: nhũ tương có hàm lượng rắn nằm trong khoảng từ 30 đến 70% khối lượng; và nhũ tương có độ nhớt là 50 mPa's hoặc thấp hơn được đo ở nhiệt độ 30°C khi hàm lượng nước của nhũ tương được điều chỉnh sao cho hàm lượng rắn của nhũ tương là 40% khối lượng.

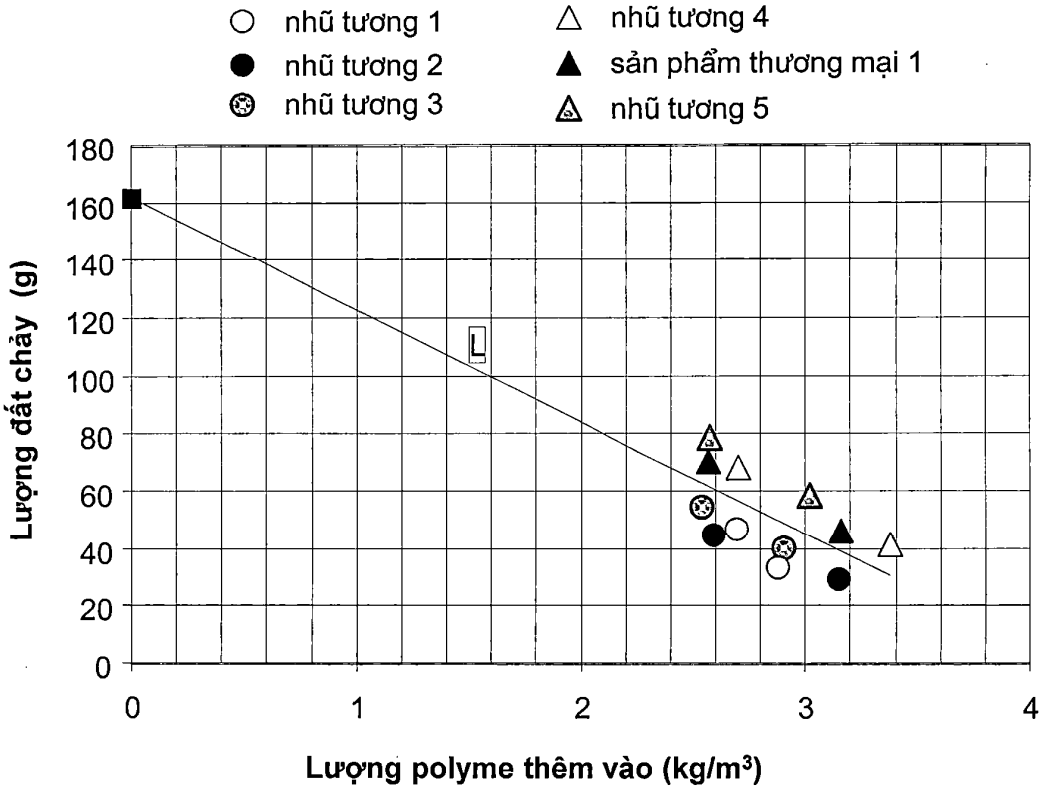

(11) **49708**
(21) 1-2016-03389
(51)[7] **C09D 201/00**, 5/02, 7/12, 125/08, 133/02
(22) 04.02.2015
(43) 25.11.2016
(86) PCT/JP2015/053117 04.02.2015
(87) WO2015/125605 A1 27.08.2015
(30) 2014-028218 18.02.2014 JP
Ngày yêu cầu thẩm định nội dung: 12.09.2016
(71) SHOWA DENKO K.K. (JP)
13-9, Shiba Daimon 1-chome, Minato-ku, Tokyo 105-8518 Japan
(72) NAKAMURA, Kimihiko (JP), MUKUNO, Hidekazu (JP), KUWAHARA, Jun (JP)
(74) Công ty TNHH một thành viên Sở hữu trí tuệ VCCI (VCCI-IP CO.,LTD)
(54) HỢP PHẦN NƯỚC NHỰA ĐỂ TẠO RA MÀNG DÀY, PHƯƠNG PHÁP SẢN XUẤT HỢP PHẦN NƯỚC NHỰA NÀY, PHƯƠNG PHÁP XỬ LÝ BỀ MẶT VÀ KẾT CẤU BÊ TÔNG

(57) Sáng chế đề cập đến hợp phần nước nhựa để tạo ra màng dày, hợp phần này chứa nhũ tương nước nhựa tổng hợp (A), chất độn (B) và chất không bay hơi với lượng nằm trong khoảng từ 65% đến 80% khối lượng. Hợp phần này có tỷ lệ khối lượng riêng tương đối quan sát được trên khối lượng riêng tương đối lý thuyết là 97% hoặc lớn hơn. Hợp phần nước nhựa theo sáng chế có thể tạo ra màng dày mà có thể khô trong vòng 12 giờ sau khi tạo màng, không tạo ra mùi trong quá trình tạo màng, có thể tạo ra màng có khả năng chịu nước, khả năng chịu axit và khả năng chịu kiềm vượt trội, cụ thể là, có thể tạo ra màng đáp ứng các tiêu chuẩn chất lượng C và D được quy định trong ấn phẩm "Hướng dẫn kỹ thuật về phòng và chống ăn mòn cho các kết cấu hệ thống thoát nước bằng bê tông" (tháng 4/2012).
Ngoài ra, sáng chế còn đề cập đến phương pháp sản xuất hợp phần nước nhựa nêu trên, phương pháp xử lý bề mặt và kết cấu bê tông.

(11) **49709**
(21) 1-2016-03390 (51)[7] **H04L 1/18**, 5/00
(22) 16.02.2015 (43) 25.11.2016
(86) PCT/KR2015/001545 16.02.2015 (87) WO2015/122734 A1 20.08.2015
(30) 61/939,750 14.02.2014 US
Ngày yêu cầu thẩm định nội dung: 12.09.2016
(71) LG ELECTRONICS INC. (KR)
128, Yeoui-daero, Yeongdeungpo-gu, Seoul 150-721 Republic of Korea
(72) CHAE, Hyukjin (KR), YANG, Suckchel (KR), SEO, Hanbyul (KR), LEE, Seungmin (KR)
(74) Công ty TNHH một thành viên Sở hữu trí tuệ VCCI (VCCI-IP CO.,LTD)
(54) PHƯƠNG PHÁP TRUYỀN BÁO NHẬN YÊU CẦU LẶP LẠI TỰ ĐỘNG LAI TRONG HỆ THỐNG TRUYỀN THÔNG KHÔNG DÂY VÀ THIẾT BỊ NGƯỜI DÙNG

(57) Sáng chế đề cập đến phương pháp truyền yêu cầu lặp lại tự động lai (hybrid automatic repeat request Acknowledgement (HARQ-ACK) trong hệ thống truyền thông không dây và thiết bị người dùng. Phương pháp theo sáng chế bao gồm các bước: xác định tài nguyên kênh điều khiển đường lên vật lý (PUCCH) cho các khung con đường xuống nhờ sử dụng chuyển dịch tài nguyên HARQ-ACK (HARQ-ACK Resouree Offset) (ARO); và truyền HARQ-ACK từ một khung con đường lên qua tài nguyên PUCCH.

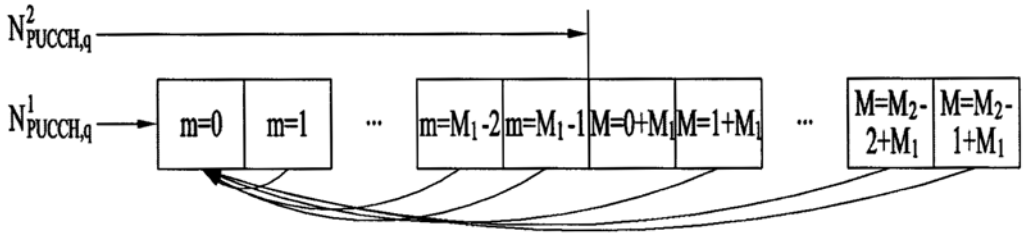

(11) **49710**
(21) 1-2016-03391 (51)[7] **H04J 11/00**
(22) 13.02.2015 (43) 25.11.2016
(86) PCT/KR2015/001475 13.02.2015 (87) WO2015/122715 A1 20.08.2015
(30) 61/939,714 13.02.2014 US
61/977,598 09.04.2014 US
61/990,089 07.05.2014 US
62/063,381 13.10.2014 US
62/079,553 14.11.2014 US
62/081,557 18.11.2014 US
Ngày yêu cầu thẩm định nội dung: 12.09.2016
(71) LG ELECTRONICS INC. (KR)
128, Yeoui-daero, Yeongdeungpo-gu, Seoul 150-721 Republic of Korea
(72) KIM, Hakseong (KR), SEO, Inkwon (KR), SEO, Hanbyul (KR), SEO, Daewon (KR), KIM, Youngtae (KR), CHAE, Hyukjin (KR)
(74) Công ty TNHH một thành viên Sở hữu trí tuệ VCCI (VCCI-IP CO.,LTD)
(54) PHƯƠNG PHÁP TRUYỀN TÍN HIỆU DÙNG CHO TRUYỀN THÔNG THIẾT BỊ ĐẾN THIẾT BỊ TRONG HỆ THỐNG TRUYỀN THÔNG KHÔNG DÂY VÀ THIẾT BỊ NGƯỜI DÙNG

(57) Sáng chế đề cập đến phương pháp và thiết bị cho phép thiết bị đầu cuối truyền tín hiệu dùng cho truyền thông thiết bị đến thiết bị (D2D) trong hệ thống truyền thông không dây. Cụ thể là, phương pháp theo sáng chế truyền tín hiệu đồng bộ dùng cho truyền thông D2D và tín hiệu tham chiếu giải điều biến (DM-RS) dùng để giải điều biến tín hiệu đồng bộ, trong đó chuỗi cơ sở của tín hiệu tham chiếu giải điều biến được tạo ra sử dụng thông tin nhận dạng (ID) tham chiếu đồng bộ hóa.

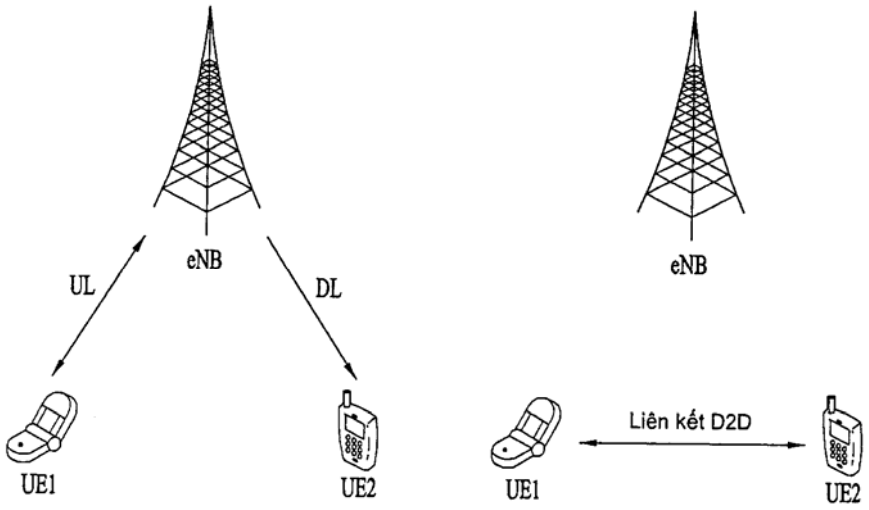

(11) **49711**
(21) 1-2016-03395 (51)[7] **H04N 7/26**, 7/50
(62) 1-2013-00778
(22) 17.08.2011 (43) 25.11.2016
(86) PCT/KR2011/006037 17.08.2011 (87) WO2012/023796 23.02.2012
(30) 61/374,348 17.08.2010 US
Ngày yêu cầu thẩm định nội dung: 14.03.2013
(71) SAMSUNG ELECTRONICS CO., LTD. (KR)
129, Samsung-ro, Yeongtong-gu, Suwon-si, Gyeonggi-do, 443-742, Republic of Korea
(72) LEE, Tammy (US), HAN, Woo-Jin (KR)
(74) Công ty TNHH Tầm nhìn và Liên danh (VISION & ASSOCIATES CO.LTD.)
(54) PHƯƠNG PHÁP VÀ THIẾT BỊ GIẢI MÃ VIĐÊO
(57) Sáng chế đề cập đến phương pháp giải mã viđêo bao gồm các bước: thu nhận, từ dòng bit, thông tín phân tách lớn nhất dùng cho chế độ bên trong và thông tin về chế độ dự báo dùng cho đơn vị mã hóa; khi thông tin về chế độ dự báo này chỉ báo chế độ bên trong, thì xác định mức phân tách lớn nhất của đơn vị biến đổi dựa trên thông tin phân tách lớn nhất dùng cho chế độ bên trong này, trong đó đơn vị biến đổi được xác định từ đơn vị mã hóa; khi mức phân tách hiện thời của đơn vị biến đổi hiện thời nhỏ hơn mức phân tách lớn nhất, thì thu nhận thông tin phân tách phụ về đơn vị biến đổi hiện thời này từ dòng bit; khi thông tin phân tách phụ này chỉ báo có việc phân tách của đơn vị biến đổi hiện thời, thì phân tách đơn vị biến đổi hiện thời này thành các đơn vị biến đổi của mức phân tách tiếp theo, trong đó mức phân tách tiếp theo này lớn hơn mức phân tách hiện thời; và thực hiện biến đổi ngược trên đơn vị biến đổi hiện thời này. Sáng chế cũng đề cập đến thiết bị giải mã viđêo.

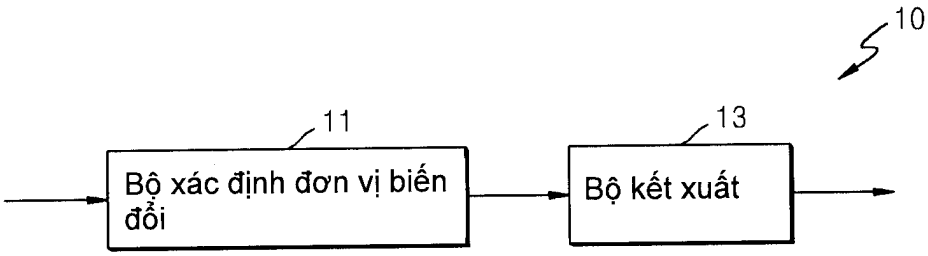

(11) **49712**
(21) 1-2016-03396 (51)[7] **H04N 7/26**, 7/50
(62) 1-2013-00778
(22) 17.08.2011 (43) 25.11.2016
(86) PCT/KR2011/006037 17.08.2011 (87) WO2012/023796 23.02.2012
(30) 61/374,348 17.08.2010 US
Ngày yêu cầu thẩm định nội dung: 14.03.2013
(71) SAMSUNG ELECTRONICS CO., LTD. (KR)
129, Samsung-ro, Yeongtong-gu, Suwon-si, Gyeonggi-do, 443-742, Republic of Korea
(72) LEE, Tammy (US), HAN, Woo-Jin (KR)
(74) Công ty TNHH Tầm nhìn và Liên danh (VISION & ASSOCIATES CO.LTD.)
(54) PHƯƠNG PHÁP VÀ THIẾT BỊ GIẢI MÃ VIĐÊO
(57) Sáng chế đề cập đến phương pháp giải mã viđêo bao gồm các bước: thu nhận, từ dòng bit, thông tin phân tách lớn nhất dùng cho chế độ bên trong và thông tin về chế độ dự báo dùng cho đơn vị mã hóa; khi thông tin về chế độ dự báo này chỉ báo chế độ bên trong, thì xác định mức phân tách lớn nhất của đơn vị biến đổi dựa trên thông tin phân tách lớn nhất dùng cho chế độ bên trong này, trong đó đơn vị biến đổi được xác định từ đơn vị mã hóa; khi mức phân tách hiện thời của đơn vị biến đổi hiện thời nhỏ hơn mức phân tách lớn nhất, thì thu nhận thông tin phân tách phụ về đơn vị biến đổi hiện thời này từ dòng bit; khi thông tin phân tách phụ này chỉ báo có việc phân tách của đơn vị biến đổi hiện thời, thì phân tách đơn vị biến đổi hiện thời này thành các đơn vị biến đổi của mức phân tách tiếp theo, trong đó mức phân tách tiếp theo này lớn hơn mức phân tách hiện thời; và thực hiện biến đổi ngược trên đơn vị biến đổi hiện thời này; và trong đó mức phân tách lớn nhất của đơn vị biến đổi xác định được dựa trên thông tin phân tách lớn nhất dùng cho chế độ bên trong được xác định riêng rẽ với thông tin phân tách lớn nhất dùng cho chế độ liên kết. Sáng chế cũng đề cập đến thiết bị giải mã viđêo.

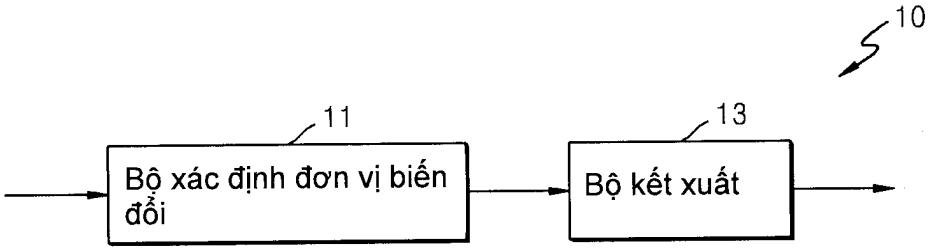

(11) **49713**
(21) 1-2016-03397 (51)[7] **H04N 7/26**, 7/50
(62) 1-2013-00778
(22) 17.08.2011 (43) 25.11.2016
(86) PCT/KR2011/006037 17.08.2011 (87) WO2012/023796 23.02.2012
(30) 61/374,348 17.08.2010 US
Ngày yêu cầu thẩm định nội dung: 14.03.2013
(71) SAMSUNG ELECTRONICS CO., LTD. (KR)
129, Samsung-ro, Yeongtong-gu, Suwon-si, Gyeonggi-do, 443-742, Republic of Korea
(72) LEE, Tammy (US), HAN, Woo-Jin (KR)
(74) Công ty TNHH Tầm nhìn và Liên danh (VISION & ASSOCIATES CO.LTD.)
(54) PHƯƠNG PHÁP VÀ THIẾT BỊ GIẢI MÃ VIĐÊO
(57) Sáng chế đề cập đến phương pháp giải mã viđêo bao gồm các bước: thu nhận, từ dòng bit, thông tin phân tách lớn nhất dùng cho chế độ liên kết và thông tin về chế độ dự báo dùng cho đơn vị mã hóa; khi thông tin về chế độ dự báo này chỉ báo chế độ liên kết, thì xác định mức phân tách lớn nhất của đơn vị biến đổi dựa trên thông tin phân tách lớn nhất dùng cho chế độ liên kết này, trong đó đơn vị biến đổi được xác định từ đơn vị mã hóa; khi mức phân tách hiện thời của đơn vị biến đổi hiện thời nhỏ hơn mức phân tách lớn nhất, thì thu nhận thông tin phân tách phụ về đơn vị biến đổi hiện thời này từ dòng bit; khi thông tin phân tách phụ này chỉ báo có việc phân tách của đơn vị biến đổi hiện thời, thì phân tách đơn vị biến đổi hiện thời này thành các đơn vị biến đổi của mức phân tách tiếp theo, trong đó mức phân tách tiếp theo này lớn hơn mức phân tách hiện thời; và thực hiện biến đổi ngược trên đơn vị biến đổi hiện thời này. Sáng chế cũng đề cập đến thiết bị giải mã viđêo.

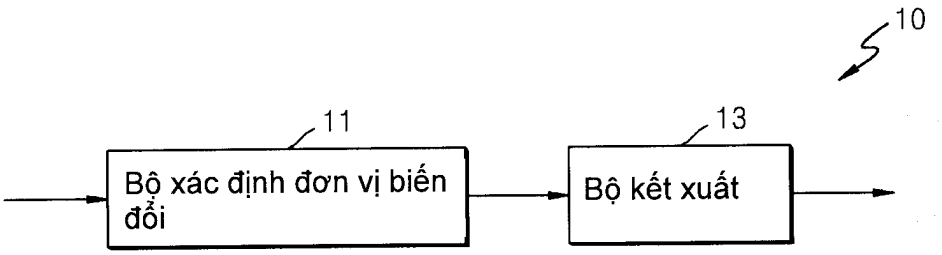

(11) **49714**
(21) 1-2016-03398 (51)[7] **H04N 7/26**, 7/50
(62) 1-2013-00778
(22) 17.08.2011 (43) 25.11.2016
(86) PCT/KR2011/006037 17.08.2011 (87) WO2012/023796 23.02.2012
(30) 61/374,348 17.08.2010 US
Ngày yêu cầu thẩm định nội dung: 14.03.2013
(71) SAMSUNG ELECTRONICS CO., LTD. (KR)
129, Samsung-ro, Yeongtong-gu, Suwon-si, Gyeonggi-do, 443-742, Republic of Korea
(72) LEE, Tammy (US), HAN, Woo-Jin (KR)
(74) Công ty TNHH Tầm nhìn và Liên danh (VISION & ASSOCIATES CO.LTD.)
(54) PHƯƠNG PHÁP VÀ THIẾT BỊ GIẢI MÃ VIĐÊO
(57) Sáng chế đề cập đến phương pháp giải mã viđêo bao gồm các bước: thu nhận, từ dòng bit, thông tin phân tách lớn nhất dùng cho chế độ liên kết và thông tin về chế độ dự báo dùng cho đơn vị mã hóa; khi thông tin về chế độ dự báo này chỉ báo chế độ liên kết, thì xác định mức phân tách lớn nhất của đơn vị biến đổi dựa trên thông tin phân tách lớn nhất dùng cho chế độ liên kết này, trong đó đơn vị biến đổi được xác định từ đơn vị mã hóa; khi mức phân tách hiện thời của đơn vị biến đổi hiện thời nhỏ hơn mức phân tách lớn nhất, thì thu nhận thông tin phân tách phụ về đơn vị biến đổi hiện thời này từ dòng bit; khi thông tin phân tách phụ này chỉ báo có việc phân tách của đơn vị biến đổi hiện thời, thì phân tách đơn vị biến đổi hiện thời này thành các đơn vị biến đổi của mức phân tách tiếp theo, trong đó mức phân tách tiếp theo này lớn hơn mức phân tách hiện thời; và thực hiện biến đổi ngược trên đơn vị biến đổi hiện thời này; và trong đó mức phân tách lớn nhất của đơn vị biến đổi xác định được dựa trên thông tin phân tách lớn nhất dùng cho chế độ liên kết được xác định riêng rẽ với thông tin phân tách lớn nhất dùng cho chế độ bên trong. Sáng chế cũng đề cập đến thiết bị giải mã viđêo.

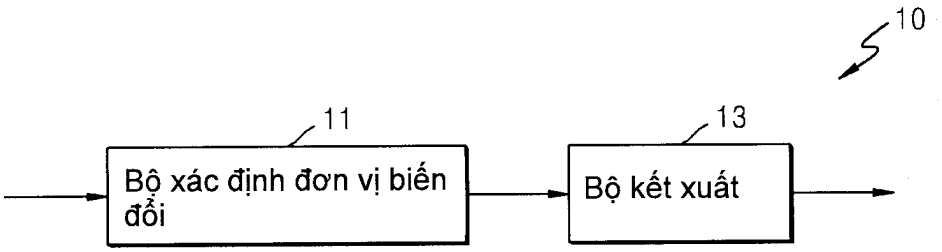

(11) **49715**
(21) 1-2016-03403
(51)[7] **G02F 1/13363**, G02B 5/30, 27/26, G02F 1/13
(22) 16.02.2015
(43) 25.11.2016
(86) PCT/JP2015/054113 16.02.2015
(87) WO2015/125728 A1 27.08.2015
(30) 2014-029545 19.02.2014 JP
(71) SUMITOMO CHEMICAL COMPANY, LIMITED (JP)
27-1, Shinkawa 2-chome, Chuo-ku, Tokyo 104-8260 Japan
(72) TANAKA Hiromitsu (JP), NISHIHARA Nobuhiko (JP), CHEN Ting Huai (TW)
(74) Công ty TNHH một thành viên Sở hữu trí tuệ VCCI (VCCI-IP CO.,LTD)
(54) PHƯƠNG PHÁP SẢN XUẤT THIẾT BỊ HIỂN THỊ QUANG
(57) Sáng chế đề cập đến phương pháp sản xuất thiết bị hiển thị quang trong đó chi tiết quang (1) gồm lớp làm chậm, trong đó các vùng thứ nhất và các vùng thứ hai kéo dài theo dạng đai theo hình chiếu bằng, được phân lớp đến panen tinh thể lỏng gồm các hàng điểm ảnh, phương pháp bao gồm các bước: bước xác định xác định đường trung tâm (C3) của vùng thứ nhất theo chiều rộng mà được định vị, theo chiều giao cắt, ở tâm của các phần của ít nhất một phần đầu và phần trung tâm của lớp làm chậm theo chiều kéo dài mà được xếp chồng hai chiều trên vùng hiển thị của panen tinh thể lỏng; và bước phân lớp phân lớp chi tiết quang (1) và panen tinh thể lỏng với nhau theo các vị trí liên quan của đường trung tâm (C3) tại phần trung tâm và hàng điểm ảnh mà được định vị ở tâm của panen tinh thể lỏng theo chiều giao cắt và tại phần trung tâm.

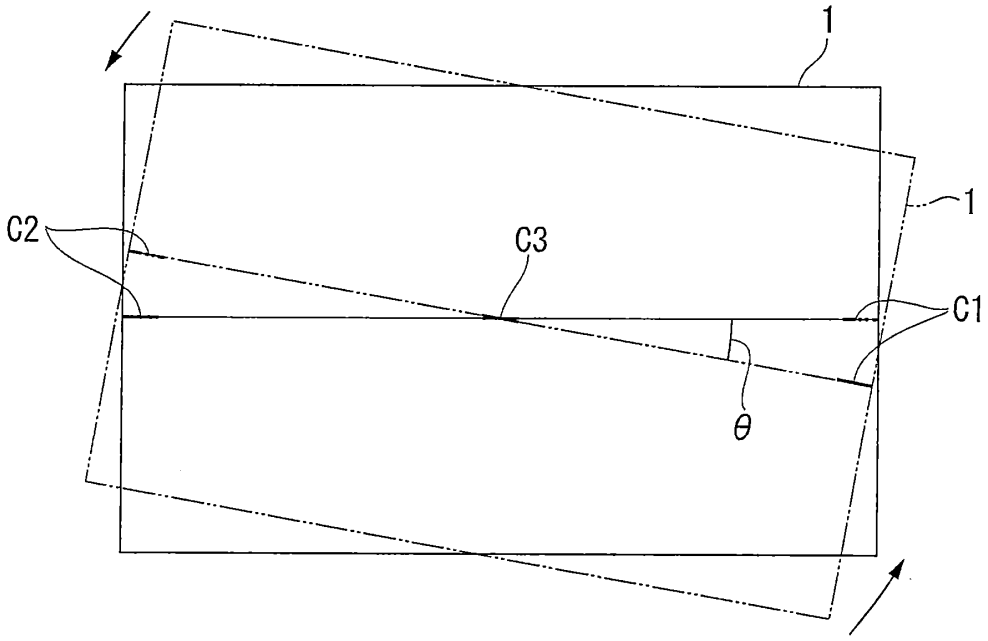

(11) **49716**
(21) 1-2016-03404
(51)[7] **G02F 1/13363**, G02B 5/30, 27/26, G02F 1/13
(22) 16.02.2015
(43) 25.11.2016
(86) PCT/JP2015/054122 16.02.2015
(87) WO2015/125731 A1 27.08.2015
(30) 2014-029546 19.02.2014 JP
(71) SUMITOMO CHEMICAL COMPANY, LIMITED (JP)
27-1, Shinkawa 2-chome, Chuo-ku, Tokyo 104-8260 Japan
(72) TANAKA Hiromitsu (JP), NISHIHARA Nobuhiko (JP), CHEN Ting Huai (TW)
(74) Công ty TNHH một thành viên Sở hữu trí tuệ VCCI (VCCI-IP CO.,LTD)
(54) PHƯƠNG PHÁP SẢN XUẤT THIẾT BỊ HIỂN THỊ QUANG

(57) Sáng chế đề xuất phương pháp sản xuất thiết bị hiển thị quang trong đó chi tiết quang (1) gồm lớp làm chậm, trong đó các vùng thứ nhất (3Ra), (3Rb), và (3Rc) và các vùng thứ hai (3La) và (3Lb) kéo dài có hình chiếu bằng dạng đai, được phân lớp với panen tinh thể lỏng gồm các hàng điểm ảnh, phương pháp bao gồm các bước: bước phát hiện phát hiện các đường ranh giới (Ba) và (Bb) của vùng thứ nhất và vùng thứ hai trên phía đầu thứ nhất và phía đầu thứ hai; bước xác định xác định vùng thứ nhất (3Rc) mà được định vị ở tâm của một phần của lớp làm chậm theo chiều giao cắt mà được xếp chồng hai chiều trên vùng hiển thị của panen tinh thế lỏng, theo các vị trí của các đường ranh giới (Ba) và (Bb); và bước phân lớp phân lớp chi tiết quang (1) và panen tinh thể lỏng với nhau theo các vị trí liên quan của vùng thứ nhất đã được xác định (3Rc) và hàng điểm ảnh mà được định vị ở tâm của panen tinh thể lỏng theo chiều giao cắt.

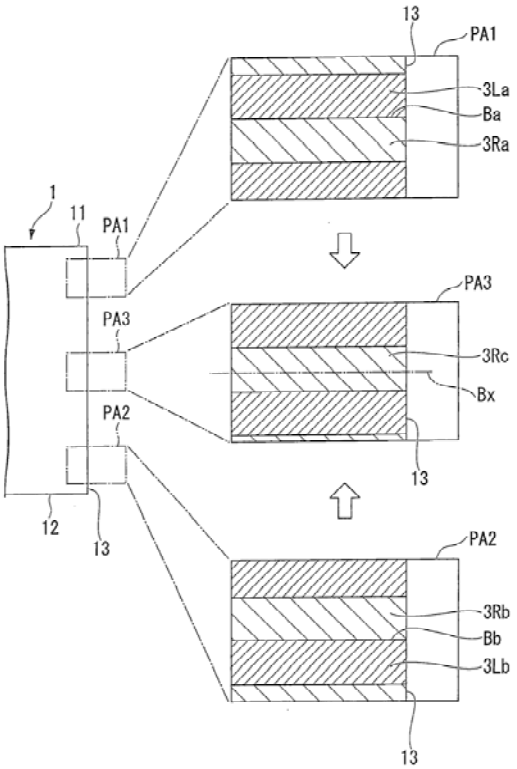

(11) **49717**
(21) 1-2016-03405
(51)[7] **G02F 1/13363**, G02B 5/30, 27/26, G02F 1/13
(22) 16.02.2015
(43) 25.11.2016
(86) PCT/JP2015/054108 16.02.2015
(87) WO2015/125727 A1 27.08.2015
(30) 2014-029544 19.02.2014 JP
(71) SUMITOMO CHEMICAL COMPANY, LIMITED (JP)
27-1, Shinkawa 2-chome, Chuo-ku, Tokyo 104-8260 Japan
(72) TANAKA Hiromitsu (JP), NISHIHARA Nobuhiko (JP), CHEN Ting Huai (TW)
(74) Công ty TNHH một thành viên Sở hữu trí tuệ VCCI (VCCI-IP CO.,LTD)
(54) PHƯƠNG PHÁP SẢN XUẤT THIẾT BỊ HIỂN THỊ QUANG
(57) Sáng chế đề cập đến phương pháp sản xuất thiết bị hiển thị quang trong đó chi tiết quang gồm lớp làm chậm, trong đó các vùng thứ nhất và các vùng thứ hai kéo dài có hình chiếu bằng dạng đai, được phân lớp với panen tinh thể lỏng gồm các hàng điểm ảnh, phương pháp bao gồm các bước: bước xác định chụp ảnh của vùng thứ nhất (3Rc) mà được định vị ở tâm của một phần của lớp làm chậm theo chiều giao cắt mà được xếp chồng hai chiều trên vùng hiển thị của thành phần hiển thị quang, đo độ rộng của vùng thứ nhất (3Rc), mà được định vị ở tâm, ở các điểm theo ảnh đã thu được, phát hiện các tọa độ của các vị trí trung tâm của các độ rộng được đo, và xác định đường trung tâm (C1) của vùng thứ nhất (3Rc), mà được định vị ở tâm trong ảnh, theo chiều rộng từ các tọa độ qua phép tính xấp xỉ; và bước phân lớp phân lớp chi tiết quang và panen tinh thể lỏng với nhau theo các vị trí liên quan của đường trung tâm (C1) và hàng điểm ảnh của thành phần hiển thị quang mà được định vị ở tâm theo chiều giao cắt.

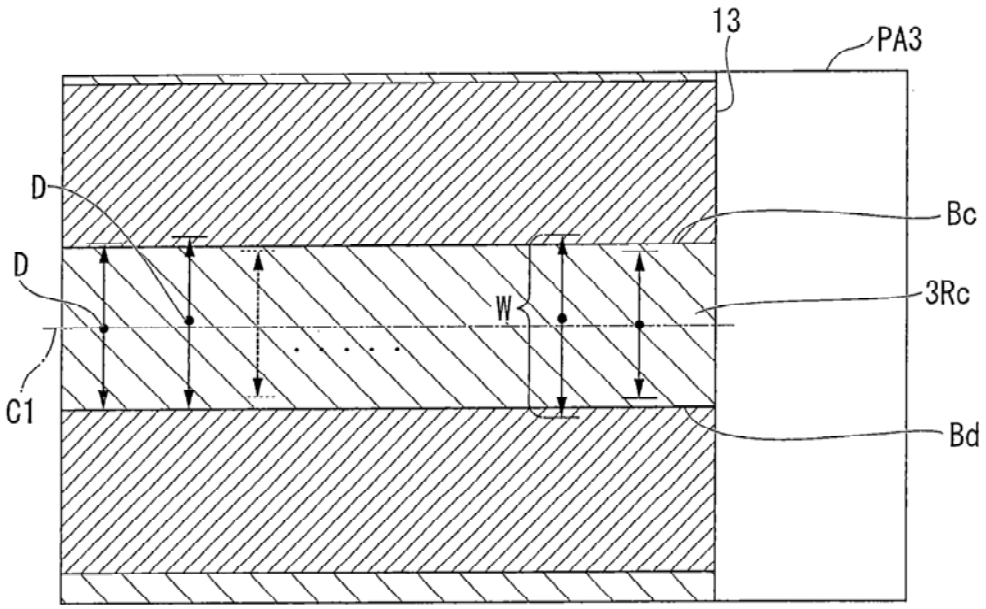

(11) **49718**
(21) 1-2016-03406 (51)[7] **F25D 23/00**, 11/02
(22) 27.01.2015 (43) 25.11.2016
(86) PCT/JP2015/000352 27.01.2015 (87) WO2015/125415 A1 27.08.2015
(30) 2014-031804 21.02.2014 JP
Ngày yêu cầu thẩm định nội dung: 13.09.2016
(71) TOSHIBA LIFESTYLE PRODUCTS & SERVICES CORPORATION (JP)
2-9, Suehiro-Cho, Ome-Shi, Tokyo 198-8710 Japan
(72) MORIYA, Masahide (JP), INUI, Masaharu (JP)
(74) Công ty TNHH một thành viên Sở hữu trí tuệ VCCI (VCCI-IP CO.,LTD)
(54) TỦ LẠNH
(57) Sáng chế đề cập đến tủ lạnh (1) cho phép người sử dụng quyết định vị trí của bộ phận làm đá (4) trong ngăn kết đông (10) và số lượng các cục đá có thể được tạo theo nhu cầu của họ. Tủ lạnh (1) này bao gồm bộ phận làm đá (4) để tạo và chứa đá, và các bộ phận lắp ráp (20, 30) ở các vị trí trong ngăn kết đông (10), bộ phận làm đá (4) có thể được lắp vào và tháo từ các bộ phận lắp ráp (20, 30).

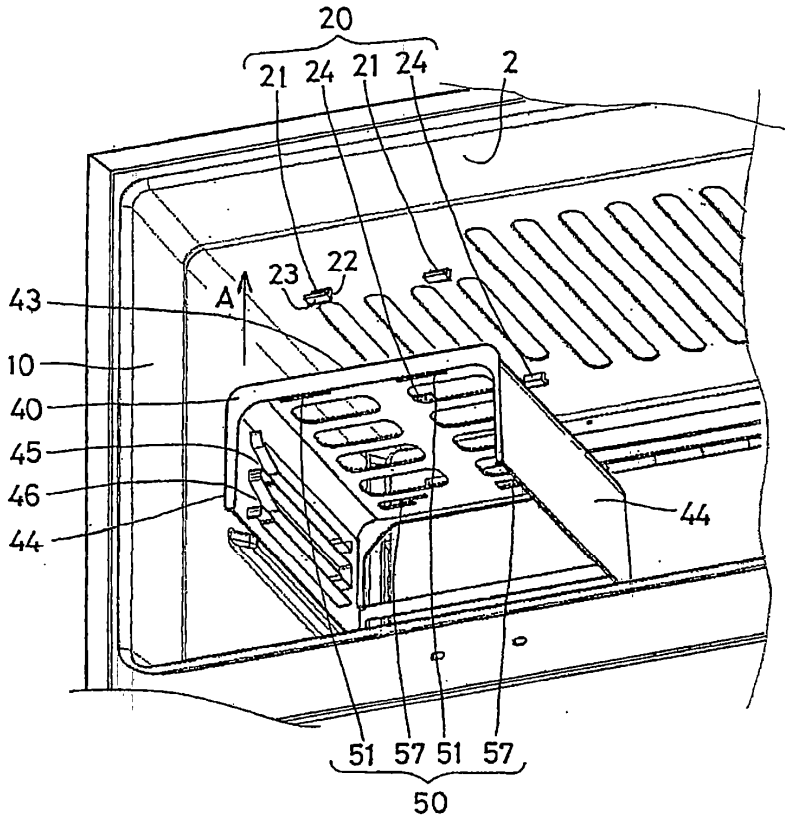

(11) **49719**
(21) 1-2016-03408 (51)[7] **C07D 413/10**, 261/04, A61K 31/42, 31/454, 31/5377, 31/541, A61P 3/00
(22) 12.02.2015 (43) 25.11.2016
(86) PCT/JP2015/000640 12.02.2015 (87) WO2015/122188 A1 20.08.2015
(30) 2014-025944 13.02.2014 JP
(71) TAKEDA PHARMACEUTICAL COMPANY LIMITED (JP)
1-1, Doshomachi 4-chome, Chuo-ku, Osaka-shi, Osaka 5410045, Japan
(72) IKEDA, Zenichi (JP), SASAKI, Minoru (JP), KAKEGAWA, Keiko (JP), KIKUCHI, Fumiaki (JP), NISHIKAWA, Yoichi (JP)
(74) Công ty TNHH một thành viên Sở hữu trí tuệ VCCI (VCCI-IP CO.,LTD)
(54) HỢP CHẤT DỊ VÒNG VÀ THUỐC CHỨA HỢP CHẤT NÀY
(57) Sáng chế đề cập đến hợp chất dị vòng có hoạt tính ức chế enteropeptidaza có công thức chung (I):

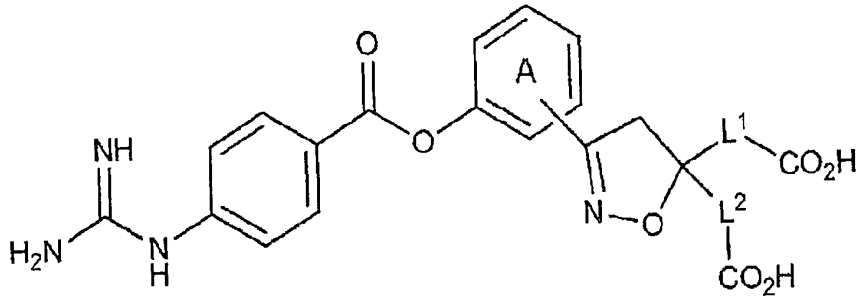

(I)

hoặc muối của nó và thuốc chứa hợp chất này có tác dụng điều trị hoặc phòng ngừa bệnh béo phì, bệnh đái tháo đường và các bệnh khác.

(11) **49720**
(21) 1-2016-03415 (51)[7] **A43B 13/41**, 13/38, 17/00, 7/14
(22) 16.02.2015 (43) 25.11.2016
(86) PCT/EP2015/053200 16.02.2015 (87) WO2015/124523 27.08.2015
(30) MC2014A000016 18.02.2014 IT
(71) ENRICO CUINI SIGNED S.R.L. (IT)
Strada di Rovereta, 6 Falciano (RSM), Republic of San Marino
(72) CUINI, Enrico (IT)
(74) Công ty Cổ phần Hỗ trợ phát triển công nghệ Detech (DETECH)

(54) GIÀY

(57) Sáng chế đề cập đến giày (A) có mặt bên trong (LI) và mặt bên ngoài (LE) và bao gồm đế (1), đế trung gian (3) và lớp đệm gia cố (4) được nối với đế trung gian (3) và bao gồm ít nhất một cánh phía bên (42,43) nghiêng và được bố trí ở mặt bên trong (LI) hoặc mặt bên ngoài (LE) của giày (A).

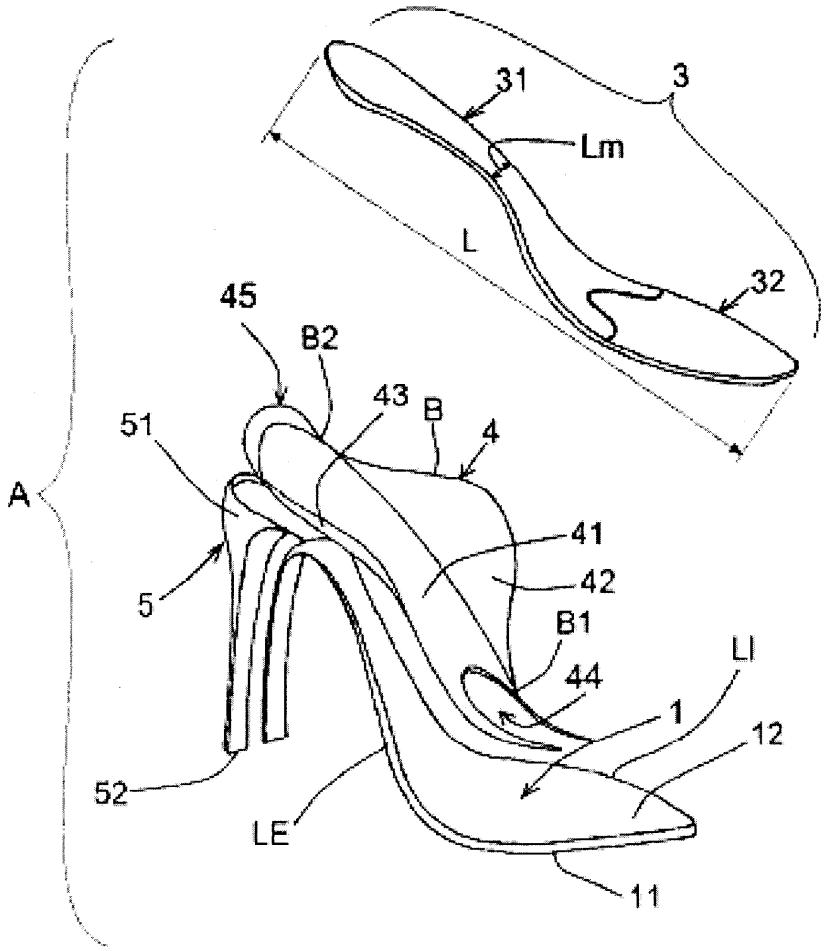

(11) **49721**
(21) 1-2016-03419 (51)[7] **F23D 14/14**, 14/58, F24C 3/08
(22) 18.03.2014 (43) 25.11.2016
(86) PCT/CN2014/073636 18.03.2014 (87) WO2015/139215 24.09.2015
Ngày yêu cầu thẩm định nội dung: 13.09.2016
(75) CHAN, CHENG-TUNG (TW)
10F., No.1000-4, Yongchun E. Rd., Nantun Dist., Taichung City 408, Taiwan
(74) Văn phòng Luật sư Ân Nam (ANNAM IP & LAW)
(54) CẤU TRÚC LÕI CỦA BẾP GA HỒNG NGOẠI
(57) Sáng chế đề cập đến cấu trúc lõi của bếp ga hồng ngoại được mô tả theo sáng chế bao gồm vỏ dưới có khoang nhận, phần dưới của khoang nhận có lỗ khí đi qua để dẫn khí ga từ dưới đi lên và vào trong khoang nhận, tấm dẫn nằm trong khoang nhận được nâng lên, phần dưới của tấm dẫn có khoảng không gian giữa chúng, khoảng xung quanh mặt đường tròn bên của tấm dẫn cho phép khí ga đi qua phục vụ như là dòng khí chính. Khí ga đi qua đường tròn và đi ra từ miếng gốm hồng ngoại được đặt trên miệng của khoang nhận sao cho khí ga tiếp xúc hoàn toàn với không khí xung quanh miếng gốm hồng ngoại và đốt cháy hoàn toàn để ngăn ngừa việc ngộ độc khí oxit cacbon và lãng phí khí ga và nâng cao hiệu suất.

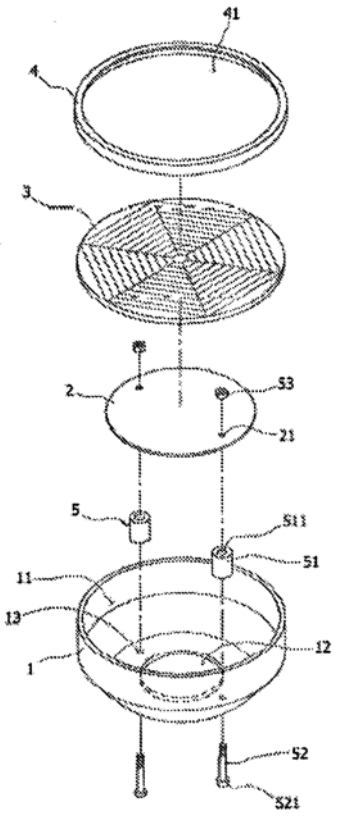

(11) **49722**
(21) 1-2016-03420
(51)[7] **B65D 41/17**, A61J 9/00, 9/08, 11/04
(22) 17.03.2014
(43) 25.11.2016
(86) PCT/SG2014/000133 17.03.2014
(87) WO2015/142279 24.09.2015
(71) FITSON SINGAPORE PTE LTD. (SG)
625 Aljunied Road #06-04A Aljunied Industrial Complex, Singapore 389836 (SG)
(72) EDGERLEY, David Anthony (GB), TULETT, Graham Antony (GB), CHAN, Ching (SG)
(74) Công ty TNHH Sở hữu công nghiệp Sao Bắc Đẩu (SAO BAC DAU IP COM.,LTD)
(54) VẬT ĐẬY VÀ BÌNH CHO ĂN KẾT HỢP VỚI VẬT ĐẬY NÀY
(57) Sáng chế đề xuất vật đậy bao gồm nắp (3) và vật chứa (1) ăn khớp với nhau để tạo ra nắp đậy của vật chứa. Nắp (3) có một vành bao và vật chứa (1) có vành thẳng đứng, mỗi trong số nắp và vật chứa này thường có dạng hình đa giác (tốt nhất là hình vuông). Trên vách bề mặt của mỗi mặt của hình đa giác là các mấu nhô có thể ăn khớp với nhau (13, 14). Các mặt phẳng ăn khớp của các mấu nhô về cơ bản chạy trên một mặt phẳng vuông góc với trục của hình đa giác và có góc mở rộng tương đối nhỏ so với trục này. Một hoặc cả phần vành bao và vật chứa được làm từ vật liệu đàn hồi dẻo. Vật đậy có thể đóng vào vật chứa bằng cách ấn theo phương trục và xoay để lấy vật đậy ra. Việc này có thể thực hiện được nhờ vào vành bao và mặt ngoài vật chứa có các bề mặt cam (12) mà có thể ăn khớp với nhau khi nắp (3) được đặt lên trên vật chứa (1) và có xu hướng, khi các mấu nhô (13, 14) có thể ăn khớp được ghép khớp nhau, đẩy nắp (3) quay một cách tương đối với vật chứa (1) để đạt được diện tích ăn khớp giữa các mấu nhô là lớn nhất. Vật đậy được sử dụng thể trong bình cho ăn trẻ nhỏ mà nắp (3) có thể kết hợp với núm vú giả (2).

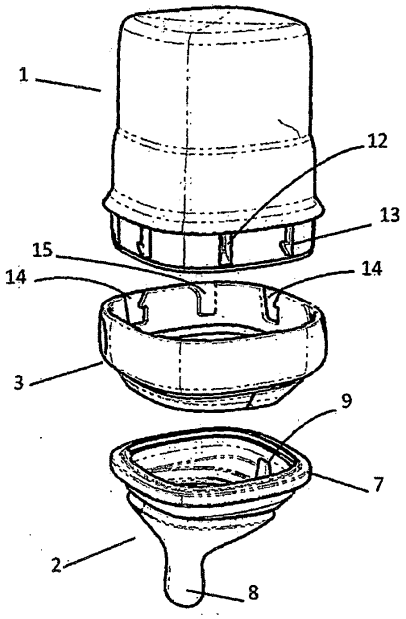

(11) **49723**
(21) 1-2016-03428 (51)[7] **B29C 47/12**
(22) 26.02.2014 (43) 25.11.2016
(86) PCT/JP2014/054607 26.02.2014 (87) WO2015/128949 A1 03.09.2015
(71) 1. FUJI SEIKO CO., LTD. (JP)
60, Hirakata 13-chome, Fukuju-cho, Hashima-shi, Gifu-ken 501-6257, Japan
2. FUJI SHOJI CO., LTD. (JP)
60, Hirakata 13-chome, Fukuju-cho, Hashima-shi, Gifu-ken 501-6257, Japan
(72) NOMURA, Shigeaki (JP)
(74) Công ty TNHH Quốc tế D & N (D&N INTERNATIONAL CO.,LTD.)
(54) MÁY ÉP ĐÙN
(57) Sáng chế đề cập đến máy ép đùn với mục đích là ngăn không cho lọt vật liệu dẻo từ giữa phần đầu (11) và khuôn đúc (17) của máy ép đùn. Khuôn đúc (17) được gắn theo cách có thể tháo ra được vào bộ điều hợp trong bệ khuôn đúc (13) của đầu xa của phần đầu (11), và cao su trong phần đầu (11) được ép đùn qua đầu ra của khuôn đúc (17) về phía trước. Trục thứ nhất (24) được luồn vào lỗ khoan thứ nhất của bệ khuôn đúc (13) và phần đầu (11). Bộ phận điều chỉnh được đặt lên bệ khuôn đúc (13). Bulông siết được bắt chặt vào lỗ khoan bulông của bộ phận điều chỉnh. Bulông này được bắt chặt vào tấm tựa đặt trên khuôn đúc (17) để ép khuôn đúc (17) vào mặt đáy bên trong của bộ điều hợp trong bệ khuôn đúc (13). Trục thứ hai (40) được luồn vào lỗ khoan thứ hai của bộ phận điều chỉnh và bệ khuôn đúc (13). Các mặt cam của trục thứ nhất (24) và trục thứ hai (40) được làm cho tiếp xúc với nhau. Khi vặn chặt bulông, phản lực sinh ra khiến cho tác động cam của các mặt cam của trục thứ nhất (24) và trục thứ hai (40) đang ép vào nhau kéo trục thứ nhất (24) về phía phần đầu (11) và ép khuôn đúc (17) vào mặt trước của phần đầu (11) này. Việc này có mục đích là ngăn không cho cao su lọt qua giữa khuôn đúc (17) và mặt trước của phần đầu (11) một cách hiệu quả.

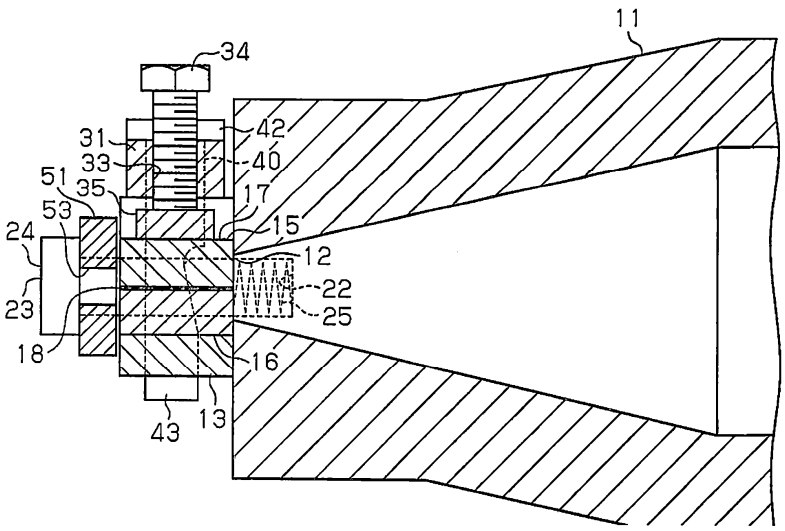

(11) **49724**
(21) 1-2016-03430 (51)[7] **A61K 8/19**, 8/27, 8/29, 8/34, 8/894, A61Q 17/04
(22) 05.02.2015 (43) 25.11.2016
(86) PCT/JP2015/053244 05.02.2015 (87) WO2015/125622 A1 27.08.2015
(30) 2014-030479 20.02.2014 JP
(71) SAKAI CHEMICAL INDUSTRY CO., LTD. (JP)
5-2, Ebisujima-cho, Sakai-ku, Sakai-shi, Osaka 5908502, Japan
(72) ASHIDA, Takuro (JP), MAGARA, Koichiro (JP), SANO, Akifumi (JP), SHIKE, Ayana (JP)
(74) Công ty TNHH Tầm nhìn và Liên danh (VISION & ASSOCIATES CO.LTD.)
(54) HỆ PHÂN TÁN TRONG NƯỚC CHỨA HẠT BỘT VÔ CƠ ĐƯỢC XỬ LÝ BỀ MẶT BẰNG CHẤT HỮU CƠ KỴ NƯỚC VÀ MỸ PHẨM CHỨA HỆ PHÂN TÁN NÀY

(57) Sáng chế đề cập đến hệ phân tán trong nước dùng để tạo ra mỹ phẩm loại dầu/nước ổn định và có hiệu quả che chắn tia tử ngoại, đồng thời đề cập đến mỹ phẩm đem lại cảm giác dễ chịu cũng như tính chống thấm nước cao đối với mồ hôi và nước, bằng cách trộn hệ phân tán trong nước nêu trên vào mỹ phẩm. Hệ phân tán trong nước chứa hạt bột vô cơ được xử lý bề mặt bằng chất hữu cơ kỵ nước, rượu polyhydric, nước, và chất hoạt động bề mặt không ion, trong đó chất hoạt động bề mặt không ion là hợp chất có thể hòa tan thành dạng trong suốt hoặc đục nhẹ trong 1,3-butylen glycol (nồng độ 20% trọng lượng, 35°C), và lượng hạt bột chiếm 30% trọng lượng hoặc nhiều hơn.

(11) **49725**
(21) 1-2016-03431
(51)[7] **G02F 1/13363**, G02B 5/30, 27/26, G02F 1/13
(22) 16.02.2015
(43) 25.11.2016
(86) PCT/JP2015/054104 16.02.2015
(87) WO2015/125725 A1 27.08.2015
(30) 2014-029547 19.02.2014 JP
(71) SUMITOMO CHEMICAL COMPANY, LIMITED (JP)
27-1, Shinkawa 2-chome, Chuo-ku, Tokyo 104-8260 Japan
(72) TANAKA Hiromitsu (JP), NISHIHARA Nobuhiko (JP), CHEN Ting Huai (TW)
(74) Công ty TNHH một thành viên Sở hữu trí tuệ VCCI (VCCI-IP CO.,LTD)
(54) PHƯƠNG PHÁP SẢN XUẤT THIẾT BỊ HIỂN THỊ QUANG
(57) Sáng chế đề cập đến phương pháp sản xuất thiết bị hiển thị quang trong đó chi tiết quang học (1) bao gồm lớp làm chậm, trong đó các vùng thứ nhất và các vùng thứ hai nằm kéo dài theo dạng dải trong hình chiếu bằng, được ép vào bảng tinh thể lỏng bao gồm các hàng điểm ảnh, phương pháp bao gồm: bước phát hiện để phát hiện các vị trí tham chiếu (Ba) và (Bb) trên phía đầu thứ nhất và phía đầu thứ hai theo hướng chiều rộng được sử dụng để tính vị trí tâm (Bx) của phần lớp làm chậm theo hướng giao nhau được xếp chồng hai chiều lên vùng hiển thị của bảng tinh thể lỏng; bước xác định để tính vị trí tâm (Bx) theo các vị trí tham chiếu (Ba) và (Bb), và xác định vùng thứ nhất (3Rc) được bố trí ở vị trí tâm (Bx); và bước ép để ép chi tiết quang học (1) và bảng tinh thể lỏng cùng với nhau theo các vị trí tương đối của vùng thứ nhất được xác định (3Rc) và hàng điểm ảnh được đặt ở tâm của bảng tinh thể lỏng theo hướng giao nhau.

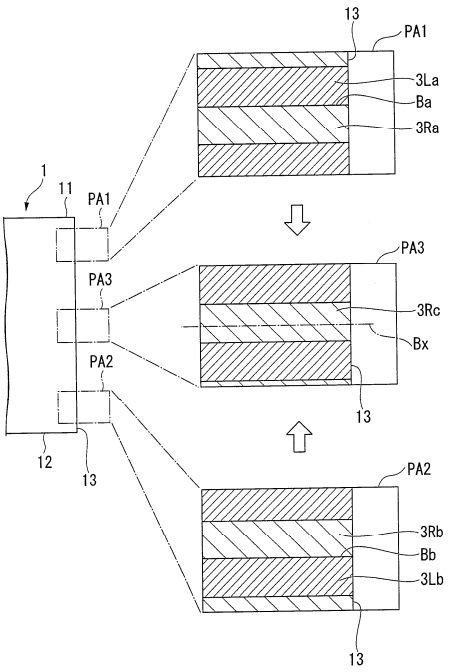

(11) **49726**
(21) 1-2016-03436 (51)[7] **C22C 38/00**, B22D 11/06, B22F 9/08, C22C 33/02, H01F 1/057, 1/08, 41/02
(22) 12.02.2015 (43) 25.11.2016
(86) PCT/JP2015/053735 12.02.2015 (87) WO2015/122422 A1 20.08.2015
(30) 2014-026337 14.02.2014 JP
2014-119390 10.06.2014 JP
(71) SANTOKU CORPORATION (JP)
14-34, Fukae-Kitamachi 4-chome, Higashinada-ku, Kobe-shi, Hyogo 658-0013 JAPAN
(72) MATSUMOTO Yasutomo (JP)
(74) Công ty Tư vấn đầu tư và chuyển giao công nghệ (INVESTCONSULT)
(54) TẤM HỢP KIM CHỨA ĐẤT HIẾM LOẠI R-TM-A-M, NAM CHÂM THIÊU KẾT VÀ PHƯƠNG PHÁP SẢN XUẤT TẤM HỢP KIM NÀY

(57) Sáng chế đề cập đến tấm hợp kim chứa đất hiếm và nam châm thiêu kết được làm từ hợp kim này, trong đó các tấm hợp kim này rất hữu ích để sản xuất nam châm thiêu kết, trong đó cả Br lẫn HcJ có thể được thiết lập theo cách cân bằng theo hàm lượng Dy và/hoặc Tb. Tấm hợp kim chứa đất hiếm là loại R-TM-A-M, trong đó có thành phần đặc biệt, và có cấu trúc pha chính $Nd_2Fe_{14}B$ và pha biên, hàm lượng Fe trong pha biên là 10% khối lượng hoặc ít hơn, và tỷ lệ của (b) của tổng hàm lượng Dy và Tb ở pha biên đối với (a) của tổng hàm lượng Dy và Tb trong pha chính cao hơn 1,0. Ngoài ra, sáng chế còn đề cập đến phương pháp sản xuất tấm hợp kim này.

(11) **49727**
(21) 1-2016-03438 (51)[7] **G06Q 40/02**, H04L 29/00, G06F 19/00
(22) 22.10.2014 (43) 25.11.2016
(86) PCT/CN2014/089116 22.10.2014 (87) WO2015/135322 A1 17.09.2015
(30) 201410097961.9 14.03.2014 CN
Ngày yêu cầu thẩm định nội dung: 14.09.2016
(71) GRG BANKING EQUIPMENT CO., LTD. (CN)
9 Kelin Road, Science City, Luogang District, Guangzhou, Guangdong 510663, P. R. China
(72) XIAO, Dahai (CN), WANG Qinghua (CN), LI, Haiyang (CN), LONG, Wenjiu (CN), XIONG, Fei (CN), XIAO, Zhuming (CN)
(74) Công ty TNHH Sở hữu trí tuệ WINCO (WINCO CO., LTD.)
(54) PHƯƠNG PHÁP XỬ LÝ SỰ CỐ BẤT NGỜ ĐỐI VỚI DỊCH VỤ ĐẦU CUỐI TỰ PHỤC VỤ VÀ MÁY CHỦ ĐIỂM GIAO DỊCH

(57) Sáng chế đề cập tới phương pháp xử lý sự cố bất ngờ đối với dịch vụ đầu cuối tự phục vụ và máy chủ điểm giao dịch. Phương pháp theo sáng chế bao gồm các bước: thu nhận các dịch vụ tự phục vụ tương ứng với đầu cuối tự phục vụ tại điểm giao dịch tự phục vụ; kiểm tra xem dịch vụ có bị thiếu trong số các dịch vụ tự phục vụ hay không, và nếu đúng, thu nhận tài nguyên và/hoặc bộ phận cần thiết đối với dịch vụ thiếu của đầu cuối tự phục vụ; kiểm tra xem điểm giao dịch tự động có tài nguyên và/hoặc bộ phận cần thiết đối với dịch vụ thiếu của đầu cuối tự phục vụ hay không, và nếu đúng, tích hợp tài nguyên và/hoặc bộ phận tại điểm giao dịch tự phục vụ theo luật kết hợp định trước; và hoạt động phối hợp tài nguyên và/hoặc bộ phận đã tích hợp theo luật tối ưu hóa định trước để cho phép điểm giao dịch tự động có thể cung cấp dịch vụ tự phục vụ tương ứng với dịch vụ thiếu.

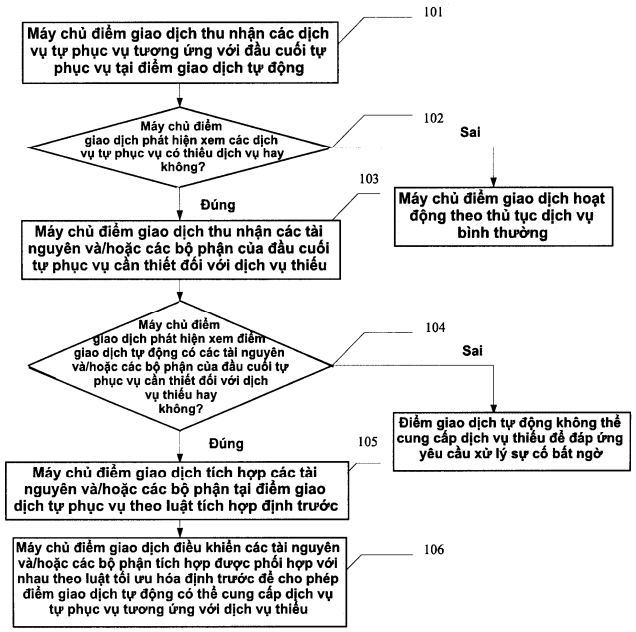

(11) **49728**
(21) 1-2016-03441 (51)[7] **A63B 53/04**
(22) 17.02.2015 (43) 25.11.2016
(86) PCT/US2015/016207 17.02.2015 (87) WO2015/126850 27.08.2015
(30) 61/941,117 18.02.2014 US
14/228,503 28.03.2014 US
(71) KARSTEN MANUFACTURING CORPORATION (US)
2201 West Desert Cove, Phoenix, Arizona 85029, United States of America
(72) SIMONE, Matthew (US), STOKKE, Ryan (US), GREER, Evan (US)
(74) Công ty TNHH Sở hữu trí tuệ Vàng (GINTASSET CO., LTD.)
(54) PHƯƠNG PHÁP SẢN XUẤT CỤM ĐẦU GẬY CHƠI GÔN
(57) Sáng chế đề cập tới phương pháp sản xuất cụm đầu gậy chơi gôn bao gồm các công đoạn: định vị thẳng hàng tấm mặt với phần làm của đầu gậy; hàn tấm mặt vào đầu gậy; tiếp đó, sau khi hàn tấm mặt, gia nhiệt đầu gậy và tấm mặt ít nhất tới nhiệt độ hòa tan của tấm mặt trong một khoảng thời gian định trước; và sau khi gia nhiệt đầu gậy và tấm mặt, cho phép đầu gậy và tấm mặt có thể nguội trong môi trường khí trơ.

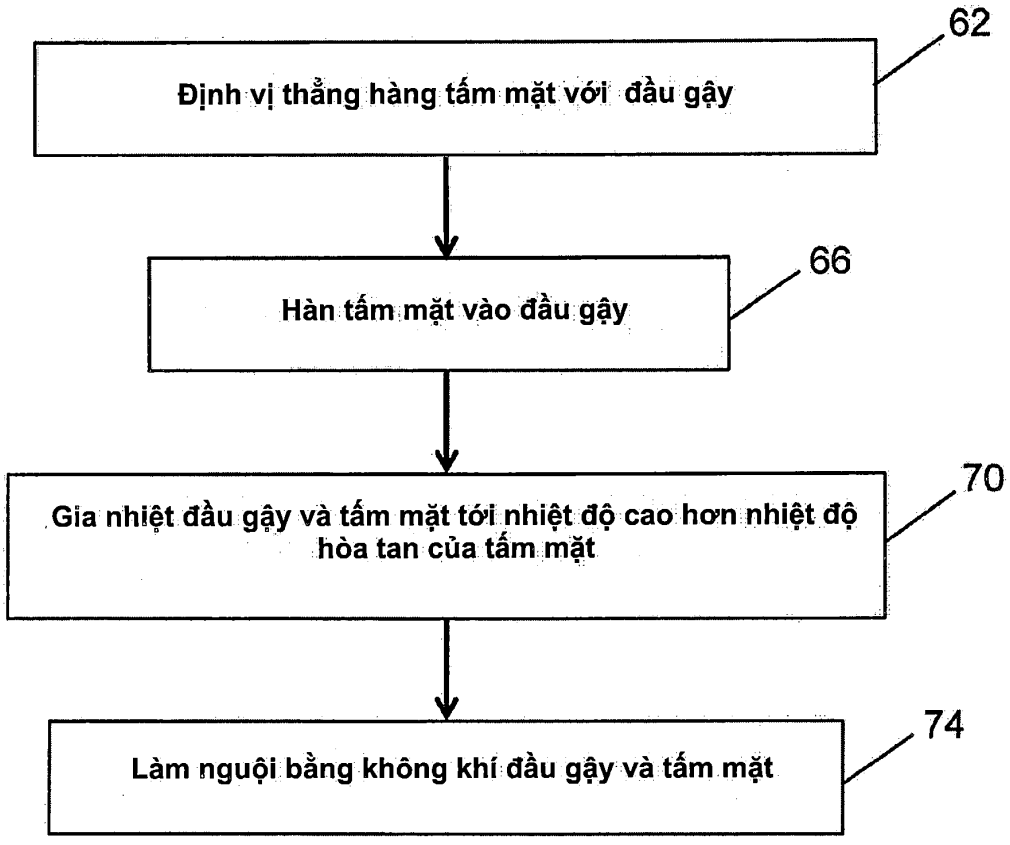

(11) **49729**
(21) 1-2016-03445 (51)[7] **H04L 1/18**
(22) 13.02.2015 (43) 25.11.2016
(86) PCT/CN2015/073034 13.02.2015 (87) WO2015/124089 A1 27.08.2015
(30) 14/183,219 18.02.2014 US
Ngày yêu cầu thẩm định nội dung: 15.09.2016
(71) HUAWEI TECHNOLOGIES CO., LTD. (CN)
Huawei Administration Building, Bantian, Longgang District, Shenzhen, Guangdong 518129, China
(72) DJUKIC, Petar (CA), NIKOPOUR, Hosein (CA)
(74) Công ty TNHH một thành viên Sở hữu trí tuệ VCCI (VCCI-IP CO.,LTD)
(54) PHƯƠNG PHÁP TRUYỀN VÀ THU QUA KÊNH NHỜ SỬ DỤNG YÊU CẦU LẶP LẠI TỰ ĐỘNG LAI VÀ BỘ ĐIỀU KHIỂN GIAO DIỆN MẠNG

(57) Sáng chế đề cập đến cấu trúc dữ liệu khung yêu cầu lặp lại tự động lai (HARQ- hybrid automatic repeat request) và các phương pháp truyền và thu với HARQ trong các hệ thống nhờ sử dụng sự phát hiện mù. Theo một phương án, phương pháp truyền qua kênh nhờ sử dụng HARQ bao gồm việc truyền khung thứ nhất chứa dữ liệu đến bộ thu phát hiện mù, và truyền khung thứ hai chứa ít nhất một phần dữ liệu và thông tin về khung thứ nhất đến bộ thu phát hiện mù.

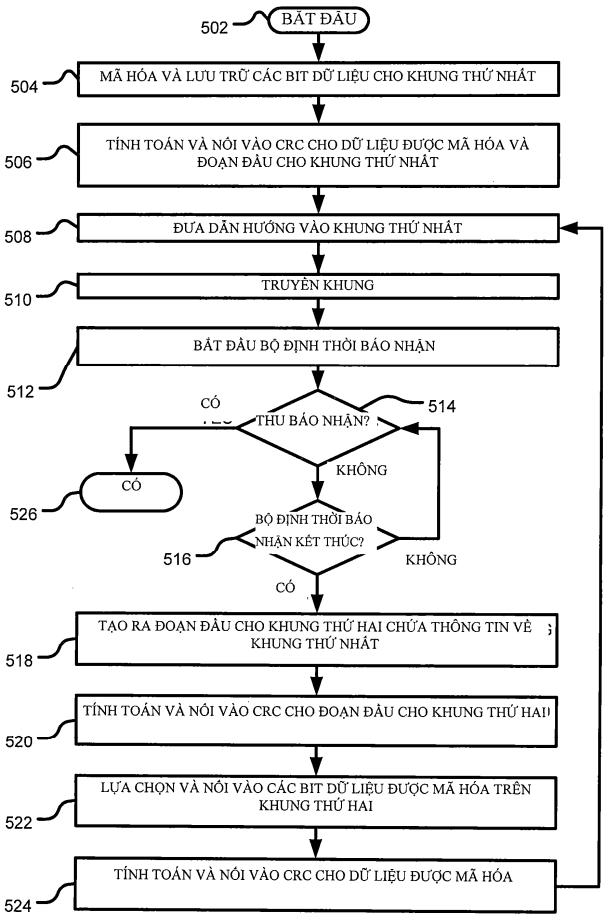

(11) **49730**
(21) 1-2016-03459 (51)[7] **H04W 48/12**, 52/02
(22) 21.02.2014 (43) 25.11.2016
(86) PCT/EP2014/053470 21.02.2014 (87) WO2015/124208 27.08.2015
Ngày yêu cầu thẩm định nội dung: 16.09.2016
(71) HUAWEI TECHNOLOGIES CO., LTD. (CN)
Huawei Administration Building, Bantian, Longgang, Shenzhen, Guangdong 518129, China
(72) SOLDATI, Pablo (IT)
(74) Văn phòng luật sư Phạm và Liên danh (PHAM & ASSOCIATES)
(54) NÚT MẠNG THỨ NHẤT, PHƯƠNG PHÁP Ở NÚT MẠNG THỨ NHẤT ĐỂ CUNG CẤP THÔNG TIN ĐỊNH THỜI, TRẠM DI ĐỘNG VÀ PHƯƠNG PHÁP Ở TRẠM DI ĐỘNG ĐỂ GIÁM SÁT ÍT NHẤT MỘT NÚT MẠNG KHÁC

(57) Sáng chế đề xuất nút mạng thứ nhất (110) để cung cấp thông tin định thời của ít nhất một nút mạng khác (120), hoạt động ở chế độ truyền gián đoạn, để cho phép trạm di động (130) giám sát ít nhất một nút mạng khác (120). Nút mạng thứ nhất (110) bao gồm bộ truyền (730), được tạo cấu hình để truyền tín hiệu bao gồm thông tin định thời, được liên kết với chuyển đổi trạng thái giữa trạng thái không hoạt động và trạng thái hoạt động của ít nhất một nút mạng khác (120) và/hoặc được liên kết với hoạt động giám sát của ít nhất một nút mạng khác (120) được tiếp nhận bởi trạm di động (130) . Ngoài ra, trạm di động (130) được tạo cấu hình để giám sát ít nhất một nút mạng khác (120) được bộc lộ.

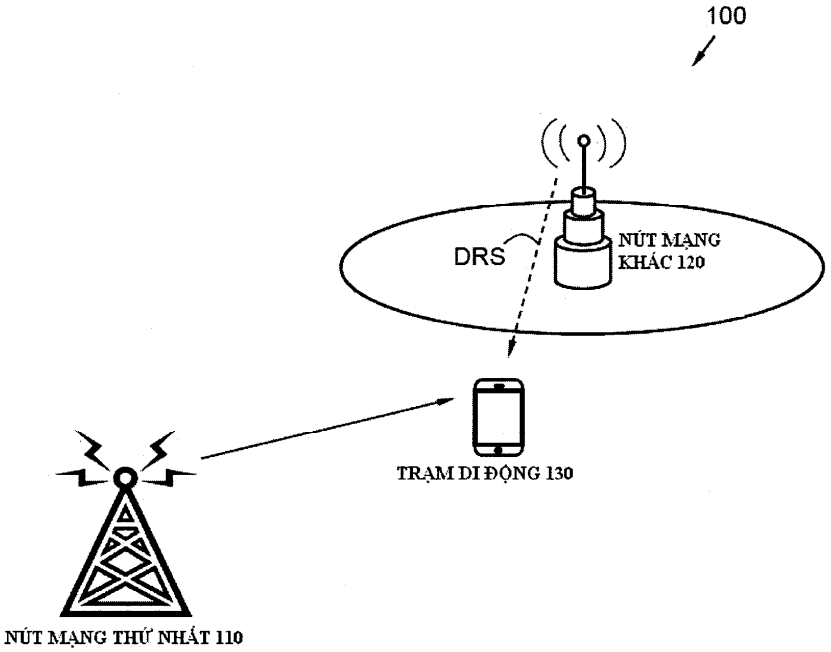

(11) **49731**
(21) 1-2016-03460
(51)[7] **B29C 49/42**, A61L 2/18, B65B 55/10
(22) 18.02.2015
(43) 25.11.2016
(86) PCT/JP2015/054388 18.02.2015
(87) WO2015/125808 27.08.2015
(30) 2014-029369 19.02.2014 JP
2014-262116 25.12.2014 JP
(71) DAI NIPPON PRINTING CO., LTD. (JP)
1-1, Ichigaya-kagacho 1-chome, Shinjuku-ku, Tokyo 162-8001, Japan
(72) HAYAKAWA Atsushi (JP), SATO Yoshinori (JP)
(74) Văn phòng luật sư Phạm và Liên danh (PHAM & ASSOCIATES)
(54) MÁY ĐÚC THỔI VÀ PHƯƠNG PHÁP KHỬ TRÙNG MÁY ĐÚC THỔI NÀY
(57) Sáng chế đề cập tới máy đúc thổi và phương pháp khử trùng máy đúc thổi này, trong đó, máy đúc thổi được khử trùng một cách đơn giản. Máy đúc thổi được khử trùng bằng cách điền đầy phôi tạo hình trước (1) bằng chất khử trùng lỏng (P) chứa thành phần etanol hoặc cả thành phần etanol lẫn thành phần hyđro peroxit, và phun không khí thổi vào trong phôi tạo hình trước (1) trong trạng thái ở đó chất khử trùng lỏng (P) vẫn ở trong phôi tạo hình trước (1) để khuếch tán chất khử trùng lỏng (P) này.

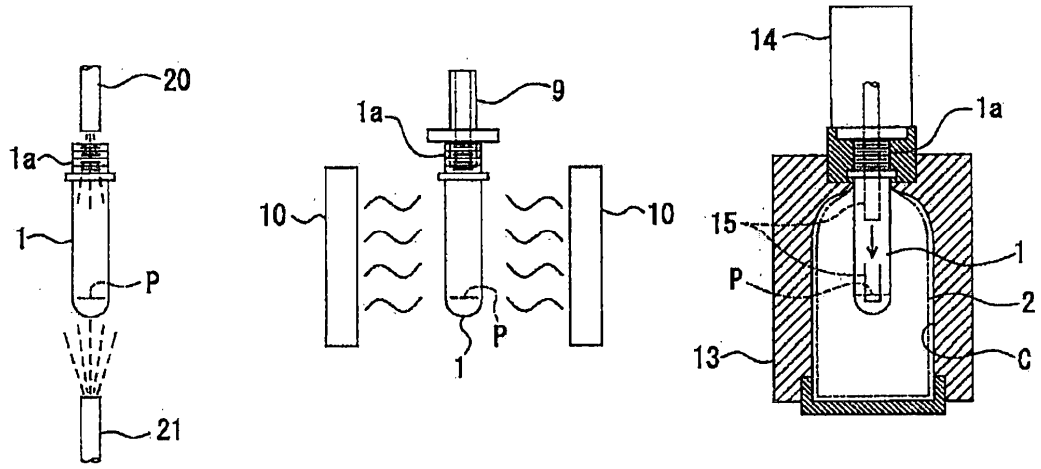

(11) **49732**
(21) 1-2016-03461 (51)[7] **E21B 33/035**, 33/037, 33/14
(22) 18.02.2015 (43) 25.11.2016
(86) PCT/NO2015/050034 18.02.2015 (87) WO2015/126259 27.08.2015
(30) 20140210 18.02.2014 NO
(71) NEODRILL AS (NO)
Postboks 179, N-4339 Algard, Norway
(72) MATHIS, Wolfgang (NO)
(74) Văn phòng luật sư Phạm và Liên danh (PHAM & ASSOCIATES)
(54) THIẾT BỊ VÀ PHƯƠNG PHÁP ỔN ĐỊNH MIỆNG GIẾNG
(57) Sáng chế đề cập tới thiết bị dùng để ổn định miệng giếng (1) mà bao gồm đáy giếng (11) bố trí trên đáy biển (21), đáy giếng (11) bao gồm ít nhất một cột đỡ (12), và phần thứ nhất (13') của vỏ dẫn (13) được bao quanh bởi cột đỡ (12), vành (125) bao quanh phần vỏ dẫn thứ nhất (13') được điền đầy xi măng (14), và phần thứ hai (13'') của vỏ dẫn (13) nhô lên theo cách đàn hồi uốn được từ phần vỏ dẫn thứ nhất (13').
Sáng chế cũng đề cập tới phương pháp ổn định miệng giếng (1) mà bao gồm đáy giếng (11) bố trí trên đáy biển (21).

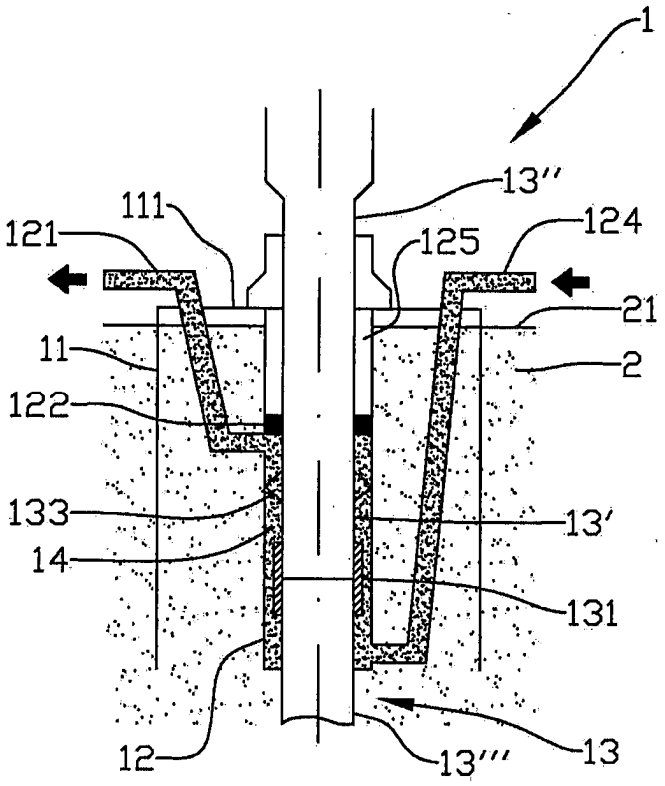

(11) **49733**
(21) 1-2016-03462 (51)[7] **A01N 43/42**, 43/56, A01P 7/00, 21/00
(22) 17.02.2015 (43) 25.11.2016
(86) PCT/EP2015/053249 17.02.2015 (87) WO2015/124542 27.08.2015
(30) 14155785.0 19.02.2014 EP
(71) BAYER CROPSCIENCE AKTIENGESELLSCHAFT (DE)
Alfred-Nobel-Str. 50, 40789 Monheim am Rhein, Germany
(72) HOFFMANN, Sebastian (DE), WACHENDORFF-NEUMANN, Ulrike (DE), COQUERON, Pierre-Yves (FR), CRISTAU, Pierre (FR), DESBORDES, Philippe (FR), DAHMEN, Peter (DE)
(74) Công ty Luật TNHH T&G (TGVN)

(54) CHẾ PHẨM DIỆT NẤM CHỨA CÁC ALKOXYAMIT AXIT PYRAZOLCARBOXYLIC, QUY TRÌNH SẢN XUẤT CHẾ PHẨM NÀY, PHƯƠNG PHÁP PHÒNG TRỪ CÁC VI SINH VẬT GÂY HẠI VÀ HẠT ĐƯỢC XỬ LÝ BẰNG CHẾ PHẨM NÀY

Sáng chế đề cập đến các chế phẩm diệt nấm chứa các alkoxyamit axit pyrazolcarboxylic nhất định có công thức (I) kết hợp với các thuốc diệt nấm nhất định và quy trình sản xuất các chế phẩm này. Các chế phẩm theo sáng chế là hữu dụng làm các chế phẩm có hoạt tính sinh học, đặc biệt là để phòng trừ các vi sinh vật gây hại ở cây và để bảo vệ các nguyên vật liệu và làm các chất điều hòa sinh trưởng cây. Sáng chế cũng đề cập đến phương pháp phòng trừ các vi sinh vật gây hại bằng cách dùng chế phẩm này và đề cập đến hạt được xử lý bằng chế phẩm này

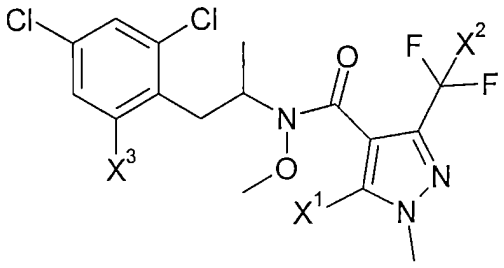

(I),

trong đó các biến số là như được xác định trong bản mô tả.

(11) **49734**
(21) 1-2016-03464 (51)[7] **C07D 471/04**, 498/04, 473/40, 213/74, 213/73, A01N 43/90
(22) 05.02.2015 (43) 25.11.2016
(86) PCT/EP2015/052351 05.02.2015 (87) WO2015/121136 20.08.2015
(30) 14155372.7 17.02.2014 EP
(71) BAYER CROPSCIENCE AKTIENGESELLSCHAFT (DE)
Alfred-Nobel-Str. 50, 40789 Monheim am Rhein, Germany
(72) FISCHER, Ruediger (DE), ALIG, Bernd (DE), ILG, Kerstin (DE), MALSAM, Olga (DE), GOERGENS, Ulrich (DE), TURBERG, Andreas (DE), LI, Jun (CN), ZHERSH, Sergey (UA), ARLT, Alexander (DE)
(74) Công ty Luật TNHH T&G (TGVN)
(54) HỢP CHẤT DẪN XUẤT DỊ VÒNG HAI VÒNG DUNG HỢP ĐƯỢC THẾ BỞI 2-(HET)ARYL, CHẾ PHẨM CHỨA HỢP CHẤT NÀY VÀ PHƯƠNG PHÁP PHÒNG TRỪ ĐỘNG VẬT GÂY HẠI

(57) Sáng chế đề cập đến hợp chất có công thức (I)

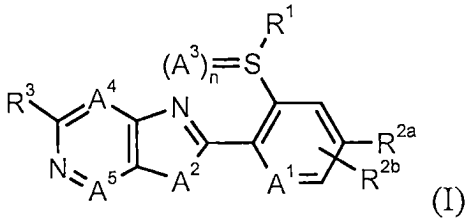

(I)

trong đó mỗi nhóm R^1, R^{2a}, R^{2b}, R^3, A^1, A^2, A^3, A^4, A^5 và n được xác định như trên. Hợp chất này được sử dụng làm thuốc diệt ve bét và/hoặc thuốc diệt côn trùng. Sáng chế đề cập đến chế phẩm chứa hợp chất này và phương pháp để phòng trừ động vật gây hại. Sáng chế còn đề cập đến quy trình và chất trung gian để điều chế các hợp chất này.

(11) **49735**
(21) 1-2016-03466
(51)[7] **A61K 9/08**, 47/10, 47/36, 31/4418, A61P 31/10
(22) 18.02.2015
(43) 25.11.2016
(86) PCT/EP2015/053352 18.02.2015
(87) WO2015/124586 27.08.2015
(30) 14156113.4 21.02.2014 EP
(71) POLICHEM SA (LU)
50, Val Fleuri L-1526 Luxembourg, Luxembourg
(72) MAILLAND, Federico (IT), CERIANI, Daniela (IT), IOB, Giuliana (IT), SARNO, Simone (IT)
(74) Công ty TNHH Sở hữu trí tuệ Thảo Thọ Quyến (INVENCO)
(54) CHẾ PHẨM CHỐNG NẤM DÙNG KHU TRÚ DÙNG ĐỂ ĐIỀU TRỊ BỆNH NẤM MÓNG

(57) Sáng chế đề cập đến chế phẩm sơn móng chứa xiclopirox làm hoạt chất chống nấm, hydroxypropyl chitosan làm chất tạo màng, nước và alkanol thấp làm dung môi. Sáng chế cũng đề cập đến chế phẩm sơn móng này dùng để điều trị bệnh nấm móng.

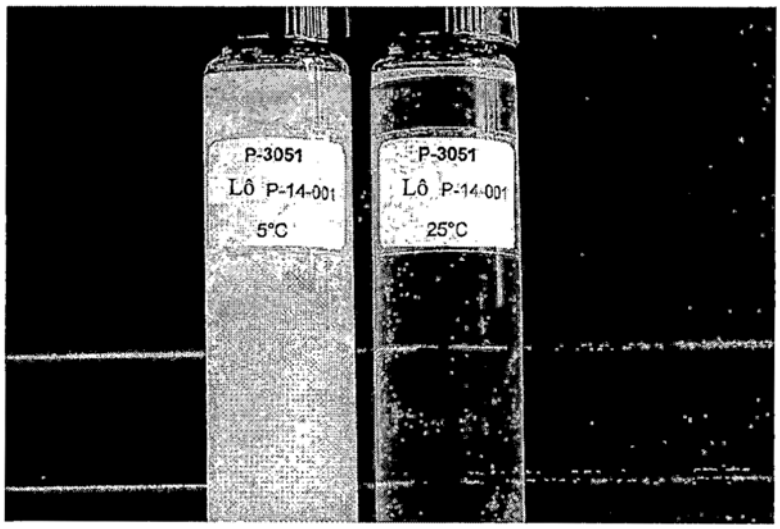

(11) **49736**
(21) 1-2016-03467 (51)[7] **C08F 2/18**, 20/14
(62) 1-2012-00549
(22) 22.10.2010 (43) 25.11.2016
(86) PCT/JP2010/068705 22.10.2010 (87) WO2011/049203 A9 28.04.2011
(30) 2009-243856 22.10.2009 JP
2009-260278 13.11.2009 JP
2009-295847 25.12.2009 JP
Ngày yêu cầu thẩm định nội dung: 16.09.2016
(71) ASAHI KASEI CHEMICALS CORPORATION (JP)
1-105, Kanda Jinbocho, Chiyoda-ku, Tokyo 101-8101 Japan
(72) MURAKAMI, Fumiki (JP)
(74) Công ty TNHH một thành viên Sở hữu trí tuệ VCCI (VCCI-IP CO.,LTD)
(54) SẢN PHẨM ĐÚC TỪ NHỰA METACRYLIC

(57) Sáng chế đề cập đến sản phẩm đúc từ nhựa metacrylic, bao gồm từ 94% khối lượng đơn vị monome este của axit metacrylic trở lên, trong đó, sản phẩm đúc từ nhựa metacrylic đáp ứng các điều kiện từ (I) đến (IV) sau đây:
(I) có trọng lượng trung bình của trọng lượng phân tử được xác định bằng cách sắc ký thẩm thấu gel (GPC) nằm trong khoảng từ 60000 đến 300000;
(II) có hàm lượng hợp phần trọng lượng phân tử 1/5 hoặc nhỏ hơn trọng lượng phân tử đỉnh (Mp) thu được từ đường cong tách rửa GPC, hàm lượng này nằm trong khoảng từ 7 đến 40% dựa trên tỷ lệ diện tích vùng thu được từ đường cong tách rửa;
(III) có sự khác nhau về chỉ số màu vàng theo chiều dài, được xác định dựa trên JIS T7105 bằng cách sử dụng bốn mẫu thử nghiệm dày 3mm, rộng 20mm và dài 220mm tạo thành từ sản phẩn đúc từ nhựa metacrylic được cán mỏng lên với nhau, là 30 hoặc nhỏ hơn; và
(IV) có độ bền va đập Chalpy (không có khía), được xác định dựa trên tiêu chuẩn ISO 179 bằng cách sử dụng mẫu thử dày 3,2mm, là 24 kJ/m^2 hoặc hơn.

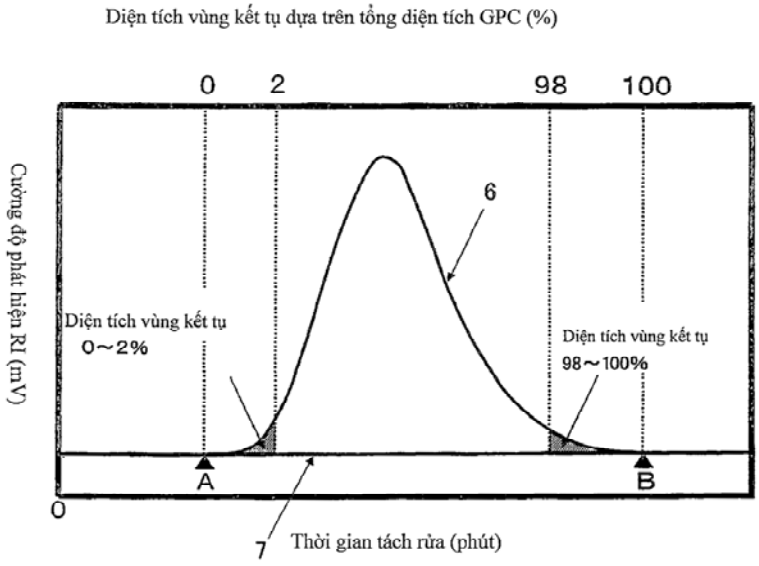

(11) **49737**
(21) 1-2016-03469
(51)[7] **A01N 43/16**, A01G 1/00, 7/06, A01P 21/00
(22) 23.02.2015
(43) 25.11.2016
(86) PCT/JP2015/054952 23.02.2015
(87) WO2015/125953 27.08.2015
(30) JP2014-032671 24.02.2014 JP
JP2014-207813 09.10.2014 JP
(71) YAIZU SUISANKAGAKU INDUSTRY CO., LTD. (JP)
8-13, Kogawashinmachi 5-chome, Yaizu-shi, Shizuoka 4258570 Japan
(72) MISAWA Yoshinori (JP), TONAKA Masaaki (JP)
(74) Công ty TNHH Quốc tế D & N (D&N INTERNATIONAL CO.,LTD.)
(54) CHẤT ĐIỀU HÒA SINH TRƯỞNG THỰC VẬT VÀ PHƯƠNG PHÁP ĐIỀU HÒA SINH TRƯỞNG THỰC VẬT

(57) Sáng chế đề cập đến chất điều hòa sinh trưởng thực vật và phương pháp điều hòa sinh trưởng thực vật sử dụng chitin trọng lượng phân tử thấp. Chitin trọng lượng phân tử thấp có trọng lượng phân tử trung bình số là 2.000-50.000, thu được bằng cách thủy phân chitin, được sử dụng làm thành phần hoạt tính của chất điều hòa sinh trưởng thực vật. Chất điều hòa sinh trưởng thực vật theo sáng chế được ưu tiên sử dụng ở thực vật thuộc chi Brassica thuộc họ Cải, chi Raphnus thuộc họ Cải, chi Solatium thuộc họ Cà, chi Glebionis thuộc họ Cúc, chi Fragaria thuộc họ Hoa hồng, chi Cucumis thuộc họ Bầu bí, chi Oryza thuộc họ Lúa, chi Allium thuộc họ Náng, chi Daucus thuộc họ Hoa tán, chi Zingiber thuộc họ Gừng, hoặc chi Pisum thuộc họ Đậu. Chất điều hòa sinh trưởng thực vật được ưu tiên sử dụng để thúc đẩy sự sinh trưởng của thực vật và làm tăng năng suất, hoặc để thúc đẩy việc làm lùn cây và làm tăng năng suất.

(11) **49738**
(21) 1-2016-03475 (51)[7] **C25D 5/26**, C23C 28/02, C25D 3/56
(22) 19.02.2015 (43) 25.11.2016
(86) PCT/JP2015/054667 19.02.2015 (87) WO2015/125887 A1 27.08.2015
(30) 2014-030822 20.02.2014 JP
Ngày yêu cầu thẩm định nội dung: 16.09.2016
(71) NIPPON STEEL & SUMITOMO METAL CORPORATION (JP)
6-1, Marunouchi 2-chome, Chiyoda-ku, Tokyo 100-8071, Japan
(72) GOTO, Yasuto (JP), FUTABA, Takashi (JP), KOBAYASHI, Akinobu (JP)
(74) Công ty TNHH một thành viên Sở hữu trí tuệ VCCI (VCCI-IP CO.,LTD)
(54) VẬT LIỆU THÉP ĐƯỢC MẠ
(57) Sáng chế đề cập đến vật liệu thép được mạ có độ bền chống ăn mòn và độ bóng tuyệt vời. Vật liệu này bao gồm vật liệu thép và lớp mạ thứ nhất được tạo ra trực tiếp hoặc gián tiếp trên bề mặt của vật liệu thép. Lớp mạ thứ nhất chứa ít nhất một nguyên tố trong số Fe, Ni, và Co với tổng lượng nằm trong khoảng từ 5,0 đến 20% trọng lượng, và cacbon và kẽm với tổng lượng nằm trong khoảng từ 0,1 đến 20%. Trong lớp mạ thứ nhất, tổng lượng của pha δ($FeZn_{10}$), pha Γ (Fe_3Zn_7) và pha Γ_1($FeZn_4$) là 50% hoặc lớn hơn. Bề mặt lớp mạ thứ nhất thỏa mãn $\{(2a^*)^2+ (b^*)^2\}^{0,5} \leq 5,0$ theo phương pháp SCI trong phép so màu quang phổ với nguồn sáng đèn D65 và trường quan sát 10°, và độ bóng bề mặt mạ được xác định bằng phương pháp xác định độ bóng phản chiếu ở 60° Gs60° là 80 hoặc lớn hơn.

(11) **49739**

(21) 1-2016-03477
(51)[7] **A01N 25/28**, 43/60, 47/22, 53/00, A01P 7/04
(22) 19.02.2015
(43) 25.11.2016
(86) PCT/IN2015/000096 19.02.2015
(87) WO2015/125156 A1 27.08.2015
(30) 574/MUM/2014 19.02.2014 IN

(71) SHAH, Deepak (IN)
501/502, Vandana Apartments, Janki Kutir, Juhu Church Road, Juhu, Mumbai 400049, India
(72) SHAH, Deepak (IN), RAMDAS, Puthenveetil Kunjukrishna Menon (IN)
(74) Công ty Luật TNHH WINCO (WINCO LAW FIRM)

(54) CHẾ PHẨM DẠNG HẠT PHÂN TÁN ĐƯỢC TRONG NƯỚC VÀ QUY TRÌNH ĐIỀU CHẾ CHẾ PHẨM NÀY

(57) Sáng chế đề cập đến chế phẩm dạng hạt phân tán được trong nước chứa: i. vi nang bao gồm: a. ít nhất một thành phần có hoạt tính hóa nông được bao nang trong lớp vỏ polyme; và trong đó thành phần có hoạt tính hóa nông có độ tan trong nước nhỏ hơn l00mg/lít; và, b. rượu polyvinylic có trọng lượng phân tử nằm trong khoảng từ 15000 đến 21000, mức độ thủy phân nằm trong khoảng từ 87% đến 89% và độ nhớt nằm trong khoảng từ 3,5 cps đến 4,5 cps; ii. nền chất độn: a. ít nhất một chất độn không tan trong nước; và b. ít nhất một chất phụ gia tạo huyền phù tan trong nước; và, iii. ít nhất một chất mang về mặt hóa nông. Sáng chế còn đề cập đến quy trình điều chế chế phẩm này.

(11) **49740**
(21) 1-2016-03484 (51)[7] **A61K 35/741**
(22) 19.09.2016 (43) 25.11.2016
Ngày yêu cầu thẩm định nội dung: 19.09.2016
(75) ĐINH THÚY HẰNG (VN)
Nhà số 11, ngách 22, ngõ 4, phường Phương Mai, quận Đống Đa, thành phố Hà Nội
(54) CHỦNG VI KHUẨN BIFIDOBACTERIUM ANIMALIS SUBSP. LACTIS BFH THUẦN KHIẾT VỀ MẶT SINH HỌC ĐỂ SỬ DỤNG LÀM PROBIOTIC
(57) Sáng chế đề cập đến chủng vi khuẩn *Bifidobacterium animalis* subsp. *lactis* BfH thuần khiết về mặt sinh học để sử dụng làm probiotic phân lập được từ phân trẻ sơ sinh dưới 1 tháng tuổi ở Việt Nam. Chủng B. *animalis* subsp. *lactis* BfH này là vi khuẩn bản địa, phân lập từ đường ruột trẻ sơ sinh khỏe mạnh ở Việt Nam, là nguồn lợi khuẩn tiềm năng cho sản xuất dược phẩm và thực phẩm chức năng cho cộng đồng người Việt Nam. Chủng B. *animalis* subsp. *lactis* BfH này đ được nghiên cứu chi tiết về các đặc tính sinh lý, các đặc tính probiotic cũng như được xác định về vị trí phân loại, khẳng định tính an toàn và hiệu quả của chủng trong việc sử dụng làm probiotic.

(11) **49741**
(21) 1-2016-03487 (51)[7] **H04L 27/34**, H03M 13/27, 13/11
(22) 23.02.2015 (43) 25.11.2016
(86) PCT/KR2015/001695 23.02.2015 (87) WO2015/126194 A1 27.08.2015
(30) 61/941,708 19.02.2014 US
10-2015-0024183 17.02.2015 KR
Ngày yêu cầu thẩm định nội dung: 19.09.2016
(71) SAMSUNG ELECTRONICS CO., LTD. (KR)
129, Samsung-ro, Yeongtong-gu, Suwon-si, Gyeonggi-do, 16677, Republic of Korea
(72) MYUNG, Se-ho (KR), JEONG, Hong-sil (KR), KIM, Kyung-joong (KR)
(74) Công ty TNHH Sở hữu trí tuệ WINCO (WINCO CO., LTD.)
(54) THIẾT BỊ TRUYỀN TÍN HIỆU VÀ PHƯƠNG PHÁP ĐAN XEN TRONG THIẾT BỊ NÀY

(57) Sáng chế đề cập đến thiết bị truyền tín hiệu và phương pháp đan xen trong thiết bị này. Thiết bị truyền tín hiệu bao gồm: bộ mã hoá được tạo cấu hình để tạo ra từ mã kiểm tra chẵn lẻ mật độ thấp (LDPC: Low Density Parity Check) bằng cách mã hóa LDPC dựa trên ma trận kiểm tra chẵn lẻ; bộ đan xen được tạo cấu hình để đan xen từ mã LDPC; và bộ điều biến được tạo cấu hình để ánh xạ từ mã LDPC đã đan xen lên ký hiệu điều biến, trong đó bộ điều biến còn được tạo cấu hình để ánh xạ một bit có trong một nhóm bit định trước trong số các nhóm bit tạo nên từ mã LDPC lên một bit định trước trong ký hiệu điều biến.

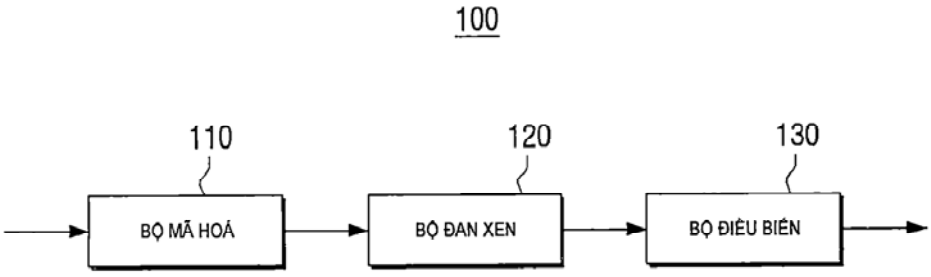

(11) **49742**
(21) 1-2016-03490 (51)[7] **E02B 17/00**, 17/02, 17/08
(22) 08.08.2014 (43) 25.11.2016
(86) PCT/SG2014/000379 08.08.2014 (87) WO2015/126325 27.08.2015
(30) 10201400119U 19.02.2014 SG
(71) BLUE CAPITAL PTE. LTD. (Company Code 201201050K) (SG)
20 Sin Ming Lane, #03-56, Midview City, Singapore 573968, Singapore
(72) CHANG, Brian (SG)
(74) Công ty TNHH Tầm nhìn và Liên danh (VISION & ASSOCIATES CO.LTD.)
(54) GIÀN KHOAN TRÊN BIỂN KIỂU MỘT CỘT, HỆ THỐNG VÀ PHƯƠNG PHÁP TRIỂN KHAI GIÀN KHOAN NÀY

(57) Giàn khoan trên biển có trạng thái trung chuyển và trạng thái triển khai, giàn khoan trên biển này bao gồm ít nhất một sàn nằm ngang gần như phẳng có mặt trên và mặt dưới. Sàn bao gồm mặt phân cách dạng môđun ở phía trên của bề mặt phẳng của sàn được làm phù hợp để cho phép lắp đặt và tháo thiết bị dùng cho các hoạt động trên biển. Sàn cũng bao gồm ít nhất một lỗ xuyên gần như thẳng đứng kéo dài từ mặt trên xuống mặt dưới của sàn. Giàn khoan trên biển này cũng bao gồm ít nhất một sàn lót nằm ngang gần như phẳng có mặt trên và mặt dưới, trong đó sàn lót gần như phẳng này bao gồm ít nhất một lỗ xuyên gần như thẳng đứng kéo dài từ mặt trên xuống mặt dưới của sàn lót; và ít nhất một két dằn. Mặt trên của sàn lót hướng về phía và ít nhất gần như song song với mặt dưới của sàn. Giàn khoan trên biển này cũng bao gồm ít nhất một cột giàn giáo kéo dài có đầu thứ nhất và đầu thứ hai, trong đó cột giàn giáo kéo dài này ăn khớp theo cách dịch chuyển được với sàn thông qua ít nhất một lỗ xuyên của sàn, và đầu thứ hai của cột giàn giáo được cố định chắc chắn vào sàn lót ở ít nhất một lỗ xuyên của sàn lót, sao cho cột giàn giáo kéo dài ít nhất gần như vuông góc với sàn và sàn lót phẳng, và sàn có thể dịch chuyển dọc theo cột giàn giáo đến vị trí liền kề với sàn lót và đầu thứ hai của cột giàn giáo trong trạng thái trung chuyển. Cột giàn giáo kéo dài dịch chuyển qua lỗ xuyên của sàn nhờ đó cũng dịch chuyển sàn lót thẳng đứng phẳng khi ít nhất một két dằn của sàn lót được làm đầy.

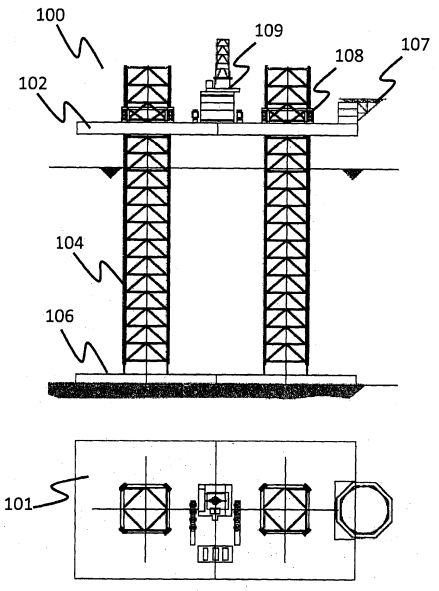

(11) **49743**
(21) 1-2016-03494 (51)[7] **H04L 1/18**
(22) 19.02.2014 (43) 25.11.2016
(86) PCT/CN2014/072261 19.02.2014 (87) WO2015/123828 A1 27.08.2015
Ngày yêu cầu thẩm định nội dung: 19.09.2016
(71) HUAWEI TECHNOLOGIES CO., LTD. (CN)
Huawei Administration Building, Bantian, Longgang District, Shenzhen City, Guangdong 518129, China
(72) HUANG, Lei (CN), WANG, Yi (CN)
(74) Công ty TNHH một thành viên Sở hữu trí tuệ VCCI (VCCI-IP CO.,LTD)
(54) TRẠM GỐC, THIẾT BỊ NGƯỜI DÙNG VÀ PHƯƠNG PHÁP TRUYỀN LẠI THÍCH NGHI

(57) Sáng chế đề cập đến trạm gốc, thiết bị người dùng và phương pháp truyền lại thích nghi. Trạm gốc bao gồm: bộ gửi, có cấu trúc để gửi gói tin dữ liệu tới thiết bị người dùng bằng cách sử dụng tài nguyên vô tuyến trên băng tần số thứ nhất; bộ thu, có cấu trúc để thu thông tin phản hồi được gửi bởi thiết bị người dùng, trong đó thông tin phản hồi được sử dụng để chỉ báo rằng gói tin dữ liệu có được gửi thành công hay không; bộ gửi còn có cấu trúc để: nếu thông tin phản hồi chỉ báo rằng gói tin dữ liệu thất bại trong việc gửi, gửi gói tin dữ liệu tới thiết bị người dùng bằng cách sử dụng tài nguyên vô tuyến trên băng tần số thứ hai; trong đó băng tần số thứ nhất và băng tần số thứ hai có vùng phủ sóng xếp chồng, và thiết bị người dùng nằm trong vùng phủ sóng xếp chồng.

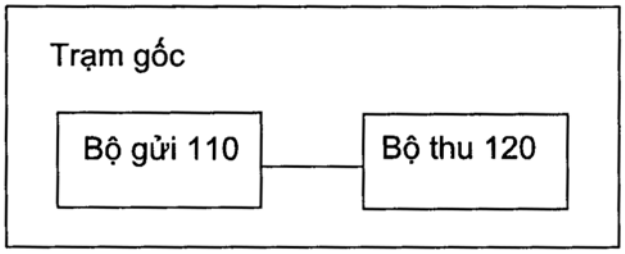

(11) **49744**
(21) 1-2016-03502
(51)[7] **A43B 1/04**, 7/12, 23/02, 23/04, D04H 1/70, D03D 1/00, 7/, 15/00
(22) 03.02.2015
(43) 25.11.2016
(86) PCT/US2015/014218 03.02.2015
(87) WO2015/126613 27.08.2015
(30) 61/942,683 21.02.2014 US
14/606,474 27.01.2015 US
Ngày yêu cầu thẩm định nội dung: 20.09.2016
(71) NIKE INNOVATE C.V. (US)
One Bowerman Drive, Beaverton, OR 97005-6453, United States of America
(72) MALLEN Sabrina P. (US), DUA Bhupesh (US), TORAYA Erin (US)
(74) Văn phòng luật sư Phạm và Liên danh (PHAM & ASSOCIATES)
(54) CHẤT LIỆU DỆT DÙNG CHO MŨ GIÀY DÉP CÓ MŨ GIÀY VÀ KẾT CẤU ĐẾ GIÀY, PHƯƠNG PHÁP DỆT CHẤT LIỆU DỆT NÀY, PHƯƠNG PHÁP SẢN XUẤT GIÀY DÉP, CHẤT LIỆU KHÔNG DỆT DÙNG CHO MŨ GIÀY DÉP, GIÀY DÉP CÓ MŨ GIÀY VÀ KẾT CẤU ĐẾ GIÀY GẮN CHẶT VÀO MŨ GIÀY NÀY, PHƯƠNG PHÁP TẠO RA CHẤT LIỆU KHÔNG DỆT DÙNG CHO MŨ GIÀY DÉP VÀ CHẤT LIỆU DỆT DÙNG CHO MŨ GIÀY DÉP

(57) Sáng chế đề cập đến chất liệu dệt hoặc không dệt dùng cho mũ giày dép, các phương pháp chế tạo các chất liệu dệt và không dệt, và phương pháp sản xuất giày dép. Chất liệu dệt có phần thứ nhất được tạo ra bởi sợi thứ nhất hoặc sợi có các tính chất không thấm nước bền lâu và phần thứ hai được tạo ra bởi sợi thứ hai hoặc sợi khác với sợi thứ nhất hoặc sợi. Sợi thứ hai hoặc sợi được bố trí dọc theo phần mép của chất liệu dệt được tạo kết cấu để gắn vào kết cấu đế giày để tạo ra giày dép. Chất liệu dệt được tạo ra từ cấu trúc dệt liền khối, và chất liệu không dệt được tạo ra từ cấu trúc không dệt liền khối.

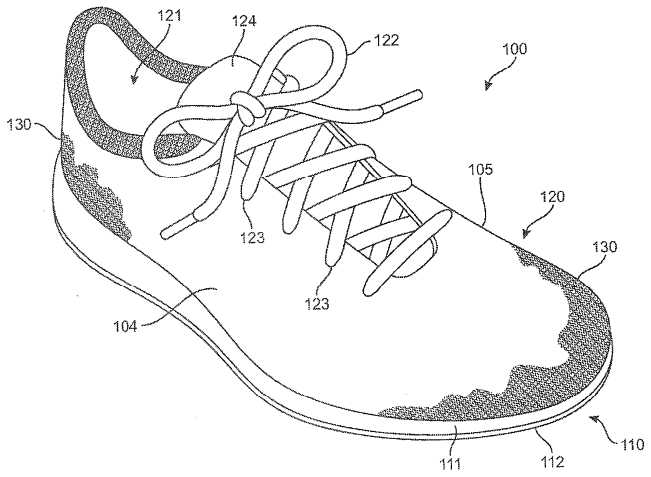

(11) **49745**
(21) 1-2016-03503
(51)[7] **A43B 1/04**, 23/02, 23/04, 7/12, D03D 1/00, 15/00, D04H 1/70
(22) 03.02.2015
(43) 25.11.2016
(86) PCT/US2015/014225 03.02.2015
(87) WO2015/126614 27.08.2015
(30) 61/942,683 21.02.2014 US
14/606,505 27.01.2015 US
Ngày yêu cầu thẩm định nội dung: 20.09.2016
(71) NIKE INNOVATE C.V. (US)
One Bowerman Drive, Beaverton, OR 97005-6453, United States of America
(72) MALLEN Sabrina P. (US), DUA Bhupesh (US), TORAYA Erin (US)
(74) Văn phòng luật sư Phạm và Liên danh (PHAM & ASSOCIATES)
(54) PHỤ KIỆN DỆT KIM DÙNG CHO MŨI GIÀY DÉP, GIÀY DÉP CÓ MŨ GIÀY VÀ KẾT CẤU ĐẾ GIÀY GẮN CHẶT VÀ MŨ GIÀY, PHƯƠNG PHÁP DỆT KIM PHỤ KIỆN DỆT KIM VÀ PHƯƠNG PHÁP SẢN XUẤT GIÀY DÉP

(57) Sáng chế đề cập đến phụ kiện dệt kim dùng cho mũ giày dép, phương pháp chế tạo phụ kiện dệt kim, và phương pháp chế tạo giày dép. Phụ kiện dệt kim này có phần thứ nhất được tạo ra bởi sợi thứ nhất có các tính chất không thấm nước bền lâu và phần thứ hai được tạo ra bởi sợi thứ hai khác với sợi thứ nhất. Sợi thứ hai được bố trí dọc theo phần mép của phụ kiện dệt kim được tạo kết cấu để gắn vào kết cấu đế giày để tạo ra giày dép. Phụ kiện dệt kim được tạo ra từ cấu trúc dệt kim liền khối.

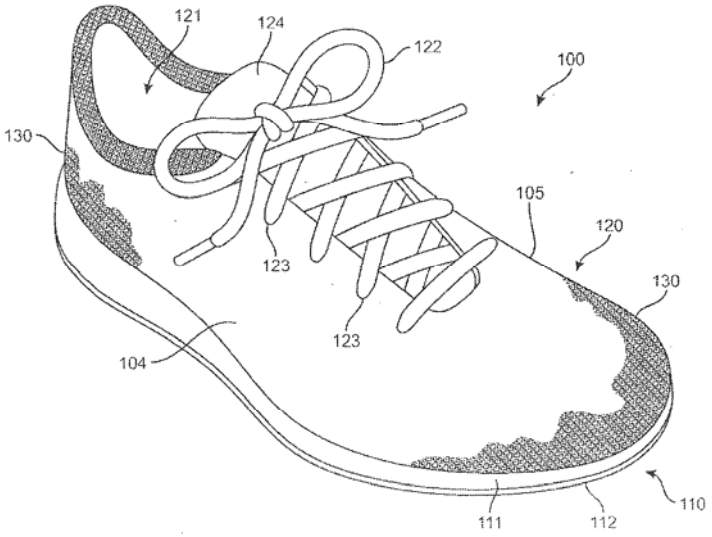

(11) **49746**
(21) 1-2016-03523 (51)[7] **H04W 72/02**, H04L 1/18
(22) 26.02.2015 (43) 25.11.2016
(86) PCT/JP2015/056442 26.02.2015 (87) WO2015/133556 A1 11.09.2015
(30) 14158074.6 06.03.2014 EP
Ngày yêu cầu thẩm định nội dung: 21.09.2016
(71) MITSUBISHI ELECTRIC CORPORATION (JP)
7-3, Marunouchi 2-chome, Chiyoda-ku, Tokyo 100-8310 Japan
(72) BRUNEL, Loic (FR), GRESSET, Nicolas (FR)
(74) Công ty TNHH một thành viên Sở hữu trí tuệ VCCI (VCCI-IP CO.,LTD)
(54) PHƯƠNG PHÁP VÀ THIẾT BỊ XÁC ĐỊNH CÁC NGUỒN TẦN SỐ VÀ THỜI GIAN TRONG SỐ CÁC NGUỒN TẦN SỐ VÀ THỜI GIAN CỦA MẠNG TRUYỀN THÔNG KHÔNG DÂY

(57) Sáng chế đề cập đến phương pháp và thiết bị xác định các nguồn tần số và thời gian trong số các nguồn tần số và thời gian của mạng truyền thông không dây. Xem xét các chuỗi riêng biệt $T_1,..,T_K$ trên các khung liên tục N để thực hiện các sự truyền dẫn riêng K, một nguồn tần số và thời gian được phân phối cho từng sự truyền dẫn riêng cho từng khung. Các nguồn tần số và thời gian có thể được biểu hiện bởi khung lưới với các nguồn thời gian ở một chiều và các nguồn tần số ở chiều còn lại. Thiết bị quản lý: tính toán hệ số chất lượng $G(A,T_1,...,T_K)$ cho từng tập hợp có thể có của các chuỗi riêng biệt $T_1,..,T_K$ trên các khung liên tục N trên đó sử dụng các chuỗi nhảy tần số tương ứng $[A_1,...,A_n] = A$, hệ số chất lượng $G(A,T_1,..., T_K)$ là thông số đại diện cho sức mạnh truyền đối với sự nhiễu và/hoặc ồn và/hoặc sự hao hụt đường truyền, và được xác định dưới điều kiện ràng buộc sao cho các chuỗi nhảy tần số $A_1,.., A_N$ được xác định trong số tập hợp định trước của các chuỗi nhảy tần số cho phép là tập hợp con của tất cả các chuỗi nguồn tần số và thời gian có thể tạo ra được bởi khung lưới nêu trên; và lựa chọn tập hợp của các chuỗi riêng biệt $T_1,..,T_K$ thể hiện hệ số chất lượng tối ưu $G(A,T_1,..,T_K)$.

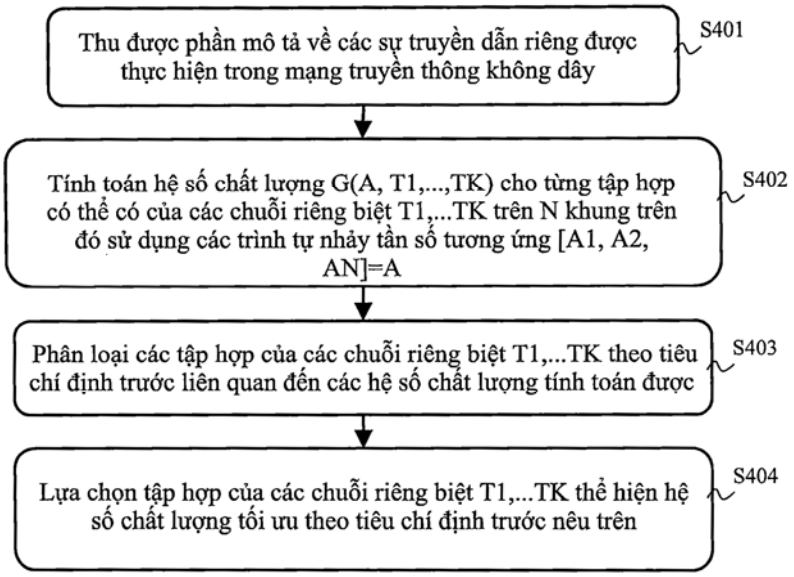

(11) **49747**
(21) 1-2016-03528 (51)[7] **H04W 16/32**
(22) 27.02.2014 (43) 25.11.2016
(86) PCT/CN2014/072621 27.02.2014 (87) WO2015/127618 03.09.2015
Ngày yêu cầu thẩm định nội dung: 21.09.2016
(71) HUAWEI TECHNOLOGIES CO., LTD. (CN)
Huawei Administration Building, Bantian, Longgang, Shenzhen, Guangdong 518129, China
(72) HUANG, Lei (CN), LI, Jian (CN), LIANG, Yongming (CN)
(74) Văn phòng luật sư Phạm và Liên danh (PHAM & ASSOCIATES)
(54) TRẠM GỐC, TẾ BÀO NHỎ, VÀ PHƯƠNG PHÁP LẬP LỊCH TÀI NGUYÊN LIÊN KẾT TRUYỀN THÔNG

(57) Sáng chế đề cập đến trạm gốc, tế bào nhỏ, và phương pháp lập lịch tài nguyên liên kết truyền thông, trong đó tế bào nhỏ này bao gồm: khối gửi, được tạo cấu hình để báo cáo thông tin về phụ tải và thông tin trạng thái kênh của kênh giữa tế bào nhỏ này và tế bào nhỏ thứ nhất lân cận cho trạm gốc, trong đó cả phạm vi phủ sóng của tế bào nhỏ này và phạm vi phủ sóng của tế bào nhỏ thứ nhất đều nằm trong phạm vi phủ sóng của trạm gốc này; khối nhận, được tạo cấu hình để nhận báo hiệu lập lịch trước liên kết mà trạm gốc gửi theo thông tin về phụ tải và thông tin trạng thái kênh, trong đó báo hiệu lập lịch trước liên kết này ban gồm thông tin về sự chiếm tài nguyên không dây, và thông tin về sự chiếm tài nguyên không dây này được dùng để cho biết trường hợp mà trong đó tài nguyên không dây của tế bào nhỏ thứ nhất bị chiếm bởi liên kết backhaul; khối lập lịch, được tạo cấu hình để cấp phát tài nguyên không dây thứ nhất trong số các tài nguyên không dây khả dụng cho liên kết backhaul của tế bào nhỏ thứ nhất theo thông tin trạng thái kênh và thông tin về sự chiếm tài nguyên không dây; và khối cấp phát, được tạo cấu hình để cấp phát tài nguyên không dây thứ hai trong số các tài nguyên không dây khả dụng, ngoại trừ tài nguyên không đây thứ nhất, cho liên kết truy cập, trong đó liên kết truy cập này được dùng để truyền dữ liệu giữa tế bào nhỏ này và thiết bị người dùng.

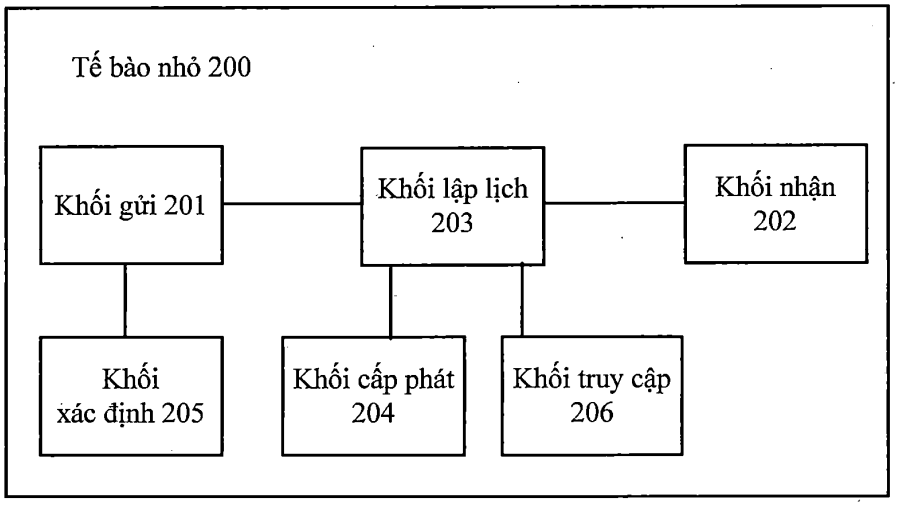

(11) **49748**
(21) 1-2016-03530 (51)[7] **H04W 28/04**
(22) 28.02.2014 (43) 25.11.2016
(86) PCT/CN2014/072753 28.02.2014 (87) WO2015/127670 03.09.2015
Ngày yêu cầu thẩm định nội dung: 21.09.2016
(71) HUAWEI TECHNOLOGIES CO., LTD. (CN)
Huawei Administration Building, Bantian, Longgang, Shenzhen, Guangdong 518129, China
(72) ZENG, Qinghai (CN), ZHANG, Jian (CN)
(74) Văn phòng luật sư Phạm và Liên danh (PHAM & ASSOCIATES)
(54) THIẾT BỊ ĐẦU PHÂN CHIA, THIẾT BỊ ĐẦU HỘI TỤ VÀ PHƯƠNG PHÁP TRUYỀN LẠI DỮ LIỆU

(57) Sáng chế liên quan đến lĩnh vực truyền thông, và đề xuất phương pháp và thiết bị truyền lại dữ liệu, để có thể cải thiện hiệu quả truyền lại dữ liệu và giảm độ trễ truyền lại. Phương pháp này bao gồm các bước: gửi, bởi thiết bị đầu phân chia, dữ liệu đến thiết bị đầu hội tụ nhờ sử dụng liên kết thứ nhất; và khi xác định được rằng có tồn tại khối dữ liệu mà thiết bị đầu hội tụ không nhận được trong dữ liệu này, thì ra lệnh, bởi thiết bị đầu phân chia, cho liên kết thứ nhất ngừng truyền, đến thiết bị đầu hội tụ, khối dữ liệu mà thiết bị đầu hội tụ không nhận được, và truyền lại khối dữ liệu này đến thiết bị đầu hội tụ nhờ sử dụng liên kết thứ hai. Các phương án của sáng chế được dùng để truyền lại dữ liệu.

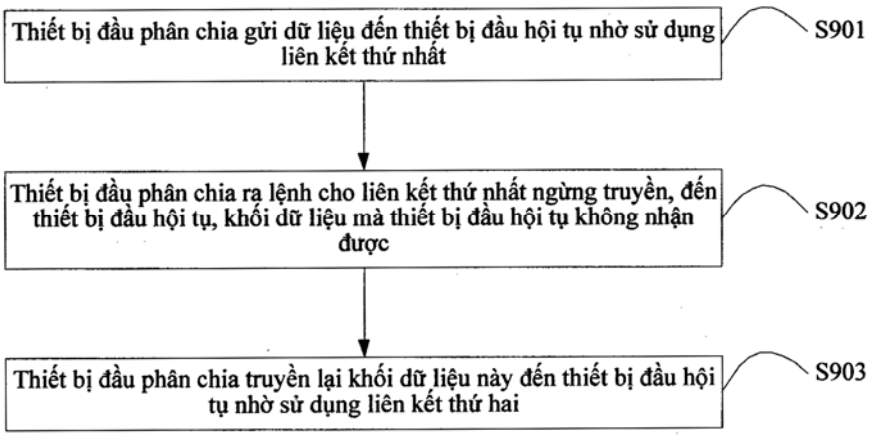

(11) **49749**
(21) 1-2016-03532 (51)[7] **H04N 5/232**, 5/225
(22) 13.01.2015 (43) 25.11.2016
(86) PCT/KR2015/000320 13.01.2015 (87) WO2015/126060 A1 27.08.2015
(30) 10-2014-0020474 21.02.2014 KR
(71) SAMSUNG ELECTRONICS CO., LTD. (KR)
129, Samsung-ro, Yeongtong-gu, Suwon-si, Gyeonggi-do, 443-742, Republic of Korea
(72) LEE, Woo-Yong (KR), LEE, Seung-Woo (KR), JI, Hyoung-Sun (KR), KIM, Pyo-Jae (KR), LEE, Gyu-Bong (KR)
(74) Công ty TNHH Sở hữu trí tuệ WINCO (WINCO CO., LTD.)
(54) THIẾT BỊ ĐIỆN TỬ VÀ PHƯƠNG PHÁP XỬ LÝ HÌNH ẢNH TRONG THIẾT BỊ ĐIỆN TỬ

(57) Sáng chế đề cập đến thiết bị điện tử và phương pháp xử lý hình ảnh trong thiết bị điện tử, và theo một số phương án làm ví dụ thực hiện sáng chế, phương pháp xử lý hình ảnh trong thiết bị điện tử có thể bao gồm các bước: điều khiển môđun tính toán để xác định một đối tượng từ dữ liệu hình ảnh và tính các thông số chụp ảnh dựa vào đối tượng đã xác định, và cung cấp các thông số chụp ảnh đã tính cho môđun camera thông qua môđun điều khiển trước khi có lệnh chụp ảnh từ người dùng, và sáng chế cũng có thể được thực hiện theo các phương án làm ví dụ khác.

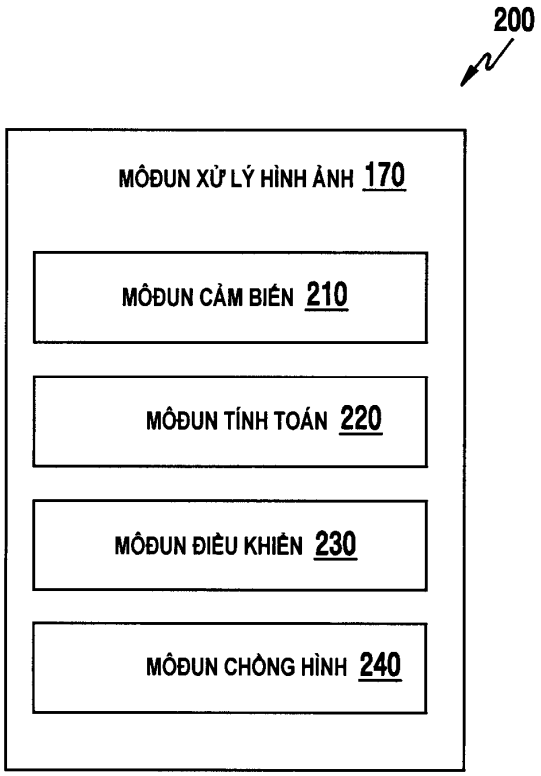

(11) **49750**
(21) 1-2016-03534 (51)[7] **B42D 25/346**, 25/435, G06K 19/06, 19/077
(22) 21.01.2015 (43) 25.11.2016
(86) PCT/JP2015/051585 21.01.2015 (87) WO2015/129346 03.09.2015
(30) 2014-036849 27.02.2014 JP
(71) DAI NIPPON PRINTING CO., LTD. (JP)
1-1-1, Ichigaya Kagacho, Shinjuku-ku, Tokyo 1628001, Japan
(72) FUCHI, Kenta (JP), TAKAHASHI, Natsuko (JP), NOGUCHI, Hideyuki (JP), SHIMIZU, Takahiro (JP)
(74) Công ty TNHH Tầm nhìn và Liên danh (VISION & ASSOCIATES CO.LTD.)
(54) THẺ VÀ PHƯƠNG PHÁP SẢN XUẤT THẺ NÀY
(57) Sáng chế đề cập đến thẻ có độ bền mài mòn cao và có thể phần hiển thị như các chữ được gia công trên đó với chi phí thấp và phương pháp sản xuất thẻ. Thẻ (1) được tạo ra với lớp trong suốt (20) được tạo lớp trên mặt dưới của lớp in (10) và lớp trung gian (30) được tạo lớp trên mặt dưới của lớp trong suốt (20), diện tích được gia công bằng laze (15) của lớp trong suốt (20) được gia công bằng laze sao cho lớp trong suốt (20) vẫn còn lại, bằng cách này sự nhiễm mầu của mặt trên của lớp trung gian (30) sẽ nhìn thấy được từ diện tích được gia công bằng laze (15) với lớp trong suốt (20) được xen giữa.

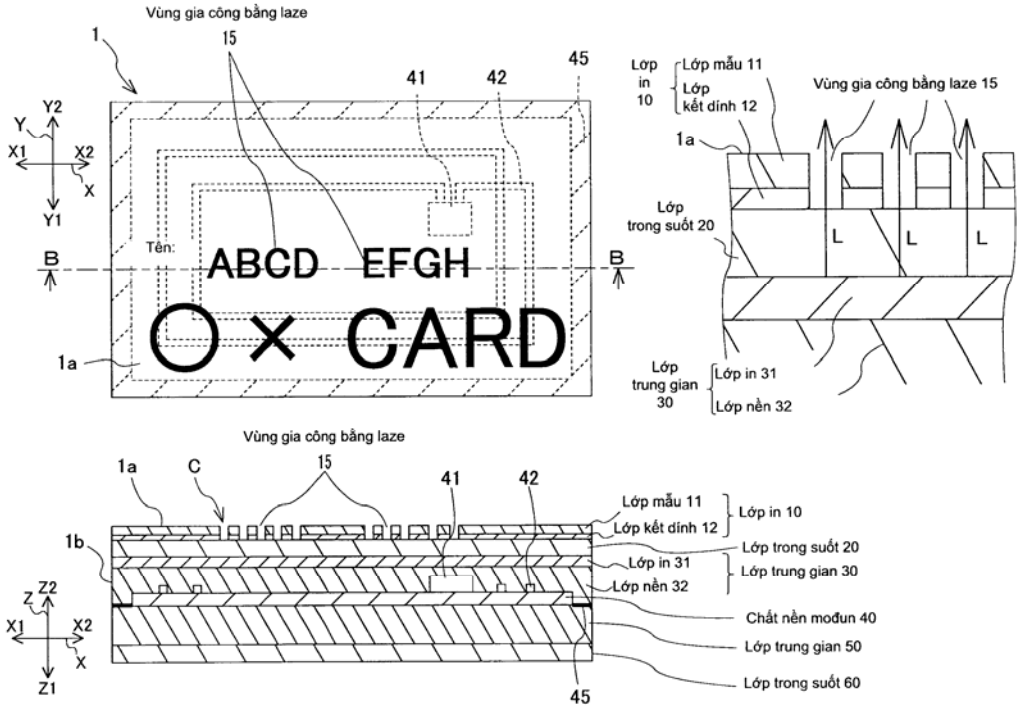

(11) **49751**
(21) 1-2016-03537 (51)[7] **G06Q 40/02**
(22) 17.02.2015 (43) 25.11.2016
(86) PCT/SG2015/050024 17.02.2015 (87) WO2015/126331 27.08.2015
(30) 10201400143U 21.02.2014 SG
(71) EINNOVATIONS HOLDINGS PTE. LTD. (SG)
100 Beach Road, #25-06 Shaw Towers, Singapore 189702, Singapore
(72) VEA, Orlando B. (PH), VILLANUEVA, Angelito M. (PH), SANTIAGO, Agustin L. (PH)
(74) Công ty TNHH Tầm nhìn và Liên danh (VISION & ASSOCIATES CO.LTD.)
(54) HỆ THỐNG VÀ PHƯƠNG PHÁP ĐỂ HỖ TRỢ CHO VAY TÀI CHÍNH
(57) Sáng chế đề cập đến hệ thống hỗ trợ cho vay tài chính bao gồm bộ điều phối cho vay và tiết kiệm trung tâm được quản lý bởi nhà cung cấp mạng; bộ điều phối cho vay và tiết kiệm trung tâm hoạt động được để, khi nhận yêu cầu khoản vay từ người vay đủ điều kiện được gửi qua nhà cung cấp mạng; xác thực nếu yêu cầu khoản vay là từ người vay đủ điều kiện và nếu như vậy, cung cấp giao diện đơn điện tử đối với người vay đủ điều kiện, trong đó dưới dạng điều kiện để phê chuẩn khoản vay, biểu mẫu đơn điện tử gồm sự thế chấp lượng tiết kiệm sẽ được thực hiện bởi người vay đủ điều kiện.

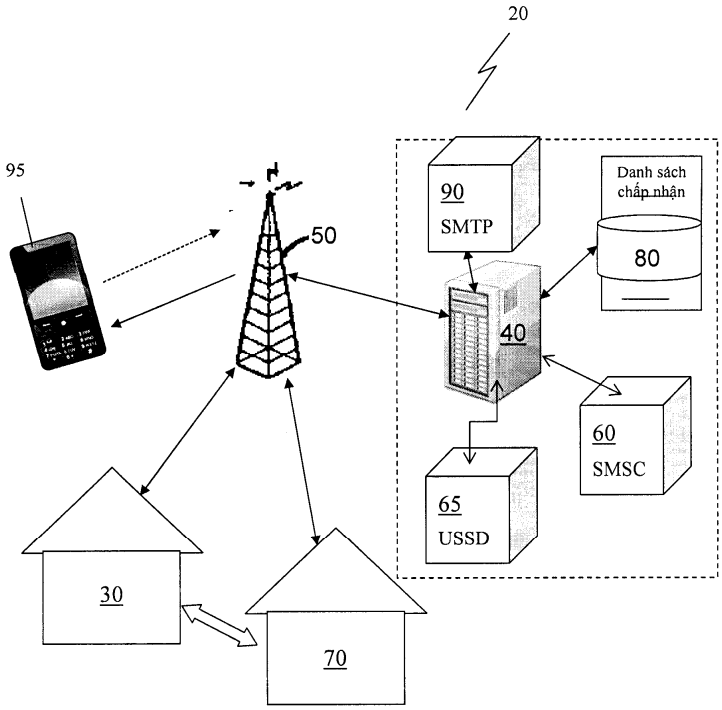

(11) **49752**
(21) 1-2016-03545 (51)[7] **H04W 72/12**, 72/04, H04B 7/26
(22) 27.02.2014 (43) 25.11.2016
(86) PCT/CN2014/072649 27.02.2014 (87) WO2015/127628 A1 03.09.2015
Ngày yêu cầu thẩm định nội dung: 22.09.2016
(71) HUAWEI TECHNOLOGIES CO., LTD. (CN)
Huawei Administration Building, Bantian, Longgang District, Shenzhen, Guangdong 518129, China
(72) MA, Xueli (CN), WANG, Fan (CN)
(74) Công ty TNHH một thành viên Sở hữu trí tuệ VCCI (VCCI-IP CO.,LTD)
(54) THIẾT BỊ NGƯỜI DÙNG, THIẾT BỊ PHÍA MẠNG VÀ PHƯƠNG PHÁP GỬI KÊNH ĐIỀU KHIỂN VẬT LÝ DÀNH RIÊNG

(57) Sáng chế đề cập đến thiết bị người dùng, thiết bị phía mạng, và phương pháp gửi kênh điều khiển vật lý dành riêng (DPCCH), mà liên quan đến lĩnh vực truyền thông, để thực hiện việc thiết bị phía mạng biết thời điểm tại đó DPCCH được gửi và DPCCH được gửi định kỳ. Các giải pháp được đưa ra trong các phương án của sáng chế bao gồm: thu thông tin chỉ báo được gửi bởi thiết bị phía mạng nhờ sử dụng thiết bị người dùng; kích hoạt sóng mang thứ hai của truy cập gói đường lên tốc độ cao ô kép (DC-HSUPA) theo thông tin chỉ báo; thu thập các thông số truyền gián đoạn (DTX) đường lên; và gửi định kỳ DPCCH đường lên trên sóng mang thứ hai của DC- HSUPA theo thông tin chỉ báo và các thông số DTX đường lên. Sáng chế được sử dụng để gửi DPCCH.

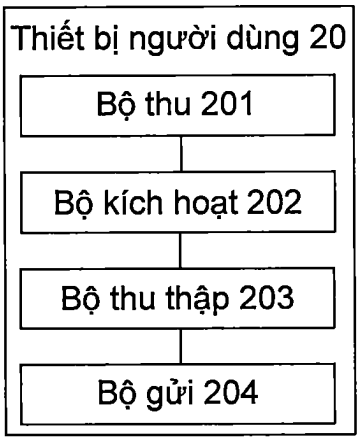

(11) **49753**
(21) 1-2016-03546 (51)[7] **H01Q 1/36**
(22) 15.02.2015 (43) 25.11.2016
(86) PCT/CN2015/073112 15.02.2015 (87) WO2015/127876 A1 03.09.2015
(30) 201410064893.6 25.02.2014 CN
Ngày yêu cầu thẩm định nội dung: 22.09.2016
(71) HUAWEI TECHNOLOGIES CO., LTD. (CN)
Huawei Administration Building, Bantian, Longgang District, Shenzhen, Guangdong 518129, China
(72) YANG, Shiwen (CN), GOU, Yanshan (CN), WANG, Qiang (CN), CHEN, Weimin (CN)
(74) Công ty TNHH một thành viên Sở hữu trí tuệ VCCI (VCCI-IP CO.,LTD)
(54) ANTEN ĐƯỢC PHÂN CỰC KÉP VÀ MẠNG ANTEN
(57) Sáng chế đề cập đến anten được phân cực kép mà bao gồm tấm nền, phần cấp, và tấm bức xạ. Phần cấp bao gồm phần cấp thứ nhất và phần cấp thứ hai. Phần cấp thứ nhất bao gồm tấm điện môi thứ nhất, lớp cấp thứ nhất, và đường truyền thứ nhất; lớp cấp thứ nhất được bố trí trên tấm điện môi thứ nhất; đường truyền thứ nhất được bố trí trên tấm điện môi thứ nhất và cổng thứ nhất được bố trí trong đường truyền thứ nhất. Phần cấp thứ hai bao gồm tấm điện môi thứ hai, lớp cấp thứ hai, và đường truyền thứ hai; lớp cấp thứ hai được bố trí trên tấm điện môi thứ hai; đường truyền thứ hai được bố trí trên tấm điện môi thứ hai và cổng thứ hai được bố trí trong đường truyền thứ hai. Tấm điện môi thứ nhất và tấm điện môi thứ hai được đặt vuông góc với nhau và được lắp đặt vuông góc trên tấm nền, và đường truyền thứ nhất và đường truyền thứ hai được tách biệt với nhau. Sáng chế còn đề xuất mạng anten. Anten được phân cực kép và mạng anten được đề xuất theo sáng chế có sự cách ly tương đối cao giữa các cổng anten.

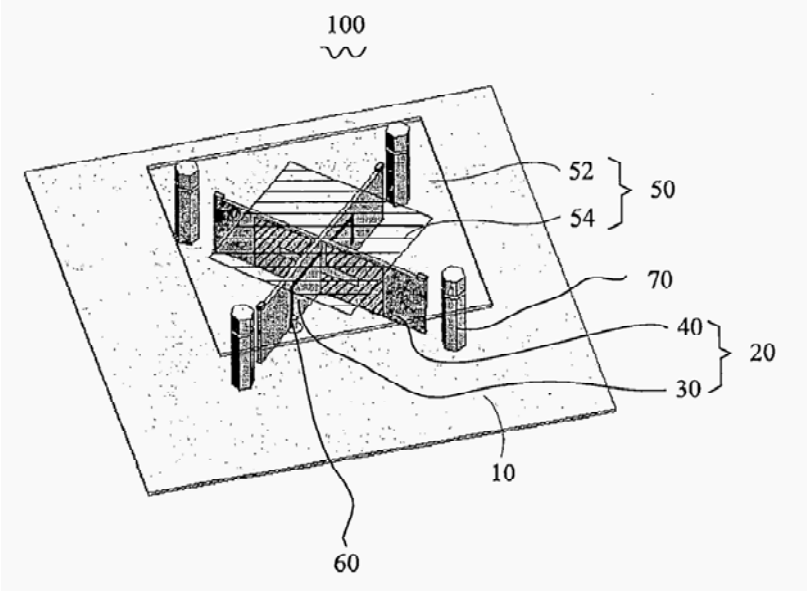

(11) **49754**
(21) 1-2016-03560 (51)[7] **H04B 10/073**, H04J 14/02
(22) 05.03.2014 (43) 25.11.2016
(86) PCT/CN2014/072935 05.03.2014 (87) WO2015/131360 11.09.2015
Ngày yêu cầu thẩm định nội dung: 23.09.2016
(71) HUAWEI TECHNOLOGIES CO., LTD. (CN)
Huawei Administration Building, Bantian, Longgang, Shenzhen, Guangdong 518129, China
(72) YANG, He (CN), WANG, Yiming (CN)
(74) Văn phòng luật sư Phạm và Liên danh (PHAM & ASSOCIATES)
(54) KHỐI MẠNG QUANG, THIẾT BỊ CHUYỂN MẠCH PHÍA KẾT TẬP, HỆ THỐNG CHUYỂN MẠCH LIÊN KẾT, VÀ PHƯƠNG PHÁP CHUYỂN MẠCH LIÊN KẾT

(57) Mục đích của sáng chế là đề xuất phương pháp, thiết bị, và hệ thống chuyển mạch liên kết, vốn liên quan đến lĩnh vực truyền thông, để cung cấp cơ chế chuyển mạch liên kết, để thực hiện việc chuyển mạch liên kết nhanh chóng đối với các liên kết giữa các thiết bị. Phương pháp này bao gồm các bước: khối mạng quang truyền gói theo dõi qua điểm cuối bảo dưỡng thứ nhất trên liên kết thứ nhất được nối với khối mạng quang này và thiết bị chuyển mạch phía kết tập, để theo dõi liên kết thứ nhất; khối mạng quang nay thực hiện hoạt động chuyển mạch từ liên kết con thứ nhất của liên kết thứ nhất sang liên kết con thứ nhất của liên kết thứ hai nếu phát hiện thấy có lỗi liên kết xảy ra trên liên kết thứ nhất; khối mạng quang này gửi thông điệp thông báo đến thiết bị đầu cuối đường quang thứ hai, để thiết bị đầu cuối đường quang thứ hai này kích hoạt cổng truyền; và khối mạng quang này gửi thông điệp chuyển mạch bảo vệ tự động đến thiết bị chuyển mạch phía kết tập thông qua điểm cuối bảo dưỡng thứ hai trên liên kết thứ hai, để thiết bị chuyển mạch phía kết tập thực hiện hoạt động chuyển mạch từ liên kết con thứ hai của liên kết thứ nhất sang liên kết con thứ hai của liên kết thứ hai. Các phương án của sáng chế được áp dụng cho việc chuyển mạch các liên kết truyền thông.

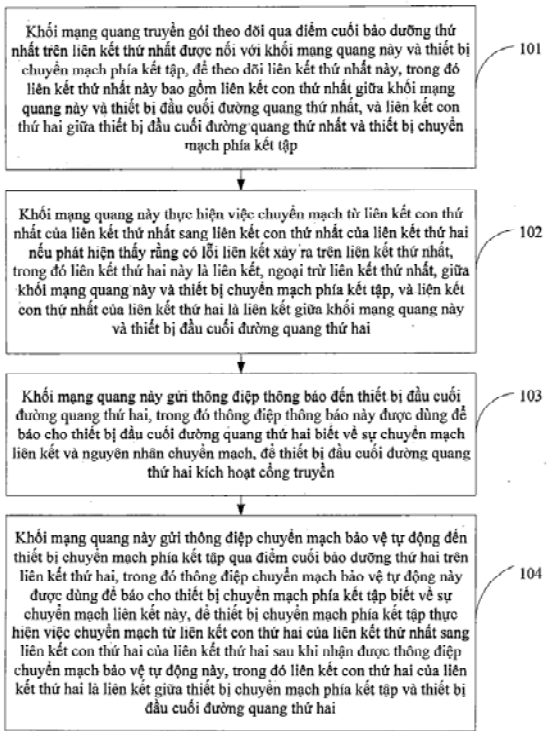

(11) **49755**
(21) 1-2016-03563 (51)[7] **H04W 72/12**, H04L 27/26
(22) 15.12.2014 (43) 25.11.2016
(86) PCT/CN2014/093869 15.12.2014 (87) WO2015/127810 03.09.2015
(30) PCT/CN2014/072617 27.02.2014 CN
PCT/CN2014/092960 03.12.2014 CN
Ngày yêu cầu thẩm định nội dung: 23.09.2016
(71) HUAWEI TECHNOLOGIES CO., LTD. (CN)
Huawei Administration Building, Bantian, Longgang, Shenzhen, Guangdong 518129, China
(72) ZHANG, Jiayin (CN), ZHU, Jun (CN), LIN, Yingpei (CN), YANG, Xun (CN)
(74) Văn phòng luật sư Phạm và Liên danh (PHAM & ASSOCIATES)
(54) PHƯƠNG PHÁP VÀ THIẾT BỊ TRUYỀN DỮ LIỆU MẠNG CỤC BỘ KHÔNG DÂY VÀ KHUNG VÔ TUYẾN

(57) Sáng chế đề xuất phương pháp và thiết bị để truyền dữ liệu WLAN, và liên quan đến lĩnh vực truyền thông. Phương pháp gồm: khi có quyền sử dụng kênh vô tuyến, xây dựng, bởi AP (access point, điểm truy nhập), khung vô tuyến, trong đó khung vô tuyến gồm ít nhất phần mở đầu, miền điều khiển, và miền dữ liệu, và miền dữ liệu gồm ít nhất một miền dữ liệu liên kết xuống; gửi, bởi AP, phần mở đầu và miền điều khiển đến STA (station, trạm) được liên kết với AP; và gửi, bởi AP, trong miền dữ liệu liên kết xuống của khung vô tuyến, dữ liệu WLAN đến STA được liên kết với AP. Thiết bị gồm: môđun xây dựng, môđun gửi thứ nhất, và môđun gửi thứ hai. Nhờ sử dụng sáng chế, dữ liệu WLAN có thể được truyền giữa AP và STA trong mối quan hệ một đến nhiều hoặc giữa STA và AP trong mối quan hệ nhiều-một, cải thiện việc tận dụng phổ và hiệu suất sử dụng mạng.

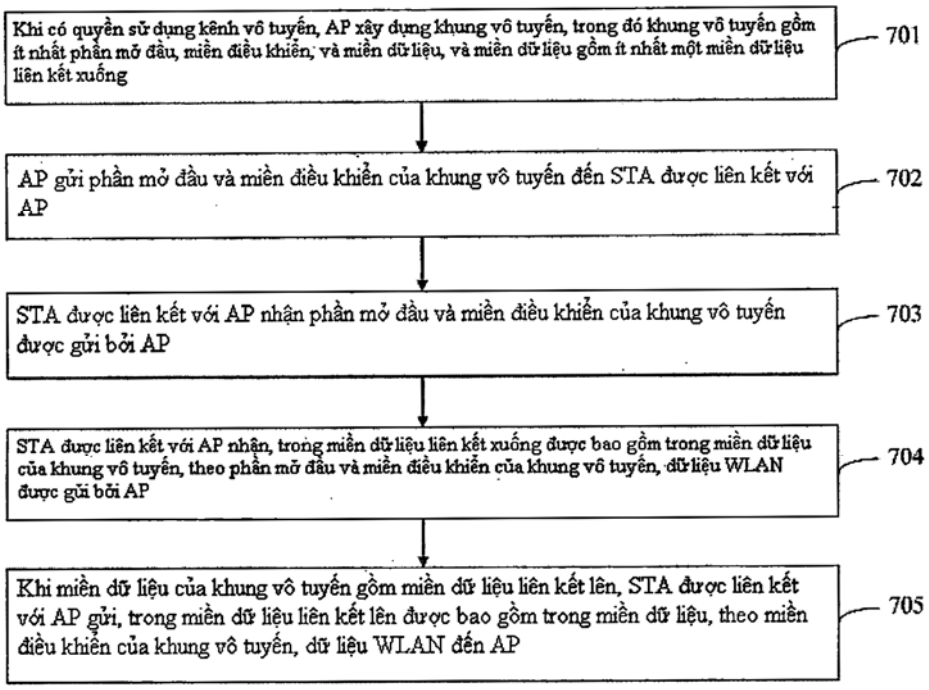

(11) **49756**
(21) 1-2016-03566 (51)[7] **H01Q 3/08**, 1/12, H04N 5/232
(22) 26.01.2015 (43) 25.11.2016
(86) PCT/JP2015/000309 26.01.2015 (87) WO2015/129153 03.09.2015
(30) 2014-035472 26.02.2014 JP
Ngày yêu cầu thẩm định nội dung: 23.09.2016
(71) NEC CORPORATION (JP)
7-1, Shiba 5-chome, Minato-ku, Tokyo 1088001, Japan
(72) HIRABE, Masashi (JP)
(74) Văn phòng luật sư Phạm và Liên danh (PHAM & ASSOCIATES)
(54) THIẾT BỊ ANTEN VÀ PHƯƠNG PHÁP ĐIỀU KHIỂN THIẾT BỊ ANTEN
(57) Sáng chế đề cập tới thiết bị anten gồm khối anten (110) được lắp sao cho hướng của nó có thể điều chỉnh được, khối động cơ dẫn động (124, 125) thay đổi hướng của khối anten (110), camera (130) được lắp cố định sao cho hướng của nó so với khối anten (110) không thay đổi, và khối điều khiển điều chỉnh hướng (200) cấp tín hiệu dẫn động cho khối động cơ dẫn động (124, 125) và điều chỉnh hướng của khối anten (110). Khối điều khiển điều chỉnh hướng (200) thực hiện điều khiển phản hồi để trả hướng của khối anten (110) trở lại hướng ban đầu dựa vào hình ảnh được chụp bởi camera (130). Nhờ đó có thể duy trì chất lượng truyền thông thậm chí khi rung cơ học xuất hiện ở kết cấu mà thiết bị anten được lắp trên đó. Sáng chế cũng đề cập đến phương pháp điều khiển thiết bị anten.

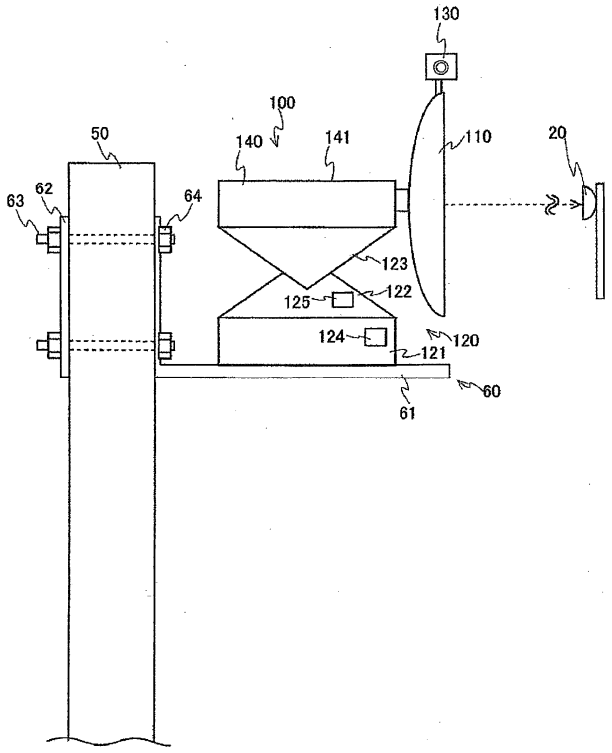

(11) **49757**

(21) 1-2016-03582 (51)[7] **A61M 15/00**
(22) 23.02.2015 (43) 25.11.2016
(86) PCT/IB2015/051350 23.02.2015 (87) WO2015/128789 03.09.2015
(30) 663/MUM/2014 25.02.2014 IN

(71) LUPIN LIMITED (IN)
Kalpataru Inspire, 3rd Floor, Off Western Express Highway, Santacruz (East), Mumbai 400055, India
(72) BHIDE, Vishwajit (IN), AMPERAYANI PATTABHI, Raghuram (IN), PIMPLE, Rohini (IN), CHOUBEY, Bishu (IN)
(74) Công ty TNHH Tầm nhìn và Liên danh (VISION & ASSOCIATES CO.LTD.)

(54) THIẾT BỊ XÔNG HÍT

(57) Sáng chế đề xuất thiết bị xông hít bao gồm: vỏ (2), tấm đế (4) đậy lên vỏ (2), bộ phận chứa thuốc (10) được tích hợp vào tấm đế (4), miệng phun (3) nằm trên tấm đế (4), nắp (1) để đậy miệng phun (3), ít nhất một chi tiết đâm xuyên (11), bộ phận khởi động (5), lò xo (12), và khác biệt ở chỗ, thiết bị xông hít này là hệ thống hai bản lề (6,8) trong đó tấm đế (4) được nối với bản lề (6), miệng phun (3) và nắp (1) được nối với bản lề (8).

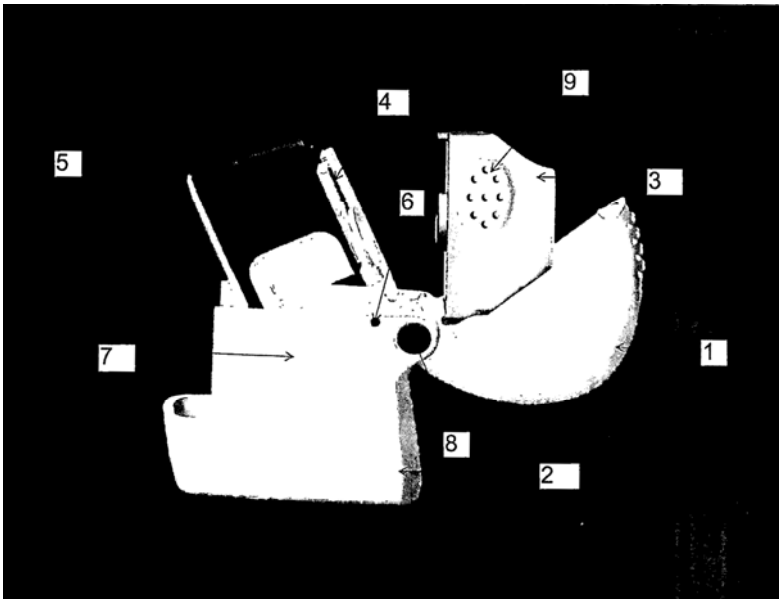

(11) **49758**
(21) 1-2016-03587 (51)[7] **E03F 1/00**, 5/20
(22) 03.03.2015 (43) 25.11.2016
(86) PCT/SG2015/000066 03.03.2015 (87) WO2015/137875 A1 17.09.2015
(30) 10201400510Q 10.03.2014 SG
(75) CHUA BOON PEN (SG)
349 Hougang Avenue 7, #08-619 Hougang N3 (HUDC)., Singapore 530349
(74) Công ty Luật TNHH IP MAX (IPMAX LAW FIRM)

(54) PHƯƠNG PHÁP MỒI THIẾT BỊ THOÁT NƯỚC ĐỂ DẪN CHẤT LỎNG QUA ỐNG XI PHÔNG VÀ THIẾT BỊ THOÁT NƯỚC

(57) Sáng chế đề cập đến thiết bị thoát nước (100, 300-800) để dẫn chất lỏng qua ống xi phông giữa các bể chứa thứ nhất và thứ hai (102, 104). Theo phương án thực hiện thứ nhất, thiết bị (100) có kết cấu ống có miệng thứ nhất (112) nằm trong bể chứa thứ nhất (102), miệng thứ hai (114) nằm trong bể chứa thứ hai (104) và một đầu vào phun chất lỏng (106M2) nằm giữa các miệng thứ nhất và thứ hai (112, 114), và các van (108, 110) để kiểm soát dòng chảy của chất lỏng dọc theo kết cấu ống. Phương pháp (200) để mồi thiết bị thoát nước (100) bao gồm các bước: dẫn chất lỏng vào kết cấu (202) ống qua đầu vào phun chất lỏng (106M2) để nạp đầy phần lớn kết cấu ống khi được kiểm soát bởi kết cấu của van; dẫn chất lỏng vào bể chứa thứ nhất (102) theo bước (206) để hỗ trợ có thêm chất lỏng đi vào kết cấu ống qua miệng thứ nhất (112) và theo bước (208), để làm tràn kết cấu ống để tạo thành đường dòng chảy chất lỏng liên tục kéo dài từ miệng thứ nhất (112) tới ít nhất là miệng thứ hai (114), đường dòng chảy chất lỏng liên tục tạo ra xi phông; và với miệng thứ nhất (112) được giữ ở bên dưới mức bề mặt của chất lỏng trong bể chứa thứ nhất (102), dừng dòng chảy của chất lỏng vào bể chứa thứ nhất (102) để đạt được trạng thái cân bằng của xi phông ở bước (210) để mồi kết cấu ống. Sau khi mồi và sử dụng, xi phông được khởi động khi có thêm chất lỏng được bổ sung vào bể chứa thứ nhất (102), làm cho chất lỏng bổ sung được dẫn qua ống xi phông tới bể chứa thứ hai (104) qua kết cấu ống đã được mồi.

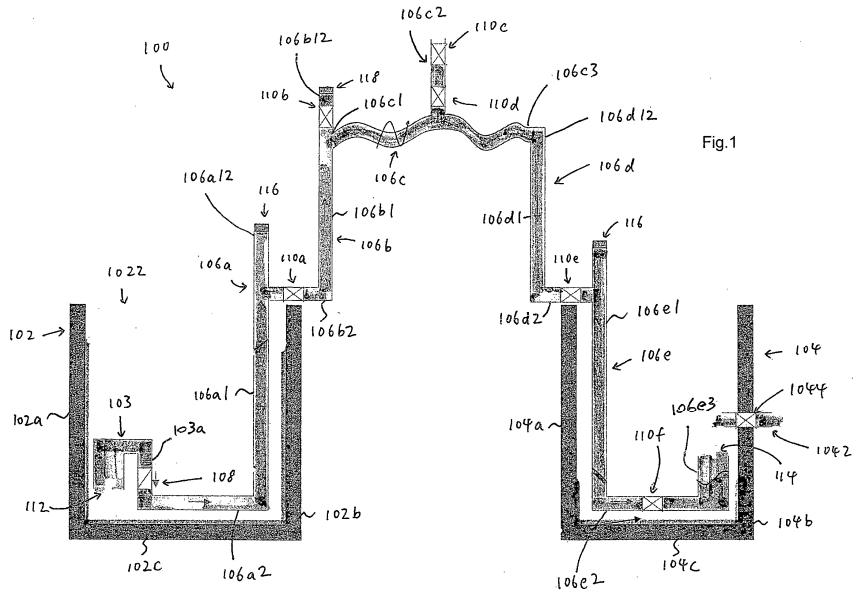

Fig.1

(11) **49759**
(21) 1-2016-03588 (51)[7] **G06N 5/02**
(62) 1-2012-00225
(22) 03.06.2010 (43) 25.11.2016
(86) PCT/US2010/037211 03.06.2010 (87) WO2011/008361 20.01.2011
(30) 61/221,804 30.06.2009 US
Ngày yêu cầu thẩm định nội dung: 26.09.2016
(71) DOW AGROSCIENCES LLC (US)
9330 Zionsville Road Indianapolis, IN 46268-1054, United States of America
(72) CARAVIELLO Daniel (BR), PATEL Rinkal (IN), PAI Reetal (IN)
(74) Văn phòng luật sư Phạm và Liên danh (PHAM & ASSOCIATES)
(54) PHƯƠNG PHÁP DỰ ĐOÁN SỰ CÓ MẶT CỦA ÍT NHẤT MỘT ĐẶC TRƯNG ĐÍCH LIÊN TỤC Ở THỰC VẬT, PHƯƠNG PHÁP CHỌN LỌC THỰC VẬT, VÀ PHƯƠNG PHÁP KHAI PHÁ TẬP DỮ LIỆU

(57) Sáng chế đề cập đến việc ứng dụng một hoặc nhiều thuật toán khai phá luật kết hợp để khai phá các tập dữ liệu chứa các đặc trưng được tạo ra từ ít nhất một gen đánh dấu di truyền phân tử có nguồn gốc thực vật hoặc động vật, để tìm ra các luật kết hợp và sử dụng các đặc trưng được tạo ra từ các luật kết hợp này để phân lớp hoặc dự đoán.

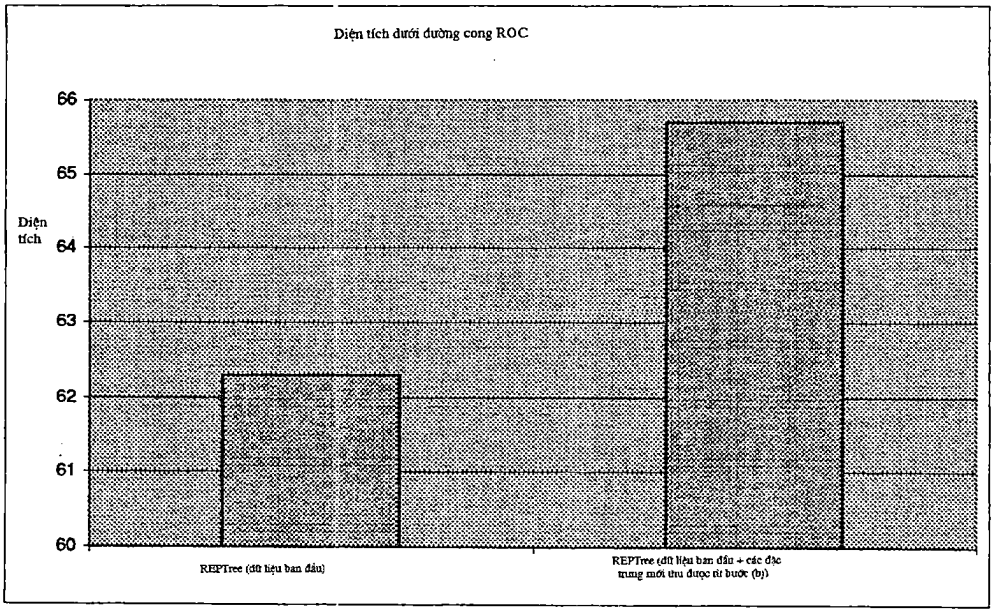

(11) **49760**
(21) 1-2016-03594 (51)[7] **H04N 7/32**
(62) 1-2015-00392
(22) 24.04.2013 (43) 25.11.2016
(86) PCT/JP2013/062061 24.04.2013 (87) WO2014/006959 A1 09.01.2014
(30) 2012-148310 02.07.2012 JP
Ngày yêu cầu thẩm định nội dung: 02.02.2015
(71) NTT DOCOMO, INC. (JP)
11-1, Nagatacho 2-chome, Chiyoda-ku, Tokyo 100-6150, Japan
(72) FUJIBAYASHI Akira (JP), BOON Choong Seng (JP), TAN Thiow Keng (MY)
(74) Công ty TNHH một thành viên Sở hữu trí tuệ VCCI (VCCI-IP CO.,LTD)
(54) PHƯƠNG PHÁP GIẢI MÃ DỰ ĐOÁN VIĐEO VÀ THIẾT BỊ GIẢI MÃ DỰ ĐOÁN VIĐEO

(57) Sáng chế đề cập đến thiết bị mã hóa và giải mã dự đoán video. Thiết bị mã hóa dự đoán video bao gồm bộ lưu trữ ảnh mà lưu trữ một hoặc nhiều ảnh được khôi phục làm ảnh tham chiếu để sử dụng cho việc mã hóa ảnh tiếp theo, ảnh này được khôi phục từ dữ liệu ảnh được nén và bộ điều khiển bộ nhớ để điều khiển bộ nhớ khung trong bộ lưu trữ ảnh. Khi kích thước khung của ảnh đầu vào không lớn hơn 1/(2^L) (L là số nguyên lớn hơn hoặc bằng một) của kích thước khung lớn nhất của ảnh, bộ điều khiển bộ nhớ xác định rằng (2^L) lần của số lượng tối đa của ảnh được khôi phục là có thể lưu trữ trong bộ nhớ khung.

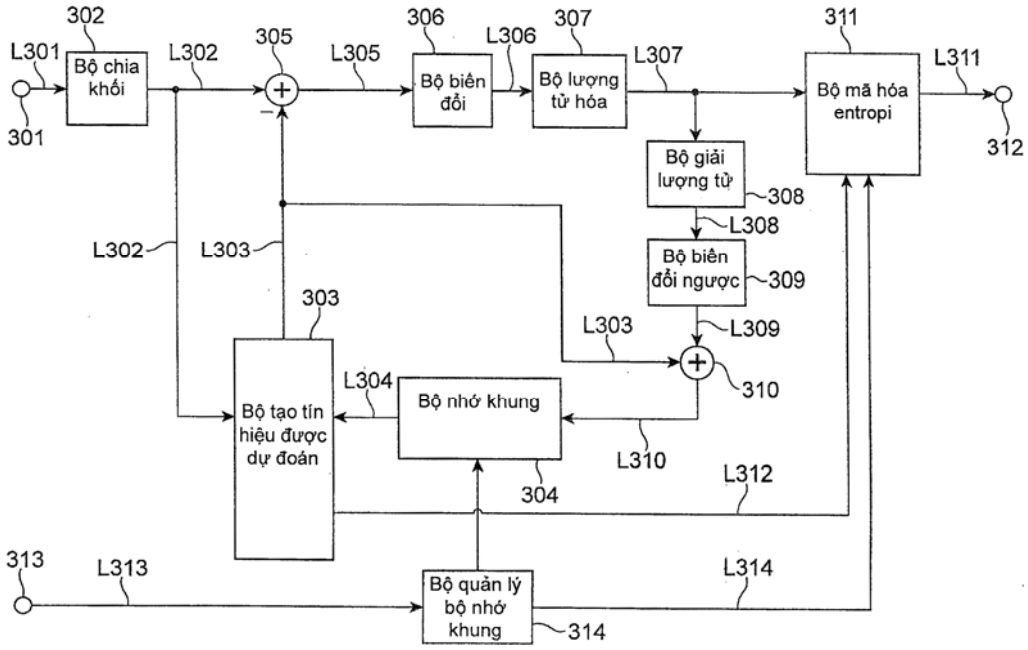

(11) **49761**
(21) 1-2016-03595 (51)[7] **A61K 31/4166**, 9/20, A61P 13/12
(22) 25.02.2015 (43) 25.11.2016
(86) PCT/JP2015/055397 25.02.2015 (87) WO2015/129750 A1 03.09.2015
(30) 2014-034792 26.02.2014 JP
(71) NIPPON ZOKI PHARMACEUTICAL CO., LTD. (JP)
1-2, Hiranomachi 2-chome, Chuo-ku, Osaka-shi, Osaka 5410046, Japan
(72) IENAGA, Kazuharu (JP)
(74) Công ty TNHH một thành viên Sở hữu trí tuệ VCCI (VCCI-IP CO.,LTD)
(54) THUỐC NGĂN NGỪA HOẶC CẢI THIỆN SỰ TIẾN TRIỂN CỦA BỆNH SUY THẬN MÃN TÍNH

(57) Sáng chế đề cập đến thuốc để dùng cho bệnh nhân mắc bệnh suy thận mãn tính, trong đó sự tiến triển của sự suy giảm chức năng thận là rất nhanh, do đó sự tiến triển của triệu chứng phải được ngăn ngừa hoặc cải thiện. Sáng chế đề cập đến thuốc ngăn ngừa hoặc cải thiện sự tiến triển của bệnh suy thận mãn tính chứa 5-hydroxy-l-metylhydantoin là hoạt chất. Thuốc theo sáng chế có tác dụng đối với bệnh nhân mắc bệnh suy thận mãn tính mà sự tiến triển của sự suy giảm chức năng thận là rất nhanh. Thuốc theo sáng chế là hữu dụng và an toàn để ngăn ngừa hoặc cải thiện sự suy giảm chức năng thận của bệnh nhân mắc bệnh suy thận mãn tính tiến triển nhanh, trong đó thuốc điều trị bệnh không có tác dụng phụ và có thể được sử dụng qua đường uống một cách đơn giản và dễ dàng.

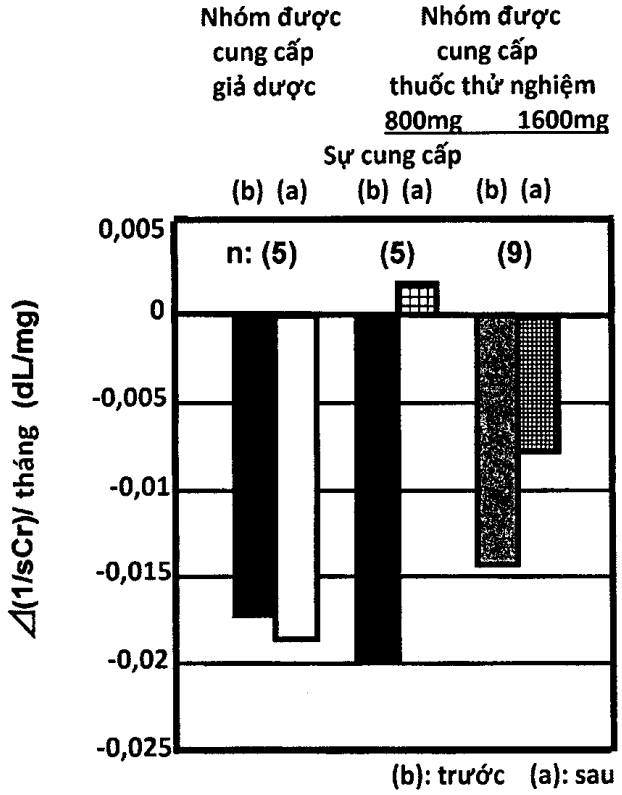

PHẦN II

ĐƠN YÊU CẦU CẤP BẰNG ĐỘC QUYỀN GIẢI PHÁP HỮU ÍCH

(11) **3207**
(21) 2-2014-00291 (51)[7] **H02K 47/20**, H02G 15/12
(67) 1-2014-03032
(22) 05.02.2014 (43) 25.11.2016
(86) PCT/BR2014/000040 05.02.2014 (87) WO2015/070300A 21.05.2015
(30) BR 20 2013 029267 8 13.11.2013 BR
Ngày yêu cầu thẩm định nội dung: 12.09.2014
(71) ARUANÃ ENERGIA S.A. (BR)
Rodovia Go-080 km 06 Chácaras Bom Retiro Goiânia/Go/Brasil-CEP: 74.686-015
(72) Brewer, Brian Ray (BR), McKinnon, Robert James (BR)
(74) Công ty TNHH Sở hữu trí tuệ VIPATCO (VIPATCO CO., LTD.)
(54) CẤU TRÚC SẮP XẾP ÁP DỤNG CHO MÔĐUN TRẠM PHÁT ĐIỆN BÊN TRONG CÔNGTENƠ VẬN TẢI TIÊU CHUẨN ISO HOẶC TƯƠNG TỰ ĐƯỢC TRANG BỊ HỆ THỐNG MÁY BIẾN ÁP CAO ÁP NỐI TRỰC TIẾP VỚI HỆ THỐNG PHÂN PHỐI ĐIỆN

(57) Cấu trúc sắp xếp áp dụng cho môđun trạm phát điện trong côngtenơ vận tải tiêu chuẩn ISO hoặc tương tự có trang bị hệ thống máy biến áp cao áp nối trực tiếp với hệ thống phân phối điện, cụ thể đề cập đến môđun trạm phát điện (1) được sử dụng để cấp điện cho các khu vực vùng sâu vùng xa như là các cộng đồng nông thôn cách ly, khu vực khai mỏ, giàn khoan dầu, các khu vực bị ảnh hưởng bởi bão, động đất, v.v., hoặc những nơi không thuận tiện cho việc kéo điện. Môđun trạm phát điện (1) được lắp trong côngtenơ (2) vận tải tiêu chuẩn ISO loại 20 hoặc 40 phút dài có kiểm soát độ ồn, và bao gồm tập hợp các bộ phận liên kết với nhau có khả năng phát ra nguồn điện trung áp cấp lên hệ thống phân phối điện địa phương (Sb), các cụm thiết bị đó là: cụm máy phát điện (U1); cụm làm mát (U2); cụm phân phối với máy biến áp được đặt trong bình chứa dầu cách ly (U3); bình chứa hai lớp (3) để thu hồi dầu/nước nhiễm bẩn được lắp trên bệ (2A) của côngtennơ (2), các đầu cấp khí vào (4a) để hỗ trợ làm mát và ít nhất hai quạt (5) được lắp ở khoang (4) thuộc cụm làm mát (U2); cụm máy phát điện (U1) có thể gồm hai hoặc bốn máy phát điện (6) lần lượt được dẫn động bởi các động cơ ô tô (7) sử dụng khí đốt, dầu điêzen hoặc dầu điêzen sinh học, mỗi máy phát điện (6) được nối với một ống xả (8) để thải khí mà được lắp đặt ở thành trên (2b) của côngtenơ (2).

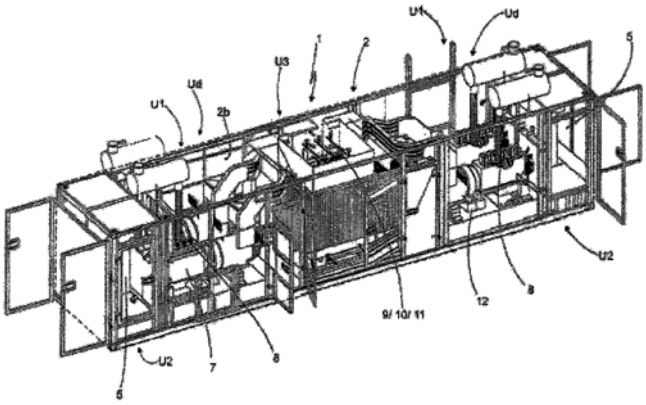

(11) **3208**
(21) 2-2015-00112 (51)[7] **A43D 21/00**
(22) 05.05.2015 (43) 25.11.2016
Ngày yêu cầu thẩm định nội dung: 05.05.2015
(71) NEW YU MING MACHINERY CO., LTD. (TW)
No. 163, Fu-Tai St., Wu-Jih Dist., Taichung City, Taiwan
(72) Hou-Chung TSENG (TW), Hsin-Ming TSENG (TW)
(74) Công ty TNHH một thành viên Sở hữu trí tuệ VCCI (VCCI-IP CO.,LTD)
(54) CƠ CẤU KHUÔN DẬP NÓNG DÙNG CHO MÁY TẠO HÌNH GÓT GIÀY
(57) Giải pháp hữu ích đề cập đến cơ cấu khuôn dập nóng được làm thích ứng để sử dụng với khuôn giày (332) trong máy tạo hình gót giày (3) để tạo hình phần mũi nhằm tạo ra gót giày. Cơ cấu khuôn dập nóng gồm có bộ khuôn dập (5) và bộ gia nhiệt (6). Bộ khuôn dập (5) gồm có khuôn đàn hồi dạng hình chữ U ngược (51) có phần chóp (517) và hai phần chân đối nhau (518) mà kéo dài tương ứng và xuống phía dưới từ hai đầu đối nhau của phần chóp (517). Bộ gia nhiệt (6) gồm có hai bộ dẫn nhiệt (60), mỗi bộ dẫn nhiệt có ít nhất hai chi tiết dẫn nhiệt cách nhau (61) và các chi tiết gia nhiệt (62) để gia nhiệt một trong số các chi tiết dẫn nhiệt (61) tương ứng và khuôn (51) để tạo hình mũi giày bằng cách dập nóng.

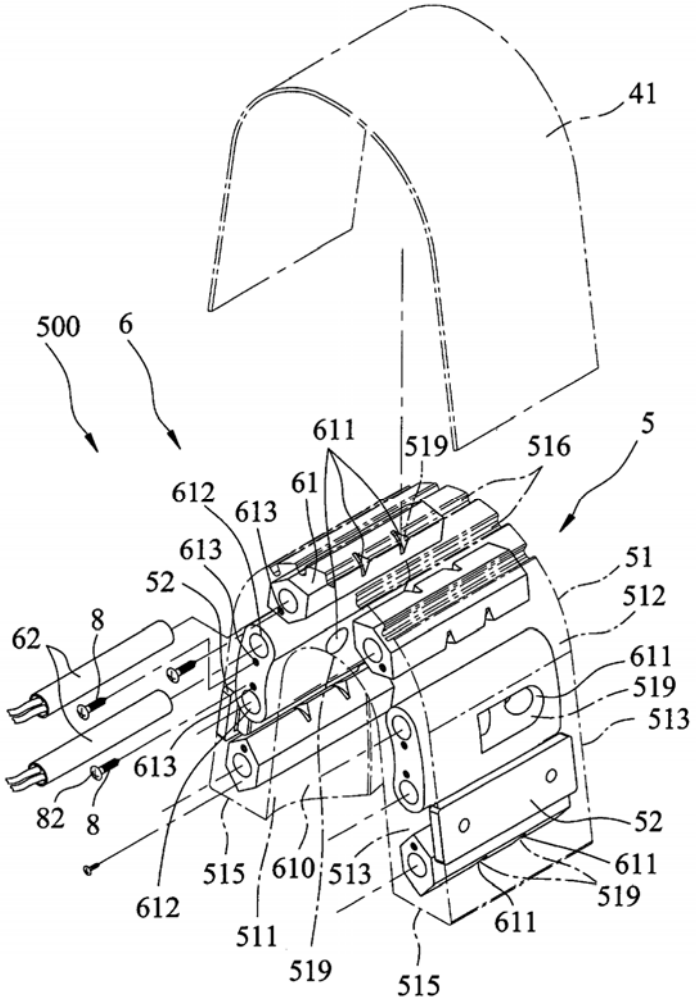

(11) **3209**
(21) 2-2015-00113 (51)[7] **B29D 35/00**, A43D 21/00
(22) 05.05.2015 (43) 25.11.2016
Ngày yêu cầu thẩm định nội dung: 05.05.2015
(71) NEW YU MING MACHINERY CO., LTD. (TW)
No. 163, Fu-Tai St., Wu-Jih Dist., Taichung City, Taiwan
(72) Hou-Chung TSENG (TW), Hsin-Ming TSENG (TW)
(74) Công ty TNHH một thành viên Sở hữu trí tuệ VCCI (VCCI-IP CO.,LTD)
(54) CỤM KHUÔN BAO GỒM CƠ CẤU KHUÔN ÉP VÀ KHUNG GIỮ
(57) Giải pháp hữu ích đề cập đến cụm khuôn bao gồm cơ cấu khuôn ép (9) và khung giữ (8). Cơ cấu khuôn ép (9) bao gồm bộ khuôn ép (6), bộ khung đỡ (4) và bộ ép (7). Bộ khuôn ép (6) bao gồm khuôn đàn hồi dạng hình chữ U ngược (61), bộ phận đàn hồi (62) và hai khối liên kết (63). Bộ khung đỡ (4) bao gồm khung đỡ (40), hai bộ phận nối (43) và hai chi tiết chốt (44). Khung giữ (8) được bố trí tháo lắp được trên khung đỡ (40) và để định vị bộ ép (7) tương ứng với một phần của bộ phận đàn hồi (62) nhằm nhả các chi tiết chốt (44) khỏi các bộ phận nối (43) và các phần ngõng trục (41), nhờ đó cho phép thay thế nhanh chóng bộ khuôn ép (6).

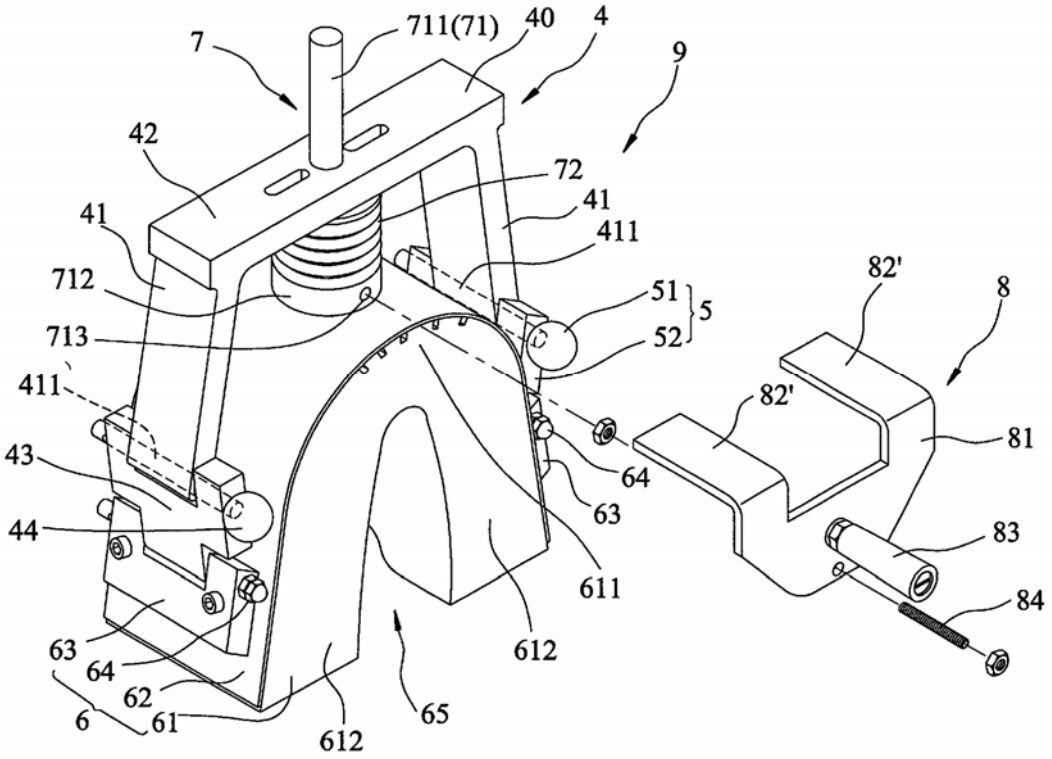

(11) **3210**
(21) 2-2015-00114 (51)[7] **A23L 1/23**
(22) 05.05.2015 (43) 25.11.2016
Ngày yêu cầu thẩm định nội dung: 05.05.2015
(71) VIỆN NGHIÊN CỨU HẢI SẢN (VN)
224 Lê Lai, Ngô Quyền, thành phố Hải Phòng
(72) Lê Hương Thủy (VN), Trần Cảnh Đình (VN), Bùi Thị Thu Hiền (VN), Vũ Xuân Sơn (VN), Trần Thị Ngà (VN), Phạm Thị Điểm (VN)
(54) QUY TRÌNH SẢN XUẤT BỘT ĐẠM THỦY PHÂN GIÀU AXIT AMIN TỪ MOI
(57) Giải pháp hữu ích đề xuất quy trình sản xuất bột đạm thủy phân giàu axit amin từ moi (Acetes sp.), để ứng dụng trong sản xuất nước mắm công nghiệp, bao gồm các bước: a) chuẩn bị nguyên liệu moi, b) thủy phân bằng enzym, c) bổ sung muối đến nồng độ 25%, d) ủ chín, e) lọc lù, f) cô đặc ở nhiệt độ 75°C, g) sấy phun đến 32-33°Bx, và h) đóng gói bảo quản bột đạm. Quy trình theo giải pháp hữu ích có ưu điểm là sử dụng enzym có hiệu suất thu hồi cao, hàm lượng protein tổng số = 60 - 65%, tỷ lệ nitơ axit amin chiếm 60% nitơ tổng số và bột đạm có mùi thơm đặc trưng của nước mắm. Các chỉ tiêu đánh giá về cảm quan, dinh dưỡng và vi sinh vật của bột đạm thủy phân đảm bảo chất lượng và vệ sinh an toàn thực phẩm và sản phẩm được các cơ sở chế biến nước mắm công nghiệp chấp nhận.

(11) **3211**
(21) 2-2015-00115 (51)[7] **A23L 1/23**
(22) 05.05.2015 (43) 25.11.2016
Ngày yêu cầu thẩm định nội dung: 05.05.2015
(71) VIỆN NGHIÊN CỨU HẢI SẢN (VN)
224 Lê Lai, Ngô Quyền, thành phố Hải Phòng
(72) Lê Hương Thủy (VN), Phan Thị Hương (VN), Vũ Thị Quyên (VN)
(54) QUY TRÌNH SẢN XUẤT BỘT ĐẠM THỦY PHÂN GIÀU AXIT AMIN TỪ CÁ NỤC

(57) Giải pháp hữu ích đề xuất quy trình sản xuất bột đạm thủy phân giàu axit amin từ cá nục, để ứng dụng trong sản xuất nước mắm công nghiệp, bao gồm các bước: a) chuẩn bị nguyên liệu cá nục, b) thủy phân bằng enzym, c) bổ sung muối đến nồng độ 10-15%, d) ủ chín, e) lọc lù, f) cô đặc ở nhiệt độ 75°C, g) sấy phun đến 32-33°Bx, và h) đóng gói bảo quản bột đạm. Quy trình theo giải pháp hữu ích có ưu điểm là sử dụng enzym có hiệu suất thu hồi cao, hàm lượng protein tổng số = 60 - 65%, tỷ lệ nitơ axit amin chiếm 60% nitơ tổng số và bột đạm có mùi thơm đặc trưng của nước mắm. Các chỉ tiêu đánh giá về cảm quan, dinh dưỡng và vi sinh vật của bột đạm thủy phân đảm bảo chất lượng và vệ sinh an toàn thực phẩm và sản phẩm được các cơ sở chế biến nước mắm công nghiệp chấp nhận.

(11) **3212**
(21) 2-2015-00116 (51)[7] **E05B 47/00**
(22) 06.05.2015 (43) 25.11.2016
Ngày yêu cầu thẩm định nội dung: 06.05.2015
(75) SU LIANG-CHIN (TW)
No. 19, Pao-Sheng Rd., Kung-Kuan Li, Hu Nei Dist., Kaohsiung City, Taiwan
(74) Công ty Cổ phần Sở hữu công nghiệp INVESTIP (INVESTIP)
(54) KHÓA XE MÁY CÓ KẾT CẤU CHỐNG PHÁ HỎNG
(57) Giải pháp hữu ích đề cập đến khóa xe máy có kết cấu chống phá hỏng, bao gồm thân khóa có lỗ khóa, đĩa xoay được bố trí trên thân khóa, chi tiết chuyển động được có phần có răng thứ nhất, chi tiết cài có phần khóa và phần có răng thứ hai khớp với phần có răng thứ nhất, chi tiết hoạt động có phần nhô ra và chi tiết đàn hồi. Đĩa xoay bao gồm lỗ xoay tương ứng với lỗ khóa và có phần ấn tương ứng với chi tiết chuyển động được. Phần có răng thứ hai bao gồm bề mặt hoạt động và phần lõm, phần nhô ra tương tác có chọn lọc với một trong số bề mặt hoạt động và phần lõm này. Khi chìa khóa được xoay ra khỏi vị trí được xác định trước, phần nhô ra của chi tiết hoạt động tương ứng với phần lõm và không thể ấn bề mặt hoạt động mặc dù bị phá bởi lực bên ngoài, do đó đạt được tính chống trộm và an toàn.

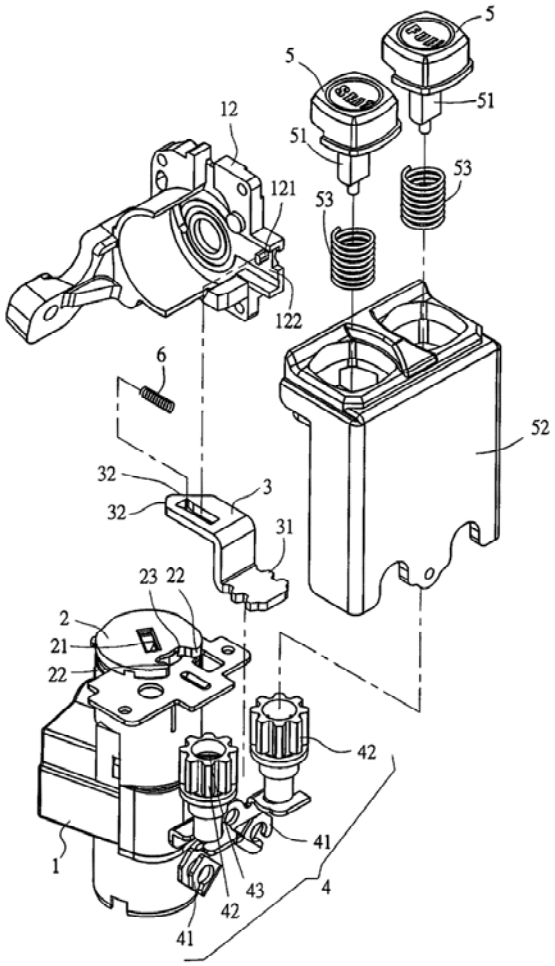

(11) **3213**
(21) 2-2015-00118 (51)[7] **E02B 3/04**
(22) 07.05.2015 (43) 25.11.2016
Ngày yêu cầu thẩm định nội dung: 07.05.2015
(71) CÔNG TY CP ĐẦU TƯ VÀ PHÁT TRIỂN CÔNG NGHỆ ĐẠI HỌC XÂY DỰNG (NUCETECH) (VN)
Phòng 905, tầng 9, nhà thí nghiệm, 55 Giải Phóng, quận Hai Bà Trưng, thành phố Hà Nội
(72) Đỗ Đức Thắng (VN), Phan ý Thuận (VN), Nguyễn Văn Khánh (VN), Trần Hoàng Hà (VN), Đinh Quang Cường (VN), Dương Thanh Quỳnh (VN)
(74) Công ty TNHH Sáng chế ACTIP (ACTIP PATENT LIMITED)
(54) RỌ ĐÁ HÌNH TRỤ, THIẾT BỊ VÀ PHƯƠNG PHÁP TẠO HÌNH RỌ ĐÁ NÀY
(57) Giải pháp hữu ích đề xuất rọ đá hình trụ bao gồm: các thanh đứng bằng thanh polyme cốt sợi được bố trí cách đều nhau theo chu vi hình trụ; và thanh quấn bằng thanh polyme cốt sợi thủy tinh được quấn xoắn theo bước xoắn định trước theo yêu cầu thiết kế tạo thành các vòng xoắn ngoài bao quanh và cố định với các thanh đứng bằng dây inox, khác biệt ở chỗ, một số vòng xoắn của thanh quấn được quấn với đường kính nhỏ hơn tạo thành các vòng xoắn trong tỳ sát vào mặt trong của các thanh đứng sao cho các thanh đứng này được kẹp giữa các vòng xoắn trong và ngoài của thanh quấn. Ngoài ra, giải pháp hữu ích còn đề xuất thiết bị và phương pháp tạo hình rọ đá hình trụ này.

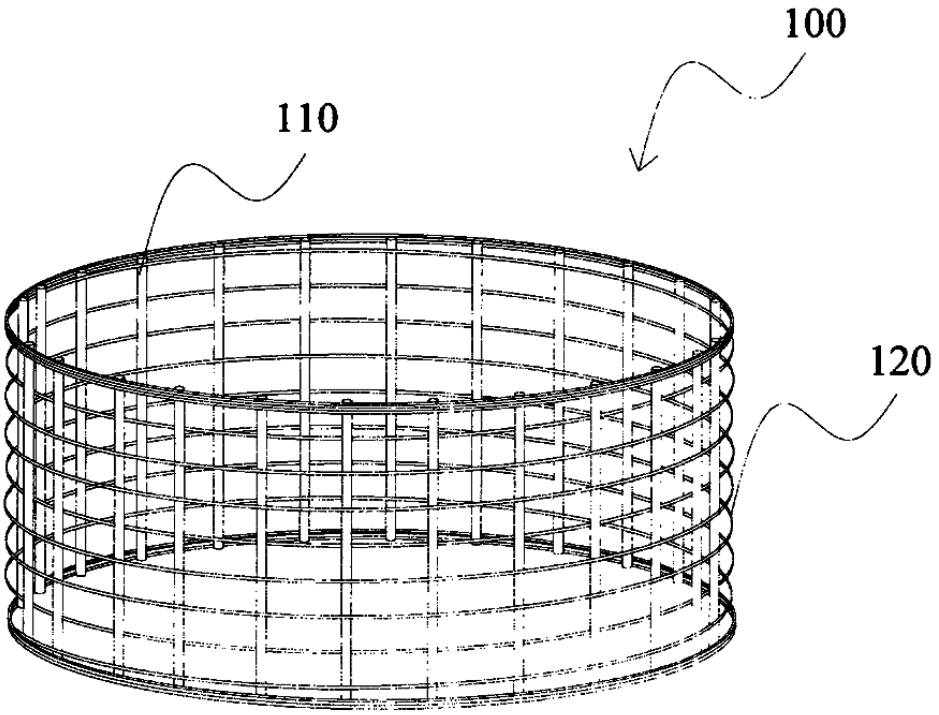

(11) **3214**
(21) 2-2015-00119 (51)[7] **E02B 3/04**
(22) 07.05.2015 (43) 25.11.2016
Ngày yêu cầu thẩm định nội dung: 07.05.2015
(75) ĐỖ ĐỨC THẮNG (VN)
Số nhà 45, ngõ 4/21 Phương Mai, quận Đống Đa, thành phố Hà Nội
(74) Công ty TNHH Sáng chế ACTIP (ACTIP PATENT LIMITED)
(54) RỌ ĐÁ KHUNG BÊ TÔNG KẾT HỢP VỚI LƯỚI THANH POLYME CỐT SỢI THỦY TINH VÀ KÈ TẠO BÃI SỬ DỤNG CÁC RỌ ĐÁ NÀY

(57) Giải pháp hữu ích đề cập đến rọ đá khung bê tông kết hợp với lưới thanh polyme cốt sợi thủy tinh có khả năng làm việc tốt và không bị ăn mòn trong môi trường nước mặn, tuổi thọ cao, đảm bảo khả năng chịu lực và không biến dạng khi cẩu lắp. Rọ đá gồm có hai khung cứng phía đầu bằng bê tông, trên một mặt bên có bố trí các thanh chờ bằng thanh polyme cốt sợi thủy tinh nhô ra cách đều nhau; và các tấm lưới đáy, đỉnh, bên được ghép từ các thanh polyme cốt sợi thủy tinh để tạo ra các ô lưới có dạng hình vuông hoặc hình thoi có kích thước định trước được cố định với các thanh chờ của hai khung cứng phía đầu. Ngoài ra, giải pháp hữu ích còn đề xuất kè tạo bãi xếp bằng các rọ đá khung bê tông kết hợp với lưới thanh polyme cốt sợi thủy tinh này.

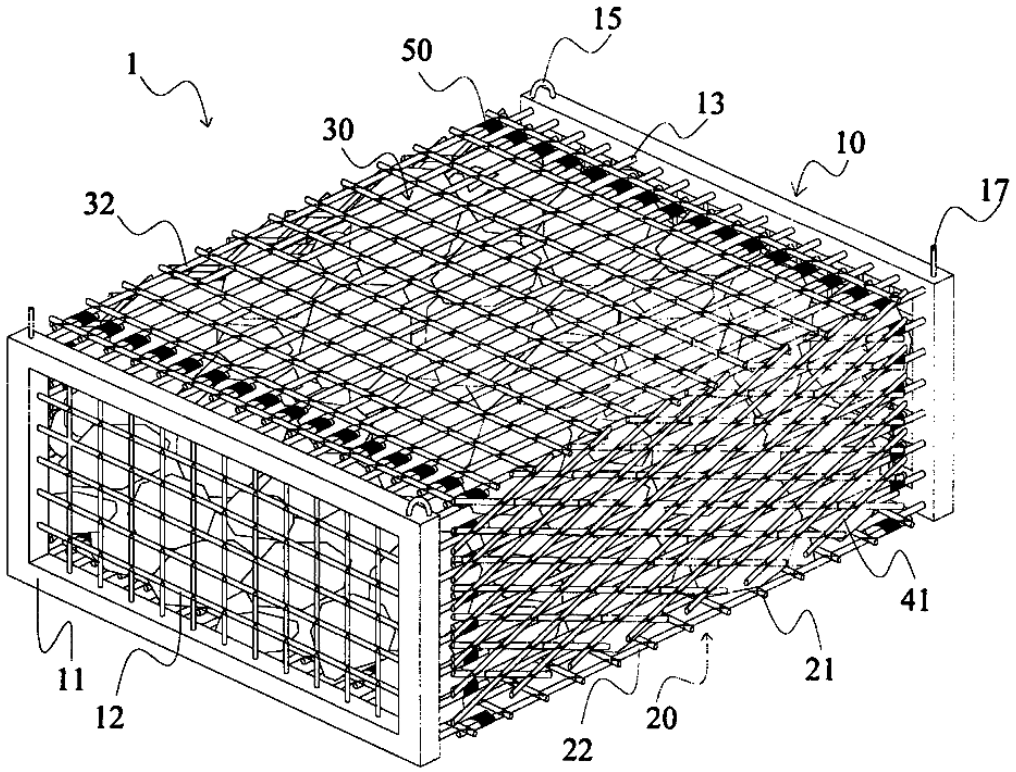

(11) **3215**

(21) 2-2015-00120 (51)[7] **B65B 37/00**

(22) 07.05.2015 (43) 25.11.2016

Ngày yêu cầu thẩm định nội dung: 07.05.2015

(71) CÔNG TY CỔ PHẦN HEALTH BEAUTY CORNER (VN)
Tầng lửng, 54 Phan Đăng Lưu, phường 5, quận Phú Nhuận, thành phố Hồ Chí Minh

(72) Trương Thanh Hoài (VN)

(54) MÁY CHIẾT RÓT MỸ PHẨM TƯƠI

(57) Giải pháp đề cập đến máy chiết rót mỹ phẩm. Máy chiết rót mỹ phẩm này bao gồm phần dạng cánh hoa có các ống dẫn mỹ phẩm được đặt trong các cánh hoa và mỹ phẩm được chiết ra từ phần đầu của mỗi cánh hoa; phần thân máy chứa các khay đựng các hộp mỹ phẩm được giữ lạnh, các khay này được nối với các ống dẫn mỹ phẩm lên các cánh hoa và đáy máy có ổn áp, bình ắcquy và dây nguồn của máy. Máy chiết rót mỹ phẩm còn có hệ thống điều khiển trong đó có các bo mạch điện tử dùng để vận hành và điều khiển hoạt động chiết rót mỹ phẩm.

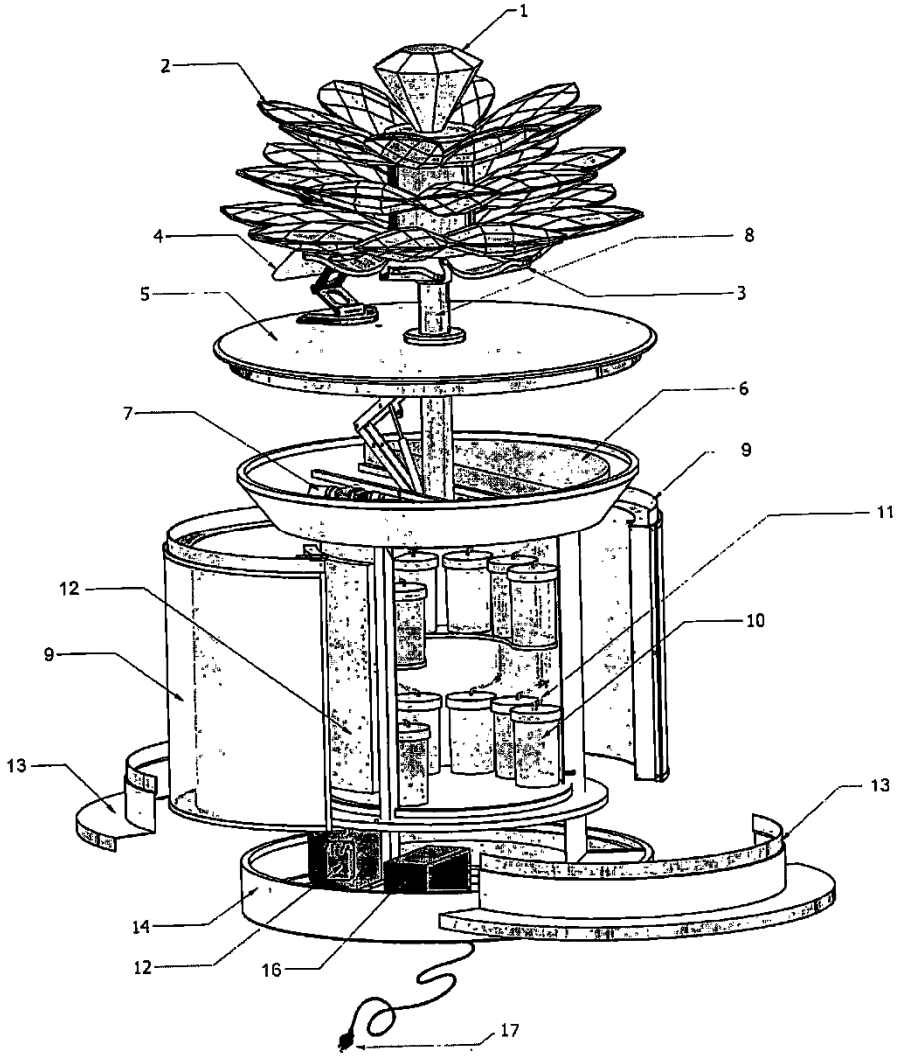

(11) **3216**
(21) 2-2015-00123 (51)[7] **B25B 5/00**, 5/10
(22) 13.05.2015 (43) 25.11.2016
Ngày yêu cầu thẩm định nội dung: 13.05.2015
(75) NGUYỄN NHƠN HẬU (AU)
2 Boundary road, Chester hill N.S.W, Australia
(74) Văn phòng luật sư Phạm và Liên danh (PHAM & ASSOCIATES)
(54) BỘ CƠ CẤU ĐỊNH VỊ CÁC TẤM VẬT LIỆU NẰM NGANG VÀ THẲNG ĐỨNG VUÔNG GÓC VỚI NHAU

(57) Giải pháp hữu ích đề xuất bộ cơ cấu định vị các tấm vật liệu nằm ngang và thẳng đứng vuông góc với nhau có ít nhất hai cơ cấu định vị. Trong đó mỗi cơ cấu định vị này bao gồm: bộ phận gắn nằm ngang có phương tiện gắn được tạo ra trên nó sao cho phương tiện gắn này có thể gắn chặt bộ phận gắn vào mặt trên của tấm vật liệu nằm ngang và nằm vuông góc ngang qua mép ngoài của tấm vật liệu nằm ngang này; các rãnh trượt tạo ra theo chiều dọc của bộ phận gắn tại phần đầu ngoài của nó; bộ phận đỡ thẳng đứng gồm có tấm có các gờ lắp tạo ra tại phần đầu trên của bộ phận đỡ, các gờ lắp của tấm được lắp trượt được trong các rãnh trượt của bộ phận gắn sao cho bộ phận đỡ có thể dịch chuyển theo phương nằm ngang tương đối với bộ phận gắn đến vị trí mong muốn; phương tiện điều chỉnh có vấu đỡ để đỡ tấm vật liệu thẳng đứng được tạo ra tại đầu dưới của nó; và phương tiện khóa được bố trí tại phần đầu trên phương tiện điều chỉnh sao cho phương tiện khóa này có thể khóa phương tiện điều chỉnh tương đối với bộ phận đỡ tại vị trí khi mép trên của tấm vật liệu thẳng đứng vào khít với mép ngoài của tấm vật liệu nằm ngang; phương tiện điều chỉnh tinh tỳ vào chính giữa tấm có các gờ lắp để điều chỉnh mép trên của tấm vật liệu thẳng đứng vào khít hơn nữa với mép ngoài của tấm vật liệu nằm ngang.

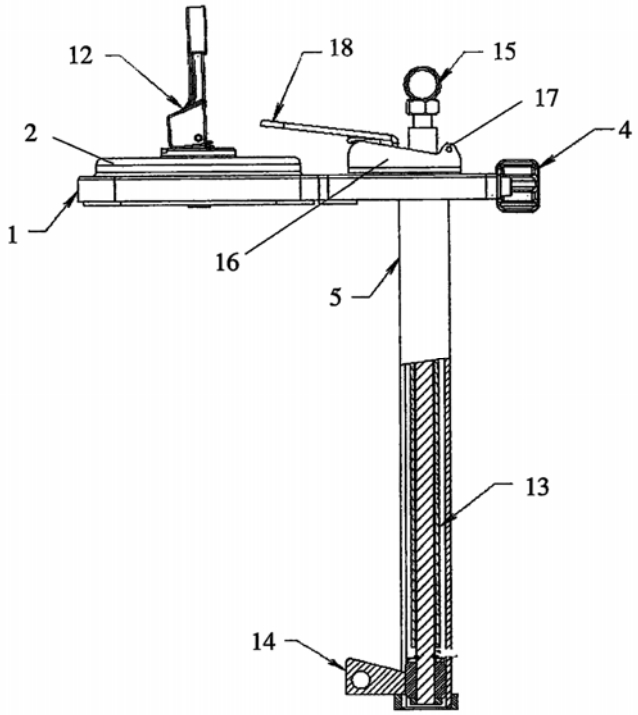

(11) **3217**
(21) 2-2015-00126 (51)[7] **B62H 1/02**, 1/08
(22) 14.05.2015 (43) 25.11.2016
Ngày yêu cầu thẩm định nội dung: 14.05.2015
(75) WAN-JYE CHENG (TW)
4F.-12, No.126, Shengli Rd., East Dist., Hsinchu City 300, Taiwan
(74) Công ty TNHH Trường Xuân (AGELESS CO.,LTD.)
(54) CHÂN CHỐNG XE MÔ TÔ AN TOÀN
(57) Giải pháp hữu ích đề cập đến chân chống xe mô tô an toàn (10) được lắp đặt vào gầm của thân xe mô tô (12) và bao gồm chân chống đỡ đàn hồi (14) và thiết bị chuyển mạch điện từ (16). Đầu lồi chống xoay (28) nhô ra từ thân chuyển mạch (26) nhô ra từ thân chuyển mạch (26) và ép tỳ vào chân chống đàn hồi (14) để tiếp xúc với mặt đất, nhờ đó chân chống đỡ đàn hồi (14) mà được lắp vào thân xe mô tô (12) sẽ chống đỡ thân xe mô tô dựng đứng trên mặt đất. Thiết bị chuyển mạch điện từ (16) có dây cáp tín hiệu (30) được kết nối với công tắc khởi động của thân xe mô tô. Trong khi thân xe mô tô được khởi động, dòng điện chạy đến thiết bị chuyển mạch điện từ (16) để làm cho đầu lồi chống xoay (28) được co lại vào trong thân chuyển mạch (26), nhờ đó chân chống đỡ đàn hồi (14) không bị chặn bởi đầu lồi chống xoay (28) mà được đẩy xoay lên trên áp vào thân xe mô tô. Giải pháp hữu ích có thể tránh được tai nạn giao thông xảy ra do người đi xe quên đạp chân chống lên.

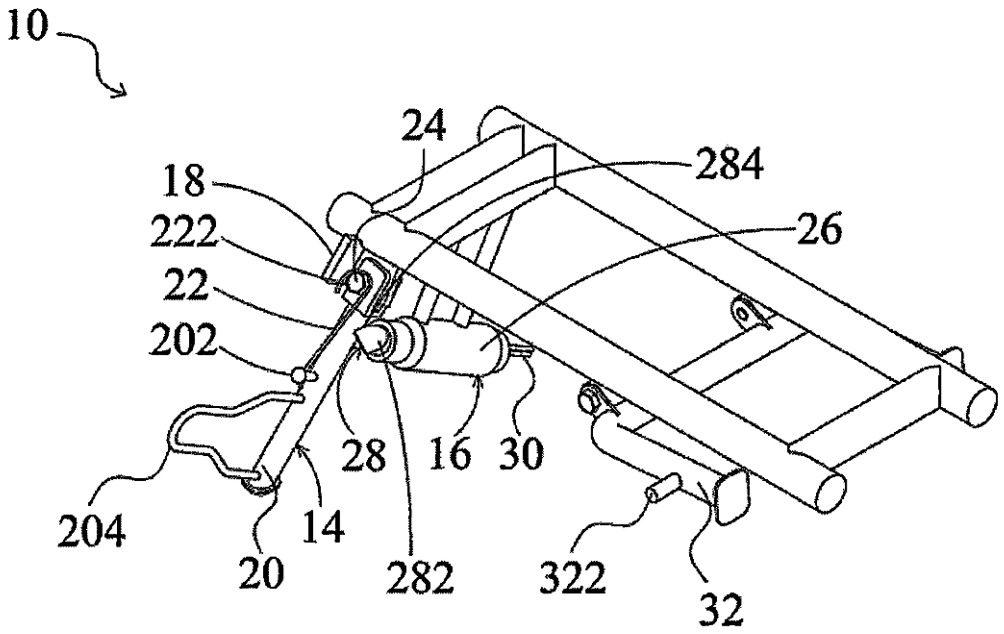

(11) **3218**
(21) 2-2015-00127 (51)[7] **B65D 41/62**
(22) 15.05.2015 (43) 25.11.2016
Ngày yêu cầu thẩm định nội dung: 16.06.2015
(71) TAIWAN HON CHUAN ENTERPRISE CO., LTD. (CN)
No. 6, 2ND. Road, Taichung Industrial Park, Taiwan, Republic of China.
(72) Keith H Dai (TW)
(74) Văn phòng luật sư Phạm và Liên danh (PHAM & ASSOCIATES)
(54) CỤM NẮP ĐÁP ỨNG NHANH
(57) Giải pháp hữu ích đề cập đến cụm nắp đáp ứng nhanh được dùng cho thực phẩm và đồ uống. Nắp (10/30) bao gồm cụm đáp ứng nhanh (20). Cụm đáp ứng nhanh (20) bao gồm mã QR (21) và lớp bảo vệ (22) . Mã QR (21) được gắn vào phần phẳng của nắp (10/30). Lớp bảo vệ (22) được gắn vào nắp (10/30) để che mã QR (21) .

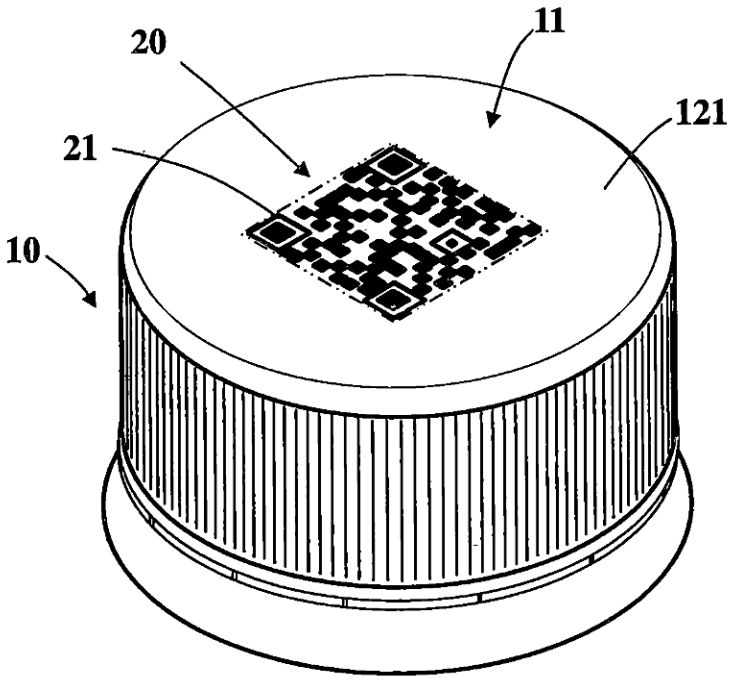

(11) **3219**
(21) 2-2015-00128 (51)[7] **B25B 5/00**, 5/10
(22) 15.05.2015 (43) 25.11.2016
Ngày yêu cầu thẩm định nội dung: 15.05.2015
(75) NGUYỄN NHƠN HÒA (AU)
174 South Terraca, Bankstown NSW 2200, Sydney, Australia
(74) Văn phòng luật sư Phạm và Liên danh (PHAM & ASSOCIATES)
(54) BỘ CƠ CẤU ĐỊNH VỊ CÁC TẤM VẬT LIỆU NẰM NGANG VÀ THẲNG ĐỨNG VUÔNG GÓC VỚI NHAU

(57) Giải pháp hữu ích đề xuất bộ cơ cấu định vị các tấm vật liệu nằm ngang và thẳng đứng vuông góc với nhau có ít nhất hai cơ cấu định vị. Trong đó mỗi cơ cấu định vị này bao gồm: bộ phận gắn nằm ngang có phương tiện gắn được tạo ra trên nó sao cho phương tiện gắn này có thể gắn chặt bộ phận gắn vào mặt trên của tấm vật liệu nằm ngang và nằm vuông góc ngang qua mép ngoài của tấm vật liệu nằm ngang này; các rãnh trượt tạo ra theo chiều dọc của bộ phận gắn tại phần đầu ngoài của nó; bộ phận đỡ thẳng đứng gồm có tấm có các gờ lắp tạo ra tại phần đầu trên của bộ phận đỡ, các gờ lắp của tấm được lắp trượt được trong các rãnh trượt của bộ phận gắn sao cho bộ phận đỡ có thể dịch chuyển theo phương nằm ngang tương đối với bộ phận gắn đến vị trí mong muốn; phương tiện điều chỉnh có vấu đỡ để đỡ tấm vật liệu thẳng đứng được tạo ra tại đầu dưới của nó; và phương tiện khóa được bố trí tại phần đầu trên phương tiện điều chỉnh sao cho phương tiện khóa này có thể khóa phương tiện điều chỉnh tương đối với bộ phận đỡ tại vị trí khi mép trên của tấm vật liệu thẳng đứng vào khít với mép ngoài của tấm vật liệu nằm ngang; phương tiện điều chỉnh tinh tỳ vào chính giữa tấm có các gờ lắp để điều chỉnh mép trên của tấm vật liệu thẳng đứng vào khít hơn nữa với mép ngoài của tấm vật liệu nằm ngang.

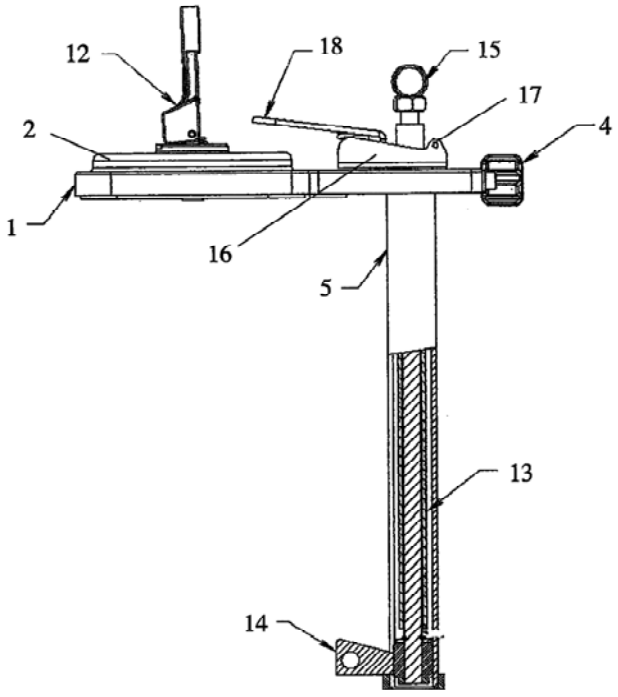

(11) **3220**
(21) 2-2015-00132 (51)[7] **F41H 5/08**
(22) 19.05.2015 (43) 25.11.2016
Ngày yêu cầu thẩm định nội dung: 05.09.2016
(75) CHANG, HUNG-YI (TW)
No. 1, Aly. 8, Ln. 290, Sec. 2, Fengshi Rd., Fengyuan Dist., Taichung City 420, Taiwan
(74) Công ty TNHH Trường Xuân (AGELESS CO.,LTD.)
(54) KHIÊN CHỐNG BẠO LOẠN CÓ THIẾT BỊ GÂY SỐC ĐIỆN
(57) Giải pháp hữu ích đề cập đến khiên chống bạo loạn có thiết bị gây sốc điện, khiên này bao gồm: tấm hình chữ nhật có bốn góc vê tròn, tấm này có các lỗ có ren; thiết bị gây sốc điện có hai vật dẫn điện thuôn dài song song nhau, và hai vật dẫn điện kéo dài tương ứng được nối với hai vật dẫn điện thuôn dài; tay nắm được lắp cố định vào mặt sau của tấm hình chữ nhật bằng cách bắt vít qua các lỗ có ren vào trong các vật dẫn điện thuôn dài; và nguồn điện được nối điện với thiết bị gây sốc điện. Thiết bị gây sốc điện có diện tích hơi nhỏ hơn diện tích mặt trước của tấm hình chữ nhật. Do đó, thiết bị gây sốc điện có diện tích gây sốc điện hiệu quả tạo ra bởi thiết bị gây sốc điện tăng đáng kể nên dễ dàng đẩy lùi đám đông và ngăn chặn bạo loạn.

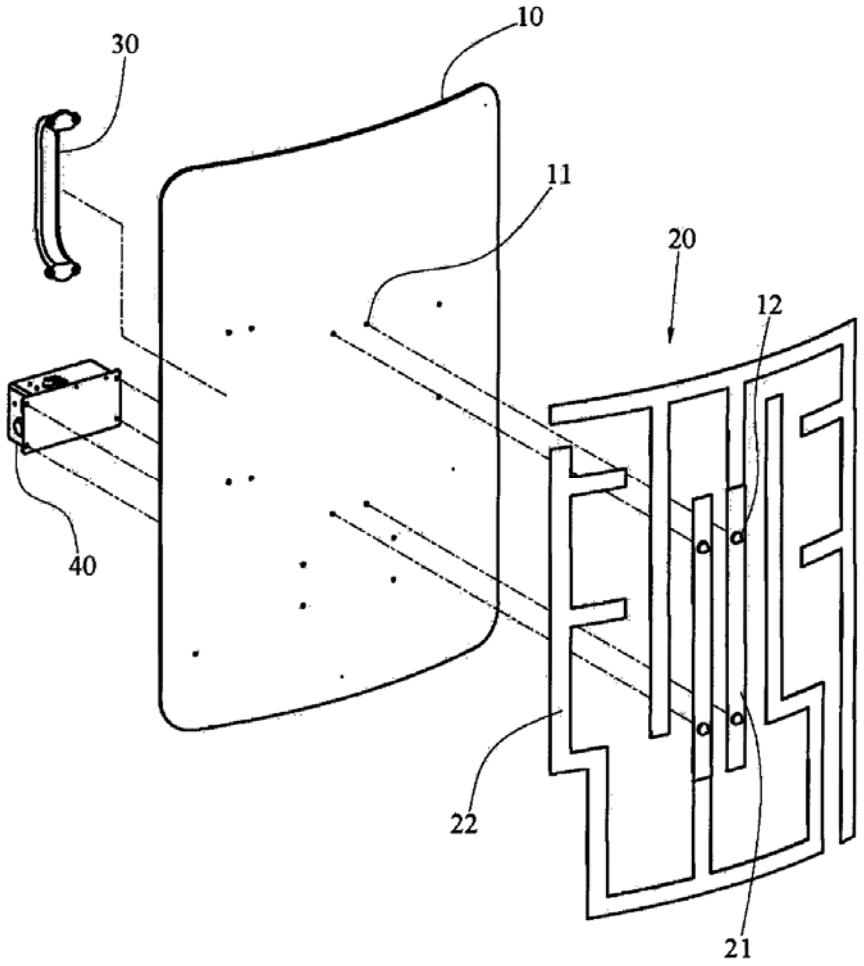

(11) **3221**

(21) 2-2015-00283 (51)[7] **A23L 1/00**, 1/212, 1/29
(22) 21.09.2015 (43) 25.11.2016
Ngày yêu cầu thẩm định nội dung: 21.09.2015

(71) CÔNG TY CỔ PHẦN VIETRAP ĐẦU TƯ THƯƠNG MẠI (VN)
Số 1, ngõ 238 Hoàng Quốc Việt, phường Cổ Nhuế 1, quận Bắc Từ Liêm, thành phố Hà Nội, Việt Nam
(72) Vũ Thị Vân Phượng (VN), Vũ Thị Hồng Nhung (VN), Nguyễn Thị Thanh Nhàn (VN)

(54) VIÊN NANG DINH DƯỠNG

(57) Giải pháp hữu ích đề cập đến viên nang dinh dưỡng chứa bột lá cây chùm ngây (tên khoa học là Moringa oleifera) với lượng 300mg, bột gạo lứt nảy mầm với lượng 150mg, và hỗn hợp bột của lactoza, aerosil, magie stearat với lượng 50mg. Viên nang dinh dưỡng này cung cấp các chất dinh dưỡng từ lá cây chùm ngây và các chất xơ hòa tan từ gạo lứt nảy mầm giúp tăng cường sức khỏe, nâng cao sức đề kháng, cung cấp các chất xơ hòa tan từ gạo lứt cho người có đường huyết cao, người ăn kiêng, người béo phì.

(11) **3222**
(21) 2-2015-00300 (51)[7] **B29C 65/00**
(22) 01.10.2015 (43) 25.11.2016
Ngày yêu cầu thẩm định nội dung: 15.06.2016
(71) CHAEI HSIN ENTERPRISE CO., LTD. (TW)
1F., No.550, Sec. 3, Jhongcing Rd., Situn Dist., Taichung City 40761, Taiwan
(72) Shui Mu WANG (TW)
(74) Công ty TNHH Ban Ca (BANCA)
(54) THIẾT BỊ ĐÚC ÁP LỰC
(57) Thiết bị đúc áp lực bao gồm: đế, nền chịu lực, ít nhất một máy chiếu, khuôn ép, và bộ gia nhiệt. Đế bao gồm khu vực cấp liệu và khu vực đúc. Nền chịu lực di chuyển vào trong khu vực đúc từ khu vực cấp liệu, và khi nó được bố trí trong khu vực cấp liệu, nhiều mảnh ghép được xếp chồng lên nền chịu lực. Ít nhất một máy chiếu được cố định phía trên khu vực cấp liệu để chiếu nhiều ảnh định vị lên nền chịu lực, trong đó mỗi mảnh ghép được xếp chồng lên nền chịu lực bằng cách căn chỉnh với từng ảnh định vị. Khuôn ép được bố trí phía trên khu vực đúc, và khi nền chịu lực di chuyển vào trong khu vực đúc, khuôn ép di chuyển để ép từng mảnh ghép lên nền chịu lực. Bộ gia nhiệt được gắn trên đế để gia nhiệt từng mảnh ghép trên nền chịu lực.

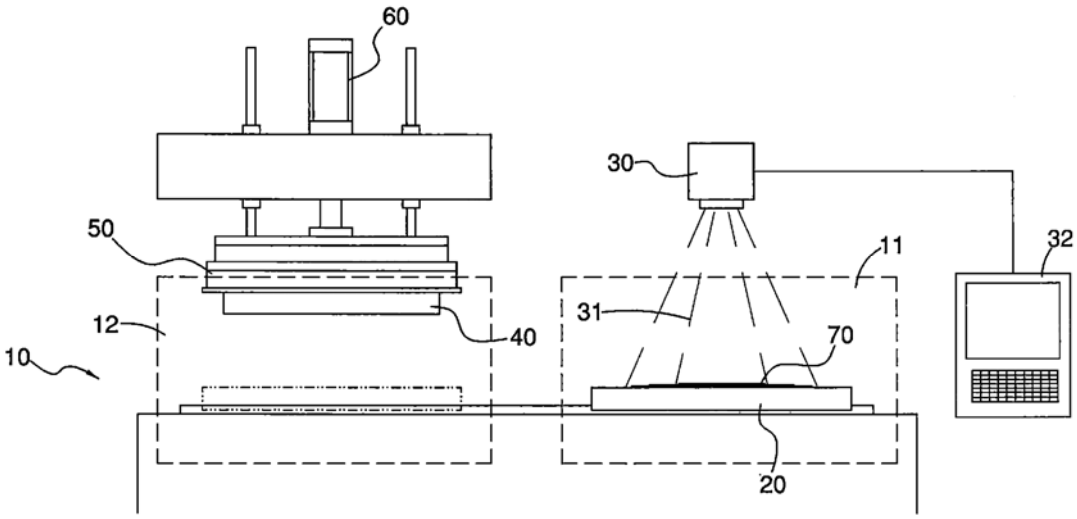

(11) **3223**
(21) 2-2015-00326 (51)[7] **C02F 3/28**
(22) 21.10.2015 (43) 25.11.2016
Ngày yêu cầu thẩm định nội dung: 21.10.2015
(71) CÔNG TY CỔ PHẦN PHÁT TRIỂN CÔNG NGHỆ VÀ THIẾT BỊ MÔI TRƯỜNG HMC (VN)
Số 8 ngách 31/12, ngõ 31 Trần Quốc Hoàn, phường Dịch Vọng, quận Cầu Giấy, thành phố Hà Nội
(72) Nguyễn Hữu Thủy (VN), Nguyễn Hữu Chiến (VN)
(54) BỂ XỬ LÝ KỴ KHÍ DÙNG CHO NƯỚC THẢI GIÀU CHẤT HỮU CƠ
(57) Giải pháp hữu ích đề cập đến bể xử lý kỵ khí dùng cho nước thải giàu chất hữu cơ bao gồm một số bộ phận chính sau: thân bể (1) làm bằng composit, bê tông hoặc inox, thân bể (1) có đường kính D (mm) và chiều cao H (mm), tỷ lệ giữa đường kính và chiều cao D/H của bể nằm trong khoảng từ 5/12 đến 14/12; lớp giá thể vi sinh dính bám cố định (2) dạng khối được bố trí cách đáy bể một khoảng từ 0,5xH đến 0,7xH và tỷ lệ chiều cao/đường kính của lớp giá thể này nằm trong khoảng từ 2/5 đến 2/14; giá thể vi sinh dính bám lơ lửng (3) dạng cầu được nạp bên dưới giá thể vi sinh dính bám cố định (2); nắp bể; và các bơm tuần hoàn (B) với số lượng bơm là số chẵn và ít nhất là sáu bơm được bố trí cách đều nhau xung quanh đáy bể để tuần hoàn một phần dung dịch sau xử lý bằng bể này xuống dưới đáy bể sao cho tạo ra được dòng xoáy trong bể từ dưới lên.

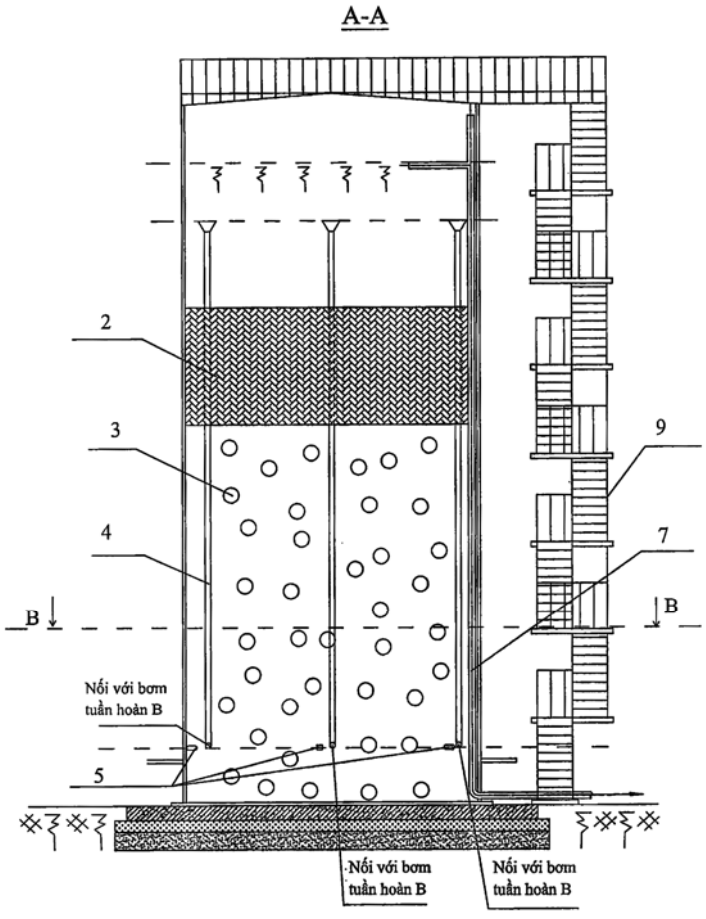

(11) **3224**
(21) 2-2016-00036 (51)[7] **E03F 3/06**, 5/02
(22) 02.02.2016 (43) 25.11.2016
Ngày yêu cầu thẩm định nội dung: 02.02.2016
(71) CÔNG TY TNHH THOÁT NƯỚC VÀ PHÁT TRIỂN ĐÔ THỊ TỈNH BR-VT (BUSADCO) (VN)
Số 6 đường 3/2, phường 8, thành phố Vũng Tàu, tỉnh Bà Rịa - Vũng Tàu
(72) Hoàng Đức Thảo (VN)
(54) HỐ GA NGĂN MÙI BẢO VỆ MÔI TRƯỜNG
(57) Giải pháp hữu ích đề cập đến hố ga ngăn mùi bảo vệ môi trường bao gồm: hố ga thứ nhất (1) và hố ga thứ hai (2), trong đó hố ga thứ nhất (1) đặt dưới lòng đường hoặc vị trí tụ thủy để thu gom nước, còn hố ga thứ hai (2) có thể tích lớn hơn hố ga thứ nhất (1) và hố ga thứ hai (2) này có chức năng ngăn mùi hôi thoát ra từ hệ thống thoát nước nhờ tấm phai chặn (6) có dạng hình chữ nhật được lắp vào rãnh đặt ở giữa hố ga thứ hai (2) này.

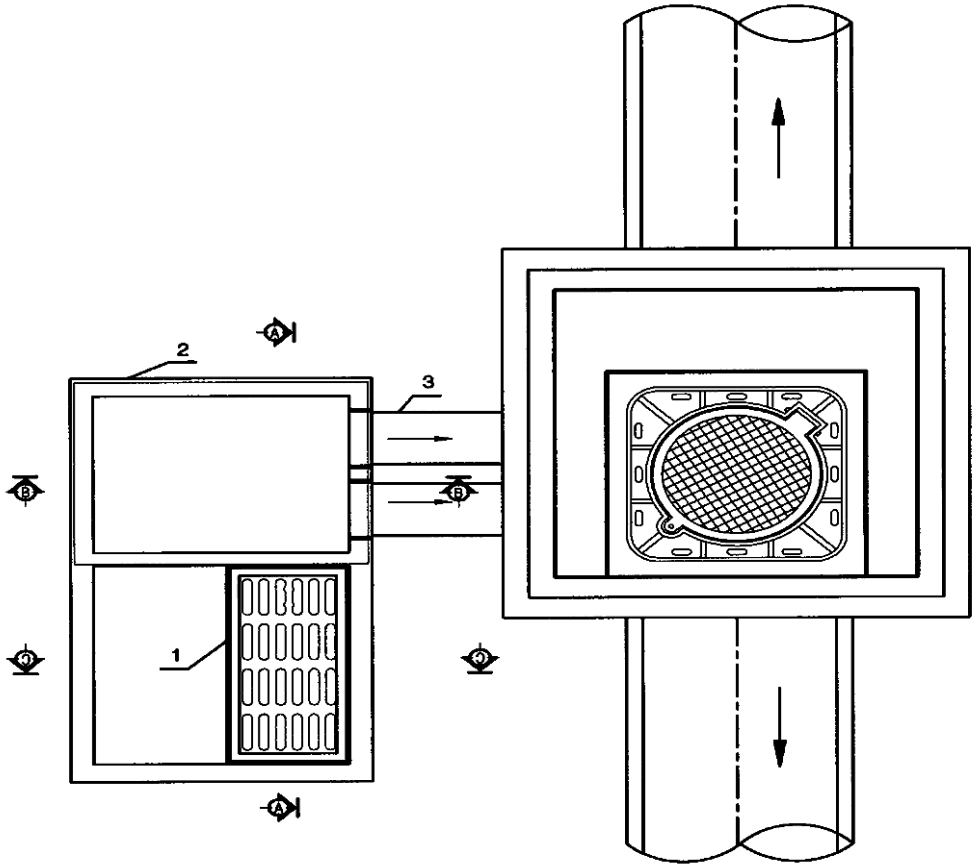

(11) **3225**

(21) 2-2016-00042 (51)[7] **G01N 21/64**

(22) 04.02.2016 (43) 25.11.2016

Ngày yêu cầu thẩm định nội dung: 23.09.2016

(71) BỆNH VIỆN Y HỌC CỔ TRUYỀN TRUNG ƯƠNG (VN)
29 Nguyễn Bỉnh Khiêm, phường Nguyễn Du, quận Hai Bà Trưng, thành phố Hà Nội

(72) Trần Quốc Bình (VN), Nguyễn Văn Thang (VN), Trần Minh Hiếu (VN), Nguyễn Thị Minh Tâm (VN), Kiều Đình Khoan (VN), Vũ Nam (VN), Nguyễn Bội Hương (VN), Đỗ Thị Oanh (VN), Nguyễn Văn Tài (VN), Phạm Thị Vân Anh (VN), Tạ Thu Thủy (VN), Trần Thị Phương Linh (VN)

(74) Công ty TNHH Sở hữu trí tuệ INNETCO-Hoàng Phúc (INNETCO CO., LTD)

(54) QUY TRÌNH PHÂN TÍCH MẪU THỬ ĐỂ THIẾT LẬP CHẤT CHUẨN

(57) Giải pháp hữu ích đề cập đến quy trình phân tích mẫu thử để thiết lập chất chuẩn bao gồm các bước: chuẩn bị mẫu thử từ các nguyên liệu và mẫu chuẩn gốc, định tính nguyên liệu, xác định điểm chảy của mẫu thử, xác định độ tinh khiết của mẫu thử, xác định hàm lượng tạp chất, định lượng nguyên liệu bằng phương pháp sắc ký lỏng hiệu năng cao và lựa chọn các nguyên liệu có mẫu thử đạt chuẩn.

(11) **3226**
(21) 2-2016-00094 (51)[7] **G01N 33/543**
(22) 24.03.2016 (43) 25.11.2016
Ngày yêu cầu thẩm định nội dung: 24.03.2016
(71) VIỆN CÔNG NGHỆ SINH HỌC - VIỆN HÀN LÂM KHOA HỌC VÀ CÔNG NGHỆ VIỆT NAM (VN)
18 Hoàng Quốc Việt, quận Cầu Giấy, thành phố Hà Nội
(72) Nghiêm Ngọc Minh (VN), Nguyễn Thị Hoài Thu (VN), Phạm Thùy Linh (VN), Lê Trọng Văn (VN), Trần Minh Trí (VN)
(54) QUE THỬ PHÁT HIỆN NHANH ĐỘC TỐ STAPHYLOCOCCAL ENTEROTOXIN B (SEB)
(57) Giải pháp hữu ích đề cập đến que thử phát hiện nhanh độc tố Staphylococcal EnterotoxinB (SEB) trên cơ sở sắc ký miễn dịch. Bằng cách sử dụng kháng thể đa dòng IgG kháng SEB và kháng thể đơn dòng của chuột kháng SEB cộng hợp hạt vàng 40nm trải trên kháng thể cộng hợp, que thử nhanh theo giải pháp hữu ích có khả năng phát hiện được độc tố Staphylococcal EnterotoxinB.

(11) **3227**
(21) 2-2016-00151 (51)[7] **F24H 4/00**
(22) 06.05.2016 (43) 25.11.2016
Ngày yêu cầu thẩm định nội dung: 06.05.2016
(71) CÔNG TY CỔ PHẦN PHÁT TRIỂN KỸ THUẬT CÔNG NGHỆ PPT (VN)
Lầu 8, phòng 802, tòa nhà Jabes 2, 110 Cách Mạng Tháng 8, phường 7, quận 3, thành phố Hồ Chí Minh
(72) Nguyễn Ngọc Thủy (VN)
(54) HỆ THỐNG BƠM NHIỆT SẢN XUẤT NƯỚC NÓNG VÀ KHÔNG KHÍ MÁT
(57) Giải pháp hữu ích đề cập đến hệ thống bơm nhiệt sản xuất nước nóng và không khí mát bao gồm bơm nhiệt (1), bồn bảo ôn (2) chứa nước, bơm tuần hoàn (3); bơm tăng áp (4), đường ống dẫn nước nóng (5), đường ống dẫn khí mát (6); ứng dụng nguyên lý làm lạnh ngược chiều để tạo nước nóng dùng cho sinh hoạt và công nghiệp đồng thời tạo không khí có nhiệt độ thấp hay khí mát sử dụng cho việc điều hòa không khí trong môi trường sinh hoạt dân dụng hoặc sản xuất công nghiệp.

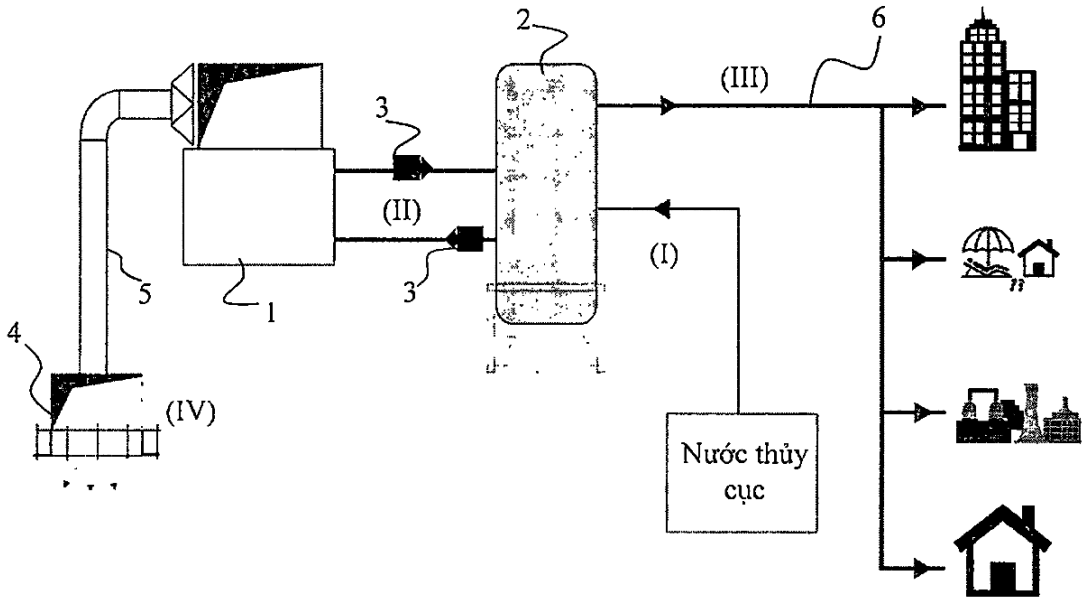

(11) **3228**
(21) 2-2016-00175 (51)[7] **B62J 7/02**, 7/00
(22) 20.05.2016 (43) 25.11.2016
(30) 202015000017102 22.05.2015 IT
(71) PIAGGIO & C. S.P.A. (IT)
Viale Rinaldo Piaggio, 25 - 56025 Pontedera (Pisa - Italy)
(72) Emiliano GUIDI (IT), Alberto GRACCI (IT), Alessio CAMPANI (IT)
(74) Công ty Luật TNHH T&G (TGVN)

(54) GIÁ HÀNH LÝ VÀ XE BAO GỒM GIÁ HÀNH LÝ

(57) Sáng chế đề cập tới giá hành lý (100) cho xe (1) bao gồm động cơ, khung bệ xe (2), yên (3), tay lái (4) và trong đó, không gian được xác định giữa yên (3) và tay lái (4). Giá hành lý bao gồm:
phần mang (10) bao gồm mặt thứ nhất (11) chứa bề mặt đỡ (12) để đỡ tải (L1) cần được vận chuyển và mặt thứ hai (13) đối diện với mặt thứ nhất;
ít nhất một thành phần đệm (18, 21) kéo dài từ mặt thứ hai (13) của phần mang (10) nêu trên theo hướng ngang so với bề mặt đỡ (12); ít nhất một thành phần gắn (21A, 22) để gắn giá hành lý vào khung bệ xe (2) theo cách tháo bỏ ra được, ít nhất một thành phần gắn (21A, 22) được kết hợp với ít nhất một thành phần đệm (18, 21).
Theo cách khác, ít nhất một thành phần đệm có thể được gắn vĩnh viễn vào khung xe trong không gian (V1) được xác định giữa yên (3) và tay lái (4).

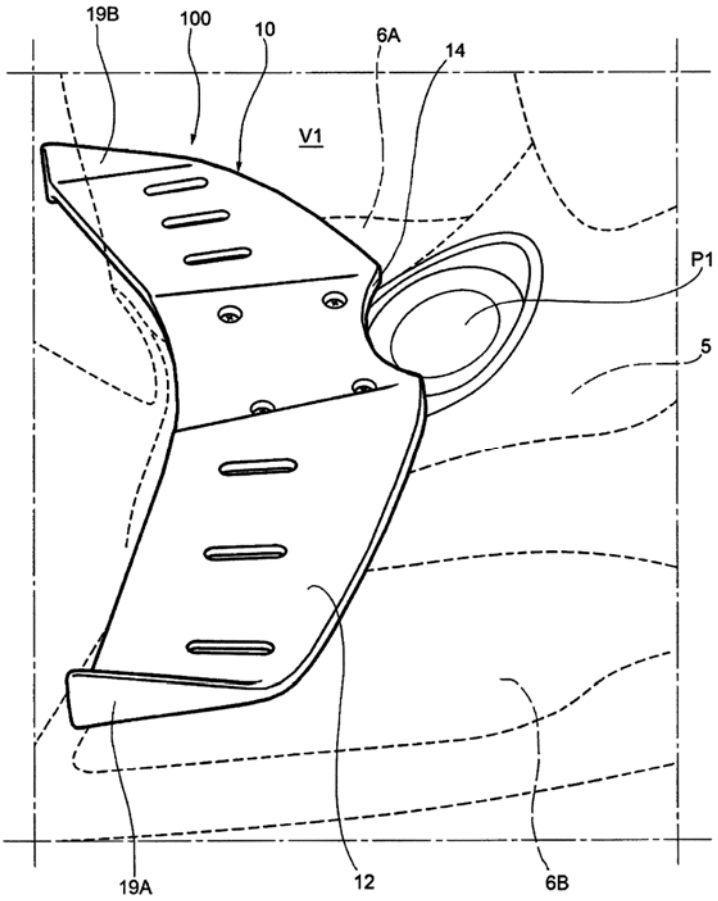

(11) **3229**

(21) 2-2016-00191 (51)[7] **H04M 3/00**, 3/22, 3/24

(22) 27.05.2016 (43) 25.11.2016

Ngày yêu cầu thẩm định nội dung: 27.05.2016

(71) CÔNG TY CỔ PHẦN VEXERE (VN)
8C Chử Đồng Tử, phường 7, quận Tân Bình, thành phố Hồ Chí Minh

(72) Trần Nguyễn Lê Văn (VN), Lương Đăng Dũng (VN), Đào Việt Thắng (VN)

(54) PHƯƠNG PHÁP TĂNG TỐC ĐỘ TRONG HỆ THỐNG QUẢN LÝ VÉ XE

(57) Giải pháp đề cập đến phương pháp tăng tốc độ trong hệ thống quản lý vé xe thông qua các bước sau: bước 1: từ các thông tin đặt vé cần thiết: vé, chuyến, khách hàng, công ty, đại lý giải pháp sẽ tạo thành năm bảng: bảng vé, bảng chuyến, bảng khách hàng, bảng công ty, bảng đại lý sau đó tạo hình chiếu đa cấp; bước 2: tạo thêm các trường trong các bảng dữ liệu; bước 3: áp dụng kỹ thuật tính trước và lưu bộ đệm để tăng tốc cho việc sử dụng các kết quả tính toán được lặp đi lặp lại nhiều lần. Giải pháp giúp hệ thống quản lý vé xe gọn nhẹ, linh hoạt, không tốn nhiều bộ nhớ, truy vấn vô cùng dễ dàng, dữ liệu đảm bảo tính chính xác cao, khắc phục bài toán sai dữ liệu cũ khi cập nhật dữ liệu mới nhờ đó tăng tốc độ xử lý cho hệ thống.

(11) **3230**

(21) 2-2016-00202 (51)[7] **E02D 29/00**, E04B 5/48
(22) 07.06.2016 (43) 25.11.2016
Ngày yêu cầu thẩm định nội dung: 07.06.2016

(71) CÔNG TY TNHH THOÁT NƯỚC VÀ PHÁT TRIỂN ĐÔ THỊ TỈNH BR-VT (BUSADCO) (VN)
Số 6, đường 3/2, phường 8, thành phố Vũng Tàu, tỉnh Bà Rịa - Vũng Tàu.
(72) Hoàng Đức Thảo (VN)

(54) HÀO KỸ THUẬT

(57) Giải pháp hữu ích đề cập đến hào kỹ thuật dùng trong các công trình hạ tầng kỹ thuật đô thị bao gồm các đoạn hào kỹ thuật được liên kết với nhau theo chiều dài công trình, mỗi đoạn hào bao gồm phần thân hào cố định và nắp trên tháo lắp được, các đoạn hào này được nối với nhau bằng mối nối (6), khe hở mối nối (3) được chèn bằng vật liệu chống thấm (7) phù hợp công trình, khác biệt ở chỗ nắp trên của hào là tấm đan chịu lực (4), khe hở giữa các tấm đan (3) được chèn bằng vật liệu chống thấm (7) thỏa mãn yêu cầu chống thấm tránh nước chảy từ bên ngoài vào bên trong hào.

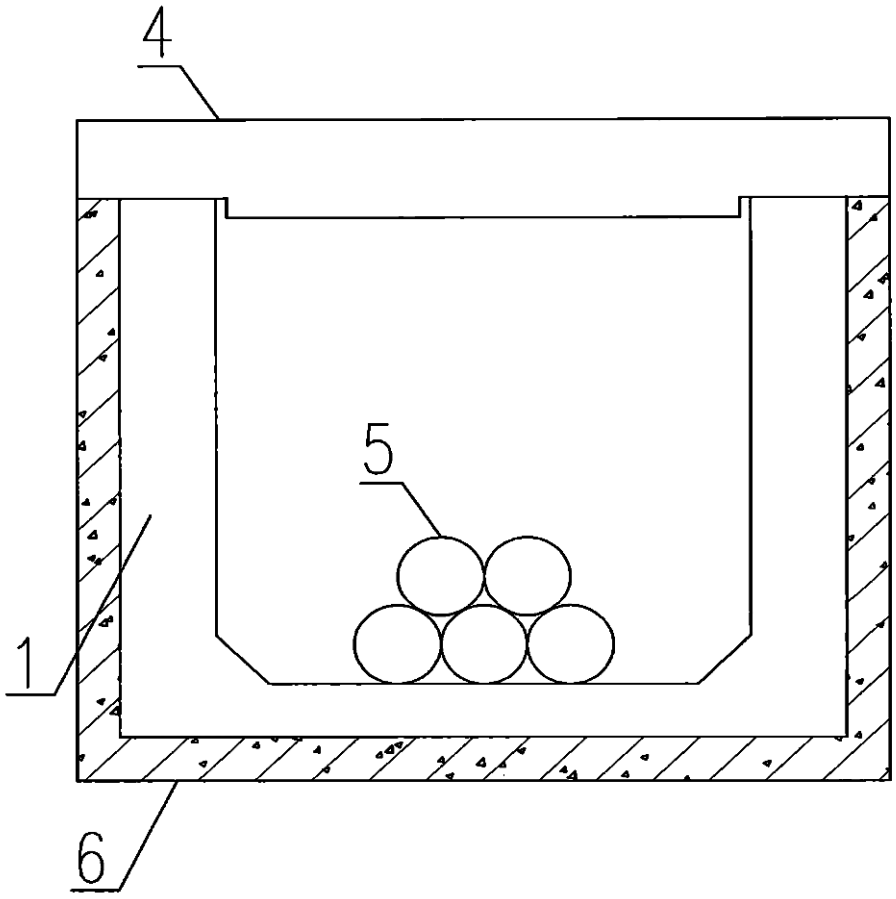

(11) **3231**
(21) 2-2016-00203 (51)[7] **B28B 21/14**
(22) 07.06.2016 (43) 25.11.2016
Ngày yêu cầu thẩm định nội dung: 07.06.2016
(71) CÔNG TY TNHH THOÁT NƯỚC VÀ PHÁT TRIỂN ĐÔ THỊ TỈNH BR-VT (BUSADCO) (VN)
Số 6, đường 3/2, phường 8, thành phố Vũng Tàu, tỉnh Bà Rịa - Vũng Tàu.
(72) Hoàng Đức Thảo (VN)
(54) THIẾT BỊ ĐẦM RUNG LẮC
(57) Sáng chế đề cập đến thiết bị đầm rung lắc được sử dụng trong dây chuyền sản xuất cấu kiện bê tông cốt thép đúc sẵn thành mỏng có khả năng tạo ra dao động, hệ thống này bao gồm: giàn đế (3) gồm các thanh được cố định với nhau thành khung, bên dưới giàn đế (3) có các chân đế (6), phía trên giàn đế (3) có các bộ phận cố định (9) để cố định phương tiện đàn hồi (7); các phương tiện đàn hồi (7) nằm ở mặt trên giàn đế (3); bệ rung lắc (1) đặt trên các phương tiện đàn hồi (7) được cố định với phương tiện đàn hồi (7) bằng bộ phận cố định (9), mặt trên bệ rung lắc (1) tiếp xúc với cấu kiện ván khuôn trong quá trình sản xuất và có các bộ phận định vị (5) có tác dụng ngăn cản sự dịch chuyển của ván khuôn cấu kiện ra khỏi bệ rung lắc (1) trong quá trình sản xuất; phương tiện đầm rung (8) được cấp nguồn điện từ bên ngoài được lắp vào mặt dưới của bệ rung lắc (1) để tạo ra dao động và truyền dao động này cho bệ rung lắc (1); trong đó số lượng phương tiện đàn hồi lớn hơn 4.

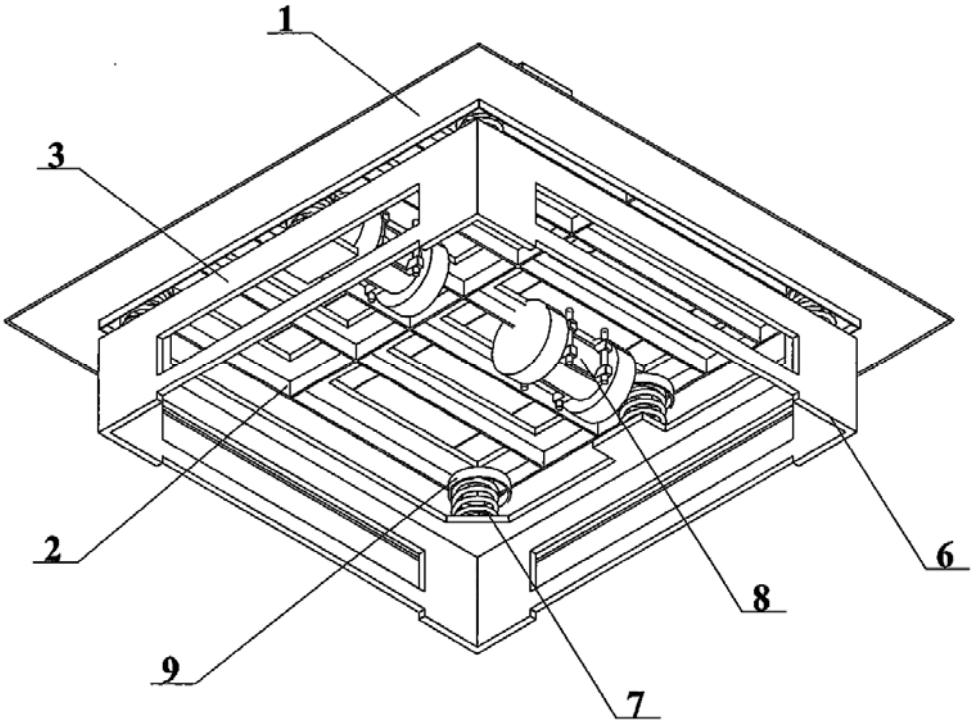

(11) **3232**
(21) 2-2016-00232 (51)[7] **F04D 25/00**
(22) 30.06.2016 (43) 25.11.2016
Ngày yêu cầu thẩm định nội dung: 12.09.2016
(71) VIỆN NGHIÊN CỨU CƠ KHÍ - BỘ CÔNG THƯƠNG (VN)
Số 4 đường Phạm Văn Đồng, phường Mai Dịch, quận Cầu Giấy, thành phố Hà Nội
(72) Hoàng Trung Kiên (VN), Hoàng Văn Gọt (VN), Phạm Đức Hoàn (VN)
(54) THIẾT BỊ LÀM MÁT XỈ CHO LÒ HƠI ĐỐT THAN TẦNG SÔI TUẦN HOÀN
(57) Giải pháp hữu ích đề xuất thiết bị làm mát tro xỉ cho lò hơi đốt than tầng sôi tuần hoàn bằng phương pháp làm mát nước gián tiếp với thiết bị kiểu trục quay đảm bảo kinh tế và thời gian ngừng nhà máy tối thiểu khi cần thay thế. Thiết bị làm mát xỉ theo giải pháp bao gồm thân thiết bị có áo nước (5), cánh vít khoang xỉ nóng (6), cánh vít tải (7), trục vít tải (8), đường nước cấp cho áo nước (12), đường nước cấp cho trục (13), đường nước xả của trục (14), đường nước xả của áo nước (15), cửa xỉ vào (16), trong đó, tỷ lệ chiều dài phần cánh vít tải khoang xỉ nóng so với tổng chiều dài vít tải 1/L chiếm khoảng 15-20%; cánh vít tải khoang xỉ nóng bao gồm hai tầng cánh bố trí cách đều nhau theo kiểu "ren đôi" để tăng diện tích trao đổi nhiệt với xỉ và được chế tạo từ thép SUS310S có hàn thêm lớp chống mài mòn dày 6mm bằng que hàn ESab 84.78; cửa xỉ vào (16) được bố trí nghiêng so với phương thẳng đứng một góc a nằm trong khoảng 25-35 độ và khi nhìn theo hướng trục thì toàn bộ cửa xỉ vào nằm ở một phía của thân so với mặt phẳng thẳng đứng chứa qua đường tâm trục.

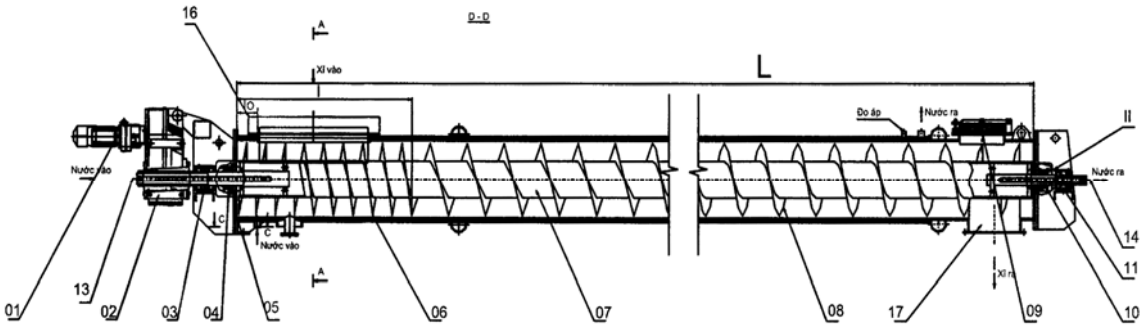

(11) **3233**
(21) 2-2016-00239 (51)[7] **A01N 65/00**
(22) 11.07.2016 (43) 25.11.2016
Ngày yêu cầu thẩm định nội dung: 11.07.2016
(71) VIỆN HÓA HỌC CÔNG NGHIỆP VIỆT NAM (VN)
Số 2 Phạm Ngũ Lão, quận Hoàn Kiếm, thành phố Hà Nội
(72) Lê Đăng Quang (VN), Trần Thị Thu (VN)
(54) QUY TRÌNH ĐIỀU CHẾ CHẾ PHẨM BẢO VỆ THỰC VẬT KHÁNG NẤM COLLETOTRICHUM GLOEOSPORIOIDES GÂY BỆNH THÁN THƯ TRÊN CÂY ỚT
(57) Giải pháp hữu ích đề cập đến quy trình điều chế chế phẩm bảo vệ thực vật kháng nấm *Colletotrichum gloeosporioides* gây bệnh thán thư trên cây ớt bao gồm các bước:
(i) chiết phân bố dịch ớt để thu dầu nghệ tinh; và
(ii) thu chế phẩm bảo vệ thực vật kháng nấm *Colletotrichum gloeosporioides* gây bệnh thán thư trên cây ớt.

(11) **3234**
(21) 2-2016-00240 (51)[7] **H01H 13/14**, 7/32, G08B 25/00
(22) 11.07.2016 (43) 25.11.2016
Ngày yêu cầu thẩm định nội dung: 11.07.2016
(75) ĐOÀN HIỆP (VN)
58/48 Nguyễn Minh Hoàng, phường 12, quận Tân Bình, thành phố Hồ Chí Minh.
(54) PHƯƠNG PHÁP THIẾT KẾ PHỐI HỢP NÚT BẤM CƠ KHÍ VÀ NÚT BẤM CẢM ỨNG ĐIỆN DUNG CHO THIẾT BỊ ĐỂ XÁC THỰC VIỆC BẤM NÚT VÀ TIẾT KIỆM NĂNG LƯỢNG, BỘ NÚT BẤM XÁC THỰC VÀ TIẾT KIỆM NĂNG LƯỢNG CHO THIẾT BỊ, THIẾT BỊ BÁO ĐỘNG CHỨA NÚT BẤM XÁC THỰC VÀ TIẾT KIỆM NĂNG LƯỢNG

(57) Giải pháp hữu ích đề cập đến phương pháp thiết kế phối hợp nút bấm cơ khí và nút bấm cảm ứng điện dung cho thiết bị trong đó, nút bấm cơ khí (3) được bố trí sao cho khi tác động vào nút bấm cơ khí thì ít nhất một bộ phận cơ thể người phải tác động vào vùng hoạt động của nút bấm cảm ứng điện dung (4), tác động vào nút bấm cơ khí sẽ khởi tạo nút bấm cảm ứng điện dung, thông qua vi điều khiển (1) của thiết bị sẽ nhận diện nếu là bộ phận cơ thể người sẽ xác nhận và thực hiện lệnh, nếu không phải sẽ được tắt ngay bởi vi điều khiển. Giải pháp hữu ích cũng đề cập đến bộ nút bấm xác thực và tiết kiệm năng lượng cho thiết bị, thiết bị báo động chứa nút bấm xác thực và tiết kiệm năng lượng.

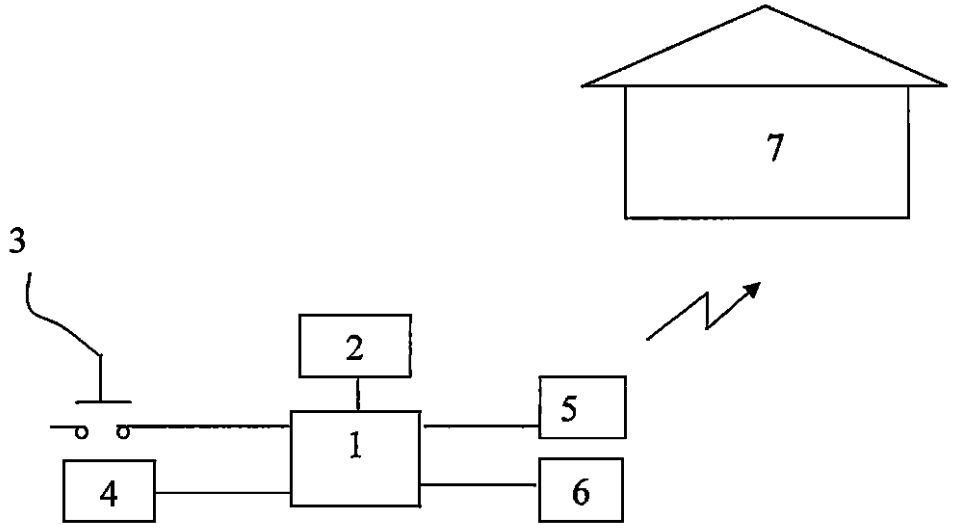

(11) **3235**

(21) 2-2016-00291 (51)[7] **E03F 5/00**

(22) 17.08.2016 (43) 25.11.2016

Ngày yêu cầu thẩm định nội dung: 17.08.2016

(71) CÔNG TY TNHH THOÁT NƯỚC VÀ PHÁT TRIỂN ĐÔ THỊ TỈNH BR-VT (BUSADCO) (VN)
Số 6 đường 3/2, phường 8, thành phố Vũng Tàu, tỉnh Bà Rịa - Vũng Tàu

(72) Hoàng Đức Thảo (VN)

(54) HỐ GA NGĂN MÙI BẢO VỆ MÔI TRƯỜNG

(57) Giải pháp hữu ích đề cập đến hố ga ngăn mùi bảo vệ môi trường là cấu kiện kết hợp có khả năng thu gom nước mưa chuyển xuống hệ thống ống cống thoát nước, chống ngập úng, ngăn chặn mùi hôi, khí ga thoát ra từ hệ thống ống cống, giảm thiểu ô nhiễm môi trường không khí. Hệ thống có thể tháo ráp dễ dàng, phục vụ cho công tác duy tu bảo dưỡng, nạo vét bùn rác ứ đọng trong hệ thống, giảm thiểu tình trạng tắc nghẽn hệ thống thoát nước. Hệ thống bao gồm hố thu nước được lắp đặt ở vị trí tụ thủy, hố ngăn mùi có các lỗ chờ đấu nối với hệ thống thoát nước, trong ruột hố ngăn mùi được bố trí phần phai chặn đảm bảo ngăn chặn mùi hôi thoát ra từ hệ thống.

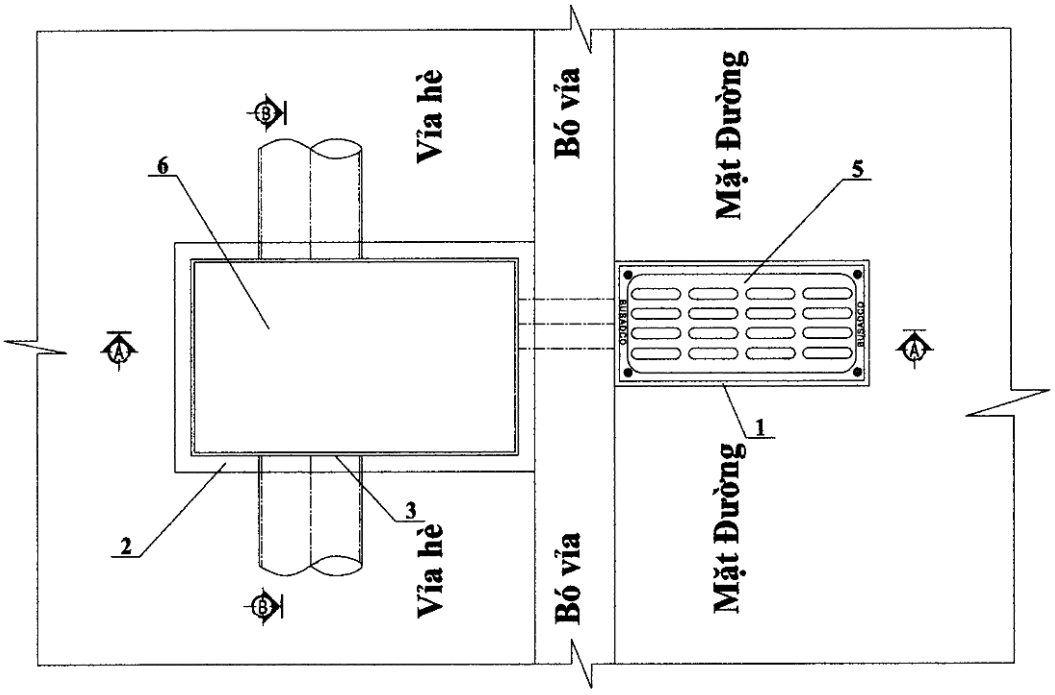

(11) **3236**
(21) 2-2016-00293 (51)[7] **E02B 3/06**, 3/14
(22) 17.08.2016 (43) 25.11.2016
Ngày yêu cầu thẩm định nội dung: 17.08.2016
(71) CÔNG TY TNHH THOÁT NƯỚC VÀ PHÁT TRIỂN ĐÔ THỊ TỈNH BR-VT (BUSADCO) (VN)
Số 6 đường 3/2, phường 8, thành phố Vũng Tàu, tỉnh Bà Rịa - Vũng Tàu
(72) Hoàng Đức Thảo (VN)
(54) CẤU KIỆN LẮP GHÉP BẢO VỆ BỜ KẾT HỢP TRIỆT TIÊU SÓNG
(57) Giải pháp đề cập đến cấu kiện lắp ghép bảo vệ bờ kết hợp triệt tiêu sóng cấu tạo bằng bê tông đúc sẵn thành mỏng lắp đặt tại các bờ sông, hồ và đê biển nhằm chống xạt lở, xói mòn và triệt tiêu áp lực sóng tác động vào bờ, giúp ổn định công trình, cấu kiện lắp ghép bảo vệ bờ kết hợp triệt tiêu sóng bao gồm: phần thân (1), lỗ chờ bơm vật liệu (4), mối nối (5), khe trượt (6), gân gia cường (8), bộ phận phá sóng (9).

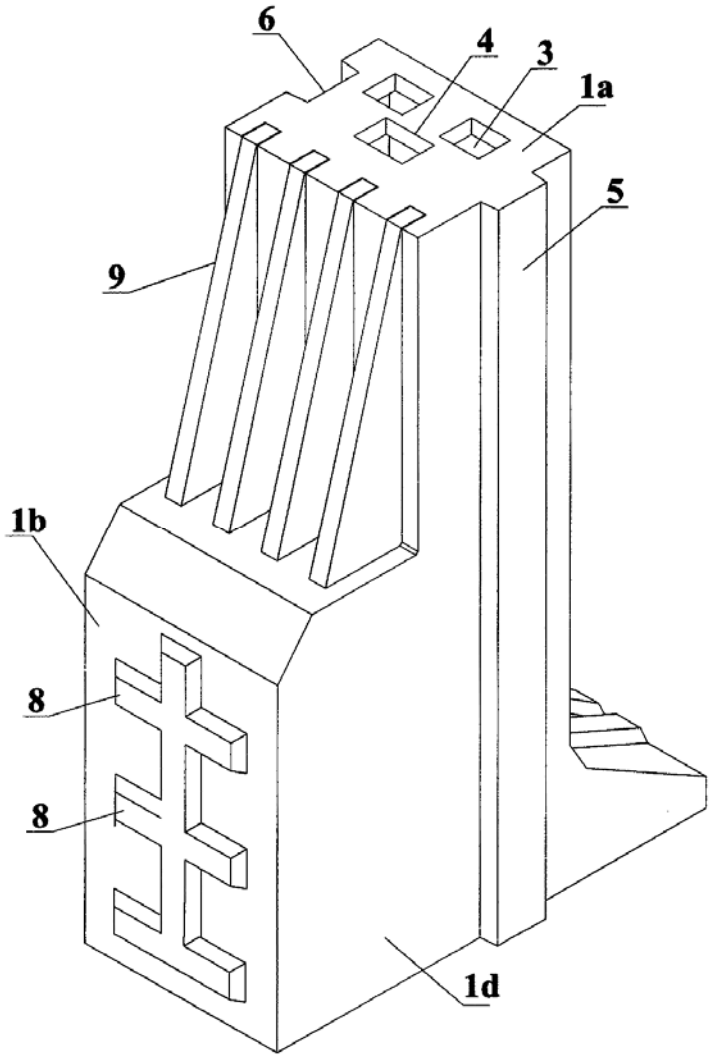

(11) **3237**
(21) 2-2016-00304 (51)[7] **A01N 63/02**
(22) 31.08.2016 (43) 25.11.2016
Ngày yêu cầu thẩm định nội dung: 31.08.2016
(71) VIỆN CÔNG NGHỆ SINH HỌC, VIỆN HÀN LÂM KHOA HỌC VÀ CÔNG NGHỆ VIỆT NAM (VN)
18 Hoàng Quốc Việt, quận Cầu Giấy, thành phố Hà Nội
(72) Đỗ Thị Tuyên (VN), Lê Thanh Hoàng (VN)
(54) HỢP CHẤT 3,4-DIHYDROXY-3-METYL-2-PENTANON THU ĐƯỢC TỪ CHỦNG BACILLUS SUBTILIS CÓ KHẢ NĂNG ỨC CHẾ SỰ SINH TRƯỞNG CỦA NẤM
(57) Giải pháp hữu ích đề cập đến hợp chất 3,4-dihydroxy-3-metyl-2-pentanon được tinh sạch thu được từ chủng *Bacillus subtilis* XL62, có công thức cấu tạo $C_6H_{12}O_3$. Hợp chất này được xác định cấu trúc bằng quang phổ NMR. Hợp chất này có khả năng ức chế sự sinh trưởng của nấm *Fusarium oxysporum* và *Rhizoctonia solani*.

(11) **3238**
(21) 2-2016-00306 (51)[7] **E06B 3/36**, E05F 3/10
(22) 24.12.2014 (43) 25.11.2016
(86) PCT/CN2014/094769 24.12.2014 (87) WO2015/120743 A1 20.08.2015
(30) 14/182,016 17.02.2014 US
(75) KUAN, HSING-HUA (TW)
No.7, Lane 160, Sec.2, Fuxing South Road, Da-an Dist., Taipei, Taiwan
(74) Công ty TNHH Sở hữu trí tuệ WINCO (WINCO CO., LTD.)
(54) CỬA MỞ ĐƯỢC HAI CHIỀU VÀ CƠ CẤU ĐÓNG CỬA HAI CHIỀU
(57) Sáng chế đề cập tới cửa mở được hai chiều và cơ cấu đóng cửa hai chiều. Cửa mở được hai chiều theo sáng chế dựa trên hai khung cửa và một cánh cửa có thiết kế "cửa trong cửa" sao cho cánh cửa có thể được dịch chuyển so với khung cửa trong theo chiều thứ nhất và có thể dịch chuyển với khung cửa trong so với khung cửa ngoài theo chiều thứ hai ngược với chiều thứ nhất nhờ chức năng của cơ cấu đóng cửa hai chiều.

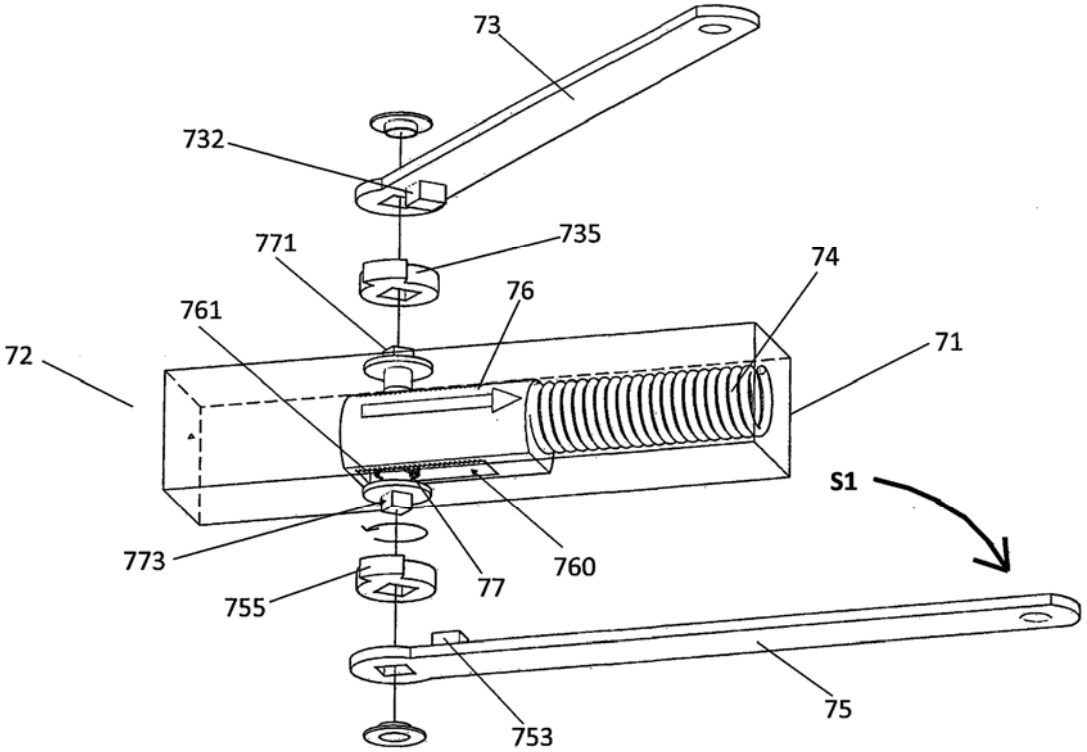

(11) **3239**
(21) 2-2016-00313 (51)[7] **C12Q 1/04**, 1/68
(22) 08.09.2016 (43) 25.11.2016
Ngày yêu cầu thẩm định nội dung: 08.09.2016
(71) VIỆN ỨNG DỤNG CÔNG NGHỆ (VN)
Số 25 Lê Thánh Tông, quận Hoàn Kiếm, thành phố Hà Nội
(72) Trần Bảo Trâm (VN), Phạm Hương Sơn (VN), Nguyễn Thị Hiền (VN)
(74) Công ty TNHH Sở hữu trí tuệ Bình Minh (SUNRISE IP CO.,LTD.)
(54) QUY TRÌNH NHẬN BIẾT NHÓM VI KHUẨN CHIẾM ƯU THẾ TRONG ĐẤT TRỒNG SÂM NGỌC LINH
(57) Giải pháp hữu ích đề cập đến quy trình nhận biết nhóm vi khuẩn chiếm ưu thế trong đất trồng sâm Ngọc Linh tại vùng phân bố đặc hữu loài sâm này, bao gồm các bước: i) tách chiết ADN tổng số từ mẫu đất trồng sâm Ngọc Linh; ii) khuếch đại đoạn gen 16S rARN có kích thước 1400bp từ ADN tổng số; iii) khuếch đại đoạn gen 16S rARN có kích thước 200bp; và iv) nhận biết nhóm vi khuẩn chiếm ưu thế bằng cách điện di trên gel gradient biến tính (DGGE), giải trình tự gen và so sánh độ tương đồng với trình tự trên Ngân hàng gen để định danh nhóm vi khuẩn chiếm ưu thế này.

(11) **3240**

(21) 2-2016-00322 (51)[7] **C07H 1/08**, 13/08, A61K 36/77

(22) 15.09.2016 (43) 25.11.2016

Ngày yêu cầu thẩm định nội dung: 15.09.2016

(71) PHÒNG THÍ NGHIỆM TRỌNG ĐIỂM CÔNG NGHỆ LỌC, HÓA DẦU (VN)
Số 2 Phạm Ngũ Lão, quận Hoàn Kiếm, thành phố Hà Nội

(72) Vũ Thị Thu Hà (VN), Hoàng Thân Hoài Thu (VN), Trần Văn Hiếu (VN), Trần Thị Thanh Thủy (VN), Cao Thị Thúy (VN)

(54) PHƯƠNG PHÁP THU NHẬN HỢP CHẤT GERANIIN CÓ HOẠT TÍNH HẠ HUYẾT ÁP VÀ CHỐNG TIỂU ĐƯỜNG VÀ CÁC SẢN PHẨM HỮU ÍCH TỪ NGUYÊN LIỆU VỎ QUẢ CHÔM CHÔM (NEPHELIUM LAPPACEUM L.)

(57) Giải pháp hữu ích đề cập đến phương pháp thu nhận hợp chất geraniin có hoạt tính hạ huyết áp và chống tiểu đường và các sản phẩm hữu ích khác như dầu sinh học và than sinh học, từ nguyên liệu vỏ quả chôm chôm bằng cách sử dụng các dung môi ngâm chiết và rửa giải không độc hại như etanol và nước, cho phép tận dụng triệt để nguyên liệu vỏ quả chôm chôm và giảm lượng rác thải thải ra môi trường.

PHẦN III

ĐƠN YÊU CẦU CẤP BẰNG ĐỘC QUYỀN KIỂU DÁNG CÔNG NGHIỆP

(11) **28976**
(21) 3-2015-00422
(54) KÌM
(22) 18.03.2015
(71) CÔNG TY CỔ PHẦN FBF (VN)
Số 58, ngõ 51, phố Lãng Yên, phường Thanh Lương, quận Hai Bà Trưng, thành phố Hà Nội
(72) Nguyễn Công Thành (VN)
(55)

(28) 01
(51) **08-05**
(43) 25.11.2016

1.1

1.2

1.3

1.4

1.5

1.6

1.7

(11) **28977**
(21) 3-2015-00493 (28) 01
(54) THANH NHÔM ĐỊNH HÌNH (51) **25-01**
(22) 30.03.2015 (43) 25.11.2016
(71) CÔNG TY TNHH TELLBE VIỆT NAM (VN)
1/109 khu phố Hòa Lân, quốc lộ 13, phường Thuận Giao, thị xã Thuận An, tỉnh Bình Dương
(72) An Đình Thành (VN)
(74) Công ty cổ phần Tư vấn S&B (S&B CONSULTANT., CORP)
(55)

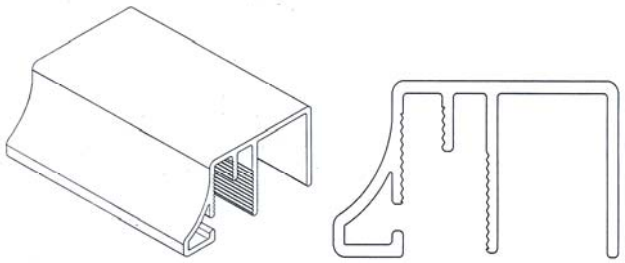

1.1 1.2

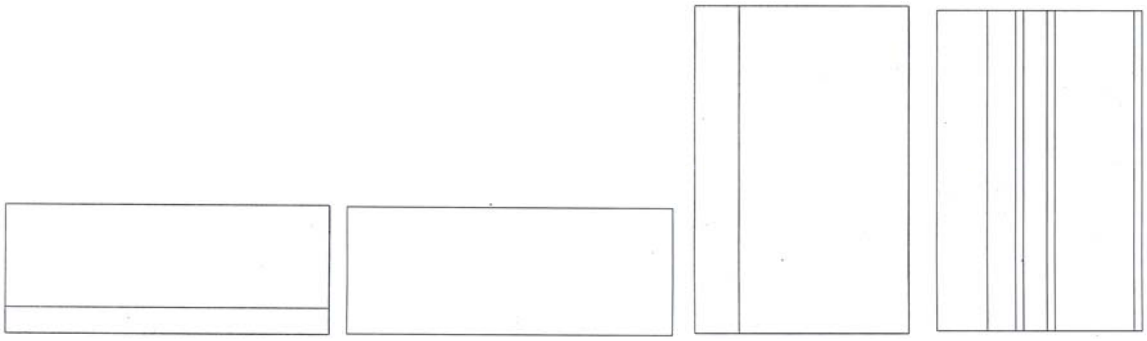

1.3 1.4 1.5 1.6

(11) **28978**
(21) 3-2015-02306 (28) 01
(54) MÁY ĐÁNH BÓNG GẠO (51) **15-03**
(22) 14.12.2015 (43) 25.11.2016
(71) CÔNG TY CỔ PHẦN CƠ KHÍ CHẾ TẠO MÁY LONG AN (VN)
Km 1954 quốc lộ 1A, phường Khánh Hậu, thành phố Tân An, tỉnh Long An
(72) Nguyễn Văn Vọng (VN)
(74) Công ty Cổ phần Sở hữu công nghiệp INVESTIP (INVESTIP)
(55)

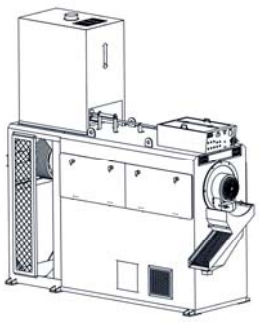

1.1

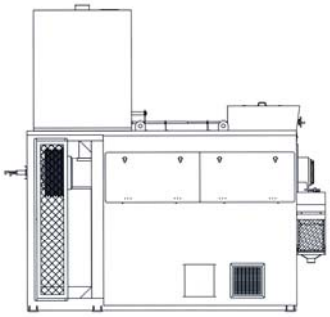

1.2

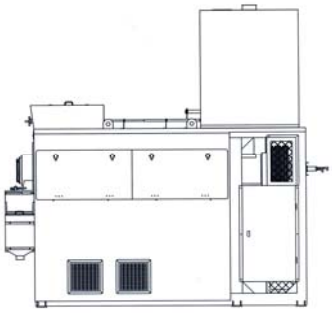

1.3

1.4

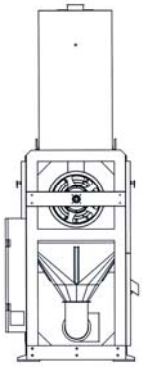

1.5

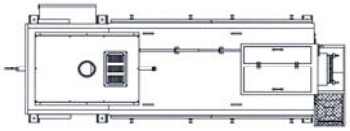

1.6

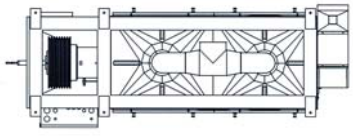

1.7

(11) **28979**
(21) 3-2015-02441 (28) 01
(54) XÍ BỆT (51) **23-02**
(22) 31.12.2015 (43) 25.11.2016
(71) CÔNG TY CỔ PHẦN CERAVI (VN)
Nhà số 2B-H2, tập thể lắp ghép Thành Công, phường Thành Công, quận Ba Đình, thành phố Hà Nội
(72) Phạm Tùng Điệp (VN)
(55)

1.1

1.2

1.3

1.4

1.5

1.6

(11) **28980**
(21) 3-2015-02442 (28) 01
(54) XÍ BỆT (51) **23-02**
(22) 31.12.2015 (43) 25.11.2016
(71) CÔNG TY CỔ PHẦN CERAVI (VN)
Nhà số 2B-H2, tập thể lắp ghép Thành Công, phường Thành Công, quận Ba Đình, thành phố Hà Nội
(72) Phạm Tùng Điệp (VN)
(55)

1.1

1.2

1.3

1.4

1.5

1.6

(11) **28981**
(21) 3-2015-02443 (28) 01
(54) XÍ BỆT (51) **23-02**
(22) 31.12.2015 (43) 25.11.2016
(71) CÔNG TY CỔ PHẦN CERAVI (VN)
Nhà số 2B-H2, tập thể lắp ghép Thành Công, phường Thành Công, quận Ba Đình, thành phố Hà Nội
(72) Phạm Tùng Điệp (VN)
(55)

1.1

1.2

1.3

1.4

1.5

1.6

(11) **28982**
(21) 3-2016-00078
(54) QUẠT ĐIỆN
(22) 14.01.2016
(71) NGÔ ĐẮC THUẦN (VN)
22 Nguyễn Văn Đừng, phường 6, quận 5, thành phố Hồ Chí Minh
(72) Ngô Đắc Thuần (VN)
(55)

(28) 01
(51) **23-04**
(43) 25.11.2016

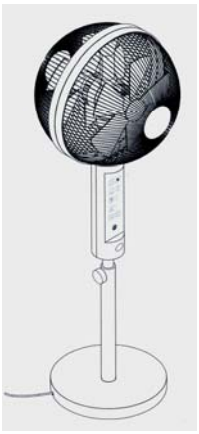
1.1

1.2

1.3

1.4

1.5

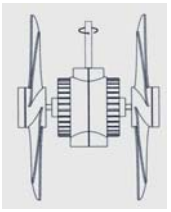
1.6

1.7

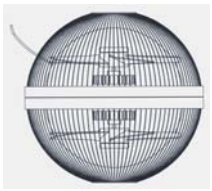
1.8

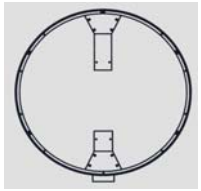
1.9

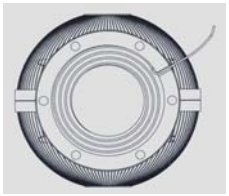
1.10

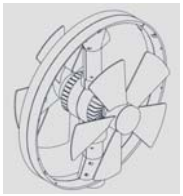
1.11

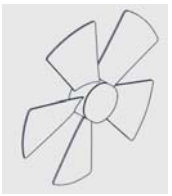
1.12

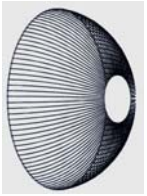
1.13

(11) **28983**
(21) 3-2016-00101 (28) 01
(54) CHAI (51) **09-01**
(22) 18.01.2016 (43) 25.11.2016
(71) CÔNG TY TNHH CHẾ BIẾN NƯỚC CHẤM MEKONG (VN)
Ấp Bình Tiền 2, xã Đức Hoà Hạ, huyện Đức Hoà, tỉnh Long An
(72) Phan Bảo Tâm (VN)
(74) Công ty TNHH Tư vấn Quốc Dân (NACI CO., LTD)
(55)

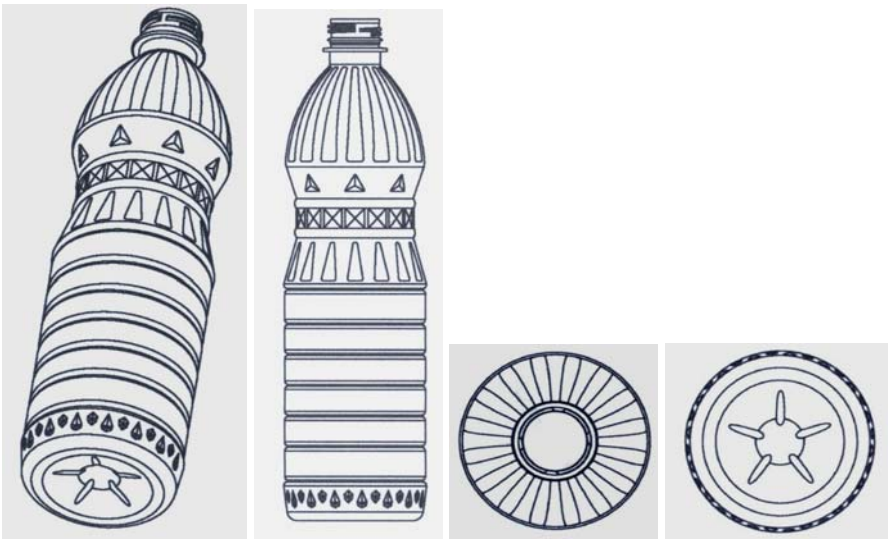

1.1 1.2 1.3 1.4

(11) **28984**
(21) 3-2016-00156
(54) CHÂN CHẬU RỬA
(22) 27.01.2016
(71) CÔNG TY CỔ PHẦN CERAVI (VN)
Nhà số 2B-H2, tập thể lắp ghép Thành Công, phường Thành Công, quận Ba Đình, thành phố Hà Nội
(72) Phạm Tùng Điệp (VN)
(55)
(28) 01
(51) **23-02**
(43) 25.11.2016

1.1

1.2

1.3

1.4

1.5

1.6

(11) **28985**
(21) 3-2016-00157
(54) CHÂN CHẬU RỬA
(22) 27.01.2016
(71) CÔNG TY CỔ PHẦN CERAVI (VN)
Nhà số 2B-H2, tập thể lắp ghép Thành Công, phường Thành Công, quận Ba Đình, thành phố Hà Nội
(72) Phạm Tùng Điệp (VN)
(55)

(28) 01
(51) **23-02**
(43) 25.11.2016

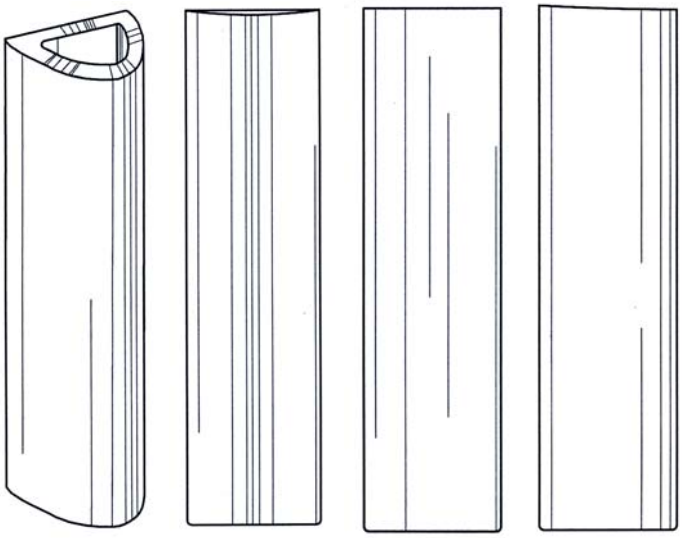

1.1 1.2 1.3 1.4

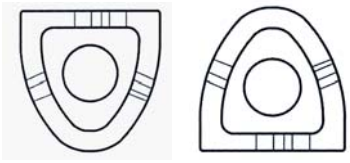

1.5 1.6

(11) **28986**
(21) 3-2016-00166 (28) 01
(54) BỆ XÍ (51) **23-02**
(22) 27.01.2016 (43) 25.11.2016
(71) CÔNG TY CỔ PHẦN CERAVI (VN)
Nhà số 2B-H2, tập thể lắp ghép Thành Công, phường Thành Công, quận Ba Đình, thành phố Hà Nội
(72) Phạm Tùng Điệp (VN)
(55)

1.1 1.2

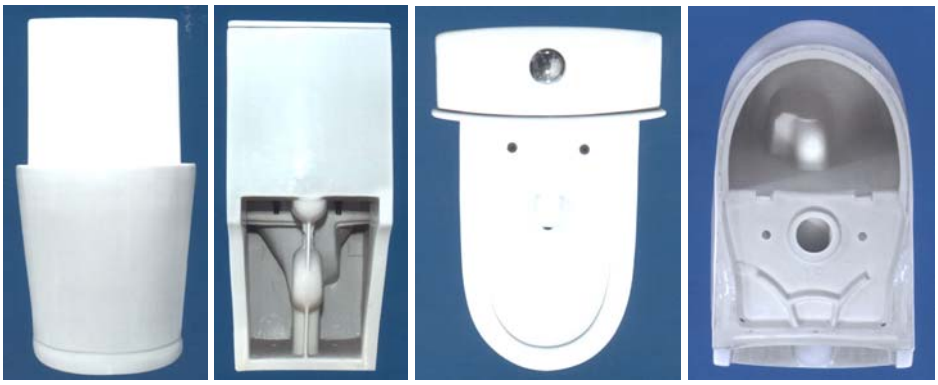

1.3 1.4 1.5 1.6

(11) **28987**
(21) 3-2016-00249 (28) 01
(54) ĐẾ GIỮ THANH TREO (51) **06-02**
(22) 04.02.2016 (43) 25.11.2016
(71) TRẦN VĂN CHÍNH (VN)
104 Xuân Thủy, phường Thảo Điền, quận 2, thành phố Hồ Chí Minh
(72) Trần Văn Chính (VN)
(55)

1.1 1.2 1.3 1.4

1.5 1.6

(11) **28988**
(21) 3-2016-00273 (28) 01
(54) THIẾT BỊ TRUYỀN THÔNG ĐA PHƯƠNG TIỆN (51) **14-03**
(22) 15.02.2016 (43) 25.11.2016
(30) 30201501374U 14.08.2015 SG
(71) VODOKE ASIA PACIFIC LIMITED (CN)
Suite 2302 - 2306, 23rd Floor, Great Eagle Centre, 23 Harbour Road, Wanchai, Hong Kong, China
(72) Vodoke Asia Pacific Limited (CN)
(74) Công ty TNHH Dương và Trần (DUONG & TRAN CO., LTD)
(55)

1.1

1.2

1.3

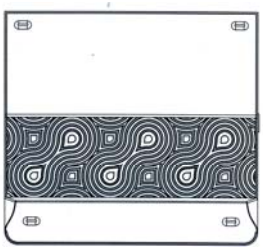

1.4

1.5

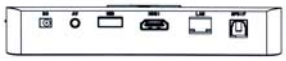

1.6

1.7

1.8

(11) **28989**
(21) 3-2016-00293 (28) 01
(54) CHAI (51) **09-01**
(22) 19.02.2016 (43) 25.11.2016
(71) CÔNG TY TNHH NAM PHƯƠNG V.N (VN)
124 Lê Lai, phường 3, quận Gò Vấp, thành phố Hồ Chí Minh
(72) Hoàng Thị Minh Hiếu (VN)
(74) Văn phòng luật sư Phạm và Liên danh (PHAM & ASSOCIATES)
(55)

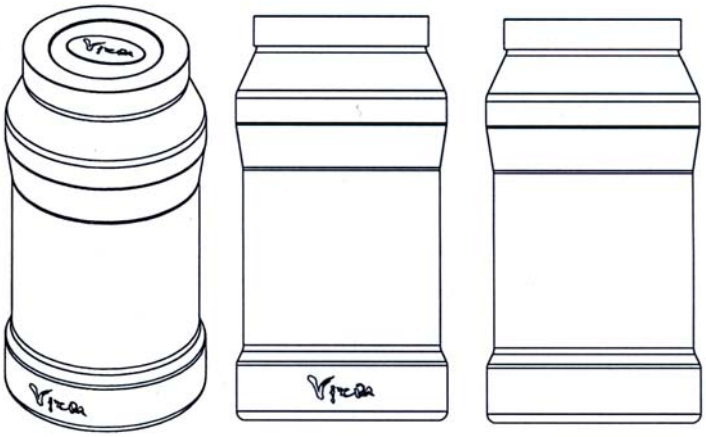

1.1 1.2 1.3

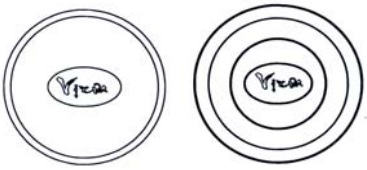

1.4 1.5

(11) **28990**
(21) 3-2016-00483 (28) 02
(54) HỘP ĐỰNG LỌ KEM (51) **09-03**
(22) 23.03.2016 (43) 25.11.2016
(71) CÔNG TY TNHH MỘT THÀNH VIÊN THƯƠNG MẠI HÓA MỸ PHẨM NAM ANH KHƯƠNG (VN)
Số 11/B6, khu phố Bình Thuận 2, phường Thuận Giao, thị xã Thuận An, tỉnh Bình Dương
(72) Hoàng Thị Thoa (VN)
(55)

1.1

1.2

2.1

2.2

(11) **28991**
(21) 3-2016-00498 (28) 03
(54) BÀN GIẶT (51) **07-05**
(22) 24.03.2016 (43) 25.11.2016
(30) 002778795-0001 24.09.2015 EM
002778795-0003 24.09.2015 EM
002778795-0005 24.09.2015 EM
(71) UNILEVER N.V. (NL)
Weena 455, 3013 AL Rotterdam, The Netherlands
(72) FLENDRIG Leonardus Marcus (NL)
(74) Công ty TNHH Trần Hữu Nam và Đồng sự (TRAN H.N & ASS)
(55)

1.1

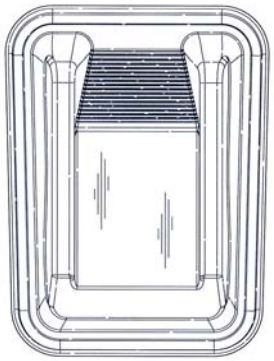

1.2

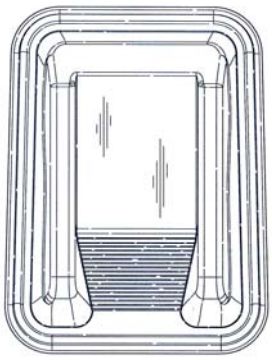

1.3

1.4

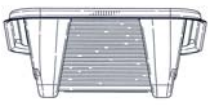

1.5

1.6

1.7

2.1

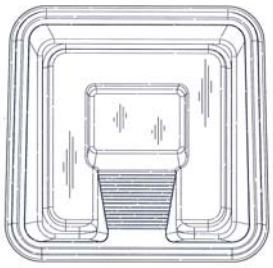

2.2

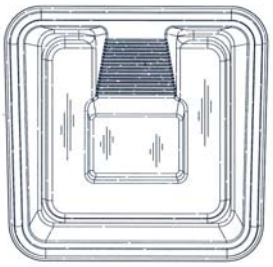

2.3

2.4

2.5

2.6

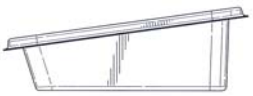

2.7

3.1

3.2

3.3

3.4

3.5

3.6

3.7

(11) **28992**
(21) 3-2016-00521 (28) 01
(54) BÌNH ĐUN NƯỚC NÓNG (51) **23-03**
(22) 28.03.2016 (43) 25.11.2016
(71) CÔNG TY CỔ PHẦN QUỐC TẾ SƠN HÀ (VN)
Lô CN1 cụm công nghiệp Từ Liêm, phường Minh Khai, quận Bắc Từ Liêm, thành phố Hà Nội
(72) Lê Vĩnh Sơn (VN)
(55)

1.1

1.2

1.3

1.4

1.5

1.6

(11) **28993**
(21) 3-2016-00522 (28) 01
(54) BÌNH ĐUN NƯỚC NÓNG (51) **23-03**
(22) 28.03.2016 (43) 25.11.2016
(71) CÔNG TY CỔ PHẦN QUỐC TẾ SƠN HÀ (VN)
Lô CN1 cụm công nghiệp Từ Liêm, phường Minh Khai, quận Bắc Từ Liêm, thành phố Hà Nội
(72) Lê Vĩnh Sơn (VN)
(55)

1.1

1.2

1.3

1.4

1.5

1.6

(11) **28994**
(21) 3-2016-00562 (28) 01
(54) HÀO KỸ THUẬT (51) **25-02**
(22) 06.04.2016 (43) 25.11.2016
(71) CÔNG TY TNHH THOÁT NƯỚC VÀ PHÁT TRIỂN ĐÔ THỊ TỈNH BR-VT (VN)
Số 6, đường 3/2, phường 8, thành phố Vũng Tàu, tỉnh Bà Rịa - Vũng Tàu
(72) Hoàng Đức Thảo (VN)
(55)

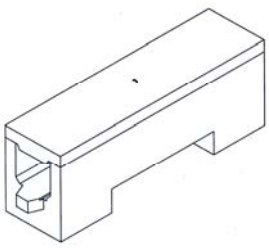

1.1

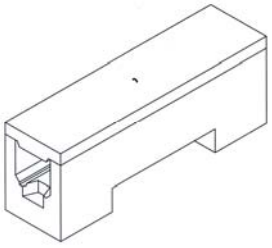

1.2

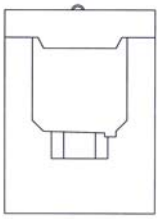

1.3

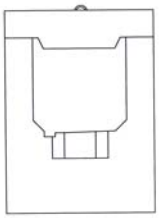

1.4

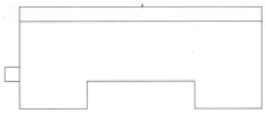

1.5

1.6

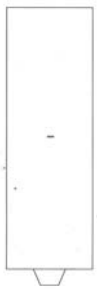

1.7

1.8

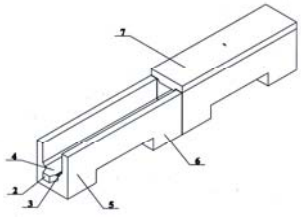

1.9

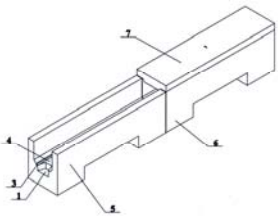

1.10

(11) **28995**
(21) 3-2016-00664 (28) 01
(54) THIẾT BỊ XỬ LÝ DỮ LIỆU DÙNG CHO BỘ HIỂN THỊ (51) **14-02**
(22) 20.04.2016 (43) 25.11.2016
(30) 2015-023699 26.10.2015 JP
(71) SONY INTERACTIVE ENTERTAINMENT INC. (JP)
1-7-1 Konan, Minato-ku, Tokyo, Japan
(72) Taichi NOKUO (JP)
(74) Văn phòng luật sư Phạm và Liên danh (PHAM & ASSOCIATES)
(55)

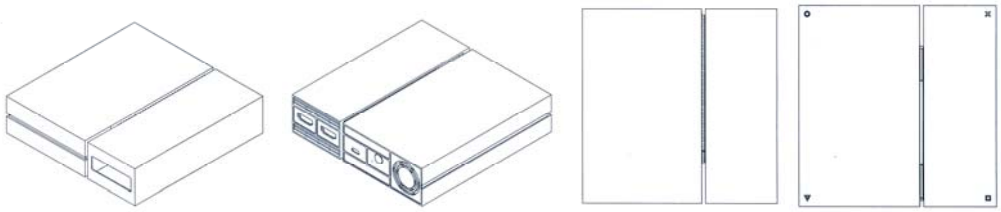

1.1 1.2 1.3 1.4

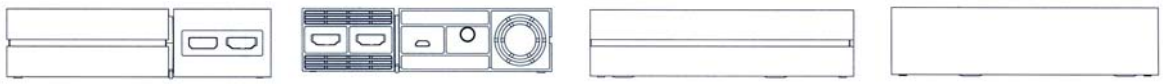

1.5 1.6 1.7 1.8

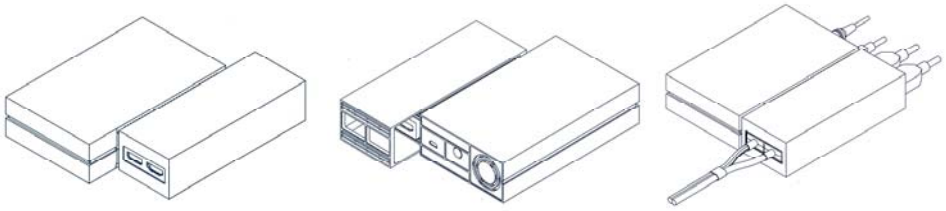

1.9 1.10 1.11

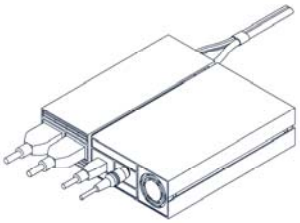

1.12

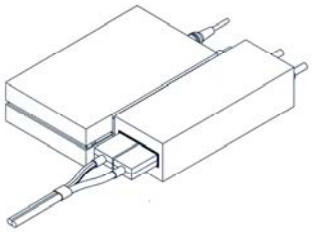

1.13

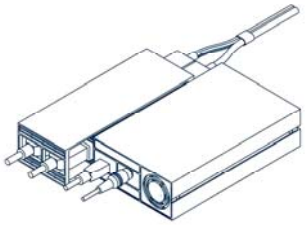

1.14

(11) **28996**
(21) 3-2016-00669 (28) 01
(54) ĐẦU BƠM NƯỚC (51) **15-02**
(22) 20.04.2016 (43) 25.11.2016
(71) DOANH NGHIỆP TƯ NHÂN MUN (VN)
Số 193 đường Lê Lợi, khóm 1, phường 2, thành phố Cà Mau, tỉnh Cà Mau
(72) Võ Trường Giang (VN)
(74) Công ty Cổ phần Sở hữu công nghiệp INVESTIP (INVESTIP)
(55)

1.1

1.2

1.3

1.4

1.5

1.6

1.7

1.8

(11) **28997**
(21) 3-2016-00703 (28) 01
(54) THANH NHÔM ĐỊNH HÌNH (51) **25-01**
(22) 27.04.2016 (43) 25.11.2016
(71) CÔNG TY TRÁCH NHIỆM HỮU HẠN SẢN XUẤT VÀ THƯƠNG MẠI GIANG CHÂU (VN)
Số nhà 15, ngõ 173, đường Phạm Văn Đồng, thôn Lộc, xã Xuân Đỉnh, hyện Từ Liêm, thành phố Hà Nội
(72) Nguyễn Trung Châu (VN)
(55)

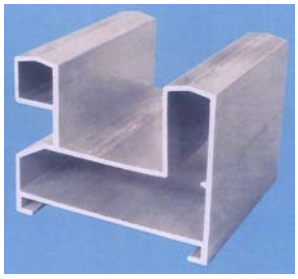

1.1

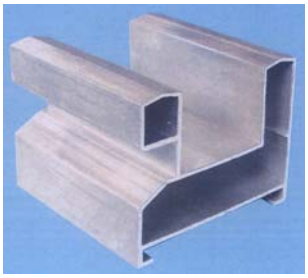

1.2

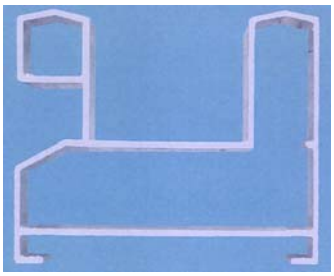

1.3

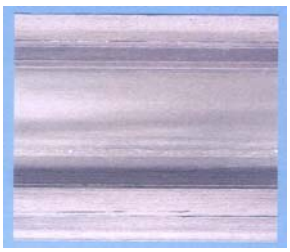

1.4

1.5

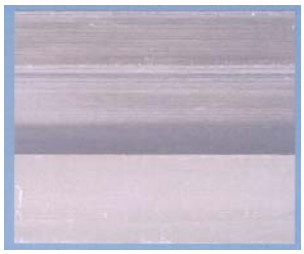

1.6

1.7

(11) **28998**
(21) 3-2016-00762 (28) 01
(54) KỆ ĐỌC SÁCH (51) **19-02**
(22) 05.05.2016 (43) 25.11.2016
(71) CÔNG TY TNHH CÔNG NGHỆ CỬU LONG (VN)
112/31 Trần Văn Kiểu, phường 10, quận 6, thành phố Hồ Chí Minh
(72) Trần Văn Thảo (VN)
(55)

1.1

1.2

1.3

1.4

1.5

1.6

(11) **28999**
(21) 3-2016-00763 (28) 01
(54) KỆ MÁY TÍNH XÁCH TAY (51) **14-02**, 14-99
(22) 05.05.2016 (43) 25.11.2016
(71) CÔNG TY TNHH CÔNG NGHỆ CỬU LONG (VN)
112/31 Trần Văn Kiểu, phường 10, quận 6, thành phố Hồ Chí Minh
(72) Trần Văn Thảo (VN)
(55)

1.1

1.2

1.3

1.4

1.5

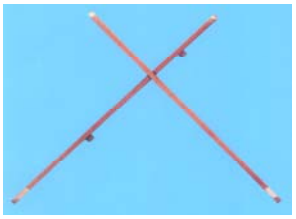

1.6

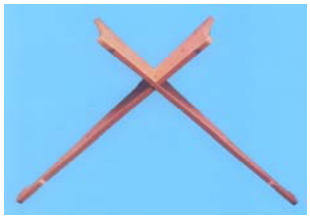

1.7

(11) **29000**
(21) 3-2016-00807 (28) 01
(54) TỦ KÍNH CƯỜNG LỰC (51) **06-04**
(22) 10.05.2016 (43) 25.11.2016
(71) CÔNG TY TNHH SƠN THIÊN PHÚ (VN)
Lô C4 khu công nghiệp Đại Đồng Hoàn Sơn, xã Hoàn Sơn, huyện Tiên Du, tỉnh Bắc Ninh
(72) Nguyễn Mạnh Hùng (VN)
(55)

1.1

1.2

1.3

1.4

1.5

1.6

(11) **29001**
(21) 3-2016-00809 (28) 01
(54) LOA (51) **14-01**
(22) 10.05.2016 (43) 25.11.2016
(30) 29/547,351 03.12.2015 US
(71) BOSE CORPORATION (US)
The Mountain, Framingham, Massachusetts 01701-9168, United States of America
(72) Mark Schoolmeester (US), Seth N.Green (US)
(74) Văn phòng luật sư Phạm và Liên danh (PHAM & ASSOCIATES)
(55)

1.1

1.2

1.3

1.4

1.5

1.6 1.7

(11) **29002**
(21) 3-2016-00810 (28) 01
(54) BẢNG ĐIỀU KHIỂN (51) **14-01**, 14-03
(22) 10.05.2016 (43) 25.11.2016
(30) 29/547,755 07.12.2015 US
(71) BOSE CORPORATION (US)
The Mountain, Framingham, Massachusetts 01701-9168, United States of America
(72) Mark Schoolmeester (US)
(74) Văn phòng luật sư Phạm và Liên danh (PHAM & ASSOCIATES)
(55)

1.1

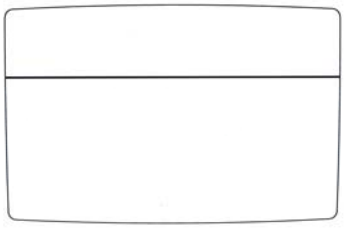

1.2

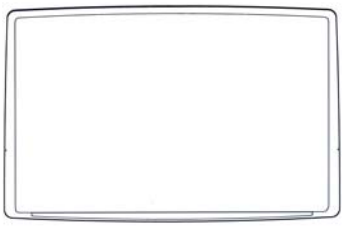

1.3

1.4

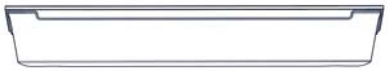

1.5

1.6

1.7

(11) **29003**
(21) 3-2016-00811 (28) 01
(54) LOA (51) **14-01**
(22) 10.05.2016 (43) 25.11.2016
(30) 29/547,410 03.12.2015 US
(71) BOSE CORPORATION (US)
The Mountain, Framingham, Massachusetts 01701-9168, United States of America
(72) Paul Summerson (US), Richard J. Carbone (US)
(74) Văn phòng luật sư Phạm và Liên danh (PHAM & ASSOCIATES)
(55)

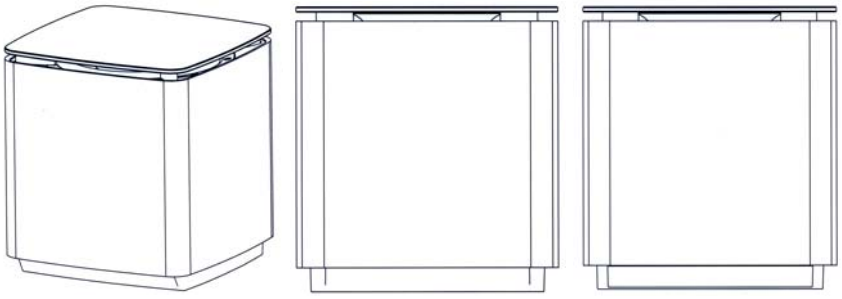

1.1 1.2 1.3

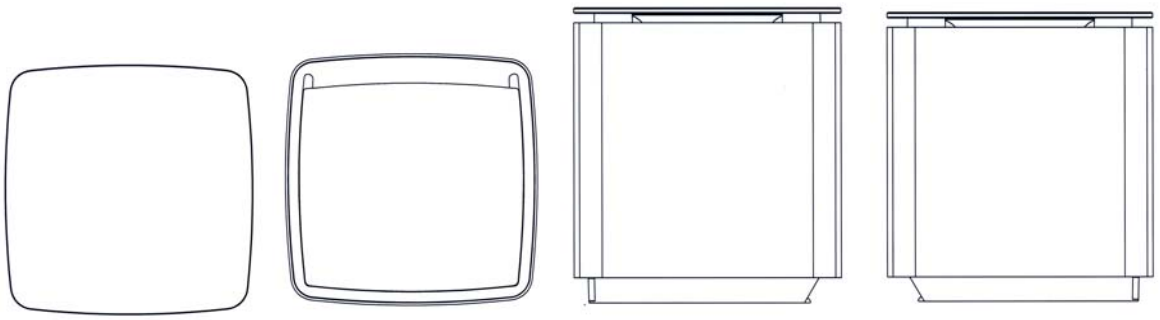

1.4 1.5 1.6 1.7

(11) **29004**
(21) 3-2016-00812 (28) 01
(54) LOA VỆ TINH (51) **14-01**
(22) 10.05.2016 (43) 25.11.2016
(30) 29/547,352 03.12.2015 US
(71) BOSE CORPORATION (US)
The Mountain, Framingham, Massachusetts 01701-9168, United States of America
(72) Kaitlyn Lewis (US), Richard J. Carbone (US)
(74) Văn phòng luật sư Phạm và Liên danh (PHAM & ASSOCIATES)
(55)

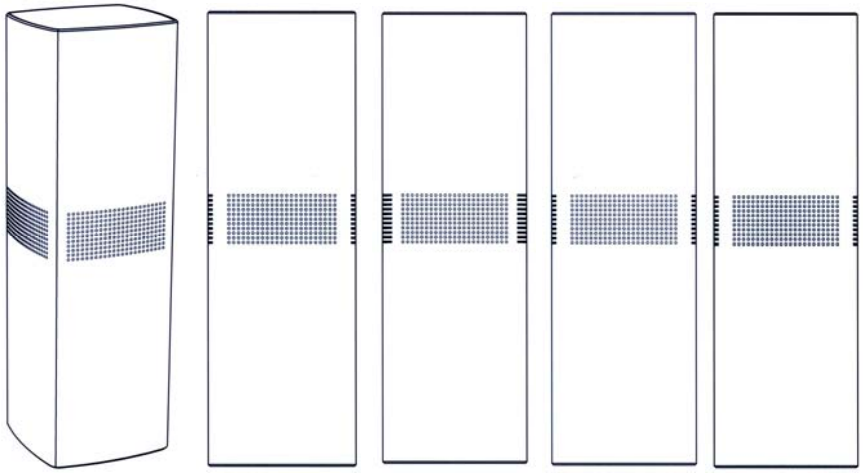

1.1 1.2 1.3 1.4 1.5

1.6 1.7

(11) **29005**
(21) 3-2016-00824 (28) 01
(54) MÁY PHƠI MIẾN (51) **15-99**
(22) 11.05.2016 (43) 25.11.2016
(71) NGUYỄN VĂN SƠN (VN)
Xóm Việt Cường, xã Hóa Thượng, huyện Đồng Hỷ, tỉnh Thái Nguyên
(72) Nguyễn Văn Sơn (VN)
(74) Công ty TNHH Sở hữu trí tuệ INNETCO-Hoàng Phúc (INNETCO CO., LTD)
(55)

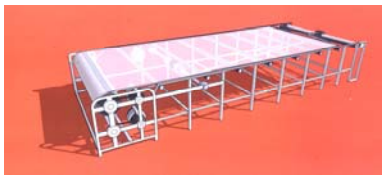

1.1

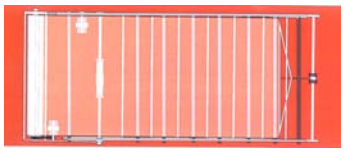

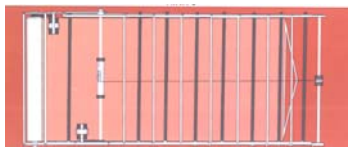

1.2 1.3

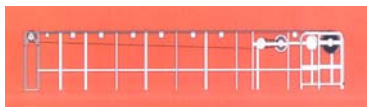

1.4 1.5

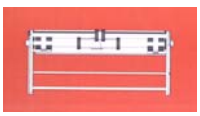

1.6 1.7

(11) **29006**
(21) 3-2016-00829 (28) 01
(54) TAY CẦM BÌNH PHUN (51) **22-06**, 23-01
(22) 11.05.2016 (43) 25.11.2016
(71) CÔNG TY TNHH NHỰA ĐỨC ĐẠT (VN)
Lô 40-42 đường số 3, khu công nghiệp Tân Tạo, phường Tân Tạo A, quận Bình Tân, thành phố Hồ Chí Minh
(72) Nguyễn Thị Nghĩa (VN)
(74) DNTN Dịch vụ thương mại và sở hữu công nghiệp Song Ngọc (I.P.T.S.)
(55)

1.1

1.2

1.3

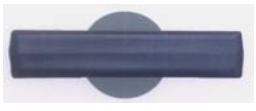

1.4

1.5

1.6

(11) **29007**
(21) 3-2016-00830 (28) 01
(54) VÒI PHUN (51) **23-01**, 22-06
(22) 11.05.2016 (43) 25.11.2016
(71) CÔNG TY TNHH NHỰA ĐỨC ĐẠT (VN)
Lô 40-42 đường số 3, khu công nghiệp Tân Tạo, phường Tân Tạo A, quận Bình Tân, thành phố Hồ Chí Minh
(72) Nguyễn Thị Nghĩa (VN)
(74) DNTN Dịch vụ thương mại và sở hữu công nghiệp Song Ngọc (I.P.T.S.)
(55)

1.1 1.2 1.3 1.4 1.5

1.6 1.7 1.8

(11) **29008**
(21) 3-2016-00849 (28) 01
(54) NẮP CAPÔ CỦA MÁY KÉO (51) **12-16**
(22) 16.05.2016 (43) 25.11.2016
(30) 002927822 29.12.2015 EM
(71) IBERO-JAPAN CO., LTD. (JP)
13-1, Wakagidai 1-chome, Fukutsu-shi, Fukuoka 811-3221 Japan
(72) Hajime MATSUMOTO (JP)
(74) Công ty TNHH Tầm nhìn và Liên danh (VISION & ASSOCIATES CO. LTD)
(55)

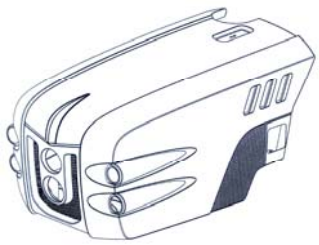

1.1

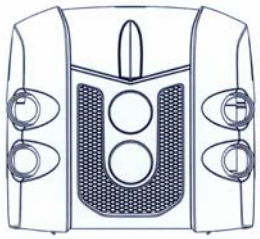

1.2

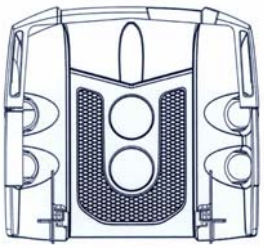

1.3

1.4

1.5

1.6

1.7

(11) **29009**
(21) 3-2016-00854 (28) 01
(54) GHẾ (51) **06-01**
(22) 17.05.2016 (43) 25.11.2016
(71) CÔNG TY CỔ PHẦN CAO SU SÀI GÒN KYMDAN (VN)
28 Bình Thới, phường 14, quận 11, thành phố Hồ Chí Minh
(72) Nguyễn Trí Tân (VN)
(74) Công ty TNHH Sở hữu trí tuệ Thảo Thọ Quyến (INVENCO)
(55)

1.1

1.2

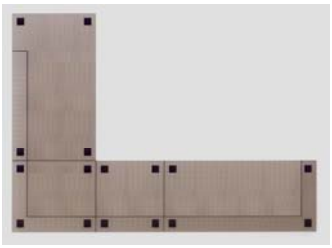

1.3

1.4

1.5

1.6

1.7

(11) **29010**
(21) 3-2016-00891 (28) 01
(54) GHẾ (51) **06-01**
(22) 20.05.2016 (43) 25.11.2016
(71) CÔNG TY TNHH MỘT THÀNH VIÊN SẢN XUẤT THƯƠNG MẠI DỊCH VỤ TRẦN PHÁT (VN)
346A Tân Hòa Đông, phường Bình Trị Đông, quận Bình Tân, thành phố Hồ Chí Minh
(72) Trịnh Huệ Khanh (VN)
(74) Công ty TNHH Tư vấn Sở hữu trí tuệ Á Đông (A ĐÔNG IP CONSULTANCY CO., LTD)
(55)

1.1

1.2

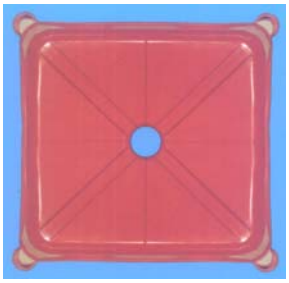

1.3

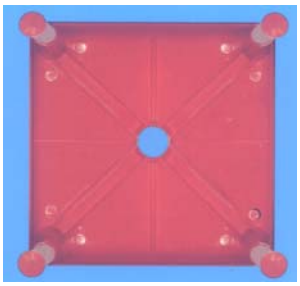

1.4

(11) **29011**
(21) 3-2016-00895 (28) 01
(54) BỘ PHẬN CỦA DỤNG CỤ CHĂM SÓC RĂNG MIỆNG (51) **04-02**, 28-03
(22) 20.05.2016 (43) 25.11.2016
(30) 29/546,718 25.11.2015 US
(71) COLGATE-PALMOLIVE COMPANY (US)
300 Park Avenue, New York NY 10022, UNITED STATES OF AMERICA
(72) BLOCH, Brian (US), LIEBERWIRTH, Lars Ralf Rainer (DE)
(74) Công ty TNHH Tầm nhìn và Liên danh (VISION & ASSOCIATES CO. LTD)
(55)

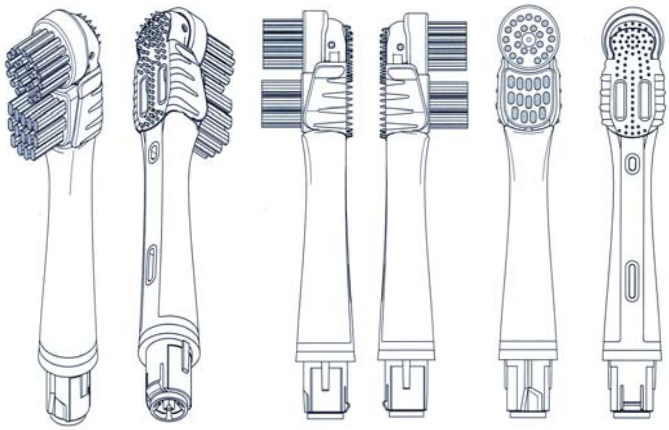

1.1 1.2 1.3 1.4 1.5 1.6

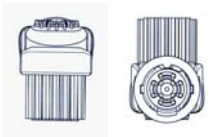

1.7 1.8

(11) **29012**
(21) 3-2016-00897 (28) 01
(54) BỘ ĐIỀU KHIỂN TỪ XA DÙNG CHO RÔ BỐT CÔNG NGHIỆP (51) **14-03**
(22) 20.05.2016 (43) 25.11.2016
(30) 2015-026214 24.11.2015 JP
(71) LIFE ROBOTICS INC. (JP)
2-9-11, Tomioka, Koto-ku, Tokyo 135-0047, Japan
(72) Woo-Keun Yoon (KR)
(74) Công ty TNHH Tầm nhìn và Liên danh (VISION & ASSOCIATES CO. LTD)
(55)

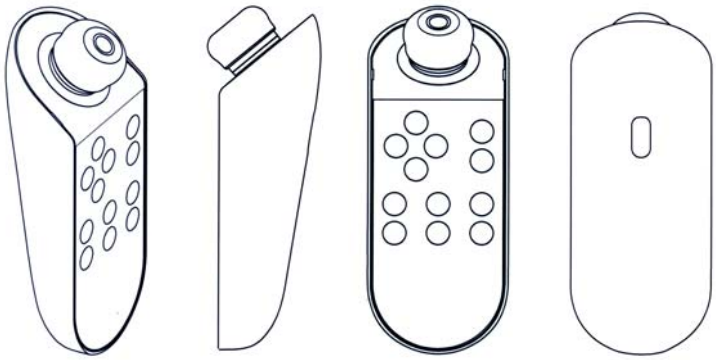

1.1 1.2 1.3 1.4

1.5 1.6

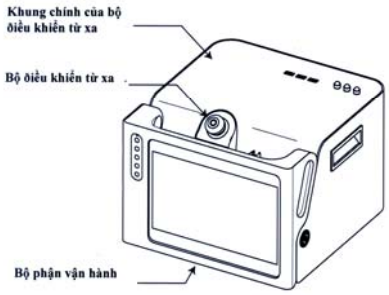

1.7

(11) **29013**
(21) 3-2016-00903 (28) 01
(54) XE MÁY ĐỒ CHƠI (51) **21-01**
(22) 23.05.2016 (43) 25.11.2016
(71) CÔNG TY CP ONETUTI (VN)
184 Đội Cấn, phường Đội Cấn, quận Ba Đình, thành phố Hà Nội
(72) Kiều Quốc Công (VN)
(55)

1.1

1.2

1.3

1.4

1.5

1.6

(11) **29014**
(21) 3-2016-00928 (28) 01
(54) THIẾT BỊ Y TẾ (51) **24-01**
(22) 25.05.2016 (43) 25.11.2016
(30) 002900449-0001 08.12.2015 EM
(71) SOMNICS, INC. (TW)
5F, Building D, No. 22, Sec. 2, ShengYi Rd. Zhubei, Hsinchu, 30261, Taiwan
(72) Yin-Ruei Chen (TW), Tung-Ming Yu (TW), Chih-Jung Lee (TW), Chin-Jen Lin (TW), Chung-Chu Chen (TW)
(74) Công ty Luật TNHH T&G (TGVN)
(55)

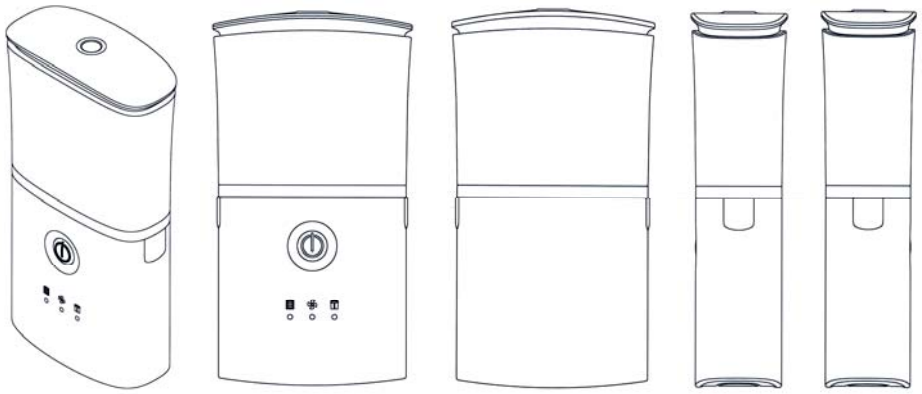

1.1 1.2 1.3 1.4 1.5

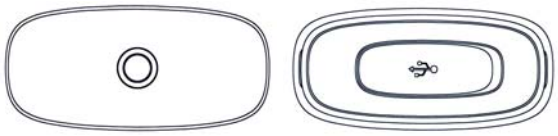

1.6 1.7

(11) **29015**
(21) 3-2016-00929 (28) 01
(54) THIẾT BỊ Y TẾ (51) **24-01**
(22) 25.05.2016 (43) 25.11.2016
(30) 002900449-0002 08.12.2015 EM
(71) SOMNICS, INC. (TW)
5F, Building D, No. 22, Sec. 2, ShengYi Rd. Zhubei, Hsinchu, 30261, Taiwan
(72) Yin-Ruei Chen (TW), Tung-Ming Yu (TW), Chih-Jung Lee (TW), Chin-Jen Lin (TW), Chung-Chu Chen (TW)
(74) Công ty Luật TNHH T&G (TGVN)
(55)

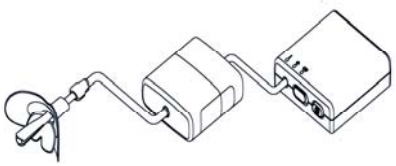

1.1

1.2 1.3

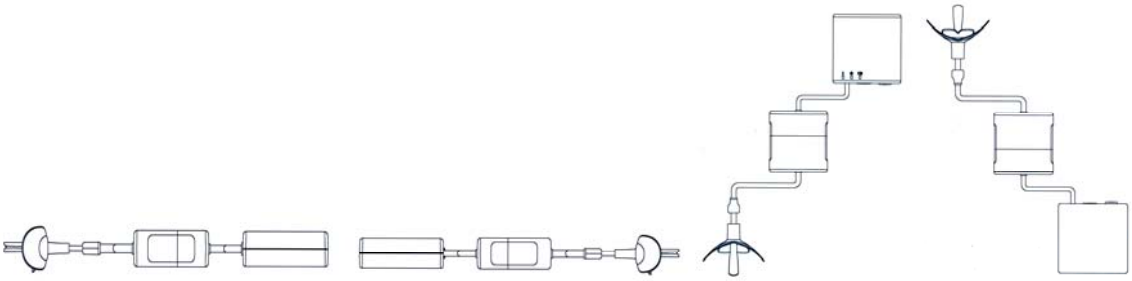

1.4 1.5 1.6 1.7

(11) **29016**
(21) 3-2016-00939 (28) 01
(54) CÁI MÓC (51) **08-07**
(22) 26.05.2016 (43) 25.11.2016
(71) HAO-YI CHEN (TW)
No.20, Ln. 178, Yaxing St., Xiushui Township, Changhua County 504, Taiwan
(72) HAO-YI CHEN (TW)
(74) Văn phòng Luật sư Ân Nam (ANNAM IP & LAW)
(55)

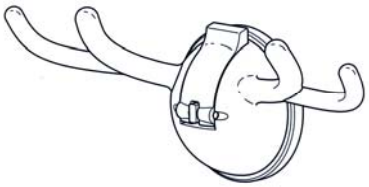

1.1

1.2 1.3

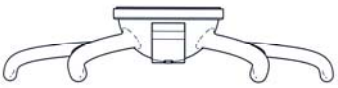

1.4 1.5 1.6 1.7

(11) **29017**
(21) 3-2016-00943
(54) NỒI CƠM ĐIỆN
(22) 26.05.2016
(30) 30-2015-0062541 08.12.2015 KR
(71) DAYOU WINIA CO., LTD. (KR)
12, Sunmoon-ro 254beon-gil, Tangjeong-myeon, Asan-si, Chungcheongnam-do, Republic of Korea
(72) Hun Jung Choi (KR), Young Joon Choi (KR), Ho Gyu Lee (KR)
(74) Công ty Luật TNHH AMBYS Hà Nội (AMBYS HANOI)
(55)
(28) 01
(51) **07-02**
(43) 25.11.2016

1.1

1.2

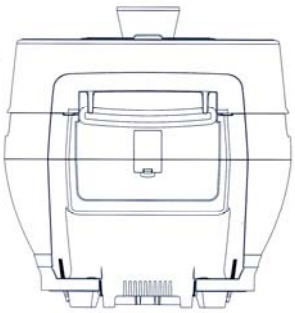

1.3

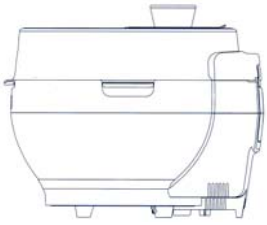

1.4

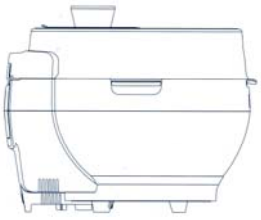

1.5

1.6

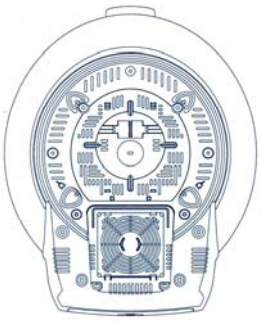

1.7

(11) **29018**
(21) 3-2016-00947 (28) 01
(54) KHÓA CÀI (51) **02-07**
(22) 27.05.2016 (43) 25.11.2016
(30) 002928051 29.12.2015 EM
(71) RIMOWA GMBH (DE)
Richard-Byrd-Strasse 13, 50829 Cologne, GERMANY
(72) Dieter Morszeck (DE)
(74) Văn phòng luật sư Phạm và Liên danh (PHAM & ASSOCIATES)
(55)

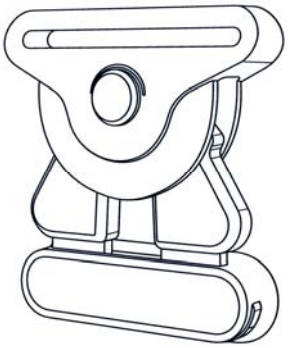

1.1

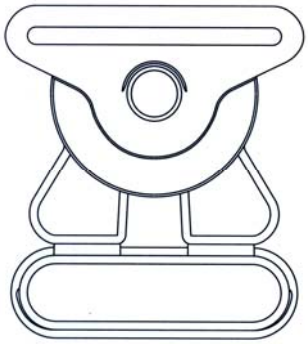

1.2

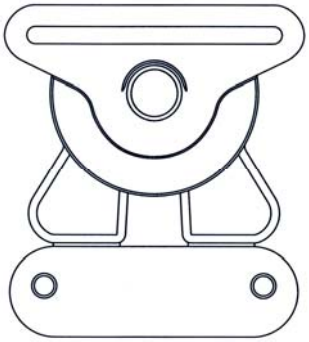

1.3

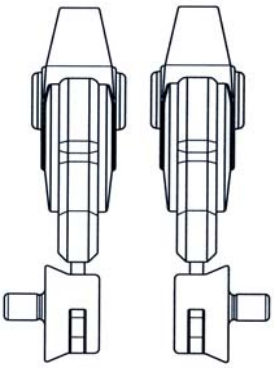

1.4 1.5

1.6

1.7

(11) **29019**
(21) 3-2016-00948 (28) 01
(54) KHÓA CÀI (51) **02-07**
(22) 27.05.2016 (43) 25.11.2016
(30) 002928051 29.12.2015 EM
(71) RIMOWA GMBH (DE)
Richard-Byrd-Strasse 13, 50829 Cologne, GERMANY
(72) Dieter Morszeck (DE)
(74) Văn phòng luật sư Phạm và Liên danh (PHAM & ASSOCIATES)
(55)

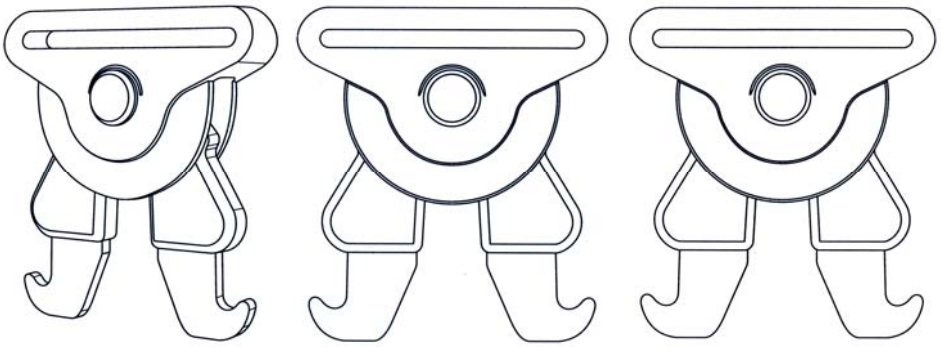

1.1 1.2 1.3

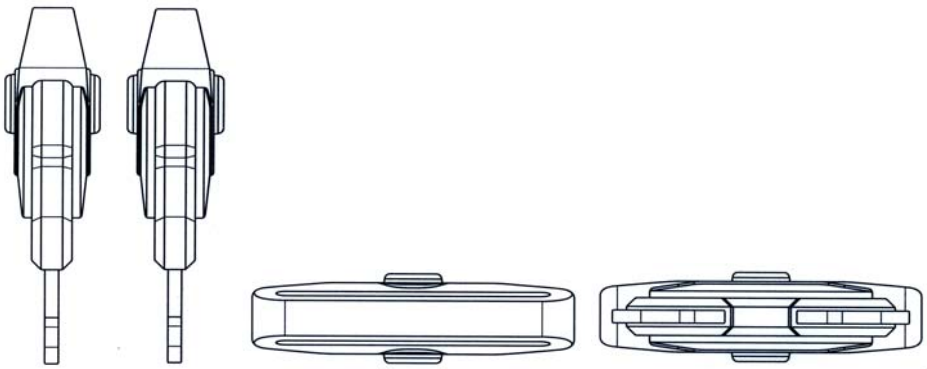

1.4 1.5 1.6 1.7

(11) **29020**
(21) 3-2016-00985 (28) 01
(54) CÔNG TẮC ĐIỆN (51) **13-03**
(22) 01.06.2016 (43) 25.11.2016
(71) CÔNG TY TNHH CÔNG NGHỆ BATTO (VN)
Số 79 Hoàng Ngân, Nhân Chính, quận Thanh Xuân, thành phố Hà Nội
(72) Lê Vân Bảo Nghĩa (VN)
(55)

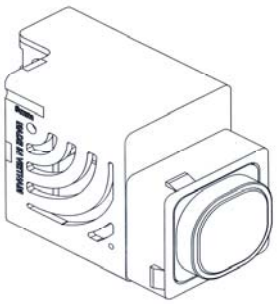

1.1

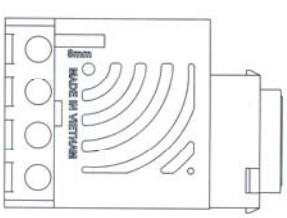

1.2

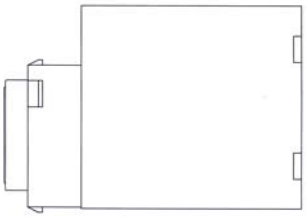

1.3

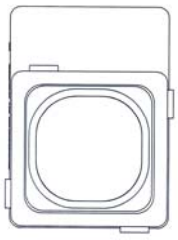

1.4

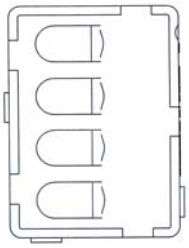

1.5

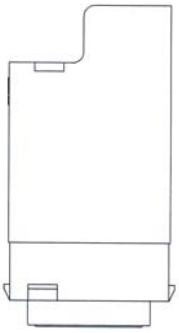

1.6

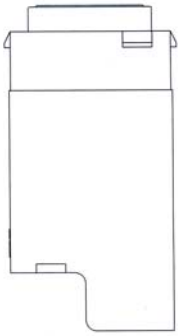

1.7

(11) **29021**
(21) 3-2016-01021 (28) 04
(54) DỤNG CỤ CHĂM SÓC RĂNG MIỆNG (51) **04-02**
(22) 02.06.2016 (43) 25.11.2016
(30) 29/549,087 18.12.2015 US
(71) COLGATE-PALMOLIVE COMPANY (US)
300 Park Avenue, New York NY 10022, United States of America
(72) JIMENEZ, Eduardo Jesus (US)
(74) Công ty TNHH Tầm nhìn và Liên danh (VISION & ASSOCIATES CO. LTD)
(55)

1.1 1.2 1.3 1.4 1.5 1.6

1.7 1.8

2.1 2.2 2.3 2.4 2.5 2.6 2.7 2.8

3.1 3.2 3.3 3.4 3.5 3.6 3.7 3.8

4.1 4.2 4.3 4.4 4.5 4.6 4.7 4.8

(11) **29022**
(21) 3-2016-01041 (28) 01
(54) BÀN CHẢI ĐÁNH RĂNG (51) **04-02**
(22) 06.06.2016 (43) 25.11.2016
(71) CÔNG TY CỔ PHẦN ĐẦU TƯ K&G VIỆT NAM (VN)
Tầng 11 khối A, tòa nhà Mỹ Đình Sông Đà, đường Phạm Hùng, phường Mỹ Đình 1, quận Nam Từ Liêm, thành phố Hà Nội
(72) Nguyễn Duy Hào (VN)
(55)

1.1

1.2

1.3

1.4

1.5

1.6

1.7

(11) **29023**
(21) 3-2016-01043 (28) 01
(54) KHÓA (51) **02-07**
(22) 06.06.2016 (43) 25.11.2016
(30) 201530541648.5 18.12.2015 CN
(71) DURAFLEX HONG KONG LIMITED (HK)
15/F., Tern Centre, Tower 1, 237 Queen's Road Central, Sheung Wan, HONG KONG
(72) Chan Yick Fai (HK)
(74) Công ty TNHH Trà và cộng sự (TRA & ASSOCIATES CO., LTD)
(55)

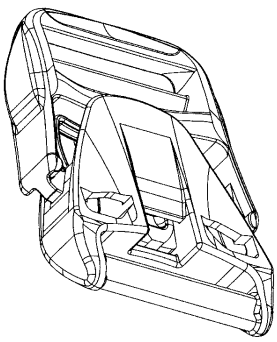

1.1

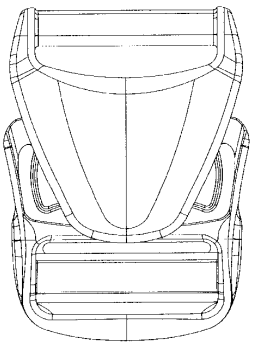

1.2

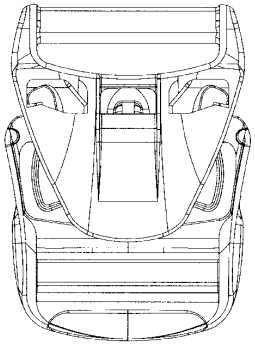

1.3

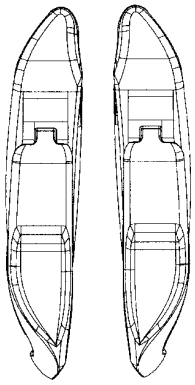

1.4

1.5

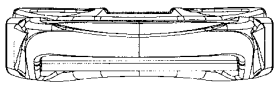

1.6

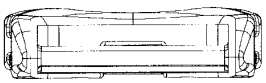

1.7

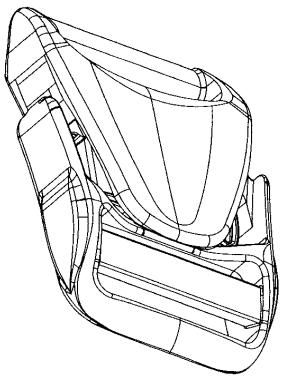

1.8

(11) **29024**
(21) 3-2016-01059 (28) 02
(54) MÁY ĐIỀU HOÀ KHÔNG KHÍ (51) **23-04**
(22) 06.06.2016 (43) 25.11.2016
(30) 2016-000199 07.01.2016 JP
2016-000200 07.01.2016 JP
(71) MITSUBISHI ELECTRIC CORPORATION (JP)
7-3, Marunouchi 2-Chome, Chiyoda-Ku, Tokyo, 100-8310, Japan
(72) Yusuke FUJIGAYA (JP), Jangryul RIM (KR)
(74) Công ty Cổ phần Sở hữu công nghiệp INVESTIP (INVESTIP)
(55)

1.1

1.2

1.3

1.4

1.5

1.6

1.7

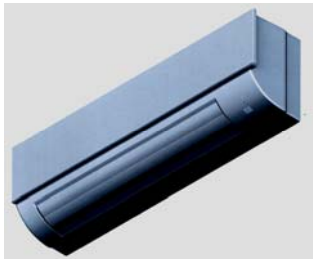

2.1

2.2

2.3

2.4

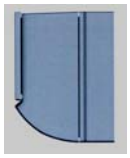

2.5

2.6

2.7

(11) **29025**
(21) 3-2016-01060 (28) 01
(54) VA-LI (51) **03-01**
(22) 06.06.2016 (43) 25.11.2016
(30) 2015-6155 18.12.2015 FR
(71) LOUIS VUITTON MALLETIER (FR)
2 rue du Pont-Neuf, 75001 Paris, France
(72) Marc NEWSON (AU)
(74) Công ty Luật TNHH quốc tế BMVN (BMVN INTERNATIONAL LLC)
(55)

1.1

1.2

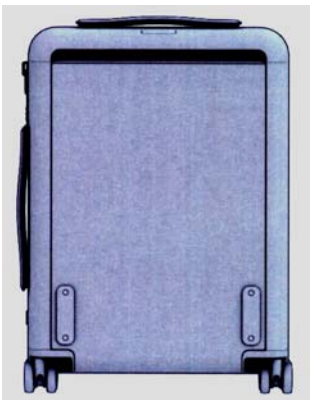

1.3

1.4

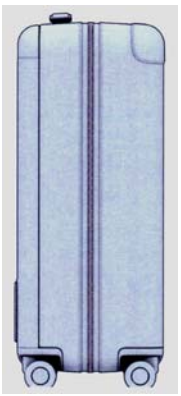

1.5

1.6

1.7

1.8

1.9

1.10

1.11

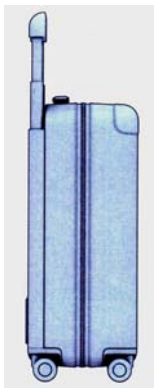

1.12

1.13

(11) **29026**
(21) 3-2016-01061 (28) 01
(54) LOA (51) **14-01**
(22) 06.06.2016 (43) 25.11.2016
(71) XING INC. (JP)
3-8, Momozono-cho, Mizuho-ku, Nagoya-shi, Aichi, Japan
(72) Katsuhito OHI (JP), Akio SHINDATE (JP)
(74) Công ty Luật TNHH AMBYS Hà Nội (AMBYS HANOI)
(55)

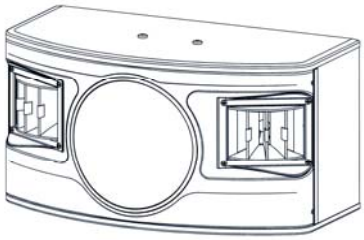

1.1

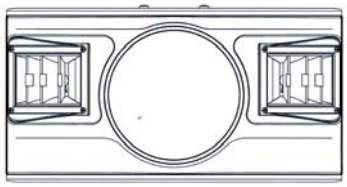

1.2

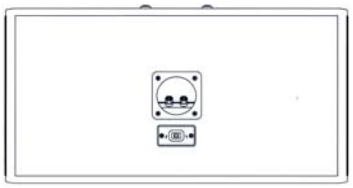

1.3

1.4

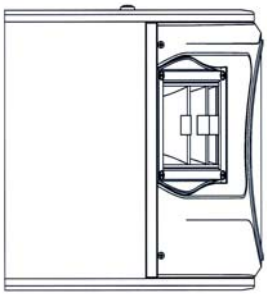

1.5

1.6

1.7

(11) **29027**
(21) 3-2016-01062 (28) 02
(54) HỘP ĐỰNG KHẨU TRANG Y TẾ (51) **09-03**
(22) 07.06.2016 (43) 25.11.2016
(71) CÔNG TY TNHH THƯƠNG MẠI VÀ DỊCH VỤ DU LỊCH PHÚ BẢO (VN)
Lầu 8, lô B số 8 Nguyễn Huệ, phường Bến Nghé, quận 1, thành phố Hồ Chí Minh
(72) Lê Phạm Minh Ngọc (VN)
(55)

1.1

1.2

Perfetta
Khẩu Trang Trẻ Em
06 tuổi - 10 tuổi
CHỐNG KHUẨN
CHỐNG VIRUS
LỌC BỤI

2.1

Perfetta
Khẩu Trang Trẻ Em
06 tuổi - 10 tuổi
Perfetta
Children Face Mask
06 - 10 Years Old

2.2

(11) **29028**
(21) 3-2016-01066 (28) 01
(54) MÁY LÀM GIÁ ĐỖ (51) **99-00**
(22) 07.06.2016 (43) 25.11.2016
(71) LÊ QUANG THỚI (VN)
81 Bình Quới, phường 27, quận Bình Thạnh, thành phố Hồ Chí Minh
(72) Lê Quang Thới (VN)
(55)

1.1

1.2

1.3

1.4

1.5

1.6

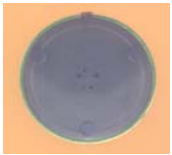

1.7

(11) **29029**
(21) 3-2016-01091 (28) 01
(54) THIẾT BỊ CHỐNG TRỘM (51) **10-05**
(22) 09.06.2016 (43) 25.11.2016
(71) CÔNG TY TRÁCH NHIỆM HỮU HẠN THƯƠNG MẠI DỊCH VỤ LA NGUYỄN (VN)
197 Thái Phiên, phường 9, quận 11, thành phố Hồ Chí Minh
(72) Nguyễn Thanh Hiếu (VN)
(74) Công ty TNHH Tư vấn Sở hữu trí tuệ Á Đông (A ĐÔNG IP CONSULTANCY CO., LTD)
(55)

1.1

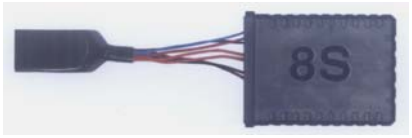

1.2

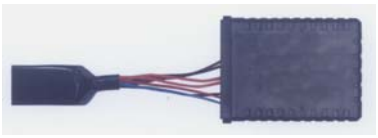

1.3

1.4

1.5

1.6

1.7

(11) **29030**
(21) 3-2016-01092 (28) 01
(54) THANH ỐP GÓC DỌC THÙNG Ô TÔ TẢI (51) **12-16**
(22) 09.06.2016 (43) 25.11.2016
(71) CÔNG TY TNHH SẢN XUẤT - THƯƠNG MẠI - DỊCH VỤ Ô TÔ QUYỀN (VN)
Lô 2A Đức Hòa Hạ, khu công nghiệp Tân Đức, xã Đức Hòa Hạ, huyện Đức Hòa, tỉnh Long An
(72) Hứa Duy Luân (VN)
(74) Công ty TNHH Tư vấn sở hữu trí tuệ Việt (VIET IP CO., LTD)
(55)

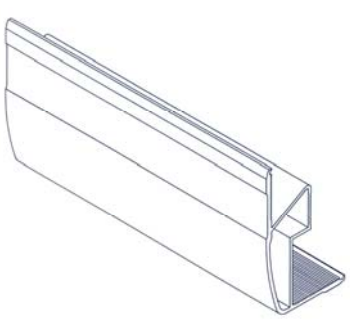

1.1

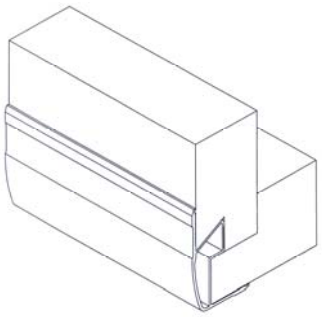

1.2

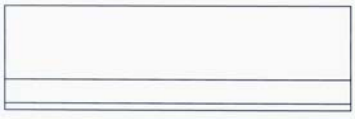

1.3

1.4

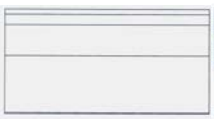

1.5

1.6

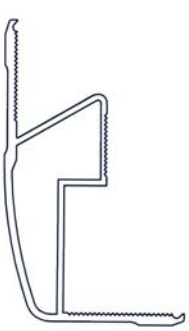

1.7

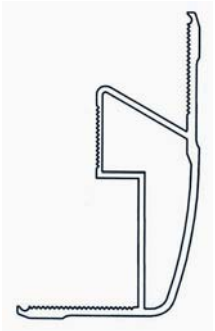

1.8

(11) **29031**
(21) 3-2016-01095 (28) 01
(54) CẢM BIẾN (51) **15-03**, 10-04
(22) 10.06.2016 (43) 25.11.2016
(30) 2015-028166 17.12.2015 JP
(71) YANMAR CO., LTD. (JP)
1-32, Chayamachi, Kita-ku, Osaka-shi, Osaka 530-8311 Japan
(72) Koji MIYAKE (JP)
(74) Công ty TNHH T&T INVENMARK Sở hữu trí tuệ Quốc tế (T&T INVENMARK CO., LTD)
(55)

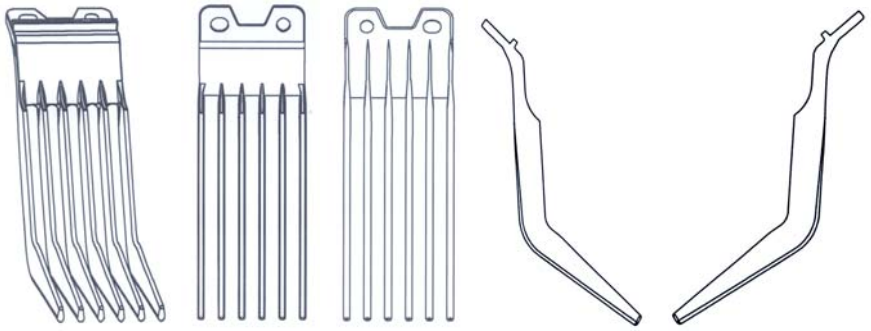

1.1 1.2 1.3 1.4 1.5

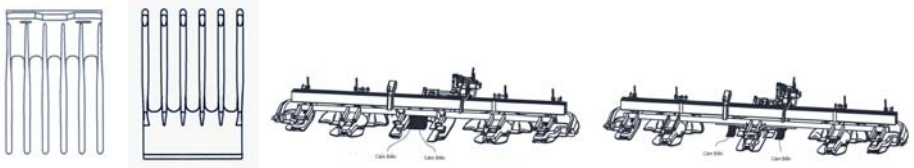

1.6 1.7 1.8 1.9

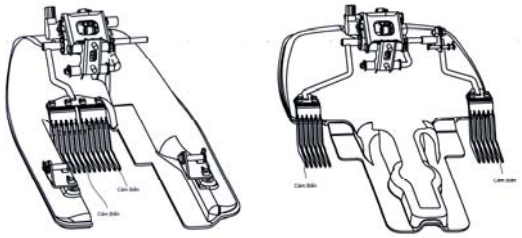

1.10 1.11

(11) **29032**
(21) 3-2016-01103
(54) MŨ BẢO HIỂM
(22) 13.06.2016
(71) TÔ BIÊU (VN)
45/13 Phạm Phú Thứ, phường 3, quận 6, thành phố Hồ Chí Minh
(72) Tô Biêu (VN)
(55)

(28) 01
(51) **02-03**
(43) 25.11.2016

1.1

1.2

1.3

1.4

1.5

1.6

(11) **29033**
(21) 3-2016-01108 (28) 01
(54) LỒNG ĐÈN (51) **26-02**
(22) 13.06.2016 (43) 25.11.2016
(71) CÔNG TY CỔ PHẦN HÀNG TIÊU DÙNG MASAN (VN)
Tầng 12, tòa nhà Kumho Asiana Plaza Saigon, số 39 Lê Duẩn, phường Bến Nghé, quận 1, thành phố Hồ Chí Minh
(72) Nguyễn Hoàng Yến (VN)
(74) Công ty cổ phần Sở hữu trí tuệ BROSS và Cộng sự (BROSS & PARTNERS., JSC)
(55)

1.1

1.2

1.3

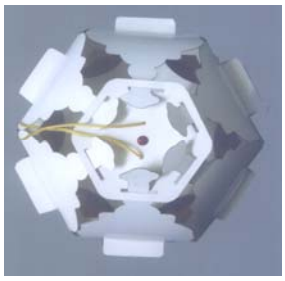

1.4

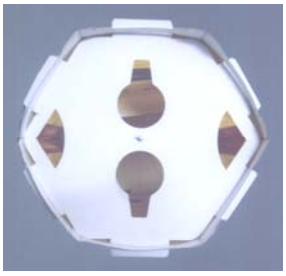

1.5

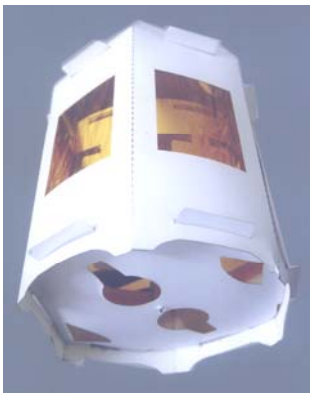

1.6

(11) **29034**
(21) 3-2016-01130 (28) 01
(54) ỐP GÓC ĐẦU THÙNG Ô TÔ TẢI (51) **12-16**
(22) 15.06.2016 (43) 25.11.2016
(71) CÔNG TY TNHH SẢN SUẤT - THƯƠNG MẠI - DỊCH VỤ Ô TÔ QUYỀN (VN)
Lô 2A Đức Hòa Hạ, khu công nghiệp Tân Đức, xã Đức Hòa Hạ, huyện Đức Hòa, tỉnh Long An
(72) Hứa Duy Luân (VN)
(74) Công ty TNHH Tư vấn sở hữu trí tuệ Việt (VIET IP CO., LTD)
(55)

1.1

1.2

1.3

1.4

1.5

1.6

1.7

1.8

(11) **29035**
(21) 3-2016-01143 (28) 01
(54) MŨ BẢO HIỂM (51) **02-03**
(22) 16.06.2016 (43) 25.11.2016
(71) CÔNG TY TNHH LONG HUEI (VN)
Số 23 lô N, đường ĐT743, khu công nghiệp Sóng Thần II, thị xã Dĩ An, tỉnh Bình Dương
(72) LI MING HUI (TW)
(74) Công ty Luật TNHH WINCO (WINCO LAW FIRM)
(55)

1.1

1.2

1.3

1.4

1.5

1.6

1.7

1.8

(11) **29036**
(21) 3-2016-01151 (28) 01
(54) MŨ THỂ THAO (51) **02-03**
(22) 17.06.2016 (43) 25.11.2016
(71) LÊ HỒNG LĨNH (VN)
5/4A Trần Nhân Tôn, phường 9, quận 5, thành phố Hồ Chí Minh
(72) Lê Hồng Lĩnh (VN)
(74) Công ty TNHH Nam Việt và Liên danh (VIPCO)
(55)

1.1

1.2

1.3

1.4

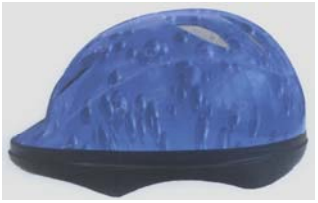

1.5

1.6

1.7

(11) **29037**
(21) 3-2016-01153 (28) 01
(54) BAO GÓI SẢN PHẨM (51) **09-05**
(22) 17.06.2016 (43) 25.11.2016
(71) CÔNG TY CP CÔNG NGHỆ HOÁ CHẤT NHẬT BẢN KASUTA (VN)
Số 8, ngách 1/33, ngõ 1, phố Khâm Thiên, quận Đống Đa, thành phố Hà Nội
(72) Trần Trung Thành (VN)
(74) Công ty TNHH Sở hữu trí tuệ PADEMARK (PADEMARK CO., LTD)
(55)

1.1

1.2

(11) **29038**
(21) 3-2016-01174 (28) 01
(54) THANH KIM LOẠI ĐỊNH HÌNH (51) **25-01**
(22) 21.06.2016 (43) 25.11.2016
(71) NGUYỄN TIẾN DŨNG (VN)
Khu tập thể giáo viên, đội 5 Thôn Thụy, xã Đồng Tháp, huyện Đan Phượng, thành phố Hà Nội
(72) Nguyễn Tiến Dũng (VN)
(55)

1.1

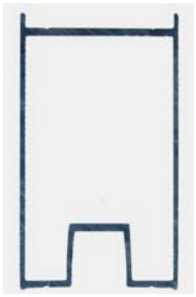

1.2

1.3

1.4

1.5

1.6

(11) **29039**
(21) 3-2016-01176 (28) 01
(54) THANH KIM LOẠI ĐỊNH HÌNH (51) **25-01**
(22) 21.06.2016 (43) 25.11.2016
(71) NGUYỄN TIẾN DŨNG (VN)
Khu tập thể giáo viên, đội 5 Thôn Thụy, xã Đồng Tháp, huyện Đan Phượng, thành phố Hà Nội
(72) Nguyễn Tiến Dũng (VN)
(55)

1.1

1.2

1.3

1.4

1.5

1.6

(11) **29040**
(21) 3-2016-01177 (28) 01
(54) THANH KIM LOẠI ĐỊNH HÌNH (51) **25-01**
(22) 21.06.2016 (43) 25.11.2016
(71) NGUYỄN TIẾN DŨNG (VN)
Khu tập thể giáo viên, đội 5 Thôn Thụy, xã Đồng Tháp, huyện Đan Phượng, thành phố Hà Nội
(72) Nguyễn Tiến Dũng (VN)
(55)

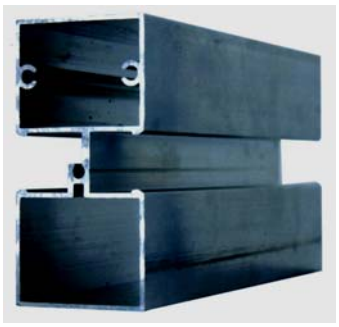

1.1

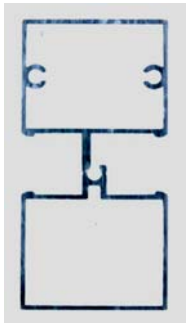

1.2

1.3

1.4

1.5

1.6

(11) **29041**
(21) 3-2016-01178 (28) 01
(54) THANH KIM LOẠI ĐỊNH HÌNH (51) **25-01**
(22) 21.06.2016 (43) 25.11.2016
(71) NGUYỄN TIẾN DŨNG (VN)
Khu tập thể giáo viên, đội 5 Thôn Thụy, xã Đồng Tháp, huyện Đan Phượng, thành phố Hà Nội
(72) Nguyễn Tiến Dũng (VN)
(55)

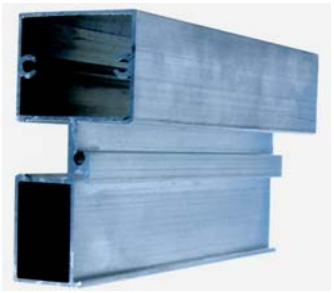

1.1

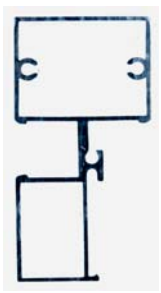

1.2

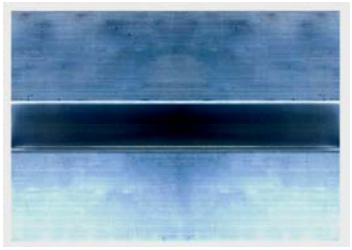

1.3

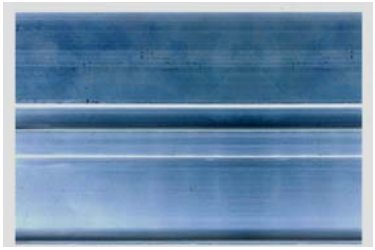

1.4

1.5

1.6

(11) **29042**
(21) 3-2016-01179 (28) 01
(54) THANH KIM LOẠI ĐỊNH HÌNH (51) **25-01**
(22) 21.06.2016 (43) 25.11.2016
(71) NGUYỄN TIẾN DŨNG (VN)
Khu tập thể giáo viên, đội 5 Thôn Thụy, xã Đồng Tháp, huyện Đan Phượng, thành phố Hà Nội
(72) Nguyễn Tiến Dũng (VN)
(55)

1.1

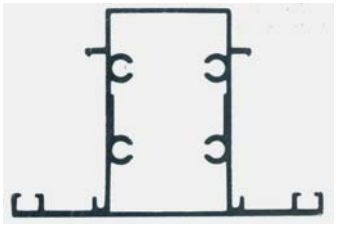

1.2

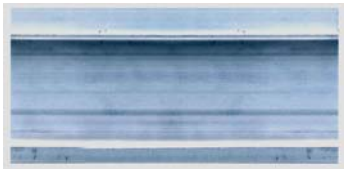

1.3

1.4

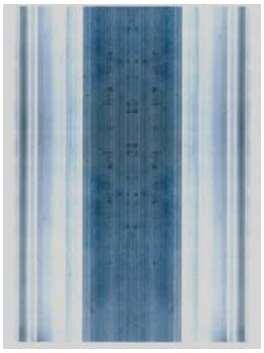

1.5

1.6

(11) **29043**
(21) 3-2016-01194 (28) 01
(54) THANH KIM LOẠI ĐỊNH HÌNH (51) **25-01**
(22) 22.06.2016 (43) 25.11.2016
(71) NGUYỄN TIẾN DŨNG (VN)
Khu tập thể giáo viên, đội 5 thôn Thụy, xã Đồng Tháp, huyện Đan Phượng, thành phố Hà Nội
(72) Nguyễn Tiến Dũng (VN)
(55)

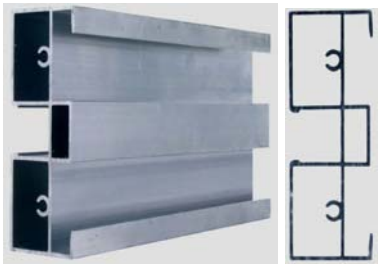

1.1 1.2

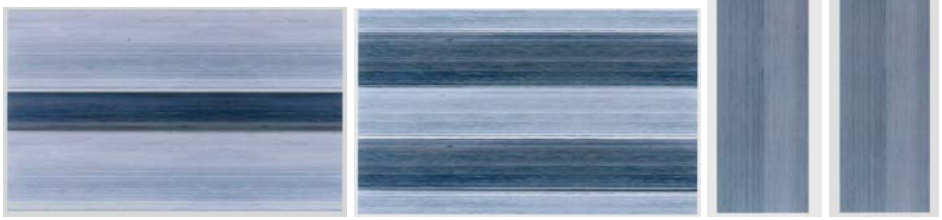

1.3 1.4 1.5 1.6

(11) **29044**
(21) 3-2016-01195 (28) 01
(54) THANH KIM LOẠI ĐỊNH HÌNH (51) **25-01**
(22) 22.06.2016 (43) 25.11.2016
(71) NGUYỄN TIẾN DŨNG (VN)
Khu tập thể giáo viên, đội 5 thôn Thụy, xã Đồng Tháp, huyện Đan Phượng, thành phố Hà Nội
(72) Nguyễn Tiến Dũng (VN)
(55)

1.1

1.2

1.3

1.4

1.5

1.6

(11) **29045**
(21) 3-2016-01196 (28) 01
(54) THANH KIM LOẠI ĐỊNH HÌNH (51) **25-01**
(22) 22.06.2016 (43) 25.11.2016
(71) NGUYỄN TIẾN DŨNG (VN)
Khu tập thể giáo viên, đội 5 thôn Thụy, xã Đồng Tháp, huyện Đan Phượng, thành phố Hà Nội
(72) Nguyễn Tiến Dũng (VN)
(55)

1.1

1.2

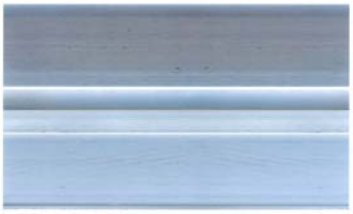

1.3

1.4

1.5

1.6

(11) **29046**
(21) 3-2016-01197 (28) 01
(54) THANH KIM LOẠI ĐỊNH HÌNH (51) **25-01**
(22) 22.06.2016 (43) 25.11.2016
(71) NGUYỄN TIẾN DŨNG (VN)
Khu tập thể giáo viên, đội 5 thôn Thụy, xã Đồng Tháp, huyện Đan Phượng, thành phố Hà Nội
(72) Nguyễn Tiến Dũng (VN)
(55)

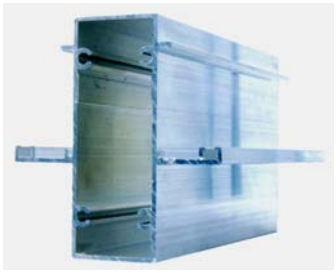

1.1

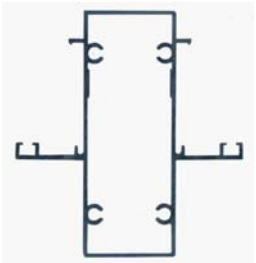

1.2

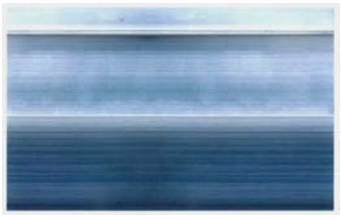

1.3

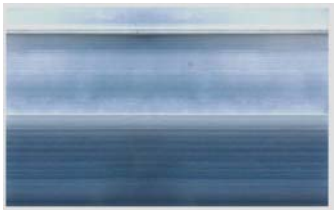

1.4

1.5

1.6

(11) **29047**
(21) 3-2016-01205 (28) 01
(54) BAO GÓI ĐỰNG THỰC PHẨM (51) **09-05**
(22) 22.06.2016 (43) 25.11.2016
(71) CÔNG TY TNHH SX-KD THỰC PHẨM CHAY ÂU LẠC (VN)
237 Xô Viết Nghệ Tĩnh, phường 17, quận Bình Thạnh, thành phố Hồ Chí Minh
(72) Nguyễn Thị Ái Trinh (VN)
(74) Công ty TNHH INVESTPRO và cộng sự (INVESTPRO & ASSOCIATES)
(55)

1.1

1.2

(11) **29048**
(21) 3-2016-01206 (28) 01
(54) BAO GÓI ĐỰNG THỰC PHẨM (51) **09-05**
(22) 22.06.2016 (43) 25.11.2016
(71) CÔNG TY TNHH SX-KD THỰC PHẨM CHAY ÂU LẠC (VN)
237 Xô Viết Nghệ Tĩnh, phường 17, quận Bình Thạnh, thành phố Hồ Chí Minh
(72) Nguyễn Thị Ái Trinh (VN)
(74) Công ty TNHH INVESTPRO và cộng sự (INVESTPRO & ASSOCIATES)
(55)

1.1

1.2

(11) **29049**
(21) 3-2016-01207 (28) 01
(54) BAO GÓI ĐỰNG THỰC PHẨM (51) **09-05**
(22) 22.06.2016 (43) 25.11.2016
(71) CÔNG TY TNHH SX-KD THỰC PHẨM CHAY ÂU LẠC (VN)
237 Xô Viết Nghệ Tĩnh, phường 17, quận Bình Thạnh, thành phố Hồ Chí Minh
(72) Nguyễn Thị Ái Trinh (VN)
(74) Công ty TNHH INVESTPRO và cộng sự (INVESTPRO & ASSOCIATES)
(55)

1.1

1.2

(11) **29050**
(21) 3-2016-01209 (28) 01
(54) BAO GÓI ĐỰNG THỰC PHẨM (51) **09-05**
(22) 22.06.2016 (43) 25.11.2016
(71) CÔNG TY TNHH SX-KD THỰC PHẨM CHAY ÂU LẠC (VN)
237 Xô Viết Nghệ Tĩnh, phường 17, quận Bình Thạnh, thành phố Hồ Chí Minh
(72) Nguyễn Thị Ái Trinh (VN)
(74) Công ty TNHH INVESTPRO và cộng sự (INVESTPRO & ASSOCIATES)
(55)

1.1

1.2

(11) **29051**
(21) 3-2016-01210 (28) 01
(54) BAO GÓI ĐỰNG THỰC PHẨM (51) **09-05**
(22) 22.06.2016 (43) 25.11.2016
(71) CÔNG TY TNHH SX-KD THỰC PHẨM CHAY ÂU LẠC (VN)
237 Xô Viết Nghệ Tĩnh, phường 17, quận Bình Thạnh, thành phố Hồ Chí Minh
(72) Nguyễn Thị Ái Trinh (VN)
(74) Công ty TNHH INVESTPRO và cộng sự (INVESTPRO & ASSOCIATES)
(55)

1.1

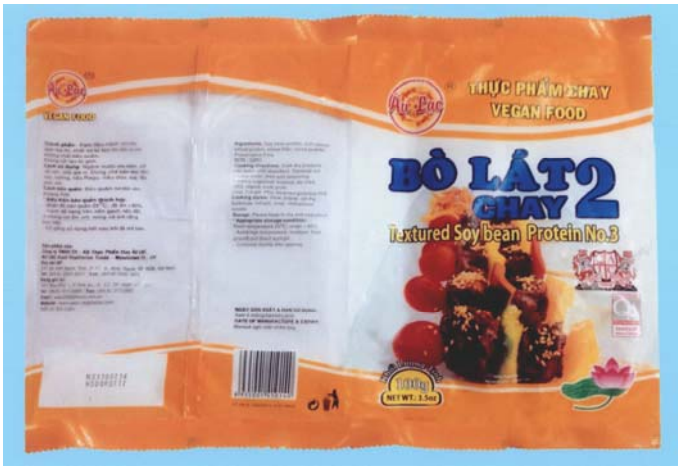

1.2

(11) **29052**
(21) 3-2016-01211 (28) 03
(54) BAO GÓI ĐỰNG THỰC PHẨM (51) **09-05**
(22) 22.06.2016 (43) 25.11.2016
(71) CÔNG TY TNHH SX-KD THỰC PHẨM CHAY ÂU LẠC (VN)
237 Xô Viết Nghệ Tĩnh, phường 17, quận Bình Thạnh, thành phố Hồ Chí Minh
(72) Nguyễn Thị Ái Trinh (VN)
(74) Công ty TNHH INVESTPRO và cộng sự (INVESTPRO & ASSOCIATES)
(55)

1.1

1.2

2.1

2.2

GÀ
NỬA CON CHAY
Vegan HALF CHICKEN

3.1

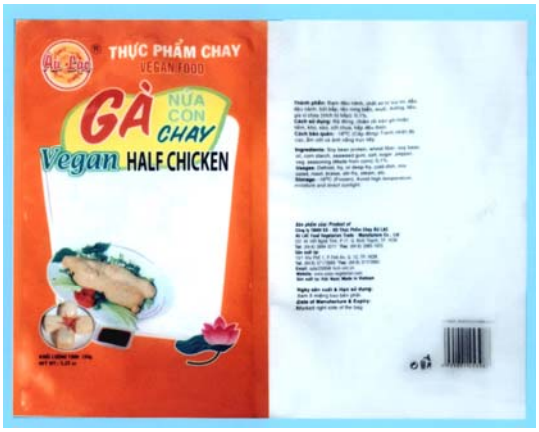
THỰC PHẨM CHAY
VEGAN FOOD
GÀ
NỬA CON CHAY
Vegan HALF CHICKEN

3.2

(11) **29053**
(21) 3-2016-01212 (28) 01
(54) GHẾ (51) **06-01**
(22) 25.06.2015 (43) 25.11.2016
(71) CÔNG TY CỔ PHẦN SẢN XUẤT NHỰA DUY TÂN (VN)
298 Hồ Học Lãm, phường An Lạc, quận Bình Tân, thành phố Hồ Chí Minh
(72) Nguyễn Bá Lâm (VN)
(74) Văn phòng luật sư Phạm và Liên danh (PHAM & ASSOCIATES)
(55)

1.1

1.2

1.3

1.4

1.5

1.6

(11) **29054**
(21) 3-2016-01217 (28) 01
(54) GIÀY (51) **02-04**
(22) 22.06.2016 (43) 25.11.2016
(71) CÔNG TY TNHH BÌNH TIÊN ĐỒNG NAI (VN)
1/1 Phạm Văn Thuận, phường Tam Hiệp, thành phố Biên Hòa, tỉnh Đồng Nai
(72) Lai Khiêm (VN)
(74) Công ty TNHH Tư vấn sở hữu trí tuệ Việt (VIET IP CO., LTD)
(55)

1.1

1.2

1.3

1.4

1.5

1.6

1.7

(11) **29055**
(21) 3-2016-01222 (28) 01
(54) ĐẾ GIÀY (51) **02-04**
(22) 22.06.2016 (43) 25.11.2016
(71) CÔNG TY TNHH BÌNH TIÊN ĐỒNG NAI (VN)
1/1 Phạm Văn Thuận, phường Tam Hiệp, thành phố Biên Hòa, tỉnh Đồng Nai
(72) Lai Khiêm (VN)
(74) Công ty TNHH Tư vấn sở hữu trí tuệ Việt (VIET IP CO., LTD)
(55)

1.1

1.2

1.3

1.4

1.5

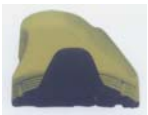

1.6

1.7

(11) **29056**
(21) 3-2016-01223 (28) 01
(54) GIÀY (51) **02-04**
(22) 22.06.2016 (43) 25.11.2016
(71) CÔNG TY TNHH BÌNH TIÊN ĐỒNG NAI (VN)
1/1 Phạm Văn Thuận, phường Tam Hiệp, thành phố Biên Hòa, tỉnh Đồng Nai
(72) Lai Khiêm (VN)
(74) Công ty TNHH Tư vấn sở hữu trí tuệ Việt (VIET IP CO., LTD)
(55)

1.1

1.2

1.3

1.4

1.5

1.6

1.7

(11) **29057**
(21) 3-2016-01224 (28) 01
(54) GIÀY (51) **02-04**
(22) 22.06.2016 (43) 25.11.2016
(71) CÔNG TY TNHH BÌNH TIÊN ĐỒNG NAI (VN)
1/1 Phạm Văn Thuận, phường Tam Hiệp, thành phố Biên Hòa, tỉnh Đồng Nai
(72) Lai Khiêm (VN)
(74) Công ty TNHH Tư vấn sở hữu trí tuệ Việt (VIET IP CO., LTD)
(55)

1.1

1.2

1.3

1.4

1.5

1.6

1.7

(11) **29058**
(21) 3-2016-01225 (28) 01
(54) GIÀY (51) **02-04**
(22) 22.06.2016 (43) 25.11.2016
(71) CÔNG TY TNHH BÌNH TIÊN ĐỒNG NAI (VN)
1/1 Phạm Văn Thuận, phường Tam Hiệp, thành phố Biên Hòa, tỉnh Đồng Nai
(72) Lai Khiêm (VN)
(74) Công ty TNHH Tư vấn sở hữu trí tuệ Việt (VIET IP CO., LTD)
(55)

1.1

1.2

1.3

1.4

1.5

1.6

1.7

(11) **29059**
(21) 3-2016-01226 (28) 01
(54) ĐẾ GIÀY (51) **02-04**
(22) 22.06.2016 (43) 25.11.2016
(71) CÔNG TY TNHH BÌNH TIÊN ĐỒNG NAI (VN)
1/1 Phạm Văn Thuận, phường Tam Hiệp, thành phố Biên Hòa, tỉnh Đồng Nai
(72) Lai Khiêm (VN)
(74) Công ty TNHH Tư vấn sở hữu trí tuệ Việt (VIET IP CO., LTD)
(55)

1.1

1.2

1.3

1.4

1.5

1.6

1.7

(11) **29060**
(21) 3-2016-01227 (28) 01
(54) GIÀY (51) **02-04**
(22) 22.06.2016 (43) 25.11.2016
(71) CÔNG TY TNHH BÌNH TIÊN ĐỒNG NAI (VN)
1/1 Phạm Văn Thuận, phường Tam Hiệp, thành phố Biên Hòa, tỉnh Đồng Nai
(72) Lai Khiêm (VN)
(74) Công ty TNHH Tư vấn sở hữu trí tuệ Việt (VIET IP CO., LTD)
(55)

1.1

1.2

1.3

1.4

1.5

1.6

1.7

(11) **29061**
(21) 3-2016-01228 (28) 01
(54) GIÀY (51) **02-04**
(22) 22.06.2016 (43) 25.11.2016
(71) CÔNG TY TNHH BÌNH TIÊN ĐỒNG NAI (VN)
1/1 Phạm Văn Thuận, phường Tam Hiệp, thành phố Biên Hòa, tỉnh Đồng Nai
(72) Lai Khiêm (VN)
(74) Công ty TNHH Tư vấn sở hữu trí tuệ Việt (VIET IP CO., LTD)
(55)

1.1

1.2

1.3

1.4

1.5

1.6

1.7

(11) **29062**
(21) 3-2016-01232 (28) 01
(54) TƯỢNG TRANG TRÍ (51) **11-02**
(22) 23.06.2016 (43) 25.11.2016
(71) CÔNG TY TNHH MỘT THÀNH VIÊN THE KEY (VN)
Shop 3 - khu D - Hyatt Regency Resort and Spa, đường Trường Sa, phường Hoà Hải, quận Ngũ Hành Sơn, thành phố Đà Nẵng
(72) Nguyễn Thị Thuý Hà (VN)
(55)

1.1

1.2

1.3

1.4

1.5

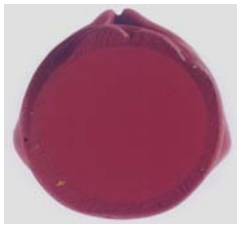

1.6

1.7

(11) **29063**
(21) 3-2016-01233 (28) 01
(54) TƯỢNG TRANG TRÍ (51) **11-02**
(22) 23.06.2016 (43) 25.11.2016
(71) CÔNG TY TNHH MỘT THÀNH VIÊN THE KEY (VN)
Shop 3 - khu D - Hyatt Regency Resort and Spa, đường Trường Sa, phường Hoà Hải, quận Ngũ Hành Sơn, thành phố Đà Nẵng
(72) Nguyễn Thị Thuý Hà (VN)
(55)

1.1

1.2

1.3

1.4

1.5

1.6

1.7

(11) **29064**
(21) 3-2016-01234 (28) 01
(54) TƯỢNG TRANG TRÍ (51) **11-02**
(22) 23.06.2016 (43) 25.11.2016
(71) CÔNG TY TNHH MỘT THÀNH VIÊN THE KEY (VN)
Shop 3 - khu D - Hyatt Regency Resort and Spa, đường Trường Sa, phường Hoà Hải, quận Ngũ Hành Sơn, thành phố Đà Nẵng
(72) Nguyễn Thị Thuý Hà (VN)
(55)

1.1

1.2

1.3

1.4

1.5

1.6

1.7

(11) **29065**
(21) 3-2016-01235 (28) 01
(54) TƯỢNG TRANG TRÍ (51) **11-02**
(22) 23.06.2016 (43) 25.11.2016
(71) CÔNG TY TNHH MỘT THÀNH VIÊN THE KEY (VN)
Shop 3 - khu D - Hyatt Regency Resort and Spa, đường Trường Sa, phường Hoà Hải, quận Ngũ Hành Sơn, thành phố Đà Nẵng
(72) Nguyễn Thị Thuý Hà (VN)
(55)

1.1

1.2

1.3

1.4

1.5

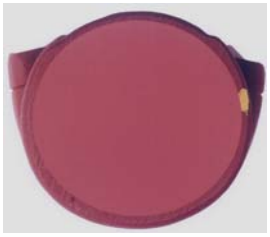

1.6

1.7

(11) **29066**
(21) 3-2016-01236 (28) 01
(54) TƯỢNG TRANG TRÍ (51) **11-02**
(22) 23.06.2016 (43) 25.11.2016
(71) CÔNG TY TNHH MỘT THÀNH VIÊN THE KEY (VN)
Shop 3 - khu D - Hyatt Regency Resort and Spa, đường Trường Sa, phường Hoà Hải, quận Ngũ Hành Sơn, thành phố Đà Nẵng
(72) Nguyễn Thị Thuý Hà (VN)
(55)

1.1 1.2 1.3

1.4 1.5 1.6 1.7

(11) **29067**
(21) 3-2016-01237 (28) 01
(54) TƯỢNG TRANG TRÍ (51) **11-02**
(22) 23.06.2016 (43) 25.11.2016
(71) CÔNG TY TNHH MỘT THÀNH VIÊN THE KEY (VN)
Shop 3 - khu D - Hyatt Regency Resort and Spa, đường Trường Sa, phường Hoà Hải, quận Ngũ Hành Sơn, thành phố Đà Nẵng
(72) Nguyễn Thị Thuý Hà (VN)
(55)

1.1

1.2

1.3

1.4

1.5

1.6

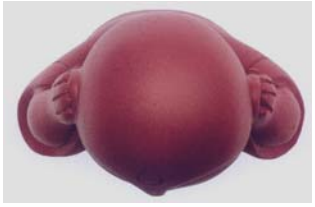

1.7

(11) **29068**
(21) 3-2016-01238 (28) 01
(54) TƯỢNG TRANG TRÍ (51) **11-02**
(22) 23.06.2016 (43) 25.11.2016
(71) CÔNG TY TNHH MỘT THÀNH VIÊN THE KEY (VN)
Shop 3 - khu D - Hyatt Regency Resort and Spa, đường Trường Sa, phường Hoà Hải, quận Ngũ Hành Sơn, thành phố Đà Nẵng
(72) Nguyễn Thị Thuý Hà (VN)
(55)

1.1

1.2

1.3

1.4

1.5

1.6

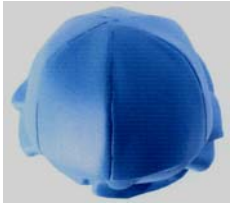

1.7

(11) **29069**
(21) 3-2016-01271 (28) 01
(54) BÌNH (51) **09-02**
(22) 24.06.2016 (43) 25.11.2016
(71) NGUYỄN HOÀI PHONG (VN)
Ấp Phú Thạnh B, xã Phú Kiết, huyện Chợ Gạo, tỉnh Tiền Giang
(72) Nguyễn Hoài Phong (VN)
(74) Công ty TNHH MASTERBRAND (MASTERBRAND)
(55)

1.1

1.2

1.3

1.4

1.5

1.6

(11) **29070**
(21) 3-2016-01272 (28) 01
(54) BÌNH (51) **09-02**
(22) 24.06.2016 (43) 25.11.2016
(71) NGUYỄN HỮU DANH (VN)
Ấp Lương Phú A, xã Lương Hoà Lạc, huyện Chợ Gạo, tỉnh Tiền Giang
(72) Nguyễn Hữu Danh (VN)
(74) Công ty TNHH MASTERBRAND (MASTERBRAND)
(55)

1.1 1.2 1.3 1.4

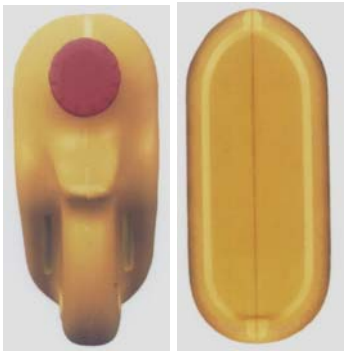

1.5 1.6

(11) **29071**
(21) 3-2016-01280 (28) 01
(54) HỘP (51) **09-03**
(22) 27.06.2016 (43) 25.11.2016
(71) CÔNG TY CỔ PHẦN THƯƠNG MẠI CENTER (VN)
11/8 đường số 26, khu phố 7, phường Linh Đông, quận Thủ Đức, thành phố Hồ Chí Minh
(72) Trần Thị Loan (VN)
(55)

1.1

1.2

(11) **29072**
(21) 3-2016-01281 (28) 01
(54) HỘP (51) **09-03**
(22) 27.06.2016 (43) 25.11.2016
(71) CÔNG TY CỔ PHẦN THƯƠNG MẠI CENTER (VN)
11/8 đường số 26, khu phố 7, phường Linh Đông, quận Thủ Đức, thành phố Hồ Chí Minh
(72) Trần Thị Loan (VN)
(55)

1.1

1.2

(11) **29073**
(21) 3-2016-01299 (28) 01
(54) HỘP ĐỰNG KHẨU TRANG (51) **09-03**
(22) 29.06.2016 (43) 25.11.2016
(71) CÔNG TY TNHH SẢN XUẤT VÀ THƯƠNG MẠI QUỐC TẾ LÂM AN (VN)
Số 12 ngõ 241 phố Khâm Thiên, phường Thổ Quan, quận Đống Đa, thành phố Hà Nội
(72) Nguyễn Thị Lâm (VN)
(74) Công ty TNHH Tư vấn Quốc Dân (NACI CO., LTD)
(55)

1.1

1.2

(11) **29074**
(21) 3-2016-01320 (28) 01
(54) CHẬU RỬA TREO TƯỜNG (51) **23-02**
(22) 30.06.2016 (43) 25.11.2016
(71) CÔNG TY CỔ PHẦN CERAVI (VN)
Nhà số 2B-H2, tập thể lắp ghép Thành Công, phường Thành Công, quận Ba Đình, thành phố Hà Nội
(72) Phạm Tùng Điệp (VN)
(55)

1.1

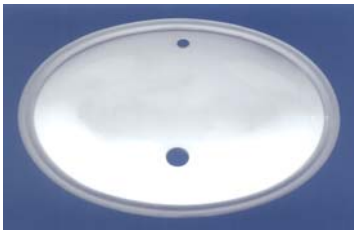

1.2 1.3

1.4 1.5 1.6

(11) **29075**
(21) 3-2016-01343 (28) 01
(54) HỐ GA NGĂN MÙI (51) **23-99**
(22) 05.07.2016 (43) 25.11.2016
(71) CÔNG TY TNHH THOÁT NƯỚC VÀ PHÁT TRIỂN ĐÔ THỊ TỈNH BR-VT (VN)
Số 6, đường 3/2, phường 8, thành phố Vũng Tàu, tỉnh Bà Rịa - Vũng Tàu
(72) Hoàng Đức Thảo (VN)
(55)

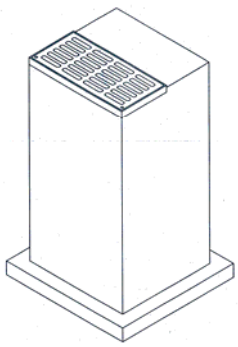

1.1

1.2

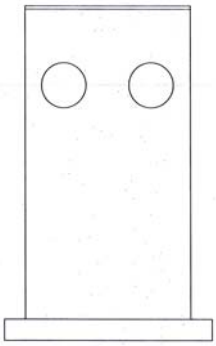

1.3

1.4

1.5

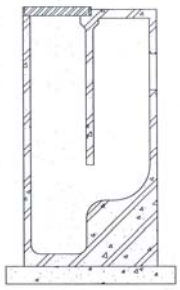

1.6

1.7

1.8

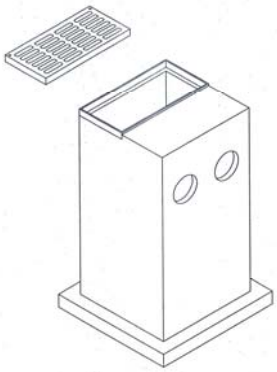

1.9

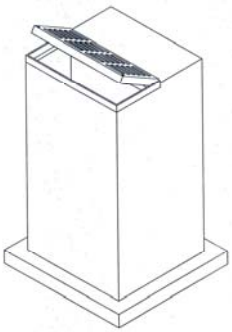

1.10

(11) **29076**
(21) 3-2016-01344 (28) 01
(54) HỐ GA NGĂN MÙI (51) **23-99**
(22) 05.07.2016 (43) 25.11.2016
(71) CÔNG TY TNHH THOÁT NƯỚC VÀ PHÁT TRIỂN ĐÔ THỊ TỈNH BR-VT (VN)
Số 6, đường 3/2, phường 8, thành phố Vũng Tàu, tỉnh Bà Rịa - Vũng Tàu
(72) Hoàng Đức Thảo (VN)
(55)

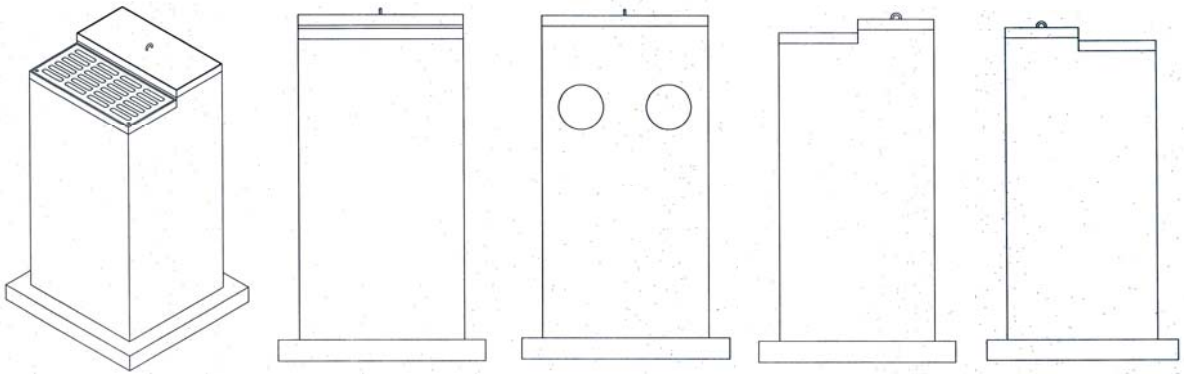

1.1 1.2 1.3 1.4 1.5

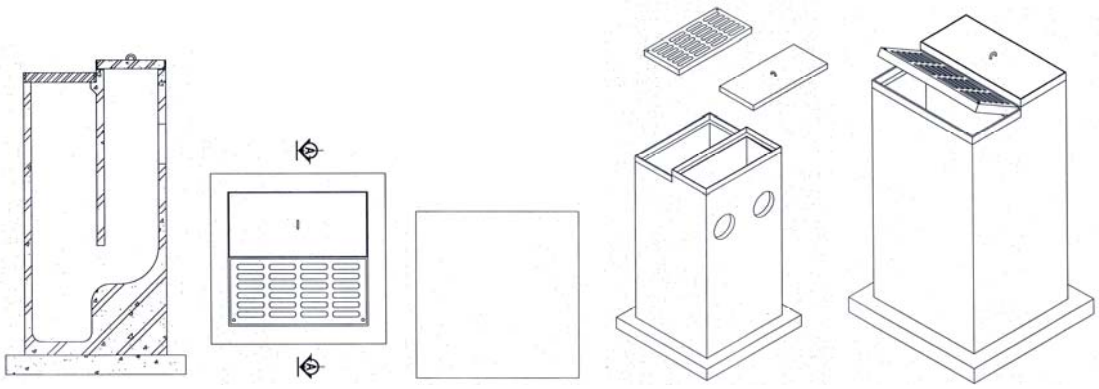

1.6 1.7 1.8 1.9 1.10

(11) **29077**
(21) 3-2016-01346 (28) 01
(54) HỐ GA NGĂN MÙI (51) **23-99**
(22) 05.07.2016 (43) 25.11.2016
(71) CÔNG TY TNHH THOÁT NƯỚC VÀ PHÁT TRIỂN ĐÔ THỊ TỈNH BR-VT (VN)
Số 6, đường 3/2, phường 8, thành phố Vũng Tàu, tỉnh Bà Rịa - Vũng Tàu
(72) Hoàng Đức Thảo (VN)
(55)

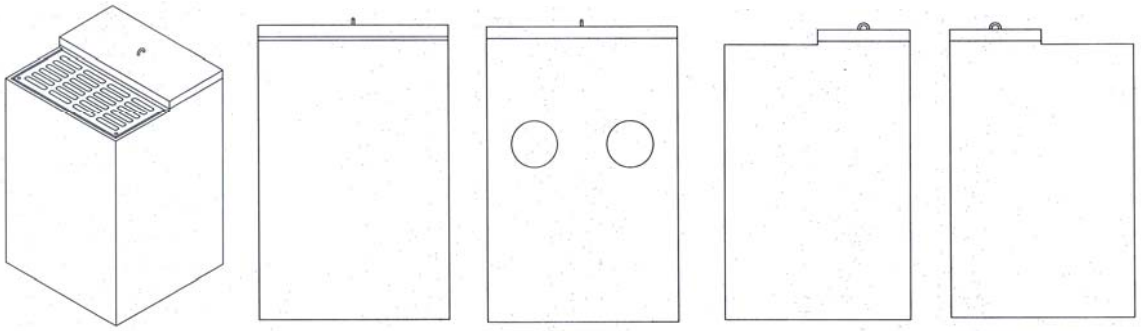

1.1 1.2 1.3 1.4 1.5

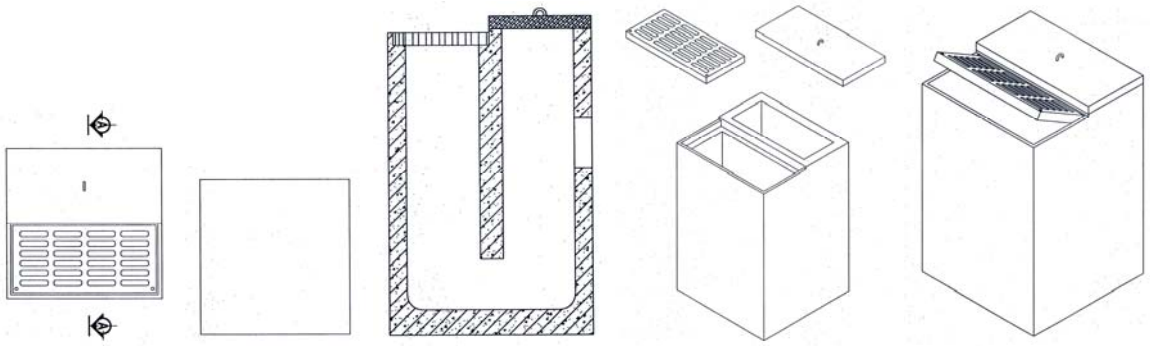

1.6 1.7 1.8 1.9 1.10

(11) **29078**
(21) 3-2016-01361
(54) NHÃN SẢN PHẨM
(22) 08.07.2016
(71) CÔNG TY TNHH HCX (VN)
Đội 2, thôn Nhuế, xã Kim Chung, huyện Đông Anh, thành phố Hà Nội
(72) Hoàng Xuân Cường (VN)
(74) Công ty TNHH Tư vấn Quốc Dân (NACI CO., LTD)
(55)
(28) 01
(51) **19-08**
(43) 25.11.2016

(11) **29079**
(21) 3-2016-01404 (28) 01
(54) XE MÔ TÔ (51) **12-11**
(22) 15.07.2016 (43) 25.11.2016
(71) SANYANG MOTOR CO., LTD. (TW)
No. 184, Keng Tzu Kou, Shang Keng Village, Hsin Fong Shiang, Hsinchu County 304, Taiwan
(72) Ta-Jen CHANG (TW)
(74) Công ty TNHH Trường Xuân (AGELESS CO., LTD)
(55)

1.1

1.2

1.3

1.4

1.5

1.6

1.7

1.8

1.9

(11) **29080**
(21) 3-2016-01406 (28) 01
(54) HỘP (51) **09-03**
(22) 15.07.2016 (43) 25.11.2016
(71) CÔNG TY CỔ PHẦN ĐẠI ĐỒNG TIẾN (VN)
216 Tân Thành, phường 15, quận 5, thành phố Hồ Chí Minh
(72) Trần Thị Huê (VN)
(74) DNTN Dịch vụ thương mại và sở hữu công nghiệp Song Ngọc (I.P.T.S.)
(55)

1.1

1.2 1.3

1.4 1.5 1.6

(11) **29081**
(21) 3-2016-01439 (28) 01
(54) MÁY TÍNH (51) **18-01**
(22) 22.07.2016 (43) 25.11.2016
(71) CÔNG TY CỔ PHẦN TẬP ĐOÀN THIÊN LONG (VN)
Lô 6-8-10-12 đường số 3, khu công nghiệp Tân Tạo, quận Bình Tân, thành phố Hồ Chí Minh
(72) Cô Gia Thọ (VN)
(74) Công ty TNHH Tư vấn sở hữu trí tuệ Việt (VIET IP CO., LTD)
(55)

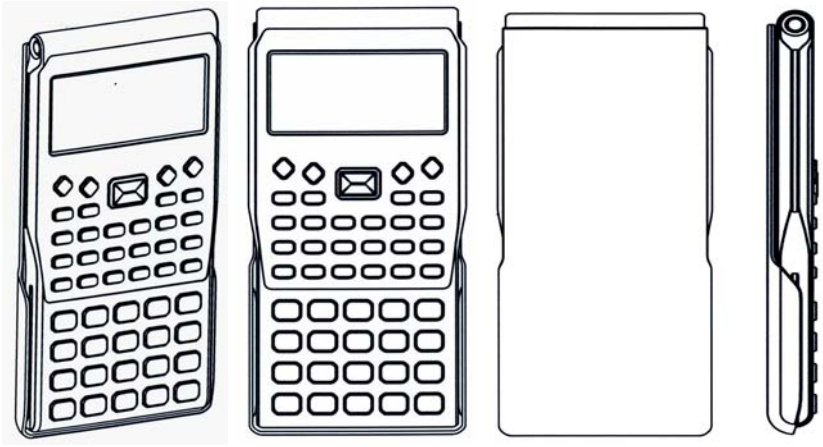

1.1 1.2 1.3 1.4

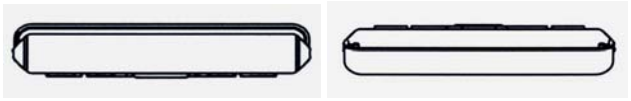

1.5 1.6

(11) **29082**
(21) 3-2016-01440 (28) 01
(54) MÁY TÍNH (51) **18-01**
(22) 22.07.2016 (43) 25.11.2016
(71) CÔNG TY CỔ PHẦN TẬP ĐOÀN THIÊN LONG (VN)
Lô 6-8-10-12 đường số 3, khu công nghiệp Tân Tạo, quận Bình Tân, thành phố Hồ Chí Minh
(72) Cô Gia Thọ (VN)
(74) Công ty TNHH Tư vấn sở hữu trí tuệ Việt (VIET IP CO., LTD)
(55)

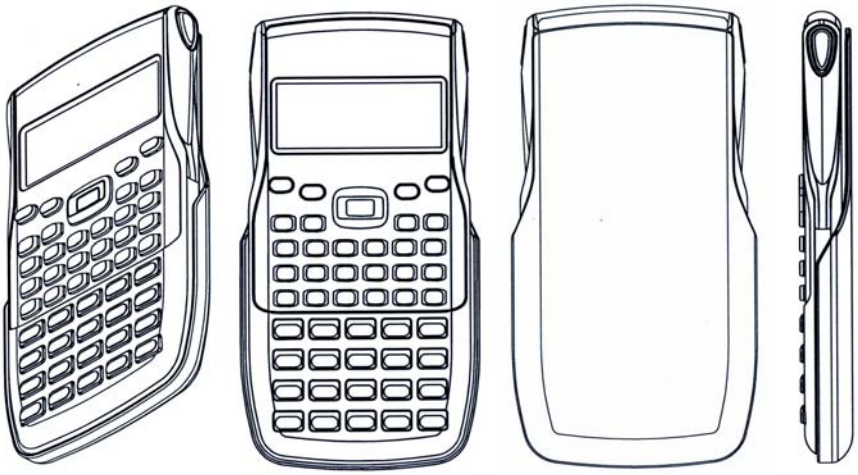

1.1 1.2 1.3 1.4

1.5 1.6

(11) **29083**
(21) 3-2016-01446 (28) 01
(54) ĐẾ GIÀY (51) **02-04**
(22) 25.07.2016 (43) 25.11.2016
(30) 29/552,665 25.01.2016 US
(71) COLE HAAN LLC (US)
45 West 18th Street, Third Floor, New York, United States of America
(72) Jeffrey MOKOS (US), Piers HELMORE (GB), Scott PATT (US)
(74) Công ty Luật TNHH T&G (TGVN)
(55)

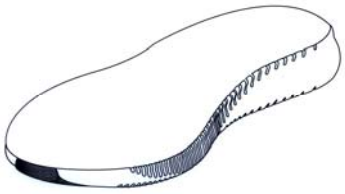

1.1

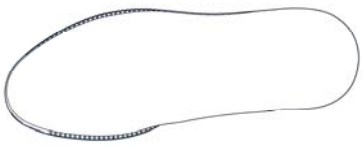

1.2

1.3

1.4

1.5

1.6

1.7

(11) **29084**
(21) 3-2016-01447 (28) 01
(54) ĐẾ GIÀY (51) **02-04**
(22) 25.07.2016 (43) 25.11.2016
(30) 29/552,692 25.01.2016 US
(71) COLE HAAN LLC (US)
45 West 18th Street, Third Floor, New York, United States of America
(72) Jeffrey MOKOS (US), Scott PATT (US)
(74) Công ty Luật TNHH T&G (TGVN)
(55)

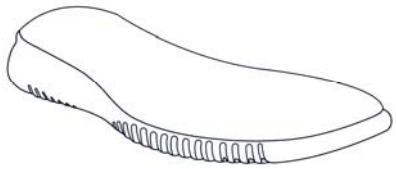

1.1

1.2

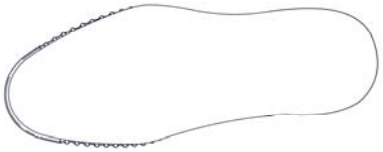

1.3

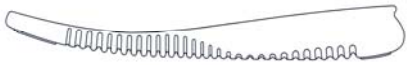

1.4

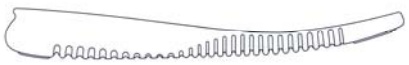

1.5

1.6

1.7

(11) **29085**
(21) 3-2016-01523 (28) 01
(54) XE MÁY (51) **12-11**
(22) 01.08.2016 (43) 25.11.2016
(30) 279982 01.02.2016 IN
(71) ATHER ENERGY PVT. LTD. (IN)
No.1, Victoria Road Extension, Victoria Layout, 6th Cross, Bengaluru, Karnataka - 560047, India
(72) Shantanu Jog (IN), Swagat Rath (IN)
(74) Văn phòng luật sư Phạm và Liên danh (PHAM & ASSOCIATES)
(55)

1.1

1.2

1.3

1.4

1.5

1.6

1.7

1.8

1.9

1.10

(11) **29086**
(21) 3-2016-01533 (28) 01
(54) THIẾT BỊ ĐIỀU KHIỂN TỪ XA (51) **14-03**, 23-04
(22) 02.08.2016 (43) 25.11.2016
(30) 2016-002259 03.02.2016 JP
(71) SHARP KABUSHIKI KAISHA (JP)
1 Takumi-cho, Sakai-ku, Sakai City, Osaka 590-8522, Japan
(72) HIROSHI GOMI (JP)
(74) Công ty TNHH một thành viên Sở hữu trí tuệ VCCI (VCCI-IP CO., LTD)
(55)

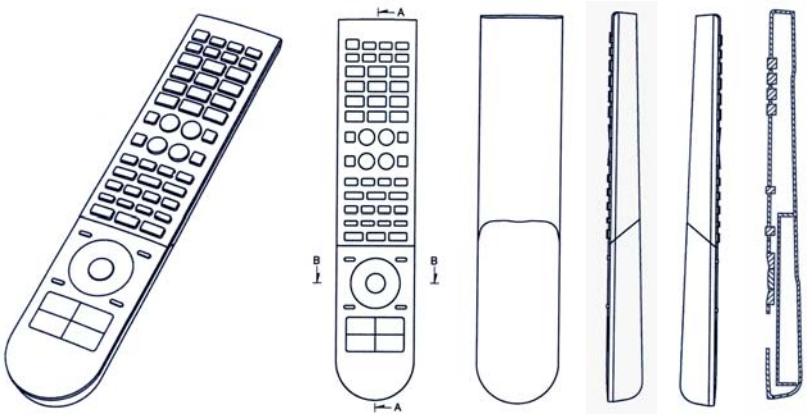

1.1 1.2 1.3 1.4 1.5 1.6

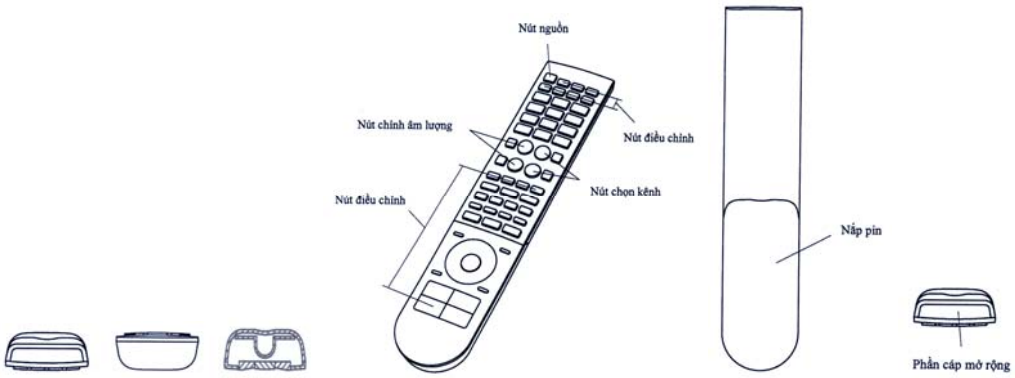

1.7 1.8 1.9 1.10 1.11 1.12

(11) **29087**
(21) 3-2016-01540 (28) 01
(54) XE ĐẨY (51) **12-02**
(22) 02.08.2016 (43) 25.11.2016
(71) WEN-TUNG CHANG (TW)
No.10-1, Chelutou Rd., Jiaoxi Township, Yilan County 262, Taiwan
(72) Wen-Tung CHANG (TW)
(74) Công ty TNHH Trường Xuân (AGELESS CO., LTD)
(55)

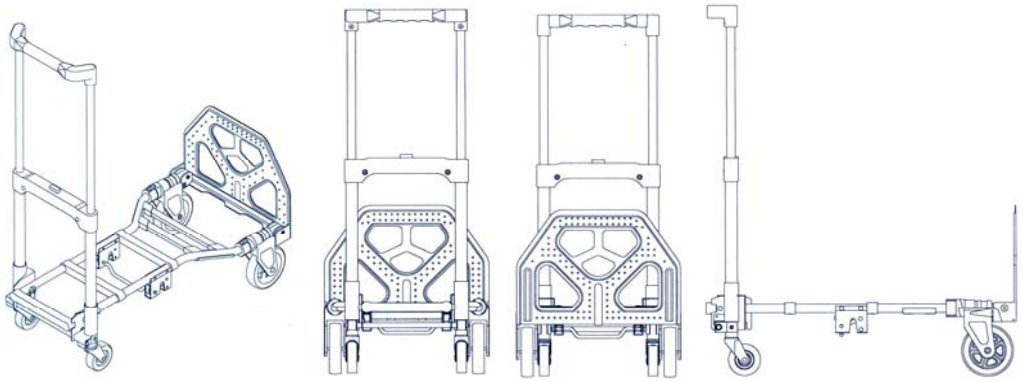

1.1 1.2 1.3 1.4

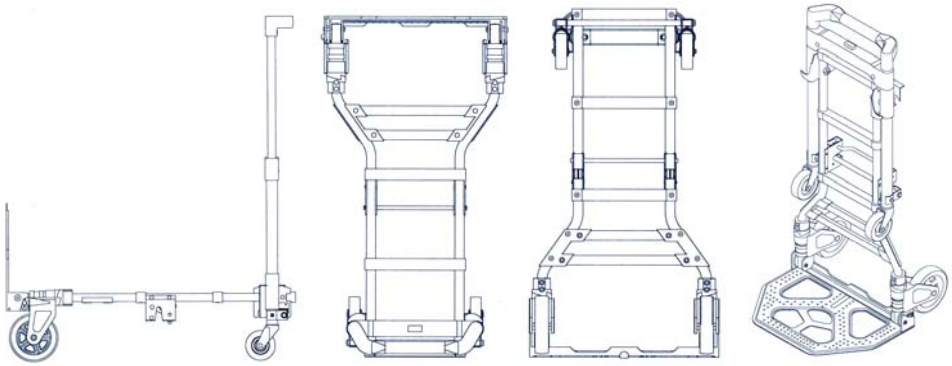

1.5 1.6 1.7 1.8

(11) **29088**
(21) 3-2016-01541 (28) 01
(54) HỘP TRỢ LỰC SÀN BÊ TÔNG (51) **25-02**, 25-01
(22) 02.08.2016 (43) 25.11.2016
(71) CÔNG TY TNHH TƯ VẤN VÀ THIẾT KẾ XÂY DỰNG MINH THUẬN (VN)
Đội 1, thôn Đồng Lệ, xã Hợp Đồng, huyện Chương Mỹ, thành phố Hà Nội
(72) Nguyễn Văn Thường (VN)
(55)

1.1

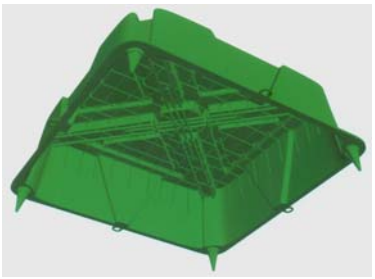

1.2

1.3

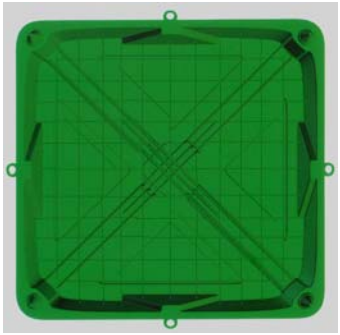

1.4

1.5

(11) **29089**
(21) 3-2016-01553 (28) 01
(54) HỘP (51) **09-03**
(22) 03.08.2016 (43) 25.11.2016
(71) CÔNG TY TNHH SẢN XUẤT THƯƠNG MẠI TBM MINH PHÁT (VN)
141-143 Xóm Đất, phường 8, quận 11, thành phố Hồ Chí Minh
(72) Dịp Văn Minh (VN)
(74) DNTN Dịch vụ thương mại và sở hữu công nghiệp Song Ngọc (I.P.T.S.)
(55)

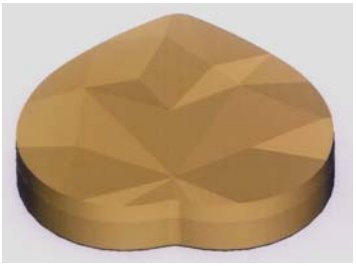

1.1

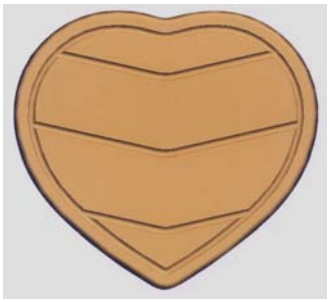

1.2 1.3

1.4 1.5 1.6

(11) **29090**
(21) 3-2016-01583 (28) 01
(54) BỘ GIÁC HƠI CHÂN KHÔNG TỰ ĐỘNG (51) **28-03**
(22) 08.08.2016 (43) 25.11.2016
(71) CÔNG TY TNHH CÔNG THƯƠNG LAN ANH (VN)
Số 22 ngõ 102 tổ 28 phố Yên Hòa, phường Yên Hoà, quận Cầu Giấy, thành phố Hà Nội
(72) Nguyễn Duy Chức (VN)
(74) Công ty TNHH Tư vấn đầu tư và Sở hữu trí tuệ Hoàng Phi (HOANG PHI INVEST & I.P CO., LTD)
(55)

1.1

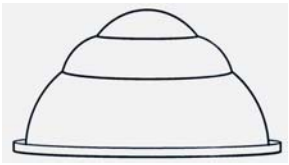

1.2

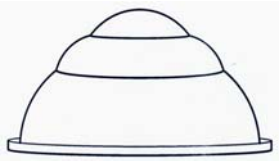

1.3

1.4

1.5

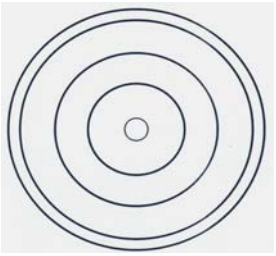

1.6

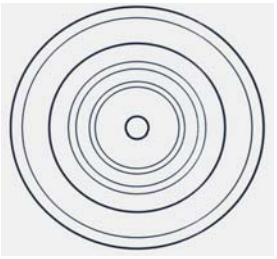

1.7

(11) **29091**
(21) 3-2016-01586 (28) 01
(54) LỌ ĐỰNG MỸ PHẨM (51) **09-01**
(22) 08.08.2016 (43) 25.11.2016
(30) 30-2016-0034081 13.07.2016 KR
(71) LG HOUSEHOLD & HEALTH CARE LTD. (KR)
58, Saemunan-ro, Jongno-gu, Seoul, Republic of Korea
(72) JEONG, Ha Rim (KR)
(74) Công ty Luật TNHH ELITE (ELITE LAW FIRM)
(55)

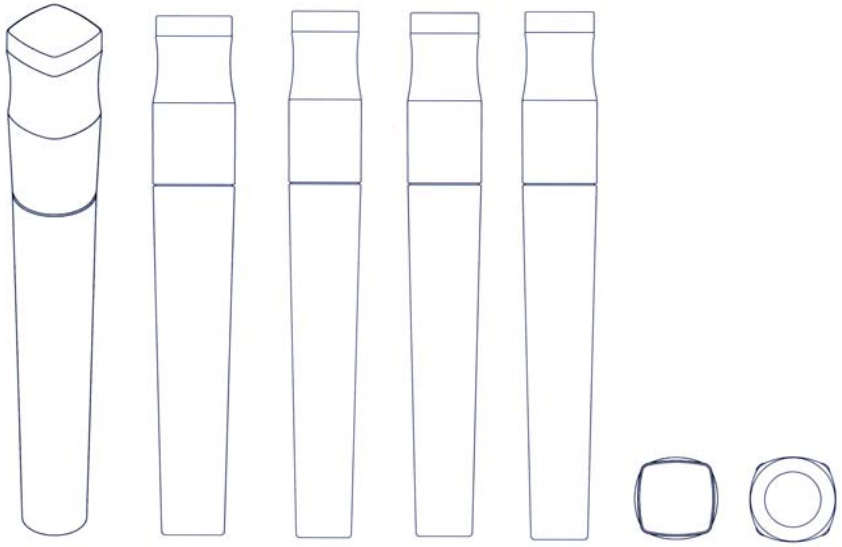

1.1 1.2 1.3 1.4 1.5 1.6 1.7

(11) **29092**
(21) 3-2016-01587 (28) 01
(54) HỘP ĐỰNG MỸ PHẨM (51) **09-03**
(22) 08.08.2016 (43) 25.11.2016
(30) 30-2016-0027818 09.06.2016 KR
(71) LG HOUSEHOLD & HEALTH CARE LTD. (KR)
58, Saemunan-ro, Jongno-gu, Seoul, Republic of Korea
(72) OH, Se Woong (KR), KIM, Sung Hwan (KR), LEE, Gu Yong (KR), KIM, Ha Young (KR), PARK, Sang Wook (KR)
(74) Công ty Luật TNHH ELITE (ELITE LAW FIRM)
(55)

1.1

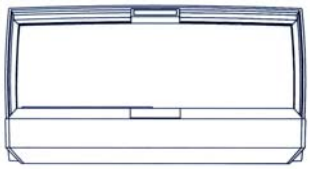

1.2

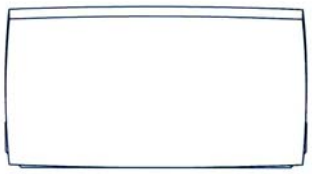

1.3

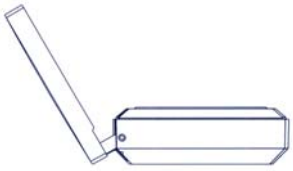

1.4

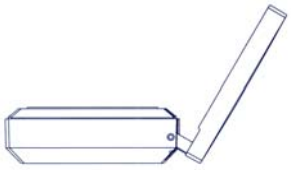

1.5

1.6

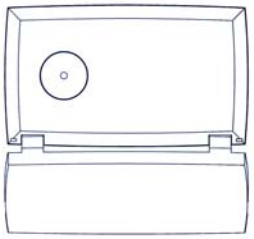

1.7

(11) **29093**
(21) 3-2016-01588 (28) 01
(54) HỘP ĐỰNG MỸ PHẨM (51) **09-03**
(22) 08.08.2016 (43) 25.11.2016
(30) 30-2016-0031436 28.06.2016 KR
(71) LG HOUSEHOLD & HEALTH CARE LTD. (KR)
58, Saemunan-ro, Jongno-gu, Seoul, Republic of Korea
(72) LEE, Henson (KR)
(74) Công ty Luật TNHH ELITE (ELITE LAW FIRM)
(55)

1.1

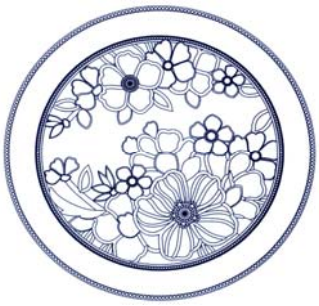

1.2

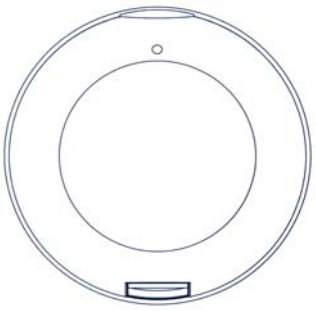

1.3

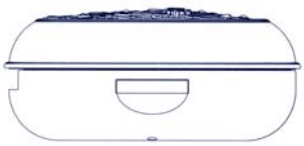

1.4

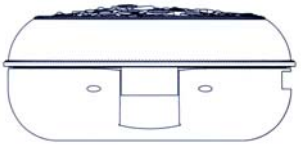

1.5

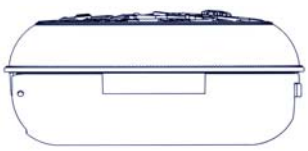

1.6

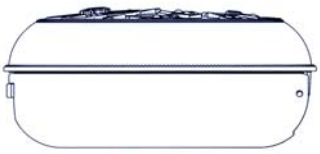

1.7

(11) **29094**
(21) 3-2016-01592 (28) 01
(54) NHÃN SẢN PHẨM (51) **19-08**
(22) 09.08.2016 (43) 25.11.2016
(71) CÔNG TY TNHH BA CON CÒ VIỆT PHÁP (VN)
Khóm 3, phường 1, thị xã Ngã Năm, tỉnh Sóc Trăng
(72) Nguyễn Quang Duy (VN)
(55)

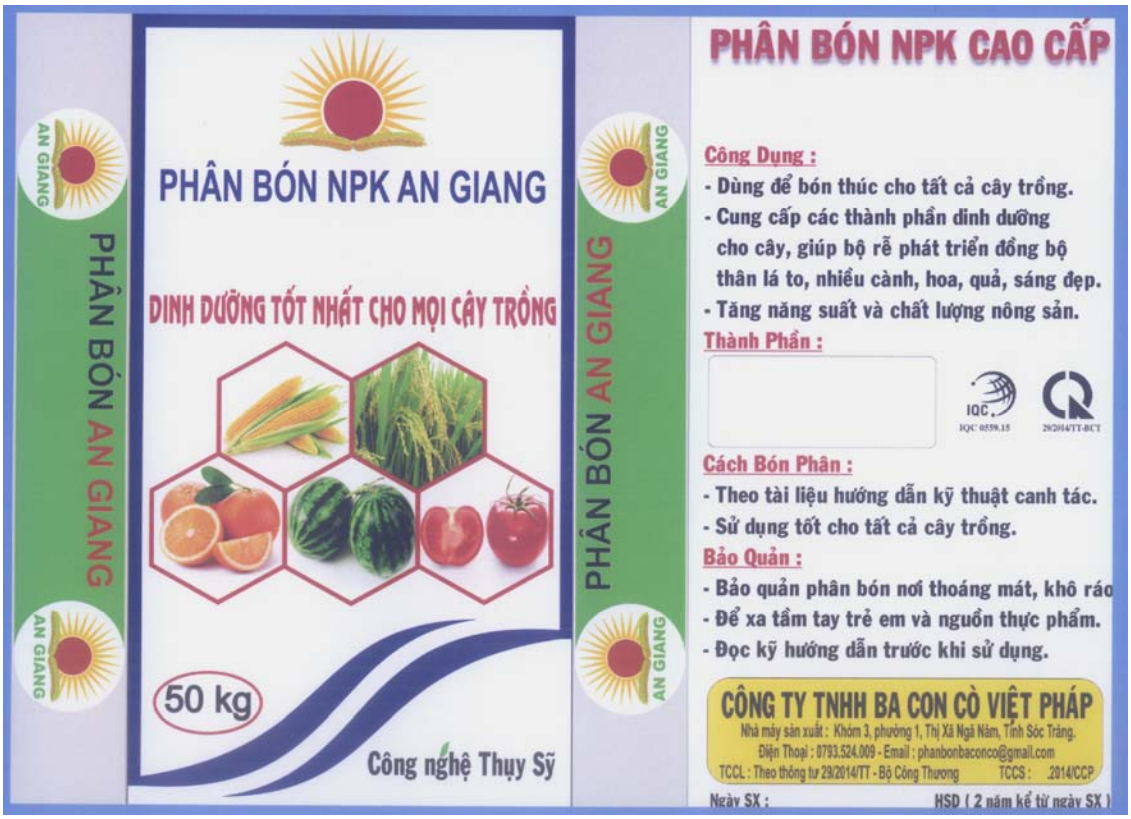

(11) **29095**
(21) 3-2016-01593 (28) 02
(54) BAO GÓI (51) **09-05**
(22) 09.08.2016 (43) 25.11.2016
(71) CÔNG TY TNHH SẢN XUẤT VÀ THƯƠNG MẠI QUỐC TẾ VIỆT SING (VN)
Cụm CN Xuân Lâm, xã Xuân Lâm, huyện Thuận Thành, tỉnh Bắc Ninh
(72) Nguyễn Đăng Dũng (VN)
(55)

1.1

1.2

Tã dán Nano⁺ Tech®
L 36
9-13 kg
miếng

2.1

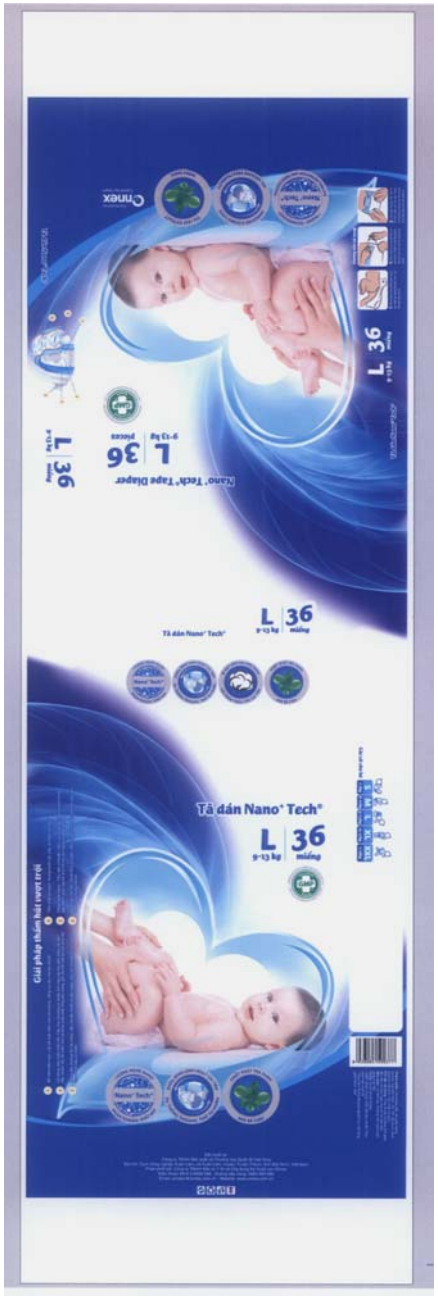
Tã dán Nano⁺ Tech®
L 36
9-13 kg
miếng

2.2

(11) **29096**
(21) 3-2016-01595 (28) 01
(54) HỘP (51) **09-03**
(22) 09.08.2016 (43) 25.11.2016
(30) 003055391 04.04.2016 EM
(71) SIG TECHNOLOGY AG (CH)
Laufengasse 18, CH-8212 Neuhausen am Rheinfall - CH
(72) Matthias Dammers (DE), Magdalena Plewka (DE), Thomas Keck (DE)
(74) Công ty TNHH T&T INVENMARK Sở hữu trí tuệ Quốc tế (T&T INVENMARK CO., LTD)
(55)

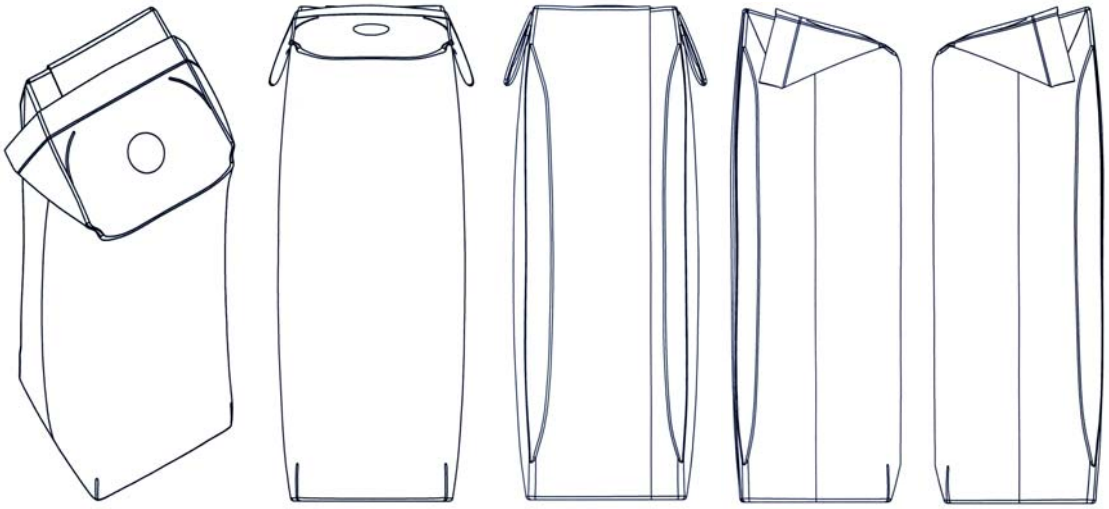

1.1 1.2 1.3 1.4 1.5

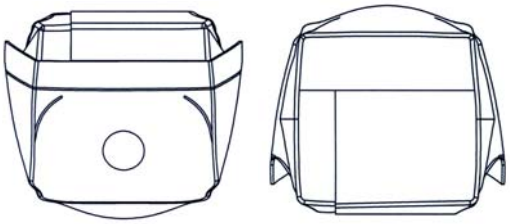

1.6 1.7

(11) **29097**
(21) 3-2016-01596 (28) 01
(54) HỘP (51) **09-03**
(22) 09.08.2016 (43) 25.11.2016
(30) 003055391 04.04.2016 EM
(71) SIG TECHNOLOGY AG (CH)
Laufengasse 18, CH-8212 Neuhausen am Rheinfall - CH
(72) Matthias Dammers (DE), Magdalena Plewka (DE), Thomas Keck (DE)
(74) Công ty TNHH T&T INVENMARK Sở hữu trí tuệ Quốc tế (T&T INVENMARK CO., LTD)
(55)

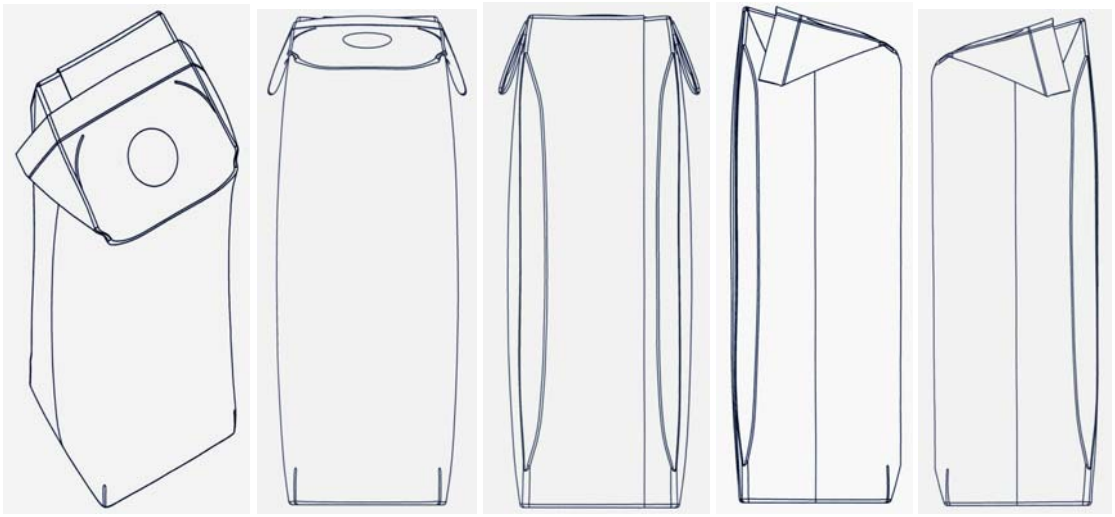

1.1 1.2 1.3 1.4 1.5

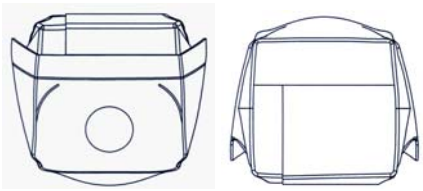

1.6 1.7

(11) **29098**
(21) 3-2016-01597 (28) 01
(54) HỘP (51) **09-03**
(22) 09.08.2016 (43) 25.11.2016
(30) 003055391 04.04.2016 EM
(71) SIG TECHNOLOGY AG (DE)
Laufengasse 18, CH-8212 Neuhausen am Rheinfall - CH
(72) Matthias Dammers (DE), Magdalena Plewka (DE), Thomas Keck (DE)
(74) Công ty TNHH T&T INVENMARK Sở hữu trí tuệ Quốc tế (T&T INVENMARK CO., LTD)
(55)

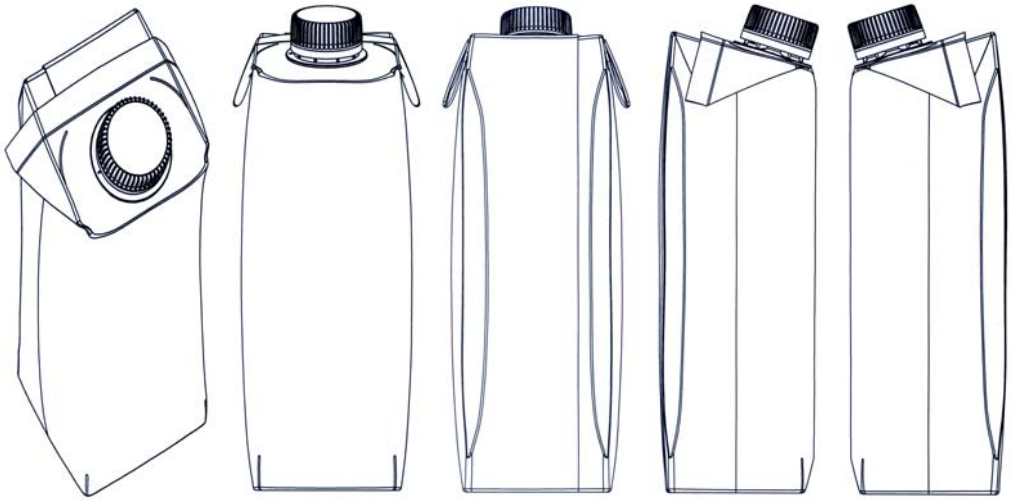

1.1 1.2 1.3 1.4 1.5

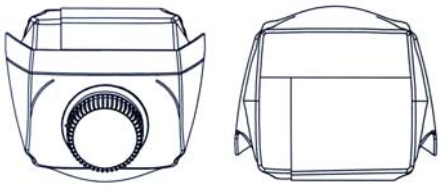

1.6 1.7

(11) **29099**
(21) 3-2016-01598 (28) 01
(54) HỘP (51) **09-03**
(22) 09.08.2016 (43) 25.11.2016
(30) 003055391 04.04.2016 EM
(71) SIG TECHNOLOGY AG (CH)
Laufengasse 18, CH-8212 Neuhausen am Rheinfall - CH
(72) Matthias Dammers (DE), Magdalena Plewka (DE), Thomas Keck (DE)
(74) Công ty TNHH T&T INVENMARK Sở hữu trí tuệ Quốc tế (T&T INVENMARK CO., LTD)
(55)

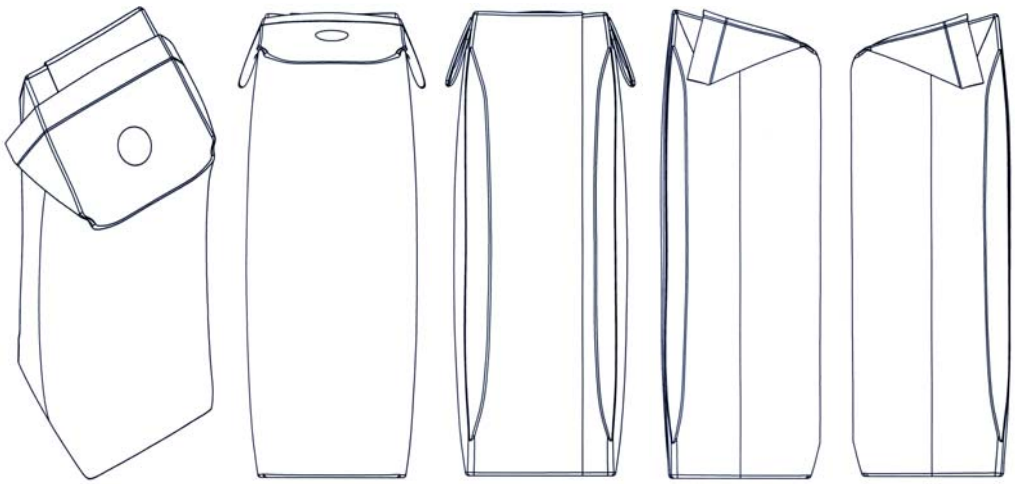

1.1 1.2 1.3 1.4 1.5

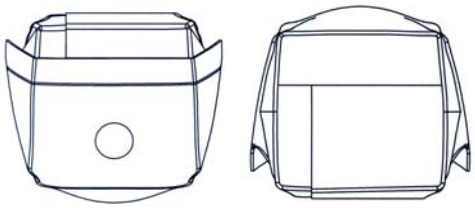

1.6 1.7

(11) **29100**
(21) 3-2016-01599 (28) 01
(54) HỘP (51) **09-03**
(22) 09.08.2016 (43) 25.11.2016
(30) 003055391 04.04.2016 EM
(71) SIG TECHNOLOGY AG (CH)
Laufengasse 18, CH-8212 Neuhausen am Rheinfall - CH
(72) Matthias Dammers (DE), Magdalena Plewka (DE), Thomas Keck (DE)
(74) Công ty TNHH T&T INVENMARK Sở hữu trí tuệ Quốc tế (T&T INVENMARK CO., LTD)
(55)

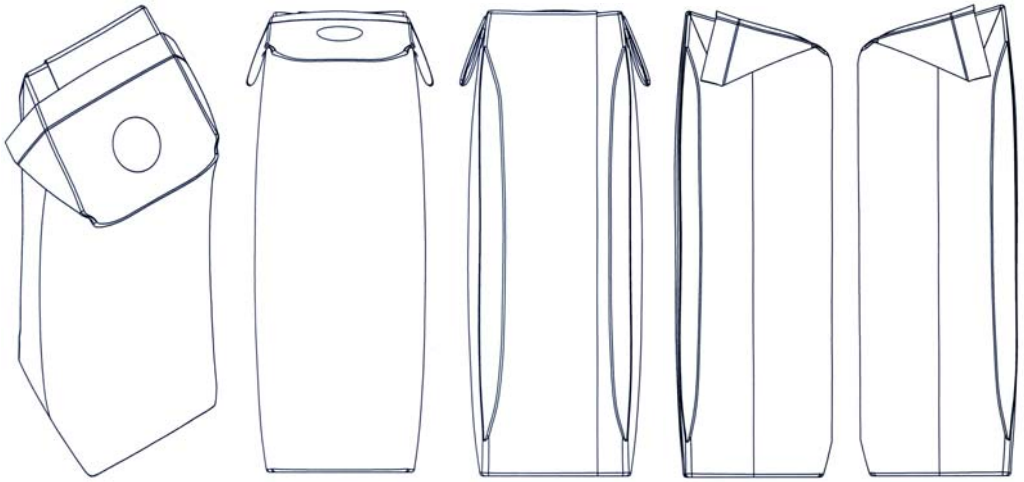

1.1 1.2 1.3 1.4 1.5

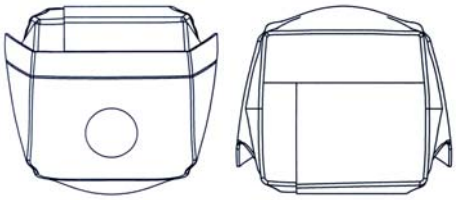

1.6 1.7

(11) **29101**
(21) 3-2016-01600 (28) 01
(54) HỘP (51) **09-03**
(22) 09.08.2016 (43) 25.11.2016
(30) 003055391 04.04.2016 EM
(71) SIG TECHNOLOGY AG (CH)
Laufengasse 18, CH-8212 Neuhausen am Rheinfall - CH
(72) Matthias Dammers (DE), Magdalena Plewka (DE), Thomas Keck (DE)
(74) Công ty TNHH T&T INVENMARK Sở hữu trí tuệ Quốc tế (T&T INVENMARK CO., LTD)
(55)

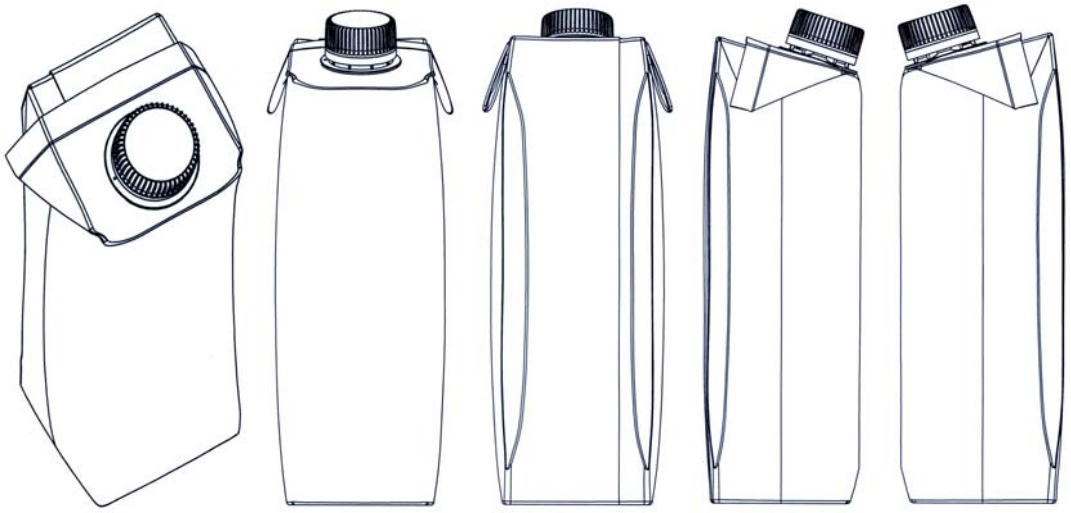

1.1 1.2 1.3 1.4 1.5

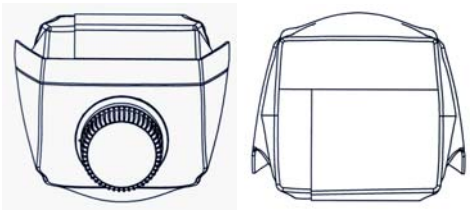

1.6 1.7

(11) **29102**
(21) 3-2016-01615 (28) 01
(54) LY ĐỰNG NẾN (51) **26-01**
(22) 10.08.2016 (43) 25.11.2016
(71) CÔNG TY TNHH MỘT THÀNH VIÊN THƯƠNG MẠI SẢN XUẤT XUẤT NHẬP KHẨU VÀ GIA CÔNG HUỲNH LIÊN HIỆP (VN)
Ấp Bình Tiền 2, xã Đức Hoà Hạ, huyện Đức Hoà, tỉnh Long An
(72) Huỳnh Ngọc Na (VN)
(74) Công ty TNHH Tư vấn sở hữu trí tuệ Việt (VIET IP CO., LTD)
(55)

1.1

1.2

1.3

1.4

1.5

1.6

1.7

(11) **29103**
(21) 3-2016-01640 (28) 01
(54) BAO GÓI (51) **09-05**
(22) 15.08.2016 (43) 25.11.2016
(71) CƠ SỞ NGUYỄN ĐÌNH THỊNH (VN)
Đa Tiện, xã Xuân Lâm, huyện Thuận Thành, tỉnh Bắc Ninh
(72) Nguyễn Kim Quốc (VN)
(74) Công ty TNHH Sở hữu trí tuệ HA VIP (HAVIP CO., LTD)
(55)

1.1

1.2

(11) **29104**
(21) 3-2016-01643 (28) 01
(54) THIẾT BỊ LỌC NƯỚC (51) **23-01**
(22) 16.08.2016 (43) 25.11.2016
(30) 002988220 16.02.2016 EM
(71) UNILEVER N.V. (NL)
Weena 455, 3013 AL Rotterdam, The Netherlands
(72) ARORA Vipin (IN), FOLEY Michael Victor Rodney (IN), VERMA Amitkumar (IN)
(74) Công ty TNHH Trần Hữu Nam và Đồng sự (TRAN H.N & ASS.)
(55)

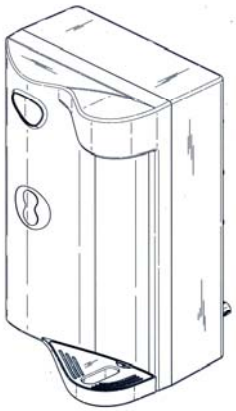

1.1

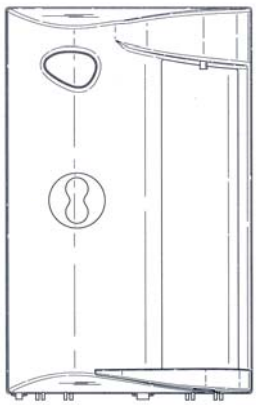

1.2

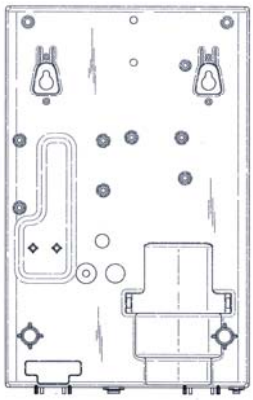

1.3

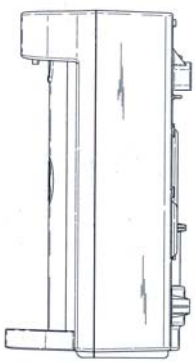

1.4

1.5

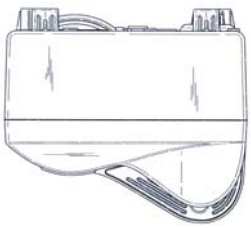

1.6

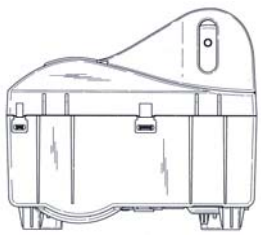

1.7

(11) **29105**
(21) 3-2016-01646 (28) 01
(54) BAO GÓI PHÂN BÓN (51) **09-05**
(22) 16.08.2016 (43) 25.11.2016
(71) CÔNG TY TNHH BACONCO (VN)
Khu công nghiệp Phú Mỹ I, huyện Tân Thành, tỉnh Bà Rịa Vũng Tàu
(72) Nguyễn Minh Thư (VN)
(74) Công ty TNHH Tư vấn ALIATLEGAL (ALIATLEGAL CO., LTD)
(55)

1.1

1.2

(11) **29106**
(21) 3-2016-01655 (28) 01
(54) NHÃN SẢN PHẨM (51) **19-08**
(22) 17.08.2016 (43) 25.11.2016
(71) CÔNG TY TNHH TRUNG THÀNH (VN)
Số 02, đường Lĩnh Nam, phường Mai Động, quận Hoàng Mai, thành phố Hà Nội
(72) Phí Hải Yến (VN)
(55)

(11) **29107**
(21) 3-2016-01656 (28) 01
(54) NHÃN SẢN PHẨM (51) **19-08**
(22) 17.08.2016 (43) 25.11.2016
(71) CÔNG TY TNHH TRUNG THÀNH (VN)
Số 02, đường Lĩnh Nam, phường Mai Động, quận Hoàng Mai, thành phố Hà Nội
(72) Phí Hải Yến (VN)
(55)

(11) **29108**
(21) 3-2016-01657 (28) 01
(54) NHÃN SẢN PHẨM (51) **19-08**
(22) 17.08.2016 (43) 25.11.2016
(71) CÔNG TY TNHH TRUNG THÀNH (VN)
Số 02, đường Lĩnh Nam, phường Mai Động, quận Hoàng Mai, thành phố Hà Nội
(72) Phí Hải Yến (VN)
(55)

(11) **29109**
(21) 3-2016-01658 (28) 01
(54) NHÃN SẢN PHẨM (51) **19-08**
(22) 17.08.2016 (43) 25.11.2016
(71) CÔNG TY TNHH TRUNG THÀNH (VN)
Số 02, đường Lĩnh Nam, phường Mai Động, quận Hoàng Mai, thành phố Hà Nội
(72) Phí Hải Yến (VN)
(55)

(11) **29110**
(21) 3-2016-01659 (28) 01
(54) BÌNH ĐUN NƯỚC NÓNG (51) **23-03**
(22) 17.08.2016 (43) 25.11.2016
(71) CÔNG TY CỔ PHẦN TẬP ĐOÀN ĐIỆN LẠNH ĐIỆN MÁY VIỆT ÚC (VN)
Tầng 5, tòa nhà Ocean Park, số 1 phố Đào Duy Anh, phường Phương Mai, quận Đống Đa, thành phố Hà Nội
(72) Nguyễn Đình Vinh (VN)
(74) Công ty Luật TNHH quốc tế BMVN (BMVN INTERNATIONAL LLC)
(55)

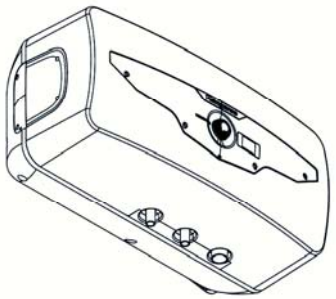

1.1

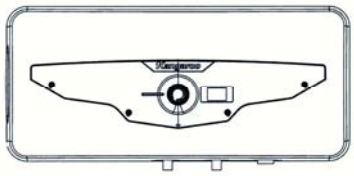

1.2

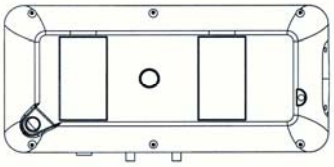

1.3

1.4

1.5

1.6

1.7

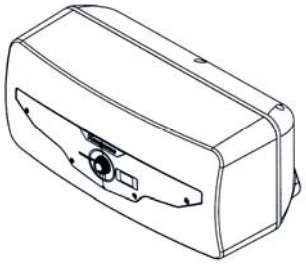

1.8

(11) **29111**
(21) 3-2016-01663 (28) 01
(54) HỘP (51) **09-03**, 09-05
(22) 17.08.2016 (43) 25.11.2016
(71) CÔNG TY TNHH SẢN XUẤT VÀ THƯƠNG MẠI ATK VIỆT NAM (VN)
Thôn Đan Nhiễm, xã Khánh Hà, huyện Thường Tín, thành phố Hà Nội
(72) Nguyễn Tiến An (VN)
(74) Công ty TNHH Trà và cộng sự (TRA & ASSOCIATES CO., LTD)
(55)

1.1

1.2

(11) **29112**
(21) 3-2016-01664 (28) 01
(54) LÕI KHUÔN ĐÚC LỐP XE (51) **15-09**, 15-99
(22) 17.08.2016 (43) 25.11.2016
(71) KIM, SEONGYOUNG (KR)
401ho, 54, Galmi 1-ro, Uiwang-si, Gyeonggi-do, 16043, Korea
(72) KIM, Seongyoung (KR)
(74) Công ty TNHH Sáng chế ACTIP (ACTIP PATENT LIMITED)
(55)

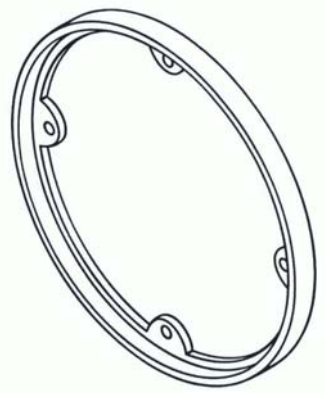

1.1

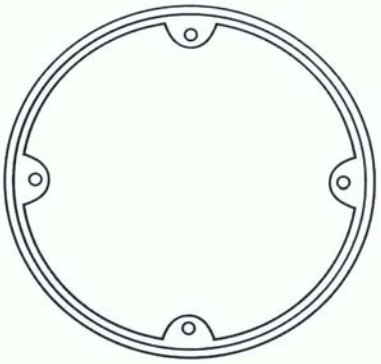

1.2

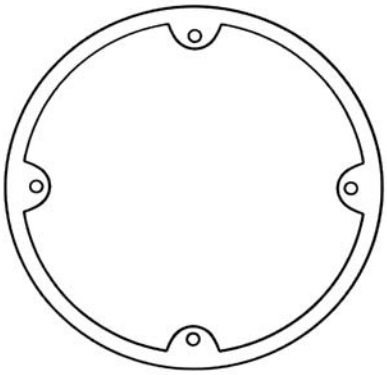

1.3

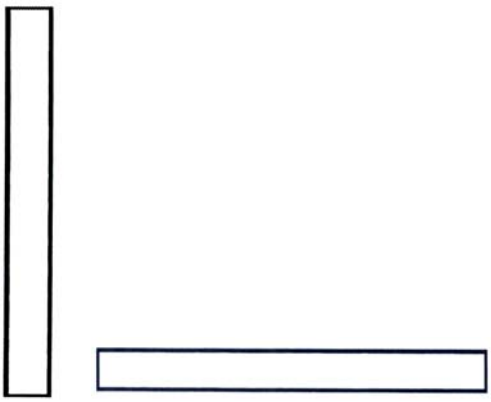

1.4 1.5

(11) **29113**
(21) 3-2016-01665 (28) 01
(54) LÕI KHUÔN ĐÚC LỐP XE (51) **15-09**, 15-99
(22) 17.08.2016 (43) 25.11.2016
(71) KIM, SEONGYOUNG (KR)
401ho, 54, Galmi 1-ro, Uiwang-si, Gyeonggi-do, 16043, Korea
(72) KIM, Seongyoung (KR)
(74) Công ty TNHH Sáng chế ACTIP (ACTIP PATENT LIMITED)
(55)

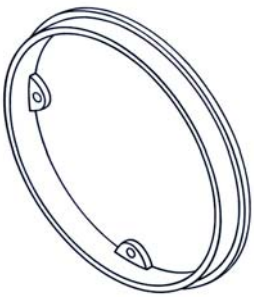

1.1

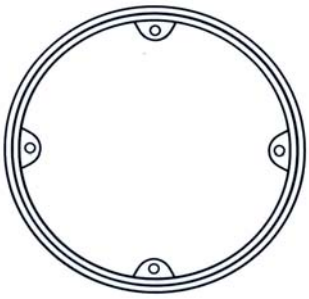

1.2

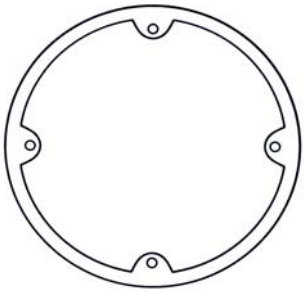

1.3

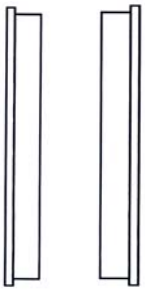

1.4

1.5

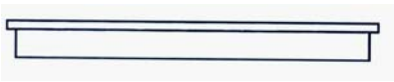

1.6

1.7

(11) **29114**
(21) 3-2016-01666 (28) 01
(54) COMPA (51) **19-06**
(22) 17.08.2016 (43) 25.11.2016
(71) CÔNG TY CỔ PHẦN TẬP ĐOÀN THIÊN LONG (VN)
Lô 6-8-10-12 đường số 3, khu công nghiệp Tân Tạo, quận Bình Tân, thành phố Hồ Chí Minh
(72) Cô Gia Thọ (VN)
(74) Công ty TNHH Tư vấn sở hữu trí tuệ Việt (VIET IP CO., LTD)
(55)

1.1

1.2

1.3

1.4

1.5

1.6

1.7

1.8

(11) **29115**
(21) 3-2016-01667 (28) 01
(54) NẮP HỘP (51) **09-07**
(22) 17.08.2016 (43) 25.11.2016
(71) GIANG NGỌC ĐỨC (VN)
65/27 Phú Thọ, phường 1, quận 11, thành phố Hồ Chí Minh
(72) Giang Ngọc Đức (VN)
(74) Công ty TNHH Tư vấn sở hữu trí tuệ Việt (VIET IP CO., LTD)
(55)

1.1

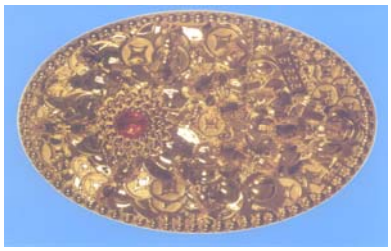

1.2

1.3

1.4

1.5

1.6

1.7

(11) **29116**
(21) 3-2016-01668 (28) 01
(54) THÂN HỘP (51) **09-03**
(22) 17.08.2016 (43) 25.11.2016
(71) GIANG NGỌC ĐỨC (VN)
65/27 Phú Thọ, phường 1, quận 11, thành phố Hồ Chí Minh
(72) Giang Ngọc Đức (VN)
(74) Công ty TNHH Tư vấn sở hữu trí tuệ Việt (VIET IP CO., LTD)
(55)

1.1

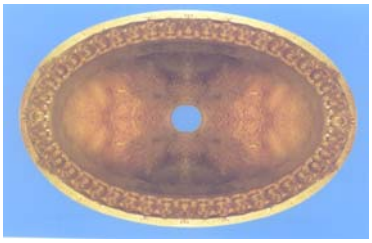

1.2

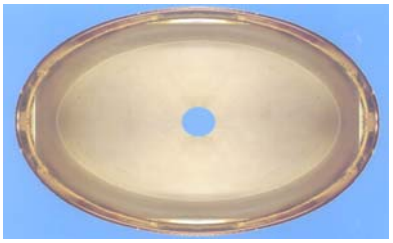

1.3

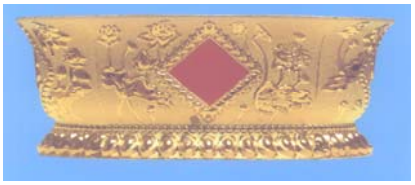

1.4

1.5

1.6

1.7

(11) **29117**
(21) 3-2016-01669 (28) 01
(54) XE ĐẨY VẬT TƯ Y TẾ (51) **12-02**
(22) 17.08.2016 (43) 25.11.2016
(71) NGUYỄN LÊ (VN)
Số 64 đường Đoàn Trần Nghiệp, phường Vĩnh Phước, thành phố Nha Trang, tỉnh Khánh Hòa
(72) Nguyễn Lê (VN)
(74) Công ty TNHH Tư vấn sở hữu trí tuệ Việt (VIETIP CO., LTD)
(55)

1.1

1.2

1.3

1.4

1.5

1.6

1.7

1.8

(11) **29118**
(21) 3-2016-01670 (28) 01
(54) BAO GÓI MIẾN (51) **09-05**
(22) 18.08.2016 (43) 25.11.2016
(71) HỘ KINH DOANH HOÀNG NGUYÊN (VN)
Thôn Tháp Thượng, xã Cát Quế, huyện Hoài Đức, thành phố Hà Nội
(72) Đoàn Hữu Thịnh (VN)
(74) Công ty TNHH Tư vấn đầu tư và Sở hữu trí tuệ Hoàng Phi (HOANG PHI INVEST & I.P CO., LTD)
(55)

1.1

1.2

(11) **29119**
(21) 3-2016-01671 (28) 01
(54) BAO GÓI MIẾN (51) **09-05**
(22) 18.08.2016 (43) 25.11.2016
(71) HỘ KINH DOANH HOÀNG NGUYÊN (VN)
Thôn Tháp Thượng, xã Cát Quế, huyện Hoài Đức, thành phố Hà Nội
(72) Đoàn Hữu Thịnh (VN)
(74) Công ty TNHH Tư vấn đầu tư và Sở hữu trí tuệ Hoàng Phi (HOANG PHI INVEST & I.P CO., LTD)
(55)

1.1

1.2

(11) **29120**
(21) 3-2016-01678 (28) 01
(54) LỌ ĐỰNG MỸ PHẨM (51) **09-01**
(22) 18.08.2016 (43) 25.11.2016
(30) 30-2016-0007454 18.02.2016 KR
(71) AMOREPACIFIC CORPORATION (KR)
181, 2-ka Hangang-ro, Yongsan-ku, Seoul, Republic of Korea
(72) PARK, Kyung Mi (KR)
(74) Công ty Luật TNHH AMBYS Hà Nội (AMBYS HANOI)
(55)

1.1 1.2 1.3 1.4 1.5

1.6 1.7 1.8

(11) **29121**
(21) 3-2016-01679 (28) 01
(54) LỌ ĐỰNG MỸ PHẨM (51) **09-01**
(22) 18.08.2016 (43) 25.11.2016
(30) 30-2016-0007451 18.02.2016 KR
(71) AMOREPACIFIC CORPORATION (KR)
181, 2-ka Hangang-ro, Yongsan-ku, Seoul, Republic of Korea
(72) PARK, Kyung Mi (KR)
(74) Công ty Luật TNHH AMBYS Hà Nội (AMBYS HANOI)
(55)

1.1

1.2

1.3

1.4

1.5

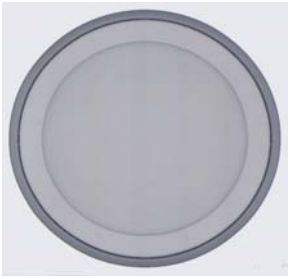

1.6

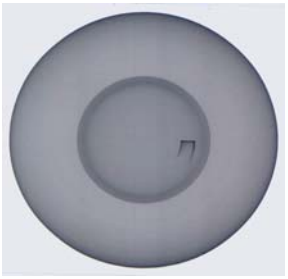

1.7

(11) **29122**
(21) 3-2016-01681 (28) 01
(54) THANH NHÔM ĐỊNH HÌNH (51) **25-01**
(22) 18.08.2016 (43) 25.11.2016
(71) CÔNG TY TNHH SẢN XUẤT CỬA VÀ CỬA SỔ WEATHER SAFE WINDOWS (VN)
Lô 18, đường 4, khu công nghiệp Tân Tạo, quận Bình Tân, thành phố Hồ Chí Minh
(72) Nguyen Hung Van (US)
(74) Công ty Cổ phần Sở hữu công nghiệp INVESTIP (INVESTIP)
(55)

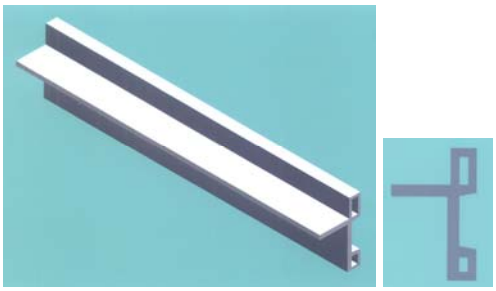

1.1 1.2

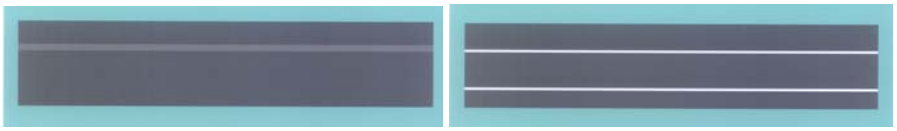

1.3 1.4

1.5 1.6

(11) **29123**
(21) 3-2016-01684 (28) 01
(54) NHÃN SẢN PHẨM (51) **19-08**
(22) 19.08.2016 (43) 25.11.2016
(71) CƠ SỞ CHẾ BIẾN THỰC PHẨM, GIA VỊ THỰC PHẨM HÙNG THẮNG (VN)
Thôn Minh Hiệp 1, xã Minh Khai, huyện Hoài Đức, thành phố Hà Nội
(72) Nguyễn Viết Hùng (VN)
(55)

(11) **29124**
(21) 3-2016-01687 (28) 01
(54) NHÃN SẢN PHẨM (51) **19-08**
(22) 19.08.2016 (43) 25.11.2016
(71) CÔNG TY CỔ PHẦN BỘT GIẶT NET (VN)
Đường số 8, khu công nghiệp Biên Hòa I, phường An Bình, thành phố Biên Hòa, tỉnh Đồng Nai
(72) Phạm Quang Hoà (VN)
(74) Công ty TNHH Sở hữu trí tuệ Thảo Thọ Quyến (INVENCO)
(55)

1.1

1.2

(11) **29125**
(21) 3-2016-01688 (28) 01
(54) KÉO (51) **08-03**
(22) 19.08.2016 (43) 25.11.2016
(71) CÔNG TY CỔ PHẦN TẬP ĐOÀN THIÊN LONG (VN)
Lô 6-8-10-12 đường số 3, khu công nghiệp Tân Tạo, quận Bình Tân, thành phố Hồ Chí Minh
(72) Cô Gia Thọ (VN)
(74) Công ty TNHH Tư vấn sở hữu trí tuệ Việt (VIET IP CO., LTD)
(55)

1.1

1.2

1.3

1.4

1.5

(11) **29126**
(21) 3-2016-01692 (28) 01
(54) NHÃN SẢN PHẨM (51) **19-08**
(22) 16.11.2015 (43) 25.11.2016
(71) CÔNG TY CỔ PHẦN QUỐC TẾ MASSCO (VN)
Phòng 808, tầng 8, tòa nhà Licogi 13, đường Khuất Duy Tiến, phường Nhân Chính, quận Thanh Xuân, thành phố Hà Nội
(72) Nguyễn Mạnh Cường (VN)
(74) Công ty TNHH Dịch vụ Sở hữu trí tuệ KENFOX (KENFOX IP SERVICE CO., LTD)
(55)

(11) **29127**
(21) 3-2016-01694 (28) 01
(54) NHÃN SẢN PHẨM (51) **19-08**
(22) 23.08.2016 (43) 25.11.2016
(71) CÔNG TY TRÁCH NHIỆM HỮU HẠN QUANG HẢI (VN)
Khu 1, thị trấn Cái Hải, huyện Cát Hải, thành phố Hải Phòng
(72) Bùi Đức Vinh (VN)
(74) Công ty TNHH Nghiên cứu và Tư vấn chuyển giao công nghệ và đầu tư (CONCETTI)
(55)

(11) **29128**
(21) 3-2016-01695 (28) 01
(54) NHÃN SẢN PHẨM (51) **19-08**
(22) 23.08.2016 (43) 25.11.2016
(71) CÔNG TY TRÁCH NHIỆM HỮU HẠN QUANG HẢI (VN)
Khu 1, thị trấn Cái Hải, huyện Cát Hải, thành phố Hải Phòng
(72) Bùi Đức Vinh (VN)
(74) Công ty TNHH Nghiên cứu và Tư vấn chuyển giao công nghệ và đầu tư (CONCETTI)
(55)

(11) **29129**
(21) 3-2016-01696 (28) 01
(54) NHÃN SẢN PHẨM (51) **19-08**
(22) 23.08.2016 (43) 25.11.2016
(71) CÔNG TY TRÁCH NHIỆM HỮU HẠN QUANG HẢI (VN)
Khu 1, thị trấn Cái Hải, huyện Cát Hải, thành phố Hải Phòng
(72) Bùi Đức Vinh (VN)
(74) Công ty TNHH Nghiên cứu và Tư vấn chuyển giao công nghệ và đầu tư (CONCETTI)
(55)

(11) **29130**
(21) 3-2016-01697 (28) 01
(54) NHÃN SẢN PHẨM (51) **19-08**
(22) 23.08.2016 (43) 25.11.2016
(71) CÔNG TY TRÁCH NHIỆM HỮU HẠN QUANG HẢI (VN)
Khu 1, thị trấn Cái Hải, huyện Cát Hải, thành phố Hải Phòng
(72) Bùi Đức Vinh (VN)
(74) Công ty TNHH Nghiên cứu và Tư vấn chuyển giao công nghệ và đầu tư (CONCETTI)
(55)

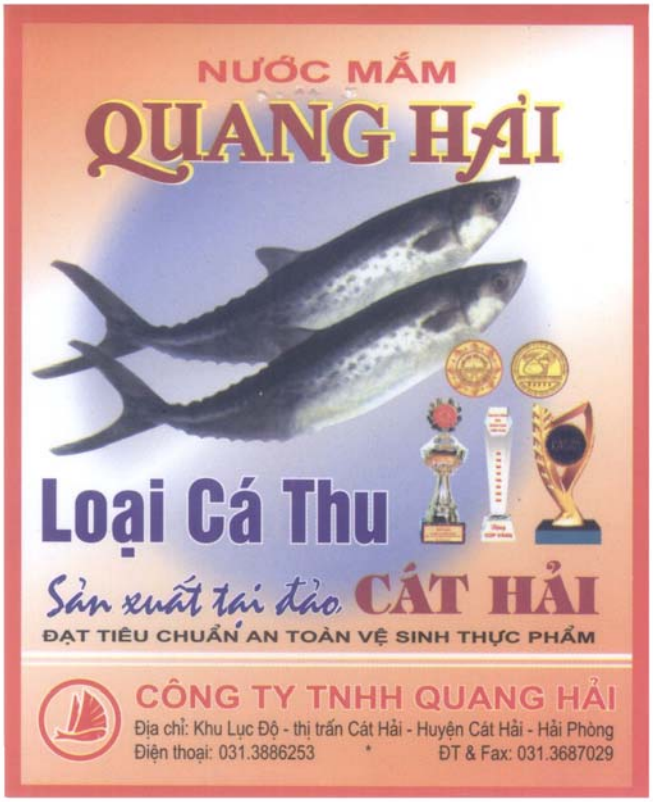

(11) **29131**
(21) 3-2016-01698 (28) 01
(54) NHÃN SẢN PHẨM (51) **19-08**
(22) 23.08.2016 (43) 25.11.2016
(71) CÔNG TY TRÁCH NHIỆM HỮU HẠN QUANG HẢI (VN)
Khu 1, thị trấn Cái Hải, huyện Cát Hải, thành phố Hải Phòng
(72) Bùi Đức Vinh (VN)
(74) Công ty TNHH Nghiên cứu và Tư vấn chuyển giao công nghệ và đầu tư (CONCETTI)
(55)

(11) **29132**
(21) 3-2016-01699 (28) 01
(54) NHÃN SẢN PHẨM (51) **19-08**
(22) 23.08.2016 (43) 25.11.2016
(71) CÔNG TY TRÁCH NHIỆM HỮU HẠN QUANG HẢI (VN)
Khu 1, thị trấn Cái Hải, huyện Cát Hải, thành phố Hải Phòng
(72) Bùi Đức Vinh (VN)
(74) Công ty TNHH Nghiên cứu và Tư vấn chuyển giao công nghệ và đầu tư (CONCETTI)
(55)

(11) **29133**
(21) 3-2016-01700 (28) 01
(54) NHÃN SẢN PHẨM (51) **19-08**
(22) 23.08.2016 (43) 25.11.2016
(71) CÔNG TY TRÁCH NHIỆM HỮU HẠN QUANG HẢI (VN)
Khu 1, thị trấn Cái Hải, huyện Cát Hải, thành phố Hải Phòng
(72) Bùi Đức Vinh (VN)
(74) Công ty TNHH Nghiên cứu và Tư vấn chuyển giao công nghệ và đầu tư (CONCETTI)
(55)

(11) **29134**
(21) 3-2016-01701 (28) 01
(54) NHÃN SẢN PHẨM (51) **19-08**
(22) 23.08.2016 (43) 25.11.2016
(71) CÔNG TY TRÁCH NHIỆM HỮU HẠN QUANG HẢI (VN)
Khu 1, thị trấn Cái Hải, huyện Cát Hải, thành phố Hải Phòng
(72) Bùi Đức Vinh (VN)
(74) Công ty TNHH Nghiên cứu và Tư vấn chuyển giao công nghệ và đầu tư (CONCETTI)
(55)

(11) **29135**
(21) 3-2016-01702 (28) 01
(54) NHÃN SẢN PHẨM (51) **19-08**
(22) 23.08.2016 (43) 25.11.2016
(71) CÔNG TY TRÁCH NHIỆM HỮU HẠN QUANG HẢI (VN)
Khu 1, thị trấn Cái Hải, huyện Cát Hải, thành phố Hải Phòng
(72) Bùi Đức Vinh (VN)
(74) Công ty TNHH Nghiên cứu và Tư vấn chuyển giao công nghệ và đầu tư (CONCETTI)
(55)

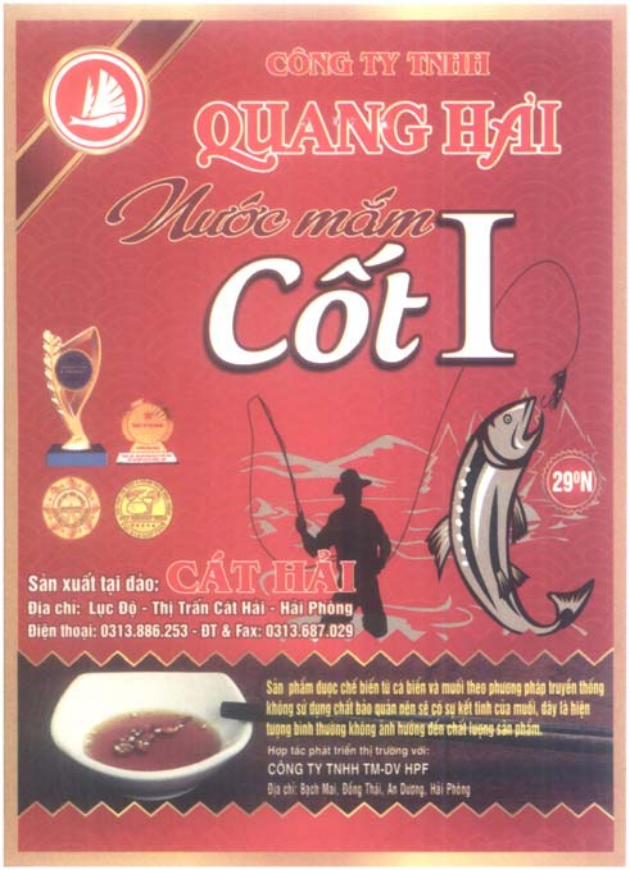

(11) **29136**
(21) 3-2016-01703 (28) 01
(54) NHÃN SẢN PHẨM (51) **19-08**
(22) 23.08.2016 (43) 25.11.2016
(71) CÔNG TY TRÁCH NHIỆM HỮU HẠN QUANG HẢI (VN)
Khu 1, thị trấn Cái Hải, huyện Cát Hải, thành phố Hải Phòng
(72) Bùi Đức Vinh (VN)
(74) Công ty TNHH Nghiên cứu và Tư vấn chuyển giao công nghệ và đầu tư (CONCETTI)
(55)

(11) **29137**
(21) 3-2016-01706 (28) 01
(54) MIẾNG DÁN (51) **24-04**
(22) 23.08.2016 (43) 25.11.2016
(30) D2016-003978 24.02.2016 JP
(71) HISAMITSU PHARMACEUTICAL CO., INC. (JP)
408, Tashirodaikan-machi, Tosu-shi, Saga 841-0017 Japan
(72) Kimiko KOMATANI (JP), Takahito YOSHIZAKI (JP), Tetsushi KUBOTA (JP)
(74) Công ty TNHH một thành viên Sở hữu trí tuệ VCCI (VCCI-IP CO., LTD)
(55)

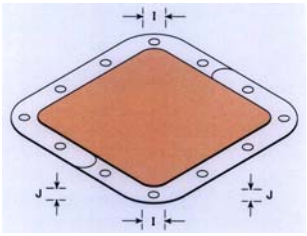

1.1

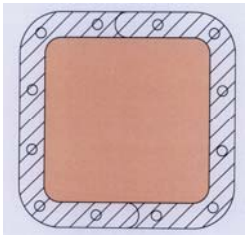

1.2

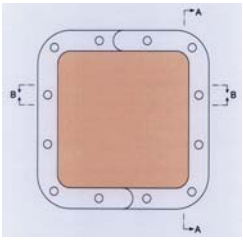

1.3

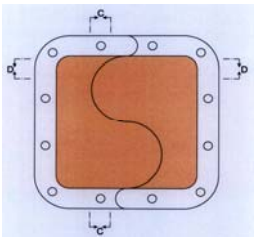

1.4

1.5

1.6

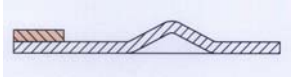

1.7

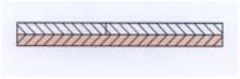

1.8

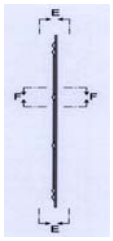

1.9

1.10

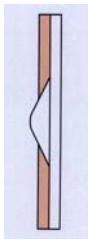

1.11

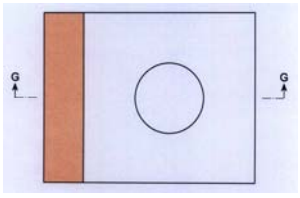

1.12

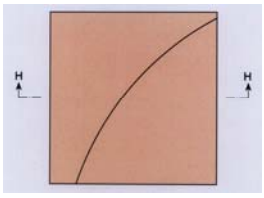

1.13

1.14

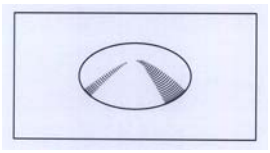

1.15

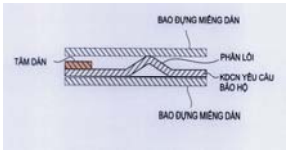

1.16

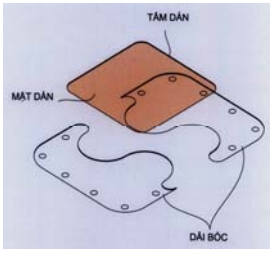

1.17

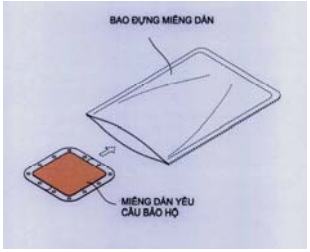

1.18

(11) **29138**
(21) 3-2016-01707 (28) 01
(54) MIẾNG DÁN (51) **24-04**
(22) 23.08.2016 (43) 25.11.2016
(30) 2016-003979 24.02.2016 JP
(71) HISAMITSU PHARMACEUTICAL CO., INC. (JP)
408, Tashirodaikan-machi, Tosu-shi, Saga 841-0017 Japan
(72) Kimiko KOMATANI (JP), Takahito YOSHIZAKI (JP), Tetsushi KUBOTA (JP)
(74) Công ty TNHH một thành viên Sở hữu trí tuệ VCCI (VCCI-IP CO.,LTD)
(55)

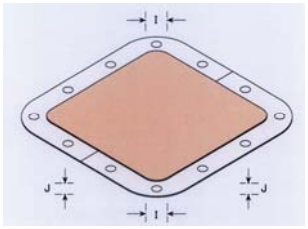

1.1

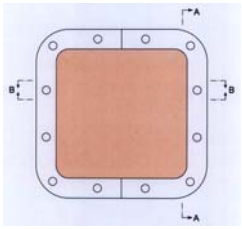

1.2

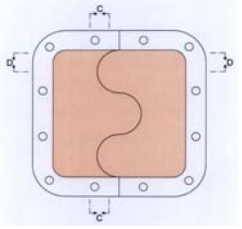

1.3

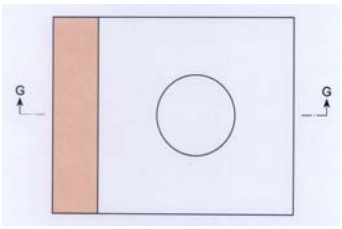

1.4

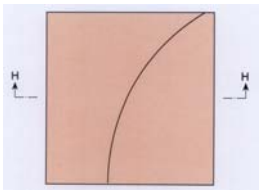

1.5

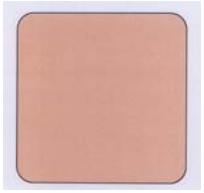

1.6

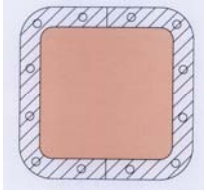

1.7

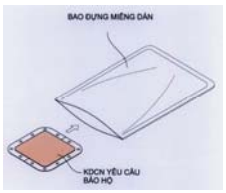

1.8

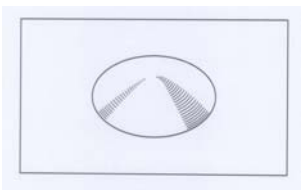

1.9

1.10

1.11

1.12

1.13

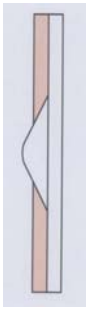

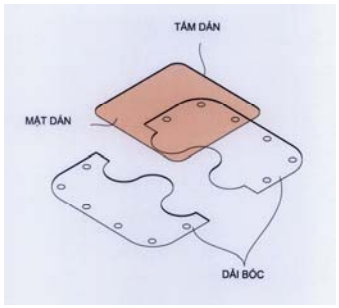

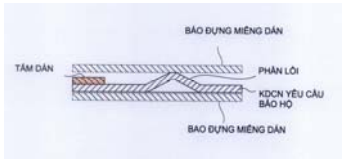

1.14 1.15 1.16 1.17 1.18

(11) **29139**
(21) 3-2016-01718 (28) 01
(54) KỆ ÚP LY CHÉN (51) **06-04**
(22) 24.08.2016 (43) 25.11.2016
(71) CÔNG TY CỔ PHẦN ĐẠI ĐỒNG TIẾN (VN)
216 Tân Thành, phường 15, quận 5, thành phố Hồ Chí Minh
(72) Trần Thị Huê (VN)
(74) DNTN Dịch vụ thương mại và sở hữu công nghiệp Song Ngọc (I.P.T.S.)
(55)

1.1

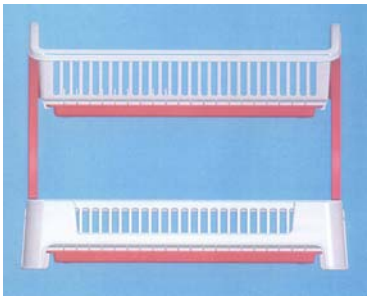

1.2

1.3

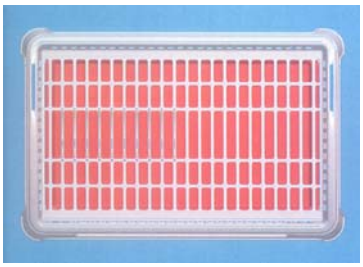

1.4

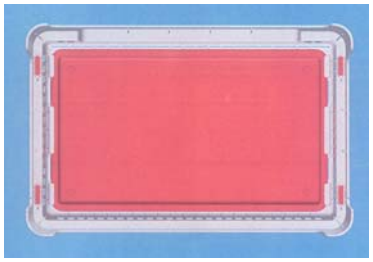

1.5

(11) **29140**
(21) 3-2016-01724 (28) 01
(54) HỘP ĐỰNG BÁNH (51) **09-03**
(22) 25.08.2016 (43) 25.11.2016
(71) CÔNG TY TRÁCH NHIỆM HỮU HẠN THIÊN TIẾN PHÁT (VN)
Đội 3, xã Dương Liễu, huyện Hoài Đức, thành phố Hà Nội
(72) Nguyễn Thiên Tỵ (VN)
(74) Công ty TNHH Sở hữu trí tuệ và Công nghệ Thủ đô (CAPITAL IP&T CO. LTD)
(55)

1.1

1.2

(11) **29141**
(21) 3-2016-01725 (28) 01
(54) HỘP ĐỰNG BÁNH (51) **09-03**
(22) 25.08.2016 (43) 25.11.2016
(71) CÔNG TY TRÁCH NHIỆM HỮU HẠN THIÊN TIẾN PHÁT (VN)
Đội 3, xã Dương Liễu, huyện Hoài Đức, thành phố Hà Nội
(72) Nguyễn Thiên Tỵ (VN)
(74) Công ty TNHH Sở hữu trí tuệ và Công nghệ Thủ đô (CAPITAL IP&T CO.LTD)
(55)

1.1

1.2

(11) **29142**
(21) 3-2016-01726 (28) 01
(54) TỦ LẠNH (51) **15-07**
(22) 25.08.2016 (43) 25.11.2016
(30) 2016-005064 07.03.2016 JP
(71) Aqua Co., Ltd. (JP)
2-1-1 Marunouchi, Chiyoda-ku, Tokyo, Japan
(72) SATO Makoto (JP)
(74) Công ty TNHH Quốc tế D & N (D&N INTERNATIONAL CO., LTD)
(55)

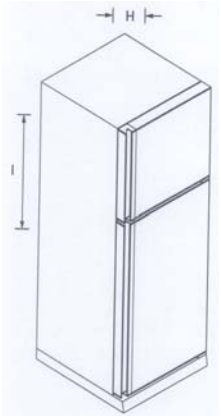

1.1

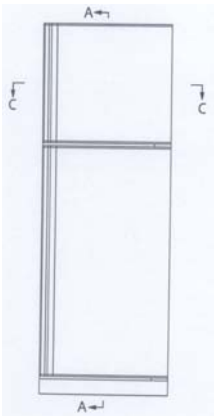

1.2

1.3

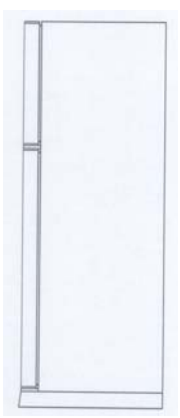

1.4

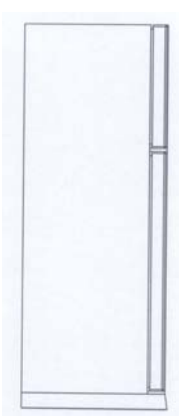

1.5

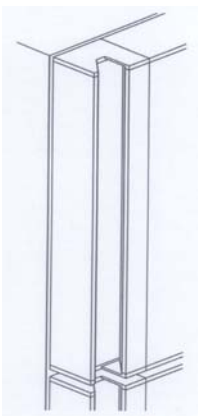

1.6

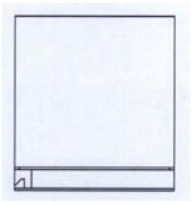

1.7

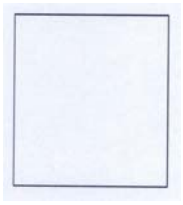

1.8

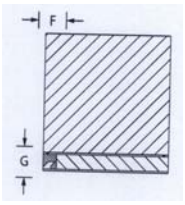

1.9

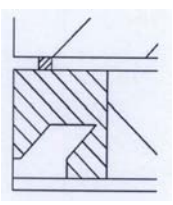

1.10

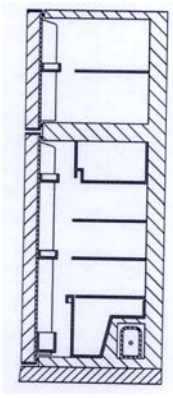

1.11

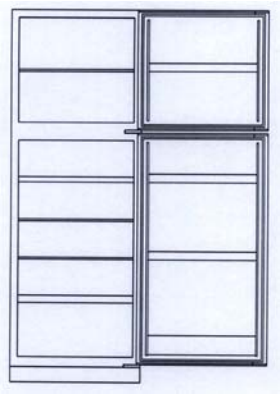

1.12

(11) **29143**
(21) 3-2016-01727 (28) 01
(54) TỦ LẠNH (51) **15-07**
(22) 25.08.2016 (43) 25.11.2016
(30) 2016-005063 07.03.2016 JP
(71) AQUA CO., LTD. (JP)
2-1-1 Marunouchi, Chiyoda-ku, Tokyo, Japan
(72) SATO Makoto (JP)
(74) Công ty TNHH Quốc tế D & N (D&N INTERNATIONAL CO., LTD)
(55)

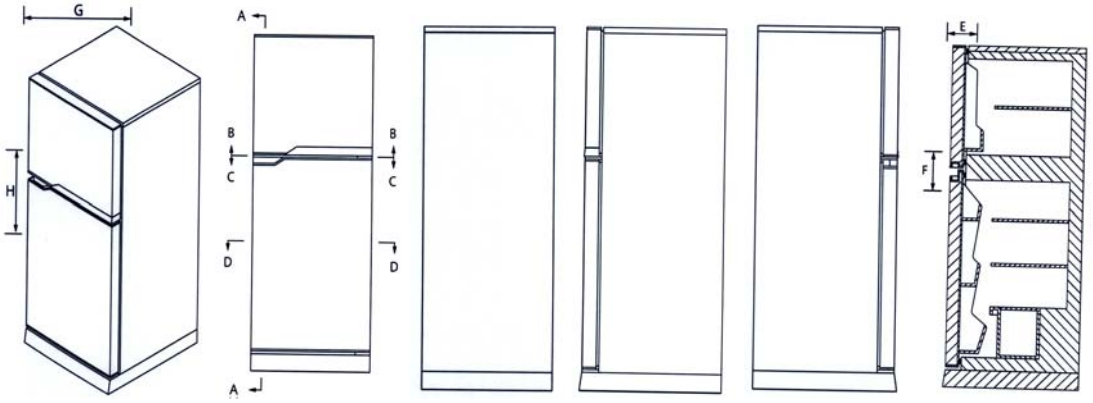

1.1 1.2 1.3 1.4 1.5 1.6

1.7 1.8 1.9 1.10 1.11

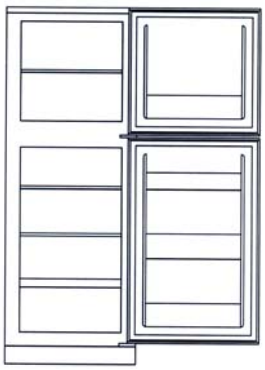

1.12

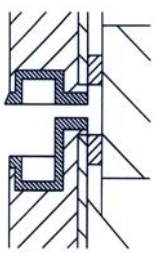

1.13

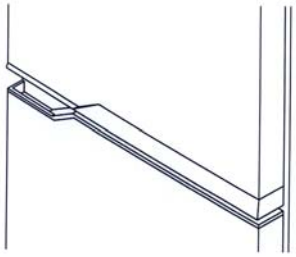

1.14

(11) **29144**
(21) 3-2016-01732 (28) 01
(54) NHÃN SẢN PHẨM (51) **19-08**
(22) 25.08.2016 (43) 25.11.2016
(71) CÔNG TY TNHH CÔNG NGHỆ THỰC PHẨM KIM HẢI (VN)
Lầu 3-57 Đào Duy Anh, phường 9, quận Phú Nhuận, thành phố Hồ Chí Minh
(72) Phạm Cao Vân (VN)
(74) Công ty TNHH một thành viên Trường Luật (TRƯƠNG LUẬT)
(55)

(11) **29145**
(21) 3-2016-01735 (28) 01
(54) HỘP CẮM DAO (51) **07-06**
(22) 26.08.2016 (43) 25.11.2016
(71) CÔNG TY CỔ PHẦN ĐẠI ĐỒNG TIẾN (VN)
216 Tân Thành, phường 15, quận 5, thành phố Hồ Chí Minh
(72) Trần Thị Huê (VN)
(74) DNTN Dịch vụ thương mại và sở hữu công nghiệp Song Ngọc (I.P.T.S.)
(55)

1.1

1.2

1.3

1.4

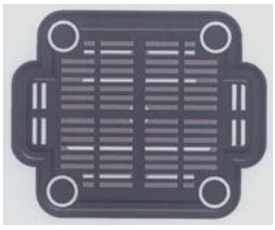

1.5

(11) **29146**
(21) 3-2016-01736 (28) 01
(54) NHÃN SẢN PHẨM (51) **19-08**
(22) 29.08.2016 (43) 25.11.2016
(71) CÔNG TY CỔ PHẦN THƯƠNG MẠI TÂN TIẾN PHÁT (VN)
Đội 7B, xóm Me Táo, xã Dương Liễu, huyện Hoài Đức, thành phố Hà Nội
(72) Nguyễn Bá Vinh (VN)
(74) Công ty Luật TNHH ELITE (ELITE LAW FIRM)
(55)

(11) **29147**
(21) 3-2016-01742 (28) 01
(54) BÌNH TƯỚI CÂY (51) **09-01**
(22) 29.08.2016 (43) 25.11.2016
(71) THÁI THỊ THANH HƯƠNG (VN)
C6A/3L ấp 3A, xã Vĩnh Lộc B, huyện Bình Chánh, thành phố Hồ Chí Minh
(72) Thái Thị Thanh Hương (VN)
(55)

1.1

1.2

1.3

1.4

1.5

1.6

1.7

(11) **29148**
(21) 3-2016-01743 (28) 01
(54) NẮP BÌNH TƯỚI CÂY (51) **09-07**
(22) 29.08.2016 (43) 25.11.2016
(71) THÁI THỊ THANH HƯƠNG (VN)
C6A/3L ấp 3A, xã Vĩnh Lộc B, huyện Bình Chánh, thành phố Hồ Chí Minh
(72) Thái Thị Thanh Hương (VN)
(55)

1.1

1.2

1.3

1.4

1.5

1.6

(11) **29149**
(21) 3-2016-01745 (28) 01
(54) CHAI (51) **09-01**
(22) 30.08.2016 (43) 25.11.2016
(71) CÔNG TY TNHH SẢN XUẤT THƯƠNG MẠI XNK TẠ MINH QUANG (VN)
15 đường 3C, phường An Lạc A, quận Bình Tân, thành phố Hồ Chí Minh
(72) Tạ Quốc Cường (VN)
(55)

1.1 1.2 1.3 1.4

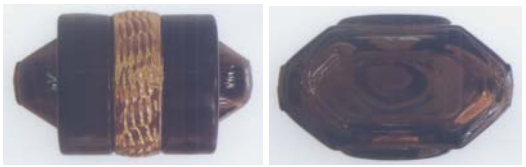

1.5 1.6

(11) **29150**
(21) 3-2016-01746 (28) 01
(54) NHÃN SẢN PHẨM (51) **19-08**
(22) 30.08.2016 (43) 25.11.2016
(71) CÔNG TY TRÁCH NHIỆM HỮU HẠN HUDOCO VIỆT NAM (VN)
Số 3, ngõ 29, đường Giáp Bát, phường Giáp Bát, quận Hoàng Mai, thành phố Hà Nội
(72) Đỗ Thị Thắng (VN)
(74) Công ty TNHH Sở hữu trí tuệ và Công nghệ Thủ đô (CAPITAL IP&T CO. LTD)
(55)

1.1

1.2

(11) **29151**
(21) 3-2016-01747 (28) 01
(54) NHÃN SẢN PHẨM (51) **19-08**
(22) 30.08.2016 (43) 25.11.2016
(71) CÔNG TY TRÁCH NHIỆM HỮU HẠN HUDOCO VIỆT NAM (VN)
Số 3, ngõ 29, đường Giáp Bát, phường Giáp Bát, quận Hoàng Mai, thành phố Hà Nội
(72) Đỗ Thị Thắng (VN)
(74) Công ty TNHH Sở hữu trí tuệ và Công nghệ Thủ đô (CAPITAL IP&T CO. LTD)
(55)

1.1

1.2

(11) **29152**
(21) 3-2016-01751 (28) 01
(54) NHÃN SẢN PHẨM (51) **19-08**
(22) 30.08.2016 (43) 25.11.2016
(71) CÔNG TY CỔ PHẦN THƯƠNG MẠI TÂN TIẾN PHÁT (VN)
Đội 7B, xóm Me Táo, xã Dương Liễu, huyện Hoài Đức, thành phố Hà Nội
(72) Nguyễn Bá Vinh (VN)
(74) Công ty Luật TNHH ELITE (ELITE LAW FIRM)
(55)

(11) **29153**
(21) 3-2016-01753 (28) 01
(54) THANH HIỂN THỊ LED (51) **20-03**
(22) 30.08.2016 (43) 25.11.2016
(71) KONO CORPORATION LTD. (KR)
(Gabeul Greatvally, Gasan-dong) A-1104 32 Digital-ro 9-gil, Geumcheon-gu, Seoul 08512, Republic of Korea
(72) KIM GEUN HO (KR)
(74) Công ty TNHH Đại Tín và Liên Danh (DAITIN AND ASSOCIATES CO., LTD)
(55)

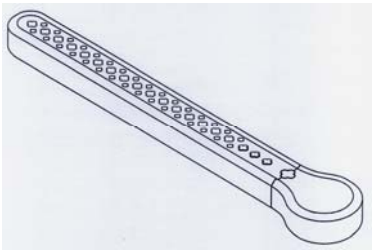

1.1

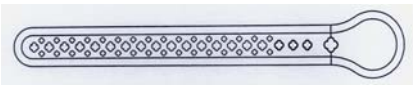

1.2

1.3

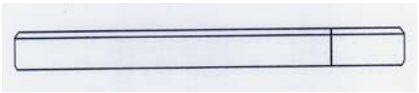

1.4

1.5

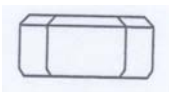

1.6

(11) **29154**
(21) 3-2016-01754 (28) 01
(54) THANH HIỂN THỊ LED (51) **20-03**
(22) 30.08.2016 (43) 25.11.2016
(71) KONO CORPORATION LTD. (KR)
(Gabeul Greatvally, Gasan-dong) A-1104 32 Digital-ro 9-gil, Geumcheon-gu, Seoul 08512, Republic of Korea
(72) KIM GEUN HO (KR)
(74) Công ty TNHH Đại Tín và Liên Danh (DAITIN AND ASSOCIATES CO., LTD)
(55)

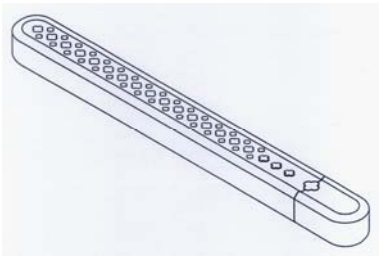

1.1

1.2 1.3

1.4 1.5 1.6

(11) **29155**
(21) 3-2016-01765
(54) HỘP ĐỰNG BÁNH
(22) 31.08.2016
(71) CÔNG TY T.N.H.H TIẾN HÀ (VN)
Số 64, khu 1, thị trấn Vĩnh Lộc, huyện Vĩnh Lộc, tỉnh Thanh Hóa
(72) Trịnh Văn Tiến (VN)
(74) Công ty TNHH Sở hữu trí tuệ và Công nghệ Thủ đô (CAPITAL IP&T CO. LTD)
(55)

(28) 01
(51) **09-03**
(43) 25.11.2016

1.1

1.2

(11) **29156**
(21) 3-2016-01766 (28) 01
(54) HỘP ĐỰNG BÁNH (51) **09-03**
(22) 31.08.2016 (43) 25.11.2016
(71) CÔNG TY T.N.H.H TIẾN HÀ (VN)
Số 64, khu 1, thị trấn Vĩnh Lộc, huyện Vĩnh Lộc, tỉnh Thanh Hóa
(72) Trịnh Văn Tiến (VN)
(74) Công ty TNHH Sở hữu trí tuệ và Công nghệ Thủ đô (CAPITAL IP&T CO. LTD)
(55)

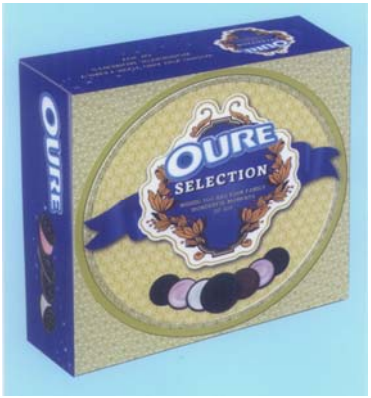

1.1

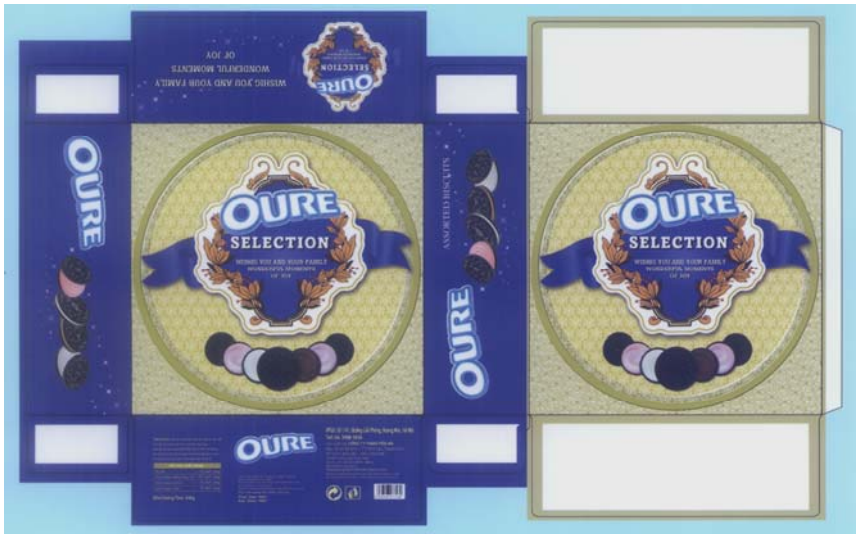

1.2

(11) **29157**
(21) 3-2016-01776 (28) 01
(54) MÁY KÉO (51) **12-09**
(22) 01.09.2016 (43) 25.11.2016
(30) 2016-007684 06.04.2016 JP
(71) ISEKI & CO., LTD. (JP)
700 Umaki-cho, Matsuyama-shi, Ehime-ken, Japan
(72) Akira Okimoto (JP), Seiji Tanaka (JP)
(74) Công ty Luật TNHH AMBYS Hà Nội (AMBYS HANOI)
(55)

1.1 1.2 1.3

1.4 1.5 1.6

(11) **29158**
(21) 3-2016-01777 (28) 01
(54) MÁY KÉO (51) **12-09**
(22) 01.09.2016 (43) 25.11.2016
(30) 2016-007695 06.04.2016 JP
(71) ISEKI & CO., LTD. (JP)
700 Umaki-cho, Matsuyama-shi, Ehime-ken, Japan
(72) Akira Okimoto (JP), Seiji Tanaka (JP)
(74) Công ty Luật TNHH AMBYS Hà Nội (AMBYS HANOI)
(55)

1.1

1.2

1.3

1.4

1.5

1.6

(11) **29159**
(21) 3-2016-01778 (28) 01
(54) NẮP ĐẬY ĐẦU PHƯƠNG TIỆN LÀM VIỆC (51) **12-16**
(22) 01.09.2016 (43) 25.11.2016
(30) 2016-007692 06.04.2016 JP
(71) ISEKI & CO., LTD. (JP)
700 Umaki-cho, Matsuyama-shi, Ehime-ken, Japan
(72) Akira Okimoto (JP), Seiji Tanaka (JP), Narutoshi Ishioka (JP)
(74) Công ty Luật TNHH AMBYS Hà Nội (AMBYS HANOI)
(55)

1.1

1.2

1.3

1.4

1.5

1.6

1.7

(11) **29160**
(21) 3-2016-01779 (28) 01
(54) MẶT DÂY CHUYỀN (51) **11-01**
(22) 01.09.2016 (43) 25.11.2016
(30) 962788501 01.03.2016 WO
(71) HERMES SELLIER (SOCIETE PAR ACTIONS SIMPLIFIEE) (FR)
24, rue du Faubourg Saint-Honoré, F-75008 PARIS (France)
(72) Pierre-Alexis DUMAS (FR)
(74) Công ty TNHH Sở hữu công nghiệp Sao Bắc Đẩu (SAO BAC DAU IP COM., LTD)
(55)

1.1

1.2

1.3

1.4

1.5

1.6

1.7

(11) **29161**
(21) 3-2016-01780 (28) 01
(54) MẶT DÂY CHUYỀN (51) **11-01**
(22) 01.09.2016 (43) 25.11.2016
(30) 962788501 01.03.2016 WO
(71) HERMES SELLIER (SOCIETE PAR ACTIONS SIMPLIFIEE) (FR)
24, rue du Faubourg Saint-Honoré, F-75008 PARIS (France)
(72) Pierre-Alexis DUMAS (FR)
(74) Công ty TNHH Sở hữu công nghiệp Sao Bắc Đẩu (SAO BAC DAU IP COM., LTD)
(55)

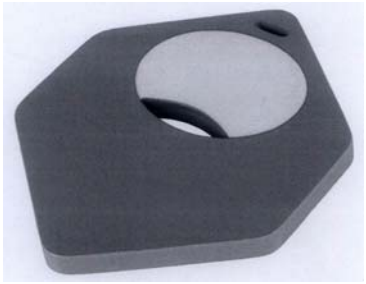

1.1

1.2

1.3

1.4

1.5

1.6

1.7

(11) **29162**
(21) 3-2016-01781 (28) 01
(54) VÒNG CỔ (51) **11-01**
(22) 01.09.2016 (43) 25.11.2016
(30) 962788501 01.03.2016 WO
(71) HERMES SELLIER (SOCIETE PAR ACTIONS SIMPLIFIEE) (FR)
24, rue du Faubourg Saint-Honoré, F-75008 PARIS (France)
(72) Pierre-Alexis DUMAS (FR)
(74) Công ty TNHH Sở hữu công nghiệp Sao Bắc Đẩu (SAO BAC DAU IP COM., LTD)
(55)

1.1

1.2

1.3

1.4

1.5

1.6

1.7

(11) **29163**
(21) 3-2016-01782 (28) 01
(54) BAO ĐỰNG THUỐC DIỆT CHUỘT (51) **09-05**
(22) 01.09.2016 (43) 25.11.2016
(71) CÔNG TY CỔ PHẦN THƯƠNG MẠI VÀ SẢN XUẤT BAN MAI (VN)
Số 138 Trường Chinh, phường Quán Trữ, quận Kiến An, thành phố Hải Phòng
(72) Vũ Văn Tành (VN)
(74) Công ty TNHH Nghiên cứu và Tư vấn chuyển giao công nghệ và đầu tư (CONCETTI)
(55)

1.1

1.2

(11) **29164**
(21) 3-2016-01783 (28) 01
(54) CHAI (51) **09-01**
(22) 01.09.2016 (43) 25.11.2016
(71) CÔNG TY TNHH NHÀ NƯỚC MỘT THÀNH VIÊN YẾN SÀO KHÁNH HOÀ (VN)
248 Thống Nhất, phường Phương Sơn, thành phố Nha Trang, tỉnh Khánh Hòa
(72) Lê Hữu Hoàng (VN)
(74) Công ty TNHH Tư vấn sở hữu trí tuệ Việt (VIET IP CO., LTD)
(55)

1.1 1.2 1.3 1.4 1.5

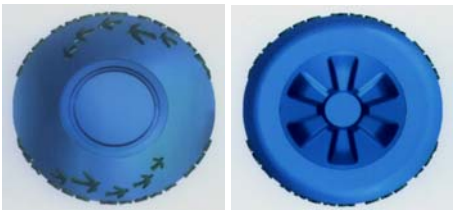

1.6 1.7

(11) **29165**
(21) 3-2016-01784 (28) 03
(54) ĐỒ THỜ CÚNG (51) **99-00**
(22) 01.09.2016 (43) 25.11.2016
(71) GIANG NGỌC ĐỨC (VN)
65/27 Phú Thọ, phường 1, quận 11, thành phố Hồ Chí Minh
(72) Giang Ngọc Đức (VN)
(74) Công ty TNHH Tư vấn sở hữu trí tuệ Việt (VIET IP CO., LTD)
(55)

1.1

1.2

1.3

1.4

1.5

1.6

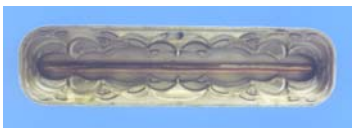

1.7

2.1 2.2 2.3

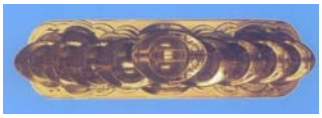
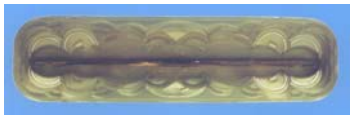

2.4 2.5 2.6 2.7

3.1 3.2 3.3

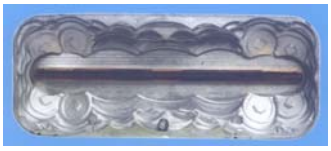

3.4 3.5 3.6 3.7

(11) **29166**
(21) 3-2016-01785 (28) 01
(54) NẮP HỘP (51) **09-07**
(22) 01.09.2016 (43) 25.11.2016
(71) GIANG NGỌC ĐỨC (VN)
65/27 Phú Thọ, phường 1, quận 11, thành phố Hồ Chí Minh
(72) Giang Ngọc Đức (VN)
(74) Công ty TNHH Tư vấn sở hữu trí tuệ Việt (VIET IP CO., LTD)
(55)

1.1

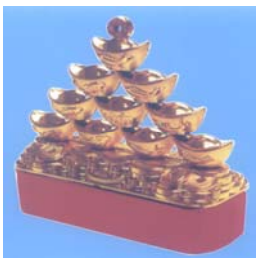
1.2

1.3

1.4

1.5

1.6

1.7

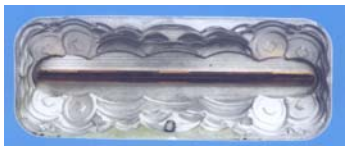
1.8

(11) **29167**
(21) 3-2016-01787 (28) 01
(54) BỘ TẠO BỌT CHO CHẤT LÀM SẠCH (51) **28-03**
(22) 05.09.2016 (43) 25.11.2016
(30) 2016-005122 08.03.2016 JP
(71) 1. TORIGOE PLASTIC INDUSTRY CO., LTD. (JP)
2-6-20 Hirashima, Ichinomiya-shi, Aichi, Japan
2. FUJI CO., LTD. (JP)
3-148, HONGO, MEITO-KU, NAGOYA-SHI, AICHI, JAPAN
(72) Masako KITAMURA (JP), Kazuhiro KODAMA (JP), Shigeru OZAWA (JP), Keita OZAWA (IN)
(74) Công ty Luật TNHH T&G (TGVN)
(55)

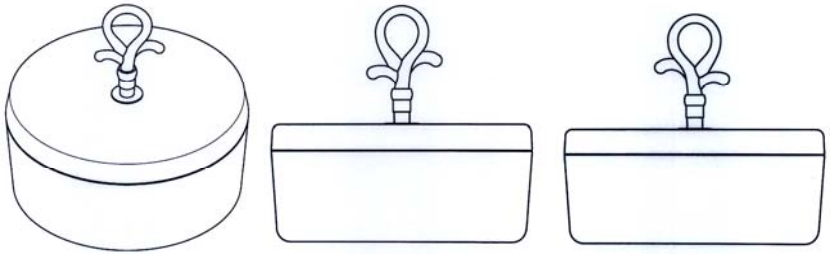

1.1 1.2 1.3

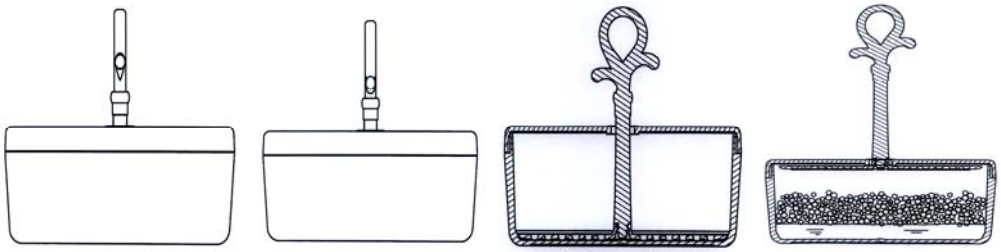

1.4 1.5 1.6 1.7

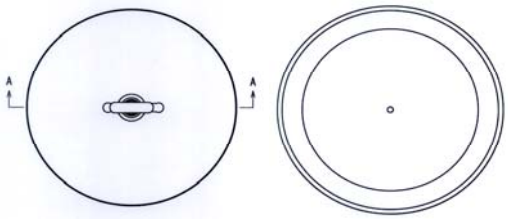

1.8 1.9

(11) **29168**
(21) 3-2016-01795 (28) 01
(54) BÀN CHẢI ĐÁNH RĂNG (51) **04-02**
(22) 06.09.2016 (43) 25.11.2016
(71) CÔNG TY TNHH FORMULA (VN)
Xã Giai Phạm, huyện Yên Mỹ, tỉnh Hưng Yên
(72) TANG YI YONG (CN)
(74) Công ty TNHH Sở hữu trí tuệ và Công nghệ Thủ đô (CAPITAL IP&T CO. LTD)
(55)

1.1 1.2 1.3 1.4 1.5 1.6

(11) **29169**
(21) 3-2016-01796 (28) 01
(54) BÀN CHẢI ĐÁNH RĂNG (51) **04-02**
(22) 06.09.2016 (43) 25.11.2016
(71) CÔNG TY TNHH FORMULA (VN)
Xã Giai Phạm, huyện Yên Mỹ, tỉnh Hưng Yên
(72) TANG YI YONG (CN)
(74) Công ty TNHH Sở hữu trí tuệ và Công nghệ Thủ đô (CAPITAL IP&T CO. LTD)
(55)

1.1 1.2 1.3 1.4 1.5 1.6

(11) **29170**
(21) 3-2016-01797 (28) 01
(54) BÀN CHẢI ĐÁNH RĂNG (51) **04-02**
(22) 06.09.2016 (43) 25.11.2016
(71) CÔNG TY TNHH FORMULA (VN)
Xã Giai Phạm, huyện Yên Mỹ, tỉnh Hưng Yên
(72) TANG YI YONG (CN)
(74) Công ty TNHH Sở hữu trí tuệ và Công nghệ Thủ đô (CAPITAL IP&T CO. LTD)
(55)

1.1 1.2 1.3 1.4 1.5 1.6

(11) **29171**
(21) 3-2016-01801 (28) 01
(54) DỤNG CỤ XÓA (51) **19-02**
(22) 07.09.2016 (43) 25.11.2016
(30) 2016-009001 25.04.2016 JP
(71) PLUS CORPORATION (JP)
1-28, Toranomon 4-chome, Minato-ku, Tokyo, JAPAN
(72) Hayato Horie (JP), Hiroyuki Nagahama (JP), Hideyuki Kitamura (JP)
(74) Văn phòng luật sư Phạm và Liên danh (PHAM & ASSOCIATES)
(55)

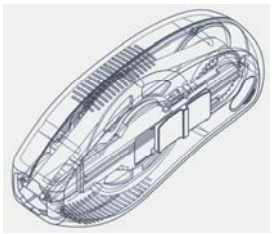

1.1 1.2

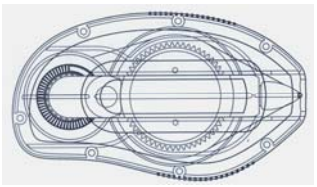
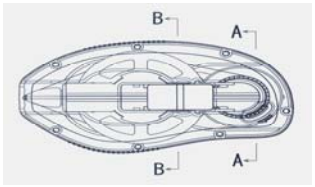

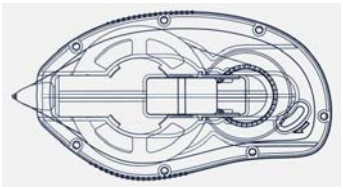

1.3 1.4 1.5

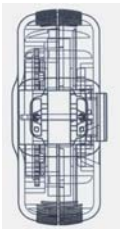
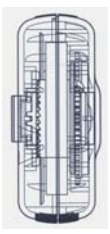
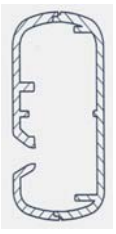
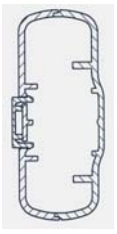

1.6 1.7 1.8 1.9

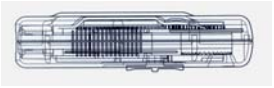
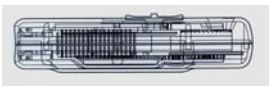

1.10 1.11

(11) **29172**
(21) 3-2016-01802 (28) 01
(54) HỘP ĐỰNG BÁNH (51) **09-03**
(22) 07.09.2016 (43) 25.11.2016
(71) CÔNG TY TRÁCH NHIỆM HỮU HẠN THIÊN TIẾN PHÁT (VN)
Đội 3, xã Dương Liễu, huyện Hoài Đức, thành phố Hà Nội
(72) Nguyễn Thiên Tỵ (VN)
(74) Công ty TNHH Sở hữu trí tuệ và Công nghệ Thủ đô (CAPITAL IP&T CO. LTD)
(55)

1.1

1.2

(11) **29173**
(21) 3-2016-01803 (28) 01
(54) HỘP ĐỰNG BÁNH (51) **09-03**
(22) 07.09.2016 (43) 25.11.2016
(71) CÔNG TY TRÁCH NHIỆM HỮU HẠN THIÊN TIẾN PHÁT (VN)
Đội 3, xã Dương Liễu, huyện Hoài Đức, thành phố Hà Nội
(72) Nguyễn Thiên Tỵ (VN)
(74) Công ty TNHH Sở hữu trí tuệ và Công nghệ Thủ đô (CAPITAL IP&T CO. LTD)
(55)

1.1

1.2

(11) **29174**
(21) 3-2016-01807 (28) 01
(54) Ổ KHOÁ (51) **08-07**
(22) 07.09.2016 (43) 25.11.2016
(71) CÔNG TY TNHH R&T LOCKS & SECURITY (VIỆT NAM) (VN)
Số 28 đường Dân Chủ, khu công nghiệp Việt Nam-Singapore II, khu liên hợp công nghiệp - dịch vụ - đô thị Bình Dương, phường Hòa Phú, thành phố Thủ Dầu Một, tỉnh Bình Dương
(72) Yang, Ping - Jan (TW)
(74) Công ty TNHH một thành viên Trường Luật (TRƯƠNG LUẬT)
(55)

1.1

1.2

1.3

1.4

1.5

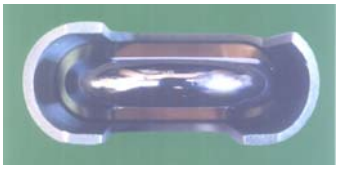

1.6

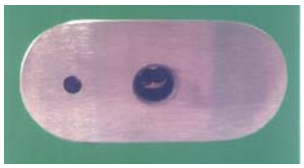

1.7

(11) **29175**
(21) 3-2016-01808 (28) 01
(54) HỘP (51) **09-03**
(22) 07.09.2016 (43) 25.11.2016
(71) CÔNG TY TNHH CÔNG NGHỆ THỰC PHẨM KIM HẢI (VN)
Lầu 3 - 57 Đào Duy Anh, phường 9, quận Phú Nhuận, thành phố Hồ Chí Minh
(72) Phạm Cao Vân (VN)
(74) Công ty TNHH một thành viên Trường Luật (TRƯƠNG LUẬT)
(55)

1.1

1.2

1.3

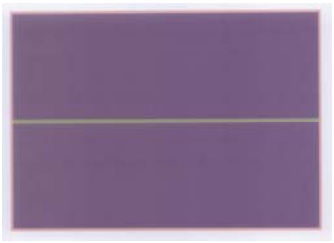

1.4

1.5

(11) **29176**
(21) 3-2016-01809 (28) 02
(54) HỘP (51) **09-03**
(22) 07.09.2016 (43) 25.11.2016
(71) CÔNG TY TNHH CÔNG NGHỆ THỰC PHẨM KIM HẢI (VN)
Lầu 3 - 57 Đào Duy Anh, phường 9, quận Phú Nhuận, thành phố Hồ Chí Minh
(72) Phạm Cao Vân (VN)
(74) Công ty TNHH một thành viên Trường Luật (TRƯƠNG LUẬT)
(55)

1.1

1.2

1.3

1.4

1.5

1.6

1.7

2.1

2.2

2.3

2.4

2.5

2.6

2.7

(11) **29177**
(21) 3-2016-01810 (28) 02
(54) NHÃN SẢN PHẨM (51) **19-08**
(22) 07.09.2016 (43) 25.11.2016
(71) CÔNG TY TNHH CÔNG NGHỆ THỰC PHẨM KIM HẢI (VN)
Lầu 3 - 57 Đào Duy Anh, phường 9, quận Phú Nhuận, thành phố Hồ Chí Minh
(72) Phạm Cao Vân (VN)
(74) Công ty TNHH một thành viên Trường Luật (TRƯƠNG LUẬT)
(55)

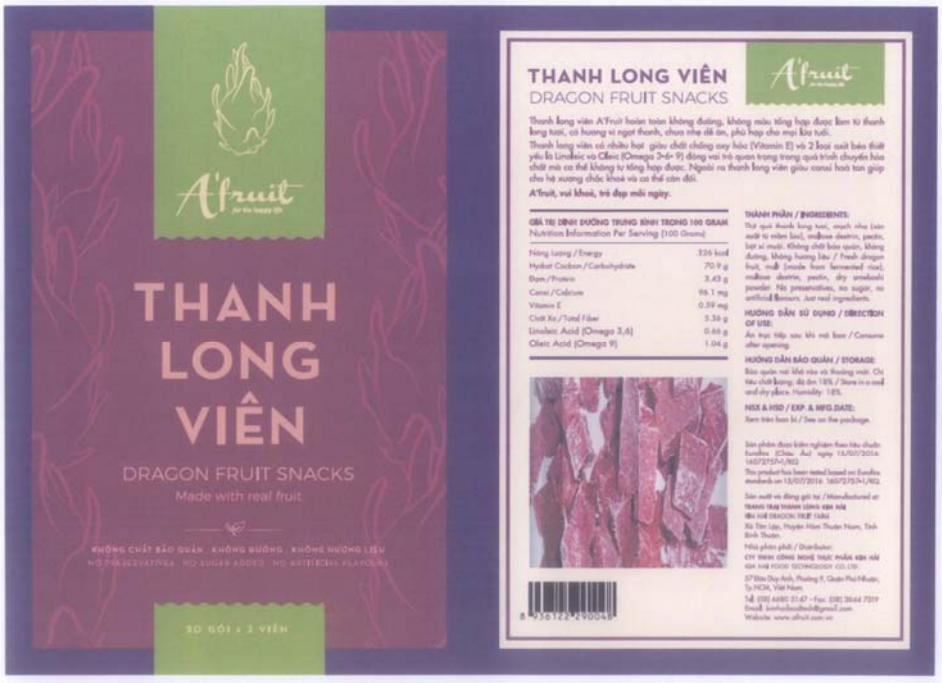

1

A'fruit
THANH LONG
SẤY DẺO
DRAGON FRUIT SLICES
Made with real fruit
KHÔNG CHẤT BẢO QUẢN · KHÔNG ĐƯỜNG · KHÔNG CHẤT PHỤ GIA
NO PRESERVATIVES · NO SUGAR ADDED · NO ADDITIVES
KHỐI LƯỢNG TỊNH / NET WEIGHT
100g
THANH LONG SẤY DẺO
DRAGON FRUIT SLICES
A'fruit
Những lát thanh long sấy dẻo mọng vị ngọt thanh và chua nhẹ, cung cấp nhiều thành phần dinh dưỡng giúp kiểm soát cơn nóng, tốt cho cả người ăn kiêng lẫn người bị bệnh tim mạch và tiểu đường.
Thanh long được sấy khô bằng công nghệ năng lượng mặt trời hoàn toàn khép kín, bảo đảm vệ sinh thực phẩm, giúp sản phẩm giữ được màu sắc và hương vị tự nhiên, ít biến dạng, không caramel hóa với độ dẻo vừa phải.
A'fruit, vui khỏe, trẻ đẹp mỗi ngày.
GIÁ TRỊ DINH DƯỠNG TRUNG BÌNH TRONG 100 GRAM
Nutrition Information Per 100 Grams
Năng Lượng/Energy 356 kcal
Hydrat Cacbon/Carbohydrate 65.6 g
Đạm/ Protein 9.39 g
Canxi/Calcium 32.2 mg
Vitamin E 2.14 mg
Oleic Acid (Omega 9) 1.5 g
Linoleic Acid (Omega 3, 6) 2.63 g
Chất Xơ/ Fiber 7.34 g
THÀNH PHẦN / INGREDIENTS:
100% thanh long tươi sấy khô. Không chất bảo quản, không đường, không chất phụ gia / 100% dried fresh dragon fruit. No preservatives, no sugar added, no additives. Just real ingredients.
HƯỚNG DẪN SỬ DỤNG / DIRECTION OF USE:
Ăn trực tiếp sau khi mở bao / Consume after opening.
HƯỚNG DẪN BẢO QUẢN / STORAGE:
Bảo quản nơi khô ráo và thoáng mát. Chú ý độ ẩm / Humidity: 8-10%
/Store in a cool and dry place.
Humidity: 9-10%
NSX & HSD / EXP. & MFG.DATE:
Xem trên bao bì / On the package.

2

(11) **29178**
(21) 3-2016-01811 (28) 01
(54) TRỤ ĐỠ MÁY BIẾN ÁP (51) **13-02**
(22) 07.09.2016 (43) 25.11.2016
(71) CÔNG TY TNHH SẢN XUẤT THƯƠNG MẠI XÂY DỰNG ĐIỆN BÍCH HẠNH (VN)
1050/20 đường Phạm Văn Đồng, khu phố 9, phường Hiệp Bình Chánh, quận Thủ Đức, thành phố Hồ Chí Minh
(72) Trần Văn Tưởng (VN)
(74) Công ty TNHH một thành viên Trường Luật (TRƯƠNG LUẬT)
(55)

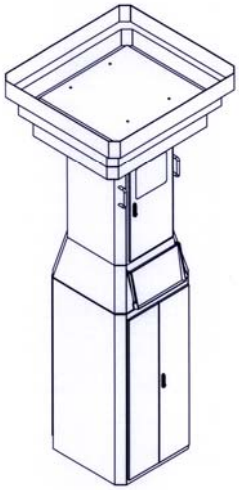

1.1

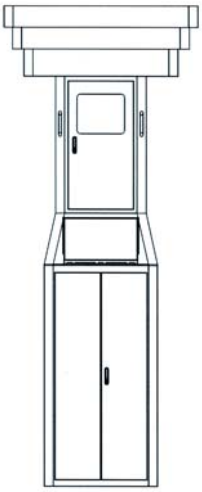

1.2

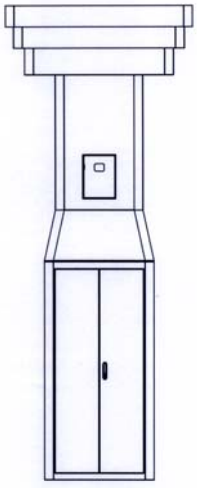

1.3

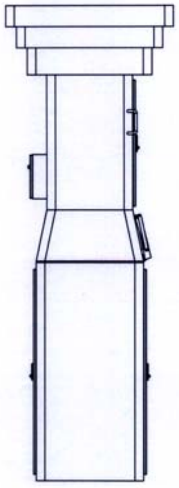

1.4

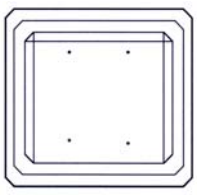

1.5

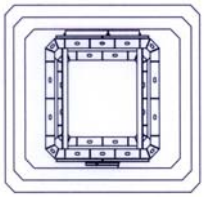

1.6

(11) **29179**
(21) 3-2016-01814 (28) 01
(54) HỘP ĐỰNG CÀ PHÊ (51) **09-03**
(22) 08.09.2016 (43) 25.11.2016
(71) CÔNG TY TNHH VÀNG BAN MÊ (VN)
479/14 đường Tân Hòa Đông, phường Bình Trị Đông, quận Bình Tân, thành phố Hồ Chí Minh
(72) Hồ Thị Loan (VN)
(55)

1.1

1.2

(11) **29180**
(21) 3-2016-01815 (28) 01
(54) HỘP ĐỰNG CÀ PHÊ (51) **09-03**
(22) 08.09.2016 (43) 25.11.2016
(71) CÔNG TY TNHH VÀNG BAN MÊ (VN)
479/14 đường Tân Hòa Đông, phường Bình Trị Đông, quận Bình Tân, thành phố Hồ Chí Minh
(72) Hồ Thị Loan (VN)
(55)

1.1

1.2

1.3

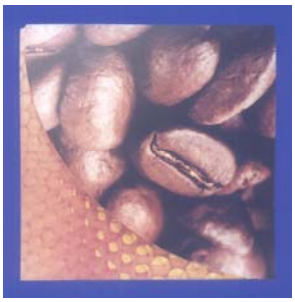

1.4

1.5

1.6

1.7

(11) **29181**
(21) 3-2016-01816 (28) 01
(54) HỘP ĐỰNG CÀ PHÊ (51) **09-03**
(22) 08.09.2016 (43) 25.11.2016
(71) CÔNG TY TNHH VÀNG BAN MÊ (VN)
479/14 đường Tân Hòa Đông, phường Bình Trị Đông, quận Bình Tân, thành phố Hồ Chí Minh
(72) Hồ Thị Loan (VN)
(55)

1.1

1.2

1.3

1.4

1.5

1.6

1.7

1.8

(11) **29182**
(21) 3-2016-01820 (28) 01
(54) HỘP ĐỰNG MỸ PHẨM (51) **09-03**
(22) 08.09.2016 (43) 25.11.2016
(30) 30-2016-0034361 14.07.2016 KR
(71) LG HOUSEHOLD & HEALTH CARE LTD. (KR)
58, Saemunan-ro, Jongno-gu, Seoul, Republic of Korea
(72) SEO, Jeong Hyun (KR), YANG, Teo (KR)
(74) Công ty Luật TNHH ELITE (ELITE LAW FIRM)
(55)

1.1

1.2

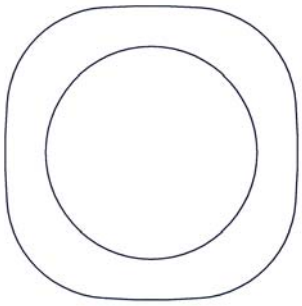

1.3

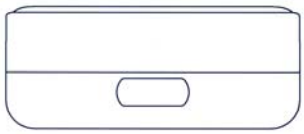

1.4

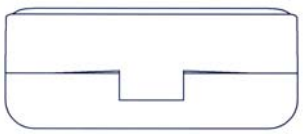

1.5

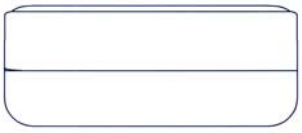

1.6

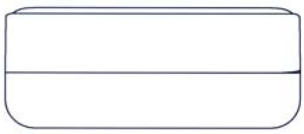

1.7

(11) **29183**
(21) 3-2016-01821 (28) 01
(54) LỌ ĐỰNG MỸ PHẨM (51) **09-01**
(22) 08.09.2016 (43) 25.11.2016
(30) 30-2016-0034363 14.07.2016 KR
(71) LG HOUSEHOLD & HEALTH CARE LTD. (KR)
58, Saemunan-ro, Jongno-gu, Seoul, Republic of Korea
(72) SEO, Jeong Hyun (KR), YANG, Teo (KR)
(74) Công ty Luật TNHH ELITE (ELITE LAW FIRM)
(55)

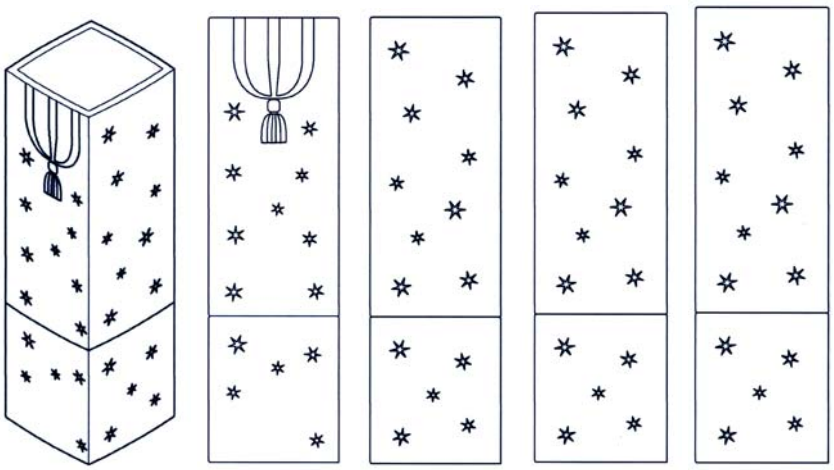

1.1 1.2 1.3 1.4 1.5

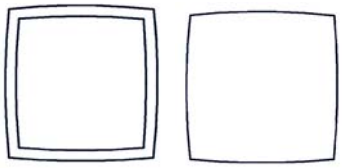

1.6 1.7

(11) **29184**
(21) 3-2016-01822 (28) 01
(54) BÌNH NHỰA (51) **09-02**, 09-01
(22) 08.09.2016 (43) 25.11.2016
(71) CÔNG TY TNHH NHỰA DUY TÂN (VN)
298 Hồ Học Lãm, khu phố 3, phường An Lạc, quận Bình Tân, thành phố Hồ Chí Minh
(72) Trần Đức Xuyên (VN)
(74) Công ty TNHH Sở hữu trí tuệ Thảo Thọ Quyến (INVENCO)
(55)

1.1 1.2 1.3 1.4

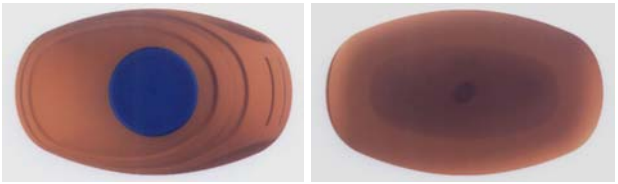

1.5 1.6

(11) **29185**
(21) 3-2016-01823 (28) 01
(54) TẤM NÂNG HÀNG (51) **09-08**
(22) 08.09.2016 (43) 25.11.2016
(71) CÔNG TY TNHH NHỰA DUY TÂN (VN)
298 Hồ Học Lãm, phường An Lạc, quận Bình Tân, thành phố Hồ Chí Minh
(72) Trần Đức Xuyên (VN)
(74) Công ty TNHH Sở hữu trí tuệ Thảo Thọ Quyến (INVENCO)
(55)

1.1

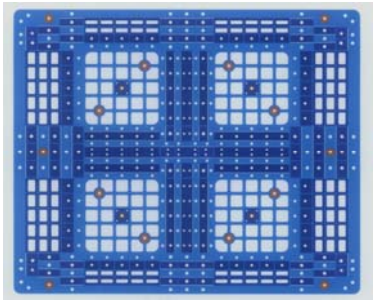

1.2

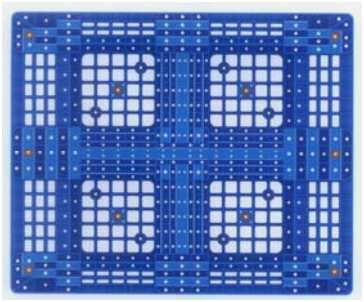

1.3

1.4

1.5

(11) **29186**
(21) 3-2016-01824 (28) 01
(54) HỘP (51) **09-03**
(22) 08.09.2016 (43) 25.11.2016
(71) GIANG NGỌC ĐỨC (VN)
65/27 Phú Thọ, phường 1, quận 11, thành phố Hồ Chí Minh
(72) Giang Ngọc Đức (VN)
(74) Công ty TNHH Tư vấn sở hữu trí tuệ Việt (VIET IP CO., LTD)
(55)

1.1

1.2

1.3

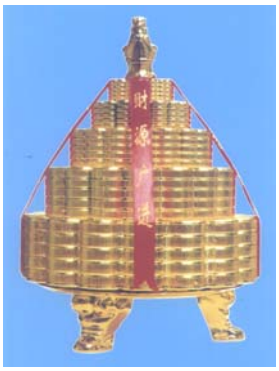
1.4

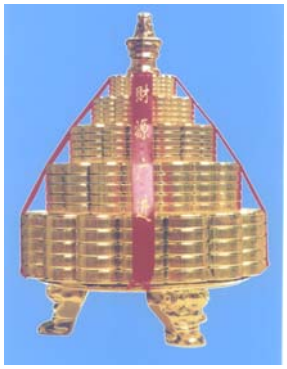
1.5

1.6

1.7

1.8

(11) **29187**
(21) 3-2016-01835 (28) 01
(54) HỘP ĐỰNG SẢN PHẨM (51) **09-03**
(22) 09.09.2016 (43) 25.11.2016
(71) CÔNG TY CP GIỐNG VÀ THỨC ĂN CHĂN NUÔI CAO BẰNG (VN)
Xã Hưng Đạo, thành phố Cao Bằng, tỉnh Cao Bằng
(72) Nguyễn Sinh Huỳnh (VN)
(74) Công ty TNHH Sở hữu trí tuệ Bình Minh (SUNRISE IP CO., LTD)
(55)

1.1

1.2

(11) **29188**
(21) 3-2016-01838 (28) 01
(54) NHÃN SẢN PHẨM (51) **19-08**
(22) 09.09.2016 (43) 25.11.2016
(71) CÔNG TY TNHH THƯƠNG MẠI VÀ DỊCH VỤ HƯƠNG HƯƠNG PHÚ (VN)
Thôn Liên Trì 1, xã Bình Kiến, thành phố Tuy Hòa, tỉnh Phú Yên
(72) Nguyễn Thị Thu Hương (VN)
(74) Công ty TNHH Sở hữu trí tuệ WINCO (WINCO CO., LTD)
(55)

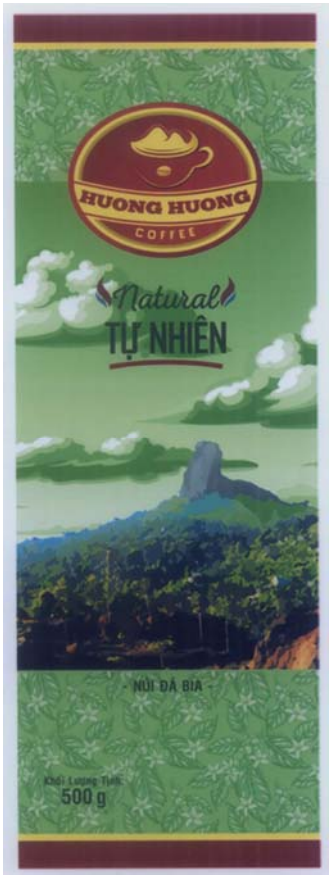

(11) **29189**
(21) 3-2016-01839 (28) 01
(54) NHÃN SẢN PHẨM (51) **19-08**
(22) 09.09.2016 (43) 25.11.2016
(71) CÔNG TY TNHH THƯƠNG MẠI VÀ DỊCH VỤ HƯƠNG HƯƠNG PHÚ (VN)
Thôn Liên Trì 1, xã Bình Kiến, thành phố Tuy Hòa, tỉnh Phú Yên
(72) Nguyễn Thị Thu Hương (VN)
(74) Công ty TNHH Sở hữu trí tuệ WINCO (WINCO CO., LTD)
(55)

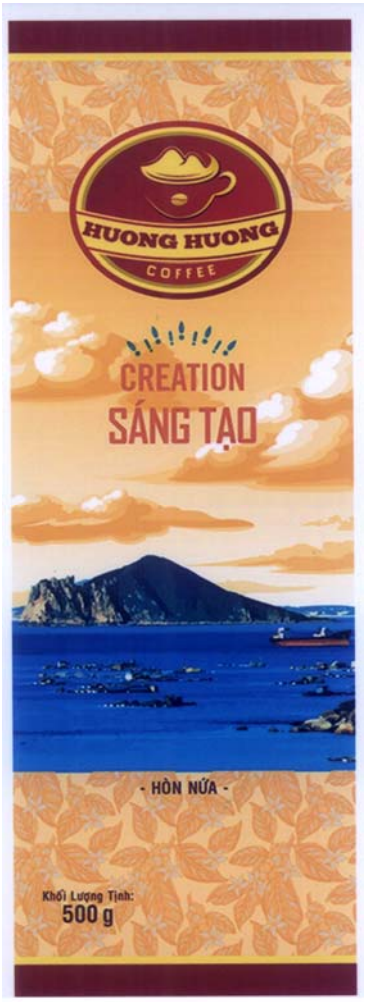

(11) **29190**
(21) 3-2016-01840 (28) 01
(54) NHÃN SẢN PHẨM (51) **19-08**
(22) 09.09.2016 (43) 25.11.2016
(71) CÔNG TY TNHH THƯƠNG MẠI VÀ DỊCH VỤ HƯƠNG HƯƠNG PHÚ (VN)
Thôn Liên Trì 1, xã Bình Kiến, thành phố Tuy Hòa, tỉnh Phú Yên
(72) Nguyễn Thị Thu Hương (VN)
(74) Công ty TNHH Sở hữu trí tuệ WINCO (WINCO CO., LTD)
(55)

(11) **29191**
(21) 3-2016-01841 (28) 01
(54) NHÃN SẢN PHẨM (51) **19-08**
(22) 09.09.2016 (43) 25.11.2016
(71) CÔNG TY TNHH THƯƠNG MẠI VÀ DỊCH VỤ HƯƠNG HƯƠNG PHÚ (VN)
Thôn Liên Trì 1, xã Bình Kiến, thành phố Tuy Hòa, tỉnh Phú Yên
(72) Nguyễn Thị Thu Hương (VN)
(74) Công ty TNHH Sở hữu trí tuệ WINCO (WINCO CO., LTD)
(55)

(11) **29192**
(21) 3-2016-01842 (28) 01
(54) NHÃN SẢN PHẨM (51) **19-08**
(22) 09.09.2016 (43) 25.11.2016
(71) CÔNG TY TNHH THƯƠNG MẠI VÀ DỊCH VỤ HƯƠNG HƯƠNG PHÚ (VN)
Thôn Liên Trì 1, xã Bình Kiến, thành phố Tuy Hòa, tỉnh Phú Yên
(72) Nguyễn Thị Thu Hương (VN)
(74) Công ty TNHH Sở hữu trí tuệ WINCO (WINCO CO., LTD)
(55)

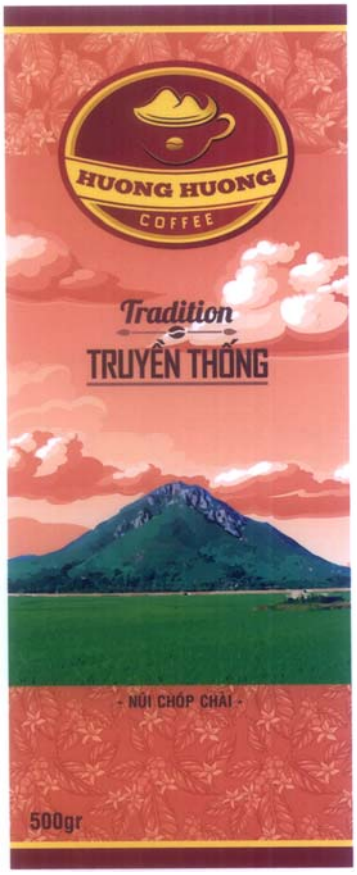

(11) **29193**
(21) 3-2016-01843 (28) 01
(54) NHÃN SẢN PHẨM (51) **19-08**
(22) 09.09.2016 (43) 25.11.2016
(71) CÔNG TY TNHH THƯƠNG MẠI VÀ DỊCH VỤ HƯƠNG HƯƠNG PHÚ (VN)
Thôn Liên Trì 1, xã Bình Kiến, thành phố Tuy Hòa, tỉnh Phú Yên
(72) Nguyễn Thị Thu Hương (VN)
(74) Công ty TNHH Sở hữu trí tuệ WINCO (WINCO CO., LTD)
(55)

(11) **29194**
(21) 3-2016-01844 (28) 01
(54) NHÃN SẢN PHẨM (51) **19-08**
(22) 09.09.2016 (43) 25.11.2016
(71) CÔNG TY TNHH THƯƠNG MẠI VÀ DỊCH VỤ HƯƠNG HƯƠNG PHÚ (VN)
Thôn Liên Trì 1, xã Bình Kiến, thành phố Tuy Hòa, tỉnh Phú Yên
(72) Nguyễn Thị Thu Hương (VN)
(74) Công ty TNHH Sở hữu trí tuệ WINCO (WINCO CO., LTD)
(55)

(11) **29195**
(21) 3-2016-01853 (28) 01
(54) ĐÈN HUỲNH QUANG (51) **26-04**, 26-05
(22) 12.09.2016 (43) 25.11.2016
(71) ERL CO., LTD. (JP)
6-5-28, Amamigado, Matsubara-shi, Osaka, Japan
(72) Takeo Inui (JP)
(74) Công ty TNHH Sở hữu trí tuệ WINCO (WINCO CO., LTD)
(55)

1.1

1.2 1.3 1.4

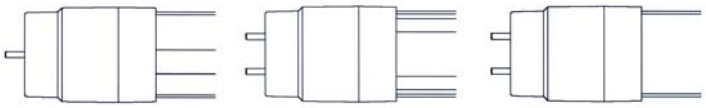

1.5 1.6 1.7

1.8 1.9 1.10

(11) **29196**
(21) 3-2016-01854 (28) 01
(54) BÚT (51) **19-06**
(22) 12.09.2016 (43) 25.11.2016
(71) CÔNG TY CỔ PHẦN TẬP ĐOÀN THIÊN LONG (VN)
Lô 6-8-10-12 đường số 3, khu công nghiệp Tân Tạo, quận Bình Tân, thành phố Hồ Chí Minh
(72) Cô Gia Thọ (VN)
(74) Công ty TNHH Tư vấn sở hữu trí tuệ Việt (VIET IP CO., LTD)
(55)

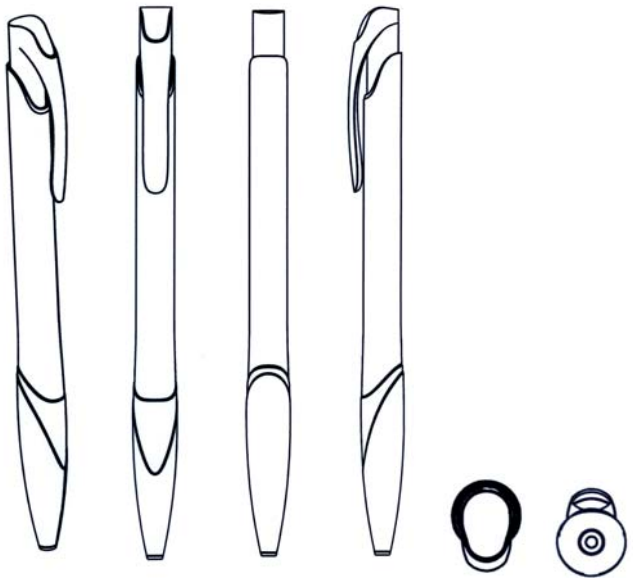

1.1 1.2 1.3 1.4 1.5 1.6

(11) **29197**
(21) 3-2016-01861 (28) 01
(54) HỘP (51) **09-03**
(22) 13.09.2016 (43) 25.11.2016
(30) 003055391 04.04.2016 EM
(71) SIG TECHNOLOGY AG (CH)
Laufengasse 18, CH-8212 Neuhausen am Rheinfall - CH
(72) Matthias Dammers (DE), Magdalena Plewka (DE), Thomas Keck (DE)
(74) Công ty TNHH T&T INVENMARK Sở hữu trí tuệ Quốc tế (T&T INVENMARK CO., LTD)
(55)

1.1 1.2 1.3 1.4 1.5

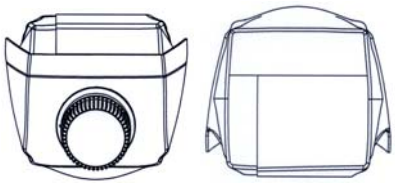

1.6 1.7

(11) **29198**
(21) 3-2016-01862 (28) 01
(54) HỘP (51) **09-03**
(22) 13.09.2016 (43) 25.11.2016
(30) 003055391 04.04.2016 EM
(71) SIG TECHNOLOGY AG (CH)
Laufengasse 18, CH-8212 Neuhausen am Rheinfall - CH
(72) Matthias Dammers (DE), Magdalena Plewka (DE), Thomas Keck (DE)
(74) Công ty TNHH T&T INVENMARK Sở hữu trí tuệ Quốc tế (T&T INVENMARK CO., LTD)
(55)

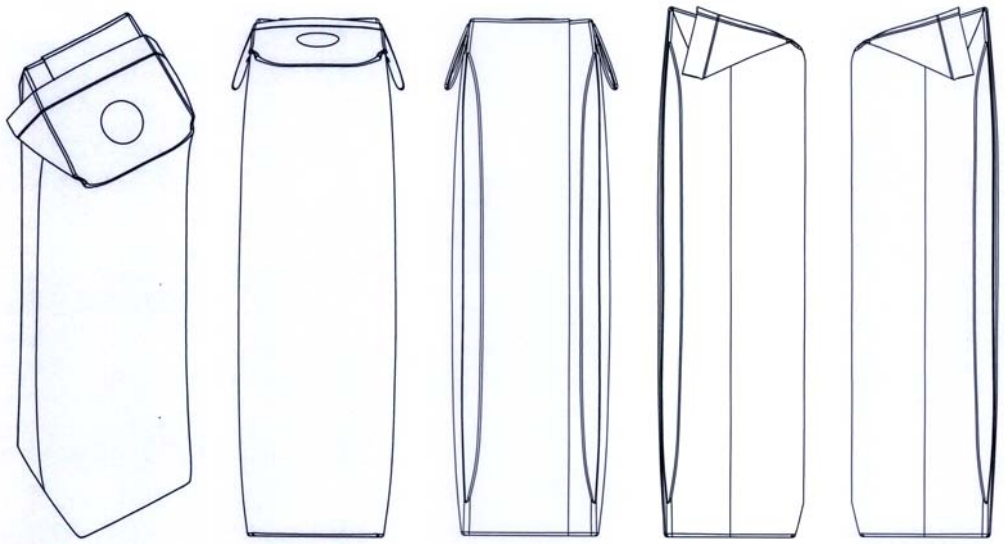

1.1 1.2 1.3 1.4 1.5

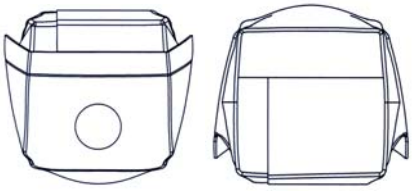

1.6 1.7

(11) **29199**
(21) 3-2016-01863 (28) 01
(54) HỘP (51) **09-03**
(22) 13.09.2016 (43) 25.11.2016
(30) 003055391 04.04.2016 EM
(71) SIG TECHNOLOGY AG (CH)
Laufengasse 18, CH-8212 Neuhausen am Rheinfall - CH
(72) Matthias Dammers (DE), Magdalena Plewka (DE), Thomas Keck (DE)
(74) Công ty TNHH T&T INVENMARK Sở hữu trí tuệ Quốc tế (T&T INVENMARK CO., LTD)
(55)

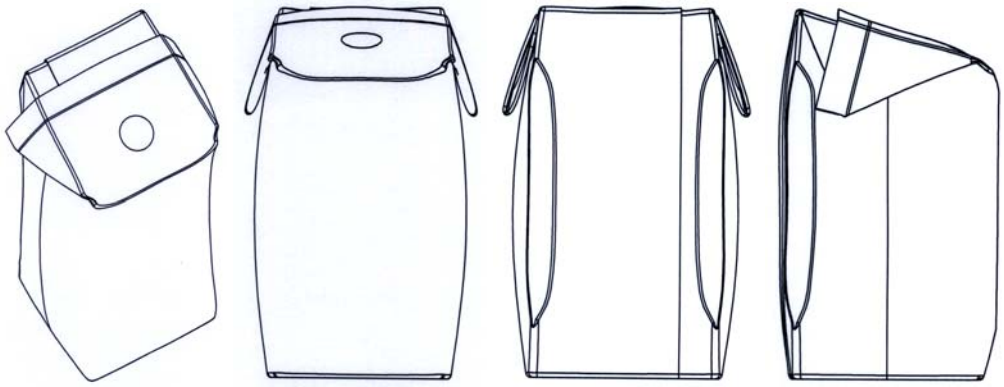

1.1 1.2 1.3 1.4

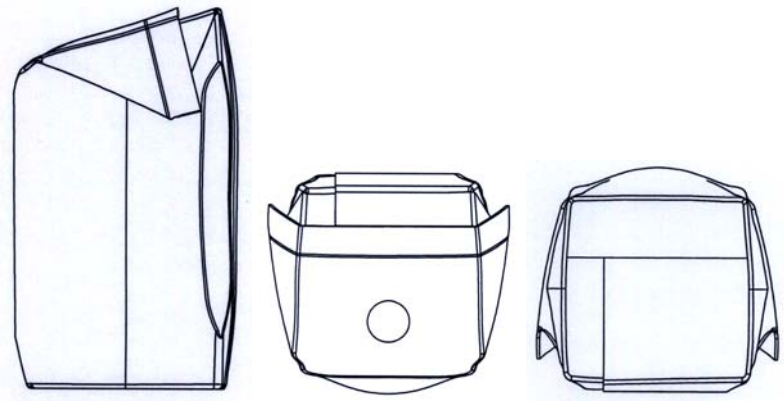

1.5 1.6 1.7

(11) **29200**
(21) 3-2016-01864 (28) 01
(54) HỘP (51) **09-03**
(22) 13.09.2016 (43) 25.11.2016
(30) 003055391 04.04.2016 EM
(71) SIG TECHNOLOGY AG (CH)
Laufengasse 18, CH-8212 Neuhausen am Rheinfall - CH
(72) Matthias Dammers (DE), Magdalena Plewka (DE), Thomas Keck (DE)
(74) Công ty TNHH T&T INVENMARK Sở hữu trí tuệ Quốc tế (T&T INVENMARK CO., LTD)
(55)

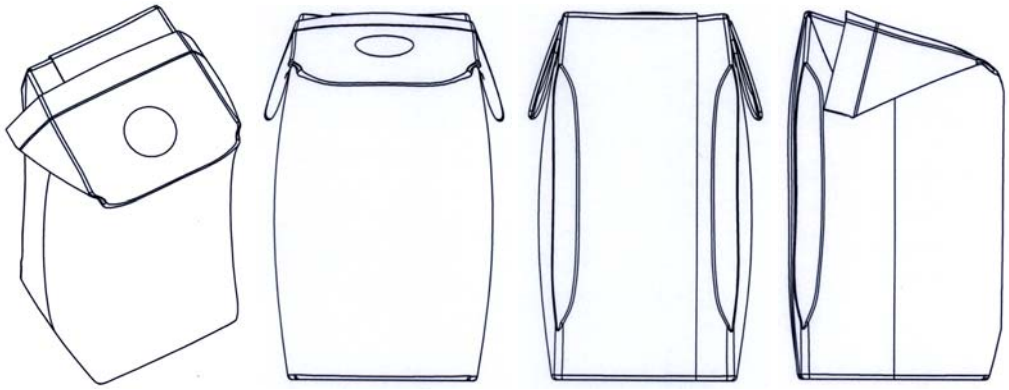

1.1 1.2 1.3 1.4

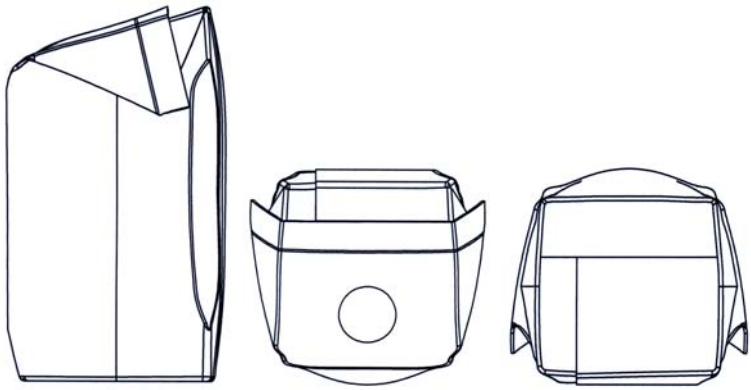

1.5 1.6 1.7

(11) **29201**
(21) 3-2016-01865 (28) 01
(54) HỘP (51) **09-03**
(22) 13.09.2016 (43) 25.11.2016
(30) 003055391 04.04.2016 EM
(71) SIG TECHNOLOGY AG (CH)
Laufengasse 18, CH-8212 Neuhausen am Rheinfall - CH
(72) Matthias Dammers (DE), Magdalena Plewka (DE), Thomas Keck (DE)
(74) Công ty TNHH T&T INVENMARK Sở hữu trí tuệ Quốc tế (T&T INVENMARK CO., LTD)
(55)

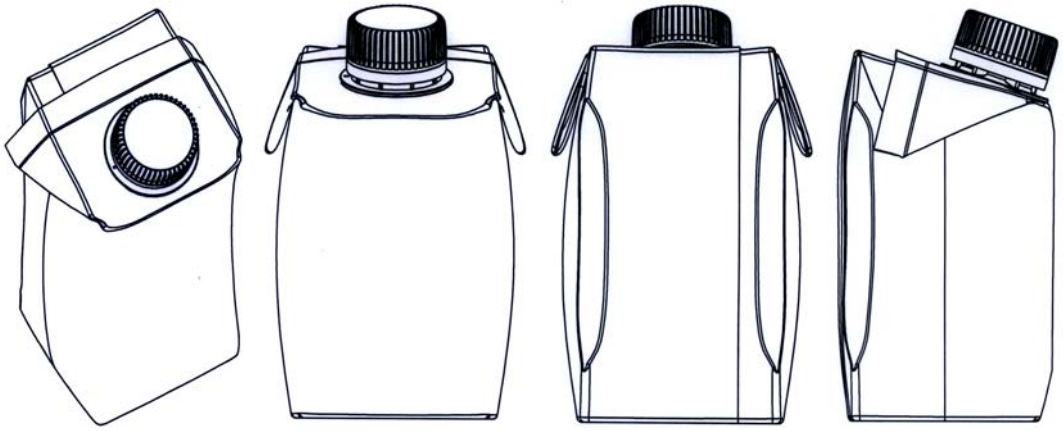

1.1 1.2 1.3 1.4

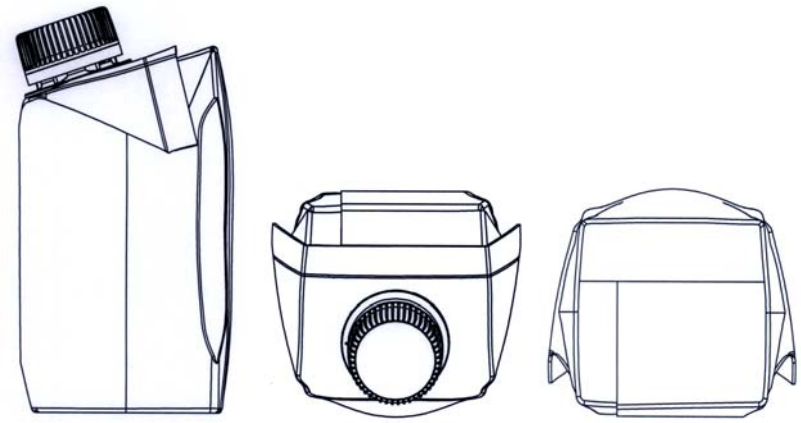

1.5 1.6 1.7

(11) **29202**
(21) 3-2016-01866 (28) 01
(54) HỘP (51) **09-03**
(22) 13.09.2016 (43) 25.11.2016
(30) 003055391 04.04.2016 EM
(71) SIG TECHNOLOGY AG (CH)
Laufengasse 18, CH-8212 Neuhausen am Rheinfall - CH
(72) Matthias Dammers (DE), Magdalena Plewka (DE), Thomas Keck (DE)
(74) Công ty TNHH T&T INVENMARK Sở hữu trí tuệ Quốc tế (T&T INVENMARK CO., LTD)
(55)

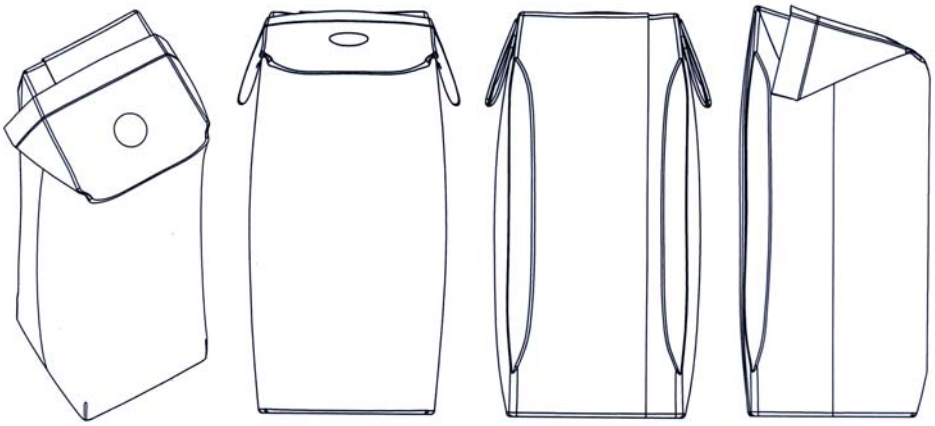

1.1 1.2 1.3 1.4

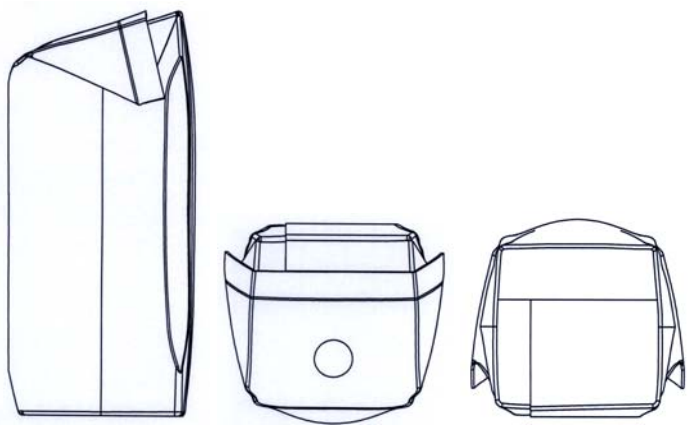

1.5 1.6 1.7

(11) **29203**
(21) 3-2016-01867 (28) 01
(54) HỘP (51) **09-03**
(22) 13.09.2016 (43) 25.11.2016
(30) 003055391 04.04.2016 EM
(71) SIG TECHNOLOGY AG (CH)
Laufengasse 18, CH-8212 Neuhausen am Rheinfall - CH
(72) Matthias Dammers (DE), Magdalena Plewka (DE), Thomas Keck (DE)
(74) Công ty TNHH T&T INVENMARK Sở hữu trí tuệ Quốc tế (T&T INVENMARK CO., LTD)
(55)

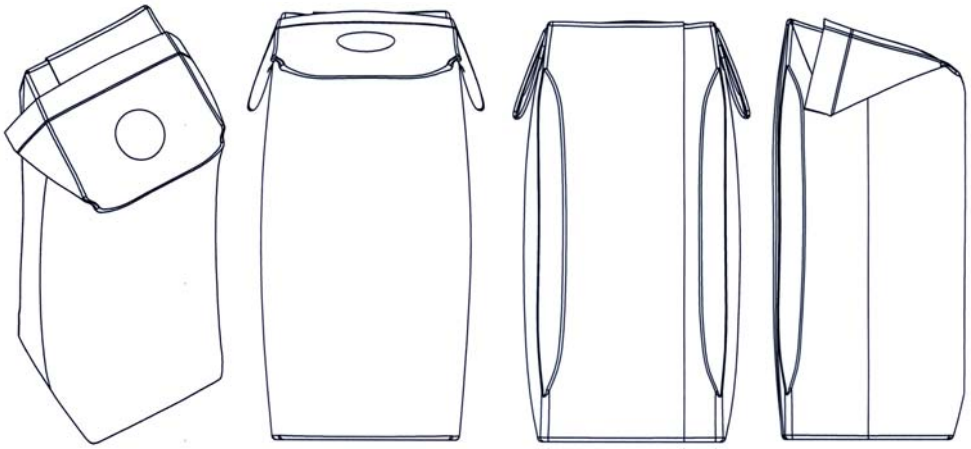

1.1 1.2 1.3 1.4

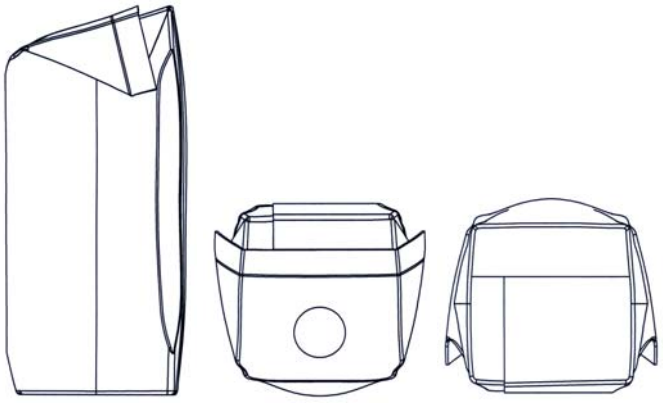

1.5 1.6 1.7

(11) **29204**
(21) 3-2016-01868 (28) 01
(54) HỘP (51) **09-03**
(22) 13.09.2016 (43) 25.11.2016
(30) 003055391 04.04.2016 EM
(71) SIG TECHNOLOGY AG (CH)
Laufengasse 18, CH-8212 Neuhausen am Rheinfall - CH
(72) Matthias Dammers (DE), Magdalena Plewka (DE), Thomas Keck (DE)
(74) Công ty TNHH T&T INVENMARK Sở hữu trí tuệ Quốc tế (T&T INVENMARK CO., LTD)
(55)

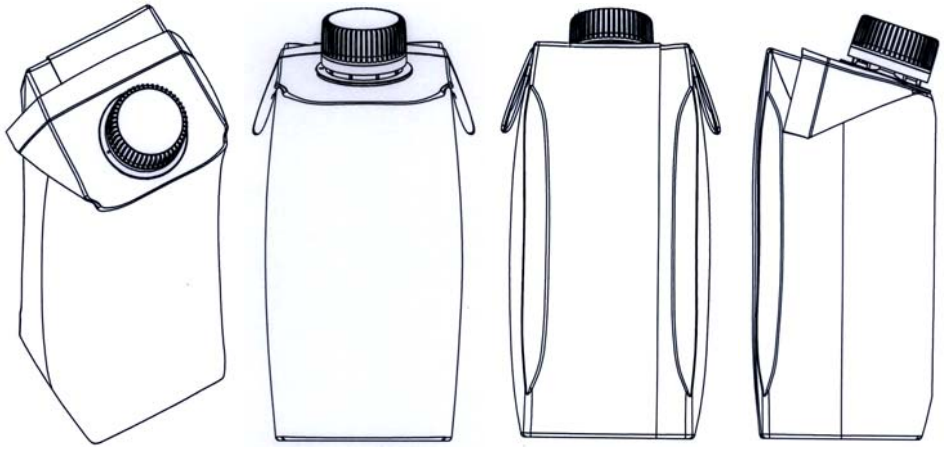

1.1 1.2 1.3 1.4

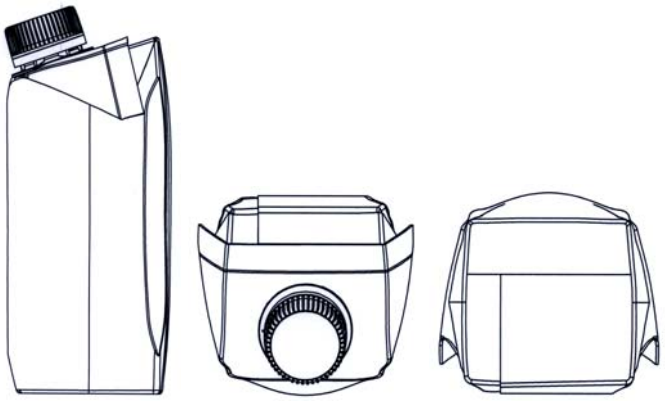

1.5 1.6 1.7

(11) **29205**
(21) 3-2016-01869 (28) 01
(54) HỘP (51) **09-03**
(22) 13.09.2016 (43) 25.11.2016
(30) 003055391 04.04.2016 EM
(71) SIG TECHNOLOGY AG (CH)
Laufengasse 18, CH-8212 Neuhausen am Rheinfall - CH
(72) Matthias Dammers (DE), Magdalena Plewka (DE), Thomas Keck (DE)
(74) Công ty TNHH T&T INVENMARK Sở hữu trí tuệ Quốc tế (T&T INVENMARK CO., LTD)
(55)

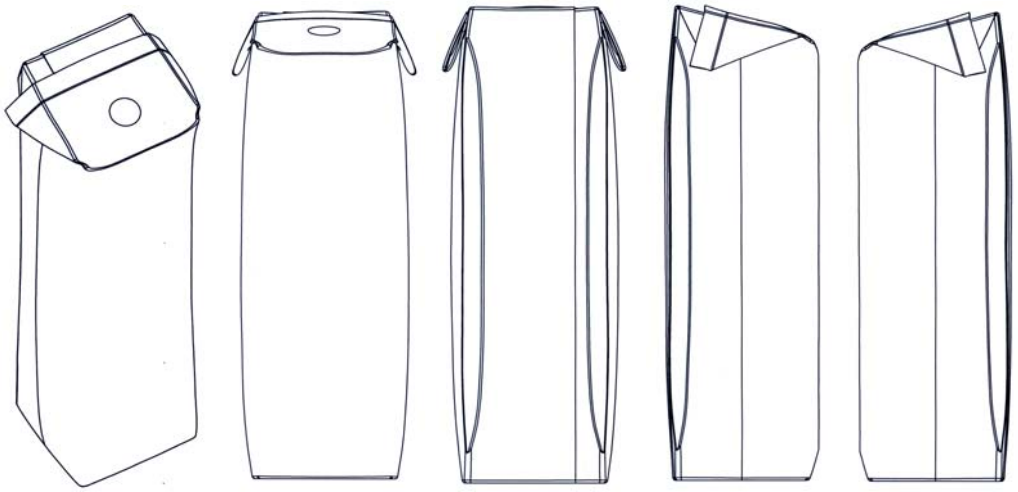

1.1 1.2 1.3 1.4 1.5

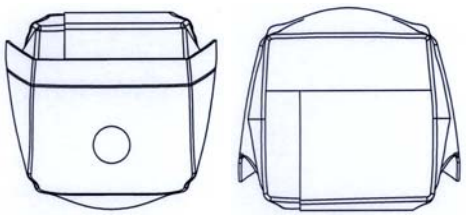

1.6 1.7

(11) **29206**
(21) 3-2016-01876 (28) 02
(54) LỒNG NUÔI GIA CẦM (51) **30-02**
(22) 14.09.2016 (43) 25.11.2016
(71) CÔNG TY TNHH NHỰA DUY TÂN (VN)
298 Hồ Học Lãm, khu phố 3, phường An Lạc, quận Bình Tân, thành phố Hồ Chi Minh
(72) Trần Đức Xuyên (VN)
(74) Công ty TNHH Tư vấn sở hữu trí tuệ Việt (VIET IP CO., LTD)
(55)

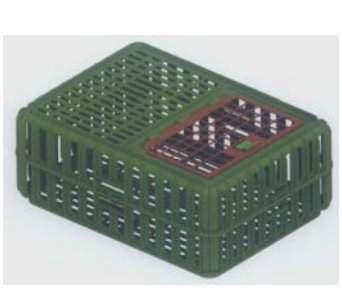

1.1

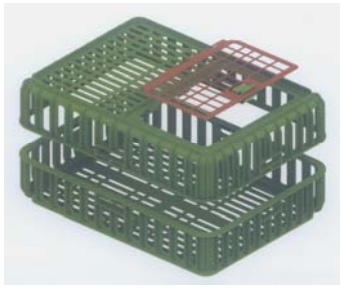

1.2

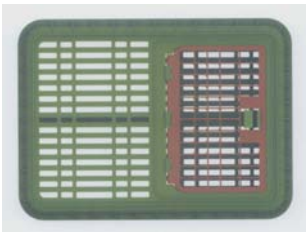

1.3

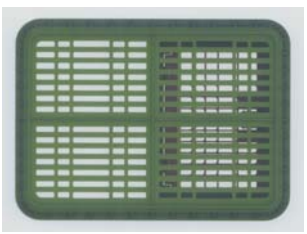

1.4

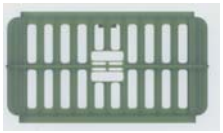

1.5

1.6

1.7

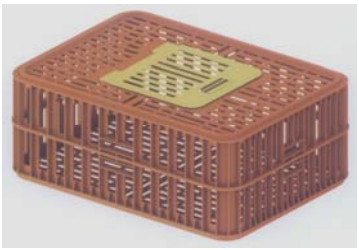

2.1

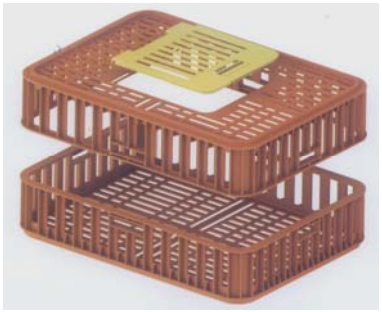

2.2

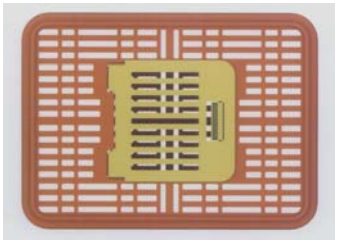

2.3

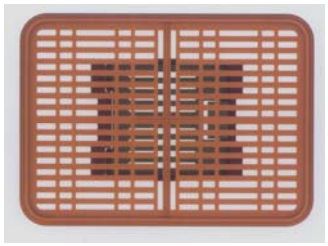

2.4

2.5

2.6

2.7

(11) **29207**
(21) 3-2016-01942 (28) 01
(54) LỒNG BÀN (51) **07-07**
(22) 23.09.2016 (43) 25.11.2016
(71) CÔNG TY TNHH NHỰA DUY TÂN (VN)
298 Hồ Học Lãm, khu phố 3, phường An Lạc, quận Bình Tân, thành phố Hồ Chí Minh
(72) Trần Đức Xuyên (VN)
(74) Công ty TNHH Tư vấn sở hữu trí tuệ Việt (VIET IP CO., LTD)
(55)

1.1

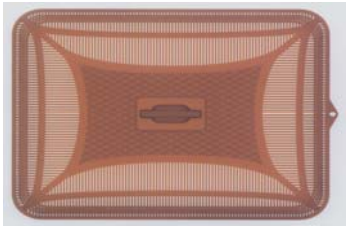

1.2

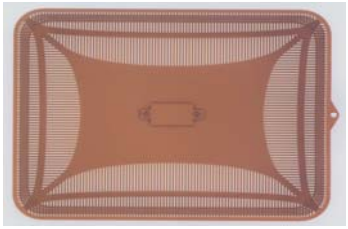

1.3

1.4

1.5

1.6

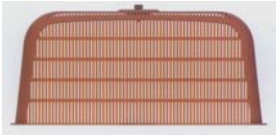

1.7

(11) **29208**
(21) 3-2016-01943 (28) 01
(54) LỒNG BÀN (51) **07-07**
(22) 23.09.2016 (43) 25.11.2016
(71) CÔNG TY TNHH NHỰA DUY TÂN (VN)
298 Hồ Học Lãm, khu phố 3, phường An Lạc, quận Bình Tân, thành phố Hồ Chí Minh
(72) Trần Đức Xuyên (VN)
(74) Công ty TNHH Tư vấn sở hữu trí tuệ Việt (VIET IP CO., LTD)
(55)

1.1

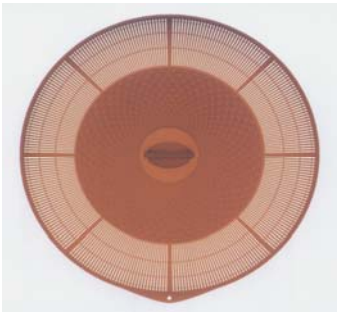

1.2

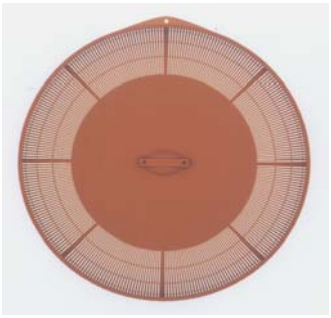

1.3

1.4

1.5

1.6

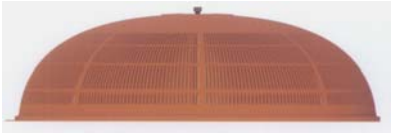

1.7

(11) **29209**
(21) 3-2016-01944 (28) 01
(54) BẾP THAN (51) **07-02**
(22) 26.09.2016 (43) 25.11.2016
(71) CÔNG TY TNHH MỘT THÀNH VIÊN CƠ KHÍ 17 (VN)
Thôn Xuân Kỳ, xã Đông Xuân, huyện Sóc Sơn, thành phố Hà Nội
(72) Phan Xuân Hải (VN)
(74) Công ty TNHH MASTERBRAND (MASTERBRAND)
(55)

1.1

1.2

1.3

1.4

1.5

1.6

1.7

(11) **29210**
(21) 3-2016-01945 (28) 01
(54) LỌ ĐỰNG MỸ PHẨM (51) **09-01**
(22) 26.09.2016 (43) 25.11.2016
(30) 30-2016-0035561 21.07.2016 KR
(71) LG HOUSEHOLD & HEALTH CARE LTD. (KR)
58, Saemunan-ro, Jongno-gu, Seoul, Republic of Korea
(72) Park, Jin Won (KR), LEE, Seung Ju (KR)
(74) Công ty Luật TNHH ELITE (ELITE LAW FIRM)
(55)

1.1

1.2 1.3 1.4 1.5

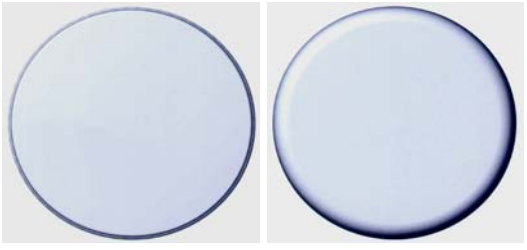

1.6 1.7

(11) **29211**
(21) 3-2016-01951 (28) 01
(54) BÌNH (51) **09-02**
(22) 27.09.2016 (43) 25.11.2016
(71) CÔNG TY TNHH THƯƠNG MẠI NHỚT THỊNH PHÁT (VN)
6E2 đường Hà Huy Giáp, khu biệt thự Thạnh Xuân, khu phố 1, phường Thạnh Xuân, quận 12, thành phố Hồ Chí Minh
(72) Nguyễn Ngọc Hà Đô (VN)
(55)

1.1

1.2

1.3

1.4

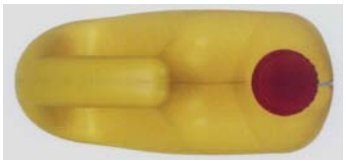

1.5

1.6

(11) **29212**
(21) 3-2016-01956 (28) 01
(54) MÁY TÍNH (51) **18-01**
(22) 27.09.2016 (43) 25.11.2016
(71) CÔNG TY CỔ PHẦN TẬP ĐOÀN THIÊN LONG (VN)
Lô 6-8-10-12 đường số 3, khu công nghiệp Tân Tạo, quận Bình Tân, thành phố Hồ Chí Minh
(72) Cô Gia Thọ (VN)
(74) Công ty TNHH Tư vấn sở hữu trí tuệ Việt (VIET IP CO., LTD)
(55)

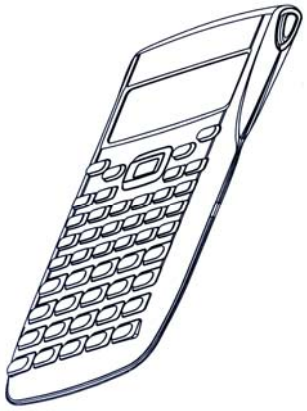

1.1

1.2

1.3

1.4

1.5

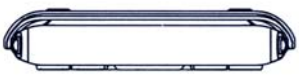

1.6

1.7

(11) **29213**
(21) 3-2016-02018 (28) 01
(54) KHĂN TRẢI BÀN (51) **06-13**
(22) 03.10.2016 (43) 25.11.2016
(71) CÔNG TY TRÁCH NHIỆM HỮU HẠN LỰC QUÁN (VN) CÔNG NGHIỆP NHỰA (VN)
Đường số 9, khu công nghiệp Tam Phước, thành phố Biên Hòa, tỉnh Đồng Nai
(72) Nguyễn Văn Thịnh (VN)
(74) Công ty Cổ phần Sở hữu công nghiệp INVESTIP (INVESTIP)
(55)

(11) **29214**
(21) 3-2016-02024 (28) 01
(54) KHĂN TRẢI BÀN (51) **06-13**
(22) 04.10.2016 (43) 25.11.2016
(71) CÔNG TY TRÁCH NHIỆM HỮU HẠN LỰC QUÁN (VN) CÔNG NGHIỆP NHỰA (VN)
Đường số 9, khu công nghiệp Tam Phước, thành phố Biên Hòa, tỉnh Đồng Nai
(72) Nguyễn Văn Thịnh (VN)
(74) Công ty Cổ phần Sở hữu công nghiệp INVESTIP (INVESTIP)
(55)

(11) **29215**
(21) 3-2016-02025 (28) 01
(54) KHĂN TRẢI BÀN (51) **06-13**
(22) 04.10.2016 (43) 25.11.2016
(71) CÔNG TY TRÁCH NHIỆM HỮU HẠN LỰC QUÁN (VN) CÔNG NGHIỆP NHỰA (VN)
Đường số 9, khu công nghiệp Tam Phước, thành phố Biên Hòa, tỉnh Đồng Nai
(72) Nguyễn Văn Thịnh (VN)
(74) Công ty Cổ phần Sở hữu công nghiệp INVESTIP (INVESTIP)
(55)

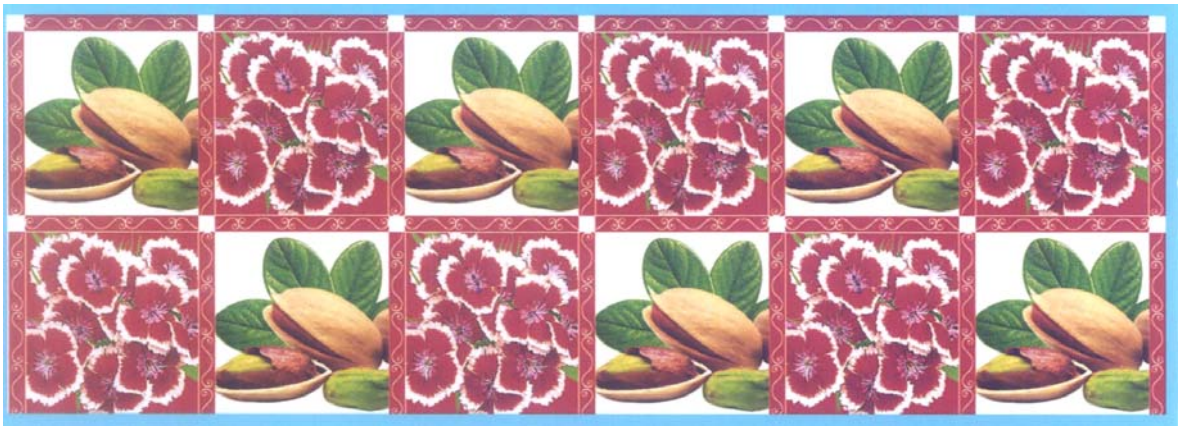

(11) **29216**
(21) 3-2016-02026 (28) 01
(54) KHĂN TRẢI BÀN (51) **06-13**
(22) 04.10.2016 (43) 25.11.2016
(71) CÔNG TY TRÁCH NHIỆM HỮU HẠN LỰC QUÁN (VN) CÔNG NGHIỆP NHỰA (VN)
Đường số 9, khu công nghiệp Tam Phước, thành phố Biên Hòa, tỉnh Đồng Nai
(72) Nguyễn Văn Thịnh (VN)
(74) Công ty Cổ phần Sở hữu công nghiệp INVESTIP (INVESTIP)
(55)

PHẦN IV

ĐƠN YÊU CẦU CẤP GIẤY CHỨNG NHẬN ĐĂNG KÝ NHÃN HIỆU

(210) **4-2013-30318**

(540)

MAZA

(220) 20.12.2013
(441) 25.11.2016

(731) PHAN VIẾT TRƯỜNG (VN)
Thôn Hồi Quan, xã Tương Giang, thị xã Từ Sơn, tỉnh Bắc Ninh

(511) Nhóm 24: Khăn lau mặt bằng vải.

Nhóm 25: Quần áo; yếm; tã lót trẻ sơ sinh [quần áo]; vật giữ ấm chân.

---

(210) **4-2014-09970**

(300) 86128296 25.11.2013 US

(540)

INFINEX

(220) 08.05.2014
(441) 25.11.2016

(731) FLEXTRONICS AP, LLC (US)
6201 America Center Drive, San Jose, California 95002 USA

(740) Công ty Cổ phần Sở hữu công nghiệp INVESTIP (INVESTIP)

(511) Nhóm 09: Linh kiện điện và điện tử, cụ thể là máy tạo sóng tinh thể; tụ điện điện phân; cuộn cảm điện; cái điện trở; cầu chì; linh kiện điện tử phân lập, cụ thể là linh kiện chỉnh lưu bán dẫn (đi-ốt); bóng bán dẫn; bộ điều chỉnh điện áp điện tử tương tự; bộ điều chỉnh tín hiệu điện tử tương tự; bộ khuếch đại âm thanh; thiết bị truyền phát tín hiệu điện tử; thiết bị thu nhận tín hiệu điện tử; bộ hạn chế điện; quạt làm mát bên trong dùng cho thiết bị điện và điện tử số và tương tự; vòng đeo tay, vòng kẹp cổ tay và găng tay chủ yếu dùng để làm giảm sự phóng điện tĩnh điện; túi trữ điện dùng để bảo vệ chống lại sự nạp tĩnh điện; miếng lót dùng để làm giảm sự phóng điện tĩnh điện.

---

(210) **4-2015-09819**

(540)

(220) 22.04.2015
(441) 25.11.2016
(531) 2.1.20; 2.1.9
(591) Xanh lá, xanh lục
(731) CÔNG TY CỔ PHẦN TRUYỀN THÔNG HOA ĐĂNG (VN)
Số 14b, ngõ 14/25 Pháo Đài Láng, phường Láng Thượng, quận Đống Đa, thành phố Hà Nội

(511) Nhóm 41: Giải trí; tổ chức các hoạt động thể thao và văn hóa.

---

(210) **4-2015-10258**

(540)

(220) 24.04.2015
(441) 25.11.2016
(531) 7.1.5; A7.1.11; 7.1.24; 6.1.2; 26.1.1
(591) Xanh lá cây, xám
(731) 1. HOÀNG XUÂN THỦY (VN)
Xóm 5, thị trấn Sông Cầu, huyện Đồng Hỷ, tỉnh Thái Nguyên
2. NGUYỄN XUÂN QUÝ (VN)
Xóm 5, thị trấn Sông Cầu, huyện Đồng Hỷ, tỉnh Thái Nguyên
3. VŨ TRÍ LONG (VN)
Xóm 5, thị trấn Sông Cầu, huyện Đồng Hỷ, tỉnh Thái Nguyên
4. PHẠM VĂN TÍNH (VN)
Xóm 5, thị trấn Sông Cầu, huyện Đồng Hỷ, tỉnh Thái Nguyên
5. NGÔ THỊ LỄ (VN)
Xóm 5, thị trấn Sông Cầu, huyện Đồng Hỷ, tỉnh Thái Nguyên
6. TRẦN ANH THƯ (VN)
Xóm 5, thị trấn Sông Cầu, huyện Đồng Hỷ, tỉnh Thái Nguyên
7. KHỔNG QUỐC VĨNH (VN)
Xóm 5, thị trấn Sông Cầu, huyện Đồng Hỷ, tỉnh Thái Nguyên

(511) Nhóm 30: Chè/trà các loại.

Nhóm 35: Trưng bày sản phẩm; giới thiệu sản phẩm; quảng cáo; xuất khẩu; mua bán các loại sản phẩm sau: chè các loại.

---

(210) **4-2015-11128**

(540)

(220) 07.05.2015
(441) 25.11.2016
(531) A26.11.12; 26.1.1; 1.7.1; 1.7.6
(591) Đỏ
(731) NGUYỄN NGỌC SƠN (VN)
Phòng 201 chung cư Viglacera, số 671 phố Hoàng Hoa Thám, phường Ngọc Hà, quận Ba Đình, thành phố Hà Nội

(511) Nhóm 05: Cây thuốc dùng cho mục đích chữa bệnh; trà làm từ thảo dược dùng cho mục đích chữa bệnh.

Nhóm 09: Dụng cụ cảm xạ (dùng trong trắc địa); dụng cụ phương vị; la bàn chỉ hướng; thiết bị đo khí phong thủy; đĩa ghi tiếng và hình về nội dung các bài giảng, hội nghị, hội thảo về nội dung phong thủy, cảm xạ học, năng lượng sinh học, năng lượng tự nhiên; báo điện tử trực tuyến (không bao gồm các bài quảng cáo).

Nhóm 16: Ấn phẩm in: sách, bản tin, sổ tay hướng dẫn về nội dung xem tử vi, phong thủy, địa lý, cảm xạ học, năng lượng học, năng lượng tự nhiên; đồ dùng để hướng dẫn và giảng dạy về tử vi, phong thủy, địa lý, cảm xạ học, năng lượng học, năng lượng tự nhiên (không kể máy móc dùng cho mục đích này); lịch; quả địa cầu.

Nhóm 35: Mua bán các vật phẩm phong thủy: đá phong thủy chữa bệnh, các vật phẩm phong thủy bằng gỗ, thủy tinh, kim loại thường, kim loại quý, sành sứ, các vật phẩm nhằm tạo ra năng lượng tự nhiên, năng lượng sinh học tốt cho sức khỏe; sách báo, tạp chí liên quan đến tử vi, phong thủy, địa lý, cảm xạ học, năng lượng sinh học, năng lượng tự nhiên.

Nhóm 41: Dịch vụ huấn luyện, đào tạo; sắp xếp, tổ chức các cuộc hội nghị, hội thảo, nói chuyện chuyên đề, tọa đàm, cuộc họp, cuộc thảo luận; xuất bản sách, tạp chí, các tài liệu in (không bao gồm các bài quảng cáo); khoá đào tạo từ xa; câu lạc bộ, tất cả về nội dung liên quan đến nghiên cứu, đào tạo, khai thác, kinh doanh, ứng dụng cảm xạ học, năng lượng sinh học, năng lượng tự nhiên, phong thủy, địa lý, cách phòng và chữa bệnh.

Nhóm 42: Nghiên cứu địa chất; nghiên cứu vật lý; trắc địa; phân tích chữ viết tay (khoa học nghiên cứu chữ viết tay); tư vấn thiết kế nội thất, ngoại thất, kiến trúc liên quan đến định vị phương hướng, phong thủy, ứng dụng cảm xạ học, năng lượng sinh học, năng lượng tự nhiên; nghiên cứu và phát triển thực nghiệm khoa học trong lĩnh vực cảm xạ học, năng lượng sinh học, năng lượng tự nhiên, phong thủy và lĩnh vực khoa học xã hội, nhân văn.

Nhóm 44: Dịch vụ giúp phục hồi và tái tạo năng lượng, cụ thể là tư vấn về kiểm soát căng thẳng, cải thiện cuộc sống tạo ra cảm giác cân bằng; nhận định và tiến hành vật lý trị liệu đối với các rối loạn chức năng để phục hồi, duy trì và thúc đẩy tối ưu các chức năng về thể chất, ngăn ngừa các triệu chứng ban đầu và tiến triển của các tổn thương, hạn chế chức năng và khuyết tật bắt nguồn từ bệnh tật, rối loạn tâm lý hoặc chấn thương; dịch vụ ứng dụng năng lượng cảm xạ, sinh học, tự nhiên trong chuẩn trị bệnh phục vụ sức khỏe cộng đồng (dịch vụ y tế); trồng cây thuốc; dùng các biện pháp y học cổ truyền và hiện đại để khám chữa bệnh.

Nhóm 45: Dịch vụ nghiên cứu và lập sơ đồ phả hệ; lập lá số tử vi và dự đoán số tử vi; tư vấn về phong thủy, địa lý, cảm xạ học, năng lượng sinh học và tự nhiên; tổ chức các buổi lễ tôn giáo, tâm linh.

---

(210) **4-2015-11129**

(540)

(220) 07.05.2015
(441) 25.11.2016
(531) A26.11.12; 26.1.1; 1.7.6; 1.7.1
(591) Đỏ
(731) NGUYỄN NGỌC SƠN (VN)
Phòng 201 chung cư Viglacera, số 671 phố Hoàng Hoa Thám, phường Ngọc Hà, quận Ba Đình, thành phố Hà Nội

(511) Nhóm 09: Dụng cụ cảm xạ (dùng trong trắc địa); dụng cụ phương vị; la bàn chỉ hướng; thiết bị đo khí phong thủy; đĩa ghi tiếng và hình về nội dung các bài giảng, hội nghị, hội thảo về nội dung phong thủy, cảm xạ học, năng lượng sinh học, năng lượng tự nhiên; báo điện tử trực tuyến (không bao gồm các bài quảng cáo).

Nhóm 16: Ấn phẩm in: sách, bản tin, sổ tay hướng dẫn về nội dung xem tử vi, phong thủy, địa lý, cảm xạ học, năng lượng học, năng lượng tự nhiên; đồ dùng để hướng dẫn và giảng dạy về tử vi, phong thủy, địa lý, cảm xạ học, năng lượng học, năng lượng tự nhiên (không kể máy móc dùng cho mục đích này); lịch; quả địa cầu.

Nhóm 35: Mua bán các vật phẩm phong thủy: đá phong thủy chữa bệnh, các vật phẩm phong thủy bằng gỗ, thủy tinh, kim loại thường, kim loại quý, sành sứ, các vật phẩm nhằm tạo ra năng lượng tự nhiên, năng lượng sinh học tốt cho sức khỏe; sách báo, tạp chí liên quan đến tử vi, phong thủy, địa lý, cảm xạ học, năng lượng sinh học, năng lượng tự nhiên.

Nhóm 41: Dịch vụ huấn luyện, đào tạo; sắp xếp, tổ chức các cuộc hội nghị, hội thảo, nói chuyện chuyên đề, tọa đàm, cuộc họp, cuộc thảo luận; xuất bản sách, tạp chí, các tài liệu in (không bao gồm các bài quảng cáo); khoá đào tạo từ xa; câu lạc bộ, tất cả về nội dung liên quan đến nghiên cứu, đào tạo, khai thác, kinh doanh, ứng dụng cảm xạ học, năng lượng sinh học, năng lượng tự nhiên, phong thủy, địa lý, cách phòng và chữa bệnh.

Nhóm 42: Nghiên cứu địa chất; nghiên cứu vật lý; trắc địa; phân tích chữ viết tay (khoa học nghiên cứu chữ viết tay); tư vấn thiết kế nội thất, ngoại thất, kiến trúc liên quan đến định vị phương hướng, phong thủy, ứng dụng cảm xạ học, năng lượng sinh học, năng lượng tự nhiên; nghiên cứu và phát triển thực nghiệm khoa học trong lĩnh vực cảm xạ học, năng lượng sinh học, năng lượng tự nhiên, phong thủy và lĩnh vực khoa học xã hội, nhân văn.

Nhóm 44: Dịch vụ giúp phục hồi và tái tạo năng lượng, cụ thể là tư vấn về kiểm soát căng thẳng, cải thiện cuộc sống tạo ra cảm giác cân bằng; nhận định và tiến hành vật lý trị liệu đối với các rối loạn chức năng để phục hồi, duy trì và thúc đẩy tối ưu các chức năng về thể chất, ngăn ngừa các triệu chứng ban đầu và tiến triển của các tổn thương, hạn chế chức năng và khuyết tật bắt nguồn từ bệnh tật, rối loạn tâm lý hoặc chấn thương; dịch vụ ứng dụng năng lượng cảm xạ, sinh học, tự nhiên trong chuẩn trị bệnh phục vụ sức khỏe cộng đồng (dịch vụ y tế); trồng cây thuốc; dùng các biện pháp y học cổ truyền và hiện đại để khám chữa bệnh.

Nhóm 45: Dịch vụ nghiên cứu và lập sơ đồ phả hệ; lập lá số tử vi và dự đoán số tử vi; tư vấn về phong thủy, địa lý, cảm xạ học, năng lượng sinh học và tự nhiên; tổ chức các buổi lễ tôn giáo, tâm linh.

---

(210) **4-2015-21112**

(300) 86547575 26.02.2015 US

(540)

DISNEY MIX

(220) 07.08.2015

(441) 25.11.2016

(731) DISNEY ENTERPRISES, INC. (US)
500 South Buena Vista Street, Burbank, California 91521, U.S.A.

(740) Công ty Tư vấn đầu tư và chuyển giao công nghệ (INVESTCONSULT)

(511) Nhóm 38: Dịch vụ viễn thông, dịch vụ cung cấp diễn đàn trực tuyến cho phép người dùng tham gia vào hoạt động mạng xã hội, cụ thể là nói chuyện, gửi tin nhắn, chơi trò chơi trực tuyến, xem và đăng ảnh, viđêô, nhãn dán, hình hoạt hình, clip âm thanh, và biểu tượng cảm xúc.

---

(210) **4-2015-26170**

(540)

(220) 23.09.2015
(441) 25.11.2016
(531) 3.7.19; 25.1.25; 24.15.3; 26.1.1; 25.7.25
(591) Đỏ, vàng, xanh biển, xanh da trời, nâu
(731) NGÔ VIẾT TRUNG (VN)
Số 119 Nguyễn Huệ B, phường Mỹ Long, thành phố Long Xuyên, tỉnh An Giang
(740) Công ty TNHH Tư vấn Quốc Dân (NACI CO., LTD)

(511) Nhóm 43: Nhà hàng ăn uống, khách sạn, quán ăn, quán cà phê.

---

(210) **4-2015-28114**

(540)

(220) 12.10.2015
(441) 25.11.2016
(531) 26.3.23; 26.13.25; 26.4.4; A26.11.8
(731) CÔNG TY TNHH HOÀNG PHÚC QUỐC TẾ (VN)
137 Nguyễn Trãi, phường Bến Thành, quận 1, thành phố Hồ Chí Minh

(511) Nhóm 14: Đồng hồ; đồng hồ đeo tay; trang sức; phụ kiện đồng hồ.

Nhóm 18: Da và giả da; va li; ví; túi du lịch.

Nhóm 25: Quần áo; giày dép; mũ nón; thắt lưng (trang phục); vớ; đồ lót (quần áo lót).

Nhóm 30: Bánh mỳ; bánh mỳ xăng-đuých để ăn; bánh ngọt; bánh làm từ bột nhão; nước xốt; gia vị; đường.

Nhóm 32: Đồ uống bao gồm nước khoáng, nước uống tinh khiết, nước ép trái cây, nước sô đa (đồ uống); nước có gaz, đồ uống (không chứa cồn); đồ uống cung cấp muối và khoáng cho cơ thể (không dùng cho mục đích y tế).

Nhóm 33: Rượu gạo; rượu vang; rượu brandi (rượu mạnh); rượu vốtca; rượu uýtki.

---

(210) **4-2015-28176**

(540)

TALMERA

(220) 12.10.2015
(441) 25.11.2016
(731) TALMERA INC. (CA)
5760 Minoru Blvd. #211, Richmond, BC V6X 2A9, Canada
(740) Công ty TNHH Tầm nhìn và Liên danh (VISION & ASSOCIATES CO.LTD.)

(511) Nhóm 05: Thực phẩm cho em bé; sữa công thức cho trẻ sơ sinh; sữa bột cho em bé; lactoza dùng cho mục đích dược phẩm.

Nhóm 29: Pho mát và các sản phẩm pho mát; mỡ có thể ăn được; sữa, bao gồm sữa đặc, sữa đông tụ, sữa tách nước, sữa lên men, sữa được thêm hương vị, đồ uống làm từ sữa, đồ uống trên cơ sở sữa, thức uống làm từ sữa, các sản phẩm sữa, sữa khuấy, sữa tách kem, sữa lên men chua, sữa đậu nành; sản phẩm bơ sữa; bột sữa; sữa chua, bao gồm sữa chua uống, sữa chua được thêm hương vị, sữa chua đậu nành, món tráng miệng làm từ sữa chua; thực phẩm ăn nhanh trên cơ sở pho mát.

Nhóm 30: Sữa chua đông lạnh [dạng kem lạnh]; bánh kẹo chứa sữa hoặc có vị sữa, không chứa thuốc; các sản phẩm và món tráng miệng là bánh kẹo; bánh ngọt; bánh mỳ kẹp nhân; bánh quy giòn; món tráng miệng.

---

(210) **4-2015-33503**

(540)

(220) 27.11.2015
(441) 25.11.2016
(531) 3.4.11; A3.4.24
(591) Trắng, nâu
(731) CÔNG TY CỔ PHẦN THƯƠNG MẠI VÀ DỊCH VỤ HOÀNG DƯƠNG (VN)
686, Quang Trung, phường La Khê, quận Hà Đông, thành phố Hà Nội
(740) Công ty cổ phần Sở hữu trí tuệ BROSS và Cộng sự (BROSS & PARTNERS., JSC)

(511) Nhóm 20: Gối làm bằng len lông cừu nhập khẩu từ Úc; đệm lò xo; đệm khí (không dùng cho mục đích y tế); đệm hơi (không dùng cho mục đích y tế); gối hơi (không dùng cho mục đích y tế).

Nhóm 24: Vỏ đệm (nệm) làm bằng len lông cừu nhập khẩu từ Úc; áo gối (vỏ gối) làm bằng len lông cừu nhập khẩu từ Úc; đồ bằng vải dùng cho giường làm bằng len lông cừu nhập khẩu từ Úc; chăn làm bằng len lông cừu nhập khẩu từ Úc; tấm trải phủ giường làm bằng len lông cừu nhập khẩu từ Úc.

Nhóm 25: Quần áo làm bằng len lông cừu nhập khẩu từ Úc; thắt lưng (trang phục); khăn quàng làm bằng len lông cừu nhập khẩu từ Úc; bít tất làm bằng len lông cừu nhập khẩu từ Úc; cà vạt làm bằng len lông cừu nhập khẩu từ Úc; mũ len làm bằng len lông cừu nhập khẩu từ Úc.

---

(210) **4-2015-36571**

(540)

(220) 25.12.2015
(441) 25.11.2016
(531) 1.3.1; A1.1.12; A15.7.2
(591) Đỏ, vàng, trắng
(731) CÔNG TY TNHH XUẤT NHẬP KHẨU PHÂN BÓN VIỆT ĐỨC (VN)
Ấp Long Hòa A, xã Đạo Thạnh, thành phố Mỹ Tho, Tiền Giang

(511) Nhóm 01: Phân bón.

---

(210) **4-2015-36936**

(540)

(220) 30.12.2015
(441) 25.11.2016
(531) 26.4.2; 26.4.4; 26.1.1; 1.15.15
(591) Trắng, đỏ, xanh dương, vàng
(731) CÔNG TY CỔ PHẦN THIÊN MINH ĐỨC (VN)
Số 287, đường Ngô Đức Kế, phường Vinh Tân, thành phố Vinh, tỉnh Nghệ An

(511) Nhóm 35: Mua bán nhiên liệu rắn, lỏng, khí và các sản phẩm liên quan; nhiên liệu động cơ; mua bán xăng dầu.

Nhóm 39: Chiết nạp gas hóa lỏng.

---

(210) **4-2015-37091**

(540)

(220) 31.12.2015
(441) 25.11.2016
(531) A26.11.12
(591) Xanh, đỏ
(731) CÔNG TY TNHH THƯƠNG MẠI & KỸ THUẬT BÁCH KHOA (VN)
P.710-CT2, Bắc Linh Đàm, phường Đại Kim, quận Hoàng Mai, thành phố Hà Nội

(511) Nhóm 11: Hệ thống và thiết bị điều hòa không khí, máy điều hòa không khí cho xe cộ, hệ thống và thiết bị làm lạnh không khí, thiết bị khử mùi không khí, thiết bị sấy không khí, hệ thống và thiết bị lọc không khí, hệ thống và thiết bị làm lạnh chất lỏng, thiết bị khử trùng, tủ bày hàng đông lạnh, hệ thống và thiết bị sấy không khí, bộ trao đổi nhiệt, bơm nhiệt, thiết bị thu hồi nhiệt, nồi hơi cấp nhiệt, hệ thống và thiết bị sưởi ấm bằng nước nóng, thiết bị và máy làm lạnh đá, buồng làm lạnh, container làm lạnh, tủ lạnh, bộ thu năng lượng mặt trời [sưởi ấm, đốt nóng], lò đốt [thiết bị sưởi ấm, thiết bị đốt nóng], lò sưởi [thiết bị sưởi ấm, đốt nóng], hệ thống và thiết bị thông gió [điều hòa không khí], tủ ướp lạnh.

Nhóm 35: Mua bán trang thiết bị, vật tư bao gồm: lĩnh vực nhiệt lạnh (máy điều hoà treo tường, âm trần Cassette, âm trần nối ống gió, áp trần, tủ đứng, máy multi, máy điều hoà trung tâm, điều hoà VRV, VRF), dụng cụ y tế, phòng sạch và phòng an toàn sinh học (phin lọc, đồng hồ áp suất, đồng hồ nhiệt độ, đồng hồ độ ẩm, tủ sách, tủ hút, buồng tắm khí, vách panel, sàn vinyl, sàn eboxy) , nội thất và ngoại thất văn phòng; mua bán hóa chất; xuất nhập khẩu.

Nhóm 37: Lắp đặt, sửa chữa, bảo hành, bảo trì trang thiết bị trong lĩnh vực nhiệt lạnh, phòng sạch, phòng an toàn sinh học.

Nhóm 42: Tư vấn chuyển giao công nghệ các lĩnh vực nhiệt lạnh, phòng sạch, công nghệ sinh học.

---

(210) **4-2016-01111**

(540)

Stonewool

(220) 14.01.2016
(441) 25.11.2016

(731) CÔNG TY CỔ PHẦN XÂY DỰNG VÀ NỘI THẤT REMAK (VN)
Khu X4, tổ 14, phường Cầu Diễn, quận Nam Từ Liêm, thành phố Hà Nội

(511) Nhóm 17: Vật liệu cách âm; vật liệu cách nhiệt; vật liệu bảo ôn; vật liệu chống cháy.

---

(210) **4-2016-02700**

(540)

(220) 28.01.2016
(441) 25.11.2016

(591) Đỏ, trắng
(731) CÔNG TY TNHH DỊCH VỤ THƯƠNG MẠI VÀ SẢN XUẤT THUẬN PHÁT (VN)
110/51 Tô Hiệu, phường Hiệp Tân, quận Tân Phú, thành phố Hồ Chí Minh
(740) Công ty TNHH Nam Việt và Liên danh (VIPCO)

(511) Nhóm 09: Loa; bộ khuếch đại âm thanh; tivi; đầu máy kỹ thuật; bộ điều chỉnh ánh sáng; đầu máy hát karaoke, bộ trộn âm (mixer).

---

(210) **4-2016-02701**

(540)

(220) 28.01.2016
(441) 25.11.2016

(591) Đỏ, trắng
(731) CÔNG TY TNHH DỊCH VỤ THƯƠNG MẠI VÀ SẢN XUẤT THUẬN PHÁT (VN)
110/51 Tô Hiệu, phường Hiệp Tân, quận Tân Phú, thành phố Hồ Chí Minh
(740) Công ty TNHH Nam Việt và Liên danh (VIPCO)

(511) Nhóm 09: Loa; bộ khuếch đại âm thanh; tivi; đầu máy kỹ thuật; bộ điều chỉnh ánh sáng; đầu máy hát karaoke, bộ trộn âm (mixer).

---

(210) **4-2016-02717**

(540)

Rich Royal

(220) 28.01.2016
(441) 25.11.2016
(531) 24.9.1
(591) Xanh, trắng, vàng
(731) HOÀNG VĂN HẢI (VN)
Số 75B đường Nước Phần Lan, phường Tứ Liên, quận Tây Hồ, thành phố Hà Nội

(511) Nhóm 16: Khăn giấy ướt, giấy cuộn, giấy đóng hộp bằng giấy, khăn lau mặt bằng giấy, văn phòng phẩm.

---

(210) **4-2016-02901**

(540)

HELLO KITTY

(220) 29.01.2016
(441) 25.11.2016
(731) SANRIO COMPANY, LTD. (JP)
1-6-1, Osaki, Shinagawa-ku, Tokyo, Japan
(740) Công ty Luật TNHH quốc tế BMVN (BMVN INTERNATIONAL LLC)

(511) Nhóm 42: Dịch vụ khoa học và công nghệ và dịch vụ nghiên cứu và thiết kế liên quan đến các lĩnh vực này; dịch vụ nghiên cứu và phân tích công nghiệp; thiết kế và phát triển phần cứng và phần mềm máy tính; cung cấp các trang web và các ứng dụng máy tính về thông tin thời trang; dịch vụ giám sát và tư vấn kiến trúc; dịch vụ tư vấn kiến trúc; lập trình máy tính; bảo trì phần mềm máy tính; thiết lập các bản vẽ xây dựng; tư vấn trong lĩnh vực bảo vệ môi trường; thiết kế công nghiệp; thiết kế trang trí nội thất; dịch vụ thiết kế bao bì; thiết kế quần áo; thiết kế đồ họa nghệ thuật; cho thuê thời gian truy cập vào cơ sở dữ liệu máy tính; cho thuê thời gian truy cập vào máy tính để xử lý dữ liệu; dịch vụ lập quy hoạch đô thị; dịch vụ sao chép chương trình máy tính; thiết kế phần mềm máy tính; dịch vụ cài đặt phần mềm máy tính; dịch vụ tư vấn trong lĩnh vực phần cứng máy tính; chuyển đổi tài liệu hoặc dữ liệu từ dạng vật lý sang dạng điện tử; tạo lập và duy trì trang web cho người khác; chuyển đổi dữ liệu máy tính và dữ liệu- của chương trình máy tính [không phải là chuyển đổi vật lý]; dự báo thời tiết; cho thuê không gian lưu trữ trên máy tính chủ [địa chỉ trang tin điện tử]; dịch vụ điện toán đám mây; dịch vụ cho thuê máy tính, tư vấn phần mềm máy tính; phân tích hệ thống máy tính; thiết kế hệ thống máy tính; dịch vụ tư vấn công nghệ máy tính; số hóa tư liệu [quét]; dịch vụ tư vấn công nghệ thông tin; dịch vụ sao lưu dữ liệu từ xa; cung cấp thông tin về công nghệ máy tính và lập trình máy tính thông qua trang web; cung cấp phần mềm máy tính (không thể tải xuống được); phần mềm dịch vụ [SaaS]; tư vấn thiết kế trang web.

---

(210) **4-2016-03075**

(540)

Grab

(220) 01.02.2016
(441) 25.11.2016
(731) GRABTAXI HOLDINGS PTE. LTD. (SG)
6 Shenton Way, #32-01 OUE Downtown, Singapore 068809
(740) Công ty Cổ phần Sở hữu công nghiệp INVESTIP (INVESTIP)

(511) Nhóm 09: Phần mềm ứng dụng liên quan đến cho thuê xe hơi, taxi và tất cả các loại hình dịch vụ cho thuê xe chở khách; phần mềm máy tính trong việc phối hợp các dịch vụ vận tải; phần mềm cho việc lập chương trình tự động và vận tải hàng hóa của các loại xe cơ giới; phần mềm máy tính; các bộ phận và phụ kiện máy tính; trang thiết bị và dụng cụ hàng hải, trắc địa, nhiếp ảnh, kỹ thuật điện ảnh, quang học, cân, đo, báo hiệu, kiểm tra (giám sát), cứu sinh và giảng dạy; thiết bị điều hướng cho xe cộ (máy vi tính trên xe cộ; dụng cụ và phần mềm hàng hải; thiết bị và dụng cụ để dẫn điện, chuyển mạch, máy biến thế, tích lũy, điều chỉnh hoặc kiểm soát điện; trang thiết bị để ghi lại, truyền hoặc tái tạo âm thanh hoặc hình ảnh; lưu trữ dữ liệu từ tính, ghi âm trên đĩa; máy tính; thiết bị xử lý dữ liệu và máy vi tính; đĩa compắc, đĩa DVD và các phương tiện truyền thông ghi âm kỹ thuật số khác.

Nhóm 38: Dịch vụ viễn thông, cụ thể là, kết nối các cuộc gọi, tin nhắn SMS và thúc đẩy khai báo việc điều khiển phương tiện cơ giới cục bộ của bên thứ ba trong vùng lân cận của người gọi sử dụng điện thoại di động, thông tin về lĩnh vực liên lạc viễn thông; dịch vụ nhận và gửi tin dữ liệu thông qua các kênh điện tử, dịch vụ viễn thông qua đài phát thanh điện tử và không dây.

Nhóm 39: Vận tải; đóng gói và cất giữ hàng hoá; sắp xếp du lịch; cung cấp phương tiện trên bộ, đường thủy và đường hàng không để sử dụng trong vận chuyển và sắp xếp cho thuê; dịch vụ cung cấp cho thuê phương tiện vận tải thông qua một ứng dụng di động; dịch vụ sắp xếp kế hoạch du lịch; dịch vụ sắp xếp các chuyến du lịch; dịch vụ giữ chỗ và đặt chỗ cho các chuyến đi bằng phương tiện điện tử trực tuyến; sắp xếp vận chuyển; vận chuyển hành khách; nhận và giao bưu kiện, hàng hóa và cung cấp vận tải và thông tin du lịch qua thiết bị và dụng cụ viễn thông di động; môi giới vận tải; hậu cần vận tải; vận chuyển khách du lịch; cung cấp thông tin về các dịch vụ vận chuyển và đặt chỗ cho các dịch vụ vận chuyển và sắp xếp chuyến du lịch thông qua một trang web; cho thuê xe; vận tải bằng ô tô; dịch vụ lái xe; cho thuê xe có động cơ; vận chuyển hành khách; đặt chỗ cho vận chuyển; vận tải bằng taxi, cho thuê xe cộ.

---

(210) **4-2016-03615**

(220) 15.02.2016
(441) 25.11.2016

(300) 014453021 07.08.2015 EM
(540)

NEXO KNIGHTS

(731) LEGO JURIS A/S (DK)
7190 Billund Denmark
(740) Công ty TNHH một thành viên Sở hữu trí tuệ VCCI (VCCI-IP CO.,LTD)

(511) Nhóm 09: Thiết bị và dụng cụ hàng hải; thiết bị và dụng cụ trắc địa; thiết bị và dụng cụ nhiếp ảnh; thiết bị và dụng cụ quay phim điện ảnh; thiết bị và dụng cụ quang học; thiết bị và dụng cụ để cân; thiết bị và dụng cụ đo; thiết bị và dụng cụ báo hiệu; thiết bị và dụng cụ kiểm tra (giám sát), thiết bị và dụng cụ cấp cứu và thiết bị và đồ dùng giảng dạy, thiết bị và dụng cụ dùng để truyền dẫn, chuyển mạch, biến đổi, tích, điều chỉnh hoặc điều khiển năng lượng điện; thiết bị ghi, truyền hoặc tái tạo âm thanh hoặc hình ảnh; vật mang dữ liệu từ tính; đĩa ghi; cơ cấu cho thiết bị vận hành bằng đồng xu; máy đếm tiền; máy tính; thiết bị xử lý dữ liệu và máy vi tính; phần mềm máy vi tính (được ghi sẵn); thiết bị dập lửa; nam châm; băng viđêô; băng từ dùng cho máy cát sét và đầu thu máy hát; máy hát tự động; chương trình máy vi tính (được ghi sẵn) và phần mềm máy vi tính (được ghi sẵn);

phần mềm máy vi tính (được ghi sẵn) dùng cho máy vi tính trong thiết kế đồ họa; phần mềm máy vi tính (được ghi sẵn) dùng cho việc thao tác các bản vẽ và các tài liệu ảnh; phần mềm máy vi tính (được ghi sẵn) dùng để tạo ra đường cong hai và ba chiều, dùng để tạo ra biểu đồ và dùng để tạo ra hình khối lập thể; chương trình máy vi tính (được ghi sẵn) có phần mềm máy vi tính được tải xuống; máy vi tính và phần cứng máy vi tính (thuộc nhóm này), đặc biệt là: bàn phím máy vi tính, thiết bị đầu cuối (điện), màn hình (phần cứng máy vi tính), ổ đĩa cho máy vi tính, giao diện (cho máy vi tính), dây cáp giao diện cho máy vi tính (dây cáp điện), đĩa cứng và đĩa mềm (đĩa compắc nghe-nhìn); chương trình phần mềm máy vi tính (được ghi sẵn, thuộc nhóm này); thiết bị và dụng cụ nhiếp ảnh; thiết bị và dụng cụ quay thành phim ảnh và thiết bị và dụng cụ quang học; thiết bị và đồ dùng dùng cho giáo dục; thiết bị ghi âm thanh và ghi hình ảnh, đặc biệt là: phim điện ảnh đã phơi sáng; máy ghi đĩa hát tự động (máy hát tự động); băng ghi âm thanh; băng ghi âm thanh cát sét; đĩa compắc (bộ nhớ chỉ đọc); máy ghi hình; băng viđêô, phim dương bản (nhiếp ảnh); phim điện ảnh đã in tráng (ghi sẵn); phim hoạt hình, bao gồm phim hoạt hình điện ảnh dùng trong triển lãm; xuất bản phẩm điện tử (bao gồm xuất bản điện tử có thể tải xuống); xuất bản phẩm điện tử dạng mẫu chữ in dễ đọc (có thể tải xuống); phim hoạt họa; thiết bị âm thanh kỹ thuật số, bao gồm cả thiết bị âm thanh kỹ thuật số cầm tay; máy nghe nhạc kỹ thuật số dùng để kết nối với các thiết bị và linh kiện điện tử (máy nghe nhạc âm thanh nổi dùng cho cá nhân); chương trình trò chơi trên máy vi tính được dùng để kết nối các thiết bị và linh kiện điện tử (được tải về); chương trình trò chơi trên máy vi tính (được tải về); chương trình phần mềm (được tải về) dùng cho trò chơi trên máy vi tính; phần mềm máy vi tính (được ghi sẵn) cho phép nhiều người truy cập vào môi trường ảo trực tuyến; chương trình trò chơi trên máy vi tính (được ghi sẵn) đa phương tiện có thể tương tác để nhiều người cùng chơi; phần mềm máy vi tính trực tuyến (không tải xuống được); thiết bị lưu trữ dữ liệu di động (USB); chương trình máy vi tính (được ghi sẵn) dùng để giảng dạy toán học, dùng để ứng dụng trong lĩnh vực khoa học và công nghệ và/hoặc sử dụng nhằm hỗ trợ thiết kế trên máy vi tính đối với các cơ cấu và mô hình đồ chơi; kính bao gồm kính râm; phần mềm máy vi tính dưới dạng phương pháp giáo dục dùng để dạy học và cho các nhà sư phạm cụ thể là: phần mềm máy tính được tải xuống dùng để thiết kế và lắp ráp các đồ chơi xếp hình; hình ảnh được tải về dùng làm hình nền máy vi tính và dùng làm hình nền cho màn hình bảo vệ của máy vi tính (tệp tin hình ảnh có thể tải về được); phần mềm trò chơi trên máy vi tính được tải về; phần mềm máy vi tính dưới dạng phương pháp giáo dục dùng để dạy học và cho các nhà sư phạm cụ thể là: phần mềm máy tính (được tải về) dùng để tải lên hình ảnh thiết kế và dùng để lắp ráp các đồ chơi xếp hình; dụng cụ phản quang cho trang phục để phòng ngừa tai nạn giao thông (thẻ tích hợp); phụ kiện máy vi tính, cụ thể là: cáp dẫn điện (cho máy vi tính), hộp giao diện (cho máy vi tính) dùng để kết nối với rô bốt mô hình, dùng để kết nối xe cộ mô hình hoặc các mô hình người máy rô bốt có động cơ, dùng trong xây dựng tất cả được kết nối với máy vi tính thông qua hệ điều hành trên máy vi tính và thẻ có khe cắm (thẻ tích hợp) được sử dụng để cắm với máy vi tính đó (là bộ phận của máy vi tính); máy thu thanh; máy quay đĩa CD, máy nghe nhạc MP3; máy quay phim kỹ thuật số; máy quét (thiết bị xử lý dữ liệu); nam châm và thiết bị khử từ.

Nhóm 11: Thiết bị để chiếu sáng, sưởi nóng, sinh hơi nước, nấu nướng, làm lạnh, sấy khô, thông gió, cấp nước và mục đích vệ sinh; chụp đèn; đế đèn; chân đèn; đèn pin (đèn để soi sáng); thiết bị chiếu sáng bằng đèn đi ốt phát quang.

Nhóm 14: Các hàng hóa làm từ các kim loại này hoặc bọc bằng kim loại này mà không được xếp ở các nhóm khác cụ thể là: tượng nhỏ các nhân vật dùng để trang trí, tượng nhỏ, đồ nữ trang rẻ tiền, đồ trang trí (đồ trang sức, đồ trang trí (đồ kim hoàn), đồ trang trí dùng

cho các nhân (đồ trang sức), đồ trang trí dùng cho cá nhân (đồ kim hoàn), đồ trang trí dùng cho quần áo, khuy măng sét, kẹp cài ca vát, huy hiệu, huy chương, đồ châu báu, hộp, tất cả các sản phẩm kể trên làm bằng kim loại quý hoặc bọc bằng kim loại quý; đồ trang sức, đá quý; đồng hồ và dụng cụ đo thời gian bao gồm cả đồng hồ đeo tay, đồng hồ báo thức và đồng hồ; vòng đeo chìa khóa (đồ nữ trang giả rẻ tiền).

Nhóm 16: Giấy; bìa các tông (bìa cứng); ấn phẩm; sách; tạp chí (định kỳ); bản tin; sổ tay và sách hướng dẫn sử dụng được in (văn phòng phẩm); giấy dính (văn phòng phẩm); thẻ sưu tập không dùng để chơi trò chơi; tập sách để sưu tập giấy dính và để sưu tập thẻ sưu tập không dùng để chơi trò chơi; sách mỏng; bưu thiếp; thiếp chúc mừng; áp phích quảng cáo; lịch; vật liệu đóng sách; ảnh chụp (được in); văn phòng phẩm; giấy viết; phong bì (văn phòng phẩm); tập giấy viết và tập giấy vẽ; sổ tay; bút và bút chì; ống cắm bút và bút chì; gọt bút chì, chạy điện hoặc không chạy điện; vật phẩm tẩy xóa; băng dính cho mục đích văn phòng hoặc gia dụng; vật liệu của nghệ sỹ cụ thể là: dụng cụ vẽ, vật liệu vẽ,thước kẻ, màu nước (để vẽ); bút lông dùng cho họa sỹ; máy chữ (dùng điện hoặc không dùng điện) và đồ dùng văn phòng (trừ đồ đạc); đồ dùng để hướng dẫn và giảng dạy (trừ thiết bị giảng dạy, máy móc dùng cho mục đích này); màng mỏng bằng chất dẻo dùng để bao gói (không được xếp ở các nhóm khác); chữ in; bản kẽm để in; mô hình xếp hình bằng giấy in dùng làm đồ dùng giảng dạy (đồ dùng giảng dạy, trừ thiết bị giảng dạy); giấy bao gói và thiệp chúc mừng; đồ dùng giảng dạy giáo dục (trừ thiết bị giảng dạy, máy móc dùng cho mục đích này); các tác phẩm tượng nhỏ nghệ thuật bằng giấy và bìa các tông (bìa cứng) và mô hình mẫu của kiến trúc sư; đồ trang trí nghệ thuật bằng giấy; túi (phong bì hoặc bao nhỏ) bằng giấy, bằng bìa cứng hoặc bằng chất dẻo dùng để bao gói hoặc đóng gói; vật dụng kẹp tiền.

Nhóm 18: Da và giả da, sản phẩm bằng các vật liệu kể trên và không được xếp ở các nhóm khác cụ thể là: túi, ví tiền, cặp đựng giấy tờ tài liệu, hòm bằng da thuộc hoặc giả da, túi xách tay, túi bằng da thuộc để đóng gói hàng hóa, túi cầm tay cho phụ nữ, bao để móc chìa khóa, ví đựng thẻ tín dụng, cặp học sinh, ví đựng đồ trang điểm (chưa có đồ bên trong), nhãn (thẻ) bằng da dùng để gắn lên túi hành lý, tấm phủ đồ đạc bằng da thuộc, tất cả các sản phẩm kể trên làm bằng da hoặc giả da; da động vật; da sống; va li (hành lý) và túi du lịch; ô, dù; gậy chống; túi xách học sinh; túi thể thao; ba lô; va li nhỏ; túi đựng máy tính (không chuyên dụng); túi đựng máy tính và các phụ kiện (không chuyên dụng); túi đựng máy tính bảng (không chuyên dụng); túi đựng điện thoại di động và túi đựng các thiết bị điện tử khác (không chuyên dụng); túi đựng bút chì (không chuyên dụng).

Nhóm 21: Dụng cụ và đồ chứa dùng cho gia đình hoặc bếp núc (không làm bằng kim loại quý hoặc bọc bằng kim loại quý); lược và bọt biển; bàn chải (không kể bút lông); vật liệu dùng làm bàn chải; dụng cụ lau chùi vận hành bằng tay; sợi thép rối, kính thô hoặc bán thành phẩm (trừ kính xây dựng); đồ thủy tinh dùng để chứa đựng; đồ sứ để chứa đựng; đồ bằng đất nung để chứa đựng không xếp trong các nhóm khác; hộp đựng bữa ăn trưa; khuôn làm đá viên; lợn đựng tiền tiết kiệm.

Nhóm 25: Quần áo; đồ đi chân (trang phục); đồ đội đầu (trang phục).

Nhóm 28: Đồ chơi; trò chơi và đồ vật để chơi; đồ chơi lưu niệm có tính mới lạ; dụng cụ thể dục thể thao không xếp trong các nhóm khác cụ thể là: xe trượt tuyết, xe trượt băng, que hình chữ y có buộc dây cao su để bắn đá (súng cao su-dụng cụ thể thao), súng cao su (dụng cụ thể thao), cung tên, lưới dùng cho mục đích thể thao, cái lao, hố cát, túi đựng, hộp đựng, và bao đựng chuyên dụng cho dụng cụ thể thao, ván nhún, dụng cụ cầm nắm và

quả bóng cho mục đích thể thao; thiết bị tập thể dục, dụng cụ tập thể dục, trang thiết bị tập thể dục, quả bóng cho trò chơi và quả bóng cho thể thao, thiết bị luyện tập thể dục và thể thao; dây để nhảy; đồ trang trí cây Noel (trừ đồ chiếu sáng và bánh kẹo); thiết bị chơi trò chơi trên máy tính điều khiển bằng tay (chỉ sử dụng với máy thu hình); thiết bị và dụng cụ chơi trò chơi trên máy tính; đồ chơi xếp hình; đồ chơi ở khu hội chợ và đồ chơi ở sân chơi.

Nhóm 35: Quảng cáo; quản lý kinh doanh; quản lý giao dịch; hoạt động văn phòng; dịch vụ cửa hàng bán lẻ và dịch vụ bán lẻ trực tuyến các mặt hàng cụ thể sau: đồ chơi xếp hình, trò chơi, đồ chơi, trò chơi trên viđêô, phim ảnh, văn phòng phẩm, sách, đồ trang sức, đồng hồ đeo tay, quần áo, quà tặng, túi xách, đồ đạc trong nhà, hàng điện tử tiêu dùng, hàng điện tử gia dụng, bánh kẹo và các loại bánh kẹo ngọt khác.

Nhóm 41: Dịch vụ giáo dục; cung cấp các khóa đào tạo; dịch vụ giải trí; dịch vụ tổ chức các hoạt động thể thao và văn hóa cụ thể là: trại huấn luyện thể thao, tổ chức các cuộc thi thể thao, tổ chức các sự kiện cho mục đích văn hóa và thể thao; cung cấp dịch vụ câu lạc bộ người hâm mộ chơi đồ chơi xây dựng trực tuyến thông qua mạng internet (dịch vụ giải trí); dịch vụ giáo dục và giải trí bao gồm: cung cấp dịch vụ giáo dục và giải trí trực tuyến cụ thể là: cung cấp trò chơi tương tác, cung cấp hoạt động vui chơi giải trí, cung cấp chuyện kể, cung cấp truyện tranh, cung cấp thông tin trong các lĩnh vực giáo dục và giải trí, cung cấp trò chơi trực tuyến từ mạng máy tính, cung cấp vi-đê-ô, cung cấp âm thanh và hình ảnh, cung cấp các đồ chơi có tính năng giải trí, cung cấp phim hoạt hình, cung cấp đồ chơi xây dựng hoặc cung cấp đồ chơi rô bốt người máy (dịch vụ giải trí hoặc giáo dục); dịch vụ cung cấp thông tin giải trí và giáo dục bao gồm, các điều lệ và diễn đàn cho cha mẹ và thầy cô giáo, tất cả thông qua mạng máy tính; dịch vụ giải trí, bao gồm dịch vụ tổ chức tiệc; dịch vụ cung cấp trò chơi trực tuyến (dịch vụ giải trí); dịch vụ cung cấp trò chơi trực tuyến từ mạng máy vi tính cho nhiều người tham gia (dịch vụ giải trí); dịch vụ cung cấp trò chơi điện tử bao gồm dịch vụ cung cấp trò chơi trực tuyến trên máy vi tính hoặc bởi hệ thống máy tính toàn cầu (dịch vụ giải trí); dịch vụ cung cấp trò chơi trên máy vi tính có thể truy cập được nhiều người chơi, trên mạng lưới toàn cầu và/hoặc mạng lưới của mạng máy tính (dịch vụ giải trí); dịch vụ cung cấp trò chơi trên máy vi tính có nhiều người chơi tương tác tham gia, thông qua mạng máy vi tính và thông qua mạng lưới thông tin liên lạc điện tử (dịch vụ giải trí); dịch vụ giải trí; dịch vụ giáo dục giảng dạy; tổ chức các cuộc thi với mục đích giải trí; tổ chức các cuộc thi với mục đích giáo dục; tổ chức các cuộc thi với mục đích tiêu khiển (dịch vụ giải trí); tổ chức cắm trại với mục đích giáo dục; tổ chức cắm trại với mục đích giải trí; tổ chức cắm trại ngày nghỉ với mục đích tiêu khiển; dịch vụ cung cấp các trò chơi trực tuyến đa năng; sản xuất phim trừ phim quảng cáo.

---

(210) **4-2016-03616**

(300) 014453047 07.08.2015 EM

(540)

(220) 15.02.2016
(441) 25.11.2016

(531) 24.1.1; 23.1.1
(591) Xanh dương nhạt, xanh dương đậm, vàng, cam, đỏ, trắng
(731) LEGO JURIS A/S (DK)
7190 Billund Denmark
(740) Công ty TNHH một thành viên Sở hữu trí tuệ VCCI (VCCI-IP CO.,LTD)

(511) Nhóm 09: Thiết bị và dụng cụ hàng hải; thiết bị và dụng cụ trắc địa; thiết bị và dụng cụ nhiếp ảnh; thiết bị và dụng cụ quay phim điện ảnh; thiết bị và dụng cụ quang học; thiết bị và dụng cụ để cân; thiết bị và dụng cụ đo; thiết bị và dụng cụ báo hiệu; thiết bị và dụng cụ kiểm tra (giám sát), thiết bị và dụng cụ cấp cứu và thiết bị và đồ dung giảng dạy, thiết bị và dụng cụ dùng để truyền dẫn, chuyển mạch, biến đổi, tích, điều chỉnh hoặc điều khiển năng lượng điện; thiết bị ghi, truyền hoặc tái tạo âm thanh hoặc hình ảnh; vật mang dữ liệu từ tính; đĩa ghi; cơ cấu cho thiết bị vận hành bằng đồng xu; máy đếm tiền; máy tính; thiết bị xử lý dữ liệu và máy vi tính; phần mềm máy vi tính (được ghi sẵn); thiết bị dập lửa; nam châm; băng viđêô; băng từ dùng cho máy cát sét và đầu thu máy hát; máy hát tự động; chương trình máy vi tính (được ghi sẵn) và phần mềm máy vi tính (được ghi sẵn); phần mềm máy vi tính (được ghi sẵn) dùng cho máy vi tính trong thiết kế đồ họa; phần mềm máy vi tính (được ghi sẵn) dùng cho việc thao tác các bản vẽ và các tài liệu ảnh; phần mềm máy vi tính (được ghi sẵn) dùng để tạo ra đường cong hai và ba chiều, dùng để tạo ra biểu đồ và dùng để tạo ra hình khối lập thể; chương trình máy vi tính (được ghi sẵn) có phần mềm máy vi tính được tải xuống; máy vi tính và phần cứng máy vi tính (thuộc nhóm này), đặc biệt là: bàn phím máy vi tính, thiết bị đầu cuối (điện), màn hình (phần cứng máy vi tính), ổ đĩa cho máy vi tính, giao diện (cho máy vi tính), dây cáp giao diện cho máy vi tính (dây cáp điện), đĩa cứng và đĩa mềm (đĩa compắc nghe-nhìn); chương trình phần mềm máy vi tính (được ghi sẵn, thuộc nhóm này); thiết bị và dụng cụ nhiếp ảnh; thiết bị và dụng cụ quay thành phim ảnh và thiết bị và dụng cụ quang học; thiết bị và đồ dùng dùng cho giáo dục; thiết bị ghi âm thanh và ghi hình ảnh, đặc biệt là: phim điện ảnh đã phơi sáng; máy ghi đĩa hát tự động (máy hát tự động); băng ghi âm thanh; băng ghi âm thanh cát sét; đĩa compắc (bộ nhớ chỉ đọc); máy ghi hình; băng viđêô, phim dương bản (nhiếp ảnh); phim điện ảnh đã in tráng (ghi sẵn); phim hoạt hình, bao gồm phim hoạt hình điện ảnh dùng trong triển lãm; xuất bản phẩm điện tử (bao gồm xuất bản điện tử có thể tải xuống); xuất bản phẩm điện tử dạng mẫu chữ in dễ đọc (có thể tải xuống); phim hoạt họa; thiết bị âm thanh kỹ thuật số, bao gồm cả thiết bị âm thanh kỹ thuật số cầm tay; máy nghe nhạc kỹ thuật số dùng để kết nối với các thiết bị và linh kiện điện tử (máy nghe nhạc âm thanh nổi dùng cho cá nhân); chương trình trò chơi trên máy vi tính được dùng để kết nối các thiết bị và linh kiện điện tử (được tải về); chương trình trò chơi trên máy vi tính (được tải về); chương trình phần mềm (được tải về) dùng cho trò chơi trên máy vi tính; phần mềm máy vi tính (được ghi sẵn) cho phép nhiều người truy cập vào môi trường ảo trực tuyến; chương trình trò chơi trên máy vi tính (được ghi sẵn) đa phương tiện có thể tương tác để nhiều người cùng chơi; phần mềm máy vi tính trực tuyến (không tải xuống được); thiết bị lưu trữ dữ liệu di động (USB); chương trình máy vi tính (được ghi sẵn) dùng để giảng dạy toán học, dùng để ứng dụng trong lĩnh vực khoa học và công nghệ và/hoặc sử dụng nhằm hỗ trợ thiết kế trên máy vi tính đối với các cơ cấu và mô hình đồ chơi; kính bao gồm kính râm; phần mềm máy vi tính dưới dạng phương pháp giáo dục dùng để dạy học và cho các nhà sư phạm cụ thể là: phần mềm máy tính được tải xuống dùng để thiết kế và lắp ráp các đồ chơi xếp hình; hình ảnh được tải về dùng làm hình nền máy vi tính và dùng làm hình nền cho màn hình bảo vệ của máy vi tính (tệp tin hình ảnh có thể tải về được); phần mềm trò chơi trên máy vi tính được tải về; phần mềm máy vi tính dưới dạng phương pháp giáo dục dùng để dạy học và cho các nhà sư phạm cụ thể là: phần mềm máy tính (được tải về) dùng để tải lên hình ảnh thiết kế và dùng để lắp ráp các đồ chơi xếp hình; dụng cụ phản quang cho trang phục để phòng ngừa tai nạn giao thông (thẻ tích hợp); phụ kiện máy vi tính, cụ thể là: cáp dẫn điện (cho máy vi tính), hộp giao diện (cho máy vi tính) dùng để kết nối với rô bốt mô hình, dùng để kết nối xe cộ mô hình hoặc các mô hình người máy rô bốt có động cơ, dùng trong xây dựng tất cả được kết nối với máy vi tính thông qua hệ điều hành trên máy vi tính và thẻ có khe cắm (thẻ tích hợp) được sử dụng để cắm với máy vi tính đó (là bộ phận của máy vi tính); máy thu thanh; máy

quay đĩa CD, máy nghe nhạc MP3; máy quay phim kỹ thuật số; máy quét (thiết bị xử lý dữ liệu); nam châm và thiết bị khử từ.

Nhóm 11: Thiết bị để chiếu sáng, sưởi nóng, sinh hơi nước, nấu nướng, làm lạnh, sấy khô, thông gió, cấp nước và mục đích vệ sinh; chụp đèn; đế đèn; chân đèn; đèn pin (đèn để soi sáng); thiết bị chiếu sáng bằng đèn đi ốt phát quang.

Nhóm 14: Các hàng hóa làm từ các kim loại này hoặc bọc bằng kim loại này mà không được xếp ở các nhóm khác cụ thể là: tượng nhỏ các nhân vật dùng để trang trí, tượng nhỏ, đồ nữ trang rẻ tiền, đồ trang trí (đồ trang sức, đồ trang trí (đồ kim hoàn), đồ trang trí dùng cho các nhân (đồ trang sức), đồ trang trí dùng cho cá nhân (đồ kim hoàn), đồ trang trí dùng cho quần áo, khuy măng sét, kẹp cài ca vát, huy hiệu, huy chương, đồ châu báu, hộp, tất cả các sản phẩm kể trên làm bằng kim loại quý hoặc bọc bằng kim loại quý; đồ trang sức, đá quý; đồng hồ và dụng cụ đo thời gian bao gồm cả đồng hồ đeo tay, đồng hồ báo thức và đồng hồ; vòng đeo chìa khóa (đồ nữ trang giả rẻ tiền).

Nhóm 16: Giấy; bìa các tông (bìa cứng); ấn phẩm; sách; tạp chí (định kỳ); bản tin; sổ tay và sách hướng dẫn sử dụng được in (văn phòng phẩm); giấy dính (văn phòng phẩm); thẻ sưu tập không dùng để chơi trò chơi; tập sách để sưu tập giấy dính và để sưu tập thẻ sưu tập không dùng để chơi trò chơi; sách mỏng; bưu thiếp; thiếp chúc mừng; áp phích quảng cáo; lịch; vật liệu đóng sách; ảnh chụp (được in); văn phòng phẩm; giấy viết; phong bì (văn phòng phẩm); tập giấy viết và tập giấy vẽ; sổ tay; bút và bút chì; ống cắm bút và bút chì; gọt bút chì, chạy điện hoặc không chạy điện; vật phẩm tẩy xóa; băng dính cho mục đích văn phòng hoặc gia dụng; vật liệu của nghệ sỹ cụ thể là: dụng cụ vẽ, vật liệu vẽ,thước kẻ, màu nước (để vẽ); bút lông dùng cho họa sỹ; máy chữ (dùng điện hoặc không dùng điện) và đồ dùng văn phòng (trừ đồ đạc); đồ dùng để hướng dẫn và giảng dạy (trừ thiết bị giảng dạy, máy móc dùng cho mục đích này); màng mỏng bằng chất dẻo dùng để bao gói (không được xếp ở các nhóm khác); chữ in; bản kẽm để in; mô hình xếp hình bằng giấy in dùng làm đồ dùng giảng dạy (đồ dùng giảng dạy, trừ thiết bị giảng dạy); giấy bao gói và thiệp chúc mừng; đồ dùng giảng dạy giáo dục (trừ thiết bị giảng dạy, máy móc dùng cho mục đích này); các tác phẩm tượng nhỏ nghệ thuật bằng giấy và bìa các tông (bìa cứng) và mô hình mẫu của kiến trúc sư; đồ trang trí nghệ thuật bằng giấy; túi (phong bì hoặc bao nhỏ) bằng giấy, bằng bìa cứng hoặc bằng chất dẻo dùng để bao gói hoặc đóng gói; vật dụng kẹp tiền.

Nhóm 18: Da và giả da, sản phẩm bằng các vật liệu kể trên và không được xếp ở các nhóm khác cụ thể là: túi, ví tiền, cặp đựng giấy tờ tài liệu, hòm bằng da thuộc hoặc giả da, túi xách tay, túi bằng da thuộc để đóng gói hàng hóa, túi cầm tay cho phụ nữ, bao để móc chìa khóa, ví đựng thẻ tín dụng, cặp học sinh, ví đựng đồ trang điểm (chưa có đồ bên trong), nhãn (thẻ) bằng da dùng để gắn lên túi hành lý, tấm phủ đồ đạc bằng da thuộc, tất cả các sản phẩm kể trên làm bằng da hoặc giả da; da động vật; da sống; va li (hành lý) và túi du lịch; ô, dù; gậy chống; túi xách học sinh; túi thể thao; ba lô; va li nhỏ; túi đựng máy tính (không chuyên dụng); túi đựng máy tính và các phụ kiện (không chuyên dụng); túi đựng máy tính bảng (không chuyên dụng); túi đựng điện thoại di động và túi đựng các thiết bị điện tử khác (không chuyên dụng); túi đựng bút chì (không chuyên dụng).

Nhóm 21: Dụng cụ và đồ chứa dùng cho gia đình hoặc bếp núc (không làm bằng kim loại quý hoặc bọc bằng kim loại quý); lược và bọt biển; bàn chải (không kể bút lông); vật liệu dùng làm bàn chải; dụng cụ lau chùi vận hành bằng tay; sợi thép rối, kính thô hoặc bán thành phẩm (trừ kính xây dựng); đồ thủy tinh dùng để chứa đựng; đồ sứ để chứa đựng; đồ

bằng đất nung để chứa đựng không xếp trong các nhóm khác; hộp đựng bữa ăn trưa; khuôn làm đá viên; lợn đựng tiền tiết kiệm.

Nhóm 25: Quần áo; đồ đi chân (trang phục); đồ đội đầu (trang phục).

Nhóm 28: Đồ chơi; trò chơi và đồ vật để chơi; đồ chơi lưu niệm có tính mới lạ; dụng cụ thể dục thể thao không xếp trong các nhóm khác cụ thể là: xe trượt tuyết, xe trượt băng, que hình chữ y có buộc dây cao su để bắn đá (súng cao su-dụng cụ thể thao), súng cao su (dụng cụ thể thao), cung tên, lưới dùng cho mục đích thể thao, cái lao, hố cát, túi đựng, hộp đựng, và bao đựng chuyên dụng cho dụng cụ thể thao, ván nhún, dụng cụ cầm nắm và quả bóng cho mục đích thể thao; thiết bị tập thể dục, dụng cụ tập thể dục, trang thiết bị tập thể dục, quả bóng cho trò chơi và quả bóng cho thể thao, thiết bị luyện tập thể dục và thể thao; dây để nhảy; đồ trang trí cây Noel (trừ đồ chiếu sáng và bánh kẹo); thiết bị chơi trò chơi trên máy tính điều khiển bằng tay (chỉ sử dụng với máy thu hình); thiết bị và dụng cụ chơi trò chơi trên máy tính; đồ chơi xếp hình; đồ chơi ở khu hội chợ và đồ chơi ở sân chơi.

Nhóm 35: Quảng cáo; quản lý kinh doanh; quản lý giao dịch; hoạt động văn phòng; dịch vụ cửa hàng bán lẻ và dịch vụ bán lẻ trực tuyến các mặt hàng cụ thể sau: đồ chơi xếp hình, trò chơi, đồ chơi, trò chơi trên viđêô, phim ảnh, văn phòng phẩm, sách, đồ trang sức, đồng hồ đeo tay, quần áo, quà tặng, túi xách, đồ đạc trong nhà, hàng điện tử tiêu dùng, hàng điện tử gia dụng, bánh kẹo và các loại bánh kẹo ngọt khác.

Nhóm 41: Dịch vụ giáo dục; cung cấp các khóa đào tạo; dịch vụ giải trí; dịch vụ tổ chức các hoạt động thể thao và văn hóa cụ thể là: trại huấn luyện thể thao, tổ chức các cuộc thi thể thao, tổ chức các sự kiện cho mục đích văn hóa và thể thao; cung cấp dịch vụ câu lạc bộ người hâm mộ chơi đồ chơi xây dựng trực tuyến thông qua mạng internet (dịch vụ giải trí); dịch vụ giáo dục và giải trí bao gồm: cung cấp dịch vụ giáo dục và giải trí trực tuyến cụ thể là: cung cấp trò chơi tương tác, cung cấp hoạt động vui chơi giải trí, cung cấp chuyện kể, cung cấp truyện tranh, cung cấp thông tin trong các lĩnh vực giáo dục và giải trí, cung cấp trò chơi trực tuyến từ mạng máy tính, cung cấp vi-đê-ô, cung cấp âm thanh và hình ảnh, cung cấp các đồ chơi có tính năng giải trí, cung cấp phim hoạt hình, cung cấp đồ chơi xây dựng hoặc cung cấp đồ chơi rô bốt người máy (dịch vụ giải trí hoặc giáo dục); dịch vụ cung cấp thông tin giải trí và giáo dục bao gồm, các điêu lệ và diễn đàn cho cha mẹ và thầy cô giáo, tất cả thông qua mạng máy tính; dịch vụ giải trí, bao gồm dịch vụ tổ chức tiệc; dịch vụ cung cấp trò chơi trực tuyến (dịch vụ giải trí); dịch vụ cung cấp trò chơi trực tuyến từ mạng máy vi tính cho nhiều người tham gia (dịch vụ giải trí); dịch vụ cung cấp trò chơi điện tử bao gồm dịch vụ cung cấp trò chơi trực tuyến trên máy vi tính hoặc bởi hệ thống máy tính toàn cầu (dịch vụ giải trí); dịch vụ cung cấp trò chơi trên máy vi tính có thể truy cập được nhiều người chơi, trên mạng lưới toàn cầu và/hoặc mạng lưới của mạng máy tính (dịch vụ giải trí); dịch vụ cung cấp trò chơi trên máy vi tính có nhiều người chơi tương tác tham gia, thông qua mạng máy vi tính và thông qua mạng lưới thông tin liên lạc điện tử (dịch vụ giải trí); dịch vụ giải trí; dịch vụ giáo dục giảng dạy; tổ chức các cuộc thi với mục đích giải trí; tổ chức các cuộc thi với mục đích giáo dục; tổ chức các cuộc thi với mục đích tiêu khiển (dịch vụ giải trí); tổ chức cắm trại với mục đích giáo dục; tổ chức cắm trại với mục đích giải trí; tổ chức cắm trại ngày nghỉ với mục đích tiêu khiển; dịch vụ cung cấp các trò chơi trực tuyến đa năng; sản xuất phim trừ phim quảng cáo.

(210) **4-2016-03687**

(300) 86/904,172 10.02.2016 US

(540)

(220) 16.02.2016
(441) 25.11.2016
(531) 26.3.1; 15.1.13; 26.3.10
(731) MAGPUL INDUSTRIES CORPORATION (US)
8226 Bee Caves Road Austin Texas 78746, U.S.A
(740) Công ty Luật TNHH T&G (TGVN)

(511) Nhóm 25: Quần áo, cụ thể là quần áo mặc ngoài dưới dạng áo choàng ngoài, áo vét, áo nỉ và áo nỉ có mũ, đồ đội đầu dưới dạng mũ, mũ bóng chày, mũ thể thao, mũ trùm đầu, đồ đeo tay dưới dạng găng tay, áo sơ mi, áo phông, thắt lưng cho trang phục, quần dài, quần đùi.

---

(210) **4-2016-03688**

(540)

(220) 16.02.2016
(441) 25.11.2016
(531) 26.3.1; 26.3.10; 15.1.13
(731) MAGPUL INDUSTRIES CORPORATION (US)
8226 Bee Caves Road Austin Texas 78746, U.S.A
(740) Công ty Luật TNHH T&G (TGVN)

(511) Nhóm 05: Bộ dụng cụ sơ cứu gồm các dụng cụ sơ cứu cụ thể là băng dính, thuốc giảm đau thông thường, gạc, thuốc sát trùng liều thấp và thuốc bôi ngoài da; các dụng cụ sơ cứu, cụ thể là băng gạc, thuốc bôi và băng dính.

Nhóm 08: Đồ dùng cầm tay để cắt dùng trong bàn ăn cụ thể là thìa, dao, nĩa.

Nhóm 09: Phụ kiện cho các thiết bị điện tử cá nhân dưới dạng hộp đựng, hộp bảo vệ, giá/kệ giữ, dây cáp, thiết bị sạc pin và bộ nhớ và phương tiện lưu trữ điện tử và kỹ thuật số trống, tất cả đặc biệt thích hợp cho việc sử dụng với các thiết bị điện tử số cầm tay dưới dạng điện thoại di động, điện thoại thông minh, máy tính cầm tay, máy tính bảng, ra-đi-ô, máy viễn trắc, máy đọc nhận dạng tần số vô tuyến, máy đọc sử dụng công nghệ truyền thông tầm ngắn và các thiết bị quang - điện tử sử dụng để quan sát và xác định mục tiêu trong bắn súng thể thao, săn bắn và các ứng dụng quân sự.

Nhóm 13: Các bộ phận của súng cầm tay và súng; báng súng; ổ đạn cho súng cầm tay; các bộ phận của ổ đạn cho súng cầm tay; bộ ngắm của súng cầm tay; bộ ngắm của súng cầm tay không phải dạng viễn vọng; thiết bị đi kèm và phụ kiện cho súng cầm tay, cụ thể là dây đeo súng, dây đai treo súng và móc đeo dây súng và các phụ kiện đi kèm của dây đeo súng, cụ thể là bộ điều hợp/tiếp hợp, móc kẹp/treo, khớp khuyên, giá/bệ đỡ dây đeo

súng, ống luồn của giá/bệ đỡ dây đeo súng, chốt gắn dây đeo có thể tháo lắp, chốt gắn dây đeo hai bên, thanh trượt, hộp/túi đựng ổ đạn, hộp/bao đựng đạn dược, túi và đai súng; phụ kiện cho súng cầm tay, cụ thể là chìa vặn cho súng cầm tay, bộ kẹp cho súng cầm tay; dụng cụ cho súng cầm tay, cụ thể là chìa vặn và dụng cụ làm sạch cho người sử dụng vũ khí.

Nhóm 16: Lịch; áp phích quảng cáo; giấy dính (văn phòng phẩm); vật dụng kẹp tiền.

Nhóm 18: Túi và rương hòm các loại; vali (hành lý); ví; dây dắt chó bằng da hoặc ni lông; vòng cổ cho chó; dây đeo cổ cho chó.

Nhóm 25: Quần áo, cụ thể là quần áo mặc ngoài dưới dạng áo choàng ngoài, áo vét, áo nỉ và áo nỉ có mũ, đồ đội đầu dưới dạng mũ, mũ bóng chày, mũ thể thao, mũ trùm đầu, đồ đeo tay dưới dạng găng tay, áo sơ mi, áo phông, thắt lưng cho trang phục, quần dài, quần đùi.

Nhóm 26: Dây buộc (dây thừng nhỏ) dùng cho trang phục để cài chìa khóa và phù hiệu.

---

(210) **4-2016-03689**

(540)

MAGPUL CORE

(220) 16.02.2016
(441) 25.11.2016
(531) 26.3.1; 26.3.10; 15.1.13
(591) Ghi, đen, trắng
(731) MAGPUL INDUSTRIES CORPORATION (US)
8226 Bee Caves Road Austin Texas 78746, U.S.A
(740) Công ty Luật TNHH T&G (TGVN)

(511) Nhóm 05: Bộ dụng cụ sơ cứu gồm các dụng cụ sơ cứu cụ thể là băng dính, thuốc giảm đau thông thường, gạc, thuốc sát trùng liều thấp và thuốc bôi ngoài da; các dụng cụ sơ cứu, cụ thể là băng gạc, thuốc bôi và băng dính.

Nhóm 08: Đồ dùng cầm tay để cắt dùng trong bàn ăn cụ thể là thìa, dao, nĩa.

Nhóm 09: Phụ kiện cho các thiết bị điện tử cá nhân dưới dạng hộp đựng, hộp bảo vệ, giá/kệ giữ, dây cáp, thiết bị sạc pin và bộ nhớ và phương tiện lưu trữ điện tử và kỹ thuật số trống, tất cả đặc biệt thích hợp cho việc sử dụng với các thiết bị điện tử số cầm tay dưới dạng điện thoại di động, điện thoại thông minh, máy tính cầm tay, máy tính bảng, ra-đi-ô, máy viễn trắc, máy đọc nhận dạng tần số vô tuyến, máy đọc sử dụng công nghệ truyền thông tầm ngắn và các thiết bị quang - điện tử sử dụng để quan sát và xác định mục tiêu trong bắn súng thể thao, săn bắn và các ứng dụng quân sự.

Nhóm 13: Các bộ phận của súng cầm tay và súng; báng súng; ổ đạn cho súng cầm tay; các bộ phận của ổ đạn cho súng cầm tay; bộ ngắm của súng cầm tay; bộ ngắm của súng cầm tay không phải dạng viễn vọng; thiết bị đi kèm và phụ kiện cho súng cầm tay, cụ thể là dây đeo súng, dây đai treo súng và móc đeo dây súng và các phụ kiện đi kèm của dây đeo súng, cụ thể là bộ điều hợp/tiếp hợp, móc kẹp/treo, khớp khuyên, giá/bệ đỡ dây đeo súng, ống luồn của giá/bệ đỡ dây đeo súng, chốt gắn dây đeo có thể tháo lắp, chốt gắn dây đeo hai bên, thanh trượt, hộp/túi đựng ổ đạn, hộp/bao đựng đạn dược, túi và đai súng; phụ kiện cho súng cầm tay, cụ thể là chìa vặn cho súng cầm tay, bộ kẹp cho súng cầm tay;

dụng cụ cho súng cầm tay, cụ thể là chìa vặn và dụng cụ làm sạch cho người sử dụng vũ khí.

Nhóm 16: Lịch; áp phích quảng cáo; giấy dính (văn phòng phẩm); vật dụng kẹp tiền.

Nhóm 18: Túi và rương hòm các loại; vali (hành lý); ví; dây dắt chó bằng da hoặc ni lông; vòng cổ cho chó; dây đeo cổ cho chó.

Nhóm 25: Quần áo, cụ thể là quần áo mặc ngoài dưới dạng áo choàng ngoài, áo vét, áo nỉ và áo nỉ có mũ, đồ đội đầu dưới dạng mũ, mũ bóng chày, mũ thể thao, mũ trùm đầu, đồ đeo tay dưới dạng găng tay, áo sơ mi, áo phông, thắt lưng cho trang phục, quần dài, quần đùi.

Nhóm 26: Dây buộc (dây thừng nhỏ) dùng cho trang phục để cài chìa khóa và phù hiệu.

---

(210) **4-2016-04609**

(540)

PIGLYX

(220) 26.02.2016
(441) 25.11.2016

(731) CARRS AGRICULTURE LIMITED (GB)
Old croft, Stanwix, Carlisle, CA3 9BA United Kingdom
(740) Công ty TNHH Quốc tế D & N (D&N INTERNATIONAL CO.,LTD.)

(511) Nhóm 05: Chế phẩm thú y; chế phẩm vitamin; phụ gia dinh dưỡng dùng cho mục đích y tế; phụ gia và chất bổ sung cho thức ăn của động vật, dùng cho mục đích chữa bệnh; chất bổ sung dinh dưỡng cho thức ăn của động vật, không dùng cho mục đích chữa bệnh; chất bổ sung dinh dưỡng cho động vật, không dùng cho mục đích chữa bệnh; chất bổ sung ăn kiêng và chất bổ sung dinh dưỡng cho động vật; chất bổ sung dinh dưỡng vào thực phẩm cho động vật, không chứa thuốc.

Nhóm 31: Thực phẩm cho động vật; phụ gia cho thức ăn của động vật, không dùng cho mục đích chữa bệnh; phụ gia dinh dưỡng cho thức ăn chăn nuôi, không dùng cho mục đích chữa bệnh; đồ uống cho động vật; phụ gia thực phẩm cho động vật, không chứa thuốc.

---

(210) **4-2016-05640**

(300) 40-2015-0069157 16.09.2015 KR

(540)

T.I.PLATING

(220) 08.03.2016
(441) 25.11.2016

(731) TELCON CO., LTD. (KR)
183-6, Youngcheon-ro, Dongtan-myeon, Hwaseong-si, Gyeonggi-do 18462, Republic of Korea
(740) Văn phòng Luật sư Ân Nam (ANNAM IP & LAW)

(511) Nhóm 09: Bộ suy hao, cụ thể là bộ suy hao tín hiệu điện và bộ suy hao tín hiệu vô tuyến; bộ kết nối dây cáp đồng trục, cụ thể là bộ kết nối dây cáp đồng trục tín hiệu điện và bộ kết nối dây cáp đồng trục tín hiệu vô tuyến; bộ điều hợp, cụ thể là bộ điều hợp tín hiệu điện và bộ điều hợp tín hiệu vô tuyến; bộ nối điện; thiết bị đầu cuối dùng điện; bộ chia quang; bộ cách ly quang; hệ thống và thiết bị truyền thông không dây; bộ ghép nối, cụ thể là bộ ghép nối điện và bộ ghép nối điện tử; đầu nối dây cáp cụ thể là đầu nối dây cáp điện và đầu nối dây cáp điện tử.

---

(210) **4-2016-05884**

(540)

ORANGE

(220) 10.03.2016
(441) 25.11.2016

(731) ORANGE BRAND SERVICES LIMITED (GB)
3 More London Riverside, London, SE1 2AQ, United Kingdom

(740) Công ty Cổ phần Sở hữu công nghiệp INVESTIP (INVESTIP)

(511) Nhóm 35: Quảng cáo; marketing; xúc tiến thương mại; quản lý kinh doanh; quản trị kinh doanh; tổ chức và quản lý các cơ chế khích lệ người mua hàng và nâng cao tính trung thành của khách hàng; dịch vụ thông tin kinh doanh; dịch vụ tư vấn, cụ thể là, tư vấn tổ chức và quản lý kinh doanh, nghiệp vụ thương mại, quản lý nhân sự, tất cả liên quan đến quản lý tổng đài điện thoại; dịch vụ mua sắm cho người khác (mua hàng hóa và dịch vụ cho người khác); dịch vụ tư vấn liên quan đến mua sắm hàng hóa và dịch vụ; dịch vụ mua sắm trên cơ sở hợp đồng để mua và bán hàng hóa và dịch vụ cho người khác; dịch vụ thuê ngoài (hỗ trợ kinh doanh); dịch vụ tư vấn nghiệp vụ thương mại liên quan đến việc lập kế hoạch và phục hồi sau thiên tai; dịch vụ cố vấn kinh doanh; ươm tạo doanh nghiệp (dịch vụ tư vấn và hỗ trợ tổ chức, điều hành, quản lý kinh doanh cho các doanh nghiệp trẻ mới khởi nghiệp, giúp doanh nghiệp tồn tại, phát triển, vượt qua khó khăn và thương tổn trong giai đoạn phát triển ban đầu); dịch vụ cố vấn và tư vấn liên quan đến quản lý kinh doanh, phát triển kinh doanh và phát triển sản phẩm; dịch vụ tổ chức và quản lý quá trình đặt hàng qua thư; sắp xếp các buổi giới thiệu doanh nghiệp; dịch vụ điều tra và nghiên cứu kinh doanh; dịch vụ dự báo kinh doanh; điều tra và nghiên cứu thị trường trong lĩnh vực bảo vệ môi trường, năng lượng mới, bảo tồn tài nguyên thiên nhiên và phát triển bền vững; cung cấp các dịch vụ kinh doanh và dịch vụ thư ký văn phòng; dịch vụ đưa tin, điểm tin và cung cấp tin tức cho mục đích quảng cáo hoặc thương mại; nghiên cứu thị trường; phân tích thị trường; thu thập và phân tích dữ liệu nghiên cứu thị trường; dịch vụ điều tra tiếp thị và nghiên cứu thị trường; sắp xếp và tổ chức các buổi triển lãm vì mục đích kinh doanh thương mại; dịch vụ bán lẻ hàng hóa cho sản phẩm viễn thông, cụ thể là: điện thoại, bộ thiết bị truyền phát, máy fax, thiết bị gửi tin nhắn, modem, thiết bị viễn thông, sản phẩm máy tính/điện toán, cụ thể là: máy vi tính, điện thoại di động, điện thoại thông minh, ipad, máy tính bảng, máy tính xách tay điện tử (notebook), thiết bị cầm tay và thiết bị ngoại vi máy tính, sản phẩm điện tử và điện tử, cụ thể là: bộ truyền phát tín hiệu điện tử, thiết bị điều khiển điện tử, thiết bị điện tử để điều khiển hoạt động của máy móc, thiết bị từ xa để điều khiển hoạt động của máy móc, thiết bị kết nối với máy tính để điều khiển hoạt động của máy móc, thiết bị mạng điện tử, thiết bị liên lạc điện tử, thiết bị tạo lập tin nhắn, thiết bị khóa điện tử, thiết bị điện và điện tử để sử dụng cho việc tiếp nhận tín hiệu vệ tinh, ti vi, máy khuếch đại, loa, rađiô, các thiết bị âm thanh nghe nhìn và/hoặc là âm thanh có dây di động, điều khiển từ xa, bộ điều khiển trò chơi, các bộ điều khiển trò chơi

không dây, bàn phím không dây, bộ phận, phụ tùng và phụ kiện cho các sản phẩm nêu trên; dịch vụ sắp xếp, vì lợi ích của người khác, các loại hàng hóa khác nhau (không bao gồm dịch vụ vận tải), để giúp khách hàng có thể dễ dàng quan sát và mua các hàng hóa đó, tất cả các dịch vụ trên được cung cấp trực tuyến từ cơ sở dữ liệu máy tính hoặc thông qua mạng internet hoặc qua các phương tiện khác; dịch vụ sắp xếp, vì lợi ích của người khác, các mặt hàng viễn thông, máy vi tính, đồ điện gia dụng và điện tử, bộ phận, phụ tùng và linh kiện của các hàng hóa này, thẻ dữ liệu, thiết bị an ninh, quần áo, đồ đi chân, đồ đội đầu và phụ kiện của trang phục, hàng dệt may, hàng hóa làm từ vải lanh dùng làm đồ gia dụng, hành lý và túi xách, ấn phẩm in và văn phòng phẩm, quà tặng, đồ chơi, trò chơi và các dụng cụ thể thao, đồ nữ trang, dụng cụ đo thời gian, dụng cụ và đồ dùng cho gia đình, đồ nội thất và đồ trang sức dùng cho gia đình, mỹ phẩm và sản phẩm chăm sóc cá nhân, sản phẩm dược nói chung, sản phẩm làm sạch, sản phẩm chăm sóc sức khỏe, thức ăn dùng cho người và hàng tạp hóa, đồ uống, để giúp cho khách hàng dễ dàng quan sát và mua các hàng hóa đó; mua bán năng lượng, cụ thể là: điện, khí thiên nhiên (khí gas), dầu mỏ, nhiên liệu; dịch vụ bán đấu giá được cung cấp trên mạng internet; dịch vụ quản trị kinh doanh để xử lý các đơn hàng đặt trên mạng internet; dịch vụ quảng cáo để xúc tiến thương mại điện tử; cung cấp thông tin và tư vấn liên quan đến việc cung cấp và xúc tiến bán hàng, lựa chọn và trưng bày hàng hóa; cung cấp thông tin và tư vấn việc mua hàng hóa cho các khách hàng tương lai; dịch vụ biên soạn và sao chép dữ liệu; dịch vụ biên tập quảng cáo để sử dụng như các trang web trên mạng internet, sản xuất phim quảng cáo; dịch vụ biên tập thông tin về danh bạ điện thoại vào cơ sở dữ liệu máy tính để công bố trên mạng internet; cung cấp không gian trên các trang web để quảng cáo hàng hóa và dịch vụ; dịch vụ xử lý dữ liệu và cơ sở dữ liệu, cụ thể là, biên tập và hệ thống hóa thông tin vào cơ sở dữ liệu máy tính, quản lý dữ liệu trong máy tính cho người khác, tra cứu dữ liệu trong máy vi tính cho người khác; dịch vụ tiếp thị qua điện thoại; dịch vụ trả lời điện thoại và thư tín; dịch vụ điều hành tổng đài điện thoại cho người khác (tiếp nhận, xử lý, trả lời, ghi âm, theo dõi, đánh giá, lập hồ sơ, phân phối, kiểm tra/kiểm toán, quản trị hành chính, hồi đáp và báo cáo các cuộc gọi điện thoại, các đơn đặt hàng và yêu cầu qua điện thoại); dịch vụ điều hành trung tâm giám sát kinh doanh từ xa; dịch vụ quản lý dữ liệu và kiểm kê điện tử hàng tồn kho; biên tập thông tin vào cơ sở dữ liệu máy tính để xác nhận và xác thực thông tin giao dịch thương mại trong lĩnh vực vận tải, đăng ký đặt vé/đặt chỗ khi di chuyển bằng đường hàng không, đặt vé/giữ chỗ trước cho chuyến đi, vé cho chuyến đi và phát vé tham dự các sự kiện văn hóa và thể thao; dịch vụ xác thực/xác nhận vé, phiếu giảm giá, phiếu quà tặng, chiết khấu, chương trình chăm sóc khách hàng trung thành, thẻ quà tặng và phiếu tặng quà (xác nhận tính xác thực thông tin dữ liệu nhằm mục đích kiểm tra tính chính xác của thông tin dữ liệu đã được biểu thị trên vé, phiếu giảm giá, phiếu quà tặng, chiết khấu, chương trình chăm sóc khách hàng trung thành, thẻ quà tặng và phiếu tặng quà), bản chất là quản lý thương mại; dịch vụ cố vấn, cung cấp thông tin và tư vấn liên quan đến tất cả các dịch vụ kể trên.

Nhóm 36: Dịch vụ tài chính; dịch vụ ngân hàng; dịch vụ bảo hiểm; kinh doanh tài chính; kinh doanh tiền tệ; dịch vụ bảo hiểm và cấp tiền cho các thiết bị, hệ thống và máy móc viễn thông được lắp đặt; cung cấp các dịch vụ và phương tiện thẻ tín dụng; cung cấp dịch vụ chuyển tiền điện tử và các phương tiện giao dịch trực tuyến; xử lý thanh toán tiền để mua hàng hóa và dịch vụ thông qua mạng thông tin liên lạc điện tử; dịch vụ thanh toán tự động; hệ thống ngân hàng điện tử thông qua mạng máy tính toàn cầu (hệ thống ngân hàng thực hiện giao dịch qua mạng internet); xử lý thanh toán điện tử thông qua mạng máy tính toàn cầu; cung cấp dịch vụ chuyển tiền điện tử bằng các phương tiện của mạng viễn thông; dịch vụ thanh toán được cung cấp thông qua máy móc và thiết bị viễn thông không dây; dịch vụ bảo lãnh thanh toán tiền đặt hàng; dịch vụ xử lý thanh toán; dịch vụ chuyển

tiền tệ điện tử; dịch vụ thanh toán không cần tiếp xúc (dịch vụ thanh toán sử dụng công nghệ nhận dạng tần số sóng vô tuyến (RFID) hoặc công nghệ giao tiếp trường gần (NFC) để thực hiện và đảm bảo việc thanh toán); dịch vụ quản lý quỹ và quản lý đầu tư; quản trị quỹ và quản trị đầu tư; dịch vụ tài chính được máy tính hóa; cung cấp dịch vụ định giá trực tuyến; buôn bán bất động sản; quản lý tài sản là bất động sản và cung cấp các thông tin và tư vấn liên quan đến dịch vụ nêu trên; cung cấp thông tin tài chính; niêm yết giá thị trường chứng khoán; dịch vụ cung cấp thông tin về cổ phần và cổ phiếu; môi giới cổ phiếu và trái phiếu; hoạt động quyên góp/gây quỹ; quyên góp từ thiện, tổ chức quyên góp và tổ chức hoạt động quyên góp/gây quỹ; tài trợ tài chính; dịch vụ chiết khấu; dịch vụ cung cấp thông tin và cố vấn liên quan tới bảo hiểm, tài chính, tiền tệ, hệ thống ngân hàng thực hiện giao dịch qua máy vi tính tại nhà và qua mạng internet, thông tin về cổ phần và cổ phiếu, môi giới cổ phiếu và trái phiếu, được cung cấp trực tuyến từ cơ sở dữ liệu máy tính hoặc từ mạng internet; dịch vụ tư vấn và cung cấp thông tin, cố vấn cho tất cả các dịch vụ nêu trên.

Nhóm 41: Dịch vụ giáo dục và đào tạo; dịch vụ giải trí; hoạt động thể thao và văn hoá; cung cấp thông tin liên quan tới các sự kiện giáo dục, giải trí, thể thao và văn hoá được cung cấp trực tuyến từ cơ sở dữ liệu máy tính hoặc từ mạng internet hoặc được cung cấp bởi các phương tiện khác; dịch vụ trò chơi điện tử được cung cấp từ cơ sở dữ liệu máy tính hoặc bằng phương tiện mạng internet; dịch vụ cho thuê hình ảnh, âm thanh và trò chơi máy tính; dịch vụ giải trí trên truyền hình và trên đài rađiô; xuất bản và sản xuất âm nhạc, phim (trừ phim quảng cáo), các chương trình truyền hình và phát thanh và các chương trình mua bán hàng qua truyền hình và qua trang web; tổ chức các cuộc thi và trò chơi; cung cấp xuất bản phẩm điện tử trực tuyến; cung cấp chương trình cho trò chơi điện tử viđêô tại nhà và thiết bị trò chơi cầm tay qua truyền thông không dây (không tải được); xuất bản sách và báo điện tử trực tuyến; cung cấp các bộ phim, chương trình giải trí trên truyền hình và viđêô âm nhạc giải trí qua trang web cho phép tương tác; xuất bản các bài đọc dưới định dạng điện tử hoặc các dạng khác; dịch vụ xuất bản và sản xuất âm thanh và/hoặc là phương tiện truyền thông nghe nhìn; dịch vụ triển lãm cho mục đích giáo dục, văn hóa, thể thao hoặc giải trí; tổ chức, sản xuất và giới thiệu các buổi hòa nhạc, biểu diễn âm nhạc, sân khấu kịch và buổi ghi hình, các lễ hội, du lịch và các buổi biểu diễn, sự kiện và hoạt động âm nhạc và văn hóa khác; tổ chức, quản lý hoặc sắp xếp cho các sự kiện trò chơi viđêô; dịch vụ biên tập hậu kỳ trong lĩnh vực âm nhạc, viđêô và phim ảnh; dịch vụ lập chương trình tin tức để truyền qua mạng internet; sắp xếp và điều khiển các hội nghị, các cuộc hội thảo chuyên đề, các cuộc hội nghị chuyên đề, các khoá hướng dẫn, các cuộc hội thảo, buổi giảng dạy, các cuộc họp; các buổi họp và khóa đào tạo hoặc các khoá học từ xa và cho phép tương tác được cung cấp trực tuyến thông qua đường kết nối viễn thông hoặc mạng máy tính hoặc được cung cấp bởi các phương tiện khác; dịch vụ dịch thuật; dịch vụ triển lãm nghệ thuật được cung cấp trực tuyến thông qua đường kết nối viễn thông; dịch vụ đánh bạc; dịch vụ câu lạc bộ (giáo dục, văn hóa, thể thao hoặc giải trí); dịch vụ giữ chỗ và đặt vé trước cho các sự kiện văn hoá, thể thao và giải trí; dịch vụ thư viện điện tử để cung cấp các thông tin điện tử (bao gồm các thông tin lưu trữ) dưới dạng các văn bản điện tử, thông tin và dữ liệu âm thanh và/hoặc là hình ảnh, các trò chơi và các trò giải trí; cung cấp và điều khiển các cuộc hội nghị, các nhóm thảo luận và phòng tán gẫu điện tử; cung cấp âm nhạc kỹ thuật số (không thể tải xuống được) từ mạng internet; cung cấp ảnh, hình ảnh, đồ thị, đoạn tin ngắn, phim, viđêô và chương trình nghe-nhìn (không thể tải xuống được) trực tuyến hoặc từ cơ sở dữ liệu máy tính hoặc từ mạng internet hoặc trang web trên Internet; dịch vụ nhiếp ảnh; cung cấp thông tin và tư vấn liên quan tới tất cả các dịch vụ kể trên.

(210) **4-2016-06238**

(540)

Ozeroom

(220) 15.03.2016
(441) 25.11.2016

(731) PHẠM ANH THẮNG (VN)
Tập thể du lịch công đoàn, phường Cổ Nhuế 1, quận Bắc Từ Liêm, thành phố Hà Nội
(740) Công ty TNHH Hùng Sơn và cộng sự (HUNG SON & PARTNERS)

(511) Nhóm 35: Quản lý kinh doanh cho khách sạn; tư vấn tổ chức và điều hành kinh doanh; khảo sát kinh doanh thương mại; dịch vụ so sánh giá cả; nghiên cứu thị trường; quảng cáo.

Nhóm 43: Đặt chỗ khách sạn; dịch vụ khách sạn; nhà trọ; đặt chỗ trọ; cho thuê chỗ ở tạm thời; nhà nghỉ du lịch.

---

(210) **4-2016-06239**

(540)

Omely9

(220) 15.03.2016
(441) 25.11.2016

(731) PHẠM ANH THẮNG (VN)
Tập thể du lịch công đoàn, phường Cổ Nhuế 1, quận Bắc Từ Liêm, thành phố Hà Nội
(740) Công ty TNHH Hùng Sơn và cộng sự (HUNG SON & PARTNERS)

(511) Nhóm 35: Quản lý kinh doanh cho khách sạn; tư vấn tổ chức và điều hành kinh doanh; khảo sát kinh doanh thương mại; dịch vụ so sánh giá cả; nghiên cứu thị trường; quảng cáo.

Nhóm 43: Đặt chỗ khách sạn; dịch vụ khách sạn; nhà trọ; đặt chỗ trọ; cho thuê chỗ ở tạm thời; nhà nghỉ du lịch.

---

(210) **4-2016-06351**

(540)

HEURES D'ABSENCE

(220) 15.03.2016
(441) 25.11.2016

(731) LOUIS VUITTON MALLETIER (FR)
2, rue du Pont-Neuf, 75001 Paris, France
(740) Công ty Luật TNHH quốc tế BMVN (BMVN INTERNATIONAL LLC)

(511) Nhóm 03: Chế phẩm tẩy trắng và các chất khác dùng để giặt; chế phẩm làm sạch, đánh bóng và cọ rửa; chế phẩm làm sạch; dầu dùng cho mục đích làm sạch; chế phẩm bảo quản đồ da thuộc [chất làm bóng] ; chế phẩm tẩy trắng đồ da; kem đánh bóng; kem dùng cho đồ da thuộc; kem đánh giày; chế phẩm làm bóng giày; giấy đánh bóng và sáp đánh bóng; sáp, xi dùng cho thợ giày; chất pha chế dầu thơm (nước hoa); nước hoa; nước thơm để xức

sau khi tắm; nước hoa với nồng độ tinh dầu từ 12-20% (eau de parfum); nước hoa cô lô nhơ (eau de Cologne); lớp nền cho nước hoa; chiết xuất của hoa [nước hoa]; tinh dầu; chế phẩm làm thơm không khí; hỗn hợp làm từ cánh hoa khô và hương liệu [chất thơm]; hương thơm (hương trầm) để thắp; chế phẩm mỹ phẩm chăm sóc da và chăm sóc môi; chế phẩm mỹ phẩm dùng cho mục đích làm thon nhỏ người; nước thơm mỹ phẩm; mặt nạ làm đẹp; mỹ phẩm dùng cho tay, mặt và cơ thể; mỹ phẩm chăm sóc tóc; nước xịt gỡ rối tóc; nước xức tóc; chế phẩm tẩy trắng [tẩy màu] dùng cho tóc (mỹ phẩm); thuốc nhuộm tóc; kem sửa kiểu tóc và gel sửa kiểu tóc; keo xịt tóc; kem làm rụng lông; sáp làm rụng lông; chế phẩm cạo râu; xà phòng cạo râu; bọt cạo râu; nước thơm dùng sau khi cạo râu; chế phẩm chống nắng dùng cho mục đích mỹ phẩm; chế phẩm vệ sinh thân thể; thuốc đánh răng; xà phòng; dầu gội đầu; sữa tắm (dùng cho tấm vòi sen); sữa tắm (dùng cho tắm bồn); dầu tắm [dùng cho mục đích mỹ phẩm]; muối tắm mỹ phẩm; xà phòng bọt để tắm; bột ngọc trai để tắm [dùng cho mục đích mỹ phẩm]; bột tan, dùng cho mục đích vệ sinh thân thể; sữa làm sạch dùng cho mục đích vệ sinh; chất khử mùi dùng cho người; chế phẩm trang điểm; son môi; chế phẩm làm rám nắng [mỹ phẩm]; chế phẩm tự làm rám da [mỹ phẩm]; thuốc bôi lông mi mắt (mát-ca-ra); phấn trang điểm; phấn bôi mi mắt; bút chì trang điểm; chế phẩm tẩy trang; hình trang trí bóc dính dùng cho mục đích mỹ phẩm; hình xăm tạm thời dùng cho cơ thể và móng (tay, chân) (mỹ phẩm); bộ mỹ phẩm và bộ trang điểm; chế phẩm dùng để chăm sóc và làm đẹp cho móng; sơn móng (tay, chân) dùng cho mục đích mỹ phẩm; chế phẩm bảo vệ móng; nước sơn móng; chất tẩy nước sơn móng; móng (tay, chân) giả; bộ móng (tay,chân) giả; chất kết dính để dán móng (tay chân) giả.

---

(210) **4-2016-07512**

(540)

mobiTV

(220) 24.03.2016
(441) 25.11.2016
(731) CÔNG TY CỔ PHẦN NGHE NHÌN TOÀN CẦU. (VN)
Số 324 đại lộ Bình Dương, phường Phú Hòa, thành phố Thủ Dầu Một, tỉnh Bình Dương.
(740) Công ty cổ phần Tư vấn S&B (S&B CONSULTANT., CORP.)

(511) Nhóm 09: Thiết bị và dụng cụ điện ảnh, thiết bị và dụng cụ dùng để truyền dẫn, cụ thể Ià: thiết bị ghi, truyền và tái tạo âm thanh hoặc hình ảnh; vật mang dữ liệu từ tính, đĩa ghi; đĩa compact, DVD.

Nhóm 35: Quảng cáo, cụ thể là: tập hợp và trưng bày các loại hàng hoá khác nhau (không kể vận chuyển) vì lợi ích của khách hàng để họ dễ xem và mua các hàng hoá này; các dịch vụ này có thể được cung cấp tại các cửa hàng bán lẻ, bán buôn hàng hoá hoặc thông qua thư đặt hàng từ ca-ta-lô hoặc thông qua các phương tiện truyền thông điện tử; quảng cáo bằng đài phát thanh.

Nhóm 38: Viễn thông, cụ thể là: cho phép một người đàm thoại với một người khác; truyền tin nhắn từ người này tới người khác; để một người liên lạc với một người khác bằng cách nghe hoặc nhìn (radiô và vô tuyến truyền hình); dịch vụ truyền phát các chương trình phát thanh hoặc truyền hình.

Nhóm 41: Giáo dục, cụ thể là: các dịch vụ về giáo dục người hoặc dạy thú dưới mọi hình thức; các dịch vụ có mục đích chính là giải trí, vui chơi hoặc tiêu khiển cho mọi người;

trình bày các tác phẩm văn học hoặc nghệ thuật cho công chúng nhằm mục đích văn hoá hoặc giáo dục.

Nhóm 42: Các dịch vụ khoa học và công nghệ và nghiên cứu, thiết kế có liên quan đến chúng, cụ thể là: thiết kế và phát triển phần cứng và phần mềm máy tính.

---

(210) **4-2016-07595**

(300) 168793 08.12.2015 LB

(540)

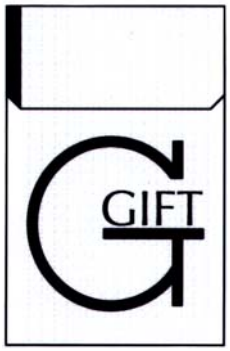

(220) 24.03.2016
(441) 25.11.2016
(531) 26.4.2; 25.7.17; A10.1.16; A19.3.4
(731) MR. SHAMDATH RAGOEBIER (SR)
Dr. Sophi Redmondstraat 176 B, Paramaribo, Rep. Suriname
(740) Công ty TNHH Đại Tín và Liên Danh (DAITIN AND ASSOCIATES CO.,LTD)

(511) Nhóm 34: Thuốc lá; thuốc lá điếu; vật dụng dành cho người hút thuốc, cụ thể là, ống đầu lọc, ống đựng xì gà, đầu lọc cho thuốc lá, ống dùng cho thuốc lá điếu; diêm.

---

(210) **4-2016-08233**

(540)

(220) 30.03.2016
(441) 25.11.2016
(531) 3.1.4; 3.1.1; 3.1.16; 4.3.1; 3.7.17
(731) N.V. SUMATRA TOBACCO TRADING COMPANY (ID)
Jalan Pattimura No.3, Pematang Siantar, Sumatera Utara, Indonesia
(740) Công ty Tư vấn đầu tư và chuyển giao công nghệ (INVESTCONSULT)

(511) Nhóm 17: Amiăng; ống mềm (không bằng kim loại); gôm; gutapercha dùng để cách điện cho cáp ngầm; mica; vật liệu bao gói [đệm lót, nhồi] bằng cao su hoặc bằng chất dẻo; cao su.

---

(210) **4-2016-08467**

(540)

(220) 31.03.2016
(441) 25.11.2016
(531) 26.1.1; 26.1.4; A26.1.18; 21.3.21
(591) Trắng, đỏ, đen
(731) CÔNG TY TNHH THƯƠNG MẠI ĐIỆN TỬ GAMEPAY (VN)
585/6 Sư Vạn Hạnh, phường 13, quận 10, thành phố Hồ Chí Minh

(511) Nhóm 09: Thiết bị ngoại vi máy vi tính; chương trình trò chơi trên máy vi tính; máy tính xách tay, máy vi tính, máy nghe nhạc âm thanh nổi cho cá nhân; máy in để dùng với máy vi tính.

---

(210) **4-2016-08548**

(540)

HEPWIT

(220) 31.03.2016
(441) 25.11.2016

(731) CÔNG TY CỔ PHẦN DƯỢC PHẨM ME DI SUN (VN)
Số 521, khu phố An Lợi, phường Hòa Lợi, thị xã Bến Cát, tỉnh Bình Dương

(740) Công ty TNHH Sở hữu trí tuệ và Công nghệ Thủ đô (CAPITAL IP&T CO.LTD.)

(511) Nhóm 05: Dược phẩm; thực phẩm chức năng; thực phẩm dinh dưỡng dùng trong y tế; nước súc miệng dùng cho mục đích y tế; dung dịch làm sạch khử khuẩn sát trùng dùng cho mục đích y tế; nước tắm thảo dược cho trẻ em dùng cho mục đích y tế.

---

(210) **4-2016-09032**

(540)

Cafe
PHƯỢNG LONG KHÁNH

(220) 05.04.2016
(441) 25.11.2016
(531) A26.11.12
(591) Đỏ, trắng
(731) HỘ KINH DOANH CÀ PHÊ THANH PHƯỢNG (VN)
Số 23/1 đường 5, xã Suối Tre, huyện Long Khánh, tỉnh Đồng Nai
(740) Công ty TNHH Sở hữu trí tuệ Gia Việt (GIAVIET CO., LTD.)

(511) Nhóm 30: Cà phê; cà phê bột; cà phê túi lọc; cà phê hòa tan; cà phê hạt; cà phê chưa rang.

---

(210) **4-2016-09350**

(540)

Welna

(220) 07.04.2016
(441) 25.11.2016
(531) 26.1.1; 26.7.25; 26.4.4; A14.1.6; A1.13.15
(731) NISSHIN SEIFUN GROUP INC. (JP)
25, Kanda-Nishiki-cho 1-chome, Chiyoda-ku, Tokyo, Japan
(740) Văn phòng luật sư Phạm và Liên danh (PHAM & ASSOCIATES)

(511) Nhóm 01: Hóa chất dùng trong bảo quản thực phẩm; phụ gia hóa học được sử dụng để kéo dài thời hạn sử dụng của thực phẩm; phụ gia hóa học sử dụng trong sản xuất thực phẩm và dược phẩm; hóa chất công nghiệp; chế phẩm hóa học sử dụng trong công nghiệp thực phẩm; chất làm tăng chất lượng bánh mì (enzim, chất nhũ hoá, chất gôm, chất nhân

giống men); phụ gia hóa học sử dung trong sản xuất mỳ và bột nhào (bột kansui); chế phẩm hóa học sử dụng để làm mềm bánh gạo đã được nghiền (hóa chất làm mềm bánh mochi); chế phẩm sinh học, không dùng cho mục đích y tế hoặc thú y; thuốc thử hóa học và hóa sinh (không dùng cho mục đích y tế hoặc thú y); chế phẩm cấy mô sinh học không dùng cho mục đích y tế hoặc thú y; chế phẩm cấy vi sinh vật không sử dụng trong y tế và thú y; chế phẩm vi sinh vật không sử dụng trong y tế và thú y; enzim dùng cho mục đích công nghiệp; chế phẩm enzim dùng cho công nghiệp thực phẩm; coenzim dùng cho mục đích công nghiệp; coenzim Q10 có thể phân tán nước sử dụng trong công nghiệp ; coenzim Q10 có thể phân tán nước trong ở dạng bột sử dụng trong sản xuất thực phẩm, chất bổ sung ăn kiêng và chất bổ sung dinh dưỡng, đồ uống không chứa cồn và đồ uống có cồn; protein [nguyên liệu thô]; protein lúa mì [nguyên liệu thô]; anbumin (động vật hoặc thực vật, nguyên liệu thô); gluten dùng cho công nghiệp thực phẩm; bột dùng cho mục đích công nghiệp; hóa chất dùng để phân tích trong phòng thí nghiệm, không dùng cho mục đích y tế hoặc thú y; chất dùng để chẩn đoán, không dùng cho mục đích y tế hoặc thú y; chất thử hóa học, không dùng cho mục đích y tế hoặc thú y; chất xúc tác hóa sinh; chế phẩm tháo khuôn đúc; chế phẩm làm sạch/tinh chế/lọc; chất phụ gia hóa học sử dụng để sản xuất thức ăn động vật; chất tạo ngọt nhân tạo (chế phẩm hóa học); nhựa tổng hợp dạng thô; phân bón.

Nhóm 05: Chất bổ sung dinh dưỡng; thực phẩm ăn kiêng thích hợp cho mục đích y tế; chất bổ sung cho ăn kiêng dùng cho người; nấm men và chiết xuất từ nấm men dùng cho mục đích dược phẩm; coenzym Q1O; enzym dùng cho mục đích y tế, dược phẩm, và thú y; men dùng cho mục đích dược phẩm; coenzym dùng cho mục đích y tế; vitamin và chế phẩm vitamin; chế phẩm khoáng chất; bột dùng cho mục đích dược phẩm; mầm lúa mì thích hợp cho mục đích y tế; bột xay thô dùng cho mục đích dược phẩm; Gluten sử dụng trong y tế; mạch nha dùng cho mục đích dược phẩm; nước khoáng dùng cho mục đích y tế; bạc hà dùng cho mục đích y tế; kẹo cao su dùng cho mục đích y tế; viên thuốc ngậm dùng cho mục đích dược phẩm; bao con nhộng dùng trong y tế; sợi dùng cho ăn kiêng; thảo dược; chất tạo ngọt nhân tạo thích hợp cho mục đích y tế; đồ uống ăn kiêng thích hợp cho mục đích y tế; thực phẩm dùng cho người bệnh (được làm đặc biệt); thực phẩm cho trẻ em; chế phẩm hóa học dùng cho mục đích dược phẩm; dược phẩm; thuốc dùng cho người; đồ uống y tế; tác nhân hóa học dùng cho mục đích y tế hoặc thú y; chế phẩm chẩn đoán dùng cho mục đích y tế hoặc thú y; vật liệu băng bó dùng trong y tế và phẫu thuật; cao dán; mặt nạ (khẩu trang) vệ sinh, không sử dụng trong y tế và phẫu thuật; khăn lau dùng cho mục đích vệ sinh (y tế); khăn lau có tác nhân chống vi rút; vải dùng một lần có tác nhân chống vi rút; hộp thuốc cấp cứu, có chứa thuốc bên trong; chất khử mùi, không dùng cho người hoặc động vật; quần, thấm hút được, dùng cho người không tự kiềm chế được; tã lót dùng cho người không tự kiềm chế được; chất tẩy uế dùng cho mục đích vệ sinh; chất chống vi rút; chất tẩy rửa dùng cho mục đích y tế; chế phẩm thú y; chất ăn kiêng sử dụng trong thú y; thực phẩm chứa thuốc dùng cho động vật; chất bổ sung ăn kiêng dùng cho động vật; thuốc dùng cho mục đích thú y; môi trường nuôi cấy vi khuẩn; chủng vi sinh nuôi cấy dùng trong y tế và thú y; vi khuẩn và chế phẩm vi khuẩn sử dụng trong y tế hoặc thú y; tế bào động vật và nuôi cấy dùng cho mục đích nghiên cứu và khoa học; chất dinh dưỡng dùng cho vi sinh vật; chất kháng thể; chế phẩm vi sinh dùng cho mục đích y tế, dược phẩm, và thú y; chế phẩm diệt động vật có hại; chất diệt nấm; chất diệt cỏ.

Nhóm 07: Máy chế biến bột; máy phân loại; máy và hệ thống sàng; máy phân loại dùng trong công nghiệp; cái giần [máy hoặc bộ phận của máy]; máy và thiết bị nghiền; máy nghiền mịn; băng tải bột [máy móc]; máy khí nén mật độ cao dùng để vận chuyển bột;

máy vận chuyển; máy tiếp nhiên liệu; bộ cấp nhiên liệu [bộ phận của máy móc] ; băng tải vận hành bằng khí nén; máy khí nén; máy trộn; thiết bị phun rập cách chữ cho tấm tinh thể lỏng; máy phun; máy chế biến sử dụng trong công nghiệp thực phẩm; máy hút bụi sử dụng trong chế biến bột; máy tách; máy ly tâm; máy in; khuôn in; trục lăn của máy in; lưới là bộ phận của máy sử dụng trong công nghiệp in lưới; bộ lọc [bộ phận của máy hoặc động cơ]; máy lọc; bộ lọc dầu dùng cho động cơ; lõi lọc dùng cho máy lọc; máy bào rãnh; máy nạp tải; máy phay; máy xay bột; máy chế biến thực phẩm, được vận hành bằng điện; máy sản xuất thủy tinh; máy xử lý chất dẻo; máy gia công kim loại; máy gia công đá; máy nén [máy móc]; máy ép cỏ khô; túi của máy hút bụi; máy hút bụi; máy làm sạch công nghiệp (máy hút bụi); máy giặt; thiết bị quá nhiệt; máy nông nghiệp; động cơ, không dùng cho xe cộ mặt đất; máy công cụ.

Nhóm 22: Lưới mắt cáo; lưới; lưới bằng chất dẻo không dùng để bao gói và đóng gói; lưới bằng sợi hóa học; lưới đánh cá; lồng nuôi cá; lưới dùng cho ao cá; lưới dùng để ngụy trang; lưới phòng chống côn trùng; lưới bảo vệ chống động vật; lưới bảo vệ chống chim; lưới dùng làm hàng rào chắn gió; lưới dùng trong vườn; lưới sử dụng trong nông nghiệp; lưới dùng để ngăn ngừa cỏ dại phát triển; lưới dạng tấm; lưới mạng nhện bằng chất dẻo không dùng để bao gói và đóng gói; khung lưới bảo vệ chống gió; đồ chứa (túi, bao tải) dùng để vận chuyển và bảo quản vật liệu với số lượng lớn; sợi bằng chất dẻo dùng cho ngành dệt; sợi dùng để dệt; sợi thủy tinh dùng cho ngành dệt; sợi kim loại dùng để dệt; bông dùng làm vật liệu học; dây bện; lều; mái che bằng vải bạt; vải dầu; buồm; túi [bao tải] dùng để vận chuyển và bảo quản vật liệu với số lượng lớn; vật liệu lót, không bằng cao su hoặc chất dẻo; sợi dệt dạng thô.

Nhóm 24: Vật liệu dệt; vải dệt; vải; vải dệt kiểu mắt lưới; vải bằng sợi thủy tinh, dùng trong ngành dệt; vải không dệt; vật liệu dùng để lọc làm bằng vải dệt; bộ lọc được làm bằng vật liệu dệt; vải sợi dệt để lọc; khăn khô dùng một lần làm bằng vải dệt; khăn lau chén uống trà làm bằng vải dệt; vải thưa để rây; màn chống muỗi; màn chống côn trùng; rèm cửa dạng lưới; rèm cửa bằng vải dệt hoặc chất dẻo; tấm trướng treo tường làm bằng vải; vải tuyn; tấm phủ rộng cho đồ nội thất; khăn phủ giường; khăn trải bàn, không bằng giấy; áo gối; tấm đệm, ga trải giường (vải dệt); vải niệm.

Nhóm 31: Thực phẩm cho động vật; thức ăn cho vật nuôi trong nhà; động vật sống dùng trong phòng thí nghiệm; thức ăn hỗn hợp cho động vật; thức ăn tổng hợp cho động vật; hạt cho thức ăn động vật; các sản phẩm phụ của quá trình xử lý ngũ cốc, dùng cho động vật; chế phẩm để vỗ béo động vật; đồ uống cho vật nuôi trong nhà; men cho thức ăn động vật; phụ gia có có mùi thơm dùng cho thức ăn động vật; lúa mì; ngũ cốc chưa xử lý; cám; quả hạnh [trái cây]; rau tươi; trái cây tươi; mạch nha dùng cho ngành bia và rượu.

Nhóm 37: Lắp đặt, bảo dưỡng, sửa chữa nhà máy; bảo dưỡng và sửa chữa xi lô (tháp cao hoặc hầm) để bảo quản thực phẩm; dịch vụ tư vấn liên quan tới xây dựng; xây dựng nhà máy; xây dựng và sửa chữa kho hàng; dịch vụ xây dựng cơ bản; dịch vụ tư vấn xây dựng; giám sát xây dựng công trình; bảo trì và sửa chữa các công trình xây dựng; lắp đặt, bảo dưỡng và sửa chữa máy móc; bảo dưỡng và sửa chữa máy và thiết bị chế biến thực phẩm và đồ uống; bảo dưỡng và sửa chữa máy và thiết bị đo; bảo dưỡng và sửa chữa hệ thống điều khiển thiết bị đo đạc; lắp đặt hệ thống đo đạc; bảo dưỡng và sửa chữa máy tải bột dùng khí nén và các bộ phận và linh kiện của chúng; lắp đặt, bảo dưỡng và sửa chữa phần cứng máy tính.

Nhóm 40: Dịch vụ chế biến bột; chế biến và xử lý bột và vật liệu hạt; dịch vụ mài; dịch vụ chế tạo, làm hoặc sản xuất hàng hóa hoặc vật liệu theo yêu cầu của khách hàng (cho

người khác); xử lý chất dẻo; xử lý kim loại; thông tin về xử lý vật liệu; xay bột; chế biến thực phẩm (trừ nấu ăn), bảo quản thức ăn và đồ uống; làm đông lạnh thực phẩm; dịch vụ lọc dầu; chế biến dầu mỏ; chế biến các sản phẩm nông nghiệp; xử lý hóa chất; chế biến vật liệu; xử lý vải; dịch vụ in; xử lý nước.

Nhóm 42: Dịch vụ cân bột; thiết lập các bản vẽ xây dựng; đánh giá tính an toàn; kiểm soát chất lượng; thử nghiệm vật liệu; thử nghiệm sản phẩm; kiểm tra và phân tích phòng thí nghiệm; thử nghiệm, kiểm tra hoặc nghiên cứu về dược phẩm, mỹ phẩm hoặc thực phẩm; phân tích thành phần thực phẩm; thiết kế và cải tiến máy công nghiệp và các bộ phận của chúng; thiết kế và cải tiến hệ thống máy tính; lắp đặt và bảo trì phần mềm máy tính; tư vấn về phần mềm máy tính; tư vấn trong lĩnh vực thiết kế và phát triển phần cứng máy tính; giám sát hệ thống máy tính bằng cách truy cập từ xa; nghiên cứu và phân tích trong phòng thí nghiệm về nuôi cấy và trồng trọt; nghiên cứu dự án kỹ thuật; nghiên cứu và phát triển sản phẩm mới cho người khác; nghiên cứu và phân tích hóa chất; nghiên cứu và phân thích sinh hóa; nghiên cứu và phân tích sinh học; nghiên cứu và phân tích vi khuẩn; nghiên cứu cơ khí; dịch vụ ứng dụng kiến thức khoa học vào việc thiết kế, xây dựng và điều hành máy móc, các dịch vụ công cộng như đường, cầu, thiết bị điện, hoá chất; dịch vụ ứng dụng kiến thức khoa học vào việc thiết kế, xây dựng và điều hành nhà máy; kiểm tra (thử nghiệm) hoạt động của nhà máy và máy móc.

---

(210) **4-2016-09985**

(540)

(220) 12.04.2016
(441) 25.11.2016
(531) 26.3.23
(591) Đỏ, đen
(731) CÔNG TY TNHH MỘT THÀNH VIÊN ĐÔNG LIGHTING (VN)
K131/37 Lý Thái Tổ, phường Thạc Gián, quận Thanh Khê, thành phố Đà Nẵng

(511) Nhóm 35: Mua bán thiết bị âm thanh, ánh sáng cụ thể: đèn chiếu sáng, loa.

Nhóm 41: Cho thuê thiết bị âm thanh, cho thuê thiết bị ánh sáng dùng cho trường quay hoặc nhà hát.

---

(210) **4-2016-10337**

(540)

(220) 14.04.2016
(441) 25.11.2016
(731) CÔNG TY TNHH KATOMI VIỆT NAM (VN)
9-11 đường D52, phường 12, quận Tân Bình, thành phố Hồ Chí Minh
(740) Công ty TNHH Sở hữu trí tuệ Tầm Nhìn Mới (FRESHVIEW CO., LTD.)

(511) Nhóm 03: Dầu gội đầu; sữa tắm; dung dịch vệ sinh phụ nữ và nam giới không chứa thuốc; mỹ phẩm; chế phẩm mỹ phẩm để tắm.

Nhóm 16: Khăn ăn bằng giấy ướt; khăn lau bằng giấy ướt; khăn giấy lau mặt; khăn giấy tẩy trang; khăn giấy lụa tẩy trang; khăn giấy.

Nhóm 29: Sữa.

Nhóm 30: Đường; bánh kẹo; cà phê; ca cao; bột ngũ cốc.

---

(210) **4-2016-10607**

(540)

(220) 19.04.2016
(441) 25.11.2016
(531) 26.1.2; A26.1.18; 25.1.5; 8.7.21
(591) Xanh nước biển, trắng, đỏ, cam
(731) CÔNG TY CỔ PHẦN ANH QUÂN PHÁT (VN)
Thôn Nam Châu, xã Hải Châu, huyện Tĩnh Gia, tỉnh Thanh Hóa

(511) Nhóm 30: Muối ăn.

---

(210) **4-2016-10608**

(540)

(220) 19.04.2016
(441) 25.11.2016
(531) 26.1.2; 25.1.5; 25.1.25; 8.7.5
(591) Đỏ, cam, xanh lam sẫm, vàng, đỏ
(731) CÔNG TY CỔ PHẦN ANH QUÂN PHÁT (VN)
Thôn Nam Châu, xã Hải Châu, huyện Tĩnh Gia, tỉnh Thanh Hóa

(511) Nhóm 30: Muối ăn.

---

(210) **4-2016-10609**

(540)

(220) 19.04.2016
(441) 25.11.2016
(531) 26.1.2; 25.1.5; 25.1.25; 25.7.25
(591) Đỏ, cam, xanh thủy tinh, xanh lá cây, vàng
(731) CÔNG TY CỔ PHẦN ANH QUÂN PHÁT (VN)
Thôn Nam Châu, xã Hải Châu, huyện Tĩnh Gia, tỉnh Thanh Hóa

(511) Nhóm 30: Muối ăn.

---

(210) **4-2016-10659**

(540)

(220) 19.04.2016
(441) 25.11.2016
(531) 26.1.2
(591) Đỏ, xanh da trời
(731) CÔNG TY CỔ PHẦN SẢN XUẤT THƯƠNG MẠI BÁCH TINH NGHỆ (VN)
30A đường số 15, phường Tân Kiểng, quận 7, thành phố Hồ Chí Minh

(511) Nhóm 07: Máy phân bổ, tự động.

Nhóm 09: Chương trình máy vi tính [phần mềm có thể tải xuống được]; thiết bị báo động; bộ khuếch đại âm thanh; máy trả lời tự động; thiết bị báo hiệu chống trộm; chuông báo tín hiệu; vi mạch (mạch tích hợp); bảng điều khiển (điện); bảng thông báo điện tử; mạch in; bộ vi xử lý, thiết bị truyền phát tín hiện điện tử; bộ chuyển mạch điện; thiết bị ngoại vi máy vi tính; thiết bị điện động cho điều khiển từ xa các tín hiệu; thiết bị chỉ báo (điện); thiết bị giải trí thích hợp với việc sử dụng với màn chiếu ngoài hoặc màn hình; thiết bị truyền tin quang báo; máy hát tự động cho máy tính; màn hình chiếu; bộ điều chỉnh chiếu sáng sân khấu; thiết bị phân phối phiếu tự động.

---

(210) **4-2016-10711**

(540)

HUBBELL

(220) 19.04.2016
(441) 25.11.2016

(731) HUBBELL INCORPORATED (US)
40 Waterview Drive, Shelton, CT 06484, U.S.A.
(740) Văn phòng Luật sư Ân Nam (ANNAM IP & LAW)

(511) Nhóm 09: Cầu dao điện; bộ nối; đầu nối dây cáp; bộ nối điện, vỏ bộ nối điện; bộ nối nguồn điện; bộ nối điện được bọc cách điện; bộ nối cáp có đường ren xoáy chôn ốc của dây kim loại và dây cáp; máy kiểm tra dây cáp; vòng kẹp dây cáp; cột thu lôi và phụ kiện; công tắc ngắt tải; phụ kiện cho dây cáp, cụ thể là đầu phích cắm, thiết bị ghép nối, dây dẫn điện, mối nối đa điểm, giá giữ cầu chì và khối thiết bị đầu cuối; vỏ bọc và hốc cắm.

Nhóm 17: Chất cách điện; vỏ bọc cách điện; sứ xuyên cho tụ điện cao áp; sứ xuyên dùng trong ngành điện; sứ xuyên máy biến được bọc cách ly; sứ xuyên và vỏ cho thiết bị điện và trạm biến áp.

Nhóm 19: Các sản phẩm phi kim loại, cụ thể là, giá đỡ ống dẫn, cửa ống dẫn, khung, bể phi kim loại để thu - xả nước và giữ lại các vật gây tắc nghẽn dòng chảy (cho công trình xây dựng) và vỉ lưới, tất cả dùng cho hệ thống thoát nước và giữ nước.

---

(210) **4-2016-10712**

(540)

(220) 19.04.2016
(441) 25.11.2016
(531) A1.5.3
(731) HUBBELL INCORPORATED (US)
40 Waterview Drive, Shelton, CT 06484, U.S.A.
(740) Văn phòng Luật sư Ân Nam (ANNAM IP & LAW)

(511) Nhóm 09: Cầu dao điện; bộ nối; đầu nối dây cáp; bộ nối điện; vỏ bộ nối điện; bộ nối nguồn điện; bộ nối điện được bọc cách điện; bộ nối cáp có đường ren xoáy chôn ốc của dây kim loại và dây cáp; máy kiểm tra dây cáp; vòng kẹp dây cáp; cột thu lôi và phụ kiện; công tắc ngắt tải; phụ kiện cho dây cáp, cụ thể là đầu phích cắm, thiết bị ghép nối, đây dẫn điện, mối nối da điểm, giá giữ cầu chì và khối thiết bị đầu cuối; vỏ bọc và hốc cắm.

Nhóm 17: Chất cách điện; vỏ bọc cách điện; sứ xuyên cho tụ điện cao áp; sứ xuyên dùng trong ngành điện; sứ xuyên máy biến được bọc cách ly; sứ xuyên và vỏ cho thiết bị điện và trạm biến áp.

Nhóm 19: Các sản phẩm phi kim loại, cụ thể là, giá đỡ ống dẫn, cửa ống dẫn, khung, bể phi kim loại để thu - xả nước và giữ lại các vật gây tắc nghẽn dòng chảy (cho công trình xây dựng) và vỉ lưới, tất cả dùng cho hệ thống thoát nước và giữ nước.

---

(210) **4-2016-11070**

(540)

(220) 21.04.2016
(441) 25.11.2016
(531) A26.4.24; 26.4.1
(731) NGUYỄN NGUYỆT THU (VN)
Số 37 Phan Đình Phùng, phường Quán Thánh, quận Ba Đình, thành phố Hà Nội
(740) Công ty TNHH Tầm nhìn và Liên danh (VISION & ASSOCIATES CO.LTD.)

(511) Nhóm 35: Dịch vụ bán buôn, bán lẻ: đồ nội thất, mỹ phẩm, đồ dùng và thực phẩm cho trẻ em, quần áo, đồ gia dụng cụ thể là: đồ điện tử, đồ điện lạnh, thiết bị số, đồ dùng nhà bếp, đồ dùng nhà tắm, thiết bị điện, thiết bị chiếu sáng, đồ ngoại thất cụ thể là giường treo, ghế sôfa, bàn, ghế, máy nướng thịt, dù (ô), đồ gốm, xích đu, võng, cây cảnh, hoa, nhà kính, cửa kính, hàng rào, chậu, bình, gạch lát sân; bán đấu giá; dịch vụ cố vấn điều hành kinh doanh; dịch vụ quảng cáo trực tuyến trên mạng máy tính; dịch vụ giới thiệu sản phẩm trên các phương tiện truyền thông, cho mục đích bán lẻ; dịch vụ so sánh giá cả.

Nhóm 42: Kiến trúc; thiết kế trang trí nội thất; thiết kế phần mềm máy tính; cung cấp công cụ tìm kiếm trên internet; cho thuê máy chủ đặt trang tin điện tử; cho thuê phần mềm máy tính.

---

(210) **4-2016-11073**

(540)

FTYPE

(220) 21.04.2016
(441) 25.11.2016

(731) JAGUAR LAND ROVER LIMITED (GB)
Abbey Road, Whitley, Coventry CV3 4LF, United Kingdom

(740) Công ty TNHH Sở hữu trí tuệ HA VIP (HAVIP CO., LTD.)

(511) Nhóm 06: Vòng và xích làm bằng kim loại thường dùng để móc chìa khóa; vật được chạm trổ nghệ thuật làm bằng kim loại thường; biểu tượng bằng kim loại cho xe cộ và chìa khóa.

Nhóm 09: Kính râm; kính đeo mắt; miếng đệm lót chuột máy vi tính; thiết bị lưu trữ dưới dạng điện tử dùng cho máy vi tính; ổ đĩa trống dùng để lưu trữ dữ liệu; đĩa compact, đĩa DVDs; vỏ bên ngoài của điện thoại di động; ống nhòm; hệ thống điều khiển điện tử và linh kiện điện tử của động cơ cho xe cộ trên mặt đất; dây đeo giữ kính mắt.

Nhóm 14: Đồng hồ đeo tay; đồng hồ; khuy măng sét; ghim cài ca vát; kẹp cài ca vát; đồ trang sức; vòng làm bằng kim loại quý dùng để móc chìa khóa.

Nhóm 16: Ấn phẩm; văn phòng phẩm; áp phích quảng cáo; bản đồ; sách hướng dẫn du lịch; xuất bản phẩm dạng in; giấy; vật phẩm làm hoàn toàn hoặc chủ yếu bằng giấy; phiếu và/hoặc là bìa cứng; ảnh chụp; lịch; giấy dính (văn phòng phẩm); nhãn mác (không làm bằng vải); thước vẽ; bưu thiếp; vật dụng để đánh dấu trang sách (văn phòng phẩm); vật dụng chặn giữ sách không bị đổ; vật phẩm tẩy xóa; vật dụng chặn giấy; bìa cứng đã gập bằng giấy, kẹp và bìa bọc, tất cả dùng cho mục đích đựng vở viết, sổ tay, giấy; tranh sơn dầu; khăn lau, khăn ăn, túi, khăn giấy, tất cả đều làm bằng giấy hoặc chủ yếu bằng giấy và/hoặc là giấy tái sinh; vật liệu dùng để bao gói và đóng gói làm hoàn toàn hoặc chủ yếu bằng giấy hoặc nhựa; màng mỏng làm bằng chất dẻo dùng để bao gói; vật dụng kẹp tiền; dụng cụ viết; đồ trang trí đặt trên bàn làm hoàn toàn hoặc chủ yếu bằng giấy; miếng lót cho đồ uống (ly, cốc, tách...) làm bằng giấy hoặc chủ yếu bằng giấy.

Nhóm 18: Vật liệu làm bằng da hoặc giả da; túi du lịch; hộp rỗng đựng đồ trang điểm; cặp da; vali; ví bỏ túi; túi cầm tay cho phụ nữ; túi xách tay; ô che nắng; ô; gậy chống; ví tiền; ba lô.

Nhóm 20: Vòng không làm bằng kim loại dùng để móc chìa khóa; huy hiệu, biểu tượng, biển hiệu, biển ghi tên, đồ trang trí, tấm trang trí, tất cả làm hoàn toàn hoặc chủ yếu bằng nhựa hoặc gỗ (sử dụng làm đồ đạc trong nhà, không nằm trong nhóm khác); đồ trang trí đặt trên bàn làm hoàn toàn hoặc chủ yếu bằng nhựa (sử dụng làm đồ đạc trong nhà, không nằm trong nhóm khác).

Nhóm 21: Dụng cụ và đồ chứa đựng dùng cho gia dụng; cốc đựng nước uống loại cỡ lớn; ca; chén; cốc; đồ đựng nước giải khát bằng thủy tinh; đồ chứa đựng cách nhiệt cho đồ uống; chai rỗng dùng để đựng nước, hộp giữ lạnh di động và cốc loại cỡ to không làm bằng kim loại quý; bình, giỏ đồ bằng mây dùng khi đi dã ngoại; miếng lót cho đồ uống (ly, cốc, tách...) làm bằng nhựa.

Nhóm 22: Dây đeo móc vào chìa khóa; thiết bị đỡ và dỡ hàng cho xe cộ, cụ thể là, dây buộc, dây đeo không làm bằng kim loại dùng để vận chuyển, bốc dỡ vật nặng; tấm phủ xe cộ; vải nhựa; dây cáp dùng để kéo xe (không bằng kim loại).

Nhóm 25: Quần áo; đồ đội đầu; đồ đi chân.

Nhóm 28: Đồ chơi, trò chơi và đồ vật dùng để chơi giải trí; mẫu đồ chơi; trò chơi trên máy tính dạng cầm tay; bóng để chơi gôn; túi đựng dụng cụ đánh gôn; đồ chơi nhồi bông hình dạng con vật; bài lá; trò chơi ghép hình.

---

(210) **4-2016-11091**

(540)

Fountainhead

(220) 22.04.2016
(441) 25.11.2016
(531) A5.1.5; A5.1.16
(591) Xanh dương nhạt
(731) CÔNG TY CP THIẾT KẾ VÀ XÂY DỰNG FOUNTAINHEAD (VN)
A8 khu biệt thự Garden Homes Thủ Đức, khu phố 5, quốc lộ 13, phường Hiệp Bình Phước, quận Thủ Đức, thành phố Hồ Chí Minh

(511) Nhóm 37: Trang trí nội thất.

Nhóm 42: Thiết kế nội thất.

---

(210) **4-2016-11167**

(540)

BKST
Science for Life

(220) 22.04.2016
(441) 25.11.2016
(531) A24.15.7
(591) Đỏ, xanh da trời
(731) CÔNG TY CỔ PHẦN KHOA HỌC KỸ THUẬT BÁCH KHOA (VN)
Số 1B, nhà 42, phường Bách Khoa, quận Hai Bà Trưng, thành phố Hà Nội

(511) Nhóm 05: Thực phẩm chức năng; dược phẩm; đồ uống y tế, trà thảo dược; chất bổ sung dinh dưỡng;); tỏi đen dạng bột, dạng cao, dạng dịch, đóng viên nang; hành đen dạng bột, dạng cao, dạng dịch, đóng viên nang; bột mầm đậu nành; viên nang hành đen và tỏi đen; tinh chất hành đen; tinh chất tỏi đen; tinh chất mầm đậu nành.

Nhóm 07: Máy sản xuất thực phẩm bao gồm máy sản xuất tỏi đen; máy chế biến thực phẩm; máy chế biến nông sản; máy làm sữa đậu nành; máy trồng rau mầm, giá đỗ.

Nhóm 09: Thiết bị và dụng cụ quang học, thiết bị lên men (thiết bị phòng thí nghiệm); đi ốt phát quang; thiết bị chưng cất cho mục đích khoa học; thiết bị xử lý dữ liệu; phần mềm máy tính.

Nhóm 11: Đồ điện gia dụng, cụ thể là thiết bị điện làm sữa chua, thiết bị ion hóa dùng để xử lý không khí hoặc nước, đèn điện, thiết bị sưởi ấm, hệ thống chiếu sáng và thiết bị chiếu sáng.

Nhóm 21: Đồ gia dụng bằng nhựa, cụ thể là dụng cụ làm giá đỗ, dụng cụ và đồ chứa đựng dùng cho nhà bếp hoặc cho mục đích gia dụng, dụng cụ nhà bếp không chạy điện để trộn hay nghiền.

Nhóm 29: Thực phẩm đã qua chế biến, cụ thể là tỏi đen (đã qua chế biến), hành đen (đã qua chế biến), mầm đậu nành (đã qua chế biến), tất cả được sử dụng như thực phẩm thông thường.

---

(210) **4-2016-11228**

(540)

(220) 22.04.2016
(441) 25.11.2016
(531) 6.1.2; A1.1.10; 4.5.5
(591) Trắng, hồng, vàng, xanh dương, nâu, cam, xanh lá cây, xanh dương nhạt
(731) MEGMILK SNOW BRAND CO., LTD. (JP)
1-1 Naebo-cho, 6-chome, Higashi-ku, Sapporo, Japan
(740) Công ty TNHH T&T INVENMARK Sở hữu trí tuệ Quốc tế (T&T INVENMARK CO., LTD.)

(511) Nhóm 05: Thực phẩm cho em bé; sữa bột dùng cho trẻ sơ sinh, trẻ đang bú mẹ và em bé dưới 18 tháng tuổi (sữa công thức); sữa nước dùng cho trẻ sơ sinh, trẻ đang bú mẹ và em bé dưới 18 tháng tuổi (sữa công thức); sữa công thức bổ sung thêm dinh dưỡng dùng cho trẻ đang bú mẹ và em bé dưới 18 tháng tuổi; sữa tăng trưởng chiều cao cho em bé dưới 18 tháng tuổi (sữa công thức); sữa bột công thức dùng để điều trị hội chứng dị tật bẩm sinh; bột sữa pha theo công thức dùng cho trẻ sơ sinh; sữa nước hoặc sữa bột công thức dùng cho phụ nữ có thai và phụ nữ cho con bú; sữa nước hoặc sữa bột công thức bổ sung vitamin và khoáng chất dùng cho người lớn và người già; sữa nước hoặc sữa bột công thức bổ sung prô-tê-in sữa dùng cho người lớn và người già; sữa nước hoặc sữa bột công thức dùng cho người lớn và người già; chất ăn kiêng dùng cho mục đích y tế; đồ uống ăn kiêng dùng cho mục đích y tế; thực phẩm ăn kiêng dùng cho mục đích y tế; chế phẩm thực phẩm ăn kiêng dùng cho mục đích y tế; chất bổ sung ăn kiêng dùng cho người; thực phẩm bổ sung không dùng cho mục đích y tế; thực phẩm chức năng chứa khoáng chất; bánh kẹo chứa thuốc; đồ uống chứa thuốc; đồ uống y tế; trà dùng cho mục đích y tế; trà thảo mộc dùng cho mục đích y tế; nước khoáng dùng cho mục đích y tế; chất ăn kiêng trị liệu để ngăn chặn phản xạ đầy hơi thực quản dùng cho mục đích y tế; bánh mỳ dinh dưỡng dùng cho mục đích y tế; thạch ăn được dùng cho mục đích y tế; thảo dược; chế phẩm vitamin; chế phẩm dinh dưỡng dùng qua đường tiêu hóa (được bơm trực tiếp vào dạ dày thông qua ống xông); chế phẩm có chứa anbumin dùng cho mục đích y tế; sữa anbumin; men sữa dùng làm dược phẩm; đường sữa (lactôzơ); chế phẩm có chứa enzym dùng cho mục đích y tế; enzym dùng cho mục đích y tế; amino axit dùng cho mục đích y tế; prôtêin dùng cho mục đích y tế và thú y; peptit dùng cho mục đích y tế và thú y; peptit sữa gầy dùng cho mục đích y tế và thú y; xeramit dùng cho mục đích y tế và thú y; xerarnit sữa dùng cho mục đích y tế và thú y; sphingomyelin dùng cho mục đích y tế và thú y; lactoferin sắt dùng cho mục đích y tế và thú y; vi khuẩn dùng cho mục đích y tế và thú y; vi sinh cho mục đích y tế và thú y; thực phẩm chức năng không chứa thuốc; đồ uống chức năng; đồ uống chức năng có bổ sung prôtêin (đồ uống không cồn); đồ uống chức năng có bổ sung prôtêin sữa gầy (đồ uồng không cồn); đồ uống bổ sung thêm prôtêin sữa (đồ uống không

cồn) dùng cho mục đích y tế; đồ uống chức năng có bổ sung sữa gầy (đồ uống không cồn); đồ uống bổ sung nước sữa peptit (đồ uống không cồn) dùng cho mục đích y tế; đồ uống bổ sung peptit (đồ uống không cồn) dùng cho mục đích y tế; đồ uống bổ sung xeramit sữa (đồ uống không cồn) dùng cho mục đích y tế; đồ uống bổ sung xeramit (đồ uống không cồn) dùng cho mục đích y tế; đồ uống bổ sung sphingomyelin (đồ uống không cồn) dùng cho mục đích y tế; đồ uống có bổ sung lactoferrin sắt (đồ uống không cồn) dùng cho mục đích y tế; đồ uống bổ sung chất béo từ sữa (đồ uống không cồn) dùng cho mục đích y tế; đồ uống có bổ sung vitamin và khoáng chất (đồ uống không cồn) dùng cho mục đích y tế; đồ uống bổ sung prôtêin và vitamin và khoáng chất (đồ uống không cồn) dùng cho mục đích y tế; đồ uống bổ sung prôtêin và vitamin (đồ uống không cồn) dùng cho mục đích y tế; đồ uống bổ sung prôtêin và khoáng chất (đồ uống không cồn) dùng cho mục đích y tế; đồ uống chức năng bổ sung ăn kiêng không dùng cho mục đích y tế; chất ăn kiêng cho động vật; thực phẩm chức năng bổ sung dinh dưỡng không chứa thuốc; chế phẩm bổ sung dinh dưỡng ở dạng bột, hạt nhỏ, hạt, viên nén, chất lỏng, dạng đặc quánh (gel), dạng thạch và viên nang được làm từ prô-tê-in, hoặc từ peptit sữa gầy, hoặc từ sữa gầy, hoặc từ xeramit, hoặc từ sphingomyelin, hoặc từ lactoferin sắt.

Nhóm 29: Sữa bột và sữa nước cho trẻ em trên 18 tháng tuổi; sữa bổ sung dinh dưỡng dùng cho trẻ em trên 18 tháng tuổi; sữa tăng trưởng chiều cao cho trẻ em trên 18 tháng tuổi; sữa nước hoặc sữa bột cho phụ nữ có thai và phụ nữ đang cho con bú; sữa nước hoặc sữa bột bổ sung vitamin và khoáng chất dùng cho người lớn và người già; sữa nước hoặc sữa bột bổ sung prô-tê-in sữa dùng cho người lớn và người già; sữa nước hoặc sữa bột dùng cho người lớn và người già; sữa bột; sữa tươi; sữa đã tách kem; sữa đặc; sữa cô đặc; đồ uống từ sữa (sữa là chủ yếu); đồ uống trên cơ sở sữa; sữa đã lên men; sữa chua; bơ; pho mai; pho mai đã thái lát; kem (sản phẩm sữa); sản phẩm sữa (xeramit sữa); sản phẩm sữa (xeramit); sản phẩm sữa (sphingomyeIin); sản phẩm sữa (lactoferin sắt); sữa và sản phẩm sữa; pho mai nhân tạo; bơ thực vật và mỡ ăn dạng miếng thái lát; hỗn hợp chất béo dùng phết lên bánh mỳ; hỗn hợp chất béo dùng để sản xuất mỡ ăn; kem không làm từ bơ sữa (kem làm từ dầu ăn và/hoặc mỡ ăn) kem đã pha trộn (kem làm từ dầu ăn và/hoặc mỡ ăn); mỡ lợn dùng thực phẩm; bơ lạc sô cô la (bơ làm lừ lạc có sô cô la trong thành phần); bơ lạc; dầu ăn và mỡ ăn; đậu nành lên men; đậu phụ lên men; sữa gầy; thịt, cá đã chế biến, thịt gia cầm và thịt thú săn, chất chiết xuất từ thịt; sản phẩm thực phẩm chế biến từ thịt; sản phẩm thực phẩm chế biến hải sản; rau và quả được bảo quản, phơi khô, nấu chín, đông lạnh; thạch dùng cho thực phẩm; mứt ướt; mứt quả (mứt ướt); nước quả nấu đông; trứng; súp.

---

(210) **4-2016-11431**

(540)

(220) 25.04.2016
(441) 25.11.2016
(531) A5.1.5; A5.1.16
(591) Xanh lá cây nhạt, xanh lá cây đậm, đen
(731) CÔNG TY CỔ PHẦN THƯƠNG MẠI VÀ NỘI THẤT MINH GIANG (VN)
Số 8 đường Lê Quang Đạo, phường Mỹ Đình 1, quận Nam Từ Liêm, thành phố Hà Nội
(740) Công ty TNHH Tư vấn Quốc Dân (NACI CO., LTD)

(511) Nhóm 19: Sàn gỗ công nghiệp; ván lát sàn gỗ.

---

(210) **4-2016-11456**

(540)

(220) 26.04.2016
(441) 25.11.2016
(531) A26.11.12; 2.9.12; 10.5.13
(731) CÔNG TY TNHH TRUNG TÂM THƯƠNG MẠI LOTTE VIỆT NAM (VN)
469 Nguyễn Hữu Thọ, phường Tân Hưng, quận 7, thành phố Hồ Chí Minh

(511) Nhóm 03: Sữa hạnh nhân; chế phẩm lô hội; chất dính dùng cho mục đích mỹ phẩm; nước hoa; hương liệu; tinh dầu; dầu thơm; chế phẩm, mỹ phẩm để tắm, tẩy trắng; mỹ phẩm và chế phẩm làm bóng giầy.

Nhóm 39: Đóng gói và lưu giữ hàng hóa.

---

(210) **4-2016-11474**

(540)

(220) 26.04.2016
(441) 25.11.2016
(531) 26.1.2; A26.1.18
(591) Cam, trắng, xanh
(731) CÔNG TY CỔ PHẦN ĐẦU TƯ LONG BIÊN (VN)
Khu Trung Đoàn 918, phường Phúc Đồng, quận Long Biên, thành phố Hà Nội

(511) Nhóm 28: Dụng cụ thể dục thể thao không xếp trong các nhóm khác.

Nhóm 35: Quảng cáo; bán buôn nông, lâm sản nguyên liệu và động vật sống.

Nhóm 36: Định giá bất động sản; tư vấn đầu tư, kinh doanh bất động sản; dịch vụ tư vấn, môi giới và quản lý bất động sản.

Nhóm 37: Xây dựng nhà các loại; xây dựng công trình đường sắt, đường bộ; xây dựng công trình công ích; xây dựng công trình kỹ thuật dân dụng; phá dỡ các công trình xây dựng; chuẩn bị mặt bằng xây dựng; dịch vụ cho thuê máy móc xây dựng.

Nhóm 39: Cho thuê xe; vận tải hàng hóa bằng đường bộ.

Nhóm 41: Trường đào tạo (giáo dục); tổ chức các cuộc thi (giáo dục hoặc giải trí); dịch vụ hoạt động vui chơi giải trí; tổ chức hoạt động của các sân golf; cho thuê thiết bị thể thao; cho thuê thiết bị trò chơi.

Nhóm 42: Hoạt động kiến trúc và tư vấn kỹ thuật có liên quan.

Nhóm 43: Cơ sở lưu trú tạm thời (khách sạn, nhà trọ); dịch vụ cung cấp thức ăn, đồ uống do nhà hàng thực hiện; nhà nghỉ du lịch; đặt chỗ khách sạn; nhà hàng ăn uống.

Nhóm 44: Dịch vụ chăm sóc và duy trì cảnh quan: trồng hoa, cây cảnh, trồng rau, đậu các loại; dịch vụ làm vườn hoa cây cảnh.

(210) **4-2016-11546**

(540)

(220) 26.04.2016
(441) 25.11.2016
(531) 1.5.1; 1.13.1; 1.17.11; 1.17.25
(591) Trắng, hồng, cam, đỏ
(731) MEGMILK SNOW BRAND CO., LTD. (JP)
1-1, Naebo-cho, 6-chome, Higashi-ku, Sapporo, Japan
(740) Công ty TNHH T&T INVENMARK Sở hữu trí tuệ Quốc tế (T&T INVENMARK CO., LTD.)

(511) Nhóm 05: Thực phẩm cho em bé; sữa bột dùng cho trẻ sơ sinh, trẻ đang bú mẹ và em bé dưới 18 tháng tuổi (sữa công thức); sữa nước dùng cho trẻ sơ sinh, trẻ đang bú mẹ và em bé dưới 18 tháng tuổi (sữa công thức); sữa công thức bổ sung thêm dinh dưỡng dùng cho trẻ đang bú mẹ và em bé dưới 18 tháng tuổi; sữa tăng trưởng chiều cao cho em bé dưới 18 tháng tuổi (sữa công thức); sữa bột công thức dùng để điều trị hội chứng dị tật bẩm sinh; bột sữa pha theo công thức dùng cho trẻ sơ sinh; sữa nước hoặc sữa bột công thức dùng cho phụ nữ có thai và phụ nữ cho con bú; sữa nước hoặc sữa bột công thức bổ sung vitamin và khoáng chất dùng cho người lớn và người già; sữa nước hoặc sữa bột công thức bổ sung prô-tê-in sữa dùng cho người lớn và người già; sữa nước hoặc sữa bột công thức dùng cho người lớn và người già; chất ăn kiêng dùng cho mục đích y tế; đồ uống ăn kiêng dùng cho mục đích y tế; thực phẩm ăn kiêng dùng cho mục đích y tế; chế phẩm thực phẩm ăn kiêng dùng cho mục đích y tế; chất bổ sung ăn kiêng dùng cho người; thực phẩm bổ sung không dùng cho mục đích y tế; thực phẩm chức năng chứa khoáng chất; bánh kẹo chứa thuốc; đồ uống chứa thuốc; đồ uống y tế; trà dùng cho mục đích y tế; trà thảo mộc dùng cho mục đích y tế; nước khoáng dùng cho mục đích y tế; chất ăn kiêng trị liệu để ngăn chặn phản xạ đầy hơi thực quản dùng cho mục đích y tế; bánh mỳ dinh dưỡng dùng cho mục đích y tế; thạch ăn được dùng cho mục đích y tế; thảo dược; chế phẩm vitamin; chế phẩm dinh dưỡng dùng qua đường tiêu hóa (được bơm trực tiếp vào dạ dày thông qua ống xông); chế phẩm có chứa anbumin dùng cho mục đích y tế; sữa anbumin; men sữa dùng làm dược phẩm; đường sữa (lactôzơ); chế phẩm có chứa enzym dùng cho mục đích y tế; enzym dùng cho mục đích y tế; amino axit dùng cho mục đích y tế; prôtêin dùng cho mục đích y tế và thú y; peptit dùng cho mục đích y tế và thú y; peptit sữa gầy dùng cho mục đích y tế và thú y; xeramit dùng cho mục đích y tế và thú y; xerarnit sữa dùng cho mục đích y tế và thú y; sphingomyelin dùng cho mục đích y tế và thú y; lactoferin sắt dùng cho mục đích y tế và thú y; vi khuẩn dùng cho mục đích y tế và thú y; vi sinh cho mục đích y tế và thú y; thực phẩm chức năng không chứa thuốc; đồ uống chức năng; đồ uống chức năng có bổ sung prôtêin (đồ uống không cồn); đồ uống chức năng có bổ sung prôtêin sữa gầy (đồ uồng không cồn); đồ uống bổ sung thêm prôtêin sữa (đồ uống không cồn) dùng cho mục đích y tế; đồ uống chức năng có bổ sung sữa gầy (đồ uống không cồn); đồ uống bổ sung nước sữa peptit (đồ uống không cồn) dùng cho mục đích y tế; đồ uống bổ sung peptit (đồ uống không cồn) dùng cho mục đích y tế; đồ uống bổ sung xeramit sữa (đồ uống không cồn) dùng cho mục đích y tế; đồ uống bổ sung xeramit (đồ uống không cồn) dùng cho mục đích y tế; đồ uống bổ sung sphingomyelin (đồ uống

không cồn) dùng cho mục đích y tế; đồ uống có bổ sung lactoferrin sắt (đồ uống không cồn) dùng cho mục đích y tế; đồ uống bổ sung chất béo từ sữa (đồ uống không cồn) dùng cho mục đích y tế; đồ uống có bổ sung vitamin và khoáng chất (đồ uống không cồn) dùng cho mục đích y tế; đồ uống bổ sung prôtêin và vitamin và khoáng chất (đồ uống không cồn) dùng cho mục đích y tế; đồ uống bổ sung prôtêin và vitamin (đồ uống không cồn) dùng cho mục đích y tế; đồ uống bổ sung prôtêin và khoáng chất (đồ uống không cồn) dùng cho mục đích y tế; đồ uống chức năng bổ sung ăn kiêng không dùng cho mục đích y tế; chất ăn kiêng cho động vật; thực phẩm chức năng bổ sung dinh dưỡng không chứa thuốc; chế phẩm bổ sung dinh dưỡng ở dạng bột, hạt nhỏ, hạt, viên nén, chất lỏng, dạng đặc quánh (gel), dạng thạch và viên nang được làm từ prô-tê-in, hoặc từ peptit sữa gầy, hoặc từ sữa gầy, hoặc từ xeramit, hoặc từ sphingomyelin, hoặc từ lactoferin sắt.

Nhóm 29: Sữa bột và sữa nước cho trẻ em trên 18 tháng tuổi; sữa bổ sung dinh dưỡng dùng cho trẻ em trên 18 tháng tuổi; sữa tăng trưởng chiều cao cho trẻ em trên 18 tháng tuổi; sữa nước hoặc sữa bột cho phụ nữ có thai và phụ nữ đang cho con bú; sữa nước hoặc sữa bột bổ sung vitamin và khoáng chất dùng cho người lớn và người già; sữa nước hoặc sữa bột bổ sung prô-tê-in sữa dùng cho người lớn và người già; sữa nước hoặc sữa bột dùng cho người lớn và người già; sữa bột; sữa tươi; sữa đã tách kem; sữa đặc; sữa cô đặc; đồ uống từ sữa (sữa là chủ yếu); đồ uống trên cơ sở sữa; sữa đã lên men; sữa chua; bơ; pho mai; pho mai đã thái lát; kem (sản phẩm sữa); sản phẩm sữa (xeramit sữa); sản phẩm sữa (xeramit); sản phẩm sữa (sphingomyeIin); sản phẩm sữa (lactoferin sắt); sữa và sản phẩm sữa; pho mai nhân tạo; bơ thực vật và mỡ ăn dạng miếng thái lát; hỗn hợp chất béo dùng phết lên bánh mỳ; hỗn hợp chất béo dùng để sản xuất mỡ ăn; kem không làm từ bơ sữa (kem làm từ dầu ăn và/hoặc mỡ ăn) kem đã pha trộn (kem làm từ dầu ăn và/hoặc mỡ ăn); mỡ lợn dùng thực phẩm; bơ lạc sô cô la (bơ làm lừ lạc có sô cô la trong thành phần); bơ lạc; dầu ăn và mỡ ăn; đậu nành lên men; đậu phụ lên men; sữa gầy; thịt, cá đã chế biến, thịt gia cầm và thịt thú săn, chất chiết xuất từ thịt; sản phẩm thực phẩm chế biến từ thịt; sản phẩm thực phẩm chế biến hải sản; rau và quả được bảo quản, phơi khô, nấu chín, đông lạnh; thạch dùng cho thực phẩm; mứt ướt; mứt quả (mứt ướt); nước quả nấu đông; trứng; súp.

---

(210) **4-2016-11745**

(540)

HDE
VIETNAM

(220) 27.04.2016
(441) 25.11.2016
(531) 26.4.2
(731) CÔNG TY TNHH ĐIỆN TỬ VÀ HÀNG GIA DỤNG HYUNDAI VIỆT NAM (VN)
Số 7, Km số 9, đường Hồ Tùng Mậu, phường Mai Dịch, quận Cầu Giấy, thành phố Hà Nội

(511) Nhóm 09: Điện thoại di động, máy vi tính, máy tính xách tay, máy quay kỹ thuật số, máy thu hình, màn hình chiếu.

Nhóm 11: Máy điều hòa, tủ lạnh, lò vi sóng, nồi cơm điện, thiết bị lọc nước dùng cho gia đình (chạy điện).

Nhóm 35: Mua bán đồ gia dụng chạy điện (máy điều hòa, tủ lạnh, lò vi sóng, thiết bị lọc nước dùng cho gia đình), thiết bị điện tử (điện thoại di động, máy vi tính).

---

(210) **4-2016-11746**

(540)

HDelectronics

(220) 27.04.2016
(441) 25.11.2016
(531) 26.4.2
(731) CÔNG TY TNHH ĐIỆN TỬ VÀ HÀNG GIA DỤNG HYUNDAI VIỆT NAM (VN)
Số 7, Km số 9, đường Hồ Tùng Mậu, phường Mai Dịch, quận Cầu Giấy, thành phố Hà Nội

(511) Nhóm 09: Điện thoại di động, máy vi tính, máy tính xách tay, máy quay kỹ thuật số, máy thu hình, màn hình chiếu.

Nhóm 11: Máy điều hòa, tủ lạnh, lò vi sóng, nồi cơm điện, thiết bị lọc nước dùng cho gia đình (chạy điện).

Nhóm 35: Mua bán đồ gia dụng chạy điện (máy điều hòa, tủ lạnh, lò vi sóng, thiết bị lọc nước dùng cho gia đình), thiết bị điện tử (điện thoại di động, máy vi tính).

---

(210) **4-2016-11930**

(540)

HURA

(220) 28.04.2016
(441) 25.11.2016
(731) CÔNG TY CỔ PHẦN KEYTECH (VN)
355/45B Điện Biên Phủ, phường 4, quận 3, thành phố Hồ Chí Minh

(511) Nhóm 09: Phần mềm máy tính [ghi sẵn] được cung cấp trực tuyến từ cơ sở dữ liệu hoặc từ các phương tiện được cung cấp trên internet và các trang web; phần mềm máy tính [ghi sẵn] để quản lý trực tuyến nội dung kinh doanh trong lĩnh vực dịch vụ điện toán đám mây; phần mềm máy tính [ghi sẵn] để quản lý nội dung đám mây; phần mềm máy tính [ghi sẵn] để biên soạn dữ liệu; thiết bị lưu trữ và lưu trữ bằng máy tính, cụ thể là hệ thống phụ lưu trữ để lưu trữ và sao lưu dữ liệu điện tử bao gồm cả nội dung kinh doanh trong môi trường đám mây; phần cứng máy tính (dùng để tải lên, truy tìm, tải về, truyền tải và phân phát các nội dung kỹ thuật số trong lĩnh vực dịch vụ điện toán đám mây).

Nhóm 35: Quảng cáo trực tuyến; quản lý các trang web bán hàng trực tuyến; tư vấn quản lý kinh doanh mạng viễn thông và mạng máy tính cho người khác; tổ chức hội chợ thương mại; dịch vụ thương mại điện tử, cụ thể: lập danh mục sản phẩm, đặt hàng, tư vấn quản lý kinh doanh, nghiên cứu thị trường, phân phối hàng hóa, trung gian phân phối hàng hóa và tư vấn kinh doanh hiệu quả.

Nhóm 41: Báo điện tử; tạp chí điện tử trực tuyến trên internet.

Nhóm 42: Tạo ra và duy trì trang web; lưu trữ các trang web của người khác; dịch vụ máy tính, cụ thể là dịch vụ nhà cung cấp lưu trữ đám mây; dịch vụ máy tính được cung cấp trực tuyến từ internet, cụ thể là tích hợp môi trường điện toán đám mây riêng và công cộng; dịch vụ máy tính, cụ thể là cung cấp quản lý từ xa hoặc tại chỗ công nghệ thông tin

cho người khác, giúp khách hàng áp dụng hoặc chuyển sang môi trường điện toán đám mây, tích hợp môi trường đám mây với các công cụ công nghệ thông tin khác, cho phép dịch vụ hoạt động hàng ngày, quản lý từ xa dịch vụ đám mây, và cung cấp đăng nhập một lần cho môi trường đám mây; cung cấp môi trường trên cơ sở đám mây cho các doanh nghiệp, các nhóm và cá nhân để tạo ra các ứng dụng di động.

---

(210) **4-2016-12514**

(540)

(220) 05.05.2016
(441) 25.11.2016
(531) A26.4.24
(731) CÔNG TY TNHH TRANG TRÍ NỘI THẤT BÙI GIA (VN)
24 Lê Trọng Tấn, phường Khương Mai, quận Thanh Xuân, thành phố Hà Nội

(511) Nhóm 20: Đồ đạc (bàn, ghế, giường, tủ, giá, kệ); gương; khung ảnh.

Nhóm 21: Dụng cụ và đồ chứa dùng cho gia đình hoặc bếp núc; lược và bọt biển; bàn chải (không kể bút lông); vật liệu dùng làm bàn chải; đồ lau dọn; sợi thép rối; thủy tinh thô hoặc bán thành phẩm (trừ kính dùng trong xây dựng).

Nhóm 37: Xây dựng; sửa chữa, lắp đặt đồ nội thất; dịch vụ xây, lát.

---

(210) **4-2016-12689**

(540)

(220) 06.05.2016
(441) 25.11.2016

(591) Xanh nước biển, xanh ngọc
(731) GS HOLDINGS CORP (KR)
679. Yeoksam-dong, Gangnam-gu, Seoul, Republic of Korea
(740) Công ty TNHH Sở hữu trí tuệ PADEMARK (PADEMARK CO.,LTD.)

(511) Nhóm 35: Siêu thị thực phẩm; siêu thị điện máy; siêu thị hàng gia dụng (nồi, chảo, phin cà phê, xoong chảo, đèn, giường, nệm, bàn ủi, ghế, gối, máy sấy tóc, chăn, khăn tắm, ấm chén, đĩa, ly, máy xay, tủ, chạn, đồ vải vóc, lược, bàn, khăn trải); cửa hàng bán lẻ các loại (đại lý): dịch vụ cửa hàng bán lẻ thực phẩm, cửa hàng bán lẻ hàng gia dụng (nồi, chảo, phin cà phê, xoong chảo, đèn, giường, nệm, bàn ủi, ghế, gối, máy sấy tóc, chăn, khăn tắm, ấm chén, đĩa, ly, máy xay, tủ, chạn, đồ vải vóc, lược, bàn, khăn trải); quảng cáo; dịch vụ tiếp thị.

---

(210) **4-2016-12723**

(540)

(220) 06.05.2016
(441) 25.11.2016
(531) A7.1.11; 5.7.3; A6.19.15
(591) Đỏ, xanh lá
(731) DOANH NGHIỆP TƯ NHÂN XAY XÁT THUẬN PHÁT (VN)
Quốc lộ 1A, hợp tác xã Lương Đông, thị trấn Lương Sơn, huyện Bắc Bình, tỉnh Bình Thuận

(511) Nhóm 35: Bán buôn gạo; bán buôn nông, lâm sản nguyên liệu (trừ gỗ, tre, nứa); bán buôn phế liệu, phế thải và sản phẩm phụ cho chăn nuôi động vật.

Nhóm 40: Xay xát lúa gạo, đánh bóng gạo.

---

(210) **4-2016-13066**

(540)

(220) 10.05.2016
(441) 25.11.2016
(531) A5.3.13; 26.15.15; 26.3.23
(591) Tím, đen
(731) LAVANDE (HK) LIMITED (HK)
Room 303, 3rd Floor, St. George's Building, 2 Ice House Street, Central Hong Kong
(740) Công ty TNHH Đại Tín và Liên Danh (DAITIN AND ASSOCIATES CO.,LTD)

(511) Nhóm 43: Cơ sở lưu trú tạm thời (khách sạn, nhà trọ); căng tin; dịch vụ quán cà phê; cho thuê chỗ ở tạm thời; cho thuê phòng họp; dịch vụ đặt chỗ trước khách sạn.

---

(210) **4-2016-13115**

(540)

(220) 10.05.2016
(441) 25.11.2016
(531) 26.1.1; A26.1.18; 3.7.17; A5.3.13; A1.1.10; A1.1.5
(591) Đỏ, trắng, xanh, vàng
(731) CÔNG TY TNHH THƯƠNG MẠI & PHÁT TRIỂN HIỂN VINH (VN)
Số 33, ngõ 77, phố Bùi Xương Trạch, phường Khương Đình, quận Thanh Xuân, thành phố Hà Nội

(511) Nhóm 28: Thiết bị dùng trong thể thao cụ thể: thiết bị tập thể hình.

Nhóm 41: Tổ chức sự kiện thể thao; tổ chức cho thuê sân bãi thể thao; huấn luyện đào tạo thể dục thể thao; dịch vụ nhặt bóng tennis.

---

(210) **4-2016-13161**

(540)

PARAGON
SAIGON HOTEL

(220) 11.05.2016
(441) 25.11.2016
(531) 26.3.1
(591) Nâu, vàng đồng, trắng
(731) CÔNG TY TNHH KHÁCH SẠN PARAGON SÀI GÒN (VN)
22-24 Thi Sách, phường Bến Nghé, quận 1, thành phố Hồ Chí Minh

(511) Nhóm 35: Tư vấn quản lý khách sạn; tư vấn điều hành khách sạn; phát triển chuỗi thương hiệu khách sạn đã đăng ký; điều hành khách sạn.

Nhóm 36: Cho thuê căn hộ; tư vấn quản lý căn hộ (bất động sản); quản lý các căn hộ cho thuê; đại lý đổi ngoại tệ cho tổ chức tín dụng.

Nhóm 39: Tổ chức tour du lịch cho khách; vận chuyển khách du lịch.

Nhóm 43: Dịch vụ khách sạn; dịch vụ cho thuê chỗ ở tạm thời; dịch vụ quầy rượu; dịch vụ cung cấp thức ăn do nhà hàng thực hiện, dịch vụ quán ăn tự phục vụ; đặt chỗ khách sạn.

Nhóm 44: Dịch vụ thẩm mỹ viện; dịch vụ xoa bóp.

---

(210) **4-2016-13162**

(540)

Mc Queen
LOUNGE

(220) 11.05.2016
(441) 25.11.2016
(531) 22.1.6
(591) Nâu, nâu vàng, trắng
(731) CÔNG TY TNHH KHÁCH SẠN PARAGON SÀI GÒN (VN)
22-24 Thi Sách, phường Bến Nghé, quận 1, thành phố Hồ Chí Minh

(511) Nhóm 35: Tư vấn quản lý khách sạn; tư vấn điều hành khách sạn; phát triển chuỗi thương hiệu khách sạn đã đăng ký; điều hành khách sạn.

Nhóm 36: Cho thuê căn hộ; tư vấn quản lý căn hộ (bất động sản); quản lý các căn hộ cho thuê; đại lý đổi ngoại tệ cho tổ chức tín dụng.

Nhóm 39: Tổ chức chuyến du lịch cho khách; vận chuyển khách du lịch.

Nhóm 43: Dịch vụ khách sạn; dịch vụ cho thuê chỗ ở tạm thời; dịch vụ quầy rượu; dịch vụ cung cấp thức ăn do nhà hàng thực hiện, dịch vụ quán ăn tự phục vụ; đặt chỗ khách sạn.

Nhóm 44: Dịch vụ thẩm mỹ viện; dịch vụ xoa bóp.

---

(210) **4-2016-13163**

(540) FUSION RESTAURANT

(220) 11.05.2016
(441) 25.11.2016
(531) 26.4.2
(591) Nâu, trắng
(731) CÔNG TY TNHH KHÁCH SẠN PARAGON SÀI GÒN (VN)
C22-24 Thi Sách, phường Bến Nghé, quận 1, thành phố Hồ Chí Minh

(511) Nhóm 35: Tư vấn quản lý khách sạn; tư vấn điều hành khách sạn; phát triển chuỗi thương hiệu khách sạn đã đăng ký; điều hành khách sạn.

Nhóm 36: Cho thuê căn hộ; tư vấn quản lý căn hộ (bất động sản); quản lý các căn hộ cho thuê; đại lý đổi ngoại tệ cho tổ chức tín dụng.

Nhóm 39: Tổ chức tour du lịch cho khách; vận chuyển khách du lịch.

Nhóm 43: Dịch vụ khách sạn; dịch vụ cho thuê chỗ ở tạm thời; dịch vụ quầy rượu; dịch vụ cung cấp thức ăn do nhà hàng thực hiện, dịch vụ quán ăn tự phục vụ; đặt chỗ khách sạn.

Nhóm 44: Dịch vụ thẩm mỹ viện; dịch vụ xoa bóp.

---

(210) **4-2016-13164**

(540) ROYAL SPA

(220) 11.05.2016
(441) 25.11.2016

(591) Tím hồng, trắng
(731) CÔNG TY TNHH KHÁCH SẠN PARAGON SÀI GÒN (VN)
22-24 Thi Sách, phường Bến Nghé, quận 1, thành phố Hồ Chí Minh

(511) Nhóm 35: Tư vấn quản lý khách sạn; tư vấn điều hành khách sạn; phát triển chuỗi thương hiệu khách sạn đã đăng ký; điều hành khách sạn.

Nhóm 36: Cho thuê căn hộ; tư vấn quản lý căn hộ (bất động sản); quản lý các căn hộ cho thuê; đại lý đổi ngoại tệ cho tổ chức tín dụng.

Nhóm 39: Tổ chức chuyến du lịch cho khách; vận chuyển khách du lịch.

Nhóm 43: Dịch vụ khách sạn; dịch vụ cho thuê chỗ ở tạm thời; dịch vụ quầy rượu; dịch vụ cung cấp thức ăn do nhà hàng thực hiện, dịch vụ quán ăn tự phục vụ; đặt chỗ khách sạn.

Nhóm 44: Dịch vụ thẩm mỹ viện; dịch vụ xoa bóp.

---

(210) **4-2016-13245**

(540)

(220) 11.05.2016
(441) 25.11.2016
(531) 24.9.1; 1.3.1
(591) Đỏ, vàng, trắng
(731) CÔNG TY TNHH SẢN XUẤT THƯƠNG MẠI LINH GIANG (VN)
Phòng 806 Cộng Hòa Plaza, số 19 đường Cộng Hòa, phường 12, quận Tân Bình, thành phố Hồ Chí Minh
(740) Công ty TNHH Tư vấn A & S (A&S CO.,LTD)

(511) Nhóm 11: Máy nước nóng.

---

(210) **4-2016-13427**

(540)

A-GAS

(220) 12.05.2016
(441) 25.11.2016

(731) A-GAS INTERNATIONAL LIMITED (GB)
Banyard Road, Portbury West, Bristol, BS20 7XH, United Kingdom
(740) Công ty TNHH Tư vấn ALIATLEGAL (ALIATLEGAL CO., LTD.)

(511) Nhóm 01: Hóa chất; khí nén và khí hỗn hợp dùng trong công nghiệp, cụ thể là phát hiện rò rỉ; khí đẩy được sử dụng trong công nghiệp và khoa học, cụ thể là khí nén trong bình nén khí để tạo ra chuyển động của chất lỏng hoặc để tạo ra lực đẩy; khí được sử dụng trong các máy thổi, cụ thể là các hóa chất để tạo bọt nhằm mục đích cách nhiệt, cách điện như pentan và hỗn hợp pentan, hydroflocacbon, hỗn hợp hydroflocacbon, pentaflopropan; dung môi; chất làm lạnh; hợp chất dập lửa.

Nhóm 39: Phân phối hợp chất dập và ức chế ngọn lửa, hóa chất, khí (ga), dung môi, và chất làm lạnh; tái đóng gói hợp chất dập và ức chế ngọn lửa, hóa chất, khí (ga), dung môi, và chất làm lạnh.

Nhóm 40: Dịch vụ môi trường, cụ thể là làm sạch hợp chất dập và ức chế ngọn lửa, hóa chất, khí (ga), dung môi và chất làm lạnh; dịch vụ môi trường, cụ thể là xử lý hợp chất dập và ức chế ngọn lửa, hóa chất, khí (ga), dung môi và chất làm lạnh; dịch vụ môi trường, cụ thể là tách hợp chất dập và ức chế ngọn lửa, hóa chất, khí (ga), dung môi và chất làm lạnh; cải tạo/tái sinh hợp chất dập và ức chế ngọn lửa, hóa chất, khí (ga), dung môi và chất làm lạnh; tái chế hợp chất dập và ức chế ngọn lửa, hóa chất, khí (ga), dung môi và chất làm lạnh; pha trộn hợp chất dập và ức chế ngọn lửa, hóa chất, khí (ga), dung môi và chất làm lạnh, tinh lọc hợp chất dập và ức chế ngọn lửa, hóa chất, khí (ga), dung môi và chất làm lạnh; dịch vụ môi trường, cụ thể là hủy bỏ hợp chất dập và ức chế ngọn lửa, hóa chất, khí (ga), dung môi và chất làm lạnh.

Nhóm 42: Dịch vụ khoa học và công nghệ và nghiên cứu, thiết kế có liên quan đến chúng; các dịch vụ nghiên cứu và phân tích công nghiệp; dịch vụ thử nghiệm hóa chất, hợp chất dập và ức chế ngọn lửa; dịch vụ phân tích hóa học.

---

(210) **4-2016-13428**

(540)

(220) 12.05.2016
(441) 25.11.2016
(531) 26.4.2; 24.15.1; A26.11.9
(591) Trắng, đen, xám
(731) A-GAS INTERNATIONAL LIMITED (GB)
Banyard Road, Portbury West, Bristol, BS20 7XH, United Kingdom
(740) Công ty TNHH Tư vấn ALIATLEGAL (ALIATLEGAL CO., LTD.)

(511) Nhóm 01: Hóa chất; khí nén và khí hỗn hợp dùng trong công nghiệp, cụ thể là phát hiện rò rỉ; khí đẩy được sử dụng trong công nghiệp và khoa học, cụ thể là khí nén trong bình nén khí để tạo ra chuyển động của chất lỏng hoặc để tạo ra lực đẩy; khí được sử dụng trong các máy thổi, cụ thể là các hóa chất để tạo bọt nhằm mục đích cách nhiệt, cách điện như pentan và hỗn hợp pentan, hydroflocacbon, hỗn hợp hydroflocacbon, pentaflopropan; dung môi; chất làm lạnh; hợp chất dập lửa.
Nhóm 39: Phân phối hợp chất dập và ức chế ngọn lửa, hóa chất, khí (ga), dung môi, và chất làm lạnh; tái đóng gói hợp chất dập và ức chế ngọn lửa, hóa chất, khí (ga), dung môi, và chất làm lạnh.
Nhóm 40: Dịch vụ môi trường, cụ thể là làm sạch hợp chất dập và ức chế ngọn lửa, hóa chất, khí (ga), dung môi và chất làm lạnh; dịch vụ môi trường, cụ thể là xử lý hợp chất dập và ức chế ngọn lửa, hóa chất, khí (ga), dung môi và chất làm lạnh; dịch vụ môi trường, cụ thể là tách hợp chất dập và ức chế ngọn lửa, hóa chất, khí (ga), dung môi và chất làm lạnh; cải tạo/tái sinh hợp chất dập và ức chế ngọn lửa, hóa chất, khí (ga), dung môi và chất làm lạnh; tái chế hợp chất dập và ức chế ngọn lửa, hóa chất, khí (ga), dung môi và chất làm lạnh; pha trộn hợp chất dập và ức chế ngọn lửa, hóa chất, khí (ga), dung môi và chất làm lạnh, tinh lọc hợp chất dập và ức chế ngọn lửa, hóa chất, khí (ga), dung môi và chất làm lạnh; dịch vụ môi trường, cụ thể là hủy bỏ hợp chất dập và ức chế ngọn lửa, hóa chất, khí (ga), dung môi và chất làm lạnh.

Nhóm 42: Dịch vụ khoa học và công nghệ và nghiên cứu, thiết kế có liên quan đến chúng; các dịch vụ nghiên cứu và phân tích công nghiệp; dịch vụ thử nghiệm hóa chất, hợp chất dập và ức chế ngọn lửa; dịch vụ phân tích hóa học.

---

(210) **4-2016-13480**

(540)

TAM LAN

(220) 13.05.2016
(441) 25.11.2016

(731) CÔNG TY TNHH MỘT THÀNH VIÊN TRÀ TÂM LAN (VN)
Tổ 6, ấp Khởi Trung, xã Cầu Khởi, huyện Dương Minh Châu, tỉnh Tây Ninh

(511) Nhóm 01: Phân bón; phân bón lá; phân bón hữu cơ; phân bón gốc; phân bón khoáng hòa tan chất kích thích sinh trưởng cây trồng; chất kích thích tố để điều hòa sinh trưởng cây trồng.

Nhóm 32: Nước uống tinh khiết; nước uống đóng chai (đồ uống); nước ép trái cây (đồ uống); nước ép rau củ (đồ uống); nước khoáng (đồ uống); đồ uống không chứa cồn.

Nhóm 35: Mua bán, quảng cáo, xuất nhập khẩu, giới thiệu các sản phẩm bao gồm phân bón, phân bón lá, phân bón hữu cơ, phân bón gốc, phân bón khoáng hòa tan chất kích thích sinh trưởng cây trồng, chất kích thích tố để điều hòa sinh trưởng cây trồng, nước uống tinh khiết, nước uống đóng chai (đồ uống), nước ép trái cây (đồ uống), nước ép rau củ (đồ uống), nước khoáng (đồ uống), đồ uống không chứa cồn; xúc tiến thương mại; tổ chức hội chợ triển lãm cho mục đích bán hàng hoặc quảng cáo.

---

(210) **4-2016-13523**

(540)

CLASH OF CLANS

(220) 13.05.2016
(441) 25.11.2016

(731) SUPERCELL OY (FI)
Itamerenkatu 11, 00180 Hensinki, Finland
(740) Công ty Luật TNHH T&G (TGVN)

(511) Nhóm 09: Phần mềm máy tính và phần mềm trò chơi máy tính; phần mềm máy tính có thể tải xuống được và phần mềm trò chơi máy tính có thể tải xuống được; phương tiện lưu trữ dữ liệu; phần mềm trò chơi được làm thích hợp để sử dụng với máy thu truyền hình; phim điện ảnh, phim truyền hình và phim hoạt hình ghi sẵn; túi chuyên dụng để giữ và mang điện thoại, máy tính, tai nghe và máy ảnh; bao chuyên dụng để giữ và mang điện thoại, máy tính, tai nghe và máy ảnh và vỏ chuyên dụng để giữ và mang điện thoại, máy tính, tai nghe và máy ảnh; vỏ bọc điện thoại di động, máy tính xách tay và máy tính bảng; tai nghe; xuất bản phẩm có thể tải xuống được; nam châm trang trí; thẻ nhớ; dây deo và dây đai cho các thiết bị điện tử; bộ cấp điện.

Nhóm 25: Quần áo; đồ đi chân; đồ đội đầu, áo thun ngắn tay; áo nỉ chui đầu không có mũ; áo sơ mi, áo cánh; áo gi lê; quần bò; quần dài, quần soóc; quần áo lót; đồ thể thao; tất ngắn cổ; áo khoác; áo vét; bộ com lê; váy; khăn quàng cổ; găng tay, găng tay hở ngón; bộ quần áo tắm; quần áo ngủ; áo choàng mặc nhà; áo choàng tắm; mũ lưỡi trai và mũ.

Nhóm 28: Trò chơi điện tử; thiết bị cầm tay đề chơi trò chơi điện tử; trò chơi kỹ năng hành động; mô hình nhân vật làm đồ chơi; đồ chơi, trò chơi và đồ chơi trẻ em; thẻ trò chơi; bộ đồ chơi mô hình nhân vật; bài in hình trò chơi và bài lá; búp bê nhồi bông, đồ chơi nhồi bông, đồ chơi dưới nước, đồ chơi bằng gỗ, đồ chơi bằng nhựa; đồ chơi đa chức năng cho trẻ em; trò chơi ghép hình/ghép tranh giải đố; bóng bảy; túi được thiết kế đặc biệt để giữ và mang thiết bị trò chơi; hộp được thiết kế đặc biệt để giữ và mang thiết bị trò chơi và vỏ được thiết kế đặc biệt để giữ và mang thiết bị trò chơi.

Nhóm 41: Dịch vụ trò chơi điện tử; cung cấp trò chơi máy tính trực tuyến; cung cấp thông tin trực tuyến liên quan đến trò chơi máy tính; cung cấp trò chơi bằng một hệ thống chạy trên máy vi tính; cung cấp trò chơi tương tác xã hội trong một môi trường ảo; cung cấp thông tin giải trí liên quan đến trò chơi máy tính thông qua mạng thông tin; dịch vụ giải trí mang tính sáng tạo, phát triển và sản xuất phim, phim hoạt hoạ hoặc phim hoạt hình và các chương trình truyền hình; dịch vụ giải trí; tổ chức các sự kiện và hội nghị nhằm mục đích giải trí; tổ chức các cuộc thi đấu.

---

(210) **4-2016-13695**

(540)

Rượu
HOÀNG TỬU NỮ NHI HỒNG
CHÍNH HIỆU

(220) 16.05.2016
(441) 25.11.2016

(731) CÔNG TY TNHH MỘT THÀNH VIÊN SẢN XUẤT RƯỢU CHÍNH HIỆU (VN)
Số 71, ấp Nhơn Hòa, xã Mỹ Nhơn, huyện Ba Tri, tỉnh Bến Tre

(511) Nhóm 33: Rượu.

---

(210) **4-2016-14175**

(540)

UVO

(220) 18.05.2016
(441) 25.11.2016

(731) DERMATOLOGY INDUSTRY, INC. (US)
Suite 100, 1679 S. Dupont Hwy, Dover, Delaware 19901, United States of America
(740) Văn phòng Luật sư Ân Nam (ANNAM IP & LAW)

(511) Nhóm 05: Đồ uống bổ sung khoáng chất, vitamin, hoặc dinh dưỡng (dùng cho mục đích y tế); đồ uống hỗn hợp bổ sung vitamin và khoáng chất dùng cho ăn kiêng (cho mục đích y tế); chất bổ sung dinh dưỡng dưới dạng đồ uống hỗn hợp có hương vị của các loại vitamin; chất bổ sung dinh dưỡng thuộc nhóm 05; đồ uống chứa vitamin (đồ uống không cồn, không dùng cho mục đích y tế); đồ uống chứa các khoáng chất (đồ uống không cồn, không dùng cho mục đích y tế); đồ uống bổ sung dinh dưỡng (đồ uống không cồn, không dùng cho mục đích y tế).

---

(210) **4-2016-14206**

(540)

Vocarimex®
Dầu Ăn Cho Sức Khỏe

(220) 18.05.2016
(441) 25.11.2016
(531) 25.1.6; 26.2.7; A5.1.5; A5.1.16
(591) Đỏ, vàng, xanh lá cây, trắng, cam
(731) TỔNG CÔNG TY CÔNG NGHIỆP DẦU THỰC VẬT VIỆT NAM - CÔNG TY CỔ PHẦN (VN)
58 Nguyễn Bỉnh Khiêm, phường Đa Kao, quận 1, thành phố Hồ Chí Minh
(740) Công ty Cổ phần Sở hữu công nghiệp INVESTIP (INVESTIP)

(511) Nhóm 03: Mỹ phẩm; chất tẩy rửa; hương liệu và tinh dầu dùng cho mỹ phẩm.

Nhóm 04: Than gáo dừa; dầu diezen (diesel) sinh học.

Nhóm 16: Giấy nhăn; bìa nhăn; bao bì từ giấy và bìa; bao bì bằng nhựa.

Nhóm 29: Dầu mỡ động thực vật; sữa.

Nhóm 30: Mì ống; mì sợi; mì ăn liền; bánh kẹo; tinh dầu dùng cho thực phẩm.

Nhóm 31: Thức ăn chăn nuôi dùng cho gia súc, gia cầm; thức ăn chăn nuôi dùng cho thủy sản; lúa mì đã xay xát.

Nhóm 32: Bia; nước khoáng; đồ uống không có cồn; mạch nha ủ men bia.

Nhóm 35: Mua bán dầu mỡ động thực vật; mua bán tinh dầu, hương liệu mỹ phẩm, mua bán chất tẩy rửa; mua bán than gáo dừa và các sản phẩm từ cây có dầu; xuất nhập khẩu và mua bán vật tư nguyên liệu, dầu thực vật, sản phẩm tinh dầu, nông lâm sản có dầu và máy móc, dây chuyền và trang thiết bị phụ tùng máy móc thay thế cho máy móc và dây chuyền máy móc phục vụ sản xuất dầu thực vật.

Nhóm 36: Mua bán bất động sản; mua bán quyền sử dụng đất thuộc chủ sở hữu, chủ sử dụng hoặc đi thuê; cho thuê nhà để làm văn phòng.

Nhóm 39: Cho thuê kho bãi; vận tải hàng hóa bằng đường bộ; vận tải hàng hóa bằng đường thủy nội địa; khai thác và cung cấp các dịch vụ cảng để xuất nhập khẩu dầu thực vật (khai thác cầu cảng).

---

(210) **4-2016-14706**

(540)

(220) 23.05.2016
(441) 25.11.2016
(531) 26.4.2; 25.1.25; 26.13.25
(591) Vàng đậm, đỏ, nâu, đen, trắng
(731) BASILUR TEA EXPORT (PVT) LIMITED (LK)
143/6, Weediyabandara Mawatha, Kelanimulla, Angoda, Sri Lanka
(740) Công ty TNHH Trà và cộng sự (TRA & ASSOCIATES CO.,LTD)

(511) Nhóm 30: Trà.

---

(210) **4-2016-14707**

(540)

TIPSON®

(220) 23.05.2016
(441) 25.11.2016
(591) Xanh lá cây, xanh dương đậm, trắng
(731) BASILUR TEA EXPORT (PVT) LIMITED (LK)
143/6, Weediyabandara Mawatha, Kelanimulla, Angoda, Sri Lanka
(740) Công ty TNHH Trà và cộng sự (TRA & ASSOCIATES CO.,LTD)

(511) Nhóm 30: Trà.

---

(210) **4-2016-14825**

(540)

(220) 23.05.2016
(441) 25.11.2016
(531) 19.3.3; 19.3.1; 26.15.15; 26.4.2
(591) Xám, đỏ đậm, đỏ tươi, vàng, trắng, cam
(731) CÔNG TY TNHH MỸ PHẨM HỒNG NHUNG (VN)
14/14 Lý Tự Trọng, phường An Cư, quận Ninh Kiều, thành phố Cần Thơ
(740) Công ty TNHH Sở hữu trí tuệ Trần & Trần (TRAN & TRAN CO., LTD.)

(511) Nhóm 03: Mỹ phẩm; bộ mỹ phẩm; chế phẩm mỹ phẩm để chăm sóc da; chế phẩm để làm nhẵn; chế phẩm điều trị mụn trứng cá; chế phẩm mỹ phẩm chăm sóc, trẻ hóa da.

---

(210) **4-2016-14827**

(540)

WEIGUAN®

(220) 23.05.2016
(441) 25.11.2016
(531) A26.11.12; 26.13.25
(731) GUANGXI WEIGUAN LAW FIRM (CN)
Suite 905, 906 Floor 9, Block B, Commercial Building, No 28 Yingbin Street, Gangkou District, Fangchenggang City, Guangxi, China
(740) Công ty TNHH Tư vấn A & S (A&S CO.,LTD)

(511) Nhóm 45: Dịch vụ pháp lý, cụ thể là tư vấn pháp luật, tư vấn về sở hữu trí tuệ, dịch vụ pháp lý trong lĩnh vực chuyển giao công nghệ và khoa học kỹ thuật, dịch vụ pháp lý trong lĩnh vực tố tụng, tham gia tố tụng trọng tài để giải quyết tranh chấp, đại diện ngoài tố tụng cho khách hàng để thực hiện các công việc có liên quan đến pháp luật.

---

(210) **4-2016-14880**

(540)

(220) 24.05.2016
(441) 25.11.2016
(531) A6.3.5; 6.1.2; A1.1.10; 26.1.1
(591) Vàng nhạt, đỏ, xanh dương, xanh dương đậm, xanh da trời, vàng, vàng đậm, xanh lá cây, đen
(731) CÔNG TY TNHH MỘT THÀNH VIÊN TRẦM HƯƠNG PHÚ KHÁNH (VN)
Tầng M, tòa nhà khách sạn Nha Trang Palace, số 9 Yersin, phường Lộc Thọ, thành phố Nha Trang, tỉnh Khánh Hòa
(740) Công ty TNHH Tư vấn sở hữu trí tuệ Việt (VIET IP CO.,LTD.)

(511) Nhóm 03: Tinh dầu trầm; hương trầm (nhang); trầm nụ và trầm miếng dùng để thắp.

Nhóm 20: Đồ đạc bằng gỗ dùng trong văn phòng; tác phẩm nghệ thuật bằng gỗ, sáp, thạch cao hoặc chất dẻo; đồ thủ công mỹ nghệ bằng gỗ; sản phẩm đan lát, tết bện từ các chất liệu tre, nứa, cói, mây, rơm, rạ, tất cả thuộc nhóm này (giỏ, mành che (đồ nội thất), rổ, rá, thúng, sọt, rèm, dây bện tết bằng rơm).

Nhóm 35: Mua bán cây dó bầu, đồ mỹ nghệ bằng gỗ, đồ lưu niệm, trầm hương, tinh dầu trầm, đồ đạc bằng gỗ dùng trong văn phòng, tác phẩm nghệ thuật làm từ các chất liệu gỗ, sáp, thạch cao hoặc chất dẻo, đồ thủ công mỹ nghệ bằng gỗ, sản phẩm đan lát, tết bện từ các chất liệu tre, nứa, cói, mây, rơm rạ (giỏ, mành che (đồ nội thất), rổ, rá, thúng, sọt, rèm, dây bện tết bằng rơm); đại lý mua bán cây dó bầu, tinh dầu trầm, tre, nứa, đồ đạc bằng gỗ dùng trong văn phòng, đồ gỗ mỹ thuật, tác phẩm nghệ thuật làm từ các chất liệu gỗ, sáp, thạch cao hoặc chất dẻo, đồ thủ công mỹ nghệ bằng gỗ, sản phẩm đan lát, tết bện từ các chất liệu tre, nứa, cói, mây, rơm rạ.

Nhóm 44: Trồng rừng, chăm sóc rừng và khai thác rừng trồng; trồng cây lâu năm; trồng cây dó bầu.

---

(210) **4-2016-14881**

(540)

LINH KHÍ TRỜI ĐẤT

(220) 24.05.2016
(441) 25.11.2016

(731) CÔNG TY TNHH MỘT THÀNH VIÊN TRẦM HƯƠNG PHÚ KHÁNH (VN)
Tầng M, tòa nhà khách sạn Nha Trang Palace, số 9 Yersin, phường Lộc Thọ, thành phố Nha Trang, tỉnh Khánh Hòa

(740) Công ty TNHH Tư vấn sở hữu trí tuệ Việt (VIET IP CO.,LTD.)

(511) Nhóm 03: Tinh dầu trầm; hương trầm (nhang); trầm nụ và trầm miếng dùng để thắp.

Nhóm 20: Đồ đạc bằng gỗ dùng trong văn phòng; tác phẩm nghệ thuật bằng gỗ, sáp, thạch cao hoặc chất dẻo; đồ thủ công mỹ nghệ bằng gỗ; sản phẩm đan lát, tết bện từ các chất liệu tre, nứa, cói, mây, rơm, rạ, tất cả thuộc nhóm này (giỏ, mành che (đồ nội thất), rổ, rá, thúng, sọt, rèm, dây bện tết bằng rơm).

Nhóm 35: Mua bán cây dó bầu, đồ mỹ nghệ bằng gỗ, đồ lưu niệm, trầm hương, tinh dầu trầm, đồ đạc bằng gỗ dùng trong văn phòng, tác phẩm nghệ thuật làm từ các chất liệu gỗ, sáp, thạch cao hoặc chất dẻo, đồ thủ công mỹ nghệ bằng gỗ, sản phẩm đan lát, tết bện từ các chất liệu tre, nứa, cói, mây, rơm rạ (giỏ, mành che (đồ nội thất), rổ, rá, thúng, sọt, rèm, dây bện tết bằng rơm); đại lý mua bán cây dó bầu, tinh dầu trầm, tre, nứa, đồ đạc bằng gỗ dùng trong văn phòng, đồ gỗ mỹ thuật, tác phẩm nghệ thuật làm từ các chất liệu gỗ, sáp, thạch cao hoặc chất dẻo, đồ thủ công mỹ nghệ bằng gỗ, sản phẩm đan lát, tết bện từ các chất liệu tre, nứa, cói, mây, rơm rạ.

Nhóm 44: Trồng rừng, chăm sóc rừng và khai thác rừng trồng; trồng cây lâu năm; trồng cây dó bầu.

---

(210) **4-2016-15372**

(540)

INFIOS

(220) 27.05.2016
(441) 25.11.2016

(731) ISUZU MOTORS ASIA LIMITED (SG)
3 Temasek Avenue #22-03 Centennial Tower Singapore 039190
(740) Văn phòng luật sư Phạm và Liên danh (PHAM & ASSOCIATES)

(511) Nhóm 01: Hóa chất, công nghiệp; dầu phanh; chất làm mát động cơ xe cộ; dung dịch chống đông; chất phụ gia hóa học dùng cho nhiên liệu động cơ; nước cất dùng cho mục đích công nghiệp.

Nhóm 04: Dầu để bôi trơn dùng cho xe cộ mặt đất; chất bôi trơn dạng rắn; nhiên liệu; dầu động cơ; dầu bánh răng; chất bôi trơn dùng cho xe cộ mặt đất; dầu khoáng và mỡ khoáng dùng cho mục đích công nghiệp (không là nhiên liệu); dầu không khoáng chất và mỡ không khoáng chất dùng cho mục đích công nghiệp (không là nhiên liệu).

Nhóm 07: Máy và thiết bị mỏ; máy và thiết bị xây dựng và các bộ phận, phụ kiện của chúng; máy và thiết bị chất và bốc dỡ hàng hóa và các bộ phận, phụ kiện của chúng; đầu máy kéo không chạy bằng điện, không dùng cho xe cộ mặt đất (không phải là "cối xay nước" và "cối xay gió"); bộ phận của đầu máy kéo không chạy bằng điện, (không phải là "cối xay nước" và "cối xay gió"); máy và thiết bị khí nén hoặc thủy lực; bộ phận của máy móc (không dùng cho xe cộ mặt đất); trục, trục bánh xe hoặc trục đứng (không dùng cho xe cộ mặt đất); ổ trục (bộ phận của máy không dùng cho xe cộ mặt đất); khớp nối trục hoặc bộ nối (bộ phận của máy không dùng cho xe cộ mặt đất); bộ truyền lực và cơ cấu truyền động cho máy móc (không dùng cho xe cộ mặt đất); giảm xóc (bộ phận của máy không dùng cho xe cộ mặt đất); lò xo (bộ phận của máy không dùng cho xe cộ mặt đất); phanh (bộ phận của máy không dùng cho xe cộ mặt đất); van (bộ phận của máy không dùng cho xe cộ mặt đất); máy xén cỏ; bộ khởi động cho động cơ và động cơ nổ ô tô; bộ khởi động cho động cơ và máy nổ ô tô tải; bộ khởi động cho động cơ và máy nổ ô tô buýt, bộ khởi động cho động cơ và động cơ nổ; động cơ một chiều và động cơ xoay chiều (không bao gồm cho phương tiện giao thông trên bộ, nhưng bao gồm cả các bộ phận cho động cơ một chiều và động cơ xoay chiều); máy phát điện xoay chiều; máy phát điện một chiều; bộ phận của động cơ và động cơ nổ.

Nhóm 12: Động cơ kéo (phương tiện giao thông trên bộ dùng để kéo vật nặng); hệ thống và thiết bị vận chuyển bằng cáp dùng để bốc dỡ hoặc chuyên chở hàng hóa; đầu máy kéo không chạy bằng điện dùng cho xe cộ mặt đất (không bao gồm các bộ phận của chúng); bộ phận cơ học cho xe cộ mặt đất; trục, trục bánh xe hoặc trục đứng (dùng cho xe cộ mặt đất); ổ trục (dùng cho xe cộ mặt đất), khớp nối trục hoặc bộ nối (dùng cho xe cộ mặt đất); bộ truyền lực và cơ cấu truyền động (dùng cho xe cộ mặt đất); giảm xóc (dùng cho xe cộ mặt đất); lò xo (dùng cho xe cộ mặt đất); phanh cho xe cộ mặt đất; chuông trống trộm dùng cho xe cộ; động cơ một chiều cho xe cộ mặt đất (không bao gồm các bộ phận của chúng); động cơ xoay chiều dùng cho xe cộ mặt đất (không bao gồm các bộ phận của chúng); xe hai bánh có gắn động cơ và các bộ phận, phụ kiện của chúng; xe đạp và các bộ phận, phụ kiện của chúng; thanh chắn va đập có thể di chuyển được của ô tô tải, ô tô buýt và ô tô; chỗ trích công suất (động cơ) cho ô tô là bộ phận cơ học của máy dùng cho xe cộ mặt đất; chỗ trích công suất (động cơ) cho ô tô tải là bộ phận cơ học của máy dùng cho xe

cộ mặt đất; chỗ trích công suất (động cơ) cho ô tô buýt là bộ phận cơ học của máy dùng cho xe cộ mặt đất; bộ chuyển hướng gió dùng cho ô tô và các bộ phận, phụ kiện của chúng; bộ chuyển hướng gió dùng cho ô tô tải và các bộ phận, phụ kiện của chúng; bộ chuyển hướng gió dùng cho ô tô buýt và các bộ phận, phụ kiện của chúng; chắn bùn dùng cho xe cộ mặt đất; nắp bình chứa xăng của xe ô tô; nắp bình chứa xăng của xe ô tô tải; nắp bình chứa xăng của xe ô tô buýt; ô tô tải, ô tô buýt, ô tô và các bộ phận, phụ kiện của chúng; xe kéo; xe trượt tuyết (xe cộ); xe đẩy; xe thô sơ do súc vật kéo; xe ngựa; toa moóc xe đạp; xe tải nhỏ không có mui và các bộ phận kết cấu của chúng.

---

(210) **4-2016-15433**

(540)

SinusCare

(220) 27.05.2016
(441) 25.11.2016

(731) CÔNG TY TNHH CÔNG NGHỆ NỀN MÓNG TIÊN TIẾN (VN)
923 Nguyễn Trãi, phường 14, quận 5, thành phố Hồ Chí Minh

(740) Công ty TNHH một thành viên Trường Luật (TRƯƠNG LUẬT)

(511) Nhóm 05: Gói muối khan để pha dung dịch rửa mũi.

Nhóm 10: Bộ dụng cụ rửa mũi; bình xịt rửa mũi.

Nhóm 35: Mua bán, tiếp thị, quảng cáo và xuất nhập khẩu: bộ dụng cụ rửa mũi, bình xịt rửa mũi, gói muối khan để pha dung dịch rửa mũi.

---

(210) **4-2016-15820**

(540)

Reazlony

(220) 31.05.2016
(441) 25.11.2016

(731) REYOUNG PHARMACEUTICAL CO.,LTD. (CN)
No 1. Ruiyang Road, Yiyuan County, Shandong Province, P.R.China

(511) Nhóm 05: Dược phẩm.

---

(210) **4-2016-15821**

(540)

Reperbac

(220) 31.05.2016
(441) 25.11.2016

(731) REYOUNG PHARMACEUTICAL CO.,LTD. (CN)
No 1. Ruiyang Road, Yiyuan County, Shandong Province, P.R.China

(511) Nhóm 05: Dược phẩm.

---

(210) **4-2016-15822**

(540) Reripico

(220) 31.05.2016
(441) 25.11.2016
(731) REYOUNG PHARMACEUTICAL CO.,LTD. (CN)
No 1. Ruiyang Road, Yiyuan County, Shandong Province, P.R.China

(511) Nhóm 05: Dược phẩm.

---

(210) **4-2016-15823**

(540) Reatrosul

(220) 31.05.2016
(441) 25.11.2016
(731) REYOUNG PHARMACEUTICAL CO.,LTD. (CN)
No 1. Ruiyang Road, Yiyuan County, Shandong Province, P.R.China

(511) Nhóm 05: Dược phẩm.

---

(210) **4-2016-15824**

(540) Remandol

(220) 31.05.2016
(441) 25.11.2016
(731) REYOUNG PHARMACEUTICAL CO.,LTD. (CN)
No 1. Ruiyang Road, Yiyuan County, Shandong Province, P.R.China

(511) Nhóm 05: Dược phẩm.

---

(210) **4-2016-15825**

(540) Remebae

(220) 31.05.2016
(441) 25.11.2016
(731) REYOUNG PHARMACEUTICAL CO.,LTD. (CN)
No 1. Ruiyang Road, Yiyuan County, Shandong Province, P.R.China

(511) Nhóm 05: Dược phẩm.

---

(210) **4-2016-15826**

(540) Recotiny

(220) 31.05.2016
(441) 25.11.2016
(731) REYOUNG PHARMACEUTICAL CO.,LTD. (CN)
No 1. Ruiyang Road, Yiyuan County, Shandong Province, P.R.China

(511) Nhóm 05: Dược phẩm.

---

(210) **4-2016-15827**

(540)

(220) 31.05.2016
(441) 25.11.2016
(531) 5.7.3; 15.7.1; 1.15.5
(591) Trắng, xanh lá, vàng, đỏ
(731) DƯƠNG XUÂN QUẢ (VN)
Ấp Hưng Hòa, xã Phú Hưng, huyện Phú Tân, tỉnh An Giang

(511) Nhóm 20: Ghế võng, khung võng, khung nôi, khung xích đu, khung ghế.

---

(210) **4-2016-15848**

(540)

PAUL DESIGN-P.D

(220) 31.05.2016
(441) 25.11.2016
(731) BODA INDUSTRIAL LIMITED (HK)
Unit A3, 9/F Silvercorp International Tower, 707-713 Nathan Road, Mongkok, Kowloon, Hong Kong
(740) Công ty Luật TNHH Phương Bắc và Đồng sự (PBC PARTNERS)

(511) Nhóm 14: Kim loại quý và các hợp kim của chúng, các hàng hoá làm từ các kim loại này hoặc bọc bằng kim loại này mà không được xếp ở các nhóm khác, cụ thể là: huy hiệu bằng kim loại quý, hộp bằng kim loại quý, tượng bán thân bằng kim loại quý, đồng tiền xu bằng kim loại quý, tượng nhỏ bằng kim loại quý, thỏi kim loại quý, đồ nữ trang bằng kim loại quý, tác phẩm nghệ thuật bằng kim loại quý; đồ trang sức, đồ kim hoàn, đá quý; đồng hồ và dụng cụ đo thời gian và các phụ tùng liên quan; bộ phận chuyển động bằng điện dùng cho các loại đồng hồ; hộp lên dây cho đồng hồ đeo tay tự động; hộp lên dây cho đồng hồ treo tường, đồng hồ để bàn tự động; hộp đựng đồng hồ đeo tay, hộp đựng đồ trang sức.

---

(210) **4-2016-15855**

(540)

(220) 01.06.2016
(441) 25.11.2016
(531) 2.9.1; A5.3.13; 2.9.14; A2.9.15; 26.1.1
(591) Xanh lá cây, đà, trắng
(731) CÔNG TY CỔ PHẦN PHÂN BÓN SINH HỌC QUẢNG NAM (VN)
Thôn 02, xã Quế Cường, huyện Quế Sơn, tỉnh Quảng Nam

(511) Nhóm 35: Mua bán vật tư ngành nông nghiệp, cụ thể là: phân vi sinh, đất sạch sinh học, men vi sinh, chế phẩm sinh học, phân bón hữu cơ vi sinh; mua bán phân bón các loại (phân vi sinh, phân bón hữu cơ vi sinh); mua bán chế phẩm vi sinh dùng trong nông nghiệp; mua bán đất vi sinh dùng trong nông nghiệp; mua bán men vi sinh dùng trong nông nghiệp.

---

(210) **4-2016-15989**

(540)

UPWORK

(220) 01.06.2016
(441) 25.11.2016

(731) UPWORK INC. (US)
441 Logue Avenue, Mountain View, CA 94043, United States
(740) Công ty Luật TNHH T&G (TGVN)

(511) Nhóm 09: Phần mềm ứng dụng máy tính dùng cho máy tính và thiết bị di động, cụ thể là, phần mềm được sử dụng để quản lý cơ sở dữ liệu, lưu trữ điện tử dữ liệu và thông tin điện tử trong lĩnh vực dịch vụ chuyên môn, tham gia kinh doanh, cơ hội việc làm, hồ sơ doanh nghiệp và người lao động, tuyển dụng người lao động tự do và người lao động khác, thẩm định và đánh giá kỹ năng của người lao động, hỗ trợ công nghệ và kỹ thuật, thực hiện dịch vụ thông qua mạng internet, các giải pháp tính cước và thanh toán, và tiếp thị dịch vụ; chương trình máy tính để tạo ra cơ sở dữ liệu có thể tìm kiếm thông tin và dữ liệu; phần mềm tải xuống được cho việc giao tiếp giữa người sử dụng, và để truy cập vào các tài liệu, thư điện tử, vi-đi-ô, dữ liệu, tập tin và thông tin trong các lĩnh vực dịch vụ chuyên môn, tham gia kinh doanh, cơ hội việc làm, hồ sơ doanh nghiệp và người lao động, tuyển dụng người lao động tự do và người lao động khác, thẩm định và đánh giá kỹ năng lao động, hỗ trợ công nghệ và kỹ thuật, thực hiện dịch vụ thông qua mạng internet, các giải pháp tính cước và thanh toán và tiếp thị dịch vụ; phần mềm máy tính để sử dụng trong việc kết hợp các kỹ năng và khả năng của người lao động phù hợp với yêu cầu của dự án; phần mềm máy tính để giám sát người lao động, cụ thể là, phần mềm để theo dõi, giám sát và ghi lại các hoạt động và mức độ hoạt động của người lao động từ xa và trực tuyến; phần mềm máy tính cho phép liên lạc và trao đổi thông tin giữa các thành viên của một đội ngũ làm việc trực tuyến; phần mềm máy tính để tạo ra một văn phòng ảo cho công việc trực tuyến cộng tác giữa nhiều bên; phần mềm máy tính để hỗ trợ thông tin liên lạc giữa người dùng và các nhà cung cấp dự án; phần mềm máy tính để quản lý dự án trực tuyến, và để theo dõi, tạo ra và duy trì hồ sơ công việc được thực hiện; phần mềm máy tính, cụ thể là, phần mềm để nhận dạng và xác định phạm vi và thành phần của công việc đã giao; phần mềm quản lý dự án; phần mềm để theo dõi thời gian, công việc, chi phí và dữ liệu quản lý dự án khác và cho việc tạo ra các nhật ký công việc, bảng chấm công, hóa đơn, báo cáo chi phí và các báo cáo quản lý dự án; ấn phẩm điện tử có thể tải xuống được, cụ thể là, các báo cáo, tạp chí, tạp chí điện tử, bản tin, tạp chí chuyên ngành, sách trắng và ấn phẩm bổ sung về các chủ đề chuyên môn được quan tâm, tất cả trong các lĩnh vực kinh doanh, nghề nghiệp, phần mềm và phần cứng máy tính, tuyển dụng và việc làm, và phát triển cá nhân và sự nghiệp; phần mềm ứng dụng di động cho quản lý dự án.

Nhóm 35: Dịch vụ mạng tuyển dụng việc làm, sắp xếp việc làm, tuyển dụng nhân viên, và nghề nghiệp; cung cấp thông tin tìm kiếm trực tuyến liên quan tới thông báo việc làm, cơ hội việc làm và sơ yếu lý lịch để tìm việc; cung cấp thông tin tuyển dụng trực tuyến; dịch vụ tư vấn trong lĩnh vực nhân lực và quản lý người lao động tự do và từ xa; dịch vụ quản trị, quản lý, thực hiện và điều phối các nguồn nhân lực; dịch vụ hỗ trợ quản lý kinh doanh người lao động tự do và công việc đã giao sử dụng thông tin liên lạc từ xa hoặc từ một địa

điểm từ xa; quản lý kinh doanh nguồn nhân lực, người lao động và người lao động thuê ngoài; cung cấp thông tin thông qua một trang web trực tuyến và cơ sở dữ liệu máy tính về lĩnh vực tuyển dụng nhân viên trực tuyến, giám sát người lao động, cụ thể là theo dõi tình trạng của công việc được thực hiện và tính phí và mức độ hoàn thành dự án của người lao động, và bồi thường tài chính và phương pháp để giữ chân người lao động; dịch vụ kinh doanh, cụ thể là tạo điều kiện cho người lao động tìm được việc làm và làm dịch vụ thông qua mạng internet; cung cấp cổng thông tin trực tuyến để nộp và đăng sơ yếu lý lịch của các lao động có chuyên môn và đăng các cơ hội việc làm và các dự án của cá nhân và công ty; cung cấp dịch vụ sắp xếp việc làm và dịch vụ thông tin nghề nghiệp cho người xin việc và lao động tự do; dịch vụ tư vấn trong lĩnh vực phát triển nguồn nhân lực và tư vấn cho người lao động trực tuyến về cách giới thiệu thông tin hiệu quả và chính xác và cung cấp dịch vụ chất lượng cao một cách hiệu quả; dịch vụ kinh doanh, cụ thể là, cung cấp cơ sở dữ liệu trực tuyến qua một trang web để người lao động tìm việc làm, các cá nhân và công ty tuyển dụng người lao động, và thực hiện phân tích để tuyển dụng người lao động có hoàn cảnh, kỹ năng và khả năng phù hợp với nhu cầu của người tuyển dụng lao động; quảng cáo hàng hóa và dịch vụ của người khác thông qua một trang web trên mạng máy tính toàn cầu; cung cấp dịch vụ tư vấn kinh doanh và thông tin kinh doanh, cụ thể là, theo dõi, phân tích và làm báo cáo cho người khác liên quan đến việc vận hành, sử dụng và người sử dụng của một thị trường trực tuyến; cung cấp thông tin kinh doanh qua hệ thống trực tuyến hai chiều để người tiêu dùng của một thị trường trực tuyến có thể đánh giá và đưa ra thông tin phản hồi về các bên họ đã tương tác thông qua thị trường trực tuyến đó; cung cấp thông tin nhân sự cho người khác, cụ thể là, cung cấp bảng chấm công, hóa đơn cho bảng lương và các mẫu tờ khai nhân sự; quản lý hợp đồng, cụ thể là quản lý và đàm phán hợp đồng cho người khác; dịch vụ hợp đồng, cụ thể là, khuyến khích và tạo điều kiện ký kết hợp đồng giữa các bên khác, giữ chân người lao động để thực hiện các công việc riêng biệt, và cung cấp các mẫu hợp đồng và tóm tắt các điều khoản hợp đồng và thông tin về các bên ký kết hợp đồng; thu thập, phân tích và báo cáo thông tin phản hồi, đánh giá và các thông tin liên quan đến hiệu suất của người lao động và các nhà cung cấp dự án; dịch vụ tư vấn kinh doanh liên quan đến việc tuân thủ các quy định của hợp đồng.

Nhóm 42: Cung cấp dịch vụ ứng dụng (ASP), cụ thể là, lưu trữ các ứng dụng phần mềm máy tính của người khác; phân phối (không phải mua bán) ứng dụng dịch vụ phần mềm SaaS có tính năng phần mềm để quản lý cơ sở dữ liệu, lưu trữ điện tử dữ liệu và thông tin điện tử nhằm tìm kiếm các kỹ năng và khả năng của người lao động phù hợp với yêu cầu công việc, để tạo cơ sở dữ liệu có thể tìm kiếm thông tin và dữ liệu, và để giám sát người lao động, cụ thể là, phần mềm để theo dõi, giám sát và ghi lại các hoạt động và mức độ hoạt động của người lao động từ xa và trực tuyến; phân phối (không phải mua bán) ứng dụng dịch vụ phần mềm SaaS có tính năng phần mềm để truy cập tài liệu, gửi thư điện tử, xem vi-đê-ô, truy cập dữ liệu, tập tin và các thông tin khác trong lĩnh vực dịch vụ chuyên môn, tham gia kinh doanh, cơ hội việc làm, hồ sơ doanh nghiệp và người lao động, giao kết của người lao động tự do và những người lao động khác, thẩm định và đánh giá kỹ năng lao động, hỗ trợ công nghệ và kỹ thuật, thực hiện dịch vụ thông qua mạng internet, các giải pháp tính cước và thanh toán, và dịch vụ tiếp thị, và để theo dõi, tạo ra và duy trì hồ sơ công việc đã thực hiện, và để hỗ trợ việc liên lạc giữa người lao động và giữa người lao động và nhà cung cấp dự án; phân phối (không phải mua bán) ứng dụng dịch vụ phần mềm SaaS có tính năng phần mềm cho phép liên lạc và chia sẻ nguồn lực giữa các thành viên của một nhóm làm việc trực tuyến, và để theo dõi thời gian, nhiệm vụ, chi phí và dữ liệu quản lý dự án khác và để tạo ra các nhật ký công việc, bảng chấm công, hóa đơn, báo cáo chi phí và các báo cáo quản lý dự án; dịch vụ máy tính, cụ thể là, cung cấp (không

phải mua bán) phần mềm máy tính không tải xuống được cho người khác để tạo điều kiện và phối hợp việc thông tin liên lạc và cộng tác giữa các cá nhân không đồng bộ với thời gian thực, và để trao đổi thông tin về thông báo việc làm, cơ hội việc làm và hồ sơ doanh nghiệp và người lao động, và giữa người lao động tự do và công ty cung cấp cơ hội việc làm; dịch vụ máy tính, cụ thể là, tư vấn, thiết kế và phát triển các chương trình phần mềm máy tính để sử dụng bởi người khác; dịch vụ hỗ trợ, cụ thể là, bảo trì phần mềm, dịch vụ trợ giúp phần mềm, dịch vụ thư mục máy tính và người dùng trong các lĩnh vực phát triển, triển khai, sử dụng và phân phối các phần mềm được sử dụng để tạo điều kiện và phối hợp việc thông tin liên lạc và cộng tác giữa các cá nhân không đồng bộ với thời gian thực, và để chia sẻ thông tin; dịch vụ máy tính, cụ thể là, tạo điều kiện và bảo đảm an ninh và bảo vệ nội dung kỹ thuật số; lưu trữ các trang web cho người khác; lưu trữ một chương trình tương tác trực tuyến cho phép nhiều cá nhân chia sẻ lịch biểu sự kiện; cung cấp quyền sử dụng tạm thời phần mềm trực tuyến không thể tải được để xác định phạm vi, tiến độ, đường hướng và mức độ hoàn thành công việc, và để nhận dạng, tìm nguồn, đàm phán và phối hợp, đánh giá và cung cấp thông tin phản hồi về các nhà cung cấp công việc; cung cấp quyền sử dụng tạm thời phần mềm máy tính không tải xuống được để truyền tải, lưu trữ và chia sẻ dữ liệu và thông tin; dịch vụ máy tính, cụ thể là, cung cấp phần mềm trực tuyến không thể tải cho phép người dùng có thể lưu trữ dữ liệu điện tử; cung cấp một hệ thống điện tử trực tuyến an toàn có công nghệ cho phép người sử dụng có thể trao đổi thông tin và giao kết kinh doanh và cung cấp mạng lưới chuyên môn thông qua mạng liên lạc toàn cầu; cung cấp quyền sử dụng tạm thời phần mềm không tải xuống được để kết hợp các kỹ năng và khả năng của người lao động phù hợp với yêu cầu công việc; cung cấp quyền sử dụng tạm thời phần mềm không tải xuống được thông qua một trang web để người dùng tìm kiếm và lựa chọn người lao động và cơ hội việc làm; cung cấp (không phải mua bán) phần mềm trực tuyến không tải xuống được để theo dõi thời gian, nhiệm vụ, chi phí và dữ liệu quản lý dự án khác và để tạo ra các nhật ký công việc, bảng chấm công, hóa đơn, báo cáo chi phí và các báo cáo quản lý dự án; cung cấp hệ thống hai chiều trực tuyến để người tiêu dùng của một thị trường trực tuyến có thể đánh giá và cung cấp thông tin phản hồi về các bên họ đã tương tác thông qua thị trường trực tuyến đó; cung cấp quyền sử dụng tạm thời phần mềm không tải xuống được để xác nhận trực tuyến bảng chấm công, báo cáo ngân sách trực tuyến, truy cập trực tuyến vào dữ liệu hiệu suất, và cung cấp một hệ thống trực tuyến về thông tin phản hồi của khách hàng và các báo cáo quản lý tùy chỉnh.

---

(210) **4-2016-15995**

(540)

EVALUS

(220) 01.06.2016
(441) 25.11.2016

(731) PHẠM MINH OANH (VN)
Phòng 2206, tầng 22, VP5 bán đảo Linh Đàm, phường Hoàng Liệt, quận Hoàng Mai, thành phố Hà Nội

(740) Công ty TNHH Tư vấn A & S (A&S CO.,LTD)

(511) Nhóm 25: Đồ thời trang nữ: quần áo, đồ đi chân, đồ đội đầu; phụ kiện thời trang: thắt lưng [trang phục].

---

(210) **4-2016-16007**

(540)

(220) 02.06.2016
(441) 25.11.2016
(531) 26.3.23
(591) Cam, xanh
(731) CÔNG TY CỔ PHẦN XÂY DỰNG ĐỊA ỐC ĐẤT MỚI (VN)
340 Cộng Hòa, phường 13, quận Tân Bình, thành phố Hồ Chí Minh

(511) Nhóm 37: Tư vấn xây dựng; xây dựng công trình nhà ở dân dụng.

Nhóm 42: Thiết kế công trình nhà ở dân dụng.

---

(210) **4-2016-16089**

(540)

(220) 02.06.2016
(441) 25.11.2016
(591) Trắng, đỏ
(731) CÔNG TY CỔ PHẦN THƯƠNG MẠI VÀ DỊCH VỤ HOÀNG DƯƠNG (VN)
686, Quang Trung, phường La Khê, quận Hà Đông, thành phố Hà Nội
(740) Công ty cổ phần Sở hữu trí tuệ BROSS và Cộng sự (BROSS & PARTNERS., JSC)

(511) Nhóm 03: Mỹ phẩm; nước hoa; túi nhỏ làm thơm đồ vải (quần áo, đồ trải giường, khăn bàn); khăn giấy tẩm ướp mỹ phẩm.

Nhóm 09: Kính mắt, hộp đựng kính; dây xích đeo cho kính mắt, quần áo bảo hộ lao động.

Nhóm 14: Đồ trang sức (như vòng tay, khuyên tai, vòng cổ, nhẫn, trâm cài đầu, kẹp cà vạt); hộp đựng đồ trang sức.

Nhóm 18: Túi xách, ví, ba lô, ô (dù), vali, bao da móc chìa khóa.

Nhóm 20: Gối, đệm, tủ vải đựng quần áo.

Nhóm 23: Sợi len, sợi, sợi tơ tằm.

Nhóm 24: Ga phủ giường; vỏ gối; vải vóc; khăn phủ, tấm phủ ngoài bằng vải dùng cho đồ đạc; khăn tay bỏ túi bằng vải; rèm cửa; chăn.

Nhóm 25: Quần áo, giày dép, mũ nón.

Nhóm 35: Dịch vụ bán lẻ đồ thời trang (kính, giày, quần áo, mũ nón, găng tay, khăn quàng, thắt lưng), đồ vải vóc (chăn ga gối đệm), đồ trang sức (vòng, khuyên tai, kẹp cà vạt, trâm cài đầu, hộp đựng trang sức), đồ mỹ phẩm (nước hoa, mỹ phẩm, tinh dầu, bông tẩy trang, dụng cụ trang điểm); dịch vụ tư vấn tổ chức và quản lý kinh doanh; dịch vụ nghiên cứu kinh doanh; quan hệ công chúng; dịch vụ hỗ trợ quản lý các doanh nghiệp.

Nhóm 36: Dịch vụ quản lý tài chính; dịch vụ thông tin về tài chính; dịch vụ ủy thác quản lý tài chính; dịch vụ bảo lãnh tài chính; dịch vụ thuê mua tài chính.

Nhóm 40: Dịch vụ may đo; sửa chữa quần áo; gia công may mặc quần áo, giày dép, mũ nón.

Nhóm 42: Dịch vụ thiết kế thời trang, tạo mẫu.

---

(210) **4-2016-16169**

(540) éprouvage

(220) 02.06.2016
(441) 25.11.2016
(731) MACADAMIA BEAUTY, LLC. (US)
5850 Granite Parkway, Suite 370, Plano, Texas, 75024, United States of America
(740) Văn phòng Luật sư Ân Nam (ANNAM IP & LAW)

(511) Nhóm 03: Sản phẩm chăm sóc tóc, cụ thể là, tinh chất cô đặc dùng để chăm sóc tóc, kem ủ tóc; kem chăm sóc tóc; nước thơm chăm sóc tóc; chế phẩm chăm sóc tóc; dầu xả; kem dưỡng tóc; nước xức tóc; mặt nạ dưỡng tóc kem ủ tóc; dầu dưỡng tóc; thuốc nhuộm tóc tạm thời; dầu gội đầu; keo xịt tóc; keo xịt tóc và gel tạo kiểu tóc; chế phẩm duỗi thẳng tóc; chế phẩm tạo kiểu tóc; keo xịt tạo kiểu tóc; tinh chất cô đặc dùng để dưỡng tóc, không chứa thuốc; dầu dùng cho mục đích làm sạch; dầu dùng cho mục đích nuôi dưỡng phục hồi tóc; dầu dùng cho nước hoa và nước thơm.

---

(210) **4-2016-16247**

(540) PGS HTX Nông Nghiệp HỮU CƠ VIỆT NAM

(220) 03.06.2016
(441) 25.11.2016
(531) 5.5.16; A5.5.20; 26.1.1; 26.1.4
(591) Xanh lá cây đậm, xanh lá cây nhạt, hồng
(731) HỢP TÁC XÃ NÔNG NGHIỆP HỮU CƠ VÀ CHUYỂN GIAO CÔNG NGHỆ VIỆT NAM (VN)
Đội 6, xã Quảng Đại, thị xã Sầm Sơn, tỉnh Thanh Hóa

(511) Nhóm 31: Thức ăn chăn nuôi.

---

(210) **4-2016-16404**

(540) YBOX.VN

(220) 06.06.2016
(441) 25.11.2016
(531) 26.15.9; 26.15.11
(591) Đen, vàng, trắng
(731) CÔNG TY TNHH CÔNG NGHỆ YBOX VIỆT NAM (VN)
Số nhà 148, tổ dân phố 18, phường Trung Văn, quận Nam Từ Liêm, thành phố Hà Nội

(511) Nhóm 35: Dịch vụ truyền thông quảng cáo trực tuyến (online); dịch vụ tư vấn truyền thông thương hiệu trực tuyến (online); dịch vụ kinh doanh trực tuyến (thương mại điện tử) các sản phẩm về thời trang (quần áo, giày, dép), hàng tiêu dùng (ti vi, tủ lạnh, điều hoà), thẻ điện thoại, thẻ game; kinh doanh (mua bán) chương trình máy tính về mạng xã hội, trang thông tin điện tử, trang tin nghiên cứu khoa học, trao đổi kiến thức và trang web khác.

Nhóm 42: Phát triển, vận hành chương trình máy tính như: mạng xã hội, trang thông tin điện tử, trang tin nghiên cứu khoa học, trao đổi kiến thức và trang web khác; dịch vụ cho thuê phần mềm máy tính; thiết kế website.

---

(210) **4-2016-16526**

(300) 40201607247Q 29.04.2016 SG

(540)

Dermatix

(220) 06.06.2016

(441) 25.11.2016

(531) A26.11.12; A5.3.13

(731) A. MENARINI ASIA-PACIFIC HOLDINGS PTE LTD (SG)
30 Pasir Panjang Road, #08-32, Mapletree Business City, Singapore 117440

(740) Công ty TNHH Tầm nhìn và Liên danh (VISION & ASSOCIATES CO.LTD.)

(511) Nhóm 03: Kem bôi dùng cho em bé (không chứa thuốc); sữa dưỡng thể dùng cho em bé; kem dưỡng ẩm và bảo vệ dùng cho da; kem chống nhiễm trùng da dùng để bảo vệ và làm sạch da (mỹ phẩm); sữa dưỡng ẩm và bảo vệ da; chế phẩm dưỡng ẩm và bảo vệ dùng cho da; kem lót; kem dưỡng thể (mỹ phẩm); sữa dưỡng thể (không dùng cho mục đích y tế); chế phẩm dưỡng da; kem mỹ phẩm; chế phẩm mỹ phẩm và các sản phẩm mỹ phẩm dùng để chăm sóc da; đồ mỹ phẩm dùng để chăm sóc da; chế phẩm và sản phẩm mỹ phẩm dùng để chăm sóc da; chế phẩm mỹ phẩm dùng trên bề mặt da; các sản phẩm mỹ phẩm chăm sóc da; mỹ phẩm dùng để điều trị da khô; mỹ phẩm để sử dụng trên bề mặt da; kem dưỡng da (không chứa thuốc); kem dưỡng làm mềm da; tinh chất dùng để chăm sóc da; chất chiết xuất từ thực vật dùng làm nước hoa, mỹ phẩm, không dùng cho mục đích y tế; kem dưỡng da tay; sữa dưỡng thể giữ ẩm, kem và sữa dưỡng giữ ẩm (mỹ phẩm); kem dưỡng da và sữa dưỡng da giữ ẩm (mỹ phẩm); chế phẩm làm sạch da không chứa thuốc; kem bảo vệ da không chứa thuốc; kem dưỡng, giữ ẩm, làm mềm và mịn da không chứa thuốc; kem không chứa thuốc dùng cho cơ thể và da; chế phẩm dưỡng da không chứa thuốc dùng để điều trị vùng da bị tổn thương; sẹo và các vết thương; kem dùng cho da mặt và sữa dưỡng da tay không chứa thuốc; các chế phẩm không chứa thuốc dùng để chăm sóc da; các chế phẩm không chứa thuốc dùng để chăm sóc, điều trị và làm sạch da, tóc, da đầu, mắt, miệng, móng và cơ thể; các sản phẩm không chứa thuốc dùng để chăm sóc da; kem bảo vệ không chứa thuốc; dầu thơm dùng cho da không chứa thuốc; sữa dưỡng chăm sóc da; sản phẩm chăm sóc da (mỹ phẩm); kem dưỡng da; sữa dưỡng da và các chế phẩm dưỡng da không chứa thuốc; sản phẩm da liễu không chứa thuốc dùng để chăm sóc da (mỹ phẩm); chế phẩm dùng để nuôi dưỡng da; chế phẩm dùng cho da (mỹ phẩm); chế phẩm dùng cho da (không chứa thuốc); sữa và kem chăm sóc da (mỹ phẩm); chế phẩm chăm sóc da (mỹ phẩm); các sản phẩm chăm sóc da (mỹ phẩm); dung dịch giữ ẩm và dưỡng da; kem dưỡng da (mỹ phẩm); kem thoa da giảm các khó chịu cho da (mỹ phẩm); kem làm mềm da (không chứa thuốc); sữa dưỡng da (mỹ phẩm).

Nhóm 05: Chế phẩm chống dị ứng; kem dưỡng thể có chứa thuốc; sữa dưỡng thể dùng cho mục đích y tế; chế phẩm và kem dưỡng da có chứa thuốc; chế phẩm da liễu dùng ngoài da; kem dưỡng da tay dùng cho mục đích y tế; các chất và chế phẩm chăm sóc sức khỏe (dùng trong y tế); nước thơm dùng cho mục đích dược phẩm; vật liệu băng bó dùng cho y tế; kem có chứa thuốc dùng để dưỡng và giữ ẩm cho da; kem có chứa thuốc dùng để bảo vệ da; kem có chứa thuốc dùng để làm mềm và mịn da; kem có chứa thuốc dùng cho cơ thể, tay và da; kem và sữa dưỡng có chứa thuốc; sữa dưỡng thể và da tay có chứa thuốc; chế phẩm có chứa thuốc dùng để phục hồi da; chế phẩm có chứa thuốc dùng để điều trị rối loạn của da; chế phẩm có chứa thuốc dùng để điều trị các bệnh về da; chế phẩm có chứa thuốc dùng để điều trị da; chế phẩm có chứa thuốc dùng cho da khô; chế phẩm có chứa thuốc dùng cho da; chế phẩm có chứa thuốc dạng kem; kem bảo vệ da có chứa thuốc; chế phẩm có chứa thuốc dùng cho da; kem dưỡng da và sữa dưỡng da có chứa thuốc; kem dùng trong y tế dùng để bảo vệ da; kem và sữa giữ ẩm (dược phẩm); sữa giữ ẩm dùng cho cơ thể (dược phẩm); chế phẩm giữ ẩm dùng cho da (dược phẩm); kem dưỡng da và sữa dưỡng da giữ ẩm (dược phẩm); kem giữ ẩm (dược phẩm); các chất và chế phẩm dược dùng trong y tế; chế phẩm dược dùng cho da; chế phẩm dược dùng để chăm sóc da; chế phẩm dược dùng để điều trị cục bộ các rối loạn da liễu; chế phẩm dược dùng để điều trị các rối loạn da liễu; chế phẩm dược dùng để điều trị cục bộ; chế phẩm chăm sóc da (dùng cho y tế); chế phẩm dùng để chăm sóc da (có chứa thuốc); chế phẩm dùng cho da (có chứa thuốc); chế phẩm dùng để chữa bệnh chàm (eczema); chế phẩm dùng để điều trị da; kem chăm sóc da dùng cho mục đích y tế; sữa dưỡng và chế phẩm chăm sóc da (có chứa thuốc); các sản phẩm chăm sóc da (có chứa thuốc); kem dưỡng da, dung dịch và sữa dưỡng da (có chứa thuốc); các sản phẩm chăm sóc chống nắng dùng cho da dùng cho mục đích y tế; kem thoa chữa bệnh (dùng cho mục đích y tế); các chế phẩm bôi chống ngứa; các sản phẩm da liễu bôi da dùng cho mục đích y tế; băng vết thương dùng cho y tế; băng vết thương dạng gel để ngăn ngừa nhiễm trùng hoặc lây lan dùng cho y tế; băng vết thương dạng gel để kiểm soát việc hình thành sẹo; băng vết thương dạng xịt để kiểm soát việc hình thành sẹo; băng vết thương dạng lỏng để kiểm soát việc hình thành sẹo; băng vết thương dạng kem để kiểm soát việc hình thành sẹo; băng vết thương dạng tinh dầu để kiểm soát việc hình thành sẹo; băng vết thương dạng miếng để kiểm soát việc hình thành sẹo.

Nhóm 10: Da nhân tạo dùng cho phẫu thuật; băng dùng trong nối khớp và giải phẫu; tấm che phủ dùng trong phẫu thuật; gạc dùng trong phẫu thuật; tất chân co giãn dùng cho mục đích y tế; băng quấn hỗ trợ dùng cho mục đích y tế; băng co giãn.

---

(210) **4-2016-16541**

(220) 06.06.2016
(441) 25.11.2016

(300) 014883052 04.12.2015 EM

(540)

BRANDCHANNEL

(731) INTERBRAND GROUP (GB)
239 Old Marylebone Road, London, United Kingdom, NW1 5QT

(740) Công ty Luật TNHH IP MAX (IPMAX LAW FIRM)

(511) Nhóm 35: Dịch vụ hỗ trợ và tư vấn quản lý kinh doanh; quảng cáo; marketing; dịch vụ khuyến mại [cho người khác]; tổ chức triển lãm và hội chợ thương mại cho mục đích bán hàng và quảng cáo; dịch vụ cố vấn và tư vấn liên quan đến các dịch vụ nêu trên.

Nhóm 38: Dịch vụ cung cấp diễn đàn trực tuyến; dịch vụ cố vấn, cung cấp thông tin và tư vấn liên quan đến dịch vụ nêu trên.

Nhóm 41: Dịch vụ xuất bản phẩm điện tử (không tải xuống được) thông qua một cơ sở dữ liệu máy tính hoặc internet; dịch vụ xuất bản; dịch vụ giáo dục giảng dạy, đào tạo và hội thảo; dịch vụ cố vấn, cung cấp thông tin và tư vấn liên quan đến các dịch vụ nêu trên.

Nhóm 42: Dịch vụ thiết kế cụ thể là: thiết kế đồ họa nghệ thuật, thiết kế đồ họa, thiết kế bao bì, thiết kế các ấn phẩm, thiết kế tư liệu quảng cáo và tiếp thị, thiết kế sản phẩm, thiết kế phần cứng máy tính, thiết kế công nghiệp, thiết kế trang trí nội thất, thiết kế ngoại thất tòa nhà, thiết kế biển hiệu/bảng chỉ dẫn, thiết kế logo, thiết kế bộ phận nhận diện thương hiệu, thiếu kế nền tảng ứng dụng (platforms) truyền thông xã hội; dịch vụ thiết kế, cụ thể là thiết kế hệ thống máy tính, thiết kế phần mềm máy tính; dịch vụ thiết kế trang web; dịch vụ cho thuê không gian lưu trữ trên địa chỉ trang tin điện tử; dịch vụ cố vấn, cung cấp thông tin và tư vấn liên quan đến các dịch vụ nêu trên.

---

(210) **4-2016-16686**

(540)

(220) 07.06.2016
(441) 25.11.2016
(531) 1.15.23; 1.15.15
(731) F'REAL! FOODS, LLC (US)
6121 Hollis Street, Suite 500, Emeryville, CA 94608, U.S.A.
(740) Công ty Luật TNHH AMBYS Hà Nội (AMBYS HANOI)

(511) Nhóm 07: Máy sản xuất sữa khuấy, nước sinh tố, đồ uống hoa quả, đồ uống sữa chua, đồ uống trên cơ sở cà phê, đồ uống trên cơ sở trà (chè), đồ uống trên cơ sở cà phê hơi và đồ uống đông lạnh; máy pha trộn sữa khuấy, nước sinh tố, đồ uống hoa quả, đồ uống sữa chua, đồ uống trên cơ sở cà phê, đồ uống trên cơ sở trà (chè), đồ uống trên cơ sở cà phê hơi, đồ uống trên cơ sở ca cao và đồ uống đông lạnh; máy, cụ thể là máy trộn thực phẩm chạy điện để sản xuất sữa khuấy, nước sinh tố, đồ uống hoa quả, đồ uống sữa chua, đồ uống trên cơ sở cà phê, đồ uống trên cơ sở trà (chè), đồ uống trên cơ sở cà phê hơi, và đồ uống đông lạnh; máy nghiền đá lạnh chạy điện để sản xuất sữa khuấy, nước sinh tố, đồ uống hoa quả, đồ uống sữa chua, đồ uống trên cơ sở cà phê, đồ uống trên cơ sở trà (chè), đồ uống trên cơ sở cà phê hơi, đồ uống trên cơ sở ca cao và đồ uống đông lạnh trong nhóm 7.

Nhóm 29: Sữa khuấy.

Nhóm 30: Bánh kẹo được khuấy trộn đông lạnh; đồ uống trên cơ sở cà phê; đồ uống trên cơ sở trà (chè); đồ uống trên cơ sở ca cao; đồ uống trên cơ sở cà phê hơi; đồ uống trên cơ sở sôcôla; bánh kẹo đông lạnh; đồ uống được khuấy trộn đông lạnh gồm cà phê, trà, ca cao và/hoặc bánh kẹo trong nhóm 30.

Nhóm 32: Đồ uống trên cơ sở trái cây; nước sinh tố trên cơ sở trái cây; đồ uống trên cơ sở trái cây đông lạnh; đồ uống có hương vị trái cây; đồ uống có hương vị trái cây đông lạnh;

đồ uống trên cơ sở kẹo; đồ uống trên cơ sở bánh kẹo; đồ uống trên cơ sở sữa chua đông lạnh trong nhóm 32.

---

(210) **4-2016-16687**

(540)

F'REAL

(220) 07.06.2016
(441) 25.11.2016

(731) F'REAL! FOODS, LLC (US)
6121 Hollis Street, Suite 500, Emeryville, CA 94608, U.S.A.
(740) Công ty Luật TNHH AMBYS Hà Nội (AMBYS HANOI)

(511) Nhóm 07: Máy sản xuất sữa khuấy, nước sinh tố, đồ uống hoa quả, đồ uống sữa chua, đồ uống trên cơ sở cà phê, đồ uống trên cơ sở trà (chè), đồ uống trên cơ sở cà phê hơi và đồ uống đông lạnh; máy pha trộn sữa khuấy, nước sinh tố, đồ uống hoa quả, đồ uống sữa chua, đồ uống trên cơ sở cà phê, đồ uống trên cơ sở trà (chè), đồ uống trên cơ sở cà phê hơi, đồ uống trên cơ sở ca cao và đồ uống đông lạnh; máy, cụ thể là máy trộn thực phẩm chạy điện để sản xuất sữa khuấy, nước sinh tố, đồ uống hoa quả, đồ uống sữa chua, đồ uống trên cơ sở cà phê, đồ uống trên cơ sở trà (chè), đồ uống trên cơ sở cà phê hơi, và đồ uống đông lạnh; máy nghiền đá lạnh chạy điện để sản xuất sữa khuấy, nước sinh tố, đồ uống hoa quả, đồ uống sữa chua, đồ uống trên cơ sở cà phê, đồ uống trên cơ sở trà (chè), đồ uống trên cơ sở cà phê hơi, đồ uống trên cơ sở ca cao và đồ uống đông lạnh trong nhóm 7.

Nhóm 29: Sữa khuấy.

Nhóm 30: Bánh kẹo được khuấy trộn đông lạnh; đồ uống trên cơ sở cà phê; đồ uống trên cơ sở trà (chè); đồ uống trên cơ sở ca cao; đồ uống trên cơ sở cà phê hơi; đồ uống trên cơ sở sôcôla; đồ uống được khuấy trộn đông lạnh gồm cà phê, trà, ca cao và/hoặc bánh kẹo trong nhóm 30.

Nhóm 32: Đồ uống trên cơ sở trái cây; nước sinh tố trên cơ sở trái cây; đồ uống trên cơ sở trái cây đông lạnh; đồ uống có hương vị trái cây; đồ uống có hương vị trái cây đông lạnh; đồ uống trên cơ sở kẹo; đồ uống trên cơ sở bánh kẹo; bánh kẹo đông lạnh; đồ uống trên cơ sở sữa chua đông lạnh trong nhóm 32.

---

(210) **4-2016-16775**

(300) 86/849816 15.12.2015 US
(540)

CITI PREMIER

(220) 08.06.2016
(441) 25.11.2016

(731) CITIGROUP INC. (US)
388 Greenwich Street, New York, New York 10013, United States of America
(740) Công ty Cổ phần Sở hữu công nghiệp INVESTIP (INVESTIP)

(511) Nhóm 35: Dịch vụ xúc tiến bán hàng hoá và dịch vụ cho người khác thông qua việc tổ chức các chương trình trao thưởng khuyến mãi và chương trình đổi thưởng bằng cách trao

thưởng cho người sử dụng thẻ ghi nợ, thẻ tín dụng và cho các khách hàng sử dụng dịch vụ ngân hàng truyền thống; dịch vụ xúc tiến bán hàng hoá và dịch vụ cho người khác thông qua chương trình tri ân các khách hàng dùng thẻ tín dụng truyền thống, các chương trình trao thưởng và đổi thưởng.

Nhóm 36: Dịch vụ thẻ tín dụng; dịch vụ thẻ ghi nợ.

---

(210) **4-2016-17122**

(540)

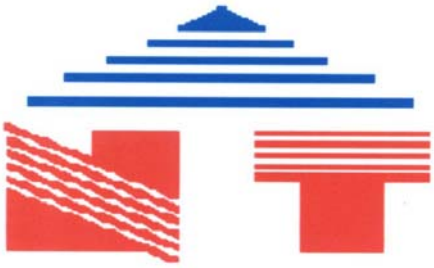

(220) 10.06.2016
(441) 25.11.2016
(531) A26.11.8; A26.11.9; 7.3.11; 7.1.6; 7.1.24; 26.7.25
(591) Xanh dương, đỏ, trắng
(731) CÔNG TY TNHH TRANG TRÍ GỖ NGUYỄN THÀNH (VN)
45/58B tổ 49, khu phố 4 Nguyễn Ảnh Thủ, phường Tân Chánh Hiệp, quận 12, thành phố Hồ Chí Minh
(740) Công ty TNHH Sở hữu trí tuệ ALNGUYEN (ALNGUYEN IP CO.,LTD.)

(511) Nhóm 20: Đồ gỗ nội thất như: bàn, ghế, giường, tủ, giá, kệ.

---

(210) **4-2016-17409**

(540)

(220) 13.06.2016
(441) 25.11.2016
(591) Xanh lá
(731) CÔNG TY CỔ PHẦN LE TOP (VN)
70/23 Bùi Đình Túy, phường 12, quận Bình Thạnh, thành phố Hồ Chí Minh

(511) Nhóm 03: Chất để tẩy trắng và các chất khác dùng để giặt; nước hoa; tinh dầu; mỹ phẩm; nước xức tóc; kem (mỹ phẩm); kem làm trắng da; kem dùng cho da.

---

(210) **4-2016-17414**

(300) 2015-128859 28.12.2015 JP
(540)

KATE THE BASE ZERO

(220) 13.06.2016
(441) 25.11.2016
(731) KAO KABUSHIKI KAISHA (ALSO TRADING AS KAO CORPORATION) (JP)
14-10, Nihonbashi Kayabacho 1-chome, Chuo-ku, Tokyo 103-8210, Japan
(740) Công ty Luật TNHH quốc tế BMVN (BMVN INTERNATIONAL LLC)

(511) Nhóm 03: Xà phòng, mỹ phẩm, nước hoa (nhóm này hưởng quyền ưu tiên theo Đơn số 2015-128859 ngày 28/12/2015 tại Nhật Bản).

Nhóm 21: Dụng cụ mỹ phẩm, hộp đựng phấn bỏ túi dùng cho mỹ phẩm; bình phun nước hoa; dụng cụ chia xà phòng, bình xịt nước hoa; cái giá để bọt biển; lược và bọt biển, bàn chải và chổi (không bao gồm cọ dùng để vẽ).

---

(210) **4-2016-17440**

(540)

(220) 13.06.2016
(441) 25.11.2016
(531) 26.1.2; A26.1.18; 1.15.3
(591) Tím, trắng
(731) CEMERLANG RAYA (M) SDN BHD (MY)
Lot 2, Jalan R2/3, Rawang Integrated Industrial Park, Off Jalan Batu Arang, 48000 Rawang, Selangor Darul Ehsan, Malaysia
(740) Công ty TNHH Trường Xuân (AGELESS CO.,LTD.)

(511) Nhóm 21: Dụng cụ cho mục đích gia dụng hoặc dụng cụ nhà bếp và đồ chứa đựng dùng cho gia đình và nhà bếp; dụng cụ bằng nhựa [cho mục đích gia dụng]; thùng rác dùng trong gia đình; bàn chải dùng cho mục đích gia dụng, cụ thể là bàn chải rửa bát đĩa, chổi để làm sạch các thùng chứa và bình chứa, bàn chải vệ sinh; xô dùng cho mục đích gia dụng; đồ chứa đựng bằng nhựa (dụng cụ cho mục đích gia dụng); chổi; giẻ lau nhà; miếng cọ rửa, bọt biển cho mục đích gia dụng, nùi để cọ rửa có bọt biển; vật lau chùi, cụ thể là dụng cụ để làm sạch, vận hành bằng tay; chổi có nùi bằng cao su để quét nước; sợi thép rối không gỉ cho việc làm sạch, tấm lưới bằng sắt để làm sạch; bàn chải đánh răng; bàn chải xơ dừa để cọ rửa; chổi chít quét nhà; xô, xô để vắt giẻ lau nhà; bàn chải sợi thép để cọ rửa; giẻ lau để làm sạch, khăn để làm sạch [khăn lau đồ đạc]; dụng cụ thông tắc bồn cầu [dụng cụ dùng để vệ sinh].

---

(210) **4-2016-17463**

(540)

(220) 14.06.2016
(441) 25.11.2016
(531) 26.4.3; 1.15.21; 2.1.30; 26.1.2
(731) CÔNG TY TNHH QUANG VIÊN (VN)
16C, tổ 98, KP 13, phường Hố Nai, thành phố Biên Hòa, tỉnh Đồng Nai
(740) Công ty TNHH Tư vấn sở hữu trí tuệ Việt (VIET IP CO.,LTD.)

(511) Nhóm 32: Bia; đồ uống không có cồn; chế phẩm để làm đồ uống; cốc-tai trên cơ sở bia.

---

(210) **4-2016-17470**

(540)

HƯƠNG SẮC VIỆT

(220) 14.06.2016
(441) 25.11.2016

(731) CÔNG TY CỔ PHẦN THƯƠNG MẠI QUỐC TẾ HƯƠNG SẮC VIỆT (VN)
38 TMT 13, phường Trung Mỹ Tây, quận 12, thành phố Hồ Chí Minh

(740) Công ty TNHH Tư vấn ALIATLEGAL (ALIATLEGAL CO., LTD.)

(511) Nhóm 35: Mua bán mỹ phẩm, thực phẩm chức năng.

---

(210) **4-2016-17476**

(540)

HANOISTEEL

(220) 14.06.2016
(441) 25.11.2016

(591) Ghi
(731) CÔNG TY CỔ PHẦN KIM KHÍ HÀ NỘI - VNSTEEL (VN)
Số 20 Tôn Thất Tùng, quận Đống Đa, thành phố Hà Nội

(511) Nhóm 06: Thép; kim loại màu; sản phẩm thép sau cán; gang; phôi thép; sắt thép vụn; vật liệu xây dựng, ống bằng kim loại.

Nhóm 35: Mua bán buôn và bán lẻ, xuất nhập khẩu các sản phẩm thép và nguyên nhiên liệu cán thép, xăng, dầu, mỡ, ga và các loại vật tư, phụ tùng, máy móc, thiết bị phục vụ cho sản xuất thép và đầu tư phát triển ngành thép; mua bán kim loại màu, mua bán vật tư thứ liệu; mua bán khoáng sản; đại lý kinh doanh xăng dầu, dầu nhờn và mỡ máy.

Nhóm 36: Mua, bán và cho thuê bất động sản; cho thuê văn phòng; mua, bán và cho thuê nhà ở; cho thuê nhà xưởng.

Nhóm 39: Dịch vụ giao nhận hàng hóa; cho thuê kho bãi; dịch vụ du lịch, lữ hành nội địa và quốc tế.

Nhóm 40: Gia công thép và các sản phẩm thép sau cán; gia công kim loại màu, vật liệu chịu lửa, máy móc, phụ tùng và thiết bị luyện kim; tráng phủ kim loại.

---

(210) **4-2016-17477**

(540)

HANOISTEEL

(220) 14.06.2016
(441) 25.11.2016
(731) CÔNG TY CỔ PHẦN KIM KHÍ HÀ NỘI - VNSTEEL (VN)
Số 20 Tôn Thất Tùng, quận Đống Đa, thành phố Hà Nội

(511) Nhóm 06: Thép; kim loại màu; sản phẩm thép sau cán; gang; phôi thép; sắt thép vụn; vật liệu xây dựng, ống bằng kim loại.

Nhóm 35: Mua bán buôn và bán lẻ, xuất nhập khẩu các sản phẩm thép và nguyên nhiên liệu cán thép, xăng, dầu, mỡ, ga và các loại vật tư, phụ tùng, máy móc, thiết bị phục vụ cho sản xuất thép và đầu tư phát triển ngành thép; mua bán kim loại màu, mua bán vật tư thứ liệu; mua bán khoáng sản; đại lý kinh doanh xăng dầu, dầu nhờn và mỡ máy.

Nhóm 36: Mua, bán và cho thuê bất động sản; cho thuê văn phòng; mua, bán và cho thuê nhà ở; cho thuê nhà xưởng.

Nhóm 39: Dịch vụ giao nhận hàng hóa, cho thuê kho bãi; dịch vụ du lịch, lữ hành nội địa và quốc tế.

Nhóm 40: Gia công thép và các sản phẩm thép sau cán; gia công kim loại màu, vật liệu chịu lửa, máy móc, phụ tùng và thiết bị luyện kim; tráng phủ kim loại.

---

(210) **4-2016-17514**

(540)

(220) 14.06.2016
(441) 25.11.2016
(531) A5.3.15; A25.1.10
(591) Trắng, vàng, xanh lá, xanh dương, trắng
(731) CÔNG TY CỔ PHẦN THƯƠNG MẠI ĐỒNG HUY PHÁT (VN)
Số 45, ngõ 33 Tân ấp, phường Phúc Xá, quận Ba Đình, thành phố Hà Nội

(511) Nhóm 30: Thực phẩm làm từ ngũ cốc, đóng hộp.

---

(210) **4-2016-17520**

(540)

(220) 14.06.2016
(441) 25.11.2016
(531) 26.3.23; 26.4.4
(591) Xanh dương, đỏ, trắng
(731) CÔNG TY TNHH TƯ VẤN THUẾ - DỊCH VỤ KẾ TOÁN LUẬT NGUYỄN (VN)
Số 1 Cộng Hòa 3, phường Tân Thành, quận Tân Phú, thành phố Hồ Chí Minh

(511) Nhóm 35: Tư vấn thuế; dịch vụ kế toán; cung ứng lao động tạm thời, tư vấn quản lý doanh nghiệp.

Nhóm 45: Dịch vụ pháp lý.

---

(210) **4-2016-17521**

(540)

LUAT NGUYEN CORP.

(220) 14.06.2016
(441) 25.11.2016
(531) 26.3.23; 26.4.4
(591) Xanh dương, đỏ, trắng
(731) CÔNG TY TNHH TƯ VẤN THUẾ - DỊCH VỤ KẾ TOÁN LUẬT NGUYỄN (VN)
Số 1 Cộng Hòa 3, phường Tân Thành, quận Tân Phú, thành phố Hồ Chí Minh

(511) Nhóm 35: Tư vấn thuế; dịch vụ kế toán; cung ứng lao động tạm thời; tư vấn quản lý doanh nghiệp.

Nhóm 45: Dịch vụ pháp lý.

---

(210) **4-2016-17522**

(540)

Land & Gold
VIETNAM IMPORT EXPORT

(220) 14.06.2016
(441) 25.11.2016
(531) 26.4.4; 26.4.9; A25.7.3
(591) Nâu, vàng, vàng nâu
(731) CÔNG TY TNHH XUẤT NHẬP KHẨU ĐẤT & VÀNG (VN)
549/9 Xô Viết Nghệ Tĩnh, phường 26, quận Bình Thạnh, thành phố Hồ Chí Minh

(511) Nhóm 30: Gạo; bột mỳ; các sản phẩm làm từ ngũ cốc; hạt tiêu.

---

(210) **4-2016-17551**

(540)

MODENA
BY FRASER

(220) 14.06.2016
(441) 25.11.2016

(731) FRASERS CENTREPOINT LIMITED (SG)
438 Alexandra Road, #21-00 Alexandra Point, Singapore 119958
(740) Công ty Cổ phần Sở hữu công nghiệp INVESTIP (INVESTIP)

(511) Nhóm 36: Buôn bán bất động sản; dịch vụ môi giới bất động sản; dịch vụ môi giới nhà ở và cho thuê chỗ ở; sắp xếp cho thuê căn hộ; định giá bất động sản; dịch vụ thu tiền cho thuê bất động sản; cho thuê và hợp đồng cho thuê bất động sản và nhà ở, căn hộ dịch vụ, nhà ở dịch vụ, tòa nhà cao tầng, nhà ở, nhà công cộng, dãy phòng, căn hộ và bất động sản khác; quản lý danh mục đầu tư; quản lý danh mục vốn đầu tư bất động sản; dịch vụ quản lý các căn hộ cho thuê; quản lý, tư vấn mở rộng, định giá, quản lý và phối hợp dự án; tất cả liên quan đến bất động sản; dịch vụ quản lý tòa nhà; dịch vụ đầu tư tài chính; đầu tư tài sản; dịch vụ môi giới bất động sản; quản lý tài sản, cụ thể là quản lý bất động sản; đầu tư

bất động sản; dịch vụ ủy thác đầu tư; điều hành ủy thác đầu tư; dịch vụ ủy thác quản lý tài chính; dịch vụ quản lý ủy thác đầu tư; dịch vụ thiết lập ủy thác đầu tư; dịch vụ phân tích và đánh giá tài chính; định giá tài chính; dịch vụ huy động vốn; huy động vốn cho bất động sản; dịch vụ nộp thuế, thuế hàng hóa và dịch vụ và nghĩa vụ tài chính, tất cả dịch vụ kể trên liên quan đến bất động sản, tài sản cố định, tài sản và/hoặc chỗ ở; chuẩn bị báo cáo cho nhữug dịch vụ nói trên; dịch vụ thông tin, cố vấn và tư vấn cho những dịch vụ nói trên, tất cả thuộc nhóm 36.

Nhóm 43: Dịch vụ đặt chỗ khách sạn và chỗ ở tạm thời; nhà trọ, cho thuê chỗ ở tạm thời (khách sạn nhà trọ); cung cấp chỗ ở tạm thời như là nhà ở, khách sạn và phòng; cung cấp tiện nghi cho các triển lãm, hội nghị, hội thảo; dịch vụ cung cấp thức ăn và đồ uống, dịch vụ nhà hàng, phục vụ ăn uống và bàn tiệc; dịch vụ chuỗi nhà hàng, quán ăn tự phục vụ, quán cà phê, quán rượu nhỏ, hiệu cà phê giải khát, cửa hàng cà phê và phòng trà; tất cả thuộc nhóm 43

---

(210) **4-2016-17552**

(540)

MODENA
BY FRASER

(220) 14.06.2016
(441) 25.11.2016

(591) Xám, xanh dương, trắng
(731) FRASERS CENTREPOINT LIMITED (SG)
438 Alexandra Road, #21-00 Alexandra Point, Singapore 119958
(740) Công ty Cổ phần Sở hữu công nghiệp INVESTIP (INVESTIP)

(511) Nhóm 36: Buôn bán bất động sản; dịch vụ môi giới bất động sản; dịch vụ môi giới nhà ở và cho thuê chỗ ở; sắp xếp cho thuê căn hộ; định giá bất động sản; dịch vụ thu tiền cho thuê bất động sản; cho thuê và hợp đồng cho thuê bất động sản và nhà ở, căn hộ dịch vụ, nhà ở dịch vụ, tòa nhà cao tầng, nhà ở, nhà công cộng, dãy phòng, căn hộ và bất động sản khác; quản lý danh mục đầu tư; quản lý danh mục vốn đầu tư bất động sản, dịch vụ quản lý các căn hộ cho thuê; quản lý, tư vấn mở rộng, định giá, quản lý và phối hợp dự án; tất cả liên quan đến bất động sản; dịch vụ quản lý tòa nhà; dịch vụ đầu tư tài chính; đầu tư tài sản; dịch vụ môi giới bất động sản; quản lý tài sản, cụ thể là quản lý bất động sản; đầu tư bất động sản; dịch vụ ủy thác đầu tư; điều hành ủy thác đầu tư; dịch vụ ủy thác quản lý tài chính; dịch vụ quản lý ủy thác đầu tư; dịch vụ thiết lập ủy thác đầu tư; dịch vụ phân tích và đánh giá tài chính; định giá tài chính; dịch vụ huy động vốn; huy động vốn cho bất động sản; dịch vụ nộp thuế, thuế hàng hóa và dịch vụ và nghĩa vụ tài chính, tất cả dịch vụ kể trên liên quan đến bất động sản, tài sản cố định, tài sản và hoặc chỗ ở; chuẩn bị báo cáo cho những dịch vụ nói trên; dịch vụ thông tin, cố vấn và tư vấn cho những dịch vụ nói trên tất cả thuộc nhóm 36.

Nhóm 43: Dịch vụ đặt chỗ khách sạn và chỗ ở tạm thời; nhà trọ, cho thuê chỗ ở tạm thời (khách sạn/nhà trọ); cung cấp chỗ ở tạm thời như là nhà ở, khách sạn và phòng; cung cấp tiện nghi cho các triển lãm, hội nghị, hội thảo; dịch vụ cung cấp thức ăn và đồ uống, dịch vụ nhà hàng, phục vụ ăn uống và bàn tiệc; dịch vụ chuỗi nhà hàng, quán ăn tự phục vụ, quán cà phê, quán rượu nhỏ, hiệu cà phê giải khát, cửa hàng cà phê và phòng trà; tất cả thuộc nhóm 43.

---

(210) **4-2016-17580**

(540)

TRILOGY

(220) 14.06.2016
(441) 25.11.2016

(731) CELL MARQUE CORPORATION (US)
6600 Sierra College Boulevard, Rocklin, California 95677, United States of America

(740) Công ty TNHH Sở hữu trí tuệ HA VIP (HAVIP CO., LTD.)

(511) Nhóm 01: Hóa chất dùng cho công nghiệp, khoa học, nhiếp ảnh, cũng như nông nghiệp, nghề làm vườn và lâm nghiệp, trừ chất diệt nấm, chất diệt cỏ dại, thuốc trừ cỏ, thuốc trừ sâu và chất diệt ký sinh trùng; chất phản ứng hóa học (thuốc thử) không dùng cho mục đích y tế hoặc thú y.

---

(210) **4-2016-17581**

(540)

SHOTT

(220) 14.06.2016
(441) 25.11.2016
(531) 26.4.1
(591) Trắng, đỏ
(731) SHOTT BEVERAGES LIMITED (NZ)
10 Kirkcaldy Street, Petone, Wellington 5045, New Zealand
(740) Công ty Luật TNHH quốc tế BMVN (BMVN INTERNATIONAL LLC)

(511) Nhóm 30: Cà phê, chè (trà), cacao và cà phê nhân tạo; đá lạnh (có thể ăn được); xốt (gia vị); gia vị bao gồm gừng; gừng nghiền nhuyễn; sôcôla; đồ uống sôcôla bao gồm đồ uống sôcôla có sữa, đồ uống lạnh trên cơ sở sôcôla, sôcôla ướp lạnh và sôcôla nóng; xốt sôcôla; đồ uống cà phê bao gồm đồ uống cà phê có sữa, đồ uống đá lạnh trên cơ sở sôcôla và cà phê đá lạnh; chế phẩm tạo kem cho cà phê (chế phẩm để làm ổn định kem đã đánh dậy bọt cho cà phê); đồ uống cacao bao gồm đồ uống cacao có sữa; cacao và các sản phẩm cacao; đồ uống trên cơ sở chè (trà) bao gồm chè (trà) gia vị và chè (trà) ướp lạnh; chế phẩm để làm đồ uống bao gồm đồ uống trên cơ sở sôcôla, đồ uống trên cơ sở cacao, đồ uống trên cơ sở cà phê và đồ uống trên cơ sở chè (trà); xốt có chứa các loại hạt; hương liệu cho đồ uống, trừ tinh dầu; mật ong và chất thay thế mật ong; kẹo caramen bao gồm kẹo caramen mềm; vanillin (chất thay thế vani); đồ uống đông lạnh (dạng đá lạnh ăn được).

Nhóm 32: Nước khoáng (đồ uống) và nước uống có ga và các loại đồ uống không cồn khác; đồ uống trái cây, nước ép trái cây và nước uống từ hoa quả; đồ uống được cô đặc; trái cây cô đặc để làm đồ uống bao gồm nam việt quất, lý chua đen, chanh, chanh tây, chanh leo, xoài, đào, ổi, dâu tây và quả mọng nước; chế phẩm để làm đồ uống; đồ uống không có cồn trên cơ sở mật ong; đồ uống và xi rô chanh, mật ong và gừng; xi rô bao gồm xi rô hoa quả và xi rô để làm đồ uống; xi rô trái cây không cồn; bột để làm đồ uống; tinh dầu để sản xuất đồ uống; mật hoa quả; nước lúa mạch chanh; nước chanh ép; nước sôđa có hương vị gừng; đồ uống hỗn hợp không có cồn; bột nền để làm đồ uống hỗn hợp không

có cồn; nước táo lên men (không có cồn); chế phẩm dùng để tạo kem cho đồ uống (xi rô trên cơ sở đường glucô dùng cho đồ uống không cồn); nước sinh tố bao gồm sinh tố trái cây và sinh tố có sữa; chiết xuất từ trái cây không có cồn; nước uống, nước uống có mùi vị, và các loại đồ uống không cồn khác bao gồm đồ uống có ga (nước ngọt), nước uống tăng lực (không dùng cho mục đích y tế); nước uống thể thao (không dùng cho mục đích y tế), nước chanh và đồ uống cung cấp muối và khoáng cho cơ thể (không dùng cho mục đích y tế).

---

(210) **4-2016-17622**

(300) 014904742 14.12.2015 EM

(540)

ADIENT

(220) 14.06.2016
(441) 25.11.2016

(731) ADIENT LUXEMBOURG HOLDING S.A.R.L. (LU)
6, rue Eugène Ruppert, L-2453 Luxembourg

(740) Công ty TNHH Sở hữu công nghiệp Sao Bắc Đẩu (SAO BAC DAU IP COM.,LTD)

(511) Nhóm 01: Hóa chất dùng trong công nghiệp và khoa học; nhựa nhân tạo dạng thô; chất dẻo dạng thô; hợp chất chữa cháy; chế phẩm hóa học dùng để tôi/ram và hàn; chất để thuộc da; chất dính dùng trong công nghiệp; chất dính dùng trong ngành công nghiệp sản xuất ghế ngồi; hóa chất dùng trong ngành công nghiệp sản xuất ghế ngồi.

Nhóm 12: Xe cộ; phương tiện giao thông trên bộ, trên không hoặc dưới nước; ghế ngồi cho phương tiện giao thông trên bộ, trên không hoặc dưới nước; ghế ngồi cho xe cộ; ghế bảo hiểm cho xe cộ; ghế ngồi cho xe có động cơ; ghế ngồi cho tàu hỏa, xe điện, xe chạy trên một đường ray, xe ô tô, xe buýt, xe khách, xe máy, xe đạp, xe vận chuyển, xe tải nhỏ và xe tải; ghế ngồi cho tàu, thuyền, canô đệm khí và du thuyền; ghế ngồi cho phương tiện giao thông hàng không; ghế ngồi cho máy bay và trực thăng; ghế bật cho phi công nhảy dù; ghế bảo hiểm và ghế ngồi trong xe cộ dùng cho trẻ em; hệ thống phụ của ghế ngồi cho phương tiện giao thông trên bộ, trên không và dưới nước; ghế cố định (ghế kiểu khung) và ghế đua cho phương tiện giao thông trên bộ, trên không và dưới nước; ghế gỗ cho phương tiện giao thông trên bộ, trên không và dưới nước; ghế nệm cho phương tiện giao thông trên bộ, trên không và dưới nước; vỏ bọc và đệm dùng cho ghế của các phương tiện giao thông trên bộ, trên không và dưới nước; bộ giảm chấn bằng khí dùng cho ghế nệm của phương tiện giao thông trên bộ, trên không và dưới nước; tựa lưng cho ghế ngồi trong phương tiện giao thông trên bộ, trên không và dưới nước; tựa đầu cho ghế ngồi trong phương tiện giao thông trên bộ, trên không và dưới nước; tựa tay cho ghế ngồi trong phương tiện giao thông trên bộ, trên không và dưới nước; đai an toàn cho ghế ngồi xe cộ; đai bảo hiểm cho ghế ngồi của phương tiện thông trên bộ, trên không và dưới nước; bộ điều chỉnh chiều cao ghế ngồi trong xe cộ; túi đựng đồ treo phía sau ghế ngồi trong phương tiện giao thông trên bộ, trên không và dưới nước; các bộ phận, linh kiện và phụ kiện cửa tất cả các sản phẩm trên.

Nhóm 17: Cao su (dạng thô hoặc bán thành phẩm), nhựa pec-ca, gôm (dạng thô hoặc bán thành phẩm), amiang, mi-ca (dạng thô hoặc bán thành phẩm); và nhựa pec-ca, gôm (dạng

thô hoặc bán thành phẩm), amiang, mi-ca (dạng thô hoặc bán thành phẩm) dùng cho sản xuất ghế ngồi và các bộ phận của ghế ngồi; chất dẻo dạng ép đùn (bán thành phẩm) dùng trong sản xuất; vật liệu để bao gói, bịt kín, cách điện, cách nhiệt; ống mềm phi kim loại; chất dẻo bán thành phẩm dùng để sản xuất ghế ngồi; cao su (dạng thô hoặc bán thành phẩm) dùng để sản xuất ghế ngồi.

Nhóm 18: Tấm da thuộc và da giả; sản phẩm làm từ da thuộc và da giả dùng cho ghế, ghế ngồi và sản xuất ghế ngồi; da, da lột động vật; roi da, bộ dây đai và yên cương; vật liệu bọc bằng da dung cho ghế ngồi trong các phương tiện giao thông trên bộ, trên không và dưới nước.

Nhóm 19: Vật liệu xây dựng (phi kim loại); vật liệu dùng cho các công trình xây dựng (phi kim loại); vật liệu xây dựng phi kim loại được sử dụng trong ngành sản xuất ghế ngồi; vật liệu dùng cho các công trình xây dựng (phi kim loại) được sử dụng trong ngành sản xuất ghế ngồi.

Nhóm 20: Đồ nội thất; gương soi; khung tranh ảnh; gỗ, nút bằng lie (nút bấc), sậy, sợi mây, liễu gai, sưng, xương, ngà voi, phiến sừng ở hàm cá voi, vỏ sò, hổ phách, xà cừ, đá bọt (tất cả ở dạng thô và bán thành phẩm) và các vật liệu thay thế cho các vật liệu này, hoặc nhựa sử dụng cho ghế ngồi và các bộ phận của ghế ngồi; ghế ngồi; ghế ngồi trong nhà; ghế ngồi trong khán phòng; ghế ngồi trên sân vận động; ghế ngồi trong rạp hát; ghế ngồi trong rạp chiếu phim; ghế dài (đồ nội thất); thanh đỡ ghế ngồi (đồ nội thất); ghế ngồi bằng kim loại; ghế xếp; ghế dạng phao có thể thổi phồng/bơm phồng được; ghế độn cho trẻ em; đệm để ngồi; tấm nệm dùng để ngồi; gối vâ đệm dùng để tựa dùng cho ghế ngồi, bao gồm ghế ngồi dùng cho trẻ em; ghế ngồi dùng cho em bé; ghế ngồi bệt trên sàn (ghế ngồi theo kiểu Nhật); ghế dùng trong văn phòng (ghế làm việc); các bộ phận, linh kiện và phụ kiện của tất cả các sản phẩm trên.

Nhóm 24: Vải sợi dệt và các sản phẩm dệt may, không bao gồm trong các nhóm khác là: vải và vải dệt sử dụng trong việc sản xuất ghế ngồi và các bộ phận của ghế ngồi; vải dệt; chăn; vỏ bọc; vải sợi dệt; vỏ bọc ghế ngồi bằng vải; vỏ bọc ghế ngồi; vải bọc cho ghế ngồi; vỏ bọc ghế bằng chất dẻo.

Nhóm 40: Xử lý và gia công các vật liệu dùng để sản xuất ghế ngồi; dịch vụ thông tin, tư vấn và cố vấn liên quan đến các dịch vụ kể trên.

Nhóm 42: Dịch vụ khoa học và kỹ thuật và dịch vụ nghiên cứu và thiết kế có liên quan đến các dịch vụ khoa học và kỹ thuật; dịch vụ phân tích và nghiên cứu công nghiệp; dịch vụ thiết kế và phát triển phần cứng và phần mềm máy tính; dịch vụ nghiên cứu và phát triển ghế ngồi; dịch vụ thiết kế ghế ngồi; dịch vụ cung cấp phần mềm máy tính cho việc sử dụng trong nghiên cứu, thiết kế và sản xuất ghế ngồi; dịch vụ thông tin, tư vấn và cố vấn liên quan đến các dịch vụ kể trên; các dịch vụ trên không bao gồm dịch vụ chứng nhận (quản lý chất lượng) và dịch vụ thanh tra.

(210) **4-2016-17628**

(540)

(220) 14.06.2016
(441) 25.11.2016
(531) 26.2.7; 26.4.1; A26.11.9; 26.11.3; 25.12.1
(591) Xanh lá cây, trắng
(731) PHAN THỊ LAN ANH (VN)
Số 86, tổ 3 khu Tân Bình, thị trấn Xuân Mai, huyện Chương Mỹ, thành phố Hà Nội
(740) Công ty TNHH Luật Gia Phạm (PHAM JURIST CO.,LTD.)

(511) Nhóm 29: Các mặt hàng nông sản như: rau củ đã qua chế biến; các loại thịt đã qua chế biến; cá đã qua chế biến và đóng hộp; hoa quả đã qua chế biến và đóng hộp; thực phẩm ăn nhanh trên cơ sở trái cây.

Nhóm 30: Các mặt hàng nông sản như: bột sắn; bột mì; cà phê; gạo; ngô (đã xay).

Nhóm 31: Động vật sống; rau củ tươi; trái cây tươi; hạt giống ngũ cốc, chưa xử lý; cây giống; hạt giống thực vật.

Nhóm 35: Dịch vụ mua bán, xuất nhập khẩu các mặt hàng nông sản: rau củ đã qua chế biến, các loại thịt đã qua chế biến, cá đã qua chế biến và đóng hộp, hoa quả đã qua chế biến và đóng hộp, thực phẩm ăn nhanh trên cơ sở trái cây, bột sắn, bột mì, cà phê, gạo, ngô, động vật sống, rau củ tươi, trái cây tươi, hạt giống ngũ cốc chưa xử lý, cây giống, hạt giống thực vật.

Nhóm 44: Dịch vụ nuôi trồng thủy sản; dịch vụ làm vườn hoa cây cảnh; thiết kế cảnh quan vườn hoa và công viên; chăm sóc vườn ươm cây.

---

(210) **4-2016-17672**

(540)

(220) 15.06.2016
(441) 25.11.2016
(531) 6.1.2
(591) Xanh lá, trắng
(731) CÔNG TY TNHH MỘT THÀNH VIÊN NÔNG SẢN THỰC PHẨM XUÂN PHÚC (VN)
206 Phan Xích Long, phường 07, quận Phú Nhuận, thành phố Hồ Chí Minh

(511) Nhóm 29: Hạt chia hữu cơ (đã chế biến); hạt quinoa (đã chế biến); mảnh của hạt quinoa (đã chế biến); hạt maca (đã chế biến).

Nhóm 30: Cà phê; bột macca; bột cacao; bột acai berry; bột trái sơri acerola; bột trái cây camu camu; bột catuaba; bột cupuacu; bột muirapuama; bột suma.

---

(210) **4-2016-17722**

(540)

VINAMILK
维哪妙

(220) 15.06.2016
(441) 25.11.2016
(531) 1.15.23; 1.15.15; 26.1.1; A26.1.18
(731) CÔNG TY CỔ PHẦN SỮA VIỆT NAM (VN)
10 Tân Trào, phường Tân Phú, quận 7, thành phố Hồ Chí Minh
(740) Công ty TNHH Sở hữu trí tuệ Thảo Thọ Quyến (INVENCO)

(511) Nhóm 29: Sữa; sữa chua; pho mai; sữa đậu nành (thay thế sữa); váng sữa.

Nhóm 30: Bột dinh dưỡng làm từ ngũ cốc; cà phê; trà; ca cao; bánh kẹo; mứt (dạng kẹo); kem lạnh.

Nhóm 32: Nước giải khát có ga và không ga; nước ép hoa quả; nước uống đóng chai; nước trái cây lên men (đồ uống không cồn); bia.

---

(210) **4-2016-17723**

(540)

VINAMILK
维娜

(220) 15.06.2016
(441) 25.11.2016
(531) 1.15.23; 1.15.15; 26.1.1
(731) CÔNG TY CỔ PHẦN SỮA VIỆT NAM (VN)
10 Tân Trào, phường Tân Phú, quận 7, thành phố Hồ Chí Minh
(740) Công ty TNHH Sở hữu trí tuệ Thảo Thọ Quyến (INVENCO)

(511) Nhóm 29: Sữa; sữa chua; pho mai; sữa đậu nành (thay thế sữa); váng sữa.

Nhóm 30: Bột dinh dưỡng làm từ ngũ cốc; cà phê; trà; ca cao; bánh kẹo; mứt (dạng kẹo); kem lạnh.

Nhóm 32: Nước giải khát có ga và không ga; nước ép hoa quả; nước uống đóng chai; nước trái cây lên men (đồ uống không cồn); bia.

---

(210) **4-2016-17724**

(540)

VINAMILK
维娜妙

(220) 15.06.2016
(441) 25.11.2016
(531) 1.15.15; 1.15.23; 26.1.1
(731) CÔNG TY CỔ PHẦN SỮA VIỆT NAM (VN)
10 Tân Trào, phường Tân Phú, quận 7, thành phố Hồ Chí Minh
(740) Công ty TNHH Sở hữu trí tuệ Thảo Thọ Quyến (INVENCO)

(511) Nhóm 29: Sữa; sữa chua; pho mai; sữa đậu nành (thay thế sữa); váng sữa.

Nhóm 30: Bột dinh dưỡng làm từ ngũ cốc; cà phê; trà; ca cao; bánh kẹo; mứt (dạng kẹo); kem lạnh.

Nhóm 32: Nước giải khát có ga và không ga; nước ép hoa quả; nước uống đóng chai; nước trái cây lên men (đồ uống không cồn); bia.

---

(210) **4-2016-17725**

(540)

(220) 15.06.2016
(441) 25.11.2016
(531) 1.15.23; 1.15.15; 26.1.1
(731) CÔNG TY CỔ PHẦN SỮA VIỆT NAM (VN)
10 Tân Trào, phường Tân Phú, quận 7, thành phố Hồ Chí Minh
(740) Công ty TNHH Sở hữu trí tuệ Thảo Thọ Quyến (INVENCO)

(511) Nhóm 29: Sữa; sữa chua; pho mai; sữa đậu nành (thay thế sữa); váng sữa.

Nhóm 30: Bột dinh dưỡng làm từ ngũ cốc; cà phê; trà; ca cao; bánh kẹo; mứt (dạng kẹo); kem lạnh.

Nhóm 32: Nước giải khát có ga và không ga; nước ép hoa quả; nước uống đóng chai; nước trái cây lên men (đồ uống không cồn); bia.

---

(210) **4-2016-17726**

(540)

(220) 15.06.2016
(441) 25.11.2016
(531) 1.15.15; 1.15.23; 26.1.1
(731) CÔNG TY CỔ PHẦN SỮA VIỆT NAM (VN)
10 Tân Trào, phường Tân Phú, quận 7, thành phố Hồ Chí Minh
(740) Công ty TNHH Sở hữu trí tuệ Thảo Thọ Quyến (INVENCO)

(511) Nhóm 29: Sữa; sữa chua; pho mai; sữa đậu nành (thay thế sữa); váng sữa.

Nhóm 30: Bột dinh dưỡng làm từ ngũ cốc; cà phê; trà; ca cao; bánh kẹo; mứt (dạng kẹo); kem lạnh.

Nhóm 32: Nước giải khát có ga và không ga; nước ép hoa quả; nước uống đóng chai; nước trái cây lên men (đồ uống không cồn); bia.

---

(210) **4-2016-17727**

(540)

VINAMILK
围娜

(220) 15.06.2016
(441) 25.11.2016
(531) 1.15.23; 1.15.15; 26.1.1
(731) CÔNG TY CỔ PHẦN SỮA VIỆT NAM (VN)
10 Tân Trào, phường Tân Phú, quận 7, thành phố Hồ Chí Minh
(740) Công ty TNHH Sở hữu trí tuệ Thảo Thọ Quyến (INVENCO)

(511) Nhóm 29: Sữa; sữa chua; pho mai; sữa đậu nành; váng sữa.

Nhóm 30: Bột dinh dưỡng làm từ ngũ cốc; cà phê; trà; ca cao; bánh kẹo; mứt (dạng kẹo); kem lạnh.

Nhóm 32: Nước giải khát có ga và không ga; nước ép hoa quả; nước uống đóng chai; nước trái cây lên men; bia.

---

(210) **4-2016-17740**

(540)

THE CBD
PREMIUM HOME

(220) 15.06.2016
(441) 25.11.2016
(531) A25.7.21; A26.11.8
(591) Vàng, cam, trắng, đen
(731) CÔNG TY TNHH SNOW SEASONS SÀI GÒN (VN)
21 đường số 24 khu dân cư Him Lam, xã Bình Hưng, huyện Bình Chánh, thành phố Hồ Chí Minh

(511) Nhóm 35: Trung tâm thương mại.

Nhóm 36: Kinh doanh bất động sản.

---

(210) **4-2016-17744**

(540)

anka
WellSure

(220) 15.06.2016
(441) 25.11.2016
(531) A5.3.13; 5.7.1; A26.11.8
(591) Xanh dương, xanh lá, đen, cam, vàng, trắng
(731) CÔNG TY CỔ PHẦN ANOVA MILK (VN)
Số 65 Nguyễn Du, phường Bến Nghé, quận 1, thành phố Hồ Chí Minh
(740) Công ty TNHH một thành viên Trường Luật (TRƯƠNG LUẬT)

(511) Nhóm 01: Men sữa dùng cho công nghiệp thực phẩm.

Nhóm 05: Sữa bột (cho trẻ sơ sinh); men sữa dùng cho mục đích dược phẩm; đồ uống chứa sữa và mạch nha dùng cho mục đích y tế; đường từ sữa dùng cho mục đích dược

phẩm; sữa ong chúa dùng cho mục đích dược phẩm; sữa công thức (dùng cho mục đích y tế); thực phẩm bổ sung chất dinh dưỡng dùng cho mục đích y tế; thức uống dinh dưỡng dùng cho mục đích y tế.

Nhóm 29: Sữa; sản phẩm sữa; sữa bột; sữa đặc; sữa tươi, sữa chua; sữa dạng lỏng.

Nhóm 30: Sữa chua đông lạnh (dạng kem lạnh).

Nhóm 32: Sữa lạc [đồ uống không chứa cồn].

Nhóm 35: Mua bán, xuất nhập khẩu sữa bột, sữa đặc, sữa tươi, sữa chua, sữa và các sản phẩm từ sữa dạng lỏng.

---

(210) **4-2016-17745**

(540)

(220) 15.06.2016
(441) 25.11.2016
(531) A5.3.13; A5.3.15; 26.4.9; A25.7.3
(591) Xanh dương, xanh lá, trắng, vàng, đỏ
(731) CÔNG TY CỔ PHẦN ANOVA MILK (VN)
Số 65 Nguyễn Du, phường Bến Nghé, quận 1, thành phố Hồ Chí Minh
(740) Công ty TNHH một thành viên Trường Luật (TRƯƠNG LUẬT)

(511) Nhóm 01: Men sữa dùng cho công nghiệp thực phẩm.

Nhóm 05: Sữa bột (cho trẻ sơ sinh); men sữa dùng cho mục đích dược phẩm; đồ uống chứa sữa và mạch nha dùng cho mục đích y tế; đường từ sữa dùng cho mục đích dược phẩm; sữa ong chúa dùng cho mục đích dược phẩm, sữa công thức (dùng cho mục đích y tế); thực phẩm bổ sung chất dinh dưỡng dùng cho mục đích y tế; thức uống dinh dưỡng dùng cho mục đích y tế.

Nhóm 29: Sữa; sản phẩm sữa; sữa bột; sữa đặc; sữa tươi; sữa chua; sữa dạng lỏng.

Nhóm 30: Sữa chua đông lạnh (dang kem lạnh).

Nhóm 32: Sữa lạc [đồ uống không chứa cồn].

Nhóm 35: Mua bán, xuất nhập khẩu sữa bột, sữa đặc, sữa tươi, sữa chua, sữa và các sản phẩm từ sữa, sữa dạng lỏng.

---

(210) **4-2016-17821**

(540)

(220) 16.06.2016
(441) 25.11.2016
(531) A5.11.5; 26.1.1
(591) Đỏ, trắng
(731) TRẦN TRƯỜNG GIANG (VN)
Tổ 10, khu dân cư số 5, phường Phan Đình Phùng, thành phố Thái Nguyên, tỉnh Thái Nguyên

(511) Nhóm 43: Dịch vụ nhà hàng lẩu nấm Nhật Bản.

---

(210) **4-2016-17826**

(540) **Quiches August Coffee**

(220) 16.06.2016
(441) 25.11.2016
(731) CÔNG TY TNHH THƯƠNG MẠI VÀ XUẤT NHẬP KHẨU AN NAM (VN)
Số 8, ngõ 9, Đào Tấn, phường Ngọc Khánh, quận Ba Đình, thành phố Hà Nội

(511) Nhóm 43: Dịch vụ cung cấp thực phẩm và đồ uống (do nhà hàng thực hiện); dịch vụ cung cấp thực phẩm cho liên hoan, tiệc (do nhà hàng thực hiện); dịch vụ cung cấp cà phê cho văn phòng (do quán cà phê thực hiện); dịch vụ cung cấp thức ăn theo hợp đồng (do nhà hàng thực hiện); chuẩn bị và bán thức ăn và thức uống để mang về (do nhà hàng thực hiện).

---

(210) **4-2016-17827**

(540) **Wild horse**

(220) 16.06.2016
(441) 25.11.2016
(731) CÔNG TY TNHH THƯƠNG MẠI VÀ XUẤT NHẬP KHẨU AN NAM (VN)
Số 8, ngõ 9, Đào Tấn, phường Ngọc Khánh, quận Ba Đình, thành phố Hà Nội

(511) Nhóm 32: Bia; nước ga và các loại đồ uống không có cồn; đồ uống hoa quả và nước ép hoa quả.

Nhóm 33: Đồ uống có cồn (trừ bia).

Nhóm 35: Mua bán, quảng cáo, xuất nhập khẩu, giới thiệu sản phẩm: bánh kẹo, rượu bia, thuốc lá, đường, sữa các loại, nước giải khát, các loại thực phẩm đã qua chế biến, mỹ phẩm; dịch vụ ủy thác xuất nhập khẩu.

Nhóm 43: Dịch vụ cung cấp thực phẩm và đồ uống (do nhà hàng thực hiện); dịch vụ cung cấp thực phẩm cho liên hoan, tiệc (do nhà hàng thực hiện); dịch vụ cung cấp cà phê cho văn phòng (do quán cà phê thực hiện); dịch vụ cung cấp thức ăn theo hợp đồng (do nhà hàng thực hiện); chuẩn bị và bán thức ăn và thức uống để mang về (do nhà hàng thực hiện).

---

(210) **4-2016-17828**

(540) **Cowboy**

(220) 16.06.2016
(441) 25.11.2016
(731) CÔNG TY TNHH THƯƠNG MẠI VÀ XUẤT NHẬP KHẨU AN NAM (VN)
Số 8, ngõ 9, Đào Tấn, phường Ngọc Khánh, quận Ba Đình, thành phố Hà Nội

(511) Nhóm 32: Bia; nước ga và các loại đồ uống không có cồn; đồ uống hoa quả và nước ép hoa quả.

Nhóm 33: Đồ uống có cồn (trừ bia).

Nhóm 35: Mua bán, quảng cáo, xuất nhập khẩu, giới thiệu sản phẩm: bánh kẹo, rượu bia, thuốc lá, đường, sữa các loại, nước giải khát, các loại thực phẩm đã qua chế biến, mỹ phẩm; dịch vụ ủy thác xuất nhập khẩu.

Nhóm 43: Dịch vụ cung cấp thực phẩm và đồ uống (do nhà hàng thực hiện); dịch vụ cung cấp thực phẩm cho liên hoan, tiệc (do nhà hàng thực hiện); dịch vụ cung cấp cà phê cho văn phòng (do quán cà phê thực hiện); dịch vụ cung cấp thức ăn theo hợp đồng (do nhà hàng thực hiện); chuẩn bị và bán thức ăn và thức uống để mang về (do nhà hàng thực hiện).

---

(210) **4-2016-17889**

(540)

(220) 16.06.2016
(441) 25.11.2016
(531) 26.1.1; 26.1.10
(591) Xanh dương đậm, cam
(731) CÔNG TY TNHH KỸ THUẬT XÂY DỰNG VÀ CƠ ĐIỆN THĂNG LONG (VN)
Số 217, tổ 6 Đa Sỹ, phường Kiến Hưng, quận Hà Đông, thành phố Hà Nội

(511) Nhóm 06: Kim loại thường và hợp kim của chúng; vật liệu xây dựng bằng kim loại; hàng ngũ kim và các vật liệu nhỏ làm bằng sắt; ống dẫn và ống bằng kim loại.

Nhóm 11: Thiết bị chiếu sáng, sưởi nóng; máy điều hòa không khí; ấm điện; dụng cụ nấu nướng dùng điện; thiết bị cấp nước và mục đích vệ sinh.

Nhóm 37: Xây dựng; dịch vụ sữa chữa nhà cửa, đường xá, cầu cống; dịch vụ sửa chữa điện dân dụng, máy cắt, máy hàn; lắp đặt điện dân dụng, máy biến áp.

---

(210) **4-2016-17967**

(540)

Eternity Ringo

(220) 16.06.2016
(441) 25.11.2016
(731) NGUYỄN THIỆN THỊNH (VN)
Nhà 7, hẻm 14, ngách 69, ngõ 75 Phú Diễn, phường Phú Diễn, quận Bắc Từ Liêm, thành phố Hà Nội

(511) Nhóm 03: Chất để tẩy trắng và các chất khác dùng để giặt, chất để tẩy rửa, đánh bóng, tẩy dầu mỡ và mài mòn, xà phòng, nước hoa, tinh dầu, mỹ phẩm, nước xức tóc, thuốc đánh răng.

---

(210) **4-2016-18029**

(540)

SẴN SÀNG CHIA SẺ

(220) 17.06.2016
(441) 25.11.2016
(731) CÔNG TY TNHH TƯ VẤN AN PHA (VN)
436/29 Cách Mạng Tháng Tám, phường 11, quận 3, thành phố Hồ Chí Minh

(511) Nhóm 35: Tư vấn quản lý doanh nghiệp; tư vấn tiếp thị, các chính sách về nhân sự doanh nghiệp, tư vấn xây dựng quy chế, nội quy, điều lệ của doanh nghiệp, xây dựng cơ cấu điều hành doanh nghiệp, xây dựng quản lý điều hành lao động; tư vấn hỗ trợ phát triển doanh nghiệp, cụ thể là tư vấn quản lý nhân sự; tư vấn các giải pháp kinh doanh cho các loại hình doanh nghiệp.

Nhóm 36: Tư vấn đầu tư trong nước và nước ngoài; tư vấn thực hiện đầu tư: lập kế hoạch về tài chính, ngân sách; tư vấn sử dụng các nguồn tài chính.

Nhóm 42: Tư vấn hệ thống quản lý chất lượng quốc tế, chất lượng sản phẩm.

---

(210) **4-2016-18047**

(540)

(220) 17.06.2016
(441) 25.11.2016
(531) 1.3.1; A26.11.13; 26.3.23
(731) NGUYỄN BÁ ĐẠI (VN)
Số 1 Hàng Vải, phường Hàng Bồ, quận Hoàn Kiếm, thành phố Hà Nội
(740) Công ty TNHH Tư vấn A & S (A&S CO.,LTD)

(511) Nhóm 03: Giấy nhám; giấy ráp; vật liệu mài mòn; chế phẩm làm sạch; vải nhám; giấy đánh bóng.

---

(210) **4-2016-18122**

(540)

(220) 17.06.2016
(441) 25.11.2016
(531) 26.1.2; A5.3.14; 26.1.4
(591) Đỏ đậm, nhạt, vàng
(731) CÔNG TY TNHH ĐẦU TƯ ĐỈNH NAM (VN)
20/7 đường số 8, phường 11, quận Gò Vấp, thành phố Hồ Chí Minh
(740) Công ty TNHH Tư vấn đầu tư và Sở hữu trí tuệ Hoàng Phi (HOANG PHI INVEST & I.P CO., LTD)

(511) Nhóm 29: Nông (mè; hạt đậu nành được sấy khô, phơi khô; hạt đậu nành đã bảo quản dùng cho thực phẩm); rau củ quả đã qua chế biến; thủy hải sản đã qua chế biến.

---

(210) **4-2016-18123**

(540)

(220) 17.06.2016
(441) 25.11.2016
(531) 26.1.2; 26.1.4; A5.3.14
(591) Đỏ đậm, nhạt, vàng
(731) CÔNG TY TNHH ĐẦU TƯ ĐỈNH NAM (VN)
20/7 đường số 8, phường 11, quận Gò Vấp, thành phố Hồ Chí Minh
(740) Công ty TNHH Tư vấn đầu tư và Sở hữu trí tuệ Hoàng Phi (HOANG PHI INVEST & I.P CO., LTD)

(511) Nhóm 29: Nông (mè; hạt đậu nành được sấy khô, phơi khô; hạt đậu nành đã bảo quản dùng cho thực phẩm); rau củ quả đã qua chế biến; thủy hải sản đã qua chế biến.

---

(210) **4-2016-18225**

(540)

ELLYONE

(220) 17.06.2016
(441) 25.11.2016
(731) THÁI MỸ NGÂN (VN)
Ấp Hòa Tây B, xã Phú Thuận, huyện Thoại Sơn, tỉnh An Giang
(740) Công ty TNHH Tư vấn A & S (A&S CO.,LTD)

(511) Nhóm 03: Mỹ phẩm; nước hoa; dầu gội đầu; sữa tắm; kem làm trắng da; kem dưỡng da.

---

(210) **4-2016-18226**

(540)

(220) 17.06.2016
(441) 25.11.2016
(531) 7.1.24; 26.3.1; 7.3.11; A25.7.21
(591) Đỏ, xanh lá cây, trắng
(731) CÔNG TY TNHH TƯ VẤN XÂY DỰNG TỔNG HỢP MIỀN NAM (VN)
132/4 Lê Văn Thọ, phường 11, quận Gò Vấp, thành phố Hồ Chí Minh
(740) Công ty TNHH Tư vấn A & S (A&S CO.,LTD)

(511) Nhóm 37: Dịch vụ xây dựng, thi công công trình các công trình công nghiệp, dân dụng, giao thông, thủy lợi; dịch vụ sửa chữa công trình xây dựng; dịch vụ chống thấm cho công trình xây dựng; dịch vụ lắp đặt hệ thống cấp thoát nước, điều hòa cho toàn nhà; dịch vụ vệ sinh công nghiệp.

---

(210) **4-2016-18249**

(540)

(220) 17.06.2016
(441) 25.11.2016
(531) A5.5.20; A5.5.21; 26.1.1; 24.17.18; A1.1.10; 9.9.1
(731) NGUYỄN XUÂN THỤ (VN)
Thôn Bài Lễ, xã Châu Can, huyện Phú Xuyên, thành phố Hà Nội

(511) Nhóm 25: Giày, dép.

---

(210) **4-2016-18272**

(540)

(220) 20.06.2016
(441) 25.11.2016
(531) 24.1.1
(731) SHENZHEN FEISHITE TECHNOLOGY CO., LTD (CN)
2-3/F, No.61, Xintang Village, Jutang Community, Guanlan Street, Longhua New District, Shenzhen, Guangdong, China
(740) Công ty TNHH Trà và cộng sự (TRA & ASSOCIATES CO.,LTD)

(511) Nhóm 12: Khung xe đạp; bơm cho xe đạp; lốp xe đạp; ghế ngồi của xe cộ; xe cộ chạy bằng điện; xe đạp.

---

(210) **4-2016-18300**

(540)

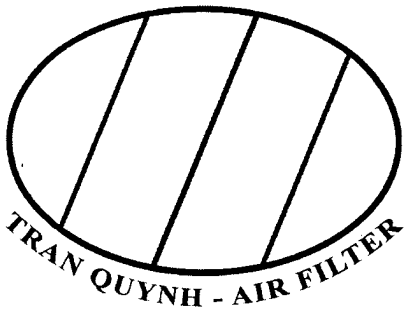

(220) 20.06.2016
(441) 25.11.2016
(531) 26.1.2; A26.11.9
(731) PHẠM THỊ QUỲNH (VN)
Thôn Già Khê, xã Tiên Hưng, huyện Lục Nam, tỉnh Bắc Giang
(740) Công ty TNHH Sở hữu trí tuệ PADEMARK (PADEMARK CO.,LTD.)

(511) Nhóm 11: Lọc gió (phụ tùng của trang thiết bị công nghiệp và gia dụng).

---

(210) **4-2016-18456**

(540)

(220) 21.06.2016
(441) 25.11.2016
(531) 5.7.3; 5.13.4; 26.1.1; A1.1.10
(591) Cam vàng, nâu sậm
(731) CÔNG TY CỔ PHẦN THẨM ĐỊNH GIÁ VÀ TƯ VẤN EOI - VIỆT NAM (VN)
15 Nguyễn Thiện Thuật, phường 14, quận Bình Thạnh, thành phố Hồ Chí Minh

(511) Nhóm 35: Quản lý kinh doanh; quản lý giao dịch thương mại; hoạt động chức năng văn phòng.

Nhóm 36: Tài chính; tiền tệ; bất động sản.

Nhóm 41: Đào tạo; giải trí; tổ chức các hoạt động thể thao và văn hoá.

Nhóm 44: Dịch vụ thú y; chăm sóc vệ sinh và sắc đẹp cho người hoặc động vật; dịch vụ nông nghiệp, dịch vụ làm vườn và dịch vụ lâm nghiệp.

---

(210) **4-2016-18460**

(540)

seebest 视贝

(220) 21.06.2016
(441) 25.11.2016
(591) Xanh dương, xanh rêu, vàng đất
(731) CÔNG TY TNHH THƯƠNG MẠI VÀ ĐẦU TƯ BẢO HƯƠNG (VN)
Tầng 17, tòa nhà VCCI, số 9 Đào Duy Anh, phường Phương Mai, quận Đống Đa, thành phố Hà Nội

(511) Nhóm 09: Thiết bị và dụng cụ dùng để truyền dẫn điện, công tắc điện, dây dẫn điện, bộ nối điện, vật liệu cho mạch điện chính, tụ điện.

Nhóm 11: Thiết bị để chiếu sáng, dụng cụ nấu nướng dùng điện, đồ sưởi ấm giường, bình nước nóng (thiết bị cung cấp nước nóng), lồng sưởi.

---

(210) **4-2016-18490**

(540)

(220) 21.06.2016
(441) 25.11.2016
(531) A26.11.12; 1.15.23; 26.13.25; 24.17.5
(591) Xanh nước biển, vàng, trắng
(731) HARDWOOD PRIVATE LIMITED (SG)
80 Robinson Road #17-02, Singapore 068898
(740) Công ty TNHH Tầm nhìn và Liên danh (VISION & ASSOCIATES CO.LTD.)

(511) Nhóm 03: Kem đánh răng; nước xúc miệng, không dùng cho mục đích y tế; chế phẩm đánh răng; chế phẩm dạng xịt làm thơm mát hơi thở; chế phẩm làm sạch răng giả; chế phẩm làm sạch dùng để giặt; chế phẩm làm sạch dùng cho cá nhân; chế phẩm làm sạch nhà bếp; chế phẩm làm sạch nhà vệ sinh; xà phòng; xà phòng khử trùng; xà phòng chống đổ mồ hôi; kem mỹ phẩm dùng cho cơ thể; phấn rôm dùng cho mục đích trang điểm; mỹ phẩm; xà phòng rửa tay; mỹ phẩm chăm sóc da; mỹ phẩm chăm sóc tóc; mỹ phẩm dùng cho móng; mỹ phẩm dùng cho mắt; mỹ phẩm dùng cho môi; chất khử mùi dùng cho người; nước thơm cô-lô-nhơ; nước hoa; nước thơm dùng cho cơ thể; nước thơm dùng cho tóc; dầu gội đầu; dầu xả; khăn ướt (mỹ phẩm).

Nhóm 05: Đồ uống có lợi cho sức khỏe chứa vitamin (dùng cho mục đích y tế); đồ uống có chứa thảo dược (dùng cho mục đích y tế); đồ uống chăm sóc sức khỏe (dùng cho mục đích y tế); thảo dược xuất xứ từ trung quốc (dùng cho mục đích y tế); thuốc bổ thảo dược; chất bổ sung từ thảo dược (dùng cho mục đích y tế); thuốc có chứa thảo dược dùng để giảm đau kinh nguyệt; thuốc chống viêm; trà thảo dược dùng cho mục đích y tế; đồ uống y tế; cồn y tế; thảo mộc y tế; thực phẩm cho sức khỏe (dùng cho mục đích y tế); đường dùng cho bệnh tiểu đường (dùng cho mục đích y tế); nước súc miệng dùng cho mục đích y tế; cao dán dùng cho mục đích y tế; khăn giấy được ngâm, tẩm, thấm ướt nước thơm dược phẩm; bông dùng cho mục đích y tế; khăn vệ sinh; quần tã trẻ em.

Nhóm 21: Bàn chải đánh răng; bàn chải đánh răng (dùng điện); tăm; nắp để bịt đầu bàn chải đánh răng; chỉ tơ nha khoa; công cụ và dụng cụ dùng để làm sạch và bảo vệ răng và lưỡi, không dùng cho mục đích y tế cụ thể là: thiết bị sử dụng nước để làm sạch răng và lợi, dụng cụ cho mục đích gia dụng; hộp đựng bàn chải đánh răng; chổi để làm sạch; bàn chải cọ rửa; bàn chải để rửa bát; bàn chải đánh giầy; vật liệu dùng để làm bàn chải; bình bẹt bằng nhựa (đồ chứa đựng); bát ăn (không bằng kim loại quý); đĩa ăn (không bằng kim loại quý); chai nhựa; kính thô hoặc bán thành phẩm (trừ kính xây dựng); lược.

Nhóm 29: Quả hạch đã chế biến; bơ lạc; lạc đã chế biến; lạc đã phơi khô; lạc đã được rang; lạc đã sấy giòn (đã chế biến); lạc đã được hầm; sữa; các sản phẩm từ sữa; sữa cho thực phẩm; sữa cho đồ uống; sữa uống lên men; sữa chua; bơ; pho mát; kem (sản phẩm sữa) cho thực phẩm; đồ uống làm từ sữa, sữa là chủ yếu; sữa bột uống liền không dành cho trẻ em; sữa đậu nành không dùng làm đồ uống; bơ thực vật; dầu ngô; mứt ướt (mứt nhão); thạch cho thực phẩm; thạch đã được chế biến; nước quả nấu đông (thạch hoa quả); thú săn, không còn sống; gia cầm, không còn sống; cá mòi (cá xácđin) (không còn sống); xúc xích (lạp xưởng); hải sản (đã được bảo quản); hải sản (đã được phơi khô); hải sản (đã được nấu chín); dầu và mỡ có thể ăn được.

Nhóm 30: Cà phê; đồ uống trên cơ sở cà phê; trà; đồ uống trên cơ sở trà; đồ uống trên cơ sở sôcôla; đồ uống trên cơ sở ca cao; sôcôla; kẹo (cứng và mềm); đường cho thực phẩm; kẹo caramen; mật ong; bánh ngọt; bánh quy bơ; bánh quy; bánh quy mạch nha; bánh quy giòn; thực phẩm ăn nhanh trên cơ sở bột mì; thực phẩm ăn nhanh trên cơ sở ngũ cốc; thực phẩm ăn nhanh trên cơ sở gạo; bánh xốp; bánh xốp dạng que; bánh quế; bánh mỳ; mỳ sợi; mỳ ăn liền; mì sợi dẹt; ngũ cốc đã chế biến; nước xốt (gia vị); bánh putđing; đồ gia vị trừ tinh dầu; bánh giòn; bánh kẹo; nước trà pha sẵn.

Nhóm 32: Đồ uống cho sức khỏe chứa khoáng và vitamin, không dùng cho mục đích y tế (không có cồn); đồ uống cho sức khỏe dựa trên cơ sở thảo dược, không dùng cho mục đích y tế (không có cồn); nước ép rau (đồ uống không có cồn); đồ uống ép từ rau (đồ uống không có cồn); sữa làm từ hạnh nhân (không có cồn); đồ uống là chất lỏng giống

nước còn lại sau khi làm đông sữa chua (không có cồn); đồ uống cacbonat có hương vị gừng (không có cồn); đồ uống dựa trên cơ sở đậu nành (không có cồn); đồ uống dựa trên cơ sở mạch nha (không có cồn); đồ uống truyền thống có lợi cho sức khỏe (trên cơ sở gia vị), không dùng cho mục đích y tế (không có cồn); đồ uống dựa trên cơ sở gạo và cây địa liền (không có cồn); đồ uống có vị gừng (không có cồn); đồ uống dựa trên cơ sở củ nghệ và cây me (không có cồn); đồ uống dựa trên cơ sở mật ong (không có cồn); đồ uống tăng lực (không có cồn, không dùng cho mục đích y tế); đồ uống cung cấp muối và khoáng cho cơ thể (không có cồn); nước khoáng (đồ uống không có cồn); xi rô dùng cho đồ uống; bia; nước chanh (không có cồn); nước sô đa (không có cồn); nước uống có ga (không có cồn); nước ép trái cây (không có cồn); đồ uống làm từ nước ép trái cây không có cồn.

Nhóm 33: Đồ uống có cồn (trừ bia); tinh dầu alcoholic (tinh dầu rượu); chiết xuất rượu (chiết xuất alcoholic); rượu gạo; đồ uống có cồn chứa hoa quả; rượu anit, rượu khai vị; đồ uống (có cồn) trừ bia; rượu arac; rượu đắng; rượu brandi (rượu mạnh); rượu táo; rượu cốc-tai; rượu cô-nhắc (rượu mạnh); rượu vỏ cam; rượu tiêu cơm (uống sau bữa ăn); đồ uống được chưng cất; chiết xuất từ gạo nếp đen khô được lên men; chiết xuất trái cây (có cồn); đồ uống hoa quả có cồn; rượu gin; rượu mật ong; rượu anh đào; rượu mùi; rượu mật ong (mật ong pha nước); rượu bạc hà; rượu lê; rượu piket; rượu dựa trên cơ sở gạo; rượu rum; rượu sakê; rượu mạnh (đồ uống); rượu vôtca; rượu uýt ki; rượu vang.

Nhóm 35: Dịch vụ bán lẻ: bánh xốp, bánh quế, bánh xốp dạng que, bánh quy, thực phẩm, đồ ăn, trà, cà phê, các sản phẩm thực phẩm đóng gói, thức uống, trái cây, rau, sản phẩm sữa, rượu vang, rượu mạnh, đồ uống có ga, bánh kẹo, sôcôla, kẹo, sản phẩm bánh, các sản phẩm chăm sóc cá nhân, đồ dùng gia đình, dầu gội đầu, các sản phẩm chăm sóc tóc, thuốc đánh răng, bàn chải đánh răng, đồ vệ sinh cá nhân, xà phòng, các sản phẩm cạo râu, các sản phẩm chăm sóc sức khỏe, các sản phẩm làm sạch, chất tẩy rửa, mỹ phẩm trang điểm, nước hoa, các sản phẩm bằng giấy, pin, đồ uống, các sản phẩm chăm sóc răng miệng, đồ đạc, lò nướng bánh mỳ, rượu mùi, đồ uống có cồn, bia, mỹ phẩm; dịch vụ thương mại điện tử, thực phẩm và đồ uống, lò nướng bánh mỳ, rượu mùi, đồ uống có cồn, nhóm hàng tiêu dùng nhanh, đồ uống, các sản phẩm chăm sóc răng miệng, đồ đạc, bia, mỹ phẩm; cửa hàng tiện lợi; hiệu bánh mỳ; cửa hàng rượu mùi; cửa hàng đồ uống có cồn; cửa hàng đồ đạc; cửa hàng bán đồ mỹ phẩm; dịch vụ phân phối; thực phẩm và đồ uống, lò nướng bánh mỳ, rượu mùi, đồ uống có cồn, nhóm hàng tiêu dùng nhanh, đồ uống, các sản phẩm chăm sóc răng miệng, đồ đạc, bia, mỹ phẩm; bán thực phẩm và đồ uống, lò nướng bánh mỳ, rượu mùi, đồ uống có cồn, nhóm hàng tiêu dùng nhanh, đồ uống, các sản phẩm chăm sóc răng miệng, đồ đạc, bia, mỹ phẩm; dịch vụ đại lý xuất nhập khẩu; điều hành văn phòng.

Nhóm 43: Dịch vụ quán cà phê; dịch vụ cửa hàng cà phê; nhà hàng ăn uống; dịch vụ khách sạn; dịch vụ cung cấp thức ăn và đồ uống do nhà hàng thực hiện.

---

(210) **4-2016-18493**

(540)

(220) 21.06.2016
(441) 25.11.2016
(731) NISSAN JIDOSHA KABUSHIKI KAISHA (ALSO TRADING AS NISSAN MOTOR CO., LTD.) (JP)
No.2, Takara-cho, Kanagawa-ku, Yokohama-shi, Kanagawa-ken, Japan
(740) Công ty TNHH Sở hữu trí tuệ HA VIP (HAVIP CO., LTD.)

(511) Nhóm 09: Pin nhiên liệu; hệ thống pin nhiên liệu; ắc quy điện cho xe cộ.

Nhóm 12: Xe cộ dùng pin nhiên liệu bao gồm ô tô chạy pin nhiên liệu và các bộ phận và phụ tùng cấu thành; mô tơ điện dùng cho các phương tiện giao thông trên bộ.

---

(210) **4-2016-18515**

(540)

LANGRUA®

(220) 22.06.2016
(441) 25.11.2016
(531) 3.11.11; A3.11.24
(591) Xanh da trời, trắng, da cam, xám
(731) CÔNG TY CỔ PHẦN LÀNG RÙA (VN)
Xóm Trung, thôn Rùa Hạ 2, xã Thanh Thùy, huyện Thanh Oai, thành phố Hà Nội

(511) Nhóm 06: Bản lề bằng kim loại; chốt cửa bằng kim loại; khoá giàn giáo bằng kim loại; ke góc bằng kim loai; bu lông; vít nở bằng kim loại; đồng; nhôm; inox; sắt; thép; gang.

Nhóm 17: Cao su tái sinh; phớt cao su; tấm chắn bùn cao su; nút bít ống cao su.

Nhóm 19: Ống nhánh không bằng kim loại; ống tiêu nước không bằng kim loại; nắp thoát nước [van] không bằng kim loại hoặc chất dẻo; ống dẫn chịu áp [không bằng kim loại]; ống dẫn cứng không bằng kim loại [xây dựng].

Nhóm 21: Dụng cụ nhà bếp; khay inox dùng cho mục đích gia đình.

Nhóm 35: Trưng bày giới thiệu sản phẩm; xuất khẩu; nhập khẩu; quảng cáo; mua bán các sản phẩm: bản lề bằng kim loại, chốt cửa bằng kim loại, khóa giàn giáo bằng kim loại, ke góc bằng kim loại, bu lông, vít nở bằng kim loại, đồng, nhôm, inox, sắt, thép, gang, nhựa y tế dùng làm dụng cụ y tế như bơm tiêm, ống nhựa truyền máu, sản phẩm cao su, cao su tái sinh, chi tiết cao su, sản phẩm làm từ cao su, linh kiện cao su, sản phẩm cao su, cao su tái sinh, chi tiết cao su, sản phẩm làm từ cao su, linh kiện cao su, sản phẩm nhựa, chi tiết nhựa, phụ kiện nhựa, sản phẩm làm từ nhựa, sản phẩm nhựa tái sinh, bàn ghế nhựa, giường; tủ; giá; kệ (bằng gỗ), gương, dụng cụ nhà bếp, muỗng, thìa, khay inox, dao, kéo.

---

(210) **4-2016-18542**

(540)

SUNBEAM

(220) 22.06.2016
(441) 25.11.2016
(731) SUNBEAM FOODS PTY LTD (AU)
Sunbeam Avenue, Irymple, VIC 3498 Australia
(740) Công ty TNHH Tư vấn ALIATLEGAL (ALIATLEGAL CO., LTD.)

(511) Nhóm 29: Trái cây lát mỏng; quả chà là; trái cây được bảo quản; trái cây đã sấy khô; trái cây đã nấu chín; mứt nhão; thực phẩm ăn nhanh trên cơ sở trái cây; quả hạch đã chế biến;

quả hạch đã qua xử lý; lạc đã qua xử lý; nho khô; nho không hạt (đã được bảo quản); vỏ trái cây; quả mơ sấy khô; dừa lát mỏng; dừa sấy khô; hạt có thể ăn được (đã được bảo quản); hạt có thể ăn được đã qua xử lý; quả ôliu đã qua xử lý; những sản phẩm trên không được ngâm (nhúng).

Nhóm 30: Thực phẩm ăn nhanh trên cơ sở ngũ cốc; bánh mứt kẹo; thạch trái cây [bánh kẹo]; kẹo lạc; bánh kẹo hạnh nhân; xốt [gia vị]; gia vị; gạo; thực phẩm ăn nhanh trên cơ sở gạo; gạo chế biến cho mục đích nấu ăn; món điểm tâm dạng thanh; bỏng gạo; thức ăn nhanh có thành phần chủ yếu là món điểm tâm; bánh quy giòn làm từ bột mỳ nguyên cám.

Nhóm 31: Trái cây tươi thuộc họ cam quýt; quả tươi; quả hạch [trái cây]; quả cam, tươi, rau tươi; quả chanh tươi; quả mọng, trái cây tươi; rau cỏ tươi; những sản phẩm trên không phải là cây trồng hoặc là nguyên liệu cây trồng thuộc giống (chi) Cucurbita (chi bí), Solanum (chi cà) hoặc Prunus (chi mận mơ).

Nhóm 32: Chế phẩm để làm đồ uống; đồ uống làm từ nước ép trái cây; đồ uống không có cồn; nước ép trái cây; nước ép rau [đồ uống]; đồ uống pha trộn giữa nước ép trái cây và nước ép rau; đồ uống từ rau; nước khoáng [đồ uống]; nước chanh; xi rô dùng cho đồ uống; nước uống tăng lực (không dùng cho mục đích y tế); đồ uống có gaz (không cồn); nước uống có ga không cồn.

---

(210) **4-2016-18543**

(540)

(220) 22.06.2016
(441) 25.11.2016
(531) 26.1.2; A26.1.18; 1.15.23
(731) AUTO GAUGE (TAIWAN) CO., LTD. (TW)
No. 8, LN. 50, Sec.3, Nangang Rd., Nangang Dist., Taipei City 11510, Taiwan
(740) Công ty TNHH Tư vấn ALIATLEGAL (ALIATLEGAL CO., LTD.)

(511) Nhóm 09: Ampe kế; vôn kế; đồng hồ đo áp suất dầu; đồng hồ đo nhiệt độ nước; đồng hồ đo nhiên liệu; đồng hồ đo tăng áp.

---

(210) **4-2016-18622**

(540)

MINH TIẾN

(220) 22.06.2016
(441) 25.11.2016
(731) ĐỖ QUANG TRUNG (VN)
113G/2 Lạc Long Quân, phường 3, quận 11, thành phố Hồ Chí Minh
(740) Công ty TNHH một thành viên Trường Luật (TRƯƠNG LUẬT)

(511) Nhóm 20: Đồ vật trang trí: đồng tiền bằng chất dẻo, cục vàng bằng chất dẻo, tượng thần tài bằng chất dẻo, bông mai bằng chất dẻo, tấm thẻ bằng chất dẻo được treo lên cây, lên tường vào dịp lễ tết để trang trí.

Nhóm 26: Hàng thêu thùa để trang trí: cá chép, túi vàng, pháo nhung, pháo màu, liễn treo tết.

Nhóm 28: Đồ chơi: lồng đèn trẻ em bằng giấy, lồng đèn trẻ em bằng nhựa, đồ chơi bằng vải nhung.

Nhóm 35: Mua bán đồ chơi trẻ em: lồng đèn trẻ em bằng giấy, lồng đèn trẻ em bằng nhựa, đồ vật trang trí tết xi mạ, phun nhung: miếng dán trang trí, đồng tiền bằng chất dẻo, cục vàng bằng chất dẻo, tượng thần tài bằng chất dẻo, bông mai bằng chất dẻo, thẻ bài trang trí, bao lì xì, hàng thêu thùa trang trí xi mạ, phun nhung: cá chép, túi vàng, pháo nhung, pháo màu, liễn treo tết.

---

(210) **4-2016-18646**

(540)

(220) 22.06.2016
(441) 25.11.2016
(531) A26.11.8; 3.7.17; 4.5.2; 4.5.3
(731) CÔNG TY TNHH SẢN XUẤT VÀ THƯƠNG MẠI QUẢNG CÁO TRẺ VINA (VN)
Số 1, ngách 59/62 đường Văn Tiến Dũng, tổ dân phố số 4, phường Phúc Diễn, quận Bắc Từ Liêm, thành phố Hà Nội

(511) Nhóm 35: Quảng cáo; đại lý quảng cáo.

---

(210) **4-2016-18665**

(540)

(220) 22.06.2016
(441) 25.11.2016
(531) A17.2.2; 26.1.2; A1.1.10; A1.1.5
(591) Đỏ, trắng, xanh dương
(731) TRỊNH VĂN TÙNG (VN)
Thôn Thanh Gia, xã Quảng Phú, huyện Lương Tài, tỉnh Bắc Ninh

(511) Nhóm 35: Mua bán các mặt hàng, trái cây sấy khô, trái cây tươi.

---

(210) **4-2016-18666**

(540)

(220) 22.06.2016
(441) 25.11.2016
(531) 4.3.3; 26.1.1; 26.7.5
(591) Đỏ, trắng, xanh lá cây, vàng, xanh dương, hồng
(731) TRỊNH VĂN TÙNG (VN)
Thôn Thanh Gia, xã Quảng Phú, huyện Lương Tài, tỉnh Bắc Ninh

(511) Nhóm 35: Mua bán các mặt hàng, trái cây sấy khô, trái cây tươi.

---

(210) **4-2016-18682**

(540)

DEAD TARGET

(220) 22.06.2016
(441) 25.11.2016

(731) CÔNG TY TNHH PHÁT TRIỂN PHẦN MỀM VNG (VN)
182 Lê Đại Hành, phường 15, quận 11, thành phố Hồ Chí Minh

(511) Nhóm 09: Phim hoạt hình; hệ điều hành dùng cho máy tính; chương trình máy vi tính; phần mềm máy tính; phần mềm trò chơi điện tử; chương trình hoạt động của hệ thống máy vi tính.

Nhóm 38: Dịch vụ truyền thông tin, truyền tin và hình ảnh có hỗ trợ của máy vi tính; dịch vụ truyền thông tin liên lạc bằng thiết bị đầu cuối (cụ thể là máy vi tính, máy trạm); thông tin về viễn thông liên lạc; dịch vụ nhắn tin (vô tuyến điện thoại hoặc các phương tiện liên lạc điện tử khác); thư điện tử; truyền thư tín và hình ảnh bằng máy vi tính.

Nhóm 41: Cung cấp dịch vụ vui chơi giải trí, trò chơi trực tuyến; thông tin về giải trí; sản xuất phim (trừ phim quảng cáo); sản xuất chương trình biểu diễn; giải trí truyền hình; xuất bản sách.

Nhóm 42: Các dịch vụ máy tính, cụ thể là cung cấp việc sử dụng tạm thời các giao diện máy tính không tải xuống được nhằm tạo ra các dịch vụ thông tin cá nhân trực tuyến; cung cấp công cụ tìm kiếm trên internet; thiết kế các bảng chú dẫn thông tin, chú dẫn địa điểm và các nguồn có sẵn trên mạng máy tính cho người khác; dịch vụ cung cấp phương tiện tra cứu cho người khác; cung cấp các trang web trực tuyến theo yêu cầu của khách hàng về các thông tin được người sử dụng xác định, bao gồm các công cụ tra cứu và các liên kết web trực tuyến với các website khác; dịch vụ bản đồ, cụ thể là cung cấp một website và liên kết website về thông tin địa lý, hình ảnh bản đồ và lộ trình chuyến đi.

---

(210) **4-2016-18734**

(540)

Vietnam Rental®
A TNC BRAND

(220) 23.06.2016
(441) 25.11.2016
(531) 3.7.7; A3.7.24
(731) CÔNG TY TNHH TUYẾT NGA (VN)
Số 52, ngách 74, ngõ Thịnh Hào 1, phố Tôn Đức Thắng, phường Hàng Bột, quận Đống Đa, thành phố Hà Nội

(511) Nhóm 35: Mua bán thảm trải sàn, dụng cụ thể thao, phụ kiện vòi nước, bàn ghế văn phòng, tư liệu sản xuất như dây truyền sản xuất, máy và thiết bị công nghiệp, thiết bị nâng hạ, đồ chơi trẻ em, thiết bị trường học, thiết bị y tế, thiết bị văn phòng, máy tính, linh kiện máy tính, phần mềm máy tính.

Nhóm 36: Kinh doanh bất động sản; cho thuê bất động sản.

Nhóm 37: Dịch vụ bảo dưỡng, sửa chữa máy móc thiết bị ngành công nghiệp và xây dựng; cho thuê máy móc thiết bị trong lĩnh vực công nghiệp và xây dựng, cụ thể là cho thuê máy xúc, cho thuê thiết bị xây dựng, cho thuê thiết bị nâng hạ, cho thuê xe ủi đất,

cho thuê cần trục (thiết bị xây dựng); dịch vụ tư vấn kỹ thuật lắp đặt máy móc, thiết bị ngành công nghiệp và xây dựng; sửa chữa bảo trì thiết bị máy và thiết bị trường học; dịch vụ trang trí nội thất.

Nhóm 42: Dịch vụ thiết kế nội thất; dịch vụ thiết kế máy móc, thiết bị ngành công nghiệp và xây dựng; dịch vụ thiết kế máy móc, thiết bị trong lĩnh vực y tế, trường học.

Nhóm 44: Cho thuê thiết bị y tế.

---

(210) **4-2016-18747**

(540)

(220) 23.06.2016
(441) 25.11.2016
(531) 3.5.1; A3.5.24; A3.5.25
(591) Đỏ, hồng, xanh lá cây, xanh ngọc, ghi, trắng, vàng, đen, da cam
(731) TỔNG CÔNG TY CỔ PHẦN BƯU CHÍNH VIETTEL (VN)
Số 1 phố Giang Văn Minh, phường Kim Mã, quận Ba Đình, thành phố Hà Nội

(511) Nhóm 35: Mua bán văn phòng phẩm, mua bán sim điện thoại và thẻ nạp tiền điện thoại.

Nhóm 39: Dịch vụ chuyển phát nhanh tài liệu và hàng hóa.

---

(210) **4-2016-18802**

(540)

(220) 23.06.2016
(441) 25.11.2016
(531) 26.1.6; A25.7.6; A25.7.7
(591) Đỏ, vàng, xanh lá cây, trắng
(731) WIWAN TECHNOLOGY LIMITED PARTNERSHIP (TH)
No. 137, Village No.2, Saithakelek road, Sobmaekha sub-district, Hang Dong district, Chiang Mai province, 50230, Thailand
(740) Công ty TNHH Ban Ca (BANCA)

(511) Nhóm 01: Đất mùn/lớp đất mặt được làm màu dùng trong nông nghiệp; đất nhân tạo dùng trong nông nghiệp; đất trộn dùng trong nông nghiệp; đất khoa học dùng trong nông nghiệp; cốt liệu bằng đất sét xốp nhẹ.

---

(210) **4-2016-18876**

(540)

(220) 24.06.2016
(441) 25.11.2016
(531) 4.5.1; 25.12.1; 26.1.1
(591) Nâu, đỏ, vàng, trắng, hồng, cam
(731) 1. NGUYỄN HỒNG THÁI (VN)
Số nhà 158, xóm An Thái, xã Hoá Thượng, huyện Đồng Hỷ, Thái Nguyên
2. PHẠM THỊ THANH XUÂN (VN)
Số 8, ngách 53/11, phường Chương Dương, Bạch Đằng, Hoàn Kiếm, thành phố Hà Nội

(511) Nhóm 29: Khoai lang đã được chế biến.

Nhóm 35: Kinh doanh khoai lang lắc.

---

(210) **4-2016-18913**

(540)

AWAY SPA

(220) 24.06.2016
(441) 25.11.2016
(731) STARWOOD HOTELS & RESORTS WORLDWIDE, INC. (US)
One Starpoint, Stamford, Connecticut 06902, United States of America
(740) Công ty Luật TNHH T&G (TGVN)

(511) Nhóm 44: Dịch vụ chăm sóc sức khỏe, sắc đẹp và thư giãn; dịch vụ làm đẹp và vệ sinh; dịch vụ xoa bóp;

---

(210) **4-2016-18916**

(540)

(220) 24.06.2016
(441) 25.11.2016
(531) 26.4.3; 5.13.25
(591) Nâu, xanh dương, xanh lá cây, trắng
(731) CÔNG TY TNHH QUẢNG CÁO NAM LONG (VN)
102 Trần Văn Quang, phường 10, quận Tân Bình, thành phố Hồ Chí Minh
(740) Công ty TNHH Sở hữu trí tuệ Thảo Thọ Quyến (INVENCO)

(511) Nhóm 28: Hoa giấy.

Nhóm 30: Bánh; kẹo; mứt dạng kẹo; bánh mỳ; bánh trung thu; càphê.

Nhóm 35: Mua bán: bánh, kẹo, mứt dạng kẹo, bánh mỳ, bánh trung thu, càphê, cacao, nước giải khát, nước ngọt, nước ép hoa quả, nước uống đóng chai, trà, bột mỳ, bột gạo, sữa, đường, hoa giấy, đồ lưu niệm; tiếp thị để bán hàng hóa; quảng cáo để bán hàng hóa.

Nhóm 43: Nhà hàng ăn uống; quán ăn uống; căng tin; quán cà phê; quán ăn nhanh.

---

(210) **4-2016-18920**

(540)

(220) 24.06.2016
(441) 25.11.2016
(531) 26.1.2; 1.15.21
(591) Xanh lá cây, vàng nhạt, đỏ, trắng, xanh cốm
(731) CÔNG TY CỔ PHẦN NƯỚC KHOÁNG QUẢNG NINH (VN)
Tổ 3A, khu 4, phố Suối Mơ, phường Bãi Cháy, thành phố Hạ Long, tỉnh Quảng Ninh
(740) Công ty cổ phần Sở hữu trí tuệ BROSS và Cộng sự (BROSS & PARTNERS., JSC)

(511) Nhóm 32: Nước khoáng (đồ uống); đồ uống không chứa cồn; đồ uống cung cấp muối và khoáng cho cơ thể (không dùng cho mục đích y tế, đồ uống không cồn); đồ uống dùng cho thể thao (đồ uống không cồn, không dùng cho mục đích y tế); nước ép trái cây; đồ uống làm từ nước ép trái cây (đồ uống không cồn).

---

(210) **4-2016-18923**

(540)

(220) 24.06.2016
(441) 25.11.2016
(531) 1.15.15
(591) Đỏ, trắng, đen
(731) ESD KOREA CO.,LTD (KR)
16-42, Jangyu-ro 149beon-gil, Gimhae-si, Gyeongnam, 50971 Korea
(740) Công ty TNHH Sở hữu trí tuệ PADEMARK (PADEMARK CO.,LTD.)

(511) Nhóm 17: Băng dính dùng cho mục đích công nghiệp, băng dính cách điện.

Nhóm 35: Mua bán băng dính dùng cho mục đích công nghiệp, băng dính cách điện.

---

(210) **4-2016-18925**

(540)

(220) 24.06.2016
(441) 25.11.2016
(531) 3.4.13; A3.4.4
(731) CÔNG TY TNHH MỘT THÀNH VIÊN THƯƠNG MẠI DỊCH VỤ HOẰNG ĐẠT (VN)
Tầng 5, tòa nhà Scetpa, số 19A đường Cộng Hòa, phường 12, quận Tân Bình, thành phố Hồ Chí Minh

(511) Nhóm 09: Điện thoại di động; máy tính bảng; tivi, máy chụp hình; máy quay phim; máy nghe nhạc.

---

(210) **4-2016-18940**

(540)

BELUZA

(220) 24.06.2016
(441) 25.11.2016
(731) CÔNG TY TNHH DƯỢC PHẨM NHÂN VY CƯỜNG (VN)
Số 18, đường số 9, cư xá Bình Thới, phường 8, quận 11, thành phố Hồ Chí Minh
(740) Công ty TNHH Nam Việt và Liên danh (VIPCO)

(511) Nhóm 03: Mỹ phẩm.

---

(210) **4-2016-18941**

(540)

DIBERDERM

(220) 24.06.2016
(441) 25.11.2016
(731) CÔNG TY TNHH DƯỢC PHẨM NHÂN VY CƯỜNG (VN)
Số 18, đường số 9, cư xá Bình Thới, phường 8, quận 11, thành phố Hồ Chí Minh
(740) Công ty TNHH Nam Việt và Liên danh (VIPCO)

(511) Nhóm 03: Mỹ phẩm.

---

(210) **4-2016-18947**

(540)

SNOW TOWN
SAIGON

(220) 24.06.2016
(441) 25.11.2016
(531) 3.1.14; A3.1.24; A26.11.8
(591) Xanh dương, trắng
(731) CÔNG TY TNHH SNOW SEASONS SÀI GÒN (VN)
21 đường số 24 (khu dân cư Him Lam), xã Bình Hưng, huyện Bình Chánh, thành phố Hồ Chí Minh

(511) Nhóm 41: Khu vui chơi giải trí.

---

(210) **4-2016-18966**

(540)

(220) 24.06.2016
(441) 25.11.2016
(531) 19.7.1; A25.7.4
(731) CÔNG TY TNHH VẠN THÔNG (VN)
544 Nhật Tảo, phường 7, quận 11, thành phố Hồ Chí Minh

(511) Nhóm 03: Nước hoa để trong xe ô tô.

---

(210) **4-2016-18967**

(540)

(220) 24.06.2016
(441) 25.11.2016
(531) 19.7.1; 25.1.25; 3.7.17
(731) CÔNG TY TNHH VẠN THÔNG (VN)
544 Nhật Tảo, phường 7, quận 11, thành phố Hồ Chí Minh

(511) Nhóm 03: Nước hoa để trong xe ô tô.

---

(210) **4-2016-19056**

(540)

(220) 27.06.2016
(441) 25.11.2016
(531) A5.3.13; A5.3.15; 5.7.3; 24.7.1
(591) Đỏ, vàng, xanh, trắng, nâu
(731) CÔNG TY CỔ PHẦN CHÈ CỜ ĐỎ MỘC CHÂU (VN)
Tiểu khu cờ đỏ, thị trấn Nông Trường Mộc Châu, huyện Mộc Châu, tỉnh Sơn La

(511) Nhóm 30: Trà (chè).

---

(210) **4-2016-19057**

(540)

(220) 27.06.2016
(441) 25.11.2016
(531) 5.7.3; 5.13.4; 26.1.2; A5.1.5
(591) Đỏ, vàng, xanh, trắng, nâu
(731) CÔNG TY CỔ PHẦN CHÈ CỜ ĐỎ MỘC CHÂU (VN)
Tiểu khu Cờ Đỏ, thị trấn Nông Trường Mộc Châu, huyện Mộc Châu, tỉnh Sơn La

(511) Nhóm 30: Trà (chè).

---

(210) **4-2016-19058**

(540)

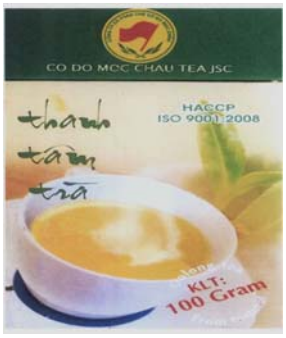

(511) Nhóm 30: Trà (chè).

(220) 27.06.2016
(441) 25.11.2016
(531) 26.1.2; 5.7.3; 5.13.4; 24.7.1
(591) Đỏ, vàng, xanh, trắng
(731) CÔNG TY CỔ PHẦN CHÈ CỜ ĐỎ MỘC CHÂU (VN)
Tiểu khu Cờ Đỏ, thị trấn Nông Trường Mộc Châu, huyện Mộc Châu, tỉnh Sơn La

---

(210) **4-2016-19059**

(540)

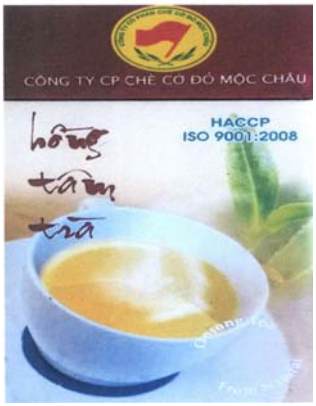

(511) Nhóm 30: Trà (chè).

(220) 27.06.2016
(441) 25.11.2016
(531) 24.7.1; A24.7.23; 26.1.2; 5.7.3; 5.13.4; A11.3.3; 5.3.16
(591) Đỏ, vàng, xanh, trắng
(731) CÔNG TY CỔ PHẦN CHÈ CỜ ĐỎ MỘC CHÂU (VN)
Tiểu khu Cờ Đỏ, thị trấn Nông Trường Mộc Châu, huyện Mộc Châu, tỉnh Sơn La

---

(210) **4-2016-19060**

(540)

(511) Nhóm 30: Trà (chè).

(220) 27.06.2016
(441) 25.11.2016
(531) 24.7.1; A24.7.23; 5.7.3; 5.13.4
(591) Đỏ, vàng, xanh lá cây, đen, xanh dương, trắng, nâu
(731) CÔNG TY CỔ PHẦN CHÈ CỜ ĐỎ MỘC CHÂU (VN)
Tiểu khu Cờ Đỏ, thị trấn Nông Trường Mộc Châu, huyện Mộc Châu, tỉnh Sơn La

---

(210) **4-2016-19061**

(540)

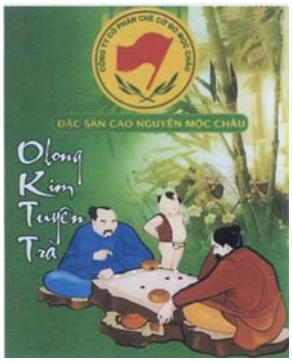

(220) 27.06.2016
(441) 25.11.2016
(531) A24.7.23; 24.7.1; 5.7.3; 5.13.4
(591) Đỏ, vàng, xanh dương, xanh cốm, nâu, xanh lá cây, trắng, đen
(731) CÔNG TY CỔ PHẦN CHÈ CỜ ĐỎ MỘC CHÂU (VN)
Tiểu khu Cờ Đỏ, thị trấn Nông Trường Mộc Châu, huyện Mộc Châu, tỉnh Sơn La

(511) Nhóm 30: Trà (chè).

---

(210) **4-2016-19062**

(540)

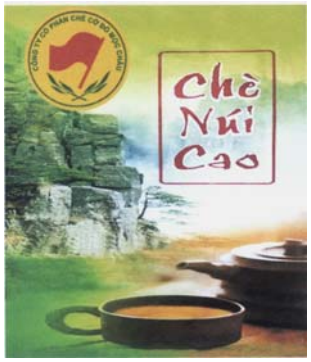

(220) 27.06.2016
(441) 25.11.2016
(531) 26.1.2; 5.7.3; 5.13.4; 24.7.1
(591) Đỏ, vàng, xanh lá cây, xanh dương, trắng, nâu
(731) CÔNG TY CỔ PHẦN CHÈ CỜ ĐỎ MỘC CHÂU (VN)
Tiểu khu Cờ Đỏ, thị trấn Nông Trường Mộc Châu, huyện Mộc Châu, tỉnh Sơn La

(511) Nhóm 30: Trà (chè).

---

(210) **4-2016-19078**

(540)

DEL OZONE

(220) 27.06.2016
(441) 25.11.2016

(591) Đen, xanh lá cây
(731) CÔNG TY CỔ PHẦN THƯƠNG MẠI VÀ DỊCH VỤ TÂM THÀNH (VN)
Số 9, ngõ 67, phố Văn Cao, phường Liễu Giai, quận Ba Đình, thành phố Hà Nội

(511) Nhóm 11: Thiết bị khử độc không khí; thiết bị khử mùi; thiết bị diệt khuẩn mốc; thiết bị làm sạch không khí; thiết bị làm sạch nước; tất cả các sản phẩm kể trên không dùng cho mục đích y tế.

---

(210) **4-2016-19080**

(540)

(220) 27.06.2016
(441) 25.11.2016
(531) A1.1.10; A1.1.2; 18.3.23; 18.3.21
(591) Xanh lam, da cam
(731) CÔNG TY TNHH HAI THÀNH VIÊN DU THUYỀN VIỆT (VN)
Số nhà 118, tổ 2, khu 6, phường Giếng Đáy, thành phố Hạ Long, tỉnh Quảng Ninh

(511) Nhóm 35: Mua bán du thuyền; mua bán thiết bị hàng hải.

Nhóm 41: Dịch vụ kinh doanh trò chơi thể thao dưới nước.

---

(210) **4-2016-19128**

(540)

ULTIMA

(220) 27.06.2016
(441) 25.11.2016

(731) CITIGROUP INC. (US)
388 Greenwich Street, New York, New York 10013, United States of America
(740) Công ty Cổ phần Sở hữu công nghiệp INVESTIP (INVESTIP)

(511) Nhóm 35: Quảng cáo; quản lý kinh doanh; quản lý giao dịch kinh doanh; tổ chức các chương trình khuyến mãi và trao thưởng cho các khách hàng truyền thống.

Nhóm 36: Dịch vụ bảo hiểm; dịch vụ tài chính; dịch vụ tiền tệ; dịch vụ bất động sản; dịch vụ thẻ tín dụng.

---

(210) **4-2016-19186**

(540)

(220) 28.06.2016
(441) 25.11.2016
(531) A25.7.6; A25.7.7; 25.7.25; 24.17.21; A24.17.9; 24.17.25
(591) Đen, vàng
(731) CÔNG TY TNHH MỘT THÀNH VIÊN SẢN XUẤT THƯƠNG MẠI DỊCH VỤ HẰNG NGA (VN)
C1/22 đường Chánh Hưng, xã Bình Hưng, huyện Bình Chánh, thành phố Hồ Chí Minh

(511) Nhóm 25: Quần áo thời trang.

---

(210) **4-2016-19190**

(540)

(220) 28.06.2016
(441) 25.11.2016
(531) 5.11.1; A26.11.12; 26.11.3; 5.3.20
(591) Xanh, đỏ
(731) CÔNG TY TNHH NUÔI TRỒNG VÀ KHAI THÁC RONG NHO STT (VN)
266/10 Tô Hiến Thành, phường 15, quận 10, thành phố Hồ Chí Minh

(511) Nhóm 29: Rong nho muối; rong nho bột (đã chế biến).

Nhóm 31: Rong nho tươi; rong nho biển tươi.

Nhóm 35: Mua bán: rong nho tươi, rong nho biển tươi, rong nho muối, rong nho bột.

---

(210) **4-2016-19246**

(540)

(220) 28.06.2016
(441) 25.11.2016
(531) 1.15.5; 26.4.2
(591) Trắng, xanh da trời, da cam, vàng
(731) CÔNG TY TNHH SẢN XUẤT THƯƠNG MẠI DỊCH VỤ TUYẾT MAI (VN)
Khối phố Long Xuyên 1, thị trấn Nam Phước, huyện Duy Xuyên, tỉnh Quảng Nam

(511) Nhóm 35: Mua bán, đại lý ký gửi xăng dầu, nhớt, khí hóa lỏng, bếp ga, hóa chất; mua bán thức ăn nuôi tôm và cá, mua bán lương thực thực phẩm, vật tư xây dựng và hàng trang trí nội thất.

---

(210) **4-2016-19264**

(540)

(220) 28.06.2016
(441) 25.11.2016
(531) 4.5.2; 4.5.3; 26.1.2
(591) Vàng, đỏ, đen
(731) CÔNG TY TNHH DỊCH VỤ DU LỊCH VUI VẺ (VN)
Số 36 phố Gia Ngư, phường Hàng Bạc, quận Hoàn Kiếm, thành phố Hà Nội

(511) Nhóm 39: Dịch vụ du lịch.

Nhóm 43: Dịch vụ khách sạn.

---

(210) **4-2016-19343**

(540)

FAULTLESS

(220) 28.06.2016
(441) 25.11.2016

(731) TAIWAN FU HSING INDUSTRIAL CO., LTD. (TW)
No.88, Yucai Rd., Gangshan Dist., Kaohsiung City, Taiwan

(740) Công ty TNHH Sở hữu trí tuệ ACTIP (ACTIP IP LIMITED)

(511) Nhóm 09: Khoá điện tử; bộ điều khiển dùng điện; bộ nguồn cấp điện; chuông cửa có hình dùng điện; công tắc cảm ứng điện tử; thiết bị đọc thẻ vi mạch có bàn phím nhỏ; phần mềm truy cập theo chìa khóa, cụ thể là, phần mềm cho phép điều khiển khóa điện tử bằng chìa điện tử đã được vi tính hóa; phần mềm máy vi tính, cụ thể là, chương trình quản lý cơ sở dữ liệu để tạo lập, duy trì và quản lý dữ liệu giúp điều khiển việc truy cập vào các thiết bị, hệ thống và cơ sở vật chất; cơ cấu đóng cửa điện từ chuyên dùng cho mục đích phòng chống cháy; cơ cấu giữ cửa điện từ chuyên dùng cho mục đích phòng chống cháy; thiết bị giao tiếp mạng điện tử, cụ thể là, thiết bị truyền phát vô tuyến dùng để điều khiển từ xa và điều khiển vô tuyến; hệ thống truyền phát tín hiệu và dữ liệu số, điện và điện tử không dây thông qua mạng máy vi tính toàn cầu, gồm thiết bị phát và thiết bị thu để trao đổi dữ liệu qua mạng tự động hóa trong nhà; thiết bị đọc nhận dạng tần số vô tuyến (thiết bị đọc RFID) chứa dữ liệu và chương trình dùng để xác thực, điều khiển truy cập và để truyền tham số cấu hình tới các thiết bị công trình, cụ thể là, thiết bị tự động hóa trong nhà; thẻ nhớ nhận dạng tần số vô tuyến (thẻ nhớ RFID) chứa dữ liệu và chương trình dùng để xác thực, điều khiển truy cập và để truyền tham số cấp hình tới các thiết bị công trình, cụ thể là, thiết bị tự động hóa trong nhà; thiết bị truyền phát tín hiệu điện tử; phần mềm giúp truyền phát dữ liệu tới các thiết bị và công tắc điện thông qua mạng máy vi tính toàn cầu, bằng truyền phát vô tuyến; phần mềm để tải về các chương trình ứng dụng và giúp điều khiển, giám sát và vận hành thử từ xa các thiết bị tự động hóa trong nhà thông qua mạng máy vi tính toàn cầu và mạng điện thoại không dây; phần mềm liên lạc giúp kết nối những người sử dụng mạng tự động hóa trong nhà; hệ thống an ninh cổng vào điện và điện tử chủ yếu gồm thiết bị đọc thẻ ủy quyền nhận dạng tần số sóng vô tuyến không tiếp xúc và thiết bị đọc thẻ điện tử giúp điều khiển truy cập bảo mật và các giao dịch khác, cụ thể là, nhận diện người làm công, cấp quyền truy cập tòa nhà, mạng máy vi tính, máy chấm công, máy bán hàng tự động không dùng tiền mặt; thẻ thông minh không tiếp xúc đã được mã hóa chứa chương trình giúp nhận diện người làm công, nhận quyền truy cập tòa nhà, mạng máy vi tính, máy chấm công, máy bán hàng tự động không dùng tiền mặt; thẻ ủy quyền nhận dạng tần số vô tuyến (thẻ ủy quyền RFID) đa công nghệ chứa chương trình giúp nhận diện người làm công, nhận quyền truy cập tòa nhà, mạng máy vi tính, máy chấm công, máy bán hàng tự động không dùng tiền mặt; chương trình máy vi tính được sử dụng trong thiết kế và lựa chọn các sản phẩm xây dựng, cụ thể là, khóa và đồ ngũ kim dùng cho cửa; hệ thống điều khiển điện tử gồm máy vi tính, thiết bị điều khiển quá trình, và cảm biến điện được sử dụng trong ngành công nghiệp khóa, chốt, then cài và đồ gá lắp; khóa điện chống trộm dùng cho cửa các công trình; thiết bị cảm ứng lân cận điện tử dùng để lưu trữ, nhận hoặc truyền tín hiệu; thiết bị ghi thời gian điện tử và cơ điện học; thiết bị điều khiển điện tử và cơ điện học.

(210) **4-2016-19344**

(540)

FORTRESS

(220) 28.06.2016
(441) 25.11.2016

(731) TAIWAN FU HSING INDUSTRIAL CO., LTD. (TW)
No.88, Yucai Rd., Gangshan Dist., Kaohsiung City, Taiwan

(740) Công ty TNHH Sở hữu trí tuệ ACTIP (ACTIP IP LIMITED)

(511) Nhóm 06: Chìa khoá; khoá bằng kim loại, ngoại trừ khóa điện; khoá móc; cơ cấu hít cửa (cơ cấu chặn và giữ cửa) [đồ ngũ kim]; ray trượt [đồ ngũ kim]; chốt cửa [đồ ngũ kim]; móc gió (móc bằng kim loại giữ cho cửa không bị đóng khi gió thổi) [đồ ngũ kim]; tay nắm cửa bằng kim loại; cơ cấu đóng cửa [không dùng điện]; bản lề bằng kim loại; tay cầm mở cửa dạng quả đấm bằng kim loại; cơ cấu mở cửa, không dùng điện; chốt định vị bằng kim loại; khoá lò xo; bản lề sàn bằng kim loại; bản lề lò xo sàn [đồ ngũ kim]; cơ cấu đóng cửa dạng tay co thủy lực treo/gắn trên đố cửa âm; cơ cấu khóa dạng cơ học dùng cho cửa thoát hiểm; khóa cơ kiểu tay ốp dùng cho cửa; cơ cấu điều phối đóng mở cửa cơ học.

Nhóm 09: Khoá điện tử; bộ điều khiển dùng điện; bộ nguồn cấp điện; chuông cửa có hình dùng điện; công tắc cảm ứng điện tử; thiết bị đọc thẻ vi mạch có bàn phím nhỏ; phần mềm truy cập theo chìa khóa, cụ thể là, phần mềm cho phép điều khiển khóa điện tử bằng chìa điện tử đã được vi tính hóa; phần mềm máy vi tính, cụ thể là, chương trình quản lý cơ sở dữ liệu để tạo lập, duy trì và quản lý dữ liệu giúp điều khiển việc truy cập vào các thiết bị, hệ thống và cơ sở vật chất; cơ cấu đóng cửa điện từ chuyên dùng cho mục đích phòng chống cháy; cơ cấu giữ cửa điện từ chuyên dùng cho mục đích phòng chống cháy; thiết bị giao tiếp mạng điện tử, cụ thể là, thiết bị truyền phát vô tuyến dùng để điều khiển từ xa và điều khiển vô tuyến; hệ thống truyền phát tín hiệu và dữ liệu số, điện và điện tử không dây thông qua mạng máy vi tính toàn cầu, gồm thiết bị phát và thiết bị thu để trao đổi dữ liệu qua mạng tự động hóa trong nhà; thiết bị đọc nhận dạng tần số vô tuyến (thiết bị đọc RFID) chứa dữ liệu và chương trình dùng để xác thực, điều khiển truy cập và để truyền tham số cấu hình tới các thiết bị công trình, cụ thể là, thiết bị tự động hóa trong nhà; thẻ nhớ nhận dạng tần số vô tuyến (thẻ nhớ RFID) chứa dữ liệu và chương trình dùng để xác thực, điều khiển truy cập và để truyền tham số cấp hình tới các thiết bị công trình, cụ thể là, thiết bị tự động hóa trong nhà; thiết bị truyền phát tín hiệu điện tử; phần mềm giúp truyền phát dữ liệu tới các thiết bị và công tắc điện thông qua mạng máy vi tính toàn cầu, bằng truyền phát vô tuyến; phần mềm để tải về các chương trình ứng dụng và giúp điều khiển, giám sát và vận hành thử từ xa các thiết bị tự động hóa trong nhà thông qua mạng máy vi tính toàn cầu và mạng điện thoại không dây; phần mềm liên lạc giúp kết nối những người sử dụng mạng tự động hóa trong nhà; hệ thống an ninh cổng vào điện và điện tử chủ yếu gồm thiết bị đọc thẻ ủy quyền nhận dạng tần số sóng vô tuyến không tiếp xúc và thiết bị đọc thẻ điện tử giúp điều khiển truy cập bảo mật và các giao dịch khác, cụ thể là, nhận diện người làm công, cấp quyền truy cập tòa nhà, mạng máy vi tính, máy chấm công, máy bán hàng tự động không dùng tiền mặt; thẻ thông minh không tiếp xúc đã được mã hóa chứa chương trình giúp nhận diện người làm công, nhận quyền truy cập tòa nhà, mạng máy vi tính, máy chấm công, máy bán hàng tự động không dùng tiền mặt;

thẻ ủy quyền nhận dạng tần số vô tuyến (thẻ ủy quyền RFID) đa công nghệ chứa chương trình giúp nhận diện người làm công, nhận quyền truy cập tòa nhà, mạng máy vi tính, máy chấm công, máy bán hàng tự động không dùng tiền mặt; chương trình máy vi tính được sử dụng trong thiết kế và lựa chọn các sản phẩm xây dựng, cụ thể là, khóa và đồ ngũ kim dùng cho cửa; hệ thống điều khiển điện tử gồm máy vi tính, thiết bị điều khiển quá trình, và cảm biến điện được sử dụng trong ngành công nghiệp khóa, chốt, then cài và đồ gá lắp; khóa điện chống trộm dùng cho cửa các công trình; thiết bị cảm ứng lân cận điện tử dùng để lưu trữ, nhận hoặc truyền tín hiệu; thiết bị ghi thời gian điện tử và cơ điện học; thiết bị điều khiển điện tử và cơ điện học.

---

(210) **4-2016-19463**

(540)

SINOCORRUGATED

(220) 29.06.2016
(441) 25.11.2016

(731) REED EXHIBITIONS (SHANGHAI) CO. LTD (CN)
42/F, Intercontinental Center, 100 Yutong Road, Zhabei District, Shanghai 200070, China

(740) Công ty Luật TNHH T&G (TGVN)

(511) Nhóm 35: Tổ chức, sắp xếp và thực hiện các cuộc triển lãm, hội chợ thương mại và trưng bày cho mục đích kinh doanh; cung cấp và phổ biến các thông tin liên quan đến tất cả các dịch vụ nêu trên, bao gồm các tài liệu liên quan tới triển lãm, hội chợ thương mại và trưng bày cho mục đích kinh doanh; cung cấp và phổ biến thông tin thương mại, hỗ trợ và tư vấn cho người tham dự triển lãm, khách tham quan và doanh nghiệp tham gia triển lãm, bao gồm tất cả các thông tin được cung cấp dưới dạng thông tin điện tử, kể cả thông tin trên trang thông tin điện tử (website); tổ chức, sắp xếp và thực hiện các hội chợ, diễn đàn và sự kiện cho các doanh nghiệp với nhau và với người tiêu dùng trong khuôn khổ các cuộc triển lãm, hội chợ thương mại và trưng bày cho mục đích kinh doanh; tổ chức hội chợ việc làm; dịch vụ tuyển dụng; cung cấp bảng tin việc làm và cung cấp danh sách việc làm, kể cả trên các trang web (website); dịch vụ xúc tiến bán hàng, quảng cáo và tiếp thị (marketing); cung cấp các chương trình ưu đãi và các thông tin liên quan đến chương trình ưu đãi; dịch vụ giới thiệu doanh nghiệp và hội nghị kinh doanh và tạo dựng quan hệ kinh doanh; cung cấp thông tin liên quan đến dịch vụ giới thiệu doanh nghiệp; cung cấp thông tin liên quan đến tạo dựng quan hệ kinh doanh và các hội nghị kinh doanh.

Nhóm 41: Tổ chức, sắp xếp và tiến hành các cuộc triển lãm, cho mục đích văn hóa hoặc giáo dục, đại hội, hội nghị, hội thảo, trưng bày, cho mục đích văn hóa hoặc giáo dục và tổ chức sự kiện cho mục đích văn hóa hoặc giáo dục; cung cấp và phổ biến các thông tin liên quan đến tất cả các dịch vụ nêu trên bao gồm các tài liệu liên quan tới triển lãm, đại hội, hội nghị, hội thảo, trưng bày và các sự kiện; cung cấp và phổ biến thông tin, hỗ trợ và tư vấn cho cho người tham dự, khách tham quan và các bên tham gia về mọi việc liên quan đến triển lãm, hội nghị, trưng bày và sự kiện, cho mục đích văn hóa hoặc giáo dục, bao gồm tất cả các thông tin được cung cấp dưới dạng thông tin điện tử, bao gồm thông tin

trên trang thông tin điện tử (website); dịch vụ giáo dục và đào tạo; xuất bản các tài liệu liên quan tới triển lãm, đại hội, hội nghị, hội thảo, trưng bày và các sự kiện.

(210) **4-2016-19464**

(540)

(220) 29.06.2016
(441) 25.11.2016
(531) 26.15.15; 1.3.1; 1.15.24; A26.11.13
(591) Xanh tím than, trắng
(731) REED EXHIBITIONS (SHANGHAI) CO. LTD (CN)
42/F. Intercontinental Center, 100 Yutong Road, Zhabei District, Shanghai 200070, China
(740) Công ty Luật TNHH T&G (TGVN)

(511) Nhóm 35: Tổ chức, sắp xếp và thực hiện các cuộc triển lãm, hội chợ thương mại và trưng bày cho mục đích kinh doanh; cung cấp và phổ biến các thông tin liên quan đến tất cả các dịch vụ nêu trên, bao gồm các tài liệu liên quan tới triển lãm, hội chợ thương mại và trưng bày cho mục đích kinh doanh; cung cấp và phổ biến thông tin thương mại, hỗ trợ và tư vấn cho người tham dự triển lãm, khách tham quan và doanh nghiệp tham gia triển lãm, bao gồm tất cả các thông tin được cung cấp dưới dạng thông tin điện tử, kể cả thông tin trên trang thông tin điện tử (website); tổ chức, sắp xếp và thực hiện các hội chợ, diễn đàn và sự kiện cho các doanh nghiệp với nhau và với người tiêu dùng trong khuôn khổ các cuộc triển lãm, hội chợ thương mại và trưng bày cho mục đích kinh doanh; tổ chức hội chợ việc làm; dịch vụ tuyển dụng; cung cấp bảng tin việc làm và cung cấp danh sách việc làm, kể cả trên các trang web (website); dịch vụ xúc tiến bán hàng, quảng cáo và tiếp thị (marketing); cung cấp các chương trình ưu đãi và các thông tin liên quan đến chương trình ưu đãi; dịch vụ giới thiệu doanh nghiệp và hội nghị kinh doanh và tạo dựng quan hệ kinh doanh; cung cấp thông tin liên quan đến dịch vụ giới thiệu doanh nghiệp; cung cấp thông tin liên quan đến tạo dựng quan hệ kinh doanh và các hội nghị kinh doanh.

Nhóm 41: Tổ chức, sắp xếp và tiến hành các cuộc triển lãm, cho mục đích văn hóa hoặc giáo dục, đại hội, hội nghị, hội thảo, trưng bày, cho mục đích văn hóa hoặc giáo dục và tổ chức sự kiện cho mục đích văn hóa hoặc giáo dục; cung cấp và phổ biến các thông tin liên quan đến tất cả các dịch vụ nêu trên bao gồm các tài liệu liên quan tới triển lãm, đại hội, hội nghị, hội thảo, trưng bày và các sự kiện; cung cấp và phổ biến thông tin, hỗ trợ và tư vấn cho cho người tham dự, khách tham quan và các bên tham gia về mọi việc liên quan đến triển lãm, hội nghị, trưng bày và sự kiện, cho mục đích văn hóa hoặc giáo dục, bao gồm tất cả các thông tin được cung cấp dưới dạng thông tin điện tử, bao gồm thông tin trên trang thông tin điện tử (website); dịch vụ giáo dục và đào tạo; xuất bản các tài liệu liên quan tới triển lãm, đại hội, hội nghị, hội thảo, trưng bày và các sự kiện.

(210) **4-2016-19502**

(540)

(220) 29.06.2016
(441) 25.11.2016
(531) 26.1.6; 3.2.1; 3.1.14; 26.7.25
(591) Vàng, đỏ, xanh nước biển, trắng, cam, nâu, đen, hồng, xanh da trời, xanh lá cây
(731) MEIJI HOLDINGS CO., LTD. (JP)
4-16, Kyobashi 2-chome, Chuo-ku, Tokyo, Japan
(740) Công ty Cổ phần Sở hữu công nghiệp INVESTIP (INVESTIP)

(511) Nhóm 05: Sữa bột cho em bé và trẻ sơ sinh; sữa công thức cho trẻ còn ẫm ngửa.

---

(210) **4-2016-19503**

(540)

(220) 29.06.2016
(441) 25.11.2016
(531) 3.2.1; 3.1.14; A5.5.21; A26.11.12
(591) Vàng, đỏ, xanh nước biển, trắng, hồng, cam, nâu, đen, xanh da trời, xanh lá cây
(731) MEIJI HOLDINGS CO., LTD. (JP)
4-16, Kyobashi 2-chome, Chuo-ku, Tokyo, Japan
(740) Công ty Cổ phần Sở hữu công nghiệp INVESTIP (INVESTIP)

(511) Nhóm 05: Sữa bột cho em bé và trẻ sơ sinh; sữa công thức cho trẻ còn ẫm ngửa.

---

(210) **4-2016-19504**

(540)

(220) 29.06.2016
(441) 25.11.2016
(531) 3.1.14; 3.1.8; A25.7.21; 26.1.6
(591) Hồng, đỏ, xanh nước biển, trắng, cam, nâu, đen, xanh da trời, xanh lá cây, vàng
(731) MEIJI HOLDINGS CO., LTD. (JP)
4-16, Kyobashi 2-chome, Chuo-ku, Tokyo, Japan
(740) Công ty Cổ phần Sở hữu công nghiệp INVESTIP (INVESTIP)

(511) Nhóm 05: Sữa bột cho em bé và trẻ sơ sinh; sữa công thức cho trẻ còn ẫm ngửa.

---

(210) **4-2016-19505**

(540)

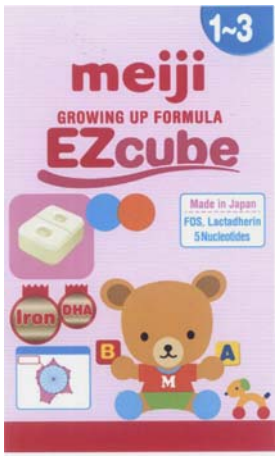

(220) 29.06.2016
(441) 25.11.2016
(531) 3.1.14; 3.1.8; A25.7.21; A26.11.12
(591) Hồng, đỏ, xanh nước biển, trắng, cam, nâu, đen, xanh da trời, xanh lá cây, vàng
(731) MEIJI HOLDINGS CO., LTD. (JP)
4-16, Kyobashi 2-chome, Chuo-ku, Tokyo, Japan
(740) Công ty Cổ phần Sở hữu công nghiệp INVESTIP (INVESTIP)

(511) Nhóm 05: Sữa bột cho em bé và trẻ sơ sinh; sữa công thức cho trẻ còn ấm ngửa.

---

(210) **4-2016-19554**

(540)

(220) 29.06.2016
(441) 25.11.2016
(531) 2.3.1; A2.3.2; 4.5.1; 5.3.20; 26.1.1
(591) Vàng, xanh lá cây
(731) CÔNG TY CỔ PHẦN ĐẦU TƯ ĐỊA ỐC SÔNG HỒNG (VN)
Tòa nhà văn phòng 165 Thái Hà, phường Láng Hạ, quận Đống Đa, thành phố Hà Nội

(511) Nhóm 43: Nhà hàng ăn uống; quán cà phê; quầy rượu (quầy bar); khách sạn; cho thuê chỗ ở tạm thời; nhà nghỉ du lịch.

---

(210) **4-2016-19565**

(540)

HỒ QUANG

(220) 29.06.2016
(441) 25.11.2016

(731) DOANH NGHIỆP TƯ NHÂN THƯƠNG MẠI - DỊCH VỤ HỒ QUANG (VN)
Số 25 đường tỉnh lộ 934, ấp Thạnh Lợi, thị trấn Mỹ Xuyên, huyện Mỹ Xuyên, tỉnh Sóc Trăng
(740) Công ty Cổ phần Sở hữu công nghiệp INVESTIP (INVESTIP)

(511) Nhóm 35: Mua bán lúa giống.

---

(210) **4-2016-19587**

(540)

(220) 30.06.2016
(441) 25.11.2016
(531) 26.1.1; 26.1.6; A25.7.6
(591) Vàng đậm, vàng nhạt, đen
(731) CÔNG TY TNHH TƯ VẤN HIỀN NHÂN (VN)
37 Tôn Đức Thắng, phường Bến Nghé, quận 1, thành phố Hồ Chí Minh

(511) Nhóm 35: Tư vấn nghiệp vụ thương mại; tư vấn tổ chức và điều hành kinh doanh, tư vấn tổ chức và quản lý kinh doanh; tư vấn điều hành kinh doanh, tư vấn quản lý kinh doanh; tư vấn tổ chức kinh doanh; dịch vụ cố vấn điều hành kinh doanh, dịch vụ cố vấn quản lý kinh doanh; tư vấn quản lý nhân sự.

Nhóm 41: Tổ chức và điều khiển hội nghị, sắp xếp và tiến hành hội nghị; tổ chức và điều khiển hội thảo, sắp xếp và tiến hành hội thảo; tổ chức và điều khiển hội thảo [tập huấn], sắp xếp và tiến hành hội thảo [tập huấn]; đào tạo thực hành [thao diễn], đào tạo thực hành [thao tác thử].

---

(210) **4-2016-19588**

(540)

LEE HECHT HARRISON

(220) 30.06.2016
(441) 25.11.2016
(591) Xanh lá cây
(731) CÔNG TY TNHH TƯ VẤN HIỀN NHÂN (VN)
37 Tôn Đức Thắng, phường Bến Nghé, quận 1, thành phố Hồ Chí Minh

(511) Nhóm 35: Tư vấn nghiệp vụ thương mại; tư vấn tổ chức và điều hành kinh doanh, tư vấn tổ chức và quản lý kinh doanh; tư vấn điều hành kinh doanh, tư vấn quản lý kinh doanh; tư vấn tổ chức kinh doanh; dịch vụ cố vấn điều hành kinh doanh, dịch vụ cố vấn quản lý kinh doanh; tư vấn quản lý nhân sự.

Nhóm 41: Tổ chức và điều khiển hội nghị, sắp xếp và tiến hành hội nghị; tổ chức và điều khiển hội thảo, sắp xếp và tiến hành hội thảo; tổ chức và điều khiển hội thảo [tập huấn], sắp xếp và tiến hành hội thảo [tập huấn]; đào tạo thực hành [thao diễn], đào tạo thực hành [thao tác thử].

---

(210) **4-2016-19589**

(540)

(220) 30.06.2016
(441) 25.11.2016
(531) 26.1.1; A26.1.18
(731) CÔNG TY TNHH OMINSU VIỆT NAM (VN)
P602, tòa nhà Housing, số 299 phố Trung Kính, phường Yên Hòa, quận Cầu Giấy, thành phố Hà Nội

(511) Nhóm 07: Động cơ điện các loại (không dùng cho các phương tiện giao thông trên bộ); máy giặt; máy làm sạch bề mặt; máy hút bụi; máy khoan; máy phát điện xoay chiều, máy phát điện; thiết bị để gia công cơ khí.

Nhóm 09: Bộ ngắt mạch điện, dây điện, ổ cắm phích cắm và các công cụ tiếp xúc khác, ống bọc ngoài mối nối cho dây cáp điện, vỏ bọc cho dây cáp điện, bộ điều chỉnh ánh sáng dùng điện, điện trở, rơ le điện, thiết bị điều chỉnh điện, bộ giảm áp điện, cầu chì, chuông cửa điện, bộ nối điện (điện), đầu nối cho dây điện, cáp dẫn điện , bộ đảo mạch điện, thiết bị điện dùng cho đảo mạch, cực góp điện, cuộn dây điện, lõi của cuộn dây điện, bộ đóng mạch điện, bộ ngắt mạch điện, cuộn dây chặn cuộn cảm kháng, thiết bị chống ăn mòn điện hóa, catot, tụ điện, dây cáp điện, sợi cáp quang, hộp đấu nối, bình ắc quy, bảng điện, cầu dao, aptomat, ổ cắm điện có dây, ổ cắm điện không dây.

Nhóm 11: Đèn chiếu sáng các loại; quạt điện các loại; ấm đun nước dùng điện; bình đun nước dùng trong nhà vệ sinh, máy điều hòa không khí; dụng cụ nấu nướng dùng điện, đui đèn.

Nhóm 17: Gioăng bằng cao su, balata (chất cách điện), vỏ bọc để cách âm, chất cách điện cho dây cáp, nhựa dẻo, cao su cứng, chất cách điện cho ống dẫn điện, sợi thủy tinh để cách điện cách nhiệt , vật liệu giữ nhiệt, phớt cách điện cách nhiệt, vật liệu cách điện cách nhiệt, chất cách ly cho ống dẫn điện, vật liệu bọc ống không bằng kim loại, đầu nối khớp nối không bằng kim loại dùng cho ống, nhựa gắn để trát kín, vật liệu không dẫn điện để giữ nhiệt, vật liệu bao gói (đệm lót, nhồi) bằng cao su hoặc chất dẻo, vật liệu gia cố không bằng kim loại dùng cho ống dẫn; chất dẻo bán thành phẩm, vật liệu tổng hợp để ngăn cản bức xạ nhiệt; vật liệu chịu lửa để cách điện, nhựa tổng hợp [bán thành phẩm], vòng bằng cao su.

---

(210) **4-2016-19590**

(540)

OMINSU
Ai cũng bảo là "Nồi đồng,Cối đá"

(220) 30.06.2016
(441) 25.11.2016

(731) CÔNG TY TNHH OMINSU VIỆT NAM (VN)
P602, tòa nhà Housing, số 299 phố Trung Kính, phường Yên Hòa, quận Cầu Giấy, thành phố Hà Nội

(511) Nhóm 07: Động cơ điện các loại (không dùng cho các phương tiện giao thông trên bộ); máy giặt; máy làm sạch bề mặt; máy hút bụi; máy khoan; máy phát điện xoay chiều, máy phát điện; thiết bị để gia công cơ khí.

Nhóm 09: Bộ ngắt mạch điện; dây điện; ổ cắm, phích cắm và các công cụ tiếp xúc khác; ống bọc ngoài mối nối cho dây cáp điện; vỏ bọc cho dây cáp điện; bộ điều chỉnh ánh sáng dùng điện; điện trở; rơ le điện; thiết bị điều chỉnh điện; bộ giảm áp điện; cầu chì; chuông cửa điện; bộ nối điện; đầu nối cho dây điện; cáp dẫn điện; bộ đảo mạch điện; thiết bị điện dùng cho đảo mạch; cực góp điện; cuộn dây điện; lõi của cuộn dây điện; bộ đóng mạch điện; bộ ngắt mạch điện; cuộn dây chặn cuộn cảm kháng; thiết bị chống ăn mòn điện hóa; catot; tụ điện; dây cáp điện; sợi cáp quang; hộp đấu nối; bình ắc quy; bảng điện; cầu dao; aptomat; ổ dây; ổ không dây.

Nhóm 11: Đèn chiếu sáng các loại; quạt điện các loại; ấm đun nước dùng điện; bình đun nước dùng trong nhà vệ sinh; máy điều hòa không khí; dụng cụ nấu nướng dùng điện; đui đèn.

Nhóm 17: Gioăng bằng cao su; balata (chất cách điện); vỏ bọc để cách âm; chất cách điện cho dây cáp; nhựa dẻo (bán thành phẩm); cao su cứng; chất cách điện cho ống dẫn điện; sợi thủy tinh để cách điện cách nhiệt; vật liệu giữ nhiệt; phớt cách điện cách nhiệt; vật liệu cách điện cách nhiệt; chất cách ly cho ống dẫn điện; vật liệu bọc ống không bằng kim loại; đầu nối khớp nối không bằng kim loại dùng cho ống; nhựa gắn để trát kín; vật liệu không dẫn điện để giữ nhiệt; vật liệu bao gói bằng cao su hoặc chất dẻo; vật liệu gia cố không bằng kim loại dùng cho ống dẫn; chất dẻo bán thành phẩm; vật liệu tổng hợp để ngăn cản bức xạ nhiệt; vật liệu chịu lửa để cách điện; nhựa tổng hợp [bán thành phẩm]; vòng bằng cao su.

---

(210) **4-2016-19625**

(540)

(220) 30.06.2016
(441) 25.11.2016
(531) 26.4.4; 26.4.7; 7.3.2; 26.15.15
(731) CÔNG TY TNHH PHÁT TRIỂN GIÁO DỤC VÀ ĐÀO TẠO QUỐC TẾ QL (VN)
99 Chu Văn An, phường 26, quận Bình Thạnh, thành phố Hồ Chí Minh
(740) Công ty TNHH Tư vấn - Đầu tư N.T.K. (N.T.K. CO., LTD.)

(511) Nhóm 41: Đào tạo (ngoại ngữ, tin học, kỹ năng sống) kể cả trường học; giáo dục và các dịch vụ liên quan như tư vấn du học, tư vấn hướng nghiệp; dịch vụ tổ chức cắm trại.

Nhóm 44: Tư vấn tâm lý học đường.

---

(210) **4-2016-19680**

(540)

(220) 30.06.2016
(441) 25.11.2016
(731) NOEVIR CO., LTD. (JP)
13-1, Minatojima-nakamachi 6-chome, Chuo-Ku, Kobe-shi, Hyogo, Japan
(740) Công ty TNHH Sở hữu trí tuệ WINCO (WINCO CO., LTD.)

(511) Nhóm 03: Mỹ phẩm; chế phẩm mỹ phẩm để chăm sóc da; chế phẩm mỹ phẩm để chăm sóc cơ thể; đồ trang điểm (mỹ phẩm); sữa tắm (dùng cho người); xà phòng dùng để chăm sóc cơ thể; chế phẩm chăm sóc tóc; nước hoa; chế phẩm làm rám nắng (mỹ phẩm); mỹ phẩm làm trắng da; chế phẩm để tắm không dùng cho mục đích y tế.

---

(210) **4-2016-19688**

(540) MLN

(220) 30.06.2016
(441) 25.11.2016
(731) WU WEN GUI (CN)
1 Building, line 9, 129 case Xin Xing Fa, 138 Ji Chang street, zone Bai Yun, Guang Zhou City, China
(740) Công ty TNHH Tư vấn Quốc Dân (NACI CO., LTD)

(511) Nhóm 35: Trung tâm thương mại, siêu thị mua bán các mặt hàng: bàn trang điểm, gương, kìm, nhíp, bấm móng tay.

---

(210) **4-2016-19743**

(540) Sạch Ốc

(220) 01.07.2016
(441) 25.11.2016
(731) CÔNG TY CỔ PHẦN BẢO VỆ THỰC VẬT ĐA QUỐC GIA (VN)
Số 44 tổ dân phố An Lạc, thị trấn Trâu Quỳ, huyện Gia Lâm, thành phố Hà Nội

(511) Nhóm 05: Thuốc bảo vệ thực vật (thuốc trừ ốc).

---

(210) **4-2016-19746**

(540) DLD Make Better

(220) 01.07.2016
(441) 25.11.2016
(531) 26.2.7
(591) xanh lá cây, đỏ
(731) CÔNG TY TRÁCH NHIỆM HỮU HẠN DEUTSCHLAND VIỆT NAM (VN)
Xóm Nội, xã Thanh Liệt, huyện Thanh Trì, thành phố Hà Nội

(511) Nhóm 05: Thuốc bảo vệ thực vật (dùng để trừ sâu, trừ bệnh, trừ cỏ, trừ ốc).

---

(210) **4-2016-19766**

(540) EPCO

(220) 01.07.2016
(441) 25.11.2016
(531) 26.1.2
(591) Xanh dương
(731) CÔNG TY TRÁCH NHIỆM HỮU HẠN THƯƠNG MẠI EPCO (VN)
Phòng 1804-1806, Tầng 18, tòa nhà Saigon Riverside Office Center, số 2A-4A Tôn Đức Thắng, phường Bến Nghé, quận 1, thành phố Hồ Chí Minh
(740) Công ty TNHH Dịch vụ đại diện SHCN Minh Anh (MINH ANH IP REPR SERV CO.,LTD.)

(511) Nhóm 30: Bột thô (bột sắn, bột mì, bột ngô, bột gạo, bột cacao, bột ngũ cốc).

Nhóm 35: Mua bán phân phối, xuất khẩu, nhập khẩu, rau, củ, (quả hạt được bảo quản, đông lạnh, phơi khô, sấy khô và nấu chín, rau và quả tươi, rau, củ, quả hạt đã qua chế biến đóng hộp, đóng lọ, đóng thùng, nông sản nguyên liệu, lâm sản nguyên liệu (trừ gỗ, tre, nứa), động vật sống (trừ động vật hoang dã thuộc danh mục điều ước quốc tế mà Việt Nam tham gia hoặc các loại động vật quý hiếm khác cần được bảo vệ), gạo, bột thô, lương thực, thực phẩm được phép kinh doanh.

Nhóm 36: Dịch vụ tư vấn đầu tư (không bao gồm tư vấn pháp luật, kế toán, tài chính).

Nhóm 39: Dịch vụ kinh doanh du lịch lữ hành nội địa và quốc tế, đại lý du dịch.

Nhóm 40: Dịch vụ xay xát (xay gạo, xay bột).

Nhóm 43: Dịch vụ khách sạn.

---

(210) **4-2016-19786**

(540)

(220) 01.07.2016
(441) 25.11.2016
(531) 1.3.1; 25.12.1; 26.1.5; A26.11.12
(731) THANTAWAN INDUSTRY PUBLIC COMPANY LIMITED (TH)
143-144 Moo 8 Soi Kangval 2, Phetkasem Road, Omyai, Sampran, Nakornprathom 73160, Thailand
(740) Công ty TNHH Sở hữu trí tuệ ACTIP (ACTIP IP LIMITED)

(511) Nhóm 10: Túi chuyên dụng để bảo quản sữa mẹ.

---

(210) **4-2016-19788**

(540)

TIẾN ĐẠT

(220) 01.07.2016
(441) 25.11.2016
(731) CÔNG TY TNHH ĐIỆN TỬ TIẾN ĐẠT (VN)
405 Điện Biên Phủ, phường 4, quận 3, thành phố Hồ Chí Minh

(511) Nhóm 31: Sản phẩm và hạt nông nghiệp: quả bơ tươi, hạt giống bơ, hạt giống cà phê chưa qua chế biến, hạt giống chè (trà) chưa qua chế biến; cây con (cây giống).

Nhóm 35: Mua bán cây giống, hạt giống, quả bơ.

Nhóm 40: Dịch vụ bảo quản hạt giống, cây giống.

Nhóm 44: Dịch vụ nông nghiệp: nhân giống cây trồng trong nông nghiệp.

---

(210) **4-2016-19823**

(540)

(220) 01.07.2016
(441) 25.11.2016
(531) 3.5.19; A3.5.24; A1.1.10
(591) Da cam, nâu, nâu nhạt, xanh cốm, vàng, tím
(731) CÔNG TY TNHH THƯƠNG MẠI AT2 (VN)
Số 4/148/143 Tôn Đức Thắng, phường An Dương, quận Lê Chân, thành phố Hải Phòng

(511) Nhóm 25: Quần áo, váy, mũ, khăn quàng cổ, găng tay dành cho trẻ em.

---

(210) **4-2016-19830**

(540)

HACIENDA DE ARINZANO

(220) 01.07.2016
(441) 25.11.2016
(731) PROPIEDAD DE ARINZANO, S.L. (ES)
Crta. Na-132 aberin - navarra spain e-31264
(740) Công ty TNHH Tầm nhìn và Liên danh (VISION & ASSOCIATES CO.LTD.)

(511) Nhóm 33: Đồ uống có cồn (không gồm bia); rượu vang.

---

(210) **4-2016-19831**

(540)

(220) 01.07.2016
(441) 25.11.2016
(531) A26.4.24
(591) Đen, xám
(731) HONGSHENG YIN (CN)
No. 41, Garden East Rd, Yiyang Town, Changning City, Hunan Province, China
(740) Công ty TNHH Tầm nhìn và Liên danh (VISION & ASSOCIATES CO.LTD.)

(511) Nhóm 09: Thiết bị để xử lý dữ liệu; chương trình máy vi tính, ghi sẵn; phần mềm ứng dụng điện thoại; máy vi tính; thiết bị nghe nhạc cầm tay; loa; dụng cụ hàng hải; máy thu thanh; vỏ hộp loa; máy ảnh [chụp ảnh]; vật liệu cho mạch điện chính [dây, dây cáp].

---

(210) **4-2016-19833**

(540)

ECOSILK

(220) 01.07.2016
(441) 25.11.2016
(531) 5.3.20; 5.3.22
(731) SLEEP FOCUS SDN. BHD. (MY)
Lot No. PT 16690-16692, Jalan Permata 2, Arab Malaysian Industrial Park, 71800 Nilai, Negeri Sembilan, Malaysia
(740) Công ty TNHH Tư vấn Sở hữu trí tuệ á Đông (A ĐÔNG IP CONSULTANCY CO.,LTD.)

(511) Nhóm 24: Khăn trải giường bằng vải lanh; khăn phủ giường; tấm phủ giường [bằng vải dệt]; vỏ gối; vỏ đệm; chăn bông; chăn lông vịt; chăn; tấm trải phủ giường; bộ chăn ga gối đệm; vỏ bọc ngoài cho chăn bông, chăn lông vịt và bộ chăn ga gối đệm; khăn tắm bằng vải; khăn lau mặt bằng vải; khăn tắm [trừ quần áo]; vải dệt và đồ vải dệt dùng cho giường và phòng tắm; rèm tắm; rèm bằng vải và/hoặc nhựa; đồ bằng vải dùng cho giường; tấm lót đệm, tất cả trong nhóm 24.

---

(210) **4-2016-19837**

(540)

GUNZE

(220) 01.07.2016
(441) 25.11.2016
(731) GUNZE LIMITED (JP)
No.1, Zeze, Aono-Cho, Ayabeshi, Kyoto, Japan
(740) Công ty Cổ phần Tư vấn ENCO (ENCO CONSULTANCY CORP.)

(511) Nhóm 23: Chỉ.

---

(210) **4-2016-19838**

(540)

POLINA

(220) 01.07.2016
(441) 25.11.2016
(731) GUNZE LIMITED (JP)
No.1, Zeze, Aono-Cho, Ayabeshi, Kyoto, Japan
(740) Công ty Cổ phần Tư vấn ENCO (ENCO CONSULTANCY CORP.)

(511) Nhóm 23: Chỉ.

---

(210) **4-2016-19839**

(540)

GUNZE SEAM

(220) 01.07.2016
(441) 25.11.2016
(731) GUNZE LIMITED (JP)
No.1, Zeze, Aono-Cho, Ayabeshi, Kyoto, Japan
(740) Công ty Cổ phần Tư vấn ENCO (ENCO CONSULTANCY CORP.)

(511) Nhóm 23: Chỉ.

---

(210) **4-2016-19855**

(540)

CELLINA

(220) 01.07.2016
(441) 25.11.2016
(531) 1.15.15; A5.5.20
(731) SHEN HSIANG TANG CO., LTD. (TW)
No. 112, Sec. 1, Jianguo South Road, South District, Taichung City, Taiwan
(740) Văn phòng luật sư Phạm và Liên danh (PHAM & ASSOCIATES)

(511) Nhóm 03: Mặt nạ làm đẹp; kem mỹ phẩm; chế phẩm mỹ phẩm chăm sóc da; son môi; chế phẩm mỹ phẩm để tắm; nước thơm dùng cho mục đích mỹ phẩm; chế phẩm làm rám nắng [mỹ phẩm]; chế phẩm dưỡng và chăm sóc tóc; dầu gội đầu.

---

(210) **4-2016-19865**

(540)

(220) 01.07.2016
(441) 25.11.2016
(531) 26.11.22; A1.1.10; A1.1.5; 26.4.9
(591) Xám, đen, vàng, trắng
(731) HỘ KINH DOANH BEN BEN (VN)
Nhà không số (thửa đất số 975-976, tờ bản đồ số 16-5), đường Ninh Bình, phường 2, thành phố Bạc Liêu, tỉnh Bạc Liêu
(740) Công ty Cổ phần Sở hữu công nghiệp INVESTIP (INVESTIP)

(511) Nhóm 41: Dịch vụ giải trí hát với nhau.

---

(210) **4-2016-19883**

(540)

(220) 01.07.2016
(441) 25.11.2016
(531) 2.9.4; 26.1.1; 1.15.23
(591) Xanh dương, đen, đỏ
(731) LÊ VĂN GHI (VN)
352 Bùi Đình Túy, phường 12, quận Bình Thạnh, thành phố Hồ Chí Minh

(511) Nhóm 35: Dịch vụ mua bán, dịch vụ quảng cáo, dịch vụ xuất nhập khẩu, áp dụng cho các hàng hóa như: mắt kính, phụ kiện mắt kính, kính áp tròng, kính thời trang, gọng kính, hộp đựng kính.

---

(210) **4-2016-19884**

(540)

(220) 01.07.2016
(441) 25.11.2016
(531) 26.1.1; A26.1.18
(591) Da cam, xanh tím than
(731) CÔNG TY TNHH TƯ VẤN VÀ KẾ TOÁN BHG (VN)
Tầng 8, tòa nhà Diamond Flower, phường Nhân Chính, quận Thanh Xuân, thành phố Hà Nội
(740) Công ty TNHH Tư vấn A & S (A&S CO.,LTD)

(511) Nhóm 35: Dịch vụ kế toán; dịch vụ tư vấn thuế; dịch vụ tư vấn kế toán.

Nhóm 41: Dịch vụ đào tạo nghề.

---

(210) **4-2016-19890**

(540)

(220) 01.07.2016
(441) 25.11.2016
(531) 26.4.2
(591) Đen, cam
(731) CÔNG TY TNHH SẢN XUẤT THƯƠNG MẠI SÁNG ĐÔNG (VN)
81/11 Năm Châu, phường 11, quận Tân Bình, thành phố Hồ Chí Minh

(511) Nhóm 35: Mua bán: máy hàn, máy cắt, máy mài, máy khoan, máy phát điện, máy sạc bình, máy phun tuyết, máy tháo vỏ xe ô tô xe máy, máy xịt rửa xe, bàn nâng xe máy, máy nén khí, máy bơm nước.

---

(210) **4-2016-19895**

(540)

OKCHAT

(220) 01.07.2016
(441) 25.11.2016

(731) CÔNG TY CỔ PHẦN NGÔI SAO THỜI TRANG (VN)
30 đường số 5, khu phố 4, xã Bình Hưng, huyện Bình Chánh, thành phố Hồ Chí Minh

(511) Nhóm 09: Phim hoạt hình; hệ điều hành dùng cho máy tính; chương trình máy vi tính; phần mềm máy tính; phần mềm trò chơi điện tử; chương trình hoạt động của hệ thống máy vi tính.

Nhóm 38: Dịch vụ truyền thông tin, truyền tin và hình ảnh có hỗ trợ của máy vi tính; dịch vụ truyền thông tin liên lạc bằng thiết bị đầu cuối (cụ thể là máy vi tính, máy trạm), thông tin về viễn thông liên lạc; dịch vụ nhắn tin (vô tuyến điện thoại hoặc các phương tiện liên lạc điện tử khác); thư điện tử; truyền thư tín và hình ảnh bằng máy vi tính.

Nhóm 41: Dịch vụ giải trí, trò chơi trực tuyến; thông tin về giải trí; tổ chức các cuộc thi [giáo dục và giải trí]; sản xuất phim trên băng hình, sản xuất phim viđêô, hãng phim truyền hình; sản xuất chương trình biểu diễn; xuất bản sách và báo điện tử trực tuyến.

Nhóm 42: Các dịch vụ máy tính, cụ thể là cung cấp việc sử dụng tạm thời các giao diện máy tính không tải xuống được nhằm tạo ra các dịch vụ thông tin cá nhân trực tuyến; cung cấp công cụ tìm kiếm trên internet; thiết kế các bảng chú dẫn thông tin, chú dẫn địa điểm và các nguồn có sẵn trên mạng máy tính cho người khác; dịch vụ cung cấp phương tiện tra cứu cho người khác; cung cấp các trang web trực tuyến theo yêu cầu của khách hàng về các thông tin được người sử dụng xác định, bao gồm các công cụ tra cứu và các liên kết web trực tuyến với các website khác; dịch vụ bản đồ, cụ thể là cung cấp một website và liên kết website về thông tin địa lý, hình ảnh bản đồ và lộ trình chuyến đi.

---

(210) **4-2016-19928**

(540)

(220) 04.07.2016
(441) 25.11.2016
(531) 3.9.1; A5.3.13; A3.9.24
(591) Xanh lá cây, xanh lá cây đậm, cam, vàng
(731) CÔNG TY CỔ PHẦN NÔNG THỦY SẢN VIET FRESH (VN)
Số 170 Đê La Thành, phường Ô Chợ Dừa, quận Đống Đa, thành phố Hà Nội

(511) Nhóm 29: Thịt, cá (không còn sống), gia cầm (không còn sống); rau, quả được bảo quản; trứng; dầu thực phẩm.

Nhóm 30: Gạo.

Nhóm 31: Hạt của nông nghiệp; hạt giống; rau và quả tươi.

---

(210) **4-2016-19949**

(540)

(220) 04.07.2016
(441) 25.11.2016
(531) A5.3.13; A5.3.15
(731) CÔNG TY CỔ PHẦN KIM VÀ KIM (VN)
84A- 86 Vành Đai Trong, phường Bình Trị Đông B, quận Bình Tân, thành phố Hồ Chí Minh

(511) Nhóm 30: Cà phê, chè (trà), ca cao, cà phê nhân tạo thuộc nhóm này.

Nhóm 32: Các sản phẩm nước uống, nước uống hỗn hợp thuộc nhóm này.

Nhóm 35: Mua bán: cà phê, chè (trà), ca cao, cà phê nhân tạo; các sản phẩm nước uống, nước uống hỗn hợp.

Nhóm 40: Dịch vụ gia công cà phê: rang, xay, đóng gói; gia công chè (trà) hòa tan, trà túi lọc.

Nhóm 43: Dịch vụ quán cà phê, nhà hàng ăn uống.

---

(210) **4-2016-20066**

(540)

(220) 05.07.2016
(441) 25.11.2016
(531) 26.4.1; A26.4.18
(591) Trắng, xanh lam sẫm, xanh rêu, nâu
(731) MAI THỊ MINH HẰNG (VN)
Phòng 702, chung cư 671, đường Hoàng Hoa Thám, quận Ba Đình, thành phố Hà Nội
(740) Công ty Luật TNHH Nhất An (INVESTONE)

(511) Nhóm 42: Dịch vụ thiết kế trang trí nội thất; dịch vụ nghiên cứu về nội thất.

Nhóm 45: Dịch vụ tư vấn tình cảm; tư vấn các vấn đề xã hội.

---

(210) **4-2016-20084**

(540) ROYAL

(220) 05.07.2016
(441) 25.11.2016
(531) 24.9.1; 26.1.1; A26.1.18
(591) Cam, ghi
(731) CÔNG TY TNHH DỊCH VỤ THƯƠNG MẠI TỔNG HỢP XUÂN NGHIÊM (VN)
Tổ 3, khu 10, phường Quang Hanh, thị xã Cẩm Phả, tỉnh Quảng Ninh
(740) Công ty TNHH Luật Gia Phạm (PHAM JURIST CO.,LTD.)

(511) Nhóm 11: Máy sấy bát; máy hút khói dùng trong nhà bếp; thiết bị khử mùi không khí dùng trong nhà bếp; quạt gió dùng cho ống khói trong nhà bếp; máy và thiết bị làm sạch không khí; bếp nấu ăn; lò vi sóng; bình nước nóng sử dụng điện; thiết bị dùng để nấu nướng bằng điện hoặc ga; bộ lọc nước uống; bộ tiết kiệm nhiên liệu; phụ tùng điều chỉnh và an toàn cho thiết bị dùng ga; ống dẫn khí; máy lọc khí ga (bộ phận của thiết bị ga); đèn đốt bằng ga.

Nhóm 35: Dịch vụ mua bán máy sấy bát, máy hút khói dùng trong nhà bếp, thiết bị khử mùi không khí dùng trong nhà bếp, quạt gió dùng cho ống khói trong nhà bếp, máy và thiết bị làm sạch không khí, bếp nấu ăn, lò vi sóng, bình nước nóng sử dụng điện, thiết bị dùng để nấu nướng bằng điện hoặc ga, bộ lọc nước uống, bộ tiết kiệm nhiên liệu, phụ tùng điều chỉnh và an toàn cho thiết bị dùng ga, van điều áp của bình ga, dây và ống dẫn khí ga, máy lọc khí ga (bộ phận của thiết bị ga), đèn đốt bằng ga.

(210) **4-2016-20087**

(540)

(220) 05.07.2016
(441) 25.11.2016
(531) 3.9.18; 5.1.1; A5.1.6; A3.9.24
(591) Nâu, trắng, xanh lá cây, xanh dương
(731) CÔNG TY TNHH MỘT THÀNH VIÊN SẢN XUẤT DỊCH VỤ THƯƠNG MẠI XUẤT NHẬP KHẨU NAM QUỐC (VN)
P.501B tòa nhà Du lịch Bến Thành, 32-34 Ngô Đức Kế, phường Bến Nghé, quận 1, thành phố Hồ Chí Minh

(511) Nhóm 39: Đặt chỗ cho các chuyến đi.

Nhóm 43: Dịch vụ cung cấp thực phẩm và đồ uống do nhà hàng thực hiện; dịch vụ cung cấp chỗ ở tạm thời; đặt chỗ trước nơi lưu trú tạm thời; cung cấp nơi nhốt giữ động vật.

---

(210) **4-2016-20106**

(540)

(220) 05.07.2016
(441) 25.11.2016
(531) A7.1.11; 7.1.24
(591) Trắng, xanh dương nhạt
(731) CÔNG TY CỔ PHẦN HUYỀN VŨ (VN)
383bis/41 Bến Chương Dương, phường Cầu Kho, quận 1, thành phố Hồ Chí Minh

(511) Nhóm 09: Camera giám sát; thiết bị báo động; thiết bị tiết kiệm điện năng; thiết bị điều khiển năng lượng; thiết bị điều khiển hệ thống điện; thiết bị phòng cháy chữa cháy.

Nhóm 35: Mua bán: camera giám sát; thiết bị báo động; thiết bị tiết kiệm năng lượng; thiết bị điều khiển năng lượng; thiết bị điều khiển hệ thống điện; thiết bị phòng cháy chữa cháy; bộ điều biến (modem); phần mềm máy tính (ghi sẵn); chuông cửa dùng điện; thiết bị kiểm soát và điều khiển thang máy; thiết bị cảnh báo an ninh; thiết bị cảm biến dùng để phát hiện người; thiết bị giám sát trung tâm (dùng cho mục đích an ninh và báo cháy); thiết bị giám sát từ xa; thiết bị kiểm soát ra vào bằng thẻ; thiết bị báo động; thiết bị điều khiển từ xa, thiết bị báo cháy tự động; thiết bị cảm biến khói (dùng cho mục đích báo cháy); thiết bị cảm biến nhiệt độ (dòng cho mục đích báo cháy); thiết bị phát thông báo khẩn cấp (phát thông báo cho 113, 114, 115); thiết bị điều khiển kiểm soát năng lượng; thiết bị điều khiển định giờ để tưới cây tự động; thiết bị điện tử dùng để điều khiển bể bơi; thiết bị giám sát và chăm sóc sức khỏe bằng điện; thiết bị đo huyết áp; thiết bị đo thân nhiệt, ghế massage; công tắc bật đèn tự động; thiết bị bật tắt đèn tự động; ổ cắm điện tử.

---

(210) **4-2016-20140**

(540)

(220) 05.07.2016
(441) 25.11.2016
(531) A5.3.15; 25.1.6; A1.1.10; 25.12.1
(591) Xanh lá cây, đỏ, vàng
(731) ĐOÀN MINH HÙNG (VN)
Tổ 6, khu 4, phường B'Lao, thành phố Bảo Lộc, tỉnh Lâm Đồng

(511) Nhóm 30: Trà, trà atiso, cà phê.

---

(210) **4-2016-20165**

(540)

(220) 05.07.2016
(441) 25.11.2016
(531) A1.1.10; 3.7.17; A5.3.13; A5.3.15
(591) Xanh lá cây, xanh dương
(731) BAN QUẢN LÝ KHU NÔNG NGHIỆP CÔNG NGHỆ CAO TP. HỒ CHÍ MINH (VN)
Số 23 - 25 Hàm Nghi, phường Nguyễn Thái Bình, quận 1, thành phố Hồ Chí Minh

(511) Nhóm 01: Phân bón trong nông nghiệp; hoá chất dùng trong nông nghiệp trừ chất diệt nấm, chất diệt cỏ dại, chất diệt cỏ, thuốc trừ sâu và chất diệt ký sinh trùng; gien của hạt giống dùng cho sản xuất nông nghiệp; chất nền dùng để trồng cây không dùng đất.

Nhóm 08: Dụng cụ nông nghiệp, thao tác thủ công.

Nhóm 31: Động vật sống; rau và quả tươi; hạt giống; cây và hoa tươi; thức ăn cho động vật.

Nhóm 37: Dịch vụ lắp đặt và sửa chữa các hệ thống tưới.

Nhóm 42: Nghiên cứu về vi khuẩn; nghiên cứu sinh học; kiểm định [đo lường].

Nhóm 44: Dịch vụ nông nghiệp dịch vụ làm vườn và dịch vụ lâm nghiệp.

---

(210) **4-2016-20167**

(540)

(220) 05.07.2016
(441) 25.11.2016
(531) A1.1.10; 3.7.17; A5.3.13; A5.3.15
(591) Xanh lá cây, xanh dương
(731) BAN QUẢN LÝ KHU NÔNG NGHIỆP CÔNG NGHỆ CAO TP. HỒ CHÍ MINH (VN)
Số 23 - 25 Hàm Nghi, phường Nguyễn Thái Bình, quận 1, thành phố Hồ Chí Minh

(511) Nhóm 01: Phân bón trong nông nghiệp; hoá chất dùng trong nông nghiệp trừ chất diệt nấm, chất diệt cỏ dại, chất diệt cỏ, thuốc trừ sâu và chất diệt ký sinh trùng; gien của hạt giống dùng cho sản xuất nông nghiệp; chất nền dùng để trồng cây không dùng đất.

Nhóm 08: Dụng cụ nông nghiệp, thao tác thủ công.

Nhóm 31: Động vật sống; rau và quả tươi; hạt giống; cây và hoa tươi; thức ăn cho động vật.

Nhóm 37: Dịch vụ lắp đặt và sửa chữa các hệ thống tưới.

Nhóm 42: Nghiên cứu về vi khuẩn; nghiên cứu sinh học; kiểm định [đo lường].

Nhóm 44: Dịch vụ nông nghiệp dịch vụ làm vườn và dịch vụ lâm nghiệp.

---

(210) **4-2016-20169**

(540)

(220) 05.07.2016
(441) 25.11.2016
(531) A1.1.10; 3.7.17; A5.3.13; A5.3.15
(591) Xanh lá cây, xanh dương
(731) BAN QUẢN LÝ KHU NÔNG NGHIỆP CÔNG NGHỆ CAO TP. HỒ CHÍ MINH (VN)
Số 23 - 25 Hàm Nghi, phường Nguyễn Thái Bình, quận 1, thành phố Hồ Chí Minh

(511) Nhóm 01: Phân bón trong nông nghiệp; hoá chất dùng trong nông nghiệp trừ chất diệt nấm, chất diệt cỏ dại, chất diệt cỏ, thuốc trừ sâu và chất diệt ký sinh trùng; gien của hạt giống dùng cho sản xuất nông nghiệp; chất nền dùng để trồng cây không dùng đất.

Nhóm 08: Dụng cụ nông nghiệp, thao tác thủ công.

Nhóm 31: Động vật sống; rau và quả tươi; hạt giống; cây và hoa tươi; thức ăn cho động vật.

Nhóm 35: Hỗ trợ quản lý kinh doanh; khảo sát kinh doanh thương mại; tư vấn tổ chức và điều hành kinh doanh, tư vấn tổ chức và quản lý kinh doanh; nghiên cứu kinh doanh.

Nhóm 37: Dịch vụ lắp đặt và sửa chữa các hệ thống tưới.

Nhóm 42: Nghiên cứu về vi khuẩn; nghiên cứu sinh học; kiểm định [đo lường].

Nhóm 44: Dịch vụ nông nghiệp dịch vụ làm vườn và dịch vụ lâm nghiệp.

---

(210) **4-2016-20182**

(540)

(220) 05.07.2016
(441) 25.11.2016
(531) 26.5.1
(591) Đỏ, đen, hồng
(731) DINING INNOVATION HOLDINGS PTE. LTD. (SG)
175A Bencoolen Street #12-09/10 Burlington Square, Singapore 189650, Singapore
(740) Công ty Cổ phần Sở hữu công nghiệp INVESTIP (INVESTIP)

(511) Nhóm 43: Nhà hàng ăn uống; dịch vụ nhà hàng cung cấp đồ ăn nhanh; nhà hàng ăn uống tự phục vụ; quán ăn tự phục vụ; tiệm cà phê tự phục vụ; quán rượu nhỏ; dịch vụ cung cấp thức ăn, đồ uống do nhà hàng thực hiện; dịch vụ quán cà phê; dịch vụ chuẩn bị đồ ăn mang đi và đồ ăn nhanh (do nhà hàng thực hiện); dịch vụ cung cấp đồ ăn mang đi (do nhà hàng thực hiện); dịch vụ cố vấn liên quan đến các dịch vụ nói trên; dịch vụ thông tin và tư vấn liên quan đến các dịch vụ nói trên, tất cả thuộc nhóm 43.

---

(210) **4-2016-20183**

(540)

KIẾN HUY

(220) 05.07.2016
(441) 25.11.2016

(731) CÔNG TY TNHH CÔNG NGHỆ NÔNG TRẠI KIẾN HUY (VN)
Thôn Đạ Đum II, xã Đạ Sar, huyện Lạc Dương, tỉnh Lâm Đồng

(511) Nhóm 29: Rau, quả được bảo quản, phơi khô hoặc nấu chín; trái cây sấy khô các loại: mít sấy, chuối sấy, khoai môn sấy.

Nhóm 30: Cà phê, chè (trà), gạo, sản phẩm làm từ bột ngũ cốc, bánh, kẹo.

Nhóm 31: Rau, quả tươi (chưa qua chế biến), hạt giống, cây và hoa tươi; hoa khô (dùng để trang trí).

Nhóm 35: Mua bán: vật liệu xây dựng, bê tông cốt thép, cộc thép, vì kèo bằng thép, hàng trang trí nội thất và ngoại thất, thiết bị ngành điện, thiết bị ngành nước; đại lý ký gửi hàng hóa: cà phê, chè (trà), gạo, bánh, kẹo; mua bán hoa tươi, hoa khô; mua bán rau, quả được bảo quản, phơi khô hoặc nấu chín; mua bán trái cây sấy các loại: mít sấy, chuối sấy, khoai môn sấy.

Nhóm 44: Trang trại trồng trọt, trang trại chăn nuôi, dịch vụ chăm sóc vườn ươm cây.

---

(210) **4-2016-20221**

(540)

(220) 05.07.2016
(441) 25.11.2016
(531) 24.9.1; 24.1.1; 20.7.1; 25.5.25
(591) Đỏ, xanh lá cây, vàng, trắng, đen, ghi
(731) CÔNG TY CỔ PHẦN TẬP ĐOÀN HƯƠNG SEN (VN)
Số 18, phố Trần Thái Tông, phường Bồ Xuyên, thành phố Thái Bình, tỉnh Thái Bình
(740) Công ty TNHH Sở hữu trí tuệ PADEMARK (PADEMARK CO.,LTD.)

(511) Nhóm 32: Bia; đồ uống không cồn; nước ép hoa quả; đồ uống có ga.

Nhóm 35: Mua bán bia.

---

(210) **4-2016-20223**

(540) 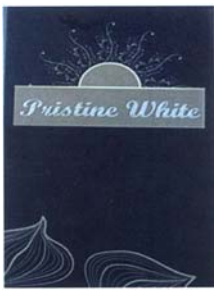

(220) 05.07.2016
(441) 25.11.2016
(531) 1.3.1; A5.3.15; A26.4.24
(591) đen, trắng, xanh đen, xám, vàng nhạt
(731) CÔNG TY TNHH MỘT THÀNH VIÊN MỸ PHẨM MỸ HẠNH (VN)
204 ấp Long Hạ, xã Kiến An, huyện Chợ Mới, tỉnh An Giang

(511) Nhóm 03: Mỹ phẩm.

---

(210) **4-2016-20240**

(540)

(220) 05.07.2016
(441) 25.11.2016
(531) 2.9.1; A3.7.24; 3.7.17
(591) Xanh dương đậm, đỏ, cam
(731) CÔNG TY CỔ PHẦN ĐẦU TƯ THÀNH THÀNH CÔNG (VN)
62 Trần Huy Liệu, phường 12, quận Phú Nhuận, thành phố Hồ Chí Minh
(740) Công ty TNHH Tư vấn sở hữu trí tuệ Việt (VIET IP CO.,LTD.)

(511) Nhóm 36: Quỹ học bổng; tổ chức quyên góp quỹ; quyên góp quỹ từ thiện; quỹ hỗ trợ tài năng trẻ; quỹ cống hiến vì sự nghiệp giáo dục; quỹ học bổng hỗ trợ học sinh nghèo hiếu học.

Nhóm 41: Tổ chức sự kiện trong lĩnh vực giải trí, thể thao và văn hóa vì mục đích từ thiện.

Nhóm 45: Dịch vụ cá nhân và xã hội: dịch vụ từ thiện, cụ thể cung cấp quần áo, nhu yếu phẩm, vật dụng chăm sóc cá nhân cho người có nhu cầu (phân phát miễn phí).

---

(210) **4-2016-20241**

(540)

TTC FOUNDATION

(220) 05.07.2016
(441) 25.11.2016
(531) 2.9.1; A3.7.24; 3.7.17
(591) Xanh dương đậm, đỏ, cam
(731) CÔNG TY CỔ PHẦN ĐẦU TƯ THÀNH THÀNH CÔNG (VN)
62 Trần Huy Liệu, phường 12, quận Phú Nhuận, thành phố Hồ Chí Minh
(740) Công ty TNHH Tư vấn sở hữu trí tuệ Việt (VIET IP CO.,LTD.)

(511) Nhóm 36: Quỹ học bổng; tổ chức quyên góp quỹ; quyên góp quỹ từ thiện; quỹ hỗ trợ tài năng trẻ; quỹ cống hiến vì sự nghiệp giáo dục; quỹ học bổng hỗ trợ học sinh nghèo hiếu học.

Nhóm 41: Tổ chức sự kiện trong lĩnh vực giải trí, thể thao và văn hóa vì mục đích từ thiện.

Nhóm 45: Dịch vụ cá nhân và xã hội: dịch vụ từ thiện, cụ thể cung cấp quần áo, nhu yếu phẩm, vật dụng chăm sóc cá nhân cho người có nhu cầu (phân phát miễn phí).

---

(210) **4-2016-20243**

(540)

(220) 05.07.2016
(441) 25.11.2016
(531) 5.7.12; 26.1.1; 25.7.25; 25.7.20
(591) Cam nhạt pha loang trắng, xanh lá cây, vàng, đỏ, tím đậm, trắng
(731) CÔNG TY CỔ PHẦN VINPRO HÀ NỘI (VN)
82/310 Nguyễn Văn Cừ, phường Bồ Đề, quận Long Biên, thành phố Hà Nội

(511) Nhóm 32: Nước giải khát (đồ uống không cồn); nước khoáng (đồ uống); nước ép trái cây; đồ uống cung cấp muối và khoáng cho cơ thể (không dùng cho mục đích y tế).

---

(210) **4-2016-20244**

(540)

(220) 05.07.2016
(441) 25.11.2016
(531) 25.1.6; 26.1.1; A5.7.23; 5.7.25
(591) Xanh lá cây, xanh nước biển, xanh nước biển nhạt, vàng, trắng
(731) CÔNG TY CỔ PHẦN VINPRO HÀ NỘI (VN)
82/310 Nguyễn Văn Cừ, phường Bồ Đề, quận Long Biên, thành phố Hà Nội

(511) Nhóm 32: Nước giải khát (đồ uống không cồn); nước khoáng (đồ uống); nước ép trái cây; đồ uống cung cấp muối và khoáng cho cơ thể (không dùng cho mục đích y tế).

---

(210) **4-2016-20288**

(540)

(220) 06.07.2016
(441) 25.11.2016
(531) 26.3.1; 26.2.7; 26.13.25
(591) Đỏ, cam, trắng
(731) CÔNG TY CỔ PHẦN AN ĐẠT PHÁT (VN)
Số 85, tổ 33 Hoàng Cầu, phường Ô Chợ Dừa, quận Đống Đa, thành phố Hà Nội
(740) Công ty Luật TNHH Giải Pháp Việt (VIETLAW SOLUTIONS FIRM)

(511) Nhóm 09: Ống nhựa mềm bảo vệ cáp điện, cáp thông tin; thang cáp điện; máng cáp điện; ống nhựa xoắn dùng để luồn dây điện; ống nhựa xoắn để luồn cáp viễn thông.

Nhóm 19: Ống nhựa PVC cứng dùng trong xây dựng.

Nhóm 35: Mua bán và phân phối ống nhựa mềm bảo vệ cáp điện, thang cáp điện, máng cáp điện, ống nhựa xoắn dùng để luồn dây điện, ống nhựa xoắn để luồn cáp viễn thông, ống nhựa PVC cứng dùng trong xây dựng.

---

(210) **4-2016-20289**

(540)

BIG-ACTIVE

(220) 06.07.2016
(441) 25.11.2016
(731) BIG-ACTIVE SP. Z O.O. (PL)
(00-728) Warszawa, Bobrowiecka Street 6, Poland
(740) Công ty TNHH Tư vấn Phạm Anh Nguyên (ANPHAMCO CO.,LTD.)

(511) Nhóm 05: Các sản phẩm dược phẩm; thực phẩm bổ sung dùng cho mục đích y tế; thuốc thảo dược; dược thảo; các vitamin; trà y tế; trà thảo dược; trà trái cây-thảo dược.

Nhóm 30: Trà; trà trái cây; cà phê; hương liệu cà phê; đồ uống trên cơ sở cà phê; đồ uống trên cơ sở trà.

Nhóm 32: Nước trái cây và các loại nước ép trái cây; si rô và các chế phẩm khác dùng để làm đồ uống; chất chiết xuất từ quả không chứa cồn; đồ uống không cồn; nước quả cô đặc; si rô dùng cho đồ uống.

---

(210) **4-2016-20339**

(540)

(220) 06.07.2016
(441) 25.11.2016
(531) 3.9.1; A3.9.24; 26.1.2
(591) Đen, trắng, xanh nước biển, vàng cam
(731) CÔNG TY CỔ PHẦN SẢN XUẤT THƯƠNG MẠI VÀ DỊCH VỤ SƠN PHÁT (VN)
Đường 30/4, khu phố 1, thị trấn Dương Đông, huyện Phú Quốc, tỉnh Kiên Giang
(740) Công ty cổ phần Tư vấn S&B (S&B CONSULTANT., CORP.)

(511) Nhóm 29: Hải sản đã qua chế biến; chất chiết xuất từ rong biển dùng trong thực phẩm; nước mắm; mắm ruốc; mắm cá cơm;

Nhóm 30: Hạt tiêu (gia vị); rong biển (gia vị); đường thốt nốt; tiêu ngào đường; tiêu ngâm giấm; muối tiêu; hạt é (dùng làm gia vị).

Nhóm 32: Nước mủ trôm (nước uống dinh dưỡng dùng để giải khát); nước mủ gòn (nước uống dinh dưỡng dùng để giải khát).

---

(210) **4-2016-20357**

(540)

VINDECOR

(220) 06.07.2016
(441) 25.11.2016
(731) TẬP ĐOÀN VINGROUP - CÔNG TY CP (VN)
Số 7, đường Bằng Lăng 1, khu đô thị sinh thái Vinhomes Riverside, phường Việt Hưng, quận Long Biên, thành pbố Hà Nội
(740) Công ty Luật TNHH AMBYS Hà Nội (AMBYS HANOI)

(511) Nhóm 19: Gỗ xây dựng; gỗ thành phẩm; gỗ bán thành phẩm; gỗ dán; gỗ xẻ; ván gỗ; cửa bằng gỗ ; cầu thang bằng gỗ.

Nhóm 20: Đồ gỗ mỹ thuật; đồ đạc bằng gỗ, kệ, giường, tủ.

Nhóm 35: Mua bán và xuất nhập khẩu gỗ, gỗ xây dựng, gỗ thành phẩm, gỗ bán thành phẩm, gỗ dán, gỗ xẻ, gỗ lạng, ván gỗ, ván ép, ván nhân tạo, đồ gỗ mỹ thuật, đồ đạc bằng gỗ, kệ, giường, tủ, cửa, cầu thang.

---

(210) **4-2016-20363**

(540)

GYPCEIL

(220) 06.07.2016
(441) 25.11.2016
(731) SAINT-GOBAIN PLACO (FR)
34 Avenue Franklin Roosevelt, F-92150 Suresnes, France
(740) Công ty TNHH Tầm nhìn và Liên danh (VISION & ASSOCIATES CO.LTD.)

(511) Nhóm 06: Tấm kim loại dùng cho xây dựng và tấm panen xây dựng bằng kim loại; vật liệu ốp lát bằng kim loại [dùng cho xây dựng], lớp phủ bằng kim loại cho xây dựng và công trình xây dựng; trần nhà bằng kim loại; tấm lát nền bằng kim loại cho xây dựng; khung kim loại cho xây dựng; khung nhà bằng kim loại cho xây dựng; vật liệu gia cố bằng kim loại cho xây dựng; rầm nhà bằng kim loại; ốc vít bằng kim loại; rầm kim loại dùng trong xây dựng; phụ kiện gá lắp bằng kim loại cho xây dựng; bản lề bằng kim loại; đinh; đai ốc bằng kim loại; ghim [vật liệu kim loại]; đinh tán bằng kim loại; đinh vít bằng kim loại; chốt cắm vào tường bằng kim loại; vách ngăn, vách chia và vật liệu dựng tường làm bằng kim loại thường (tất cả thuộc nhóm 6); dụng cụ định hình dùng trong xây dựng (thuộc nhóm 6).

---

(210) **4-2016-20364**

(540)

GYPDECOR

(220) 06.07.2016
(441) 25.11.2016
(731) SAINT-GOBAIN PLACO (FR)
34 Avenue Franklin Roosevelt, F-92150 Suresnes, France
(740) Công ty TNHH Tầm nhìn và Liên danh (VISION & ASSOCIATES CO.LTD.)

(511) Nhóm 06: Tấm kim loại dùng cho xây dựng và tấm panen xây dựng bằng kim loại; vật liệu ốp lát bằng kim loại [dùng cho xấy dựng], lớp phủ bằng kim loại cho xây dựng và công trình xây dựng; trần nhà bằng kim loại; tấm lát nền bằng kim loại cho xây dựng; khung kim loại cho xây dựng; khung nhà bằng kim loại cho xây dựng; vật liệu gia cố bằng kim loại cho xây dựng; rầm nhà bằng kim loại; ốc vít bằng kim loại; rầm kim loại dùng trong xây dựng; phụ kiện gá lắp bằng kim loại cho xây dựng; bản lề bằng kim loại; đinh; đai ốc bằng kim loại; ghim [vật liệu kim loại]; đinh tán bằng kim loại; đinh vít bằng kim loại; chốt cắm vào tường bằng kim loại; vách ngăn, vách chia và vật liệu dựng tường làm bằng kim loại thường (tất cả thuộc nhóm 6); dụng cụ định hình dùng trong xây dựng (thuộc nhóm 6).

---

(210) **4-2016-20373**

(540)

Pulmuone
풀무원

(220) 06.07.2016
(441) 25.11.2016
(531) A26.11.12
(591) Đen, xanh lá cây
(731) PULMUONE CO., LTD. (KR)
730-27, Samyang-ro Daeso-myeon, Eumseong-gun, Chungcheongbuk-do, Republic of Korea
(740) Công ty TNHH Trường Xuân (AGELESS CO.,LTD.)

(511) Nhóm 03: Mỹ phẩm; nước hoa; xà phòng dùng cho cá nhân; xà phòng làm đẹp; dầu gội đầu; xà phòng mỹ phẩm; kem đánh răng; dầu gội cho động vật cảnh; mỹ phẩm cho động vật; chế phẩm đánh bóng; tinh dầu dùng làm hương liệu cho thực phẩm; chế phẩm tẩy trắng được sử dụng trong gia đình; hồ bột để giặt là.

Nhóm 29: Rau đã được chế biến; rau đã được bảo quản (không phải rau đông lạnh); thực phẩm được làm chủ yếu từ trái cây, cụ thể là trái cây dầm đường, thạch trái cây; trái cây được bảo quản (không phải trái cây đông lạnh); rau đông lạnh; khoai tây đông lạnh; cà rốt (đông lạnh); củ cải đông lạnh; cây cải thìa đông lạnh; giá đỗ đông lạnh; rau củ lên men dùng làm món ăn, quả hạch đã chế biến; thực phẩm dạng thanh trên cơ sở quả hạch và trái cây đã chế biến; trái cây được bảo quản; hạt đã chế biến; nhân sâm đã chế biến, dùng như rau; giá đỗ đã chế biến; thực phẩm ăn nhanh trên cơ sở khoai tây; lát khoai tây tẩm bột rán; kim chi (món ăn từ rau củ lên men); kim chi củ cải (Kkakdugi) [rau củ lên men dùng làm thức ăn]; món Jangajji (được làm từ lá tía tô Hàn Quốc ngâm nước tương hoặc nước sốt đậu nành); củ cải ướp muối; món Doenjang-jjigae (món ăn được nấu chín có thành phần chính là xốt đậu nành và đậu phụ); trái cây đóng chai, đã được chế biến; rau đóng chai, đã được chế biến; đồ ăn nhanh dạng thanh trên cơ sở hạt và quả hạch hữu cơ; thực phẩm làm từ nhân sâm đã chế biến, cụ thể là xúp; hồng sâm đã chế biến, sử dụng như rau; mứt nhão; khoai tây lát rán giòn ít béo; món Gatkimchi (món ăn Hàn Quốc làm từ thân và lá cải muối); rau đã sấy khô; hồng sâm đã sấy khô, được sử dụng như rau; món Jangajji (món ăn từ hạt tiêu thái lát Hàn Quốc được chế biến trong nước sốt đậu nành hoặc tương đậu nành); ớt ướp muối; quả hồng sấy khô (Got-gam); trái cây trộn; rau trộn; lát trái cây mỏng; đậu đông lạnh; nước quả ép dùng để nấu ăn; nước ép rau dùng để nấu ăn; nước ép cà chua dùng để nấu ăn; đậu phụ; thực phẩm được chế biến từ đậu phụ, cụ thể là đậu phụ sấy khô; đậu phụ ướp lạnh; đậu phụ ở dạng miếng dày; đồ ăn nhanh trên cơ sở đậu phụ; sữa đậu nành (thay thế sữa); đậu phụ chưa ép; đậu phụ mềm; thực phẩm chế biến từ đậu (trừ đậu phụ và thực phẩm chế biến từ đậu phụ), cụ thể là đậu được bảo quản; trái cây đông lạnh; thịt; trứng; thực phẩm chế biến từ trứng, cụ thể là trứng nghiền thành bột; thịt đã chế biến; sản phẩm làm từ thịt đã chế biến, cụ thể là thịt lợn muối xông khói, thịt muối; sữa; sữa chua; đồ uống làm từ sữa chua (sản phẩm sữa); sữa lên men; sản phẩm sữa; sản phẩm sữa đã chế biến; sữa bột (không cho trẻ sơ sinh); pho mát; pho mát đã chế biến; dầu và mỡ có thể ăn được; thực phẩm làm từ dầu và mỡ, cụ thể là chất béo từ dừa, dầu dừa; dầu có thể ăn được; dầu dừa cho thực phẩm; dầu vừng; dầu đậu nành; thực phẩm làm từ con giun, cụ thể là giun ướp muối; cá và động vật có vỏ cứng (không còn sống) (bao gồm cá và động vật có vỏ cứng đông lạnh hoặc ướp muối); rong biển cho thực phẩm (đã bảo quản); rong biển đã chế biến (cho thực phẩm); cá và động vật có vỏ cứng (đã bảo quản); thực phẩm làm từ cá và thực phẩm làm từ động vật có vỏ cứng, cụ thể là động vật có vỏ cứng ướp muối; kim chi củ cải [rau củ lên men dùng làm thực phẩm]; khoai lang đông lạnh; củ hành (đông lạnh); khoai tây (đã chế biến); khoai lang đã chế biến, rau và trái cây đã bảo quản; rau và trái cây đã chế biến; rau và trái cây đã sấy khô; trái cây sấy khô; đồ ăn nhanh dạng thanh trên cơ sở hạt và quả hạch; quả hạch, được chế biến thành dạng thanh; món konnyaku (thạch được làm từ rễ cây khoai nước cho thực phẩm); tỏi băm nhỏ (đã được chế biến); món dotorimuk (thạch được làm từ tinh bột sồi); rau trộn được thái sẵn; hồng sâm được lên men, đã chế biến, dùng như rau; trái cây cắt sẵn (đã được chế biến); rau thái sẵn (đã được chế biến); củ hành muối; cải bắp muối; dưa chuột bao tử; rau củ muối; món cheonggukjang-jjigae (món ăn được nấu chín có thành phần chính là nước tương đặc và đậu phụ); kim chi chonggak [rau củ được lên men dùng làm thực phẩm]; salat gà; dưa muối nước; hồng sâm cô đặc cho thực phẩm; quả hồng chín, đã được chế biến; đậu phụ que; lát mỏng đậu phụ (váng đậu); đậu phụ lên men; đậu phụ sấy khô; bã đậu phụ, dùng làm thực phẩm cho con người; sữa đậu nành; đậu phụ rán giòn; món abura-

age (miếng đậu phụ rán giòn); món natto (hạt đậu nành lên men); súp đậu nành; miếng chả làm từ đậu nành dùng để kẹp bánh mỳ; món tempeh (món ăn truyền thống được làm từ đậu nành lên men); trứng đã chế biến; trứng dạng lỏng; món galbi tang (món xúp từ xương sườn); súp thịt bò; món samgyetang (canh gà nhân sâm); xúc xích gà; món collet từ thịt lợn, thịt sườn nướng; món Seolleongtang (canh xương bò hầm); món Yukgaejang (canh bò hầm cay); xúc xích; sữa chua Hy Lạp; sữa chua uống; phô mai que; món tráng miệng trên cơ sở sữa (sữa là chủ yếu), cụ thể là váng sữa [kem chua], dầu tía tô cho thực phẩm; dầu ô liu cho thực phẩm; dầu vừng cho thực phẩm, cá thu [không còn sống]; cá thu đao [không còn sống]; cá đông lạnh; cá thu Tây Ban Nha [không còn sống], tảo biển đã chế biến, cho thực phẩm; tảo biển nâu đã chế biến, cho thực phẩm; tấm tảo biển khô, cho thực phẩm; món hoshi-nori (tảo biển khô ăn được, cho thực phẩm); món hoshi-wakame (tảo biển khô ăn được, cho thực phẩm); táo tía nướng; tảo cho thực phẩm; món ochazuke-nori (miếng rong biển khô dùng để rắc lên cơm cùng với nước nóng); cá thu muối; cá hố om; chả cá nướng dạng viên; món hampen (món ăn được làm từ cá và khoai lang nghiền, được hấp, ép dạng viên).

Nhóm 30: Ngũ cốc được đánh bóng [chế phẩm ngũ cốc]; gạo; món muesli (chế phẩm ngũ cốc - món điểm tâm gồm yến mạch đã được nghiền với các thành phần khác như gạo, trái cây . . . và trộn với sữa; gạo đã làm bóng; lúa mạch đã xát vỏ; gạo lứt; gạo đen; gạo nếp; gạo đã xát; bột mì cho thực phẩm; tinh bột cho thực phẩm; ngũ cốc đã được chế biến, cụ thể là ngũ cốc dạng thanh giàu protein; sản phẩm được chế biến trên cơ sở ngũ cốc, cụ thể là thực phẩm ăn nhanh; lát ngũ cốc mỏng được sấy khô; chế phẩm ngũ cốc; bánh bao kiểu Hàn Quốc (Mandu); bánh bao đông lạnh; bánh bao hấp nhồi với thịt băm (niku-manjuh); bánh bao được nhồi nhân bên trong Jiaozi; món gimbap (gạo đã được nấu chín được cuộn trong lá rong biển khô theo kiểu Hàn Quốc); cơm cuộn rong biển (Gimbap) hình tam giác; mì sợi, mì sợi ăn liền; mì sợi được đựng trong cốc; gạo được nấu ở trong hộp; món topokki (món ăn đã được nấu chín bao gồm chủ yếu là bánh gạo được xào với bột ớt đã được lên men); mì sợi được làm từ kiều mạch Hàn Quốc (Naeng-myeon); mì sợi Udon; mì sợi được băm nhỏ (kalguksu); bánh mỳ kẹp nhân; ngũ cốc dạng thanh, thực phẩm ăn nhanh từ ngô được chiên phồng; bánh pizza; bánh mỳ hotdog (bánh mì kẹp xúc xích); bánh kẹo; bánh mỳ; sôcôla; kẹo; lát mỏng sấy khô làm từ ngô; bánh quy và kẹo truyền thống của Hàn Quốc (Hankwa); kem lạnh; đường cho thực phẩm; chất làm ngọt tự nhiên; bánh gạo; tương; bột ớt đã được lên men [Gia vị gochu-jiang] [Gia vị]; bột nhão làm từ đậu tương [Gia vị]; xốt may-on-ne; giấm; xốt [gia vị]; nước xốt cà chua nấm [Xốt]; gia vị; chế phẩm tạo mùi thơm cho thực phẩm; hạt tiêu đỏ được nghiền bột [Gia vị]; bột tỏi [Gia vị]; bột cà-ri (gia vị); hạt tiêu; bột hạt tiêu (gia vị); muối có thể ăn được [Muối để nấu ăn]; trà; trà xanh; trà lúa mạch; trà nhân sâm; trà đen (trà nước Anh); cà phê; đồ uống trên cơ sở cà phê; ca cao; đồ uống trên cơ sở ca cao; đồ uống trên cơ sở trà; đá lạnh có thể ăn được; chế phẩm làm mềm thịt cho mục đích gia đình; mì đông lạnh; mì sợi chiên; mì ống chiên; bánh bao chiên; mì sợi cuộn trong rong biển; món sushi của Nhật Bản có chứa táo tía; pizza đông lạnh; bánh bao; cơm dùng chung với lớp kem bên trên; bột nhào; món ăn được làm chủ yếu từ bánh gạo được thái mỏng và nước xuýt (Tteokguk); bánh gạo xào với mỳ ramen (rabokki); bánh xèo; mì ống (Lasagna); mì sợi làm từ kiều mạch (makguksu); mì sợi dẹt làm từ kiều mạch; mì sợi lạnh làm từ kiều mạch (memil naengmyeon); mì sợi được làm từ bột kiều mạch; bánh bao luộc (mul mandu); Thanh Muesli [chế phẩm ngũ

cốc]; đồ ăn nhanh Muesli [chế phẩm ngũ cốc]; mỳ sợi spaghetti với thịt viên; bánh bao được làm từ bột mỳ; bột mì rán cuộn thịt rau (Burritos); mì sợi cay (bibim guksu); gạo đã được nấu chín trộn với rau và thịt bò (Bibimbap), mì sợi Soba (mì sợi của Nhật Bản được làm từ kiều mạch, chưa được nấu chín); món ăn làm chủ yếu từ bột nhào dẹt mỏng với nước xuýt (Sujebi), mì spaghetti; mì sợi tươi; bánh pizza tươi; mì sợi được làm từ gạo; mì sợi ăn liền được làm từ gạo; thực phẩm ăn nhanh trên cơ sở gạo; mì sợi châu á, chế phẩm ngũ cốc dùng để ăn sáng; bánh ngô; nắm cơm đậu phụ chiên (yubu chobap); mì sợi udon ăn liền; mì sợi ăn kèm với nước sốt tương đen (jajangmyeon); mì sợi được xào với rau (Japchae); mì sợi kiểu Trung Quốc dùng với rau và hải sản (jjamppong); mì sợi dai, lạnh, cay (jjolmyeon); mì sợi làm từ cây dong lạnh (chik naengmyeon); mì ống; vỏ bánh pizza; bột nhào để làm bánh pizza, bánh mỳ Naan; bánh pudding tráng miệng; bánh pudding; bánh mỳ pizza; bánh gạo cho món bánh gạo xào; xốt cay dạng bột nhão [Gia vị]; bột đậu để làm gia vị; bột nhão đen cho xốt mì sợi (ja-jang); bột nhão làm từ bột đậu xanh đã lên men [Gia vị chonggug-jang] [Gia vị]; bột ớt được lên men với giấm [Gia vị cho-jang] [Gia vị]; nước xốt cho món trộn; nước xốt cho sa-lát; sốt cà chua; nước sốt mỳ ống; xốt dùng cho pizza [Gia vị]; xốt cà-ri [Gia vị]; món maemilmuk (món ăn truyền thống của Hàn Quốc được làm từ bột mì).

Nhóm 31: Quả tươi; rau tươi; hạt (ngũ cốc); phấn hoa [nguyên liệu thô]; đậu tươi chưa được chế biến; hoa tự nhiên và cây trồng tự nhiên; thức ăn cho gia súc; thức ăn cho vật nuôi trong nhà; giấy có cát dùng cho vật nuôi trong nhà [lót ổ]; cát thơm dùng cho vật nuôi trong nhà [lót ổ]; cá và động vật giáp xác [sống]; tảo/rong biển tươi [dùng làm thức ăn cho người và động vật].

Nhóm 32: Đồ uống làm từ trái cây, không chứa cồn và nước quả ép; đồ uống không cồn; sinh tố hoa quả; đồ uống trên cơ sở trái cây, không chứa cồn; thức uống hoa quả; thức uống hoa quả trộn, không chứa cồn, nước giải khát bằng trái cây ướp lạnh (đồ uống), nước ép trái cây cô đặc; nước ép cà rốt; nước giải khát bằng quả dâu tây (đồ uống); nước ép dâu tây; nước giải khát bằng quả mận (đồ uống); nước ép mận; đồ uống lên men, không chứa cồn; đồ uống trên cơ sở lúa mạch, không chứa cồn; thức uống vitamin, không chứa cồn, không dùng cho mục đích y tế; nước ép táo; sinh tố; đồ uống từ nước ép lô hội, không chứa cồn; nước ép lô hội; nước ép cam; sinh tố rau củ; nước ép rau củ (đồ uống); nước ép hoa quả trộn; đồ uống hồng sâm, không chứa cồn, không dùng cho mục đích y tế; nước ngọt, không chứa cồn; nước khoáng [đồ uống]; nước [đồ uống]; bia; đồ uống trên cơ sở dừa, không chứa cồn; đồ uống trên cơ sở đậu nành, không chứa cồn; nước ép kiwi; nước ép hoa quả có ga; nước uống có ga; đồ uống từ nước ép cà chua, không chứa cồn; đồ uống từ nước ép dứa không chứa cồn.

Nhóm 43: Nhà hàng ăn uống; nhà hàng ăn uống kiểu Hàn Quốc; nhà hàng ăn uống chuyên thức ăn nhanh; nhà hàng ăn uống tự chọn; dịch vụ quầy bán sa lát; nhà hàng ăn uống theo phong cách phương tây; dịch vụ chuỗi nhà hàng ăn uống; dịch vụ nấu ăn trong một chuyến bay trên máy bay; dịch vụ cung cấp thức ăn và đồ uống trong chuyến bay trên máy bay; dịch vụ cung cấp thức ăn và đồ uống do nhà hàng thực hiện trong khách sạn;

dịch vụ cửa hàng làm bánh; dịch vụ quán cà phê trong nhà, dịch vụ cửa hàng bánh pizza; nhà hàng ăn uống kiểu Nhật Bản; nhà hàng ăn uống kiểu Trung Quốc; dịch vụ quầy rượu; dịch vụ quán rượu; dịch vụ quầy rượu kiểu Hàn Quốc; dịch vụ khách sạn.

---

(210) **4-2016-20374**

(540)

(220) 06.07.2016
(441) 25.11.2016
(531) A26.11.12
(591) Đen, xanh lá cây
(731) PULMUONE CO., LTD. (KR)
730-27, Samyang-ro Daeso-myeon, Eumseong-gun, Chungcheongbuk-do, Republic of Korea
(740) Công ty TNHH Trường Xuân (AGELESS CO.,LTD.)

(511) Nhóm 03: Mỹ phẩm; nước hoa; xà phòng dùng cho cá nhân; xà phòng làm đẹp; dầu gội đầu; xà phòng mỹ phẩm; kem đánh răng; dầu gội cho động vật cảnh; mỹ phẩm cho động vật; chế phẩm đánh bóng; tinh dầu dùng làm hương liệu cho thực phẩm; chế phẩm tẩy trắng được sử dụng trong gia đình; hồ bột để giặt là.

Nhóm 29: Rau đã được chế biến; rau đã được bảo quản (không phải rau đông lạnh); thực phẩm được làm chủ yếu từ trái cây, cụ thể là trái cây dầm đường, thạch trái cây; trái cây được bảo quản (không phải trái cây đông lạnh); rau đông lạnh; khoai tây đông lạnh; cà rốt (đông lạnh); củ cải đông lạnh; cây cải thìa đông lạnh; giá đỗ đông lạnh; rau củ lên men dùng làm món ăn, quả hạch đã chế biến; thực phẩm dạng thanh trên cơ sở quả hạch và trái cây đã chế biến; trái cây được bảo quản; hạt đã chế biến; nhân sâm đã chế biến, dùng như rau; giá đỗ đã chế biến; thực phẩm ăn nhanh trên cơ sở khoai tây; lát khoai tây tẩm bột rán; kim chi (món ăn từ rau củ lên men); kim chi củ cải (Kkakdugi) [rau củ Iên men dùng làm thức ăn]; món Jangajji (được làm từ lá tía tô Hàn Quốc ngâm nước tương hoặc nước sốt đậu nành); củ cải ướp muối; món Doenjang-jjigae (món ăn được nấu chín có thành phần chính là xốt đậu nành và đậu phụ); trái cây đóng chai, đã được chế biến; rau đóng chai, đã được chế biến; đồ ăn nhanh dạng thanh trên cơ sở hạt và quả hạch hữu cơ; thực phẩm làm từ nhân sâm đã chế biến, cụ thể là xúp; hồng sâm đã chế biến, sử dụng như rau; mứt nhão; khoai tây lát rán giòn ít béo; món Gatkimchi (món ăn Hàn Quốc làm từ thân và lá cải muối); rau đã sấy khô; hồng sâm đã sấy khô, được sử dụng như rau; món Jangajji (món ăn từ hạt tiêu thái lát Hàn Quốc được chế biến trong nước sốt đậu nành hoặc tương đậu nành); ớt ướp muối; quả hồng sấy khô (Got-gam); trái cây trộn; rau trộn; lát trái cây mỏng; đậu đông lạnh; nước quả ép dùng để nấu ăn; nước ép rau dùng để nấu ăn; nước ép cà chua dùng để nấu ăn; đậu phụ; thực phẩm được chế biến từ đậu phụ, cụ thể là đậu phụ sấy khô; đậu phụ ướp lạnh; đậu phụ ở dạng miếng dày; đồ ăn nhanh trên cơ sở đậu phụ; sữa đậu nành (thay thế sữa); đậu phụ chưa ép; đậu phụ mềm; thực phẩm chế biến từ đậu (trừ đậu phụ và thực phẩm chế biến từ đậu phụ), cụ thể là đậu được bảo quản; trái cây đông lạnh; thịt; trứng; thực phẩm chế biến từ trứng, cụ thể là trứng nghiền thành bột; thịt đã chế biến; sản phẩm làm từ thịt đã chế biến, cụ thể là thịt lợn muối xông khói, thịt muối; sữa; sữa chua; đồ uống làm từ sữa chua (sản phẩm sữa); sữa lên men; sản phẩm sữa; sản phẩm sữa đã chế biến; sữa bột (không cho trẻ sơ sinh); pho mát; pho mát đã chế biến; dầu và mỡ có thể ăn được; thực phẩm làm từ dầu và mỡ, cụ thể là chất béo từ dừa, dầu dừa; dầu có thể ăn được; dầu dừa cho thực phẩm; dầu vừng; dầu đậu nành; thực phẩm làm

từ con giun, cụ thể là giun ướp muối; cá và động vật có vỏ cứng (không còn sống) (bao gồm cá và động vật có vỏ cứng đông lạnh hoặc ướp muối); rong biển cho thực phẩm (đã bảo quản); rong biển đã chế biến (cho thực phẩm); cá và động vật có vỏ cứng (đã bảo quản); thực phẩm làm từ cá và thực phẩm làm từ động vật có vỏ cứng, cụ thể là động vật có vỏ cứng ướp muối; kim chi củ cải [rau củ lên men dùng làm thực phẩm]; khoai lang đông lạnh; củ hành (đông lạnh); khoai tây (đã chế biến); khoai lang đã chế biến, rau và trái cây đã bảo quản; rau và trái cây đã chế biến; rau và trái cây đã sấy khô; trái cây sấy khô; đồ ăn nhanh dạng thanh trên cơ sở hạt và quả hạch; quả hạch, được chế biến thành dạng thanh; món konnyaku (thạch được làm từ rễ cây khoai nước cho thực phẩm); tỏi băm nhỏ (đã được chế biến); món dotorimuk (thạch được làm từ tinh bột sồi); rau trộn được thái sẵn; hồng sâm được lên men, đã chế biến, dùng như rau; trái cây cắt sẵn (đã được chế biến); rau thái sẵn (đã được chế biến); củ hành muối; cải bắp muối; dưa chuột bao tử; rau củ muối; món cheonggukjang-jjigae (món ăn được nấu chín có thành phần chính là nước tương đặc và đậu phụ); kim chi chonggak [rau củ được lên men dùng làm thực phẩm]; salat gà; dưa muối nước; hồng sâm cô đặc cho thực phẩm; quả hồng chín, đã được chế biến; đậu phụ que; lát mỏng đậu phụ (váng đậu); đậu phụ lên men; đậu phụ sấy khô; bã đậu phụ, dùng làm thực phẩm cho con người; sữa đậu nành; đậu phụ rán giòn; món abura-age (miếng đậu phụ rán giòn); món natto (hạt đậu nành lên men); súp đậu nành; miếng chả làm từ đậu nành dùng để kẹp bánh mỳ; món tempeh (món ăn truyền thống được làm từ đậu nành lên men); trứng đã chế biến; trứng dạng lỏng; món galbi tang (món xúp từ xương sườn); súp thịt bò; món samgyetang (canh gà nhân sâm); xúc xích gà; món collet từ thịt lợn, thịt sườn nướng; món Seolleongtang (canh xương bò hầm); món Yukgaejang (canh bò hầm cay); xúc xích; sữa chua Hy Lạp; sữa chua uống; phô mai que; món tráng miệng trên cơ sở sữa (sữa là chủ yếu), cụ thể là váng sữa [kem chua], dầu tía tô cho thực phẩm; dầu ô liu cho thực phẩm; dầu vừng cho thực phẩm, cá thu [không còn sống]; cá thu đao [không còn sống]; cá đông lạnh; cá thu Tây Ban Nha [không còn sống], tảo biển đã chế biến, cho thực phẩm; tảo biển nâu đã chế biến, cho thực phẩm; tấm tảo biển khô, cho thực phẩm; món hoshi-nori (tảo biển khô ăn được, cho thực phẩm); món hoshi-wakame (tảo biển khô ăn được, cho thực phẩm); táo tía nướng; tảo cho thực phẩm; món ochazuke-nori (miếng rong biển khô dùng để rắc lên cơm cùng với nước nóng); cá thu muối; cá hố om; chả cá nướng dạng viên; món hampen (món ăn được làm từ cá và khoai lang nghiền, được hấp, ép dạng viên).

Nhóm 30: Ngũ cốc được đánh bóng [chế phẩm ngũ cốc]; gạo; món muesli (chế phẩm ngũ cốc - món điểm tâm gồm yến mạch đã được nghiền với các thành phần khác như gạo, trái cây . . . và trộn với sữa; gạo đã làm bóng; lúa mạch đã xát vỏ; gạo lứt; gạo đen; gạo nếp; gạo đã xát; bột mì cho thực phẩm; tinh bột cho thực phẩm; ngũ cốc đã được chế biến, cụ thể là ngũ cốc dạng thanh giàu protein; sản phẩm được chế biến trên cơ sở ngũ cốc, cụ thể là thực phẩm ăn nhanh; lát ngũ cốc mỏng được sấy khô; chế phẩm ngũ cốc; bánh bao kiểu Hàn Quốc (Mandu); bánh bao đông lạnh; bánh bao hấp nhồi với thịt băm (niku-manjuh); bánh bao được nhồi nhân bên trong Jiaozi; món gimbap (gạo đã được nấu chín được cuộn trong lá rong biển khô theo kiểu Hàn Quốc); cơm cuộn rong biển (Gimbap) hình tam giác; mì sợi, mì sợi ăn liền; mì sợi được đựng trong cốc; gạo được nấu ở trong hộp; món topokki (món ăn đã được nấu chín bao gồm chủ yếu là bánh gạo được xào với bột ớt đã được lên men); mì sợi được làm từ kiều mạch Hàn Quốc (Naeng-myeon); mì sợi Udon; mì sợi được băm nhỏ (kalguksu); bánh mỳ kẹp nhân; ngũ cốc dạng thanh, thực phẩm ăn nhanh từ ngô được chiên phồng; bánh pizza; bánh mỳ hotdog (bánh mì kẹp xúc xích); bánh kẹo; bánh mỳ; sôcôla; kẹo; lát mỏng sấy khô làm từ ngô; bánh quy và kẹo truyền thống của Hàn Quốc (Hankwa); kem lạnh; đường cho thực phẩm; chất làm ngọt tự nhiên; bánh gạo; tương; bột ớt đã được lên men [Gia vị gochu-jiang] [Gia vị]; bột nhão làm từ

đậu tương [Gia vị]; xốt may-on-ne; giấm; xốt [gia vị]; nước xốt cà chua nấm [Xốt]; gia vị; chế phẩm tạo mùi thơm cho thực phẩm; hạt tiêu đỏ được nghiền bột [Gia vị]; bột tỏi [Gia vị]; bột cà-ri (gia vị); hạt tiêu; bột hạt tiêu (gia vị); muối có thể ăn được [Muối để nấu ăn]; trà; trà xanh; trà lúa mạch; trà nhân sâm; trà đen (trà nước Anh); cà phê; đồ uống trên cơ sở cà phê; ca cao; đồ uống trên cơ sở ca cao; đồ uống trên cơ sở trà; đá lạnh có thể ăn được; chế phẩm làm mềm thịt cho mục đích gia đình; mì đông lạnh; mì sợi chiên; mì ống chiên; bánh bao chiên; mì sợi cuộn trong rong biển; món sushi của Nhật Bản có chứa táo tía; pizza đông lạnh; bánh bao; cơm dùng chung với lớp kem bên trên; bột nhào; món ăn được làm chủ yếu từ bánh gạo được thái mỏng và nước xuýt (Tteokguk); bánh gạo xào với mỳ ramen (rabokki); bánh xèo; mì ống (Lasagna); mì sợi làm từ kiều mạch (makguksu); mì sợi dẹt làm từ kiều mạch; mì sợi lạnh làm từ kiều mạch (memil naengmyeon); mì sợi được làm từ bột kiều mạch; bánh bao luộc (mul mandu); Thanh Muesli [chế phẩm ngũ cốc]; đồ ăn nhanh Muesli [chế phẩm ngũ cốc]; mỳ sợi spaghetti với thịt viên; bánh bao được làm từ bột mỳ; bột mì rán cuộn thịt rau (Burritos); mì sợi cay (bibim guksu); gạo đã được nấu chín trộn với rau và thịt bò (Bibimbap), mì sợi Soba (mì sợi của Nhật Bản được làm từ kiều mạch, chưa được nấu chín); món ăn làm chủ yếu từ bột nhào dẹt mỏng với nước xuýt (Sujebi), mì spaghetti; mì sợi tươi; bánh pizza tươi; mì sợi được làm từ gạo; mì sợi ăn liền được làm từ gạo; thực phẩm ăn nhanh trên cơ sở gạo; mì sợi châu á, chế phẩm ngũ cốc dùng để ăn sáng; bánh ngô; nắm cơm đậu phụ chiên (yubu chobap); mì sợi udon ăn liền; mì sợi ăn kèm với nước sốt tương đen (jajangmyeon); mì sợi được xào với rau (Japchae); mì sợi kiểu Trung Quốc dùng với rau và hải sản (jjamppong); mì sợi dai, lạnh, cay (jjolmyeon); mì sợi làm từ cây dong lạnh (chik naengmyeon); mì ống; vỏ bánh pizza; bột nhào để làm bánh pizza, bánh mỳ Naan; bánh pudding tráng miệng; bánh pudding; bánh mỳ pizza; bánh gạo cho món bánh gạo xào; xốt cay dạng bột nhão [Gia vị]; bột đậu để làm gia vị; bột nhão đen cho xốt mì sợi (ja-jang); bột nhão làm từ bột đậu xanh đã lên men [Gia vị chonggug-jang] [Gia vị]; bột ớt được lên men với giấm [Gia vị cho-jang] [Gia vị]; nước xốt cho món trộn; nước xốt cho sa-lát; sốt cà chua; nước sốt mỳ ống; xốt dùng cho pizza [Gia vị]; xốt cà-ri [Gia vị]; món maemilmuk (món ăn truyền thống của Hàn Quốc được làm từ bột mì).

Nhóm 31: Quả tươi; rau tươi; hạt (ngũ cốc); phấn hoa [nguyên liệu thô]; đậu tươi chưa được chế biến; hoa tự nhiên và cây trồng tự nhiên; thức ăn cho gia súc; thức ăn cho vật nuôi trong nhà; giấy có cát dùng cho vật nuôi trong nhà [lót ổ]; cát thơm dùng cho vật nuôi trong nhà [lót ổ]; cá và động vật giáp xác [sống]; tảo/rong biển tươi [dùng làm thức ăn cho người và động vật].

Nhóm 32: Đồ uống làm từ trái cây, không chứa cồn và nước quả ép; đồ uống không cồn; sinh tố hoa quả; đồ uống trên cơ sở trái cây, không chứa cồn; thức uống hoa quả; thức uống hoa quả trộn, không chứa cồn, nước giải khát bằng trái cây ướp lạnh (đồ uống), nước ép trái cây cô đặc; nước ép cà rốt; nước giải khát bằng quả dâu tây (đồ uống); nước ép dâu tây; nước giải khát bằng quả mận (đồ uống); nước ép mận; đồ uống lên men, không chứa cồn; đồ uống trên cơ sở lúa mạch, không chứa cồn; thức uống vitamin, không chứa cồn, không dùng cho mục đích y tế; nước ép táo; sinh tố; đồ uống từ nước ép lô hội, không chứa cồn; nước ép lô hội; nước ép cam; sinh tố rau củ; nước ép rau củ (đồ uống); nước ép hoa quả trộn; đồ uống hồng sâm, không chứa cồn, không dùng cho mục đích y tế; nước ngọt, không chứa cồn; nước khoáng [đồ uống]; nước [đồ uống]; bia; đồ uống trên cơ sở dừa, không chứa cồn; đồ uống trên cơ sở đậu nành, không chứa cồn; nước ép kiwi; nước ép hoa quả có ga; nước uống có ga; đồ uống từ nước ép cà chua, không chứa cồn; đồ uống từ nước ép dứa không chứa cồn.

Nhóm 43: Nhà hàng ăn uống; nhà hàng ăn uống kiểu Hàn Quốc; nhà hàng ăn uống chuyên thức ăn nhanh; nhà hàng ăn uống tự chọn; dịch vụ quầy bán sa lát; nhà hàng ăn

uống theo phong cách phương tây; dịch vụ chuỗi nhà hàng ăn uống; dịch vụ nấu ăn trong một chuyến bay trên máy bay; dịch vụ cung cấp thức ăn và đồ uống trong chuyến bay trên máy bay; dịch vụ cung cấp thức ăn và đồ uống do nhà hâng thực hiện trong khách sạn; dịch vụ cửa hàng làm bánh; dịch vụ quán cà phê trong nhà, dịch vụ cửa hàng bánh pizza; nhà hàng ăn uống kiểu Nhật Bản; nhà hàng ăn uống kiểu Trung Quốc; dịch vụ quầy rượu; dịch vụ quán rượu; dịch vụ quầy rượu kiểu Hàn Quốc; dịch vụ khách sạn.

---

(210) **4-2016-20386**

(540)

(220) 06.07.2016
(441) 25.11.2016
(531) 8.1.1; 26.4.2
(591) Nâu, cam
(731) THANH PHÚC BREAD - HOME BREAD (VN)
Số 1, ngách 17, ngõ 35 Đặng Thai Mai, phường Quảng An, quận Tây Hồ, thành phố Hà Nội

(511) Nhóm 30: Bánh mỳ; bánh ngọt; mỳ ống; nước xốt; món ăn điểm tâm.

---

(210) **4-2016-20409**

(540)

(220) 07.07.2016
(441) 25.11.2016
(531) A5.1.5; A5.1.16; 5.7.3; 26.1.1; 25.1.25
(591) Đỏ, vàng, tím, xanh lá cây, cam, nâu
(731) 1. CÔNG TY TRÁCH NHIỆM HỮU HẠN THIÊN NGỌC MINH UY (VN)
A6/D11 + A7/D11 đường Đồng Bông, phường Dịch Vọng Hậu, quận Cầu Giấy, thành phố Hà Nội
2. CÔNG TY TNHH THƯƠNG MẠI BÌNH AN HÀ NỘI (VN)
Số 26A, ngõ 461 Trần Khát Chân, phường Thanh Nhàn, quận Hai Bà Trưng, thành phố Hà Nội

(511) Nhóm 30: Gạo.

---

(210) **4-2016-20420**

(540)

(220) 07.07.2016
(441) 25.11.2016
(531) A1.5.3; 25.1.6
(591) Xanh da trời, xanh cô ban, trắng
(731) CÔNG TY TNHH THƯƠNG MẠI XUẤT NHẬP KHẨU QUỐC TẾ SONG PHƯƠNG VIỆT NAM (VN)
Số 2, hẻm 468/11/26 đường Ngô Gia Tự, phường Đức Giang, quận Long Biên, thành phố Hà Nội

(511) Nhóm 29: Chất chiết ra từ thịt.

Nhóm 30: Gia vị thực phẩm; nước xốt xa lát; gia vị hạt tiêu; gia vị thập tam hương; gia vị cay; mì chính; tương; hạt nêm làm từ thịt/xương.

---

(210) **4-2016-20428**

(540)

GGB

(220) 07.07.2016
(441) 25.11.2016

(591) Đỏ, trắng
(731) CÔNG TY TNHH THƯƠNG MẠI VÀ ỨNG DỤNG CÔNG NGHỆ VIỆT NAM (VN)
Số 41, ngõ 17, đường Lê Quang Đạo, phường Phú Đô, quận Nam Từ Liêm, thành phố Hà Nội

(511) Nhóm 11: Thiết bị để nấu nướng: bếp hồng ngoại, nồi cơm điện, chảo lẩu điện.

---

(210) **4-2016-20429**

(540)

Mcr®

(220) 07.07.2016
(441) 25.11.2016
(531) 26.1.2; A26.1.18
(591) Trắng, xanh da trời
(731) CÔNG TY TRÁCH NHIỆM HỮU HẠN ĐẦU TƯ VÀ THƯƠNG MẠI SAO THỦY (VN)
Số 39, đường Ngọc Lâm, phường Ngọc Lâm, quận Long Biên, thành phố Hà Nội

(511) Nhóm 35: Môi giới cho thuê không gian quảng cáo, xúc tiến thương mại.

---

(210) **4-2016-20461**

(540)

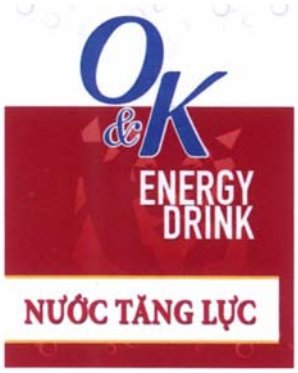

(220) 07.07.2016
(441) 25.11.2016
(531) 1.15.15; 1.15.21; 2.3.1; 3.1.1
(591) Xanh dương, trắng, đỏ, vàng
(731) CÔNG TY TNHH THƯƠNG MẠI DỊCH VỤ VÂN HẬU (VN)
403 khu phố 1 Trần Xuân Soạn, phường Tân Kiểng, quận 7, thành phố Hồ Chí Minh

(511) Nhóm 32: Nước giải khát không cồn.

---

(210) **4-2016-20506**

(540)

HUNG SAIGON
HAIR SALON

(220) 07.07.2016
(441) 25.11.2016
(531) A15.9.11; 26.1.1; A26.1.18
(591) Đỏ, vàng, đen
(731) NGUYỄN KHẮC HÙNG (VN)
Khu 9, xã Chương Xá, huyện Cẩm Khê, tỉnh Phú Thọ
(740) Công ty TNHH IPCOM Việt Nam (IPCOM CO., LTD.)

(511) Nhóm 44: Dịch vụ cắt và tạo mẫu tóc; dịch vụ chăm sóc tóc.

---

(210) **4-2016-20511**

(540)

Allcuong

(220) 07.07.2016
(441) 25.11.2016
(731) GUANGXI DONGXING KAIJUNXIN TRADING COMPANY LIMITED (CN)
Room 2118, Unit 1, Building 1, Huida Square, No.295, Beilun Road, Dongxing Town, Dongxing City, Fangchenggang City, Guangxi Zhuang Autonomous Region, China
(740) Công ty TNHH Trà và cộng sự (TRA & ASSOCIATES CO.,LTD)

(511) Nhóm 07: Máy nông nghiệp; bơm thủy lực; pít-tông [bộ phận của máy hoặc động cơ]; vòng găng pít-tông; trục quay; đầu xi lanh cho động cơ.

---

(210) **4-2016-20512**

(540)

9D VR CINEMA

(220) 07.07.2016
(441) 25.11.2016
(731) 1. CÔNG TY TNHH NGHIÊN CỨU ĐẦU TƯ PHÁT TRIỂN CÔNG NGHỆ VÀ KINH DOANH QUỐC TẾ (VN)
Số 45 hẻm 295/63 Ngõ Quỳnh, phường Quỳnh Lôi, quận Hai Bà Trưng, thành phố Hà Nội
2. VŨ QUANG HẢI (VN)
Số 45 hẻm 295/63 Ngõ Quỳnh, phường Quỳnh Lôi, quận Hai Bà Trưng, thành phố Hà Nội

(511) Nhóm 09: Kính xem phim 9D; ghế ngồi xem phim 9D; hệ thống điều khiển; hệ thống hiệu ứng đặc biệt.

---

(210) **4-2016-20513**

(540)

X9D VR

(220) 07.07.2016
(441) 25.11.2016

(731) 1. CÔNG TY TNHH NGHIÊN CỨU ĐẦU TƯ PHÁT TRIỂN CÔNG NGHỆ VÀ KINH DOANH QUỐC TẾ (VN)
Số 45 hẻm 295/63 Ngõ Quỳnh, phường Quỳnh Lôi, quận Hai Bà Trưng, thành phố Hà Nội
2. VŨ QUANG HẢI (VN)
Số 45 hẻm 295/63 Ngõ Quỳnh, phường Quỳnh Lôi, quận Hai Bà Trưng, thành phố Hà Nội

(511) Nhóm 09: Kính xem phim 9D; ghế ngồi xem phim 9D; hệ thống điều khiển; hệ thống hiệu ứng đặc biệt.

---

(210) **4-2016-20514**

(540)

9D VR

(220) 07.07.2016
(441) 25.11.2016

(731) 1. CÔNG TY TNHH NGHIÊN CỨU ĐẦU TƯ PHÁT TRIỂN CÔNG NGHỆ VÀ KINH DOANH QUỐC TẾ (VN)
Số 45 hẻm 295/63 Ngõ Quỳnh, phường Quỳnh Lôi, quận Hai Bà Trưng, thành phố Hà Nội
2. VŨ QUANG HẢI (VN)
Số 45 hẻm 295/63 Ngõ Quỳnh, phường Quỳnh Lôi, quận Hai Bà Trưng, thành phố Hà Nội

(511) Nhóm 09: Kính xem phim 9D; ghế ngồi xem phim 9D; hệ thống điều khiển; hệ thống hiệu ứng đặc biệt.

---

(210) **4-2016-20515**

(540)

(220) 07.07.2016
(441) 25.11.2016
(531) A18.1.9; 26.1.1; A26.4.24; 3.7.17
(591) Đen, trắng, cam, xanh
(731) CÔNG TY CỔ PHẦN THƯƠNG MẠI VÀ TRUYỀN THÔNG TRƯỜNG AN PHÁT (VN)
Số 172 đường Lê Trọng Tấn, phường Khương Mai, quận Thanh Xuân, thành phố Hà Nội
(740) Công ty TNHH Sở hữu trí tuệ Bình Minh (SUNRISE IP CO.,LTD.)

(511) Nhóm 39: Vận tải; vận chuyển hành khách; hướng dẫn khách du lịch; sắp xếp các chuyến di lịch.

---

(210) **4-2016-20517**

(540)

PRATIC

(220) 07.07.2016
(441) 25.11.2016
(731) FOSHAN PRATIC CNC SCIENCE & TECHNOLOGY CO., LTD. (CN)
No.70, Zone C, Sanshui Industrial Park, Sanshui District, Foshan City, Guangdong Province, China
(740) Công ty TNHH Tầm nhìn và Liên danh (VISION & ASSOCIATES CO.LTD.)

(511) Nhóm 07: Máy tiện; máy tiện được điều khiển bằng máy vi tính; máy gia công kim loại; người máy (máy móc), máy gia công nhựa; máy móc và thiết bị gia công thủy tinh; máy cơ điện dùng trong công nghiệp hóa chất; máy móc và thiết bị dùng trong công nghiệp điện; máy in ba chiều (3D); máy gia công kim loại, cụ thể là máy cưa và máy cắt; bàn (bệ đỡ) cho máy móc.

---

(210) **4-2016-20526**

(540)

ZUIXUA 最炫

(220) 07.07.2016
(441) 25.11.2016
(531) 26.3.1; A26.3.5
(591) Đen, ghi
(731) CIXI GUANHAIWEI HAOYUE PEN FACTORY (CN)
Changming Village, Guanhaiwei Town, Cixi City, Ningbo, China
(740) Công ty TNHH Trường Xuân (AGELESS CO.,LTD.)

(511) Nhóm 16: Gọt bút chì, chạy điện hoặc không chạy điện; văn phòng phẩm; chất lỏng để xóa [đồ dùng văn phòng]; bút viết bảng trắng; bi dùng cho bút bi; bút vẽ; bút chì; bút máy; vật liệu vẽ; bảng vẽ có dụng cụ tự xóa.

---

(210) **4-2016-20530**

(540)

CLIFF ON EDGE

(220) 07.07.2016
(441) 25.11.2016
(531) A26.3.5; 26.1.2; 26.1.10
(731) PRESTIGE HOMME COMPANY LIMITED (HK)
Rm 612, 6/F., Kwong Loong Tai Bldg., 1016-1018 Tai Nam West St., Lai Chi Kok, Kln, Hong Kong
(740) Công ty TNHH Sở hữu trí tuệ ACTIP (ACTIP IP LIMITED)

(511) Nhóm 14: Hạt dùng làm đồ trang sức; vòng đeo tay [đồ trang sức]; mặt trang sức nhỏ, có thể kết thành vòng [đồ trang sức]; đồ trang sức; chuỗi hạt [đồ trang sức]; đồng hồ đeo tay.

Nhóm 35: Quản lý chương trình khách hàng thường xuyên nhằm mục đích quảng cáo và thương mại; quảng cáo; tư vấn tổ chức và quản lý kinh doanh; cung cấp thông tin kinh doanh thông qua một trang mạng; quản lý quá trình đặt hàng; dịch vụ đại lý xuất nhập khẩu; dịch vụ bán lẻ, bán buôn và đại lý phân phối đồ trang sức và đồng hồ đeo tay.

---

(210) **4-2016-20531**

(540)

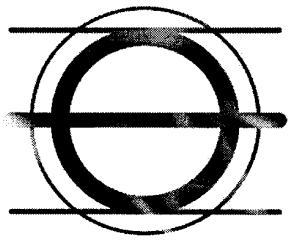

KEANU CLIFFORD

(220) 07.07.2016
(441) 25.11.2016
(531) 26.1.1; 26.1.4; A26.11.8
(731) PRESTIGE HOMME COMPANY LIMITED (HK)
Rm 612, 6/F., Kwong Loong Tai Bldg., 1016-1018 Tai Nam West St., Lai Chi Kok, Kln, Hong Kong
(740) Công ty TNHH Sở hữu trí tuệ ACTIP (ACTIP IP LIMITED)

(511) Nhóm 03: Đồ trang điểm; mặt nạ làm đẹp; mỹ phẩm; nước hoa/nước thơm cô-lô-nhơ; nước hoa; chế phẩm mỹ phẩm để chăm sóc da; chế phẩm vệ sinh thân thể.

Nhóm 35: Quản lý chương trình khách hàng thường xuyên nhằm mục đích quảng cáo và thương mại; quảng cáo; tư vấn tổ chức và quản lý kinh doanh; cung cấp thông tin kinh doanh thông qua một trang mạng; quản lý quá trình đặt hàng; dịch vụ đại lý xuất nhập khẩu, dịch vụ bán lẻ, bán buôn và đại lý phân phối mỹ phẩm và các sản phẩm chăm sóc da.

---

(210) **4-2016-20579**

(540)

MISFIT

(220) 08.07.2016
(441) 25.11.2016
(731) MISFIT, INC. (US)
5 Brookdale Road, Salem, New Hampshire 03079 USA
(740) Văn phòng luật sư Phạm và Liên danh (PHAM & ASSOCIATES)

(511) Nhóm 09: Đồng hồ thông minh; thiết bị liên lạc không dây có chức năng viễn thông cho phép truyền phát văn bản, dữ liệu, tập tin âm thanh, hình ảnh và viđêô; thiết bị theo dõi hoạt động có thể mang theo; thiết bị theo dõi tình trạng khỏe mạnh và sung sức có thể mang theo; thiết bị theo dõi giấc ngủ có thể mang theo; thiết bị giám sát điện tử bao gồm bộ vi xử lý và gia tốc kế, để nhận dạng, lưu trữ, báo cáo, giám sát, tải lên và tải xuống dữ liệu và thông tin cho mục đích thể dục thể chất và rèn luyện cá nhân; ứng dụng di động có thể tải xuống và phần mềm cho đồng hồ thông minh và thiết bị di động để xử lý, xem xét và chỉnh sửa dữ liệu cho phép người sử dụng điều chỉnh cách trình bày và thông tin có sẵn từ thiết bị; bộ cảm biến có thể mang theo cho mục đích đích thể dục thể chất và rèn luyện cá nhân để tập hợp dữ liệu sinh trắc học và bao gồm cả màn hiển thị và thiết bị giám sát được bán như một bộ; thiết bị điện tử đa chức năng để đo, theo dõi, phân tích, hiển thị, nạp tải và truyền phát dữ liệu liên quan đến hoạt động của cơ thể, tình trạng khỏe mạnh, giấc ngủ và sức khỏe nói chung; ứng dụng phần mềm thiết bị di động và ứng dụng phần mềm máy vi tính để đo, theo dõi, phân tích, hiển thị, nạp tải và truyền phát dữ liệu được

truyền từ thiết bị hoặc phụ kiện điện tử đa chức năng được mang theo bởi người sử dụng liên quan đến hoạt động của cơ thể, tình trạng khỏe mạnh và sức khỏe nói chung của họ; ứng dụng phần mềm thiết bị di động và ứng dụng phần mềm máy vi tính cung cấp cho người sử dụng thông tin và phân tích hoạt động của cơ thể, tình trạng khỏe mạnh và sức khỏe nói chung của họ và cung cấp quyền truy cấp đến cộng đồng trực tuyến tập trung vào hoạt động của cơ thể, tình trạng khỏe mạnh và sức khỏe nói chung; ứng dụng phần mềm thiết bị di động và ứng dụng phần mềm máy vi tính cho phép người sử dụng sắp đặt và điều chỉnh chức năng của thiết bị theo dõi hoạt động có thể mang theo hoặc đồng hồ thông minh.

---

(210) **4-2016-20590**

(540)

(220) 08.07.2016
(441) 25.11.2016
(531) 26.1.1; A26.1.18; 26.15.15
(591) Trắng, đen, xám
(731) CÔNG TY CỔ PHẦN QUỐC TẾ VƯƠNG GIA PHÚC (VN)
137 Trần Xuân Lê, phường Hòa Khê, quận Thanh Khê, thành phố Đà Nẵng

(511) Nhóm 25: Quần áo; quần áo lót cho phụ nữ; quần áo lót cho nam; áo nịt ngực (áo lót); tất dài; khăn rằn, khăn tay lớn in hoa sặc sỡ (dùng để quàng cổ).

---

(210) **4-2016-20596**

(540)

(220) 08.07.2016
(441) 25.11.2016
(531) A24.15.7; 26.4.2
(731) CÔNG TY TNHH SẢN XUẤT THƯƠNG MẠI LIGHTHEART (VN)
Liêu Xá, huyện Yên Mỹ, tỉnh Hưng Yên

(511) Nhóm 12: Má phanh xe máy.

---

(210) **4-2016-20613**

(540)

(220) 08.07.2016
(441) 25.11.2016
(531) 19.7.1; A19.7.17; 26.15.25; 26.15.15
(591) Xanh lam, trắng, ghi
(731) THE PROCTER & GAMBLE COMPANY (US)
One Procter & Gamble Plaza, Cincinnati, Ohio 45202, United States of America
(740) Công ty Luật TNHH quốc tế BMVN (BMVN INTERNATIONAL LLC)

(511) Nhóm 03: Xà phòng; nước hoa; tinh dầu; mỹ phẩm; nước xức tóc; kem đánh răng; chế phẩm làm sạch, chăm sóc và làm đẹp da, da đầu và tóc; chế phẩm tạo kiểu tóc; chế phẩm phủ màu, tẩy, nhuộm và tạo màu cho tóc.

---

(210) **4-2016-20661**

(540)

(220) 08.07.2016
(441) 25.11.2016
(531) 26.1.1; A26.1.18
(591) Đỏ, xanh dương
(731) CÔNG TY TNHH THƯƠNG MẠI VIỆT TRUNG (VN)
Khu 1, thị trấn Thổ Tang, huyện Vĩnh Tường, tỉnh Vĩnh Phúc

(511) Nhóm 20: Võng nôi trẻ em bằng điện.

---

(210) **4-2016-20686**

(540)

(220) 08.07.2016
(441) 25.11.2016
(531) 1.3.1
(591) Đỏ, trắng
(731) CÔNG TY TNHH VI NA (VN)
Số 64, quốc lộ 51, xã Phước Tân, thành phố Biên Hòa, tỉnh Đồng Nai
(740) Công ty Cổ phần PHANLAW VIETNAM (PHANLAW VIETNAM JSC)

(511) Nhóm 01: Phân bón (tự nhiên và nhân tạo).

Nhóm 05: Chất ăn kiêng dùng trong ngành y; thức ăn cho trẻ sơ sinh; thực phẩm chức năng dùng cho mục đích y tế; thực phẩm bổ sung dinh dưỡng dùng cho mục đích y tế; đồ uống dinh dưỡng dùng cho mục đích y tế; dược thảo và chế phẩm từ thảo mộc; chế phẩm thuốc bổ có mục đích dược phẩm; thuốc thú y; men vi sinh phòng và chữa bệnh cho gia súc, gia cầm và động vật dưới nước; chất bổ sung ăn kiêng cho động vật; thuốc trừ sâu; thuốc diệt côn trùng; thuốc diệt động vật có hại; thuốc diệt nấm bệnh; thuốc diệt cỏ dại; chế phẩm diệt sâu bọ trừ hại.

Nhóm 07: Máy công cụ; máy gặt đập liên hợp; máy thu hoạch rau củ; máy rải phân bón; máy gieo hạt; máy nhổ cỏ; máy phun hóa chất dùng trong nông nghiệp; máy nhân cây giống; máy xới đất cho rau củ; máy ấp trứng; máy tẩm bột; máy trộn thức ăn dùng cho mục đích thương mại; máy để làm bột thực phẩm; lò ấp trứng; máy vắt sữa; máy xay lúa; máy xay bột; máy xay sữa đậu nành chạy bằng điện; máy đóng gói; máy xay thịt; máy ép trái cây; máy nghiền gia dụng chạy bằng điện; máy xay bột mì; máy đánh trứng (chạy bằng điện); máy xay hạt tiêu dùng điện; máy làm xúc xích.

Nhóm 29: Thịt; cá; rau, quả được bảo quản, sấy khô hoặc nấu chín; nước quả nấu đông; mứt ướt; trứng; sữa và các sản phẩm sữa; dầu thực vật; đậu tương đã bảo quản, cho thực phẩm; thủy sản (tôm, cá, cua, mực) đã qua chế biến; thủy sản (tôm, cua, cá, mực) đông lạnh; thực phẩm chế biến từ thủy sản (tôm, cua, cá, mực); thức ăn làm từ thịt, gia cầm và hải sản.

Nhóm 30: Cà phê bột; trà (chè); ca cao; đường; gạo; bột sắn; bột ngũ cốc và sản phẩm làm từ bột ngũ cốc; bánh mì; bánh; kẹo; kem lạnh; thực phẩm ăn nhanh làm từ gạo.

Nhóm 35: Mua bán: phân bón, chất ăn kiêng dùng trong ngành y, thức ăn cho trẻ sơ sinh, thực phẩm chức năng dùng cho mục đích y tế, thực phẩm bổ sung dinh dưỡng dùng cho mục đích y tế, đồ uống dinh dưỡng dùng cho mục đích y tế, dược thảo và chế phẩm từ thảo mộc, chế phẩm thuốc bổ có mục đích dược phẩm, thuốc thú y, men vi sinh phòng và chữa bệnh cho gia súc, gia cầm và động vật dưới nước, chất bổ sung ăn kiêng cho động vật, thuốc trừ sâu, thuốc diệt côn trùng, thuốc diệt động vật có hại, thuốc diệt nấm bệnh, thuốc diệt cỏ dại, chế phẩm diệt sâu bọ trừ hại, máy công cụ, máy gặt đập liên hợp, máy thu hoạch rau củ, máy rải phân bón, máy gieo hạt, máy nhổ cỏ, máy phun hóa chất dùng trong nông nghiệp, máy nhân cây giống, máy xới đất cho rau củ, máy ấp trứng, máy tẩm bột, máy trộn thức ăn dùng cho mục đích thương mại, máy để làm bột thực phẩm, lò ấp trứng, máy vắt sữa, máy xay lúa, máy xay bột, máy xay sữa đậu nành chạy bằng điện, máy đóng gói, máy xay thịt, máy ép trái cây, máy nghiền gia dụng chạy bằng điện, máy xay bột mì, máy đánh trứng (chạy bằng điện), máy xay hạt tiêu dùng điện, máy làm xúc xích, thịt, cá, rau, quả được bảo quản, sấy khô hoặc nấu chín, nước quả nấu đông, mứt, trứng, sữa và các sản phẩm làm từ sữa, dầu thực vật, đậu tương, gạo, thủy sản (tôm, cá, cua, mực) đã qua chế biến, thủy sản (tôm, cua, cá, mực) đông lạnh, thực phẩm chế biến từ thủy sản (tôm, cua, cá, mực), thức ăn làm từ thịt, gia cầm và hải sản, cà phê bột, chè, ca cao, đường, gạo, bột sắn, bột ngũ cốc và sản phẩm làm từ bột ngũ cốc, bánh mì, bánh, kẹo, kem ăn, thực phẩm ăn nhanh làm từ gạo, thức ăn cho gia súc, thức ăn cho gia cầm, thức ăn cho thủy sản, thức ăn cho động vật nuôi, chất bổ sung vào thức ăn cho vật nuôi, không dùng cho mục đích y tế, chế phẩm vỗ béo động vật, không dùng cho mục đích y tế, chế phẩm vỗ béo gia súc, không dùng cho mục đích y tế, rau và quả tươi, cây và hoa tươi, hạt giống (cây trồng), hạt ngũ cốc, con giống gia súc, con giống thủy sản nước ngọt, con giống gia cầm; kinh doanh chuỗi cửa hàng: phân bón, chất ăn kiêng dùng trong ngành y, thức ăn cho trẻ sơ sinh, thực phẩm chức năng dùng cho mục đích y tế, thực phẩm bổ sung dinh dưỡng dùng cho mục đích y tế, đồ uống dinh dưỡng dùng cho mục đích y tế, dược thảo và chế phẩm từ thảo mộc, chế phẩm thuốc bổ có mục đích dược phẩm, thuốc thú y, men vi sinh phòng và chữa bệnh cho gia súc, gia cầm và động vật dưới nước, chất bổ sung ăn kiêng cho động vật, thuốc trừ sâu, thuốc diệt côn trùng, thuốc diệt động vật có hại, thuốc diệt nấm bệnh, thuốc diệt cỏ dại, chế phẩm diệt sâu bọ trừ hại, máy công cụ, máy gặt đập liên hợp, máy thu hoạch rau củ, máy rải phân bón, máy gieo hạt, máy nhổ cỏ, máy phun hóa chất dùng trong nông nghiệp, máy nhân cây giống, máy xới đất cho rau củ, máy ấp trứng, máy tẩm bột, máy trộn thức ăn dùng cho mục đích thương mại, máy để làm bột thực phẩm, lò ấp trứng, máy vắt sữa, máy xay lúa, máy xay bột, máy xay sữa đậu nành chạy bằng điện, máy đóng gói, máy xay thịt, máy ép trái cây, máy nghiền gia dụng chạy bằng điện, máy xay bột mì, máy đánh trứng (chạy bằng điện), máy xay hạt tiêu dùng điện, máy làm xúc xích, thịt, cá, rau, quả được bảo quản, sấy khô hoặc nấu chín, nước quả nấu đông, mứt, trứng, sữa và các sản phẩm làm từ sữa, dầu thực vật, đậu tương, gạo, thủy sản (tôm, cá, cua, mực) đã qua chế biến, thủy sản (tôm, cua, cá, mực) đông lạnh, thực

phẩm chế biến từ thủy sản (tôm, cua, cá, mực), thức ăn làm từ thịt, gia cầm và hải sản, cà phê bột, chè, ca cao, đường, gạo, bột sắn, bột ngũ cốc và sản phẩm làm từ bột ngũ cốc, bánh mì, bánh, kẹo, kem ăn, thực phẩm ăn nhanh làm từ gạo, thức ăn cho gia súc, thức ăn cho gia cầm, thức ăn cho thủy sản, thức ăn cho động vật nuôi, chất bổ sung vào thức ăn cho vật nuôi, không dùng cho mục đích y tế, chế phẩm vỗ béo động vật, không dùng cho mục đích y tế, chế phẩm vỗ béo gia súc, không dùng cho mục đích y tế, rau và quả tươi, cây và hoa tươi, hạt giống (cây trồng), hạt ngũ cốc, con giống gia súc, con giống thủy sản nước ngọt, con giống gia cầm; xuất nhập khẩu hàng hóa.

---

(210) **4-2016-20687**

(540)

(220) 08.07.2016
(441) 25.11.2016
(531) 1.3.1
(591) Đỏ, trắng
(731) CÔNG TY TNHH VI NA (VN)
Số 64, quốc lộ 51, xã Phước Tân, thành phố Biên Hòa, tỉnh Đồng Nai
(740) Công ty Cổ phần PHANLAW VIETNAM (PHANLAW VIETNAM JSC)

(511) Nhóm 31: Thức ăn cho gia súc; thức ăn cho gia cầm; thức ăn cho thủy sản; thức ăn cho động vật nuôi; chế phẩm vỗ béo động vật, không dùng cho mục đích y tế; chế phẩm vỗ béo gia súc, không dùng cho mục đích y tế; rau và quả tươi; cây và hoa tươi; hạt giống (cây trồng); hạt ngũ cốc; con giống gia súc; con giống thủy sản nước ngọt; con giống gia cầm.

---

(210) **4-2016-20697**

(540)

JUMPER KING

(220) 08.07.2016
(441) 25.11.2016
(731) EXCOSMIC CO.. LTD (KR)
306, 26, Jangdari-ro 306beon-gil, Paldal-gu, Suwon-si, Gyeonggi-do, Korea
(740) Công ty TNHH một thành viên Trường Luật (TRƯƠNG LUẬT)

(511) Nhóm 35: Trung tâm mua sắm tổng hợp trên mạng đối với bóng đèn led, thiết bị sưởi ấm sử dụng nhiên liệu là khí, lỏng, rắn, thiết bị khử mùi không khí, thiết bị chống trộm, dao cạo râu, xà phòng, chất làm mềm vải dùng để giặt, giày, xà phòng, dành cho thú cưng, quần áo dành cho thú cưng, bột hồng sâm dùng để làm nước uống, pin/ắc quy dùng cho ô tô; tiếp thị cho sản phẩm ắc quy, pin di động; quản lý kinh doanh cho các công ty về thương mại và dịch vụ; quản lý thương mại về hàng hóa và dịch vu cho bên thứ ba; dịch vụ đại lý xuất nhập khẩu hàng hóa; dịch vụ mua bán trực tuyến liên quan đến đấu giá và đấu thầu sản phẩm cho các bên bán thông qua internet.

---

(210) **4-2016-20701**

(540)

(220) 08.07.2016
(441) 25.11.2016
(531) 26.4.2
(591) Vàng, xanh dương, xám
(731) CÔNG TY TNHH XUẤT NHẬP KHẨU THƯƠNG MẠI VẬN TẢI TRÀ DƯƠNG (VN)
36/38 quốc lộ 1A, khu phố 3, phường An Phú Đông, quận 12, thành phố Hồ Chí Minh
(740) Công ty TNHH một thành viên Trường Luật (TRƯƠNG LUẬT)

(511) Nhóm 35: Mua bán: xuất nhập khẩu phụ tùng linh kiện ô tô: bảng phản quang, bầu lọc gió, bình dầu trợ lực bình nước, thân máy làm lạnh, thân máy động cơ, bộ bạc đạn, bộ cùi dĩa, bộ khung nâng kính, bộ dây điện, bộ đề, bộ khoá cửa, bộ ly hợp, bộ miễn cốt máy, miễn dên, bộ nhông, bộ phốt, bộ hơi, bộ gioăng, bộ bạc hơi, bố thắng, bộ vòi ống dầu hồi, bọc đèn sương mù, bọc gió cánh quạt, bơm nhiên liệu, bugi đánh lửa, con tán, cảm biến, cản trước, cản sau, càng chữ A, cánh cửa, cánh quạt, cao su, chắn bùn, chân ga, chổi gạt mưa, chụp mâm bánh xe, chụp bụi, chụp đèn, cơ cấu gạt nước mưa, co nước, van mở, đậy cốt cam, con tàn, công tắc, cốt cam, cụm lọc gió, cuộn dây còi, phốt bộ hơi, dàn lạnh nóng, dây đai truyền lực, dây số, dây thắng tay, đèn, điện trở, góc cản, heo côn ly hợp, két giải nhiệt, khóa cửa, khung đỡ mặt nạ trước xe, kim phun, kính, lưới khung ga lăng, van đóng mở bơm nước, má vè, mâm ép, mặt kính, may ơ, máy phát, cục điều khiển điện, nắp qui lát, nhún trước, nhún sau, giá đỡ sên cốt cam, bộ phốt, piston, bạc đạn đỡ dây đai truyền lực, quạt dàn nóng, bộ phận hỗ trợ thước lái, phần trong của tăng áp, sên cam, két giải nhiệt nhớt động cơ, van xả cốt cam, cụm tăng, giảm dây đai truyền lực, tay mở cửa, thanh cân bằng, thông gió điện, thước lái, van tăng áp, vành ngoài của bộ hơi, xương cản, xương nhún.

---

(210) **4-2016-20716**

(540)

(220) 08.07.2016
(441) 25.11.2016
(531) A5.1.16; A5.1.5; 26.1.1; A5.3.15
(591) Đen, xanh lá cây, xanh lá mạ, vàng nhạt
(731) CÔNG TY TNHH SẢN XUẤT - THƯƠNG MẠI TÔ BA (VN)
63 Nguyễn Văn Lượng, phường 10, quận Gò Vấp, thành phố Hồ Chí Minh
(740) Công ty Luật TNHH Tư vấn Quốc tế (INDOCHINE COUNSEL)

(511) Nhóm 01: Phân bón lá dạng dung dịch; phân bón trong nông nghiệp; chế phẩm phân bón; hóa chất cải tạo đất; chất kích thích tăng trưởng cây trồng; hóa chất dùng trong nông nghiệp, trừ chất diệt nấm, chất diệt cỏ, thuốc trừ sâu và chất diệt ký sinh trùng.

---

(210) **4-2016-20717**

(540)

(220) 08.07.2016
(441) 25.11.2016
(531) A26.11.9; 26.3.4; 25.12.1; 26.4.9
(591) Đen, trắng, xanh da trời, xanh lá cây
(731) CÔNG TY TNHH SẢN XUẤT - THƯƠNG MẠI TÔ BA (VN)
63 Nguyễn Văn Lượng, phường 10, quận Gò Vấp, thành phố Hồ Chí Minh
(740) Công ty Luật TNHH Tư vấn Quốc tế (INDOCHINE COUNSEL)

(511) Nhóm 01: Phân bón trong nông nghiệp, chế phẩm phân bón; hóa chất cải tạo đất; chất kích thích tăng trưởng cây trồng; hóa chất dùng trong nông nghiệp, trừ chất diệt nấm, chất diệt cỏ, thuốc trừ sâu và chất diệt ký sinh trùng.

Nhóm 05: Thuốc bảo vệ thực vật dạng dung dịch; thuốc trừ sâu; chất diệt nấm; chất diệt cỏ; chất diệt ký sinh trùng.

---

(210) **4-2016-20727**

(540)

STARTNOW

(220) 11.07.2016
(441) 25.11.2016
(591) Đen, đỏ
(731) CÔNG TY TNHH HAVILAH (VN)
Nhà số 7, ngách 31/4 phố Trần Quốc Hoàn, phường Dịch Vọng Hậu, quận Cầu Giấy, thành phố Hà Nội

(511) Nhóm 41: Giáo dục; đào tạo; giải trí; tổ chức các hoạt động thể thao, văn hóa; học viện giáo dục, sắp xếp và tiến hành hội thảo chuyên đề, tổ chức điều khiển hội thảo chuyên đề; dịch vụ về giáo dục giảng dạy; dịch vụ về hướng dẫn giảng dạy; hướng dẫn nghề nghiệp tư vấn đào tạo và giáo dục.

---

(210) **4-2016-20728**

(540)

kúckoo

(220) 11.07.2016
(441) 25.11.2016
(531) 3.7.16; A3.7.24; 26.1.4
(591) Xanh lá cây, xanh nước biển, cam, hồng, tím
(731) CÔNG TY TNHH LINXHQ VIỆT NAM (VN)
Nhà số 7, ngách 31/4 phố Trần Quốc Hoàn, phường Dịch Vọng Hậu, quận Cầu Giấy, thành phố Hà Nội

(511) Nhóm 42: Các dịch vụ khoa học và công nghệ và nghiên cứu, thiết kế có liên quan đến chúng; các dịch vụ nghiên cứu và phân tích công nghiệp; thiết kế và phát triển phần cứng và phần mềm máy tính; lập trình máy tính; thiết kế phần mềm máy tính; thiết kế hệ thống máy tính; tạo lập và duy trì trang web cho người khác; cho thuê máy chủ đặt web.

---

(210) **4-2016-20734**

(540)

(220) 11.07.2016
(441) 25.11.2016
(531) A25.7.6; A25.7.7; 26.1.1; 1.15.23
(591) Xanh nước biển, cam
(731) CÔNG TY CỔ PHẦN CÔNG NGHỆ MTS (VN)
94 đường 19, phường 8, quận Gò Vấp, thành phố Hồ Chí Minh

(511) Nhóm 06: Kim loại thường và hợp kim của chúng; hệ thống tủ rack bằng kim loại; hệ thống tủ điện bằng kim loại; hệ thống thang, máng cáp bằng kim loại.

---

(210) **4-2016-20764**

(540)

(220) 11.07.2016
(441) 25.11.2016
(531) 26.3.23; 26.1.1; A15.9.11
(591) Đỏ tươi, cam, xanh dương, trắng
(731) CÔNG TY TNHH THƯƠNG MẠI XÂY DỰNG THIẾT KẾ KIẾN TRÚC VIỆT QUANG (VN)
125B Hoàng Hoa Thám, phường 13, quận Tân Bình, thành phố Hồ Chí Minh
(740) Công ty TNHH Tư vấn đầu tư và Sở hữu trí tuệ Hoàng Phi (HOANG PHI INVEST & I.P CO., LTD)

(511) Nhóm 37: Xây dựng; thi công các công trình xây dựng.

Nhóm 42: Dịch vụ tư vấn thiết kế công trình; tư vấn thiết kế kiến trúc; thiết kế công trình.

---

(210) **4-2016-20774**

(540)

(220) 11.07.2016
(441) 25.11.2016
(731) CÔNG TY TNHH SEKO VIỆT NAM (VN)
Phường Quán Trữ, quận Kiến An, thành phố Hải Phòng

(511) Nhóm 09: Máy vi tính.

Nhóm 11: Đèn bàn; máy sưởi bằng sức gió; tủ lạnh, máy sấy khô; quạt gió, quạt hút gió; máy lọc nước sinh hoạt; máy điều hòa nhiệt độ; tủ diệt trùng; nồi cơm điện; ga giường nhiệt điện; ấm điện; bếp điện từ; bếp vi ba; bình nước nóng; máy hút khí ẩm.

---

(210) **4-2016-20776**

(540)

.

(220) 11.07.2016
(441) 25.11.2016
(531) 26.1.1; 26.1.4; A26.1.18
(591) Trắng, đen, xanh lá, xanh rêu
(731) HỘ KINH DOANH CÁ THỂ SƠN TÙNG (VN)
24 An Dương Vương, phường 16, quận 8, thành phố Hồ Chí Minh

(511) Nhóm 30: Cà phê; trà (chè); bánh trung thu; bánh mì; bánh ngọt.

---

(210) **4-2016-20782**

(540)

(220) 11.07.2016
(441) 25.11.2016
(531) A7.1.11; 7.1.24; 2.9.14; A2.9.15
(591) Xanh lá đậm, xanh lá nhạt, da cam, trắng
(731) CÔNG TY TNHH MINH ĐẠI (VN)
Thôn Đông Yên, xã Đông Phong, huyện Yên Phong, tỉnh Bắc Ninh

(511) Nhóm 35: Bán lẻ sách, báo, tạp chí văn phòng phẩm trong các cửa hàng chuyên doanh; bán buôn nhiên liệu rắn, lỏng, khí và các sản phẩm liên quan (chi tiết: bán buôn xăng, dầu và các sản phẩm liên quan; than đá, củi, than cốc, gỗ nhiên liệu); bán buôn máy móc, thiết bị và phụ tùng máy khác (chi tiết: thiết bị phòng cháy chữa cháy và thiết bị nâng hạ; máy móc, thiết bị phụ tùng máy văn phòng (trừ máy vi tính và thiết bị ngoại vi)).

Nhóm 37: Lắp đặt và sửa chữa thiết bị báo động hỏa hoạn.

Nhóm 39: Dịch vụ kho bãi và lưu giữ hàng hóa; bốc xếp hàng hóa (không bao gồm bốc xếp hàng hóa cảng hàng không); vận tải hàng hóa đường bộ; vận tải hàng hóa đường biển và đường viễn dương; vận tải đường thủy nội địa.

Nhóm 40: Dịch vụ xử lý ô nhiễm môi trường (xử lý rác thải, tiêu hủy rác thải, xử lý nước thải).

Nhóm 42: Hoạt động thiết kế chuyên dụng (chi tiết: thiết kế phòng cháy chữa cháy các công trình xây dựng và hạ tầng kỹ thuật đô thị).

---

(210) **4-2016-20800**

(540)

B.Clausii-VIDS

(220) 11.07.2016
(441) 25.11.2016

(731) VIỆN THỰC PHẨM CHỨC NĂNG (VN)
Tầng 14, Cung trí thức thành phố Hà Nội-Lô 25D* đường Trần Thái Tông, phường Dịch Vọng Hậu, quận Cầu Giấy, thành phố Hà Nội

(740) Công ty TNHH Sở hữu trí tuệ và Công nghệ Thủ đô (CAPITAL IP&T CO.LTD.)

(511) Nhóm 05: Dược phẩm; thực phẩm chức năng; thực phẩm dinh dưỡng dùng trong y tế; nước súc miệng dùng cho mục đích y tế; dung dịch làm sạch khử khuẩn sát trùng dùng cho mục đích y tế; nước tắm thảo dược cho trẻ em dùng cho mục đích y tế.

---

(210) **4-2016-20801**

(540)

B.indicus-VIDS

(220) 11.07.2016
(441) 25.11.2016

(731) VIỆN THỰC PHẨM CHỨC NĂNG (VN)
Tầng 14, Cung trí thức thành phố Hà Nội-Lô 25D* đường Trần Thái Tông, phường Dịch Vọng Hậu, quận Cầu Giấy, thành phố Hà Nội

(740) Công ty TNHH Sở hữu trí tuệ và Công nghệ Thủ đô (CAPITAL IP&T CO.LTD.)

(511) Nhóm 05: Dược phẩm; thực phẩm chức năng; thực phẩm dinh dưỡng dùng trong y tế; nước súc miệng dùng cho mục đích y tế; dung dịch làm sạch khử khuẩn sát trùng dùng cho mục đích y tế; nước tắm thảo dược cho trẻ em dùng cho mục đích y tế.

---

(210) **4-2016-20802**

(540)

Natto-VIDS

(220) 11.07.2016
(441) 25.11.2016

(731) VIỆN THỰC PHẨM CHỨC NĂNG (VN)
Tầng 14, Cung trí thức thành phố Hà Nội-Lô 25D* đường Trần Thái Tông, phường Dịch Vọng Hậu, quận Cầu Giấy, thành phố Hà Nội

(740) Công ty TNHH Sở hữu trí tuệ và Công nghệ Thủ đô (CAPITAL IP&T CO.LTD.)

(511) Nhóm 05: Dược phẩm; thực phẩm chức năng; thực phẩm dinh dưỡng dùng trong y tế; nước súc miệng dùng cho mục đích y tế; dung dịch làm sạch khử khuẩn sát trùng dùng cho mục đích y tế; nước tắm thảo dược cho trẻ em dùng cho mục đích y tế.

---

(210) **4-2016-20842**

(540)

MẠNH ĐIỆP

(220) 11.07.2016
(441) 25.11.2016
(731) VŨ NGỌC ĐIỆP (VN)
Thôn 1, xã Hòa Bình, huyện Vĩnh Bảo, thành phố Hải Phòng
(740) Công ty TNHH Sở hữu trí tuệ PADEMARK (PADEMARK CO.,LTD.)

(511) Nhóm 34: Thuốc lào.

---

(210) **4-2016-20843**

(540)

KUNOICHI

(220) 11.07.2016
(441) 25.11.2016
(731) PHAN THỊ LAN HƯƠNG (VN)
Phòng 1602, nhà 17T5, khu đô thị Trung Hòa Nhân Chính, phường Trung Hòa, quận Cầu Giấy, thành phố Hà Nội
(740) Công ty TNHH Sở hữu trí tuệ PADEMARK (PADEMARK CO.,LTD.)

(511) Nhóm 05: Nước rửa vệ sinh phụ nữ dùng cho mục đích y tế.

---

(210) **4-2016-20844**

(540)

Asmaâ

(220) 11.07.2016
(441) 25.11.2016
(731) PHAN THỊ LAN HƯƠNG (VN)
Phòng 1602, nhà 17T5, khu đô thị Trung Hòa Nhân Chính, phường Trung Hòa, quận Cầu Giấy, thành phố Hà Nội
(740) Công ty TNHH Sở hữu trí tuệ PADEMARK (PADEMARK CO.,LTD.)

(511) Nhóm 03: Dầu gội đầu, dầu xả.

---

(210) **4-2016-20864**

(540)

(220) 11.07.2016
(441) 25.11.2016
(531) 26.1.2; 5.5.19; A26.1.18; 26.1.4
(591) Vàng, xanh lá cây, xanh lam, trắng, đỏ, đen, xám
(731) NGUYỄN THỊ HOA (VN)
Đường Hoàng Đức Trạch, tổ dân phố 4, thị trấn Phú Lộc, huyện Phú Lộc, tỉnh Thừa Thiên Huế
(740) Công ty TNHH Tư vấn A & S (A&S CO.,LTD)

(511) Nhóm 35: Dịch vụ mua bán, phân phối tinh dầu tràm, tinh dầu xả, tinh dầu hoa nén, siro ho.

---

(210) **4-2016-20868**

(540)

(220) 11.07.2016
(441) 25.11.2016
(531) 26.4.9; 26.4.2; 7.15.8; 21.1.17
(731) CÔNG TY TNHH ĐẦU TƯ THƯƠNG MẠI DỊCH VỤ XUẤT NHẬP KHẨU HIỆP PHÁT (VN)
Số 1494/13/11A quốc lộ 1A, phường Tân Thới Hiệp, quận 12, thành phố Hồ Chí Minh

(511) Nhóm 19: Sàn gỗ tổng hợp dùng trong xây dựng; tấm ván sàn (bằng gỗ tự nhiên, gỗ công nghiệp).

Nhóm 35: Mua bán vật liệu trang trí nội thất (bằng gỗ, bằng nhựa, gỗ tự nhiên và gỗ công nghiệp).

---

(210) **4-2016-20869**

(540)

(220) 11.07.2016
(441) 25.11.2016
(531) 26.1.2; 26.1.4
(731) CÔNG TY TNHH ĐẦU TƯ THƯƠNG MẠI DỊCH VỤ XUẤT NHẬP KHẨU HIỆP PHÁT (VN)
Số 1494/13/11A quốc lộ 1A, phường Tân Thới Hiệp, quận 12, thành phố Hồ Chí Minh

(511) Nhóm 01: Keo dán sàn tất cả các loại sàn.

Nhóm 02: Thuốc màu, sơn, vécni, chất làm đông cứng, chất làm khô và chất pha loãng, tất cả đều là phụ gia cho thuốc màu, chất chống rỉ và chất bảo quản gỗ; chế phẩm dùng làm sơn lót (tương tự như sơn).

Nhóm 19: Sàn gỗ tổng hợp dùng trong xây dựng không làm bằng kim loại; tấm ván sàn (bằng gỗ tự nhiên, gỗ công nghiệp).

Nhóm 35: Mua bán vật liệu trang trí nội thất (bằng gỗ, bằng nhựa, gỗ tự nhiên và gỗ công nghiệp).

---

(210) **4-2016-20880**

(540)

HAPPYNEST

(220) 11.07.2016
(441) 25.11.2016

(591) Xanh dương
(731) CÔNG TY TNHH THƯƠNG MẠI VÀ DỊCH VỤ DU LỊCH PHÚC LÊ VIỆT (VN)
628 lô C chung cư Miếu Nổi, Đinh Tiên Hoàng, phường 3, quận Bình Thạnh, thành phố Hồ Chí Minh

(511) Nhóm 29: Thực phẩm: yến sào.

Nhóm 32: Đồ uống: nước giải khát không ga: nước yến sào, nước hồng sâm.

Nhóm 39: Du lịch, lữ hành.

---

(210) **4-2016-20888**

(540)

NGUỒN SỐNG
SOURCE OF LIFE

(220) 12.07.2016
(441) 25.11.2016
(531) A5.3.13; A5.3.15; 2.9.1
(591) Xanh lá cây, xanh nõn chuối
(731) CÔNG TY TNHH SẢN XUẤT VÀ THƯƠNG MẠI NGUỒN SỐNG (VN)
307/20-21 Nguyễn Văn Trỗi, phường 1, quận Tân Bình, thành phố Hồ Chí Minh

(511) Nhóm 01: Chế phẩm hút ẩm đựng trong túi (túi hút ẩm).

Nhóm 03: Chế phẩm làm thơm phòng (không dùng cho mục đích y tế); chế phẩm làm lọc không khí (không dùng cho mục đích y tế); xà phòng; dầu gội; tinh dầu; mỹ phẩm; nước hoa; mặt nạ làm đẹp; chế phẩm làm thơm miệng (không dùng cho mục đích y tế).

Nhóm 05: Dược phẩm; chế phẩm diệt trừ động vật gây hại; đông trùng hạ thảo làm thực phẩm bổ dưỡng dùng trong ngành y; thực phẩm chức năng (tỏi đen).

Nhóm 20: Gối; nệm; móc áo.

Nhóm 29: Mứt ướt; măng khô; măng lát; dầu dừa; cùi dừa nạo sấy (cơm dừa nạo sấy); sữa dừa (nước cốt dừa); thịt; thịt heo chế biến và đóng hộp; thịt bò chế biến và đóng hộp; thịt gà chế biến và đóng hộp; sữa và các sản phẩm làm từ sữa; trứng; mắm; sữa vừng (mè) là đồ uống giải khát; sữa ngô (bắp) là đồ uống giải khát.

Nhóm 30: Gia vị; thực phẩm ăn liền cụ thể là: cháo dinh dưỡng; bánh đa; cháo ăn liền; mì ống tươi; mì ống khô; bánh gạo; gạo; sản phẩm từ gạo: gạo tấm; thực phẩm ăn nhanh trên cơ sở gạo; trà; bánh phồng tôm; bánh kẹo; mật ong; bột và sản phẩm làm từ bột ngũ cốc; bánh vừng (mè); bột vừng (mè); bột ngô (bắp); bột ngũ cốc; cà phê; đường.

Nhóm 31: Động vật giáp xác (sống); động vật (sống); rau củ quả tươi.

Nhóm 32: Các loại đồ uống không cồn: đồ uống làm từ nước ép trái cây không có cồn; nước giải khát bằng trái cây.

Nhóm 33: Đồ uống có cồn chứa hoa quả; rượu cốc-tai; rượu táo; rượu mật ong; rượu vỏ đào; rượu lê.

Nhóm 43: Cho thuê chỗ ở tạm thời; nhà hàng ăn uống; dịch vụ cung cấp thức ăn, nước uống do nhà hàng thực hiện.

---

(210) **4-2016-20902**

(540)

OLION

(220) 12.07.2016
(441) 25.11.2016

(731) CÔNG TY CỔ PHẦN OSEVEN (VN)
Đường số 2, KCN Tân Đông Hiệp B, phường Tân Đông Hiệp, thị xã Dĩ An, tỉnh Bình Dương

(511) Nhóm 06: Khoá bằng kim loại, ngoại trừ khóa điện.

---

(210) **4-2016-20909**

(540)

KAITO HATIEN

(220) 12.07.2016
(441) 25.11.2016
(531) A7.1.12; 7.1.24; 26.3.23; 26.1.2
(591) Xanh, trắng bạc, trắng
(731) CÔNG TY CỔ PHẦN XI MĂNG KAITO HÀ TIÊN (VN)
Tổ 4, ấp 4, xã Minh Tâm, huyện Hớn Quản, tỉnh Bình Phước

(511) Nhóm 01: Chất phụ gia cho xi măng; chất kết dính cho bê tông; hoá chất chống thấm nước cho xi măng, trừ sơn; phân bón dùng cho đất; bột giấy; chất phụ gia hóa học cho bùn khoan.

Nhóm 04: Nhiên liệu; dầu xăng; dầu hỏa; mỡ công nghiệp; than đá; dầu mỏ (thô hoặc tinh chế).
Nhóm 06: Ống kim loại dùng cho thông gió và hệ thống điều hòa không khí; hợp kim của kim loại thường; hàng rào phân cách bằng kim loại dùng cho đường xá; lớp phủ kim loại dùng trong xây dựng và nhà ở; kim loại thường, thô hoặc bán thành phẩm; cấu kiện kim loại.

Nhóm 07: Máy công cụ; máy xúc thủy lực; máy nâng chuyển hàng hoá; cần trục/cần cẩu (có thể di chuyển được, nổi trên mặt nước, chạy trên ray định sẵn); máy phát điện; thang máy.

Nhóm 12: Xe trộn bê tông; xe cộ chạy trên đường bộ; tầu, xuồng chạy trên đường thủy; xe chở người; xe chở hàng; phụ tùng của các phương tiện nói trên thuộc nhóm này.

Nhóm 16: Đồ dùng cho trường học [văn phòng phẩm]; băng dính cho mục đích văn phòng hoặc gia dụng; chất dính [keo dán] cho mục đích văn phòng hoặc gia dụng; vải bạt để vẽ tranh; con lăn của thợ sơn nhà; chổi quét sơn.

Nhóm 19: Thạch cao; xi măng; ống dẫn, không bằng kim loại, cho hệ thống thông gió và hệ thống điều hoà không khí; nhựa rải đường; vải địa kỹ thuật; vật liệu xây dựng không bằng kim loại được làm từ: đất sét, đá, vôi.

Nhóm 35: Bán buôn: ô tô, xe có động cơ, vỏ bao xi măng, các phụ liệu và chất phụ gia của ngành xi măng, mua bán: nhiên liệu rắn, lỏng, khí, xăng, dầu, khí đốt, vật liệu xây dựng, dịch vụ siêu thị các loại hàng hoá như: đồ chơi, đồ dệt may, đồ nội thất, đồ lưu niệm, đồ dùng học tập, thiết bị giáo dục, thiết bị trường học, sách, báo, tạp chí, văn hoá phẩm, lương thực, thực phẩm, quần áo, giày dép, điện thoại, máy fax, máy ảnh, máy quay phim, máy vi tính, máy in, máy hủy giấy tờ, tivi, thiết bị tăng âm (âm li), quạt điện, quạt điện có hơi nước, quạt sười, máy hút bụi, máy sấy tóc, bàn là, máy cạo râu, máy rửa bát đĩa, máy pha cà phê, máy xay sinh tố, máy trộn thức ăn, đèn điện, bếp điện, ấm đun nước bằng điện, chảo điện, lò nướng, lò vi ba, tủ lạnh, tủ đông, tủ làm đá, tủ làm kem, máy điều hòa không khí, dao, kéo, đũa, thìa, đĩa, bát, đĩa, ấm, chén, nồi, niêu, xoong, chảo (không dùng điện), kệ để bát đĩa, giá để bát đĩa, rổ, rá, khay đựng, phin pha cà phê bằng tay; quảng cáo; điều hành kinh doanh khách sạn; hãng xuất nhập khẩu; nghiên cứu thị trường; tổ chức hội chợ thương mại nhằm thương mại hoặc quảng cáo.

Nhóm 36: Quyên góp qũi từ thiện; hãng đòi nợ thuê; dịch vụ cầm đồ; phát hành trái phiếu có giá trị; môi giới chứng khoán và kỳ phiếu; dịch vụ bảo hiểm.

Nhóm 37: Dịch vụ khai thác mỏ; dịch vụ khai thác đá; nghề đóng tầu; bảo dưỡng và sửa chữa máy bay; lắp đặt và sửa chữa thiết bị điều hoà không khí; dịch vụ sửa chữa máy móc.

Nhóm 39: Cho thuê máy bay, thiết bị bay; dịch vụ bốc xếp hàng hóa; cho thuê xe; bãi đỗ xe; đóng gói hàng hóa; cung cấp: xăng, dầu, nước, truyền tải và phân phối điện.

Nhóm 40: Sản xuất điện; xử lý nước; gia công cơ khí; cắt tạo dáng và hoàn thiện đá; tiêu hủy rác và chất thải; dịch vụ khử mùi không khí.

Nhóm 42: Thăm dò địa chất; đo đạc đất đai; kiểm định [đo lường]; nghiên cứu hoá học; nghiên cứu mỹ phẩm; dịch vụ làm mưa nhân tạo.

Nhóm 43: Dịch vụ khách sạn; quán cà phê; dịch vụ cung cấp thực phẩm và đồ uống tai chỗ hoặc mang về (do nhà hàng thực hiện); nhà hàng phụ vụ đồ ăn nhanh; khu nghỉ dưỡng (spa-resort); dịch vụ lưu trú ngắn ngày.

(210) **4-2016-20923**

(540)

SALASU

(220) 12.07.2016
(441) 25.11.2016
(531) 26.4.2
(591) Trắng, xanh lá cây
(731) CÔNG TY TNHH THƯƠNG MẠI SALASU (VN)
Số 38 A, đường số 10, phường 9, quận Gò Vấp, thành phố Hồ Chí Minh

(511) Nhóm 11: Máy làm mát không khí bằng hơi nước.

---

(210) **4-2016-20927**

(540)

(220) 12.07.2016
(441) 25.11.2016
(531) 5.7.1; 26.1.2; 26.4.2; A26.1.18
(591) Trắng, đen, đỏ, hồng, vàng
(731) HOÀNG VĂN ĐÌNH (VN)
449/160/13 ấp 6, xã Đông Thạnh, huyện Hóc Môn, thành phố Hồ Chí Minh

(511) Nhóm 30: Cà phê.

---

(210) **4-2016-20952**

(540)

(220) 12.07.2016
(441) 25.11.2016
(531) 2.9.23
(591) Đen, trắng, vàng cam, vàng
(731) YEAH CORPORATION LTD. (HK)
30F, New Treasure Center. 10 NG Fong Street, SPK, Kowloon Hong Kong, INCRIS 2274754
(740) Công ty cổ phần Tư vấn S&B (S&B CONSULTANT., CORP.)

(511) Nhóm 41: Dịch vụ giải trí; dịch vụ tổ chức triển lãm cho mục đích văn hóa và giáo dục; giới thiệu các buổi biểu diễn trực tiếp.

Nhóm 43: Dịch vụ quầy rượu; dịch vụ quán cà phê; dịch vụ quán ăn tự phục vụ; dịch vụ cung cấp thức ăn, đồ uống do nhà hàng thực hiện; dịch vụ nhà hàng ăn uống.

---

(210) **4-2016-20969**

(540)

VIỆT MỸ

(220) 12.07.2016
(441) 25.11.2016
(731) NGÔ VĂN LIÊN (VN)
Số 5, ngõ 47 khu phố Thịnh Lang, phường Đình Bảng, thị xã Từ Sơn, tỉnh Bắc Ninh
(740) Công ty Cổ phần Hỗ trợ phát triển công nghệ Detech (DETECH)

(511) Nhóm 16: Giấy vệ sinh; khăn lau bằng giấy; khăn lau mặt bằng giấy; khăn ăn bằng giấy; khăn giấy để tẩy trang; khăn tay bỏ túi bằng giấy.

---

(210) **4-2016-21023**

(540)

pilmico

(220) 12.07.2016
(441) 25.11.2016
(531) 4.5.2; 4.5.3
(591) Xanh lam
(731) PILMICO FOODS CORPORATION (PH)
Kiwalan Cove, Dalipuga, Iligan City 9200, Philippines
(740) Công ty TNHH Sở hữu trí tuệ HA VIP (HAVIP CO., LTD.)

(511) Nhóm 05: Chất dinh dưỡng cho động vật (dùng cho mục đích y tế); thuốc thú y.

Nhóm 29: Thịt; trứng.

Nhóm 30: Bột mì, bánh mì và bánh ngọt, bánh qui giàu năng lượng; các sản phẩm phụ của lúa mì (dùng cho người) cụ thể là mầm lúa mì.

Nhóm 31: Thức ăn cho động vật (cho lợn, gia cầm và thủy sản); lợn sống; gà giò; gà đẻ trứng; thức ăn dinh dưỡng cho động vật (không dùng cho mục đích y tế); bánh qui giàu năng lượng (không dùng cho người); các sản phẩm phụ của lúa mì (không dùng cho người) như là thức ăn cho động vật mất sừng và lợn.

Nhóm 35: Mua bán lúa mì, thức ăn, các thành phần thức ăn như đậu nành, DDGS (bã rượu khô), ngô, gạo; cửa hàng bánh; cửa hàng lương thực thực phẩm.

Nhóm 43: Dịch vụ cung cấp bởi cá nhân hoặc tổ chức chế biến thức ăn và đồ uống để tiêu dùng (dịch vụ nhà hàng); nhà hàng bánh (dịch vụ nhà hàng); nhà hàng ăn uống (dịch vụ nhà hàng).

Nhóm 44: Dịch vụ nuôi trồng.

---

(210) **4-2016-21065**

(540)

Findkost's

(220) 13.07.2016
(441) 25.11.2016
(731) CÔNG TY TNHH GIẢI PHÁP DINH DƯỠNG FINDKOSTS THỤY SỸ (VN)
91/12 đường T8, phường Tây Thạnh, quận Tân Phú, thành phố Hồ Chí Minh

(511) Nhóm 29: Sữa và các sản phẩm sữa.

Nhóm 30: Bột ngũ cốc và sản phẩm từ ngũ cốc: chế phẩm ngũ cốc, ngũ cốc dạng thanh.

---

(210) **4-2016-21089**
(641) 4-2014-15361
(540)

NGUYÊN LIÊM

(220) 04.07.2014
(441) 25.11.2016

(591) Đỏ
(731) CÔNG TY TNHH MỘT THÀNH VIÊN NGUYÊN LIÊM (VN)
Số 74, đường Hùng Vương, khu phố 4, thị trấn Hòa Thành, huyện Hòa Thành, tỉnh Tây Ninh
(740) Văn phòng Luật sư A Hoà (AHOA LAW OFFICE)

(511) Nhóm 30: Tinh bột sắn (tinh bột khoai mì).

---

(210) **4-2016-21110**
(540)

GM LUBRICANT

(220) 13.07.2016
(441) 25.11.2016
(531) 1.15.15; 26.4.3
(591) Vàng, xanh
(731) CÔNG TY CỔ PHẦN DẦU NHỚT VÀ HÓA CHẤT MIỀN NAM (VN)
Lô F6, đường số 4, KCN Thịnh Phát, ấp 3, xã Lương Bình, huyện Bến Lức, tỉnh Long An

(511) Nhóm 04: Dầu và mỡ công nghiệp, cụ thể: chất bôi trơn (dầu nhờn); dầu mỏ (dạng thô hoặc tinh chế); xăng (gazolin); mỡ để bôi trơn.

---

(210) **4-2016-21111**
(540)

Excellent Oil

(220) 13.07.2016
(441) 25.11.2016
(531) 1.15.15; 26.1.1
(591) Vàng, trắng, xanh, đen
(731) CÔNG TY TNHH MỘT THÀNH VIÊN HÓA DẦU EXCELLENT VIỆT NAM (VN)
Tầng 31, tòa nhà Saigon Trade Center, 37 Tôn Đức Thắng, phường Bến Nghé, quận 1, thành phố Hồ Chí Minh

(511) Nhóm 04: Dầu và mỡ công nghiệp, cụ thể: chất bôi trơn (dầu nhờn); dầu mỏ (dạng thô hoặc tinh chế); xăng (gazolin); mỡ để bôi trơn.

---

(210) **4-2016-21112**

(540)

(220) 13.07.2016
(441) 25.11.2016
(531) 26.4.2
(731) CÔNG TY TNHH MỘT THÀNH VIÊN HÓA DẦU EXCELLENT VIỆT NAM (VN)
Tầng 31, tòa nhà Saigon Trade Center, 37 Tôn Đức Thắng, phường Bến Nghé, quận 1, thành phố Hồ Chí Minh

(511) Nhóm 04: Dầu và mỡ công nghiệp, cụ thể: chất bôi trơn (dầu nhờn); dầu mỏ (dạng thô hoặc tinh chế); xăng (gazolin); mỡ để bôi trơn.

---

(210) **4-2016-21141**

(540)

(220) 13.07.2016
(441) 25.11.2016
(531) 26.3.23; 26.4.1; A26.4.24
(731) CÔNG TY TNHH MỘT THÀNH VIÊN INNOPACK VIỆT NAM (VN)
97/39 khu phố 2, đường 8, phường Tăng Nhơn Phú, quận 9, thành phố Hồ Chí Minh
(740) Công ty TNHH Tầm nhìn và Liên danh (VISION & ASSOCIATES CO.LTD.)

(511) Nhóm 11: Đèn trần, đèn chùm, đèn sàn, đèn bàn.

Nhóm 16: Tranh ảnh.

Nhóm 19: Chân cột/chân đế được làm từ gỗ và/hoặc giấy cứng (có thể di chuyển được, dùng cho xây dựng).

Nhóm 20: Đồ đạc, cụ thể là bàn, ghế, tủ đựng chén, giá bày hàng, quầy hàng (dạng bàn).

---

(210) **4-2016-21143**

(540)

ESteem

(220) 13.07.2016
(441) 25.11.2016

(731) ESTEEM MODEL CO., LTD. (KR)
5-10, 46, Apgujeong-ro, Gangnam-gu, Seoul, Republic of Korea
(740) Công ty TNHH Tầm nhìn và Liên danh (VISION & ASSOCIATES CO.LTD.)

(511) Nhóm 41: Học viện đào tạo người mẫu; thông tin giáo dục; cung cấp thông tin người mẫu cho mục đích đào tạo người mẫu; chỉ đạo sân khấu; trình diễn hòa nhạc; sản xuất chương trình truyền hình; học viện thiết kế thời trang; tổ chức biểu diễn thời trang cho mục đích giải trí; học viện đào tạo diễn xuất; thông tin vui chơi giải trí.

---

(210) **4-2016-21144**

(540)

Joya

(220) 13.07.2016
(441) 25.11.2016
(531) A5.3.13; A5.3.14
(731) MONA NATURPRODUKTE GMBH (AT)
MolkereistraBe 8, A-7400 Oberwart, Austria
(740) Công ty TNHH Tầm nhìn và Liên danh (VISION & ASSOCIATES CO.LTD.)

(511) Nhóm 29: Đạm đậu nành (tinh chất đậu nành, đã qua chế biến, dùng như thực phẩm), đạm đậu nành cô đặc (tinh chất đậu nành, đã qua chế biến, dùng như thực phẩm), đạm đậu nành đã phân tách (tinh chất đậu nành, đã qua chế biến, dùng như thực phẩm), chất thay thế thịt trên cơ sở đậu nành, đậu phụ, các loại đậu phụ đã được tẩm gia vị; đậu nành dạng phết, đồ uống đậu nành, đồ tráng miệng từ đậu nành, đậu nành lên men giống dạng sữa cụ thể là sữa chua đậu nành và đồ uống sữa chua đậu nành, đồ uống nước sữa đậu nành, chất thay thế sản phẩm từ sữa trên cơ sở đậu nành ở dưới dạng chất lỏng, dạng sệt và dạng bột, tất cả đều ở trong nhóm này.

Nhóm 30: Đồ uống từ cà phê, ca cao và sô cô la, đồ uống trên cơ sở hạt ngũ cốc như đồ uống từ yến mạch và đồ uống từ gạo.

Nhóm 32: Đồ uống không cồn trên cơ sở hạt ngũ cốc như đồ uống từ yến mạch và đồ uống từ gạo.

---

(210) **4-2016-21146**
(641) 4-2015-08685
(540)

MAI AN TIÊM

(220) 13.04.2015
(441) 25.11.2016

(731) PHÒNG THƯƠNG MẠI VÀ CÔNG NGHIỆP VIỆT NAM (VN)
Số 9 phố Đào Duy Anh, quận Đống Đa, thành phố Hà Nội
(740) Công ty TNHH một thành viên Sở hữu trí tuệ VCCI (VCCI-IP CO.,LTD)

(511) Nhóm 36: Tư vấn đầu tư vốn; tư vấn tài chính; phân tích đánh giá tài chính trong kinh doanh, bảo hiểm, ngân hàng, bất động sản.

Nhóm 41: Tổ chức hội thảo, hội nghị; tổ chức các khoá đào tạo; tổ chức sự kiện, bình chọn, trao giải thưởng (sự kiện văn hóa).

Nhóm 42: Cấp giấy chứng nhận xuất xứ cho hàng hoá xuất khẩu và chứng thực các chứng từ cần thiết khác trong kinh doanh thương mại; xác nhận các trường hợp bất khả kháng trong kinh doanh thương mại.

Nhóm 45: Cung cấp thông tin pháp lý (dịch vụ pháp lý); dịch vụ nghiên cứu pháp luật.

---

(210) **4-2016-21150**

(540)

(220) 13.07.2016
(441) 25.11.2016
(531) 26.5.1
(731) THE SIAM INDUSTRIAL WIRE COMPANY LIMITED (TH)
Rasa Tower 1, 14th Floor, 555 Phaholyothin Road, Chatuchak, Bangkok, Thailand 10900
(740) Công ty Luật TNHH quốc tế BMVN (BMVN INTERNATIONAL LLC)

(511) Nhóm 06: Cáp bằng kim loại, không dùng để dẫn điện, dùng cho bê tông dự ứng lực; cáp bằng kim loại được dập ép pô-li-ê-ti-len, không dùng để dẫn điện, dùng cho bê tông dự ứng lực; cáp bằng kim loại được tráng kẽm, không dùng để dẫn điện, dùng cho bê tông dự ứng lực; cáp treo xiên bằng kim loại, không dùng để dẫn điện; dây đơn bằng kim loại dùng cho bê tông dự ứng lực; lưới kim loại; dây thép kéo nguội; dây thép có hàm lượng carbon thấp; dây thép lò xo kéo nguội.

---

(210) **4-2016-21166**

(540)

(220) 13.07.2016
(441) 25.11.2016
(531) 26.4.1; A25.1.10; 25.1.25; 2.9.25
(591) Xanh lam, xanh da trời, vàng, đỏ, đen, trắng, xanh lá cây
(731) CƠ SỞ ĐẶNG NGUYÊN ĐƯỜNG (VN)
240 Bạch Đằng, phường 24, quận Bình Thạnh, thành phố Hồ Chí Minh
(740) Công ty Luật TNHH WINCO (WINCO LAW FIRM)

(511) Nhóm 05: Dược phẩm; thuốc đông y; dầu gió; thực phẩm chức năng; trà giảm béo dùng cho mục đích y tế; dược liệu.

---

(210) **4-2016-21187**

(540)

(220) 13.07.2016
(441) 25.11.2016
(531) 26.1.2; A26.1.18; 25.5.25
(591) Trắng, xanh lam, vàng
(731) SEMBA TOHKA INDUSTRIES CO., LTD. (JP)
2-1-10, Namiki-cho, Mohka-shi, Tochigi, Japan
(740) Công ty TNHH Sở hữu trí tuệ ACTIP (ACTIP IP LIMITED)

(511) Nhóm 02: Nhựa thơm canada; nhựa copal; nhựa trắc bách diệp dùng để làm véc ni; nhựa senlac; nhựa senlac dùng để che phủ bề mặt thực phẩm; nhựa gôm dama (nhựa tự nhiên);

chất cắn màu; nhựa mát tít (nhựa tự nhiên); nhựa thông; chất bảo quản gỗ; chất nhuộm; phẩm màu thực phẩm; phẩm màu dùng cho đồ uống; chất màu caramen [phẩm màu thực phẩm]; chất tạo màu; chất nhuộm màu dùng làm phẩm màu thực phẩm; mực in; mực có thể ăn được [phẩm màu thực phẩm]; chất màu dùng để vẽ tranh.

Nhóm 29: Dầu ăn được; mỡ ăn được; dầu ăn được gia tăng hương vị bằng thịt, cá hoặc rau củ; dầu ăn dùng để trộn được gia tăng hương vị bằng thịt, cá hoặc rau củ; sản phẩm sữa; sữa lên men dạng bột; rau đông lạnh; củ từ/khoai mỡ được mài/xát sẵn thành bột, đông lạnh; sản phẩm thịt lợn chế biến sẵn; sản phẩm thịt chế biến sẵn; sản phẩm hải sản chế biến sẵn; chiết xuất thịt dạng bột; chiết xuất hải sản dạng bột; rau củ chế biến sẵn; trái cây chế biến sẵn; rau sấy khô dạng bột; món cà ri hầm nấu sẵn có thành phần gồm thịt và rau củ; món hầm nấu sẵn có thành phần gồm thịt và rau củ; món xúp hỗn hợp; hỗn hợp đóng gói sẵn có thành phần gồm trứng, thịt, hải sản, nấm, đậu nành, rau củ và rong biển để làm món cơm trộn; xúp hỗn hợp ăn liền; tảo tía dạng tấm mảnh sấy khô dùng để rắc lên cơm trong nước nóng (ochazuke-nori); hỗn hợp cá, thịt, rau củ hoặc rong biển dạng tấm mảnh sấy khô (furi-kake); hỗn hợp xúp có thành phần chính gồm trứng, thịt, cá, rau củ và rong biển nấu với gạo.

Nhóm 30: Trà; trà dạng bột; trà dạng hạt; cà phê; ca cao; bánh kẹo; bánh mỳ; bánh mỳ nhỏ; bánh mỳ kẹp; bánh bao hấp nhồi thịt băm (chuka-manjuh); bánh mỳ kẹp thịt (bánh hăm-bơ- gơ); bánh pitsa; bánh mỳ kẹp xúc xích; bánh nướng nhân thịt; gia vị; tương đậu nành dạng bột [đồ gia vị/đồ chấm]; xốt đậu nành dạng bột [đồ gia vị/đồ chấm]; xốt dạng bột [đồ gia vị/đồ chấm]; xốt dạng bột cho món sa-lát trộn; xốt caramen [đồ gia vị/đồ chấm]; xi-rô [gia vị]; đồ gia vị/đồ chấm có thành phần gồm chiết xuất cá ngừ sấy khô, chiết xuất nấm sấy khô hoặc chiết xuất tảo bẹ sấy khô; gia vị có thành phần gồm chiết xuất cá ngừ sấy khô, chiết xuất nấm sấy khô hoặc chiết xuất tảo bẹ sấy khô; xi- rô caramen dạng viên hoặc hạt [gia vị]; xi-rô được gia tăng hương vị bằng lá anh đào hoặc chanh Nhật Yuzu bảo quản trong muối (gia vị); chế phẩm ngũ cốc; cháo gạo đóng túi vô trùng có thể hấp được; cháo gạo sấy khô; xốt dùng cho món mỳ ý [đồ gia vị/đồ chấm]; bột mỳ dùng cho thực phẩm; bột mỳ để làm món bánh kếp mặn truyền thống của Nhật (okonomiyaki).

Nhóm 32: Đồ uống có ga [đồ uống giải khát]; đồ uống có ga (bột hòa nước) [đồ uống giải khát]; nước ép trái cây; nước ép trái cây được cô thành bột; nước ép rau [đồ uống]; nước ép rau được cô thành bột [đồ uống]; chiết xuất cây hoa bia để sản xuất bia; đồ uống là chất lỏng còn lại sau khi đông sữa chua.

---

(210) **4-2016-21188**

(540)

(220) 13.07.2016
(441) 25.11.2016
(531) 26.1.2; A26.1.18; 25.5.25
(591) Trắng, xanh lam, vàng
(731) SEMBA TOHKA INDUSTRIES CO., LTD. (JP)
2-1-10, Namiki-cho, Mohka-shi, Tochigi, Japan
(740) Công ty TNHH Sở hữu trí tuệ ACTIP (ACTIP IP LIMITED)

(511) Nhóm 02: Nhựa thông Canada; nhựa copan; nhựa trắc bách diệp dùng để làm véc ni; nhựa senlac; nhựa senlac dùng để che phủ bề mặt thực phẩm; nhựa gôm đama (nhựa tự nhiên); chất cắn màu; nhựa mát tít (nhựa tự nhiên); nhựa thông; chất bảo quản gỗ; chất nhuộm; phẩm màu thực phẩm; phẩm màu dùng cho đồ uống; chất màu caramen [phẩm màu thực phẩm]; chất tạo màu; chất nhuộm màu dùng làm phẩm màu thực phẩm; mực in; mực có thể ăn được [phẩm màu thực phẩm]; chất màu dùng để vẽ tranh.

Nhóm 29: Dầu ăn được; mỡ ăn được; dầu ăn được gia tăng hương vị bằng thịt, cá hoặc rau củ; dầu ăn dùng để trộn được gia tăng hương vị bằng thịt, cá hoặc rau củ; sản phẩm sữa; sữa len men dạng bột; rau đông lạnh; củ từ/khoai mỡ được mài/xát sẵn thành bột, đông lạnh; sản phẩm thịt lợn chế biến sẵn; sản phẩm thịt chế biến sẵn; sản phẩm hải sản chế biến sẵn; chiết xuất thịt dạng bột; chiết xuất hải sản dạng bột; rau củ chế biến sẵn; trái cây chế biến sẵn; rau sấy khô dạng bột; món cà ri hầm nấu sẵn có thành phần gồm thịt và rau củ; món hầm nấu sẵn có thành phần gồm thịt và rau củ; món xúp hỗn hợp; hỗn hợp đóng gói sẵn có thành phần gồm trứng, thịt, hải sản, nấm, đậu nành, rau củ và rong biển để làm món cơm trộn; xúp hỗn hợp ăn liền; tảo tía dạng tấm mảnh sấy khô dùng để rắc lên cơm trong nước nóng (ochazuke-nori); hỗn hợp cá, thịt, rau củ hoặc rong biển dạng tấm mảnh sấy khô (furi-kake); hỗn hợp xúp có thành phần chính gồm trứng, thịt, cá, rau củ và rong biển nấu với gạo.

Nhóm 30: Trà; trà dạng bột; trà dạng hạt; cà phê; ca cao; bánh kẹo; bánh mỳ; bánh mỳ nhỏ; bánh mỳ kẹp; bánh bao hấp nhồi thịt băm (chuka-manjuh); bánh mỳ kẹp thịt (bánh hăm-bơ-gơ); bánh pitsa; bánh mỳ kẹp xúc xích; bánh nướng nhân thịt; gia vị; tương đậu nành dạng bột [đồ gia vị/đồ chấm]; xốt đậu nành dạng bột [đồ gia vị/đồ chấm]; xốt dạng bột [đồ gia vị/đồ chấm]; xốt dạng bột cho món sa-lát trộn; xốt caramen [đồ gia vị/đồ chấm]; xi-rô [gia vị]; đồ gia vị/đồ chấm có thành phần gồm chiết xuất cá ngừ sấy khô, chiết xuất nấm sấy khô hoặc chiết xuất tảo bẹ sấy khô; gia vị có thành phần gồm chiết xuất cá ngừ sấy khô, chiết xuất nấm sấy khô hoặc chiết xuất tảo bẹ sấy khô; xi-rô caramen dạng viên hoặc hạt [gia vị]; xi-rô được gia tăng hương vị bằng lá anh đào hoặc chanh Nhật Yuzu bảo quản trong muối (gia vị); chế phẩm ngũ cốc; cháo gạo đóng túi vô trùng có thể hấp được; cháo gạo sấy khô; xốt dùng cho món mỳ ý [đồ gia vị/đồ chấm]; bột mỳ dùng cho thực phẩm; bột mỳ để làm món bánh kếp mặn truyền thống của Nhật (okonomiyaki).
Nhóm 32: Đồ uống có ga [đồ uống giải khát]; đồ uống có ga (bột hoà nước) [đồ uống giải khát]; nước ép trái cây; nước ép trái cây được cô thành bột; nước ép rau [đồ uống]; nước ép rau được cô thành bột [đồ uống]; chiết xuất cây hoa bia để sản xuất bia; đồ uống là chất lỏng còn lại sau khi đông sữa chua.

---

(210) **4-2016-21203**

(540)

(220) 13.07.2016
(441) 25.11.2016

(591) Đen, xanh da trời, đỏ, vàng, xanh lá
(731) CÔNG TY TNHH SẢN XUẤT - THƯƠNG MẠI VÀ DỊCH VỤ NGÔ ĐẶNG (VN)
Nhà ông Ngô Bách Hùng, thôn La Vân 2, xã Quỳnh Hồng, huyện Quỳnh Phụ, tỉnh Thái Bình

(511) Nhóm 06: Tôn xốp lạnh; tấm lợp không bằng kim loại.

---

(210) **4-2016-21204**

(540)

(220) 13.07.2016
(441) 25.11.2016
(531) A5.3.14; 5.7.3; 5.3.9; 5.3.11
(591) Xanh lá cây, vàng, trắng
(731) CÔNG TY TNHH SẢN XUẤT VÀ CHẾ BIẾN THỰC PHẨM SẠCH HƯƠNG QUÊ (VN)
Số 6, đường Đồng Bông, tổ 27, phường Dịch Vọng Hậu, quận Cầu Giấy, thành phố Hà Nội

(511) Nhóm 30: Cốm, các sản phẩm từ bột: cao khô (sản phẩm từ gạo), bánh đa nem, bánh cốm.

---

(210) **4-2016-21205**

(540)

(220) 13.07.2016
(441) 25.11.2016
(531) 26.1.1; 26.1.5; 4.5.2; 4.5.3; 2.5.8
(591) Xanh dương, đỏ, vàng, trắng
(731) CÔNG TY TNHH ĐẦU TƯ VÀ TƯ VẤN GIÁO DỤC KINDER ACADEMY (VN)
Số 44-46 Nguyễn Duy Hiệu, KP 2, phường Thảo Điền, quận 2, thành phố Hồ Chí Minh

(511) Nhóm 41: Giáo dục, bao gồm: trường đào tạo [giáo dục]; học viện [giáo dục]; dịch vụ về giáo dục giảng dạy; xuất bản sách; tổ chức và điều khiển hội thảo chuyên đề 12; sắp xếp và tiến hành hội thảo chuyên đề; tổ chức các cuộc thi [giáo dục hoặc giải trí]; dịch vụ chế bản tài liệu cho việc xuất bản điện tử; tạo ra tài liệu xuất bản điện tử; trường mẫu giáo.

---

(210) **4-2016-21243**

(540)

(220) 14.07.2016
(441) 25.11.2016
(531) 26.3.1; 26.3.3
(591) Nâu, đỏ, trắng
(731) CÔNG TY TNHH NỘI THẤT XUYÊN VIỆT (VN)
Số 159 Ngô Gia Tự, phường Đằng Lâm, quận Hải An, thành phố Hải Phòng

(511) Nhóm 20: Tủ bếp, tủ đựng trong nhà vệ sinh (tủ lavabo), tủ quần áo, vách ngăn bằng gỗ của đồ đạc, giường, bàn ghế.

---

(210) **4-2016-21249**

(540)

fashionnet
WHAT YOU REALLY REALLY WANT

(220) 14.07.2016
(441) 25.11.2016

(591) Đen, xanh da trời
(731) CÔNG TY TNHH MỘT THÀNH VIÊN VIỆT THỊ (VN)
30 đường C18, khu K300, phường 12, quận Tân Bình, thành phố Hồ Chí Minh

(511) Nhóm 09: Xuất bản phẩm điện tử.

Nhóm 16: Tạp chí.

Nhóm 35: Quảng cáo; quản lý kinh doanh; marketing; biên tập thông tin vào cơ sở dữ liệu máy tính; giới thiệu sản phẩm; dịch vụ đặt mua báo chí; xử lý văn bản; xuất bản tài liệu quảng cáo.

Nhóm 41: Tổ chức các hoạt động thể thao văn hóa nghệ thuật; xuất bản văn bản; xuất bản báo; xuất bản sách và báo điện tử trực tuyến; phóng viên ảnh.

---

(210) **4-2016-21300**

(540)

PIKOM®
Nơi sự sống bắt đầu!

(220) 14.07.2016
(441) 25.11.2016
(531) A26.11.12
(591) Xanh lam, trắng, vàng
(731) CÔNG TY TNHH ĐẦU TƯ PHÁT TRIỂN CÔNG NGHỆ MÔI TRƯỜNG VIỆT NAM (VN)
Nhà số 1, ngõ 18/61, phố Định Công Thượng, phường Định Công, quận Hoàng Mai, thành phố Hà Nội

(511) Nhóm 01: Hóa chất dùng cho công nghiệp, khoa học (không sử dụng trong y tế và thú y), nhiếp ảnh, cũng như trong nông nghiệp, nghề làm vườn và lâm nghiệp (trừ thuốc diệt nấm, chất diệt cỏ dại, thuốc diệt cỏ, thuốc trừ sâu).

Nhóm 11: Thiết bị để chiếu sáng, sưởi nóng, sinh hơi nước, sấy khô, cấp nước và mục đích vệ sinh; thiết bị lọc nước; bình lọc nước.

Nhóm 32: Bia, nước khoáng, nước uống tinh khiết, nước có ga và các loại đồ uống không có cồn.

Nhóm 35: Mua bán, thiết bị lọc nước, bộ lọc nước, bình lọc nước, vật liệu lọc nước; mua bán máy móc phục vụ lắp đặt hệ thống xử lý nước; mua bán hóa chất dùng cho công nghiệp khoa học (không sử dụng trong y tế và thú y), nhiếp ảnh, cũng như trong nông

nghiệp, nghề làm vườn và lâm nghiệp (trừ thuốc diệt nấm, chất diệt cỏ dại, thuốc diệt cỏ, thuốc trừ sâu).

Nhóm 37: Dịch vụ xây dựng cụ thể xây dựng công trình dân dụng và công nghiệp; dịch vụ lắp đặt sửa chữa, bảo hành hệ thống xử lý nước.

Nhóm 40: Dịch vụ xử lý vật liệu; dịch vụ lọc nước thải và lọc sạch nước uống; dịch vụ tư vấn xử lý nước hệ thống lọc nước.

Nhóm 42: Các dịch vụ khoa học và công nghệ, nghiên cứu, thiết kế có liên quan đến chúng: thiết kế hệ thống xử lý nước và ô nhiễm môi trường; nghiên cứu trong lĩnh vực bảo vệ môi trường.

---

(210) **4-2016-21303**

(540)

(220) 14.07.2016
(441) 25.11.2016
(531) A1.1.5; A1.1.10; 24.1.1; A26.4.6
(731) ZHANJIANG SUSA FOOD CO., LTD. (CN)
No. 01-03, Floor 8, Zhanjiang Yingzhan Holidays Plaza, No. 9A Haibei Road, Chikan District, Zhanjiang City, Guangdong Province, China
(740) Công ty Luật TNHH LEADCONSULT (LEADCONSULT)

(511) Nhóm 32: Nước ép trái cây; đồ uống không cồn; nước [đồ uống]; đồ uống hỗn hợp, không có cồn; nước ép rau [đồ uống]; nước cốt dừa [đồ uống].

---

(210) **4-2016-21304**

(540)

(220) 14.07.2016
(441) 25.11.2016
(531) 24.1.1; A1.1.10; A1.1.5; A26.4.6
(731) ZHANJIANG SUSA FOOD CO., LTD. (CN)
No. 01-03, Floor 8, Zhanjiang Yingzhan Holidays Plaza, No. 9A Haibei Road, Chikan District, Zhanjiang City, Guangdong Province, China
(740) Công ty Luật TNHH LEADCONSULT (LEADCONSULT)

(511) Nhóm 32: Nước ép trái cây; đồ uống không cồn; nước [đồ uống]; đồ uống hỗn hợp, không có cồn; nước ép rau [đồ uống]; nước cốt dừa [đồ uống].

---

(210) **4-2016-21324**

(540)

TOANTHANG

(220) 14.07.2016
(441) 25.11.2016

(591) Xanh lá cây, trắng
(731) CÔNG TY CỔ PHẦN TOÀN THẮNG (VN)
Km3, quốc lộ 2, phường Phúc Thắng, thị xã Phúc Yên, tỉnh Vĩnh Phúc

(511) Nhóm 06: Bồn chứa nước bằng kim loại, ống thép.

Nhóm 11: Đèn năng lượng mặt trời, máy đun nước sử dụng điện, máy lọc nước tinh khiết, chậu rửa inox gắn cố định, bình đun nước kim loại sử dụng năng lượng mặt trời.

Nhóm 19: Vật liệu xây dựng phi kim loại, đá, gạch, gỗ để lát.

Nhóm 20: Giường, tủ, bàn, ghế bằng kim loại; bồn chứa nước bằng nhựa.

---

(210) **4-2016-21325**

(540)

TOANTHANG

(220) 14.07.2016
(441) 25.11.2016

(591) Xanh lá cây, trắng
(731) CÔNG TY CỔ PHẦN TOÀN THẮNG (VN)
Km3, quốc lộ 2, phường Phúc Thắng, thị xã Phúc Yên, tỉnh Vĩnh Phúc

(511) Nhóm 06: Bồn chứa nước bằng kim loại, ống thép.

Nhóm 11: Đèn năng lượng mặt trời, máy đun nước sử dụng điện, máy lọc nước tinh khiết, chậu rửa inox gắn cố định, bình đun nước kim loại sử dụng năng lượng mặt trời.

Nhóm 19: Vật liệu xây dựng phi kim loại, đá, gạch, gỗ để lát.

Nhóm 20: Giường, tủ, bàn, ghế bằng kim loại, bồn chứa nước bằng nhựa.

---

(210) **4-2016-21326**

(540)

(220) 14.07.2016
(441) 25.11.2016
(531) 25.5.3; 26.3.2; A24.15.7; 24.15.21
(591) Xanh lá cây, cam, trắng
(731) CÔNG TY CỔ PHẦN TOÀN THẮNG (VN)
Km3, quốc lộ 2, phường Phúc Thắng, thị xã Phúc Yên, tỉnh Vĩnh Phúc

(511) Nhóm 06: Bồn chứa nước bằng kim loại, cửa cuốn bằng kim loại, tấm lợp kim loại

Nhóm 07: Máy tách nước, máy tiêu nước, ống nồi hơi (bộ phận của máy), cầu thang cuốn, động cơ điện dùng cho thang cuốn, cầu thang cuốn.

Nhóm 11: Đèn năng lượng mặt trời, máy đun nước sử dụng điện, máy lọc nước tinh khiết, chậu rửa inox [bộ phận của hệ thống vệ sinh], bình đun nước kim loại sử dụng năng lượng mặt trời.

Nhóm 19: Gỗ, thủy tinh dùng trong xây dựng, ngói, gạch; tấm lát phi kim loại, tấm ốp phi kim loại.

Nhóm 20: Giường, tủ, bàn, ghế bằng kim loại, bồn chứa nước bằng nhựa.

---

(210) **4-2016-21328**

(540)

(220) 14.07.2016
(441) 25.11.2016
(531) 26.1.2; 2.1.13
(591) Vàng, đỏ, đen, trắng
(731) CÔNG TY TNHH SẢN XUẤT THƯƠNG MẠI VÀ DỊCH VỤ ĐỖ HOÀNG GIA (VN)
Số nhà 8, tổ 3, phường Đức Thắng, quận Bắc Từ Liêm, thành phố Hà Nội

(511) Nhóm 02: Sơn.

Nhóm 19: Chất chống thấm làm từ nhựa đường, vữa xi măng.

Nhóm 35: Mua bán sơn và chất chống thấm.

---

(210) **4-2016-21349**

(540)

TISS

(220) 14.07.2016
(441) 25.11.2016
(731) HUANG LIANG BIOMEDICAL TECHNOLOGY CO., LTD. (TW)
1F., No.55, Luke 2nd Rd., Luzhu District, Kaohsiung City 821, Taiwan
(740) Công ty Cổ phần Sở hữu công nghiệp INVESTIP (INVESTIP)

(511) Nhóm 10: Thiết bị chỉnh hình; ốc vít niềng răng; miếng nâng mũi; thiết bị mài dùng trong nha khoa; thiết bị và dụng cụ nha khoa, đinh ghim cho răng giả; hàm răng giả; mô cấy dùng trong phẫu thuật gồm vật liệu nhân tạo; thiết bị chỉnh răng; thiết bị kéo dùng cho mục đích y tế; mô cấy cố định xương có thể thoái biến sinh học [vật liệu nhân tạo]; dung cụ bảo vệ răng dùng trong mục đích y tế, mô cấy nha khoa [vật liệu nhân tạo]; vít gắn răng giả.

---

(210) **4-2016-21362**

(540)

(220) 15.07.2016
(441) 25.11.2016
(531) 25.3.1; A25.3.3; 26.1.6; 26.1.4
(591) Trắng, tím
(731) NGUYỄN VĂN LONG (VN)
Thôn Khánh Mỹ, xã Phúc Khánh, huyện Hưng Hà, tỉnh Thái Bình
(740) Công ty TNHH Tư vấn và Đầu tư BRANDLINK (BRANDLINK CO.,LTD.)

(511) Nhóm 35: Dịch vụ quảng cáo trực tuyến trên mạng máy tính; cung cấp thông tin kinh doanh thông qua một trang web; dịch vụ trung gian thương mại; dịch vụ giới thiệu sản phẩm trên các phương tiện truyền thông, cho mục đích bán lẻ; cho thuê thời gian quảng cáo trên các phương tiện truyền thông; đại lý thông tin thương mại.

Nhóm 38: Cung cấp các kênh viễn thông cho dịch vụ mua hàng từ xa; dịch vụ truyền tải thông tin liên quan đến dịch vụ bán lẻ tổng hợp và mua hàng trực tuyến; dịch vụ truyền văn bản, hình ảnh, viđêô qua ứng dụng điện thoại thông minh; dịch vụ bảng tin điện tử [dịch vụ viễn thông]; cung cấp diễn đàn trực tuyến; truyền tin và ảnh có hỗ trợ của máy vi tính.

Nhóm 42: Cho thuê không gian lưu trữ trên máy tính chủ [địa chỉ trang tin điện tử]; tạo lập và duy trì trang tin điện tử cho người khác; cung cấp công cụ tìm kiếm trên internet; dịch vụ lưu trữ trên máy chủ.

---

(210) **4-2016-21382**

(540)

SPRING SHEEP

(220) 15.07.2016
(441) 25.11.2016

(731) SPRING SHEEP DAIRY NZ LIMITED PARTNERSHIP (NZ)
Level 4, 38 Wyndham Street, Auckland, New Zealand
(740) Công ty TNHH Lê & Lê (LE & LE)

(511) Nhóm 05: Sữa bột cho em bé; thực phẩm và đồ uống cho em bé trên cơ sở sữa; sữa công thức cho em bé có chứa sữa cừu; sữa cừu dạng bột có bổ sung các chất dinh dưỡng, vitamin, chất khoáng và/hoặc các thành phần hỗ trợ quá trình tiêu hóa, hấp thu các vitamin và khoáng chất cho em bé; chất ăn kiêng thích hợp cho mục đích y tế; men sữa dùng cho mục đích dược phẩm; chất khoáng từ sữa dùng cho mục đích y tế; đường từ sữa (đường lactoza) dùng cho mục đích y tế; sữa non dạng bột khô cho em bé; tinh dịch dùng cho thụ tinh nhân tạo.

Nhóm 29: Sản phẩm bơ sữa; sữa và các sản phẩm sữa, bao gồm đồ uống trên cơ sở sữa; sữa bột (không dũng cho em bé); sữa tiệt trùng; sữa dạng bột; sữa và các sản phẩm sữa có bổ sung thêm protein, chất dinh dưỡng, vitamin và/hoặc chất khoáng; sữa lên men; đồ uống từ sữa có hương vị; bột sữa có hương vị để pha chế đồ uống; chế phẩm thực phẩm trên cơ sở sữa (sữa là chủ yếu); sữa cừu và các sản phẩm sữa có nguồn gốc từ sữa cừu;

kem (sản phẩm bơ sữa); sản phẩm bơ sữa lên men bao gồm kem chua và kem lên men có hàm lượng chất béo cao (kem fraiche) (trừ kem lạnh); bơ, pho mát và các chế phẩm thức phẩm trên cơ sở sữa; đồ uống và bột trên cơ sở bơ sữa; món tráng miệng trên cơ sở sữa (sữa là chủ yếu); sản phẩm bơ sữa ở dạng bột; đồ ăn nhẹ từ bơ sữa (sữa và các sản phẩm bơ sữa là chủ yếu); chất phết lên bánh gồm toàn bộ hoặc chủ yếu là các sản phẩm bơ sữa; chất phết lên bánh làm từ các sản phẩm bơ sữa; chất tạo màu trắng (từ sữa) cho đồ uống; protein từ sữa dùng làm thức ăn cho người.

Nhóm 35: Dịch vụ bán buôn và bán lẻ, bao gồm cả các dịch vụ bán buôn và bán lẻ các sản phẩm có nguồn gốc từ sữa dê; xúc tiến và giới thiệu nhà sản xuất sữa cừu, các doanh nghiệp hoạt động kinh doanh cừu lấy sữa và sản xuất sữa cừu; dịch vụ cố vấn và tư vấn kinh doanh, bao gồm cả cố vấn và tư vấn liên quan đến điều hành trang trại cừu lấy sữa và sản xuất sữa; dịch vụ tiếp thị, bao gồm cả việc quảng cáo sữa cừu và các sản phẩm có nguồn gốc từ sữa cừu; dịch vụ tuyên truyền cho mục đích thương mại và dịch vụ quan hệ công chúng; dịch vụ quảng cáo; dịch vụ quản lý kinh doanh; dịch vụ mua bán vật nuôi; dịch vụ môi giới mua bán vật nuôi; dịch vụ đấu giá vật nuôi; bao gồm cả việc cung cấp tất cả các dịch vụ trên trực tuyến hoặc qua các phương tiện điện tử.

---

(210) **4-2016-21388**

(540) SNKRS

(220) 15.07.2016
(441) 25.11.2016
(731) NIKE INNOVATE C.V. (US)
One Bowerman Drive, Beaverton, Oregon 97005-6453, U.S.A.
(740) Văn phòng luật sư Phạm và Liên danh (PHAM & ASSOCIATES)

(511) Nhóm 09: Phần mềm ứng dụng máy tính cho điện thoại thông minh và thiết bị di động, cụ thể là phần mềm cho mạng xã hội, nhận và truyền dữ liệu, mua sắm và thể dục thể hình; phần mềm máy tính trực tuyến cho mạng xã hội, nhận và truyền dữ liệu, mua sắm và thể dục thể hình; tai nghe; phần cứng USB và thiết bị đếm bước chân.

Nhóm 25: Quần áo; đồ đi chân; đồ đội đầu.

Nhóm 35: Quảng cáo; quản lý kinh doanh; quản trị kinh doanh; dịch vụ khuyến mại; dịch vụ bán lẻ và bán lẻ trực tuyến trang phục, đồ đi chân, đồ đội đầu, túi, đồ thể thao và các phụ kiện, đồng hồ, phần cứng máy tính và phần mềm máy tính; dịch vụ bán lẻ trang phục và đồ đi chân sử dụng máy vi tính, trạm tương tác, và các thiết bị di động cho phép người tiêu dùng lưu trữ, báo cáo, giám sát, tải lên, tải về, so sánh và nhận các giới thiệu về sản phẩm thông qua các trang web internet, phần mềm ứng dụng máy tính, và các mạng thông tin liên lạc điện tử khác.

---

(210) **4-2016-21402**

(540) NƯỚC UỐNG TINH KHIẾT
PURE DRINKING WATER
ĐẠI HẢI

(220) 15.07.2016
(441) 25.11.2016
(531) 1.15.15; 26.1.1; 25.5.2
(731) CÔNG TY TNHH MỘT THÀNH VIÊN CẤP THOÁT NƯỚC BẮC NINH (VN)
Số 57, đường Ngô Gia Tự, phường Thị Cầu, thành phố Bắc Ninh, tỉnh Bắc Ninh

(511) Nhóm 32: Nước uống tinh khiết; đồ uống từ nước quả ép không có cồn; đồ uống cung cấp muối và khoáng cho cơ thể (không dùng cho mục đích y tế).

---

(210) **4-2016-21407**

(540)

(220) 15.07.2016
(441) 25.11.2016
(531) 26.13.25; 25.1.25; A2.3.23; A26.4.24; 26.3.23
(591) Vàng, trắng, đen
(731) PHẠM NGỌC THÁI (VN)
Thôn Kim Thành, phường Kim Sơn, thị xã Đông Triều, tỉnh Quảng Ninh
(740) Công ty TNHH MASTERBRAND (MASTERBRAND)

(511) Nhóm 44: Dịch vụ chăm sóc sức khoẻ và sắc đẹp; dịch vụ tắm hơi và xoa bóp; dịch vụ thẩm mỹ viện.

---

(210) **4-2016-21408**

(540)

(220) 15.07.2016
(441) 25.11.2016
(531) 1.17.11; 24.15.21; 26.3.3; A26.3.5; 26.3.4
(591) Đỏ, vàng, xanh, trắng
(731) CÔNG TY TNHH DỊCH VỤ DU LỊCH XUYÊN VIỆT (VN)
Phố Ba Hàng, xã Thủ Sỹ, huyện Tiên Lữ, tỉnh Hưng Yên
(740) Công ty TNHH MASTERBRAND (MASTERBRAND)

(511) Nhóm 39: Dịch vụ du lịch trong nước và quốc tế; dịch vụ vận chuyển khách du lịch; hãng du lịch [không bao gồm dịch vụ đặt chỗ khách sạn]; dịch vụ hướng dẫn khách du lịch, dịch vụ cung cấp thông tin về du lịch, cho thuê xe.

---

(210) **4-2016-21504**

(540)

HTS HOT RUNNER

好特斯热道

(220) 15.07.2016
(441) 25.11.2016
(731) SUZHOU HOTST MOULD CO., LTD (CN)
No. 2869, West Haizang Road, Luzhi Town, Wuzhong District, Suzhou City, Jiangsu Province, China
(740) Công ty TNHH Tầm nhìn và Liên danh (VISION & ASSOCIATES CO.LTD.)

(511) Nhóm 07: Bàn máy cưa [bộ phận của máy]; máy dập nổi; máy xử lý chất dẻo; máy cắt chất dẻo dạng hạt; khuôn dùng để xử lý chất dẻo (bộ phận của máy); máy nghiền ống

(máy móc để xử lý thủy tinh); máy đúc thỏi kim loại; bộ trao đổi nhiệt [bộ phận của máy móc]; bộ quá nhiệt; bơm dùng cho hệ thống cấp nhiệt.

---

(210) **4-2016-21526**

(540)

PHONG DƯƠNG
Your Satisfaction is Our Success

(220) 15.07.2016
(441) 25.11.2016
(531) A5.3.13; A5.3.15; A26.11.12
(591) Xanh lá mạ, xanh dương, xanh rêu, đen
(731) CÔNG TY TNHH SẢN XUẤT THƯƠNG MẠI XUẤT NHẬP KHẨU PHONG DƯƠNG (VN)
109/6/22C đường 416, ấp 5, xã Phước Vĩnh An, huyện Củ Chi, thành phố Hồ Chí Minh

(511) Nhóm 03: Hương (nhang thơm để thắp).

Nhóm 21: Dụng cụ phục vụ việc nấu nướng dùng trong nhà bếp: muỗng để múc (đồ dùng trên bàn); muôi cán dài (đồ dùng trên bàn); hộp đựng đũa muỗng; giá đỡ dao trên bàn ăn; thớt để cắt dùng cho nhà bếp; chổi; tấm lót nồi (giống như rế).

---

(210) **4-2016-21581**

(540)

ACOGEN

(220) 15.07.2016
(441) 25.11.2016
(731) CÔNG TY TNHH ĐẦU TƯ THƯƠNG MẠI DỊCH VỤ THIÊN PHÚ LỘC (VN)
642/66A Lê Đức Thọ, phường 15, quận Gò Vấp, thành phố Hồ Chí Minh
(740) DNTN Dịch vụ thương mại và sở hữu công nghiệp Song Ngọc (I.P.T.S.)

(511) Nhóm 05: Thực phẩm chức năng; chất bổ sung dinh dưỡng dùng trong ngành y có thành phần chính là collagen; collagen; sản phẩm collagen dạng viên uống; sản phẩm collagen dạng nước.

Nhóm 29: Yến sào; các sản phẩm từ yến sào.

---

(210) **4-2016-21583**

(540)

choka

(220) 18.07.2016
(441) 25.11.2016
(531) 26.4.2
(731) CÔNG TY CỔ PHẦN ĐẦU TƯ HUY LÊ (VN)
Phòng 1513, tòa 4F, đường Vũ Phạm Hàm, phường Trung Hòa, quận Cầu Giấy, thành phố Hà Nội

(511) Nhóm 30: Đồ uống trên cơ sở cà phê; hương liệu cho đồ uống trừ tinh dầu; đồ uống trên cơ sở trà; bánh gạo; chế phẩm ngũ cốc; đồ uống sôcôla có sữa; cà phê; cà phê nhân tạo; đồ uống cà phê có sữa; ngô xay, ngô [đã xay]; kem lạnh; chất liên kết cho kem lạnh, tác nhân liên kết cho kem lạnh; đá lạnh có thể ăn được; bột cho đá lạnh có thể ăn được; thạch hoa quả [bánh kẹo].

Nhóm 32: Đồ uống làm từ nước ép trái cây không có cồn, đồ uống từ nước quả ép không có cồn; đồ uống cung cấp muối và khoáng cho cơ thể (không dùng cho mục đích y tế), đồ uống đẳng trương cung cấp muối và khoáng chất cho cơ thể; nước ép trái cây, nước quả ép; nước chanh; chế phẩm làm từ nước khoáng như: nước chanh, nước ép rau (đồ uống) là các sản phẩm có sử dụng nước khoáng để tạo nên một sản phẩm hoàn chỉnh; nước khoáng (đồ uống); nước nho ép chưa lên men; nước quả cô đặc [không có cồn], mật hoa quả [không có cồn]; chất chiết từ quả không chứa cồn; đồ uống ép từ quả không chứa cồn; chế phẩm tạo gaz cho đồ uống, viên làm sủi bọt dùng cho đồ uống; nước quả [đồ uống]; nước giải khát bằng trái cây [đồ uống]; nước sinh tố; nước sô đa; nước hoa quả ướp lạnh [đồ uống]; xi rô dùng cho đồ uống; xi rô dùng cho nước chanh; nước ép cà chua [đồ uống]; nước ép rau [đồ uống]; nước uống dùng trong bữa ăn; nước uống khi ăn cơm; nước [đồ uống]; đồ uống là chất lỏng giống nước còn lại sau khi làm đông sữa chua.

---

(210) **4-2016-21589**

(540)

WHINTON

(220) 18.07.2016
(441) 25.11.2016

(731) CÔNG TY TNHH MỘT THÀNH VIÊN HỒNG MINH ANH (VN)
Tổ 39, khu Cầu Xéo, thị trấn Long Thành, huyện Long Thành, tỉnh Đồng Nai

(740) Công ty TNHH Tư vấn Quốc Dân (NACI CO., LTD)

(511) Nhóm 11: Máy lọc nước.

---

(210) **4-2016-21634**

(540)

AquaFarm.vn

(220) 18.07.2016
(441) 25.11.2016
(531) A26.11.8
(591) Xanh lá cây, xanh dương , đen
(731) CÔNG TY CỔ PHẦN ĐẦU TƯ B&T (VN)
165/14 Bạch Đằng, phường 2, quận Tân Bình, thành phố Hồ Chí Minh

(511) Nhóm 31: Sản phẩm và hạt của nông nghiệp, nghề làm vườn và lâm nghiệp không xếp vào các nhóm khác, cụ thể là: động vật sống; rau và quả tươi; hạt giống, cây và hoa tươi; thức ăn cho động vật.

---

(210) **4-2016-21643**

(540)

az white

(220) 18.07.2016
(441) 25.11.2016

(731) CÔNG TY TNHH MỘT THÀNH VIÊN THƯƠNG MẠI XUẤT NHẬP KHẨU TOÀN TÂM (VN)
360 Quang Trung, phường 10, quận Gò Vấp, thành phố Hồ Chí Minh

(511) Nhóm 30: Dung dịch dinh dưỡng (có chứa các chất placenta, collagen và glutathione); kem dinh dưỡng (có chứa các chất placenta, collagen và glutathione); bột dinh dưỡng (có chứa các chất placenta, collagen và glutathione); bao con nhộng (có chứa các chất placenta, collagen và glutathione), (tất cả sản phẩm trên là thực phẩm dùng để ăn, không phải là thuốc, không phải là thực phẩm chức năng).

---

(210) **4-2016-21647**

(540)

Viet Thanh
PLASTIC AND PACKAGING

(220) 18.07.2016
(441) 25.11.2016
(531) 1.15.23; A26.11.12; 26.15.15
(591) Trắng, nâu vàng, tím, xanh đen
(731) CÔNG TY TNHH SẢN XUẤT VÀ THƯƠNG MẠI VIỆT THÀNH (VN)
29 đường TTN8, khu phố 5, phường Tân Thới Nhất, quận 12, thành phố Hồ Chí Minh
(740) Công ty TNHH Sở hữu trí tuệ Thảo Thọ Quyến (INVENCO)

(511) Nhóm 16: Màng nhựa mỏng (PS/HIPS, PP, PET) dùng để bọc thực phẩm và có thể kéo dãn dùng cho các khay hàng; màng mỏng có thể kéo dãn dùng cho bao gói; bao gói bằng nhựa; túi rác bằng nhựa.

Nhóm 17: Nhựa dẻo bán thành phẩm (PS/HIPS, PP, PET); chất dẻo bán thành phẩm (vật liệu dùng để làm bao bì); nhựa nhân tạo (bán thành phẩm); nhựa tổng hợp (bán thành phẩm); bao bì không thấm nước.

Nhóm 21: Khay nhựa; hộp nhựa; ly nhựa; nắp nhựa; ly bằng giấy; chén bằng giấy.

Nhóm 35: Mua bán: màng nhựa bọc thực phẩm, bao gói, túi ni lông, túi rác, nhựa dẻo bán thành phẩm (PS/HIPS, PP, PET), chất dẻo bán thành phẩm (vật liệu dùng để làm bao bì, nhựa nhân tạo (bán thành phẩm), nhựa tổng hợp (bán thành phẩm), bao bì không thấm nước, khay bằng nhựa, hộp nhựa, ly bằng nhựa, nắp hộp bằng nhựa, ly bằng giấy; quảng cáo; xuất khẩu hàng hóa (màng nhựa, khay bằng nhựa, hộp nhựa, ly bằng giấy, ly bằng nhựa, nắp hộp bằng nhựa); nhập khẩu hàng hóa (hạt nhựa (PS, HIPS, PP, PET), máy móc thiết bị ngành nhựa gồm máy màng, máy định hình khay, ly, nắp); tiếp thị để bán hàng.

---

(210) **4-2016-21650**

(540)

NAMCHAU FRUITS

(220) 18.07.2016
(441) 25.11.2016

(731) CÔNG TY TNHH ĐẦU TƯ XÂY DỰNG PHÁT TRIỂN QUẢN LÝ NĂM CHÂU (VN)
A63 khu dân cư Arico, số 19 đường Đào Trinh Nhất, khu phố 1, phường Linh Tây, quận Thủ Đức, thành phố Hồ Chí Minh

(511) Nhóm 31: Quả tươi, hạt [ngũ cốc].

---

(210) **4-2016-21657**

(540)

(220) 18.07.2016
(441) 25.11.2016
(531) 24.9.1; A1.1.10; 3.7.17; 25.1.25
(591) Vàng đồng
(731) CÔNG TY TNHH DU LỊCH VÀ THƯƠNG MẠI 1001 ĐÊM (VN)
45 Nguyễn Đình Chiểu, phường Hàm Tiến, thành phố Phan Thiết, tỉnh Bình Thuận

(511) Nhóm 39: Dịch vụ du lịch; dịch vụ vận tải du lịch, vận tải hành khách, dịch vụ lữ hành nội địa, lữ hành quốc tế; điều hành tua du lịch.

Nhóm 44: Dịch vụ chăm sóc sắc đẹp; dịch vụ chăm sóc sức khỏe, dịch vụ tắm hơi; mát xa (massage).

---

(210) **4-2016-21679**

(540)

Dora

(220) 18.07.2016
(441) 25.11.2016

(731) CÔNG TY TNHH SMART MARKETING (VN)
40/25 Bùi Viện, phường Phạm Ngũ Lão, quận 1, thành phố Hồ Chí Minh
(740) Công ty TNHH Nam Việt và Liên danh (VIPCO)

(511) Nhóm 09: Kính đeo mắt; hộp đựng kính đeo mắt; gọng kính đeo mắt; kính bảo hộ cho thể thao; dây nhỏ đeo của kính mắt; kính râm.

---

(210) **4-2016-21691**

(540)

bosbibi's

(220) 18.07.2016
(441) 25.11.2016

(731) NGUYỄN THỊ THU HỒNG (VN)
43/30 ấp 1, xã Phú Điền, huyện Tân Phú, tỉnh Đồng Nai

(740) Công ty Cổ phần Sở hữu trí tuệ Việt Mỹ (VIET MY IP CORP.)

(511) Nhóm 25: Quần áo cho sơ sinh; quần áo cho trẻ em; quần áo; giày dép; mũ nón.

---

(210) **4-2016-21692**

(540)

(220) 18.07.2016
(441) 25.11.2016
(531) A5.5.21; 5.5.10; 4.5.2; 4.5.3; 26.1.4; 26.1.6
(591) Xanh ngọc bích, hồng, trắng

(731) NGUYỄN THỊ THU HỒNG (VN)
43/30 ấp 1, xã Phú Điền, huyện Tân Phú, tỉnh Đồng Nai

(740) Công ty Cổ phần Sở hữu trí tuệ Việt Mỹ (VIET MY IP CORP.)

(511) Nhóm 25: Quần áo cho sơ sinh; quần áo cho trẻ em; quần áo; giày dép; mũ nón.

Nhóm 35: Mua bán: quần áo cho sơ sinh, quần áo cho trẻ em, quần áo, giày dép, mũ nón.

---

(210) **4-2016-21698**

(540)

(220) 18.07.2016
(441) 25.11.2016
(531) A5.5.21; A25.7.5; 25.1.25; A17.2.2; A5.5.20; 26.5.1

(731) 1. PT. PURINUSA EKAPERSADA (ID)
Jl. M.H. Thamrin No. 51, Jakarta - 10350, Indonesia.
2. PT. Indah Kiat Pulp & Paper Tbk. (ID)
Jl. M.H. Thamrin No. 51, Jakarta - 10350, Indonesia.

(740) Công ty TNHH T&T INVENMARK Sở hữu trí tuệ Quốc tế (T&T INVENMARK CO., LTD.)

(511) Nhóm 16: Giấy, các tông; ấn phẩm; vật liệu đóng sách; bức ảnh chụp; văn phòng phẩm; chất kết dính dùng cho mục đích văn phòng hoặc gia dụng; vật liệu của nghệ sĩ; chổi quét sơn; máy chữ và dụng cụ văn phòng (trừ đồ nội thất); đồ dùng hướng dẫn và giảng dạy (trừ máy móc); chất dẻo nguyên liệu để đóng gói (không nằm trong nhóm khác); chữ in

của máy in; bản in đúc, biểu mẫu chứng khoán; túi xách bằng giấy hoặc chất dẻo để đựng đồ mua sắm.

---

(210) **4-2016-21718**

(540)

(220) 18.07.2016
(441) 25.11.2016
(531) 25.5.1; 26.3.1; 26.4.2
(591) Xanh lá cây, trắng
(731) CÔNG TY CỔ PHẦN VẢI ĐỊA KỸ THUẬT VIỆT NAM (VN)
Lô 80, khu công nghiệp Đồng Văn, thị trấn Đồng Văn, huyện Duy Tiên, tỉnh Hà Nam
(740) Công ty Tư vấn đầu tư và chuyển giao công nghệ (INVESTCONSULT)

(511) Nhóm 19: Vật liệu xây dựng làm bằng tấm PVC; vật liệu trang trí dùng cho tàu, máy bay, xe buýt, tàu hỏa, ô tô làm bằng tấm PVC; vật liệu nội thất làm bằng tấm PVC, cụ thể là vách ngăn và tấm ốp làm từ tấm PVC dùng cho tòa nhà, văn phòng, tòa nhà hành chính, khách sạn, nhà hàng, quầy bar; biển giao thông làm từ tấm PVC; trần làm từ tấm PVC; biển quảng cáo trong sân bay và văn phòng làm từ tấm PVC; vật liệu ngoại thất làm bằng tấm PVC chống cháy, cụ thể là tấm ốp PVC ngoài tòa nhà, vách ngăn ngoài trời

Nhóm 20: Nội thất nhà ở và văn phòng làm từ tấm PVC cụ thể là bàn, ghế, tủ, giường, kệ.

---

(210) **4-2016-21727**

(540)

(220) 18.07.2016
(441) 25.11.2016
(531) A9.7.19; 26.1.1; A11.1.2
(591) Xanh dương nhạt, vàng, trắng
(731) CÔNG TY TNHH MINH LONG I (VN)
333 khu phố Hưng Lộc, phường Hưng Định, thị xã Thuận An, tỉnh Bình Dương

(511) Nhóm 01: Hợp phần để sản xuất gốm kỹ thuật; đất sét/cao lanh/dung dịch sét lỏng để làm đồ sứ; phân bón; chế phẩm tôi kim loại; nhựa nhân tạo, dạng thô/chưa xử lý.

Nhóm 02: Phẩm màu; màu nhuộm (thuộc nhóm này); kim loại lá dùng cho hoạ sỹ, người làm nghề trang trí, nghề in và nghệ sỹ; sơn (thuộc nhóm này không bao gồm sơn cách điện, cách nhiệt); chất màu; mực in.

Nhóm 03: Hương liệu dùng cho đồ uống [tinh dầu]; chế phẩm đánh răng, chất để tẩy rửa không dùng trong hoạt động sản xuất và không dùng cho mục đích y tế; chế phẩm để giặt; xà phòng; chế phẩm dùng để vệ sinh thân thể.

Nhóm 04: Nhiên liệu; nến; nhiên liệu thắp sáng; chất bôi trơn; chất phụ gia, không phải là hóa chất, dùng cho nhiên liệu động cơ; dầu để bảo quản da thuộc, bảo quản đồ da.

Nhóm 05: Chế phẩm hóa học dùng trong ngành y; chế phẩm hóa học dùng cho thú y; thực phẩm ăn kiêng thích hợp cho mục đích y tế; chế phẩm dược; chế phẩm thú y; chế phẩm diệt trừ động vật gây hại.

Nhóm 06: Hợp kim của kim loại thường; vật liệu xây dựng bằng kim loại (trừ ống kim loại); phụ kiện bằng kim loại cho xây dựng (trừ ống kim loại); dây cáp bằng kim loại không dùng để dẫn điện; đồ ngũ kim bằng kim loại [vật liệu nhỏ] cụ thể là khóa bằng kim loại (trừ khóa điện); kim loại thường, dạng thô hoặc bán thành phẩm.

Nhóm 07: Công cụ nông nghiệp trừ dụng cụ thao tác thủ công (trừ công cụ cầm tay chạy điện); máy nông nghiệp; máy dùng cho nhà bếp, dùng điện; máy công cụ (trừ công cụ cầm tay chạy điện); máy phân loại dùng trong công nghiệp; bộ truyền động dùng cho máy móc.

Nhóm 08: Dụng cụ nông nghiệp (thao tác thủ công); vũ khí nhỏ đeo cạnh sườn hoặc hông (không phải súng); dụng cụ cầm tay thạo tác thủ công; dao cạo dùng điện hoặc không dùng điện; dụng cụ cắt (công cụ cầm tay thao tác thủ công); bộ đồ ăn (dao, dĩa, thìa).

Nhóm 09: Thiết bị ghi thời gian; thiết bị để xử lý dữ liệu (trừ máy tính); dụng cụ đo điện; thiết bị và dụng cụ vật lý; thiết bị điện báo truyền ảnh; máy thu thanh và thu hình.

Nhóm 10: Thiết bị nha khoa; thiết bị chỉnh hình; thiết bị và dụng cụ y tế; thiết bị và dụng cụ phẫu thuật; thiết bị xét nghiệm dùng cho mục đích y tế; thiết bị và dụng cụ thú y.

Nhóm 11: Hệ thống và thiết bị làm lạnh, thiết bị sưởi ấm; hệ thống và thiết bị chiếu sáng; hệ thống và thiết bị vệ sinh; thiết bị và hệ thống thông gió (điều hòa không khí); thiết bị cung cấp nước.

Nhóm 12: Xe cộ cho việc đi lại trên mặt đất, trên không, dưới nước hoặc trên đường ray; thiết bị, máy móc và dụng cụ hàng không; hệ thống và thiết bị vận chuyển bằng cáp; thiết bị chống loá mắt dùng cho xe cộ; thiết bị chống trộm dùng cho xe cộ; động cơ cho phương tiện giao thông trên bộ.

Nhóm 13: Vũ khí đạn đạo; pháo hoa; đạn; chất nổ; ngòi nổ; vũ khí cơ giới.

Nhóm 14: Kim loại quý dạng thô hoặc bán thành phẩm; hợp kim của kim loại quý; đá quý; đồ trang trí (đồ trang sức, đồ kim hoàn); dụng cụ đo thời gian; đồng hồ.

Nhóm 15: Nhạc cụ điện tử; nhạc cụ; nhạc cụ dây; giá để bản nhạc; hộp phát ra tiếng nhạc; bộ phận chặn tiếng dùng cho dụng cụ âm nhạc.

Nhóm 16: Chất dính cho mục đích văn phòng hoặc gia dụng; túi (phong bì, bao nhỏ) bằng giấy hoặc bằng chất dẻo dùng để bao gói; vật liệu để đóng sách; bìa cứng; xuất bản phẩm dạng in; văn phòng phẩm; (trừ thiết bì giảng dạy).

Nhóm 17: Vật liệu để bịt kín; vật liệu cách điện, nhiệt; hợp chất hóa học dùng để bịt lỗ rò rỉ; vật liệu bao gói [đệm lót, nhồi] bằng cao su hoặc chất dẻo; vật liệu cách âm; ống mềm không bằng kim loại.

Nhóm 18: Vải giả da môletkin [giả da]; da thuộc dạng thô hoặc bán thành phẩm; yên cương; ô; gậy chống; va li.

Nhóm 19: Vật liệu xây dựng không bằng kim loại; công trình xây dựng không bằng kim loại; lớp phủ không bằng kim loại dùng cho xây dựng (trừ sơn); cửa, không bằng kim loại; vật liệu gia cố không bằng kim loại dùng cho xây dựng; đồ nghệ thuật bằng đá, bằng bê tông hoặc bằng đá hoa.

Nhóm 20: Tác phẩm nghệ thuật bằng gỗ, bằng sáp, bằng thạch cao hoặc chất dẻo; tượng bằng gỗ, sáp, thạch cao hoặc chất dẻo; đồ dùng cho giường (trừ đồ vải); đồ đạc; đồ đạc bằng kim loại, đồ đạc dùng trong văn phòng; đồ đạc dùng trong trường học.

Nhóm 21: Chậu [đồ chứa đựng]; ca uống bia; tượng bán thân bằng sứ, sành, đất nung hoặc thủy tinh; bình đựng cỡ lớn; đồ gốm cho mục đích gia dụng; bộ đồ uống cà phê [bộ đồ ăn]; bát đĩa bằng sành; lọ đựng gia vị; chén; cốc để giữ trứng khi ăn; cốc để giữ trái cây khi ăn; bình thon cổ; đồ bằng đất nung để chứa đựng; tượng [tượng nhỏ] bằng sứ, gốm, đất nung hoặc thủy tinh; cốc nhỏ có chân; ấm; đồ chứa đựng dùng nhà bếp; đồ sứ để chứa đựng; nắp bình; bình; lọ cắm hoa; đồ gốm để chứa đựng.

Nhóm 22: Sợi dệt dạng thô; vật liệu đóng gói không bằng cao su hoặc chất dẻo; vật liệu để lót (trừ cao su hoặc chất đẻo); lều (trại); lưới; dải dây để buộc hoặc quấn không bằng kim loại.

Nhóm 23: Sợi; sợi và chỉ tơ nhân tạo; sợi tơ tằm và chỉ tơ tằm; sợi và chỉ len; sợi thủy tinh dùng trong ngành dệt; sợi và chỉ lanh.

Nhóm 24: Vải; vật liệu chất dẻo thay thế vải; khăn trải bàn (không bằng giấy); tấm phủ đồ đạc bằng vải; đồ bằng vải dùng cho giường; rèm bằng sợi dệt hoặc bằng chất dẻo.

Nhóm 25: Đồ đội đầu; quần áo lót mặc bên trong; quần áo bơi; quần áo đi mưa; quần áo; đồ đi chân.

Nhóm 26: Đồ để thêu trang trí; vật trang trí dùng cho quần áo; kim khâu; quả nhân tạo; hoa nhân tạo; đồ để khâu (trừ chỉ).

Nhóm 27: Tấm thảm; thảm cỏ nhân tạo; giấy dán tường (trừ loại làm bằng hàng dệt); bức trướng treo tường (không bằng sợi dệt); vải sơn lót nhà; chiếu.

Nhóm 28: Trò chơi; thiết bị trò chơi không thích ứng với việc sử dụng kết hợp màn chiếu ngoài hoặc màn hình máy tính; đồ chơi; thiết bị tập thể dục; đồ trang hoàng cây noel (ngoại trừ đồ chiếu sáng và đồ ngọt); thiết bị rèn luyện cơ thể.

Nhóm 29: Thịt; cá (không còn sống); trái cây đã được bảo quản; rau đã được bảo quản; sữa; đồ uống làm từ sữa hoặc chủ yếu từ sữa.

Nhóm 30: Chè; cà phê; đường; đồ gia vị; bánh; hương liệu (trừ tinh dầu).

Nhóm 31: Hạt giống; cây trồng; hoa tự nhiên; quả tươi; rau tươi; thức ăn gia súc.

Nhóm 32: Bia; nước khoáng (đồ uống); nước (đồ uống); nước uống có ga (đồ uống); đồ uống không có cồn; nước ép trái cây (đồ uống không cồn).

Nhóm 33: Đồ uống có cồn (trừ bia); đồ uống được chưng cất; đồ uống có cồn chứa hoa quả; rượu gạo; rượu khai vị; tinh dầu rượu.

Nhóm 34: Thuốc lá điếu; bật lửa dùng cho người hút thuốc; diêm; đầu tẩu dùng cho đót thuốc lá điếu; thuốc lá điếu chứa chất thay thế thuốc lá (không dùng cho mục đích y tế); xì gà.

Nhóm 35: Quảng cáo; kế toán; tư vấn tổ chức kinh doanh; tư vấn điều hành kinh doanh; dịch vụ tổ chức triển lãm với mục đích thương mại hoặc quảng cáo; tổ chức hội chợ thương mại cho mục đích bán hàng hoặc quảng cáo dịch vụ giới thiệu sản phẩm trên các phương tiện truyền thông, cho mục đích bán lẻ.

Nhóm 36: Tư vấn về bảo hiểm; dịch vụ ngân hàng; tư vấn tài chính; dịch vụ tín dụng; đại lý bất động sản; dịch vụ môi giới chứng khoán.

Nhóm 37: Xây dựng; giám sát việc xây dựng công trình; lắp đặt, sửa chữa và bảo dưỡng máy móc; cho thuê thiết bị xây dựng; thông tin về xây dựng; dịch vụ giặt là.

Nhóm 38: Dịch vụ cung cấp kết nối viễn thông đến mạng máy tính toàn cầu; truyền hình; phát thanh; thông tin về lĩnh vực liên lạc viễn thông; kết nối và chuyển hướng viễn thông; cho thuê thiết bị viễn thông; dịch vụ truyền thanh; phát sóng truyền thanh; truyền hình không dây; cung cấp kênh cho dịch vụ mua hàng từ xa.

Nhóm 39: Vận tải; sắp xếp các chuyến du lịch; cất giữ hàng hóa; dịch vụ cứu hộ, cứu nạn; đóng gói hàng hoá; dịch vụ chuyển nhà.

Nhóm 40: Xử lý vải; xử lý kim loại; dịch vụ in; dịch vụ sản xuất năng lượng; dịch vụ xử lý rác thải; dịch vụ tráng rửa phim.

Nhóm 41: Dịch vụ về giáo dục giảng dạy; dịch vụ tổ chức và điều khiển hội nghị, tổ chức triển lãm cho mục đích văn hoá hoặc giáo dục; tổ chức các cuộc thi đấu thể thao; dịch vụ cung cấp các tiện nghi giải trí; tổ chức và điều khiển hội thảo; sản xuất các chương trình phát thanh và truyền hình; tổ chức các cuộc thi [giáo dục hoặc giải trí].

Nhóm 42: Thiết lập bản vẽ công nghiệp; dịch vụ ứng dụng kiến thức khoa học vào việc thiết kế, xây dựng và điều hành máy móc, các dịch vụ công cộng như đường, cầu, thiết bị điện, hóa chất; dự báo thời tiết; thiết kế trang trí nội thất; thiết kế phần mềm máy tính; kiến trúc.

Nhóm 43: Cho thuê chỗ ở tạm thời; cơ sở lưu trú tạm thời [khách sạn, nhà trọ]; đặt chỗ trước nơi lưu trú tạm thời; dịch vụ quầy rượu; đặt chỗ ở tạm thời; dịch vụ quán cà phê; quán ăn tự phục vụ; căng tin; dịch vụ cung cấp thức ăn, đồ uống do nhà hàng thực hiện; nhà nghỉ du lịch; đặt chỗ khách sạn; dịch vụ khách sạn; nhà trọ; cho thuê phòng họp; nhà hàng ăn uống; nhà hàng ăn uống tự phục vụ; nhà nghỉ du lịch.

Nhóm 44: Thiết kế cảnh quan vườn hoa và công viên; phòng tắm công cộng cho mục đích vệ sinh; dịch vụ trợ giúp về thú y; dịch vụ làm vườn hoa cây cảnh; dịch vụ của nhà tâm lý học; dịch vụ diệt động vật có hại trong nông nghiệp, nghề làm vườn và lâm nghiệp.

Nhóm 45: Dịch vụ tư vấn trong lĩnh vực an ninh; dịch vụ hòa giải; dịch vụ trông giữ trẻ tại nhà; dịch vụ tổ chức các buổi lễ tôn giáo; dịch vụ cho thuê quần áo dạ hội; dịch vụ môi giới hôn nhân.

(210) **4-2016-21728**

(540)

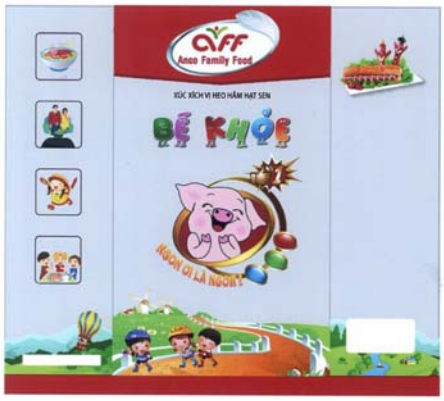

(220) 18.07.2016
(441) 25.11.2016
(531) 8.1.6; A5.3.15; 26.1.2; A26.1.18
(591) Ghi xám, ghi xám đậm, xám, đỏ, đỏ cam, trắng, vàng, vàng cam, vàng đồng, hồng, hồng phấn, hồng nhạt, hồng đậm, tím, nâu, xanh lá cây, xanh lá cây nhạt, xanh lá cây đậm, xanh nõn chuối, xanh tím than, xanh dương
(731) CÔNG TY CỔ PHẦN THỰC PHẨM GIA ĐÌNH AN CO (VN)
Lô M, đường số 10, cụm công nghiệp Lợi Bình Nhơn, xã Lợi Bình Nhơn, thành phố Tân An, tỉnh Long An
(740) Công ty Cổ phần Sở hữu công nghiệp INVESTIP (INVESTIP)

(511) Nhóm 29: Xúc xích; đồ hộp từ thịt gia súc và gia cầm; lạp xưởng; sữa, sữa chua; phô mai.

---

(210) **4-2016-21741**

(540)

(220) 19.07.2016
(441) 25.11.2016
(591) Xanh dương, trắng
(731) CÔNG TY TNHH SẢN XUẤT THƯƠNG MẠI DỊCH VỤ THẾ GIỚI QUẢNG CÁO (VN)
67/167 Bùi Đình Tuý, phường 12, quận Bình Thạnh, thành phố Hồ Chí Minh

(511) Nhóm 07: Vòng bi (bạc đạn).

Nhóm 12: Săm ô tô, xe máy; lốp ô tô, xe máy; nhông; xích (sên); đĩa; má phanh (bố thắng); bộ ly hợp xe máy (bố nồi xe máy).

---

(210) **4-2016-21748**

(540)

(220) 19.07.2016
(441) 25.11.2016
(531) A7.1.11; 7.1.24; 26.4.1
(591) Đỏ đun, đen
(731) CÔNG TY TNHH KIẾN TRÚC GIA THỊNH (VN)
Số 54 Mai Động, phường Mai Động, quận Hoàng Mai, thành phố Hà Nội

(511) Nhóm 09: Báo điện tử; phần mềm báo điện tử; phần mềm mạng xã hội.

Nhóm 35: Buôn bán đồ nội thất: giường, tủ, bàn, ghế (nội thất văn phòng, nội thất gia đình, nội thất công cộng).

Nhóm 37: Xây dựng các công trình, thi công sửa chữa và cải tạo các công trình, sơn bả nội ngoại thất.

Nhóm 38: Dịch vụ viễn thông (dịch vụ cho phép ít nhất một người đàm thoại, nhắn tin và hình ảnh, liên lạc với một người khác qua internet); dịch vụ truyền phát các chương trình phát thanh, truyền hình, truyền thông tin, các viđêô clip, nhạc hình ảnh qua mạng internet; dịch vụ internet (dịch vụ viễn thông của nhà cung cấp).

---

(210) **4-2016-21755**

(540)

BẢO MAI

(220) 19.07.2016
(441) 25.11.2016

(731) MA XUÂN TOÀN (VN)
Thới Hoà, Mỹ Thạnh, Long Xuyên, An Giang

(511) Nhóm 19: Gạch; xi măng; cát xây dựng; ngói; đá xây dựng, bột trét tường.

Nhóm 35: Mua bán xi măng, bột trét tường, ống nhựa, bồn tắm, bệ xí, vật liệu xây dựng (cát, đá, gạch, sắt xây dựng, thép, ngói), hàng trang trí nội thất (bàn, ghế, tủ, giường, kệ, cửa gỗ, đèn trang trí); dịch vụ quảng cáo; tổ chức hội chợ triển lãm nhằm mục đích thương mại.

Nhóm 37: Xây dựng công trình dân dụng và công nghiệp; xây dựng công trình giao thông đường bộ, công trình thủy lợi; dịch vụ đóng tàu thuyền; dịch vụ sửa chữa tàu thuyền.

Nhóm 39: Dịch vụ vận chuyển hàng hóa và hành khách; dịch vụ bốc xếp hàng hóa; dịch vụ cho thuê kho bãi; môi giới vận tải; dịch vụ cho thuê xe cộ, tàu thuyền; dịch vụ khai thác bến cảng, cầu cảng.

---

(210) **4-2016-21760**

(540)

ÂM THANH SÀI GÒN
HỆ THỐNG PHÂN PHỐI THIẾT BỊ ÂM THANH KARAOKE - NGHE NHẠC TOÀN QUỐC

(220) 19.07.2016
(441) 25.11.2016
(531) A26.11.7; 26.11.22; 20.5.7
(591) Vàng, đen
(731) CÔNG TY TNHH THƯƠNG MẠI - DỊCH VỤ SẢN XUẤT XUẤT NHẬP KHẨU GIA HÂN (VN)
Lô C8, cư xá Tân Trụ, đường Phan Huy Ích, phường 15, quận Tân Bình, thành phố Hồ Chí Minh

(511) Nhóm 09: Đầu đĩa DVD, âm ly truyền âm thanh.

---

(210) **4-2016-21821**

(540)

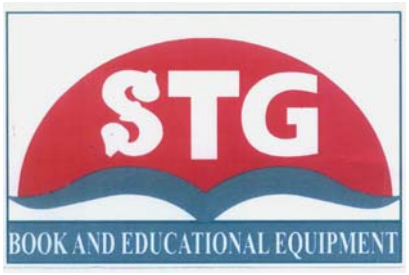

(220) 19.07.2016
(441) 25.11.2016
(531) 26.2.7; 3.7.17; 20.7.1; A26.11.8
(591) Xanh ngọc, đỏ, trắng
(731) CÔNG TY CỔ PHẦN SÁCH VÀ THIẾT BỊ TRƯỜNG HỌC TIỀN GIANG (VN)
Số 4, đường Lê Văn Duyệt, phường 1, thành phố Mỹ Tho, tỉnh Tiền Giang

(511) Nhóm 16: Ấn phẩm, văn phòng phẩm dùng trong lĩnh vực giáo dục.

Nhóm 35: Mua bán trang thiết bị trường học.

---

(210) **4-2016-21822**

(540)

(220) 19.07.2016
(441) 25.11.2016
(531) 26.2.7; 3.7.17; 20.7.1; A26.11.8
(731) CÔNG TY CỔ PHẦN SÁCH VÀ THIẾT BỊ TRƯỜNG HỌC TIỀN GIANG (VN)
Số 4, đường Lê Văn Duyệt, phường 1, thành phố Mỹ Tho, tỉnh Tiền Giang

(511) Nhóm 16: Ấn phẩm, văn phòng phẩm dùng trong lĩnh vực giáo dục.

Nhóm 35: Mua bán trang thiết bị trường học.

---

(210) **4-2016-21840**

(540)

NAKITA

(220) 19.07.2016
(441) 25.11.2016
(731) CÔNG TY TNHH SẢN XUẤT VÀ THƯƠNG MẠI KHANG THỊNH (VN)
Số 2A Quán Sứ, phường Hàng Bông, quận Hoàn Kiếm, thành phố Hà Nội
(740) Công ty Luật TNHH Thắng Phạm và Cộng sự (IP-MARK ASIA LAW FIRM)

(511) Nhóm 12: Xe máy; xe đạp điện; xe máy điện; xe cộ chạy bằng điện; động cơ xe máy, xe đạp điện.

---

(210) **4-2016-21841**

(540)

SIAMMOTOR

(220) 19.07.2016
(441) 25.11.2016
(731) CÔNG TY TNHH SẢN XUẤT VÀ THƯƠNG MẠI KHANG THỊNH (VN)
Số 2A Quán Sứ, phường Hàng Bông, quận Hoàn Kiếm, thành phố Hà Nội
(740) Công ty Luật TNHH Thắng Phạm và Cộng sự (IP-MARK ASIA LAW FIRM)

(511) Nhóm 12: Xe máy; xe đạp điện; xe máy điện; xe cộ chạy bằng điện; động cơ xe máy, xe đạp điện.

---

(210) **4-2016-21842**

(540)

SUKITA

(220) 19.07.2016
(441) 25.11.2016
(731) CÔNG TY TNHH SẢN XUẤT VÀ THƯƠNG MẠI KHANG THỊNH (VN)
Số 2A Quán Sứ, phường Hàng Bông, quận Hoàn Kiếm, thành phố Hà Nội
(740) Công ty Luật TNHH Thắng Phạm và Cộng sự (IP-MARK ASIA LAW FIRM)

(511) Nhóm 12: Xe máy; xe đạp điện; xe máy điện; xe cộ chạy bằng điện; động cơ xe máy, xe đạp điện.

---

(210) **4-2016-21843**

(540)

VINASIAM

(220) 19.07.2016
(441) 25.11.2016
(731) CÔNG TY TNHH SẢN XUẤT VÀ THƯƠNG MẠI KHANG THỊNH (VN)
Số 2A Quán Sứ, phường Hàng Bông, quận Hoàn Kiếm, thành phố Hà Nội
(740) Công ty Luật TNHH Thắng Phạm và Cộng sự (IP-MARK ASIA LAW FIRM)

(511) Nhóm 12: Xe máy; xe đạp điện; xe máy điện; xe cộ chạy bằng điện; động cơ xe máy, xe đạp điện.

---

(210) **4-2016-21849**

(540)

(220) 19.07.2016
(441) 25.11.2016
(531) 26.4.4; 26.3.23
(591) Ghi, xanh tím than, xanh nước biển
(731) NGUYỄN QUỐC VINH (VN)
P4-D10 tập thể Kim Liên, phường Kim Liên, quận Đống Đa, thành phố Hà Nội
(740) Công ty TNHH Trường Xuân (AGELESS CO.,LTD.)

(511) Nhóm 11: Đèn điện; bóng đèn; thiết bị chiếu sáng bằng đèn đi-ốt phát quang [LED]; hệ thống chiếu sáng và thiết bị chiếu sáng; thiết bị khuếch tán ánh sáng.

---

(210) **4-2016-21871**

(540)

STG - Cùng em đến trường

(220) 19.07.2016
(441) 25.11.2016

(731) CÔNG TY CỔ PHẦN SÁCH VÀ THIẾT BỊ TRƯỜNG HỌC TIỀN GIANG (VN)
Số 04, đường Lê Văn Duyệt, phường 1, thành phố Mỹ Tho, tỉnh Tiền Giang

(511) Nhóm 16: Ấn phẩm, văn phòng phẩm dùng trong lĩnh vực giáo dục.

Nhóm 35: Mua bán trang thiết bị trường học.

---

(210) **4-2016-21885**

(540)

SMART PARKING

(220) 20.07.2016
(441) 25.11.2016
(531) 26.3.1; 26.4.4; A26.11.8
(591) Xanh dương, đỏ, đen, trắng
(731) VŨ THANH TÙNG (VN)
104 Nguyễn Thị Tú, phường Bình Hưng Hòa B, quận Bình Tân, thành phố Hồ Chí Minh

(511) Nhóm 09: Hệ thống giữ xe thông minh; máy giữ xe tự động; hệ thống kiểm soát ra vào thông minh; hệ thống tự động hóa quản lý bãi xe (quản lý bãi xe thông minh bằng thẻ từ); công nghệ quản lý bãi xe thông minh, cụ thể là phần mềm để quản lý bãi đậu xe; hệ thống quản lý bãi xe.

---

(210) **4-2016-21904**

(540)

KIM HOANG ANH

(220) 20.07.2016
(441) 25.11.2016
(531) A1.1.2; A26.11.12; 1.15.23; 26.1.6; 1.13.1
(591) Đỏ
(731) CÔNG TY CỔ PHẦN KIẾN TRÚC NỘI THẤT KIM HOÀNG ANH (VN)
Số 2, ngõ 120/22/11 đường Kim Giang, phường Đại Kim, quận Hoàng Mai, thành phố Hà Nội

(511) Nhóm 19: Cửa gỗ.

Nhóm 20: Đồ đạc làm bằng gỗ như: bàn gỗ; tủ gỗ; giường gỗ; ghế gỗ; kệ tivi gỗ;

---

(210) **4-2016-21906**

(540)

(220) 20.07.2016
(441) 25.11.2016
(531) 2.7.17; 2.7.2; 6.1.2; 2.7.16; 18.5.5; 18.1.25
(731) 1. BÙI VĂN KHÔI (VN)
Tổ 6 thị trấn Bát Xát, huyện Bát Xát, tỉnh Lào Cai
2. NGUYỄN ANH TUYÊN (VN)
Tổ 2 thị trấn Bát Xát, huyện Bát Xát, tỉnh Lào Cai

(511) Nhóm 32: Đồ uống, nước tinh khiết, nước khoáng.

Nhóm 33: Rượu nấu từ thóc, gạo; đồ uống có cồn (trừ bia).

Nhóm 35: Dịch vụ mua bán quần áo, túi, ô, mũ nón, đồ lưu niệm.

---

(210) **4-2016-21924**

(540) TOKICAT

(220) 20.07.2016
(441) 25.11.2016
(531) 3.1.6; A3.1.24; A19.1.8
(591) Đỏ, nâu
(731) NGUYỄN KIỀU NGỌC (VN)
40 ngách 241/21 phố Chợ Khâm Thiên, phường Trung Phụng, quận Đống Đa, thành phố Hà Nội
(740) Công ty Luật TNHH Phượng Hoàng (PHOENIX LAW)

(511) Nhóm 31: Cát thơm dùng cho vật nuôi trong nhà [lót ổ]; giấy có cát dùng cho vật nuôi trong nhà [lót ổ]; cát vệ sinh dùng cho vật nuôi.

---

(210) **4-2016-21947**

(540) DUYENHA COMPANY
DUYEN HA EASTIN RESORT & HOTEL

(220) 20.07.2016
(441) 25.11.2016
(531) 26.4.3; 26.2.7; 18.3.21
(731) CÔNG TY TNHH DUYÊN HÀ (VN)
Số 4/41, phố Tương Mai, phường Giáp Bát, quận Hoàng Mai, thành phố Hà Nội

(511) Nhóm 43: Dịch vụ khách sạn nhà hàng ăn uống; dịch vụ chỗ nghỉ tạm thời, quán cà phê; dịch vụ đặt chỗ ở tạm thời cho khách du lịch.

---

(210) **4-2016-21948**

(540)

EASTIN DUYEN HA RESORT

(220) 20.07.2016
(441) 25.11.2016
(531) 26.4.3; 26.2.7; 18.3.2
(731) CÔNG TY TNHH DUYÊN HÀ (VN)
Số 4/41, phố Tương Mai, phường Giáp Bát, quận Hoàng Mai, thành phố Hà Nội

(511) Nhóm 43: Dịch vụ khách sạn nhà hàng ăn uống; dịch vụ chỗ nghỉ tạm thời, quán cà phê; dịch vụ đặt chỗ chỗ ở tạm thời cho khách du lịch.

---

(210) **4-2016-21957**

(540)

HPVIE

(220) 20.07.2016
(441) 25.11.2016
(731) ĐẶNG CÔNG PHÚC (VN)
11/150 Nguyễn Trãi, thành phố hải Dương, tỉnh Hải Dương
(740) Công ty TNHH Sở hữu trí tuệ PADEMARK (PADEMARK CO.,LTD.)

(511) Nhóm 11: Sen vòi; vòi nước; labo; bệ xí; bồn tắm; bồn rửa bát, bình nước nóng dùng cho nhà tắm.

Nhóm 21: Khay đựng xà phòng; giá đựng xà phòng; móc treo quần áo; móc treo khăn.

---

(210) **4-2016-21966**

(540)

ONETOUCH™
CONDOM

(220) 20.07.2016
(441) 25.11.2016
(531) 25.1.25; 24.17.5; 24.17.15; A25.3.3
(591) Đen, vàng, trắng
(731) CÔNG TY TNHH QUỐC TẾ THP (VN)
541/36 Sư Vạn Hạnh, phường 13, quận 10, thành phố Hồ Chí Minh

(511) Nhóm 10: Bao cao su.

---

(210) **4-2016-22021**

(540)

ROOM
Phuong's Roomy Room

(220) 20.07.2016
(441) 25.11.2016
(531) 26.1.4; A9.1.5; A9.5.12; 15.9.12
(591) Tím, đen
(731) VÕ THỤC PHƯƠNG (VN)
113/10 Lê Đức Thọ, phường 17, quận Gò Vấp, thành phố Hồ Chí Minh
(740) Công ty TNHH Tư vấn sở hữu trí tuệ Việt (VIET IP CO.,LTD.)

(511) Nhóm 16: Hộp quà tặng làm bằng giấy hoặc bìa cứng; thiệp truyện tranh vẽ tay; thiệp dạng 3D làm bằng tay; sổ tay; bao vở học sinh; nhãn vở học sinh; nguyên vật liệu để làm

đồ làm bằng tay (handmade) (giấy họa tiết, giấy bì cứng, keo dán dùng cho văn phòng và gia dụng, bút lông, bút chì, băng keo (băng dính) dùng trong văn phòng và gia dụng).

Nhóm 20: Khung hình bằng gỗ.

Nhóm 21: Ly sứ vẽ tay.

Nhóm 26: Ruy băng.

---

(210) **4-2016-22043**

(540)

(220) 20.07.2016
(441) 25.11.2016
(531) 3.7.17; 26.3.1
(591) Vàng, xanh dương, trắng
(731) CÔNG TY CỔ PHẦN KỸ THUẬT CƠ KHÍ ASEAN (VN)
51 Yên Thế, phường 2, quận Tân Bình, thành phố Hồ Chí Minh
(740) DNTN Dịch vụ thương mại và sở hữu công nghiệp Song Ngọc (I.P.T.S.)

(511) Nhóm 12: Thân xe có động cơ (thùng xe dùng cho xe ô tô); xe rơ moóc (xe cộ); rơ moóc (dùng cho xe cộ); khung gầm dùng cho xe cộ; xe chở hàng; thân xe bệ xe.

---

(210) **4-2016-22056**

(540)

PHJA KHAO
Bắc Kạn

(220) 21.07.2016
(441) 25.11.2016
(531) 2.1.9; 2.1.30
(731) CƠ SỞ SẢN XUẤT HUYỀN HÂN (VN)
Tổ 9, phường Phùng Chí Kiên, thành phố Bắc Kạn, tỉnh Bắc Kạn

(511) Nhóm 32: Nước uống tinh khiết đóng chai.

Nhóm 33: Rượu.

---

(210) **4-2016-22069**

(540)

AN TOÀN TRONG XÂY DỰNG
CHẤT LƯỢNG THẬT GIÁ TRỊ THẬT

(220) 21.07.2016
(441) 25.11.2016
(531) 1.15.23; 26.13.25; A26.11.12
(591) Đỏ, xanh nước biển đậm
(731) CÔNG TY TNHH GIÀN GIÁO HÙNG CƯỜNG (VN)
58/1Q, quốc lộ 1A, ấp Tiền Lân 1, xã Bà Điểm, huyện Hóc Môn, thành phố Hồ Chí Minh

(511) Nhóm 35: Giới thiệu sản phẩm, trưng bày sản phẩm (máy móc, thiết bị ngành xây dựng); đại lý thông tin thương mại; dịch vụ giới thiệu sản phẩm trên các phương tiện truyền thông cho mục đích bán lẻ; quản lý quá trình đặt hàng, xử lý về mặt hành chính các đơn đặt hàng.

---

(210) **4-2016-22087**

(540)

(220) 21.07.2016
(441) 25.11.2016
(531) A5.3.13; A5.3.15; 26.1.1
(731) CÔNG TY CỔ PHẦN XUẤT NHẬP KHẨU NAVICARE VIỆT NAM (VN)
Số 253 phố Vĩnh Hưng, phường Vĩnh Hưng, quận Hoàng Mai, thành phố Hà Nội

(511) Nhóm 03: Mỹ phẩm; dầu gội đầu; chế phẩm để làm sạch; chế phẩm để giặt; chất tẩy rửa không dùng cho hoạt động sản xuất và không dùng cho mục đích y tế; chế phẩm dùng để đánh bóng.

Nhóm 35: Quảng cáo; dịch vụ phổ biến ra công chúng nhằm mục đích quảng cáo; dịch vụ xúc tiến thương mại; nghiên cứu thị trường; phổ biến các quảng cáo; dịch vụ phổ biến ra công chúng nhằm mục đích quảng cáo và xúc tiến thương mại; quản lý kinh doanh; quản trị kinh doanh; dịch vụ sao chụp tài liệu; kế toán và ghi sổ; dịch vụ thư ký văn phòng; dịch vụ tư vấn và quản lý kinh doanh và nội bộ; dịch vụ thư ký; dịch vụ trả lời điện thoại.

---

(210) **4-2016-22100**

(300) 86/883,807 22.01.2016 US

(540)

SIMPLIST

(220) 21.07.2016
(441) 25.11.2016
(731) FRESENIUS KABI USA, LLC (US)
Three Corporate Drive, Lake Zurich, Illinois 60047, United States
(740) Công ty Luật TNHH T&G (TGVN)

(511) Nhóm 05: Bơm tiêm nạp sẵn các chế phẩm dược, cụ thể là, thuốc gây mê, thuốc giảm đau, thuốc chống nhiễm trùng, thuốc chống nôn, chất cản quang dùng trong quy trình chẩn đoán và chẩn đoán hình ảnh, thuốc an thần, thuốc tim mạch, thuốc chống ung thư, thuốc chăm sóc tích cực và dung dịch chất pha loãng.

---

(210) **4-2016-22141**

(540)

Natural Island

(220) 21.07.2016
(441) 25.11.2016
(531) A26.11.12; A26.11.8
(731) NATURAL SCIENCE CO., LTD. (JP)
1-22-11 Shinkawa, Chuo-ku, Tokyo, Japan
(740) Công ty TNHH Sở hữu trí tuệ ACTIP (ACTIP IP LIMITED)

(511) Nhóm 03: Chế phẩm tắm, không dùng cho mục đích y tế; dầu xả dưỡng tóc, tinh dầu; dầu gội đầu; chế phẩm chống nắng; chế phẩm mỹ phẩm để chăm sóc da.

Nhóm 05: Chất tẩy uế; thuốc xua đuổi côn trùng; chất bổ sung dinh dưỡng; thực phẩm dùng cho trẻ sơ sinh; chất bổ sung protein dùng cho ăn kiêng; sợi dùng cho ăn kiêng.

---

(210) **4-2016-22142**

(540)

REDNA

(220) 21.07.2016
(441) 25.11.2016

(731) NATURAL SCIENCE CO., LTD. (JP)
1-22-11 Shinkawa, Chuo-ku, Tokyo, Japan
(740) Công ty TNHH Sở hữu trí tuệ ACTIP (ACTIP IP LIMITED)

(511) Nhóm 03: Chế phẩm tắm, không dùng cho mục đích y tế; dầu xả dưỡng tóc; tinh dầu; dầu gội đầu; chế phẩm chống nắng; chế phẩm mỹ phẩm để chăm sóc da.

---

(210) **4-2016-22148**

(540)

TẤM NHỚ

(220) 21.07.2016
(441) 25.11.2016

(731) HỘ KINH DOANH CƠM TẤM NHỚ (VN)
99D, đường Cộng Hòa, phường 4, quận Tân Bình, thành phố Hồ Chí Minh
(740) Công ty TNHH Tư vấn Quốc Dân (NACI CO., LTD)

(511) Nhóm 43: Nhà hàng ăn uống; dịch vụ ăn uống do nhà hàng thực hiện; khách sạn.

---

(210) **4-2016-22149**

(540)

(220) 21.07.2016
(441) 25.11.2016
(531) 18.1.21; 15.7.1
(591) Đen, đỏ, trắng
(731) ĐẶNG ĐẠT PHAN (VN)
65 Văn Thân, phường 8, quận 6, thành phố Hồ Chí Minh

(511) Nhóm 30: Ca cao; sản phẩm ca cao; đồ uống trên cơ sở cà phê; cà phê; cà phê chưa rang; chế phẩm thực vật thay thế cà phê; chế phẩm dinh dưỡng sử dụng thay thế cà phê; đồ uống cà phê có sữa.

Nhóm 32: Chiết xuất từ quả không chứa cồn; đồ uống ép từ quả không chứa cồn; nước ép trái cây; nước giải khát bằng trái cây; đồ uống hỗn hợp không có cồn; nước sinh tố.

Nhóm 43: Dịch vụ quán cà phê.

---

(210) **4-2016-22157**

(540)

shoespa

(220) 21.07.2016
(441) 25.11.2016
(731) SHOESPA GLOBAL CO., LTD. (KR)
97, Hyoryeong-ro 46-gil, Seocho-gu, Seoul, Korea
(740) Công ty TNHH T&T INVENMARK Sở hữu trí tuệ Quốc tế (T&T INVENMARK CO., LTD.)

(511) Nhóm 18: Ba lô; túi để bao gói bằng da thuộc; ví, không kim loại quý; túi xách tay; ví đựng chìa khóa; ô dù.

---

(210) **4-2016-22158**

(540)

shoespa

(220) 21.07.2016
(441) 25.11.2016
(731) SHOESPA GLOBAL CO., LTD. (KR)
97, Hyoryeong-ro 46-gil, Seocho-gu, Seoul, Korea
(740) Công ty TNHH T&T INVENMARK Sở hữu trí tuệ Quốc tế (T&T INVENMARK CO., LTD.)

(511) Nhóm 35: Đại lý bán hàng giày; đại lý bán hàng quần áo; đại lý bán hàng túi; đại lý bán hàng phụ kiện thời trang; dịch vụ đấu giá; nghiên cứu thị trường; dịch vụ so sánh giá; quảng cáo; hãng xuất nhập khẩu.

---

(210) **4-2016-22171**

(300) 87/107137 18.07.2016 US

(540)

RIDE COMMAND

(220) 21.07.2016
(441) 25.11.2016
(731) POLARIS INDUSTRIES INC. (US)
2100 Highway 55, Medina, Minnesota 55340, United States
(740) Công ty TNHH Sở hữu trí tuệ HA VIP (HAVIP CO., LTD.)

(511) Nhóm 09: Hệ thống thông tin lái xe và giải trí gồm có một màn hình hiển thị xe tương tác điện tử, đồng hồ đo, loa và các phần mềm ứng dụng máy tính cho điện thoại thông minh và máy tính bảng để sử dụng trong giao tiếp, trình bày và chia sẻ dữ liệu vị trí, dữ liệu hiệu suất xe và tổng hợp vị trí của nhiều người dùng vào một, hay nhiều, màn hình, dữ liệu thời tiết, dữ liệu vị trí đường mòn, địa điểm nhiên liệu và dịch vụ ăn uống và nhà hàng.

---

(210) **4-2016-22202**

(540)

(220) 22.07.2016
(441) 25.11.2016
(531) A24.15.13; 24.15.1; 1.13.1; 1.5.1
(591) Xanh dương, đỏ, trắng
(731) CÔNG TY CỔ PHẦN THƯƠNG MẠI VÀ CHUYỂN PHÁT NHANH BẮC VIỆT (VN)
Số 22A/357 Tam Trinh, phường Hoàng Văn Thụ, quận Hoàng Mai, thành phố Hà Nội
(740) Công ty TNHH Sở hữu trí tuệ WITIP Việt Nam (WITIP CO., LTD.)

(511) Nhóm 39: Chuyển phát bưu kiện tận nơi; dịch vụ chuyển phát nhanh hàng hoá và thư tín; chuyển phát thư tín; dịch vụ vận chuyển có đảm bảo các đồ vật giá trị; vận chuyển đồ đạc; đóng gói hàng hoá.

---

(210) **4-2016-22221**

(540)

(220) 22.07.2016
(441) 25.11.2016
(531) A3.4.2; 3.4.1
(731) CÔNG TY CỔ PHẦN ĐẦU TƯ VÀ PHÁT TRIỂN DỊCH VỤ TỔNG HỢP VĂN HIẾN (VN)
Tầng II, tòa nhà Khách sạn Tuổi trẻ, số 2 Trần Thánh Tông, phường Phạm Đình Hổ, quận Hai Bà Trưng, thành phố Hà Nội

(511) Nhóm 43: Nhà hàng ăn uống; quán rượu; quán cà phê, giải khát.

---

(210) **4-2016-22222**

(540)

(220) 22.07.2016
(441) 25.11.2016
(531) A11.3.3; A26.11.12; 5.5.19; A5.5.21
(731) CÔNG TY CỔ PHẦN ĐẦU TƯ VÀ PHÁT TRIỂN DỊCH VỤ TỔNG HỢP VĂN HIẾN (VN)
Tầng II, tòa nhà Khách sạn Tuổi trẻ, số 2 Trần Thánh Tông, phường Phạm Đình Hổ, quận Hai Bà Trưng, thành phố Hà Nội

(511) Nhóm 43: Nhà hàng ăn uống; quán rượu; quán cà phê, giải khát.

---

(210) **4-2016-22230**

(540)

Vietnam Airlines

(220) 22.07.2016
(441) 25.11.2016

(731) TỔNG CÔNG TY HÀNG KHÔNG VIỆT NAM - CTCP (VN)
Số 200, phố Nguyễn Sơn, phường Bồ Đề, quận Long Biên, thành phố Hà Nội

(740) Văn phòng luật sư Phạm và Liên danh (PHAM & ASSOCIATES)

(511) Nhóm 01: Hóa chất dùng trong công nghiệp; hóa chất dùng cho phân tích trong phòng thí nghiệm [không dùng trong y tế hoặc thú ý]; chế phẩm hóa học dùng cho nhiếp ảnh; hóa chất dùng trong nông nghiệp, trừ chất diệt nấm, chất diệt cỏ dại, chất diệt cỏ, thuốc trừ sâu và thuốc diệt ký sinh trùng; hóa chất dùng cho nghề làm vườn, trừ chất diệt nấm, chất diệt cỏ, thuốc trừ sâu và chất diệt ký sinh trùng; hóa chất dùng trong lâm nghiệp, trừ chất diệt nấm, thuốc trừ cỏ, thuốc trừ sâu và chất diệt ký sinh trùng; nhựa nhân tạo, dạng thô/chưa xử lý; chất dẻo dạng thô; chế phẩm hóa học để bảo quản thực phẩm.

Nhóm 02: Thuốc màu; sơn (trừ sơn cách điện, cách nhiệt); vecni (trừ vecni cách điện, cách nhiệt); chế phẩm chống ăn mòn; chất bảo quản gỗ; chất nhuộm/màu nhuộm; chất cắn màu (trừ chất cắn màu dùng cho kim loại); nhựa tự nhiên [dạng thô].

Nhóm 03: Chất tẩy rửa không dùng trong hoạt động sản xuất và không dùng cho mục đích y tế; chế phẩm để giặt, để tẩy rửa; mỹ phẩm; chế phẩm đánh răng; chất khử mùi dùng cho người hoặc động vật; chế phẩm vệ sinh dùng để làm sạch và trang điểm.

Nhóm 04: Dầu công nghiệp; mỡ công nghiệp; chất bôi trơn/dầu nhờn; chất để thấm hút, làm ướt và làm dính bụi; nhiên liệu và vật liệu cháy sáng.

Nhóm 05: Chế phẩm dược/dược phẩm; chế phẩm vệ sinh dùng cho mục đích y tế; thực phẩm ăn kiêng thích hợp cho mục đích y tế; cao dán; vật liệu băng bó (dùng trong y tế); chất tẩy uế dùng cho mục đích vệ sinh; chất trừ động vật có hại, chất trừ dịch, chất diệt nấm, chất diệt côn trùng; chất khử mùi không dùng cho người hoặc động vật.

Nhóm 06: Kim loại thường dạng thô hoặc bán thành phẩm; hợp kim của kim loại thường; vật liệu xây dựng bằng kim loại; cáp và dây kim loại thường không dùng để dẫn điện; đồ ngũ kim bằng kim loại/vật dụng nhỏ làm bằng sắt; két đựng tiền an toàn/két sắt an toàn.

Nhóm 07: Máy công cụ; động cơ và đầu máy (trừ loại động cơ dùng cho các phương tiện giao thông trên bộ); các bộ phận ghép nối và truyền động (không dùng cho các phương tiện giao thông trên bộ); dụng cụ cầm tay, không vận hành thủ công; máy bán hàng tự động; máy và thiết bị để làm sạch [dùng điện]/máy và thiết bị điện để làm sạch.

Nhóm 08: Dụng cụ cầm tay, thao tác thủ công; công cụ cầm tay, loại vận hành thao tác thủ công; dao cạo/dao gọt/dao bào/bào; dao kéo; thìa; dĩa/cái nĩa.

Nhóm 09: Thiết bị và dụng cụ khoa học, cụ thể là màng chắn cho mục đích khoa học, thiết bị chưng cất cho mục đích khoa học, máy dò cho mục đích khoa học, vệ tinh nhân tạo dùng cho mục đích khoa học; thiết bị và dụng cụ quang học; thiết bị và dụng cụ để

cân; thiết bị kiểm tra, dùng điện/thiết bị giám sát, dùng điện/thiết bị định lượng, dùng điện; thiết bị kiểm soát; thiết bị giảng dạy; thiết bị truyền phát (viễn thông); thiết bị ngoại vi của máy vi tính; thiết bị đo xăng dầu; thiết bị và dụng cụ vật lý; thiết bị chiếu hình; thiết bị điều chỉnh điện; thiết bị điều khiển từ xa; thiết bị và máy âm thanh; thiết bị và dụng cụ trắc địa/thiết bị và dụng cụ khảo sát/thiết bị và dụng cụ đo đạc; thiết bị đếm tự động; thiết bị dập lửa; thiết bị xử lý dữ liệu; phần mềm máy tính đã được ghi.

Nhóm 10: Thiết bị và dụng cụ phẫu thuật; thiết bị và dụng cụ y tế; thiết bị nâng cho người tàn tật; thiết bị và dụng cụ thú y; thiết bị chỉnh hình/dụng cụ chỉnh hình; vật liệu để khâu vết thương.

Nhóm 11: Hệ thống chiếu sáng và thiết bị chiếu sáng; thiết bị sưởi ấm; thiết bị sinh hơi nước/hệ thống sinh hơi nước; hệ thống và thiết bị nấu nướng; hệ thống và thiết bị làm lạnh; hệ thống và thiết bị sấy khô/hệ thống và thiết bị sấy; thiết bị và hệ thống thông gió (điều hòa không khí); hệ thống cung cấp nước.

Nhóm 12: Xe cộ cho việc đi lại trên mặt đất, trên không, dưới nước hoặc bằng đường ray; phương tiện giao thông trên bộ, trên không hoặc dưới nước; thanh truyền động cho phương tiện giao thông trên bộ, khác với bộ phận của động cơ ô tô và đầu máy; thiết bị, máy móc và dụng cụ hàng không; cơ cấu ghép nối cho phương tiện giao thông trên bộ; động cơ và đầu máy dùng cho phương tiện giao thông trên bộ.

Nhóm 13: Chất nổ; pháo hoa; dây dẫn cháy dùng cho chất nổ; chất nổ, tín hiệu báo sương mù.

Nhóm 14: Kim loại quý dạng thô hoặc bán thành phẩm; hợp kim của kim loại quý; đồ trang sức/đồ kim hoàn/đồ châu báu; dụng cụ đo thời gian (đồng hồ); khuy măng sét; cái ghim (đồ trang sức, đồ kim hoàn).

Nhóm 15: Dụng cụ âm nhạc; piano cơ khí và phụ tùng của chúng; nhạc cụ; hộp nhạc; nhạc cụ điện và điện tử.

Nhóm 16: Giấy các tông; vật liệu đóng sách; vật liệu bằng chất dẻo để bao gói (thuộc nhóm 16); Ấn phẩm; tạp chí [định kỳ]; văn phòng phẩm; ảnh chụp [được in].

Nhóm 17: Cao su, thô hoặc bán thành phẩm; nhựa tổng hợp [bán thành phẩm]; gôm dạng thô hoặc bán thành phẩm; amiăng; ống mềm không bằng kim loại; chất cách điện, cách nhiệt/vật liệu cách ly.

Nhóm 18: Da thuộc, thô hoặc bán thành phẩm; vật liệu giả da/da giả; da động vật; các sản phẩm bằng da hoặc giả da như cặp để tài liệu, cặp sách, túi, balô, vali, ví, hòm; đồ trang trí bằng da thuộc cho đồ đạc trong nhà; ô che nắng; ba toong/gậy chống.

Nhóm 19: Vật liệu xây dựng không bằng kim loại; ống cứng dẫn nước, không bằng kim loại; cấu kiện không bằng kim loại vận chuyển được: bể bơi, sân trượt băng; gỗ bán thành phẩm; thủy tinh xây dựng; hộp thư (công trình xây).

Nhóm 20: Đồ đạc/đồ đạc trong nhà; đồ đạc bằng kim loại; gương soi; khung ảnh; túi ngủ dùng cho cắm trại; hộp thư không làm bằng kim loại hoặc bằng vật liệu xây.

Nhóm 21: Dụng cụ nhà bếp; đồ chứa đựng dùng cho gia dụng và nhà bếp; dụng cụ cho mục đích gia dụng; lược; bọt biển cho mục đích gia dụng; thủy tinh thô hoặc bán thành phẩm (trừ kính dùng trong xây dựng).

Nhóm 22: Dây đeo (giữ) đồ đạc; dây, không bằng kim loại để buộc hoặc đóng gói; lưới đánh cá; vải bạt/vải nhựa/vải dầu; vật liệu đóng gói [dùng để nhồi độn, đệm lót] không bằng cao su hoặc chất dẻo; lều (mang đi được)/lều trại (mang đi được); sợi dệt dạng thô.

Nhóm 23: Các loại sợi dùng để dệt; chỉ [đồ may vá]; sợi và chỉ đàn hồi dùng trong ngành dệt/sợi và chỉ co giãn dùng trong ngành dệt/chỉ và sợi chun dùng trong ngành dệt.

Nhóm 24: Vải và hàng dệt (không xếp vào các nhóm khác); khăn trải bàn [không bằng giấy]; chăn; lụa [vải]; tấm phủ giường [khăn trải giường].

Nhóm 25: Quần áo may sẵn; đồ đi ở chân; đồ đội đầu; thắt lưng [trang phục]; cà vạt.

Nhóm 26: Đăng ten, ren làm viền; đồ để thêu trang trí; ruy băng [đồ may vá]; cúc [quần áo], khuy [quần áo]; kim khâu; hoa giả/hoa nhân tạo; khóa kéo.

Nhóm 27: Thảm/chiếu; giấy dán tường; vải sơn lát sàn nhà.

Nhóm 28: Trò chơi; đồ chơi; thiết bị dùng trong thể thao và các trò chơi khác nhau; đồ trang trí cho cây Noel [trừ đồ chiếu sáng và bánh kẹo]; dụng cụ câu cá.

Nhóm 29: Thực phẩm có nguồn gốc động vật như thịt, cá, gia cầm và thú săn, chất chiết ra từ thịt; rau, quả được bảo quản, phơi khô hoặc nấu chín; nước quả nấu đông/thạch trái cây/thạch hoa quả; mứt tươi; trứng; sữa và các sản phẩm từ sữa; dầu có thể ăn được.

Nhóm 30: Thực phẩm có nguồn gốc từ thực vật đã chế biến như cà phê, chè, ca cao, gạo, bột sắn, bột cọ; bột và chế phẩm làm từ ngũ cốc; bánh kẹo; đường (ăn); mật ong; muối nấu ăn; gia vị; nước xốt cho salad, món trộn; kem lạnh; đồ uống trên cơ sở cà phê, ca cao, sô cô la, trà.

Nhóm 31: Thổ sản chưa qua chế biến, động vật và thực vật sống như: ngũ cốc dạng nguyên liệu, hạt giống, rau và quả tươi, cây và hoa tự nhiên; thức ăn cho động vật; gỗ dạng nguyên liệu (gỗ thô).

Nhóm 32: Bia; đồ uống không có cồn; nước ép hoa quả; nước; xi rô dùng cho đồ uống; chế phẩm để làm đồ uống.

Nhóm 33: Đồ uống có cồn (trừ bia).

Nhóm 34: Thuốc lá; sản phẩm thay thế thuốc lá, không dùng cho mục đích y tế; vật dụng cho người hút thuốc cụ thể là: gạt tàn (không làm bằng kim loạt), bật lửa, ống hút thuốc lá; diêm.

Nhóm 35: Dịch vụ quảng cáo; dịch vụ phát hành sách, báo, tạp chí phục vụ quảng cáo; quản lý kinh doanh; quản lý giao dịch kinh doanh; chức năng văn phòng; dịch vụ cung ứng lao động; mua bán, xuất nhập khẩu các sản phẩm hóa chất, nhựa và các sản phẩm làm từ nhựa, chất dẻo và các sản phẩm làm từ chất dẻo, phân bón, hợp chất chữa cháy, chế phẩm dùng để tôi, ram và hàn kim loại, chế phẩm để bảo quản thực phẩm, chất để thuộc da, chất dính dùng trong công nghiệp, thuốc màu, sơn, vecni, chất chống rỉ và chất bảo quản gỗ, thuốc nhuộm, thuốc cắn màu, chất để tẩy trắng và các chất dùng để giặt, chất dùng để tẩy rửa, đánh bóng, tẩy dầu mỡ và mài mòn, xà phòng, nước hoa, tinh dầu, mỹ phẩm, nước xức tóc, thuốc đánh răng, dầu và mỡ công nghiệp, chất bôi trơn, chất để thấm

hút, làm ướt và làm dính bụi, nhiên liệu và vật liệu cháy sáng, dược phẩm, chế phẩm vệ sinh dùng cho mục đích y tế, thực phẩm và chất dinh dưỡng dùng trong y tế hoặc thú y, thực phẩm cho em bé, chất bổ sung ăn kiêng cho người và động vật, cao dán, vật liệu dùng để băng bó, vật liệu để hàn răng và sáp nha khoa, chất tẩy uế, chất diệt động vật có hại, chất diệt nấm, diệt cỏ, hàng hóa cơ khí, kim loại và các hàng hóa từ kim loại, loại khuôn mẫu, vật liệu xây dựng, máy và máy công cụ, động cơ và đầu máy, công cụ và dụng cụ cầm tay, thiết bị và dụng cụ điện (cụ thể là bóng đèn điện, dây điện, công tắc điện, ổ cắm điện, phích cắm điện, cầu dao điện, tủ điện, ống luồn điện, đầu nối ống điện, khớp nối ống điện, hộp chia điện, hộp nối dây diện, cút điện, nắp đậy hộp chia điện, kẹp đỡ ống điện, bảng điện, rơ le điện, cầu chì, áp-to- mát, chấn lưu điện, thiết bị chống sét, thiết bị tiết kiệm điện, dụng cụ đo điện), thiết bị và dụng cụ điện tử (cụ thể là tivi, phụ kiện tivi, cát-xét và phụ kiện kèm theo, dàn âm thanh và phụ kiện kèm theo, đầu kỹ thuật số, đầu đọc đĩa và phụ kiện kèm theo, loa và phụ kiện kèm theo, âm-ly, mi-cờ-rô, ổn áp, máy thu âm, tai nghe nhạc), thiết bị và dụng cụ điện lạnh (cụ thể là bình nóng lạnh, tủ lạnh, bình nước nóng năng lượng mặt trời, điều hòa không khí, máy giặt, máy sấy quần áo, hút ẩm, tủ bảo quản, tủ mát), thiết bị và dụng cụ điện gia dụng (cụ thể là ấm đun siêu tốc, ấm sắc thuốc, bàn là, bếp từ, bếp ga, bình thủy điện, cây nước nóng lạnh, bộ nồi, đèn sạc, lò vi sóng, lò nướng, lẩu điện, máy nướng bánh xăng-đuých, máy xay sinh tố, máy ép hoa quả, máy pha cà phê, máy xay đa năng, máy xay cháo, máy khử độc, máy hút mùi, máy hút bụi, máy sấy bát, máy sấy tóc, máy lọc nước tinh khiết, máy rửa bát, máy lọc không khí, máy xay đậu nành, máy sưởi dầu, máy tạo ẩm, nồi cơm, nồi áp suất, nồi hầm, quạt, máy phát điện, bát, đĩa, dao, thìa, dĩa, đũa, nồi, chảo, cốc, chén), thiết bị chiếu sáng, thiết bị và dụng cụ ghi truyền và tái tạo âm thanh, hình ảnh, thiết bị và dụng cụ truyền thông, thiết bị sưởi nóng, thiết bị nấu nướng, thiết bị sinh hơi nước, thiết bị làm lạnh, thiết bị sấy khô, thiết bị thông gió, thiết bị cấp nước, thiết bị phân phối nước, thiết bị thoát nước, thiết bị vệ sinh, van, vòi nước, thiết bị dùng cho dập lửa, thiết bị, phụ tùng và dụng cụ khoa học, hàng hải, trắc địa, nhiếp ảnh, quang học, cân, đo, báo hiệu, kiểm tra, cấp cứu, giảng dạy, vật mang dữ liệu từ tính, đĩa ghi, máy bán hàng tự động, và các cơ cấu dùng cho các thiết bị làm việc khi bỏ vào đó xu hay thẻ, máy tính tiền, thiết bị tự động hóa, máy vi tính và các thiết bị ngoại vi dùng cho máy vi tính, thiết bị và dụng cụ phẫu thuật, y tế, nha khoa, thú y, xe cộ , các phương tiện giao thông trên bộ, trên không hoặc dưới nước, vũ khí cháy nổ, kim loại quý, đồ trang sức, đồ kim hoàn, đồng hồ, dụng cụ âm nhạc, giấy và hàng hóa làm từ giấy, các tông, văn phòng phẩm, cao su và các hàng hóa làm từ cao su, amiăng, mi ca, hàng hóa cách nhiệt, cách điện, da, giả da và các sản phẩm làm từ da, giả da, đồ đạc như bàn, ghế, giường, tủ, giá kệ, gương, khung ảnh, dụng cụ và máy, thiết bị dùng cho gia đình hoặc bếp núc, dụng cụ vệ sinh, đồ thủy tinh và đồ sành, sứ, dây thừng, buồm, vật liệu để nhồi, đệm (lót), sợi dùng để dệt, vật liệu sợi dệt dạng thô, vải và hàng dệt, quần áo, đồ đội đầu, đồ đi chân, vật dụng để may quần áo, sản phẩm dùng để bọc, phủ nền nhà hoặc tường nhằm bày biện, trang trí như thảm, chiếu, thảm chùi chân, vải sơn và các vật liệu trải sàn khác, trò chơi, đồ chơi, lương thực, thực phẩm và đồ uống, thiết bị và máy dùng trong xây dựng, viễn thông, thiết bị và dụng cụ thể thao.

Nhóm 36: Dịch vụ bảo hiểm; dịch vụ tài chính; dịch vụ ngân hàng; bất động sản (môi giới, quản lý, cho thuê); chứng khoán (kinh doanh chứng khoán, bảo lãnh phát hành chứng khoán); kê khai hải quan.

Nhóm 37: Xây dựng, sửa chữa (máy móc, thiết bị, động cơ, phương tiện giao thông, các công trình xây dựng, thiết bị điện); lắp đặt (máy móc, thiết bị, động cơ, phương tiện giao thông, các công trình xây dựng, thiết bị điện); bảo dưỡng (máy móc, thiết bị, động cơ, phương tiện giao thông, các công trình xây dựng, thiết bị điện); cho thuê thiết bị xây

dựng; giám sát công trình xây dựng; dịch vụ làm vệ sinh máy bay, xe cộ, nhà cửa và các công trình khác.

Nhóm 38: Dịch vụ phát chương trình truyền hình; dịch vụ phát thanh; dịch vụ điện thoại; dịch vụ viễn thông; dịch vụ truyền dữ liệu; dịch vụ gửi tin nhắn; dịch vụ thư tín điện tử; dịch vụ phát chương trình qua mạng internet.

Nhóm 39: Dịch vụ vận tải; dịch vụ cho thuê kho chứa hàng; dịch vụ lưu kho; dịch vụ hoa tiêu (dẫn tầu), lái máy bay; đại lý bán vé máy bay; sự đặt chỗ cho vận chuyển hành khách; dịch vụ môi giới vận tải; dịch vụ cho thuê xe cộ; dịch vụ bao gói hàng hóa; dịch vụ du lịch; dịch vụ khai thác bãi đỗ xe; dịch vụ chuyển giao sản phẩm, hàng hóa; dịch vụ bốc xếp hàng hóa; dịch vụ thông quan; dịch vụ hướng dẫn làm thủ tục hàng không cho hành khách; dịch vụ tìm và trả hàng hóa thất lạc; dịch vụ đón tiễn khách; dịch vụ lập kế hoạch bay; dịch vụ tiếp nhiên liệu cho máy bay, xe cộ; dịch vụ cung cấp thông tin liên quan đến chuyến bay (lịch bay, giờ cất, hạ cánh, tên hành khách); dịch vụ liên hệ, hỗ trợ xin cấp phép bay; dịch vụ bảo lãnh và xin cấp phép visa nhập cảnh vào Việt Nam.

Nhóm 40: Xử lý vật liệu cụ thể là xử lý phim điện ảnh, xử lý vải, xử lý chống nhàu cho vải, xử lý giấy; dịch vụ về cắt cụ thể là cắt chìa khóa, cắt vải, cắt may da lông thú; dịch vụ rèn đánh bóng hoặc bọc kim loại; dịch vụ in ấn; sản xuất năng lượng; làm sạch không khí.

Nhóm 41: Dịch vụ giáo dục; dịch vụ đào tạo; giải trí; dàn dựng chương trình phát thanh và truyền hình; xuất bản sách; công viên vui chơi, giải trí.

Nhóm 42: Dịch vụ thiết kế (kiến trúc, xây dựng); tư vấn kỹ thuật lắp ráp và tư vấn thiết kế các công trình điện, dân dụng, công nghiệp, thủy lợi, bưu chính viễn thông; thiết kế quy hoạch các khu dân cư, khu công cộng, các công trình hạ tầng kỹ thuật, các công trình giao thông; thiết kế và phát triển phần cứng, phần mềm máy tính; lập chương trình máy vi tính; nghiên cứu và phát triển sản phẩm mới (cho người thứ ba); dịch vụ hỗ trợ kỹ thuật hàng không.

Nhóm 43: Dịch vụ khách sạn; dịch vụ nhà hàng; dịch vụ cho thuê chỗ ở tạm thời; quán cà phê tự phục vụ; quán ăn tự phục vụ.

Nhóm 44: Dịch vụ phòng khám chữa bệnh; dịch vụ thú y; dịch vụ thẩm mỹ viện; dịch vụ chăm sóc sức khỏe; dịch vụ bệnh viện; dịch vụ nhà dưỡng bệnh.

Nhóm 45: Dịch vụ vệ sỹ cho cá nhân; dịch vụ tư vấn về an ninh; dịch vụ bảo vệ người và tài sản; hãng thám tử, dịch vụ điều tra tìm kiếm người mất tích; dịch vụ cho thuê quần áo; dịch vụ pháp lý.

---

(210) **4-2016-22240**

(540)

(220) 22.07.2016
(441) 25.11.2016
(531) 3.7.17; A5.5.20; 26.4.1; A26.4.18
(591) Đỏ, đen, trắng
(731) CÔNG TY TNHH MINH LONG I (VN)
333 khu phố Hưng Lộc, phường Hưng Định, thị xã Thuận An, tỉnh Bình Dương

(511) Nhóm 01: Hợp phần để sản xuất gốm kỹ thuật; đất sét/cao lanh/dung dịch sét lỏng để làm đồ sứ; phân bón; chế phẩm tôi kim loại; nhựa nhân tạo, dạng thô/chưa xử lý.

Nhóm 02: Phẩm màu; màu nhuộm (thuộc nhóm này); kim loại lá dùng cho hoạ sỹ, người làm nghề trang trí, nghề in và nghệ sỹ; sơn (thuộc nhóm này không bao gồm sơn cách điện, cách nhiệt); chất màu; mực in.

Nhóm 03: Hương liệu dùng cho đồ uống [tinh dầu], chế phẩm đánh răng; chất để tẩy rửa không dùng trong hoạt động sản xuất và không dùng cho mục đích y tế; chế phẩm để giặt; xà phòng; chế phẩm dùng để vệ sinh thân thể.

Nhóm 04: Nhiên liệu; nến; nhiên liệu thắp sáng; chất bôi trơn; chất phụ gia, không phải là hóa chất, dùng cho nhiên liệu động cơ; dầu để bảo quản da thuộc, bảo quản đồ da.

Nhóm 05: Chế phẩm hóa học dùng trong ngành y; chế phẩm hóa học dùng cho thú y; thực phẩm ăn kiêng thích hợp cho mục đích y tế, chế phẩm dược; chế phẩm thú y; chế phẩm diệt trừ động vật gây hại.

Nhóm 06: Hợp kim của kim loại thường; vật liệu xây dựng bằng kim loại (trừ ống kim loại); phụ kiện bằng kim loại cho xây dựng (trừ ống kim loại); dây cáp bằng kim loại không dùng để dẫn điện; đồ ngũ kim bằng kim loại [vật liệu nhỏ] cụ thể là khóa bằng kim loại (trừ khóa điện); kim loại thường, dạng thô hoặc bán thành phẩm.

Nhóm 07: Công cụ nông nghiệp trừ dụng cụ thao tác thủ công (trừ công cụ cầm tay chạy điện); máy nông nghiệp; máy dùng cho nhà bếp, dùng điện; máy công cụ (trừ công cụ cầm tay chạy điện); máy phân loại dùng trong công nghiệp; bộ truyền động dùng cho máy móc.

Nhóm 08: Dụng cụ nông nghiệp (thao tác thủ công); vũ khí nhỏ đeo cạnh sườn hoặc hông (không phải súng); dụng cụ cầm tay thao tác thủ công; dao cạo dùng điện hoặc không dùng điện; dụng cụ cắt (công cụ cầm tay thao tác thủ công); bộ đồ ăn (dao, dĩa, thìa).

Nhóm 09: Thiết bị ghi thời gian; thiết bị để xử lý dữ liệu (trừ máy tính); dụng cụ đo điện; thiết bị và dụng cụ vật lý; thiết bị điện báo truyền ảnh; máy thu thanh và thu hình.

Nhóm 10: Thiết bị nha khoa; thiết bị chỉnh hình; thiết bị và dụng cụ y tế; thiết bị và dụng cụ phẫu thuật; thiết bị xét nghiệm dùng cho mục đích y tế; thiết bị và dụng cụ thú y.

Nhóm 11: Hệ thống và thiết bị làm lạnh; thiết bị sưởi ấm; hệ thống và thiết bị chiếu sáng; hệ thống và thiết bị vệ sinh; thiết bị và hệ thống thông gió (điều hòa không khí); thiết bị cung cấp nước.

Nhóm 12: Xe cộ cho việc đi lại trên mặt đất, trên không, dưới nước hoặc trên đường ray; thiết bị, máy móc và dụng cụ hàng không; hệ thống và thiết bị vận chuyển bằng cáp; thiết bị chống loá mắt dùng cho xe cộ; thiết bị chống trộm dùng cho xe cộ; động cơ cho phương tiện giao thông trên bộ.

Nhóm 13: Vũ khí đạn đạo; pháo hoa; đạn; chất nổ; ngòi nổ; vũ khí cơ giới.

Nhóm 14: Kim loại quý dạng thô hoặc bán thành phẩm; hợp kim của kim loại quý; đá quý; đồ trang trí (đồ trang sức, đồ kim hoàn); dụng cụ đo thời gian; đồng hồ.

Nhóm 15: Nhạc cụ điện tử; nhạc cụ; nhạc cụ dây; giá để bản nhạc; hộp phát ra tiếng nhạc; bộ phận chặn tiếng dùng cho dụng cụ âm nhạc.

Nhóm 16: Chất dính cho mục đích văn phòng hoặc gia dụng; túi (phong bì, bao nhỏ) bằng giấy hoặc bằng chất dẻo dùng để bao gói; vật liệu để đóng sách; bìa cứng; xuất bản phẩm dạng in; văn phòng phẩm; (trừ thiết bị giảng dạy).

Nhóm 17: Vật liệu để bịt kín; vật liệu cách điện, nhiệt; hợp chất hóa học dùng để bịt lỗ rò rỉ; vật liệu bao gói [đệm lót, nhồi] bằng cao su hoặc chất dẻo; vật liệu cách âm; ống mềm không bằng kim loại.

Nhóm 18: Vải giả da môletkin [giả da]; da thuộc dạng thô hoặc bán thành phẩm; yên cương; ô; gậy chống; va li.

Nhóm 19: Vật liệu xây dựng không bằng kim loại; công trình xây dựng không bằng kim loại; lớp phủ không bằng kim loại dùng cho xây dựng (trừ sơn); cửa, không bằng kim loại; vật liệu gia cố không bằng kim loại dùng cho xây dựng; đồ nghệ thuật bằng đá, bằng bê tông hoặc bằng đá hoa.

Nhóm 20: Tác phẩm nghệ thuật bằng gỗ, bằng sáp, bằng thạch cao hoặc chất dẻo; tượng bằng gỗ, sáp, thạch cao hoặc chất dẻo; đồ dùng cho giường (trừ đồ vải); đồ đạc; đồ đạc bằng kim loại; đồ đạc dùng trong văn phòng; đồ đạc dùng trong trường học.

Nhóm 21: Chậu [đồ chứa đựng]; ca uống bia; tượng bán thân bằng sứ, sành, đất nung hoặc thủy tinh; bình đựng cỡ lớn; đồ gốm cho mục đích gia dụng; bộ đồ uống cà phê [bộ đồ ăn]; bát đĩa bằng sành; lọ đựng gia vị; chén; cốc để giữ trứng khi ăn; cốc để giữ trái cây khi ăn; bình thon cổ; đồ bằng đất nung để chứa đựng; tượng [tượng nhỏ] bằng sứ, gốm, đất nung hoặc thủy tinh; cốc nhỏ có chân; ấm; đồ chứa đựng dùng nhà bếp; đồ sứ để chứa đựng; nắp bình; bình; lọ cắm hoa; đồ gốm để chứa đựng.

Nhóm 22: Sợi dệt dạng thô; vật liệu đóng gói dùng để nhồi độn, đệm lót, không bằng cao su hoặc chất dẻo; vật liệu để lót (trừ cao su hoặc chất dẻo); lều (trại); lưới; dải dây để buộc hoặc quấn không bằng kim loại.

Nhóm 23: Sợi; sợi và chỉ tơ nhân tạo; sợi tơ tằm và chỉ tơ tằm, sợi và chỉ len; sợi thủy tinh dùng trong ngành dệt; sợi và chỉ lanh.

Nhóm 24: Vải; vật liệu chất dẻo thay thế vải; khăn trải bàn (không bằng giấy); tấm phủ đồ đạc bằng vải; đồ bằng vải dùng cho giường; rèm bằng sợi dệt hoặc bằng chất dẻo.

Nhóm 25: Đồ đội đầu; quần áo lót mặc bên trong; quần áo bơi; quần áo đi mưa; quần áo; đồ đi chân.

Nhóm 26: Đồ để thêu trang trí; vật trang trí dùng cho quần áo; kim khâu; quả nhân tạo; hoa nhân tạo; đồ để khâu (trừ chỉ).

Nhóm 27: Tấm thảm; thảm cỏ nhân tạo; giấy dán tường (trừ loại làm bằng hàng dệt); bức trướng treo tường (không bằng sợi dệt); vải sơn lót nhà; chiếu.

Nhóm 28: Trò chơi; thiết bị trò chơi không thích ứng với việc sử dụng kết hợp màn chiếu ngoài hoặc màn hình máy tính; đồ chơi; thiết bị tập thể dục; đồ trang hoàng cây noel (ngoại trừ đồ chiếu sáng và đồ ngọt); thiết bị rèn luyện cơ thể.

Nhóm 29: Thịt; cá (không còn sống); trái cây đã được bảo quản; rau đã được bảo quản; sữa; đồ uống làm từ sữa hoặc chủ yếu từ sữa.

Nhóm 30: Chè, cà phê; đường; đồ gia vị; bánh; hương liệu (trừ tinh dầu).

Nhóm 31: Hạt giống; cây trồng; hoa tự nhiên, quả tươi; rau tươi; thức ăn gia súc.

Nhóm 32: Bia; nước khoáng (đồ uống); nước (đồ uống); nước uống có ga (đồ uống); đồ uống không có cồn; nước ép trái cây (đồ uống không cồn).

Nhóm 33: Đồ uống có cồn (trừ bia); đồ uống được chưng cất; đồ uống có cồn chứa hoa quả; rượu gạo; rượu khai vị; tinh dầu rượu.

Nhóm 34: Thuốc lá điếu; bật lửa dùng cho người hút thuốc; diêm; đầu tẩu dùng cho đót thuốc lá điếu; thuốc lá điếu chứa chất thay thế thuốc lá (không dùng cho mục đích y tế); xì gà.

Nhóm 35: Quảng cáo; kế toán; tư vấn tổ chức kinh doanh; tư vấn điều hành kinh doanh; dịch vụ tổ chức triển lãm với mục đích thương mại hoặc quảng cáo; tổ chức hội chợ thương mại cho mục đích bán hàng hoặc quảng cáo; dịch vụ giới thiệu sản phẩm trên các phương tiện truyền thông, cho mục đích bán lẻ.

Nhóm 36: Tư vấn về bảo hiểm; dịch vụ ngân hàng; tư vấn tài chính; dịch vụ tín dụng; đại lý bất động sản; dịch vụ môi giới chứng khoán.

Nhóm 37: Xây dựng; giám sát việc xây dựng công trình; lắp đặt, sửa chữa và bảo dưỡng máy móc; cho thuê thiết bị xây dựng; thông tin về xây dựng; dịch vụ giặt là.

Nhóm 38: Dịch vụ cung cấp kết nối viễn thông đến mạng máy tính toàn cầu; truyền hình; phát thanh; thông tin về lĩnh vực liên lạc viễn thông; kết nối và chuyển hướng viễn thông; cho thuê thiết bị viễn thông; dịch vụ truyền thanh, phát sóng truyền thanh, truyền hình không dây; cung cấp kênh cho dịch vụ mua hàng từ xa.

Nhóm 39: Vận tải; sắp xếp các chuyến du lịch; cất giữ hàng hóa; dịch vụ cứu hộ, cứu nạn; đóng gói hàng hoá; dịch vụ chuyển nhà.

Nhóm 40: Xử lý vải; xử lý kim loại; dịch vụ in; dịch vụ sản xuất năng lượng; dịch vụ xử lý rác thải; dịch vụ tráng rửa phim.

Nhóm 41: Dịch vụ về giáo dục giảng dạy; dịch vụ tổ chức và điều khiển hội nghị; tổ chức triển lãm cho mục đích văn hoá hoặc giáo dục; tổ chức các cuộc thi đấu thể thao; dịch vụ cung cấp các tiện nghi giải trí; tổ chức và điều khiển hội thảo; sản xuất các chương trình phát thanh và truyền hình; tổ chức các cuộc thi [giáo dục hoặc giải trí].

Nhóm 42: Thiết lập bản vẽ công nghiệp; dịch vụ ứng dụng kiến thức khoa học vào việc thiết kế, xây dựng và điều hành máy móc, các dịch vụ công cộng như đường, cầu, thiết bị điện, hóa chất; dự báo thời tiết; thiết kế trang trí nội thất; thiết kế phần mềm máy tính; kiến trúc.

Nhóm 43: Cho thuê chỗ ở tạm thời; cơ sở lưu trú tạm thời [khách sạn, nhà trọ]; đặt chỗ trước nơi lưu trú tạm thời; dịch vụ quầy rượu; đặt chỗ ở tạm thời; dịch vụ quán cà phê;

quán ăn tự phục vụ; căng tin; dịch vụ cung cấp thức ăn, đồ uống do nhà hàng thực hiện; nhà nghỉ du lịch; đặt chỗ khách sạn; dịch vụ khách sạn; nhà trọ; cho thuê phòng họp; nhà hàng ăn uống; nhà hàng ăn uống tự phục vụ.

Nhóm 44: Thiết kế cảnh quan vườn hoa và công viên; phòng tắm công cộng cho mục đích vệ sinh; dịch vụ trợ giúp về thú y; dịch vụ làm vườn hoa cây cảnh; dịch vụ của nhà tâm lý học; dịch vụ diệt động vật có hại trong nông nghiệp, nghề làm vườn và lâm nghiệp.

Nhóm 45: Dịch vụ tư vấn trong lĩnh vực an ninh; dịch vụ hòa giải; dịch vụ trông giữ trẻ tại nhà; dịch vụ tổ chức các buổi lễ tôn giáo; dịch vụ cho thuê quần áo dạ hội; dịch vụ môi giới hôn nhân.

---

(210) **4-2016-22252**

(540)

BIA TƯƠI CẮP NÁCH

(220) 22.07.2016
(441) 25.11.2016

(731) NGUYỄN HOÀI VĂN (VN)
Số 24 đường Ngụy Như Kon Tum, phường Nhân Chính, quận Thanh Xuân, thành phố Hà Nội

(740) Công ty TNHH Sở hữu trí tuệ Bình Minh (SUNRISE IP CO.,LTD.)

(511) Nhóm 32: Bia; cốc-tai trên cơ sở bia; đồ uống không có cồn.

---

(210) **4-2016-22253**

(540)

SOKIMI

(220) 22.07.2016
(441) 25.11.2016

(731) CÔNG TY TNHH THƯƠNG MẠI DỊCH VỤ XUẤT NHẬP KHẨU SƠN MINH (VN)
15/2/15 đường Cầu Xéo, phường Tân Quý, quận Tân Phú, thành phố Hồ Chí Minh

(511) Nhóm 11: Vòi nước cảm ứng; thiết bị xả nước cảm ứng.

---

(210) **4-2016-22285**

(540)

OVENMARU chicken 오븐마루치킨

(220) 22.07.2016
(441) 25.11.2016
(531) 3.7.3; A3.7.24; 26.13.25
(591) Đen, đỏ, xanh lá, cam, trắng
(731) OMFOOD CO., LTD. (KR)
101 Dong 2F., 37, Dongsomun-ro 17-gil, Seongbuk-gu, Seoul, Korea
(740) Công ty TNHH Đại Tín và Liên Danh (DAITIN AND ASSOCIATES CO.,LTD)

(511) Nhóm 43: Dịch vụ chuỗi nhà hàng ăn uống; căng tin; dịch vụ ăn uống tại chỗ ở dành cho khách du lịch do nhà hàng thực hiện; nhà hàng ăn uống; nhà hàng ăn uống phong cách phương tây; quán rượu nhỏ; dịch vụ cung cấp thức ăn, đồ uống do nhà hàng thực hiện; dịch vụ chuẩn bị thức ăn và đồ uống do nhà hàng thực hiện; dịch vụ phục vụ thức ăn và đồ uống do nhà hàng thực hiện; cung cấp thức ăn và đồ uống do nhà hàng thực hiện; nhà hàng Hàn Quốc; dịch vụ quán cà phê; nhà hàng ăn uống tự phục vụ.

---

(210) **4-2016-22292**

(540)

EUFROSIN

(220) 22.07.2016
(441) 25.11.2016

(731) SOOFT ITALIA S.P.A. (IT)
Contrada Molino, 17, 63833 Montegiorgio (FM) Italy
(740) Công ty TNHH Sở hữu trí tuệ ACTIP (ACTIP IP LIMITED)

(511) Nhóm 05: Thực phẩm ăn kiêng thích hợp cho mục đích y tế; gạc y tế; viên thuốc con nhộng dùng cho dược phẩm; dược phẩm.

---

(210) **4-2016-22293**

(540)

ARGOL BLU

(220) 22.07.2016
(441) 25.11.2016

(731) SOOFT ITALIA S.P.A. (IT)
Contrada Molino, 17, 63833 Montegiorgio (FM) Italy
(740) Công ty TNHH Sở hữu trí tuệ ACTIP (ACTIP IP LIMITED)

(511) Nhóm 05: Thực phẩm ăn kiêng thích hợp cho mục đích y tế; gạc y tế; viên thuốc con nhộng dùng cho dược phẩm; dược phẩm.

---

(210) **4-2016-22294**

(540)

TRIUM

(220) 22.07.2016
(441) 25.11.2016

(731) SOOFT ITALIA S.P.A. (IT)
Contrada Molino, 17, 63833 Montegiorgio (FM) Italy
(740) Công ty TNHH Sở hữu trí tuệ ACTIP (ACTIP IP LIMITED)

(511) Nhóm 05: Thuốc nhỏ mắt; colođion dùng cho mục đích dược phẩm; dược phẩm.

---

(210) **4-2016-22299**

(540)

(220) 22.07.2016
(441) 25.11.2016
(531) 5.5.19; A5.5.21
(591) Tím, hồng
(731) CÔNG TY CỔ PHẦN ĐẦU TƯ THƯƠNG MẠI TÂN LỢI PHÁT (VN)
Liền kề C6- TT9, khu đô thị Văn Quán, phường Văn Quán, quận Hà Đông, thành phố Hà Nội

(511) Nhóm 03: Mỹ phẩm, sữa tắm, dầu gội đầu, dầu dưỡng thể, xà bông (xà phòng), nước hoa, nước súc miệng (không dùng cho mục đích y tế), kem đánh răng.

---

(210) **4-2016-22327**

(540)

(220) 22.07.2016
(441) 25.11.2016
(531) A7.1.12; 7.1.24; A26.11.7; 26.2.7; 26.13.25
(731) GUANGDONG XINGFA ALUMINIUM CO., LTD. (CN)
No.23 Renhe Rd., Nanzhuang Town, Chancheng District, Foshan City, Guangdong Province, China
(740) Công ty TNHH Tầm nhìn và Liên danh (VISION & ASSOCIATES CO.LTD.)

(511) Nhóm 06: Hợp kim nhôm, hợp kim của kim loại thường, thanh nhôm định hình, cửa bằng kim loại, cửa sổ bằng kim loại, tường vây bằng hợp kim nhôm; vật liệu xây dựng bằng kim loại; phụ kiện lắp ráp bằng kim loại cho cửa sổ; bản lề bằng kim loại; phụ kiện lắp ráp bằng kim loại cho đồ đạc; con lăn bằng kim loại của cửa trượt; ròng rọc bằng kim loại cho cửa sổ; khóa móc; chìa khóa.

---

(210) **4-2016-22358**

(540)

(220) 22.07.2016
(441) 25.11.2016
(531) 2.9.14; A2.9.15; 14.7.1
(731) LIN'AN YUQIAN CHENGGONG HARDWARE TOOLS FACTORY (CN)
NO.05 YijieLane, Yuqian Town, Lin'an County, Zhejiang Province, China
(740) Công ty TNHH Tư vấn A & S (A&S CO.,LTD)

(511) Nhóm 08: Dụng cụ bằng sắt để cắt, xén, đẽo, gọt; kìm; dao; kéo; dụng cụ cắt; dụng cụ vặn ốc, vít.

---

(210) **4-2016-22359**

(540)

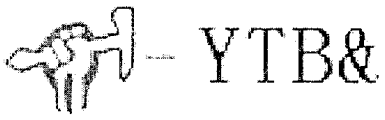

(220) 22.07.2016
(441) 25.11.2016
(531) 2.9.14; A2.9.15; 14.7.1
(731) LIN'AN YUQIAN CHENGGONG HARDWARE TOOLS FACTORY (CN)
NO.05 YijieLane, Yuqian Town, Lin'an County, Zhejiang Province, China
(740) Công ty TNHH Tư vấn A & S (A&S CO.,LTD)

(511) Nhóm 08: Dụng cụ bằng sắt để cắt, xén, đẽo, gọt; kìm; dao; kéo; dụng cụ cắt; dụng cụ vặn ốc, vít.

---

(210) **4-2016-22360**

(540)

OMY

(220) 22.07.2016
(441) 25.11.2016
(731) LIN' AN YUQIAN CHENGGONG HARDWARE TOOLS FACTORY (CN)
NO.05 YijieLane, Yuqian Town, Lin'an County, Zhejiang Province, China
(740) Công ty TNHH Tư vấn A & S (A&S CO.,LTD)

(511) Nhóm 08: Dụng cụ bằng sắt để cắt, xén, đẽo, gọt; kìm; dao; kéo; dụng cụ cắt; dụng cụ vặn ốc, vít (tất cả là dụng cụ cầm tay thao tác thủ công).

---

(210) **4-2016-22364**

(540)

ONE HOUSE

(220) 22.07.2016
(441) 25.11.2016
(731) CÔNG TY TNHH SƠN CÔNG NGHIỆP THÁI DƯƠNG (VN)
Thửa đất số 303, tờ bản đồ số 22, khu phố Long Bình, phường Khánh Bình, thị xã Tân Uyên, tỉnh Bình Dương
(740) Công ty TNHH Sở hữu trí tuệ VIPATCO (VIPATCO CO., LTD.)

(511) Nhóm 02: Sơn các loại (trừ sơn cách điện, sơn cách nhiệt): sơn chống gỉ, sơn phủ, sơn lót, sơn amiăng, sơn diệt khuẩn, dung môi cho sơn.

Nhóm 35: Mua bán các loại sơn, sơn chống gỉ, sơn phủ, sơn lót, sơn amiăng, sơn diệt khuẩn, dung môi cho sơn, chất kết dính dùng cho sơn, chất làm đặc sơn, chất pha loãng sơn; đại lý xuất nhập khẩu các loại sơn, sơn chống gỉ, sơn phủ, sơn lót, sơn amiăng, sơn diệt khuẩn, dung môi cho sơn, chất kết dính dùng cho sơn, chất làm đặc sơn, chất pha loãng sơn.

---

(210) **4-2016-22365**

(540)

TIP HOUSE

(220) 22.07.2016
(441) 25.11.2016

(731) CÔNG TY TNHH SƠN CÔNG NGHIỆP THÁI DƯƠNG (VN)
Thửa đất số 303, tờ bản đồ số 22, khu phố Long Bình, phường Khánh Bình, thị xã Tân Uyên, tỉnh Bình Dương

(740) Công ty TNHH Sở hữu trí tuệ VIPATCO (VIPATCO CO., LTD.)

(511) Nhóm 02: Sơn các loại (trừ sơn cách điện, sơn cách nhiệt): sơn chống gỉ, sơn phủ, sơn lót, sơn amiăng, sơn diệt khuẩn, dung môi cho sơn.

Nhóm 35: Mua bán các loại sơn, sơn chống gỉ, sơn phủ, sơn lót, sơn amiăng, sơn diệt khuẩn, dung môi cho sơn, chất kết dính dùng cho sơn, chất làm đặc sơn, chất pha loãng sơn; đại lý xuất nhập khẩu các loại sơn, sơn chống gỉ, sơn phủ, sơn lót, sơn amiăng, sơn diệt khuẩn, dung môi cho sơn, chất kết dính dùng cho sơn, chất làm đặc sơn, chất pha loãng sơn.

---

(210) **4-2016-22369**

(540)

(220) 22.07.2016
(441) 25.11.2016
(531) 15.7.1; 26.1.1
(591) Đỏ, trắng

(731) CÔNG TY TNHH THƯƠNG MẠI KỸ THUẬT VÀ DỊCH VỤ CƯỜNG TIẾN (VN)
838 Bạch Đằng, phường Thanh Lương, quận Hai Bà Trưng, thành phố Hà Nội

(740) Công ty TNHH Trường Xuân (AGELESS CO.,LTD.)

(511) Nhóm 35: Dịch vụ đại lý xuất nhập khẩu ô tô, xe máy, phụ tùng của ô tô, xe máy; quảng cáo ô tô, xe máy, phụ tùng của ô tô, xe máy; giới thiệu sản phẩm; mua bán phụ tùng của ô tô, xe máy cụ thể là, săm, lốp, thân, vỏ, ắc quy, các thiết bị điện, các bộ chuyển động, phanh, các bộ phận của máy.

Nhóm 37: Lắp đặt, bảo dưỡng và sửa chữa máy móc cho xe máy, ô tô và xe có động cơ.

---

(210) **4-2016-22385**

(540)

(220) 22.07.2016
(441) 25.11.2016
(531) 26.13.25; A26.11.12; 26.11.3; 26.1.2; 26.3.1; A26.3.6
(591) Nâu, đen
(731) CÔNG TY CỔ PHẦN BẾN THÀNH MŨI NÉ (VN)
Khu phố 14, phường Mũi Né, thành phố Phan Thiết, tỉnh Bình Thuận

(511) Nhóm 35: Quảng cáo quản lý kinh doanh khu nghỉ mát ven biển; mua bán hàng lưu niệm, trang thiết bị phục vụ vui chơi, giải trí, thể thao.

Nhóm 39: Dịch vụ du lịch; đại lý vé máy bay; đại lý vé tàu hỏa; dịch vụ vận tải hành khách và hàng hóa; cho thuê xe vận chuyển.

Nhóm 41: Dịch vụ vui chơi giải trí, thể thao hoặc tiêu khiển cho mọi người; dịch vụ tổ chức và điều hành hội họp, biểu diễn nghệ thuật nhằm mục đích văn hóa, giáo dục.

Nhóm 43: Dịch vụ khách sạn, nhà nghỉ, lưu trú ngắn ngày; dịch vụ cung cấp thực phẩm và đồ uống do nhà hàng thực hiện, nhà hàng ăn uống.

Nhóm 44: Dịch vụ xông hơi, xoa bóp, chăm sóc sức khỏe, dịch vụ chăm sóc sắc đẹp thẩm mỹ viện.

---

(210) **4-2016-22406**

(540)

(220) 25.07.2016
(441) 25.11.2016
(531) 26.4.2; 4.5.2; 4.5.3; 26.4.9
(591) Đỏ, trắng
(731) CÔNG TY TNHH MINIGOOD (VN)
135/6 Nguyễn Hữu Cảnh, phường 22, quận Bình Thạnh, thành phố Hồ Chí Minh

(511) Nhóm 35: Hệ thống siêu thị (bán buôn, bán lẻ và phân phối sản phẩm hàng hoá cụ thể là: túi xách, gấu bông, trang sức, quần áo); quảng cáo; giới thiệu sản phẩm; marketing; nghiên cứu thị trường; dịch vụ giới thiệu sản phẩm trên các phương tiện truyền thông, cho mục đích bán lẻ; cửa hàng tiện lợi chuyên mua bán các mặt hàng gia dụng: túi xách, gấu bông, trang sức, dụng cụ trang điểm, quần áo, tất (vớ), mũ (nón), đồ chơi, đồ điện tử cụ thể: tai nghe, cáp USB.

---

(210) **4-2016-22430**

(540)

(220) 25.07.2016
(441) 25.11.2016
(531) 5.5.16; 2.9.14; A2.9.15
(591) Đỏ, hồng, xanh nõn chuối, trắng
(731) CÔNG TY TNHH SẢN XUẤT VÀ THƯƠNG MẠI QUỐC TẾ THÁI PHÁT (VN)
Số 1, ngách 28/79, phố Đại Linh, phường Trung Văn, quận Nam Từ Liêm, thành phố Hà Nội

(511) Nhóm 10: Trang thiết bị y tế, dụng cụ y tế.

Nhóm 11: Hệ thống và thiết bị vệ sinh; phụ kiện vệ sinh thuộc nhóm này.

Nhóm 20: Đồ đạc như bàn, ghế, giường, tủ, giá, kệ (đồ đạc dùng trong gia đình và văn phòng) thuộc nhóm này.

---

(210) **4-2016-22442**

(540)

FUHLER

(220) 25.07.2016
(441) 25.11.2016
(731) CÔNG TY TNHH ĐẦU TƯ PHÚC NGUYÊN (VN)
Đội 4, thôn Nghi Lộc, xã Sơn Công, huyện ứng Hòa, thành phố Hà Nội

(511) Nhóm 07: Máy xay; máy ép hoa quả.

Nhóm 09: Chuột máy tính; bàn phím máy tính; tai nghe; loa; bộ nguồn điện máy tính (Power Supply); màn hình máy tính; màn hình ti vi; âm ly; ram máy tính; ổ lưu trữ dữ liệu; bo mạch chủ máy tính (main board); dây cáp tín hiệu; modem và bộ thu phát tín hiệu mạng internet; camera giám sát; đầu thu tín hiệu CCTV.

Nhóm 11: Dụng cụ nấu nướng bằng điện; máy điều hòa không khí; bình nóng lạnh; quạt mát; bếp ga.

---

(210) **4-2016-22462**

(540)

GO GO GURT

(220) 25.07.2016
(441) 25.11.2016
(731) ASAHI SOFT DRINKS CO., LTD. (JP)
23-1, Azumabashi 1-chome, Sumida-ku, Tokyo, Japan
(740) Công ty TNHH một thành viên Sở hữu trí tuệ VCCI (VCCI-IP CO.,LTD.)

(511) Nhóm 29: Đồ uống nhẹ trên cơ sở sữa; đồ uống lợi khuẩn axit lactic trên cơ sở sữa; sữa chua uống và các sản phẩm sữa khác.

Nhóm 32: Đồ uống không chứa cồn; đồ uống làm từ trái cây không chứa cồn và nước ép trái cây; nước ép rau (đồ uống); đồ uống là chất lỏng giống nước còn lại sau khi làm đông sữa chua; đồ uống không có cồn có hương vị trái cây; chế phẩm cô đặc để làm đồ uống và làm thức uống giải khát; xi rô dùng cho đồ uống và các chế phẩm khác dùng để làm đồ uống.

---

(210) **4-2016-22480**

(540)

(220) 25.07.2016
(441) 25.11.2016
(531) 26.3.1; 26.3.23
(591) Xám, đỏ, trắng
(731) TỔNG CÔNG TY THÉP VIỆT NAM - CTCP (VN)
91 Láng Hạ, phường Láng Hạ, quận Đống Đa, thành phố Hà Nội
(740) Công ty TNHH Tư vấn Nhiệt tâm và Cộng sự (NT & PARTNERS CO.,LTD.)

(511) Nhóm 06: Thép; kim loại màu; sản phẩm thép sau cán; gang; phôi thép; sắt thép vụn.

Nhóm 35: Mua bán buôn và bán lẻ, xuất nhập khẩu các sản phẩm thép, kim loại màu, vật tư thứ liệu, nguyên nhiên liệu cán thép, xăng, dầu, mỡ, ga, xi măng, vật liệu xây dựng, và các loại vật tư, phụ tùng, máy móc, thiết bị phục vụ cho sản xuất thép và đầu tư phát triển ngành thép; mua bán khoáng sản; đại lý kinh doanh xăng dầu, dầu nhờn và mỡ máy.

Nhóm 36: Mua, bán và cho thuê bất động sản, cho thuê văn phòng; mua, bán và cho thuê nhà ở, cho thuê nhà xưởng.

Nhóm 39: Cho thuê kho bãi; dịch vụ du lịch, lữ hành nội địa và quốc tế.

Nhóm 40: Sản xuất (theo đơn đặt hàng của người khác) và gia công thép và các sản phẩm thép sau cán; sản xuất (theo đơn đặt hàng của người khác) gia công kim loại màu, vật liệu chịu lửa, máy móc, phụ tùng và thiết bị luyện kim; tráng phủ kim loại.

Nhóm 43: Khách sạn, nhà hàng ăn uống.

---

(210) **4-2016-22481**

(540)

(220) 25.07.2016
(441) 25.11.2016
(531) 26.3.1; 26.3.23
(591) Đỏ, xám, trắng
(731) TỔNG CÔNG TY THÉP VIỆT NAM - CTCP (VN)
91 Láng Hạ, phường Láng Hạ, quận Đống Đa, thành phố Hà Nội
(740) Công ty TNHH Tư vấn Nhiệt tâm và Cộng sự (NT & PARTNERS CO.,LTD.)

(511) Nhóm 01: Oxy; nitơ; argon.

Nhóm 06: Thép cán; thép cuộn; thép cây; thép hình; phôi thép; sắt thép vụn.

Nhóm 35: Mua bán buôn và bán lẻ, xuất nhập khẩu các sản phẩm thép và nguyên nhiên liệu cán thép, xăng, dầu, mỡ, ga và các loại vật tư, phụ tùng, máy móc, thiết bị phục vụ cho sản xuất thép và đầu tư phát triển ngành thép; mua bán khí ô xy, nitơ, argon (kể cả dạng lỏng).

Nhóm 36: Mua, bán và cho thuê bất động sản; mua, bán và cho thuê nhà ở, cho thuê nhà xưởng.

Nhóm 40: Sản xuất (theo đơn đặt hàng của người khác) và gia công thép và các sản phẩm thép sau cán; sản xuất (theo đơn đặt hàng của người khác) và gia công kim loại màu, vật liệu chịu lửa, máy móc, phụ tùng và thiết bị luyện kim; tráng phủ kim loại.

Nhóm 42: Kiểm tra, phân tích kỹ thuật, kiểm định vỏ chai chứa khí áp lực; chuyển giao công nghệ sản xuất thép và vật liệu kim loại.

---

(210) **4-2016-22482**

(540)

THÉP MIỀN NAM

(220) 25.07.2016
(441) 25.11.2016
(531) A26.11.8; 18.3.23; 7.15.6; 26.15.15
(591) Xanh nước biển, đỏ, trắng
(731) TỔNG CÔNG TY THÉP VIỆT NAM - CTCP (VN)
91 Láng Hạ, phường Láng Hạ, quận Đống Đa, thành phố Hà Nội
(740) Công ty TNHH Tư vấn Nhiệt tâm và Cộng sự (NT & PARTNERS CO.,LTD.)

(511) Nhóm 01: Oxy; nitơ; argon.

Nhóm 06: Thép cán; thép cuộn; thép cây; thép hình; phôi thép; sắt thép vụn.

Nhóm 35: Mua bán buôn và bán lẻ, xuất nhập khẩu các sản phẩm thép và nguyên nhiên liệu cán thép, xăng, dầu, mỡ, ga và các loại vật tư, phụ tùng, máy móc, thiết bị phục vụ cho sản xuất thép và đầu tư phát triển ngành thép; mua bán khí ô xy, nitơ, argon (kể cả dạng lỏng).

Nhóm 40: Sản xuất (theo đơn đặt hàng của người khác) và gia công thép và các sản phẩm thép sau cán; sản xuất (theo đơn đặt hàng của người khác) và gia công kim loại màu, vật liệu chịu lửa, máy móc, phụ tùng và thiết bị luyện kim; tráng phủ kim loại.

---

(210) **4-2016-22485**

(540)

(220) 25.07.2016
(441) 25.11.2016
(531) 26.3.1; 26.3.23
(591) Đỏ, xám, trắng
(731) TỔNG CÔNG TY THÉP VIỆT NAM - CTCP (VN)
91 Láng Hạ, phường Láng Hạ, quận Đống Đa, thành phố Hà Nội
(740) Công ty TNHH Tư vấn Nhiệt tâm và Cộng sự (NT & PARTNERS CO.,LTD.)

(511) Nhóm 01: Oxy; nitơ; argon.

Nhóm 06: Thép cán; thép cuộn; thép cây; thép hình; phôi thép; sắt thép vụn.

Nhóm 35: Mua bán buôn và bán lẻ, xuất nhập khẩu các sản phẩm thép và nguyên nhiên liệu cán thép, xăng, dầu, mỡ, ga và các loại vật tư, phụ tùng, máy móc, thiết bị phục vụ cho sản xuất thép và đầu tư phát triển ngành thép; mua bán khí ô xy, nitơ, argon (kể cả dạng lỏng).

Nhóm 40: Sản xuất (theo đơn đặt hàng của người khác) và gia công thép và các sản phẩm thép sau cán; sản xuất (theo đơn đặt hàng của người khác) và gia công kim loại màu, vật liệu chịu lửa, máy móc, phụ tùng và thiết bị luyện kim; tráng phủ kim loại.

Nhóm 42: Tư vấn thiết kế công trình sản xuất thép, các công trình công nghiệp và dân dụng; chuyển giao công nghệ sản xuất thép và vật liệu kim loại; tư vấn trong lĩnh vực thiết kế các công trình sản xuất thép; dịch vụ nghiên cứu khoa học kỹ thuật cho ngành thép.

---

(210) **4-2016-22486**

(540)

(220) 25.07.2016
(441) 25.11.2016
(531) 26.3.1; 26.3.23
(591) Đỏ, xám, trắng
(731) TỔNG CÔNG TY THÉP VIỆT NAM - CTCP (VN)
91 Láng Hạ, phường Láng Hạ, quận Đống Đa, thành phố Hà Nội
(740) Công ty TNHH Tư vấn Nhiệt tâm và Cộng sự (NT & PARTNERS CO.,LTD.)

(511) Nhóm 06: Kim loại thường; vật liệu xây dựng bằng kim loại; ống bằng kim loại.

Nhóm 35: Mua bán buôn và bán lẻ, xuất nhập khẩu các sản phẩm thép, kim loại màu, vật tư thứ liệu, nguyên nhiên liệu cán thép, xăng, dầu, mỡ, ga, xi măng, vật liệu xây dựng, và các loại vật tư, phụ tùng, máy móc, thiết bị phục vụ cho sản xuất thép và đầu tư phát triển ngành thép; mua bán khoáng sản; đại lý kinh doanh xăng dầu, dầu nhờn và mỡ máy.

Nhóm 36: Mua, bán và cho thuê bất động sản, văn phòng; dịch vụ quản lý bất động sản, tòa nhà, căn hộ; dịch vụ thẩm định bất động sản.

Nhóm 39: Dịch vụ giao nhận hàng hóa; dịch vụ vận tải hàng hóa; dịch vụ cho thuê kho bãi.

Nhóm 40: Sản xuất (theo đơn đặt hàng của người khác) và gia công thép và các sản phẩm thép sau cán; sản xuất (theo đơn đặt hàng của người khác) và gia công kim loại màu, vật liệu chịu lửa, máy móc, phụ tùng và thiết bị luyện kim; tráng phủ kim loại.

---

(210) **4-2016-22487**

(540)

VNSTEEL
THÉP THỦ ĐỨC

(220) 25.07.2016
(441) 25.11.2016
(531) 26.3.1; 26.3.23
(591) Đỏ, xám, trắng
(731) TỔNG CÔNG TY THÉP VIỆT NAM - CTCP (VN)
91 Láng Hạ, phường Láng Hạ, quận Đống Đa, thành phố Hà Nội
(740) Công ty TNHH Tư vấn Nhiệt tâm và Cộng sự (NT & PARTNERS CO.,LTD.)

(511) Nhóm 01: Oxy; nitơ; argon.

Nhóm 06: Thép cán; thép cuộn; thép cây; thép hình; phôi thép; sắt thép vụn.

Nhóm 35: Mua bán buôn và bán lẻ, xuất nhập khẩu các sản phẩm thép và nguyên nhiên liệu cán thép, xăng, dầu, mỡ, ga và các loại vật tư, phụ tùng, máy móc, thiết bị phục vụ cho sản xuất thép và đầu tư phát triển ngành thép; mua bán khí ô xy, nitơ, argon (kể cả dạng lỏng).

Nhóm 40: Sản xuất (theo đơn đặt hàng của người khác) và gia công thép và các sản phẩm thép sau cán; sản xuất (theo đơn đặt hàng của người khác) và gia công kim loại màu, vật liệu chịu lửa, máy móc, phụ tùng và thiết bị luyện kim; tráng phủ kim loại.

Nhóm 42: Tư vấn thiết kế công trình sản xuất thép, các công trình công nghiệp và dân dụng; chuyển giao công nghệ sản xuất thép và vật liệu kim loại; tư vấn trong lĩnh vực thiết kế các công trình sản xuất thép; dịch vụ nghiên cứu khoa học kỹ thuật cho ngành thép.

---

(210) **4-2016-22500**

(540)

ARVAPC

(220) 25.07.2016
(441) 25.11.2016
(731) CÔNG TY CỔ PHẦN DƯỢC PHẨM AMPHARCO U.S.A (VN)
Khu công nghiệp Nhơn Trạch 3, xã Hiệp Phước, huyện Nhơn Trạch, tỉnh Đồng Nai
(740) Công ty TNHH Nam Việt và Liên danh (VIPCO)

(511) Nhóm 05: Dược phẩm; thực phẩm chức năng.

---

(210) **4-2016-22501**

(540)

ClaciAPC

(220) 25.07.2016
(441) 25.11.2016
(731) CÔNG TY CỔ PHẦN DƯỢC PHẨM AMPHARCO U.S.A (VN)
Khu công nghiệp Nhơn Trạch 3, xã Hiệp Phước, huyện Nhơn Trạch, tỉnh Đồng Nai
(740) Công ty TNHH Nam Việt và Liên danh (VIPCO)

(511) Nhóm 05: Dược phẩm; thực phẩm chức năng.

---

(210) **4-2016-22502**

(540)

ClazitAPC

(220) 25.07.2016
(441) 25.11.2016
(731) CÔNG TY CỔ PHẦN DƯỢC PHẨM AMPHARCO U.S.A (VN)
Khu công nghiệp Nhơn Trạch 3, xã Hiệp Phước, huyện Nhơn Trạch, tỉnh Đồng Nai
(740) Công ty TNHH Nam Việt và Liên danh (VIPCO)

(511) Nhóm 05: Dược phẩm; thực phẩm chức năng.

---

(210) **4-2016-22503**

(540)

APCCORDY

(220) 25.07.2016
(441) 25.11.2016
(731) CÔNG TY CỔ PHẦN DƯỢC PHẨM AMPHARCO U.S.A (VN)
Khu công nghiệp Nhơn Trạch 3, xã Hiệp Phước, huyện Nhơn Trạch, tỉnh Đồng Nai
(740) Công ty TNHH Nam Việt và Liên danh (VIPCO)

(511) Nhóm 05: Dược phẩm; thực phẩm chức năng.

---

(210) **4-2016-22504**

(540)

APCGINSENG

(220) 25.07.2016
(441) 25.11.2016
(731) CÔNG TY CỔ PHẦN DƯỢC PHẨM AMPHARCO U.S.A (VN)
Khu công nghiệp Nhơn Trạch 3, xã Hiệp Phước, huyện Nhơn Trạch, tỉnh Đồng Nai
(740) Công ty TNHH Nam Việt và Liên danh (VIPCO)

(511) Nhóm 05: Dược phẩm; thực phẩm chức năng.

---

(210) **4-2016-22505**

(540)

APCMULTI

(220) 25.07.2016
(441) 25.11.2016

(731) CÔNG TY CỔ PHẦN DƯỢC PHẨM AMPHARCO U.S.A (VN)
Khu công nghiệp Nhơn Trạch 3, xã Hiệp Phước, huyện Nhơn Trạch, tỉnh Đồng Nai

(740) Công ty TNHH Nam Việt và Liên danh (VIPCO)

(511) Nhóm 05: Dược phẩm; thực phẩm chức năng.

---

(210) **4-2016-22522**

(540)

Central

(220) 25.07.2016
(441) 25.11.2016
(531) 1.15.23; 4.5.3; 26.1.1; 26.1.4
(731) DEDY GUNAWAN KOSANAWATY (ID)
Jl. Jend. A. Yani no. 1001 Bandung 40195 Indonesia
(740) Công ty TNHH Ban Ca (BANCA)

(511) Nhóm 20: Đồ dùng cho giường [trừ đồ vải]; giường; gối ôm; gối đệm; đệm; gối; khung giường bằng gỗ; giường thủy tinh, không cho mục đích y tế; giường cũi của trẻ em; đệm hơi, không dùng cho mục đích y tế.

Nhóm 24: Khăn phủ giường; khăn trải giường bằng vải lanh; vỏ gối; vỏ đệm; vỏ gối đệm; chăn; khăn phủ gối.

---

(210) **4-2016-22528**

(540)

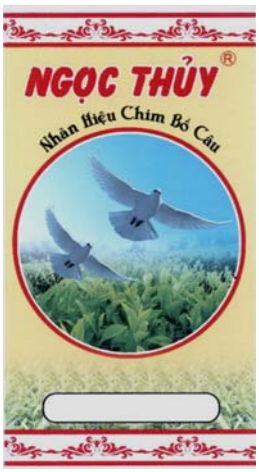

(220) 25.07.2016
(441) 25.11.2016
(531) 3.7.16; 3.7.11; A6.19.9; 25.1.25
(591) Vàng, đỏ, xanh dương, xanh lá cây, ghi xám, đen, trắng
(731) VÕ THỊ THANH THÚY (VN)
18/46 đường 54, quốc lộ 13, phường Hiệp Bình Chánh, quận Thủ Đức, thành phố Hồ Chí Minh

(511) Nhóm 30: Trà (chè); cà phê.

---

(210) **4-2016-22540**

(540)

(220) 25.07.2016
(441) 25.11.2016
(531) 26.1.1; A26.1.18; A14.7.11
(591) Đỏ, đen, ghi, trắng
(731) HỘ KINH DOANH HÙNG HÒA (VN)
Số 39 phố Vọng Hà, phường Chương Dương, quận Hoàn Kiếm, thành phố Hà Nội
(740) Công ty TNHH Sở hữu công nghiệp BFG (BFG IP CO., LTD)

(511) Nhóm 07: Máy khoan; thiết bị khoan (nổi hoặc không nổi); máy cắt; khoan cầm tay chạy điện; máy mài; lưỡi cưa (bộ phận máy móc); lưỡi cắt (bộ phận của máy móc).

---

(210) **4-2016-22541**

(540)

(220) 25.07.2016
(441) 25.11.2016
(531) 15.1.11; A14.7.11
(591) Vàng, đen
(731) HỘ KINH DOANH HÙNG HÒA (VN)
Số 39 phố Vọng Hà, phường Chương Dương, quận Hoàn Kiếm, thành phố Hà Nội
(740) Công ty TNHH Sở hữu công nghiệp BFG (BFG IP CO., LTD)

(511) Nhóm 07: Máy khoan; thiết bị khoan (nổi hoặc không nổi); máy cắt; khoan cầm tay chạy điện; máy mài; lưỡi cưa (bộ phận máy móc); lưỡi cắt (bộ phận của máy móc).

---

(210) **4-2016-22563**

(540) **Lavisson**

(220) 26.07.2016
(441) 25.11.2016
(731) CÔNG TY TNHH LAVISSON (VN)
Số 149, đường Phan Đình Phùng, thành phố Vinh, tỉnh Nghệ An

(511) Nhóm 02: Sơn; phẩm màu; mực in; sơn lót; chất dùng để bảo quản gỗ; chất màu, chất nhuộm.

Nhóm 03: Nước hoa, dầu thơm; phấn trang điểm; son môi; nước sơn móng, dầu làm bóng móng.Vecni, làm bóng móng; dầu gội đầu, xà phòng.

Nhóm 06: Khoá tay, xích tay, còng tay; lưới bằng kim loại, vật liệu lợp mái nhà bằng kim loại, két an toàn; bao bì bằng thiếc; đai thùng bằng kim loại.

Nhóm 11: Bộ lọc nước uống, thiết bị lọc nước uống, đèn chiếu sáng, thiết bị điều hòa không khí; thiết bị khử mùi không khí, tủ lạnh, thiết bị sưởi.

Nhóm 16: Giấy văn phòng phẩm, ấn phẩm, bản đồ, sơ đồ, bản vẽ; truyện tranh; con lăn của thợ sơn nhà.

Nhóm 19: Gạch; đá xây dựng, gỗ xây dựng, ván sàn gỗ; xi măng; kính xây dựng.
Nhóm 25: Bộ quần áo tắm; quần áo lót phụ nữ, áo váy; mũ; khăn quàng cổ; giầy ống ngắn, ủng lửng.

Nhóm 27: Tấm thảm; vải sơn lát sàn nhà; giấy dán tường, chiếu, thảm, thảm cỏ nhân tạo, thảm ô tô.

Nhóm 29: Bơ; dầu có thể ăn được; thực phẩm làm từ cá, rau đã được bảo quản; trái cây đã được bảo quản.

Nhóm 30: Bánh kẹo; socola; cà phê; đường; trà; muối nấu ăn.

Nhóm 32: Bia, nước ép trái cây, nước quả ép; nước khoáng; đồ uống không cồn; nước soda; xiro dùng cho đồ uống.

Nhóm 33: Đồ uống có cồn, rượu vodka, rượu whisky; rượu vang, rượu rum; rượu gạo.

Nhóm 35: Quảng cáo; marketing; tư vấn tổ chức kinh doanh, xuất bản tài liệu quảng cáo, cho thuê máy và thiết bị văn phòng; nghiên cứu thị trường.

Nhóm 36: Dịch vụ ngân hàng tại nhà; quản lý bất động sản; tư vấn tài chính; tư vấn bảo hiểm, dịch vụ tài chính; cho vay theo bảo lãnh, cho vay có thế chấp.

Nhóm 37: Xây dựng; sơn nội thất và ngoại thất, dịch vụ giám sát việc xây dựng công trình; cho thuê thiết bị xây dựng; bảo dưỡng đồ đạc; xây dựng và sửa chữa kho chứa hàng.

Nhóm 39: Bao gói hàng hoá; cho thuê xe cộ, chuyên chở hàng hoá; vận chuyểu hàng hóa; dịch vụ cho thuê kho chứa hàng, môi giới vận tải, vận chuyển hành khách.

Nhóm 41: Hướng dẫn nghề nghiệp [tư vấn đào tạo hoặc giáo dục], dịch vụ karaoke, cung cấp dịch vụ hát karaoke; cung cấp các dịch vụ giải trí trong nhà; công viên vui chơi, giải trí; cho thuê sách, thư viện cho thuê, dịch vụ câu lạc bộ sức khỏe.

Nhóm 43: Quán ăn tự phục vụ; nhà nghỉ du lịch, nhà hàng ăn uống, dịch vụ khách sạn; cho thuê chỗ ở tạm thời; cho thuê phòng họp.

Nhóm 44: Dịch vụ trang điểm; thẩm mỹ viện; trung tâm chăm sóc sức khoẻ; nhà nghỉ dưỡng bệnh, dich vụ tắm hơi; bệnh viện.

Nhóm 45: Lập kế hoạch và tổ chức hôn lễ; dịch vụ li-xăng sở hữu trí tuệ; dịch vụ nghiên cứu pháp luật, dịch vụ hoà giải; dịch vụ kiểm tra hành lý cho mục đích an ninh; dịch vụ vệ sĩ, bảo vệ.

(210) **4-2016-22568**

(540)

(220) 26.07.2016
(441) 25.11.2016
(531) 3.9.14; 26.2.7; A3.9.24
(591) Trắng, hồng
(731) CÔNG TY TNHH SEA HORSE VIỆT NAM (VN)
Số 119, đường số 6, khu đô thị, công nghiệp và dịch vụ VSIP Hải Phòng, xã Lập Lễ, huyện Thủy Nguyên, thành phố Hải Phòng

(511) Nhóm 09: Quần áo bảo hộ phòng chống tai nạn, phòng chống bức xạ và phòng chống cháy; găng tay bảo hộ phòng chống tai nạn; lưới bảo hộ phòng ngừa tai nạn; thiết bị bảo hộ phòng chống tai nạn cho cá nhân; giày bảo hộ phòng chống tai nạn, bức xạ và lửa.

Nhóm 10: Găng tay cho mục đích y tế; gối gây buồn ngủ để chữa chứng mất ngủ; gối hơi dùng cho mục đích y tế, chậu rửa dùng cho mục đích y tế.

Nhóm 17: Nhựa mủ [cao su]; cao su tổng hợp; bao [phong bì, túi nhỏ], bằng cao su để bao gói; khuôn bằng cao su rắn.

Nhóm 21: Đồ chứa đựng dùng cho gia dụng và nhà bếp; găng tay dùng cho mục đích gia dụng; dụng cụ cho mục đích gia dụng; thùng; giẻ lau sàn; bát [bát to].

Nhóm 24: Chăn bông, đồ bằng vải dùng cho giường; tấm phủ đồ đạc bằng vải, vật liệu dệt; khăn mặt bằng vải; găng tay để giặt.

Nhóm 35: Quảng cáo; quản lý quá trình đặt hàng; quản lý thương mại việc li-xăng sản phẩm và dịch vụ của người khác.

---

(210) **4-2016-22582**

(540)

(220) 26.07.2016
(441) 25.11.2016
(531) 26.1.2; A26.11.8; 26.4.2
(591) Xanh dương nhạt, xanh dương đậm, đỏ, trắng
(731) CÔNG TY TNHH CUNG ỨNG VÀ QUẢN LÝ LAO ĐỘNG PM WORKS VIỆT NAM (VN)
38 Trần Khánh Dư, phường Tân Định, quận 1, thành phố Hồ Chí Minh

(511) Nhóm 35: Dịch vụ cung ứng và quản lý lao động.

---

(210) **4-2016-22585**

(540)

(220) 26.07.2016
(441) 25.11.2016
(531) 24.15.1; A24.15.7; 26.4.4
(591) Trắng, hồng
(731) CÔNG TY CỔ PHẦN DỊCH VỤ TAXI ABC (VN)
589 Lạc Long Quân, tổ 28, cụm 4, phường Xuân La, quận Tây Hồ, thành phố Hà Nội
(740) Văn phòng luật sư Phạm và Liên danh (PHAM & ASSOCIATES)

(511) Nhóm 39: Vận chuyển hàng hoá tuyến sân bay Nội Bài - trung tâm Hà Nội; vận tải bằng tắc xi tuyến sân bay Nội Bài - trung tâm Hà Nội; vận chuyển hành khách tuyến sân bay Nội Bài - trung tâm Hà Nội; cho thuê xe cộ tuyến sân bay Nội Bài - trung tâm Hà Nội.

---

(210) **4-2016-22587**

(540)

(220) 26.07.2016
(441) 25.11.2016
(531) 3.7.10; 3.7.16
(591) Xanh nước biển, trắng
(731) CÔNG TY TNHH DỆT MAY HỒNG PHÚ GIA (VN)
Lô M11, đường N4, khu công nghiệp Hòa Xá, xã Lộc Hoà, thành phố Nam Định, tỉnh Nam Định
(740) Công ty Cổ phần Tư vấn ENCO (ENCO CONSULTANCY CORP.)

(511) Nhóm 24: Khăn tắm [trừ quần áo]; khăn mặt [bằng vải].

---

(210) **4-2016-22588**

(540)

(220) 26.07.2016
(441) 25.11.2016
(531) A15.7.2; 15.7.1; 26.4.2; 15.1.17; A14.3.13
(591) Đỏ, vàng, xám, trắng, đen
(731) COSTAS SISAMOS (CY)
Kerinias 34, Ipsonas, 4187, Limassol, Cyprus
(740) Công ty TNHH Quốc tế D & N (D&N INTERNATIONAL CO.,LTD.)

(511) Nhóm 28: Đồ chơi xây dựng.

---

(210) **4-2016-22629**

(540)

No Brand
브랜드가 아니다. 소비자다

(220) 26.07.2016
(441) 25.11.2016
(531) 3.7.21; 3.7.13; 26.1.1; A5.3.13
(731) E-MART INC. (KR)
377, Ttukseom-Ro, Seongdong-Gu, Seoul, Korea
(740) Công ty TNHH Quốc tế D & N (D&N INTERNATIONAL CO.,LTD.)

(511) Nhóm 31: Hạt, cụ thể là hạt (ngũ cốc), hạt cho thức ăn động vật; và các sản phẩm nông nghiệp, làm vườn và lâm nghiệp, cụ thể là quả mọng (trái cây tươi), rau cỏ tươi, hoa khô dùng để trang trí, hoa tự nhiên, hạt cacao thô không ở nhóm khác; động vật sống, rau và trái cây tươi; hạt giống, hoa và cây trồng tự nhiên; thực phẩm cho động vật, mạch nha dùng cho ngành bia và rượu, đồ uống cho vật nuôi trong nhà; than bùn trộn rơm rác độn chuồng; cát thơm dùng cho động vật nuôi trong nhà (lót ổ); cây khô để trang trí; bã rượu.

---

(210) **4-2016-22647**

(540)

VIỆT SỬ

(220) 26.07.2016
(441) 25.11.2016
(531) 3.9.16; A1.1.10; A17.2.2; 26.1.1
(591) Đỏ, xanh da trời, đen, xanh lá cây, vàng, xám, trắng
(731) HỘ KINH DOANH VIỆT SỬ (VN)
Ấp Thanh Tùng, xã Thanh Tùng, huyện Đầm Dơi, tỉnh Cà Mau
(740) Văn phòng Luật sư A Hoà (AHOA LAW OFFICE)

(511) Nhóm 31: Giống thủy sản như: tôm giống, cua giống, cá giống.

---

(210) **4-2016-22663**

(300) 86/891,177 29.01.2016 US
86/891,185 29.01.2016 US

(540)

ONZIE FLOW

(220) 26.07.2016
(441) 25.11.2016
(731) ONZIE, INC. (US)
Suite 1, 25 Clubhouse Avenue, Venice, California 90291-3237, United States
(740) Công ty Luật TNHH T&G (TGVN)

(511) Nhóm 25: Áo; áo sơ mi; áo thun/áo phông ngắn tay; áo ba lỗ, quần dài; quần nỉ; áo nỉ; bộ quần áo tập thể dục; quần lửng của phụ nữ, quần ống bó; đồ giữ ấm chân; áo chui đầu; áo liền quần; quần áo nịt (cho người múa ba lê); quần bó; bộ áo liền quần bó; quần soóc; quần áo bơi; áo ngực thể thao; nội y; áo ngực; khăn quàng cổ; khăn choàng; khăn choàng vai cho trang phục; đồ giữ ấm cánh tay cho trang phục; đồ giữ ấm cổ cho trang phục; đồ

đội đầu; mũ rộng vành; mũ lưỡi trai; lưỡi trai; dải băng buộc đầu, khăn rằn, áo khoác choàng, áo vét, áo khoác, khăn choàng cho trang phục; áo ghi lê, áo lót; áo len, găng tay; cổ tay áo; bít tất ngắn cổ; đồ đi chân.

Nhóm 28: Quả bóng tập thể dục; tạ tập thể dục; thảm tập thể dục cá nhân; thanh xà tập thể dục, vòng, để sử dụng trong tập thể dục; dây đàn hồi sử dụng cho mục đích tập yoga và thể dục thể chất; dải băng tập thể dục; thiết bị tập thể dục và thể chất, cụ thể là, bóng ổn định, bóng y học, đĩa cân bằng, dải băng đàn hồi, dây đàn hồi có tay cầm và tạ tập thể dục cầm tay; gạch tập gối yoga; gối ôm tập yoga; tấm ván tập yoga; dây đai tập yoga; bóng thể thao; gối kê tập yoga; thảm tập yoga; thảm thiền; chốt gạt chuyên dụng cho thảm tập yoga để giữ khăn tập yoga cố định trên thảm tập yoga; thiết bị tập thể dục, cụ thể là dây đai sử dụng cho yoga và các hoạt động thể dục khác và để mang theo tấm thảm tập yoga; dây đeo sử dụng trong yoga đặc biệt phù hợp cho việc mang các dụng cụ tập yoga; túi xách thiết kế đặc biệt để mang các dụng cụ tập yoga; chăn thiền, chăn yoga; khăn yoga chuyên dụng để dùng với thảm tập yoga.

Nhóm 35: Dịch vụ cửa hàng bán lẻ trực tuyến các sản phẩm quần áo, đồ đội đầu, đồ đi chân, thiết bị thể thao, thảm tập yoga, gạch tập, gối yoga, khăn yoga chuyên dùng với thảm tập yoga, dải băng đàn hồi được sử dụng để tập yoga và các mục đích thể dục thể chất, dây đai sử dụng để tập yoga và các hoạt động thể dục khác và để mang theo thảm tập yoga, chai nước, túi xách, ba lô, túi vải (túi tote), và đĩa DVD ghi sẵn và sách về các chủ đề liên quan đến tập thể dục, luyện tập thể chất, y tế và chăm sóc sức khỏe.

---

(210) **4-2016-22666**

(540)

(220) 26.07.2016
(441) 25.11.2016
(531) A5.3.14; A5.3.13; A26.4.6; 25.5.2
(591) Trắng, ghi, đen
(731) FRESCO NUTRITION LIMITED (NZ)
45 Collings Drive, Albany, Auckland 0793, New Zealand
(740) Công ty TNHH Lê & Lê (LE & LE)

(511) Nhóm 05: Thực phẩm cho em bé và người bị bệnh trong nhóm này bao gồm sữa hoặc các sản phẩm trên cơ sở sữa; sữa công thức cho em bé; chất ăn kiêng thích hợp cho mục đích y tế; sữa bột cho em bé; chất bổ sung dinh dưỡng.

Nhóm 29: Sản phẩm bơ sữa trong nhóm này; sữa và các sản phẩm sữa, sữa đặc, sữa bột và sữa khô, các sản phẩm sữa và đồ uống trên cơ sở sữa có bổ sung thêm chất dinh dưỡng, vitamin và hoặc chất khoáng, chất thay thế sữa trong nhóm này.

---

(210) **4-2016-22667**

(300) 40-2016-0036753 17.05.2016 KR

(540)

Clean On

(220) 26.07.2016
(441) 25.11.2016

(731) LG ELECTRONICS INC. (KR)
128, Yeoui-daero, Yeongdeungpo-gu, Seoul, 07336, Republic of Korea
(740) Công ty TNHH Lê & Lê (LE & LE)

(511) Nhóm 07: Máy giặt quần áo dùng điện; máy rửa bát đĩa tự động, máy hút bụi chân không dùng điện; máy giặt và bảo quản quần áo dùng điện dùng cho mục đích gia dụng ống vòi của máy hút bụi chân thông; túi của máy hút bụi chân không; máy hút bụi chân không dùng điện dạng cây; máy hút bụi chân không dùng điện dùng trong công nghiệp; dụng cụ để chải hoặc quét chạy bằng điện; người máy [máy móc], máy thổi khí dùng điện, máy bơm khí nén; máy bán hàng tự động; máy nén hồi chuyển, máy nén [máy móc]; máy nén kiểu pittông; máy nén dùng cho tủ lạnh; máy vắt khô quần áo (không làm nóng) ; máy trộn dùng điện dùng cho mục đích gia dụng.

Nhóm 11: Máy điều hòa không khí, thiết bị thổi khí nóng, máy giữ độ ẩm, máy hút ẩm dùng điện dùng cho mục đích gia dụng; thiết bị nấu bếp dùng điện; máy lọc nước dùng cho mục đích gia dụng; máy lọc nước ion; thiết bị dạng màng để lọc nước, bộ thu năng lượng năng lượng mặt trời; (sưởi ấm, đốt nóng) máy lọc không khí; thiết bị thông gió (điều hòa không khí) đế sưởi ấm; thiết bị chiếu sáng bằng đèn đi ốt phát quang [LED], thiết bị chiếu sáng plasma [PLS]; thiết bị nấu bếp dùng gaz; lò nấu nướng dùng điện; thiết bị hoặc hệ thống thiết bị nấu nướng; tủ lạnh dùng điện; máy sấy quần áo dùng điện, thiết bị ion hóa nước dùng cho mục đích gia dụng; thiết bị thông gió, lò vi sóng.

---

(210) **4-2016-22705**

(540) IKUN

(220) 26.07.2016
(441) 25.11.2016
(531) A26.11.8
(591) Đỏ mận, đen, vàng
(731) LÊ TRỌNG LỊCH (VN)
Đội 4, thị trấn Thổ Tang, huyện Vĩnh Tường, tỉnh Vĩnh Phúc
(740) Công ty TNHH Sở hữu trí tuệ và Công nghệ Thủ đô (CAPITAL IP&T CO.LTD.)

(511) Nhóm 16: Màng mỏng bằng chất dẻo để bọc thực phẩm; màng mỏng bằng chất dẻo dùng để bao gói.

---

(210) **4-2016-22732**

(540) Bếp 1919 VIETNAMESE KITCHEN

(220) 26.07.2016
(441) 25.11.2016
(531) A13.3.7
(731) 1. NGUYỄN QUỐC THANH (VN)
Nhà 33, đường số 4, khu Phúc Lộc Viên, phường An Đồn, quận Sơn Trà, thành phố Đà Nẵng
2. PHAN LÊ MINH NGUYỆT (VN)
Nhà 33, đường số 4, khu Phúc Lộc Viên, phường An Đồn, quận Sơn Trà, thành phố Đà Nẵng

(511) Nhóm 43: Dịch vụ nhà hàng cung cấp thức ăn, đồ uống.

---

(210) **4-2016-22756**

(540)

SUNWAH
Organic

(220) 26.07.2016
(441) 25.11.2016
(591) Đỏ, xanh lá cây, trắng
(731) CÔNG TY TRÁCH NHIỆM HỮU HẠN SUNWAH ORGANICS VIỆT NAM (VN)
Phòng 2009, tầng 20, tòa nhà Sun Wah, 115 Nguyễn Huệ, phường Bến Nghé, quận 1, thành phố Hồ Chí Minh
(740) Công ty Cổ phần Sở hữu công nghiệp INVESTIP (INVESTIP)

(511) Nhóm 01: Phân hữu cơ vi sinh.

Nhóm 05: Thuốc bảo vệ thực vật: thuốc diệt cỏ; thuốc trừ sâu hại; thuốc phòng trừ bệnh cây trồng; thuốc xua đuổi côn trùng sâu bọ; thuốc phòng chống mối mọt lâm sản.

---

(210) **4-2016-22757**

(540)

SUNWAH
Microbio

(220) 26.07.2016
(441) 25.11.2016
(591) Đỏ, xanh lá cây, trắng
(731) CÔNG TY TRÁCH NHIỆM HỮU HẠN SUNWAH ORGANICS VIỆT NAM (VN)
Phòng 2009, tầng 20, tòa nhà Sun Wah, 115 Nguyễn Huệ, phường Bến Nghé, quận 1, thành phố Hồ Chí Minh
(740) Công ty Cổ phần Sở hữu công nghiệp INVESTIP (INVESTIP)

(511) Nhóm 01: Phân hữu cơ vi sinh.

Nhóm 05: Thuốc bảo vệ thực vật: thuốc diệt cỏ; thuốc trừ sâu hại; thuốc phòng trừ bệnh cây trồng; thuốc xua đuổi côn trùng sâu bọ; thuốc phòng chống mối mọt lâm sản.

---

(210) **4-2016-22758**

(540)

RED DIAMOND
MICROBIO ORGANIC FERTILIZER

(220) 26.07.2016
(441) 25.11.2016
(531) A17.2.2
(591) Đỏ, trắng
(731) CÔNG TY TRÁCH NHIỆM HỮU HẠN SUNWAH ORGANICS VIỆT NAM (VN)
Phòng 2009, tầng 20, tòa nhà Sun Wah, 115 Nguyễn Huệ, phường Bến Nghé, quận 1, thành phố Hồ Chí Minh
(740) Công ty Cổ phần Sở hữu công nghiệp INVESTIP (INVESTIP)

(511) Nhóm 01: Phân hữu cơ vi sinh.

Nhóm 05: Thuốc bảo vệ thực vật: thuốc diệt cỏ; thuốc trừ sâu hại; thuốc phòng trừ bệnh cây trồng; thuốc xua đuổi côn trùng sâu bọ; thuốc phòng chống mối mọt lâm sản.

---

(210) **4-2016-22762**

(540)

(220) 27.07.2016
(441) 25.11.2016
(531) 26.1.2; A26.1.18
(591) Đỏ, trắng
(731) CÔNG TY CP THƯƠNG MẠI XUẤT NHẬP KHẨU HUY TIẾN DŨNG (VN)
Số 326, quốc lộ 30, khóm Mỹ Thượng, phường Mỹ Phú, thành phố Cao Lãnh, tỉnh Đồng Tháp

(511) Nhóm 35: Mua bán, xuất nhập khẩu: xe ô tô, xe có động cơ.

Nhóm 37: Bảo dưỡng, sửa chữa xe ô tô, xe có động cơ.

---

(210) **4-2016-22826**

(540)

(220) 27.07.2016
(441) 25.11.2016
(531) 26.3.23; 26.11.3; A26.11.12
(591) Vàng, trắng, đen
(731) CÔNG TY TNHH XUẤT NHẬP KHẨU DƯỢC THÚ Y HT (VN)
69 Hùng Vương, phường Thới Bình, quận Ninh Kiều, thành phố Cần Thơ
(740) Công ty TNHH Sở hữu trí tuệ Tầm Nhìn Mới (FRESHVIEW CO., LTD.)

(511) Nhóm 05: Thuốc thú y; thuốc thủy sản.

Nhóm 35: Mua bán nguyên dược liệu để sản xuất thuốc thú y, thuốc thủy sản, nguyên liệu hóa chất phục vụ sản xuất thực phẩm; xuất nhập khẩu thuốc thú y, thuốc thủy sản, rượu.

---

(210) **4-2016-22828**

(540)

(220) 27.07.2016
(441) 25.11.2016
(531) 26.1.2; 26.1.4; A26.1.18
(591) Đỏ, xanh lá cây, anh nõn chuối, trắng, vàng đậm, vàng nhạt, xám
(731) CÔNG TY TNHH SAGIKO (VN)
45/314 Phan Huy Ích, phường 12, quận Gò Vấp, thành phố Hồ Chí Minh

(511) Nhóm 05: Thuốc bảo vệ thực vật, cụ thể là: thuốc trừ sâu; thuốc diệt cỏ; thuốc trừ bệnh cây dùng trong nông nghiệp; thuốc xua đuổi côn trùng, sâu bọ.

---

(210) **4-2016-22847**

(540)

TIHWASU

(220) 27.07.2016
(441) 25.11.2016

(731) CÔNG TY CỔ PHẦN GALI PHARMACEUTIAL (VN)
108-110 Tên Lửa, phường Bình Trị Đông B, quận Bình Tân, thành phố Hồ Chí Minh

(740) Công ty TNHH Sở hữu trí tuệ và Công nghệ Thủ đô (CAPITAL IP&T CO.LTD.)

(511) Nhóm 05: Dược phẩm; thực phẩm chức năng; thực phẩm dinh dưỡng dùng trong y tế; nước súc miệng dùng cho mục đích y tế; dung dịch làm sạch khử khuẩn sát trùng dùng cho mục đích y tế; nước tắm thảo dược cho trẻ em dùng cho mục đích y tế.

---

(210) **4-2016-22881**

(540)

parmalat

(220) 27.07.2016
(441) 25.11.2016
(531) A5.5.20; A5.5.21; 26.1.2; 1.15.15
(591) Đen, trắng, ghi
(731) PARMALAT S.P.A. (IT)
Via Nino Bixio 31, 20129 Milano (MI), Italy
(740) Công ty TNHH Trường Xuân (AGELESS CO.,LTD.)

(511) Nhóm 05: Thực phẩm chức năng dùng cho người có chế độ ăn uống hạn chế nhằm mục đích y tế; thực phẩm cho em bé; đồ uống bổ sung ăn kiêng, có bản chất là đồ uống thay thế bữa ăn; chất bổ sung dinh dưỡng; thực phẩm chức năng dùng cho ăn kiêng; đồ uống hỗn hợp bổ sung ăn kiêng, dùng làm thực phẩm thay thế bữa ăn; đồ uống dinh dưỡng hỗn hợp dùng làm thực phẩm thay thế bữa ăn, dùng cho mục đích y tế; chất bổ sung dinh dưỡng, dưới dạng đồ uống hỗn hợp dùng làm chất thay thế bữa ăn; thực phẩm chức năng; sữa bột cho trẻ sơ sinh; thực phẩm cho trẻ sơ sinh; đồ uống dinh dưỡng có nguồn gốc thảo mộc cho mục đích y tế.

Nhóm 29: Sữa giàu vitamin; sữa giàu khoáng chất; sữa giàu chất sắt; sữa giàu axit béo không bão hòa đa (omega 3); đồ uống trên cơ sở sữa, giàu axit béo không bão hòa đa (omega 3); sữa; sữa có vị sô-cô-la; sữa lên men acidophilus; đồ uống trên cơ sở đậu nành dùng để thay thế sữa; đồ uống dinh dưỡng trên cơ sở đậu nành dùng để thay thế sữa [không cho mục đích y tế]; đồ uống dinh dưỡng trên cơ sở sữa [không cho mục đích y tế]; đồ uống dinh dưỡng trên cơ sở sữa có vị sô-cô-la [không cho mục đích y tế]; đồ uống dinh dưỡng trên cơ sở rau có vị sô cô-la [không cho mục đích y tế]; sản phẩm sữa, không bao gồm kem lạnh, sữa lạnh và sữa chua đông lạnh; kem, kem được làm từ sữa, cụ thể là, kem được tách từ phần trên của sữa không đồng nhất, dùng để làm bơ; kem đánh dậy bọt [sản

phẩm sữa]; hỗn hợp kem và sữa [sản phẩm sữa]; kem chua [sản phẩm sữa]; kem đánh dậy bọt trên cơ sở sữa và không trên cơ sở sữa; sữa chua; bơ; bơ thực vật; pho mát; pho mát được làm từ sữa đã gạn kem; pho mát gouda; pho mát edam; pho mát cheddan; pho mát đã xử lý; pho mát tươi; chất thay thế trứng; xúp; cà chua đóng hộp; cà chua nấu chín; cà chua đã chế biến, cụ thể là cà chua dạng sệt; sữa lên men được bổ sung các thành phần có nguồn gốc từ thảo mộc; thực phẩm được làm từ pho mát, cụ thể là phô mai chiên; pho mát mềm, có thể phết mỏng; sữa có hương vị; sữa khuấy; nguyên liệu dùng để làm sữa khuấy, cụ thể là, kem [sản phẩm sữa], sữa tươi; sữa có chứa caramen, cụ thể là đồ uống caramen dinh dưỡng trên cơ sở sữa, có chứa sữa [sữa là chủ yếu].

Nhóm 30: Nước xốt bêsamen [nước sốt trắng] [gia vị]; trà (chè); đồ uống trên cơ sở trà có hương vị trái cây; sô-cô-la; kem lạnh; chất thay thế kem lạnh trên cơ sở đậu nành; xốt [gia vị]; bánh trứng; sốt cà chua; trà thảo mộc cho mục đích thực phẩm; bột sữa đá để làm kem lạnh; bánh gatô trên cơ sở sữa được làm lạnh; cà phê; ca cao; nước xốt trên cơ sở sữa [gia vị].

Nhóm 32: Nước ép trái cây; nước giải khát trên cơ sở trái cây [đồ uống không cồn]; nước quả ép; nước ép trái cây có gaz; nước ép hoa quả cô đặc [không cồn]; nước quả cô đặc [không có cồn]; nước giải khát trên cơ sở trái cây có hương vị trà [đồ uống không cồn]; đồ uống thể thao [đồ uống không cồn]; nước suối [đồ uống]; nước uống có gaz; nước uống không có gaz [không có cồn]; nước uống có gaz nhẹ; nước khoáng [đồ uống]; đồ uống, cụ thể là nước ép cà chua; nước ép trái cây giàu vitamin và khoáng chất, có sữa; đồ uống làm từ nước ép trái cây giàu vitamin và khoáng chất, có sữa [không có cồn]; nước ép trái cây giàu canxi; đồ uống làm từ nước ép trái cây, giàu canxi; nước ép trái cây giàu vitamin; đồ uống làm từ nước ép trái cây, giàu vitamin; xi rô dùng cho đồ uống.

---

(210) **4-2016-22882**

(540)

SINJEON FOOD SYS
신전떡볶이

(220) 27.07.2016
(441) 25.11.2016
(531) 26.4.2; 4.5.1; 4.5.21
(591) Đen, đỏ, trắng
(731) SINJEON FOOD SYS (KR)
(2-Ga, Chilseong-Dong), 6, 15-Gil, Chilseong-Ro, Buk-Gu, Daegu, Korea, Republic Of.
(740) Công ty TNHH Trường Xuân (AGELESS CO.,LTD.)

(511) Nhóm 43: Dịch vụ quầy rượu; dịch vụ quán cà phê; nhà hàng ăn uống; dịch vụ cung cấp thức ăn, đồ uống do nhà hàng thực hiện; quán rượu nhỏ; cho thuê thiết bị nấu ăn.

---

(210) **4-2016-22886**

(540)

EASTERN INDUSTRIAL

(220) 27.07.2016
(441) 25.11.2016
(731) EASTERN INDUSTRIAL CORP (KR)
411, 465, Hwarang-ro, Nowon-gu, Seoul, Republic of Korea
(740) Công ty Luật TNHH AMBYS Hà Nội (AMBYS HANOI)

(511) Nhóm 35: Sắp xếp việc bán dây cáp/dây thừng; dịch vụ cửa hàng bán buôn dây cáp/dây thừng; bán dây cáp/dây thừng qua mạng internet; sắp xếp việc bán dây đai nâng tải hàng hóa không làm bằng kim loại; dịch vụ cửa hàng bán buôn dây đai nâng tải hàng hóa không làm bằng kim loại; bán dây đai nâng tải hàng hóa không làm bằng kim loại qua mạng internet; sắp xếp việc bán cáp treo bằng vải để vận chuyển hàng hóa; dịch vụ cửa hàng bán buôn cáp treo bằng vải để vận chuyển hàng hóa; bán cáp treo bằng vải để vận chuyển hàng hóa qua mạng internet; sắp xếp việc bán dây đai không bằng kim loại, để vận chuyển hàng hóa; dịch vụ cửa hàng bán buôn dây đai không bằng kim loại, để vận chuyển hàng hóa; bán dây đai không bằng kim loại, để vận chuyển hàng hóa qua mạng internet; sắp xếp việc bán dây đai bằng ni-lông để vận chuyển hàng hóa có móc treo và móc cài; dịch vụ cửa hàng bán buôn dây đai bằng ni-lông để vận chuyển hàng hóa có móc treo và móc cài; bán dây đai bằng ni-lông để vận chuyển hàng hóa có móc treo và móc cài qua mạng internet.dịch vụ).

---

(210) **4-2016-22894**

(540)

RAMIE

(220) 27.07.2016
(441) 25.11.2016

(731) MAINETTI (HK) LIMITED (HK)
Suite 1812, Kwong Sang Hong Centre, 151 Hoi Bun Road, Kwun Tong, Kowloon, Hong Kong

(740) Công ty TNHH Tư vấn ALIATLEGAL (ALIATLEGAL CO., LTD.)

(511) Nhóm 35: Dịch vụ trưng bày nhằm để cung cấp những sản phẩm cần thiết cho trang bị nội thất và hàng hóa của cửa hàng bán lẻ, bao gồm slatwall (vách ghép bằng các thanh vật liệu dài), gridwall (vách ghép dạng lưới), tủ trưng bày và hệ thống trưng bày tùy chỉnh, đồ ngũ kim, kệ tủ, kệ quần áo, hình nộm (ma-nơ-canh), bộ kệ trưng bày bằng chất liệu acrylic, súng gắn thẻ, nhãn giá, móc treo, kệ trưng bày sản phẩm, kệ trưng bày đồ trang sức, tủ kính trưng bày, kệ đựng thiếp chúc mừng, kệ mũ, bảng hiệu và giá treo bảng hiệu, túi mua sắm, hộp quà tặng; tổ chức các hội chợ thương mại cho mục đích thương mại hoặc quảng cáo; dịch vụ tư vấn, thông tin, quản lý và cố vấn liên quan đến đồ đạc và vật dụng cửa hàng bán lẻ; dịch vụ cửa hàng bán sỉ và bán lẻ trực tuyến liên quan đến những sản phẩm cần thiết cho trưng bày để trang bị nội thất và hàng hóa cho cửa hàng bán lẻ, bao gồm slatwall (vách ghép bằng các thanh vật liệu dài), gridwall (vách ghép dạng lưới), tủ trưng bày và hệ thống trưng bày tùy chỉnh, đồ ngũ kim, kệ tủ, kệ quần áo, hình nộm (ma-nơ-canh), bộ kệ trưng bày bằng chất liệu acrylic, súng gắn thẻ, nhãn giá, móc treo, kệ trưng bày sản phẩm, kệ trưng bày đồ trang sức, tủ kính trưng bày, kệ đựng thiếp chúc mừng, kệ mũ, bảng hiệu và giá treo bảng hiệu, túi mua sắm, hộp quà tặng.

Nhóm 37: Xây dựng và lắp đặt các vật dụng cửa hàng cho các cửa hàng bán lẻ.

Nhóm 42: Thiết kế các vật dụng cửa hàng cho cửa hàng bán lẻ.

---

(210) **4-2016-22895**

(540)

(220) 27.07.2016
(441) 25.11.2016
(531) 1.15.15; 26.4.3; 26.3.2; 9.1.10; 25.1.25
(731) MAINETTI (HK) LIMITED (HK)
Suite 1812, Kwong Sang Hong Centre, 151 Hoi Bun Road, Kwun Tong, Kowloon, Hong Kong
(740) Công ty TNHH Tư vấn ALIATLEGAL (ALIATLEGAL CO., LTD.)

(511) Nhóm 35: Quảng cáo; quản lý điều hành và quản trị kinh doanh; khảo sát kinh doanh thương mại; thông tin thương mại; quản lý quan hệ khách hàng; dịch vụ marketing và tiếp thị sản phẩm; dịch vụ trưng bày hàng hóa; dịch vụ đại lý xuất nhập khẩu; dịch vụ mua sắm cho người khác (mua hàng hoá và dịch vụ cho người khác); dịch vụ giao hàng; xuất bản tài liệu quảng cáo; dịch vụ khuyến mại (cho người khác); dịch vụ phân phối và/hoặc bán sỉ, bán lẻ, đặt hàng trực tuyến qua máy tính và internet đối với các sản phẩm trưng bày cần thiết để trang bị nội thất và hàng hóa cho cửa hàng bán lẻ, bao gồm slatwall (vách ghép bằng các thanh vật liệu dài), gridwall (vách ghép dạng lưới), tủ trưng bày và hệ thống trưng bày tùy chỉnh, đồ ngũ kim, kệ tủ, kệ quần áo, hình nộm (ma-nơ-canh), bộ kệ trưng bày bằng chất liệu acrylic, súng gắn thẻ, nhãn giá, móc treo, kệ trưng bày sản phẩm, kệ trưng bày đồ trang sức, tủ kính trưng bày, kệ đựng thiếp chúc mừng, kệ mũ, bảng hiệu và giá treo bảng hiệu, túi mua sắm, hộp quà tặng; tổ chức hội chợ thương mại cho mục đích thương mại hoặc quảng cáo; dịch vụ tư vấn, thông tin, quản lý và cố vấn liên quan đến tất cả các dịch vụ nói trên.

---

(210) **4-2016-22922**

(540)

(220) 28.07.2016
(441) 25.11.2016
(531) 3.7.19; A3.7.24; 3.7.21; 3.7.15
(591) Xanh dương, đỏ, đen, xanh dương nhạt, xanh dương đậm
(731) CÔNG TY TNHH SẢN XUẤT THƯƠNG MẠI DỊCH VỤ GIA HƯNG PHÁT (VN)
206/11-206/13 Tùng Thiện Vương, phường 11, quận 8, thành phố Hồ Chí Minh

(511) Nhóm 09: Điện thoại, phụ kiện (điện thoại) máy tính bảng phụ kiện máy tính bảng.

---

(210) **4-2016-22923**

(540)

(220) 28.07.2016
(441) 25.11.2016
(531) 2.9.20; 2.9.14; A10.3.11
(591) Cam, xanh dương, đen, trắng
(731) CÔNG TY TNHH SẢN XUẤT THƯƠNG MẠI DỊCH VỤ GIA HƯNG PHÁT (VN)
206/11-206/13 Tùng Thiện Vương, phường 11, quận 8, thành phố Hồ Chí Minh

(511) Nhóm 21: Ly, cốc, tách bằng cao su hoặc mica.

---

(210) **4-2016-22927**

(540)

(220) 28.07.2016
(441) 25.11.2016
(531) 3.9.14
(591) Trắng, xanh dương
(731) CÔNG TY TNHH XUẤT NHẬP KHẨU PHÁT TRIỂN ĐÔNG DƯƠNG (VN)
Số 17 Lô B, đường số 1, KDC Phú Mỹ, khu phố 1, phường Phú Mỹ, quận 7, thành phố Hồ Chí Minh

(511) Nhóm 11: Thiết bị làm lạnh không khí, máy và thiết bị làm sạch không khí, máy làm nóng không khí, thiết bị điều hòa không khí, thiết bị lọc không khí.

---

(210) **4-2016-22961**

(540)

(220) 28.07.2016
(441) 25.11.2016
(531) 25.1.25; 7.1.1; 21.1.13; A21.1.4
(731) ZHEJIANG LANXI LANGUAN PRINTING CO. , LTD. (CN)
Ganxi Village, Huangdian, Lanxi City, Zhejiang Province, China
(740) Công ty Cổ phần Sở hữu công nghiệp INVESTIP (INVESTIP)

(511) Nhóm 28: Cờ đôminô; bài mạt chược; thẻ chơi bài; bài lá.

---

(210) **4-2016-22963**

(540)

(220) 28.07.2016
(441) 25.11.2016

(731) ZHEJIANG LANXI LANGUAN PRINTING CO. , LTD. (CN)
Ganxi Village, Huangdian, Lanxi City, Zhejiang Province, China

(740) Công ty Cổ phần Sở hữu công nghiệp INVESTIP (INVESTIP)

(511) Nhóm 28: Cờ đôminô; bài mạt chược; thẻ chơi bài; bài lá.

---

(210) **4-2016-23003**

(540)

PHỤNG CHÂU
1K15

(220) 28.07.2016
(441) 25.11.2016
(531) 26.3.1; 3.7.17; 26.11.3
(591) Trắng, nâu đồng
(731) NGUYỄN THỊ NGA (VN)
389/2/7D, ấp 2, xã Phước Kiển, huyện Nhà Bè, thành phố Hồ Chí Minh

(511) Nhóm 25: Quần áo thời trang, giày, dép, mũ (nón).

---

(210) **4-2016-23007**

(540)

SHINEMAX
聖馬斯

(220) 28.07.2016
(441) 25.11.2016
(531) A26.11.12; 1.15.5; 26.3.1
(731) SHENZHEN SHINEMAX TECHNOLOGY CO., LTD. (CN)
1002, Building A, No.4 of Tian'an Cyber Park, Huangge North Road, Longcheng Street, Longgang District, Shenzhen, Gangdong Province, China

(740) Công ty TNHH Trường Xuân (AGELESS CO.,LTD.)

(511) Nhóm 01: Nhựa epoxy, dạng thô/chưa xử lý; nhựa nhân tạo, dạng thô/chưa xử lý; silicon; nhựa tổng hợp dạng thô; nhựa silicon, dạng thô/chưa xử lý; nhựa acrylic, dạng thô/chưa xử lý.

Nhóm 02: Chất cố định màu cho đồ gỗ; phẩm màu, cụ thể là phẩm màu cho thực phẩm, phẩm màu mạch nha; màu nhuộm; nhũ tương bạc [chất nhuộm]; chất nhuộm; chất bảo quản gỗ; nhựa tự nhiên [dạng thô]; dầu để bảo quản gỗ.

---

(210) **4-2016-23016**

(540)

Sao Mai

(220) 28.07.2016
(441) 25.11.2016

(731) CÔNG TY TNHH XI MĂNG HOLCIM VIỆT NAM (VN)
81-85 Hàm Nghi, phường Nguyễn Thái Bình, quận 1, thành phố Hồ Chí Minh

(740) Công ty Luật TNHH quốc tế BMVN (BMVN INTERNATIONAL LLC)

(511) Nhóm 19: Xi măng; bê tông.

---

(210) **4-2016-23032**

(540)

none

(220) 28.07.2016
(441) 25.11.2016

(731) THAN HTUT (CN)
Yunan Province Lincang City Cangyuan Kawa Town Cultural Plaza, No.407, China

(740) Công ty cổ phần Sở hữu trí tuệ BROSS và Cộng sự (BROSS & PARTNERS., JSC)

(511) Nhóm 10: Vòng kích thích việc mọc răng; bình sữa cho trẻ em bú; núm vú giả cho trẻ em bú bình; núm vú giả của bình sữa cho trẻ em bú; bơm dùng để hút sữa mẹ; van của bình sữa cho trẻ em bú.

---

(210) **4-2016-23046**

(540)

(220) 29.07.2016
(441) 25.11.2016
(531) 25.1.6; 8.1.25; 25.7.25; 3.13.5; 7.1.6; 25.5.25
(591) Vàng, đen, đỏ, nâu nhạt, cam, nâu đậm, trắng

(731) CÔNG TY CỔ PHẦN BÁNH LUBICO (VN)
50G Bến Phú Định, phường 16, quận 8, thành phố Hồ Chí Minh

(511) Nhóm 30: Bánh kẹo; cà phê; thực phẩm ăn nhanh trên cơ sở gạo; mì gói; chè (trà); bột ngũ cốc.

---

(210) **4-2016-23047**

(540)

KYCHY

(220) 29.07.2016
(441) 25.11.2016

(591) Đen, trắng, cam
(731) CÔNG TY CỔ PHẦN BÁNH LUBICO (VN)
50G Bến Phú Định, phường 16, quận 8, thành phố Hồ Chí Minh

(511) Nhóm 30: Bánh kẹo; cà phê; thực phẩm ăn nhanh trên cơ sở gạo; mì gói; chè (trà); bột ngũ cốc.

---

(210) **4-2016-23048**

(540)

(220) 29.07.2016
(441) 25.11.2016
(531) 5.7.3; 26.4.2; 8.3.1; A6.19.15
(591) Vàng, đỏ, trắng, nâu, ghi, xám, xanh lá cây
(731) CÔNG TY CỔ PHẦN BÁNH LUBICO (VN)
50G Bến Phú Định, phường 16, quận 8, thành phố Hồ Chí Minh

(511) Nhóm 30: Bánh kẹo; cà phê; thực phẩm ăn nhanh trên cơ sở gạo; mì gói; chè (trà); bột ngũ cốc.

---

(210) **4-2016-23049**

(540)

LU
BICO
Since 1970

(220) 29.07.2016
(441) 25.11.2016
(531) 26.4.2
(591) Đỏ, trắng
(731) CÔNG TY CỔ PHẦN BÁNH LUBICO (VN)
50G Bến Phú Định, phường 16, quận 8, thành phố Hồ Chí Minh

(511) Nhóm 30: Bánh kẹo; cà phê; thực phẩm ăn nhanh trên cơ sở gạo; mì gói; chè (trà); bột ngũ cốc.

---

(210) **4-2016-23076**

(300) 69535 04.02.2016 JM

(540)

HYPERFLEX

(220) 29.07.2016

(441) 25.11.2016

(731) CISCO TECHNOLOGY, INC. (US)
170 West Tasman Drive, San Jose, California 95134, United States of America

(740) Văn phòng luật sư Phạm và Liên danh (PHAM & ASSOCIATES)

(511) Nhóm 09: Phần cứng máy tính; phần mềm máy tính; phần mềm và phần cứng máy tính để lưu trữ dữ liệu, cho máy tính chủ và mạng máy tính; máy tính chủ, hệ thống máy chủ phiến, bộ điều hợp mạng máy tính, vỏ thùng máy tính, bộ mở rộng mạng, bộ điều hợp mạng, và phần mềm được sử dụng trong việc quản lý và vận hành các thiết bị đó, được bán như một bộ; máy tính chủ mạng, bộ chuyển mạch, bộ định tuyến và bộ phân chia (hub); phần cứng và phần mềm máy tính để nối, quản lý, giám sát, tối ưu hóa, bảo mật và vận hành mạng máy tính, hệ thống lưu trữ và hệ thống viễn thông; phần mềm máy tính để ảo hóa lưu trữ dữ liệu; phần mềm máy tính sử dụng trong các trung tâm dữ liệu để tự động hóa mạng, tối ưu hóa mạng, quản lý, lập cấu hình mạng, và triển khai các ứng dụng phần mềm qua mạng; bộ chuyển mạch viễn thông, cụ thể là bộ chuyển mạch ethernet, bộ chuyển mạch trung tâm dữ liệu và bộ chuyển mạch cho kết cấu chuyển mạch hợp nhất; phần cứng máy chủ truy cập mạng và phần mềm điều hành; phần mềm máy tính để phân tích dữ liệu; phần mềm máy tính để phân tích lưu trữ dữ liệu; phần mềm hệ điều hành; chương trình máy tính để quản lý hệ thống máy tính và tính toán các tiến trình trong môi trường công nghệ thông tin; thiết bị lưu trữ máy tính; máy tính, máy tính chủ và thiết bị lưu trữ máy tính, cụ thể là hệ thống lưu trữ để lưu trữ và sao lưu dữ liệu điện tử hoặc ở nội bộ hoặc thông qua mạng viễn thông; phần mềm và phần cứng máy tính cho thiết bị lưu trữ được xác định bằng phần mềm; hệ thống công nghệ thông tin tích hợp bao gồm máy tính, lưu trữ máy tính, phần cứng và phần mềm mạng cho cơ sở hạ tầng hội tụ; tài liệu chỉ dẫn được bán kèm với các sản phẩm nêu trên.

Nhóm 42: Dịch vụ máy tính; dịch vụ tư vấn máy tính; tư vấn công nghệ trong lĩnh vực công nghệ của mạng máy tính, công nghệ ảo hóa, kiến trúc trung tâm dữ liệu, lưu trữ dữ liệu và an ninh mạng; dịch vụ hỗ trợ kỹ thuật, cụ thể là khắc phục sự cố chủ yếu là chẩn đoán trong các máy tính, máy chủ và các vấn đề chương trình máy tính; dịch vụ hỗ trợ kỹ thuật, cụ thể là dịch vụ quản lý cơ sở hạ tầng từ xa và tại chỗ để giám sát, quản trị và quản lý mạng máy tính; dịch vụ kết nối các máy tính và các chương trình máy tính, cụ thể là tích hợp các hệ thống máy tính và mạng máy tính; cung cấp nền hệ thống như một dịch vụ (PaaS) gồm nền phần mềm máy tính để thu thập dữ liệu, phân tích dữ liệu, lưu trữ dữ liệu, khai thác dữ liệu và bảo mật dữ liệu, để sử dụng trong mạng truyền thông từ máy đến máy và từ máy đến người; thiết kế mạng máy tính cho người khác; dịch vụ máy tính, cụ thể là cung cấp hạ tầng cơ sở như một dịch vụ (IaaS) gồm nền phần mềm máy tính để quản lý phần cứng máy tính, phần mềm máy tính, máy chủ, mạng máy tính và lưu trữ dữ liệu.

(210) **4-2016-23077**

(300) 69534 04.02.2016 JM

(540)

CISCO HYPERFLEX

(220) 29.07.2016

(441) 25.11.2016

(731) CISCO TECHNOLOGY, INC. (US)
170 West Tasman Drive, San Jose, California 95134, United States of America

(740) Văn phòng luật sư Phạm và Liên danh (PHAM & ASSOCIATES)

(511) Nhóm 09: Phần cứng máy tính; phần mềm máy tính; phần mềm và phần cứng máy tính để lưu trữ dữ liệu, cho máy tính chủ và mạng máy tính; máy tính chủ, hệ thống máy chủ phiến, bộ điều hợp mạng máy tính, vỏ thùng máy tính, bộ mở rộng mạng, bộ điều hợp mạng, và phần mềm được sử dụng trong việc quản lý và vận hành các thiết bị đó, được bán như một bộ; máy tính chủ mạng, bộ chuyển mạch, bộ định tuyến và bộ phân chia (hub); phần cứng và phần mềm máy tính để nối, quản lý, giám sát, tối ưu hóa, bảo mật và vận hành mạng máy tính, hệ thống lưu trữ và hệ thống viễn thông; phần mềm máy tính để ảo hóa lưu trữ dữ liệu; phần mềm máy tính sử dụng trong các trung tâm dữ liệu để tự động hóa mạng, tối ưu hóa mạng, quản lý, lập cấu hình mạng, và triển khai các ứng dụng phần mềm qua mạng; bộ chuyển mạch viễn thông, cụ thể là bộ chuyển mạch ethernet, bộ chuyển mạch trung tâm dữ liệu và bộ chuyển mạch cho kết cấu chuyển mạch hợp nhất; phần cứng máy chủ truy cập mạng và phần mềm điều hành; phần mềm máy tính để phân tích dữ liệu; phần mềm máy tính để phân tích lưu trữ dữ liệu; phần mềm hệ điều hành; chương trình máy tính để quản lý hệ thống máy tính và tính toán các tiến trình trong môi trường công nghệ thông tin; thiết bị lưu trữ máy tính; máy tính, máy tính chủ và thiết bị lưu trữ máy tính, cụ thể là hệ thống lưu trữ để lưu trữ và sao lưu dữ liệu điện tử hoặc ở nội bộ hoặc thông qua mạng viễn thông; phần mềm và phần cứng máy tính cho thiết bị lưu trữ được xác định bằng phần mềm; hệ thống công nghệ thông tin tích hợp bao gồm máy tính, lưu trữ máy tính, phần cứng và phần mềm mạng cho cơ sở hạ tầng hội tụ; tài liệu chỉ dẫn được bán kèm với các sản phẩm nêu trên.

Nhóm 42: Dịch vụ máy tính; dịch vụ tư vấn máy tính; tư vấn công nghệ trong lĩnh vực công nghệ của mạng máy tính, công nghệ ảo hóa, kiến trúc trung tâm dữ liệu, lưu trữ dữ liệu và an ninh mạng; dịch vụ hỗ trợ kỹ thuật, cụ thể là khắc phục sự cố chủ yếu là chẩn đoán trong các máy tính, máy chủ và các vấn đề chương trình máy tính; dịch vụ hỗ trợ kỹ thuật, cụ thể là dịch vụ quản lý cơ sở hạ tầng từ xa và tại chỗ để giám sát, quản trị và quản lý mạng máy tính; dịch vụ kết nối các máy tính và các chương trình máy tính, cụ thể là tích hợp các hệ thống máy tính và mạng máy tính; cung cấp nền hệ thống như một dịch vụ (PaaS) gồm nền phần mềm máy tính để thu thập dữ liệu, phân tích dữ liệu, lưu trữ dữ liệu, khai thác dữ liệu và bảo mật dữ liệu, để sử dụng trong mạng truyền thông từ máy đến máy và từ máy đến người; thiết kế mạng máy tính cho người khác; dịch vụ máy tính, cụ thể là cung cấp hạ tầng cơ sở như một dịch vụ (IaaS) gồm nền phần mềm máy tính để quản lý phần cứng máy tính, phần mềm máy tính, máy chủ, mạng máy tính và lưu trữ dữ liệu.

(210) **4-2016-23087**

(540)

(220) 29.07.2016
(441) 25.11.2016
(531) A5.5.21; 5.5.16; 5.3.9
(591) Xanh lá, đen, hồng
(731) 1. CÔNG TY CỔ PHẦN CÔNG NGHỆ SINH HỌC (VN)
Tầng 2 tòa nhà Biogroup - 814/3 đường Láng, phường Láng Thượng, quận Đống Đa, thành phố Hà Nội
2. CÔNG TY CỔ PHẦN PHÂN BÓN FITOHOOCMON (VN)
Tầng 3 tòa nhà Biogroup, 814/3 đường Láng, phường Láng Thượng, quận Đống Đa, thành phố Hà Nội

(511) Nhóm 30: Trà (chè) lá sen.

---

(210) **4-2016-23089**

(540)

(220) 29.07.2016
(441) 25.11.2016
(531) 3.7.3; 26.1.1; 5.7.3
(591) Xanh lục, đen, trắng, đỏ
(731) 1. CÔNG TY CỔ PHẦN PHÂN BÓN FITOHOOCMON (VN)
Tầng 3 tòa nhà Biogroup, 814/3 đường Láng, phường Láng Thượng, quận Đống Đa, thành phố Hà Nội
2. CÔNG TY CỔ PHẦN CÔNG NGHỆ SINH HỌC (VN)
Tầng 2 tòa nhà Biogroup, 814/3 đường Láng, phường Láng Thượng, quận Đống Đa, thành phố Hà Nội

(511) Nhóm 01: Sản phẩm phân bón hữu cơ vi sinh dùng cho nông nghiệp, nghề làm vườn.

---

(210) **4-2016-23102**

(540)

VIJAMO

(220) 29.07.2016
(441) 25.11.2016

(731) CÔNG TY TNHH SẢN XUẤT ĐỘNG CƠ ĐIỆN VIỆT NHẬT VIJAMO (VN)
Cụm công nghiệp Hoàng Xá, xã Hoàng Xá, huyện Thanh Thủy, tỉnh Phú Thọ

(511) Nhóm 07: Thanh truyền cho máy móc động cơ điện và động cơ; động cơ điện, không dùng cho xe cộ mặt đất; khớp nối vạn năng; bộ nối ghép (bộ phận của máy móc); khớp nối (bộ phận của máy móc).

---

(210) **4-2016-23144**

(540)

NHUA VIET PHAP
VIETFRANCE PLASTIC

(220) 29.07.2016
(441) 25.11.2016
(531) 26.1.1
(591) Xanh lá cây, ghi
(731) CÔNG TY TNHH CÔNG NGHIỆP QUANG NAM (VN)
Thôn Ao, xã Minh Hải, huyện Văn Lâm, tỉnh Hưng Yên

(511) Nhóm 09: Ống luồn dây điện; máng luồn dây điện.

Nhóm 11: Bóng đèn điện; đui đèn điện.

Nhóm 17: Ống nhựa mềm; nhựa tổng hợp (bán thành phẩm); nhựa pôliêtylen (bán thành phẩm); chất dẻo bán thành phẩm dạng ép sử dụng trong sản xuất; ống mềm không bằng kim loại; ống nhựa mềm và phụ kiện.

Nhóm 19: Vật liệu xây dựng phi kim loại; sàn gỗ dùng trong xây dựng; sàn nhựa dùng trong xây dựng; tấm lợp bằng nhựa dùng trong xây dựng; ván gỗ nhựa; gạch lát sàn bằng gỗ nhựa; thanh cửa nhựa; cửa nhựa.

Nhóm 20: Bàn nhựa; ghế nhựa; kệ nhựa; nắp nhựa (dùng đậy bình, chai, lọ); nút chai; sóng nhựa (giá để sắp xếp đồ); tủ nhựa; mắc áo.

Nhóm 21: Đồ nhựa gia dụng và dụng cụ chứa đựng bằng nhựa, bao gồm: đĩa nhựa; bát nhựa; bô vệ sinh cho trẻ em (đặt trong phòng); hộp nhựa đựng thực phẩm; cặp lồng nhựa; giỏ cần xé; cốc nhựa; chai nhựa; chậu tắm cho trẻ em (có thể mang đi được); ống đũa; giỏ đựng hoa (đồ dùng gia đình); hộp đựng cơm; hộp đựng gia vị; hộp đựng dưa muối; lọ; khay dùng cho gia đình; kẹp quần áo; làn nhựa (giỏ đi chợ dùng trong gia đình); lọ đựng tăm; lồng bàn; lợn nhựa (dùng bỏ tiền tiết kiệm); phích đựng nước (không dùng điện); rá nhựa; rổ nhựa dùng cho gia đình; tô nhựa; thìa nhựa (dụng cụ dùng trong nhà bếp dùng để múc thức ăn); thùng nhựa; thùng đá; dụng cụ vắt cam (không dùng điện); xô lau nhà; xẻng nhựa (để hốt rác); âu nhựa (dùng để chứa, đựng); hộp đựng khăn giấy; phích đựng nước đá; hộp đựng xà phòng; thớt nhựa; bình nhựa; thùng rác; mâm nhựa; bàn để là; lu nhựa (dùng chứa đựng).

Nhóm 28: Xe lắc bằng nhựa (đồ chơi trẻ em); xe tập đi (đồ chơi trẻ em); xe ba bánh có nhạc và không nhạc (đồ chơi trẻ em); xe ba bánh có nhạc, có tay đẩy (đồ chơi trẻ em); xe thỏ (đồ chơi trẻ em).

---

(210) **4-2016-23189**

(540)

(220) 29.07.2016
(441) 25.11.2016
(531) A5.3.13; 26.1.1; A5.3.15; 1.15.15
(591) Xanh lá cây, xanh cốm, trắng
(731) CÔNG TY TNHH CÔNG NGHỆ SINH HỌC TRE VIỆT (VN)
Số 117B1, Đoàn Hoàng Minh, tổ 3, khu phố 2, phường 5, thành phố Bến Tre, tỉnh Bến Tre
(740) Công ty TNHH T&T INVENMARK Sở hữu trí tuệ Quốc tế (T&T INVENMARK CO., LTD.)

(511) Nhóm 31: Men nấm rơm, meo nấm linh chi.

---

(210) **4-2016-23207**

(540)

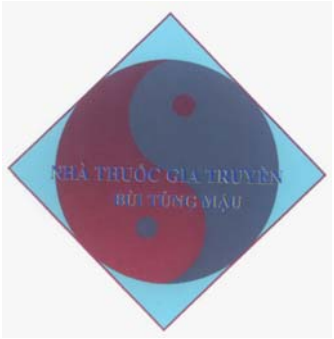

(220) 29.07.2016
(441) 25.11.2016
(531) 24.17.15; 24.17.21; 26.4.3; 1.15.23
(591) Đỏ, xanh da trời, nâu, xanh biển, trắng
(731) BÙI TÙNG MẬU (VN)
Xóm Thượng, xã Liên Minh, huyện Vụ Bản, tỉnh Nam Định
(740) Công ty TNHH Sở hữu trí tuệ PADEMARK (PADEMARK CO.,LTD.)

(511) Nhóm 05: Dược phẩm; thuốc đông y; thực phẩm chức năng.

Nhóm 44: Nhà thuốc; dịch vụ chữa bệnh bằng thuốc đông y; dịch vụ chăm sóc sức khỏe; phòng khám chữa bệnh.

---

(210) **4-2016-23212**

(540)

The Dengue VOICE
Vaccination Optimization & Implementation Committee of Experts

(220) 29.07.2016
(441) 25.11.2016
(731) SANOFI PASTER (FR)
2, Avenue Pont Pasteur, 69007 Lyon, France
(740) Công ty Tư vấn đầu tư và chuyển giao công nghệ (INVESTCONSULT)

(511) Nhóm 41: Dịch vụ giáo dục, cụ thể là tài trợ giáo trình, thiết bị giảng dạy, thiết bị học tập, cung cấp giáo viên và chuyên gia cho các hội nghị và hội thảo trong lĩnh vực sốt xuất huyết.

Nhóm 42: Nghiên cứu khoa học mang mục đích y tế trong lĩnh vực sốt xuất huyết.

Nhóm 44: Cung cấp thông tin y tế cho các chuyên gia y tế dưới dạng báo cáo trong lĩnh vực bệnh sốt xuất huyết; cung cấp một trang web có chứa thông tin trong lĩnh vực chẩn đoán và điều trị sốt xuất huyết.

---

(210) **4-2016-23213**

(540)

The Dengue VOICE

(220) 29.07.2016
(441) 25.11.2016
(731) SANOFI PASTER (FR)
2, Avenue Pont Pasteur, 69007 Lyon, France
(740) Công ty Tư vấn đầu tư và chuyển giao công nghệ (INVESTCONSULT)

(511) Nhóm 41: Dịch vụ giáo dục, cụ thể là tài trợ giáo trình, thiết bị giảng dạy, thiết bị học tập, cung cấp giáo viên và chuyên gia cho các hội nghị và hội thảo trong lĩnh vực sốt xuất huyết.

Nhóm 42: Nghiên cứu khoa học mang mục đích y tế trong lĩnh vực sốt xuất huyết.

Nhóm 44: Cung cấp thông tin y tế cho các chuyên gia y tế dưới dạng báo cáo trong lĩnh vực bệnh sốt xuất huyết; cung cấp một trang web có chứa thông tin trong lĩnh vực chẩn đoán và điều trị sốt xuất huyết.

---

(210) **4-2016-23222**

(540)

IRIDIUM

(220) 29.07.2016
(441) 25.11.2016

(731) SOOFT ITALIA S.P.A. (IT)
Contrada Molino, 17, 63833 Montegiorgio (FM) Italy
(740) Công ty TNHH Sở hữu trí tuệ ACTIP (ACTIP IP LIMITED)

(511) Nhóm 05: Thuốc nhỏ mắt; dược phẩm; băng vải để buộc vết thương dùng cho mục đích y tế.

---

(210) **4-2016-23230**

(540)

(220) 29.07.2016
(441) 25.11.2016
(531) A5.5.20; A5.5.21; 3.9.16; 8.1.25
(591) Xanh lá cây, xanh đậm, vàng, vàng đậm, vàng đồng, đỏ, hồng, đen, trắng
(731) CÔNG TY TNHH OKIFOOD VIỆT NAM (VN)
Khu công nghiệp Gián Khẩu, xã Gia Xuân, huyện Gia Viễn, tỉnh Ninh Bình

(511) Nhóm 29: Trái cây được bảo quản; dưa chuột bao tử, pa-tê gan, lát khoai tay rán giòn; lát trái cây sấy khô; hạt mắc ca sấy khô; sữa đậu nành; sữa và các sản phẩm sữa.

Nhóm 30: Bỏng ngô, rong biển/tảo biển [gia vị]; kẹo cao su, bánh gạo; bánh kẹo có thành phần từ hạt mắc ca; bánh kẹo có thành phần từ lạc; bánh kẹo có thành phần từ vừng, bánh nướng; bánh dẻo; chè; cà phê; bánh bông lan; cơm cháy; miến khô; phở khô; bún khô; phồng tôm.

Nhóm 31: Tảo làm thức ăn cho người hoặc động vật; thức ăn cho gia súc; thức ăn cho vật nuôi trong nhà; chế phẩm để vỗ béo vật nuôi; cây giống; cây Noel.

Nhóm 32: Tinh dầu dùng để chế biến đồ uống; nước quả cô đặc không có cồn; nước ép trái cây; nước ép rau quả dùng để uống không dùng trong mục đích y tế; chế phẩm làm sủi bọt dùng cho đồ uống; chế phẩm để làm nước uống có gaz; chế phẩm để làm rượu mùi; xi rô dùng cho đồ uống.

Nhóm 33: Đồ uống có cồn (trừ bia); rượu mạnh (đồ uống); rượu uýt ki; rượu vang; rượu vốtca; rượu rum.

Nhóm 35: Dịch vụ siêu thị các loại hàng hóa như: trái cây được bảo quản; dưa chuột bao tử, pa-tê gan, lát khoai tay rán giòn, lát trái cây sấy khô, hạt mắc ca sấy khô, sữa đậu nành, sữa và các sản phẩm làm từ sữa, bỏng ngô, rong biển/tảo biển [gia vị], kẹo cao su, bánh gạo, bánh kẹo có thành phần từ hạt mắc ca, bánh kẹo có thành phần từ lạc, bánh kẹo có thành phần từ vừng, bánh nướng, bánh dẻo, chè, cà phê, bánh bông lan, cơm cháy, miến khô, phở khô, bún khô, phồng tôm, tảo làm thức ăn cho người hoặc động vật, thức ăn cho gia súc, thức ăn cho vật nuôi trong nhà, chế phẩm để vỗ béo vật nuôi, cây giống, cây Noel, tinh dầu dùng để chế biến đồ uống, nước quả cô đặc không có cồn, nước ép trái cây, nước ép rau quả dùng để uống không dùng trong mục đích y tế, chế phẩm làm sủi bọt dùng cho đồ uống, chế phẩm để làm nước uống có gaz, chế phẩm để làm rượu mùi, xi rô dùng cho đồ uống, đồ uống có cồn (trừ bia), rượu mạnh (đồ uống), rượu uýt ki, rượu vang, rượu vốtca, rượu rum, quảng cáo; cho thuê không gian quảng cáo, dán áp phích quảng cáo; khảo sát kinh doanh thương mại; bán đấu giá.

---

(210) **4-2016-23238**

(540)

(220) 29.07.2016
(441) 25.11.2016
(531) 26.5.1; A26.11.8
(591) Xanh, trắng
(731) CÔNG TY TRÁCH NHIỆM HỮU HẠN THIẾT BỊ CÔNG NGHIỆP TRÍ VIỆT (VN)
Số nhà 12, ngõ 300, phố Nam Dư, phường Trần Phú, quận Hoàng Mai, thành phố Hà Nội
(740) Công ty TNHH một thành viên Trường Luật (TRƯƠNG LUẬT)

(511) Nhóm 07: Máy hàn điện.

---

(210) **4-2016-23242**

(540)

(220) 01.08.2016
(441) 25.11.2016
(531) 1.15.15; 14.1.13; A14.1.15; A26.4.24
(591) Đỏ, trắng, đen
(731) CÔNG TY TNHH LIÊN KẾT ĐẦU TƯ VÀ TRUYỀN THÔNG (VN)
Tầng lửng (tầng 2) B14 tập thể Kim Liên, đường Phạm Ngọc Thạch, phường Kim Liên, quận Đống Đa, thành phố Hà Nội

(511) Nhóm 35: Quảng cáo và các dịch vụ liên quan đến quảng cáo; quản lý kinh doanh.

Nhóm 38: Viễn thông.

Nhóm 41: Giải trí; tổ chức các sự kiện giải trí, thể thao và văn hóa.

---

(210) **4-2016-23243**

(540)

(220) 01.08.2016
(441) 25.11.2016
(531) A26.4.24; 14.1.13; A14.1.15; 1.15.15
(591) Đỏ, trắng, đen
(731) CÔNG TY TNHH LIÊN KẾT ĐẦU TƯ VÀ TRUYỀN THÔNG (VN)
Tầng lửng (tầng 2) B14 tập thể Kim Liên, đường Phạm Ngọc Thạch, phường Kim Liên, quận Đống Đa, thành phố Hà Nội

(511) Nhóm 35: Quảng cáo và các dịch vụ liên quan đến quảng cáo; quản lý kinh doanh.

Nhóm 38: Viễn thông.

Nhóm 41: Giải trí; tổ chức các sự kiện giải trí, thể thao và văn hóa.

---

(210) **4-2016-23269**

(540)

(220) 01.08.2016
(441) 25.11.2016
(531) 5.5.16; A5.5.20; A5.5.21
(591) Đen, đỏ, xanh lá cây
(731) 1. NGUYỄN THỊ MAI HƯƠNG (VN)
69 Vân Đồn, phường Bạch Đằng, quận Hai Bà Trưng, thành phố Hà Nội
2. HOÀNG ÁNH TUYẾT (VN)
7 ngách 14 ngõ 738, phường Bạch Đằng, quận Hai Bà Trưng, thành phố Hà Nội
(740) Văn phòng luật sư Phạm và Liên danh (PHAM & ASSOCIATES)

(511) Nhóm 26: Hoa giả; hoa làm bằng giấy; đồ thêu để trang trí.

Nhóm 41: Tổ chức sự kiện nhằm mục đích giải trí, thể thao, văn hóa, giáo dục; đào tạo kỹ năng, dạy nghề cho các trường học và các câu lạc bộ.

---

(210) **4-2016-23284**

(540)

(220) 01.08.2016
(441) 25.11.2016
(531) 26.3.23; 26.11.3; 26.15.15
(591) Vàng đất, cam, trắng
(731) CÔNG TY CỔ PHẦN THƯƠNG MẠI QUẢNG CÁO NGUYỄN TRẦN (VN)
14 Lê Lai, phường Bến Thành, quận 1, thành phố Hồ Chí Minh
(740) DNTN Dịch vụ thương mại và sở hữu công nghiệp Song Ngọc (I.P.T.S.)

(511) Nhóm 35: Quảng cáo thương mại; mua bán hộp đèn, bảng hiệu, pano quảng cáo; mua bán vải, hàng may sẵn, giày dép; mua bán xe mô tô, xe máy và phụ tùng của chúng; mua bán mỹ phẩm, thiết bị ngoại vi và phần mềm máy tính; quảng cáo; tổ chức xúc tiến thương mại; mua bán hàng điện tử như: máy thu hình (tivi), loa, máy tăng âm (ampli), ống nói (micrô), bộ trộn âm (micxơ), đầu thu hình kỹ thuật số và thiết bị của chúng; mua bán hàng điện, điện lạnh như: máy lạnh, máy giặt, tủ lạnh, tủ đông, tủ ướp rượu, máy lọc nước, máy nước nóng, máy rửa chén, máy sấy quần áo, máy lọc không khí, máy nước nóng lạnh, tủ mát - tủ giữ lạnh và thiết bị của chúng; mua bán thiết bị viễn thông như: điện thoại và thiết bị của chúng; mua bán thiết bị tin học như: máy tính xách tay, máy tính bảng, máy tính để bàn, màn hình máy vi tính, máy in văn phòng, máy scan, máy fax, máy hủy giấy, dàn loa vi tính và thiết bị của chúng; mua bán thiết bị kỹ thuật số như: máy ảnh, máy quay phim, máy ghi âm và thiết bị của chúng; mua bán thiết bị giải trí như: máy nghe nhạc mp3, mp4, đầu phát HD, máy chơi game, từ điển điện tử, bút thông minh; mua bán đồ gia dụng như: quạt điện - quạt máy, bàn ủi - bàn là, đèn điện - đèn sạc, máy hút bụi, bình lọc nước, máy xay sinh tố, máy ép trái cây, máy xay đậu nành, máy pha cà phê, máy vắt cam, máy đánh trứng, máy làm sữa chua và thiết bị của chúng; mua bán thiết bị nhà bếp như: nồi cơm điện, nồi áp suất, bếp gas-bếp điện-bếp từ, lò vi sóng, lò nướng, vỉ nướng, lẩu điện, nồi, xoong, chảo, máy xay thịt, máy rửa chén, ấm nước, bình nước và thiết bị của chúng; mua bán đồ em bé như: máy hút sữa mẹ, bình bú sữa cho em bé, núm vú giả, máy hâm thức ăn, máy tiệt trùng siêu tốc; mua bán máy móc, dụng cụ thiết bị làm đẹp và chăm sóc sức khỏe; mua bán dụng cụ cầm tay như: búa, cưa, kìm, cờ lê, mỏ lết, ổ khóa, két sắt, đèn pin, mũi khoan, máy khoan, máy cưa, máy mài và thiết bị của chúng; mua bán điện cơ như: đèn điện, cảm biến, ổn áp, chuôi đèn, ổ cắm điện, công tắc điện, máy phát điện, máy bơm nước, máy phun áp lực và thiết bị của chúng; mua bán hàng may mặc và phụ kiện thời trang; mua bán lương thực thực phẩm, nước giải khát; mua bán máy móc dùng trong nông nghiệp như: máy gieo hạt, máy thu hoạch rau, củ, quả, hạt, máy gặt lúa, máy xát lúa, máy sấy khô, máy phun thuốc, máy gặt cỏ, máy tỉa cành; mua bán vật liệu xây dựng.

Nhóm 36: Kinh doanh bất động sản; cho thuê bất bộng sản; quản lý bất động sản; cho thuê mặt bằng; cho thuê văn phòng công ty.

Nhóm 37: Xây dựng công trình dân dụng và công nghiệp; hoàn thiện công trình xây dựng (trang trí nội thất).

Nhóm 39: Cho thuê xe có động cơ; đại lý du lịch.

Nhóm 40: In ấn.

Nhóm 41: Tổ chức biểu diễn nghệ thuật chuyên nghiệp, khu vui chơi giải trí; cung cấp trò chơi điện tử trực tuyến từ mạng máy tính; rạp chiếu phim.

---

(210) **4-2016-23285**

(540)

(220) 01.08.2016
(441) 25.11.2016
(531) 18.1.1; A25.1.10; 26.4.2; 25.5.25
(591) Xanh lá cây, vàng, hồng, xanh dương, nâu, đỏ
(731) CÔNG TY TRÁCH NHIỆM HỮU HẠN NÔNG HỘI (VN)
217 Nguyễn Phúc Chu, phường 15, quận Tân Bình, thành phố Hồ Chí Minh
(740) DNTN Dịch vụ thương mại và sở hữu công nghiệp Song Ngọc (I.P.T.S.)

(511) Nhóm 01: Phân bón; chế phẩm điều hòa sinh trưởng cây trồng.

Nhóm 31: Hạt giống rau quả, hạt giống cây trồng; nông sản và rau củ quả tươi dùng trong công nông nghiệp.

---

(210) **4-2016-23288**

(540)

(220) 01.08.2016
(441) 25.11.2016
(531) 5.5.16; A5.5.21; 26.5.1; A25.1.10
(591) Vàng, hồng, xanh lá cây, đen, trắng
(731) CÔNG TY TRÁCH NHIỆM HỮU HẠN THƯƠNG MẠI TIẾN NÔNG (VN)
122 Nguyễn Sỹ Sách, phường 15, quận Tân Bình, thành phố Hồ Chí Minh
(740) DNTN Dịch vụ thương mại và sở hữu công nghiệp Song Ngọc (I.P.T.S.)

(511) Nhóm 31: Hạt giống rau quả, hạt giống cây trồng; nông sản và rau củ quả tươi dùng trong công nông nghiệp.

---

(210) **4-2016-23340**

(540)

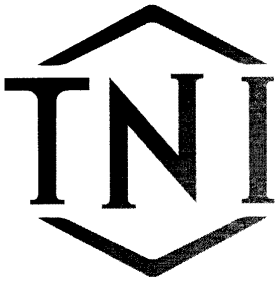

(220) 01.08.2016
(441) 25.11.2016
(531) 26.5.1
(731) LÊ HOÀNG DIỆP THẢO (VN)
31 Tú Xương, phường 7, quận 3, thành phố Hồ Chí Minh
(740) Công ty TNHH Tầm nhìn và Liên danh (VISION & ASSOCIATES CO.LTD.)

(511) Nhóm 29: Trứng, sữa và sản phẩm từ sữa (sữa là chủ yếu); pho-mat; nước ép từ thịt, cá, tôm, cua, động vật thân mềm.

Nhóm 30: Cà phê các loại; chất chiết xuất cà phê và cà phê cô đặc; các chất thay thế cà phê; trà; nước chấm (có nguồn gốc từ thực vật); nước sốt như sốt may-on-ne; mù tạc; mật ong nhân tạo; kẹo; các loại đồ uống chế biến trên cơ sở cà phê, ca cao, sô-cô-la; muối; giấm; bánh sandwich; bánh pizza; men bia các loại.

Nhóm 32: Nước khoáng để uống; nước uống có ga và các loại đồ uống không có cồn; nước uống tinh khiết; đồ uống hoa quả và nước ép trái cây (không chứa cồn); xi-rô và các chế phẩm khác để làm đồ uống.

Nhóm 35: Bán buôn và lẻ các mặt hàng nông hải sản như: rau, quả tươi, đông lạnh hoặc được bảo quản, chế biến, sữa, sản phẩm từ sữa và trứng, thịt và sản phẩm từ thịt gia súc, gia cầm tươi, đông lạnh và chế biến, hàng thủy sản tươi, đông lạnh và chế biến, các mặt hàng lượng thực như: bánh, mứt, kẹo, cà phê, chè, đường, sữa và các sản phẩm sữa, và các sản phẩm chế biến từ ngũ cốc, bột, tinh bột, các loại đồ uống có chứa cồn và không chứa cồn; bán lẻ đồ điện gia dụng như: đèn, quạt, máy sấy, nồi cơm điện, bếp điện, máy điều hoà không khí; bán buôn và bán lẻ đồ nội thất như: giường, tủ, bàn, ghế.

Nhóm 36: Kinh doanh bất động sản; dịch vụ cho thuê văn phòng, căn hộ; dịch vụ kinh doanh nhà ở, căn hộ, văn phòng và khu thương mại; dịch vụ quản lý căn hộ, quản lý bất động sản.

Nhóm 37: Xây dựng công trình kỹ thuật công nghiệp và dân dụng gồm: xây dựng công trình công nghiệp, đường thủy, bến cảng và các công trình trên sông, các cảng du lịch, cửa cống, đập, đê, đường hầm, cơ sở hạ tầng công cộng và các công trình thể thao ngoài trời.

---

(210) **4-2016-23365**

(540)

Ken Xin Da

(220) 01.08.2016
(441) 25.11.2016

(731) CÔNG TY TNHH THƯƠNG MẠI DỊCH VỤ TRUYỀN THÔNG TK (VN)
69 đường số 10, phường 4, quận 8, thành phố Hồ Chí Minh

(511) Nhóm 09: Điện thoại di động.

---

(210) **4-2016-23372**

(540)

OPÉRA NATIONAL DE PARIS

(220) 01.08.2016
(441) 25.11.2016

(731) OPERA NATIONAL DE PARIS (FR)
20, rue de Lyon, 75012 Paris, FRANCE

(740) Công ty TNHH VINTELL Sáng chế và thương hiệu (VINTELL CO., LTD.)

(511) Nhóm 41: Giáo dục; đào tạo; giải trí; tổ chức các hoạt động thể thao và văn hóa; dịch vụ dàn nhạc giao hưởng; học viện (giáo dục); dịch vụ tổ chức việc trình diễn của các nghệ sĩ; tổ chức và điều khiển hội thảo chuyên đề, hội thảo, hội nghị, cho thuê đồ trang trí sân khấu biểu diễn; dịch vụ giảng dạy; giải trí qua truyền thanh và truyền hình; giảng dạy khiêu vũ, trường khiêu vũ; xuất bản sách; tổ chức các cuộc thi (giáo dục và giải trí); dàn dựng và sắp xếp các buổi biểu diễn, buổi biểu diễn sân khấu, buổi biểu diễn hòa nhạc; buổi biểu diễn ba lê và các sự kiện văn hóa; sản xuất và phân phối phim, phim ngắn và phim truyện trừ phim quảng cáo; dàn dựng băng hình; phân phối phim truyền hình và phim nghe nhìn bằng sóng radiô, cáp và tất cả các mạng viễn thông khác đặc biệt là internet; sản xuất các bản ghi âm; tổ chức trình diễn (dịch vụ ông bầu); cho thuê các bản ghi âm thanh; cho thuê phim điện ảnh; cho thuê băng video; dịch vụ phòng thu âm; dịch vụ trường quay; dịch vụ phòng thu âm nhạc.

---

(210) **4-2016-23381**

(540)

TEA'S原味

(220) 01.08.2016
(441) 25.11.2016

(731) CHIA-HSIEN TSAI (TW)
No.213, Minquan Rd., East Dist., Chiayi City, Taiwan
(740) Công ty Luật TNHH AMBYS Hà Nội (AMBYS HANOI)

(511) Nhóm 43: Dịch vụ cung cấp thức ăn, đồ uống do nhà hàng thực hiện; dịch vụ quán cà phê; dịch vụ quán ăn tự phục vụ; dịch vụ nhà trọ; dịch vụ khách sạn; dịch vụ nhà hàng ăn uống; đặt chỗ trọ; dịch vụ quán rượu nhỏ; dịch vụ quầy rượu.

---

(210) **4-2016-23382**

(540)

PINK SUN
fashion

(220) 01.08.2016
(441) 25.11.2016
(531) 4.5.12; 4.5.13; 4.5.15
(591) Trắng, xanh da trời, đỏ, xanh nõn chuối, đen
(731) CÔNG TY TNHH THỜI TRANG MẶT TRỜI HỒNG (VN)
205 đường số 9A, khu dân cư Trung Sơn, xã Bình Hưng, huyện Bình Chánh, thành phố Hồ Chí Minh
(740) Công ty TNHH Tư vấn A & S (A&S CO.,LTD)

(511) Nhóm 25: Bộ quần áo; áo phông; áo dệt kim cộc tay; quần dài; quần đùi; quần lót (quần ngắn của đàn ông con trai).

Nhóm 35: Giới thiệu sản phẩm, trưng bày sản phẩm (quần áo, giày dép); đại lý thông tin thương mại; dịch vụ giới thiệu sản phẩm trên các phương tiện truyền thông cho mục đích bán lẻ; quản lý quá trình đặt hàng, xử lý về mặt hành chính các đơn đặt hàng.

---

(210) **4-2016-23431**

(540)

(220) 02.08.2016
(441) 25.11.2016
(531) 2.9.1
(591) Vàng
(731) CÔNG TY CỔ PHẦN QUỐC TẾ THỊNH ĐẠT (VN)
Tầng 2, tòa nhà 101 đường Láng Hạ, phường Láng Hạ, quận Đống Đa, thành phố Hà Nội

(511) Nhóm 09: Thiết bị sạc cho pin điện; chuột máy vi tính; mũ bảo hiểm.

Nhóm 14: Huy hiệu bằng kim loại quý; đồ trang sức từ đá quý nhân tạo; đồ trang sức; huy chương; đồ trang trí (đồ kim hoàn, đồ trang sức); đồng hồ.

Nhóm 16: Túi bằng giấy hoặc chất dẻo, dùng để bao gói; hộp bằng bìa cứng hoặc giấy; vật dụng chặn giấy; hộp bút; đồ dùng cho trường học (văn phòng phẩm); văn phòng phẩm; bút.

---

(210) **4-2016-23442**

(540)

MRT

(220) 02.08.2016
(441) 25.11.2016
(731) NGUYỄN THU HUYỀN (VN)
Số 36, ngõ 50, phố Kim Hoa, phường Phương Liên, quận Đống Đa, thành phố Hà Nội
(740) Văn phòng luật sư Phạm và Liên danh (PHAM & ASSOCIATES)

(511) Nhóm 20: Giỏ đựng cá.

Nhóm 28: Dụng cụ đi câu gồm: cần câu, dây câu, lưỡi câu, bao đựng cần câu.

---

(210) **4-2016-23461**

(540)

WADA

(220) 02.08.2016
(441) 25.11.2016
(731) CÔNG TY TNHH D'LOR (VN)
Số 22, ngách 80/3, phố Nhân Hòa, phường Nhân Chính, quận Thanh Xuân, thành phố Hà Nội

(511) Nhóm 30: Bánh kẹo; lương khô; thực phẩm dinh dưỡng làm từ ngũ cốc không nhằm mục đích y tế; sản phẩm làm từ ngũ cốc.

Nhóm 32: Bia; nước khoáng; đồ uống không có cồn; đồ uống có ga; chế phẩm làm đồ uống có ga; nước giải khát bằng trái cây.

Nhóm 33: Rượu; đồ uống có cồn (trừ bia); đồ uống hoa quả có cồn; tinh dầu rượu.

---

(210) **4-2016-23477**

(540)

(220) 02.08.2016
(441) 25.11.2016
(531) 5.7.3; 26.1.1
(591) Đỏ, xám, đen
(731) CÔNG TY CỔ PHẦN QUỐC TẾ THỊNH ĐẠT (VN)
Tầng 2, tòa nhà 101 đường Láng Hạ, phường Láng Hạ, quận Đống Đa, thành phố Hà Nội

(511) Nhóm 09: Thiết bị sạc cho pin điện; kính đeo mắt; chuột máy vi tính; mũ bảo hiểm.

Nhóm 14: Huy hiệu bằng kim loại quý; đồ trang sức từ đá quý nhân tạo; đồ trang sức; huy chương; đồ trang trí (đồ kim hoàn, đồ trang sức); đồng hồ.

Nhóm 16: Túi bằng giấy hoặc chất dẻo, dùng để bao gói; hộp bằng bìa cứng hoặc giấy; vật dụng chặn giấy; hộp bút; đồ dùng cho trường học (văn phòng phẩm); văn phòng phẩm; bút.

Nhóm 18: Cặp da; ba lô; ví đựng tiền; vali; túi du lịch; bộ đồ du lịch (đồ da); da động vật; túi xách tay; vật liệu giả da; da thuộc.

---

(210) **4-2016-23502**

(540)

(220) 02.08.2016
(441) 25.11.2016
(531) 26.5.3; A26.4.24; 3.13.5
(731) M.A.DERMACEUTICALS (US)
296 Washington Ave. Hackensack, New Jersey 07601, United States of America
(740) Văn phòng Luật sư Ân Nam (ANNAM IP & LAW)

(511) Nhóm 03: Mỹ phẩm chăm sóc da, cụ thể là sữa rửa mặt, kem dưỡng da vùng mắt, kem dưỡng da ban đêm và kem dưỡng ẩm.

---

(210) **4-2016-23522**

(540)

(220) 02.08.2016
(441) 25.11.2016
(531) 4.5.2; 4.5.3
(591) Xanh lá cây, xanh cốm
(731) CÔNG TY TNHH MINIGOOD (VN)
135/6 Nguyễn Hữu Cảnh, phường 22, quận Bình Thạnh, thành phố Hồ Chí Minh

(511) Nhóm 35: Hệ thống siêu thị (bán buôn, bán lẻ và phân phối sản phẩm hàng hoá cụ thể là: túi xách, gấu bông, trang sức, quần áo); quảng cáo; giới thiệu sản phẩm; marketing; cửa hàng tiện lợi chuyên mua bán quần áo.

---

(210) **4-2016-23544**

(540)

SEITA

(220) 02.08.2016
(441) 25.11.2016

(731) SOCIETE NATIONALE D'EXPLOITATION INDUSTRIELLE DES TABACS ET ALLUMETTES, SASU (FR)
143 boulevard Romain Rolland, Paris 75014, France

(740) Công ty TNHH Ban Ca (BANCA)

(511) Nhóm 34: Thuốc lá đã được chế biến hoặc chưa được chế biến; sản phẩm thuốc lá; chất thay thế thuốc lá không dùng cho mục đích y tế hay chữa bệnh; thuốc lá điếu; điếu xì gà nhỏ hở hai đầu; xì gà; máy cầm tay dùng để làm thuốc lá điếu; điếu thuốc lá rỗng (để người hút tự cho thuốc lá vào); đầu lọc thuốc lá điếu; giấy cuốn thuốc lá; thuốc lá điện tử; chất lỏng cho thuốc lá điện tử; diêm và vật dụng cho người hút thuốc lá.

---

(210) **4-2016-23562**

(540)

TNG | TIENG NGOC
audio

(220) 02.08.2016
(441) 25.11.2016
(531) 26.3.2
(591) Đen, vàng, trắng
(731) CÔNG TY TNHH THƯƠNG MẠI TIẾNG NGỌC (VN)
Số 7 đường D3, phường 25, quận Bình Thạnh, thành phố Hồ Chí Minh
(740) Văn phòng Luật sư Tân Hà (VPLS TAN HA)

(511) Nhóm 35: Mua bán thiết bị và linh kiện điện, điện tử, viễn thông máy vi tính, thiết bị ngoại vi và phần mềm dùng với máy tính, thiết bị nghe nhìn, trang âm, thiết bị khuếch đại âm thanh, đồ điện gia dụng, bộ đèn điện bao gồm cả đèn trang trí, các sản phẩm đồ gỗ dùng trong gia đình, đồ gỗ dùng trong văn phòng, quần áo, giầy dép, đồ đi chân, đồ đội đầu, sản phẩm làm bằng da và giả da như vali, cặp, túi, ví và thắt lưng, mỹ phẩm, vật liệu xây dựng, thiết bị vệ sinh, tư vấn tổ chức kinh doanh; quản lý kinh doanh; quản lý chuỗi cửa hàng theo mô hình nhượng quyền thương mại; quảng cáo; giới thiệu sản phẩm và xúc tiến thương mại cho người khác.

---

(210) **4-2016-23639**

(540)

お砂糖革命
OSATOUKAKUMEI

(220) 03.08.2016
(441) 25.11.2016
(731) ABYSSAL JAPAN CO., LTD. (JP)
1304-4, Minami 4jo Nishi 12, Chuo-ku, Sapporo city, Hokkaido, 064-0804, Japan
(740) Công ty TNHH Tầm nhìn và Liên danh (VISION & ASSOCIATES CO.LTD.)

(511) Nhóm 03: Mỹ phẩm, chế phẩm trang điểm, xà phòng cụ thể là xà phòng có chứa thuốc, dầu gội đầu, chế phẩm dưỡng tóc, thuốc đánh răng, kem mỹ phẩm, nước thơm dùng cho

mục đích mỹ phẩm, nước thơm để xức sau khi tắm, chế phẩm mỹ phẩm để chăm sóc da, mặt nạ làm đẹp, đồ trang điểm (mỹ phẩm), kem xoa bóp không dùng cho mục đích y tế, dầu và nước thơm xoa bóp, chế phẩm mỹ phẩm để tắm, muối để tắm không dùng cho mục đích y tế, nước hoa.

---

(210) **4-2016-23678**

(540)

GUMAC

(220) 03.08.2016
(441) 25.11.2016

(731) LÊ THÀNH VÂN (VN)
Thôn 16, xã Ea Rieng, huyện M'Đrắk, tỉnh Đắk Lắk

(740) Công ty TNHH Tư vấn Quốc Dân (NACI CO., LTD)

(511) Nhóm 18: Túi xách thời trang, ví da.

Nhóm 25: Quần áo thời trang; đồ đi chân; đồ đội đầu.

Nhóm 35: Mua bán các loại quần áo thời trang; đồ đội đầu; giày dép; túi xách thời trang; ví da.

Nhóm 42: Thiết kế quần áo thời trang; thiết kế giày dép; thiết kế túi xách thời trang.

---

(210) **4-2016-23695**

(540)

(220) 03.08.2016
(441) 25.11.2016
(531) A26.4.24
(591) Nâu, đen, trắng, vàng, xanh dương đậm
(731) CÔNG TY CỔ PHẦN LIÊN HƯNG PHÚ (VN)
494/15 ấp 3, xã Phú Xuân, huyện Nhà Bè, thành phố Hồ Chí Minh

(511) Nhóm 43: Dịch vụ cung cấp đồ uống (do nhà hàng thực hiện): cà phê, sinh tố, nước ép, nước uống đóng chai.

---

(210) **4-2016-23696**

(540)

(220) 03.08.2016
(441) 25.11.2016
(531) A26.4.24
(591) Trắng, vàng
(731) CÔNG TY CỔ PHẦN LIÊN HƯNG PHÚ (VN)
494/15 ấp 3, xã Phú Xuân, huyện Nhà Bè, thành phố Hồ Chí Minh

(511) Nhóm 43: Dịch vụ cung cấp đồ uống (do nhà hàng thực hiện): cà phê, sinh tố, nước ép, nước uống đóng chai.

---

(210) **4-2016-23697**

(540)

(220) 03.08.2016
(441) 25.11.2016
(531) 5.7.1; A25.1.10; 25.12.1; 26.5.1
(591) Vàng lợt, vàng đồng, nâu sáng, nâu đậm, đen, trắng
(731) CÔNG TY CỔ PHẦN LIÊN HƯNG PHÚ (VN)
494/15 ấp 3, xã Phú Xuân, huyện Nhà Bè, thành phố Hồ Chí Minh

(511) Nhóm 43: Dịch vụ cung cấp đồ uống (do nhà hàng thực hiện): cà phê, sinh tố, nước ép, nước uống đóng chai.

---

(210) **4-2016-23698**

(540)

(220) 03.08.2016
(441) 25.11.2016
(531) 26.1.1
(591) Nâu, trắng
(731) CÔNG TY TNHH CAFFE BEATO (VN)
206/125/19/37/17/2 Huỳnh Tấn Phát, khu phố 6, thị trấn Nhà Bè, huyện Nhà Bè, thành phố Hồ Chí Minh

(511) Nhóm 43: Dịch vụ cung cấp đồ uống (do nhà hàng thực hiện): cà phê, sinh tố, nước ép, nước uống đóng chai.

---

(210) **4-2016-23755**

(540)

(220) 04.08.2016
(441) 25.11.2016
(531) 3.7.17; A1.1.10; A1.1.2; 26.1.1
(591) Xanh dương, xanh lá cây, trắng, vàng, hồng đậm
(731) CÔNG TY TNHH NỘI THẤT VÀ TRANG TRÍ NHÀ VIỆT (VN)
Số 9, ngõ 198B Nguyễn Tuân, phường Nhân Chính, quận Thanh Xuân, thành phố Hà Nội

(511) Nhóm 42: Các dịch vụ khoa học công nghệ và nghiên cứu, thiết kế có liên quan đến chúng, các dịch vụ nghiên cứu và phân tích công nghiệp, cụ thể: thiết kế trang trí nội thất; tư vấn kiến trúc; thiết kế công nghiệp.

---

(210) **4-2016-23756**

(540)

(220) 04.08.2016
(441) 25.11.2016
(531) 4.5.21; 4.5.15; A26.11.12; 1.13.1; 1.15.5; 26.1.2; 26.13.25
(591) Vàng kim
(731) CÔNG TY TNHH THƯƠNG MẠI QUỐC TẾ MERCURY (VN)
Số 34/60, ngõ Thịnh Hào 3, phố Tôn Đức Thắng, phường Hàng Bột, quận Đống Đa, thành phố Hà Nội

(511) Nhóm 35: Mua bán máy móc công nghiệp, thiết bị và phụ tùng máy móc công nghiệp.

---

(210) **4-2016-23783**

(540)

(220) 04.08.2016
(441) 25.11.2016
(531) 26.3.2; 26.3.23; A26.11.8; 6.1.2
(591) Xanh tím than, xanh dương, trắng, đen
(731) CÔNG TY TNHH GRATIA ASIA (VN)
Số 4 Nguyễn Đình Chiểu, phường Đa Kao, quận 1, thành phố Hồ Chí Minh

(511) Nhóm 06: Vật liệu xây dựng bằng kim loại.

---

(210) **4-2016-23811**

(540) LAN ĐẰNG

(220) 04.08.2016
(441) 25.11.2016
(731) CÔNG TY TNHH LAN ĐẰNG (VN)
Số 75 đường Trường Chinh, phường Bà Triệu, thành phố Nam Định, tỉnh Nam Định
(740) Công ty cổ phần Tư vấn S&B (S&B CONSULTANT., CORP.)

(511) Nhóm 35: Dịch vụ mua bán thiết bị điện dân dụng, thiết bị điện gia dụng, thiết bị điện 3 pha bao gồm: đèn chiếu sáng, đèn trang trí, dây điện, dây cáp điện, công tắc điện, ổ cắm điện, cầu dao, aptomat, quạt điện, máy xay sinh tố, bình siêu tốc, ấm điện, nồi cơm điện, máy giặt, tủ lạnh, lò vi sóng.

---

(210) **4-2016-23823**

(540)

(220) 04.08.2016
(441) 25.11.2016
(531) A5.3.13; A5.3.14; 26.1.1
(591) Xanh dương, xanh dương nhạt, xanh lá cây, xanh lá cây đậm, xanh lá mạ, đỏ
(731) NGUYỄN VĂN VỊNH (VN)
Thôn 5, xã Vũ Trung, huyện Kiến Xương, tỉnh Thái Bình

(511) Nhóm 03: Các loại bột giặt; các chế phẩm và các chất sử dụng cho giặt là quần áo; các chất làm mềm vải; các chất tẩy trắng; các loại xà phòng dùng làm sáng vải dệt.

---

(210) **4-2016-23826**

(540)

(220) 04.08.2016
(441) 25.11.2016
(531) A26.11.8
(591) Vàng, nâu, đen
(731) CÔNG TY TNHH VIỆT HẠ THẢO (VN)
152/2 Nguyễn Trọng Tuyển, phường 8, quận Phú Nhuận, thành phố Hồ Chí Minh

(511) Nhóm 05: Thực phẩm bổ sung vi chất dinh dưỡng; thực phẩm chức năng.

---

(210) **4-2016-23895**

(540)

(220) 05.08.2016
(441) 25.11.2016
(531) 18.3.21; 18.3.23
(731) CÔNG TY TNHH THƯƠNG MẠI DỊCH VỤ VÀ DU LỊCH HOÀNG HẢI XANH (VN)
289 Nguyễn Duy Hiệu, phường Sơn Phong, thành phố Hội An, tỉnh Quảng Nam

(511) Nhóm 29: Yến sào (tổ chim yến); yến sào đã qua chế biến, đóng hộp (dùng làm món ăn).

Nhóm 35: Mua bán yến sào các loại (dùng làm món ăn), hàng thủ công mỹ nghệ, hàng lưu niệm; dịch vụ điều hành việc kinh doanh và quản lý khách sạn; văn phòng tuyển dụng lao động và giới thiệu việc làm.

Nhóm 39: Dịch vụ du lịch; dịch vụ lữ hành nội địa và lữ hành quốc tế; dịch vụ vận tải hàng hoá và vận chuyển hành khách du lịch; đại lý bán vé du lịch, vé máy bay, vé tàu lửa.

Nhóm 43: Dịch vụ khách sạn; dịch vụ đặt phòng trong khách sạn; dịch vụ cho thuê phòng họp cho các cuộc hội thảo và triển lãm; dịch vụ cung cấp thực phẩm và đồ uống (do nhà hàng thực hiện).

---

(210) **4-2016-23900**

(540)

(220) 05.08.2016
(441) 25.11.2016
(531) 26.4.4; A26.11.8; 26.4.2
(591) Đỏ, trắng, xanh lá cây
(731) CÔNG TY CỔ PHẦN 3T GROUP VIỆT NAM (VN)
Tầng 4, tòa nhà Sao Mai, lô 4-3A Khu công nghiệp Hoàng Mai, số 431 Tam Trinh, phường Hoàng Văn Thụ, quận Hoàng Mai, thành phố Hà Nội

(511) Nhóm 20: Đồ gỗ nội thất; gương soi; khung ảnh; đệm; gối, gương gắn vào đồ đạc trong nhà hoặc để trang điểm.

Nhóm 35: Quảng cáo; quản lý kinh doanh; quản lý giao dịch mua bán hàng hóa nội thất, hoạt động văn phòng; kinh doanh (mua bán) đồ gỗ nội thất; tập hợp và trưng bầy các loại hàng hoá khác nhau.

---

(210) **4-2016-23935**

(540)

SEASUN

(220) 05.08.2016
(441) 25.11.2016

(731) CHENGDU WESTHOUSE INTERACTIVE & ENTERTAINMENT CO., LTD. (CN)
3F, Suite A, Technology Fortune Center, Building 5, Incubation Park, Tianfu Road, Chengdu Hi-Tech Industrial Development Zone, Chengdu, Sichuan, China
(740) Công ty TNHH Trà và cộng sự (TRA & ASSOCIATES CO.,LTD)

(511) Nhóm 09: Phần mềm trò chơi máy tính; xuất bản phẩm điện tử, có thể tải xuống được; phần mềm ứng dụng máy vi tính, có thể tải xuống được; kính mắt 3D; phim hoạt hình; điện thoại thông minh.

Nhóm 41: Tổ chức các cuộc thi (giáo dục và giải trí); cung cấp xuất bản phẩm điện tử trực tuyến, không tải xuống được; cung cấp viđêô trực tuyến, không tải xuống được; dịch vụ cung cấp trò chơi trực tuyến từ mạng máy tính; cho thuê thiết bị trò chơi; tổ chức quay giải xổ số.

---

(210) **4-2016-23962**

(540)

NEAT

(220) 05.08.2016
(441) 25.11.2016

(731) PROTREND CO., LTD. (TW)
6F, No. 25, Lane 150, Section 1, Jiouzong Road, Neihu District, Taipei, Taiwan

(740) Công ty TNHH một thành viên Sở hữu trí tuệ VCCI (VCCI-IP CO.,LTD)

(511) Nhóm 19: Tấm gỗ lát; tấm gỗ ép (dùng trong xây dựng); tấm gỗ ván dăm và gỗ dán; gỗ dùng cho việc gia công dụng cụ gia đình; lớp gỗ dán bề mặt; tấm ván (gỗ dùng cho xây dựng).

---

(210) **4-2016-23965**

(540)

ovaco

(220) 05.08.2016
(441) 25.11.2016

(731) LEE JOUNG BOK (KR)
101-203, Sinil Utovill Apt., 23, Usangongdan-gil, Wonju-si, Gangwon-do

(740) Công ty TNHH Quốc tế D & N (D&N INTERNATIONAL CO.,LTD.)

(511) Nhóm 03: Xà phòng dưỡng da; kem dùng cho cơ thể; mỹ phẩm; kem mỹ phẩm dùng để chăm sóc da; chế phẩm mỹ phẩm dùng khi tắm; tinh dầu ete; kem tẩy tế bào chết; kem dùng cho da mắt; kem dưỡng tóc; dầu xả cho tóc (dầu gội đầu dưỡng tóc); dầu thơm chăm sóc môi; đồ trang điểm (mỹ phẩm); mặt nạ làm đẹp; nước hoa; dầu gội đầu; xà bông sữa tắm tạo bọt; chất làm sạch da; kem làm trắng da; nước thơm dùng cho da; nước thơm chống nắng.

---

(210) **4-2016-23966**

(540)

LAHAR

(220) 05.08.2016
(441) 25.11.2016

(731) BLO-WIN COPORATION LIMITED (MU)
5th Floor, Newport Building, Louis Pasteur Street, Port Louis, Mauritius

(740) Công ty TNHH Quốc tế D & N (D&N INTERNATIONAL CO.,LTD.)

(511) Nhóm 01: Phân bón và các sản phẩm hóa chất dùng cho nông nghiệp, cụ thể là, phân bón đa vi lượng, dưỡng chất hữu cơ cho sự sinh trưởng của cây trồng, chất phụ gia hóa học dùng cho chất diệt nấm, chất phụ gia hóa học cho thuốc trừ sâu; chế phẩm dùng để bảo quản hoa; hóa chất sử dụng trong lâm nghiệp, trừ chất diệt nấm, thuốc trừ cỏ thuốc trừ sâu và chất diệt ký sinh trùng, phospho; chế phẩm điều hoà sinh trưởng cây trồng, carbolineum/antraxen clo hóa (thuốc trừ sâu) để bảo vệ cây trồng.

Nhóm 05: Chế phẩm diệt trừ động vật gây hại, thuốc trừ sâu, chất diệt nấm, chất diệt cỏ, thuốc trừ sâu bọ gây hại; thuốc diệt động vật gặm nhấm; thuốc diệt cỏ dại, chế phẩm diệt cỏ dại và sâu bọ gây hại.

---

(210) **4-2016-24021**

(540)

(220) 05.08.2016
(441) 25.11.2016
(531) 26.4.9; 26.1.1; 26.4.7; 26.4.1; 24.13.1; 25.1.25
(731) CƠ SỞ Á LÂM (VN)
12 Trần Phú, phường Lộc Sơn, thành phố Bảo Lộc, tỉnh Lâm Đồng
(740) Văn phòng Luật sư A Hoà (AHOA LAW OFFICE)

(511) Nhóm 30: Trà (chè); trà ướp hương.

Nhóm 35: Mua bán trà (chè), trà ướp hương.

---

(210) **4-2016-24025**

(540)

(220) 05.08.2016
(441) 25.11.2016
(731) ICHARMING (KR)
#A-3001,17 Gorsan-ro 148beon-gil, Gunpo-si, Gyeonggi-do, Korea
(740) Công ty TNHH một thành viên Trường Luật (TRƯƠNG LUẬT)

(511) Nhóm 03: Mỹ phẩm; chì kẻ lông mày; son môi; bút kẻ mắt (chì kẻ mắt); thuốc bôi lông mi mắt (mát-ca- ra), màu mắt.

---

(210) **4-2016-24027**

(540)

TIN THANH GROUP

(220) 05.08.2016
(441) 25.11.2016
(531) 26.1.1; 1.15.15; 26.15.15; 1.15.23
(591) Xanh lá cây, đỏ
(731) CÔNG TY TNHH ĐIỆN HƠI CÔNG NGHIỆP TÍN THÀNH (VN)
71 Phổ Quang, phường 2, quận Tân Bình, thành phố Hồ Chí Minh
(740) Công ty TNHH một thành viên Trường Luật (TRƯƠNG LUẬT)

(511) Nhóm 01: Phân bón, hợp chất ni tơ và hóa chất dùng trong ngành nông nghiệp (trừ chất diệt nấm, diệt cỏ và các chất diệt động vật có hại).

Nhóm 04: Sản phẩm dầu mỏ tinh chế; than cốc; than bùn; chất đốt.

Nhóm 11: Nồi hơi đốt bằng ga; lò nướng; thiết bị phân phối hơi nước và nước nóng; thiết bị điều hòa không khí; máy sản xuất nước đá.

Nhóm 17: Cao su tổng hợp; nhựa tổng hợp; nhựa plastic (bán thành phẩm).

Nhóm 35: Quảng cáo; đại lý phân phối và mua bán: kim loại, quặng kim loại, xăng, dầu, than đá, dầu thô, phân bón, hóa chất nông nghiệp, chất dẻo dạng nguyên sinh, cao su.

Nhóm 36: Dịch vụ ngân hàng; dịch vụ thu đổi ngoại tệ; dịch vụ bảo hiểm, dịch vụ môi giới bất động sản.

Nhóm 37: Khai thác: đá, sỏi, than đá, xây dựng hệ thống các công trình dân dụng và công nghiệp; xây dựng công trình đường giao thông.

Nhóm 39: Thu gom rác thải; vận tải hành khách và hàng hóa bằng đường bộ; dịch vụ làm visa, hộ chiếu.

Nhóm 40: Gia công nồi hơi; xử lý và tiêu hủy rác thải độc hại, xử lý ô nhiễm môi trường và hoạt động quản lý chất thải.

Nhóm 44: Xử lý hạt giống để nhân giống; trồng cây nông nghiệp; chăn nuôi động vật; dịch vụ làm vườn và chăm sóc cây.

---

(210) **4-2016-24045**

(540)

(220) 05.08.2016
(441) 25.11.2016
(531) A26.11.12; A5.3.13; A5.5.20
(591) Xanh lá cây, vàng, da cam, đen, nâu
(731) CÔNG TY TNHH THIẾT BỊ VÀ BẢO HỘ LAO ĐỘNG ĐÔNG BẮC (VN)
Số 97 phố Bạch Đằng, phường Hạ Lý, quận Hồng Bàng, thành phố Hải Phòng
(740) Công ty TNHH Nghiên cứu và Tư vấn chuyển giao công nghệ và đầu tư (CONCETTI)

(511) Nhóm 25: Quần; áo; giày; dép.

---

(210) **4-2016-24046**

(540)

洪九越来美

(220) 05.08.2016
(441) 25.11.2016
(731) CHONGQING HONG JIU FRUIT CO., LTD. (CN)
11-9, No.41, Caiyuan Road, Yuzhong Dist., Chongqing, China
(740) Công ty TNHH Nghiên cứu và Tư vấn chuyển giao công nghệ và đầu tư (CONCETTI)

(511) Nhóm 31: Trái cây tươi; quýt tươi; quả hạch (trái cây); quả dừa; quả nho tươi; quả ô liu tươi.

---

(210) **4-2016-24062**

(540)

(220) 05.08.2016
(441) 25.11.2016
(531) 26.13.1; 26.1.1
(591) Đỏ, trắng, đen
(731) CÔNG TY TNHH TRÀ ĐÀI CHUNG (VN)
Số 133 Nguyễn Chí Thanh, phường Láng Thượng, quận Đống Đa, thành phố Hà Nội
(740) Công ty TNHH Tư vấn A & S (A&S CO.,LTD)

(511) Nhóm 30: Đồ uống trên cơ sở cà phê, chè.

Nhóm 35: Mua bán, xuất nhập khẩu đồ uống trên cơ sở cà phê, chè.

Nhóm 43: Dịch vụ nhà hàng ăn uống.

---

(210) **4-2016-24065**

(540)

MODULOC

(220) 05.08.2016
(441) 25.11.2016
(731) SMITH & NEPHEW PTE LIMITED (SG)
1A International Business Park, #09-03 Tolaram, Singapore 609933
(740) Công ty TNHH Sở hữu công nghiệp Sao Bắc Đẩu (SAO BAC DAU IP COM.,LTD)

(511) Nhóm 10: Mô cấy khớp nối chỉnh hình [vật liệu nhân tạo], khớp hàng nhân tạo, chuôi khớp háng nhân tạo cốc ổ cối nhân tạo; dụng cụ phẫu thuật chỉnh hình.

---

(210) **4-2016-24107**

(540)

(220) 08.08.2016
(441) 25.11.2016
(531) A24.7.21; 24.17.15; 26.1.2; 1.15.23
(591) Đỏ, trắng, đen
(731) TRƯỜNG THCS - THPT HÀ THÀNH (VN)
36A Phạm Văn Đồng, phường Cổ Nhuế 2, quận Bắc Từ Liêm, thành phố Hà Nội

(511) Nhóm 41: Giáo dục, đào tạo, giảng dạy.

---

(210) **4-2016-24115**

(540)

(220) 08.08.2016
(441) 25.11.2016
(531) 3.9.1; A3.9.24
(591) Tím
(731) CÔNG TY TNHH THỰC PHẨM HBP (VN)
Tổ 4, Cụm Tó, phường Nhân Chính, quận Thanh Xuân, thành phố Hà Nội

(511) Nhóm 29: Thịt, cá, gia cầm, thú săn (không còn sống), mắm nêm làm từ cá.

Nhóm 43: Dịch vụ cung cấp thực phẩm và đồ uống (do nhà hàng thực hiện).

---

(210) **4-2016-24116**

(540)

(220) 08.08.2016
(441) 25.11.2016
(531) 1.5.1; A26.11.12; 1.15.23
(591) Xanh Dương, xanh lá, đỏ cam
(731) CÔNG TY TNHH THƯƠNG MẠI DỊCH VỤ PTV (VN)
312/8/6 Quang Trung, phường 10, quận Gò Vấp, thành phố Hồ Chí Minh

(511) Nhóm 02: Mực in; mực in cho máy sao chụp; hộp mực đã có mực dùng cho máy in và máy sao chụp.

Nhóm 09: Thiết bị báo hiệu chống trộm; chuông báo cháy; chuông điện báo động; máy quay phim; máy ghi hình, thiết bị ghi hình; thiết bị kiểm tra, dùng điện, thiết bị giám sát, dùng điện, thiết bị định lượng, dùng điện.

---

(210) **4-2016-24143**

(540)

YAN

(220) 08.08.2016
(441) 25.11.2016
(731) TĂNG CƯỜNG (VN)
168/25c Lê Thị Bạch Cát, phường 11, quận 11, thành phố Hồ Chí Minh

(511) Nhóm 08: Tuốc-nơ-vít, kìm, cờ lê, mỏ lết.

Nhóm 09: Thước đo, dây cáp điện.

---

(210) **4-2016-24146**

(540)

SỢI TẮC HOÀNG KIM

(220) 08.08.2016
(441) 25.11.2016

(731) CÔNG TY TNHH TNFRESH (VN)
178/7C Bình Quới, phường 28, quận Bình Thạnh, thành phố Hồ Chí Minh

(511) Nhóm 32: Nước cốt quả quất (trái tắc) pha đường và muối (làm từ quả quất (trái tắc) cắt sợi) để pha nước.

---

(210) **4-2016-24151**

(540)

(220) 08.08.2016
(441) 25.11.2016
(531) A26.11.8; 26.1.1; 26.1.10; A26.1.18
(591) Đỏ, xanh đen
(731) CÔNG TY CỔ PHẦN SẢN XUẤT VÀ THƯƠNG MẠI DỊCH VỤ T.S.T (VN)
Số 93 đường Khuất Duy Tiến, phường Nhân Chính, quận Thanh Xuân, thành phố Hà Nội

(511) Nhóm 11: Vòi khóa [van, đầu vặn] [vòi đóng] cho ống dẫn; xi phông dùng cho thiết bị vệ sinh, vòi hoa sen; vòi xịt nhà vệ sinh; chậu rửa gắn cố định; dây cấp nước (bộ phận của thiết bị vệ sinh).

Nhóm 20: Van nhựa (không phải bộ phận của máy); xi phông cho ống tiêu nước (van), bằng chất dẻo.

---

(210) **4-2016-24156**

(540)

(220) 08.08.2016
(441) 25.11.2016
(531) 1.15.15; 2.9.1; 5.9.6
(591) Nâu, đỏ, trắng, vàng
(731) CÔNG TY TNHH THƯƠNG MẠI DỊCH VỤ ĐẦU TƯ XUẤT NHẬP KHẨU MINH ANH (VN)
499 Quang Trung, phường 10, quận Gò Vấp, thành phố Hồ Chí Minh

(511) Nhóm 05: Thực phẩm chức năng chiết xuất từ tỏi đen.

Nhóm 33: Rượu tỏi đen.

---

(210) **4-2016-24158**

(540)

(220) 08.08.2016
(441) 25.11.2016
(531) 1.15.15; 1.5.1; A26.11.8; 1.15.23
(591) Xanh, đỏ, trắng
(731) CÔNG TY TNHH THƯƠNG MẠI VÀ CÔNG NGHIỆP ĐỘNG LỰC (VN)
Tầng 7, số nhà 123D, phố Thụy Khuê, phường Thụy Khuê, quận Tây Hồ, thành phố Hà Nội
(740) Công ty TNHH Sở hữu trí tuệ Bình Minh (SUNRISE IP CO.,LTD.)

(511) Nhóm 07: Máy bơm nước; máy nén khí; động cơ điện không dùng cho xe cộ mặt đất; máy thổi dùng để nén, hút và vận chuyển khí.

---

(210) **4-2016-24188**

(540)

(220) 08.08.2016
(441) 25.11.2016
(531) 5.9.19; 26.2.7; 26.2.3; 26.2.1
(731) PT. MONDE MAHKOTA BISKUIT (ID)
JL. Gotong Royong No. 25, Ciracas, Jakarta Timur, Indonesia
(740) Công ty TNHH Đại Tín và Liên Danh (DAITIN AND ASSOCIATES CO.,LTD)

(511) Nhóm 30: Bánh quy; bột sắn hột; bột mì; chế phẩm ngũ cốc; bánh mỳ; bột nhồi; bánh kẹo; bánh quy giòn; bánh quế; bánh ngọt.

---

(210) **4-2016-24189**

(540)

(220) 08.08.2016
(441) 25.11.2016
(531) 26.5.1; 4.5.12; 4.5.13; 4.5.15
(731) PT. MONDE MAHKOTA BISKUIT (ID)
JL. Gotong Royong No. 25, Ciracas, Jakarta Timur, Indonesia
(740) Công ty TNHH Đại Tín và Liên Danh (DAITIN AND ASSOCIATES CO.,LTD)

(511) Nhóm 30: Bánh quy; bột sắn hột; bột mì; chế phẩm ngũ cốc; bánh mỳ; bột nhồi; bánh kẹo; bánh quy giòn; bánh quế; bánh ngọt.

---

(210) **4-2016-24191**

(540)

GAINEXA

(220) 08.08.2016
(441) 25.11.2016

(731) BIO-WIN CORPORATION LIMITED (MU)
5th Floor, Newport Building, Louis Pasteur Street, Port Louis, Mauritius

(740) Công ty TNHH Quốc tế D & N (D&N INTERNATIONAL CO.,LTD.)

(511) Nhóm 01: Phân bón và các sản phẩm hóa chất dùng cho nông nghiệp, cụ thể là, phân bón đa vi lượng, dưỡng chất hữu cơ cho sự sinh trưởng của cây trồng, chất phụ gia hóa học dùng cho chất diệt nấm, chất phụ gia hóa học cho thuốc trừ sâu; chế phẩm dùng để bảo quản hoa; hóa chất sử dụng trong lâm nghiệp, trừ chất diệt nấm, thuốc trừ cỏ, thuốc trừ sâu và chất diệt ký sinh trùng; phospho; chế phẩm điều hoà sinh trưởng cây trồng; carbolineum/antraxen clo hóa (thuốc trừ sâu) để bảo vệ cây trồng.

Nhóm 05: Chế phẩm diệt trừ động vật gây hại; thuốc trừ sâu; chất diệt nấm; chất diệt cỏ; thuốc trừ sâu bọ gây hại; thuốc diệt động vật gặm nhấm; thuốc diệt cỏ dại; chế phẩm diệt cỏ dại và sâu bọ gây hại.

---

(210) **4-2016-24194**

(540)

福Food

A2K TRADING CO., LTD

(220) 08.08.2016
(441) 25.11.2016
(531) 26.13.1
(591) Đỏ, đen, trắng
(731) CÔNG TY TRÁCH NHIỆM HỮU HẠN THƯƠNG MẠI XUẤT NHẬP KHẨU A2K (VN)
Số 53, đường số 43, phường Tân Phong, quận 7, thành phố Hồ Chí Minh

(511) Nhóm 29: Thủy hải sản đã qua chế biến: mực, sò, trứng cá, bạch tuộc, nghêu, ruốc, các loại cá; nông sản đã qua chế biến: các loại đậu, lá mè, kim chi, củ cải, ớt, lá ớt, sa sâm, rau diếp, rong biển, hẹ bông, tỏi, dưa leo, củ sen, củ ngưu bàng, xoài, đu đủ, trứng cút, con nhộng, hành củ, gà.

Nhóm 30: Gừng [gia vị]; nước xốt; mì; miến; bánh bao; bánh koroke.

Nhóm 31: Rau củ quả tươi sống.

---

(210) **4-2016-24200**

(540)

MBCREDIT

(220) 08.08.2016
(441) 25.11.2016

(731) CÔNG TY TÀI CHÍNH TNHH MỘT THÀNH VIÊN MB (VN)
Tầng 9, tòa nhà MB, số 21 Cát Linh, phường Cát Linh, quận Đống Đa, thành phố Hà Nội

(740) Công ty Luật TNHH SMARTLAW (SMARTLAW LEGAL SERVICE CO.,LTD.)

(511) Nhóm 36: Dịch vụ tài chính, ngân hàng và bảo hiểm, cụ thể: dịch vụ nhận tiền gửi, dịch vụ phát hành chứng chỉ tiền gửi, kỳ phiếu, trái phiếu, tín phiếu; dịch vụ vay vốn của tổ chức tín dụng, tổ chức tài chính trong nước và nước ngoài và vay ngân hàng nhà nước dưới hình thức tái cấp vốn; dịch vụ cho vay, bao gồm cả cho vay trả góp, cho vay tiêu dùng, dịch vụ chiết khấu, tái chiết khấu công cụ chuyển nhượng, các giấy tờ có giá khác; dịch vụ phát hành thẻ tín dụng, dịch vụ mở tài khoản tiền gửi tại ngân hàng nhà nước, tài khoản thanh toán tại ngân hàng thương mại và chi nhánh ngân hàng nước ngoài, tài khoản tại ngân hàng nước ngoài, tài khoản tiền gửi, và tài khoản quản lý tiền vay cho khách hàng; dịch vụ góp vốn, mua cổ phần; dịch vụ kinh doanh, cung ứng dịch vụ ngoại hối; dịch vụ làm đại lý kinh doanh bảo hiểm; dịch vụ tư vấn trong lĩnh vực ngân hàng, tài chính, đầu tư; dịch vụ quản lý, bảo quản tài sản của khách hàng; dịch vụ tham gia đấu thầu tín phiếu kho bạc (hoạt động tài chính); mua, bán công cụ chuyển nhượng, trái phiếu chính phủ, tín phiếu kho bạc, tín phiếu ngân hàng nhà nước và các giấy tờ có giá khác; dịch vụ tiếp nhận vốn ủy thác của chính phủ, tổ chức và cá nhân; dịch vụ bảo lãnh và đại lý phát hành trái phiếu, cổ phiếu và các loại giấy tờ có giá khác.

---

(210) **4-2016-24201**

(540)

mcredit
Cần vay, được ngay

(220) 08.08.2016
(441) 25.11.2016
(531) 26.1.1; 24.15.21; 26.15.15; A24.15.11
(591) Xanh lá cây, xanh lam, da cam
(731) CÔNG TY TÀI CHÍNH TNHH MỘT THÀNH VIÊN MB (VN)
Tầng 9, tòa nhà MB, số 21 Cát Linh, phường Cát Linh, quận Đống Đa, thành phố Hà Nội

(511) Nhóm 36: Dịch vụ tài chính, ngân hàng và bảo hiểm, cụ thể dịch vụ nhận tiền gửi; dịch vụ phát hành chứng chỉ tiền gửi, kỳ phiếu, trái phiếu, tín phiếu; dịch vụ vay vốn của tổ chức tín dụng, tổ chức tài chính trong nước và nước ngoài và vay ngân hàng nhà nước dưới hình thức tái cấp vốn. dịch vụ cho vay, bao gồm cả cho vay trả góp, cho vay tiêu dùng, dịch vụ chiết khấu tái chiết khấu công cụ chuyển nhượng, các giấy tờ có giá khác; dịch vụ phát hành thể tín dụng; dịch vụ mở tài khoản tiền gửi tại ngân hàng nhà nước, tài khoản thanh toán tại ngân hàng thương mại và chi nhánh ngân hàng nước ngoài, tài khoản tại ngân hàng nước ngoài, tài khoản tiền gửi. và tài khoản quản lý tiền vay cho khách hàng; dịch vụ góp vốn, mua cổ phần; dịch vụ kinh doanh cung ứng dịch vụ ngoại hối, dịch vụ làm đại lý kinh doanh bảo hiểm; dịch vụ tư vấn trong lĩnh vực ngân hàng, tài chính, đầu tư; dịch vụ

quản lý, bảo quản tài sản của khách hàng; dịch vụ tham gia đấu thầu tín phiếu kho bạc, mua bán công cụ chuyển nhượng; trái phiếu chính phủ, tín phiếu kho bạc, tín phiếu ngân hàng nhà nước và các giấy tờ có giá khác; dịch vụ tiếp nhận vốn ủy thác của Chính phủ, tổ chức và cá nhân; dịch vụ bảo lãnh và đại lý phát hành trái phiếu, cổ phiếu và các loại giấy tờ có giá khác.

---

(210) **4-2016-24203**

(540)

MOUSSY

(220) 08.08.2016
(441) 25.11.2016

(731) BAROQUE JAPAN LIMITED (JP)
4-7-7, Aobadai, Meguro-ku, Tokyo, Japan
(740) Công ty Cổ phần Sở hữu công nghiệp INVESTIP (INVESTIP)

(511) Nhóm 09: Kính đeo mắt, cụ thể là, kính chống loá mắt; kính râm; đĩa compắc về âm nhạc được ghi trước; đĩa hát chứa nhạc được ghi trước; và thiết bị ghi âm nhạc có thể tải xuống được.

Nhóm 14: Đồ trang sức; đồ trang sức cá nhân, cụ thể là, vòng đeo cổ chân, vòng đeo tay bằng kim loại quý, vòng đeo cổ, đồng hồ, kim cương, chuỗi hạt, platin (bạch kim) và hợp kim của chúng, kim loại quý, bạc và hợp kim của chúng, đồng hồ nhỏ, mũ miện dành cho nữ (có trang trí trang sức), ghim cài ca vát, trang sức cá nhân bằng kim loại quý, đồng hồ đeo tay, vòng đeo chìa khóa bằng kim loại quý.

Nhóm 18: Da thuộc; túi thể thao đa năng; túi đựng đa năng; túi xách có hai quai ngắn và phần thân túi hình chữ nhật (túi boston); túi đựng hành lý; xắc cầm tay, túi đựng đồ trang điểm (túi rỗng); túi vải có buộc dây dùng cho du lịch; bao để móc chìa khóa; túi da thuộc và túi giả da; túi mua đồ bằng lưới; túi đeo chéo lưng; túi mua đồ có gắn bánh xe; túi xách đeo vai; túi thể thao; túi đựng bộ com lê; túi xách loại lớn có hai dây xách song song nhau nối từ hai bên thành túi (túi tote); túi đeo thắt lưng; túi nhỏ bằng nỉ; túi nhỏ bằng da thuộc; ô và các bộ phận của chúng; ví đựng đồ trang điểm (chưa có đồ bên trong).

Nhóm 25: Quần áo, cụ thể là khăn rằn, áo choàng mặc sau khi tắm, thắt lưng, thắt lưng bằng da, áo tắm hai mảnh (bikini), áo cánh của phụ nữ, áo bludông, giày cao cổ, quần áo che phần dưới của cơ thể, cái yếm/cái nịt ngực, áo nịt ngoài, mũ lưỡi trai, áo choàng ngoài, áo nịt ngực, bộ áo liền quần, áo vét denim (loại vải cotton cứng có sợi đan chéo), quần denim, áo vét lông vũ, áo sơ mi mặc trong các dịp trang trọng, y phục dạ hội, váy, mũ che tai, đồ bơi bó sát người có cúp ngực, bộ đồ bay (bộ đồ liền mặc khi bay tàu bay), đồ đi chân, áo choàng lông thú và áo vét lông thú, mũ lông thú, bao tay của phụ nữ bằng lông thú, khăn quàng lông, khăn choàng cổ (có thể che được cả mũi và miệng), khăn quàng cổ, mũ đánh gôn, áo đánh gôn, giày đánh gôn, áo yếm, mũ, đồ đội đầu, gót giày, mũ trùm đầu, áo vét, quần bò (jeans), áo nịt len, áo dệt kim, mũ dệt kim, quần áo lót dệt kim, quần áo lót của phụ nữ, áo choàng ngoài bằng da, áo vét bằng da, quần da, giày da, vật phủ ấm chân (tương tự như tất nhưng chỉ phủ từ đầu gối đến mắt cá), đồ lót, quần áo mặc trong nhà, áo choàng không tay, váy ngắn, dép đế mỏng, cổ áo, khăn quàng cổ, ca vát, áo khoác mặc trong nhà, quần áo ngủ, bộ quần áo liền, áo pacca, áo thun có cổ (áo polo), áo pông-sô, giày mềm nhẹ hoặc giày gót thấp không có dây buộc và khóa cài, giày đi mưa, áo thụng dài khoác ngoài, dép xăng đan, khăn choàng, áo sơ mi, giày, quần soóc,

áo thun ngắn tay hoặc dài tay, áo sơ mi ngắn tay, váy, tất ngắn cổ, tất cao cổ, khăn choàng vai, bộ quần áo, dải đeo quần hoặc tất, quần rộng tạo cảm giác dễ chịu hoặc để tập thể dục, áo dài tay bằng vải bông dày, áo len dài tay, áo ba lỗ được khoét rộng phần nách (tank top), ca vát, quần áo che phần trên của cơ thể, bộ xi-mốc-king, áo thun, quần áo lót, áo gi-lê, áo len dài tay cổ chữ V, khăn choàng hoặc áo choàng, và cổ tay áo, áo dệt kim dài tay bằng vải cotton.

---

(210) **4-2016-24206**

(540)

(220) 08.08.2016
(441) 25.11.2016
(531) 26.3.1; 25.5.2
(591) Đen, đỏ, vàng
(731) CÔNG TY CỔ PHẦN SẢN XUẤT HÀNG THỂ THAO (VN)
Phòng 505-06, tầng 5, số 83B, phố Lý Thường Kiệt, phường Trần Hưng Đạo, quận Hoàn Kiếm, thành phố Hà Nội
(740) Công ty TNHH Sở hữu trí tuệ PADEMARK (PADEMARK CO.,LTD.)

(511) Nhóm 07: Máy và máy công cụ dùng trong công nghiệp dệt may.

Nhóm 18: Cặp, vali, túi xách, túi du lịch, balô, ô và dù.

Nhóm 22: Túi bằng vải dệt, bao tải, mái che bằng vật liệu tổng hợp, mái che bằng vải dệt, lều bạt.

Nhóm 23: Các loại sợi dùng để dệt.

Nhóm 24: Chăn, rèm cửa.

Nhóm 25: Quần áo, đồ đi chân, đồ đội đầu.

Nhóm 26: Đăng ten và đồ thêu, ruy băng và dải.

Nhóm 30: Cà phê, trà (chè), ca cao, cà phê nhân tạo.

Nhóm 39: Dịch vụ vận tải.

---

(210) **4-2016-24304**

(540)

(220) 09.08.2016
(441) 25.11.2016
(531) A5.3.15; A7.1.11; 7.1.24
(591) Xanh lá đậm, xanh lá nhạt, đỏ, trắng, tím
(731) CÔNG TY TNHH THƯƠNG MẠI ĐẦU TƯ PHÁT TRIỂN KIM PHÚC LONG (VN)
95/11/9 đường HT 45, phường Hiệp Thành, quận 12, thành phố Hồ Chí Minh

(511) Nhóm 05: Chế phẩm khử mùi không khí; chất khử mùi không dùng cho người và động vật.

---

(210) **4-2016-24325**

(540)

(220) 09.08.2016
(441) 25.11.2016
(531) A5.3.13; A5.3.15; A5.5.20
(591) Hồng, hồng đậm
(731) HỘ KINH DOANH CÁ THỂ VIỆT THÀNH (VN)
199 ấp 2, xã Tắc Vân, thành phố Cà Mau, tỉnh Cà Mau

(511) Nhóm 25: Giày cao cổ, giày ống, giầy ống buộc dây, dép, giày.

---

(210) **4-2016-24326**

(540)

(220) 09.08.2016
(441) 25.11.2016
(531) A5.3.13; A5.3.15; A5.5.20
(591) Hồng, hồng đậm
(731) HỘ KINH DOANH CÁ THỂ VIỆT THÀNH (VN)
199 ấp 2, xã Tắc Vân, thành phố Cà Mau, tỉnh Cà Mau

(511) Nhóm 25: Giày cao cổ, giày ống, giầy ống buộc dây, dép, giày.

---

(210) **4-2016-24363**

(540)

DOMASCO

(220) 09.08.2016
(441) 25.11.2016

(731) CÔNG TY TNHH DỊCH VỤ NGUYÊN LIỆU NÔNG NGHIỆP ĐỒNG THÁP (VN)
133/21 đường Quang Trung, phường 10, quận Gò Vấp, thành phố Hồ Chí Minh
(740) Công ty Luật TNHH Tư vấn Quốc tế (INDOCHINE COUNSEL)

(511) Nhóm 01: Phân bón trong nông nghiệp; chế phẩm phân bón; phân bón lá; hóa chất cải tạo đất; chất kích thích tăng trưởng cây trồng; hoá chất dùng trong nông nghiệp, trừ chất diệt nấm, chất diệt cỏ, thuốc trừ sâu và chất diệt ký sinh trùng.

Nhóm 35: Bán buôn, bán lẻ phân bón trong nông nghiệp, chế phẩm phân bón, phân bón lá, hóa chất cải tạo đất, chất kích thích tăng trưởng cây trồng, hoá chất dùng trong nông nghiệp, trừ chất diệt nấm, chất diệt cỏ, thuốc trừ sâu và chất diệt ký sinh trùng.

---

(210) **4-2016-24364**

(540)

DOTHIORE 02X

(220) 09.08.2016
(441) 25.11.2016

(731) CÔNG TY TNHH DỊCH VỤ NGUYÊN LIỆU NÔNG NGHIỆP ĐỒNG THÁP (VN)
133/21 đường Quang Trung, phường 10, quận Gò Vấp, thành phố Hồ Chí Minh

(740) Công ty Luật TNHH Tư vấn Quốc tế (INDOCHINE COUNSEL)

(511) Nhóm 01: Phân bón trong nông nghiệp; chế phẩm phân bón; phân bón lá; hóa chất cải tạo đất; chất kích thích tăng trưởng cây trồng; hoá chất dùng trong nông nghiệp, trừ chất diệt nấm, chất diệt cỏ, thuốc trừ sâu và chất diệt ký sinh trùng.

---

(210) **4-2016-24365**

(540)

DOTHIO 02X

(220) 09.08.2016
(441) 25.11.2016

(731) CÔNG TY TNHH DỊCH VỤ NGUYÊN LIỆU NÔNG NGHIỆP ĐỒNG THÁP (VN)
133/21 đường Quang Trung, phường 10, quận Gò Vấp, thành phố Hồ Chí Minh

(740) Công ty Luật TNHH Tư vấn Quốc tế (INDOCHINE COUNSEL)

(511) Nhóm 01: Phân bón trong nông nghiệp; chế phẩm phân bón; phân bón lá; hóa chất cải tạo đất; chất kích thích tăng trưởng cây trồng; hoá chất dùng trong nông nghiệp, trừ chất diệt nấm, chất diệt cỏ, thuốc trừ sâu và chất diệt ký sinh trùng.

---

(210) **4-2016-24381**

(540)

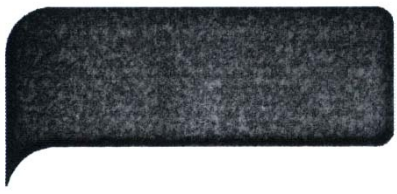

(220) 19.02.2015
(441) 25.11.2016
(531) 26.4.2; 1.15.21
(731) REEMTSMA CIGARETTENFABRIKEN GMBH (DE)
Max-Born Strasse 4 22761 Hamburg, Germany
(740) Công ty TNHH Ban Ca (BANCA)

(511) Nhóm 34: Thuốc lá đã được chế biến hoặc chưa được chế biến; sản phẩm thuốc lá; chất thay thế thuốc lá không dùng cho mục đích y tế hay chữa bệnh; thuốc lá điếu; điếu xì gà nhỏ hở hai đầu; xì gà; máy cầm tay dùng để làm thuốc lá điếu; điếu thuốc lá rỗng (để người hút tự cho thuốc lá vào); đầu lọc thuốc lá điếu; giấy cuốn thuốc lá; thuốc lá điện tử; chất lỏng cho thuốc lá điện tử; diêm và vật dụng cho người hút thuốc lá.

---

(210) **4-2016-24382**

(540)

THE DETOUR

(220) 09.08.2016
(441) 25.11.2016
(731) TURNER BROADCASTING SYSTEM, INC. (US)
One CNN Center, Atlanta, GA 30303, USA
(740) Công ty Luật TNHH quốc tế BMVN (BMVN INTERNATIONAL LLC)

(511) Nhóm 09: Bản ghi âm thanh và bản ghi nghe nhìn; loa âm thanh có thể xách tay, đầu máy chạy đĩa compắc, máy nghe nhạc âm thanh nổi cho cá nhân, thiết bị điện tử gắn thêm vào máy tính có khe mở rộng để kết nối tới các thiết bị ngoại vi (electronic docking stations), tai nghe vòng qua đầu, tai nghe, máy vi tính cá nhân và máy vi tính dạng bảng (máy tính bảng), miếng đệm lót chuột máy vi tính, con chuột máy tính, bàn phím máy tính, ổ đĩa USB (USB), máy hát karaoke, máy bộ đàm, điện thoại, máy tính, thước đo, máy vi tính, máy ảnh (chụp ảnh), phim (chụp ảnh), nam châm trang trí, khung ảnh kỹ thuật số; mũ bảo hiểm dùng trong thể thao, ống thở cho người lặn dưới nước, mặt nạ đeo khi bơi, kính bơi; kính mắt, kính râm, gọng và hộp đi kèm các loại kính trên; các tập tin (file) âm thanh, viđêô, nghe nhìn và hình ảnh có thể tải xuống; phần mềm máy tính, hộp đựng băng trò chơi viđêô, phần mềm trò chơi viđêô, phần mềm có thể tải xuống cho các thiết bị di động, thẻ nhớ cho máy trò chơi viđêô; túi đựng thiết bị điện tử dùng cho cá nhân, cụ thể là, điện thoại di động (sử dụng vùng phủ sóng chia ô), máy vi tính xách tay, máy tính bảng, máy ảnh kỹ thuật số, máy chơi nhạc kỹ thuật số và máy đọc sách điện tử; bao đựng bảo vệ, vỏ bọc và hộp đựng cho điện thoại di động (sử dụng vùng phủ sóng chia ô), máy vi tính xách tay, máy tính bảng, máy ảnh kỹ thuật số, máy chơi nhạc kỹ thuật số và máy đọc sách điện tử; tấm bọc mặt điện thoại di động, dây đeo điện thoại di động.

Nhóm 41: Dịch vụ giải trí, cụ thể là cung cấp chương trình và nội dung giải trí qua truyền hình, vệ tinh, mạng internet, các mạng không dây và các mạng liên lạc điện tử khác; cung cấp xuất bản phẩm trực tuyến không tải xuống được; cung cấp các nội dung nghe nhìn không thể tải xuống được, thông tin giải trí và trò chơi trực tuyến qua trang web; cung cấp âm nhạc trực tuyến không tải xuống được, cung cấp viđêô trực tuyến không tải xuống được, trình diễn các chương trình giải trí trực tiếp; dịch vụ công viên giải trí; sản xuất phim, nội dung giải trí truyền hình và kỹ thuật số.

---

(210) **4-2016-24478**

(540)

GOOD TIME

(220) 10.08.2016
(441) 25.11.2016
(731) PT ARNOTT'S INDONESIA (ID)
Jl. H. Wahab Affan No. 8 (Raya Bekasi Km.28), Bekasi 17132, Jawa Barat, Indonesia
(740) Công ty Luật TNHH T&G (TGVN)

(511) Nhóm 30: Cà phê; chè (trà); ca cao và cà phê nhân tạo; gạo; bột sắn và bột cọ; bột mỳ và chế phẩm làm từ ngũ cốc; bánh mỳ; bánh ngọt cỡ nhỏ; đá ăn được; đường; mật ong; mật đường; men/nấm men; bột nở; muối; mù tạt; giấm; nước xốt (gia vị); gia vị; đá lạnh; các sản phẩm được nướng thuộc nhóm này; bánh quy; bánh xốp; bánh ngọt; sô cô la; bánh quy nhỏ; bánh kẹo, cụ thể là bánh kẹo không dùng cho y tế; bánh quy giòn vuông/tròn; bánh quy giòn dạng cây/xoắn; bánh nướng; bánh kem mềm (bánh puddings); bánh ăn nhẹ thuộc nhóm này bao gồm bánh ăn nhẹ làm từ gạo hoặc ngô; bánh điểm tâm dạng thanh và

lát; bánh/kem vị hoa quả dạng thanh/que; bánh ăn nhẹ làm từ sữa chua; kem lạnh và bánh ăn nhẹ có chứa kem lạnh thuộc nhóm này.

---

(210) **4-2016-24525**

(540)

(220) 10.08.2016
(441) 25.11.2016
(531) 7.3.2
(591) Đỏ, đen, trắng
(731) CÔNG TY TNHH HOME WINDOW (VN)
K8/25 Trần Xuân Lê, phường Hòa Khê, quận Thanh Khê, thành phố Đà Nẵng
(740) Công ty TNHH Tư vấn A & S (A&S CO.,LTD)

(511) Nhóm 06: Cửa nhôm, cửa bằng kim loại.

Nhóm 19: Cửa nhựa.

---

(210) **4-2016-24541**

(540)

(220) 10.08.2016
(441) 25.11.2016
(531) 3.7.17; A26.11.12; 26.11.3
(591) Đỏ, trắng, xám
(731) CÔNG TY CỔ PHẦN ĐẦU TƯ SỨC KHỎE VÀ THẨM MỸ H & A (VN)
Số 71 ngõ Khâm Đức, phường Trung Phụng, quận Đống Đa, thành phố Hà Nội
(740) Công ty TNHH Sở hữu trí tuệ HA VIP (HAVIP CO., LTD.)

(511) Nhóm 03: Mỹ phẩm; nước hoa hồng; sữa rửa mặt; kem dưỡng da ngày và đêm; kem tẩy da chết; mặt nạ làm đẹp.

Nhóm 10: Thiết bị thẩm mỹ làm đẹp, cụ thể là: thiết bị chiếu laser dùng để xóa hình xăm, trị liệu các bệnh lý sắc tố da; thiết bị nâng cơ siêu âm hội tụ cường độ cao; thiết bị sử dụng công nghệ ánh sáng (E-light) dùng để điều trị nám da, tàn nhang, trị mụn, triệt lông, trẻ hóa da; thiết bị trị liệu giảm béo; thiết bị làm sạch da; thiết bị làm trắng sáng da.

---

(210) **4-2016-24547**

(540)

(220) 10.08.2016
(441) 25.11.2016
(531) 3.4.11; 26.1.1; A3.4.24
(591) Trắng, đen, vàng nhạt, xanh lá cây đậm
(731) INNER MONGOLIA LITTLE SHEEP CATERING CHAIN CO., LTD. (CN)
No. 9 Wulan Road, Kun District, Bao Tou, Inner Mongolia, P.R. China
(740) Công ty TNHH Sở hữu công nghiệp Sao Bắc Đẩu (SAO BAC DAU IP COM.,LTD)

(511) Nhóm 43: Dịch vụ phục vụ thức ăn và đồ uống do nhà hàng thực hiện, quán ăn tự phục vụ; căng tin; quán ăn có phòng ăn lớn; nhà hàng ăn uống, khách sạn; nhà hàng ăn uống tự phục vụ; quán có quầy phục vụ đồ uống có cồn; quán giải khát lưu động; quán ăn lưu động; cung cấp thức ăn và đồ uống (do nhà hàng hoặc các cơ sở tương tự chuẩn bị và chế biến) theo hình thức lưu động; quán rượu nhỏ.

---

(210) **4-2016-24548**

(540)

(220) 10.08.2016
(441) 25.11.2016
(531) 3.4.11; 26.1.1; A3.4.24
(591) Trắng, đen, vàng nhạt, xanh lá cây đậm
(731) INNER MONGOLIA LITTLE SHEEP CATERING CHAIN CO., LTD. (CN)
No. 9 Wulan Road, Kun District, Bao Tou, Inner Mongolia, P.R. China
(740) Công ty TNHH Sở hữu công nghiệp Sao Bắc Đẩu (SAO BAC DAU IP COM.,LTD)

(511) Nhóm 43: Dịch vụ phục vụ thức ăn và đồ uống do nhà hàng thực hiện, quán ăn tự phục vụ; căng tin; quán ăn có phòng ăn lớn; nhà hàng ăn uống, khách sạn; nhà hàng ăn uống tự phục vụ; quán có quầy phục vụ đồ uống có cồn; quán giải khát lưu động; quán ăn lưu động; cung cấp thức ăn và đồ uống (do nhà hàng hoặc các cơ sở tương tự chuẩn bị và chế biến) theo hình thức lưu động; quán rượu nhỏ.

---

(210) **4-2016-24549**

(540)

LITTLE SHEEP

(220) 10.08.2016
(441) 25.11.2016
(731) INNER MONGOLIA LITTLE SHEEP CATERING CHAIN CO., LTD. (CN)
No. 9 Wulan Road, Kun District, Bao Tou, Inner Mongolia, P.R. China
(740) Công ty TNHH Sở hữu công nghiệp Sao Bắc Đẩu (SAO BAC DAU IP COM.,LTD)

(511) Nhóm 43: Dịch vụ phục vụ thức ăn và đồ uống do nhà hàng thực hiện, quán ăn tự phục vụ; căng tin; quán ăn có phòng ăn lớn; nhà hàng ăn uống, khách sạn; nhà hàng ăn uống tự phục vụ; quán có quầy phục vụ đồ uống có cồn; quán giải khát lưu động; quán ăn lưu động; cung cấp thức ăn và đồ uống (do nhà hàng hoặc các cơ sở tương tự chuẩn bị và chế biến) theo hình thức lưu động; quán rượu nhỏ.

---

(210) **4-2016-24642**

(540)

BLOSSOM SPACES

(220) 11.08.2016
(441) 25.11.2016
(531) 5.5.19; A5.5.21; 26.1.1; A26.1.18
(591) Đen, xanh lục, trắng, vàng
(731) CÔNG TY CỔ PHẦN PTL (VN)
89 phố Khương Thượng, phường Trung Liệt, quận Đống Đa, thành phố Hà Nội
(740) Công ty TNHH một thành viên Sở hữu trí tuệ VCCI (VCCI-IP CO.,LTD)

(511) Nhóm 35: Buôn bán đồ đạc nội thất.

Nhóm 37: Lắp đặt đồ đạc nội thất.

Nhóm 42: Tư vấn thiết kế trang trí nội thất.

---

(210) **4-2016-24646**

(300) 015427909 11.05.2016 EM
(540)

UNLOCK HIDDEN DEPTHS

(220) 11.08.2016
(441) 25.11.2016
(731) MORRISON BOWMORE DISTILLERS LIMITED (GB)
Springburn Bond, Carlisle Street, Glasgow G21 1EQ, United Kingdom
(740) Công ty Luật TNHH T&G (TGVN)

(511) Nhóm 33: Đồ uống có cồn [trừ bia], rượu uýt ki.

---

(210) **4-2016-24670**

(540)

货车帮

(220) 11.08.2016
(441) 25.11.2016
(731) LI, LIN (CN)
NO.351, Hufu Village, Guanshang Street office, Guandu District, Kunming City, Yunnan Province, P.R.China
(740) Công ty TNHH Trường Xuân (AGELESS CO.,LTD.)

(511) Nhóm 39: Hậu cần vận tải; vận tải; vận tải bằng ô tô; vận tải hàng không; cho thuê xe; dịch vụ lưu kho.

---

(210) **4-2016-24671**

(540)

VIVV

(220) 11.08.2016
(441) 25.11.2016

(731) SHENZHEN YUANSHUAI LIGHTING TECHNOLOGY CO., LTD (CN)
5/F, Building D, NO.59-1, Botanical Gardens Road, Nanlian Community, Longgang Street, Longgang District, ShenZhen, P.R.China

(740) Công ty TNHH Trường Xuân (AGELESS CO.,LTD.)

(511) Nhóm 11: Đèn đường; đèn cho ô tô; đèn tia cực tím, không dùng cho mục đích y tế; bộ thu năng lượng mặt trời [sưởi ấm, đốt nóng]; thiết bị và máy làm lạnh; máy và thiết bị làm sạch không khí; hệ thống cung cấp nước; vòi nước máy (họng nước) ở đường phố; thiết bị khử trùng; bộ tản nhiệt, dùng điện; thiết bị chiếu sáng.

---

(210) **4-2016-24673**

(540)

JOTEX

(220) 11.08.2016
(441) 25.11.2016
(531) 26.1.1; A5.5.20; A5.5.21; 25.1.25

(731) JOTEX SDN. BHD. (MY)
Lot P.T. 4962, Jalan Haruan 7, Oakland Industrial Park 70200 Seremban Negeri Sembilan, Malaysia

(740) Công ty TNHH Trường Xuân (AGELESS CO.,LTD.)

(511) Nhóm 24: Vải may rèm cửa; vải mẫu sử dụng trong ngành dệt; vải dùng để bọc đồ đạc; vải dùng để trang trí đồ đạc; vải chống thấm nước sử dụng trong ngành dệt; vải chống cháy sử dụng trong ngành dệt; vải dùng để trang trí cửa sổ; vải sử dụng trong ngành dệt; vải dệt sử dụng cho mục đích gia dụng, cụ thể là, khăn ăn bằng vải dệt, tấm phủ giường [bằng vải dệt], khăn trải giường bằng vải lanh, vỏ đệm, vỏ nệm và khăn mặt.

---

(210) **4-2016-24684**

(540)

DisilAng

(220) 11.08.2016
(441) 25.11.2016
(531) A26.11.8

(731) ENPING DILANG AUDIO EQUIPMENT FACTORY (CN)
Weite Equipment Factory, Dong An Industrial Park, Enping City, Guangdong Province, People's Republic of China

(740) Công ty TNHH Trà và cộng sự (TRA & ASSOCIATES CO.,LTD)

(511) Nhóm 09: Ống nói; vỏ hộp loa; loa phóng thanh; micrô; vành loa cho máy tăng âm; bộ ghép nối âm thanh; bộ nối (thiết bị xử lý dữ liệu); thiết bị truyền phát âm thanh; máy truyền phát điện thoại; thiết bị đọc sách điện tử.

---

(210) **4-2016-24690**

(540)

AMAXGOLD

(220) 11.08.2016
(441) 25.11.2016
(531) 26.4.2
(591) Đen, vàng, xanh lam
(731) CÔNG TY CỔ PHẦN XUẤT NHẬP KHẨU HOÀ THẮNG (VN)
Số 41, đội 7, xã Liên Phương, huyện Thường Tín, thành phố Hà Nội
(740) Công ty TNHH Sở hữu trí tuệ HA VIP (HAVIP CO., LTD.)

(511) Nhóm 07: Động cơ (không dùng cho xe cộ); lưỡi cắt [bộ phận của máy móc]; máy nén khí; bơm hơi (trang bị của xưởng sửa chữa); máy rửa xe; máy phát điện.

---

(210) **4-2016-24704**

(540)

Duratek

(220) 12.08.2016
(441) 25.11.2016
(731) CÔNG TY CỔ PHẦN CÔNG NGHIỆP MINH QUÂN (VN)
Số 6, ngõ 91, đường Trần Duy Hưng, phường Trung Hòa, quận Cầu Giấy, thành phố Hà Nội

(511) Nhóm 19: Sàn gỗ ép kỹ thuật, ván sàn gỗ thịt; thiết bị nội thất bằng gỗ công nghiệp, gỗ thịt và gỗ ép bao gồm cửa gỗ, ván sàn gỗ ép kỹ thuật và gỗ thịt.

---

(210) **4-2016-24725**

(540)

CYRAMZA

(220) 12.08.2016
(441) 25.11.2016
(731) IMCLONE LLC (US)
450 East 29th Street, New York, New York 10016 USA
(740) Văn phòng luật sư Phạm và Liên danh (PHAM & ASSOCIATES)

(511) Nhóm 05: Chế phẩm dược phẩm, cụ thể là các chế phẩm dược để điều trị các bệnh và rối loạn tâm thần, thiếu máu, rối loạn lo âu, xơ vữa động mạch, các rối loạn và bệnh tự miễn dịch, rối loạn máu, các rối loạn và bệnh về xương và bộ xương, ung thư, bệnh tim mạch, các bệnh và các rối loạn hệ thống thần kinh trung ương, rối loạn cholesterol, xơ nang, chứng mất trí, các rối loạn và bệnh về da, bệnh đái đường, rối loạn lipit máu, các bệnh và rối loạn nội tiết, các bệnh và rối loạn đường tiêu hóa, bệnh và rối loạn hoóc-môn, các bệnh và rối loạn viêm nhiễm và chứng viêm, các rối loạn và bệnh về thận, các rối loạn và

bệnh về gan, các bệnh và rối loạn chuyển hóa, chứng đau nửa đầu, bệnh và rối loạn cơ, các rối loạn và bệnh thoái hóa thần kinh, rối loạn thần kinh, chứng đau, bệnh và các rối loạn tuyến tụy, bệnh Parkinson, rối loạn tâm thần, rối loạn giấc ngủ, rối loạn tiết niệu; thuốc chống suy nhược; tác nhân và chất chẩn đoán cho mục đích y tế; chế phẩm chẩn đoán có thuốc phóng xạ sử dụng trong chẩn đoán các bệnh thoái hóa thần kinh.

---

(210) **4-2016-24743**

(540)

YOY

(220) 12.08.2016
(441) 25.11.2016

(731) ZHANG JIANFEI (CN)
No.5 Road, Xiaozhan Industrial Park, Jinnan, Tianjin, China
(740) Công ty TNHH Sở hữu trí tuệ Bình Minh (SUNRISE IP CO.,LTD.)

(511) Nhóm 35: Mua bán: van ống nước bằng kim loại, van xả (xả nước, xả hơi), van (bộ phận của máy), van khuếch đại âm thanh, van điện tử (công tắc điện tử), vòi khoá [van, đầu vặn] [vòi đóng] cho ống dẫn, van điều chỉnh mức trong (bình chứa, thùng chứa).

---

(210) **4-2016-24746**

(540)

(220) 12.08.2016
(441) 25.11.2016
(531) 2.9.4; A26.11.12; 26.1.1
(591) Nâu, trắng
(731) DB & B HOLDINGS PTE LTD (SG)
3791 Jalan Bukit Merah, #07-15/18, E-Centre@Redhill, Singapore 159471
(740) Công ty TNHH Quốc tế D & N (D&N INTERNATIONAL CO.,LTD.)

(511) Nhóm 42: Thiết kế trang trí nội thất; thiết lập bản vẽ xây dựng; tư vấn kiến trúc; dịch vụ kiến trúc.

---

(210) **4-2016-24747**

(540)

(220) 12.08.2016
(441) 25.11.2016
(591) Đen, nâu, trắng
(731) DB & B HOLDINGS PTE LTD (SG)
3791 Jalan Bukit Merah, #07-15/18, E-Centre@Redhill, Singapore 159471
(740) Công ty TNHH Quốc tế D & N (D&N INTERNATIONAL CO.,LTD.)

(511) Nhóm 42: Thiết kế trang trí nội thất; thiết lập bản vẽ xây dựng; tư vấn kiến trúc; dịch vụ kiến trúc.

---

(210) **4-2016-24782**

(540)

VINALICA

(220) 12.08.2016
(441) 25.11.2016

(731) TRUNG TÂM GIỐNG GIA SÚC LỚN TRUNG ƯƠNG (VN)
Số 6, Nguyễn Công Trứ, quận Hai Bà Trưng, thành phố Hà Nội

(511) Nhóm 05: Tinh dịch dùng để thụ tinh nhân tạo: tinh bò, tinh trâu, tinh dê, tinh ngựa, tinh cừu, tinh lạc đà.

---

(210) **4-2016-24783**

(540)

MONCADA

(220) 12.08.2016
(441) 25.11.2016

(731) TRUNG TÂM GIỐNG GIA SÚC LỚN TRUNG ƯƠNG (VN)
Số 6, Nguyễn Công Trứ, quận Hai Bà Trưng, thành phố Hà Nội

(511) Nhóm 05: Tinh dịch dùng để thụ tinh nhân tạo: tinh bò, tinh trâu, tinh dê, tinh ngựa, tinh cừu, tinh lạc đà.

---

(210) **4-2016-24804**

(540)

UNION OF THE CROWNS

(220) 12.08.2016
(441) 25.11.2016

(731) CHIVAS HOLDINGS (IP) LIMITED (GB)
111-113 Renfrew Road, Paisley, Renfrewshire, PA3 4DY, United Kingdom

(740) Công ty TNHH Tư vấn sở hữu trí tuệ Việt (VIET IP CO.,LTD.)

(511) Nhóm 33: Đồ uống có cồn (trừ bia).

---

(210) **4-2016-24820**

(540)

Storellet

(220) 12.08.2016
(441) 25.11.2016

(731) CROZZ LIMITED (HK)
10/F., Tungtex Building, 203 Wai Yip Street, Kwun Tong, Kowloon, Hong Kong

(740) Công ty TNHH Trường Xuân (AGELESS CO.,LTD.)

(511) Nhóm 09: Chương trình máy vi tính [phần mềm có thể tải xuống được]; phần mềm máy tính, ghi sẵn; thẻ từ được mã hóa; máy đếm tiền; thiết bị ngoại vi máy vi tính; chương

trình máy vi tính, ghi sẵn; thiết bị định vị toàn cầu; vật mang dữ liệu từ tính; vật mang dữ liệu quang học.

Nhóm 35: Quảng cáo; đại lý quảng cáo; cho thuê không gian quảng cáo; phân tích giá cả thị trường; tư vấn nghiệp vụ thương mại; đại lý thông tin thương mại; thông tin kinh doanh; marketing; dịch vụ quảng cáo trực tuyến trên mạng máy tính; dịch vụ đẩy mạnh bán hàng [cho người khác].

Nhóm 42: Tư vấn phần mềm máy tính; tạo lập và duy trì trang web cho người khác; thiết kế đồ họa nghệ thuật; lập trình máy tính; phân tích hệ thống máy tính; dịch vụ nghiên cứu và phát triển sản phẩm mới cho người khác; thiết kế phần mềm máy tính; cập nhật phần mềm máy tính; nghiên cứu kỹ thuật.

Nhóm 43: Dịch vụ quầy rượu; dịch vụ quán cà phê; quán ăn tự phục vụ; dịch vụ cung cấp thức ăn, đồ uống do nhà hàng thực hiện; đặt chỗ khách sạn; đặt chỗ trước nơi lưu trú tạm thời; nhà hàng ăn uống; nhà hàng ăn uống tự phục vụ; quán rượu nhỏ.

---

(210) **4-2016-24821**

(540)

Onix Oil

(220) 12.08.2016
(441) 25.11.2016
(531) 26.4.2; A26.4.24; 26.3.23; 26.3.2
(731) PRINCELUBE (ASIA) PTE LIMITED (HK)
Flat/RM 1508 15/F Two Grand Tower 625 Nathan Road KL, Hongkong
(740) Công ty TNHH Trường Xuân (AGELESS CO.,LTD.)

(511) Nhóm 04: Dầu công nghiệp; dầu để cắt; dầu động cơ; dầu để bôi trơn; mỡ để bôi trơn; mỡ dùng cho đai truyền.

---

(210) **4-2016-24827**

(540)

FANSIPAN

(220) 12.08.2016
(441) 25.11.2016
(731) CÔNG TY CỔ PHẦN THƯƠNG MẠI VÀ DƯỢC PHẨM BẮC VIỆT (VN)
Phòng 202, tầng 2, tòa nhà Thông Tấn, phường Xuân Phương, quận Nam Từ Liêm, thành phố Hà Nội
(740) Công ty TNHH Tư vấn A & S (A&S CO.,LTD)

(511) Nhóm 11: Bình nóng lạnh; quạt điện; nồi cơm điện; máy hút mùi; bếp ga; hệ thống lọc nước; sen vòi; bình nước nóng năng lượng mặt trời.

---

(210) **4-2016-24841**

(540)

(220) 12.08.2016
(441) 25.11.2016
(531) 26.4.2
(591) Đen, đỏ, trắng
(731) DAE CHUN FOODS CO.,LTD (KR)
415 Daehae-ro, Boryeong-Si Chungcheongnam-do, Korea
(740) Công ty TNHH một thành viên Trường Luật (TRƯƠNG LUẬT)

(511) Nhóm 29: Rong biển sấy khô có thể ăn được (đã được chế biến, dùng cho người); rong biển tẩm muối (đã được chế biến, dùng cho người); rong biển đã qua chế biến bảo quản dùng cho người (không phải gia vị); thực phẩm được chế biến từ rong biển dùng cho người (không phải gia vị).

---

(210) **4-2016-24910**

(540)

(220) 15.08.2016
(441) 25.11.2016
(531) 4.5.2; 4.5.3; 26.1.2; 26.1.4; 1.13.1; A1.13.10
(591) Xanh da trời, xanh nước biển, trắng
(731) CÔNG TY CỔ PHẦN THƯƠNG MẠI VÀ PHÁT TRIỂN HẠ TẦNG VIỆT PHÁT (VN)
Số nhà 6, ngách 629/18, ngõ 629, phố Kim Mã, phường Ngọc Khánh, quận Ba Đình, thành phố Hà Nội

(511) Nhóm 09: Thiết bị giám sát phương tiện và người lái.

Nhóm 35: Kinh doanh mua bán, quảng cáo, trưng bày, xuất khẩu, nhập khẩu thiết bị giám sát phương tiện và người lái.

---

(210) **4-2016-24936**

(540)

FERNANDO

(220) 15.08.2016
(441) 25.11.2016
(731) CÔNG TY TNHH THƯƠNG MẠI XUẤT NHẬP KHẨU GIA DỤNG BAMBOO (VN)
Số 238 Lĩnh Nam, phường Lĩnh Nam, quận Hoàng Mai, thành phố Hà Nội

(511) Nhóm 11: Hệ thống và thiết bị nấu nướng; dụng cụ nấu nướng dùng điện; tủ lạnh; máy lọc nước; điều hòa; quạt.

Nhóm 35: Xuất khẩu, nhập khẩu, kinh doanh mua bán các sản phẩm: hệ thống và thiết bị nấu nướng, dụng cụ nấu nướng dùng điện, tủ lạnh, máy lọc nước, điều hòa, quạt, đèn điện,

bếp từ, bếp hồng ngoại, máy ép trái cây, máy xay sinh tố, máy rửa bát, máy sưởi điện, máy sưởi dầu, đèn sưởi nhà tắm, quạt sưởi, ấm siêu tốc, ấm sắc thuốc dùng điện, bàn là, máy sấy tóc, máy pha cà phê, cây nước nóng lạnh, máy sấy quần áo, máy hút bụi, máy khử độc hoa quả, máy hút ẩm, máy phun sương, máy lọc không khí, máy làm sữa chua, máy làm kem, đèn pin, máy đánh cháo, xoong bột cho bé, chảo điện, bếp nướng điện, nồi áp suất, nồi cơm điện, nồi nướng, nồi lẩu điện, lò vi sóng, máy hút mùi, máy làm bánh, hộp ủ cơm điện, máy làm sữa chua đậu nành, quạt phun sương, vòi nước.

---

(210) **4-2016-24937**

(540)

STEFFI

(220) 15.08.2016
(441) 25.11.2016

(731) CÔNG TY TNHH THƯƠNG MẠI XUẤT NHẬP KHẨU GIA DỤNG BAMBOO (VN)
Số 238 Lĩnh Nam, phường Lĩnh Nam, quận Hoàng Mai, thành phố Hà Nội

(511) Nhóm 11: Hệ thống và thiết bị nấu nướng; dụng cụ nấu nướng dùng điện; tủ lạnh; máy lọc nước; điều hòa; quạt.

Nhóm 35: Xuất khẩu, nhập khẩu, kinh doanh mua bán các sản phẩm: hệ thống và thiết bị nấu nướng, dụng cụ nấu nướng dùng điện, tủ lạnh, máy lọc nước, điều hòa, quạt, đèn điện, bếp từ, bếp hồng ngoại, máy ép trái cây, máy xay sinh tố, máy rửa bát, máy sưởi điện, máy sưởi dầu, đèn sưởi nhà tắm, quạt sưởi, ấm siêu tốc, ấm sắc thuốc dùng điện, bàn là, máy sấy tóc, máy pha cà phê, cây nước nóng lạnh, máy sấy quần áo, máy hút bụi, máy khử độc hoa quả, máy hút ẩm, máy phun sương, máy lọc không khí, máy làm sữa chua, máy làm kem, đèn pin, máy đánh cháo, xoong bột cho bé, chảo điện, bếp nướng điện, nồi áp suất, nồi cơm điện, nồi nướng, nồi lẩu điện, lò vi sóng, máy hút mùi, máy làm bánh, hộp ủ cơm điện, máy làm sữa chua đậu nành, quạt phun sương, vòi nước.

---

(210) **4-2016-24941**

(540)

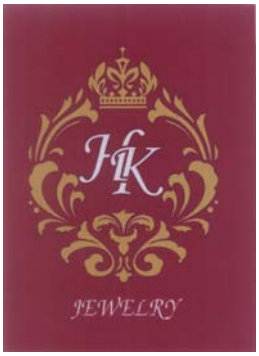

(220) 15.08.2016
(441) 25.11.2016
(531) 24.9.1; 25.1.25; 5.13.4; 25.1.9
(591) Vàng, trắng, đỏ
(731) CÔNG TY TNHH VÀNG TRANG SỨC ĐÁ QUÝ HỒNG KÔNG (VN)
Số 296, phố Trương Định, phường Tương Mai, quận Hoàng Mai, thành phố Hà Nội
(740) Công ty TNHH Đại Tín và Liên Danh (DAITIN AND ASSOCIATES CO.,LTD)

(511) Nhóm 35: Dịch vụ mua bán đồ trang sức, vàng thô hoặc vàng dát mỏng, vàng miếng, vàng trang sức, vàng tây, bạc, nhẫn, dây chuyền, đồ nghệ thuật bằng kim loại quý, thỏi kim loại quý, kim cương, kim loại quý dạng thô hoặc bán thành phẩm, đá quý; dịch vụ quảng cáo về đồ trang sức, vàng thô hoặc vàng dát mỏng, vàng miếng, vàng trang sức, vàng tây, bạc,

nhẫn, dây chuyền, đồ nghệ thuật bằng kim loại quý, thỏi kim loại quý, kim cương, kim loại quý dạng thô hoặc bán thành phẩm, đá quý; dịch vụ giới thiệu đồ trang sức, vàng thô hoặc vàng dát mỏng, vàng miếng, vàng trang sức, vàng tây, bạc, nhẫn, dây chuyền, đồ nghệ thuật bằng kim loại quý, thỏi kim loại quý, kim cương, kim loại quý dạng thô hoặc bán thành phẩm, đá quý; thông tin về thương mại cụ thể là dịch vụ cung cấp thông tin về đồ trang sức, vàng thô hoặc vàng dát mỏng, vàng miếng, vàng trang sức, vàng tây, bạc, nhẫn, dây chuyền, đồ nghệ thuật bằng kim loại quý, thỏi kim loại quý, kim cương, kim loại quý dạng thô hoặc bán thành phẩm, đá quý.

Nhóm 40: Gia công các sản phẩm vàng, bạc, đá quý; chế tác các sản phẩm vàng, bạc, đá quý.

---

(210) **4-2016-24967**

(540)

(220) 15.08.2016
(441) 25.11.2016
(531) 26.1.2; A26.1.18
(591) Đỏ, xanh lá mạ
(731) CÔNG TY CỔ PHẦN VẬT TƯ NÔNG NGHIỆP VIỆT NÔNG (VN)
625 Đỗ Xuân Hợp, phường Phước Long B, quận 9, thành phố Hồ Chí Minh

(511) Nhóm 01: Phân bón.

Nhóm 05: Thuốc bảo vệ thực vật như: thuốc trừ sâu; chất khử trùng; thuốc diệt côn trùng; thuốc diệt động vật có hại; thuốc diệt nấm bệnh; thuốc diệt cỏ.

Nhóm 31: Rau quả tươi; hạt giống; cây và hoa tươi.

Nhóm 35: Mua bán: vật tư, hóa chất phục vụ cho sản xuất nông nghiệp, thuốc bảo vệ thực vật, vật tự bảo vệ thực vật.

Nhóm 37: Dịch vụ trừ mối; dịch vụ khử trùng nông sản; dịch vụ diệt côn trùng có hại, không dùng trong lĩnh vực nông nghiệp; dịch vụ khử trùng, không dùng trong lĩnh vực nông nghiệp; giám sát thi công.

---

(210) **4-2016-24968**

(540)

(220) 15.08.2016
(441) 25.11.2016
(531) 26.1.1; A26.1.18
(731) TJ MEDIA CO., LTD. (KR)
(Deungchon-dong) 23, Hwagok-ro 64-gil, Gangseo-gu, Seoul, 07568, Republic of Korea
(740) Công ty Luật TNHH WINCO (WINCO LAW FIRM)

(511) Nhóm 09: Thiết bị để hát karaoke; micrô dùng cho máy hát karaoke; thiết bị ghi âm thanh; máy nghe nhạc tự động vận hành bằng đồng xu; máy nghe nhạc kỹ thuật số; bộ

tổng hợp âm thanh kỹ thuật số; bộ khuếch đại và phóng to âm thanh; thiết bị trộn âm thanh; máy nghe nhạc âm thanh nổi dùng cho cá nhân; loa; thiết bị ghi và phát lại âm thanh; máy hát tự động; thiết bị phát, ghi, truyền hoặc tái tạo âm thanh hoặc hình ảnh; bộ khuếch đại âm thanh; ống tai nghe và tai nghe; thiết bị nghe nhìn dùng điện; hệ thống tăng âm điện tử; tệp tin âm nhạc có thể tải về được; vật mang dữ liệu điện tử có chứa nội dung là các buổi trình diễn âm nhạc; máy thu hình.

---

(210) **4-2016-24987**

(540)

DƯ HOÀI

(220) 15.08.2016
(441) 25.11.2016

(731) CÔNG TY TNHH DƯ HOÀI (VN)
Quốc lộ 1A, khóm 2, phường 7, thành phố Sóc Trăng, tỉnh Sóc Trăng
(740) Công ty TNHH Tư vấn Quốc Dân (NACI CO., LTD)

(511) Nhóm 35: Mua bán các sản phẩm gồm: nhiên liệu rắn, lỏng, khí, xăng, dầu, giường, tủ, bàn, ghế, đồ nội thất dùng trong gia đình làm bằng các vật liệu như: gỗ, song mây, nhựa và vật liệu khác, động vật sống, thức ăn chăn nuôi.

---

(210) **4-2016-24998**

(540)

GALA

(220) 15.08.2016
(441) 25.11.2016
(531) 26.15.9; 26.15.11
(591) Xanh lá, xanh dương, vàng, hồng
(731) CÔNG TY TNHH KINH DOANH THƯƠNG MẠI HỢP THÀNH (VN)
87 Hoàng Văn Thái, phường Tân Phú, quận 7, thành phố Hồ Chí Minh

(511) Nhóm 35: Quảng cáo: trang web thương mại điện tử.

---

(210) **4-2016-25000**

(540)

VHPGinSeng

(220) 15.08.2016
(441) 25.11.2016
(531) A5.5.20; A5.5.21; 15.7.1; A26.11.8
(591) Trắng, xanh da trời, vàng
(731) CÔNG TY TNHH XUẤT NHẬP KHẨU VÀ KINH DOANH VHP (VN)
Số nhà 17/331, phố Trần Khát Chân, phường Thanh Nhàn, quận Hai Bà Trưng, thành phố Hà Nội
(740) Công ty Cổ phần Tư vấn ENCO (ENCO CONSULTANCY CORP.)

(511) Nhóm 05: Nấm linh chi đã được bảo quản; đông trùng hạ thảo đã qua chế biến; nấm linh chi chưa qua chế biến; đông trùng hạ thảo chưa qua chế biến.

Nhóm 29: Sâm đã qua chế biến được sử dụng như rau; nhân sâm đông lạnh được sử dụng như rau.

Nhóm 31: Sâm tươi chưa qua chế biến được sử dụng như rau.

Nhóm 32: Bột nhân sâm dùng làm đồ uống (không chứa cồn); chất chiết ra từ nhân sâm để làm đồ uống (không chứa cồn); đồ uống từ nước ép cây nhân sâm (không chứa cồn).

---

(210) **4-2016-25004**

(540)

(220) 15.08.2016
(441) 25.11.2016
(531) 5.5.1; A5.5.21
(591) Đen, xanh lá cây, hồng đậm
(731) IVAN CHIN (SG)
60 Dalvey Road, Singapore 259510
(740) Công ty TNHH Sở hữu công nghiệp Sao Bắc Đẩu (SAO BAC DAU IP COM.,LTD)

(511) Nhóm 05: Chế phẩm chống muỗi và côn trùng, sâu bọ; nước thơm chống muỗi và côn trùng, sâu bọ; thuốc xua đuổi muỗi và côn trùng, sâu bọ; thuốc xua đuổi muỗi và côn trùng, sâu bọ dạng xịt; thuốc xua đuổi muỗi và côn trùng, sâu bọ dạng kem.

---

(210) **4-2016-25006**

(540)

NHỚT UDT™

(220) 15.08.2016
(441) 25.11.2016
(531) 26.4.2; 24.15.21; A1.1.10; A1.1.2
(591) Trắng, xanh lá cây
(731) CÔNG TY TNHH THƯƠNG MẠI DỊCH VỤ NGUYÊN ĐAN (VN)
48 Đào Sư Tích, xã Phước Kiển, huyện Nhà Bè, thành phố Hồ Chí Minh

(511) Nhóm 04: Chất bôi trơn, dầu nhờn.

---

(210) **4-2016-25016**

(540)

QUANG VINH

(220) 15.08.2016
(441) 25.11.2016

(731) HỘ KINH DOANH CÁ THỂ PHẠM THỊ THANH PHƯỢNG (VN)
Số 367 ấp 8, xã Sơn Phú, huyện Giồng Trôm, tỉnh Bến Tre

(511) Nhóm 35: Mua bán trái cây các loại; nước giải khát bằng trái cây (dùng quả quất, quả chanh và đường làm thành nước giải khát); nước tinh khiết; trái cây chế biến (thạch dừa, chuối sấy, mít sây, quả quất, quả chanh sấy khô); dịch vụ ăn uống: mua bán cơm hộp, cơm phần, cơm đĩa, nước giải khát; xuất khẩu hàng nông sản; mua bán bánh kẹo các loại,

dầu dừa, mật ong, nước màu dừa, gia vị (tương ớt, giấm, nước chấm sa tế, muối mè), rau củ quả.

Nhóm 43: Quán ăn; quán cà phê; nhà hàng; khách sạn; nhà nghỉ; dịch vụ ăn uống (cung cấp các xuất ăn cho công nhân, cơm phần, cơm hộp, cơm đĩa).

---

(210) **4-2016-25017**

(540) NGỌC Ý

(220) 15.08.2016
(441) 25.11.2016
(531) 26.1.1; A26.1.18
(731) HỘ KINH DOANH CÁ THỂ PHẠM THỊ THANH PHƯỢNG (VN)
Số 367 ấp 8, xã Sơn Phú, huyện Giồng Trôm, tỉnh Bến Tre

(511) Nhóm 43: Quán ăn; quán cà phê; nhà hàng; khách sạn; nhà nghỉ; dịch vụ ăn uống (cung cấp các xuất ăn cho công nhân, cơm phần, cơm hộp, cơm đĩa).

---

(210) **4-2016-25018**

(540) VINH PHƯỢNG

(220) 15.08.2016
(441) 25.11.2016
(731) HỘ KINH DOANH CÁ THỂ PHẠM THỊ THANH PHƯỢNG (VN)
Số 367 ấp 8, xã Sơn Phú, huyện Giồng Trôm, tỉnh Bến Tre

(511) Nhóm 39: Vận tải bằng xe tải, ô tô; vận chuyển hành khách; cho thuê xe; đặt chỗ cho các chuyến đi; môi giới vận tải, dịch vụ các tour du lịch, lữ hành nội địa và quốc tế; dịch vụ vận chuyển khách du lịch, hướng dẫn viên du lịch.

---

(210) **4-2016-25048**

(540) Massa+ R Tell the difference

(220) 16.08.2016
(441) 25.11.2016
(531) 24.13.1; 24.17.5
(591) Xanh dương, trắng
(731) CÔNG TY TNHH ĐÀO HƯNG PHÁT (VN)
Số nhà 3, ngách 3, ngõ 9, đường Huyền Kỳ, phường Phú Lãm, quận Hà Đông, thành phố Hà Nội

(511) Nhóm 10: Dụng cụ lấy ráy tai; nút bịt nỗ tai [dụng cụ bảo vệ tai].

---

(210) **4-2016-25052**

(540)

GoGtour
Tour của người địa phương

(220) 16.08.2016
(441) 25.11.2016
(531) 26.2.7; 2.7.13; 26.4.2; A2.1.16; A2.1.24
(591) Xanh đen, xanh lam
(731) VÕ MINH KHOA (VN)
Ấp Nhơn Nghĩa, xã Hiếu Phụng, huyện Vũng Liêm, tỉnh Vĩnh Long

(511) Nhóm 39: Dịch vụ du lịch nội địa và quốc tế, đặt chỗ cho các chuyến đi; dịch vụ hướng dẫn khách du lịch; cung cấp dịch vụ dẫn đường cho xe cộ nhằm mục đích du lịch; du lịch sinh thái, du lịch lữ hành; đại lý du lịch; tổ chức du lịch theo nhóm; dịch vụ cung cấp thông tin về các chuyến du lịch và nội dung chi tiết của tua du lịch (không bao gồm các dịch vụ liên quan đến nhà nghỉ).

Nhóm 43: Dịch vụ đặt phòng và cung cấp thông tin liên quan đến nơi ăn chốn ở trong kỳ nghỉ; đặt chỗ trước nơi lưu trú tạm thời; dịch vụ cắm trại ngày nghỉ [lưu trú tạm thời]; cho thuê chỗ ở tạm thời, cung cấp nơi nhốt giữ động vật, dịch vụ cung cấp thức ăn, đồ uống do nhà hàng thực hiện.

---

(210) **4-2016-25086**

(540)

BLUE ARROW

(220) 16.08.2016
(441) 25.11.2016
(731) CÔNG TY TNHH QUỐC TẾ AN THỊNH (VN)
Căn hộ 1604 - CT3A, khu đô thị Văn Quán, phường Phúc La, quận Hà Đông, thành phố Hà Nội
(740) Công ty TNHH Đại Tín và Liên Danh (DAITIN AND ASSOCIATES CO.,LTD)

(511) Nhóm 25: Quần áo; đồ đi chân; đồ đội đầu.

---

(210) **4-2016-25087**

(540)

(220) 16.08.2016
(441) 25.11.2016
(531) 3.1.1; 3.1.16
(591) Xanh da trời, đỏ
(731) CÔNG TY TNHH QUỐC TẾ AN THỊNH (VN)
Căn hộ 1604 - CT3A, khu đô thị Văn Quán, phường Phúc La, quận Hà Đông, thành phố Hà Nội
(740) Công ty TNHH Đại Tín và Liên Danh (DAITIN AND ASSOCIATES CO.,LTD)

(511) Nhóm 25: Quần áo; đồ đi chân; đồ đội đầu.

---

(210) **4-2016-25131**

(540)

EUCO

(220) 16.08.2016
(441) 25.11.2016

(731) THE EUCLID CHEMICAL COMPANY (US)
19215 Redwood Road, Cleveland, Ohio, U.S.A.

(740) Công ty TNHH Tầm nhìn và Liên danh (VISION & ASSOCIATES CO.LTD.)

(511) Nhóm 01: Các sản phẩm hóa chất dùng trong ngành công nghiệp xây dựng, bê tông và vữa xây dựng, bao gồm các sản phẩm hóa chất dùng để sản xuất các sản phẩm sau: hỗn hợp bê tông và vữa xây dựng, hợp chất hàn gắn và bảo dưỡng bê tông, chất kết dính và chất bao phủ bề mặt epoxy, hỗn hợp khô xi măng thủy hóa và cốt liệu để bao phủ và làm cứng mặt sàn, hạt xi măng và hạt epoxy, chất làm đầy và bịt kín, vật liệu sửa chữa và phục hồi bê tông.

Nhóm 19: Vật liệu xây dựng không phải kim loại, bao gồm: hỗn hợp bê tông và vữa xây dựng, hợp chất hàn gắn bê tông và hợp chất bảo dưỡng bê tông, chất bao phủ bề mặt epoxy, chất làm đầy và hợp chất bảo dưỡng mối nối, hỗn hợp khô xi măng thủy hóa và cốt liệu để bao phủ và làm cứng mặt sàn, hạt xi măng và hạt epoxy, vật liệu sửa chữa và phục hồi bê tông.

---

(210) **4-2016-25174**

(540)

TT DANH THANG FOODS

(220) 16.08.2016
(441) 25.11.2016

(591) Xanh lá cây, trắng

(731) HỢP TÁC XÃ CHĂN NUÔI TRƯỜNG THÀNH (VN)
Thôn Danh Thượng 2, xã Danh Thắng, huyện Hiệp Hòa, tỉnh Bắc Giang

(740) Công ty TNHH Sở hữu trí tuệ INNETCO-Hoàng Phúc (INNETCO CO., LTD)

(511) Nhóm 29: Thịt chế biến (bò, gà, lợn, cá); trứng; mỡ ăn.

Nhóm 31: Động vật sống (bò, gà, lợn, cá); rau tươi; thức ăn cho động vật.

Nhóm 35: Mua bán, xuất nhập khẩu, đại lý ký gửi thịt chế biến (trâu, bò, gà, lợn, vịt, ngan, ngỗng, tôm, cua, cá, mực), trứng, dầu thực vật, mỡ ăn, động vật sống (trâu, bò, gà, lợn, vịt, ngan, ngỗng, tôm, cua, cá), rau củ quả tươi, thức ăn cho động vật.

---

(210) **4-2016-25200**

(540)

(220) 17.08.2016
(441) 25.11.2016
(531) 5.5.1; A5.5.21; A5.5.20
(591) Xám, trắng
(731) QUẢN THỊ HỒNG (VN)
36 Lê Duẩn, phường Văn Miếu, quận Đống Đa, thành phố Hà Nội

(511) Nhóm 25: Quần áo, mũ, khăn quàng cổ, thắt lưng.

Nhóm 26: Phụ kiện trang phục: ghim cài, khóa cài.

---

(210) **4-2016-25209**

(540)

(220) 17.08.2016
(441) 25.11.2016
(531) 26.13.1; 7.1.5; A7.1.12
(591) Trắng, đen, đỏ
(731) CÔNG TY CỔ PHẦN HOÁ CHẤT SƠN HÀ NỘI (VN)
Số 44 đường Phú Diễn, phường Phú Diễn, quận Bắc Từ Liêm, thành phố Hà Nội

(511) Nhóm 02: Sơn.

---

(210) **4-2016-25213**

(540)

SALLIN

(220) 17.08.2016
(441) 25.11.2016

(731) CÔNG TY CỔ PHẦN PHÁT TRIỂN CÔNG NGHỆ HƯNG PHÁT (VN)
Số 108 đường Trần Duy Hưng, phường Trung Hoà, quận Cầu Giấy, thành phố Hà Nội
(740) Công ty TNHH Tư vấn A & S (A&S CO.,LTD)

(511) Nhóm 09: Thiết bị điện: bảng điện, tủ điện, ổ cắm.

Nhóm 11: Thiết bị vệ sinh: sen vòi tắm, bồn rửa mặt, bồn tắm, bồn cầu; bóng đèn.

---

(210) **4-2016-25214**

(540)

OTSTEC

(220) 17.08.2016
(441) 25.11.2016

(731) CÔNG TY CỔ PHẦN PHÁT TRIỂN CÔNG NGHỆ HƯNG PHÁT (VN)
Số 108 đường Trần Duy Hưng, phường Trung Hòa, quận Cầu Giấy, thành phố Hà Nội

(740) Công ty TNHH Tư vấn A & S (A&S CO.,LTD)

(511) Nhóm 07: Thang máy.

Nhóm 35: Dịch vụ mua bán, xuất nhập khẩu thang máy.

---

(210) **4-2016-25249**

(540)

MAMABALAN

(220) 17.08.2016
(441) 25.11.2016

(731) ADMARKA SP. Z O.O. (PL)
Pienkow 149, 05-152 Czosnow, Poland

(740) Công ty TNHH Tư vấn Phạm Anh Nguyên (ANPHAMCO CO.,LTD.)

(511) Nhóm 05: Chất bổ sung ăn kiêng dùng cho mục đích y tế.

---

(210) **4-2016-25288**

(540)

SPECTROL

(220) 17.08.2016
(441) 25.11.2016

(731) AMALIE AOC, LTD. (US)
1601 McCloskey Blvd., Tampa, FL 33605, United States of America

(740) Văn phòng Luật sư Ân Nam (ANNAM IP & LAW)

(511) Nhóm 01: Chất lỏng dẫn động; chất lỏng thủy lực; dầu phanh; chất lỏng dẫn hướng động lực; chất chống đông; chất làm mát.

Nhóm 04: Dầu động cơ; dầu để bôi trơn; mỡ để bôi trơn; bột nhão để bôi trơn; chất cải tiến nhiên liệu diezel; phụ gia cho dầu bôi trơn.

---

(210) **4-2016-25300**

(540)

BPM-HH

(220) 17.08.2016
(441) 25.11.2016

(731) WU JII INDUSTRY CO., LTD. (TW)
No.1, 20th Rd., Ind. Park Taichung City, Taiwan

(740) Công ty TNHH Trường Xuân (AGELESS CO.,LTD.)

(511) Nhóm 06: Thép dạng thô; thép bán thành phẩm; kim loại thường dạng thô; kim loại thường dạng bán thành phẩm; khuôn đúc bằng kim loại; khuôn kim loại [dùng cho xưởng đúc].

Nhóm 07: Khuôn [bộ phận của máy].

Nhóm 35: Dịch vụ đại lý xuất nhập khẩu; dịch vụ bán buôn kim loại thường dạng thô hoặc dạng bán thành phẩm; dịch vụ bán buôn khuôn, cụ thể là khuôn kim loại [dùng cho xưởng đúc], khuôn [bộ phận của máy]; dịch vụ cửa hàng bán lẻ trực tuyến liên quan đến kim loại thường dạng thô hoặc dạng bán thành phẩm; dịch vụ cửa hàng bán lẻ trực tuyến liên quan đến khuôn, cụ thể là khuôn kim loại [dùng cho xưởng đúc], khuôn [bộ phận của máy].

Nhóm 40: Xử lý kim loại; tôi kim loại; mạ kim loại; đúc kim loại.

---

(210) **4-2016-25301**

(540)

BPM-HHH

(220) 17.08.2016
(441) 25.11.2016
(731) WU JII INDUSTRY CO., LTD. (TW)
No.1, 20th Rd., Ind. Park Taichung City, Taiwan
(740) Công ty TNHH Trường Xuân (AGELESS CO.,LTD.)

(511) Nhóm 06: Thép dạng thô; thép bán thành phẩm; kim loại thường dạng thô; kim loại thường dạng bán thành phẩm; khuôn đúc bằng kim loại; khuôn kim loại [dùng cho xưởng đúc].

Nhóm 07: Khuôn [bộ phận của máy].

Nhóm 35: Dịch vụ đại lý xuất nhập khẩu; dịch vụ bán buôn kim loại thường dạng thô hoặc dạng bán thành phẩm; dịch vụ bán buôn khuôn, cụ thể là khuôn kim loại [dùng cho xưởng đúc], khuôn [bộ phận của máy]; dịch vụ cửa hàng bán lẻ trực tuyến liên quan đến kim loại thường dạng thô hoặc dạng bán thành phẩm; dịch vụ cửa hàng bán lẻ trực tuyến liên quan đến khuôn, cụ thể là khuôn kim loại [dùng cho xưởng đúc], khuôn [bộ phận của máy].

Nhóm 40: Xử lý kim loại; tôi kim loại; mạ kim loại; đúc kim loại.

---

(210) **4-2016-25328**

(540)

(220) 18.08.2016
(441) 25.11.2016
(531) 26.1.1; 25.7.25; A5.5.22; 26.15.1
(591) Đỏ, hồng nhạt, trắng
(731) CÔNG TY TNHH THƯƠNG MẠI CÔNG NGHIỆP AIC - HOA MAI (VN)
Số 389 Trương Định, phường Tân Mai, quận Hoàng Mai, thành phố Hà Nội

(511) Nhóm 16: Giấy, màng (dùng trong nghành in), đề can, băng dính dùng cho văn phòng, chất dính (keo dán) dùng cho văn phòng.

Nhóm 39: Dịch vụ vận tải, dịch vụ logistic (dịch vụ hậu cần vận tải).

---

(210) **4-2016-25346**

(540)

(220) 18.08.2016
(441) 25.11.2016
(531) 25.7.25; ; 5.9.24
(731) PHẠM THU THỦY (VN)
172 Quán Thánh, phường Quán Thánh, quận Ba Đình, thành phố Hà Nội
(740) Công ty TNHH Sở hữu trí tuệ INVENTIO (INVENTIO CO.,LTD)

(511) Nhóm 29: Thịt gia súc, gia cầm đã qua sơ chế, chế biến; thủy hải sản đã qua sơ chế, chế biến.

Nhóm 31: Rau tươi, quả tươi; thủy hải sản còn sống; cây trồng có chất lượng cao.

Nhóm 35: Dịch vụ nhập khẩu, xuất khẩu; dịch vụ mua bán các sản phẩm lâm nghiệp để làm thực phẩm, các sản phẩm nông nghiệp, các sản phẩm ngư nghiệp; dịch vụ mua bán các sản phẩm thực phẩm hữu cơ; dịch vụ mua bán, trưng bày tất cả các sản phẩm trên, cụ thể là thịt gia súc, gia cầm đã qua sơ chế, chế biến, thủy hải sản đã qua sơ chế, chế biến, rau tươi, quả tươi, thủy hải sản còn sống, cây trồng có chất lượng cao.

Nhóm 39: Dich vụ du lịch (bao gồm cả du lịch sinh thái, du lịch nhóm).

Nhóm 41: Dịch vụ đào tạo (bao gồm cả đào tạo về kỹ năng sống xanh).

---

(210) **4-2016-25352**

(540)

(220) 18.08.2016
(441) 25.11.2016
(531) A5.3.14; 26.1.1; 5.3.20
(591) Xanh, trắng, đen
(731) CÔNG TY TNHH PHÁT TRIỂN ĐẦU TƯ VÀ XÂY DỰNG GIANG NAM (VN)
Số 46 ngõ Liên Việt, đường Nguyễn Lương Bằng, phường Nam Đồng, quận Đống Đa, thành phố Hà Nội

(511) Nhóm 19: Sàn lát nền nhà bằng gỗ và vật liệu phi kim loại.

---

(210) **4-2016-25365**

(540)

(220) 28.06.2016
(441) 25.11.2016
(531) 24.17.5; 26.1.2; A25.7.21
(591) Đen, xanh ngọc
(731) CÔNG TY TNHH MỘT THÀNH VIÊN SẢN XUẤT THƯƠNG MẠI DỊCH VỤ HẰNG NGA (VN)
C1/22 đường Chánh Hưng, xã Bình Hưng, huyện Bình Chánh, thành phố Hồ Chí Minh

(511) Nhóm 25: Quần áo thời trang.

---

(210) **4-2016-25366**

(540)

(220) 28.06.2016
(441) 25.11.2016
(531) A26.11.13; 26.1.2; 6.1.2
(591) Đen, vàng
(731) CÔNG TY TNHH MỘT THÀNH VIÊN SẢN XUẤT THƯƠNG MẠI DỊCH VỤ HẰNG NGA (VN)
C1/22 đường Chánh Hưng, xã Bình Hưng, huyện Bình Chánh, thành phố Hồ Chí Minh

(511) Nhóm 25: Quần áo thời trang.

---

(210) **4-2016-25367**

(540)

(220) 28.06.2016
(441) 25.11.2016
(531) 26.1.2; A26.1.18
(591) Đen, trắng
(731) CÔNG TY TNHH MỘT THÀNH VIÊN SẢN XUẤT THƯƠNG MẠI DỊCH VỤ HẰNG NGA (VN)
C1/22 đường Chánh Hưng, xã Bình Hưng, huyện Bình Chánh, thành phố Hồ Chí Minh

(511) Nhóm 25: Quần áo thời trang.

---

(210) **4-2016-25368**

(540)

(220) 28.06.2016
(441) 25.11.2016
(531) 26.1.2; 26.13.25; A25.7.21
(591) Đen, xanh ngọc
(731) CÔNG TY TNHH MỘT THÀNH VIÊN SẢN XUẤT THƯƠNG MẠI DỊCH VỤ HẰNG NGA (VN)
C1/22 đường Chánh Hưng, xã Bình Hưng, huyện Bình Chánh, thành phố Hồ Chí Minh

(511) Nhóm 25: Quần áo thời trang.

---

(210) **4-2016-25369**

(540)

(220) 28.06.2016
(441) 25.11.2016
(531) A24.15.11; 24.17.15; 26.1.2; 24.15.1; A25.7.21
(591) Đen, trắng, ghi
(731) CÔNG TY TNHH MỘT THÀNH VIÊN SẢN XUẤT THƯƠNG MẠI DỊCH VỤ HẰNG NGA (VN)
C1/22 đường Chánh Hưng, xã Bình Hưng, huyện Bình Chánh, thành phố Hồ Chí Minh

(511) Nhóm 25: Quần áo thời trang.

---

(210) **4-2016-25381**
(641) 4-2016-19186
(540)

(220) 28.06.2016
(441) 25.11.2016
(531) A24.15.7; 26.1.2; A26.1.18
(591) Đen, trắng
(731) CÔNG TY TNHH MỘT THÀNH VIÊN SẢN XUẤT THƯƠNG MẠI DỊCH VỤ HẰNG NGA (VN)
C1/22 đường Chánh Hưng, xã Bình Hưng, huyện Bình Chánh, thành phố Hồ Chí Minh

(511) Nhóm 25: Quần áo thời trang.

---

(210) **4-2016-25382**
(641) 4-2016-19186
(540)

(220) 28.06.2016
(441) 25.11.2016
(531) 26.1.2; A26.1.18; A25.7.21
(591) Đen, trắng
(731) CÔNG TY TNHH MỘT THÀNH VIÊN SẢN XUẤT THƯƠNG MẠI DỊCH VỤ HẰNG NGA (VN)
C1/22 đường Chánh Hưng, xã Bình Hưng, huyện Bình Chánh, thành phố Hồ Chí Minh

(511) Nhóm 25: Quần áo thời trang.

---

(210) **4-2016-25384**
(641) 4-2016-19186
(540)

(220) 28.06.2016
(441) 25.11.2016
(531) 26.1.2; A26.1.18; A25.7.21
(591) Đen, hồng
(731) CÔNG TY TNHH MỘT THÀNH VIÊN SẢN XUẤT THƯƠNG MẠI DỊCH VỤ HẰNG NGA (VN)
C1/22 đường Chánh Hưng, xã Bình Hưng, huyện Bình Chánh, thành phố Hồ Chí Minh

(511) Nhóm 25: Quần áo thời trang.

---

(210) **4-2016-25385**
(641) 4-2016-19186
(540)

(220) 28.06.2016
(441) 25.11.2016
(531) 26.1.2; A26.1.18; A25.7.21
(591) Đen, hồng
(731) CÔNG TY TNHH MỘT THÀNH VIÊN SẢN XUẤT THƯƠNG MẠI DỊCH VỤ HẰNG NGA (VN)
C1/22 đường Chánh Hưng, xã Bình Hưng, huyện Bình Chánh, thành phố Hồ Chí Minh

(511) Nhóm 25: Quần áo thời trang.

---

(210) **4-2016-25386**
(641) 4-2016-19186
(540)

(220) 28.06.2016
(441) 25.11.2016
(531) 26.1.2; 26.13.25; A25.7.21
(591) Đen, vàng
(731) CÔNG TY TNHH MỘT THÀNH VIÊN SẢN XUẤT THƯƠNG MẠI DỊCH VỤ HẰNG NGA (VN)
C1/22 đường Chánh Hưng, xã Bình Hưng, huyện Bình Chánh, thành phố Hồ Chí Minh

(511) Nhóm 25: Quần áo thời trang.

---

(210) **4-2016-25447**

(540)

TOA AdvanceCote

(220) 18.08.2016
(441) 25.11.2016

(731) TOA PAINT (THAILAND) CO., LTD. (TH)
31/2 Moo 3, Bangna-Trad Road, KM. 23 Bangsaothong, King Amphur Bangsaothong, Samuthprakarn, Thailand 10540
(740) Công ty TNHH một thành viên Sở hữu trí tuệ VCCI (VCCI-IP CO.,LTD)

(511) Nhóm 02: Thuốc màu; sơn; vécni; chất chống gỉ và chất bảo quản gỗ; thuốc nhuộm; thuốc cắn màu.

---

(210) **4-2016-25448**

(540)

TOA RustShield

(220) 18.08.2016
(441) 25.11.2016

(731) TOA PAINT (THAILAND) CO., LTD. (TH)
31/2 Moo 3, Bangna-Trad Road, KM. 23 Bangsaothong, King Amphur Bangsaothong, Samuthprakarn, Thailand 10540
(740) Công ty TNHH một thành viên Sở hữu trí tuệ VCCI (VCCI-IP CO.,LTD)

(511) Nhóm 02: Thuốc màu; sơn; vécni; chất chống gỉ và chất bảo quản gỗ; thuốc nhuộm; thuốc căn màu.

---

(210) **4-2016-25474**

(540)

PMAC

(220) 18.08.2016
(441) 25.11.2016

(731) OMRON CORPORATION (JP)
801, Minamifudodo-cho, Horikawahigashiiru Shiokoji-dori, Shimogyo-ku, Kyoto-shi, Kyoto 600-8530, Japan.

(740) Công ty TNHH Sở hữu trí tuệ HA VIP (HAVIP CO., LTD.)

(511) Nhóm 09: Bản điều khiển chuyển động; bộ điều khiển chuyển động; mạch vi xử lý cho bộ điều khiển chuyển động; thiết bị kỹ thuật số logic dùng cho bộ điều khiển chuyển động; phần mềm cho bộ điều khiển chuyển động; phần cứng máy tính cho bộ điều khiển chuyển động; máy vi tính dùng cho tự động hóa công nghiệp.

---

(210) **4-2016-25482**

(540)

(220) 18.08.2016
(441) 25.11.2016
(531) 26.1.2; 26.1.9; 26.15.15

(731) BASE LONDON LIMITED (GB)
4-6 Buckingham Court, Rectory Lane, Loughton, Essex, IG10 2QZ, United Kingdom

(740) Công ty Luật TNHH ZC (Việt Nam) (ZC VN.)

(511) Nhóm 25: Quần áo; đồ đi chân; đồ đội đầu; giày ống; giày; dép đi trong nhà.

---

(210) **4-2016-25488**

(540)

天旭数控
SUNRISECNC

(220) 18.08.2016
(441) 25.11.2016

(731) JINAN SUNRISE CNC MACHINE CO., LTD. (CN)
No.8299, Jing Shi West Road, Jinan, Shandong, China

(740) Công ty TNHH Trà và cộng sự (TRA & ASSOCIATES CO.,LTD)

(511) Nhóm 07: Tấm bảo vệ [bộ phận của máy móc]; lưỡi dao [bộ phận của máy móc]; bộ điều khiển thủy lực dùng cho máy, động cơ điện và động cơ; máy công cụ; máy gia công kim loại; máy khoan; máy cắt, máy cưa; van [bộ phận của máy].

---

(210) **4-2016-25504**

(540)

(220) 18.08.2016
(441) 25.11.2016
(531) 26.1.1; 2.9.14; A2.9.15; 26.13.25
(591) Vàng, trắng
(731) NGUYỄN VĂN LỢI (VN)
Thôn 7, xã Hòa Thuận, thành phố Buôn Ma Thuột, tỉnh Đắk Lắk
(740) Công ty TNHH MASTERBRAND (MASTERBRAND)

(511) Nhóm 30: Kem tươi (kem lạnh) dùng để ăn.

---

(210) **4-2016-25532**

(540)

(220) 19.08.2016
(441) 25.11.2016
(531) 2.1.1; A1.1.10; 25.1.6; A1.11.8
(591) Xám, nâu sẫm, nâu nhạt, trắng
(731) CÔNG TY TRÁCH NHIỆM HỮU HẠN VIỆT MOGUL (VN)
77 Tiểu La, phường Hòa Cường Bắc, quận Hải Châu, thành phố Đà Nẵng

(511) Nhóm 43: Dịch vụ quán cà phê.

---

(210) **4-2016-25551**

(540)

(220) 19.08.2016
(441) 25.11.2016
(531) 5.9.12; 26.1.1; A5.1.5
(591) Xanh nước biển
(731) PHẠM THỊ NGỌC UYÊN (VN)
451/34/22 Phạm Thế Hiển, phường 3, quận 8, thành phố Hồ Chí Minh

(511) Nhóm 35: Mua bán rau an toàn (dùng cho siêu thị và nhà hàng).

---

(210) **4-2016-25552**

(540)

HƯNG PHÁT

(220) 19.08.2016
(441) 25.11.2016
(731) PHẠM THỊ NGỌC UYÊN (VN)
451/34/22 Phạm Thế Hiển, phường 3, quận 8, thành phố Hồ Chí Minh

(511) Nhóm 35: Mua bán, rau an toàn (dùng cho siêu thị và nhà hàng).

---

(210) **4-2016-25555**

(540)

AFERO by LT

(220) 19.08.2016
(441) 25.11.2016

(731) CÔNG TY TNHH THƯƠNG MẠI LÂN THỊNH (VN)
Số 34A phố Trần Phú, phường Điện Biên, quận Ba Đình, thành phố Hà Nội

(740) Công ty TNHH Nghiên cứu và Tư vấn chuyển giao công nghệ và đầu tư (CONCETTI)

(511) Nhóm 08: Thìa.

Nhóm 21: Bát; đĩa; cốc; ấm; lọ; bình đựng nước hoa quả, bình đựng ngũ cốc, bình đựng sữa không dùng điện; nồi hâm không dùng điện; bình hâm cà phê không dùng điện.

---

(210) **4-2016-25557**

(540)

BẢO DIỆP
Sang trọng trên từng đường nét

(220) 19.08.2016
(441) 25.11.2016
(531) 26.4.3; 26.4.9; 26.7.25; A17.2.2
(591) Trắng, vàng
(731) HỘ KINH DOANH HIỆU VẢI BẢO DIỆP (VN)
28 Trần Hưng Đạo, phường Cẩm Phô, thành phố Hội An, tỉnh Quảng Nam

(511) Nhóm 25: Quần áo vest nam; quần áo vest nữ.

---

(210) **4-2016-25568**

(540)

CRACKLE

(220) 19.08.2016
(441) 25.11.2016

(731) CRACKLE, INC. (US)
10202 W. Washington Boulevard, Culver City, California 90232, United States of America

(740) Công ty Luật TNHH quốc tế BMVN (BMVN INTERNATIONAL LLC)

(511) Nhóm 38: Truyền phát nội dung nghe nhìn và đa phương tiện qua mạng internet; dịch vụ truyền viđêô theo yêu cầu.

Nhóm 41: Dịch vụ giáo dục giảng dạy; giải trí; dịch vụ giải trí, cụ thể là, cung cấp các bộ phim và chương trình truyền hình không thể tải về thông qua dịch vụ cung cấp viđêô theo

yêu cầu, cũng như thông tin, đánh giá, và giới thiệu liên quan đến các bộ phim và chương trình truyền hình; cung cấp trang web có nội dung là các chương trình truyền hình, các bộ phim, và nội dung giải trí đa phương tiện không thể tải về, cũng như thông tin, đánh giá và giới thiệu liên quan đến các chương trình truyền hình, các bộ phim, và nội dung giải trí đa phương tiện.

---

(210) **4-2016-25573**

(540)

(220) 19.08.2016
(441) 25.11.2016
(531) A5.3.14; 26.1.1
(591) Xanh da trời, xanh lá cây, nâu, trắng
(731) CÔNG TY CỔ PHẦN KHỬ TRÙNG NAM VIỆT (VN)
Lô C19A, đường số 9, khu công nghiệp Lê Minh Xuân, xã Tân Nhựt, huyện Bình Chánh, thành phố Hồ Chí Minh

(511) Nhóm 01: Phân bón trong nông nghiệp; hoá chất dùng trong nông nghiệp trừ chất diệt nấm, chất diệt cỏ dại, chất diệt cỏ, thuốc trừ sâu và chất diệt ký sinh trùng.

Nhóm 05: Thuốc diệt cỏ; thuốc trừ sâu bọ, côn trùng; chất diệt ký sinh trùng; chế phẩm để diệt trừ thực vật gây hại; chất trừ động vật có hại.

Nhóm 35: Bán buôn, phân bón trong nông nghiệp, hoá chất dùng trong nông nghiệp, thuốc diệt cỏ, thuốc trừ sâu bọ, côn trùng, chất diệt ký sinh trùng, chế phẩm để diệt trừ thực vật gây hại, chất trừ động vật có hại.

Nhóm 37: Dịch vụ diệt trừ động vật có hại [không dùng cho nông nghiệp]; dịch vụ diệt nấm mốc; dịch vụ khử trùng tòa nhà, kho bãi.

---

(210) **4-2016-25574**

(540)

OXYDOL

(220) 19.08.2016
(441) 25.11.2016
(731) LÊ XUÂN CHINH (VN)
Thôn Kim Sơn, xã Hoàng Giang, huyện Nông Cống, tỉnh Thanh Hóa

(511) Nhóm 03: Bột giặt; nước giặt; nước rửa bát; nước tẩy vệ sinh; xà phòng tắm; nước lau sàn nhà.

---

(210) **4-2016-25579**

(540)

(220) 19.08.2016
(441) 25.11.2016
(531) A24.15.7; 26.4.2; 24.15.1
(591) Trắng, xanh đậm, xanh nhạt
(731) CÔNG TY TNHH TRUYỀN THÔNG PHÚC GIA (VN)
G2-05-09 chung cư Galaxy 9, số 9 Nguyễn Khoái, phường 01, quận 4, thành phố Hồ Chí Minh

(511) Nhóm 35: Dịch vụ quảng cáo; nghiên cứu, phân tích thị trường; quan hệ công chúng; tư vấn và tổ chức triển lãm nhằm mục đích thương mại; tổ chức sự kiện nhằm mục đích thương mại.

---

(210) **4-2016-25607**

(540)

Macook

(220) 19.08.2016
(441) 25.11.2016
(731) GUANGDONG HENG GUANG ELECTRICAL EQUIPMENTS LIMITED COMPANY (CN)
3, Anping Road, Zhanjiang Economical And Technological Development Zone, Guangdong, China
(740) Công ty TNHH Trà và cộng sự (TRA & ASSOCIATES CO.,LTD)

(511) Nhóm 11: Bình nước nóng cho nhà tắm; dụng cụ nấu nướng dùng điện; lò nướng bánh mỳ bằng điện; nồi áp suất (nồi hấp), dùng điện; máy pha cà phê, dùng điện; ấm đun nước, dùng điện; bếp nấu đa năng; nồi hấp thực phẩm, dùng điện; thiết bị và máy móc để làm sạch nước; thiết bị nấu bếp (lò).

---

(210) **4-2016-25609**

(540)

(220) 19.08.2016
(441) 25.11.2016
(531) 26.3.1; 26.3.23; A26.4.24; 26.4.1
(731) NGUYỄN THANH BÌNH (VN)
Số 88B/Bis Khu phố 1A, phường Tân Thới Hiệp, quận 12, thành phố Hồ Chí Minh

(511) Nhóm 09: Mũ bảo hiểm.

Nhóm 20: Ghế [ngồi].

Nhóm 21: Đồ dùng gia dụng bằng nhựa, cụ thể là: chén [tách] [cốc]; rổ dùng trong gia đình; đĩa; chậu; đồ chứa đựng cách nhiệt dùng cho đồ uống; hộp đựng đồ gia vị, đồ ăn bằng nhựa được sử dụng trong gia đình (đồ gia dụng).

Nhóm 25: Mũ; quần áo; giầy; dép; đồ đi chân; đồ đội đầu.

Nhóm 35: Mua bán - xuất nhập khẩu: mũ bảo hiểm, ghế, mũ, quần áo, giầy, dép, đồ đi chân, đồ đội đầu, đồ dùng gia dụng trong gia đình, cụ thể là: chén, tách, cốc, đĩa, chậu, thùng rác, rổ dùng trong gia đình, đồ chứa đựng cách nhiệt dùng cho đồ uống, hộp đựng đồ gia vị, đồ ăn bằng nhựa được sử dụng trong gia dình, bàn chải, cái kẹp phơi quần áo, vỉ nướng.

---

(210) **4-2016-25642**

(540)

(220) 19.08.2016
(441) 25.11.2016
(531) A11.3.7
(591) Nâu, da cam
(731) DAREUN CO., LTD. (KR)
(Bokjeong-dong, DM Building) 2nd fl., Seongnam-daero 1540, Sujeong-gu, Seongnam-si, Gyeonggi-do, 13113, Republic of Korea
(740) Công ty TNHH Trường Xuân (AGELESS CO.,LTD.)

(511) Nhóm 35: Dịch vụ nhượng quyền thương mại liên quan đến nhà hàng ăn uống và quầy rượu [hỗ trợ quản lý kinh doanh]; dịch vụ quản lý kinh doanh quán rượu nhỏ.

Nhóm 43: Nhà hàng ăn uống tự chọn (buffet); dịch vụ quán rượu nhỏ; nhà hàng ăn uống kiểu Hàn Quốc; dịch vụ chuỗi nhà hàng ăn uống; nhà hàng ăn uống tự phục vụ; nhà hàng ăn uống; dịch vụ cung cấp thức ăn, đồ uống do nhà hàng thực hiện.

---

(210) **4-2016-25650**

(540)

TẤN THÀNH

(220) 19.08.2016
(441) 25.11.2016
(731) PHAN TẤN THÀNH (VN)
624 tổ 8, khu 9, thị trấn Tân Phú, huyện Tân Phú, tỉnh Đồng Nai
(740) Công ty TNHH Đại Tín và Liên Danh (DAITIN AND ASSOCIATES CO.,LTD)

(511) Nhóm 35: Mua bán, quảng cáo, xuất nhập khẩu, giới thiệu: máy phun thuốc trừ sâu, máy xịt thuốc trừ sâu, dây hơi áp lực cao, máy cắt cỏ, máy nén khí, xích, cưa xích, dây hàn, ống cứu hỏa, kích nâng, ròng rọc, máy gặt lúa, máy và thiết bị công nông nghiệp, máy phát điện, động cơ nổ, máy bơm nước, máy nén khí, máy cưa, mô tơ, máy phun áp lực cao, máy công cụ, máy trộn, máy nâng hạ nông nghiệp, máy thổi, máy nghiền, dây điện, cáp điện, công tắc điện, ổ cắm điện, đèn điện, ắc quy điện, ống nhựa, ống kim loại, máy công cụ.

---

(210) **4-2016-25652**

(540)

(220) 19.08.2016
(441) 25.11.2016
(531) 26.1.1; 26.1.6
(591) Hồng, xanh dương, vàng, đen, xám
(731) MORE-T SDN BHD. (MY)
No 23, Jalan BP10, Taman Bertam Perdana, 75200 Malacca, Malaysia
(740) Công ty Luật TNHH Tư vấn Quốc tế (INDOCHINE COUNSEL)

(511) Nhóm 03: Sản phẩm chăm sóc răng miệng (không phải cho mục đích y tế), cụ thể là kem đánh răng, nước súc miệng; thuốc đánh răng; chế phẩm làm thơm mát hơi thở.

Nhóm 21: Bàn chải đánh răng; đồ đựng bàn chải đánh răng; lông bàn chải đánh răng; hộp đựng bàn chải đánh răng; chỉ tơ nha khoa.

---

(210) **4-2016-25653**

(540)

(220) 19.08.2016
(441) 25.11.2016
(531) 1.15.23; 26.13.1; 26.1.1
(591) Xanh đen, xanh dương
(731) CÔNG TY TNHH RIEKE PACKAGING VIỆT NAM (VN)
Khu bố trí sản xuất các doanh nghiệp thuộc Khu liên hợp Công nghiệp - Dịch vụ và Đô thị Bình Dương, phường Hòa Phú, thành phố Thủ Dầu Một, tỉnh Bình Dương
(740) Công ty TNHH Tư vấn Sở hữu trí tuệ á Đông (A ĐÔNG IP CONSULTANCY CO.,LTD.)

(511) Nhóm 20: Nắp đậy bằng nhựa dùng cho đồ chứa đựng; nắp đậy dạng van bằng nhựa dùng cho đồ chứa đựng.

---

(210) **4-2016-25659**

(540)

BiCi

(220) 19.08.2016
(441) 25.11.2016

(731) NGUYỄN ĐÌNH CHINH (VN)
285/26 Cách Mạng Tháng 8, phường 12, quận 10, thành phố Hồ Chí Minh

(511) Nhóm 03: Mỹ phẩm.

Nhóm 35: Mua bán mỹ phẩm.

---

(210) **4-2016-25675**

(540)

PANPURE

(220) 19.08.2016
(441) 25.11.2016

(731) EMCURE PHARMACEUTICALS LIMITED (IN)
Emcure House, T-184, M.I.D.C., Bhosari, Pune - 411 026, India

(740) Công ty TNHH Tư vấn ALIATLEGAL (ALIATLEGAL CO., LTD.)

(511) Nhóm 05: Chế phẩm dược và thuốc chữa bệnh.

---

(210) **4-2016-25676**

(540)

ATAZOR

(220) 19.08.2016
(441) 25.11.2016

(731) EMCURE PHARMACEUTICALS LIMITED (IN)
Emcure House, T-184, M.I.D.C., Bhosari, Pune - 411 026, India

(740) Công ty TNHH Tư vấn ALIATLEGAL (ALIATLEGAL CO., LTD.)

(511) Nhóm 05: Chế phẩm dược và thuốc chữa bệnh.

---

(210) **4-2016-25682**

(540)

컨센서스
Consensus

(220) 19.08.2016
(441) 25.11.2016
(591) Tím

(731) CONSENSUS CO., LTD. (KR)
Room No. 602, 17, Dongcheon-ro, Suji-gu, Yongin-si, Gyeonggi-do, Korea

(740) Công ty TNHH một thành viên Trường Luật (TRƯƠNG LUẬT)

(511) Nhóm 03: Chất làm mềm vải để giặt; nước làm thơm vải; chế phẩm làm sạch cho dùng cho mục đích gia dụng; chất tẩy giặt dùng cho cho gia đình; xà phòng giặt tẩy; chất tẩy rửa dùng cho nhà bếp.

Nhóm 05: Chất khử mùi dùng trong gia đình; chế phẩm dạng xịt để khử mùi không khí; chất khử mùi vải; chất khử mùi phòng; chất diệt nấm mốc dùng trong nhà; chất khử mùi dùng cho giày.

---

(210) **4-2016-25705**

(540)

(220) 19.08.2016
(441) 25.11.2016
(531) 3.7.3; 3.7.21; A3.7.24
(591) Hồng, xanh lá cây
(731) CÔNG TY TNHH THƯƠNG MẠI SẢN XUẤT QUỐC TẾ HOÀNG BÁCH (VN)
1028/8 Tân Kỳ Tân Quý, phường Bình Hưng Hoà, quận Bình Tân, thành phố Hồ Chí Minh

(511) Nhóm 25: Quần trẻ sơ sinh; áo trẻ sơ sinh; tã lót trẻ sơ sinh.

---

(210) **4-2016-25728**

(540)

(220) 22.08.2016
(441) 25.11.2016
(531) 26.4.9; A26.11.8
(591) Xanh tím than, đỏ booc đô, đen, trắng
(731) CÔNG TY CỔ PHẦN PHÁT TRIỂN HÒA BÌNH (VN)
Tổ 23, khu 5, phường Thanh Miếu, thành phố Việt Trì, tỉnh Phú Thọ
(740) Công ty TNHH Sở hữu trí tuệ Hải Hân (HAI HAN IP CO., LTD.)

(511) Nhóm 19: Vật liệu xây dựng phi kim loại gồm: gạch ốp lát ceramic cao cấp tráng men; gạch; ngói; đá lát sàn (không bằng kim loại); đất sét làm đồ gốm.

Nhóm 35: Buôn bán, quảng cáo, xuất nhập khẩu, đại lý ký gửi các sản phẩm: gạch ốp lát ceramic cao cấp tráng men, gạch, ngói, đá lát sàn (không bằng kim loại), đất sét làm đồ gốm, vật liệu trang trí nội - ngoại thất.

---

(210) **4-2016-25729**

(540)

Epoch

(220) 22.08.2016
(441) 25.11.2016
(731) MITSUBISHI HITACHI TOOL ENGINEERING, LTD. (JP)
4-31-11, Ryogoku, Sumida-ku, Tokyo, Japan
(740) Văn phòng luật sư Phạm và Liên danh (PHAM & ASSOCIATES)

(511) Nhóm 07: Máy và dụng cụ gia công kim loại; dụng cụ cắt cho máy; đầu mũi khoan, bộ phận của máy; mũi khoan, bộ phận của máy; dao phay mặt đầu; dụng cụ cắt bằng hợp kim cứng; dụng cụ cắt bằng CBN (nitrit bo lập phương) được thêu kết; dụng cụ cắt kim loại mũi kim cương; dụng cụ cắt bằng kim cương nung kết; dụng cụ cắt bằng gốm; dao cắt răng sử dụng như dụng cụ cho máy.

---

(210) **4-2016-25761**

(540)

PHÚ SƠN
VILLAGE RESORT

(220) 22.08.2016
(441) 25.11.2016
(531) A5.1.12; A5.1.5; A7.1.11; 7.1.24
(591) Xanh lá cây, xanh dương, trắng
(731) CÔNG TY TNHH MỘT THÀNH VIÊN PHÚ SƠN KHANG THỊNH (VN)
Tổ 7, ấp Suối Lớn, xã Dương Tơ, huyện Phú Quốc, tỉnh Kiên Giang

(511) Nhóm 39: Dịch vụ du lịch; dịch vụ lữ hành nội địa và lữ hành quốc tế, dịch vụ vận tải hàng hóa và vận chuyển hành khách du lịch.
Nhóm 43: Dịch vụ khách sạn; dịch vụ đặt phòng khách sạn; dịch vụ cho thuê phòng họp (trong khách sạn) cho các cuộc hội thảo và triển lãm; dịch vụ cung cấp thực phẩm và đồ uống (do nhà hàng thực hiện).

---

(210) **4-2016-25781**

(540)

(220) 22.08.2016
(441) 25.11.2016
(531) 3.7.16; 3.7.17; A3.7.24
(731) DECKERS OUTDOOR CORPORATION (US)
250 Coromar Drive, Goleta, California 93117 USA
(740) Công ty Luật TNHH T&G (TGVN)

(511) Nhóm 25: Đồ đi ở chân.

---

(210) **4-2016-25782**

(540)

Teva

(220) 22.08.2016
(441) 25.11.2016
(531) 3.7.17; 26.3.23
(731) DECKERS OUTDOOR CORPORATION (US)
250 Coromar Drive, Goleta, California 93117 USA
(740) Công ty Luật TNHH T&G (TGVN)

(511) Nhóm 25: Quần áo; đồ đi ở chân; đồ đội đầu; thắt lưng (trang phục); găng tay (trang phục); ca vát; khăn quàng cổ; tất ngắn cổ; áo mưa.

---

(210) **4-2016-25788**

(540)

Quang Minh

(220) 22.08.2016
(441) 25.11.2016
(731) CỬA HÀNG ĐỒNG HỒ KÍNH MẮT QUANG MINH (VN)
Số 1887 Hùng Vương, phường Gia Cẩm, thành phố Việt Trì, tỉnh Phú Thọ
(740) Công ty Luật TNHH LEADCONSULT (LEADCONSULT)

(511) Nhóm 09: Kính mắt.

Nhóm 14: Đồng hồ.

---

(210) **4-2016-25789**

(540)

SGB

(220) 22.08.2016
(441) 25.11.2016
(731) SHIJIAZHUANG INDUSTRIAL PUMP FACTORY CO.,LTD. (CN)
No.5 Jingyang Road, Jingxing Mine District, Shijiazhuang, Hebei Province, China
(740) Công ty Luật TNHH LEADCONSULT (LEADCONSULT)

(511) Nhóm 07: Máy bơm; bơm ly tâm; bơm [bộ phận của máy móc; máy hoặc động cơ].

---

(210) **4-2016-25800**

(540)

(220) 22.08.2016
(441) 25.11.2016
(531) A5.11.13
(731) HỘ KINH DOANH ĐẶNG VĂN TRỊNH (VN)
Thửa đất số 262 tờ bản đồ số 22, tổ dân phố II, thị trấn Châu ổ, huyện Bình Sơn, tỉnh Quảng Ngãi

(511) Nhóm 21: Đồ gốm, sứ cụ thể: vò, chậu, lọ, bát, đĩa, đồ gốm để đựng.

---

(210) **4-2016-25801**

(540)

PEGLODINE

(220) 22.08.2016
(441) 25.11.2016
(731) CÔNG TY TNHH MỘT THÀNH VIÊN LỰA CHỌN MỘT (VN)
Số B22, ấp Phước Lý, xã Đại Phước, huyện Nhơn Trạch, tỉnh Đồng Nai

(511) Nhóm 05: Dược phẩm, thực phẩm chức năng.

---

(210) **4-2016-25802**

(540)

(220) 22.08.2016
(441) 25.11.2016
(531) 26.1.1; A26.1.18
(731) CÔNG TY TRÁCH NHIỆM HỮU HẠN HÓA DƯỢC QUÍ LONG (VN)
44-46 đường 21A, phường Bình Trị Đông B, quận Bình Tân, thành phố Hồ Chí Minh

(511) Nhóm 05: Dược phẩm, thực phẩm chức năng, thực phẩm dinh dưỡng dùng trong y tế, chế phẩm dược dùng cho da, kem có chứa thuốc dùng để làm mềm và mịn da, dung dịch làm sạch khử khuẩn sát trùng dùng cho mục đích y tế.

---

(210) **4-2016-25803**

(540)

(220) 22.08.2016
(441) 25.11.2016
(531) 1.15.15
(591) Vàng, hồng, xanh dương, đen, trắng
(731) GANESH INTERTRADE CO.,LTD. (TH)
26/78 Moo 2, Tha-Sao, Kratumbaen, Samutsakorn 74110 Thailand
(740) Công ty Luật TNHH WINCO (WINCO LAW FIRM)

(511) Nhóm 32: Đồ uống làm từ nước ép trái cây, không có cồn; nước ép trái cây; đồ uống không có cồn; nước ép rau (đồ uống); đồ uống làm từ quả dừa; nước dừa (đồ uống).

---

(210) **4-2016-25804**

(540)

(220) 22.08.2016
(441) 25.11.2016
(531) 26.1.2; A26.1.18
(591) Xanh lam, đỏ
(731) CÔNG TY TNHH MỘT THÀNH VIÊN RỒNG NAM VIỆT (VN)
Số 1/5S, tổ 5, KP1, phường Tân Hiệp, thành phố Biên Hòa, tỉnh Đồng Nai
(740) Công ty Luật TNHH WINCO (WINCO LAW FIRM)

(511) Nhóm 39: Dịch vụ đại lý tàu biển; dịch vụ môi giới hàng hải; dịch vụ giao nhận hàng hóa; dịch vụ vận tải biển; dịch vụ cho thuê tàu thuyền.

---

(210) **4-2016-25807**

(540)

(220) 22.08.2016
(441) 25.11.2016
(531) 1.5.15; 5.7.3
(591) Trắng, xanh
(731) CÔNG TY TNHH VIỆT THẮNG (VN)
Số nhà 398, đường Xương Giang, phường Ngô Quyền, thị xã Bắc Giang, tỉnh Bắc Giang
(740) Công ty TNHH Sở hữu trí tuệ WINCO (WINCO CO., LTD.)

(511) Nhóm 05: Thuốc bảo vệ thực vật như là: thuốc trừ sâu, thuốc diệt côn trùng, thuốc diệt động vật có hại, thuốc diệt nấm bệnh, thuốc diệt cỏ.

---

(210) **4-2016-25808**

(540)

(220) 22.08.2016
(441) 25.11.2016
(531) 5.5.1; A5.5.22; 3.13.21; A3.13.24
(591) Đen, trắng, xanh, đỏ, vàng, nâu
(731) CÔNG TY TNHH VIỆT THẮNG (VN)
Số nhà 398, đường Xương Giang, phường Ngô Quyền, thị xã Bắc Giang, tỉnh Bắc Giang
(740) Công ty TNHH Sở hữu trí tuệ WINCO (WINCO CO., LTD.)

(511) Nhóm 05: Thuốc bảo vệ thực vật như là: thuốc trừ sâu, thuốc diệt côn trùng, thuốc diệt động vật có hại, thuốc diệt nấm bệnh, thuốc diệt cỏ.

---

(210) **4-2016-25809**

(540)

(220) 22.08.2016
(441) 25.11.2016
(531) 3.1.4; A3.13.24; 3.13.21; A5.7.22
(591) Đen, trắng, xanh, đỏ, vàng, nâu
(731) CÔNG TY TNHH VIỆT THẮNG (VN)
Số nhà 398, đường Xương Giang, phường Ngô Quyền, thị xã Bắc Giang, tỉnh Bắc Giang
(740) Công ty TNHH Sở hữu trí tuệ WINCO (WINCO CO., LTD.)

(511) Nhóm 05: Thuốc bảo vệ thực vật như là: thuốc trừ sâu, thuốc diệt côn trùng, thuốc diệt động vật có hại, thuốc diệt nấm bệnh, thuốc diệt cỏ.

---

(210) **4-2016-25810**

(540)

(220) 22.08.2016
(441) 25.11.2016
(531) 3.7.1; 3.7.16; 26.2.7; A25.3.3
(591) Đen, trắng, vàng, nâu
(731) CÔNG TY TNHH VIỆT THẮNG (VN)
Số nhà 398, đường Xương Giang, phường Ngô Quyền, thị xã Bắc Giang, tỉnh Bắc Giang
(740) Công ty TNHH Sở hữu trí tuệ WINCO (WINCO CO., LTD.)

(511) Nhóm 05: Thuốc bảo vệ thực vật như là: thuốc trừ sâu, thuốc diệt côn trùng, thuốc diệt động vật có hại, thuốc diệt nấm bệnh, thuốc diệt cỏ.

---

(210) **4-2016-25811**

(540)

(220) 22.08.2016
(441) 25.11.2016
(531) 3.13.1; 1.5.15; 26.4.2;
(591) Đen, trắng, đỏ, xanh, vàng, nâu, ghi
(731) CÔNG TY TNHH VIỆT THẮNG (VN)
Số nhà 398, đường Xương Giang, phường Ngô Quyền, thị xã Bắc Giang, tỉnh Bắc Giang
(740) Công ty TNHH Sở hữu trí tuệ WINCO (WINCO CO., LTD.)

(511) Nhóm 05: Thuốc bảo vệ thực vật như là: thuốc trừ sâu, thuốc diệt côn trùng, thuốc diệt động vật có hại, thuốc diệt nấm bệnh, thuốc diệt cỏ.

---

(210) **4-2016-25812**

(540)

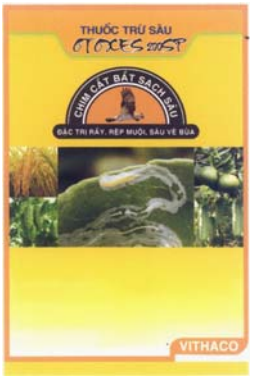

(220) 22.08.2016
(441) 25.11.2016
(531) A25.3.3; 26.2.7; 3.7.16; 3.7.1; 5.7.3; 5.9.24; 26.4.2; A3.13.24
(591) Đen, trắng, xanh, vàng, nâu, ghi
(731) CÔNG TY TNHH VIỆT THẮNG (VN)
Số nhà 398, đường Xương Giang, phường Ngô Quyền, thị xã Bắc Giang, tỉnh Bắc Giang
(740) Công ty TNHH Sở hữu trí tuệ WINCO (WINCO CO., LTD.)

(511) Nhóm 05: Thuốc bảo vệ thực vật như là: thuốc trừ sâu, thuốc diệt côn trùng, thuốc diệt động vật có hại, thuốc diệt nấm bệnh, thuốc diệt cỏ.

---

(210) **4-2016-25813**

(540)

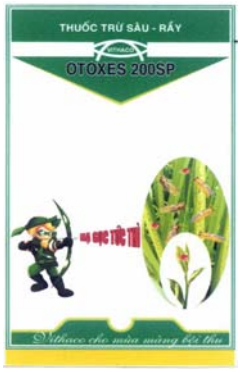

(220) 22.08.2016
(441) 25.11.2016
(531) 24.15.1; 1.5.15; 3.13.21; A26.3.5; 2.1.2; 2.1.22; 4.5.4
(591) Đen, trắng, xanh, đỏ, vàng, nâu, ghi
(731) CÔNG TY TNHH VIỆT THẮNG (VN)
Số nhà 398, đường Xương Giang, phường Ngô Quyền, thị xã Bắc Giang, tỉnh Bắc Giang
(740) Công ty TNHH Sở hữu trí tuệ WINCO (WINCO CO., LTD.)

(511) Nhóm 05: Thuốc bảo vệ thực vật như là: thuốc trừ sâu, thuốc diệt côn trùng, thuốc diệt động vật có hại, thuốc diệt nấm bệnh, thuốc diệt cỏ.

---

(210) **4-2016-25814**

(540)

HOTNHAT

(220) 22.08.2016
(441) 25.11.2016
(731) CÔNG TY TNHH AN NÔNG (VN)
Lô B06-1, khu công nghiệp Đức Hòa I - Hạnh Phúc, xã Đức Hòa Đông, huyện Đức Hòa, tỉnh Long An
(740) Công ty TNHH Sở hữu trí tuệ WINCO (WINCO CO., LTD.)

(511) Nhóm 05: Thuốc trừ sâu; thuốc diệt côn trùng, động vật có hại; thuốc diệt nấm bệnh; thuốc diệt cỏ; thuốc diệt ruồi, muỗi, gián, kiến; chế phẩm để kiểm soát sâu bệnh côn trùng có hại.

---

(210) **4-2016-25815**

(540)

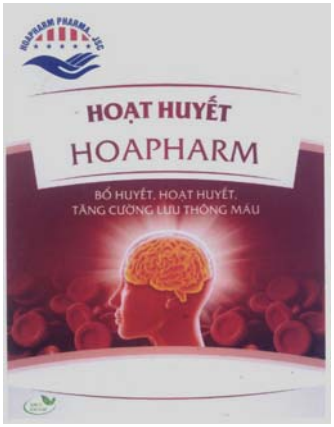

(220) 22.08.2016
(441) 25.11.2016
(591) Đỏ, xanh lam, trắng, xanh lá cây, ghi
(731) CÔNG TY TNHH HOÀNG HƯƠNG (VN)
Số nhà 57, tổ 1, đường Giáp Nhất, phường Nhân Chính, quận Thanh Xuân, thành phố Hà Nội
(740) Công ty TNHH Sở hữu trí tuệ WINCO (WINCO CO., LTD.)

(511) Nhóm 05: Dược phẩm; thực phẩm chức năng.

---

(210) **4-2016-25816**

(540)

DIMPLEX

(220) 22.08.2016
(441) 25.11.2016
(731) CÔNG TY TNHH SẢN XUẤT MEGASUN (VN)
387-388/5B khu phố 5B, phường Tân Biên, thành phố Biên Hòa, tỉnh Đồng Nai
(740) Công ty TNHH Sở hữu trí tuệ WINCO (WINCO CO., LTD.)

(511) Nhóm 07: Máy bơm nước; máy nén; mô tơ điện (ngoài loại dùng cho phương tiện giao thông trên bộ).

---

(210) **4-2016-25817**

(540)

NASATEX

(220) 22.08.2016
(441) 25.11.2016
(731) CÔNG TY TNHH MTV XÂY DỰNG THƯƠNG MẠI DỊCH VỤ QUYS (VN)
40/15/12 đường 7, khu phố 5, phường Linh Xuân, quận Thủ Đức, thành phố Hồ Chí Minh

(511) Nhóm 19: Vật liệu xây dựng phi kim loại: vữa chống thấm, vữa chống nhiệt, vữa chịu axit.

---

(210) **4-2016-25818**

(540)

NASEAL

(220) 22.08.2016
(441) 25.11.2016
(731) CÔNG TY TNHH MTV XÂY DỰNG THƯƠNG MẠI DỊCH VỤ QUYS (VN)
40/15/12 đường 7, khu phố 5, phường Linh Xuân, quận Thủ Đức, thành phố Hồ Chí Minh

(511) Nhóm 19: Vật liệu xây dựng phi kim loại: vữa chống thấm, vữa chống nhiệt, vữa chịu axit.

---

(210) **4-2016-25819**

(540)

NASATOP 968

(220) 22.08.2016
(441) 25.11.2016
(731) CÔNG TY TNHH MTV XÂY DỰNG THƯƠNG MẠI DỊCH VỤ QUYS (VN)
40/15/12 đường 7, khu phố 5, phường Linh Xuân, quận Thủ Đức, thành phố Hồ Chí Minh

(511) Nhóm 19: Vật liệu xây dựng phi kim loại: vữa chống thấm, vữa chống nhiệt, vữa chịu axit.

---

(210) **4-2016-25822**

(540)

(220) 22.08.2016
(441) 25.11.2016

(731) CÔNG TY TNHH SODEX TOSECO (VN)
Lô G9, G10, G11 khu công nghiệp Suối Dầu, xã Suối Tân, huyện Cam Lâm, tỉnh Khánh Hoà

(740) Công ty TNHH Tư vấn sở hữu trí tuệ Việt (VIET IP CO.,LTD.)

(511) Nhóm 28: Lưới cho thể thao (lưới bóng đá, bóng chuyền, tennis, bóng rổ, bóng ném, bóng nước, cầu lông, bóng chày, côn cầu); dụng cụ tập luyện thể dục ngoài trời; dụng cụ tập luyện và thi đấu thể thao: bóng đá, bóng rổ, bóng chuyền, quần vợt, cầu lông.

---

(210) **4-2016-25823**

(540)

(220) 22.08.2016
(441) 25.11.2016

(731) CÔNG TY TNHH SODEX TOSECO (VN)
Lô G9, G10, G11 khu công nghiệp Suối Dầu, xã Suối Tân, huyện Cam Lâm, tỉnh Khánh Hoà

(740) Công ty TNHH Tư vấn sở hữu trí tuệ Việt (VIET IP CO.,LTD.)

(511) Nhóm 28: Lưới cho thể thao (lưới bóng đá, bóng chuyền, tennis, bóng rổ, bóng ném, bóng nước, cầu lông, bóng chày, côn cầu); dụng cụ tập luyện thể dục ngoài trời; dụng cụ tập luyện và thi đấu thể thao: bóng đá, bóng rổ, bóng chuyền, quần vợt, cầu lông.

---

(210) **4-2016-25824**

(540)

THANH YẾN

(220) 22.08.2016
(441) 25.11.2016

(731) NGUYỄN HOÀNG DŨNG (VN)
635 Đỗ Xuân Hợp, khu phố 6, phường Phước Long B, quận 9, thành phố Hồ Chí Minh

(740) Công ty TNHH Tư vấn sở hữu trí tuệ Việt (VIET IP CO.,LTD.)

(511) Nhóm 29: Tổ yến (tổ chim ăn được); yến sào tinh chế; yến sào chế biến; thực phẩm làm từ yến sào (chè yến, yến chưng đường phèn, súp yến).

---

(210) **4-2016-25827**

(540)

(220) 22.08.2016
(441) 25.11.2016
(531) 24.9.1; 2.3.1; A2.3.2; A3.7.24
(591) Vàng, xanh tím than, hồng, trắng, tím, xanh dương
(731) VI CHÍ DŨNG (VN)
Khu 6, xã Đồng Cam, huyện Cẩm Khê, tỉnh Phú Thọ
(740) Công ty Luật TNHH quốc tế BMVN (BMVN INTERNATIONAL LLC)

(511) Nhóm 44: Dịch vụ thẩm mỹ viện; thẩm mỹ viện tóc; dịch vụ cắt sửa móng tay chân; dịch vụ trang điểm; dịch vụ tư vấn và cung cấp thông tin liên quan đến chăm sóc tóc.

---

(210) **4-2016-25828**

(540)

(220) 22.08.2016
(441) 25.11.2016
(531) 26.4.4
(591) Đỏ, trắng, vàng
(731) GENERALE BISCUIT (FR)
6 Av Réaumur, F-92140 Clamart, France
(740) Công ty TNHH Sở hữu trí tuệ Tầm Nhìn Mới (FRESHVIEW CO., LTD.)

(511) Nhóm 30: Cà phê; chè (trà); ca cao; cà phê nhân tạo; gạo; bột sắn hột; bột cọ sagu; bột mì; chế phẩm làm từ ngũ cốc, bánh mỳ; bánh ngọt; bánh kẹo; đá lạnh có thể ăn được; đường; mật ong; mật đường; nấm men; bột nở; muối; mù tạc; giấm; nước xốt (gia vị); gia vị; kem lạnh.

---

(210) **4-2016-25829**

(540)

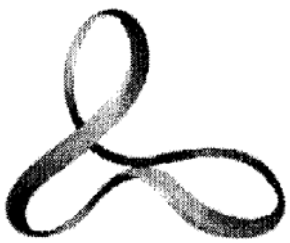

(220) 22.08.2016
(441) 25.11.2016
(531) A25.3.15; 25.1.6; 26.15.15; 26.13.25
(731) SHENZHEN GOWILD ROBOTICS CO., LTD. (CN)
Room 1307-09, 13th Floor, East Technology Building, Keyuan Road, Nanshan District, Shenzhen, China
(740) Công ty TNHH Trà và cộng sự (TRA & ASSOCIATES CO.,LTD)

(511) Nhóm 07: Người máy thông minh; máy dùng cho nhà bếp, dùng điện; máy giặt [xưởng giặt]; người máy [máy móc]; máy và thiết bị để làm sạch, dùng điện; máy in.

Nhóm 09: Thiết bị bộ nhớ máy vi tính; phần mềm ứng dụng máy vi tính, có thể tải xuống được; điện thoại di động; máy nghe nhạc cầm tay; thiết bị chiếu hình; thiết bị điều khiển từ xa.

---

(210) **4-2016-25830**

(540)

AQUAZUNBURN

(220) 22.08.2016
(441) 25.11.2016
(731) CÔNG TY CỔ PHẦN THIẾT BỊ VÀ CÔNG NGHỆ TIN HỌC Y TẾ MITECO (VN)
Số 187, đường Nguyễn Văn Cừ, phường Ngọc Lâm, quận Long Biên, thành phố Hà Nội
(740) Công ty TNHH Sở hữu trí tuệ và Công nghệ Thủ đô (CAPITAL IP&T CO.LTD.)

(511) Nhóm 35: Mua bán: dược phẩm dược chất, hóa chất dùng trong sản xuất thuốc, thuốc đông y, thuốc thú y, thực phẩm dinh dưỡng dùng trong y tế, thực phẩm chức năng, nước súc miệng, trang thiết bị y tế và dụng cụ y tế, dụng cụ tránh thai, que thử thai, bao cao su, bơm kim tiêm dùng một lần, dây truyền dịch, bông y tế, băng y tế, băng dán y tế, vật tư y tế như: vật tư y tế tiêu hao như: mỡ bôi y tế dùng cho điện tim, điện não, nội soi và siêu âm, điện cực dán y tế, đệm chống loét, giường hỗ trợ bệnh nhân liệt, mỹ phẩm, nước hoa, dầu gội đầu, kem dưỡng da, sữa rửa mặt, xà phòng, nước rửa chén, tinh dầu, chất tẩy rửa, lương thực, thực phẩm, bánh, kẹo, gạo, bột ngũ cốc, chèc cà phê, cacao, gia vị, sữa và các sản phẩm từ sữa, thịt, cá, gia cầm, trứng, dầu ăn thực vật, nước giải khát, nước uống tinh khiết, bia, rượu thức ăn chăn nuôi cho gà, lợn, cá, tôm, con giống vật nuôi làm thuốc, cây giống dược liệu, con giống, cây giống, hạt giống, dược liệu tươi, trái cây tươi, rau tươi, quảng cáo và giới thiệu sản phẩm.

---

(210) **4-2016-25831**

(540)

VIPBRAINS

(220) 22.08.2016
(441) 25.11.2016
(731) CÔNG TY CỔ PHẦN DƯỢC PHẨM VIỆT ĐỨC (VN)
Lô B10/D6, khu đô thị Cầu Giấy, phường Dịch Vọng, quận Cầu Giấy, thành phố Hà Nội
(740) Công ty TNHH Sở hữu trí tuệ và Công nghệ Thủ đô (CAPITAL IP&T CO.LTD.)

(511) Nhóm 05: Dược phẩm, thực phẩm chức năng, thực phẩm dinh dưỡng dùng trong y tế; nước súc miệng dùng cho mục đích y tế, dung dịch làm sạch khử khuẩn sát trùng dùng cho mục đích y tế; nước tắm thảo dược cho trẻ em dùng cho mục đích y tế.

---

(210) **4-2016-25832**

(540)

NAOTONIC

(220) 22.08.2016
(441) 25.11.2016

(731) CÔNG TY CỔ PHẦN DƯỢC PHẨM VIỆT ĐỨC (VN)
Lô B10/D6, khu đô thị Cầu Giấy, phường Dịch Vọng, quận Cầu Giấy, thành phố Hà Nội

(740) Công ty TNHH Sở hữu trí tuệ và Công nghệ Thủ đô (CAPITAL IP&T CO.LTD.)

(511) Nhóm 05: Dược phẩm, thực phẩm chức năng, thực phẩm dinh dưỡng dùng trong y tế; nước súc miệng dùng cho mục đích y tế, dung dịch làm sạch khử khuẩn sát trùng dùng cho mục đích y tế; nước tắm thảo dược cho trẻ em dùng cho mục đích y tế.

---

(210) **4-2016-25833**

(540)

Thiên Mẫu Đơn

(220) 22.08.2016
(441) 25.11.2016

(731) CÔNG TY CỔ PHẦN DƯỢC PHẨM VIỆT ĐỨC (VN)
Lô B10/D6, khu đô thị Cầu Giấy, phường Dịch Vọng, quận Cầu Giấy, thành phố Hà Nội

(740) Công ty TNHH Sở hữu trí tuệ và Công nghệ Thủ đô (CAPITAL IP&T CO.LTD.)

(511) Nhóm 05: Dược phẩm, thực phẩm chức năng, thực phẩm dinh dưỡng dùng trong y tế; nước súc miệng dùng cho mục đích y tế, dung dịch làm sạch khử khuẩn sát trùng dùng cho mục đích y tế; nước tắm thảo dược cho trẻ em dùng cho mục đích y tế.

---

(210) **4-2016-25834**

(540)

Tiên Hoa

(220) 22.08.2016
(441) 25.11.2016

(731) CÔNG TY CỔ PHẦN DƯỢC PHẨM HOA THIÊN PHÚ (VN)
10 Nguyễn Cửu Đàm, phường Tân Sơn Nhì, quận Tân Phú, thành phố Hồ Chí Minh

(740) Công ty TNHH Sở hữu trí tuệ và Công nghệ Thủ đô (CAPITAL IP&T CO.LTD.)

(511) Nhóm 05: Dược phẩm; thực phẩm chức năng; thực phẩm dinh dưỡng dùng trong y tế; nước súc miệng dùng cho mục đích y tế; dung dịch làm sạch khử khuẩn sát trùng dùng cho mục đích y tế; nước tắm thảo dược cho trẻ em dùng cho mục đích y tế.

---

(210) **4-2016-25835**

(540)

Hoa Tiên

(220) 22.08.2016
(441) 25.11.2016

(731) CÔNG TY CỔ PHẦN DƯỢC PHẨM HOA THIÊN PHÚ (VN)
10 Nguyễn Cửu Đàm, phường Tân Sơn Nhì, quận Tân Phú, thành phố Hồ Chí Minh

(511) Nhóm 03: Mỹ phẩm; kem dưỡng da; dầu gội đầu; sữa rửa mặt; xà phòng; chất tẩy rửa không chứa thuốc dùng cho mục đích vệ sinh.

---

(210) **4-2016-25836**

(540)

Hoa Tiên

(220) 22.08.2016
(441) 25.11.2016

(731) CÔNG TY CỔ PHẦN DƯỢC PHẨM HOA THIÊN PHÚ (VN)
10 Nguyễn Cửu Đàm, phường Tân Sơn Nhì, quận Tân Phú, thành phố Hồ Chí Minh

(740) Công ty TNHH Sở hữu trí tuệ và Công nghệ Thủ đô (CAPITAL IP&T CO.LTD.)

(511) Nhóm 35: Mua bán: dược phẩm, dược chất, hóa chất dùng trong sản xuất thuốc, thuốc đông y, thuốc thú y, thực phẩm dinh dưỡng dùng trong y tế, thực phẩm chức năng, nước súc miệng, trang thiết bị y tế và dụng cụ y tế, dụng cụ tránh thai, que thử thai, bao cao su, bơm kim tiêm dùng một lần, dây truyền dịch, bông y tế, băng y tế, băng dán y tế, vật tư y tế như: vật tư y tế tiêu hao như: mỡ bôi y tế dùng cho điện tim, điện não, nội soi và siêu âm, điện cực dán y tế, đệm chống loét, giường hỗ trợ bệnh nhân liệt, mỹ phẩm, nước hoa, dầu gội đầu, kem dưỡng da, sữa rửa mặt, xà phòng, nước rửa chén, tinh dầu, chất tẩy rửa, lương thực, thực phẩm, bánh, kẹo, gạo, bột ngũ cốc, chè, cà phê, cacao, gia vị, sữa và các sản phẩm từ sữa, thịt, cá, gia cầm, trứng, dầu ăn thực vật, nước giải khát, nước uống tinh khiết, bia, rượu, thức ăn chăn nuôi cho gà, lợn, cá, tôm, con giống vật nuôi làm thuốc, cây giống dược liệu, con giống, cây giống, hạt giống, dược liệu tươi, trái cây tươi, rau tươi; quảng cáo và giới thiệu sản phẩm.

---

(210) **4-2016-25837**

(540)

Hoa Tiên

(220) 22.08.2016
(441) 25.11.2016

(731) CÔNG TY CỔ PHẦN DƯỢC PHẨM HOA THIÊN PHÚ (VN)
10 Nguyễn Cửu Đàm, phường Tân Sơn Nhì, quận Tân Phú, thành phố Hồ Chí Minh

(740) Công ty TNHH Sở hữu trí tuệ và Công nghệ Thủ đô (CAPITAL IP&T CO.LTD.)

(511) Nhóm 44: Dịch vụ khám chữa bệnh; dịch vụ dược sĩ kê đơn thuốc; dịch vụ trợ giúp y tế; thẩm mỹ viện và vật lý trị liệu; bệnh viện và nhà điều dưỡng; gieo trồng cây thuốc.

---

(210) **4-2016-25838**

(540)

TAKICHI
Black Garlic Tea

(220) 22.08.2016
(441) 25.11.2016
(731) CÔNG TY CỔ PHẦN DƯỢC PHẨM KHANG GIA (VN)
Số 40, biệt thự 3, bán đảo Linh Đàm, phường Hoàng Liệt, quận Hoàng Mai, thành phố Hà Nội
(740) Công ty TNHH Sở hữu trí tuệ và Công nghệ Thủ đô (CAPITAL IP&T CO.LTD.)

(511) Nhóm 05: Trà tỏi đen dùng cho mục đích y tế; rượu tỏi đen dùng cho mục đích y tế.

---

(210) **4-2016-25839**

(540)

(220) 22.08.2016
(441) 25.11.2016
(531) 3.7.7; 26.1.1; 3.7.16; A6.3.5
(591) Tím than, xanh, đỏ, vàng, trắng, xám bạc
(731) DOANH NGHIỆP TƯ NHÂN DU LỊCH THƯƠNG MẠI NHẤT TỰ SƠN (VN)
Khu phố Mỹ Thành, phường Xuân Thành, thị xã Sông Cầu, tỉnh Phú Yên
(740) Công ty TNHH T&T INVENMARK Sở hữu trí tuệ Quốc tế (T&T INVENMARK CO., LTD.)

(511) Nhóm 43: Dịch vụ nhà hàng ăn uống, giải khát.

---

(210) **4-2016-25840**

(540)

UPPER SAIGON

(220) 22.08.2016
(441) 25.11.2016
(731) CÔNG TY CỔ PHẦN ĐẦU TƯ RÔBỐT (VN)
Robot Tower, 308-308C Điện Biên Phủ, phường 4, quận 3, thành phố Hồ Chí Minh
(740) Công ty TNHH Nam Việt và Liên danh (VIPCO)

(511) Nhóm 43: Dịch vụ quán cà phê; dịch vụ cung cấp thức ăn, đồ uống do nhà hàng thực hiện; nhà hàng ăn uống; nhà hàng ăn uống tự phục vụ; dịch vụ khách sạn.

---

(210) **4-2016-25841**

(540)

(220) 22.08.2016
(441) 25.11.2016
(531) A1.1.10; 26.1.1; A5.9.23; 5.9.12
(591) Xanh lá cây, xanh đậm, trắng
(731) HỢP TÁC XÃ NÔNG NGHIỆP TIỀN LỆ (VN)
Thôn Tiền Lệ, xã Tiền Yên, huyện Hoài Đức, thành phố Hà Nội
(740) Công ty cổ phần Tư vấn S&B (S&B CONSULTANT., CORP.)

(511) Nhóm 31: Rau củ quả tươi.

---

(210) **4-2016-25842**

(540)

BC POWDER

(220) 22.08.2016
(441) 25.11.2016
(731) CÔNG TY TNHH HÓA CHẤT XÂY DỰNG APT VIỆT NAM (VN)
Khu 2, xã Phú Minh, huyện Sóc Sơn, thành phố Hà Nội

(511) Nhóm 19: Cát.

---

(210) **4-2016-25843**

(540)

KERAFLEX ADF50

(220) 22.08.2016
(441) 25.11.2016
(731) CÔNG TY TNHH HÓA CHẤT XÂY DỰNG APT VIỆT NAM (VN)
Khu 2, xã Phú Minh, huyện Sóc Sơn, thành phố Hà Nội

(511) Nhóm 02: Sơn chống thấm.

---

(210) **4-2016-25844**

(540)

KERAFLEX ADF200

(220) 22.08.2016
(441) 25.11.2016
(731) CÔNG TY TNHH HÓA CHẤT XÂY DỰNG APT VIỆT NAM (VN)
Khu 2, xã Phú Minh, huyện Sóc Sơn, thành phố Hà Nội

(511) Nhóm 02: Sơn chống thấm.

---

(210) **4-2016-25845**

(540)

KERAFLEX ADF150

(220) 22.08.2016
(441) 25.11.2016

(731) CÔNG TY TNHH HÓA CHẤT XÂY DỰNG APT VIỆT NAM (VN)
Khu 2, xã Phú Minh, huyện Sóc Sơn, thành phố Hà Nội

(511) Nhóm 02: Sơn chống thấm.

---

(210) **4-2016-25846**

(540)

KERAFLEX ADF100

(220) 22.08.2016
(441) 25.11.2016
(731) CÔNG TY TNHH HÓA CHẤT XÂY DỰNG APT VIỆT NAM (VN)
Khu 2, xã Phú Minh, huyện Sóc Sơn, thành phố Hà Nội

(511) Nhóm 02: Sơn chống thấm.

---

(210) **4-2016-25847**

(540)

(220) 22.08.2016
(441) 25.11.2016
(531) 11.3.5; 5.9.15; 19.9.1; 5.9.21; 5.9.6; 25.1.6; A26.4.6
(591) Vàng, nâu, đỏ, trắng, xanh lá cây, xanh lá cây đậm
(731) CERIOTI HOLDING S.A. (LU)
23, Rue Aldringen L-1118 Luxembourg
(740) Công ty TNHH Tầm nhìn và Liên danh (VISION & ASSOCIATES CO.LTD.)

(511) Nhóm 30: Tương ớt.

---

(210) **4-2016-25848**

(540)

Aice
HAVE AN AICE DAY

(220) 22.08.2016
(441) 25.11.2016
(731) AICE GROUP HOLDINGS PTE. LTD. (SG)
80 Robinson Road #02-00 Singapore 068898
(740) Công ty TNHH Tầm nhìn và Liên danh (VISION & ASSOCIATES CO.LTD.)

(511) Nhóm 30: Kem lạnh; đá lạnh có thể ăn được; chất liên kết cho kem lạnh [đá lạnh ăn được]; đá lạnh dùng cho đồ uống; đá lạnh tự nhiên hoặc nhân tạo; kem trái cây [đá lạnh].

---

(210) **4-2016-25849**

(540)

LAC-Shield

(220) 22.08.2016
(441) 25.11.2016

(731) MORINAGA NYUGYO KABUSHIKI KAISHA (ALSO TRADING AS MORINAGA MILK INDUSTRY CO., LTD.) (JP)
33-1, Shiba 5-chome, Minato-ku, Tokyo, Japan

(740) Công ty TNHH Tầm nhìn và Liên danh (VISION & ASSOCIATES CO.LTD.)

(511) Nhóm 01: Vi khuẩn axit lactic (không dùng cho mục đích y tế hoặc thú y); vi khuẩn axit lactic dạng nguyên liệu thô để sản xuất thực phẩm, đồ uống, thực phẩm bổ sung, dược phẩm, các sản phẩm sữa và thức ăn động vật (không dùng cho mục đích y tế hoặc thú y); vi khuẩn axit lactic bột dạng nguyên liệu thô để sản xuất thực phẩm, đồ uống, thực phẩm bổ sung, dược phẩm, các sản phẩm sữa và thức ăn động vật (không dùng cho mục đích y tế hoặc thú y); chế phẩm vi khuẩn không dùng trong y tế và thú y; chủng vi sinh nuôi cấy không dùng cho mục đích y tế và thú y; vi khuẩn nuôi cấy bổ sung cho thực phẩm (không dùng cho mục đích y tế hoặc thú y); vi khuẩn probiotic dùng cho ngành công nghiệp thực phẩm (không dùng cho mục đích y tế hoặc thú y); sữa lên men dùng cho ngành công nghiệp thực phẩm (không dùng cho mục đích y tế hoặc thú y); axit lactic (không dùng cho mục đích y tế hoặc thú y); hóa chất công nghiệp.

---

(210) **4-2016-25850**

(540)

MAXWIN

(220) 22.08.2016
(441) 25.11.2016
(531) 3.7.3; A26.4.24
(731) CHAROEN POKPHAND GROUP CO., LTD. (TH)
313 C.P. Tower 14th, 16th Floor, Silom Road, Silom Sub-district, Bangrak District, Bangkok, Thailand
(740) Văn phòng Luật sư Ân Nam (ANNAM IP & LAW)

(511) Nhóm 31: Thức ăn cho động vật.

---

(210) **4-2016-25851**

(540)

NAM LONG

(220) 22.08.2016
(441) 25.11.2016
(531) 26.1.2; A26.1.18; A26.11.9
(591) Đỏ, trắng
(731) HỘ KINH DOANH NAM LONG (VN)
173/45/60 Khuông Việt, phường Phú Trung, quận Tân Phú, thành phố Hồ Chí Minh
(740) Công ty TNHH Trần Hữu Nam và Đồng sự (TRAN H.N & ASS.)

(511) Nhóm 30: Bánh; kẹo; bánh mì; bánh trung thu; mứt (dạng kẹo); socola.

Nhóm 35: Mua bán bánh, kẹo, bánh mì, bánh trung thu, mứt, socola, cà phê, ca cao; tiếp thị để bán hàng; quảng cáo các sản phẩm để bán hàng.

---

(210) **4-2016-25852**

(540)

MAGAL

(220) 22.08.2016
(441) 25.11.2016

(731) DIDIM INC. (KR)
39-24, Nonhyeon-ro 46beon-gil, Namdong-gu, Incheon, Korea

(740) Công ty TNHH Trường Xuân (AGELESS CO.,LTD.)

(511) Nhóm 43: Dịch vụ căng tin; nhà hàng ăn uống; dịch vụ cung cấp thức ăn và đồ uống trong chuỗi nhà hàng ăn uống; dịch vụ quầy rượu; dịch vụ quầy rượu kiểu Hàn Quốc; dịch vụ nhà hàng ăn uống kiểu Hàn Quốc.

---

(210) **4-2016-25853**

(540)

新 MAPOGALMAEGI

(220) 22.08.2016
(441) 25.11.2016
(531) 18.1.21; A5.7.22; 26.1.1
(591) Đen, trắng, đỏ đậm, đỏ nhạt
(731) DIDIM INC. (KR)
39-24, Nonhyeon-ro 46beon-gil, Namdong-gu, Incheon, Korea
(740) Công ty TNHH Trường Xuân (AGELESS CO.,LTD.)

(511) Nhóm 43: Dịch vụ căng tin; nhà hàng ăn uống; dịch vụ cung cấp thức ăn và đồ uống trong chuỗi nhà hàng ăn uống; dịch vụ quầy rượu; dịch vụ quầy rượu kiểu Hàn Quốc; dịch vụ nhà hàng ăn uống kiểu Hàn Quốc.

---

(210) **4-2016-25854**

(540)

KOYOKO

(220) 22.08.2016
(441) 25.11.2016
(531) 26.1.1; A26.1.24
(731) KOYOKO MP SDN. BHD. (MY)
Plot 163, Lorong Perindustrian, Bukit Minyak 11, Mukim 13, Kawasan Perindustrian Bukit Minyak, 14100 Seberang Perai Tengah, Pulau Pinang, Malaysia

(740) Công ty TNHH Sở hữu trí tuệ HA VIP (HAVIP CO., LTD.)

(511) Nhóm 12: Thân xe ô tô; xích ô tô; khung gầm ô tô; mui xe ô tô; săm lốp ô tô; xe ô tô; xích xe đạp; lốp xe đạp; xích chống trơn trượt cho xe cộ; khung gầm xe cộ; kẹp căng nan

hoa bánh xe; khớp ly hợp cho xe cộ trên mặt đất, vỏ bọc cho ghế xe cộ; phanh xe đạp, ô tô ba bánh; khung xe đạp; ghi đông xe đạp; moay-ơ xe đạp chắn bùn xe đạp; bơm xe đạp; vành bánh xe đạp; nan hoa xe đạp; xe đạp; miếng vá bằng cao su dính để vá săm xe; săm cho xe đạp; săm cho lốp xe bơm hơi; giá để hành lý cho xe cộ; lưới trùm hành lý cho xe cộ; xe tải chở hàng; bánh xe ben dùng ở mỏ; gương chiếu hậu; xe ô tô con; xe máy; động cơ điện cho phương tiện giao thông trên bộ; bàn đạp xe đạp; đai an toàn cho ghế ngồi xe cộ; xe scutơ [xe cộ]; cánh quạt (máy bay); chân vịt cho tàu thuyền, chân vịt cho tàu thủy; ghế bảo hiểm cho trẻ em [trong xe cộ]; ghế ngồi của xe cộ; giảm xóc cho ô tô; giảm xóc treo cho xe cộ; lò xo giảm xóc cho xe cộ; má phanh cho xe cộ; túi bọc lốp xe ô tô dự phòng; tấm hướng gió cho xe cộ; nan hoa bánh xe; vỏ bọc cho bánh lái xe cộ; chốt chống trượt cho lốp xe; màn cửa che nắng thích hợp cho ô tô; lò xo treo cho xe cộ; cơ cấu chống trượt cho lốp xe cộ; lốp đặc cho xe cộ.

---

(210) **4-2016-25855**

(540)

AUTHENTIC COFFEE

ANVIEN coffee

(220) 22.08.2016
(441) 25.11.2016

(731) CÔNG TY TNHH DỊCH VỤ SẢN XUẤT AN VIÊN (VN)
233/4 đường N4, khu dân cư Bình Lợi, phường 13, quận Bình Thạnh, thành phố Hồ Chí Minh

(511) Nhóm 30: Chè, trà xanh và cà phê.

---

(210) **4-2016-25856**

(540)

EDUC

(220) 22.08.2016
(441) 25.11.2016

(731) CÔNG TY CỔ PHẦN L.P.T VIỆT NAM (VN)
Số 1 ngách 100/48, ngõ 100 phố Tây Sơn, phường Quang Trung, quận Đống Đa, thành phố Hà Nội

(740) Công ty TNHH Tư vấn Quốc Dân (NACI CO., LTD)

(511) Nhóm 19: Sàn gỗ công nghiệp; sàn gỗ tự nhiên; ván lán sàn gỗ công nghiệp; nẹp sàn gỗ công nghiệp.

---

(210) **4-2016-25857**

(540)

LASONO WAR

(220) 22.08.2016
(441) 25.11.2016

(731) CÔNG TY CỔ PHẦN L.P.T VIỆT NAM (VN)
Số 1 ngách 100/48, ngõ 100 phố Tây Sơn, phường Quang Trung, quận Đống Đa, thành phố Hà Nội

(740) Công ty TNHH Tư vấn Quốc Dân (NACI CO., LTD)

(511) Nhóm 19: Sàn gỗ công nghiệp; sàn gỗ tự nhiên; ván lán sàn gỗ công nghiệp; nẹp sàn gỗ công nghiệp.

---

(210) **4-2016-25858**

(540)

FAUL

(220) 22.08.2016
(441) 25.11.2016

(731) CÔNG TY CỔ PHẦN L.P.T VIỆT NAM (VN)
Số 1 ngách 100/48, ngõ 100 phố Tây Sơn, phường Quang Trung, quận Đống Đa, thành phố Hà Nội

(740) Công ty TNHH Tư vấn Quốc Dân (NACI CO., LTD)

(511) Nhóm 19: Sàn gỗ công nghiệp; sàn gỗ tự nhiên; ván lán sàn gỗ công nghiệp; nẹp sàn gỗ công nghiệp.

---

(210) **4-2016-25859**

(540)

DANCOZEL

(220) 22.08.2016
(441) 25.11.2016

(731) CÔNG TY CỔ PHẦN DƯỢC THẢO PHÚC VINH (VN)
Số 22/183 phố Hoàng Văn Thái, phường Khương Trung, quận Thanh Xuân, thành phố Hà Nội

(740) Công ty TNHH Sở hữu trí tuệ ALNGUYEN (ALNGUYEN IP CO.,LTD.)

(511) Nhóm 05: Dược phẩm; thực phẩm chức năng dùng trong ngành y.

---

(210) **4-2016-25860**

(540)

TRAGILA

(220) 22.08.2016
(441) 25.11.2016

(731) CÔNG TY CỔ PHẦN DƯỢC THẢO PHÚC VINH (VN)
Số 22/183 phố Hoàng Văn Thái, phường Khương Trung, quận Thanh Xuân, thành phố Hà Nội

(740) Công ty TNHH Sở hữu trí tuệ ALNGUYEN (ALNGUYEN IP CO.,LTD.)

(511) Nhóm 05: Dược phẩm; thực phẩm chức năng dùng trong ngành y.

---

(210) **4-2016-25861**

(540)

C.TY HÓA CHẤT VINH
N.P.K
NGUYÊN LIỆU NHẬP NGOẠI

(220) 22.08.2016
(441) 25.11.2016
(531) 5.5.16; 26.5.1; A5.5.21
(591) Đỏ, xanh lá cây, xanh lam, xanh dương, vàng

(731) CÔNG TY CỔ PHẦN HÓA CHẤT VINH (VN)
Xóm 2, xã Kỳ Sơn, huyện Tân Kỳ, tỉnh Nghệ An

(740) Công ty TNHH Sở hữu trí tuệ ALNGUYEN (ALNGUYEN IP CO.,LTD.)

(511) Nhóm 01: Phân bón các loại.

---

(210) **4-2016-25862**

(540)

elephone

(220) 22.08.2016
(441) 25.11.2016

(731) SHEZHEN ELEPHANT COMMUNICATION TECHNOLOGY CO., LTD. (CN)
4/F, No.8 Hetangguang xinhe Street, Ma Antang Community, Bantian Street, Longgang District, Shenzhen City, China

(740) Công ty cổ phần Sở hữu trí tuệ BROSS và Cộng sự (BROSS & PARTNERS., JSC)

(511) Nhóm 09: Kính mắt thông minh; miếng đệm lót chuột máy vi tính; điện thoại thông minh; vỏ bọc cho điện thoại thông minh; ắc quy điện; tai nghe.

---

(210) **4-2016-25864**

(540)

(220) 22.08.2016
(441) 25.11.2016
(531) 25.1.25; A25.1.10; 25.1.9
(731) NGUYỄN THỊ THANH THÚY (VN)
Số 37 ngách 116/27 ngõ 116, tổ dân phố số 6 Mễ Trì Thượng, phường Mễ Trì, quận Nam Từ Liêm, thành phố Hà Nội
(740) Công ty Cổ phần Sở hữu trí tuệ Việt Mỹ (VIET MY IP CORP.)

(511) Nhóm 03: Mỹ phẩm; kem làm trắng da; kem dưỡng da; kem dùng để mát-xa; kem trị mụn (mỹ phẩm); kem trị nám (mỹ phẩm).

Nhóm 35: Mua bán, mỹ phẩm, kem làm trắng da, kem dưỡng da, kem dùng để mát-xa, kem trị mụn (mỹ phẩm), kem trị nám (mỹ phẩm).

---

(210) **4-2016-25865**

(540)

(220) 22.08.2016
(441) 25.11.2016
(531) A5.3.13; A5.5.20; A5.5.21
(591) Đỏ
(731) CÔNG TY CỔ PHẦN DEKI (VN)
Số nhà 193 Lò Đúc, phường Đống Mác, quận Hai Bà Trưng, thành phố Hà Nội
(740) Công ty TNHH IPCOM Việt Nam (IPCOM CO., LTD.)

(511) Nhóm 35: Mua bán, phân phối: quần áo, giày dép, phụ kiện thời trang; xuất nhập khẩu các mặt hàng: quần áo, giày dép, phụ kiện thời trang.

---

(210) **4-2016-25866**

(540)

(220) 22.08.2016
(441) 25.11.2016
(531) A5.5.20; A5.5.21; 26.4.3; A5.3.13
(591) Xám, nâu vàng, vàng, trắng
(731) CÔNG TY CỔ PHẦN HANVIK (VN)
Thôn Thanh Trì, xã Cẩm Thanh, thành phố Hội An, tỉnh Quảng Nam
(740) Công ty TNHH IPCOM Việt Nam (IPCOM CO., LTD.)

(511) Nhóm 36: Hãng bất động sản; đầu tư bất động sản; đại lý bất động sản; quản lý bất động sản; định giá bất động sản.

Nhóm 39: Dịch vụ du lịch; dịch vụ sắp xếp các chuyến tham quan; dịch vụ giữ chỗ cho các chuyến đi; dịch vụ hướng dẫn khách du lịch; dịch vụ đặt vé máy bay; tàu thuyền; thông tin về du lịch; thông tin vè các chuyến đi.

Nhóm 41: Dịch vụ huấn luyện (đào tạo); dịch vụ tổ chức các sự kiện nhằm mục đích văn hóa hoặc giáo dục; dịch vụ cắm trại ngày nghỉ (giải trí); dịch vụ vũ trường; dịch vụ câu lạc bộ nhằm mục đích văn hóa hoặc giáo dục.

Nhóm 43: Dịch vụ nhà hàng ăn uống, khách sạn; cho thuê chỗ ở tạm thời.

Nhóm 44: Dịch vụ chăm sóc sức khỏe và sắc đẹp; dịch vụ spa; dịch vụ trợ giúp về y tế.

---

(210) **4-2016-25867**

(540)

(220) 22.08.2016
(441) 25.11.2016

(731) CÔNG TY CỔ PHẦN TRUYỀN THÔNG IO (VN)
Tầng 7, tòa nhà Vinaconex, 47 Điện Biên Phủ, phường Đa Kao, quận 1, thành phố Hồ Chí Minh

(740) Công ty TNHH Tư vấn A & S (A&S CO.,LTD)

(511) Nhóm 09: Thẻ điện thoại trả tiền trước được mã hoá bằng từ tính.

Nhóm 35: Mua bán: thẻ nạp tiền cho thuê bao di động trả trước, thẻ game các loại.

Nhóm 36: Dịch vụ hỗ trợ khách hàng trong việc thực hiện các giao dịch tài chính; dịch vụ thanh toán hóa đơn cho thuê bao di động trả sau và trò chơi.

---

(210) **4-2016-25868**

(540)

(220) 22.08.2016
(441) 25.11.2016
(531) 2.3.1

(731) NGUYỄN QUANG NAM (VN)
P601A, số 16B1, phố Ngô Tất Tố, phường Văn Miếu, quận Đống Đa, thành phố Hà Nội

(740) Công ty TNHH Tư vấn A & S (A&S CO.,LTD)

(511) Nhóm 43: Dịch vụ nhà hàng ăn uống.

---

(210) **4-2016-25869**

(540)

AN

(220) 22.08.2016
(441) 25.11.2016

(731) CÔNG TY TNHH ANVISION (VN)
Số 19, khu tập thể Định canh Định cư, tổ 20 B, cụm II, phường Xuân La, quận Tây Hồ, thành phố Hà Nội

(740) Công ty TNHH Tư vấn A & S (A&S CO.,LTD)

(511) Nhóm 35: Dịch vụ mua bán, phân phối, xuất nhập khẩu: camera.

---

(210) **4-2016-25870**

(540)

(220) 22.08.2016
(441) 25.11.2016
(531) A26.4.24; 26.3.23; A24.15.7
(591) Trắng, đỏ, đen

(731) CÔNG TY TNHH SEOULGROUP VIỆT NAM (VN)
Nhà ông Nguyễn Văn Huynh, thôn Khánh Mỹ, xã Phúc Khánh, huyện Hưng Hà, tỉnh Thái Bình

(740) Công ty TNHH Tư vấn A & S (A&S CO.,LTD)

(511) Nhóm 03: Mỹ phẩm; son môi; son dưỡng môi.

---

(210) **4-2016-25871**

(540)

(220) 22.08.2016
(441) 25.11.2016
(531) 26.1.2; A26.1.18

(731) LÊ VĂN THỌ (VN)
Thôn 3, xã Minh Sơn, huyện Triệu Sơn, tỉnh Thanh Hóa

(740) Công ty TNHH Tư vấn A & S (A&S CO.,LTD)

(511) Nhóm 09: Ăng ten dùng cho đầu thu kỹ thuật số; đầu thu kỹ thuật số; ti vi; loa đài.

---

(210) **4-2016-25872**

(540)

(220) 22.08.2016
(441) 25.11.2016
(531) 26.3.23
(731) CÔNG TY TRÁCH NHIỆM HỮU HẠN MỘT THÀNH VIÊN THÁI LAN HƯƠNG (VN)
24D khu phố Mỹ Tân, đường số 3, phường 7, thành phố Bến Tre, tỉnh Bến Tre
(740) Công ty Cổ phần Sở hữu công nghiệp INVESTIP (INVESTIP)

(511) Nhóm 35: Mua bán mỹ phẩm; mua bán rượu; mua bán chè (trà); mua bán dầu ăn, dầu ăn ôliu; mua bán thực phẩm chức năng; mua bán nước sốt salad.

---

(210) **4-2016-25873**

(540)

SOFUVAL

(220) 22.08.2016
(441) 25.11.2016
(731) RELIV HEALTHCARE LIMITED (U.K) (GB)
The Old Bat and Ball, St. Johns Hill, Sevenoaks Kent England, TN14 5DZ, Company No. 07701858, United Kingdom
(740) Công ty Cổ phần Sở hữu công nghiệp INVESTIP (INVESTIP)

(511) Nhóm 05: Dược phẩm; thực phẩm chức năng sử dụng cho mục đích y tế.

---

(210) **4-2016-25874**

(540)

ATRACID

(220) 22.08.2016
(441) 25.11.2016
(731) RELIV HEALTHCARE LIMITED (U.K) (GB)
The Old Bat and Ball, St. Johns Hill, Sevenoaks Kent England, TN14 5DZ, Company No. 07701858, United Kingdom
(740) Công ty Cổ phần Sở hữu công nghiệp INVESTIP (INVESTIP)

(511) Nhóm 05: Dược phẩm; thực phẩm chức năng sử dụng cho mục đích y tế.

---

(210) **4-2016-25875**

(540)

ODNEB

(220) 22.08.2016
(441) 25.11.2016
(731) RELIV HEALTHCARE LIMITED (U.K) (GB)
The Old Bat and Ball, St. Johns Hill, Sevenoaks Kent England, TN14 5DZ, Company No. 07701858, United Kingdom
(740) Công ty Cổ phần Sở hữu công nghiệp INVESTIP (INVESTIP)

(511) Nhóm 05: Dược phẩm; thực phẩm chức năng sử dụng cho mục đích y tế.

---

(210) **4-2016-25876**

(540)

(220) 22.08.2016
(441) 25.11.2016
(531) 26.1.1; 18.1.14; 18.1.23; A26.11.8
(591) Xanh dương, đỏ, trắng, vàng
(731) CÔNG TY TNHH MTV SỨC SỐNG MỚI (VN)
Lầu 4, phòng 40, tòa nhà Prince Residence, 17-19-21 Nguyễn Văn Trỗi, phường 12, quận Phú Nhuận, thành phố Hồ Chí Minh

(511) Nhóm 35: Quảng cáo; cập nhật tư liệu quảng cáo; cho thuê không gian quảng cáo; giới thiệu sản phẩm, trưng bày sản phẩm; dịch vụ quảng cáo trực tuyến trên mạng máy tính; dịch vụ giới thiệu sản phẩm trên các phương tiện truyền thông, cho mục đích bán lẻ bao gồm: nước mắm, muối, tiêu, đường, bột ngọt, nước tương, giấm, nước màu, tương ớt, tương cà, tương xí muội, sốt mayone, sa tế, mì gói, trứng vịt, trứng gà, trứng cút, gạo, dầu ăn, dầu hào, bột chiên xù, bột nêm, ớt bột, bột nghệ, miếng rửa chén, nước rửa chén, nước rửa tay, tăm, bao ni-lông bọc thực phẩm, bao đựng rác, nước tẩy bồn cầu, nước tẩy rửa phòng tắm, xịt khử mùi nhà tắm, xịt côn trùng, xịt phòng, xịt khử mùi toàn thân, xịt khoáng, xịt dưỡng tóc, xịt khử mùi giày, xịt khử mùi nón bảo hiểm, bàn chải chà bồn cầu, nước xả vải, nước giặt, bột giặt, nước tẩy quần áo, nước giải khát, bia, trà, sữa, café, nước lau kiếng, nước lau sàn, long não, băng keo cá nhân, bông gòn, cồn, oxy già, thuốc đỏ, bao cao su, dao cạo râu, kem cạo râu, lăn khử mùi, băng vệ sinh, dung dịch vệ sinh phụ nữ, sửa rữa mặt, keo vuốt tóc, lăn khử mùi, dầu gội xả, sữa tắm, bàn chải chà chân, bông tắm, pin tiểu, nhang muỗi, nhang cúng, giấy vệ sinh, khăn giấy khăn ăn, bông ngoáy tai.

---

(210) **4-2016-25877**

(540)

(220) 22.08.2016
(441) 25.11.2016
(531) 26.1.1; 18.1.14; 18.1.23; A26.11.8
(591) Xanh dương, đỏ, trắng, vàng
(731) CÔNG TY TNHH MTV SỨC SỐNG MỚI (VN)
Lầu 4, phòng 40, tòa nhà Prince Residence, 17-19-21 Nguyễn Văn Trỗi, phường 12, quận Phú Nhuận, thành phố Hồ Chí Minh

(511) Nhóm 35: Quảng cáo; cập nhật tư liệu quảng cáo; cho thuê không gian quảng cáo; giới thiệu sản phẩm, trưng bày sản phẩm; dịch vụ quảng cáo trực tuyến trên mạng máy tính; dịch vụ giới thiệu sản phẩm trên các phương tiện truyền thông, cho mục đích bán lẻ bao gồm: nước mắm, muối, tiêu, đường, bột ngọt, nước tương, giấm, nước màu, tương ớt, tương cà, tương xí muội, sốt mayone, sa tế, mì gói, trứng vịt, trứng gà, trứng cút, gạo, dầu ăn, dầu hào, bột chiên xù, bột nêm, ớt bột, bột nghệ, miếng rửa chén, nước rửa chén, nước rửa tay, tăm, bao ni-lông bọc thực phẩm, bao đựng rác, nước tẩy bồn cầu, nước tẩy rửa phòng tắm, xịt khử mùi nhà tắm, xịt côn trùng, xịt phòng, xịt khử mùi toàn thân, xịt khoáng, xịt dưỡng tóc, xịt khử mùi giày, xịt khử mùi nón bảo hiểm, bàn chải chà bồn cầu, nước xả vải, nước giặt, bột giặt, nước tẩy quần áo, nước giải khát, bia, trà, sữa, café, nước lau kiếng, nước lau sàn, long não, băng keo cá nhân, bông gòn, cồn, oxy già, thuốc đỏ, bao cao su, dao cạo râu, kem cạo râu, lăn khử mùi, băng vệ sinh, dung dịch vệ sinh phụ nữ, sửa rữa mặt, keo vuốt tóc, lăn khử mùi, dầu gội xả, sữa tắm, bàn chải chà chân, bông tắm, pin tiểu, nhang muỗi, nhang cúng, giấy vệ sinh, khăn giấy khăn ăn, bông ngoáy tai.

---

(210) **4-2016-25878**

(540)

(220) 22.08.2016
(441) 25.11.2016
(531) 26.1.1; 18.1.14; 18.1.23; A26.11.8
(591) Trắng, đỏ, xanh biển
(731) CÔNG TY TNHH MTV SỨC SỐNG MỚI (VN)
Lầu 4, phòng 40, tòa nhà Prince Residence, 17-19-21 Nguyễn Văn Trỗi, phường 12, quận Phú Nhuận, thành phố Hồ Chí Minh

(511) Nhóm 35: Quảng cáo; cập nhật tư liệu quảng cáo; cho thuê không gian quảng cáo; giới thiệu sản phẩm, trưng bày sản phẩm; dịch vụ quảng cáo trực tuyến trên mạng máy tính; dịch vụ giới thiệu sản phẩm trên các phương tiện truyền thông, cho mục đích bán lẻ bao gồm: nước mắm, muối, tiêu, đường, bột ngọt, nước tương, giấm, nước màu, tương ớt, tương cà, tương xí muội, sốt mayone, sa tế, mì gói, trứng vịt, trứng gà, trứng cút, gạo, dầu ăn, dầu hào, bột chiên xù, bột nêm, ớt bột, bột nghệ, miếng rửa chén, nước rửa chén, nước rửa tay, tăm, bao ni-lông bọc thực phẩm, bao đựng rác, nước tẩy bồn cầu, nước tẩy rửa phòng tắm, xịt khử mùi nhà tắm, xịt côn trùng, xịt phòng, xịt khử mùi toàn thân, xịt khoáng, xịt dưỡng tóc, xịt khử mùi giày, xịt khử mùi nón bảo hiểm, bàn chải chà bồn cầu, nước xả vải, nước giặt, bột giặt, nước tẩy quần áo, nước giải khát, bia, trà, sữa, café, nước lau kiếng, nước lau sàn, long não, băng keo cá nhân, bông gòn, cồn, oxy già, thuốc đỏ, bao cao su, dao cạo râu, kem cạo râu, lăn khử mùi, băng vệ sinh, dung dịch vệ sinh phụ nữ, sửa rữa mặt, keo vuốt tóc, lăn khử mùi, dầu gội xả, sữa tắm, bàn chải chà chân, bông tắm, pin tiểu, nhang muỗi, nhang cúng, giấy vệ sinh, khăn giấy khăn ăn, bông ngoáy tai.

---

(210) **4-2016-25879**

(540)

(220) 22.08.2016
(441) 25.11.2016
(531) 26.1.1; 18.1.14; 18.1.23; A26.11.8
(591) Trắng, đỏ, xanh biển
(731) CÔNG TY TNHH MTV SỨC SỐNG MỚI (VN)
Lầu 4, phòng 40, tòa nhà Prince Residence, 17-19-21 Nguyễn Văn Trỗi, phường 12, quận Phú Nhuận, thành phố Hồ Chí Minh

(511) Nhóm 35: Quảng cáo; cập nhật tư liệu quảng cáo; cho thuê không gian quảng cáo; giới thiệu sản phẩm, trưng bày sản phẩm; dịch vụ quảng cáo trực tuyến trên mạng máy tính; dịch vụ giới thiệu sản phẩm trên các phương tiện truyền thông, cho mục đích bán lẻ bao gồm: nước mắm, muối, tiêu, đường, bột ngọt, nước tương, giấm, nước màu, tương ớt, tương cà, tương xí muội, sốt mayone, sa tế, mì gói, trứng vịt, trứng gà, trứng cút, gạo, dầu ăn, dầu hào, bột chiên xù, bột nêm, ớt bột, bột nghệ, miếng rửa chén, nước rửa chén, nước rửa tay, tăm, bao ni-lông bọc thực phẩm, bao đựng rác, nước tẩy bồn cầu, nước tẩy rửa phòng tắm, xịt khử mùi nhà tắm, xịt côn trùng, xịt phòng, xịt khử mùi toàn thân, xịt khoáng, xịt dưỡng tóc, xịt khử mùi giày, xịt khử mùi nón bảo hiểm, bàn chải chà bồn cầu, nước xả vải, nước giặt, bột giặt, nước tẩy quần áo, nước giải khát, bia, trà, sữa, café, nước lau kiếng, nước lau sàn, long não, băng keo cá nhân, bông gòn, cồn, oxy già, thuốc đỏ, bao cao su, dao cạo râu, kem cạo râu, lăn khử mùi, băng vệ sinh, dung dịch vệ sinh phụ nữ, sửa rữa mặt, keo vuốt tóc, lăn khử mùi, dầu gội xả, sữa tắm, bàn chải chà chân, bông tắm, pin tiểu, nhang muỗi, nhang cúng, giấy vệ sinh, khăn giấy khăn ăn, bông ngoáy tai.

---

(210) **4-2016-25881**

(540)

(220) 22.08.2016
(441) 25.11.2016
(531) A11.3.3; 26.1.1; 15.7.1
(731) OU-DEAN FOODS FACTORY CO., LTD. (TW)
No.20, Hsin Kong Rd., Pei-Tou Industrial Park, Chang Hua Hsien, Taiwan
(740) Công ty TNHH Sở hữu trí tuệ ACTIP (ACTIP IP LIMITED)

(511) Nhóm 30: Đồ uống trên cơ sở cà phê; hương liệu dùng cho đồ uống, trừ tinh dầu; đồ uống trên cơ sở trà; cà phê; trà ướp lạnh.

Nhóm 32: Nước uống có ga; đồ uống không chứa cồn; đồ uống làm từ nước ép trái cây không chứa cồn; nước ép trái cây; nước ép rau [đồ uống].

---

(210) **4-2016-25882**

(540)

(220) 22.08.2016
(441) 25.11.2016
(531) 1.15.23; A26.4.6
(731) OU-DEAN FOODS FACTORY CO., LTD. (TW)
No.20, Hsin Kong Rd., Pei-Tou Industrial Park, Chang Hua Hsien, Taiwan
(740) Công ty TNHH Sở hữu trí tuệ ACTIP (ACTIP IP LIMITED)

(511) Nhóm 30: Đồ uống trên cơ sở cà phê; hương liệu dùng cho đồ uống, trừ tinh dầu; đồ uống trên cơ sở trà; cà phê; trà ướp lạnh.

Nhóm 32: Nước uống có ga; đồ uống không chứa cồn; đồ uống làm từ nước ép trái cây không chứa cồn; nước ép trái cây; nước ép rau [đồ uống].

---

(210) **4-2016-25883**

(540)

(220) 22.08.2016
(441) 25.11.2016
(531) 26.1.1; A26.1.18
(731) TENSAI F & B CO., LTD. (TH)
331, 333 Moo 12 Watthana Nakhon Sub-District, Watthana Nakhon District, Sa Kaeo 27160 Thailand
(740) Công ty TNHH Sở hữu trí tuệ ACTIP (ACTIP IP LIMITED)

(511) Nhóm 30: Đồ uống trên cơ sở trà; đồ uống trên cơ sở cà phê; trà ướp lạnh.

---

(210) **4-2016-25884**

(540)

(220) 22.08.2016
(441) 25.11.2016
(531) 26.1.1; A26.1.18
(731) TENSAI F & B CO., LTD. (TW)
331, 333 Moo 12 Watthana Nakhon Sub-District, Watthana Nakhon District, Sa Kaeo 27160 Thailand
(740) Công ty TNHH Sở hữu trí tuệ ACTIP (ACTIP IP LIMITED)

(511) Nhóm 32: Đồ uống không chứa cồn; đồ uống cung cấp muối và khoáng cho cơ thể (không dùng cho mục đích y tế); đồ uống không chứa cồn ướp hương trà.

---

(210) **4-2016-25887**

(540)

(220) 22.08.2016
(441) 25.11.2016
(531) 26.1.1; 1.15.5
(591) Đỏ, xanh dương đậm, trắng
(731) CÔNG TY CỔ PHẦN QUATEC (VN)
Số 50, đường Hoàng Ngân, phường Nhị Châu, thành phố Hải Dương, tỉnh Hải Dương
(740) Công ty TNHH Sở hữu trí tuệ PADEMARK (PADEMARK CO.,LTD.)

(511) Nhóm 37: Xây dựng chuyên dụng như: thi công xây dựng công trình điện, điện công nghiệp; giám sát thi công các công trình điện, điện công nghiệp; dịch vụ sửa chữa bảo trì, bảo dưỡng các thiết bị điện, điện công nghiệp.

---

(210) **4-2016-25888**

(540)

(220) 22.08.2016
(441) 25.11.2016
(531) 26.1.2; A26.1.18; 5.5.19; A5.5.20; A5.3.13
(591) Xanh lá cây, đỏ, da cam, trắng, vàng, xanh dương, tím
(731) CÔNG TY CỔ PHẦN DƯỢC PHẨM PQA (VN)
Thửa 99 khu Đồng Quàn, đường 10, xã Tân Thành, huyện Vụ Bản, tỉnh Nam Định
(740) Công ty TNHH Sở hữu trí tuệ PADEMARK (PADEMARK CO.,LTD.)

(511) Nhóm 03: Mỹ phẩm.

Nhóm 05: Dược phẩm, thực phẩm chức năng dùng cho mục đích y tế.

---

(210) **4-2016-25890**

(540)

(220) 22.08.2016
(441) 25.11.2016
(531) 26.3.1; 26.1.2; A26.1.18; 26.15.3; 26.15.15
(591) Xanh lá cây, trắng, đen
(731) CÔNG TY TNHH SẢN XUẤT THƯƠNG MẠI HUY BÌNH (VN)
931/17C hương lộ 2, khu phố 8, phường Bình Trị Đông A, quận Bình Tân, thành phố Hồ Chí Minh
(740) DNTN Dịch vụ thương mại và sở hữu công nghiệp Song Ngọc (I.P.T.S.)

(511) Nhóm 11: Quạt điện.

---

(210) **4-2016-25891**

(540)

(220) 22.08.2016
(441) 25.11.2016
(531) 3.7.10; 3.7.16; 26.1.1
(591) Đỏ, vàng tươi, xanh đen
(731) HỘ KINH DOANH TUẤN TÚ (VN)
Tổ 20, ấp Bình Minh, xã Bình Mỹ, huyện Châu Phú, tỉnh An Giang

(511) Nhóm 29: Yến sào.

---

(210) **4-2016-25892**

(540)

(220) 22.08.2016
(441) 25.11.2016
(531) 26.4.2
(591) Đỏ, vàng tươi, trắng
(731) HỘ KINH DOANH TUẤN TÚ (VN)
Tổ 20, ấp Bình Minh, xã Bình Mỹ, huyện Châu Phú, tỉnh An Giang

(511) Nhóm 29: Yến sào.

---

(210) **4-2016-25893**

(540)

(220) 22.08.2016
(441) 25.11.2016
(531) 26.3.23; A5.3.13; A5.11.11
(591) Xanh lá cây, đỏ
(731) HỘ KINH DOANH LÊ PHƯƠNG (VN)
Số 370, ấp Mỹ Thạnh, xã Mỹ Hội Đông, huyện Chợ Mới, tỉnh An Giang

(511) Nhóm 33: Rượu gạo; rượu nếp; rượu mùi chanh.

---

(210) **4-2016-25895**

(540)

H.HUNG - HUAN

(220) 22.08.2016
(441) 25.11.2016

(731) DOANH NGHIỆP TƯ NHÂN ĐOÀN HIỆP HƯNG (VN)
Số 198 Lê Lợi, thị trấn Mỹ Luông, huyện Chợ Mới, tỉnh An Giang

(511) Nhóm 14: Vàng; bạc; đá quý; đồ trang sức bằng vàng, bạc, đá quý.

Nhóm 35: Mua bán vàng, bạc, đá quý; mua bán đồ trang sức bằng vàng, bạc, đá quý.

---

(210) **4-2016-25896**

(540) TRƯƠNG HƯNG

H

TR.HUNG

(220) 22.08.2016
(441) 25.11.2016
(531) 17.2.25; 26.13.25
(731) DOANH NGHIỆP TƯ NHÂN TRƯƠNG HƯNG (VN)
Số 92-94 Bạch Đằng, phường Châu Phú A, thành phố Châu Đốc, tỉnh An Giang

(511) Nhóm 14: Vàng; bạc; đá quý; đồ trang sức bằng vàng, bạc, đá quý.

Nhóm 35: Mua bán vàng, bạc, đá quý; mua bán đồ trang sức bằng vàng, bạc, đá quý.

---

(210) **4-2016-25897**

(540) KASBA

(220) 22.08.2016
(441) 25.11.2016
(531) 1.15.9; A26.11.9
(591) Đỏ, xanh dương, trắng
(731) CÔNG TY TNHH MỘT THÀNH VIÊN SẢN XUẤT THƯƠNG MẠI DỊCH VỤ KABA (VN)
Ấp Phú Quới, xã Phú An, huyện Phú Tân, tỉnh An Giang

(511) Nhóm 03: Chất tẩy rửa không chứa thuốc dùng cho mục đích vệ sinh; nước rửa chén; xà phòng (bột giặt); dầu gội; sữa tắm.

Nhóm 39: Dịch vụ đóng gói bao bì chất tẩy rửa không chứa thuốc dùng cho mục đích vệ sinh, xà phòng (bột giặt), nước rửa chén, dầu gội, sữa tắm.

---

(210) **4-2016-25898**

(540) SK Executive

(220) 22.08.2016
(441) 25.11.2016
(731) CÔNG TY TNHH MỘT THÀNH VIÊN THUỐC LÁ AN GIANG (VN)
Số 23/2A Trần Hưng Đạo, phường Mỹ Quý, thành phố Long Xuyên, tỉnh An Giang

(511) Nhóm 34: Thuốc lá.

---

(210) **4-2016-25901**

(540)

(220) 23.08.2016
(441) 25.11.2016

(591) Xanh dương sẫm, nâu
(731) CÔNG TY CỔ PHẦN NĂNG LƯỢNG QUỐC TẾ HẢI MINH (VN)
Số nhà 38 ngõ 72 phố Chính Kinh, phường Nhân Chính, quận Thanh Xuân, thành phố Hà Nội

(511) Nhóm 09: Ắc quy.

Nhóm 12: Phụ tùng xe gắn máy.

---

(210) **4-2016-25902**

(540)

(220) 23.08.2016
(441) 25.11.2016

(591) Xanh dương sẫm, nâu
(731) CÔNG TY CỔ PHẦN NĂNG LƯỢNG QUỐC TẾ HẢI MINH (VN)
Số nhà 38 ngõ 72 phố Chính Kinh, phường Nhân Chính, quận Thanh Xuân, thành phố Hà Nội

(511) Nhóm 09: Ắc quy.

Nhóm 12: Phụ tùng xe gắn máy.

---

(210) **4-2016-25903**

(540)

(220) 23.08.2016
(441) 25.11.2016
(531) A5.5.20; A5.5.21; 25.3.1
(591) Xanh lá cây, trắng
(731) CÔNG TY CỔ PHẦN BIDGROUP (VN)
D2, lô C, D11, khu ĐTM Cầu Giấy, phường Dịch Vọng, quận Cầu Giấy, thành phố Hà Nội
(740) Công ty Luật TNHH Thương mại - Đầu tư (INTRACO LAW FIRM)

(511) Nhóm 36: Mua bán bất động sản; cho thuê bất động sản; cho thuê văn phòng; môi giới bất động sản, định giá bất động sản, đầu tư tài chính cho các dự án xây dựng.

---

(210) **4-2016-25905**

(540)

BIDGROUP
New Value - New Stature

(220) 23.08.2016
(441) 25.11.2016
(531) A5.5.20; A5.5.21; 25.3.1
(591) Xanh da trời, trắng
(731) CÔNG TY CỔ PHẦN BIDGROUP (VN)
D2, lô C, D11, khu ĐTM Cầu Giấy, phường Dịch Vọng, quận Cầu Giấy, thành phố Hà Nội
(740) Công ty Luật TNHH Thương mại - Đầu tư (INTRACO LAW FIRM)

(511) Nhóm 35: Dịch vụ đại lý xuất nhập khẩu; quảng cáo; cho thuê máy và thiết bị văn phòng (trừ máy fax và máy vi tính); tư vấn quản lý kinh doanh; hỗ trợ việc điều hành kinh doanh.

Nhóm 36: Môi giới bất động sản; định giá bất động sản; đại lý bất động sản; mua bán bất động sản; đầu tư tài chính cho các dự án xây dựng.

Nhóm 37: Xây dựng các công trình; tư vấn xây dựng; giám sát xây dựng công trình; cho thuê thiết bị xây dựng.

---

(210) **4-2016-25906**

(540)

HOANG PHAT

(220) 23.08.2016
(441) 25.11.2016
(531) A24.15.7; A24.15.11; A7.1.11; 7.1.24
(591) Đỏ, cam, trắng, đen
(731) CÔNG TY TNHH DỊCH VỤ VÀ PHÁT TRIỂN CÔNG NGHỆ HOÀNG PHÁT (VN)
Số 5, ngõ 192/14 Giải Phóng, phường Phương Liệt, quận Thanh Xuân, thành phố Hà Nội
(740) Công ty Luật TNHH Thương mại - Đầu tư (INTRACO LAW FIRM)

(511) Nhóm 35: Mua bán các sản phẩm máy móc bao gồm: máy quay phim, đầu ghi hình, thiết bị báo hiệu chống trộm, chuông cửa gắn máy quay phim (camera).

---

(210) **4-2016-25923**

(540)

green ocean
institute

(220) 23.08.2016
(441) 25.11.2016
(531) 1.15.15; 1.15.23; 4.5.2; 4.5.3
(591) Xanh lá cây, đen
(731) CÔNG TY CỔ PHẦN DỆT MAY SÀI GÒN (VN)
298A Nguyễn Tất Thành, phường 13, quận 4, thành phố Hồ Chí Minh

(511) Nhóm 41: Dịch vụ đào tạo.

---

(210) **4-2016-25924**

(540)

(220) 23.08.2016
(441) 25.11.2016
(531) 4.3.3; A3.9.24
(591) Xanh dương, trắng
(731) CÔNG TY TNHH THƯƠNG MẠI THỰC PHẨM TRUNG KIÊN (VN)
118/11A đường TCH 08, phường Tân Chánh Hiệp, quận 12, thành phố Hồ Chí Minh

(511) Nhóm 30: Bánh kẹo; sôcôla; chế phẩm ngũ cốc; thực phẩm ăn nhanh trên cơ sở ngũ cốc; bỏng ngô; ngô chiên; thực phẩm giàu tinh bột.

---

(210) **4-2016-25925**

(540)

(220) 23.08.2016
(441) 25.11.2016
(531) 2.1.8
(591) Xanh cốm, xanh rêu, trắng
(731) CÔNG TY CỔ PHẦN KINH DOANH DỊCH VỤ ĐẦU TƯ ĐÔNG HẢI (VN)
107 Phó Đức Chính, phường 1, quận Bình Thạnh, thành phố Hồ Chí Minh

(511) Nhóm 01: Phân bón trong nông nghiệp; phân bón lá; phân vi sinh; phân lân.

---

(210) **4-2016-25926**

(540)

(220) 23.08.2016
(441) 25.11.2016
(591) Xanh dương
(731) CÔNG TY TNHH THỰC PHẨM VIỆT ÁNH SÁNG (VN)
38 Phan Bá Phiến, phường 12, quận Tân Bình, thành phố Hồ Chí Minh

(511) Nhóm 05: Thực phẩm chức năng; thực phẩm bổ sung dinh dưỡng dùng cho ngành y; thực phẩm và chất dinh dưỡng được làm phù hợp cho việc sử dụng trong y tế; thực phẩm công thức cho em bé.

Nhóm 29: Sữa; sữa giàu anbumin; sữa khuấy; sữa giàu protein; sữa chua.

---

(210) **4-2016-25927**

(540)

(220) 23.08.2016
(441) 25.11.2016
(531) A3.4.2; 3.4.13
(591) Trắng, vàng cam, xanh da trời, đen, vàng nhạt
(731) CÔNG TY TNHH CÀ PHÊ VIỆT HÀ GIA LAI (VN)
89 Lạc Long Quân, phường Thắng Lợi, thành phố Pleiku, tỉnh Gia Lai

(511) Nhóm 29: Sản phẩm sữa; đồ uống có sữa.

---

(210) **4-2016-25928**

(540)

DANAPHALIFE

(220) 23.08.2016
(441) 25.11.2016
(731) CÔNG TY CỔ PHẦN DƯỢC DANAPHA (VN)
Số 253 Dũng Sĩ Thanh Khê, phường Thanh Khê Tây, quận Thanh Khê, thành phố Đà Nẵng
(740) Công ty TNHH Tư vấn Phạm Anh Nguyên (ANPHAMCO CO.,LTD.)

(511) Nhóm 05: Dược phẩm; thực phẩm chức năng dùng cho mục đích y tế.

---

(210) **4-2016-25929**

(540)

(220) 23.08.2016
(441) 25.11.2016
(531) A26.11.12
(591) Trắng, đỏ, xanh dương
(731) CÔNG TY TNHH MTV CƠ KHÍ XÂY DỰNG AN THÀNH PHÁT (VN)
Số 28/8, khu phố Bình Hòa 2, phường Tân Phước Khánh, thị xã Tân Uyên, tỉnh Bình Dương

(511) Nhóm 07: Máy và thiết bị sản xuất phân bón dùng cho mục đích công nghiệp.

---

(210) **4-2016-25940**

(540)

MOA

(220) 23.08.2016
(441) 25.11.2016
(731) BÙI TUẤN NGHĨA (VN)
219 Hoàng Văn Thụ, phường Nguyễn Du, thành phố Nam Định, tỉnh Nam Định

(511) Nhóm 35: Mua bán: lợn đất, đồ thủ công mỹ nghệ.

---

(210) **4-2016-25941**

(540)

(220) 23.08.2016
(441) 25.11.2016
(531) A1.1.10; A1.1.2; A1.1.12; 4.5.5
(591) Xanh lá cây, nâu, trắng, đen, xanh dương, xanh cốm
(731) NGUYỄN VĂN ĐẠT (VN)
Khu Dương ổ, phường Phong Khê, thành phố Bắc Ninh, tỉnh Bắc Ninh

(511) Nhóm 16: Giấy vệ sinh; giấy lau; khăn giấy.

---

(210) **4-2016-25942**

(540)

ViPHONG
WEIFENG MACHINE

(220) 23.08.2016
(441) 25.11.2016
(531) A26.11.9; 25.12.1
(591) Đen, trắng, vàng, xanh dương
(731) CÔNG TY TNHH SẢN XUẤT VÀ THƯƠNG MẠI VĨ PHONG (VN)
Nhà riêng Nguyễn Ích Tám, khu Dương Ổ, phường Phong Khê, thành phố Bắc Ninh, tỉnh Bắc Ninh

(511) Nhóm 07: Máy hàn.

Nhóm 35: Mua bán: máy hàn.

---

(210) **4-2016-25943**

(540)

(220) 23.08.2016
(441) 25.11.2016
(531) A26.1.18; 26.1.1; 26.5.3; 26.5.4
(731) HỘ KINH DOANH TUYẾT HẠNH (VN)
115A Phan Đình Phùng, phường 7, thành phố Trà Vinh, tỉnh Trà Vinh
(740) Trung tâm Tư vấn phát triển thương hiệu và chất lượng (CBQ)

(511) Nhóm 03: Mỹ phẩm.

---

(210) **4-2016-25944**

(540)

(220) 23.08.2016
(441) 25.11.2016
(531) 13.1.6; A15.9.10
(731) CÔNG TY CỔ PHẦN THIẾT BỊ CHIẾU SÁNG ÁNH SAO (VN)
Số 25 đường Hoa Lan 05, khu đô thị sinh thái Vinhomes Riverside, phường Phúc Lợi, quận Long Biên, thành phố Hà Nội

(511) Nhóm 11: Thiết bị chiếu sáng.

Nhóm 37: Lắp đặt hệ thống điện.

Nhóm 42: Thiết kế công trình điện; thiết kế công trình xây dựng.

---

(210) **4-2016-25945**

(540)

(220) 23.08.2016
(441) 25.11.2016
(531) 26.1.1; 26.1.5; 1.15.15
(591) Xanh dương đậm
(731) CÔNG TY CỔ PHẦN ĐẦU TƯ MB VIỆT NAM (VN)
Xóm 7, thôn Phương Quế, xã Liên Phương, huyện Thường Tín, thành phố Hà Nội

(511) Nhóm 11: Thiết bị làm lạnh nước; thiết bị lọc nước; thiết bị làm nóng nước; thiết bị và máy móc để làm sạch nước; thiết bị và máy móc để tinh lọc nước.

---

(210) **4-2016-25946**

(540) **LUBOPLON KALIUM**

(220) 23.08.2016
(441) 25.11.2016
(731) CÔNG TY TNHH THƯƠNG MẠI VĨNH THẠNH (VN)
P1-2, tầng 12, tòa nhà Vinamilk Tower, 10 Tân Trào, phường Tân Phú, quận 7, thành phố Hồ Chí Minh

(511) Nhóm 01: Phân bón.

---

(210) **4-2016-25947**

(540)

(220) 23.08.2016
(441) 25.11.2016
(531) 26.4.3
(591) Xanh dương
(731) CÔNG TY TNHH KIPINK (VN)
100 đường 17, khu phố 5, phường An Phú, quận 2, thành phố Hồ Chí Minh

(511) Nhóm 16: Ấn phẩm.

Nhóm 40: Xử lý vật liệu.

---

(210) **4-2016-25948**

(540)

(220) 23.08.2016
(441) 25.11.2016
(531) 26.1.2; A26.1.18; A10.3.15
(591) Xanh lá, xanh lá đậm
(731) PHẠM THÀNH ĐẠT (VN)
207/49 đường 3/2, phường 11, quận 10, thành phố Hồ Chí Minh

(511) Nhóm 41: Giáo dục, đào tạo, cụ thể là giáo dục và đào tạo tiếng Anh, IELTS nội trú, tiếng Anh nội trú, đào tạo tiếng Anh giao tiếp, đào tạo thi chứng chỉ TOEIC; tổ chức các hoạt động giải trí, thể thao và văn hóa.

---

(210) **4-2016-25949**

(540)

VUAGRO

(220) 23.08.2016
(441) 25.11.2016
(731) CÔNG TY CỔ PHẦN NÔNG NGHIỆP VIỆT NAM UKR (VN)
Số 006 tầng 1, chung cư 4S, đường 17, phường Hiệp Bình Chánh, quận Thủ Đức, thành phố Hồ Chí Minh

(511) Nhóm 01: Phân bón.

Nhóm 35: Mua bán, xuất nhập khẩu phân bón.

---

(210) **4-2016-25960**

(540)

(220) 23.08.2016
(441) 25.11.2016
(531) A1.1.10; A1.1.5; 26.3.23; 26.2.7
(591) Đỏ, xanh tím
(731) CÔNG TY TNHH Á MỸ ANH (VN)
63/14/15 Lê Văn Sỹ, phường 13, quận Phú Nhuận, thành phố Hồ Chí Minh

(511) Nhóm 41: Trường đào tạo [giáo dục], học viện [giáo dục].

---

(210) **4-2016-25961**

(540)

(220) 23.08.2016
(441) 25.11.2016
(531) 26.3.1; 26.4.4; 26.7.25
(591) Xanh lá, cam
(731) CÔNG TY CỔ PHẦN BADOSA (VN)
239/17 Bà Hom, phường 13, quận 6, thành phố Hồ Chí Minh

(511) Nhóm 45: Dịch vụ pháp lý.

---

(210) **4-2016-25962**

(540)

Sino

(220) 23.08.2016
(441) 25.11.2016

(731) CÔNG TY TNHH SẢN XUẤT VÀ XUẤT NHẬP KHẨU HOÀNG NAM (VN)
Số 8k7 ngõ 43 Nguyễn An Ninh, phường Tương Mai, quận Hoàng Mai, thành phố Hà Nội

(511) Nhóm 14: Đồng hồ đeo tay.

Nhóm 18: Túi xách tay; cặp; ví tiền.

Nhóm 25: Giày; dép; quần áo; thắt lưng.

---

(210) **4-2016-25963**

(540)

(220) 23.08.2016
(441) 25.11.2016
(531) 5.5.16; A5.5.21; A26.4.24
(731) CÔNG TY TNHH MỘT THÀNH VIÊN THỊNH KHANG AN (VN)
Lô B3 khu đô thị mới nam cầu Trần Thị Lý, phường Mỹ An, quận Ngũ Hành Sơn, thành phố Đà Nẵng

(511) Nhóm 36: Tài chính, tiền tệ.

Nhóm 39: Du lịch.

Nhóm 42: Các dịch vụ khoa học và công nghệ và nghiên cứu.

---

(210) **4-2016-25964**

(540)

(220) 23.08.2016
(441) 25.11.2016
(531) A26.4.24; A26.11.12
(731) CÔNG TY TNHH MỘT THÀNH VIÊN THỊNH KHANG AN (VN)
Lô B3 khu đô thị mới nam cầu Trần Thị Lý, phường Mỹ An, quận Ngũ Hành Sơn, thành phố Đà Nẵng

(511) Nhóm 36: Tài chính, tiền tệ.

Nhóm 39: Du lịch.

Nhóm 42: Các dịch vụ khoa học và công nghệ và nghiên cứu.

---

(210) **4-2016-25965**

(540)

(220) 23.08.2016
(441) 25.11.2016
(531) A7.1.12; 7.1.5; A26.4.24
(731) CÔNG TY TNHH MỘT THÀNH VIÊN THỊNH KHANG AN (VN)
Lô B3 khu đô thị mới nam cầu Trần Thị Lý, phường Mỹ An, quận Ngũ Hành Sơn, thành phố Đà Nẵng

(511) Nhóm 36: Tài chính, tiền tệ.

Nhóm 39: Du lịch.

Nhóm 42: Các dịch vụ khoa học và công nghệ và nghiên cứu.

---

(210) **4-2016-25966**

(540)

(220) 23.08.2016
(441) 25.11.2016
(531) 13.1.6; A26.4.24; 21.1.16
(731) CÔNG TY TNHH MỘT THÀNH VIÊN THỊNH KHANG AN (VN)
Lô B3 khu đô thị mới nam cầu Trần Thị Lý, phường Mỹ An, quận Ngũ Hành Sơn, thành phố Đà Nẵng

(511) Nhóm 36: Tài chính, tiền tệ.

Nhóm 39: Du lịch.

Nhóm 42: Các dịch vụ khoa học và công nghệ và nghiên cứu.

---

(210) **4-2016-25967**

(540)

(220) 23.08.2016
(441) 25.11.2016
(531) A26.4.24
(731) CÔNG TY TNHH MỘT THÀNH VIÊN THỊNH KHANG AN (VN)
Lô B3 khu đô thị mới nam cầu Trần Thị Lý, phường Mỹ An, quận Ngũ Hành Sơn, thành phố Đà Nẵng

(511) Nhóm 36: Tài chính, tiền tệ.

Nhóm 39: Du lịch.

Nhóm 42: Các dịch vụ khoa học và công nghệ và nghiên cứu.

---

(210) **4-2016-25968**

(540)

(220) 23.08.2016
(441) 25.11.2016
(531) A26.4.24
(731) CÔNG TY TNHH MỘT THÀNH VIÊN THỊNH KHANG AN (VN)
Lô B3 khu đô thị mới nam cầu Trần Thị Lý, phường Mỹ An, quận Ngũ Hành Sơn, thành phố Đà Nẵng

(511) Nhóm 36: Tài chính, tiền tệ.

Nhóm 39: Du lịch.

Nhóm 42: Các dịch vụ khoa học và công nghệ và nghiên cứu.

---

(210) **4-2016-25969**

(540)

(220) 23.08.2016
(441) 25.11.2016
(531) A5.5.21; 5.5.16; A26.4.24; A1.1.10
(731) CÔNG TY TNHH MỘT THÀNH VIÊN THỊNH KHANG AN (VN)
Lô B3 khu đô thị mới nam cầu Trần Thị Lý, phường Mỹ An, quận Ngũ Hành Sơn, thành phố Đà Nẵng

(511) Nhóm 36: Tài chính, tiền tệ.

Nhóm 39: Du lịch.

Nhóm 42: Các dịch vụ khoa học và công nghệ và nghiên cứu.

---

(210) **4-2016-25980**

(540)

(220) 23.08.2016
(441) 25.11.2016
(531) A26.11.8
(591) Xanh dương, cam, đen
(731) CÔNG TY TNHH PHƯƠNG GIA HÂN (VN)
06 Hoà Nam 6, phường Hoà Minh, quận Liên Chiểu, thành phố Đà Nẵng

(511) Nhóm 19: Cửa không bằng kim loại.

---

(210) **4-2016-25981**

(540)

(220) 23.08.2016
(441) 25.11.2016
(531) 2.9.14; A2.9.15; A7.1.12; A6.7.5
(591) Trắng, đỏ, xanh dương
(731) CÔNG TY CỔ PHẦN DỊCH VỤ BẤT ĐỘNG SẢN KIM NGÂN (VN)
Số 35 Nguyễn Tuân, phường Thanh Xuân Trung, quận Thanh Xuân, thành phố Hà Nội

(511) Nhóm 35: Dịch vụ quảng cáo.

Nhóm 36: Dịch vụ bất động sản, kinh doanh bất động sản, quản lý toà nhà (bất động sản), môi giới bất động sản, cho thuê văn phòng, cho thuê căn hộ.

---

(210) **4-2016-25982**

(540)

(220) 23.08.2016
(441) 25.11.2016
(531) A5.5.20; A5.5.21; A1.1.12; A1.1.2
(591) Vàng, tím đậm, da cam
(731) CÔNG TY CỔ PHẦN TẬP ĐOÀN DABACO VIỆT NAM (VN)
Đường Lý Thái Tổ, phường Võ Cường, thành phố Bắc Ninh, tỉnh Bắc Ninh
(740) Công ty TNHH Tư vấn Quốc Dân (NACI CO., LTD)

(511) Nhóm 39: Dịch vụ du lịch; dịch vụ vận tải; dịch vụ kho bãi.

Nhóm 43: Dịch vụ nhà hàng ăn uống; khách sạn.

---

(210) **4-2016-25983**

(540)

homeS life
Hãy sống như nhà của bạn

(220) 23.08.2016
(441) 25.11.2016
(531) 7.3.11; A26.11.12; 7.1.24
(591) Trắng, cam, xanh lá
(731) CÔNG TY CỔ PHẦN ĐẦU TƯ VÀ PHÁT TRIỂN HỆ THỐNG QUỸ NHÀ Ở DỊCH VỤ HOMES LIFE (VN)
Số nhà 299, đường Vũ Trọng Phụng, tổ 8, phường Thanh Xuân Trung, quận Thanh Xuân, thành phố Hà Nội

(511) Nhóm 35: Dịch vụ quảng cáo.

Nhóm 36: Dịch vụ bất động sản, kinh doanh bất động sản, quản lý tòa nhà (bất động sản), môi giới bất động sản, cho thuê văn phòng, cho thuê căn hộ.

Nhóm 37: Dịch vụ xây dựng dân dụng, xây dựng khu công nghiệp, khu đô thị, khu dân cư; dịch vụ san lấp mặt bằng; giám sát thi công; trang trí nội thất; tư vấn thi công trong xây dựng.

---

(210) **4-2016-25989**

(540)

Ẩm Thực
TRÚC NGỌC
HẢI SẢN & ĐẶC SẢN

(220) 23.08.2016
(441) 25.11.2016
(531) A5.11.13; A5.3.13; A5.3.15; 17.2.5
(591) Xanh lá cây, nâu, vàng, trắng
(731) HỘ KINH DOANH ẨM THỰC TRÚC NGỌC (VN)
602 Lê Trọng Tấn, phường Bình Hưng Hòa, quận Bình Tân, thành phố Hồ Chí Minh

(511) Nhóm 43: Nhà hàng ăn uống.

---

(210) **4-2016-26000**

(540)

DODAVI

(220) 23.08.2016
(441) 25.11.2016
(731) NGUYỄN VĂN KHƯƠNG (VN)
99 ngõ 180, đường Nguyễn Lương Bằng, quận Đống Đa, thành phố Hà Nội
(740) Công ty TNHH Đại Tín và Liên Danh (DAITIN AND ASSOCIATES CO.,LTD)

(511) Nhóm 35: Mua bán ba lô, túi du lịch, va li, túi xách, ví đựng tiền, cặp da, quần áo, dây lưng, giầy, dép, mũ đội đầu, nón, ô (lọng), các sản phẩm làm từ da, đồ giả da, cụ thể là: mua bán dây đai bằng da thuộc, hộp đựng mũ bằng da thuộc, hộp bằng da thuộc hoặc giả da, hòm bằng da thuộc hoặc giả da, tấm phủ đồ đạc bằng da thuộc, túi đựng đồ thể thao, dụng cụ thể thao, cặp học sinh; dịch vụ giới thiệu về ba lô, túi du lịch, va li, túi xách, ví đựng tiền, cặp da, quần áo, dây lưng, giầy, dép, mũ đội đầu, nón, ô (lọng), các sản phẩm

làm từ da, đồ giả da túi, đựng đồ thể thao, dụng cụ thể thao, cặp học sinh; dịch vụ quảng cáo; dịch vụ cung cấp thông tin thương mại.

---

(210) **4-2016-26001**

(540)

(220) 23.08.2016
(441) 25.11.2016
(531) 26.1.1; 26.1.4; A25.3.3
(731) NGUYỄN VĂN KHƯƠNG (VN)
99 ngõ 180, đường Nguyễn Lương Bằng, quận Đống Đa, thành phố Hà Nội
(740) Công ty TNHH Đại Tín và Liên Danh (DAITIN AND ASSOCIATES CO.,LTD)

(511) Nhóm 35: Mua bán ba lô, túi du lịch, va li, túi xách, ví đựng tiền, cặp da, quần áo, dây lưng, giầy, dép, mũ đội đầu, nón, ô (lọng), các sản phẩm làm từ da, đồ giả da, cụ thể là: mua bán dây đai bằng da thuộc, hộp đựng mũ bằng da thuộc, hộp bằng da thuộc hoặc giả da, hòm bằng da thuộc hoặc giả da, tấm phủ đồ đạc bằng da thuộc, túi đựng đồ thể thao, dụng cụ thể thao, cặp học sinh; dịch vụ giới thiệu về ba lô, túi du lịch, va li, túi xách, ví đựng tiền, cặp da, quần áo, dây lưng, giầy, dép, mũ đội đầu, nón, ô (lọng), các sản phẩm làm từ da, đồ giả da túi, đựng đồ thể thao, dụng cụ thể thao, cặp học sinh; dịch vụ quảng cáo; dịch vụ cung cấp thông tin thương mại.

---

(210) **4-2016-26002**

(540)

(220) 23.08.2016
(441) 25.11.2016
(531) 18.1.5; 18.1.23; 18.1.21; 7.11.10
(591) Đen, xám, trắng, đỏ
(731) CÔNG TY TNHH ĐẦU TƯ THƯƠNG MẠI DỊCH VỤ PHÁT TRIỂN MINH TIẾN (VN)
38 Đường DC3, phường Sơn Kỳ, quận Tân Phú, thành phố Hồ Chí Minh

(511) Nhóm 37: Dịch vụ phục hồi, bảo dưỡng, sửa chữa mô tô và xe máy.

---

(210) **4-2016-26003**

(540)

THEGIOISUAXE

(220) 23.08.2016
(441) 25.11.2016
(731) CÔNG TY TNHH ĐẦU TƯ THƯƠNG MẠI DỊCH VỤ PHÁT TRIỂN MINH TIẾN (VN)
38 Đường DC3, phường Sơn Kỳ, quận Tân Phú, thành phố Hồ Chí Minh

(511) Nhóm 37: Dịch vụ phục hồi, bảo dưỡng, sửa chữa mô tô và xe máy.

---

(210) **4-2016-26004**

(540)

(220) 23.08.2016
(441) 25.11.2016
(531) 26.1.2; A26.1.18; A5.3.13
(591) Xanh lá cây, hồng
(731) DOANH NGHIỆP TƯ NHÂN SẢN XUẤT ĐẦU TƯ THƯƠNG MẠI NGỌC VY (VN)
B38 đường 4A, khu phố 4, phường Tân Hưng, quận 7, thành phố Hồ Chí Minh

(511) Nhóm 35: Mua bán gạo; mua bán trứng và các sản phẩm từ trứng; mua bán thủy sản; mua bán rau, quả, cà phê, chè.

---

(210) **4-2016-26005**

(540)

(220) 23.08.2016
(441) 25.11.2016
(531) 15.7.1; 18.1.21; 26.3.1
(731) CƠ SỞ QUANG MINH (VN)
14 Nguyễn Hữu Dật, phường Tây Thạnh, quận Tân Phú, thành phố Hồ Chí Minh

(511) Nhóm 07: Trục chà lúa.

---

(210) **4-2016-26006**

(540)

(220) 23.08.2016
(441) 25.11.2016
(531) 26.4.4; 26.3.23
(731) CƠ SỞ QUANG MINH (VN)
14 Nguyễn Hữu Dật, phường Tây Thạnh, quận Tân Phú, thành phố Hồ Chí Minh

(511) Nhóm 07: Trục chà lúa.

---

(210) **4-2016-26007**

(540)

WVARICH-DX

(220) 23.08.2016
(441) 25.11.2016
(731) CÔNG TY TRÁCH NHIỆM HỮU HẠN DUYỆT ĐỨC (VN)
34/1 Hoàng Ngọc Phách, phường Phú Thọ Hòa, quận Tân Phú, thành phố Hồ Chí Minh
(740) Công ty TNHH Sở hữu trí tuệ và Công nghệ Thủ đô (CAPITAL IP&T CO.LTD.)

(511) Nhóm 05: Dược phẩm; thực phẩm chức năng; thực phẩm dinh dưỡng dùng trong y tế; nước súc miệng dùng cho mục đích y tế; dung dịch làm sạch khử khuẩn sát trùng dùng cho mục đích y tế; nước tắm thảo dược cho trẻ em dùng cho mục đích y tế.

---

(210) **4-2016-26008**

(540)

WVARICH

(220) 23.08.2016
(441) 25.11.2016

(731) CÔNG TY TRÁCH NHIỆM HỮU HẠN DUYỆT ĐỨC (VN)
34/1 Hoàng Ngọc Phách, phường Phú Thọ Hòa, quận Tân Phú, thành phố Hồ Chí Minh

(740) Công ty TNHH Sở hữu trí tuệ và Công nghệ Thủ đô (CAPITAL IP&T CO.LTD.)

(511) Nhóm 05: Dược phẩm; thực phẩm chức năng; thực phẩm dinh dưỡng dùng trong y tế; nước súc miệng dùng cho mục đích y tế; dung dịch làm sạch khử khuẩn sát trùng dùng cho mục đích y tế; nước tắm thảo dược cho trẻ em dùng cho mục đích y tế.

---

(210) **4-2016-26009**

(540)

WZYTIP

(220) 23.08.2016
(441) 25.11.2016

(731) CÔNG TY TRÁCH NHIỆM HỮU HẠN DUYỆT ĐỨC (VN)
34/1 Hoàng Ngọc Phách, phường Phú Thọ Hòa, quận Tân Phú, thành phố Hồ Chí Minh

(740) Công ty TNHH Sở hữu trí tuệ và Công nghệ Thủ đô (CAPITAL IP&T CO.LTD.)

(511) Nhóm 05: Dược phẩm; thực phẩm chức năng; thực phẩm dinh dưỡng dùng trong y tế; nước súc miệng dùng cho mục đích y tế; dung dịch làm sạch khử khuẩn sát trùng dùng cho mục đích y tế; nước tắm thảo dược cho trẻ em dùng cho mục đích y tế.

---

(210) **4-2016-26010**

(540)

AITOCHOCO

(220) 23.08.2016
(441) 25.11.2016

(731) CÔNG TY TNHH TIẾN HÀ (VN)
Số 64, khu 1, thị trấn Vĩnh Lộc, huyện Vĩnh Lộc, tỉnh Thanh Hoá

(740) Công ty TNHH Sở hữu trí tuệ và Công nghệ Thủ đô (CAPITAL IP&T CO.LTD.)

(511) Nhóm 30: Bánh; kẹo; bột ngũ cốc; cà phê; chè (trà); ca cao.

---

(210) **4-2016-26011**

(540)

IKOTKO

(220) 23.08.2016
(441) 25.11.2016

(731) CÔNG TY TNHH TIẾN HÀ (VN)
Số 64, khu 1, thị trấn Vĩnh Lộc, huyện Vĩnh Lộc, tỉnh Thanh Hoá

(740) Công ty TNHH Sở hữu trí tuệ và Công nghệ Thủ đô (CAPITAL IP&T CO.LTD.)

(511) Nhóm 30: Bánh; kẹo; bột ngũ cốc; cà phê; chè (trà); ca cao.

---

(210) **4-2016-26012**

(540)

OURE

(220) 23.08.2016
(441) 25.11.2016

(731) CÔNG TY TNHH TIẾN HÀ (VN)
Số 64, khu 1, thị trấn Vĩnh Lộc, huyện Vĩnh Lộc, tỉnh Thanh Hoá

(740) Công ty TNHH Sở hữu trí tuệ và Công nghệ Thủ đô (CAPITAL IP&T CO.LTD.)

(511) Nhóm 30: Bánh; kẹo; bột ngũ cốc; cà phê; chè (trà); ca cao.

---

(210) **4-2016-26013**

(540)

SAHUTE

(220) 23.08.2016
(441) 25.11.2016

(731) CÔNG TY TNHH TIẾN HÀ (VN)
Số 64, khu 1, thị trấn Vĩnh Lộc, huyện Vĩnh Lộc, tỉnh Thanh Hoá

(740) Công ty TNHH Sở hữu trí tuệ và Công nghệ Thủ đô (CAPITAL IP&T CO.LTD.)

(511) Nhóm 30: Bánh; kẹo; bột ngũ cốc; cà phê; chè (trà); ca cao.

---

(210) **4-2016-26014**

(540)

FUJIZKAISA

(220) 23.08.2016
(441) 25.11.2016

(731) CÔNG TY TRÁCH NHIỆM HỮU HẠN NAM BẮC (VN)
860/80A Xô Viết Nghệ Tĩnh, phường 25, quận Bình Thạnh, thành phố Hồ Chí Minh

(740) Công ty TNHH Sở hữu trí tuệ và Công nghệ Thủ đô (CAPITAL IP&T CO.LTD.)

(511) Nhóm 05: Thuốc bảo vệ thực vật như: thuốc trừ bệnh cây trồng; thuốc trừ sâu; thuốc diệt cỏ; thuốc diệt trừ rầy nâu; thuốc diệt nấm mốc.

---

(210) **4-2016-26015**

(540)

FUJIZTOP

(220) 23.08.2016
(441) 25.11.2016

(731) CÔNG TY TNHH NAM BẮC (VN)
860/80A Xô Viết Nghệ Tĩnh, phường 25, quận Bình Thạnh, thành phố Hồ Chí Minh

(740) Công ty TNHH Sở hữu trí tuệ và Công nghệ Thủ đô (CAPITAL IP&T CO.LTD.)

(511) Nhóm 05: Thuốc bảo vệ thực vật như: thuốc trừ bệnh cây trồng; thuốc trừ sâu; thuốc diệt cỏ; thuốc diệt trừ rầy nâu; thuốc diệt nấm mốc.

---

(210) **4-2016-26016**

(540)

SHIROKO

(220) 23.08.2016
(441) 25.11.2016

(731) CÔNG TY TNHH NAM BẮC (VN)
860/80A Xô Viết Nghệ Tĩnh, phường 25, quận Bình Thạnh, thành phố Hồ Chí Minh

(740) Công ty TNHH Sở hữu trí tuệ và Công nghệ Thủ đô (CAPITAL IP&T CO.LTD.)

(511) Nhóm 05: Thuốc bảo vệ thực vật như: thuốc trừ bệnh cây trồng; thuốc trừ sâu; thuốc diệt cỏ; thuốc diệt trừ rầy nâu; thuốc diệt nấm mốc.

---

(210) **4-2016-26017**

(540)

KOZHO

(220) 23.08.2016
(441) 25.11.2016

(731) CÔNG TY TNHH NAM BẮC (VN)
860/80A Xô Viết Nghệ Tĩnh, phường 25, quận Bình Thạnh, thành phố Hồ Chí Minh

(740) Công ty TNHH Sở hữu trí tuệ và Công nghệ Thủ đô (CAPITAL IP&T CO.LTD.)

(511) Nhóm 05: Thuốc bảo vệ thực vật như: thuốc trừ bệnh cây trồng, thuốc trừ sâu; thuốc diệt cỏ; thuốc diệt trừ rây nâu; thuốc diệt nấm mốc.

---

(210) **4-2016-26018**

(540)

TASHIKO

(220) 23.08.2016
(441) 25.11.2016

(731) CÔNG TY TNHH NAM BẮC (VN)
860/80A Xô Viết Nghệ Tĩnh, phường 25, quận Bình Thạnh, thành phố Hồ Chí Minh

(740) Công ty TNHH Sở hữu trí tuệ và Công nghệ Thủ đô (CAPITAL IP&T CO.LTD.)

(511) Nhóm 05: Thuốc bảo vệ thực vật như: thuốc trừ bệnh cây trồng; thuốc trừ sâu; thuốc diệt cỏ; thuốc diệt trừ rầy nâu; thuốc diệt nấm mốc.

---

(210) **4-2016-26019**

(540)

KUZAKO

(220) 23.08.2016
(441) 25.11.2016

(731) CÔNG TY TNHH NAM BẮC (VN)
860/80A Xô Viết Nghệ Tĩnh, phường 25, quận Bình Thạnh, thành phố Hồ Chí Minh

(740) Công ty TNHH Sở hữu trí tuệ và Công nghệ Thủ đô (CAPITAL IP&T CO.LTD.)

(511) Nhóm 05: Thuốc bảo vệ thực vật như: thuốc trừ bệnh cây trồng; thuốc trừ sâu; thuốc diệt cỏ; thuốc diệt trừ rầy nâu; thuốc diệt nấm mốc.

---

(210) **4-2016-26020**

(540)

(220) 23.08.2016
(441) 25.11.2016
(531) A25.7.6; A25.7.7; 1.15.23; A5.3.15
(591) Tím, hồng, xanh lá cây, đỏ, trắng, xám
(731) FRASER AND NEAVE, LIMITED (SG)
438 Alexandra Road, #20-00 Alexandra Point, Singapore 119958, Singapore

(511) Nhóm 32: Nước khoáng và nước có ga và đồ uống không chứa cồn; đồ uống cung cấp muối và khoáng cho cơ thể (không dùng cho mục đích y tế); nước hoa quả và nước ép trái cây; chế phẩm từ trái cây cô đặc dùng để pha đồ uống có các-bon-nic và đồ uống nhẹ không có gaz; xi-rô và các chế phẩm khác để pha chế đồ uống; tất cả thuộc nhóm 32.

---

(210) **4-2016-26021**

(540)

(220) 23.08.2016
(441) 25.11.2016
(531) 1.15.15; 26.1.1; 1.15.21
(731) SHENZHEN GOWILD ROBOTICS CO., LTD. (CN)
Room 1307-09, 13th Floor, East Technology Building, Keyuan Road, Nanshan District, Shenzhen, China
(740) Công ty TNHH Trà và cộng sự (TRA & ASSOCIATES CO.,LTD)

(511) Nhóm 09: Thiết bị bộ nhớ máy vi tính; phần mềm ứng dụng máy vi tính, có thể tải xuống được; điện thoại di động; máy nghe nhạc cầm tay; thiết bị chiếu hình; thiết bị điều khiển từ xa.

---

(210) **4-2016-26022**

(540)

Holoera

(220) 23.08.2016
(441) 25.11.2016
(731) SHENZHEN GOWILD ROBOTICS CO., LTD. (CN)
Room 1307-09, 13th Floor, East Technology Building, Keyuan Road, Nanshan District, Shenzhen, China
(740) Công ty TNHH Trà và cộng sự (TRA & ASSOCIATES CO.,LTD)

(511) Nhóm 09: Thiết bị bộ nhớ máy vi tính; phần mềm ứng dụng máy vi tính, có thể tải xuống được; điện thoại di động; máy nghe nhạc cầm tay; thiết bị chiếu hình; thiết bị điều khiển từ xa.

---

(210) **4-2016-26023**

(540)

BIA HẢI GIA

(220) 23.08.2016
(441) 25.11.2016
(591) Xanh lá cây
(731) CÔNG TY CỔ PHẦN ĐẦU TƯ THƯƠNG MẠI VÀ DỊCH VỤ KỸ THUẬT MINH ANH (VN)
Số 9, tổ 20 cụm 3, phường Phú Thượng, quận Tây Hồ, thành phố Hà Nội

(511) Nhóm 43: Nhà hàng ăn uống tự phục vụ.

---

(210) **4-2016-26025**

(540)

MAXCRETE
ENGINEERING AND CONSTRUCTION

(220) 23.08.2016
(441) 25.11.2016
(531) A26.11.8
(591) Đen, xám, trắng
(731) CÔNG TY TNHH KỸ THUẬT XÂY DỰNG MAXCRETE (VN)
B6, khu xưởng Kizuna 2, lô B4-3-7-8, KCN Tân Kim, xã Tân Kim, huyện Cần Giuộc, tỉnh Long An

(511) Nhóm 01: Hóa chất và phụ gia sử dụng trong sản xuất vật liệu xây dựng và trang trí nội thất; hóa chất trong xây dựng như chất chống thấm; dung môi dùng cho sơn/sơn dầu/vecni.

Nhóm 02: Sơn; sơn chống rỉ; sơn chịu lửa, vecni; vôi quét tường; sơn lót; sơn diệt khuẩn.

Nhóm 19: Thạch cao; vôi; đá vôi; xi măng amiăng; vữa amiăng, bê tông.

Nhóm 35: Mua bán, xuất nhập khẩu hóa chất và phụ gia trong sản xuất vật liệu xây dựng và trang trí nội thất, sơn, vecni, thạch cao, vôi, đá vôi, xi măng, vữa.

Nhóm 37: Xây dựng, thi công công trình công nghiệp; thi công công trình dân dụng; dịch vụ giám sát việc xây dựng công trình.

---

(210) **4-2016-26030**

(540)

EMIC.S

(220) 23.08.2016
(441) 25.11.2016
(731) CÔNG TY CỔ PHẦN CÔNG NGHỆ VI SINH VÀ MÔI TRƯỜNG (VN)
Số 65 Tân ấp, phường Phúc Xá, quận Ba Đình, thành phố Hà Nội

(511) Nhóm 01: Phân bón trong nông nghiệp; phân ủ/phân trộn; chế phẩm làm trong, làm sạch; chế phẩm khử nước dùng trong công nghiệp.

---

(210) **4-2016-26031**

(540)

EMIC.P

(220) 23.08.2016
(441) 25.11.2016
(731) CÔNG TY CỔ PHẦN CÔNG NGHỆ VI SINH VÀ MÔI TRƯỜNG (VN)
Số 65 Tân ấp, phường Phúc Xá, quận Ba Đình, thành phố Hà Nội

(511) Nhóm 01: Phân bón trong nông nghiệp; phân ủ/phân trộn; chế phẩm làm trong, làm sạch; chế phẩm khử nước dùng trong công nghiệp.

---

(210) **4-2016-26033**

(540)

(220) 23.08.2016
(441) 25.11.2016
(531) 26.1.1
(591) Xanh ngọc, trắng
(731) CÔNG TY TNHH GREEN INSPIRATION (VN)
45/3 Bùi Quang Là, phường 12, quận Gò Vấp, thành phố Hồ Chí Minh

(511) Nhóm 25: Quần áo.

---

(210) **4-2016-26034**

(540)

HUNG PHU

(220) 23.08.2016
(441) 25.11.2016
(731) DOANH NGHIỆP TƯ NHÂN SẢN XUẤT VÀNG BẠC ĐÁ QUÝ HƯNG PHÚ (VN)
6F'-7F' đường Nguyễn Thị Tần, phường 2, quận 8, thành phố Hồ Chí Minh

(511) Nhóm 40: Gia công đồ trang sức bằng vàng, bạc, đá quý.

---

(210) **4-2016-26035**

(540)

DULOR

(220) 23.08.2016
(441) 25.11.2016
(531) A26.4.24
(591) Trắng, tím
(731) CÔNG TY CỔ PHẦN LIÊN DOANH SƠN DULOR VIỆT NAM (VN)
Lô A2 CN1 cụm công nghiệp tập trung vừa và nhỏ, phường Minh Khai, quận Bắc Từ Liêm, thành phố Hà Nội

(511) Nhóm 02: Sơn; sơn nhũ tương nội ngoại thất dùng trong xây dựng công trình, sơn phủ, lớp sơn [sơn]; sơn lót; sơn chống gỉ.

Nhóm 19: Bột bả tường; vữa lỏng để chát khe hở ở tường; thạch cao; bột đá đen; tấm giấy bồi [làm từ bột gỗ] dùng cho xây dựng; Alabat (thạch cao mịn).

---

(210) **4-2016-26036**

(540)

(220) 23.08.2016
(441) 25.11.2016
(531) A5.5.20; A5.5.21; A5.3.13
(591) Xanh
(731) CÔNG TY CỔ PHẦN ORGANA VIỆT NAM (VN)
Số 95 đường Ngô Gia Tự, phường Đức Giang, quận Long Biên, thành phố Hà Nội

(511) Nhóm 03: Mỹ phẩm; kem mỹ phẩm; kem làm trắng da; chất nhuộm màu (mỹ phẩm); bộ mỹ phẩm; dầu dùng cho mục đích mỹ phẩm.

---

(210) **4-2016-26037**

(540)

TRIEU PHUOC LOC FURNITURE Co., LTD
Liên tục đổi mới để phát triển

(220) 23.08.2016
(441) 25.11.2016
(531) 5.1.1; A5.1.7; A1.5.3; A26.11.12; 26.3.1; 6.1.2
(591) Nâu, trắng, xanh dương, xanh lá cây đậm, xanh lá cây, đỏ
(731) CÔNG TY TNHH MỘT THÀNH VIÊN TRIỆU PHÚ LỘC (VN)
46 khu phố Ông Đông, phường Tân Hiệp, thị xã Tân Uyên, tỉnh Bình Dương
(740) Công ty TNHH Tư vấn Sở hữu trí tuệ á Đông (A ĐÔNG IP CONSULTANCY CO.,LTD.)

(511) Nhóm 04: Viên nén bằng gỗ dùng làm chất đốt; viên nén được làm từ mùn cưa, dăm bào dùng làm chất đốt.

Nhóm 18: Da thuộc; da động vật.

Nhóm 19: Gỗ bán thành phẩm (xà, ván, ván ghép); ván lạng; ván ép; ván PB; ván MDF; ván cong.

Nhóm 20: Bàn; ghế; giường; tủ; giá; kệ; ghế trường kỷ (sofa); nệm ghế; nệm mút (mousse).

Nhóm 24: Vỏ bọc nệm (đệm); khăn phủ giường.

Nhóm 35: Mua bán: viên nén bằng gỗ dùng làm chất đốt, viên nén được làm từ mùn cưa, dăm bào dùng làm chất đốt, da thuộc, da động vật, gỗ bán thành phẩm (xà, ván, ván ghép), ván lạng ván ép, ván PB, ván MDF, ván cong, bàn, ghế, giường, tủ, giá, kệ, ghế trường kỷ (sofa); nệm ghế, nệm mút (mousse), vỏ bọc nệm (đệm).

---

(210) **4-2016-26038**

(540)

(220) 23.08.2016
(441) 25.11.2016
(531) 18.3.21; 18.3.23; A1.5.3; 26.3.1
(591) Nâu, trắng, xanh dương, xanh lá cây, đỏ
(731) CÔNG TY TNHH MỘT THÀNH VIÊN TRIỆU PHÚ LỘC (VN)
46 khu phố Ông Đông, phường Tân Hiệp, thị xã Tân Uyên, tỉnh Bình Dương
(740) Công ty TNHH Tư vấn Sở hữu trí tuệ á Đông (A ĐÔNG IP CONSULTANCY CO.,LTD.)

(511) Nhóm 04: Viên nén bằng gỗ dùng làm chất đốt; viên nén được làm từ mùn cưa, dăm bào dùng làm chất đốt.

Nhóm 18: Da thuộc; da động vật.

Nhóm 19: Gỗ bán thành phẩm (xà, ván, ván ghép); ván lạng; ván ép; ván PB; ván MDF; ván cong.

Nhóm 20: Bàn; ghế; giường; tủ; giá; kệ; ghế trường kỷ (sofa); nệm ghế; nệm mút (mousse).

Nhóm 24: Vỏ bọc nệm (đệm); khăn phủ giường.

Nhóm 35: Mua bán: viên nén bằng gỗ dùng làm chất đốt, viên nén được làm từ mùn cưa, dăm bào dùng làm chất đốt, da thuộc, da động vật, gỗ bán thành phẩm (xà, ván, ván ghép), ván lạng ván ép, ván PB, ván MDF, ván cong, bàn, ghế, giường, tủ, giá, kệ, ghế trường kỷ (sofa); nệm ghế, nệm mút (mousse), vỏ bọc nệm (đệm).

---

(210) **4-2016-26039**

(540)

(220) 23.08.2016
(441) 25.11.2016
(531) 26.4.9; 1.15.23; A25.7.3
(591) Cam, xám, vàng, trắng
(731) CÔNG TY CỔ PHẦN BÁO THANH NIÊN (VN)
268-270, Nguyễn Đình Chiểu, phường 6, quận 3, thành phố Hồ Chí Minh
(740) Công ty Cổ phần PHANLAW VIETNAM (PHANLAW VIETNAM JSC)

(511) Nhóm 41: Tổ chức các cuộc thi thể thao; tổ chức và điều khiển đại hội; tổ chức các cuộc thi sắc đẹp; dịch vụ trại tập luyện thể thao; dịch vụ viết kịch bản phim, kịch; dịch vụ sản xuất chương trình phát thanh và truyền hình.

---

(210) **4-2016-26040**

(540)

Smart Paints

(220) 23.08.2016
(441) 25.11.2016
(531) 26.4.1; 26.4.9; A25.7.3
(731) SMART PAINT MANUFACTURING SDN. BHD. (MY)
No. 11, Jalan Indah Gemilang 5, Taman Perindustrian Gemilang, 81800 Ulu Tiram, Johor, Malaysia
(740) Công ty TNHH Sở hữu trí tuệ HA VIP (HAVIP CO., LTD.)

(511) Nhóm 02: Chất phủ dùng cho tấm lợp mái nhà [sơn]; sơn phủ; lớp men dùng để vẽ tranh; lớp men [vec ni]; sơn; sơn lót; chất nhuộm màu gỗ; lớp phủ cho gỗ [sơn].

---

(210) **4-2016-26042**

(540)

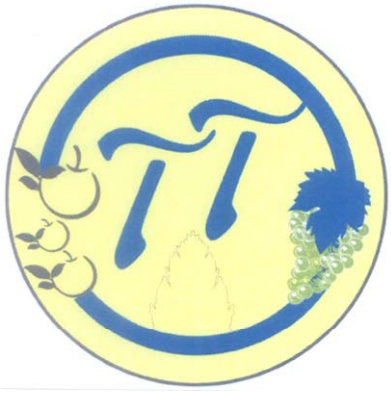

(220) 23.08.2016
(441) 25.11.2016
(531) 5.7.10; 26.1.1; A26.1.18; 5.7.24
(591) Vàng, xanh dương, xanh lá, ghi xám
(731) CÔNG TY TNHH SẢN XUẤT VÀ THƯƠNG MẠI NÔNG SẢN THÁI THUẬN - NINH THUẬN (VN)
Số 28A Tự Đức, phường Bảo An, thành phố Phan Rang - Tháp Chàm, tỉnh Ninh Thuận
(740) Công ty TNHH T&T INVENMARK Sở hữu trí tuệ Quốc tế (T&T INVENMARK CO., LTD.)

(511) Nhóm 35: Mua bán các sản phẩm: trái cây tươi, trái cây sấy khô.

---

(210) **4-2016-26043**

(540)

DEOXYCHOLIC

(220) 23.08.2016
(441) 25.11.2016
(731) CÔNG TY TRÁCH NHIỆM HỮU HẠN SINH DƯỢC PHẨM HERA (VN)
Lô A17 khu công nghiệp Tứ Hạ, phường Tứ Hạ, thị xã Hương Trà, tỉnh Thừa Thiên Huế

(511) Nhóm 05: Các sản phẩm dược (trừ thuốc gây nghiện).

---

(210) **4-2016-26044**

(540)

AMIVIL

(220) 23.08.2016
(441) 25.11.2016

(731) CÔNG TY TRÁCH NHIỆM HỮU HẠN SINH DƯỢC PHẨM HERA (VN)
Lô A17 khu công nghiệp Tứ Hạ, phường Tứ Hạ, thị xã Hương Trà, tỉnh Thừa Thiên Huế

(511) Nhóm 05: Các sản phẩm dược (trừ thuốc gây nghiện).

---

(210) **4-2016-26045**

(540)

HYSCLIZIN

(220) 23.08.2016
(441) 25.11.2016

(731) CÔNG TY TRÁCH NHIỆM HỮU HẠN SINH DƯỢC PHẨM HERA (VN)
Lô A17 khu công nghiệp Tứ Hạ, phường Tứ Hạ, thị xã Hương Trà, tỉnh Thừa Thiên Huế

(511) Nhóm 05: Các sản phẩm dược (trừ thuốc gây nghiện).

---

(210) **4-2016-26046**

(540)

SITAVITIN

(220) 23.08.2016
(441) 25.11.2016

(731) CÔNG TY TRÁCH NHIỆM HỮU HẠN SINH DƯỢC PHẨM HERA (VN)
Lô A17 khu công nghiệp Tứ Hạ, phường Tứ Hạ, thị xã Hương Trà, tỉnh Thừa Thiên Huế

(511) Nhóm 05: Các sản phẩm dược (trừ thuốc gây nghiện).

---

(210) **4-2016-26047**

(540)

SECDENTYL

(220) 23.08.2016
(441) 25.11.2016

(731) CÔNG TY TRÁCH NHIỆM HỮU HẠN SINH DƯỢC PHẨM HERA (VN)
Lô A17 khu công nghiệp Tứ Hạ, phường Tứ Hạ, thị xã Hương Trà, tỉnh Thừa Thiên Huế

(511) Nhóm 05: Các sản phẩm dược (trừ thuốc gây nghiện).

---

(210) **4-2016-26048**

(540)

ETHYLAMIN

(220) 23.08.2016
(441) 25.11.2016

(731) CÔNG TY TRÁCH NHIỆM HỮU HẠN SINH DƯỢC PHẨM HERA (VN)
Lô A17 khu công nghiệp Tứ Hạ, phường Tứ Hạ, thị xã Hương Trà, tỉnh Thừa Thiên Huế

(511) Nhóm 05: Các sản phẩm dược (trừ thuốc gây nghiện).

---

(210) **4-2016-26049**

(540)

AMITYLIN

(220) 23.08.2016
(441) 25.11.2016

(731) CÔNG TY TRÁCH NHIỆM HỮU HẠN SINH DƯỢC PHẨM HERA (VN)
Lô A17 khu công nghiệp Tứ Hạ, phường Tứ Hạ, thị xã Hương Trà, tỉnh Thừa Thiên Huế

(511) Nhóm 05: Các sản phẩm dược (trừ thuốc gây nghiện).

---

(210) **4-2016-26050**

(540)

BYSVOLOL

(220) 23.08.2016
(441) 25.11.2016

(731) CÔNG TY TRÁCH NHIỆM HỮU HẠN SINH DƯỢC PHẨM HERA (VN)
Lô A17 khu công nghiệp Tứ Hạ, phường Tứ Hạ, thị xã Hương Trà, tỉnh Thừa Thiên Huế

(511) Nhóm 05: Các sản phẩm dược (trừ thuốc gây nghiện).

---

(210) **4-2016-26051**

(540)

DOCILATE

(220) 23.08.2016
(441) 25.11.2016

(731) CÔNG TY TRÁCH NHIỆM HỮU HẠN SINH DƯỢC PHẨM HERA (VN)
Lô A17 khu công nghiệp Tứ Hạ, phường Tứ Hạ, thị xã Hương Trà, tỉnh Thừa Thiên Huế

(511) Nhóm 05: Các sản phẩm dược (trừ thuốc gây nghiện).

---

(210) **4-2016-26052**

(540)

MELANZYM

(220) 23.08.2016
(441) 25.11.2016

(731) CÔNG TY TRÁCH NHIỆM HỮU HẠN SINH DƯỢC PHẨM HERA (VN)
Lô A17 khu công nghiệp Tứ Hạ, phường Tứ Hạ, thị xã Hương Trà, tỉnh Thừa Thiên Huế

(511) Nhóm 05: Các sản phẩm dược (trừ thuốc gây nghiện).

---

(210) **4-2016-26053**

(540)

FLEPARIL

(220) 23.08.2016
(441) 25.11.2016

(731) CÔNG TY TRÁCH NHIỆM HỮU HẠN SINH DƯỢC PHẨM HERA (VN)
Lô A17 khu công nghiệp Tứ Hạ, phường Tứ Hạ, thị xã Hương Trà, tỉnh Thừa Thiên Huế

(511) Nhóm 05: Các sản phẩm dược (trừ thuốc gây nghiện).

---

(210) **4-2016-26054**

(540)

CYCLOZA

(220) 23.08.2016
(441) 25.11.2016

(731) CÔNG TY TRÁCH NHIỆM HỮU HẠN SINH DƯỢC PHẨM HERA (VN)
Lô A17 khu công nghiệp Tứ Hạ, phường Tứ Hạ, thị xã Hương Trà, tỉnh Thừa Thiên Huế

(511) Nhóm 05: Các sản phẩm dược (trừ thuốc gây nghiện).

---

(210) **4-2016-26055**

(540)

DOVETIN

(220) 23.08.2016
(441) 25.11.2016

(731) CÔNG TY TRÁCH NHIỆM HỮU HẠN SINH DƯỢC PHẨM HERA (VN)
Lô A17 khu công nghiệp Tứ Hạ, phường Tứ Hạ, thị xã Hương Trà, tỉnh Thừa Thiên Huế

(511) Nhóm 05: Các sản phẩm dược (trừ thuốc gây nghiện).

---

(210) **4-2016-26056**

(540)

COMPLATHINOL

(220) 23.08.2016
(441) 25.11.2016

(731) CÔNG TY TRÁCH NHIỆM HỮU HẠN SINH DƯỢC PHẨM HERA (VN)
Lô A17 khu công nghiệp Tứ Hạ, phường Tứ Hạ, thị xã Hương Trà, tỉnh Thừa Thiên Huế

(511) Nhóm 05: Các sản phẩm dược (trừ thuốc gây nghiện).

---

(210) **4-2016-26057**

(540)

SUCRANBIS

(220) 23.08.2016
(441) 25.11.2016

(731) CÔNG TY TRÁCH NHIỆM HỮU HẠN SINH DƯỢC PHẨM HERA (VN)
Lô A17 khu công nghiệp Tứ Hạ, phường Tứ Hạ, thị xã Hương Trà, tỉnh Thừa Thiên Huế

(511) Nhóm 05: Các sản phẩm dược (trừ thuốc gây nghiện).

---

(210) **4-2016-26058**

(540)

AMBROMUCO

(220) 23.08.2016
(441) 25.11.2016

(731) CÔNG TY TRÁCH NHIỆM HỮU HẠN SINH DƯỢC PHẨM HERA (VN)
Lô A17 khu công nghiệp Tứ Hạ, phường Tứ Hạ, thị xã Hương Trà, tỉnh Thừa Thiên Huế

(511) Nhóm 05: Các sản phẩm dược (trừ thuốc gây nghiện).

---

(210) **4-2016-26059**

(540)

SERTAZOL

(220) 23.08.2016
(441) 25.11.2016

(731) CÔNG TY TRÁCH NHIỆM HỮU HẠN SINH DƯỢC PHẨM HERA (VN)
Lô A17 khu công nghiệp Tứ Hạ, phường Tứ Hạ, thị xã Hương Trà, tỉnh Thừa Thiên Huế

(511) Nhóm 05: Các sản phẩm dược (trừ thuốc gây nghiện).

---

(210) **4-2016-26060**

(300) D00-2016-008897 25.02.2016 ID

(540)

(220) 23.08.2016
(441) 25.11.2016

(531) 1.15.15; 26.4.4; 26.13.1
(591) Xanh dương, trắng
(731) INNER MONGOLIA YILI INDUSTRIAL GROUP CO., LTD. (CN)
No. 1, Jinshan Road, Jinshan Development Zone, Hohhot, P.R. China
(740) Công ty TNHH Trường Xuân (AGELESS CO.,LTD.)

(511) Nhóm 05: Sữa công thức cho trẻ sơ sinh; thực phẩm cho em bé; sữa bột [cho trẻ sơ sinh]; chất bổ sung dinh dưỡng; khoáng chất bổ sung cho thực phẩm; sợi dùng cho ăn kiêng; chất bổ sung ăn kiêng cho động vật; khăn tã trẻ em [tã lót]; tã lót dùng cho vật nuôi cảnh; chất ăn kiêng thích hợp cho mục đích y tế; đồ uống kiêng thích hợp cho mục đích y tế; kẹo dùng cho mục đích y tế.

---

(210) **4-2016-26061**

(300) D00-2016-008891 25.02.2016 ID

(540)

(220) 23.08.2016
(441) 25.11.2016

(531) 1.15.15; 26.4.4; 26.13.1
(591) Xanh dương, trắng
(731) INNER MONGOLIA YILI INDUSTRIAL GROUP CO., LTD. (CN)
No. 1, Jinshan Road, Jinshan Development Zone, Hohhot, P.R. China
(740) Công ty TNHH Trường Xuân (AGELESS CO.,LTD.)

(511) Nhóm 29: Bơ; kem [sản phẩm sữa]; pho mát; sữa; sữa chua; đồ uống làm từ sữa, sữa là chủ yếu; sữa bột [không cho trẻ sơ sinh]; sản phẩm sữa; nước luộc thịt; cá, không còn sống; trái cây đóng hộp; thực phẩm ăn nhanh trên cơ sở trái cây hoặc rau; xúp; trứng; dầu có thể ăn được; thạch trái cây; quả hạch đã chế biến; nấm tán, đã được bảo quản; anbumin cho mục đích thực phẩm.

---

(210) **4-2016-26062**

(540)

(220) 23.08.2016
(441) 25.11.2016

(731) SUNRISE & CO (PTE) LTD (SG)
9 Kaki Bukit Crescent, Kaki Bukit Techpark 1, Singapore 416240
(740) Công ty TNHH Trường Xuân (AGELESS CO.,LTD.)

(511) Nhóm 25: Giày; giày thể thao; dép; dép đi trong nhà; giày cao cổ; túi bọc làm ấm chân [không dùng điện]; miếng đệm gót dùng cho đồ đi chân (không cho mục đích chỉnh

hình); miếng lót bên trong giày (không cho mục đích chỉnh hình); bộ phận chống trượt dùng cho đồ đi chân; miếng đệm bên trong giày không cho mục đích chỉnh hình; miếng lót giày (không cho mục đích chỉnh hình); mũi giày; tất ngắn cổ; đế cho đồ di chân; lưỡi giày hoặc dây đai dùng để buộc giày và giày cao cổ (bộ phận của đồ đi chân); diềm bao quanh mũi cho giày và giày cao cổ; lớp bọc cho giày và giày cao cổ, có tác dụng chống nước hoặc bị hư hại cho giày và giày cao cổ (bộ phận của đồ đi chân); áo khoác ngoài; áo khoác ngoài cho thể thao; áo phông có cổ; áo choàng; áo vét [trang phục]; áo chui đầu [trang phục]; áo gilê; bộ quần áo thể dục; quần tây dài; quần đùi; quần dài thể thao; ca vát; tất dài; quần ống bó [đồ giữ ấm chân]; quần ống bó [quần dài]; quần áo lót mặc bên trong; mũ; mũ lưỡi trai; lưỡi trai [đồ đội đầu]; quần áo thể thao; quần bơi; váy; thắt lưng [trang phục]; khăn quàng cổ; khăn choàng; quần bò (quần jean); áo thun ngắn tay; quần soóc; áo may ô cho nam giới; áo sơ mi; áo măng tô; áo mưa; áo len dài tay.

---

(210) **4-2016-26063**

(540)

TOZ

(220) 23.08.2016
(441) 25.11.2016

(731) P2P SYSTEMS CO., LTD. (KR)
9F, 10-1, Yonsei-ro, Seodaemun-gu, Seoul Republic of Korea
(740) Công ty TNHH Trường Xuân (AGELESS CO.,LTD.)

(511) Nhóm 35: Quảng cáo; tổ chức triển lãm cho mục đích thương mại hoặc quảng cáo; tổ chức hội chợ thương mại cho mục đích bán hàng hoặc quảng cáo; dịch vụ hãng thông tin thương mại; dịch vụ đại lý xuất nhập khẩu; marketing.

---

(210) **4-2016-26064**

(540)

TOZ

(220) 23.08.2016
(441) 25.11.2016

(731) P2P SYSTEMS CO., LTD. (KR)
9F, 10-1, Yonsei-ro, Seodaemun-gu, Seoul Republic of Korea
(740) Công ty TNHH Trường Xuân (AGELESS CO.,LTD.)

(511) Nhóm 41: Gia sư; tổ chức triển lãm cho mục đích văn hóa hoặc giáo dục; tổ chức và điều khiển hội nghị; tổ chức và điều khiển hội thảo chuyên đề; tổ chức và điều khiển đại hội; tổ chức và điều khiển hội thảo.

---

(210) **4-2016-26065**

(540)

TOZ

(220) 23.08.2016
(441) 25.11.2016
(731) P2P SYSTEMS CO., LTD. (KR)
9F, 10-1, Yonsei-ro, Seodaemun-gu, Seoul Republic of Korea
(740) Công ty TNHH Trường Xuân (AGELESS CO.,LTD.)

(511) Nhóm 43: Dịch vụ căng tin; dịch vụ nhà hàng ăn uống; dịch vụ quán ăn tự phục vụ; cho thuê chỗ ở tạm thời; dịch vụ khách sạn; cho thuê phòng họp.

---

(210) **4-2016-26066**

(540)

TOZ

(220) 23.08.2016
(441) 25.11.2016

(731) P2P SYSTEMS CO., LTD. (KR)
9F, 10-1, Yonsei-ro, Seodaemun-gu, Seoul Republic of Korea
(740) Công ty TNHH Trường Xuân (AGELESS CO.,LTD.)

(511) Nhóm 36: Cho thuê bất động sản; cho thuê văn phòng [bất động sản]; cho thuê tòa nhà [bất động sản]; đại lý cho thuê đất [bất động sản]; định giá bất động sản; quản lý bất động sản.

---

(210) **4-2016-26067**

(540)

GSHOP

(220) 23.08.2016
(441) 25.11.2016
(531) 26.4.3
(591) Đen, tím đậm, tím nhạt, hồng
(731) NGUYỄN NHẬT MINH (VN)
45 đường D5, chung cư Phú Đạt (lầu 9, phòng 908), phường 25, quận Bình Thạnh, thành phố Hồ Chí Minh

(511) Nhóm 35: Mua bán: đồng hồ, đồng hồ đeo tay, dây đeo của đồng hồ đeo tay.

---

(210) **4-2016-26068**

(540)

YẾN SÀO THIÊN NHIÊN CAO CẤP
YẾN ĐAN
BIRD'S NEST

(220) 23.08.2016
(441) 25.11.2016
(531) 3.7.10; 26.1.1
(591) Vàng, nâu đen, trắng
(731) CÔNG TY TNHH YẾN ĐAN (VN)
11.12 chung cư Mỹ Long, đường số 18, phường Hiệp Bình Chánh, quận Thủ Đức, thành phố Hồ Chí Minh

(511) Nhóm 05: Thực phẩm chức năng làm từ yến sào.

Nhóm 29: Yến sào (tổ chim yến), yến sào tinh chế, yến sào đã qua sơ chế.

Nhóm 35: Mua bán, yến sào (tổ chim yến), yến sào tinh chế, yến sào đã qua sơ chế, thực phẩm chức năng làm từ yến sào.

---

(210) **4-2016-26069**

(540)

NPN

Nờ Pê Nờ

(220) 23.08.2016
(441) 25.11.2016
(531) 26.4.1
(731) NGUYỄN PHƯƠNG NGUYÊN (VN)
395 Nguyễn Đình Chiểu, phường 5, quận 3, thành phố Hồ Chí Minh

(511) Nhóm 25: Quần áo.

---

(210) **4-2016-26070**

(540)

TREE TOP
Grower Owned Since 1960

(220) 23.08.2016
(441) 25.11.2016
(531) A26.11.8
(731) TREE TOP, INC. (US)
220 Second Avenue, P.O.Box 248, Selah, Washington 98942, United States of America
(740) Công ty TNHH Tầm nhìn và Liên danh (VISION & ASSOCIATES CO.LTD.)

(511) Nhóm 29: Táo và trái cây đã được chế biến; trái cây đã được bảo quản, sấy khô, nấu và làm lạnh; táo khô; táo ngâm (trái cây đã được bảo quản); táo ngâm ăn ngay (trái cây đã được bảo quản); trái cây khô và trái cây đã làm lạnh.

Nhóm 30: Trà hương vị trái cây.

Nhóm 32: Nước ép trái cây; nước uống trái cây; nước cô đặc của nước ép trái cây và nước uống trái cây, đồ uống hương vị trái cây (không cồn).

---

(210) **4-2016-26072**

(540)

SPORTMAX

(220) 23.08.2016
(441) 25.11.2016
(731) SUMITOMO RUBBER INDUSTRIES, LTD. (JP)
6-9, Wakinohama-cho 3-chome, Chuo-ku, Kobe-shi, Hyogo 651-0072, Japan
(740) Công ty TNHH Tầm nhìn và Liên danh (VISION & ASSOCIATES CO.LTD.)

(511) Nhóm 12: Lốp xe dùng cho xe cộ, lốp xe ô tô; lốp xe dùng cho xe hai bánh có động cơ.

---

(210) **4-2016-26074**

(540)

LEADWELL

(220) 23.08.2016
(441) 25.11.2016
(531) 26.3.1
(731) LEADWELL CNC MACHINES MFG. CORP. (TW)
No. 23, Gong 33rd Road, Taichung Ind. Park, Taichung, Taiwan
(740) Công ty TNHH Tầm nhìn và Liên danh (VISION & ASSOCIATES CO.LTD.)

(511) Nhóm 07: Máy gia công kim loại; máy công cụ; máy gia công kim loại, cụ thể là máy công cụ có cơ năng hoán đổi tự động; máy tiện có điều khiển số bằng vi tính; máy tiện [máy công cụ]; máy phay; máy xoáy xi lanh; máy cắt; máy mài; máy khoan; máy ép [máy móc dùng cho mục đích công nghiệp]; máy đục lỗ; máy tiện và cắt ren; vật dụng để gác, giữ dụng cụ của máy móc; công cụ cắt công nghiệp [bộ phận của máy móc]; máy khắc; máy gia công gỗ.

---

(210) **4-2016-26077**

(540)

bébi
best for baby

(220) 23.08.2016
(441) 25.11.2016
(531) 2.9.1; 3.1.14; A3.1.24
(591) Xanh lá cây, xanh da trời, hồng, cam, vàng, đen
(731) HỘ KINH DOANH TRẦN DIỆU THU (VN)
Số 43 Lê Lai, phường Thạch Thang, quận Hải Châu, thành phố Đà Nẵng

(511) Nhóm 35: Mua bán tạp hóa thực phẩm, quần áo, đồ chơi trẻ em.

---

(210) **4-2016-26078**

(540)

MONZA

(220) 23.08.2016
(441) 25.11.2016
(731) CÔNG TY TNHH MỘT THÀNH VIÊN XUẤT NHẬP KHẨU VITOSA (VN)
23/4B, Nguyễn Thị Thử, ấp 3, xã Xuân Thới Sơn, huyện Hóc Môn, thành phố Hồ Chí Minh

(511) Nhóm 09: Công tắc điện; cầu dao điện; bộ điều chỉnh ánh sáng [điện]; ổ cắm điện [vật nối điện]; chấn lưu đèn; pin sử dụng năng lượng mặt trời.

Nhóm 11: Bóng đèn điện treo trần và gắn trên tường; thiết bị chiếu sáng bằng đi ốt phát quang (LED); thiết bị lọc nước uống; ấm đun nước dùng điện; bếp điện; lò nướng bánh bằng điện.

---

(210) **4-2016-26079**

(540)

PALAZZANI

(220) 23.08.2016
(441) 25.11.2016

(731) CÔNG TY TNHH MỘT THÀNH VIÊN XUẤT NHẬP KHẨU VITOSA (VN)
23/4B, Nguyễn Thị Thử, ấp 3, xã Xuân Thới Sơn, huyện Hóc Môn, thành phố Hồ Chí Minh

(511) Nhóm 11: Bệ xí vệ sinh; chậu vệ sinh (lavabo); vòi tắm hoa sen; vòi chậu vệ sinh (vòi lavabo); bếp điện; máy hút khói hút mùi dùng cho nhà bếp.

---

(210) **4-2016-26080**

(540)

(220) 23.08.2016
(441) 25.11.2016
(531) A5.5.20; 26.1.1; A1.1.10; 25.1.6
(591) Vàng đồng, nâu, nâu đồng, xanh dương, xám nhạt, trắng
(731) VIKOENERGY. CO., LTD (KR)
861, Baegok-daero, Idong-myeon, Cheoin-gu, Yongin-si, Gyeonggi-do, 449-830, Republic of Korea
(740) Công ty TNHH Tư vấn đầu tư và Sở hữu trí tuệ Hoàng Phi (HOANG PHI INVEST & I.P CO., LTD)

(511) Nhóm 01: Phân bón; chế phẩm phân bón; phân ủ/phân trộn; nhựa nhân tạo chưa qua xử lý; chất dẻo chưa qua xử lý; hóa chất nông nghiệp và lâm nghiệp (trừ chất diệt nấm, chất diệt cỏ dại, chất diệt cỏ, thuốc trừ sâu, chất diệt ký sinh trùng).

---

(210) **4-2016-26082**

(540)

(220) 23.08.2016
(441) 25.11.2016
(531) 4.5.21; 4.5.1; A5.3.13
(731) FOODSTAR CO., LTD. (TH)
58 Moo 6, Prapatone-Banpaew Rd, Taladjinda, Sampran, Nakornpathom 73110, Thailand
(740) Công ty Luật TNHH WINCO (WINCO LAW FIRM)

(511) Nhóm 29: Nước quả nấu đông.

Nhóm 30: Thạch trái cây (dạng bánh kẹo); kẹo đông lạnh có vị sữa chua (dạng kem lạnh).

Nhóm 32: Nước ép trái cây có vị sữa chua (nước ép trái cây là thành phần chính); nước ép trái cây có sữa chua và thạch dừa (nước ép trái cây là thành phần chính).

---

(210) **4-2016-26083**

(540)

WONDERFRUIT

(220) 23.08.2016
(441) 25.11.2016
(731) WONDERFRUIT HOLDINGS LIMITED (VG)
P.O. Box 957, Offshore Incorporations Centre, Road Town, Tortola, British Virgin Islands
(740) Công ty Luật TNHH WINCO (WINCO LAW FIRM)

(511) Nhóm 41: Tổ chức và tiến hành các buổi hòa nhạc; dịch vụ giải trí; dịch vụ hoạt náo viên; dịch vụ đại lý bán vé (giải trí); dịch vụ cắm trại (giải trí).

---

(210) **4-2016-26085**

(540)

(220) 23.08.2016
(441) 25.11.2016
(531) A26.11.12; 26.4.1; 26.1.1; 1.15.23
(591) Xanh dương, vàng, trắng
(731) CÔNG TY CỔ PHẦN CƠ KIM KHÍ VIỆT MỸ (VN)
Số 1, ngõ 40, đường Kim Giang, phường Kim Giang, quận Thanh Xuân, thành phố Hà Nội

(511) Nhóm 20: Thùng bằng gỗ hoặc chất dẻo; thùng chứa chất lỏng, không bằng kim loại hoặc công trình xây; thùng không bằng kim loại.

---

(210) **4-2016-26086**

(540)

TOÀN Á

(220) 23.08.2016
(441) 25.11.2016
(731) CÔNG TY CỔ PHẦN CƠ KIM KHÍ VIỆT MỸ (VN)
Số 1, ngõ 40, đường Kim Giang, phường Kim Giang, quận Thanh Xuân, thành phố Hà Nội

(511) Nhóm 11: Bộ thu năng lượng mặt trời [sưởi ấm, đốt nóng].

---

(210) **4-2016-26087**

(540)

TOÀN Á

(220) 23.08.2016
(441) 25.11.2016
(731) CÔNG TY CỔ PHẦN CƠ KIM KHÍ VIỆT MỸ (VN)
Số 1, ngõ 40, đường Kim Giang, phường Kim Giang, quận Thanh Xuân, thành phố Hà Nội

(511) Nhóm 06: Thùng bằng kim loại; bể chứa bằng kim loại; bồn chứa bằng kim loại; thùng chứa loại lớn bằng kim loại.

---

(210) **4-2016-26089**

(540)

(220) 23.08.2016
(441) 25.11.2016
(531) 26.1.2; A26.1.18
(591) Trắng, đỏ, đen
(731) CÔNG TY CỔ PHẦN CÔNG NGHỆ VÀ THƯƠNG MẠI MIỀN TRUNG (VN)
Số nhà 101, đường Nguyễn Thị Minh Khai, phường Lê Mao, thành phố Vinh, tỉnh Nghệ An
(740) Công ty Cổ phần Tư vấn ENCO (ENCO CONSULTANCY CORP.)

(511) Nhóm 09: Thiết bị báo hiệu chống trộm; thiết bị báo cháy; camera chống trộm; chuông cửa điện có hình; máy vi tính; thiết bị trình chiếu; máy in dùng với máy tính; máy bộ đàm (cầm tay); thiết bị điều khiển cảm ứng (thiết bị điện); đèn tín hiệu giao thông.

Nhóm 37: Lắp đặt và sửa chữa thiết bị báo động chống trộm; lắp đặt và sửa chữa thiết bị điện; lắp đặt và sửa chữa các thiết bị báo động hỏa hoạn; lắp đặt, bảo dưỡng, sửa chữa máy và thiết bị văn phòng; lắp đặt, bảo dưỡng, sửa chữa thiết bị mạng máy tính và tổng đài; lắp đặt, bảo dưỡng và sửa chữa thiết bị dùng cho nhà thông minh.

---

(210) **4-2016-26090**

(540)

LAN TÍM

(220) 23.08.2016
(441) 25.11.2016
(731) THÁI HỮU TÀI (VN)
Ấp Hòa Tây B, xã Phú Thuận, huyện Thoại Sơn, tỉnh An Giang
(740) Công ty TNHH Tư vấn A & S (A&S CO.,LTD)

(511) Nhóm 03: Mỹ phẩm; nước hoa; dầu gội đầu; sữa tắm; kem làm trắng da; kem dưỡng da.

---

(210) **4-2016-26091**

(540)

HIỆP HỘI GAS HÀ NỘI

(220) 23.08.2016
(441) 25.11.2016
(531) A1.1.10; A1.1.5; 1.15.5; 5.7.3
(591) Đỏ, lam sẫm
(731) HIỆP HỘI GAS THÀNH PHỐ HÀ NỘI (VN)
Lô CN 4, khu công nghiệp Nguyên Khê, xã Nguyên Khê, huyện Đông Anh, thành phố Hà Nội
(740) Công ty Luật TNHH Lê & Liên danh (LE AND ASSOCIATES LAW FIRM)

(511) Nhóm 04: Khí đốt; nhiên liệu.

Nhóm 35: Phân tích giá cả thị trường; tư vấn tổ chức và điều hành kinh doanh; hỗ trợ quản lý kinh doanh; nghiên cứu kinh doanh; dự báo kinh tế; khảo sát kinh doanh.

---

(210) **4-2016-26092**

(540)

(220) 23.08.2016
(441) 25.11.2016
(531) 1.15.15; 3.7.17; 26.3.23; 26.15.15
(591) Xanh nước biển, xanh lam
(731) CÔNG TY CỔ PHẦN TƯ VẤN XÂY DỰNG WATECH (VN)
Số 57 Trần Quốc Toản, phường Trần Hưng Đạo, quận Hoàn Kiếm, thành phố Hà Nội
(740) Công ty Luật TNHH Lê & Liên danh (LE AND ASSOCIATES LAW FIRM)

(511) Nhóm 37: Lắp đặt và sửa chữa thiết bị điều hòa không khí; dịch vụ xây, lát; giám sát việc xây dựng công trình; tư vấn xây dựng; xây dựng nhà máy, xí nghiệp; xây dựng bến cảng, bến tàu; lắp đặt và bảo dưỡng đường ống dẫn; cho thuê thiết bị xây dựng; xây dựng và sửa chữa kho chứa hàng.

---

(210) **4-2016-26093**

(540)

NAGATOMO

(220) 23.08.2016
(441) 25.11.2016
(731) CÔNG TY TNHH ĐẦU TƯ VÀ THƯƠNG MẠI HẢI LÝ (VN)
Cụm 3, thị trấn Phúc Thọ, huyện Phúc Thọ, thành phố Hà Nội

(511) Nhóm 11: Thiết bị lọc nước; nồi cơm điện; bếp ga; bếp điện từ; ấm đun nước bằng điện.

---

(210) **4-2016-26094**

(540)

BLUEMOON

(220) 23.08.2016
(441) 25.11.2016
(731) CÔNG TY TNHH ĐẦU TƯ VÀ THƯƠNG MẠI HẢI LÝ (VN)
Cụm 3, thị trấn Phúc Thọ, huyện Phúc Thọ, thành phố Hà Nội

(511) Nhóm 11: Thiết bị lọc nước; nồi cơm điện; bếp ga; bếp điện từ; ấm đun nước bằng điện.

---

(210) **4-2016-26095**

(540)

(220) 23.08.2016
(441) 25.11.2016
(531) A5.3.13; A5.3.15; A5.1.16
(591) Đỏ, vàng, xanh da trời, xanh lá cây, nâu
(731) CÔNG TY CỔ PHẦN DỊCH VỤ - VẬN TẢI BIỂN HẢI VÂN (VN)
26 Mỹ Phú 2C, Phú Mỹ Hưng, phường Tân Phú, quận 7, thành phố Hồ Chí Minh
(740) Văn phòng luật sư Phạm và Liên danh (PHAM & ASSOCIATES)

(511) Nhóm 09: Phần mềm máy tính; phần mềm điện thoại; phần mềm thiết bị cầm tay dùng để sắp xếp các dịch vụ giao thông vận tải, cụ thể là phần mềm cho dịch vụ vận tải, đăng thông tin nhu cầu vận tải, tư vấn vận tải, bốc xếp, đóng gói và lưu kho hàng hóa, dịch vụ sắp xếp các chuyến vận tải hàng hóa.

Nhóm 35: Quảng cáo; tổ chức giới thiệu và xúc tiến thương mại; môi giới thương mại; mua bán phương tiện vận tải đường biển, đường sông, đường bộ, cụ thể là: tàu biển, sà lan, xe tải và xe đầu kéo, remooc, xe container.

Nhóm 38: Dịch vụ cung cấp sàn giao dịch thương mại điện tử trên internet (cụ thể là việc sử dụng các chương trình phần mềm máy tính, ứng dụng trên điện thoại và các thiết bị cầm tay để tạo ra một vùng không gian ảo trên internet cho giao dịch thương mại chuyên về dịch vụ vận tải); dịch vụ viễn thông, cụ thể là: dịch vụ các cuộc gọi định tuyến, tin nhắn thông báo ngắn (SMS), và thông báo phát rộng gửi cho người có nhu cầu vận chuyển và người điều khiển phương tiện địa phương nằm trong vùng lân cận của người gọi sử dụng điện thoại di động; dịch vụ cung cấp phòng nói chuyện trên internet; dịch vụ cung cấp diễn đàn trực tuyến; dịch vụ cung cấp các kênh viễn thông cho dịch vụ mua hàng từ xa.

Nhóm 39: Cung cấp một trang mạng có thông tin chuyên về dịch vụ vận tải, đăng thông tin nhu cầu vận tải, tư vấn vận tải, bốc xếp, đóng gói và lưu kho hàng hóa, dịch vụ sắp xếp các chuyến vận tải hàng hóa; đại lý vận tải hàng hóa bằng đường biển và hàng không, môi giới thuê tàu biển; dịch vụ vận tải đường biển; vận tải hàng hóa ven biển và viễn dương; vận tải hàng hóa đường thủy nội địa; vận tải hàng hóa bằng đường bộ; bốc xếp hàng hóa; kho bãi và lưu giữ hàng hóa; dịch vụ nhận thuê hộ thiết bị bốc dỡ và các thiết bị chuyên dùng ngành hàng hải.

Nhóm 42: Thiết lập trang thông tin điện tử tổng hợp; cung cấp việc sử dụng tạm thời các phần mềm trực tuyến không thể tải xuống và có thể tải xuống dưới hình thức ứng dụng trên máy tính, điện thoại và các thiết bị cầm tay khác liên quan đến việc cung cấp các dịch vụ vận tải, đăng thông tin nhu cầu vận tải, tư vấn vận tải, bốc xếp, đóng gói và lưu kho hàng hóa, dịch vụ sắp xếp các chuyến vận tải hàng hóa; các dịch vụ khoa học và kỹ thuật, dịch vụ nghiên cứu và thiết kế liên quan đến các dịch vụ trên; dịch vụ phân tích và nghiên cưu công nghiệp; dịch vụ thiết kế và phát triển phần mềm và phần cứng máy tính.

(210) **4-2016-26096**

(540)

(220) 23.08.2016
(441) 25.11.2016
(531) 26.15.9; 26.15.11; 26.15.15
(591) Xanh dương, vàng, trắng
(731) CÔNG TY TNHH KIẾN VIỆT (VN)
437/2 Lê Đức Thọ, phường 16, quận Gò Vấp, thành phố Hồ Chí Minh
(740) DNTN Dịch vụ thương mại và sở hữu công nghiệp Song Ngọc (I.P.T.S.)

(511) Nhóm 06: Màng nhôm dùng để làm bao bì trong dược phẩm (bao gói đựng thuốc, vỉ thuốc) và thực phẩm như màng nhôm thường; màng nhôm ghép giấy; màng nhôm dẻo ghép PE; màng nhôm định hình.

Nhóm 16: Màng mỏng bằng chất dẻo (nhựa) dùng để làm bao bì trong dược phẩm (bao gói đựng thuốc, vỉ thuốc) và thực phẩm; hộp bằng giấy, bìa.

Nhóm 21: Ly làm bằng giấy và bằng nhựa.

Nhóm 40: Dịch vụ in ấn.

---

(210) **4-2016-26097**

(540)

(220) 23.08.2016
(441) 25.11.2016
(531) 26.15.9; 26.15.11; 26.15.15
(591) Xanh dương, vàng, trắng
(731) CÔNG TY TNHH KIẾN VIỆT (VN)
437/2 Lê Đức Thọ, phường 16, quận Gò Vấp, thành phố Hồ Chí Minh
(740) DNTN Dịch vụ thương mại và sở hữu công nghiệp Song Ngọc (I.P.T.S.)

(511) Nhóm 06: Màng nhôm dùng để làm bao bì trong dược phẩm (bao gói đựng thuốc, vỉ thuốc) và thực phẩm như màng nhôm thường; màng nhôm ghép giấy; màng nhôm dẻo ghép PE; màng nhôm định hình.

Nhóm 16: Màng mỏng bằng chất dẻo (nhựa) dùng để làm bao bì trong dược phẩm (bao gói đựng thuốc, vỉ thuốc) và thực phẩm; hộp bằng giấy, bìa.

Nhóm 21: Ly làm bằng giấy và bằng nhựa.

Nhóm 40: Dịch vụ in ấn.

---

(210) **4-2016-26098**

(540)

(220) 23.08.2016
(441) 25.11.2016
(531) 1.15.23; 26.1.1
(591) Xanh, cam, lục, hồng, đen
(731) CÔNG TY TNHH TIẾP THỊ MỤC TIÊU TMAR (VN)
413 Lê Quang Định, phường 5, quận Bình Thạnh, thành phố Hồ Chí Minh

(511) Nhóm 35: Quảng cáo.

Nhóm 39: Đóng gói hàng hoá.

Nhóm 41: Tổ chức các hoạt động giải trí, văn hoá.

---

(210) **4-2016-26099**

(540)

(220) 23.08.2016
(441) 25.11.2016
(531) A17.2.2; 5.5.16; A5.5.21; 26.3.1
(591) Nâu đậm, nâu nhạt, vàng kim, trắng
(731) CÔNG TY CỔ PHẦN SẢN XUẤT THƯƠNG MẠI NHÂN KHANG (VN)
9-11 đường số 4, khu phố 8, phường Tân Tạo, quận Bình Tân, thành phố Hồ Chí Minh
(740) Công ty TNHH Một thành viên Kim Bắc Việt (KIBVI Co., LTD.)

(511) Nhóm 14: Đồ kim hoàn; đồ trang sức bằng kim loại quý, đá quý.

Nhóm 35: Mua bán vàng bạc, đá quý, nữ trang.

---

(210) **4-2016-26100**

(540)

(220) 24.08.2016
(441) 25.11.2016
(531) A11.3.4; 5.7.1; 26.1.1; 25.5.2
(591) Đen, trắng, xanh rêu
(731) NGUYỄN CHÍ CÔNG (VN)
Số nhà 74, thôn 1, tỉnh lộ 8, xã Cư Suê, huyện Cư Mgar, tỉnh Đắk Lắk

(511) Nhóm 30: Cà phê.

---

(210) **4-2016-26104**

(540)

(220) 24.08.2016
(441) 25.11.2016
(531) A26.11.8
(591) Xanh dương, trắng
(731) CÔNG TY TNHH DỊCH VỤ THƯƠNG MẠI QUỐC TẾ VIỆT - NHẬT (VN)
Số 3 ngõ 347 đường Đại Mỗ, phường Đại Mỗ, quận Nam Từ Liêm, thành phố Hà Nội

(511) Nhóm 16: Ấn phẩm.

---

(210) **4-2016-26105**

(540)

NVCS

(220) 24.08.2016
(441) 25.11.2016

(731) CÔNG TY TNHH TƯ VẤN TÀI CHÍNH KẾ TOÁN NGUYỄN VÀ CỘNG SỰ (VN)
Lầu 1, 170-170 Bis Bùi Thị Xuân, phường Phạm Ngũ Lão, quận 1, thành phố Hồ Chí Minh

(511) Nhóm 35: Dịch vụ kế toán; dịch vụ hỗ trợ quản lý kinh doanh.

Nhóm 45: Dịch vụ pháp lý.

---

(210) **4-2016-26106**

(540)

CLEANTIX

(220) 24.08.2016
(441) 25.11.2016

(731) SAVA HEALTHCARE LIMITED (IN)
508, GIDC Estate, Wadhwan City, 363 035 Dist. Surendranagar, Gujarat State, India
(740) Công ty TNHH Tư vấn ALIATLEGAL (ALIATLEGAL CO., LTD.)

(511) Nhóm 05: Thuốc thú y.

---

(210) **4-2016-26107**

(540)

Himalaya™
SINCE 1930

(220) 24.08.2016
(441) 25.11.2016
(531) A26.11.12; A5.3.13; A26.11.8
(591) Trắng, da cam, xanh cổ vịt
(731) HIMALAYA GLOBAL HOLDINGS LTD. (KY)
106 Elizabethan Square, PO Box 1162, Grand Cayman KY1 - 1102, Cayman Islands
(740) Công ty TNHH Tư vấn ALIATLEGAL (ALIATLEGAL CO., LTD.)

(511) Nhóm 03: Mỹ phẩm: bao gồm mỹ phẩm làm cho người thon lại; nước thơm dùng cho mục đích mỹ phẩm, kem dùng cho mục đích mỹ phẩm; tinh dầu dùng cho mục đích mỹ phẩm; dầu gội đầu và nước xức tóc; xà phòng.

---

(210) **4-2016-26113**

(540)

(220) 24.08.2016
(441) 25.11.2016
(531) 3.7.3; A3.7.24; 26.13.1
(591) Đỏ, vàng, đen, trắng
(731) CÔNG TY TNHH CHIẾC MUỖNG VÀNG (VN)
11B, Lê Quý Đôn, phường 6, quận 3, thành phố Hồ Chí Minh

(511) Nhóm 32: Bia, các loại nước uống không cồn.

Nhóm 33: Ruợu, các loại thức uống có cồn (trừ bia).

Nhóm 43: Dịch vụ nhà hàng ăn uống, quán cafe.

---

(210) **4-2016-26120**

(540)

(220) 24.08.2016
(441) 25.11.2016
(531) A7.1.11; 7.1.24; 3.9.16; A26.11.12; 26.5.1
(591) Xanh nước biển, xanh da trời, đỏ
(731) CÔNG TY TNHH ĐẠI HOA SEAFOOD (VN)
85 Trần Hưng Đạo, phường Cầu Kho, quận 1, thành phố Hồ Chí Minh

(511) Nhóm 29: Tôm, cá mực và thủy sản đã chế biến.

---

(210) **4-2016-26121**

(540)

(220) 24.08.2016
(441) 25.11.2016

(731) KIRIN COSMETICS CO., LTD. (KR)
10 Osongsaengmyeong 1-ro, Osong-eup, Heungdeok-gu, Cheongju-si, Chungcheongbuk-do, Republic of Korea
(740) Công ty TNHH Sở hữu trí tuệ Hải Hân (HAI HAN IP CO., LTD.)

(511) Nhóm 03: Chế phẩm nhuộm tóc; dầu gội đầu; mặt nạ dưỡng da; sữa tắm.

---

(210) **4-2016-26122**

(540)

(220) 24.08.2016
(441) 25.11.2016
(531) 26.4.4; 26.3.23
(591) Xanh dương, trắng
(731) CÔNG TY TRÁCH NHIỆM HỮU HẠN SẢN XUẤT XÂY DỰNG THƯƠNG MẠI DỊCH VỤ NGỌC BỐ (VN)
130 Tân Hương, phường Tân Quý, quận Tân Phú, thành phố Hồ Chí Minh

(511) Nhóm 24: Vải các loại như: vải bông, vải lanh, vải sợi, vái len, vải tuyn, vải thun.

Nhóm 25: Quần áo, giày dép, mũ nón, tất (vớ), găng tay (trang phục).

---

(210) **4-2016-26123**

(540)

(220) 24.08.2016
(441) 25.11.2016
(531) 2.9.1; 3.13.1; A3.13.24; A5.5.20
(731) CÔNG TY TRÁCH NHIỆM HỮU HẠN SẢN XUẤT XÂY DỰNG THƯƠNG MẠI DỊCH VỤ NGỌC BỐ (VN)
130 Tân Hương, phường Tân Quý, quận Tân Phú, thành phố Hồ Chí Minh

(511) Nhóm 24: Vải các loại như: vải bông, vải lanh, vải sợi vải len, vải tuyn, vải thun.

Nhóm 25: Quần áo, giày dép, mũ nón, tất (vớ), găng tay (trang phục).

---

(210) **4-2016-26124**

(540)

SHRIMPVET BIO

(220) 24.08.2016
(441) 25.11.2016
(731) TRẦN HỮU LỘC (VN)
307 khu phố 6, phường Linh Trung, quận Thủ Đức, thành phố Hồ Chí Minh

(511) Nhóm 05: Chế phẩm sinh học dùng cho mục đích thú y; mô nuôi cấy sinh học dùng cho mục đích thú y; chế phẩm hoá học dùng cho mục đích thú y; thuốc thú y thủy sản.

---

(210) **4-2016-26125**

(540)

SHRIMPVET LAB

(220) 24.08.2016
(441) 25.11.2016

(731) TRẦN HỮU LỘC (VN)
307 khu phố 6, phường Linh Trung, quận Thủ Đức, thành phố Hồ Chí Minh

(511) Nhóm 44: Phòng chẩn đoán hình ảnh và phòng xét nghiệm; nuôi trồng thủy sản.

---

(210) **4-2016-26126**

(540)

(220) 24.08.2016
(441) 25.11.2016
(531) 26.4.2
(591) Trắng, vàng, xanh lá cây
(731) CÔNG TY TNHH THỰC PHẨM ROYAL VIỆT NAM (VN)
202 Trần Hưng Đạo, phường Nguyễn Cư Trinh, quận 1, thành phố Hồ Chí Minh

(511) Nhóm 30: Chè (trà); đồ uống trên cơ sở trà.

---

(210) **4-2016-26127**

(540)

SHRIMPVET

(220) 24.08.2016
(441) 25.11.2016
(731) TRẦN HỮU LỘC (VN)
307 khu phố 6, phường Linh Trung, quận Thủ Đức, thành phố Hồ Chí Minh

(511) Nhóm 05: Chế phẩm sinh học dùng cho mục đích thú y; mô nuôi cấy sinh học dùng cho mục đích thú y; chế phẩm hoá học dùng cho mục đích thú y; thuốc thú y thủy sản.

Nhóm 31: Thức ăn cho thủy sản; thủy sản tươi sống: tôm sống; cá sống.

Nhóm 44: Phòng chẩn đoán hình ảnh và phòng xét nghiệm; nuôi trồng thủy sản.

---

(210) **4-2016-26128**

(540)

(220) 24.08.2016
(441) 25.11.2016
(531) A5.3.15; A5.1.5; A5.1.16
(591) Xanh da trời đậm, xanh da trời nhạt, trắng
(731) CÔNG TY TNHH THƯƠNG MẠI XUẤT NHẬP KHẨU TRƯỜNG SANH (VN)
81/10 đường TL41, khu phố 9, phường Thạnh Lộc, quận 12, thành phố Hồ Chí Minh

(511) Nhóm 35: Mua bán thiết bị phóng điện, đèn nóng sáng, đèn huỳnh quang, đèn tia cực tím, đèn dùng hồng ngoại, đèn led, thiết bị, phụ kiện cho đèn và bóng đèn, thiết bị chiếu sáng treo cố định trên trần nhà, đèn treo các loại, đèn bàn (đồ chiếu sáng cố định), đèn flash, máy phát điện, động cơ điện, dây điện, đui đèn, công tắc đèn.

---

(210) **4-2016-26129**

(540)

(220) 24.08.2016
(441) 25.11.2016
(531) 1.17.11; 5.7.3; 25.1.6; A1.5.3
(591) Xanh nước biển, nâu, trắng, đỏ
(731) CÔNG TY CỔ PHẦN ĐẦU TƯ THƯƠNG MẠI VÀ SẢN XUẤT TRƯỜNG GIA (VN)
Số 4, ngách 14, ngõ 48, đường Ngọc Hồi, phường Hoàng Liệt, quận Hoàng Mai, thành phố Hà Nội

(511) Nhóm 29: Thực phẩm ăn nhanh trên cơ sở trái cây.

Nhóm 30: Thực phẩm ăn nhanh trên cơ sở gạo; thực phẩm ăn nhanh trên cơ sở ngũ cốc.

---

(210) **4-2016-26140**

(540)

(220) 24.08.2016
(441) 25.11.2016
(531) 1.5.1; A26.11.12; 1.15.23
(591) Đen, đỏ, trắng
(731) CÔNG TY TNHH JSJ (VN)
15 đường Bãi Sậy, phường 13, quận 5, thành phố Hồ Chí Minh

(511) Nhóm 35: Bán buôn, bán lẻ, mực in dùng cho máy in, mực dùng cho máy photocopy, thiết bị vật tư máy in, máy photocopy.

---

(210) **4-2016-26141**

(540)

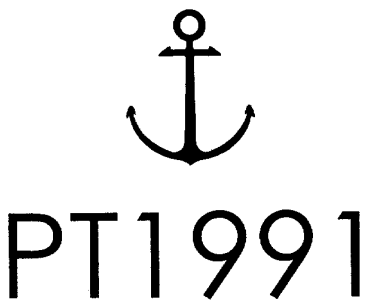

(220) 24.08.2016
(441) 25.11.2016
(531) A18.4.2
(731) VŨ THỊ THANH THỦY (VN)
50A/1 Đỗ Tấn Phong, phường 9, quận Phú Nhuận, thành phố Hồ Chí Minh

(511) Nhóm 25: Quần áo, trang phục; áo váy; quần đùi; áo sơmi; quần dài; áo thun.

---

(210) **4-2016-26142**

(540)

WINTO

(220) 24.08.2016
(441) 25.11.2016

(731) ĐOÀN THỊ THỦY (VN)
49/52/18 Trịnh Đình Trọng, phường Phú Trung, quận Tân Phú, thành phố Hồ Chí Minh

(511) Nhóm 25: Quần áo, giày dép, mũ (nón).

---

(210) **4-2016-26143**

(540)

(220) 24.08.2016
(441) 25.11.2016
(531) A5.3.13; 18.3.21; 26.5.1; 26.4.3; A26.11.9; 25.7.20
(591) Vàng đồng
(731) CÔNG TY TNHH MỘT THÀNH VIÊN VIỄN ĐÔNG SÀI GÒN (VN)
114/27 Tô Ngọc Vân, phường Thạnh Xuân, quận 12, thành phố Hồ Chí Minh

(511) Nhóm 08: Dao cạo râu.

---

(210) **4-2016-26144**

(540)

Turbo Drum

(220) 24.08.2016
(441) 25.11.2016
(731) LG ELECTRONICS INC. (KR)
128, Yeoui-daero, Yeongdeungpo-gu, Seoul, 150-721, Korea
(740) Công ty TNHH một thành viên Sở hữu trí tuệ VCCI (VCCI-IP CO.,LTD)

(511) Nhóm 07: Máy giặt chạy điện; máy rửa bát đĩa; máy hút bụi chân không; ống vòi của máy hút bụi chân không chạy điện; túi của máy hút bụi chân không chạy điện; chổi vận hành bằng điện (bộ phận của máy); người máy; máy thổi dạng quay; máy nén khí; máy bán hàng tự động; máy nén kiểu quay; máy nén dùng cho tủ lạnh; máy vắt khô quần áo (không sấy); máy trộn chạy điện dùng cho mục đích gia dụng; máy hút bụi dạng người máy; máy chế biến thức ăn chạy điện; máy làm sạch bằng hơi nước dùng cho mục đích gia dụng; máy hút bụi chân không vận hành bằng tay; máy hút bụi chân không dùng cho bộ đồ giường.

Nhóm 11: Máy điều hòa không khí, thiết bị thổi khí nóng; máy giữ độ ẩm không khí chạy điện; máy hút độ ẩm không khí chạy điện dùng cho mục đích gia dụng; bếp có lò nướng và mặt bếp để đun chạy điện; thiết bị lọc nước dùng cho mục đích gia dụng; thiết bị ion hóa dùng để xử lý không khí hoặc nước chạy điện; bộ thu năng lượng mặt trời (sưởi ấm, đốt nóng); thiết bị làm sạch không khí; thiết bị sưởi ấm; đèn chiếu sáng bằng đèn điốt phát quang; thiết bị chiếu sáng có bộ nhớ lưu trữ cục bộ; bếp có lò nướng và mặt bếp để

đun nấu dùng gaz; lò nấu nướng chạy điện dùng cho mục đích gia dụng; dụng cụ nấu nướng dùng điện; tủ lạnh chạy điện; thiết bị sấy khô quần áo chạy điện; thiết bị và hệ thống thông gió (điều hòa không khí); thiết bị xử lý quần áo dùng cho mục đích gia dụng; tủ lạnh dùng để đựng mỹ phẩm; bồn tắm; ống tắm vòi hoa sen; bồn tắm nhỏ dùng cho nhà tắm nhỏ.

---

(210) **4-2016-26145**

(540)

(220) 24.08.2016
(441) 25.11.2016
(531) 24.15.2; 1.15.23; 26.1.1; 26.15.1
(591) Xanh dương đậm, vàng, ghi, trắng
(731) DOLPHIN LOGISTICS CO., LTD. (TW)
5F., No. 308, Sec. 2, Bade Road, Zhongshan District,Taipei City, 10492, Taiwan
(740) Công ty TNHH một thành viên Sở hữu trí tuệ VCCI (VCCI-IP CO.,LTD)

(511) Nhóm 39: Vận tải bằng ôtô; vận tải bằng đường sắt; chuyên chở bằng xe đẩy tay; vận tải bằng đường biển; vận tải bằng tàu thuyền; ký kết hợp đồng vận chuyển hàng hóa bằng đường thủy; dịch vụ hoa tiêu; đại lý vận tải đường thủy; vận tải hàng không; ký kết hợp đồng vận chuyển hàng hóa bằng đường hàng không; dịch vụ vận tải (thư tín hoặc hàng hóa); vận tải hàng hóa (bằng đường thủy).

---

(210) **4-2016-26146**

(540)

(220) 24.08.2016
(441) 25.11.2016
(531) 3.7.3; 26.1.1; A3.7.24; 3.7.21; 1.15.23
(591) Xanh lá cây, trắng, đen, nâu nhạt, nâu, hồng
(731) CÔNG TY TNHH MAY MẶC TÂN ĐỨC (VN)
Số 7A, ngõ 466 Hoàng Hoa Thám, phường Bưởi, quận Tây Hồ, thành phố Hà Nội

(511) Nhóm 25: Quần áo; đồ đi chân; đồ đội đầu.

---

(210) **4-2016-26160**

(540)

BRAINVIP

(220) 24.08.2016
(441) 25.11.2016
(731) CÔNG TY CỔ PHẦN DƯỢC PHẨM VIỆT ĐỨC (VN)
Lô B10/D6, khu đô thị Cầu Giấy, phường Dịch Vọng, quận Cầu Giấy, thành phố Hà Nội
(740) Công ty TNHH Sở hữu trí tuệ và Công nghệ Thủ đô (CAPITAL IP&T CO.LTD.)

(511) Nhóm 05: Dược phẩm; thực phẩm chức năng; thực phẩm dinh dưỡng dùng trong y tế; nước súc miệng dùng cho mục đích y tế; dung dịch làm sạch khử khuẩn sát trùng dùng cho mục đích y tế; nước tắm thảo dược cho trẻ em dùng cho mục đích y tế.

---

(210) **4-2016-26161**

(540)

NGỌC LINH PHÁT

(220) 24.08.2016
(441) 25.11.2016

(731) HỘ KINH DOANH PHẠM ĐỨC ƠN (VN)
Thôn Đào Lâm, xã Đoàn Tùng, huyện Thanh Miện, tỉnh Hải Dương

(740) Công ty TNHH Sở hữu trí tuệ và Công nghệ Thủ đô (CAPITAL IP&T CO.LTD.)

(511) Nhóm 05: Keo dính ruồi (để diệt ruồi); keo dính chuột (để diệt chuột).

---

(210) **4-2016-26162**

(540)

ĐẠI VŨ

(220) 24.08.2016
(441) 25.11.2016

(731) PHẠM THANH HÀ (VN)
Số 146, tổ 19, phường Hoàng Văn Thụ, quận Hoàng Mai, thành phố Hà Nội

(740) Công ty TNHH Sở hữu trí tuệ và Công nghệ Thủ đô (CAPITAL IP&T CO.LTD.)

(511) Nhóm 41: Dịch vụ tổ chức và điều khiển hội nghị; dịch vụ vui chơi giải trí trong nhà; dịch vụ vui chơi giải trí ngoài trời; dịch vụ cắm trại ngày nghỉ; tổ chức triển lãm tác phẩm hội họa cho mục đích văn hóa và giáo dục.

---

(210) **4-2016-26163**

(540)

GTOOLS

(220) 24.08.2016
(441) 25.11.2016

(731) CÔNG TY TNHH XUẤT NHẬP KHẨU - ĐẦU TƯ VÀ XÂY DỰNG GIA THĂNG (VN)
7/3 Nguyễn Văn Quỳ, phường Phú Thuận, quận 7, thành phố Hồ Chí Minh

(511) Nhóm 35: Mua bán, máy móc cầm tay, cụ thể là, máy khoan, máy mài, máy nén khí.

---

(210) **4-2016-26164**

(540)

VINA-HOME®

(220) 24.08.2016
(441) 25.11.2016
(531) 26.4.2
(591) Trắng, đỏ, đen, tím
(731) CÔNG TY TNHH MỘT THÀNH VIÊN SẢN XUẤT - THƯƠNG MẠI PHI HIẾU (VN)
506 Nguyễn Chí Thanh, tổ 17, khu phố 3, phường Hiệp An, thành phố Thủ Dầu Một, tỉnh Bình Dương
(740) Công ty TNHH Tư vấn Sở hữu trí tuệ Á Đông (A ĐÔNG IP CONSULTANCY CO.,LTD.)

(511) Nhóm 35: Mua bán, chăn, ga (drap), gối, nệm.

---

(210) **4-2016-26165**

(540)

MOSQUITO

(220) 24.08.2016
(441) 25.11.2016
(731) TIỆM BÁNH MOS BAKERY (VN)
578 Cách Mạng Tháng 8, khu 4, phường Phú Cường, thành phố Thủ Dầu Một, tỉnh Bình Dương
(740) Công ty TNHH Tư vấn Sở hữu trí tuệ Á Đông (A ĐÔNG IP CONSULTANCY CO.,LTD.)

(511) Nhóm 29: Đậu phộng rang, hạt điều rang.

Nhóm 30: Bánh mì; bánh ngọt.

Nhóm 43: Quán ăn uống; quán giải khát; dịch vụ cung cấp thức ăn, đồ uống do nhà hàng thực hiện.

---

(210) **4-2016-26166**

(540)

Coffee
10 LƯỢNG

(220) 24.08.2016
(441) 25.11.2016
(531) 5.7.1; A11.3.3; A26.11.12
(591) Cam, nâu
(731) CƠ SỞ RANG XAY CÀ PHÊ MƯỜI LƯỢNG (VN)
102/3 khu B, khu phố Thạnh Quý, phường An Thạnh, thị xã Thuận An, tỉnh Bình Dương
(740) Công ty TNHH Tư vấn Sở hữu trí tuệ á Đông (A ĐÔNG IP CONSULTANCY CO.,LTD.)

(511) Nhóm 30: Trà; cà phê.

---

(210) **4-2016-26167**

(540)

idécode
let your ideas be decoded

(220) 24.08.2016
(441) 25.11.2016
(531) 26.4.3; 13.1.6; 7.1.24; 26.7.25
(591) Đỏ, trắng, xanh lam
(731) LÊ GIANG NAM (VN)
55 Lê Lợi, khối 1 phường Lê Lợi, thành phố Vinh, tỉnh Nghệ An
(740) Công ty Luật TNHH quốc tế BMVN (BMVN INTERNATIONAL LLC)

(511) Nhóm 20: Đồ đạc trong nhà; đồ đạc dùng trong văn phòng; đồ nội thất bằng gỗ (trừ khung tranh ảnh); đồ đạc bằng kim loại; đồ đạc dùng trong trường học; đồ gỗ mỹ thuật.

Nhóm 35: Mua bán các sản phẩm đồ đạc trong nhà, đồ đạc dùng trong văn phòng, đồ nội thất bằng gỗ, đồ đạc bằng kim loại, đồ đạc dùng trong trường học, đồ gỗ mỹ thuật (không bao gồm tranh ảnh, khung tranh).

Nhóm 37: Xây dựng; tư vấn xây dựng; thi công xây dựng chung cư, nhà ở, văn phòng, các công trình công cộng, cửa hàng; trang trí (thi công) nội ngoại thất.

Nhóm 42: Thiết kế trang trí nội thất; tư vấn kiến trúc; thiết kế kiến trúc; thiết lập các bản vẽ xây dựng.

---

(210) **4-2016-26168**

(540)

Phu Ho farm

(220) 24.08.2016
(441) 25.11.2016
(731) CÔNG TY TNHH THẾ HỆ MỚI (VN)
309 phố Tây Sơn, phường Ngã Tư Sở, quận Đống Đa, thành phố Hà Nội
(740) Công ty TNHH Nam Việt và Liên danh (VIPCO)

(511) Nhóm 29: Hoa quả đóng hộp.

Nhóm 32: Đồ uống hoa quả (không chứa cồn), nước ép hoa quả (đồ uống không chứa cồn), xi rô dùng cho đồ uống.

---

(210) **4-2016-26174**

(540)

(220) 24.08.2016
(441) 25.11.2016
(531) 7.1.6; 7.5.2; 25.12.1; A1.1.10
(591) Trắng, nâu, cam, xám
(731) CÔNG TY CỔ PHẦN FANCY VIỆT NAM (VN)
Số 10 ngõ 211 Khương Trung, phường Khương Trung, quận Thanh Xuân, thành phố Hà Nội

(511) Nhóm 29: Trái cây đóng hộp; mứt trái cây (mứt ướt); sữa bột; bột sữa hương; kem đánh dậy bọt; kem (sản phẩm từ sữa).

Nhóm 30: Kem lạnh; sữa chua đông lạnh (dạng kem lạnh); hương liệu dùng để làm kem (trừ tinh dầu), bột cho kem lạnh; trà (chè); cà phê.

Nhóm 32: Xi rô dùng cho đồ uống.

Nhóm 43: Nhà hàng ăn uống, nhà hàng giải khát.

---

(210) **4-2016-26175**

(540)

(220) 24.08.2016
(441) 25.11.2016
(531) A5.3.13; 26.15.15; 18.3.21; 1.15.23
(591) Đỏ, vàng, trắng
(731) NGUYỄN THỊ KIM CHI (VN)
112 Đông Bắc, khu phố 7, phường Tân Chánh Hiệp, quận 12, thành phố Hồ Chí Minh

(511) Nhóm 20: Gối; nệm.

Nhóm 24: Chăn; khăn phủ giường; vỏ nệm; áo gối; mền bông.

---

(210) **4-2016-26176**

(540)

(220) 24.08.2016
(441) 25.11.2016
(531) 2.3.8; A2.3.16; A2.3.23
(591) Xanh tím
(731) CÔNG TY TNHH ROYAL ORCHID (VN)
11 Tú Xương, khu phố 1, phường Hiệp Phú, quận 9, thành phố Hồ Chí Minh

(511) Nhóm 41: Dịch vụ yoga và thể dục thẩm mỹ.

---

(210) **4-2016-26177**

(540)

SHRIMPVET ALGAE

(220) 24.08.2016
(441) 25.11.2016

(731) TRẦN HỮU LỘC (VN)
307 khu phố 6, phường Linh Trung, quận Thủ Đức, thành phố Hồ Chí Minh

(511) Nhóm 05: Chế phẩm sinh học dùng cho mục đích thú y; mô nuôi cấy sinh học dùng cho mục đích thú y; chế phẩm hóa học dùng cho mục đích thú y; thuốc thú y thủy sản.

---

(210) **4-2016-26178**

(540)

SHRIMPVET LARVA

(220) 24.08.2016
(441) 25.11.2016

(731) TRẦN HỮU LỘC (VN)
307 khu phố 6, phường Linh Trung, quận Thủ Đức, thành phố Hồ Chí Minh

(511) Nhóm 31: Thủy sản tươi sống: tôm sống; cá sống.

---

(210) **4-2016-26179**

(540)

ĐỘT KÍCH

(220) 24.08.2016
(441) 25.11.2016

(731) SMILEGATE ENTERTAINMENT, INC. (KR)
5th Floor, Solidspace Bldg., 220, Pangyoyeok-ro, Bundang-gu, Seongnam-si, Gyeonggi-do 463-400, Republic of Korea

(740) Công ty Luật TNHH ELITE (ELITE LAW FIRM)

(511) Nhóm 16: Khăn giấy dùng để tẩy trang; bút [đồ dùng văn phòng]; bút đánh dấu; sổ tay bỏ túi; hộp đựng bút và bút chì; ví đựng hộ chiếu bằng da thuộc; bản in có tính chất tranh ảnh; chất dẻo để nặn; sách; keo dán cho mục đích văn phòng hoặc gia dụng; giấy dính [văn phòng phẩm].

---

(210) **4-2016-26180**

(540)

ĐỘT KÍCH

(220) 24.08.2016
(441) 25.11.2016

(731) SMILEGATE ENTERTAINMENT, INC. (KR)
5th Floor, Solidspace Bldg., 220, Pangyoyeok-ro, Bundang-gu, Seongnam-si, Gyeonggi-do 463-400, Republic of Korea

(740) Công ty Luật TNHH ELITE (ELITE LAW FIRM)

(511) Nhóm 14: Cúp lưu niệm bằng kim loại quý; vòng đeo chìa khoá [đồ nữ trang giả rẻ tiền]; đồng hồ đeo tay; đồ nữ trang rẻ tiền phủ bằng kim loại quý; mặt dây chuyền (đồ trang sức); chuỗi hạt [đồ trang sức]; mô hình nhân vật (đồ trang trí) được làm bằng kim loại quý.

---

(210) **4-2016-26181**

(540)

ĐỘT KÍCH

(220) 24.08.2016
(441) 25.11.2016
(731) SMILEGATE ENTERTAINMENT, INC. (KR)
5th Floor, Solidspace Bldg., 220, Pangyoyeok-ro, Bundang-gu, Seongnam-si, Gyeonggi-do 463-400, Republic of Korea
(740) Công ty Luật TNHH ELITE (ELITE LAW FIRM)

(511) Nhóm 25: Đồ đi ở chân; nẹp kim loại dùng cho đồ đi chân; quần áo thể thao; áo chui đầu; quần soóc; quần áo mặc bên trong; bít tất ngắn cổ cho nam giới; dải băng buộc đầu; găng tay (trang phục) có phần đầu ngón tay dẫn điện có thể đeo khi sử dụng các thiết bị điện tử cầm tay có màn hình cảm ứng; mũ lưỡi trai [đồ đội đầu]; mặt nạ chùm đầu dùng cho mùa đông (trang phục); bộ quần áo mưa; quần áo.

---

(210) **4-2016-26182**

(540)

ĐỘT KÍCH

(220) 24.08.2016
(441) 25.11.2016
(731) SMILEGATE ENTERTAINMENT, INC. (KR)
5th Floor, Solidspace Bldg., 220, Pangyoyeok-ro, Bundang-gu, Seongnam-si, Gyeonggi-do 463-400, Republic of Korea
(740) Công ty Luật TNHH ELITE (ELITE LAW FIRM)

(511) Nhóm 28: Nhân vật đồ chơi bằng cao su; đồ chơi bằng kim loại; súng đồ chơi; đồ chơi bằng chất dẻo; máy trò chơi giải trí; thiết bị trò chơi viđêô cầm tay; ván lướt sóng (tư thế đứng); găng tay thể thao đặc biệt thích hợp cho mục đích thể thao; túi đựng vật dụng đánh gôn, có hoặc không có bánh xe; cần câu cá; trò chơi và đồ chơi.

---

(210) **4-2016-26183**

(540)

XUYEN CHI

(220) 24.08.2016
(441) 25.11.2016
(531) 26.1.1
(731) NGUYỄN THỊ THU TRANG (VN)
Số 415 Kim Ngưu, phường Vĩnh Tuy, quận Hai Bà Trưng, thành phố Hà Nội
(740) Công ty TNHH Sở hữu trí tuệ Trần & Trần (TRAN & TRAN CO., LTD.)

(511) Nhóm 25: Quần áo; áo váy; áo vét [quần áo]; quần áo may sẵn; áo sơ mi; bộ quần áo.

---

(210) **4-2016-26184**

(540)

PHÚ MẬP

(220) 24.08.2016
(441) 25.11.2016

(731) HỘ KINH DOANH PHÚ MẬP (VN)
56 Nguyễn Thị Minh Khai, phường Thành Công, thành phố Buôn Ma Thuột, tỉnh Đăklăk

(740) Văn phòng Luật sư A Hoà (AHOA LAW OFFICE)

(511) Nhóm 43: Dịch vụ cung cấp thức ăn, đồ uống do nhà hàng thực hiện; nhà hàng ăn uống; nhà hàng ăn uống tự phục vụ; dịch vụ quán cà phê; quán ăn tự phục vụ; căng tin.

---

(210) **4-2016-26185**

(540)

HIMEDIA

(220) 24.08.2016
(441) 25.11.2016

(731) CÔNG TY TNHH DƯỢC PHẨM HỒNG HÀ (VN)
2/36A Cao Thắng, phường 5, quận 3, thành phố Hồ Chí Minh

(511) Nhóm 03: Mỹ phẩm.

Nhóm 05: Dược phẩm, và các chế phẩm dùng cho mục đích y tế.

---

(210) **4-2016-26186**

(540)

HIMEDIA

(220) 24.08.2016
(441) 25.11.2016
(531) A26.4.24; A26.11.8
(731) CÔNG TY TNHH DƯỢC PHẨM HỒNG HÀ (VN)
2/36A Cao Thắng, phường 5, quận 3, thành phố Hồ Chí Minh

(511) Nhóm 03: Mỹ phẩm.

Nhóm 05: Dược phẩm, và các chế phẩm dùng cho mục đích y tế.

---

(210) **4-2016-26187**

(540)

(220) 24.08.2016
(441) 25.11.2016
(531) A5.5.21; A17.2.2; 26.5.1; A5.5.20
(591) Vàng, trắng
(731) VŨ VĂN LỘC (VN)
Số 4, ngách 5, ngõ 5, đường Tô Hiệu, phường Nguyễn Trãi, quận Hà Đông, thành phố Hà Nội
(740) Công ty TNHH Sở hữu trí tuệ PADEMARK (PADEMARK CO.,LTD.)

(511) Nhóm 14: Đồ trang sức bằng kim loại quý.

---

(210) **4-2016-26188**

(540)

ARGENDOOR

(220) 24.08.2016
(441) 25.11.2016
(731) CÔNG TY TNHH TƯ VẤN XÂY DỰNG & DỊCH VỤ QUỐC TUẤN (VN)
Khu 1, thị trấn Yên Định, huyện Hải Hậu, tỉnh Nam Định
(740) Công ty TNHH Sở hữu trí tuệ PADEMARK (PADEMARK CO.,LTD.)

(511) Nhóm 06: Cửa cuốn bằng kim loại; thanh nhôm định hình; cửa bằng kim loại.

---

(210) **4-2016-26189**

(540)

XES

(220) 24.08.2016
(441) 25.11.2016
(531) 26.3.2; 26.1.2
(731) SHELLYS MARKETING SDN BHD (574746-T) (MY)
No.2, Jalan Angkasawan U1/39, Seksyen U1, Hicom Glenmarie Industrial Estate, 40150 Shah Alam, Selangor, Malaysia
(740) Công ty TNHH Sở hữu trí tuệ PADEMARK (PADEMARK CO.,LTD.)

(511) Nhóm 25: Quần; áo; khăn trùm đầu; mũ; đồ đi chân.

---

(210) **4-2016-26190**

(540)

(220) 24.08.2016
(441) 25.11.2016
(531) 25.3.1
(731) SHELLYS MARKETING SDN BHD (574746-T) (MY)
No.2, Jalan Angkasawan U1/39, Seksyen U1, Hicom Glenmarie Industrial Estate, 40150 Shah Alam, Selangor, Malaysia
(740) Công ty TNHH Sở hữu trí tuệ PADEMARK (PADEMARK CO.,LTD.)

(511) Nhóm 25: Quần; áo; khăn trùm đầu; mũ; đồ đi chân.

---

(210) **4-2016-26191**

(540)

TOYO MESH

(220) 24.08.2016
(441) 25.11.2016
(731) CÔNG TY TNHH SMC TOAMI (VN)
Đường 1A KCN Phú Mỹ 1, thị trấn Tân Thành, tỉnh Bà Rịa Vũng Tàu

(511) Nhóm 06: Lưới thép hàn.

Nhóm 35: Dịch vụ mua bán kinh doanh lưới thép hàn.

---

(210) **4-2016-26192**

(540)

(220) 24.08.2016
(441) 25.11.2016
(531) 26.5.4; 3.13.5; A25.7.5
(591) Đen, da cam
(731) CÔNG TY TNHH ĐẦU TƯ VÀ XÂY DỰNG AN THỊNH (VN)
Đội 19, thôn Điệp Sơn, xã Yên Nam, huyện Duy Tiên, tỉnh Hà Nam
(740) Công ty cổ phần Tư vấn S&B (S&B CONSULTANT., CORP.)

(511) Nhóm 19: Vật liệu xây dựng phi kim loại: gạch ngói các loại.

---

(210) **4-2016-26193**

(300) 19961835 16.05.2016 CN
19961829 16.05.2016 CN

(540)

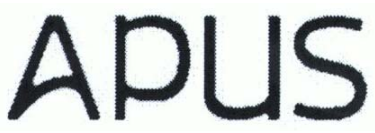

(220) 24.08.2016
(441) 25.11.2016

(531) 26.3.1
(731) BEIJING QILIN HESHENG NETWORK TECHNOLOGY CO., LTD. (CN)
Room 207a, 2nd Floor, No.2 Xinxi Road, Haidian District, Beijing, China
(740) Công ty TNHH Trường Xuân (AGELESS CO.,LTD.)

(511) Nhóm 09: Thiết bị ngoại vi máy vi tính; chương trình máy vi tính [phần mềm có thể tải xuống được]; phần mềm trò chơi máy vi tính; phần mềm ứng dụng máy vi tính, có thể tải về; xuất bản phẩm điện tử, có thể tải xuống; máy tính bảng; điện thoại thông minh; điện thoại di động; thiết bị rađa; thiết bị truyền thông mạng.

Nhóm 42: Lập trình máy tính; thiết kế phần mềm máy tính; cập nhật phần mềm máy tính; diệt virút cho máy tính; bảo dưỡng phần mềm máy tính; dịch vụ tư vấn công nghệ thông tin; dịch vụ cài đặt phần mềm máy tính; chuyển đổi dữ liệu máy tính và dữ liệu của chương trình máy tính [không phải là chuyển đổi vật lý]; sao lưu dữ liệu off-site; cung cấp công cụ tìm kiếm trên internet.

---

(210) **4-2016-26194**

(300) 19961827 16.05.2016 CN
19961821 16.05.2016 CN

(540)

APUS SYSTEM

(220) 24.08.2016
(441) 25.11.2016

(731) BEIJING QILIN HESHENG NETWORK TECHNOLOGY CO., LTD. (CN)
Room 207a, 2nd Floor, No.2 Xinxi Road, Haidian District, Beijing, China
(740) Công ty TNHH Trường Xuân (AGELESS CO.,LTD.)

(511) Nhóm 09: Thiết bị ngoại vi máy vi tính; chương trình máy vi tính [phần mềm có thể tải xuống được]; phần mềm trò chơi máy vi tính; phần mềm ứng dụng máy vi tính, có thể tải về; xuất bản phẩm điện tử, có thể tải xuống; máy tính bảng; điện thoại thông minh; điện thoại di động; thiết bị rađa; thiết bị truyền thông mạng.

Nhóm 42: Lập trình máy tính; thiết kế phần mềm máy tính; cập nhật phần mềm máy tính; diệt virút cho máy tính; bảo dưỡng phần mềm máy tính; dịch vụ tư vấn công nghệ thông tin; dịch vụ cài đặt phần mềm máy tính; chuyển đổi dữ liệu máy tính và dữ liệu của chương trình máy tính [không phải là chuyển đổi vật lý]; sao lưu dữ liệu off-site; cung cấp công cụ tìm kiếm trên internet.

---

(210) **4-2016-26195**

(300) 19961811 16.05.2016 CN
19961805 16.05.2016 CN

(540)

APUS GROUP

(220) 24.08.2016
(441) 25.11.2016

(731) BEIJING QILIN HESHENG NETWORK TECHNOLOGY CO., LTD. (CN)
Room 207a, 2nd Floor, No.2 Xinxi Road, Haidian District, Beijing, China
(740) Công ty TNHH Trường Xuân (AGELESS CO.,LTD.)

(511) Nhóm 09: Thiết bị ngoại vi máy vi tính; chương trình máy vi tính [phần mềm có thể tải xuống được]; phần mềm trò chơi máy vi tính; phần mềm ứng dụng máy vi tính, có thể tải về; xuất bản phẩm điện tử, có thể tải xuống; máy tính bảng; điện thoại thông minh; điện thoại di động; thiết bị rađa; thiết bị truyền thông mạng.

Nhóm 42: Lập trình máy tính; thiết kế phần mềm máy tính; cập nhật phần mềm máy tính; diệt virút cho máy tính; bảo dưỡng phần mềm máy tính; dịch vụ tư vấn công nghệ thông tin; dịch vụ cài đặt phần mềm máy tính; chuyển đổi dữ liệu máy tính và dữ liệu của chương trình máy tính [không phải là chuyển đổi vật lý]; sao lưu dữ liệu off-site; cung cấp công cụ tìm kiếm trên internet.

---

(210) **4-2016-26196**

(300) 19961819 16.05.2016 CN
19961813 16.05.2016 CN

(540)

APUS LAUNCHER

(220) 24.08.2016
(441) 25.11.2016

(731) BEIJING QILIN HESHENG NETWORK TECHNOLOGY CO., LTD. (CN)
Room 207a, 2nd Floor, No.2 Xinxi Road, Haidian District, Beijing, China
(740) Công ty TNHH Trường Xuân (AGELESS CO.,LTD.)

(511) Nhóm 09: Thiết bị ngoại vi máy vi tính; chương trình máy vi tính [phần mềm có thể tải xuống được]; phần mềm trò chơi máy vi tính; phần mềm ứng dụng máy vi tính, có thể tải về; xuất bản phẩm điện tử, có thể tải xuống; máy tính bảng; điện thoại thông minh; điện thoại di động; thiết bị rađa; thiết bị truyền thông mạng.

Nhóm 42: Lập trình máy tính; thiết kế phần mềm máy tính; cập nhật phần mềm máy tính; diệt virút cho máy tính; bảo dưỡng phần mềm máy tính; dịch vụ tư vấn công nghệ thông tin; dịch vụ cài đặt phần mềm máy tính; chuyển đổi dữ liệu máy tính và dữ liệu của chương trình máy tính [không phải là chuyển đổi vật lý]; sao lưu dữ liệu off-site; cung cấp công cụ tìm kiếm trên internet.

---

(210) **4-2016-26197**

(300) 19961803 16.05.2016 CN
19961797 16.05.2016 CN

(540)

(220) 24.08.2016
(441) 25.11.2016

(531) 3.7.10; 3.7.16; A3.7.24; 26.1.1
(731) BEIJING QILIN HESHENG NETWORK TECHNOLOGY CO., LTD. (CN)
Room 207a, 2nd Floor, No.2 Xinxi Road, Haidian District, Beijing, China
(740) Công ty TNHH Trường Xuân (AGELESS CO.,LTD.)

(511) Nhóm 09: Thiết bị ngoại vi máy vi tính; chương trình máy vi tính [phần mềm có thể tải xuống được]; phần mềm trò chơi máy vi tính; phần mềm ứng dụng máy vi tính, có thể tải về; xuất bản phẩm điện tử, có thể tải xuống; máy tính bảng; điện thoại thông minh; điện thoại di động; thiết bị rađa; thiết bị truyền thông mạng.

Nhóm 42: Lập trình máy tính; thiết kế phần mềm máy tính; cập nhật phần mềm máy tính; diệt virút cho máy tính; bảo dưỡng phần mềm máy tính; dịch vụ tư vấn công nghệ thông tin; dịch vụ cài đặt phần mềm máy tính; chuyển đổi dữ liệu máy tính và dữ liệu của chương trình máy tính [không phải là chuyển đổi vật lý]; sao lưu dữ liệu off-site; cung cấp công cụ tìm kiếm trên internet.

---

(210) **4-2016-26199**

(540)

(220) 24.08.2016
(441) 25.11.2016
(531) A2.3.16; 2.3.30; 24.9.1; 25.1.25
(591) Vàng
(731) THÁI THỊ THẢO MY (VN)
Số 4 Đ. 5 đường Giản Dân, phường Long Thạnh Mỹ, quận 9, thành phố Hồ Chí Minh

(511) Nhóm 03: Mỹ phẩm.

---

(210) **4-2016-26200**

(540)

DBFF

(220) 24.08.2016
(441) 25.11.2016
(731) DONGGUAN BOTON FLAVORS & FRAGRANCES CO., LTD (CN)
Floor 1, Wealth Building, Liaobu Town, Dongguan, Guangdong, China
(740) Công ty cổ phần Sở hữu trí tuệ BROSS và Cộng sự (BROSS & PARTNERS., JSC)

(511) Nhóm 03: Xà phòng bánh; chiết xuất của hoa (nước); hương liệu tinh dầu; chất nền dùng cho nước hoa; dầu ete; hương liệu cho bánh ngọt [tinh dầu]; nước hoa; dầu dùng cho nước hoa và nước thơm; tecpen (tinh dầu); hương liệu dùng cho đồ uống (tinh dầu).

Nhóm 30: Trà chất làm ngọt tự nhiên; chế phẩm ngũ cốc; bạc hà cho kẹo bánh; hương liệu cho đồ uống, trừ tinh dầu; hương liệu cho thực phẩm; vanilin [chất thay thế vani]; tinh chất cho thực phẩm [trừ tinh dầu ete và tinh dầu]; hương liệu, trừ tinh dầu; chế phẩm làm mềm thịt cho mục đích gia đình.

Nhóm 34: Giá đề diêm; đầu ngậm điếu thuốc lá điếu; bật lửa dùng cho người hút thuốc; thuốc lá bột để hít; nicotine dạng lỏng dùng cho thuốc là điện tử thuốc là điện tử; thuốc lá điếu thuốc lá điếu chứa chất thay thế lá thuốc lá, không dùng cho mục đích y tế; đầu lọc cho thuốc là điếu; hương liệu sử dụng cho thuốc lá điện tử, trừ tinh dầu.

---

(210) **4-2016-26201**

(540)

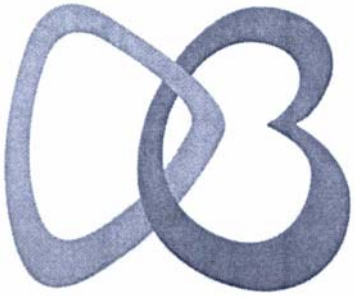

(220) 24.08.2016
(441) 25.11.2016
(531) 2.9.1; 26.3.1; A3.13.24
(591) Xám, trắng
(731) DONGGUAN BOTON FLAVORS & FRAGRANCES CO., LTD (CN)
Floor 1, Wealth Building, Liaobu Town, Dongguan, Guangdong, China
(740) Công ty cổ phần Sở hữu trí tuệ BROSS và Cộng sự (BROSS & PARTNERS., JSC)

(511) Nhóm 03: Xà phòng bánh; chiết xuất của hoa (nước); hương liệu tinh dầu; chất nền dùng cho nước hoa; dầu ete; hương liệu cho bánh ngọt [tinh dầu]; nước hoa; dầu dùng cho nước hoa và nước thơm; tecpen (tinh dầu); hương liệu dùng cho đồ uống (tinh dầu).

Nhóm 30: Trà chất làm ngọt tự nhiên; chế phẩm ngũ cốc; bạc hà cho kẹo bánh; hương liệu cho đồ uống, trừ tinh dầu; hương liệu cho thực phẩm; vanilin [chất thay thế vani]; tinh chất cho thực phẩm [trừ tinh dầu ete và tinh dầu]; hương liệu, trừ tinh dầu; chế phẩm làm mềm thịt cho mục đích gia đình.

Nhóm 34: Giá để diêm; đầu ngậm điếu thuốc lá điếu; bật lửa dùng cho người hút thuốc; thuốc lá bột để hít; nicotine dạng lỏng dùng cho thuốc là điện tử thuốc là điện tử; thuốc lá điếu thuốc lá điếu chứa chất thay thế lá thuốc lá, không dùng cho mục đích y tế; đầu lọc cho thuốc là điếu; hương liệu sử dụng cho thuốc lá điện tử, trừ tinh dầu.

---

(210) **4-2016-26202**

(540)

(220) 24.08.2016
(441) 25.11.2016
(531) 2.9.1; 26.3.1; A3.13.24
(591) Đen, xám, trắng
(731) DONGGUAN BOTON FLAVORS & FRAGRANCES CO., LTD (CN)
Floor 1, Wealth Building, Liaobu Town, Dongguan, Guangdong, China
(740) Công ty cổ phần Sở hữu trí tuệ BROSS và Cộng sự (BROSS & PARTNERS., JSC)

(511) Nhóm 03: Xà phòng bánh; chiết xuất của hoa (nước); hương liệu tinh dầu; chất nền dùng cho nước hoa; dầu ete; hương liệu cho bánh ngọt [tinh dầu]; nước hoa; dầu dùng cho nước hoa và nước thơm; tecpen (tinh dầu); hương liệu dùng cho đồ uống (tinh dầu).

Nhóm 30: Trà chất làm ngọt tự nhiên; chế phẩm ngũ cốc; bạc hà cho kẹo bánh; hương liệu cho đồ uống, trừ tinh dầu; hương liệu cho thực phẩm; vanilin [chất thay thế vani]; tinh chất cho thực phẩm [trừ tinh dầu ete và tinh dầu]; hương liệu, trừ tinh dầu; chế phẩm làm mềm thịt cho mục đích gia đình.

Nhóm 34: Giá để diêm; đầu ngậm điếu thuốc lá điếu; bật lửa dùng cho người hút thuốc; thuốc lá bột để hít; nicotine dạng lỏng dùng cho thuốc là điện tử thuốc là điện tử; thuốc lá điếu thuốc lá điếu chứa chất thay thế lá thuốc lá, không dùng cho mục đích y tế; đầu lọc cho thuốc là điếu; hương liệu sử dụng cho thuốc lá điện tử, trừ tinh dầu.

---

(210) **4-2016-26203**

(540)

MAXILITE HI-COVER

(220) 24.08.2016
(441) 25.11.2016

(731) AKZO NOBEL COATINGS INTERNATIONAL B.V. (NL)
Velperweg 76, 6824 BM Arnhem, The Netherlands

(740) Công ty TNHH Tư vấn sở hữu trí tuệ Việt (VIET IP CO.,LTD.)

(511) Nhóm 02: Thuốc màu; sơn phủ; véc ni; sơn; chất pha loãng cho sơn; chất tạo màu [tất cả là phụ gia cho thuốc màu, véc ni hoặc sơn]; chất bảo quản chống rỉ sét và chống hư hỏng gỗ; chế phẩm sơn lót (trong sơn tự nhiên); chất nhuộm màu gỗ.

---

(210) **4-2016-26204**

(540)

MAXILITE ULTIMA

(220) 24.08.2016
(441) 25.11.2016

(731) AKZO NOBEL COATING INTERNATIONAL B.V. (NL)
Velperweg 76, 6824 BM Arnhem, The Netherlands

(740) Công ty TNHH Tư vấn sở hữu trí tuệ Việt (VIET IP CO.,LTD.)

(511) Nhóm 02: Thuốc màu; sơn phủ; véc ni; sơn; chất pha loãng cho sơn; chất tạo màu [tất cả là phụ gia cho thuốc màu, véc ni hoặc sơn]; chất bảo quản chống rỉ sét và chống hư hỏng gỗ; chế phẩm sơn lót (trong sơn tự nhiên); chất nhuộm màu gỗ.

---

(210) **4-2016-26206**

(540)

Nishio Matcha

(220) 24.08.2016
(441) 25.11.2016

(731) NISHIO CHA KYODO KUMIAI (TEA COOPERATIVE ASSOCIATION OF NISHIO) (JP)
Shimoyashiki 2-3, Kamimachi, Nishio-shi, Aichi 445-0894, Japan

(740) Công ty cổ phần Sở hữu trí tuệ BROSS và Cộng sự (BROSS & PARTNERS., JSC)

(511) Nhóm 30: Trà; bột trà xanh.

---

(210) **4-2016-26220**

(540)

PROFESSIONAL SOUND

Tân Việt CAF Việt Nam

(220) 24.08.2016
(441) 25.11.2016
(531) 26.1.1; A26.1.24; 26.13.25
(591) Đen, trắng, hồng nhạt
(731) CÔNG TY CỔ PHẦN XUẤT NHẬP KHẨU & ĐẦU TƯ PHÁT TRIỂN TÂN VIỆT (VN)
Số 22, ngõ 379 Hoàng Hoa Thám, phường Liễu Giai, quận Ba Đình, thành phố Hà Nội

(511) Nhóm 09: Thiết bị âm thanh như: loa, bộ khuếch đại âm thanh, đầu đọc đĩa.

Nhóm 35: Mua bán, xuất nhập khẩu thiết bị âm thanh như: loa, bộ khuếch đại âm thanh, đầu đọc đĩa.

---

(210) **4-2016-26222**

(540)

piicenra

(220) 24.08.2016
(441) 25.11.2016

(731) CÔNG TY TRÁCH NHIỆM HỮU HẠN SẢN XUẤT VÀ XUẤT NHẬP KHẨU KDUBA VIỆT NAM (VN)
Số 26-LK38 khu đô thị mới Vân Canh, huyện Hoài Đức, thành phố Hà Nội

(511) Nhóm 35: Mua bán sứ vệ sinh.

---

(210) **4-2016-26223**

(540)

CAESARET

(220) 24.08.2016
(441) 25.11.2016

(731) DOANH NGHIỆP TƯ NHÂN THẾ CƯỜNG (VN)
Thôn Đồng Châu, xã Đông Minh, huyện Tiền Hải, tỉnh Thái Bình

(511) Nhóm 11: Sen vòi (vòi hoa sen); bồn cầu; bồn tắm; (thiết bị dùng cho vệ sinh) chậu rửa (chậu vệ sinh).

---

(210) **4-2016-26224**

(540)

GẠO HỮU CƠ
LÚA TÔM

(220) 24.08.2016
(441) 25.11.2016

(731) CÔNG TY TNHH ADC (VN)
101 Phan Đình Phùng, phường Tân An, quận Ninh Kiều, thành phố Cần Thơ

(511) Nhóm 30: Gạo.

Nhóm 31: Thóc chưa chế biến; thóc chưa xử lý.

---

(210) **4-2016-26227**

(540)

VĨNH THUẬN OPTIC

(220) 24.08.2016
(441) 25.11.2016
(531) 16.3.13
(731) HỘ KINH DOANH VĨNH THUẬN (VN)
78 đường 3/2, phường 1, thành phố Vĩnh Long, tỉnh Vĩnh Long

(511) Nhóm 35: Mua bán mắt kính.

---

(210) **4-2016-26228**

(540)

STUDIO 77

(220) 24.08.2016
(441) 25.11.2016
(731) CÔNG TY TNHH THƯƠNG MẠI VÀ DỊCH VỤ STUDIO 77 (VN)
44B Lý Tự Trọng, phường Bến Nghé, quận 1, thành phố Hồ Chí Minh

(511) Nhóm 21: Chai lọ; bình; nồi nấu không dùng điện; dụng cụ nấu ăn, không dùng điện; dụng cụ nhà bếp; dụng cụ cho mục đích gia dụng.

Nhóm 23: Sợi; chỉ; sợi len.

Nhóm 24: Vải; vật liệu dệt.

Nhóm 30: Cà phê; ca cao; trà; cà phê nhân tạo.

Nhóm 32: Đồ uống không có cồn; đồ uống từ nước quả ép không có cồn; xi rô dùng cho đồ uống; chế phẩm để làm đồ uống.

---

(210) **4-2016-26229**

(540)

(220) 25.08.2016
(441) 25.11.2016
(531) 26.1.2; 1.15.23; 26.15.15; 25.5.25
(591) Xám bạc, xanh dương, đỏ, xám, xanh rêu nhạt
(731) CÔNG TY CỔ PHẦN KỸ THUẬT & THƯƠNG MẠI DASAN (VN)
Số 103 khu phố 3, Hà Huy Giáp, phường Thạnh Lộc, quận 12, thành phố Hồ Chí Minh

(511) Nhóm 35: Mua bán phụ tùng ô tô; mua bán hàng trang trí nội ngoại thất ô tô; mua bán ghế dùng cho ô tô.

Nhóm 37: Sửa chữa bọc lại đệm ghế ô tô.

---

(210) **4-2016-26241**

(540)

DON-WORY

(220) 25.08.2016
(441) 25.11.2016
(731) CÔNG TY TNHH KING ELONG (VN)
8 khu phố The Garland, đường Dương Đình Hội, phường Phước Long B, quận 9, thành phố Hồ Chí Minh

(511) Nhóm 05: Thuốc bảo vệ thực vật, cụ thể là: thuốc trừ sâu, thuốc diệt cỏ, thuốc trừ bệnh cho cây trồng, thuốc đuổi sâu bọ, thuốc diệt và ngăn chặn tảo.

---

(210) **4-2016-26242**

(540)

OTKUNKA

(220) 25.08.2016
(441) 25.11.2016
(731) CÔNG TY TNHH KING ELONG (VN)
8 khu phố The Garland, đường Dương Đình Hội, phường Phước Long B, quận 9, thành phố Hồ Chí Minh

(511) Nhóm 05: Thuốc bảo vệ thực vật, cụ thể là: thuốc trừ sâu, thuốc diệt cỏ, thuốc trừ bệnh cho cây trồng, thuốc đuổi sâu bọ, thuốc diệt và ngăn chặn tảo.

---

(210) **4-2016-26243**

(540)

(220) 25.08.2016
(441) 25.11.2016
(531) A1.13.15; A26.4.24; A26.11.8
(591) Xanh dương, xanh lá cây, cam, trắng, đen, vàng, ghi
(731) CÔNG TY CỔ PHẦN THƯƠNG MẠI POLVITA (VN)
Ô số 1, tầng 16, tòa nhà 169 Nguyễn Ngọc Vũ, phường Trung Hòa, quận Cầu Giấy, thành phố Hà Nội

(511) Nhóm 05: Các chế phẩm dược, thú y.

---

(210) **4-2016-26244**

(540)

DAYZZLE

(220) 25.08.2016
(441) 25.11.2016
(731) PRIME COLOR VISION CO., LTD. (KR)
76, Bopyeong-gil, Changpyeong-myeon, Damyang-gun, Jeollanam-do, Korea
(740) Công ty TNHH Tư vấn Phạm Anh Nguyên (ANPHAMCO CO.,LTD.)

(511) Nhóm 09: Kính bảo hộ; thấu kính; kính áp tròng; kính râm; hộp đựng kính đeo mắt; hộp đựng kính áp tròng.

---

(210) **4-2016-26245**

(540)

(220) 25.08.2016
(441) 25.11.2016
(531) 5.5.16; A5.5.21; 24.17.15; 26.5.1; 24.17.21
(591) Đen, trắng, xanh dương, vàng nâu
(731) CÔNG TY CỔ PHẦN NGHIÊN CỨU KHOA HỌC PHONG THỦY VIỆT NAM (VN)
371/11 Hai Bà Trưng, phường 8, quận 3, thành phố Hồ Chí Minh

(511) Nhóm 41: Dịch vụ đào tạo nghề.

---

(210) **4-2016-26246**

(540)

TaxiViet

(220) 25.08.2016
(441) 25.11.2016
(531) 3.7.7; A3.7.24; 26.1.1; A1.1.2
(591) Đen, da cam, đỏ đậm, đỏ tươi
(731) CÔNG TY TNHH MỘT THÀNH VIÊN VIỆT HÀ PHÚ THỌ (VN)
Tổ 8, khu 9, phường Nông Trang, thành phố Việt Trì, tỉnh Phú Thọ
(740) Công ty TNHH Tư vấn đầu tư và Sở hữu trí tuệ Hoàng Phi (HOANG PHI INVEST & I.P CO., LTD)

(511) Nhóm 39: Dịch vụ vận chuyển hàng hóa; dịch vụ vận chuyển hành khách; dịch vụ du lịch lữ hành; dịch vụ tham quan du lịch.

---

(210) **4-2016-26247**

(540)

SYNERCELL

(220) 25.08.2016
(441) 25.11.2016
(731) ZIAN BIO CO., LTD. (KR)
Seongbaebeopjo B/D 502, No. 369, Sinwol-Ro, Yangcheon-Gu, Seoul-Si, 08021, Korea
(740) Công ty TNHH Tư vấn đầu tư và Sở hữu trí tuệ Hoàng Phi (HOANG PHI INVEST & I.P CO., LTD)

(511) Nhóm 31: Thức ăn chăn nuôi gia súc, gia cầm, thủy hải sản.

---

(210) **4-2016-26248**

(540)

LEPHUCDOOR®

(220) 25.08.2016
(441) 25.11.2016
(531) 26.4.3
(591) Đỏ, xanh lá cây, xanh dương, trắng, đen, vàng
(731) CÔNG TY TNHH MỘT THÀNH VIÊN SẢN XUẤT THƯƠNG MẠI LÊ PHÚC (VN)
Quốc lộ 13, tổ 6, khu phố 3, thị trấn Chơn Thành, huyện Chơn Thành, tỉnh Bình Phước
(740) Công ty TNHH Tư vấn đầu tư và Sở hữu trí tuệ Hoàng Phi (HOANG PHI INVEST & I.P CO., LTD)

(511) Nhóm 06: Cửa cuốn, cửa kéo các loại bằng kim loại.

---

(210) **4-2016-26249**

(540)

(220) 25.08.2016
(441) 25.11.2016
(531) 5.3.20; 26.1.1
(591) Xanh lá cây, xanh rêu nhạt, trắng, da cam nhạt
(731) ĐINH THỊ KIỀU TRANG (VN)
190 Trưng Nữ Vương, khu phố 5, phường 1, thành phố Tây Ninh, tỉnh Tây Ninh
(740) Công ty TNHH Tư vấn đầu tư và Sở hữu trí tuệ Hoàng Phi (HOANG PHI INVEST & I.P CO., LTD)

(511) Nhóm 03: Tinh dầu tràm.

---

(210) **4-2016-26261**

(540)

STRATAFIX

(220) 25.08.2016
(441) 25.11.2016
(731) JOHNSON & JOHNSON (US)
One Johnson & Johnson Plaza, New Brunswick, New Jersey, 08933 U.S.A.
(740) Văn phòng luật sư Phạm và Liên danh (PHAM & ASSOCIATES)

(511) Nhóm 10: Dụng cụ phẫu thuật và y tế, cụ thể là: chỉ khâu, chỉ buộc và bộ dụng cụ khâu vết thương bao gồm chỉ khâu và kim khâu.

---

(210) **4-2016-26262**

(540)

(220) 25.08.2016
(441) 25.11.2016
(531) A26.11.12; 26.3.23; 26.4.4
(591) Đỏ, đen
(731) CÔNG TY TNHH MỘT THÀNH VIÊN SƠN HÀ SSP VIỆT NAM (VN)
Lô CN1, cụm CN Từ Liêm, phường Minh Khai, quận Bắc Từ Liêm, thành phố Hà Nội
(740) Văn phòng luật sư Phạm và Liên danh (PHAM & ASSOCIATES)

(511) Nhóm 06: Vật liệu xây dựng bằng kim loại; ống inốc; trục xoắn inốc; thanh inốc; thanh inốc đặc; dây inốc đặc.

Nhóm 20: Giường; tủ; bàn; ghế bằng kim loại.

---

(210) **4-2016-26263**

(540)

(220) 25.08.2016
(441) 25.11.2016
(531) 18.4.1
(731) AQUA-TOTS SWIM SCHOOL HOLDING (US)
Mesa, Arisona, USA
(740) Văn phòng luật sư Phạm và Liên danh (PHAM & ASSOCIATES)

(511) Nhóm 41: Dịch vụ giáo dục; dịch vụ đào tạo; dịch vụ giải trí; dịch vụ tổ chức các hoạt động thể thao và văn hóa.

---

(210) **4-2016-26266**

(540)

(220) 25.08.2016
(441) 25.11.2016
(531) 2.9.4; 26.1.1; 1.15.23
(591) Nâu đậm, nâu nhạt, trắng
(731) CÔNG TY CỔ PHẦN THƯƠNG MẠI VÀ DU LỊCH TẦM NHÌN VIỆT (VN)
Số 31A phố Văn Miếu, phường Văn Miếu, quận Đống Đa, thành phố Hà Nội
(740) Công ty TNHH W.I.Z.P.R.O (WIZPRO CO.,LTD.)

(511) Nhóm 39: Lữ hành nội địa lữ hành quốc tế dịch vụ vận tải hàng hóa và vận chuyển hành khách du lịch; dịch vụ cho thuê xe ô tô.

---

(210) **4-2016-26267**

(540)

(220) 25.08.2016
(441) 25.11.2016
(531) 2.9.4; 26.1.1; 1.15.23
(591) Nâu đậm, nâu nhạt, trắng
(731) CÔNG TY CỔ PHẦN THƯƠNG MẠI VÀ DU LỊCH TẦM NHÌN VIỆT (VN)
Số 31A phố Văn Miếu, phường Văn Miếu, quận Đống Đa, thành phố Hà Nội
(740) Công ty TNHH W.I.Z.P.R.O (WIZPRO CO.,LTD.)

(511) Nhóm 39: Lữ hành nội địa lữ hành quốc tế dịch vụ vận tải hàng hóa và vận chuyển hành khách du lịch; dịch vụ cho thuê xe ô tô.

---

(210) **4-2016-26268**

(540)

dkemax

(220) 25.08.2016
(441) 25.11.2016

(731) CÔNG TY TNHH MỘT THÀNH VIÊN XE ĐIỆN DK VIỆT NHẬT (VN)
Số 6, Lê Quý Đôn, phường Tam Thanh, thành phố Lạng Sơn, tỉnh Lạng Sơn

(511) Nhóm 35: Mua bán: xe đạp điện, xe máy điện, ô tô điện và các phụ tùng của xe máy điện, ô tô điện, xe đạp điện.

---

(210) **4-2016-26269**

(540)

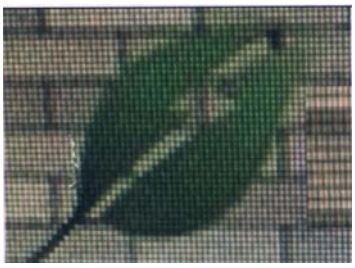

(220) 25.08.2016
(441) 25.11.2016
(531) A5.3.14; A5.3.13; 1.15.3; 7.15.22
(591) Trắng, xanh lá cây, đen, vàng nhạt, hồng nhạt
(731) CÔNG TY TNHH MỘT THÀNH VIÊN XE ĐIỆN DK VIỆT NHẬT (VN)
Số 6, Lê Quý Đôn, phường Tam Thanh, thành phố Lạng Sơn, tỉnh Lạng Sơn

(511) Nhóm 35: Mua bán: xe đạp điện, xe máy điện, ô tô điện và các phụ tùng của xe máy điện, ô tô điện, xe đạp điện.

---

(210) **4-2016-26282**

(540)

Air Step

(220) 25.08.2016
(441) 25.11.2016
(531) 26.4.1
(591) Đỏ, trắng
(731) NGUYỄN HOÀNG LONG (VN)
32 phố Yên Ninh, phường Trúc Bạch, quận Ba Đình, thành phố Hà Nội

(511) Nhóm 25: Quần áo các loại; giày dép; mũ nón; dây lưng; áo mưa; ủng đi mưa.

---

(210) **4-2016-26283**

(540)

SMART INVEST
Stay Hungry for Success

(220) 25.08.2016
(441) 25.11.2016
(531) 1.15.23; 21.1.17; 26.1.1; 15.1.13
(731) CÔNG TY CỔ PHẦN CHỨNG KHOÁN SMART INVEST (VN)
Tầng 4, số 70, phố Nam Đồng, phường Nam Đồng, quận Đống Đa, thành phố Hà Nội

(511) Nhóm 36: Môi giới chứng khoán và trái phiếu; dịch vụ môi giới chứng khoán; dịch vụ bảng thị giá giao dịch chứng khoán, báo giá chứng khoán, thông tin giá cả thị trường

chứng khoán; ủy thác quản lý tài chính; đánh giá tài chính, định giá tài chính; phân tích tài chính; tư vấn tài chính; thông tin về tài chính; quản lý tài chính; bảo đảm tài chính; dịch vụ tài chính; bảo lãnh tài chính; thuê mua tài chính; cung cấp thông tin tài chính thông qua một trang web.

---

(210) **4-2016-26285**

(540)

(220) 25.08.2016
(441) 25.11.2016
(531) 3.9.16
(731) CÔNG TY CỔ PHẦN XUẤT NHẬP KHẨU THỦY SẢN MIỀN TRUNG (VN)
Số 1 Bùi Quốc Hưng, phường Thọ Quang, quận Sơn Trà, thành phố Đà Nẵng

(511) Nhóm 29: Tôm, không còn sống; cá, không còn sống; mực, không còn sống.

Nhóm 31: Thức ăn cho động vật.

Nhóm 35: Dịch vụ xuất khẩu thủy sản; dịch vụ nhập khẩu vật tư.

Nhóm 39: Dịch vụ cho thuê kho lạnh; dịch vụ cho thuê kho chứa hàng.

---

(210) **4-2016-26286**

(540)

TÂN NAM

(220) 25.08.2016
(441) 25.11.2016
(731) CÔNG TY TNHH HỒ HUY HÙNG (VN)
736/76 Lê Đức Thọ, phường 15, quận Gò Vấp, thành phố Hồ Chí Minh

(511) Nhóm 30: Mỳ sợi.

---

(210) **4-2016-26287**

(540)

(220) 25.08.2016
(441) 25.11.2016
(591) Xanh dương, xanh nước biển
(731) CÔNG TY TNHH BỆNH VIỆN QUỐC TẾ KAIYEN (VN)
99 khu phố 4, đường Trần Não, phường Bình An, quận 2, thành phố Hồ Chí Minh

(511) Nhóm 44: Thẩm mỹ viện; phòng khám nha khoa.

---

(210) **4-2016-26288**

(540)

(220) 25.08.2016
(441) 25.11.2016
(531) 26.3.1; A26.3.18
(591) Nâu, trắng, xanh dương
(731) CÔNG TY TNHH MỘT THÀNH VIÊN THIẾT BỊ BẢO VỆ VÀ QUAN SÁT TỪ XA BẢO VIỆT (VN)
908/3A Quang Trung, phường 8, quận Gò Vấp, thành phố Hồ Chí Minh

(511) Nhóm 35: Quảng cáo; dịch vụ giới thiệu sản phẩm trên các phương tiện truyền thông, cho mục đích bán lẻ.

---

(210) **4-2016-26289**

(540)

(220) 25.08.2016
(441) 25.11.2016
(531) A5.5.20; A5.5.21; 1.15.15
(591) Đỏ, nâu, vàng
(731) CÔNG TY CỔ PHẦN THƯƠNG MẠI NGUYỄN MINH NGỌC (VN)
36/20 đường Cù Lao, phường 2, quận Phú Nhuận, thành phố Hồ Chí Minh

(511) Nhóm 03: Chế phẩm để tẩy màu; nước rửa chén; bột giặt; xà phòng; tinh dầu; mỹ phẩm.

Nhóm 29: Nước chấm có nguồn gốc từ động vật (nước chấm pha sẵn gia vị trên cơ sở nước mắm là chủ yếu); cá hộp; rau củ quả sấy khô; sữa; đồ uống làm từ sữa, sữa là chủ yếu; mứt ướt.

---

(210) **4-2016-26300**

(540)

(220) 25.08.2016
(441) 25.11.2016
(531) 3.2.1; A3.2.25; A3.2.24
(591) Xanh lá, trắng
(731) CÔNG TY CỔ PHẦN BẢO VỆ THỰC VẬT SÀI GÒN (VN)
Đường Nguyễn Văn Quỳ, khu phố 1, phường Tân Thuận Đông, quận 7, thành phố Hồ Chí Minh
(740) Công ty TNHH Sở hữu trí tuệ và Công nghệ Thủ đô (CAPITAL IP&T CO.LTD.)

(511) Nhóm 01: Phân bón; phân bón vô cơ; phân bón tổng hợp; phân bón vi sinh hữu cơ; phân bón lá; các chất cải tạo đất và tăng chất bổ trợ cho đất.

---

(210) **4-2016-26301**

(540)

(220) 25.08.2016
(441) 25.11.2016
(531) 3.2.1; A3.2.24; A3.2.25
(591) Xanh lá, trắng
(731) CÔNG TY CỔ PHẦN BẢO VỆ THỰC VẬT SÀI GÒN (VN)
Đường Nguyễn Văn Quỳ, khu phố 1, phường Tân Thuận Đông, quận 7, thành phố Hồ Chí Minh
(740) Công ty TNHH Sở hữu trí tuệ và Công nghệ Thủ đô (CAPITAL IP&T CO.LTD.)

(511) Nhóm 05: Thuốc bảo vệ thực vật như: thuốc trừ bệnh cây trồng, thuốc trừ sâu, thuốc diệt cỏ, thuốc diệt trừ rầy nâu, thuốc diệt nấm mốc.

---

(210) **4-2016-26302**

(540)

(220) 25.08.2016
(441) 25.11.2016
(531) A3.2.24; A3.2.25; 3.2.1
(591) Xanh lá, trắng
(731) CÔNG TY CỔ PHẦN BẢO VỆ THỰC VẬT SÀI GÒN (VN)
Đường Nguyễn Văn Quỳ, khu phố 1, phường Tân Thuận Đông, quận 7, thành phố Hồ Chí Minh
(740) Công ty TNHH Sở hữu trí tuệ và Công nghệ Thủ đô (CAPITAL IP&T CO.LTD.)

(511) Nhóm 35: Bán buôn, bán lẻ các sản phẩm: phân bón và hóa chất phục vụ sản xuất nông nghiệp, nghề làm vườn và lâm nghiệp, các chất kích thích tăng trưởng cho cây trồng; mua bán: vật tư nguyên liệu phục vụ nông nghiệp bao gồm cả hệ thống nhà kính và hệ thống tưới, máy và thiết bị sản xuất phân bón, máy nông nghiệp, dụng cụ phục vụ nông nghiệp như cày, cuốc, xẻng, liềm, con giống như con giống tôm, cá, gà, lợn, hạt giống cây trồng như giống lúa, giống khoai, giống sắn, giống cây ăn quả, giống rau, các loại thuốc bảo vệ thực vật như: thuốc diệt cỏ, thuốc diệt trừ sâu bọ, thuốc diệt trừ rầy nâu, thuốc diệt nấm mốc, thuốc trừ dịch cho thực vật, thuốc trừ vi khuẩn hại cây trồng, bình phun thuốc trừ sâu, hàng nông lâm sản, lương thực, thực phẩm, thủy sản và các chế phẩm từ thủy sản, thức ăn chăn nuôi, nguyên liệu sản xuất thức ăn chăn nuôi, cây hoa cảnh, cây lâu năm, dược liệu và hạt giống dược liệu; quảng cáo và giới thiệu sản phẩm.

---

(210) **4-2016-26303**

(540)

(220) 25.08.2016
(441) 25.11.2016
(531) 5.7.3; 26.1.1; 26.7.25; 26.1.7
(591) Xanh dương, trắng, đen
(731) CÔNG TY CỔ PHẦN BẢO VỆ THỰC VẬT SÀI GÒN (VN)
Đường Nguyễn Văn Quỳ, khu phố 1, phường Tân Thuận Đông, quận 7, thành phố Hồ Chí Minh
(740) Công ty TNHH Sở hữu trí tuệ và Công nghệ Thủ đô (CAPITAL IP&T CO.LTD.)

(511) Nhóm 01: Phân bón; phân bón vô cơ; phân bón tổng hợp; phân bón vi sinh hữu cơ; phân bón lá; các chất cải tạo đất và tăng chất bổ trợ cho đất.

---

(210) **4-2016-26304**

(540)

(220) 25.08.2016
(441) 25.11.2016
(531) 5.7.3; 26.1.1; 26.1.7; 26.7.25
(591) Xanh dương, trắng, đen
(731) CÔNG TY CỔ PHẦN BẢO VỆ THỰC VẬT SÀI GÒN (VN)
Đường Nguyễn Văn Quỳ, khu phố 1, phường Tân Thuận Đông, quận 7, thành phố Hồ Chí Minh
(740) Công ty TNHH Sở hữu trí tuệ và Công nghệ Thủ đô (CAPITAL IP&T CO.LTD.)

(511) Nhóm 05: Thuốc bảo vệ thực vật như: thuốc trừ bệnh cây trồng, thuốc trừ sâu, thuốc diệt cỏ, thuốc diệt trừ rầy nâu, thuốc diệt nấm mốc.

---

(210) **4-2016-26305**

(540)

(220) 25.08.2016
(441) 25.11.2016
(531) 5.7.3; 26.1.1; 26.1.7; 26.7.25
(591) Xanh dương, trắng, đen
(731) CÔNG TY CỔ PHẦN BẢO VỆ THỰC VẬT SÀI GÒN (VN)
Đường Nguyễn Văn Quỳ, khu phố 1, phường Tân Thuận Đông, quận 7, thành phố Hồ Chí Minh
(740) Công ty TNHH Sở hữu trí tuệ và Công nghệ Thủ đô (CAPITAL IP&T CO.LTD.)

(511) Nhóm 35: Bán buôn, bán lẻ các sản phẩm: phân bón và hóa chất phục vụ sản xuất nông nghiệp, nghề làm vườn và lâm nghiệp, các chất kích thích tăng trưởng cho cây trồng; mua bán: vật tư nguyên liệu phục vụ nông nghiệp bao gồm cả hệ thống nhà kính và hệ thống tưới, máy và thiết bị sản xuất phân bón, máy nông nghiệp, dụng cụ phục vụ nông nghiệp như cày, cuốc, xẻng, liềm, con giống như con giống tôm, cá, gà, lợn, hạt giống cây trồng như giống lúa, giống khoai, giống sắn, giống cây ăn quả, giống rau, các loại thuốc bảo vệ thực vật như: thuốc diệt cỏ, thuốc diệt trừ sâu bọ, thuốc diệt trừ rầy nâu, thuốc diệt nấm mốc, thuốc trừ dịch cho thực vật, thuốc trừ vi khuẩn hại cây trồng, bình phun thuốc trừ sâu, hàng nông lâm sản, lương thực, thực phẩm, thủy sản và các chế phẩm từ thủy sản, thức ăn chăn nuôi, nguyên liệu sản xuất thức ăn chăn nuôi, cây hoa cảnh, cây lâu năm, dược liệu và hạt giống dược liệu; quảng cáo và giới thiệu sản phẩm.

---

(210) **4-2016-26306**

(540)

KINANTIACIDS

(220) 25.08.2016
(441) 25.11.2016

(731) CÔNG TY TRÁCH NHIỆM HỮU HẠN TƯ VẤN Y DƯỢC QUỐC TẾ (VN)
B18+19 khu B Hoàng Cầu, phường Ô Chợ Dừa, quận Đống Đa, thành phố Hà Nội

(740) Công ty TNHH Sở hữu trí tuệ và Công nghệ Thủ đô (CAPITAL IP&T CO.LTD.)

(511) Nhóm 05: Dược phẩm; thực phẩm chức năng; thực phẩm dinh dưỡng dùng trong y tế; nước súc miệng dùng cho mục đích y tế; dung dịch làm sạch khử khuẩn sát trùng dùng cho mục đích y tế; nước tắm thảo dược cho trẻ em dùng cho mục đích y tế.

---

(210) **4-2016-26307**

(540)

VACOSIVAS

(220) 25.08.2016
(441) 25.11.2016

(731) CÔNG TY CỔ PHẦN DƯỢC VACOPHARM (VN)
Số 59 Nguyễn Huệ, phường 1, thành phố Tân An, tỉnh Long An

(740) Công ty TNHH Sở hữu trí tuệ và Công nghệ Thủ đô (CAPITAL IP&T CO.LTD.)

(511) Nhóm 05: Dược phẩm; thực phẩm chức năng; thực phẩm dinh dưỡng dùng trong y tế; nước súc miệng dùng cho mục đích y tế; dung dịch làm sạch khử khuẩn sát trùng dùng cho mục đích y tế; nước tắm thảo dược cho trẻ em dùng cho mục đích y tế.

---

(210) **4-2016-26308**

(540)

VACOMETROL

(220) 25.08.2016
(441) 25.11.2016
(731) CÔNG TY CỔ PHẦN DƯỢC VACOPHARM (VN)
Số 59 Nguyễn Huệ, phường 1, thành phố Tân An, tỉnh Long An
(740) Công ty TNHH Sở hữu trí tuệ và Công nghệ Thủ đô (CAPITAL IP&T CO.LTD.)

(511) Nhóm 05: Dược phẩm; thực phẩm chức năng; thực phẩm dinh dưỡng dùng trong y tế; nước súc miệng dùng cho mục đích y tế; dung dịch làm sạch khử khuẩn sát trùng dùng cho mục đích y tế; nước tắm thảo dược cho trẻ em dùng cho mục đích y tế.

---

(210) **4-2016-26309**

(540)

TOHA

(220) 25.08.2016
(441) 25.11.2016
(531) 26.3.1; 26.7.25; 26.3.4
(731) TRẦN THỊ XUÂN HẰNG (VN)
120/39 Phạm Văn Bạch, phường 15, quận Tân Bình, thành phố Hồ Chí Minh

(511) Nhóm 25: Quần áo.

---

(210) **4-2016-26310**

(540)

NUTSHEALTH
Dinh dưỡng cho mẹ, Phát triển cho bé

(220) 25.08.2016
(441) 25.11.2016
(531) A5.3.13; A5.3.15; 2.9.1; 26.1.1
(591) Xanh lá, trắng, vàng nhẫn
(731) CÔNG TY TNHH SẢN XUẤT THƯƠNG MẠI DỊCH VỤ XUẤT NHẬP KHẨU NUTSHEALTH (VN)
221E/3 Trần Huy Liệu, phường 8, quận Phú Nhuận, thành phố Hồ Chí Minh

(511) Nhóm 35: Mua bán hạt dẻ, hạt chia, hạt mắc ca (macca), hạt hạnh nhân, quả óc chó.

---

(210) **4-2016-26311**

(540)

Cherry

(220) 25.08.2016
(441) 25.11.2016
(531) 5.7.16; 2.9.1
(591) Đen, xanh lá cây, đỏ
(731) CÔNG TY TRÁCH NHIỆM HỮU HẠN MỘT THÀNH VIÊN THƯƠNG MẠI VÀ NỘI THẤT CHENY HOME (VN)
44 đường số 4, khu dân cư Phú Xuân, xã Phú Xuân, huyện Nhà Bè, thành phố Hồ Chí Minh

(511) Nhóm 16: Dụng cụ vẽ.

Nhóm 22: Lều.

Nhóm 24: Chăn; đồ bằng vải dùng cho giường; rèm cửa ra vào; vỏ gối.

---

(210) **4-2016-26312**

(540)

EMBANYA VIETNAM

EMBAN'YA

(220) 25.08.2016
(441) 25.11.2016
(531) 1.5.1; A18.5.3; 18.5.5; 18.5.10
(591) Cam, đen
(731) CÔNG TY TNHH EMBANYA VIỆT NAM (VN)
Tòa nhà PVC - Sài Gòn, số 11Bis Nguyễn Gia Thiều, tầng 2, phòng 204, phường 06, quận 3, thành phố Hồ Chí Minh

(511) Nhóm 35: Quảng cáo; đại lý quảng cáo.

---

(210) **4-2016-26313**

(540)

nayo cosmetic

(220) 25.08.2016
(441) 25.11.2016
(531) 26.1.4; 16.3.17
(731) VÕ VĂN VIỆT (VN)
366/35 Lê Văn Quới, phường Bình Hưng Hòa A, quận Bình Tân, thành phố Hồ Chí Minh

(511) Nhóm 03: Kem(mỹ phẩm) tắm trắng da, kem rửa mặt (mỹ phẩm); kem bôi mặt (mỹ phẩm); sữa tắm (mỹ phẩm); nước hoa (mỹ phẩm); mặt nạ dưỡng da.

---

(210) **4-2016-26314**

(540)

KANOTECH

(220) 25.08.2016
(441) 25.11.2016
(531) 1.15.15; 26.3.1
(731) CÔNG TY TNHH PHÁT TRIỂN CÔNG NGHỆ VÀ THƯƠNG MẠI AN PHÚ (VN)
Xóm 6, thôn Đoàn Kết, xã Kim Lan, huyện Gia Lâm, thành phố Hà Nội

(511) Nhóm 11: Vòi hoa sen; thiết bị lọc nước; hệ thống chiếu sáng và thiết bị chiếu sáng; thiết bị và máy làm lạnh; máy và thiết bị làm sạch không khí; bộ thu năng lượng mặt trời [sưởi ấm, đốt nóng].

---

(210) **4-2016-26315**

(540) NANO QUANTUM

(220) 25.08.2016
(441) 25.11.2016
(531) 1.13.1; A1.13.10
(731) NGUYỄN NGỌC LONG (VN)
Xóm 5, Đoàn Kết, xã Kim Lan, Gia Lâm, thành phố Hà Nội

(511) Nhóm 09: Bảng điều khiển [điện]; chất bán dẫn; thiết bị và dụng cụ hoá học; máy ghi thời gian, nhãn điện tử cho hàng hoá; chip DNA.

---

(210) **4-2016-26316**

(540) Water Quality

(220) 25.08.2016
(441) 25.11.2016
(531) A26.11.12; 26.11.3
(731) NGUYỄN NGỌC LONG (VN)
Xóm 5, Đoàn Kết, xã Kim Lan, Gia Lâm, thành phố Hà Nội

(511) Nhóm 09: Bảng điều khiển [điện]; chất bán dẫn; thiết bị và dụng cụ hoá học; máy ghi thời gian, nhãn điện tử cho hàng hoá; chip DNA.

---

(210) **4-2016-26318**

(540) MegustaMe 美愛美

(220) 25.08.2016
(441) 25.11.2016
(531) A5.1.5; A5.1.16
(731) LEADS (HK) INDUSTRIAL LIMITED (HK)
Flat 1613, 16/F., Wellborne Commercial Centre, 8 java Road, North Point, Hong Kong
(740) Công ty TNHH Ban Ca (BANCA)

(511) Nhóm 03: Bộ mỹ phẩm; mỹ phẩm; bông dùng cho mục đích mỹ phẩm; chế phẩm trang điểm; nước hoa; mặt nạ làm đẹp; kem mỹ phẩm; đồ trang điểm (mỹ phẩm); xà phòng; nước thơm dùng cho mục đích mỹ phẩm; chất pha chế dầu thơm; nước thơm để xức sau khi tắm; chế phẩm trang điểm; chế phẩm tẩy trang; phấn trang điểm; chế phẩm mỹ phẩm dùng cho việc tắm; sữa làm sạch dùng cho mục đích vệ sinh; chế phẩm mỹ phẩm dùng để chăm sóc da, kem làm trắng da; chế phẩm làm rám nắng (mỹ phẩm).

---

(210) **4-2016-26319**

(540) hatoca

(220) 25.08.2016
(441) 25.11.2016
(531) 4.5.2; 4.5.3; 26.15.15; 2.5.1; 2.7.23
(591) Xanh lá cây, trắng, cam
(731) CÔNG TY CỔ PHẦN HATOCA VIỆT NAM (VN)
Số 111, Km9, quốc lộ 3, xã Cổ Loa, huyện Đông Anh, thành phố Hà Nội
(740) Công ty TNHH Luật Gia Phạm (PHAM JURIST CO.,LTD.)

(511) Nhóm 25: Quần áo, quần áo thể dục; quần áo da; quần áo ngủ; quần áo may sẵn: đồ đi ở chân.

Nhóm 28: Đồ chơi; mô hình đồ chơi; cầu trượt (đồ chơi của trẻ em); gấu bông; xe cộ đồ chơi; đồ chơi xây dựng.

Nhóm 35: Quảng cáo; cho thuê không gian quảng cáo; dịch vụ đại lý xuất nhập khẩu; dịch vụ bán buôn hoặc bán lẻ các sản phẩm dành cho trẻ em, cụ thể là: ghế ngồi ăn cho trẻ em; ghế nằm chơi; ghế rung bập bênh cho trẻ em, thảm nằm chơi cho trẻ em; tấm lót dùng thay đồ cho trẻ em giường cũi của trẻ em; nôi cho trẻ em, bộ dùng thay đồ cho trẻ em; ghế cao cho trẻ em; đệm cho cũi dùng cho trẻ em, xe cũi đẩy trẻ em; khung tập đi cho trẻ em; chậu tắm cho trẻ em; cầu trượt (đồ chơi cho trẻ em), bệ xí vệ sinh cho trẻ em; địu em bé; thiết bị hâm nóng bình sữa, thiết bị tiệt trùng sữa thiết bị tiệt trùng nước, đồ dùng ăn uống cho trẻ em (gồm bình sữa cho trẻ em bú núm vú giả của bình sữa cho trẻ em bú; thìa dùng để uống thuốc; khăn vệ sinh); đồ dùng bảo vệ an toàn cho trẻ (gồm vật dụng chặn cửa; thanh chặn thảm trải bậc cầu thang; dây đai giữ em bé); đồ dùng gia đình (như phụ kiện bồn tắm, túi ngủ chăn; ga; gối, đệm, màn), quần áo trẻ em, đồ chơi; dịch vụ bán buôn hoặc bán lẻ vật liệu: thiết bị lắp đặt khác trong xây dựng, cụ thể; tre nứa; gỗ cây và gỗ chế biến, xi măng; gạch xây, ngói, đá, cát, sỏi, kính xây dựng, sơn, véc ni, gạch ốp lát và thiết bị vệ sinh, ống nối, khớp nối và chi tiết lắp ghép khác, thiết bị lắp đặt vệ sinh: ống, ống dẫn, khớp nối, vòi, cút chữ T, ống cao su, dịch vụ bán buôn hoặc bán lẻ sắt, thép; đồ ngũ kim, sơn, kính và thiết bị lắp đặt khác trong xây dựng trong các cửa hàng chuyên doanh.

Nhóm 39: Vận tải, môi giới vận tải; môi giới vận chuyển hàng hóa, vận tải bằng tải bằng tắc xi; vận chuyển đồ đạc; dịch vụ vận tải (thư tín hoặc hàng hóa).

---

(210) **4-2016-26320**

(540)

HATOCA

(220) 25.08.2016
(441) 25.11.2016

(731) CÔNG TY CỔ PHẦN HATOCA VIỆT NAM (VN)
Số 111, Km9, quốc lộ 3, xã Cổ Loa, huyện Đông Anh, thành phố Hà Nội

(740) Công ty TNHH Luật Gia Phạm (PHAM JURIST CO.,LTD.)

(511) Nhóm 25: Quần áo; quần áo thể dục; quần áo da; quần áo ngủ; quần áo may sẵn; đồ đi ở chân.

Nhóm 28: Đồ chơi; mô hình đồ chơi; cầu trượt (đồ chơi cua trẻ em); gấu bông; xe cộ đồ chơi; đồ chơi xây dựng.

Nhóm 35: Quảng cáo; cho thuê không gian quảng cáo; dịch vụ đại lý xuất nhập khẩu; dịch vụ bán buôn hoặc bán lẻ các sản phẩm dành cho trẻ em, cụ thể là: ghế ngồi ăn cho trẻ em, ghế nằm chơi, ghế rung bập bênh cho trẻ em, thảm nằm chơi cho trẻ em, tấm lót dùng thay đồ cho trẻ em, giường cũi của trẻ em, nôi cho trẻ em, bộ dùng thay đồ cho trẻ em, ghế cao cho trẻ em, đệm cho cũi dùng cho trẻ em, xe cũi đẩy trẻ em, khung tập đi cho

trẻ em, chậu tắm cho trẻ em, cầu trượt (đồ chơi cho trẻ em), bệ xí vệ sinh cho trẻ em, địu em bé, thiết bị hâm nóng bình sữa, thiết bị tiệt trùng sữa, thiết bị tiệt trùng nước, đồ dùng ăn uống cho trẻ em (gồm bình sữa cho trẻ em bú, núm vú giả của bình sữa cho trẻ em bú, thìa dùng để uống thuốc, khăn vệ sinh), đồ dùng bảo vệ an toàn cho trẻ (gồm vật dụng chặn cửa, thanh chặn, thảm trải bậc cầu thang, dây đai giữ em bé), đồ dùng gia đình (như phụ kiện bồn tắm, túi ngủ, chăn, ga, gối, đệm, màn), quần áo trẻ em, đồ chơi; dịch vụ bán buôn hoặc bán lẻ vật liệu: thiết bị lắp đặt khác trong xây dựng, cụ thể: tre, nứa, gỗ cây và gỗ chế biến, xi măng, gạch xây, ngói, đá, cát, sỏi, kính xây dựng, sơn, véc ni, gạch ốp lát và thiết bị vệ sinh, ống nối, khớp nối và chi tiết lắp ghép khác, thiết bị lắp đặt vệ sinh: ống, ống dẫn, khớp nối, vòi, cút chữ T, ống cao su; dịch vụ bán buôn hoặc bán lẻ sắt, thép, đồ ngũ kim, sơn, kính và thiết bị lắp đặt khác trong xây dựng trong các cửa hàng chuyên doanh.

Nhóm 39: Vận tải; môi giới vận tải; môi giới vận chuyển hàng hóa; vận tải bằng tắc xi; vận chuyển đồ đạc: dịch vụ vận tải (thư tín hoặc hàng hóa).

---

(210) **4-2016-26321**

(540)

(220) 25.08.2016
(441) 25.11.2016
(531) 26.5.1; A24.15.7
(591) Trắng, đen, bạc, vàng
(731) CÔNG TY CỔ PHẦN HATOCA VIỆT NAM (VN)
Số 111, Km9, quốc lộ 3, xã Cổ Loa, huyện Đông Anh, thành phố Hà Nội
(740) Công ty TNHH Luật Gia Phạm (PHAM JURIST CO.,LTD.)

(511) Nhóm 25: Quần áo; quần áo thể dục; quần áo da; quần áo ngủ: quần áo may sẵn: đồ đi ở chân.

Nhóm 28: Đồ chơi; mô hình đồ chơi; cầu trượt (đồ chơi của trẻ em); gấu bông; xe cộ đồ chơi; đồ chơi xây dựng.

Nhóm 35: Quảng cáo; cho thuê không gian quảng cáo; dịch vụ đại lý xuất nhập khẩu; dịch vụ bán buôn hoặc bán lẻ các sản phẩm dành cho trẻ em, cụ thể là: ghế ngồi ăn cho trẻ em, ghế nằm chơi, ghế rung bập bênh cho trẻ em, thảm nằm chơi cho trẻ em, tấm lót dùng thay đồ cho trẻ em, giường cũi của trẻ em, nôi cho trẻ em, bộ dùng thay đồ cho trẻ em, ghế cao cho trẻ em, đệm cho cũi dùng cho trẻ em, xe cũi đẩy trẻ em, khung tập đi cho trẻ em, chậu tắm cho trẻ em, cầu trượt (đồ chơi cho trẻ em), bệ xí vệ sinh cho trẻ em, địu em bé, thiết bị hâm nóng bình sữa, thiết bị tiệt trùng sữa, thiết bị tiệt trùng nước, đồ dùng ăn uống cho trẻ em (gồm bình sữa cho trẻ em bú, núm vú giả của bình sữa cho trẻ em bú, thìa dùng để uống thuốc, khăn vệ sinh), đồ dùng bảo vệ an toàn cho trẻ (gồm vật dụng chặn cửa, thanh chặn, thảm trải bậc cầu thang, dây đai giữ em bé), đồ dùng gia đình (như phụ kiện bồn tắm, túi ngủ, chăn, ga, gối, đệm, màn), quần áo trẻ em, đồ chơi; dịch vụ bán buôn hoặc bán lẻ vật liệu: thiết bị lắp đặt khác trong xây dựng, cụ thể: tre, nứa, gỗ cây và gỗ chế biến, xi măng, gạch xây, ngói, đá, cát, sỏi, kính xây dựng, sơn, véc ni, gạch ốp lát và thiết bị vệ sinh, ống nối, khớp nối và chi tiết lắp ghép khác, thiết bị lắp đặt vệ sinh: ống, ống dẫn, khớp nối, vòi, cút chữ T, ống cao su; dịch vụ bán buôn hoặc bán lẻ sắt, thép,

đồ ngũ kim, sơn, kính và thiết bị lắp đặt khác trong xây dựng trong các cửa hàng chuyên doanh.

Nhóm 39: Vận tải; môi giới vận tải; môi giới vận chuyển hàng hóa; vận tải bằng tắc xi; vận chuyển đồ đạc; dịch vụ vận tải (thư tín hoặc hàng hóa).

---

(210) **4-2016-26322**

(540)

(220) 25.08.2016
(441) 25.11.2016
(531) 26.2.7
(591) Xanh lá, xanh dương
(731) CÔNG TY TNHH SẢN XUẤT THƯƠNG MẠI DỊCH VỤ ĐẠI SUNG (VN)
Tổ 8, đường tỉnh lộ 8, ấp Hội Thanh, xã Trung An, huyện Củ Chi, thành phố Hồ Chí Minh

(511) Nhóm 07: Máy móc, thiết bị dùng trong ngành may công nghiệp.

Nhóm 35: Mua bán: thiết bị, dụng cụ, phụ liệu phục vụ ngành may.

---

(210) **4-2016-26323**

(540)

(220) 25.08.2016
(441) 25.11.2016
(531) 2.9.1; 26.1.1; 24.13.1; A1.1.10
(591) Xanh dương đậm, xanh dương nhạt, đỏ, trắng, vàng
(731) BỆNH VIỆN ĐA KHOA HUYỆN ĐĂK R'LẤP (VN)
Khối 9, thị trấn Kiến Đức, huyện Đăk R'Lấp, tỉnh Đăk Nông

(511) Nhóm 44: Bệnh viện, dịch vụ khám chữa bệnh.

---

(210) **4-2016-26324**

(540)

(220) 25.08.2016
(441) 25.11.2016
(531) 26.3.23
(731) CÔNG TY TNHH MINH VIỄN (VN)
Đường TS 27, khu công nghiệp Tiên Sơn, phường Tân Hồng, thị xã Từ Sơn, tỉnh Bắc Ninh

(511) Nhóm 05: Dược phẩm, thực phẩm chức năng dùng cho mục đích y tế.

Nhóm 30: Trà, cà phê.

Nhóm 35: Mua bán, xuất nhập khẩu; dược phẩm, thực phẩm chức năng dùng cho mục đích y tế, đồ uống không chứa cồn, nước có ga (đồ uống), nước uống vitamin (không dùng cho mục đích y tế), đồ uống pha hương liệu (trừ dầu tinh chất) dùng cho người, nước uống tăng lực (đồ uống không có cồn), nước ép trái cây.

---

(210) **4-2016-26325**

(540)

KNIGHT

(220) 25.08.2016
(441) 25.11.2016

(731) DONGXING FEISITE COMMERCE CO. LTD. (CN)
No.4-5, Street Shops, Dongmeng Garden, Ganziling Rd., Dongxing City, Guangxi Province, China

(740) Công ty TNHH Tầm nhìn và Liên danh (VISION & ASSOCIATES CO.LTD.)

(511) Nhóm 12: Xe đạp; xe đạp leo núi; xe đạp du lịch; xe đạp chạy đường dài; khung xe đạp; phụ tùng cho xe cộ chạy đường bộ, cụ thể là, trục xe.

---

(210) **4-2016-26328**

(540)

LAVATINO
Mạnh Mẽ Hơn - Cuốn Hút Hơn

(220) 25.08.2016
(441) 25.11.2016
(531) 26.3.23
(591) Đỏ, đen, trắng
(731) ĐOÀN MẠNH SANG (VN)
Số 655, đường Giải Phóng, phường Giáp Bát, quận Hoàng Mai, thành phố Hà Nội

(511) Nhóm 18: Túi xách tay; cặp; ví bỏ túi; ba lô; túi du lịch; túi đeo vai học sinh.

Nhóm 25: Giày; dép; quần áo.

---

(210) **4-2016-26331**

(540)

JULEEN

(220) 25.08.2016
(441) 25.11.2016

(731) CÔNG TY CỔ PHẦN XUẤT NHẬP KHẨU LT VIỆT NAM (VN)
Số 6A, ngõ 30 đường Tựu Liệt, thị trấn Văn Điển, huyện Thanh Trì, thành phố Hà Nội

(740) Công ty TNHH Tư vấn Quốc Dân (NACI CO., LTD)

(511) Nhóm 03: Mỹ phẩm; chất tẩy rửa; chế phẩm làm sạch; chế phẩm dùng để tẩy trắng [dùng để giặt]; chế phẩm dùng để đánh bóng.

---

(210) **4-2016-26332**

(540)

BluSea

(220) 25.08.2016
(441) 25.11.2016
(531) A26.11.12; 1.15.24
(591) Xanh tím than, xanh nước biển, trắng
(731) CÔNG TY TNHH MIXCY VIỆT NAM (VN)
Thôn Tân Hà, xã Duyên Hà, huyện Thanh Trì, thành phố Hà Nội

(511) Nhóm 11: Lò vi sóng; thiết bị lọc nước; bếp điện từ (bếp từ bằng điện); bếp hồng ngoại; máy hút mùi.

---

(210) **4-2016-26333**

(540)

Better than a boyfriend
CHURROIOI
츄로원오원

(220) 25.08.2016
(441) 25.11.2016
(531) 5.5.19; A5.5.22; 15.7.1
(731) CHOI SUNA (KR)
104 Dong 1002Ho, 5, Dongmak-ro 18-gil, Mapo-gu, Seoul 04075, Republic of Korea
(740) Công ty TNHH Sở hữu trí tuệ VIPATCO (VIPATCO CO., LTD.)

(511) Nhóm 43: Dịch vụ quán cà phê; quán ăn tự phục vụ; căng tin; nhà hàng ăn uống; quán rượu nhỏ; nhà hàng ăn uống tự phục vụ.

---

(210) **4-2016-26334**

(540)

SUNRAYS

(220) 25.08.2016
(441) 25.11.2016
(731) CÔNG TY TNHH THƯƠNG MẠI VÀ XÂY DỰNG MÔI TRƯỜNG GREEN SPACE VINA (VN)
20/1 A Phan Văn Hớn, xã Bà Điểm, huyện Hóc Môn, thành phố Hồ Chí Minh

(511) Nhóm 11: Máy nước nóng năng lượng mặt trời, thiết bị lọc nước, hệ thống xử lý nước.

---

(210) **4-2016-26335**

(540)

(220) 25.08.2016
(441) 25.11.2016
(531) A3.4.2; 1.3.1; 5.5.4
(591) Vàng, đen, trắng, xanh
(731) HỘ KINH DOANH CỬA HÀNG BÁN LẺ THỊT BÒ MINH CHÁNH (VN)
84 đường số 11, phường 13, quận 6, thành phố Hồ Chí Minh

(511) Nhóm 29: Thịt bò, thịt heo, thịt gà tươi sống.

---

(210) **4-2016-26336**

(540)

KIAKOREA

(220) 25.08.2016
(441) 25.11.2016
(731) CÔNG TY TNHH DẦU NHỚT KIA KOREA (VN)
42 Nguyễn Cửu Vân, phường 17, quận Bình Thạnh, thành phố Hồ Chí Minh

(511) Nhóm 04: Dầu nhớt cho động cơ xe cộ, dầu nhớt dùng trong công nghiệp.

---

(210) **4-2016-26337**

(540)

(220) 25.08.2016
(441) 25.11.2016
(531) 26.4.2
(591) Vàng, xanh
(731) CÔNG TY CỔ PHẦN ĐẦU TƯ ADORA (VN)
1134/19/8/35/13 tổ 1, khu phố 1A, Nguyễn Văn Quá, phường Đông Hưng Thuận, quận 12, thành phố Hồ Chí Minh

(511) Nhóm 25: Quần áo, giày, dép, mũ (nón).

---

(210) **4-2016-26338**

(540)

(220) 25.08.2016
(441) 25.11.2016
(531) 2.9.1; 24.13.1; 26.1.1
(591) Đỏ, xanh lá cây, trắng
(731) CÔNG TY TNHH MỘT THÀNH VIÊN BỆNH VIỆN ĐẠI HỌC Y DƯỢC SHING MARK (VN)
Quốc lộ 51, phường Long Bình Tân, thành phố Biên Hòa, tỉnh Đồng Nai
(740) Công ty TNHH Tư vấn Sở hữu trí tuệ Á Đông (A ĐÔNG IP CONSULTANCY CO.,LTD.)

(511) Nhóm 44: Bệnh viện; bệnh viện đa khoa.

---

(210) **4-2016-26340**

(540)

(220) 25.08.2016
(441) 25.11.2016
(531) 5.1.1; A5.1.16; A5.5.22; 3.5.19
(591) Xanh lá cây, vàng, cam, hồng, tím, xanh dương, xanh lá mạ, trắng
(731) AEON FANTASY CO., LTD. (JP)
1-5-1 Nakase, Mihama-ku, Chiba-city, Chiba 261-8504, Japan
(740) Văn phòng Luật sư MINERVAS (MINERVAS)

(511) Nhóm 14: Vòng đeo chìa khoá [đồ trang sức có giá trị thấp]; đồ trang trí dùng cho cá nhân [đồ trang sức] không phải là khuy măng sét.

---

(210) **4-2016-26341**

(540)

ECLIPSE

(220) 25.08.2016
(441) 25.11.2016
(731) MITSUBISHI JIDOSHA KOGYO KABUSHIKI KAISHA (JP)
33-8, Shiba 5-chome, Minato-ku, Tokyo, Japan
(740) Công ty Luật TNHH AMBYS Hà Nội (AMBYS HANOI)

(511) Nhóm 12: Ô tô, bộ phận và phụ tùng của xe ô tô.

---

(210) **4-2016-26342**

(540)

Token
E&C

(220) 25.08.2016
(441) 25.11.2016
(731) LƯƠNG NGỌC TÂN (VN)
Phòng 1113, E3B, khu đô thị Yên Hòa, phường Yên Hòa, quận Cầu Giấy, thành phố Hà Nội

(511) Nhóm 37: Xây dựng nhà máy công nghiệp; lắp đặt và sửa chữa thiết bị điều hoà không khí; lắp đặt và sửa chữa thiết bị điện; lắp đặt và sửa chữa các thiết bị làm lạnh; lắp đặt và bảo dưỡng đường ống nước.

---

(210) **4-2016-26343**

(540)

(220) 25.08.2016
(441) 25.11.2016
(531) 19.9.1; A19.9.3; A24.17.12
(591) Nâu, đen, ghi, đỏ
(731) CÔNG TY CỔ PHẦN SỨ BÁT TRÀNG (VN)
Thôn Bát Tràng, xã Bát Tràng, huyện Gia Lâm, thành phố Hà Nội
(740) Công ty TNHH Trường Xuân (AGELESS CO.,LTD.)

(511) Nhóm 01: Men gốm; men tráng gốm; men sứ; gốm dạng hạt dùng để lọc; hợp phần gốm dùng để nung kết, thiêu kết [dạng hạt và dạng bột].

Nhóm 17: Sứ cách nhiệt; sứ cách điện; sứ cách âm dùng trong gia đình hoặc công nghiệp, không dùng trong xây dựng.

Nhóm 19: Vật liệu xây dựng bằng gốm; gạch; ngói, không bằng kim loại; vật liệu xây dựng không bằng kim loại; vật liệu xây dựng bằng sứ.

Nhóm 21: Đồ gốm; đồ sứ để chứa đựng; đồ trang trí bằng sứ; bộ đồ ăn ngoại trừ dao, thìa, dĩa; bộ đồ uống trà (bộ đồ ăn); tác phẩm nghệ thuật bằng sứ, gốm, đất nung hoặc thủy tinh.

---

(210) **4-2016-26344**

(540)

(220) 25.08.2016
(441) 25.11.2016
(531) 19.9.1; A19.9.3; A24.17.12
(591) Nâu, đen, ghi, đỏ
(731) CÔNG TY CỔ PHẦN SỨ BÁT TRÀNG (VN)
Thôn Bát Tràng, xã Bát Tràng, huyện Gia Lâm, thành phố Hà Nội
(740) Công ty TNHH Trường Xuân (AGELESS CO.,LTD.)

(511) Nhóm 01: Men gốm; men tráng gốm; men sứ; gốm dạng hạt dùng để lọc; hợp phần gốm dùng để nung kết, thiêu kết [dạng hạt và dạng bột].

Nhóm 17: Sứ cách nhiệt; sứ cách điện; sứ cách âm dùng trong gia đình hoặc công nghiệp, không dùng trong xây dựng.

Nhóm 19: Vật liệu xây dựng bằng gốm; gạch; ngói, không bằng kim loại; vật liệu xây dựng không bằng kim loại; vật liệu xây dựng bằng sứ.

Nhóm 21: Đồ gốm; đồ sứ để chứa đựng; đồ trang trí bằng sứ; bộ đồ ăn ngoại trừ dao, thìa, dĩa; bộ đồ uống trà (bộ đồ ăn); tác phẩm nghệ thuật bằng sứ, gốm, đất nung hoặc thủy tinh.

---

(210) **4-2016-26345**

(540)

HOT6

(220) 25.08.2016
(441) 25.11.2016

(731) LOTTE CHILSUNG BEVERAGE CO., LTD. (KR)
15, Seocho-daero 70-gil, Seocho-gu, Seoul, South Korea

(740) Công ty TNHH Trường Xuân (AGELESS CO.,LTD.)

(511) Nhóm 32: Nước tăng lực [đồ uống không cồn, không dùng cho mục đích y tế]; bia; nước khoáng [đồ uống] và nước uống có gaz và đồ uống không cồn; đồ uống ép từ quả không chứa cồn và nước ép trái cây; xi rô dùng cho đồ uống và chế phẩm để làm đồ uống.

---

(210) **4-2016-26346**

(540)

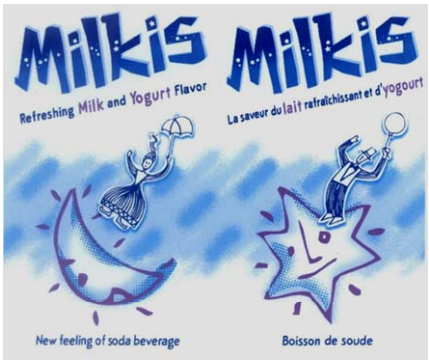

(220) 25.08.2016
(441) 25.11.2016
(531) 1.15.13; 1.7.6; A1.1.10; A1.1.2
(591) Xanh dương đậm, xanh dương nhạt, tím, trắng

(731) LOTTE CHILSUNG BEVERAGE CO., LTD. (KR)
15, Seocho-daero 70-gil, Seocho-gu, Seoul, South Korea

(740) Công ty TNHH Trường Xuân (AGELESS CO.,LTD.)

(511) Nhóm 32: Nước giải khát [đồ uống không cồn]; bia; nước khoáng [đồ uống] và nước uống có gaz và đồ uống không cồn; đồ uống ép từ quả không chứa cồn và nước ép trái cây; xi rô dùng cho đồ uống và chế phẩm để làm đồ uống.

---

(210) **4-2016-26347**

(540)

AVISCO

(220) 25.08.2016
(441) 25.11.2016

(731) CÔNG TY CỔ PHẦN ĐẦU TƯ XÂY DỰNG AN VIỆT (VN)
Số 36, ngõ 208, đường Giải Phóng, phường Phương Liệt, quận Thanh Xuân, thành phố Hà Nội

(740) Công ty TNHH Tư vấn A & S (A&S CO.,LTD)

(511) Nhóm 06: Cửa và phụ kiện cửa bằng kim loại.

---

(210) **4-2016-26348**

(540)

(220) 25.08.2016
(441) 25.11.2016
(531) 24.15.1; A7.1.11; 7.1.24
(731) CÔNG TY CỔ PHẦN ĐẦU TƯ XÂY DỰNG AN VIỆT (VN)
Số 36, ngõ 208, đường Giải Phóng, phường Phương Liệt, quận Thanh Xuân, thành phố Hà Nội
(740) Công ty TNHH Tư vấn A & S (A&S CO.,LTD)

(511) Nhóm 02: Sơn các loại (trừ sơn cách điện, cách nhiệt).

---

(210) **4-2016-26351**

(540)

ACETAMIPRID

(220) 25.08.2016
(441) 25.11.2016
(731) CÔNG TY TNHH AN NÔNG (VN)
Lô B06-1, khu công nghiệp Đức Hòa I - Hạnh Phúc, xã Đức Hòa Đông, huyện Đức Hòa, tỉnh Long An
(740) Công ty TNHH Sở hữu trí tuệ WINCO (WINCO CO., LTD.)

(511) Nhóm 05: Thuốc trừ sâu; thuốc diệt côn trùng, động vật có hại; thuốc diệt nấm bệnh; thuốc diệt cỏ; thuốc diệt ruồi, muỗi, gián, kiến; chế phẩm để kiểm soát sâu bệnh côn trùng có hại.

---

(210) **4-2016-26352**

(540)

AXETAMIPRIT

(220) 25.08.2016
(441) 25.11.2016
(731) CÔNG TY TNHH AN NÔNG (VN)
Lô B06-1, khu công nghiệp Đức Hòa I - Hạnh Phúc, xã Đức Hòa Đông, huyện Đức Hòa, tỉnh Long An
(740) Công ty TNHH Sở hữu trí tuệ WINCO (WINCO CO., LTD.)

(511) Nhóm 05: Thuốc trừ sâu; thuốc diệt côn trùng, động vật có hại; thuốc diệt nấm bệnh; thuốc diệt cỏ; thuốc diệt ruồi, muỗi, gián, kiến; chế phẩm để kiểm soát sâu bệnh côn trùng có hại.

---

(210) **4-2016-26353**

(540)

GAFAMY

(220) 25.08.2016
(441) 25.11.2016

(731) CÔNG TY TNHH THỜI TRANG VĨNH THỊNH (VN)
1/113 Cầu Xéo, phường Tân Sơn Nhì, quận Tân Phú, thành phố Hồ Chí Minh

(740) Công ty Luật TNHH WINCO (WINCO LAW FIRM)

(511) Nhóm 25: Quần áo; giày dép; mũ nón; đồ đội đầu; đồ đi chân.

---

(210) **4-2016-26354**

(540)

ISO 9001:2008

(220) 25.08.2016
(441) 25.11.2016
(531) 26.3.1; 26.1.1; 26.2.7
(591) Đỏ
(731) CỘNG TY CỔ PHẦN TƯ VẤN KIẾN TRÚC VÀ XÂY DỰNG THÀNH PHỐ HỒ CHÍ MINH (VN)
98 Trần Quang Khải, phường Tân Định, quận 1, thành phố Hồ Chí Minh
(740) Công ty Luật TNHH WINCO (WINCO LAW FIRM)

(511) Nhóm 37: Dịch vụ xây dựng công trình dân dụng và công nghiệp; giám sát thi công công trình xây dựng.

Nhóm 42: Dịch vụ tư vấn kiến trúc công trình xây dựng; dịch vụ thăm dò địa chất; dịch vụ đo đạc đất đai; dịch vụ thử nghiệm vật liệu đất đá (thiên nhiên).

---

(210) **4-2016-26355**

(540)

ĐOÀN LÂN SƯ RỒNG LONG NHI ĐƯỜNG
LONG NHI
NIỀM VUI ĐẾN MỌI NGƯỜI

(220) 25.08.2016
(441) 25.11.2016
(531) 26.1.2; 26.1.1; A1.1.10
(591) Đỏ, vàng, xanh lá cây
(731) LÊ VĂN NAM (VN)
229/49 Tuy Lý Vương, phường 12, quận 8, thành phố Hồ Chí Minh
(740) Công ty Luật TNHH WINCO (WINCO LAW FIRM)

(511) Nhóm 35: Mua bán, xuất nhập khẩu, đồ chơi lân sư rồng.

Nhóm 41: Dịch vụ tổ chức các chương trình vui chơi giải trí; dịch vụ tổ chức chương trình biểu diễn nghệ thuật, biểu diễn lân sư rồng; tổ chức diễn đàn liên quan đến lân sư rồng.

---

(210) **4-2016-26356**

(540)

(220) 25.08.2016
(441) 25.11.2016
(531) 26.2.7; A11.3.7
(731) ROYAL FAMILY FOOD CO., LTD. (TW)
1F, No.114, Ta Chiu Street., Kung Cheng Li, Western District, Taichung City, Taiwan
(740) Công ty Luật TNHH WINCO (WINCO LAW FIRM)

(511) Nhóm 30: Bánh gạo; bánh gạo giòn; bánh gạo dẻo; bánh rán Dorayaki; bánh kẹo đường; bánh ngọt; bánh mỳ; bánh quy; bánh trứng cuộn; thạch hoa quả (dạng kẹo bánh); bánh nướng; bánh quế; sôcôla; bánh hấp.

---

(210) **4-2016-26357**

(540)

(220) 25.08.2016
(441) 25.11.2016
(531) 26.5.1
(591) Nâu, trắng
(731) ROYAL FAMILY FOOD CO., LTD. (TW)
1F, No.114, Ta Chiu Street., Kung Cheng Li, Western District, Taichung City, Taiwan
(740) Công ty Luật TNHH WINCO (WINCO LAW FIRM)

(511) Nhóm 30: Bánh gạo; bánh gạo giòn; bánh gạo dẻo; bánh rán Dorayaki; bánh kẹo đường; bánh ngọt; bánh mỳ; bánh quy; bánh trứng cuộn; thạch hoa quả (dạng kẹo bánh); bánh nướng; bánh quế; sôcôla; bánh hấp.

---

(210) **4-2016-26358**

(540)

(220) 25.08.2016
(441) 25.11.2016
(531) A26.4.24
(591) Đen, đỏ, trắng
(731) ATV PANTHER COMPANY LIMITED. (TH)
294-296 Moo 2, Bankhlongsuan, Phrasamutchedi, Samutprakarn 10290, Thailand.
(740) Công ty Luật TNHH WINCO (WINCO LAW FIRM)

(511) Nhóm 12: Xe máy.

---

(210) **4-2016-26359**

(540)

MINERVA

(220) 25.08.2016
(441) 25.11.2016

(731) CÔNG TY CỔ PHẦN DƯỢC PHẨM QUỐC TẾ ABIPHA (VN)
Số 5 liền kề 15 khu đô thị Văn Phú, phường Phú La, quận Hà Đông, thành phố Hà Nội

(740) Công ty TNHH Sở hữu trí tuệ ALNGUYEN (ALNGUYEN IP CO.,LTD.)

(511) Nhóm 03: Mỹ phẩm.

---

(210) **4-2016-26360**

(540)

VNPIC

(220) 25.08.2016
(441) 25.11.2016

(731) CÔNG TY CỔ PHẦN DƯỢC PHẨM QUỐC TẾ ABIPHA (VN)
Số 5 liền kề 15 khu đô thị Văn Phú, phường Phú La, quận Hà Đông, thành phố Hà Nội

(740) Công ty TNHH Sở hữu trí tuệ ALNGUYEN (ALNGUYEN IP CO.,LTD.)

(511) Nhóm 03: Mỹ phẩm.

Nhóm 05: Dược phẩm; thực phẩm chức năng dùng trong ngành y.

---

(210) **4-2016-26361**

(540)

LINCOPHAR

(220) 25.08.2016
(441) 25.11.2016

(731) CÔNG TY CỔ PHẦN DƯỢC PHẨM QUỐC TẾ ABIPHA (VN)
Số 5 liền kề 15 khu đô thị Văn Phú, phường Phú La, quận Hà Đông, thành phố Hà Nội

(740) Công ty TNHH Sở hữu trí tuệ ALNGUYEN (ALNGUYEN IP CO.,LTD.)

(511) Nhóm 03: Mỹ phẩm.

Nhóm 05: Dược phẩm; thực phẩm chức năng dùng trong ngành y.

---

(210) **4-2016-26362**

(540)

RISPHAR

(220) 25.08.2016
(441) 25.11.2016

(731) CÔNG TY CỔ PHẦN DƯỢC PHẨM QUỐC TẾ ABIPHA (VN)
Số 5 liền kề 15 khu đô thị Văn Phú, phường Phú La, quận Hà Đông, thành phố Hà Nội

(740) Công ty TNHH Sở hữu trí tuệ ALNGUYEN (ALNGUYEN IP CO.,LTD.)

(511) Nhóm 03: Mỹ phẩm.

Nhóm 05: Dược phẩm; thực phẩm chức năng dùng trong ngành y.

---

(210) **4-2016-26363**

(540)

VICPHAR

(220) 25.08.2016
(441) 25.11.2016

(731) CÔNG TY CỔ PHẦN DƯỢC PHẨM QUỐC TẾ ABIPHA (VN)
Số 5 liền kề 15 khu đô thị Văn Phú, phường Phú La, quận Hà Đông, thành phố Hà Nội

(740) Công ty TNHH Sở hữu trí tuệ ALNGUYEN (ALNGUYEN IP CO.,LTD.)

(511) Nhóm 03: Mỹ phẩm.

Nhóm 05: Dược phẩm; thực phẩm chức năng dùng trong ngành y.

---

(210) **4-2016-26364**

(540)

(220) 25.08.2016
(441) 25.11.2016
(531) A26.4.24; 26.4.3; 20.5.15
(591) Xanh da trời, xanh nước biển, xanh cốm, trắng

(731) NGÔ TƯỜNG VI (VN)
95E Lý Nam Đế, phường Cửa Đông, quận Hoàn Kiếm, thành phố Hà Nội

(740) Công ty TNHH Sở hữu trí tuệ INNETCO-Hoàng Phúc (INNETCO CO., LTD)

(511) Nhóm 35: Mua bán, xuất nhập khẩu, đại lý ký gửi: hoa quả tươi, thuốc lá; giới thiệu sản phẩm.

---

(210) **4-2016-26366**

(540)

MEN GẤU VÀNG 1002

(220) 25.08.2016
(441) 25.11.2016
(531) A26.4.24
(591) Xanh lá đậm, xanh lá nhạt, trắng
(731) CÔNG TY TNHH THƯƠNG MẠI - SẢN XUẤT THUỐC THÚ Y GẤU VÀNG (VN)
44 Tự Cường, phường 4, quận Tân Bình, thành phố Hồ Chí Minh

(511) Nhóm 05: Thuốc thú y; thuốc thú y thủy sản.

---

(210) **4-2016-26368**

(540)

KHAI PHAT

(220) 25.08.2016
(441) 25.11.2016
(531) 26.1.1; 26.1.4; 26.4.2
(591) Đỏ gạch, vàng
(731) HỘ KINH DOANH KHAI PHÁT (VN)
94 đường Âu Cơ, phường 9, quận Tân Bình, thành phố Hồ Chí Minh
(740) Công ty TNHH một thành viên Trường Luật (TRƯƠNG LUẬT)

(511) Nhóm 29: Lạp xưởng; thịt heo quay; gà quay; vịt quay; thịt phá lấu (thịt ướp gia vị được chiên và hầm); thịt xá xíu (thịt ướp gia vị được quay hoặc nướng).

Nhóm 40: Quay gà; quay vịt; quay heo.

---

(210) **4-2016-26369**

(540)

KAROFIVIETMY JSC
International

(220) 25.08.2016
(441) 25.11.2016
(531) 1.15.15
(591) Xanh dương, đen, trắng
(731) CÔNG TY CỔ PHẦN KAROFI VIỆT MỸ (VN)
Đường Nguyễn Văn Linh, thị trấn Liên Nghĩa, huyện Đức Trọng, tỉnh Lâm Đồng
(740) Công ty TNHH một thành viên Trường Luật (TRƯƠNG LUẬT)

(511) Nhóm 11: Thiết bị lọc nước và không khí dùng cho gia đình và công nghiệp; thiết bị khử trùng bằng khí ozon và tia cực tím; thiết bị gia dụng dùng điện, cụ thể là máy sưởi làm nóng không khí; máy đun nước dùng năng lượng mặt trời.

---

(210) **4-2016-26370**

(540)

(220) 25.08.2016
(441) 25.11.2016
(531) 26.4.2; 25.3.1
(591) Vàng, trắng, đen
(731) OXFORD (KR)
55, Hasinbeonyeong-ro 151beon-gil, Saha-gu, Busan, Korea 604-838
(740) Công ty TNHH một thành viên Trường Luật (TRƯƠNG LUẬT)

(511) Nhóm 28: Đồ chơi bằng cao su; đồ chơi bằng kim loại; đồ chơi bằng gỗ; xe hơi mô hình loại nhỏ dành cho trẻ em (đồ chơi), đồ chơi lắp ráp, đồ chơi bằng nhựa.

---

(210) **4-2016-26371**

(540)

(220) 25.08.2016
(441) 25.11.2016
(531) 26.4.1; 4.5.5; 4.5.15
(591) Vàng, đỏ, đen, trắng
(731) OXFORD (KR)
55, Hasinbeonyeong-ro 151beon-gil, Saha-gu, Busan, Korea 604-838
(740) Công ty TNHH một thành viên Trường Luật (TRƯƠNG LUẬT)

(511) Nhóm 28: Đồ chơi bằng cao su; đồ chơi bằng kim loại; đồ chơi bằng gỗ; xe hơi mô hình loại nhỏ dành cho trẻ em (đồ chơi), đồ chơi lắp ráp, đồ chơi bằng nhựa.

---

(210) **4-2016-26372**

(540)

(220) 25.08.2016
(441) 25.11.2016
(531) 3.7.16; A3.7.24; A7.1.11; 7.1.24
(591) Đỏ, đen, vàng, xanh
(731) CÔNG TY TNHH ĐẦU TƯ BẤT ĐỘNG SẢN ÉN VÀNG (VN)
171 Cao Thắng, phường 12, quận 10, thành phố Hồ Chí Minh
(740) Công ty TNHH một thành viên Trường Luật (TRƯƠNG LUẬT)

(511) Nhóm 36: Môi giới bất động sản, cho thuê bất động sản, quản lý bất đông sản; đầu tư xây dựng các dự án bất động sản; mua bán băt động sản; tư vấn quản lý bất động sản.

---

(210) **4-2016-26373**

(540)

TP TỒN PHÁT

(220) 25.08.2016
(441) 25.11.2016
(531) 26.1.2; A26.1.18
(731) CÔNG TY TNHH CHĂN NUÔI VÀ KINH DOANH CÁ SẤU TỒN PHÁT (VN)
5Bis ký con, phường Nguyễn Thái Bình, quận 1, thành phố Hồ Chí Minh
(740) Công ty TNHH một thành viên Trường Luật (TRƯƠNG LUẬT)

(511) Nhóm 18: Da động vật; giả da; rương hòm đựng hành lý; vali và túi du lịch.

Nhóm 25: Quần áo, giày dép; mũ nón (dùng làm trang phục).

Nhóm 29: Thịt cá (không còn sống); thịt thú săn; chất chiết ra từ thịt (được chế biến và đóng hộp); trái cây và rau củ (được làm khô và chế biến).

Nhóm 35: Mua bán, xuất nhập khẩu, quảng cáo, da động vật, giả da, rương hòm đựng hành lý, vali, túi du lịch, quần áo, giày dép, mũ nón (dùng làm trang phục), thịt, cá (không còn sống), thịt thú săn, chất chiết ra từ thịt (được chế biến và đóng hộp), trái cây và rau củ (được làm khô và chế biến).

---

(210) **4-2016-26374**

(540)

HA LAN

(220) 25.08.2016
(441) 25.11.2016
(731) CÔNG TY CỔ PHẦN PHÂN BÓN HÀ LAN (VN)
Lô F2A, đường số 2, KCN Tân Kim, xã Tân Kim, huyện Cần Giuộc, tỉnh Long An
(740) Công ty TNHH một thành viên Trường Luật (TRƯƠNG LUẬT)

(511) Nhóm 01: Phân bón.

---

(210) **4-2016-26375**

(540)

HALAN

(220) 25.08.2016
(441) 25.11.2016
(731) CÔNG TY CỔ PHẦN PHÂN BÓN HÀ LAN (VN)
Lô F2A, đường số 2, KCN Tân Kim, xã Tân Kim, huyện Cần Giuộc, tỉnh Long An
(740) Công ty TNHH một thành viên Trường Luật (TRƯƠNG LUẬT)

(511) Nhóm 01: Phân bón.

---

(210) **4-2016-26376**

(540)

CAO HƯNG

(220) 25.08.2016
(441) 25.11.2016
(531) 26.4.2
(591) Đỏ
(731) CÔNG TY TNHH VẬT LIỆU XÂY DỰNG CAO HƯNG (VN)
Số 241 Bạch Đằng, tổ 10, ấp An Hưng, thị trấn An Phú, huyện An Phú, tỉnh An Giang

(511) Nhóm 35: Mua bán vật liệu xây dựng.

Nhóm 39: Vận tải hàng hóa bằng đường bộ, đường thủy.

---

(210) **4-2016-26377**

(540)

VECTA WHITE

(220) 25.08.2016
(441) 25.11.2016
(731) CÔNG TY TNHH MỘT THÀNH VIÊN SẢN XUẤT MỸ PHẨM VƯƠNG NGỌC (VN)
Số 168 lô 10 khu đô thị Sao Mai, thị trấn Cái Dầu, huyện Châu Phú, tỉnh An Giang

(511) Nhóm 03: Mỹ phẩm.

---

(210) **4-2016-26378**

(540)

GEN MY

(220) 25.08.2016
(441) 25.11.2016
(731) CÔNG TY TNHH MỘT THÀNH VIÊN SẢN XUẤT MỸ PHẨM VƯƠNG NGỌC (VN)
Số 168 lô 10 khu đô thị Sao Mai, thị trấn Cái Dầu, huyện Châu Phú, tỉnh An Giang

(511) Nhóm 03: Mỹ phẩm.

---

(210) **4-2016-26379**

(540)

VƯƠNG NGỌC

(220) 25.08.2016
(441) 25.11.2016

(731) CÔNG TY TNHH MỘT THÀNH VIÊN SẢN XUẤT MỸ PHẨM VƯƠNG NGỌC (VN)
Số 168 lô 10 khu đô thị Sao Mai, thị trấn Cái Dầu, huyện Châu Phú, tỉnh An Giang

(511) Nhóm 03: Mỹ phẩm.

---

(210) **4-2016-26380**

(540)

CAINITO

(220) 25.08.2016
(441) 25.11.2016
(731) CÔNG TY TRÁCH NHIỆM HỮU HẠN MỸ NGHỆ U&I (VN)
Tòa nhà U&I, số 9 đường Ngô Gia Tự, phường Chánh Nghĩa, thành phố Thủ Dầu Một, tỉnh Bình Dương
(740) Công ty Cổ phần Sở hữu công nghiệp INVESTIP (INVESTIP)

(511) Nhóm 43: Dịch vụ khách sạn; khu nghỉ dưỡng (resort) và cơ sở lưu trú tạm thời (nhà trọ, nhà nghỉ du lịch); nhà hàng ăn uống; quán rượu; các dịch vụ cung cấp thực phẩm, đồ uống các loại do nhà hàng thực hiện.

---

(210) **4-2016-26381**

(540)

(220) 25.08.2016
(441) 25.11.2016
(531) 26.1.1; 8.7.10; 8.7.16
(591) Đỏ, đỏ sẫm, hồng, vàng, vàng nhạt, da cam, xanh lá cây, xanh lá cây đậm, nâu, đen, trắng
(731) HỘ KINH DOANH QUÁN ĂN SAM SAM (VN)
34 đường cặp Rạch Bần, phường Xuân Khánh, quận Ninh Kiều, thành phố Cần Thơ
(740) Công ty Cổ phần Sở hữu công nghiệp INVESTIP (INVESTIP)

(511) Nhóm 43: Dịch vụ nhà hàng ăn uống; dịch vụ quán ăn uống giải khát.

---

(210) **4-2016-26382**

(540)

(220) 25.08.2016
(441) 25.11.2016
(531) 24.1.1; 21.3.1; 5.7.3
(591) Vàng, đỏ, xanh dương, trắng
(731) HỘ KINH DOANH HỒNG THANH LAN (VN)
Số 78 đường Phạm Hồng Thái, phường Bến Thành, quận 1, thành phố Hồ Chí Minh

(511) Nhóm 35: Mua bán quần áo, dụng cụ thể dục thể thao, mũ (nón) bảo hiểm.

---

(210) **4-2016-26383**

(540)

VIGCOM

(220) 26.08.2016
(441) 25.11.2016
(531) 26.4.2
(731) CÔNG TY TNHH MẮT KÍNH CHIẾN THẮNG (VN)
15/46 Đoàn Nhữ Hài, phường 12, quận 4, thành phố Hồ Chí Minh

(511) Nhóm 35: Mua bán kính đeo mắt.

---

(210) **4-2016-26384**

(540)

BOSE

(220) 26.08.2016
(441) 25.11.2016
(531) 26.15.1; 26.1.1; A26.11.9
(591) Bạc, xanh lam, xanh lá, đen
(731) CÔNG TY TNHH SẢN XUẤT - THƯƠNG MẠI GIÀY NHẬT NAM (VN)
119TL16, KP3C, phường Thạnh Lộc, quận 12, thành phố Hồ Chí Minh

(511) Nhóm 25: Giày cao cổ; giày ống; giày ống ngắn; ủng lửng; giày ống buộc dây; dép; giày.

---

(210) **4-2016-26385**

(540)

ViVi

(220) 26.08.2016
(441) 25.11.2016
(531) 26.1.1; A26.1.18; 26.1.10
(591) Vàng, xanh dương, trắng, đen
(731) CÔNG TY TNHH SẢN XUẤT - THƯƠNG MẠI GIÀY NHẬT NAM (VN)
119TL16, KP3C, phường Thạnh Lộc, quận 12, thành phố Hồ Chí Minh

(511) Nhóm 25: Giày cao cổ; giày ống; giày ống ngắn; ủng lửng; giày ống buộc dây; dép; giày.

---

(210) **4-2016-26386**

(540)

HAB
HERRMANN
APPARATEBAU GmbH

(220) 26.08.2016
(441) 25.11.2016
(531) 26.4.1; 26.4.4
(591) Xanh lá đậm, xanh ngọc, trắng
(731) CÔNG TY TNHH DỊCH VỤ KỸ THUẬT CAO KHÁNH THIỆN (VN)
181/4 Lê Thánh Tôn, phường Bến Thành, quận 1, thành phố Hồ Chí Minh
(740) Công ty Luật TNHH Tư vấn Hoàng Minh (HOANG MINH LAW CONSULT.CO.,LTD.)

(511) Nhóm 10: Máy móc, thiết bị và dụng cụ y tế: máy thanh lọc cơ thể, máy thanh lọc máu và các phụ kiện, dụng cụ tiêu hao đi kèm.

---

(210) **4-2016-26387**

(540)

HENRIQUEZ

(220) 26.08.2016
(441) 25.11.2016

(731) VŨ THỊ NÊN (VN)
Số 10, đường Nguyễn Đường, tổ dân phố 2, thị trấn Phú Hòa, huyện Chư Păh, tỉnh Gia Lai

(740) Công ty Luật TNHH Tư vấn Hoàng Minh (HOANG MINH LAW CONSULT.CO.,LTD.)

(511) Nhóm 15: Đàn ghi ta; catanet (một loại nhạc khí); trống (nhạc cụ); sáo; cồng chiêng; chũm choẹ (nhạc cụ).

---

(210) **4-2016-26393**

(540)

USAGOLD

(220) 26.08.2016
(441) 25.11.2016

(731) NGUYỄN VĂN HỘI (VN)
Số 256 Hòa Bình, thị trấn Trần Cao, huyện Phù Cừ, tỉnh Hưng Yên

(511) Nhóm 02: Sơn; sơn lót; sơn phủ; sơn chống gỉ; sơn diệt khuẩn; sơn chịu lửa.

Nhóm 35: Xuất khẩu; nhập khẩu; mua bán các sản phẩm sau: sơn, sơn lót, sơn phủ, sơn chống gỉ, sơn diệt khuẩn, sơn chịu lửa.

---

(210) **4-2016-26394**

(540)

Rau Sạch
Đại Ngàn Hoa Viên

(220) 26.08.2016
(441) 25.11.2016

(731) CÔNG TY TNHH KHAI THÁC TIỀM NĂNG SINH THÁI HÒA LẠC (VN)
Xóm Dục, xã Yên Bình, huyện Thạch Thất, thành phố Hà Nội

(511) Nhóm 31: Rau cỏ tươi; khoai tây tươi; nấm tươi; rau củ tươi; quả tươi (quả mọng); chè tươi các loại.

Nhóm 35: Trưng bày giới thiệu sản phẩm; mua bán; quảng cáo; xuất khẩu; nhập khẩu các sản phẩm sau: rau cỏ tươi, khoai tây tươi, rau củ tươi, nấm tươi, chè tươi các loại, quả tươi, quả mọng, chè các loại.

---

(210) **4-2016-26395**

(540)

Hoa Viên

(220) 26.08.2016
(441) 25.11.2016

(731) CÔNG TY TNHH KHAI THÁC TIỀM NĂNG SINH THÁI HÒA LẠC (VN)
Xóm Dục, xã Yên Bình, huyện Thạch Thất, thành phố Hà Nội

(511) Nhóm 01: Phân bón trong nông nghiệp; phân bón; chế phẩm phân bón; chế phẩm điều hoà sự sinh trưởng cây trồng; guano (phân chim/phân gà/phân vịt) dùng làm phân bón/phân bón tự nhiên làm từ phân chim, gà, vịt); phân giun quế.

Nhóm 31: Rau cỏ tươi; rau củ tươi; động vật sống; trái cây tươi; quả tươi; chè tươi các loại; thực phẩm cho động vật; thức ăn cho động vật; hạt giống; hoa tươi; hạt (ngũ cốc); gia súc, gia cầm sống.

Nhóm 35: Trưng bày giới thiệu sản phẩm; mua bán; quảng cáo; xuất khẩu; nhập khẩu các sản phẩm sau: phân bón trong nông nghiệp, phân bón, chế phẩm phân bón, chế phẩm điều hoà sự sinh trưởng cây trồng, guano (phân chim/phân gà/phân vịt) dùng làm phân bón/phân bón tự nhiên làm từ phân chim, gà, vịt) , phân giun quế, rau cỏ tươi, khoai tây tươi, rau củ tươi, nấm tươi, động vật sống, quả tươi, quả mọng, chè tươi các loại, thực phẩm cho động vật, thức ăn cho động vật, hạt giống; hoa tươi, hạt (ngũ cốc), gia súc, gia cầm sống.

---

(210) **4-2016-26396**

(540)

Ori Lagecy

(220) 26.08.2016
(441) 25.11.2016
(731) CÔNG TY TNHH SẢN XUẤT VÀ XUẤT NHẬP KHẨU HOÀNG PHÁT (VN)
Tầng 1, số nhà 11, ngách 381/27 đường Nguyễn Khang, phường Yên Hòa, quận Cầu Giấy, thành phố Hà Nội

(511) Nhóm 25: Quần áo; giầy dép; mũ nón; tất chân; thắt lưng (trang phục).

---

(210) **4-2016-26397**

(540)

(220) 26.08.2016
(441) 25.11.2016
(531) A26.4.24; 26.15.15; 1.15.23; 7.5.10
(591) Xanh lá cây, vàng
(731) CÔNG TY TNHH VINA KAFO (VN)
Số 34-36, đường Nguyễn Thị Định, phường Nhân Chính, quận Thanh Xuân, thành phố Hà Nội

(511) Nhóm 30: Cà phê nhân tạo; cà phê; đồ uống cà phê có sữa; đồ uống trên cơ sở cà phê; hương liệu cà phê; chế phẩm sinh dưỡng sử dụng thay thế cà phê.

Nhóm 43: Dịch vụ quán cà phê; quán ăn tự phục vụ; dịch vụ cung cấp đồ ăn, đồ uống do nhà hàng thực hiện; nhà hàng ăn uống; nhà hàng ăn uống tự phục vụ; căng tin.

---

(210) **4-2016-26398**

(540)

(220) 26.08.2016
(441) 25.11.2016
(531) 1.5.1; 1.15.23
(591) Đen, trắng, đỏ đậm, ghi đậm, ghi nhạt
(731) CÔNG TY TNHH H.A.V.A.S (VN)
Số D390, tổ 3, khu phố 4, phường Long Bình, thành phố Biên Hoà, tỉnh Đồng Nai
(740) Công ty TNHH Sở hữu trí tuệ Trần & Trần (TRAN & TRAN CO., LTD.)

(511) Nhóm 20: Đệm (nệm) mút xốp; đệm (nệm) lò xo; đệm (nệm) bông gòn ép; đệm mút ép.

---

(210) **4-2016-26399**

(540)

(220) 26.08.2016
(441) 25.11.2016
(531) A1.5.3
(591) Trắng, xanh dương, xanh lá cây
(731) CÔNG TY TNHH MỘT THÀNH VIÊN DU LỊCH QUẢNG CÁO KỶ NGUYÊN (VN)
136/4C Nguyễn Tri Phương, phường 9, quận 5, thành phố Hồ Chí Minh

(511) Nhóm 39: Dịch vụ đặt chỗ du lịch và tham quan; vận tải hành khách bằng đường bộ; điều hành tua (tour) du lịch; dịch vụ tổ chức lữ hành nội địa và quốc tế; đại lý vé máy bay.

---

(210) **4-2016-26400**

(540)

(220) 26.08.2016
(441) 25.11.2016
(531) A5.1.16; A5.1.7; 26.4.2; 25.5.2
(591) Xanh da trời, nâu, trắng
(731) CÔNG TY TNHH KINGTOPS (VN)
Xưởng 2, lô I7, đường số 4, khu công nghiệp Hải Sơn (GĐ 3 + 4), ấp Bình Tiền 2, xã Đức Hòa Hạ, huyện Đức Hòa, tỉnh Long An

(511) Nhóm 05: Tã giấy dạng quần (dùng cho trẻ em và người lớn); giấy vệ sinh (dùng cho mục đích y tế).

Nhóm 16: Khăn giấy; giấy vệ sinh (không dùng cho mục đích y tế).

---

(210) **4-2016-26401**

(540)

(220) 26.08.2016
(441) 25.11.2016
(531) A5.1.5; A5.1.16; 26.4.2
(591) Xám đậm, xám, trắng
(731) CÔNG TY TNHH KINGTOPS (VN)
Xưởng 2, lô I7, đường số 4, khu công nghiệp Hải Sơn (GĐ 3 + 4), ấp Bình Tiền 2, xã Đức Hòa Hạ, huyện Đức Hòa, tỉnh Long An

(511) Nhóm 05: Tã giấy dạng quần (dùng cho trẻ em và người lớn); giấy vệ sinh (dùng cho mục đích y tế).

Nhóm 16: Khăn giấy; giấy vệ sinh (không dùng cho mục đích y tế).

---

(210) **4-2016-26402**

(540)

(220) 26.08.2016
(441) 25.11.2016
(531) A5.3.13; A5.5.20
(591) Xanh lục, trắng, hồng
(731) CÔNG TY CỔ PHẦN LƯU GIA VIỆT NAM (VN)
Thôn Cống Thôn, xã Yên Viên, huyện Gia Lâm, thành phố Hà Nội

(511) Nhóm 10: Thiết bị xoa bóp; thiết bị xoa bóp thẩm mỹ; thiết bị rung xoa bóp; thiết bị để tắm mát xa bằng nước.

Nhóm 20: Ghế; ghế xếp; ghế võng; ghế bành; ghế có tay dựa; ghế để chân; ghế gác chân; bàn để xoa bóp; bàn.

---

(210) **4-2016-26403**

(540)

(220) 26.08.2016
(441) 25.11.2016
(531) 7.1.24; 7.3.11; A25.7.22; 26.1.2
(591) Xanh tím than, trắng, vàng, xám, đen, trắng
(731) CÔNG TY CỔ PHẦN ĐẦU TƯ VÀ PHÁT TRIỂN ĐÔNG HẢI (VN)
38/12 Nguyễn Văn Trỗi, phường 15, quận Phú Nhuận, thành phố Hồ Chí Minh

(511) Nhóm 36: Dịch vụ về bất động sản, cụ thể: đại lý mua bán bất động sản, môi giới bất động sản, cho thuê bất động sản, định giá bất động sản, đánh giá bất động sản.

Nhóm 43: Dịch vụ nhà hàng ăn uống, quán cà phê, dịch vụ khách sạn, dịch vụ quầy rượu, nhà nghỉ du lịch.

---

(210) **4-2016-26405**

(540)

(220) 26.08.2016
(441) 25.11.2016
(531) 7.1.5; A7.1.11; 7.1.24
(591) Nâu
(731) CÔNG TY TNHH D&M HỘI AN (VN)
Thôn Võng Nhi, xã Cẩm Thanh, thành phố Hội An, tỉnh Quảng Nam

(511) Nhóm 43: Khu nghỉ dưỡng (resort), dịch vụ khách sạn, nhà hàng ăn uống.

---

(210) **4-2016-26406**

(540)

GWENDI

(220) 26.08.2016
(441) 25.11.2016
(731) CÔNG TY CỔ PHẦN LIXOH (VN)
Số 230 đường Thái Hà, phường Trung Liệt, quận Đống Đa, thành phố Hà Nội

(511) Nhóm 25: Quần áo, trang phục; giày; cà vạt; mũ; váy; quần áo lót.

---

(210) **4-2016-26407**

(540)

(220) 26.08.2016
(441) 25.11.2016
(531) A25.7.5; 26.5.3
(591) Xanh da trời, xám
(731) NGUYỄN MẠNH HÙNG (VN)
Phòng 1105, CT3, Đơn Nguyên 2, khu đô thị mới Trung Văn, Nam Từ Liêm, thành phố Hà Nội

(511) Nhóm 41: Dịch vụ đào tạo.

Nhóm 42: Các dịch vụ nghiên cứu và phân tích công nghiệp; các dịch vụ của các kỹ sư thực hiện các đánh giá, ước tính, nghiên cứu và báo cáo trong các lĩnh vực khoa học và công nghệ.

---

(210) **4-2016-26408**

(540)

(220) 26.08.2016
(441) 25.11.2016

(591) Trắng, xanh, tím
(731) CÔNG TY CỔ PHẦN SƠN SUNTEC VIỆT NAM (VN)
Số nhà 82 tổ dân phố số 2, phường Phú Đô, quận Nam Từ Liêm, thành phố Hà Nội

(511) Nhóm 02: Sơn.

---

(210) **4-2016-26410**

(540)

Virrexton

(220) 26.08.2016
(441) 25.11.2016

(731) CÔNG TY CỔ PHẦN SUNDIAL PHARMA (VN)
109 Đường D1, phường Tân Hưng, quận 7, thành phố Hồ Chí Minh

(511) Nhóm 05: Dược phẩm, thực phẩm chức năng, dinh dưỡng trong ngành y tế.

---

(210) **4-2016-26411**

(540)

Zorexton

(220) 26.08.2016
(441) 25.11.2016

(731) CÔNG TY CỔ PHẦN SUNDIAL PHARMA (VN)
109 Đường D1, phường Tân Hưng, quận 7, thành phố Hồ Chí Minh

(511) Nhóm 05: Dược phẩm, thực phẩm chức năng, dinh dưỡng trong ngành y tế.

---

(210) **4-2016-26412**

(540)

Carrexton

(220) 26.08.2016
(441) 25.11.2016

(731) CÔNG TY CỔ PHẦN SUNDIAL PHARMA (VN)
109 Đường D1, phường Tân Hưng, quận 7, thành phố Hồ Chí Minh

(511) Nhóm 05: Dược phẩm, thực phẩm chức năng, dinh dưỡng trong ngành y tế.

---

(210) **4-2016-26413**

(540)

(220) 26.08.2016
(441) 25.11.2016
(531) 1.15.15; A5.3.13; 5.3.16; A25.3.3; 5.5.19; A5.5.21
(731) CÔNG TY TNHH THỰC PHẨM THỤY VÂN (VN)
Số 29, khu Minh Khai, thị Trấn Chũ, huyện Lục Ngạn, tỉnh Bắc Giang.

(511) Nhóm 29: Dầu lạc; dầu gấc; dầu dừa; dầu vừng.

---

(210) **4-2016-26414**

(540)

RUMBA

(220) 26.08.2016
(441) 25.11.2016
(731) CÔNG TY TNHH RUMBA VIỆT NAM (VN)
Số 32 Phùng Hưng, phường Phúc La, quận Hà Đông, thành phố Hà Nội

(511) Nhóm 11: Thiết bị lọc nước uống; thiết bị và máy móc để làm sạch nước; thiết bị và máy móc để tinh lọc nước; thiết bị cung cấp nước uống nóng lạnh.

---

(210) **4-2016-26415**

(540)

(220) 26.08.2016
(441) 25.11.2016
(531) A5.3.15; 5.9.3; A5.1.16
(591) Trắng, vàng, tím nhạt, đỏ, xanh
(731) HỘ KINH DOANH SẢN XUẤT TINH BỘT NGHỆ (VN)
Số 02, ngõ 16, đường Phan Cảnh Quang, phường Hà Huy Tập, thành phố Vinh, tỉnh Nghệ An

(511) Nhóm 03: Tinh bột nghệ dạng kem dùng cho mỹ phẩm.

Nhóm 05: Tinh bột nghệ (dùng cho mục đích y tế).

Nhóm 30: Tinh bột các loại: tinh bột nghệ đen, tinh bột nghệ vàng; tinh bột nghệ đỏ (dùng làm thực phẩm).

---

(210) **4-2016-26416**

(540) BLUESKY

(220) 26.08.2016
(441) 25.11.2016
(731) CÔNG TY CỔ PHẦN ENERIGHT VIỆT NAM (VN)
Biệt thự 01, Lô 96, khu đô thị mới C2 Gamuda Gardens, phường Yên Sở, quận Hoàng Mai, thành phố Hà Nội

(511) Nhóm 29: Sữa, sản phẩm sữa.

Nhóm 35: Mua bán, xuất nhập khẩu, quảng cáo, tiếp thị: sữa, sản phẩm sữa.

---

(210) **4-2016-26417**

(540) KINRAY

(220) 26.08.2016
(441) 25.11.2016
(731) LÊ VĂN KÝ (VN)
P208-E2, phường Thanh Xuân Bắc, quận Thanh Xuân, thành phố Hà Nội

(511) Nhóm 05: Thực phẩm chức năng, thực phẩm cho trẻ sơ sinh dùng cho mục đích y tế.

Nhóm 29: Sữa, sản phẩm sữa.

Nhóm 35: Mua bán, xuất nhập khẩu, quảng cáo, tiếp thị sản phẩm: thực phẩm chức năng, thực phẩm cho trẻ sơ sinh dùng cho mục đích y tế, sữa, sản phẩm sữa.

---

(210) **4-2016-26418**

(540)

(220) 26.08.2016
(441) 25.11.2016
(531) A26.11.8; 26.4.4
(591) Đen, da cam
(731) CÔNG TY TNHH FASPORT (VN)
Số 156 Nguyễn Viết Xuân, phường Quang Trung, quận Hà Đông, thành phố Hà Nội

(511) Nhóm 35: Dịch vụ mua bán dụng cụ thể dục, thể thao.

---

(210) **4-2016-26419**

(540)

(220) 26.08.2016
(441) 25.11.2016

(591) Xanh biển, trắng
(731) CÔNG TY CỔ PHẦN ĐẦU TƯ HỢP THÀNH PHÁT (VN)
38/2x Đông Lân, xã Bà Điểm, huyện Hóc Môn, thành phố Hồ Chí Minh

(511) Nhóm 02: Sơn; vec ni; sơn chống gỉ; sơn diệt khuẩn.

---

(210) **4-2016-26420**

(540)

CADIN®

(220) 26.08.2016
(441) 25.11.2016

(591) Xanh dương
(731) CÔNG TY CỔ PHẦN ĐẦU TƯ HỢP THÀNH PHÁT (VN)
38/2X Đông Lân, xã Bà Điểm, huyện Hóc Môn, thành phố Hồ Chí Minh

(511) Nhóm 02: Sơn; véc ni; sơn chống gỉ; sơn diệt khuẩn.

---

(210) **4-2016-26421**

(540)

HITAKO

(220) 26.08.2016
(441) 25.11.2016
(531) 26.4.1
(591) Vàng, đỏ
(731) NGUYỄN XUÂN LONG (VN)
Thôn Thượng, xã Dương Hà, huyện Gia Lâm, thành phố Hà Nội

(511) Nhóm 07: Máy bơm nước, máy xay thịt, máy tách hạt, máy giặt, máy xay sinh tố, máy nạo rau củ.

Nhóm 11: Quạt hơi nước, quạt điện nồi cơm điện, bếp từ bằng điện, bình đun nước nóng chạy bằng điện, ấm đun nước điện.

---

(210) **4-2016-26422**

(540)

Sompony

(220) 26.08.2016
(441) 25.11.2016
(531) 4.5.15; 3.3.1; 3.3.2; A3.3.24
(591) Đen, đỏ, vàng, trắng, xám
(731) SOMPO JAPAN NIPPONKOA INSURANCE INC. (JP)
26-1, Nishi-Shinjuku 1-chome, Shinjuku-ku, Tokyo, Japan
(740) Văn phòng luật sư Phạm và Liên danh (PHAM & ASSOCIATES)

(511) Nhóm 36: Dịch vụ bảo hiểm; dịch vụ tài chính; dịch vụ tiền tệ; dịch vụ bất động sản.

---

(210) **4-2016-26423**

(540)

(220) 26.08.2016
(441) 25.11.2016
(531) 26.1.1; A26.1.18
(731) UNI-PRESIDENT ENTERPRISES CORP. (TW)
No. 301, Zhongzheng Rd., Yongkang Dist., Tainan City 71001, Taiwan
(740) Văn phòng luật sư Phạm và Liên danh (PHAM & ASSOCIATES)

(511) Nhóm 01: Vi khuẩn quang hợp (không dùng trong y tế và thú y); chế phẩm vi khuẩn (không dùng trong y tế và thú y); chế phẩm vi khuẩn điều chỉnh (không dùng trong y tế và thú y); chất xử lý nước; hóa chất dùng để sạch nước; chất làm mềm nước; hóa chất sử dụng trong công nghiệp và nhiếp ảnh; hóa chất sử dụng trong khoa học và không dùng trong y tế hoặc thú y); hóa chất dùng trong nông nghiệp, nghề làm vườn và lâm nghiệp, trừ chất diệt nấm, chất diệt cỏ dại, thuốc trừ cỏ, thuốc trừ sâu và chất diệt ký sinh trùng; nhựa nhân tạo dạng thô, chất dẻo dạng thô; phân bón; hợp chất dập lửa; chế phẩm ram/tôi kim loại; hóa chất để hàn; chế phẩm hóa học để bảo quản thực phẩm; chất để thuộc da; chất dính dùng trong công nghiệp; chất bổ sung khoáng chất cho sự phát triển của tảo sử dụng trong nông nghiệp và nuôi trồng thủy sản; chế phẩm điều hòa sự sinh trưởng của cây.

---

(210) **4-2016-26424**

(540)

(220) 26.08.2016
(441) 25.11.2016
(531) A3.7.24; 9.1.10; A26.11.12; 26.11.3; A5.3.13; 1.15.23
(731) UNI-PRESIDENT ENTERPRISES CORP. (TW)
No. 301, Zhongzheng Rd., Yongkang Dist., Tainan City 71001, Taiwan
(740) Văn phòng luật sư Phạm và Liên danh (PHAM & ASSOCIATES)

(511) Nhóm 01: Vi khuẩn quang hợp (không dùng trong y tế và thú y); chế phẩm vi khuẩn (không dùng trong y tế và thú y); chế phẩm vi khuẩn điều chỉnh (không dùng trong y tế và thú y); chất xử lý nước; hóa chất dùng để sạch nước; chất làm mềm nước; hóa chất sử dụng trong công nghiệp và nhiếp ảnh; hóa chất sử dụng trong khoa học và không dùng trong y tế hoặc thú y); hóa chất dùng trong nông nghiệp, nghề làm vườn và lâm nghiệp, trừ chất diệt nấm, chất diệt cỏ dại, thuốc trừ cỏ, thuốc trừ sâu và chất diệt ký sinh trùng; nhựa nhân tạo dạng thô, chất dẻo dạng thô; phân bón; hợp chất dập lửa; chế phẩm ram/tôi kim loại; hóa chất để hàn; chế phẩm hóa học để bảo quản thực phẩm; chất để thuộc da; chất dính dùng trong công nghiệp; chất bổ sung khoáng chất cho sự phát triển của tảo sử dụng trong nông nghiệp và nuôi trồng thủy sản; chế phẩm điều hòa sự sinh trưởng của cây.

---

(210) **4-2016-26425**

(540)

VISITAG SUREPOINT

(220) 26.08.2016
(441) 25.11.2016

(731) BIOSENSE WEBSTER, INC. (US)
3333 Diamond Canyon Road, Diamond Bar, California 91765, USA.

(740) Văn phòng luật sư Phạm và Liên danh (PHAM & ASSOCIATES)

(511) Nhóm 09: Phần mềm cho hệ thống cắt bỏ (một bộ phận trong cơ thể) và điều hướng điện sinh cụ thể là một môđun phần mềm hiển thị vị trí được cắt bỏ được lọc theo vị trí và thông số cắt bỏ.

---

(210) **4-2016-26427**

(540)

HILLARY

(220) 26.08.2016
(441) 25.11.2016

(731) NGUYỄN MẠNH THẮNG (VN)
Phòng 902 - CT5B - đô thị Mễ Trì Thượng, phường Mễ Trì, quận Nam Từ Liêm, thành phố Hà Nội

(511) Nhóm 05: Dược phẩm, thực phẩm chức năng có mục đích y tế.

---

(210) **4-2016-26428**

(540)

VEGER

(220) 26.08.2016
(441) 25.11.2016
(531) A26.11.8; A26.4.24
(731) CÔNG TY TNHH VEGER VIỆT NAM (VN)
Số 331 Nguyễn Khang, phường Yên Hòa, quận Cầu Giấy, thành phố Hà Nội

(511) Nhóm 09: Pin điện, ắc quy điện, thiết bị xạc pin, thiết bị xạc ắc quy.

---

(210) **4-2016-26429**

(540)

MICROMAX KOMBI

(220) 26.08.2016
(441) 25.11.2016

(731) CÔNG TY TNHH THƯƠNG MẠI VĨNH THẠNH (VN)
P1-2, tầng 12, tòa nhà Vinamilk Tower, 10 Tân Trào, phường Tân Phú, quận 7, thành phố Hồ Chí Minh

(511) Nhóm 01: Phân bón.

---

(210) **4-2016-26430**

(540) HERBAGI

(220) 26.08.2016
(441) 25.11.2016
(531) 2.9.14; A2.9.15
(591) Đỏ, nâu
(731) TRUNG TÂM CÔNG NGHỆ SINH HỌC TỈNH AN GIANG (VN)
Số 5/2 Ngô Quyền, phường Mỹ Bình, thành phố Long Xuyên, tỉnh An Giang

(511) Nhóm 05: Thực phẩm chức năng; trà thảo dược.

Nhóm 30: Trà; trà thảo mộc không chứa dược chất; đồ uống trên cơ sở trà.

---

(210) **4-2016-26431**

(540) AGI BIOTECH

(220) 26.08.2016
(441) 25.11.2016
(531) A1.13.15; 26.13.25; A5.3.13; A3.9.24; 1.15.15
(591) Đỏ, xám, xanh lá đậm, xanh lá nhạt
(731) TRUNG TÂM CÔNG NGHỆ SINH HỌC TỈNH AN GIANG (VN)
Số 5/2 Ngô Quyền, phường Mỹ Bình, thành phố Long Xuyên, tỉnh An Giang

(511) Nhóm 42: Nghiên cứu và ứng dụng công nghệ sinh học; dịch vụ chuyển giao công nghệ sinh học; tư vấn các thông tin về công nghệ sinh học và công nghệ thực phẩm; li xăng hệ thống thử nghiệm công nghệ sinh học.

---

(210) **4-2016-26432**

(540) Vanagi

(220) 26.08.2016
(441) 25.11.2016
(531) 3.7.17; 2.9.14; A2.9.15; 26.3.1; A26.3.5
(591) Đỏ, xanh ngọc, xanh lục
(731) TRUNG TÂM CÔNG NGHỆ SINH HỌC TỈNH AN GIANG (VN)
Số 5/2 Ngô Quyền, phường Mỹ Bình, thành phố Long Xuyên, tỉnh An Giang

(511) Nhóm 33: Rượu chưng cất; rượu pha chế; rượu mạnh; rượu vang; đồ uống có cồn chứa hoa quả; đồ uống có cồn (trừ bia).

---

(210) **4-2016-26434**

(540)

(220) 26.08.2016
(441) 25.11.2016
(531) 3.13.1; A3.13.24; A5.5.20
(731) BÙI THANH HÀ (VN)
Số 47 ngách 15 Hoàng An A, phường Trung Phụng, quận Đống Đa, thành phố Hà Nội

(511) Nhóm 14: Vàng bạc đá quý và các loại nữ trang.

---

(210) **4-2016-26435**

(540)

(220) 26.08.2016
(441) 25.11.2016
(531) 3.9.16; A26.4.24; A3.9.24
(591) Cam, đen, xanh lá cây, trắng
(731) HỘ KINH DOANH BÁNH CANH GHẸ MUỐI ỚT XANH (VN)
484A-B-C đường Nguyễn Tri Phương, phường 9, quận 10, thành phố Hồ Chí Minh

(511) Nhóm 43: Dịch vụ kinh doanh nhà hàng ăn uống; dịch vụ cung cấp thức ăn thức uống do nhà hàng tự chế biến.

---

(210) **4-2016-26436**

(540)

BÚN THỊT NƯỚNG HOÀNG VĂN

(220) 26.08.2016
(441) 25.11.2016
(731) NGHIÊM THỊ KIM LOAN (VN)
137 đường Chấn Hưng, phường 06, quận Tân Bình, thành phố Hồ Chí Minh

(511) Nhóm 43: Dịch vụ kinh doanh ăn uống; dịch vụ quán ăn; dịch vụ quán nhậu; dịch vụ cung cấp thức ăn thức uống do nhà hàng tự thực hiện.

---

(210) **4-2016-26437**

(540)

(220) 26.08.2016
(441) 25.11.2016
(531) 3.7.3; A3.7.24; 26.1.1
(591) Đỏ, trắng
(731) VÕ THỊ XUÂN HỒNG (VN)
378 đường Hai Bà Trưng, phường Tân Định, quận 1, thành phố Hồ Chí Minh

(511) Nhóm 43: Dịch vụ kinh doanh nhà hàng ăn uống; dịch vụ quán cơm; dịch vụ cung cấp thức ăn thức uống do nhà hàng tự chế biến.

---

(210) **4-2016-26438**

(540)

(220) 26.08.2016
(441) 25.11.2016
(531) 4.5.1; A5.3.15; 5.9.19; 2.5.6
(591) Xanh non, trắng, hồng phấn
(731) HỘ KINH DOANH ĐẬU ĐỎ (VN)
386/7 đường Lê Văn Sỹ, phường 14, quận 3, thành phố Hồ Chí Minh

(511) Nhóm 35: Mua bán: hàng máy mặc, hàng thời trang của mẹ và bé như áo quần, giầy dép; đồ dùng gia dụng; mỹ phẩm; thực phẩm bánh kẹo.

---

(210) **4-2016-26439**

(540)

VFARM

GẠO DÂN TỘC
Tinh hoa nguồn cội

(220) 26.08.2016
(441) 25.11.2016
(591) Xanh lá cây
(731) CÔNG TY TNHH LƯƠNG THỰC THỰC PHẨM NÔNG SẢN VIỆT (VN)
9/110 Tân Trung A, Tân Hưng, Tân Châu, tỉnh Tây Ninh

(511) Nhóm 30: Gạo.

---

(210) **4-2016-26440**

(540)

(220) 26.08.2016
(441) 25.11.2016
(531) 26.1.2; A5.3.13; A5.3.15; 3.7.17
(591) Xanh mạ non, xanh lá cây
(731) CÔNG TY TNHH LƯƠNG THỰC THỰC PHẨM NÔNG SẢN VIỆT (VN)
9/110 Tân Trung A, xã Tân Hưng, huyện Tân Châu, tỉnh Tây Ninh

(511) Nhóm 30: Gạo.

---

(210) **4-2016-26441**

(540)

(220) 26.08.2016
(441) 25.11.2016
(531) 26.4.3; 25.1.25
(591) Nâu, vàng
(731) HOÀNG ANH TUẤN (VN)
Thôn Đoàn Kết, xã Kim Lan, huyện Gia Lâm, thành phố Hà Nội

(511) Nhóm 35: Mua bán, giới thiệu và trưng bày các sản phẩm gốm cụ thể là các sản phẩm gốm, sứ, sành, gạch nung và phụ kiện đi kèm gốm sứ.

---

(210) **4-2016-26442**

(540)

SunnyTana

(220) 26.08.2016
(441) 25.11.2016
(591) Đỏ
(731) CÔNG TY TNHH SUNNY TÂY NAM (VN)
122 Nguyễn Sĩ Sách, phường 15, quận Tân Bình, thành phố Hồ Chí Minh

(511) Nhóm 11: Hệ thống chiếu sáng và thiết bị chiếu sáng; đèn điện; đèn chiếu sáng; thiết bị chiếu sáng bằng đèn đốt quang (LED).

---

(210) **4-2016-26443**

(540)

CONFIBE

(220) 26.08.2016
(441) 25.11.2016
(731) BCC LIMITED LIABILITY COMPANY (TW)
4F., No.432, Zhengde Rd., Zuoying Dist., Kaohsiung City 813, Taiwan
(740) Công ty Luật TNHH ELITE (ELITE LAW FIRM)

(511) Nhóm 03: Chế phẩm để tắm, không dùng cho mục đích y tế; mặt nạ làm đẹp; chế phẩm mỹ phẩm để chăm sóc da; đồ trang điểm (mỹ phẩm); nước hoa; chế phẩm tẩy trang.

---

(210) **4-2016-26444**

(540)

GANILEVER

(220) 26.08.2016
(441) 25.11.2016
(731) LG LIFE SCIENCES, LTD. (KR)
58, Saemunan-ro, Jongno-gu, Seoul, Korea
(740) Công ty Luật TNHH T&G (TGVN)

(511) Nhóm 05: Chế phẩm điều trị vô sinh; chế phẩm điều trị hóc môn; dược phẩm dùng cho sản khoa và phụ khoa; chế phẩm kháng sinh; dược phẩm dùng cho hệ hô hấp; dược chất

dùng cho hệ tiêu hóa; dược chất dùng cho các giác quan; chế phẩm dược dùng cho tim mạch; chế phẩm thú y; thuốc trừ sâu; thuốc diệt cỏ; thuốc diệt nấm.

---

(210) **4-2016-26445**

(540)

(220) 26.08.2016
(441) 25.11.2016
(531) 26.15.15; 26.13.1; A20.1.9; A20.1.5
(731) CÔNG TY CỔ PHẦN THƯƠNG MẠI NIKKO VIỆT NHẬT (VN)
Cụm 6, xã Tân Lập, huyện Đan Phượng, thành phố Hà Nội
(740) Công ty TNHH Sở hữu trí tuệ Bình Minh (SUNRISE IP CO.,LTD.)

(511) Nhóm 02: Chất kết dính dùng cho sơn; sơn chống gỉ; sơn amiăng; sơn diệt khuẩn; sơn phủ; sơn lót.

---

(210) **4-2016-26446**

(540)

(220) 26.08.2016
(441) 25.11.2016
(531) 26.15.15; A26.11.8; 1.15.23; 26.1.1
(591) Xanh lá cây, vàng, đỏ, đen, trắng
(731) CÔNG TY TNHH DƯỢC PHẨM NASAKI (VN)
Lô E8, E9 cụm công nghiệp đa nghề Đông Thọ, xã Đông Thọ, huyện Yên Phong, tỉnh Bắc Ninh
(740) Công ty TNHH Sở hữu trí tuệ Bình Minh (SUNRISE IP CO.,LTD.)

(511) Nhóm 05: Dược phẩm; thực phẩm chức năng dùng cho mục đích y tế.

---

(210) **4-2016-26447**

(540)

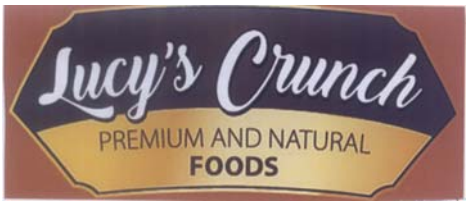

(220) 26.08.2016
(441) 25.11.2016
(531) 26.5.1; 25.5.2
(591) Trắng, nâu, vàng ánh nâu, đen
(731) CÔNG TY LEKKER FOODS VIỆT NAM (VN)
47/7 đường số 2, khu phố 4, phường An Phú, quận 2, thành phố Hồ Chí Minh

(511) Nhóm 30: Bánh, kẹo, cà phê, kem ăn, gia vị, bột ngũ cốc.

---

(210) **4-2016-26448**

(540)

(220) 26.08.2016
(441) 25.11.2016
(531) 1.15.15; 2.9.1; 3.7.6; A3.7.24
(591) Xanh lá cây, trắng
(731) CÔNG TY TNHH MỘT THÀNH VIÊN THẾ LINH (VN)
28C/88 khu phố 13, phường Hố Nai, thành phố Biên Hòa, tỉnh Đồng Nai

(511) Nhóm 20: Đệm ngủ; đệm lò xo (không dùng cho mục đích y tế); gối.

Nhóm 24: Chăn; ga trải giường bằng vải; vỏ gối; vỏ đệm; rèm cửa bằng vải.

Nhóm 35: Mua bán: đệm, chăn, ga, gối, rèm.

---

(210) **4-2016-26449**

(540) DRAGO
SPECIALTY COFFEE

(220) 26.08.2016
(441) 25.11.2016
(731) CÔNG TY CỔ PHẦN CÀ PHÊ NAM LONG (VN)
57-59 Hồ Tùng Mậu, phường Bến Nghé, quận 1, thành phố Hồ Chí Minh

(511) Nhóm 43: Dịch vụ quán cà phê.

---

(210) **4-2016-26450**

(540)

(220) 26.08.2016
(441) 25.11.2016
(531) 24.15.1; 26.4.2; A24.15.7; 5.7.1
(591) Đỏ, trắng
(731) CÔNG TY CỔ PHẦN CÀ PHÊ NAM LONG (VN)
57-59 Hồ Tùng Mậu, phường Bến Nghé, quận 1, thành phố Hồ Chí Minh

(511) Nhóm 30: Cà phê; cà phê xay; cà phê hạt rang; cà phê chưa rang.

---

(210) **4-2016-26451**

(540) SUKIRO

(220) 26.08.2016
(441) 25.11.2016
(731) CÔNG TY TNHH THƯƠNG MẠI VÀ SẢN XUẤT TUẤN PHÁT HƯNG YÊN (VN)
Thị tứ Bô Thời, xã Hồng Tiến, huyện Khoái Châu, tỉnh Hưng Yên

(511) Nhóm 07: Máy bơm.

---

(210) **4-2016-26452**

(540) GVH

(220) 26.08.2016
(441) 25.11.2016
(731) CÔNG TY TNHH THƯƠNG MẠI VÀ SẢN XUẤT TUẤN PHÁT HƯNG YÊN (VN)
Thị tứ Bô Thời, xã Hồng Tiến, huyện Khoái Châu, tỉnh Hưng Yên

(511) Nhóm 07: Máy bơm.

Nhóm 11: Quạt điện, bóng đèn, thiết bị chiếu sáng bằng đèn đi ốt phát quang (LED), đèn sưởi dùng điện.

---

(210) **4-2016-26453**

(540) Dầu chiếc lá

(220) 26.08.2016
(441) 25.11.2016
(531) 1.15.15; A5.3.15
(591) Xanh lá
(731) CÔNG TY CỔ PHẦN DI HÀO (VN)
Ấp 4, xã Long Thành, huyện Thủ Thừa, tỉnh Long An

(511) Nhóm 05: Dầu dùng cho mục đích y tế, dầu sát trùng và cầm máu; dầu xoa bóp; dầu dùng cho trẻ sơ sinh và phụ nữ sau khi sinh; dầu cảm cúm; dầu say sóng và muỗi cắn.

---

(210) **4-2016-26454**

(540) CAMELLIA EMBROCATION
DẦU HOA TRÀ
茶
花
油

(220) 26.08.2016
(441) 25.11.2016
(591) Đen, vàng, trắng
(731) CÔNG TY CỔ PHẦN DI HÀO (VN)
Ấp 4, xã Long Thành, huyện Thủ Thừa, tỉnh Long An

(511) Nhóm 05: Dầu dùng cho mục đích y tế, dầu sát trùng và cầm máu; dầu xoa bóp; dầu dùng cho trẻ sơ sinh và phụ nữ sau khi sinh; dầu cảm cúm; dầu say sóng và muỗi cắn.

---

(210) **4-2016-26456**

(540) HAVA TRAVEL

(220) 26.08.2016
(441) 25.11.2016
(531) 26.1.1; A26.1.18
(591) Đỏ, trắng
(731) CÔNG TY TNHH LỮ HÀNH QUỐC TẾ HẢI VÂN CÁT (VN)
1020 Ngô Quyền, An Hải Tây, Sơn Trà, Đà Nẵng

(511) Nhóm 39: Du lịch.

---

(210) **4-2016-26457**

(540) MONHUE

(220) 26.08.2016
(441) 25.11.2016
(731) ĐẶNG THỊ THÙY LINH (VN)
Đội 4, thôn Lê Xá, xã Đa Tốn, Gia Lâm, thành phố Hà Nội

(511) Nhóm 43: Dịch vụ cung cấp thực phẩm và đồ uống (do nhà hàng thực hiện); nhà hàng ăn uống.

---

(210) **4-2016-26458**

(540) Tâm Phát

(220) 26.08.2016
(441) 25.11.2016
(531) A5.11.5
(591) Nâu đỏ
(731) CÔNG TY TNHH NẤM TÂM PHÁT (VN)
01 Hồ Văn Huê, phường 09, quận Phú Nhuận, thành phố Hồ Chí Minh

(511) Nhóm 29: Nấm phơi khô (dùng làm thực phẩm).

---

(210) **4-2016-26459**

(540) VIDAL PHARMA

(220) 26.08.2016
(441) 25.11.2016
(531) A20.7.2; 20.7.1
(591) Vàng, trắng, đỏ, xám
(731) CÔNG TY TNHH DƯỢC PHẨM VIDAL PHARMA (VN)
Số 31 Nguyễn Văn Linh, phường Tân Thuận Tây, quận 7, thành phố Hồ Chí Minh

(511) Nhóm 05: Dược phẩm, thực phẩm chức năng, thực phẩm bổ sung dinh dưỡng.

---

(210) **4-2016-26460**

(540) WELTEX

(220) 26.08.2016
(441) 25.11.2016

(591) Trắng, cam
(731) NGÔ THANH HIỆP (VN)
B1-2-09 căn hộ DREAM HOOME, 89/57 đường 59, phường 14, quận Gò Vấp, thành phố Hồ Chí Minh

(511) Nhóm 07: Máy và máy công cụ: máy dệt.

---

(210) **4-2016-26461**

(540)

SHIFVIR

(220) 26.08.2016
(441) 25.11.2016
(731) CÔNG TY TRÁCH NHIỆM HỮU HẠN SHINE PHARMA (VN)
400/1.Ngô Gia Tự, phường 4, quận 10, thành phố Hồ Chí Minh
(740) Công ty TNHH Sở hữu trí tuệ và Công nghệ Thủ đô (CAPITAL IP&T CO.LTD.)

(511) Nhóm 05: Dược phẩm; thực phẩm chức năng; thực phẩm dinh dưỡng dùng trong y tế; nước súc miệng dùng cho mục đích y tế; dung dịch làm sạch khử khuẩn sát trùng dùng cho mục đích y tế; nước tắm thảo dược cho trẻ em dùng cho mục đích y tế.

---

(210) **4-2016-26462**

(540)

SHIVRAX

(220) 26.08.2016
(441) 25.11.2016
(731) CÔNG TY TRÁCH NHIỆM HỮU HẠN SHINE PHARMA (VN)
400/1.Ngô Gia Tự, phường 4, quận 10, thành phố Hồ Chí Minh
(740) Công ty TNHH Sở hữu trí tuệ và Công nghệ Thủ đô (CAPITAL IP&T CO.LTD.)

(511) Nhóm 05: Dược phẩm; thực phẩm chức năng; thực phẩm dinh dưỡng dùng trong y tế; nước súc miệng dùng cho mục đích y tế; dung dịch làm sạch khử khuẩn sát trùng dùng cho mục đích y tế; nước tắm thảo dược cho trẻ em dùng cho mục đích y tế.

---

(210) **4-2016-26463**

(540)

LOVUZIX

(220) 26.08.2016
(441) 25.11.2016
(731) CÔNG TY TRÁCH NHIỆM HỮU HẠN SHINE PHARMA (VN)
400/1.Ngô Gia Tự, phường 4, quận 10, thành phố Hồ Chí Minh
(740) Công ty TNHH Sở hữu trí tuệ và Công nghệ Thủ đô (CAPITAL IP&T CO.LTD.)

(511) Nhóm 05: Dược phẩm; thực phẩm chức năng; thực phẩm dinh dưỡng dùng trong y tế; nước súc miệng dùng cho mục đích y tế; dung dịch làm sạch khử khuẩn sát trùng dùng cho mục đích y tế; nước tắm thảo dược cho trẻ em dùng cho mục đích y tế.

---

(210) **4-2016-26464**

(540)

FRANZAMLO

(220) 26.08.2016
(441) 25.11.2016
(731) CÔNG TY CỔ PHẦN DƯỢC PHẨM VÀ THIẾT BỊ Y TẾ ĐÔNG NAM Á (VN)
Khu công nghiệp Phố Nối B, xã Nghĩa Hiệp, huyện Yên Mỹ, tỉnh Hưng Yên
(740) Công ty TNHH Sở hữu trí tuệ và Công nghệ Thủ đô (CAPITAL IP&T CO.LTD.)

(511) Nhóm 05: Dược phẩm; thực phẩm chức năng; thực phẩm dinh dưỡng dùng trong y tế; nước súc miệng dùng cho mục đích y tế; dung dịch làm sạch khử khuẩn sát trùng dùng cho mục đích y tế; nước tắm thảo dược cho trẻ em dùng cho mục đích y tế.

---

(210) **4-2016-26465**

(540)

(220) 26.08.2016
(441) 25.11.2016
(531) 26.1.1; 2.5.6; A2.5.24
(591) Xanh dương, hồng, xanh dương đậm, nâu, hồng nhạt, trắng, xanh dương nhạt, đen
(731) CÔNG TY CỔ PHẦN DƯỢC PHẨM VÀ THIẾT BỊ Y TẾ ĐÔNG NAM Á (VN)
Khu công nghiệp Phố Nối B, xã Nghĩa Hiệp, huyện Yên Mỹ, tỉnh Hưng Yên
(740) Công ty TNHH Sở hữu trí tuệ và Công nghệ Thủ đô (CAPITAL IP&T CO.LTD.)

(511) Nhóm 05: Dược phẩm; thực phẩm chức năng; thực phẩm dinh dưỡng dùng trong y tế; nước súc miệng dùng cho mục đích y tế; dung dịch làm sạch khử khuẩn sát trùng dùng cho mục đích y tế; nước tắm thảo dược cho trẻ em dùng cho mục đích y tế.

---

(210) **4-2016-26466**

(540)

IMUNOSTIM

(220) 26.08.2016
(441) 25.11.2016
(731) CÔNG TY CỔ PHẦN DƯỢC PHẨM DELAP (VN)
Phòng 309 nhà B, số 352 Giải Phóng, phường Phương Liệt, quận Thanh Xuân, thành phố Hà Nội
(740) Công ty TNHH Sở hữu trí tuệ và Công nghệ Thủ đô (CAPITAL IP&T CO.LTD.)

(511) Nhóm 05: Dược phẩm; thực phẩm chức năng; thực phẩm dinh dưỡng dùng trong y tế; nước súc miệng dùng cho mục đích y tế; dung dịch làm sạch khử khuẩn sát trùng dùng cho mục đích y tế; nước tắm thảo dược cho trẻ em dùng cho mục đích y tế.

---

(210) **4-2016-26467**

(540)

CANXIHC

(220) 26.08.2016
(441) 25.11.2016

(731) CÔNG TY CỔ PHẦN DƯỢC PHẨM DELAP (VN)
Phòng 309 nhà B, số 352 Giải Phóng, phường Phương Liệt, quận Thanh Xuân, thành phố Hà Nội

(740) Công ty TNHH Sở hữu trí tuệ và Công nghệ Thủ đô (CAPITAL IP&T CO.LTD.)

(511) Nhóm 05: Dược phẩm; thực phẩm chức năng; thực phẩm dinh dưỡng dùng trong y tế; nước súc miệng dùng cho mục đích y tế; dung dịch làm sạch khử khuẩn sát trùng dùng cho mục đích y tế; nước tắm thảo dược cho trẻ em dùng cho mục đích y tế.

---

(210) **4-2016-26468**

(540)

VICEFPROZIL

(220) 26.08.2016
(441) 25.11.2016

(731) PHẠM THỊ HỒNG NHUNG (VN)
Khối 10, phường Vạn Phúc, quận Hà Đông, thành phố Hà Nội

(740) Công ty TNHH Sở hữu trí tuệ và Công nghệ Thủ đô (CAPITAL IP&T CO.LTD.)

(511) Nhóm 05: Dược phẩm; thực phẩm chức năng; thực phẩm dinh dưỡng dùng trong y tế; nước súc miệng dùng cho mục đích y tế; dung dịch làm sạch khử khuẩn sát trùng dùng cho mục đích y tế; nước tắm thảo dược cho trẻ em dùng cho mục đích y tế.

---

(210) **4-2016-26469**

(540)

NORMAVAG

(220) 26.08.2016
(441) 25.11.2016

(731) MEGA LIFESCIENCES PUBLIC COMPANY LIMITED (TH)
384, Village No.4, 6 Alley, Pattana 3 Road, Bangpoo Industrial Estate, Praeksa Subdistrict, Mueang Samut Prakarn District, Samut Prakarn Province, Thailand

(740) Công ty TNHH Sở hữu trí tuệ và Công nghệ Thủ đô (CAPITAL IP&T CO.LTD.)

(511) Nhóm 05: Các chế phẩm dược phẩm và thuốc dùng cho mục đích y tế; chất ăn kiêng dùng trong y tế; thực phẩm bổ sung dinh dưỡng dùng trong y tế; thực phẩm cho trẻ sơ sinh dùng trong y tế; dung dịch làm sạch khử khuẩn sát trùng dùng cho mục đích y tế.

---

(210) **4-2016-26470**

(540)

FUCOMUNE

(220) 26.08.2016
(441) 25.11.2016

(731) MEGA LIFESCIENCES PUBLIC COMPANY LIMITED (TH)
384, Village No.4, 6 Alley, Pattana 3 Road, Bangpoo Industrial Estate, Praeksa Subdistrict, Mueang Samut Prakarn District, Samut Prakarn Province, Thailand.

(740) Công ty TNHH Sở hữu trí tuệ và Công nghệ Thủ đô (CAPITAL IP&T CO.LTD.)

(511) Nhóm 05: Các chế phẩm dược phẩm và thuốc dùng cho mục đích y tế; chất ăn kiêng dùng trong y tế; thực phẩm bổ sung dinh dưỡng dùng trong y tế; thực phẩm cho trẻ sơ sinh dùng trong y tế; dung dịch làm sạch khử khuẩn sát trùng dùng cho mục đích y tế.

---

(210) **4-2016-26471**

(540)

B.COAGULANS-VIDS

(220) 26.08.2016
(441) 25.11.2016

(731) VIỆN THỰC PHẨM CHỨC NĂNG (VN)
Tầng 14, cung trí thức thành phố Hà Nội, lô 25D, đường Trần Thái Tông, phường Dịch Vọng Hậu, quận Cầu Giấy, thành phố Hà Nội

(740) Công ty TNHH Sở hữu trí tuệ và Công nghệ Thủ đô (CAPITAL IP&T CO.LTD.)

(511) Nhóm 05: Dược phẩm; thực phẩm chức năng; thực phẩm dinh dưỡng dùng trong y tế; nước súc miệng dùng cho mục đích y tế; dung dịch làm sạch khử khuẩn sát trùng dùng cho mục đích y tế; nước tắm thảo dược cho trẻ em dùng cho mục đích y tế.

---

(210) **4-2016-26472**

(540)

L.ACIDOPHILUS-VIDS

(220) 26.08.2016
(441) 25.11.2016

(731) VIỆN THỰC PHẨM CHỨC NĂNG (VN)
Tầng 14, cung trí thức thành phố Hà Nội, lô 25D, đường Trần Thái Tông, phường Dịch Vọng Hậu, quận Cầu Giấy, thành phố Hà Nội

(740) Công ty TNHH Sở hữu trí tuệ và Công nghệ Thủ đô (CAPITAL IP&T CO.LTD.)

(511) Nhóm 05: Dược phẩm; thực phẩm chức năng; thực phẩm dinh dưỡng dùng trong y tế; nước súc miệng dùng cho mục đích y tế; dung dịch làm sạch khử khuẩn sát trùng dùng cho mục đích y tế; nước tắm thảo dược cho trẻ em dùng cho mục đích y tế.

---

(210) **4-2016-26476**

(540)

(220) 26.08.2016
(441) 25.11.2016
(531) A17.2.2; 26.1.1; 24.9.1; A1.1.10; A1.1.5
(591) Trắng, đen, nâu, cam
(731) HAN, SANG-SUN (KR)
(Sanbon-dong, Daelim solguh apartment) 733-1301, 119 Gwangjeong-ro, Gunpo-si, Gyeonggi-do, 435-727 Republic of Korea.
(740) Công ty Luật TNHH LEADCONSULT (LEADCONSULT)

(511) Nhóm 03: Chế phẩm mỹ phẩm dùng để chống nắng; đồ trang điểm nền; đồ trang điểm; chế phẩm mỹ phẩm dùng để tắm; mỹ phẩm (dạng lỏng) dùng để chống nắng; chế phẩm mỹ phẩm giúp cho người thon thả; mỹ phẩm dùng cho mặt và cơ thể; chế phẩm nhuộm tóc; gói mặt nạ dùng cho mục đích mỹ phẩm; mỹ phẩm; bộ mỹ phẩm; chế phẩm làm sạch; xà phòng làm đẹp; dầu gội đầu; dầu gội đầu cho động vật cảnh; nước rửa tóc (dầu gội dưỡng tóc); chế phẩm mỹ phẩm để chăm sóc da; dầu gội đầu cho trẻ em; kem mắt; nước hoa.

---

(210) **4-2016-26477**

(540)

(220) 26.08.2016
(441) 25.11.2016
(591) Trắng, đỏ
(731) NGÔ THANH HIỆP (VN)
B1-2-09 căn hộ DREAM HOOME 89/57 đường 59, phường 14, quận Gò Vấp, thành phố Hồ Chí Minh

(511) Nhóm 26: Kim dệt.

---

(210) **4-2016-26478**

(540)

(220) 26.08.2016
(441) 25.11.2016
(591) Trắng, xanh
(731) NGÔ THANH HIỆP (VN)
B1-2-09 căn hộ DREAM HOOME 89/57 đường 59, phường 14, quận Gò Vấp, thành phố Hồ Chí Minh

(511) Nhóm 09: Thiết bị ghi, truyền và tái tạo âm thanh hoặc hình ảnh: camera.

---

(210) **4-2016-26479**

(540)

(220) 26.08.2016
(441) 25.11.2016
(531) A5.3.15; 26.1.1; 26.1.4
(591) Xanh
(731) CÔNG TY CỔ PHẦN THỰC PHẨM ÔNG BÀ CHÁU (VN)
27 Trường Chinh, phường Tân Thới Nhất, quận 12, thành phố Hồ Chí Minh

(511) Nhóm 31: Rau và quả tươi.

---

(210) **4-2016-26480**

(540)

(220) 26.08.2016
(441) 25.11.2016
(531) A5.1.12; A5.1.6; 1.15.24
(731) CÔNG TY TNHH THƯƠNG MẠI VÀ DU LỊCH VIỆT TRẦN VIỆT NAM VACATIONS (VN)
Số 17-19 Hoàng Diệu, phường 12, quận 4, thành phố Hồ Chí Minh

(511) Nhóm 39: Dịch vụ du lịch; lữ hành; vận tải; vận chuyển hành khách; hướng dẫn du lịch; điều hành, tổ chức chuyến du lịch; dịch vụ tư vấn và thông tin liên quan đến các hoạt động trên.

---

(210) **4-2016-26481**

(540)

(220) 26.08.2016
(441) 25.11.2016
(591) Vàng, đỏ
(731) HỘ KINH DOANH CƠ SỞ SẢN XUẤT KINH DOANH NHANG THẢO DƯỢC, TRÀ THẢO DƯỢC, NƯỚC GIẢI KHÁT THẢO DƯỢC, THỰC PHẨM CHỨC NĂNG VÀ BÁN LẺ THUỐC ĐÔNG DƯỢC PHƯƠNG ANH (VN)
Số 014/AL, xã An Bình Tây, huyện Ba Tri, tỉnh Bến Tre

(511) Nhóm 03: Nhang thơm (hương thắp) các loại.

---

(210) **4-2016-26482**

(540)

(220) 26.08.2016
(441) 25.11.2016
(531) 2.1.8; A2.1.16; 2.9.22; 26.7.5
(591) Vàng, xanh lá cây, xám, trắng, cam, đỏ
(731) TRẦN CÔNG TRANG (VN)
88 đường số 17, khu phố 03, phường Linh Chiểu, quận Thủ Đức, thành phố Hồ Chí Minh

(511) Nhóm 44: Dịch vụ phòng khám đa khoa; dịch vụ khám và chữa bệnh bằng vật lý trị liệu; dịch vụ chăm sóc và phục hồi sức khỏe.

---

(210) **4-2016-26484**

(540)

(220) 26.08.2016
(441) 25.11.2016
(531) 26.3.1; 26.3.23; 26.15.15
(591) Đỏ, xanh lá cây
(731) TỔNG CÔNG TY THÉP VIỆT NAM - CTCP (VN)
91 Láng Hạ, phường Láng Hạ, quận Đống Đa, thành phố Hà Nội
(740) Công ty TNHH Tư vấn Nhiệt tâm và Cộng sự (NT & PARTNERS CO.,LTD.)

(511) Nhóm 06: Sắt; thép; tôn; tôn mạ kẽm; tôn mạ hợp kim nhôm kẽm; tôn mạ màu; gang; cấu kiện bằng kim loại.

Nhóm 35: Mua bán buôn và bán lẻ, xuất nhập khẩu các sản phẩm thép các loại, sắt, kim loại, vật liệu xây dựng, thiết bị lắp đặt dùng trong xây dựng, phế liệu, phế thải kim loại và phi kim loại.

Nhóm 40: Gia công cơ khí; xử lý và tráng phủ kim loại.

---

(210) **4-2016-26493**

(540)

(220) 26.08.2016
(441) 25.11.2016
(531) 26.4.4
(731) TỔNG CÔNG TY THÉP VIỆT NAM - CTCP (VN)
91 Láng Hạ, phường Láng Hạ, quận Đống Đa, thành phố Hà Nội
(740) Công ty TNHH Tư vấn Nhiệt tâm và Cộng sự (NT & PARTNERS CO.,LTD.)

(511) Nhóm 01: Oxy kỹ thuật; nitơ; argon.

Nhóm 05: Oxy y tế.

Nhóm 06: Bình chứa đựng bằng kim loại dùng cho khí nén hoặc khí lỏng.

Nhóm 35: Mua bán khí ô xy, nitơ, argon (kể cả dạng lỏng).

---

(210) **4-2016-26494**

(540)

(220) 26.08.2016
(441) 25.11.2016
(531) A2.1.23; 2.1.8; 2.1.22; 5.5.16; A5.5.22
(591) Trắng, đen, đỏ
(731) CÔNG TY TNHH TƯ VẤN VÀ ĐÀO TẠO MNS (VN)
86 Phan Đình Phùng, phường Tân Thành, quận Tân Phú, thành phố Hồ Chí Minh
(740) Công ty TNHH Tư vấn ALIATLEGAL (ALIATLEGAL CO., LTD.)

(511) Nhóm 30: Cà phê (đã chế biến); cà phê nhân tạo; chè (trà); ca cao; bột và chế phẩm làm từ ngũ cốc.

Nhóm 35: Mua bán, phân phối cà phê, cà phê nhân tạo, chè (trà), ca cao, bột và chế phẩm làm từ ngũ cốc.

Nhóm 43: Dịch vụ quán cà phê; nhà hàng ăn uống; dịch vụ cà phê tự phục vụ; dịch vụ nhà hàng ăn uống tự phục vụ; dịch vụ khách sạn, lưu trú tạm thời.

---

(210) **4-2016-26495**

(540)

Big-In System

(220) 26.08.2016
(441) 25.11.2016
(731) LG ELECTRONICS INC. (KR)
128, Yeoui-daero, Yeongdeungpo-gu, Seoul, 150-721, Korea
(740) Công ty TNHH một thành viên Sở hữu trí tuệ VCCI (VCCI-IP CO.,LTD)

(511) Nhóm 07: Máy giặt chạy điện; máy rửa bát đĩa; máy hút bụi chân không; ống vòi của máy hút bụi chân không chạy điện; túi của máy hút bụi chân không chạy điện; máy hút bụi chân không dạng đứng; người máy; máy thổi dạng quay; máy nén khí; máy nén kiểu quay (máy móc); máy nén dùng cho tủ lạnh; may vắt khô quần áo (không sấy); máy trộn chạy điện dùng cho mục đích gia dụng; máy hút bụi dạng người máy; máy chế biến thức ăn chạy điện; máy làm sạch bằng hơi nước dùng cho mục đích gia dụng; máy hút bụi chân không vận hành bằng tay; máy hút bụi chân không chạy điện dùng cho bộ đồ giường.
Nhóm 11: Máy điều hòa không khí, thiết bị thổi khí nóng; máy giữ độ ẩm không khí; máy hút độ ẩm không khí chạy điện dùng cho mục đích gia dụng; bếp có lò nướng và mặt bếp để đun chạy điện; thiết bị lọc nước dùng cho mục đích gia dụng; thiết bị ion hóa dùng để xử lý nước dùng cho mục đích gia dụng; thiết bị ion hóa dùng để xử lý nước; thiết bị màng chắn dùng cho thiết bị lọc nước; bộ thu năng lượng mặt trời dùng để sưởi ấm; thiết

bị lọc không khí; thiết bị sưởi ấm; thiết bị dùng để sưởi ấm, thông gió và điều hòa không khí; đèn chiếu sáng bằng đèn điốt phát quang; bếp có lò nướng và mặt bếp để đun nấu dùng gaz; lò nấu nướng chạy điện; dụng cụ nấu nướng dùng điện; tủ lạnh chạy điện; thiết bị sấy khô quần áo chạy điện; thiết bị và hệ thống thông gió (điều hòa không khí); máy xử lý quần áo chạy điện dùng cho mục đích gia dụng; máy xử lý quần áo chạy điện có chức năng khử mùi, vô trùng và hấp quần áo dùng cho mục đích gia dụng; máy làm khô quần áo chạy điện có chức năng vô trùng, khử mùi và xử lý chống nhàu quần áo dùng cho mục đích gia dụng; thiết bị vi lọc dùng để xử lý nước; thiết bị khử muối; hệ thống thiết bị làm sạch chất thải; bộ tinh lọc nước thải; thiết bị tinh lọc làm sạch nước thải; thiết bị lọc nước thải; thiết bị lọc làm sạch nước dùng cho mục đích công nghiệp; đèn đường; đèn sợi đốt; đèn huỳnh quang; đèn ô tô (chiếu sáng); thiết bị và hệ thống thông gió (điều hòa không khí) dùng cho ô tô; thiết bị sưởi ấm dùng cho ô tô; ống nhánh dùng cho thiết bị làm mát không khí; ống nhánh dùng cho máy điều hòa không khí; ống mềm dùng cho thiết bị làm mát không khí; ống mềm dùng cho máy điều hòa không khí; tủ làm mát rượu, chạy điện dùng cho mục đích gia dụng; máy xử lý quần áo dùng cho mục đích gia dụng.

---

(210) **4-2016-26496**

(540)

Big-In

(220) 26.08.2016
(441) 25.11.2016

(731) LG ELECTRONICS INC. (KR)
128, Yeoui-daero, Yeongdeungpo-gu, Seoul, 150-721, Korea
(740) Công ty TNHH một thành viên Sở hữu trí tuệ VCCI (VCCI-IP CO.,LTD)

(511) Nhóm 07: Máy giặt chạy điện; máy rửa bát đĩa; máy hút bụi chân không; ống vòi của máy hút bụi chân không chạy điện; túi của máy hút bụi chân không chạy điện; máy hút bụi chân không dạng đứng; người máy; máy thổi dạng quay; máy nén khí; máy nén kiểu quay (máy móc); máy nén dùng cho tủ lạnh; may vắt khô quần áo (không sấy); máy trộn chạy điện dùng cho mục đích gia dụng; máy hút bụi dạng người máy; máy chế biến thức ăn chạy điện; máy làm sạch bằng hơi nước dùng cho mục đích gia dụng; máy hút bụi chân không vận hành bằng tay; máy hút bụi chân không chạy điện dùng cho bộ đồ giường.

Nhóm 11: Máy điều hòa không khí, thiết bị thổi khí nóng; máy giữ độ ẩm không khí; máy hút độ ẩm không khí chạy điện dùng cho mục đích gia dụng; bếp có lò nướng và mặt bếp để đun chạy điện; thiết bị lọc nước dùng cho mục đích gia dụng; thiết bị ion hóa dùng để xử lý nước dùng cho mục đích gia dụng; thiết bị ion hóa dùng để xử lý nước; thiết bị màng chắn dùng cho thiết bị lọc nước; bộ thu năng lượng mặt trời dùng để sưởi ấm; thiết bị lọc không khí; thiết bị sưởi ấm; thiết bị dùng để sưởi ấm, thông gió và điều hòa không khí; đèn chiếu sáng bằng đèn điốt phát quang; bếp có lò nướng và mặt bếp để đun nấu dùng gaz; lò nấu nướng chạy điện; dụng cụ nấu nướng dùng điện; tủ lạnh chạy điện; thiết bị sấy khô quần áo chạy điện; thiết bị và hệ thống thông gió (điều hòa không khí); máy xử lý quần áo chạy điện dùng cho mục đích gia dụng; máy xử lý quần áo chạy điện có chức năng khử mùi, vô trùng và hấp quần áo dùng cho mục đích gia dụng; máy làm khô quần áo chạy điện có chức năng vô trùng, khử mùi và xử lý chống nhàu quần áo dùng cho mục đích gia dụng; thiết bị vi lọc dùng để xử lý nước; thiết bị khử muối; hệ thống thiết bị làm sạch chất thải; bộ tinh lọc nước thải; thiết bị tinh lọc làm sạch nước thải; thiết bị lọc nước thải; thiết bị lọc làm sạch nước dùng cho mục đích công nghiệp; đèn đường; đèn sợi đốt; đèn huỳnh quang; đèn ô tô (chiếu sáng); thiết bị và hệ thống thông gió (điều hòa không

khí) dùng cho ô tô; thiết bị sưởi ấm dùng cho ô tô; ống nhánh dùng cho thiết bị làm mát không khí; ống nhánh dùng cho máy điều hòa không khí; ống mềm dùng cho thiết bị làm mát không khí; ống mềm dùng cho máy điều hòa không khí; tủ làm mát rượu, chạy điện dùng cho mục đích gia dụng; máy xử lý quần áo dùng cho mục đích gia dụng.

---

(210) **4-2016-26497**

(540)

(220) 26.08.2016
(441) 25.11.2016
(531) 6.1.2; 14.9.5
(731) CÔNG TY TNHH THƯƠNG MẠI J POWER (VN)
Số 35 đường Nguyễn Ngọc Vũ, phường Trung Hoà, quận Cầu Giấy, thành phố Hà Nội
(740) Công ty TNHH Sở hữu trí tuệ Trần & Trần (TRAN & TRAN CO., LTD.)

(511) Nhóm 18: Ba lô; túi cho người cắm trại; cặp đựng giấy tờ, tài liệu; túi xách tay; ví tiền; túi du lịch.

Nhóm 22: Lều trại (mang đi được), mái che bằng vật liệu tổng hợp; vải nhựa; túi [bao tải] để vận chuyển và lưu giữ các nguyên vật liệu để rời; dây thừng; lưới.

Nhóm 25: Quần áo; mũ; giày; giầy thể thao; dép; tất cao cổ.

---

(210) **4-2016-26498**

(540)

(220) 26.08.2016
(441) 25.11.2016
(731) CÔNG TY CỔ PHẦN SẢN PHẨM SINH THÁI (ECO-PRODUCTS, JSC) (VN)
Số 309 Tây Sơn, phường Ngã Tư Sở, quận Đống Đa, thành phố Hà Nội
(740) Công ty TNHH Nam Việt và Liên danh (VIPCO)

(511) Nhóm 32: Nước chè (trà) đóng chai.

---

(210) **4-2016-26499**

(540)

(220) 26.08.2016
(441) 25.11.2016
(531) 26.1.2; A26.1.18
(731) CÔNG TY CỔ PHẦN ZICKLER ĐỨC (VN)
Số 154A4 khu đô thị mới Đại Kim, phường Định Công, quận Hoàng Mai, thành phố Hà Nội
(740) Công ty TNHH Nam Việt và Liên danh (VIPCO)

(511) Nhóm 06: Bản lề bằng kim loại; chìa khóa bằng kim loại; chốt cửa bằng kim loại; khóa bằng kim loại (trừ khóa điện); chi tiết bằng kim loại cho đồ gỗ.

---

(210) **4-2016-26500**

(540)

TÂN BÉ

(220) 26.08.2016
(441) 25.11.2016

(731) CÔNG TY TNHH TÂN BÉ (VN)
Cụm công nghiệp Quán Lát, xã Đức Chánh, huyện Mộ Đức, tỉnh Quảng Ngãi

(740) Công ty TNHH Nam Việt và Liên danh (VIPCO)

(511) Nhóm 39: Dịch vụ vận chuyển, cho thuê xe.

Nhóm 45: Dịch vụ mai táng, tang lễ.

---

(210) **4-2016-26501**

(540)

(220) 26.08.2016
(441) 25.11.2016
(531) 26.7.25; 26.3.4; A24.15.7; 7.1.24
(591) Xanh nước biển, đỏ
(731) CÔNG TY TNHH MỘT THÀNH VIÊN NGÓI VIỆT (VN)
Số 28, Quang Trung, phường Lê Hồng Phong, thành phố Quảng Ngãi, tỉnh Quảng Ngãi
(740) Công ty TNHH Nam Việt và Liên danh (VIPCO)

(511) Nhóm 19: Ngói, gạch không nung.

---

(210) **4-2016-26505**

(540)

(220) 26.08.2016
(441) 25.11.2016
(531) 26.3.2; A1.1.10; A1.1.5; A26.11.8
(591) Trắng, xanh dương, đỏ
(731) CÔNG TY CỔ PHẦN AMA (VIỆT NAM) (VN)
81-83 Nguyễn Hữu Cầu, phường Tân Định, quận 1, thành phố Hồ Chí Minh
(740) Công ty Luật TNHH Tư vấn Quốc tế (INDOCHINE COUNSEL)

(511) Nhóm 16: Ấn phẩm; xuất bản phẩm dạng in; sách; sách giáo trình ngoại ngữ; sổ tay hướng dẫn; biểu mẫu khảo sát, kiểm tra ngoại ngữ.

Nhóm 41: Dạy ngoại ngữ; dạy kỹ năng đàm thoại và thuyết trình bằng ngoại ngữ; dịch vụ giáo dục và đào tạo; tổ chức và thực hiện khảo sát trình độ ngoại ngữ; khóa đào tạo ngoại ngữ từ xa; dịch vụ tư vấn giáo dục và du học.

---

(210) **4-2016-26506**

(540)

OFTASTERIL

(220) 26.08.2016
(441) 25.11.2016

(731) MEDEXPORT ITALIA (IT)
Via Alcide De Gasperi 35, 00165, Rome, Italy
(740) Công ty TNHH INVESTPRO và cộng sự (INVESTPRO & ASSOCIATES)

(511) Nhóm 05: Dược phẩm.

---

(210) **4-2016-26507**

(540)

BENOXINATO

(220) 26.08.2016
(441) 25.11.2016

(731) MEDEXPORT ITALIA (IT)
Via Alcide De Gasperi 35, 00165 - Rome - Italy
(740) Công ty TNHH INVESTPRO và cộng sự (INVESTPRO & ASSOCIATES)

(511) Nhóm 05: Dược phẩm.

---

(210) **4-2016-26508**

(540)

LEVODROP

(220) 26.08.2016
(441) 25.11.2016

(731) MEDEXPORT ITALIA (IT)
Via Alcide De Gasperi 35, 00165 - Rome - Italy
(740) Công ty TNHH INVESTPRO và cộng sự (INVESTPRO & ASSOCIATES)

(511) Nhóm 05: Dược phẩm.

---

(210) **4-2016-26509**

(540)

IALUVIT

(220) 26.08.2016
(441) 25.11.2016

(731) MEDEXPORT ITALIA (IT)
Via Alcide De Gasperi 35, 00165 - Rome - Italy
(740) Công ty TNHH INVESTPRO và cộng sự (INVESTPRO & ASSOCIATES)

(511) Nhóm 05: Dược phẩm.

---

(210) **4-2016-26510**

(540)

OFTALBLU

(220) 26.08.2016
(441) 25.11.2016
(731) MEDEXPORT ITALIA (IT)
Via Alcide De Gasperi 35, 00165 - Rome - Italy
(740) Công ty TNHH INVESTPRO và cộng sự (INVESTPRO & ASSOCIATES)

(511) Nhóm 05: Dược phẩm.

---

(210) **4-2016-26511**

(540)

ZERODUE

(220) 26.08.2016
(441) 25.11.2016
(731) MEDEXPORT ITALIA (IT)
Via Alcide De Gasperi 35, 00165 - Rome - Italy
(740) Công ty TNHH INVESTPRO và cộng sự (INVESTPRO & ASSOCIATES)

(511) Nhóm 05: Dược phẩm.

---

(210) **4-2016-26512**

(540)

(220) 26.08.2016
(441) 25.11.2016
(531) A25.3.3; A19.13.21; 25.5.1
(591) Tím, trắng, xanh lá cây, xanh da trời nhạt
(731) CÔNG TY CỔ PHẦN FUCOIDAN VIỆT NAM (VN)
Số 02 Hùng Vương, phường Lộc Thọ, thành phố Nha Trang, tỉnh Khánh Hòa
(740) Công ty TNHH INVESTPRO và cộng sự (INVESTPRO & ASSOCIATES)

(511) Nhóm 03: Mỹ phẩm.

Nhóm 05: Dược phẩm; thực phẩm chức năng dùng cho mục đích y tế.

---

(210) **4-2016-26513**

(540)

SYLVAN STEM

(220) 26.08.2016
(441) 25.11.2016
(731) SYLVAN LEARNING, LLC (US)
1001 Fleet Street, Baltimore Maryland 21202, United States
(740) Công ty TNHH INVESTPRO và cộng sự (INVESTPRO & ASSOCIATES)

(511) Nhóm 09: Thiết bị điện tử cầm tay; xuất bản phẩm điện tử có thể tải xuống được trong phạm vi chương trình giáo dục tổng quát từ trước mẫu giáo (Pre-K) đến lớp 12 và các khóa học đầu vào trình độ cao đẳng, đại học; phần mềm máy tính có nội dung hướng dẫn

cho hoạt động của phần mềm máy tính, phần cứng máy tính và công nghệ học tập dựa trên trang web; phần mềm máy tính giáo dục cho việc học tập trực tuyến và dựa trên trang web, các chương trình phần mềm máy tính cho phép học sinh và giáo viên và phụ huynh giao tiếp với nhau thông qua internet và các mạng lưới máy tính và truyền thông khác; thiết bị số được ghi lại trước có chức năng hướng dẫn giáo dục trong phạm vi chương trình giáo dục trước mẫu giáo (Pre- K) đến lớp 12 và các khóa học đầu vào trình độ cao đẳng, đại học.

Nhóm 16: Tài liệu được in, cụ thể là, sách giao dục trong phạm vi chương trình giáo dục tổng quát từ trước mẫu giáo (Pre-K) đến lớp 12 và các khóa học đầu vào trình độ cao đẳng, đại học; sách hướng dẫn nghiên cứu được in cho học sinh trong phạm vi chương trình giáo dục tổng quát từ trước mẫu giáo (Pre-K) đến lớp 12 và các khóa học đầu vào trình độ cao đẳng, đại học, sách bài tập được in cho các học sinh trong phạm vi chương trình giáo dục tổng quát từ trước mẫu giáo (Pre-K) đến lớp 12 và các khóa học đầu vào trình độ cao đẳng, đại học; các bài kiểm tra được in trong phạm vi chương trình giáo dục tổng quát từ trước mẫu giáo (Pre- K) đến lớp 12 và các khóa học đầu vào trình độ cao đẳng, đại học; sách giáo khoa được in; giáo án của giáo viên được in để sử dụng trong việc giảng dạy các môn học từ trước mẫu giáo (Pre-K) đến lớp 12 và các khóa học đầu vào trình độ cao đẳng, đại học.

Nhóm 41: Dịch vụ giáo dục giảng dạy, cụ thể là, cung cấp các lớp học trực tiếp và các chương trình gia sư được cung cấp từ trước mẫu giáo (Pre-K) cho đến trình độ lớp 12 và các khóa học đầu vào trình độ cao đẳng, đại học; dịch vụ giáo dục giảng dạy, cụ thể là, cung cấp các lớp học trực tuyến và các chương trình gia sư được cung cấp từ trước mẫu giáo (Pre-K) đến lớp 12 và các khóa học đầu vào trình độ cao đẳng, đại học; gia sư cho các môn học từ trước mẫu giáo (Pre-K) đến lớp 12 và các khóa học đầu vào trình độ cao đẳng, đại học; dịch vụ kiểm tra giáo dục giảng dạy; xuất bản phẩm điện tử không thể tải xuống trong phạm vi chương trình giáo dục tổng quát từ trước mẫu giáo (Pre-K) cho đến lớp 12 và các khóa học đầu vào trình độ cao đẳng, đại học; dịch vụ tư vấn cho phụ huynh liên quan đến các nhu cầu giáo dục của học sinh.

---

(210) **4-2016-26514**

(540)

(220) 26.08.2016
(441) 25.11.2016
(531) 26.5.1
(591) Xanh nước biển, trắng
(731) THEFACESHOP CO., LTD. (KR)
58, Saemunan-ro, Jongno-gu, Seoul, Republic of Korea
(740) Công ty TNHH Tầm nhìn và Liên danh (VISION & ASSOCIATES CO.LTD.)

(511) Nhóm 03: Mỹ phẩm; dầu gội đầu; xà phòng; kem đánh răng, nước rửa bát; nước hoa; mặt nạ dùng cho mục đích mỹ phẩm.

---

(210) **4-2016-26515**
(641) 4-2013-22652
(540)

ONKYO

(220) 01.10.2013
(441) 25.11.2016

(731) ONKYO KABUSHIKI KAISHA (JP)
1-go, 2-ban, Nisshin-cho, Neyagawa-shi, Osaka-fu, Japan
(740) Công ty TNHH Ban Ca (BANCA)

(511) Nhóm 09: Thiết bị viễn thông; thiết bị tần số âm thanh và hình ảnh; hệ thống âm thanh nổi; bộ khuyếch đại âm thanh; bộ điều hướng vô tuyến; bộ điều hưởng nhận phát thanh kỹ thuật số, đầu thu truyền hình, máy thu âm thanh và thu hình; máy thu hệ thống âm thanh và hình ảnh kỹ thuật số; máy phát hệ thống âm thanh và hình ảnh kỹ thuật số; máy ghi và phát đĩa quang; máy ghi và phát băng từ âm thanh; máy ghi và phát băng từ hình ảnh; máy ghi và phát âm thanh và hình ảnh cầm tay; giá đỡ cho máy ghi và phát âm thanh và hình ảnh cầm tay; thiết bị ghi và tái tạo của thẻ nhớ âm thanh và viđêô; máy quay đĩa; bộ cân bằng âm lượng; bộ cân bằng âm thanh; máy ghi hình ảnh, máy phát hình ảnh, máy ghi âm thanh, và máy phát âm thanh với ổ đĩa cứng tích hợp; thiết bị hiển thị hình ảnh; bộ chuyển đổi tín hiệu âm thanh và hình ảnh tương tự thành kỹ thuật số và kỹ thuật số thành tương tự; loa; hộp loa; giá loa; tai nghe; ống nghe; hệ thống loa; micrô; thiết bị xử lý tín hiệu âm thanh và hình ảnh; thiết bị truyền thông vô tuyến; điện thoại; thiết bị chuyển tải ghi âm thanh và hình ảnh; thiết bị kỹ thuật số hỗ trợ cá nhân; phương tiện ghi dữ liệu trống (từ và quang); bộ điều khiển từ xa và thiết bị điều khiển từ xa; ổ đĩa quang; ổ đĩa cứng; thiết bị ghi nhớ bán dẫn; ổ cứng usb (một chuẩn kết nối tuần tự trong máy tính); thẻ nhớ flash (cực nhanh); máy chủ hệ thống âm thanh và hình ảnh kỹ thuật số; tệp tin âm nhạc và hình ảnh tải xuống được; đĩa và băng viđêô đã ghi; bộ cấp điện, cáp dùng với thiết bị âm thanh và hình ảnh; hộp dùng với thiết bị âm thanh và hình ảnh và máy tính; máy tính và các thiết bị ngoại vi máy tính, máy tính xách tay; bàn phím máy tính; thiết bị trỏ dùng cho máy tính; màn hình cho máy tính, bảng mạch âm thanh cho máy tính; bảng mạch hình ảnh cho máy tính; phần mềm máy tính; thiết bị định tuyến viễn thông và mạng máy tính; thiết bị trung tâm truyền thông và thiết bị trung tâm mạng máy tính; máy in dùng cho máy tính; phim điện ảnh, đã lộ sáng; phim dương bản, đã lộ sáng; giá đỡ phim dương bản; loa với bộ khuếch đại âm thanh tích hợp; máy phát đĩa xoay; phần mềm ứng dụng máy tính dùng cho thiết bị trợ giúp cá nhân kỹ thuật số, bộ sạc pin, máy karaoke; thiết bị và máy phân phối điện hoặc điều khiển; bộ chuyển đổi quay; bộ chỉnh pha; pin và pin có thể sạc được; bộ chuyển đổi nguồn điện một chiều (điện DC) thành nguồn điện xoay chiều (điện AC); thiết bị điều hướng.
Nhóm 35: Dịch vụ bán lẻ các sản phẩm: máy và thiết bị viễn thông, máy và thiết bị tần số âm thanh và hình ảnh, hệ thống âm thanh nổi, bộ khuyếch đại âm thanh, bộ điều hưởng vô tuyến, bộ điều hưởng nhận phát thanh kỹ thuật số, đầu thu truyền hình, máy thu âm thanh và thu hình, máy thu hệ thống âm thanh và hình ảnh kỹ thuật số, máy phát hệ thống âm thanh và hình ảnh kỹ thuật số, máy ghi và phát đĩa quang, máy ghi và phát băng từ âm thanh, máy ghi và phát băng từ hình ảnh, máy ghi và phát âm thanh và hình ảnh cầm tay, giá đỡ cho máy ghi và phát âm thanh và hình ảnh cầm tay, thiết bị ghi và tái tạo của thẻ nhớ âm thanh và viđêô, máy quay đĩa, bộ cân bằng âm lượng, bộ cân bằng âm thanh, máy ghi hình ảnh, máy phát hình ảnh, máy ghi âm thanh, và máy phát âm thanh với ổ đĩa cứng tích hợp, thiết bị hiển thị hình ảnh, bộ chuyển đổi tín hiệu âm thanh và hình ảnh tương tự-thành-kỹ thuật số và kỹ thuật số-thành-tương tự, loa, hộp loa, các bộ phận và phụ tùng của giá đựng loa, tai nghe, ống nghe, hệ thống loa, micrô, thiết bị xử lý tín hiệu âm thanh và hình ảnh, máy và thiết bị truyền thông vô tuyến, điện thoại, thiết bị chuyển tải ghi âm thanh và hình ảnh, thiết bị kỹ thuật số hỗ trợ cá nhân, phương tiện ghi dữ liệu trống (từ và

quang), bộ cách điện cho thiết bị âm thanh và hình ảnh, bộ điều khiển từ xa và thiết bị điều khiển từ xa, ổ đĩa quang, ổ đĩa cứng, thiết bị ghi nhớ bán dẫn; ổ cứng usb (một chuẩn kết nối tuần tự trong máy tính), thẻ nhớ flash (cực nhanh), máy chủ hệ thống âm thanh và hình ảnh kỹ thuật số, tệp tin âm nhạc và hình ảnh tải xuống được, đĩa và băng viđêô đã ghi, bộ cấp điện, cáp dùng với thiết bị âm thanh và hình ảnh, hộp dùng với thiết bị âm thanh và hình ảnh và máy tính, máy tính và các thiết bị ngoại vi máy tính, máy tính xách tay, bàn phím máy tính, thiết bị trỏ dùng cho máy tính, màn hình cho máy tính, bảng mạch âm thanh cho máy tính, bảng mạch hình ảnh cho máy tính, phần mềm máy tính, thiết bị định tuyến viễn thông và mạng máy tính, thiết bị trung tâm truyền thông và thiết bị trung tâm mạng máy tính, máy in, phim điện ảnh đã lộ sáng, phim dương bản đã lộ sáng, giá đỡ phim dương bản, loa với bộ khuếch đại âm thanh tích hợp, máy phát đĩa xoay, các sản phẩm âm thanh khác, bộ sạc pin, máy karaoke, thiết bị và máy phân phối điện hoặc điều khiển, bộ chuyển đổi quay, bộ chỉnh pha, pin và pin có thể sạc được, bộ chuyển đổi nguồn điện một chiều (điện DC) thành nguồn điện xoay chiều (điện AC), thiết bị điều hướng, quạt điện, xe mô tô, bộ phận của xe mô tô, thiết bị tiết kiệm xăng dùng cho xe cộ, thiết bị điều hòa không khí, hệ thống điều hòa không khí, quạt gió [điều hòa không khí], quạt bị gió [bộ phận của hệ thống điều hòa không khí, thiết bị và hệ thống thông gió [điều hoà không khí], quạt thông gió, các sản phẩm nhựa cụ thể là vỏ hộp quạt thông gió, máy điều hòa không khí; xe cộ; bình lọc nước, dịch vụ bán buôn các sản phẩm: máy và thiết bị viễn thông, máy và thiết bị tần số âm thanh và hình ảnh, hệ thống âm thanh nổi, bộ khuyếch đại âm thanh, bộ điều hưởng vô tuyến, bộ điều hướng nhận phát thanh kỹ thuật số, đầu thu truyền hình, máy thu âm thanh và thu hình, máy thu hệ thống âm thanh và hình ảnh kỹ thuật số, máy phát hệ thống âm thanh và hình ảnh kỹ thuật số, máy ghi và phát điã quang, máy ghi và phát băng từ âm thanh, máy ghi và phát băng từ hình ảnh, máy ghi và phát âm thanh và hình ảnh cầm tay, giá đỡ cho máy ghi và phát âm thanh và hình ảnh cầm tay, thiết bị ghi và tái tạo của thẻ nhớ âm thanh và viđêô, máy quay đĩa, bộ cân bằng âm lượng, bộ cân bằng âm thanh, máy ghi hình ảnh, máy phát hình ảnh, máy ghi âm thanh, và máy phát âm thanh với ổ đĩa cứng tích hợp, thiết bị hiển thị hình ảnh, bộ chuyển đổi tín hiệu âm thanh và hình ảnh tương tự-thành-kỹ thuật số và kỹ thuật số-thành-tương tự, loa, hộp loa, các bộ phận và phụ tùng của giá đựng loa, tai nghe, ống nghe, hệ thống loa, micrô, thiết bị xử lý tín hiệu âm thanh và hình ảnh, máy và thiết bị truyền thông vô tuyến, điện thoại, thiết bị chuyển tải ghi âm thanh và hình ảnh, thiết bị kỹ thuật số hỗ trợ cá nhân, phương tiện ghi dữ liệu trống (từ và quang), bộ cách điện cho thiết bị âm thanh và hình ảnh, bộ điều khiển từ xa và thiết bị điều khiển từ xa, ổ đĩa quang, ổ đĩa cứng, thiết bị ghi nhớ bán dẫn, ổ cứng usb (một chuẩn kết nối tuần tự trong máy tính), thẻ nhớ flash (cực nhanh), máy chủ hệ thống âm thanh và hình ảnh kỹ thuật số, tệp tin âm nhạc và hình ảnh tải xuống được, đĩa và băng viđêô đã ghi, bộ cấp điện, cáp dùng với thiết bị âm thanh và hình ảnh, hộp dùng với thiết bị âm thanh và hình ảnh và máy tính, máy tính và các thiết bị ngoại vi máy tính, máy tính xách tay, bàn phím máy tính, thiết bị chơi dùng cho máy tính, màn hình cho máy tính, bảng mạch âm thanh cho máy tính, bảng mạch hình ảnh cho máy tính, phần mềm máy tính, thiết bị định tuyến viễn thông và mạng máy tính, thiết bị trung tâm truyền thông và thiết bị trung tâm mạng máy tính, máy in, phim điện ảnh đã lộ sáng, phim dương bản đã lộ sáng, giá đỡ phim dương bản, loa với bộ khuếch đại âm thanh tích hợp, máy phát đĩa xoay, các sản phẩm âm thanh khác bộ sạc pin, máy karaoke, thiết bị và máy phân phối điện hoặc điều khiển, bộ chuyển đổi quay; bộ chỉnh pha, pin và pin có thể sạc được, bộ chuyển đổi nguồn điện một chiều (điện DC) thành nguồn điện xoay chiều (điện AC), thiết bị điều hướng, quạt điện, xe mô tô, bộ phận của xe mô tô, thiết bị tiết kiệm xăng dùng cho xe cộ, thiết bị điều hòa không khí, hệ thống điều hòa không khí, quạt gió [điều hòa không khí], quạt gió [bộ phận của hệ thống điều hòa không khí], thiết bị và hệ thống thông gió [điều hoà không khí], quạt thông gió, các sản phẩm nhựa cụ thể

là vỏ hộp quạt thông gió; máy điều hòa không khí; xe cộ; bình lọc nước; hãng xuất nhập khẩu.

---

(210) **4-2016-26517**

(540)

ĐẠI VIỆT

(220) 26.08.2016
(441) 25.11.2016

(731) CÔNG TY CỔ PHẦN CƠ KIM KHÍ VIỆT MỸ (VN)
Số 01, ngõ 40, đường Kim Giang, phường Kim Giang, quận Thanh Xuân, thành phố Hà Nội

(511) Nhóm 06: Thùng bằng kim loại; bể chứa bằng kim loại; bồn chứa bằng kim loại; thùng chứa loại lớn bằng kim loại.

---

(210) **4-2016-26518**

(540)

(220) 26.08.2016
(441) 25.11.2016
(531) 26.1.2; A26.1.24; 5.5.19; A5.5.22
(591) Xám, trắng, đen
(731) MR. SOMCHOK SAENGKRAIRUNGROJ (TH)
35/65 Moo 3, Soi Petchkasem 63, Petchkasem Road, Luksong, Bangkae, Bangkok, Thailand
(740) Công ty TNHH T&T INVENMARK Sở hữu trí tuệ Quốc tế (T&T INVENMARK CO., LTD.)

(511) Nhóm 18: Túi xách; túi du lịch; túi đeo lưng; ví tiền; ví; cặp đựng giấy tờ, tài liệu; túi xách tay; vali; vali [hành lý]; ô; da và giả da; cặp đi học; túi đựng hồ sơ; tài liệu; cặp túi thể thao; túi dùng khi mua sắm; ví đựng đồ trang điểm, rỗng.

---

(210) **4-2016-26519**

(540)

SMART GUARD

(220) 26.08.2016
(441) 25.11.2016

(731) KAO KABUSHIKI KAISHA (ALSO TRADING AS KAO CORPORATION) (JP)
14-10, Nihonbashi Kayabacho 1-chome, Chuo-ku, Tokyo, Japan
(740) Công ty TNHH Sở hữu trí tuệ HA VIP (HAVIP CO., LTD.)

(511) Nhóm 05: Miếng lót dùng một lần cho tã lót dùng cho người không kiềm chế được; tã lót dùng một lần cho người không kiềm chế được; quần lót dùng một lần cho người không kiềm chế được; quần lót thấm hút dùng cho người không kiềm chế được; miếng đệm lót

dùng cho người không kiềm chế được; quần lót để giữ miếng đệm lót thấm hút dùng cho người không kiềm chế được; chất diệt khuẩn và chất tẩy uế dùng cho cá nhân; chất diệt khuẩn và chất tẩy uế dùng cho vệ sinh môi trường; chế phẩm khử mùi không dùng cho người và động vật; chế phẩm làm sạch không khí; tã lót dùng một lần hoặc quần tã dùng một lần bằng giấy và xenluloza dùng cho người lớn.

Nhóm 25: Quần lót dùng một lần.

---

(210) **4-2016-26520**

(540)

(220) 26.08.2016
(441) 25.11.2016
(531) 1.3.1; 2.9.19
(591) Vàng đậm, xanh nước biển
(731) CÔNG TY TRÁCH NHIỆM HỮU HẠN GOGOKIDS (VN)
A22, lô 10, khu đô thị Định Công, phường Định Công, quận Hoàng Mai, thành phố Hà Nội

(511) Nhóm 41: Dịch vụ về giáo dục giảng dạy; thông tin giáo dục; dịch vụ hướng dẫn, giảng dạy; hướng dẫn nghề nghiệp [tư vấn đào tạo hoặc giáo dục].

---

(210) **4-2016-26521**

(540)

SUKARA

(220) 26.08.2016
(441) 25.11.2016
(731) CÔNG TY TNHH NHÀ BẾP A.C.C.A (VN)
319A9 Lý Thường Kiệt, phường 15, quận 11, thành phố Hồ Chí Minh

(511) Nhóm 35: Mua bán: kim khí điện máy, đồ điện gia dụng, thiết bị lọc nước.

---

(210) **4-2016-26522**

(540)

à la carte

(220) 26.08.2016
(441) 25.11.2016
(731) CÔNG TY TNHH LOTHO VIỆT NAM (VN)
333A đường Cửa Đại, phường Cẩm Châu, thành phố Hội An, tỉnh Quảng Nam

(511) Nhóm 43: Khách sạn.

---

(210) **4-2016-26523**

(540)

RISPI

(220) 26.08.2016
(441) 25.11.2016

(731) CÔNG TY CỔ PHẦN ACECOOK VIỆT NAM (VN)
Lô II-3 và II-5 đường số 11, nhóm CN II, khu công nghiệp Tân Bình, quận Tân Phú, thành phố Hồ Chí Minh

(740) Văn phòng luật sư Phạm và Liên danh (PHAM & ASSOCIATES)

(511) Nhóm 30: Mì ăn liền, mì đông lạnh, mì sống, phở ăn liền, bún ăn liền, miến ăn liền, hủ tiếu ăn liền, cháo ăn liền.

---

(210) **4-2016-26524**

(540)

CAPITAL GROUP NEW WORLD

(220) 26.08.2016
(441) 25.11.2016
(531) 26.4.1; 26.4.7
(591) Xanh da trời, xám, đen
(731) THE CAPITAL GROUP COMPANIES, INC. (US)
333 South Hope Street, 55th Floor, Los Angeles, California, 90071, United States

(740) Công ty TNHH Sở hữu công nghiệp Sao Bắc Đẩu (SAO BAC DAU IP COM.,LTD)

(511) Nhóm 36: Dịch vụ tài chính: dịch vụ quản lý tài chính, dịch vụ quản lý đầu tư quản lý quỹ, quản lý danh mục vốn đầu tư và dịch vụ quản lý tài sản đảm bảo (hay quản lý chứng khoán) dịch vụ quản lý vốn mạo hiểm, dịch vụ nghiên cứu và phân tích tài chính yếu tố kinh tế và đầu tư [phục vụ cho mục đích đầu tư] dịch vụ tư vấn tài chinh, yếu tố kinh tế và đầu tư [phục vụ cho mục đích đầu tư]; dịch vụ tư vấn và cố vấn liên quan đến các dịch vụ nói trên.

---

(210) **4-2016-26526**

(540)

SOVIGAZ

(220) 26.08.2016
(441) 25.11.2016
(531) 26.5.1; A26.5.18
(591) Xanh da trời, trắng
(731) CÔNG TY CỔ PHẦN HƠI KỸ NGHỆ QUE HÀN (VN)
Số 1-3 Nguyễn Trường Tộ, phường 12, quận 4, thành phố Hồ Chí Minh

(740) DNTN Dịch vụ thương mại và sở hữu công nghiệp Song Ngọc (I.P.T.S.)

(511) Nhóm 01: Khí oxy (oxygene); khí nitơ (nitrogene); acetylene (C2H2); khí carbonic (C02); bột nhẹ CaCo3; khí agon; đất đèn.

Nhóm 06: Que hàn bằng kim loại.

Nhóm 19: Xi măng; vôi; thạch cao.

Nhóm 35: Mua bán sản phẩm khí đốt hóa lỏng, các loại khí công nghiệp, khí y tế, đất đèn, các loại bột nhẹ (CaCo3) và các loại sản phẩm chế biến từ đất đèn, vật tư phụ tùng phục vụ chuyên ngành khí công nghiệp và que hàn điện, hóa chất trong lĩnh vực công nghiệp, hóa chất trong lĩnh vực phụ gia thực phẩm.

Nhóm 37: Sửa chữa các loại bình chứa khí công nghiệp; lắp đặt các thiết bị dây chuyền sử dụng khí công nghiệp, các thiết bị sử dụng phục vụ khí y tế; lắp đặt, bảo dưỡng, kiểm tra, sữa chữa đường ống dẫn dùng trong phòng cháy chữa cháy.

Nhóm 39: Dịch vụ vận tải; dịch vụ bốc xếp hàng hóa.

---

(210) **4-2016-26527**

(540)

BÀ DUYÊN

(220) 26.08.2016
(441) 25.11.2016

(731) HỘ KINH DOANH TRẦN THỊ DUYÊN (VN)
Thôn Ca Công, xã Hoài Hương, huyện Hoài Nhơn, tỉnh Bình Định

(740) DNTN Dịch vụ thương mại và sở hữu công nghiệp Song Ngọc (I.P.T.S.)

(511) Nhóm 29: Nước mắm.

---

(210) **4-2016-26528**

(540)

(220) 26.08.2016
(441) 25.11.2016
(531) 3.7.6; A3.7.24; A1.1.10; 1.7.6
(591) Xanh lá cây, nâu đất, vàng, đen
(731) 1. NGUYỄN DUY CHÂU (VN)
Thôn Hộn, xã Thụy Thanh, huyện Thái Thụy, tỉnh Thái Bình
2. NGUYỄN DUY DỰ (VN)
Xóm 4, Thuỵ Thanh, Thái Thuỵ, tỉnh Thái Bình

(511) Nhóm 29: Thịt, gia cầm đã chế biến; thịt vịt quay; trứng vịt.

Nhóm 31: Gia cầm sống.

Nhóm 35: Mua bán thịt vịt quay, gia cầm.

Nhóm 43: Nhà hàng ăn uống.

---

(210) **4-2016-26529**

(540)

(220) 26.08.2016
(441) 25.11.2016
(531) A26.11.12
(731) CÔNG TY CỔ PHẦN QUỐC TẾ SATRACO (VN)
Số 198 Văn Ngọc Chính, phường 3, thành phố Sóc Trăng, tỉnh Sóc Trăng
(740) Công ty Cổ phần Sở hữu công nghiệp INVESTIP (INVESTIP)

(511) Nhóm 29: Lạp xưởng.

Nhóm 30: Bánh pía; bánh trung thu; bánh in; kẹo đậu phộng; mè láo (là một loại bánh ngọt); mè xửng.

---

(210) **4-2016-26530**

(540)

VALSOF

(220) 26.08.2016
(441) 25.11.2016
(731) RELIV HEALTHCARE LIMITED (U.K) (GB)
The Old Bat and Ball, St. Johns Hill, Sevenoaks Kent England, TN14 5DZ, Company No. 07701858, United Kingdom
(740) Công ty Cổ phần Sở hữu công nghiệp INVESTIP (INVESTIP)

(511) Nhóm 05: Dược phẩm; thực phẩm chức năng sử dụng cho mục đích y tế.

---

(210) **4-2016-26531**

(540)

PANSOF

(220) 26.08.2016
(441) 25.11.2016
(731) RELIV HEALTHCARE LIMITED (U.K) (GB)
The Old Bat and Ball, St. Johns Hill, Sevenoaks Kent England, TN14 5DZ, Company No. 07701858, United Kingdom
(740) Công ty Cổ phần Sở hữu công nghiệp INVESTIP (INVESTIP)

(511) Nhóm 05: Dược phẩm; thực phẩm chức năng sử dụng cho mục đích y tế.

---

(210) **4-2016-26532**

(540)

MUCIFIZZ

(220) 26.08.2016
(441) 25.11.2016
(731) RELIV HEALTHCARE LIMITED (U.K) (GB)
The Old Bat and Ball, St. Johns Hill, Sevenoaks Kent England, TN14 5DZ, Company No. 07701858, United Kingdom
(740) Công ty Cổ phần Sở hữu công nghiệp INVESTIP (INVESTIP)

(511) Nhóm 05: Dược phẩm; thực phẩm chức năng sử dụng cho mục đích y tế.

---

(210) **4-2016-26533**

(540)

Paradox

(220) 26.08.2016
(441) 25.11.2016
(731) CÔNG TY TRÁCH NHIỆM HỮU HẠN MỘT THÀNH VIÊN THUỐC LÁ CỬU LONG (VN)
Số 4D, đường Nguyễn Trung Trực, phường 8, thành phố Vĩnh Long, tỉnh Vĩnh Long
(740) Công ty Cổ phần Sở hữu công nghiệp INVESTIP (INVESTIP)

(511) Nhóm 34: Thuốc lá.

---

(210) **4-2016-26534**

(540)

(220) 26.08.2016
(441) 25.11.2016
(531) 25.1.6
(731) CÔNG TY TNHH MINH TRUNG (VN)
Số 02 Ngô Gia Tự, phường Trần Phú, thành phố Bắc Giang, tỉnh Bắc Giang

(511) Nhóm 30: Cà phê (đã chế biến); đồ uống trên cơ sở cà phê.

---

(210) **4-2016-26535**

(540)

(220) 26.08.2016
(441) 25.11.2016
(531) 5.7.1; A11.3.3; 25.12.1; 26.7.5
(591) Đen, trắng, nâu
(731) LÊ THỊ LÀNH (VN)
204 ấp Long Hạ, xã Kiến An, huyện Chợ Mới, tỉnh An Giang

(511) Nhóm 30: Cà phê (đã chế biến).

Nhóm 35: Mua bán cà phê.

---

(210) **4-2016-26536**

(540) Proxeed WOMEN

Proxeed WOMEN

(220) 26.08.2016
(441) 25.11.2016
(531) 25.7.17
(591) Trắng, đen, xanh dương, hồng
(731) CÔNG TY TNHH DƯỢC PHẨM LIÊN HỢP (VN)
480C Nguyễn Thị Thập, phường Tân Quy, quận 7, tahnhf phố Hồ Chí Minh

(511) Nhóm 05: Dược phẩm; dược liệu; bao con nhộng dùng cho dược phẩm; vỏ cây dùng cho dược phẩm; bột dùng cho mục đích dược phẩm; thực phẩm chức năng dùng cho mục đích y tế.

---

(210) **4-2016-26537**

(540) Proxeed PLUS

Proxeed PLUS

(220) 26.08.2016
(441) 25.11.2016
(531) 25.7.17
(591) Trắng, đen, xanh dương, cam
(731) CÔNG TY TNHH DƯỢC PHẨM LIÊN HỢP (VN)
480C Nguyễn Thị Thập, phường Tân Quy, quận 7, thành phố Hồ Chí Minh

(511) Nhóm 05: Dược phẩm; dược liệu; bao con nhộng dùng cho dược phẩm; vô cây dùng cho dược phẩm; bột dùng cho mục đích dược phẩm; thực phẩm chức năng dùng cho mục đích y tế.

---

(210) **4-2016-26538**

(540)

TỔNG CÔNG TY CỔ PHẦN
HỢP LỰC
PHỨC LẠC VIÊN - ĐÀI HÓA THÂN
HOÀN VŨ HỢP LỰC

(220) 26.08.2016
(441) 25.11.2016
(531) 24.13.1; 20.7.1; 18.3.23; 26.7.5; 1.15.5; A26.11.12; 26.11.3
(591) Xanh nước biển, đỏ, trắng
(731) TỔNG CÔNG TY CỔ PHẦN HỢP LỰC (VN)
Số 595 Nguyễn Chí Thanh, phường Đông Thọ, thành phố Thanh Hóa, tỉnh Thanh Hóa

(511) Nhóm 45: Dịch vụ hỏa táng.

---

(210) **4-2016-26539**

(540)

THU NGÂN

(220) 26.08.2016
(441) 25.11.2016
(591) Đỏ
(731) NGÔ VĂN QUÝ (VN)
Tổ 20 D, khu phố 4, phường Trảng Dài, thành phố Biên Hòa, tỉnh Đồng Nai

(511) Nhóm 30: Muối ớt, muối ớt tôm, muối tiêu; bánh tráng; gia vị.

---

(210) **4-2016-26541**

(540)

CHARM
SPA
The entrance to your own paradise

(220) 26.08.2016
(441) 25.11.2016
(531) A5.5.20; 25.1.25; 18.2.1; 13.1.1
(731) CÔNG TY TNHH PHÚ NHẤT ĐỈNH (VN)
08 Dương Tự Minh, phường An Hải Bắc, quận Sơn Trà, thành phố Đà Nẵng

(511) Nhóm 44: Dịch vụ cắt sửa móng tay; xoa bóp; dịch vụ tắm hơi; dịch vụ trị liệu; dịch vụ thẩm mỹ viện; chăm sóc sức khỏe.

---

(210) **4-2016-26542**

(540)

Rendéz Vous by Charm
Spa & Massage

(220) 26.08.2016
(441) 25.11.2016
(531) 25.1.25; A5.5.20; 18.2.1; 13.1.1
(731) CÔNG TY TNHH PHÚ NHẤT ĐỈNH (VN)
08 Dương Tự Minh, phường An Hải Bắc, quận Sơn Trà, thành phố Đà Nẵng

(511) Nhóm 44: Dịch vụ cắt sửa móng tay; xoa bóp; dịch vụ tắm hơi; dịch vụ trị liệu; dịch vụ thẩm mỹ viện; chăm sóc sức khỏe.

---

(210) **4-2016-26543**

(540)

THIEN NHAN

(220) 26.08.2016
(441) 25.11.2016
(531) 2.9.1; 24.13.1; 4.5.2; 4.5.3; A2.1.23
(591) Nâu, vàng
(731) CÔNG TY CỔ PHẦN BỆNH VIỆN THIỆN NHÂN ĐÀ NẴNG (VN)
112 Hoàng Đức Lương, phường An Hải Bắc, quận Sơn Trà, thành phố Đà Nẵng

(511) Nhóm 44: Dịch vụ y tế tại bệnh viện; trung tâm chăm sóc sức khỏe; bệnh viện; tư vấn sức khỏe; dịch vụ trợ giúp y tế; nhà dưỡng bệnh.

---

(210) **4-2016-26544**

(540)

(220) 26.08.2016
(441) 25.11.2016
(531) 9.7.1; 26.15.5; 1.17.11; 26.1.1
(591) Xanh lá cây đậm, xanh lá cây nhạt, trắng
(731) CÔNG TY TNHH THƯƠNG MẠI VÀ DỊCH VỤ TỔNG HỢP VIESKY (VN)
Lô G2-02 khu dân cư An Hòa, tổ 44, phường An Hải Bắc, quận Sơn Trà, thành phố Đà Nẵng

(511) Nhóm 29: Tổ yến, yến sào chế biến; yến sào đã qua sơ chế và đóng hộp; yến sào đã chưng cất và đóng hộp; tổ chim ăn được; sữa; váng sữa.

---

(210) **4-2016-26545**

(540)

(220) 26.08.2016
(441) 25.11.2016
(531) 26.13.1
(591) Đen, đỏ
(731) CÔNG TY TNHH THƯƠNG MẠI NGUYỄN ĐOÀN GIA PHÁT (VN)
Số 2 Đồng Khởi, phường Bến Nghé, quận 1, thành phố Hồ Chí Minh

(511) Nhóm 43: Dịch vụ khách sạn; quầy rượu (quán bar); quán cà phê; dịch vụ cung cấp thực phẩm và đồ uống tại chỗ hoặc mang về (do nhà hàng thực hiện); khu nghỉ dưỡng (spa-resort); dịch vụ lưu trú ngắn ngày.

---

(210) **4-2016-26547**

(540)

(220) 26.08.2016
(441) 25.11.2016
(531) 18.3.21; 18.3.23
(591) Trắng, xanh dương đậm, xanh dương nhạt
(731) CÔNG TY CỔ PHẦN TÂY BẮC Á (VN)
58E Nguyễn Văn Săng, phường Tân Sơn Nhì, quận Tân Phú, thành phố Hồ Chí Minh

(511) Nhóm 09: Thiết bị chống trộm, hệ thống báo trộm.

---

(210) **4-2016-26549**

(540)

(220) 26.08.2016
(441) 25.11.2016
(531) 26.1.2; A26.11.12; 26.1.10
(591) Trắng, đen, xanh dương
(731) CÔNG TY TNHH SẢN XUẤT THƯƠNG MẠI DỊCH VỤ MAY MẶC HỒNG DINH (VN)
193 Lũy Bán Bích, phường Hiệp Tân, quận Tân Phú, thành phố Hồ Chí Minh

(511) Nhóm 25: Quần áo thời trang.

---

(210) **4-2016-26550**

(540)

(220) 26.08.2016
(441) 25.11.2016
(531) 5.7.1; 2.9.1; 25.12.1; 25.7.25; 26.1.1
(731) CÔNG TY CỔ PHẦN ĐẦU TƯ TRUNG NGUYÊN (VN)
82-84, Bùi Thị Xuân, phường Bến Thành, quận 1, thành phố Hồ Chí Minh

(511) Nhóm 30: Cà phê bột; cà phê hòa tan; cà phê hạt.

Nhóm 35: Dịch vụ siêu thị mua bán các loại hàng hóa như, hàng lương thực, thực phẩm (bánh kẹo, đường, sữa, phụ gia thực phẩm, gia vị, nước chấm, dầu ăn các loại, thực phẩm đông lạnh, hàng nông sản; đồ uống các loại (rượu, bia, cà phê, nước giải khát, nước uống tinh khiết, nước khoáng, đồ uống không cồn, nước ép trái cây); thuốc lá và vật dụng dành cho người hút thuốc; quần áo, giầy, dép, túi xách, ba lô, cặp sách, đồ trang sức mỹ nghệ (cặp tóc, vòng tay, dây chuyền); mỹ phẩm (nước hoa, nước thơm, son phấn, kem, chế phẩm trang điểm và đồ dùng trang điểm); hóa mỹ phẩm (kem đánh răng, nước súc miệng, nước tẩy rửa, chế phẩm khử mùi, chất tẩy rửa, xà phòng, dầu gội, sữa tắm); khăn, giấy tã, vật dụng vệ sinh, đồ dùng gia dụng (ly chén, bát, đĩa gốm sứ, thủy tinh, đồ dùng nhà bếp, bình nước, khay, chén); đồ dùng học tập và đồ dùng văn phòng phẩm (kéo, giấy, ghim, hột bút, viết, tập vở, sách); đồ dùng, vật dụng trang trí nhà cửa, văn phòng; máy móc thiết bị về cà phê; công cụ, dụng cụ pha chế cà phê.

Nhóm 43: Dịch vụ quán cà phê; dịch vụ quán cà phê tự phục vụ.

---

(210) **4-2016-26551**

(540)

(220) 29.08.2016
(441) 25.11.2016
(531) 3.7.7; A3.7.24; A1.1.10; A1.1.5
(591) Đỏ, xanh lá cây, nâu, vàng cam
(731) CÔNG TY CỔ PHẦN THƯƠNG MẠI SÔNG HỒNG THỦ ĐÔ (VN)
Số 189 Lam Sơn, phường Tích Sơn, thành phố Vĩnh Yên, tỉnh Vĩnh Phúc

(511) Nhóm 36: Mua bán (kinh doanh) bất động sản; sàn môi giới bất động sản; quản lý bất động sản; cho thuê bất động sản; đầu tư vốn; phân tích tài chính.

Nhóm 37: Dịch vụ xây dựng; tư vấn xây dựng; dịch vụ việc giám sát xây dựng công trình; sửa chữa hạ tầng xây dựng; cho thuê thiết bị xây dựng.

Nhóm 41: Kinh doanh khu du lịch sinh thái và làng du lịch (dịch vụ cắm trại giải trí), dịch vụ giải trí trong nhà, tổ chức các cuộc thi triển lãm phục vụ cho mục đích giáo dục và giải trí), dịch vụ vui chơi giải trí thể thao và văn hóa như tennis, leo núi, trượt băng, trượt patin, lướt dù trên biển, canô, thuyền buồm, thuyền chèo, lướt ván, bắn súng nước hoặc trượt nước, công viên bách thú, bách thảo (giải trí), tổ chức biểu diễn thời trang và ca múa nhạc; dịch vụ vũ trường, dịch vụ karaoke.

Nhóm 43: Dịch vụ khách sạn, khu nghỉ dưỡng (resort), nhà hàng ăn uống; dịch vụ quán café, dịch vụ cung cấp thức ăn, đồ uống do nhà hàng thực hiện, cho thuê hội trường, hội nghị phòng cưới.

Nhóm 44: Dịch vụ thẩm mỹ viện; dịch vụ tư vấn và chăm sóc sức khỏe, dịch vụ chăn sóc da mặt; dịch vụ làm đẹp, dịch vụ trang điểm; dịch vụ làm tóc.

---

(210) **4-2016-26552**

(540)

BIG BANG

(220) 29.08.2016
(441) 25.11.2016

(731) NGUYỄN THỊ ÁNH TUYẾT (VN)
Tổ 1, phường Đức Giang, quận Long Biên, thành phố Hà Nội
(740) Công ty Luật TNHH Việt In (VIETIN LAWYER)

(511) Nhóm 35: Quản lý kinh doanh của khách sạn.

Nhóm 37: Xây dựng khách sạn; trung tâm thương mại, thông tin về xây dựng, giám sát việc xây dựng công trình; giặt khô; làm sạch quần áo.

Nhóm 43: Cho thuê chỗ ở tạm thời; dịch vụ nhà hàng ăn uống, dịch vụ khách sạn, nhà nghỉ du lịch; cơ sở lưu trú tạm thời (nhà trọ, khách sạn); quán ăn tự phục vụ.

---

(210) **4-2016-26553**

(540)

ALPHAGO

(220) 29.08.2016
(441) 25.11.2016
(731) NGUYỄN THỊ ÁNH TUYẾT (VN)
Tổ1, phường Đức Giang, quận Long Biên, thành phố Hà Nội
(740) Công ty Luật TNHH Việt In (VIETIN LAWYER)

(511) Nhóm 35: Quản lý kinh doanh của khách sạn.

Nhóm 37: Xây dựng khách sạn; trung tâm thương mại, thông tin về xây dựng, giám sát việc xây dựng công trình; giặt khô; làm sạch quần áo.

Nhóm 43: Cho thuê chỗ ở tạm thời; dịch vụ nhà hàng ăn uống, dịch vụ khách sạn, nhà nghỉ du lịch; cơ sở lưu trú tạm thời (nhà trọ, khách sạn); quán ăn tự phục vụ.

---

(210) **4-2016-26554**

(540)

VISOTEL

(220) 29.08.2016
(441) 25.11.2016
(731) NGUYỄN THỊ ÁNH TUYẾT (VN)
Tổ1, phường Đức Giang, quận Long Biên, thành phố Hà Nội
(740) Công ty Luật TNHH Việt In (VIETIN LAWYER)

(511) Nhóm 35: Quản lý kinh doanh của khách sạn.

Nhóm 43: Cho thuê chỗ ở tạm thời; dịch vụ nhà hàng ăn uống, dịch vụ khách sạn, nhà nghỉ du lịch; cơ sở lưu trú tạm thời (nhà trọ, khách sạn); quán ăn tự phục vụ.

---

(210) **4-2016-26555**

(540)

Tian Di No.1

(220) 29.08.2016
(441) 25.11.2016
(731) CÔNG TY TNHH THƯƠNG MẠI XUẤT NHẬP KHẨU DƯƠNG THÁI (VN)
152/54/36 đường lạc Long Quân, phường 3, quận 11, thành phố Hồ Chí Minh

(511) Nhóm 32: Đồ uống không có cồn.

---

(210) **4-2016-26556**

(540)

TINH NGHỆ THU HỒNG

(220) 29.08.2016
(441) 25.11.2016
(731) CÔNG TY TNHH THƯƠNG MẠI THU HỒNG (VN)
Số 11 A đường Lê Duy Nhuận, phường 12, quận Tân Bình, thành phố Hồ Chí Minh

(511) Nhóm 05: Tinh bột nghệ (thực phẩm chức năng dùng cho mục đích y tế).

---

(210) **4-2016-26557**

(540)

CƠM GÀ TAM KỲ

HỒNG NGA

(220) 29.08.2016
(441) 25.11.2016

(731) HỘ KINH DOANH CÁ THỂ CƠM GÀ TAM KỲ (VN)
Số 33, đường Bàu Cát, phường 14, quận Tân Bình, thành phố Hồ Chí Minh

(511) Nhóm 43: Dịch vụ kinh doanh ăn uống; dịch vụ cung cấp thức ăn thức uống do nhà hàng tự thực hiện.

---

(210) **4-2016-26558**

(540)

(220) 29.08.2016
(441) 25.11.2016
(531) A26.11.12; 1.15.23; 26.4.2; 26.15.15
(591) Xanh dương, đen nhạt, đen
(731) CÔNG TY CỔ PHẦN ĐA QUỐC GIA TÂN PHÚ MINH (VN)
7-9-11 đường số 24, phường Bình Trị Đông B, quận Bình Tân, thành phố Hồ Chí Minh

(511) Nhóm 24: Vải sử dụng trong ngành dệt may; vải lót dùng cho giầy; vải không dệt; vải dệt tráng keo (vải dính có thể dán bằng nhiệt).

Nhóm 35: Mua bán, xuất nhập khẩu, vải sử dụng trong ngành dệt may; vải lót dùng cho giầy; vải không dệt; vải dệt tráng keo (vải dính có thể dán bằng nhiệt); túi xách tay; túi mua hàng; túi xách vải không dệt.

---

(210) **4-2016-26559**

(540)

(220) 29.08.2016
(441) 25.11.2016
(531) 26.4.2
(591) Vàng, hồng, xanh nhạt, xanh dương
(731) CÔNG TY TNHH SẢN XUẤT THƯƠNG MẠI LHT (VN)
62 Mạc Đĩnh Chi, phường Đakao, quận 1, thành phố Hồ Chí Minh

(511) Nhóm 28: Đồ chơi; trò chơi; thiết bị tập thể dục; cờ giải trí; cầu đá; cầu lông; vợt; áo phao.

---

(210) **4-2016-26560**

(540)

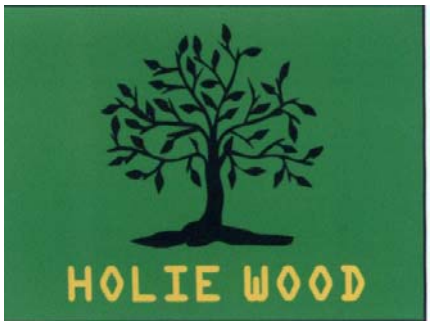

(220) 29.08.2016
(441) 25.11.2016
(531) A5.1.5; A5.1.16
(591) Đen, vàng, xanh lá cây
(731) CÔNG TY TNHH SẢN XUẤT THƯƠNG MẠI LHT (VN)
62 Mạc Đĩnh Chi, phường Đakao, quận 1, thành phố Hồ Chí Minh

(511) Nhóm 28: Đồ chơi; trò chơi; thiết bị tập thể dục; cờ giải trí; cầu đá; cầu lông; vợt; áo phao.

---

(210) **4-2016-26561**

(540)

(220) 29.08.2016
(441) 25.11.2016
(531) 20.5.15
(591) vàng đậm, vàng nhạt
(731) CÔNG TY TNHH ĐẦU TƯ THƯƠNG MẠI DỊCH VỤ QUẾ HƯƠNG (VN)
GB6 - GB7 đường Nguyễn Giản Thanh, phường 15, quận 10, thành phố Hồ Chí Minh

(511) Nhóm 25: Quần áo, giày dép, mũ nón.

---

(210) **4-2016-26562**

(540)

(220) 29.08.2016
(441) 25.11.2016
(531) 4.5.1; A5.5.20; A5.5.21
(591) Đỏ, trắng
(731) PHÙNG THỊ THANH (VN)
Số 58 Hàng Điếu, phường Cửa Đông, quận Hoàn Kiếm, thành phố Hà Nội

(511) Nhóm 25: Quần áo.

---

(210) **4-2016-26563**

(540)

(220) 29.08.2016
(441) 25.11.2016
(531) A5.5.20; A5.5.21; 24.15.21; 4.5.2
(591) Vàng, đen, xanh lá, danh da trời, đỏ
(731) ĐÀO THỊ TÂM (VN)
Thôn Thanh Xuyên, xã Hoàng Long, huyện Phú Xuyên, thành phố Hà Nội

(511) Nhóm 35: Mua bán, máy massage, máy tập thể dục, thiết bị y tế (cho mục đích chăm sóc sắc đẹp và sức khỏe).

---

(210) **4-2016-26565**

(540)

OLYMPIA

(220) 29.08.2016
(441) 25.11.2016

(731) CÔNG TY MỘT THÀNH VIÊN KỸ THUẬT ĐẠI VIỆT (VN)
Số nhà 50, tổ 4, Phương Lưu 1, phường Đông Hải 1, quận Hải An, thành phố Hải Phòng

(511) Nhóm 07: Máy rửa bát đĩa.

---

(210) **4-2016-26566**

(540)

BOSS
Restaurant & KTV

(220) 29.08.2016
(441) 25.11.2016
(531) A26.4.24
(591) Đen, đỏ
(731) CÔNG TY TNHH DỊCH VỤ ĐẠI PHÚ HÀO (VN)
27-29-31 đường 9A, khu dân cư Trung Sơn, ấp 4, xã Bình Hưng, huyện Bình Chánh, thành phố Hồ Chí Minh

(511) Nhóm 43: Dịch vụ cung cấp thực phẩm và đồ uống do nhà hàng thực hiện, quán ăn.

---

(210) **4-2016-26568**

(540)

SANSHUNVINA

(220) 29.08.2016
(441) 25.11.2016

(731) CÔNG TY TNHH SẢN XUẤT THƯƠNG MẠI ĐIỆN CƠ - ĐIỆN TỬ FUJIKOYA (VN)
736/163/18 Lê Đức Thọ, phường 15, quận Gò Vấp, thành phố Hồ Chí Minh

(511) Nhóm 09: Ổ cắm điện, ổn áp điện, bộ chỉnh lưu dòng điện (tăng phô điện), máy biến thế, bộ tích trữ điện (bình sạc).

---

(210) **4-2016-26569**

(540)

FUJIKOYA

(220) 29.08.2016
(441) 25.11.2016

(731) CÔNG TY TNHH SẢN XUẤT THƯƠNG MẠI ĐIỆN CƠ - ĐIỆN TỬ FUJIKOYA (VN)
736/163/18 Lê Đức Thọ, phường 15, quận Gò Vấp, thành phố Hồ Chí Minh

(511) Nhóm 09: Ổ cắm điện, ổn áp điện, bộ chỉnh lưu dòng điện (tăng phô điện), máy biến thế, bộ tích trữ điện (bình sạc).

---

(210) **4-2016-26570**

(540)

DH CO.,LTD

(220) 29.08.2016
(441) 25.11.2016
(531) 26.1.2; A26.1.18; A7.1.12; 7.1.24
(591) Xám đen, xanh cô ban
(731) CÔNG TY TNHH DONG HUI (VN)
Số 1, ngách 371/3 đường La Thành, phường Ô Chợ Dừa, quận Đống Đa, thành phố Hà Nội

(511) Nhóm 37: Xây dựng.

---

(210) **4-2016-26571**

(540)

PHÚ ÔNG

(220) 29.08.2016
(441) 25.11.2016

(731) CÔNG TY CỔ PHẦN CHẾ BIẾN THỰC PHẨM XUẤT KHẨU THÁI BÌNH (VN)
Số 381, đường Nguyễn Lương Bằng, thị trấn Lương Bằng, huyện Kim Động, tỉnh Hưng Yên
(740) Công ty Luật TNHH Phượng Hoàng (PHOENIX LAW)

(511) Nhóm 29: Nước mắm; dầu ăn, chiết xuất từ thịt, cá (dùng làm nước chấm); nước chấm pha sẵn (được đun từ nước mắm pha với nước đường, tỏi, ớt, giấm chua).

Nhóm 30: Nước tương (xì dầu), gia vị, tương ớt, giấm, hạt nêm, bột canh.

---

(210) **4-2016-26572**

(540)

(220) 29.08.2016
(441) 25.11.2016
(531) 26.1.1; 1.15.3; A26.4.24
(591) Bạc trắng, đen
(731) CÔNG TY TNHH THỂ THAO ĐIỆN TỬ THẾ HỆ KẾ TIẾP (VN)
20 Mai Xuân Thưởng, phường 11, quận Bình Thạnh, thành phố Hồ Chí Minh

(511) Nhóm 35: Quản lý kinh doanh cho những người hoạt động thể thao; tổ chức, tư vấn kinh doanh, dịch vụ giới thiệu sản phẩm trên các phương tiện truyền thông cho mục đích bán lẻ; giới thiệu sản phẩm và trưng bày sản phẩm.

Nhóm 41: Dịch vụ giải trí, tổ chức các cuộc thi đấu thể thao.

---

(210) **4-2016-26573**

(540)

(220) 29.08.2016
(441) 25.11.2016
(731) CÔNG TY TNHH TÂN GIẾNG ĐÁY (VN)
Thôn Hữu Bằng, xã Ngọc Xá, huyện Quế Võ, tỉnh Bắc Ninh

(511) Nhóm 19: Vật liệu xây dựng không bằng kim loại; xi măng; gỗ xây dựng; ngói, đá lát sàn không bằng kim loại; gạch [vật liệu chịu lửa]; vôi.

---

(210) **4-2016-26574**

(540)

(220) 29.08.2016
(441) 25.11.2016
(531) 26.3.2; 1.13.1; 26.1.2; A26.11.8
(731) CÔNG TY CỔ PHẦN THƯƠNG MẠI PHÁT TRIỂN LETO (VN)
N.V 5.2 khu chức năng đô thị Tây Mỗ, phường Đại Mỗ, quận Nam Từ Liêm, thành phố Hà Nội

(511) Nhóm 09: Máy báo động bằng âm thanh; chuông điện báo động; thiết bị báo động; chuông điện báo động; chuông báo tín hiệu; chuông cửa điện.

Nhóm 37: Lăp đặt hệ thống điện và lắp đặt hệ thống thông minh; lắp đặt và sửa chữa thiết bị điện; lắp đặt, bảo trì và sửa chữa phần cứng máy tính; lắp đặt và sửa chữa thiết bị báo

động chống trộm; dịch vụ, về cách điện, cách nhiệt, cách âm trong xây dựng; lắp đặt và sửa chữa thang máy.

---

(210) **4-2016-26575**

(540)

ECOPRO

(220) 29.08.2016
(441) 25.11.2016

(731) VŨ MINH VƯỢNG (VN)
Thôn Yên Quán, xã Bình Định, huyện Yên Lạc, tỉnh Vĩnh Phúc

(511) Nhóm 11: Thiết bị lọc nước; máy lọc nước; thiết bị điều hòa không khí; tủ lạnh; hệ thống và thiết bị vệ sinh; thiết bị nấu bếp.

Nhóm 35: Mua bán thiết bị lọc nước; mua bán máy lọc nước, mua bán thiết bị điều hòa không khí; mua bán tủ lạnh; mua bán hệ thống và thiết bị vệ sinh; mua bán thiết bị nấu bếp.

---

(210) **4-2016-26576**

(540)

SAIKYO

(220) 29.08.2016
(441) 25.11.2016
(731) CÔNG TY CỔ PHẦN ĐẦU TƯ VÀ XUẤT NHẬP KHẨU DAITO VIỆT NAM (VN)
Nhà 41/2, đường Xuân Đỉnh, phường Xuân Tảo, quận Bắc Từ Liêm, thành phố Hà Nội
(740) Văn phòng luật sư Phạm và Liên danh (PHAM & ASSOCIATES)

(511) Nhóm 11: Thiết bị vệ sinh; vòi hoa sen; thiết bị và phụ kiện dùng cho bồn tắm; bồn tắm.

---

(210) **4-2016-26577**

(540)

(220) 29.08.2016
(441) 25.11.2016
(531) 24.9.1; 3.1.14; 3.1.16
(731) CHANAPAN KITTIKASEMSAK (TH)
No.40 Soi Pattanakarn 40, Pattanakarn Road, Khwaeng Suanluang, Khet Suanluang, Bangkok 10250 Thailand
(740) Văn phòng luật sư Phạm và Liên danh (PHAM & ASSOCIATES)

(511) Nhóm 05: Chế phẩm làm tươi mát không khí dạng xịt và chế phẩm làm tươi mát không khí dạng gel.

---

(210) **4-2016-26578**

(540)

(220) 29.08.2016
(441) 25.11.2016
(531) 24.9.1
(731) CHANAPAN KITTIKASEMSAK (TH)
No.40 Soi Pattanakarn 40, Pattanakarn Road, Khwaeng Suanluang, Khet Suanluang, Bangkok 10250 Thailand
(740) Văn phòng luật sư Phạm và Liên danh (PHAM & ASSOCIATES)

(511) Nhóm 05: Chế phẩm làm tươi mát không khí dạng gel.

---

(210) **4-2016-26579**

(540) GSUN®

(220) 29.08.2016
(441) 25.11.2016
(591) Xanh dương
(731) CÔNG TY TNHH THƯƠNG MẠI DỊCH VỤ SẢN XUẤT SAO THÁI DƯƠNG (VN)
249 Nguyễn Hồng Đào, phường 14, quận Tân Bình, thành phố Hồ Chí Minh

(511) Nhóm 11: Bóng đèn.

---

(210) **4-2016-26580**

(540)

(220) 29.08.2016
(441) 25.11.2016
(531) 4.5.2; 4.5.3; 25.3.1; 26.13.25
(731) CÔNG TY TNHH MAY NGUYỄN ĐỨC (VN)
Số 3, tổ 21, phường Thượng Thanh, quận Long Biên, thành phố Hà Nội

(511) Nhóm 25: Các sản phẩm quần áo hoàn chỉnh, quần áo lót, bít tất, khăn, mũ.

---

(210) **4-2016-26581**

(540)

(220) 29.08.2016
(441) 25.11.2016
(531) A1.1.10; A1.1.2; 1.15.11
(591) Xanh cốm, đỏ, trắng, kem
(731) CÔNG TY CỔ PHẦN GIẢI PHÁP BRIGHT (VN)
Số 1, ngõ 106, đường Hoàng Quốc Việt, phường Nghĩa Tân, quận Cầu Giấy, thành phố Hà Nội

(511) Nhóm 25: Quần áo, trang phục, quần áo trẻ em.

Nhóm 28: Trò chơi, đồ chơi, búp bê, quần áo cho búp bê, trò chơi trong nhà, trò chơi đông người.

Nhóm 35: Dịch vụ quảng cáo, quan hệ công chúng, dịch vụ đẩy mạnh bán hàng.

Nhóm 41: Đào tạo, trường đào tạo, dịch vụ về giáo dục giảng dạy, lập kế hoạch cho buổi tiệc (giải trí).

---

(210) **4-2016-26582**

(540)

USATOPRO

(220) 29.08.2016
(441) 25.11.2016

(731) CÔNG TY CỔ PHẦN CÔNG NGHỆ THƯƠNG MẠI HOÀNG NGÂN (VN)
Số 6 ngõ 184/19 phố Hoa Bằng, tổ 12, phường Yên Hòa, quận Cầu Giấy, thành phố Hà Nội

(511) Nhóm 11: Máy lọc nước.

---

(210) **4-2016-26583**

(540)

VIỆT PLUS

(220) 29.08.2016
(441) 25.11.2016

(731) CÔNG TY CỔ PHẦN THƯƠNG MẠI QUỐC TẾ BÔNG SEN VÀNG (VN)
Số 161, đường Phong Định Cảng, khối 5, phường Trường Thi, thành phố Vinh, Nghệ An

(511) Nhóm 11: Máy lọc nước.

---

(210) **4-2016-26584**

(540)

NGÔI SAO VIỆT

(220) 29.08.2016
(441) 25.11.2016

(731) CÔNG TY CỔ PHẦN THƯƠNG MẠI QUỐC TẾ BÔNG SEN VÀNG (VN)
Số 161, đường Phong Định Cảng, khối 5, phường Trường Thi, thành phố Vinh, Nghệ An

(511) Nhóm 11: Máy lọc nước.

---

(210) **4-2016-26585**

(540)

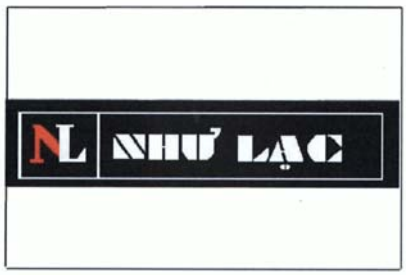

(220) 29.08.2016
(441) 25.11.2016
(531) 26.4.2; A26.4.24
(591) Đỏ, trắng, đen
(731) BÙI VĂN CHUYÊN (VN)
9/85M, đường Trung Mỹ Tây 03, phường Trung Mỹ Tây, quận 12, thành phố Hồ Chí Minh

(511) Nhóm 25: Quần áo may sẵn; áo sơ mi; áo sơ mi ngắn tay; quần áo giả da; ca vát; đồng phục.

---

(210) **4-2016-26586**

(540)

(220) 29.08.2016
(441) 25.11.2016
(531) 3.7.16; A3.7.24; 4.3.20
(591) Vàng đồng nhạt, nâu, đen
(731) CÔNG TY TNHH NGÔ THẮM BEAUTY (VN)
Số 55B Nguyễn Huy Tự, phường Tự An, thành phố Buôn Ma Thuột, tỉnh Đắk Lắk

(511) Nhóm 03: Mỹ phẩm.

---

(210) **4-2016-26587**

(540)

(220) 29.08.2016
(441) 25.11.2016
(531) A5.1.5; A5.1.16; A1.1.10; A1.1.5
(591) Xanh lá cây đậm, xanh lá cây nhạt, đỏ
(731) CÔNG TY TNHH SONG PHƯƠNG THIÊN PHƯỚC (VN)
21 La Hối, phường Minh An, thành phố Hội An, tỉnh Quảng Nam

(511) Nhóm 43: Dịch vụ khách sạn; dịch vụ nhà cung cấp thức ăn đồ uống (do nhà hàng thực hiện).

---

(210) **4-2016-26588**

(540)

Kimmy

(220) 29.08.2016
(441) 25.11.2016

(731) CÔNG TY TNHH MỘT THÀNH VIÊN THƯƠNG MẠI DỊCH VỤ KIM MY (VN)
58 Nguyễn Tri Phương, phường Cẩm Nam, thành phố Hội An, tỉnh Quảng Nam

(511) Nhóm 25: Quần áo; giày dép.

---

(210) **4-2016-26589**

(540)

Kimmy

(220) 29.08.2016
(441) 25.11.2016
(531) A26.11.12; 26.13.25
(591) Vàng, xám, xanh lá, xanh dương
(731) CÔNG TY TNHH MỘT THÀNH VIÊN THƯƠNG MẠI DỊCH VỤ KIM MY (VN)
58 Nguyễn Tri Phương, phường Cẩm Nam, thành phố Hội An, tỉnh Quảng Nam

(511) Nhóm 25: Quần áo; giày dép.

---

(210) **4-2016-26590**

(540)

KIM NGUYEN
NIỀM TIN LẤP LÁNH - CHẤT LƯỢNG XỨNG DANH

(220) 29.08.2016
(441) 25.11.2016
(531) A1.1.10; A1.1.2
(591) Xanh, đỏ, cam
(731) CÔNG TY CỔ PHẦN QUỐC TẾ KIM NGUYÊN (VN)
Số 30, ngách 99/158/26 Định Công Hạ, phường Định Công, quận Hoàng Mai, thành phố Hà Nội
(740) Công ty TNHH Sở hữu trí tuệ IPS Việt Nam (VIET NAM IPS INTERPRO CO., LTD)

(511) Nhóm 35: Mua bán, đại lý, xuất nhập khẩu các sản phẩm: kim loại màu bán thành phẩm dùng trong sản xuất công nghiệp cơ khí, khuôn mẫu, thiết bị điện, điện tử, chiếu sáng, đóng tàu, thủ công mỹ nghệ (không phải kim loại dùng trong xây dựng); quặng kim loại.

---

(210) **4-2016-26591**

(540)

(220) 29.08.2016
(441) 25.11.2016
(531) 26.1.1
(591) Vàng, xám, đen
(731) CÔNG TY TNHH MỘT THÀNH VIÊN THÀNH HOÀNG CHÂU (VN)
62 Nguyễn Trãi, phường Hải Châu II, quận Hải Châu, thành phố Đà Nẵng

(511) Nhóm 02: Sơn; vecni; chất chống rỉ và chất bảo quản gỗ.

---

(210) **4-2016-26592**

(540)

(220) 29.08.2016
(441) 25.11.2016
(531) 1.15.15; 5.3.11; 5.3.20; A25.1.10; 25.1.9
(591) Nâu, xanh lá cây, vàng, trắng
(731) CÔNG TY CỔ PHẦN DƯỢC PHẨM TRƯỜNG XUÂN (VN)
Số 8/221 phố Vĩnh Hồ, phường Thịnh Quang, quận Đống Đa, thành phố Hà Nội

(511) Nhóm 03: Mỹ phẩm; nước hoa, kem dưỡng da; bút kẻ viền mắt; son môi; phấn nền trang điểm.

Nhóm 35: Mua bán, xuất nhập khẩu mỹ phẩm; nước hoa, kem dưỡng da; bút kẻ viền mắt; son môi; phấn nền trang điểm.

---

(210) **4-2016-26595**

(540)

(220) 29.08.2016
(441) 25.11.2016
(531) 1.13.1; A1.13.10; 2.9.4
(591) Xanh, trắng, đỏ, đen
(731) CÔNG TY TRÁCH NHIỆM HỮU HẠN THƯƠNG MẠI DỊCH VỤ MINH TÍN (VN)
165A Tùng Thiện Vương, phường 11, quận 8, thành phố Hồ Chí Minh

(511) Nhóm 35: Mua bán camera, đầu thu kỹ thuật số, đèn chiếu sáng.

---

(210) **4-2016-26596**

(540)

(220) 29.08.2016
(441) 25.11.2016
(531) 4.5.1; A5.1.5; A5.1.16; A5.3.15
(591) Xanh lá cây, vàng, hồng
(731) NGUYỄN MINH TRANG (VN)
Số 10, ngõ 79, phố Lò Đúc, phường Phạm Đình Hổ, quận Hai Bà Trưng, thành phố Hà Nội
(740) Công ty Luật TNHH VIETTHINK (VIETTHINK LAW FIRM)

(511) Nhóm 35: Quảng cáo; cung cấp thông tin thương mại; nghiên cứu thị trường.

Nhóm 41: Dịch vụ giáo dục; tổ chức hội thảo, hội nghị, cuộc thi có mục đích giáo dục và giải trí; cung cấp thông tin liên quan đến giáo dục; dịch vụ cung cấp xuất bản phẩm điện tử (không tải xuống được); dịch vụ sản xuất phim viđêô về giáo dục, văn hóa, giải trí hoặc thể thao (không phải là phim và chương trình truyền hình và không dùng cho mục đích quảng cáo); dịch vụ tư vấn chăm sóc trẻ em về giáo dục.

---

(210) **4-2016-26597**

(540)

VIVENTE

(220) 29.08.2016
(441) 25.11.2016
(731) VŨ THỊ THOA (VN)
Đường Đinh Điền, phường Lam Sơn, thành phố Hưng Yên, tỉnh Hưng Yên
(740) Công ty Luật TNHH VIETTHINK (VIETTHINK LAW FIRM)

(511) Nhóm 12: Xe đạp; xe máy; yên xe đạp; lốp xe đạp; vành xe đạp; xe đạp điện.
Nhóm 35: Mua bán; xuất khẩu; nhập khẩu; trưng bày, giới thiệu sản phẩm: xe đạp, xe máy, yên xe đạp, lốp xe đạp, vành xe đạp, xe đạp điện.

---

(210) **4-2016-26598**

(540)

PAPYLUS

(220) 29.08.2016
(441) 25.11.2016
(731) VŨ THỊ THOA (VN)
Đường Đinh Điền, phường Lam Sơn, thành phố Hưng Yên, tỉnh Hưng Yên
(740) Công ty Luật TNHH VIETTHINK (VIETTHINK LAW FIRM)

(511) Nhóm 12: Xe đạp; xe máy; yên xe đạp; lốp xe đạp; vành xe đạp; xe đạp điện.

Nhóm 35: Mua bán; xuất khẩu; nhập khẩu; trưng bày, giới thiệu sản phẩm: xe đạp, xe máy, yên xe đạp, lốp xe đạp, vành xe đạp, xe đạp điện.

---

(210) **4-2016-26599**

(540)

CAVANIO

(220) 29.08.2016
(441) 25.11.2016

(731) VŨ THỊ THOA (VN)
Đường Đinh Điền, phường Lam Sơn, thành phố Hưng Yên, tỉnh Hưng Yên

(740) Công ty Luật TNHH VIETTHINK (VIETTHINK LAW FIRM)

(511) Nhóm 12: Xe đạp; xe máy; yên xe đạp; lốp xe đạp; vành xe đạp; xe đạp điện.

Nhóm 35: Mua bán; xuất khẩu; nhập khẩu; trưng bày, giới thiệu sản phẩm: xe đạp, xe máy, yên xe đạp, lốp xe đạp, vành xe đạp, xe đạp điện.

---

(210) **4-2016-26600**

(540)

CANOVER

(220) 29.08.2016
(441) 25.11.2016

(731) VŨ THỊ THOA (VN)
Đường Đinh Điền, phường Lam Sơn, thành phố Hưng Yên, tỉnh Hưng Yên

(740) Công ty Luật TNHH VIETTHINK (VIETTHINK LAW FIRM)

(511) Nhóm 12: Xe đạp; xe máy; yên xe đạp; lốp xe đạp; vành xe đạp; xe đạp điện.

Nhóm 35: Mua bán, xuất khẩu, nhập khẩu, trưng bày, giới thiệu sản phẩm: xe đạp, xe máy, yên xe đạp, lốp xe đạp, vành xe đạp, xe đạp điện.

---

(210) **4-2016-26601**

(540)

FASCINO

(220) 29.08.2016
(441) 25.11.2016

(731) VŨ THỊ THOA (VN)
Đường Đinh Điền, phường Lam Sơn, thành phố Hưng Yên, tỉnh Hưng Yên

(740) Công ty Luật TNHH VIETTHINK (VIETTHINK LAW FIRM)

(511) Nhóm 12: Xe đạp; xe máy; yên xe đạp; lốp xe đạp; vành xe đạp; xe đạp điện.

Nhóm 35: Mua bán, xuất khẩu, nhập khẩu, trưng bày, giới thiệu sản phẩm: xe đạp, xe máy, yên xe đạp, lốp xe đạp, vành xe đạp, xe đạp điện.

---

(210) **4-2016-26602**

(540)

(220) 29.08.2016
(441) 25.11.2016
(531) A5.3.15; 26.1.1; 2.9.14; A2.9.15
(591) Xanh lá cây, nâu đỏ, cam, trắng
(731) CÔNG TY TNHH MỘT THÀNH VIÊN PHÂN BÓN CÂY & ĐẤT (VN)
Số 287 Phạm Hữu Lầu, phường 6, thành phố Cao Lãnh, tỉnh Đồng Tháp

(511) Nhóm 01: Phân bón.

---

(210) **4-2016-26603**

(540)

THEMIS

(220) 29.08.2016
(441) 25.11.2016
(731) HOÀNG TUẤN ANH (VN)
12 Nguyễn Thi, phường Thống Nhất, thành phố Nam Định, tỉnh Nam Định

(511) Nhóm 45: Dịch vụ pháp lý: tư vấn về sở hữu trí tuệ; dịch vụ nghiên cứu pháp luật; dịch vụ tranh tụng.

---

(210) **4-2016-26604**

(540)

(220) 29.08.2016
(441) 25.11.2016
(591) Xanh lá cây, vàng, đen
(731) CÔNG TY TNHH LAMER (VN)
Số nhà 157, Hoàng Văn Thái, phường Khương Trung, quận Thanh Xuân, thành phố Hà Nội

(511) Nhóm 25: Quần áo, đồ đi chân, đồ đội đầu.

---

(210) **4-2016-26605**

(540)

(220) 29.08.2016
(441) 25.11.2016
(591) Xanh dương, đỏ, cam, xanh ngọc, tím, xanh cốm, hồng, xanh dương đậm
(731) CÔNG TY TNHH LAMER (VN)
Số nhà 157, Hoàng Văn Thái, phường Khương Trung, quận Thanh Xuân, thành phố Hà Nội

(511) Nhóm 25: Quần áo, đồ đi chân, đồ đội đầu.

---

(210) **4-2016-26606**

(540)

HINGIS

(220) 29.08.2016
(441) 25.11.2016
(591) Vàng, nâu, trắng
(731) CÔNG TY TNHH LAMER (VN)
Số nhà 157, Hoàng Văn Thái, phường Khương Trung, quận Thanh Xuân, thành phố Hà Nội

(511) Nhóm 25: Quần áo, đồ đi chân, đồ đội đầu.

---

(210) **4-2016-26607**

(540)

SIPPEC

(220) 29.08.2016
(441) 25.11.2016
(531) 26.4.3; 26.4.9; A25.7.2
(591) Đỏ, vàng
(731) VŨ VĂN BẮC (VN)
Xóm Ngọc Lý, xã Tân Đức, huyện Phú Bình, tỉnh Thái Nguyên

(511) Nhóm 02: Sơn nước nội ngoại thất.

---

(210) **4-2016-26608**

(540)

chillout

(220) 29.08.2016
(441) 25.11.2016
(531) 26.1.1; A26.1.18; 26.4.1
(591) Tím, trắng
(731) NGUYỄN ĐỖ VIỆT LONG (VN)
Số 10 ngõ 624/12/93 đường Minh Khai, phường Vĩnh Tuy, quận Hai Bà Trưng, thành phố Hà Nội

(511) Nhóm 25: Quần áo, trang phục.

---

(210) **4-2016-26610**

(540)

TUYẾT ĐIỂM

(220) 29.08.2016
(441) 25.11.2016
(531) 6.1.2; 26.3.2; 26.1.2
(591) Đỏ, trắng, vàng, xanh dương, xanh da trời nhạt
(731) HỘ KINH DOANH NGUYỄN THÀNH BA (VN)
Số 9/1, hẻm 27, đường 30/4, khu phố 1, phường 1, thành phố Tây Ninh, tỉnh Tây Ninh
(740) Văn phòng Luật sư A Hoà (AHOA LAW OFFICE)

(511) Nhóm 30: Cốm bắp; cốm gạo, bánh tráng, bánh ngọt; bánh gạo; bỏng ngô.

---

(210) **4-2016-26611**

(540)

(220) 29.08.2016
(441) 25.11.2016
(531) A3.13.4; A3.13.24; 1.15.24; 5.5.19; A5.5.21; A26.11.13
(591) Tím, đỏ, vàng, xanh lá cây, trắng, cam
(731) CÔNG TY TNHH MTV ONG MẬT BẢO AN TÂY NINH (VN)
Số 47, hẻm 48, khu phố 3, phường 3, thành phố Tây Ninh, tỉnh Tây Ninh
(740) Văn phòng Luật sư A Hoà (AHOA LAW OFFICE)

(511) Nhóm 30: Mật ong; keo ong (sáp ong) dùng làm thực phẩm cho con người; mứt mật ong; sữa ong chúa (không dùng cho mục đích y tế).

Nhóm 35: Mua bán phấn hoa đã chế biến dùng cho thực phẩm, ấu trùng ong đã được chế biến, ong non đã qua chế biến, mật ong, keo ong (sáp ong) dùng làm thực phẩm cho con người, mứt mật ong, sữa ong chúa (không dùng cho mục đích y tế), đồ uống trên cơ sở mật ong không có cồn, trà mật ong, rượu mật ong.

---

(210) **4-2016-26612**

(540)

ĐẦM TÔM

(220) 29.08.2016
(441) 25.11.2016
(731) CÔNG TY TNHH THƯƠNG MẠI DỊCH VỤ ĐẦM TÔM (VN)
13/5A đường số 4, khu phố 6, phường Trường Thọ, quận Thủ Đức, thành phố Hồ Chí Minh
(740) Văn phòng Luật sư A Hoà (AHOA LAW OFFICE)

(511) Nhóm 43: Nhà hàng ăn uống; khách sạn; dịch vụ cung cấp thức ăn, đồ uống do nhà hàng thực hiện.

---

(210) **4-2016-26613**

(540)

(220) 29.08.2016
(441) 25.11.2016
(531) A5.3.14; 5.3.20
(591) Vàng, xanh, hồng, trắng
(731) CÔNG TY TNHH THỰC PHẨM ASEAN VIỆT NAM (VN)
Tổ Quyết Tâm, phường Dương Nội, quận Hà Đông, thành phố Hà Nội
(740) Công ty TNHH Sở hữu trí tuệ Gia Việt (GIAVIET CO., LTD.)

(511) Nhóm 30: Tinh bột, ngô, khoai, sắn, gạo, bánh kẹo.

---

(210) **4-2016-26614**

(540)

(220) 29.08.2016
(441) 25.11.2016
(531) A5.3.13; A5.3.14; 26.4.1
(591) Xanh lá cây, xanh lá cây pha xanh lá nhạt, da cam, ghi, trắng, đen
(731) CÔNG TY TNHH MỘT THÀNH VIÊN HASANIX VIỆT NAM (VN)
Số 218 phố Khương Thượng, phường Khương Thượng, quận Đống Đa, thành phố Hà Nội
(740) Công ty TNHH Sở hữu trí tuệ Hải Hân (HAI HAN IP CO., LTD.)

(511) Nhóm 35: Mua bán, quảng cáo, xuất nhập khẩu, đại lý ký gửi các loại thực phẩm ăn uống, cụ thể là: rau, thịt, cá và hải sản, trái cây.

---

(210) **4-2016-26615**

(540)

(220) 29.08.2016
(441) 25.11.2016
(531) 1.5.1
(591) Xanh nước biển, xanh cô ban, xanh da trời, xanh thủy tinh, trắng
(731) CÔNG TY TNHH XUẤT NHẬP KHẨU JIE SUN VIỆT NAM (VN)
Xóm 5, thôn Liệp Mai, xã Ngọc Liệp, huyện Quốc Oai, thành phố Hà Nội

(511) Nhóm 07: Máy bán hàng tự động; hệ thống máy rửa xe cộ; máy rửa xe cộ tự động.

Nhóm 11: Thiết bị lọc nước uống; thiết bị và máy móc để tinh lọc nước.

Nhóm 32: Nước [đồ uống]; nước uống dùng trong bữa ăn; nước khoáng [đồ uống].

Nhóm 35: Cho thuê máy bán hàng tự động; mua, bán, xuất khẩu, nhập khẩu các mặt hàng gồm: máy lọc nước, thiết bị, linh kiện của máy lọc nước, máy bán nước tự động, máy bán hàng tự động, máy rửa xe tự động, máy sấy khí, bơm thủy lực.

---

(210) **4-2016-26616**

(540)

(220) 29.08.2016
(441) 25.11.2016
(531) 4.5.15; 4.5.5
(591) Xanh nước biển, vàng, đỏ, đen
(731) CÔNG TY TNHH XUẤT NHẬP KHẨU JIE SUN VIỆT NAM (VN)
Xóm 5, thôn Liệp Mai, xã Ngọc Liệp, huyện Quốc Oai, thành phố Hà Nội

(511) Nhóm 07: Máy bán hàng tự động; hệ thống máy rửa xe cộ; máy rửa xe cộ tự động.

Nhóm 11: Thiết bị lọc nước uống; thiết bị và máy móc để tinh lọc nước.

Nhóm 32: Nước [đồ uống]; nước uống dùng trong bữa ăn; nước khoáng [đồ uống].

Nhóm 35: Cho thuê máy bán hàng tự động; mua, bán, xuất khẩu, nhập khẩu các mặt hàng gồm: máy lọc nước, thiết bị, linh kiện của máy lọc nước, máy bán nước tự động, máy bán hàng tự động, máy rửa xe tự động, máy sấy khí, bơm thủy lực.

---

(210) **4-2016-26617**

(540)

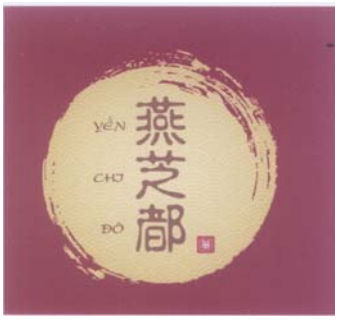

(220) 29.08.2016
(441) 25.11.2016
(531) 26.1.1; 26.4.1
(591) Vàng, nâu, hồng tím
(731) DOANH NGHIỆP TƯ NHÂN SINH PHÚ (VN)
Số 1743 đường 30/4, phường 12, thành phố Vũng Tàu, tỉnh Bà Rịa - Vũng Tàu
(740) Công ty TNHH Tư vấn Quốc Dân (NACI CO., LTD)

(511) Nhóm 29: Yến sào.

---

(210) **4-2016-26619**

(540)

(220) 29.08.2016
(441) 25.11.2016
(531) A5.5.20; A5.5.21; 26.1.1; A26.1.18
(591) Xanh dương, trắng
(731) HỘ KINH DOANH NGUYỄN VIẾT ĐÀN (VN)
Thôn Đào Lâm, xã Đoàn Tùng, huyện Thanh Miện, tỉnh Hải Dương
(740) Công ty TNHH Quốc tế TRUSTLAW (TRUSTLAW CO.,LTD.)

(511) Nhóm 05: Keo dính chuột, keo dính ruồi; keo dính côn trùng.

---

(210) **4-2016-26620**

(540)

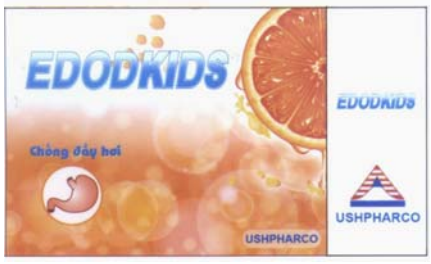

(220) 29.08.2016
(441) 25.11.2016
(531) 26.3.1; 6.1.2; A25.7.21; 2.9.25
(591) Xanh dương, trắng, vàng, vàng sẫm, nâu, nâu nhạt, hồng nhạt, vàng nhạt, đen, đỏ cam, xnah dương đậm
(731) CÔNG TY TRÁCH NHIỆM HỮU HẠN U.S PHAR (VN)
2246 ấp 4, xã Vĩnh Lộc B, huyện Bình Chánh, thành phố Hồ Chí Minh
(740) Công ty TNHH Sở hữu trí tuệ và Công nghệ Thủ đô (CAPITAL IP&T CO.LTD.)

(511) Nhóm 05: Dược phẩm; thực phẩm chức năng, thực phẩm dinh dưỡng dùng trong y tế; nước súc miệng dùng cho mục đích y tế; dung dịch làm sạch khử khuẩn sát trùng dùng cho mục đích y tế; nước tắm thảo dược cho trẻ em dùng cho mục đích y tế.

---

(210) **4-2016-26621**

(540)

OCEZINME

(220) 29.08.2016
(441) 25.11.2016

(731) CÔNG TY CỔ PHẦN O2PHARM (VN)
312/10/15 Trịnh Đình Trọng, phường Hòa Thạnh, quận Tân Phú, thành phố Hồ Chí Minh

(740) Công ty TNHH Sở hữu trí tuệ và Công nghệ Thủ đô (CAPITAL IP&T CO.LTD.)

(511) Nhóm 05: Dược phẩm; thực phẩm chức năng, thực phẩm dinh dưỡng dùng trong y tế; nước súc miệng dùng cho mục đích y tế; dung dịch làm sạch khử khuẩn sát trùng dùng cho mục đích y tế; nước tắm thảo dược cho trẻ em dùng cho mục đích y tế.

---

(210) **4-2016-26622**

(540)

OCEKEM

(220) 29.08.2016
(441) 25.11.2016

(731) CÔNG TY CỔ PHẦN O2PHARM (VN)
312/10/15 Trịnh Đình Trọng, phường Hòa Thạnh, quận Tân Phú, thành phố Hồ Chí Minh

(740) Công ty TNHH Sở hữu trí tuệ và Công nghệ Thủ đô (CAPITAL IP&T CO.LTD.)

(511) Nhóm 05: Dược phẩm; thực phẩm chức năng; thực phẩm dinh dưỡng dùng trong y tế; nước súc miệng dùng cho mục đích y tế; dung dịch làm sạch khử khuẩn sát trùng dùng cho mục đích y tế; nước tắm thảo dược cho trẻ em dùng cho mục đích y tế.

---

(210) **4-2016-26623**

(540)

SHBPHARCO

(220) 29.08.2016
(441) 25.11.2016

(731) HY THANH HÀ (VN)
1605 tòa nhà 198 Nguyễn Tuân, phường Nhân Chính, quận Thanh Xuân, thành phố Hà Nội

(740) Công ty TNHH Sở hữu trí tuệ và Công nghệ Thủ đô (CAPITAL IP&T CO.LTD.)

(511) Nhóm 05: Dược phẩm; thuốc đông y; thực phẩm dinh dưỡng dùng trong y tế; nước súc miệng dùng cho mục đích y tế; dung dịch làm sạch khử khuẩn và sát trùng dùng cho mục đích y tế; dung dịch vệ sinh cá nhân có chứa thuốc dùng trong y tế.

---

(210) **4-2016-26624**

(540)

(220) 29.08.2016
(441) 25.11.2016
(531) A5.1.12; 26.1.2; A5.1.7; 5.7.3
(591) Trắng, xanh lá, đỏ, xanh lá nhạt, nâu, xám, đen, xanh dương
(731) CÔNG TY CỔ PHẦN BẢO VỆ THỰC VẬT SÀI GÒN (VN)
Nguyễn Văn Quỳ, khu phố 1, phường Tân Thuận Đông, quận 7, thành phố Hồ Chí Minh
(740) Công ty TNHH Sở hữu trí tuệ và Công nghệ Thủ đô (CAPITAL IP&T CO.LTD.)

(511) Nhóm 01: Phân bón; phân bón vô cơ; phân bón tổng hợp; phân bón vi sinh hữu cơ; phân bón lá; các chất cải tạo đất và tăng chất bổ trợ cho đất.

---

(210) **4-2016-26625**

(540)

(220) 29.08.2016
(441) 25.11.2016
(531) A5.1.12; A5.1.7; 26.1.2; 5.7.3
(591) Trắng, xanh lá, đỏ, xanh lá nhạt, nâu, xám, đen, xanh dương
(731) CÔNG TY CỔ PHẦN BẢO VỆ THỰC VẬT SÀI GÒN (VN)
Nguyễn Văn Quỳ, khu phố 1, phường Tân Thuận Đông, quận 7, thành phố Hồ Chí Minh
(740) Công ty TNHH Sở hữu trí tuệ và Công nghệ Thủ đô (CAPITAL IP&T CO.LTD.)

(511) Nhóm 05: Thuốc bảo vệ thực vật như: thuốc trừ bệnh cây trồng; thuốc trừ sâu; thuốc diệt cỏ; thuốc diệt trừ rầy nâu; thuốc diệt nấm mốc.

---

(210) **4-2016-26626**

(540)

(220) 29.08.2016
(441) 25.11.2016
(531) A5.1.12; A5.1.7; 26.1.2; 5.7.3
(591) Trắng, xanh lá, đỏ, xanh lá nhạt, nâu, xám, đen, xanh dương
(731) CÔNG TY CỔ PHẦN BẢO VỆ THỰC VẬT SÀI GÒN (VN)
Nguyễn Văn Quỳ, khu phố 1, phường Tân Thuận Đông, quận 7, thành phố Hồ Chí Minh
(740) Công ty TNHH Sở hữu trí tuệ và Công nghệ Thủ đô (CAPITAL IP&T CO.LTD.)

(511) Nhóm 35: Bán buôn, bán lẻ các sản phẩm: phân bón và hóa chất phục vụ sản xuất nông nghiệp, nghề làm vườn và lâm nghiệp, các chất kích thích tăng trưởng cho cây trồng; mua bán: vật tư nguyên liệu phục vụ nông nghiệp bao gồm cả hệ thống nhà kính và hệ thống tưới, máy và thiết bị sản xuất phân bón, máy nông nghiệp, dụng cụ phục vụ nông nghiệp như cày, cuốc, xẻng, liềm, con giống như con giống tôm, cá, gà, lợn, hạt giống cây trồng như giống lúa, giống khoai, giống sắn, giống cây ăn quả, giống rau, các loại thuốc bảo vệ thực vật như: thuốc diệt cỏ, thuốc diệt trừ sâu bọ, thuốc diệt trừ rầy nâu, thuốc diệt nấm mốc, thuốc trừ dịch cho thực vật, thuốc trừ vi khuẩn hại cây trồng, bình phun thuốc trừ sâu, hàng nông lâm sản, lương thực, thực phẩm, thủy sản và các chế phẩm từ thủy sản, thức ăn chăn nuôi, nguyên liệu sản xuất thức ăn chăn nuôi, cây hoa cảnh, cây lâu năm, dược liệu và hạt giống dược liệu; quảng cáo và giới thiệu sản phẩm.

---

(210) **4-2016-26627**

(540)

METEPHON

(220) 29.08.2016
(441) 25.11.2016
(731) CÔNG TY TRÁCH NHIỆM HỮU HẠN PHÚ NÔNG (VN)
Quốc lộ 91, KV Qui Thạnh 1, phường Trung Kiên, quận Thốt Nốt, thành phố Cần Thơ
(740) Công ty TNHH Sở hữu trí tuệ và Công nghệ Thủ đô (CAPITAL IP&T CO.LTD.)

(511) Nhóm 05: Thuốc bảo vệ thực vật như: thuốc trừ bệnh cây trồng; thuốc trừ sâu; thuốc diệt cỏ; thuốc diệt trừ rầy nâu; thuốc diệt nấm mốc.

---

(210) **4-2016-26628**

(540)

METEPHON

(220) 29.08.2016
(441) 25.11.2016
(731) CÔNG TY TRÁCH NHIỆM HỮU HẠN PHÚ NÔNG (VN)
Quốc lộ 91, KV Qui Thạnh 1, phường Trung Kiên, quận Thốt Nốt, thành phố Cần Thơ
(740) Công ty TNHH Sở hữu trí tuệ và Công nghệ Thủ đô (CAPITAL IP&T CO.LTD.)

(511) Nhóm 35: Bán buôn, bán lẻ các sản phẩm: phân bón và hóa chất phục vụ sản xuất nông nghiệp, nghề làm vườn và lâm nghiệp, các chất kích thích tăng trưởng cho cây trồng; mua bán: vật tư nguyên liệu phục vụ nông nghiệp bao gồm cả hệ thống nhà kính và hệ thống tưới, máy và thiết bị sản xuất phân bón, máy nông nghiệp, dụng cụ phục vụ nông nghiệp như cày, cuốc, xẻng, liềm, con giống như con giống tôm, cá, gà, lợn, hạt giống cây trồng như giống lúa, giống khoai, giống sắn, giống cây ăn quả, giống rau, các loại thuốc bảo vệ thực vật như: thuốc diệt cỏ, thuốc diệt trừ sâu bọ, thuốc diệt trừ rầy nâu, thuốc diệt nấm mốc, thuốc trừ dịch cho thực vật, thuốc trừ vi khuẩn hại cây trồng, bình phun thuốc trừ sâu, hàng nông lâm sản, lương thực, thực phẩm, thủy sản và các chế phẩm từ thủy sản, thức ăn chăn nuôi, nguyên liệu sản xuất thức ăn chăn nuôi, cây hoa cảnh, cây lâu năm, dược liệu và hạt giống dược liệu; quảng cáo và giới thiệu sản phẩm.

---

(210) **4-2016-26629**

(540)

METETHEPHON

(220) 29.08.2016
(441) 25.11.2016
(731) CÔNG TY TRÁCH NHIỆM HỮU HẠN PHÚ NÔNG (VN)
Quốc lộ 91, KV Qui Thạnh 1, phường Trung Kiên, quận Thốt Nốt, thành phố Cần Thơ
(740) Công ty TNHH Sở hữu trí tuệ và Công nghệ Thủ đô (CAPITAL IP&T CO.LTD.)

(511) Nhóm 05: Thuốc bảo vệ thực vật như: thuốc trừ bệnh cây trồng; thuốc trừ sâu; thuốc diệt cỏ; thuốc diệt trừ rầy nâu; thuốc diệt nấm mốc.

---

(210) **4-2016-26630**

(540)

METETHEPHON

(220) 29.08.2016
(441) 25.11.2016
(731) CÔNG TY TRÁCH NHIỆM HỮU HẠN PHÚ NÔNG (VN)
Quốc lộ 91, KV Qui Thạnh 1, phường Trung Kiên, quận Thốt Nốt, thành phố Cần Thơ
(740) Công ty TNHH Sở hữu trí tuệ và Công nghệ Thủ đô (CAPITAL IP&T CO.LTD.)

(511) Nhóm 35: Bán buôn, bán lẻ các sản phẩm: phân bón và hóa chất phục vụ sản xuất nông nghiệp, nghề làm vườn và lâm nghiệp, các chất kích thích tăng trưởng cho cây trồng; mua bán: vật tư nguyên liệu phục vụ nông nghiệp bao gồm cả hệ thống nhà kính và hệ thống tưới, máy và thiết bị sản xuất phân bón, máy nông nghiệp, dụng cụ phục vụ nông nghiệp như cày, cuốc, xẻng, liềm, con giống như con giống tôm, cá, gà, lợn, hạt giống cây trồng như giống lúa, giống khoai, giống sắn, giống cây ăn quả, giống rau, các loại thuốc bảo vệ thực vật như: thuốc diệt cỏ, thuốc diệt trừ sâu bọ, thuốc diệt trừ rầy nâu, thuốc diệt nấm mốc, thuốc trừ dịch cho thực vật, thuốc trừ vi khuẩn hại cây trồng, bình phun thuốc trừ sâu, hàng nông lâm sản, lương thực, thực phẩm, thủy sản và các chế phẩm từ thủy sản, thức ăn chăn nuôi, nguyên liệu sản xuất thức ăn chăn nuôi, cây hoa cảnh, cây lâu năm, dược liệu và hạt giống dược liệu; quảng cáo và giới thiệu sản phẩm.

---

(210) **4-2016-26631**

(540)

VERIEXTRA

(220) 29.08.2016
(441) 25.11.2016

(731) CÔNG TY TRÁCH NHIỆM HỮU HẠN PHÚ NÔNG (VN)
Quốc lộ 91, KV Qui Thạnh 1, phường Trung Kiên, quận Thốt Nốt, thành phố Cần Thơ

(740) Công ty TNHH Sở hữu trí tuệ và Công nghệ Thủ đô (CAPITAL IP&T CO.LTD.)

(511) Nhóm 05: Thuốc bảo vệ thực vật như: thuốc trừ bệnh cây trồng; thuốc trừ sâu; thuốc diệt cỏ; thuốc diệt trừ rầy nâu; thuốc diệt nấm mốc.

---

(210) **4-2016-26632**

(540)

VERIEXTRA

(220) 29.08.2016
(441) 25.11.2016

(731) CÔNG TY TRÁCH NHIỆM HỮU HẠN PHÚ NÔNG (VN)
Quốc lộ 91, KV Qui Thạnh 1, phường Trung Kiên, quận Thốt Nốt, thành phố Cần Thơ

(740) Công ty TNHH Sở hữu trí tuệ và Công nghệ Thủ đô (CAPITAL IP&T CO.LTD.)

(511) Nhóm 35: Bán buôn, bán lẻ các sản phẩm: phân bón và hóa chất phục vụ sản xuất nông nghiệp, nghề làm vườn và lâm nghiệp, các chất kích thích tăng trưởng cho cây trồng; mua bán: vật tư nguyên liệu phục vụ nông nghiệp bao gồm cả hệ thống nhà kính và hệ thống tưới, máy và thiết bị sản xuất phân bón, máy nông nghiệp, dụng cụ phục vụ nông nghiệp như cày, cuốc, xẻng, liềm, con giống như con giống tôm, cá, gà, lợn, hạt giống cây trồng như giống lúa, giống khoai, giống sắn, giống cây ăn quả, giống rau, các loại thuốc bảo vệ thực vật như: thuốc diệt cỏ, thuốc diệt trừ sâu bọ, thuốc diệt trừ rầy nâu, thuốc diệt nấm mốc, thuốc trừ dịch cho thực vật, thuốc trừ vi khuẩn hại cây trồng, bình phun thuốc trừ

sâu, hàng nông lâm sản, lương thực, thực phẩm, thủy sản và các chế phẩm từ thủy sản, thức ăn chăn nuôi, nguyên liệu sản xuất thức ăn chăn nuôi, cây hoa cảnh, cây lâu năm, dược liệu và hạt giống dược liệu; quảng cáo và giới thiệu sản phẩm.

---

(210) **4-2016-26633**

(540)

Calci VITAPLUZ-Chewz

(220) 29.08.2016
(441) 25.11.2016

(731) MEGA LIFESCIENCES PUBLIC COMPANY LIMITED (TH)
384, Village No.4, 6 Alley, Pattana 3 Road, Bangpoo Industrial Estate, Praeksa Subdistrict, Mueang Samut Prakarn District, Samut Prakarn Province, Thailand.

(740) Công ty TNHH Sở hữu trí tuệ và Công nghệ Thủ đô (CAPITAL IP&T CO.LTD.)

(511) Nhóm 29: Thịt đã chế biến; cá đã chế biến; trái cây rau quả (nguồn gốc thực vật thực phẩm) khô và nấu chín; sữa và sản phẩm sữa; dầu ăn.

---

(210) **4-2016-26634**

(540)

MARKETUSA

(220) 29.08.2016
(441) 25.11.2016

(731) CÔNG TY TRÁCH NHIỆM HỮU HẠN THƯƠNG MẠI SẢN XUẤT THÔN TRANG (VN)
236/17/6 Thái Phiên, phường 8, quận 11, thành phố Hồ Chí Minh

(740) Công ty TNHH Sở hữu trí tuệ và Công nghệ Thủ đô (CAPITAL IP&T CO.LTD.)

(511) Nhóm 05: Thuốc trừ sâu; thuốc diệt cỏ dại; thuốc diệt nấm mốc; thuốc trừ dịch cho thực vật; thuốc trừ vi khuẩn hại cây trồng; thuốc trừ động vật có hại.

---

(210) **4-2016-26635**

(540)

EVENUSA

(220) 29.08.2016
(441) 25.11.2016

(731) CÔNG TY TRÁCH NHIỆM HỮU HẠN THƯƠNG MẠI SẢN XUẤT THÔN TRANG (VN)
236/17/6 Thái Phiên, phường 8, quận 11, thành phố Hồ Chí Minh

(740) Công ty TNHH Sở hữu trí tuệ và Công nghệ Thủ đô (CAPITAL IP&T CO.LTD.)

(511) Nhóm 05: Thuốc trừ sâu; thuốc diệt cỏ dại; thuốc diệt nấm mốc; thuốc trừ dịch cho thực vật; thuốc trừ vi khuẩn hại cây trồng; thuốc trừ động vật có hại.

---

(210) **4-2016-26636**

(540)

CLOSEDUSA

(220) 29.08.2016
(441) 25.11.2016

(731) CÔNG TY TRÁCH NHIỆM HỮU HẠN THƯƠNG MẠI SẢN XUẤT THÔN TRANG (VN)
236/17/6 Thái Phiên, phường 8, quận 11, thành phố Hồ Chí Minh

(740) Công ty TNHH Sở hữu trí tuệ và Công nghệ Thủ đô (CAPITAL IP&T CO.LTD.)

(511) Nhóm 05: Thuốc trừ sâu; thuốc diệt cỏ dại; thuốc diệt nấm mốc; thuốc trừ dịch cho thực vật; thuốc trừ vi khuẩn hại cây trồng; thuốc trừ động vật có hại.

---

(210) **4-2016-26637**

(540)

OPENUSA

(220) 29.08.2016
(441) 25.11.2016

(731) CÔNG TY TRÁCH NHIỆM HỮU HẠN THƯƠNG MẠI SẢN XUẤT THÔN TRANG (VN)
236/17/6 Thái Phiên, phường 8, quận 11, thành phố Hồ Chí Minh

(740) Công ty TNHH Sở hữu trí tuệ và Công nghệ Thủ đô (CAPITAL IP&T CO.LTD.)

(511) Nhóm 05: Thuốc trừ sâu; thuốc diệt cỏ dại; thuốc diệt nấm mốc; thuốc trừ dịch cho thực vật; thuốc trừ vi khuẩn hại cây trồng; thuốc trừ động vật có hại.

---

(210) **4-2016-26638**

(540)

MAYUSA

(220) 29.08.2016
(441) 25.11.2016

(731) CÔNG TY TRÁCH NHIỆM HỮU HẠN THƯƠNG MẠI SẢN XUẤT THÔN TRANG (VN)
236/17/6 Thái Phiên, phường 8, quận 11, thành phố Hồ Chí Minh

(740) Công ty TNHH Sở hữu trí tuệ và Công nghệ Thủ đô (CAPITAL IP&T CO.LTD.)

(511) Nhóm 05: Thuốc trừ sâu; thuốc diệt cỏ dại; thuốc diệt nấm mốc; thuốc trừ dịch cho thực vật; thuốc trừ vi khuẩn hại cây trồng; thuốc trừ động vật có hại.

---

(210) **4-2016-26639**

(540)

(220) 29.08.2016
(441) 25.11.2016
(531) 24.1.1; 24.9.1; 20.7.1; A5.5.20
(591) Đỏ bọc đô, trắng
(731) TRƯỜNG TRUNG CẤP BÁCH KHOA SÀI GÒN (VN)
83A đường Bùi Thị He, khu phố 1, thị trấn Củ Chi, thành phố Hồ Chí Minh

(511) Nhóm 41: Dịch vụ đào tạo, giáo dục.

---

(210) **4-2016-26640**

(540)

COCOA MALT

(220) 29.08.2016
(441) 25.11.2016
(731) CÔNG TY CỔ PHẦN THƯƠNG MẠI SẢN XUẤT TÂN ÚC VIỆT (VN)
Lô 60, đường số 2, KCN Tân Tạo, phường Tân Tạo, quận Bình Tân, thành phố Hồ Chí Minh
(740) Công ty TNHH Nam Việt và Liên danh (VIPCO)

(511) Nhóm 29: Sữa đặc; sữa bột; sữa chua.

---

(210) **4-2016-26641**

(540)

(220) 29.08.2016
(441) 25.11.2016
(531) A5.3.13; A5.3.15; 26.4.2
(731) CÔNG TY CỔ PHẦN THƯƠNG MẠI SẢN XUẤT TÂN ÚC VIỆT (VN)
Lô 60, đường số 2, KCN Tân Tạo, phường Tân Tạo, quận Bình Tân, thành phố Hồ Chí Minh
(740) Công ty TNHH Nam Việt và Liên danh (VIPCO)

(511) Nhóm 29: Sữa đặc; sữa bột; sữa chua.

---

(210) **4-2016-26642**

(540)

(511) Nhóm 29: Sữa đặc; sữa bột; sữa chua.

(220) 29.08.2016
(441) 25.11.2016
(531) 26.4.2; A5.3.15; A5.3.13
(731) CÔNG TY CỔ PHẦN THƯƠNG MẠI SẢN XUẤT TÂN ÚC VIỆT (VN)
Lô 60, đường số 2, KCN Tân Tạo, phường Tân Tạo, quận Bình Tân, thành phố Hồ Chí Minh
(740) Công ty TNHH Nam Việt và Liên danh (VIPCO)

---

(210) **4-2016-26643**

(540)

(511) Nhóm 29: Sữa đặc; sữa bột; sữa chua.

(220) 29.08.2016
(441) 25.11.2016
(531) A5.3.15; A5.3.13; 26.4.2
(731) CÔNG TY CỔ PHẦN THƯƠNG MẠI SẢN XUẤT TÂN ÚC VIỆT (VN)
Lô 60, đường số 2, KCN Tân Tạo, phường Tân Tạo, quận Bình Tân, thành phố Hồ Chí Minh
(740) Công ty TNHH Nam Việt và Liên danh (VIPCO)

---

(210) **4-2016-26644**

(540)

(511) Nhóm 15: Đàn piano.

(220) 29.08.2016
(441) 25.11.2016
(531) A26.4.24; 26.4.4
(731) KPN MUSIC CO., LTD. (TH)
719 KPN Tower, Rama 9 Road, Bangkapi, Huaykwang, Bangkok, Thailand
(740) Công ty TNHH Nam Việt và Liên danh (VIPCO)

---

(210) **4-2016-26645**

(540)

(220) 29.08.2016
(441) 25.11.2016
(531) 3.9.18; 10.3.7; A5.5.20; 18.3.23
(591) Tím, vàng ánh kim, trắng
(731) NGUYỄN THỊ MAI TRÂM (VN)
Số 152 Trưng Nữ Vương, phường Bình Hiên, quận Hải Châu, thành phố Đà Nẵng

(511) Nhóm 44: Dịch vụ spa: chăm sóc sắc đẹp, chăm sóc da mặt, tắm trắng, trang điểm, thẩm mỹ.

---

(210) **4-2016-26657**

(300) 1781374 06.07.2016 AU

(540)

(220) 29.08.2016
(441) 25.11.2016

(531) 3.5.15; 1.17.11; 26.1.1; 1.17.25; A26.11.12
(591) Trắng, xanh, vàng
(731) JO JO LNTERNATIONAL PTY LTD (AU)
2/3 Pat Devlin Close, Chipping Norton NSW 2170 Australia
(740) Công ty TNHH Trường Xuân (AGELESS CO.,LTD.)

(511) Nhóm 05: Chất bổ sung dinh dưỡng; chất bổ sung vitamin; chất bổ sung ăn kiêng từ thảo dược; dầu y tế có nguồn gốc tự nhiên; chế phẩm chăm sóc sức khỏe có nguồn gốc tự nhiên (dược phẩm); chất bổ sung ăn kiêng từ sữa ong chúa.

---

(210) **4-2016-26658**

(540)

Red Lion

(220) 29.08.2016
(441) 25.11.2016

(591) Xanh
(731) CÔNG TY CỔ PHẦN AQUA VIỆT NAM (VN)
Khu công nghiệp Tân Quang, huyện Văn Lâm, tỉnh Hưng Yên
(740) Công ty TNHH Trường Xuân (AGELESS CO.,LTD.)

(511) Nhóm 32: Nước uống tăng lực (không chứa dược chất); đồ uống không cồn; nước uống có gaz; nước khoáng [đồ uống]; nước ép trái cây.

---

(210) **4-2016-26659**

(540)

COURT ACE

(220) 29.08.2016
(441) 25.11.2016

(731) SUNRISE & CO (PTE) LTD (SG)
9 Kaki Buklt Crescent, Kakl Buklt Techpark 1, Singapore 416240
(740) Công ty TNHH Trường Xuân (AGELESS CO.,LTD.)

(511) Nhóm 25: Giày; giày thể thao; dép; dép đi trong nhà; giày cao cổ; túi bọc làm ấm chân [không dùng điện]; miếng đệm gót dùng cho đồ đi chân (không cho mục đích chỉnh hình); miếng lót bên trong giày (không cho mục đích chỉnh hình); bộ phận chống trượt

dùng cho đồ đi chân; miếng đệm bên trong giày không cho mục đích chỉnh hình; miếng lót giày (không cho mục đích chỉnh hình); mũi giày; tất ngắn cổ; đế cho đồ đi chân; lưỡi giày hoặc dây đai dùng để buộc giày và giày cao cổ (bộ phận của đồ đi chân); diềm bao quanh mũi cho giày và giày cao cổ; lớp bọc cho giày và giày cao cổ, có tác dụng chống nước hoặc bị hư hại cho giày và giày cao cổ (bộ phận của đồ đi chân); áo khoác ngoài; áo khoác ngoài cho thể thao; áo phông có cổ; áo choàng; áo vét [trang phục]; áo chui đầu [trang phục]; áo gilê; bộ quần áo thể dục; quần tây dài; quần đùi; quần dài thể thao; ca vát; tất dài; quần ống bó [đồ giữ ấm chân]; quần ống bó [quần dài]; quần áo lót mặc bên trong; mũ; mũ lưỡi trai; lưỡi trai [đồ đội đầu]; quần áo thể thao; quần bơi; váy; thắt lưng [trang phục]; khăn quàng cổ; khăn choàng; quần bò (quần jean); áo thun ngắn tay; quần soóc; áo may ô cho nam giới; áo sơ mi; áo măng tô; áo mưa; áo len dài tay.

---

(210) **4-2016-26660**

(540)

(220) 29.08.2016
(441) 25.11.2016
(531) 3.13.1; A3.13.24; A5.5.20
(731) CITY COIN CHEM SDN. BHD. (MY)
No 208, Jalan Kip 6, Taman Perindustrian Kip, 52200 Kuala Lumpur, Malaysia
(740) Công ty TNHH Trường Xuân (AGELESS CO.,LTD.)

(511) Nhóm 03: Sản phẩm chăm sóc vải, cụ thể là, chất làm mềm vải [dùng để giặt], nước tẩy trắng cho vải; chất tẩy rửa dùng cho mục đích làm sạch và giặt tẩy gia dụng.

---

(210) **4-2016-26662**

(540)

P-SHOT

(220) 29.08.2016
(441) 25.11.2016
(731) RUNELS, CHARLES E. DBA STUDIO MEDICINE (US)
Suite A, 52 South Section St., Fairhope, Alabama 36532, USA
(740) Công ty TNHH Sở hữu trí tuệ ACTIP (ACTIP IP LIMITED)

(511) Nhóm 44: Dịch vụ chăm sóc sức khỏe cho người; dịch vụ y tế; dịch vụ tư vấn y tế; dịch vụ tư vấn thẩm mỹ; chăm sóc vệ sinh và sắc đẹp cho người; điều trị y tế không xâm lấn; điều trị thẩm mỹ không xâm lấn; điều trị thẩm mỹ cho cơ thể; điều trị thẩm mỹ cho dương vật; điều trị y tế thẩm mỹ không xâm lấn sử dụng các yếu tố tăng trưởng có nguồn gốc từ máu bao gồm nhưng không giới hạn huyết tương giàu tiểu cầu tự thân nhằm cải thiện kích cỡ hoặc chức năng của dương vật.

---

(210) **4-2016-26663**

(540)

VAMPIRE BREAST LIFT

(220) 29.08.2016
(441) 25.11.2016

(731) RUNELS, CHARLES E. DBA STUDIO MEDICINE (US)
Suite A, 52 South Section St., Fairhope, Alabama 36532, USA

(740) Công ty TNHH Sở hữu trí tuệ ACTIP (ACTIP IP LIMITED)

(511) Nhóm 44: Dịch vụ chăm sóc sức khỏe cho người; dịch vụ y tế; dịch vụ tư vấn y tế; dịch vụ tư vấn thẩm mỹ; chăm sóc vệ sinh và sắc đẹp cho người; điều trị y tế không xâm lấn; điều trị thẩm mỹ không xâm lấn; điều trị thẩm mỹ cho cơ thể; điều trị thẩm mỹ ngực; điều trị da, cụ thể là, tiêm yếu tố tăng trưởng có nguồn gốc từ máu bao gồm nhưng không giới hạn huyết tương giàu tiểu cầu tự thân nhằm mục đích nâng ngực và cải thiện núm vú và khe ngực.

---

(210) **4-2016-26664**

(540)

Frebini

(220) 29.08.2016
(441) 25.11.2016

(731) GOOD PEOPLE CO., LTD (KR)
165-5 Donggyo-dong, Mapo-ku, Seoul, Korea

(740) Công ty TNHH Sở hữu trí tuệ ACTIP (ACTIP IP LIMITED)

(511) Nhóm 25: Mũ lưỡi trai [đồ đội đầu]; quần áo; áo cánh; áo váy; quần áo trẻ em; quần áo trẻ sơ sinh; áo liền quần; quần jean xanh; áo choàng; quần áo thể dục; áo sơ mi; áo mưa; quần; váy; quần áo ngủ; quần áo lót; tất cổ ngắn; giày; giày thể dục, giày cao cổ đi mưa.

---

(210) **4-2016-26665**

(540)

HUITIAN NEW MATERIAL

(220) 29.08.2016
(441) 25.11.2016
(531) 26.1.1; 26.1.4; 7.1.6

(731) SHANGHAI HUITIAN NEW MATERIAL CO., LTD. (CN)
No.251, Wenji Road, Songjiang District, Shanghai, China

(740) Văn phòng Luật sư MINERVAS (MINERVAS)

(511) Nhóm 01: Phụ gia hóa học dùng cho nhiên liệu động cơ; hoá chất công nghiệp; dầu phanh; chất dính dùng cho mục đích công nghiệp; chất dính dùng cho gạch ốp tường; keo, hồ, chất dính dùng trong công nghiệp; hóa chất pôliurêtan [hóa chất công nghiệp] (Polyurethane); hóa chất nêôpren [hóa chất công nghiệp] (neoprene); chất chống đông dạng lỏng; gel silica [hóa chất công nghiệp].

---

(210) **4-2016-26666**

(540)

weeton

(220) 29.08.2016
(441) 25.11.2016
(531) A19.11.11; 19.11.4
(731) SHANGHAI HUITIAN NEW MATERIAL CO., LTD. (CN)
No.251, Wenji Road, Songjiang District, Shanghai, China
(740) Văn phòng Luật sư MINERVAS (MINERVAS)

(511) Nhóm 01: Phụ gia hóa học dùng cho nhiên liệu động cơ; hoá chất công nghiệp; dầu phanh; chất dính dùng cho mục đích công nghiệp; chất dính dùng cho gạch ốp tường; keo, hồ, chất dính dùng trong công nghiệp; hóa chất pôliurêtan [hóa chất công nghiệp] (Polyurethane); hóa chất neôpren [hóa chất công nghiệp] (neoprene); chất chống đông dạng lỏng; gel silica [hóa chất công nghiệp].

---

(210) **4-2016-26670**

(540)

XuanAnCoffee

(220) 29.08.2016
(441) 25.11.2016
(731) HOÀNG THANH XUÂN (VN)
312 Phan Đình Phùng, phường 1, quận Phú Nhuận, thành phố Hồ Chí Minh

(511) Nhóm 43: Nhà hàng ăn uống, dịch vụ ăn uống phục vụ lưu động (do nhà hàng thực hiện), dịch vụ quán cà phê, quán rượu (quán bar), khách sạn.

---

(210) **4-2016-26671**

(540)

XuanAnApartment

(220) 29.08.2016
(441) 25.11.2016
(731) HOÀNG THANH XUÂN (VN)
312 Phan Đình Phùng, phường 1, quận Phú Nhuận, thành phố Hồ Chí Minh

(511) Nhóm 36: Cho thuê văn phòng, cao ốc, căn hộ.

Nhóm 43: Nhà hàng ăn uống, dịch vụ ăn uống phục vụ lưu động (do nhà hàng thực hiện), dịch vụ quán cà phê, quán rượu (quán bar), khách sạn.

---

(210) **4-2016-26672**

(540)

ComfyApartment

(220) 29.08.2016
(441) 25.11.2016
(731) HOÀNG THANH XUÂN (VN)
312 Phan Đình Phùng, phường 1, quận Phú Nhuận, thành phố Hồ Chí Minh

(511) Nhóm 36: Cho thuê văn phòng, cao ốc, căn hộ.

Nhóm 43: Nhà hàng ăn uống, dịch vụ ăn uống phục vụ lưu động (do nhà hàng thực hiện), dịch vụ quán cà phê, quán rượu (quán bar), khách sạn.

---

(210) **4-2016-26673**

(540)

ComfyCoffee

(220) 29.08.2016
(441) 25.11.2016

(731) HOÀNG THANH XUÂN (VN)
312 Phan Đình Phùng, phường 1, quận Phú Nhuận, thành phố Hồ Chí Minh

(511) Nhóm 43: Nhà hàng ăn uống, dịch vụ ăn uống phục vụ lưu động (do nhà hàng thực hiện), dịch vụ quán cà phê, quán rượu (quán bar), khách sạn.

---

(210) **4-2016-26674**

(540)

Kimo

(220) 29.08.2016
(441) 25.11.2016

(591) Tím, trắng
(731) UEI TONG SHOES CO., LTD (TW)
No. 9, Lane 70, Sec. 3, Shuang Shih Rd., Panchiao District, New Taipei City, Taiwan (R.O.C.)
(740) Công ty Cổ phần Sở hữu công nghiệp INVESTIP (INVESTIP)

(511) Nhóm 18: Ví tiền; ví bỏ túi; túi xách tay; cặp đựng giấy tờ, tài liệu, vali [hành lý]; ô (dù).

Nhóm 25: Dép; dép đi trong nhà; quần áo may sẵn; đồ đi chân; giày cao cổ; mũ [đồ đội đầu].

---

(210) **4-2016-26675**

(540)

TH
TRANHUACO .,LTD

(220) 29.08.2016
(441) 25.11.2016
(531) 1.7.6
(591) Trắng, xanh dương, vàng, đen
(731) CÔNG TY TRÁCH NHIỆM HỮU HẠN MỘT THÀNH VIÊN SẢN XUẤT - THƯƠNG MẠI TRẦN HỨA (VN)
44/1 Trần Hưng Đạo, phường 2, thành phố Sóc Trăng, tỉnh Sóc Trăng
(740) Công ty Cổ phần Sở hữu công nghiệp INVESTIP (INVESTIP)

(511) Nhóm 25: Áo mưa.

---

(210) **4-2016-26676**

(540)

VIETTONKIN
CONNECTING FIVE CONTINENTS

(220) 29.08.2016
(441) 25.11.2016
(531) 26.4.3; 26.4.9; A25.7.5
(591) Đỏ, xanh, đen, vàng, xanh lá cây
(731) CÔNG TY CỔ PHẦN VIETTONKIN (VN)
Tầng 4, tòa nhà Naforimex Building, 19 Bà Triệu, phường Tràng Tiền, quận Hoàn Kiếm, thành phố Hà Nội

(511) Nhóm 09: Phần mềm trò chơi máy tính; chương trình máy vi tính [phần mềm có thể tải xuống được]; phần mềm máy tính [ghi sẵn]; phần mềm ứng dụng máy vi tính, có thể tải về.

Nhóm 35: Hỗ trợ việc điều hành kinh doanh, hỗ trợ quản lý kinh doanh; tư vấn tổ chức và điều hành kinh doanh, tư vấn tổ chức và quản lý kinh doanh; quản lý thương mại việc li-xăng sản phẩm và dịch vụ của người khác; tư vấn nghiệp vụ thương mại; dịch vụ cố vấn điều hành kinh doanh, dịch vụ cố vấn quản lý kinh doanh; marketing; nghiên cứu thị trường; dịch vụ nghiên cứu tiếp thị; lập bản khai thuế; lập báo cáo thống kê tài khoản, lập các báo cáo thống kê kế toán; khảo sát kinh doanh thương mại; tư vấn quản lý nhân sự; tư vấn điều hành kinh doanh, tư vấn quản lý kinh doanh; dịch vụ của chuyên gia tư vấn về hiệu quả kinh doanh; tư vấn tổ chức kinh doanh; dịch vụ kế toán; dịch vụ đái lý xuất nhập khẩu; quản lý thương mại việc li- xăng sản phẩm và dịch vụ của người khác; văn phòng tuyển dụng lao động, văn phòng giới thiệu việc làm; tuyển dụng lao động, tuyển dụng nhân sự; tư vấn quản lý nhân sự.

Nhóm 36: Môi giới bất động sản; phân tích tài chính; tư vấn tài chính; thông tin về tài chính; cho thuê văn phòng [bất động sản]; dịch vụ nhà ở [sở hữu bất động sản]; đại lý bất động sản.

Nhóm 41: Phiên dịch ngôn ngữ cử chỉ; dịch vụ phiên dịch viên; dịch thuật.

Nhóm 45: Dịch vụ li-xăng sở hữu trí tuệ; dịch vụ nghiên cứu pháp luật; dịch vụ công chứng, sao y, dịch vụ tranh tụng; dịch vụ môi giới nhận con nuôi.

---

(210) **4-2016-26677**

(540)

VIETNAM TRAVEL
COMPANION

(220) 29.08.2016
(441) 25.11.2016
(531) A26.11.12; 18.3.2; 18.3.23
(591) Xanh lục nhạt
(731) CÔNG TY CỔ PHẦN VIETTONKIN (VN)
Tầng 4, tòa nhà Naforimex Building, 19 Bà Triệu, phường Tràng Tiền, quận Hoàn Kiếm, thành phố Hà Nội

(511) Nhóm 39: Sắp xếp các chuyến du lịch; hướng dẫn khách du lịch; tham quan [du lịch], dịch vụ hướng dẫn khách du lịch.

Nhóm 43: Cơ sở lưu trú tạm thời [khách sạn, nhà trọ], nhà nghỉ du lịch.

---

(210) **4-2016-26679**

(540)

(220) 29.08.2016
(441) 25.11.2016
(531) A5.1.6; A5.1.12; 6.1.2; 18.3.2
(591) Trắng sứ, xanh rêu đậm, xám
(731) ĐÀO CÔNG THÀNH (VN)
Xã Nghĩa Dân, huyện Kim Động, tỉnh Hưng Yên
(740) Công ty TNHH Sở hữu trí tuệ HA VIP (HAVIP CO., LTD.)

(511) Nhóm 33: Rượu dừa.

---

(210) **4-2016-26680**

(540)

(220) 29.08.2016
(441) 25.11.2016
(531) 26.3.2; 26.3.3; 26.3.4
(591) Xanh da trời, vàng, trắng
(731) CÔNG TY CỔ PHẦN KẾT CẤU THÉP QUANG MINH (VN)
Xóm 4, thôn Vĩnh Thanh, xã Vĩnh Ngọc, huyện Đông Anh, thành phố Hà Nội

(511) Nhóm 37: Dịch vụ xây dựng.

---

(210) **4-2016-26681**

(540)

(220) 29.08.2016
(441) 25.11.2016
(531) A1.1.10; A1.1.2; 26.1.2; A26.1.18
(591) Xanh dương đậm, xanh dương, cam, trắng
(731) CÔNG TY CỔ PHẦN QUÀ TẶNG SÁNG TẠO VIỆT NAM (VN)
Số 5 Nguyễn Viết Xuân, phường Khương Mai, quận Thanh Xuân, thành phố Hà Nội
(740) Công ty Cổ phần PHANLAW VIETNAM (PHANLAW VIETNAM JSC)

(511) Nhóm 35: Mua bán: đồ lưu niệm (thiệp, khung tranh, khung ảnh, kính mắt, túi xách, đồng hồ, ba lô, ví, thắt lưng), quần áo, giày dép, mũ nón.

Nhóm 40: Dịch vụ in; in trên lụa; in ảnh chụp; in mẫu vẽ; in ốp sét.

---

(210) **4-2016-26682**

(540)

TELIMRAX

(220) 29.08.2016
(441) 25.11.2016

(731) MERCK SHARP & DOHME CORP. (US)
One Merck Drive, Whitehouse Station, New Jersey 08889, USA

(740) Công ty TNHH Sở hữu công nghiệp Sao Bắc Đẩu (SAO BAC DAU IP COM.,LTD)

(511) Nhóm 05: Chế phẩm dược phẩm.

---

(210) **4-2016-26683**

(540)

VATELZEP

(220) 29.08.2016
(441) 25.11.2016

(731) MERCK SHARP & DOHME CORP. (US)
One Merck Drive, Whitehouse Station, New Jersey 08889, USA

(740) Công ty TNHH Sở hữu công nghiệp Sao Bắc Đẩu (SAO BAC DAU IP COM.,LTD)

(511) Nhóm 05: Chế phẩm dược phẩm.

---

(210) **4-2016-26684**

(540)

うす
USU-PITA
ぴた

(220) 29.08.2016
(441) 25.11.2016
(531) A26.11.7
(731) JAPAN MEDICAL KABUSHIKI KAISHA (JP)
893-18 Sonnocho, Inage-ku, Chiba-shi, Chiba-ken, Japan
(740) Công ty Luật TNHH WINCO (WINCO LAW FIRM)

(511) Nhóm 10: Bao cao su.

---

(210) **4-2016-26685**

(540)

GINKDEVEL

(220) 29.08.2016
(441) 25.11.2016
(731) ĐỖ DOÃN PHƯƠNG (VN)
Thôn Văn Miêu, xã Minh Sơn, huyện Hữu Lũng, tỉnh Lạng Sơn
(740) Công ty Luật TNHH WINCO (WINCO LAW FIRM)

(511) Nhóm 05: Dược phẩm; thực phẩm chức năng.

---

(210) **4-2016-26686**

(540)

Postiday

(220) 29.08.2016
(441) 25.11.2016

(731) PHẠM VĂN THANH (VN)
Đội 1, xóm 9, xã Hồng Thuận, huyện Giao Thuỷ, tỉnh Nam Định

(740) Công ty Luật TNHH WINCO (WINCO LAW FIRM)

(511) Nhóm 05: Dược phẩm; thực phẩm chức năng.

---

(210) **4-2016-26687**

(540)

TitoPaint
sơn của mọi giải pháp

(220) 29.08.2016
(441) 25.11.2016
(531) 26.4.1; 26.4.7; A26.11.9
(591) Đỏ, xanh dương, đen, xanh lá cây, hồng, trắng

(731) CÔNG TY TNHH SƠN SANQ SOLITE (VN)
26/25A đường Xuân Thới 6, ấp Xuân Thới Đông 1, xã Xuân Thới Đông, huyện Hóc Môn, thành phố Hồ Chí Minh

(740) DNTN Dịch vụ thương mại và sở hữu công nghiệp Song Ngọc (I.P.T.S.)

(511) Nhóm 02: Sơn.

Nhóm 19: Bột trét tường.

---

(210) **4-2016-26688**

(540)

VT VÂN TÀI
BLUE

(220) 29.08.2016
(441) 25.11.2016
(531) 1.15.15; A26.11.8

(731) DOANH NGHIỆP TƯ NHÂN VÂN TÀI (VN)
97/2/22 Kinh Dương Vương, phường 12, quận 6, thành phố Hồ Chí Minh

(740) DNTN Dịch vụ thương mại và sở hữu công nghiệp Song Ngọc (I.P.T.S.)

(511) Nhóm 32: Nước uống tinh khiết; nước uống đóng chai; nước uống đóng bình.

---

(210) **4-2016-26690**

(540)

(220) 29.08.2016
(441) 25.11.2016
(531) A5.3.14; 1.15.15; 5.7.13; A5.7.23; 26.15.15
(591) Vàng cam, đỏ, trắng, xanh lam, xanh lá cây, tím
(731) CÔNG TY TNHH XUẤT NHẬP KHẨU LÂM THÀNH (VN)
Số 110 đường Yên Phụ, phường Nguyễn Trung Trực, quận Ba Đình, thành phố Hà Nội

(511) Nhóm 35: Mua bán hoa quả tươi, hoa quả sấy khô, nước uống làm từ hoa quả, đồ uống có cồn, chè, cà phê.

---

(210) **4-2016-26691**

(540)

(220) 29.08.2016
(441) 25.11.2016
(531) 26.1.1; 8.1.1; A11.3.3; 25.1.6
(591) Xanh sẫm, trắng
(731) HỘ KINH DOANH- BÁNH MỲ BREAD MORE (VN)
Số 30 Quang Trung, phường Quang Trung, quận Hồng Bàng, thành phố Hải Phòng

(511) Nhóm 43: Dịch vụ cung cấp thực phẩm và đồ uống do nhà hàng thực hiện ; chỗ ở tạm thời.

---

(210) **4-2016-26692**

(540)

(220) 29.08.2016
(441) 25.11.2016
(531) 8.1.1; A11.3.3; 26.1.1; 25.1.6
(591) Xanh sẫm, trắng
(731) HỘ KINH DOANH- BÁNH MỲ BREAD MORE (VN)
Số 30 Quang Trung, phường Quang Trung, quận Hồng Bàng, thành phố Hải Phòng

(511) Nhóm 43: Dịch vụ cung cấp thực phẩm và đồ uống do nhà hàng thực hiện; chỗ ở tạm thời.

---

(210) **4-2016-26694**

(540)

Korina

(220) 30.08.2016
(441) 25.11.2016

(731) PHƯƠNG QUỐC TRÍ (VN)
3/6/27/39 Hạnh Phúc, phố Lụa, phường Vạn Phúc, quận Hà Đông, thành phố Hà Nội

(511) Nhóm 35: Mua bán hệ thống và thiết bị vệ sinh, bồn rửa mặt (lavabo), chậu rửa inox (thiết bị vệ sinh), sen tắm nóng lạnh, vòi lavabo rửa mặt, vòi xịt toilet, bình nóng lạnh dùng điện, mặt gương soi trang trí, bệt xí vệ sinh, bồi tắm thường, bồn tắm massage, bồn tiểu, bồn cầu, vòi nước của thiết bị vệ sinh và bình tắm xông hơi, thiết bị phòng tắm với chất liệu bằng inox và bằng đồng cho các sản phẩm vắt khăn đơn, vắt khăn đôi, vắt khăn giàn, lô giấy vệ sinh, kệ cốc, kệ xà phòng, kệ kính các loại, kệ nan góc các loại, kệ nan thẳng các loại, lô giấy âm tường, mắc áo bằng inox và bằng đồng, ga thoát sàn và kệ gương.

---

(210) **4-2016-26695**

(540)

(220) 30.08.2016
(441) 25.11.2016
(531) 26.2.7; 26.1.1; A26.1.24; 7.1.6
(591) Đen, trắng, đỏ
(731) VŨ THỊ HUYỀN TRANG (VN)
113 ngõ 252 Tây Sơn, phường Trung Liệt, quận Đống Đa, thành phố Hà Nội

(511) Nhóm 43: Dịch vụ cung cấp thực phẩm và đồ uống do tự thực hiện.

---

(210) **4-2016-26696**

(540)

(220) 30.08.2016
(441) 25.11.2016
(531) A14.1.19; 26.15.15; 26.15.3; A14.1.20; A18.5.3
(591) Trắng, đen, đỏ
(731) CÔNG TY TNHH AN VIỆT LONG (VN)
92/8 ấp 6, đường Dương Công Khi, xã Xuân Thới Sơn, huyện Hóc Môn, thành phố Hồ Chí Minh

(511) Nhóm 28: Đồ chơi máy bay điều khiển từ xa.

---

(210) **4-2016-26698**

(540)

ONAWA

(220) 30.08.2016
(441) 25.11.2016
(531) 1.15.15
(591) Xanh dương
(731) CÔNG TY CỔ PHẦN CÔNG NGHỆ VÀ GIẢI PHÁP APP (VN)
Số 1, ngõ 112 phố Trần Đại Nghĩa, phường Đồng Tâm, quận Hai Bà Trưng, thành phố Hà Nội

(511) Nhóm 11: Thiết bị lọc nước.

---

(210) **4-2016-26699**

(540)

THĂNG LONG

(220) 30.08.2016
(441) 25.11.2016
(531) 25.1.25; 4.3.3; 4.3.19
(731) CÔNG TY TRÁCH NHIỆM HỮU HẠN MỘT THÀNH VIÊN THUỐC LÁ THĂNG LONG (VN)
235 Nguyễn Trãi, phường Thượng Đình, quận Thanh Xuân, thành phố Hà Nội

(511) Nhóm 34: Thuốc lá.

---

(210) **4-2016-26700**

(540)

LADOCO

(220) 30.08.2016
(441) 25.11.2016
(731) CÔNG TY TNHH DIỆU TRẦN (VN)
210/46 đường Tố Hữu, phường Lộc Sơn, thành phố Bảo Lộc, tỉnh Lâm Đồng

(511) Nhóm 30: Cà phê.

---

(210) **4-2016-26701**

(540)

BEEWIN

(220) 30.08.2016
(441) 25.11.2016
(531) A25.7.5; A26.11.8
(591) Trắng, vàng, đen
(731) CÔNG TY CỔ PHẦN BEEWIN VIỆT NAM (VN)
Số nhà 20, hẻm 92/19/2 Nguyễn Sơn, phường Ngọc Lâm, quận Long Biên, thành phố Hà Nội

(511) Nhóm 30: Mật ong; nước mật dùng cho thực phẩm; mứt mật ong trộn vừng; keo ong dùng làm thực phẩm cho người; sữa ong chúa dùng làm thực phẩm cho người (không dùng trong ngành y); men dạng viên không dùng trong y tế.

---

(210) **4-2016-26703**

(540)

(220) 30.08.2016
(441) 25.11.2016
(531) 5.7.8; 8.3.1; A8.1.10; 26.1.2
(591) Đỏ, xanh, vàng, trắng, hồng, nâu
(731) NGUYỄN THỊ LƯƠNG (VN)
Số 02 ngách 143/100 phố Nguyễn Chính, quận Hoàng Mai, thành phố Hà Nội

(511) Nhóm 30: Bánh kẹo.

---

(210) **4-2016-26705**

(540)

SPARSHCLAV

(220) 30.08.2016
(441) 25.11.2016
(731) SPARSH BIO-TECH PRIVATE LIMITED (IN)
Plot No.1, Survey No.242/243/244, Lakhabavad, Jamnagar - 361006, India
(740) Công ty TNHH Vĩnh Đạt (LACOM CO., LTD.)

(511) Nhóm 05: Dược phẩm; thực phẩm chức năng (dùng trong ngành y).

---

(210) **4-2016-26707**

(540)

(220) 30.08.2016
(441) 25.11.2016
(531) 5.3.16; 5.5.19; A5.5.22; 1.15.24
(591) Xanh lá cây, xanh nước biển, đỏ, hồng, vàng, đỏ tím, trắng
(731) CÔNG TY TNHH DƯỢC PHẨM TẤT THÀNH (VN)
Ô số 85, lô A2, khu đô thị mới Đại Kim, phố Nguyễn Cảnh Dị, phường Định Công, quận Hoàng Mai, thành phố Hà Nội

(511) Nhóm 05: Nước xịt mũi, nhỏ mũi dùng trong y tế.

---

(210) **4-2016-26708**

(540)

SAIKOU

(220) 30.08.2016
(441) 25.11.2016
(731) CÔNG TY LIÊN DOANH PHẠM - ASSET (VN)
Lô D4/1, đường 1B, khu công nghiệp Vĩnh Lộc, phường Bình Hưng Hòa B, quận Bình Tân, thành phố Hồ Chí Minh

(511) Nhóm 30: Bánh Snack, thạch hoa quả (bánh kẹo), bánh kẹo, bánh ngọt, đồ uống trên cơ sở cafe.

---

(210) **4-2016-26709**

(540)

TANOSHI

(220) 30.08.2016
(441) 25.11.2016
(731) CÔNG TY LIÊN DOANH PHẠM - ASSET (VN)
Lô D4/1, đường 1B, khu công nghiệp Vĩnh Lộc, phường Bình Hưng Hòa B, quận Bình Tân, thành phố Hồ Chí Minh

(511) Nhóm 30: Bánh Snack, thạch hoa quả (bánh kẹo), bánh kẹo, bánh ngọt, đồ uống trên cơ sở cafe.

---

(210) **4-2016-26712**

(540)

TECHCON

(220) 30.08.2016
(441) 25.11.2016
(731) TJH2B ANALYTICAL SERVICES, INC. (US)
3123 Fite Circle, Suite 105, Sacramento, California 95827, USA
(740) Văn phòng luật sư Phạm và Liên danh (PHAM & ASSOCIATES)

(511) Nhóm 41: Dịch vụ giáo dục, cụ thể là sắp xếp và tiến hành các hội nghị, hội thảo và hội nghị chuyên đề cho các cá nhân quan tâm đến ngành công nghiệp phát, truyền, và phân phối điện năng.

Nhóm 42: Phân tích, kiểm tra và chẩn đoán các thiết bị điện áp cao.

---

(210) **4-2016-26713**

(540)

UNI PEARL

(220) 30.08.2016
(441) 25.11.2016
(731) UNI-PRESIDENT ENTERPRISES CORP. (TW)
No. 301, Zhongzheng Rd., Yongkang Dist., Tainan City 71001, Taiwan
(740) Văn phòng luật sư Phạm và Liên danh (PHAM & ASSOCIATES)

(511) Nhóm 31: Trái cây tươi; rau tươi; rau được trồng dưới nước; lợn (động vật sống); cá (động vật sống); thức ăn cho động vật; thức ăn cho gia cầm; thức ăn cho gia súc; thức ăn cho cá; thức ăn cho tôm; thức ăn cho tôm pandan; thức ăn cho vật nuôi; thức ăn cho rùa; chất bổ sung cho thức ăn động vật; hoa tươi; cây; thóc; thực vật tự nhiên; hoa tự nhiên; thực vật trồng trong chậu.

---

(210) **4-2016-26714**

(540)

ERLYAND

(220) 30.08.2016
(441) 25.11.2016
(731) JOHNSON & JOHNSON (US)
One Johnson & Johnson Plaza, New Brunswick, New Jersey, 08933 U.S.A.
(740) Văn phòng luật sư Phạm và Liên danh (PHAM & ASSOCIATES)

(511) Nhóm 05: Chế phẩm dược dùng cho người.

---

(210) **4-2016-26715**

(540)

BIG MANN

(220) 30.08.2016
(441) 25.11.2016
(531) 26.4.4; 26.4.9; A5.5.20; A5.5.21; A5.3.13
(731) CÔNG TY CỔ PHẦN THIẾT BỊ SỨC KHỎE BIGMANN GROUP VIỆT NAM (VN)
Số 21, ngõ 1, phố Ngụy Như Kon Tum, phường Nhân Chính, quận Thanh Xuân, thành phố Hà Nội

(511) Nhóm 11: Nồi cơm điện; máy điều hòa nhiệt độ; thiết bị và hệ thống nấu nướng; thiết bị và máy đông lạnh; thiết bị lọc nước; máy làm nước uống nóng lạnh.

---

(210) **4-2016-26716**

(540)

THÙY LINH

(220) 30.08.2016
(441) 25.11.2016
(731) HỘ KINH DOANH TRẦN CÔNG THÀNH (VN)
23A/1 ấp 1, xã An Phú Tây, huyện Bình Chánh, thành phố Hồ Chí Minh

(511) Nhóm 30: Chè (trà).

---

(210) **4-2016-26717**

(540)

DONOW

(220) 30.08.2016
(441) 25.11.2016

(731) CÔNG TY TNHH THƯƠNG MẠI SẢN XUẤT MỸ PHẨM DŨNG LAN (VN)
741 Hồng Bàng, phường 6, quận 6, thành phố Hồ Chí Minh

(740) Công ty Cổ phần Sở hữu trí tuệ Việt Mỹ (VIET MY IP CORP.)

(511) Nhóm 03: Nước giặt; nước xả; sữa tắm; kem dưỡng da; kem làm trắng da; sữa rửa mặt.

Nhóm 35: Mua bán và xuất nhập khẩu: nước giặt, nước xả, sửa tắm, kem dưỡng da, kem làm trắng da, sữa rửa mặt.

---

(210) **4-2016-26718**

(540)

YUN MI

(220) 30.08.2016
(441) 25.11.2016

(731) CÔNG TY TNHH THƯƠNG MẠI SẢN XUẤT MỸ PHẨM DŨNG LAN (VN)
741 Hồng Bàng, phường 6, quận 6, thành phố Hồ Chí Minh

(740) Công ty Cổ phần Sở hữu trí tuệ Việt Mỹ (VIET MY IP CORP.)

(511) Nhóm 03: Nước giặt; nước xả.

Nhóm 35: Mua bán và xuất nhập khẩu: nước giặt, nước xả.

---

(210) **4-2016-26719**

(540)

AN KIỀU TẮC CẬU

(220) 30.08.2016
(441) 25.11.2016

(731) HỘ KINH DOANH LAI TÍN AN (VN)
Số 103, ấp An Bình, xã Bình An, huyện Châu Thành, tỉnh Kiên Giang

(740) Công ty Cổ phần Sở hữu trí tuệ Việt Mỹ (VIET MY IP CORP.)

(511) Nhóm 35: Mua bán và xuất nhập khẩu: mỹ phẩm, sữa rửa mặt, kem làm trắng da, kem dưỡng da mặt, kem dưỡng thể, kem ngăn ngừa lão hóa da, kem đánh răng, nước súc miệng, kem trị nám, kem trị mụn, dầu gội đầu, dầu xả, sữa tắm, thuốc nhuộm tóc, kem chống nắng, sơn móng tay, kem tẩy lông, muối tẩy tế bào chết, phấn mắt, phấn má, phấn nền, kem nền, kem che khuyết điểm, chì kẻ mắt, son.

---

(210) **4-2016-26720**

(540)

HTMAXN1

(220) 30.08.2016
(441) 25.11.2016
(731) CÔNG TY TNHH XUẤT NHẬP KHẨU SHT QUỐC TẾ (VN)
Số 04 ngách 318/189 phố Ngọc Trì, tổ 8, phường Thạch Bàn, quận Long Biên, thành phố Hà Nội

(511) Nhóm 09: Máy tạo khí ozone làm sạch thực phẩm.

---

(210) **4-2016-26722**

(540)

(220) 30.08.2016
(441) 25.11.2016
(531) 2.3.1; A2.3.2; A26.11.8
(591) Đen, trắng, vàng, cam
(731) VƯƠNG THỊ PHƯƠNG (VN)
Căn hộ 16-02-R2 The Everich 1 số 968 đường 3/2, phường 15, quận 11, thành phố Hồ Chí Minh

(511) Nhóm 03: Mỹ phẩm.

---

(210) **4-2016-26723**

(540)

(220) 30.08.2016
(441) 25.11.2016
(531) 1.3.1; A5.5.20; 2.3.1; A2.3.2
(591) Đen, trắng, vàng, cam
(731) CÔNG TY TNHH THƯƠNG MẠI DẦU VÀ KHOÁNG SẢN BÌNH MINH (VN)
Số 1A Hồ Văn Huê, phường 9, quận Phú Nhuận, thành phố Hồ Chí Minh

(511) Nhóm 03: Mỹ phẩm.

---

(210) **4-2016-26724**

(540)

(220) 30.08.2016
(441) 25.11.2016
(531) 26.1.1; 18.1.21; A17.1.2; 7.1.6
(591) Xanh lá cây đậm, xanh lá cây nhạt, nâu
(731) CÔNG TY TNHH MỘT THÀNH VIÊN ĐỊA ỐC ĐẤT THỦ (VN)
Số 36, đường D1, khu dân cư Hiệp Phát, phường Hiệp Thành, thành phố Thủ Dầu Một, tỉnh Bình Dương

(511) Nhóm 36: Dịch vụ bất động sản; dịch vụ tài chính.

Nhóm 37: Dịch vụ xây dựng; dịch vụ thi công, lắp đặt liên quan đến xây dựng.

---

(210) **4-2016-26725**

(540)

AURA

(220) 30.08.2016
(441) 25.11.2016
(731) CÔNG TY TNHH DỊCH VỤ LAO ĐỘNG VÀ ĐÀO TẠO NGHỀ KHAI MINH (VN)
56 đường 643 Tạ Quang Bửu, phường 4, quận 8, thành phố Hồ Chí Minh

(511) Nhóm 32: Nước uống đóng chai; đồ uống có gaz; đồ uống không có cồn, nước khoáng; nước uống đóng chai cung cấp vitamin và khoáng chất cho cơ thể (không dùng cho mục đích y tế).

Nhóm 35: Dịch vụ bán buôn (sỉ) và bán lẻ nước uống đóng chai, đồ uống có gaz, đồ uống không có cồn, nước khoáng, nước uống đóng chai cung cấp vitamin và khoáng chất cho cơ thể (không dùng cho mục đích y tế).

---

(210) **4-2016-26726**

(540)

(220) 30.08.2016
(441) 25.11.2016
(531) 24.17.15; 24.17.21; 2.9.14; A2.9.15; A5.3.15; 26.1.1
(591) Đen, trắng, xanh lá cây, vàng
(731) CÔNG TY CỔ PHẦN NGHIÊN CỨU VÀ ỨNG DỤNG THUỐC DÂN TỘC (VN)
145 Hoa Lan, phường 2, quận Phú Nhuận, thành phố Hồ Chí Minh

(511) Nhóm 05: Dược phẩm, thực phẩm chức năng.

Nhóm 44: Phòng khám chữa bệnh.

---

(210) **4-2016-26727**

(540)

(220) 30.08.2016
(441) 25.11.2016
(531) 2.9.14; A2.9.15; A5.3.15; 24.17.15; 24.17.21; 26.1.1
(591) Đen, trắng, xanh lá cây, vàng
(731) CÔNG TY CỔ PHẦN NGHIÊN CỨU VÀ ỨNG DỤNG THUỐC DÂN TỘC (VN)
145 Hoa Lan, phường 2, quận Phú Nhuận, thành phố Hồ Chí Minh

(511) Nhóm 05: Dược phẩm, thực phẩm chức năng.

Nhóm 44: Phòng khám chữa bệnh.

---

(210) **4-2016-26728**

(540)

IBERITAL

(220) 30.08.2016
(441) 25.11.2016

(731) IBERITAL DE RECAMBIOS, S.A. (ES)
Laurea Miro, 371-373, 08980 Sant Feliu De Llobregat, Barcelona, Spain

(740) Công ty TNHH Sở hữu trí tuệ Thảo Thọ Quyến (INVENCO)

(511) Nhóm 11: Máy pha cà phê điện; bơm nhiệt; máy và thiết bị làm đá lạnh; nồi hơi; lò nướng bánh mỳ bằng điện; lò nướng bánh mỳ; máy chiên điện; máy rang cà phê; máy rang hạt cà phê.

---

(210) **4-2016-26729**

(540)

(220) 30.08.2016
(441) 25.11.2016
(531) 2.5.6
(591) Vàng da, nâu, hồng nhạt, hồng dâu, xanh da trời, đen

(731) NGUYỄN TIẾN LANH (VN)
69 khu phố 3B, phường Thạnh Lộc, quận 12, thành phố Hồ Chí Minh

(511) Nhóm 05: Quần tã trẻ em [tã lót dạng quần].

---

(210) **4-2016-26730**

(540)

GETXIFEN

(220) 30.08.2016
(441) 25.11.2016

(731) GETZ PHARMA INTERNATIONAL FZ LLC (AE)
Office No: 1307, 13th floor Al-Thuraya Tower 1, Dubai Media City, Dubai, United Arab Emirates

(740) Công ty TNHH Dịch vụ Sở hữu trí tuệ KENFOX (KENFOX IP SERVICE CO.,LTD.)

(511) Nhóm 05: Dược phẩm.

---

(210) **4-2016-26731**

(540)

(220) 30.08.2016
(441) 25.11.2016
(531) 1.15.3; 26.2.7
(731) NGUYỄN NGỌC GIAO (VN)
Phòng 1405 nhà 24T2, phường Trung Hòa, quận Cầu Giấy, thành phố Hà Nội

(511) Nhóm 11: Đèn chiếu sáng; vỏ đèn; chụp đèn; bầu thủy tinh của đèn; chao đèn; chụp phản quang của đèn; giá đỡ chụp đèn; bóng đèn; bộ khuếch tán ánh sáng; đèn đường.

---

(210) **4-2016-26732**

(540)

(220) 30.08.2016
(441) 25.11.2016
(531) 26.4.1
(591) Đen, trắng, ghi
(731) 1. NGUYỄN NHỮ HOÀNG LAN (VN)
68 Thợ Nhuộm, phường Trần Hưng Đạo, quận Hoàn Kiếm, thành phố Hà Nội
2. NGÔ HOÀNG KIÊN (VN)
19/22 Hồ Văn Huê, phường 9, quận Phú Nhuận, thành phố Hồ Chí Minh
(740) Công ty TNHH Tư vấn Nhiệt tâm và Cộng sự (NT & PARTNERS CO.,LTD.)

(511) Nhóm 35: Dịch vụ tổ chức giới thiệu sản phẩm, dịch vụ; dịch vụ xúc tiến thương mại; dịch vụ marketing; dịch vụ nghiên cứu thị trường; dịch vụ quản lý thương mại việc li- xăng sản phẩm và dịch vụ của người khác; dịch vụ hỗ trợ điều hành doanh nghiệp thương mại hoặc công nghiệp.

Nhóm 41: Dịch vụ giáo dục văn hóa và nghệ thuật.

Nhóm 43: Dịch vụ nhà hàng ăn uống; dịch vụ cung cấp thức ăn, đồ uống do nhà hàng thực hiện.

---

(210) **4-2016-26733**

(540)

(220) 30.08.2016
(441) 25.11.2016
(531) 26.4.1
(591) Đen, trắng, ghi
(731) 1. NGUYỄN NHỮ HOÀNG LAN (VN)
68 Thợ Nhuộm, phường Trần Hưng Đạo, quận Hoàn Kiếm, thành phố Hà Nội
2. NGÔ HOÀNG KIÊN (VN)
19/22 Hồ Văn Huê, phường 9, quận Phú Nhuận, thành phố Hồ Chí Minh
(740) Công ty TNHH Tư vấn Nhiệt tâm và Cộng sự (NT & PARTNERS CO.,LTD.)

(511) Nhóm 42: Dịch vụ thiết kế kiến trúc và tư vấn kiến trúc nội ngoại thất các công trình xây dựng dân dụng, công nghiệp; dịch vụ thiết kế trang trí nội thất; dịch vụ thiết kế kiểu dáng công nghiệp; dịch vụ tư vấn và thiết kế mỹ thuật ứng dụng.

---

(210) **4-2016-26736**

(540)

(220) 30.08.2016
(441) 25.11.2016
(531) A11.1.6; 5.7.3; 26.1.2; 25.1.6
(591) Trắng, vàng, đỏ
(731) CÔNG TY TNHH PHÁT TRIỂN THƯƠNG MẠI DỊCH VỤ XUẤT NHẬP KHẨU TRƯỜNG THUẬN PHÚ (VN)
116 đường Ỷ Lan, phường Hiệp Tân, quận Tân Phú, thành phố Hồ Chí Minh

(511) Nhóm 30: Gạo.

---

(210) **4-2016-26737**

(540)

(220) 30.08.2016
(441) 25.11.2016
(531) 26.1.2; 26.1.9; A26.1.18; 1.13.1
(591) Xanh, trắng, đỏ
(731) CÔNG TY TNHH ĐƯỜNG MÍA VIỆT NAM - ĐÀI LOAN (VN)
Thị trấn Vân Du, huyện Thạch Thành, tỉnh Thanh Hóa

(511) Nhóm 30: Bột men; cao men; tinh bột men.

---

(210) **4-2016-26739**

(540)

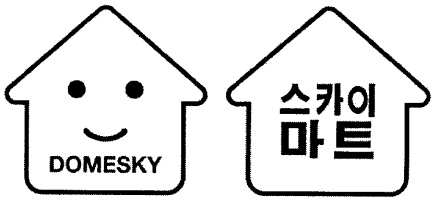

(220) 30.08.2016
(441) 25.11.2016
(531) A7.1.11; 7.1.24; 4.5.2; 4.5.3; 24.15.2
(731) HANGZHOU KAIHAN SHANGMAO CO., LTD. (CN)
Room 3502, Sunon Central Business Building, Jianggan District, Hangzhou City, Zhejiang Province, China
(740) Công ty TNHH Sở hữu trí tuệ Bình Minh (SUNRISE IP CO.,LTD.)

(511) Nhóm 35: Quảng cáo; dịch vụ giới thiệu sản phẩm trên các phương tiện truyền thông, cho mục đích bán lẻ; cung cấp thông tin kinh doanh thông qua một trang web; quản lý thương mại việc li-xăng sản phẩm và dịch vụ của người khác; dịch vụ đẩy mạnh bán hàng [cho người khác]; dịch vụ đại lý xuất nhập khẩu.

---

(210) **4-2016-26740**

(540)

(220) 30.08.2016
(441) 25.11.2016
(531) A11.3.3; 26.1.1
(591) Vàng, đỏ, đen, trắng, ghi
(731) NGUYỄN THỊ PHƯƠNG (VN)
Số 3, phố Ngõ Gạch, phường Hàng Buồm, quận Hoàn Kiếm, thành phố Hà Nội
(740) Công ty TNHH Sở hữu trí tuệ Bình Minh (SUNRISE IP CO.,LTD.)

(511) Nhóm 43: Dịch vụ quán trà sữa.

---

(210) **4-2016-26741**

(540)

(220) 30.08.2016
(441) 25.11.2016
(531) 26.15.1; 1.15.23; 26.1.1; 1.15.15
(591) Xanh lá cây, vàng, đỏ, đen, trắng
(731) CÔNG TY TNHH DƯỢC PHẨM NASAKI (VN)
Lô E8, E9 cụm công nghiệp đa nghề Đông Thọ, xã Đông Thọ, huyện Yên Phong, tỉnh Bắc Ninh
(740) Công ty TNHH Sở hữu trí tuệ Bình Minh (SUNRISE IP CO.,LTD.)

(511) Nhóm 03: Mỹ phẩm; kem làm trắng da; chế phẩm mỹ phẩm để tắm; xà phòng; xà phòng khử mùi; xà phòng khử trùng/tẩy uế.

---

(210) **4-2016-26743**

(540)

(220) 30.08.2016
(441) 25.11.2016
(531) 26.1.1; 26.1.4
(591) Đỏ, trắng, đen.
(731) CÔNG TY TNHH MỘT THÀNH VIÊN NGON SUSHI (VN)
G-BLK-2A tầng trệt, khu thương mại tòa nhà The Manor 1 - Ho Chi Minh, 91 Nguyễn Hữu Cảnh, phường 22, quận Bình Thạnh, thành phố Hồ Chí Minh

(511) Nhóm 43: Nhà hàng ăn uống.

---

(210) **4-2016-26744**

(540)

(220) 30.08.2016
(441) 25.11.2016
(531) 25.1.25; A25.1.10; 25.1.9
(731) NGUYỄN THỊ THANH NHI (VN)
Ấp 4, xã Thạnh Hòa, huyện Phụng Hiệp, tỉnh Hậu Giang
(740) Công ty TNHH Sở hữu trí tuệ Tầm Nhìn Mới (FRESHVIEW CO., LTD.)

(511) Nhóm 03: Mỹ phẩm.

Nhóm 35: Mua bán mỡ trăn.

---

(210) **4-2016-26745**

(540)

(220) 30.08.2016
(441) 25.11.2016
(531) 4.3.3; 26.5.1; 26.7.25; 25.1.25
(591) Đen, trắng, xanh dương, đỏ, vàng
(731) CÔNG TY TNHH VÀNG BẠC ĐÁ QUÍ KIM LONG ĐỒNG THÁP (VN)
Số 107, Nguyễn Đình Chiểu, phường 2, thành phố Cao Lãnh, tỉnh Đồng Tháp

(511) Nhóm 14: Vàng; bạc; đá quý; nữ trang bằng vàng; nữ trang bằng bạc; nữ trang bằng đá quý.

---

(210) **4-2016-26746**

(540)

(220) 30.08.2016
(441) 25.11.2016
(531) 4.3.3; 26.5.2; 26.7.25; 25.1.25
(591) Đen, trắng, đỏ, vàng
(731) CÔNG TY TNHH VÀNG BẠC ĐÁ QUÍ KIM LONG ĐỒNG THÁP (VN)
Số 107, Nguyễn Đình Chiểu, phường 2, thành phố Cao Lãnh, tỉnh Đồng Tháp

(511) Nhóm 14: Vàng; bạc; đá quý; nữ trang bằng vàng; nữ trang bằng bạc; nữ trang bằng đá quý.

---

(210) **4-2016-26747**

(540)

BÌNH MINH

(220) 30.08.2016
(441) 25.11.2016

(731) CÔNG TY TNHH ÁO MƯA BÌNH MINH (VN)
Thôn Phạm Lâm, xã Đoàn Tùng, huyện Thanh Miện, tỉnh Hải Dương

(740) Công ty TNHH Sở hữu trí tuệ PADEMARK (PADEMARK CO.,LTD.)

(511) Nhóm 25: Áo mưa.

---

(210) **4-2016-26748**

(540)

GROWNTECH

(220) 30.08.2016
(441) 25.11.2016
(531) 26.1.1; 1.15.23; A26.1.18
(591) Đen, xanh đen, ghi, trắng
(731) CÔNG TY TNHH MỘT THÀNH VIÊN GROWN TECH (VN)
49/25 Âu Cơ, phường 14, quận 11, thành phố Hồ Chí Minh
(740) Công ty TNHH Sở hữu trí tuệ PADEMARK (PADEMARK CO.,LTD.)

(511) Nhóm 09: Pin điện cụ thể pin sạc dự phòng; pin quang điện; tai nghe cho điện thoại, điện thoại di động; thiết bị USB; máy tính xách tay.

---

(210) **4-2016-26749**

(540)

TÂN HƯNG PHÁT
Furniture®

(220) 30.08.2016
(441) 25.11.2016
(531) A1.1.10; 26.1.2; A26.11.9
(591) Xanh dương, đỏ, nâu
(731) CÔNG TY TNHH NỘI THẤT VÀ THIẾT BỊ TÂN HƯNG PHÁT (VN)
Số 157D ngõ 184/153 Đê Trần Khát Chân, phường Thanh Lương, quận Hai Bà Trưng, thành phố Hà Nội
(740) Công ty TNHH Sở hữu trí tuệ PADEMARK (PADEMARK CO.,LTD.)

(511) Nhóm 28: Đồ chơi, cầu trượt, con quay, ngựa gỗ bập bênh, bể bơi (đồ chơi), thiết bị trò chơi.

---

(210) **4-2016-26750**

(540)

(220) 30.08.2016
(441) 25.11.2016
(531) 3.7.17; 1.15.23
(731) TRẦN DUY VINH (VN)
P2 - 100, TT Nhà Dầu, phố Khâm Thiên, phường Khâm Thiên, quận Đống Đa, thành phố Hà Nội
(740) Công ty TNHH Sở hữu trí tuệ PADEMARK (PADEMARK CO.,LTD.)

(511) Nhóm 12: Phụ tùng xe máy: nhông, xích.

---

(210) **4-2016-26752**

(540)

MIQUAMAX

(220) 30.08.2016
(441) 25.11.2016
(731) HỘ KINH DOANH BÙI ĐẮC THẮNG (VN)
B23/11A ấp 2 Hoàng Phan Thái, xã Bình Chánh, huyện Bình Chánh, thành phố Hồ Chí Minh
(740) Công ty TNHH Tư vấn Sở hữu trí tuệ Á Đông (A ĐÔNG IP CONSULTANCY CO.,LTD.)

(511) Nhóm 09: Đầu đọc đĩa; loa; máy tăng âm (ampli); đầu máy hát karaoke; bộ trộn âm (mixer).

---

(210) **4-2016-26753**

(540)

(220) 30.08.2016
(441) 25.11.2016
(531) 24.1.1; 5.9.24; 3.1.1; A3.1.22
(591) Trắng, xanh, vàng, nâu
(731) CÔNG TY CỔ PHẦN BẢO VỆ THỰC VẬT SÀI GÒN (VN)
Nguyễn Văn Quỳ khu phố 1, phường Tân Thuận Đông, quận 7, thành phố Hồ Chí Minh
(740) Công ty TNHH Sở hữu trí tuệ và Công nghệ Thủ đô (CAPITAL IP&T CO.LTD.)

(511) Nhóm 01: Phân bón; phân bón vô cơ; phân bón tổng hợp; phân bón vi sinh hữu cơ; phân bón lá; các chất cải tạo đất và tăng chất bổ trợ cho đất.

---

(210) **4-2016-26754**

(540)

(220) 30.08.2016
(441) 25.11.2016
(531) 24.1.1; 5.9.24; 3.1.1; A3.1.22
(591) Trắng, xanh, vàng, nâu
(731) CÔNG TY CỔ PHẦN BẢO VỆ THỰC VẬT SÀI GÒN (VN)
Nguyễn Văn Quỳ khu phố 1, phường Tân Thuận Đông, quận 7, thành phố Hồ Chí Minh
(740) Công ty TNHH Sở hữu trí tuệ và Công nghệ Thủ đô (CAPITAL IP&T CO.LTD.)

(511) Nhóm 05: Thuốc bảo vệ thực vật như: thuốc trừ bệnh cây trồng; thuốc trừ sâu; thuốc diệt cỏ; thuốc diệt trừ rầy nâu; thuốc diệt nấm mốc.

---

(210) **4-2016-26755**

(540)

(220) 30.08.2016
(441) 25.11.2016
(531) 3.1.1; A3.1.22; 24.1.1; 5.9.24
(591) Trắng, xanh, vàng, nâu
(731) CÔNG TY CỔ PHẦN BẢO VỆ THỰC VẬT SÀI GÒN (VN)
Nguyễn Văn Quỳ khu phố 1, phường Tân Thuận Đông, quận 7, thành phố Hồ Chí Minh
(740) Công ty TNHH Sở hữu trí tuệ và Công nghệ Thủ đô (CAPITAL IP&T CO.LTD.)

(511) Nhóm 35: Bán buôn, bán lẻ các sản phẩm phân bón và hóa chất phục vụ sản xuất nông nghiệp, các chất kích thích tăng trưởng cho cây trồng; mua bán vật tư nguyên liệu phục vụ nông nghiệp bao gồm cả hệ thống nhà kính và hệ thống tưới, máy và thiết bị sản xuất phân bón, máy nông nghiệp, dụng cụ phục vụ nông nghiệp như cày, cuốc, xẻng, liềm, con giống như con giống tôm, cá, gà, lợn, hạt giống cây trồng như giống lúa, giống khoai, giống sắn, giống cây ăn quả, giống rau, các loại thuốc bảo vệ thực vật như, thuốc diệt cỏ, thuốc diệt trừ sâu bọ, thuốc diệt trừ rầy nâu, thuốc diệt nấm mốc, thuốc trừ dịch cho thực vật, thuốc trừ vi khuẩn hại cây trồng, bình phun thuốc trừ sâu, hàng nông lâm sản, lương thực, thực phẩm, thủy sản và các chế phẩm từ thủy sản, thức ăn chăn nuôi, nguyên liệu sản xuất thức ăn chăn nuôi, cây hoa cảnh, cây lâu năm, dược liệu và hạt giống dược liệu; quảng cáo và giới thiệu sản phẩm.

---

(210) **4-2016-26756**

(540)

SaVi Brain Good

(220) 30.08.2016
(441) 25.11.2016

(731) CÔNG TY CỔ PHẦN DƯỢC PHẨM SAVI (VN)
Lô Z01-02-03a, khu công nghiệp trong khu chế xuất Tân Thuận, phường Tân Thuận Đông, quận 7, thành phố Hồ Chí Minh

(740) Công ty TNHH Sở hữu trí tuệ và Công nghệ Thủ đô (CAPITAL IP&T CO.LTD.)

(511) Nhóm 05: Dược phẩm; thực phẩm chức năng; thực phẩm dinh dưỡng dùng trong y tế; nước súc miệng dùng cho mục đích y tế; dung dịch làm sạch khử khuẩn sát trùng dùng cho mục đích y tế; nước tắm thảo dược cho trẻ em dùng cho mục đích y tế.

---

(210) **4-2016-26757**

(540)

SaVi Good Heart

(220) 30.08.2016
(441) 25.11.2016

(731) CÔNG TY CỔ PHẦN DƯỢC PHẨM SAVI (VN)
Lô Z01-02-03a, khu công nghiệp trong khu chế xuất Tân Thuận, phường Tân Thuận Đông, quận 7, thành phố Hồ Chí Minh

(740) Công ty TNHH Sở hữu trí tuệ và Công nghệ Thủ đô (CAPITAL IP&T CO.LTD.)

(511) Nhóm 05: Dược phẩm; thực phẩm chức năng; thực phẩm dinh dưỡng dùng trong y tế; nước súc miệng dùng cho mục đích y tế; dung dịch làm sạch khử khuẩn sát trùng dùng cho mục đích y tế; nước tắm thảo dược cho trẻ em dùng cho mục đích y tế.

---

(210) **4-2016-26758**

(540)

SaViFit

(220) 30.08.2016
(441) 25.11.2016

(731) CÔNG TY CỔ PHẦN DƯỢC PHẨM SAVI (VN)
Lô Z01-02-03a, khu công nghiệp trong khu chế xuất Tân Thuận, phường Tân Thuận Đông, quận 7, thành phố Hồ Chí Minh

(740) Công ty TNHH Sở hữu trí tuệ và Công nghệ Thủ đô (CAPITAL IP&T CO.LTD.)

(511) Nhóm 05: Dược phẩm; thực phẩm chức năng; thực phẩm dinh dưỡng dùng trong y tế; nước súc miệng dùng cho mục đích y tế; dung dịch làm sạch khử khuẩn sát trùng dùng cho mục đích y tế; nước tắm thảo dược cho trẻ em dùng cho mục đích y tế.

---

(210) **4-2016-26759**

(540)

KINACOAT

(220) 30.08.2016
(441) 25.11.2016

(731) CÔNG TY TRÁCH NHIỆM HỮU HẠN TƯ VẤN Y DƯỢC QUỐC TẾ (VN)
B18 + 19 khu B Hoàng Cầu, phường ô Chợ Dừa, quận Đống Đa, thành phố Hà Nội

(740) Công ty TNHH Sở hữu trí tuệ và Công nghệ Thủ đô (CAPITAL IP&T CO.LTD.)

(511) Nhóm 05: Dược phẩm; thực phẩm chức năng; thực phẩm dinh dưỡng dùng trong y tế; nước súc miệng dùng cho mục đích y tế; dung dịch làm sạch khử khuẩn sát trùng dùng cho mục đích y tế; nước tắm thảo dược cho trẻ em dùng cho mục đích y tế.

---

(210) **4-2016-26760**

(540)

FRANZTAKAN

(220) 30.08.2016
(441) 25.11.2016

(731) CÔNG TY CỔ PHẦN DƯỢC PHẨM VÀ THIẾT BỊ Y TẾ ĐÔNG NAM Á (VN)
Khu công nghiệp Phố Nối B, xã Nghĩa Hiệp, huyện Yên Mỹ, tỉnh Hưng Yên

(740) Công ty TNHH Sở hữu trí tuệ và Công nghệ Thủ đô (CAPITAL IP&T CO.LTD.)

(511) Nhóm 05: Dược phẩm; thực phẩm chức năng; thực phẩm dinh dưỡng dùng trong y tế; nước súc miệng dùng cho mục đích y tế; dung dịch làm sạch khử khuẩn sát trùng dùng cho mục đíeh y tế; nước tắm thảo dược cho trẻ em dùng cho mục đích y tế.

---

(210) **4-2016-26761**

(540)

USAZLADY

(220) 30.08.2016
(441) 25.11.2016

(731) CÔNG TY CỔ PHẦN DƯỢC PHẨM VÀ THIẾT BỊ Y TẾ ĐÔNG NAM Á (VN)
Khu công nghiệp Phố Nối B, xã Nghĩa Hiệp, huyện Yên Mỹ, tỉnh Hưng Yên

(740) Công ty TNHH Sở hữu trí tuệ và Công nghệ Thủ đô (CAPITAL IP&T CO.LTD.)

(511) Nhóm 05: Dược phẩm; thực phẩm chức năng; thực phẩm dinh dưỡng dùng trong y tế; nước súc miệng dùng cho mục đích y tế; dung dịch làm sạch khử khuẩn sát trùng dùng cho mục đích y tế; nước tắm thảo dược cho trẻ em dùng cho mục đích y tế.

---

(210) **4-2016-26762**

(540)

THA HỒ NHÚN KHÔNG SỢ LÚN

(220) 30.08.2016
(441) 25.11.2016

(731) CÔNG TY TNHH THƯƠNG MẠI - SẢN XUẤT NỆM KIM CƯƠNG (VN)
Số 18B/1E, khu phố Đồng An 2, phường Bình Hòa, thị xã Thuận An, tỉnh Bình Dương

(511) Nhóm 20: Giường; gối; nệm; đệm; đệm lò xo.

Nhóm 24: Khăn phủ giường; vỏ nệm; vỏ đệm; vỏ gối; áo gối; khăn phủ gối.

---

(210) **4-2016-26763**

(540)

NỆM SIÊU LIÊN KẾT - SINH NĂNG LƯỢNG

(220) 30.08.2016
(441) 25.11.2016

(731) CÔNG TY TNHH THƯƠNG MẠI - SẢN XUẤT NỆM KIM CƯƠNG (VN)
Số 18B/1E, khu phố Đồng An 2, phường Bình Hòa, thị xã Thuận An, tỉnh Bình Dương

(511) Nhóm 20: Giường; gối; nệm, đệm; đệm lò xo.

Nhóm 24: Khăn phủ giường; vỏ nệm; vỏ đệm; vỏ gối; áo gối; khăn phủ gối.

---

(210) **4-2016-26764**

(540)

UMP

(220) 30.08.2016
(441) 25.11.2016

(591) Xanh dương
(731) ĐẠI HỌC Y DƯỢC THÀNH PHỐ HỒ CHÍ MINH (VN)
217 Hồng Bàng, phường 11, quận 5, thành phố Hồ Chí Minh

(511) Nhóm 41: Đào tạo nguồn nhân lực y tế.

Nhóm 42: Nghiên cứu khoa học cho mục đích y học.

Nhóm 44: Dịch vụ khám chữa bệnh cho người.

---

(210) **4-2016-26765**

(540)

(220) 30.08.2016
(441) 25.11.2016
(531) 26.1.2; 26.15.15
(591) Xanh dương, đỏ, vàng cam, trắng
(731) CÔNG TY TNHH NHỰA TẤN HOẰNG (VN)
Số 115A Văn Thân, phường 8, quận 6, thành phố Hồ Chí Minh

(511) Nhóm 17: Hạt nhựa tổng hợp (bán thành phẩm).

Nhóm 35: Dịch vụ mua bán hạt nhựa.

---

(210) **4-2016-26767**

(540)

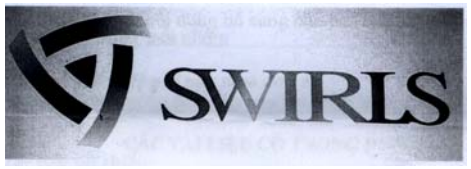

(220) 30.08.2016
(441) 25.11.2016
(531) 26.3.1; A26.3.6; 24.1.1; 1.15.23
(731) CÔNG TY TNHH SẢN XUẤT THƯƠNG MẠI VÀ XUẤT NHẬP KHẨU TOYOO VIỆT NAM (VN)
Số 26, ngõ 53, phố Đức Giang, phường Đức Giang, quận Long Biên, thành phố Hà Nội

(511) Nhóm 07: Máy bơm, động cơ điện (không dùng cho xe cộ), máy phát điện.

Nhóm 11: Quạt điện, quạt thông gió (chạy điện), quạt gió (chạy điện), thiết bị vệ sinh.

---

(210) **4-2016-26769**

(540)

(220) 30.08.2016
(441) 25.11.2016
(531) A2.3.16; A2.3.23; A2.3.17; 26.5.1
(591) Đỏ, xanh dương, xám nhạt
(731) AMERICANSTAR, LLC. (US)
7223 Wynnwood Lane, Houston TX 77008
(740) Công ty cổ phần Tư vấn S&B (S&B CONSULTANT., CORP.)

(511) Nhóm 20: Đệm (nệm) mút xốp; đệm (nệm) lò xo; đệm (nệm) bông gòn ép; đệm mút ép.

---

(210) **4-2016-26770**

(540)

(220) 30.08.2016
(441) 25.11.2016
(531) 26.4.4; 26.4.7
(591) Đen, trắng, xanh dương đậm, xanh lá cây
(731) EASY JOY TRADING CO., LTD. (TW)
No.22, Industrial 16th Rd., Tai-Ping District, Taichung City, Taiwan
(740) Công ty TNHH một thành viên Sở hữu trí tuệ VCCI (VCCI-IP CO.,LTD)

(511) Nhóm 02: Sơn; chất pha loãng sơn; chất làm đặc sơn; chất kết dính dùng cho sơn; chất nhuộm; chất làm khô dùng cho sơn (tác nhân làm khô); chế phẩm chống gỉ (để bảo quản); chất pha loãng dùng cho sơn mài.

---

(210) **4-2016-26771**

(540)

BELLSYSTEM24

(220) 30.08.2016
(441) 25.11.2016
(731) BELLSYSTEM24 HOLDINGS, INC. (JP)
8-11 Harumi 1 - chome, Chuo-ku, Tokyo, Japan
(740) Công ty TNHH một thành viên Sở hữu trí tuệ VCCI (VCCI-IP CO.,LTD)

(511) Nhóm 35: Dịch vụ chăm sóc khách hàng trực tiếp cụ thể là dịch vụ tặng quà, dịch vụ chăm sóc khách hàng thường xuyên và quan trọng; dịch vụ tư vấn quản lý nhân sự; dịch vụ tư vấn quản lý các giải pháp về nhân sự; dịch vụ tuyển dụng và tổ chức nhân sự; dịch vụ tổ chức sự kiện để bảo vệ khách hàng cho mục đích kinh doanh.

Nhóm 38: Dịch vụ điện thoại; dịch vụ chăm sóc khách hàng gián tiếp bằng điện thoại (dịch vụ viễn thông); dịch vụ thông tin liên lạc bằng các phương tiện truyền thông trong các hoạt động chăm sóc khách hàng.

Nhóm 41: Dịch vụ đào tạo nhân sự.

---

(210) **4-2016-26772**

(540)

BELLSYSTEM24

(220) 30.08.2016
(441) 25.11.2016
(531) 26.3.23
(591) Đen, đỏ
(731) BELLSYSTEM24 HOLDINGS, INC. (JP)
8-11 Harumi 1 - chome, Chuo-ku, Tokyo, Japan
(740) Công ty TNHH một thành viên Sở hữu trí tuệ VCCI (VCCI-IP CO.,LTD)

(511) Nhóm 35: Dịch vụ chăm sóc khách hàng trực tiếp cụ thể là dịch vụ tặng quà, dịch vụ chăm sóc khách hàng thường xuyên và quan trọng; dịch vụ tư vấn quản lý nhân sự; dịch vụ tư vấn quản lý các giải pháp về nhân sự; dịch vụ tuyển dụng và tổ chức nhân sự; dịch vụ tổ chức sự kiện để bảo vệ khách hàng cho mục đích kinh doanh.

Nhóm 38: Dịch vụ điện thoại; dịch vụ chăm sóc khách hàng gián tiếp bằng điện thoại (dịch vụ viễn thông); dịch vụ thông tin liên lạc bằng các phương tiện truyền thông trong các hoạt động chăm sóc khách hàng.

Nhóm 41: Dịch vụ đào tạo nhân sự.

---

(210) **4-2016-26773**

(540)

ROHTO
MEDICAL EYE DROPS

(220) 30.08.2016
(441) 25.11.2016

(731) ROHTO PHARMACEUTICAL CO., LTD. (JP)
8-1, Tatsumi-1-chome, Ikuno-ku, Osaka 544-8666, Japan

(740) Công ty TNHH một thành viên Sở hữu trí tuệ VCCI (VCCI-IP CO.,LTD)

(511) Nhóm 05: Dược phẩm và chế phẩm thú y; chế phẩm vệ sinh dùng cho mục đích y tế, thực phẩm ăn kiêng và chất ăn kiêng thích hợp cho mục đích y tế hoặc thú y; thực phẩm cho em bé; chất bổ sung ăn kiêng cho người và động vật; cao dán (dùng cho mục đích y tế); vật liệu băng bó (dùng trong y tế); vật liệu để hàn răng và sáp nha khoa; chất tẩy uế (dùng cho mục đích vệ sinh); chế phẩm diệt trừ sâu bọ gây hại; chất diệt nấm; thuốc diệt cỏ.

---

(210) **4-2016-26774**

(540)

WIGO

(220) 30.08.2016
(441) 25.11.2016

(731) TOYOTA JIDOSHA KABUSHIKI KAISHA (ALSO TRADING AS TOYOTA MOTOR CORPORATION) (JP)
1, Toyota-cho, Toyota-shi, Aichi-ken, Japan

(740) Công ty TNHH một thành viên Sở hữu trí tuệ VCCI (VCCI-IP CO.,LTD)

(511) Nhóm 12: Xe ô tô; xe tải nhỏ (chuyên chở hành lý hoặc người); xe ô tô thể thao; ô tô tải; ô tô buýt; xe buýt đường dài; xe ô tô chạy điện cùng các bộ phận cấu trúc của xe ô tô chạy điện và của xe có động cơ cụ thể là, động cơ, đầu máy, thân xe, phanh xe, cửa xe, bánh xe, tay lái, bộ truyền động.

---

(210) **4-2016-26777**

(540)

KOLOR
SINCE 2010

(220) 30.08.2016
(441) 25.11.2016
(531) A10.3.11; 10.3.10
(591) Vàng, da cam, đỏ, xanh nước biển, xanh da trời, hồng, tím, xanh lá cây, nâu
(731) PHẠM MINH TOÀN (VN)
Số 5, ngõ 192 Kim Mã, phường Kim Mã, quận Ba Đình, thành phố Hà Nội

(511) Nhóm 18: Túi da; cặp da; ba lô da; ví da; vali da; túi cầm tay cho phụ nữ bằng da.

---

(210) **4-2016-26778**

(540)

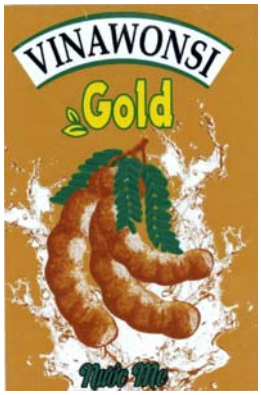

(220) 30.08.2016
(441) 25.11.2016
(531) 1.15.15; 5.7.21
(591) Xanh, trắng, vàng, da cam, nâu, đen
(731) CÔNG TY CỔ PHẦN THƯƠNG MẠI TÂN TIẾN PHÁT (VN)
Đội 7B, xóm Me Táo, xã Dương Liễu, huyện Hoài Đức, thành phố Hà Nội
(740) Công ty Luật TNHH ELITE (ELITE LAW FIRM)

(511) Nhóm 32: Nước giải khát bằng trái cây [đồ uống].

---

(210) **4-2016-26781**

(540)

LOVE TV

(220) 30.08.2016
(441) 25.11.2016
(531) 26.3.1; A15.9.11; 26.1.10
(591) Xanh nước biển, xanh lá, đỏ, tím, cam, vàng
(731) CÔNG TY CỔ PHẦN PHÁT TRIỂN TRUYỀN THÔNG QUẢNG CÁO MAC VIỆT NAM (VN)
P2101, lầu 21, 71 Nguyễn Chí Thanh, phường Láng Hạ, quận Đống Đa, thành phố Hà Nội

(511) Nhóm 38: Phát chương trình truyền hình và chương trình truyền thanh; dịch vụ truyền thông tin và dữ liệu qua mạng thông tin di động đến người sử dụng điện thoại di động; thư điện tử, truyền tin và hình ảnh bằng máy tính; thông tin bằng máy tính điện tử; truyền hình cáp.

Nhóm 41: Cung cấp các xuất bản phẩm điện tử trực tuyến không thể tải xuống; cung cấp các bản nhạc qua mạng internet; sản xuất chương trình phát thanh và truyền hình; tổ chức cuộc thi về giáo dục hoặc giải trí; sản xuất phim trừ phim quảng cáo.

---

(210) **4-2016-26782**

(540)

(220) 30.08.2016
(441) 25.11.2016
(531) A5.3.14; A5.3.13
(591) Xanh lá cây, trắng
(731) CÔNG TY CỔ PHẦN NÔNG DƯỢC VẠN XUÂN (VN)
Tổ 4, phường Quán Triều, thành phố Thái Nguyên, tỉnh Thái Nguyên
(740) Công ty TNHH Sở hữu trí tuệ Trần & Trần (TRAN & TRAN CO., LTD.)

(511) Nhóm 03: Mỹ phẩm; chế phẩm mỹ phẩm để chăm sóc tóc; chế phẩm mỹ phẩm để chăm sóc da; nước gội đầu; chế phẩm để tắm, không dùng cho mục đích y tế.

---

(210) **4-2016-26783**

(540)

(220) 30.08.2016
(441) 25.11.2016
(531) A5.3.13; A5.3.15; A5.5.20
(591) Vàng đậm, vàng nhạt
(731) CÔNG TY TNHH MỸ PHẨM HỒNG NHUNG (VN)
14/14 Lý Tự Trọng, phường An Cư, quận Ninh Kiều, thành phố Cần Thơ
(740) Công ty TNHH Sở hữu trí tuệ Trần & Trần (TRAN & TRAN CO., LTD.)

(511) Nhóm 35: Mua bán nước hoa, mỹ phẩm; mua bán dụng cụ y tế, thiết bị y tế; mua bán các dụng cụ phục vụ ngành tóc, cụ thể là lược chải tóc, máy sấy tóc; mua bán các dụng cụ phục vụ chăm sóc da, cụ thể là máy chăm sóc da, máy soi da.

Nhóm 44: Dịch vụ thẩm mỹ viện; dịch vụ chăm sóc da; dịch vụ tư vấn về thẩm mỹ; dịch vụ chăm sóc sắc đẹp; dịch vụ xoa bóp (massage); dịch vụ chăm sóc sức khỏe (spa).

---

(210) **4-2016-26784**

(540)

(220) 30.08.2016
(441) 25.11.2016
(531) A5.3.13; A5.3.15; 2.3.1; 4.5.1
(591) Xanh lá cây, xanh nước biển, trắng
(731) TRỊNH THU CÚC (VN)
Tổ 3C, phường Hải Thành, quận Dương Kinh, thành phố Hải Phòng
(740) Công ty TNHH IPCOM Việt Nam (IPCOM CO., LTD.)

(511) Nhóm 44: Dịch vụ chăm sóc sắc đẹp; dịch vụ thẩm mỹ viện; dịch vụ spa; dịch vụ chăm sóc sức khỏe.

---

(210) **4-2016-26785**

(540)

MEGA CYCLONE

(220) 30.08.2016
(441) 25.11.2016

(731) PANASONIC CORPORATION (JP)
1006 Oaza Kadoma, Kadoma-shi, Osaka 571-8501, Japan
(740) Công ty TNHH Tầm nhìn và Liên danh (VISION & ASSOCIATES CO.LTD.)

(511) Nhóm 07: Máy hút bụi và linh kiện, phụ kiện của máy hút bụi.

---

(210) **4-2016-26786**

(540)

(220) 30.08.2016
(441) 25.11.2016
(531) A1.1.10; A1.1.20; 26.1.1; 26.3.2
(591) Đỏ, vàng, đen
(731) CÔNG TY CỔ PHẦN CON CƯNG (VN)
101-103 Trần Quang Khải, phường Tân Định, quận 1, thành phố Hồ Chí Minh
(740) Công ty TNHH Tầm nhìn và Liên danh (VISION & ASSOCIATES CO.LTD.)

(511) Nhóm 16: Giấy dùng trong văn phòng và bìa các tông; giấy vệ sinh; khăn ăn và khăn trải bàn làm bằng giấy; đồ dùng dạy học; đồ dùng văn phòng như: bìa dùng bao sách, bao tập (vở) học sinh; bút viết (văn phòng phẩm); dụng cụ cắt rọc giấy (văn phòng phẩm); hộp bút; các ấn phẩm in.

Nhóm 18: Các sản phẩm làm từ da và giả da không thuộc các nhóm khác cụ thể là: các loại va li, các loại ba lô, các loại túi xách tay, các loại bóp (ví), các loại dây buộc chìa khoá.

Nhóm 24: Vải và hàng dệt như: khăn trải bàn, trải giường và gối; khăn tắm cho em bé; tấm lót bằng khăn các loại dành cho trẻ em.

Nhóm 25: Quần áo; đồ đi chân; đồ đội đầu.

Nhóm 27: Thảm; chiếu; thảm chùi chân; vải sơn và các vật liệu trải sàn khác; giấy dán tường (trừ loại làm bằng hàng dệt).

Nhóm 28: Trò chơi, đồ chơi, thiết bị trò chơi; cây thông nô-en nhân tạo (giả); đồ trang hoàng cây nô-en (trừ bánh kẹo và đèn chiếu sáng); dụng cụ thể dục thể thao.

---

(210) **4-2016-26787**

(540)

(220) 30.08.2016
(441) 25.11.2016
(531) A1.1.10; A1.1.20; 26.1.1; 26.3.2
(591) Đỏ, vàng, xanh nước biển, xanh lá cây, tím, trắng, hồng, đen
(731) CÔNG TY CỔ PHẦN CON CƯNG (VN)
101-103 Trần Quang Khải, phường Tân Định, quận 1, thành phố Hồ Chí Minh
(740) Công ty TNHH Tầm nhìn và Liên danh (VISION & ASSOCIATES CO.LTD.)

(511) Nhóm 16: Giấy dùng trong văn phòng và bìa các tông; giấy vệ sinh; khăn ăn và khăn trải bàn làm bằng giấy; đồ dùng dạy học; đồ dùng văn phòng như: bìa dùng bao sách, bao tập (vở) học sinh; bút viết (văn phòng phẩm); dụng cụ cắt rọc giấy (văn phòng phẩm); hộp bút; các ấn phẩm in.

Nhóm 18: Các sản phẩm làm từ da và giả da không thuộc các nhóm khác cụ thể là: các loại va li, các loại ba lô, các loại túi xách tay, các loại bóp (ví), các loại dây buộc chìa khoá.

Nhóm 24: Vải và hàng dệt như: khăn trải bàn, trải giường và gối; khăn tắm cho em bé; tấm lót bằng khăn các loại dành cho trẻ em.

Nhóm 25: Quần áo; đồ đi chân; đồ đội đầu.

Nhóm 27: Thảm; chiếu; thảm chùi chân; vải sơn và các vật liệu trải sàn khác; giấy dán tường (trừ loại làm bằng hàng dệt).

Nhóm 28: Trò chơi, đồ chơi, thiết bị trò chơi; cây thông nô-en nhân tạo (giả); đồ trang hoàng cây nô-en (trừ bánh kẹo và đèn chiếu sáng); dụng cụ thể dục thể thao.

---

(210) **4-2016-26788**

(540)

(220) 30.08.2016
(441) 25.11.2016
(531) 1.15.15; 24.17.5
(591) Xanh đen, xanh lơ nhạt, vàng cam, trắng
(731) CÔNG TY TRÁCH NHIỆM HỮU HẠN TÀI NGUYÊN QUỐC TẾ VIỆT MỸ (VN)
79C Điện Biên Phủ, phường Đa Kao, quận 1, thành phố Hồ Chí Minh
(740) Công ty Cổ phần Sở hữu công nghiệp INVESTIP (INVESTIP)

(511) Nhóm 32: Nước uống tinh khiết; nước uống đóng chai.

---

(210) **4-2016-26789**

(540)

YBIO

(220) 30.08.2016
(441) 25.11.2016
(731) CÔNG TY CỔ PHẦN DƯỢC HẬU GIANG (VN)
288 Bis Nguyễn Văn Cừ, phường An Hòa, quận Ninh Kiều, thành phố Cần Thơ
(740) Công ty Cổ phần Sở hữu công nghiệp INVESTIP (INVESTIP)

(511) Nhóm 05: Dược phẩm; thực phẩm chức năng dùng cho mục đích y tế.

---

(210) **4-2016-26790**

(540)

COTILAM

(220) 30.08.2016
(441) 25.11.2016
(731) CÔNG TY CỔ PHẦN DƯỢC HẬU GIANG (VN)
288 Bis Nguyễn Văn Cừ, phường An Hòa, quận Ninh Kiều, thành phố Cần Thơ
(740) Công ty Cổ phần Sở hữu công nghiệp INVESTIP (INVESTIP)

(511) Nhóm 05: Dược phẩm; thực phẩm chức năng dùng cho mục đích y tế.

---

(210) **4-2016-26791**

(540)

COZZ

(220) 30.08.2016
(441) 25.11.2016
(731) CÔNG TY CỔ PHẦN DƯỢC HẬU GIANG (VN)
288 Bis Nguyễn Văn Cừ, phường An Hòa, quận Ninh Kiều, thành phố Cần Thơ
(740) Công ty Cổ phần Sở hữu công nghiệp INVESTIP (INVESTIP)

(511) Nhóm 05: Dược phẩm; thực phẩm chức năng dùng cho mục đích y tế.

---

(210) **4-2016-26792**

(540)

TAGINBA

(220) 30.08.2016
(441) 25.11.2016
(731) CÔNG TY CỔ PHẦN DƯỢC HẬU GIANG (VN)
288 Bis Nguyễn Văn Cừ, phường An Hòa, quận Ninh Kiều, thành phố Cần Thơ
(740) Công ty Cổ phần Sở hữu công nghiệp INVESTIP (INVESTIP)

(511) Nhóm 05: Dược phẩm; thực phẩm chức năng dùng cho mục đích y tế.

---

(210) **4-2016-26793**

(540)

FOLADYS

(220) 30.08.2016
(441) 25.11.2016

(731) CÔNG TY CỔ PHẦN DƯỢC HẬU GIANG (VN)
288 Bis Nguyễn Văn Cừ, phường An Hòa, quận Ninh Kiều, thành phố Cần Thơ

(740) Công ty Cổ phần Sở hữu công nghiệp INVESTIP (INVESTIP)

(511) Nhóm 05: Dược phẩm; thực phẩm chức năng dùng cho mục đích y tế.

---

(210) **4-2016-26794**

(540)

STRONC

(220) 30.08.2016
(441) 25.11.2016

(731) CÔNG TY CỔ PHẦN DƯỢC HẬU GIANG (VN)
288 Bis Nguyễn Văn Cừ, phường An Hòa, quận Ninh Kiều, thành phố Cần Thơ

(740) Công ty Cổ phần Sở hữu công nghiệp INVESTIP (INVESTIP)

(511) Nhóm 05: Dược phẩm; thực phẩm chức năng dùng cho mục đích y tế.

---

(210) **4-2016-26795**

(540)

UNIKIDS

(220) 30.08.2016
(441) 25.11.2016

(731) CÔNG TY CỔ PHẦN DƯỢC HẬU GIANG (VN)
288 Bis Nguyễn Văn Cừ, phường An Hòa, quận Ninh Kiều, thành phố Cần Thơ

(740) Công ty Cổ phần Sở hữu công nghiệp INVESTIP (INVESTIP)

(511) Nhóm 05: Dược phẩm; thực phẩm chức năng dùng cho mục đích y tế.

---

(210) **4-2016-26796**

(540)

GINKOLYT

(220) 30.08.2016
(441) 25.11.2016
(731) CÔNG TY CỔ PHẦN DƯỢC HẬU GIANG (VN)
288 Bis Nguyễn Văn Cừ, phường An Hòa, quận Ninh Kiều, thành phố Cần Thơ
(740) Công ty Cổ phần Sở hữu công nghiệp INVESTIP (INVESTIP)

(511) Nhóm 05: Dược phẩm; thực phẩm chức năng dùng cho mục đích y tế.

---

(210) **4-2016-26797**

(540)

NIGAZ

(220) 30.08.2016
(441) 25.11.2016
(731) CÔNG TY CỔ PHẦN DƯỢC HẬU GIANG (VN)
288 Bis Nguyễn Văn Cừ, phường An Hòa, quận Ninh Kiều, thành phố Cần Thơ
(740) Công ty Cổ phần Sở hữu công nghiệp INVESTIP (INVESTIP)

(511) Nhóm 05: Dược phẩm; thực phẩm chức năng dùng cho mục đích y tế.

---

(210) **4-2016-26798**

(540)

GINKTRAMAX

(220) 30.08.2016
(441) 25.11.2016
(731) CÔNG TY CỔ PHẦN DƯỢC HẬU GIANG (VN)
288 Bis Nguyễn Văn Cừ, phường An Hòa, quận Ninh Kiều, thành phố Cần Thơ
(740) Công ty Cổ phần Sở hữu công nghiệp INVESTIP (INVESTIP)

(511) Nhóm 05: Dược phẩm; thực phẩm chức năng dùng cho mục đích y tế.

---

(210) **4-2016-26799**

(540)

DAVITA

(220) 30.08.2016
(441) 25.11.2016
(731) CÔNG TY CỔ PHẦN DƯỢC HẬU GIANG (VN)
288 Bis Nguyễn Văn Cừ, phường An Hòa, quận Ninh Kiều, thành phố Cần Thơ
(740) Công ty Cổ phần Sở hữu công nghiệp INVESTIP (INVESTIP)

(511) Nhóm 05: Dược phẩm; thực phẩm chức năng dùng cho mục đích y tế.

---

(210) **4-2016-26800**

(540)

MEDSKIN

(220) 30.08.2016
(441) 25.11.2016

(731) CÔNG TY CỔ PHẦN DƯỢC HẬU GIANG (VN)
288 Bis Nguyễn Văn Cừ, phường An Hoà, quận Ninh Kiều, thành phố Cần Thơ

(740) Công ty Cổ phần Sở hữu công nghiệp INVESTIP (INVESTIP)

(511) Nhóm 05: Dược phẩm; thực phẩm chức năng dùng cho mục đích y tế.

---

(210) **4-2016-26801**

(540)

EDOZ

(220) 30.08.2016
(441) 25.11.2016

(731) CÔNG TY CỔ PHẦN DƯỢC HẬU GIANG (VN)
288 Bis Nguyễn Văn Cừ, phường An Hoà, quận Ninh Kiều, thành phố Cần Thơ

(740) Công ty Cổ phần Sở hữu công nghiệp INVESTIP (INVESTIP)

(511) Nhóm 05: Dược phẩm; thực phẩm chức năng dùng cho mục đích y tế.

---

(210) **4-2016-26802**

(540)

HACETIN

(220) 30.08.2016
(441) 25.11.2016

(731) CÔNG TY CỔ PHẦN DƯỢC HẬU GIANG (VN)
288 Bis Nguyễn Văn Cừ, phường An Hoà, quận Ninh Kiều, thành phố Cần Thơ

(740) Công ty Cổ phần Sở hữu công nghiệp INVESTIP (INVESTIP)

(511) Nhóm 05: Dược phẩm; thực phẩm chức năng dùng cho mục đích y tế.

---

(210) **4-2016-26803**

(540)

LIFFUN

(220) 30.08.2016
(441) 25.11.2016

(731) CÔNG TY CỔ PHẦN DƯỢC HẬU GIANG (VN)
288 Bis Nguyễn Văn Cừ, phường An Hoà, quận Ninh Kiều, thành phố Cần Thơ

(740) Công ty Cổ phần Sở hữu công nghiệp INVESTIP (INVESTIP)

(511) Nhóm 05: Dược phẩm; thực phẩm chức năng dùng cho mục đích y tế.

---

(210) **4-2016-26804**

(540)

SPIVITAL

(220) 30.08.2016
(441) 25.11.2016

(731) CÔNG TY CỔ PHẦN DƯỢC HẬU GIANG (VN)
288 Bis Nguyễn Văn Cừ, phường An Hoà, quận Ninh Kiều, thành phố Cần Thơ

(740) Công ty Cổ phần Sở hữu công nghiệp INVESTIP (INVESTIP)

(511) Nhóm 05: Dược phẩm; thực phẩm chức năng dùng cho mục đích y tế.

---

(210) **4-2016-26805**

(540)

FONAT

(220) 30.08.2016
(441) 25.11.2016

(731) CÔNG TY CỔ PHẦN DƯỢC HẬU GIANG (VN)
288 Bis Nguyễn Văn Cừ, phường An Hoà, quận Ninh Kiều, thành phố Cần Thơ

(740) Công ty Cổ phần Sở hữu công nghiệp INVESTIP (INVESTIP)

(511) Nhóm 05: Dược phẩm; thực phẩm chức năng dùng cho mục đích y tế.

---

(210) **4-2016-26806**

(540)

RENDESMOL

(220) 30.08.2016
(441) 25.11.2016
(731) CÔNG TY CỔ PHẦN DƯỢC HẬU GIANG (VN)
288 Bis Nguyễn Văn Cừ, phường An Hoà, quận Ninh Kiều, thành phố Cần Thơ
(740) Công ty Cổ phần Sở hữu công nghiệp INVESTIP (INVESTIP)

(511) Nhóm 05: Dược phẩm; thực phẩm chức năng dùng cho mục đích y tế.

---

(210) **4-2016-26807**

(540)

CLUCIMIN

(220) 30.08.2016
(441) 25.11.2016
(731) CÔNG TY CỔ PHẦN DƯỢC HẬU GIANG (VN)
288 Bis Nguyễn Văn Cừ, phường An Hòa, quận Ninh Kiều, thành phố Cần Thơ
(740) Công ty Cổ phần Sở hữu công nghiệp INVESTIP (INVESTIP)

(511) Nhóm 05: Dược phẩm; thực phẩm chức năng dùng cho mục đích y tế.

---

(210) **4-2016-26808**

(540)

Lotus Gourmet

(220) 30.08.2016
(441) 25.11.2016
(731) CÔNG TY TNHH XUẤT NHẬP KHẨU ĐẠI DƯƠNG XANH (VN)
106, khu A, KDC Sư Vạn Hạnh, phường 9, quận 5, thành phố Hồ Chí Minh
(740) Công ty cổ phần Sở hữu trí tuệ BROSS và Cộng sự (BROSS & PARTNERS., JSC)

(511) Nhóm 30: Gạo; bột mì; kẹo; nước xốt; bún khô; gia vị; mì ăn liền; cà phê; mì sợi; bánh sô cô la; bánh quy tròn; bánh quy dẹt.

---

(210) **4-2016-26810**

(540)

THE SMILE BAR

(220) 30.08.2016
(441) 25.11.2016
(531) A17.2.2
(591) Đỏ, đen, trắng
(731) JML SMILE (HK) LTD., (HK)
1/F, Hang Wai Commercial Building, 231-233, Queen's Road East, Wan Chai, Hong Kong
(740) Công ty Luật TNHH WINCO (WINCO LAW FIRM)

(511) Nhóm 44: Dịch vụ làm trắng răng.

---

(210) **4-2016-26811**

(540)

Ev@free

(220) 30.08.2016
(441) 25.11.2016
(531) 24.17.17; 24.17.25
(731) CÔNG TY TNHH ĐẦU TƯ THẾ GIỚI THƯƠNG MẠI THIÊN PHÚC (VN)
215/8 Gò Dầu, phường Tân Quý, quận Tân Phú, thành phố Hồ Chí Minh
(740) Công ty Luật TNHH WINCO (WINCO LAW FIRM)

(511) Nhóm 24: Khăn lau vệ sinh phụ nữ bằng vải (không dùng cho mục đích y tế).

---

(210) **4-2016-26812**

(540)

JVT

(220) 30.08.2016
(441) 25.11.2016
(531) 1.3.1; A5.5.20; 26.1.2; A26.1.18
(591) Vàng, đỏ, trắng, đen, xanh lá cây
(731) TẠ GIA LUÂN (VN)
120 Phạm Hữu Chí, phường 15, quận 5, thành phố Hồ Chí Minh
(740) Công ty Luật TNHH WINCO (WINCO LAW FIRM)

(511) Nhóm 12: Phụ tùng ô tô; phụ tùng xe máy.

---

(210) **4-2016-26813**

(540)

TRTILIER

(220) 30.08.2016
(441) 25.11.2016
(531) 26.4.2; 26.4.7; 25.5.1
(591) Đen, trắng, da cam
(731) TẠ GIA LUÂN (VN)
120 Phạm Hữu Chí, phường 15, quận 5, thành phố Hồ Chí Minh
(740) Công ty Luật TNHH WINCO (WINCO LAW FIRM)

(511) Nhóm 12: Phụ tùng ô tô; phụ tùng xe máy.

---

(210) **4-2016-26814**

(540)

GARNET
Fashion

(220) 30.08.2016
(441) 25.11.2016
(531) 3.11.10; A3.11.24
(591) Xanh dương, trắng
(731) CÔNG TY CỔ PHẦN MAY XUẤT KHẨU GARNET (VN)
Xóm 5, xã Tân Sơn, huyện Kim Bảng, tỉnh Hà Nam

(511) Nhóm 25: Quần áo, đồ đi chân, đồ đội đầu, thắt lưng (trang phục), giầy dép, khăn quàng cổ.

Nhóm 35: Mua bán các sản phẩm: quần áo, đồ đi chân, đồ đội đầu, thắt lưng (trang phục), giầy dép, khăn quàng cổ; xuất nhập khẩu.

---

(210) **4-2016-26815**

(540)

(220) 30.08.2016
(441) 25.11.2016
(531) A26.11.12; A5.3.13; 3.4.7; A3.4.16
(591) Đỏ đô, trắng
(731) CÔNG TY TNHH THỰC PHẨM ĐÔNG BẮC Á (VN)
66 đường 40, phường Hiệp Bình Chánh, quận Thủ Đức, thành phố Hồ Chí Minh
(740) Công ty Cổ phần PHANLAW VIETNAM (PHANLAW VIETNAM JSC)

(511) Nhóm 05: Thực phẩm chức năng; thực phẩm dinh dưỡng dùng trong y tế.

---

(210) **4-2016-26816**

(540) carrozzeria

(220) 30.08.2016
(441) 25.11.2016
(731) CÔNG TY TNHH THƯƠNG MẠI C THANH (VN)
572/19 Nguyễn Trãi, phường 8, quận 5, thành phố Hồ Chí Minh
(740) Công ty Cổ phần PHANLAW VIETNAM (PHANLAW VIETNAM JSC)

(511) Nhóm 35: Mua bán màn hình DVD dành cho ô tô.

---

(210) **4-2016-26817**

(540)

(220) 30.08.2016
(441) 25.11.2016
(531) 24.9.1; 5.7.3; 26.5.1; A17.2.2
(591) Đen sẫm, vàng kim
(731) CÔNG TY TNHH LEADTECH PHÚ GIA (VN)
Thôn Lưu Xá, xã Đức Giang, huyện Hoài Đức, thành phố Hà Nội

(511) Nhóm 44: Dịch vụ làm đẹp: chăm sóc cơ thể (body), triệt lông, giảm béo, chăm sóc da.

---

(210) **4-2016-26819**

(540)

(220) 30.08.2016
(441) 25.11.2016
(531) A26.11.12
(731) HYATT INTERNATIONAL CORPORATION (US)
71 S. Wacker Drive, 14th Floor, Chicago, IL 60606, U.S.A
(740) Công ty TNHH T&T INVENMARK Sở hữu trí tuệ Quốc tế (T&T INVENMARK CO., LTD.)

(511) Nhóm 36: Cho thuê, cho thuê theo hợp đồng, bán, môi giới và quản lý căn hộ, căn hộ dịch vụ và chung cư cao tầng; quản lý bất động sản; đại lý bất động sản; môi giới bất động sản; đại lý môi giới nhà ở (bất động sản); cho thuê và bán bất động sản thương mại và nhà ở; dịch vụ nhà ở (sở hữu bất động sản); dịch vụ thu tiền thuê nhà, đất; cho thuê văn phòng (bất động sản); cho thuê không gian (bất động sản) dùng cho các cuộc họp; dịch vụ cho thuê bất động sản dành cho các kì nghỉ theo hình thức chia sẻ thời gian; mua bán bất động sản; dịch vụ thẻ tín dụng.

---

(210) **4-2016-26820**

(540)

(220) 30.08.2016
(441) 25.11.2016
(531) 24.9.1; 25.1.25; 5.7.17
(731) CÔNG TY CỔ PHẦN BÁNH KẸO TRÀNG AN 2 - VIỆT NAM (VN)
Số 233, đường Sào Nam, phường Nghi Thu, thị xã Cửa Lò, tỉnh Nghệ An
(740) Công ty TNHH T&T INVENMARK Sở hữu trí tuệ Quốc tế (T&T INVENMARK CO., LTD.)

(511) Nhóm 30: Bánh kẹo; bánh dứa; bánh kẹo làm từ quả dứa.

---

(210) **4-2016-26821**

(540)

(220) 30.08.2016
(441) 25.11.2016
(531) 24.9.1
(731) CÔNG TY CỔ PHẦN BÁNH KẸO TRÀNG AN 2 - VIỆT NAM (VN)
Số 233, đường Sào Nam, phường Nghi Thu, thị xã Cửa Lò, tỉnh Nghệ An
(740) Công ty TNHH T&T INVENMARK Sở hữu trí tuệ Quốc tế (T&T INVENMARK CO., LTD.)

(511) Nhóm 30: Bánh kẹo; bánh dứa; bánh kẹo làm từ quả dứa.

---

(210) **4-2016-26822**

(540)

VINADỨA
PINEAPPLE CAKE

(220) 30.08.2016
(441) 25.11.2016
(531) 24.9.1; 5.7.17; 25.1.25
(731) CÔNG TY CỔ PHẦN BÁNH KẸO TRÀNG AN 2 - VIỆT NAM (VN)
Số 233, đường Sào Nam, phường Nghi Thu, thị xã Cửa Lò, tỉnh Nghệ An
(740) Công ty TNHH T&T INVENMARK Sở hữu trí tuệ Quốc tế (T&T INVENMARK CO., LTD.)

(511) Nhóm 30: Bánh kẹo; bánh dứa; bánh kẹo làm từ quả dứa.

---

(210) **4-2016-26823**

(540)

FOI

(220) 30.08.2016
(441) 25.11.2016
(731) LION SPECIALTY CHEMICALS CO., LTD. (JP)
3-7 Honjo 1-chome, Sumida-Ku, Tokyo, Japan
(740) Công ty Luật TNHH AMBYS Hà Nội (AMBYS HANOI)

(511) Nhóm 01: Hóa chất dùng cho mục đích công nghiệp, chế phẩm chống tĩnh điện không dùng cho mục đích gia dụng.

---

(210) **4-2016-26824**

(540)

BETTY

(220) 30.08.2016
(441) 25.11.2016
(731) CÔNG TY CỔ PHẦN DƯỢC HẬU GIANG (VN)
288 Bis Nguyễn Văn Cừ, phường An Hoà, quận Ninh Kiều, thành phố Cần Thơ
(740) Công ty Cổ phần Sở hữu công nghiệp INVESTIP (INVESTIP)

(511) Nhóm 05: Dược phẩm; thực phẩm chức năng dùng cho mục đích y tế.

---

(210) **4-2016-26825**

(540)

SPIZIM

(220) 30.08.2016
(441) 25.11.2016
(731) CÔNG TY CỔ PHẦN DƯỢC HẬU GIANG (VN)
288 Bis Nguyễn Văn Cừ, phường An Hòa, quận Ninh Kiều, thành phố Cần Thơ
(740) Công ty Cổ phần Sở hữu công nghiệp INVESTIP (INVESTIP)

(511) Nhóm 05: Dược phẩm; thực phẩm chức năng dùng cho mục đích y tế.

---

(210) **4-2016-26826**

(540)

HELAF

(220) 30.08.2016
(441) 25.11.2016

(731) CÔNG TY CỔ PHẦN DƯỢC HẬU GIANG (VN)
288 Bis Nguyễn Văn Cừ, phường An Hòa, quận Ninh Kiều, thành phố Cần Thơ

(740) Công ty Cổ phần Sở hữu công nghiệp INVESTIP (INVESTIP)

(511) Nhóm 05: Dược phẩm; thực phẩm chức năng dùng cho mục đích y tế.

---

(210) **4-2016-26827**

(540)

FIZTY

(220) 30.08.2016
(441) 25.11.2016

(731) CÔNG TY CỔ PHẦN DƯỢC HẬU GIANG (VN)
288 Bis Nguyễn Văn Cừ, phường An Hòa, quận Ninh Kiều, thành phố Cần Thơ

(740) Công ty Cổ phần Sở hữu công nghiệp INVESTIP (INVESTIP)

(511) Nhóm 05: Dược phẩm; thực phẩm chức năng dùng cho mục đích y tế.

---

(210) **4-2016-26828**

(540)

MAZZGIN

(220) 30.08.2016
(441) 25.11.2016

(731) CÔNG TY CỔ PHẦN DƯỢC HẬU GIANG (VN)
288 Bis Nguyễn Văn Cừ, phường An Hòa, quận Ninh Kiều, thành phố Cần Thơ

(740) Công ty Cổ phần Sở hữu công nghiệp INVESTIP (INVESTIP)

(511) Nhóm 05: Dược phẩm; thực phẩm chức năng dùng cho mục đích y tế.

---

(210) **4-2016-26829**

(540)

NENI

(220) 30.08.2016
(441) 25.11.2016
(731) CÔNG TY CỔ PHẦN DƯỢC HẬU GIANG (VN)
288 Bis Nguyễn Văn Cừ, phường An Hòa, quận Ninh Kiều, thành phố Cần Thơ
(740) Công ty Cổ phần Sở hữu công nghiệp INVESTIP (INVESTIP)

(511) Nhóm 05: Dược phẩm; thực phẩm chức năng dùng cho mục đích y tế.

---

(210) **4-2016-26830**

(540)

CHOLIVER

(220) 30.08.2016
(441) 25.11.2016
(731) CÔNG TY CỔ PHẦN DƯỢC HẬU GIANG (VN)
288 Bis Nguyễn Văn Cừ, phường An Hòa, quận Ninh Kiều, thành phố Cần Thơ
(740) Công ty Cổ phần Sở hữu công nghiệp INVESTIP (INVESTIP)

(511) Nhóm 05: Dược phẩm; thực phẩm chức năng dùng cho mục đích y tế.

---

(210) **4-2016-26831**

(540)

NIGHT QUEEN

(220) 30.08.2016
(441) 25.11.2016
(731) CÔNG TY CỔ PHẦN DƯỢC HẬU GIANG (VN)
288 Bis Nguyễn Văn Cừ, phường An Hòa, quận Ninh Kiều, thành phố Cần Thơ
(740) Công ty Cổ phần Sở hữu công nghiệp INVESTIP (INVESTIP)

(511) Nhóm 05: Dược phẩm; thực phẩm chức năng dùng cho mục đích y tế.

---

(210) **4-2016-26832**

(540)

LOSSWEI

(220) 30.08.2016
(441) 25.11.2016
(731) CÔNG TY CỔ PHẦN DƯỢC HẬU GIANG (VN)
288 Bis Nguyễn Văn Cừ, phường An Hòa, quận Ninh Kiều, thành phố Cần Thơ
(740) Công ty Cổ phần Sở hữu công nghiệp INVESTIP (INVESTIP)

(511) Nhóm 05: Dược phẩm; thực phẩm chức năng dùng cho mục đích y tế.

---

(210) **4-2016-26833**

(540)

BOCALEX

(220) 30.08.2016
(441) 25.11.2016

(731) CÔNG TY CỔ PHẦN DƯỢC HẬU GIANG (VN)
288 Bis Nguyễn Văn Cừ, phường An Hòa, quận Ninh Kiều, thành phố Cần Thơ

(740) Công ty Cổ phần Sở hữu công nghiệp INVESTIP (INVESTIP)

(511) Nhóm 05: Dược phẩm; thực phẩm chức năng dùng cho mục đích y tế.

---

(210) **4-2016-26834**

(540)

GACOPEN

(220) 30.08.2016
(441) 25.11.2016

(731) CÔNG TY CỔ PHẦN DƯỢC HẬU GIANG (VN)
288 Bis Nguyễn Văn Cừ, phường An Hòa, quận Ninh Kiều, thành phố Cần Thơ

(740) Công ty Cổ phần Sở hữu công nghiệp INVESTIP (INVESTIP)

(511) Nhóm 05: Dược phẩm; thực phẩm chức năng dùng cho mục đích y tế.

---

(210) **4-2016-26835**

(540)

CHOBIL

(220) 30.08.2016
(441) 25.11.2016

(731) CÔNG TY CỔ PHẦN DƯỢC HẬU GIANG (VN)
288 Bis Nguyễn Văn Cừ, phường An Hòa, quận Ninh Kiều, thành phố Cần Thơ

(740) Công ty Cổ phần Sở hữu công nghiệp INVESTIP (INVESTIP)

(511) Nhóm 05: Dược phẩm; thực phẩm chức năng dùng cho mục đích y tế.

---

(210) **4-2016-26836**

(540)

ANTOLAC

(220) 30.08.2016
(441) 25.11.2016
(731) CÔNG TY CỔ PHẦN DƯỢC HẬU GIANG (VN)
288 Bis Nguyễn Văn Cừ, phường An Hòa, quận Ninh Kiều, thành phố Cần Thơ
(740) Công ty Cổ phần Sở hữu công nghiệp INVESTIP (INVESTIP)

(511) Nhóm 05: Dược phẩm; thực phẩm chức năng dùng cho mục đích y tế.

---

(210) **4-2016-26837**

(540)

TYROCAIN

(220) 30.08.2016
(441) 25.11.2016
(731) CÔNG TY CỔ PHẦN DƯỢC HẬU GIANG (VN)
288 Bis Nguyễn Văn Cừ, phường An Hòa, quận Ninh Kiều, thành phố Cần Thơ
(740) Công ty Cổ phần Sở hữu công nghiệp INVESTIP (INVESTIP)

(511) Nhóm 05: Dược phẩm; thực phẩm chức năng dùng cho mục đích y tế.

---

(210) **4-2016-26838**

(540)

VINOS

(220) 30.08.2016
(441) 25.11.2016
(731) CÔNG TY CỔ PHẦN DƯỢC HẬU GIANG (VN)
288 Bis Nguyễn Văn Cừ, phường An Hòa, quận Ninh Kiều, thành phố Cần Thơ
(740) Công ty Cổ phần Sở hữu công nghiệp INVESTIP (INVESTIP)

(511) Nhóm 05: Dược phẩm; thực phẩm chức năng dùng cho mục đích y tế.

---

(210) **4-2016-26839**

(540)

BIPP

(220) 30.08.2016
(441) 25.11.2016
(731) CÔNG TY CỔ PHẦN DƯỢC HẬU GIANG (VN)
288 Bis Nguyễn Văn Cừ, phường An Hòa, quận Ninh Kiều, thành phố Cần Thơ
(740) Công ty Cổ phần Sở hữu công nghiệp INVESTIP (INVESTIP)

(511) Nhóm 05: Dược phẩm; thực phẩm chức năng dùng cho mục đích y tế.

---

(210) **4-2016-26840**

(540)

VELSOF

(220) 30.08.2016
(441) 25.11.2016

(731) RELIV HEALTHCARE LIMITED (GB)
The Old Bat and Ball, St. Johns Hill, Sevenoaks Kent England, TN14 5DZ, Company No. 07701858, United Kingdom

(740) Công ty Cổ phần Sở hữu công nghiệp INVESTIP (INVESTIP)

(511) Nhóm 05: Dược phẩm; thực phẩm chức năng sử dụng cho mục đích y tế.

---

(210) **4-2016-26841**

(540)

SUFI

(220) 30.08.2016
(441) 25.11.2016

(731) CÔNG TY CỔ PHẦN DƯỢC HẬU GIANG (VN)
288 Bis Nguyễn Văn Cừ, phường An Hòa, quận Ninh Kiều, thành phố Cần Thơ

(740) Công ty Cổ phần Sở hữu công nghiệp INVESTIP (INVESTIP)

(511) Nhóm 05: Dược phẩm; thực phẩm chức năng dùng cho mục đích y tế.

---

(210) **4-2016-26842**

(540)

BOFIT

(220) 30.08.2016
(441) 25.11.2016

(731) CÔNG TY CỔ PHẦN DƯỢC HẬU GIANG (VN)
288 Bis Nguyễn Văn Cừ, phường An Hòa, quận Ninh Kiều, thành phố Cần Thơ

(740) Công ty Cổ phần Sở hữu công nghiệp INVESTIP (INVESTIP)

(511) Nhóm 05: Dược phẩm; thực phẩm chức năng dùng cho mục đích y tế.

---

(210) **4-2016-26843**

(540)

BEPLEX C

(220) 30.08.2016
(441) 25.11.2016
(731) CÔNG TY CỔ PHẦN DƯỢC HẬU GIANG (VN)
288 Bis Nguyễn Văn Cừ, phường An Hòa, quận Ninh Kiều, thành phố Cần Thơ
(740) Công ty Cổ phần Sở hữu công nghiệp INVESTIP (INVESTIP)

(511) Nhóm 05: Dược phẩm; thực phẩm chức năng dùng cho mục đích y tế.

---

(210) **4-2016-26844**

(540)

E'ROSSAN

(220) 30.08.2016
(441) 25.11.2016
(731) CÔNG TY CỔ PHẦN DƯỢC HẬU GIANG (VN)
288 Bis Nguyễn Văn Cừ, phường An Hòa, quận Ninh Kiều, thành phố Cần Thơ
(740) Công ty Cổ phần Sở hữu công nghiệp INVESTIP (INVESTIP)

(511) Nhóm 05: Dược phẩm; thực phẩm chức năng dùng cho mục đích y tế.

---

(210) **4-2016-26845**

(540)

MORMOR

(220) 30.08.2016
(441) 25.11.2016
(731) CÔNG TY CỔ PHẦN DƯỢC HẬU GIANG (VN)
288 Bis Nguyễn Văn Cừ, phường An Hòa, quận Ninh Kiều, thành phố Cần Thơ
(740) Công ty Cổ phần Sở hữu công nghiệp INVESTIP (INVESTIP)

(511) Nhóm 05: Dược phẩm; thực phẩm chức năng dùng cho mục đích y tế.

---

(210) **4-2016-26846**

(540)

La purêve

(220) 30.08.2016
(441) 25.11.2016
(731) CÔNG TY CỔ PHẦN THƯƠNG MẠI MỸ NHƯ (VN)
Số 5A, ngõ 81 đường Láng, phường Ngã Tư Sở, quận Đống Đa, thành phố Hà Nội

(511) Nhóm 03: Mỹ phẩm; xà phòng; chất tẩy rửa; chế phẩm vệ sinh không dùng cho mục đích y tế.

---

(210) **4-2016-26847**

(540)

ERUTON

(220) 30.08.2016
(441) 25.11.2016
(531) 1.15.15
(591) Đen, xám
(731) CÔNG TY CỔ PHẦN SẢN XUẤT VÀ THƯƠNG MẠI BÌNH THUẬN PHÁT (VN)
Tổ 10, đường Tố Hữu, phường Yên Nghĩa, quận Hà Đông, thành phố Hà Nội
(740) Công ty TNHH Sở hữu trí tuệ VIPATCO (VIPATCO CO., LTD.)

(511) Nhóm 11: Thiết bị lọc nước; bình lọc nước uống; thiết bị và máy móc để làm sạch nước; thiết bị tiệt trùng nước.

---

(210) **4-2016-26849**

(540)

JARVISH
Intelligence *Within*

(220) 30.08.2016
(441) 25.11.2016
(531) 9.7.1
(731) JARVISH INC. (TW)
2F, No. 50, Lane 316, Rueiguang Rd. Neihu District, Taipei City, Taiwan
(740) Công ty TNHH Sở hữu trí tuệ ACTIP (ACTIP IP LIMITED)

(511) Nhóm 35: Dịch vụ đại lý xuất nhập khẩu; dịch vụ bán buôn, bán lẻ phụ tùng xe máy; dịch vụ bán buôn, bán lẻ bộ phận phần mềm máy vi tính; quảng cáo trực tuyến qua mạng máy tính; giới thiệu sản phẩm trên các phương tiện truyền thông nhằm mục đích bán lẻ; dịch vụ tiếp thị qua điện thoại.

---

(210) **4-2016-26850**

(540)

(220) 30.08.2016
(441) 25.11.2016
(531) 26.5.1; 9.7.1
(591) Xanh lá cây, đen, trắng
(731) JARVISH INC. (TW)
2F, No. 50, Lane 316, Rueiguang Rd. Neihu District, Taipei City, Taiwan
(740) Công ty TNHH Sở hữu trí tuệ ACTIP (ACTIP IP LIMITED)

(511) Nhóm 09: Mũ bảo hiểm; chương trình máy vi tính [phần mềm có thể tải xuống được]; phần mềm máy vi tính [ghi sẵn]; thiết bị điện tử có thể đeo được có tính năng như hệ thống thông tin liên lạc không dây để truyền tiếng và dữ liệu, có tính năng kết nối mạng nội bộ không dây, đồng bộ hóa dữ liệu và thông tin liên lạc từ các thiết bị khác, hệ thống dẫn hướng và định vị toàn cầu, máy ghi âm và máy nghe nhạc kỹ thuật số, camera, trò chơi điện tử, sổ tay điện tử, thiết bị sắp xếp và lên kế hoạch điện tử, thiết bị nhận dạng

cũng như thiết bị theo dõi tần số tim, thiết bị theo dõi hoạt động, thiết bị đếm bước chân, thiết bị đo lường và tính năng tương tác thực tế-thực tại bổ sung; màn hình hiển thị thông tin ngay tầm mắt chuyên dùng cho loại mũ bảo hiểm có gắn màn hình điện tử trong suốt giúp cung cấp thông tin dẫn hướng và chỉ đường; ứng dụng cho điện thoại di động.

---

(210) **4-2016-26851**

(540)

(220) 30.08.2016
(441) 25.11.2016
(531) 26.5.1; 9.7.1
(591) Xanh lá cây, đen, trắng
(731) JARVISH INC. (TW)
2F, No. 50, Lane 316, Rueiguang Rd. Neihu District, Taipei City, Taiwan
(740) Công ty TNHH Sở hữu trí tuệ ACTIP (ACTIP IP LIMITED)

(511) Nhóm 35: Dịch vụ đại lý xuất nhập khẩu; dịch vụ bán buôn, bán lẻ phụ tùng xe máy; dịch vụ bán buôn, bán lẻ bộ phận phần mềm máy vi tính; quảng cáo trực tuyến qua mạng máy tính; giới thiệu sản phẩm trên các phương tiện truyền thông nhằm mục đích bán lẻ, dịch vụ tiếp thị qua điện thoại.

---

(210) **4-2016-26852**

(540)

SONGWON

(220) 30.08.2016
(441) 25.11.2016
(731) DONGWON GLOVE CO.,LTD (KR)
13-35, Gimhae-daero 2635 gil, Gimhae-si, Gyeongsangnam-do, Repbulic of Korea
(740) Công ty TNHH Sở hữu trí tuệ ACTIP (ACTIP IP LIMITED)

(511) Nhóm 09: Găng tay bảo hộ để phòng chống tai nạn; găng tay cho thợ lặn; găng tay bảo hộ bằng amiăng để phòng chống tai nạn; găng tay bảo hộ để phòng chống tia X dùng cho mục đích công nghiệp.

---

(210) **4-2016-26853**

(540)

SONGWON

(220) 30.08.2016
(441) 25.11.2016
(731) DONGWON GLOVE CO.,LTD (KR)
13-35, Gimhae-daero 2635 gil, Gimhae-si, Gyeongsangnam-do, Repbulic of Korea
(740) Công ty TNHH Sở hữu trí tuệ ACTIP (ACTIP IP LIMITED)

(511) Nhóm 21: Găng tay để làm vườn; găng tay để đánh bóng; găng tay dùng cho mục đích gia dụng.

---

(210) **4-2016-26854**

(540)

(220) 30.08.2016
(441) 25.11.2016
(531) 6.1.2; A6.3.13; 26.1.1; 7.1.6
(731) MAI TIẾN VƯỢNG (VN)
36/37/17 đường số 4, khu phố 6, phường Hiệp Bình Phước, quận Thủ Đức, thành phố Hồ Chí Minh

(511) Nhóm 35: Mua bán hòn non bộ.

---

(210) **4-2016-26855**

(540)

(220) 30.08.2016
(441) 25.11.2016
(531) 1.3.1; A1.3.17; A26.11.12
(591) Vàng, xanh lá cây, đỏ
(731) VÕ NGỌC MINH (VN)
Ấp Ao Gòn, xã Tân Lân, huyện Cần Đước, tỉnh Long An

(511) Nhóm 35: Mua bán thịt, cá, gia cầm.

---

(210) **4-2016-26857**

(540)

(220) 30.08.2016
(441) 25.11.2016
(531) 3.7.10; 3.7.16; 26.1.1; 26.1.4
(731) CÔNG TY CỔ PHẦN THỰC PHẨM PHAN VIỆT (VN)
Số 74, đường Tân Sơn Hòa, phường 2, quận Tân Bình, thành phố Hồ Chí Minh

(511) Nhóm 29: Yến sào.

Nhóm 32: Nước yến [đồ uống].

---

(210) **4-2016-26858**

(540)

TRAMONTINA

(220) 30.08.2016
(441) 25.11.2016
(531) 26.4.2; A26.4.24
(731) TRAMONTINA S/A CUTELARIA (BR)
Rua 25 de Setembro, n 1024, bairro Triângulo, CEP 95185-000, cidade de Carlos Barbosa, Estado do Rio Grande do Sul, Brasil
(740) Công ty TNHH Đại Tín và Liên Danh (DAITIN AND ASSOCIATES CO.,LTD)

(511) Nhóm 08: Dao kéo; dụng cụ đào xới [công cụ cầm tay]; dụng cụ làm vườn [công cụ cầm tay thao tác thủ công]; búa [dụng cụ cầm tay]; dụng cụ cầm tay, thao tác thủ công; cuốc [dụng cụ cầm tay]; vật dụng bằng thép để mài dao; dao; kéo xén cỏ [dụng cụ cầm tay]; cuốc chim; dụng cụ đột, dập [công cụ cầm tay]; cào [dụng cụ cầm tay]; tua vít; lưỡi cắt; xẻng [dụng cụ cầm tay]; bộ đồ ăn [dao, dĩa và thìa]; chìa vặn ốc [dụng cụ cầm tay].

Nhóm 21: Nồi nấu không dùng điện; thớt để cắt dùng cho nhà bếp; thùng chứa rác; nạo [dụng cụ gia đình]; vỉ nướng [dụng cụ nấu nướng]; đồ chứa đựng dùng cho nhà bếp; thiết bị xay/nghiền cho nhà bếp, không dùng điện; dụng cụ nhà bếp; chảo rán; bát trộn sa-lát; cái sàng [dụng cụ gia đình]; bàn xẻng [dụng cụ nhà bếp]; thìa đục lỗ sử dụng cho nhà bếp; khay dùng cho mục đích gia đình; dụng cụ cho mục đích gia dụng.

---

(210) **4-2016-26859**

(540)

LIANGLISI
靓莉丝

(220) 30.08.2016
(441) 25.11.2016
(731) YANG DAXIANG (CN)
Hexi Dorm, Junbu Town, Puning City, Guangdong Province, China
(740) Công ty TNHH Trường Xuân (AGELESS CO.,LTD.)

(511) Nhóm 25: Quần áo; quần áo lót; quần áo ngủ; quần đùi; yếm; tã lót trẻ sơ sinh [quần áo]; quần áo bơi; giày; mũ lưỡi trai [đồ đội đầu]; trang phục dệt kim.

---

(210) **4-2016-26863**

(540)

OCOP Viet

(220) 30.08.2016
(441) 25.11.2016
(531) 3.7.17; 3.7.16; A3.7.24
(591) Xanh lá cây, trắng, đỏ, vàng, nâu
(731) CÔNG TY CỔ PHẦN DU THUYỀN ĐÔNG DƯƠNG (VN)
Số 6, đường Lê Thánh Tông, phường Hồng Gai, thành phố Hạ Long, tỉnh Quảng Ninh
(740) Công ty TNHH Tư vấn A & S (A&S CO.,LTD)

(511) Nhóm 35: Bán buôn, bán lẻ, xuất khẩu, nhập khẩu các sản phẩm như: mành tre, nôi có mui bằng mây đan, đồ gỗ mỹ thuật, rèm bằng tre, bàn trang điểm bằng tre, đồ gốm, đồ

gốm cho mục đích gia dụng, tượng [bằng sứ], gốm, đất nung hoặc thủy tinh, đồ gốm để chứa đựng, tác phẩm nghệ thuật bằng gốm, đất nung hoặc thủy tinh, thịt, cá, gia cầm, bơ, pho mát, tôm, không còn sống, thực phẩm chế biến từ cá, trái cây đóng hộp, thạch cho thực phẩm, sữa, thực phẩm ăn nhanh trên cơ sở trái cây, dầu thực vật và mỡ ăn, cà phê, chè, ca cao, gạo, bột sắn và bột cọ, bột và chế phẩm làm từ ngũ cốc, mật ong, muối, lúa mạch nghiền, thực phẩm ăn nhanh trên cơ sở ngũ cốc, lúa mạch, củ hành, tỏi, thức ăn gia súc, tôm [sống], cá còn sống, hoa tươi, rau và quả tươi, nấm tươi, cây trồng, hạt giống thực vật, gia cầm sống, cây giống con.

---

(210) **4-2016-26864**

(540)

(220) 30.08.2016
(441) 25.11.2016
(531) 18.3.2; 18.3.23
(731) CÔNG TY CỔ PHẦN DU LỊCH SEN Á ĐÔNG (VN)
Số 6, đường Lê Thánh Tông, phường Hồng Gai, thành phố Hạ Long, tỉnh Quảng Ninh
(740) Công ty TNHH Tư vấn A & S (A&S CO.,LTD)

(511) Nhóm 39: Tổ chức cuộc du lịch, tổ chức các chuyến đi du lịch, vận tải bằng tầu thủy.

---

(210) **4-2016-26865**

(540)

(220) 30.08.2016
(441) 25.11.2016
(531) 18.3.2; 18.3.23
(731) CÔNG TY CỔ PHẦN DU LỊCH SEN Á ĐÔNG (VN)
Số 6, đường Lê Thánh Tông, phường Hồng Gai, thành phố Hạ Long, tỉnh Quảng Ninh
(740) Công ty TNHH Tư vấn A & S (A&S CO.,LTD)

(511) Nhóm 39: Tổ chức cuộc du lịch, tổ chức các chuyến đi du lịch, vận tải bằng tầu thủy.

---

(210) **4-2016-26866**

(540)

(220) 30.08.2016
(441) 25.11.2016
(531) 18.3.2; 18.3.23
(731) CÔNG TY CỔ PHẦN DU LỊCH SEN Á ĐÔNG (VN)
Số 6, đường Lê Thánh Tông, phường Hồng Gai, thành phố Hạ Long, tỉnh Quảng Ninh
(740) Công ty TNHH Tư vấn A & S (A&S CO.,LTD)

(511) Nhóm 39: Tổ chức cuộc du lịch, tổ chức các chuyến đi du lịch, vận tải bằng tầu thủy.

---

(210) **4-2016-26867**

(540)

KUCKI P&N

(220) 30.08.2016
(441) 25.11.2016

(731) CÔNG TY TNHH CHẾ BIẾN THỰC PHẨM & BÁNH KẸO PHẠM NGUYÊN (VN)
613 Trần Đại Nghĩa, phường Tân Tạo A, quận Bình Tân, thành phố Hồ Chí Minh

(740) Văn phòng luật sư Phạm và Liên danh (PHAM & ASSOCIATES)

(511) Nhóm 30: Bánh kẹo.

---

(210) **4-2016-26868**

(540)

(220) 30.08.2016
(441) 25.11.2016
(531) A5.1.16; 2.9.14; A2.9.15; 4.5.2; 4.5.3; A1.1.10; 26.1.1; 24.9.1
(591) Xanh lá cây, đỏ, cam, trắng
(731) HỢP TÁC XÃ HẢI KHANG (VN)
Tổ 13, thị trấn Việt Quang, huyện Bắc Quang, tỉnh Hà Giang
(740) Công ty TNHH Sở hữu trí tuệ ALNGUYEN (ALNGUYEN IP CO.,LTD.)

(511) Nhóm 29: Thịt gia súc, gia cầm (không còn sống); hải sản (đã qua chế biến).

---

(210) **4-2016-26869**

(540)

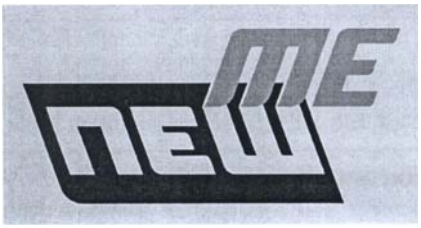

(220) 30.08.2016
(441) 25.11.2016
(531) 26.4.4; 26.4.7
(591) Ghi, đen
(731) CÔNG TY TNHH MANCOM (VN)
Số 68 Nguyễn Huệ, phường Bến Nghé, quận 1, thành phố Hồ Chí Minh
(740) Công ty TNHH Sở hữu trí tuệ ALNGUYEN (ALNGUYEN IP CO.,LTD.)

(511) Nhóm 42: Dịch vụ thiết kế nhãn hiệu; thiết kế logo.

---

(210) **4-2016-26870**

(540)

PARZADOL

(220) 30.08.2016
(441) 25.11.2016

(731) CÔNG TY CỔ PHẦN DƯỢC THẢO PHÚC VINH (VN)
Số 22/183 phố Hoàng Văn Thái, phường Khương Trung, quận Thanh Xuân, thành phố Hà Nội

(740) Công ty TNHH Sở hữu trí tuệ ALNGUYEN (ALNGUYEN IP CO.,LTD.)

(511) Nhóm 05: Dược phẩm; thực phẩm chức năng dùng trong ngành y.

---

(210) **4-2016-26871**

(540)

(220) 30.08.2016
(441) 25.11.2016
(531) 5.9.19
(591) Đỏ trắng, xanh lá cây, vàng
(731) LEGAL ASSOCIATION OF SAHM YOOK HAK WON (KR)
66 Hoegi-Dong, Dongdaemun-Ku, Seoul, Republic Of Korea
(740) Công ty TNHH Trà và cộng sự (TRA & ASSOCIATES CO.,LTD)

(511) Nhóm 29: Đậu phụ; đậu phụ đặc; thực phẩm chế biến từ sữa đậu đông (đậu phụ); sữa đậu nành; sữa đậu nành [thay thế sữa]; đậu Hà lan đông lạnh; đậu đông lạnh; hạt đậu nành, đã bảo quản, cho thực phẩm; đậu hà lan đã bảo quản; đậu đã bảo quản; thực phẩm chế biến từ đậu [trừ sữa đậu đông (đậu phụ) và các sản phẩm chế biến từ chúng]; sữa đã lên men; sữa bột [trừ sữa cho trẻ em]; kem tươi (sản phẩm sữa); sữa cừu; đồ uống trên cơ sở sữa chua; sữa; sản phẩm sữa đã xử lý, đồ uống chứa khuẩn axit lactic, sữa là chủ yếu; nước sữa; sản phẩm sữa; pho mát; bơ; kem bơ; sản phẩm thịt đã xử lý; dầu có thể ăn được; trứng; trái cây đóng chai hoặc đóng hộp.

---

(210) **4-2016-26872**

(540)

(220) 30.08.2016
(441) 25.11.2016
(531) 2.9.1; A5.5.20; A5.5.21
(591) Xanh lá cây, trắng, vàng
(731) LEGAL ASSOCIATION OF SAHM YOOK HAK WON (KR)
66 Hoegi-Dong, Dongdaemun-Ku, Seoul, Republic Of Korea
(740) Công ty TNHH Trà và cộng sự (TRA & ASSOCIATES CO.,LTD)

(511) Nhóm 29: Đậu phụ; đậu phụ đặc; thực phẩm chế biến từ sữa đậu đông (đậu phụ); sữa đậu nành; sữa đậu nành [thay thế sữa]; đậu Hà lan đông lạnh; đậu đông lạnh; hạt đậu nành, đã

bảo quản, cho thực phẩm; đậu hà lan đã bảo quản; đậu đã bảo quản; thực phẩm chế biến từ đậu [trừ sữa đậu đông (đậu phụ) và các sản phẩm chế biến từ chúng]; sữa đã lên men; sữa bột [trừ sữa cho trẻ em]; kem tươi (sản phẩm sữa); sữa cừu; đồ uống trên cơ sở sữa chua; sữa; sản phẩm sữa đã xử lý; đồ uống chứa khuẩn axit lactic, sữa là chủ yếu; nước sữa; sản phẩm sữa; pho mát; bơ; kem bơ; sản phẩm thịt, đã xử lý; dầu có thể ăn được; trứng; trái cây đóng chai hoặc đóng hộp.

---

(210) **4-2016-26873**

(540)

SPEED BOX

(220) 30.08.2016
(441) 25.11.2016

(731) HONEYWELL INTERNATIONAL INC. (US)
101 Columbia Road, Morristown, New Jersey 07962, USA

(740) Công ty TNHH Sở hữu công nghiệp Sao Bắc Đẩu (SAO BAC DAU IP COM.,LTD)

(511) Nhóm 16: Đồ chứa đựng bằng giấy và bìa cứng dùng để vận chuyển, lưu trữ và phân phối các sản phẩm dây và dây cáp.

---

(210) **4-2016-26874**

(540)

MT
MINH TOAN ELECTRONIC

(220) 30.08.2016
(441) 25.11.2016
(531) 1.13.1; 26.1.1
(591) Xanh da trời, đỏ, trắng
(731) VÕ VĂN TOÀN (VN)
266 Nguyễn Thị Tú, phường Bình Hưng Hòa B, quận Bình Tân, thành phố Hồ Chí Minh
(740) DNTN Dịch vụ thương mại và sở hữu công nghiệp Song Ngọc (I.P.T.S.)

(511) Nhóm 35: Mua bán hàng điện tử như: máy thu hình (tivi), loa, máy tăng âm (ampli), ống nói (micrô), bộ trộn âm (micxơ), đầu thu hình kỹ thuật số và thiết bị của chúng; mua bán hàng điện lạnh như: máy lạnh, máy giặt, tủ lạnh, tủ đông, tủ ướp rượu, máy lọc nước, máy nước nóng, máy rửa chén, máy sấy quần áo, máy lọc không khí, máy nước nóng lạnh, tủ mát - tủ giữ lạnh và thiết bị của chúng; mua bán thiết bị viễn thông như: điện thoại và thiết bị của chúng; mua bán thiết bị tin học như: máy tính xách tay, máy tính bảng, máy tính để bàn, màn hình máy vi tính, máy in văn phòng, máy scan, máy fax, máy hủy giấy, máy đếm tiền, dàn loa vi tính và thiết bị của chúng; mua bán thiết bị kỹ thuật số như: máy ảnh, máy quay phim, máy ghi âm và thiết bị của chúng; mua bán thiết bị giải trí như: máy nghe nhạc mp3, mp4, đầu phát HD, máy chơi game, từ điển điện tử, bút thông minh; mua bán đồ gia dụng như: chuông cửa điện, quạt điện, quạt máy, bàn ủi, bàn là, đèn điện, đèn sạc, máy hút bụi, bình lọc nước, bình đun nước nóng, ấm đun nước bằng điện, máy xay sinh tố, máy ép trái cây, máy xay đậu nành, máy pha cà phê, máy vắt cam, máy đánh trứng, máy làm sữa chua và thiết bị của chúng; mua bán thiết bị nhà bếp như: nồi cơm điện, nồi áp suất, bếp gas, bếp điện, bếp từ, lò vi sóng, lò nướng, vỉ nướng, lẩu điện, nồi,

xoong, chảo, máy xay thịt, máy rửa chén, ấm nước, bình nước và thiết bị của chúng; mua bán máy móc, dụng cụ thiết bị làm đẹp và chăm sóc sức khỏe như: máy sấy tóc, máy uốn tóc, máy làm thẳng tóc; mua bán dụng cụ cầm tay như: búa, cưa, kìm, cà lê, mỏ lết, ổ khóa, két sắt, đèn pin, dao, kéo, tua vít, mũi khoan, máy khoan, máy cưa, máy mài và thiết bị của chúng; mua bán điện cơ như: đèn điện, cảm biến, ổn áp, chuôi đèn, ổ cắm điện, công tắc điện, máy phát điện, máy bơm nước, máy phun áp lực và thiết bị của chúng; mua bán máy móc dùng trong nông nghiệp như: máy gieo hạt, máy thu hoạch rau, củ, quả, hạt, máy gặt lúa, máy sát lúa, máy sấy khô, máy phun thuốc, máy gặt cỏ, máy tỉa cành; mua bán vật liệu xây dựng; mua bán đồ nội thất như: giường, tủ, bàn, ghế, ly, chén, đĩa, bình chứa đựng (làm bằng nhựa, thủy tinh, inox).

---

(210) **4-2016-26875**

(540)

(511) Nhóm 32: Nước uống đóng chai.

(220) 30.08.2016
(441) 25.11.2016
(531) A6.3.14; A6.3.12; A6.3.20; 6.6.25
(591) Xanh dương, xanh lá cây nhạt, xanh lá cây đậm, đỏ, vàng, trắng
(731) DOANH NGHIỆP TƯ NHÂN HẢI ĐĂNG AN (VN)
212B Yên Khê Hạ, xã Lạc Lâm, huyện Đơn Dương, tỉnh Lâm Đồng

---

(210) **4-2016-26876**

(540)

(511) Nhóm 32: Nước uống đóng chai.

(220) 30.08.2016
(441) 25.11.2016
(531) 18.3.2; A6.3.4; 26.1.1; 1.15.24
(591) Xanh dương nhạt, xanh dương đậm, xanh nước biển, đỏ, tím nhạt, tím xẫm, vàng, trắng
(731) DOANH NGHIỆP TƯ NHÂN HẢI ĐĂNG AN (VN)
212B Yên Khê Hạ, xã Lạc Lâm, huyện Đơn Dương, tỉnh Lâm Đồng

---

(210) **4-2016-26877**

(540)

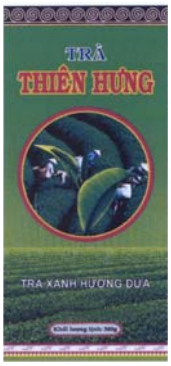

(220) 30.08.2016
(441) 25.11.2016
(531) A6.19.9; 25.1.25; 2.7.14
(591) Xanh dương, xanh lá cây nhạt, xanh lá cây đậm, nâu, đỏ, tím, vàng, trắng
(731) CÔNG TY TNHH THIÊN HƯNG BẢO LỘC (VN)
Số 667A quốc lộ 20, thôn 2, xã Đại Lào, thành phố Bảo Lộc, tỉnh Lâm Đồng

(511) Nhóm 30: Trà (chè).

---

(210) **4-2016-26878**

(540)

(220) 30.08.2016
(441) 25.11.2016
(531) 5.7.24; 26.1.2; 25.5.25
(591) Xanh lam, xanh đậm, xanh lá cây nhạt, xanh lá cây đậm, nâu, đỏ, vàng, trắng
(731) BÙI ĐÌNH TUẤN (VN)
Số 15 Nguyễn Thị Minh Khai, thị trấn Liên Nghĩa, huyện Đức Trọng, tỉnh Lâm Đồng

(511) Nhóm 29: Rau, củ, quả được bảo quản, phơi khô hoặc nấu chín.

Nhóm 31: Rau tươi; quả tươi; củ tươi.

---

(210) **4-2016-26879**

(540)

BÁCH KHOA

(220) 30.08.2016
(441) 25.11.2016
(731) CÔNG TY CỔ PHẦN ĐẦU TƯ VÀ PHÁT TRIỂN NĂNG LƯỢNG MẶT TRỜI BÁCH KHOA (VN)
Số 11 đường TTN17, phường Tân Thới Nhất, quận 12, thành phố Hồ Chí Minh

(511) Nhóm 07: Động cơ (tua bin) chạy bằng năng lượng gió.

Nhóm 09: Thiết bị điều khiển phân phối điện.

Nhóm 11: Bình nước nóng cho nhà tắm; bình nước nóng chạy bằng năng lượng mặt trời; bơm nhiệt; bộ thu năng lượng mặt trời.

Nhóm 35: Mua bán: bình nước nóng cho nhà tắm, bình nước nóng chạy bằng năng lượng mặt trời, thiết bị điều khiển phân phối điện, động cơ gió (tua bin gió).

---

(210) **4-2016-26880**

(540)

MẶT TRỜI BÁCH KHOA

(220) 30.08.2016
(441) 25.11.2016
(731) CÔNG TY CỔ PHẦN ĐẦU TƯ VÀ PHÁT TRIỂN NĂNG LƯỢNG MẶT TRỜI BÁCH KHOA (VN)
Số 11 đường TTN17, phường Tân Thới Nhất, quận 12, thành phố Hồ Chí Minh

(511) Nhóm 07: Động cơ (tua bin) chạy bằng năng lượng gió.

Nhóm 09: Thiết bị điều khiển phân phối điện.

Nhóm 11: Bình nước nóng cho nhà tắm; bình nước nóng chạy bằng năng lượng mặt trời; bơm nhiệt; bộ thu năng lượng mặt trời (sưởi ấm, đốt nóng).

Nhóm 35: Mua bán: bình nước nóng cho nhà tắm, bình nước nóng chạy bằng năng lượng mặt trời, thiết bị điều khiển phân phối điện, động cơ gió (tua bin gió).

---

(210) **4-2016-26881**

(540)

(220) 31.08.2016
(441) 25.11.2016
(531) A3.9.24; A26.11.12; 26.11.3; 18.3.23
(591) Xanh nước biển, trắng
(731) CÔNG TY TNHH MỘT THÀNH VIÊN SẢN XUẤT THƯƠNG MẠI VÀ DỊCH VỤ THÀNH HƯNG (VN)
Số 36, đường Vương Chiêu, phường Bình Hàn, thành phố Hải Dương, tỉnh Hải Dương

(511) Nhóm 43: Dịch vụ khách sạn, nhà hàng ăn uống.

---

(210) **4-2016-26882**

(540)

(220) 31.08.2016
(441) 25.11.2016
(531) A2.9.17
(591) Xanh tím thẫm, trắng, đen
(731) CÔNG TY TNHH SINH TRẮC VÂN TAY QUỐC GIA AQT (VN)
Số nhà 85, phố Khương Thượng, phường Trung Liệt, quận Đống Đa, thành phố Hà Nội

(511) Nhóm 41: Dịch vụ giáo dục, đào tạo.

Nhóm 44: Dịch vụ phân tích y tế cụ thể là sinh trắc vân tay.

---

(210) **4-2016-26883**

(540)

KA.Cencur

(220) 31.08.2016
(441) 25.11.2016

(731) CÔNG TY TRÁCH NHIỆM HỮU HẠN THỰC PHẨM CHỨC NĂNG KHÁNH AN (VN)
47/12 Bùi Đình Túy, phường 24, quận Bình Thạnh, thành phố Hồ Chí Minh

(511) Nhóm 05: Thực phẩm chức năng.

---

(210) **4-2016-26884**

(540)

Lexugon KA

(220) 31.08.2016
(441) 25.11.2016

(731) CÔNG TY TRÁCH NHIỆM HỮU HẠN THỰC PHẨM CHỨC NĂNG KHÁNH AN (VN)
47/12 Bùi Đình Túy, phường 24, quận Bình Thạnh, thành phố Hồ Chí Minh

(511) Nhóm 05: Thực phẩm chức năng.

---

(210) **4-2016-26885**

(540)

Kẹo Thảo Dược ka

(220) 31.08.2016
(441) 25.11.2016

(731) CÔNG TY TRÁCH NHIỆM HỮU HẠN THỰC PHẨM CHỨC NĂNG KHÁNH AN (VN)
47/12 Bùi Đình Túy, phường 24, quận Bình Thạnh, thành phố Hồ Chí Minh

(511) Nhóm 05: Thực phẩm chức năng.

---

(210) **4-2016-26886**

(540)

Gidogan ka

(220) 31.08.2016
(441) 25.11.2016
(731) CÔNG TY TRÁCH NHIỆM HỮU HẠN THỰC PHẨM CHỨC NĂNG KHÁNH AN (VN)
47/12 Bùi Đình Túy, phường 24, quận Bình Thạnh, thành phố Hồ Chí Minh

(511) Nhóm 05: Thực phẩm chức năng.

---

(210) **4-2016-26887**

(540)

Meladen KA

(220) 31.08.2016
(441) 25.11.2016
(731) CÔNG TY TRÁCH NHIỆM HỮU HẠN THỰC PHẨM CHỨC NĂNG KHÁNH AN (VN)
47/12 Bùi Đình Túy, phường 24, quận Bình Thạnh, thành phố Hồ Chí Minh

(511) Nhóm 05: Thực phẩm chức năng.

---

(210) **4-2016-26888**

(540)

Orthotanso ka

(220) 31.08.2016
(441) 25.11.2016

(731) CÔNG TY TRÁCH NHIỆM HỮU HẠN THỰC PHẨM CHỨC NĂNG KHÁNH AN (VN)
47/12 Bùi Đình Túy, phường 24, quận Bình Thạnh, thành phố Hồ Chí Minh

(511) Nhóm 05: Thực phẩm chức năng.

---

(210) **4-2016-26889**

(540)

Cinalic KA

(220) 31.08.2016
(441) 25.11.2016

(731) CÔNG TY TRÁCH NHIỆM HỮU HẠN THỰC PHẨM CHỨC NĂNG KHÁNH AN (VN)
47/12 Bùi Đình Túy, phường 24, quận Bình Thạnh, thành phố Hồ Chí Minh

(511) Nhóm 05: Thực phẩm chức năng.

---

(210) **4-2016-26890**

(540)

CYMBOCITRUS KA

(220) 31.08.2016
(441) 25.11.2016
(731) CÔNG TY TRÁCH NHIỆM HỮU HẠN THỰC PHẨM CHỨC NĂNG KHÁNH AN (VN)
47/12 Bùi Đình Túy, phường 24, quận Bình Thạnh, thành phố Hồ Chí Minh

(511) Nhóm 05: Thực phẩm chức năng.

---

(210) **4-2016-26891**

(540)

HAN
HG
HANGIL

(220) 31.08.2016
(441) 25.11.2016
(531) A26.11.12; A26.11.13
(591) Đỏ, đen
(731) NGUYỄN THỊ HỒNG ANH (VN)
Số 6B đường Nguyễn Chế Nghĩa, phường Hàng Bài, quận Hoàn Kiếm, thành phố Hà Nội

(511) Nhóm 12: Xe máy; xe ô tô; phụ tùng của chúng cụ thể là: săm cho lốp xe bơm hơi; lốp bánh xe; cơ cấu truyền động cho xe cộ mặt đất; khung gầm cho xe cộ.

Nhóm 35: Dịch vụ đại lý xuất nhập khẩu ô tô, xe máy, phụ tùng của ô tô, xe máy; quảng cáo ô tô, xe máy, phụ tùng của ô tô, xe máy; giới thiệu sản phẩm; mua bán phụ tùng của ô tô, xe máy cụ thể là: săm, lốp, thân, vỏ, ắc qui, các thiết bị điện, các bộ chuyển động, phanh, các bộ phận của máy.

---

(210) **4-2016-26892**

(540)

(220) 31.08.2016
(441) 25.11.2016
(531) 24.15.1
(591) Trắng, xanh lá, xanh dương
(731) CÔNG TY TNHH TRỰC TUYẾN NEWSHOP (VN)
Số 02 đường D2, phường 25, quận Bình Thạnh, thành phố Hồ Chí Minh

(511) Nhóm 16: Bảng quảng cáo bằng giấy hoặc bìa cứng; tập anbom; niên giám; giấy nhắc việc; sách; lịch; danh thiếp; catalô; tập giấy vẽ; thiếp chúc mừng; sổ tay; tập giấy viết; tập giấy viết thư; bưu thiếp.

---

(210) **4-2016-26893**

(540)

(220) 31.08.2016
(441) 25.11.2016
(531) 5.5.16; A5.5.21
(591) Xanh, đỏ, đen
(731) CÔNG TY CỔ PHẦN ĐÔNG DƯỢC PHÚC NGUYÊN (VN)
Số 9 Phạm Đình Hổ, phường Phạm Đình Hổ, quận Hai Bà Trưng, thành phố Hà Nội

(511) Nhóm 05: Thảo dược.

---

(210) **4-2016-26894**

(540)

THẢO MỘC GAN

(220) 31.08.2016
(441) 25.11.2016

(731) CÔNG TY CỔ PHẦN ĐÔNG DƯỢC PHÚC NGUYÊN (VN)
Số 9 Phạm Đình Hổ, phường Phạm Đình Hổ, quận Hai Bà Trưng, thành phố Hà Nội

(511) Nhóm 05: Thảo dược.

---

(210) **4-2016-26895**

(540)

TAM TIÊU

(220) 31.08.2016
(441) 25.11.2016

(731) CÔNG TY CỔ PHẦN ĐÔNG DƯỢC PHÚC NGUYÊN (VN)
Số 9 Phạm Đình Hổ, phường Phạm Đình Hổ, quận Hai Bà Trưng, thành phố Hà Nội

(511) Nhóm 05: Thảo dược.

---

(210) **4-2016-26896**

(540)

HERBAL ANTI-STRESS

(220) 31.08.2016
(441) 25.11.2016

(731) CÔNG TY CỔ PHẦN ĐÔNG DƯỢC PHÚC NGUYÊN (VN)
Số 9 Phạm Đình Hổ, phường Phạm Đình Hổ, quận Hai Bà Trưng, thành phố Hà Nội

(511) Nhóm 05: Thảo dược.

---

(210) **4-2016-26897**

(540)

Swiss Create
BUSINESS MANAGER

(220) 31.08.2016
(441) 25.11.2016
(531) 24.17.5; 24.7.1
(591) Xám, đỏ, trắng
(731) SWISS CONSULTING GROUP SCG AG (CH)
Hoheweg 14 CH-2552 Orpund/Biel, Switzerland

(511) Nhóm 09: Phần mềm điện tử.

---

(210) **4-2016-26898**

(540)

Newzo

(220) 31.08.2016
(441) 25.11.2016

(731) CÔNG TY TNHH THỰC PHẨM THẾ GIỚI MỚI (VN)
52/41 tổ 52 khu phố 4, phường Tân Chánh Hiệp, quận 12, thành phố Hồ Chí Minh

(511) Nhóm 29: Thạch dừa; thạch rau câu.

---

(210) **4-2016-26899**

(540)

(220) 31.08.2016
(441) 25.11.2016
(531) A26.11.12; 26.1.2; 26.1.5; A11.1.3
(731) CÔNG TY CỔ PHẦN XUẤT NHẬP KHẨU KHÁNH PHONG (VN)
Số 15, ngõ 2, đường Nhân Hòa, phường Nhân Chính, quận Thanh Xuân, thành phố Hà Nội

(511) Nhóm 10: Kim châm cứu vô trùng.

---

(210) **4-2016-26900**

(540)

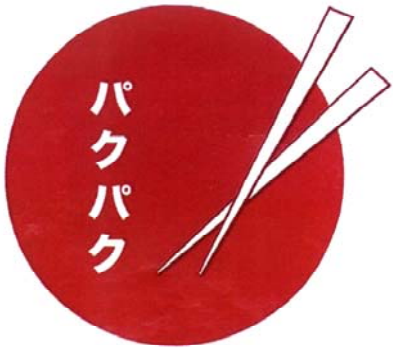

(220) 31.08.2016
(441) 25.11.2016
(531) A11.1.6; 26.1.1
(591) Đỏ, trắng
(731) CÔNG TY CỔ PHẦN ĐẦU TƯ XÂY DỰNG BẢO KHÁNH (VN)
Phòng 207, nhà T11, lô CT18, khu đô thị Việt Hưng, phường Giang Biên, quận Long Biên, thành phố Hà Nội

(511) Nhóm 43: Dịch vụ khách sạn, nhà trọ, nhà nghỉ, dịch vụ nhà hàng ăn uống, quán cà phê.

---

(210) **4-2016-26901**

(540)

(220) 31.08.2016
(441) 25.11.2016
(531) 3.13.1; 9.3.1; A9.3.9; 26.1.1
(731) NGUYỄN XUÂN TOÀN (VN)
Số 4/59, ngõ 176, đường Trương Định, phường Trương Định, quận Hai Bà Trưng, thành phố Hà Nội

(511) Nhóm 18: Các sản phẩm túi da, giả da.

Nhóm 25: Các sản phẩm thời trang quần áo, giày dép, mũ đội đầu.

---

(210) **4-2016-26906**

(540)

(220) 31.08.2016
(441) 25.11.2016
(531) 1.15.15; A5.5.20; 26.15.15; 2.9.8
(591) Trắng, đỏ
(731) CÔNG TY TNHH VIỆT THÁI (VN)
Số 7, đường 3, cụm công nghiệp La Phù, xã La Phù, huyện Hoài Đức, thành phố Hà Nội

(511) Nhóm 30: Bánh kẹo.

---

(210) **4-2016-26907**

(540)

(220) 31.08.2016
(441) 25.11.2016
(531) 26.1.2; A26.1.18; 8.1.19; A5.5.20
(591) Đỏ, xanh, hồng, trắng, nâu, đen
(731) CÔNG TY TNHH VIỆT THÁI (VN)
Số 7, đường 3, cụm công nghiệp La Phù, xã La Phù, huyện Hoài Đức, thành phố Hà Nội

(511) Nhóm 30: Bánh kẹo.

---

(210) **4-2016-26908**

(540)

(220) 31.08.2016
(441) 25.11.2016
(531) A5.3.15; 2.9.14; A2.9.15
(591) Xanh, cam, nâu đen
(731) NGUYỄN XUÂN HÙNG (VN)
Xóm 7, xã Ninh Hiệp, huyện Gia Lâm, thành phố Hà Nội

(511) Nhóm 01: Phân bón.

Nhóm 29: Trứng, thịt, cá, rau đã qua chế biến.

---

(210) **4-2016-26909**

(540)

(220) 31.08.2016
(441) 25.11.2016
(531) 5.7.3; 26.1.1; A26.1.18
(591) Xanh, trắng, vàng
(731) THẠCH HÙNG (VN)
Ấp Xà Vần A, xã Ngọc Biên, huyện Trà Cú, thành phố Trà Vinh, tỉnh Trà Vinh
(740) Công ty TNHH MASTERBRAND (MASTERBRAND)

(511) Nhóm 30: Cốm dẹp.

---

(210) **4-2016-26910**

(540)

(220) 31.08.2016
(441) 25.11.2016
(531) 26.4.3
(591) Đen, đỏ, xám, trắng
(731) NAM YOUNG HYUN (KR)
107-504 Donam Isu Brownstone Apt., Donam 2-dong, Seongbuk-gu, Seoul, Korea
(740) Công ty TNHH MASTERBRAND (MASTERBRAND)

(511) Nhóm 43: Quán cà phê, giải khát: dịch vụ nhà hàng ăn uống; dịch vụ khách sạn; dịch vụ quầy rượu; dịch vụ quán ăn tự phục vụ.

---

(210) **4-2016-26911**

(540)

VKK Zipper

(220) 31.08.2016
(441) 25.11.2016
(731) CÔNG TY TNHH SẢN XUẤT THƯƠNG MẠI XUẤT NHẬP KHẨU THIÊN VŨ (VN)
107/40 đường số 14, phường Bình Hưng Hoà A, quận Bình Tân, thành phố Hồ Chí Minh

(511) Nhóm 26: Khóa kéo (phéc-mơ-tuya); khóa móc.

---

(210) **4-2016-26912**

(540)

VKK

(220) 31.08.2016
(441) 25.11.2016
(731) CÔNG TY TNHH SẢN XUẤT THƯƠNG MẠI XUẤT NHẬP KHẨU THIÊN VŨ (VN)
107/40 đường số 14, phường Bình Hưng Hòa A, quận Bình Tân, thành phố Hồ Chí Minh

(511) Nhóm 26: Khóa kéo (phéc-mơ-tuya); khóa móc.

---

(210) **4-2016-26914**

(540)

JKK Zipper

(220) 31.08.2016
(441) 25.11.2016
(731) CÔNG TY TNHH SẢN XUẤT THƯƠNG MẠI XUẤT NHẬP KHẨU THIÊN VŨ (VN)
107/40 đường số 14, phường Bình Hưng Hòa A, quận Bình Tân, thành phố Hồ Chí Minh

(511) Nhóm 26: Khóa kéo (phéc-mơ-tuya); khóa móc.

---

(210) **4-2016-26915**

(540)

PHUOC TAI
COSMETIC

(220) 31.08.2016
(441) 25.11.2016
(531) 26.3.23; A26.11.12; 26.13.25
(591) Đỏ đậm, đỏ nhạt, đen
(731) LÂM TUYẾT HẰNG (VN)
37A Trương Định, khu phố 5, phường An Bình, thành phố Rạch Giá, tỉnh Kiên Giang

(511) Nhóm 03: Kem (mỹ phẩm) dưỡng da; nước hoa, kem (mỹ phẩm) bôi da; sữa rửa mặt, sữa tắm; kem và bột tắm trắng.

---

(210) **4-2016-26916**

(540)

GAERURI

(220) 31.08.2016
(441) 25.11.2016
(531) 3.11.12; A3.11.24; 4.5.15
(591) Đen, trắng, tím, xanh, cam
(731) NGUYỄN THỊ THỦY (VN)
Đội 7, 8 thôn Dưỡng Mông, xã Ngũ Phúc, huyện Kim Thành, tỉnh Hải Dương

(511) Nhóm 28: Thú nhồi bông; gấu bông; đồ chơi.

---

(210) **4-2016-26917**

(540)

TING TUNG

(220) 31.08.2016
(441) 25.11.2016
(531) 3.1.6; A3.1.24; 4.5.15
(591) Đen, trắng, vàng, nâu
(731) NGUYỄN THỊ THỦY (VN)
Đội 7, 8 thôn Dưỡng Mông, xã Ngũ Phúc, huyện Kim Thành, tỉnh Hải Dương

(511) Nhóm 28: Thú nhồi bông; gấu bông; đồ chơi.

---

(210) **4-2016-26918**

(540)

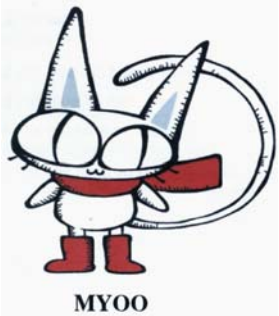

(220) 31.08.2016
(441) 25.11.2016
(531) 3.1.6; A3.1.24; 4.5.15
(591) Đen, trắng, đỏ
(731) NGUYỄN THỊ THỦY (VN)
Đội 7, 8 thôn Dưỡng Mông, xã Ngũ Phúc, huyện Kim Thành, tỉnh Hải Dương

(511) Nhóm 28: Thú nhồi bông; gấu bông; đồ chơi.

---

(210) **4-2016-26919**

(540)

(220) 31.08.2016
(441) 25.11.2016
(531) 3.7.23; A3.7.24; 4.5.15
(591) Đen, trắng, đỏ, xanh
(731) NGUYỄN THỊ THỦY (VN)
Đội 7, 8 thôn Dưỡng Mông, xã Ngũ Phúc, huyện Kim Thành, tỉnh Hải Dương

(511) Nhóm 28: Thú nhồi bông; gấu bông; đồ chơi.

---

(210) **4-2016-26920**

(540)

(220) 31.08.2016
(441) 25.11.2016
(531) 3.5.1; A3.5.24; A3.5.25; 4.5.15
(591) Đen, trắng, tím, đỏ, xanh dương
(731) NGUYỄN THỊ THỦY (VN)
Đội 7,8, thôn Dưỡng Mông, xã Ngũ Phúc, huyện Kim Thành, tỉnh Hải Dương

(511) Nhóm 28: Thú nhồi bông; gấu bông; đồ chơi.

---

(210) **4-2016-26921**

(540)

(220) 31.08.2016
(441) 25.11.2016
(531) 3.5.1; A3.5.24; A3.5.25
(591) Đen, trắng, tím nhạt
(731) NGUYỄN THỊ THỦY (VN)
Đội 7,8, thôn Dưỡng Mông, xã Ngũ Phúc, huyện Kim Thành, tỉnh Hải Dương

(511) Nhóm 28: Thú nhồi bông; gấu bông; đồ chơi.

---

(210) **4-2016-26922**

(540)

(220) 31.08.2016
(441) 25.11.2016
(531) A3.7.24; 4.5.15
(591) Đen, trắng, vàng, nâu
(731) NGUYỄN THỊ THUỶ (VN)
Đội 7,8, thôn Dưỡng Mông, xã Ngũ Phúc, huyện Kim Thành, tỉnh Hải Dương

(511) Nhóm 28: Thú nhồi bông; gấu bông; đồ chơi.

---

(210) **4-2016-26923**

(540)

(220) 31.08.2016
(441) 25.11.2016
(531) 3.5.1; A3.5.24; A3.5.25; 4.5.15
(591) Đen, trắng, đỏ
(731) NGUYỄN THỊ THỦY (VN)
Đội 7,8, thôn Dưỡng Mông, xã Ngũ Phúc, huyện Kim Thành, tỉnh Hải Dương

(511) Nhóm 28: Thú nhồi bông; gấu bông; đồ chơi.

---

(210) **4-2016-26924**

(540)

TINNYA(DO DO)

(220) 31.08.2016
(441) 25.11.2016
(531) 3.1.6; A3.1.24; A3.1.25; 4.5.15
(591) Đen, trắng, tím đỏ, xanh dương, vàng
(731) NGUYỄN THỊ THỦY (VN)
Đội 7,8, thôn Dưỡng Mông, xã Ngũ Phúc, huyện Kim Thành, tỉnh Hải Dương

(511) Nhóm 28: Thú nhồi bông; gấu bông; đồ chơi.

---

(210) **4-2016-26925**

(540)

ROUMANG

(220) 31.08.2016
(441) 25.11.2016
(531) 3.7.5; A3.7.24; 4.5.15
(591) Đen, trắng, vàng, xanh dương, cam
(731) NGUYỄN THỊ THỦY (VN)
Đội 7,8, thôn Dưỡng Mông, xã Ngũ Phúc, huyện Kim Thành, tỉnh Hải Dương

(511) Nhóm 28: Thú nhồi bông; gấu bông; đồ chơi.

---

(210) **4-2016-26926**

(540)

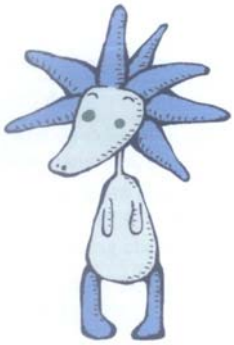

NADO

(220) 31.08.2016
(441) 25.11.2016
(531) 4.5.15
(591) Đen, xanh dương, xanh lá cây, ghi
(731) NGUYỄN THỊ THỦY (VN)
Đội 7,8, thôn Dưỡng Mông, xã Ngũ Phúc, huyện Kim Thành, tỉnh Hải Dương

(511) Nhóm 28: Thú nhồi bông; gấu bông; đồ chơi.

---

(210) **4-2016-26927**

(540)

LADY SAUNA

(220) 31.08.2016
(441) 25.11.2016
(531) 4.5.15
(591) Đen, trắng, cam, hồng, vàng
(731) NGUYỄN THỊ THỦY (VN)
Đội 7,8, thôn Dưỡng Mông, xã Ngũ Phúc, huyện Kim Thành, tỉnh Hải Dương

(511) Nhóm 28: Thú nhồi bông; gấu bông; đồ chơi.

---

(210) **4-2016-26928**

(540)

(220) 31.08.2016
(441) 25.11.2016
(531) 2.9.1; A5.3.13; A5.3.15; A1.1.10
(591) Xanh lá, trắng, vàng, vàng cam, đỏ
(731) HỘ KINH DOANH NGÔ VIẾT THUẬT (VN)
Xóm Lai Thành, xã Phúc Trìu, thành phố Thái Nguyên, tỉnh Thái Nguyên

(511) Nhóm 30: Chè (trà).

---

(210) **4-2016-26929**

(540)

BELLAMY'S

(220) 31.08.2016
(441) 25.11.2016
(591) Xanh da trời đậm, xanh da trời nhạt, trắng
(731) CÔNG TY TNHH AUSTRALIAN MILK AND VITAMIN (VN)
407 Cộng Hòa, phường 13, quận Tân Bình, thành phố Hồ Chí Minh

(511) Nhóm 05: Chế phẩm sữa sấy khô làm thực phẩm cho em bé; sữa bột làm thực phẩm cho em bé; sữa bột cung cấp chấp dinh dưỡng cho em bé (thực phẩm cho em bé); sữa bột [cho trẻ nhũ nhi]; sữa bột [cho trẻ sơ sinh].

Nhóm 29: Sữa; sản phẩm sữa; sữa bột; sữa bột nguyên kem; sữa bột làm từ váng sữa; váng sữa và các sản phẩm váng sữa; nước sữa và các sản phẩm nước sữa; đồ uống làm từ sữa (sữa là chủ yếu); sữa chua; bơ; pho mát; thực phẩm ăn nhanh trên cơ sở trái cây.

Nhóm 30: Ngũ cốc dạng thanh; chế phẩm ngũ cốc; thực phẩm ăn nhanh trên cơ sở ngũ cốc; cháo thực phẩm trên cơ sở sữa; mỳ ống; mỳ sợi.

Nhóm 35: Mua bán sữa, các sản phẩm từ sữa và thực phẩm cho em bé.

---

(210) **4-2016-26930**

(540)

(220) 31.08.2016
(441) 25.11.2016
(531) 1.15.24; 1.15.23
(591) Xanh nước biển, trắng, đen
(731) CÔNG TY TNHH THƯƠNG MẠI XÂY DỰNG XUẤT NHẬP KHẨU PLOGCO (VN)
480/19 Lạc Long Quân, phường 5, quận 11, thành phố Hồ Chí Minh

(511) Nhóm 11: Vòi sen, bồn rửa mặt (lababo), vòi nóng lạnh, vòi xịt nước.

---

(210) **4-2016-26931**

(540)

(220) 31.08.2016
(441) 25.11.2016
(531) 6.1.2; 1.3.1; 24.13.1
(591) Đen, đỏ, trắng, xanh
(731) CÔNG TY TNHH TỔNG HỢP NAM ĐÔ (VN)
209/6/21 Nguyễn Văn Lượng, phường 10, quận Gò Vấp, thành phố Hồ Chí Minh
(740) Công ty TNHH MASTERBRAND (MASTERBRAND)

(511) Nhóm 11: Bình nước nóng sử dụng năng lượng mặt trời; máy điều hòa nhiệt độ; thiết bị làm sạch không khí.

---

(210) **4-2016-26932**

(540)

CÁNH ĐỒNG
MƠ ƯỚC

(220) 31.08.2016
(441) 25.11.2016
(731) CÔNG TY TNHH ADC (VN)
101 Phan Đình Phùng, phường Tân An, quận Ninh Kiều, thành phố Cần Thơ

(511) Nhóm 01: Phân bón; chế phẩm phân bón; phân lân [phân bón]; Guano (phân bón tự nhiên làm từ phân chim, gà, vịt); than bùn [phân bón]; hoá chất dùng trong nông nghiệp, trừ chất diệt nấm, chất diệt cỏ dại, thuốc trừ cỏ, thuốc trừ sâu và chất diệt ký sinh trùng.

Nhóm 05: Thuốc trừ sâu; thuốc trừ sâu bọ, côn trùng; chế phẩm diệt trừ sâu bọ gây hại; thuốc diệt cỏ; chất diệt cỏ dại; chất diệt nấm.

Nhóm 30: Gạo; ca cao; cà phê; thực phẩm giàu tinh bột; mật ong; trà; hạt tiêu.

Nhóm 31: Cây trồng; thóc chưa chế biến; cây giống; hạt [ngũ cốc]; ngô; hạt giống thực vật.

Nhóm 35: Dịch vụ đẩy mạnh bán hàng [cho người khác]; quảng cáo; thông tin thương mại và tư vấn tiêu dùng [cửa hàng tư vấn người tiêu dùng]; giới thiệu sản phẩm; thông tin kinh doanh; quảng cáo trên đài phát thanh; quảng cáo trên truyền hình.

Nhóm 44: Làm vườn; thiết kế cảnh quan vườn hoa và công viên; dịch vụ diệt động vật có hại trong nông nghiệp, nghề làm vườn và lâm nghiệp; chăn nuôi động vật; khám chữa bệnh cho cây; dịch vụ làm vườn.

---

(210) **4-2016-26933**

(540) CVB

(220) 31.08.2016
(441) 25.11.2016
(731) CÔNG TY TNHH TM & XNK LIK SUN INDUSTRIAL LIMITED (VN)
LK 16- Đại Lộ Lê Nin, xã Nghi Phú, thành phố Vinh, tỉnh Nghệ An
(740) Công ty TNHH Sở hữu trí tuệ Hải Hân (HAI HAN IP CO., LTD.)

(511) Nhóm 25: Quần áo; giày dép; mũ (nón); khăn choàng; tất (vớ); áo mưa.

Nhóm 28: Giày trượt pa tanh (patin); xe cân bằng (xe đồ chơi thể thao không phải phương tiện giao thông); máy tập thể dục để giảm cân; vợt thể thao; xe cộ đồ chơi; bóng các loại dùng trong thể thao.

---

(210) **4-2016-26934**

(540) MXDC SPORT

(220) 31.08.2016
(441) 25.11.2016
(731) AGEAS INC (US)
7200 Missouri Avenue, Denver, Colorado, 80246, the United States
(740) Công ty TNHH Sở hữu trí tuệ Hải Hân (HAI HAN IP CO., LTD.)

(511) Nhóm 25: Quần áo; tã lót trẻ sơ sinh [quần áo]; quần áo cho người đi xe đạp; áo mưa; giày; mũ; trang phục dệt kim; găng tay [trang phục]; khăn quàng cổ [khăn choàng cổ có thể che được cả mũi và miệng]; tấm che mắt khi ngủ.

---

(210) **4-2016-26935**

(540) HOTSUIT

(220) 31.08.2016
(441) 25.11.2016
(531) 26.5.1
(731) AGEAS INC (US)
7200 Missouri Avenue, Denver, Colorado, 80246, the United States
(740) Công ty TNHH Sở hữu trí tuệ Hải Hân (HAI HAN IP CO., LTD.)

(511) Nhóm 25: Quần áo; tã lót trẻ sơ sinh [quần áo]; quần áo cho người đi xe đạp; áo mưa; giày; mũ; trang phục dệt kim; găng tay [trang phục]; khăn quàng cổ [khăn choàng cổ có thể che được cả mũi và miệng]; tấm che mắt khi ngủ.

---

(210) **4-2016-26936**

(540)

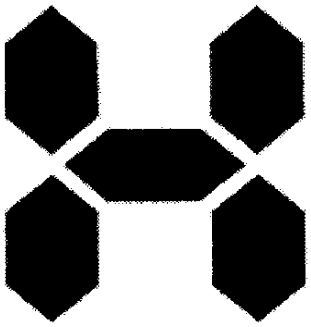

(220) 31.08.2016
(441) 25.11.2016
(531) 26.5.3; 26.5.4; A25.7.5
(731) AGEAS INC (US)
7200 Missouri Avenue, Denver, Colorado, 80246, the United States
(740) Công ty TNHH Sở hữu trí tuệ Hải Hân (HAI HAN IP CO., LTD.)

(511) Nhóm 25: Quần áo; tã lót trẻ sơ sinh [quần áo]; quần áo cho người đi xe đạp; áo mưa; giày; mũ; trang phục dệt kim; găng tay [trang phục]; khăn quàng cổ [khăn choàng cổ có thể che được cả mũi và miệng]; tấm che mắt khi ngủ.

---

(210) **4-2016-26937**

(540)

ROK PRO

(220) 31.08.2016
(441) 25.11.2016
(731) AGEAS INC (US)
7200 Missouri Avenue, Denver, Colorado, 80246, the United States
(740) Công ty TNHH Sở hữu trí tuệ Hải Hân (HAI HAN IP CO., LTD.)

(511) Nhóm 25: Quần áo; tã lót trẻ sơ sinh [quần áo]; quần áo cho người đi xe đạp; áo mưa; giày; mũ; trang phục dệt kim; găng tay [trang phục]; khăn quàng cổ [khăn choàng cổ có thể che được cả mũi và miệng]; tấm che mắt khi ngủ.

---

(210) **4-2016-26938**

(540)

SAIGON® MEDICAL
Advanced Medical Systems

(220) 31.08.2016
(441) 25.11.2016
(531) 25.5.2; 26.4.2
(591) Trắng, xanh lam, xanh đen, đen
(731) CÔNG TY TNHH THIẾT BỊ THẨM MỸ Y TẾ SÀI GÒN (VN)
436A/14 đường 3/2, phường 12, quận 10, thành phố Hồ Chí Minh

(511) Nhóm 10: Thiết bị và dụng cụ y tế.

---

(210) **4-2016-26939**

(540)

(220) 31.08.2016
(441) 25.11.2016
(531) 1.5.1; 1.15.23
(591) Xanh dương, đen, trắng
(731) CÔNG TY TNHH THƯƠNG MẠI VÀ XUẤT NHẬP KHẨU KIM MINH AN (VN)
184/27 Lý Chính Thắng, phường 9, quận 3, thành phố Hồ Chí Minh

(511) Nhóm 30: Cà phê.

---

(210) **4-2016-26940**

(540)

CÂY GIẶT QUẦN ÁO
SMART

(220) 31.08.2016
(441) 25.11.2016

(731) VĨNH PHƯỚC (VN)
99 Ba Vân, phường 14, quận Tân Bình, thành phố Hồ Chí Minh

(511) Nhóm 21: Cây giặt bằng tay.

---

(210) **4-2016-26941**

(540)

CÂY GIẶT QUẦN ÁO
THÔNG MINH

(220) 31.08.2016
(441) 25.11.2016

(731) VĨNH PHƯỚC (VN)
99 Ba Vân, phường 14, quận Tân Bình, thành phố Hồ Chí Minh

(511) Nhóm 21: Cây giặt bằng tay.

---

(210) **4-2016-26942**

(540)

FUHAILIGHT

(220) 31.08.2016
(441) 25.11.2016

(731) CÔNG TY TRÁCH NHIỆM HỮU HẠN SẢN XUẤT - THƯƠNG MẠI HƯNG PHÚ HẢI (VN)
Số 139 Trần Hưng Đạo, phường 3, thành phố Tuy Hòa, tỉnh Phú Yên

(511) Nhóm 11: Đèn chiếu sáng.

---

(210) **4-2016-26943**

(540)

MFUHAILIGHT

(220) 31.08.2016
(441) 25.11.2016
(731) CÔNG TY TRÁCH NHIỆM HỮU HẠN SẢN XUẤT - THƯƠNG MẠI HƯNG PHÚ HẢI (VN)
Số 139 Trần Hưng Đạo, phường 3, thành phố Tuy Hòa, tỉnh Phú Yên

(511) Nhóm 11: Đèn chiếu sáng.

---

(210) **4-2016-26944**

(540)

(220) 31.08.2016
(441) 25.11.2016
(531) 26.1.1; A26.1.18; A5.7.22; 5.7.12
(591) Trắng, đỏ, xanh nước biển nhạt, xanh nước biển đậm, vàng
(731) CÔNG TY CỔ PHẦN NƯỚC GIẢI KHÁT QUỐC TẾ VIỆT HÀN (VN)
Khu phố Ninh Tịnh 2, phường 9, thành phố Tuy Hòa, tỉnh Phú Yên

(511) Nhóm 32: Nước ngọt (đồ uống không cồn).

---

(210) **4-2016-26945**

(540)

(220) 31.08.2016
(441) 25.11.2016
(531) 3.6.6; 23.1.25; A26.4.24; 23.1.1
(731) ĐẶNG QUỐC TUẤN (VN)
P501, số 83B, Lý Thường Kiệt, phường Trần Hưng Đạo, quận Hoàn Kiếm, thành phố Hà Nội

(511) Nhóm 43: Dịch vụ nhà hàng ăn uống; dịch vụ cung cấp đồ ăn, đồ uống do nhà hàng thực hiện.

---

(210) **4-2016-26946**

(540)

(220) 31.08.2016
(441) 25.11.2016
(531) 26.4.3; 26.4.7; A25.7.4; 26.5.1
(591) Nâu, vàng, cam, đen, trắng
(731) CÔNG TY CỔ PHẦN DƯỢC PHẨM DƯỢC LIỆU PHARMEDIC (VN)
367 Nguyễn Trãi, phường Nguyễn Cư Trinh, quận 1, thành phố Hồ Chí Minh

(511) Nhóm 05: Dược phẩm.

---

(210) **4-2016-26947**

(540)

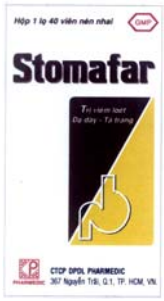

(220) 31.08.2016
(441) 25.11.2016
(531) 26.4.3; 26.4.7; A25.7.4; 26.5.1
(591) Nâu, vàng, cam, đen, trắng
(731) CÔNG TY CỔ PHẦN DƯỢC PHẨM DƯỢC LIỆU PHARMEDIC (VN)
367 Nguyễn Trãi, phường Nguyễn Cư Trinh, quận 1, thành phố Hồ Chí Minh

(511) Nhóm 05: Dược phẩm.

---

(210) **4-2016-26948**

(540)

(220) 31.08.2016
(441) 25.11.2016
(531) 26.4.3; 26.4.7; A25.7.4; 26.3.2
(591) Xanh dương, xanh dương nhạt, cam, đen, trắng
(731) CÔNG TY CỔ PHẦN DƯỢC PHẨM DƯỢC LIỆU PHARMEDIC (VN)
367 Nguyễn Trãi, phường Nguyễn Cư Trinh, quận 1, thành phố Hồ Chí Minh

(511) Nhóm 05: Dược phẩm.

---

(210) **4-2016-26949**

(540)

(220) 31.08.2016
(441) 25.11.2016
(531) 26.4.3; 26.4.7; A25.7.4; A26.11.12
(591) Cam, vàng, đen, trắng
(731) CÔNG TY CỔ PHẦN DƯỢC PHẨM DƯỢC LIỆU PHARMEDIC (VN)
367 Nguyễn Trãi, phường Nguyễn Cư Trinh, quận 1, thành phố Hồ Chí Minh

(511) Nhóm 05: Dược phẩm.

---

(210) **4-2016-26950**

(540)

(220) 31.08.2016
(441) 25.11.2016
(531) 26.4.3; 26.4.7; A25.7.4; 5.5.19; 26.5.1
(591) Vàng, xanh lá cây, đen, trắng, cam
(731) CÔNG TY CỔ PHẦN DƯỢC PHẨM DƯỢC LIỆU PHARMEDIC (VN)
367 Nguyễn Trãi, phường Nguyễn Cư Trinh, quận 1, thành phố Hồ Chí Minh

(511) Nhóm 05: Dược phẩm.

---

(210) **4-2016-26951**

(540)

(220) 31.08.2016
(441) 25.11.2016
(531) 2.9.4; 26.5.1; 26.4.3; 26.4.7; 25.5.3; 26.3.2
(591) Tím, vàng cam, cam, đen, trắng
(731) CÔNG TY CỔ PHẦN DƯỢC PHẨM DƯỢC LIỆU PHARMEDIC (VN)
367 Nguyễn Trãi, phường Nguyễn Cư Trinh, quận 1, thành phố Hồ Chí Minh

(511) Nhóm 05: Dược phẩm.

---

(210) **4-2016-26952**

(540)

(220) 31.08.2016
(441) 25.11.2016
(531) 26.5.1; 26.4.3; 26.4.7; A25.7.4; A26.11.12
(591) Xanh lá, đen, cam, trắng
(731) CÔNG TY CỔ PHẦN DƯỢC PHẨM DƯỢC LIỆU PHARMEDIC (VN)
367 Nguyễn Trãi, phường Nguyễn Cư Trinh, quận 1, thành phố Hồ Chí Minh

(511) Nhóm 05: Dược phẩm.

---

(210) **4-2016-26953**

(540)

(220) 31.08.2016
(441) 25.11.2016
(531) 26.5.1; 26.4.3; 26.4.7; 26.3.2; 25.5.3
(591) Xanh lá, xanh lá nhạt, cam, đen, trắng
(731) CÔNG TY CỔ PHẦN DƯỢC PHẨM DƯỢC LIỆU PHARMEDIC (VN)
367 Nguyễn Trãi, phường Nguyễn Cư Trinh, quận 1, thành phố Hồ Chí Minh

(511) Nhóm 05: Dược phẩm.

---

(210) **4-2016-26954**

(540)

(220) 31.08.2016
(441) 25.11.2016
(531) 26.4.3; 26.4.7; 26.3.2; 25.5.3; 26.5.1
(591) Xanh dương, đen, cam, trắng
(731) CÔNG TY CỔ PHẦN DƯỢC PHẨM DƯỢC LIỆU PHARMEDIC (VN)
367 Nguyễn Trãi, phường Nguyễn Cư Trinh, quận 1, thành phố Hồ Chí Minh

(511) Nhóm 05: Dược phẩm.

---

(210) **4-2016-26955**

(540)

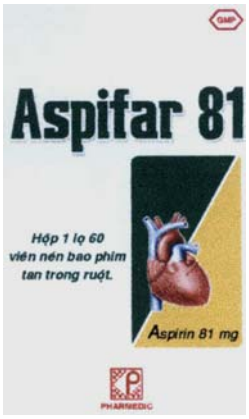

(220) 31.08.2016
(441) 25.11.2016
(531) A25.7.4; 26.4.3; 26.4.7; 2.9.1; 25.5.3; 26.5.1; 26.3.2
(591) Xanh lá, xanh dương, đỏ, vàng, cam, đen, trắng
(731) CÔNG TY CỔ PHẦN DƯỢC PHẨM DƯỢC LIỆU PHARMEDIC (VN)
367 Nguyễn Trãi, phường Nguyễn Cư Trinh, quận 1, thành phố Hồ Chí Minh

(511) Nhóm 05: Dược phẩm.

---

(210) **4-2016-26956**

(540)

(220) 31.08.2016
(441) 25.11.2016
(531) 26.5.1; 26.3.2; 26.4.3; 26.4.7; A25.7.4; 25.5.3
(591) Xanh dương, xanh dương nhạt, cam, đen, trắng
(731) CÔNG TY CỔ PHẦN DƯỢC PHẨM DƯỢC LIỆU PHARMEDIC (VN)
367 Nguyễn Trãi, phường Nguyễn Cư Trinh, quận 1, thành phố Hồ Chí Minh

(511) Nhóm 05: Dược phẩm.

---

(210) **4-2016-26957**

(540)

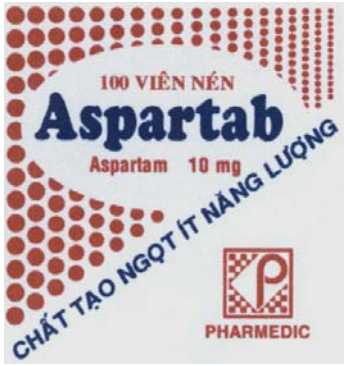

(511) Nhóm 05: Dược phẩm.

(220) 31.08.2016
(441) 25.11.2016
(531) 26.4.3; 26.7.4; A25.7.4; A25.7.7
(591) Xanh dương, cam, trắng
(731) CÔNG TY CỔ PHẦN DƯỢC PHẨM DƯỢC LIỆU PHARMEDIC (VN)
367 Nguyễn Trãi, phường Nguyễn Cư Trinh, quận 1, thành phố Hồ Chí Minh

---

(210) **4-2016-26958**

(540)

(511) Nhóm 05: Dược phẩm.

(220) 31.08.2016
(441) 25.11.2016
(531) A25.7.4; 26.5.1; 26.4.3; 26.4.7; 2.5.6; 26.3.2; 25.5.3
(591) Hồng, hồng nhạt, cam, đen, trắng
(731) CÔNG TY CỔ PHẦN DƯỢC PHẨM DƯỢC LIỆU PHARMEDIC (VN)
367 Nguyễn Trãi, phường Nguyễn Cư Trinh, quận 1, thành phố Hồ Chí Minh

---

(210) **4-2016-26959**

(540)

(511) Nhóm 05: Dược phẩm.

(220) 31.08.2016
(441) 25.11.2016
(531) 26.5.1; 26.4.3; 26.4.7; A25.7.4; 26.3.2; 25.5.3
(591) Xanh dương, xanh dương nhạt, cam, đen, trắng
(731) CÔNG TY CỔ PHẦN DƯỢC PHẨM DƯỢC LIỆU PHARMEDIC (VN)
367 Nguyễn Trãi, phường Nguyễn Cư Trinh, quận 1, thành phố Hồ Chí Minh

---

(210) **4-2016-26960**

(540)

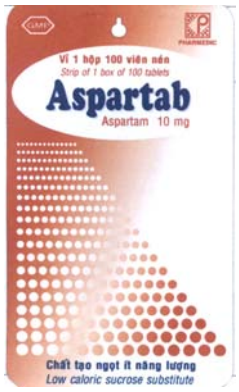

(511) Nhóm 05: Dược phẩm.

(220) 31.08.2016
(441) 25.11.2016
(531) 26.5.1; 26.4.3; 26.4.7; A25.7.4
(591) Xanh dương, cam, trắng
(731) CÔNG TY CỔ PHẦN DƯỢC PHẨM DƯỢC LIỆU PHARMEDIC (VN)
367 Nguyễn Trãi, phường Nguyễn Cư Trinh, quận 1, thành phố Hồ Chí Minh

---

(210) **4-2016-26961**

(540)

(511) Nhóm 05: Dược phẩm.

(220) 31.08.2016
(441) 25.11.2016
(531) 26.5.1; 26.3.2; 25.5.3; 26.4.3
(591) Tím, hồng nhạt, cam, đen, trắng
(731) CÔNG TY CỔ PHẦN DƯỢC PHẨM DƯỢC LIỆU PHARMEDIC (VN)
367 Nguyễn Trãi, phường Nguyễn Cư Trinh, quận 1, thành phố Hồ Chí Minh

---

(210) **4-2016-26962**

(540)

Kobelink

(220) 31.08.2016
(441) 25.11.2016
(531) 2.9.4
(591) Đen, xanh đen, xanh nước biển
(731) KABUSHIKI KAISHA KOBE SEIKO SHO TRADING AS KOBE STEEL, LTD. (JP)
2-4, Wakinohama-Kaigandori 2-chome, Chuo-ku, Kobe-shi, Hyogo, Japan
(740) Công ty Luật TNHH T&G (TGVN)

(511) Nhóm 07: Máy nén; (các) máy và (các) dụng cụ vận hành bằng khí nén hoặc thủy lực; (các) máy và thiết bị xử lý hóa chất; (các) động cơ chủ lực không chạy bằng điện (không dùng cho xe cộ mặt đất và các bộ phận khác của chúng); bộ phận của máy móc (không dùng cho phương tiện giao thông trên bộ); (các) bộ khởi động cho (các) động cơ và (các) máy nổ, động cơ AC và động cơ DC [không bao gồm động cơ dùng cho phương tiện giao thông trên bộ nhưng bao gồm (các) bộ phận dùng cho (các) động cơ AC và (các) động cơ DC], (các) máy phát điện; cơ cấu điều khiển dùng cho máy nén.

Nhóm 09: (Các) máy móc, (các) thiết bị thông tin liên lạc điện tử và (các) bộ phận của chúng; (các) máy móc, (các) thiết bị điện tử và (các) bộ phận của chúng; (các) máy móc và (các) dụng cụ đo lường hoặc thử nghiệm; (các) máy móc và (các) thiết bị phân phối hoặc điều khiển điện, (các) bộ biến đổi quay, (các) máy điều chỉnh góc pha; (các) máy đo và (các) máy thử chạy điện hoặc từ tính; (các) đĩa hình và (các) băng hình được lưu sẵn (các) tập tin hình ảnh có thể tải xuống được; (các) ấn phẩm điện tử (có thể tải xuống được); (các) máy móc và (các) dụng cụ đo lường từ xa được điều khiển từ xa dùng cho máy nén; (các) thiết bị điều khiển tự động và (các) thiết bị giám sát từ xa dùng cho máy nén; (các) thiết bị điều khiển từ xa; (các) thiết bị giám sát từ xa; bộ điều khiển điện; (các) thiết bị điều khiển điện tử để vận hành máy nén với mục đích bảo tồn năng lượng, giảm đioxit và giảm chi phí; phần mềm máy tính dùng cho (các) thiết bị điều khiển và sự giám sát từ xa đối với máy nén; (các) chương trình máy tính dùng cho hệ thống điều khiển từ xa và hệ thống giám sát từ xa đối với máy nén.

Nhóm 37: Sửa chữa hoặc bảo dưỡng (các) máy móc và (các) dụng cụ vận hành bằng khí nén hoặc thủy lực sử dụng cho hệ thống điều khiển từ xa và hệ thống giám sát từ xa; sửa chữa hoặc bảo dưỡng (các) máy móc và (các) thiết bị điện tử; sửa chữa hoặc bảo dưỡng (các) máy móc và (các) thiết bị viễn thông; sửa chữa hoặc bảo dưỡng (các) động cơ điện, sửa chữa hoặc bảo dưỡng (các) máy móc và (các) thiết bị phân phối hoặc điều khiển điện; sửa chữa hoặc bảo dưỡng (các) máy phát điện; sửa chữa hoặc bảo dưỡng (các) máy móc và (các) dụng cụ đo lường hoặc thử nghiệm.

Nhóm 42: Thiết kế (các) máy móc, (các) thiết bị, (các) dụng cụ [bao gồm bộ phận của chúng] hoặc (các) hệ thống được hợp thành từ (các) máy móc, (các) thiết bị, (các) dụng cụ đó; lập trình máy tính, hoặc bảo trì phần mềm máy tính sử dụng cho hệ thống điều khiển từ xa và hệ thống giám sát từ xa; tư vấn kỹ thuật liên quan đến hiệu suất, việc vận hành máy tính, ô tô và máy móc khác yêu cầu trình độ cao về kiến thức cá nhân, kỹ năng hoặc kinh nghiệm của người vận hành để đáp ứng yêu cầu về độ chính xác trong việc vận hành máy tính, ô tô và máy móc đó; cho thuê (các) máy tính, cung cấp (không phải mua bán các) chương trình máy tính; thử nghiệm, kiểm tra hoặc nghiên cứu về (các) máy móc, (các) thiết bị và (các) dụng cụ; cho thuê (các) thiết bị đo lường.

---

(210) **4-2016-26963**

(540) Milna

(220) 31.08.2016
(441) 25.11.2016
(531) 26.4.2; A26.4.6
(591) Vàng, xanh lá cây
(731) PT. SANGHIANG PERKASA (ID)
Graha Kirana building floor 5, suite 501, Jalan Yos Sudarso Kav. 88, Jakarta Utara 14350, Indonesia

(511) Nhóm 29: Chất chiết xuất từ thịt; trái cây và rau củ được bảo quản, đông lạnh, sấy khô và chế biến; thạch, mứt, mứt quả ướt; trứng; sữa và các sản phẩm từ sữa; dầu và mỡ có thể ăn được.

Nhóm 30: Ca cao, gạo, bột sắn hột, bột cọ sagu, bột và các chế phẩm làm từ hạt ngũ cốc, bánh mỳ, bánh bít cốt, bánh ngọt và kẹo, bánh quy, kem lạnh; mật ong, mật đường, nấm men, bột nở, mù tạt, giấm, nước sốt (gia vị thập cẩm); gia vị, bánh putđinh. (25 sản phẩm)

---

(210) **4-2016-26965**

(540)

(220) 31.08.2016
(441) 25.11.2016
(531) 24.1.1; 26.11.22; 26.1.5
(591) Đỏ, xanh da trời, vàng, đen
(731) CÔNG TY TNHH PHÁT TRIỂN THƯƠNG MẠI DỊCH VỤ XÂY DỰNG THIÊN PHÚ (VN)
Số 19/296 Trữ Khê 3, phường Quán Trữ, quận Kiến An, thành phố Hải Phòng

(511) Nhóm 06: Cửa cuốn bằng kim loại.

---

(210) **4-2016-26966**

(540)

(220) 31.08.2016
(441) 25.11.2016
(531) 26.13.1; 1.15.23; 26.1.1
(591) Đen, đỏ
(731) CÔNG TY TNHH MỘT THÀNH VIÊN HỮU DUYÊN (VN)
57-59 Hồ Tùng Mậu, phường Bến Nghé, quận 1, thành phố Hồ Chí Minh

(511) Nhóm 35: Tư vấn marketing; dịch vụ tiếp thị; quảng cáo trực tuyến; quản lý kinh doanh; quản lý giao dịch thương mại.

---

(210) **4-2016-26967**

(540) VCar

(220) 31.08.2016
(441) 25.11.2016
(731) CÔNG TY CỔ PHẦN XE LIMOUSINE (VN)
Tầng 3, 62B Phạm Ngọc Thạch, phường 6, quận 3, thành phố Hồ Chí Minh

(511) Nhóm 39: Chuyên chở hành khách và hàng hóa; cho thuê phương tiện vận chuyển.

---

(210) **4-2016-26968**

(540)

(220) 31.08.2016
(441) 25.11.2016
(531) 6.1.2; 3.7.16; A3.7.24; 18.3.23
(591) Trắng, xanh đen
(731) DOANH NGHIỆP TƯ NHÂN XÂY DỰNG LOAN TRƯỜNG (VN)
Bản Nậm Tường, thị trấn Tam Đường, huyện Tam Đường, tỉnh Lai Châu
(740) Công ty Luật TNHH LEADCONSULT (LEADCONSULT)

(511) Nhóm 43: Dịch vụ khách sạn.

---

(210) **4-2016-26969**

(540)

(220) 31.08.2016
(441) 25.11.2016
(531) A10.3.4; 26.1.1
(731) JINJIANG FUYU UMBRELLA PARTS CO.,LTD. (CN)
Andong, Xiaoxia, Dongshi Town, Jinjiang City, Fujian, China
(740) Công ty Luật TNHH LEADCONSULT (LEADCONSULT)

(511) Nhóm 18: Vòng của ô; gọng ô, dù hoặc lọng; cán ô; gọng dùng cho ô hoặc dù; ô; tay cầm của ô.

---

(210) **4-2016-26970**

(540)

IVAN OVSINSKY

(220) 31.08.2016
(441) 25.11.2016
(731) CÔNG TY TNHH PHÂN BÓN HỮU CƠ NANO BIOPLANT FLORA (VN)
Số 17, ngõ 54, phố Mạc Thị Bưởi, phường Vĩnh Tuy, quận Hai Bà Trưng, thành phố Hà Nội

(511) Nhóm 01: Phân bón; hoá chất dùng trong nông nghiệp, trừ chất diệt nấm, chất diệt cỏ, thuốc trừ sâu và chất diệt ký sinh trùng.

Nhóm 05: Thuốc thú y; thuốc trừ sâu bọ, côn trùng; thực phẩm chức năng.

Nhóm 31: Thức ăn gia súc, gia cầm; thức ăn cho thủy, hải sản.

---

(210) **4-2016-26971**

(540)

Pnuts

(220) 31.08.2016
(441) 25.11.2016
(731) CÔNG TY TNHH MTV HOA THỊNH HƯNG (VN)
Lô 34, đường Thủ Dầu Một, cụm công nghiệp Bắc Duyên Hải, phường Duyên Hải, thành phố Lào Cai, tỉnh Lào Cai
(740) Công ty TNHH Sở hữu trí tuệ Toàn Cầu (GLOBAL IP CO., LTD.)

(511) Nhóm 29: Hạt, quả đã qua chế biến.

Nhóm 31: Hạt, quả tự nhiên chưa qua chế biến.

Nhóm 35: Mua bán, xuất nhập khẩu hàng nông sản tươi hoặc đã qua chế biến, các loại, quả và hạt sấy khô; dịch vụ giới thiệu sản phẩm; tổ chức triển lãm cho mục đích thương mại hoặc quảng cáo.

---

(210) **4-2016-26972**

(540)

Mnuts

(220) 31.08.2016
(441) 25.11.2016

(731) CÔNG TY TNHH MTV HOA THỊNH HƯNG (VN)
Lô 34, đường Thủ Dầu Một, cụm công nghiệp Bắc Duyên Hải, phường Duyên Hải, thành phố Lào Cai, tỉnh Lào Cai

(740) Công ty TNHH Sở hữu trí tuệ Toàn Cầu (GLOBAL IP CO., LTD.)

(511) Nhóm 29: Hạt, quả đã qua chế biến.

Nhóm 31: Hạt, quả tự nhiên chưa qua chế biến.

Nhóm 35: Mua bán, xuất nhập khẩu hàng nông sản tươi hoặc đã qua chế biến, các loại, quả và hạt sấy khô; dịch vụ giới thiệu sản phẩm; tổ chức triển lãm cho mục đích thương mại hoặc quảng cáo.

---

(210) **4-2016-26973**

(540)

Pcashew

(220) 31.08.2016
(441) 25.11.2016

(731) CÔNG TY TNHH MTV HOA THỊNH HƯNG (VN)
Lô 34, đường Thủ Dầu Một, cụm công nghiệp Bắc Duyên Hải, phường Duyên Hải, thành phố Lào Cai, tỉnh Lào Cai

(740) Công ty TNHH Sở hữu trí tuệ Toàn Cầu (GLOBAL IP CO., LTD.)

(511) Nhóm 29: Hạt, quả đã qua chế biến.

Nhóm 31: Hạt, quả tự nhiên chưa qua chế biến.

Nhóm 35: Mua bán, xuất nhập khẩu hàng nông sản tươi hoặc đã qua chế biến, các loại, quả và hạt sấy khô; dịch vụ giới thiệu sản phẩm; tổ chức triển lãm cho mục đích thương mại hoặc quảng cáo.

---

(210) **4-2016-26974**

(540)

Mainuts

(220) 31.08.2016
(441) 25.11.2016

(731) CÔNG TY TNHH MTV HOA THỊNH HƯNG (VN)
Lô 34, đường Thủ Dầu Một, cụm công nghiệp Bắc Duyên Hải, phường Duyên Hải, thành Lào Cai, tỉnh Lào Cai

(740) Công ty TNHH Sở hữu trí tuệ Toàn Cầu (GLOBAL IP CO., LTD.)

(511) Nhóm 29: Hạt, quả đã qua chế biến.

Nhóm 31: Hạt, quả tự nhiên chưa qua chế biến.
Nhóm 35: Mua bán, xuất nhập khẩu hàng nông sản tươi hoặc đã qua chế biến, các loại, quả và hạt sấy khô; dịch vụ giới thiệu sản phẩm; tổ chức triển lãm cho mục đích thương mại hoặc quảng cáo.

---

(210) **4-2016-26975**

(540)

Mcashew

(220) 31.08.2016
(441) 25.11.2016

(731) CÔNG TY TNHH MTV HOA THỊNH HƯNG (VN)
Lô 34, đường Thủ Dầu Một, cụm công nghiệp Bắc Duyên Hải, phường Duyên Hải, thành phố Lào Cai, tỉnh Lào Cai

(740) Công ty TNHH Sở hữu trí tuệ Toàn Cầu (GLOBAL IP CO., LTD.)

(511) Nhóm 29: Hạt, quả đã qua chế biến.

Nhóm 31: Hạt, quả tự nhiên chưa qua chế biến.

Nhóm 35: Mua bán, xuất nhập khẩu: hàng nông sản tươi hoặc đã qua chế biến, các loại quả và hạt sấy khô; dịch vụ giới thiệu sản phẩm; tổ chức triển lãm cho mục đích thương mại hoặc quảng cáo.

---

(210) **4-2016-26976**

(540)

Macashew

(220) 31.08.2016
(441) 25.11.2016

(731) CÔNG TY TNHH MTV HOA THỊNH HƯNG (VN)
Lô 34, đường Thủ Dầu Một, cụm công nghiệp Bắc Duyên Hải, phường Duyên Hải, thành phố Lào Cai, tỉnh Lào Cai

(740) Công ty TNHH Sở hữu trí tuệ Toàn Cầu (GLOBAL IP CO., LTD.)

(511) Nhóm 29: Hạt, quả đã qua chế biến.

Nhóm 31: Hạt, quả tự nhiên chưa qua chế biến.

Nhóm 35: Mua bán, xuất nhập khẩu: hàng nông sản tươi hoặc đã qua chế biến, các loại quả và hạt sấy khô; dịch vụ giới thiệu sản phẩm; tổ chức triển lãm cho mục đích thương mại hoặc quảng cáo.

---

(210) **4-2016-26977**

(540)

Maicashew

(220) 31.08.2016
(441) 25.11.2016

(731) CÔNG TY TNHH MTV HOA THỊNH HƯNG (VN)
Lô 34, đường Thủ Dầu Một, cụm công nghiệp Bắc Duyên Hải, phường Duyên Hải, thành phố Lào Cai, tỉnh Lào Cai

(740) Công ty TNHH Sở hữu trí tuệ Toàn Cầu (GLOBAL IP CO., LTD.)

(511) Nhóm 29: Hạt, quả đã qua chế biến.

Nhóm 31: Hạt, quả tự nhiên chưa qua chế biến.

Nhóm 35: Mua bán, xuất nhập khẩu: hàng nông sản tươi hoặc đã qua chế biến, các loại quả và hạt sấy khô; dịch vụ giới thiệu sản phẩm; tổ chức triển lãm cho mục đích thương mại hoặc quảng cáo.

---

(210) **4-2016-26981**

(540)

SMARTKEY

(220) 31.08.2016
(441) 25.11.2016

(731) CÔNG TY CỔ PHẦN XÂY DỰNG VÀ THƯƠNG MẠI TẤT ĐẠT (VN)
Nhà CT3, khu đô thị mới Văn Quán-Yên Phúc, phường Phúc La, quận Hà Đông, thành phố Hà Nội

(511) Nhóm 06: Khóa bằng kim loại như: khóa cửa bằng kim loại; khóa xe máy bằng kim loại; khóa bằng kim loại dùng cho túi; chốt khóa bằng kim loại dùng cho cửa sổ; khóa lò xo.

---

(210) **4-2016-26982**

(540)

Eres

(220) 31.08.2016
(441) 25.11.2016

(731) VÕ TỪ HUY (VN)
176/22 Nguyễn Thái Sơn, phường 4, quận Gò Vấp, thành phố Hồ Chí Minh

(511) Nhóm 35: Mua bán hoa tươi.

---

(210) **4-2016-26983**

(540)

(220) 31.08.2016
(441) 25.11.2016
(531) A5.3.14
(591) Xám nhạt, xanh rêu nhạt
(731) VÕ TỪ HUY (VN)
176/22 Nguyễn Thái Sơn, phường 4, quận Gò Vấp, thành phố Hồ Chí Minh

(511) Nhóm 35: Mua bán hoa tươi.

---

(210) **4-2016-26985**

(540)

(220) 31.08.2016
(441) 25.11.2016
(531) A26.4.24
(731) THÁI THỊ THÙY TRANG (VN)
81/5 Bạch Đằng, khu 6, tổ 43, phường Phú Cường, thành phố Thủ Dầu Một, tỉnh Bình Dương

(511) Nhóm 35: Mua bán đồ điện gia dụng như: quạt điện, hồ cá cảnh (chạy điện), máy nghe nhạc (chạy điện), thiết bị nấu nướng (chạy điện), đồ chơi (chạy điện), bóng đèn điện.

---

(210) **4-2016-26986**

(540)

(220) 31.08.2016
(441) 25.11.2016
(531) A26.11.8
(591) Xanh dương, trắng
(731) CÔNG TY TNHH MỘT THÀNH VIÊN DỆT UYÊN TRANG (VN)
97/18 đường TA 17A, phường Thới An, quận 12, thành phố Hồ Chí Minh

(511) Nhóm 25: Quần áo lót nam, nữ; quần áo thời trang.

---

(210) **4-2016-26988**

(540)

(220) 31.08.2016
(441) 25.11.2016
(531) A26.11.8; 18.1.21; 7.11.10
(591) Trắng, đen, đỏ
(731) LÊ THỊ BÍCH LAN (VN)
15 Phú Hòa, phường 7, quận Tân Bình, thành phố Hồ Chí Minh

(511) Nhóm 43: Quán cà phê.

---

(210) **4-2016-26989**

(540) 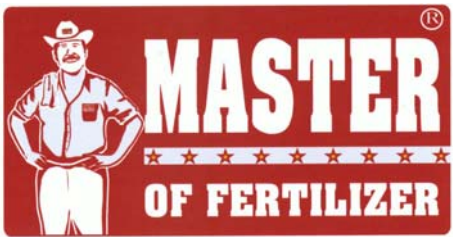

(220) 31.08.2016
(441) 25.11.2016
(531) 2.1.1; A1.1.10; A1.1.5
(591) Đỏ, vàng, trắng
(731) CÔNG TY CỔ PHẦN ĐẦU TƯ NÔNG NGHIỆP HỢP LỰC (VN)
Số 45/1 Bùi Quang Là, phường 12, quận Gò Vấp, thành phố Hồ Chí Minh

(511) Nhóm 01: Phân bón.

---

(210) **4-2016-26990**

(540)

(220) 31.08.2016
(441) 25.11.2016
(531) 26.4.2
(591) Trắng, vàng
(731) NGUYỄN XUÂN HUY (VN)
50/26 đường Trần Đại Nghĩa, phường Tân Tạo A, quận Bình Tân, thành phố Hồ Chí Minh

(511) Nhóm 09: Dây cáp điện đồng, phụ kiện dây cáp điện, xích cáp điện, ốc siết cáp, cáp sợi quang, cáp mạng thông tin.

---

(210) **4-2016-26991**

(540)

(220) 31.08.2016
(441) 25.11.2016
(531) 26.1.2; 26.1.4; 1.13.1; A1.1.12; A1.1.2
(591) Cam, xám
(731) CÔNG TY TNHH TRADE PRO (VN)
H17, khu nhà ở Thới An, đường Lê Thị Riêng, khu phố 1, phường Thới An, quận 12, thành phố Hồ Chí Minh

(511) Nhóm 35: Tổ chức hội nghị, hội thảo nhằm mục đích thương mại; nghiên cứu thị trường và thăm dò dư luận; dịch vụ tiếp thị; hoạt động của các đại lý tư vấn, giới thiệu môi giới lao động, việc làm; mua bán: vali, cặp, túi, hàng da và giả da; dụng cụ y tế; mỹ phẩm, chế phẩm vệ sinh: bột giặt, nước xả quần áo, nước tẩy quần áo, nước rửa tay, nước lau sàn, tẩy vệ sinh bồn cầu, tẩy vệ sinh nhà tắm, tẩy vệ sinh nhà bếp, lau kính, nước rửa chén, dầu gội, sữa tắm, lăn nách, keo vuốt tóc, kem đánh răng, bàn chải đánh răng, nước súc miệng, kem thoa chống muỗi, sản phẩm diệt côn trùng như nhang muỗi, xịt diệt côn trùng, kem thoa chống nắng, chất thơm như sáp thơm, xịt phòng và các sản phẩm tạo mùi thơm; hàng gốm, sứ, thủy tinh (chén, bát, ly, bình hoa); đồ điện gia dụng, đèn và bộ đèn điện, máy móc, thiết bị điện, vật liệu điện (máy phát điện, động cơ điện, dây điện và các thiết bị dùng trong mạch điện); giường, tủ, bàn, ghế và nội thất tương tự; sách, báo, tạp chí, văn

phòng phẩm, băng đĩa, âm thanh, hình ảnh (kể cả băng, đĩa trắng) trong các cửa hàng chuyên doanh; dụng cụ thể dục, thể thao; thực phẩm: gạo, thóc, ngô và các loại hạt ngũ cốc, tiêu, điều, ca cao, thịt, các sản phẩm từ thịt, đường, mì gói, dầu ăn, nước chấm, bột ngọt, bột nêm, sữa và các sản phẩm sữa, bánh kẹo, và các sản phẩm chế biến từ ngũ cốc, bột và tinh bột; động vật sống, nông lâm sản nguyên vật liệu khác (trừ tre, gỗ, nứa); thức ăn, nguyên vật liệu làm thức ăn cho gia súc, gia cầm; thủy sản tươi sống và đã qua chế biến; rau, quả tươi sống và đã qua chế biến; cà phê; đồ uống; thuốc lá, thuốc lào; vải, hàng may sẵn, giày dép; máy móc, thiết bị và phụ tùng máy văn phòng (trừ máy tính, thiết bị ngoại vi); máy vi tính, thiết bị ngoại vi và phần mềm, thiết bị và linh kiện điện tử, viễn thông; máy xông đuổi muỗi, thiết bị, dụng cụ thể dục, thể thao; trò chơi, đồ chơi; giấy vệ sinh, khăn giấy, băng vệ sinh, tã giấy, phấn em bé, bình sữa em bé.

---

(210) **4-2016-26992**

(540)

(220) 31.08.2016
(441) 25.11.2016
(531) 26.1.2; 26.1.4; 1.13.1; A1.1.12; A1.1.2
(591) Cam, xám
(731) CÔNG TY TNHH TRADE PRO (VN)
H17, khu nhà ở Thới An, đường Lê Thị Riêng, khu phố 1, phường Thới An, quận 12, thành phố Hồ Chí Minh

(511) Nhóm 35: Tổ chức hội nghị, hội thảo nhằm mục đích thương mại; nghiên cứu thị trường và thăm dò dư luận; dịch vụ tiếp thị; hoạt động của các đại lý tư vấn, giới thiệu môi giới lao động, việc làm; mua bán: vali, cặp, túi, hàng da và giả da; dụng cụ y tế; mỹ phẩm, chế phẩm vệ sinh: bột giặt, nước xả quần áo, nước tẩy quần áo, nước rửa tay, nước lau sàn, tẩy vệ sinh bồn cầu, tẩy vệ sinh nhà tắm, tẩy vệ sinh nhà bếp, lau kính, nước rửa chén, dầu gội, sữa tắm, lăn nách, keo vuốt tóc, kem đánh răng, bàn chải đánh răng, nước súc miệng, kem thoa chống muỗi, sản phẩm diệt côn trùng như nhang muỗi, xịt diệt côn trùng, kem thoa chống nắng, chất thơm như sáp thơm, xịt phòng và các sản phẩm tạo mùi thơm; hàng gốm, sứ, thủy tinh (chén, bát, ly, bình hoa); đồ điện gia dụng, đèn và bộ đèn điện, máy móc, thiết bị điện, vật liệu điện (máy phát điện, động cơ điện, dây điện và các thiết bị dùng trong mạch điện); giường, tủ, bàn, ghế và nội thất tương tự; sách, báo, tạp chí, văn phòng phẩm, băng đĩa, âm thanh, hình ảnh (kể cả băng, đĩa trắng) trong các cửa hàng chuyên doanh; dụng cụ thể dục, thể thao; thực phẩm: gạo, thóc, ngô và các loại hạt ngũ cốc, tiêu, điều, ca cao, thịt, các sản phẩm từ thịt, đường, mì gói, dầu ăn, nước chấm, bột ngọt, bột nêm, sữa và các sản phẩm sữa, bánh kẹo, và các sản phẩm chế biến từ ngũ cốc, bột và tinh bột; động vật sống, nông lâm sản nguyên vật liệu khác (trừ tre, gỗ, nứa); thức ăn, nguyên vật liệu làm thức ăn cho gia súc, gia cầm; thủy sản tươi sống và đã qua chế biến; rau, quả tươi sống và đã qua chế biến; cà phê; đồ uống; thuốc lá, thuốc lào; vải, hàng may sẵn, giày dép; máy móc, thiết bị và phụ tùng máy văn phòng (trừ máy tính, thiết bị ngoại vi); máy vi tính, thiết bị ngoại vi và phần mềm, thiết bị và linh kiện điện tử, viễn

thông; máy xông đuổi muỗi, thiết bị, dụng cụ thể dục, thể thao; trò chơi, đồ chơi; giấy vệ sinh, khăn giấy, băng vệ sinh, tã giấy, phấn em bé, bình sữa em bé.

---

(210) **4-2016-26993**

(540)

(220) 31.08.2016
(441) 25.11.2016
(531) A5.3.15; A5.1.16; A5.1.5; 5.7.8
(591) Trắng, vàng, nâu, xanh, xanh cốm, xanh lá cây, vàng, vàng cam, xanh nhạt, đỏ, trắng đục, hồng, hồng nhạt, đen
(731) CÔNG TY CỔ PHẦN DƯỢC PHẨM DELAP (VN)
Phòng 309 nhà B, số 352 Giải Phóng, phường Phương Liệt, quận Thanh Xuân, thành phố Hà Nội
(740) Công ty TNHH Sở hữu trí tuệ và Công nghệ Thủ đô (CAPITAL IP&T CO.LTD.)

(511) Nhóm 05: Dược phẩm; thực phẩm chức năng; thực phẩm dinh dưỡng dùng trong y tế; nước súc miệng dùng cho mục đích y tế; dung dịch làm sạch khử khuẩn sát trùng dùng cho mục đích y tế; nước tắm thảo dược cho trẻ em dùng cho mục đích y tế.

---

(210) **4-2016-26994**

(540)

DRAGON KING
★ ★ HOTEL ★ ★

(220) 31.08.2016
(441) 25.11.2016
(531) 4.3.3; 24.9.1; A1.1.10
(591) Vàng, nâu, xám, trắng
(731) CÔNG TY TNHH KHÁCH SẠN KIM THÀNH PHÁT (VN)
Số 45B, Đinh Tiên Hoàng, phường 2, thành phố Đà Lạt, tỉnh Lâm Đồng
(740) Công ty TNHH Sở hữu trí tuệ và Công nghệ Thủ đô (CAPITAL IP&T CO.LTD.)

(511) Nhóm 43: Khách sạn; nhà hàng ăn uống; cho thuê chỗ ở tạm thời; dịch vụ tổ chức tiệc cưới (cung cấp thức ăn và đồ uống do nhà hàng thực hiện); đặt chỗ khách sạn; dịch vụ quầy rượu (quầy bar); cho thuê phòng họp.

---

(210) **4-2016-26995**

(540)

ANTRITDH

(220) 31.08.2016
(441) 25.11.2016
(731) CÔNG TY TNHH DƯỢC PHẨM THIẾT BỊ Y TẾ NAM VIỆT (VN)
Xóm 15, xã Hợp Lý, huyện Lý Nhân, tỉnh Hà Nam
(740) Công ty TNHH Sở hữu trí tuệ và Công nghệ Thủ đô (CAPITAL IP&T CO.LTD.)

(511) Nhóm 05: Dược phẩm; thực phẩm chức năng; thực phẩm dinh dưỡng dùng trong y tế; nước súc miệng dùng cho mục đích y tế; dung dịch làm sạch khử khuẩn sát trùng dùng cho mục đích y tế; nước tắm thảo dược cho trẻ em dùng cho mục đích y tế.

---

(210) **4-2016-26996**

(540)

XANTRONDTT

(220) 31.08.2016
(441) 25.11.2016
(731) PRECISE CHEMIPHARMA PVT.LTD (IN)
108, Malwa, E.S.Patanwala Ind Estate, L.B.S.Marg,Ghatkopar(West), Mumbai 400086, India
(740) Công ty TNHH Sở hữu trí tuệ và Công nghệ Thủ đô (CAPITAL IP&T CO.LTD.)

(511) Nhóm 05: Dược phẩm; thực phẩm chức năng; thực phẩm dinh dưỡng dùng trong y tế; nước súc miệng dùng cho mục đích y tế; dung dịch làm sạch khử khuẩn sát trùng dùng cho mục đích y tế; nước tắm thảo dược cho trẻ em dùng cho mục đích y tế.

---

(210) **4-2016-26997**

(540)

CACBOPELET

(220) 31.08.2016
(441) 25.11.2016
(731) CÔNG TY CỔ PHẦN DƯỢC HÀ TĨNH (VN)
Số 167 đường Hà Huy Tập, thành phố Hà Tĩnh, tỉnh Hà Tĩnh
(740) Công ty TNHH Sở hữu trí tuệ và Công nghệ Thủ đô (CAPITAL IP&T CO.LTD.)

(511) Nhóm 05: Dược phẩm; thực phẩm chức năng; thực phẩm dinh dưỡng dùng trong y tế; nước súc miệng dùng cho mục đích y tế; dung dịch làm sạch khử khuẩn sát trùng dùng cho mục đích y tế; nước tắm thảo dược cho trẻ em dùng cho mục đích y tế.

---

(210) **4-2016-26998**

(540)

LADE

(220) 31.08.2016
(441) 25.11.2016
(531) 26.4.2
(591) Hồng
(731) CÔNG TY TNHH MỘT THÀNH VIÊN SẢN XUẤT THƯƠNG MẠI CPM (VN)
146/45/16A2, đường Hoàng Quốc Việt, KV 4, phường An Bình, quận Ninh Kiều, thành phố Cần Thơ

(511) Nhóm 21: Bông tắm.

---

(210) **4-2016-27000**

(540)

TRUNGSTORE
APPLE & ACCESSORIES

(220) 31.08.2016
(441) 25.11.2016

(591) Đen, xám
(731) PHẠM TIẾN TRUNG (VN)
114E Phan Văn Trị, phường 10, quận Gò Vấp, thành phố Hồ Chí Minh

(511) Nhóm 35: Mua bán điện thoại đi động.

---

(210) **4-2016-27001**

(540)

THV

(220) 31.08.2016
(441) 25.11.2016
(531) A1.1.10; A1.1.5; A26.11.12; A5.5.20; 26.1.1; 1.7.6
(591) Xanh dương, cam, đỏ
(731) CÔNG TY TNHH SẢN PHẨM GIA DỤNG VIỆT THV (VN)
Số 39, ngõ 54 đường Lê Quang Đạo, phường Phú Đô, quận Nam Từ Liêm, thành phố Hà Nội

(511) Nhóm 11: Thiết bị để chiếu sáng, sưởi nóng; dụng cụ nấu nướng dùng điện; thiết bị lọc nước uống; đèn điện; nồi áp suất (nồi hấp), dùng điện; chảo áp suất, dùng điện.

---

(210) **4-2016-27002**

(540)

Laargo

(220) 31.08.2016
(441) 25.11.2016
(731) CÔNG TY TNHH ACN VIỆT NAM (VN)
Số nhà 238 - 240 đường Nguyễn Văn Linh, phường Thạch Bàn, quận Long Biên, thành phố Hà Nội

(511) Nhóm 09: Phần mềm máy tính.

---

(210) **4-2016-27004**

(540)

STELLA

(220) 31.08.2016
(441) 25.11.2016
(591) Đen, trắng
(731) GODREJ MID EAST HOLDING LIMITED (AE)
Unit 15161, Level 15, The Gate Building, Dubai International Financial Centre, P.O. Box 506997, Dubai, United Arab Emirates
(740) Công ty TNHH Ban Ca (BANCA)

(511) Nhóm 03: Nước hoa.

Nhóm 05: Chế phẩm làm trong sạch không khí; chế phẩm khử mùi không khí; chế phẩm làm thơm mát không khí; chất làm thơm mát không khí trong xe ô tô; chất làm thơm mát không khí phòng tắm.

Nhóm 11: Thiết bị làm thơm mát không khí; thiết bị tạo nước hoa làm thơm mát không khí; thiết bị dùng cho mục đích vệ sinh.

---

(210) **4-2016-27011**

(540)

TAMYCOL

(220) 31.08.2016
(441) 25.11.2016

(731) CÔNG TY TNHH SẢN XUẤT TA MY (VN)
Thửa đất số 163, tờ bản đồ số 42, ấp An Sơn, xã An Điền, thị xã Bến Cát, tỉnh Bình Dương

(511) Nhóm 01: Keo, hồ, chất dính dùng trong công nghiệp.

---

(210) **4-2016-27012**

(540)

(220) 31.08.2016
(441) 25.11.2016
(531) 18.1.5; 2.1.30; 2.1.15
(591) Đỏ, đen, trắng, xanh dương, xanh ngọc, vàng cam, xám, xám đen
(731) NGUYỄN HUỲNH HƯƠNG GIANG (VN)
174 Tôn Thất Thuyết, phường 15, quận 4, thành phố Hồ Chí Minh

(511) Nhóm 43: Nhà hàng ăn uống, dịch vụ ăn uống phục vụ lưu động (do nhà hàng thực hiện), quán ăn uống, quán trà sữa, quán cà phê.

---

(210) **4-2016-27013**

(540)

LASSY
COFFEE & TEA

(220) 31.08.2016
(441) 25.11.2016
(531) 3.7.5; A3.7.24
(731) NGUYỄN CHÍ THÀNH (VN)
45 Lê Văn Hưu, phường Trường Thi, thành phố Vinh, tỉnh Nghệ An

(511) Nhóm 43: Nhà hàng ăn uống, dịch vụ quán cà phê, quán ăn uống.

---

(210) **4-2016-27014**

(540)

(220) 31.08.2016
(441) 25.11.2016
(531) 3.7.17; 8.1.1; A1.1.10; A1.1.5; 26.1.1; 8.1.6
(731) CÔNG TY TNHH MỘT THÀNH VIÊN HÀNH TRÌNH CÀ PHÊ (VN)
21 Nguyễn Văn Tráng, phường Bến Thành, quận 1, thành phố Hồ Chí Minh

(511) Nhóm 43: Dịch vụ cung cấp thực phẩm và đồ uống (do nhà hàng thực hiện).

---

(210) **4-2016-27015**

(540)

(220) 31.08.2016
(441) 25.11.2016
(531) 3.7.17; 8.1.1; 8.1.6
(731) CÔNG TY TNHH MỘT THÀNH VIÊN HÀNH TRÌNH CÀ PHÊ (VN)
21 Nguyễn Văn Tráng, phường Bến Thành, quận 1, thành phố Hồ Chí Minh

(511) Nhóm 43: Dịch vụ cung cấp thực phẩm và đồ uống (do nhà hàng thực hiện).

---

(210) **4-2016-27016**

(540)

JOURNEYS
SANDWICH CAFE

(220) 31.08.2016
(441) 25.11.2016
(731) CÔNG TY TNHH MỘT THÀNH VIÊN HÀNH TRÌNH CÀ PHÊ (VN)
21 Nguyễn Văn Tráng, phường Bến Thành, quận 1, thành phố Hồ Chí Minh

(511) Nhóm 43: Dịch vụ cung cấp thực phẩm và đồ uống (do nhà hàng thực hiện).

---

(210) **4-2016-27017**

(540)

PPF

(220) 31.08.2016
(441) 25.11.2016
(731) UNILEVER N.V. (NL)
Weena 455, 3013 AL Rotterdam, The Netherlands
(740) Công ty Luật TNHH quốc tế BMVN (BMVN INTERNATIONAL LLC)

(511) Nhóm 03: Xà phòng; chế phẩm làm sạch; nước hoa; tinh dầu; chất khử mùi trên cơ thể (dùng cho cá nhân) và chất chống cháy nhiều mồ hôi (dùng cho cá nhân); mỹ phẩm chăm

sóc tóc; chế phẩm dùng để trang điểm không chứa dược chất; chế phẩm dùng để tắm thường và tắm vòi hoa sen (không chứa dược chất); mỹ phẩm chăm sóc da; dầu (mỹ phẩm) dùng cho da, kem bôi và nước xức dùng cho da (không chứa dược chất); chế phẩm dùng để cạo râu; chế phẩm dùng trước và sau khi cạo râu; chế phẩm làm rụng lông; chế phẩm làm nâu da dưới ánh sáng mặt trời và chế phẩm chống nắng; chế phẩm mỹ phẩm dùng cho da mặt; chế phẩm mỹ phẩm dùng cho mắt; chế phẩm mỹ phẩm dùng cho môi; thuốc bôi mi mắt (maseara); phấn màu trang điểm mắt; bút chì kẻ lông mày; đồ trang điểm dùng cho mặt; kem nền; chế phẩm dùng để trang điểm và tẩy trang; kem mỡ (mỹ phẩm) dùng để bôi trơn da; chế phẩm mỹ phẩm dưỡng môi; phấn bôi da (dùng cho mục đích mỹ phẩm); len bông (dùng cho mỹ phẩm), tăm bông (dùng cho mỹ phẩm); miếng bông mỹ phẩm, khăn tay hoặc khăn lau mỹ phẩm được tẩm nước thơm mỹ phẩm; miếng bông mỹ phẩm, khăn giấy mỹ phẩm hoặc khăn lau mỹ phẩm được làm ẩm hoặc tẩm chất dùng để làm sạch (dùng cho mục đích mỹ phẩm); mặt nạ làm đẹp, miếng đắp mặt (dùng khi trang điểm); xà phòng có chứa dược chất.

---

(210) **4-2016-27018**

(540)

(220) 31.08.2016
(441) 25.11.2016
(531) 5.5.16; A5.5.20; A5.5.21
(591) Hồng tím, tím ghi nhạt
(731) CÔNG TY CỔ PHẦN HÙNG PHÁT (VN)
Thôn Gia Cốc, xã Kiêu Kỵ, huyện Gia Lâm, thành phố Hà Nội

(511) Nhóm 18: Vali hành lý; vali du lịch; túi du lịch; túi xách tay; ba lô; cặp da.

Nhóm 25: Quần áo.

---

(210) **4-2016-27019**

(540)

(220) 31.08.2016
(441) 25.11.2016
(531) 26.15.15; 26.1.1; 1.15.23
(591) Ghi, đỏ, xanh, đen
(731) CÔNG TY CỔ PHẦN HÙNG PHÁT (VN)
Thôn Gia Cốc, xã Kiêu Kỵ, huyện Gia Lâm, thành phố Hà Nội

(511) Nhóm 18: Vali hành lý vali du lịch; túi du lịch; túi xách tay; ba lô; cặp da.

Nhóm 25: Quần áo.

---

(210) **4-2016-27020**

(540)

(220) 31.08.2016
(441) 25.11.2016
(531) 1.15.23; 1.3.1
(591) Đen, đỏ
(731) CÔNG TY CỔ PHẦN HÙNG PHÁT (VN)
Thôn Gia Cốc, xã Kiêu Kỵ, huyện Gia Lâm, thành phố Hà Nội

(511) Nhóm 18: Vali hành lý; vali du lịch; túi du lịch; túi xách tay; ba lô; cặp da.

Nhóm 25: Quần áo.

---

(210) **4-2016-27021**

(540)

(220) 31.08.2016
(441) 25.11.2016
(531) 26.1.1; A26.1.18; A26.11.12; A5.3.13
(591) Ghi, vàng
(731) CÔNG TY CỔ PHẦN HÙNG PHÁT (VN)
Thôn Gia Cốc, xã Kiêu Kỵ, huyện Gia Lâm, thành phố Hà Nội

(511) Nhóm 18: Vali hành lý; vali du lịch, túi du lịch; túi xách tay; ba lô; cặp da.

Nhóm 25: Quần áo.

---

(210) **4-2016-27022**

(540)

(220) 31.08.2016
(441) 25.11.2016
(531) 26.1.1; A26.1.18; 1.15.23
(591) Cam, đỏ
(731) CÔNG TY TNHH THƯƠNG MẠI DỊCH VỤ VÀ CÔNG NGHỆ HẢI HƯNG (VN)
Số 559/122/2/8 Đông Kim Ngưu, phường Vĩnh Tuy, quận Hai Bà Trưng, thành phố Hà Nội

(511) Nhóm 09: Thiết bị chiếu hình; màn hình chiếu; màn hình hiển thị; thiết bị âm thanh.

Nhóm 35: Kinh doanh (mua bán) thiết bị trình chiếu; kinh doanh (mua bán) thiết bị âm thanh.

Nhóm 37: Lắp đặt thiết bị trình chiếu; lắp đặt thiết bị âm thanh.

---

(210) **4-2016-27023**

(540)

VINH PHU HUNG

(220) 31.08.2016
(441) 25.11.2016

(731) CÔNG TY TNHH CÔNG NGHIỆP VĨNH PHÚ HƯNG (VN)
11F đường C khu công nghiệp Tân Tạo, phường Tân Tạo, quận Bình Tân, thành phố Hồ Chí Minh

(740) Công ty TNHH Sở hữu trí tuệ Thảo Thọ Quyến (INVENCO)

(511) Nhóm 12: Phụ tùng xe cộ gồm: vành xe, nan hoa, ống xả, may ơ (đùm xe), bàn đạp (pê-đan), thùng đựng hàng (gắn trên xe máy).

Nhóm 40: Dịch vụ xi mạ.

---

(210) **4-2016-27024**

(540)

VPH

(220) 31.08.2016
(441) 25.11.2016
(531) 26.1.2; A26.1.18

(731) CÔNG TY TNHH CÔNG NGHIỆP VĨNH PHÚ HƯNG (VN)
11F đường C khu công nghiệp Tân Tạo, phường Tân Tạo, quận Bình Tân, thành phố Hồ Chí Minh

(740) Công ty TNHH Sở hữu trí tuệ Thảo Thọ Quyến (INVENCO)

(511) Nhóm 12: Phụ tùng xe cộ gồm: vành xe, nan hoa, ống xả, may ơ (đùm xe), bàn đạp (pê-đan), thùng đựng hàng (gắn trên xe máy).

Nhóm 40: Dịch vụ xi mạ.

---

(210) **4-2016-27025**

(540)

(220) 31.08.2016
(441) 25.11.2016
(531) 24.17.15; 24.17.21; 1.15.23
(591) Trắng, đen, nâu
(731) NGUYỄN TIẾN DŨNG (VN)
Tổ 10, phường Bắc Sơn, thành phố Tam Điệp, tỉnh Ninh Bình

(511) Nhóm 05: Các chế phẩm dược.

---

(210) **4-2016-27026**

(540)

(220) 31.08.2016
(441) 25.11.2016
(531) 26.5.1; A2.3.17; A2.3.16; A2.3.23
(731) AMERICANSTAR, LLC. (US)
7223 Wynnwood Lane, Houston TX 77008
(740) Công ty cổ phần Tư vấn S&B (S&B CONSULTANT., CORP.)

(511) Nhóm 20: Đệm (nệm) mút xốp; đệm (nệm) lò xo; đệm (nệm) bông gòn ép; đệm mút ép.

---

(210) **4-2016-27027**

(540)

(220) 31.08.2016
(441) 25.11.2016
(531) 26.4.4; A26.4.6; A26.11.12; A26.11.9; 25.5.3; 25.1.6
(591) Xanh dương, xanh tím than, trắng
(731) CÔNG TY TNHH VẬN TẢI VÀ TIẾP VẬN TOÀN CẦU (VN)
Số 3 Lê Thánh Tông, phường Máy Tơ, quận Ngô Quyền, thành phố Hải Phòng
(740) Công ty cổ phần Tư vấn S&B (S&B CONSULTANT., CORP.)

(511) Nhóm 36: Dịch vụ khai thuế hải quan.

---

(210) **4-2016-27028**

(540)

(220) 31.08.2016
(441) 25.11.2016
(531) 26.1.2; A26.1.18
(591) Xanh rêu nhạt, đen
(731) CHANGMU, QIU (CN)
#19 Li Rd., Chating St., Yuanyang Village, Xinqiao Town, Changting County, Fujian, China
(740) Công ty TNHH Sở hữu trí tuệ VIPATCO (VIPATCO CO., LTD.)

(511) Nhóm 04: Mỡ công nghiệp; dầu để bôi trơn; nhiên liệu khoáng; sáp dùng cho đai truyền; sáp công nghiệp; chế phẩm để khử bụi.

Nhóm 35: Giới thiệu sản phẩm; quảng cáo; quản lý kinh doanh khách sạn; dịch vụ đại lý xuất nhập khẩu; dịch vụ đẩy mạnh bán hàng cho người khác; hệ thống hóa thông tin vào cơ sở dữ liệu máy tính.

---

(210) **4-2016-27029**

(540)

(220) 31.08.2016
(441) 25.11.2016
(531) 24.9.1; A1.1.10; 5.7.3; 25.1.6
(591) Xanh dương đậm, trắng
(731) CÔNG TY TNHH MỘT THÀNH VIÊN MẪN TÀI (VN)
Số 79 Đoàn Trần Nghiệp, phường Phú Cường, thành phố Thủ Dầu Một, tỉnh Bình Dương
(740) Công ty TNHH Sở hữu trí tuệ PADEMARK (PADEMARK CO.,LTD.)

(511) Nhóm 35: Mua bán, xuất nhập khẩu sản phẩm bằng gốm sứ cụ thể: chén, dĩa, bình, chậu, ly, ấm, nồi.

---

(210) **4-2016-27030**

(540)

(220) 31.08.2016
(441) 25.11.2016
(531) A9.7.19; 26.1.1
(591) Da cam, đen, trắng
(731) CÔNG TY TNHH TÍN NHIỆM HƯNG PHÁT (VN)
Ngõ 366, số nhà 7A, đường Phan Đình Phùng, tổ 21, phường Phan Đình Phùng, thành phố Thái Nguyên, tỉnh Thái Nguyên
(740) Công ty TNHH Sở hữu trí tuệ PADEMARK (PADEMARK CO.,LTD.)

(511) Nhóm 43: Nhà hàng ăn uống, quán ăn tự phục vụ, quán cà phê.

---

(210) **4-2016-27031**

(540)

(220) 31.08.2016
(441) 25.11.2016
(531) 26.1.1; 25.1.25; A1.1.12
(591) Xanh dương đậm, vàng, trắng
(731) CÔNG TY CỔ PHẦN ĐẦU TƯ HÒN NGỌC VIỄN ĐÔNG (VN)
57/5 Mạc Đĩnh Chi, phường Đa Kao, quận 1, thành phố Hồ Chí Minh
(740) Công ty TNHH Sở hữu trí tuệ Thảo Thọ Quyến (INVENCO)

(511) Nhóm 35: Mua bán đồ nội thất (giường, tủ, bàn, ghế, kệ), vật dụng trang trí nội thất (đèn, giấy dán tường, rèm cửa, ga, gối, chăn, nệm, thảm, tranh, tượng, đồng hồ).

Nhóm 37: Xây dựng dân dụng, nhà xưởng; trang trí nội thất; sửa chữa nhà; giám sát việc xây dựng công trình; bọc đệm; sơn nội và ngoại thất.

Nhóm 42: Kiến trúc; tư vấn kiến trúc; thiết kế trang trí nội và ngoại thất; thiết kế đồ họa nghệ thuật; thiết lập bản vẽ xây dựng.

---

(210) **4-2016-27032**

(540)

(220) 31.08.2016
(441) 25.11.2016
(531) A26.11.8; 26.15.15
(591) Xanh dương, cam
(731) CÔNG TY TNHH TƯ VẤN DU HỌC VIỆT PHƯƠNG (VN)
Số P5, cư xá 12, khu phố 3, đường Võ Thị Sáu, phường Quyết Thắng, thành phố Biên Hòa, tỉnh Đồng Nai

(511) Nhóm 41: Hướng dẫn nghề nghiệp [tư vấn đào tạo hoặc giáo dục]; tư vấn du học.

---

(210) **4-2016-27033**

(540)

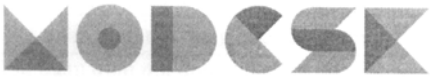

(220) 31.08.2016
(441) 25.11.2016
(531) 26.7.25; 26.3.4; A25.7.8
(591) Xám
(731) CÔNG TY TNHH THƯƠNG MẠI VÀ DỊCH VỤ THIÊN THẦN HẠNH PHÚC (VN)
99/12 Phan Anh, phường Bình Trị Đông, quận Bình Tân, thành phố Hồ Chí Minh
(740) Công ty Luật TNHH Tư vấn Quốc tế (INDOCHINE COUNSEL)

(511) Nhóm 20: Đồ đạc trong nhà; đồ đạc văn phòng; bàn; ghế; giường; tủ (đồ đạc).

Nhóm 35: Bán buôn bán lẻ đồ nội thất, nội thất văn phòng, bàn, ghế, giường, tủ; bán buôn bán lẻ đồ gia dụng không dùng điện: bát, đũa, cốc, chén; bán buôn bán lẻ đồ điện gia dụng: máy giặt, tủ lạnh, lò vi sóng, bếp; bán buôn bán lẻ thiết bị điện, điện tử dùng cho gia đình.

---

(210) **4-2016-27034**

(540)

(220) 31.08.2016
(441) 25.11.2016
(531) 5.3.6; A5.5.20; 3.7.16; A3.7.24; A5.1.5; A5.1.16
(591) Vàng; đỏ; đen; trắng
(731) CÔNG TY CỔ PHẦN SẢN XUẤT THƯƠNG MẠI CHIÊU ANH (VN)
1001/8 Nguyễn Kiệm, phường 3, quận Gò Vấp, thành phố Hồ Chí Minh

(511) Nhóm 29: Yến sào thô (tổ chim yến còn lông); yến sào đã qua sơ chế (yến rút lông, yến tươi); yến sào tinh chế; yến sào chế biến; thực phẩm làm từ yến sào (như bánh có yến, chè yến, yến chưng đường phèn, súp yến).

Nhóm 32: Nước yến (nước uống giải khát được làm từ tổ chim yến, đồ uống không cồn); đồ uống không cồn; nước giải khát (đồ uống không cồn); nước giải khát làm từ yến (đồ uống không cồn).

Nhóm 35: Mua bán và xuất khẩu: yến sào thô (tổ chim yến còn lông), yến sào đã qua sơ chế (yến rút lông, yến tươi), yến sào tinh chế, yến sào chế biến, thực phẩm làm từ yến sào (như bánh có yến, chè yến, yến chưng đường phèn, súp yến).

Nhóm 43: Dịch vụ cung cấp thực phẩm và đồ uống, do nhà hàng thực hiện; dịch vụ cung cấp thức ăn, đồ uống do nhà hàng thực hiện; nhà hàng ăn uống tự phục vụ; nhà hàng ăn uống; dịch vụ quán cà phê; dịch vụ quầy rượu.

Nhóm 44: Nuôi trồng nông sản, thủy sản; nuôi chim yến; thu hoạch yến sào.

---

(210) **4-2016-27035**

(540)

BWINBOY

(220) 31.08.2016
(441) 25.11.2016

(731) TẠ GIA LUÂN (VN)
120 Phạm Hữu Chí, phường 15, quận 5, thành phố Hồ Chí Minh

(740) Công ty Luật TNHH WINCO (WINCO LAW FIRM)

(511) Nhóm 12: Phụ tùng ô tô; phụ tùng xe máy.

---

(210) **4-2016-27036**

(540)

Whamisa

(220) 31.08.2016
(441) 25.11.2016

(731) CÔNG TY CỔ PHẦN QUỐC TẾ NAM THÀNH (VN)
Số 70, ngõ 162, phố Khương Trung, phường Khương Trung, quận Thanh Xuân, thành phố Hà Nội

(740) Công ty Cổ phần Sở hữu trí tuệ Việt Mỹ (VIET MY IP CORP.)

(511) Nhóm 03: Mỹ phẩm; kem dưỡng da; kem làm trắng da; sữa rửa mặt; kem chống nắng; kem ngừa lão hóa (mỹ phẩm).

Nhóm 35: Mua bán và xuất nhập khẩu: mỹ phẩm, kem dưỡng da, kem làm trắng da, sữa rửa mặt, kem chống nắng, kem ngừa lão hóa (mỹ phẩm), kem đánh răng, nước súc miệng, sữa tắm, dầu gội, dầu xả, sữa dưỡng thể, xà bông tắm, bột giặt, nước xả vải, nước giặt, nước rửa tay trẻ em, bình sữa trẻ em, đầu vú giả dùng cho bình sữa, núm vú giả dùng cho

trẻ em, bàn chải đánh răng, chỉ nha khoa, ca uống nước, mũ nón, giày dép, quần áo dùng cho trẻ em, khay đựng thức ăn cho trẻ, hộp đựng thức ăn cho trẻ, thìa ăn dặm cho trẻ, dụng cụ cọ rửa bình sữa dùng cho trẻ em, bình giữ nhiệt.

---

(210) **4-2016-27037**

(540)

(220) 31.08.2016
(441) 25.11.2016
(531) A5.3.14; 24.9.1; 2.3.1; A2.3.2
(591) Xanh lá cây, trắng, hồng
(731) DOANH NGHIỆP TƯ NHÂN MỸ PHẨM TPB (VN)
Số 30, đường Trần Phú, khóm 4, phường 3, thành phố Bạc Liêu, tỉnh Bạc Liêu
(740) Công ty Cổ phần Sở hữu trí tuệ Việt Mỹ (VIET MY IP CORP.)

(511) Nhóm 03: Mỹ phẩm; sữa tắm; sữa rửa mặt; kem dưỡng da; kem chống nắng.

Nhóm 35: Mua bán và xuất nhập khẩu: mỹ phẩm, sữa tắm, sữa rửa mặt, kem dưỡng da, kem chống nắng.

---

(210) **4-2016-27038**

(540)

(220) 31.08.2016
(441) 25.11.2016
(531) 3.1.6; A25.1.10; 26.1.1; A3.1.24
(591) Xanh lá cây, đen
(731) HỘ KINH DOANH KỲ DUYÊN (VN)
38/5 Trần Khắc Chân, phường Tân Định, quận 1, thành phố Hồ Chí Minh
(740) Công ty Cổ phần Sở hữu trí tuệ Việt Mỹ (VIET MY IP CORP.)

(511) Nhóm 03: Mỹ phẩm; sữa tắm; sữa rửa mặt; kem dưỡng da; kem chống nắng.

Nhóm 35: Mua bán và xuất nhập khẩu: mỹ phẩm; sữa tắm; sữa rửa mặt; kem dưỡng da; kem chống nắng.

Nhóm 44: Dịch vụ chăm sóc sắc đẹp (chăm sóc da mặt, chăm sóc da toàn thân, trị mụn, trị nám, triệt lông); spa; thẩm mỹ viện.

---

(210) **4-2016-27039**

(540)

MEDILIFE
HEATHCARE SOLUTION

(220) 31.08.2016
(441) 25.11.2016
(531) 20.5.7; 24.13.1
(591) Xanh da trời, đỏ
(731) CÔNG TY TNHH VẬT TƯ KHOA HỌC KỸ THUẬT AN THỊNH (VN)
Số 228, ngách 4, ngõ 3, tổ 10, phường Phú La, quận Hà Đông, thành phố Hà Nội

(511) Nhóm 35: Nhập khẩu, kinh doanh (mua bán) các sản phẩm: máy móc và thiết bị chăm sóc sức khỏe gia đình, máy đo huyết áp, máy khí rung, cân sức khỏe, nhiệt kế.

---

(210) **4-2016-27041**

(540)

RAEKENT

(220) 31.08.2016
(441) 25.11.2016
(531) 26.3.1; 26.3.23; A24.15.7
(731) CÔNG TY TNHH THƯƠNG MẠI VÀ DỊCH VỤ QUỐC TẾ KENT (VN)
Số 740/1 Bình Giã, phường 10, thành phố Vũng Tàu, tỉnh Bà Rịa - Vũng Tàu
(740) Công ty TNHH Tư vấn A & S (A&S CO.,LTD)

(511) Nhóm 09: Kính mắt thời trang.

Nhóm 18: Balô; túi xách; vali; cặp da; ví da.

Nhóm 25: Quần áo; giày dép; đồ đội đầu; bít tất; cà vạt; thắt lưng.

---

(210) **4-2016-27042**

(540)

NHỰA VĨNH AN

(220) 31.08.2016
(441) 25.11.2016
(731) CÔNG TY TNHH SX-TM-DV VĨNH AN (VN)
Số 77A, phường 2, thành phố Bảo Lộc, tỉnh Lâm Đồng
(740) Công ty TNHH Tư vấn A & S (A&S CO.,LTD)

(511) Nhóm 20: Bồn chứa nước bằng nhựa tổng hợp composite; bồn chứa chất thải bằng nhựa tổng hợp composite; bể chứa chất thải (phân gia súc) dùng để làm ga (bể biogas) bằng nhựa tổng hợp composite; thùng đựng hàng bằng nhựa tổng hợp composite.

---

(210) **4-2016-27043**

(540)

XUÂN PHONG MỸ TỬU

(220) 31.08.2016
(441) 25.11.2016

(731) NGUYỄN TUẤN KIỆT (VN)
417 Phan Văn Trị, phường 1, quận Gò Vấp, thành phố Hồ Chí Minh
(740) Công ty TNHH Tư vấn A & S (A&S CO.,LTD)

(511) Nhóm 05: Rượu thuốc.

---

(210) **4-2016-27044**

(540)

NGŨ HỔ KIỆN KHỚP

(220) 31.08.2016
(441) 25.11.2016

(731) NGUYỄN TUẤN KIỆT (VN)
417 Phan Văn Trị, phường 1, quận Gò Vấp, thành phố Hồ Chí Minh
(740) Công ty TNHH Tư vấn A & S (A&S CO.,LTD)

(511) Nhóm 05: Rượu thuốc.

---

(210) **4-2016-27045**

(540)

TATA

(220) 31.08.2016
(441) 25.11.2016

(731) CÔNG TY TNHH ĐIỆN CƠ AN PHÁT (VN)
Số 9-A26, ngõ 367 Hoàng Quốc Việt, phường Nghĩa Tân, quận Cầu Giấy, thành phố Hà Nội
(740) Công ty TNHH Trường Xuân (AGELESS CO.,LTD.)

(511) Nhóm 07: Máy bơm nước; máy phát điện; động cơ không dùng cho xe cộ mặt đất.

---

(210) **4-2016-27046**

(540)

LIP

(220) 31.08.2016
(441) 25.11.2016

(731) CÔNG TY TNHH ĐIỆN CƠ AN PHÁT (VN)
Số 9-A26, ngõ 367 Hoàng Quốc Việt, phường Nghĩa Tân, quận Cầu Giấy, thành phố Hà Nội
(740) Công ty TNHH Trường Xuân (AGELESS CO.,LTD.)

(511) Nhóm 07: Máy bơm nước; máy phát điện; động cơ không dùng cho xe cộ mặt đất.

---

(210) **4-2016-27049**

(540)

(220) 31.08.2016
(441) 25.11.2016
(531) 25.12.1; 5.9.14; 25.1.6
(591) Đen, trắng, vàng, xanh dương nhạt, da cam, đỏ, xám nhạt
(731) CÔNG TY CỔ PHẦN AQUA VIỆT NAM (VN)
Khu công nghiệp Tân Quang, huyện Văn Lâm, tỉnh Hưng Yên
(740) Công ty TNHH Trường Xuân (AGELESS CO.,LTD.)

(511) Nhóm 32: Nước uống tăng lực (không chứa dược chất); đồ uống không cồn; nước uống có ga; nước khoáng [đồ uống]; nước ép trái cây.

---

(210) **4-2016-27050**

(540)

(220) 31.08.2016
(441) 25.11.2016
(531) A5.3.13; 25.1.6; 25.12.1; A5.7.22; 5.7.12
(591) Đen, trắng, hồng, xanh, vàng, tím
(731) CÔNG TY CỔ PHẦN AQUA VIỆT NAM (VN)
Khu công nghiệp Tân Quang, huyện Văn Lâm, tỉnh Hưng Yên
(740) Công ty TNHH Trường Xuân (AGELESS CO.,LTD.)

(511) Nhóm 32: Nước uống tăng lực (không chứa dược chất); đồ uống không cồn; nước uống có gaz; nước khoáng [đồ uống]; nước ép trái cây.

---

(210) **4-2016-27051**

(540)

(220) 31.08.2016
(441) 25.11.2016
(531) 4.5.15; 3.4.7; A3.4.24
(591) Đen, trắng, ghi
(731) YIPAI INFORMATION TECHNOLOGY (SHENZHEN) CO., LTD. (CN)
NO.9 Tao Yuan Road, Huang Tian village, Xi Xiang Town, Bao An District, Shenzhen, China
(740) Công ty TNHH Trường Xuân (AGELESS CO.,LTD.)

(511) Nhóm 35: Sản xuất phim quảng cáo; tổ chức hội chợ thương mại nhằm mục đích bán hàng hoặc quảng cáo; quảng cáo; dịch vụ mua sắm cho người khác [mua hàng hóa và dịch vụ cho người khác]; tuyển dụng nhân sự; dịch vụ cung cấp chợ trực tuyến cho người mua và người bán hàng hóa và dịch vụ [cung cấp thông tin kinh doanh thông qua một trang web].

---

(210) **4-2016-27053**

(540)

EXTORANT

(220) 31.08.2016
(441) 25.11.2016

(731) CÔNG TY TNHH DƯỢC PHẨM SHINPOONG DAEWOO (VN)
Khu công nghiệp Biên Hoà 2, thành phố Biên Hoà, tỉnh Đồng Nai

(740) Công ty TNHH Đại Tín và Liên Danh (DAITIN AND ASSOCIATES CO.,LTD)

(511) Nhóm 05: Dược phẩm.

---

(210) **4-2016-27055**

(540)

AGORA

(220) 31.08.2016
(441) 25.11.2016

(731) DEOSAN NEW ZEALAND LIMITED (NZ)
56 Seddon Street, Waharoa 3401, New Zealand

(740) Công ty TNHH Sở hữu trí tuệ ACTIP (ACTIP IP LIMITED)

(511) Nhóm 02: Sơn dùng đánh dấu lên đuôi động vật; thuốc màu; chất tạo màu; chất nhuộm màu; chất cắn màu; sơn, bao gồm cả loại dùng đánh dấu vật nuôi; chất màu đánh dấu vật nuôi dạng sol khí, lỏng hoặc bột; sơn dầu và sơn mài, bao gồm cả loại dùng đánh dấu vật nuôi; chất màu đánh dấu dùng trong nông nghiệp; chế phẩm bảo vệ chống ăn mòn.

---

(210) **4-2016-27056**

(540)

(220) 31.08.2016
(441) 25.11.2016
(531) 1.15.11; A26.11.12
(591) Trắng, đen, xanh, đỏ
(731) CÔNG TY TNHH THƯƠNG MẠI - DỊCH VỤ VÀ XUẤT NHẬP KHẨU MINH LÂM (VN)
H45 Chu Văn An, phường 26, quận Bình Thạnh, thành phố Hồ Chí Minh

(511) Nhóm 18: Ba lô; túi đựng quần áo dùng khi đi du lịch; vali.

Nhóm 35: Bán buôn: ba lô, túi đựng quần áo dùng khi đi du lịch, vali.

---

(210) **4-2016-27058**

(540)

(220) 31.08.2016
(441) 25.11.2016
(531) 26.1.1; 26.2.3; A12.1.9; 26.2.1
(591) Xanh, đen
(731) LÊ MINH CẢNH (VN)
114 đường số 2, cư xá Đô Thành, phường 4, quận 3, thành phố Hồ Chí Minh
(740) Công ty TNHH một thành viên Trường Luật (TRƯƠNG LUẬT)

(511) Nhóm 20: Ghế; giường; giá kệ để cất giữ hoặc lưu kho hàng hóa.

---

(210) **4-2016-27060**

(540)

(220) 31.08.2016
(441) 25.11.2016
(531) 26.1.1; A26.11.12; A26.1.18; 1.15.24
(591) Xanh dương nhạt, trắng
(731) CÔNG TY TNHH ECO (VN)
24 Nguyễn Đình Chiểu, phường Hàm Tiến, thành phố Phan Thiết, tỉnh Bình Thuận
(740) Công ty TNHH một thành viên Trường Luật (TRƯƠNG LUẬT)

(511) Nhóm 39: Dịch vụ du lịch; dịch vụ hướng dẫn khách du lịch; dịch vụ vận chuyển hành khách và sắp xếp các chuyến du lịch.

Nhóm 41: Dịch vụ khu vui chơi giải trí; dịch vụ làm trò tiêu khiển; dịch vụ vũ trường; dịch vụ hồ bơi ; dịch vụ cho thuê các dụng cụ thể dục thể thao [trừ xe cộ]; dịch vụ bãi biển dùng cho mục đích giải trí (bãi tắm).

Nhóm 43: Dịch vụ nhà hàng ăn uống, khách sạn; dịch vụ quán ăn tự phục vụ; dịch vụ quán cà phê; dịch vụ đặt chỗ khách sạn; dịch vụ khu nghỉ dưỡng; quán rượu.

Nhóm 44: Dịch vụ chăm sóc sắc đẹp và sức khỏe; dịch vụ tắm hơi; dịch vụ trồng cây cảnh.

Nhóm 45: Lập kế hoạch và tổ chức hôn lễ; cho thuê quần áo dạ hội; câu lạc bộ gặp gỡ; dịch vụ vệ sĩ; dịch vụ trông giữ trẻ tại nhà.

---

(210) **4-2016-27061**

(540)

(220) 31.08.2016
(441) 25.11.2016
(531) 24.9.1; A25.1.10; 25.1.25
(591) Xanh rêu đậm, vàng, trắng, đen
(731) CÔNG TY TNHH QUYÊN NGHI (VN)
38/11 đường 1A, phường Bình Hưng Hòa A, quận Bình Tân, thành phố Hồ Chí Minh
(740) Công ty TNHH một thành viên Trường Luật (TRƯƠNG LUẬT)

(511) Nhóm 03: Mỹ phẩm.

---

(210) **4-2016-27062**

(540)

(220) 31.08.2016
(441) 25.11.2016
(531) 26.3.1
(591) Xanh lá cây, trắng
(731) CÔNG TY TNHH PNP CHEMITECH (VN)
Lô G0-1, đường số 3, khu công nghiệp Đức Hòa 1 - Hạnh Phúc, ấp 5, xã Đức Hòa Đông, huyện Đức Hoà, tỉnh Long An
(740) Công ty TNHH một thành viên Trường Luật (TRƯƠNG LUẬT)

(511) Nhóm 01: Keo, hồ, chất dính dùng trong công nghiệp.

Nhóm 35: Mua bán các loại keo, hồ, chất dính dùng trong công nghiệp.

---

(210) **4-2016-27063**

(540)

VENUS

(220) 31.08.2016
(441) 25.11.2016
(731) CÔNG TY CỔ PHẦN CÔNG NGHỆ DPL (VN)
128 Hoa Lan, phường 2, quận Phú Nhuận, thành phố Hồ Chí Minh
(740) Công ty TNHH một thành viên Trường Luật (TRƯƠNG LUẬT)

(511) Nhóm 02: Mực in.

Nhóm 35: Mua bán mực in, đại lý phân phối mực in.

---

(210) **4-2016-27064**

(540)

SAIGONMOI

(220) 31.08.2016
(441) 25.11.2016

(731) CÔNG TY CỔ PHẦN BẤT ĐỘNG SẢN SÀI GÒN MỚI (VN)
89 Hoàng Quốc Việt, phường Phú Thuận, quận 7, thành phố Hồ Chí Minh

(740) Công ty TNHH một thành viên Trường Luật (TRƯƠNG LUẬT)

(511) Nhóm 36: Dịch vụ nhà ở (sở hữu bất động sản); dịch vụ tư vấn đầu tư.

Nhóm 37: Xây dựng: dân dụng, công nghiệp, cầu đường; san lấp mặt bằng.

---

(210) **4-2016-27065**

(540)

Cookever

(220) 31.08.2016
(441) 25.11.2016

(731) CÔNG TY TNHH ĐÔNG NAM (VN)
ĐT 743 khu phố Chiêu Liêu, phường Tân Đông Hiệp, thị xã Dĩ An, tỉnh Bình Dương

(740) Công ty TNHH một thành viên Trường Luật (TRƯƠNG LUẬT)

(511) Nhóm 35: Quảng cáo, mua bán các dụng cụ nhà bếp: nồi, xoong, chảo, chảo chống dính, tô inox, rổ inox, ca inox, ly inox, xửng hấp, bồn rửa chén inox.

---

(210) **4-2016-27066**

(540)

MIĐAN

(220) 31.08.2016
(441) 25.11.2016

(731) CÔNG TY TNHH THƯƠNG MẠI DỊCH VỤ XUẤT NHẬP KHẨU MIĐAN (VN)
38/5 đường TTN 07, khu phố 5, phường Tân Thới Nhất, quận 12, thành phố Hồ Chí Minh

(740) Công ty TNHH một thành viên Trường Luật (TRƯƠNG LUẬT)

(511) Nhóm 03: Mỹ phẩm.

Nhóm 05: Dược phẩm, thực phẩm chức năng.

Nhóm 35: Mua bán mỹ phẩm, dược phẩm, thực phẩm chức năng.

---

(210) **4-2016-27067**

(540)

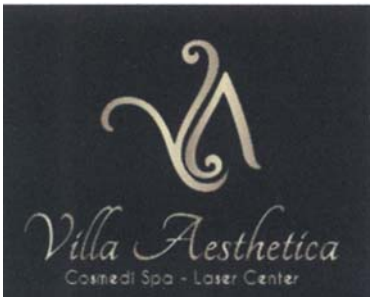

(220) 31.08.2016
(441) 25.11.2016
(531) A26.4.24; 25.1.25; A5.5.20; A5.5.21
(591) Đen, vàng
(731) CÔNG TY TNHH THẨM MỸ PHƯỢNG HOÀNG TRẮNG (VN)
54 Ngô Quang Huy, phường Thảo Điền, quận 2, thành phố Hồ Chí Minh
(740) Công ty TNHH một thành viên Trường Luật (TRƯƠNG LUẬT)

(511) Nhóm 35: Mua bán mỹ phẩm, dược phẩm.

Nhóm 44: Dịch vụ chăm sóc sắc đẹp; dịch vụ thẩm mỹ; dịch vụ chăm sóc da; dịch vụ xoa bóp; phẫu thuật thẩm mỹ, tạo hình.

---

(210) **4-2016-27068**

(540)

(220) 31.08.2016
(441) 25.11.2016
(531) A5.3.13; A5.5.20; A5.5.21
(591) Tím, trắng, hồng
(731) CÔNG TY TNHH SẢN XUẤT - THƯƠNG MẠI & HÓA CHẤT PHƯƠNG ĐÔNG (VN)
Lô III 3B - nhóm công nghiệp III, khu công nghiệp Tân Bình đường số 12, phường Tây Thạnh, quận Tân Phú, thành phố Hồ Chí Minh
(740) Công ty TNHH một thành viên Trường Luật (TRƯƠNG LUẬT)

(511) Nhóm 44: Dịch vụ làm đẹp (thẩm mỹ viện); dịch vụ chăm sóc sức khỏe; dịch vụ phẫu thuật thẩm mỹ; dịch vụ xoa bóp; dịch vụ tắm hơi; dịch vụ liệu pháp vật lý cho thân thể.

---

(210) **4-2016-27069**

(540)

(220) 31.08.2016
(441) 25.11.2016
(531) A24.15.7
(591) Đỏ, xanh dương, đen, trắng
(731) CÔNG TY CỔ PHẦN THƯƠNG MẠI TIN HỌC VIỄN THÔNG PHAN NHÂN (VN)
Tầng 2, tòa nhà số 7-9-11 Trần Xuân Hòa, phường 7, quận 5, thành phố Hồ Chí Minh
(740) DNTN Dịch vụ thương mại và sở hữu công nghiệp Song Ngọc (I.P.T.S.)

(511) Nhóm 30: Cơm; bún; phở; bánh kẹo; bột ngũ cốc (không dùng trong y dược); kem lạnh.

Nhóm 43: Khách sạn; nhà hàng ăn uống; quán ăn; quán nước giải khát.

---

(210) **4-2016-27070**

(540)

MAI PHAN

(220) 31.08.2016
(441) 25.11.2016

(731) CÔNG TY CỔ PHẦN THƯƠNG MẠI TIN HỌC VIỄN THÔNG PHAN NHÂN (VN)
Tầng 2, tòa nhà số 7-9-11 Trần Xuân Hòa, phường 7, quận 5, thành phố Hồ Chí Minh

(740) DNTN Dịch vụ thương mại và sở hữu công nghiệp Song Ngọc (I.P.T.S.)

(511) Nhóm 30: Cơm; bún; phở; bánh kẹo; bột ngũ cốc (không dùng trong y dược); kem lạnh.

Nhóm 43: Khách sạn; nhà hàng ăn uống; quán ăn; quán nước giải khát.

---

(210) **4-2016-27071**

(540)

(220) 31.08.2016
(441) 25.11.2016
(531) 26.1.1; 26.2.3; 26.2.1; A26.1.18
(731) CÔNG TY TNHH CB GROUP VIETNAM (VN)
Tầng 21, tòa nhà Capital Tower, 109 Trần Hưng Đạo, phường Cửa Nam, quận Hoàn Kiếm, thành phố Hà Nội

(511) Nhóm 36: Quản lý các căn hộ cho thuê; cho thuê căn hộ; đại lý bất động sản; môi giới bất động sản; dịch vụ thu tiền thuê nhà, bất động sản; cho thuê văn phòng.

Nhóm 43: Cơ sở lưu trú tạm thời (khách sạn, nhà trọ); cho thuê chỗ ở tạm thời; nhà nghỉ du lịch; dịch vụ khách sạn; nhà hàng ăn uống.

---

(210) **4-2016-27072**

(540)

LUXSTAY

(220) 31.08.2016
(441) 25.11.2016

(731) CÔNG TY TNHH CB GROUP VIETNAM (VN)
Tầng 21, tòa nhà Capital Tower, 109 Trần Hưng Đạo, phường Cửa Nam, quận Hoàn Kiếm, thành phố Hà Nội

(511) Nhóm 36: Quản lý các căn hộ cho thuê; cho thuê căn hộ; đại lý bất động sản; môi giới bất động sản; dịch vụ thu tiền thuê nhà, bất động sản; cho thuê văn phòng.

Nhóm 43: Cơ sở lưu trú tạm thời (khách sạn, nhà trọ), cho thuê chỗ ở tạm thời; nhà nghỉ du lịch; dịch vụ khách sạn; nhà hàng ăn uống.

---

(210) **4-2016-27073**

(540)

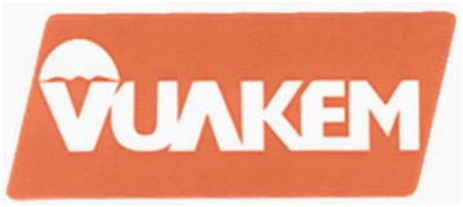

(220) 31.08.2016
(441) 25.11.2016
(531) 26.4.4; 26.2.7; 8.1.18
(591) Trắng, vàng cam
(731) NGUYỄN VĂN TUẤN (VN)
LK 14 - L26 khu đấu giá Qsd Đất Mậu Lương, phường Kiến Hưng, quận Hà Đông, thành phố Hà Nội
(740) Công ty TNHH Sáng chế và Nhãn hiệu Việt Nam (SANVIC CO.,LTD.)

(511) Nhóm 30: Kem lạnh; đồ uống trên cơ sở cà phê, chè (trà), ca cao; bột cho kem lạnh; gia vị.

Nhóm 35: Mua bán, đại lý, xuất nhập khẩu kem lạnh, đồ uống trên cơ sở cà phê, chè, ca cao, món ăn điểm tâm, bột cho kem lạnh, gia vị, kem trái cây [đá lạnh], kem tráng miệng [bánh kẹo], chế phẩm để làm ổn định kem đã đánh bọt, chất làm ngọt tự nhiên, ốc quế, bánh kẹo, cà phê, bánh ngọt, muỗng múc kem, khay kem, cân kem, hương liệu, mùi vị làm kem (như bạc hà, đào dứa, sô cô la, dâu, mâm xôi, dưa, cam, kiwi, xoài , táo, dừa, chuối, cherry, đu đủ, lạc, lê), máy bột đánh kem, bình xịt kem tươi, bình xịt soda, vòi xịt kem, máy làm kem cứng, máy pha cà phê, máy xay hạt cà phê, gas CO2, NO2, máy xay sinh tố, máy ép trái cây, máy làm đá viên, tủ trưng bày kem, bàn ghế cà phê, bàn ghế bar, bàn ghế nhà hàng, ghế băng chờ, bàn ghế căng tin, quầy bar, ô dù, giường tắm nắng, xích đu; quảng cáo.

---

(210) **4-2016-27074**

(540)

(220) 31.08.2016
(441) 25.11.2016
(531) A24.15.7; 24.15.21
(591) Xanh dương, da cam, trắng
(731) CÔNG TY CỔ PHẦN VẬN CHUYỂN VIỆT NAM (VN)
Tòa nhà U&I, số 9, đường Ngô Gia Tự, phường Chánh Nghĩa, thành phố Thủ Dầu Một, tỉnh Bình Dương
(740) Công ty Cổ phần Sở hữu công nghiệp INVESTIP (INVESTIP)

(511) Nhóm 39: Dịch vụ vận tải, vận chuyển hành khách và hàng hóa; sàn giao dịch môi giới vận tải trực tuyến.

---

(210) **4-2016-27075**

(540)

(220) 31.08.2016
(441) 25.11.2016
(531) 26.4.2
(591) Đỏ, vàng, xanh pha vàng, trắng
(731) HỘ KINH DOANH SUM KÝ (VN)
Số 127/7 đường Hòa Bình, khóm 6, phường 7, thành phố Bạc Liêu, tỉnh Bạc Liêu
(740) Công ty Cổ phần Sở hữu công nghiệp INVESTIP (INVESTIP)

(511) Nhóm 29: Lạp xưởng; thịt lợn khô; thịt bò khô.

Nhóm 30: Bánh pía; bánh trung thu; bánh bông lan; bánh ngọt.

---

(210) **4-2016-27076**

(540)

(220) 31.08.2016
(441) 25.11.2016
(531) A1.5.3; 5.5.16; A5.5.21; 5.7.3; 5.13.4; 25.1.6
(591) Xanh lá cây đậm, xanh lá cây, trắng, nâu, vàng, vàng nhạt, đỏ, hồng, hồng nhạt, cam, đen
(731) HỢP TÁC XÃ NÔNG NGHIỆP VĨNH CƯỜNG (VN)
Ấp An Thành, xã Vĩnh Mỹ B, huyện Hòa Bình, tỉnh Bạc Liêu
(740) Công ty Cổ phần Sở hữu công nghiệp INVESTIP (INVESTIP)

(511) Nhóm 35: Mua bán vật tư nông nghiệp gồm: lúa giống, gạo, thuốc trừ sâu, phân bón, thuốc bảo vệ thực vật.

---

(210) **4-2016-27077**

(540)

(220) 31.08.2016
(441) 25.11.2016
(531) A1.1.10; A1.1.2; 26.1.1; 25.5.2
(591) Trắng, đen, xám bạc, xanh dương đậm, xanh đen, xanh dương, xanh dương nhạt, xanh lam đậm
(731) HỘ KINH DOANH TỎI ĐEN MAZKA TRƯỜNG THỌ (VN)
Ấp 3, thị trấn Gành Hào, huyện Đông Hải, tỉnh Bạc Liêu
(740) Công ty Cổ phần Sở hữu công nghiệp INVESTIP (INVESTIP)

(511) Nhóm 29: Tỏi đen (tỏi đã qua chế biến có màu đen).

---

(210) **4-2016-27078**

(540)

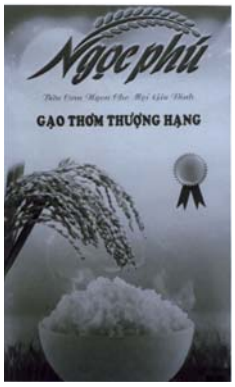

(220) 31.08.2016
(441) 25.11.2016
(531) 5.7.3; A11.3.7
(731) CÔNG TY CỔ PHẦN XUẤT NHẬP KHẨU KIÊN GIANG (VN)
Số 85-87 đường Lạc Hồng, phường Vĩnh Lạc, thành phố Rạch Giá, tỉnh Kiên Giang
(740) Công ty Cổ phần Sở hữu công nghiệp INVESTIP (INVESTIP)

(511) Nhóm 30: Gạo.

---

(210) **4-2016-27079**

(540)

(220) 31.08.2016
(441) 25.11.2016
(531) 1.15.5; 26.5.1; 26.1.1
(591) Trắng, xanh dương, xanh lá cây, vàng đậm
(731) DOANH NGHIỆP TƯ NHÂN ĐẠI ĐOÀN (VN)
Tổ 3, khu phố 2, thị trấn An Thới, huyện Phú Quốc, tỉnh Kiên Giang
(740) Công ty Cổ phần Sở hữu công nghiệp INVESTIP (INVESTIP)

(511) Nhóm 04: Gas (ga).

Nhóm 06: Bình kim loại dùng để chứa khí nén hoặc khí hóa lỏng; bình kim loại để chứa nhiên liệu lỏng.

Nhóm 35: Mua bán khí đốt và các sản phẩm liên quan.

---

(210) **4-2016-27080**

(540)

(220) 31.08.2016
(441) 25.11.2016
(531) A8.1.16; 26.1.1
(591) Xanh dương, trắng, hồng, nâu
(731) NGUYỄN HOÀNG MINH (VN)
5 Phạm Ngũ Lão, phường Phú Hội, thành phố Huế, tỉnh Thừa Thiên Huế

(511) Nhóm 30: Bánh ngọt.

Nhóm 43: Dịch vụ nhà hàng ăn uống.

---

(210) **4-2016-27081**

(540)

(220) 31.08.2016
(441) 25.11.2016
(531) 26.1.2; 25.1.6
(731) TWG TEA COMPANY PTE. LTD. (SG)
390 Havelock Road, #05-01 King's Centre, Singapore 169662
(740) Công ty TNHH Tư vấn ALIATLEGAL (ALIATLEGAL CO., LTD.)

(511) Nhóm 04: Nến thơm.

Nhóm 25: Quần áo, đồ đi ở chân, đồ đội đầu, tạp dề [trang phục], ca vát, áo thun, mũ lưỡi trai [đồ đội đầu], mũ, đồng phục cho đầu bếp, khăn quàng cổ, áo sơ mi.

Nhóm 29: Thịt; cá, gia cầm và thú săn (không còn sống); chiết xuất của thịt; trái cây và rau đã nấu chín, đã sấy khô và đã được bảo quản; thạch cho thực phẩm; mứt nhão, mứt quả ướt; xúp; sữa chua, sản phẩm sữa; đồ ăn đã được chế biến sẵn, chủ yếu là từ thịt hoặc rau; hoa và lá được sấy khô, nấu chín hoặc bảo quản làm thực phẩm; quả mọng đã sấy khô, quả hạch sấy khô.

---

(210) **4-2016-27082**

(540)

(220) 31.08.2016
(441) 25.11.2016
(531) 26.5.3; 26.5.4; 5.7.24
(591) Trắng, đen, đỏ, vàng, xanh lá cây
(731) CÔNG TY CỔ PHẦN PHÂN BÓN VÀ HÓA CHẤT CẦN THƠ (VN)
Khu công nghiệp Trà Nóc 1, phường Trà Nóc, quận Bình Thủy, thành phố Cần Thơ
(740) Văn phòng luật sư Phạm và Liên danh (PHAM & ASSOCIATES)

(511) Nhóm 01: Phân bón.

---

(210) **4-2016-27083**

(540)

KingsMen

(220) 31.08.2016
(441) 25.11.2016

(731) CÔNG TY TNHH ASUN (VN)
Lô E18, đường số 1, KCN Hải Sơn, ấp Bình Tiền 2, xã Đức Hòa Hạ, huyện Đức Hòa, tỉnh Long An
(740) Văn phòng luật sư Phạm và Liên danh (PHAM & ASSOCIATES)

(511) Nhóm 08: Dao cạo và lưỡi dao cạo; hộp phân phối lưỡi dao cạo; hộp đựng lưỡi dao cạo.

Nhóm 10: Găng tay y tế; bao cao su; vật dụng làm từ cao su tự nhiên hoặc cao su tổng hợp hoặc các chất liệu tương tự nhằm mục đích ngừa thai hoặc y khoa.

---

(210) **4-2016-27084**

(540)

ASUN

(220) 31.08.2016
(441) 25.11.2016

(731) CÔNG TY TNHH ASUN (VN)
Lô E18, đường số 1, KCN Hải Sơn, ấp Bình Tiền 2, xã Đức Hòa Hạ, huyện Đức Hòa, tỉnh Long An
(740) Văn phòng luật sư Phạm và Liên danh (PHAM & ASSOCIATES)

(511) Nhóm 11: Bộ tích nhiệt; đèn điện; bộ thu năng lượng mặt trời [sưởi ấm, đốt nóng].

Nhóm 25: Quần áo.

Nhóm 28: Thiết bị tập thể dục; đồ chơi; dụng cụ câu cá; đồ câu cá; phao để tắm và bơi; ván trượt.

---

(210) **4-2016-27085**

(540)

COBAY

(220) 31.08.2016
(441) 25.11.2016

(731) CÔNG TY TNHH ASUN (VN)
Lô E18, đường số 1, KCN Hải Sơn, ấp Bình Tiền 2, xã Đức Hòa Hạ, huyện Đức Hòa, tỉnh Long An
(740) Văn phòng luật sư Phạm và Liên danh (PHAM & ASSOCIATES)

(511) Nhóm 03: Xà phòng; dầu gội đầu; sữa rửa mặt; mỹ phẩm; nước hoa; chất khử mùi trên cơ thể [dùng cho cá nhân]; chế phẩm để tắm [không dùng cho mục đích y tế]; chất tẩy rửa [không dùng cho mục đích sản xuất và mục đích y tế].

---

(210) **4-2016-27086**

(540)

(220) 31.08.2016
(441) 25.11.2016

(731) CÔNG TY TNHH ASUN (VN)
Lô E18, đường số 1, KCN Hải Sơn, ấp Bình Tiền 2, xã Đức Hòa Hạ, huyện Đức Hòa, tỉnh Long An
(740) Văn phòng luật sư Phạm và Liên danh (PHAM & ASSOCIATES)

(511) Nhóm 03: Xà phòng; dầu gội đầu; nước rửa tay [không chứa dược chất và không dùng cho mục đích y tế]; chế phẩm để tắm [không dùng cho mục đích y tế]; chất tẩy rửa [không dùng cho mục đích sản xuất và mục đích y tế].

Nhóm 05: Chất tẩy uế (dùng cho mục đích y tế); chế phẩm vệ sinh (dùng cho mục đích y tế); chất sát trùng; chất diệt khuẩn; chất diệt ký sinh trùng.

---

(210) **4-2016-27087**

(540)

(220) 31.08.2016
(441) 25.11.2016

(731) CÔNG TY TNHH ASUN (VN)
Lô E18, đường số 1, KCN Hải Sơn, ấp Bình Tiền 2, xã Đức Hòa Hạ, huyện Đức Hòa, tỉnh Long An
(740) Văn phòng luật sư Phạm và Liên danh (PHAM & ASSOCIATES)

(511) Nhóm 01: Hoá chất dùng trong công nghiệp; chế phẩm phân bón; chế phẩm tẩy dầu mỡ dùng trong quá trình sản xuất.

Nhóm 03: Xà phòng; chế phẩm dùng để tẩy trắng; chế phẩm để làm sạch; chất tẩy rửa [không dùng cho mục đích sản xuất và mục đích y tế].

---

(210) **4-2016-27088**

(540)

(220) 31.08.2016
(441) 25.11.2016

(731) CÔNG TY TNHH ASUN (VN)
Lô E18, đường số 1, KCN Hải Sơn, ấp Bình Tiền 2, xã Đức Hòa Hạ, huyện Đức Hòa, tỉnh Long An
(740) Văn phòng luật sư Phạm và Liên danh (PHAM & ASSOCIATES)

(511) Nhóm 03: Xà phòng; dầu gội đầu; sữa rửa mặt; mỹ phẩm; nước hoa; chất khử mùi trên cơ thể [dùng cho cá nhân]; chế phẩm để tắm [không dùng cho mục đích y tế]; chất tẩy rửa [không dùng cho mục đích sản xuất và mục đích y tế].

---

(210) **4-2016-27089**

(540)

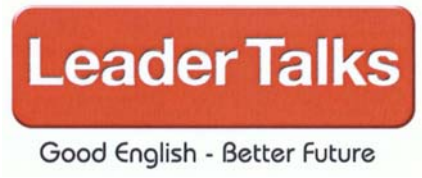

(220) 31.08.2016
(441) 25.11.2016
(531) 26.4.2
(591) Đỏ, trắng, đen
(731) ĐÀO THỊ HẰNG (VN)
Nhà 12, đường N6, khu dân cư Phú Hòa 1, phường Phú Hòa, thành phố Thủ Dầu Một, tỉnh Bình Dương

(511) Nhóm 41: Trung tâm đào tạo (đào tạo tiếng Anh, đào tạo lãnh đạo, đào tạo quản lý).

---

(210) **4-2016-27090**

(540)

(220) 31.08.2016
(441) 25.11.2016
(531) 7.3.2; A5.3.14
(591) Xanh lá cây, trắng
(731) ĐÀO THỊ HẰNG (VN)
Nhà 12, đường N6, khu dân cư Phú Hòa 1, thành phố Thủ Dầu Một, tỉnh Bình Dương

(511) Nhóm 31: Hạt giống ngũ cốc, chưa xử lý; hạt giống thực vật; cây giống.

---

(210) **4-2016-27091**

(540)

(220) 31.08.2016
(441) 25.11.2016
(591) Xanh da trời
(731) CÔNG TY TNHH XUẤT NHẬP KHẨU 2 LÚA (VN)
967/8 Trần Xuân Soạn, phường Tân Hưng, quận 7, thành phố Hồ Chí Minh

(511) Nhóm 35: Mua bán: máy móc thiết bị ngành công nghiệp, ngư nghiệp, lâm nghiệp cụ thể là: máy thổi khí, máy quạt nước, máy thổi khí tạo oxy cho ao nuôi tôm, máy sục khí cho ao nuôi tôm, máy làm mát nước và tạo oxy cho ao nuôi tôm, ống thông khí dùng cho ao nuôi tôm, phụ tùng máy nước nóng lạnh, thiết bị bảo hộ lao động, phòng cháy chữa cháy, thiết bị xử lý nước, môi trường, đá hoa cương.

---

(210) **4-2016-27092**

(540)

(220) 31.08.2016
(441) 25.11.2016
(591) Xanh da trời
(731) CÔNG TY TNHH XUẤT NHẬP KHẨU 2 LÚA (VN)
967/8 Trần Xuân Soạn, phường Tân Hưng, quận 7, thành phố Hồ Chí Minh

(511) Nhóm 35: Mua bán: máy móc thiết bị ngành công nghiệp, ngư nghiệp, lâm nghiệp cụ thể là: máy thổi khí, máy quạt nước, máy thổi khí tạo oxy cho ao nuôi tôm, máy sục khí cho ao nuôi tôm, máy làm mát nước và tạo oxy cho ao nuôi tôm, ống thông khí dùng cho ao nuôi tôm, phụ tùng máy nước nóng lạnh, thiết bị bảo hộ lao động, phòng cháy chữa cháy, thiết bị xử lý nước, môi trường, đá hoa cương.

---

(210) **4-2016-27093**

(540) 2Lúa

(220) 31.08.2016
(441) 25.11.2016
(531) 26.3.1; A5.3.13; 18.3.21
(591) Vàng, xanh lá cây
(731) CÔNG TY TNHH XUẤT NHẬP KHẨU 2 LÚA (VN)
967/8 Trần Xuân Soạn, phường Tân Hưng, quận 7, thành phố Hồ Chí Minh

(511) Nhóm 35: Mua bán: máy móc thiết bị ngành công nghiệp, ngư nghiệp, lâm nghiệp cụ thể là: máy thổi khí, máy quạt nước, máy thổi khí tạo oxy cho ao nuôi tôm, máy sục khí cho ao nuôi tôm, máy làm mát nước và tạo oxy cho ao nuôi tôm, ống thông khí dùng cho ao nuôi tôm, phụ tùng máy nước nóng lạnh, thiết bị bảo hộ lao động, phòng cháy chữa cháy, thiết bị xử lý nước, môi trường, đá hoa cương.

---

(210) **4-2016-27094**

(540) 2Lúa Vụ Mùa Bội Thu

(220) 31.08.2016
(441) 25.11.2016
(531) 26.3.1; 18.3.21; A5.3.13
(591) Vàng, xanh lá cây
(731) CÔNG TY TNHH XUẤT NHẬP KHẨU 2 LÚA (VN)
967/8 Trần Xuân Soạn, phường Tân Hưng, quận 7, thành phố Hồ Chí Minh

(511) Nhóm 35: Mua bán: máy móc thiết bị ngành công nghiệp, ngư nghiệp, lâm nghiệp cụ thể là: máy thổi khí, máy quạt nước, máy thổi khí tạo oxy cho ao nuôi tôm, máy sục khí cho ao nuôi tôm, máy làm mát nước và tạo oxy cho ao nuôi tôm, ống thông khí dùng cho ao nuôi tôm, phụ tùng máy nước nóng lạnh, thiết bị bảo hộ lao động, phòng cháy chữa cháy, thiết bị xử lý nước, môi trường, đá hoa cương.

---

(210) **4-2016-27096**

(540)

(220) 01.09.2016
(441) 25.11.2016
(531) 11.3.18; 8.1.25; 26.1.1
(591) Đen, trắng, nâu xám
(731) CÔNG TY TNHH DU LỊCH KHÁM PHÁ ĐÔNG DƯƠNG (VN)
Ngõ 218/29/22 Lạc Long Quân, phường Bưởi, quận Tây Hồ, thành phố Hà Nội

(511) Nhóm 30: Bánh cuốn.

---

(210) **4-2016-27097**

(540)

(220) 01.09.2016
(441) 25.11.2016
(531) 2.9.14; A2.9.15
(591) Đỏ
(731) CÔNG TY TNHH MỘT THÀNH VIÊN DU LỊCH NGÓN TAY VIỆT (VN)
171 Nguyễn Văn Thoại, phường An Hải Đông, quận Sơn Trà, thành phố Đà Nẵng

(511) Nhóm 39: Hướng dẫn khách du lịch; đặt chỗ cho các chuyến đi; dịch vụ hướng dẫn khách du lịch; vận chuyển hành khách; sắp xếp các chuyến du lịch; cung cấp dịch vụ dẫn đường cho xe cộ nhằm mục đích du lịch.

---

(210) **4-2016-27098**

(540)

(220) 01.09.2016
(441) 25.11.2016
(531) 26.3.1; 26.3.23
(591) Đen, đỏ, vàng, trắng
(731) TRUNG TÂM ĐỨC NGỮ NGÔI NHÀ ĐỨC (VN)
K31/2 Lê Hồng Phong, phường Phước Ninh, quận Hải Châu, thành phố Đà Nẵng
(740) Công ty Luật Hợp danh Phương Đông (ORIENT LAW FIRM PARTNERSHIP)

(511) Nhóm 41: Đào tạo tiếng Đức; dạy tiếng Đức.

---

(210) **4-2016-27100**

(540)

HƯƠNG QUÊ

(220) 01.09.2016
(441) 25.11.2016
(731) CƠ SỞ ÉP DẦU ĂN NGUYÊN CHẤT HƯƠNG QUÊ (VN)
60 Lương Ngọc Quyến, phường Thanh Bình, quận Hải Châu, thành phố Đà Nẵng

(511) Nhóm 29: Dầu ăn.

---

(210) **4-2016-27101**

(540)

CHIẾN HUY

(220) 01.09.2016
(441) 25.11.2016
(731) CÔNG TY TNHH MỘT THÀNH VIÊN THỰC PHẨM CHIẾN HUY (VN)
473 Trưng Nữ Vương, phường Hòa Thuận Tây, quận Hải Châu, thành phố Đà Nẵng

(511) Nhóm 35: Mua bán thịt.

---

(210) **4-2016-27102**

(540)

(220) 01.09.2016
(441) 25.11.2016
(531) 5.3.16; 26.1.1; A25.1.10
(591) Xanh lá cây đậm, trắng, đen, tím, xanh lá mạ
(731) CÔNG TY CỔ PHẦN NTEA VIỆT NAM (VN)
Tầng 2, tòa nhà Trung Yên 1, KĐT Trung Yên, phường Trung Hòa, quận Cầu Giấy, thành phố Hà Nội

(511) Nhóm 30: Trà (chè).

---

(210) **4-2016-27108**

(540)

jolo ENGLISH

(220) 01.09.2016
(441) 25.11.2016
(531) 3.7.17; A3.7.24; 3.7.16
(591) Da cam, đen, xám
(731) CÔNG TY TNHH DỊCH VỤ VÀ PHÁT TRIỂN GIÁO DỤC TOÀN CẦU JOLO (VN)
Số nhà 16, ngõ 8, phố Nguyễn Thị Định, phường Trung Hòa, quận Cầu Giấy, thành phố Hà Nội

(511) Nhóm 41: Giáo dục.

---

(210) **4-2016-27109**

(540)

BAY TRÊN
MÙA VÀNG

(220) 01.09.2016
(441) 25.11.2016
(731) PHẠM QUANG TUẤN (VN)
Số 378 Khâm Thiên, phường Thổ Quan, quận Đống Đa, thành phố Hà Nội

(511) Nhóm 41: Dịch vụ vui chơi giải trí, thể thao trên không cụ thể là: dù lượn.

---

(210) **4-2016-27110**

(540)

Utool

(220) 01.09.2016
(441) 25.11.2016
(531) 1.15.21; 2.9.4
(591) Hồng, xanh dương
(731) CÔNG TY TNHH THƯƠNG MẠI VĂN HIẾN (VN)
Số 431 đường Ngọc Hồi, thị trấn Văn Điển, huyện Thanh Trì, thành phố Hà Nội

(511) Nhóm 16: Các loại văn phòng phẩm; dụng cụ học sinh; đồ dùng để hướng dẫn giảng dạy; đồ dùng dạy bọc bằng nhựa; bút; vở học sinh.

Nhóm 35: Mua bán: các loại văn phòng phẩm, dụng cụ học sinh, đồ dùng hướng dẫn giảng dạy, đồ dùng dạy học bằng nhựa, bút, vở học sinh; siêu thị bán các loại văn phòng phẩm, dụng cụ học sinh.

---

(210) **4-2016-27111**

(540)

itool

(220) 01.09.2016
(441) 25.11.2016
(531) 1.15.21; 2.9.4
(591) Hồng, xanh dương
(731) CÔNG TY TNHH THƯƠNG MẠI VĂN HIẾN (VN)
Số 431 đường Ngọc Hồi, thị trấn Văn Điển, huyện Thanh Trì, thành phố Hà Nội

(511) Nhóm 16: Các loại văn phòng phẩm; dụng cụ học sinh; đồ dùng để hướng dẫn giảng dạy; đồ dùng dạy bọc bằng nhựa; bút; vở học sinh.

Nhóm 35: Mua bán: các loại văn phòng phẩm, dụng cụ học sinh, đồ dùng hướng dẫn giảng dạy, đồ dùng dạy học bằng nhựa, bút, vở học sinh; siêu thị bán các loại văn phòng phẩm, dụng cụ học sinh.

---

(210) **4-2016-27112**

(540)

Schooltool

(220) 01.09.2016
(441) 25.11.2016
(591) Hồng, xanh dương
(731) CÔNG TY TNHH THƯƠNG MẠI VĂN HIẾN (VN)
Số 431 đường Ngọc Hồi, thị trấn Văn Điển, huyện Thanh Trì, thành phố Hà Nội

(511) Nhóm 16: Các loại văn phòng phẩm; dụng cụ học sinh; đồ dùng để hướng dẫn giảng dạy; đồ dùng dạy học bằng nhựa; bút; vở học sinh.

Nhóm 35: Mua bán: các loại văn phòng phẩm, dụng cụ học sinh, đồ dùng hướng dẫn giảng dạy, đồ dùng dạy bọc bằng nhựa, bút, vở học sinh; siêu thị bán các loại văn phòng phẩm, dụng cụ học sinh.

---

(210) **4-2016-27115**

(540)

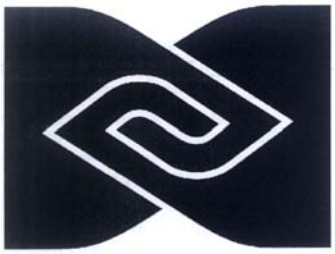

(220) 01.09.2016
(441) 25.11.2016
(531) 2.9.14; A2.9.15; 26.5.2; 26.4.3
(731) CRYSTAL GROUP LIMITED (BM)
Canon's Court, 22 Victoria Street, Hamilton HM12, BERMUDA
(740) Văn phòng luật sư Phạm và Liên danh (PHAM & ASSOCIATES)

(511) Nhóm 25: Quần áo, đồ đi chân, đồ đội đầu.

---

(210) **4-2016-27116**

(540)

(220) 01.09.2016
(441) 25.11.2016
(531) 2.9.14; A2.9.15; 26.5.2; 25.5.25; 9.1.25; 9.1.10; 26.4.3
(591) Đỏ, xanh dương, trắng, đen
(731) CRYSTAL GROUP LIMITED (BM)
Canon's Court, 22 Victoria Street, Hamilton HM12, BERMUDA
(740) Văn phòng luật sư Phạm và Liên danh (PHAM & ASSOCIATES)

(511) Nhóm 25: Quần áo, đồ đi chân, đồ đội đầu.

---

(210) **4-2016-27117**

(540)

Atorrege

(220) 01.09.2016
(441) 25.11.2016
(731) KABUSHIKI KAISHA ANDS CORPORATION (JP)
3-7, Tanimachi 9-chome, Chuoku, Osaka, Japan
(740) Văn phòng luật sư Phạm và Liên danh (PHAM & ASSOCIATES)

(511) Nhóm 11: Hệ thống chiếu sáng; dụng cụ nấu nướng dùng điện; tủ lạnh; máy và thiết bị làm sạch không khí; máy sấy tóc [thiết bị sấy khô]; hệ thống sưởi ấm bằng nước nóng; thiết bị chăm sóc mặt sử dụng sóng siêu âm; thiết bị phun hơi nước vào mặt (tắm hơi); hệ thống làm sạch nước; đệm sưởi [dạng tấm], chạy điện, không dùng cho mục đích y tế; thiết bị để chiếu sáng, sưởi nóng, sinh hơi nước, nấu nướng, làm lạnh, sấy khô, thông gió, cấp nước và mục đích vệ sinh.

---

(210) **4-2016-27118**

(540)

Atorregepure

(220) 01.09.2016
(441) 25.11.2016

(731) KABUSHIKI KAISHA ANDS CORPORATION (JP)
3-7, Tanimachi 9-chome, Chuoku, Osaka, Japan

(740) Văn phòng luật sư Phạm và Liên danh (PHAM & ASSOCIATES)

(511) Nhóm 03: Chất thơm và hương thơm để thắp; chế phẩm làm thơm mát hơi thở; chất khử mùi dùng cho động vật; móng (tay, chân) giả; lông mi giả; bông tăm dùng cho mục đích mỹ phẩm; chất để tẩy trắng và các chất dùng để giặt; chất để tẩy rửa, đánh bóng, tẩy dầu mỡ và mài mòn; xà phòng; nước hoa, tinh dầu, mỹ phẩm, nước xức tóc; thuốc đánh răng.

Nhóm 11: Hệ thống chiếu sáng; dụng cụ nấu nướng dùng điện; tủ lạnh; máy và thiết bị làm sạch không khí; máy sấy tóc [thiết bị sấy khô]; hệ thống sưởi ấm bằng nước nóng; thiết bị chăm sóc mặt sử dụng sóng siêu âm; thiết bị phun hơi nước vào mặt (tắm hơi); hệ thống làm sạch nước; đệm sưởi [dạng tấm], chạy điện, không dùng cho mục đích y tế; thiết bị để chiếu sáng, sưởi nóng, sinh hơi nước, nấu nướng, làm lạnh, sấy khô, thông gió, cấp nước và mục đích vệ sinh.

---

(210) **4-2016-27119**

(540)

GRACE PROGRAM

(220) 01.09.2016
(441) 25.11.2016

(731) KABUSHIKI KAISHA ANDS CORPORATION (JP)
3-7, Tanimachi 9-chome, Chuoku, Osaka, Japan

(740) Văn phòng luật sư Phạm và Liên danh (PHAM & ASSOCIATES)

(511) Nhóm 03: Chất thơm và hương thơm để thắp; chế phẩm làm thơm mát hơi thở; chất khử mùi dùng cho động vật; móng (tay, chân) giả; lông mi giả; bông tăm dùng cho mục đích mỹ phẩm; chất để tẩy trắng và các chất dùng để giặt; chất để tẩy rửa, đánh bóng, tẩy dầu mỡ và mài mòn; xà phòng; nước hoa, tinh dầu, mỹ phẩm, nước xức tóc; thuốc đánh răng.

Nhóm 11: Hệ thống chiếu sáng; dụng cụ nấu nướng dùng điện; tủ lạnh; máy và thiết bị làm sạch không khí; máy sấy tóc [thiết bị sấy khô]; hệ thống sưởi ấm bằng nước nóng; thiết bị chăm sóc mặt sử dụng sóng siêu âm; thiết bị phun hơi nước vào mặt (tắm hơi); hệ thống làm sạch nước; đệm sưởi [dạng tấm], chạy điện, không dùng cho mục đích y tế; thiết bị để chiếu sáng, sưởi nóng, sinh hơi nước, nấu nướng, làm lạnh, sấy khô, thông gió, cấp nước và mục đích vệ sinh.

---

(210) **4-2016-27120**

(540)

CELCURE

(220) 01.09.2016
(441) 25.11.2016

(731) KABUSHIKI KAISHA ANDS CORPORATION (JP)
3-7, Tanimachi 9-chome, Chuoku, Osaka, Japan

(740) Văn phòng luật sư Phạm và Liên danh (PHAM & ASSOCIATES)

(511) Nhóm 11: Hệ thống chiếu sáng; dụng cụ nấu nướng dùng điện; tủ lạnh; máy và thiết bị làm sạch không khí; máy sấy tóc [thiết bị sấy khô]; hệ thống sưởi ấm bằng nước nóng; thiết bị chăm sóc mặt sử dụng sóng siêu âm; thiết bị phun hơi nước vào mặt (tắm hơi); hệ thống làm sạch nước; đệm sưởi [dạng tấm], chạy điện, không dùng cho mục đích y tế; thiết bị để chiếu sáng, sưởi nóng, sinh hơi nước, nấu nướng, làm lạnh, sấy khô, thông gió, cấp nước và mục đích vệ sinh.

---

(210) **4-2016-27121**

(540)

CRYSPEAU

(220) 01.09.2016
(441) 25.11.2016

(731) KABUSHIKI KAISHA ANDS CORPORATION (JP)
3-7, Tanimachi 9-chome, Chuoku, Osaka, Japan

(740) Văn phòng luật sư Phạm và Liên danh (PHAM & ASSOCIATES)

(511) Nhóm 03: Chất thơm và hương thơm để thắp; chế phẩm làm thơm mát hơi thở; chất khử mùi dùng cho động vật; móng (tay, chân) giả; lông mi giả; bông tăm dùng cho mục đích mỹ phẩm; chất để tẩy trắng và các chất dùng để giặt; chất để tẩy rửa, đánh bóng, tẩy dầu mỡ và mài mòn; xà phòng; nước hoa, tinh dầu, mỹ phẩm, nước xức tóc; thuốc đánh răng.

Nhóm 11: Hệ thống chiếu sáng; dụng cụ nấu nướng dùng điện; tủ lạnh; máy và thiết bị làm sạch không khí; máy sấy tóc [thiết bị sấy khô]; hệ thống sưởi ấm bằng nước nóng; thiết bị chăm sóc mặt sử dụng sóng siêu âm; thiết bị phun hơi nước vào mặt (tắm hơi); hệ thống làm sạch nước; đệm sưởi [dạng tấm], chạy điện, không dùng cho mục đích y tế; thiết bị để chiếu sáng, sưởi nóng, sinh hơi nước, nấu nướng, làm lạnh, sấy khô, thông gió, cấp nước và mục đích vệ sinh.

---

(210) **4-2016-27122**

(540)

ands

(220) 01.09.2016
(441) 25.11.2016

(731) KABUSHIKI KAISHA ANDS CORPORATION (JP)
3-7, Tanimachi 9-chome, Chuoku, Osaka, Japan

(740) Văn phòng luật sư Phạm và Liên danh (PHAM & ASSOCIATES)

(511) Nhóm 03: Chất thơm và hương thơm để thắp; chế phẩm làm thơm mát hơi thở; chất khử mùi dùng cho động vật; móng (tay, chân) giả; lông mi giả; bông tăm dùng cho mục đích mỹ phẩm; chất để tẩy trắng và các chất dùng để giặt; chất để tẩy rửa, đánh bóng, tẩy dầu mỡ và mài mòn; xà phòng; nước hoa, tinh dầu, mỹ phẩm, nước xức tóc; thuốc đánh răng.

Nhóm 11: Hệ thống chiếu sáng; dụng cụ nấu nướng dùng điện; tủ lạnh; máy và thiết bị làm sạch không khí; máy sấy tóc [thiết bị sấy khô]; hệ thống sưởi ấm bằng nước nóng; thiết bị chăm sóc mặt sử dụng sóng siêu âm; thiết bị phun hơi nước vào mặt (tắm hơi); hệ thống làm sạch nước; đệm sưởi [dạng tấm], chạy điện, không dùng cho mục đích y tế; thiết bị để chiếu sáng, sưởi nóng, sinh hơi nước, nấu nướng, làm lạnh, sấy khô, thông gió, cấp nước và mục đích vệ sinh.

---

(210) **4-2016-27123**

(540)

ands beauty

(220) 01.09.2016
(441) 25.11.2016

(731) KABUSHIKI KAISHA ANDS CORPORATION (JP)
3-7, Tanimachi 9-chome, Chuoku, Osaka, Japan

(740) Văn phòng luật sư Phạm và Liên danh (PHAM & ASSOCIATES)

(511) Nhóm 03: Chất thơm và hương thơm để thắp; chế phẩm làm thơm mát hơi thở; chất khử mùi dùng cho động vật; móng (tay, chân) giả; lông mi giả; bông tăm dùng cho mục đích mỹ phẩm; chất để tẩy trắng và các chất dùng để giặt; chất để tẩy rửa, đánh bóng, tẩy dầu mỡ và mài mòn; xà phòng; nước hoa, tinh dầu, mỹ phẩm, nước xức tóc; thuốc đánh răng.

Nhóm 11: Hệ thống chiếu sáng; dụng cụ nấu nướng dùng điện; tủ lạnh; máy và thiết bị làm sạch không khí; máy sấy tóc [thiết bị sấy khô]; hệ thống sưởi ấm bằng nước nóng; thiết bị chăm sóc mặt sử dụng sóng siêu âm; thiết bị phun hơi nước vào mặt (tắm hơi); hệ thống làm sạch nước; đệm sưởi [dạng tấm], chạy điện, không dùng cho mục đích y tế; thiết bị để chiếu sáng, sưởi nóng, sinh hơi nước, nấu nướng, làm lạnh, sấy khô, thông gió, cấp nước và mục đích vệ sinh.

---

(210) **4-2016-27124**

(540)

HONBASE VIỆT NAM

(220) 01.09.2016
(441) 25.11.2016
(531) 26.1.2; A26.1.18; 26.13.25
(731) CÔNG TY TNHH CÔNG NGHIỆP HONBASE VIỆT NAM (VN)
Lô 1/2L2.5, khu công nghiệp Đồ Sơn Hải Phòng, phường Tân Thành, quận Dương Kinh, thành phố Hải Phòng

(511) Nhóm 06: Dây thép.

---

(210) **4-2016-27125**

(540)

(220) 01.09.2016
(441) 25.11.2016
(531) A18.5.7; 24.15.1; 26.1.1
(591) Xanh dương
(731) CÔNG TY TNHH DU LỊCH UNIVIET (VN)
4/19A Nguyễn Văn Quỳ, khu phố 1, phường Phú Thuận, quận 7, thành phố Hồ Chí Minh

(511) Nhóm 39: Sắp xếp các chuyến du lịch, đặt chỗ cho các chuyển đi, cho thuê xe, đặt chỗ cho việc vận tải, vận chuyển hành khách, dịch vụ hướng dẫn khách du lịch.

---

(210) **4-2016-27126**

(540)

HYDE

(220) 01.09.2016
(441) 25.11.2016
(731) CÔNG TY CỔ PHẦN HYDE (VN)
72-74 Nguyễn Thị Minh Khai, phường 6, quận 3, thành phố Hồ Chí Minh

(511) Nhóm 41: Giải trí.

Nhóm 43: Dịch vụ cung cấp thực phẩm và đồ uống do nhà hàng thực hiện.

---

(210) **4-2016-27127**

(540)

(220) 01.09.2016
(441) 25.11.2016
(531) 5.7.3; 26.4.1
(591) Da cam, xanh lá cây nhạt, trắng
(731) CÔNG TY TNHH FOODIN GLOBAL (VN)
Số 12, ngõ 62, số nhà 66 phố Đông Các, phường Ô Chợ Dừa, quận Đống Đa, thành phố Hà Nội

(511) Nhóm 43: Dịch vụ nhà hàng ăn uống.

---

(210) **4-2016-27128**

(540)

(220) 01.09.2016
(441) 25.11.2016
(531) 7.3.11
(591) Đỏ, cam, xanh lá cây, đen
(731) CÔNG TY TNHH FOODIN GLOBAL (VN)
Số 12, ngõ 62, số nhà 66 phố Đông Các, phường Ô Chợ Dừa, quận Đống Đa, thành phố Hà Nội

(511) Nhóm 43: Dịch vụ nhà hàng ăn uống.

---

(210) **4-2016-27129**

(540)

(220) 01.09.2016
(441) 25.11.2016
(531) A26.11.12; A24.15.7; 26.13.25
(591) Vàng nhũ
(731) CÔNG TY TNHH ĐIỆN TỬ VIỄN THÔNG BẢO KHANG (VN)
11 Cô Giang, phường 2, quận Phú Nhuận, thành phố Hồ Chí Minh

(511) Nhóm 09: Camera; thiết bị ghi, truyền và tái tạo âm thanh hoặc hình ảnh, vật mang dữ liệu từ tính; đĩa ghi, đĩa compact, DVD; thiết bị dập lửa.

Nhóm 35: Mua bán: camera, thiết bị ghi, truyền và tái tạo âm thanh hoặc hình ảnh, vật mang dữ liệu từ tính, đĩa ghi, đĩa compact, DVD và các phương tiện ghi kỹ thuật số khác, thiết bị dập lửa.

---

(210) **4-2016-27130**

(540)

(220) 01.09.2016
(441) 25.11.2016
(531) 26.1.1; A26.1.18; 6.1.2; 26.3.4
(591) Xám, xanh dương, đen
(731) CÔNG TY TRÁCH NHIỆM HỮU HẠN VÒNG XANH (VN)
793/28/1/42 Trần Xuân Soạn, phường Tân Hưng, quận 7, thành phố Hồ Chí Minh

(511) Nhóm 35: Nhập khẩu, bán buôn xe đạp và phụ tùng xe đạp.

---

(210) **4-2016-27131**

(540)

NỘI THẤT QUÁN ĐÔNG
ĐỒNG NHƯ MONG ĐỢI

(220) 01.09.2016
(441) 25.11.2016
(531) A26.1.18; 26.1.1; 26.1.4
(591) Vàng cam, trắng, đen
(731) HỒ THANH TRÚC (VN)
Căn hộ 12B15 nhà T11 khu đô thị Times City 458 Minh Khai, phường Vĩnh Tuy, quận Hai Bà Trưng, thành phố Hà Nội

(511) Nhóm 42: Thiết kế trang trí nội thất, thiết lập bản vẽ xây dựng, tư vấn kiến trúc

---

(210) **4-2016-27132**

(540)

PHỞ TÂN HƯƠNG

(220) 01.09.2016
(441) 25.11.2016
(731) MAI QUỐC TUẤN (VN)
284 Tân Hương, phường Tân Quý, quận Tân Phú, thành phố Hồ Chí Minh

(511) Nhóm 43: Dịch vụ cung cấp thực phẩm và đồ uống (do nhà hàng thực hiện).

---

(210) **4-2016-27133**

(540)

VINA KEY FARAM

(220) 01.09.2016
(441) 25.11.2016
(531) 24.15.1; 2.9.14; A2.9.15; A14.5.2; 26.4.9
(591) Đỏ, vàng, đen, trắng
(731) CÔNG TY CỔ PHẦN VCTT (VN)
Lô C2- 6 cụm công nghiệp làng nghề Đồng Dinh, thị trấn Chợ Chùa, huyện Nghĩa Hành, tỉnh Quảng Ngãi

(511) Nhóm 01: Phân bón.

---

(210) **4-2016-27134**

(540)

SUNTECH VINA

(220) 01.09.2016
(441) 25.11.2016
(531) 2.9.14; A2.9.15; 26.4.2; 26.7.5
(591) Đỏ, vàng, xanh, trắng
(731) CÔNG TY CỔ PHẦN VCTT (VN)
Lô C2- 6 cụm công nghiệp làng nghề Đồng Dinh, thị trấn Chợ Chùa, huyện Nghĩa Hành, tỉnh Quảng Ngãi

(511) Nhóm 01: Phân bón.

---

(210) **4-2016-27135**

(540)

(220) 01.09.2016
(441) 25.11.2016
(531) A5.11.13; 7.15.1; 7.15.20; 26.1.2
(591) Xanh lá cây, xám, trắng
(731) HỘ KINH DOANH CÁ THỂ SỎI (VN)
Số 8 - 10 Nguyễn Thị Thập, khu dân cư Him Lam, phường Tân Hưng, quận 7, thành phố Hồ Chí Minh

(511) Nhóm 35: Mua bán mỹ phẩm.

Nhóm 44: Dịch vụ uốn tóc, làm móng, chăm sóc da mặt (trừ các hoạt động dịch vụ gây chảy máu).

---

(210) **4-2016-27136**

(540)

(220) 01.09.2016
(441) 25.11.2016
(531) 26.3.1; A26.3.5; 26.1.2; A26.11.12
(731) YU CHIAO MACHINERY CO., LTD. (TW)
No. 613, Sec. 2, Hezun N. Rd., Zhongli City, Taoyuan County 320, Taiwan
(740) Công ty cổ phần tư vấn Trung Thực (TRUNG THUC.,JSC)

(511) Nhóm 11: Thiết bị sấy không khí; thiết bị lọc không khí; bộ làm mát dùng cho dụng cụ và thiết bị, hệ thống và máy làm lạnh.

---

(210) **4-2016-27137**

(540)

(220) 01.09.2016
(441) 25.11.2016
(531) 1.13.1; A1.13.10
(591) Đen, xám
(731) CÔNG TY TNHH THƯƠNG MẠI QUỐC TẾ TÂM ĐỨC (VN)
76/71 đường số 59, phường 14, quận Gò Vấp, thành phố Hồ Chí Minh

(511) Nhóm 03: Mỹ phẩm; kem dưỡng da; kem tắm trắng.

---

(210) **4-2016-27138**

(540)

(220) 01.09.2016
(441) 25.11.2016
(531) 2.9.1; 5.9.6; 2.5.1; A19.1.11
(731) PHẠM XUÂN HÙNG (VN)
476/19 đường Lê Văn Sỹ, phường 14, quận 3, thành phố Hồ Chí Minh

(511) Nhóm 25: Quần áo trẻ em; đồ mặc cho em bé; quần áo thời trang.

---

(210) **4-2016-27141**

(540)

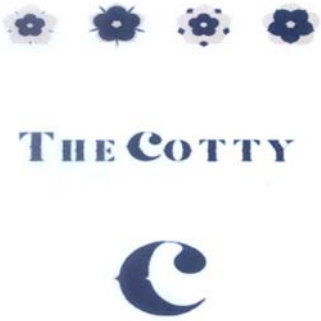

(220) 01.09.2016
(441) 25.11.2016
(531) 5.5.19; A5.5.22
(591) Xanh dương đậm, hồng nhạt
(731) CÔNG TY TNHH THƯƠNG MẠI DỊCH VỤ ĐỨC GIA PHÁT (VN)
Số 1A/19 đường Xuyên Á, khu phố 3, phường An Bình, thị xã Dĩ An, xã Hố Nai 3, tỉnh Bình Dương

(511) Nhóm 25: Quần áo thời trang, quần áo thời trang may sẵn; mũ (nón); thắt lưng (nịt); giày dép.

---

(210) **4-2016-27142**

(540)

(220) 01.09.2016
(441) 25.11.2016
(531) 18.3.21; 26.3.1
(731) HSI-YU HUANG (TW)
No. 66, Benggong 6th Road, Ben-Zhou Li Gangshan District, Kaohsiung City 82059, Taiwan
(740) Công ty Cổ phần Sở hữu công nghiệp INVESTIP (INVESTIP)

(511) Nhóm 06: Đinh vít bằng kim loại; đai ốc bằng kim loại; chốt cửa bằng kim loại; đinh tán bằng kim loại; đinh; vật dụng nhỏ làm bằng sắt/đồ ngũ kim bằng kim loại, nhỏ.

---

(210) **4-2016-27144**

(540)

(220) 01.09.2016
(441) 25.11.2016
(531) A26.11.12; 24.15.21
(731) ZHEJIANG LUODI M&E TECHNOLOGY CO., LTD (CN)
Qianxi Industrial Park, Daxi Town, Wenling City, Zhejiang, China
(740) Công ty TNHH Sở hữu trí tuệ Trần & Trần (TRAN & TRAN CO., LTD.)

(511) Nhóm 07: Máy khí nén; động cơ điện, không dùng cho xe cộ mặt đất; bơm [bộ phận của máy móc; máy hoặc động cơ]; thiết bị hàn, vận hành bằng gaz; máy thổi; thiết bị rửa.

---

(210) **4-2016-27145**

(540)

SCINIC
THE RIGHT SELF-CLINIC

(220) 01.09.2016
(441) 25.11.2016
(531) A26.11.12
(591) Đen, trắng
(731) SK PLANET CO., LTD. (KR)
264, Pangyo-Ro, Bundanggu, Seongnam-Si, Gyeonggi-do, Korea
(740) Công ty TNHH Sở hữu trí tuệ Trần & Trần (TRAN & TRAN CO., LTD.)

(511) Nhóm 03: Mỹ phẩm; kem dưỡng thể; nước hoa; tinh dầu; sữa rửa mặt; dầu gội đầu.

---

(210) **4-2016-27147**

(540)

VERITY AUDIO

(220) 01.09.2016
(441) 25.11.2016
(531) 26.1.1; A26.1.18
(731) CÔNG TY CỔ PHẦN XUẤT NHẬP KHẨU & ĐẦU TƯ PHÁT TRIỂN TÂN VIỆT (VN)
Số 22, ngõ 379 Hoàng Hoa Thám, phường Liễu Giai, quận Ba Đình, thành phố Hà Nội

(511) Nhóm 09: Thiết bị âm thanh như loa, bộ khuếch đại âm thanh, đầu đọc đĩa.

Nhóm 35: Mua bán, xuất nhập khẩu thiết bị âm thanh như loa, bộ khuếch đại âm thanh, đầu đọc đĩa.

---

(210) **4-2016-27148**

(540)

NEXKEN

(220) 01.09.2016
(441) 25.11.2016
(731) CÔNG TY CỔ PHẦN THƯƠNG MẠI EUPHARMA (VN)
Số nhà 472, đại lộ Lê Thanh Nghị, phường Lê Thanh Nghị, thành phố Hải Dương, tỉnh Hải Dương
(740) Công ty TNHH Sở hữu trí tuệ Bình Minh (SUNRISE IP CO.,LTD.)

(511) Nhóm 03: Mỹ phẩm; kem làm trắng da; chế phẩm mỹ phẩm để tắm; xà phòng; xà phòng khử mùi; xà phòng khử trùng/tẩy uế.

Nhóm 05: Dược phẩm; thực phẩm chức năng dùng cho mục đích y tế.

---

(210) **4-2016-27149**

(540)

JACK

(220) 01.09.2016
(441) 25.11.2016

(731) JACK SEWING MACHINE CO., LTD. (CN)
No. 15, Airport South Road, Jiaojiang District, Taizhuo City, Zhejiang Province, China

(740) Công ty TNHH Sở hữu trí tuệ Bình Minh (SUNRISE IP CO.,LTD.)

(511) Nhóm 07: Máy may; máy viền; cơ cấu điều khiển bằng bàn đạp dùng cho máy khâu; bàn cho máy may công nghiệp, máy khâu; máy cắt vải.

---

(210) **4-2016-27150**

(540)

SILERGY

(220) 01.09.2016
(441) 25.11.2016
(531) 26.4.3; 26.3.23; A26.11.12
(731) SILERGY CORP. (KY)
PO Box 1569, Ground Floor, Harbour Centre 42 North Church Street, George Town, Grand Cayman, Cayman Islands
(740) Công ty TNHH Sở hữu trí tuệ Bình Minh (SUNRISE IP CO.,LTD.)

(511) Nhóm 09: Thiết bị sạc cho pin điện; thiết bị và dụng cụ trắc địa; pin cho điện thoại di động (có thể nạp được); thiết bị sạc cho thuốc lá điện tử; bộ điều chỉnh ánh sáng đèn điện; bộ điều chỉnh [biến đổi] ánh sáng, dùng điện; dụng cụ bảo hộ chống sự tăng vọt điện áp; bộ đổi điện; bộ cảm biến điện; bộ điều chỉnh điện áp; bộ cấp điện ổn áp; chất bán dẫn; bóng bán dẫn [điện tử]; đi-ốt phát quang [LED]; mạch in; mạch tích hợp; chíp [mạch tích hợp]; bảng mạch in; công tơ điện; dụng cụ đo điện; lực kế; thiết bị đo, bằng điện; thiết bị đo áp suất; bộ chỉ báo áp suất; công tơ nước; bộ ổn áp dùng cho xe cộ; máy báo hiệu tự động sự mất áp lực trong các lốp hơi; máy thu thanh và thu hình; thiết bị truyền phát âm thanh; loa; thiết bị liên lạc; bộ thu phát sóng; bộ điều biến; thiết bị ngoại vi máy vi tính; chương trình máy vi tính, ghi sẵn; thiết bị theo dõi hoạt động cơ thể có thể đeo được; điện thoại thông minh; bộ khuếch đại âm thanh; thiết bị truyền thông quang học; máy vi tính; thiết bị để xử lý dữ liệu; bộ chỉnh lưu dòng điện; bộ đọc [thiết bị xử lý dữ liệu]; bộ thu phát vô tuyến; máy thu phát vô tuyến chuẩn Ethemet; bộ xử lý âm thanh, hình ảnh; thiết bị truyền thông mạng.

---

(210) **4-2016-27151**

(540)

(220) 01.09.2016
(441) 25.11.2016
(531) 26.4.3; 26.3.23; A26.11.12
(731) SILERGY CORP. (KY)
PO Box 1569, Ground Floor, Harbour Centre 42 North Church Street, George Town, Grand Cayman, Cayman Islands
(740) Công ty TNHH Sở hữu trí tuệ Bình Minh (SUNRISE IP CO.,LTD.)

(511) Nhóm 09: Thiết bị sạc cho pin điện; thiết bị và dụng cụ trắc địa; pin cho điện thoại di động (có thể nạp được); thiết bị sạc cho thuốc lá điện tử; bộ điều chỉnh ánh sáng đèn điện; bộ điều chỉnh [biến đổi] ánh sáng, dùng điện; dụng cụ bảo hộ chống sự tăng vọt điện áp; bộ đổi điện; bộ cảm biến điện; bộ điều chỉnh điện áp; bộ cấp điện ổn áp; chất bán dẫn; bóng bán dẫn [điện tử]; đi-ốt phát quang [LED]; mạch in; mạch tích hợp; chíp [mạch tích hợp]; bảng mạch in; công tơ điện; dụng cụ đo điện; lực kế; thiết bị đo, bằng điện; thiết bị đo áp suất; bộ chỉ báo áp suất; công tơ nước; bộ ổn áp dùng cho xe cộ; máy báo hiệu tự động sự mất áp lực trong các lốp hơi; máy thu thanh và thu hình; thiết bị truyền phát âm thanh; loa; thiết bị liên lạc; bộ thu phát sóng; bộ điều biến; thiết bị ngoại vi máy vi tính; chương trình máy vi tính, ghi sẵn; thiết bị theo dõi hoạt động cơ thể có thể đeo được; điện thoại thông minh; bộ khuếch đại âm thanh; thiết bị truyền thông quang học; máy vi tính; thiết bị để xử lý dữ liệu; bộ chỉnh lưu dòng điện; bộ đọc [thiết bị xử lý dữ liệu]; bộ thu phát vô tuyến; máy thu phát vô tuyến chuẩn Ethernet; bộ xử lý âm thanh, hình ảnh; thiết bị truyền thông mạng.

---

(210) **4-2016-27152**

(540)

TATA

(220) 01.09.2016
(441) 25.11.2016

(731) CÔNG TY TNHH SẢN XUẤT THƯƠNG MẠI VÀ DỊCH VỤ ĐÔNG ĐÔ (VN)
Số 124 Tân An, phường Ngọc Trạo, thành phố Thanh Hóa, tỉnh Thanh Hóa

(511) Nhóm 07: Máy bơm nước.

Nhóm 11: Thiết bị lọc nước.

---

(210) **4-2016-27153**

(540)

(220) 01.09.2016
(441) 25.11.2016
(531) 26.3.1; A25.7.21; A26.11.12; 1.15.11; 1.3.1
(591) Vàng, xanh, xanh nhạt, trắng, xám, đen, đỏ
(731) CÔNG TY CỔ PHẦN DƯỢC VACOPHARM (VN)
Số 59 Nguyễn Huệ, phường 1, thành phố Tân An, tỉnh Long An
(740) Công ty TNHH Sở hữu trí tuệ và Công nghệ Thủ đô (CAPITAL IP&T CO.LTD.)

(511) Nhóm 05: Dược phẩm; thực phẩm chức năng; thực phẩm dinh dưỡng dùng trong y tế; nước súc miệng dùng cho mục đích y tế; dung dịch làm sạch khử khuẩn sát trùng dùng cho mục đích y tế; nước tắm thảo dược cho trẻ em dùng cho mục đích y tế.

---

(210) **4-2016-27154**

(540)

(220) 01.09.2016
(441) 25.11.2016
(531) A5.5.20; A26.11.12; 1.15.23
(591) Xanh, đỏ, trắng
(731) CÔNG TY CỔ PHẦN DƯỢC PHẨM THÁI MINH (VN)
Biệt thự C3-N08B, khu đô thị mới Dịch Vọng, phường Dịch Vọng, quận Cầu Giấy, thành phố Hà Nội
(740) Công ty TNHH Sở hữu trí tuệ và Công nghệ Thủ đô (CAPITAL IP&T CO.LTD.)

(511) Nhóm 35: Mua bán, dược phẩm, dược chất, hóa chất dùng trong sản xuất thuốc, thuốc đông y, thuốc thú y, thực phẩm dinh dưỡng dùng trong y tế, thực phẩm chức năng, nước súc miệng, trang thiết bị y tế và dụng cụ y tế, dụng cụ tránh thai, que thử thai, bao cao su, bơm kim tiêm dùng một lần, dây truyền dịch, bông y tế, băng y tế, băng dán y tế, vật tư y tế như, vật tư y tế tiêu hao như, mỡ bôi y tế dùng cho điện tim, điện não, nội soi và siêu âm, điện cực dán y tế, đệm chống loét, giường hỗ trợ bệnh nhân liệt, mỹ phẩm, nước hoa, dầu gội đầu, kem dưỡng da, sữa rửa mặt, xà phòng, nước rửa chén, tinh dầu, chất tẩy rửa, lương thực, thực phẩm, bánh, kẹo, gạo, bột, ngũ cốc, chè, cà phê, cacao, gia vị, sữa và các sản phẩm từ sữa, thịt, cá, gia cầm, trứng, dầu ăn thực vật, nước giải khát, nước uống tinh khiết, bia, rượu, thức ăn chăn nuôi cho gà, lợn, cá, tôm, con giống vật nuôi làm thuốc, cây giống dược liệu, con giống, cây giống, hạt giống, dược liệu tươi, trái cây tươi, rau tươi; quảng cáo và giới thiệu sản phẩm.

---

(210) **4-2016-27155**

(540) COCOSIN

(220) 01.09.2016
(441) 25.11.2016
(731) CÔNG TY TNHH COCO SIN (VN)
9M1 Tôn Thất Thuyết, phường 01, quận 4, thành phố Hồ Chí Minh

(511) Nhóm 40: May quần áo.

---

(210) **4-2016-27156**

(540) beinks

(220) 01.09.2016
(441) 25.11.2016
(531) 1.15.15
(731) CÔNG TY TNHH BEINKS INTERNATIONAL (VN)
Số 13.14 Lô G, tầng 14, chung cư Miếu Nổi, 54 Vũ Huy Tấn, phường 3, quận Bình Thạnh, thành phố Hồ Chí Minh

(511) Nhóm 40: May quần áo.

Nhóm 41: Cung cấp các trang thiết bị dùng cho thể thao.

---

(210) **4-2016-27157**

(540) SOZFAX

(220) 01.09.2016
(441) 25.11.2016
(731) CÔNG TY TNHH DƯỢC PHẨM SUN RLSE (VN)
61 đường số 7, khu dân cư ấp 5, xã Phong Phú, huyện Bình Chánh, thành phố Hồ Chí Minh
(740) Công ty TNHH Sở hữu trí tuệ và Công nghệ Thủ đô (CAPITAL IP&T CO.LTD.)

(511) Nhóm 05: Dược phẩm; thực phẩm chức năng; thực phẩm dinh dưỡng dùng trong y tế; nước súc miệng dùng cho mục đích y tế; dung dịch làm sạch khử khuẩn sát trùng dùng cho mục đích y tế; nước tắm thảo dược cho trẻ em dùng cho mục đích y tế.

---

(210) **4-2016-27158**

(540) Nha đam VIO

(220) 01.09.2016
(441) 25.11.2016
(731) CÔNG TY TRÁCH NHIỆM HỮU HẠN THƯƠNG MẠI TRANG THIẾT BỊ Y TẾ VIỆT ĐỨC (VN)
68/116 Đồng Nai, phường 15, quận 10, thành phố Hồ Chí Minh
(740) Công ty TNHH Sở hữu trí tuệ và Công nghệ Thủ đô (CAPITAL IP&T CO.LTD.)

(511) Nhóm 05: Miếng dán hạ sốt; miếng dán say tàu xe.

---

(210) **4-2016-27159**

(540)

Bảo Xuân

(220) 01.09.2016
(441) 25.11.2016

(731) CÔNG TY TRÁCH NHIỆM HỮU HẠN DƯỢC PHẨM ÍCH NHÂN (VN)
Lô A18/D7, khu đô thị mới Cầu Giấy, phường Dịch Vọng, quận Cầu Giấy, thành phố Hà Nội

(740) Công ty TNHH Sở hữu trí tuệ và Công nghệ Thủ đô (CAPITAL IP&T CO.LTD.)

(511) Nhóm 10: Thiết bị và dụng cụ y tế; dụng cụ chỉnh hình; thiết bị dùng cho vật lý trị liệu; thiết bị phân tích dùng cho ngành y; thiết bị và dụng cụ thú y; thiết bị y tế dùng cho luyện thân thể.

---

(210) **4-2016-27160**

(540)

Bảo Xuân

(220) 01.09.2016
(441) 25.11.2016
(731) CÔNG TY TRÁCH NHIỆM HỮU HẠN DƯỢC PHẨM ÍCH NHÂN (VN)
Lô A18/D7, khu đô thị mới Cầu Giấy, phường Dịch Vọng, quận Cầu Giấy, thành phố Hà Nội
(740) Công ty TNHH Sở hữu trí tuệ và Công nghệ Thủ đô (CAPITAL IP&T CO.LTD.)

(511) Nhóm 29: Sữa và sản phẩm sữa; sữa đậu nành; dầu ăn thực vật; cá đã chế biến; thịt đã chế biến.

---

(210) **4-2016-27161**

(540)

Bảo Xuân

(220) 01.09.2016
(441) 25.11.2016
(731) CÔNG TY TRÁCH NHIỆM HỮU HẠN DƯỢC PHẨM ÍCH NHÂN (VN)
Lô A18/D7, khu đô thị mới Cầu Giấy, phường Dịch Vọng, quận Cầu Giấy, thành phố Hà Nội
(740) Công ty TNHH Sở hữu trí tuệ và Công nghệ Thủ đô (CAPITAL IP&T CO.LTD.)

(511) Nhóm 30: Cà phê; chè (trà); ca cao; bánh; kẹo; bột ngũ cốc.

---

(210) **4-2016-27162**

(540)

Bảo Xuân

(220) 01.09.2016
(441) 25.11.2016

(731) CÔNG TY TRÁCH NHIỆM HỮU HẠN DƯỢC PHẨM ÍCH NHÂN (VN)
Lô A18/D7, khu đô thị mới Cầu Giấy, phường Dịch Vọng, quận Cầu Giấy, thành phố Hà Nội

(740) Công ty TNHH Sở hữu trí tuệ và Công nghệ Thủ đô (CAPITAL IP&T CO.LTD.)

(511) Nhóm 32: Nước uống tinh khiết; nước khoáng (nước uống); nước giải khát trái cây; đồ uống không có cồn.

---

(210) **4-2016-27163**

(540)

Bảo Xuân

(220) 01.09.2016
(441) 25.11.2016

(731) CÔNG TY TRÁCH NHIỆM HỮU HẠN DƯỢC PHẨM ÍCH NHÂN (VN)
Lô A18/D7, khu đô thị mới Cầu Giấy, phường Dịch Vọng, quận Cầu Giấy, thành phố Hà Nội

(740) Công ty TNHH Sở hữu trí tuệ và Công nghệ Thủ đô (CAPITAL IP&T CO.LTD.)

(511) Nhóm 33: Rượu vốtca; rượu uýtky; rượu brandi; rượu gạo; rượu vang; rượu hoa quả.

---

(210) **4-2016-27164**

(540)

ri Farm

(220) 01.09.2016
(441) 25.11.2016
(531) A5.3.13; 26.1.1; A5.5.20
(591) Xám đen, trắng, xanh lá cây
(731) CÔNG TY TNHH LƯƠNG THỰC THỰC PHẨM PHÚ MỸ HƯNG (VN)
836 lô R18 khu phố Happy Valley, Nguyễn Văn Linh, phường Tân Phong, quận 7, thành phố Hồ Chí Minh

(511) Nhóm 35: Mua bán, bán buôn, bán lẻ lương thực, thực phẩm, gạo, gạo lứt, khoai tây và các loại lương thực khác, các loại trái cây tươi, đông lạnh hoặc được bảo quản, chế biến, các loại rau củ quả tươi, đông lạnh hoặc được bảo quản, chế biến, thịt và sản phẩm từ thịt gia súc, gia cầm, tươi, đông lạnh và chế biến, hàng thủy sản tươi, đông lạnh và chế biến, đồ uống, sữa, trà, cà phê và các loại thức uống khác.

---

(210) **4-2016-27166**

(540)

ISO by SAGIKO

(220) 01.09.2016
(441) 25.11.2016

(731) CHIA KHIM LEE FOOD INDUSTRIES PTE LTD. (SG)
119 Defu Lane 10, Singapore 539230

(740) Công ty TNHH Sở hữu trí tuệ Thảo Thọ Quyến (INVENCO)

(511) Nhóm 32: Nước khoáng; nước uống có ga; đồ uống trái cây; nước ép trái cây; đồ uống không chứa cồn, xi rô và các chế phẩm để làm đồ uống; đồ uống cung cấp muối và khoáng cho cơ thể (không dùng cho mục đích y tế); bia.

---

(210) **4-2016-27169**

(540)

Wind-Free

(220) 01.09.2016
(441) 25.11.2016

(731) SAMSUNG ELECTRONICS CO., LTD. (KR)
129, Samsung-ro, Yeongtong-gu, Suwon-si, Gyeonggi-do, Republic of Korea

(740) Công ty TNHH một thành viên Sở hữu trí tuệ VCCI (VCCI-IP CO.,LTD)

(511) Nhóm 11: Máy điều hòa không khí; thiết bị khử trùng không khí; thiết bị sấy khô đồ giặt là dùng điện; lò điện không sử dụng cho phòng thí nghiệm; tủ lạnh chạy điện; đèn thắp sáng bằng đèn đi ốt phát quang; lò vi sóng (thiết bị nấu nướng); thiết bị làm sạch không khí.

---

(210) **4-2016-27170**

(540)

(220) 01.09.2016
(441) 25.11.2016
(531) A5.5.20; A5.5.21; 5.3.16

(731) TREE TOP, INC. (US)
220 Second Avenue, P.O.Box 248, Selah, Washington 98942, United States of America

(740) Công ty TNHH Tầm nhìn và Liên danh (VISION & ASSOCIATES CO.LTD.)

(511) Nhóm 29: Táo và trái cây đã được chế biến; trái cây đã được bảo quản, sấy khô, nấu và làm lạnh; táo khô; táo ngâm (trái cây đã được bảo quản); táo ngâm ăn ngay (trái cây đã được bảo quản); trái cây khô và trái cây đã làm lạnh.

Nhóm 30: Trà hương vị trái cây.

Nhóm 32: Nước ép trái cây; nước uống trái cây; nước cô đặc của nước ép trái cây và nước uống trái cây; đồ uống hương vị trái cây (không cồn).

---

(210) **4-2016-27171**

(540)

(220) 01.09.2016
(441) 25.11.2016
(531) 1.13.1; A1.13.10
(731) NEOCELL CORPORATION (US)
17500 Gillette Avenue, Irvine, California 92614, UNITED STATES
(740) Công ty TNHH Tầm nhìn và Liên danh (VISION & ASSOCIATES CO.LTD.)

(511) Nhóm 05: Chất bổ sung dinh dưỡng, chất bổ sung dinh dưỡng cho thú nuôi.

---

(210) **4-2016-27172**

(540)

NEOCELL

(220) 01.09.2016
(441) 25.11.2016
(731) NEOCELL CORPORATION (US)
17500 Gillette Avenue, Irvine, California 92614, UNITED STATES
(740) Công ty TNHH Tầm nhìn và Liên danh (VISION & ASSOCIATES CO.LTD.)

(511) Nhóm 03: Kem mỹ phẩm dùng để chăm sóc da; chế phẩm chăm sóc da không chứa thuốc, chế phẩm chăm sóc da không chứa thuốc, cụ thể là kem dùng cho da, nước thơm, gel, nước cân bằng da, chế phẩm làm sạch da và chế phẩm lột da chết; sản phẩm chăm sóc da, cụ thể là tinh chất dưỡng da không chứa thuốc, chế phẩm dưỡng da xóa nếp nhăn.

Nhóm 35: Dịch vụ bán buôn và bán lẻ trực tuyến các sản phẩm my phẩm, sản phẩm chăm sóc da, thuốc hoặc thực phẩm chức năng bổ sung dinh dưỡng, thuốc hoặc thực phẩm chức năng bổ sung dinh dưỡng cho thú nuôi.

---

(210) **4-2016-27173**

(540)

Iris

(220) 01.09.2016
(441) 25.11.2016
(731) CÔNG TY CỔ PHẦN XE ĐIỆN ANBICO (VN)
Thôn Hán Lữ, phường Khai Quang, thành phố Vĩnh Yên, tỉnh Vĩnh Phúc
(740) Công ty cổ phần Tư vấn S&B (S&B CONSULTANT., CORP.)

(511) Nhóm 12: Xe điện; xe đạp điện; xe máy; xe máy điện.

---

(210) **4-2016-27174**

(540)

Colette

(220) 01.09.2016
(441) 25.11.2016
(731) CÔNG TY CỔ PHẦN XE ĐIỆN ANBICO (VN)
Thôn Hán Lữ, phường Khai Quang, thành phố Vĩnh Yên, tỉnh Vĩnh Phúc
(740) Công ty cổ phần Tư vấn S&B (S&B CONSULTANT., CORP.)

(511) Nhóm 12: Xe điện; xe đạp điện; xe máy; xe máy điện.

---

(210) **4-2016-27175**

(540)

LAVENDER DA LAT
Lavender Soap
for dry skin

(220) 01.09.2016
(441) 25.11.2016
(591) Tím, tím nhạt
(731) CÔNG TY CỔ PHẦN ĐẦU TƯ VÀ DU LỊCH TOÀN CẦU (VN)
Tiểu khu 157 khu du lịch Hồ Tuyền Lâm, phường 4, thành phố Đà Lạt, tỉnh Lâm Đồng
(740) Công ty cổ phần Tư vấn S&B (S&B CONSULTANT., CORP.)

(511) Nhóm 35: Dịch vụ mua bán các sản phẩm, cụ thể là: xà phòng, nến thơm, nến massage, nến thơm điêu khắc nghệ thuật, sữa tắm, dầu gội, sữa rửa mặt, nước rửa tay, sữa dưỡng thể, nước hoa, tinh dầu, túi thơm, hoa khô, hoa tươi, hương xông hương và đuổi côn trùng, hương xông côn trùng, trà (tất cả đều được làm từ oải hương), giống cây con oải hương, hạt giống oải hương.

---

(210) **4-2016-27176**

(540)

LAVENDER DA LAT
Xà Phòng Oải Hương
Dành cho da khô

(220) 01.09.2016
(441) 25.11.2016
(591) Tím, tím nhạt
(731) CÔNG TY CỔ PHẦN ĐẦU TƯ VÀ DU LỊCH TOÀN CẦU (VN)
Tiểu khu 157 khu du lịch Hồ Tuyền Lâm, phường 4, thành phố Đà Lạt, tỉnh Lâm Đồng
(740) Công ty cổ phần Tư vấn S&B (S&B CONSULTANT., CORP.)

(511) Nhóm 35: Dịch vụ mua bán các sản phẩm, cụ thể là: xà phòng, nến thơm, nến massage, nến thơm điêu khắc nghệ thuật, sữa tắm, dầu gội, sữa rửa mặt, nước rửa tay, sữa dưỡng thể, nước hoa, tinh dầu, túi thơm, hoa khô, hoa tươi, hương xông hương và đuổi côn trùng, hương xông côn trùng, trà (tất cả đều được làm từ oải hương), giống cây con oải hương, hạt giống oải hương.

---

(210) **4-2016-27177**

(540)

(220) 01.09.2016
(441) 25.11.2016
(531) 25.1.25; 14.5.21; 14.5.23
(591) Trắng bạc, đen xám, vàng đồng
(731) NGUYEN LOC TONY XUAN (US)
8934 Krueger St, Culvercity, CA 90230 - USA
(740) Công ty Cổ phần PHANLAW VIETNAM (PHANLAW VIETNAM JSC)

(511) Nhóm 35: Dịch vụ mua bán rượu; dịch vụ kinh doanh chuỗi cửa hàng bán lẻ rượu; dịch vụ đại lý ký gửi rượu; dịch vụ cung cấp thông tin trên mạng nhằm mục đích thương mại hoặc quảng cáo; dịch vụ giới thiệu sản phẩm trên các phương tiện truyền thông cho mục đích bán lẻ; dịch vụ xuất nhập khẩu hàng hóa.

---

(210) **4-2016-27178**

(540)

(220) 01.09.2016
(441) 25.11.2016
(531) A5.5.20; A5.5.21; 3.7.17; A3.7.24
(591) Vàng, xanh
(731) CÔNG TY TNHH CÔNG NGHIỆP VIETWIN (VN)
Đường 6B, KCN Nhơn Trạch II, xã Phước Thiền, huyện Nhơn Trạch, tỉnh Đồng Nai

(511) Nhóm 09: Tủ điện.

---

(210) **4-2016-27179**

(540)

(220) 01.09.2016
(441) 25.11.2016
(531) 5.7.3; 5.13.4
(731) KING CAR FOOD INDUSTRIAL CO., LTD. (TW)
No. 230, Sec. 3, Roosevelt Road, Taipei, Taiwan
(740) Công ty TNHH Trần Hữu Nam và Đồng sự (TRAN H.N & ASS.)

(511) Nhóm 33: Rượu uýt ki; rượu vang; nước uống trái cây có cồn; đồ uống được chưng cất; đồ uống có cồn [trừ bia]; nước ép trái cây có cồn.

---

(210) **4-2016-27180**

(540)

KAVALAN CLASSIC

(220) 01.09.2016
(441) 25.11.2016

(731) KING CAR FOOD INDUSTRIAL CO., LTD. (TW)
No. 230, Sec. 3, Roosevelt Road, Taipei, Taiwan

(740) Công ty TNHH Trần Hữu Nam và Đồng sự (TRAN H.N & ASS.)

(511) Nhóm 33: Rượu uýt ki; rượu vang; nước uống trái cây có cồn; đồ uống được chưng cất; đồ uống có cồn [trừ bia]; nước ép trái cây có cồn.

---

(210) **4-2016-27181**

(540)

HEALSIO

(220) 01.09.2016
(441) 25.11.2016
(531) 1.15.15

(731) SHARP KABUSHIKI KAISHA (ALSO TRADING AS SHARP CORPORATION) (JP)
1 Takumi-cho, Sakai-ku, Sakai City, Osaka 590 - 8522, Japan

(740) Công ty TNHH Trần Hữu Nam và Đồng sự (TRAN H.N & ASS.)

(511) Nhóm 11: Lò điện sử dụng hơi quá nhiệt; lò điện sử dụng hơi quá nhiệt có các chức năng của lò vi sóng; lò điện sử dụng hơi quá nhiệt có các chức năng của lò nướng bánh; lò vi sóng; lò điện; lò nướng bánh bằng điện; lò rang, lò nung, lò nướng; thiết bị bếp điện từ; nồi cơm điện; chảo dùng điện; máy pha trà bằng điện; thiết bị cấp nước nóng bằng điện; thiết bị cấp nước uống chạy bằng điện; thiết bị cấp nước uống có ga bằng điện; tủ lạnh; máy ướp lạnh, máy làm kem lạnh, tủ đông.

---

(210) **4-2016-27183**

(540)

MONSTER ENERGY

(220) 01.09.2016
(441) 25.11.2016
(531) 26.4.2
(591) Đen, trắng, xám, xanh lá cây

(731) MONSTER ENERGY COMPANY (US)
1 Monster Way, Corona, California 92879, U.S.A.

(740) Công ty TNHH Sở hữu trí tuệ Vàng (GINTASSET CO., LTD.)

(511) Nhóm 32: Đồ uống không chứa cồn; bia.

---

(210) **4-2016-27185**

(540)

COCOA PIE

(220) 01.09.2016
(441) 25.11.2016
(731) CÔNG TY CỔ PHẦN ĐƯỜNG QUẢNG NGÃI (VN)
Số 2 Nguyễn Chí Thanh, thành phố Quảng Ngãi, tỉnh Quảng Ngãi

(511) Nhóm 30: Bánh kẹo.

---

(210) **4-2016-27186**

(540)

CHOCOVINA - PIE

(220) 01.09.2016
(441) 25.11.2016
(731) CÔNG TY CỔ PHẦN ĐƯỜNG QUẢNG NGÃI (VN)
Số 2 Nguyễn Chí Thanh, thành phố Quảng Ngãi, tỉnh Quảng Ngãi

(511) Nhóm 30: Bánh kẹo.

---

(210) **4-2016-27187**

(540)

GIVI LUTTE®
NIỀM TIN CHO MỌI CÔNG TRÌNH

(220) 01.09.2016
(441) 25.11.2016
(531) A7.1.12; 7.1.24; 26.1.1; 25.3.1
(591) Đen, xám đậm, đỏ, trắng, xanh ngọc, xanh dương đậm, xanh dương nhạt
(731) CÔNG TY CỔ PHẦN HÓA CHẤT DẦU KHÍ VŨNG TÀU (VN)
Lầu 6 tòa nhà Silver Sea Tower 47 Ba Cu, phường 1, thành phố Vũng Tàu, tỉnh Bà Rịa - Vũng Tàu
(740) Công ty TNHH Tư vấn đầu tư và Sở hữu trí tuệ Hoàng Phi (HOANG PHI INVEST & I.P CO., LTD)

(511) Nhóm 19: Vật liệu xây dựng phi kim loại (cụ thể: cửa nhựa, cửa gỗ, gạch men, gạch ốp lát); phụ gia dùng trong xây dựng, cụ thể: phụ gia trộn bê tông, phụ gia chống thấm dùng trong xây dựng.

---

(210) **4-2016-27188**

(540)

YAMAMOTO MATTCHA CAFE

(220) 01.09.2016
(441) 25.11.2016
(531) 26.5.1; 21.1.16; 21.3.1
(591) Xanh lá mạ, đen, trắng
(731) CÔNG TY CỔ PHẦN YM TRIBE (VN)
Phòng 402, tầng 4, tòa nhà CMC, phố Duy Tân, phường Dịch Vọng Hậu, quận Cầu Giấy, thành phố Hà Nội
(740) Công ty TNHH Tư vấn đầu tư và Sở hữu trí tuệ Hoàng Phi (HOANG PHI INVEST & I.P CO., LTD)

(511) Nhóm 43: Dịch vụ nhà hàng ăn uống; dịch vụ cung cấp thực phẩm và đồ uống do nhà hàng thực hiện (cụ thể: dịch vụ cung cấp các sản phẩm từ trà xanh matcha và các loại đồ uống; dịch vụ cung cấp các loại bánh ngọt; dịch vụ cung cấp kem lạnh, kem tuyết; dịch vụ cửa hàng cà phê); dịch vụ nhà hàng phục vụ đồ ăn nhanh.

---

(210) **4-2016-27190**

(540)

(220) 01.09.2016
(441) 25.11.2016
(531) 15.7.1; 1.15.15; 25.3.1
(591) Đen, đỏ, trắng, vàng, da cam, xanh rêu, xanh lá cây, xám nhạt
(731) CÔNG TY CỔ PHẦN HÓA CHẤT DẦU KHÍ VŨNG TÀU (VN)
Lầu 6 tòa nhà Silver Sea Tower 47 Ba Cu, phường 1, thành phố Vũng Tàu, tỉnh Bà Rịa - Vũng Tàu
(740) Công ty TNHH Tư vấn đầu tư và Sở hữu trí tuệ Hoàng Phi (HOANG PHI INVEST & I.P CO., LTD)

(511) Nhóm 04: Dầu nhớt; dầu công nghiệp; mỡ công nghiệp; dầu và chất lỏng bôi trơn; mỡ để bôi trơn; dầu đi-e-zen.

---

(210) **4-2016-27191**

(540)

(220) 01.09.2016
(441) 25.11.2016
(531) 26.4.4
(591) Xanh lam, xanh lá cây, trắng
(731) CÔNG TY CỔ PHẦN DỊCH VỤ LOGISTICS NECO (VN)
Số 88 đường Tô Vĩnh Diện, phường Khương Trung, quận Thanh Xuân, thành phố Hà Nội

(511) Nhóm 39: Vận tải; vận tải bằng ô tô; vận chuyển bằng xe buýt; vận tải bằng tàu thuyền; vận tải bằng đường sắt; cho thuê kho chứa hàng; kho hàng hóa; bãi đỗ xe; dịch vụ giao hàng; chuyển phát thư tín; cho thuê tàu thuyền; lưu giữ tàu thuyền; vận chuyển hàng hóa; vận tải bằng đường không; hậu cần vận tải.

---

(210) **4-2016-27192**

(540)

IAXANAL

(220) 01.09.2016
(441) 25.11.2016
(731) NGUYỄN QUANG NAM (VN)
Thôn Tam Kiệt, xã Hữu Bằng, huyện Kiến Thụy, thành phố Hải Phòng
(740) Công ty TNHH Tư vấn Quốc Dân (NACI CO., LTD)

(511) Nhóm 25: Quần áo thời trang; đồ đi chân; đồ đội đầu; giày dép.

---

(210) **4-2016-27193**

(540) 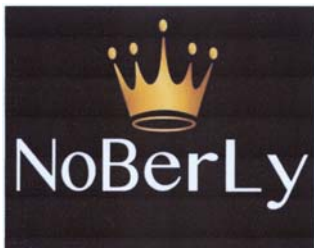

(220) 01.09.2016
(441) 25.11.2016
(531) 24.9.1
(591) Đen, trắng, vàng
(731) TRIỆU VĂN ÚC (VN)
Xóm 10, xã Chất Bình, huyện Kim Sơn, tỉnh Ninh Bình
(740) Công ty TNHH Tư vấn Quốc Dân (NACI CO., LTD)

(511) Nhóm 18: Túi xách; ví da.

Nhóm 25: Quần áo; giày dép; đồ đội đầu; thắt lưng (dùng cho trang phục).

---

(210) **4-2016-27194**

(540) GUGEE

(220) 01.09.2016
(441) 25.11.2016
(731) VŨ THỊ GẤM (VN)
Số 5 ngõ 7, phố Lương Ngọc Quyến, phường Văn Quán, quận Hà Đông, thành phố Hà Nội
(740) Công ty TNHH Tư vấn Quốc Dân (NACI CO., LTD)

(511) Nhóm 25: Quần áo; giày dép; đồ đội đầu.

Nhóm 42: May đo, thiết kế quần áo.

---

(210) **4-2016-27195**

(540) SINOTEC

(220) 01.09.2016
(441) 25.11.2016
(731) SHENZHEN CHUANGWEI-RGB ELECTRONICS CO., LTD. (CN)
13-16/F, Block A, Skyworth Building, Shennan Road, Nanshan District, Shenzhen 518057 Guangdong, China
(740) Công ty TNHH Dương và Trần (DUONG & TRAN CO., LTD)

(511) Nhóm 07: Máy chế biến thức ăn dùng điện; máy giặt; máy rửa bát đĩa (bằng điện); máy hút bụi chân không; chổi vận hành bằng điện; máy dùng cho nhà bếp (dùng điện).

Nhóm 09: Công cụ giám sát (chương trình máy tính); máy vi tính; máy vô tuyến truyền hình; điện thoại di động thông minh; thiết bị điều khiển từ xa dùng trong gia đình; thiết bị định vị toàn cầu [GPS]; thiết bị truyền thông đa phương tiện.

Nhóm 11: Tủ lạnh; nồi cơm điện; lò vi sóng (thiết bị nấu nướng); máy điều hòa không khí; thiết bị làm nóng bằng điện dùng trong gia đình (cụ thể thiết bị sưởi ấm và lồng sưởi); đèn huỳnh quang.

---

(210) **4-2016-27196**

(540)

HAPPY STAR

(220) 01.09.2016
(441) 25.11.2016

(591) Đỏ, trắng
(731) CÔNG TY TNHH THƯƠNG MẠI DỊCH VỤ HẠNH HƯNG PHÚC (VN)
48 Phan Đăng Lưu, xã Thành Hải, thành phố Phan Rang - Tháp Chàm, tỉnh Ninh Thuận
(740) Công ty TNHH T&T INVENMARK Sở hữu trí tuệ Quốc tế (T&T INVENMARK CO., LTD.)

(511) Nhóm 35: Mua bán bột ngọt.

---

(210) **4-2016-27197**

(540)

(220) 01.09.2016
(441) 25.11.2016
(531) 6.1.2; 7.1.6; 26.1.1; A6.3.13; A6.3.14
(731) MAI TIẾN VƯỢNG (VN)
36/37/17 đường số 4, kp 6, phường Hiệp Bình Phước, quận Thủ Đức, thành phố Hồ Chí Minh

(511) Nhóm 20: Hòn non bộ (làm bằng nhựa composite).

---

(210) **4-2016-27198**

(540)

KYA O®

(220) 01.09.2016
(441) 25.11.2016
(531) A10.3.4
(591) Xám, xanh, đỏ, vàng
(731) CÔNG TY TNHH VIỆT HỒNG NHUNG (VN)
Số 5, S7, khu đô thị Chùa Hà Tiên, phường Liên Bảo, thành phố Vĩnh Yên, tỉnh Vĩnh Phúc
(740) Công ty TNHH Sở hữu trí tuệ VIPATCO (VIPATCO CO., LTD.)

(511) Nhóm 02: Sơn lót; sơn phủ; sơn nước; sơn dầu dùng trong xây dựng; sơn nội thất; sơn ngoại thất.

---

(210) **4-2016-27199**

(540)

(220) 01.09.2016
(441) 25.11.2016
(531) 1.15.5; 26.3.3; 26.3.4; 26.7.5
(591) Xanh, đỏ, vàng
(731) CÔNG TY TNHH VẠN ĐĂNG MC (VN)
Tổ 8, khu 4, phường Trần Hưng Đạo, thành phố Hạ Long, tỉnh Quảng Ninh
(740) Công ty TNHH Sở hữu trí tuệ VIPATCO (VIPATCO CO., LTD.)

(511) Nhóm 35: Mua bán phế liệu, phế thải kim loại, phế thải phi kim loại.

---

(210) **4-2016-27200**

(540)

(220) 01.09.2016
(441) 25.11.2016
(531) 1.15.5; 26.7.5; 26.3.4
(591) Xanh dương đậm, đỏ, vàng
(731) CÔNG TY TNHH VẠN ĐĂNG MC (VN)
Tổ 8, khu 4, phường Trần Hưng Đạo, thành phố Hạ Long, tỉnh Quảng Ninh
(740) Công ty TNHH Sở hữu trí tuệ VIPATCO (VIPATCO CO., LTD.)

(511) Nhóm 39: Dịch vụ vận tải (thư tín hoặc hàng hóa); vận chuyển hàng hóa; vận chuyển hành khách: môi giới vận tải; vận tải bằng ô tô; dịch vụ lái xe.

---

(210) **4-2016-27201**

(540)

MARIO MINARDI

(220) 01.09.2016
(441) 25.11.2016
(731) PT. UTALIYA (ID)
JL. Karet Kuningan RT. 006/02 No. 22 D, Karet Semanggi, Setiabudi, South Jakarta, Indonesia
(740) Công ty TNHH Sở hữu trí tuệ ACTIP (ACTIP IP LIMITED)

(511) Nhóm 25: Thắt lưng [trang phục]; giày ống; giày ống ngắn; xăng đan; áo thun ngắn tay; quần dài; quần áo da; quần; giày (trừ giày thể thao); bộ com lê cho đàn ông.

---

(210) **4-2016-27202**

(540)

UniEngs
Union makes strength

(220) 01.09.2016
(441) 25.11.2016
(531) A1.1.10; A1.1.5
(591) Xanh nước biển, nâu, vàng
(731) CÔNG TY TNHH XÂY DỰNG UNI-ENGS (VN)
11A Hiệp Bình, phường Hiệp Bình Chánh, quận Thủ Đức, thành phố Hồ Chí Minh
(740) Công ty TNHH Tư vấn A & S (A&S CO.,LTD)

(511) Nhóm 37: Dịch vụ xây dựng công trình, lắp đặt, sửa chữa công trình xây dựng dân dụng.

Nhóm 42: Dịch vụ tư vấn và thiết kế công trình xây dựng, công trình dân dụng.

---

(210) **4-2016-27203**

(540)

HOÀNG TRÍ

(220) 01.09.2016
(441) 25.11.2016
(731) TRƯƠNG TẤN GIÀU (VN)
298 Phạm Văn Chí, phường 4, quận 6, thành phố Hồ Chí Minh
(740) Công ty TNHH Tư vấn A & S (A&S CO.,LTD)

(511) Nhóm 35: Mua bán mảng dán keo xe máy và phụ kiện trang trí xe máy.

---

(210) **4-2016-27204**

(540)

GIẤY NHÁM HỒNG KIỀU
HONG KIEU BRAND

(220) 01.09.2016
(441) 25.11.2016
(531) 26.4.3; 26.7.25; 21.1.17
(591) Trắng, đỏ
(731) CÔNG TY TNHH SƠN HỒNG KIỀU (VN)
Số 55, đường 271, phường Trang Hạ, thị xã Từ Sơn, tỉnh Bắc Ninh
(740) Công ty TNHH Sở hữu trí tuệ ALNGUYEN (ALNGUYEN IP CO.,LTD.)

(511) Nhóm 03: Giấy nhám (giấy ráp)

Nhóm 35: Bán buôn, bán lẻ giấy nhám (giấy ráp).

---

(210) **4-2016-27206**

(540)

Motizilum

(220) 01.09.2016
(441) 25.11.2016

(731) CÔNG TY CỔ PHẦN DƯỢC THẢO PHÚC VINH (VN)
Số 22/183 phố Hoàng Văn Thái, phường Khương Trung, quận Thanh Xuân, thành phố Hà Nội

(740) Công ty TNHH Sở hữu trí tuệ ALNGUYEN (ALNGUYEN IP CO.,LTD.)

(511) Nhóm 05: Dược phẩm; thực phẩm chức năng dùng trong ngành y.

---

(210) **4-2016-27207**

(540)

Volitazen

(220) 01.09.2016
(441) 25.11.2016

(731) CÔNG TY CỔ PHẦN DƯỢC THẢO PHÚC VINH (VN)
Số 22/183 phố Hoàng Văn Thái, phường Khương Trung, quận Thanh Xuân, thành phố Hà Nội

(740) Công ty TNHH Sở hữu trí tuệ ALNGUYEN (ALNGUYEN IP CO.,LTD.)

(511) Nhóm 05: Dược phẩm; thực phẩm chức năng dùng trong ngành y.

---

(210) **4-2016-27208**

(540)

Vatasarel

(220) 01.09.2016
(441) 25.11.2016

(731) CÔNG TY CỔ PHẦN DƯỢC THẢO PHÚC VINH (VN)
Số 22/183 phố Hoàng Văn Thái, phường Khương Trung, quận Thanh Xuân, thành phố Hà Nội

(740) Công ty TNHH Sở hữu trí tuệ ALNGUYEN (ALNGUYEN IP CO.,LTD.)

(511) Nhóm 05: Dược phẩm; thực phẩm chức năng dùng trong ngành y.

---

(210) **4-2016-27209**

(540)

Azicynine

(220) 01.09.2016
(441) 25.11.2016

(731) CÔNG TY CỔ PHẦN DƯỢC THẢO PHÚC VINH (VN)
Số 22/183 phố Hoàng Văn Thái, phường Khương Trung, quận Thanh Xuân, thành phố Hà Nội

(740) Công ty TNHH Sở hữu trí tuệ ALNGUYEN (ALNGUYEN IP CO.,LTD.)

(511) Nhóm 05: Dược phẩm; thực phẩm chức năng dùng trong ngành y.

---

(210) **4-2016-27210**

(540)

MAG-WISDOM

(220) 01.09.2016
(441) 25.11.2016
(531) 26.4.2
(591) Đỏ, trắng

(731) CÔNG TY CỔ PHẦN ĐẦU TƯ HRD (VN)
Số 57, tổ 9, đường Chiến Thắng, phường Văn Quán, quận Hà Đông, thành phố Hà Nội

(511) Nhóm 28: Đồ chơi; trò chơi.

---

(210) **4-2016-27211**

(540)

瑞凌

(220) 01.09.2016
(441) 25.11.2016
(531) 24.13.1; 26.4.9; A25.7.3

(731) SHENZHEN RILAND INDUSTRY CO., LTD (CN)
Fl. 2-6, Bldg. B, Feiyang Technology Park, No. 8, Longchang Road, No. 67, Baocheng Zone, Baoan District, Shenzhen, Guangdong, China

(740) Công ty TNHH Dương và Đồng sự (DUONG & PARTNERS CO.,LTD.)

(511) Nhóm 07: Máy hàn điện; thiết bị hàn vận hành bằng gaz; thiết bị hàn (tạo nhiệt độ cao) dùng điện; thiết bị hàn dùng điện; thiết bị hàn hồ quang điện; thiết bị cắt hồ quang điện.

---

(210) **4-2016-27212**

(540)

Huong Loc
Beautify Your Life

(220) 01.09.2016
(441) 25.11.2016
(531) 5.5.19; A5.5.21
(731) CÔNG TY TNHH CÂY XANH HƯƠNG LỘC (VN)
Thôn Thanh Thủy, xã Thủy Thanh, thị xã Hương Thủy, tỉnh Thừa Thiên Huế

(511) Nhóm 31: Rau củ, quả, thảo mộc tươi; hạt giống thực vật; cây giống, cây giống con, cây nhỏ làm giống; cây cảnh và hoa tươi.

Nhóm 35: Mua bán các loại sản phẩm, thực phẩm từ nông nghiệp dưới dạng tươi, hoặc sống, hoặc đã được bảo quản, chế biến như: rau củ, quả, thảo mộc tươi, hạt giống thực vật, cây giống, cây giống con, cây nhỏ làm giống, cây cảnh và hoa tươi, động vật sống; mua bán hàng thủ công mỹ nghệ, hàng lưu niệm từ gỗ, gốm, sứ và thủy tinh, hàng đan lát từ tre nứa; mua bán phân bón, thuộc trừ sâu và hóa chất khác sử dụng trong nông nghiệp.

Nhóm 39: Dịch vụ du lịch; dịch vụ lữ hành nội địa và lữ hành quốc tế; dịch vụ vận tải hàng hóa và vận chuyển hành khách du lịch.

Nhóm 43: Dịch vụ khách sạn; dịch vụ đặt phòng trong khách sạn; dịch vụ cho thuê phòng họp cho các cuộc hội thảo và triển lãm; dịch vụ cung cấp thực phẩm và đồ uống (do nhà hàng thực hiện).

---

(210) **4-2016-27213**

(540)

MỸ LỆ FARM

(220) 01.09.2016
(441) 25.11.2016
(531) 6.1.2
(591) Trắng, xanh dương, xanh lá cây
(731) CÔNG TY TNHH MỸ LỆ (VN)
Đường ĐT.741, xã Long Hưng, huyện Bù Gia Mập, tỉnh Bình Phước
(740) Công ty Cổ phần Sở hữu trí tuệ Việt Mỹ (VIET MY IP CORP.)

(511) Nhóm 29: Hạt điều và nhân hạt điều đã qua chế biến.

Nhóm 30: Bánh kẹo làm từ hạt điều và nhân hạt điều; trà; cà phê.

Nhóm 32: Nước uống đóng chai.

Nhóm 35: Mua bán và xuất nhập khẩu: hạt điều và nhân hạt điều đã qua chế biến, bánh kẹo làm từ hạt điều và nhân hạt điều, trà, cà phê, nước uống đóng chai.

---

(210) **4-2016-27214**

(540)

(220) 01.09.2016
(441) 25.11.2016
(531) A5.3.13; 5.3.16; A5.1.16; A5.1.5
(591) Xanh lá cây đậm, xanh lá cây, xanh lá cây nhạt, trắng
(731) DOANH NGHIỆP TƯ NHÂN NÔNG NGHIỆP XANH MINH VY (VN)
D25 khu dân cư Bến Lội, xã Hàm Thắng, huyện Hàm Thuận Bắc, tỉnh Bình Thuận
(740) Công ty Cổ phần Sở hữu trí tuệ Việt Mỹ (VIET MY IP CORP.)

(511) Nhóm 35: Mua bán: phân hữu cơ sinh học, thuốc trừ sâu sinh học, quả (trái) thanh long.

---

(210) **4-2016-27216**

(540)

(220) 01.09.2016
(441) 25.11.2016
(531) 26.1.1; 5.9.3
(591) Xanh lá cây, vàng, nâu nhạt, vàng đồng, đen
(731) CÔNG TY TNHH DƯỢC PHẨM LÁP VIỆT NAM (VN)
21/56 Tự Lập, phường 04, quận Tân Bình, thành phố Hồ Chí Minh
(740) Công ty TNHH Tư vấn sở hữu trí tuệ Việt (VIET IP CO.,LTD.)

(511) Nhóm 03: Mỹ phẩm.

---

(210) **4-2016-27217**

(540)

LANZONNI

(220) 01.09.2016
(441) 25.11.2016
(731) VIA INTERNATIONAL PTE LTD (SG)
30 Kallang Place #05-03 Singapore 339159
(740) Công ty TNHH Tư vấn sở hữu trí tuệ Việt (VIET IP CO.,LTD.)

(511) Nhóm 25: Giày dép, đồ đi chân, đồ đội đầu.

---

(210) **4-2016-27218**

(540)

(220) 01.09.2016
(441) 25.11.2016
(531) 26.1.2; A26.1.18; 26.1.10; 26.3.23
(731) CÔNG TY TNHH SẢN XUẤT THƯƠNG MẠI DỊCH VỤ Ô TÔ QUYỀN (VN)
Lô số 2A, đường Đức Hòa Hạ, khu công nghiệp Tân Đức, xã Đức Hòa Hạ, huyện Đức Hòa, tỉnh Long An
(740) Công ty TNHH Tư vấn sở hữu trí tuệ Việt (VIET IP CO.,LTD.)

(511) Nhóm 12: Xe ô tô; thùng xe ô tô; phụ tùng (cụm chi tiết) xe ô tô; phụ kiện thùng xe ô tô; thùng xe ô tô có chức năng cách nhiệt, trữ lạnh; nhà xe lưu động.

Nhóm 35: Mua bán: máy nông ngư nghiệp, máy công cụ, máy lạnh và phụ tùng thiết bị liên quan đến hệ thống làm lạnh của ô tô, máy cấp đông, máy điều hòa không khí, xe ô tô, xe tải và thiết bị dùng cho xe tải, phụ tùng xe, thùng xe ô tô các loại.

Nhóm 37: Bảo dưỡng và sửa chữa xe ô tô và xe có động cơ; làm sạch xe cộ; đánh bóng xe cộ; dịch vụ tra mỡ, bôi trơn và tinh chỉnh động cơ và máy xe ô tô; dịch vụ sửa chữa và cân chỉnh lốp xe.

Nhóm 39: Vận tải hàng hóa; cho thuê kho bãi; cho thuê xe cộ; đóng gói hàng hóa.

Nhóm 40: Gia công cơ khí; mạ kim loại; dịch vụ lắp ráp vật liệu theo đơn đặt hàng (cho người khác).

---

(210) **4-2016-27219**

(540)

(220) 01.09.2016
(441) 25.11.2016
(591) Xám, đen
(731) CÔNG TY CỔ PHẦN LIWAYWAY VIỆT NAM (VN)
Số 14, đường số 05, khu công nghiệp Việt Nam - Singapore, thị xã Thuận An, tỉnh Bình Dương
(740) Văn phòng Luật sư Tân Hà (VPLS TAN HA)

(511) Nhóm 05: Dược phẩm; chế phẩm thú y; chế phẩm vệ sinh; chất ăn kiêng phù hợp cho mục đích y tế, thực phẩm cho em bé; cao dán; vật liệu dùng để băng bó; vật liệu để hàn răng; sáp nha khoa, chất tẩy uế, chế phẩm diệt trừ sâu bọ gây hại; chất diệt nấm; thuốc diệt cỏ.

Nhóm 32: Bia; nước khoáng (đồ uống); nước uống có ga; đồ uống không cồn; nước ép trái cây; si-rô và các sản phẩm khác dùng để làm đồ uống.

---

(210) **4-2016-27221**

(540)

Hanoi Jewelry

(220) 01.09.2016
(441) 25.11.2016
(531) 26.1.2; A26.1.18
(591) Xanh lá cây, trắng
(731) CÔNG TY TNHH THƯƠNG MẠI DỊCH VỤ XUẤT NHẬP KHẨU LONG LINH (VN)
Số 12 ngõ 110 Trần Duy Hưng, phường Trung Hoà, quận Cầu Giấy, thành phố Hà Nội

(511) Nhóm 14: Đá mã não; bùa hộ mạng [đồ trang sức, đồ kim hoàn]; vòng đeo tay; hạt dùng để làm đồ trang sức; hoa tai; đồ trang trí bằng hạt huyền; đồ trang sức; đồ trang sức từ đá quý nhân tạo; ngọc trai; kim loại đá quý dạng thô hoặc bán thành phẩm; đá quý; nhẫn [đồ trang sức, đồ kim hoàn]; đá bán quý; bạc thô hoặc dát mỏng.

---

(210) **4-2016-27222**

(540)

NEW HORIZON
DESIGN & CONSTRUCTION MANAGEMENT CO., LTD

(220) 01.09.2016
(441) 25.11.2016
(531) 24.17.15; 24.17.21; 25.5.2; 26.1.1; 1.3.1; 25.12.1
(591) Xanh da trời, cam, vàng, đỏ, trắng
(731) CÔNG TY TNHH THIẾT KẾ VÀ QUẢN LÝ XÂY DỰNG CHÂN TRỜI MỚI (VN)
4/17 Nguyễn Phúc Nguyên, phường Kim Long, thành phố Huế, tỉnh Thừa Thiên Huế

(511) Nhóm 37: Các dịch vụ trong xây dựng dân dụng, giao thông công chánh, thủy lợi như: tư vấn xây dựng, giám sát việc xây dựng công trình.

---

(210) **4-2016-27223**

(540)

TRỨNG BÀO XÁC ARTEMIA VINHCHAU
DOANH NGHIỆP TƯ NHÂN ARTEMIA VĨNH NGA

(220) 01.09.2016
(441) 25.11.2016
(531) 26.1.2; A26.1.18; 1.15.23; 26.13.25
(591) Đỏ, men ngọc, trắng
(731) DOANH NGHIỆP TƯ NHÂN ARTEMIA VĨNH NGA (VN)
Số 264, ấp Phước An, xã Phú Tân, huyện Châu Thành, tỉnh Sóc Trăng

(511) Nhóm 31: Trứng bào xác artemia (sinh khối dùng để làm thức ăn cho ấu trùng thủy sản, tôm, cua, cá).

Nhóm 35: Mua bán, phân phối và xuất nhập khẩu các sản phẩm trứng bào xác artemia dùng làm thức ăn cho thủy sản.

---

(210) **4-2016-27225**

(540)

MONODO

(220) 01.09.2016
(441) 25.11.2016

(731) HỘ KINH DOANH THUẬN PHÁT (VN)
19 Cao Văn Ngọc, phường Phú Trung, quận Tân Phú, thành phố Hồ Chí Minh

(511) Nhóm 40: Gia công giày dép.

---

(210) **4-2016-27228**

(540)

SEVEN STAR
VĨNH HUÊ

(220) 01.09.2016
(441) 25.11.2016
(531) A1.1.10; 1.5.1; A1.1.5; 26.4.1
(591) Đỏ, vàng, xanh lá cây, trắng
(731) CÔNG TY TRÁCH NHIỆM HỮU HẠN SẢN XUẤT THƯƠNG MẠI ĐẠI LỘC THIÊN (VN)
710/28 Hậu Giang, phường 12, quận 6, thành phố Hồ Chí Minh
(740) Công ty Cổ phần Sở hữu công nghiệp INVESTIP (INVESTIP)

(511) Nhóm 29: Dầu ăn.

---

(210) **4-2016-27229**

(540)

LAC

(220) 01.09.2016
(441) 25.11.2016
(531) 18.1.21; 26.1.1; A5.3.13
(731) ONI GLOBAL PTE. LTD. (SG)
65 Ubi Avenue 1, OSIM Headquarters, Singapore 408939
(740) Công ty TNHH Sở hữu trí tuệ HA VIP (HAVIP CO., LTD.)

(511) Nhóm 03: Mỹ phẩm; chế phẩm giảm béo (mỹ phẩm); chế phẩm trợ giúp giảm béo (mỹ phẩm); chế phẩm tắm rửa không chứa dược chất; chế phẩm chăm sóc cơ thể không chứa dược chất; sản phẩm chăm sóc da không chứa dược chất; chế phẩm chăm sóc da không chứa dược chất; kem cho da và cơ thể không chứa dược chất; kem chăm sóc da (mỹ phẩm); sữa chăm sóc da (mỹ phẩm); dầu chăm sóc da (mỹ phẩm); kem tái tạo da (mỹ phẩm); kem, sữa và dầu phục hồi da (mỹ phẩm); chế phẩm làm căng da (mỹ phẩm); kem làm đẹp; chế phẩm chống nắng không chứa dược chất; chế phẩm bảo vệ da khỏi ánh nắng không chứa dược chất; chế phẩm làm sạch da không chứa dược chất; chế phẩm chăm sóc sắc đẹp; chế phẩm chứa collagen cho ứng dụng mỹ phẩm; kem dưỡng ẩm mỹ phẩm; dầu mỹ phẩm; kem chống lão hóa (mỹ phẩm); chế phẩm chống béo (mỹ phẩm); kem chống nhăn (mỹ phẩm); mặt nạ đắp mặt (mỹ phẩm); mặt nạ đắp mắt (mỹ phẩm); tinh dầu mỹ phẩm (không chứa dược chất); tinh dầu chăm sóc da; chế phẩm giữ ẩm cô đặc [mỹ phẩm]; kem, sữa và dầu làm căng da mắt (mỹ phẩm); chế phẩm bổ dưỡng cho da (không chứa

dược chất); xà phòng; nước hoa; tinh dầu; chế phẩm chăm sóc tóc; dầu gội đầu, dầu xả, dầu mượt, kem, sữa dưỡng ẩm, dầu và mặt nạ [tất cả] dùng cho tóc; kem làm trắng da.

---

(210) **4-2016-27230**

(540)

(220) 01.09.2016
(441) 25.11.2016
(531) A5.3.13; 18.1.21; 26.1.1
(731) ONI GLOBAL PTE. LTD. (SG)
65 Ubi Avenue 1, OSIM Headquarters, Singapore 408939
(740) Công ty TNHH Sở hữu trí tuệ HA VIP (HAVIP CO., LTD.)

(511) Nhóm 05: Chế phẩm thảo dược cổ truyền Trung Quốc cho mục đích y tế; thuốc Trung Quốc; đồ uống và hợp chất thảo dùng trong ngành y; chiết xuất, chưng cất và chế phẩm thảo dược cho mục đích y tế; thuốc và dược thảo; viên nang thảo dược dùng trong ngành y; dược liệu; chế phẩm cho mục đích y tế có nguồn gốc từ thảo mộc; chiết xuất thực vật dùng cho y tế và dược phẩm; chất chiết xuất từ thực vật ở dạng viên nang (dùng cho ngành dược); thuốc bổ [thuốc]; chất ăn kiêng bổ sung dinh dưỡng dùng trong y tế; thực phẩm bổ sung cho các mục đích y tế; chất bổ sung dinh dưỡng; chất bổ sung chất xơ; chất bổ sung vitamin và khoáng chất; đồ uống vitamin; chất bổ sung sức khỏe; chất bổ sung có dược chất chứa collagen dùng cho thực phẩm; sản phẩm chăm sóc sức khỏe (dược phẩm); chế phẩm chăm sóc sức khỏe tự nhiên (dược phẩm); chất bổ sung chống oxy hóa; chất bổ sung dinh dưỡng làm từ hoặc có chứa nhau thai; chế phẩm có chứa collagen (y tế); chất thay thế bữa ăn dinh dưỡng cho mục đích y tế; đồ uống thay thế bữa ăn dinh dưỡng; chất ăn kiêng sữa ong chúa, sữa ong chúa cho dược phẩm; chế phẩm dược chứa dầu cá; chất ăn kiêng, thức uống, đồ uống và chế phẩm sử dụng trong ngành y; thực phẩm ăn kiêng cho mục đích y tế; sản phẩm và chế phẩm giảm béo dùng trong ngành y; thuốc giảm béo; chất trợ giúp giảm béo dùng trong ngành y; chế phẩm thuốc để kích thích mọc tóc; đồ uống dùng cho mục đích y tế; đồ uống nước ép trái cây nhiều loại vitamin dùng trong ngành y; kem dưỡng ẩm (dược phẩm); chế phẩm lô hội dùng cho dược phẩm.

---

(210) **4-2016-27231**

(540)

(220) 01.09.2016
(441) 25.11.2016
(531) 2.9.1; 2.5.6; 1.15.11
(591) Đỏ, xanh nhạt, trắng
(731) CÔNG TY TRÁCH NHIỆM HỮU HẠN THƯƠNG MẠI TRƯỜNG GIANG (VN)
Xóm Mới, xã Thanh Vân, huyện Tam Dương, tỉnh Vĩnh Phúc

(511) Nhóm 16: Khăn lau bằng giấy; khăn ăn bằng giấy; túi giấy; giấy nhà vệ sinh.

---

(210) **4-2016-27233**

(540)

GEMTEC

(220) 01.09.2016
(441) 25.11.2016

(731) CÔNG TY TNHH PHÁT TRIỂN THƯƠNG MẠI ĐĂNG KHOA (VN)
Số 1, ngách 21, ngõ 310, đường Nghi Tàm, phường Quảng An, quận Tây Hồ, thành phố Hà Nội

(511) Nhóm 07: Quạt gió dùng cho động cơ điện và động cơ; máy thổi hoặc quạt dùng để nén, hút và vận chuyển hạt; quạt cắt gió dùng trong công nghiệp (máy chắn gió); máy nén khí.

Nhóm 11: Quạt gió của máy hút khói; quạt điện dùng cho cá nhân; quạt gió (điều hoà không khí); quạt (bộ phận của hệ thống điều hoà không khí).

---

(210) **4-2016-27234**

(540)

EULATA

(220) 01.09.2016
(441) 25.11.2016

(731) CÔNG TY CỔ PHẦN EULATA (VN)
Tầng 2, tòa nhà Trung Yên 1, phường Trung Hòa, quận Cầu Giấy, thành phố Hà Nội

(511) Nhóm 03: Mỹ phẩm; bút chì mỹ phẩm; chế phẩm để chăm sóc móng; đồ trang điểm (mỹ phẩm); chế phẩm để giặt; chế phẩm để đánh bóng.

Nhóm 05: Dược phẩm; thực phẩm chức năng dùng cho ngành y; thực phẩm dinh dưỡng dùng cho mục đích y tế.

Nhóm 35: Mua bán mỹ phẩm, bút chì mỹ phẩm, chế phẩm để chăm sóc móng, đồ trang điểm (mỹ phẩm), chế phẩm để giặt, chế phẩm để đánh bóng, dược phẩm, thực phẩm chức năng dùng cho ngành y, thực phẩm dinh dưỡng dùng cho mục đích y tế, thiết bị y tế.

---

(210) **4-2016-27235**

(540)

(220) 01.09.2016
(441) 25.11.2016
(531) A26.11.12; 26.11.3; 1.15.23; A5.5.20; 1.15.24
(591) Đen, trắng, xanh lá cây
(731) CÔNG TY CỔ PHẦN EULATA (VN)
Tầng 2, tòa nhà Trung Yên 1, phường Trung Hòa, quận Cầu Giấy, thành phố Hà Nội

(511) Nhóm 03: Mỹ phẩm; bút chì mỹ phẩm; chế phẩm để chăm sóc móng; đồ trang điểm (mỹ phẩm); chế phẩm để giặt; chế phẩm để đánh bóng.

Nhóm 05: Dược phẩm; thực phẩm chức năng dùng cho ngành y; thực phẩm dinh dưỡng dùng cho mục đích y tế.

Nhóm 35: Mua bán mỹ phẩm, bút chì mỹ phẩm, chế phẩm để chăm sóc móng, đồ trang điểm (mỹ phẩm), chế phẩm để giặt, chế phẩm để đánh bóng, dược phẩm, thực phẩm chức năng dùng cho ngành y, thực phẩm dinh dưỡng dùng cho mục đích y tế, thiết bị y tế.

---

(210) **4-2016-27236**

(540)

(220) 01.09.2016
(441) 25.11.2016
(531) 4.3.3; 26.1.1
(591) Đen, xanh, đỏ, trắng
(731) CÔNG TY TNHH MỘT THÀNH VIÊN XI MĂNG VICEM HẢI PHÒNG (VN)
Tràng Kênh, thị trấn Minh Đức, huyện Thủy Nguyên, thành phố Hải Phòng
(740) Công ty TNHH Nghiên cứu và Tư vấn chuyển giao công nghệ và đầu tư (CONCETTI)

(511) Nhóm 19: Xi măng.

---

(210) **4-2016-27238**

(540)

(220) 01.09.2016
(441) 25.11.2016
(531) 3.9.1; A3.9.24; 18.3.23; 26.1.1
(591) Vàng, đỏ
(731) CÔNG TY TNHH THỦY SẢN SONG HẢI (VN)
Tổ dân phố Lục Độ, thị trấn Cát Hải, huyện Cát Hải, thành phố Hải Phòng
(740) Công ty TNHH Nghiên cứu và Tư vấn chuyển giao công nghệ và đầu tư (CONCETTI)

(511) Nhóm 29: Nước mắm.

---

(210) **4-2016-27239**

(540)

FIREMASK

(220) 01.09.2016
(441) 25.11.2016

(731) KCC CORPORATION (KR)
344, Sapyeong-daero, Seocho-gu, Seoul, Republic of Korea
(740) Công ty TNHH Nghiên cứu và Tư vấn chuyển giao công nghệ và đầu tư (CONCETTI)

(511) Nhóm 02: Sơn; màu keo (sơn nước); sơn cho ô tô; sơn cho tàu thủy; sơn dùng cho kim loại mạ màu; bột phủ (sơn); sơn chịu lửa, sơn nhựa tổng hợp (sơn được chế tạo trên cơ sở các loại nhựa tổng hợp); sơn chống gỉ; sơn cho đồ gốm; sơn dùng cho sửa xe; sơn chống nước; lớp phủ cho gỗ (sơn); véc ni; màu nhuộm; phẩm màu; chất nhuộm; sơn mài; sơn phủ; chất bảo quản như chất bảo quản gỗ; dầu bảo quản gỗ; chế phẩm chống ăn mòn; nhựa cây; chế phẩm bảo vệ kim loại; chất nhuộm trực tiếp; bột nhuộm chì ô xít; chất pha loãng sơn.

---

(210) **4-2016-27240**

(540)

PHƯƠNG CHÂU 5GF

(220) 01.09.2016
(441) 25.11.2016

(731) LÊ HOÀNG PHƯƠNG (VN)
Khu vực 12, phường Châu Văn Liêm, quận Ô Môn, thành phố Cần Thơ

(511) Nhóm 03: Mỹ phẩm, kem rửa mặt (mỹ phẩm); kem bôi mặt (mỹ phẩm); sữa tắm (mỹ phẩm); nước hoa (mỹ phẩm); mặt nạ dưỡng da (mỹ phẩm).

---

(210) **4-2016-27241**

(540)

PHƯƠNG CHÂU SASUKE

(220) 01.09.2016
(441) 25.11.2016

(731) LÊ HOÀNG PHƯƠNG (VN)
Khu vực 12, phường Châu Văn Liêm, quận Ô Môn, thành phố Cần Thơ

(511) Nhóm 03: Mỹ phẩm, kem rửa mặt (mỹ phẩm); kem bôi mặt (mỹ phẩm); sữa tắm (mỹ phẩm); nước hoa (mỹ phẩm); mặt nạ dưỡng da (mỹ phẩm).

---

(210) **4-2016-27242**

(540)

LE AND PARTNERS®

(220) 01.09.2016
(441) 25.11.2016

(731) CÔNG TY TNHH LÊ VÀ CỘNG SỰ (VN)
Số 7 Nguyễn Ư Dĩ, phường Thảo Điền, quận 2, thành phố Hồ Chí Minh

(740) Công ty TNHH Nghiên cứu và Đầu tư S&D (S&D INVEST CO., LTD)

(511) Nhóm 35: Dịch vụ mua bán (thương mại): trà, xà bông, mỹ phẩm, đồ nội thất cụ thể như: vật trang trí nhỏ, vật trang trí treo tường như tranh, đèn; dịch vụ tổ chức sự kiện với mục đích thương mại.

Nhóm 43: Dịch vụ nhà hàng ăn uống.

---

(210) **4-2016-27245**

(540)

(220) 01.09.2016
(441) 25.11.2016
(531) 26.4.2; 26.4.9; 26.15.15; 24.13.1; 24.17.5
(591) Xám, cam, bạc
(731) CÔNG TY TNHH QUẢN LÝ PHÁT TRIỂN MK (VN)
525 Tô Hiến Thành, phường 14, quận 10, thành phố Hồ Chí Minh

(511) Nhóm 35: Hỗ trợ quản lý kinh doanh (chi tiết: quản lý tòa nhà); tư vấn tổ chức và điều hành kinh doanh; tư vấn điều hành kinh doanh; nghiên cứu thị trường; thăm dò dư luận.

Nhóm 36: Quản lý các căn hộ cho thuê; cho thuê bất động sản; môi giới bất động sản; quản lý bất động sản; dịch vụ nhà ở (sở hữu bất động sản).

Nhóm 37: Xây dựng; lắp đặt và sửa chữa thiết bị điện; lắp đặt và sửa chữa thiết bị điều hòa không khí; giám sát việc xây dựng công trình; tư vấn xây dựng.

---

(210) **4-2016-27246**

(540)

VEICHI

(220) 01.09.2016
(441) 25.11.2016
(591) Xanh ngọc
(731) CÔNG TY TNHH THƯƠNG MẠI - DỊCH VỤ LÂM GIA HUY (VN)
1/29A khu phố Bình Đức 1, phường Bình Hòa, thị xã Thuận An, tỉnh Bình Dương

(511) Nhóm 35: Mua bán, phân phối, nhập khẩu: các sản phẩm máy móc, thiết bị và phụ tùng máy biến tần.

---

(210) **4-2016-27247**

(540)

ĐÔNG KHUÊ

(220) 01.09.2016
(441) 25.11.2016
(731) HỘ KINH DOANH ĐÔNG KHUÊ (VN)
Số 204, tổ 10, khóm Mỹ Thượng, phường Mỹ Phú, thành phố Cao Lãnh, tỉnh Đồng Tháp
(740) Công ty TNHH Tư vấn và Đào tạo A.G.L (Công ty Tư vấn Đào tạo A.G.L)

(511) Nhóm 45: Dịch vụ cho thuê đồ cưới.

---

(210) **4-2016-27248**

(540)

ĐAI ĐOAN

(220) 01.09.2016
(441) 25.11.2016

(731) CÔNG TY TNHH GAS HẬU GIANG (VN)
Số 164, ấp Tầm Vu 1, xã Thạnh Hoà, huyện Phụng Hiệp, tỉnh Hậu Giang

(511) Nhóm 06: Bình chứa bằng kim loại dùng để chứa ga (khí hoá lỏng).

Nhóm 35: Mua bán khí ga (gas).

---

(210) **4-2016-27249**

(540)

CHIẾN HẢO

(220) 01.09.2016
(441) 25.11.2016

(731) VŨ VĂN CHIẾN (VN)
Thôn Tấn Xà Phìn, xã Nậm Ty, huyện Hoàng Su Phì, tỉnh Hà Giang

(511) Nhóm 30: Trà (chè).

---

(210) **4-2016-27250**

(540)

(220) 01.09.2016
(441) 25.11.2016
(531) A26.4.24
(731) CÔNG TY CỔ PHẦN MỦ TRÔM VĨNH HẢO (VN)
Thôn 3, xã Hàm Thắng, huyện Hàm Thuận Bắc, tỉnh Bình Thuận

(511) Nhóm 32: Nước khoáng, nước ga (đồ uống) và các loại đồ uống không cồn.

Nhóm 35: Mua bán: nước uống không cồn, rượu, bia; quảng cáo; quản lý kinh doanh.

---

(210) **4-2016-27251**

(540)

(220) 01.09.2016
(441) 25.11.2016
(531) 3.9.1; A3.9.24
(591) Xanh ngọc, xanh dương, đỏ
(731) CÔNG TY TNHH THƯƠNG MẠI DỊCH VỤ SẢN XUẤT NƯỚC MẮM PHAN THIẾT PHÚC CHƯƠNG (VN)
Thôn 1, xã Hồng Sơn, huyện Hàm Thuận Bắc, tỉnh Bình Thuận

(511) Nhóm 29: Nước mắm.

Nhóm 30: Đường; muối.

---

(210) **4-2016-27252**

(540)

(220) 01.09.2016
(441) 25.11.2016
(531) 5.3.7
(591) Xanh dương, vàng, đỏ
(731) HUỲNH NGUYỄN MINH HUỆ (VN)
117A Yersin, phường Phương Sài, thành phố Nha Trang, tỉnh Khánh Hòa
(740) Công ty TNHH Tư vấn sở hữu trí tuệ Việt (VIET IP CO.,LTD.)

(511) Nhóm 35: Mua bán các loại gạo, nếp, hạt ngũ cốc, lúa mạch, bắp hạt.

---

(210) **4-2016-27253**

(540)

TOTALIGHTSTARS

(220) 05.09.2016
(441) 25.11.2016
(731) CÔNG TY TNHH THƯƠNG MẠI DỊCH VỤ SẢN XUẤT KHOA TOÀN TÂM PHÁT (VN)
131/6/1/27 Tây Lân, Kp3, phường Tân Tạo, quận Bình Tân, thành phố Hồ Chí Minh

(511) Nhóm 09: Dây điện và cáp điện các loại.

---

(210) **4-2016-27254**

(540)

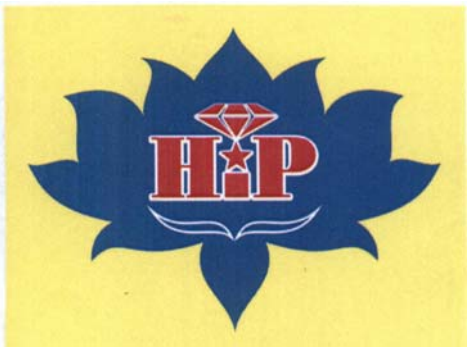

(220) 05.09.2016
(441) 25.11.2016
(531) A17.2.2; 5.5.16; A5.5.21; A1.1.10
(591) Vàng, trắng, đỏ, xanh nước biển sẫm
(731) DOANH NGHIỆP TƯ NHÂN HƯƠNG THÀNH PHÚ (VN)
Số nhà 141, tổ 24, phường Túc Duyên, thành phố Thái Nguyên, tỉnh Thái Nguyên
(740) Công ty TNHH Sở hữu trí tuệ INNETCO-Hoàng Phúc (INNETCO CO., LTD)

(511) Nhóm 16: Bao bì (nhựa, giấy hoặc chất dẻo dùng để bao gói); túi (giấy hoặc chất dẻo dùng để bao gói).

Nhóm 35: Mua bán, xuất nhập khẩu, đại lý ký gửi: bao bì, túi, máy móc, thiết bị sản xuất bao bì, máy móc, thiết bị sản xuất, chế biến trà (chè); giới thiệu sản phẩm.

---

(210) **4-2016-27256**

(540)

chip star

(220) 05.09.2016
(441) 25.11.2016

(731) YAMAZAKI BISCUITS CO., LTD. (JP)
26-2, Nishi-shinjuku 1-chome, Shinjuku-ku, Tokyo, Japan

(740) Văn phòng luật sư Phạm và Liên danh (PHAM & ASSOCIATES)

(511) Nhóm 29: Rau đã chế biến; trái cây đã chế biến; thực phẩm ăn nhanh trên cơ sở trái cây; thực phẩm ăn nhanh trên cơ sở rau; khoai tây rán giòn; khoanh khoai tây rán giòn; sản phẩm khoai tây đã chế biến; thực phẩm ăn nhanh trên cơ sở khoai tây.

Nhóm 30: Bánh kẹo; lát ngô dẹt mỏng; lát mỏng sấy khô [sản phẩm ngũ cốc]; thực phẩm ăn nhanh trên cơ sở ngũ cốc.

---

(210) **4-2016-27257**

(540)

(220) 05.09.2016
(441) 25.11.2016
(531) 2.1.7; 26.4.3; A26.11.8; 2.1.30
(731) CILAG GMBH INTERNATIONAL (CH)
Landis + Gyr - strasse 1, 6300 Zug, Switzerland
(740) Văn phòng luật sư Phạm và Liên danh (PHAM & ASSOCIATES)

(511) Nhóm 03: Sản phẩm dùng để tắm và tắm vòi hoa sen, cụ thể là, xà phòng, kem bọt dùng để tắm, gel dùng để tắm, gel dùng để tắm vòi sen và kem dùng tắm vòi sen; chế phẩm làm ẩm dùng cho cơ thể; sản phẩm chăm sóc tóc, cụ thể dầu gội đầu, dầu xả, mặt nạ; xà phòng nước; chế phẩm khử mùi dùng cho cá nhân.

---

(210) **4-2016-27261**

(540)

(220) 05.09.2016
(441) 25.11.2016
(531) 16.3.17; A3.9.12; 26.5.2; 1.15.24
(731) CÔNG TY TNHH XUẤT NHẬP KHẨU THỦY SẢN TÂN MÊKÔNG (VN)
102/8, đường Trường Chinh, phường Tân Hưng Thuận, quận 12, thành phố Hồ Chí Minh

(511) Nhóm 31: Trứng giáp xác artemia dùng làm thức ăn thủy sản.

---

(210) **4-2016-27262**

(540)

(220) 05.09.2016
(441) 25.11.2016
(531) 3.13.21; 26.4.2; 16.3.17
(731) CÔNG TY TNHH XUẤT NHẬP KHẨU THỦY SẢN TÂN MÊKÔNG (VN)
102/8, đường Trường Chinh, phường Tân Hưng Thuận, quận 12, thành phố Hồ Chí Minh

(511) Nhóm 31: Trứng giáp xác artemia dùng làm thức ăn thủy sản.

---

(210) **4-2016-27263**

(540)

WHITE TIGER

(220) 05.09.2016
(441) 25.11.2016
(731) CÔNG TY TNHH XUẤT NHẬP KHẨU THỦY SẢN TÂN MÊKÔNG (VN)
102/8, đường Trường Chinh, phường Tân Hưng Thuận, quận 12, thành phố Hồ Chí Minh

(511) Nhóm 31: Trứng giáp xác artemia dùng làm thức ăn thủy sản.

---

(210) **4-2016-27264**

(540)

(220) 05.09.2016
(441) 25.11.2016
(531) A5.3.13; A26.4.6
(731) HỢP TÁC XÃ TRUNG TOÀN (VN)
Trường THCS Kênh Liên cũ, xóm Hòa Hợp, xã Thạch Kênh, huyện Thạch Hà, tỉnh Hà Tĩnh

(511) Nhóm 21: Đũa; tăm, hộp đựng tăm; vật dụng giữ tăm; đồ chứa đựng dùng cho gia dụng và nhà bếp; dụng cụ nhà bếp.

---

(210) **4-2016-27265**

(540)

(220) 05.09.2016
(441) 25.11.2016
(531) 5.7.1
(731) CÔNG TY CỔ PHẦN ĐẦU TƯ DATANLA VIỆT NAM (VN)
Số 28/104, đường Đức Giang, phường Đức Giang, quận Long Biên, thành phố Hà Nội

(511) Nhóm 30: Cà phê; ca cao; trà; cà phê nhân tạo; đồ uống trên cơ sở cà phê.

Nhóm 35: Kinh doanh, mua bán: cà phê, ca cao, trà, cà phê nhân tạo, đồ uống trên cơ sở cà phê, bánh sandwich, bánh pizza, các loại trà dược thảo (bạc hà, cỏ roi ngựa, cúc la mã), giấm, mật ong nhân tạo, kẹo.

Nhóm 43: Dịch vụ nhà hàng ăn uống; dịch vụ quán cà phê.

---

(210) **4-2016-27266**

(540)

(220) 05.09.2016
(441) 25.11.2016
(531) 2.9.4; 1.15.23; 26.15.15; A26.11.12
(591) Xanh nõn chuối, xanh da trời, đỏ, trắng, xanh lơ, bạc
(731) CÔNG TY TNHH SẢN XUẤT THƯƠNG MẠI DỊCH VỤ XUẤT NHẬP KHẨU PHONG NY (VN)
41 Hưng Thái 1, phường Tân Phong, quận 7, thành phố Hồ Chí Minh

(511) Nhóm 35: Mua bán sắt, thép các loại thuộc nhóm này.

---

(210) **4-2016-27267**

(540)

TÂN BÌNH
MÌ TÔM SATÉ

(220) 05.09.2016
(441) 25.11.2016
(591) Vàng
(731) CÔNG TY TNHH SẢN XUẤT - THƯƠNG MẠI PHÚC HẢO (VN)
347 Hồ Văn Tắng, ấp Cây Da, xã Tân Phú Trung, huyện Củ Chi, thành phố Hồ Chí Minh

(511) Nhóm 30: Mì ăn liền, mì sợi, bột canh (gia vị) thuộc nhóm này.

Nhóm 35: Mua bán: mì ăn liền, mì sợi, bột canh (gia vị).

---

(210) **4-2016-27268**

(540)

(220) 05.09.2016
(441) 25.11.2016
(531) 3.9.16; 26.4.2
(591) Đỏ, trắng
(731) CÔNG TY TNHH SẢN XUẤT - THƯƠNG MẠI PHÚC HẢO (VN)
347 Hồ Văn Tắng, ấp Cây Da, xã Tân Phú Trung, huyện Củ Chi, thành phố Hồ Chí Minh

(511) Nhóm 30: Mì ăn liền, mì sợi, bột canh (gia vị) thuộc nhóm này.

Nhóm 35: Mua bán: mì ăn liền, mì sợi, bột canh (gia vị).

---

(210) **4-2016-27270**

(540)

HANKO

(220) 05.09.2016
(441) 25.11.2016
(591) Đỏ
(731) CÔNG TY TNHH CƠ ĐIỆN TÂN HÙNG PHÁT (VN)
31/1A Nguyễn Văn Bứa, ấp 6, xã Xuân Thới Thượng, huyện Hóc Môn, thành phố Hồ Chí Minh

(511) Nhóm 07: Máy móc và thiết bị của máy móc thuộc nhóm này như: vòng bi, bạc đạn, mô tơ, máy bơm, máy khoan, van xả.

Nhóm 09: Thiết bị và dụng cụ điện thuộc nhóm này như: tụ điện, dây điện.

Nhóm 11: Thiết bị và hệ thống điều hòa không khí như: quạt, máy điều hòa, thiết bị và hệ thống cấp nước như, vòi phun nước, thiết bị phun nước.

---

(210) **4-2016-27271**

(540)

DOCOMO

(220) 05.09.2016
(441) 25.11.2016
(591) Đỏ.
(731) CÔNG TY TNHH CƠ ĐIỆN TÂN HÙNG PHÁT (VN)
31/1A Nguyễn Văn Bứa, ấp 6, xã Xuân Thới Thượng, huyện Hóc Môn, Thành phố Hồ Chí Minh

(511) Nhóm 07: Máy móc và thiết bị của máy móc thuộc nhóm này như: vòng bi, bạc đạn, mô tơ, máy bơm, máy khoan, van xả.

Nhóm 09: Thiết bị và dụng cụ điện thuộc nhóm này như: tụ điện, dây điện.

Nhóm 11: Thiết bị và hệ thống điều hòa không khí như: quạt, máy điều hòa, thiết bị và hệ thống cấp nước như, vòi phun nước, thiết bị phun nước.

---

(210) **4-2016-27272**

(540)

(220) 05.09.2016
(441) 25.11.2016
(531) 24.9.1; 3.7.17; A1.1.10; A1.1.5
(591) Trắng, đen, vàng đồng, xám tím
(731) CÔNG TY TNHH DỊCH VỤ GIẢI TRÍ 212 (VN)
212 Nguyễn Trãi, phường Phạm Ngũ Lão, quận 1, thành phố Hồ Chí Minh

(511) Nhóm 43: Nhà hàng ăn uống; quán bar (bar club).

---

(210) **4-2016-27273**

(540)

(220) 05.09.2016
(441) 25.11.2016
(531) 25.1.6; A25.1.10; 25.1.9; 25.1.25
(591) Trắng, đen, nâu vàng, tím than
(731) CÔNG TY TNHH DỊCH VỤ GIẢI TRÍ 212 (VN)
212 Nguyễn Trãi, phường Phạm Ngũ Lão, quận 1, thành phố Hồ Chí Minh

(511) Nhóm 43: Nhà hàng ăn uống; quán bar (bar club).

---

(210) **4-2016-27274**

(540)

(220) 05.09.2016
(441) 25.11.2016
(531) 26.1.1; 25.5.25; A26.1.18
(591) Vàng, trắng, xanh, cam
(731) NGUYỄN VĂN HUYỀN (VN)
457/13 Tân Sơn, phường 12, quận Gò Vấp, thành phố Hồ Chí Minh

(511) Nhóm 35: Mua bán chuông cửa, camera, chuông báo gọi phục vụ, đèn bàn học, đèn chiếu sáng, đèn trang trí, điều khiển từ xa, phao bơm, thiết bị hẹn giờ, công tắc ổ cắm chạm (thiết bị chống chạm điện), thiết bị báo rò rỉ ga, thiết bị báo khói.

---

(210) **4-2016-27277**

(540)

(220) 05.09.2016
(441) 25.11.2016
(531) 24.9.1; 25.1.25; A5.3.13
(731) CÔNG TY TNHH ĐÀO TẠO NGHỀ LÀM ĐẸP ÁNH HƯNG ACADEMY (VN)
Số 56, đường Chiến Thắng Sông Lô, tổ 7, phường Tân Quang, thành phố Tuyên Quang, tỉnh Tuyên Quang

(511) Nhóm 41: Dịch vụ giáo dục.

Nhóm 44: Dịch vụ tắm hơi, massage (không bao gồm dịch vụ xoa bóp, day ấn huyệt xông hơi bằng phương thức y học cổ truyền); thẩm mỹ viện.

---

(210) **4-2016-27278**

(540)

(220) 05.09.2016
(441) 25.11.2016
(531) A5.1.5; A5.1.16; 2.9.10
(591) Đen, trắng, xanh dương
(731) BÙI NGỌC CHINH (VN)
38/48/4 Trần Khắc Chân, phường Tân Định, quận 1, thành phố Hồ Chí Minh

(511) Nhóm 44: Dịch vụ khám, chữa bệnh chuyên khoa răng hàm mặt.

---

(210) **4-2016-27279**

(540)

(220) 05.09.2016
(441) 25.11.2016
(531) A16.3.5; 26.3.1; 24.15.21
(591) Xanh, đen, trắng
(731) LÊ NGỌC THANH (VN)
38 Kỳ Đồng, phường 9, quận 3, thành phố Hồ Chí Minh

(511) Nhóm 41: Học viện [giáo dục]; cung cấp dịch vụ vui chơi giải trí trong nhà; công viên vui chơi giải trí; sắp xếp và tiến hành hội thảo chuyên đề; sản xuất phim, trừ phim quảng cáo; dịch vụ trường quay điện ảnh.

---

(210) **4-2016-27280**

(540)

TUYẾT NHĨ – NGỌC TRAI

(220) 05.09.2016
(441) 25.11.2016

(731) CÔNG TY TNHH THƯƠNG MẠI SẢN XUẤT MỸ PHẨM THUẬN PHÁT (VN)
Số 4, đường TX 39, khu phố 3, phường Thạnh Xuân, quận 12, thành phố Hồ Chí Minh

(511) Nhóm 03: Mỹ phẩm.

---

(210) **4-2016-27281**

(540)

(220) 05.09.2016
(441) 25.11.2016
(531) 26.1.2; A26.1.18; 3.6.6; 3.11.7
(731) CÔNG TY TNHH THƯƠNG MẠI SẢN XUẤT MỸ PHẨM THUẬN PHÁT (VN)
Số 4, đường TX 39, khu phố 3, phường Thạnh Xuân, quận 12, thành phố Hồ Chí Minh

(511) Nhóm 03: Mỹ phẩm.

---

(210) **4-2016-27282**

(540)

(220) 05.09.2016
(441) 25.11.2016
(531) 1.5.1; 24.15.2; A24.15.13
(591) Xanh dương đậm, xanh dương nhạt, đỏ, xám
(731) CÔNG TY TNHH QUỐC TẾ MIKA (VN)
109A Quốc Hương, phường Thảo Điền, quận 2, thành phố Hồ Chí Minh

(511) Nhóm 35: Dịch vụ đại lý xuất nhập khẩu.

---

(210) **4-2016-27283**

(540)

(220) 05.09.2016
(441) 25.11.2016
(531) 3.7.17; A26.11.12; 26.11.3; 18.3.21
(591) Xanh dương, cam, xanh lá cây, đen
(731) CÔNG TY TNHH THƯƠNG MẠI DỊCH VỤ GIAO NHẬN QUỐC TẾ NAM VIỆT (VN)
109A Quốc Hương, phường Thảo Điền, quận 2, thành phố Hồ Chí Minh

(511) Nhóm 39: Chuyên chở hàng hóa; vận chuyển hàng hóa; vận chuyển hành khách.

---

(210) **4-2016-27285**

(540)

HIBESTMEN35+

(220) 05.09.2016
(441) 25.11.2016
(531) 24.17.5
(731) CÔNG TY CỔ PHẦN DƯỢC PHẨM LINH ĐẠT (VN)
Km 31+500, quốc lộ 5A, xã Dị Sử, huyện Mỹ Hào, tỉnh Hưng Yên
(740) Công ty TNHH Sở hữu trí tuệ Bình Minh (SUNRISE IP CO.,LTD.)

(511) Nhóm 05: Dược phẩm; thực phẩm chức năng dùng cho mục đích y tế.

---

(210) **4-2016-27286**

(540)

HITAMEN35+

(220) 05.09.2016
(441) 25.11.2016
(531) 24.17.5
(731) CÔNG TY CỔ PHẦN DƯỢC PHẨM LINH ĐẠT (VN)
Km 31+500, quốc lộ 5A, xã Dị Sử, huyện Mỹ Hào, tỉnh Hưng Yên
(740) Công ty TNHH Sở hữu trí tuệ Bình Minh (SUNRISE IP CO.,LTD.)

(511) Nhóm 05: Dược phẩm; thực phẩm chức năng dùng cho mục đích y tế.

---

(210) **4-2016-27287**

(540)

BESTTESBON

(220) 05.09.2016
(441) 25.11.2016
(731) CÔNG TY CỔ PHẦN DƯỢC PHẨM LINH ĐẠT (VN)
Km 31+500, quốc lộ 5A, xã Dị Sử, huyện Mỹ Hào, tỉnh Hưng Yên
(740) Công ty TNHH Sở hữu trí tuệ Bình Minh (SUNRISE IP CO.,LTD.)

(511) Nhóm 05: Dược phẩm; thực phẩm chức năng dùng cho mục đích y tế.

---

(210) **4-2016-27288**

(540)

LINH DAT PHARMA
★ NIỀM TIN CHO SẮC ĐẸP ★

(220) 05.09.2016
(441) 25.11.2016
(531) 24.13.1; 24.17.5; 26.1.2; A26.1.18
(591) Xanh, đỏ, trắng
(731) CÔNG TY CỔ PHẦN DƯỢC PHẨM LINH ĐẠT (VN)
Km 31+500, quốc lộ 5A, xã Dị Sử, huyện Mỹ Hào, tỉnh Hưng Yên
(740) Công ty TNHH Sở hữu trí tuệ Bình Minh (SUNRISE IP CO.,LTD.)

(511) Nhóm 03: Mỹ phẩm; kem làm trắng da; xà phòng; thuốc đánh răng; chế phẩm làm sạch; nước hoa.

Nhóm 05: Dược phẩm; thực phẩm chức năng dùng cho mục đích y tế.

---

(210) **4-2016-27289**

(540)

(220) 05.09.2016
(441) 25.11.2016
(531) 26.1.2; A26.1.18; 24.13.1; 24.17.5
(591) Xanh lá cây, đỏ, trắng
(731) CÔNG TY CỔ PHẦN DƯỢC PHẨM LINH ĐẠT (VN)
Km 31+500, quốc lộ 5A, xã Dị Sử, huyện Mỹ Hào, tỉnh Hưng Yên
(740) Công ty TNHH Sở hữu trí tuệ Bình Minh (SUNRISE IP CO.,LTD.)

(511) Nhóm 03: Mỹ phẩm; kem làm trắng da; xà phòng; thuốc đánh răng; chế phẩm làm sạch; nước hoa.

Nhóm 05: Dược phẩm; thực phẩm chức năng dùng cho mục đích y tế.

---

(210) **4-2016-27290**

(540)

AVANTECH

(220) 05.09.2016
(441) 25.11.2016
(731) QINGDAO SENTURY TIRE CO., LTD. (CN)
No. 5, Tianshan 3 Road, Daxin Town, Jimo, Qingdao, China
(740) Công ty TNHH Sở hữu trí tuệ Bình Minh (SUNRISE IP CO.,LTD.)

(511) Nhóm 12: Lốp cho bánh xe cộ; vỏ xe bơm khí [lốp xe]; săm lốp ô tô; vỏ bọc cho bánh xe bơm hơi [lốp]; lốp đặc cho bánh xe cộ; săm cho lốp xe bơm hơi.

---

(210) **4-2016-27291**

(540)

PHYTOVITAL

(220) 05.09.2016
(441) 25.11.2016
(731) LG HOUSEHOLD & HEALTH CARE LTD. (KR)
58, Saemunan-ro, Jongno-gu, Seoul, Republic of Korea
(740) Công ty Luật TNHH ELITE (ELITE LAW FIRM)

(511) Nhóm 03: Mỹ phẩm; dầu gội đầu; dung dịch dưỡng tóc tạo màu; keo xịt tóc; keo tạo dáng cho tóc; thuốc nhuộm tóc; xà phòng vệ sinh; nước hoa; chất làm sạch cơ thể; nước thơm

dạng xịt cho cơ thể; gel dùng cho cơ thể (mỹ phẩm); sữa tắm dạng gel dùng cho cơ thể; kem tẩy da chết dùng cho cơ thể; kem làm sạch da; mặt nạ làm đẹp; kem đánh răng; chất tẩy rửa bát đĩa.

---

(210) **4-2016-27292**

(540)

Phyto Vital

(220) 05.09.2016
(441) 25.11.2016
(731) LG HOUSEHOLD & HEALTH CARE LTD. (KR)
58, Saemunan-ro, Jongno-gu, Seoul, Republic of Korea
(740) Công ty Luật TNHH ELITE (ELITE LAW FIRM)

(511) Nhóm 03: Mỹ phẩm; dầu gội đầu; dung dịch dưỡng tóc tạo màu; keo xịt tóc; keo tạo dáng cho tóc; thuốc nhuộm tóc; xà phòng vệ sinh; nước hoa; chất làm sạch cơ thể; nước thơm dạng xịt cho cơ thể; gel dùng cho cơ thể (mỹ phẩm); sữa tắm dạng gel dùng cho cơ thể; kem tẩy da chết dùng cho cơ thể; kem làm sạch da; mặt nạ làm đẹp; kem đánh răng; chất tẩy rửa bát đĩa.

---

(210) **4-2016-27293**

(540)

THE NAM

(220) 05.09.2016
(441) 25.11.2016
(531) 26.3.4; 26.4.3; 25.5.2
(591) Đỏ, xanh da trời, trắng
(731) CÔNG TY CỔ PHẦN ĐẦU TƯ VÀ THƯƠNG MẠI THẾ NAM (VN)
Số 5, ngách 205/139, tổ dân phố Trung 1, phường Xuân Đỉnh, quận Bắc Từ Liêm, thành phố Hà Nội

(511) Nhóm 07: Máy phun bi; máy phun cát; tủ phun cát (máy móc); cối phun cát (máy móc); nhà phun hạt mài (máy móc); thiết bị phụ tùng phun bi, phun cát (bộ phận của máy móc).

---

(210) **4-2016-27294**

(540)

INSAKO

(220) 05.09.2016
(441) 25.11.2016
(531) 26.5.1
(591) Đỏ, xanh da trời, trắng
(731) CÔNG TY CỔ PHẦN ĐẦU TƯ VÀ THƯƠNG MẠI THẾ NAM (VN)
Số 5, ngách 205/139, tổ dân phố Trung 1, phường Xuân Đỉnh, quận Bắc Từ Liêm, thành phố Hà Nội

(511) Nhóm 07: Máy phun bi; máy phun cát; tủ phun cát (máy móc); cối phun cát (máy móc); nhà phun hạt mài (máy móc); thiết bị phụ tùng phun bi, phun cát (bộ phận của máy móc).

---

(210) **4-2016-27296**

(540)

(220) 05.09.2016
(441) 25.11.2016
(531) 2.9.14; A2.9.15; A5.3.15; 6.1.2; 1.3.1; 26.1.1
(591) Đỏ, xanh da trời, xanh lá cây, vàng, trắng
(731) CÔNG TY CỔ PHẦN ĐẦU TƯ VÀ THƯƠNG MẠI BẮC BÌNH (VN)
Khu 34, thị trấn Nam Sách, huyện Nam Sách, tỉnh Hải Dương

(511) Nhóm 01: Phân bón; chế phẩm sinh học dùng cho thực vật.

Nhóm 05: Thuốc trừ sâu; thuốc diệt cỏ.

Nhóm 31: Thức ăn cho gia súc; thức ăn cho vật nuôi trong nhà; thức ăn cho động vật.

---

(210) **4-2016-27297**

(540)

(220) 05.09.2016
(441) 25.11.2016
(531) 26.1.1; 1.15.23; 26.15.15
(591) Đỏ, xanh lá, xanh dương, trắng
(731) PHẠM MINH NHỰT (VN)
Đăng Phong, xã Thanh Bình, huyện Chợ Gạo, tỉnh Tiền Giang

(511) Nhóm 11: Bóng đèn compact; đèn led [thiết bị chiếu sáng]; máng đèn.

---

(210) **4-2016-27298**

(540)

(220) 05.09.2016
(441) 25.11.2016
(531) A1.1.10; A1.1.2; A26.1.18; 1.7.6
(591) Da cam, đỏ, xanh dương, trắng
(731) HOÀNG THỊ THU HẰNG (VN)
Số 26B, ngõ 189 đường Xương Giang, phường Ngô Quyền, thành phố Bắc Giang, tỉnh Bắc Giang
(740) Công ty Luật TNHH SMARTLAW (SMARTLAW LEGAL SERVICE CO.,LTD.)

(511) Nhóm 11: Đèn xoay và đèn không xoay bóng LED.

---

(210) **4-2016-27299**

(540)

(220) 05.09.2016
(441) 25.11.2016
(531) 26.1.2; A26.1.18; 26.4.7; 26.7.25
(591) Xanh lam, đỏ, trắng, đen
(731) HOÀNG THỊ THU HẰNG (VN)
Số 26B, ngõ 189 đường Xương Giang, phường Ngô Quyền, thành phố Bắc Giang, tỉnh Bắc Giang
(740) Công ty Luật TNHH SMARTLAW (SMARTLAW LEGAL SERVICE CO.,LTD.)

(511) Nhóm 11: Đèn xoay và đèn không xoay bóng LED.

---

(210) **4-2016-27300**

(540)

(220) 05.09.2016
(441) 25.11.2016
(531) A26.11.8; 26.4.2
(591) Đỏ, vàng, trắng
(731) HOÀNG THỊ THU HẰNG (VN)
Số 26B, ngõ 189 đường Xương Giang, phường Ngô Quyền, thành phố Bắc Giang, tỉnh Bắc Giang
(740) Công ty Luật TNHH SMARTLAW (SMARTLAW LEGAL SERVICE CO.,LTD.)

(511) Nhóm 11: Đèn pin đội đầu bóng LED tích điện.

---

(210) **4-2016-27301**

(540)

(220) 05.09.2016
(441) 25.11.2016
(531) 4.3.3; 26.4.2
(591) Đỏ, vàng, trắng
(731) HOÀNG THỊ THU HẰNG (VN)
Số 26B, ngõ 189 đường Xương Giang, phường Ngô Quyền, thành phố Bắc Giang, tỉnh Bắc Giang
(740) Công ty Luật TNHH SMARTLAW (SMARTLAW LEGAL SERVICE CO.,LTD.)

(511) Nhóm 11: Đèn đội đầu bóng LED tích điện.

---

(210) **4-2016-27304**

(540)

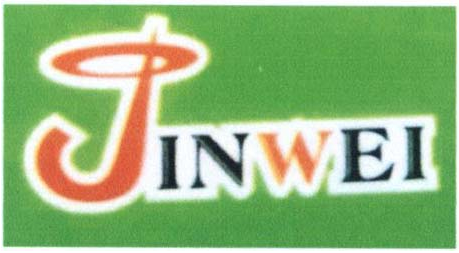

(220) 05.09.2016
(441) 25.11.2016
(531) 10.3.1; 26.4.2; 26.1.2
(591) Xanh lá cây, đỏ, da cam, đen, trắng
(731) HOÀNG THỊ THU HẰNG (VN)
Số 26B, ngõ 189 đường Xương Giang, phường Ngô Quyền, thành phố Bắc Giang, tỉnh Bắc Giang
(740) Công ty Luật TNHH SMARTLAW (SMARTLAW LEGAL SERVICE CO.,LTD.)

(511) Nhóm 11: Đèn đội đầu bóng LED tích điện.

---

(210) **4-2016-27305**

(540)

(220) 05.09.2016
(441) 25.11.2016
(531) 21.1.17; A5.5.20; 25.12.1; 26.1.2; A26.1.18
(591) Vàng, đỏ, đen, cam
(731) HOÀNG THỊ THU HẰNG (VN)
Số 26B, ngõ 189 đường Xương Giang, phường Ngô Quyền, thành phố Bắc Giang, tỉnh Bắc Giang
(740) Công ty Luật TNHH SMARTLAW (SMARTLAW LEGAL SERVICE CO.,LTD.)

(511) Nhóm 11: Đèn đội đầu bóng LED tích điện.

---

(210) **4-2016-27307**

(540)

(220) 05.09.2016
(441) 25.11.2016
(531) 26.1.1; A26.1.18; A1.1.9; A1.1.2
(591) Đỏ, trắng
(731) HOÀNG THỊ THU HẰNG (VN)
Số 26B, ngõ 189 đường Xương Giang, phường Ngô Quyền, thành phố Bắc Giang, tỉnh Bắc Giang
(740) Công ty Luật TNHH SMARTLAW (SMARTLAW LEGAL SERVICE CO.,LTD.)

(511) Nhóm 11: Đèn pin, đèn đội đầu bóng LED tích điện.

Nhóm 21: Vợt điện tử vợt muỗi; thiết bị điện tử dụ bắt và diệt côn trùng.

---

(210) **4-2016-27308**

(540)

泰格信®

(220) 05.09.2016
(441) 25.11.2016
(531) 1.15.15; A26.11.12; 26.3.23; 26.3.1
(591) Xanh, đen, trắng
(731) HOÀNG THỊ THU HẰNG (VN)
Số 26B, ngõ 189 đường Xương Giang, phường Ngô Quyền, thành phố Bắc Giang, tỉnh Bắc Giang

(511) Nhóm 11: Đèn pin, đèn đội đầu bóng LED tích điện.

---

(210) **4-2016-27309**

(540)

DP久量®

(220) 05.09.2016
(441) 25.11.2016
(531) 1.15.9; 25.12.1
(591) Xanh, vàng, đen, trắng
(731) HOÀNG THỊ THU HẰNG (VN)
Số 26B, ngõ 189 đường Xương Giang, phường Ngô Quyền, thành phố Bắc Giang, tỉnh Bắc Giang
(740) Công ty Luật TNHH SMARTLAW (SMARTLAW LEGAL SERVICE CO.,LTD.)

(511) Nhóm 11: Đèn pin, đèn đội đầu bóng LED tích điện.

---

(210) **4-2016-27310**

(540)

BÌNH MINH

(220) 05.09.2016
(441) 25.11.2016
(531) 26.4.2
(591) Đỏ, trắng, đen
(731) HOÀNG THỊ THU HẰNG (VN)
Số 26B, ngõ 189 đường Xương Giang, phường Ngô Quyền, thành phố Bắc Giang, tỉnh Bắc Giang

(511) Nhóm 21: Vợt điện tử vợt muỗi; thiết bị điện tử dụ bắt và diệt côn trùng.

---

(210) **4-2016-27311**

(540)

SIHANG®

(220) 05.09.2016
(441) 25.11.2016
(531) 18.3.21; 18.3.2; 18.3.23; 26.1.1; 26.4.1
(591) Xanh lá cây, vàng, trắng
(731) HOÀNG THỊ THU HẰNG (VN)
Số 26B, ngõ 189 đường Xương Giang, phường Ngô Quyền, thành phố Bắc Giang, tỉnh Bắc Giang
(740) Công ty Luật TNHH SMARTLAW (SMARTLAW LEGAL SERVICE CO.,LTD.)

(511) Nhóm 11: Đèn pin, đèn đội đầu bóng LED tích điện.

---

(210) **4-2016-27312**

(540)

(220) 05.09.2016
(441) 25.11.2016
(531) A1.1.12; A1.1.2; 26.4.7; 26.4.2; A5.3.13; A5.3.15
(591) Da cam, trắng
(731) HOÀNG THỊ THU HẰNG (VN)
Số 26B, ngõ 189 đường Xương Giang, phường Ngô Quyền, thành phố Bắc Giang, tỉnh Bắc Giang
(740) Công ty Luật TNHH SMARTLAW (SMARTLAW LEGAL SERVICE CO.,LTD.)

(511) Nhóm 11: Đèn pin, đèn đội đầu, đèn xách tay bóng LED tích điện.

Nhóm 21: Vợt điện tử vợt muỗi; thiết bị điện tử dụ bắt và diệt côn trùng.

---

(210) **4-2016-27313**

(540)

DICH TONG

(220) 05.09.2016
(441) 25.11.2016
(731) HOÀNG THỊ THU HẰNG (VN)
Số 26B, ngõ 189 đường Xương Giang, phường Ngô Quyền, thành phố Bắc Giang, tỉnh Bắc Giang
(740) Công ty Luật TNHH SMARTLAW (SMARTLAW LEGAL SERVICE CO.,LTD.)

(511) Nhóm 11: Bóng đèn hồng ngoại dùng trong chăn nuôi.

---

(210) **4-2016-27314**

(540)

(220) 05.09.2016
(441) 25.11.2016
(531) 26.4.2
(591) Da cam, trắng
(731) HOÀNG THỊ THU HẰNG (VN)
Số 26B, ngõ 189 đường Xương Giang, phường Ngô Quyền, thành phố Bắc Giang, tỉnh Bắc Giang
(740) Công ty Luật TNHH SMARTLAW (SMARTLAW LEGAL SERVICE CO.,LTD.)

(511) Nhóm 11: Đèn pin, đèn đội đầu bóng LED tích điện.

---

(210) **4-2016-27315**

(540)

(220) 05.09.2016
(441) 25.11.2016
(531) A1.1.2; A1.1.12
(591) Đỏ, trắng
(731) HOÀNG THỊ THU HẰNG (VN)
Số 26B, ngõ 189 đường Xương Giang, phường Ngô Quyền, thành phố Bắc Giang, tỉnh Bắc Giang
(740) Công ty Luật TNHH SMARTLAW (SMARTLAW LEGAL SERVICE CO.,LTD.)

(511) Nhóm 11: Đèn đội đầu bóng LED tích điện.

---

(210) **4-2016-27316**

(540)

GOLDSZINPAIN

(220) 05.09.2016
(441) 25.11.2016
(731) CÔNG TY CỔ PHẦN DƯỢC VÀ VẬT TƯ Y TẾ BÌNH THUẬN (VN)
192 Nguyễn Hội, KP1, phường Phú Trinh, thành phố Phan Thiết, tỉnh Bình Thuận
(740) Công ty TNHH Sở hữu trí tuệ và Công nghệ Thủ đô (CAPITAL IP&T CO.LTD.)

(511) Nhóm 05: Dược phẩm; thực phẩm chức năng; thực phẩm dinh dưỡng dùng trong y tế; nước súc miệng dùng cho mục đích y tế; dung dịch làm sạch khử khuẩn sát trùng dùng cho mục đích y tế; nước tắm thảo dược cho trẻ em dùng cho mục đích y tế.

---

(210) **4-2016-27317**

(540)

ATOVZE

(220) 05.09.2016
(441) 25.11.2016
(731) CÔNG TY CỔ PHẦN DƯỢC PHẨM SAVI (VN)
Lô Z01-02-03a, khu công nghiệp trong khu chế xuất Tân Thuận, phường Tân Thuận Đông, quận 7, thành phố Hồ Chí Minh
(740) Công ty TNHH Sở hữu trí tuệ và Công nghệ Thủ đô (CAPITAL IP&T CO.LTD.)

(511) Nhóm 05: Dược phẩm; thực phẩm chức năng; thực phẩm dinh dưỡng dùng trong y tế; nước súc miệng dùng cho mục đích y tế; dung dịch làm sạch khử khuẩn sát trùng dùng cho mục đích y tế; nước tắm thảo dược cho trẻ em dùng cho mục đích y tế.

---

(210) **4-2016-27318**

(540)

(220) 05.09.2016
(441) 25.11.2016
(531) A26.11.12; 26.3.23
(591) Xanh da trời , đỏ mận, tím, trắng
(731) CÔNG TY TRÁCH NHIỆM HỮU HẠN SẢN XUẤT KINH DOANH DƯỢC APIMED (VN)
263/9 Lý Thường Kiệt, phường 15, quận 11, thành phố Hồ Chí Minh
(740) Công ty TNHH Sở hữu trí tuệ và Công nghệ Thủ đô (CAPITAL IP&T CO.LTD.)

(511) Nhóm 05: Dược phẩm; thuốc đông y; thực phẩm dinh dưỡng dùng trong y tế; nước súc miệng dùng cho mục đích y tế; dung dịch làm sạch khử khuẩn và sát trùng dùng cho mục đích y tế; dung dịch vệ sinh cá nhân có chứa thuốc dùng trong y tế.

---

(210) **4-2016-27319**

(540)

(220) 05.09.2016
(441) 25.11.2016
(531) A26.11.12; 26.3.23
(591) Xanh da trời, đỏ mận, tím, trắng
(731) CÔNG TY TRÁCH NHIỆM HỮU HẠN SẢN XUẤT KINH DOANH DƯỢC APIMED (VN)
263/9 Lý Thường Kiệt, phường 15, quận 11, thành phố Hồ Chí Minh
(740) Công ty TNHH Sở hữu trí tuệ và Công nghệ Thủ đô (CAPITAL IP&T CO.LTD.)

(511) Nhóm 35: Mua bán: dược phẩm, dược chất, hóa chất dùng trong sản xuất thuốc, thuốc đông y, thuốc thú y, thực phẩm dinh dưỡng dùng trong y tế, thực phẩm chức năng, nước súc miệng, trang thiết bị y tế và dụng cụ y tế, dụng cụ tránh thai, que thử thai, bao cao su, bơm kim tiêm dùng một lần, dây truyền dịch, bông y tế, băng y tế, băng dán y tế, vật tư y tế như: vật tư y tế tiêu hao như: mỡ bôi y tế dùng cho điện tim, điện não, nội soi và siêu âm, điện cực dán, y tế, đệm chống loét, giường hỗ trợ bệnh nhân liệt, mỹ phẩm, nước hoa, dầu gội đầu, kem dưỡng da, sữa rửa mặt, xà phòng, nước rửa chén, tinh dầu, chất tẩy rửa, lương thực, thực phẩm, bánh, kẹo, gạo, bột ngũ cốc, chè, cà phê, cacao, gia vị, sữa và các sản phẩm từ sữa, thịt, cá, gia cầm, trứng, dầu ăn thực vật, nước giải khát, nước uống tinh khiết, bia, rượu, thức ăn chăn nuôi cho gà, lợn, cá, tôm, con giống vật nuôi làm thuốc, cây giống dược liệu, con giống, cây giống, hạt giống, dược liệu tươi, trái cây tươi, rau tươi; quảng cáo và giới thiệu sản phẩm.

---

(210) **4-2016-27320**

(540)

(220) 05.09.2016
(441) 25.11.2016
(531) 25.7.17
(591) Xám, đen, trắng
(731) CÔNG TY CỔ PHẦN DƯỢC VACOPHARM (VN)
Số 59 Nguyễn Huệ, phường 1, thành phố Tân An, tỉnh Long An
(740) Công ty TNHH Sở hữu trí tuệ và Công nghệ Thủ đô (CAPITAL IP&T CO.LTD.)

(511) Nhóm 05: Dược phẩm; thực phẩm chức năng; thực phẩm dinh dưỡng dùng trong y tế; nước súc miệng dùng cho mục đích y tế; dung dịch làm sạch khử khuẩn sát trùng dùng cho mục đích y tế; nước tắm thảo dược cho trẻ em dùng cho mục đích y tế.

---

(210) **4-2016-27321**

(540)

(220) 05.09.2016
(441) 25.11.2016
(531) 26.3.1; A25.7.21; A26.11.12; 1.15.11
(591) Vàng, đỏ mận, xanh dương, xanh dương nhạt, trắng, tím, đen, xám
(731) CÔNG TY CỔ PHẦN DƯỢC VACOPHARM (VN)
Số 59 Nguyễn Huệ, phường 1, thành phố Tân An, tỉnh Long An
(740) Công ty TNHH Sở hữu trí tuệ và Công nghệ Thủ đô (CAPITAL IP&T CO.LTD.)

(511) Nhóm 05: Dược phẩm; thực phẩm chức năng; thực phẩm dinh dưỡng dùng trong y tế; nước súc miệng dùng cho mục đích y tế; dung dịch làm sạch khử khuẩn sát trùng dùng cho mục đích y tế; nước tắm thảo dược cho trẻ em dùng cho mục đích y tế.

---

(210) **4-2016-27322**

(540)

OPOHAPPYOIL

(220) 05.09.2016
(441) 25.11.2016

(731) CÔNG TY TRÁCH NHIỆM HỮU HẠN DƯỢC PHẨM - DƯỢC LIỆU OPODIS (VN)
Lô 78 khu công nghiệp và chế xuất Linh Trung 3, huyện Trảng Bàng, tỉnh Tây Ninh
(740) Công ty TNHH Sở hữu trí tuệ và Công nghệ Thủ đô (CAPITAL IP&T CO.LTD.)

(511) Nhóm 05: Dược phẩm; thực phẩm chức năng; thực phẩm dinh dưỡng dùng trong y tế; nước súc miệng dùng cho mục đích y tế; dung dịch làm sạch khử khuẩn sát trùng dùng cho mục đích y tế; sữa tắm thảo dược cho trẻ em dùng cho mục đích y tế.

---

(210) **4-2016-27323**

(540)

PEMEXED

(220) 05.09.2016
(441) 25.11.2016
(731) MEGA LIFESCIENCES PUBLIC COMPANY LIMITED (TH)
384, Village No.4, 6 Alley, Pattana 3 Road, Bangpoo Industrial Estate, Praeksa Subdistrict, Mueang Samut Prakarn District, Samut Prakarn Province, Thailand
(740) Công ty TNHH Sở hữu trí tuệ và Công nghệ Thủ đô (CAPITAL IP&T CO.LTD.)

(511) Nhóm 05: Các chế phẩm dược phẩm và thuốc dùng cho mục đích y tế; chất ăn kiêng dùng trong y tế; thực phẩm bổ sung dinh dưỡng dùng trong y tế; thực phẩm cho trẻ sơ sinh dùng trong y tế; dung dịch làm sạch khử khuẩn sát trùng dùng cho mục đích y tế.

---

(210) **4-2016-27325**

(540)

Trust Active

(220) 05.09.2016
(441) 25.11.2016
(531) 26.3.2; 26.13.25
(731) TRUST ACTIVE CO., LTD. (TW)
5F., No. 23, Wugong 6th Road, Wugu District, New Taipei City 248, Taiwan
(740) Công ty TNHH một thành viên Sở hữu trí tuệ VCCI (VCCI-IP CO.,LTD)

(511) Nhóm 09: Bộ lọc màn hình quang học; màn bảo vệ chuyên dụng dùng cho màn hình; màng bảo vệ chuyên dụng dùng cho màn hình máy vi tính; pin lithi; hộp pin; bình ắc quy.

Nhóm 17: Màng cách nhiệt chống cháy nổ; màng thủy tinh cách nhiệt; màng chống lóa cho cửa sổ (màng sẫm màu); màng bảo vệ chống trầy xước; màng bảo vệ lớp sơn của ôtô; giấy cách nhiệt.

---

(210) **4-2016-27326**

(540)

S&S

(220) 05.09.2016
(441) 25.11.2016
(531) 9.5.1
(591) Hồng đậm, xanh dương
(731) LỮ VĂN SƠN (VN)
Số 293 phố Khâm Thiên, phường Thổ Quan, quận Đống Đa, thành phố Hà Nội
(740) Công ty TNHH một thành viên Sở hữu trí tuệ VCCI (VCCI-IP CO.,LTD)

(511) Nhóm 14: Vòng đeo chìa khóa (đồ nữ trang rẻ tiền).

Nhóm 25: Thắt lưng (trang phục).

---

(210) **4-2016-27327**

(540)

(220) 05.09.2016
(441) 25.11.2016
(531) 2.7.9; 5.7.3; 5.13.1
(731) HỘI PHỤ SẢN VIỆT NAM (VN)
43 Tràng Thi, phường Hàng Bông, quận Hoàn Kiếm, thành phố Hà Nội
(740) Công ty TNHH Đại Tín và Liên Danh (DAITIN AND ASSOCIATES CO.,LTD)

(511) Nhóm 44: Chăm sóc y tế; dịch vụ trợ giúp y tế; tư vấn sức khỏe; cố vấn về lĩnh vực y tế; trung tâm chăm sóc sức khỏe; dịch vụ trị liệu (tất cả dành cho bà mẹ và trẻ em).

---

(210) **4-2016-27328**

(540)

(220) 05.09.2016
(441) 25.11.2016
(531) A24.15.7; 24.15.3
(591) Tím, xanh lá mạ, vàng
(731) ĐẶNG THÀNH CÔNG (VN)
Thôn Ngọc Nhuế, xã Tân Phúc, huyện Ân Thi, tỉnh Hưng Yên

(511) Nhóm 25: Quần áo, trang phục.

---

(210) **4-2016-27329**

(540)

(220) 05.09.2016
(441) 25.11.2016
(531) 18.3.23; 18.3.2; 26.3.1
(591) Nâu sữa, trắng, vàng đồng
(731) CÔNG TY TNHH THƯƠNG MẠI VÀ DU LỊCH VIỄN ĐÔNG (VN)
Số 5, phố Lý Nam Đế, phường Hàng Mã, quận Hoàn Kiếm, thành phố Hà Nội

(511) Nhóm 39: Dịch vụ hướng dẫn khách du lịch.

---

(210) **4-2016-27330**

(540)

(220) 05.09.2016
(441) 25.11.2016
(591) Hồng nhạt, đỏ
(731) NGUYỄN CÔNG HỒNG (VN)
290/214 Dương Bá Trạc, phường 1, quận 8, thành phố Hồ Chí Minh

(511) Nhóm 18: Túi xách, ví, cặp học sinh, va li, túi du lịch.

---

(210) **4-2016-27331**

(540)

(220) 05.09.2016
(441) 25.11.2016
(531) 3.7.16; 3.7.11; A1.5.3
(591) Đỏ, xanh lá cây, trắng
(731) CÔNG TY TNHH THƯƠNG MẠI VÀ DỊCH VỤ NHÀ HÀNG TIỆC CƯỚI MINH THÙY (VN)
1 Alexandre DeRhodes, phường Bình Thọ, quận Thủ Đức, thành phố Hồ Chí Minh

(511) Nhóm 43: Nhà hàng ăn uống và các dịch vụ ăn uống phục vụ lưu động.

---

(210) **4-2016-27332**

(540)

(220) 05.09.2016
(441) 25.11.2016
(531) A2.3.16; 2.3.9
(731) NGUYỄN VĂN THÁI (VN)
629/40 Nguyễn Đình Chiểu, phường 2, quận 3, thành phố Hồ Chí Minh

(511) Nhóm 40: Dịch vụ may đo quần áo.

Nhóm 42: Thiết kế trang phục; thiết kế quần áo; thiết kế áo dài; dịch vụ thiết kế thời trang.

---

(210) **4-2016-27333**

(540)

(220) 05.09.2016
(441) 25.11.2016
(531) 26.4.3
(591) Xanh dương, trắng
(731) CÔNG TY CỔ PHẦN XÂY DỰNG LAVENDER GARDEN (VN)
97 Tạ Hiện, phường Thạnh Mỹ Lợi, quận 2, thành phố Hồ Chí Minh

(511) Nhóm 19: Gạch ốp lát; gạch dùng cho xây dựng; vật liệu xây dựng phi kim loại.

Nhóm 35: Mua bán: vật liệu xây dựng, gạch ốp lát, gạch dùng cho xây dựng.

Nhóm 37: Xây dựng; trang trí nội ngoại thất công trình xây dựng.

---

(210) **4-2016-27334**

(540)

thienthaoson

(220) 05.09.2016
(441) 25.11.2016

(731) CÔNG TY CỔ PHẦN DƯỢC PHẨM LINH SƠN (VN)
Nhà Ông Nguyễn Đình Bảy, khối Yên Trung, phường Quỳnh Dị, thị xã Hoàng Mai, tỉnh Nghệ An

(511) Nhóm 05: Gel thoa giảm đau gân xương cơ khớp.

---

(210) **4-2016-27335**

(540)

thiennguyetson

(220) 05.09.2016
(441) 25.11.2016

(731) CÔNG TY CỔ PHẦN DƯỢC PHẨM LINH SƠN (VN)
Nhà Ông Nguyễn Đình Bảy, khối Yên Trung, phường Quỳnh Dị, thị xã Hoàng Mai, tỉnh Nghệ An

(511) Nhóm 05: Gel thoa giảm đau gân xương cơ khớp.

---

(210) **4-2016-27336**

(540)

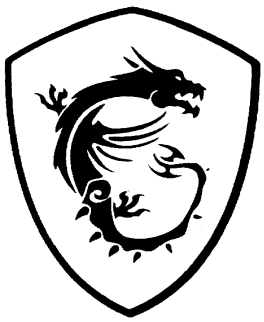

(220) 05.09.2016
(441) 25.11.2016
(531) 4.3.3; 24.1.1
(731) MICRO-STAR INT'L CO., LTD. (TW)
No. 69, Li-Te St., Jung-He City, Taipei Hsien 235, Taiwan
(740) Công ty TNHH Tầm nhìn và Liên danh (VISION & ASSOCIATES CO.LTD.)

(511) Nhóm 09: Máy tính dùng để làm máy chủ; máy tính xách tay; thiết bị ngoại vi và các bộ phận của máy vi tính, cụ thể là, phần cứng máy vi tính, phần mềm máy vi tính bao gồm các chương trình hệ thống vận hành, thiết bị bộ nhớ máy vi tính, đĩa cứng (thiết bị lưu trữ thông tin máy vi tính), ổ để đọc đĩa CD-ROM (CD-ROM là thiết bị quang học dùng cho máy tính dùng để lưu trữ dữ liệu), phần mềm ghi đĩa CD, máy quét (thiết bị xử lý dữ liệu), hộp máy tính chủ, các thiết bị truy cập không dây (WAP), thiết bị định tuyến; thiết bị

nghe nhạc; bo mạch chủ máy vi tính; cạc màn hình (cạc máy vi tính); chuột dùng cho máy vi tính; bàn phím máy vi tính; màn hình máy vi tính tinh thể lỏng sử dụng công nghệ tran-sít-to màng mỏng (TFT-LCD); bộ định tuyến mạng máy tính.

Nhóm 37: Dịch vụ cài đặt, bảo trì và sửa chữa phần cứng máy vi tính.

---

(210) **4-2016-27337**

(540)

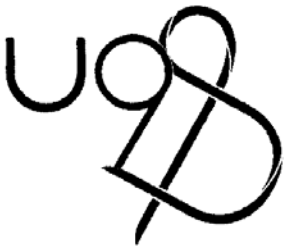

(220) 05.09.2016
(441) 25.11.2016
(531) 26.13.25; 1.15.23
(731) ALCHEM BIOTECHNOLOGY CO., LTD. (CN)
#139 HongMing Road, Guangzhou Economic Development Zone(East) Guangzhou, GuangDong, CHINA
(740) Công ty TNHH Tầm nhìn và Liên danh (VISION & ASSOCIATES CO.LTD.)

(511) Nhóm 03: Mỹ phẩm; nước hoa; hương thơm để thắp; tinh dầu; nước xức tóc; nước sơn móng; nước xúc miệng, không dùng cho mục đích y tế; mặt nạ làm đẹp; son môi, sữa làm sạch dùng cho mục đích vệ sinh.

Nhóm 10: Thiết bị xoa bóp thẩm mỹ; thiết bị rung xoa bóp; thiết bị xoa bóp; đồ đựng thuốc chuyên dụng; thiết bị và dụng cụ y tế; dụng cụ phun cho mục đích y tế; găng tay dùng để xoa bóp; thiết bị phóng điện trị liệu; đai nịt bụng; dụng cụ tránh thai, không chứa hoá chất.

Nhóm 11: Thiết bị phun hơi nước vào mặt [tắm hơi]; thiết bị giúp da rám nắng [giường tắm nắng]; phụ kiện để tắm khí nóng; thiết bị để tắm mát xa bằng nước; thiết bị xông hơi để khử trùng, tẩy uế, không dùng cho mục đích y tế; đèn xoắn; đèn khử trùng để làm sạch không khí; thiết bị chiếu sáng bằng đèn đi ốt phát quang [LED]; túi khử trùng dùng một lần; thiết bị khử trùng.

---

(210) **4-2016-27338**

(540)

ANODIC

(220) 05.09.2016
(441) 25.11.2016
(731) LOCK & LOCK COMPANY LIMITED (KR)
Lock & Lock Building, 1556-1, Seocho-3 Dong, Seocho-ku, Seoul, Korea
(740) Công ty TNHH Tầm nhìn và Liên danh (VISION & ASSOCIATES CO.LTD.)

(511) Nhóm 21: Đồ chứa đựng dùng cho nhà bếp; bộ đồ ăn, ngoại trừ dao, dĩa và thìa; chai lọ; cốc; phích đựng chất lỏng; ấm đun nước nóng, không dùng điện; chảo để rán, không dùng điện, nồi hấp thức ăn, không dùng điện; nắp ấm; vỉ nướng [dụng cụ nấu nướng].

---

(210) **4-2016-27339**

(540)

(220) 05.09.2016
(441) 25.11.2016
(531) 11.3.18; 26.1.1; 26.7.5
(731) LOCK & LOCK COMPANY LIMITED (KR)
Lock & Lock Building, 1556-1, Seocho-3 Dong, Seocho-ku, Seoul, Korea
(740) Công ty TNHH Tầm nhìn và Liên danh (VISION & ASSOCIATES CO.LTD.)

(511) Nhóm 21: Đồ chứa đựng dùng cho nhà bếp; bộ đồ ăn, ngoại trừ dao, dĩa và thìa; chai lọ; cốc; phích đựng chất lỏng; ấm đun nước nóng, không dùng điện; chảo để rán, không dùng điện; nồi hấp thức ăn, không dùng điện; nắp ấm; vỉ nướng [dụng cụ nấu nướng].

---

(210) **4-2016-27340**

(540)

(220) 05.09.2016
(441) 25.11.2016
(531) 26.5.1; 25.5.2
(731) LOCK & LOCK COMPANY LIMITED (KR)
Lock & Lock Building, 1556-1, Seocho-3 Dong, Seocho-ku, Seoul, Korea
(740) Công ty TNHH Tầm nhìn và Liên danh (VISION & ASSOCIATES CO.LTD.)

(511) Nhóm 21: Đồ chứa đựng dùng cho nhà bếp; bộ đồ ăn, ngoại trừ dao, dĩa và thìa; chai lọ; cốc; phích đựng chất lỏng; ấm đun nước nóng, không dùng điện; chảo để rán, không dùng điện, nồi hấp thức ăn, không dùng điện; nắp ấm; vỉ nướng [dụng cụ nấu nướng].

---

(210) **4-2016-27343**

(540)

LỰC SỸ

(220) 05.09.2016
(441) 25.11.2016
(731) CÔNG TY TNHH CÔNG NGHIỆP MINH HƯNG (VN)
Ấp Kinh 2A, xã Phước Lập, huyện Tân Phước, tỉnh Tiền Giang
(740) Công ty TNHH Tư vấn Sở hữu trí tuệ Á Đông (A ĐÔNG IP CONSULTANCY CO.,LTD.)

(511) Nhóm 22: Lưới; dây thừng; dây thừng để đóng gói; vải bạt; dải băng, dây đai để buộc hoặc quấn, không bằng kim loại; dây chằng giữ, không bằng kim loại để vận chuyển hàng hoá có tải trọng lớn.

---

(210) **4-2016-27344**

(540)

SPORTLER

(220) 05.09.2016
(441) 25.11.2016

(731) CÔNG TY TNHH CÔNG NGHIỆP MINH HƯNG (VN)
Ấp Kinh 2A, xã Phước Lập, huyện Tân Phước, tỉnh Tiền Giang

(740) Công ty TNHH Tư vấn Sở hữu trí tuệ Á Đông (A ĐÔNG IP CONSULTANCY CO.,LTD.)

(511) Nhóm 22: Lưới; dây thừng; dây thừng để đóng gói; vải bạt; dải băng, dây đai để buộc hoặc quấn, không bằng kim loại; dây chằng giữ, không bằng kim loại để vận chuyển hàng hoá có tải trọng lớn.

---

(210) **4-2016-27345**

(540)

VIỆT HƯƠNG

(220) 05.09.2016
(441) 25.11.2016

(731) CƠ SỞ SẢN XUẤT BÁNH KẸO VIỆT HƯƠNG (VN)
Thôn Bắc Lạng, xã Nguyên Xá, huyện Đông Hưng, tỉnh Thái Bình

(740) Công ty Luật TNHH Nhất Luật (VIET COUNSEL)

(511) Nhóm 30: Bánh kẹo.

---

(210) **4-2016-27346**

(540)

TETRACINE-S

(220) 05.09.2016
(441) 25.11.2016

(731) CÔNG TY CỔ PHẦN CÔNG NGHỆ TIÊU CHUẨN SINH HỌC VĨNH THỊNH (VN)
Lô 23 đường Tân Tạo, khu công nghiệp Tân Tạo, phường Tân Tạo, quận Bình Tân, thành phố Hồ Chí Minh

(740) Công ty TNHH Tư vấn Quốc Dân (NACI CO., LTD)

(511) Nhóm 05: Thuốc bảo vệ thực vật cụ thể là: chất diệt nấm; thuốc đuổi sâu bọ; thuốc trừ sâu; chế phẩm để diệt cây có hại (chất diệt cỏ); chế phẩm để diệt trừ sâu hại; thuốc tăng sức đề kháng cho cây trồng.

---

(210) **4-2016-27347**

(540)

GROFAT

(220) 05.09.2016
(441) 25.11.2016

(731) CÔNG TY CỔ PHẦN CÔNG NGHỆ TIÊU CHUẨN SINH HỌC VĨNH THỊNH (VN)
Lô 23 đường Tân Tạo, khu công nghiệp Tân Tạo, phường Tân Tạo, quận Bình Tân, thành phố Hồ Chí Minh

(740) Công ty TNHH Tư vấn Quốc Dân (NACI CO., LTD)

(511) Nhóm 01: Phân bón.

---

(210) **4-2016-27348**

(540)

(220) 05.09.2016
(441) 25.11.2016
(531) 26.1.2; A26.1.18; 26.13.25
(591) Xanh dương
(731) CHEN YUN FENG (CN)
No 19, Shi Fu Ren street, Tai Ping town, Wen Ling district, Zhe Jiang, China
(740) Công ty TNHH Tư vấn Quốc Dân (NACI CO., LTD)

(511) Nhóm 07: Máy hàn điện (hàn que), máy bắn vít, máy phun sơn.

---

(210) **4-2016-27349**

(540)

(220) 05.09.2016
(441) 25.11.2016
(531) 6.1.2
(591) Tím than, xanh dương, hồng xám, đỏ, hồng tím
(731) CHEN YUN FENG (CN)
No 19, Shi Fu Ren street, Tai Ping town, Wen Ling district, Zhe Jiang, China
(740) Công ty TNHH Tư vấn Quốc Dân (NACI CO., LTD)

(511) Nhóm 07: Máy hàn điện (hàn que).

---

(210) **4-2016-27350**

(540)

(220) 05.09.2016
(441) 25.11.2016
(531) 26.1.2; 26.1.4; 1.15.23
(731) HONG XING ABRASIVE TECHNOLOGY CO., LTD. (TW)
No.11, Yuanxi St., Pingtung CiTy, Plngtung County 900, Taiwan
(740) Công ty TNHH Trường Xuân (AGELESS CO.,LTD.)

(511) Nhóm 03: Vải nhám; giấy nhám (giấy ráp); giấy nhám dạng cuộn; giấy đánh bóng; vải đánh bóng (vải chà nhẵn); giấy ráp.

---

(210) **4-2016-27351**

(540)

(220) 05.09.2016
(441) 25.11.2016
(531) 2.9.14; 2.9.20; A2.9.15
(731) LINYI TSTOP TOOLS CO., LTD. (CN)
Intersection Of Yihe And Zhongshan Road, Linyi Economic And Technological Development Zone, Shandong Province, P.R.China
(740) Công ty TNHH Trường Xuân (AGELESS CO.,LTD.)

(511) Nhóm 08: Dụng cụ để mài [dụng cụ cầm tay]; dụng cụ nông nghiệp, thao tác thủ công; dụng cụ cầm tay, thao tác thủ công; dụng cụ vặn ốc, vít [công cụ cầm tay]; cái kẹp; công cụ cắt [dụng cụ cầm tay].

---

(210) **4-2016-27352**

(540)

X FUSION SHOX

(220) 05.09.2016
(441) 25.11.2016
(731) A-PRO TECH CO., LTD. (TW)
No. 16, Yow 9th Rd., Dajia Dist., Taichung City, Taiwan
(740) Công ty TNHH Trường Xuân (AGELESS CO.,LTD.)

(511) Nhóm 12: Giảm xóc phía sau cho xe đạp; trục yên xe đạp; giảm xóc (phuộc) treo cho xe đạp.

---

(210) **4-2016-27353**

(540)

(220) 05.09.2016
(441) 25.11.2016
(531) 24.13.1; 24.17.5
(591) Đen, xanh
(731) A-PRO TECH CO., LTD. (TW)
No. 16, Yow 9th Rd., Dajia Dist., Taichung City, Taiwan
(740) Công ty TNHH Trường Xuân (AGELESS CO.,LTD.)

(511) Nhóm 12: Giảm xóc phía sau cho xe đạp; trục yên xe đạp; giảm xóc (phuộc) treo cho xe đạp.

---

(210) **4-2016-27354**

(540)

GINET

(220) 05.09.2016
(441) 25.11.2016

(731) CÔNG TY CỔ PHẦN ĐẦU TƯ QUỐC TẾ TINH HOA (VN)
Tầng B3, lô 19A, tòa nhà Vincom Center, 72 Lê Thánh Tôn, phường Bến Nghé, quận 1, thành phố Hồ Chí Minh

(511) Nhóm 35: Thông tin thương mại và tư vấn tiêu dùng [cửa hàng tư vấn tiêu dùng]; quảng cáo; quảng cáo qua thư đặt hàng; thông tin về thương mại.

Nhóm 39: Dịch vụ giao hàng; đóng gói hàng hóa.

Nhóm 43: Dịch vụ quán cà phê; dịch vụ cung cấp thức ăn, đồ uống do nhà hàng thực hiện; nhà hàng ăn uống.

---

(210) **4-2016-27355**

(540)

(220) 05.09.2016
(441) 25.11.2016

(591) Xanh lá cây, trắng, xám, ghi nhạt
(731) CÔNG TY CỔ PHẦN ĐẦU TƯ SỨC KHỎE VÀ THẨM MỸ H & A (VN)
Số 71 ngõ Khâm Đức, phường Trung Phụng, quận Đống Đa, thành phố Hà Nội
(740) Công ty TNHH Sở hữu trí tuệ HA VIP (HAVIP CO., LTD.)

(511) Nhóm 41: Dịch vụ giáo dục đào tạo, dạy nghề.

---

(210) **4-2016-27356**

(540)

H&A
SERVICE

(220) 05.09.2016
(441) 25.11.2016
(531) 3.7.17; A26.11.12; 26.11.3; 26.15.15
(591) Xanh nước biển, trắng, xám
(731) CÔNG TY CỔ PHẦN ĐẦU TƯ SỨC KHỎE VÀ THẨM MỸ H & A (VN)
Số 71 ngõ Khâm Đức, phường Trung Phụng, quận Đống Đa, thành phố Hà Nội
(740) Công ty TNHH Sở hữu trí tuệ HA VIP (HAVIP CO., LTD.)

(511) Nhóm 37: Dịch vụ sửa chữa, bảo hành, bảo trì kỹ thuật cho các dòng máy thẩm mỹ.

---

(210) **4-2016-27357**

(540)

(220) 05.09.2016
(441) 25.11.2016
(531) 5.7.10; A26.11.12
(591) Xanh da trời, xám, trắng, hồng, hồng tím, đen, xanh lá cây
(731) CÔNG TY TNHH THƯƠNG MẠI DƯỢC PHẨM ÚC CHÂU (VN)
74/18 Trương Quốc Dung, phường 10, quận Phú Nhuận, thành phố Hồ Chí Minh
(740) Văn phòng Luật sư A Hoà (AHOA LAW OFFICE)

(511) Nhóm 05: Dược phẩm; thực phẩm chức năng bao gồm thực phẩm bổ sung, thực phẩm bảo vệ sức khỏe, thực phẩm dinh dưỡng y học; thực phẩm tăng cường vi chất dinh dưỡng; thảo dược.

---

(210) **4-2016-27358**

(540)

(220) 05.09.2016
(441) 25.11.2016
(531) A26.11.12; 5.5.4; 1.15.14; A5.3.15; 24.15.1; A5.1.16; 2.9.1
(591) Xanh dương, trắng, vàng, xanh lá cây, đỏ nâu, đen
(731) CÔNG TY TNHH THƯƠNG MẠI DƯỢC PHẨM ÚC CHÂU (VN)
74/18 Trương Quốc Dung, phường 10, quận Phú Nhuận, thành phố Hồ Chí Minh
(740) Văn phòng Luật sư A Hoà (AHOA LAW OFFICE)

(511) Nhóm 05: Dược phẩm; thực phẩm chức năng bao gồm thực phẩm bổ sung, thực phẩm bảo vệ sức khỏe, thực phẩm dinh dưỡng y học; thực phẩm tăng cường vi chất dinh dưỡng; thảo dược.

---

(210) **4-2016-27359**

(540)

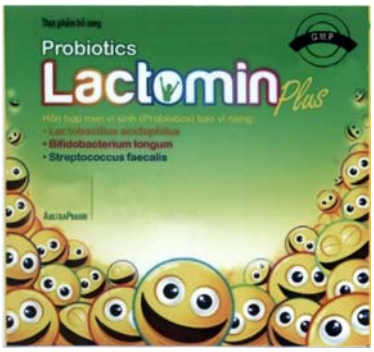

(220) 05.09.2016
(441) 25.11.2016
(531) 4.5.15; 4.5.13; 4.5.3; 2.1.1
(591) Xanh lá cây, đen, trắng, vàng, hồng, cam, xanh da trời, xanh dương, tím
(731) CÔNG TY TNHH THƯƠNG MẠI DƯỢC PHẨM ÚC CHÂU (VN)
74/18 Trương Quốc Dung, phường 10, quận Phú Nhuận, thành phố Hồ Chí Minh
(740) Văn phòng Luật sư A Hoà (AHOA LAW OFFICE)

(511) Nhóm 05: Dược phẩm; thực phẩm chức năng bao gồm thực phẩm bổ sung, thực phẩm bảo vệ sức khỏe, thực phẩm dinh dưỡng y học; thực phẩm tăng cường vi chất dinh dưỡng, thảo dược.

---

(210) **4-2016-27360**

(540)

(220) 05.09.2016
(441) 25.11.2016
(531) A1.1.10; A1.1.2; 26.1.2; 1.15.23
(591) Trắng, vàng, xanh dương, xanh đen
(731) CÔNG TY TNHH TƯ VẤN XÂY DỰNG MINH TÂM (VN)
42/3 đường số 4, phường 5, quận Gò Vấp, thành phố Hồ Chí Minh
(740) Công ty TNHH Tư vấn và Đào tạo A.G.L (Công ty Tư vấn Đào tạo A.G.L)

(511) Nhóm 09: Camera giám sát; thiết bị báo hiệu chống trộm; thiết bị báo cháy; thiết bị ghi âm; thiết bị ghi hình; thiết bị kiểm tra, giám sát bằng điện.

Nhóm 35: Mua bán, camera giám sát, thiết bị báo hiệu chống trộm, thiết bị báo cháy, thiết bị ghi âm, thiết bị ghi hình, thiết bị kiểm tra, giám sát bằng điện.

Nhóm 37: Dịch vụ lắp đặt và sửa chữa hệ thống báo cháy; lắp đặt và sửa chữa hệ thống báo trộm; lắp đặt và sửa chữa camera quan sát.

---

(210) **4-2016-27361**

(540)

Paclodothio

(220) 05.09.2016
(441) 25.11.2016
(731) CÔNG TY TNHH DỊCH VỤ NGUYÊN LIỆU NÔNG NGHIỆP ĐỒNG THÁP (VN)
133/21 đường Quang Trung, phường 10, quận Gò Vấp, thành phố Hồ Chí Minh
(740) Công ty Luật TNHH Tư vấn Quốc tế (INDOCHINE COUNSEL)

(511) Nhóm 01: Phân bón trong nông nghiệp; chế phẩm phân bón; phân bón lá; hóa chất cải tạo đất; chất kích thích tăng trưởng cây trồng; hoá chất dùng trong nông nghiệp, trừ chất diệt nấm, chất diệt cỏ, thuốc trừ sâu và chất diệt ký sinh trùng.

Nhóm 35: Bán buôn bán lẻ phân bón trong nông nghiệp, chế phẩm phân bón, phân bón lá; hóa chất cải tạo đất, chất kích thích tăng trưởng cây trồng, hoá chất dùng trong nông nghiệp, trừ chất diệt nấm, chất diệt cỏ, thuốc trừ sâu và chất diệt ký sinh trùng.

---

(210) **4-2016-27362**

(540)

(220) 05.09.2016
(441) 25.11.2016
(531) A1.1.10; A1.1.2; A20.1.9; 26.13.1
(591) Trắng, đen, đỏ, tím, xanh dương, xanh tím than, xanh lá cây, vàng, vàng cam
(731) CÔNG TY TRÁCH NHIỆM HỮU HẠN ĐÀO TẠO TƯ VẤN KỸ THUẬT NGÀNH SƠN VÀ MỰC IN VIỆT NAM (VN)
331 Trường Chinh, phường Tân Thới Nhất, quận 12, thành phố Hồ Chí Minh
(740) Công ty Cổ phần Sở hữu công nghiệp INVESTIP (INVESTIP)

(511) Nhóm 41: Dịch vụ đào tạo kỹ thuật sơn phủ bề mặt; dịch vụ giáo dục đào tạo; tổ chức hội thảo tư vấn nghề.

---

(210) **4-2016-27363**

(540)

(220) 05.09.2016
(441) 25.11.2016
(531) 26.1.1; A26.1.18
(591) Đỏ, vàng
(731) CÔNG TY TRÁCH NHIỆM HỮU HẠN THƯƠNG MẠI NHÀ HÀNG DANH NGUYÊN (VN)
67 Ngô Gia Tự, phường Chánh Nghĩa, thành phố Thủ Dầu Một, tỉnh Bình Dương
(740) Công ty Cổ phần Sở hữu công nghiệp INVESTIP (INVESTIP)

(511) Nhóm 30: Bánh; kẹo.

Nhóm 43: Nhà hàng ăn uống; dịch vụ cung cấp thức ăn, đồ uống do nhà hàng thực hiện.

---

(210) **4-2016-27364**

(540)

(220) 05.09.2016
(441) 25.11.2016
(531) 1.15.15; A5.3.13
(731) PEPSICO, INC. (US)
700 Anderson Hill Road, Purchase, New York 10577, United States of America
(740) Văn phòng Luật sư MINERVAS (MINERVAS)

(511) Nhóm 32: Nước khoáng (đồ uống), nước có ga (đồ uống), và các loại đồ uống không cồn khác; đồ uống trái cây và nước ép trái cây (đồ uống không cồn); đồ uống không cồn có ga; xi rô và các chế phẩm khác để làm đồ uống.

---

(210) **4-2016-27365**

(540)

iWork

(220) 05.09.2016
(441) 25.11.2016
(731) JPJ INVESTMENT HOLDING CORP. (US)
927 N Grand Ave, Covina, CA 91724, USA
(740) Công ty TNHH Trường Xuân (AGELESS CO.,LTD.)

(511) Nhóm 08: Dụng cụ cầm tay thao tác thủ công, cụ thể là, cái kìm, tua vít, búa, rìu, cuốc chim, cờ lê, dụng cụ nạo vét, cưa, dao đa năng, giũa, đục, cờ lê có đầu vặn dạng ống.

Nhóm 12: Xe đẩy tay, xe đẩy và xe đẩy hàng, cụ thể là, xe đẩy bằng tay có bánh, có thể gập lại được, bằng vải bạt, dùng để vận chuyển hàng.

---

(210) **4-2016-27366**

(540)

OLYMPIA TOOLS

(220) 05.09.2016
(441) 25.11.2016
(731) JPJ INVESTMENT HOLDING CORP. (US)
927 N Grand Ave, Covina, CA 91724, USA
(740) Công ty TNHH Trường Xuân (AGELESS CO.,LTD.)

(511) Nhóm 08: Dụng cụ cầm tay thao tác thủ công, cụ thể là, cái kìm, tua vít, búa, rìu, cuốc chim, cờ lê, dụng cụ nạo vét, cưa, dao đa năng, giũa, đục, cờ lê có đầu vặn dạng ống.

Nhóm 12: Xe đẩy tay, xe đẩy và xe đẩy hàng, cụ thể là, xe đẩy bằng tay có bánh, có thể gập lại được, bằng vải bạt, dùng để vận chuyển hàng.

---

(210) **4-2016-27367**

(540)

(220) 05.09.2016
(441) 25.11.2016
(531) 26.4.2; A5.3.13; A5.3.14
(591) Xanh lá cây đậm, xanh lá cây nhạt, đỏ, đen, trắng
(731) PARK, JAE YOUNG (KR)
1800, Sobaek-ro, Bonghyeon-myeon, Yeongju-si, Gyeongsangbuk-do, Republic of Korea
(740) Công ty TNHH Trường Xuân (AGELESS CO.,LTD.)

(511) Nhóm 24: Đồ dùng bằng vải cho giường; chăn bông; vỏ chăn bông; vỏ gối; khăn phủ giường; tấm trải giường.

---

(210) **4-2016-27368**

(540)

(220) 05.09.2016
(441) 25.11.2016
(531) A5.3.13; A5.3.14; 26.4.2
(591) Xanh lá cây đậm, xanh lá cây nhạt, đỏ, đen, trắng
(731) PARK, JAE YOUNG (KR)
1800, Sobaek-ro, Bonghyeon-myeon, Yeongju-si, Gyeongsangbuk-do, Republic of Korea
(740) Công ty TNHH Trường Xuân (AGELESS CO.,LTD.)

(511) Nhóm 25: Quần áo [trang phục]; áo khoác ngoài; quần dài; áo gi-lê; quần áo lót; tất ngăn cổ.

---

(210) **4-2016-27369**

(540)

(220) 05.09.2016
(441) 25.11.2016
(531) A5.3.13; A5.3.14
(591) Xanh rêu, đen, trắng, đỏ
(731) PARK, JAE YOUNG (KR)
1800, Sobaek-ro, Bonghyeon-myeon, Yeongju-si, Gyeongsangbuk-do, Republic of Korea
(740) Công ty TNHH Trường Xuân (AGELESS CO.,LTD.)

(511) Nhóm 24: Đồ dùng bằng vải cho giường; chăn bông; vỏ chăn bông; vỏ gối; khăn phủ giường; tấm trải giường.

---

(210) **4-2016-27370**

(540)

(220) 05.09.2016
(441) 25.11.2016
(531) A5.3.13; A5.3.14
(591) Xanh, đen, trắng, đỏ
(731) PARK, JAE YOUNG (KR)
1800, Sobaek-ro, Bonghyeon-myeon, Yeongju-si, Gyeongsangbuk-do, Republic of Korea
(740) Công ty TNHH Trường Xuân (AGELESS CO.,LTD.)

(511) Nhóm 25: Quần áo [trang phục]; áo khoác ngoài; quần dài; áo gi-lê; quần áo lót; tất ngăn cổ.

---

(210) **4-2016-27371**

(540)

TaF.tc

(220) 05.09.2016
(441) 25.11.2016
(531) 26.1.1
(731) TAFTC INTERNATIONAL PTE. LTD. (SG)
2 Leng Kee Road, #02-09, Thye Hong Centre, 159086 Singapore
(740) Công ty TNHH Sở hữu trí tuệ ACTIP (ACTIP IP LIMITED)

(511) Nhóm 41: Dịch vụ đào tạo; giáo dục; tư vấn đào tạo; tổ chức hội thảo giáo dục; lập kế hoạch cho các khóa đào tạo; dịch vụ quản lý sự kiện, cụ thể là, tổ chức các sự kiện giáo dục, giải trí, thể thao hoặc văn hóa.

---

(210) **4-2016-27372**

(540)

(220) 05.09.2016
(441) 25.11.2016
(531) 26.1.1; A26.1.24
(731) TAFTC INTERNATIONAL PTE. LTD. (SG)
2 Leng Kee Road, #02-09, Thye Hong Centre, 159086 Singapore
(740) Công ty TNHH Sở hữu trí tuệ ACTIP (ACTIP IP LIMITED)

(511) Nhóm 41: Dịch vụ đào tạo; giáo dục; tư vấn đào tạo; tổ chức hội thảo giáo dục; lập kế hoạch cho các khóa đào tạo; dịch vụ quản lý sự kiện, cụ thể là, tổ chức các sự kiện giáo dục, giải trí, thể thao hoặc văn hóa.

---

(210) **4-2016-27373**

(540)

(220) 05.09.2016
(441) 25.11.2016
(531) 26.1.1; A26.1.24; 5.13.1
(731) ANGLIM WORLD TRADE SDN. BHD. (MY)
12, Lorong Berjaya Indah 1, Taman Berjaya Indah, 14000 Bukit Mertajam, Penang, Malaysia
(740) Công ty TNHH Sở hữu trí tuệ ACTIP (ACTIP IP LIMITED)

(511) Nhóm 43: Dịch vụ cung cấp thực phẩm và đồ uống do nhà hàng thực hiện; quán cà phê; quán ăn tự phục vụ; căng tin; dịch vụ phục vụ ăn uống do nhà hàng thực hiện; dịch vụ nhà hàng ăn uống.

---

(210) **4-2016-27374**

(540)

(220) 05.09.2016
(441) 25.11.2016
(531) 26.1.1; A26.1.18
(731) KERATILES CERAMIC CO., LTD. (TH)
238/25 Soi Rachadapisake 18, Rachadapisake Road, Hnaykwang Sub-District, Huaykwang District, Bangkok 10310, Thailand
(740) Công ty TNHH Sở hữu trí tuệ ACTIP (ACTIP IP LIMITED)

(511) Nhóm 19: Gạch lát sàn, không bằng kim loại; sàn, không bằng kim loại; ngói/tấm lát không bằng kim loại dùng trong xây dựng; tấm ốp tường không bằng kim loại dùng trong xây dựng.

---

(210) **4-2016-27375**

(540)

Lacaito

(220) 05.09.2016
(441) 25.11.2016

(731) ĐẶNG PHƯƠNG ANH (VN)
Số 2A, ngõ 110, phố Sơn Tây, quận Ba Đình, thành phố Hà Nội
(740) Công ty TNHH Sở hữu trí tuệ Tầm Nhìn Mới (FRESHVIEW CO., LTD.)

(511) Nhóm 43: Dịch vụ khách sạn; cho thuê chỗ ở tạm thời; nhà nghỉ du lịch; nhà trọ; nhà hàng ăn uống.

---

(210) **4-2016-27376**

(540)

(220) 05.09.2016
(441) 25.11.2016
(531) 2.9.1; 26.4.2
(591) Trắng, xanh nước biển
(731) NGUYỄN THỊ HIỀN (VN)
Xóm 2, thôn Văn Giáp, xã Văn Bình, huyện Thường Tín, thành phố Hà Nội
(740) Công ty TNHH Sở hữu trí tuệ PADEMARK (PADEMARK CO.,LTD.)

(511) Nhóm 25: Quần áo trẻ em; quần áo; giầy dép; đồ đội đầu; áo vét [trang phục]; váy.

---

(210) **4-2016-27377**

(540)

AFLAPIN

(220) 05.09.2016
(441) 25.11.2016
(731) CÔNG TY CỔ PHẦN DƯỢC LIÊN PHONG (VN)
Số 14TT 13 khu đô thị mới Văn Phú, phường Phú La, quận Hà Đông, thành phố Hà Nội
(740) Công ty TNHH Sở hữu trí tuệ PADEMARK (PADEMARK CO.,LTD.)

(511) Nhóm 05: Dược phẩm; thực phẩm chức năng dùng trong y tế.

---

(210) **4-2016-27378**

(540)

ĐAN LINH

(220) 05.09.2016
(441) 25.11.2016
(731) CÔNG TY TNHH IPHA CÔNG NGHỆ (VN)
Thôn Quyết Tiến, xã Vân Côn, huyện Hoài Đức, thành phố Hà Nội
(740) Công ty TNHH Tư vấn A & S (A&S CO.,LTD)

(511) Nhóm 05: Dược phẩm và thực phẩm chức năng.

---

(210) **4-2016-27379**

(540)

(220) 05.09.2016
(441) 25.11.2016
(531) 1.5.1; A25.3.3; 7.1.24; A7.1.11
(591) Đỏ, cam, xanh dương, trắng, tím
(731) CÔNG TY TNHH SẢN XUẤT VÀ THƯƠNG MẠI CƯƠNG THỊNH (VN)
Số 403 đường Nguyễn Hữu Tiến, thị trấn Đồng Văn, huyện Duy Tiên, tỉnh Hà Nam

(511) Nhóm 07: Động cơ điện dùng cho máy móc (không dùng cho xe cộ); máy phát điện; máy khoan; máy cắt; thiết bị hàn dùng gas; máy nén khí.

Nhóm 09: Chấn lưu điện; bộ kích điện; bộ nạp điện; bộ biến đổi điện; cái ngắt mạch điện; tủ điện.

Nhóm 11: Thiết bị làm lạnh của tủ lạnh; quạt điện; quạt khò bễ; bình nước nóng dùng năng lượng mặt trời; thiết bị và máy làm lạnh; tủ lạnh.

---

(210) **4-2016-27380**

(540)

(220) 05.09.2016
(441) 25.11.2016
(531) 1.5.1
(731) CÔNG TY TNHH KOMASU VIỆT NAM (VN)
Số 249, phố Huế, phường Phố Huế, quận Hai Bà Trưng, thành phố Hà Nội

(511) Nhóm 11: Máy điều hòa không khí; thiết bị chiếu sáng dùng điện; máy tạo nhiệt; quạt điện.

---

(210) **4-2016-27381**

(540)

(220) 05.09.2016
(441) 25.11.2016
(531) 25.3.1; 26.3.23
(731) O.N. INDUSTRIES CO., LTD. (JP)
466, Jingo, Tsuyama-shi, Okayama 708-0015 Japan
(740) Công ty TNHH T&T INVENMARK Sở hữu trí tuệ Quốc tế (T&T INVENMARK CO., LTD.)

(511) Nhóm 06: Mối nối (khớp nối) ống dẫn làm bằng kim loại; van kim loại (không phải là bộ phận của máy móc); khớp nối (điểm nút) bằng kim loại dùng cho ống dẫn; ống dẫn làm bằng kim loại; đai ốc bằng kim loại; thép đúc.

---

(210) **4-2016-27382**

(540)

NATURAL KIDS OMEGA

(220) 05.09.2016
(441) 25.11.2016
(731) NATURAL OILS CHILE S.A. (CL)
AV. Esquina Blanca 1117, Maipú, Santiago, Chile
(740) Công ty TNHH T&T INVENMARK Sở hữu trí tuệ Quốc tế (T&T INVENMARK CO., LTD.)

(511) Nhóm 29: Dầu nấu ăn, dầu cá dùng cho mục đích nấu nướng.

---

(210) **4-2016-27383**

(540)

(220) 05.09.2016
(441) 25.11.2016
(531) 26.1.2; A26.1.18; A1.1.10; A1.1.2
(591) Xanh dương, đỏ
(731) CÔNG TY TNHH THƯƠNG MẠI VÀ ĐẦU TƯ VIỆT XANH (VN)
Số 52 đường Vành Đai, phường 10, quận 6, thành phố Hồ Chí Minh
(740) Công ty Cổ phần Sở hữu trí tuệ Việt Mỹ (VIET MY IP CORP.)

(511) Nhóm 29: Sữa, sữa đặc có đường.
Nhóm 35: Mua bán và xuất nhập khẩu: sữa, sữa đặc có đường.

---

(210) **4-2016-27384**

(540)

(220) 05.09.2016
(441) 25.11.2016
(531) 5.3.16; A5.3.13; A26.11.12; A3.7.24
(591) Xanh lá cây, xanh lá mạ, đỏ đậm
(731) CÔNG TY TNHH THƯƠNG MẠI VÀ ĐẦU TƯ VIỆT XANH (VN)
Số 52 đường Vành Đai, phường 10, quận 6, thành phố Hồ Chí Minh
(740) Công ty Cổ phần Sở hữu trí tuệ Việt Mỹ (VIET MY IP CORP.)

(511) Nhóm 29: Sữa, sữa đặc có đường.

Nhóm 35: Mua bán và xuất nhập khẩu: sữa, sữa đặc có đường.

---

(210) **4-2016-27385**

(540)

(220) 05.09.2016
(441) 25.11.2016
(531) A5.3.13; 5.3.16
(591) Đỏ đậm, xanh lá cây
(731) CÔNG TY TNHH THƯƠNG MẠI VÀ ĐẦU TƯ VIỆT XANH (VN)
Số 52 đường Vành Đai, phường 10, quận 6, thành phố Hồ Chí Minh
(740) Công ty Cổ phần Sở hữu trí tuệ Việt Mỹ (VIET MY IP CORP.)

(511) Nhóm 03: Bột giặt, nước rửa chén.

Nhóm 29: Nước mắm, dầu ăn, chao, sữa.

Nhóm 30: Bột ngũ cốc, mì gói, nước tương, bột ngọt, bột nêm, muối.

Nhóm 35: Mua bán và xuất nhập khẩu: bột giặt, nước rửa chén, nước mắm, dầu ăn, chao, sữa, bột ngũ cốc, mỳ gói, nước tương, bột ngọt, bột nêm, muối.

---

(210) **4-2016-27386**

(540)

SPEED BAG

(220) 05.09.2016
(441) 25.11.2016

(731) HONEYWELL INTERNATIONAL INC. (US)
101 Columbia Road, Morristown, New Jersey 07962, USA

(740) Công ty TNHH Sở hữu công nghiệp Sao Bắc Đẩu (SAO BAC DAU IP COM.,LTD)

(511) Nhóm 16: Đồ bao gói bằng chất dẻo dùng cho dây và dây cáp.

---

(210) **4-2016-27387**

(300) 015174436 02.03.2016 EM

(540)

(220) 05.09.2016
(441) 25.11.2016

(531) 26.1.1; 26.15.1
(591) Trắng, xám, cam, đen, đỏ

(731) BRITISH AMERICAN TOBACCO (BRANDS) LIMITED (GB)
Globe House, 4 Temple Place, London, WC2R 2PG, United Kingdom

(740) Công ty TNHH Sở hữu công nghiệp Sao Bắc Đẩu (SAO BAC DAU IP COM.,LTD)

(511) Nhóm 34: Thuốc lá điếu; thuốc lá, dạng thô hoặc đã qua chế biến; các sản phẩm thuốc lá, cụ thể là thuốc lá để hút, thuốc lá sợi, thuốc lá để nhai, thuốc lá cuốn từ lá thuốc lá, thuốc lá để hít; chất thay thế thuốc lá (không dùng cho mục đích y tế); xì gà, xì gà loại nhỏ hở hai đầu; bật lửa dùng cho người hút thuốc; diêm; vật dụng cho người hút thuốc lá, cụ thể là hộp đựng thuốc lá không bằng kim loại quý, gạt tàn thuốc lá không bằng kim loại quý, tẩu hút thuốc lá không bằng kim loại quý; giấy cuốn thuốc lá, ống thuốc lá cuốn sẵn từ giấy, đầu lọc thuốc lá; thiết bị bỏ túi dùng để cuốn thuốc lá; thiết bị cầm tay dùng để tra thuốc lá vào ống thuốc lá cuốn sẵn từ giấy; thuốc lá điện tử; chất lỏng dùng cho thuốc lá điện tử; sản phẩm thuốc lá để dùng bằng cách nung nóng; thiết bị và bộ phận điện tử dùng để nung nóng thuốc lá điếu hoặc thuốc lá.

---

(210) **4-2016-27388**

(540)

UNITED

(220) 05.09.2016
(441) 25.11.2016
(731) N.V. SUMATRA TOBACCO TRADING COMPANY (ID)
Jalan Pattimura No. 3, Pematang Siantar, Sumatera Utara, Indonesia
(740) Công ty Tư vấn đầu tư và chuyển giao công nghệ (INVESTCONSULT)

(511) Nhóm 25: Quần áo, đồ đi chân, đồ đội đầu, găng tay (trang phục), mũ lưỡi trai (đồ đội đầu), dải băng buộc đầu (trang phục), ca vát, quần đùi, tất ngắn cổ, quần áo lót mặc bên trong.

---

(210) **4-2016-27389**

(540)

PhamGia

(220) 05.09.2016
(441) 25.11.2016
(531) 9.1.10; A26.11.12; 1.15.23; A9.3.13
(591) Xanh ngọc bích, xanh rêu
(731) PHẠM THỊ HẢI LÝ (VN)
9/42 KP2, phường Tân Mai, thành phố Biên Hòa, tỉnh Đồng Nai

(511) Nhóm 25: Khăn choàng; khăn quàng cổ.

---

(210) **4-2016-27390**

(540)

ĐỨC HẢI
MUỐI ỚT CHUA CAY

(220) 05.09.2016
(441) 25.11.2016
(531) A5.3.14; 26.1.1; A26.1.18; A26.4.6; 5.9.15
(591) Cam, đỏ, xanh lá cây, vàng, vàng nâu, xanh dương, xanh tím, trắng
(731) NGUYỄN ĐỨC HẢI (VN)
Phòng 2501, tầng 25, tháp B, tòa nhà Golden Land, số 275 Nguyễn Trãi, phường Thanh Xuân Trung, quận Thanh Xuân, thành phố Hà Nội

(511) Nhóm 30: Hạt tiêu [gia vị]; ớt [gia vị]; muối nấu ăn; gia vị; quế [gia vị]; gia vị thập cẩm.

---

(210) **4-2016-27391**

(540)

Thiên Trù

(220) 05.09.2016
(441) 25.11.2016
(531) 2.9.1; 1.15.5
(591) Tím, cam, vàng, xanh
(731) CÔNG TY CỔ PHẦN HÓA DẦU CÔNG NGHIỆP VIỆT NAM (VN)
118 E Lê Thanh Nghị, phường Bách Khoa, quận Hai Bà Trưng, thành phố Hà Nội
(740) Văn phòng Luật sư Tân Hà (VPLS TAN HA)

(511) Nhóm 43: Dịch vụ quán cà phê; quán ăn tự phục vụ; nhà hàng ăn uống; cho thuê phòng họp, hội nghị, hội thảo; nhà hàng ăn uống tự phục vụ; quán rượu.

---

(210) **4-2016-27393**

(540)

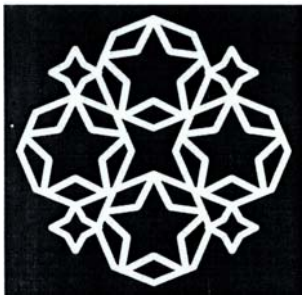

(220) 05.09.2016
(441) 25.11.2016
(531) A17.2.2; 26.5.3; 26.5.4; A1.1.10; 25.7.25; 25.1.25
(731) NGUYỄN ĐĂNG KHOA (VN)
89/17 Hàm Nghi, phường Nguyễn Thái Bình, quận 1, thành phố Hồ Chí Minh
(740) Văn phòng Luật sư Tân Hà (VPLS TAN HA)

(511) Nhóm 43: Khách sạn; cơ sở lưu trú tạm thời (resort, khách sạn, nhà trọ); cho thuê phòng họp, hội nghị, hội thảo; nhà hàng ăn uống; dịch vụ cung cấp đồ ăn và thức uống (thực hiện bởi nhà hàng ăn uống) theo hình thức trực tiếp phục vụ tại nhà hàng hoặc giao hàng tại địa điểm khách hàng yêu cầu hoặc đặt hàng qua mạng; quán bar (quán rượu).

---

(210) **4-2016-27394**

(540)

LOG CABIN

(220) 05.09.2016
(441) 25.11.2016
(731) PINNACLE FOODS GROUP LLC (US)
399 Jefferson Road, Parsippany, New Jersey, USA 07054
(740) Công ty TNHH Trà và cộng sự (TRA & ASSOCIATES CO.,LTD)

(511) Nhóm 30: Cà phê; trà; ca cao; đường; gạo; bột sắn hột; bột cọ sagu; cà phê nhân tạo; bột và chế phẩm làm từ ngũ cốc; bánh mì; bánh ngọt; bánh kẹo; đá lạnh có thể ăn được; mật ong; mật đường; nấm men; bột nở; muối ăn; mù tạc; giấm; đồ gia vị; xốt (gia vị); gia vị; kem lạnh; nước mật đường; mật mía; mật mía dùng cho thực phẩm; xi rô dùng cho thực phẩm.

---

(210) **4-2016-27395**

(540)

COUNTRY KITCHEN

(220) 05.09.2016
(441) 25.11.2016
(731) PINNACLE FOODS GROUP LLC (US)
399 Jefferson Road, Parsippany, New Jersey, USA 07054
(740) Công ty TNHH Trà và cộng sự (TRA & ASSOCIATES CO.,LTD)

(511) Nhóm 30: Cà phê; trà; ca cao; đường; gạo; bột sắn hột; bột cọ sagu; cà phê nhân tạo; bột và chế phẩm làm từ ngũ cốc; bánh mì; bánh ngọt; bánh kẹo; đá lạnh có thể ăn được; mật

ong; mật đường; nấm men; bột nở; muối ăn; mù tạc; giấm; đồ gia vị; sốt (gia vị); gia vị; kem lạnh; nước mật đường; mật mía; mật mía dùng cho thực phẩm; xi rô dùng cho thực phẩm.

---

(210) **4-2016-27397**

(540)

LUOTAI

(220) 05.09.2016
(441) 25.11.2016
(731) KPC PHARMACEUTICALS, INC. (CN)
No.166 Keyi Road, New And High Technology Development Zone, Kunming City, Yunnan Province, People's Republic of China
(740) Công ty TNHH Trà và cộng sự (TRA & ASSOCIATES CO.,LTD)

(511) Nhóm 05: Thuốc dùng cho người; thuốc kháng sinh; chế phẩm hoá học dùng cho mục đích dược phẩm; chế phẩm hoá học dùng cho mục đích y tế; dược thảo; chế phẩm hoá dược.

---

(210) **4-2016-27398**

(540)

MOHOMAX

(220) 05.09.2016
(441) 25.11.2016
(731) NGUYỄN THỊ HUỆ (VN)
382/33 Tân Kỳ Tân Quý, phường Sơn Kỳ, quận Tân Phú, thành phố Hồ Chí Minh

(511) Nhóm 29: Dầu hướng dương tinh luyện; dầu ô liu (oliu) tinh luyện; dầu cọ tinh luyện; dầu hạt cải tinh luyện; dầu đậu tương tinh luyện; dầu vừng tinh luyện.

Nhóm 35: Dịch vụ bán buôn và bán lẻ liên quan đến các sản phẩm: dầu hướng dương, hạt hướng dương, dầu ô liu (oliu), dầu cọ, bơ thực vật, bánh kẹo, sữa thay thế chất béo, phô mai, kem chua, pho mát, pho mát tan chảy, sữa chua, thức uống sữa cô đặc, thức ăn chăn nuôi gia súc, bột giặt.

---

(210) **4-2016-27399**

(540)

Wetsound Soundreat

(220) 05.09.2016
(441) 25.11.2016
(731) HỘ KINH DOANH ĐẠI DƯƠNG (VN)
48/12 đường số 10, khu phố 7, phường Bình Hưng Hòa B, quận Bình Tân, thành phố Hồ Chí Minh
(740) DNTN Dịch vụ thương mại và sở hữu công nghiệp Song Ngọc (I.P.T.S.)

(511) Nhóm 09: Loa; máy thu hình (tivi); máy tăng âm (ampli); bộ trộn âm (mixer); ống nói (micro); đầu máy đọc đĩa kỹ thuật số.

---

(210) **4-2016-27400**

(540)

TOPONE®

(220) 05.09.2016
(441) 25.11.2016
(531) 4.5.2; 4.5.3; 26.1.1; 24.9.1
(591) Xanh dương, xanh da trời, xanh lá cây, vàng, cam, đen, trắng
(731) CÔNG TY TNHH ĐẦU TƯ SẢN XUẤT THƯƠNG MẠI XUẤT NHẬP KHẨU TIẾN LỢI (VN)
Tổ 5, ấp Kim Điền, xã Tân Kim, huyện Cần Giuộc, tỉnh Long An
(740) DNTN Dịch vụ thương mại và sở hữu công nghiệp Song Ngọc (I.P.T.S.)

(511) Nhóm 28: Quả cầu lông; quả cầu đá; vợt để đánh cầu lông; thiết bị trò chơi; quả bóng cho trò chơi; đồ chơi.

---

(210) **4-2016-27401**

(540)

TT-THERAMZ

(220) 06.09.2016
(441) 25.11.2016
(731) CÔNG TY TRÁCH NHIỆM HỮU HẠN THƯƠNG MẠI TÂN THÀNH (VN)
3165 thị trấn Thạnh An, huyện Vĩnh Thạnh, thành phố Cần Thơ
(740) Công ty TNHH Dịch vụ sở hữu trí tuệ ALPHA (ALPHA PLUS CO., LTD.)

(511) Nhóm 01: Phân bón; chế phẩm hóa học dùng cho mục đích nông nghiệp (trừ chất diệt nấm, chất diệt cỏ dại, chất diệt cỏ, thuốc diệt sâu, thuốc diệt ký sinh trùng); chế phẩm làm màu mỡ đất; đất mùn; chất điều hòa sinh trưởng cây trồng; chế phẩm vi sinh dùng để xử lý phân bắc và chuồng trại.

Nhóm 05: Thuốc trừ sâu; thuốc diệt cỏ; thuốc diệt nấm; thuốc trừ ốc bươu vàng; thuốc trừ vi khuẩn hại cây trồng; thuốc trừ động vật có hại.

---

(210) **4-2016-27402**

(540)

TT-BETARAM

(220) 06.09.2016
(441) 25.11.2016
(731) CÔNG TY TRÁCH NHIỆM HỮU HẠN THƯƠNG MẠI TÂN THÀNH (VN)
3165 thị trấn Thạnh An, huyện Vĩnh Thạnh, thành phố Cần Thơ
(740) Công ty TNHH Dịch vụ sở hữu trí tuệ ALPHA (ALPHA PLUS CO., LTD.)

(511) Nhóm 01: Phân bón; chế phẩm hóa học dùng cho mục đích nông nghiệp (trừ chất diệt nấm, chất diệt cỏ dại, chất diệt cỏ, thuốc diệt sâu, thuốc diệt ký sinh trùng); chế phẩm làm

màu mỡ đất; đất mùn; chất điều hòa sinh trưởng cây trồng; chế phẩm vi sinh dùng để xử lý phân bắc và chuồng trại.

Nhóm 05: Thuốc trừ sâu; thuốc diệt cỏ; thuốc diệt nấm; thuốc trừ ốc bươu vàng; thuốc trừ vi khuẩn hại cây trồng; thuốc trừ động vật có hại.

---

(210) **4-2016-27403**

(540)

TT-KOTARAM

(220) 06.09.2016
(441) 25.11.2016

(731) CÔNG TY TRÁCH NHIỆM HỮU HẠN THƯƠNG MẠI TÂN THÀNH (VN)
3165 thị trấn Thạnh An, huyện Vĩnh Thạnh, thành phố Cần Thơ

(740) Công ty TNHH Dịch vụ sở hữu trí tuệ ALPHA (ALPHA PLUS CO., LTD.)

(511) Nhóm 01: Phân bón; chế phẩm hóa học dùng cho mục đích nông nghiệp (trừ chất diệt nấm, chất diệt cỏ dại, chất diệt cỏ, thuốc diệt sâu, thuốc diệt ký sinh trùng); chế phẩm làm màu mỡ đất; đất mùn; chất điều hòa sinh trưởng cây trồng; chế phẩm vi sinh dùng để xử lý phân bắc và chuồng trại.

Nhóm 05: Thuốc trừ sâu; thuốc diệt cỏ; thuốc diệt nấm; thuốc trừ ốc bươu vàng; thuốc trừ vi khuẩn hại cây trồng; thuốc trừ động vật có hại.

---

(210) **4-2016-27404**

(540)

TT-OTARAM

(220) 06.09.2016
(441) 25.11.2016

(731) CÔNG TY TRÁCH NHIỆM HỮU HẠN THƯƠNG MẠI TÂN THÀNH (VN)
3165 thị trấn Thạnh An, huyện Vĩnh Thạnh, thành phố Cần Thơ

(740) Công ty TNHH Dịch vụ sở hữu trí tuệ ALPHA (ALPHA PLUS CO., LTD.)

(511) Nhóm 01: Phân bón; chế phẩm hóa học dùng cho mục đích nông nghiệp (trừ chất diệt nấm, chất diệt cỏ dại, chất diệt cỏ, thuốc diệt sâu, thuốc diệt ký sinh trùng); chế phẩm làm màu mỡ đất; đất mùn; chất điều hòa sinh trưởng cây trồng; chế phẩm vi sinh dùng để xử lý phân bắc và chuồng trại.

Nhóm 05: Thuốc trừ sâu; thuốc diệt cỏ; thuốc diệt nấm; thuốc trừ ốc bươu vàng; thuốc trừ vi khuẩn hại cây trồng; thuốc trừ động vật có hại.

---

(210) **4-2016-27405**

(540)

TT OSARAM

(220) 06.09.2016
(441) 25.11.2016
(731) CÔNG TY TRÁCH NHIỆM HỮU HẠN THƯƠNG MẠI TÂN THÀNH (VN)
3165 thị trấn Thạnh An, huyện Vĩnh Thạnh, thành phố Cần Thơ
(740) Công ty TNHH Dịch vụ sở hữu trí tuệ ALPHA (ALPHA PLUS CO., LTD.)

(511) Nhóm 01: Phân bón; chế phẩm hóa học dùng cho mục đích nông nghiệp (trừ chất diệt nấm, chất diệt cỏ dại, chất diệt cỏ, thuốc diệt sâu, thuốc diệt ký sinh trùng); chế phẩm làm màu mỡ đất; đất mùn; chất điều hòa sinh trưởng cây trồng; chế phẩm vi sinh dùng để xử lý phân bắc và chuồng trại.

Nhóm 05: Thuốc trừ sâu; thuốc diệt cỏ; thuốc diệt nấm; thuốc trừ ốc bươu vàng; thuốc trừ vi khuẩn hại cây trồng; thuốc trừ động vật có hại.

---

(210) **4-2016-27406**

(540)

TT-METARAM

(220) 06.09.2016
(441) 25.11.2016
(731) CÔNG TY TRÁCH NHIỆM HỮU HẠN THƯƠNG MẠI TÂN THÀNH (VN)
3165 thị trấn Thạnh An, huyện Vĩnh Thạnh, thành phố Cần Thơ
(740) Công ty TNHH Dịch vụ sở hữu trí tuệ ALPHA (ALPHA PLUS CO., LTD.)

(511) Nhóm 01: Phân bón; chế phẩm hóa học dùng cho mục đích nông nghiệp (trừ chất diệt nấm, chất diệt cỏ dại, chất diệt cỏ, thuốc diệt sâu, thuốc diệt ký sinh trùng); chế phẩm làm màu mỡ đất; đất mùn; chất điều hòa sinh trưởng cây trồng; chế phẩm vi sinh dùng để xử lý phân bắc và chuồng trại.

Nhóm 05: Thuốc trừ sâu; thuốc diệt cỏ; thuốc diệt nấm; thuốc trừ ốc bươu vàng; thuốc trừ vi khuẩn hại cây trồng; thuốc trừ động vật có hại.

---

(210) **4-2016-27407**

(540)

TT-DELTARAM

(220) 06.09.2016
(441) 25.11.2016
(731) CÔNG TY TRÁCH NHIỆM HỮU HẠN THƯƠNG MẠI TÂN THÀNH (VN)
3165 thị trấn Thạnh An, huyện Vĩnh Thạnh, thành phố Cần Thơ
(740) Công ty TNHH Dịch vụ sở hữu trí tuệ ALPHA (ALPHA PLUS CO., LTD.)

(511) Nhóm 01: Phân bón; chế phẩm hóa học dùng cho mục đích nông nghiệp (trừ chất diệt nấm, chất diệt cỏ dại, chất diệt cỏ, thuốc diệt sâu, thuốc diệt ký sinh trùng); chế phẩm làm màu mỡ đất; đất mùn; chất điều hòa sinh trưởng cây trồng; chế phẩm vi sinh dùng để xử lý phân bắc và chuồng trại.

Nhóm 05: Thuốc trừ sâu; thuốc diệt cỏ; thuốc diệt nấm; thuốc trừ ốc bươu vàng; thuốc trừ vi khuẩn hại cây trồng; thuốc trừ động vật có hại.

---

(210) **4-2016-27408**

(540)

TT-RAMATO

(220) 06.09.2016
(441) 25.11.2016
(531) A26.11.8
(731) CÔNG TY TRÁCH NHIỆM HỮU HẠN THƯƠNG MẠI TÂN THÀNH (VN)
3165 thị trấn Thạnh An, huyện Vĩnh Thạnh, thành phố Cần Thơ
(740) Công ty TNHH Dịch vụ sở hữu trí tuệ ALPHA (ALPHA PLUS CO., LTD.)

(511) Nhóm 01: Phân bón; chế phẩm hóa học dùng cho mục đích nông nghiệp (trừ chất diệt nấm, chất diệt cỏ dại, chất diệt cỏ, thuốc diệt sâu, thuốc diệt ký sinh trùng); chế phẩm làm màu mỡ đất; đất mùn; chất điều hòa sinh trưởng cây trồng; chế phẩm vi sinh dùng để xử lý phân bắc và chuồng trại.

Nhóm 05: Thuốc trừ sâu; thuốc diệt cỏ; thuốc diệt nấm; thuốc trừ ốc bươu vàng; thuốc trừ vi khuẩn hại cây trồng; thuốc trừ động vật có hại.

---

(210) **4-2016-27409**

(540)

TANTHANHRAMS

(220) 06.09.2016
(441) 25.11.2016
(731) CÔNG TY TRÁCH NHIỆM HỮU HẠN THƯƠNG MẠI TÂN THÀNH (VN)
3165 thị trấn Thạnh An, huyện Vĩnh Thạnh, thành phố Cần Thơ
(740) Công ty TNHH Dịch vụ sở hữu trí tuệ ALPHA (ALPHA PLUS CO., LTD.)

(511) Nhóm 01: Phân bón; chế phẩm hóa học dùng cho mục đích nông nghiệp (trừ chất diệt nấm, chất diệt cỏ dại, chất diệt cỏ, thuốc diệt sâu, thuốc diệt ký sinh trùng); chế phẩm làm màu mỡ đất; đất mùn; chất điều hòa sinh trưởng cây trồng; chế phẩm vi sinh dùng để xử lý phân bắc và chuồng trại.

Nhóm 05: Thuốc trừ sâu; thuốc diệt cỏ; thuốc diệt nấm; thuốc trừ ốc bươu vàng; thuốc trừ vi khuẩn hại cây trồng; thuốc trừ động vật có hại.

---

(210) **4-2016-27410**

(540)

(220) 06.09.2016
(441) 25.11.2016
(531) A26.11.8; A26.4.24
(591) Đen, đỏ, trắng
(731) CÔNG TY TNHH THƯƠNG MẠI ANH VINH (VN)
Số 332 Trần Phú, phường Ba Đình, thành phố Thanh Hóa, tỉnh Thanh Hóa

(511) Nhóm 35: Mua bán: linh kiện và thiết bị điện tử, viễn thông.

---

(210) **4-2016-27411**

(540)

(220) 06.09.2016
(441) 25.11.2016
(531) 26.1.2; A26.1.18; A5.5.22; 5.5.19; 5.5.23; 26.1.1
(591) Tím, xanh, trắng, đỏ, vàng, hồng
(731) CÔNG TY TNHH SẢN XUẤT KINH DOANH GIẤY PHÚC ANH (VN)
Khu công nghiệp Phong Khê, phường Phong Khê, thành phố Bắc Ninh, tỉnh Bắc Ninh

(511) Nhóm 16: Giấy vệ sinh; giấy ăn; giấy lau; khăn giấy; giấy rút.

---

(210) **4-2016-27412**

(540) GOCLEAN

(220) 06.09.2016
(441) 25.11.2016
(731) TRẦN THỊ HẠNH (VN)
1607, tầng 16, tòa 07 Timescity, 458 Minh Khai, quận Hai Bà Trưng, thành phố Hà Nội

(511) Nhóm 35: Mua bán: nước giặt, nước rửa tay.

---

(210) **4-2016-27413**

(540) HC-FOR

(220) 06.09.2016
(441) 25.11.2016
(731) CÔNG TY TNHH ĐẦU TƯ THƯƠNG MẠI VÀ XUẤT NHẬP KHẨU HC (VN)
Số 522, Minh Khai, phường Vĩnh Tuy, quận Hai Bà Trưng, thành phố Hà Nội

(511) Nhóm 35: Mua bán: nước giặt, nước rửa tay.

---

(210) **4-2016-27414**

(540)

(220) 06.09.2016
(441) 25.11.2016
(531) A20.7.2
(591) Xanh, trắng
(731) CÔNG TY CỔ PHẦN CÔNG NGHỆ VÀ GIÁO DỤC KSC (VN)
Lô A18-BT1DA khu đô thị Mỹ Đình II, phường Mỹ Đình 2, quận Nam Từ Liêm, thành phố Hà Nội

(511) Nhóm 41: Dịch vụ đào tạo ngoại ngữ; tổ chức thi chứng chỉ Anh ngữ quốc tế; trung tâm tiếng Anh, giảng dạy bằng tiếng Anh; tổ chức và điều khiển hội thảo, câu lạc bộ giải trí hoặc giáo dục tiếng Anh.

---

(210) **4-2016-27415**

(540)

(220) 06.09.2016
(441) 25.11.2016
(531) 26.4.4
(591) Cam, xanh, trắng
(731) CÔNG TY CỔ PHẦN CÔNG NGHỆ VÀ GIÁO DỤC KSC (VN)
Lô A18-BT1DA khu đô thị Mỹ Đình II, phường Mỹ Đình 2, quận Nam Từ Liêm, thành phố Hà Nội

(511) Nhóm 41: Dịch vụ đào tạo ngoại ngữ; tổ chức thi chứng chỉ Anh ngữ quốc tế; trung tâm tiếng Anh, giảng dạy bằng tiếng Anh; tổ chức và điều khiển hội thảo, câu lạc bộ giải trí hoặc giáo dục tiếng Anh.

---

(210) **4-2016-27416**

(540)

(220) 06.09.2016
(441) 25.11.2016
(531) 26.1.2; A26.1.18
(591) Xanh dương, trắng
(731) CÔNG TY TNHH THƯƠNG MẠI VÀ PHÁT TRIỂN CÔNG NGHỆ TRƯỜNG HẢI (VN)
Số 62, đường Quang Trung, phường Quang Trung, thành phố Uông Bí, tỉnh Quảng Ninh

(511) Nhóm 09: Điện thoại di động; điện thoại cầm đi được; điện thoại cầm tay tai nghe; thiết bị sạc cho pin điện; bộ sử dụng điện thoại không dùng tay.

Nhóm 42: Dịch vụ cài đặt phần mềm máy tính; diệt virút cho máy tính; dịch vụ sao chép các chương trình máy tính; dịch vụ khôi phục dữ liệu máy tính.

---

(210) **4-2016-27417**

(540)

(220) 06.09.2016
(441) 25.11.2016
(531) A1.1.10; 26.1.1; 8.1.6; A8.3.12
(591) Nâu, nâu nhạt, trắng, vàng sẫm
(731) CÔNG TY TNHH THE BIG TREES (VN)
Lầu 3, 296 Trần Phú, phường 8, quận 5, thành phố Hồ Chí Minh

(511) Nhóm 43: Dịch vụ cung cấp thức ăn, đồ uống (do nhà hàng thực hiện).

---

(210) **4-2016-27418**

(540)

JO-JI

(220) 06.09.2016
(441) 25.11.2016

(731) CÔNG TY CỔ PHẦN THÁI DƯƠNG (VN)
Cụm công nghiệp Trường An, xã An Khánh, huyện Hoài Đức, thành phố Hà Nội

(511) Nhóm 30: Sản phẩm bánh mì; bánh làm từ ngũ cốc; mứt kẹo; kẹo; mỳ; bún.

Nhóm 35: Mua bán: bánh, mứt, kẹo, bún, mỳ.

---

(210) **4-2016-27421**

(540)

PRINCE
LUBRICANTS

(220) 06.09.2016
(441) 25.11.2016
(531) 26.4.2
(591) Vàng, đen
(731) CÔNG TY TNHH H GIA LONG (VN)
74 Nguyễn Phúc Chu, KP 5, phường Vĩnh Thanh Vân, thành phố Rạch Giá, tỉnh Kiên Giang

(511) Nhóm 01: Hoá chất phụ gia/chất phụ gia hoá học cho nhiên liệu động cơ.

---

(210) **4-2016-27422**

(540)

CÁNH DIỀU

Kiến Văn
Chắp Cánh Tuổi Thơ

(220) 06.09.2016
(441) 25.11.2016
(531) A18.5.7; 1.15.11; 26.2.7
(591) Xanh chuối, vàng, xanh dương, vàng, đỏ
(731) CÔNG TY TNHH THỜI TRANG KIẾN VĂN (VN)
300 - 302 đường D2, phường 25, quận Bình Thạnh, thành phố Hồ Chí Minh

(511) Nhóm 25: Áo; quần; bộ đồ (trang phục); váy đầm.

---

(210) **4-2016-27423**

(540)

CHEF'S SOLUTION

(220) 06.09.2016
(441) 25.11.2016

(731) CJ CHEILJEDANG CORPORATION (KR)
CJ Cheiljedang Center, 330, Dongho-ro, Jung-gu, Seoul, Republic of Korea
(740) Văn phòng luật sư Phạm và Liên danh (PHAM & ASSOCIATES)

(511) Nhóm 29: Thịt lợn xào chua ngọt; thịt bít tết băm viên; miếng sườn cắt ngắn đã nướng; thịt gà viên chiên; thịt gà chiên xù; thịt gà xiên; thịt gà đã được đóng gói; thịt gà đã được chế biến; cánh gà; khoai tây đông lạnh; thịt đông lạnh; món ăn đã nấu chín bao gồm nguyên liệu chính là thịt gà và nhân sâm (Samgyetang); xúc xích; thịt lợn cốt-lết.

---

(210) **4-2016-27424**

(540)

CHEF'S SOLUTION

(220) 06.09.2016
(441) 25.11.2016

(731) CJ CHEILJEDANG CORPORATION (KR)
CJ Cheiljedang Center, 330, Dongho-ro, Jung-gu, Seoul, Republic of Korea
(740) Văn phòng luật sư Phạm và Liên danh (PHAM & ASSOCIATES)

(511) Nhóm 30: Bánh bao kiểu Hàn Quốc (Mandu); miến làm từ rong biển; mì Udon; mì sợi; mì sợi đã được xào hoặc trộn với rau (Japchae); món ăn đã nấu chín bao gồm nguyên liệu chính là bánh gạo đã được xào hoặc trộn với bột nhão có chứa ớt hoặc hạt tiêu cay đã lên men (Topokki); cơm rang; gia vị; gia vị hóa học dùng để nấu nướng; mỳ ống; gạo đã nấu chín được đóng gói; bánh mỳ kẹp xúc xích; bánh pizza.

---

(210) **4-2016-27425**

(540)

DACSAR

(220) 06.09.2016
(441) 25.11.2016

(731) TOKYO GEOTECH CO., LTD. (JP)
19-2-403, Midorigaoka-cho, Ashiya-city, Hyogo-prefecture, Japan
(740) Văn phòng luật sư Phạm và Liên danh (PHAM & ASSOCIATES)

(511) Nhóm 09: Chương trình máy vi tính, ghi sẵn; chương trình máy vi tính (phần mềm có thể tải xuống được); chương trình điều hành máy vi tính, ghi sẵn; phần mềm trò chơi máy vi tính.

---

(210) **4-2016-27426**

(540) 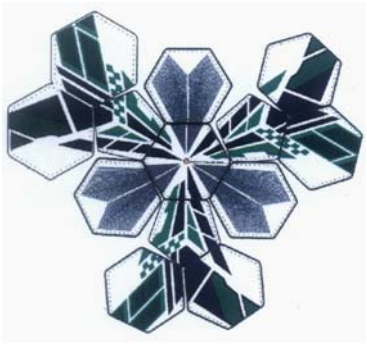

(220) 06.09.2016
(441) 25.11.2016
(531) A25.7.5; A17.2.2; 26.5.4; A18.5.7
(591) Trắng, đen, xanh lá cây, ghi xám, da cam nhạt
(731) CÔNG TY TNHH THỂ THAO BÁCH HIỀN (VN)
Thôn Lê Dương, xã Tam Hưng, huyện Thanh Oai, thành phố Hà Nội
(740) Văn phòng luật sư Phạm và Liên danh (PHAM & ASSOCIATES)

(511) Nhóm 28: Các loại bóng để chơi, cụ thể là: bóng chuyền, bóng rổ, bóng đá, bóng ném, bóng bầu dục, bao và túi đựng bóng (đồ chuyên dụng đi kèm với bóng).

---

(210) **4-2016-27427**

(540)

(220) 06.09.2016
(441) 25.11.2016
(531) 26.5.1; A26.11.12; A9.3.19
(731) CÔNG TY CỔ PHẦN THỂ THAO 24H (VN)
Số 79, phố Hàng Trống, phường Hàng Trống, quận Hoàn Kiếm, thành phố Hà Nội
(740) Văn phòng luật sư Phạm và Liên danh (PHAM & ASSOCIATES)

(511) Nhóm 09: Báo điện tử (có thể tải xuống được từ mạng internet); phần mềm báo điện tử.

Nhóm 35: Dịch vụ quảng cáo; quảng cáo bằng phát thanh; quảng cáo truyền hình; tổ chức hội chợ triển lãm thương mại; đại lý quảng cáo; dịch vụ đặt mua báo [cho người khác]; trưng bày sản phẩm; tổ chức triển lãm cho mục đích thương mại hoặc quảng cáo; marketing; dịch vụ điểm tin; dịch vụ quảng cáo trực tuyến trên mạng máy tính; sản xuất phim quảng cáo; quảng cáo thương mại trên truyền hình.

Nhóm 41: Dịch vụ sản xuất phim (trừ phim quảng cáo); tổ chức các chương trình biểu diễn nghệ thuật; dàn dựng chương trình phát thanh và truyền hình; cung cấp các dịch vụ giải trí trong nhà; sản xuất phim; trại tập luyện thể thao; tổ chức trình diễn [dịch vụ ông bầu]; tổ chức các cuộc thi [giáo dục và giải trí]; tổ chức các cuộc thi đấu thể thao; sản xuất các chương trình phát thanh và truyền hình.

---

(210) **4-2016-27428**

(540)

(220) 06.09.2016
(441) 25.11.2016
(531) A7.1.11; 7.1.24; 26.1.1; A26.1.18
(731) CÔNG TY CỔ PHẦN SOLOHA VIỆT NAM (VN)
Số 83 Giáp Bát, phường Giáp Bát, quận Hoàng Mai, thành phố Hà Nội

(511) Nhóm 20: Đồ nội thất bằng gỗ: bàn; ghế; giường; tủ; kệ, bộ bàn ghế sofa; đồ trang trí nội thất bằng gỗ; khung tranh trang trí làm bằng gỗ.

---

(210) **4-2016-27429**

(540)

MARVIN DANA

(220) 06.09.2016
(441) 25.11.2016

(731) CÔNG TY TNHH THƯƠNG MẠI VÀ DỊCH VỤ ĐIỀU KỲ DIỆU (VN)
81 Hoàng Bích Sơn, phường An Hải Bắc, quận Sơn Trà, thành phố Đà Nẵng

(511) Nhóm 43: Dịch vụ khách sạn; dịch vụ nhà hàng cung cấp thức ăn đồ uống.

---

(210) **4-2016-27431**

(540)

(220) 06.09.2016
(441) 25.11.2016
(531) 26.1.2; A26.1.18
(591) Xanh, trắng, đỏ, xám
(731) CÔNG TY TNHH SẢN XUẤT THƯƠNG MẠI CƠ ĐIỆN - ĐIỆN TỬ FUJIKOYA (VN)
736/163/18 Lê Đức Thọ, phường 15, quận Gò Vấp, thành phố Hồ Chí Minh

(511) Nhóm 09: Ổ cắm điện, ổn áp điện, bộ chỉnh lưu dòng điện (tăng phô điện), máy biến thế, bộ tích trữ điện (bình sạc).

---

(210) **4-2016-27432**

(540)

(220) 06.09.2016
(441) 25.11.2016
(531) 3.7.17; 26.1.1; A26.1.18
(591) Đen, trắng, đỏ, xanh nõn chuối
(731) LƯƠNG VĂN LUYỆN (VN)
Số nhà 4 đường Lê Hồng Phong, phường Minh Khai, thành phố Hưng Yên, tỉnh Hưng Yên

(511) Nhóm 02: Sơn, véc ni; chất nhuộm gỗ; mát tít [nhựa tự nhiên]; dầu chống gỉ; dầu dùng để bảo quản gỗ.

---

(210) **4-2016-27433**

(540)

GOKYTEA

(220) 06.09.2016
(441) 25.11.2016
(731) ĐÀO ANH TUẤN (VN)
Số 16, ngách 34/200, đường Vĩnh Tuy, phường Vĩnh Tuy, quận Hai Bà Trưng, thành phố Hà Nội
(740) Công ty TNHH Sở hữu trí tuệ Toàn Cầu (GLOBAL IP CO., LTD.)

(511) Nhóm 43: Dịch vụ nhà hàng kinh doanh trà sữa, đồ ăn nhẹ.

---

(210) **4-2016-27434**

(540)

(220) 06.09.2016
(441) 25.11.2016
(531) A5.5.20; A5.5.21; 26.1.6
(591) Đen, vàng
(731) HUỲNH THỊ HỒNG THỦY (VN)
Số 345 Điện Biên Phủ, phường 15, quận Bình Thạnh, thành phố Hồ Chí Minh
(740) Công ty TNHH Sở hữu trí tuệ Toàn Cầu (GLOBAL IP CO., LTD.)

(511) Nhóm 35: Mua bán: áo cưới.

Nhóm 45: Dịch vụ cho thuê áo cưới.

---

(210) **4-2016-27435**

(540)

NATURAL FOREST

(220) 06.09.2016
(441) 25.11.2016
(731) CÔNG TY TNHH ĐẦU TƯ ELITE VIỆT NAM (VN)
Số 255 Hoàng Văn Thái, phường Khương Trung, quận Thanh Xuân, thành phố Hà Nội

(511) Nhóm 03: Mỹ phẩm.

---

(210) **4-2016-27436**

(540)

(220) 06.09.2016
(441) 25.11.2016
(531) 26.3.3; 26.3.23; 26.4.4
(591) Trắng, đen, xanh dương, cam
(731) CÔNG TY CỔ PHẦN STONELIFE VIỆT NAM (VN)
Số 1, ngõ 352/15 đường Giải Phóng, phường Phương Liệt, quận Thanh Xuân, thành phố Hà Nội

(511) Nhóm 19: Đá (đá tự nhiên và đá nhân tạo) phục vụ xây dựng nội thất, ngoại thất: đá ốp, lát, lợp nhà cửa, công trình, đường đi.

Nhóm 35: Xuất nhập khẩu, mua bán đá xây dựng, đá ốp lát, đá hoa cương (granit), đá cẩm thạch.

Nhóm 37: Thi công xây dựng công trình dân dụng.

---

(210) **4-2016-27437**

(540)

(220) 06.09.2016
(441) 25.11.2016
(531) A18.5.7; 26.3.1; 24.15.1
(591) Đỏ, vàng cam
(731) CÔNG TY CỔ PHẦN ĐẦU TƯ AVI (VN)
Tầng 5 Nhà giữ xe ga quốc nội, Cảng hàng không quốc tế Tân Sơn Nhất, phường 2, quận Tân Bình, thành phố Hồ Chí Minh

(511) Nhóm 39: Vận chuyển bằng xe buýt; dịch vụ lái xe; vận chuyển hành khách; vận tải bằng taxi; hậu cần vận tải.

Nhóm 43: Dịch vụ quán cà phê; quán ăn tự phục vụ; nhà hàng ăn uống.

---

(210) **4-2016-27438**

(540)

(220) 06.09.2016
(441) 25.11.2016
(531) 2.1.1; 26.1.2
(591) Nâu, trắng, vàng, xanh
(731) CÔNG TY TNHH SẢN XUẤT THƯƠNG MẠI DỊCH VỤ GIẢI TRÍ THỰC LỰC (VN)
57 Châu Văn Liêm, phường 14, quận 5, thành phố Hồ Chí Minh

(511) Nhóm 43: Quán ăn tự phục vụ; nhà hàng ăn uống.

---

(210) **4-2016-27439**

(540)

MARITA

(220) 06.09.2016
(441) 25.11.2016

(731) TRẦN LÊ PHƯƠNG QUỲNH (VN)
121 Phan Huy Ích, phường 15, quận Tân Bình, thành phố Hồ Chí Minh

(511) Nhóm 35: Mua bán quần áo, giày dép, mũ (nón), thắt lưng (dây nịt), túi xách, đồ trang sức.

---

(210) **4-2016-27441**

(540)

TDT
TÂN DUY THÀNH

(220) 05.09.2016
(441) 25.11.2016
(531) 26.1.2; A26.1.18
(591) Đỏ, vàng
(731) CÔNG TY TNHH SẢN XUẤT THƯƠNG MẠI DUY THÀNH (VN)
54 Trần Bình Trọng, phường 1, quận 5, thành phố Hồ Chí Minh

(511) Nhóm 10: Dụng cụ giác hơi bằng nhựa.

---

(210) **4-2016-27442**

(540)

TASUMI

(220) 05.09.2016
(441) 25.11.2016
(531) 26.1.1
(731) CÔNG TY TNHH SẢN XUẤT THƯƠNG MẠI MẪN TIẾN PHÁT (VN)
6/58 khu phố 13, phường Bình Hưng Hòa A, quận Bình Tân, thành phố Hồ Chí Minh

(511) Nhóm 09: Đồ bảo hộ lao động: giày, quần áo, mũ (nón), găng tay (tất cả là đồ dùng phòng chống tai nạn để bảo hộ an toàn cho người lao động).

---

(210) **4-2016-27443**

(540)

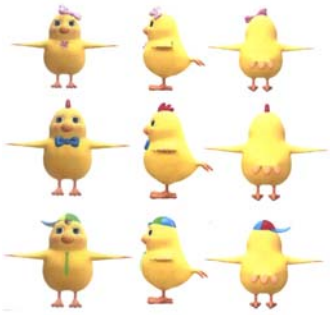

(220) 06.09.2016
(441) 25.11.2016
(531) 3.7.3; 25.7.25; 26.15.25
(591) Vàng, da cam nhạt, hồng, xanh dương, đỏ, xanh lá cây, xanh nước biển, đen, trắng
(731) CÔNG TY TRÁCH NHIỆM HỮU HẠN QUẢNG CÁO TIẾP THỊ KIM CƯƠNG (VN)
Số 113 C Cự Lộc, phường Thượng Đình, quận Thanh Xuân, thành phố Hà Nội

(511) Nhóm 41: Dịch vụ lập kế hoạch, tổ chức, dàn dựng, thực hiện và sản xuất phim (trừ phim quảng cáo), phim hoạt hình, chương trình giải trí, chương trình biểu diễn, chương trình trò chơi tương tác trên sóng phát thanh, truyền hình.

---

(210) **4-2016-27444**

(540)

DAIKON

(220) 05.09.2016
(441) 25.11.2016
(531) 26.4.3; A25.7.2; 26.4.9
(591) Xanh lá cây, đỏ
(731) CÔNG TY TNHH XUẤT NHẬP KHẨU OSAKI BRAKE VIỆT NAM (VN)
24 lô A, tòa nhà Gò Dầu 2, đường Tân Sơn Nhì, phường Tân Sơn Nhì, quận Tân Phú, thành phố Hồ Chí Minh

(511) Nhóm 12: Phụ tùng xe gắn máy, xe ô tô.

---

(210) **4-2016-27445**

(540)

LẨU DÊ VÂN KÝ

(220) 06.09.2016
(441) 25.11.2016
(731) HỘ KINH DOANH DÊ VÂN KÝ (VN)
52/3, KP 4, đường Võ Thị Sáu, phường Thống Nhất, thành phố Biên Hòa, tỉnh Đồng Nai

(511) Nhóm 43: Dịch vụ kinh doanh quán nhậu; dịch vụ kinh doanh nhà hàng ăn uống; dịch vụ cung cấp thức ăn thức uống do nhà hàng tự thực hiện.

---

(210) **4-2016-27446**

(540)

(220) 06.09.2016
(441) 25.11.2016
(531) A7.1.12; 7.1.6; A11.3.7
(591) Vàng, cam, trắng, nâu, đỏ, xanh lá cây, đen
(731) HỘ KINH DOANH BÚN RIÊU GÁNH BẾN THÀNH (VN)
4 đường Phan Bội Châu, phường Bến Thành, quận 1, thành phố Hồ Chí Minh

(511) Nhóm 43: Dịch vụ kinh doanh quán ăn; dịch vụ cung cấp thức ăn thức uống do nhà hàng tự thực hiện.

---

(210) **4-2016-27447**

(540)

Can-risy

(220) 06.09.2016
(441) 25.11.2016
(731) VŨ THỊ CHI (VN)
Số nhà 58, tổ 4, khối 1, thị trấn Cao Lộc, huyện Cao Lộc, tỉnh Lạng Sơn
(740) Công ty TNHH Đại Tín và Liên Danh (DAITIN AND ASSOCIATES CO.,LTD)

(511) Nhóm 06: Bản lề cửa bằng kim loại; chốt cửa bằng kim loại; phụ kiện lắp ráp cửa ra vào bằng kim loại; khóa cửa bằng kim loại; chi tiết bằng kim loại cho đồ gỗ; chi tiết bằng kim loại cho cửa sổ.

---

(210) **4-2016-27448**

(540)

Haowever

(220) 06.09.2016
(441) 25.11.2016

(731) VŨ THỊ CHI (VN)
Số nhà 58, tổ 4, khối 1, thị trấn Cao Lộc, huyện Cao Lộc, tỉnh Lạng Sơn
(740) Công ty TNHH Đại Tín và Liên Danh (DAITIN AND ASSOCIATES CO.,LTD)

(511) Nhóm 06: Ray cửa bằng kim loại; trượt cửa bằng kim loại; phụ kiện lắp ráp cửa ra vào bằng kim loại; khóa cửa bằng kim loại; chi tiết bằng kim loại cho đồ gỗ; chi tiết bằng kim loại cho cửa sổ.

Nhóm 20: Tủ đựng; giường ngủ; đồ đạc trong nhà; đồ đạc bằng kim loại; phụ kiện lắp ráp của đồ đạc, không bằng kim loại; phụ kiện lắp ráp cửa ra vào không bằng kim loại.

---

(210) **4-2016-27449**

(540)

Angel Recipe

(220) 06.09.2016
(441) 25.11.2016

(731) OFC CORPORATION (JP)
2 Chome-3-21 Daikaidori, Hyogo-Ku, Kobe 652-0803, Japan
(740) Công ty TNHH Đại Tín và Liên Danh (DAITIN AND ASSOCIATES CO.,LTD)

(511) Nhóm 03: Dầu gội đầu; sữa rửa mặt; mỹ phẩm; mặt nạ làm đẹp; chế phẩm chăm sóc da; kem mỹ phẩm.

---

(210) **4-2016-27450**

(540)

(220) 06.09.2016
(441) 25.11.2016
(531) 4.5.1; 5.9.15; 5.9.21
(591) Đỏ, xanh, vàng, đen
(731) TỐNG THỊ THẢNH (VN)
136 đường Minh Cầu, phường Phan Đình Phùng, thành phố Thái Nguyên, tỉnh Thái Nguyên

(511) Nhóm 43: Dịch vụ nhà hàng ăn uống.

---

(210) **4-2016-27451**

(540)

CAO THANH PHAT CO., LTD

(220) 06.09.2016
(441) 25.11.2016
(531) 26.1.6; A25.7.6; 26.4.2
(591) Đỏ cam, trắng, đen
(731) CÔNG TY TNHH XUẤT NHẬP KHẨU CAO THÀNH PHÁT (VN)
Thôn Lập Bình, thị trấn Thuận Nam, huyện Hàm Thuận Nam, tỉnh Bình Thuận

(511) Nhóm 29: Hạt điều đã qua chế biến.

Nhóm 31: Quả thanh long tươi.

Nhóm 39: Vận chuyển hàng hóa bằng đường bộ.

---

(210) **4-2016-27452**

(540)

(220) 06.09.2016
(441) 25.11.2016
(531) 26.3.2; 26.3.23
(731) CÔNG TY CỔ PHẦN ĐẦU TƯ AVA (VN)
Số 5/168 đường Trần Thái Tông, phường Yên Hòa, quận Cầu Giấy, thành phố Hà Nội

(511) Nhóm 31: Động vật sống; quả mọng, trái cây tươi; trái cây có múi tươi; cá còn sống; cây giống; rau tươi.

Nhóm 35: Quảng cáo; đại lý quảng cáo; cho thuê không gian quảng cáo; quản lý kinh doanh công việc biểu diễn của nghệ sĩ; tổ chức triển lãm cho mục đích thương mại hoặc quảng cáo; dịch vụ đại lý xuất nhập khẩu; sản xuất phim quảng cáo; cho thuê vật liệu quảng cáo; cho thuê thời gian quảng cáo trên các phương tiện truyền thông.

Nhóm 39: Dịch vụ vận tải; dịch vụ giao hàng; chuyên chở bằng xe tải; tham quan du lịch; vận tải; dịch vụ hướng dẫn khách du lịch.
Nhóm 41: Tổ chức và điều khiển hội nghị; dịch vụ cắm trại ngày nghỉ; cho thuê phim điện ảnh; tổ chức các cuộc thi; dịch vụ hoạt náo viên; dịch vụ giải trí; sản xuất phim trừ phim quảng cáo; nhiếp ảnh; sản xuất nhạc; sản xuất các chương trình phát thanh và truyền hình; cho thuê thiết bị ánh sáng dùng cho trường quay hoặc nhà hát; cho thuê đồ trang trí sân khấu biểu diễn.

Nhóm 44: Chăn nuôi động vật; dịch vụ nuôi trồng thủy sản; thiết kế cảnh quan vườn hoa và công viên; dịch vụ làm vườn.

---

(210) **4-2016-27453**

(540)

(220) 06.09.2016
(441) 25.11.2016
(531) A5.3.13; A5.3.14; A26.11.12
(731) CÔNG TY CỔ PHẦN ĐẦU TƯ AVA (VN)
Số 5/168 đường Trần Thái Tông, phường Yên Hòa, quận Cầu Giấy, thành phố Hà Nội

(511) Nhóm 31: Động vật sống, quả mọng; trái cây tươi; trái cây có múi tươi; cá còn sống; cây giống; rau tươi.

Nhóm 44: Chăn nuôi động vật; dịch vụ nuôi trồng thủy sản; thiết kế cảnh quan vườn hoa và công viên; dịch vụ làm vườn.

---

(210) **4-2016-27454**

(540)

RICEPLUS

(220) 06.09.2016
(441) 25.11.2016
(731) CÔNG TY TNHH RƯỢU THẾ GIỚI (VN)
I7 Châu Thới, phường 15, quận 10, thành phố Hồ Chí Minh

(511) Nhóm 32: Nước giải khát (đồ uống không cồn) như: nước gạo rang, nước gạo lên men.

Nhóm 33: Đồ uống có cồn như: nước ép trái cây (chứa cồn); rượu khai vị có cồn; đồ uống được chưng cất; rượu vang; rượu uýt ki; rượu vốt ca.

---

(210) **4-2016-27457**

(540)

(220) 06.09.2016
(441) 25.11.2016
(531) 1.15.15; A5.5.20; 1.15.5
(591) Trắng, vàng ánh kim
(731) CÔNG TY TNHH PHẦN MỀM V3 KIM LONG (VN)
10/1 Sông Thao, phường 2, quận Tân Bình, thành phố Hồ Chí Minh

(511) Nhóm 21: Dụng cụ và đồ chứa dùng cho gia đình hoặc bếp núc: bình lọc nước cầm tay; bình lọc nước dùng cho gia đình.

---

(210) **4-2016-27458**

(540)

bellaviewater
FILTRATION

(220) 06.09.2016
(441) 25.11.2016
(531) 1.15.15
(591) Đen, xanh lá cây
(731) CÔNG TY TNHH PHẦN MỀM V3 KIM LONG (VN)
10/1 Sông Thao, phường 2, quận Tân Bình, thành phố Hồ Chí Minh

(511) Nhóm 21: Dụng cụ và đồ chứa dùng cho gia đình hoặc bếp núc: bình lọc nước cầm tay; bình lọc nước dùng cho gia đình.

---

(210) **4-2016-27459**

(540)

PU
CÔNG TY TNHH CUNG ỨNG THIẾT BỊ MÁY PU

(220) 06.09.2016
(441) 25.11.2016
(531) 15.7.1; 25.5.2
(591) Xanh, vàng, đen, trắng
(731) CÔNG TY TNHH CUNG ỨNG THIẾT BỊ MÁY PU (VN)
Tầng 2, số 27, ngách 17/25, ngõ 322 đường Mỹ Đình, phường Mỹ Đình 1, quận Nam Từ Liêm, thành phố Hà Nội

(511) Nhóm 35: Mua bán hóa chất, màng nhôm, giấy bạc màng nhôm, giấy PVC, máy móc thiết bị phụ tùng, máy khai khoáng xây dựng máy phát điện, máy cán tôn, động cơ điện, dây điện, máy móc và thiết bị y tế, dụng cụ đo lường, máy cuộn xả, băng tải cao su, súng phun PU.

---

(210) **4-2016-27460**

(540)

(220) 06.09.2016
(441) 25.11.2016
(531) 26.4.2; A19.3.24
(591) Xanh lá cây, trắng, nâu đỏ, xám, đen
(731) CÔNG TY CỔ PHẦN DƯỢC PHẨM VÀ THIẾT BỊ Y TẾ ĐÔNG NAM Á (VN)
Khu công nghiệp Phố Nối B, xã Nghĩa Hiệp, huyện Yên Mỹ, tỉnh Hưng Yên
(740) Công ty TNHH Sở hữu trí tuệ và Công nghệ Thủ đô (CAPITAL IP&T CO.LTD.)

(511) Nhóm 05: Dược phẩm; thực phẩm chức năng; thực phẩm dinh dưỡng dùng trong y tế; nước súc miệng dùng cho mục đích y tế; dung dịch làm sạch khử khuẩn sát trùng dùng cho mục đích y tế; nước tắm thảo dược cho trẻ em dùng cho mục đích y tế.

---

(210) **4-2016-27461**

(540)

(220) 06.09.2016
(441) 25.11.2016
(531) 26.4.2; A19.3.21
(591) Xanh dương, trắng, nâu đỏ, xám, đen
(731) CÔNG TY CỔ PHẦN DƯỢC PHẨM VÀ THIẾT BỊ Y TẾ ĐÔNG NAM Á (VN)
Khu công nghiệp Phố Nối B, xã Nghĩa Hiệp, huyện Yên Mỹ, tỉnh Hưng Yên
(740) Công ty TNHH Sở hữu trí tuệ và Công nghệ Thủ đô (CAPITAL IP&T CO.LTD.)

(511) Nhóm 05: Dược phẩm; thực phẩm chức năng; thực phẩm dinh dưỡng dùng trong y tế; nước súc miệng dùng cho mục đích y tế; dung dịch làm sạch khử khuẩn sát trùng dùng cho mục đích y tế; nước tắm thảo dược cho trẻ em dùng cho mục đích y tế.

---

(210) **4-2016-27462**

(540)

(220) 06.09.2016
(441) 25.11.2016
(531) 26.4.2; A19.3.24
(591) Xanh lá cây, xanh tím than, trắng, xám, đen
(731) CÔNG TY CỔ PHẦN DƯỢC PHẨM VÀ THIẾT BỊ Y TẾ ĐÔNG NAM Á (VN)
Khu công nghiệp Phố Nối B, xã Nghĩa Hiệp, huyện Yên Mỹ, tỉnh Hưng Yên
(740) Công ty TNHH Sở hữu trí tuệ và Công nghệ Thủ đô (CAPITAL IP&T CO.LTD.)

(511) Nhóm 05: Dược phẩm; thực phẩm chức năng; thực phẩm dinh dưỡng dùng trong y tế; nước súc miệng dùng cho mục đích y tế; dung dịch làm sạch khử khuẩn sát trùng dùng cho mục đích y tế; nước tắm thảo dược cho trẻ em dùng cho mục đích y tế.

---

(210) **4-2016-27463**

(540)

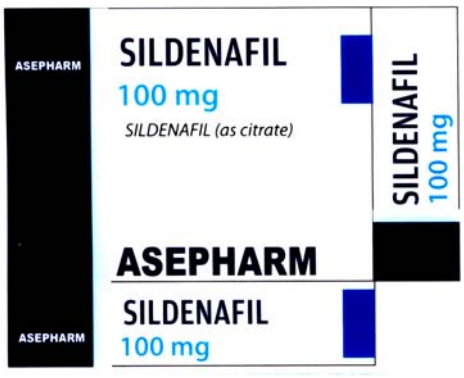

(220) 06.09.2016
(441) 25.11.2016
(531) 26.4.2; A19.3.24
(591) Xanh dương, xanh dương nhạt, xanh tím than, đen, trắng
(731) CÔNG TY CỔ PHẦN DƯỢC PHẨM VÀ THIẾT BỊ Y TẾ ĐÔNG NAM Á (VN)
Khu công nghiệp Phố Nối B, xã Nghĩa Hiệp, huyện Yên Mỹ, tỉnh Hưng Yên
(740) Công ty TNHH Sở hữu trí tuệ và Công nghệ Thủ đô (CAPITAL IP&T CO.LTD.)

(511) Nhóm 05: Dược phẩm; thực phẩm chức năng; thực phẩm dinh dưỡng dùng trong y tế; nước súc miệng dùng cho mục đích y tế; dung dịch làm sạch khử khuẩn sát trùng dùng cho mục đích y tế; nước tắm thảo dược cho trẻ em dùng cho mục đích y tế.

---

(210) **4-2016-27464**

(540)

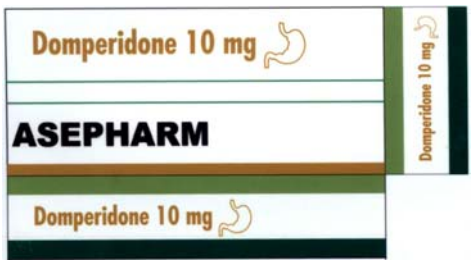

(220) 06.09.2016
(441) 25.11.2016
(531) A19.3.24; 2.9.25
(591) Vàng, xanh lá cây, xanh cốm, đen, trắng
(731) CÔNG TY CỔ PHẦN DƯỢC PHẨM VÀ THIẾT BỊ Y TẾ ĐÔNG NAM Á (VN)
Khu công nghiệp Phố Nối B, xã Nghĩa Hiệp, huyện Yên Mỹ, tỉnh Hưng Yên
(740) Công ty TNHH Sở hữu trí tuệ và Công nghệ Thủ đô (CAPITAL IP&T CO.LTD.)

(511) Nhóm 05: Dược phẩm; thực phẩm chức năng; thực phẩm dinh dưỡng dùng trong y tế; nước súc miệng dùng cho mục đích y tế; dung dịch làm sạch khử khuẩn sát trùng dùng cho mục đích y tế; nước tắm thảo dược cho trẻ em dùng cho mục đích y tế.

---

(210) **4-2016-27465**

(540)

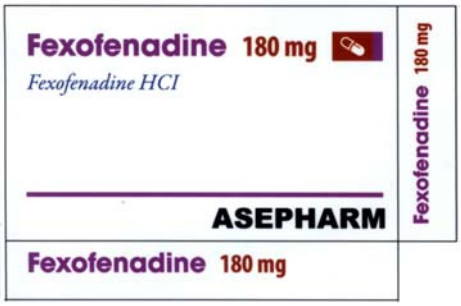

(220) 06.09.2016
(441) 25.11.2016
(531) A19.13.21; A19.3.24
(591) Tím, xanh tím, đỏ, trắng, đen
(731) CÔNG TY CỔ PHẦN DƯỢC PHẨM VÀ THIẾT BỊ Y TẾ ĐÔNG NAM Á (VN)
Khu công nghiệp Phố Nối B, xã Nghĩa Hiệp, huyện Yên Mỹ, tỉnh Hưng Yên
(740) Công ty TNHH Sở hữu trí tuệ và Công nghệ Thủ đô (CAPITAL IP&T CO.LTD.)

(511) Nhóm 05: Dược phẩm; thực phẩm chức năng; thực phẩm dinh dưỡng dùng trong y tế; nước súc miệng dùng cho mục đích y tế; dung dịch làm sạch khử khuẩn sát trùng dùng cho mục đích y tế; nước tắm thảo dược cho trẻ em dùng cho mục đích y tế.

---

(210) **4-2016-27466**

(540)

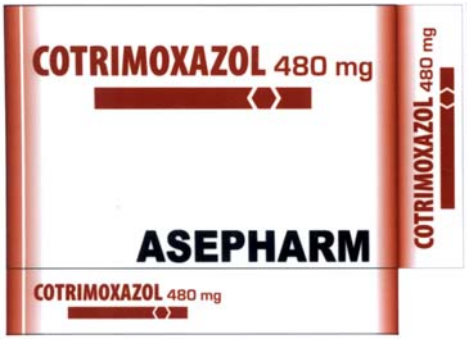

(220) 06.09.2016
(441) 25.11.2016
(531) 26.5.1; A26.11.8; A26.11.7; A19.3.24
(591) Nâu, đen, trắng, xám
(731) CÔNG TY CỔ PHẦN DƯỢC PHẨM VÀ THIẾT BỊ Y TẾ ĐÔNG NAM Á (VN)
Khu công nghiệp Phố Nối B, xã Nghĩa Hiệp, huyện Yên Mỹ, tỉnh Hưng Yên
(740) Công ty TNHH Sở hữu trí tuệ và Công nghệ Thủ đô (CAPITAL IP&T CO.LTD.)

(511) Nhóm 05: Dược phẩm; thực phẩm chức năng; thực phẩm dinh dưỡng dùng trong y tế; nước súc miệng dùng cho mục đích y tế; dung dịch làm sạch khử khuẩn sát trùng dùng cho mục đích y tế; nước tắm thảo dược cho trẻ em dùng cho mục đích y tế.

---

(210) **4-2016-27467**

(540)

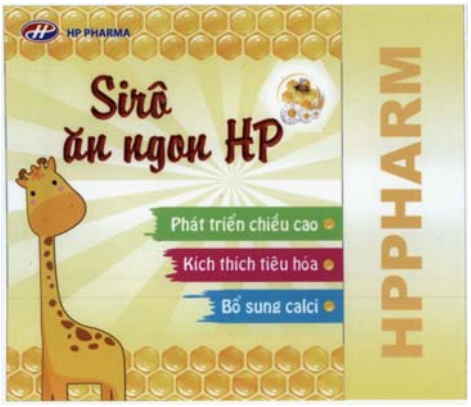

(220) 06.09.2016
(441) 25.11.2016
(531) 26.1.2; A26.1.18; 25.5.25; 3.2.9
(591) Nâu, đen, trắng, vàng, xám, đỏ, xanh, tím, xanh da trời, vàng nhạt, xám, xanh lá cây
(731) CÔNG TY CỔ PHẦN DƯỢC LIỆU & VẬT TƯ Y TẾ HẢI PHÒNG (VN)
Số 31/51 Phạm Tử Nghi, phường Vĩnh Niệm, quận Lê Chân, thành phố Hải Phòng
(740) Công ty TNHH Sở hữu trí tuệ và Công nghệ Thủ đô (CAPITAL IP&T CO.LTD.)

(511) Nhóm 05: Dược phẩm; thực phẩm chức năng; thực phẩm dinh dưỡng dùng trong y tế; nước súc miệng dùng cho mục đích y tế; dung dịch làm sạch khử khuẩn sát trùng dùng cho mục đích y tế; nước tắm thảo dược cho trẻ em dùng cho mục đích y tế.

---

(210) **4-2016-27468**

(540)

NEWDIENS

(220) 06.09.2016
(441) 25.11.2016
(731) CÔNG TY CỔ PHẦN DƯỢC THIẾT BỊ Y TẾ BIPHARTEK (VN)
Số 39/40, ngõ 100 phố Hồ Tùng Mậu, phường Mai Dịch, quận Cầu Giấy, thành phố Hà Nội
(740) Công ty TNHH Sở hữu trí tuệ và Công nghệ Thủ đô (CAPITAL IP&T CO.LTD.)

(511) Nhóm 05: Dược phẩm; thực phẩm chức năng; thực phẩm dinh dưỡng dùng trong y tế; nước súc miệng dùng cho mục đích y tế; dung dịch làm sạch khử khuẩn sát trùng dùng cho mục đích y tế; nước tắm thảo dược cho trẻ em dùng cho mục đích y tế.

---

(210) **4-2016-27469**

(540)

QUEENCHOCO

(220) 06.09.2016
(441) 25.11.2016
(731) ĐỖ VĂN DOAN (VN)
Thôn Minh Hòa 4, xã Minh Khai, huyện Hoài Đức, thành phố Hà Nội
(740) Công ty TNHH Sở hữu trí tuệ và Công nghệ Thủ đô (CAPITAL IP&T CO.LTD.)

(511) Nhóm 30: Bánh; kẹo; bột ngũ cốc; cà phê; chè (trà); ca cao.

---

(210) **4-2016-27470**

(540)

PUPITA

(220) 06.09.2016
(441) 25.11.2016
(731) ĐỖ VĂN DOAN (VN)
Thôn Minh Hòa 4, xã Minh Khai, huyện Hoài Đức, thành phố Hà Nội
(740) Công ty TNHH Sở hữu trí tuệ và Công nghệ Thủ đô (CAPITAL IP&T CO.LTD.)

(511) Nhóm 30: Bánh; kẹo; bột ngũ cốc; cà phê; chè (trà); ca cao.

---

(210) **4-2016-27471**

(540)

BLUPKO

(220) 06.09.2016
(441) 25.11.2016
(731) ĐỖ VĂN DOAN (VN)
Thôn Minh Hòa 4, xã Minh Khai, huyện Hoài Đức, thành phố Hà Nội
(740) Công ty TNHH Sở hữu trí tuệ và Công nghệ Thủ đô (CAPITAL IP&T CO.LTD.)

(511) Nhóm 30: Bánh; kẹo; bột ngũ cốc; cà phê; chè (trà); ca cao.

---

(210) **4-2016-27472**

(540)

AMEBAR

(220) 06.09.2016
(441) 25.11.2016
(731) ĐỖ VĂN DOAN (VN)
Thôn Minh Hòa 4, xã Minh Khai, huyện Hoài Đức, thành phố Hà Nội
(740) Công ty TNHH Sở hữu trí tuệ và Công nghệ Thủ đô (CAPITAL IP&T CO.LTD.)

(511) Nhóm 30: Bánh; kẹo; bột ngũ cốc; cà phê; chè (trà); ca cao.

---

(210) **4-2016-27473**

(540)

(220) 06.09.2016
(441) 25.11.2016
(531) 24.15.21; 26.1.1; A24.15.7
(591) Xanh, trắng, đen
(731) CÔNG TY TNHH DỊCH VỤ VÀ VẬN TẢI TÍN PHƯỢNG (VN)
1314 Trường Sa, phường 3, quận Tân Bình, thành phố Hồ Chí Minh

(511) Nhóm 39: Dịch vụ vận tải hàng hóa, dịch vụ vận tải hành khách, cho thuê xe, môi giới vận tải.

---

(210) **4-2016-27474**

(540)

(220) 06.09.2016
(441) 25.11.2016
(531) 26.3.1; A26.3.6
(591) Trắng, xanh, vàng
(731) TRẦN THANH TRÚC (VN)
1606 đường 30/4, phường 12, thành phố Vũng Tàu, tỉnh Bà Rịa - Vũng Tàu

(511) Nhóm 41: Giáo dục, đào tạo, giải trí, tổ chức các hoạt động thể thao và văn hoá.

---

(210) **4-2016-27475**

(540)

(220) 06.09.2016
(441) 25.11.2016
(531) A5.5.20; A5.5.21; 26.1.1; A26.1.18
(591) Đỏ, xanh đen, cam, vàng, xanh lá cây, xanh dương, trắng
(731) CÔNG TY TRÁCH NHIỆM HỮU HẠN SƠN HUA BANG (VN)
Lô N4, đường N7-D3, khu công nghiệp Nam Tân Uyên, phường Khánh Bình, thị xã Tân Uyên, tỉnh Bình Dương
(740) Công ty TNHH Tư vấn Sở hữu trí tuệ á Đông (A ĐÔNG IP CONSULTANCY CO.,LTD.)

(511) Nhóm 02: Sơn dùng cho đồ gỗ gia dụng; sơn công nghiệp (không bao gồm sơn cách điện, sơn cách nhiệt).

---

(210) **4-2016-27476**

(540)

(220) 06.09.2016
(441) 25.11.2016
(531) 26.4.2; A26.4.24; 26.4.7
(591) Đen, vàng ánh kim
(731) CÔNG TY TNHH THANH CHÂN DACOR FURNITURE (VN)
Số 6 Nguyễn Thị Thập, phường Trung Hòa, quận Cầu Giấy, thành phố Hà Nội

(511) Nhóm 20: Đồ nội thất cụ thể là: giường, tủ, bàn ghế, giá, kệ.

---

(210) **4-2016-27477**

(540)

(220) 06.09.2016
(441) 25.11.2016
(531) A26.11.12; 3.7.17
(591) Đỏ, trắng
(731) CÔNG TY TNHH THƯƠNG MẠI VÀ DỊCH VỤ XUẤT NHẬP KHẨU TÂY ÂU DFM (VN)
Số 321, phố Kim Ngưu, phường Thanh Lương, quận Hai Bà Trưng, thành phố Hà Nội
(740) Công ty TNHH Sở hữu trí tuệ Hải Hân (HAI HAN IP CO., LTD.)

(511) Nhóm 03: Nước giặt; nước xả quần áo.

---

(210) **4-2016-27478**

(540)

CÀ FÊ HÀN LÂM

(CÀ FÊ BẢO VỆ SỨC KHỎE)

(220) 06.09.2016
(441) 25.11.2016
(731) CÔNG TY TNHH TECHBIFARM (VN)
Trung tâm Ươm Tạo Doanh Nghiệp Công Nghệ Cao, km29, đại lộ Thăng Long, xã Thạch Hòa, huyện Thạch Thất, thành phố Hà Nội

(511) Nhóm 05: Dược phẩm; thực phẩm chức năng dùng cho mục đích y tế.

---

(210) **4-2016-27479**

(540)

SỮA CHUA NGHỆ

(SỮA CHUA BẢO VỆ SỨC KHỎE)

(220) 06.09.2016
(441) 25.11.2016
(731) CÔNG TY TNHH TECHBIFARM (VN)
Trung tâm Ươm Tạo Doanh Nghiệp Công Nghệ Cao, km29, đại lộ Thăng Long, xã Thạch Hòa, huyện Thạch Thất, thành phố Hà Nội

(511) Nhóm 05: Dược phẩm; thực phẩm chức năng dùng cho mục đích y tế.

---

(210) **4-2016-27480**

(540)

GONDOLA

(220) 06.09.2016
(441) 25.11.2016

(731) CÔNG TY CỔ PHẦN KIẾN TRÚC VÀ NỘI THẤT GONDOLA VIỆT NAM (VN)
Số 51 Thủ Lệ, phường Ngọc Khánh, quận Ba Đình, thành phố Hà Nội

(511) Nhóm 37: Trang trí nội thất, ngoại thất công trình xây dựng; xây dựng.

Nhóm 42: Thiết kế trang trí nội thất, ngoại thất công trình xây dựng.

---

(210) **4-2016-27482**

(540)

(220) 06.09.2016
(441) 25.11.2016
(531) 4.5.2; 4.5.3; 2.7.9; 2.7.10
(731) THAN HTUT (CN)
Yunan Province Lincang City Cangyuan Kawa Town Cultural Plaza, No. 407, China
(740) Công ty cổ phần Sở hữu trí tuệ BROSS và Cộng sự (BROSS & PARTNERS., JSC)

(511) Nhóm 10: Vòng kích thích việc mọc răng; bình sữa cho trẻ em bú; núm vú giả cho trẻ em bú bình; núm vú giả của bình sữa cho trẻ em bú; bơm dùng để hút sữa mẹ; van của bình sữa cho trẻ em bú.

---

(210) **4-2016-27483**

(540)

(220) 06.09.2016
(441) 25.11.2016
(531) A25.7.4
(591) Trắng, đen, nâu vàng, nâu sáng, đỏ
(731) BURBERRY LIMITED (GB)
Horseferry House, Horseferry Road, London SW1P 2AW, England
(740) Văn phòng Luật sư MINERVAS (MINERVAS)

(511) Nhóm 09: Kính râm, kính đeo mắt [quang học], kính quang học, gọng và mắt kính được làm phù hợp cho các sản phẩm nêu trên; bao hộp đựng và giá đỡ cho các sản phẩm nêu trên; các bộ phận và phụ kiện cho tất cả các sản phẩm nêu trên; bao hộp đựng và giá đỡ cho các thiết bị điện tử cầm tay, cho điện thoại di động, cho hệ thống audio và viđêô cầm tay và máy tính cầm tay; tấm đệm di chuột máy tính; bao hộp đựng camera quay viđêô,

chụp hình; phụ kiện của điện thoại di động bao gồm vỏ bọc và màng phủ bề mặt điện thoại di động, vật trang trí và dây đai bảo vệ điện thoại di động, mặt nắp điện thoại di động.

Nhóm 14: Đồng hồ đeo tay, đồng hồ, và các bộ phận, phụ kiện và bao hộp đựng cho tất cả các sản phẩm nêu trên; dây đồng hồ đeo tay; đồ trang sức, đồ giả trang sức, ghim cài ca vát, kẹp ca vát và khuy măng sét; các đồ vật làm bằng kim loại quý hoặc được phủ kim loại quý bao gồm vòng đeo chìa khóa, đồ trang sức nhỏ đeo ở dây truyền hay vòng đeo tay, huy hiệu, đồ trang trí giày; hộp, tráp và bao túi đựng đồ trang sức; mô hình và tượng nhỏ bằng kim loại quý.

---

(210) **4-2016-27484**

(540)

BURBERRY

(220) 06.09.2016
(441) 25.11.2016

(731) BURBERRY LIMITED (GB)
Horseferry House, Horseferry Road, London SW1P 2AW, England
(740) Văn phòng Luật sư MINERVAS (MINERVAS)

(511) Nhóm 09: Kính râm, kính đeo mắt [quang học], kính quang học, gọng và mắt kính được làm phù hợp cho các sản phẩm nêu trên; bao hộp đựng và giá đỡ cho các sản phẩm nêu trên; các bộ phận và phụ kiện cho tất cả các sản phẩm nêu trên; bao hộp đựng và giá đỡ cho các thiết bị điện tử cầm tay, cho điện thoại di động, cho hệ thống audio và viđêô cầm tay và máy tính cầm tay; tấm đệm di chuột máy tính; bao hộp đựng camera quay viđêô, chụp hình; phụ kiện của điện thoại di động bao gồm vỏ bọc và màng phủ bề mặt điện thoại di động, vật trang trí và dây đai bảo vệ điện thoại di động, mặt nắp điện thoại di động.

---

(210) **4-2016-27485**

(540)

(220) 06.09.2016
(441) 25.11.2016
(531) 2.1.20; 2.1.2
(731) BURBERRY LIMITED (GB)
Horseferry House, Horseferry Road, London SW1P 2AW, England
(740) Văn phòng Luật sư MINERVAS (MINERVAS)

(511) Nhóm 09: Kính râm, kính đeo mắt [quang học], kính quang học, gọng và mắt kính được làm phù hợp cho các sản phẩm nêu trên; bao hộp đựng và giá đỡ cho các sản phẩm nêu trên; các bộ phận và phụ kiện cho tất cả các sản phẩm nêu trên; bao hộp đựng và giá đỡ cho các thiết bị điện tử cầm tay, cho điện thoại di động, cho hệ thống audio và viđêô cầm tay và máy tính cầm tay; tấm đệm di chuột máy tính; bao hộp đựng camera quay viđêô, chụp hình; phụ kiện của điện thoại di động bao gồm vỏ bọc và màng phủ bề mặt điện thoại di động, vật trang trí và dây đai bảo vệ điện thoại di động, mặt nắp điện thoại di động.

---

(210) **4-2016-27486**

(540)

(220) 06.09.2016
(441) 25.11.2016
(531) 1.3.1; A26.11.12; 26.11.3; 26.1.1; 25.7.20
(591) Đỏ, xanh nước biển, vàng, trắng, xanh nước biển nhạt, xanh dương đậm
(731) SUMITOMO CORPORATION (JP)
8-11, Harumi 1-chome, Chuo-ku, Tokyo, Japan
(740) Công ty TNHH Tầm nhìn và Liên danh (VISION & ASSOCIATES CO.LTD.)

(511) Nhóm 01: Phân bón; hoá chất dùng trong nông nghiệp, trừ chất diệt nấm, chất diệt cỏ, thuốc trừ sâu và chất diệt ký sinh trùng.

Nhóm 05: Chất diệt khuẩn, chất diệt nấm, chất diệt cỏ, thuốc trừ sâu, thuốc xua đuổi côn trùng, thuốc diệt động vật gặm nhấm, chất sát trùng, chất hun khói diệt côn trùng, chất diệt ký sinh trùng, tất cả đều dùng cho mục đích nông nghiệp.

Nhóm 35: Dịch vụ đại lý xuất nhập khẩu; dịch vụ bán buôn bán lẻ chế phẩm dược và chế phẩm diệt trừ sâu bệnh, chất diệt nấm và chất diệt cỏ; dịch vụ bán buôn bán lẻ hóa chất nông nghiệp; dịch vụ bán buôn bán lẻ máy móc, dụng cụ, vật tư nông nghiệp.

---

(210) **4-2016-27487**

(540)

SUMMIT agro

(220) 06.09.2016
(441) 25.11.2016
(731) SUMITOMO CORPORATION (JP)
8-11, Harumi 1-chome, Chuo-ku, Tokyo, Japan
(740) Công ty TNHH Tầm nhìn và Liên danh (VISION & ASSOCIATES CO.LTD.)

(511) Nhóm 01: Phân bón; hoá chất dùng trong nông nghiệp, trừ chất diệt nấm, chất diệt cỏ, thuốc trừ sâu và chất diệt ký sinh trùng.

Nhóm 05: Chất diệt khuẩn, chất diệt nấm, chất diệt cỏ, thuốc trừ sâu, thuốc xua đuổi côn trùng, thuốc diệt động vật gặm nhấm, chất sát trùng, chất hun khói diệt côn trùng, chất diệt ký sinh trùng, tất cả đều dùng cho mục đích nông nghiệp.

Nhóm 35: Dịch vụ đại lý xuất nhập khẩu; dịch vụ bán buôn bán lẻ chế phẩm dược và chế phẩm diệt trừ sâu bệnh, chất diệt nấm và chất diệt cỏ; dịch vụ bán buôn bán lẻ hóa chất nông nghiệp; dịch vụ bán buôn bán lẻ máy móc, dụng cụ, vật tư nông nghiệp.

---

(210) **4-2016-27488**

(540)

(220) 06.09.2016
(441) 25.11.2016
(531) A26.11.7; A26.11.8
(591) Xanh da trời, xám
(731) PANASONIC CORPORATION (JP)
1006 Oaza Kadoma, Kadoma-shi, Osaka 571-8501, Japan
(740) Công ty TNHH Tầm nhìn và Liên danh (VISION & ASSOCIATES CO.LTD.)

(511) Nhóm 07: Máy đánh xi cho giày (bằng điện) và các bộ phận, linh kiện của nó; máy hút bụi chân không và các bộ phận, linh kiện của nó.

---

(210) **4-2016-27489**

(540)

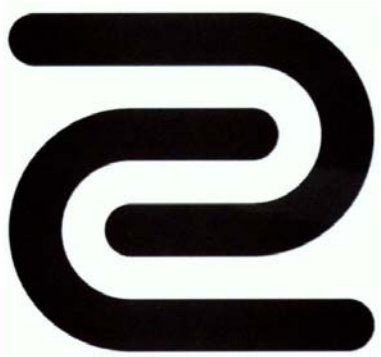

(220) 06.09.2016
(441) 25.11.2016
(531) 26.13.25; A26.11.12; 1.15.23; 18.2.1
(731) BENQ CORPORATION (TW)
16, Jihu Road, Neihu Dist., Taipei 114, Taiwan
(740) Công ty TNHH Tầm nhìn và Liên danh (VISION & ASSOCIATES CO.LTD.)

(511) Nhóm 09: Chuột máy tính [thiết bị ngoại vi máy vi tính]; màn hình [phần cứng máy vi tính]; miếng đệm lót chuột máy tính; micrô; thiết bị ngoại vi máy vi tính; bàn phím máy vi tính; máy vi tính.

Nhóm 20: Giá để máy tính có bánh xe [đồ đạc].

---

(210) **4-2016-27490**

(540)

LA CUSINA

(220) 06.09.2016
(441) 25.11.2016
(731) LÊ HÙNG CƯỜNG (VN)
Số 19a, đường Tân Thới Hiệp 7, phường Tân Thới Hiệp, quận 12, thành phố Hồ Chí Minh
(740) Công ty TNHH Trà và cộng sự (TRA & ASSOCIATES CO.,LTD)

(511) Nhóm 29: Xúc xích; thực phẩm chế biến từ thịt (heo, bò, trâu, dê, nai, đà điểu, chó, ngựa, thỏ); thực phẩm chế biến từ gia cầm (gà, vịt, ngan, ngỗng, chim); thực phẩm chế biến từ thủy hải sản (tôm, cua, cá, mực, bạch tuộc, nghêu, sò, ốc, hến, hàu, ếch); thực phẩm chay làm từ rau củ quả; rau củ quả đã qua chế biến.

Nhóm 30: Thực phẩm chay làm từ bột mỳ và ngũ cốc; thực phẩm ăn nhanh trên cơ sở ngũ cốc; nước xốt; gia vị; bánh kẹo; mì sợi.

Nhóm 35: Dịch vụ mua bán, tiếp thị, phân phối các sản phẩm: xúc xích, thực phẩm chế biến từ thịt (heo, bò, trâu, dê, nai, đà điểu, chó, ngựa, thỏ), thực phẩm chế biến từ gia cầm (gà, vịt, ngan, ngỗng, chim), thực phẩm chế biến từ thủy hải sản (tôm, cua, cá, mực, bạch tuộc, nghêu, sò, ốc, hến, hàu, ếch), thực phẩm chay làm từ rau củ quả, rau củ quả đã qua chế biến, thực phẩm chay làm từ bột mỳ và ngũ cốc, thực phẩm ăn nhanh trên cơ sở ngũ cốc, nước xốt, gia vị, bánh kẹo, mì sợi.

---

(210) **4-2016-27491**

(540)

CUPBOP

(220) 06.09.2016
(441) 25.11.2016
(531) 26.4.2
(591) Vàng, đen
(731) IJEK WIDYAKRISNADI (ID)
Jl. Kokosan No. 10 RT. 002/001, Kel. Mangga Besar, Kec. Taman Sari, Jakarta Barat, Indonesia
(740) Công ty TNHH Trường Xuân (AGELESS CO.,LTD.)

(511) Nhóm 35: Quản lý thương mại việc li-xăng sản phẩm/dịch vụ của người khác; quản lý quá trình đặt hàng; quảng cáo; kế toán; thông tin về thương mại; dịch vụ lập hóa đơn; công bố/quảng cáo sản phẩm/dịch vụ mới cho người khác; dịch vụ đặt mua hàng cho người khác [mua hàng hóa và dịch vụ cho người khác]; dịch vụ cửa hàng bán lẻ thức ăn và đồ uống.
Nhóm 43: Dịch vụ quầy rượu; dịch vụ quán cà phê; quán ăn tự phục vụ; dịch vụ cung cấp thức ăn và đồ uống do nhà hàng thực hiện; dịch vụ nhà hàng ăn uống di động; nhà hàng ăn uống cung cấp các bữa ăn sẵn được làm từ thịt bò, thịt gà, hải sản, rau hoặc ăn kèm với cơm; cho thuê địa điểm tổ chức triển lãm; quán rượu nhỏ; căng-tin.

---

(210) **4-2016-27494**

(540)

HANOKI

(220) 06.09.2016
(441) 25.11.2016
(731) CÔNG TY CỔ PHẦN THỰC PHẨM BÍCH CHI (VN)
45 X1 đường Nguyễn Sinh Sắc, phường 2, thành phố Sa Đéc, tỉnh Đồng Tháp
(740) Công ty TNHH Trường Xuân (AGELESS CO.,LTD.)

(511) Nhóm 30: Cháo ăn liền; thực phẩm ăn nhanh trên cơ sở ngũ cốc; chế phẩm ngũ cốc; thực phẩm ăn nhanh trên cơ sở gạo.

---

(210) **4-2016-27496**

(540)

aulux

(220) 06.09.2016
(441) 25.11.2016
(531) A5.5.20; A5.5.21; 26.1.2; A26.1.18
(731) CÔNG TY CỔ PHẦN GIA DỤNG AN PHÁT (VN)
Tầng 4 tòa nhà 110 phố Nguyễn Ngọc Nại, phường Khương Mai, quận Thanh Xuân, thành phố Hà Nội

(511) Nhóm 11: Nồi cơm điện; bếp điện từ; bếp ga; máy sấy tóc; nồi nấu lẩu; ấm đun nước.

Nhóm 21: Xoong nồi (không dùng điện); chảo (không dùng điện); ấm đun nước (không dùng điện); nồi áp suất (không dùng điện); chổi lau nhà.

---

(210) **4-2016-27500**

(540)

(220) 06.09.2016
(441) 25.11.2016
(531) 26.4.2; 25.5.2
(591) Đen, trắng, đỏ, xám
(731) CHEN KENG HENG (MY)
Lot 3, Kr Indusrial Park, Jalan Hsk, Off Jalan Bundusan, Penampang District, 88300 Kota Kinabalu City, Sabah State, Malaysia
(740) Công ty TNHH Tư vấn A & S (A&S CO.,LTD)

(511) Nhóm 19: Vật liệu xây dựng phi kim loại; xi măng; đá tự nhiên; đá nhân tạo; đài kỷ niệm bằng đá: bia mộ bằng đá.

---

(210) **4-2016-27501**

(540)

Yuemei 粤美

(220) 06.09.2016
(441) 25.11.2016
(531) 1.15.15; A26.11.12; A5.3.13; A5.5.20
(731) LI, YUJING (CN)
No. 8024 daoxinxing First Avenue, Luozhou Street, Lianjiang City Guangdong Province, China
(740) Công ty TNHH Sở hữu trí tuệ Trần & Trần (TRAN & TRAN CO., LTD.)

(511) Nhóm 11: Dụng cụ nấu nướng dùng điện; nồi hấp [nồi áp suất dùng điện]; đèn khí đốt; ấm đun nước, dùng điện; lò sưởi, dùng điện; nồi nấu đa năng dùng điện.

---

(210) **4-2016-27502**

(540)

(220) 06.09.2016
(441) 25.11.2016
(531) A1.1.10; 1.1.14; A1.1.2; A26.11.8
(591) Trắng, đỏ, xanh lam, đen
(731) CÔNG TY TNHH MỘT THÀNH VIÊN SẢN XUẤT VÀ THƯƠNG MẠI NHỰA HÀ LINH (VN)
Lô B2 - 26, 27 đường số 3, khu công nghiệp Tân Đông Hiệp B, phường Tân Đông Hiệp, thị xã Dĩ An, tỉnh Bình Dương
(740) Công ty TNHH Sở hữu trí tuệ Trần & Trần (TRAN & TRAN CO., LTD.)

(511) Nhóm 06: Nhôm; lá nhôm.

---

(210) **4-2016-27504**

(540)

Luxtella

(220) 06.09.2016
(441) 25.11.2016

(731) LE-TEHNIKA D.O.O. (SI)
Suceva 27, 4000 Kranj, Slovenia

(740) Công ty Luật TNHH IP MAX (IPMAX LAW FIRM)

(511) Nhóm 11: Đèn đường (đèn đứng); đèn; đèn trần; đèn lồng chiếu sáng; thiết bị chiếu sáng bằng đèn đi ốt phát quang [LED]; hệ thống chiếu sáng và thiết bị chiếu sáng.

---

(210) **4-2016-27506**

(540)

(220) 06.09.2016
(441) 25.11.2016
(531) 2.9.10; 26.15.15; 1.15.5
(591) Xanh lá cây đậm, xanh lá cây nhạt, xanh da trời, đen

(731) CÔNG TY TNHH MỘT THÀNH VIÊN UNG CƯỜNG (VN)
487B Nguyễn Đình Chiểu, phường 2, quận 3, thành phố Hồ Chí Minh

(511) Nhóm 44: Dịch vụ y tế; dịch vụ nha khoa.

---

(210) **4-2016-27507**

(540)

UEBE MEDICAL

(220) 06.09.2016
(441) 25.11.2016

(731) CÔNG TY TNHH THIẾT BỊ Y TẾ HUỲNH NGỌC (VN)
7A/70 Thành Thái, phường 14, quận 10, thành phố Hồ Chí Minh

(740) Công ty TNHH Tư vấn sở hữu trí tuệ Việt (VIET IP CO.,LTD.)

(511) Nhóm 10: Thiết bị y tế; thiết bị xông hơi dùng cho ngành y; thiết bị massage; thiết bị tập luyện cơ thể dùng cho mục đích y học; thiết bị dùng cho vật lý trị liệu.

---

(210) **4-2016-27508**

(540)

(220) 06.09.2016
(441) 25.11.2016
(531) 26.4.2; 26.3.23
(591) Xanh lá cây, xanh rêu đậm

(731) NGUYỄN THỊ HOÀI HẠ (VN)
83 Thạch Thị Thanh, phường Tân Định, quận 1, thành phố Hồ Chí Minh

(740) Công ty TNHH Tư vấn sở hữu trí tuệ Việt (VIET IP CO.,LTD.)

(511) Nhóm 43: Nhà hàng ăn uống; dịch vụ cung cấp đồ ăn thức uống do nhà hàng thực hiện.

---

(210) **4-2016-27509**

(540)

(220) 06.09.2016
(441) 25.11.2016
(531) A26.11.8; 26.4.4
(591) Xám đậm, xám nhạt
(731) CÔNG TY TNHH ĐẦU TƯ KINH DOANH ĐỊA ỐC WELANDS (VN)
Tầng 46, tòa nhà Bitexco Finances, số 2 Hải Triều, phường Bến Nghé, quận 1, thành phố Hồ Chí Minh
(740) Công ty TNHH Tư vấn ALIATLEGAL (ALIATLEGAL CO., LTD.)

(511) Nhóm 36: Mua bán bất động sản; đầu tư vốn vào bất động sản; định giá bất động sản; cho thuê bất động sản; đại lý bất động sản; quản lý bất động sản.

---

(210) **4-2016-27510**
(641) 4-2014-30231
(540)

TTC Resort

(220) 05.12.2014
(441) 25.11.2016

(731) CÔNG TY CỔ PHẦN ĐẦU TƯ THÀNH THÀNH CÔNG (VN)
62 Trần Huy Liệu, phường 12, quận Phú Nhuận, thành phố Hồ Chí Minh
(740) Công ty TNHH Tư vấn sở hữu trí tuệ Việt (VIET IP CO.,LTD.)

(511) Nhóm 39: Dịch vụ du lịch, dịch vụ lữ hành quốc tế và trong nước, cho thuê xe du lịch và các dịch vụ liên quan đến du lịch [cụ thể thông tin về du lịch, đặt chỗ cho các chuyến đi, điều hành chuyến (tour) du lịch], đại lý vé máy bay, vé xe.

---

(210) **4-2016-27511**
(641) 4-2014-30233
(540)

TTC Hotel

(220) 05.12.2014
(441) 25.11.2016

(731) CÔNG TY CỔ PHẦN ĐẦU TƯ THÀNH THÀNH CÔNG (VN)
62 Trần Huy Liệu, phường 12, quận Phú Nhuận, thành phố Hồ Chí Minh
(740) Công ty TNHH Tư vấn sở hữu trí tuệ Việt (VIET IP CO.,LTD.)

(511) Nhóm 39: Dịch vụ du lịch, dịch vụ lữ hành quốc tế và trong nước, cho thuê xe du lịch và các dịch vụ liên quan đến du lịch [cụ thể thông tin về du lịch, đặt chỗ cho các chuyến đi, điều hành chuyến (tour) du lịch], đại lý vé máy bay, vé xe.

---

(210) **4-2016-27512**

(540) WeSing

(220) 06.09.2016
(441) 25.11.2016
(531) 4.5.12; 4.5.13; 4.5.21; 16.1.13
(591) Trắng, đen, ghi xám
(731) TENCENT HOLDINGS LIMITED (KY)
P.O. Box 2681 GT, Century Yard, Cricket Square, Hutchins Drive, Grand Cayman, CAYMAN ISLANDS
(740) Công ty TNHH Tư vấn ALIATLEGAL (ALIATLEGAL CO., LTD.)

(511) Nhóm 09: Điện thoại; điện thoại di động; thiết bị điện tử kỹ thuật số cầm tay và di động nhằm mục đích gửi và nhận cuộc gọi, fax, thư điện tử và dữ liệu kỹ thuật số khác; máy tính xách tay; thiết bị kỹ thuật số hỗ trợ cá nhân (PDA); thiết bị sắp xếp điện tử; sổ tay điện tử; vật mang dữ liệu từ tính; thiết bị viễn thông di động; thiết bị mạng viễn thông; phần mềm máy tính (ghi sẵn); phần mềm giải trí tương tác sử dụng cho máy tính; phần mềm soạn và chỉnh sửa nhạc và âm thanh; phần mềm đào tạo thanh nhạc; phần mềm máy tính có thể tải xuống được; điện thoại di động, máy tính bảng hoặc thiết bị thông tin điện tử không dây; phần mềm viễn thông không dây kỹ thuật số; phần mềm máy tính dùng trong việc tạo, chỉnh sửa và chuyển thông tin dạng văn bản và đồ họa qua mạng truyền thông máy tính, thiết bị không dây, điện thoại hoặc công cụ truyền thông khác, điện thoại sử dụng giao thức internet; chương trình điều hành máy vi tính, ghi sẵn; chương trình máy tính có thể tải xuống để sử dụng trong viễn thông, cụ thể là phần mềm viễn thông cho phép một hoặc nhiều người sử dụng truy cập vào mạng máy tính toàn cầu; phần mềm có thể tải xuống được trong môi trường mạng xã hội; phần mềm có thể tải xuống được để hỗ trợ cho việc quảng cáo trực tuyến, xúc tiến kinh doanh, kết nối người sử dụng mạng xã hội với các doanh nghiệp; phần mềm có thể tải xuống thông qua mạng internet và các thiết bị không dây; phần mềm cho phép truyền tải, truy cập, tổ chức và quản lý văn bản, tin nhắn tức thời, trang thông tin cá nhân trực tuyến, văn bản, đường dẫn các trang web và hình ảnh thông qua mạng internet hoặc qua mạng thông tin toàn cầu hoặc trên một hệ điều hành điện thoại di động hoặc các thiết bị thông tin điện tử không dây; thiết bị để lưu giữ, truyền dẫn hoặc tái tạo âm thanh, âm nhạc hoặc hình ảnh, dữ liệu; thiết bị ghi âm thanh, âm nhạc, hình ảnh, dữ liệu và viđêô; sản phẩm đa phương tiện; các tập tin âm thanh, hoặc âm nhạc kỹ thuật số có thể tải về được từ internet; dữ liệu điện tử đã ghi sẵn trên phương tiện máy tính; thiết bị và máy tính xử lý dữ liệu; phần mềm ứng dụng trên điện thoại di động cho mạng xã hội và truyền dữ liệu, tin nhắn, địa chỉ, ảnh, đường link và văn bản; phần mềm lưu trữ và phân tích giọng nói; phần mềm cung cấp các phản hồi trực quan trên cường độ âm thanh, âm lượng và âm sắc, cho phép ca sĩ có thể nghe lại bản mẫu âm thanh của họ; phần mềm cung cấp phản hồi trực quan cho việc đào tạo thanh nhạc.

Nhóm 41: Dịch vụ vui chơi, giải trí, giáo dục và đào tạo; hoạt động văn hóa và thể thao; dịch vụ hát trực tuyến (cung cấp từ mạng máy tính); dịch vụ karaoke; cung cấp chương trình giải trí về lĩnh vực âm nhạc, viđêô, chương trình truyền hình, phim điện ảnh, tin tức, thể thao, trò chơi, sự kiện văn hóa và các chương trình liên quan đến giải trí thông qua trang web và cơ sở dữ liệu; cung cấp xuất bản phẩm điện tử trực tuyến không tải xuống được; tổ chức các trò chơi, cuộc thi liên quan đến giáo dục và giải trí; tổ chức các cuộc triển lãm cho mục đích văn hóa hoặc giáo dục; tổ chức trình diễn (dịch vụ ông bầu); cung cấp trực tuyến dữ liệu âm thanh, âm nhạc và viđêô kỹ thuật số (không tải xuống được);

dịch vụ xuất bản âm nhạc; dịch vụ xuất bản các chương trình âm nhạc; sản xuất các bản ghi âm và âm nhạc; cung cấp dịch vụ giải trí âm nhạc, dịch vụ giải trí và thông tin giải trí được cung cấp bởi phương tiện mạng viễn thông; cung cấp thông tin giải trí và tin tức giải trí trực tuyến liên quan đến chương trình truyền thanh, chương trình điện ảnh, chương trình truyền hình, chương trình âm nhạc, bản ghi âm nhạc, thể thao, du lịch, các sự kiện đang diễn ra và những nhân vật nổi tiếng thông qua mạng máy tính hoặc qua mạng thông tin toàn cầu hoặc trên hệ điều hành điện thoại; tổ chức các cuộc thi ca hát (giải trí hoặc giáo dục); xuất bản sách, xuất bản sách điện tử và báo điện tử trực tuyến; xuất bản văn bản không bao gồm những bài quảng cáo; giải trí qua truyền thanh; dịch vụ cố vấn, cung cấp thông tin và tư vấn cho tất cả các dịch vụ nói trên.

---

(210) **4-2016-27515**

(540)

(220) 06.09.2016
(441) 25.11.2016
(531) A1.1.10; A1.1.2; A5.3.13; A26.11.12; 1.15.15; 8.3.1; 5.7.24
(591) Đỏ, đỏ cam, da cam, vàng, vàng nhạt, xanh dương, xanh lá cây, ghi xám, nâu, trắng
(731) CÔNG TY CỔ PHẦN SẢN XUẤT - THƯƠNG MẠI TÀI TÀI (VN)
54 Nguyễn Thị Thử, ấp 5, xã Xuân Thới Thượng, huyện Hóc Môn, thành phố Hồ Chí Minh
(740) Công ty Cổ phần Sở hữu công nghiệp INVESTIP (INVESTIP)

(511) Nhóm 30: Bánh; bánh pút đinh.

---

(210) **4-2016-27516**

(540)

(220) 06.09.2016
(441) 25.11.2016
(531) A1.1.2; A5.11.17; 8.3.1; 1.15.15; A26.11.12; A5.3.13; 5.7.24
(591) Đỏ, đỏ cam, da cam, vàng, xanh dương, xanh lá cây, xanh lá cây đậm, ghi xám, nâu, trắng
(731) CÔNG TY CỔ PHẦN SẢN XUẤT - THƯƠNG MẠI TÀI TÀI (VN)
54 Nguyễn Thị Thử, ấp 5, xã Xuân Thới Thượng, huyện Hóc Môn, thành phố Hồ Chí Minh
(740) Công ty Cổ phần Sở hữu công nghiệp INVESTIP (INVESTIP)

(511) Nhóm 29: Sữa chua; sữa chua nha đam.

---

(210) **4-2016-27517**

(540)

(220) 06.09.2016
(441) 25.11.2016
(531) A8.1.16; 26.1.4; A1.1.10; A1.1.2; A5.3.13; 1.15.15; A26.11.12
(591) Đỏ, đỏ cam, vàng, vàng đậm, xanh dương, xanh dương nhạt, xanh lá cây, xanh lá cây nhạt, trắng
(731) CÔNG TY CỔ PHẦN SẢN XUẤT - THƯƠNG MẠI TÀI TÀI (VN)
54 Nguyễn Thị Thử, ấp 5, xã Xuân Thới Thượng, huyện Hóc Môn, thành phố Hồ Chí Minh
(740) Công ty Cổ phần Sở hữu công nghiệp INVESTIP (INVESTIP)

(511) Nhóm 30: Bánh; bánh flan (bánh flăng).

---

(210) **4-2016-27518**

(540)

(220) 06.09.2016
(441) 25.11.2016
(531) 25.1.6; 8.7.5; 3.4.18
(591) Đỏ, vàng, vàng nhạt, vàng đồng, xanh lá cây, xanh lá cây nhạt, vàng cam, trắng, đen, xanh dương, hồng, hồng đậm, nâu, nâu nhạt
(731) CÔNG TY CỔ PHẦN CÔNG NGHIỆP THỰC PHẨM QUỐC TẾ (VN)
Số 01 đường 41, phường Bình Trưng Đông, quận 2, thành phố Hồ Chí Minh
(740) Công ty Cổ phần Sở hữu công nghiệp INVESTIP (INVESTIP)

(511) Nhóm 30: Hạt nêm (gia vị).

---

(210) **4-2016-27519**

(540)

PANDOMAX

(220) 06.09.2016
(441) 25.11.2016
(591) Xanh
(731) NGUYỄN QUANG HIỂN (VN)
154/29/21 Phạm Văn Hai, phường 3, quận Tân Bình, thành phố Hồ Chí Minh

(511) Nhóm 09: Đầu đĩa; ampli.

Nhóm 11: Đồ gia dụng (nồi cơm điện, bếp từ, bếp ga, bếp hồng ngoại, chảo chống dính dùng điện)

Nhóm 21: Bộ đồ dùng nấu nướng không dùng điện.

Nhóm 35: Mua bán: đồ gia dụng (nồi cơm điện, bếp từ, bếp ga, bếp hồng ngoại, chảo chống dính dùng điện), bộ đồ dùng nhà bếp không dùng điện, đầu đĩa, ampli.

---

(210) **4-2016-27521**

(540)

(220) 06.09.2016
(441) 25.11.2016
(531) 26.4.4; 26.4.7
(591) Đỏ, đen
(731) CÔNG TY TNNH THIẾT BỊ NGHE NHÌN TRƯỜNG THỊNH (VN)
518 Cách Mạng Tháng 8, phường 11, quận 3, thành phố Hồ Chí Minh

(511) Nhóm 35: Mua bán: máy chiếu.

---

(210) **4-2016-27523**

(540)

(220) 06.09.2016
(441) 25.11.2016
(531) 26.1.1; 26.15.1; 1.15.15; 1.15.24
(591) Trắng, xanh là cây đậm, xanh da trời, xám, xanh lá cây nhạt, xanh dương đậm
(731) CÔNG TY TNNH THIẾT BỊ NGHE NHÌN TRƯỜNG THỊNH (VN)
518 Cách Mạng Tháng 8, phường 11, quận 3, thành phố Hồ Chí Minh

(511) Nhóm 35: Mua bán loa.

---

(210) **4-2016-27525**

(540)

(220) 06.09.2016
(441) 25.11.2016
(531) 1.5.1; 1.13.1; A5.3.15
(591) Xanh dương, xanh lá cây, xám, trắng
(731) DOANH NGHIỆP TƯ NHÂN VIỆT NGA (VN)
Số 304, quốc lộ 30, phường Mỹ Phú, thành phố Cao Lãnh, tỉnh Đồng Tháp

(511) Nhóm 01: Phân bón.

Nhóm 35: Quản lý kinh doanh thương mại.

---

(210) **4-2016-27526**

(540)

(220) 06.09.2016
(441) 25.11.2016
(531) A5.3.14; 26.1.1
(591) Đen, xanh lá cây
(731) DOANH NGHIỆP TƯ NHÂN VIỆT NGA (VN)
Số 304, quốc lộ 30, phường Mỹ Phú, thành phố Cao Lãnh, tỉnh Đồng Tháp

(511) Nhóm 01: Phân bón.

Nhóm 35: Quản lý kinh doanh thương mại.

---

(210) **4-2016-27527**

(540)

LONYA - TOUR

(220) 06.09.2016
(441) 25.11.2016

(731) CÔNG TY TNHH THƯƠNG MẠI DỊCH VỤ DU LỊCH THU THẮM (VN)
15 Nguyễn Đình Chiểu, phường Hàm Tiến, thành phố Phan Thiết, tỉnh Bình Thuận

(511) Nhóm 39: Dịch vụ du lịch lữ hành nội địa, lữ hành quốc tế, sắp xếp các chuyến du lịch.

Nhóm 43: Nhà hàng ăn uống, dịch vụ lưu trú ngắn ngày.

Nhóm 44: Xoa bóp (massage), dịch vụ tắm hơi, trung tâm chăm sóc sức khỏe, vật lý trị liệu.

---

(210) **4-2016-27528**

(540)

LENYA - TOUR

(220) 06.09.2016
(441) 25.11.2016

(731) CÔNG TY TNHH THƯƠNG MẠI DỊCH VỤ DU LỊCH THU THẮM (VN)
15 Nguyễn Đình Chiểu, phường Hàm Tiến, thành phố Phan Thiết, tỉnh Bình Thuận

(511) Nhóm 39: Dịch vụ du lịch lữ hành nội địa, lữ hành quốc tế, sắp xếp các chuyến du lịch.

Nhóm 43: Nhà hàng ăn uống, dịch vụ lưu trú ngắn ngày.

Nhóm 44: Xoa bóp (massage), dịch vụ tắm hơi, trung tâm chăm sóc sức khỏe, vật lý trị liệu.

---

(210) **4-2016-27530**

(540)

(220) 06.09.2016
(441) 25.11.2016
(531) 4.5.1; 26.1.1; 5.9.24
(591) Đỏ, vàng, xám, xanh, đen trắng
(731) PHẠM THỊ ĐỨC HẠNH (VN)
Lô D9 khu quy hoạch Hải Thượng, phường 01, thành phố Đà Lạt, tỉnh Lâm Đồng

(511) Nhóm 43: Dịch vụ ăn uống (quán sữa đậu nành, đậu xanh, đậu phụng, đậu bắp, bánh ngọt).

---

(210) **4-2016-27532**

(540)

(220) 07.09.2016
(441) 25.11.2016
(531) A1.1.10; A1.1.2; A26.11.8; 26.3.23
(591) Đỏ, xanh, xanh lam đậm
(731) CÔNG TY TNHH SẢN XUẤT THƯƠNG MẠI THỜI TRANG VIỆT HƯNG (VN)
80 đường 15, phường Tân Kiểng, quận 7, thành phố Hồ Chí Minh

(511) Nhóm 25: Trang phục: quần áo dùng cho người lớn và trẻ em, quần áo thời trang.

---

(210) **4-2016-27533**

(540)

(220) 07.09.2016
(441) 25.11.2016
(731) CÔNG TY TNHH CHĂM SÓC SỨC KHỎE PHÁP (VN)
20 Phạm Như Tăng, phường Hòa Khê, quận Thanh Khê, thành phố Đà Nẵng

(511) Nhóm 05: Thực phẩm chức năng và chất dinh dưỡng được làm phù hợp cho việc sử dụng trong y tế; thực phẩm chức năng cho trẻ em và người lớn.

---

(210) **4-2016-27534**

(540)

(220) 07.09.2016
(441) 25.11.2016
(531) A1.1.10; 3.7.7; A3.7.24; A26.11.12
(591) Vàng, đỏ
(731) CÔNG TY TNHH ĐẦU TƯ THƯƠNG MẠI THỦY SẢN THỐNG NHẤT (VN)
Khu 8, thị trấn Cái Rồng, huyện Vân Đồn, tỉnh Quảng Ninh
(740) Công ty TNHH Sở hữu trí tuệ VIPATCO (VIPATCO CO., LTD.)

(511) Nhóm 36: Môi giới bất động sản; đại lý bất động sản; quản lý bất động sản; định giá bất động sản; cho thuê bất động sản; cho thuê căn hộ.

---

(210) **4-2016-27535**

(540)

OKURIMONO

(220) 07.09.2016
(441) 25.11.2016
(731) CÔNG TY TNHH MỘT THÀNH VIÊN MIMOSA HÀN QUỐC (VN)
Tổ 6, khu 4, phường Yết Kiêu, thành phố Hạ Long, tỉnh Quảng Ninh
(740) Công ty TNHH Sở hữu trí tuệ VIPATCO (VIPATCO CO., LTD.)

(511) Nhóm 24: Khăn mặt bằng vải; khăn tay bỏ túi bằng vải; khăn ăn bằng vải dệt; khăn tắm (trừ quần áo); khăn phủ gối; chăn.

Nhóm 25: Khẩu trang [trang phục]; quần áo lót; áo nịt ngực (áo lót); bộ quần áo lót may liền (trang phục); quần áo ngủ; tã lót trẻ sơ sinh (quần áo).

---

(210) **4-2016-27536**

(540)

DOVICO

(220) 07.09.2016
(441) 25.11.2016
(731) CÔNG TY TRÁCH NHIỆM HỮU HẠN GẠCH MEN SỨ THANH HẢI (VN)
Khu công nghiệp Tiền Hải, xã Đông Cơ, huyện Tiền Hải, tỉnh Thái Bình

(511) Nhóm 11: Sen vòi (vòi hoa sen); bồn cầu; bồn tắm (thiết bị dùng cho vệ sinh); chậu rửa (thiết bị vệ sinh cá nhân).

---

(210) **4-2016-27537**

(540)

CEVITA

(220) 07.09.2016
(441) 25.11.2016
(731) CÔNG TY TRÁCH NHIỆM HỮU HẠN GẠCH MEN SỨ THANH HẢI (VN)
Khu công nghiệp Tiền Hải, xã Đông Cơ, huyện Tiền Hải, tỉnh Thái Bình

(511) Nhóm 11: Sen vòi (vòi hoa sen); bồn cầu; bồn tắm (thiết bị dùng cho vệ sinh); chậu rửa (thiết bị vệ sinh cá nhân).

---

(210) **4-2016-27538**

(540)

VINCERA

(220) 07.09.2016
(441) 25.11.2016
(731) CÔNG TY TRÁCH NHIỆM HỮU HẠN GẠCH MEN SỨ THANH HẢI (VN)
Khu công nghiệp Tiền Hải, xã Đông Cơ, huyện Tiền Hải, tỉnh Thái Bình

(511) Nhóm 11: Sen vòi (vòi hoa sen); bồn cầu; bồn tắm (thiết bị dùng cho vệ sinh); chậu rửa (thiết bị vệ sinh cá nhân).

---

(210) **4-2016-27539**

(540)

Remonoate

(220) 07.09.2016
(441) 25.11.2016

(731) REYOUNG PHARMACEUTICAL Co.,LTD. (CN)
No. 1, Ruiyang Road, Yiyuan County, Shandong Province, China

(511) Nhóm 05: Dược phẩm.

---

(210) **4-2016-27540**

(540)

Renimoine

(220) 07.09.2016
(441) 25.11.2016

(731) REYOUNG PHARMACEUTICAL CO.,LTD. (CN)
No. 1, Ruiyang Road, Yiyuan County, Shandong Province, China

(511) Nhóm 05: Dược phẩm.

---

(210) **4-2016-27541**

(540)

Recyzine

(220) 07.09.2016
(441) 25.11.2016

(731) REYOUNG PHARMACEUTICAL CO.,LTD. (CN)
No. 1, Ruiyang Road, Yiyuan County, Shandong Province, China

(511) Nhóm 05: Dược phẩm.

---

(210) **4-2016-27542**

(540)

(220) 07.09.2016
(441) 25.11.2016
(531) 1.13.1; 1.15.5; A25.7.21; 26.15.15
(591) Đỏ nâu, đỏ, trắng, đen, xám
(731) CÔNG TY TNHH FRESH COFFEE (VN)
49/32 Phạm Văn Bạch, phường 15, quận Tân Bình, thành phố Hồ Chí Minh

(511) Nhóm 30: Cà phê rang xay, cà phê bột, cà phê lọc, cà phê hòa tan.

---

(210) **4-2016-27544**

(540)

(220) 07.09.2016
(441) 25.11.2016
(531) 2.1.1; 2.5.1; A1.1.10; A1.1.5; 26.1.2; A26.1.18; 1.15.23; A6.19.11; A2.5.18; 1.15.9; A25.7.7
(591) Xanh da trời đậm, xanh da trời nhạt, xanh cô ban, trắng, đen, đỏ, vàng, xanh lá cây, xám, nâu đậm, nâu nhạt
(731) CÔNG TY TNHH THƯƠNG MẠI VÀ XUẤT NHẬP KHẨU AN NAM (VN)
Số 8, ngõ 9, phố Đào Tấn, phường Ngọc Khánh, quận Ba Đình, thành phố Hà Nội

(511) Nhóm 30: Kem ăn, kem lạnh dạng que, sữa chua đông lạnh (dạng kem); bánh kẹo có nhân kem, đá thực phẩm.

---

(210) **4-2016-27546**

(540)

THANSET

(220) 07.09.2016
(441) 25.11.2016
(731) CÔNG TY CỔ PHẦN ĐẦU TƯ THƯƠNG MẠI VÀ PHÁT TRIỂN NÔNG NGHIỆP ADI (VN)
Số 2, ngõ 192, phố Đại Từ, phường Đại Kim, quận Hoàng Mai, thành phố Hà Nội
(740) Công ty TNHH Vĩnh Đạt (LACOM CO., LTD.)

(511) Nhóm 05: Thuốc bảo vệ thực vật như: thuốc trừ sâu; thuốc diệt cỏ dại; thuốc trừ bệnh cho cây; thuốc diệt trừ nấm; thuốc diệt động vật có hại.

---

(210) **4-2016-27547**

(540)

SETDANH

(220) 07.09.2016
(441) 25.11.2016
(731) CÔNG TY CỔ PHẦN ĐẦU TƯ THƯƠNG MẠI VÀ PHÁT TRIỂN NÔNG NGHIỆP ADI (VN)
Số 2, ngõ 192, phố Đại Từ, phường Đại Kim, quận Hoàng Mai, thành phố Hà Nội
(740) Công ty TNHH Vĩnh Đạt (LACOM CO., LTD.)

(511) Nhóm 05: Thuốc bảo vệ thực vật như: thuốc trừ sâu; thuốc diệt cỏ dại; thuốc trừ bệnh cho cây; thuốc diệt trừ nấm; thuốc diệt động vật có hại.

---

(210) **4-2016-27548**

(540)

FOKEMO

(220) 07.09.2016
(441) 25.11.2016

(731) CÔNG TY CỔ PHẦN ĐẦU TƯ THƯƠNG MẠI VÀ PHÁT TRIỂN NÔNG NGHIỆP ADI (VN)
Số 2, ngõ 192, phố Đại Từ, phường Đại Kim, quận Hoàng Mai, thành phố Hà Nội

(740) Công ty TNHH Vĩnh Đạt (LACOM CO., LTD.)

(511) Nhóm 05: Thuốc bảo vệ thực vật như: thuốc trừ sâu; thuốc diệt cỏ dại; thuốc trừ bệnh cho cây; thuốc diệt trừ nấm; thuốc diệt động vật có hại.

---

(210) **4-2016-27549**

(540)

BONICH

(220) 07.09.2016
(441) 25.11.2016

(731) CÔNG TY CỔ PHẦN ĐẦU TƯ THƯƠNG MẠI VÀ PHÁT TRIỂN NÔNG NGHIỆP ADI (VN)
Số 2, ngõ 192, phố Đại Từ, phường Đại Kim, quận Hoàng Mai, thành phố Hà Nội

(740) Công ty TNHH Vĩnh Đạt (LACOM CO., LTD.)

(511) Nhóm 05: Thuốc bảo vệ thực vật như: thuốc trừ sâu; thuốc diệt cỏ dại; thuốc trừ bệnh cho cây; thuốc diệt trừ nấm; thuốc diệt động vật có hại.

---

(210) **4-2016-27550**

(540)

LƯỠI CÀY

(220) 07.09.2016
(441) 25.11.2016

(731) CÔNG TY CỔ PHẦN ĐẦU TƯ THƯƠNG MẠI VÀ PHÁT TRIỂN NÔNG NGHIỆP ADI (VN)
Số 2, ngõ 192, phố Đại Từ, phường Đại Kim, quận Hoàng Mai, thành phố Hà Nội

(740) Công ty TNHH Vĩnh Đạt (LACOM CO., LTD.)

(511) Nhóm 05: Thuốc bảo vệ thực vật như, thuốc trừ sâu; thuốc diệt cỏ dại; thuốc trừ bệnh cho cây; thuốc diệt trừ nấm; thuốc diệt động vật có hại.

---

(210) **4-2016-27551**

(540)

(220) 07.09.2016
(441) 25.11.2016
(531) 26.1.1; 1.15.23; 14.3.1; A14.3.9
(591) Xanh dương, vàng, trắng, đen
(731) CÔNG TY TNHH MỘT THÀNH VIÊN TƯ VẤN THƯƠNG MẠI DỊCH VỤ KIM MÃ (VN)
341/4s Lạc Long Quân, phường 5, quận 11, thành phố Hồ Chí Minh
(740) Công ty TNHH MASTERBRAND (MASTERBRAND)

(511) Nhóm 09: Dây cáp điện; đầu nối dây cáp.

---

(210) **4-2016-27552**

(540)

YAMASU

(220) 07.09.2016
(441) 25.11.2016
(731) PHAN TIẾN LỘC (VN)
40/18 đường 27, phường Sơn Kỳ, quận Tân phú, thành phố Hồ Chí Minh
(740) Công ty TNHH MASTERBRAND (MASTERBRAND)

(511) Nhóm 10: Máy đo huyết áp; máy đo nhịp tim; máy đo mạch.

---

(210) **4-2016-27557**

(540)

(220) 07.09.2016
(441) 25.11.2016
(531) 18.2.1; 16.3.17; 26.4.2
(591) Xanh, nâu, đen
(731) ĐINH THÀNH LỢI (VN)
201/114 Nguyễn Xí, phường 26, quận Bình Thạnh, thành phố Hồ Chí Minh
(740) Công ty TNHH MASTERBRAND (MASTERBRAND)

(511) Nhóm 37: Thi công công trình quảng cáo; xây dựng bảng hiệu quảng cáo.

---

(210) **4-2016-27558**

(540)

(220) 07.09.2016
(441) 25.11.2016
(531) 24.15.1; 18.2.1; 26.1.2; A26.1.18
(591) Đen, cam, nâu
(731) ĐINH THÀNH LỢI (VN)
201/114 Nguyễn Xí, phường 26, quận Bình Thạnh, thành phố Hồ Chí Minh
(740) Công ty TNHH MASTERBRAND (MASTERBRAND)

(511) Nhóm 37: Thi công công trình quảng cáo; xây dựng bảng hiệu quảng cáo.

---

(210) **4-2016-27559**

(540)

(220) 07.09.2016
(441) 25.11.2016
(531) 25.1.6; 26.1.1; 3.7.17; A26.1.18; A5.3.13; A5.5.20; 24.5.1
(731) NGUYỄN ĐỨC MINH (VN)
Tổ 19, phường Vĩnh Hưng, quận Hoàng Mai, thành phố Hà Nội

(511) Nhóm 44: Xăm thẩm mỹ.

---

(210) **4-2016-27560**

(540) YAMAHA

(220) 07.09.2016
(441) 25.11.2016
(731) YAMAHA HATSUDOKI KABUSHIKI KAISHA (JP)
2500 Shingai, Iwata-shi, Shizuoka-ken, Japan
(740) Văn phòng luật sư Phạm và Liên danh (PHAM & ASSOCIATES)

(511) Nhóm 12: Bộ phận và phụ kiện của xe mô tô.

---

(210) **4-2016-27561**

(540)

(220) 07.09.2016
(441) 25.11.2016
(531) 26.1.1; 24.15.3; A11.1.4; 26.1.4; 25.1.25
(731) YAMAHA HATSUDOKI KABUSHIKI KAISHA (JP)
2500 Shingai, Iwata-shi, Shizuoka-ken, Japan
(740) Văn phòng luật sư Phạm và Liên danh (PHAM & ASSOCIATES)

(511) Nhóm 12: Bộ phận và phụ kiện của xe mô tô.

---

(210) **4-2016-27563**

(540)

(220) 07.09.2016
(441) 25.11.2016
(531) 2.9.1; A26.11.13; A26.11.8; A26.11.9; A3.9.24; A3.9.10
(731) CƠ SỞ SẢN XUẤT MẮM - ẨN (VN)
338/12 ấp Phú Thọ, xã Trường Xuân, huyện Thới Lai, thành phố Cần Thơ

(511) Nhóm 29: Mắm.

---

(210) **4-2016-27564**

(540)

SUN POWER

(220) 07.09.2016
(441) 25.11.2016

(731) CÔNG TY TNHH GIẢI PHÁP NÔNG NGHIỆP VIỆT NAM (VN)
1073/28A Cách Mạng Tháng Tám, phường 7, quận Tân Bình, thành phố Hồ Chí Minh

(511) Nhóm 05: Thuốc bảo vệ thực vật, cụ thể là chất diệt nấm, diệt côn trùng, chất diệt động vật có hại, thuốc trừ rệp cây, thuốc chống ký sinh trùng, chế phẩm diệt trừ thực vật gây hại, thuốc diệt cỏ, thuốc xua đuổi côn trùng, sâu bọ, thuốc trừ sâu.

---

(210) **4-2016-27565**

(540)

Vladys
Your time to shine

(220) 07.09.2016
(441) 25.11.2016
(531) 2.9.1; 2.3.7; A2.3.16; A2.3.23
(591) Đỏ hồng, trắng
(731) LÊ THỊ TRUNG QUYÊN (VN)
312 Huỳnh Văn Bánh, phường 11, quận Phú Nhuận, thành phố Hồ Chí Minh

(511) Nhóm 25: Quần áo, giày dép.

Nhóm 35: Mua bán quần áo, giày dép, túi xách.

---

(210) **4-2016-27566**

(540)

theMAKER

(220) 07.09.2016
(441) 25.11.2016
(531) 26.3.23; 24.1.1; 26.5.1
(731) LÊ NGUYỄN PHƯƠNG ANH (VN)
42 Nguyễn Huệ, (Lầu 1, chung cư Nguyễn Huệ), phường Bến Nghé, quận 1, thành phố Hồ Chí Minh

(511) Nhóm 35: Mua bán, quần áo, đồ trang sức (vàng, bạc, đá quý, nữ trang), chăn, ga trải giường, gối, đệm (nệm), tranh ảnh, dịch vụ quảng cáo.

Nhóm 43: Nhà hàng ăn uống, dịch vụ ăn uống phục vụ lưu động (do nhà hàng thực hiện), dịch vụ quán cà phê.

---

(210) **4-2016-27567**

(540)

PHƯỚC QUY

(220) 07.09.2016
(441) 25.11.2016

(731) CÔNG TY TNHH MỘT THÀNH VIÊN THƯƠNG MẠI DỊCH VỤ DẦU HUẾ PHƯỚC QUY (VN)
67/22 đường Lê Đức Thọ, phường 7, quận Gò Vấp, thành phố Hồ Chí Minh

(511) Nhóm 05: Dầu xoa bóp (có chứa thuốc) như, dầu tràm, dầu xoa bóp, dầu sả, dầu dừa, dầu bạc hà, dầu bưởi.

---

(210) **4-2016-27568**

(540)

(220) 07.09.2016
(441) 25.11.2016
(531) 24.9.1; A5.3.13; A5.3.15; 25.1.25
(591) Đen, vàng, xanh lá cây
(731) CÔNG TY CỔ PHẦN RỒNG NGỌC (VN)
202 Lý Chính Thắng, phường 9, quận 3, thành phố Hồ Chí Minh

(511) Nhóm 35: Xúc tiến thương mại, nghiên cứu thị trường, tư vấn quản lý kinh doanh, nhượng quyền thương mại; mua bán và xuất nhập khẩu, hàng trang trí nội thất (như, bàn, ghế, giường, tủ, kệ, gương, tượng điêu khắc), dụng cụ thể dục thể thao (như, thiết bị luyện tập thể hình, máy chạy bộ, bóng đá, bóng chuyền, bóng rổ, vợt tennis, vợt cầu lông), nước hoa, mỹ phẩm, chế phẩm vệ sinh (như chất chống đổ mồ hôi, chế phẩm khử mùi dùng cho cá nhân), đèn điện, bộ đèn điện, thiết bị vệ sinh (như, vòi sen, bệ xí vệ sinh, chậu rửa mặt (lavabo), bồn tắm, buồng tắm gương sen (có vách ngăn đóng kín), hàng kim khí điện máy (như ti vi, máy ghi âm, máy chụp hình máy nghe nhạc, đầu thu kỹ thuật số, máy điều hòa nhiệt độ, tủ lạnh, bình nóng lạnh dùng trong nhà tắm, máy giặt máy sấy máy hút bụi), vật liệu sây dựng (như sơn kính xây dựng, ván lót sàn, thảm phủ sàn, thảm treo tường, giấy dán tường), đồ dùng phòng ngủ (như chăn, ga, gối, nệm), đồ ngũ kim bằng kim loại (vật liệu như), vải, quần, áo, giày, dép, mũ (nón), vở (tất), thắt lưng (trang phục), đồ da và giả da (như, túi xách, túi du lịch, cặp, ba lô, ví), vàng, bạc, đá quý, đồ trang sức, tranh, ảnh, tác phẩm nghệ thuật, đồng hồ, kính, mắt kính, mày ảnh, phim ảnh và vật liệu ảnh, điện thoại, máy nhắn tin, máy bộ đàm, xe ô tô xe mô tô, xe máy, xe có động cơ, xăng, dầu, dầu nhờn, thực phẩm (như, sữa, thịt đóng hộp, cá đóng hộp, giò chả, nước mắm, rau đóng hộp, cà phê, trà, ca cao, bột ngũ cốc, bánh ngọt, bánh pizza), thuốc lá, thuốc lá điếu, thuốc lào.

Nhóm 36: Sàn giao dịch bất động sản; dịch vụ tư vấn về bất động sản; môi giới bất động sản, dịch vụ tư vấn đầu tư vốn; mua bán bất động sản, cho thuê bất động sản.

Nhóm 37: Dịch vụ xây dựng dân dụng và công nghiệp; dịch vụ sửa chữa nhà; dịch vụ sửa chữa xe gắn máy; dịch vụ sửa chữa thiết bị điện tử viễn thông thiết bị phát sóng và linh kiện điện thoại, dịch vụ phá dỡ các công trình xây dựng; dịch vụ san lấp mặt bằng.

Nhóm 39: Dịch vụ đóng gói hàng hóa, vận chuyển hành khách bằng đường bộ, đường thủy, đường không, vận tải hàng hóa bằng đường bộ, đường thủy, đường không, dịch vụ

du lịch lữ hành nội địa và quốc tế; dịch vụ lưu kho hàng hóa; đại lý vé máy bay, vé tàu hỏa.

Nhóm 40: Gia công cơ khí, xử lý và tráng phủ kim loại; dịch vụ in ấn; dịch vụ xử lý nước, dịch vụ gia công cắt may, dịch vụ nhuộm vải.

Nhóm 41: Dịch vụ tổ chức khu vui chơi giải trí, hồ bơi, các trò chơi, trò chơi điện từ, sân tennis, bowling, các môn thể dục thể thao, trượt patin, thể dục thẩm mỹ, bi da, dịch vụ biểu diễn văn nghệ như, múa rối, ca múa nhạc dịch vụ nhiếp ảnh; dịch vụ quay phim, đào tạo, diễn viên, ca sĩ, MC người dẫn chương trình), dịch vụ karaoke.

Nhóm 43: Nhà hàng ăn uống; dịch vụ phòng trà, dịch vụ quán cà phê, dịch vụ quán rượu (bar), dịch vụ khách sạn, khu nghỉ dưỡng (resort).

---

(210) **4-2016-27569**

(540)

Scorpion

(220) 07.09.2016
(441) 25.11.2016

(731) CÔNG TY TNHH THƯƠNG MẠI DỊCH VỤ VÂN HẬU (VN)
403 khu phố 1, Trần Xuân Soạn, phường Tân Kiểng, quận 7, thành phố Hồ Chí Minh

(511) Nhóm 32: Nước giải khát không cồn.

---

(210) **4-2016-27570**

(540)

CERATO

(220) 07.09.2016
(441) 25.11.2016

(731) PHẠM THÀNH HƯỞNG (VN)
319 Hồng Lạc, phường 10, quận Tân Bình, thành phố Hồ Chí Minh

(511) Nhóm 09: Mắt kính, gọng kính, tròng kính.

---

(210) **4-2016-27571**

(540)

Kailin

(220) 07.09.2016
(441) 25.11.2016
(531) 26.4.2; 26.4.9; A24.15.7; A26.11.13
(591) Xanh, đỏ
(731) CÔNG TY TNHH BA CON CÒ VIỆT PHÁP (VN)
Khóm 3, phường 1, thị xã Ngã Năm, tỉnh Sóc Trăng

(511) Nhóm 01: Phân bón.

---

(210) **4-2016-27572**

(540)

(220) 07.09.2016
(441) 25.11.2016
(531) A1.1.10; A1.1.2; 26.4.2
(591) Vàng, xám, cam
(731) CÔNG TY TNHH SẢN XUẤT THƯƠNG MẠI DỊCH VỤ XUẤT NHẬP KHẨU MOON HWA (VN)
168 đường Trần Thị Cờ, khu phố 2, phường Thới An, quận 12, thành phố Hồ Chí Minh

(511) Nhóm 25: Quần áo, vớ (tất).

---

(210) **4-2016-27573**

(540)

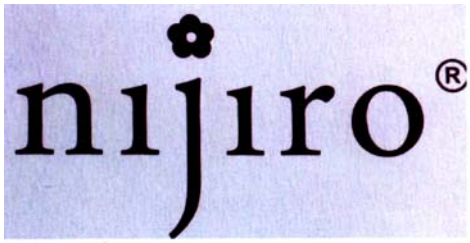

(220) 07.09.2016
(441) 25.11.2016
(531) 5.5.19; A5.5.20; A5.5.21; 26.4.2
(591) Đen, trắng, xám.
(731) CÔNG TY TNHH SẢN XUẤT THƯƠNG MẠI DỊCH VỤ XUẤT NHẬP KHẨU MOON HWA (VN)
168 đường Trần Thị Cờ, khu phố 2, phường Thới An, quận 12, thành phố Hồ Chí Minh

(511) Nhóm 25: Quần áo, vớ (tất).

---

(210) **4-2016-27574**

(540)

(220) 07.09.2016
(441) 25.11.2016
(531) 26.4.2; 26.1.1; 26.3.1; 26.4.12
(591) Xanh lá cây, xanh nước biển, trắng
(731) CÔNG TY TNHH SẢN XUẤT THƯƠNG MẠI DỊCH VỤ XUẤT NHẬP KHẨU MOON HWA (VN)
168 đường Trần Thị Cờ, khu phố 2, phường Thới An, quận 12, thành phố Hồ Chí Minh

(511) Nhóm 25: Quần áo; vớ (tất).

---

(210) **4-2016-27575**

(540)

(220) 07.09.2016
(441) 25.11.2016
(531) 26.4.2; A26.11.8
(591) Đỏ, đen
(731) CÔNG TY TNHH MTV PHÚ MỸ SÀI GÒN (VN)
116 Nguyễn Văn Quỳ, phường Phú Thuận, quận 7, thành phố Hồ Chí Minh

(511) Nhóm 19: Vật liệu xây dựng phi kim loại: gỗ xây dựng, ván sàn bằng gỗ công nghiệp, vách ngăn không bằng kim loại, trần nhà không bằng kim loại, tấm ốp tường không bằng kim loại.

---

(210) **4-2016-27576**

(540)

(220) 07.09.2016
(441) 25.11.2016
(591) Trắng, xanh
(731) CÔNG TY TNHH MTV PHÚ MỸ SÀI GÒN (VN)
116 Nguyễn Văn Quỳ, phường Phú Thuận, quận 7, thành phố Hồ Chí Minh

(511) Nhóm 19: Sàn gỗ công nghiệp.

---

(210) **4-2016-27577**

(540)

(220) 07.09.2016
(441) 25.11.2016
(531) A5.3.13; A5.3.14
(591) Xanh, trắng, đen
(731) CÔNG TY TNHH MTV PHÚ MỸ SÀI GÒN (VN)
116 Nguyễn Văn Quỳ, phường Phú Thuận, quận 7, thành phố Hồ Chí Minh

(511) Nhóm 19: Vật liệu xây dựng phi kim loại: gỗ xây dựng, ván sàn bằng gỗ công nghiệp, vách ngăn không bằng kim loại, trần nhà không bằng kim loại, tấm ốp tường không bằng kim loại.

---

(210) **4-2016-27578**

(540)

(220) 07.09.2016
(441) 25.11.2016
(531) 26.1.2; 5.9.15; A11.1.4; 1.15.5; A26.11.12
(591) Đen, đỏ, vàng xanh lá cây, trắng, cam
(731) CÔNG TY CỔ PHẦN GOCHU (VN)
120/1/9 đường Trục, phường 13, quận Bình Thạnh, thành phố Hồ Chí Minh

(511) Nhóm 43: Dịch vụ cung cấp thức ăn, đồ uống do nhà hàng thực hiện; nhà hàng ăn uống; nhà hàng ăn uống tự phục vụ.

---

(210) **4-2016-27579**

(540)

(220) 07.09.2016
(441) 25.11.2016
(531) 26.1.1; A26.1.18; A26.1.24
(591) Nâu đậm
(731) HỘ KINH DOANH HÀN CÀ PHÊ (VN)
39 Hoa Cúc, phường 7, quận Phú Nhuận, thành phố Hồ Chí Minh

(511) Nhóm 43: Dịch vụ quán cà phê.

---

(210) **4-2016-27580**

(540)

Bluemin

(220) 07.09.2016
(441) 25.11.2016
(731) CÔNG TY CỔ PHẦN DƯỢC PHẨM BLUE (VN)
Tầng 5, lô D3/D6 khu đô thị mới Cầu Giấy, phường Dịch Vọng, quận Cầu Giấy, thành phố Hà Nội

(511) Nhóm 05: Dược phẩm, thực phẩm chức năng (dùng trong ngành y).

---

(210) **4-2016-27581**

(540)

Bluedulin Kid

(220) 07.09.2016
(441) 25.11.2016
(731) CÔNG TY CỔ PHẦN DƯỢC PHẨM BLUE (VN)
Tầng 5, lô D3/D6 khu đô thị mới Cầu Giấy, phường Dịch Vọng, quận Cầu Giấy, thành phố Hà Nội

(511) Nhóm 05: Dược phẩm, thực phẩm chức năng (dùng trong ngành y).

---

(210) **4-2016-27582**

(540)

Cothione Blue

(220) 07.09.2016
(441) 25.11.2016
(731) CÔNG TY CỔ PHẦN DƯỢC PHẨM BLUE (VN)
Tầng 5, lô D3/D6 khu đô thị mới Cầu Giấy, phường Dịch Vọng, quận Cầu Giấy, thành phố Hà Nội

(511) Nhóm 05: Dược phẩm, thực phẩm chức năng (dùng trong ngành y).

---

(210) **4-2016-27583**

(540)

Polyzym Blue

(220) 07.09.2016
(441) 25.11.2016

(731) CÔNG TY CỔ PHẦN DƯỢC PHẨM BLUE (VN)
Tầng 5, lô D3/D6 khu đô thị mới Cầu Giấy, phường Dịch Vọng, quận Cầu Giấy, thành phố Hà Nội

(511) Nhóm 05: Dược phẩm, thực phẩm chức năng (dùng trong ngành y).

---

(210) **4-2016-27584**

(540)

Zut Ho

(220) 07.09.2016
(441) 25.11.2016

(731) CÔNG TY CỔ PHẦN DƯỢC PHẨM BLUE (VN)
Tầng 5, lô D3/D6 khu đô thị mới Cầu Giấy, phường Dịch Vọng, quận Cầu Giấy, thành phố Hà Nội

(511) Nhóm 05: Dược phẩm, thực phẩm chức năng (dùng trong ngành y).

---

(210) **4-2016-27585**

(540)

Blue Mom

(220) 07.09.2016
(441) 25.11.2016
(731) CÔNG TY CỔ PHẦN DƯỢC PHẨM BLUE (VN)
Tầng 5, lô D3/D6 khu đô thị mới Cầu Giấy, phường Dịch Vọng, quận Cầu Giấy, thành phố Hà Nội

(511) Nhóm 05: Dược phẩm, thực phẩm chức năng (dùng trong ngành y).

---

(210) **4-2016-27586**

(540)

Bluedulin Cap

(220) 07.09.2016
(441) 25.11.2016
(731) CÔNG TY CỔ PHẦN DƯỢC PHẨM BLUE (VN)
Tầng 5, lô D3/D6 khu đô thị mới Cầu Giấy, phường Dịch Vọng, quận Cầu Giấy, thành phố Hà Nội

(511) Nhóm 05: Dược phẩm, thực phẩm chức năng (dùng trong ngành y).

---

(210) **4-2016-27587**

(540)

(220) 07.09.2016
(441) 25.11.2016
(531) 26.3.1; 1.15.3
(591) Xanh dương đậm, đen, đỏ, trắng, xanh dương nhạt
(731) CÔNG TY TNHH SX TAIYO VN (VN)
2A, đường Bùi Công Trừng, xã Đông Thạnh, huyện Hóc Môn, thành phố Hồ Chí Minh

(511) Nhóm 04: Dầu công nghiệp; chất bôi trơn, dầu nhờn; dầu để bôi trơn; dầu động cơ.

---

(210) **4-2016-27588**

(540)

(220) 07.09.2016
(441) 25.11.2016
(531) 16.3.17; A26.11.12; 25.1.6
(591) Đỏ, vàng, tím, đen, xám, trắng
(731) CÔNG TY TNHH MỘT THÀNH VIÊN MY LAN (VN)
Số 19B/5, phố Nguyễn Văn Cừ, phường Ngọc Lâm, quận Long Biên, thành phố Hà Nội
(740) Công ty TNHH Tư vấn Nhiệt tâm và Cộng sự (NT & PARTNERS CO.,LTD.)

(511) Nhóm 05: Băng vệ sinh; bỉm cho trẻ em và người già; tã lót trẻ em bằng giấy dùng một lần.

Nhóm 16: Khăn giấy ăn; khăn giấy ướt; khăn giấy; giấy vệ sinh; túi giấy dùng để bao gói; hộp các tông bằng giấy.

---

(210) **4-2016-27589**

(540)

(220) 07.09.2016
(441) 25.11.2016
(531) A5.3.13; A5.3.15; 5.13.4; 26.1.1; 25.1.25; A25.1.10
(731) LƯƠNG DIỆU LIÊN (VN)
Tổ 2, khu 3, phường Cẩm Thành, thị xã Cẩm Phả, tỉnh Quảng Ninh
(740) Công ty Cổ phần Tư vấn Đầu tư và Sở hữu trí tuệ OCEANLAW (OCEANLAW., JSC.)

(511) Nhóm 05: Dược phẩm.

---

(210) **4-2016-27590**

(540)

WEWELL

(220) 07.09.2016
(441) 25.11.2016

(731) CÔNG TY CỔ PHẦN DƯỢC LIỆU VÀ THỰC PHẨM VIỆT NAM (VN)
Số 35 đường Tô Hiến Thành, xã Hạ Mỗ, huyện Đan Phượng, thành phố Hà Nội

(740) Văn phòng luật sư Phạm và Liên danh (PHAM & ASSOCIATES)

(511) Nhóm 03: Chất tẩy rửa không dùng trong hoạt động sản xuất và không dùng cho mục đích y tế; chế phẩm để giặt, để tẩy rửa; mỹ phẩm; tinh dầu; chất khử mùi dùng cho người hoặc động vật; chế phẩm vệ sinh dùng để làm sạch và trang điểm.

Nhóm 05: Dược phẩm; thực phẩm dinh dưỡng dùng cho mục đích y tế; thực phẩm ăn kiêng thích hợp cho mục đích y tế; chất tẩy uế dùng cho mục đích vệ sinh; chất trừ động vật có hại, chất diệt nấm, chất diệt côn trùng; chất khử mùi không dùng cho người hoặc động vật.

Nhóm 30: Mật ong; gia vị; đồ uống trên cơ sở quế, thổ phục linh, đẳng sâm, sâm cau, nha đam.

Nhóm 31: Thổ sản chưa qua chế biến, động vật và thực vật sống như: ngũ cốc dạng nguyên liệu, rau và quả tươi, cây và hoa tự nhiên.

Nhóm 32: Bia; đồ uống không có cồn; nước ép hoa quả; nước (đồ uống); xi rô dùng cho đồ uống; chế phẩm để làm đồ uống.

Nhóm 33: Đồ uống có cồn (trừ bia).

Nhóm 35: Quản lý kinh doanh; chức năng văn phòng; mua bán, xuất nhập khẩu các sản phẩm hóa chất, nhựa và các sản phẩm làm từ nhựa, chất dẻo và các sản phẩm làm từ chất dẻo, phân bón, hợp chất chữa cháy, chế phẩm dùng để tôi, ram và hàn kim loại, chế phẩm để bảo quản thực phẩm, chất để thuộc da, chất dính dùng trong công nghiệp, thuốc màu, sơn, vecni, chất chống rỉ và chất bảo quản gỗ, thuốc nhuộm, thuốc cắn màu, chất để tẩy trắng và các chất dùng để giặt, chất dùng để tẩy rửa, đánh bóng, tẩy dầu mỡ và mài mòn, xà phòng, nước hoa, tinh dầu, mỹ phẩm, nước xức tóc, thuốc đánh răng, dầu và mỡ công nghiệp, chất bôi trơn, chất để thấm hút, làm ướt và làm dính bụi, nhiên liệu và vật liệu cháy sáng, dược phẩm, chế phẩm vệ sinh dùng cho mục đích y tế, thực phẩm và chất dinh dưỡng dùng trong y tế hoặc thú y, thực phẩm cho em bé, chất bổ sung ăn kiêng cho người và động vật, cao dán, vật liệu dùng để băng bó, vật liệu để hàn răng và sáp nha khoa, chất tẩy uế, chất điệt động vật có hại, chất diệt nấm, diệt cỏ, hàng hóa cơ khí, kim loại và các hàng hóa từ kim loại, loại khuôn mẫu, vật liệu xây dựng, máy và máy công cụ, động cơ và đầu máy, công cụ và dụng cụ cầm tay, thiết bị và dụng cụ điện (cụ thể là bóng đèn điện, dây điện, công tắc điện, ổ cắm điện, phích cắm điện, cầu dao điện, tủ điện, ống luồn điện, đầu nối ống điện, khớp nối ống điện, hộp chia điện, hộp nối dây điện, cút điện, nắp đậy

hộp chia điện, kẹp đỡ ống điện, bảng điện, rơ le điện, cầu chì, áp-to-mát, chấn lưu điện, thiết bị chống sét, thiết bị tiết kiệm điện, dụng cụ đo điện), thiết bị và dụng cụ điện tử (cụ thể là tivi, phụ kiện tivi, cát-xét và phụ kiện kèm theo, dàn âm thanh và phụ kiện kèm theo, đầu kỹ thuật số, đầu đọc đĩa và phụ kiện kèm theo, loa và phụ kiện kèm theo, âm-ly, mi-cờ-rô, ổn áp, máy thu âm, tai nghe nhạc), thiết bị và dụng cụ điện lạnh (cụ thể là bình nóng lạnh, tủ lạnh, bình nước nóng năng lượng mặt trời, điều hòa không khí, máy giặt, máy sấy quần áo, hút ẩm, tủ bảo quản, tủ mát), thiết bị và dụng cụ điện gia dụng (cụ thể là ấm đun siêu tốc, ấm sắc thuốc, bàn là, bếp từ, bếp ga, bình thủy điện, cây nước nóng lạnh, bộ nồi, đèn sạc, lò vi sóng, lò nướng, lẩu điện, máy nướng bánh xăng-đuých, máy xay sinh tố, máy ép hoa quả, máy pha cà phê, máy xay đa năng, máy xay cháo, máy khử độc, máy hút mùi, máy hút bụi, máy sấy bát, máy sấy tóc, máy lọc nước tinh khiết, máy rửa bát, máy lọc không khí, máy xay đậu nành, máy sưởi dầu, máy tạo ẩm, nồi cơm, nồi áp suất, nồi hầm, quạt, máy phát điện, bát, đĩa, dao, thìa, đĩa, đũa, nồi, chảo, cốc, chén), thiết bị chiếu sáng, thiết bị và dụng cụ ghi truyền và tái tạo âm thanh, hình ảnh, thiết bị và dụng cụ truyền thông, thiết bị sưởi nóng, thiết bị nấu nướng, thiết bị sinh hơi nước, thiết bị làm lạnh, thiết bị sấy khô, thiết bị thông gió, thiết bị cấp nước, thiết bị phân phối nước, thiết bị thoát nước, thiết bị vệ sinh, van, vòi nước, thiết bị dùng cho dập lửa, thiết bị, phụ tùng và dụng cụ khoa học, hàng hải, trắc địa, nhiếp ảnh, quang học, cân, đo, báo hiệu, kiểm tra, cấp cứu, giảng dạy, vật mang dữ liệu từ tính, đĩa ghi, máy bán hàng tự động, và các cơ cấu dùng cho các thiết bị làm việc khi bỏ vào đó xu hay thẻ, máy tính tiền, thiết bị tự động hóa, máy vi tính và các thiết bị ngoại vi dùng cho máy vi tính, thiết bị và dụng cụ phẫu thuật, y tế, nha khoa, thú y, xe cộ, các phương tiện giao thông trên bộ, trên không hoặc dưới nước, vũ khí cháy nổ, kim loại quý, đồ trang sức, đồ kim hoàn, đồng hồ, dụng cụ âm nhạc, giấy và hàng hóa làm từ giấy, các tông, văn phòng phẩm, cao su và các hàng hóa làm từ cao su, amiăng, mi ca, hàng hóa cách nhiệt, cách điện, da, giả da và các sản phẩm làm từ da, giả da, đồ đạc như bàn, ghế, giường, tủ, giá kệ, gương, khung ảnh, dụng cụ và máy, thiết bị dùng cho gia đình hoặc bếp núc, dụng cụ vệ sinh, đồ thủy tinh và đồ sành, sứ, dây thừng, buồm, vật liệu để nhồi, đệm (lót), sợi dùng để dệt, vật liệu sợi dệt dạng thô, vải và hàng dệt, quần áo, đồ đội đầu, đồ đi chân, vật dụng để may quần áo, sản phẩm dùng để bọc, phủ nền nhà hoặc tường nhằm bày biện, trang trí như thảm, chiếu, thảm chùi chân, vải sơn và các vật liệu trải sàn khác, trò chơi, đồ chơi, lương thực, thực phẩm và đồ uống, thiết bị và máy dùng trong xây dựng, viễn thông, thiết bị và dụng cụ thể thao.

Nhóm 36: Dịch vụ bảo hiểm; dịch vụ tài chính; dịch vụ ngân hàng; bất động sản (môi giới, quản lý, cho thuê).

Nhóm 40: Xử lý kim loại; dịch vụ về cắt cụ thể là cắt chìa khóa, cắt vải, cắt may da lông thú; dịch vụ rèn đánh bóng hoặc bọc kim loại; dịch vụ in ấn; dịch vụ sản xuất năng lượng; dịch vụ làm sạch không khí.

Nhóm 43: Dịch vụ khách sạn; dịch vụ nhà hàng ăn uống; dịch vụ cho thuê chỗ ở tạm thời; quán cà phê tự phục vụ; quán ăn tự phục vụ.

Nhóm 44: Dịch vụ phòng khám chữa bệnh; dịch vụ thú y; dịch vụ thẩm mỹ viện; dịch vụ chăm sóc sức khỏe; dịch vụ bệnh viện; dịch vụ nhà dưỡng bệnh.

---

(210) **4-2016-27591**

(540)

VIWELL

(220) 07.09.2016
(441) 25.11.2016

(731) CÔNG TY CỔ PHẦN DƯỢC LIỆU VÀ THỰC PHẨM VIỆT NAM (VN)
Số 35 đường Tô Hiến Thành, xã Hạ Mỗ, huyện Đan Phượng, thành phố Hà Nội

(740) Văn phòng luật sư Phạm và Liên danh (PHAM & ASSOCIATES)

(511) Nhóm 03: Chất tẩy rửa không dùng trong hoạt động sản xuất và không dùng cho mục đích y tế; chế phẩm để giặt, để tẩy rửa; mỹ phẩm; tinh dầu; chất khử mùi dùng cho người hoặc động vật; chế phẩm vệ sinh dùng để làm sạch và trang điểm.

Nhóm 05: Dược phẩm; thực phẩm dinh dưỡng dùng cho mục đích y tế; thực phẩm ăn kiêng thích hợp cho mục đích y tế; chất tẩy uế dùng cho mục đích vệ sinh; chất trừ động vật có hại, chất diệt nấm, chất diệt côn trùng; chất khử mùi không dùng cho người hoặc động vật.

Nhóm 30: Mật ong; gia vị; đồ uống trên cơ sở quế, thổ phục linh, đẳng sâm, sâm cau, nha đam.

Nhóm 31: Thổ sản chưa qua chế biến, động vật và thực vật sống như: ngũ cốc dạng nguyên liệu, rau và quả tươi, cây và hoa tự nhiên.

Nhóm 32: Bia; đồ uống không có cồn; nước ép hoa quả; nước (đồ uống); xi rô dùng cho đồ uống; chế phẩm để làm đồ uống.

Nhóm 33: Đồ uống có cồn (trừ bia).

Nhóm 35: Quản lý kinh doanh; chức năng văn phòng; mua bán, xuất nhập khẩu các sản phẩm hóa chất, nhựa và các sản phẩm làm từ nhựa, chất dẻo và các sản phẩm làm từ chất dẻo, phân bón, hợp chất chữa cháy, chế phẩm dùng để tôi, ram và hàn kim loại, chế phẩm để bảo quản thực phẩm, chất để thuộc da, chất dính dùng trong công nghiệp, thuốc màu, sơn, vecni, chất chống rỉ và chất bảo quản gỗ, thuốc nhuộm, thuốc cắn màu, chất để tẩy trắng và các chất dùng để giặt, chất dùng để tẩy rửa, đánh bóng, tẩy dầu mỡ và mài mòn, xà phòng, nước hoa, tinh dầu, mỹ phẩm, nước xức tóc, thuốc đánh răng, dầu và mỡ công nghiệp, chất bôi trơn, chất để thấm hút, làm ướt và làm dính bụi, nhiên liệu và vật liệu cháy sáng, dược phẩm, chế phẩm vệ sinh dùng cho mục đích y tế, thực phẩm và chất dinh dưỡng dùng trong y tế hoặc thú y, thực phẩm cho em bé, chất bổ sung ăn kiêng cho người và động vật, cao dán, vật liệu dùng để băng bó, vật liệu để hàn răng và sáp nha khoa, chất tẩy uế, chất điệt động vật có hại, chất diệt nấm, diệt cỏ, hàng hóa cơ khí, kim loại và các hàng hóa từ kim loại, loại khuôn mẫu, vật liệu xây dựng, máy và máy công cụ, động cơ và đầu máy, công cụ và dụng cụ cầm tay, thiết bị và dụng cụ điện (cụ thể là bóng đèn điện, dây điện, công tắc điện, ổ cắm điện, phích cắm điện, cầu dao điện, tủ điện, ống luồn điện,

đầu nối ống điện, khớp nối ống điện, hộp chia điện, hộp nối dây điện, cút điện, nắp đậy hộp chia điện, kẹp đỡ ống điện, bảng điện, rơ le điện, cầu chì, áp-to-mát, chấn lưu điện, thiết bị chống sét, thiết bị tiết kiệm điện, dụng cụ đo điện), thiết bị và dụng cụ điện tử (cụ thể là tivi, phụ kiện tivi, cát-xét và phụ kiện kèm theo, dàn âm thanh và phụ kiện kèm theo, đầu kỹ thuật số, đầu đọc đĩa và phụ kiện kèm theo, loa và phụ kiện kèm theo, âm-ly, mi-cờ-rô, ổn áp, máy thu âm, tai nghe nhạc), thiết bị và dụng cụ điện lạnh (cụ thể là bình nóng lạnh, tủ lạnh, bình nước nóng năng lượng mặt trời, điều hòa không khí, máy giặt, máy sấy quần áo, hút ẩm, tủ bảo quản, tủ mát), thiết bị và dụng cụ điện gia dụng (cụ thể là ấm đun siêu tốc, ấm sắc thuốc, bàn là, bếp từ, bếp ga, bình thủy điện, cây nước nóng lạnh, bộ nồi, đèn sạc, lò vi sóng, lò nướng, lẩu điện, máy nướng bánh xăng-đuých, máy xay sinh tố, máy ép hoa quả, máy pha cà phê, máy xay đa năng, máy xay cháo, máy khử độc, máy hút mùi, máy hút bụi, máy sấy bát, máy sấy tóc, máy lọc nước tinh khiết, máy rửa bát, máy lọc không khí, máy xay đậu nành, máy sưởi dầu, máy tạo ẩm, nồi cơm, nồi áp suất, nồi hầm, quạt, máy phát điện, bát, đĩa, dao, thìa, dĩa, đũa, nồi, chảo, cốc, chén), thiết bị chiếu sáng, thiết bị và dụng cụ ghi truyền và tái tạo âm thanh, hình ảnh, thiết bị và dụng cụ truyền thông, thiết bị sưởi nóng, thiết bị nấu nướng, thiết bị sinh hơi nước, thiết bị làm lạnh, thiết bị sấy khô, thiết bị thông gió, thiết bị cấp nước, thiết bị phân phối nước, thiết bị thoát nước, thiết bị vệ sinh, van, vòi nước, thiết bị dùng cho dập lửa, thiết bị, phụ tùng và dụng cụ khoa học, hàng hải, trắc địa, nhiếp ảnh, quang học, cân, đo, báo hiệu, kiểm tra, cấp cứu, giảng dạy, vật mang dữ liệu từ tính, đĩa ghi, máy bán hàng tự động, và các cơ cấu dùng cho các thiết bị làm việc khi bỏ vào đó xu hay thẻ, máy tính tiền, thiết bị tự động hóa, máy vi tính và các thiết bị ngoại vi dùng cho máy vi tính, thiết bị và dụng cụ phẫu thuật, y tế, nha khoa, thú y, xe cộ, các phương tiện giao thông trên bộ, trên không hoặc dưới nước, vũ khí cháy nổ, kim loại quý, đồ trang sức, đồ kim hoàn, đồng hồ, dụng cụ âm nhạc, giấy và hàng hóa làm từ giấy, các tông, văn phòng phẩm, cao su và các hàng hóa làm từ cao su, amiăng, mi ca, hàng hóa cách nhiệt, cách điện, da, giả da và các sản phẩm làm từ da, giả da, đồ đạc như bàn, ghế, giường, tủ, giá kệ, gương, khung ảnh, dụng cụ và máy, thiết bị dùng cho gia đình hoặc bếp núc, dụng cụ vệ sinh, đồ thủy tinh và đồ sành, sứ, dây thừng, buồm, vật liệu để nhồi, đệm (lót), sợi dùng để dệt, vật liệu sợi dệt dạng thô, vải và hàng dệt, quần áo, đồ đội đầu, đồ đi chân, vật dụng để may quần áo, sản phẩm dùng để bọc, phủ nền nhà hoặc tường nhằm bày biện, trang trí như thảm, chiếu, thảm chùi chân, vải sơn và các vật liệu trải sàn khác, trò chơi, đồ chơi, lương thực, thực phẩm và đồ uống, thiết bị và máy dùng trong xây dựng, viễn thông, thiết bị và dụng cụ thể thao.

Nhóm 36: Dịch vụ bảo hiểm; dịch vụ tài chính; dịch vụ ngân hàng; bất động sản (môi giới, quản lý, cho thuê).

Nhóm 40: Xử lý kim loại; dịch vụ về cắt cụ thể là cắt chìa khóa, cắt vải, cắt may da lông thú; dịch vụ rèn đánh bóng hoặc bọc kim loại; dịch vụ in ấn; dịch vụ sản xuất năng lượng; dịch vụ làm sạch không khí.

Nhóm 43: Dịch vụ khách sạn; dịch vụ nhà hàng ăn uống; dịch vụ cho thuê chỗ ở tạm thời; quán cà phê tự phục vụ; quán ăn tự phục vụ.

Nhóm 44: Dịch vụ phòng khám chữa bệnh; dịch vụ thú y; dịch vụ thẩm mỹ viện; dịch vụ chăm sóc sức khỏe; dịch vụ bệnh viện; dịch vụ nhà dưỡng bệnh.

(210) **4-2016-27592**

(540)

TRỌNG NGHĨA

(220) 07.09.2016
(441) 25.11.2016

(731) DOANH NGHIỆP TƯ NHÂN KINH DOANH VÀNG TRỌNG NGHĨA (VN)
Sạp số 82 - 83 chợ Trần Nhân Tôn, 001 Bis Hòa Hảo, phường 02, quận 10, thành phố Hồ Chí Minh

(511) Nhóm 35: Mua bán vàng bạc, đá quý.

---

(210) **4-2016-27593**

(540)

(220) 07.09.2016
(441) 25.11.2016
(531) 1.5.1; 5.7.3; 5.13.1; A5.3.13
(591) Vàng, xanh lá cây, xanh da trời
(731) CÔNG TY TNHH ĐẦU TƯ THƯƠNG MẠI QUỐC TẾ LÊ NGUYỄN (VN)
Số 33E/75/281 đường Trương Định, phường Tương Mai, quận Hoàng Mai, thành phố Hà Nội

(511) Nhóm 35: Dịch vụ tư vấn giới thiệu việc làm; dịch vụ tuyển dụng lao động; dịch vụ xuất khẩu lao động.

Nhóm 41: Dịch vụ tư vấn du học; dịch vụ dịch thuật; dịch vụ visa du học; dịch vụ tổ chức và điều khiển hội thảo, hội nghị; dịch vụ tổ chức sự kiện giải trí, thể dục, thể thao.

---

(210) **4-2016-27596**

(540)

ARBY'S

(220) 07.09.2016
(441) 25.11.2016
(731) ARBY'S IP HOLDER TRUST (US)
1155 Perimeter Center West, Atlanta, Georgia 30338, U.S.A.
(740) Công ty Luật TNHH T&G (TGVN)

(511) Nhóm 43: Dịch vụ nhà hàng ăn uống.

---

(210) **4-2016-27597**

(540)

(220) 07.09.2016
(441) 25.11.2016
(531) 2.9.10; 26.13.25
(731) ARBY'S IP HOLDER TRUST (US)
1155 Perimeter Center West, Atlanta, Georgia 30338, U.S.A.
(740) Công ty Luật TNHH T&G (TGVN)

(511) Nhóm 43: Dịch vụ nhà hàng ăn uống.

---

(210) **4-2016-27598**

(540)

(220) 07.09.2016
(441) 25.11.2016

(591) Vàng cam
(731) CÔNG TY TNHH NHỰA VI CO (VN)
551/11 tổ 56, khu phố 5, đường Lê Văn Khương, phường Hiệp Thành, quận 12, thành phố Hồ Chí Minh

(511) Nhóm 35: Mua bán thiết bị vệ sinh: chậu rửa mặt bằng kính cường lực và sứ; chậu rửa chén bằng inox; bồn cầu, bồn tắm, vòi labo, vòi rửa chén, vòi hồ, sen tắm, máy lọc, mua bán thiết bị điện gia dụng: quạt làm mát không khí, đèn led, mua bán máy nước nóng năng lượng mặt trời.

---

(210) **4-2016-27599**

(540)

(220) 07.09.2016
(441) 25.11.2016
(531) 26.3.1; A26.11.8; A26.11.12
(591) Đỏ, đen, trắng
(731) CÔNG TY TNHH NHỰA VI CO (VN)
551/11 tổ 56, khu phố 5, đường Lê Văn Khương, phường Hiệp Thành, quận 12, thành phố Hồ Chí Minh

(511) Nhóm 35: Mua bán thiết bị vệ sinh: chậu rửa mặt bằng kính cường lực và sứ; chậu rửa chén bằng inox; bồn cầu, bồn tắm, vòi labo, vòi rửa chén, vòi hồ, sen tắm, máy lọc, mua bán thiết bị điện gia dụng: quạt làm mát không khí, đèn led, mua bán máy nước nóng năng lượng mặt trời.

---

(210) **4-2016-27600**

(540)

CENTUM

(220) 07.09.2016
(441) 25.11.2016
(731) LG ELECTRONICS INC. (KR)
128, Yeoui-daero, Yeongdeungpo-gu, Seoul, 150-721, Korea
(740) Công ty TNHH một thành viên Sở hữu trí tuệ VCCI (VCCI-IP CO.,LTD)

(511) Nhóm 07: Máy giặt quần áo chạy điện; máy rửa bát đĩa tự động; máy hút bụi chân không chạy điện; ống vòi của máy hút bụi chân không chạy điện; túi của máy hút bụi chân không chạy điện; máy hút bụi chân không dạng đứng; người máy (máy móc); máy thổi dạng quay chạy điện; máy nén khí; máy nén kiểu quay (máy móc); máy nén dùng cho tủ lạnh; máy vắt khô quần áo (không sấy); máy trộn chạy điện dùng cho mục đích gia dụng; máy hút bụi dạng người máy; máy chế biến thức ăn chạy điện; máy làm sạch bằng hơi nước dùng cho mục đích gia dụng; máy hút bụi chân không vận hành bằng tay; máy hút bụi chân không chạy điện dùng cho bộ đồ giường.

Nhóm 11: Máy điều hòa không khí; thiết bị thổi khí nóng; máy giữ độ ẩm không khi chạy điện; máy hút độ ẩm không khí chạy điện dùng cho mục đíeh gia dụng; bếp có lò nướng và mặt bếp để đun chạy điện; thiết bị lọc nước dùng cho mục đích gia dụng; thiết bị ion hóa dùng để xử lý nước dùng cho mục đích gia dụng; thiết bị ion hóa dùng để xử lý nước; thiết bị màng chắn dùng để lọc nước; bộ thu năng lượng mặt trời dùng để sưởi ấm; thiết bị làm sạch không khí; thiết bị sưởi ấm; thiết bị dùng để sưởi ấm, thông gió và điều hòa không khí; đèn chiếu sáng bằng đèn điốt phát quang; bếp có lò nướng và mặt bếp để đun nấu dùng gaz; lò nấu nướng chạy điện; dụng cụ nấu nướng dùng điện; tủ lạnh chạy điện; thiết bị sấy khô quần áo chạy điện; thiết bị và hệ thống thông gió (điều hòa không khí); máy xử lý quần áo chạy điện để làm khô quần áo dùng cho mục đích gia dụng; máy xử lý quần áo chạy điện có chức năng khử mùi; vô trùng và hấp quần áo dùng cho mục đích gia dụng; máy làm khô quần áo chạy điện có chức năng vô trùng, khử mùi và xử lý chống nhàu quần áo dùng cho mục đích gia dụng; thiết bị vi lọc dùng để xử lý nước; thiết bị khử muối; thiết bị làm sạch chất thải; thiết bị lọc dùng cho hệ thống tái sử dụng và tái chế nước thải; thiết bị xử lý và làm sạch nước thải; thiết bị lọc nước thải; thiết bị lọc làm sạch nước dùng cho mục đích công nghiệp; đèn đường; đèn sợi đốt; đèn huỳnh quang; đèn ô tô (chiếu sáng); thiết bị và hệ thống thông gió dùng cho ô tô; thiết bị sưởi ấm dùng cho ô tô; ống nhánh dùng làm bộ phận của thiết bị làm mát không khí; ống nhánh dùng làm bộ phận của máy điều hòa không khí; ống mềm dùng làm bộ phận của thiết bị làm mát không khí; ống mềm dùng làm bộ phận của máy điều hòa không khí; tủ làm mát rượu chạy điện dùng cho mục đích gia dụng; máy xử lý quần áo dùng cho mục đích gia dụng; máy xử lý quần áo chạy điện dùng cho mục đích gia dụng.

---

(210) **4-2016-27602**

(540)

(220) 07.09.2016
(441) 25.11.2016
(531) 24.9.2; 25.1.25; 26.1.1
(731) VÕ NGỌC TUYỀN (VN)
88/23 Trường Sa, phường 17, quận Bình Thạnh, thành phố Hồ Chí Minh

(511) Nhóm 03: Mỹ phẩm.

---

(210) **4-2016-27608**

(540)

Bánh Bao
PHÚ KHÁNH AN

(220) 07.09.2016
(441) 25.11.2016
(731) CÔNG TY TNHH THƯƠNG MẠI DỊCH VỤ XUẤT NHẬP KHẨU PHÚ AN (VN)
Nhà số 1A, ngõ 77 phố Bùi Xương Trạch, phường Khương Đình, quận Thanh Xuân, thành phố Hà Nội
(740) Công ty TNHH Sở hữu trí tuệ Hải Hân (HAI HAN IP CO., LTD.)

(511) Nhóm 30: Bánh bao.

---

(210) **4-2016-27609**

(540)

JINDI 金迪

(220) 07.09.2016
(441) 25.11.2016
(531) A26.11.12; 1.15.23
(731) SHANDONG BUS NEW ENERGY VEHICLE INDUSTRY CO., LTD. (CN)
Nortbwest Corner at the junction of Aucma Avenue and Yanhe Road, Yinan Economy Development Zone, Linyi City, Shandong Province, China
(740) Công ty TNHH Sở hữu trí tuệ Hải Hân (HAI HAN IP CO., LTD.)

(511) Nhóm 12: Xe cộ chạy bằng điện; xe moóc dùng làm nơi ở lưu động; xe máy; ô tô; xe đạp ba bánh điện; xe đạp điện.

---

(210) **4-2016-27610**

(540)

HRES
Sức khỏe - Sắc đẹp - Trí tuệ

(220) 07.09.2016
(441) 25.11.2016
(591) Đỏ, xanh đen
(731) LƯƠNG THU HƯƠNG (VN)
Số 4/76, phố Phạm Ngũ Lão, phường Phạm Ngũ Lão, thành phố Hải Dương, tỉnh Hải Dương

(511) Nhóm 35: Nhập khẩu, bán buôn, bán lẻ: mỹ phẩm, thực phẩm chức năng, quần áo thời trang.

---

(210) **4-2016-27611**

(540)

OUTDARK

(220) 07.09.2016
(441) 25.11.2016
(731) TEDS (KR)
5F, 17-19, wausan-road, Mapo-gu, Seoul, Korea
(740) Công ty TNHH một thành viên Trường Luật (TRƯƠNG LUẬT)

(511) Nhóm 43: Nhà hàng ăn uống, quán cà phê; quán rượu; quán ăn tự phục vụ.

---

(210) **4-2016-27612**

(540)

FOREVER21ETT

(220) 07.09.2016
(441) 25.11.2016
(731) CÔNG TY TNHH MỘT THÀNH VIÊN XUẤT NHẬP KHẨU EBONY - THANH TÚ (VN)
17/15 Phan Văn Hớn, phường Tân Thới Nhất, quận 12, thành phố Hồ Chí Minh
(740) Công ty TNHH một thành viên Trường Luật (TRƯƠNG LUẬT)

(511) Nhóm 25: Quần áo.

Nhóm 35: Mua bán, quảng cáo, xuất nhập khẩu: quần áo.

---

(210) **4-2016-27613**

(540)

NSR

(220) 07.09.2016
(441) 25.11.2016

(731) HỢP TÁC XÃ CAO SU NHẬT HƯNG (VN)
Ấp 1, Tân Bình, xã Tân Bình, huyện Bắc Tân Uyên, tỉnh Bình Dương
(740) Công ty TNHH một thành viên Trường Luật (TRƯƠNG LUẬT)

(511) Nhóm 17: Cao su thô hoặc bán thành phẩm; nhựa mủ [cao su]; cao su tổng hợp; cao su lỏng; cao su hoà tan, ebonite [cao su rắn].

Nhóm 35: Buôn bán, xuất nhập khẩu cao su thô hoặc bán thành phẩm; nhựa mủ [cao su]; cao su tổng hợp; cao su lỏng; cao su hoà tan; ebonite [cao su rắn].

---

(210) **4-2016-27614**

(540)

LCB® BATTERY

(220) 07.09.2016
(441) 25.11.2016

(591) Đen, đỏ
(731) CÔNG TY TNHH SHENG CHANG (VN)
Lô I-1A-CN, khu công nghiệp Mỹ Phước 2, thị xã Bến Cát, tỉnh Bình Dương
(740) Công ty TNHH một thành viên Trường Luật (TRƯƠNG LUẬT)

(511) Nhóm 01: Nước pha axit để nạp sạc ắc qui; dung dịch chống tạo bọt cho ắc qui; chất lỏng để khử sulfat cho ắc qui.

Nhóm 09: Bình ắc quy; pin điện; thiết bị đo axit dùng cho ắc quy; bộ sạc điện dùng cho bình ắc quy.
Nhóm 35: Mua bán, phân phối, xuất nhập khẩu: bình ắc quy.

Nhóm 37: Sạc ắc quy cho xe cộ; lắp đặt và sửa chữa thiết bị điện; sửa chữa, lắp đặt: bình ắc quy.

Nhóm 40: Dịch vụ sản xuất năng lượng; gia công vật liệu; tái chế rác và phế thải; xử lý nước.

Nhóm 42: Nghiên cứu hoá học; tư vấn về lĩnh vực tiết kiệm năng lượng; thiết kế công nghiệp; dịch vụ thiết kế bao bì; kiểm soát chất lượng; nghiên cứu kỹ thuật.

---

(210) **4-2016-27615**

(540)

LÂM TÒNG QUÁN

(220) 07.09.2016
(441) 25.11.2016
(731) TRƯƠNG CÔNG SƠN (VN)
92 Nguyễn Đình Chiểu, phường Hàm Tiến, thành phố Phan Thiết, tỉnh Bình Thuận
(740) Công ty TNHH một thành viên Trường Luật (TRƯƠNG LUẬT)

(511) Nhóm 43: Dịch vụ ăn uống; dịch vụ quán cà phê; dịch vụ quán ăn; dịch vụ khách sạn.

---

(210) **4-2016-27616**

(540)

하늘淸

(220) 07.09.2016
(441) 25.11.2016
(531) A5.5.20; A5.5.21; A5.3.13; A5.3.15
(591) Đen, xanh, xanh lá, cam, vàng
(731) SEJUNFOOD (KR)
63, Gamaeul-gil, Gonjiam-eup, Gwangju-si, Gyeonggi-do, Korea, 12718.
(740) Công ty TNHH một thành viên Trường Luật (TRƯƠNG LUẬT)

(511) Nhóm 32: Đồ uống không cồn; đồ uống lên men; nước gạo truyền thống của Hàn Quốc (sikhye); nước quế truyền thống của Hàn Quốc (sunjungkwa) (không cồn); đồ uống từ nước gạo.

---

(210) **4-2016-27617**

(540)

PHUNG HOANG PHAT

(220) 07.09.2016
(441) 25.11.2016
(531) 26.1.1; 3.7.17; 3.7.21; A3.7.24
(591) Đỏ, trắng
(731) LÂM TÚ QUÂN (VN)
75/1 đường 30/4, phường 4, thị xã Bến Tre, tỉnh Bến Tre
(740) Công ty TNHH một thành viên Trường Luật (TRƯƠNG LUẬT)

(511) Nhóm 01: Đất sạch để trồng cây; đất thích hợp cho các loại cây trồng trong chậu.

Nhóm 03: Chất tẩy rửa như xà phòng, nước rửa chén, nước lau sàn, nước lau kính.

---

(210) **4-2016-27618**

(540)

SPRO

(220) 07.09.2016
(441) 25.11.2016
(531) 26.1.1; A26.1.18; A25.3.3
(591) Cam, trắng
(731) CÔNG TY TNHH THƯƠNG MẠI DỊCH VỤ S-PRO (VN)
116 D đường Hoàng Diệu, phường 12, quận 4, thành phố Hồ Chí Minh
(740) Công ty TNHH một thành viên Trường Luật (TRƯƠNG LUẬT)

(511) Nhóm 35: Dịch vụ quảng cáo; tổ chức giới thiệu và xúc tiến thương mại nhằm mục đích thương mại; quan hệ công chúng, nghiên cứu thị trường và thăm dò dư luận.

Nhóm 39: Dịch vụ du lịch lữ hành nội địa và quốc tế; dịch vụ đại lý vé máy bay; dịch vụ vận chuyển hành khách và hàng hóa.

Nhóm 41: Hoạt động hậu kỳ [dựng phim, tạo âm thanh - hình ảnh]; xuất bản sách và báo điện tử trực tuyến; tổ chức hội nghị và đào tạo nghề.

---

(210) **4-2016-27619**

(540)

(220) 07.09.2016
(441) 25.11.2016
(531) 24.9.1; 3.7.16; A3.7.24
(591) Vàng, trắng
(731) HUỲNH THỊ TUYẾT TRINH (VN)
994A/84 Huỳnh Tấn Phát, phường Tân Phú, quận 7, thành phố Hồ Chí Minh

(511) Nhóm 35: Cho thuê không gian quảng cáo; điều hành kinh doanh khách sạn; quản lý kinh doanh khách sạn.

Nhóm 43: Cơ sở lưu trú tạm thời [khách sạn, nhà trọ]; dịch vụ cung cấp thức ăn, đồ uống do nhà hàng thực hiện; cho thuê chỗ ở tạm thời; nhà nghỉ du lịch; dịch vụ khách sạn; nhà hàng ăn uống; cho thuê phòng họp.

Nhóm 45: Cho thuê quần áo dạ hội; lập kế hoạch và tổ chức hôn lễ.

---

(210) **4-2016-27620**

(540)

LEEGABA

(220) 07.09.2016
(441) 25.11.2016

(731) MEGA LIFESCIENCES PUBLIC COMPANY LIMITED (TH)
384, Village No.4, 6 Alley, Pattana 3 Road, Bangpoo Industrial Estate, Praeksa Subdistrict, Mueang Samut Prakarn District, Samut Prakarn Province, Thailand
(740) Công ty TNHH Sở hữu trí tuệ và Công nghệ Thủ đô (CAPITAL IP&T CO.LTD.)

(511) Nhóm 05: Các chế phẩm dược phẩm và thuốc dùng cho mục đích y tế, chất ăn kiêng dùng trong y tế; thực phẩm bổ sung dinh dưỡng dùng trong y tế; thực phẩm cho trẻ sơ sinh dùng trong y tế; dung dịch làm sạch khử khuẩn sát trùng dùng cho mục đích y tế.

---

(210) **4-2016-27621**

(540)

INUTMED

(220) 07.09.2016
(441) 25.11.2016

(731) CÔNG TY TRÁCH NHIỆM HỮU HẠN Y DƯỢC PARIS-FRANCE (VN)
Số nhà 22, ngách 1/10, phố Thúy Lĩnh, phường Lĩnh Nam, quận Hoàng Mai, thành phố Hà Nội

(740) Công ty TNHH Sở hữu trí tuệ và Công nghệ Thủ đô (CAPITAL IP&T CO.LTD.)

(511) Nhóm 03: Mỹ phẩm; kem dưỡng da; dầu gội đầu; sữa rửa mặt; xà phòng; chất tẩy rửa không chứa thuốc dùng cho mục đích vệ sinh.

---

(210) **4-2016-27622**

(540)

INUTMED

(220) 07.09.2016
(441) 25.11.2016

(731) CÔNG TY TRÁCH NHIỆM HỮU HẠN Y DƯỢC PARIS-FRANCE (VN)
Số nhà 22, ngách 1/10, phố Thúy Lĩnh, phường Lĩnh Nam, quận Hoàng Mai, thành phố Hà Nội

(740) Công ty TNHH Sở hữu trí tuệ và Công nghệ Thủ đô (CAPITAL IP&T CO.LTD.)

(511) Nhóm 05: Dược phẩm; thuốc đông y; thực phẩm dinh dưỡng dùng trong y tế; nước súc miệng dùng cho mục đích y tế; dung dịch làm sạch khử khuẩn và sát trùng dùng cho mục đích y tế; dung dịch vệ sinh cá nhân có chứa thuốc dùng trong y tế.

---

(210) **4-2016-27623**

(540)

INUTMED

(220) 07.09.2016
(441) 25.11.2016

(731) CÔNG TY TRÁCH NHIỆM HỮU HẠN Y DƯỢC PARIS-FRANCE (VN)
Số nhà 22, ngách 1/10, phố Thúy Lĩnh, phường Lĩnh Nam, quận Hoàng Mai, thành phố Hà Nội

(740) Công ty TNHH Sở hữu trí tuệ và Công nghệ Thủ đô (CAPITAL IP&T CO.LTD.)

(511) Nhóm 10: Thiết bị nha khoa; thiết bị chỉnh hình; thiết bị và dụng cụ y tế; thiết bị và dụng cụ phẫu thuật; thiết bị xét nghiệm dùng cho mục đích y tế; bao cao su.

---

(210) **4-2016-27624**

(540)

INUTMED

(220) 07.09.2016
(441) 25.11.2016
(731) CÔNG TY TRÁCH NHIỆM HỮU HẠN Y DƯỢC PARIS-FRANCE (VN)
Số nhà 22, ngách 1/10, phố Thúy Lĩnh, phường Lĩnh Nam, quận Hoàng Mai, thành phố Hà Nội
(740) Công ty TNHH Sở hữu trí tuệ và Công nghệ Thủ đô (CAPITAL IP&T CO.LTD.)

(511) Nhóm 35: Mua bán: dược phẩm, dược chất, hóa chất dùng trong sản xuất thuốc, thuốc đông y, thuốc thú y, thực phẩm dinh dưỡng dùng trong y tế, thực phẩm chức năng, nước súc miệng, trang thiết bị y tế và dụng cụ y tế, dụng cụ tránh thai, que thử thai, bao cao su, bơm kim tiêm dùng một lần, dây truyền dịch, bông y tế, băng y tế, băng dán y tế, vật tư y tế như: vật tư y tế tiêu hao như: mỡ bôi y tế dùng cho điện tim, điện não, nội soi và siêu âm, điện cực dán y tế, đệm chống loét, giường hỗ trợ bệnh nhân liệt, mỹ phẩm, nước hoa, dầu gội đầu, kem dưỡng da, sữa rửa mặt, xà phòng, nước rửa chén, tinh dầu, chất tẩy rửa, lương thực, thực phẩm, bánh, kẹo, gạo, bột ngũ cốc, chè, cà phê, cacao, gia vị, sữa và các sản phẩm từ sữa, thịt, cá, gia cầm, trứng, dầu ăn thực vật, nước giải khát, nước uống tinh khiết, bia, rượu, thức ăn chăn nuôi cho gà, lợn, cá, tôm, con giống vật nuôi làm thuốc, cây giống dược liệu, con giống, cây giống, hạt giống, dược liệu tươi, trái cây tươi, rau tươi; quảng cáo và giới thiệu sản phẩm.

---

(210) **4-2016-27625**

(540)

KIDBICALS

(220) 07.09.2016
(441) 25.11.2016
(731) CÔNG TY CỔ PHẦN DƯỢC PHẨM VIỆT ĐỨC (VN)
Lô B10/D6, khu đô thị Cầu Giấy, phường Dịch Vọng, quận Cầu Giấy, thành phố Hà Nội
(740) Công ty TNHH Sở hữu trí tuệ và Công nghệ Thủ đô (CAPITAL IP&T CO.LTD.)

(511) Nhóm 05: Dược phẩm; thực phẩm chức năng; thực phẩm dinh dưỡng dùng trong y tế; nước súc miệng dùng cho mục đích y tế; dung dịch làm sạch khử khuẩn sát trùng dùng cho mục đích y tế; nước tắm thảo dược cho trẻ em dùng cho mục đích y tế.

---

(210) **4-2016-27626**

(540)

SARETALL

(220) 07.09.2016
(441) 25.11.2016
(731) ĐỖ VĂN DOAN (VN)
Thôn Minh Hòa 4, xã Minh Khai, huyện Hoài Đức, thành phố Hà Nội
(740) Công ty TNHH Sở hữu trí tuệ và Công nghệ Thủ đô (CAPITAL IP&T CO.LTD.)

(511) Nhóm 30: Bánh; kẹo; bột ngũ cốc; cà phê; chè (trà); ca cao.

---

(210) **4-2016-27627**

(540)

DUGBON

(220) 07.09.2016
(441) 25.11.2016
(731) ĐỖ VĂN DOAN (VN)
Thôn Minh Hòa 4, xã Minh Khai, huyện Hoài Đức, thành phố Hà Nội
(740) Công ty TNHH Sở hữu trí tuệ và Công nghệ Thủ đô (CAPITAL IP&T CO.LTD.)

(511) Nhóm 30: Bánh; kẹo; bột ngũ cốc; cà phê; chè (trà); ca cao.

---

(210) **4-2016-27628**

(540)

YUSMAX

(220) 07.09.2016
(441) 25.11.2016
(731) ĐỖ VĂN DOAN (VN)
Thôn Minh Hòa 4, xã Minh Khai, huyện Hoài Đức, thành phố Hà Nội
(740) Công ty TNHH Sở hữu trí tuệ và Công nghệ Thủ đô (CAPITAL IP&T CO.LTD.)

(511) Nhóm 30: Bánh; kẹo; bột ngũ cốc; cà phê; chè (trà); ca cao.

---

(210) **4-2016-27629**

(540)

LISTENUSA

(220) 07.09.2016
(441) 25.11.2016
(731) CÔNG TY TRÁCH NHIỆM HỮU HẠN THƯƠNG MẠI SẢN XUẤT THÔN TRANG (VN)
236/17/6 Thái Phiên, phường 8, quận 11, thành phố Hồ Chí Minh
(740) Công ty TNHH Sở hữu trí tuệ và Công nghệ Thủ đô (CAPITAL IP&T CO.LTD.)

(511) Nhóm 05: Thuốc trừ sâu; thuốc diệt cỏ dại; thuốc diệt nấm mốc; thuốc trừ dịch cho thực vật; thuốc trừ vi khuẩn hại cây trồng; thuốc trừ động vật có hại.

---

(210) **4-2016-27630**

(540)

BUYUSA

(220) 07.09.2016
(441) 25.11.2016
(731) CÔNG TY TRÁCH NHIỆM HỮU HẠN THƯƠNG MẠI SẢN XUẤT THÔN TRANG (VN)
236/17/6 Thái Phiên, phường 8, quận 11, thành phố Hồ Chí Minh
(740) Công ty TNHH Sở hữu trí tuệ và Công nghệ Thủ đô (CAPITAL IP&T CO.LTD.)

(511) Nhóm 05: Thuốc trừ sâu; thuốc diệt cỏ dại; thuốc diệt nấm mốc; thuốc trừ dịch cho thực vật; thuốc trừ vi khuẩn hại cây trồng; thuốc trừ động vật có hại.

---

(210) **4-2016-27631**

(540)

KNOWUSA

(220) 07.09.2016
(441) 25.11.2016

(731) CÔNG TY TRÁCH NHIỆM HỮU HẠN THƯƠNG MẠI SẢN XUẤT THÔN TRANG (VN)
236/17/6 Thái Phiên, phường 8, quận 11, thành phố Hồ Chí Minh

(740) Công ty TNHH Sở hữu trí tuệ và Công nghệ Thủ đô (CAPITAL IP&T CO.LTD.)

(511) Nhóm 05: Thuốc trừ sâu; thuốc diệt cỏ dại; thuốc diệt nấm mốc; thuốc trừ dịch cho thực vật; thuốc trừ vi khuẩn hại cây trồng; thuốc trừ động vật có hại.

---

(210) **4-2016-27632**

(540)

PHONEUSA

(220) 07.09.2016
(441) 25.11.2016

(731) CÔNG TY TRÁCH NHIỆM HỮU HẠN THƯƠNG MẠI SẢN XUẤT THÔN TRANG (VN)
236/17/6 Thái Phiên, phường 8, quận 11, thành phố Hồ Chí Minh

(740) Công ty TNHH Sở hữu trí tuệ và Công nghệ Thủ đô (CAPITAL IP&T CO.LTD.)

(511) Nhóm 05: Thuốc trừ sâu; thuốc diệt cỏ dại; thuốc diệt nấm mốc; thuốc trừ dịch cho thực vật; thuốc trừ vi khuẩn hại cây trồng; thuốc trừ động vật có hại.

---

(210) **4-2016-27633**

(540)

MUSICUSA

(220) 07.09.2016
(441) 25.11.2016

(731) CÔNG TY TRÁCH NHIỆM HỮU HẠN THƯƠNG MẠI SẢN XUẤT THÔN TRANG (VN)
236/17/6 Thái Phiên, phường 8, quận 11, thành phố Hồ Chí Minh

(740) Công ty TNHH Sở hữu trí tuệ và Công nghệ Thủ đô (CAPITAL IP&T CO.LTD.)

(511) Nhóm 05: Thuốc trừ sâu; thuốc diệt cỏ dại; thuốc diệt nấm mốc; thuốc trừ dịch cho thực vật; thuốc trừ vi khuẩn hại cây trồng; thuốc trừ động vật có hại.

---

(210) **4-2016-27634**

(540)

(220) 07.09.2016
(441) 25.11.2016
(531) 26.4.1; A26.4.24
(731) CÔNG TY TNHH ĐẦU TƯ VÀ GIAO TẾ QUẢNG NINH (VN)
162, đường Hạ Long, phường Bãi Cháy, thành phố Hạ Long, tỉnh Quảng Ninh
(740) Công ty TNHH Vũ Gia và cộng sự (VUGIA&PARTNERS CO., LTD)

(511) Nhóm 35: Mua bán: bánh kẹo, bánh quy, bánh xốp, bánh ngọt, hoa quả sấy khô, hạt sấy khô.

---

(210) **4-2016-27635**

(540)

(220) 07.09.2016
(441) 25.11.2016
(531) 26.3.2; A26.11.12; 26.11.2
(591) Xanh, cam
(731) CÔNG TY TNHH SHENG CHANG (VN)
Lô I-1A-CN, khu công nghiệp Mỹ Phước 2, thị xã Bến Cát, tỉnh Bình Dương
(740) Công ty TNHH một thành viên Trường Luật (TRƯƠNG LUẬT)

(511) Nhóm 01: Nước pha axit để nạp/sạc ắc qui; dung dịch chống tạo bọt cho ắc qui; chất lỏng để khử sulfat cho ắc qui.

Nhóm 09: Bình ắc quy; pin điện; thiết bị đo axit dùng cho ắc quy; bộ sạc điện dùng cho bình ắc quy.

Nhóm 35: Mua bán, phân phối, xuất nhập khẩu: bình ắc quy.

Nhóm 37: Sạc ắc quy cho xe cộ; lắp đặt và sửa chữa thiết bị điện; sửa chữa, lắp đặt: bình ắc quy.

Nhóm 40: Dịch vụ sản xuất năng lượng; gia công vật liệu; tái chế rác và phế thải; xử lý nước.

Nhóm 42: Nghiên cứu hoá học; tư vấn về lĩnh vực tiết kiệm năng lượng; thiết kế công nghiệp; dịch vụ thiết kế bao bì, kiểm soát chất lượng; nghiên cứu kỹ thuật.

---

(210) **4-2016-27636**

(540)

(220) 07.09.2016
(441) 25.11.2016
(531) A1.1.10; A1.1.2; A26.11.12; 26.15.15
(591) Xanh lam, xanh lá mạ, xanh da trời, vàng, xanh nước biển, xanh dương đậm
(731) CÔNG TY TNHH NGHỆ SỸ VIỆT (VN)
229/3/4 Lê Quang Định, phường 7, quận Bình Thạnh, thành phố Hồ Chí Minh

(511) Nhóm 41: Trường đào tạo giáo dục, học viện giáo dục, (giảng dạy, huấn luyện, đào tạo, giáo dục thể chất, trình diễn các buổi biểu diễn trực tiếp, dịch vụ giải trí: học viện giáo dục; giảng dạy; huấn luyện đào tạo; giáo dục thể chất; trình diễn các buổi biểu diễn trực tiếp; dịch vụ giải trí.

---

(210) **4-2016-27637**

(540)

SHINPO

(220) 07.09.2016
(441) 25.11.2016
(531) A26.11.12
(731) SHINPO TOMI CO., LTD. (TH)
193, 195 Soi Petchakasame 25, Petchakasame Road, Pakklongpasrijaroen, Pasrijaroen, Bangkok 10160 Thailand
(740) Công ty TNHH Sở hữu trí tuệ ACTIP (ACTIP IP LIMITED)

(511) Nhóm 32: Đồ uống tăng lực, không chứa cồn, không dùng cho mục đích y tế; đồ uống cung cấp muối và khoáng cho cơ thể, không dùng cho mục đích y tế; đồ uống dùng trong thể thao, không chứa cồn, không dùng cho mục đích y tế; đồ uống không chứa cồn, nước [đồ uống].

---

(210) **4-2016-27638**

(540)

(220) 07.09.2016
(441) 25.11.2016
(531) 2.9.1; 5.7.1; 5.9.19; A25.7.21; 26.4.4; 5.7.21
(591) Trắng, nâu, vàng, đỏ, xanh lá cây, đen, xám
(731) HỘ KINH DOANH LÊ THANH TUẤN (VN)
Thôn 2, xã Bình Minh, huyện Bù Đăng, tỉnh Bình Phước
(740) Công ty TNHH Sở hữu trí tuệ Thảo Thọ Quyến (INVENCO)

(511) Nhóm 29: Hạt điều rang muối.

---

(210) **4-2016-27639**

(540)

TIMES CARGO LOGISTIC CO.,LTD

(220) 07.09.2016
(441) 25.11.2016
(531) A25.7.21
(591) Đỏ, trắng
(731) CÔNG TY TNHH DỊCH VỤ GIAO NHẬN HÀNG HÓA THỜI GIAN (VN)
Lầu M7-03 cao ốc H2, số 196 Hoàng Diệu, phường 8, quận 4, thành phố Hồ Chí Minh
(740) Công ty Luật TNHH WINCO (WINCO LAW FIRM)

(511) Nhóm 39: Dịch vụ vận tải biển; dịch vụ lưu kho; cất giữ hàng hóa; dịch vụ giao nhận hàng hóa xuất - nhập khẩu; dịch vụ chuyên chở hàng hóa; dịch vụ xếp dỡ hàng hóa; dịch vụ xếp hàng vào kho; dịch vụ vận tải đường bộ; dịch vụ vận tải bằng đường biển và viễn dương; dịch vụ vận tải đường thủy nội địa.

---

(210) **4-2016-27640**

(540)

Dr.B

(220) 07.09.2016
(441) 25.11.2016
(731) GLOBAL ESPRIT INC. (TW)
8F, No. 506, Yuen Shan Rd., Chung-Ho Dist., New Taipei City, Taiwan
(740) Công ty TNHH Tầm nhìn và Liên danh (VISION & ASSOCIATES CO.LTD.)

(511) Nhóm 09: Kính bảo hộ; kẹp mũi cho người bơi và thợ lặn; vật dụng nút lỗ tai cho thợ lặn; kính bảo hộ dùng trong thể thao; thấu kính quang học; kính đeo mắt [dụng cụ quang học].

---

(210) **4-2016-27641**

(540)

(220) 07.09.2016
(441) 25.11.2016
(531) 24.13.1; 24.17.5
(731) LÊ MẠNH CƯỜNG (VN)
Phòng 1801 - B4, tập thể Kim Liên, phường Kim Liên, quận Đống Đa, thành phố Hà Nội

(511) Nhóm 09: Điện thoại, điện thoại di động và phụ kiện của chúng.

---

(210) **4-2016-27642**

(540)

KIM NGÂN

(220) 07.09.2016
(441) 25.11.2016
(731) NGUYỄN THỊ TÚ (VN)
Thôn Hà, xã Việt Tiến, huyện Việt Yên, tỉnh Bắc Giang
(740) Công ty TNHH Sở hữu trí tuệ PADEMARK (PADEMARK CO.,LTD.)

(511) Nhóm 21: Miếng cọ rửa dùng cho nhà bếp.

---

(210) **4-2016-27646**

(540)

BEAU SHOP

(220) 07.09.2016
(441) 25.11.2016

(731) CÔNG TY CỔ PHẦN MỸ PHẨM HƯNG VƯỢNG (VN)
Số 83/20/13 Phạm Văn Bạch, phường 15, quận Tân Bình, thành phố Hồ Chí Minh

(511) Nhóm 03: Mỹ phẩm.

---

(210) **4-2016-27647**

(540)

APGel™

(220) 07.09.2016
(441) 25.11.2016
(591) Xanh nước biển, trắng
(731) CÔNG TY CỔ PHẦN ĐẦU TƯ VÀ SẢN XUẤT AN PHÁT (VN)
Nhà 173 ngõ chợ Khâm Thiên, phường Trung Phụng, quận Đống Đa, thành phố Hà Nội

(511) Nhóm 01: Bentonit (Bentonite) dùng cho khoan cọc nhồi xây dựng.

---

(210) **4-2016-27648**

(540)

ANFLOC™

(220) 07.09.2016
(441) 25.11.2016
(591) Đỏ, trắng
(731) CÔNG TY CỔ PHẦN ĐẦU TƯ VÀ SẢN XUẤT AN PHÁT (VN)
Nhà 173 ngõ chợ Khâm Thiên, phường Trung Phụng, quận Đống Đa, thành phố Hà Nội

(511) Nhóm 35: Mua bán, xuất nhập khẩu hóa chất (Polymer) dùng cho khoan cọc nhồi xây dựng và xử lý nước thải.

---

(210) **4-2016-27649**

(540)

(220) 07.09.2016
(441) 25.11.2016
(531) 3.7.1; 3.7.16; 24.1.1
(731) LOTTE ENGINEERING & CONSTRUCTION CO., LTD. (KR)
29, Jamwon-ro 14-gil, Seocho-gu, Seoul, Republic of Korea
(740) Công ty TNHH Trường Xuân (AGELESS CO.,LTD.)

(511) Nhóm 36: Thuê - mua tài chính giá rẻ, dịch vụ bảo hiểm, dịch vụ tài chính; dịch vụ quản lý tòa nhà; dịch vụ mua và bán tòa nhà [đại lý bất động sản]; dịch vụ bán tòa nhà [đại lý bất động sản]; dịch vụ cho thuê tòa nhà; quản lý bất động sản; dịch vụ mua và bán bất động sản [đại lý bất động sản]; dịch vụ bán bất động sản [đại lý bất động sản]; cho thuê bất động sản; dịch vụ quản lý căn hộ; dịch vụ bán căn hộ [đại lý bất động sản]; quản lý nhà [quản lý bất động sản]; cho thuê căn hộ và văn phòng; dịch vụ quản lý trung tâm mua sắm [đại lý bất động sản]; dịch vụ bán trung tâm mua sắm [đại lý bất động sản]; cho thuê trung tâm mua sắm; cung cấp thông tin liên quan đến việc bán tòa nhà; cung cấp thông tin liên quan đến bất động sản.

Nhóm 37: Dịch vụ xây dựng; dịch vụ xây dựng và sửa chữa tòa nhà; dịch vụ xây dựng nền công trình; dịch vụ hoàn thiện bên trong tòa nhà, cụ thể là sơn nội thất, dán giấy phủ tường; dịch vụ xử lý chống cháy cho tòa nhà trong khi xây dựng; dịch vụ xây dựng đường đi; lát đường; dịch vụ xây dựng tòa nhà văn phòng; dịch vụ xây dựng tòa nhà thương mại; tu sửa căn hộ [dịch vụ xây dựng]; dịch vụ xây dựng căn hộ; dịch vụ xây đựng căn hộ tiện ích; dịch vụ xây dựng nhà ở; tu sửa nhà [dịch vụ xây dựng]; dịch vụ xây dựng tòa nhà đa năng; làm sạch đồ nội thất; làm sạch tòa nhà [bên trong]; dịch vụ khử trùng phòng [làm sạch bên trong tòa nhà]; làm sạch tòa nhà [bề mặt bên ngoài].

---

(210) **4-2016-27650**

(540)

LOTTE CASTLE

(220) 07.09.2016
(441) 25.11.2016

(731) LOTTE ENGINEERING & CONSTRUCTION CO., LTD. (KR)
29, Jamwon-ro 14-gil, Seocho-gu, Seoul, Republic of Korea

(740) Công ty TNHH Trường Xuân (AGELESS CO.,LTD.)

(511) Nhóm 36: Thuê, mua tài chính giá rẻ; dịch vụ bảo hiểm; dịch vụ tài chính; dịch vụ quản lý tòa nhà; dịch vụ mua và bán tòa nhà [đại lý bất động sản]; dịch vụ bán tòa nhà [đại lý bất động sản]; dịch vụ cho thuê tòa nhà; quản lý bất động sản; dịch vụ mua và bán bất động sản [đại lý bất động sản]; dịch vụ bán bất động sản [đại lý bất động sản]; cho thuê bất động sản; dịch vụ quản lý căn hộ; dịch vụ bán căn hộ [đại lý bất động sản]; quản lý nhà [quản lý bất động sản]; cho thuê căn hộ và văn phòng; dịch vụ quản lý trung tâm mua sắm [đại lý bất động sản]; dịch vụ bán trung tâm mua sắm [đại lý bất động sản]; cho thuê trung tâm mua sắm; cung cấp thông tin liên quan đến việc bán tòa nhà; cung cấp thông tin liên quan đến bất động sản.

Nhóm 37: Dịch vụ xây dựng; dịch vụ xây dựng và sửa chữa tòa nhà; dịch vụ xây dựng nền công trình; dịch vụ hoàn thiện bên trong tòa nhà, cụ thể là sơn nội thất, dán giấy phủ tường; dịch vụ xử lý chống cháy cho tòa nhà trong khi xây dựng; dịch vụ xây dựng đường đi; lát đường; dịch vụ xây dựng tòa nhà văn phòng; dịch vụ xây dựng tòa nhà thương mại; tu sửa căn hộ [dịch vụ xây dựng]; dịch vụ xây dựng căn hộ; dịch vụ xây dựng căn hộ tiện ích; dịch vụ xây dựng nhà ở; tu sửa nhà [dịch vụ xây dựng]; dịch vụ xây dựng tòa nhà đa năng; làm sạch đồ nội thất; làm sạch tòa nhà [bên trong]; dịch vụ khử trùng phòng [làm sạch bên trong tòa nhà]; làm sạch tòa nhà [bề mặt bên ngoài].

---

(210) **4-2016-27651**

(540)

(220) 07.09.2016
(441) 25.11.2016
(531) A5.3.13; A5.3.15; 26.4.1; A26.4.24
(731) OU - DEAN FOODS FACTORY CO., LTD. (TW)
No.20, Hsin Kong Rd., Pei-Tou Industrial Park, Chang Hua Hsien, Taiwan
(740) Công ty TNHH Trường Xuân (AGELESS CO.,LTD.)

(511) Nhóm 30: Đồ uống trên cơ sở cà phê; hương liệu, trừ tinh dầu cho đồ uống; đồ uống trên cơ sở trà; cà phê; trà ướp lạnh.

Nhóm 32: Nước uống có gaz; đồ uống không cồn; đồ uống ép từ quả không chứa cồn; nước ép trái cây; nước ép rau [đồ uống].

---

(210) **4-2016-27652**

(540)

(220) 07.09.2016
(441) 25.11.2016
(531) 3.7.17; A26.3.5; 26.3.1
(731) HUEITE INTERNATIONAL CO. LTD. (TW)
4F., No.152, Sec. 1, Zhonghua Rd., Tucheng Dlst., New Taipei City 236, Taiwan
(740) Công ty TNHH Trường Xuân (AGELESS CO.,LTD.)

(511) Nhóm 25: Giầy dùng ở bãi biển; thắt lưng [trang phục]; mũ lưỡi trai [đồ đội đầu]; cổ áo [quần áo]; nẹp kim loại dùng cho đồ đi chân; đồ đi ở chân; mũi giày dép; giầy ống ngắn; quần áo đan; khăn quàng cổ [khăn choàng cổ có thể che được cả mũi và miệng]; dép; áo sơ mi; tất ngắn cổ; giầy thể thao; áo len dài tay; áo thun ngắn tay; quần đùi; quần áo lót.

---

(210) **4-2016-27653**

(540)

(220) 07.09.2016
(441) 25.11.2016
(531) 11.3.18; 11.3.14
(591) Đen, đỏ, trắng
(731) TẬP ĐOÀN VINGROUP - CÔNG TY CP (VN)
Số 7, đường Bằng Lăng 1, khu đô thị sinh thái Vinhomes Riverside, phường Việt Hưng, quận Long Biên, thành phố Hà Nội
(740) Công ty Luật TNHH AMBYS Hà Nội (AMBYS HANOI)

(511) Nhóm 35: Mua bán thực phẩm, nước giải khát.

Nhóm 43: Dịch vụ nhà hàng cung cấp đồ ăn, đồ uống.

---

(210) **4-2016-27654**

(540)

LUVES

(220) 07.09.2016
(441) 25.11.2016
(731) CÔNG TY TNHH MAY XUẤT KHẨU ĐÔNG THỌ (VN)
Thôn Tăng, xã Phú châu, huyện Đông Hưng, tỉnh Thái Bình
(740) Công ty Luật TNHH Phượng Hoàng (PHOENIX LAW)

(511) Nhóm 25: Quần áo may sẵn, đồ đội đầu, đồ đi chân; khăn choàng (trang phục); thắt lưng (trang phục), găng tay (trang phục).

Nhóm 35: Mua bán hàng thời trang bao gồm quần áo may sẵn, đồ đội đầu, đồ đi chân, khăn quàng, khăn choàng (trang phục), thắt lưng (trang phục), găng tay (trang phục).

---

(210) **4-2016-27656**

(540)

(220) 07.09.2016
(441) 25.11.2016
(531) 26.4.1
(591) Đỏ, vàng, trắng, xám
(731) CÔNG TY TNHH CƠ KHÍ DƯỢC TUẤN THẮNG (VN)
Lô số 4, khu G, đường N4, khu công nghiệp An Hạ, xã Phạm Văn Hai, Huyện Bình Chánh, thành phố Hồ Chí Minh

(511) Nhóm 35: Mua bán máy móc nghành công nghiệp dược, cụ thể là máy bao phim viên thuốc tự động, máy nghiền búa, máy nhào trộn siêu tốc, máy trộn lập phương, máy sấy và tạo hạt tầng sôi, máy đánh bóng thuốc, máy bao đường viên thuốc, máy ép gói, máy chiết rót chai, máy sấy phun, hệ thống chiết cô tuần hoàn.

---

(210) **4-2016-27657**

(540)

(220) 07.09.2016
(441) 25.11.2016
(531) 2.1.22; 2.3.22; 5.5.16; A25.1.10
(591) Vàng, vàng nhũ bạc, vàng bóng, đỏ, hồng, xanh lá cây, tím, trắng, nâu, đen
(731) PHAN VĂN LƯƠNG (VN)
909 Lô B2, chung cư Tân Tạo 1, phường Tân Tạo A, quận Bình Tân, thành phố Hồ Chí Minh

(511) Nhóm 03: Nhang thơm (hương thắp).

---

(210) **4-2016-27658**

(540)

(220) 07.09.2016
(441) 25.11.2016
(531) A5.5.20; A1.1.12; A1.1.10; 26.1.1; 26.1.2; 25.5.25
(591) Xanh nước biển, xanh tím than, trắng, đỏ, xanh ngọc
(731) CÔNG TY TNHH XÂY DỰNG VÀ THƯƠNG MẠI LÊ ĐỨC HẠNH (VN)
Tổ 27 phường Phú Xá, thành phố Thái Nguyên, tỉnh Thái Nguyên
(740) Công ty TNHH Sở hữu trí tuệ HA VIP (HAVIP CO., LTD.)

(511) Nhóm 06: Vật liệu xây dựng bằng kim loại; tấm lợp bằng kim loại; tấm lợp kim loại cách nhiệt; tấm lợp kim loại cách âm; tấm lợp bằng kẽm phủ sơn.

---

(210) **4-2016-27659**

(540)

7REWARDS

(220) 07.09.2016
(441) 25.11.2016
(591) Da cam, đỏ, xanh lá cây đậm, xanh lá cây nhạt
(731) 7-ELEVEN, INC. (US)
3200 Hackberry Road, Irving, Texas 75063, United States of America
(740) Công ty Luật TNHH quốc tế BMVN (BMVN INTERNATIONAL LLC)

(511) Nhóm 35: Dịch vụ chương trình khách hàng thân thiết, cụ thể là chương trình ưu đãi (hỗ trợ) thường xuyên cho các khách hàng của cửa hàng tiện ích bán lẻ; dịch vụ chương trình khách hàng thân thiết cho mục đích hỗ trợ bán hàng hoặc khuyến mãi.

---

(210) **4-2016-27660**

(540)

AIRY FLOW

(220) 07.09.2016
(441) 25.11.2016
(731) SHISEIDO COMPANY, LIMITED (JP)
7-5-5 Ginza, Chuo-ku, Tokyo 104 - 0061, Japan
(740) Công ty Luật TNHH quốc tế BMVN (BMVN INTERNATIONAL LLC)

(511) Nhóm 03: Xà phòng, nước hoa và mỹ phẩm, bao gồm các chế phẩm chăm sóc da, chăm sóc tóc, chăm sóc cơ thể và các chế phẩm trang điểm.

---

(210) **4-2016-27661**

(540)

HIROSHIGE

(220) 07.09.2016
(441) 25.11.2016
(731) CÔNG TY NIPPON KODO VIỆT NAM (VN)
Lô đất J6 & J7, Khu công nghiệp Nomura Hải Phòng, huyện An Dương, thành phố Hải Phòng

(511) Nhóm 03: Hương (nhang thơm).

Nhóm 04: Nến (thắp sáng).

Nhóm 35: Mua bán nến, hương.

---

(210) **4-2016-27662**

(540)

CƠ KHÍ CẢNH PHONG

(220) 07.09.2016
(441) 25.11.2016
(531) 26.4.3; A25.7.21; 26.15.15
(591) Đỏ, xám, trắng, đen
(731) CÔNG TY TNHH CƠ KHÍ CẢNH PHONG (VN)
544/20 Hương lộ 2, phường Bình Trị Đông, quận Bình Tân, thành phố Hồ Chí Minh
(740) Công ty TNHH MASTERBRAND (MASTERBRAND)

(511) Nhóm 20: Giá treo ti vi; giá để bát đĩa; giá treo áo; giá nhiều ngăn để chai lọ.

---

(210) **4-2016-27663**

(540)

OMESTA

(220) 07.09.2016
(441) 25.11.2016
(731) CÔNG TY TNHH THƯƠNG MẠI DỊCH VỤ ĐẦU TƯ PHÁT TRIỂN CÔNG NGHỆ HẢI LINH (VN)
163 Phùng Hưng, phường Cửa Đông, quận Hoàn Kiếm, thành phố Hà Nội

(511) Nhóm 07: Máy bơm nước; động cơ điện không dùng cho xe cộ mặt đất; vòng bi cho ổ trục; bộ phận truyền động không dùng cho xe cộ mặt đất.

---

(210) **4-2016-27664**

(540)

TL
TAN LOC HELMET
Nón Bảo Hiểm Thông Gió & Sạch Bầu

(220) 07.09.2016
(441) 25.11.2016
(531) 26.1.2; 1.13.1; A26.11.8
(731) TRƯƠNG THÀNH LỄ (VN)
622A/33 Trần Hưng Đạo, thành phố Long Xuyên, tỉnh An Giang

(511) Nhóm 09: Mũ bảo hiểm.

---

(210) **4-2016-27665**

(540)

NGỌC MAI

(220) 07.09.2016
(441) 25.11.2016

(731) CÔNG TY TNHH MỘT THÀNH VIÊN SẢN XUẤT THANH MAI (VN)
Số 348E ấp Phú Lợi, xã Bình Phú, thành phố Bến Tre, tỉnh Bến Tre

(511) Nhóm 29: Thạch dừa; rau câu dừa; bột sữa dừa; sữa dừa (làm từ nước cốt dừa).

---

(210) **4-2016-27666**

(540)

(220) 07.09.2016
(441) 25.11.2016
(531) 5.7.3; 19.7.1; 26.1.1
(591) Xanh lá mạ, đỏ, vàng, trắng, đen, xanh dương, nâu đỏ, nâu sẫm
(731) HỘ KINH DOANH LIỄU THÙY TRANG (VN)
Ấp Thới An A, xã Long Vĩnh, huyện Gò Công Tây, tỉnh Tiền Giang

(511) Nhóm 33: Rượu (sản phẩm chế biến theo phương pháp thủ công truyền thống từ nguồn nguyên liệu của địa phương).

---

(210) **4-2016-27670**

(540)

(220) 07.09.2016
(441) 25.11.2016
(531) 26.13.25; A26.11.9; 26.3.23
(591) Đỏ
(731) CÔNG TY TNHH RANG MI NI (VN)
20-20A Nguyễn Thị Huỳnh, phường 8, quận Phú Nhuận, thành phố Hồ Chí Minh
(740) Công ty TNHH Nam Việt và Liên danh (VIPCO)

(511) Nhóm 30: Cà phê (đã chế biến); cà phê rang xay (cà phê bột); cà phê rang (cà phê nguyên hạt); đồ uống trên cơ sở cà phê; cà phê chưa rang.

---

(210) **4-2016-27671**

(540)

(220) 07.09.2016
(441) 25.11.2016
(531) 6.1.2; 5.7.3; 26.1.1; A11.3.7
(591) Đỏ, cam, xanh lá cây
(731) HỘ KINH DOANH BÁNH CANH NĂM DUNG II (VN)
Ấp Tân Lộc, xã Gia Lộc, huyện Trảng Bàng, tỉnh Tây Ninh
(740) Văn phòng Luật sư A Hoà (AHOA LAW OFFICE)

(511) Nhóm 35: Mua bán bánh kẹo, bánh gạo.

Nhóm 43: Quán ăn gia đình; quán ăn phục vụ bánh canh; nhà hàng ăn uống; nhà hàng ăn uống tự phục vụ; quán ăn tự phục vụ; dịch vụ cung cấp thức ăn, đồ uống do nhà hàng thực hiện.

---

(210) **4-2016-27672**

(540)

August

(220) 07.09.2016
(441) 25.11.2016
(731) CÔNG TY XUẤT NHẬP KHẨU THUỐC LÁ (VN)
41 Lê Quý Đôn, phường 07, quận 3, thành phố Hồ Chí Minh
(740) Văn phòng Luật sư A Hoà (AHOA LAW OFFICE)

(511) Nhóm 34: Thuốc lá; thuốc lá điếu; thuốc lào; xì gà; tẩu thuốc lá; bật lửa dùng cho người hút thuốc.

---

(210) **4-2016-27673**

(540)

Golden Age

(220) 07.09.2016
(441) 25.11.2016
(731) CÔNG TY XUẤT NHẬP KHẨU THUỐC LÁ (VN)
41 Lê Quý Đôn, phường 07, quận 3, thành phố Hồ Chí Minh
(740) Văn phòng Luật sư A Hoà (AHOA LAW OFFICE)

(511) Nhóm 34: Thuốc lá; thuốc lá điếu; thuốc lào; xì gà; tẩu thuốc lá; bật lửa dùng cho người hút thuốc.

---

(210) **4-2016-27674**

(540)

(220) 07.09.2016
(441) 25.11.2016
(531) 26.1.1; A26.1.18; 26.1.2
(591) Xanh xám, trắng, đỏ
(731) CÔNG TY TNHH HÀNG VIỆT TỔNG HỢP MINH HẢI (VN)
Số 99E, tổ 15, ấp Hương Phước, xã Phước Tân, thành phố Biên Hòa, tỉnh Đồng Nai

(511) Nhóm 35: Mua bán rau, củ, quả, cây giống, hạt giống, thực phẩm (gạo, lúa, ngũ cốc).

---

(210) **4-2016-27675**

(540)

Nipva

(220) 07.09.2016
(441) 25.11.2016
(731) CÔNG TY TNHH THƯƠNG MẠI DỊCH VỤ SƠN LONG THUẬN PHÁT (VN)
Số 05/B5, tổ 1A, khu phố 7, phường Long Bình, thành phố Biên Hòa, tỉnh Đồng Nai

(511) Nhóm 02: Sơn.

---

(210) **4-2016-27676**

(540)

(220) 07.09.2016
(441) 25.11.2016
(531) 26.4.1; 26.13.1; 3.7.17
(731) CÔNG TY TNHH THƯƠNG MẠI DỊCH VỤ SƠN LONG THUẬN PHÁT (VN)
Số 05/B5, tổ 1A, khu phố 7, phường Long Bình, thành phố Biên Hòa, tỉnh Đồng Nai

(511) Nhóm 02: Sơn.

---

(210) **4-2016-27677**

(540)

(220) 07.09.2016
(441) 25.11.2016
(531) 5.7.3
(591) Xanh, vàng, trắng
(731) CÔNG TY TNHH PHÂN BÓN NÔNG NGHIỆP XANH (VN)
1/10/6, tổ 13, KP 3, phường Tam Hoà, thành phố Biên Hoà, tỉnh Đồng Nai

(511) Nhóm 01: Phân bón.

---

(210) **4-2016-27678**

(540)

H1-Pro

(220) 07.09.2016
(441) 25.11.2016

(591) Đỏ, trắng
(731) CÔNG TY TNHH PHÂN BÓN NÔNG NGHIỆP XANH (VN)
1/10/6, tổ 13, KP 3, phường Tam Hoà, thành phố Biên Hoà, tỉnh Đồng Nai

(511) Nhóm 01: Phân bón.

---

(210) **4-2016-27679**

(540)

H8-Pro

(220) 07.09.2016
(441) 25.11.2016

(591) Đỏ, trắng
(731) CÔNG TY TNHH PHÂN BÓN NÔNG NGHIỆP XANH (VN)
1/10/6, tổ 13, KP 3, phường Tam Hoà, thành phố Biên Hoà, tỉnh Đồng Nai

(511) Nhóm 01: Phân bón.

---

(210) **4-2016-27680**

(540)

greenie SCOOP

(220) 07.09.2016
(441) 25.11.2016
(531) 8.1.18; 5.7.21; A5.7.23
(591) Xanh lá nhạt, hồng nhạt, hồng đậm
(731) CÔNG TY TNHH GREENIE SCOOP (VN)
888 đại lộ Bình Dương, khu phố Bình Giao, phường Thuận Giao, thị xã Thuận An, tỉnh Bình Dương

(511) Nhóm 31: Hạt giống; gây trồng; hoa tự nhiên; quả tươi; rau tươi; thức ăn gia súc.

Nhóm 43: Dịch vụ quán cà phê; quán ăn tự phục vụ; căng tin; dịch vụ cung cấp thức ăn, đồ uống do nhà hàng thực hiện; nhà hàng ăn uống; nhà hàng ăn uống tự phục vụ.

---

(210) **4-2016-27682**

(540)

GLOBAL iTALENTS

(220) 07.09.2016
(441) 25.11.2016
(531) 26.1.1; 4.5.2; 4.5.3; A26.11.12
(591) Đen, đỏ
(731) CÔNG TY TNHH I - TALENTS GLOBAL (VN)
181 Phan Đăng Lưu, phường 1, quận Phú Nhuận, thành phố Hồ Chí Minh

(511) Nhóm 41: Dịch vụ đào tạo (đào tạo ngắn hạn về toán học lập trình, tin học); đào tạo và tư vấn đào tạo (kỹ năng mềm, kỹ năng sống), hướng dẫn nghề nghiệp (tư vấn định hướng nghề nghiệp).

---

(210) **4-2016-27683**

(540)

(220) 07.09.2016
(441) 25.11.2016
(531) 26.1.1; 2.1.1; A2.1.16; A2.1.23
(591) Đỏ, vàng, xanh dương, xanh lá, trắng, đen, xám, cam
(731) CÔNG TY TNHH I - TALENTS GLOBAL (VN)
181 Phan Đăng Lưu, phường 1, quận Phú Nhuận, thành phố Hồ Chí Minh

(511) Nhóm 41: Dịch vụ đào tạo (đào tạo ngắn hạn về toán học lập trình, tin học); đào tạo và tư vấn đào tạo (kỹ năng mềm, kỹ năng sống), hướng dẫn nghề nghiệp (tư vấn định hướng nghề nghiệp).

---

(210) **4-2016-27684**

(540)

(220) 07.09.2016
(441) 25.11.2016
(531) A26.11.8
(591) Vàng, vàng nhạt
(731) CÔNG TY TNHH ĐẦU TƯ THƯƠNG MẠI VÀ DỊCH VỤ THÁI TUẤN (VN)
63/4/12B đường số 9, khu phố 3, phường Trường Thọ, quận Thủ Đức, thành phố Hồ Chí Minh

(511) Nhóm 30: Cà phê.

---

(210) **4-2016-27685**

(540)

(220) 07.09.2016
(441) 25.11.2016
(531) 26.3.1; 26.3.4; A26.4.24
(731) CÔNG TY CỔ PHẦN QUỐC TẾ RỒNG PHƯƠNG NAM (VN)
34 Cao Lỗ, phường 4, quận 8, thành nhố Hồ Chí Minh

(511) Nhóm 07: Máy rửa bát đĩa; máy hút bụi; máy giặt; máy làm xúc xích; máy xay; máy ép; máy vắt cho đồ giặt; hệ thống hút bụi cho mục đích làm sạch; máy nạo rau củ; máy xay nghiền chạy điện cho mục đích gia dụng.

Nhóm 10: Ghế bành cho mục đích y tế hoặc nha khoa; ghế mát-sa chạy điện (dùng cho mục đích y tế); máy massage (mát-sa); thiết bị xoa bóp thẩm mỹ; thiết bị xoa bóp; thiết bị rung xoa bóp.

Nhóm 11: Bếp điện từ; bếp hồng ngoại; bếp hỗn hợp điện từ; tủ lạnh; máy khử mùi dùng cho nhà bếp (máy hút mùi); thiết bị và hệ thống thông gió; hệ thống điều hòa không khí; thiết bị khử mùi không khí; hệ thống và thiết bị làm lạnh; hệ thống và thiết bị vệ sinh; thiết bị sinh hơi nước; thiết bị sưởi ấm; hệ thống và thiết bị nấu nướng; bếp nấu; dụng cụ nấu nướng dùng điện; lò vi sóng; lò nướng; thiết bị nướng; nồi cơm điện; quạt điện; ấm đun nước dùng điện; nồi niêu dùng điện; xoong chảo dùng điện; hệ thống chiếu sáng và thiết bị chiếu sáng; đèn trang trí.

Nhóm 28: Máy chạy bộ; xe đạp đặt cố định để luyện tập; thiết bị tập luyện thể hình; dụng cụ rèn luyện thể hình; thiết bị tập thể dục; máy để tập luyện thể dục.

---

(210) **4-2016-27686**

(540)

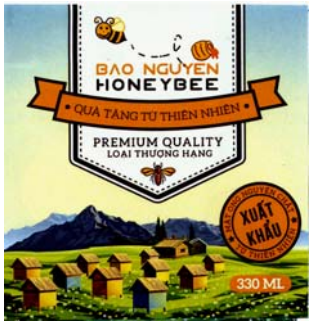

(220) 07.09.2016
(441) 25.11.2016
(531) A3.13.4; A3.13.24; 25.1.6; A6.19.13; 25.1.15; 24.13.1
(591) Xanh lá cây, xanh dương đậm, xanh da trời, nâu, trắng, vàng, hồng nhạt
(731) CÔNG TY TNHH MỘT THÀNH VIÊN ONG MẬT BẢO NGUYÊN (VN)
Thửa đất 550, tờ bản đồ 14, khu phố Mỹ Hiệp, phường Thái Hòa, thị xã Tân Uyên, tỉnh Bình Dương

(511) Nhóm 30: Mật ong.

---

(210) **4-2016-27687**

(540)

CLIMAX

(220) 08.09.2016
(441) 25.11.2016
(731) CÔNG TY TNHH KHÁNH HUY (VN)
9A8 TT ĐH Ngoại Ngữ, phường Dịch Vọng Hậu, quận Cầu Giấy, thành phố Hà Nội

(511) Nhóm 05: Dược phẩm, thuốc đông y, thực phẩm chức năng, thực phẩm tăng cường vi chất dinh dưỡng, thực phẩm dinh dưỡng dùng trong y tế, chất ăn kiêng dùng trong ngành y.

---

(210) **4-2016-27688**

(540)

BS BOSA Professional

(220) 08.09.2016
(441) 25.11.2016
(531) 26.1.2; A26.1.18; 1.15.23
(731) HUỲNH CHÍ TOÀN (VN)
109-110 Phan Văn Khỏe, phường 5, quận 6, thành phố Hồ Chí Minh

(511) Nhóm 09: Thiết bị ghi, truyền và tái tạo âm thanh hoặc hình ảnh.

Nhóm 11: Thiết bị để chiếu sáng.

Nhóm 15: Dụng cụ âm nhạc.

---

(210) **4-2016-27689**

(540)

(220) 08.09.2016
(441) 25.11.2016
(531) 5.5.19; A5.5.21
(591) Đen, trắng
(731) CÔNG TY TNHH MỸ PHẨM HOA MAI VÀNG (VN)
60/41/31 Nguyễn Văn Cự, khu phố 5, phường Tân Tạo A, quận Bình Tân, thành phố Hồ Chí Minh

(511) Nhóm 03: Mỹ phẩm, sữa tắm, nước xả vải, nước lau sàn, nước rửa chén, nước giặt.

Nhóm 35: Mua bán: mỹ phẩm, sữa tắm, nước xả vải, nước lau sàn, nước rửa chén, nước giặt.

---

(210) **4-2016-27690**

(540)

(220) 08.09.2016
(441) 25.11.2016
(531) 4.3.20; 3.7.16
(731) CÔNG TY TNHH MỸ PHẨM PHƯƠNG UYÊN (VN)
62/7 Trương Phước Phan, khu phố 17, phường Bình Trị Đông, quận Bình Tân, thành phố Hồ Chí Minh

(511) Nhóm 03: Mỹ phẩm.

---

(210) **4-2016-27691**

(540)

(220) 08.09.2016
(441) 25.11.2016
(531) 24.9.1; 25.1.25; 25.1.9; A25.1.10; 26.1.1
(731) CÔNG TY TNHH MỸ PHẨM VY BARBIE (VN)
46a Phương Sài, phường Phương Sài, thành phố Nha Trang, tỉnh Khánh Hòa

(511) Nhóm 03: Mỹ phẩm.

---

(210) **4-2016-27692**

(540)

(220) 08.09.2016
(441) 25.11.2016
(531) 5.5.19; A22.3.7; 1.3.1; A6.3.4; 3.7.7; 3.7.16; 25.1.9
(591) Đỏ, vàng, xanh biển, trắng
(731) WONG QUỐC MINH (VN)
119/47A22 Tân Hòa Đông, phường 14, quận 6, thành phố Hồ Chí Minh

(511) Nhóm 03: Hương thắp (nhang cây).

---

(210) **4-2016-27693**

(540)

(220) 08.09.2016
(441) 25.11.2016
(531) 3.7.4; A22.3.7; 1.15.11; 3.13.1; 5.5.19; 25.1.9
(591) Đỏ, vàng, xanh biển, xanh lá, trắng
(731) WONG QUỐC MINH (VN)
119/47A22 Tân Hòa Đông, phường 14, quận 6, thành phố Hồ Chí Minh

(511) Nhóm 03: Hương thắp (nhang cây).

---

(210) **4-2016-27694**

(540)

(220) 08.09.2016
(441) 25.11.2016
(531) A22.3.7; 3.13.1; 5.5.16; 5.5.19
(591) Đỏ, tím, vàng, xanh lá, hồng, trắng
(731) WONG QUỐC MINH (VN)
119/47A22 Tân Hòa Đông, phường 14, quận 6, thành phố Hồ Chí Minh

(511) Nhóm 03: Hương thắp (nhang cây).

---

(210) **4-2016-27695**

(540)

(220) 08.09.2016
(441) 25.11.2016
(531) 5.5.19; 25.1.9; 3.7.21; A22.3.7; 1.15.11
(591) Đỏ, xanh lá, cam, hồng, vàng
(731) WONG QUỐC MINH (VN)
119/47A22 Tân Hòa Đông, phường 14, quận 6, thành phố Hồ Chí Minh

(511) Nhóm 03: Hương thắp (nhang cây).

---

(210) **4-2016-27697**

(540)

(220) 08.09.2016
(441) 25.11.2016
(531) A22.3.7; 4.3.20; 18.3.2; 5.5.19; A6.3.13; A6.3.5; A6.6.3
(591) Đỏ, vàng, nâu, xanh lá, trắng
(731) WONG QUỐC MINH (VN)
119/47A22 Tân Hòa Đông, phường 14, quận 6, thành phố Hồ Chí Minh

(511) Nhóm 03: Hương thắp (nhang cây).

---

(210) **4-2016-27700**

(540)

(220) 08.09.2016
(441) 25.11.2016
(531) 7.1.24; 7.3.11; 13.1.6; 1.15.15
(591) Xanh dương
(731) CÔNG TY TNHH MỘT THÀNH VIÊN PROPZY VIỆT NAM (VN)
38/6N Nguyễn Văn Trỗi, phường 15, quận Phú Nhuận, thành phố Hồ Chí Minh

(511) Nhóm 36: Đại lý bất động sản, đánh giá bất động sản; môi giới bất động sản, quản lý bất động sản.

---

(210) **4-2016-27701**

(540)

(220) 08.09.2016
(441) 25.11.2016
(531) 26.5.1; 1.15.15; A3.13.4
(731) NGUYỄN NGỌC THẮNG (VN)
Số 115D ngõ 57 đường Láng Hạ, phường Thành Công, quận Ba Đình, thành phố Hà Nội

(511) Nhóm 30: Mật ong.

---

(210) **4-2016-27702**

(540)

(220) 08.09.2016
(441) 25.11.2016
(531) 26.3.23; 26.15.15; 26.13.25
(591) Đỏ, xanh dương, xanh lá cây, cam
(731) LÊ HỮU NHÂN (VN)
276 Lê Hồng Phong, phường 4, thành phố Vũng Tàu, tỉnh Bà Rịa - Vũng Tàu

(511) Nhóm 35: Quảng cáo, dịch vụ giới thiệu sản phẩm trên các phương tiện truyền thông, cho mục đích bán lẻ.

---

(210) **4-2016-27703**

(540)

(220) 08.09.2016
(441) 25.11.2016
(531) A5.5.20; A5.5.21; 26.4.3; 26.4.9; A25.7.2
(591) Đen, vàng ánh kim, trắng
(731) CÔNG TY TNHH CHĂM SÓC SẮC ĐẸP KIM THIÊN HOA (VN)
Số 6 Trần Hữu Tước, phường Nam Đồng, quận Đống Đa, thành phố Hà Nội

(511) Nhóm 03: Bộ mỹ phẩm; kem làm trắng da; nước hoa; son môi; phấn trang điểm; sữa tắm.

Nhóm 44: Thẩm mỹ viện; dịch vụ tắm hơi; dịch vụ tắm nắng; dịch vụ trang điểm.

---

(210) **4-2016-27704**

(540)

PANGAMIN

(220) 08.09.2016
(441) 25.11.2016
(531) 26.4.2
(731) CÔNG TY TNHH XUẤT NHẬP KHẨU TỔNG HỢP NAM PHÚ (VN)
Nhà 34 hẻm 26/11 ngõ Cống Trắng, phố Khâm Thiên, phường Trung Phụng, quận Đống Đa, thành phố Hà Nội

(511) Nhóm 05: Dược phẩm, thực phẩm dùng cho mục đích y tế.

---

(210) **4-2016-27705**

(540)

Alpa

(220) 08.09.2016
(441) 25.11.2016
(531) 26.3.1
(731) CÔNG TY TNHH XUẤT NHẬP KHẨU TỔNG HỢP NAM PHÚ (VN)
Nhà 34 hẻm 26/11 ngõ Cống Trắng, phố Khâm Thiên, phường Trung Phụng, quận Đống Đa, thành phố Hà Nội

(511) Nhóm 03: Nước hoa, tinh dầu, mỹ phẩm, nước xức tóc (dùng cho người).

---

(210) **4-2016-27706**

(540)

Aviril

(220) 08.09.2016
(441) 25.11.2016
(531) 26.3.1
(731) CÔNG TY TNHH XUẤT NHẬP KHẨU TỔNG HỢP NAM PHÚ (VN)
Nhà 34 hẻm 26/11 ngõ Cống Trắng, phố Khâm Thiên, phường Trung Phụng, quận Đống Đa, thành phố Hà Nội

(511) Nhóm 03: Nước hoa, tinh dầu, mỹ phẩm, nước xức tóc (dùng cho người).

---

(210) **4-2016-27707**

(540)

GENKO

(220) 08.09.2016
(441) 25.11.2016

(731) CÔNG TY TNHH SẢN XUẤT VÀ THƯƠNG MẠI NANO VIỆT NAM (VN)
Nhà 19B7, KTT 918, đường Nguyễn Văn Linh, phường Phúc Đồng, quận Long Biên, thành phố Hà Nội

(740) Công ty Cổ phần Tư vấn ENCO (ENCO CONSULTANCY CORP.)

(511) Nhóm 03: Nước súc miệng [không dùng cho mục đích y tế]; chế phẩm dùng để chăm sóc da; mỹ phẩm; đồ trang điểm [mỹ phẩm]; chế phẩm để chăm sóc móng; chế phẩm dùng cho mục đích khử mùi cá nhân.

Nhóm 05: Thực phẩm chức năng [dùng cho mục đích y tế]; dược phẩm; thực phẩm dinh dưỡng dùng trong y tế; thực phẩm tăng cường vi chất dinh dưỡng, thực phẩm bổ sung vi chất dinh dưỡng.

Nhóm 11: Bộ lọc nước uống; thiết bị lọc nước uống.

Nhóm 35: Buôn bán (kinh doanh) hàng gia dụng: quần áo, giày dép, lương thực, thực phẩm; nước súc miệng [không dùng cho mục đích y tế]; chế phẩm dùng để chăm sóc da; mỹ phẩm; đồ trang điểm [mỹ phẩm]; chế phẩm để chăm sóc móng; chế phẩm dùng cho mục đích khử mùi cá nhân; thực phẩm chức năng [dùng cho mục đích y tế]; dược phẩm; thực phẩm dinh dưỡng dùng trong y tế: thực phẩm tăng cường vi chất dinh dưỡng, thực phẩm bổ sung vi chất dinh dưỡng; bộ lọc nước uống; thiết bị lọc nước uống.

---

(210) **4-2016-27711**

(540)

VNR
ĐƯỜNG SẮT VIỆT NAM

(220) 08.09.2016
(441) 25.11.2016
(531) A16.1.11; A26.11.8; 26.1.2; 24.15.1; A24.15.13; 18.1.23
(591) Xanh dương, đỏ
(731) TỔNG CÔNG TY ĐƯỜNG SẮT VIỆT NAM (VN)
118 đường Lê Duẩn, phường Cửa Nam, quận Hoàn Kiếm, thành phố Hà Nội
(740) Công ty TNHH Sở hữu trí tuệ Toàn Cầu (GLOBAL IP CO., LTD.)

(511) Nhóm 06: Thép và kết cấu thép dùng trong xây dựng; vật liệu kim loại thường dùng cho đường sắt.

Nhóm 12: Đầu máy xe lửa; xe điện; toa xe; rơ moóc [xe cộ]; thân xe cộ; phụ tùng và bộ phận phụ trợ cho xe có động cơ.

Nhóm 35: Mua bán xăng, dầu, mỡ bôi trơn của ngành đường sắt; dịch vụ xuất nhập khẩu thiết bị đường sắt; dịch vụ xuất khẩu lao động, cung ứng và quản lý nguồn lao động.

Nhóm 36: Mua bán, cho thuê bất động sản; môi giới bất động sản, đầu tư vốn kinh doanh bất động sản; dịch vụ tài chính.

Nhóm 37: Bảo dưỡng và sửa chữa hệ thống kết cấu hạ tầng đường sắt; bảo dưỡng và sửa chữa các phương tiện, thiết bị, phụ tùng ngành đường sắt; xây dựng các công trình giao thông, thủy lợi, công nghiệp và dân dụng.

Nhóm 38: Dịch vụ viễn thông.

Nhóm 39: Dịch vụ vận tải đường sắt, đường bộ, đường thủy, đường không; dịch vụ cho thuê kho bãi; đóng gói, lưu giữ hàng hóa; kinh doanh du lịch lữ hành nội địa và quốc tế; đại lý bán vé (bao gồm vé máy bay, tàu lửa, tàu thủy).

Nhóm 40: Dịch vụ in ấn.

Nhóm 41: Dịch vụ câu lạc bộ thể thao; công viên giải trí; dịch vụ giáo dục, đào tạo.

Nhóm 42: Dịch vụ thiết kế xây dựng các công trình giao thông, thủy lợi, công nghiệp và dân dụng; dịch vụ tư vấn thiết kế các công trình giao thông, thủy lợi, công nghiệp và dân dụng; dịch vụ thiết kế phần mềm máy tính chuyên dùng cho ngành đường sắt; nghiên cứu khoa học kỹ thuật về lĩnh vực đường sắt.

Nhóm 43: Khách sạn; nhà hàng ăn uống; dịch vụ lưu trú ngắn hạn.

---

(210) **4-2016-27712**

(540)

(220) 08.09.2016
(441) 25.11.2016
(531) 18.1.11; A26.11.8; 24.15.1; A24.15.13; 18.1.23
(591) Xanh dương, đỏ
(731) TỔNG CÔNG TY ĐƯỜNG SẮT VIỆT NAM (VN)
118 đường Lê Duẩn, phường Cửa Nam, quận Hoàn Kiếm, thành phố Hà Nội
(740) Công ty TNHH Sở hữu trí tuệ Toàn Cầu (GLOBAL IP CO., LTD.)

(511) Nhóm 06: Thép và kết cấu thép dùng trong xây dựng; vật liệu kim loại thường dùng cho đường sắt.

Nhóm 12: Đầu máy xe lửa; xe điện; toa xe; rơ moóc [xe cộ]; thân xe cộ; phụ tùng và bộ phận phụ trợ cho xe có động cơ.

Nhóm 35: Mua bán xăng, dầu, mỡ bôi trơn của ngành đường sắt; dịch vụ xuất nhập khẩu thiết bị đường sắt; dịch vụ xuất khẩu lao động, cung ứng và quản lý nguồn lao động.

Nhóm 36: Mua bán, cho thuê bất động sản; môi giới bất động sản; đầu tư vốn kinh doanh bất động sản; dịch vụ tài chính.

Nhóm 37: Bảo dưỡng và sửa chữa hệ thống kết cấu hạ tầng đường sắt; bảo dưỡng và sửa chữa các phương tiện, thiết bị, phụ tùng ngành đường sắt; xây dựng các công trình giao thông, thủy lợi, công nghiệp và dân dụng.

Nhóm 38: Dịch vụ viễn thông.

Nhóm 39: Dịch vụ vận tải đường sắt, đường bộ, đường thủy, đường không; dịch vụ cho thuê kho bãi; đóng gói, lưu giữ hàng hóa; kinh doanh du lịch lữ hành nội địa và quốc tế; đại lý bán vé (bao gồm vé máy bay, tàu lửa, tàu thủy).

Nhóm 40: Dịch vụ in ấn.

Nhóm 41: Dịch vụ câu lạc bộ thể thao; công viên giải trí; dịch vụ giáo dục, đào tạo.

Nhóm 42: Dịch vụ thiết kế xây dựng các công trình giao thông, thủy lợi, công nghiệp và dân dụng; dịch vụ tư vấn thiết kế các công trình giao thông, thủy lợi, công nghiệp và dân dụng; dịch vụ thiết kế phần mềm máy tính chuyên dùng cho ngành đường sắt; nghiên cứu khoa học kỹ thuật về lĩnh vực đường sắt.

Nhóm 43: Khách sạn; nhà hàng ăn uống; dịch vụ lưu trú ngắn hạn.

---

(210) **4-2016-27713**

(540)

(220) 08.09.2016
(441) 25.11.2016
(531) A1.1.10; A1.1.2; 26.3.23; 26.1.2
(591) Đỏ, vàng, xanh
(731) TRUNG TÂM DOANH NGHIỆP HỘI NHẬP VÀ PHÁT TRIỂN (VN) (VN)
Tầng 10, nhà Đ, khách sạn thể thao, làng sinh viên Hacinco, phường Nhân Chính, quận Thanh Xuân, thành phố Hà Nội

(511) Nhóm 35: Mua, bán tem nhãn chứng nhận chất lượng; quản lý việc li-xăng sản phẩm và dịch vụ của người khác.

Nhóm 42: Dịch vụ chứng nhận chất lượng, kiểm soát chất lượng.

---

(210) **4-2016-27714**

(540)

VEZATINO

(220) 08.09.2016
(441) 25.11.2016
(731) NGUYỄN XUÂN CƯỜNG (VN)
Số 29, đường Phan Huy Chú, khối 11, phường Trung Đô, thành phố Vinh, tỉnh Nghệ An

(511) Nhóm 18: Túi xách, ví da.

Nhóm 25: Quần áo, giày dép, thắt lưng (trang phục).

---

(210) **4-2016-27715**

(540)

(220) 08.09.2016
(441) 25.11.2016
(531) 26.1.1; A26.1.18; A15.3.3
(591) Đen, vàng
(731) CÔNG TY TNHH MAY VŨ HƯNG (VN)
Số 62, đường Nguyễn Phong Sắc, phường Dịch Vọng, quận Cầu Giấy, thành phố Hà Nội

(511) Nhóm 25: Quần áo; quần áo ngủ; quần áo may sẵn; lớp lót may sẵn; bộ quần áo; đồng phục.

---

(210) **4-2016-27716**

(540)

(220) 08.09.2016
(441) 25.11.2016
(531) 1.15.23; A5.5.20; 15.1.13; 21.1.17
(731) CÔNG TY CỔ PHẦN SẢN XUẤT VÀ THƯƠNG MẠI TRẦN GIA ĐẠI PHÁT (VN)
Số 235 ngõ Thịnh Quang, phố Tây Sơn, phường Thịnh Quang, quận Đống Đa, thành phố Hà Nội

(511) Nhóm 32: Nước khoáng (đồ uống); nước ga và các loại đồ uống không có cồn; đồ uống hoa quả và nước ép hoa quả; xi-rô và các chế phẩm khác để làm đồ uống.

---

(210) **4-2016-27717**

(540)

(220) 08.09.2016
(441) 25.11.2016
(531) 1.15.15
(731) CÔNG TY CỔ PHẦN SẢN XUẤT VÀ THƯƠNG MẠI TRẦN GIA ĐẠI PHÁT (VN)
Số 235 ngõ Thịnh Quang, phố Tây Sơn, phường Thịnh Quang, quận Đống Đa, thành phố Hà Nội

(511) Nhóm 32: Nước khoáng (đồ uống), nước ga và các loại đồ uống không có cồn; đồ uống hoa quả và nước ép hoa quả; xi-rô và các chế phẩm khác để làm đồ uống.

---

(210) **4-2016-27718**

(540)

(220) 08.09.2016
(441) 25.11.2016
(531) 24.13.1; A17.2.2; 26.5.1
(591) Xanh lá cây, đỏ, trắng
(731) CAO THỊ TRANG ĐÀI (VN)
767/3 Trần Hưng Đạo, phường 1, quận 5, thành phố Hồ Chí Minh

(511) Nhóm 35: Mua bán dụng cụ y khoa, dụng cụ thẩm mỹ.

---

(210) **4-2016-27719**

(540)

(220) 08.09.2016
(441) 25.11.2016
(531) A26.11.12; 25.1.25; 25.7.25; A25.7.8; A25.7.2; A11.1.18
(731) CÔNG TY TNHH VÀNG BAN MÊ (VN)
479/14 đường Tân Hòa Đông, phường Bình Trị Đông, quận Bình Tân, thành phố Hồ Chí Minh

(511) Nhóm 30: Cà phê; chè (trà).

---

(210) **4-2016-27720**

(540)

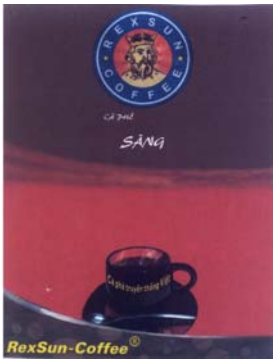

(220) 08.09.2016
(441) 25.11.2016
(531) 2.1.1; A11.3.4; 25.12.1; 2.1.22
(591) Đen, đen nhạt, trắng, xanh dương, vàng, nâu đỏ, nâu, đỏ, đỏ nhạt, cam, xám
(731) CÔNG TY TNHH VÀNG BAN MÊ (VN)
479/14 đường Tân Hòa Đông, phường Bình Trị Đông, quận Bình Tân, thành phố Hồ Chí Minh

(511) Nhóm 30: Cà phê; chè (trà).

---

(210) **4-2016-27721**

(540)

(220) 08.09.2016
(441) 25.11.2016
(531) A5.3.13; A5.3.15; 26.1.1
(591) Trắng, vàng, xanh nõn chuối, nâu
(731) CÔNG TY TNHH STHERB VIỆT NAM (VN)
Số 29 ngõ 37, phố Nguyễn Công Trứ, phường Đồng Nhân, quận Hai Bà Trưng, thành phố Hà Nội

(511) Nhóm 05: Thực phẩm bổ sung chất dinh dưỡng.

---

(210) **4-2016-27722**

(540)

(220) 08.09.2016
(441) 25.11.2016
(531) 26.15.15; A7.1.12; 7.1.24; A26.11.12
(591) Cam, xanh lam, trắng
(731) QUỸ ĐẦU TƯ PHÁT TRIỂN NINH BÌNH (VN)
Đường Nguyễn Bặc, phố Hợp Thành, phường Ninh Khánh, thành phố Ninh Bình, tỉnh Ninh Bình

(511) Nhóm 36: Quỹ đầu tư; quỹ hỗ trợ đầu tư; bảo lãnh tài chính; quản lý tài chính; tư vấn tài chính; ủy thác tài chính.

---

(210) **4-2016-27723**

(540)

LAHANA WHITE

(220) 08.09.2016
(441) 25.11.2016
(731) CÔNG TY TNHH SẢN XUẤT THƯƠNG MẠI XUẤT NHẬP KHẨU MỸ PHẨM GIA HƯNG (VN)
B14A/12G/1S, ấp 2C, xã Vĩnh Lộc B, huyện Bình Chánh, thành phố Hồ Chí Minh

(511) Nhóm 03: Mỹ phẩm.

---

(210) **4-2016-27724**

(540)

(220) 08.09.2016
(441) 25.11.2016
(531) 26.1.2; 1.15.23; A5.5.20; A26.11.12
(591) Đỏ, đen, xanh lá, xanh dương
(731) CÔNG TY TNHH SẢN XUẤT THƯƠNG MẠI FIDO (VN)
168B Lưu Hữu Phước, phường 15, quận 8, thành phố Hồ Chí Minh

(511) Nhóm 18: Cặp dùng cho học sinh, túi xách, ba lô, vali.

---

(210) **4-2016-27725**

(540)

(220) 08.09.2016
(441) 25.11.2016
(531) 1.7.6
(591) Vàng, trắng, hồng, đỏ
(731) CÔNG TY TNHH MỸ PHẨM THANH THANH (VN)
387 tỉnh lộ 10, phường An Lạc A, quận Bình Tân, thành phố Hồ Chí Minh

(511) Nhóm 03: Mỹ phẩm.

---

(210) **4-2016-27726**

(540)

(220) 08.09.2016
(441) 25.11.2016
(531) 3.1.1; 3.1.16; 26.5.1; 24.1.1
(591) Vàng, đỏ, xanh dương, trắng
(731) CÔNG TY TNHH THƯƠNG MẠI SẢN XUẤT LÊ TRÌNH (VN)
Số 191, đường Trung Lập, tổ 4, ấp Trung Hiệp Thạnh, xã Trung Lập Thượng, huyện Củ Chi, thành phố Hồ Chí Minh

(511) Nhóm 29: Sữa, các sản phẩm sữa, sữa bột, đồ uống có sữa, sữa đóng hộp.

Nhóm 35: Mua bán sữa và các sản phẩm từ sữa.

---

(210) **4-2016-27727**

(540)

(220) 08.09.2016
(441) 25.11.2016
(531) 26.4.2
(591) Xanh lá, đen, trắng
(731) CÔNG TY CỔ PHẦN CÔNG NGHỆ KHANG PHÚC (VN)
Số 218 Cô Giang, phường Cô Giang, quận 1, thành phố Hồ Chí Minh

(511) Nhóm 43: Dịch vụ nhà hàng ăn uống, quán ăn tự phục vụ.

---

(210) **4-2016-27728**

(540)

(220) 08.09.2016
(441) 25.11.2016
(531) A11.3.7; 26.4.2
(591) Xanh lá, đen, trắng, xám
(731) CÔNG TY CỔ PHẦN CÔNG NGHỆ KHANG PHÚC (VN)
Số 218 Cô Giang, phường Cô Giang, quận 1, thành phố Hồ Chí Minh

(511) Nhóm 43: Dịch vụ nhà hàng ăn uống, quán ăn tự phục vụ.

---

(210) **4-2016-27729**

(540)

(220) 08.09.2016
(441) 25.11.2016
(531) A11.3.7; 1.3.1
(591) Vàng, đỏ, trắng
(731) CÔNG TY CỔ PHẦN CÔNG NGHỆ KHANG PHÚC (VN)
Số 218 Cô Giang, phường Cô Giang, quận 1, thành phố Hồ Chí Minh

(511) Nhóm 43: Dịch vụ nhà hàng ăn uống, quán ăn tự phục vụ.

---

(210) **4-2016-27730**

(540)

(220) 08.09.2016
(441) 25.11.2016
(531) 26.4.2
(591) Vàng, đỏ
(731) CÔNG TY CỔ PHẦN CÔNG NGHỆ KHANG PHÚC (VN)
Số 218 Cô Giang, phường Cô Giang, quận 1, thành phố Hồ Chí Minh

(511) Nhóm 43: Dịch vụ nhà hàng ăn uống, quán ăn tự phục vụ.

---

(210) **4-2016-27732**

(540)

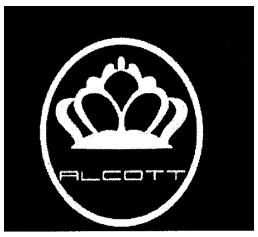

(220) 08.09.2016
(441) 25.11.2016
(531) 24.9.1; A26.4.24; 26.1.2; A26.1.18
(731) VŨ HẢI THÀNH (VN)
Số 57, lô 3C Lê Hồng Phong, phường Đông Khê, quận Ngô Quyền, thành phố Hải Phòng

(511) Nhóm 12: Xe đạp; xe máy; xích xe đạp; yên xe đạp; lốp xe đạp; vành xe đạp.

Nhóm 35: Mua bán xe đạp, xe máy, xích xe đạp, yên xe đạp, lốp xe đạp, vành xe đạp, xe đạp điện.

---

(210) **4-2016-27733**

(540)

(220) 08.09.2016
(441) 25.11.2016
(531) 3.7.16; 3.7.6; A5.3.15; 26.4.4
(591) Đỏ, đen, trắng, xanh lá chuối, xanh lá cây
(731) TRẦN VĂN VINH (VN)
Xóm 4, xã Nghi Tiến, huyện Nghi Lộc, tỉnh Nghệ An

(511) Nhóm 35: Mua bán: vịt trời; lợn rừng.

---

(210) **4-2016-27734**

(540)

(220) 08.09.2016
(441) 25.11.2016
(531) A5.5.22; 5.5.19; 3.1.14; 20.5.25; A26.4.6
(591) Xanh, vàng, nâu, trắng
(731) NGUYỄN VĂN BÌNH (VN)
Khu Dương Ổ, phường Phong Khê, thành phố Bắc Ninh, tỉnh Bắc Ninh

(511) Nhóm 16: Giấy vệ sinh; giấy ăn; khăn giấy; giấy lau chùi dùng trong gia đình.

---

(210) **4-2016-27735**

(540)

(220) 08.09.2016
(441) 25.11.2016
(531) 4.5.1; A5.3.13; 2.3.1; A2.3.2; A5.3.14
(731) CÔNG TY CỔ PHẦN BẤT ĐỘNG SẢN THU HÙNG TOÀN (VN)
124 Lý Thái Tông, phường Hòa Minh, quận Liên Chiểu, thành phố Đà Nẵng

(511) Nhóm 43: Nhà hàng; khách sạn.

Nhóm 44: Thẩm mỹ viện.

---

(210) **4-2016-27736**

(540)

GOLDEN DIAMOND

(220) 08.09.2016
(441) 25.11.2016
(731) CÔNG TY TNHH XÂY DỰNG - SẢN XUẤT - THƯƠNG MẠI VÀ DỊCH VỤ PHÚC THỊNH (VN)
Lô B2-54 khu công nghiệp Tân Đông Hiệp B, phường Tân Đông Hiệp, thị xã Dĩ An, tỉnh Bình Dương
(740) DNTN Dịch vụ thương mại và sở hữu công nghiệp Song Ngọc (I.P.T.S.)

(511) Nhóm 12: Săm (ruột) xe; lốp (vỏ) xe.

---

(210) **4-2016-27737**

(540)

(220) 08.09.2016
(441) 25.11.2016
(531) 25.1.25; A26.11.8
(591) Xanh, đen, trắng
(731) CÔNG TY CỔ PHẦN DU LỊCH HOÀNG ANH ĐẤT XANH ĐÀ LẠT (VN)
Số 03 Nguyễn Du, phường 9, thành phố Đà Lạt, tỉnh Lâm Đồng
(740) DNTN Dịch vụ thương mại và sở hữu công nghiệp Song Ngọc (I.P.T.S.)

(511) Nhóm 43: Khách sạn; nhà hàng ăn uống; khu nghỉ dưỡng (resort); quán bar.

---

(210) **4-2016-27738**

(540)

CARYSI

(220) 08.09.2016
(441) 25.11.2016

(731) ĐỖ THẾ CUNG (VN)
154/3 Tôn Thất Thuyết, phường 15, quận 4, thành phố Hồ Chí Minh

(740) DNTN Dịch vụ thương mại và sở hữu công nghiệp Song Ngọc (I.P.T.S.)

(511) Nhóm 35: Mua bán thiết bị vệ sinh; hệ thống vòi như: ống dẫn (bộ phận của thiết bị vệ sinh), hệ thống ống dẫn nước, vòi phun nước, vòi dùng cho đường ống; đèn chiếu sáng, đèn sân khấu, đèn trang trí.

---

(210) **4-2016-27739**

(540)

VIETNAM
CUB PRIX

(220) 08.09.2016
(441) 25.11.2016
(531) A25.7.3; A25.7.4; 26.4.9

(731) CÔNG TY CỔ PHẦN LIVE MOTORSPORTS VIỆT NAM (VN)
Tầng trệt - Lầu 2 - Lầu 3, tòa nhà Copac Square, 12 Tôn Đản, phường 13, quận 4, thành phố Hồ Chí Minh

(511) Nhóm 18: Balô; túi thể thao; túi du lịch; vali; ô (dù); ví bỏ túi.

Nhóm 28: Trò chơi; đồ chơi; bóng đá; bóng rổ; thiết bị tập thể dục, tất cả không được phân loại ở nhóm khác.
Nhóm 32: Bia; nước khoáng (đồ uống); đồ uống không cồn; nước ép trái cây (đồ uống).

Nhóm 35: Quản lý kinh doanh công việc biểu diễn của nghệ sĩ; quản lý kinh doanh của những người hoạt động thể thao; dịch vụ giới thiệu sản phẩm trên các phương tiện truyền thông, cho mục đích bán lẻ; tổ chức triển lãm cho mục đích thương mại hoặc quảng cáo; sản xuất phim quảng cáo; mua bán balo, túi xách thể thao, mua bán quần áo thể thao.

Nhóm 38: Phát thanh; truyền hình; phát sóng truyền thanh, truyền hình không dây; thông tin liên lạc bằng mạng cáp quang; thông tin về lĩnh vực liên lạc viễn thông; hãng thông tấn.

Nhóm 41: Tổ chức trình diễn [dịch vụ ông bầu]; sản xuất các chương trình phát thanh và truyền hình; sản xuất chương trình biểu diễn; tổ chức cuộc thi sắc đẹp; dịch vụ giới thiệu phim; huấn luyện [đào tạo]; tổ chức và điều khiển buổi hoà nhạc; dịch vụ điều chỉnh nhạc [DJ]; biên tập bằng hình; dịch vụ giải trí; sản xuất phim trừ phim quảng cáo; dịch vụ người mẫu cho các nghệ sĩ; cho thuê phim điện ảnh; dịch vụ trường quay; dịch vụ sáng tác nhạc; nhà hát ca múa nhạc; dịch vụ phóng viên tin tức; tổ chức trình diễn thời trang cho mục đích giải trí; lập kế hoạch cho buổi tiệc [giải trí]; sản xuất nhạc; dịch vụ phòng thu âm; giải trí trên truyền hình.

Nhóm 43: Dịch vụ khách sạn; dịch vụ nhà hàng ăn uống; dịch vụ quầy rượu; dịch vụ quán cà phê.

---

(210) **4-2016-27740**

(540)

(220) 08.09.2016
(441) 25.11.2016
(531) 26.1.2; A26.1.18
(591) Đỏ, xanh dương đậm
(731) CÔNG TY TNHH THƯƠNG MẠI VÀ DỊCH VỤ ĐÔNG HOA (VN)
299/20C Lý Thường Kiệt, phường 15, quận 11, thành phố Hồ Chí Minh

(511) Nhóm 06: Nhôm.

---

(210) **4-2016-27741**

(540)

(220) 08.09.2016
(441) 25.11.2016
(531) 3.1.4; 3.1.16; 24.1.1; 26.4.4
(591) Vàng, xanh dương đậm, xám, đen, trắng
(731) CÔNG TY TNHH THƯƠNG MẠI VÀ DỊCH VỤ ĐÔNG HOA (VN)
299/20C Lý Thường Kiệt, phường 15, quận 11, thành phố Hồ Chí Minh

(511) Nhóm 06: Nhôm.

---

(210) **4-2016-27742**

(540)

(220) 08.09.2016
(441) 25.11.2016
(531) A26.11.12; 26.11.3; 1.15.23; 26.1.2
(591) Đỏ, xanh dương đậm
(731) CÔNG TY TNHH THƯƠNG MẠI VÀ DỊCH VỤ ĐÔNG HOA (VN)
299/20C Lý Thường Kiệt, phường 15, quận 11, thành phố Hồ Chí Minh

(511) Nhóm 06: Nhôm.

---

(210) **4-2016-27743**

(540)

(220) 08.09.2016
(441) 25.11.2016
(531) 1.5.1; 26.3.1
(591) Đỏ, xanh dương, xanh lam
(731) CÔNG TY TNHH THƯƠNG MẠI VÀ DỊCH VỤ ĐÔNG HOA (VN)
299/20C Lý Thường Kiệt, phường 15, quận 11, thành phố Hồ Chí Minh

(511) Nhóm 06: Nhôm.

---

(210) **4-2016-27744**

(540)

(220) 08.09.2016
(441) 25.11.2016
(531) 7.3.2; 26.4.7
(591) Đỏ, xanh dương, xám, nâu
(731) CÔNG TY TNHH THƯƠNG MẠI VÀ DỊCH VỤ ĐÔNG HOA (VN)
299/20C Lý Thường Kiệt, phường 15, quận 11, thành phố Hồ Chí Minh

(511) Nhóm 06: Nhôm.

---

(210) **4-2016-27745**

(540)

VNVN

(220) 08.09.2016
(441) 25.11.2016
(731) NGUYỄN VƯƠNG ĐỨC HIẾU (VN)
131 Đường 41, khu phố 3, phường Tân Quy, quận 7, thành phố Hồ Chí Minh

(511) Nhóm 29: Yến sào.

---

(210) **4-2016-27746**

(540)

(220) 08.09.2016
(441) 25.11.2016
(531) 26.3.2; A24.15.7; 26.13.25
(731) HUỲNH THANH SANG (VN)
Số 55, đường 6, phường Linh Tây, quận Thủ Đức, thành phố Hồ Chí Minh

(511) Nhóm 25: Áo thun, quần áo, giày dép, mũ nón.

---

(210) **4-2016-27747**

(540)

Morning Care

(220) 08.09.2016
(441) 25.11.2016
(731) DONG-A ST CO., LTD. (KR)
64 Cheonho-daero, Dongdaemun-gu, Seoul 02587, South Korea
(740) Công ty TNHH Sở hữu trí tuệ Bình Minh (SUNRISE IP CO.,LTD.)

(511) Nhóm 32: Đồ uống giải rượu (không chứa thuốc); đồ uống chống say rượu (không chứa thuốc).

---

(210) **4-2016-27748**

(540)

(220) 08.09.2016
(441) 25.11.2016
(531) A3.7.24; 25.1.25; 1.15.5; 2.9.14; A14.7.20
(591) Đen, trắng, vàng
(731) TIÊU ĐÌNH THỦY (VN)
Thôn Đặng Giang, xã Hòa Phú, huyện Ứng Hòa, thành phố Hà Nội
(740) Công ty TNHH Sở hữu trí tuệ Bình Minh (SUNRISE IP CO.,LTD.)

(511) Nhóm 44: Thẩm mỹ viện tóc.

---

(210) **4-2016-27749**

(540)

(220) 08.09.2016
(441) 25.11.2016
(531) 9.7.1; 26.3.1
(591) Xanh lá cây, xanh lá mạ, vàng, nâu
(731) CÔNG TY TNHH MÙA GẶT VÀNG SÀI GÒN (VN)
64 Nguyễn Đình Chiểu, phường Đa Kao, quận 1, thành phố Hồ Chí Minh

(511) Nhóm 35: Mua bán các sản phẩm sau: nông sản, lâm sản nguyên liệu, thủy sản, rau củ quả, cà phê, hạt điều, sữa và các sản phẩm từ sữa, bánh kẹo, các sản phẩm chế biến từ ngũ cốc, bột, tinh bột, đồ uống, vải, hàng may sẵn, vali, cặp, túi, ví, đồ bằng da, nước hoa, mỹ phẩm, chế phẩm vệ sinh, đồ gốm, sứ, đồ thủy tinh, đồ điện gia dụng, đèn và bộ đèn điện, giường, tủ, bàn ghế, đồ dùng nội thất, văn phòng phẩm, dụng cụ thể dục, dụng cụ thể thao, máy vi tính, thiết bị ngoại vi và phần mềm máy tính, thiết bị và linh kiện điện tử, thiết bị viễn thông, máy móc nông nghiệp, thiết bị và phụ tùng máy nông nghiệp, máy móc công nghiệp, thiết bị và phụ tùng máy công nghiệp, kim loại và quặng kim loại, hóa chất công nghiệp, cao su, tơ, xơ, sợi, dệt, phụ liệu may mặc và giày dép, hương liệu dùng cho thực phẩm, phụ gia thực phẩm, giấy, gỗ dăm.

---

(210) **4-2016-27750**

(540)

(220) 08.09.2016
(441) 25.11.2016
(531) 26.4.3; 26.4.7
(591) Xanh lá, cam
(731) CÔNG TY CỔ PHẦN ĐẦU TƯ QUỐC CƯỜNG (VN)
82-82A-82B-82C Võ Văn Tần, phường 6, quận 3, thành phố Hồ Chí Minh

(511) Nhóm 36: Kinh doanh bất động sản; dịch vụ nhà ở [sở hữu bất động sản];định giá bất động sản; đánh giá bất động sản; quản lý bất động sản; môi giới bất động sản; cho thuê văn phòng [bất động sản].

---

(210) **4-2016-27751**

(540)

SINO

(220) 08.09.2016
(441) 25.11.2016
(531) A26.11.8
(731) GUANGDONG GDXH GRATING DIGITAL DISPLAY CO., LTD. (CN)
No.38, Jinfu Road, No.4 Industrial Area, Jinxia Community, Chang'an Town, Dongguan City, GuangDong, China
(740) Công ty Luật TNHH LEADCONSULT (LEADCONSULT)

(511) Nhóm 09: Thiết bị chỉ báo số lượng; dụng cụ đo; nhật xạ kế; thiết bị đo chính xác; thiết bị và dụng cụ quang học; máy dập thẻ cho văn phòng; cơ cấu cho thiết bị đếm tiền.

---

(210) **4-2016-27752**

(540)

OSSUM

(220) 08.09.2016
(441) 25.11.2016
(731) VINI COSMETICS PRIVATE LIMITED (IN)
1ST Floor, Janki House, 2, Sunrise Park, Opp. Himalaya Mall, Drlve In Road, Bodakdev, Ahmedabad - 380 054, Gujarat State, India
(740) Công ty Luật TNHH LEADCONSULT (LEADCONSULT)

(511) Nhóm 03: Chất để tẩy trắng và các chất khác dùng để giặt là; chế phẩm làm sạch; chế phẩm đánh bóng; chế phẩm cọ rửa; vật liệu mài mòn; xà phòng; nước hoa; tinh dầu; mỹ phẩm; nước xức tóc; thuốc đánh răng; nước hoa toàn thân; chế phẩm xịt làm thơm khử mùi; bột tan dùng cho mục đích vệ sinh thân thể, mục đích trang điểm.

---

(210) **4-2016-27753**

(540)

FIVE PLUS

(220) 08.09.2016
(441) 25.11.2016
(731) TRENDY INTERNATIONAL INVESTMENT LIMITED (HK)
Unit C 17/F Silvercorp Int'l Tower 713 Nathan Road Kl Hong Kong
(740) Công ty Luật TNHH LEADCONSULT (LEADCONSULT)

(511) Nhóm 14: Đồ nữ trang rẻ tiền [đồ trang sức, đồ kim hoàn]; đá quý; đồ trang trí giày [bằng kim loại quý]; móc đồ trang sức; trâm gài đầu [đồ trang sức, đồ kim hoàn]; chuỗi hạt [đồ trang sức, đồ kim hoàn]; nhẫn [đồ trang sức, đồ kim hoàn]; đồng hồ đeo tay; đồng hồ; hộp đựng đồ trang sức [hộp nhỏ].

Nhóm 16: Giấy; giấy vệ sinh; khăn lau bằng giấy; ấn phẩm, sách; tạp chí xuất bản định kỳ; tranh ảnh; văn phòng phẩm; túi [phong bì, bao nhỏ] bằng giấy hoặc chất dẻo, dùng để

bao gói; vật liệu đóng sách; dụng cụ viết; mực; con dấu [đóng dấu]; băng dính cho mục đích văn phòng hoặc gia dụng; vật liệu vẽ, ruy băng mực; đồ dùng giảng dạy [trừ thiết bị giảng dạy]; mô hình mẫu của kiến trúc sư; biển hiệu bằng giấy hoặc bìa cứng; mẫu cắt cho thợ may quần áo phụ nữ; nhãn, không bằng vải; catalô.

Nhóm 24: Vải; vải dệt; lụa [vải]; tấm trướng treo tường làm bằng vải; khăn mặt bằng vải; khăn phủ giường; khăn phủ giường [vải dệt]; khăn trải bàn [không bằng giấy]; miếng lót ở bàn ăn [không bằng giấy]; vỏ bọc của nắp đậy bệ xí làm bằng vải; vải flanen dùng để vệ sinh.

Nhóm 26: Đăng ten, ren làm viền; khóa kéo; ruy băng [đồ may vá]; đồ trang trí cho giày [không bằng kim loại quí]; vật trang trí dùng cho quần áo; ghim cài [phụ kiện của trang phục]; đồ trang trí tóc; huy hiệu kiểu cách độc đáo để trang trí [khuy áo]; khoá cài giày; cúc; khoá cài của thắt lưng; tóc giả; hoa giả.

---

(210) **4-2016-27754**

(540)

ochirly
欧时力

(220) 08.09.2016
(441) 25.11.2016

(731) TRENDY INTERNATIONAL INVESTMENT LIMITED (HK)
Unit C 17/F Silvercorp Int'l Tower 713 Nathan Road Kl Hong Kong
(740) Công ty Luật TNHH LEADCONSULT (LEADCONSULT)

(511) Nhóm 14: Đồ nữ trang rẻ tiền [đồ trang sức, đồ kim hoàn]; đá quý; đồ trang trí giày [bằng kim loại quý]; móc đồ trang sức; trâm gài đầu [đồ trang sức, đồ kim hoàn]; chuỗi hạt [đồ trang sức, đồ kim hoàn]; nhẫn [đồ trang sức, đồ kim hoàn]; đồng hồ đeo tay; đồng hồ; hộp đựng đồ trang sức [hộp nhỏ].

Nhóm 16: Giấy; giấy vệ sinh; khăn lau bằng giấy; ấn phẩm, sách; tạp chí xuất bản định kỳ; tranh ảnh; văn phòng phẩm; túi [phong bì, bao nhỏ] bằng giấy hoặc chất dẻo, dùng để bao gói; vật liệu đóng sách; dụng cụ viết; mực; con dấu [đóng dấu]; băng dính cho mục đích văn phòng hoặc gia dụng; vật liệu vẽ, ruy băng mực; đồ dùng giảng dạy [trừ thiết bị giảng đạy]; mô hình mẫu của kiến trúc sư; biển hiệu bằng giấy hoặc bìa cứng; mẫu cắt cho thợ may quần áo phụ nữ; nhãn, không bằng vải; catalô.

Nhóm 24: Vải; vải dệt; lụa [vải]; tấm trướng treo tường làm bằng vải; khăn mặt bằng vải; khăn phủ giường; khăn phủ giường [vải dệt]; khăn trải bàn [không bằng giấy]; miếng lót ở bàn ăn [không bằng giấy]; vỏ bọc của nắp đậy bệ xí làm bằng vải; vải flanen dùng để vệ sinh.

Nhóm 26: Đăng ten, ren làm viền; khóa kéo; ruy băng [đồ may vá]; đồ trang trí cho giày [không bằng kim loại quí]; vật trang trí dùng cho quần áo; ghim cài [phụ kiện của trang phục]; đồ trang trí tóc; huy hiệu kiểu cách độc đáo để trang trí [khuy áo]; khoá cài giày; cúc; khoá cài của thắt lưng; tóc giả; hoa giả.

Nhóm 42: Thiết kế quần áo; dịch vụ thiết kế bao bì, cập nhật phần mềm máy tính; phần mềm như một loại dịch vụ; thử nghiệm vải; dịch vụ thiết kế kiểu dáng công nghiệp;

nghiên cứu mỹ phẩm; dịch vụ nghiên cứu và triển khai [cho người khác]; kiểm soát chất lượng.

---

(210) **4-2016-27755**

(540)

(220) 08.09.2016
(441) 25.11.2016
(531) A26.11.8; 26.4.4; 26.4.7; 26.13.25
(591) Vàng nhạt, đen
(731) CÔNG TY TNHH ĐỨC HƯƠNG ANH (VN)
Số 01, đường Trần Khánh Dư, phường Bạch Đằng, quận Hai Bà Trưng, thành phố Hà Nội

(511) Nhóm 16: Ấn phẩm như tờ rơi, sách báo; tạp chí, lịch bàn; tờ rơi giấy dùng cho việc quảng cáo.

Nhóm 18: Túi du lịch.

Nhóm 24: Băng rôn bằng vải dùng cho mục đích quảng cáo.

Nhóm 25: Quần áo (trang phục), mũ lưỡi trai.

Nhóm 26: Huy hiệu (không bằng kim loại quý).

Nhóm 35: Quảng cáo giới thiệu sản phẩm dịch vụ trên các phương tiện truyền thông cho mục đích kinh doanh, tổ chức triển lãm cho mục đích thương mại hoặc quảng cáo.

Nhóm 39: Dịch vụ du lịch.

Nhóm 41: Tổ chức sự kiện về văn hóa, thể thao, nghệ thuật và giải trí; tổ chức hội nghị, hội thảo.

Nhóm 43: Dịch vụ nhà nghỉ, dịch vụ khách sạn; dịch vụ nhà hàng ăn uống.

---

(210) **4-2016-27756**

(540)

VEGAS

(220) 08.09.2016
(441) 25.11.2016

(731) HOÀNG THỊ XUÂN (VN)
Đội 2, thôn Thượng, xã Phùng Xá, huyện Mỹ Đức, thành phố Hà Nội
(740) Công ty TNHH Dịch vụ Sở hữu trí tuệ KENFOX (KENFOX IP SERVICE CO.,LTD.)

(511) Nhóm 24: Khăn bằng vải sợi bông (không dùng cho mục đích y tế) như khăn rửa mặt, khăn tắm, khăn chùi chân thay cho thảm.

---

(210) **4-2016-27757**

(540)

V-Elizabella

(220) 08.09.2016
(441) 25.11.2016

(731) VƯƠNG THỊ LIÊN (VN)
R4B 1818 Royal City, số 72 đường Nguyễn Trãi, phường Thượng Đình, quận Thanh Xuân, thành phố Hà Nội

(511) Nhóm 25: Quần áo, trang phục, quần áo lót.

Nhóm 35: Dịch vụ mua bán, xuất nhập khẩu quần áo, trang phục, quần áo lót.

---

(210) **4-2016-27758**

(540)

Bretele

(220) 08.09.2016
(441) 25.11.2016

(731) VƯƠNG THỊ LIÊN (VN)
R4B 1818 Royal City, số 72 đường Nguyễn Trãi, phường Thượng Đình, quận Thanh Xuân, thành phố Hà Nội

(511) Nhóm 25: Quần áo, trang phục, quần áo lót.
Nhóm 35: Dịch vụ mua bán, xuất nhập khẩu quần áo, trang phục, quần áo lót.

---

(210) **4-2016-27759**

(540)

Trinnie

(220) 08.09.2016
(441) 25.11.2016

(731) CÔNG TY TNHH TRINH LÊ (VN)
13A Trần Kế Xương, phường 3, quận Bình Thạnh, thành phố Hồ Chí Minh

(511) Nhóm 35: Mua bán quần áo, giày dép, túi xách.

---

(210) **4-2016-27760**

(540)

(220) 08.09.2016
(441) 25.11.2016
(531) 26.4.3; A10.3.15
(731) MẠC ANH HÀO (VN)
22 Hoàng Diệu 2, phường Linh Chiểu, quận Thủ Đức, thành phố Hồ Chí Minh

(511) Nhóm 18: Ba lô, túi xách, vali, ví (bóp).

---

(210) **4-2016-27761**

(540)

GEMA

(220) 08.09.2016
(441) 25.11.2016
(531) 2.9.1
(591) Tím
(731) CÔNG TY TNHH KENSPORT (VN)
Số 1, ngõ 155 Đặng Tiến Đông, phường Trung Liệt, quận Đống Đa, thành phố Hà Nội

(511) Nhóm 25: Quần áo, quần áo may sẵn, giày dép, đồ đi chân, đồ đội đầu.

Nhóm 35: Mua bán quần áo, quần áo may sẵn, giày dép, đồ đi chân, đồ đội đầu.

---

(210) **4-2016-27762**

(540)

(220) 08.09.2016
(441) 25.11.2016
(531) 2.9.1
(591) Tím
(731) CÔNG TY TNHH KENSPORT (VN)
Số 1, ngõ 155 Đặng Tiến Đông, phường Trung Liệt, quận Đống Đa, thành phố Hà Nội

(511) Nhóm 25: Quần áo, quần áo may sẵn, giày dép, đồ đi chân, đồ đội đầu.

Nhóm 35: Mua bán quần áo, quần áo may sẵn, giày dép, đồ đi chân, đồ đội đầu.

---

(210) **4-2016-27763**

(540)

Saito

(220) 08.09.2016
(441) 25.11.2016
(731) VÕ MẠNH TIẾN (VN)
45/317, Phan Huy Ích, phường 12, quận Gò Vấp, thành phố Hồ Chí Minh

(511) Nhóm 11: Thiết bị nhà tắm, sen vòi, bồn tắm đứng, bồn rửa mặt.

---

(210) **4-2016-27764**

(540)

legati

(220) 08.09.2016
(441) 25.11.2016
(731) VÕ MẠNH TIẾN (VN)
45/317, Phan Huy Ích, phường 12, quận Gò Vấp, thành phố Hồ Chí Minh

(511) Nhóm 11: Thiết bị nhà tắm, sen vòi, bồn tắm đứng, bồn rửa mặt.

---

(210) **4-2016-27765**

(540)

Yashi

(220) 08.09.2016
(441) 25.11.2016

(731) VÕ MẠNH TIẾN (VN)
45/317, Phan Huy Ích, phường 12, quận Gò Vấp, thành phố Hồ Chí Minh

(511) Nhóm 11: Thiết bị nhà tắm, sen vòi, bồn tắm đứng, bồn rửa mặt.

---

(210) **4-2016-27766**

(540)

Nexto

(220) 08.09.2016
(441) 25.11.2016

(731) VÕ MẠNH TIẾN (VN)
45/317, Phan Huy Ích, phường 12, quận Gò Vấp, thành phố Hồ Chí Minh

(511) Nhóm 11: Thiết bị nhà tắm, sen vòi, bồn tắm đứng, bồn rửa mặt.

---

(210) **4-2016-27767**

(540)

(220) 08.09.2016
(441) 25.11.2016
(531) 4.5.2; 4.5.3; 2.1.11; 8.7.5
(591) Tím, cam, vàng, trắng
(731) NGUYỄN NGỌC ĐOAN (VN)
4/2 đường D2, phường 25, quận Bình Thạnh, thành phố Hồ Chí Minh

(511) Nhóm 43: Nhà hàng ăn uống, quán ăn.

---

(210) **4-2016-27768**

(540)

(220) 08.09.2016
(441) 25.11.2016
(531) 1.7.6; A25.7.6; A25.7.7; 26.1.6
(591) Trắng, đen, đỏ
(731) CÔNG TY TNHH SẢN XUẤT THƯƠNG MẠI DỊCH VỤ MỸ PHẨM THIÊN ÂN (VN)
Số 309, đường Lý Thái Tổ, ấp Bến Sắn, xã Phước Thiền, huyện Nhơn Trạch, tỉnh Lâm Đồng

(511) Nhóm 03: Mỹ phẩm.

---

(210) **4-2016-27770**

(540)

(220) 08.09.2016
(441) 25.11.2016
(531) A5.11.5
(591) Nâu, đỏ, xanh nước biển
(731) CÔNG TY CỔ PHẦN KMS ĐẦU TƯ SẢN XUẤT THƯƠNG MẠI (VN)
Thôn Thanh Sơn, xã Minh Phú, huyện Sóc Sơn, thành phố Hà Nội

(511) Nhóm 31: Nấm tươi.

---

(210) **4-2016-27771**

(540)

(220) 08.09.2016
(441) 25.11.2016
(531) 1.13.1; A1.13.10; 26.15.1
(591) Xanh lá cây, đen, trắng
(731) TRẦN VĂN HUYNH (VN)
Thôn Uông Thượng, xã Minh Tân, huyện Nam Sách, tỉnh Hải Dương

(511) Nhóm 11: Thiết bị lọc nước; lõi lọc nước; bình nước nóng dùng điện; bình nước nóng dùng năng lượng mặt trời; thiết bị điều hòa không khí; máy điều hòa.

Nhóm 35: Mua bán, xuất nhập khẩu điện gia dụng (ti vi, tủ lạnh, đèn, quạt, máy điều hòa), thiết bị điện, vật liệu điện, máy tính, thiết bị lọc nước, lõi lọc nước, bình nước nóng dùng điện, bình nước nóng dùng năng lượng mặt trời, dụng cụ nấu nướng, bếp điện, nồi điện, xoong nồi.

Nhóm 37: Lắp đặt, sửa chữa, bảo dưỡng thiết bị lọc nước, bình nước nóng dùng điện, bình nước nóng dùng năng lượng mặt trời, thiết bị điều hòa không khí, máy điều hòa.

---

(210) **4-2016-27773**

(540)

(220) 08.09.2016
(441) 25.11.2016
(531) 26.1.2; A26.1.18
(591) Xanh, đỏ, cam, vàng, đen, trắng
(731) CÔNG TY TNHH THỨC ĂN CHĂN NUÔI THIÊN BANG ĐẶC KHU VIỆT NAM (VN)
Cụm công nghiệp Long Định Long Cang, huyện Cần Đước, tỉnh Long An
(740) DNTN Dịch vụ thương mại và sở hữu công nghiệp Song Ngọc (I.P.T.S.)

(511) Nhóm 31: Thức ăn chăn nuôi dùng cho: thủy hải sản, gia súc, gia cầm.

---

(210) **4-2016-27774**

(540)

(220) 08.09.2016
(441) 25.11.2016
(531) 7.15.22
(591) Ghi nâu, xanh, ghi trắng
(731) 1. VŨ QUANG PHƯƠNG (VN)
131 Nguyễn Văn Linh, quận Lê Chân, thành phố Hải Phòng
2. LÊ ĐÌNH TRƯỜNG (VN)
10/100 Trần Bình Trọng, phường Đông Sơn, thành phố Thanh Hóa

(511) Nhóm 33: Đồ uống có cồn [trừ bia]; rượu gin; rượu rum; rượu vootca; rượu uýt ki; rượu vang.

---

(210) **4-2016-27780**

(540)

GAA GROUP
VÌ VIỆT NAM THỊNH VƯỢNG

(220) 08.09.2016
(441) 25.11.2016
(591) Xanh dương, xanh lá cây
(731) CÔNG TY TNHH HỢP TÁC QUỐC TẾ GAA GROUP (VN)
Tầng 8, tòa nhà Sanman, số 78 phố Duy Tân, phường Dịch Vọng Hậu, quận Cầu Giấy, thành phố Hà Nội
(740) Công ty TNHH Tư vấn Quốc Dân (NACI CO., LTD)

(511) Nhóm 01: Phân bón, hóa chất trong nông nghiệp (trừ chất diệt nấm, chất diệt cỏ dại, chất diệt cỏ, thuốc trừ sâu và chất diệt ký sinh trùng).

Nhóm 44: Dịch vụ nông nghiệp như: dịch vụ diệt động vật có hại trong nông nghiệp; cho thuê thiết bị trồng trọt; dịch vụ rải phân bón và các hoá chất nông nghiệp khác trên không và trên mặt đất.

---

(210) **4-2016-27781**

(540)

KALODIA

(220) 08.09.2016
(441) 25.11.2016
(731) ZHANG ZHENLIANG (CN)
No.16, Diao Tang Village, Li Tang Town, Bin Yang District, Guang Xi Province, China
(740) Công ty cổ phần Tư vấn S&B (S&B CONSULTANT., CORP.)

(511) Nhóm 03: Mỹ phẩm.

---

(210) **4-2016-27782**

(540)

CEELZEC

(220) 08.09.2016
(441) 25.11.2016

(731) MEGA LIFESCIENCES PUBLIC COMPANY LIMITED (TH)
384, Village No.4, 6 Alley, Pattana 3 Road, Bangpoo Industrial Estate, Praeksa Subdistrict, Mueang Samut Prakarn District, Samut Prakarn Province, Thailand

(740) Công ty TNHH Sở hữu trí tuệ và Công nghệ Thủ đô (CAPITAL IP&T CO.LTD.)

(511) Nhóm 05: Các chế phẩm dược phẩm và thuốc dùng cho mục đích y tế; chất ăn kiêng dùng trong y tế; thực phẩm bổ sung dinh dưỡng dùng trong y tế; thực phẩm cho trẻ sơ sinh dùng trong y tế; dung dịch làm sạch khử khuẩn sát trùng dùng cho mục đích y tế.

---

(210) **4-2016-27783**

(540)

(220) 08.09.2016
(441) 25.11.2016
(531) A3.9.4; 1.15.15; 26.4.2; 26.4.9
(591) Trắng, vàng, xanh, đen, đỏ, xanh nhạt, xanh tím than, xám, vàng cam

(731) CÔNG TY TRÁCH NHIỆM HỮU HẠN 8689 (VN)
Số 91, phố Chợ Khâm Thiên, phường Trung Phụng, quận Đống Đa, thành phố Hà Nội

(740) Công ty TNHH Sở hữu trí tuệ và Công nghệ Thủ đô (CAPITAL IP&T CO.LTD.)

(511) Nhóm 03: Dung dịch muối biển để vệ sinh cá nhân (không chứa thuốc); nước muối súc miệng không dùng cho mục đích y tế; nước muối để rửa mắt, mũi không dùng cho mục đích y tế.

---

(210) **4-2016-27784**

(540)

Tam Hoàng Phiến

(220) 08.09.2016
(441) 25.11.2016

(731) CÔNG TY CỔ PHẦN DƯỢC PHẨM VCP (VN)
Xã Thanh Xuân, huyện Sóc Sơn, thành phố Hà Nội

(740) Công ty TNHH Sở hữu trí tuệ và Công nghệ Thủ đô (CAPITAL IP&T CO.LTD.)

(511) Nhóm 05: Dược phẩm; thực phẩm chức năng; thực phẩm dinh dưỡng dùng trong y tế; nước súc miệng dùng cho mục đích y tế; dung dịch làm sạch khử khuẩn sát trùng dùng cho mục đích y tế; nước tắm thảo dược cho trẻ em dùng cho mục đích y tế.

---

(210) **4-2016-27785**

(540)

Táo Nhân An Thần

(220) 08.09.2016
(441) 25.11.2016

(731) CÔNG TY CỔ PHẦN DƯỢC PHẨM VCP (VN)
Xã Thanh Xuân, huyện Sóc Sơn, thành phố Hà Nội

(740) Công ty TNHH Sở hữu trí tuệ và Công nghệ Thủ đô (CAPITAL IP&T CO.LTD.)

(511) Nhóm 05: Dược phẩm; thực phẩm chức năng; thực phẩm dinh dưỡng dùng trong y tế; nước súc miệng dùng cho mục đích y tế; dung dịch làm sạch khử khuẩn sát trùng dùng cho mục đích y tế; nước tắm thảo dược cho trẻ em dùng cho mục đích y tế.

---

(210) **4-2016-27786**

(540)

ANDIFRANCE

(220) 08.09.2016
(441) 25.11.2016

(731) CÔNG TY TNHH MỘT THÀNH VIÊN TM PHƯƠNG CHI (VN)
Ngã tư Quán Gỏi, xã Hưng Thịnh, huyện Bình Giang, tỉnh Hải Dương

(740) Công ty TNHH Sở hữu trí tuệ và Công nghệ Thủ đô (CAPITAL IP&T CO.LTD.)

(511) Nhóm 05: Dược phẩm; thực phẩm chức năng; thực phẩm dinh dưỡng dùng trong y tế; nước súc miệng dùng cho mục đích y tế; dung dịch làm sạch khử khuẩn sát trùng dùng cho mục đích y tế; nước tắm thảo dược cho trẻ em dùng cho mục đích y tế.

---

(210) **4-2016-27787**

(540)

NOGOFI

(220) 08.09.2016
(441) 25.11.2016

(731) CÔNG TY CỔ PHẦN DƯỢC PHẨM LIVIAT (VN)
Tầng 46 tòa nhà Bitexco, số 2 Hải Triều, phường Bến Nghé, quận 1, thành phố Hồ Chí Minh

(740) Công ty TNHH Sở hữu trí tuệ và Công nghệ Thủ đô (CAPITAL IP&T CO.LTD.)

(511) Nhóm 05: Dược phẩm; thực phẩm chức năng; thực phẩm dinh dưỡng dùng trong y tế; nước súc miệng dùng cho mục đích y tế; dung dịch làm sạch khử khuẩn sát trùng dùng cho mục đích y tế; nước tắm thảo dược cho trẻ em dùng cho mục đích y tế.

---

(210) **4-2016-27788**

(540)

NAGADO

(220) 08.09.2016
(441) 25.11.2016

(731) CÔNG TY CỔ PHẦN DƯỢC PHẨM LIVIAT (VN)
Tầng 46 tòa nhà Bitexco, số 2 Hải Triều, phường Bến Nghé, quận 1, thành phố Hồ Chí Minh

(740) Công ty TNHH Sở hữu trí tuệ và Công nghệ Thủ đô (CAPITAL IP&T CO.LTD.)

(511) Nhóm 05: Dược phẩm; thực phẩm chức năng; thực phẩm dinh dưỡng dùng trong y tế; nước súc miệng dùng cho mục đích y tế; dung dịch làm sạch khử khuẩn sát trùng dùng cho mục đích y tế; nước tắm thảo dược cho trẻ em dùng cho mục đích y tế.

---

(210) **4-2016-27789**

(540)

POCGAZ

(220) 08.09.2016
(441) 25.11.2016

(731) CÔNG TY CỔ PHẦN DƯỢC PHẨM LIVIAT (VN)
Tầng 46 tòa nhà Bitexco, số 2 Hải Triều, phường Bến Nghé, quận 1, thành phố Hồ Chí Minh

(740) Công ty TNHH Sở hữu trí tuệ và Công nghệ Thủ đô (CAPITAL IP&T CO.LTD.)

(511) Nhóm 05: Dược phẩm; thực phẩm chức năng; thực phẩm dinh dưỡng dùng trong y tế; nước súc miệng dùng cho mục đích y tế; dung dịch làm sạch khử khuẩn sát trùng dùng cho mục đích y tế; nước tắm thảo dược cho trẻ em dùng cho mục đích y tế.

---

(210) **4-2016-27790**

(540)

LOCGA

(220) 08.09.2016
(441) 25.11.2016

(731) CÔNG TY CỔ PHẦN DƯỢC PHẨM LIVIAT (VN)
Tầng 46 tòa nhà Bitexco, số 2 Hải Triều, phường Bến Nghé, quận 1, thành phố Hồ Chí Minh

(740) Công ty TNHH Sở hữu trí tuệ và Công nghệ Thủ đô (CAPITAL IP&T CO.LTD.)

(511) Nhóm 05: Dược phẩm; thực phẩm chức năng; thực phẩm dinh dưỡng dùng trong y tế; nước súc miệng dùng cho mục đích y tế; dung dịch làm sạch khử khuẩn sát trùng dùng cho mục đích y tế; nước tắm thảo dược cho trẻ em dùng cho mục đích y tế.

---

(210) **4-2016-27791**

(540)

LOCFOGY

(220) 08.09.2016
(441) 25.11.2016

(731) CÔNG TY CỔ PHẦN DƯỢC PHẨM LIVIAT (VN)
Tầng 46 tòa nhà Bitexco, số 2 Hải Triều, phường Bến Nghé, quận 1, thành phố Hồ Chí Minh

(740) Công ty TNHH Sở hữu trí tuệ và Công nghệ Thủ đô (CAPITAL IP&T CO.LTD.)

(511) Nhóm 05: Dược phẩm; thực phẩm chức năng; thực phẩm dinh dưỡng dùng trong y tế; nước súc miệng dùng cho mục đích y tế; dung dịch làm sạch khử khuẩn sát trùng dùng cho mục đích y tế; nước tắm thảo dược cho trẻ em dùng cho mục đích y tế.

---

(210) **4-2016-27792**

(540)

TIGASDO

(220) 08.09.2016
(441) 25.11.2016

(731) CÔNG TY CỔ PHẦN DƯỢC PHẨM LIVIAT (VN)
Tầng 46 tòa nhà Bitexco, số 2 Hải Triều, phường Bến Nghé, quận 1, thành phố Hồ Chí Minh

(740) Công ty TNHH Sở hữu trí tuệ và Công nghệ Thủ đô (CAPITAL IP&T CO.LTD.)

(511) Nhóm 05: Dược phẩm; thực phẩm chức năng; thực phẩm dinh dưỡng dùng trong y tế; nước súc miệng dùng cho mục đích y tế; dung dịch làm sạch khử khuẩn sát trùng dùng cho mục đích y tế; nước tắm thảo dược cho trẻ em dùng cho mục đích y tế.

---

(210) **4-2016-27793**

(540)

MORAZ

(220) 08.09.2016
(441) 25.11.2016

(731) NGUYỄN THỊ DIỄM TRANG (VN)
401 lô 6, cư xá Thanh Đa, phường 27, quận Bình Thạnh, thành phố Hồ Chí Minh

(740) Công ty Luật TNHH LHD (LHD LAW FIRM)

(511) Nhóm 25: Quần áo; đồ đi chân; đồ đội đầu.

---

(210) **4-2016-27794**

(540)

KGT
KIEN GIA THANH

(220) 08.09.2016
(441) 25.11.2016
(531) 26.2.7; 26.2.3; 26.2.1; A5.5.20
(591) Cam, đỏ
(731) CÔNG TY TNHH THIẾT KẾ XÂY DỰNG TRANG TRÍ NỘI THẤT KIẾN GIA THÀNH (VN)
160 Bùi Tá Hán, phường An Phú, quận 2, thành phố Hồ Chí Minh

(511) Nhóm 37: Trang trí nội thất.

---

(210) **4-2016-27795**

(540)

GARDENIA

(220) 08.09.2016
(441) 25.11.2016
(731) XÍ NGHIỆP THỦ CÔNG MỸ NGHỆ XUẤT KHẨU VÂN ANH (DNTN) (VN)
Km 52, quốc lộ 5A, phường Cẩm Thượng, thành phố Hải Dương, tỉnh Hải Dương

(511) Nhóm 20: Tác phẩm nghệ thuật bằng gỗ, sáp, thạch cao hoặc chất dẻo; giường; đồ gỗ mỹ thuật; ghế; giá để quần áo; vật dụng cất giữ quần áo [tủ đựng quần áo]; bàn làm việc; bệ chậu hoa; giá để hoa; khung tranh ảnh; đồ đạc trong nhà; phụ kiện lắp ráp của đồ đạc, không bằng kim loại; đồ đạc bằng kim loại; đồ vật trang trí [lưu động]; kính tráng bạc.

Nhóm 21: Chậu hoa; chậu [đồ chứa dựng]; tác phẩm nghệ thuật bằng gốm, sứ, đất nung hoặc thủy tinh; đồ nhựa gia dụng dùng để chứa đựng.

Nhóm 35: Mua bán: hoa tươi; hoa nhân tạo; cây thật, cây nhân tạo.

---

(210) **4-2016-27796**

(540)

GBN®
VIET NAM
Chia sẻ là sứ mệnh - Kết nối là thành công

(220) 08.09.2016
(441) 25.11.2016
(531) A1.1.10; A1.1.5; A26.11.12; 26.11.3; A25.7.21; A26.11.8; 1.15.23
(591) Đỏ, xanh dương, trắng
(731) NGUYỄN VĂN LINH (VN)
Phòng 300 tầng 3 nhà 5 tầng, số 6 Tôn Thất Thuyết, quận Cầu Giấy, thành phố Hà Nội

(511) Nhóm 41: Giảng dạy; tổ chức và điều khiển hội thảo chuyên đề; tổ chức và điều khiển hội nghị; sắp xếp và tiến hành hội nghị; tổ chức và điều khiển hội thảo; sắp xếp và tiến hành hội thảo.

---

(210) **4-2016-27797**

(540)

TACKMA

(220) 08.09.2016
(441) 25.11.2016

(731) TACKMA, LLC (US)
2711 Centerville Road, Suite 400 Wilmington, Delaware 19803, USA

(740) Công ty TNHH T&T INVENMARK Sở hữu trí tuệ Quốc tế (T&T INVENMARK CO., LTD.)

(511) Nhóm 25: Quần áo; quần; quần dài; quần cộc; váy; váy đầm; áo; áo sơ mi; áo phông; quần thấm mồ hôi; áo thấm mồ hôi; tất (vớ); quần áo bơi; đồ lót; giày dép; giày; dép xăng đan; đồ đội đầu; mũ; mũ lưỡi trai; dải băng quấn đầu (trang phục).

---

(210) **4-2016-27798**

(540)

(220) 08.09.2016
(441) 25.11.2016
(531) 1.15.3
(731) TACKMA, LLC (US)
2711 Centerville Road, Suite 400 Wilmington, Delaware 19803, USA
(740) Công ty TNHH T&T INVENMARK Sở hữu trí tuệ Quốc tế (T&T INVENMARK CO., LTD.)

(511) Nhóm 25: Quần áo; quần; quần dài; quần cộc; váy; váy đầm; áo; áo sơ mi; áo phông; quần thấm mồ hôi; áo thấm mồ hôi; tất (vớ); quần áo bơi; đồ lót; giày dép; giày; dép xăng đan; đồ đội đầu; mũ; mũ lưỡi trai; dải băng quấn đầu (trang phục).

---

(210) **4-2016-27800**

(540)

SoYoung

(220) 08.09.2016
(441) 25.11.2016
(531) A26.4.24
(731) NGUYỄN MINH HẬU (VN)
49B Quốc Tử Giám, phường Văn Chương, quận Đống Đa, thành phố Hà Nội
(740) Công ty TNHH Sở hữu trí tuệ PADEMARK (PADEMARK CO.,LTD.)

(511) Nhóm 25: Quần áo; giày dép.

Nhóm 35: Mua bán quần áo, giầy dép.

---

(210) **4-2016-27801**

(540)

(220) 08.09.2016
(441) 25.11.2016
(531) 3.7.6; A3.7.24
(591) Xanh nước biển
(731) CÔNG TY CỔ PHẦN QUẢNG CÁO VÀ THƯƠNG MẠI ĐIỂM VÀNG (VN)
Số 35 phố Thuý Lĩnh, phường Lĩnh Nam, quận Hoàng Mai, thành phố Hà Nội
(740) Công ty TNHH Sở hữu trí tuệ PADEMARK (PADEMARK CO.,LTD.)

(511) Nhóm 03: Nước rửa tay; nước rửa chén bát; nước rửa bồn cầu; nước giặt; nước xả quần áo; nước lau sàn; nước lau kính.

---

(210) **4-2016-27802**

(540)

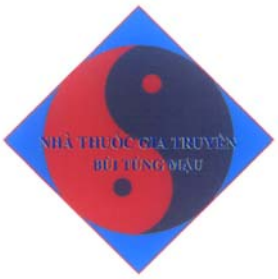

(220) 08.09.2016
(441) 25.11.2016
(531) 26.4.3; 24.17.15; 24.17.21; 1.15.23
(591) Đỏ, xanh da trời, nâu, xanh nước biển, trắng
(731) BÙI TÙNG MẬU (VN)
Xóm Thượng, xã Liên Minh, huyện Vụ Bản, tỉnh Nam Định
(740) Công ty TNHH Sở hữu trí tuệ PADEMARK (PADEMARK CO.,LTD.)

(511) Nhóm 03: Mỹ phẩm.

Nhóm 35: Mua bán mỹ phẩm, thực phẩm chức năng.

---

(210) **4-2016-27803**

(540)

(220) 08.09.2016
(441) 25.11.2016
(531) 3.7.16; 3.7.1; 1.5.1
(731) QUÁCH VĨ NAM (VN)
A16-08, chung cư Tân Phước, 153 Lý Thường Kiệt, phường 7, quận 11, thành phố Hồ Chí Minh
(740) Công ty Luật TNHH Tư vấn Quốc tế (INDOCHINE COUNSEL)

(511) Nhóm 08: Kềm (kìm) cắt da; kềm (kìm) cắt móng tay, móng chân; kéo cắt móng; giũa móng.

Nhóm 35: Mua bán kềm cắt da, kềm cắt móng, giũa móng.

---

(210) **4-2016-27804**

(540)

propan
The Paint Specialist

(220) 08.09.2016
(441) 25.11.2016
(531) 1.13.1; 26.1.6; A1.13.10
(591) Tím, trắng, đen
(731) PT PROPAN RAYA INDUSTRIAL COATING CHEMICALS (PT. PROPAN RAYA ICC) (ID)
JL. Kyai Tapa No. 215-F, Kel. Tomang West Jakarta, Indonesia
(740) Công ty Luật TNHH Tư vấn Quốc tế (INDOCHINE COUNSEL)

(511) Nhóm 02: Sơn; véc ni; thuốc màu nhôm; sơn amiăng; sơn diệt khuẩn; lớp phủ cho gỗ [sơn]; chất nhuộm màu gỗ; chất nhuộm; chất dùng để bảo quản gỗ; chất pha loãng sơn; chất pha loãng dùng cho sơn mài; màu nhuộm; lớp men (véc ni); lớp men dùng để vẽ tranh; lớp phủ [sơn]; nước men bóng [chất màu, sơn]; senlac (nhựa cây dùng làm véc ni); dầu để bảo quản gỗ; chế phẩm bảo vệ kim loại; gỗ màu [chất màu chiết xuất từ gỗ]; chất nhuộm gỗ; sơn mài; sơn chống gỉ; sơn nước; mát tít; chất nhuộm.

---

(210) **4-2016-27805**

(540)

BÚN BÒ
MỘC HUẾ
Truly Fresh

(220) 08.09.2016
(441) 25.11.2016
(531) 26.1.1; A11.1.6
(591) Trắng, đỏ, đen, vàng, nâu
(731) NGÔ THANH LONG (VN)
50L, đường số 7(L), cư xá Ngân hàng, phường Tân Thuận Tây, quận 7, thành phố Hồ Chí Minh

(511) Nhóm 43: Nhà hàng ăn uống; dịch vụ cung cấp đồ ăn thức uống do nhà hàng thực hiện.

---

(210) **4-2016-27806**

(540)

TRƯỜNG CAO ĐẲNG GTVTII

(220) 08.09.2016
(441) 25.11.2016
(531) 26.2.7; A26.11.12
(591) Đỏ, vàng
(731) TRƯỜNG CAO ĐẲNG GIAO THÔNG VẬN TẢI II (VN)
28 Ngô Xuân Thu, phường Hòa Hiệp Bắc, quận Liên Chiểu, thành phố Đà Nẵng

(511) Nhóm 41: Trường đào tạo; giảng dạy; khóa đào tạo từ xa; thông tin giáo dục, dịch vụ về giáo dục giảng dạy; dịch vụ trường học.

---

(210) **4-2016-27807**

(540)

(220) 08.09.2016
(441) 25.11.2016
(531) A26.4.24
(591) Vàng nghệ, đen
(731) CÔNG TY TNHH ĐẦU TƯ THƯƠNG MẠI VÀ DỊCH VỤ THÁI TUẤN (VN)
63/4/12B đường số 9, khu phố 3, phường Trường Thọ, quận Thủ Đức, thành phố Hồ Chí Minh

(511) Nhóm 43: Dịch vụ quán cà phê.

---

(210) **4-2016-27808**

(540)

(220) 08.09.2016
(441) 25.11.2016
(531) 3.13.1; A3.13.24
(591) Trắng, nâu đất, vàng, hồng
(731) CÔNG TY TNHH THƯƠNG MẠI VÀ DỊCH VỤ MỸ PHẨM PHƯƠNG LINH (VN)
190B Trần Quang Khải, phường Tân Định, quận 1, thành phố Hồ Chí Minh

(511) Nhóm 03: Mỹ phẩm, dầu thơm, xà phòng.

---

(210) **4-2016-27809**

(540)

ASTEMIX

(220) 08.09.2016
(441) 25.11.2016
(731) CÔNG TY CỔ PHẦN DƯỢC PHẨM AN THIÊN (VN)
314 Bông Sao, phường 5, quận 8, thành phố Hồ Chí Minh
(740) Công ty TNHH Đại Tín và Liên Danh (DAITIN AND ASSOCIATES CO.,LTD)

(511) Nhóm 05: Dược phẩm; thực phẩm chức năng; chất bổ sung dinh dưỡng; thảo dược; dược thảo; thuốc đông y.

---

(210) **4-2016-27810**

(540)

A.T CARDIO

(220) 08.09.2016
(441) 25.11.2016
(731) CÔNG TY CỔ PHẦN DƯỢC PHẨM AN THIÊN (VN)
314 Bông Sao, phường 5, quận 8, thành phố Hồ Chí Minh
(740) Công ty TNHH Đại Tín và Liên Danh (DAITIN AND ASSOCIATES CO.,LTD)

(511) Nhóm 05: Dược phẩm; thực phẩm chức năng; chất bổ sung dinh dưỡng; thảo dược; dược thảo; thuốc đông y.

---

(210) **4-2016-27811**

(540)

ATILAIR

(220) 08.09.2016
(441) 25.11.2016

(731) CÔNG TY CỔ PHẦN DƯỢC PHẨM AN THIÊN (VN)
314 Bông Sao, phường 5, quận 8, thành phố Hồ Chí Minh

(740) Công ty TNHH Đại Tín và Liên Danh (DAITIN AND ASSOCIATES CO.,LTD)

(511) Nhóm 05: Dược phẩm; thực phẩm chức năng; chất bổ sung dinh dưỡng; thảo dược; dược thảo; thuốc đông y.

---

(210) **4-2016-27812**

(540)

ATIGANCI

(220) 08.09.2016
(441) 25.11.2016

(731) CÔNG TY CỔ PHẦN DƯỢC PHẨM AN THIÊN (VN)
314 Bông Sao, phường 5, quận 8, thành phố Hồ Chí Minh

(740) Công ty TNHH Đại Tín và Liên Danh (DAITIN AND ASSOCIATES CO.,LTD)

(511) Nhóm 05: Dược phẩm; thực phẩm chức năng; chất bổ sung dinh dưỡng; thảo dược; dược thảo; thuốc đông y.

---

(210) **4-2016-27813**

(540)

ATICIZAL

(220) 08.09.2016
(441) 25.11.2016

(731) CÔNG TY CỔ PHẦN DƯỢC PHẨM AN THIÊN (VN)
314 Bông Sao, phường 5, quận 8, thành phố Hồ Chí Minh

(740) Công ty TNHH Đại Tín và Liên Danh (DAITIN AND ASSOCIATES CO.,LTD)

(511) Nhóm 05: Dược phẩm; thực phẩm chức năng; chất bổ sung dinh dưỡng; thảo dược; dược thảo; thuốc đông y.

---

(210) **4-2016-27814**

(540)

TINIVENO

(220) 08.09.2016
(441) 25.11.2016
(731) CÔNG TY CỔ PHẦN DƯỢC PHẨM AN THIÊN (VN)
314 Bông Sao, phường 5, quận 8, thành phố Hồ Chí Minh
(740) Công ty TNHH Đại Tín và Liên Danh (DAITIN AND ASSOCIATES CO.,LTD)

(511) Nhóm 05: Dược phẩm; thực phẩm chức năng; chất bổ sung dinh dưỡng; thảo dược; dược thảo; thuốc đông y.

---

(210) **4-2016-27815**

(540)

METROVENO

(220) 08.09.2016
(441) 25.11.2016
(731) CÔNG TY CỔ PHẦN DƯỢC PHẨM AN THIÊN (VN)
314 Bông Sao, phường 5, quận 8, thành phố Hồ Chí Minh
(740) Công ty TNHH Đại Tín và Liên Danh (DAITIN AND ASSOCIATES CO.,LTD)

(511) Nhóm 05: Dược phẩm; thực phẩm chức năng; chất bổ sung dinh dưỡng; thảo dược; dược thảo; thuốc đông y.

---

(210) **4-2016-27816**

(540)

ATIQUINON

(220) 08.09.2016
(441) 25.11.2016
(731) CÔNG TY CỔ PHẦN DƯỢC PHẨM AN THIÊN (VN)
314 Bông Sao, phường 5, quận 8, thành phố Hồ Chí Minh
(740) Công ty TNHH Đại Tín và Liên Danh (DAITIN AND ASSOCIATES CO.,LTD)

(511) Nhóm 05: Dược phẩm; thực phẩm chức năng; chất bổ sung dinh dưỡng; thảo dược; dược thảo; thuốc đông y.

---

(210) **4-2016-27817**

(540)

AZILYO

(220) 08.09.2016
(441) 25.11.2016
(731) CÔNG TY CỔ PHẦN DƯỢC PHẨM AN THIÊN (VN)
314 Bông Sao, phường 5, quận 8, thành phố Hồ Chí Minh
(740) Công ty TNHH Đại Tín và Liên Danh (DAITIN AND ASSOCIATES CO.,LTD)

(511) Nhóm 05: Dược phẩm; thực phẩm chức năng; chất bổ sung dinh dưỡng; thảo dược; dược thảo; thuốc đông y.

---

(210) **4-2016-27818**

(540)

CIPROVEN

(220) 08.09.2016
(441) 25.11.2016

(731) CÔNG TY CỔ PHẦN DƯỢC PHẨM AN THIÊN (VN)
314 Bông Sao, phường 5, quận 8, thành phố Hồ Chí Minh

(740) Công ty TNHH Đại Tín và Liên Danh (DAITIN AND ASSOCIATES CO.,LTD)

(511) Nhóm 05: Dược phẩm; thực phẩm chức năng; chất bổ sung dinh dưỡng; thảo dược; dược thảo; thuốc đông y.

---

(210) **4-2016-27819**

(540)

ATILIMUS

(220) 08.09.2016
(441) 25.11.2016

(731) CÔNG TY CỔ PHẦN DƯỢC PHẨM AN THIÊN (VN)
314 Bông Sao, phường 5, quận 8, thành phố Hồ Chí Minh

(740) Công ty TNHH Đại Tín và Liên Danh (DAITIN AND ASSOCIATES CO.,LTD)

(511) Nhóm 05: Dược phẩm; thực phẩm chức năng; chất bổ sung dinh dưỡng; thảo dược; dược thảo; thuốc đông y.

---

(210) **4-2016-27820**

(540)

KYB

(220) 08.09.2016
(441) 25.11.2016

(731) CÔNG TY TNHH THƯƠNG MẠI DỊCH VỤ ĐẦU TƯ VẠN ĐẠT (VN)
86 đường số 10, KDC Bình Hưng, ấp 2, xã Bình Hưng, huyện Bình Chánh, thành phố Hồ Chí Minh

(740) Công ty TNHH Đại Tín và Liên Danh (DAITIN AND ASSOCIATES CO.,LTD)

(511) Nhóm 07: Máy nông nghiệp; dụng cụ cầm tay không vận hành thủ công; thiết bị hàn dùng điện; máy cắt cỏ; máy bơm nước; động cơ không dùng cho xe cộ mặt đất.

---

(210) **4-2016-27821**

(540)

MITSUYAMA

(220) 08.09.2016
(441) 25.11.2016

(731) CÔNG TY TNHH THƯƠNG MẠI DỊCH VỤ ĐẦU TƯ VẠN ĐẠT (VN)
86 đường số 10, KDC Bình Hưng, ấp 2, xã Bình Hưng, huyện Bình Chánh, thành phố Hồ Chí Minh

(740) Công ty TNHH Đại Tín và Liên Danh (DAITIN AND ASSOCIATES CO.,LTD)

(511) Nhóm 07: Máy nông nghiệp; dụng cụ cầm tay không vận hành thủ công; thiết bị hàn dùng điện; máy cắt cỏ; máy bơm nước; động cơ không dùng cho xe cộ mặt đất.

---

(210) **4-2016-27822**

(540)

YAMASHITA

(220) 08.09.2016
(441) 25.11.2016

(731) CÔNG TY TNHH THƯƠNG MẠI DỊCH VỤ ĐẦU TƯ VẠN ĐẠT (VN)
86 đường số 10, KDC Bình Hưng, ấp 2, xã Bình Hưng, huyện Bình Chánh, thành phố Hồ Chí Minh

(740) Công ty TNHH Đại Tín và Liên Danh (DAITIN AND ASSOCIATES CO.,LTD)

(511) Nhóm 07: Máy nông nghiệp; dụng cụ cầm tay không vận hành thủ công; thiết bị hàn dùng điện; máy cắt cỏ; máy bơm nước; động cơ không dùng cho xe cộ mặt đất.

---

(210) **4-2016-27823**

(540)

OMEGA

(220) 08.09.2016
(441) 25.11.2016

(731) CÔNG TY TNHH MỘT THÀNH VIÊN Ý NGỌC TIÊN (VN)
254/33/43 Bến Vân Đồn, phường 5, quận 4, thành phố Hồ Chí Minh

(740) Văn phòng luật sư Phạm và Liên danh (PHAM & ASSOCIATES)

(511) Nhóm 35: Mua bán các sản phẩm: máy xới đất, máy khoan đất, động cơ nổ, máy bơm nước, máy phát điện, máy cưa xích, may cắt cỏ, máy phun thuốc trừ sâu, ống hơi áp lực và phụ tùng các sản phẩm trên.

---

(210) **4-2016-27824**

(540)

(220) 08.09.2016
(441) 25.11.2016
(531) 3.4.18; A3.4.25; 26.1.1; 25.5.25
(591) Xanh lá cây, xanh nõn chuối, đỏ, phớt hồng, đen, trắng, xanh nước biển
(731) CÔNG TY CỔ PHẦN THỰC PHẨM SONG ĐẠT (VN)
Số 35 phố Minh Khai, phường Minh Khai, quận Hai Bà Trưng, thành phố Hà Nội

(511) Nhóm 29: Thịt; gia cầm và thú săn (không còn sống).

Nhóm 39: Vận tải; đóng gói và lưu giữ hàng hoá.
Nhóm 43: Dịch vụ cung cấp thực phẩm do nhà hàng thực hiện.

---

(210) **4-2016-27825**

(540)

EPOWER HIGH SEAM®

(220) 08.09.2016
(441) 25.11.2016
(731) CÔNG TY TNHH KỸ THUẬT XÂY DỰNG E-POWER (VN)
P415, tầng 4, cầu thang 7, nhà CT4, KĐT Mỹ Đình Mễ Trì, đường Mễ Trì, quận Nam Từ Liêm, thành phố Hà Nội

(511) Nhóm 06: Lớp phủ bằng kim loại dùng trong xây dựng và nhà ở; vật liệu xây dựng bằng kim loại; tấm lợp mái bằng kim loại; lớp phủ tường bằng kim loại; khung kim loại dùng cho xây dựng; máng nước mưa bằng kim loại dưới mái nhà.

Nhóm 37: Xây gạch; giám sát điều hành công việc xây dựng công trình; dịch vụ về cách điện, nhiệt, âm trong xây dựng; xây dựng; cho thuê thiết bị xây dựng.

Nhóm 42: Tư vấn kiến trúc; kiến trúc; thiết lập các bản vẽ mặt bằng xây dựng; dịch vụ ứng dụng kiến thức khoa học vào việc thiết kế xây dựng và điều hành máy móc, các dịch vụ công cộng như cầu đường, thiết bị điện, hóa chất; thiết lập bản vẽ công nghiệp; nghiên cứu dự án kỹ thuật.

---

(210) **4-2016-27826**

(540)

E-POWER LOW SEAM®

(220) 08.09.2016
(441) 25.11.2016
(731) CÔNG TY TNHH KỸ THUẬT XÂY DỰNG E-POWER (VN)
P415, tầng 4, cầu thang 7, nhà CT4, KĐT Mỹ Đình Mễ Trì, đường Mễ Trì, quận Nam Từ Liêm, thành phố Hà Nội

(511) Nhóm 06: Lớp phủ bằng kim loại dùng trong xây dựng và nhà ở; vật liệu xây dựng bằng kim loại; tấm lợp mái bằng kim loại; lớp phủ tường bằng kim loại; khung kim loại dùng cho xây dựng; máng nước mưa bằng kim loại dưới mái nhà.

Nhóm 37: Xây gạch; giám sát điều hành công việc xây dựng công trình; dịch vụ về cách điện, nhiệt, âm trong xây dựng; xây dựng; cho thuê thiết bị xây dựng.

Nhóm 42: Tư vấn kiến trúc; kiến trúc; thiết lập các bản vẽ mặt bằng xây dựng; dịch vụ ứng dụng kiến thức khoa học vào việc thiết kế xây dựng và điều hành máy móc, các dịch vụ công cộng như cầu đường, thiết bị điện, hóa chất; thiết lập bản vẽ công nghiệp; nghiên cứu dự án kỹ thuật.

---

(210) **4-2016-27827**

(540)

JH

(220) 08.09.2016
(441) 25.11.2016
(531) 26.4.1
(731) JAM HOM CO., LTD. (TW)
No. 15, Jingjian Rd., Pingtung City, Pingtung County 90093, Taiwan
(740) Công ty TNHH Sở hữu trí tuệ ACTIP (ACTIP IP LIMITED)

(511) Nhóm 11: Vòi phun nước; thiết bị làm sạch nước; thiết bị lọc nước; máy lọc nước tinh khiết; bộ lọc dùng cho vòi phun nước; bộ lọc dùng cho thiết bị lọc nước.

---

(210) **4-2016-27828**

(540)

JH

(220) 08.09.2016
(441) 25.11.2016
(531) 26.4.1
(731) JAM HOM CO., LTD. (TW)
No. 15, Jingjian Rd., Pingtung City, Pingtung County 90093, Taiwan
(740) Công ty TNHH Sở hữu trí tuệ ACTIP (ACTIP IP LIMITED)

(511) Nhóm 35: Dịch vụ bán lẻ thiết bị lọc thẩm thấu ngược; dịch vụ bán lẻ bộ lọc của thiết bị lọc; giới thiệu sản phẩm trên các phương tiện truyền thông nhằm mục đích bán lẻ; xúc tiến bán hàng; trưng bày sản phẩm; đại lý xuất nhập khẩu.

---

(210) **4-2016-27829**

(540)

alps

(220) 08.09.2016
(441) 25.11.2016
(531) 26.4.1; A26.4.24
(731) ALPS COATING SDN. BHD. (MY)
1024, Lengkok Perindustrian Bukit Minyak 2, Kawasan Perindustrian Bukit Minyak, 14100 Simpang Ampat, Penang Malaysia
(740) Công ty TNHH Sở hữu trí tuệ ACTIP (ACTIP IP LIMITED)

(511) Nhóm 02: Sơn phủ; véc-ni; sơn; sơn lót; chế phẩm kết dính dùng cho sơn; chất pha loãng, cụ thể là chất pha loãng dùng cho sơn.

---

(210) **4-2016-27830**

(540)

(220) 08.09.2016
(441) 25.11.2016
(531) 26.1.1; A26.11.8
(591) Xanh, da cam, trắng, đen
(731) KUO, CHIEN-WEN (TW)
No. 114-3, Linjiang Rd., Dajia Dist., Taichung City 437, Taiwan
(740) Công ty TNHH Trường Xuân (AGELESS CO.,LTD.)

(511) Nhóm 07: Máy may mẫu lập trình; máy thêu; máy làm giày; hệ thống máy làm giày; máy may công nghiệp; máy khâu.

---

(210) **4-2016-27831**

(540)

Slim US Phar

(220) 08.09.2016
(441) 25.11.2016
(731) CÔNG TY CỔ PHẦN GON SA (VN)
88 đường 152 Cao Lỗ, phường 4, quận 8, thành phố Hồ Chí Minh
(740) Công ty TNHH Tầm nhìn và Liên danh (VISION & ASSOCIATES CO.LTD.)

(511) Nhóm 05: Dược phẩm và thực phẩm chức năng.

---

(210) **4-2016-27833**

(540)

(220) 08.09.2016
(441) 25.11.2016
(531) A5.5.20; A5.5.21
(591) Cam, xanh dương
(731) CÔNG TY TNHH SẢN XUẤT VÀ THƯƠNG MẠI TỔNG HỢP VIỆT MY (VN)
101/35 Gò Dầu, phường Tân Quý, quận Tân Phú, thành phố Hồ Chí Minh
(740) Công ty TNHH Tư vấn sở hữu trí tuệ Việt (VIET IP CO.,LTD.)

(511) Nhóm 03: Mỹ phẩm; dầu gội đầu; sữa tắm; nước hoa; xà phòng; chất tẩy rửa (không dùng cho hoạt động sản xuất và mục đích y tế).

---

(210) **4-2016-27835**

(540)

VCB

(220) 08.09.2016
(441) 25.11.2016
(531) A26.11.8
(731) CÔNG TY TRÁCH NHIỆM HỮU HẠN THIẾT BỊ ĐIỆN ĐỆ NHẤT SÀI GÒN (VN)
63A Lương Trúc Đàm, phường Hiệp Tân, quận Tân Phú, thành phố Hồ Chí Minh
(740) Công ty Cổ phần Sở hữu công nghiệp INVESTIP (INVESTIP)

(511) Nhóm 35: Mua bán các thiết bị điện gồm: tủ phân phối điện (bảng điều khiển điện), dây điện, cầu dao điện, ổn áp, công tắc điện, cái ngắt mạch, ổ cắm điện, phích cắm điện, chấn lưu điện, ống dẫn điện, bút thử điện, hộp đấu nối điện, đèn đi-ốt, công tắc đèn, tăng phô đèn, ống luồn dây điện bằng nhựa.

---

(210) **4-2016-27836**

(540)

phangianghelmet

(220) 08.09.2016
(441) 25.11.2016
(731) CÔNG TY TNHH MTV THƯƠNG MẠI MAI PHAN GIANG (VN)
Đội 1, thôn Đào Lâm, xã Đoàn Tùng, huyện Thanh Miện, tỉnh Hải Dương
(740) Công ty TNHH Sở hữu trí tuệ Đại Diện (IPACO.,LTD.)

(511) Nhóm 09: Mũ bảo hiểm; mũ bảo hiểm dùng trong thể thao; mũ bảo hiểm dùng cho người đi xe đạp, xe máy.

---

(210) **4-2016-27837**

(540)

helmetviet

(220) 08.09.2016
(441) 25.11.2016
(731) CÔNG TY TNHH MTV THƯƠNG MẠI MAI PHAN GIANG (VN)
Đội 1, thôn Đào Lâm, xã Đoàn Tùng, huyện Thanh Miện, tỉnh Hải Dương
(740) Công ty TNHH Sở hữu trí tuệ Đại Diện (IPACO.,LTD.)

(511) Nhóm 09: Mũ bảo hiểm; mũ bảo hiểm dùng trong thể thao; mũ bảo hiểm dùng cho người đi xe đạp, xe máy.

---

(210) **4-2016-27838**

(540)

pgl

(220) 08.09.2016
(441) 25.11.2016
(731) CÔNG TY TNHH MTV THƯƠNG MẠI MAI PHAN GIANG (VN)
Đội 1, thôn Đào Lâm, xã Đoàn Tùng, huyện Thanh Miện, tỉnh Hải Dương
(740) Công ty TNHH Sở hữu trí tuệ Đại Diện (IPACO.,LTD.)

(511) Nhóm 09: Mũ bảo hiểm; mũ bảo hiểm dùng trong thể thao; mũ bảo hiểm dùng cho người đi xe đạp, xe máy.

---

(210) **4-2016-27839**

(540)

TRÂU VÀNG
金牛
CT 2359 - II

(220) 08.09.2016
(441) 25.11.2016
(731) PHẠM VĂN TRUNG (VN)
Số nhà 66 đường Camillo, khu Chung, xã Tráng Liệt, huyện Bình Giang, tỉnh Hải Dương
(740) Công ty TNHH Sở hữu trí tuệ Đại Diện (IPACO.,LTD.)

(511) Nhóm 07: Máy cày; máy gặt; máy xát; máy nghiền; máy bơm ly tâm; bộ cày bừa lồng bám.

---

(210) **4-2016-27842**

(540)

Vegemil

(220) 08.09.2016
(441) 25.11.2016
(531) 1.15.15
(591) Xanh lá cây, trắng
(731) DR. CHUNG'S FOOD CO., LTD (KR)
1-25, Songjeong-dong, Heungdeok-gu, Cheongju-si, Chungcheongbuk-do, Republic of Korea
(740) Công ty TNHH Ban Ca (BANCA)

(511) Nhóm 05: Thực phẩm cho em bé; bột sữa cho trẻ sơ sinh; sữa bột cho trẻ sơ sinh; men sữa dùng cho mục đích dược phẩm; đường từ sữa dùng cho mục đích dược phẩm; đồ uống chứa sữa và mạch nha dùng cho mục đích y tế; sữa hạnh nhân dùng cho dược phẩm.

---

(210) **4-2016-27843**

(540)

Vegemil

(220) 08.09.2016
(441) 25.11.2016
(531) 1.15.15; 26.1.1; A26.1.18; 26.1.6; A25.7.6; A5.5.20
(591) Xanh lá cây, cam, trắng
(731) DR. CHUNG'S FOOD CO., LTD. (KR)
1-25, Songjeong-dong, Heungdeok-gu, Cheongju-si, Chungcheongbuk-do, Republic of Korea
(740) Công ty TNHH Ban Ca (BANCA)

(511) Nhóm 05: Thực phẩm cho em bé; bột sữa cho trẻ sơ sinh; sữa bột cho trẻ sơ sinh; men sữa dùng cho mục đích dược phẩm; đường từ sữa dùng cho mục đích dược phẩm; đồ uống chứa sữa và mạch nha dùng cho mục đích y tế; sữa hạnh nhân dùng cho dược phẩm.

---

(210) **4-2016-27844**

(540)

(220) 08.09.2016
(441) 25.11.2016
(531) A25.7.6; 26.1.1; 26.1.6; A5.5.20; A26.1.18
(591) Xanh lá cây, cam, trắng
(731) DR. CHUNG'S FOOD CO., LTD. (KR)
1-25, Songjeong-dong, Heungdeok-gu, Cheongju-si, Chungcheongbuk-do, Republic of Korea
(740) Công ty TNHH Ban Ca (BANCA)

(511) Nhóm 05: Thực phẩm cho em bé; bột sữa cho trẻ sơ sinh; sữa bột cho trẻ sơ sinh; men sữa dùng cho mục đích dược phẩm; đường từ sữa dùng cho mục đích dược phẩm; đồ uống chứa sữa và mạch nha dùng cho mục đích y tế; sữa hạnh nhân dùng cho dược phẩm.

---

(210) **4-2016-27845**

(540)

(220) 08.09.2016
(441) 25.11.2016
(531) 26.15.15
(591) Xanh lá cây, đỏ, trắng
(731) CÔNG TY CỔ PHẦN PRIME VIỆT NAM (VN)
Nhà số 3, tổ 46, tập thể Đại học Thương mại, phường Mai Dịch, quận Cầu Giấy, thành phố Hà Nội
(740) Công ty TNHH Sở hữu trí tuệ Gia Việt (GIAVIET CO., LTD.)

(511) Nhóm 19: Khung, phào, nẹp, chỉ, các hình họa tiết và hoa văn trang trí, tất cả làm bằng vật liệu phi kim loại dùng trong xây dựng.

---

(210) **4-2016-27846**

(540)

(220) 08.09.2016
(441) 25.11.2016
(531) 24.9.1; 25.1.25
(591) Vàng, trắng
(731) CÔNG TY CỔ PHẦN PRIME VIỆT NAM (VN)
Nhà số 3, tổ 46, tập thể Đại học Thương mại, phường Mai Dịch, quận Cầu Giấy, thành phố Hà Nội
(740) Công ty TNHH Sở hữu trí tuệ Gia Việt (GIAVIET CO., LTD.)

(511) Nhóm 19: Khung, phào, nẹp, chỉ, các hình họa tiết và hoa văn trang trí, tất cả làm bằng vật liệu phi kim loại dùng trong xây dựng.

---

(210) **4-2016-27847**

(540)

(220) 08.09.2016
(441) 25.11.2016
(531) 26.1.2; A26.1.18; A26.11.9
(591) Vàng, nâu
(731) CÔNG TY CỔ PHẦN PRIME VIỆT NAM (VN)
Nhà số 3, tổ 46, tập thể Đại học Thương mại, phường Mai Dịch, quận Cầu Giấy, thành phố Hà Nội
(740) Công ty TNHH Sở hữu trí tuệ Gia Việt (GIAVIET CO., LTD.)

(511) Nhóm 19: Khung, phào, nẹp, chỉ, các hình họa tiết và hoa văn trang trí, tất cả làm bằng vật liệu phi kim loại dùng trong xây dựng.

---

(210) **4-2016-27848**

(540)

(220) 08.09.2016
(441) 25.11.2016
(531) A1.1.10; A1.1.5; 25.1.6; 21.3.1; 21.1.25; A25.7.7
(591) Đỏ, xanh dương đậm, trắng, xám
(731) TẬP ĐOÀN VINGROUP - CÔNG TY CP (VN)
Số 7, đường Bằng Lăng 1, khu đô thị sinh thái Vinhomes Riverside, phường Việt Hưng, quận Long Biên, thành phố Hà Nội
(740) Công ty Luật TNHH AMBYS Hà Nội (AMBYS HANOI)

(511) Nhóm 44: Dịch vụ vui chơi giải trí, thể dục thể thao, câu lạc bộ thể dục thể thao.

---

(210) **4-2016-27849**

(540)

(220) 08.09.2016
(441) 25.11.2016
(531) 2.7.2; 2.7.16; 26.4.3
(591) Xanh đậm, xanh ngọc lam, trắng
(731) TẬP ĐOÀN VINGROUP - CÔNG TY CP (VN)
Số 7, đường Bằng Lăng 1, khu đô thị sinh thái Vinhomes Riverside, phường Việt Hưng, quận Long Biên, thành phố Hà Nội
(740) Công ty Luật TNHH AMBYS Hà Nội (AMBYS HANOI)

(511) Nhóm 41: Dịch vụ vui chơi giải trí, thể dục thể thao, câu lạc bộ thể dục thể thao.

---

(210) **4-2016-27850**

(540)

VINTATA

(220) 08.09.2016
(441) 25.11.2016

(731) TẬP ĐOÀN VINGROUP - CÔNG TY CP (VN)
Số 7, đường Bằng Lăng 1, khu đô thị sinh thái Vinhomes Riverside, phường Việt Hưng, quận Long Biên, thành phố Hà Nội

(740) Công ty Luật TNHH AMBYS Hà Nội (AMBYS HANOI)

(511) Nhóm 41: Dịch vụ phim ảnh bao gồm, hãng phim truyền hình, sản xuất phim trừ phim quảng cáo, phát hành phim, rạp chiếu phim, tổ chức các buổi công chiếu phim.

---

(210) **4-2016-27851**

(540)

River Park

(220) 08.09.2016
(441) 25.11.2016

(731) NGUYỄN THỊ SANH (VN)
Tổ 2, khối Tân Thịnh, phường Cẩm An, thành phố Hội An, tỉnh Quảng Nam

(511) Nhóm 39: Dịch vụ du lịch, dịch vụ lữ hành quốc tế và trong nước, dịch vụ vận tải; đại lý vé máy bay, vé xe.

Nhóm 43: Dịch vụ khách sạn; dịch vụ nhà hàng cung cấp thức ăn đồ uống.

Nhóm 45: Dịch vụ tổ chức hôn lễ (trung tâm tiệc cưới).

---

(210) **4-2016-27852**

(540)

曼彻斯特

(220) 08.09.2016
(441) 25.11.2016

(731) J.S.S. TOBACCO LTD (GB)
Suite 404, Albany House, 324/326 Regent Street, London, United Kingdom, W1B 3HH

(740) Công ty TNHH Trường Xuân (AGELESS CO.,LTD.)

(511) Nhóm 34: Thuốc lá điếu; xì gà; thuốc lá; vật dụng cho người hút thuốc; diêm.

---

(210) **4-2016-27853**

(540)

(220) 08.09.2016
(441) 25.11.2016
(531) 26.1.1; 25.1.6; 26.2.7; A26.4.24
(591) Đen, đỏ, vàng, trắng, trắng
(731) CÔNG TY TNHH NỘI THẤT VÀ CÀ PHÊ THUẬN VIỆT (VN)
K181/21 Cù Chính Lan, phường An Khê, quận Thanh Khê, thành phố Đà Nẵng

(511) Nhóm 30: Cà phê, chè, ca cao, cà phê chưa rang.

---

(210) **4-2016-27854**

(540)

HỌ ĐINH

(220) 08.09.2016
(441) 25.11.2016
(731) ĐINH VĂN QUANG (VN)
Thôn Trại Giữa, xã Đầm Hà, huyện Đầm Hà, tỉnh Quảng Ninh
(740) Công ty TNHH Sở hữu trí tuệ ALNGUYEN (ALNGUYEN IP CO.,LTD.)

(511) Nhóm 05: Dược phẩm; thuốc trị viêm xoang.

---

(210) **4-2016-27855**

(540)

GOLDEN VALLEY

(220) 08.09.2016
(441) 25.11.2016
(731) CÔNG TY TNHH THUNG LŨNG VÀNG (VN)
Số nhà 075, phố Hàm Rồng, thị trấn Sa Pa, huyện Sa Pa, tỉnh Lào Cai
(740) Công ty TNHH Sở hữu trí tuệ HA VIP (HAVIP CO., LTD.)

(511) Nhóm 43: Dịch vụ khách sạn; nhà hàng ăn uống; quán ăn tự phục vụ; quán rượu nhỏ; nhà nghỉ du lịch; dịch vụ cung cấp thức ăn, đồ uống do nhà hàng thực hiện.

---

(210) **4-2016-27861**

(540)

WAVEFLEX

(220) 08.09.2016
(441) 25.11.2016
(731) HONEYWELL INTERNATIONAL INC. (US)
101 Columbia Road, Morristown, New Jersey 07962, USA
(740) Công ty TNHH Sở hữu công nghiệp Sao Bắc Đẩu (SAO BAC DAU IP COM.,LTD)

(511) Nhóm 09: Vỏ bọc dây cáp [vật liệu bảo vệ] được bán dưới dạng một phần không thể tách rời của dây cáp âm thanh, dây cáp và sợi (sợi quang) dùng để truyền dẫn âm thanh và hình ảnh, dây cáp dùng cho hệ thống truyền dẫn tín hiệu điện và quang học, dây cáp đồng trục, dây cáp hình ảnh có hai hay nhiều cổng kết nối (cổng component), dây cáp máy vi tính, dây cáp điện, dây cáp mạng ethemet (mạng máy vi tính nội bộ), dây cáp giao diện đa phương tiện có độ phân giải cao (dây cáp HDMI), dây cáp micrô, dây cáp loa, dây cáp âm thanh nổi (stereo), dây cáp viễn thông, dây cáp hình ảnh; vỏ bọc dây cáp [vật liệu bảo vệ] được bán dưới dạng thành phần không thể tách rời của dây cáp được sử dụng với máy vi tính, thiết bị ngoại vi của may vi tính, tivi, thiết bị nghe, nhìn điện tử, thiết bị tivi có mạch kín và thiết bị viễn thông; vỏ bọc dây cáp [vật liệu bảo vệ] được bán dưới dạng thành phần không thể tách rời của thiết bị giao diện đa phương tiện có độ phân giải cao (HDMI) và dây cáp có hai hay nhiều cổng kết nối (cổng component) được ban dưới dạng một bộ sản phẩm.

---

(210) **4-2016-27862**

(540)

HEART-PLUS

(220) 08.09.2016
(441) 25.11.2016

(731) FONTERRA BRANDS (SINGAPORE) PTE LIMITED (SG)
1 George Street, #08-01 One George Street, Singapore 049145, Singapore

(740) Công ty TNHH Sở hữu công nghiệp Sao Bắc Đẩu (SAO BAC DAU IP COM.,LTD)

(511) Nhóm 05: Thực phẩm ăn kiêng, chất ăn kiêng, đồ uống ăn kiêng và chất thay thế bữa ăn dùng cho mục đích y tế; thực phẩm cho trẻ sơ sinh và em bé bao gồm sữa bột cho trẻ sơ sinh và em bé; chất bổ sung ăn kiêng để bổ sung chất cho người có chế độ ăn kiêng thông thường hoặc nhằm tăng cường sức khỏe; vitamin và hợp chất vitamin dùng cho người; chất bổ sung khoáng chất dùng cho thực phẩm; chất bổ trợ dinh dưỡng; chất bổ sung dinh dưỡng, chất nuôi cấy (mô nuôi cấy) dinh dưỡng dùng cho mục đích y tế.

Nhóm 29: Sản phẩm bơ sữa (được xếp trong nhóm này); đồ uống và bột tất cả được chế biến trên cơ sở sữa; sữa; sản phẩm sữa; sữa bột; sữa giàu prôtêin; kem (sản phẩm sữa); bơ; dầu ăn; mỡ ăn; phô mai; nước sữa; sữa chua; sản phẩm tráng miệng trong nhóm này (được làm chủ yếu từ bơ sữa).

---

(210) **4-2016-27863**

(540)

HEART MAX

(220) 08.09.2016
(441) 25.11.2016

(731) FONTERRA BRANDS (SINGAPORE) PTE LIMITED (SG)
1 George Street, #08-01 One George Street, Singapore 049145, Singapore

(740) Công ty TNHH Sở hữu công nghiệp Sao Bắc Đẩu (SAO BAC DAU IP COM.,LTD)

(511) Nhóm 05: Thực phẩm ăn kiêng, chất ăn kiêng, đồ uống ăn kiêng và chất thay thế bữa ăn dùng cho mục đích y tế; thực phẩm cho trẻ sơ sinh và em bé bao gồm sữa bột cho trẻ sơ sinh và em bé; chất bổ sung ăn kiêng để bổ sung chất cho người có chế độ ăn kiêng thông thường hoặc nhằm tăng cường sức khỏe; vitamin và hợp chất vitamin dùng cho người; chất bổ sung khoáng chất dùng cho thực phẩm; chất bổ trợ dinh dưỡng; chất bổ sung dinh dưỡng, chất nuôi cấy (mô nuôi cấy) dinh dưỡng dùng cho mục đích y tế.

Nhóm 29: Sản phẩm bơ sữa (được xếp trong nhóm này); đồ uống và bột tất cả được chế biến trên cơ sở sữa; sữa; sản phẩm sữa; sữa bột; sữa giàu prôtêin; kem (sản phẩm sữa); bơ; dầu ăn; mỡ ăn; phô mai; nước sữa; sữa chua; sản phẩm tráng miệng trong nhóm này (được làm chủ yếu từ bơ sữa).

---

(210) **4-2016-27864**

(540)

(220) 08.09.2016
(441) 25.11.2016
(531) 26.1.1; 26.1.4; A26.11.8; 24.5.1
(731) CÔNG TY CỔ PHẦN TỔ HỢP TƯ VẤN KHAI PHONG (VN)
Số 5B - B6 Vinaconex, phường Thanh Xuân Bắc, quận Thanh Xuân, thành phố Hà Nội

(511) Nhóm 35: Tư vấn quản lý kinh doanh, tư vấn phát triển thương hiệu, dịch vụ quảng cáo thương mại, dịch vụ tư vấn quản lý doanh nghiệp trong kinh doanh; dịch vụ tư vấn quản lý các giao dịch kinh doanh thương mại, dịch vụ; nghiên cứu chính sách kinh doanh.

Nhóm 36: Dịch vụ tư vấn đầu tư; dịch vụ tư vấn tài chính; dịch vụ tư vấn chứng khoán, tư vấn hoạt động vốn cho các dự án kinh doanh; dịch vụ tư vấn bảo hiểm; kinh doanh bất động sản.

Nhóm 45: Dịch vụ pháp lý; dịch vụ tranh tụng; dịch vụ giải quyết tranh chấp ngoài tòa án, tư vấn sở hữu trí tuệ, dịch vụ giải quyết tranh chấp ngoài tòa án; dịch vụ nghiên cứu pháp luật.

---

(210) **4-2016-27865**

(540)

(220) 08.09.2016
(441) 25.11.2016
(531) 2.5.8; 2.5.3
(591) Trắng, đỏ, vàng, xanh lá cây, nâu, cam, đen
(731) CÔNG TY CỔ PHẦN THỜI TRANG KOWIL VIỆT NAM (VN)
Số 192/19, phố Thái Thịnh, phường Láng Hạ, quận Đống Đa, thành phố Hà Nội

(511) Nhóm 25: Quần áo (trang phục).

---

(210) **4-2016-27868**

(540)

(220) 08.09.2016
(441) 25.11.2016
(531) A7.1.11; 7.1.24
(591) Đỏ, xanh dương, vàng, xanh lá, đen, cam
(731) CÔNG TY TNHH HOMESCHOOL (VN)
Số 37 Trần Bình Trọng, phường Nguyễn Du, quận Hai Bà Trưng, thành phố Hà Nội

(511) Nhóm 41: Dịch vụ đào tạo ngoại ngữ, dịch vụ tư vấn du học.

---

(210) **4-2016-27869**

(540)

(220) 08.09.2016
(441) 25.11.2016
(531) A5.1.12; A5.1.6
(731) CÔNG TY TRÁCH NHIỆM HỮU HẠN CHẾ BIẾN DỪA LƯƠNG QUỚI (VN)
Lô A36, A37, khu công nghiệp An Hiệp, ấp Thuận Điền, xã An Hiệp, huyện Châu Thành, tỉnh Bến Tre

(511) Nhóm 29: Cơm dừa nạo sấy; dầu dừa nguyên chất; dầu dừa tinh luyện; dầu dừa thô; bột sữa dừa (làm bằng nước cốt cô đặc dùng làm thực phẩm); sữa dừa (nước cốt dừa).

Nhóm 32: Nước dừa dùng để uống (nước uống không chứa cồn).

---

(210) **4-2016-27870**

(540)

(220) 08.09.2016
(441) 25.11.2016
(531) 26.1.1; A26.1.18
(731) HỘ KINH DOANH CÁ THỂ PHẠM THỊ THANH PHƯỢNG (VN)
Số 367 ấp 8, xã Sơn Phú, huyện Giồng Tôm, tỉnh Bến Tre

(511) Nhóm 43: Quán ăn; quán cà phê; nhà hàng; khách sạn; nhà nghỉ; dịch vụ ăn uống (cung cấp các xuất ăn cho công nhân, cơm phần, cơm hộp, cơm đĩa).

---

(210) **4-2016-27872**

(540)

(220) 09.09.2016
(441) 25.11.2016
(531) 24.15.21; 24.15.3; A18.5.7
(591) Đỏ, xanh dương, nâu, trắng
(731) CÔNG TY CPXD VÀ SXTM VTYT TMT KIÊN GIANG (VN)
501C Mạc Cửu, phường Vĩnh Quang, thành phố Rạch Giá, Kiên Giang

(511) Nhóm 10: Thiết bị và dụng cụ phẫu thuật y tế; vật liệu khâu vết thương, găng tay cho mục đích y tế, dụng cụ tiêm chích cho mục đích y tế.

---

(210) **4-2016-27873**

(540)

(220) 09.09.2016
(441) 25.11.2016
(531) 26.4.2; 25.5.1
(591) Trắng, đỏ, xanh dương, xám
(731) CÔNG TY CPXD VÀ SXTM VTYT TMT KIÊN GIANG (VN)
501C Mạc Cửu, phường Vĩnh Quang, thành phố Rạch Giá, Kiên Giang

(511) Nhóm 10: Thiết bị và dụng cụ phẫu thuật y tế; vật liệu khâu vết thương, găng tay cho mục đích y tế, dụng cụ tiêm chích cho mục đích y tế.

---

(210) **4-2016-27874**

(540)

KHÁNH AN

(220) 09.09.2016
(441) 25.11.2016

(731) CÔNG TY TNHH DỊCH VỤ VÀ PHÁT TRIỂN CÔNG NGHỆ HOÀNG PHÁT (VN)
Số 5, ngõ 192/14 Giải Phóng, phường Phương Liệt, quận Thanh Xuân, thành phố Hà Nội

(511) Nhóm 35: Mua bán camera giám sát, thiết bị báo trộm, chuông cửa, tổng đài điện thoại, máy chấm công, đầu ghi hình.

Nhóm 37: Lắp đặt camera giám sát, thiết bị báo trộm, chuông cửa, tổng đài điện thoại, máy chấm công, đầu ghi hình.

---

(210) **4-2016-27875**

(540)

ABAY.VN

(220) 09.09.2016
(441) 25.11.2016

(731) NGUYỄN HUYỀN LINH HƯƠNG (VN)
Số 40 Yết Kiêu, phường Cửa Nam, quận Hoàn Kiếm, thành phố Hà Nội
(740) Công ty Luật TNHH Việt In (VIETIN LAWYER)

(511) Nhóm 39: Giữ chỗ cho các chuyến đi, đặt chỗ cho việc vận tải; môi giới vận tải; thông tin về vận tải; sắp xếp các chuyến du lịch; cho thuê xe cộ.

---

(210) **4-2016-27876**

(540)

ABAY.COM.VN

(220) 09.09.2016
(441) 25.11.2016

(731) NGUYỄN HUYỀN LINH HƯƠNG (VN)
Số 40 Yết Kiêu, phường Cửa Nam, quận Hoàn Kiếm, thành phố Hà Nội

(740) Công ty Luật TNHH Việt In (VIETIN LAWYER)

(511) Nhóm 39: Giữ chỗ cho các chuyến đi, đặt chỗ cho việc vận tải; môi giới vận tải; thông tin về vận tải; sắp xếp các chuyến du lịch; cho thuê xe cộ.

---

(210) **4-2016-27877**

(540)

Buybid
Japan products buy and bid from anywhere

(220) 09.09.2016
(441) 25.11.2016
(531) 26.1.1; A26.1.18; 4.5.2; 4.5.3; A10.3.11
(591) Đỏ, đen, trắng
(731) CÔNG TY TNHH VIỆT KHUÊ QUÂN (VN)
08 Hai Bà Trưng, phường Phước Hiệp, thành phố Bà Rịa, tỉnh Bà Rịa-Vũng Tàu

(511) Nhóm 35: Quảng cáo; tư vấn tổ chức và quản lý kinh doanh; thông tin thương mại và tư vấn tiêu dùng; dịch vụ giới thiệu sản phẩm trên các phương tiện truyền thông; dịch vụ lựa chọn cho người khác hàng hóa để mua và nơi cung cấp dịch vụ cho mục đích kinh doanh; dịch vụ nghiên cứu tiếp thị.

---

(210) **4-2016-27878**

(540)

thermex®

(220) 09.09.2016
(441) 25.11.2016
(531) 26.1.1; A26.1.18
(591) Đỏ, trắng
(731) CÔNG TY TNHH FERROLI ASEAN (VN)
Lô CN7, khu công nghiệp Thạch Thất-Quốc Oai, xã Phùng Xá, huyện Thạch Thất, thành phố Hà Nội

(511) Nhóm 11: Nhóm bình nước nóng; bình năng lượng mặt trời; bếp điện; bếp từ; lò nướng; hút mùi.

Nhóm 35: Trưng bày giới thiệu sản phẩm; quảng cáo; xuất khẩu; nhập khẩu; kinh doanh thương mại; mua bán sản phẩm sau: bình nước nóng; bình năng lượng mặt trời; bếp điện; bếp từ; lò nướng; hút mùi.

---

(210) **4-2016-27879**

(540)

(220) 09.09.2016
(441) 25.11.2016
(531) A25.7.3; 26.4.2; 26.4.9; A25.7.8
(591) Cam, xám tro
(731) CÔNG TY CỔ PHẦN ĐỊA ỐC 8 (VN)
849 Tạ Quang Bửu, phường 5, quận 8, thành phố Hồ Chí Minh

(511) Nhóm 36: Mua bán bất động sản.

Nhóm 37: Xây dựng, sửa chữa, lắp đặt: công trình công cộng, công trình công ích, nhà ở.

---

(210) **4-2016-27880**

(540)

(220) 09.09.2016
(441) 25.11.2016
(531) A26.1.24; 26.1.1; A25.7.7
(591) Vàng, đen, xanh lam
(731) CÔNG TY TNHH ĐẦU TƯ, THƯƠNG MẠI VÀ DỊCH VỤ QUẢNG CÁO 68 (VN)
Số 381 Kim Mã, phường Ngọc Khánh, quận Ba Đình, thành phố Hà Nội

(511) Nhóm 35: Quảng cáo; tổ chức hội chợ thương mại nhằm thương mại hoặc quảng cáo; quảng cáo bằng truyền hình; dán áp phích quảng cáo; cho thuê phương tiện quảng cáo; quảng cáo bằng đặt hàng qua bưu điện.

---

(210) **4-2016-27881**

(540)

(220) 09.09.2016
(441) 25.11.2016
(531) A18.1.15; 1.7.6; 7.11.1; A26.11.8
(591) Đỏ, xanh lá cây
(731) DOANH NGHIỆP TƯ NHÂN THANH HẢO (VN)
110, ấp Vĩnh Lập, xã Vĩnh Thịnh, huyện Hòa Bình, tỉnh Bạc Liêu

(511) Nhóm 37: Xây dựng.

---

(210) **4-2016-27882**

(540)

(220) 09.09.2016
(441) 25.11.2016
(531) 26.1.1; 26.1.4; 1.15.23; A5.11.5
(731) HỢP TÁC XÃ NẤM THẢO NGUYÊN MỘC CHÂU (VN)
Tiểu khu 1, xã Mường Sang, huyện Mộc Châu, tỉnh Sơn La

(511) Nhóm 29: Nấm đã được bảo quản.

---

(210) **4-2016-27883**

(540)

(220) 09.09.2016
(441) 25.11.2016
(531) A7.1.11; 7.1.24; 25.1.25; A5.5.20; A5.3.13
(591) Xanh lá cây, nâu, trắng
(731) CÔNG TY TNHH FIKA (VN)
Số 101, phố Hoa Lâm, tổ 11, phường Việt Hưng, quận Long Biên, thành phố Hà Nội

(511) Nhóm 11: Bếp nấu; thiết bị lọc nước; thiết bị lọc không khí; bóng đèn; hệ thống chiếu sáng và thiết bị chiếu sáng.

---

(210) **4-2016-27884**

(540)

(220) 09.09.2016
(441) 25.11.2016
(531) 3.4.1; A3.4.2; A1.1.10; A1.1.5
(591) Trắng, xanh dương đậm, đỏ
(731) CÔNG TY TNHH MỘT THÀNH VIÊN LÊ DY (VN)
07 đường 34A, phường An Phú, quận 2, thành phố Hồ Chí Minh

(511) Nhóm 29: Thịt; thịt bò.

Nhóm 35: Mua, bán, xuất nhập khẩu: thịt, thịt bò.

---

(210) **4-2016-27886**

(540)

(220) 09.09.2016
(441) 25.11.2016
(531) 26.1.1; A24.17.12
(731) JOY EDUCATION LTD (TW)
15FL., No.306, Sec.4, Shinyi Rd., Daan Chiu, Taipei, Taiwan
(740) Công ty TNHH Sáng chế và Nhãn hiệu Việt Nam (SANVIC CO.,LTD.)

(511) Nhóm 09: Đĩa compắc [nghe - nhìn]; đĩa quang; băng ghi âm thanh; dải băng ghi âm thanh; băng ghi hình; băng viđêô.

Nhóm 16: Sách; catalô; phong bì [văn phòng phẩm]; tờ rơi; bìa cứng đã gập bằng giấy; bút chì; áp phích quảng cáo; ấn phẩm; xuất bản phẩm dạng in; tờ quảng cáo; tẩy bằng cao su; văn phòng phẩm.

Nhóm 18: Ba lô; gọng ô, dù hoặc lọng; túi dết; túi du lịch; túi đeo vai học sinh; cặp sách; cặp học sinh; ô.

Nhóm 25: Quần áo; cổ áo [quần áo]; đồ đội đầu; áo nịt len thể thao; áo phông; đồng phục; áo vest; áo gilê.

Nhóm 41: Học viện [giáo dục]; giảng dạy; dạy nghề; huấn luyện [đào tạo]; dịch vụ hướng dẫn, giảng dạy; dịch vụ về giáo dục giảng dạy; tổ chức và điều khiển hội thảo [tập huấn]; sắp xếp và tiến hành hội thảo [đào tạo]; xuất bản sách; công bố sách; tổ chức các cuộc thi [giáo dục hoặc giải trí]; tổ chức các cuộc thi [giáo dục hoặc giải trí]; khóa đào tạo từ xa; trường mẫu giáo; trường mầm non; tổ chức và điều khiển hội thảo chuyên đề; tổ chức và điều khiển hội thảo; tổ chức và điều khiển hội nghị chuyên đề; thông tin giáo dục; khảo thí giáo dục.

---

(210) **4-2016-27887**

(540)

(220) 09.09.2016
(441) 25.11.2016
(531) 26.1.1; A24.17.12
(731) JOY EDUCATION LTD (TW)
15FL., No.306, Sec.4, Shinyi Rd., Daan Chiu, Taipei, Taiwan
(740) Công ty TNHH Sáng chế và Nhãn hiệu Việt Nam (SANVIC CO.,LTD.)

(511) Nhóm 09: Đĩa compắc [nghe - nhìn]; đĩa quang; băng ghi âm thanh; dải băng ghi âm thanh; băng ghi hình; băng viđêô.

Nhóm 16: Sách; catalô; phong bì [văn phòng phẩm]; tờ rơi; bìa cứng đã gập bằng giấy; bút chì; áp phích quảng cáo; ấn phẩm; xuất bản phẩm dạng in; tờ quảng cáo; tẩy bằng cao su; văn phòng phẩm.

Nhóm 18: Ba lô; gọng ô, dù hoặc lọng; túi dết; túi du lịch; túi đeo vai học sinh; cặp sách; cặp học sinh; ô.

Nhóm 25: Quần áo; cổ áo [quần áo]; đồ đội đầu; áo nịt len thể thao; áo phông; đồng phục; áo vest; áo gilê.

---

(210) **4-2016-27888**

(540)

(220) 09.09.2016
(441) 25.11.2016
(531) 26.3.1; 26.2.7; 26.4.2
(591) Đen, cam, xanh biển, đỏ
(731) CÔNG TY TNHH THƯƠNG MẠI DỊCH VỤ PNP (VN)
Số nhà 394 Nguyễn Kiệm, phường 3, quận Phú Nhuận, thành phố Hồ Chí Minh

(511) Nhóm 35: Dịch vụ kế toán; dịch vụ lập báo cáo thống kê kế toán; dịch vụ buôn bán nguyên liệu cà phê, máy pha cà phê, mỹ phẩm, đồ nội thất và đồ chơi giáo dục.

Nhóm 36: Dịch vụ cho thuê căn hộ.

Nhóm 41: Dịch vụ tổ chức và điều khiển buổi hòa nhạc; dịch vụ trình diễn các buổi biểu diễn âm nhạc trực tiếp.

Nhóm 43: Dịch vụ quán cà phê.

---

(210) **4-2016-27889**

(540)

(220) 09.09.2016
(441) 25.11.2016
(531) 26.1.1; A19.13.21; A26.4.24
(731) CÔNG TY CỔ PHẦN XUẤT NHẬP KHẨU DƯỢC LIỆU DƯƠNG THƯ (VN)
Xóm 6, xã Ninh Hiệp, huyện Gia Lâm, thành phố Hà Nội

(511) Nhóm 05: Cây làm thuốc (dược thảo).

---

(210) **4-2016-27890**

(540)

(220) 09.09.2016
(441) 25.11.2016
(531) A5.5.20; A5.5.21; 1.15.15
(591) Xanh lá, đỏ, trắng
(731) CÔNG TY TNHH PHÚ CHÂU (VN)
Lô B7 cụm công nghiệp Nhị Xuân, xã Xuân Thới Sơn, huyện Hóc Môn, thành phố Hồ Chí Minh

(511) Nhóm 01: Phân bón trong nông nghiệp.

---

(210) **4-2016-27891**

(540) Assistor®

(220) 09.09.2016
(441) 25.11.2016
(591) Xanh lá cây đậm
(731) CÔNG TY TNHH TẬP ĐOÀN QUỐC TẾ PHÁP VIỆT (VN)
23 lô B, đường số 1, phường Phú Thuận, quận 7, thành phố Hồ Chí Minh

(511) Nhóm 01: Phân bón trong nông nghiệp.

---

(210) **4-2016-27892**

(540)

(220) 09.09.2016
(441) 25.11.2016
(531) 26.4.2; 26.4.7
(591) Đỏ, trắng
(731) CÔNG TY CỔ PHẦN XÂY DỰNG VÀ ĐIỆN TỬ SƠN TÙNG (VN)
83/5 Thoại Ngọc Hầu, phường Hòa Thạnh, quận Tân phú, thành phố Hồ Chí Minh

(511) Nhóm 09: Đầu đọc đĩa, loa, âm ly, ống nói (micro), tivi.

---

(210) **4-2016-27893**

(540)

MINH ÂN
www.phulieutoc.vn

(220) 09.09.2016
(441) 25.11.2016
(591) Đỏ
(731) CÔNG TY TNHH SẢN XUẤT THƯƠNG MẠI XUẤT NHẬP KHẨU ÂN BẢO MINH (VN)
43 đường số 54, khu dân cư Bình Phú, phường 10, quận 6, thành phố Hồ Chí Minh

(511) Nhóm 35: Mua bán mỹ phẩm, chế phẩm vệ sinh, thiết bị dụng cụ làm tóc.

---

(210) **4-2016-27894**

(540)

HỶ PHÁT

(220) 09.09.2016
(441) 25.11.2016
(731) CÔNG TY TNHH HỶ PHÁT (VN)
27 đường 31 khu phố 1, phường Bình Trị Đông B, quận Bình Tân, thành phố Hồ Chí Minh

(511) Nhóm 35: Mua bán, phân phối, xuất nhập khẩu: sơn; vật liệu xây dựng như: ngói màu trang trí bằng bê tông, đá hoa cương.

---

(210) **4-2016-27895**

(540)

Nhà Thuốc
Làn Da-Đẹp®

(220) 09.09.2016
(441) 25.11.2016
(531) 24.13.1; 24.17.5; 26.5.1; 1.15.23; 26.1.1; 26.7.25
(591) Trắng, xanh dương
(731) CÔNG TY TNHH MỸ PHẨM LÀN DA (VN)
65 Hồ Xuân Hương, phường 06, quận 3, thành phố Hồ Chí Minh

(511) Nhóm 35: Mua bán, phân phối mỹ phẩm, dược phẩm, thực phẩm chức năng, bột dinh dưỡng dùng trong mục đích y tế; trang thiết bị y tế; đồ uống có cồn.

---

(210) **4-2016-27896**

(540)

YKDOOR

(220) 09.09.2016
(441) 25.11.2016
(731) CÔNG TY CỔ PHẦN THƯƠNG MẠI PHÚ HOÀN ANH (VN)
17 Phan Văn Hớn, ấp 7, xã Xuân Thới Thượng, huyện Hóc Môn, thành phố Hồ Chí Minh

(511) Nhóm 06: Cửa làm bằng kim loại; cửa nhôm; cửa sắt.

Nhóm 19: Cửa làm bằng chất liệu phi kim loại; cửa nhựa.

---

(210) **4-2016-27898**

(540)

ECOFOAM®
TRẦN CÁCH NHIỆT

(220) 09.09.2016
(441) 25.11.2016
(591) Trắng, xanh lá, xanh nõn chuối
(731) CÔNG TY CỔ PHẦN ĐẦU TƯ PHÚ VƯƠNG (VN)
Lô D9, đường số 02, KCN Hải Sơn, ấp Bình Tiền 2, xã Đức Hòa Hạ, huyện Đức Hòa, tỉnh Long An

(511) Nhóm 17: Vật liệu để ngăn sự bức xạ nhiệt của nồi hơi; vật liệu cách điện cho ống dẫn điện; sợi thủy tinh để cách điện cách nhiệt, sợi thủy tinh để cách ly; đệm lót; vật liệu chịu lửa để cách điện cách nhiệt.

Nhóm 19: Ván lợp mái; vật liệu chịu lửa không bằng kim loại dùng cho xây dựng; vách ngăn không bằng kim loại; tấm đúc dùng cho xây dựng không bằng kim loại; lớp ốp không bằng kim loại cho các công trình xây dựng; vật liệu xây dựng không bằng kim loại.

---

(210) **4-2016-27899**

(540)

ECOBOARD®
Construction Board

(220) 09.09.2016
(441) 25.11.2016
(531) A5.3.13; A5.3.15; A26.11.8
(591) Trắng, xanh lá, xanh nõn chuối
(731) CÔNG TY CỔ PHẦN ĐẦU TƯ PHÚ VƯƠNG (VN)
Lô D9, đường số 02, KCN Hải Sơn, ấp Bình Tiền 2, xã Đức Hòa Hạ, huyện Đức Hòa, tỉnh Long An

(511) Nhóm 17: Vật liệu để ngăn sự bức xạ nhiệt của nồi hơi; vật liệu cách điện cho ống dẫn điện; sợi thủy tinh để cách điện cách nhiệt, sợi thủy tinh để cách ly; đệm lót; vật liệu chịu lửa để cách điện cách nhiệt.

Nhóm 19: Ván lợp mái; vật liệu chịu lửa không bằng kim loại dùng cho xây dựng; vách ngăn không bằng kim loại; tấm đúc dùng cho xây dựng không bằng kim loại; lớp ốp không bằng kim loại cho các công trình xây dựng; vật liệu xây dựng không bằng kim loại.

---

(210) **4-2016-27901**
(641) 4-2014-23863
(540)

SAG

(220) 06.10.2014
(441) 25.11.2016
(531) A1.1.10; A1.1.2; 26.15.15; A5.5.20; A5.5.21
(591) Trắng bạc, vàng đồng, vàng đất, xám
(731) CÔNG TY TNHH NHÔM KÍNH SÀI GÒN (VN)
14/3 Bàu Bàng, phường 13, quận Tân Bình, thành phố Hồ Chí Minh

(511) Nhóm 37: Xây dựng; tư vấn xây dựng; lắp đặt cửa ra vào và cửa sổ; dịch vụ giám sát việc công trình xây dựng; thi công lắp đặt nhôm, nhôm kính.

---

(210) **4-2016-27904**

(540)

BOSSINON®

(220) 09.09.2016
(441) 25.11.2016

(731) CÔNG TY TNHH SẢN XUẤT THƯƠNG MẠI VÀ DỊCH VỤ VIỆT NHẬT (VN)
106 đường số 16, khu phố 4, phường Bình Hưng Hòa, quận Bình Tân, thành phố Hồ Chí Minh

(740) DNTN Dịch vụ thương mại và sở hữu công nghiệp Song Ngọc (I.P.T.S.)

(511) Nhóm 09: Tivi; camera; hộp để kết nối internet; chuông cửa điện; đầu thu kỹ thuật số; máy vi tính.

Nhóm 11: Quạt điện; máy điều hòa không khí; tủ lạnh; máy đông lạnh; máy lọc nước; ấm đun nước bằng điện.

---

(210) **4-2016-27905**

(540)

XUANDANGROUP

(220) 09.09.2016
(441) 25.11.2016

(731) CÔNG TY CỔ PHẦN THƯƠNG MẠI QUỐC TẾ BÔNG SEN VÀNG (VN)
Số 161, đường Phong Định Cảng, khối 5, phường Trường Thi, thành phố Vinh, tỉnh Nghệ An

(511) Nhóm 35: Dịch vụ buôn bán máy lọc nước.

---

(210) **4-2016-27906**

(540)

GIA ĐÌNH VIỆT

(220) 09.09.2016
(441) 25.11.2016

(731) CÔNG TY CỔ PHẦN THƯƠNG MẠI QUỐC TẾ BÔNG SEN VÀNG (VN)
Số 161, đường Phong Định Cảng, khối 5, phường Trường Thi, thành phố Vinh, tỉnh Nghệ An

(511) Nhóm 11: Máy lọc nước.

---

(210) **4-2016-27907**

(540) BLUESTARGOLD

(220) 09.09.2016
(441) 25.11.2016
(731) ĐẶNG THỊ MINH (VN)
Số 4 Đào Duy Từ, phường Ba Đình, thành phố Thanh Hóa, tỉnh Thanh Hóa

(511) Nhóm 11: Máy lọc nước.

---

(210) **4-2016-27908**

(540) O'SKINCELLS

(220) 09.09.2016
(441) 25.11.2016
(731) LÊ THỊ HƯƠNG (VN)
Ấp Bình Đáng, xã Bình Hòa, huyện Thuận An, tỉnh Bình Dương

(511) Nhóm 03: Mỹ phẩm; kem làm trắng da; chế phẩm mỹ phẩm cho người thon thả; son môi; dầu gội đầu; nước hoa.

---

(210) **4-2016-27909**

(540) BEIJO

(220) 09.09.2016
(441) 25.11.2016
(731) CÔNG TY TNHH CLOVER INTERNATIONAL (VN)
627 Nguyễn Đình Chiểu, phường 02, quận 3, thành phố Hồ Chí Minh

(511) Nhóm 25: Quần áo; mũ nón; giầy dép.
Nhóm 35: Mua bán: quần áo, mũ nón, giầy dép.

---

(210) **4-2016-27910**

(540) AN NINH

(220) 09.09.2016
(441) 25.11.2016
(731) LÊ MẠNH CƯỜNG (VN)
Phòng 1801 - B4, phường Kim Liên, quận Đống Đa, thành phố Hà Nội

(511) Nhóm 30: Bánh cốm.

---

(210) **4-2016-27911**

(540)

(220) 09.09.2016
(441) 25.11.2016
(531) 2.9.1; 21.3.13; A5.5.20; 26.3.1
(731) LÂM QUỐC PHƯƠNG (VN)
Số 13 Bùi Thị Xuân, phường 2, thành phố Cao Lãnh, tỉnh Đồng Tháp

(511) Nhóm 41: Dịch vụ câu lạc bộ sức khoẻ [huấn luyện thể hình và sức khỏe]; huấn luyện [đào tạo] các chương trình tập luyện thể dục thể thao; điều hành các lớp thể dục thể hình; dịch vụ huấn luyện viên cá nhân [huấn luyện thể dục thể hình]; trại huấn luyện thể thao.

---

(210) **4-2016-27912**

(540)

ANTIMATTER
Fitness inspiration

(220) 09.09.2016
(441) 25.11.2016
(531) 26.4.7; 26.4.3; 26.3.2
(731) LÂM QUỐC PHƯƠNG (VN)
Số 13 Bùi Thị Xuân, phường 2, thành phố Cao Lãnh, tỉnh Đồng Tháp

(511) Nhóm 41: Dịch vụ câu lạc bộ sức khoẻ [huấn luyện thể hình và sức khỏe]; huấn luyện [đào tạo] các chương trình tập luyện thể dục thể thao; điều hành các lớp thể dục thể hình; dịch vụ huấn luyện viên cá nhân [huấn luyện thể dục thể hình]; trại huấn luyện thể thao.

---

(210) **4-2016-27913**

(540)

EVA WHITE
COSMETICS

(220) 09.09.2016
(441) 25.11.2016
(731) CÔNG TY TNHH HELEN VIỆT NAM (VN)
Tầng 19, khu A, Tòa Nhà Indochina Park Tower, số 04 Nguyễn Đình Chiểu, phường Đa Kao, quận 1, thành phố Hồ Chí Minh

(511) Nhóm 03: Mỹ phẩm.

---

(210) **4-2016-27914**

(540)

HELEN WHITE
COSMETICS

(220) 09.09.2016
(441) 25.11.2016
(531) 26.13.25
(591) Vàng, cam, đen
(731) CÔNG TY TNHH HELEN VIỆT NAM (VN)
Tầng 19, khu A, tòa nhà Indochina Park Tower, số 04 Nguyễn Đình Chiểu, phường Đa Kao, quận 1, thành phố Hồ Chí Minh

(511) Nhóm 03: Mỹ phẩm.

---

(210) **4-2016-27915**

(540)

Sâm Quy

(220) 09.09.2016
(441) 25.11.2016
(731) CÔNG TY TNHH DƯỢC PHẨM NGÂN HÀ (VN)
Nhà N1-2, số 89, phố Nguyễn Văn Trỗi, phường Phương Liệt, quận Thanh Xuân, thành phố Hà Nội

(511) Nhóm 30: Bánh ngọt, kẹo.

---

(210) **4-2016-27916**

(540)

AromaFairy

(220) 09.09.2016
(441) 25.11.2016
(731) CÔNG TY TNHH DƯỢC PHẨM NGÂN HÀ (VN)
Nhà N1-2, số 89, phố Nguyễn Văn Trỗi, phường Phương Liệt, quận Thanh Xuân, thành phố Hà Nội

(511) Nhóm 03: Mỹ phẩm.

Nhóm 05: Dược phẩm, thực phẩm chức năng có mục đích y tế.

---

(210) **4-2016-27917**

(540)

(220) 09.09.2016
(441) 25.11.2016
(531) 1.3.1; 26.4.3; 26.4.7; A5.3.13; A5.3.15; 1.15.9
(591) Da cam, trắng
(731) NGUYỄN ĐÌNH NINH (VN)
Thôn 8, xã Đình Xuyên, huyện Gia Lâm, thành phố Hà Nội

(511) Nhóm 11: Đèn pin (đèn để soi sáng); đèn pha; đèn chiếu sáng; đèn trang trí, thiết bị chiếu sáng bằng đèn đi ốt phát quang [LED]; bóng đèn.

---

(210) **4-2016-27918**

(540)

(220) 09.09.2016
(441) 25.11.2016
(531) 26.1.1; 26.2.7; 8.7.5
(591) Đỏ
(731) KIM SEOK HOON (VN)
Green View AC2-10 Nguyễn Lương Bằng, quận 7, thành phố Hồ Chí Minh

(511) Nhóm 43: Nhà hàng ăn uống; nhà hàng ăn uống tự phục vụ.

---

(210) **4-2016-27919**

(540)

ĐẤT BẮC

(220) 09.09.2016
(441) 25.11.2016
(731) LÒ VĂN TRUNG (VN)
Khối 1, thị trấn Phù Yên, huyện Phù Yên, tỉnh Sơn La

(511) Nhóm 30: Cà phê.

---

(210) **4-2016-27922**

(540)

GEROVITAL

(220) 09.09.2016
(441) 25.11.2016

(591) Nâu
(731) CÔNG TY TNHH XUẤT NHẬP KHẨU MOBELL (VN)
Số 14, đường số 2, cư xá Lữ Gia, phường 15, quận 11, thành phố Hồ Chí Minh

(511) Nhóm 03: Nước hoa, mỹ phẩm.

---

(210) **4-2016-27923**

(540)

(220) 09.09.2016
(441) 25.11.2016
(531) 26.1.1; A26.1.18; A3.4.2; A3.4.24
(591) Nâu đậm, trắng, xanh dương
(731) CÔNG TY TNHH THƯƠNG MẠI XUẤT NHẬP NHẨU APC VIỆT NAM (VN)
77 phố Xã Đàn, phường Phương Liên, quận Đống Đa, thành phố Hà Nội

(511) Nhóm 35: Đại lý ký gửi, xuất nhập khẩu: nước uống.

---

(210) **4-2016-27924**

(540)

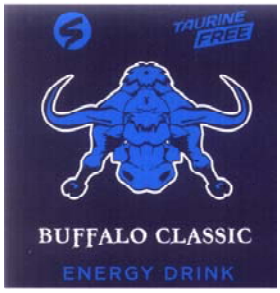

(220) 09.09.2016
(441) 25.11.2016
(531) 26.1.1; A26.1.18; A3.4.2; A3.4.24
(591) Nâu đậm, trắng, xanh dương
(731) CÔNG TY TNHH THƯƠNG MẠI XUẤT NHẬP NHẨU APC VIỆT NAM (VN)
77 phố Xã Đàn, phường Phương Liên, quận Đống Đa, thành phố Hà Nội

(511) Nhóm 35: Đại lý ký gửi, xuất nhập khẩu: nước uống.

---

(210) **4-2016-27925**

(540)

(220) 09.09.2016
(441) 25.11.2016
(531) 3.4.13; 3.4.11
(731) HỘ KINH DOANH LA - MIN (VN)
Số 28/27/18 Phan Tây Hồ, phường 7, quận Phú Nhuận, thành phố Hồ Chí Minh

(511) Nhóm 25: Quần áo.

---

(210) **4-2016-27927**

(540)

SUNSTAR

(220) 09.09.2016
(441) 25.11.2016
(731) CÔNG TY TNHH SẢN XUẤT VÀ THƯƠNG MẠI DỊCH VỤ ĐỨC ANH (VN)
Số 8, ngõ 71, phố Đức Giang, phường Đức Giang, quận Long Biên, thành phố Hà Nội

(511) Nhóm 07: Máy bơm nước; động cơ điện không dùng cho xe cộ mặt đất; vòng bi cho ổ trục; bộ phận truyền động không dùng cho xe cộ mặt đất.

---

(210) **4-2016-27929**

(540)

(220) 09.09.2016
(441) 25.11.2016
(531) 4.5.1; 5.7.21; 1.15.5
(591) Vàng, đỏ, xanh lá cây, nâu, trắng, đen
(731) HỘ KINH DOANH ĐẶNG TÂM HIẾU (VN)
203 đường Tây Thạnh, phường Tây Thạnh, quận Tân Phú, thành phố Hồ Chí Minh

(511) Nhóm 43: Dịch vụ kinh doanh nhà hàng ăn uống; dịch vụ cung cấp thức ăn thức uống do nhà hàng tự thực hiện.

---

(210) **4-2016-27930**

(540)

LẨU BÒ CÔ THẢO(QUÁN CŨ)

(220) 09.09.2016
(441) 25.11.2016
(731) HỘ KINH DOANH LẨU BÒ CÔ THẢO (QUÁN CŨ) (VN)
84/10 đường Hồ Thị Kỷ, phường 1, quận 10, thành phố Hồ Chí Minh

(511) Nhóm 43: Dịch vụ kinh doanh quán nhậu; dịch vụ kinh doanh ăn uống; dịch vụ cung cấp thức ăn thức uống do nhà hàng tự thực hiện.

---

(210) **4-2016-27931**

(540)

(220) 09.09.2016
(441) 25.11.2016
(531) A26.11.12; 26.2.7; 26.13.1
(591) Đỏ, đen
(731) CÔNG TY TNHH MỘT THÀNH VIÊN DỊCH VỤ THƯƠNG MẠI CHI PHẠM (VN)
166 Bàn Cờ, phường 3, quận 3, thành phố Hồ Chí Minh

(511) Nhóm 44: Thẩm mỹ viện tóc; dịch vụ chăm sóc sắc đẹp cho người như: cắt tóc, làm đầu, gội đầu.

---

(210) **4-2016-27935**

(540)

(220) 09.09.2016
(441) 25.11.2016
(531) A26.4.24
(731) CÔNG TY TNHH MUA BÁN NỢ VIỆT NAM (VN)
Số 51, phố Quang Trung, phường Nguyễn Du, quận Hai Bà Trưng, thành phố Hà Nội
(740) Công ty TNHH Sở hữu trí tuệ Bình Minh (SUNRISE IP CO.,LTD.)

(511) Nhóm 36: Dịch vụ tài chính; dịch vụ bảo lãnh nợ; hãng thu hồi nợ; đầu tư vốn; phát hành trái phiếu có giá trị; môi giới khách hàng.

---

(210) **4-2016-27936**

(540)

(220) 09.09.2016
(441) 25.11.2016
(531) 26.4.2
(591) Xanh, trắng
(731) CÔNG TY TNHH MUA BÁN NỢ VIỆT NAM (VN)
Số 51, phố Quang Trung, phường Nguyễn Du, quận Hai Bà Trưng, thành phố Hà Nội
(740) Công ty TNHH Sở hữu trí tuệ Bình Minh (SUNRISE IP CO.,LTD.)

(511) Nhóm 36: Dịch vụ tài chính; dịch vụ bảo lãnh nợ; hãng thu hồi nợ; đầu tư vốn; phát hành trái phiếu có giá trị; môi giới khách hàng.

---

(210) **4-2016-27937**

(540)

(220) 09.09.2016
(441) 25.11.2016
(531) A26.4.24
(591) Xanh, đen
(731) CÔNG TY TNHH B.MART (VN)
Số 311, phố Kim Ngưu, phường Thanh Lương, quận Hai Bà Trưng, thành phố Hà Nội
(740) Công ty TNHH Sở hữu trí tuệ Bình Minh (SUNRISE IP CO.,LTD.)

(511) Nhóm 11: Hệ thống và thiết bị vệ sinh; vòi hoa sen; bồn rửa; bồn tắm; bệ xí vệ sinh.

---

(210) **4-2016-27938**

(540)

Enterogoldmax

(220) 09.09.2016
(441) 25.11.2016

(731) CÔNG TY TNHH GOLDEN HEALTH USA (VN)
30A đường số 5, khu dân cư Trung Sơn, xã Bình Hưng, huyện Bình Chánh, thành phố Hồ Chí Minh

(740) Công ty TNHH Đại Tín và Liên Danh (DAITIN AND ASSOCIATES CO.,LTD)

(511) Nhóm 05: Dược phẩm; thực phẩm chức năng; thực phẩm cho em bé; chất bổ sung dinh dưỡng; thực phẩm ăn kiêng thích hợp cho mục đích y tế; đồ uống kiêng thích hợp cho mục đích y tế.

---

(210) **4-2016-27941**

(540)

C.TY TNHH MTV SXTM - DVXNK ĐẠI HOÀNG KIM
ĐHK
DAI HOANG KIM

(220) 09.09.2016
(441) 25.11.2016
(531) 5.7.6; 5.7.21; 6.1.2; 2.9.1; 26.1.1; A26.11.8; 1.5.1
(591) Đỏ, trắng, vàng, xanh lá cây
(731) CÔNG TY TNHH MỘT THÀNH VIÊN SẢN XUẤT THƯƠNG MẠI XUẤT NHẬP KHẨU ĐẠI HOÀNG KIM (VN)
Thôn Hai Căn, xã Phú Nghĩa, huyện Bù Gia Mập, tỉnh Bình Phước
(740) Công ty TNHH Tư vấn Sở hữu trí tuệ Á Đông (A ĐÔNG IP CONSULTANCY CO.,LTD.)

(511) Nhóm 29: Hạt điều chế biến.

Nhóm 35: Mua bán: hạt điều, hạt điều chế biến, vật liệu xây dựng.

Nhóm 39: Vận tải hàng hóa bằng đường bộ.

Nhóm 40: Gia công cơ khí; xử lý và tráng phủ kim loại; rèn, dập, ép và cán kim loại; luyện bột kim loại.

---

(210) **4-2016-27942**

(540)

Nơi tình yêu bắt đầu

(220) 09.09.2016
(441) 25.11.2016
(531) 20.5.7; 2.9.1; A2.9.15; 2.9.14; 26.1.1
(591) Đỏ, trắng
(731) NGUYỄN HOÀNG ÂN (VN)
36/408E Lê Đức Thọ, phường 17, quận Gò Vấp, thành phố Hồ Chí Minh

(511) Nhóm 41: Giáo dục.

Nhóm 44: Dịch vụ y tế.

---

(210) **4-2016-27943**

(540)

PANGCURMIN

(220) 09.09.2016
(441) 25.11.2016
(731) CÔNG TY CỔ PHẦN DƯỢC PHẨM PHÚ THÁI (VN)
Số 8 phố Mễ Trì Thượng, phường Mễ Trì, quận Nam Từ Liêm, thành phố Hà Nội
(740) Công ty TNHH Sở hữu trí tuệ và Công nghệ Thủ đô (CAPITAL IP&T CO.LTD.)

(511) Nhóm 05: Dược phẩm; thực phẩm chức năng; thực phẩm dinh dưỡng dùng trong y tế; nước súc miệng dùng cho mục đích y tế; dung dịch làm sạch khử khuẩn sál trùng dùng cho mục đích y tế; nước tắm thảo dược cho trẻ em dùng cho mục đích y tế.

---

(210) **4-2016-27944**

(540)

NATURAL OILUTRACARE

(220) 09.09.2016
(441) 25.11.2016
(731) CÔNG TY CỔ PHẦN DƯỢC PHẨM SAO MỸ (VN)
393-393A Tô Hiến Thành, phường 14, quận 10, thành phố Hồ Chí Minh
(740) Công ty TNHH Sở hữu trí tuệ và Công nghệ Thủ đô (CAPITAL IP&T CO.LTD.)

(511) Nhóm 05: Dược phẩm; thực phẩm chức năng; thực phẩm dinh dưỡng dùng trong y tế; nước súc miệng dùng cho mục đích y tế; dung dịch làm sạch khử khuẩn sát trùng dùng cho mục đích y tế; nước tắm thảo dược cho trẻ em dùng cho mục đích y tế.

---

(210) **4-2016-27945**

(540)

(220) 09.09.2016
(441) 25.11.2016
(531) 2.5.6; A2.5.23; 26.13.1
(591) Hồng, hồng nhạt, vàng, vàng nhạt, xanh dương, nâu, trắng, đỏ mận
(731) CÔNG TY CỔ PHẦN QUỐC TẾ GREEN WAY (VN)
P610, nhà A4 đô thị Bảo Quân, phường Khai Quang, thành phố Vĩnh Yên, tỉnh Vĩnh Phúc
(740) Công ty TNHH Sở hữu trí tuệ và Công nghệ Thủ đô (CAPITAL IP&T CO.LTD.)

(511) Nhóm 05: Tã lót cho trẻ em; bỉm dùng cho trẻ em; bỉm dùng cho người lớn.

---

(210) **4-2016-27946**

(540)

(220) 09.09.2016
(441) 25.11.2016
(531) A5.5.20; 26.1.1; A5.3.13; 18.5.1
(591) Đen, trắng, xám
(731) CÔNG TY CỔ PHẦN PHÂN BÓN LỘC XUÂN (VN)
Thôn Xuân Sơn, xã Trung Giã, huyện Sóc Sơn, thành phố Hà Nội
(740) Công ty TNHH Sở hữu trí tuệ và Công nghệ Thủ đô (CAPITAL IP&T CO.LTD.)

(511) Nhóm 01: Phân bón; phân bón vô cơ; phân bón tổng hợp; phân bón vi sinh hữu cơ; phân bón lá; các chất cải tạo đất và tăng chất bổ trợ cho đất.

---

(210) **4-2016-27947**

(540)

(220) 09.09.2016
(441) 25.11.2016
(531) A5.5.20; 26.1.1; A5.3.13; 18.5.1
(591) Đen, trắng, xám
(731) CÔNG TY CỔ PHẦN PHÂN BÓN LỘC XUÂN (VN)
Thôn Xuân Sơn, xã Trung Giã, huyện Sóc Sơn, thành phố Hà Nội
(740) Công ty TNHH Sở hữu trí tuệ và Công nghệ Thủ đô (CAPITAL IP&T CO.LTD.)

(511) Nhóm 35: Bán buôn, bán lẻ các sản phẩm: phân bón và hóa chất phục vụ sản xuất nông nghiệp, nghề làm vườn và lâm nghiệp, các chất kích thích tăng trưởng cho cây trồng; mua bán: vật tư nguyên liệu phục vụ nông nghiệp bao gồm cả hệ thống nhà kính và hệ thống tưới, máy và thiết bị sản xuất phân bón, máy nông nghiệp, dụng cụ phục vụ nông nghiệp như cày, cuốc, xẻng, liềm, con giống như con giống tôm, cá, gà, lợn, hạt giống cây trồng như giống lúa, giống khoai, giống sắn, giống cây ăn quả, giống rau, các loại thuốc bảo vệ thực vật như: thuốc diệt cỏ, thuốc diệt trừ sâu bọ, thuốc diệt trừ rầy nâu, thuốc diệt nấm mốc, thuốc trừ dịch cho thực vật, thuốc trừ vi khuẩn hại cây trồng, bình phun thuốc trừ sâu, hàng nông lâm sản, lương thực, thực phẩm, thủy sản và các chế phẩm từ thủy sản, thức ăn chăn nuôi, nguyên liệu sản xuất thức ăn chăn nuôi, cây hoa cảnh, cây lâu năm, dược liệu và hạt giống dược liệu; quảng cáo và giới thiệu sản phẩm.

---

(210) **4-2016-27948**

(540) Ho-Fu Lo-mian
和府捞面

(220) 09.09.2016
(441) 25.11.2016
(731) JIANGSU HEFU RESTAURANT MANAGEMENT CO., LTD. (CN)
No. 465 Zhongshan Road, Rucheng Town, Rugao, Nantong, Jiangsu, China
(740) Văn phòng Luật sư MINERVAS (MINERVAS)

(511) Nhóm 43: Dịch vụ cơ sở lưu trú tạm thời [khách sạn, nhà trọ]; căng tin; đặt chỗ ở tạm thời, chỗ trọ; quán ăn tự phục vụ; dịch vụ quầy rượu, đồ uống và đồ ăn nhẹ; dịch vụ nhà nghỉ du lịch; cung cấp nơi trông giữ động vật; cho thuê thiết bị nấu ăn; nhà dưỡng lão; trông trẻ ban ngày [nhà trẻ].

---

(210) **4-2016-27949**

(540)

(220) 09.09.2016
(441) 25.11.2016
(531) 5.7.11; A5.7.22
(591) Trắng, vàng, xanh lá cây, xanh dương, cam, đỏ
(731) HỢP TÁC XÃ SẢN XUẤT DỊCH VỤ NÔNG NGHIỆP TỔNG HỢP TẤN THANH (VN)
Xóm Dinh, xã Nghĩa Xuân, huyện Quỳ Hợp, tỉnh Nghệ An

(511) Nhóm 29: Trái cây (cam) đã được bảo quản.

Nhóm 35: Mua bán: trái cây (cam).

---

(210) **4-2016-27952**

(540) DRYMAX

(220) 09.09.2016
(441) 25.11.2016
(731) VŨ ÁNH HỒNG (VN)
Số 95/10/9 Cự Lộc, phường Thượng Đình, quận Thanh Xuân, thành phố Hà Nội

(511) Nhóm 25: Quần áo; khăn quàng cổ; tất đi chân; giày; dép; mũ (nón).

---

(210) **4-2016-27953**

(540) ELITE
Health

(220) 09.09.2016
(441) 25.11.2016
(731) CÔNG TY CỔ PHẦN XÂY DỰNG HÙNG THẮNG (VN)
Tổ 6, ấp Đường Bào, xã Dương Tơ, huyện Phú Quốc, tỉnh Kiên Giang

(511) Nhóm 28: Dụng cụ và thiết bị tập thể dục thể thao.

Nhóm 32: Đồ uống không có cồn, nước giải khát trái cây.

Nhóm 41: Dịch vụ giải trí, thể thao.

Nhóm 43: Dịch vụ nhà hàng ăn uống, khách sạn.

Nhóm 44: Dịch vụ y tế; dịch vụ chăm sóc sức khỏe.

---

(210) **4-2016-27954**

(540) LỘC PHÚC

(220) 09.09.2016
(441) 25.11.2016
(531) 26.4.2
(731) CÔNG TY CỔ PHẦN VÀNG BẠC ĐÁ QUÝ LỘC PHÚC (VN)
35 An Dương Vương, phường 8, quận 5, thành phố Hồ Chí Minh

(511) Nhóm 35: Mua bán vàng trang sức, vàng mỹ nghệ, bạc, đá quý, đá bán quý đồ trang sức.

---

(210) **4-2016-27955**

(540) MINH LỆ

(220) 09.09.2016
(441) 25.11.2016
(531) 15.7.1; 7.1.14; 5.13.4; 18.3.23
(591) Xanh lá cây đậm, xanh lá cây nhạt, vàng, trắng
(731) TỪ THANH MINH (VN)
Khối 4, thị trấn Ea Kar, huyện Ea Kar, tỉnh Đắk Lắk

(511) Nhóm 40: Dịch vụ xay xát thóc.

---

(210) **4-2016-27956**

(540) Thương Gia

(220) 09.09.2016
(441) 25.11.2016
(531) 6.1.2; 25.12.1; 5.7.1; 26.1.1
(591) Đỏ, xanh, trắng, nâu
(731) ĐOÀN THƯỢNG THÀNH (VN)
358 Nguyễn Chí Thanh, thành phố Buôn Ma Thuột, tỉnh Đắk Lắk

(511) Nhóm 30: Cà phê bột.

---

(210) **4-2016-27957**

(540)

(220) 09.09.2016
(441) 25.11.2016
(531) A26.11.8; A26.11.12; 26.11.3
(731) CÔNG TY TNHH MỘT THÀNH VIÊN BÌNH GIANG PHÁT (VN)
20 Nguyễn Cao Luyện, phường An Hải Bắc, quận Sơn Trà, thành phố Đà Nẵng

(511) Nhóm 35: Dịch vụ kế toán; quảng cáo; hỗ trợ quản lý kinh doanh; tư vấn nghiệp vụ thương mại; marketing, quản lý kinh doanh của những người hoạt động thể thao.

Nhóm 36: Bảo hiểm hỏa hoạn; phân tích tài chính; bảo đảm tài chính; cho thuê căn hộ; đại lý bất động sản; môi giới chứng khoán và trái phiếu.

Nhóm 37: Rửa xe ô tô; dịch vụ giặt là; lắp đặt và sửa chữa thiết bị điều hòa không khí; lắp đặt và sửa chữa thiết bị chống trộm; dịch vụ xây, lát; sơn nội thất và ngoại thất.

Nhóm 38: Truyền hình cáp; cho thuê thiết bị viễn thông; dịch vụ điện thoại; dịch vụ hội thảo từ xa, dịch vụ tổ chức hội nghị qua điện thoại; cho thuê điện thoại.

Nhóm 40: Xử lý vải; may quần áo; in trên lụa; kẻ vạch bằng tia lade; đóng sách; tráng rửa phim ảnh.

Nhóm 41: Trường mẫu giáo; dịch vụ vũ trường; dịch vụ giải trí; dịch vụ câu lạc bộ sức khỏe; công viên vui chơi giải trí; cung cấp tiện nghi thể thao.

Nhóm 42: Thiết kế trang trí nội thất; dịch vụ thiết kế bao bì; cho thuê máy tính; thiết kế quần áo.

Nhóm 44: Dịch vụ thẩm mỹ viện; dịch vụ làm vườn hoa, cây cảnh; chăm sóc sức khỏe; dịch vụ tắm hơi; dịch vụ trị liệu.

---

(210) **4-2016-27958**

(540)

(220) 09.09.2016
(441) 25.11.2016
(531) A26.11.12; 26.11.3; A26.11.8
(731) CÔNG TY TNHH MỘT THÀNH VIÊN BÌNH GIANG PHÁT (VN)
20 Nguyễn Cao Luyện, phường An Hải Bắc, quận Sơn Trà, thành phố Đà Nẵng

(511) Nhóm 39: Bãi đỗ xe; cho thuê xe; giữ chỗ cho các chuyến đi, đặt chỗ cho các chuyến đi; vận tải bằng ô tô; dịch vụ giao hàng; dịch vụ lưu kho.

Nhóm 43: Cơ sở lưu trú tạm thời (khách sạn, nhà trọ); dịch vụ cung cấp thức ăn, đồ uống do nhà hàng thực hiện; cho thuê phòng họp; dịch vụ quán cà phê; dịch vụ khách sạn; cho thuê ghế, bàn, khăn trải bàn, khăn ăn, đồ thủy tinh.

---

(210) **4-2016-27959**

(540)

LOVISA

(220) 09.09.2016
(441) 25.11.2016

(731) CÔNG TY CỔ PHẦN 3 SƠN (VN)
Lô 11- C7 khu đô thị mới Đại Kim, phường Đại Kim, quận Hoàng Mai, thành phố Hà Nội

(511) Nhóm 05: Thực phẩm chức năng, thực phẩm cho trẻ sơ sinh dùng cho mục đích y tế.

Nhóm 29: Sữa, sản phẩm sữa.

Nhóm 35: Mua bán, xuất nhập khẩu, quảng cáo, tiếp thị sản phẩm: sữa ,sản phẩm sữa, thực phẩm chức năng, thực phẩm cho trẻ sơ sinh dùng cho mục đích y tế.

---

(210) **4-2016-27960**

(540)

POLLIE

(220) 09.09.2016
(441) 25.11.2016

(731) CÔNG TY CỔ PHẦN 3 SƠN (VN)
Lô 11- C7 khu đô thị mới Đại Kim, phường Đại Kim, quận Hoàng Mai, thành phố Hà Nội

(511) Nhóm 05: Thực phẩm chức năng, thực phẩm cho trẻ sơ sinh dùng cho mục đích y tế.

Nhóm 29: Sữa, sản phẩm sữa.

Nhóm 35: Mua bán, xuất nhập khẩu, quảng cáo, tiếp thị sản phẩm, sữa, sản phẩm sữa, thực phẩm chức năng, thực phẩm cho trẻ sơ sinh dùng cho mục đích y tế.

---

(210) **4-2016-27963**

(540)

Simdy INTERIOR

(220) 09.09.2016
(441) 25.11.2016

(731) VÕ ANH HUY (VN)
1005 lô C, chung cư Ngô Tất Tố, phường 19, quận Bình Thạnh, thành phố Hồ Chí Minh

(511) Nhóm 35: Mua bán vật dụng trang trí nội thất, kệ, giá, khung ảnh, bình hoa.

---

(210) **4-2016-27964**

(540)

ỐC Thiên Nhiên

(220) 09.09.2016
(441) 25.11.2016
(531) 1.15.23; 3.11.7
(591) Trắng, tím
(731) HỘ KINH DOANH NGUYỄN TUẤN VŨ (VN)
245 đường Trương Công Định, phường 3, thành phố Vũng Tàu, tỉnh Bà Rịa Vũng Tàu
(740) Công ty Luật TNHH Nhất Luật (VIET COUNSEL)

(511) Nhóm 43: Dịch vụ cung cấp thức ăn, đồ uống do nhà hàng thực hiện; quán ăn tự phục vụ; dịch vụ nhà hàng ăn uống, giải khát.

---

(210) **4-2016-27967**

(540)

MIFASSY

(220) 09.09.2016
(441) 25.11.2016
(731) CÔNG TY TNHH THỜI TRANG VĨNH THỊNH (VN)
1/113 Cầu Xéo, phường Tân Sơn Nhì, quận Tân Phú, thành phố Hồ Chí Minh
(740) Công ty Luật TNHH WINCO (WINCO LAW FIRM)

(511) Nhóm 25: Quần áo; giày dép; mũ nón.

---

(210) **4-2016-27969**

(540)

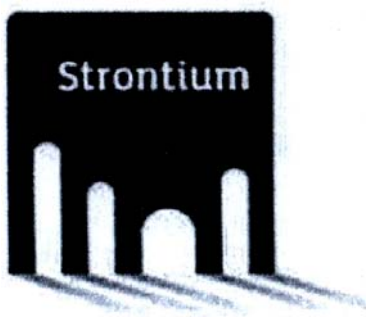

(220) 09.09.2016
(441) 25.11.2016
(531) A26.4.24; 26.4.1; 7.5.10; 7.3.1
(731) STRONTIUM TECHNOLOGY PTE LTD (SG)
178 Paya Lebar Road, #06-01, Singapore 409030
(740) Công ty TNHH Tầm nhìn và Liên danh (VISION & ASSOCIATES CO.LTD.)

(511) Nhóm 09: Ổ đĩa cho máy vi tính; thẻ nhớ dùng cho máy trò chơi video; điện thoại thông minh; bộ sử dụng điện thoại không dùng tay; tai nghe; máy tính bảng; dây cáp điện; thiết bị bộ nhớ máy vi tính; thiết bị ngoại vi máy vi tính; phần cứnng máy tính; USB (thiết bị lưu trữ dữ liệu); bộ nhớ máy vi tính; thiết bị lưu trữ dữ liệu; bộ đọc [thiết bị xử lý dữ liệu].

---

(210) **4-2016-27972**

(540)

LONG GRANDE Hotel

LONG GRANDE Hotel

(220) 09.09.2016
(441) 25.11.2016

(591) Trắng, xanh lá cây đậm
(731) CÔNG TY TNHH MỘT THÀNH VIÊN BẢO LONG ĐẶNG (VN)
202-204 Bạch Đằng, phường Phước Ninh, quận Hải Châu, thành phố Đà Nẵng
(740) Công ty cổ phần Sở hữu trí tuệ BROSS và Cộng sự (BROSS & PARTNERS., JSC)

(511) Nhóm 43: Dịch vụ khách sạn; dịch vụ quán cà phê.

---

(210) **4-2016-27973**

(540)

PARIAT

(220) 09.09.2016
(441) 25.11.2016

(591) Trắng, vàng cốm
(731) CÔNG TY TNHH MỘT THÀNH VIÊN BẢO LONG ĐẶNG (VN)
202-204 Bạch Đằng, phường Phước Ninh, quận Hải Châu, thành phố Đà Nẵng
(740) Công ty cổ phần Sở hữu trí tuệ BROSS và Cộng sự (BROSS & PARTNERS., JSC)

(511) Nhóm 43: Dịch vụ khách sạn; dịch vụ quán cà phê.

---

(210) **4-2016-27975**

(540)

URSEO

(220) 09.09.2016
(441) 25.11.2016

(731) PT DEXA MEDICA (ID)
Jl. Jend. Bambang Utoyo No. 138, Palembang, Indonesia
(740) Công ty TNHH INVESTPRO và cộng sự (INVESTPRO & ASSOCIATES)

(511) Nhóm 05: Dược phẩm dạng liều.

---

(210) **4-2016-27976**

(540)

POSAFIT

(220) 09.09.2016
(441) 25.11.2016
(731) PT DEXA MEDICA (ID)
Jl. Jend. Bambang Utoyo No. 138, Palembang, Indonesia
(740) Công ty TNHH INVESTPRO và cộng sự (INVESTPRO & ASSOCIATES)

(511) Nhóm 05: Dược phẩm dạng liều.

---

(210) **4-2016-27977**

(540) VALSION

(220) 09.09.2016
(441) 25.11.2016
(731) PT DEXA MEDICA (ID)
Jl. Jend. Bambang Utoyo No. 138, Palembang, Indonesia
(740) Công ty TNHH INVESTPRO và cộng sự (INVESTPRO & ASSOCIATES)

(511) Nhóm 05: Dược phẩm dạng liều.

---

(210) **4-2016-27978**

(540)

(220) 09.09.2016
(441) 25.11.2016
(531) 26.4.1
(591) Tím, trắng
(731) CÔNG TY TNHH KHÁCH SẠN BONITA (VN)
88B Hùng Vương, phường 09, quận 5, thành phố Hồ Chí Minh

(511) Nhóm 43: Dịch vụ cung cấp thực phẩm và đồ uống do nhà hàng khách sạn thực hiện; chỗ ở tạm thời.

---

(210) **4-2016-27981**

(540) TRẦN KÝ

(220) 09.09.2016
(441) 25.11.2016
(591) Đỏ
(731) CHAN SAU CHOR (HK)
447 Mei Tung E/S, Kowloon, Hong Kong
(740) Công ty TNHH Nam Việt và Liên danh (VIPCO)

(511) Nhóm 43: Nhà hàng ăn uống; nhà hàng ăn uống tự phục vụ; quán ăn tự phục vụ; dịch vụ cung cấp thức ăn, đồ uống do nhà hàng thực hiện; quán rượu nhỏ.

---

(210) **4-2016-27982**

(540)

(220) 09.09.2016
(441) 25.11.2016
(531) 3.7.6; A3.7.24; 26.1.2; 26.1.4; 26.7.5
(591) Đỏ, trắng
(731) CHAN SAU CHOR (HK)
447 Mei Tung E/S, Kowloon, Hong Kong
(740) Công ty TNHH Nam Việt và Liên danh (VIPCO)

(511) Nhóm 43: Nhà hàng ăn uống; nhà hàng ăn uống tự phục vụ; quán ăn tự phục vụ; dịch vụ cung cấp thức ăn, đồ uống do nhà hàng thực hiện; quán rượu nhỏ.

---

(210) **4-2016-27983**

(540) KLEAN +

(220) 09.09.2016
(441) 25.11.2016
(531) 24.17.5
(591) Xanh ngọc
(731) CÔNG TY TNHH DCORP TOÀN CẦU (VN)
Số 20, đường 34B, phường An Phú, quận 2, thành phố Hồ Chí Minh
(740) Công ty TNHH Nam Việt và Liên danh (VIPCO)

(511) Nhóm 03: Chế phẩm làm sạch; nước thơm xịt phòng; chế phẩm làm thơm không khí; chế phẩm dạng xịt có mùi thơm; chế phẩm loại bỏ cáu cặn dùng cho mục đích gia dụng; chế phẩm làm sáng bóng.

---

(210) **4-2016-27984**

(540) NAITODAY

(220) 09.09.2016
(441) 25.11.2016
(731) CÔNG TY TNHH SẢN XUẤT THƯƠNG MẠI XUẤT NHẬP KHẨU THIÊN PHÚ TÀI (VN)
222 Hiệp Bình, khu phố 7, phường Hiệp Bình Chánh, quận Thủ Đức, thành phố Hồ Chí Minh
(740) Công ty TNHH một thành viên Trường Luật (TRƯƠNG LUẬT)

(511) Nhóm 03: Mỹ phẩm như: son môi, sữa rửa mặt, kem bôi ngoài da, dầu gội đầu, nước hoa.

---

(210) **4-2016-27985**

(540) Zeneverest

(220) 09.09.2016
(441) 25.11.2016
(531) 1.3.1; 6.1.2
(591) Xanh dương, trắng
(731) CÔNG TY TNHH KHÁM PHÁ BẢN THỂ (VN)
Số 2b đường số 51, khu phố 8, phường Hiệp Bình Chánh, quận Thủ Đức, thành phố Hồ Chí Minh
(740) Công ty TNHH một thành viên Trường Luật (TRƯƠNG LUẬT)

(511) Nhóm 41: Giáo dục và đào tạo.

---

(210) **4-2016-27986**

(540)

(220) 09.09.2016
(441) 25.11.2016
(531) 26.4.4; 26.4.9; A25.7.3
(591) Xanh dương, đỏ
(731) CÔNG TY CỔ PHẦN THANH BÌNH PHÚ MỸ (VN)
Khu công nghiệp chuyên sâu Phú Mỹ 3, xã Phước Hoà, huyện Tân Thành, tỉnh Bà Rịa - Vũng Tàu
(740) Công ty TNHH một thành viên Trường Luật (TRƯƠNG LUẬT)

(511) Nhóm 36: Kinh doanh bất động sản; môi giới bất động sản; quản lý bất động sản; mua bán nhà; cho thuê nhà.

Nhóm 37: Xây dựng công trình dân dụng và công nghiệp; xây dựng công trình giao thông; trang trí nội ngoại thất; phá dỡ công trình; hoàn thiện công trình xây dựng.

---

(210) **4-2016-27988**

(540)

(220) 09.09.2016
(441) 25.11.2016
(731) CÔNG TY TNHH THƯƠNG MẠI DỊCH VỤ XUẤT NHẬP KHẨU SẮC ĐẸP VÀ DINH DƯỠNG SOC (VN)
144 Lý Nam Đế, phường 7, quận 11, thành phố Hồ Chí Minh
(740) Công ty TNHH một thành viên Trường Luật (TRƯƠNG LUẬT)

(511) Nhóm 03: Mỹ phẩm như: kem dưỡng da, kem trắng da, nước tẩy tế bào chết.

---

(210) **4-2016-27989**

(540)

(220) 09.09.2016
(441) 25.11.2016
(531) 26.1.2; A26.1.18
(731) CÔNG TY TNHH THƯƠNG MẠI DỊCH VỤ XUẤT NHẬP KHẨU SẮC ĐẸP VÀ DINH DƯỠNG SOC (VN)
144 Lý Nam Đế, phường 7, quận 11, thành phố Hồ Chí Minh
(740) Công ty TNHH một thành viên Trường Luật (TRƯƠNG LUẬT)

(511) Nhóm 03: Dầu gội; dầu xả; sữa tắm.

Nhóm 05: Miếng dán chân thải độc.

---

(210) **4-2016-27990**

(540)

SK KOBE

(220) 09.09.2016
(441) 25.11.2016
(531) 24.9.1
(591) Nâu, đỏ
(731) CÔNG TY TNHH THƯƠNG MẠI DỊCH VỤ XUẤT NHẬP KHẨU SẮC ĐẸP VÀ DINH DƯỠNG SOC (VN)
144 Lý Nam Đế, phường 7, quận 11, thành phố Hồ Chí Minh
(740) Công ty TNHH một thành viên Trường Luật (TRƯƠNG LUẬT)

(511) Nhóm 03: Nước hoa hồng (mỹ phẩm); kem dưỡng da; sữa rửa mặt; kem lót trang điểm.

Nhóm 05: Thực phẩm chức năng viên nhau thai ngựa.

Nhóm 29: Thực phẩm đã qua chế biến dạng bột, dạng viên hình có thành phần chính là nhau thai ngựa.

---

(210) **4-2016-27991**

(540)

MEIDI-YA

(220) 09.09.2016
(441) 25.11.2016
(531) 26.3.1; 26.3.2; A26.3.5
(591) Đỏ, trắng, đen
(731) CÔNG TY TNHH THƯƠNG MẠI DỊCH VỤ XUẤT NHẬP KHẨU SẮC ĐẸP VÀ DINH DƯỠNG SOC (VN)
144 Lý Nam Đế, phường 7, quận 11, thành phố Hồ Chí Minh
(740) Công ty TNHH một thành viên Trường Luật (TRƯƠNG LUẬT)

(511) Nhóm 29: Thịt bò ngâm sốt; thịt bò tẩm; thịt bò muối; thịt ướp muối; thịt đóng hộp.

---

(210) **4-2016-27992**

(540)

BeanStalk

(220) 09.09.2016
(441) 25.11.2016
(531) A5.3.15; 5.9.19; A5.1.5; A5.1.16
(591) Xanh, xanh lá mạ, đen
(731) CÔNG TY TNHH THƯƠNG MẠI DỊCH VỤ XUẤT NHẬP KHẨU SẮC ĐẸP VÀ DINH DƯỠNG SOC (VN)
144 Lý Nam Đế, phường 7, quận 11, thành phố Hồ Chí Minh
(740) Công ty TNHH một thành viên Trường Luật (TRƯƠNG LUẬT)

(511) Nhóm 05: Sữa bột cho trẻ sơ sinh; sữa bột cho trẻ nhũ nhi; sản phẩm sữa [tất cả dùng mục đích y tế].

Nhóm 29: Sữa và sản phẩm sữa; đồ uống làm từ sữa (sữa là chủ yếu), sữa bột, sữa giàu protein [tất cả không dùng cho mục đích y tế].

---

(210) **4-2016-27993**

(540)

(220) 09.09.2016
(441) 25.11.2016
(531) 26.1.6; A25.7.6; A26.11.12; 1.15.23; 26.15.15
(591) Xanh, vàng, đỏ, cam, đen
(731) CÔNG TY TNHH SẢN XUẤT - THƯƠNG MẠI THUẬN PHÁT (VN)
50 đường số 21, phường Bình Trị Đông B, quận Bình Tân, thành phố Hồ Chí Minh
(740) Công ty TNHH một thành viên Trường Luật (TRƯƠNG LUẬT)

(511) Nhóm 09: Dây điện; cáp điện; dây ăng - ten.

Nhóm 35: Mua bán, quảng cáo, tiếp thị các sản phẩm dây điện, cáp điện, dây ăng - ten.

---

(210) **4-2016-27994**

(540)

(220) 09.09.2016
(441) 25.11.2016
(531) A5.3.15; 26.1.1; A26.1.18
(731) TALMOCOM (KR)
902 Manhattan Building, 33, Gukjegeumyung-ro 6-gil, Yeongdeungpo-gu, Seoul, Korea
(740) Công ty TNHH một thành viên Trường Luật (TRƯƠNG LUẬT)

(511) Nhóm 03: Dầu gội đầu chuyên cho da dầu; dầu gội đầu đa năng; dầu gội đầu; dầu gội đầu cho tóc.

---

(210) **4-2016-27995**

(540)

Wiswell

(220) 09.09.2016
(441) 25.11.2016
(591) Đỏ, đen
(731) JOONGSAN INDUSTRIAL CO., LTD (KR)
1685, Nambusunhwan-ro, Gwanak-gu, Seoul, Korea
(740) Công ty TNHH một thành viên Trường Luật (TRƯƠNG LUẬT)

(511) Nhóm 11: Lò nướng bánh; dụng cụ nấu nướng dùng điện; nồi áp suất dùng điện; máy pha cà phê dùng điện; ấm đun nước dùng điện; lò rang cà phê.

---

(210) **4-2016-27996**

(540)

(220) 09.09.2016
(441) 25.11.2016
(531) 26.4.2; 26.4.7
(591) Đỏ, đen
(731) JOONGSAN INDUSTRIAL CO., LTD (KR)
1685, Nambusunhwan-ro, Gwanak-gu, Seoul, Korea
(740) Công ty TNHH một thành viên Trường Luật (TRƯƠNG LUẬT)

(511) Nhóm 28: Bóng tập thể dục; quả tạ tập thể dục; xe đạp đặt cố định để luyện tập; máy để luyện tập thể dục; xà ngang để tập thể dục; thiết bị phục hồi cơ thể.

---

(210) **4-2016-27997**

(540)

ZAKE VIET

(220) 09.09.2016
(441) 25.11.2016
(731) CÔNG TY CỔ PHẦN SẢN XUẤT VÀ THƯƠNG MẠI ZAKE VIỆT (VN)
Số 1, ngách 1, ngõ 36, phố Đức Giang, phường Đức Giang, quận Long Biên, thành phố Hà Nội

(511) Nhóm 06: Kim loại thường và hợp kim của chúng; tấm kim loại, dải kim loại và lõi kim loại; tấm kim loại dùng làm trần nhà và ốp tường; kim loại dùng làm mái nhà và sàn nhà; các loại ống kim loại.

---

(210) **4-2016-27998**

(540)

(220) 09.09.2016
(441) 25.11.2016
(531) 1.5.1; 3.1.8; 3.1.6; 26.1.1;
(591) Đỏ, đen, trắng, vàng, xanh nhạt, xanh đậm
(731) TRẦN MINH KHOA (VN)
Số 41/2 Phạm Ngũ Lão, phường Lương Khánh Thiện, quận Ngô Quyền, thành phố Hải Phòng
(740) Công ty TNHH Sở hữu trí tuệ PADEMARK (PADEMARK CO.,LTD.)

(511) Nhóm 18: Vòng cổ dùng cho động vật; dây đeo cổ súc vật (để dắt); dây đeo mõm dùng cho động vật; quần áo cho vật nuôi trong nhà.

---

(210) **4-2016-27999**

(540)

(220) 09.09.2016
(441) 25.11.2016
(531) A11.3.4; 6.1.2; 26.1.1
(591) Trắng, đỏ, xanh
(731) CÔNG TY CỔ PHẦN THƯƠNG MẠI DỊCH VỤ CỔNG VÀNG (VN)
60 Giang Văn Minh, phường Đội Cấn, quận Ba Đình, thành phố Hà Nội
(740) Công ty TNHH Sở hữu trí tuệ PADEMARK (PADEMARK CO.,LTD.)

(511) Nhóm 43: Dịch vụ nhà hàng ăn uống; dịch vụ khách sạn, dịch vụ quán bar; quán ăn tự phục vụ; dịch vụ quán cà phê.

---

(210) **4-2016-28001**

(540)

(220) 09.09.2016
(441) 25.11.2016
(531) A11.3.7; 1.15.5; 2.9.14; A5.5.20
(591) Xanh lá cây, vàng, đỏ, ghi, trắng
(731) QUẢN KIM YẾN (VN)
14 Lý Thường Kiệt, phường Phan Chu Trinh, quận Hoàn Kiếm, thành phố Hà Nội
(740) Công ty TNHH Sở hữu công nghiệp BFG (BFG IP CO., LTD)

(511) Nhóm 43: Dịch vụ nhà hàng ăn uống; dịch vụ quán cơm; quán ăn tự phục vụ; quán cà phê giải khát; dịch vụ cung cấp thức ăn đồ uống do nhà hàng thực hiện; dịch vụ khách sạn.

---

(210) **4-2016-28002**

(540)

(220) 09.09.2016
(441) 25.11.2016
(531) 19.7.1; A11.3.2; 25.1.25; 25.1.6
(731) QUẢN KIM YẾN (VN)
14 Lý Thường Kiệt, phường Phan Chu Trinh, quận Hoàn Kiếm, thành phố Hà Nội
(740) Công ty TNHH Sở hữu công nghiệp BFG (BFG IP CO., LTD)

(511) Nhóm 43: Dịch vụ nhà hàng ăn uống; dịch vụ quán cơm; quán ăn tự phục vụ; quán cà phê giải khát; dịch vụ cung cấp thức ăn đồ uống do nhà hàng thực hiện; dịch vụ khách sạn.

---

(210) **4-2016-28004**

(540)

phalê

(220) 09.09.2016
(441) 25.11.2016

(591) Đỏ
(731) CÔNG TY TNHH CÔNG NGHỆ GIA PHÁT (VN)
137 Ngô Thì Nhậm, thị trấn Phú Phong, huyện Tây Sơn, tỉnh Bình Định

(511) Nhóm 03: Nước xả vải, nước rửa chén, nước lau sàn, xà phòng, nước giặt, nước tẩy rửa nhà vệ sinh, nước lau kính, nước rửa tay.

---

(210) **4-2016-28005**

(540)

woodin

(220) 09.09.2016
(441) 25.11.2016
(531) 26.15.15; 26.3.2; 26.13.25
(591) Xanh lá cây, trắng, đen
(731) WOODIN CO. LTD. (KR)
(381-118, Wonchang-Dong) 54, Bukhang-ro, Seo-gu, Incheon, Republic of Korea
(740) Công ty TNHH Trường Xuân (AGELESS CO.,LTD.)

(511) Nhóm 19: Khung cửa bằng gỗ; cửa (không bằng kim loại); khuôn cửa, không bằng kim loại; cửa vào bằng nhựa; sàn bằng gỗ dán; khung cửa sổ (không bằng kim loại).

---

(210) **4-2016-28006**

(540)

WINGAR

(220) 09.09.2016
(441) 25.11.2016

(731) ĐẶNG TRẦN HIẾU (VN)
Số 207, phố Tô Hiệu, phường Dịch Vọng, quận Cầu Giấy, thành phố Hà Nội
(740) Công ty TNHH Trường Xuân (AGELESS CO.,LTD.)

(511) Nhóm 07: Máy bơm nước; máy phát điện; động cơ không dùng cho xe cộ mặt đất.

---

(210) **4-2016-28010**

(540)

Lungta

(220) 09.09.2016
(441) 25.11.2016
(531) 6.1.2; 26.3.4
(591) Xam lam, vàng, xanh lá cây, đỏ, trắng
(731) LÊ YẾN MINH (VN)
Phòng 11, ngách 30/18 Tạ Quang Bửu, phường Bách Khoa, quận Hai Bà Trưng, thành phố Hà Nội

(511) Nhóm 44: Vật lý trị liệu; dịch vụ trị liệu; trung tâm chăm sóc sức khỏe; dịch vụ xoa bóp; dịch vụ của chuyên gia tâm lý; tư vấn sức khỏe.

---

(210) **4-2016-28019**

(540)

EXIMOC

(220) 09.09.2016
(441) 25.11.2016

(731) CÔNG TY CỔ PHẦN DƯỢC THẢO PHÚC VINH (VN)
Số 22/183 phố Hoàng Văn Thái, phường Khương Trung, quận Thanh Xuân, thành phố Hà Nội

(740) Công ty TNHH Sở hữu trí tuệ ALNGUYEN (ALNGUYEN IP CO.,LTD.)

(511) Nhóm 05: Dược phẩm; thực phẩm chức năng dùng trong ngành y.

---

(210) **4-2016-28020**

(540)

ORGASM SHOT

(220) 09.09.2016
(441) 25.11.2016

(731) CHARLES EDWARD RUNELS JR. (US)
Suite A, 52 South Section St., Fairhope, Alabama 36532, USA

(740) Công ty TNHH Sở hữu trí tuệ ACTIP (ACTIP IP LIMITED)

(511) Nhóm 44: Dịch vụ chăm sóc sức khỏe cho người; dịch vụ y tế; dịch vụ tư vấn y tế; dịch vụ tư vấn thẩm mỹ; chăm sóc vệ sinh và sắc đẹp cho người; điều trị y tế không xâm lấn; điều trị thẩm mỹ không xâm lấn; điều trị thẩm mỹ cho cơ thể; điều trị chứng tiểu tiện mất kiểm soát; điều trị thẩm mỹ nhằm tạo khoái cảm tình dục cho phụ nữ; điều trị y tế thẩm mỹ không xâm lấn, cụ thể là, tiêm yếu tố tăng trưởng có nguồn gốc từ máu bao gồm nhưng không giới hạn là huyết tương giàu tiểu cầu tự thân vào khu vực điểm G, âm vật, và/hoặc cấu trúc âm đạo khác giúp trẻ hóa mô và gia tăng cực khoái vùng âm đạo và/hoặc chữa chứng tiểu tiện mất kiểm soát.

---

(210) **4-2016-28021**

(540)

PT-TAXI
NOI BAI - DOWNTOWN HANOI

(220) 09.09.2016
(441) 25.11.2016
(531) 26.4.4; A26.4.24
(731) CÔNG TY TNHH DỊCH VỤ VẬN TẢI MINH QUANG (VN)
Số 16, phố Ngọc Trì, phường Thạch Bàn, quận Long Biên, thành phố Hà Nội

(740) Văn phòng luật sư Phạm và Liên danh (PHAM & ASSOCIATES)

(511) Nhóm 39: Vận chuyển hàng hoá tuyến sân bay Nội Bài - trung tâm Hà Nội; vận tải bằng tắc xi tuyến sân bay Nội Bài - trung tâm Hà Nội; vận chuyển hành khách tuyến sân bay Nội Bài - trung tâm Hà Nội; cho thuê xe cộ tuyến sân bay Nội Bài - trung tâm Hà Nội.

---

(210) **4-2016-28022**

(540)

COLORSURE

(220) 09.09.2016
(441) 25.11.2016

(731) JOHNSON & JOHNSON (US)
One Johnson & Johnson Plaza, New Brunswick, New Jersey, 08933 U.S.A.
(740) Văn phòng luật sư Phạm và Liên danh (PHAM & ASSOCIATES)

(511) Nhóm 10: Thiết bị giám sát, kiểm tra và thiết bị đo lượng đường gluco trong máu; thiết bị vận chuyển và cung cấp insulin, cụ thể là bơm truyền, miếng dán cố định bộ truyền dịch và bộ dây truyền insulin được bán không kèm thuốc.

---

(210) **4-2016-28023**

(540)

BEACAND

(220) 09.09.2016
(441) 25.11.2016

(731) JOHNSON & JOHNSON (US)
One Johnson & Johnson Plaza, New Brunswick, New Jersey, 08933 U.S.A.
(740) Văn phòng luật sư Phạm và Liên danh (PHAM & ASSOCIATES)

(511) Nhóm 05: Chế phẩm dược dùng cho người.

---

(210) **4-2016-28024**

(540)

H-GAS
HÙNG HIỆP

(220) 09.09.2016
(441) 25.11.2016

(731) PHAN VĂN HẠNH (VN)
Số nhà 66, xóm Tây, thôn Quan Âm, xã Bắc Hồng, huyện Đông Anh, thành phố Hà Nội
(740) Văn phòng luật sư Phạm và Liên danh (PHAM & ASSOCIATES)

(511) Nhóm 06: Bình chứa, thùng chứa và téc làm bằng kim loại dùng để chứa ga hóa lỏng và ga tự nhiên.

Nhóm 35: Mua, bán, đại lý mua bán khi đốt, khí hóa lỏng, xoong nồi, van ga, dây dẫn ga, đồ gia dụng (cụ thể là: ấm đun siêu tốc, ấm sắc thuốc, bếp tủ, bàn là, bếp từ, bếp ga, bình thủy điện, cây nước nóng lạnh, bộ nôi, đèn sạc, lò vi sóng, lò nướng, lẩu điện, máy nướng bánh Sandwich, máy xay sinh tố, máy ép hoa quả, máy pha cà phê, máy xay đa năng, máy xay cháo, máy khử độc, máy hút mùi, máy hút bụi, máy sấy bát, máy sấy tóc, máy lọc

nước tinh khiết, máy rửa bát, máy lọc không khí, máy xay đậu nành, máy sưởi dầu, máy tạo ẩm, nồi cơm, nồi áp suất, nồi hầm, quạt, máy phát điện, bát, đĩa, dao, thìa, dĩa, đũa, nồi, chảo, cốc, chén), hàng điện tử (cụ thể là tivi, phụ kiện tivi, cát-sét và phụ kiện kèm theo, dàn âm thanh và phụ kiện kèm theo, đầu kỹ thuật số, đầu đọc đĩa và phụ kiện kèm theo, loa và phụ kiện kèm theo, âm ly, micro, ổn áp, máy thu âm, tai nghe nhạc), hàng điện lạnh (cụ thể là bình nóng lạnh, tủ lạnh, bình nước nóng năng lượng mặt trời, điều hòa không khí, máy giặt, máy sấy quần áo, hút ẩm, tủ bảo quản, tủ mát).

Nhóm 39: Dịch vụ vận chuyển, phân phát, phân chia, lưu kho và chiết nạp ga tự nhiên, ga hóa lỏng.

---

(210) **4-2016-28025**

(540)

(220) 09.09.2016
(441) 25.11.2016
(531) 5.1.1; A5.1.5; A5.1.16
(731) PHAN VĂN HẠNH (VN)
Số nhà 66, xóm Tây, thôn Quan Âm, xã Bắc Hồng, huyện Đông Anh, thành phố Hà Nội
(740) Văn phòng luật sư Phạm và Liên danh (PHAM & ASSOCIATES)

(511) Nhóm 06: Bình chứa, thùng chứa và téc làm bằng kim loại dùng để chứa ga hóa lỏng và ga tự nhiên.

Nhóm 39: Dịch vụ vận chuyển, phân phát, phân chia, lưu kho và chiết nạp ga tự nhiên, ga hóa lỏng.

---

(210) **4-2016-28026**

(540)

(220) 09.09.2016
(441) 25.11.2016
(531) 26.4.3; 26.4.9; A25.7.2
(731) CÔNG TY TNHH ĐA NGÀNH MINH TIẾN (VN)
Số 127 Trường Chinh, phường Phương Liệt, quận Thanh Xuân, thành phố Hà Nội

(511) Nhóm 19: Tấm lợp composite, tấm lợp nhựa (nhựa PC) cho mái và vách trong xây dựng; tấm vật liệu nhiều lớp (không bằng kim loại), tấm vách ngăn (không bằng kim loại), máng hứng nước mưa (không bằng kim loại).

---

(210) **4-2016-28027**

(540)

(220) 09.09.2016
(441) 25.11.2016
(731) NGUYỄN VIỆT HOÀNG (VN)
Số 3, Nguyễn Khắc Nhu, quận Ba Đình, thành phố Hà Nội
(740) Công ty Cổ phần PHANLAW VIETNAM (PHANLAW VIETNAM JSC)

(511) Nhóm 44: Dịch vụ trang điểm; dịch vụ làm đẹp da; dịch vụ làm tóc.

---

(210) **4-2016-28028**

(540)

(220) 09.09.2016
(441) 25.11.2016
(531) 26.1.1; A5.5.20; 6.1.2; A5.3.13
(591) Xanh lá cây, trắng
(731) CHÂU KIÊN ĐẠT (VN)
67 đường Bình Long, phường Bình Hưng Hòa A, quận Bình Tân, thành phố Hồ Chí Minh
(740) Công ty Cổ phần PHANLAW VIETNAM (PHANLAW VIETNAM JSC)

(511) Nhóm 35: Mua bán: hạt giống hoa, hạt giống rau, cây giống, rau và quả tươi xuất nhập khẩu: hạt giống hoa, hạt giống rau, cây giống, rau và quả tươi.

---

(210) **4-2016-28030**

(540)

(220) 09.09.2016
(441) 25.11.2016
(531) A5.3.15; 24.15.2; 19.7.1
(591) Xanh lá cây, trắng, đỏ
(731) WM. WRIGLEY JR. COMPANY (US)
1132 West Blackhawk Street, Chicago, Illinois 60642, United States of America
(740) Công ty TNHH Sở hữu công nghiệp Sao Bắc Đẩu (SAO BAC DAU IP COM.,LTD)

(511) Nhóm 30: Bánh kẹo, kẹo cao su nhai, kẹo cao su có thể thổi thành bong bóng, kẹo, kẹo bạc hà, viên kẹo hình giọt nước (hay có dạng hình tròn) và viên kẹo hình thoi (hay có dạng thuôn dài).

---

(210) **4-2016-28031**

(540)

(220) 09.09.2016
(441) 25.11.2016
(531) 19.7.1; A5.3.15; 24.15.2
(591) Xanh lá cây, trắng, đỏ
(731) WM. WRIGLEY JR. COMPANY (US)
1132 West Blackhawk Street, Chicago, Illinois 60642, United States of America
(740) Công ty TNHH Sở hữu công nghiệp Sao Bắc Đẩu (SAO BAC DAU IP COM.,LTD)

(511) Nhóm 30: Bánh kẹo, kẹo cao su nhai, kẹo cao su có thể thổi thành bong bóng, kẹo, kẹo bạc hà, viên kẹo hình giọt nước (hay có dạng hình tròn) và viên kẹo hình thoi (hay có dạng thuôn dài).

---

(210) **4-2016-28033**

(540)

HYPOACT

(220) 09.09.2016
(441) 25.11.2016

(731) LABORATOIRE AGUETTANT (FR)
1, rue Alexander Fleming, 69007 Lyon - France

(740) Công ty TNHH Nghiên cứu và Tư vấn chuyển giao công nghệ và đầu tư (CONCETTI)

(511) Nhóm 05: Dược phẩm và chế phẩm thú y, cụ thể là dung dịch noradrénaline (một loại hormone có liên hệ mật thiết với andrenalin và có tác động tương tự).

---

(210) **4-2016-28035**

(540)

(220) 09.09.2016
(441) 25.11.2016
(531) 3.9.1; 26.13.1; 1.15.23
(591) Trắng, đen, đỏ
(731) NGÔ TƯỜNG VI (VN)
95E Lý Nam Đế, phường Cửa Đông, quận Hoàn Kiếm, thành phố Hà Nội
(740) Công ty TNHH Sở hữu trí tuệ INNETCO-Hoàng Phúc (INNETCO CO., LTD)

(511) Nhóm 43: Dịch vụ nhà hàng ăn uống; quán giải khát; quán cà phê, quán cà phê giải khát; quán bar (quán rượu); khách sạn.

---

(210) **4-2016-28036**

(540)

(220) 09.09.2016
(441) 25.11.2016
(531) 3.9.1; 26.13.1; 1.15.23
(591) Trắng, đen, đỏ
(731) NGÔ TƯỜNG VI (VN)
95E Lý Nam Đế, phường Cửa Đông, quận Hoàn Kiếm, thành phố Hà Nội
(740) Công ty TNHH Sở hữu trí tuệ INNETCO-Hoàng Phúc (INNETCO CO., LTD)

(511) Nhóm 43: Dịch vụ nhà hàng ăn uống; quán giải khát; quán cà phê, quán cà phê giải khát; quán bar (quán rượu); khách sạn.

---

(210) **4-2016-28037**

(540)

SKINCARE

(220) 09.09.2016
(441) 25.11.2016

(731) CÔNG TY CỔ PHẦN CẨM HÀ (VN)
210 Bis, Đội Cấn, phường Đội Cấn, quận Ba Đình, thành phố Hà Nội

(511) Nhóm 03: Chất để tẩy trắng, mỹ phẩm, làm sạch và trang điểm.

---

(210) **4-2016-28038**

(540)

ANTICAN

(220) 09.09.2016
(441) 25.11.2016

(731) CÔNG TY CỔ PHẦN CẨM HÀ (VN)
210 Bis, Đội Cấn, phường Đội Cấn, quận Ba Đình, thành phố Hà Nội

(511) Nhóm 05: Các chế phẩm dược, thú y "chế phẩm vệ sinh dùng cho mục đích y tế; chất ăn kiêng dùng trong nghành y, thực phẩm trẻ sơ sinh; bao gồm các dược phẩm và các chế phẩm khác dùng trong nghành y".

---

(210) **4-2016-28039**

(540)

CURMIN
Nano22+

(220) 09.09.2016
(441) 25.11.2016
(531) 1.13.1; A1.13.10; A25.7.6; 24.17.5
(731) CÔNG TY CỔ PHẦN CẨM HÀ (VN)
210 Bis, Đội Cấn, phường Đội Cấn, quận Ba Đình, thành phố Hà Nội

(511) Nhóm 05: Các chế phẩm dược, thú y "chế phẩm vệ sinh dùng cho mục đích y tế; chất ăn kiêng dùng trong nghành y, thực phẩm trẻ sơ sinh; bao gồm các dược phẩm và các chế phẩm khác dùng trong nghành y".

---

(210) **4-2016-28040**

(540)

INFLAPAIN

(220) 09.09.2016
(441) 25.11.2016
(731) CÔNG TY CỔ PHẦN CẨM HÀ (VN)
210 Bis, Đội Cấn, phường Đội Cấn, quận Ba Đình, thành phố Hà Nội

(511) Nhóm 03: Chất để tẩy trắng; mỹ phẩm; chế phẩm làm sạch và trang điểm.

---

(210) **4-2016-28041**

(540)

(220) 09.09.2016
(441) 25.11.2016
(531) 26.2.7; 10.3.7; A11.1.6
(591) Đen, đỏ
(731) CÔNG TY CỔ PHẦN ĐẦU TƯ ĐIỂM ĐỖ XE THÔNG MINH (VN)
Biệt thự 1, lô 1, khu đô thị Mễ Trì Hạ, phường Mễ Trì, quận Nam Từ Liêm, thành phố Hà Nội

(511) Nhóm 43: Dịch vụ quầy rượu kiểu Nhật Bản; dịch vụ quán cà phê kiểu Nhật Bản; dịch vụ quầy bar kiểu Nhật Bản; quán ăn tự phục vụ kiểu Nhật Bản; dịch vụ nhà hàng ăn uống kiểu Nhật Bản.

---

(210) **4-2016-28042**

(540)

(220) 09.09.2016
(441) 25.11.2016
(531) 3.7.15; 24.15.1; 2.9.1; 5.7.5
(591) Vàng, xanh đen, xanh lá mạ, đỏ, trắng, đen
(731) CÔNG TY CỔ PHẦN DẦU THỰC VẬT TÂN BÌNH (VN)
889 Trường Chinh, phường Tây Thạnh, quận Tân Phú, thành phố Hồ Chí Minh
(740) Văn phòng luật sư Phạm và Liên danh (PHAM & ASSOCIATES)

(511) Nhóm 29: Dầu thực vật.

---

(210) **4-2016-28043**

(540) OMUSUBI

(220) 09.09.2016
(441) 25.11.2016
(731) HYAKUNOUSHA INTERNATIONAL LIMITED (HK)
Unit A, 10/F., Power Industrial Building, 9-15 Wo Heung Street, Fo Tan, Shatin, New Territories, Hong Kong
(740) Công ty Luật TNHH quốc tế BMVN (BMVN INTERNATIONAL LLC)

(511) Nhóm 30: Cà phê, chè (trà), ca cao và cà phê nhân tạo; gạo; bột nhồi (bột nhão) và bánh kẹo; cơm nắm; món sushi (cơm cuốn kiểu Nhật Bản); bánh gạo; bánh gạo giòn; bánh quy gạo; gạo để làm thực phẩm; gạo có hương vị; bột gạo; cơm chiên (cơm rang); thực phẩm làm từ gạo; gạo đã được chế biến đông lạnh; gạo tự nhiên (đã chế biến) để làm thực phẩm dùng cho người; thức ăn đã được chế biến gồm chủ yếu là gạo; các món ăn từ gạo đã được chế biến; thực phẩm ăn nhanh trên cơ sở gạo; gạo lứt.

Nhóm 43: Dịch vụ cung cấp thức ăn và đồ uống (do nhà hàng thực hiện); dịch vụ quán cà phê và quán ăn tự phục vụ, quán rượu nhỏ, quầy rượu và dịch vụ nhà hàng ăn uống ở trong

nhà, ngoài trời và khu vực công cộng; dịch vụ nhà hàng ăn uống và dịch vụ cung cấp thực phẩm và đồ uống (do nhà hàng thực hiện); dịch vụ tiệm bánh; dịch vụ tư vấn liên quan đến dịch vụ thực phẩm, đồ uống, đến dịch vụ cung cấp thức ăn và đồ uống, đến dịch vụ nhà hàng ăn uống và quán ăn tự phục vụ.

---

(210) **4-2016-28044**

(540)

(220) 09.09.2016
(441) 25.11.2016
(531) 26.1.2; 26.1.5; 26.15.1; 26.1.6
(591) Xanh dương đậm, xanh dương nhạt, xanh da trời, trắng
(731) HSU CHIA WEI (TW)
8F., No.259, Chang'an St., Luzhou Dist., New Taipei City 247, Taiwan
(740) Công ty TNHH Tư vấn đầu tư và Sở hữu trí tuệ Hoàng Phi (HOANG PHI INVEST & I.P CO., LTD)

(511) Nhóm 05: Thực phẩm chức năng; dược phẩm; chất bổ sung dinh dưỡng cho ngành y tế, chế phẩm y tế; dược phẩm xịt bảo vệ sức khỏe, diệt khuẩn dạng nước; cao dán các loại.

Nhóm 07: Máy nông nghiệp; máy công nghiệp (như máy hàn, máy cắt); bơm điện (máy móc hoặc động cơ hoặc bộ phận máy móc); máy bơm nước trực tiếp có thể đặt chìm (máy móc hoặc động cơ hoặc bộ phận máy móc); máy nén không khí (máy móc hoặc động cơ hoặc bộ phận máy móc); máy nén (máy móc hoặc động cơ hoặc bộ phận máy móc); máy bơm nước li tâm (máy móc hoặc động cơ hoặc bộ phận máy móc); bơm chân không (máy móc hoặc động cơ hoặc bộ phận máy).

Nhóm 09: Phao điện; rờ le điện; thiết bị ngắt mạch tự động; thiết bị và dụng cụ giảng dạy học tập thuộc nhóm này (chỉ bao gồm máy móc) (cụ thể: máy chiếu); thiết bị xử lý dữ liệu và máy điện toán.

Nhóm 11: Vòi hoa sen; van nước (bộ phận cho thiết bị vệ sinh); vòi nước (bộ phận cho thiết bị vệ sinh); van phao và van ngắt để điều chỉnh lượng nước trong bể chứa; dây nối dẫn nước (cho thiết bị vệ sinh - là thiết bị kết nối giữa van khóa mở nước và nguồn nước); thiết bị cấp nước đi kèm với bể chứa nước; bể chứa nước tạo áp suất; vòi phun nước uống; thiết bị dùng cho bồn tắm; thiết bị xử lý nước thải (dùng trong công nghiệp, chăn nuôi...).

---

(210) **4-2016-28045**

(540)

(220) 09.09.2016
(441) 25.11.2016
(531) 26.3.1; A26.11.8; A26.1.18
(591) Xanh dương đậm, đỏ, trắng
(731) CÔNG TY TNHH THƯƠNG MẠI VÀ XUẤT NHẬP KHẨU TÂN THIÊN ANH (VN)
Số 72 hẻm 358/55/20 phố Bùi Xương Trạch, phường Khương Đình, quận Thanh Xuân, thành phố Hà Nội
(740) Công ty TNHH Tư vấn đầu tư và Sở hữu trí tuệ Hoàng Phi (HOANG PHI INVEST & I.P CO., LTD)

(511) Nhóm 11: Các thiết bị vệ sinh dùng trong phòng tắm, gồm: vòi hoa sen; bộ xả lavabo; vòi nước; bồn rửa; bệ xí vệ sinh; chậu rửa (thiết bị vệ sinh).

---

(210) **4-2016-28046**

(540)

ENOTIMAY

(220) 09.09.2016
(441) 25.11.2016
(531) 26.1.2; A26.1.18
(731) CÔNG TY TNHH THƯƠNG MẠI XNK ĐẠI DƯƠNG (VN)
Số nhà 27 ngõ 347 đường Cổ Nhuế, phường Cổ Nhuế 2, quận Bắc Từ Liêm, thành phố Hà Nội
(740) Công ty TNHH MASTERBRAND (MASTERBRAND)

(511) Nhóm 35: Mua bán, xuất nhập khẩu ống thủy lực.

---

(210) **4-2016-28047**

(540)

VINA SUN R
Electronics Lamp

(220) 09.09.2016
(441) 25.11.2016
(531) A1.1.10; A1.1.2; A26.11.8; 3.7.17
(731) NGUYỄN VĂN QUÂN (VN)
Thôn Đồi Vua, xã Sơn Đông, thị xã Sơn Tây, thành phố Hà Nội
(740) Công ty TNHH MASTERBRAND (MASTERBRAND)

(511) Nhóm 35: Mua bán: công tắc điện, dây điện, ổ cắm điện, phích cắm điện, cầu dao điện, đèn báo hiệu, chấn lưu đèn, rơ le điện, bộ đảo điện, bóng đèn, máng đèn, chuôi đèn, đèn led, đèn com- pắc, đèn điện, đèn huỳnh quang đèn điện cảm ứng, đèn trang trí- đèn ốp tường.

---

(210) **4-2016-28048**

(540)

NaNoOne
QUALITY CREATES TRUST

(220) 09.09.2016
(441) 25.11.2016
(531) 26.1.2; A26.1.18
(591) Xanh lá cây, hồng
(731) CÔNG TY TNHH ĐIỆN NƯỚC TÂN PHỐ HIẾN (VN)
Thôn An Khoái, xã Tứ Cường, huyện Thanh Miện, tỉnh Hải Dương
(740) Công ty TNHH MASTERBRAND (MASTERBRAND)

(511) Nhóm 35: Mua bán, xuất nhập khẩu; máy và thiết bị lọc nước.

---

(210) **4-2016-28050**

(540)

Yakyo

(220) 09.09.2016
(441) 25.11.2016
(591) Đỏ, trắng
(731) CÔNG TY TNHH THƯƠNG MẠI DỊCH VỤ ĐIỆN GIA DỤNG THIÊN PHÚ (VN)
44 Thiên Phước, phường 9, quận Tân Bình, thành phố Hồ Chí Minh
(740) DNTN Dịch vụ thương mại và sở hữu công nghiệp Song Ngọc (I.P.T.S.)

(511) Nhóm 35: Mua bán thiết bị nhà bếp như, máy xay sinh tố, máy sấy chén (bát), máy vắt cam, bình thủy điện, bếp điện từ, bếp nướng điện, bếp nướng chân không, bàn ủi hơi nước, máy lọc nước, máy làm mát không khí bằng hơi nước, máy làm mát không khí bằng bay hơi.

---

(210) **4-2016-28051**

(540)

Mango AUDIO

(220) 09.09.2016
(441) 25.11.2016
(531) 26.3.2; 26.3.1; 26.3.23; 26.4.2; A26.11.8
(591) Xanh dương, trắng
(731) CÔNG TY TNHH SẢN XUẤT THƯƠNG MẠI DỊCH VỤ MINH TOÀN (VN)
507 Nguyễn Thị Tú, khu phố 2, phường Bình Hưng Hòa B, quận Bình Tân, Thành phố Hồ Chí Minh
(740) DNTN Dịch vụ thương mại và sở hữu công nghiệp Song Ngọc (I.P.T.S.)

(511) Nhóm 09: Loa; máy thu hình (tivi); máy tăng âm (ampli); bộ trộn âm (mixer); ống nói (micro); đầu máy đọc đĩa kỹ thuật số.

---

(210) **4-2016-28052**

(540)

TITHACO

(220) 09.09.2016
(441) 25.11.2016
(731) CÔNG TY TNHH SẢN XUẤT THƯƠNG MẠI BAO BÌ - DÂY & CÁP ĐIỆN TIẾN THÀNH (VN)
98 Trần Đại Nghĩa, khu phố 1, phường Tân Tạo A, quận Bình Tân, thành phố Hồ Chí Minh
(740) DNTN Dịch vụ thương mại và sở hữu công nghiệp Song Ngọc (I.P.T.S.)

(511) Nhóm 09: Dây điện gia dụng; dây điện nguồn; dây điện thoại; dây loa; dây tín hiệu AV; dây truyền tín hiệu.

---

(210) **4-2016-28053**

(540)

MySiin

(220) 09.09.2016
(441) 25.11.2016
(731) CÔNG TY TNHH MỘT THÀNH VIÊN SƠN VIỆT THỊNH VƯỢNG (VN)
27 Kinh C, khu phố 5, phường Tân Tạo A, quận Bình Tân, thành phố Hồ Chí Minh
(740) DNTN Dịch vụ thương mại và sở hữu công nghiệp Song Ngọc (I.P.T.S.)

(511) Nhóm 02: Sơn (trừ sơn cách điện, cách nhiệt).

Nhóm 19: Bột trét tường.

---

(210) **4-2016-28055**

(540)

SOFTTY
Cho Mỗi Ngày Tươi Đẹp

(220) 09.09.2016
(441) 25.11.2016
(531) 1.15.15; 3.7.6; A3.7.24; 25.1.25
(591) Hồng sẫm, trắng
(731) CÔNG TY TNHH MỘT THÀNH VIÊN SẢN XUẤT THƯƠNG MẠI NGÀY VUI (VN)
105 đường số 5, phường 15, quận Gò Vấp, thành phố Hồ Chí Minh

(511) Nhóm 25: Quần áo.

Nhóm 35: Mua bán quần áo.

---

(210) **4-2016-28059**

(540)

ĐẠI LÂM

(220) 09.09.2016
(441) 25.11.2016
(731) NGHIÊM MINH CHÂU (VN)
Số 41 Nguyễn Thái Học, phường Chi Lăng, thành phố Lạng Sơn, tỉnh Lạng Sơn.

(511) Nhóm 31: Rau và quả tươi; động vật sống.

---

(210) **4-2016-28060**

(540)

(220) 12.09.2016
(441) 25.11.2016
(531) A5.3.13; 2.9.14; A2.9.15; 26.1.1
(731) CÔNG TY CỔ PHẦN ĐỒNG PHỤC ĐỨC DŨNG (VN)
Số 89 ngõ 111 Cầu Bươu, phường Kiến Hưng, quận Hà Đông, thành phố Hà Nội

(511) Nhóm 25: Quần áo, giày dép, mũ nón.

---

(210) **4-2016-28061**

(540) PARI[R]

(220) 12.09.2016
(441) 25.11.2016
(731) LÊ MẠNH HÙNG (VN)
Số 150 phố Trung Liệt, tổ 5B, phường Trung Liệt, quận Đống Đa, thành phố Hà Nội

(511) Nhóm 44: Thẩm mỹ viện; dịch vụ chăm sóc sắc đẹp; dịch vụ chăm sóc sức khỏe, dịch vụ spa

---

(210) **4-2016-28062**

(540)

(220) 12.09.2016
(441) 25.11.2016
(531) A1.1.10; 26.1.2; 5.9.3; A5.1.5
(591) Xanh lá cây, xanh cốm, nâu, đen, trắng, vàng
(731) HỘ KINH DOANH TRẦN THỊ VÂN (VN)
Xóm Đông Hồng, xã Đông Hiếu, thị xã Thái Hòa, tỉnh Nghệ An

(511) Nhóm 05: Tinh bột nghệ (thực phẩm chức năng).

---

(210) **4-2016-28063**

(540) SANFOODY

(220) 12.09.2016
(441) 25.11.2016
(731) CÔNG TY TNHH SẢN XUẤT VÀ THƯƠNG MẠI TÂN TƯỜNG AN (VN)
Số 5A, dãy D, ngõ 80, đường Hoàng Công Chất, phường Phú Diễn, quận Bắc Từ Liêm, thành phố Hà Nội

(511) Nhóm 30: Mỳ miến; gạo; bột ngũ cốc; chế phẩm ngũ cốc; bánh đa nem; gia vị.

Nhóm 31: Hạt ngũ cốc, chưa xử lý; hạt (ngũ cốc), yến mạch; hạt tiêu (chưa qua chế biến).

---

(210) **4-2016-28064**

(540)

(220) 12.09.2016
(441) 25.11.2016
(531) A5.3.13; A26.4.24; A5.3.14
(591) Vàng, xanh lá cây, đen
(731) NGUYỄN NGỌC ĐỊNH (VN)
Số 61 Nam Ngư, phường Cửa Nam, quận Hoàn Kiếm, thành phố Hà Nội

(511) Nhóm 30: Trà; đồ uống trên cơ sở trà; trà sữa trân châu; cà phê; kem lạnh.

Nhóm 43: Nhà hàng ăn uống; dịch vụ quán cà phê; dịch vụ cung cấp đồ ăn (do nhà hàng thực hiện); dịch vụ cung cấp đồ uống (do nhà hàng thực hiện).

---

(210) **4-2016-28065**

(540)

VIET SENS
FOR QUALITY OF LIFE

(220) 12.09.2016
(441) 25.11.2016

(731) CÔNG TY CỔ PHẦN CẢM NHẬN CẢM BIẾN VIỆT NAM (VN)
Số 361/91 Lạc Long Quân, phường Nghĩa Đô, quận Cầu Giấy, thành phố Hà Nội

(511) Nhóm 42: Cho thuê phần mềm máy tính; cập nhật phần mềm máy tính; thiết kế phần mềm máy tính; bảo dưỡng phần mềm máy tính; tư vấn phần mềm máy tính; bảo trì phần mềm máy tính.

---

(210) **4-2016-28066**

(540)

Sr Thu
Handmade

(220) 12.09.2016
(441) 25.11.2016
(531) A26.1.18; 26.1.1; A5.3.15
(591) Xanh lá cây, trắng
(731) CÔNG TY TNHH DƯỢC MỸ PHẨM QUỐC TẾ MEDICOS (VN)
Số 15a, ngách 34, ngõ 107 phố Hồng Mai, phường Quỳnh Lôi, quận Hai Bà Trưng, thành phố Hà Nội

(511) Nhóm 03: Mỹ phẩm; xà phòng; chất tẩy rửa; chế phẩm mỹ phẩm để chăm sóc da.

Nhóm 05: Dược chất; dược phẩm; thực phẩm chức năng.

Nhóm 44: Dịch vụ chăm sóc sức khỏe và sắc đẹp; thẩm mỹ viện; thẩm mỹ viện tóc.

---

(210) **4-2016-28067**

(540)

HANI

(220) 12.09.2016
(441) 25.11.2016
(531) A5.3.13; A5.3.15
(591) Xanh lá cây, trắng
(731) CÔNG TY TNHH DƯỢC MỸ PHẨM QUỐC TẾ MEDICOS (VN)
Số 15a, ngách 34, ngõ 107 phố Hồng Mai, phường Quỳnh Lôi, quận Hai Bà Trưng, thành phố Hà Nội

(511) Nhóm 03: Mỹ phẩm; xà phòng; chất tẩy rửa; chế phẩm mỹ phẩm để chăm sóc da.

Nhóm 44: Dịch vụ chăm sóc sức khỏe và sắc đẹp; thẩm mỹ viện; thẩm mỹ viện tóc.

(210) **4-2016-28068**

(540)

(220) 12.09.2016
(441) 25.11.2016
(531) A5.3.13; A5.3.15; 3.7.17; 26.4.2; A3.7.24; 3.1.14; A5.1.14; A5.11.5; 4.5.1
(731) CÔNG TY TNHH BMC (VN)
Cụm Kinh tế - Xã hội, xã Đại Đồng, huyện Vĩnh Tường, tỉnh Vĩnh Phúc

(511) Nhóm 01: Sản phẩm hóa học dùng trong nông nghiệp (trừ chất diệt nấm, chất diệt cỏ, thuốc trừ sâu và chất diệt ký sinh trùng); chất kích thích sinh trưởng cho cây trồng; phân bón; chất bảo quản hạt giống; hóa chất để cải tạo đất; chế phẩm dùng để bảo quản hoa (hóa chất nông nghiệp).

Nhóm 05: Chất diệt động vật có hại; chất diệt côn trùng; thuốc trừ sâu; chất diệt nấm; chất diệt cỏ; thuốc xua đuổi côn trùng, sâu bọ.

Nhóm 07: Đầu phun áp lực; máy phun xịt (dùng trong nông nghiệp); máy cày (dùng trong nông nghiệp); máy thu hoạch nông sản; máy gieo hạt (dùng trong nông nghiệp); máy tuốt quả (dùng trong nông nghiệp).

(210) **4-2016-28069**

(540)

(220) 12.09.2016
(441) 25.11.2016
(531) A5.3.13; A5.3.15; 3.7.17; 26.4.2; 3.11.9; A3.11.25
(731) CÔNG TY TNHH BMC (VN)
Cụm Kinh tế - Xã hội, xã Đại Đồng, huyện Vĩnh Tường, tỉnh Vĩnh Phúc

(511) Nhóm 01: Sản phẩm hóa học dùng trong nông nghiệp (trừ chất diệt nấm, chất diệt cỏ, thuốc trừ sâu và chất diệt ký sinh trùng); chất kích thích sinh trưởng cho cây trồng; phân bón; chất bảo quản hạt giống; hóa chất để cải tạo đất; chế phẩm dùng để bảo quản hoa (hóa chất nông nghiệp).

Nhóm 05: Chất diệt động vật có hại; chất diệt côn trùng; thuốc trừ sâu; chất diệt nấm; chất diệt cỏ; thuốc xua đuổi côn trùng, sâu bọ.

Nhóm 07: Đầu phun áp lực; máy phun xịt (dùng trong nông nghiệp); máy cày (dùng trong nông nghiệp); máy thu hoạch nông sản; máy gieo hạt (dùng trong nông nghiệp); máy tuốt quả (dùng trong nông nghiệp).

(210) **4-2016-28070**

(540)

(220) 12.09.2016
(441) 25.11.2016
(531) A5.3.13; A5.3.15; 2.1.3; 2.1.22; 3.7.17; A3.7.24; A3.13.24
(731) CÔNG TYTNHH BMC (VN)
Cụm Kinh Tế - Xã hội, xã Đại Đồng, huyện Vĩnh Tường, tỉnh Vĩnh Phúc

(511) Nhóm 01: Sản phẩm hóa học dùng trong nông nghiệp (trừ chất diệt nấm, chất diệt cỏ, thuốc trừ sâu và chất diệt ký sinh trùng); chất kích thích sinh trưởng cho cây trồng; phân bón; chất bảo quản hạt giống; hóa chất để cải tạo đất; chế phẩm dùng để bảo quản hoa (hóa chất nông nghiệp).

Nhóm 05: Chất diệt động vật có hại; chất diệt côn trùng; thuốc trừ sâu; chất diệt nấm; chất diệt cỏ; thuốc xua đuổi côn trùng, sâu bọ.

Nhóm 07: Đầu phun áp lực; máy phun xịt (dùng trong nông nghiệp); máy cày (dùng trong nông nghiệp); máy thu hoạch nông sản; máy gieo hạt (dùng trong nông nghiệp); máy tuốt quả (dùng trong nông nghiệp).

---

(210) **4-2016-28071**

(540)

(220) 12.09.2016
(441) 25.11.2016
(531) A5.3.13; A5.3.15; 26.4.2; 3.7.17; A3.7.24; 3.5.19; A3.5.25; A3.5.24; 4.5.5; 3.11.7; A5.11.11
(731) CÔNG TYTNHH BMC (VN)
Cụm Kinh Tế - Xã hội, xã Đại Đồng, huyện Vĩnh Tường, tỉnh Vĩnh Phúc

(511) Nhóm 01: Sản phẩm hóa học dùng trong nông nghiệp (trừ chất diệt nấm, chất diệt cỏ, thuốc trừ sâu và chất diệt ký sinh trùng); chất kích thích sinh trưởng cho cây trồng; phân bón; chất bảo quản hạt giống; hóa chất để cải tạo đất; chế phẩm dùng để bảo quản hoa (hóa chất nông nghiệp).
Nhóm 05: Chất diệt động vật có hại; chất diệt côn trùng; thuốc trừ sâu; chất diệt nấm; chất diệt cỏ; thuốc xua đuổi côn trùng, sâu bọ.

Nhóm 07: Đầu phun áp lực; máy phun xịt (dùng trong nông nghiệp); máy cày (dùng trong nông nghiệp); máy thu hoạch nông sản; máy gieo hạt (dùng trong nông nghiệp); máy tuốt quả (dùng trong nông nghiệp).

---

(210) **4-2016-28072**

(540)

(220) 12.09.2016
(441) 25.11.2016
(531) A5.3.15; A5.3.13; 3.7.17; A3.7.24; 2.1.1; 2.1.8; A3.13.12
(731) CÔNG TYTNHH BMC (VN)
Cụm Kinh Tế - Xã hội, xã Đại Đồng, huyện Vĩnh Tường, tỉnh Vĩnh Phúc

(511) Nhóm 01: Sản phẩm hóa học dùng trong nông nghiệp (trừ chất diệt nấm, chất diệt cỏ, thuốc trừ sâu và chất diệt ký sinh trùng); chất kích thích sinh trưởng cho cây trồng; phân bón; chất bảo quản hạt giống; hóa chất để cải tạo đất; chế phẩm dùng để bảo quản hoa (hóa chất nông nghiệp).

Nhóm 05: Chất diệt động vật có hại; chất diệt côn trùng; thuốc trừ sâu; chất diệt nấm; chất diệt cỏ; thuốc xua đuổi côn trùng, sâu bọ.

Nhóm 07: Đầu phun áp lực; máy phun xịt (dùng trong nông nghiệp); máy cày (dùng trong nông nghiệp); máy thu hoạch nông sản; máy gieo hạt (dùng trong nông nghiệp); máy tuốt quả (dùng trong nông nghiệp).

---

(210) **4-2016-28076**

(540)

(220) 12.09.2016
(441) 25.11.2016
(531) 24.9.1; 25.1.25; 25.1.9
(591) Vàng, cam
(731) HỘ KINH DOANH DIỄM THANH (VN)
27 Nguyễn Văn Thêm, khóm 6, phường 3, thành phố Sóc Trăng, tỉnh Sóc Trăng

(511) Nhóm 44: Thẩm mỹ viện, dịch vụ chăm sóc sắc đẹp.

---

(210) **4-2016-28077**

(540)

(220) 12.09.2016
(441) 25.11.2016
(531) A5.11.13
(591) Đỏ, xanh lá cây, đen, trắng
(731) CÔNG TY TNHH MỘT THÀNH VIÊN DỊCH VỤ THƯƠNG MẠI XUẤT NHẬP KHẨU BÌNH AN (VN)
Số 62 ngõ 459 đường Bạch Mai, phường Bạch Mai, quận Hai Bà Trưng, thành phố Hà Nội

(511) Nhóm 11: Nồi nấu dùng điện, nồi lẩu dùng điện, ấm sắc thuốc dùng điện, ấm siêu tốc dùng điện, phích đun nước dùng điện, bình lọc nước dùng điện, bình lọc nước không dùng điện.

Nhóm 21: Nồi sứ (không dùng điện), bát sứ, ấm sứ, chén sứ, đĩa sứ, bình sứ, lọ hoa sứ.

Nhóm 35: Mua bán, xuất nhập khẩu: nồi nấu dùng điện, nồi lẩu dùng điện, ấm sắc thuốc dùng điện, ấm siêu tốc dùng điện, phích đun nước dùng điện, bình lọc nước dùng điện, bình lọc nước không dùng điện; nồi sứ (không dùng điện), bát sứ, ấm sứ, chén sứ, đĩa sứ, bình sứ, lọ hoa sứ.

---

(210) **4-2016-28078**

(540)

(220) 12.09.2016
(441) 25.11.2016
(531) A5.11.13
(591) Đỏ, xanh lá cây, đen, trắng
(731) CÔNG TY TNHH MỘT THÀNH VIÊN DỊCH VỤ THƯƠNG MẠI XUẤT NHẬP KHẨU BÌNH AN (VN)
Số 62 ngõ 459 đường Bạch Mai, phường Bạch Mai, quận Hai Bà Trưng, thành phố Hà Nội

(511) Nhóm 30: Cà phê, chè, mật ong, đường, gạo, kẹo.

---

(210) **4-2016-28080**

(540)

(220) 12.09.2016
(441) 25.11.2016
(531) 5.7.12; A5.7.22; 1.15.21; A5.3.15
(591) Đen, trắng, đỏ, vàng, xanh lá
(731) CÔNG TY TRÁCH NHIỆM HỮU HẠN HẢI HỒNG (VN)
Xóm Me Táo, xã Dương Liễu, huyện Hoài Đức, thành phố Hà Nội

(511) Nhóm 32: Nước giải khát có ga và không có ga; nước uống tăng lực không chứa dược chất.

---

(210) **4-2016-28081**

(540)

(220) 12.09.2016
(441) 25.11.2016
(531) 5.7.12; A5.7.22; A26.11.12; 1.15.23
(591) Trắng, đỏ, vàng, xanh lá cây, hồng nhạt
(731) CÔNG TY TRÁCH NHIỆM HỮU HẠN HẢI HỒNG (VN)
Xóm Me Táo, xã Dương Liễu, huyện Hoài Đức, thành phố Hà Nội

(511) Nhóm 32: Nước giải khát có ga và không có ga; nước uống tăng lực không chứa dược chất.

---

(210) **4-2016-28082**

(540)

(220) 12.09.2016
(441) 25.11.2016
(531) 5.7.12; A5.7.22; 26.4.2; A5.3.15
(591) Đen, trắng, đỏ, vàng, xanh lá cây, hồng nhạt
(731) CÔNG TY TRÁCH NHIỆM HỮU HẠN HẢI HỒNG (VN)
Xóm Me Táo, xã Dương Liễu, huyện Hoài Đức, thành phố Hà Nội

(511) Nhóm 32: Nước giải khát có ga và không có ga; nước uống tăng lực không chứa dược chất.

---

(210) **4-2016-28083**

(540)

(220) 12.09.2016
(441) 25.11.2016
(531) 5.7.12; A5.7.22; A5.3.15; 26.4.2
(591) Đen, trắng, đỏ, vàng, xanh lá cây, cam
(731) CÔNG TY TRÁCH NHIỆM HỮU HẠN HẢI HỒNG (VN)
Xóm Me Táo, xã Dương Liễu, huyện Hoài Đức, thành phố Hà Nội

(511) Nhóm 32: Nước giải khát có ga và không có ga; nước uống tăng lực không chứa dược chất.

---

(210) **4-2016-28084**

(540)

(220) 12.09.2016
(441) 25.11.2016
(531) 5.7.12; A5.7.22; A26.11.12; 1.15.23
(591) Trắng, đỏ, vàng, xanh lá cây, xanh lá cây nhạt, cam
(731) CÔNG TY TRÁCH NHIỆM HỮU HẠN HẢI HỒNG (VN)
Xóm Me Táo, xã Dương Liễu, huyện Hoài Đức, thành phố Hà Nội

(511) Nhóm 32: Nước giải khát có ga và không có ga; nước uống tăng lực không chứa dược chất.

---

(210) **4-2016-28085**

(540)

(220) 12.09.2016
(441) 25.11.2016
(531) 5.7.12; A5.7.22; A5.3.15; 26.4.2
(591) Trắng, đỏ, vàng, xanh lá cây, xanh cốm
(731) CÔNG TY TRÁCH NHIỆM HỮU HẠN HẢI HỒNG (VN)
Xóm Me Táo, xã Dương Liễu, huyện Hoài Đức, thành phố Hà Nội

(511) Nhóm 32: Nước giải khát có ga và không có ga; nước uống tăng lực không chứa dược chất.

---

(210) **4-2016-28086**

(540)

VIETCOM

(220) 12.09.2016
(441) 25.11.2016
(531) 26.3.1; 26.3.4; A24.15.5
(731) PHẠM VĂN VIỆT (VN)
Phòng 304 B11 tập thể Mai Động, phường Mai Động, quận Hoàng Mai, thành phố Hà Nội

(511) Nhóm 42: Thiết kế hệ thống máy tính; thiết kế phần mềm máy tính; tạo lập và duy trì trang web cho người khác; dịch vụ sao chép các chương trình máy tính; thiết kế đồ hoạ nghệ thuật; tư vấn thiết kế trang web.

---

(210) **4-2016-28088**

(540)

NANOMAX

(220) 12.09.2016
(441) 25.11.2016
(731) CÔNG TY CỔ PHẦN XÂY DỰNG VÀ ĐIỆN TỬ SƠN TÙNG (VN)
83/5 Thoại Ngọc Hầu, phường Hòa Thạnh, quận Tân Phú, thành phố Hồ Chí Minh
(740) DNTN Dịch vụ thương mại và sở hữu công nghiệp Song Ngọc (I.P.T.S.)

(511) Nhóm 09: Tivi; đầu thu kỹ thuật số mặt đất; ổn áp; rơle thời gian điện; ổ cắm điện; công tắc điện.

Nhóm 11: Quạt điện; thiết bị điều hòa nhiệt độ; thiết bị làm lạnh không khí; thiết bị lọc không khí; lò sưởi; đèn điện.

---

(210) **4-2016-28089**

(540)

(220) 12.09.2016
(441) 25.11.2016
(531) 1.15.15; A5.3.13; A5.3.14; 26.4.4
(591) Đỏ, trắng
(731) CÔNG TY CỔ PHẦN ĐẦU TƯ VÀ PHÁT TRIỂN NĂNG LƯỢNG MẶT TRỜI BÁCH KHOA (VN)
Số 11 đường TTN17, phường Tân Thới Nhất, quận 12, thành phố Hồ Chí Minh

(511) Nhóm 11: Bình nước nóng cho nhà tắm; bình nước nóng chạy bằng năng lượng mặt trời; bơm nhiệt; bộ thu năng lượng mặt trời.

Nhóm 35: Mua bán: bình nước nóng cho nhà tắm; bình nước nóng chạy bằng năng lượng mặt trời.

---

(210) **4-2016-28090**

(540)

(220) 12.09.2016
(441) 25.11.2016
(531) 1.15.15; 26.4.4; A5.3.13; A5.3.14
(591) Đỏ, trắng
(731) CÔNG TY CỔ PHẦN ĐẦU TƯ VÀ PHÁT TRIỂN NĂNG LƯỢNG MẶT TRỜI BÁCH KHOA (VN)
Số 11 đường TTN17, phường Tân Thới Nhất, quận 12, thành phố Hồ Chí Minh

(511) Nhóm 11: Bình nước nóng cho nhà tắm; bình nước nóng chạy bằng năng lượng mặt trời; bơm nhiệt; bộ thu năng lượng mặt trời.

Nhóm 35: Mua bán: bình nước nóng cho nhà tắm; bình nước nóng chạy bằng năng lượng mặt trời.

---

(210) **4-2016-28091**

(540)

(220) 12.09.2016
(441) 25.11.2016
(531) 1.15.15; 26.4.4; A26.4.5
(591) Đỏ, trắng
(731) CÔNG TY CỔ PHẦN ĐẦU TƯ VÀ PHÁT TRIỂN NĂNG LƯỢNG MẶT TRỜI BÁCH KHOA (VN)
Số 11 đường TTN17, phường Tân Thới Nhất, quận 12, thành phố Hồ Chí Minh

(511) Nhóm 11: Bình nước nóng cho nhà tắm; bình nước nóng chạy bằng năng lượng mặt trời; bơm nhiệt; bộ thu năng lượng mặt trời.

Nhóm 35: Mua bán: bình nước nóng cho nhà tắm; bình nước nóng chạy bằng năng lượng mặt trời.

---

(210) **4-2016-28092**

(540)

(220) 12.09.2016
(441) 25.11.2016
(531) 1.15.15; 26.4.4; A26.4.5
(591) Đỏ, trắng
(731) CÔNG TY CỔ PHẦN ĐẦU TƯ VÀ PHÁT TRIỂN NĂNG LƯỢNG MẶT TRỜI BÁCH KHOA (VN)
Số 11 đường TTN17, phường Tân Thới Nhất, quận 12, thành phố Hồ Chí Minh

(511) Nhóm 11: Bình nước nóng cho nhà tắm; bình nước nóng chạy bằng năng lượng mặt trời; bơm nhiệt; bộ thu năng lượng mặt trời.

Nhóm 35: Mua bán: bình nước nóng cho nhà tắm; bình nước nóng chạy bằng năng lượng mặt trời.

---

(210) **4-2016-28093**

(540)

(220) 12.09.2016
(441) 25.11.2016
(531) 3.9.16; A3.9.24; A5.3.13; 5.9.21; 18.1.21
(731) THẠCH DIỆU LINH (VN)
Số 10b, phố Hà Trung, phường Hàng Bông, quận Hoàn Kiếm, thành phố Hà Nội

(511) Nhóm 43: Nhà hàng ăn uống; nhà hàng ăn uống tự phục vụ; dịch vụ cung cấp thức ăn, đồ uống do nhà hàng thực hiện; dịch vụ quán cà phê; quán ăn tự phục vụ.

---

(210) **4-2016-28094**

(540)

(220) 12.09.2016
(441) 25.11.2016
(591) Xanh nhạt, đen, trắng, đỏ
(731) CÔNG TY TNHH SẢN XUẤT THƯƠNG MẠI DỊCH VỤ VIỆT THIÊN (VN)
81 đường TX21, phường Thạnh Xuân, quận 12, thành phố Hồ Chí Minh

(511) Nhóm 30: Trà, mật ong.

---

(210) **4-2016-28097**

(540)

(220) 12.09.2016
(441) 25.11.2016
(591) Xanh
(731) CÔNG TY TNHH THƯƠNG MẠI AN THỦY MỘC (VN)
318/11/7 Thống Nhất, phường 16, quận Gò Vấp, thành phố Hồ Chí Minh

(511) Nhóm 35: Mua bán: chăn, ra (ga), gối, nệm, quần áo, giày dép, đồ dùng nhà bếp (nồi, chảo, chén, bát, bếp), cây lau nhà.

---

(210) **4-2016-28099**

(540)

(220) 12.09.2016
(441) 25.11.2016
(531) 26.1.1; A26.1.18; A26.1.24
(731) CÔNG TY TNHH THƯƠNG MẠI VÀ DỊCH VỤ DU LỊCH NAM VINH (VN)
Số 50, ngõ 7, phố An Hoà, phường Mộ Lao, quận Hà Đông, thành phố Hà Nội

(511) Nhóm 43: Dịch vụ nhà hàng ăn uống và phục vụ đồ uống.

---

(210) **4-2016-28100**

(540)

(220) 12.09.2016
(441) 25.11.2016
(531) A5.3.13; A5.5.20; 25.1.25; 26.1.4
(591) Xanh lá cây, trắng, nâu
(731) CÔNG TY CỔ PHẦN THƯƠNG MẠI TRUYỀN THÔNG VÀ PHÁT TRIỂN LÊ GIA (VN)
Số 24, ngõ 318/99 phố Đê La Thành, phường Ô Chợ Dừa, quận Đống Đa, thành phố Hà Nội

(511) Nhóm 44: Dịch vụ chăm sóc sức khỏe (spa), dịch vụ chăm sóc sắc đẹp; dịch vụ chăm sóc da; dịch vụ xoa bóp (mát - xa); dịch vụ tư vấn về thẩm mỹ.

---

(210) **4-2016-28101**

(540)

(220) 12.09.2016
(441) 25.11.2016
(531) 1.15.15; A26.11.12; A5.5.20; A5.3.13
(591) Xanh biển, xanh lá, vàng nhạt, đen
(731) CÔNG TY TNHH DẦU NHỜN DJ MIRACLE MIỀN BẮC (VN)
Số 186 Tam Trinh, phường Yên Sở, quận Hoàng Mai, thành phố Hà Nội

(511) Nhóm 04: Dầu nhiên liệu, dầu, xăng dùng cho động cơ.

---

(210) **4-2016-28102**

(540)

(220) 12.09.2016
(441) 25.11.2016
(531) A26.11.8; 26.1.1; 26.7.5
(591) Xanh dương, trắng
(731) TRẦN TRUNG THÔNG (VN)
225/15 Nguyễn Đình Chiểu, phường 5, quận 3, thành phố Hồ Chí Minh
(740) DNTN Dịch vụ thương mại và sở hữu công nghiệp Song Ngọc (I.P.T.S.)

(511) Nhóm 09: Máy vi tính; màn hình vi tính; tivi; đầu máy đọc thẻ kỹ thuật số; đầu máy chiếu phim HD kỹ thuật số; loa.

Nhóm 35: Mua bán máy vi tính, tivi, máy văn phòng và phụ tùng của chúng; mua bán văn phòng phẩm, dụng cụ văn phòng; mua bán giường, tủ, bàn, ghế; mua bán trang phục may sẵn; mua bán giày dép, vật liệu xây dựng, hàng trang trí nội thất.

Nhóm 42: Thiết kế hệ thống mạng vi tính và máy vi tính; thiết kế thiết bi điện tử; thiết kế gia công phần mềm tin học; bảo trì và thiết kế trang web.

---

(210) **4-2016-28104**

(540)

(220) 12.09.2016
(441) 25.11.2016
(531) 26.4.2
(731) CÔNG TY CỔ PHẦN THƯƠNG MẠI ĐẦU TƯ VÀ DU LỊCH TUẤN MINH (VN)
Số 62/3 ngõ Thổ Quan, phường Thổ Quan, quận Đống Đa, thành phố Hà Nội

(511) Nhóm 41: Tổ chức các hoạt động thể thao; tổ chức dịch vụ vui chơi giải trí; dịch vụ tổ chức hội thảo, hội nghị.

Nhóm 43: Dịch vụ nhà hàng ăn uống; dịch vụ khách sạn; quán cà phê.

---

(210) **4-2016-28106**

(540)

(220) 12.09.2016
(441) 25.11.2016
(531) A26.11.9; 26.1.2; A14.7.13; 26.1.4
(591) Xanh nước biển, vàng, trắng
(731) CÔNG TY CỔ PHẦN THƯƠNG MẠI VÀ DỊCH VỤ SONG PHƯƠNG (VN)
Số 2191 đường Hùng Vương, phường Gia Cẩm, thành phố Việt Trì, tỉnh Phú Thọ

(511) Nhóm 30: Đường.

---

(210) **4-2016-28120**

(540)

(220) 12.09.2016
(441) 25.11.2016
(531) 4.5.21; 2.1.1
(731) CHINA RESOURCES SNOW BREWERIES COMPANY LTD. (CN)
Room 306 China Resources Building, No. 8 Jianguomen North Avenue, Dongcheng District, Beijing 100005, China
(740) Công ty TNHH Sở hữu trí tuệ Bình Minh (SUNRISE IP CO.,LTD.)

(511) Nhóm 30: Cà phê; đồ uống trên cơ sở cà phê; đồ uống trên cơ sở ca cao; đồ uống trên cơ sở sôcôla; trà (chè); bột đậu tương.

Nhóm 32: Đồ uống trên cơ sở đậu nành, không dùng thay thế sữa; chất chiết từ quả không chứa cồn; nước sô đa có hương vị gừng; đồ uống ép từ quả không chứa cồn; nước [đồ uống]; nước khoáng [đồ uống]; nước nho ép chưa lên men; nước chanh; nước ép rau [đồ uống] ; nước sô đa; sữa làm từ hạnh nhân [đồ uống]; sữa lạc [đồ uống không chứa cồn]; cơ-vát [đồ uống không chứa cồn].

Nhóm 33: Đồ uống có cồn [trừ bia]; rượu uýt ki; baijiu [đồ uống có cồn được chưng cất của Trung Quốc]; rượu sake; chiết xuất trái cây [có cồn]; đồ uống hoa quả có cồn; rượu cốc-tai.

Nhóm 43: Dịch vụ quán cà phê; quán ăn tự phục vụ; căng tin; dịch vụ khách sạn; nhà hàng ăn uống; quán rượu nhỏ; dịch vụ quầy rượu; cơ sở lưu trú tạm thời [khách sạn, nhà trọ].

---

(210) **4-2016-28121**

(540)

(220) 12.09.2016
(441) 25.11.2016
(531) 3.9.1; 5.5.16; 7.11.1; 1.15.24; 25.7.25
(591) Xanh dương, xanh lá, vàng, hồng, đen, trắng
(731) CƠ SỞ SẢN XUẤT TRÀ ƯỚP HƯƠNG THUẬN KÝ (VN)
1085A đường Trần Phú, phường Lộc Tiến, thành phố Bảo Lộc, tỉnh Lâm Đồng

(511) Nhóm 30: Trà (chè) ướp hương, trà ướp hương lá dừa (lá nếp); cà phê.

---

(210) **4-2016-28122**

(540)

(220) 12.09.2016
(441) 25.11.2016
(531) 25.7.25; A25.7.8; A25.7.2; 26.4.2
(591) Vàng, đỏ, trắng, đen, cam
(731) CÔNG TY TNHH SẢN XUẤT THƯƠNG MẠI XUẤT NHẬP KHẨU TẠ MINH QUANG (VN)
15 đường 3C, phường An Lạc A, quận Bình Tân, thành phố Hồ Chí Minh

(511) Nhóm 03: Kem dưỡng da; kem dưỡng da tay và móng tay; sữa tắm; nước hoa; dầu hấp tóc; gel vuốt tóc; thuốc duỗi tóc.

Nhóm 08: Dụng cụ uốn lông mi.

Nhóm 21: Nùi bông để thoa phấn (bông phấn trang điểm).

---

(210) **4-2016-28123**

(540) HÀNG VIỆT

(220) 12.09.2016
(441) 25.11.2016
(731) CÔNG TY TNHH ĐẠI HƯNG GIA (VN)
Phòng 1, 133/34 Văn Thân, phường 8, quận 6, thành phố Hồ Chí Minh

(511) Nhóm 29: Nước mắm, dầu ăn.

Nhóm 30: Gia vị các loại như: sa tế, tương ớt, nước tương (xì dầu), tương cà, gia vị nấu lẩu, ngũ vị hương.

---

(210) **4-2016-28124**

(540) SHILKALER

(220) 12.09.2016
(441) 25.11.2016
(731) CÔNG TY TNHH THIÊN HỘI (VN)
198 Cách Mạng Tháng 8, phường Khuê Trung, quận Cẩm Lệ, thành phố Đà Nẵng

(511) Nhóm 02: Thuốc màu; sơn; vecni; chất chống rỉ; chất bảo quản gỗ; sơn phủ.

---

(210) **4-2016-28126**

(540)

(220) 12.09.2016
(441) 25.11.2016
(531) A26.11.8; 26.4.2; A25.7.2; A25.7.8
(591) Vàng, đỏ, trắng, đen, cam
(731) CÔNG TY TNHH SẢN XUẤT THƯƠNG MẠI XUẤT NHẬP KHẨU TẠ MINH QUANG (VN)
15 đường 3C, phường An Lạc A, quận Bình Tân, thành phố Hồ Chí Minh

(511) Nhóm 03: Kem dưỡng da, kem dưỡng da tay và móng tay; sữa tắm; nước hoa; dầu hấp tóc, gel vuốt tóc, thuốc duỗi tóc.

Nhóm 08: Dụng cụ uốn lông mi.

Nhóm 21: Nùi bông để thoa phấn (bông phấn trang điểm).

---

(210) **4-2016-28127**

(540)

BLANCA
Essence for life

(220) 12.09.2016
(441) 25.11.2016
(531) A1.1.10; A1.1.2
(591) Xanh nước biển, xanh da trời, đen, trắng
(731) CÔNG TY TNHH MỘT THÀNH VIÊN BLANCA VIỆT NAM (VN)
K01B/42 Lê Trọng Tấn, phường An Khê, quận Thanh Khê, thành phố Đà Nẵng
(740) Công ty TNHH Tư vấn Nhiệt tâm và Cộng sự (NT & PARTNERS CO.,LTD.)

(511) Nhóm 35: Dịch vụ bán buôn, bán lẻ và xúc tiến thương mại các sản phẩm thực phẩm bổ sung vi chất dinh dưỡng, thực phẩm chức năng.

---

(210) **4-2016-28128**

(540)

Colosence

(220) 12.09.2016
(441) 25.11.2016
(531) A5.3.14; 26.15.1; 26.1.1
(731) CÔNG TY TNHH MỘT THÀNH VIÊN BLANCA VIỆT NAM (VN)
K01B/42 Lê Trọng Tấn, phường An Khê, quận Thanh Khê, thành phố Đà Nẵng
(740) Công ty TNHH Tư vấn Nhiệt tâm và Cộng sự (NT & PARTNERS CO.,LTD.)

(511) Nhóm 05: Thực phẩm bổ sung vi chất dinh dưỡng dùng cho mục đích y tế, thực phẩm chức năng dùng cho mục đích y tế; sữa non dùng cho mục đích y tế.

---

(210) **4-2016-28140**

(540)

TỔ YẾN
PN
Phong Nguyên

(220) 12.09.2016
(441) 25.11.2016
(531) 1.7.6; 3.7.16; 3.7.10
(591) Đen, xanh dương, đỏ, vàng
(731) HỘ KINH DOANH TỔ YẾN PHONG NGUYÊN (VN)
C10/25 ấp 3, xã Bình Chánh, huyện Bình Chánh, thành phố Hồ Chí Minh
(740) Công ty TNHH Tư vấn Sở hữu trí tuệ Á Đông (A ĐÔNG IP CONSULTANCY CO.,LTD.)

(511) Nhóm 29: Tổ yến (thực phẩm).

Nhóm 35: Mua bán: tổ yến (thực phẩm), nước yến được chế biến từ tổ yến.

---

(210) **4-2016-28141**

(540)

(220) 12.09.2016
(441) 25.11.2016
(531) 1.3.1; A1.3.17; 26.1.1; 26.1.12
(591) Xanh dương, xanh lá cây, xanh lá non, vàng, đen, đỏ
(731) CƠ SỞ THANH DŨNG (VN)
199/9 khu phố Hòa Long, phường Lái Thiêu, thị xã Thuận An, tỉnh Bình Dương
(740) Công ty TNHH Tư vấn Sở hữu trí tuệ Á Đông (A ĐÔNG IP CONSULTANCY CO.,LTD.)

(511) Nhóm 29: Thực phẩm chay được làm từ rau, củ, quả, bột: cá thu, cá lóc, chả cá, chả quế, chả lá, chả giấy.

---

(210) **4-2016-28142**

(540)

(220) 12.09.2016
(441) 25.11.2016
(531) 5.7.1; A26.11.12; 1.15.23; A5.7.22; A5.3.13; 26.3.4
(591) Xanh lá cây, trắng, cam
(731) LÊ HỒNG KHANH (VN)
Số 4, tổ 6, ấp 3, xã Trừ Văn Thố, huyện Bàu Bàng, tỉnh Bình Dương
(740) Công ty TNHH Tư vấn Sở hữu trí tuệ Á Đông (A ĐÔNG IP CONSULTANCY CO.,LTD.)

(511) Nhóm 31: Bưởi, cam, quýt, chanh (quả tươi).

---

(210) **4-2016-28143**

(540)

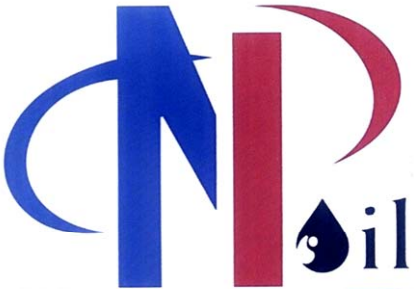

(220) 12.09.2016
(441) 25.11.2016
(531) 1.15.15; A26.11.12; A26.11.7; 1.15.23
(591) Xanh dương, đỏ, đen, trắng
(731) CÔNG TY TNHH SẢN XUẤT - THƯƠNG MẠI - DỊCH VỤ NHẤT PHONG (VN)
Thửa đất 752, 753 Tờ bản đồ số 8, đường DH403, khu phố Khánh Hòa, phường Tân Phước Khánh, thị xã Tân Uyên, tỉnh Bình Dương
(740) Công ty TNHH Tư vấn Sở hữu trí tuệ Á Đông (A ĐÔNG IP CONSULTANCY CO.,LTD.)

(511) Nhóm 04: Dầu nhờn [dầu nhớt]; dầu công nghiệp; mỡ công nghiệp.

---

(210) **4-2016-28144**

(540) KGF

(220) 12.09.2016
(441) 25.11.2016
(731) CÔNG TY CỔ PHẦN ĐIỆN KHÔNG GIAN (VN)
22/94D Trần Bình Trọng, phường 1, quận 5, thành phố Hồ Chí Minh

(511) Nhóm 09: Loa, máy tăng âm, thiết bị điều chỉnh âm thanh, máy chiếu hình ảnh, tivi.

Nhóm 11: Thiết bị để chiếu sáng.

---

(210) **4-2016-28148**

(540) Natural Oil DUOCLIEUS

(220) 12.09.2016
(441) 25.11.2016
(731) CÔNG TY CỔ PHẦN DƯỢC PHẨM SAO MỸ (VN)
393-393A Tô Hiến Thành, phường 14, quận 10, thành phố Hồ Chí Minh
(740) Công ty TNHH Sở hữu trí tuệ và Công nghệ Thủ đô (CAPITAL IP&T CO.LTD.)

(511) Nhóm 05: Dược phẩm; thực phẩm chức năng; thực phẩm dinh dưỡng dùng trong y tế; nước súc miệng dùng cho mục đích y tế; dung dịch làm sạch khử khuẩn sát trùng dùng cho mục đích y tế; nước tắm thảo dược cho trẻ em dùng cho mục đích y tế.

---

(210) **4-2016-28149**

(540)

(220) 12.09.2016
(441) 25.11.2016
(531) 5.3.20; 26.1.1; 26.1.2; A26.1.18
(591) Xanh nước biển, trắng, tím, xám, tím nhạt
(731) CÔNG TY CỔ PHẦN PARIS PHARM (VN)
Số 111 đường số 4, khu phố 3, phường Linh Xuân, quận Thủ Đức, thành phố Hồ Chí Minh
(740) Công ty TNHH Sở hữu trí tuệ và Công nghệ Thủ đô (CAPITAL IP&T CO.LTD.)

(511) Nhóm 05: Dược phẩm; thực phẩm chức năng; thực phẩm dinh dưỡng dùng trong y tế; nước súc miệng dùng cho mục đích y tế; dung dịch làm sạch khử khuẩn sát trùng dùng cho mục đích y tế; nước tắm thảo dược cho trẻ em dùng cho mục đích y tế.

---

(210) **4-2016-28160**

(540)

(220) 12.09.2016
(441) 25.11.2016
(531) 26.1.2; A26.1.18; 25.5.25; 1.15.23
(591) Nâu, đen, trắng, vàng, xám, đỏ, xanh dương đậm, tím, xanh da trời, xám
(731) CÔNG TY CỔ PHẦN DƯỢC LIỆU & VẬT TƯ Y TẾ HẢI PHÒNG (VN)
Số 31/51 Phạm Tử Nghi, phường Vĩnh Niệm, quận Lê Chân, thành phố Hải Phòng
(740) Công ty TNHH Sở hữu trí tuệ và Công nghệ Thủ đô (CAPITAL IP&T CO.LTD.)

(511) Nhóm 05: Dược phẩm; thực phẩm chức năng; thực phẩm dinh dưỡng dùng trong y tế; nước súc miệng dùng cho mục đích y tế; dung dịch làm sạch khử khuẩn sát trùng dùng cho mục đích y tế; nước tắm thảo dược cho trẻ em dùng cho mục đích y tế.

---

(210) **4-2016-28161**

(540)

(220) 12.09.2016
(441) 25.11.2016
(531) 5.7.24; 26.4.2; 3.1.14
(591) Đỏ, tím, xanh lá cây, xám, trắng, vàng, nâu, xanh da trời, đen, đỏ hồng, cam
(731) CÔNG TY CỔ PHẦN DƯỢC PHẨM DELAP (VN)
Phòng 309 nhà B, số 352 Giải Phóng, phường Phương Liệt, quận Thanh Xuân, thành phố Hà Nội
(740) Công ty TNHH Sở hữu trí tuệ và Công nghệ Thủ đô (CAPITAL IP&T CO.LTD.)

(511) Nhóm 05: Dược phẩm; thực phẩm chức năng; thực phẩm dinh dưỡng dùng trong y tế; nước súc miệng dùng cho mục đích y tế; dung dịch làm sạch khử khuẩn sát trùng dùng cho mục đích y tế; nước tắm thảo dược cho trẻ em dùng cho mục đích y tế.

---

(210) **4-2016-28162**

(540)

EXMUMGLU

(220) 12.09.2016
(441) 25.11.2016
(731) CÔNG TY TRÁCH NHIỆM HỮU HẠN THƯƠNG MẠI VÀ DƯỢC PHẨM HƯNG VIỆT (VN)
Số 46, lô M2, khu đô thị mới Yên Hòa, phường Yên Hòa, quận Cầu Giấy, thành phố Hà Nội
(740) Công ty TNHH Sở hữu trí tuệ và Công nghệ Thủ đô (CAPITAL IP&T CO.LTD.)

(511) Nhóm 05: Dược phẩm; thực phẩm chức năng; thực phẩm dinh dưỡng dùng trong y tế; nước súc miệng dùng cho mục đích y tế; dung dịch làm sạch khử khuẩn sát trùng dùng cho mục đích y tế; nước tắm thảo dược cho trẻ em dùng cho mục đích y tế.

---

(210) **4-2016-28163**

(540)

(220) 12.09.2016
(441) 25.11.2016
(531) 26.1.1; 26.13.25; 26.1.4; A25.3.3
(591) Đen, xanh dương, trắng
(731) HUỲNH KIM DUNG (VN)
416 Nguyễn Tri Phương, phường 4, quận 10, thành phố Hồ Chí Minh

(511) Nhóm 11: Vòi nước; vòi tắm hoa sen; chậu rửa mặt (lavabo); máy nước nóng lạnh dùng để tắm (thiết bị cung cấp nước nóng, lạnh); bồn cầu.

---

(210) **4-2016-28164**

(540)

(220) 12.09.2016
(441) 25.11.2016
(531) A5.1.5; A5.1.16; 5.3.20
(731) CÔNG TY TNHH MIO FASHION (VN)
527/37/16 Lê Văn Lương, ấp 1, xã Phước Kiển, huyện Nhà Bè, thành phố Hồ Chí Minh

(511) Nhóm 25: Quần áo; mũ; giày; váy; đồng phục; quần áo lót.

---

(210) **4-2016-28165**

(540)

(220) 12.09.2016
(441) 25.11.2016
(531) 3.2.1; A3.2.24
(731) CÔNG TY TNHH MIO FASHION (VN)
527/37/16 Lê Văn Lương, ấp 1, xã Phước Kiển, huyện Nhà Bè, thành phố Hồ Chí Minh

(511) Nhóm 18: Ba lô; túi sách; va li; cặp học sinh; ví bỏ túi; ô.

---

(210) **4-2016-28166**

(540)

BAO HIEM LIBERTY

(220) 12.09.2016
(441) 25.11.2016
(731) LIBERTY MUTUAL INSURANCE COMPANY (US)
175 Berkeley St., Boston, MA 02116, United States of America
(740) Công ty Luật TNHH quốc tế BMVN (BMVN INTERNATIONAL LLC)

(511) Nhóm 36: Các dịch vụ bảo hiểm, cụ thể là, thực hiện dịch vụ bảo hiểm cho tất cả các loại hình bảo hiểm, dịch vụ môi giới bảo hiểm, dịch vụ tư vấn trong lĩnh vực bảo hiểm, dịch vụ

quản lý tổn thất và tính toán bồi thường cho tất cả các loại hình bảo hiểm; dịch vụ quản lý khiếu nại bảo hiểm (các yêu cầu giải quyết quyền lợi bảo hiểm) và dịch vụ tính toán bồi thường được cung cấp như là một phần của các chương trình được bảo hiểm và tự bảo hiểm; dịch vụ đánh giá, tư vấn, và phân tích cho tất cả các yêu cầu giải quyết quyền lợi bảo hiểm; dịch vụ hợp đồng bảo hiểm cho tất cả các loại hình bảo hiểm; dịch vụ hợp đồng tái bảo hiểm; dịch vụ hành chính trong lĩnh vực bảo hiểm; dịch vụ tư vấn bảo hiểm; cung cấp thông tin về các vấn đề bảo hiểm; dịch vụ báo giá bảo hiểm; cung cấp một cơ sở dữ liệu để dò tìm, theo dõi, và tạo các báo cáo về các thông tin và thống kê về các yêu cầu giải quyết quyền lợi bảo hiểm và việc bồi hoàn bảo hiểm (chi trả quyền lợi bảo, hiểm khi có tổn thất xảy ra); cung cấp các dịch vụ được liệt kê trên đây trực tuyến từ một cơ sở dữ liệu máy tính hay qua mạng internet; dịch vụ tài trợ tài chính cho các sự kiện thể thao và văn hóa; cung cấp các trang web trong lĩnh vực bảo hiểm.

---

(210) **4-2016-28167**

(540)

BẢO HIỂM LIBERTY

(220) 12.09.2016
(441) 25.11.2016
(731) LIBERTY MUTUAL INSURANCE COMPANY (US)
175 Berkeley St., Boston, MA 02116, United States of America
(740) Công ty Luật TNHH quốc tế BMVN (BMVN INTERNATIONAL LLC)

(511) Nhóm 36: Các dịch vụ bảo hiểm, cụ thể là, thực hiện dịch vụ bảo hiểm cho tất cả các loại hình bảo hiểm, dịch vụ môi giới bảo hiểm, dịch vụ tư vấn trong lĩnh vực bảo hiểm, dịch vụ quản lý tổn thất và tính toán bồi thường cho tất cả các loại hình bảo hiểm; dịch vụ quản lý khiếu nại bảo hiểm (các yêu cầu giải quyết quyền lợi bảo hiểm) và dịch vụ tính toán bồi thường được cung cấp như là một phần của các chương trình được bảo hiểm và tự bảo hiểm; dịch vụ đánh giá, tư vấn, và phân tích cho tất cả các yêu cầu giải quyết quyền lợi bảo hiểm; dịch vụ hợp đồng bảo hiểm cho tất cả các loại hình bảo hiểm; dịch vụ hợp đồng tái bảo hiểm; dịch vụ hành chính trong lĩnh vực bảo hiểm; dịch vụ tư vấn bảo hiểm; cung cấp thông tin về các vấn đề bảo hiểm; dịch vụ báo giá bảo hiểm; cung cấp một cơ sở dữ liệu để dò tìm, theo dõi, và tạo các báo cáo về các thông tin và thống kê về các yêu cầu giải quyết quyền lợi bảo hiểm và việc bồi hoàn bảo hiểm (chi trả quyền lợi bảo, hiểm khi có tổn thất xảy ra); cung cấp các dịch vụ được liệt kê trên đây trực tuyến từ một cơ sở dữ liệu máy tính hay qua mạng internet; dịch vụ tài trợ tài chính cho các sự kiện thể thao và văn hóa; cung cấp các trang web trong lĩnh vực bảo hiểm.

---

(210) **4-2016-28168**

(540)

BẢO HIỂM LIBERTY VIỆT NAM

(220) 12.09.2016
(441) 25.11.2016
(731) LIBERTY MUTUAL INSURANCE COMPANY (US)
175 Berkeley St., Boston, MA 02116, United States of America
(740) Công ty Luật TNHH quốc tế BMVN (BMVN INTERNATIONAL LLC)

(511) Nhóm 36: Các dịch vụ bảo hiểm, cụ thể là, thực hiện dịch vụ bảo hiểm cho tất cả các loại hình bảo hiểm, dịch vụ môi giới bảo hiểm, dịch vụ tư vấn trong lĩnh vực bảo hiểm, dịch vụ quản lý tổn thất và tính toán bồi thường cho tất cả các loại hình bảo hiểm; dịch vụ quản lý

khiếu nại bảo hiểm (các yêu cầu giải quyết quyền lợi bảo hiểm) và dịch vụ tính toán bồi thường được cung cấp như là một phần của các chương trình được bảo hiểm và tự bảo hiểm; dịch vụ đánh giá, tư vấn, và phân tích cho tất cả các yêu cầu giải quyết quyền lợi bảo hiểm; dịch vụ hợp đồng bảo hiểm cho tất cả các loại hình bảo hiểm; dịch vụ hợp đồng tái bảo hiểm; dịch vụ hành chính trong lĩnh vực bảo hiểm; dịch vụ tư vấn bảo hiểm; cung cấp thông tin về các vấn đề bảo hiểm; dịch vụ báo giá bảo hiểm; cung cấp một cơ sở dữ liệu để dò tìm, theo dõi, và tạo các báo cáo về các thông tin và thống kê về các yêu cầu giải quyết quyền lợi bảo hiểm và việc bồi hoàn bảo hiểm (chi trả quyền lợi bảo, hiểm khi có tổn thất xảy ra); cung cấp các dịch vụ được liệt kê trên đây trực tuyến từ một cơ sở dữ liệu máy tính hay qua mạng internet; dịch vụ tài trợ tài chính cho các sự kiện thể thao và văn hóa; cung cấp các trang web trong lĩnh vực bảo hiểm.

---

(210) **4-2016-28169**

(540)

BAO HIEM LIBERTY VIET NAM

(220) 12.09.2016
(441) 25.11.2016
(731) LIBERTY MUTUAL INSURANCE COMPANY (US)
175 Berkeley St., Boston, MA 02116, United States of America
(740) Công ty Luật TNHH quốc tế BMVN (BMVN INTERNATIONAL LLC)

(511) Nhóm 36: Các dịch vụ bảo hiểm, cụ thể là, thực hiện dịch vụ bảo hiểm cho tất cả các loại hình bảo hiểm, dịch vụ môi giới bảo hiểm, dịch vụ tư vấn trong lĩnh vực bảo hiểm, dịch vụ quản lý tổn thất và tính toán bồi thường cho tất cả các loại hình bảo hiểm; dịch vụ quản lý khiếu nại bảo hiểm (các yêu cầu giải quyết quyền lợi bảo hiểm) và dịch vụ tính toán bồi thường được cung cấp như là một phần của các chương trình được bảo hiểm và tự bảo hiểm; dịch vụ đánh giá, tư vấn, và phân tích cho tất cả các yêu cầu giải quyết quyền lợi bảo hiểm; dịch vụ hợp đồng bảo hiểm cho tất cả các loại hình bảo hiểm; dịch vụ hợp đồng tái bảo hiểm; dịch vụ hành chính trong lĩnh vực bảo hiểm; dịch vụ tư vấn bảo hiểm; cung cấp thông tin về các vấn đề bảo hiểm; dịch vụ báo giá bảo hiểm; cung cấp một cơ sở dữ liệu để dò tìm, theo dõi, và tạo các báo cáo về các thông tin và thống kê về các yêu cầu giải quyết quyền lợi bảo hiểm và việc bồi hoàn bảo hiểm (chi trả quyền lợi bảo, hiểm khi có tổn thất xảy ra); cung cấp các dịch vụ được liệt kê trên đây trực tuyến từ một cơ sở dữ liệu máy tính hay qua mạng internet; dịch vụ tài trợ tài chính cho các sự kiện thể thao và văn hóa; cung cấp các trang web trong lĩnh vực bảo hiểm.

---

(210) **4-2016-28180**

(540)

CUONG THINH FISH
Cá sông Đà, nhà nhà mê

(220) 12.09.2016
(441) 25.11.2016
(531) A3.9.10; A3.9.24; 26.1.1; A26.11.12
(591) Trắng, xanh dương, xanh dương đậm
(731) CÔNG TY TNHH XÂY DỰNG VÀ DỊCH VỤ CƯỜNG THỊNH (VN)
Khu 3, thị trấn Mường Khến, huyện Tân Lạc, tỉnh Hòa Bình
(740) Công ty TNHH Sở hữu trí tuệ Trần & Trần (TRAN & TRAN CO., LTD.)

(511) Nhóm 31: Cá còn sống.

---

(210) **4-2016-28183**

(540)

(220) 12.09.2016
(441) 25.11.2016
(531) A1.1.10; A1.1.5; 26.1.1; A26.1.18
(591) Vàng
(731) CÔNG TY CỔ PHẦN PARIS DELI (VN)
Lô 19 khu dân cư An Cư 2 mở rộng, phường Phước Mỹ, quận Sơn Trà, thành phố Đà Nẵng
(740) Công ty TNHH Sở hữu trí tuệ PADEMARK (PADEMARK CO.,LTD.)

(511) Nhóm 43: Dịch vụ nhà hàng ăn uống, khách sạn.

---

(210) **4-2016-28187**

(540)

(220) 12.09.2016
(441) 25.11.2016
(531) 3.3.1; A1.1.10; A1.1.5; 5.7.3; A5.5.20; 26.1.1; 25.1.6
(591) Trắng, đỏ, vàng, nâu
(731) HỢP TÁC XÃ NGỰA BẠCH XÓM PHẨM (VN)
Xóm Phẩm 1, xã Dương Thành, huyện Phú Bình, tỉnh Thái Nguyên
(740) Công ty TNHH Sở hữu trí tuệ INNETCO-Hoàng Phúc (INNETCO CO., LTD)

(511) Nhóm 05: Cao ngựa.

Nhóm 35: Mua bán, xuất nhập khẩu, đại lý ký gửi: cao ngựa, da ngựa, thịt ngựa, giò ngựa, thịt ngựa sấy, bắp ngựa muối.

---

(210) **4-2016-28188**

(540)

Dossen

(220) 12.09.2016
(441) 25.11.2016
(731) GUANGZHOU DONG CHENG HOTEL INVESTMENT MANAGEMENT GROUP LIMITED (CN)
Room 201-208, Floor 2, No. 61-65 Dajinzhong Road, Baiyun Distric, Guangzhou, China
(740) Văn phòng Luật sư MINERVAS (MINERVAS)

(511) Nhóm 43: Dịch vụ cơ sở lưu trú tạm thời [khách sạn, nhà trọ]; đặt chỗ khách sạn; cho thuê chỗ ở tạm thời; dịch vụ khu nhà nghỉ [lưu trú tạm thời]; dịch vụ căng tin; dịch vụ khách sạn; dịch vụ quán cà phê; quán trà; dịch vụ nhà hàng ăn uống; cho thuê phòng họp.

---

(210) **4-2016-28189**

(540)

HEPTAFOVID

(220) 12.09.2016
(441) 25.11.2016
(731) CÔNG TY CỔ PHẦN DƯỢC PHẨM TRUNG ƯƠNG VIDIPHA (VN)
184/2 Lê Văn Sỹ, phường 10, quận Phú Nhuận, thành phố Hồ Chí Minh
(740) Công ty TNHH INVESTPRO và cộng sự (INVESTPRO & ASSOCIATES)

(511) Nhóm 05: Dược phẩm.

---

(210) **4-2016-28200**

(540)

Getrinson

(220) 12.09.2016
(441) 25.11.2016
(731) CÔNG TY CỔ PHẦN DƯỢC THẢO PHÚC VINH (VN)
Số 22/183 phố Hoàng Văn Thái, phường Khương Trung, quận Thanh Xuân, thành phố Hà Nội
(740) Công ty TNHH Sở hữu trí tuệ ALNGUYEN (ALNGUYEN IP CO.,LTD.)

(511) Nhóm 05: Dược phẩm; thực phẩm chức năng dùng trong ngành y.

---

(210) **4-2016-28201**

(540)

Lysopena

(220) 12.09.2016
(441) 25.11.2016
(731) CÔNG TY CỔ PHẦN DƯỢC THẢO PHÚC VINH (VN)
Số 22/183 phố Hoàng Văn Thái, phường Khương Trung, quận Thanh Xuân, thành phố Hà Nội
(740) Công ty TNHH Sở hữu trí tuệ ALNGUYEN (ALNGUYEN IP CO.,LTD.)

(511) Nhóm 05: Dược phẩm; thực phẩm chức năng dùng trong ngành y.

---

(210) **4-2016-28202**

(540)

Silkrenion

(220) 12.09.2016
(441) 25.11.2016
(731) CÔNG TY CỔ PHẦN DƯỢC THẢO PHÚC VINH (VN)
Số 22/183 phố Hoàng Văn Thái, phường Khương Trung, quận Thanh Xuân, thành phố Hà Nội
(740) Công ty TNHH Sở hữu trí tuệ ALNGUYEN (ALNGUYEN IP CO.,LTD.)

(511) Nhóm 05: Dược phẩm; thực phẩm chức năng dùng trong ngành y.

---

(210) **4-2016-28203**

(540)

(220) 12.09.2016
(441) 25.11.2016
(531) 26.3.1
(591) Xanh dương, đỏ
(731) CÔNG TY CỔ PHẦN ALTINUS CAPITAL (VN)
21 Nguyễn Trung Ngạn, phường Bến Nghé, quận 1, thành phố Hồ Chí Minh
(740) Công ty Luật TNHH IP MAX (IPMAX LAW FIRM)

(511) Nhóm 35: Quảng cáo; tư vấn điều hành kinh doanh; marketing; nghiên cứu kinh doanh; dịch vụ tìm kiếm nguồn tài trợ; cung cấp thông tin kinh doanh thông qua một trang web.

Nhóm 36: Quỹ đầu tư; đầu tư vốn, quỹ hỗ tương đầu tư; dịch vụ tài chính; phân tích tài chính; quản lý tài chính.

---

(210) **4-2016-28204**

(540)

KA'FEN

(220) 12.09.2016
(441) 25.11.2016
(731) LIN SHIH HSUN (TW)
6F.-7, No. 418, Sec. 4, Henan Rd., Nantun Dist., Taichung City 40874, Taiwan
(740) Công ty TNHH Sở hữu trí tuệ ACTIP (ACTIP IP LIMITED)

(511) Nhóm 09: Micrô; loa phóng thanh; thiết bị nghe nhạc cầm tay; thiết bị truyền phát âm thanh; vành loa; vỏ loa.

---

(210) **4-2016-28205**

(540)

(220) 12.09.2016
(441) 25.11.2016
(531) 1.15.11
(591) Xanh da trời, xám
(731) CÔNG TY CỔ PHẦN THƯƠNG MẠI DỊCH VỤ TỔNG HỢP MÂY (VN)
72 Lê Mạnh Trinh, phường Phước Mỹ, quận Sơn Trà, thành phố Đà Nẵng
(740) Công ty TNHH Sở hữu trí tuệ ACTIP (ACTIP IP LIMITED)

(511) Nhóm 43: Dịch vụ quán cà phê; nhà hàng ăn uống.

---

(210) **4-2016-28207**

(540) Rượu vang
Luis de Paris

(220) 12.09.2016
(441) 25.11.2016
(731) CÔNG TY CỔ PHẦN CÔNG NGHỆ THỰC PHẨM VIỆT MỸ (VN)
Lô B6 cụm công nghiệp thực phẩm Hapro, xã Lệ Chi, huyện Gia Lâm, thành phố Hà Nội

(511) Nhóm 33: Đồ uống có cồn như: rượu.

---

(210) **4-2016-28208**

(540) Rượu vang nổ
Champange

(220) 12.09.2016
(441) 25.11.2016
(731) CÔNG TY CỔ PHẦN CÔNG NGHỆ THỰC PHẨM VIỆT MỸ (VN)
Lô B6 cụm công nghiệp thực phẩm Hapro, xã Lệ Chi, huyện Gia Lâm, thành phố Hà Nội

(511) Nhóm 33: Đồ uống có cồn như: rượu.

---

(210) **4-2016-28209**

(540) ALTINUS EDUCATION

(220) 12.09.2016
(441) 25.11.2016
(531) 26.3.1
(591) Xanh, da cam
(731) CÔNG TY CỔ PHẦN ALTINUS CAPITAL (VN)
21 Nguyễn Trung Ngạn, phường Bến Nghé, quận 1, thành phố Hồ Chí Minh
(740) Công ty Luật TNHH IP MAX (IPMAX LAW FIRM)

(511) Nhóm 41: Trường học [giáo dục]; thư viện cho thuê sách; xuất bản sách; dịch vụ về giáo dục giảng dạy; khảo thí giáo dục; cung cấp xuất bản phẩm điện tử trực tuyến, không tải được.

---

(210) **4-2016-28210**

(540)

(220) 12.09.2016
(441) 25.11.2016
(531) 26.1.1; A26.1.18; 26.2.7; 5.7.1
(591) Xanh lá cây, nâu, đỏ, trắng, vàng
(731) CÔNG TY TNHH SẢN XUẤT, THƯƠNG MẠI, DỊCH VỤ NOVEL (VN)
22 Tô Hiến Thành, phường Tân Lập, thành phố Nha Trang, tỉnh Khánh Hòa
(740) Công ty TNHH Tư vấn sở hữu trí tuệ Việt (VIET IP CO.,LTD.)

(511) Nhóm 30: Cà phê; cà phê hòa tan; cà phê lọc phin; chiết xuất cà phê; cà phê cô đặc.

Nhóm 35: Mua bán: cà phê, sản phẩm cà phê, rượu, bia, thuốc lá, đồ uống không có cồn.

Nhóm 43: Dịch vụ cung cấp thức ăn, đồ uống do nhà hàng thực hiện; dịch vụ lưu trú ngắn ngày; nhà hàng ăn uống và các dịch vụ ăn uống phục vụ lưu động.

---

(210) **4-2016-28211**

(540)

(220) 12.09.2016
(441) 25.11.2016
(531) 15.7.1; 26.1.1; 26.15.1; A1.1.8; A1.1.2
(591) Đỏ, xanh da trời, xanh dương, trắng
(731) CÔNG TY TNHH MTV CƠ KHÍ ĐẠI PHÁT (VN)
QL 1A thôn Phú Khánh Hạ, xã Diên Thạnh, huyện Diên Khánh, tỉnh Khánh Hòa
(740) Công ty TNHH Tư vấn sở hữu trí tuệ Việt (VIET IP CO.,LTD.)

(511) Nhóm 07: Máy xay cà phê; máy chế biến cà phê quả tươi; máy chế biến cà phê nhân; máy chuyển tải cà phê; tất cả dùng điện.

Nhóm 11: Máy rang cà phê; máy sấy cà phê.

---

(210) **4-2016-28212**

(540)

(220) 12.09.2016
(441) 25.11.2016
(531) 1.7.1; 5.7.3; A5.1.5; 26.1.1
(591) Đen, xanh ngọc, đỏ, cam, xanh lá cây, nâu nhạt
(731) CÔNG TY CỔ PHẦN NGUYỆT LỤC BẢO (VN)
C62 KDC Trần Hưng Đạo, phường 2, thành phố Sóc Trăng, tỉnh Sóc Trăng
(740) Công ty TNHH Tư vấn sở hữu trí tuệ Việt (VIET IP CO.,LTD.)

(511) Nhóm 05: Dược phẩm; thuốc đông dược; thực phẩm chức năng dùng cho ngành y; chất bổ sung dinh dưỡng.

---

(210) **4-2016-28213**

(540)

(220) 12.09.2016
(441) 25.11.2016
(531) 1.15.15; 5.7.6; 5.7.3; 1.15.5; 5.9.6
(591) Da bò, nâu, đen
(731) CÔNG TY CỔ PHẦN TƯ VẤN PHÁT TRIỂN THỰC PHẨM VÀ DINH DƯỠNG (VN)
Số 43, ngõ 2, phố Tây Trà, phường Trần Phú, quận Hoàng Mai, thành phố Hà Nội

(511) Nhóm 05: Dược phẩm; thực phẩm chức năng (tỏi đen).

Nhóm 35: Mua bán: dược phẩm, thực phẩm chức năng (tỏi đen).

---

(210) **4-2016-28214**

(540)

RUTAME

(220) 12.09.2016
(441) 25.11.2016

(731) CÔNG TY TNHH THƯƠNG MẠI DƯỢC PHẨM ĐÔNG Á (VN)
Lô A2 - CN3 Cụm Công Nghiệp Từ Liêm, phường Minh Khai, quận Bắc Từ Liêm, thành phố Hà Nội

(740) Công ty TNHH Sở hữu trí tuệ Hải Hân (HAI HAN IP CO., LTD.)

(511) Nhóm 33: Rượu (đồ uống có cồn trừ bia).

---

(210) **4-2016-28215**

(540)

SIROTAME

(220) 12.09.2016
(441) 25.11.2016

(731) CÔNG TY TNHH THƯƠNG MẠI DƯỢC PHẨM ĐÔNG Á (VN)
Lô A2 - CN3 Cụm Công Nghiệp Từ Liêm, phường Minh Khai, quận Bắc Từ Liêm, thành phố Hà Nội

(740) Công ty TNHH Sở hữu trí tuệ Hải Hân (HAI HAN IP CO., LTD.)

(511) Nhóm 05: Siro dùng cho mục đích dược phẩm.

Nhóm 32: Siro dùng cho đồ uống.

---

(210) **4-2016-28216**

(540)

(220) 12.09.2016
(441) 25.11.2016
(531) 15.7.1
(591) Trắng, đen, xanh lơ, đỏ đậm, ghi
(731) PHẠM VĂN LANG (VN)
Thôn Cổ Dũng 2, xã Đông La, huyện Đông Hưng, tỉnh Thái Bình

(740) Công ty TNHH Sở hữu trí tuệ Hải Hân (HAI HAN IP CO., LTD.)

(511) Nhóm 07: Máy nông nghiệp; máy cấy lúa; máy gặt hái; máy gặt đập liên hợp; máy cày; máy cắt cỏ.

Nhóm 35: Mua bán, quảng cáo, xuất nhập khẩu, đại lý ký gửi các sản phẩm: máy nông nghiệp, máy cấy lúa, máy gặt hái, máy gặt đập liên hợp, máy kéo, máy cày, máy cấy lúa bằng tay, máy cắt cỏ.

---

(210) **4-2016-28217**

(540)

(220) 12.09.2016
(441) 25.11.2016
(531) 1.13.1; A1.13.10
(591) Xanh nhạt, trắng
(731) CÔNG TY CỔ PHẦN PHARMATOPES VIỆT NAM (VN)
Số 5 phố Nguyễn Trường Tộ, phường Nguyễn Trung Trực, quận Ba Đình, thành phố Hà Nội

(511) Nhóm 01: Hóa chất dùng trong phân tích phòng thí nghiệm; hóa chất để lọc (chế phẩm hóa học); chất đồng vị dùng trong công nghiệp; nguyên tố phóng xạ dùng cho mục đích khoa học; hóa chất dùng trong công nghiệp, khoa học.

Nhóm 05: Dược phẩm; thực phẩm chức năng; thực phẩm dinh dưỡng dùng cho mục đích y tế.

Nhóm 10: Thiết bị và dụng cụ y tế.

Nhóm 42: Phân tích hóa học; nghiên cứu khoa học; nghiên cứu hóa học; tư vấn về nguồn lực và kỹ thuật của khoa học hạt nhân.

---

(210) **4-2016-28218**

(540)

(220) 12.09.2016
(441) 25.11.2016
(531) 26.1.1; A11.1.2; A26.1.18
(591) Cam, đen, trắng
(731) NGUYỄN NGỌC HƯNG (VN)
Khu 7, xã Sơn Thủy, huyện Thanh Thủy, tỉnh Phú Thọ
(740) Công ty TNHH Tư vấn A & S (A&S CO.,LTD)

(511) Nhóm 29: Thịt gà đã qua chế biến; hải sản đã qua chế biến; thịt bò đã qua chế biến; rau củ đã được chế biến.

Nhóm 30: Chế phẩm dược làm từ ngũ cốc: mì; miến; bún; phở; thực phẩm ăn nhanh trên cơ sở ngũ cốc; bánh ngọt.

Nhóm 43: Nhà hàng phục vụ ăn uống; dịch vụ cung cấp đồ ăn nhanh; chuỗi nhà hàng tự phục vụ; quán cà phê; quán rượu nhỏ.

---

(210) **4-2016-28219**

(540)

(220) 12.09.2016
(441) 25.11.2016
(531) 26.1.1; A26.1.18; 26.1.10; 26.3.23
(591) Trắng, da cam
(731) CÔNG TY TNHH XÂY LẮP CÔNG NGHIỆP & THƯƠNG MẠI HOÀNG LONG (VN)
Số nhà 49, ngách 56/47, phố Lê Văn Hiến, phường Đức Thắng, quận Bắc Từ Liêm, thành phố Hà Nội

(511) Nhóm 37: Dịch vụ xây, lát; giám sát việc xây dựng công trình; xây dựng; phá dỡ các công trình xây dựng; lắp đặt và sửa chữa thiết bị điện; dịch vụ sơn nội thất và ngoại thất.

---

(210) **4-2016-28220**

(540)

HÃNG LUẬT ANH BẰNG
Tạo lập nền tảng vững bền

(220) 12.09.2016
(441) 25.11.2016
(591) Nâu, xám, trắng
(731) VĂN PHÒNG LUẬT SƯ ANH BẰNG VÀ LIÊN DANH (VN)
Thôn Phú Diễn, phường Phú Diễn, quận Bắc Từ Liêm, thành phố Hà Nội

(511) Nhóm 35: Quản lý thương mại việc li-xăng sản phẩm và dịch vụ của người khác; dịch vụ kế toán; tư vấn tổ chức và điều hành kinh doanh; dịch vụ cố vấn điều hành kinh doanh; tư vấn quản lý nhân sự.

Nhóm 36: Tư vấn tài chính; tư vấn về bảo hiểm; bảo hiểm y tế.

Nhóm 45: Tư vấn về sở hữu trí tuệ; dịch vụ li-xăng sở hữu trí tuệ; dịch vụ giám sát sở hữu trí tuệ; dịch vụ nghiên cứu pháp luật; dịch vụ tranh tụng; dịch vụ hòa giải.

---

(210) **4-2016-28222**

(540)

GENESIS

(220) 12.09.2016
(441) 25.11.2016
(731) HONEYWELL INTERNATIONAL INC. (US)
101 Columbia Road, Morristown, New Jersey 07962, USA
(740) Công ty TNHH Sở hữu công nghiệp Sao Bắc Đẩu (SAO BAC DAU IP COM.,LTD)

(511) Nhóm 09: Dây điện và dây cáp dùng cho ngành công nghiệp an ninh, chữa cháy, âm thanh, giọng nói và dữ liệu.

---

(210) **4-2016-28224**

(540)

(220) 12.09.2016
(441) 25.11.2016
(531) 26.3.2; 26.3.23; 26.3.1
(591) Đỏ, trắng, xanh dương
(731) CÔNG TY TRÁCH NHIỆM HỮU HẠN FANSIPAN VN (VN)
373 đường Hà Huy Giáp, phường Thạnh Lộc, quận 12, thành phố Hồ Chí Minh
(740) Công ty Cổ phần Sở hữu công nghiệp INVESTIP (INVESTIP)

(511) Nhóm 18: Ba lô; túi xách.

---

(210) **4-2016-28225**

(540)

(220) 12.09.2016
(441) 25.11.2016
(531) 5.5.19; A5.5.22; 26.1.1; 25.7.25; 25.1.9; A25.1.10
(591) Vàng chanh, vàng đồng, xanh lá cây, đỏ, trắng, vàng nhạt, hồng cam, hồng nhạt, hồng, hồng đậm, xanh lá cây đậm, đỏ hồng, đỏ cam, vàng đậm
(731) HỘ KINH DOANH THUẬN HƯNG (VN)
146/52 Chiến Lược, khu phố 9, phường Bình Trị Đông, quận Bình Tân, thành phố Hồ Chí Minh
(740) Công ty Cổ phần Sở hữu công nghiệp INVESTIP (INVESTIP)

(511) Nhóm 03: Hương thắp (nhang thơm).

---

(210) **4-2016-28231**

(540)

(220) 13.09.2016
(441) 25.11.2016
(531) 26.3.23; 24.13.1
(731) CÔNG TY CỔ PHẦN THIẾT KẾ ADD VIỆT NAM (VN)
Số 45, phố Nhân Hòa, phường Thanh Xuân Trung, quận Thanh Xuân, thành phố Hà Nội
(740) Công ty Luật TNHH VIETTHINK (VIETTHINK LAW FIRM)

(511) Nhóm 35: Quảng cáo; nghiên cứu thị trường và thăm dò dư luận; tổ chức sự kiện thương mại và xúc tiến thương mại; tư vấn quản lý kinh doanh.

Nhóm 40: Dịch vụ in ấn.

Nhóm 42: Thiết kế mẫu sản phẩm; thiết kế bao bì; thiết kế trang trí mỹ thuật.

---

(210) **4-2016-28232**

(540)

(220) 13.09.2016
(441) 25.11.2016
(531) 26.4.1; 26.4.9; A25.7.3
(591) Xanh lá, trắng, vàng, đỏ
(731) DOANH NGHIỆP TƯ NHÂN SƠN HƯƠNG GIANG (VN)
62 TTN 17, phường Tân Thới Nhất, quận 12, thành phố Hồ Chí Minh

(511) Nhóm 02: Sơn màu; sơn bóng; sơn các loại; sơn lót; chất làm khô dùng cho sơn; dung môi pha loãng sơn (chất pha loãng sơn); bột nhôm dùng để sơn, vẽ; sơn lót dùng cho khung gầm xe.

---

(210) **4-2016-28233**

(540)

(220) 13.09.2016
(441) 25.11.2016
(531) A17.2.2; 2.9.1; 26.5.1; 26.11.3
(591) Xám nhạt, xanh đậm, đỏ, trắng, tím
(731) CÔNG TY TNHH HÀNG VIỆT TỔNG HỢP MINH HẢI (VN)
Số 99E, tổ 15, ấp Hương Phước, xã Phước Tân, thành phố Biên Hòa, tỉnh Đồng Nai

(511) Nhóm 32: Nước tinh khiết; nước uống đóng chai; chế phẩm để làm đồ uống.

---

(210) **4-2016-28234**

(540)

(220) 13.09.2016
(441) 25.11.2016
(531) 2.9.1
(591) Xanh lá cây đậm, xanh lá cây nhạt
(731) CÔNG TY CỔ PHẦN DỊCH VỤ THỰC PHẨM SẠCH HELLOMAM (VN)
Số 10 lô B Thành Công, phường Thành Công, quận Ba Đình, thành phố Hà Nội

(511) Nhóm 35: Quảng cáo; mua bán các sản phẩm: thịt, gia cầm đã được chế biến, đóng hộp, rau, củ, quả đã được chế biến, đóng hộp hoặc sấy khô, thủy hải sản đã qua chế biến, sữa và sản phẩm sữa, thịt chưa chế biến bao gồm thịt lợn, thịt gà, thịt cá, sữa đậu nành [thay thế sữa], dầu thực vật, mỡ ăn, dầu ăn, đậu phụ, cà phê, ca cao, sô cô la, bột để làm bánh, tinh bột, mật ong, bánh ngọt, bánh kẹo, dấm, nước sốt, gia vị, ngũ cốc đã chế biến, miến, mì ăn liền, bánh đa, động vật sống, rau tươi, quả tươi, cây giống, cây trồng, hoa tự nhiên, đồ uống không có cồn, nước khoáng (đồ uống), đồ uống làm từ nước ép trái cây không cồn, nước ép trái cây, đồ uống làm từ hoa quả, xi rô dùng cho đồ uống nông, lâm sản nguyên liệu, thuốc lá, thuốc lào.

---

(210) **4-2016-28235**

(540)

(220) 13.09.2016
(441) 25.11.2016
(531) A1.1.10; A1.1.3; 1.5.1
(591) Vàng, trắng, nâu
(731) CÔNG TY TNHH SẢN XUẤT VÀ THƯƠNG MẠI ANH MỸ DŨNG (VN)
Số 898, đường Trương Định, phường Giáp Bát, quận Hoàng Mai, thành phố Hà Nội

(511) Nhóm 25: Quần áo, đồ đi chân.

---

(210) **4-2016-28237**

(540)

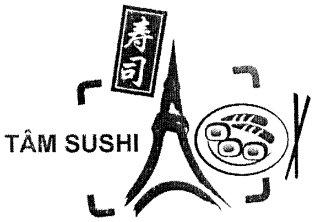

(220) 13.09.2016
(441) 25.11.2016
(531) 7.1.6; 8.7.5; A11.1.6; 26.4.2
(731) CÔNG TY CỔ PHẦN THƯƠNG MẠI THÁP ĐỎ (VN)
Số 2, ngõ 629, ngách 18, Kim Mã, phường Ngọc Khánh, quận Ba Đình, thành phố Hà Nội

(511) Nhóm 43: Dịch vụ cung cấp thức ăn, đồ uống do nhà hàng thực hiện; nhà hàng ăn uống; nhà hàng ăn uống tự phục vụ.

---

(210) **4-2016-28249**

(540)

(220) 13.09.2016
(441) 25.11.2016
(531) A26.11.7; A25.7.21; 5.13.1
(591) Đỏ, đen
(731) CÔNG TY TNHH SON TƯƠI CHJAKJ LINH (VN)
Số 237 phố Khâm Thiên, phường Thổ Quan, quận Đống Đa, thành phố Hà Nội

(511) Nhóm 03: Mỹ phẩm; bộ mỹ phẩm; kem mỹ phẩm; chất làm bóng môi; son môi; mỹ phẩm, đồ trang điểm (mỹ phẩm).

---

(210) **4-2016-28250**

(540)

(220) 13.09.2016
(441) 25.11.2016
(531) 26.1.1; A26.1.18; 24.9.1; A5.5.20
(591) Xanh lá, trắng, vàng
(731) NGUYỄN THỊ HƯƠNG QUYÊN (VN)
Số nhà 134, đường Phan Đình Giót, phường Nam Hà, thành phố Hà Tĩnh

(511) Nhóm 30: Bánh đa nem; bánh đa cuốn; bún; miến; mỳ gạo; mỳ Chũ; bánh đa đỏ; bánh tráng; bánh phở.

---

(210) **4-2016-28251**

(540)

ECOTECH

(220) 13.09.2016
(441) 25.11.2016

(731) CÔNG TY TRÁCH NHIỆM HỮU HẠN DINH DƯỠNG LẠC HỒNG (VN)
Thôn Phúc Xá, xã Phan Đình Phùng, huyện Mỹ Hào, tỉnh Hưng Yên

(511) Nhóm 31: Thức ăn chăn nuôi; thức ăn cho gia súc; thức ăn cho gia cầm; thức ăn cho thủy sản.

---

(210) **4-2016-28252**

(540)

ECOFARM

(220) 13.09.2016
(441) 25.11.2016
(731) CÔNG TY TRÁCH NHIỆM HỮU HẠN DINH DƯỠNG LẠC HỒNG (VN)
Thôn Phúc Xá, xã Phan Đình Phùng, huyện Mỹ Hào, tỉnh Hưng Yên

(511) Nhóm 31: Thức ăn chăn nuôi; thức ăn cho gia súc; thức ăn cho gia cầm; thức ăn cho thủy sản.

---

(210) **4-2016-28253**

(540)

NUCO

(220) 13.09.2016
(441) 25.11.2016
(731) CÔNG TY TRÁCH NHIỆM HỮU HẠN DINH DƯỠNG LẠC HỒNG (VN)
Thôn Phúc Xá, xã Phan Đình Phùng, huyện Mỹ Hào, tỉnh Hưng Yên

(511) Nhóm 31: Thức ăn chăn nuôi; thức ăn cho gia súc; thức ăn cho gia cầm; thức ăn cho thủy sản.

---

(210) **4-2016-28254**

(540)

SEVEN

(220) 13.09.2016
(441) 25.11.2016
(731) CÔNG TY TRÁCH NHIỆM HỮU HẠN DINH DƯỠNG LẠC HỒNG (VN)
Thôn Phúc Xá, xã Phan Đình Phùng, huyện Mỹ Hào, tỉnh Hưng Yên

(511) Nhóm 31: Thức ăn chăn nuôi; thức ăn cho gia súc; thức ăn cho gia cầm; thức ăn cho thủy sản.

---

(210) **4-2016-28255**

(540)

SÔNG HỒNG

(220) 13.09.2016
(441) 25.11.2016

(731) CÔNG TY TRÁCH NHIỆM HỮU HẠN DINH DƯỠNG LẠC HỒNG (VN)
Thôn Phúc Xá, xã Phan Đình Phùng, huyện Mỹ Hào, tỉnh Hưng Yên

(511) Nhóm 31: Thức ăn chăn nuôi; thức ăn cho gia súc; thức ăn cho gia cầm; thức ăn cho thủy sản.

---

(210) **4-2016-28256**

(540)

THIÊN LONG

(220) 13.09.2016
(441) 25.11.2016

(731) CÔNG TY TRÁCH NHIỆM HỮU HẠN DINH DƯỠNG LẠC HỒNG (VN)
Thôn Phúc Xá, xã Phan Đình Phùng, huyện Mỹ Hào, tỉnh Hưng Yên

(511) Nhóm 31: Thức ăn chăn nuôi; thức ăn cho gia súc; thức ăn cho gia cầm; thức ăn cho thủy sản.

---

(210) **4-2016-28257**

(540)

ECOBIZ

(220) 13.09.2016
(441) 25.11.2016

(731) CÔNG TY TRÁCH NHIỆM HỮU HẠN DINH DƯỠNG LẠC HỒNG (VN)
Thôn Phúc Xá, xã Phan Đình Phùng, huyện Mỹ Hào, tỉnh Hưng Yên

(511) Nhóm 31: Thức ăn chăn nuôi; thức ăn cho gia súc; thức ăn cho gia cầm; thức ăn cho thủy sản.

---

(210) **4-2016-28258**

(540)

CATO

(220) 13.09.2016
(441) 25.11.2016

(731) CÔNG TY TRÁCH NHIỆM HỮU HẠN DINH DƯỠNG LẠC HỒNG (VN)
Thôn Phúc Xá, xã Phan Đình Phùng, huyện Mỹ Hào, tỉnh Hưng Yên

(511) Nhóm 31: Thức ăn chăn nuôi; thức ăn cho gia súc; thức ăn cho gia cầm; thức ăn cho thủy sản.

---

(210) **4-2016-28259**

(540) BIOFARM

(220) 13.09.2016
(441) 25.11.2016
(731) CÔNG TY TRÁCH NHIỆM HỮU HẠN DINH DƯỠNG LẠC HỒNG (VN)
Thôn Phúc Xá, xã Phan Đình Phùng, huyện Mỹ Hào, tỉnh Hưng Yên

(511) Nhóm 31: Thức ăn chăn nuôi; thức ăn cho gia súc; thức ăn cho gia cầm; thức ăn cho thủy sản.

---

(210) **4-2016-28260**

(540) Huy Linh English

(220) 13.09.2016
(441) 25.11.2016
(531) 2.1.1; A2.1.16; 26.4.1; A2.1.24
(591) Xanh da trời, cam, đen
(731) CÔNG TY TNHH TƯ VẤN VÀ ĐÀO TẠO HUY LINH (VN)
42/6/5A Đồng Xoài, phường 13, quận Tân Bình, thành phố Hồ Chí Minh

(511) Nhóm 41: Dịch vụ đào tạo; dịch vụ giáo dục.

---

(210) **4-2016-28261**

(540) M-WIN

(220) 13.09.2016
(441) 25.11.2016
(531) 3.7.16; A3.7.24; A1.1.10; 3.7.17
(591) Đen, đỏ
(731) NGUYỄN LỆ QUYÊN (VN)
142/1 đường Huỳnh Thị Hai, phường Tân Chánh Hiệp, quận 12, thành phố Hồ Chí Minh

(511) Nhóm 25: Quần áo.

Nhóm 35: Mua bán quần áo.

---

(210) **4-2016-28262**

(540) OLaco

(220) 13.09.2016
(441) 25.11.2016
(591) Đỏ
(731) NGUYỄN NHẤT THANH (VN)
104/53/3 tổ 6B, khu phố 1, phường Hiệp Thành, quận 12, thành phố Hồ Chí Minh

(511) Nhóm 25: Quần áo.

Nhóm 35: Mua bán quần áo.

---

(210) **4-2016-28263**

(540) CUBINDO

(220) 13.09.2016
(441) 25.11.2016
(731) CÔNG TY TNHH MỘT THÀNH VIÊN XE ĐIỆN DK VIỆT NHẬT (VN)
Số 6, Lê Quý Đôn, phường Tam Thanh, thành phố Lạng Sơn, tỉnh Lạng Sơn

(511) Nhóm 35: Mua bán: xe đạp điện, xe máy điện, ô tô điện và các phụ tùng của xe máy điện, ô tô điện, xe đạp điện.

---

(210) **4-2016-28265**

(540) CARBOCAL-D

(220) 13.09.2016
(441) 25.11.2016
(731) UNISON LABORATORIES CO., LTD. (TH)
39 Moo 4, Klong Udomcholjorn, Muang Chachoengsao, Chachoengsao 24000, Thailand
(740) Công ty TNHH Dịch vụ Sở hữu trí tuệ KENFOX (KENFOX IP SERVICE CO.,LTD.)

(511) Nhóm 05: Dược phẩm và thực phẩm chức năng dùng trong y tế.

---

(210) **4-2016-28266**

(540) CHUM 1888 Cửu Tộc

(220) 13.09.2016
(441) 25.11.2016
(531) 9.9.1; 1.15.15; A5.5.20; 5.5.16
(591) Vàng
(731) ĐỖ VĂN QUÂN (VN)
Xóm 15, xã Hải Hưng, huyện Hải Hậu, tỉnh Nam Định
(740) Công ty TNHH Dịch vụ Sở hữu trí tuệ KENFOX (KENFOX IP SERVICE CO.,LTD.)

(511) Nhóm 33: Rượu gạo; rượu vang; rượu vodka; rượu mạnh; đồ uống hoa qủa có cồn; đồ uống có cồn (trừ bia).

---

(210) **4-2016-28267**

(540) K KatchUp.vn

(220) 13.09.2016
(441) 25.11.2016
(531) 26.1.1; A26.1.18; A26.1.24
(731) CÔNG TY TNHH GIÁO DỤC BLUEWAYS (VN)
152 đường 3 tháng 2, phường 12, quận 10, thành phố Hồ Chí Minh

(511) Nhóm 16: Bộ thẻ học từ vựng.

Nhóm 41: Dịch vụ hỗ trợ học tiếng Anh.

---

(210) **4-2016-28268**

(540)

(220) 13.09.2016
(441) 25.11.2016
(531) 26.1.1; 3.7.17; 24.17.20; A26.1.18
(591) Xanh dương, đỏ
(731) CÔNG TY CỔ PHẦN XÂY DỰNG VÀ TRANG TRÍ NỘI THẤT VIỆT NHẬT (VN)
Tầng 2, tòa nhà Nahi, 110 Cao Thắng, phường 4, quận 3, thành phố Hồ Chí Minh

(511) Nhóm 37: Xây dựng, sửa chữa, lắp đặt, cửa đi, cửa sổ, trang trí nội thất, ngoại thất; nghề mộc.

---

(210) **4-2016-28269**

(540)

az white

(220) 13.09.2016
(441) 25.11.2016
(731) CÔNG TY TNHH MỘT THÀNH VIÊN THƯƠNG MẠI XUẤT NHẬP KHẨU TOÀN TÂM (VN)
360 Quang Trung, phường 10, quận Gò Vấp, thành phố Hồ Chí Minh

(511) Nhóm 05: Dược phẩm; thực phẩm bổ sung dinh dưỡng dùng cho mục đích y tế.

---

(210) **4-2016-28270**

(540)

(220) 13.09.2016
(441) 25.11.2016
(531) 3.7.16; 3.7.21; 5.7.3; 5.7.1
(591) Vàng, đỏ, xanh lá, xanh biển
(731) CÔNG TY TNHH MỘT THÀNH VIÊN SẢN XUẤT-THƯƠNG MẠI-DỊCH VỤ TÂN THUẬN THÀNH (VN)
Cụm công nghiệp An Thạnh, xã Đông Hòa Hiệp, huyện Cái Bè, tỉnh Tiền Giang

(511) Nhóm 30: Gạo.

---

(210) **4-2016-28271**

(540)

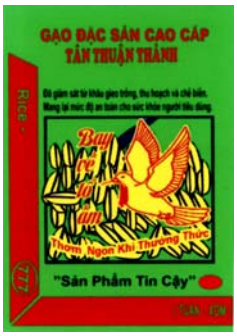

(220) 13.09.2016
(441) 25.11.2016
(531) 3.7.16; 3.7.21; 5.7.3; 5.7.1
(591) Vàng, đỏ, xanh lá, xanh biển
(731) CÔNG TY TNHH MỘT THÀNH VIÊN SẢN XUẤT-THƯƠNG MẠI-DỊCH VỤ TÂN THUẬN THÀNH (VN) (VN)
Cụm công nghiệp An Thạnh, xã Đông Hòa Hiệp, huyện Cái Bè, tỉnh Tiền Giang

(511) Nhóm 30: Gạo.

---

(210) **4-2016-28272**

(540)

(220) 13.09.2016
(441) 25.11.2016
(531) 3.7.16; A3.7.24; 5.7.3; 26.4.2
(591) Vàng, đỏ, xanh lá, xanh biển
(731) CÔNG TY TNHH MỘT THÀNH VIÊN SẢN XUẤT-THƯƠNG MẠI-DỊCH VỤ TÂN THUẬN THÀNH (VN) (VN)
Cụm công nghiệp An Thạnh, xã Đông Hòa Hiệp, huyện Cái Bè, tỉnh Tiền Giang

(511) Nhóm 30: Gạo.

---

(210) **4-2016-28273**

(540)

EKODA

(220) 13.09.2016
(441) 25.11.2016
(731) CÔNG TY TNHH THƯƠNG MẠI MẠNH HÙNG PHÁT (VN)
Thôn Vĩnh Phú, xã Phật Tích, huyện Tiên Du, tỉnh Bắc Ninh

(511) Nhóm 32: Nước uống tinh khiết đóng chai, đóng bình; nước khoáng (đồ uống).

---

(210) **4-2016-28274**

(540)

momentum

(220) 13.09.2016
(441) 25.11.2016
(731) CÔNG TY TNHH MỘT THÀNH VIÊN XE ĐIỆN DK VIỆT NHẬT (VN)
Số 6 Lê Quý Đôn, phường Tam Thanh, thành phố Lạng Sơn, tỉnh Lạng Sơn

(511) Nhóm 35: Mua bán: xe đạp điện, xe máy điện, ô tô điện và các phụ tùng của xe máy điện ô tô điện, xe đạp điện.

---

(210) **4-2016-28275**

(540)

(220) 13.09.2016
(441) 25.11.2016
(531) 5.3.20; A5.3.15
(591) Trắng, xanh lá cây, xanh lá cây đậm, đen
(731) CÔNG TY CỔ PHẦN DƯỢC KHOA (DK PHARMA JSC) (VN)
Số 9 Nguyễn Công Trứ, phường Phạm Đình Hổ, quận Hai Bà Trưng, thành phố Hà Nội
(740) Văn phòng luật sư Phạm và Liên danh (PHAM & ASSOCIATES)

(511) Nhóm 03: Tinh dầu; mỹ phẩm; mỹ phẩm dùng để tắm; sữa tắm; xà phòng.

Nhóm 05: Chế phẩm chống ký sinh trùng; hương xua đuổi côn trùng; thực phẩm ăn kiêng dùng trong y học; thực phẩm chức năng; dược phẩm.

Nhóm 35: Mua, bán: tinh dầu, mỹ phẩm, mỹ phẩm dùng để tắm, sữa tắm, xà phòng; chế phẩm chống ký sinh trùng, hương xua đuổi côn trùng, thực phẩm ăn kiêng dùng trong y học, thực phẩm chức năng, dược phẩm.

---

(210) **4-2016-28276**

(540)

(220) 13.09.2016
(441) 25.11.2016
(531) A5.3.15; 5.3.20
(591) Trắng, xanh lá cây, xanh lá cây đậm, đen
(731) CÔNG TY CỔ PHẦN DƯỢC KHOA (DK PHARMA JSC) (VN)
Số 9 Nguyễn Công Trứ, phường Phạm Đình Hổ, quận Hai Bà Trưng, thành phố Hà Nội
(740) Văn phòng luật sư Phạm và Liên danh (PHAM & ASSOCIATES)

(511) Nhóm 03: Tinh dầu; mỹ phẩm; mỹ phẩm dùng để tắm; sữa tắm; xà phòng.

Nhóm 05: Chế phẩm chống ký sinh trùng; hương xua đuổi côn trùng; thực phẩm ăn kiêng dùng trong y học; thực phẩm chức năng; dược phẩm.

Nhóm 35: Mua, bán tinh dầu, mỹ phẩm, mỹ phẩm dùng để tắm, sữa tắm, xà phòng; chế phẩm chống ký sinh trùng, hương xua đuổi côn trùng, thực phẩm ăn kiêng dùng trong y học, thực phẩm chức năng, dược phẩm.

---

(210) **4-2016-28278**

(540)

(220) 13.09.2016
(441) 25.11.2016
(531) 5.3.20; 26.3.23; 26.4.1; 26.4.7
(591) Xanh lục
(731) CÔNG TY TNHH TAPL (VN)
Số nhà 46, ngõ 198, đường Trường Chinh, phường Hai Bà Trưng, thành phố Phủ Lý, tỉnh Hà Nam

(511) Nhóm 30: Trà túi lọc, trà hòa tan.

---

(210) **4-2016-28279**

(540)

imatek

(220) 13.09.2016
(441) 25.11.2016
(731) CÔNG TY TNHH THƯƠNG MẠI CẨM PHÁT (VN)
20/19 Nguyễn Trường Tộ, phường 12, quận 4, thành phố Hồ Chí Minh

(511) Nhóm 09: Dây cáp điện, dây điện có bọc cách điện, dây cáp đồng trục, dây cáp tín hiệu, sợi cáp quang, dây cáp viễn thông.

---

(210) **4-2016-28280**

(540)

(220) 13.09.2016
(441) 25.11.2016
(531) 26.1.2; A26.1.18
(591) Trắng, đen, hồng
(731) CÔNG TY TNHH THƯƠNG MẠI NHẤT THỦY PHONG (VN)
207 quốc lộ 1A, khu phố 1, phường Bình Hưng Hòa, quận Bình Tân, thành phố Hồ Chí Minh

(511) Nhóm 43: Nhà hàng ăn uống, quán ăn.

---

(210) **4-2016-28281**

(540)

(220) 13.09.2016
(441) 25.11.2016
(531) 2.9.25; A5.1.5; A5.1.16
(591) Đỏ, xanh dương, trắng, đen
(731) CÔNG TY TNHH DỊCH VỤ - TƯ VẤN - ĐÀO TẠO PSCV (VN)
130/19, đường số 12, phường Bình Hưng Hòa, quận Bình Tân, thành phố Hồ Chí Minh

(511) Nhóm 41: Giáo dục.

---

(210) **4-2016-28282**

(540)

Vijadoor
ALUMIUM DOOR - UPVC DOOR

(220) 13.09.2016
(441) 25.11.2016
(531) 7.3.1; 7.3.2; 26.4.4; 26.4.7
(591) Trắng, xanh dương, xanh dương đậm
(731) CÔNG TY CỔ PHẦN SƠN NGUYÊN (VN)
280B Thái Phiên, phường 8, quận 11, thành phố Hồ Chí Minh

(511) Nhóm 19: Cửa nhựa.

---

(210) **4-2016-28283**

(540)

MINH DAT ALUMINIUM GLASS CO., LTD

(220) 13.09.2016
(441) 25.11.2016
(531) 7.3.2; A25.7.3; 26.4.1; 26.4.9
(591) Trắng, xanh ngọc, xanh dương
(731) CÔNG TY TNHH NHÔM KÍNH MINH ĐẠT (VN)
125/150 E4 Tạ Quang Bửu, phường 2, quận 8, thành phố Hồ Chí Minh

(511) Nhóm 37: Xây dựng, sửa chữa, thi công, lắp đặt nhôm kính cho các công trình dân dụng và công nghiệp.

---

(210) **4-2016-28284**

(540)

TAG
GẮN KẾT VỮNG BỀN

(220) 13.09.2016
(441) 25.11.2016
(531) 7.1.6
(591) Đen, trắng, vàng, cam
(731) CÔNG TY TNHH TA&G (VN)
Số 202 Tam Bình, phường Tam Phú, quận Thủ Đức, thành phố Hồ Chí Minh

(511) Nhóm 35: Mua bán đồ dùng, dụng cụ dùng trong lĩnh vực xây dựng như: keo dán gạch, keo chà ron, bột trét tường, chống thấm, vữa xây tô, vữa xoa nền.

---

(210) **4-2016-28285**

(540)

EHCMC
PC SÀI GÒN GIA ĐỊNH

(220) 13.09.2016
(441) 25.11.2016
(531) 26.4.2
(591) Trắng, xanh dương, đỏ
(731) CÔNG TY CỔ PHẦN ĐIỆN SÀI GÒN GIA ĐỊNH (VN)
1089/8A Nguyễn Thị Định, phường Cát Lái, quận 2, thành phố Hồ Chí Minh

(511) Nhóm 37: Xây dựng, quản lý vận hành, bảo dưỡng và sửa chữa công trình điện; lắp đặt, bảo dưỡng và sửa chữa thiết bị điện; tư vấn xây dựng.

---

(210) **4-2016-28287**

(540)

(220) 13.09.2016
(441) 25.11.2016
(531) 6.1.2; 26.1.1; A26.11.12; A5.3.13
(591) Đỏ, trắng
(731) CÔNG TY TNHH TANISA (VN)
Lầu L14, phòng 08B, tòa nhà Vincom, 72 Lê Thánh Tôn, phường Bến Nghé, quận 1, thành phố Hồ Chí Minh

(511) Nhóm 30: Gia vị; bánh tráng; hạt nêm (gia vị).

---

(210) **4-2016-28288**

(540)

(220) 13.09.2016
(441) 25.11.2016
(531) A1.13.15; 1.15.23; 15.7.1; 25.5.25
(591) Đỏ, nâu, xanh lá mạ, xanh biển, đen, trắng
(731) HỘ KINH DOANH CƠ SỞ MUA BÁN SỬA CHỮA Ô TÔ VÀ KINH DOANH DẦU BÔI TRƠN THANH ĐỨC (VN)
114G/06 ấp Hưng Quới, xã Thanh Đức, huyện Long Hồ, tỉnh Vĩnh Long

(511) Nhóm 04: Dầu mỡ; chất lỏng bôi trơn.

---

(210) **4-2016-28289**

(540) TOOLMART

(220) 13.09.2016
(441) 25.11.2016
(731) TĂNG THÀNH SƠN (VN)
Lô R12 đường Nguyễn Văn Kỉnh, phường Thạnh Mỹ Lợi, quận 2, thành phố Hồ Chí Minh

(511) Nhóm 07: Máy khí nén; máy cắt; máy khoan; dụng cụ cầm tay không vận hành thủ công; máy công cụ; thiết bị hàn dùng điện.

Nhóm 08: Dụng cụ để mài; dụng cụ để cắt; dụng cụ để khoan; dụng cụ cầm tay thao tác thủ công; khoan tay.

---

(210) **4-2016-28290**

(540) ULTRALIGHT

(220) 13.09.2016
(441) 25.11.2016
(731) ĐINH THANH MAI (VN)
Phòng 916 nhà CT7B khu đô thị Văn Quán - Yên Phúc, phường Phúc La, quận Hà Đông, thành phố Hà Nội

(511) Nhóm 09: Phích cắm điện, ổ cắm điện và các loại công tắc (dùng cho mục đích nối điện); bộ đóng mạch điện; dây điện; camera giám sát.

Nhóm 11: Thiết bị chiếu sáng và các bộ phận của thiết bị đó; thiết bị nấu nướng và các bộ phận của thiết bị đó, thiết bị làm lạnh và các bộ phận của thiết bị đó; thiết bị thông gió

(điều hòa không khí) và các bộ phận của thiết bị đó; thiết bị để phân phối nước; thiết bị vệ sinh và các bộ phận của thiết bị đó.

---

(210) **4-2016-28291**

(540)

(220) 13.09.2016
(441) 25.11.2016
(531) 2.1.8; A2.1.16; A2.1.24; 26.13.1; 26.1.1; A26.11.7; A24.15.7
(591) Xanh dương, tím, cam
(731) CÔNG TY TNHH TRUYỀN THÔNG VÀ GIẢI TRÍ OKULELE (VN)
175 Tô Hiến Thành, phường 13, quận 10, thành phố Hồ Chí Minh

(511) Nhóm 25: Quần áo; giầy dép; mũ nón.

Nhóm 28: Đồ chơi; đồ trang trí cho cây thông Noel (trừ đồ chiếu sáng và bánh kẹo); dụng cụ thể dục thể thao.

Nhóm 35: Quản lý hoạt động kinh doanh; quản lý giao dịch kinh doanh; quảng cáo; mua bán hàng may mặc, hàng thủ công mỹ nghệ như: hàng mây tre đan (mây, tre, cói, lục bình), đồ gốm sứ trang trí (dùng trong nhà và ngoài trời), hàng dệt may thủ công, hàng thêu ren, hàng thủ công mỹ nghệ (đồ chạm khắc gỗ, sơn mài, đá), đèn trang trí, sợi thủy tinh, đồ trang sức mỹ nghệ.

Nhóm 37: Xây dựng; bảo dưỡng các công trình xây dựng; sửa chữa các công trình xây dựng.

Nhóm 41: Dịch vụ giáo dục, đào tạo, giải trí; dịch vụ văn hóa nghệ thuật; dịch vụ tổ chức sự kiện, hội thảo liên quan đến văn hóa, giáo dục, giải trí, thể thao; dịch vụ thông tin giải trí; sản xuất phim điện ảnh, phim video; sản xuất chương trình truyền hình.

Nhóm 42: Dịch vụ nghiên cứu khoa học ứng dụng trong lĩnh vực sinh học, hóa học, tin học, công nghệ thông tin, cơ khí, vật liệu; dịch vụ nghiên cứu khoa học lý thuyết trong lĩnh vực sinh học, hóa học, tin học, công nghệ thông tin, cơ khí, vật liệu; dịch vụ thiết kế nội ngoại thất công trình; thiết kế logo, ma-két.

Nhóm 43: Khách sạn; nhà hàng ăn uống; cung cấp thực phẩm và đồ uống (do nhà hàng thực hiện).

---

(210) **4-2016-28292**

(540)

(220) 13.09.2016
(441) 25.11.2016
(531) A5.1.5; A5.1.16
(731) CÔNG TY TNHH MỘT THÀNH VIÊN BÌNH GIANG PHÁT (VN)
20 Nguyễn Cao Luyện, phường An Hải Bắc, quận Sơn Trà, thành phố Đà Nẵng

(511) Nhóm 39: Bãi đỗ xe; cho thuê xe; giữ chỗ cho các chuyến đi, đặt chỗ cho các chuyến đi, vận tải bằng ô tô; dịch vụ giao hàng; dịch vụ lưu kho.

Nhóm 41: Dịch vụ vũ trường; dịch vụ giải trí; dịch vụ câu lạc bộ sức khỏe; công viên vui chơi giải trí; cung cấp tiện nghi thể thao; trường mẫu giáo.

Nhóm 43: Cơ sở lưu trú tạm thời (khách sạn, nhà trọ); dịch vụ cung cấp thức ăn, đồ uống do nhà hàng thực hiện; cho thuê phòng họp; dịch vụ quán cà phê; dịch vụ khách sạn; cho thuê ghế, bàn, khăn trải bàn, khăn ăn, đồ thủy tinh.

Nhóm 44: Dịch vụ thẩm mỹ viện; dịch vụ làm vườn hoa, cây cảnh; chăm sóc sức khỏe; dịch vụ tắm hơi; dịch vụ trị liệu.

---

(210) **4-2016-28294**

(540)

(220) 13.09.2016
(441) 25.11.2016
(531) 26.1.1; A26.1.18; 26.3.1; A26.3.5
(731) SHENZHEN LINKWAY INTELLIGENT TECHNOLOGY CO., LTD. (CN)
A, Bldg.15, No.3 IND Area, Guancheng, Guanlan Sub-dist., Longhua New Dist., Shenzhen, China
(740) Công ty Luật TNHH LEADCONSULT (LEADCONSULT)

(511) Nhóm 07: Máy gia công kim loại; máy xếp dỡ tự động [máy điều khiển]; người máy [máy móc]; băng tải; bộ truyền động cho máy móc; máy hoàn thiện sản phẩm.

---

(210) **4-2016-28295**

(540)

(220) 13.09.2016
(441) 25.11.2016
(531) 4.3.7; 3.1.4; 25.1.6
(591) Đỏ, xanh lá
(731) CÔNG TY TNHH THƯƠNG MẠI VÀ TƯ VẤN DỊCH VỤ MAY MẶC GIA THÀNH (VN)
B66/5 Tôn Thất Thuyết, phường 16, quận 4, thành phố Hồ Chí Minh

(511) Nhóm 40: Dịch vụ may; may quần áo.

---

(210) **4-2016-28296**

(540)

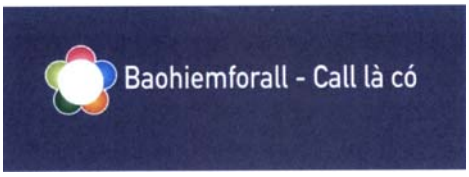

(220) 13.09.2016
(441) 25.11.2016
(531) A5.5.20; A5.5.21
(591) Xanh cửu long, trắng, hồng, xanh nước biển, da cam, xanh lá, xanh nõn chuối
(731) 1. NGUYỄN THỊ THU HẰNG (VN)
Tổ 23 cụm 3, Phú Thượng, quận Tây Hồ, thành phố Hà Nội
2. NGUYỄN PHƯƠNG THẢO (VN)
P 508, TT 23 Bà Triệu, Hàng Bài, Hoàn Kiếm, thành phố Hà Nội

(511) Nhóm 36: Dịch vụ bảo hiểm sức khỏe và tai nạn con người; bảo hiểm nhân thọ; bảo hiểm sức khỏe và con người bổ trợ cho bảo hiểm nhân thọ; bảo hiểm xe cơ giới; bảo hiểm hàng hóa vận chuyển đường bộ, đường biển, đường hàng không; bảo hiểm tài sản và thiệt hại.

---

(210) **4-2016-28297**

(540)

SUNNY WORLD

(220) 13.09.2016
(441) 25.11.2016

(731) CÔNG TY CỔ PHẦN BẤT ĐỘNG SẢN SUNNY WORLD (VN)
193-203 Trần Hưng Đạo, phường Cô Giang, quận 1, thành phố Hồ Chí Minh

(740) Công ty TNHH Sở hữu trí tuệ Thảo Thọ Quyến (INVENCO)

(511) Nhóm 35: Trung tâm thương mại siêu thị (mua bán lương thực, bánh kẹo, nước giải khát, rượu, bia, quần áo, hàng điện tử (điện thoại, máy tính, tivi, đài, âmply, loa, đĩa), hàng điện lạnh (tủ lạnh, máy điều hòa nhiệt độ), điện gia dụng (nồi cơm điện, máy xay sinh tố, máy pha cà phê, bàn là, quạt); quảng cáo thương mại; quảng cáo bất động sản; tiếp thị sản phẩm.

Nhóm 36: Cho thuê nhà; cho thuê văn phòng; kinh doanh nhà ở; tư vấn đầu tư bất động sản; đầu tư tài chính; môi giới bất động sản.

Nhóm 37: Xây dựng công trình công nghiệp và dân dụng; xây dựng cầu đường; sửa chữa nhà xưởng; san lấp mặt bằng; lắp đặt hệ thống điện, nước.

Nhóm 39: Vận chuyển hành khách; vận chuyển hàng hóa; cho thuê kho bãi; cho thuê bến phà; cho thuê bến xe; cho thuê phương tiện vận chuyển.

Nhóm 41: Giáo dục: đào tạo; tổ chức các hoạt động vui chơi giải trí; tổ chức các hoạt động thể thao văn hóa.

---

(210) **4-2016-28298**

(540)

(220) 13.09.2016
(441) 25.11.2016
(531) A5.3.14; 1.15.15; 26.1.1; 26.1.4
(591) Trắng, xanh đậm, xanh nhạt, đỏ
(731) CÔNG TY TNHH MÔI TRƯỜNG DƯƠNG HUỲNH (VN)
528/5A Vườn Lài, khu phố 2, phường An Phú Đông, quận 12, thành phố Hồ Chí Minh

(511) Nhóm 01: Chế phẩm sinh học dùng để xử lý môi trường.

---

(210) **4-2016-28299**

(540)

HCMC PC

(220) 13.09.2016
(441) 25.11.2016
(531) 26.4.2
(591) Trắng, xanh, đỏ
(731) CÔNG TY CỔ PHẦN ĐIỆN SÀI GÒN GIA ĐỊNH (VN)
1089/8A Nguyễn Thị Định, phường Cát Lái, quận 2, thành phố Hồ Chí Minh

(511) Nhóm 37: Xây dựng, quản lý vận hành, bảo dưỡng và sửa chữa công trình điện; lắp đặt, bảo dưỡng và sửa chữa thiết bị điện; tư vấn xây dựng.

---

(210) **4-2016-28300**

(540)

PC HCMC

(220) 13.09.2016
(441) 25.11.2016
(531) 26.4.2
(591) Trắng, xanh dương, đỏ
(731) CÔNG TY CỔ PHẦN ĐIỆN SÀI GÒN GIA ĐỊNH (VN)
1089/8A Nguyễn Thị Định, phường Cát Lái, quận 2, thành phố Hồ Chí Minh

(511) Nhóm 37: Xây dựng, quản lý vận hành, bảo dưỡng và sửa chữa công trình điện; lắp đặt, bảo dưỡng và sửa chữa thiết bị điện; tư vấn xây dựng.

---

(210) **4-2016-28301**

(540)

EHCMC

(220) 13.09.2016
(441) 25.11.2016
(531) 26.4.2
(591) Trắng, xanh dương, đỏ
(731) CÔNG TY CỔ PHẦN ĐIỆN SÀI GÒN GIA ĐỊNH (VN)
1089/8A Nguyễn Thị Định, phường Cát Lái, quận 2, thành phố Hồ Chí Minh

(511) Nhóm 37: Xây dựng, quản lý vận hành, bảo dưỡng và sửa chữa công trình điện; lắp đặt, bảo dưỡng và sửa chữa thiết bị điện; tư vấn xây dựng.

---

(210) **4-2016-28302**

(540)

(220) 13.09.2016
(441) 25.11.2016
(531) 24.9.1; 26.1.1; 25.5.5; A26.1.18
(731) CÔNG TY CỔ PHẦN THỜI TRANG MÂY (VN)
Số 769 phố Nguyễn Đức Thuận, xã Đặng Xá, huyện Gia Lâm, thành phố Hà Nội

(511) Nhóm 18: Túi xách tay, túi xách tay dành cho phụ nữ.

Nhóm 25: Mũ; đồ đội đầu; giầy buộc dây, giầy, mũ bê rê, dép.

Nhóm 40: May quần áo.

---

(210) **4-2016-28303**

(540)

TOPFORVA

(220) 13.09.2016
(441) 25.11.2016

(731) CÔNG TY TRÁCH NHIỆM HỮU HẠN PHÚ NÔNG (VN)
Quốc lộ 91, KV Qui Thạnh 1, phường Trung Kiên, quận Thốt Nốt, thành phố Cần Thơ

(740) Công ty TNHH Sở hữu trí tuệ và Công nghệ Thủ đô (CAPITAL IP&T CO.LTD.)

(511) Nhóm 05: Thuốc bảo vệ thực vật như: thuốc trừ bệnh cây trồng; thuốc trừ sâu; thuốc diệt cỏ; thuốc diệt trừ rầy nâu; thuốc diệt nấm mốc.

---

(210) **4-2016-28304**

(540)

TOPFORVA

(220) 13.09.2016
(441) 25.11.2016

(731) CÔNG TY TRÁCH NHIỆM HỮU HẠN PHÚ NÔNG (VN)
Quốc lộ 91, KV Qui Thạnh 1, phường Trung Kiên, quận Thốt Nốt, thành phố Cần Thơ

(740) Công ty TNHH Sở hữu trí tuệ và Công nghệ Thủ đô (CAPITAL IP&T CO.LTD.)

(511) Nhóm 35: Bán buôn, bán lẻ các sản phẩm: phân bón và hóa chất phục vụ sản xuất nông nghiệp, nghề làm vườn và lâm nghiệp, các chất kích thích tăng trưởng cho cây trồng; mua bán: vật tư nguyên liệu phục vụ nông nghiệp bao gồm cả hệ thống nhà kính và hệ thống tưới, máy và thiết bị sản xuất phân bón, máy nông nghiệp, dụng cụ phục vụ nông nghiệp như cày, cuốc, xẻng, liềm, con giống như con giống tôm, cá, gà, lợn, hạt giống cây trồng như giống lúa, giống khoai, giống sắn, giống cây ăn quả, giống rau, các loại thuốc bảo vệ thực vật như: thuốc diệt cỏ, thuốc diệt trừ sâu bọ, thuốc diệt trừ rầy nâu, thuốc diệt nấm mốc, thuốc trừ dịch cho thực vật, thuốc trừ vi khuẩn hại cây trồng, bình phun thuốc trừ sâu, hàng nông lâm sản, lương thực, thực phẩm, thủy sản và các chế phẩm từ thủy sản, thức ăn chăn nuôi, nguyên liệu sản xuất thức ăn chăn nuôi, cây hoa cảnh, cây lâu năm, dược liệu và hạt giống dược liệu; quảng cáo và giới thiệu sản phẩm.

---

(210) **4-2016-28305**

(540)

LUMIZON

(220) 13.09.2016
(441) 25.11.2016

(731) CÔNG TY TRÁCH NHIỆM HỮU HẠN PHÚ NÔNG (VN)
Quốc lộ 91, KV Qui Thạnh 1, phường Trung Kiên, quận Thốt Nốt, thành phố Cần Thơ

(740) Công ty TNHH Sở hữu trí tuệ và Công nghệ Thủ đô (CAPITAL IP&T CO.LTD.)

(511) Nhóm 05: Thuốc bảo vệ thực vật như: thuốc trừ bệnh cây trồng; thuốc trừ sâu; thuốc diệt cỏ; thuốc diệt trừ rầy nâu; thuốc diệt nấm mốc.

---

(210) **4-2016-28306**

(540)

LUMIZON

(220) 13.09.2016
(441) 25.11.2016

(731) CÔNG TY TRÁCH NHIỆM HỮU HẠN PHÚ NÔNG (VN)
Quốc lộ 91, KV Qui Thạnh 1, phường Trung Kiên, quận Thốt Nốt, thành phố Cần Thơ

(740) Công ty TNHH Sở hữu trí tuệ và Công nghệ Thủ đô (CAPITAL IP&T CO.LTD.)

(511) Nhóm 35: Bán buôn, bán lẻ các sản phẩm: phân bón và hóa chất phục vụ sản xuất nông nghiệp, nghề làm vườn và lâm nghiệp, các chất kích thích tăng trưởng cho cây trồng; mua bán: vật tư nguyên liệu phục vụ nông nghiệp bao gồm cả hệ thống nhà kính và hệ thống tưới, máy và thiết bị sản xuất phân bón, máy nông nghiệp, dụng cụ phục vụ nông nghiệp như cày, cuốc, xẻng, liềm, con giống như con giống tôm, cá, gà, lợn, hạt giống cây trồng như giống lúa, giống khoai, giống sắn, giống cây ăn quả, giống rau, các loại thuốc bảo vệ thực vật như: thuốc diệt cỏ, thuốc diệt trừ sâu bọ, thuốc diệt trừ rầy nâu, thuốc diệt nấm mốc, thuốc trừ dịch cho thực vật, thuốc trừ vi khuẩn hại cây trồng, bình phun thuốc trừ sâu, hàng nông lâm sản, lương thực, thực phẩm, thủy sản và các chế phẩm từ thủy sản, thức ăn chăn nuôi, nguyên liệu sản xuất thức ăn chăn nuôi, cây hoa cảnh, cây lâu năm, dược liệu và hạt giống dược liệu; quảng cáo và giới thiệu sản phẩm.

---

(210) **4-2016-28307**

(540)

ALOBYE

(220) 13.09.2016
(441) 25.11.2016

(731) CÔNG TY TNHH TUỆ ĐỨC (VN)
Số 2, đường Nguyễn Văn Cừ, khối 2, phường Trường Thi, thành phố Vinh, tỉnh Nghệ An

(740) Công ty TNHH Sở hữu trí tuệ và Công nghệ Thủ đô (CAPITAL IP&T CO.LTD.)

(511) Nhóm 05: Dược phẩm; thực phẩm chức năng; thực phẩm dinh dưỡng dùng trong y tế; nước súc miệng dùng cho mục đích y tế; dung dịch làm sạch khử khuẩn sát trùng dùng cho mục đích y tế; nước tắm thảo dược cho trẻ em dùng cho mục đích y tế.

---

(210) **4-2016-28308**

(540)

BIO-SANFOTIC

(220) 13.09.2016
(441) 25.11.2016

(731) CÔNG TY CỔ PHẦN ĐẦU TƯ LIÊN DOANH VIỆT ANH (VN)
Cụm công nghiệp Liên Phương, xã Liên Phương, huyện Thường Tín, thành phố Hà Nội

(740) Công ty TNHH Sở hữu trí tuệ và Công nghệ Thủ đô (CAPITAL IP&T CO.LTD.)

(511) Nhóm 05: Dược phẩm; thực phẩm chức năng; thực phẩm dinh dưỡng dùng trong y tế; nước súc miệng dùng cho mục đích y tế; dung dịch làm sạch khử khuẩn sát trùng dùng cho mục đích y tế; nước tắm thảo dược cho trẻ em dùng cho mục đích y tế.

---

(210) **4-2016-28309**

(540)

LACTSANFO

(220) 13.09.2016
(441) 25.11.2016

(731) CÔNG TY CỔ PHẦN ĐẦU TƯ LIÊN DOANH VIỆT ANH (VN)
Cụm công nghiệp Liên Phương, xã Liên Phương, huyện Thường Tín, thành phố Hà Nội

(740) Công ty TNHH Sở hữu trí tuệ và Công nghệ Thủ đô (CAPITAL IP&T CO.LTD.)

(511) Nhóm 05: Dược phẩm; thực phẩm chức năng; thực phẩm dinh dưỡng dùng trong y tế; nước súc miệng dùng cho mục đích y tế; dung dịch làm sạch khử khuẩn sát trùng dùng cho mục đích y tế; nước tắm thảo dược cho trẻ em dùng cho mục đích y tế.

---

(210) **4-2016-28310**

(540)

BIFISANFO

(220) 13.09.2016
(441) 25.11.2016

(731) CÔNG TY CỔ PHẦN ĐẦU TƯ LIÊN DOANH VIỆT ANH (VN)
Cụm công nghiệp Liên Phương, xã Liên Phương, huyện Thường Tín, thành phố Hà Nội

(740) Công ty TNHH Sở hữu trí tuệ và Công nghệ Thủ đô (CAPITAL IP&T CO.LTD.)

(511) Nhóm 05: Dược phẩm; thực phẩm chức năng; thực phẩm dinh dưỡng dùng trong y tế; nước súc miệng dùng cho mục đích y tế; dung dịch làm sạch khử khuẩn sát trùng dùng cho mục đích y tế; nước tắm thảo dược cho trẻ em dùng cho mục đích y tế.

---

(210) **4-2016-28311**

(540)

PROTUDYO

(220) 13.09.2016
(441) 25.11.2016

(731) CÔNG TY CỔ PHẦN Y TẾ SIGMA VIỆT NAM (VN)
Lô 13 khu tập thể Hồ Kẻ Khế, phường Đội Cấn, quận Ba Đình, thành phố Hà Nội

(740) Công ty TNHH Sở hữu trí tuệ và Công nghệ Thủ đô (CAPITAL IP&T CO.LTD.)

(511) Nhóm 05: Dược phẩm; thực phẩm chức năng; thực phẩm dinh dưỡng dùng trong y tế; nước súc miệng dùng cho mục đích y tế; dung dịch làm sạch khử khuẩn sát trùng dùng cho mục đích y tế; nước tắm thảo dược cho trẻ em dùng cho mục đích y tế.

---

(210) **4-2016-28312**

(540)

DEZOMAMY

(220) 13.09.2016
(441) 25.11.2016

(731) CÔNG TY CỔ PHẦN Y TẾ SIGMA VIỆT NAM (VN)
Lô 13 khu tập thể Hồ Kẻ Khế, phường Đội Cấn, quận Ba Đình, thành phố Hà Nội

(740) Công ty TNHH Sở hữu trí tuệ và Công nghệ Thủ đô (CAPITAL IP&T CO.LTD.)

(511) Nhóm 05: Dược phẩm; thực phẩm chức năng; thực phẩm dinh dưỡng dùng trong y tế, nước súc miệng dùng cho mục đích y tế; dung dịch làm sạch khử khuẩn sát trùng dùng cho mục đích y tế; nước tắm thảo dược cho trẻ em dùng cho mục đích y tế.

---

(210) **4-2016-28313**

(540)

SEBUHAD

(220) 13.09.2016
(441) 25.11.2016

(731) CÔNG TY CỔ PHẦN Y TẾ SIGMA VIỆT NAM (VN)
Lô 13 khu tập thể Hồ Kẻ Khế, phường Đội Cấn, quận Ba Đình, thành phố Hà Nội

(740) Công ty TNHH Sở hữu trí tuệ và Công nghệ Thủ đô (CAPITAL IP&T CO.LTD.)

(511) Nhóm 05: Dược phẩm; thực phẩm chức năng; thực phẩm dinh dưỡng dùng trong y tế; nước súc miệng dùng cho mục đích y tế; dung dịch làm sạch khử khuẩn sát trùng dùng cho mục đích y tế; nước tắm thảo dược cho trẻ em dùng cho mục đích y tế.

---

(210) **4-2016-28314**

(540)

USARITONIC

(220) 13.09.2016
(441) 25.11.2016
(731) GUJARAT LIQUI PHARMACAPS PVT LTD., (IN)
Plot no. 662 - 666, GIDC, Waghodia, Vadodara - 391760, Gujarat, India
(740) Công ty TNHH Sở hữu trí tuệ và Công nghệ Thủ đô (CAPITAL IP&T CO.LTD.)

(511) Nhóm 05: Dược phẩm; thực phẩm chức năng; thực phẩm dinh dưỡng dùng trong y tế; nước súc miệng dùng cho mục đích y tế; dung dịch làm sạch khử khuẩn sát trùng dùng cho mục đích y tế; nước tắm thảo dược cho trẻ em dùng cho mục đích y tế.

---

(210) **4-2016-28315**

(540)

Mr. Blue

(220) 13.09.2016
(441) 25.11.2016
(531) 3.7.17; A26.3.5; 26.3.1; A26.3.7
(591) Xanh dương, xanh dương nhạt
(731) CÔNG TY CỔ PHẦN HÀNG HIỆU (VN)
Nhà số 08, lô số 06, dự án nhà ở Thôn Phùng Khoang, phường Trung Văn, quận Nam Từ Liêm, thành phố Hà Nội

(511) Nhóm 25: Quần áo, đồ đi chân.

Nhóm 35: Mua bán hàng thời trang.

---

(210) **4-2016-28316**

(540)

Nabi VIET NAM

(220) 13.09.2016
(441) 25.11.2016
(531) 3.13.1; A3.13.24
(591) Đỏ, đen
(731) CÔNG TY TNHH RICH MEDIA (VN)
Số 22/230, tổ 3, phường Mễ Trì, quận Nam Từ Liêm, thành phố Hà Nội

(511) Nhóm 03: Nước hoa; tinh dầu; mỹ phẩm.

---

(210) **4-2016-28317**

(540)

(220) 13.09.2016
(441) 25.11.2016
(531) 24.13.1; 24.17.5; 26.3.1; 25.5.2; A25.7.7
(591) Xanh dương, đỏ, trắng
(731) CÔNG TY TNHH SẢN XUẤT - DỊCH VỤ VÀ THƯƠNG MẠI HUỲNH THÀNH (VN)
717 Trần Xuân Soạn, phường Tân Hưng, quận 7, thành phố Hồ Chí Minh
(740) Công ty Luật TNHH Tư vấn Quốc tế (INDOCHINE COUNSEL)

(511) Nhóm 01: Phân bón; chế phẩm phân bón; phân bón NPK.

---

(210) **4-2016-28319**

(540)

White Pearl

(220) 13.09.2016
(441) 25.11.2016
(731) CÔNG TY CỔ PHẦN ĐẦU TƯ VÀ DỊCH VỤ TRƯỜNG GIANG (VN)
Số 169 Bùi Thị Xuân, phường Bùi Thị Xuân, quận Hai Bà Trưng, thành phố Hà Nội
(740) Công ty TNHH Sở hữu trí tuệ Gia Việt (GIAVIET CO., LTD.)

(511) Nhóm 44: Dịch vụ y tế và chăm sóc sắc đẹp cho người, cụ thể là chăm sóc và làm đẹp da, các biện pháp trị liệu để tăng cường sức khỏe và vẻ đẹp của da.

---

(210) **4-2016-28320**

(540)

(220) 13.09.2016
(441) 25.11.2016
(531) 26.4.1; 26.4.7
(731) CÔNG TY CỔ PHẦN THƯƠNG MẠI ÂU Á (VN)
Số 2, ngõ 460, đường Hoàng Hoa Thám, phường Bưởi, quận Tây Hồ, thành phố Hà Nội
(740) Công ty TNHH Sở hữu trí tuệ Gia Việt (GIAVIET CO., LTD.)

(511) Nhóm 18: Ví da; cặp da, túi xách làm từ da; vali; bao bằng da để móc chìa khóa.

Nhóm 25: Áo làm từ da; giày da; thắt lưng làm từ da; quần áo (hàng dệt may), tất cả là trang phục.

Nhóm 35: Chuỗi cửa hàng bán các sản phẩm làm từ da như ví, cặp, túi xách, vali, bao da, quần áo, giày dép, thắt lưng.

---

(210) **4-2016-28321**

(540)

(220) 13.09.2016
(441) 25.11.2016
(531) 26.4.1; 26.4.7; A26.4.24
(731) CÔNG TY CỔ PHẦN THƯƠNG MẠI ÂU Á (VN)
Số 2, ngõ 460, đường Hoàng Hoa Thám, phường Bưởi, quận Tây Hồ, thành phố Hà Nội
(740) Công ty TNHH Sở hữu trí tuệ Gia Việt (GIAVIET CO., LTD.)

(511) Nhóm 18: Ví da; cặp da, túi xách làm từ da; vali; bao bằng da để móc chìa khóa.

Nhóm 25: Áo làm từ da; giày da; thắt lưng làm từ da; quần áo (hàng dệt may), tất cả là trang phục.

Nhóm 35: Chuỗi cửa hàng bán các sản phẩm làm từ da như ví, cặp, túi xách, vali, bao da, quần áo, giày dép, thắt lưng.

---

(210) **4-2016-28323**

(540)

(220) 13.09.2016
(441) 25.11.2016
(531) A26.11.8; 26.4.1; 26.4.9; 26.13.25
(591) Cam đỏ, nâu
(731) CÔNG TY CỔ PHẦN IO VIỆT NAM (VN)
Số 3 ngách 112 ngõ 189 Hoàng Hoa Thám, phường Liễu Giai, quận Ba Đình, thành phố Hà Nội

(511) Nhóm 09: Máy vi tính; chương trình máy vi tính; phần mềm máy vi tính; phần mềm điện thoại; vật mang dữ liệu từ tính, đĩa ghi.

Nhóm 35: Quảng cáo cho thuê máy và thiết bị văn phòng; dịch vụ xuất nhập khẩu và mua bán các thiết bị, sản phẩm công nghệ tin học: quản lý tư liệu bằng máy tính; tư vấn quản trị kinh doanh; dịch vụ cung cấp thông tin trên internet nhằm mục đích quảng cáo, mua bán hàng hoá.

Nhóm 36: Quản lý tài chính; tư vấn tài chính; phân tích tài chính; thông tin về tài chính; môi giới tài chính, chứng khoán.

Nhóm 42: Lập trình và phát triển ứng dụng di động; thiết kế và phát triển phần mềm máy tính: dịch vu cài đặt phần mềm máy tính phần mềm di động; cập nhật phần mềm máy tính; phần mềm di động; bảo dưỡng phần mềm máy tính: phần mềm di động, cho thuê phần mềm máy tính, phần mềm di động: tư vấn phần mềm máy tính, phần mềm di động: dịch vụ tư vấn trong lĩnh vực điện toán đám mây cung cấp và cho thuê dịch vụ điện toán đám mây lập trình và thiết kế websile: cho thuê máy tính: dịch vụ quản trị và tư vấn quản trị website; cho thuê máy tính; dịch vụ quản trị và tư vấn quản trị website, phần mềm di động, cổng thông tin.

---

(210) **4-2016-28324**

(540)

HLG
HARVEY LAW GROUP

(220) 13.09.2016
(441) 25.11.2016

(731) DATA MANAGEMENT AND SERVICES INTERNATIONAL LIMITED (HK)
Unit 2505-6, 25/F, China Online CTR, 333 Lockhart Road, Wanchai, Hong Kong
(740) Công ty TNHH Ban Ca (BANCA)

(511) Nhóm 45: Dịch vụ giải quyết tranh chấp ngoài toà án; dịch vụ trọng tài phân xử; quản lý quyền tác giả; tư vấn sở hữu trí tuệ; dịch vụ nghiên cứu pháp luật; dịch vụ li-xăng sở hữu trí tuệ; li-xăng phần mềm máy tính [dích vụ pháp lýl ; dịch vụ tranh tụng; dịch vụ hòa giải; giám sát quyền sở hữu trí tuệ cho mục đích tư vấn pháp lý; dịch vụ đăng ký tên miền [dịch vụ pháp lý].

---

(210) **4-2016-28325**

(540)

T.HASEGAWA

(220) 13.09.2016
(441) 25.11.2016

(731) T.HASEGAWA CO., LTD. (JP)
4-4-14, Nihonbashi Hon-cho, Chuo-ku, Tokyo, Japan
(740) Công ty Luật TNHH AMBYS Hà Nội (AMBYS HANOI)

(511) Nhóm 01: Chiết xuất của trà dùng cho ngành công nghiệp thực phẩm; chiết xuất của trà dùng trong sản xuất mỹ phẩm; chiết xuất của trà dùng trong sản xuất dược phẩm; chiết xuất trà dùng cho mục đích công nghiệp.

---

(210) **4-2016-28326**

(540)

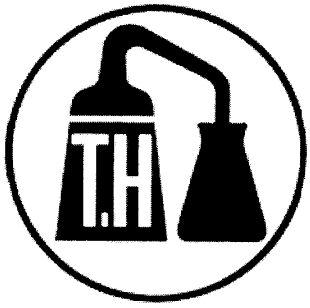

(220) 13.09.2016
(441) 25.11.2016
(531) A19.11.25; A19.11.11; 26.1.1
(731) T.HASEGAWA CO., LTD. (JP)
4-4-14, Nihonbashi Hon-cho, Chuo-ku, Tokyo, Japan
(740) Công ty Luật TNHH AMBYS Hà Nội (AMBYS HANOI)

(511) Nhóm 01: Chiết xuất của trà dùng cho ngành công nghiệp thực phẩm; chiết xuất của trà dùng trong sản xuất mỹ phẩm; chiết xuất của trà dùng trong sản xuất dược phẩm; chiết xuất trà dùng cho mục đích công nghiệp.

---

(210) **4-2016-28327**

(540)

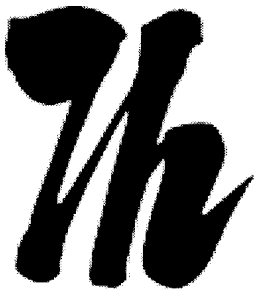

(220) 13.09.2016
(441) 25.11.2016
(531) 26.13.1
(731) T.HASEGAWA CO., LTD. (JP)
4-4-14, Nihonbashi Hon-cho, Chuo-ku, Tokyo Japan
(740) Công ty Luật TNHH AMBYS Hà Nội (AMBYS HANOI)

(511) Nhóm 01: Chiết xuất của trà dùng cho ngành công nghiệp thực phẩm; chiết xuất của trà dùng trong sản xuất mỹ phẩm; chiết xuất của trà dùng trong sản xuất dược phẩm; chiết xuất trà dùng cho mục đích công nghiệp.

---

(210) **4-2016-28328**

(540)

VINCOM+

(220) 13.09.2016
(441) 25.11.2016
(531) 24.17.5
(591) Đỏ.
(731) TẬP ĐOÀN VINGROUP - CÔNG TY CP (VN)
Số 7 đường Bằng Lăng 1, khu đô thị sinh thái Vinhomes Riverside, phường Việt Hưng, quận Long Biên, thành phố Hà Nội
(740) Công ty Luật TNHH AMBYS Hà Nội (AMBYS HANOI)

(511) Nhóm 35: Dịch vụ quản lý kinh doanh tòa nhà văn phòng, khu căn hộ, trung tâm thương mại trong khu đô thị, khách sạn; dịch vụ quản lý dự án kinh doanh cho các dự án xây dựng, thông tin thương mại và tư vấn tiêu dùng, cho thuê không gian quảng cáo; dịch vụ nghiên cứu kinh doanh; tổ chức hội chợ thương mại nhằm mục đích bán hàng hoặc quảng cáo.

Nhóm 36: Kinh doanh bất động sản, dịch vụ sàn bất động sản; dịch vụ tư vấn, đại lý, đánh giá, môi giới bất động sản.

---

(210) **4-2016-28329**

(540)

Bảo Vệ Môi Trường Xanh
HOA TÂM CHAY
VÌ SỨC KHỎE CỘNG ĐỒNG

(220) 13.09.2016
(441) 25.11.2016
(531) 5.5.16; 2.9.14; A2.9.15; A5.5.21
(591) Tím, xanh lá cây đậm, xanh lá cây, trắng
(731) NGUYỄN THỊ NGỌC QUYÊN (VN)
Tầng 2, tòa nhà Hà Đô, 60 đường Trường Sơn, phường 2, quận Tân Bình, thành phố Hồ Chí Minh

(511) Nhóm 43: Quán ăn tự phục vụ; dịch vụ cung cấp thức ăn, đồ uống do nhà hàng thực hiện; nhà hàng ăn uống; nhà hàng ăn uống tự phục vụ.

---

(210) **4-2016-28330**

(540)

(220) 13.09.2016
(441) 25.11.2016
(531) A5.5.20; 14.3.21; 26.4.2
(591) Hồng, trắng
(731) NGUYỄN PHÚ HÀO (VN)
489/20 Huỳnh Văn Bánh, phường 13, quận Phú Nhuận, thành phố Hồ Chí Minh
(740) Công ty TNHH Sở hữu trí tuệ PADEMARK (PADEMARK CO.,LTD.)

(511) Nhóm 03: Kem mỹ phẩm; son môi; nước hoa; nước sơn móng; gel dùng cho mục đích mỹ phẩm; thuốc nhuộm tóc.

---

(210) **4-2016-28331**

(540)

MACRACOTE

(220) 13.09.2016
(441) 25.11.2016
(731) CÔNG TY CỔ PHẦN SẢN XUẤT THƯƠNG MẠI DỊCH VỤ TASMA (VN)
35A ấp Chánh, xã Long Hiệp, huyện Bến Lức, tỉnh Long An
(740) Công ty TNHH Sở hữu trí tuệ PADEMARK (PADEMARK CO.,LTD.)

(511) Nhóm 01: Phân bón.

---

(210) **4-2016-28332**

(540)

(220) 13.09.2016
(441) 25.11.2016
(531) 5.13.4; 5.13.25; 5.3.20; 26.1.1; A5.3.13; 25.1.25
(731) CÔNG TY TNHH THƯƠNG MẠI TAISHENG (VN)
128/26 Phạm Văn Hai, phường 3, quận Tân Bình, thành phố Hồ Chí Minh
(740) Công ty Luật TNHH WINCO (WINCO LAW FIRM)

(511) Nhóm 31: Hoa khô; lá khô; cây khô dùng cho mục đích trang trí.

---

(210) **4-2016-28334**

(540)

(220) 13.09.2016
(441) 25.11.2016
(531) 25.5.3; 2.9.1; 26.4.4; A26.11.8
(591) Trắng, xanh, đỏ
(731) CÔNG TY CỔ PHẦN CÔNG NGHỆ SINH HỌC ANYOU VIỆT NAM (VN)
Thôn Tạ Trung, xã Chính Nghĩa, huyện Kim Động, tỉnh Hưng Yên

(511) Nhóm 31: Thức ăn chăn nuôi.

---

(210) **4-2016-28335**

(540)

VTM

(220) 13.09.2016
(441) 25.11.2016
(731) LIDING (TIANJIN) CULTURE COMMUNICATION CO., LTD. (CN)
A322#, Building 8, East Zone of Airport Business Park, Huan-Hebei Road, Airport Business District, Tianjin City, China
(740) Công ty TNHH Tầm nhìn và Liên danh (VISION & ASSOCIATES CO.LTD.)

(511) Nhóm 07: Van điện từ [bộ phận của máy móc]; van điều chỉnh [bộ phận của máy móc]; van áp thủy lực [bộ phận của máy móc]; nắp van [bộ phận của máy móc]; van [bộ phận của máy móc]; vòi [bộ phận của máy móc, động cơ hoặc máy nổ]; van áp lực [bộ phận của máy móc]; van xả hơi; bộ điều khiển thủy lực dùng cho máy, động cơ điện và động cơ; bộ điều khiển hơi dùng cho máy, động cơ điện và động cơ.

---

(210) **4-2016-28336**

(540)

(220) 13.09.2016
(441) 25.11.2016
(531) 4.5.2; 4.5.3; 4.5.21
(591) Vàng tươi, vàng nghệ, cam, đỏ, đen
(731) CÔNG TY TNHH MỘT THÀNH VIÊN SẢN XUẤT THƯƠNG MẠI DỊCH VỤ BẾP XINH (VN)
R4-93 Hưng Gia III, Phú Mỹ Hưng, phường Tân Phong, quận 7, thành phố Hồ Chí Minh
(740) Công ty Cổ phần Sở hữu trí tuệ Việt Mỹ (VIET MY IP CORP.)

(511) Nhóm 29: Hạt điều; hạt đậu phộng (lạc); hạt đậu nành; hạt đậu Hà Lan; dưa cải; đậu hũ (tất cả đã chế biến).

Nhóm 30: Mì khô; bánh kẹo; cơm cháy; thực phẩm ăn nhanh trên cơ sở ngũ cốc; thực phẩm ăn nhanh trên cơ sở gạo.

Nhóm 35: Mua bán, xuất nhập khẩu: hạt điều, hạt đậu phộng (lạc), hạt đậu nành, hạt đậu Hà Lan, đậu hũ, dưa cải, mì khô, bánh kẹo, cơm cháy, thực phẩm ăn nhanh trên cơ sở ngũ cốc, thực phẩm ăn nhanh trên cơ sở gạo.

---

(210) **4-2016-28337**

(540)

(220) 13.09.2016
(441) 25.11.2016
(531) 18.5.1; A1.5.3
(591) Trắng, xanh đen, xanh dương, đỏ
(731) DOANH NGHIỆP TƯ NHÂN KHÁNH MỸ (VN)
256/63 Hàn Hải Nguyên, phường 9, quận 11, thành phố Hồ Chí Minh
(740) Công ty Cổ phần Sở hữu trí tuệ Việt Mỹ (VIET MY IP CORP.)

(511) Nhóm 20: Gối; ruột gối.

Nhóm 35: Mua bán và xuất nhập khẩu: gối, ruột gối, vỏ gối, chăn, ga trải giường.

---

(210) **4-2016-28338**

(540)

(220) 13.09.2016
(441) 25.11.2016
(531) 2.9.14; A2.9.15; A25.7.6; A25.7.7
(591) Đỏ, vàng, trắng, xám vàng, xanh xám, đỏ xám
(731) CÔNG TY CP CÔNG NGHỆ TIÊU CHUẨN SINH HỌC VĨNH THỊNH (VN)
Lô 23 đường Tân Tạo, KCN Tân Tạo, phường Tân Tạo, quận Bình Tân, thành phố Hồ Chí Minh
(740) Công ty TNHH Tư vấn Quốc Dân (NACI CO., LTD)

(511) Nhóm 01: Phân bón.

---

(210) **4-2016-28339**

(540)

(220) 13.09.2016
(441) 25.11.2016
(531) A1.1.10; A1.1.2; A5.5.20; A5.5.21
(591) Đỏ, trắng
(731) CÔNG TY CP CÔNG NGHỆ TIÊU CHUẨN SINH HỌC VĨNH THỊNH (VN)
Lô 23 đường Tân Tạo, khu công nghiệp Tân Tạo, phường Tân Tạo, quận Bình Tân, thành phố Hồ Chí Minh
(740) Công ty TNHH Tư vấn Quốc Dân (NACI CO., LTD)

(511) Nhóm 01: Phân bón.

---

(210) **4-2016-28340**

(540)

(220) 13.09.2016
(441) 25.11.2016
(531) 9.3.1; A9.3.9; 26.4.4
(591) Đỏ, xanh lá cây, vàng, xanh dương, xanh tím than, trắng
(731) CÔNG TY TNHH SẢN XUẤT VÀ THƯƠNG MẠI TỔNG HỢP NAM PHƯƠNG (VN)
Số 2-B11, ngõ 13 đường Khuất Duy Tiến, phường Thanh Xuân Bắc, quận Thanh Xuân, thành phố Hà Nội
(740) Công ty TNHH Tư vấn Quốc Dân (NACI CO., LTD)

(511) Nhóm 25: Quần áo; đồ đi chân; đồ đội đầu.

---

(210) **4-2016-28341**

(540)

KYMCO NOODOE

(220) 13.09.2016
(441) 25.11.2016
(731) KWANG YANG MOTOR CO., LTD. (TW)
No. 35, Wan Hsing Street, Sanmin District, Kaohsiung, Taiwan
(740) Công ty TNHH Trường Xuân (AGELESS CO.,LTD.)

(511) Nhóm 09: Thiết bị điện tử kỹ thuật số cầm tay, cụ thể là điện thoại thông minh, máy tính bảng, thiết bị truyền phát tín hiệu điện tử và phần mềm liên quan [tải xuống được và/hoặc ghi sẵn]; thiết bị liên lạc không dây để truyền âm thanh, thông tin và hình ảnh; vi mạch cho chương trình và phần mềm máy tính ghi sẵn [mạch tích hợp]; phần mềm máy tính, cụ thể là phần mềm máy tính [ghi sẵn], phần mềm máy tính [có thể tải xuống được]; phần mềm máy tính [ghi sẵn và/hoặc có thể tải xuống được]; dùng cho thiết bị điện tử kỹ thuật số cầm tay, điện thoại thông minh, máy tính bảng, thiết bị truyền phát tín hiệu điện tử và phần mềm máy tính [ghi sẵn và/hoặc có thể tải xuống được] của các thiết bị điện tử tiêu dùng; cầu dao điện; chip [mạch tích hợp]; bảng mạch in; thiết bị thu phát tín hiệu, cụ thể là máy thu thanh và thu hình; thiết bị chuyển đổi tín hiệu; màn hình LCD (màn hình tinh thể lỏng); màn hình máy tính [phần cứng máy vi tính]; dụng cụ đo; dụng cụ đo khoảng cách đã đi dùng cho xe cộ; thiết bị dẫn đường cho xe cộ [máy vi tính trên xe cộ].

Nhóm 12: Xe máy; xe ô tô; xe đạp; xe cộ chạy bằng điện; xe máy bánh nhỏ chạy bằng điện; xe lăn dùng cho người tàn tật chạy bằng điện; xe địa hình bốn bánh; xe kéo nông nghiệp; thiết bị chống trộm dùng cho xe cộ; tấm chắn bùn dùng cho xe cộ; tấm chắn bùn cho xe máy; lốp cho bánh xe cộ.

---

(210) **4-2016-28342**

(540)

NALDEBAIN

(220) 13.09.2016
(441) 25.11.2016
(731) LUMOSA THERAPEUTICS CO., LTD. (TW)
4F., No.3-2, Park St., Nangang Dist., Taipei City 11503, Taiwan
(740) Công ty TNHH Trường Xuân (AGELESS CO.,LTD.)

(511) Nhóm 05: Thuốc giảm đau; chế phẩm hóa học dùng cho mục đích dược phẩm; chế phẩm hóa dược; dược phẩm dùng cho người; thuốc có chứa thuốc phiện dùng để giảm đau; dược phẩm.

---

(210) **4-2016-28343**

(540)

Kevin Duccii

(220) 13.09.2016
(441) 25.11.2016
(731) KUMAR L DARYANANI (HK)
3816 Lippo Centre Tower 2, Hong Kong
(740) Công ty TNHH Trường Xuân (AGELESS CO.,LTD.)

(511) Nhóm 14: Đồ trang sức thời trang.

Nhóm 25: Quần áo (trang phục) dành cho nam và nữ.

---

(210) **4-2016-28344**

(540)

(220) 13.09.2016
(441) 25.11.2016
(531) 5.5.19; A5.5.22
(591) Xanh nước biển, xanh lá cây, vàng, đỏ, trắng, nâu, hồng nhạt
(731) CƠ SỞ ÚT ĐẨU (VN)
103 Ngô Chí Quốc, khu phố 2, phường Bình Chiểu, quận Thủ Đức, thành phố Hồ Chí Minh

(511) Nhóm 35: Mua bán phân phối mứt gừng, mứt kẹo.

---

(210) **4-2016-28346**

(540)

(220) 13.09.2016
(441) 25.11.2016
(531) 26.4.2; A26.4.24
(731) DOANH NGHIỆP TƯ NHÂN KINH DOANH VÀNG ĐỨC TIẾN (VN)
109 Đồng Khởi, phường Bến Nghé, quận 1, thành phố Hồ Chí Minh

(511) Nhóm 14: Kim loại quý và các hợp kim của chúng; đồ trang sức (đồ kim hoàn); ngọc trai [đồ trang sức (đồ châu báu); đá quý; dây bằng kim loại quý [đồ trang sức (đồ kim hoàn)].

---

(210) **4-2016-28347**

(540)

(220) 13.09.2016
(441) 25.11.2016
(531) A5.7.23; 5.7.14; 26.4.1
(591) Xanh lá cây, đỏ, trắng
(731) CÔNG TY TNHH THƯƠNG MẠI DỊCH VỤ TRÁI CÂY LẠ VIỆT NAM (VN)
Lầu 6 số 41-43 Trần Cao Vân, phường 6, quận 3, thành phố Hồ Chí Minh

(511) Nhóm 35: Mua bán, phân phối, xuất nhập khẩu rau, củ, quả tươi, trái cây tươi, bao gồm: trái thanh long, trái chôm chôm, trái chanh dây, trái sầu riêng, trái măng cụt, trái mãng cầu, rau nhiệt đới tươi, húng quế, ớt, ngò gai, hạt điều nhân (chưa xử lý).

---

(210) **4-2016-28348**

(540)

(220) 13.09.2016
(441) 25.11.2016
(531) 24.9.1; 1.15.23
(591) Cam, đỏ
(731) CÔNG TY TNHH THƯƠNG MẠI DỊCH VỤ XUẤT NHẬP KHẨU KIM GIA VINH (VN)
32/115 Ông Ích Khiêm, phường 14, quận 11, thành phố Hồ Chí Minh

(511) Nhóm 35: Mua bán, phân phối bếp điện quang, bếp điện từ, ấm đun nước chạy bằng điện.

---

(210) **4-2016-28350**

(540)

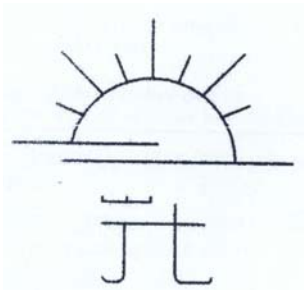

(220) 13.09.2016
(441) 25.11.2016
(531) 1.3.1
(731) CÔNG TY TNHH YABAN CHAIN INDUSTRIAL VIỆT NAM (VN)
Số 19, lô J, đường 6, khu công nghiệp Sóng Thần 2, phường Dĩ An, thị xã Dĩ An, Bình Dương

(511) Nhóm 12: Sên (xích) xe đạp; bánh răng; sên (xích) xe máy; linh kiện xe đạp; xe máy dùng cho loại xe bánh nhỏ; xe đạp tự động.

---

(210) **4-2016-28351**

(540)

(220) 13.09.2016
(441) 25.11.2016
(531) A5.3.13; 26.1.1; A26.1.18; 18.3.23; 18.3.2
(591) Xanh lá cây, đen, trắng
(731) TAN, CHIN - WEN (TW)
10/F., No.10, Lane 42 Baoxing Road, Xindian District, New Taipei City 231, Taiwan
(740) Công ty TNHH Sở hữu trí tuệ VIPATCO (VIPATCO CO., LTD.)

(511) Nhóm 43: Dịch vụ quán cà phê; căng tin; dịch vụ khách sạn; nhà hàng ăn uống; dịch vụ quầy rượu; quán trà.

---

(210) **4-2016-28352**

(540)

Supertea

(220) 13.09.2016
(441) 25.11.2016
(531) A26.11.8
(591) Xanh lá cây, đen
(731) TAN, CHIN - WEN (TW)
10/F., No.10, Lane 42 Baoxing Road, Xindian District, New Taipei City 231, Taiwan
(740) Công ty TNHH Sở hữu trí tuệ VIPATCO (VIPATCO CO., LTD.)

(511) Nhóm 43: Dịch vụ quán cà phê; căng tin; dịch vụ khách sạn; nhà hàng ăn uống; dịch vụ quầy rượu; quán trà.

---

(210) **4-2016-28354**

(540)

(220) 13.09.2016
(441) 25.11.2016
(531) 26.5.3; 26.5.4; 26.1.1; 3.13.5; A5.5.20; A25.7.5
(591) Vàng, trắng, đỏ, đen
(731) NGUYỄN HOÀI ANH (VN)
B58/2 Tôn Thất Thuyết, phường 18, quận 4, thành phố Hồ Chí Minh

(511) Nhóm 41: Đào tạo thể thao, dạy nghề.

---

(210) **4-2016-28355**

(540) MINTBasic
WOMEN | MEN

(220) 13.09.2016
(441) 25.11.2016
(531) A26.11.8
(731) CÔNG TY TNHH SẢN XUẤT THƯƠNG MẠI MƯA RỪNG (VN)
59A đường số 9, phường Tân Kiểng, quận 7, thành phố Hồ Chí Minh

(511) Nhóm 25: Quần áo.

---

(210) **4-2016-28356**

(540) MR.BAO

(220) 13.09.2016
(441) 25.11.2016
(531) 1.15.15; 5.9.6
(731) MIAO CHUN CHENG (CN)
No. 42 Baimu Village, Longtang Town, Dingnan County, Ganzhou City, Jiangxi, China
(740) Công ty cổ phần Tư vấn S&B (S&B CONSULTANT., CORP.)

(511) Nhóm 30: Gạo; bột mì; bột gạo; các loại bánh làm từ bột mì và bột gạo.

---

(210) **4-2016-28357**

(540) VAN LOI

(220) 13.09.2016
(441) 25.11.2016
(731) CÔNG TY TNHH THIẾT BỊ ĐIỆN CÔNG NGHIỆP CÁT VẠN LỢI (VN)
504 Lê Quang Định, phường 1, quận Gò Vấp, thành phố Hồ Chí Minh
(740) Công ty cổ phần Sở hữu trí tuệ BROSS và Cộng sự (BROSS & PARTNERS., JSC)

(511) Nhóm 06: Ống thép và các phụ kiện của ống thép (vật liệu xây dựng).

---

(210) **4-2016-28358**

(540) VẠN LỢI

(220) 13.09.2016
(441) 25.11.2016
(731) CÔNG TY TNHH THIẾT BỊ ĐIỆN CÔNG NGHIỆP CÁT VẠN LỢI (VN)
504 Lê Quang Định, phường 1, quận Gò Vấp, thành phố Hồ Chí Minh
(740) Công ty cổ phần Sở hữu trí tuệ BROSS và Cộng sự (BROSS & PARTNERS., JSC)

(511) Nhóm 06: Ống thép và các phụ kiện của ống thép (vật liệu xây dựng).

---

(210) **4-2016-28359**

(540)

(220) 13.09.2016
(441) 25.11.2016
(531) 1.15.23; 26.4.3; A26.11.12; 26.4.7; 14.9.5
(591) Trắng, đỏ, xanh nước biển
(731) CÔNG TY CỔ PHẦN THAN HÀ TU - VINACOMIN (VN)
Tổ 6, khu 3, phường Hà Tu, thành phố Hạ Long, tỉnh Quảng Ninh
(740) Công ty TNHH Nghiên cứu và Tư vấn chuyển giao công nghệ và đầu tư (CONCETTI)

(511) Nhóm 30: Bánh mỳ.

---

(210) **4-2016-28360**

(540)

ROSARIUM

(220) 13.09.2016
(441) 25.11.2016
(731) SHISEIDO COMPANY, LIMITED (JP)
7-5-5 Ginza, Chuo-ku, Tokyo 104 - 0061, Japan
(740) Công ty Luật TNHH quốc tế BMVN (BMVN INTERNATIONAL LLC)

(511) Nhóm 03: Xà phòng, nước hoa, và mỹ phẩm; bao gồm các chế phẩm chăm sóc da, chăm sóc tóc, chăm sóc cơ thể và các chế phẩm trang điểm.

---

(210) **4-2016-28361**

(540)

EMULSION FORTIFIANTE PROTECTRICE

(220) 13.09.2016
(441) 25.11.2016
(731) SHISEIDO COMPANY, LIMITED (JP)
7-5-5 Ginza, Chuo-ku, Tokyo 104 - 0061, Japan
(740) Công ty Luật TNHH quốc tế BMVN (BMVN INTERNATIONAL LLC)

(511) Nhóm 03: Xà phòng, nước hoa, và mỹ phẩm; bao gồm các chế phẩm chăm sóc da, chăm sóc tóc, chăm sóc cơ thể và các chế phẩm trang điểm.

---

(210) **4-2016-28362**

(540)

ALLERBARRIER ESSENCE

(220) 13.09.2016
(441) 25.11.2016
(731) SHISEIDO COMPANY, LIMITED (JP)
7-5-5 Ginza, Chuo-ku, Tokyo 104 - 0061, Japan
(740) Công ty Luật TNHH quốc tế BMVN (BMVN INTERNATIONAL LLC)

(511) Nhóm 03: Xà phòng, nước hoa, và mỹ phẩm; bao gồm các chế phẩm chăm sóc da, chăm sóc tóc, chăm sóc cơ thể và các chế phẩm trang điểm.

---

(210) **4-2016-28363**

(540)

MELANOFOCUS 3D

(220) 13.09.2016
(441) 25.11.2016

(731) SHISEIDO COMPANY, LIMITED (JP)
7-5-5 Ginza, Chuo-ku, Tokyo 104 - 0061, Japan
(740) Công ty Luật TNHH quốc tế BMVN (BMVN INTERNATIONAL LLC)

(511) Nhóm 03: Xà phòng, nước hoa, và mỹ phẩm; bao gồm các chế phẩm chăm sóc da, chăm sóc tóc, chăm sóc cơ thể và các chế phẩm trang điểm.

---

(210) **4-2016-28364**

(540)

Hydro Flask

(220) 13.09.2016
(441) 25.11.2016

(731) HELEN OF TROY LIMITED (BB)
The Phoenix Centre, George Street, Belleville, St. Michael, Barbados
(740) Công ty TNHH Sở hữu trí tuệ HA VIP (HAVIP CO., LTD.)

(511) Nhóm 06: Nắp chai lọ bằng kim loại; nắp đậy bằng kim loại, nắp bình bằng kim loại; nắp đậy bằng kim loại dùng cho bình dẹt đựng nước uống, nắp đậy bằng kim loại dùng cho chai lọ rỗng; nắp đậy bằng kim loại dùng cho cặp lồng đựng đồ ăn; nắp đậy bằng kim loại dùng cho bình đựng bia; nắp đậy bằng kim loại dùng cho bình cách nhiệt; nắp đậy bằng kim loại dùng cho bình chân không; nắp đậy bằng kim loại dùng cho bình cách nhiệt chân không.

Nhóm 20: Nắp chai lọ không bằng kim loại; nắp đậy bằng nhựa; nắp bình bằng nhựa; nắp đậy bằng nhựa dùng cho bình dẹt đựng nước uống; nắp đậy bằng nhựa dùng cho chai lọ rỗng nắp đậy bằng nhựa dùng cho hộp đựng đồ ăn; nắp đậy bằng nhựa dùng cho bình đựng bia nắp đậy bằng nhựa dùng cho bình cách nhiệt, nắp đậy bằng nhựa dùng cho bình chân không; nắp đậy bằng nhựa dùng cho bình cách nhiệt chân không.

Nhóm 21: Bình bẹt đựng đồ uống; bình đựng nước uống; chai lọ rỗng; bình đựng đồ ăn; bình đựng bia; bình chứa cách nhiệt; bình chứa hút chân không, bình chứa cách nhiệt chân không, bình dẹt đựng nước uống cách nhiệt; bình dẹt đựng nước uống chân không; bình dẹt đựng nước uống cách nhiệt chân không; chai lọ rỗng cách nhiệt; chai lọ rỗng chân không; chai lọ rỗng cách nhiệt chân không; bình (cặp lồng) đựng đồ ăn cách nhiệt; bình (cặp lồng) đựng đồ ăn chân không; bình (cặp lồng) đựng đồ ăn cách nhiệt chân không; bình để đựng bia cách nhiệt; bình để đựng bia chân không; bình để đựng bia cách nhiệt chân không; bình bẹt đựng đồ uống; bình bẹt đựng nước uống; bình đựng đồ ăn làm bằng thép không gỉ có thể tái sử dụng; bình đựng bia làm bằng thép không gỉ có thể tái sử dụng; đồ chứa đựng thức ăn cách nhiệt sử dụng trong gia đình; đồ chứa đựng đồ uống cách nhiệt sử dụng trong gia đình; khay đựng nước đá, vật dụng giữ lạnh mang đi được;

vật dụng giữ lạnh không dùng điện mang đi được; vật dụng giữ lạnh đồ uống mang đi được; vật dụng giữ lạnh đồ uống không dùng điện mang đi được; túi nhựa dẻo để đựng chất lỏng; bình chứa đồ uống cho hệ thống hydrat hóa (thuộc bộ cung cấp nước cho người tham gia các hoạt động ngoài trời gồm: bình chứa đồ uống, ống hút đồ uống, miệng vòi hút đồ uống); ống hút đồ uống và ống hút nối dùng cho hệ thống hydrat hóa (bộ cung cấp nươcs cho người tham gia các hoạt động ngoài trời gồm, bình (túi) chứa đồ uống, ống hút đồ uống và miệng vòi hút đồ uống), bình đựng đồ uống cho người đi du lịch; bình để uống nước; chai lọ rỗng có miệng hút; cốc để uống trà và cà phê; cốc giữ nhiệt để đựng đồ uống; cốc dùng cho du lịch; cốc chân không; cốc đựng bia, cốc panh (loại cốc nửa lít) đựng đồ uống; cốc cách nhiệt đựng bia, cốc chân không đựng bia, cốc cách nhiệt chân không dùng đựng bia; cốc panh (loại cốc nửa lít) cách nhiệt đựng đồ uống; cốc panh (loại cốc nửa lít), chân không đựng đồ uống; cốc panh (loại cốc nửa lít) cách nhiệt chân không đựng đồ uống.

Nhóm 35: Dịch vụ bán lẻ và bán lẻ trực tuyến các sản phẩm, nắp chai lọ bằng kim loại, nắp đậy bằng kim loại, nắp bình bằng kim loại, nắp đậy bằng kim loại dùng cho bình dẹt đựng nước uống, nắp dậy bằng kim loại dùng cho chai lọ rỗng, nắp đậy bằng kim loại dùng cho cặp lồng đựng đồ ăn, nắp đậy bằng kim loại dùng cho bình đựng bia, nắp đậy bằng kim loại dùng cho bình cách nhiệt, nắp đậy bằng kim loại dùng cho bình chân không, nắp đậy bằng kim loại dùng cho bình cách nhiệt chân không, nắp chai lọ không bằng kim loại, nắp đậy bằng nhựa, nắp bình bằng nhựa, nắp đậy bằng nhựa dùng cho bình dẹt đựng nước uống, nắp đậy bằng nhựa dùng cho chai lọ rỗng, nắp đậy bằng nhựa dùng cho hộp đựng đồ ăn, nắp đậy bằng nhựa dùng cho bình đựng bia, nắp đậy bằng nhựa dùng cho bình cách nhiệt, nắp đậy bằng nhựa dùng cho bình chân không, nắp đậy bằng nhựa dùng cho bình cách nhiệt chân không, bình dẹt đựng đồ uống, bình đựng nước uống, chai lọ rỗng, bình đựng đồ ăn, bình đựng bia, bình chứa cách nhiệt, bình chứa hút chân không, bình chưa cách nhiệt chân không, bình dẹt đựng nước uống cách nhiệt, bình dẹt đựng nước uống chân không, bình dẹt đựng nước uống cách nhiệt chân không, chai lọ rỗng cách nhiệt, chai lọ rỗng chân không, chai lọ rỗng câch nhiệt chân không, bình (cặp lồng) đựng đồ ăn cách nhiệt, bình (cặp lồng) đựng đồ ăn chân không, bình (cặp lồng) đựng đồ ăn cách nhiệt chân không, bình để đựng bia cách nhiệt; bình để dựng bia chân không, bình dể đựng bia cách nhiệt chân không bình bẹt đựng đồ uống, bình bẹt đựng nước uống, bình đựng đồ ăn làm bằng thép không gỉ có thể tái sử dụng, bình đựng bia làm bằng thép không gỉ có thể tái sử dụng, đồ chứa đựng thức ăn cách nhiệt sử dụng trong gia đình, đồ chứa đựng đồ uống cách nhiệt sử dụng trong gia đình, khay đựng nước đá, vật dụng giữ lạnh mang đi được, vật dụng giữ lạnh không dùng điện mang đi được, vật dụng giữ lạnh đồ uống mang đi được, vật dụng giữ lạnh đồ uống không dùng điện mang đi được, túi nhựa dẻo để đựng chất lỏng, bình chứa đồ uống cho hệ thống hydrat hóa (thuộc bộ cung cấp nước cho người tham gia các hoạt động ngoài trời gồm, bình chứa đồ uống, ống hút đồ uống, miệng vòi hút đồ uống), ống hút đồ uống và ống hút nối dùng cho hệ thống hydrat hóa (bộ cung cấp nước cho người tham gia các hoạt động ngoài trời gồm, bình (túi) chứa đồ uống, ống hút đồ uống và miệng vòi hút đồ uống), bình đựng đồ uống cho người đi du lịch, bình để uống nước, chai lọ rỗng cố miệng hút; cốc để uống trà và cà phê, cốc giữ nhiệt để đựng đồ uống, cốc dùng cho du lịch, cốc chân không, cốc đựng bia, cốc panh (loại cốc nửa lít) đựng đồ uống, cốc cách nhiệt đựng bia, cốc chân không đựng bia, cốc cách nhiệt chân không dùng đựng bia, cốc panh (loại cốc nửa lít) cách nhiệt đựng đồ uống, cốc panh (loại cốc nửa lít) chân không đựng đồ uống, cốc panh (loại cốc nửa lít) cách nhiệt chân không đựng đồ uống.

(210) **4-2016-28365**

(540)

(220) 13.09.2016
(441) 25.11.2016
(531) 2.9.14; A2.9.15; 4.5.2; 4.5.3; 24.17.5
(731) HELEN OF TROY LIMITED (BB)
The Phoenix Centre, George Street, Belleville, St. Michael, Barbados
(740) Công ty TNHH Sở hữu trí tuệ HA VIP (HAVIP CO., LTD.)

(511) Nhóm 06: Nắp chai lọ bằng kim loại; nắp đậy bằng kim loại, nắp bình bằng kim loại; nắp đậy bằng kim loại dùng cho bình dẹt đựng nước uống, nắp đậy bằng kim loại dùng cho chai lọ rỗng; nắp đậy bằng kim loại dùng cho cặp lồng đựng đồ ăn; nắp đậy bằng kim loại dùng cho bình đựng bia; nắp đậy bằng kim loại dùng cho bình cách nhiệt; nắp đậy bằng kim loại dùng cho bình chân không; nắp đậy bằng kim loại dùng cho bình cách nhiệt chân không.

Nhóm 20: Nắp chai lọ không bằng kim loại; nắp đậy bằng nhựa; nắp bình bằng nhựa; nắp đậy bằng nhựa dùng cho bình dẹt đựng nước uống; nắp đậy bằng nhựa dùng cho chai lọ rỗng nắp đậy bằng nhựa dùng cho hộp đựng đồ ăn; nắp đậy bằng nhựa dùng cho bình đựng bia nắp đậy bằng nhựa dùng cho bình cách nhiệt, nắp đậy bằng nhựa dùng cho bình chân không; nắp đậy bằng nhựa dùng cho bình cách nhiệt chân không.

Nhóm 21: Bình bẹt đựng đồ uống; bình đựng nước uống; chai lọ rỗng; bình đựng đồ ăn; bình đựng bia; bình chứa cách nhiệt; bình chứa hút chân không, bình chứa cách nhiệt chân không, bình dẹt đựng nước uống cách nhiệt; bình dẹt đựng nước uống chân không; bình dẹt đựng nước uống cách nhiệt chân không; chai lọ rỗng cách nhiệt; chai lọ rỗng chân không; chai lọ rỗng cách nhiệt chân không; bình (cặp lồng) đựng đồ ăn cách nhiệt; bình (cặp lồng) đựng đồ ăn chân không; bình (cặp lồng) đựng đồ ăn cách nhiệt chân không; bình để đựng bia cách nhiệt; bình để đựng bia chân không; bình để đựng bia cách nhiệt chân không; bình bẹt đựng đồ uống; bình bẹt đựng nước uống; bình đựng đồ ăn làm bằng thép không gỉ có thể tái sử dụng; bình đựng bia làm bằng thép không gỉ có thể tái sử dụng; đồ chứa đựng thức ăn cách nhiệt sử dụng trong gia đình; đồ chứa đựng đồ uống cách nhiệt sử dụng trong gia đình; khay đựng nước đá, vật dụng giữ lạnh mang đi được; vật dụng giữ lạnh không dùng điện mang đi được; vật dụng giữ lạnh đồ uống mang đi được; vật dụng giữ lạnh đồ uống không dùng điện mang đi được; túi nhựa dẻo để đựng chất lỏng; bình chứa đồ uống cho hệ thống hydrat hóa (thuộc bộ cung cấp nước cho người tham gia các hoạt động ngoài trời gồm: bình chứa đồ uống, ống hút đồ uống, miệng vòi hút đồ uống); ống hút đồ uống và ống hút nối dùng cho hệ thống hydrat hóa (bộ cung cấp nước cho người tham gia các hoạt động ngoài trời gồm, bình (túi) chứa đồ uống, ống hút đồ uống và miệng vòi hút đồ uống), bình đựng đồ uống cho người đi du lịch; bình để uống nước; chai lọ rỗng có miệng hút; cốc để uống trà và cà phê; cốc giữ nhiệt để đựng đồ uống; cốc dùng cho du lịch; cốc chân không; cốc đựng bia, cốc panh (loại cốc nửa lít) đựng đồ uống; cốc cách nhiệt đựng bia, cốc chân không đựng bia, cốc cách nhiệt chân không dùng đựng bia; cốc panh (loại cốc nửa lít) cách nhiệt đựng đồ uống; cốc panh (loại cốc nửa lít), chân không đựng đồ uống; cốc panh (loại cốc nửa lít) cách nhiệt chân không đựng đồ uống.

Nhóm 35: Dịch vụ bán lẻ và bán lẻ trực tuyến các sản phẩm, nắp chai lọ bằng kim loại, nắp đậy bằng kim loại, nắp bình bằng kim loại, nắp đậy bằng kim loại dùng cho bình dẹt

đựng nước uống, nắp dậy bằng kim loại dùng cho chai lọ rỗng, nắp đậy bằng kim loại dùng cho cặp lồng đựng đồ ăn, nắp đậy bằng kim loại dùng cho bình đựng bia, nắp đậy bằng kim loại dùng cho bình cách nhiệt, nắp đậy bằng kim loại dùng cho bình chân không, nắp đậy bằng kim loại dùng cho bình cách nhiệt chân không, nắp chai lọ không bằng kim loại, nắp đậy bằng nhựa, nắp bình bằng nhựa, nắp đậy bằng nhựa dùng cho bình dẹt đựng nước uống, nắp đậy bằng nhựa dùng cho chai lọ rỗng, nắp đậy bằng nhựa dùng cho hộp đựng đồ ăn, nắp đậy bằng nhựa dùng cho bình đựng bia, nắp đậy bằng nhựa dùng cho bình cách nhiệt, nắp đậy bằng nhựa dùng cho bình chân không, nắp đậy bằng nhựa dùng cho bình cách nhiệt chân không, bình dẹt đựng đồ uống, bình đựng nước uống, chai lọ rỗng, bình đựng đồ ăn, bình đựng bia, bình chứa cách nhiệt, bình chứa hút chân không, bình chưa cách nhiệt chân không, bình dẹt đựng nước uống cách nhiệt, bình dẹt đựng nước uống chân không, bình dẹt đựng nước uống cách nhiệt chân không, chai lọ rỗng cách nhiệt, chai lọ rỗng chân không, chai lọ rỗng câch nhiệt chân không, bình (cặp lồng) đựng đồ ăn cách nhiệt, bình (cặp lồng) đựng đồ ăn chân không, bình (cặp lồng) đựng đồ ăn cách nhiệt chân không, bình để đựng bia cách nhiệt; bình để dựng bia chân không, bình dể đựng bia cách nhiệt chân không bình bẹt đựng đồ uống, bình bẹt đựng nước uống, bình đựng đồ ăn làm bằng thép không gỉ có thể tái sử dụng, bình đựng bia làm bằng thép không gỉ có thể tái sử dụng, đồ chứa đựng thức ăn cách nhiệt sử dụng trong gia đình, đồ chứa đựng đồ uống cách nhiệt sử dụng trong gia đình, khay đựng nước đá, vật dụng giữ lạnh mang đi được, vật dụng giữ lạnh không dùng điện mang đi được, vật dụng giữ lạnh đồ uống mang đi được, vật dụng giữ lạnh đồ uống không dùng điện mang đi được, túi nhựa dẻo để đựng chất lỏng, bình chứa đồ uống cho hệ thống hydrat hóa (thuộc bộ cung cấp nước cho người tham gia các hoạt động ngoài trời gồm, bình chứa đồ uống, ống hút đồ uống, miệng vòi hút đồ uống), ống hút đồ uống và ống hút nối dùng cho hệ thống hydrat hóa (bộ cung cấp nước cho người tham gia các hoạt động ngoài trời gồm, bình (túi) chứa đồ uống, ống hút đồ uống và miệng vòi hút đồ uống), bình đựng đồ uống cho người đi du lịch, bình để uống nước, chai lọ rỗng cố miệng hút; cốc để uống trà và cà phê, cốc giữ nhiệt để đựng đồ uống, cốc dùng cho du lịch, cốc chân không, cốc đựng bia, cốc panh (loại cốc nửa lít) đựng đồ uống, cốc cách nhiệt đựng bia, cốc chân không đựng bia, cốc cách nhiệt chân không dùng đựng bia, cốc panh (loại cốc nửa lít) cách nhiệt đựng đồ uống, cốc panh (loại cốc nửa lít) chân không đựng đồ uống, cốc panh (loại cốc nửa lít) cách nhiệt chân không đựng đồ uống.

---

(210) **4-2016-28366**

(540)

Colder. Hotter. Longer. Happie

(220) 13.09.2016
(441) 25.11.2016

(731) HELEN OF TROY LIMITED (BB)
The Phoenix Centre, George Street, Belleville, St. Michael, Barbados
(740) Công ty TNHH Sở hữu trí tuệ HA VIP (HAVIP CO., LTD.)

(511) Nhóm 06: Nắp chai lọ bằng kim loại; nắp đậy bằng kim loại, nắp bình bằng kim loại; nắp đậy bằng kim loại dùng cho bình dẹt đựng nước uống, nắp đậy bằng kim loại dùng cho chai lọ rỗng; nắp đậy bằng kim loại dùng cho cặp lồng đựng đồ ăn; nắp đậy bằng kim loại dùng cho bình đựng bia; nắp đậy bằng kim loại dùng cho bình cách nhiệt; nắp đậy bằng kim loại dùng cho bình chân không; nắp đậy bằng kim loại dùng cho bình cách nhiệt chân không.

Nhóm 20: Nắp chai lọ không bằng kim loại; nắp đậy bằng nhựa; nắp bình bằng nhựa; nắp đậy bằng nhựa dùng cho bình dẹt đựng nước uống; nắp đậy bằng nhựa dùng cho chai lọ rỗng nắp đậy bằng nhựa dùng cho hộp đựng đồ ăn; nắp đậy bằng nhựa dùng cho bình đựng bia nắp đậy bằng nhựa dùng cho bình cách nhiệt, nắp đậy bằng nhựa dùng cho bình chân không; nắp đậy bằng nhựa dùng cho bình cách nhiệt chân không.

Nhóm 21: Bình bẹt đựng đồ uống; bình đựng nước uống; chai lọ rỗng; bình đựng đồ ăn; bình đựng bia; bình chứa cách nhiệt; bình chứa hút chân không, bình chứa cách nhiệt chân không, bình dẹt đựng nước uống cách nhiệt; bình dẹt đựng nước uống chân không; bình dẹt đựng nước uống cách nhiệt chân không; chai lọ rỗng cách nhiệt; chai lọ rỗng chân không; chai lọ rỗng cách nhiệt chân không; bình (cặp lồng) đựng đồ ăn cách nhiệt; bình (cặp lồng) đựng đồ ăn chân không; bình (cặp lồng) đựng đồ ăn cách nhiệt chân không; bình để đựng bia cách nhiệt; bình để đựng bia chân không; bình để đựng bia cách nhiệt chân không; bình bẹt đựng đồ uống; bình bẹt đựng nước uống; bình đựng đồ ăn làm bằng thép không gỉ có thể tái sử dụng; bình đựng bia làm bằng thép không gỉ có thể tái sử dụng; đồ chứa đựng thức ăn cách nhiệt sử dụng trong gia đình; đồ chứa đựng đồ uống cách nhiệt sử dụng trong gia đình; khay đựng nước đá, vật dụng giữ lạnh mang đi được; vật dụng giữ lạnh không dùng điện mang đi được; vật dụng giữ lạnh đồ uống mang đi được; vật dụng giữ lạnh đồ uống không dùng điện mang đi được; túi nhựa dẻo để đựng chất lỏng; bình chứa đồ uống cho hệ thống hydrat hóa (thuộc bộ cung cấp nước cho người tham gia các hoạt động ngoài trời gồm: bình chứa đồ uống, ống hút đồ uống, miệng vòi hút đồ uống); ống hút đồ uống và ống hút nối dùng cho hệ thống hydrat hóa (bộ cung cấp nước cho người tham gia các hoạt động ngoài trời gồm, bình (túi) chứa đồ uống, ống hút đồ uống và miệng vòi hút đồ uống), bình đựng đồ uống cho người đi du lịch; bình để uống nước; chai lọ rỗng có miệng hút; cốc để uống trà và cà phê; cốc giữ nhiệt để đựng đồ uống; cốc dùng cho du lịch; cốc chân không; cốc đựng bia, cốc panh (loại cốc nửa lít) đựng đồ uống; cốc cách nhiệt đựng bia, cốc chân không đựng bia, cốc cách nhiệt chân không dùng đựng bia; cốc panh (loại cốc nửa lít) cách nhiệt đựng đồ uống; cốc panh (loại cốc nửa lít), chân không đựng đồ uống; cốc panh (loại cốc nửa lít) cách nhiệt chân không đựng đồ uống.

---

(210) **4-2016-28367**

(540)

Live Refreshed.

(220) 13.09.2016
(441) 25.11.2016

(731) HELEN OF TROY LIMITED (BB)
The Phoenix Centre, George Street, Belleville, St. Michael, Barbados
(740) Công ty TNHH Sở hữu trí tuệ HA VIP (HAVIP CO., LTD.)

(511) Nhóm 06: Nắp chai lọ bằng kim loại; nắp đậy bằng kim loại, nắp bình bằng kim loại; nắp đậy bằng kim loại dùng cho bình dẹt đựng nước uống, nắp đậy bằng kim loại dùng cho chai lọ rỗng; nắp đậy bằng kim loại dùng cho cặp lồng đựng đồ ăn; nắp đậy bằng kim loại dùng cho bình đựng bia; nắp đậy bằng kim loại dùng cho bình cách nhiệt; nắp đậy bằng kim loại dùng cho bình chân không; nắp đậy bằng kim loại dùng cho bình cách nhiệt chân không.

Nhóm 20: Nắp chai lọ không bằng kim loại; nắp đậy bằng nhựa; nắp bình bằng nhựa; nắp đậy bằng nhựa dùng cho bình dẹt đựng nước uống; nắp đậy bằng nhựa dùng cho chai lọ

rỗng nắp đậy bằng nhựa dùng cho hộp đựng đồ ăn; nắp đậy bằng nhựa dùng cho bình đựng bia nắp đậy bằng nhựa dùng cho bình cách nhiệt, nắp đậy bằng nhựa dùng cho bình chân không; nắp đậy bằng nhựa dùng cho bình cách nhiệt chân không.

Nhóm 21: Bình bẹt đựng đồ uống; bình đựng nước uống; chai lọ rỗng; bình đựng đồ ăn; bình đựng bia; bình chứa cách nhiệt; bình chứa hút chân không, bình chứa cách nhiệt chân không, bình dẹt đựng nước uống cách nhiệt; bình dẹt đựng nước uống chân không; bình dẹt đựng nước uống cách nhiệt chân không; chai lọ rỗng cách nhiệt; chai lọ rỗng chân không; chai lọ rỗng cách nhiệt chân không; bình (cặp lồng) đựng đồ ăn cách nhiệt; bình (cặp lồng) đựng đồ ăn chân không; bình (cặp lồng) đựng đồ ăn cách nhiệt chân không; bình để đựng bia cách nhiệt; bình để đựng bia chân không; bình để đựng bia cách nhiệt chân không; bình bẹt đựng đồ uống; bình bẹt đựng nước uống; bình đựng đồ ăn làm bằng thép không gỉ có thể tái sử dụng; bình đựng bia làm bằng thép không gỉ có thể tái sử dụng; đồ chứa đựng thức ăn cách nhiệt sử dụng trong gia đình; đồ chứa đựng đồ uống cách nhiệt sử dụng trong gia đình; khay đựng nước đá, vật dụng giữ lạnh mang đi được; vật dụng giữ lạnh không dùng điện mang đi được; vật dụng giữ lạnh đồ uống mang đi được; vật dụng giữ lạnh đồ uống không dùng điện mang đi được; túi nhựa dẻo để đựng chất lỏng; bình chứa đồ uống cho hệ thống hydrat hóa (thuộc bộ cung cấp nước cho người tham gia các hoạt động ngoài trời gồm: bình chứa đồ uống, ống hút đồ uống, miệng vòi hút đồ uống); ống hút đồ uống và ống hút nối dùng cho hệ thống hydrat hóa (bộ cung cấp nước cho người tham gia các hoạt động ngoài trời gồm, bình (túi) chứa đồ uống, ống hút đồ uống và miệng vòi hút đồ uống), bình đựng đồ uống cho người đi du lịch; bình để uống nước; chai lọ rỗng có miệng hút; cốc để uống trà và cà phê; cốc giữ nhiệt để đựng đồ uống; cốc dùng cho du lịch; cốc chân không; cốc đựng bia, cốc panh (loại cốc nửa lít) đựng đồ uống; cốc cách nhiệt đựng bia, cốc chân không đựng bia, cốc cách nhiệt chân không dùng đựng bia; cốc panh (loại cốc nửa lít) cách nhiệt đựng đồ uống; cốc panh (loại cốc nửa lít), chân không đựng đồ uống; cốc panh (loại cốc nửa lít) cách nhiệt chân không đựng đồ uống.

---

(210) **4-2016-28368**

(540)

TempShield

(220) 13.09.2016
(441) 25.11.2016

(731) HELEN OF TROY LIMITED (BB)
The Phoenix Centre, George Street, Belleville, St. Michael, Barbados
(740) Công ty TNHH Sở hữu trí tuệ HA VIP (HAVIP CO., LTD.)

(511) Nhóm 06: Nắp chai lọ bằng kim loại; nắp đậy bằng kim loại, nắp bình bằng kim loại; nắp đậy bằng kim loại dùng cho bình dẹt đựng nước uống, nắp đậy bằng kim loại dùng cho chai lọ rỗng; nắp đậy bằng kim loại dùng cho cặp lồng đựng đồ ăn; nắp đậy bằng kim loại dùng cho bình đựng bia; nắp đậy bằng kim loại dùng cho bình cách nhiệt; nắp đậy bằng kim loại dùng cho bình chân không; nắp đậy bằng kim loại dùng cho bình cách nhiệt chân không.

Nhóm 20: Nắp chai lọ không bằng kim loại; nắp đậy bằng nhựa; nắp bình bằng nhựa; nắp đậy bằng nhựa dùng cho bình dẹt đựng nước uống; nắp đậy bằng nhựa dùng cho chai lọ rỗng nắp đậy bằng nhựa dùng cho hộp đựng đồ ăn; nắp đậy bằng nhựa dùng cho bình

đựng bia nắp đậy bằng nhựa dùng cho bình cách nhiệt, nắp đậy bằng nhựa dùng cho bình chân không; nắp đậy bằng nhựa dùng cho bình cách nhiệt chân không.

Nhóm 21: Bình bẹt đựng đồ uống; bình đựng nước uống; chai lọ rỗng; bình đựng đồ ăn; bình đựng bia; bình chứa cách nhiệt; bình chứa hút chân không, bình chứa cách nhiệt chân không, bình dẹt đựng nước uống cách nhiệt; bình dẹt đựng nước uống chân không; bình dẹt đựng nước uống cách nhiệt chân không; chai lọ rỗng cách nhiệt; chai lọ rỗng chân không; chai lọ rỗng cách nhiệt chân không; bình (cặp lồng) đựng đồ ăn cách nhiệt; bình (cặp lồng) đựng đồ ăn chân không; bình (cặp lồng) đựng đồ ăn cách nhiệt chân không; bình để đựng bia cách nhiệt; bình để đựng bia chân không; bình để đựng bia cách nhiệt chân không; bình bẹt đựng đồ uống; bình bẹt đựng nước uống; bình đựng đồ ăn làm bằng thép không gỉ có thể tái sử dụng; bình đựng bia làm bằng thép không gỉ có thể tái sử dụng; đồ chứa đựng thức ăn cách nhiệt sử dụng trong gia đình; đồ chứa đựng đồ uống cách nhiệt sử dụng trong gia đình; khay đựng nước đá, vật dụng giữ lạnh mang đi được; vật dụng giữ lạnh không dùng điện mang đi được; vật dụng giữ lạnh đồ uống mang đi được; vật dụng giữ lạnh đồ uống không dùng điện mang đi được; túi nhựa dẻo để đựng chất lỏng; bình chứa đồ uống cho hệ thống hydrat hóa (thuộc bộ cung cấp nước cho người tham gia các hoạt động ngoài trời gồm: bình chứa đồ uống, ống hút đồ uống, miệng vòi hút đồ uống); ống hút đồ uống và ống hút nối dùng cho hệ thống hydrat hóa (bộ cung cấp nước cho người tham gia các hoạt động ngoài trời gồm, bình (túi) chứa đồ uống, ống hút đồ uống và miệng vòi hút đồ uống), bình đựng đồ uống cho người đi du lịch; bình để uống nước; chai lọ rỗng có miệng hút; cốc để uống trà và cà phê; cốc giữ nhiệt để đựng đồ uống; cốc dùng cho du lịch; cốc chân không; cốc đựng bia, cốc panh (loại cốc nửa lít) đựng đồ uống; cốc cách nhiệt đựng bia, cốc chân không đựng bia, cốc cách nhiệt chân không dùng đựng bia; cốc panh (loại cốc nửa lít) cách nhiệt đựng đồ uống; cốc panh (loại cốc nửa lít), chân không đựng đồ uống; cốc panh (loại cốc nửa lít) cách nhiệt chân không đựng đồ uống.

---

(210) **4-2016-28370**

(540)

(220) 13.09.2016
(441) 25.11.2016
(531) A26.4.24; 26.4.1
(731) EMMA KITCHEN AND BATHROOM CO., LTD. (CN)
No. 258, Jinyi Road, Xiangzhou District, Zhuhai City, Guangdong Province, P.R. China
(740) Công ty TNHH Sở hữu trí tuệ ACTIP (ACTIP IP LIMITED)

(511) Nhóm 19: Gạch; vật liệu khảm ghép phi kim loại, dùng trong xây dựng; gạch lát không bằng kim loại, dùng trong xây dựng; gạch lát sàn, không bằng kim loại; vật liệu khảm ghép bằng thủy tinh, dùng trong xây dựng; gạch đá mài terazo; gạch gốm; ngói, không bằng kim loại; sàn lát, không bằng kim loại; tấm ốp tường, không bằng kim loại.

---

(210) **4-2016-28371**

(540)

FMS

(220) 13.09.2016
(441) 25.11.2016

(731) JUI-HSIANG LIN (TW)
No.5, Aly. 17, Ln. 51, Longtan Rd., Linyuan Dist., Kaohsiung City 832, Taiwan

(740) Công ty TNHH Sở hữu trí tuệ ACTIP (ACTIP IP LIMITED)

(511) Nhóm 09: Thiết bị báo cháy; chuông báo cháy dùng điện; thiết bị dập lửa; tủ hộp chứa cuộn vòi chữa cháy, vòi lấy nước cứu hỏa; thiết bị phát hiện khói quang điện.

---

(210) **4-2016-28373**

(540)

COGY

(220) 13.09.2016
(441) 25.11.2016
(531) A26.11.8; A24.15.7

(731) TESS CO., LTD (JP)
3-9-15-101 Tsutsujigaoka, Miyaginoku, Sendai, Miyagi 983-0852, Japan

(740) Công ty TNHH Tư vấn A & S (A&S CO.,LTD)

(511) Nhóm 10: Thiết bị chuẩn đoán cho mục đích y tế; thiết bị trị liệu bằng khí nóng; thiết bị vật lý trị liệu; thiết bị tập luyện thân thể cho mục đích y tế; thiết bị phục hồi chức năng cơ thể dùng cho mục đích y tế; khung đi bộ cho người tàn tật.

Nhóm 12: Xe lăn (dùng cho người tàn tật); phụ tùng xe lăn; xe đẩy trẻ em; xe kéo.

Nhóm 35: Mua bán phân phối thiết bị chuẩn đoán cho mục đích y tế, thiết bị vật lý trị liệu thiết bị tập luyện thân thể cho mục đích y tế, thiết bị phục hồi chức năng cơ thể dùng cho mục đích y tế, khung đi bộ cho người tàn tật, xe lăn (dùng cho người tàn tật), phụ tùng xe lăn, xe đẩy trẻ em, xe kéo.

Nhóm 39: Cho thuê xe cộ; cho thuê xe lăn; cho thuê chỗ để xe; vận chuyển đồ đạc.

Nhóm 44: Liệu pháp vật lý; vật lý trị liệu; dịch vụ trị liệu; chăm sóc sức khỏe; cho thuê thiết bị y tế.

---

(210) **4-2016-28374**

(540)

(220) 13.09.2016
(441) 25.11.2016
(531) 26.1.1; A26.1.18

(731) CÔNG TY CỔ PHẦN CÀ PHÊ MÊ TRANG (VN)
66 đường 2/4, phường Vĩnh Hải, thành phố Nha Trang, tỉnh Khánh Hòa

(740) Công ty TNHH Tư vấn sở hữu trí tuệ Việt (VIET IP CO.,LTD.)

(511) Nhóm 30: Cà phê; chè (trà); kem lạnh.

Nhóm 43: Dịch vụ cung cấp thức ăn, đồ uống do nhà hàng thực hiện; nhà hàng ăn uống; quán cà phê; quán rượu (bar); quầy thức ăn nhanh (dịch vụ do nhà hàng thực hiện); quán ăn tự phục vụ.

---

(210) **4-2016-28375**

(540)

ME TRANG

(220) 13.09.2016
(441) 25.11.2016

(731) CÔNG TY CỔ PHẦN CÀ PHÊ MÊ TRANG (VN)
66 đường 2/4, phường Vĩnh Hải, thành phố Nha Trang, tỉnh Khánh Hòa

(740) Công ty TNHH Tư vấn sở hữu trí tuệ Việt (VIET IP CO.,LTD.)

(511) Nhóm 30: Cà phê; chè (trà); kem lạnh.

Nhóm 43: Dịch vụ cung cấp thức ăn, đồ uống do nhà hàng thực hiện; nhà hàng ăn uống; quán cà phê; quán rượu (bar); quầy thức ăn nhanh (dịch vụ do nhà hàng thực hiện); quán ăn tự phục vụ.

---

(210) **4-2016-28379**

(540)

BÁNH BÔNG LAN HẢO HẠNG
MRHEO

(220) 13.09.2016
(441) 25.11.2016
(531) 3.4.18; A3.4.24; 26.1.1; A26.1.18
(591) Đỏ, đen, trắng, cam, xám
(731) CÔNG TY TNHH MR HEO (VN)
Tầng 16, tòa nhà Daeha, số 360 Kim Mã, phường Ngọc Khánh, quận Ba Đình, thành phố Hà Nội

(511) Nhóm 30: Bánh bông lan; bánh ngọt.

---

(210) **4-2016-28380**

(540)

PALOXORYL

(220) 13.09.2016
(441) 25.11.2016

(731) KWAN STAR CO., LTD. (TW)
21FL-1, No. 268, Sec. 1, Wen Hwa Rd., Banciao Dist., New Taipei City 220, Taiwan

(511) Nhóm 05: Các chế phẩm dược.

---

(210) **4-2016-28381**

(540)

(220) 13.09.2016
(441) 25.11.2016
(531) 26.4.4; A26.4.5
(591) Đỏ, trắng
(731) CÔNG TY CỔ PHẦN THƯƠNG MẠI VÀ DỊCH VỤ TDE (VN)
120/7 Hoàng Quốc Việt, phường An Bình, quận Ninh Kiều, thành phố Cần Thơ
(740) Công ty Cổ phần Sở hữu công nghiệp INVESTIP (INVESTIP)

(511) Nhóm 01: Phân bón.

---

(210) **4-2016-28382**

(540)

(220) 13.09.2016
(441) 25.11.2016
(591) Xanh dương, vàng, trắng
(731) CÔNG TY CỔ PHẦN THƯƠNG MẠI VÀ DỊCH VỤ TDE (VN)
120/7 Hoàng Quốc Việt, phường An Bình, quận Ninh Kiều, thành phố Cần Thơ
(740) Công ty Cổ phần Sở hữu công nghiệp INVESTIP (INVESTIP)

(511) Nhóm 01: Phân bón.

---

(210) **4-2016-28383**

(540)

(220) 13.09.2016
(441) 25.11.2016
(531) A1.1.10; A1.1.2; A26.11.12
(591) Đỏ, hồng, vàng, vàng nhạt, xanh đen, đen, trắng
(731) CÔNG TY CỔ PHẦN THƯƠNG MẠI VÀ DỊCH VỤ TDE (VN)
120/7 Hoàng Quốc Việt, phường An Bình, quận Ninh Kiều, thành phố Cần Thơ
(740) Công ty Cổ phần Sở hữu công nghiệp INVESTIP (INVESTIP)

(511) Nhóm 01: Phân bón.

---

(210) **4-2016-28384**

(540)

(220) 13.09.2016
(441) 25.11.2016
(531) 26.4.3; 26.3.3; 26.3.4; 26.7.25
(591) Trắng, xanh đen, xanh dương đậm, xanh dương, xanh lam, vàng, vàng đậm, vàng nhạt, đen
(731) ĐỖ VŨ (VN)
124/6 Bùi Thị Xuân, phường phạm Ngũ Lão, quận 1, thành phố Hồ Chí Minh
(740) Công ty Cổ phần Sở hữu công nghiệp INVESTIP (INVESTIP)

(511) Nhóm 05: Thực phẩm chức năng dùng trong mục đích y tế.

Nhóm 25: Quần áo; giày dép; mũ nón.

Nhóm 32: Đồ uống giải khát không cồn; đồ uống giải khát rau quả; nước uống tinh khiết.

Nhóm 41: Dịch vụ phòng tập thể dục thể thao.

Nhóm 43: Dịch vụ cung cấp thực phẩm và đồ uống do nhà hàng thực hiện; dịch vụ nhà hàng ăn uống.

Nhóm 44: Dịch vụ chăm sóc sức khỏe và sắc đẹp.

---

(210) **4-2016-28386**

(540)

LINGHOME

(220) 13.09.2016
(441) 25.11.2016
(591) Trắng, xanh dương
(731) NGUYỄN HUỲNH ĐỨC KHOA (VN)
11C Nguyễn Hiền, phường 4, quận 3, thành phố Hồ Chí Minh
(740) Công ty Cổ phần Sở hữu công nghiệp INVESTIP (INVESTIP)

(511) Nhóm 36: Mua bán, cho thuê, môi giới bất động sản; sàn giao dịch bất động sản; tư vấn về mua bán cho thuê, môi giới bất động sản.

---

(210) **4-2016-28387**

(540)

Hoa Tâm

(220) 13.09.2016
(441) 25.11.2016
(731) NGUYỄN THỊ NGỌC QUYÊN (VN)
Tầng 2, tòa nhà Hà Đô, 60 đường Trường Sơn, phường 2, quận Tân Bình, thành phố Hồ Chí Minh

(511) Nhóm 43: Quán ăn tự phục vụ; dịch vụ cung cấp thức ăn, đồ uống do nhà hàng thực hiện; nhà hàng ăn uống; nhà hàng ăn uống tự phục vụ.

---

(210) **4-2016-28388**

(540)

(220) 13.09.2016
(441) 25.11.2016
(531) A24.15.7; A26.11.8
(591) Xanh lá cây, đỏ, vàng, trắng
(731) NGUYỄN NGỌC HÀO (VN)
Số 26A, Trần Nguyên Đán, phường Định Công, quận Hoàng Mai, thành phố Hà Nội

(511) Nhóm 35: Bán buôn, bán lẻ nhạc cụ.

Nhóm 41: Dạy đàn.

---

(210) **4-2016-28389**

(540)

(220) 13.09.2016
(441) 25.11.2016
(531) 2.3.1; A2.3.2; 5.5.19; A5.5.22; 25.1.25
(591) Tím, trắng, vàng, đen
(731) CÔNG TY TRÁCH NHIỆM HỮU HẠN TRUNG DUNG (VN)
Số 257, khu phố 1, phường 1, thành phố Tây Ninh, tỉnh Tây Ninh

(511) Nhóm 44: Dịch thẩm mỹ viện làm đẹp, dịch vụ spa chăm sóc sắc đẹp.

---

(210) **4-2016-28390**

(540)

(220) 13.09.2016
(441) 25.11.2016
(531) 5.5.16; A5.5.20; A5.5.21
(591) Xanh, xám, trắng
(731) CÔNG TY TNHH THÉP LOTUS ĐÀ LẠT (VN)
Lô C1-C3 khu công nghiệp Phú Hội, xã Phú Hội, huyện Đức Trọng, tỉnh Lâm Đồng

(511) Nhóm 06: Sắt thép dùng trong xây dựng.

---

(210) **4-2016-28391**

(540)

NHÀ THUỐC
TRỌNG NGHĨA

(220) 13.09.2016
(441) 25.11.2016

(591) Xanh, đỏ, trắng
(731) TRẦN LÊ QUẾ HƯƠNG (VN)
Số 59 Trần Hưng Đạo, thị trấn Liên Nghĩa, huyện Đức Trọng, tỉnh Lâm Đồng

(511) Nhóm 35: Bán lẻ thuốc tân dược, mỹ phẩm, thực phẩm chức năng, dụng cụ y khoa.

---

(210) **4-2016-28393**

(540)

ThuyNgaSmile
Duyên gương mặt - Đẹp tâm hồn

(220) 13.09.2016
(441) 25.11.2016
(531) 2.3.1; A2.3.2; 5.5.19; 26.1.2
(591) Hồng, trắng, xanh, đỏ
(731) NGUYỄN ANH ĐỨC (VN)
Số 5, ngõ 20, phố Lê Thanh Nghị, phường Cầu Dền, quận Hai Bà Trưng, thành phố Hà Nội

(511) Nhóm 03: Mỹ phẩm; hóa mỹ phẩm như: dầu gội đầu, keo xịt tóc, keo vuốt tóc, thuốc duỗi tóc, sữa rửa mặt, sữa tắm, nước hoa, xà phòng, kem dưỡng da, thuốc uốn tóc, thuốc nhuộm tóc, thuốc dưỡng tóc, dầu hấp tóc, dầu gội đầu.

Nhóm 35: Dịch vụ mua bán: mỹ phẩm, các sản phẩm chăm sóc sắc đẹp, phụ liệu ngành tóc như dụng cụ làm tóc, máy hấp dầu, máy sấy tóc, máy kẹp duỗi tóc, ghế cắt tóc, ghế gội đầu, sơn móng, dụng cụ trang trí móng.

Nhóm 44: Dịch vụ chăm sóc sắc đẹp; dịch vụ chăm sóc sức khỏe (spa).

---

(210) **4-2016-28395**

(540)

BOBU

(220) 13.09.2016
(441) 25.11.2016

(731) CÔNG TY TNHH FOBIC (VN)
Lô A4 khu đô thị Đền Lừ II, phường Hoàng Văn Thụ, quận Hoàng Mai, thành phố Hà Nội
(740) Công ty TNHH IPCOM Việt Nam (IPCOM CO., LTD.)

(511) Nhóm 05: Dược phẩm; thực phẩm chức năng dành cho mục đích y tế.

---

(210) **4-2016-28396**

(540) KIMIKO

(220) 13.09.2016
(441) 25.11.2016
(531) 26.1.1; 5.5.19; A5.5.22
(731) CÔNG TY TNHH LONG HẢI (VN)
Cụm Công Nghiệp 1, xã Gia Xuyên, huyện Gia Lộc, tỉnh Hải Dương
(740) Công ty TNHH IPCOM Việt Nam (IPCOM CO., LTD.)

(511) Nhóm 29: Thạch rau câu/thạch trái cây; sản phẩm từ sữa.

---

(210) **4-2016-28397**

(540)

(220) 14.09.2016
(441) 25.11.2016
(531) A25.7.21; A26.11.12; A26.4.6
(591) Đỏ, xanh
(731) TRUNG TÂM PHÁT TRIỂN KHOA HỌC VÀ CÔNG NGHỆ TRẺ (VN)
Số 1 Phạm Ngọc Thạch, phường Bến Nghé, quận 1, thành phố Hồ Chí Minh

(511) Nhóm 41: Đào tạo thực hành [hướng dẫn thao tác thử]; tổ chức và điều khiển hội nghị; tổ chức các cuộc thi [giáo dục hoặc giải trí].

Nhóm 42: Dịch vụ nghiên cứu và triển khai khoa học và công nghệ cho người khác.

---

(210) **4-2016-28398**

(540) THUẬN HƯNG

(220) 14.09.2016
(441) 25.11.2016
(731) LÊ NGỌC THẢO (VN)
ấp Phú Hữu, xã Phú Tân, huyện Tân Phú Đông, tỉnh Tiền Giang

(511) Nhóm 01: Phân bón trong nông nghiệp; chế phẩm sinh học không dùng cho mục đích y học hoặc thú y; phân ủ/phân trộn; chế phẩm phân bón; phân bón làm từ bột cá; chế phẩm điều hòa sự sinh trưởng cây trồng; phân bón dùng trong nông nghiệp; chất nền dùng để trồng cây không dùng đất.

Nhóm 31: Rau và quả tươi; hạt giống; cây và hoa tự nhiên.

Nhóm 35: Tổ chức triển lãm cho mục đích thương mại hoặc quảng cáo; tổ chức hội chợ thương mại nhằm mục đích bán hàng hoặc quảng cáo; tư vấn tổ chức và điều hành kinh doanh; tư vấn tổ chức và quản lý kinh doanh.

Nhóm 39: Vận tải; đóng gói và lưu giữ hàng hóa; du lịch.

Nhóm 43: Dịch vụ cung cấp thực phẩm và đồ uống; chỗ ở tạm thời.

Nhóm 44: Dịch vụ nông nghiệp, dịch vụ làm vườn và dịch vụ lâm nghiệp.

---

(210) **4-2016-28399**

(540)

(220) 14.09.2016
(441) 25.11.2016

(731) HỘ KINH DOANH TUẤN HUY (VN)
285/2 Lê Văn Quới, phường Bình Trị Đông, quận Bình Tân, thành phố Hồ Chí Minh

(511) Nhóm 16: Bao bì nhựa.

---

(210) **4-2016-28400**

(540)

(220) 14.09.2016
(441) 25.11.2016
(531) 26.1.1
(591) Hồng, trắng, vàng, đen
(731) CÔNG TY TRÁCH NHIỆM HỮU HẠN QUEEN SKY VIỆT NAM (VN)
40 Trương Định, phường Trương Định, quận Hai Bà Trưng, thành phố Hà Nội

(511) Nhóm 25: Quần áo, đồ đội đầu, đồ đi chân.

---

(210) **4-2016-28401**

(540)

(220) 14.09.2016
(441) 25.11.2016
(531) A16.1.5; 26.11.22; 26.1.2; 26.1.9
(591) Trắng, đỏ, vàng
(731) CÔNG TY TNHH THƯƠNG MẠI VÀ DỊCH VỤ VINH QUANG ĐẠI VIỆT (VN)
Thôn Thọ Vực, xã Đồng Tháp, huyện Đan Phượng, thành phố Hà Nội

(511) Nhóm 09: Thiết bị âm thanh, cụ thể như: loa, micro, cục đẩy công suất, thiết bị xử lý tín hiệu âm thanh, thiết bị karaoke, ti vi.

---

(210) **4-2016-28403**

(540)

(220) 14.09.2016
(441) 25.11.2016
(531) 3.7.1; 3.7.19
(731) CÔNG TY TNHH DŨNG TIẾN (VN)
Khu A1-5, khu công nghiệp Tây Bắc Củ Chi, xã Tân An Hội, huyện Củ Chi, thành phố Hồ Chí Minh
(740) Trung tâm Tư vấn phát triển thương hiệu và chất lượng (CBQ)

(511) Nhóm 01: Keo (chất dính dùng trong công nghiệp); chất dính dùng trong công nghiệp; chế phẩm khử keo; chất keo tụ.

---

(210) **4-2016-28407**

(540)

NAKAGAWA

(220) 14.09.2016
(441) 25.11.2016

(731) CÔNG TY TNHH MỘT THÀNH VIÊN THƯƠNG MẠI DỊCH VỤ NỮ HOÀNG SẮC ĐẸP (VN)
29/26 đường Liên Khu 10-11, khu phố 11, phường Bình Trị Đông, quận Bình Tân, thành phố Hồ Chí Minh

(740) Trung tâm Tư vấn phát triển thương hiệu và chất lượng (CBQ)

(511) Nhóm 03: Mỹ phẩm.

---

(210) **4-2016-28408**

(540)

KOZOTO

(220) 14.09.2016
(441) 25.11.2016

(731) CÔNG TY TNHH MỘT THÀNH VIÊN THƯƠNG MẠI DỊCH VỤ NỮ HOÀNG SẮC ĐẸP (VN)
29/26 đường Liên Khu 10-11, khu phố 11, phường Bình Trị Đông, quận Bình Tân, thành phố Hồ Chí Minh

(740) Trung tâm Tư vấn phát triển thương hiệu và chất lượng (CBQ)

(511) Nhóm 03: Mỹ phẩm.

---

(210) **4-2016-28410**

(540)

(220) 14.09.2016
(441) 25.11.2016
(531) A26.11.12; 5.5.19; 25.7.25
(591) Hồng, đỏ, xanh, vàng cam, tím
(731) HOÀNG THỊ XUÂN (VN)
Thôn Thượng, xã Phùng Xá, huyện Mỹ Đức, thành phố Hà Nội

(511) Nhóm 35: Mua bán: khăn các loại.

---

(210) **4-2016-28411**

(540)

(220) 14.09.2016
(441) 25.11.2016
(531) 2.9.14; 2.9.20; 18.1.21; 26.3.1
(591) Đỏ, đen
(731) LÊ THANH PHONG (VN)
416/6/35P Lạc Long Quân, phường 5, quận 11, thành phố Hồ Chí Minh

(511) Nhóm 35: Mua bán: vỏ xe ô tô, vỏ xe máy.

---

(210) **4-2016-28413**

(540)

(220) 14.09.2016
(441) 25.11.2016
(531) 2.9.10
(591) Xanh, trắng
(731) BÙI SỸ DŨNG (VN)
P303, tập thể Kim Liên, phường Kim Liên, quận Đống Đa, thành phố Hà Nội

(511) Nhóm 44: Dịch vụ y tế.

---

(210) **4-2016-28414**

(540)

(220) 14.09.2016
(441) 25.11.2016
(531) 25.1.25; 25.1.9; A25.1.10; A5.5.20
(731) CÔNG TY TNHH XUẤT NHẬP KHẨU SẢN XUẤT MỸ PHẨM KHẢ TÚ (VN)
Số 93 đường Kinh Dương Vương, phường 12, quận 6, thành phố Hồ Chí Minh

(511) Nhóm 03: Mỹ phẩm.

---

(210) **4-2016-28415**

(540)

(220) 14.09.2016
(441) 25.11.2016
(531) 3.7.6; 26.1.1; A3.7.24
(591) Vàng đồng, xanh dương, trắng
(731) CÔNG TY TNHH SALINK VIỆT NAM (VN)
Số 22, ngách 18, ngõ 575, phố Kim Mã, phường Ngọc Khánh, quận Ba Đình, thành phố Hà Nội

(511) Nhóm 03: Mỹ phẩm.

Nhóm 35: Mua bán mỹ phẩm.

Nhóm 44: Dịch vụ chăm sóc sắc đẹp cho người: dịch vụ spa.

---

(210) **4-2016-28416**

(540)

(220) 14.09.2016
(441) 25.11.2016
(531) 26.3.23
(591) Xanh dương, tím, đen, trắng
(731) CÔNG TY CỔ PHẦN TƯ VẤN VÀ DỊCH VỤ HOÀNG KIM (VN)
Số 23, ngõ 93 đường Hoàng Văn Thái, phường Khương Trung, quận Thanh Xuân, thành phố Hà Nội

(511) Nhóm 35: Quảng cáo; quản lý kinh doanh; quản lý giao dịch kinh doanh.

Nhóm 43: Dịch vụ cung cấp thực phẩm và đồ uống do nhà hàng thực hiện; chỗ ở tạm thời.

---

(210) **4-2016-28417**

(540)

K-MICS PAD

(220) 14.09.2016
(441) 25.11.2016

(731) KOMATSU LTD. (JP)
3-6, 2-Chome Akasaka, Minato-Ku, Tokyo, Japan
(740) Văn phòng luật sư Phạm và Liên danh (PHAM & ASSOCIATES)

(511) Nhóm 09: Thiết bị đầu cuối máy tính; máy tính bảng; thiết bị đầu cuối máy tính bảng để đo tình trạng hoạt động của máy công cụ và để thu thập dữ liệu hoạt động của máy công cụ bằng cách lắp đặt lên máy công cụ.

---

(210) **4-2016-28418**

(540)

Sample MLA

(220) 14.09.2016
(441) 25.11.2016

(731) CÔNG TY TNHH MTV NHẠC XUÂN (VN)
43/1B Thành Thái, phường 14, quận 10, thành phố Hồ Chí Minh

(511) Nhóm 35: Mua bán: đàn guitar, đàn piano, đàn óc gan, giá giữ nhạc cụ, nhạc cụ điện tử, dụng cụ âm nhạc, nhạc cụ điện tử tổng hợp, nhạc cụ.

---

(210) **4-2016-28420**

(540)

(220) 14.09.2016
(441) 25.11.2016
(531) 4.5.2; 4.5.3; 2.9.10; 2.7.23
(591) Xanh lá, xanh dương
(731) HỘ KINH DOANH CÁ THỂ NHA KHOA TÂN ĐỊNH (VN)
Số 3 Lý Chính Thắng, phường 8, quận 3, thành phố Hồ Chí Minh

(511) Nhóm 44: Dịch vụ nha khoa thẩm mỹ: khám và chữa bệnh răng hàm mặt.

---

(210) **4-2016-28421**

(540)

(220) 14.09.2016
(441) 25.11.2016
(531) 25.1.25; 26.4.1; A26.4.24
(731) HỘ KINH DOANH TÂM THUỶ (VN)
Số 41, ngõ 23, tổ dân phố số 3, phường Mỹ Độ, thành phố Bắc Giang, tỉnh Bắc Giang

(511) Nhóm 30: Mì sợi làm từ gạo; bánh tráng làm từ bột gạo.

---

(210) **4-2016-28422**

(540)

(220) 14.09.2016
(441) 25.11.2016
(531) 7.3.11; 7.5.10; A7.1.11; 7.1.24
(731) CÔNG TY CỔ PHẦN LIVING CAPITAL (VN)
2 Thi Sách, phường Bến Nghé, quận 1, thành phố Hồ Chí Minh

(511) Nhóm 35: Tư vấn tổ chức và điều hành kinh doanh; tư vấn tổ chức và quản lý kinh doanh; xuất bản tài liệu quảng cáo; điều hành kinh doanh cho khách sạn; quản lý kinh doanh của khách sạn; nghiên cứu kinh doanh; dịch vụ quảng cáo trực tuyến trên mạng máy tính; tổ chức hội chợ thương mại cho mục đích bán hàng hoặc quảng cáo.

Nhóm 36: Quản lý các căn hộ cho thuê; cho thuê căn hộ, cho thuê phòng ở; đầu tư vốn; đại lý bất động sản; quản lý bất động sản; môi giới bất động sản.

---

(210) **4-2016-28423**

(540)

MEKONG PRINCESS

(220) 14.09.2016
(441) 25.11.2016

(731) CÔNG TY TNHH DU THUYỀN SÔNG MEKONG (VN)
Số 11.O, khu dân cư Miếu Nổi, phường 3, quận Bình Thạnh, thành phố Hồ Chí Minh

(511) Nhóm 39: Dịch vụ du lịch; dịch vụ lữ hành nội địa và lữ hành quốc tế; dịch vụ vận tải hàng hóa và vận chuyển hành khách du lịch.

---

(210) **4-2016-28425**

(540)

(220) 14.09.2016
(441) 25.11.2016
(531) 5.5.16; 26.1.1; A2.3.16; 2.3.7
(591) Hồng, trắng
(731) CÔNG TY CỔ PHẦN VINASAM (VN)
Số 18, ngõ 168/99 đường Kim Giang, phường Đại Kim, quận Hoàng Mai, thành phố Hà Nội
(740) Công ty TNHH Sở hữu trí tuệ Hải Hân (HAI HAN IP CO., LTD.)

(511) Nhóm 44: Thẩm mỹ viện; dịch vụ y tế tại bệnh viện; nhà dưỡng bệnh; bệnh viện; phẫu thuật tạo hình; dịch vụ y tế từ xa.

---

(210) **4-2016-28426**

(540)

(220) 14.09.2016
(441) 25.11.2016
(531) A26.11.8; A26.11.12
(591) Xám, da cam, đen
(731) CÔNG TY CỔ PHẦN CÔNG NGHỆ VĨNH HƯNG (VN)
Số 71, tổ 50, khu tập thể Tổng cục Chính trị, phố Trung Kính, phường Yên Hòa, quận Cầu Giấy, thành phố Hà Nội

(511) Nhóm 42: Dịch vụ thiết kế phần mềm máy tính.

---

(210) **4-2016-28427**

(540)

(220) 14.09.2016
(441) 25.11.2016
(531) A26.11.12; 26.1.2
(591) Xanh nước biển, đen tím
(731) CÔNG TY TNHH ĐIỆN - ĐIỆN TỬ 3C (VN)
Số 18 đường Trần Thái Tông, phường Dịch Vọng, quận Cầu Giấy, thành phố Hà Nội

(511) Nhóm 07: Công cụ nông nghiệp trừ dụng cụ thao tác thủ công; máy nông nghiệp; máy công cụ; cơ cấu ghép nối không dùng cho phương tiện giao thông đường bộ; động cơ, không dùng cho phương tiện giao thông đường bộ; thanh truyền cho máy móc, động cơ điện và động cơ.

Nhóm 11: Hệ thống điều hòa không khí; hệ thống và thiết bị nấu nướng; thiết bị và hệ thống sinh hơi nước; thiết bị sưởi ấm, làm nóng; hệ thống chiếu sáng và thiết bị chiếu sáng; hệ thống và thiết bị làm lạnh; hệ thống và thiết bị làm sạch nước; hệ thống cung cấp nước; thiết bị và hệ thống thông gió; thiết bị sấy; hệ thống ống dẫn nước; buồng vệ sinh.

Nhóm 12: Thiết bị, máy móc và dụng cụ hàng không; phương tiện giao thông trên không; ô tô; xe đạp; thuyền, tàu thuyền; thanh truyền động cho phương tiện giao thông trên bộ, khác với bộ phận động cơ ô tô và đầu máy; xe cộ chạy bằng điện; động cơ cho phương tiện giao thông trên bộ.

---

(210) **4-2016-28428**

(540)

(220) 14.09.2016
(441) 25.11.2016

(731) CÔNG TY TNHH ĐIỆN - ĐIỆN TỬ 3C (VN)
Số 18 đường Trần Thái Tông, phường Dịch Vọng, quận Cầu Giấy, thành phố Hà Nội

(511) Nhóm 07: Công cụ nông nghiệp trừ dụng cụ thao tác thủ công; máy nông nghiệp; máy công cụ; cơ cấu ghép nối không dùng cho phương tiện giao thông đường bộ; động cơ, không dùng cho phương tiện giao thông đường bộ; thanh truyền cho máy móc, động cơ điện và động cơ.

Nhóm 11: Hệ thống điều hòa không khí; hệ thống và thiết bị nấu nướng; thiết bị và hệ thống sinh hơi nước; thiết bị sưởi ấm, làm nóng; hệ thống chiếu sáng và thiết bị chiếu sáng; hệ thống và thiết bị làm lạnh; hệ thống và thiết bị làm sạch nước; hệ thống cung cấp nước; thiết bị và hệ thống thông gió; thiết bị sấy; hệ thống ống dẫn nước; buồng vệ sinh.

Nhóm 12: Thiết bị, máy móc và dụng cụ hàng không; phương tiện giao thông trên không; ô tô; xe đạp; thuyền, tàu thuyền; thanh truyền động cho phương tiện giao thông trên bộ, khác với bộ phận động cơ ô tô và đầu máy; xe cộ chạy bằng điện; động cơ cho phương tiện giao thông trên bộ.

---

(210) **4-2016-28429**

(540) THE NERD'ST SECRET

(220) 14.09.2016
(441) 25.11.2016
(531) A26.11.8
(731) CÔNG TY TNHH MIDORI BEAUTY (VN)
281A Ung Văn Khiêm, phường 25, quận Bình Thạnh, thành phố Hồ Chí Minh

(511) Nhóm 25: Quần áo; giày dép; mũ nón.

Nhóm 35: Mua bán: quần áo, giày dép, mũ nón, túi xách và các mặt hàng mỹ phẩm.

Nhóm 41: Giáo dục; đào tạo; xuất bản sách báo.

---

(210) **4-2016-28430**

(540)

(220) 14.09.2016
(441) 25.11.2016
(531) 26.1.2; 26.1.4; 26.1.6; 26.13.25
(591) Trắng, đỏ, xanh lá cây
(731) CÔNG TY TNHH THƯƠNG MẠI SẢN XUẤT DỊCH VỤ FGT (VN)
21/4 đường số 5, khu phố Giãn Dân, phường Long Thạnh Mỹ, quận 9, thành phố Hồ Chí Minh

(511) Nhóm 11: Bếp nấu.

---

(210) **4-2016-28431**

(540)

(220) 14.09.2016
(441) 25.11.2016
(531) A5.3.15
(591) Xanh, trắng
(731) TRẦN THẾ HẠNH (VN)
Thôn Chè, xã Liên Bão, huyện Tiên Du, tỉnh Bắc Ninh

(511) Nhóm 32: Nước uống tinh khiết đóng chai, đóng bình; nước khoáng (đồ uống).

---

(210) **4-2016-28432**

(540)

(220) 14.09.2016
(441) 25.11.2016
(531) A7.1.11; 7.1.24; 25.12.1; 26.1.1; 26.1.6
(591) Xanh, đỏ
(731) CÔNG TY TNHH VẬT LIỆU AN NHÂN (VN)
E10/281 quốc lộ 50, xã Phong Phú, huyện Bình Chánh, thành phố Hồ Chí Minh

(511) Nhóm 06: Thang cáp, máng cáp, ống luồn dây (tất cả bằng kim loại); tủ và hộp không có ngăn làm bằng kim loại; hộp ốp ống dẫn bằng kim loại.

Nhóm 09: Tủ điện công nghiệp và thiết bị phân phối điện, cụ thể là hộp và tủ điện trống và bảng điện của chúng; ổ cắm điện bao gồm ổ cắm điện chưa nối dây được gắn vào một tủ điện; tủ dây mạng, cụ thể là tủ kim loại được sử dụng để bảo vệ các thiết bị viễn thông như các dây cáp quang và các dây cáp tương tự khác và hệ thống dây điện.

Nhóm 11: Thiết bị thông gió; thiết bị chiếu sáng; thiết bị nấu nướng; hệ thống và thiết bị vệ sinh dùng trong nhà tắm.

Nhóm 35: Mua bán, đại lý, phân phối (mua bán), xuất nhập khẩu các sản phẩm: thang cáp, máng cáp, ống luồn dây (tất cả bằng kim loại), tủ và hộp không có ngăn làm bằng kim loại, hộp ốp ống dẫn bằng kim loại, tủ điện công nghiệp và thiết bị phân phối điện, cụ thể là hộp và tủ điện trống và bảng điện của chúng, ổ cắm điện bao gồm ổ cắm điện chưa nối dây được gắn vào một tủ điện, tủ dây mạng, cụ thể là tủ kim loại được sử dụng để bảo vệ các thiết bị viễn thông như các dây cáp quang và các dây cáp tương tự khác và hệ thống dây điện, thiết bị thông gió, thiết bị chiếu sáng, thiết bị nấu nướng, hệ thống và thiết bị vệ sinh dùng trong nhà tắm.

---

(210) **4-2016-28433**

(540)

(220) 14.09.2016
(441) 25.11.2016
(531) 15.7.1; 7.1.6; 1.15.3; A26.11.8; 26.1.1; 16.1.1
(591) Xanh, đỏ
(731) CÔNG TY TNHH XÂY DỰNG ĐIỆN - VIỄN THÔNG AN HƯNG (VN)
E10/281 quốc lộ 50, xã Phong Phú, huyện Bình Chánh, thành phố Hồ Chí Minh

(511) Nhóm 06: Thang cáp, máng cáp, ống luồn dây (tất cả bằng kim loại); tủ và hộp không có ngăn làm bằng kim loại; hộp ốp ống dẫn bằng kim loại.

Nhóm 09: Tủ điện công nghiệp và thiết bị phân phối điện, cụ thể là hộp và tủ điện trống và bảng điện của chúng; ổ cắm điện bao gồm ổ cắm điện chưa nối dây được gắn vào một tủ điện; tủ dây mạng, cụ thể là tủ kim loại được sử dụng để bảo vệ các thiết bị viễn thông như các dây cáp quang và các dây cáp tương tự khác và hệ thống dây điện.

Nhóm 11: Thiết bị thông gió; thiết bị chiếu sáng; thiết bị nấu nướng, hệ thống và thiết bị vệ sinh dùng trong nhà tắm.

Nhóm 35: Mua bán, đại lý, phân phối (mua bán), xuất nhập khẩu các sản phẩm: thang cáp, máng cáp, ống luồn dây (tất cả bằng kim loại); tủ và hộp không có ngăn làm bằng kim loại, hộp ốp ống dẫn bằng kim loại, tủ điện công nghiệp và thiết bị phân phối điện cụ thể là hộp và tủ điện trống và bảng điện của chúng, ổ cắm điện bao gồm ổ cắm điện chưa nối dây được gắn vào một tủ điện, tủ dây mạng, cụ thể là tủ kim loại được sử dụng để bảo vệ các thiết bị viễn thông như các dây cáp quang và các dây cáp tương tự khác và hệ thống

dây điện, thiết bị thông gió, thiết bị chiếu sáng, thiết bị nấu nướng, hệ thống và thiết bị vệ sinh dùng trong nhà tắm.

---

(210) **4-2016-28434**

(540)

(220) 14.09.2016
(441) 25.11.2016
(531) 2.9.1
(591) Đen, vàng
(731) LÊ NGỌC HÀ (VN)
66 Hoàng Diệu, phường Quang Trung, thị xã Sơn Tây, thành phố Hà Nội

(511) Nhóm 25: Quần áo; mũ nón (trang phục); giày, dép.

---

(210) **4-2016-28436**

(540)

SNAILWHITE

(220) 14.09.2016
(441) 25.11.2016

(731) CÔNG TY TNHH MỸ PHẨM QUỐC TẾ IC (VN)
37A Tân Trang, phường 9, quận Tân Bình, thành phố Hồ Chí Minh

(511) Nhóm 35: Quảng cáo; quản lý kinh doanh; quản lý giao dịch kinh doanh.

---

(210) **4-2016-28437**

(540)

LỢI TÀI KÝ

(220) 14.09.2016
(441) 25.11.2016

(731) TRẦN VĂN LỢI (VN)
Lô 135 Hà Kỳ Ngộ, phường Phước Mỹ, quận Sơn Trà, thành phố Đà Nẵng

(511) Nhóm 43: Dịch vụ khách sạn; dịch vụ đặt phòng trong khách sạn; dịch vụ cho thuê phòng họp cho các cuộc hội thảo và triển lãm; dịch vụ cung cấp thực phẩm và đồ uống (do nhà hàng thực hiện).

---

(210) **4-2016-28438**

(540)

ROBMAN

(220) 14.09.2016
(441) 25.11.2016
(731) CÔNG TY CỔ PHẦN XUẤT NHẬP KHẨU ROBMAN (VN)
B414 quốc lộ 1A, phường Đông Hưng Thuận, quận 12, thành phố Hồ Chí Minh

(511) Nhóm 07: Máy hàn; máy cơ khí.

---

(210) **4-2016-28439**

(540)

ROBMAN

(220) 14.09.2016
(441) 25.11.2016

(731) CÔNG TY CỔ PHẦN XUẤT NHẬP KHẨU ROBMAN (VN)
B414 quốc lộ 1A, phường Đông Hưng Thuận, quận 12, thành phố Hồ Chí Minh

(511) Nhóm 35: Buôn bán máy móc công nghiệp.

Nhóm 37: Bảo dưỡng, bảo trì sửa chữa máy móc công nghiệp.

---

(210) **4-2016-28441**

(540)

KAKASHI

(220) 14.09.2016
(441) 25.11.2016
(531) 26.1.1; A26.1.18
(591) Đỏ, đen, trắng.
(731) TRẦN ANH TUẤN (VN)
928 Lê Văn Lương, xã Phước Kiển, huyện Nhà Bè, thành phố Hồ Chí Minh
(740) Công ty TNHH MASTERBRAND (MASTERBRAND)

(511) Nhóm 18: Ba lô; túi xách; cặp sách; ví tiền; vali; ô.

---

(210) **4-2016-28442**

(540)

LAPHATECH
Camera

(220) 14.09.2016
(441) 25.11.2016
(531) 26.3.23; 26.1.2; A24.15.13; 26.4.4
(591) Nâu, vàng, trắng, đen
(731) CÔNG TY TNHH THƯƠNG MẠI DỊCH VỤ TƯ VẤN XÂY DỰNG LẠC PHÁT (VN)
220 Tô Hiến Thành, phường 15, quận 10, thành phố Hồ Chí Minh
(740) Công ty TNHH MASTERBRAND (MASTERBRAND)

(511) Nhóm 09: Dây điện; dây cáp nối ti vi, internet và camera (ca me ra), thiết bị báo động; thiết bị báo cháy; thiết bị nhà thông minh bao gồm: màn hình hiển thị và thiết bị nối mạng; camera dùng để giám sát; thiết bị an ninh chống đột nhập.

Nhóm 11: Đèn chiếu sáng; đèn điện; đèn; thiết bị chiếu sáng bằng đèn đi ốt phát quang [LED]; hệ thống chiếu sáng và thiết bị chiếu sáng; đèn treo.

---

(210) **4-2016-28443**

(540)

(220) 14.09.2016
(441) 25.11.2016
(531) 5.5.16; A5.5.21; A5.5.20
(731) NGUYỄN THỊ MỸ LIÊN (VN)
K21/5 Đào Duy Từ, phường Vĩnh Trung, quận Thanh Khê, thành phố Đà Nẵng

(511) Nhóm 03: Hương (nhang thơm); tinh dầu.

---

(210) **4-2016-28444**

(540)

(220) 14.09.2016
(441) 25.11.2016
(531) 26.5.1
(591) Trắng, đỏ
(731) HỘ KINH DOANH O THUN XANH (VN)
3A Tôn Đức Thắng, phường Bến Nghé, quận 1, thành phố Hồ Chí Minh

(511) Nhóm 35: Mua bán quần áo.

---

(210) **4-2016-28445**

(540)

(220) 14.09.2016
(441) 25.11.2016
(531) A26.11.8; A26.4.24
(591) Xanh dương, trắng
(731) HỘ KINH DOANH O THUN XANH (VN)
3A Tôn Đức Thắng, phường Bến Nghé, quận 1, thành phố Hồ Chí Minh

(511) Nhóm 35: Mua bán quần áo.

---

(210) **4-2016-28446**

(540)

(220) 14.09.2016
(441) 25.11.2016
(531) 26.4.2; 25.5.2
(731) CÔNG TY TNHH E.B.C MỸ PHẨM GIANG ĐIỀN (VN)
Đường số 3, dãy nhà xưởng nhỏ và vừa tại Khu công nghiệp Giang Điền, xã Giang Điền, huyện Trảng Bom, tỉnh Đồng Nai

(511) Nhóm 03: Mỹ phẩm; nước hoa; kem dưỡng da; dầu gội đầu; sữa rửa mặt; sữa tắm.

---

(210) **4-2016-28447**

(540)

VELY VELY

(220) 14.09.2016
(441) 25.11.2016

(731) BUGUN FCN CO., LTD. (KR)
8-9F, Elysia, Digital Road 173, Gasan-dong, Geumcheon-gu, Seoul, Republic of Korea

(740) Công ty TNHH Sở hữu trí tuệ Bình Minh (SUNRISE IP CO.,LTD.)

(511) Nhóm 03: Mỹ phẩm; son môi; chế phẩm chống nắng; sữa làm sạch dùng cho mục đích vệ sinh; nước hoa; mặt nạ làm đẹp; chế phẩm để vệ sinh thân thể; phấn trang điểm; bút chì kẻ lông mày.

Nhóm 08: Dụng cụ cầm tay, thao tác thủ công; kéo; kìm cắt biểu bì; nhíp nhổ lông, tóc; dụng cụ cầm tay để uốn tóc; bộ dụng cụ để chăm sóc bàn chân; dụng cụ đánh bóng móng tay, móng chân, dùng điện hoặc không dùng điện; dụng cụ uốn lông mi; dụng cụ vặt lông dùng điện và không dùng điện; bộ dụng cụ cắt, sửa móng tay; dụng cụ bấm móng, dùng điện hoặc không dùng điện.

Nhóm 20: Mắc quần áo; giá treo áo; bàn trang điểm; tủ trưng bày [đồ đạc]; kính tráng bạc [gương] ; gương soi; gương cầm tay [gương dùng cho trang điểm]; quạt dùng cho cá nhân [không dùng điện]; hổ phách vàng; khung tranh ảnh.

Nhóm 21: Lược; lược điện; dụng cụ mỹ phẩm; hộp đựng đồ trang điểm; bọt biển dùng để vệ sinh; nùi bông để thoa phấn; hộp đựng phấn bỏ túi; đồ dùng tẩy trang; chổi trang điểm.

Nhóm 35: Quảng cáo ngoài trời; giới thiệu sản phẩm; phân phát hàng mẫu; quảng cáo; trang trí quầy hàng; dịch vụ quảng cáo trực tuyến trên mạng máy tính; dịch vụ giới thiệu sản phẩm trên các phương tiện truyền thông, cho mục đích bán lẻ; quản lý thương mại việc li-xăng sản phẩm và dịch vụ của người khác; dịch vụ đại lý xuất nhập khẩu; marketing.

Nhóm 44: Phòng tắm kiểu Thổ Nhĩ Kỳ; thẩm mỹ viện; thẩm mỹ viện tóc; xoa bóp; dịch vụ cắt sửa móng tay; dịch vụ bấm lỗ trên người; dịch vụ tắm nắng; dịch vụ trang điểm; triệt lông bằng sáp.

---

(210) **4-2016-28448**

(540)

TopCare Vina
Mỹ Phẩm Sạch - Cho Làn Da Đẹp Lên Mỗi Ngày

(220) 14.09.2016
(441) 25.11.2016
(531) 3.13.1; A3.13.24; A5.5.20; A5.3.13
(591) Tím, đỏ, trắng
(731) CÔNG TY TNHH MỸ PHẨM TOP CARE VINA (VN)
Số 8/5A4, đường ĐN1, khu phố Bình Đáng, phường Bình Hòa, thị xã Thuận An, tỉnh Bình Dương

(511) Nhóm 03: Nước hoa, mỹ phẩm, kem dưỡng da, dầu gội đầu, sữa tắm, xà phòng.

---

(210) **4-2016-28449**

(540)

(220) 14.09.2016
(441) 25.11.2016
(531) 6.1.2; 5.7.1; A5.1.5; A6.19.13
(591) Xanh lam, xanh lá cây nhạt, canh lá cây đậm, đỏ, vàng, nâu, trắng
(731) LẠI XUÂN HÙNG (VN)
Thôn 1, xã Hòa Trung, huyện Di Linh, tỉnh Lâm Đồng

(511) Nhóm 31: Quả bơ tươi; cây bơ giống.

---

(210) **4-2016-28450**

(540) DALAPHE

(220) 14.09.2016
(441) 25.11.2016
(731) ĐẶNG VĂN HƯNG (VN)
03 Trần Hưng Đạo, phường 03, thành phố Đà Lạt, tỉnh Lâm Đồng

(511) Nhóm 43: Dịch vụ nhà hàng/quán ăn uống.

---

(210) **4-2016-28451**

(540) T-BAGS

(220) 14.09.2016
(441) 25.11.2016
(731) TAKEUCHI CONSTRUCTION INC. (JP)
4-2-14, Enichicho, Mihara-shi, Hiroshima 723-0015 Japan
(740) Công ty Luật TNHH T&G (TGVN)

(511) Nhóm 06: Bộ lắp ghép nhà tiền chế bằng kim loại.

Nhóm 19: Bao cát; vật liệu xây dựng bằng vải sơn; vật liệu xây dựng bằng chất dẻo, vật liệu xây dựng làm bằng chất liệu tổng hợp; nhựa đường; vật liệu nhựa đường dùng trong xây dựng hoặc thi công; vật liệu cao su dùng trong xây dựng hoặc thi công; vữa cho mục đích xây dựng; vật liệu vôi dùng trong xây dựng hoặc thi công; vật liệu vữa dùng trong xây dựng hoặc thi công; lưới chống sụt lở đất đá bằng vải dệt; bộ lắp ghép nhà tiền chế không bằng kim loại.

Nhóm 37: Dịch vụ xây dựng; tư vấn xây dựng.

---

(210) **4-2016-28455**

(540) CANASY

(220) 14.09.2016
(441) 25.11.2016
(731) CÔNG TY TNHH XUẤT NHẬP KHẨU THƯƠNG MẠI VÀ DỊCH VỤ SAO ĐỎ (VN)
Số 378, tổ 14, đường K2, phường Cầu Diễn, quận Nam Từ Liêm, thành phố Hà Nội
(740) Công ty TNHH Tư vấn Nhiệt tâm và Cộng sự (NT & PARTNERS CO.,LTD.)

(511) Nhóm 09: Các sản phẩm điện tử (bao gồm, màn hình, camera, loa, đầu chơi đĩa, cảm biến) dùng trên xe ô tô.

Nhóm 35: Dịch vụ mua bán, xuất nhập khẩu các sản phẩm điện tử (bao gồm, màn hình, camera, loa, đầu chơi đĩa, cảm biến) dùng trên xe ô tô.

---

(210) **4-2016-28456**

(540)

SADOSONIC

(220) 14.09.2016
(441) 25.11.2016
(731) CÔNG TY TNHH XUẤT NHẬP KHẨU THƯƠNG MẠI VÀ DỊCH VỤ SAO ĐỎ (VN)
Số 378, tổ 14, đường K2, phường Cầu Diễn, quận Nam Từ Liêm, thành phố Hà Nội
(740) Công ty TNHH Tư vấn Nhiệt tâm và Cộng sự (NT & PARTNERS CO.,LTD.)

(511) Nhóm 09: Các sản phẩm điện tử (bao gồm, màn hình, camera, loa, đầu chơi đĩa, cảm biến) dùng trên xe ô tô.

Nhóm 35: Dịch vụ mua bán, xuất nhập khẩu các sản phẩm điện tử (bao gồm, màn hình, camera, loa, đầu chơi đĩa, cảm biến) dùng trên xe ô tô.

---

(210) **4-2016-28457**

(540)

(220) 14.09.2016
(441) 25.11.2016
(531) A1.1.10; A1.1.2; 3.7.17; 26.1.1; A5.3.13; A5.11.11
(591) Cam, xanh lá, vàng
(731) CÔNG TY TNHH SAO VÀNG MEKONG (VN)
84/2B Cách Mạng Tháng Tám, phường Cái Khế, quận Ninh Kiều, thành phố Cần Thơ

(511) Nhóm 01: Phân bón.

---

(210) **4-2016-28458**

(540)

New TRUE

(220) 14.09.2016
(441) 25.11.2016
(731) CÔNG TY TRÁCH NHIỆM HỮU HẠN PHÚ NÔNG (VN)
Quốc lộ 91, KV Qui Thạnh 1, phường Trung Kiên, quận Thốt Nốt, thành phố Cần Thơ
(740) Công ty TNHH Sở hữu trí tuệ và Công nghệ Thủ đô (CAPITAL IP&T CO.LTD.)

(511) Nhóm 05: Thuốc bảo vệ thực vật như, thuốc trừ bệnh cây trồng; thuốc trừ sâu; thuốc diệt cỏ; thuốc diệt trừ rầy nâu; thuốc diệt nấm mốc.

---

(210) **4-2016-28459**

(540)

New IDOL

(220) 14.09.2016
(441) 25.11.2016

(731) CÔNG TY TRÁCH NHIỆM HỮU HẠN PHÚ NÔNG (VN)
Quốc lộ 91, KV Qui Thạnh 1, phường Trung Kiên, quận Thốt Nốt, thành phố Cần Thơ

(740) Công ty TNHH Sở hữu trí tuệ và Công nghệ Thủ đô (CAPITAL IP&T CO.LTD.)

(511) Nhóm 05: Thuốc bảo vệ thực vật như, thuốc trừ bệnh cây trồng; thuốc trừ sâu; thuốc diệt cỏ; thuốc diệt trừ rầy nâu; thuốc diệt nấm mốc.

---

(210) **4-2016-28460**

(540)

CLICK S

(220) 14.09.2016
(441) 25.11.2016

(731) CÔNG TY TRÁCH NHIỆM HỮU HẠN PHÚ NÔNG (VN)
Quốc lộ 91, KV Qui Thạnh 1, phường Trung Kiên, quận Thốt Nốt, thành phố Cần Thơ

(740) Công ty TNHH Sở hữu trí tuệ và Công nghệ Thủ đô (CAPITAL IP&T CO.LTD.)

(511) Nhóm 05: Thuốc bảo vệ thực vật như: thuốc trừ bệnh cây trồng; thuốc trừ sâu; thuốc diệt cỏ; thuốc diệt trừ rầy nâu; thuốc diệt nấm mốc.

---

(210) **4-2016-28461**

(540)

NEW CLICK

(220) 14.09.2016
(441) 25.11.2016

(731) CÔNG TY TRÁCH NHIỆM HỮU HẠN PHÚ NÔNG (VN)
Quốc lộ 91, KV Qui Thạnh 1, phường Trung Kiên, quận Thốt Nốt, thành phố Cần Thơ

(740) Công ty TNHH Sở hữu trí tuệ và Công nghệ Thủ đô (CAPITAL IP&T CO.LTD.)

(511) Nhóm 05: Thuốc bảo vệ thực vật như: thuốc trừ bệnh cây trồng; thuốc trừ sâu; thuốc diệt cỏ; thuốc diệt trừ rầy nâu; thuốc diệt nấm mốc.

---

(210) **4-2016-28462**

(540)

BIOHOMAXI

(220) 14.09.2016
(441) 25.11.2016

(731) CÔNG TY TRÁCH NHIỆM HỮU HẠN Y DƯỢC PARIS-FRANCE (VN)
Số nhà 22, ngách 1/10, phố Thúy Lĩnh, phường Lĩnh Nam, quận Hoàng Mai, thành phố Hà Nội

(740) Công ty TNHH Sở hữu trí tuệ và Công nghệ Thủ đô (CAPITAL IP&T CO.LTD.)

(511) Nhóm 05: Dược phẩm; thực phẩm chức năng; thực phẩm dinh dưỡng dùng trong y tế; nước súc miệng dùng cho mục đích y tế; dung dịch làm sạch khử khuẩn sát trùng dùng cho mục đích y tế; nước tắm thảo dược cho trẻ em dùng cho mục đích y tế.

---

(210) **4-2016-28463**

(540)

BIOSUBTIN

(220) 14.09.2016
(441) 25.11.2016

(731) CÔNG TY TRÁCH NHIỆM HỮU HẠN Y DƯỢC PARIS-FRANCE (VN)
Số nhà 22, ngách 1/10, phố Thúy Lĩnh, phường Lĩnh Nam, quận Hoàng Mai, thành phố Hà Nội

(740) Công ty TNHH Sở hữu trí tuệ và Công nghệ Thủ đô (CAPITAL IP&T CO.LTD.)

(511) Nhóm 05: Dược phẩm; thực phẩm chức năng; thực phẩm dinh dưỡng dùng trong y tế; nước súc miệng dùng cho mục đích y tế; dung dịch làm sạch khử khuẩn sát trùng dùng cho mục đích y tế; nước tắm thảo dược cho trẻ em dùng cho mục đích y tế.

---

(210) **4-2016-28464**

(540)

BIOZACTY

(220) 14.09.2016
(441) 25.11.2016

(731) CÔNG TY TRÁCH NHIỆM HỮU HẠN Y DƯỢC PARIS-FRANCE (VN)
Số nhà 22, ngách 1/10, phố Thúy Lĩnh, phường Lĩnh Nam, quận Hoàng Mai, thành phố Hà Nội

(740) Công ty TNHH Sở hữu trí tuệ và Công nghệ Thủ đô (CAPITAL IP&T CO.LTD.)

(511) Nhóm 05: Dược phẩm; thực phẩm chức năng; thực phẩm dinh dưỡng dùng trong y tế; nước súc miệng dùng cho mục đích y tế; dung dịch làm sạch khử khuẩn sát trùng dùng cho mục đích y tế; nước tắm thảo dược cho trẻ em dùng cho mục đích y tế.

---

(210) **4-2016-28465**

(540)

BIOTRUMPI

(220) 14.09.2016
(441) 25.11.2016

(731) CÔNG TY TRÁCH NHIỆM HỮU HẠN Y DƯỢC PARIS-FRANCE (VN)
Số nhà 22, ngách 1/10, phố Thúy Lĩnh, phường Lĩnh Nam, quận Hoàng Mai, thành phố Hà Nội

(740) Công ty TNHH Sở hữu trí tuệ và Công nghệ Thủ đô (CAPITAL IP&T CO.LTD.)

(511) Nhóm 05: Dược phẩm; thực phẩm chức năng; thực phẩm dinh dưỡng dùng trong y tế; nước súc miệng dùng cho mục đích y tế; dung dịch làm sạch khử khuẩn sát trùng dùng cho mục đích y tế; nước tắm thảo dược cho trẻ em dùng cho mục đích y tế.

---

(210) **4-2016-28466**

(540)

BIOJIVA

(220) 14.09.2016
(441) 25.11.2016

(731) CÔNG TY TRÁCH NHIỆM HỮU HẠN Y DƯỢC PARIS-FRANCE (VN)
Số nhà 22, ngách 1/10, phố Thúy Lĩnh, phường Lĩnh Nam, quận Hoàng Mai, thành phố Hà Nội

(740) Công ty TNHH Sở hữu trí tuệ và Công nghệ Thủ đô (CAPITAL IP&T CO.LTD.)

(511) Nhóm 05: Dược phẩm; thực phẩm chức năng; thực phẩm dinh dưỡng dùng trong y tế; nước súc miệng dùng cho mục đích y tế; dung dịch làm sạch khử khuẩn sát trùng dùng cho mục đích y tế; nước tắm thảo dược cho trẻ em dùng cho mục đích y tế.

---

(210) **4-2016-28467**

(540)

VERSALION-GESIC

(220) 14.09.2016
(441) 25.11.2016

(731) CÔNG TY TRÁCH NHIỆM HỮU HẠN NHÂN SINH (VN)
Số 58, đường Bàu Cát 7, phường 14, quận Tân Bình, thành phố Hồ Chí Minh

(740) Công ty TNHH Sở hữu trí tuệ và Công nghệ Thủ đô (CAPITAL IP&T CO.LTD.)

(511) Nhóm 05: Dược phẩm; thực phẩm chức năng; thực phẩm dinh dưỡng dùng trong y tế; nước súc miệng dùng cho mục đích y tế; dung dịch làm sạch khử khuẩn sát trùng dùng cho mục đích y tế; nước tắm thảo dược cho trẻ em dùng cho mục đích y tế.

---

(210) **4-2016-28468**

(540)

VERSALION

(220) 14.09.2016
(441) 25.11.2016

(731) CÔNG TY TRÁCH NHIỆM HỮU HẠN NHÂN SINH (VN)
Số 58, đường Bàu Cát 7, phường 14, quận Tân Bình, thành phố Hồ Chí Minh

(740) Công ty TNHH Sở hữu trí tuệ và Công nghệ Thủ đô (CAPITAL IP&T CO.LTD.)

(511) Nhóm 05: Dược phẩm; thực phẩm chức năng; thực phẩm dinh dưỡng dùng trong y tế; nước súc miệng dùng cho mục đích y tế; dung dịch làm sạch khử khuẩn sát trùng dùng cho mục đích y tế; nước tắm thảo dược cho trẻ em dùng cho mục đích y tế.

---

(210) **4-2016-28469**

(540)

ZABODIS

(220) 14.09.2016
(441) 25.11.2016

(731) CÔNG TY TRÁCH NHIỆM HỮU HẠN NHÂN SINH (VN)
Số 58, đường Bàu Cát 7, phường 14, quận Tân Bình, thành phố Hồ Chí Minh

(740) Công ty TNHH Sở hữu trí tuệ và Công nghệ Thủ đô (CAPITAL IP&T CO.LTD.)

(511) Nhóm 05: Dược phẩm; thực phẩm chức năng; thực phẩm dinh dưỡng dùng trong y tế; nước súc miệng dùng cho mục đích y tế; dung dịch làm sạch khử khuẩn sát trùng dùng cho mục đích y tế; nước tắm thảo dược cho trẻ em dùng cho mục đích y tế.

---

(210) **4-2016-28470**

(540)

BODSINUS

(220) 14.09.2016
(441) 25.11.2016

(731) CÔNG TY TRÁCH NHIỆM HỮU HẠN NHÂN SINH (VN)
Số 58 đường Bàu Cát 7, phường 14, quận Tân Bình, thành phố Hồ Chí Minh

(740) Công ty TNHH Sở hữu trí tuệ và Công nghệ Thủ đô (CAPITAL IP&T CO.LTD.)

(511) Nhóm 05: Dược phẩm; thực phẩm chức năng; thực phẩm dinh dưỡng dùng trong y tế; nước súc miệng dùng cho mục đích y tế; dung dịch làm sạch khử khuẩn sát trùng dùng cho mục đích y tế; nước tắm thảo dược cho trẻ em dùng cho mục đích y tế.

---

(210) **4-2016-28471**

(540)

ALLERZAB

(220) 14.09.2016
(441) 25.11.2016

(731) CÔNG TY TRÁCH NHIỆM HỮU HẠN NHÂN SINH (VN)
Số 58 đường Bàu Cát 7, phường 14, quận Tân Bình, thành phố Hồ Chí Minh

(740) Công ty TNHH Sở hữu trí tuệ và Công nghệ Thủ đô (CAPITAL IP&T CO.LTD.)

(511) Nhóm 05: Dược phẩm; thực phẩm chức năng; thực phẩm dinh dưỡng dùng trong y tế; nước súc miệng dùng cho mục đích y tế; dung dịch làm sạch khử khuẩn sát trùng dùng cho mục đích y tế; nước tắm thảo dược cho trẻ em dùng cho mục đích y tế.

---

(210) **4-2016-28472**

(540)

NAZAMER

(220) 14.09.2016
(441) 25.11.2016

(731) CÔNG TY TRÁCH NHIỆM HỮU HẠN NHÂN SINH (VN)
Số 58 đường Bàu Cát 7, phường 14, quận Tân Bình, thành phố Hồ Chí Minh

(740) Công ty TNHH Sở hữu trí tuệ và Công nghệ Thủ đô (CAPITAL IP&T CO.LTD.)

(511) Nhóm 05: Dược phẩm; thực phẩm chức năng; thực phẩm dinh dưỡng dùng trong y tế; nước súc miệng dùng cho mục đích y tế; dung dịch làm sạch khử khuẩn sát trùng dùng cho mục đích y tế; nước tắm thảo dược cho trẻ em dùng cho mục đích y tế.

---

(210) **4-2016-28473**

(540)

IDBUX

(220) 14.09.2016
(441) 25.11.2016

(731) CÔNG TY TRÁCH NHIỆM HỮU HẠN NHÂN SINH (VN)
Số 58 đường Bàu Cát 7, phường 14, quận Tân Bình, thành phố Hồ Chí Minh

(740) Công ty TNHH Sở hữu trí tuệ và Công nghệ Thủ đô (CAPITAL IP&T CO.LTD.)

(511) Nhóm 05: Dược phẩm; thực phẩm chức năng; thực phẩm dinh dưỡng dùng trong y tế; nước súc miệng dùng cho mục đích y tế; dung dịch làm sạch khử khuẩn sát trùng dùng cho mục đích y tế; nước tắm thảo dược cho trẻ em dùng cho mục đích y tế.

---

(210) **4-2016-28474**

(540)

(220) 14.09.2016
(441) 25.11.2016
(531) A5.5.20; A5.5.21; 25.1.25
(591) Vàng
(731) CÔNG TY TNHH THƯƠNG MẠI T.M.T (VN)
236/17/2 Thái Phiên, phường 8, quận 11, thành phố Hồ Chí Minh
(740) Công ty TNHH Tư vấn Sở hữu trí tuệ Á Đông (A ĐÔNG IP CONSULTANCY CO.,LTD.)

(511) Nhóm 03: Mỹ phẩm.

Nhóm 25: Quần áo, trang phục lót cho nữ, giày dép cho nữ.

---

(210) **4-2016-28475**

(540)

CALISONIC

(220) 14.09.2016
(441) 25.11.2016
(731) CÔNG TY TRÁCH NHIỆM HỮU HẠN THƯƠNG MẠI ĐIỆN TỬ ARIYING (VN)
E19/6 tổ 19, ấp 5, xã Vĩnh Lộc B, huyện Bình Chánh, thành phố Hồ Chí Minh
(740) Công ty TNHH Tư vấn Sở hữu trí tuệ Á Đông (A ĐÔNG IP CONSULTANCY CO.,LTD.)

(511) Nhóm 09: Bộ khuếch đại âm thanh (ampli); loa; máy đọc đĩa com-pắc; máy hát karaoke; máy thu hình (ti vi); máy vi tính.

---

(210) **4-2016-28476**

(540)

(220) 14.09.2016
(441) 25.11.2016
(531) 17.1.19; 26.1.1; 3.7.17; A26.4.24
(591) Đen, trắng bạc, đỏ
(731) CÔNG TY TNHH A&M (VN)
Tầng 11, tòa nhà Red Building, 169 phố Bùi Thị Xuân, phường Bùi Thị Xuân, quận Hai Bà Trưng, thành phố Hà Nội

(511) Nhóm 35: Mua bán đồng hồ đeo tay.

---

(210) **4-2016-28477**

(540)

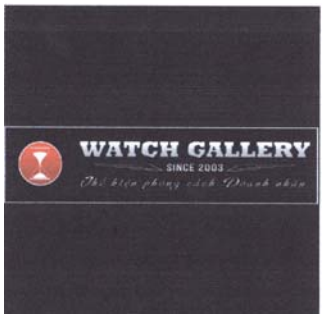

(220) 14.09.2016
(441) 25.11.2016
(531) 17.1.19; 3.7.17; 26.1.1; A26.4.24
(591) Đen, trắng bạc, đỏ
(731) CÔNG TY TNHH A&M (VN)
Tầng 11, tòa nhà Red Building, 169 phố Bùi Thị Xuân, phường Bùi Thị Xuân, quận Hai Bà Trưng, thành phố Hà Nội

(511) Nhóm 35: Mua bán đồng hồ đeo tay.

---

(210) **4-2016-28480**

(540)

Animon Q

(220) 14.09.2016
(441) 25.11.2016

(731) ORION CORPORATION (KR)
13, Baekbeom-ro 90da-gil, Yongsan-gu, Seoul, Republic of Korea
(740) Công ty TNHH Sở hữu trí tuệ Thảo Thọ Quyến (INVENCO)

(511) Nhóm 30: Sô cô la; bánh bích quy; bánh quy dẹt; bánh quy giòn; bánh xốp; bánh kẹo; bánh mì; bánh nướng; bánh ngọt; bánh nhân thịt (pies).

---

(210) **4-2016-28481**

(540)

EniMon

(220) 14.09.2016
(441) 25.11.2016

(731) ORION CORPORATION (KR)
13, Baekbeom-ro 90da-gil, Yongsan-gu, Seoul, Republic of Korea
(740) Công ty TNHH Sở hữu trí tuệ Thảo Thọ Quyến (INVENCO)

(511) Nhóm 30: Sô cô la; bánh bích quy; bánh quy dẹt; bánh quy giòn; bánh xốp; bánh kẹo; bánh mì; bánh nướng; bánh ngọt; bánh nhân thịt (pies).

---

(210) **4-2016-28482**

(540)

AniMonst

(220) 14.09.2016
(441) 25.11.2016

(731) ORION CORPORATION (KR)
13, Baekbeom-ro 90da-gil, Yongsan-gu, Seoul, Republic of Korea
(740) Công ty TNHH Sở hữu trí tuệ Thảo Thọ Quyến (INVENCO)

(511) Nhóm 30: Sô cô la; bánh bích quy; bánh quy dẹt; bánh quy giòn; bánh xốp; bánh kẹo; bánh mì; bánh nướng; bánh ngọt; bánh nhân thịt (pies).

---

(210) **4-2016-28483**

(540)

AniMong

(220) 14.09.2016
(441) 25.11.2016

(731) ORION CORPORATION (KR)
13, Baekbeom-ro 90da-gil, Yongsan-gu, Seoul, Republic of Korea
(740) Công ty TNHH Sở hữu trí tuệ Thảo Thọ Quyến (INVENCO)

(511) Nhóm 30: Sô cô la; bánh bích quy; bánh quy dẹt; bánh quy giòn; bánh xốp; bánh kẹo; bánh mì; bánh nướng; bánh ngọt; bánh nhân thịt (pies).

---

(210) **4-2016-28484**

(540)

Minh Loc
MAKE UP ARTIST & BRIDAL

(220) 14.09.2016
(441) 25.11.2016
(531) 7.5.10
(591) Đỏ, đen
(731) PHAN MINH LỘC (VN)
B27 lô B, tầng 3, chung cư Bình Thới, phường 8, quận 11, thành phố Hồ Chí Minh

(511) Nhóm 25: Trang phục; quần áo.

Nhóm 44: Dịch vụ chăm sóc sắc đẹp; dịch vụ trang điểm; dịch vụ làm tóc.

---

(210) **4-2016-28485**

(540)

GI TAI

(220) 14.09.2016
(441) 25.11.2016

(731) CÔNG TY TNHH DỆT SỢI GI TAI (VN)
Đường 5A, khu công nghiệp Nhơn Trạch II, huyện Nhơn Trạch, tỉnh Đồng Nai
(740) Công ty TNHH một thành viên Trường Luật (TRƯƠNG LUẬT)

(511) Nhóm 23: Sợi dệt, chỉ thêu, chỉ sợi, sợi tơ và chỉ tơ nhân tạo.

Nhóm 35: Mua bán, phân phối, xuất nhập khẩu: sợi dệt, chỉ thêu, chỉ sợi, sợi tơ và chỉ nhân tạo.

---

(210) **4-2016-28486**

(540)

(220) 14.09.2016
(441) 25.11.2016
(531) 1.15.24; 3.7.17; 26.11.3; A3.7.24
(591) Đỏ
(731) CÔNG TY CỔ PHẦN CÔNG NGHỆ TIÊU CHUẨN SINH HỌC VĨNH THỊNH (VN)
Lô 23 đường Tân Tạo, khu công nghiệp Tân Tạo, phường Tân Tạo, quận Bình Tân, thành phố Hồ Chí Minh
(740) Công ty TNHH một thành viên Trường Luật (TRƯƠNG LUẬT)

(511) Nhóm 01: Chế phẩm sinh học xử lý môi trường (hợp chất đa men hữu cơ, vi sinh vật có ích để xử lý môi trường nước), chế phẩm sinh học dùng trong nuôi trồng chế biến thủy sản (chế phẩm xử lý nước, ổn định pH trong nuôi trồng thủy sản), phân bón.

Nhóm 05: Chế phẩm sinh học dùng cho mục đích thú y; chế phẩm hóa học dùng cho mục đích thú y; thuốc dành cho thú y; dược phẩm dành cho thú y; chế phẩm diệt trừ động vật gây hại.

Nhóm 31: Thức ăn cho thủy sản; thức ăn cho gia súc; thức ăn cho gia cầm; thức ăn tăng trọng dùng cho động vật; giống nuôi thủy sản (tôm giống, cá giống).

Nhóm 35: Mua bán, phân phối, quảng cáo, xuất nhập khẩu: phân bón, chế phẩm sinh học xử lý môi trường (hợp chất đa men hữu cơ, vi sinh vật có ích để xử lý môi trường nước), chế phẩm sinh học làm cho đất tơi xốp, chế phẩm sinh học dùng trong nuôi trồng chế biến thủy sản (chế phẩm xử lý nước, ổn định pH trong nuôi trồng thủy sản), chế phẩm sinh học dùng cho mục đích thú y, chế phẩm hóa học dùng cho mục đích thú y, thuốc dành cho thú y, dược phẩm dành cho thú y, chế phẩm diệt trừ động vật gây hại, thức ăn cho thủy sản, thức ăn cho gia súc, thức ăn cho gia cầm, thức ăn tăng trọng dùng cho động vật, tôm giống, cá giống.

Nhóm 44: Dịch vụ nuôi trồng thuỷ sản.

---

(210) **4-2016-28487**

(540)

BIOPOND

(220) 14.09.2016
(441) 25.11.2016
(731) CÔNG TY CỔ PHẦN CÔNG NGHỆ TIÊU CHUẨN SINH HỌC VĨNH THỊNH (VN)
Lô 23 đường Tân Tạo, khu công nghiệp Tân Tạo, phường Tân Tạo, quận Bình Tân, thành phố Hồ Chí Minh
(740) Công ty TNHH một thành viên Trường Luật (TRƯƠNG LUẬT)

(511) Nhóm 01: Chế phẩm sinh học xử lý môi trường (hợp chất đa men hữu cơ, vi sinh vật có ích để xử lý môi trường nước), chế phẩm sinh học dùng trong nuôi trồng chế biến thủy sản (chế phẩm xử lý nước, ổn định pH trong nuôi trồng thủy sản), phân bón.

---

(210) **4-2016-28488**

(540)

ECO-PRO

(220) 14.09.2016
(441) 25.11.2016

(731) CÔNG TY CỔ PHẦN CÔNG NGHỆ TIÊU CHUẨN SINH HỌC VĨNH THỊNH (VN)
Lô 23 đường Tân Tạo, khu công nghiệp Tân Tạo, phường Tân Tạo, quận Bình Tân, thành phố Hồ Chí Minh

(740) Công ty TNHH một thành viên Trường Luật (TRƯƠNG LUẬT)

(511) Nhóm 01: Chế phẩm sinh học xử lý môi trường (hợp chất đa men hữu cơ, vi sinh vật có ích để xử lý môi trường nước), chế phẩm sinh học dùng trong nuôi trồng chế biến thủy sản (chế phẩm xử lý nước, ổn định pH trong nuôi trồng thủy sản), phân bón.

---

(210) **4-2016-28489**

(540)

왕 가 ®

(220) 14.09.2016
(441) 25.11.2016
(531) 24.9.1
(591) Vàng, đỏ, trắng, đen
(731) DAE CHUN LAVER CO., LTD (KR)
425-21 Daehae-ro, Boryeong-si, Chungcheongnam-do, Korea
(740) Công ty TNHH một thành viên Trường Luật (TRƯƠNG LUẬT)

(511) Nhóm 29: Táo tía nướng; táo tía tẩm gia vị; táo tía đã qua chế biến; thực phẩm chế biến từ rong biển.

---

(210) **4-2016-28490**

(540)

Pokétzel

(220) 14.09.2016
(441) 25.11.2016
(731) BIOLEE CO., LTD. (KR)
302, 47-22, Bangbae-ro 32-gil, Seocho-gu, Seoul, Korea
(740) Công ty TNHH một thành viên Trường Luật (TRƯƠNG LUẬT)

(511) Nhóm 03: Vải hoặc khăn giấy tẩm nước làm sạch da (dùng trong mỹ phẩm); khăn giấy tẩm chế phẩm tẩy trang; bông làm sạch tẩm mỹ phẩm; khăn giấy tẩm mỹ phẩm; mỹ phẩm tẩy trang.

---

(210) **4-2016-28491**

(540)

(220) 14.09.2016
(441) 25.11.2016
(531) A5.3.13; A5.3.15; 3.7.16; A3.7.24; 26.13.1
(591) Tím, xanh
(731) PHAN TƯỜNG VY (VN)
307 Linh Đông, phường Linh Đông, quận Thủ Đức, thành phố Hồ Chí Minh
(740) Công ty TNHH một thành viên Trường Luật (TRƯƠNG LUẬT)

(511) Nhóm 30: Bánh ngọt; bánh mỳ; bánh kem; kẹo.

Nhóm 35: Mua bán bánh ngọt, bánh mỳ, bánh kem, kẹo, lò nướng, máy nhồi bột, máy đánh trứng, máy trộn bột, máy cắt bột, máy cán bột, máy trộn nhân, khuôn bánh.

---

(210) **4-2016-28492**

(540)

(220) 14.09.2016
(441) 25.11.2016
(531) 7.3.11; 7.3.2; A26.11.12; A5.3.13
(591) Xanh, đỏ
(731) CÔNG TY TNHH MỘT THÀNH VIÊN LÀN DA ĐẸP (VN)
69/4N ấp Xuân Thới Đông 1, xã Xuân Thới Đông, huyện Hóc Môn, thành phố Hồ Chí Minh
(740) Công ty TNHH một thành viên Trường Luật (TRƯƠNG LUẬT)

(511) Nhóm 03: Mỹ phẩm.

---

(210) **4-2016-28493**

(540)

YOKOKALA

(220) 14.09.2016
(441) 25.11.2016
(731) CÔNG TY TNHH MỘT THÀNH VIÊN MÁY NÔNG NGHIỆP TÂY NGUYÊN (VN)
Thôn Mỹ Yên, xã Đức Minh, huyện Đắk Mil, tỉnh Đắk Nông
(740) Công ty TNHH một thành viên Trường Luật (TRƯƠNG LUẬT)

(511) Nhóm 35: Mua bán, xuất nhập khẩu: máy phun thuốc (dùng trong nông nghiệp), bình phun thuốc (dùng trong nông nghiệp), động cơ xăng, động cơ diesel, ống nhựa PVC, máy cưa, máy cắt cỏ, máy xới đất, máy khoan đất, máy nén khí, máy hàn, máy cắt sắt, máy mài, máy thu hoạch nông sản, máy gieo hạt, máy phun rắc rải phân, kéo cắt tỉa cành, máy cắt tỉa cành trên cao.

---

(210) **4-2016-28494**

(540)

COBAN

(220) 14.09.2016
(441) 25.11.2016

(731) CÔNG TY TNHH MỘT THÀNH VIÊN MÁY NÔNG NGHIỆP TÂY NGUYÊN (VN)
Thôn Mỹ Yên, xã Đức Minh, huyện Đắk Mil, tỉnh Đắk Nông

(740) Công ty TNHH một thành viên Trường Luật (TRƯƠNG LUẬT)

(511) Nhóm 35: Mua bán, xuất nhập khẩu: máy phun thuốc (dùng trong nông nghiệp), bình phun thuốc (dùng trong nông nghiệp), động cơ xăng, động cơ diesel, ống nhựa PVC, máy cưa, máy cắt cỏ, máy xới đất, máy khoan đất, máy nén khí, máy hàn, máy cắt sắt, máy mài, máy thu hoạch nông sản, máy gieo hạt, máy phun rắc rải phân, kéo cắt tỉa cành, máy cắt tỉa cành trên cao.

---

(210) **4-2016-28495**

(540)

KASUCO

(220) 14.09.2016
(441) 25.11.2016
(531) 26.1.2; A26.1.18
(591) Xanh, trắng
(731) CÔNG TY TNHH MỘT THÀNH VIÊN MÁY NÔNG NGHIỆP TÂY NGUYÊN (VN)
Thôn Mỹ Yên, xã Đức Minh, huyện Đắk Mil, tỉnh Đắk Nông
(740) Công ty TNHH một thành viên Trường Luật (TRƯƠNG LUẬT)

(511) Nhóm 35: Mua bán, xuất nhập khẩu: máy phun thuốc (dùng trong nông nghiệp), bình phun thuốc (dùng trong nông nghiệp), động cơ xăng, động cơ diesel, ống nhựa PVC, máy cưa, máy cắt cỏ, máy xới đất, máy khoan đất, máy nén khí, máy hàn, máy cắt sắt, máy mài, máy thu hoạch nông sản, máy gieo hạt, máy phun rắc rải phân, kéo cắt tỉa cành, máy cắt tỉa cành trên cao.

---

(210) **4-2016-28496**

(540)

RIPNDIP

(220) 14.09.2016
(441) 25.11.2016

(731) DU BỬU TOÀN (VN)
183/24d Tân Hòa Đông, phường 14, quận 6, thành phố Hồ Chí Minh

(511) Nhóm 25: Quần áo; giày dép và đồ đi chân; mũ (nón) và đồ đội đầu.

---

(210) **4-2016-28497**

(540)

THRASHER

(220) 14.09.2016
(441) 25.11.2016

(731) DU BỬU TOÀN (VN)
183/24d Tân Hòa Đông, phường 14, quận 6, thành phố Hồ Chí Minh

(511) Nhóm 25: Quần áo; giày dép và đồ đi chân; mũ (nón) và đồ đội đầu.

---

(210) **4-2016-28498**

(540)

BOI NGOC PIANO

(220) 14.09.2016
(441) 25.11.2016

(731) TRƯƠNG ĐOAN BỘI NGỌC (VN)
Tổ Lợi Hưng, phường Cam Lợi, thành phố Cam Ranh, tỉnh Khánh Hòa
(740) Công ty Cổ phần Sở hữu trí tuệ Việt Mỹ (VIET MY IP CORP.)

(511) Nhóm 41: Giáo dục; trung tâm giảng dạy về nhạc cụ và thanh nhạc; trung tâm giảng dạy đàn piano.

---

(210) **4-2016-28499**

(540)

Finplex

(220) 14.09.2016
(441) 25.11.2016

(731) FUJITSU LIMITED (JP)
1-1, Kamikodanaka 4-chome, Nakahara-ku, Kawasaki-shi, Kanagawa 211-8588 Japan
(740) Văn phòng luật sư Phạm và Liên danh (PHAM & ASSOCIATES)

(511) Nhóm 09: Máy tính; máy tính chủ; phần cứng máy tính để lưu trữ dữ liệu; thiết bị ngoại vi máy vi tính; phần mềm máy vi tính.

Nhóm 42: Dịch vụ lập trình máy tính; dịch vụ cho thuê máy tính; cho thuê không gian lưu trữ trên máy tính chủ; cho thuê máy chủ mạng; dịch vụ tối ưu hóa cho máy vi tính, cụ thể là cấu hình mạng máy tính và cấu hình phần mềm máy tính, cài đặt phần mềm máy tính, bảo trì và nâng cấp các phần mềm máy tính, cụ thể là nâng cao tính năng của phần mềm máy tính, thay đổi hoặc thêm các chức năng cho phần mềm máy tính, và cung cấp thông tin về những dịch vụ trên; cung cấp phần mềm như một dịch vụ (SAAS); dịch vụ tư vấn và cố vấn về hệ thống máy tính.

---

(210) **4-2016-28502**

(540)

LDC

(220) 14.09.2016
(441) 25.11.2016

(731) CÔNG TY TNHH SẢN XUẤT THƯƠNG MẠI VÀ DỊCH VỤ FOREST (VN)
Số nhà 95 khu A40 Quân chủng Phòng không Không quân, tổ 4, phường La Khê, quận Hà Đông, thành phố Hà Nội

(740) Công ty cổ phần Tư vấn S&B (S&B CONSULTANT., CORP.)

(511) Nhóm 35: Dịch vụ mua bán: giày da, quần áo, túi xách nam nữ, thắt lưng và ví da.

---

(210) **4-2016-28504**

(540)

(220) 14.09.2016
(441) 25.11.2016
(531) 5.7.3; 26.1.2; A7.1.11; 7.1.24
(731) CÔNG TY CỔ PHẦN NÔNG TRANG (VN)
Thôn Cầu Đông, xã Quang Trung, huyện An Lão, thành phố Hải Phòng

(511) Nhóm 01: Phân bón.

Nhóm 29: Tỏi đen đã qua chế biến.

---

(210) **4-2016-28505**

(540)

SLOW COFFEE

(220) 14.09.2016
(441) 25.11.2016

(731) CÔNG TY TNHH THƯƠNG MẠI DỊCH VỤ SẢN XUẤT THỰC PHẨM BÙI VĂN NGỌ (VN)
241 An Dương Vương, khu phố 4, phường An Lạc, quận Bình Tân, thành phố Hồ Chí Minh

(740) Công ty TNHH Nam Việt và Liên danh (VIPCO)

(511) Nhóm 30: Cà phê; cà phê rang xay (cà phê bột); cà phê rang (cà phê nguyên hạt); cà phê chưa rang.

---

(210) **4-2016-28506**

(540)

BALLADE COFFEE

(220) 14.09.2016
(441) 25.11.2016

(731) CÔNG TY TNHH THƯƠNG MẠI DỊCH VỤ SẢN XUẤT THỰC PHẨM BÙI VĂN NGỌ (VN)
241 An Dương Vương, khu phố 4, phường An Lạc, quận Bình Tân, thành phố Hồ Chí Minh

(740) Công ty TNHH Nam Việt và Liên danh (VIPCO)

(511) Nhóm 30: Cà phê; cà phê rang xay (cà phê bột); cà phê rang (cà phê nguyên hạt); cà phê chưa rang.

---

(210) **4-2016-28507**

(540)

JAZZ COFFEE

(220) 14.09.2016
(441) 25.11.2016

(731) CÔNG TY TNHH THƯƠNG MẠI DỊCH VỤ SẢN XUẤT THỰC PHẨM BÙI VĂN NGỌ (VN)
241 An Dương Vương, khu phố 4, phường An Lạc, quận Bình Tân, thành phố Hồ Chí Minh

(740) Công ty TNHH Nam Việt và Liên danh (VIPCO)

(511) Nhóm 30: Cà phê; cà phê rang xay (cà phê bột); cà phê rang (cà phê nguyên hạt); cà phê chưa rang.

---

(210) **4-2016-28508**

(540)

RHUMBA COFFEE

(220) 14.09.2016
(441) 25.11.2016

(731) CÔNG TY TNHH THƯƠNG MẠI DỊCH VỤ SẢN XUẤT THỰC PHẨM BÙI VĂN NGỌ (VN)
241 An Dương Vương, khu phố 4, phường An Lạc, quận Bình Tân, thành phố Hồ Chí Minh

(740) Công ty TNHH Nam Việt và Liên danh (VIPCO)

(511) Nhóm 30: Cà phê; cà phê rang xay (cà phê bột); cà phê rang (cà phê nguyên hạt); cà phê chưa rang.

---

(210) **4-2016-28509**

(540)

MAMBO COFFEE

(220) 14.09.2016
(441) 25.11.2016

(731) CÔNG TY TNHH THƯƠNG MẠI DỊCH VỤ SẢN XUẤT THỰC PHẨM BÙI VĂN NGỌ (VN)
241 An Dương Vương, khu phố 4, phường An Lạc, quận Bình Tân, thành phố Hồ Chí Minh

(740) Công ty TNHH Nam Việt và Liên danh (VIPCO)

(511) Nhóm 30: Cà phê; cà phê rang xay (cà phê bột); cà phê rang (cà phê nguyên hạt); cà phê chưa rang.

---

(210) **4-2016-28510**

(540)

DISCO COFFEE

(220) 14.09.2016
(441) 25.11.2016

(731) CÔNG TY TNHH THƯƠNG MẠI DỊCH VỤ SẢN XUẤT THỰC PHẨM BÙI VĂN NGỌ (VN)
241 An Dương Vương, khu phố 4, phường An Lạc, quận Bình Tân, thành phố Hồ Chí Minh

(740) Công ty TNHH Nam Việt và Liên danh (VIPCO)

(511) Nhóm 30: Cà phê; cà phê rang xay (cà phê bột); cà phê rang (cà phê nguyên hạt); cà phê chưa rang.

---

(210) **4-2016-28511**

(540)

PASODOPE COFFEE

(220) 14.09.2016
(441) 25.11.2016

(731) CÔNG TY TNHH THƯƠNG MẠI DỊCH VỤ SẢN XUẤT THỰC PHẨM BÙI VĂN NGỌ (VN)
241 An Dương Vương, khu phố 4, phường An Lạc, quận Bình Tân, thành phố Hồ Chí Minh

(740) Công ty TNHH Nam Việt và Liên danh (VIPCO)

(511) Nhóm 30: Cà phê; cà phê rang xay (cà phê bột); cà phê rang (cà phê nguyên hạt); cà phê chưa rang.

---

(210) **4-2016-28512**

(540)

REGGAE COFFEE

(220) 14.09.2016
(441) 25.11.2016

(731) CÔNG TY TNHH THƯƠNG MẠI DỊCH VỤ SẢN XUẤT THỰC PHẨM BÙI VĂN NGỌ (VN)
241 An Dương Vương, khu phố 4, phường An Lạc, quận Bình Tân, thành phố Hồ Chí Minh

(740) Công ty TNHH Nam Việt và Liên danh (VIPCO)

(511) Nhóm 30: Cà phê; cà phê rang xay (cà phê bột); cà phê rang (cà phê nguyên hạt); cà phê chưa rang.

---

(210) **4-2016-28513**

(540)

BOSSA COFFEE

(220) 14.09.2016
(441) 25.11.2016

(731) CÔNG TY TNHH THƯƠNG MẠI DỊCH VỤ SẢN XUẤT THỰC PHẨM BÙI VĂN NGỌ (VN)
241 An Dương Vương, khu phố 4, phường An Lạc, quận Bình Tân, thành phố Hồ Chí Minh

(740) Công ty TNHH Nam Việt và Liên danh (VIPCO)

(511) Nhóm 30: Cà phê; cà phê rang xay (cà phê bột); cà phê rang (cà phê nguyên hạt); cà phê chưa rang.

---

(210) **4-2016-28514**

(540)

VALSE COFFEE

(220) 14.09.2016
(441) 25.11.2016

(731) CÔNG TY TNHH THƯƠNG MẠI DỊCH VỤ SẢN XUẤT THỰC PHẨM BÙI VĂN NGỌ (VN)
241 An Dương Vương, khu phố 4, phường An Lạc, quận Bình Tân, thành phố Hồ Chí Minh

(740) Công ty TNHH Nam Việt và Liên danh (VIPCO)

(511) Nhóm 30: Cà phê; cà phê rang xay (cà phê bột); cà phê rang (cà phê nguyên hạt); cà phê chưa rang.

---

(210) **4-2016-28515**

(540)

REANO

(220) 14.09.2016
(441) 25.11.2016
(591) Đen, xám ghi
(731) SHIU SHIOU-TING (TW)
1F., No.84-1, Ruijing Rd., Dadu Dist., Taichung City 432, Taiwan
(740) Công ty TNHH Tư vấn đầu tư và Sở hữu trí tuệ Hoàng Phi (HOANG PHI INVEST & I.P CO., LTD)

(511) Nhóm 03: Mỹ phẩm; sữa rửa mặt, kem dưỡng da, kem chống nắng, nước hoa; kem trắng da.

Nhóm 05: Thực phẩm chức năng; dược phẩm; chất bổ sung dinh dưỡng cho ngành y tế; chế phẩm y tế; dược phẩm xịt bảo vệ sức khỏe, diệt khuẩn dạng nước; cao dán các loại.

Nhóm 35: Mua bán tiếp thị, quảng cáo và xuất nhập khẩu các sản phẩm mỹ phẩm, sữa rửa mặt; kem dưỡng da; kem chống nắng; nước hoa; kem trắng da; kem ngừa mụn; kem ngừa nấm; kem dưỡng da chống nắng; thực phẩm chức năng.

---

(210) **4-2016-28516**

(540)

REASEC+

(220) 14.09.2016
(441) 25.11.2016
(531) 24.17.5
(591) Đen, xám ghi
(731) SHIU SHIOU-TING (TW)
1F., No.84-1, Ruijing Rd., Dadu Dist., Taichung City 432, Taiwan
(740) Công ty TNHH Tư vấn đầu tư và Sở hữu trí tuệ Hoàng Phi (HOANG PHI INVEST & I.P CO., LTD)

(511) Nhóm 03: Mỹ phẩm: sữa rửa mặt; kem dưỡng da; kem chống nắng; nước hoa; kem trắng da.

Nhóm 35: Mua bán, tiếp thị, quảng cáo và xuất nhập khẩu các sản phẩm mỹ phẩm (sữa rửa mặt; kem dưỡng da; kem chống nắng; nước hoa; kem trắng da; kem ngừa mụn; kem ngừa nấm; kem dưỡng da chống nắng).

---

(210) **4-2016-28517**

(540)

REASEC+

(220) 14.09.2016
(441) 25.11.2016
(531) 24.13.1; 24.17.5; A26.11.8
(591) Hồng nhạt, xám ghi
(731) SHIU SHIOU-TING (TW)
1F., No.84-1, Ruijing Rd., Dadu Dist., Taichung City 432, Taiwan
(740) Công ty TNHH Tư vấn đầu tư và Sở hữu trí tuệ Hoàng Phi (HOANG PHI INVEST & I.P CO., LTD)

(511) Nhóm 03: Mỹ phẩm: sữa rửa mặt; kem dưỡng da; kem chống nắng; nước hoa; kem trắng da.

Nhóm 35: Mua bán, tiếp thị, quảng cáo và xuất nhập khẩu các sản phẩm mỹ phẩm (sữa rửa mặt; kem dưỡng da; kem chống nắng; nước hoa; kem trắng da; kem ngừa mụn; kem ngừa nấm; kem dưỡng da chống nắng).

---

(210) **4-2016-28518**

(540)

NSTAR

(220) 14.09.2016
(441) 25.11.2016
(731) CÔNG TY CỔ PHẦN SẢN XUẤT THƯƠNG MẠI & DỊCH VỤ TỔNG HỢP NEWSTAR (VN)
Số 17 Tam Trinh, phường Mai Động, quận Hoàng Mai, thành phố Hà Nội
(740) Công ty TNHH Tư vấn Quốc Dân (NACI CO., LTD)

(511) Nhóm 11: Thiết bị chiếu sáng.

---

(210) **4-2016-28519**

(540)

MAI GIA

(220) 14.09.2016
(441) 25.11.2016
(531) 26.15.9; 26.15.11; A26.11.8
(591) Vàng đồng, trắng
(731) CÔNG TY CỔ PHẦN XÂY DỰNG THƯƠNG MẠI MAI GIA (VN)
Số 26, ngách 2, ngõ 218 đường Phạm Văn Đồng, phường Cổ Nhuế 2, quận Bắc Từ Liêm, thành phố Hà Nội
(740) Công ty TNHH Quốc tế TRUSTLAW (TRUSTLAW CO.,LTD.)

(511) Nhóm 37: Xây dựng các công trình nhà; xây dựng các công trình nhà hàng; lắp đặt và sửa chữa thiết bị điện; lắp đặt và sửa chữa thiết bị nước; lắp đặt và sửa chữa hệ thống thông gió; tư vấn xây dựng.

Nhóm 42: Thiết kế trang trí nội thất; thiết lập các bản vẽ xây dựng; tư vấn kiến trúc.

---

(210) **4-2016-28521**

(540)

TOZ

(220) 14.09.2016
(441) 25.11.2016
(531) 3.7.17; 26.1.1; 26.13.25
(591) Hồng đậm
(731) P2P SYSTEMS CO., LTD. (KR)
9F, 10-1, Yonsei-ro, Seodaemun-gu, Seoul Republic of Korea
(740) Công ty TNHH Trường Xuân (AGELESS CO.,LTD.)

(511) Nhóm 35: Quảng cáo; tổ chức triển lãm cho mục đích thương mại hoặc quảng cáo; tổ chức hội chợ thương mại cho mục đích bán hàng hoặc quảng cáo; dịch vụ hãng thông tin thương mại; dịch vụ đại lý xuất nhập khẩu; marketing.

---

(210) **4-2016-28522**

(540)

(220) 14.09.2016
(441) 25.11.2016
(531) 26.1.1; 26.13.25; 3.7.17
(591) Hồng đậm
(731) P2P SYSTEMS CO., LTD. (KR)
9F, 10-1, Yonsei-ro, Seodaemun-gu, Seoul Republic of Korea
(740) Công ty TNHH Trường Xuân (AGELESS CO.,LTD.)

(511) Nhóm 41: Gia sư; tổ chức triển lãm cho mục đích văn hóa hoặc giáo dục; tổ chức và điều khiển hội nghị; tổ chức và điều khiển hội thảo chuyên đề; tổ chức và điều khiển đại hội; tổ chức và điều khiển hội thảo.

---

(210) **4-2016-28523**

(540)

(220) 14.09.2016
(441) 25.11.2016
(531) 26.1.1; 3.7.17; 26.13.25
(591) Hồng đậm
(731) P2P SYSTEMS CO., LTD. (KR)
9F, 10-1, Yonsei-ro, Seodaemun-gu, Seoul Republic of Korea
(740) Công ty TNHH Trường Xuân (AGELESS CO.,LTD.)

(511) Nhóm 43: Dịch vụ căng tin; dịch vụ nhà hàng ăn uống; dịch vụ quán ăn tự phục vụ; cho thuê chỗ ở tạm thời; dịch vụ khách sạn; cho thuê phòng họp.

---

(210) **4-2016-28524**

(540)

(220) 14.09.2016
(441) 25.11.2016
(531) 26.1.1; 3.7.17; 26.13.25
(591) Hồng đậm
(731) P2P SYSTEMS CO., LTD. (KR)
9F, 10-1, Yonsei-ro, Seodaemun-gu, Seoul Republic of Korea
(740) Công ty TNHH Trường Xuân (AGELESS CO.,LTD.)

(511) Nhóm 36: Cho thuê bất động sản; cho thuê văn phòng [bất động sản]; cho thuê tòa nhà [bất động sản]; đại lý cho thuê đất [bất động sản]; định giá bất dộng sản; quản lý bất động sản.

---

(210) **4-2016-28525**

(540)

(220) 14.09.2016
(441) 25.11.2016
(531) A7.1.11; 7.1.24; 26.1.1; A3.7.24
(591) Đen, trắng, vàng, đỏ
(731) CÔNG TY CỔ PHẦN DỊCH VỤ THƯƠNG MẠI GIA ĐÌNH VIỆT - NHẬT (VN)
Số 38 Văn Cao, phường Đằng Giang, quận Ngô Quyền, thành phố Hải Phòng

(511) Nhóm 43: Dịch vụ nhà hàng ăn uống; nhà hàng ăn uống tự phục vụ; dịch vụ cung cấp đồ ăn, thức uống do nhà hàng thực hiện.

---

(210) **4-2016-28526**

(540)

(220) 14.09.2016
(441) 25.11.2016
(531) A26.4.24
(731) CÔNG TY CỔ PHẦN KHÓA DANNY (VN)
Số 29 đường Đông Ngạc, phường Đông Ngạc, quận Bắc Từ Liêm, thành phố Hà Nội

(511) Nhóm 06: Đồ ngũ kim dùng trong xây dựng, các loại khóa như: khóa cửa, khóa xe đạp, khóa xe máy, khóa dây cáp, khóa treo.

---

(210) **4-2016-28527**

(540)

CLEARWRAP

(220) 14.09.2016
(441) 25.11.2016
(731) CÔNG TY TNHH MỘT THÀNH VIÊN SẢN XUẤT VÀ THƯƠNG MẠI TÂN THUẬN NAM (VN)
101/62/20, Lê Văn Lương, ấp 3, xã Phước Kiển, huyện Nhà Bè, thành phố Hồ Chí Minh

(511) Nhóm 16: Túi cho lò vi sóng; giấy lọc; giấy thấm hút để gói thực phẩm; túi (phong bì, bao nhỏ) bằng chất dẻo dùng để bao gói; màng mỏng bằng chất dẻo dùng để bao gói; vật liệu bao gói làm từ tinh bột.

---

(210) **4-2016-28529**

(540)

(220) 14.09.2016
(441) 25.11.2016
(531) A26.11.12; 1.5.1
(731) TỔNG CÔNG TY CÔNG NGHIỆP THỰC PHẨM ĐỒNG NAI - MỘT THÀNH VIÊN CÔNG TY TNHH (DOFICO) (VN)
833A, xa lộ Hà Nội, KP1, phường Long Bình Tân, thành phố Biên Hoà, tỉnh Đồng Nai
(740) Công ty TNHH Tầm nhìn và Liên danh (VISION & ASSOCIATES CO.LTD.)

(511) Nhóm 35: Mua bán cao su, hàng nông lâm sản; mua bán hàng điện máy, điện lạnh; mua bán nhiên liệu; mua bán xe gắn máy; mua bán hàng may mặc; mua bán thuốc lá.

Nhóm 36: Cho thuê nhà ở; cho thuê văn phòng; cho thuê nhà xưởng.

Nhóm 39: Dịch vụ vận tải; cho thuê kho bãi; dịch vụ giao nhận hàng hoá.

Nhóm 40: Gia công hàng gỗ tinh chế.

---

(210) **4-2016-28530**

(540)

(220) 14.09.2016
(441) 25.11.2016
(531) 3.7.17; 3.1.4; 3.1.16; 4.3.7
(731) TỔNG CÔNG TY CÔNG NGHIỆP THỰC PHẨM ĐỒNG NAI - MỘT THÀNH VIÊN CÔNG TY TNHH (DOFICO) (VN)
833A, xa lộ Hà Nội, KP1, phường Long Bình Tân, thành phố Biên Hoà, tỉnh Đồng Nai
(740) Công ty TNHH Tầm nhìn và Liên danh (VISION & ASSOCIATES CO.LTD.)

(511) Nhóm 34: Thuốc lá.

---

(210) **4-2016-28531**

(540)

(220) 14.09.2016
(441) 25.11.2016
(531) 24.9.1
(591) Đỏ, vàng, trắng
(731) ELITE GOLD LTD. (VG)
Portcullis TrustNet Chambers, P.O. Box 3444, Road Town, Tortola, British Virgin Islands
(740) Công ty TNHH Tầm nhìn và Liên danh (VISION & ASSOCIATES CO.LTD.)

(511) Nhóm 30: Cà phê, trà, ca cao, bánh quy, bánh quy tròn, ngũ cốc, đồ uống trên cơ sở ngũ cốc các loại với đủ hương vị, bánh mỳ và bánh kẹo.

---

(210) **4-2016-28533**

(540)

GUINNESS

(220) 14.09.2016
(441) 25.11.2016
(731) CÔNG TY CỔ PHẦN DINH DƯỠNG NÔNG NGHIỆP QUỐC TẾ (VN)
Lô A4, đường số 2, KCN Sông Mây, xã Bắc Sơn, huyện Trảng Bom, tỉnh Đồng Nai
(740) Công ty cổ phần Sở hữu trí tuệ BROSS và Cộng sự (BROSS & PARTNERS., JSC)

(511) Nhóm 31: Thức ăn chăn nuôi gia cầm, thủy sản; chế phẩm vỗ béo vật nuôi; cám tăng trọng vật nuôi; phụ gia thức ăn chăn nuôi (không dùng trong ngành y); thức ăn cho vật nuôi trong nhà; đồ uống cho vật nuôi trong nhà.

---

(210) **4-2016-28534**

(540)

HASCO

(220) 14.09.2016
(441) 25.11.2016
(731) CÔNG TY CỔ PHẦN DINH DƯỠNG NÔNG NGHIỆP QUỐC TẾ (VN)
Lô A4, đường số 2, KCN Sông Mây, xã Bắc Sơn, huyện Trảng Bom, tỉnh Đồng Nai
(740) Công ty cổ phần Sở hữu trí tuệ BROSS và Cộng sự (BROSS & PARTNERS., JSC)

(511) Nhóm 31: Thức ăn chăn nuôi gia cầm, thủy sản; chế phẩm vỗ béo vật nuôi; cám tăng trọng vật nuôi; phụ gia thức ăn chăn nuôi (không dùng trong ngành y); thức ăn cho vật nuôi trong nhà; đồ uống cho vật nuôi trong nhà.

---

(210) **4-2016-28535**

(540)

FACO

(220) 14.09.2016
(441) 25.11.2016
(731) CÔNG TY CỔ PHẦN DINH DƯỠNG NÔNG NGHIỆP QUỐC TẾ (VN)
Lô A4, đường số 2, KCN Sông Mây, xã Bắc Sơn, huyện Trảng Bom, tỉnh Đồng Nai
(740) Công ty cổ phần Sở hữu trí tuệ BROSS và Cộng sự (BROSS & PARTNERS., JSC)

(511) Nhóm 31: Thức ăn chăn nuôi gia cầm, thủy sản; chế phẩm vỗ béo vật nuôi; cám tăng trọng vật nuôi; phụ gia thức ăn chăn nuôi (không dùng trong ngành y); thức ăn cho vật nuôi trong nhà; đồ uống cho vật nuôi trong nhà.

---

(210) **4-2016-28536**

(540)

ONE FEED

(220) 14.09.2016
(441) 25.11.2016
(731) CÔNG TY CỔ PHẦN DINH DƯỠNG NÔNG NGHIỆP QUỐC TẾ (VN)
Lô A4, đường số 2, KCN Sông Mây, xã Bắc Sơn, huyện Trảng Bom, tỉnh Đồng Nai
(740) Công ty cổ phần Sở hữu trí tuệ BROSS và Cộng sự (BROSS & PARTNERS., JSC)

(511) Nhóm 31: Thức ăn chăn nuôi gia cầm, thủy sản; chế phẩm vỗ béo vật nuôi; cám tăng trọng vật nuôi; phụ gia thức ăn chăn nuôi (không dùng trong ngành y); thức ăn cho vật nuôi trong nhà; đồ uống cho vật nuôi trong nhà.

---

(210) **4-2016-28537**

(540)

Aphome

(220) 14.09.2016
(441) 25.11.2016
(531) 26.3.1; 26.2.7; 18.2.1
(731) CÔNG TY TNHH DỊCH VỤ XÂY DỰNG THƯƠNG MẠI MẠNH TOÀN (VN)
Số 19b Thạch Thị Thanh, phường Tân Định, quận 1, thành phố Hồ Chí Minh
(740) Công ty Luật TNHH WINCO (WINCO LAW FIRM)

(511) Nhóm 06: Bình ga bằng kim loại; van bình ga bằng kim loại (ngoài loại là bộ phận của máy móc); ống dẫn ga bằng kim loại.

Nhóm 07: Máy xay sinh tố; máy rửa rau; máy xay cà phê (ngoài loại vận hành bằng tay); máy xay thịt; máy đánh trứng; máy hút bụi.

Nhóm 11: Bếp ga; bếp điện; lò nướng; máy hút mùi; lò vi sóng.

Nhóm 35: Mua bán: bình ga, van bình ga, máy xay sinh tố, máy rửa rau, máy xay cà phê, máy xay thịt, máy đánh trứng, máy hút bụi, bếp ga, bếp điện, lò nướng, máy hút mùi, lò vi sóng.

---

(210) **4-2016-28538**

(540)

VINCOM PLUS

(220) 14.09.2016
(441) 25.11.2016
(731) TẬP ĐOÀN VINGROUP - CÔNG TY CP (VN)
Số 7, đường Bằng Lăng 1, khu đô thị sinh thái Vinhomes Riverside, phường Việt Hưng, quận Long Biên, thành phố Hà Nội
(740) Công ty Luật TNHH AMBYS Hà Nội (AMBYS HANOI)

(511) Nhóm 35: Dịch vụ quản lý kinh doanh tòa nhà văn phòng, khu căn hộ, trung tâm thương mại trong khu đô thị, khách sạn; dịch vụ quản lý dự án kinh doanh cho các dự án xây dựng; thông tin thương mại và tư vấn tiêu dùng; cho thuê không gian quảng cáo; dịch vụ nghiên cứu kinh doanh; tổ chức hội chợ thương mại nhằm mục đích bán hàng hoặc quảng cáo.

---

(210) **4-2016-28539**

(540) Cal-Hope

(220) 14.09.2016
(441) 25.11.2016
(731) KEWPIE KABUSHIKI KAISHA (JP)
4-13, Shibuya 1-Chome, Shibuya-Ku, Tokyo-To, Japan
(740) Công ty Luật TNHH AMBYS Hà Nội (AMBYS HANOI)

(511) Nhóm 01: Canxi [nguyên liệu thô]; hóa chất dùng trong công nghiệp; canxi chiết xuất từ vỏ trứng; lexithin chiết suất từ lòng đỏ trứng gà và dẫn xuất vitamin C đã hyđrô hóa (hóa chất công nghiệp); lizozim; phân tử hóa học gồm hai hay nhiều amino axit liên kết với nhau (peptit); lysolexithin; chế phẩm hóa học để bảo quản thực phẩm; dầu có mùi vị của lòng đỏ trứng (hóa chất công nghiệp); màng vỏ trứng (hóa chất công nghiệp); lizozim hyđroclorua; anbumin lòng trắng trứng; lexithin [nguyên liệu thô]; phân bón trong nông nghiệp; prôtêin [nguyên liệu thô]; chế phẩm để cải tạo đất.

Nhóm 05: Chế phẩm dược, thú y và vệ sinh; sữa bột cho trẻ sơ sinh; chất bổ sung dinh dưỡng; đồ uống kiêng phù hợp cho mục đích y tế; thực phẩm ăn kiêng phù hợp cho mục đích y tế; thực phẩm cho người gặp khó khăn trong việc nhai hoặc nuốt phù hợp cho mục đích y tế; đồ uống cho em bé; thực phẩm cho em bé; thực phẩm ăn kiêng và chất ăn kiêng phù hợp cho em bé và người tàn tật; thực phẩm ăn kiêng và chất ăn kiêng phù hợp cho mục đích y tế; protein thực phẩm làm thức ăn cho người; thực phẩm ăn kiêng được dùng trong lĩnh vực dinh dưỡng lâm sàng; thực phẩm dược chế biến đặc biệt cho người bệnh; chế phẩm dược chứa canxi; chất bổ sung canxi.

---

(210) **4-2016-28541**

(540) RED'S

(220) 14.09.2016
(441) 25.11.2016
(731) TÔ MỸ HỒNG (VN)
395 Hồng Bàng, phường 14, quận 5, thành phố Hồ Chí Minh

(511) Nhóm 35: Mua bán: giày dép, quần áo, túi sách, mỹ phẩm, trang sức.

---

(210) **4-2016-28542**

(540) RED'S

(220) 14.09.2016
(441) 25.11.2016
(531) A26.11.8
(591) Đỏ
(731) TÔ MỸ HỒNG (VN)
395 Hồng Bàng, phường 14, quận 5, thành phố Hồ Chí Minh

(511) Nhóm 35: Mua bán: giày dép, quần áo, túi sách, mỹ phẩm, trang sức.

---

(210) **4-2016-28543**

(540)

THẾ GIỚI ĐẸP

(220) 14.09.2016
(441) 25.11.2016
(731) TRUNG TÂM TẠO HÌNH - THẨM MỸ THẾ GIỚI ĐẸP (VN)
724 đường Sư Vạn Hạnh (nối dài), phường 12, quận 10, thành phố Hồ Chí Minh

(511) Nhóm 44: Thẩm mỹ viện; chăm sóc sức khỏe; trung tâm chăm sóc sức khỏe; phẫu thuật tạo hình.

---

(210) **4-2016-28544**

(540)

(220) 14.09.2016
(441) 25.11.2016
(531) 2.3.1; 1.5.1; 1.17.25; 1.5.15
(591) Xanh cốm, đen
(731) TRUNG TÂM TẠO HÌNH - THẨM MỸ THẾ GIỚI ĐẸP (VN)
724 đường Sư Vạn Hạnh (nối dài), phường 12, quận 10, thành phố Hồ Chí Minh

(511) Nhóm 44: Thẩm mỹ viện; chăm sóc sức khỏe; trung tâm chăm sóc sức khỏe; phẫu thuật tạo hình.

---

(210) **4-2016-28545**

(540)

Nơi sắc đẹp tái sinh

(220) 14.09.2016
(441) 25.11.2016
(731) TRUNG TÂM TẠO HÌNH - THẨM MỸ THẾ GIỚI ĐẸP (VN)
724 đường Sư Vạn Hạnh (nối dài), phường 12, quận 10, thành phố Hồ Chí Minh

(511) Nhóm 44: Thẩm mỹ viện; chăm sóc sức khỏe; trung tâm chăm sóc sức khỏe; phẫu thuật tạo hình.

---

(210) **4-2016-28546**

(540)

(220) 14.09.2016
(441) 25.11.2016
(531) 26.1.2; 26.15.15; 26.2.7; 26.1.5; 25.5.1
(591) Trắng, xanh tím than, vàng
(731) CÔNG TY CỔ PHẦN CHEESE COFFEE (VN)
39 Hà Huy Tập, khu phố Nam Thiên 2, phường Tân Phong, quận 7, thành phố Hồ Chí Minh

(511) Nhóm 43: Nhà hàng ăn uống, nhà hàng ăn uống tự phục vụ; dịch vụ quán cà phê; quán ăn.

---

(210) **4-2016-28547**

(540) 878 Tiệm Nhang

CAO MINH

(220) 14.09.2016
(441) 25.11.2016
(731) PHAN VĨNH LƯƠNG (VN)
909 lô B2, chung cư Tân Tạo 1, phường Tân Tạo A, quận Bình Tân, thành phố Hồ Chí Minh

(511) Nhóm 03: Nhang thơm (hương thắp).

---

(210) **4-2016-28548**

(540)

(220) 14.09.2016
(441) 25.11.2016
(531) 5.5.16; A5.5.21; A26.4.24
(591) Trắng, hồng nhạt, vàng, xanh lá cây, đen
(731) CÔNG TY TRÁCH NHIỆM HỮU HẠN TOÀN HƯNG VIỆT NAM (VN)
Đường số 3, cụm công nghiệp Liên Hưng, ấp Bình Tiền 2, xã Đức Hòa Hạ, huyện Đức Hòa, tỉnh Long An
(740) Công ty Cổ phần Sở hữu công nghiệp INVESTIP (INVESTIP)

(511) Nhóm 20: Nệm; gối cao su; giường.

---

(210) **4-2016-28549**

(540)

VIETSTAR
A LEMNA COMPANY
PHÂN BÓN HỮU CƠ VI SINH

(220) 14.09.2016
(441) 25.11.2016
(531) A1.1.10; A1.1.2; 21.3.1; 26.1.1
(591) Xanh lá cây đậm, trắng
(731) CÔNG TY CỔ PHẦN VIETSTAR (VN)
Khu liên hợp xử lý chất thải rắn Tây Bắc, xã Thái Mỹ, huyện Củ Chi, thành phố Hồ Chí Minh
(740) Công ty Cổ phần Sở hữu công nghiệp INVESTIP (INVESTIP)

(511) Nhóm 01: Phân bón; phân bón hữu cơ.

---

(210) **4-2016-28550**

(540)

BERINGO

(220) 14.09.2016
(441) 25.11.2016
(731) CÔNG TY CỔ PHẦN THỌ XUÂN ĐƯỜNG (VN)
Số nhà 99 phố Vồi, thị trấn Thường Tín, huyện Thường Tín, thành phố Hà Nội

(511) Nhóm 05: Dược phẩm, thực phẩm chức năng, thực phẩm dinh dưỡng dùng trong y tế.

---

(210) **4-2016-28551**

(540)

NABERINGO

(220) 14.09.2016
(441) 25.11.2016

(731) CÔNG TY CỔ PHẦN THỌ XUÂN ĐƯỜNG (VN)
Số nhà 99 phố Vồi, thị trấn Thường Tín, huyện Thường Tín, thành phố Hà Nội

(511) Nhóm 05: Dược phẩm, thực phẩm chức năng, thực phẩm dinh dưỡng dùng trong y tế.

---

(210) **4-2016-28552**

(540)

OLIVER

(220) 14.09.2016
(441) 25.11.2016

(731) CÔNG TY CỔ PHẦN ĐẦU TƯ DẦU KHÍ ĐẠI VIỆT (VN)
Số 10, ngõ 3, đường Thanh Lãm, phường Phú Lãm, quận Hà Đông, thành phố Hà Nội

(740) Công ty Tư vấn đầu tư và chuyển giao công nghệ (INVESTCONSULT)

(511) Nhóm 02: Sơn nước, sơn tường.

---

(210) **4-2016-28553**

(540)

THOMAS

(220) 14.09.2016
(441) 25.11.2016

(731) CÔNG TY CỔ PHẦN ĐẦU TƯ DẦU KHÍ ĐẠI VIỆT (VN)
Số 10, ngõ 3, đường Thanh Lãm, phường Phú Lãm, quận Hà Đông, thành phố Hà Nội

(740) Công ty Tư vấn đầu tư và chuyển giao công nghệ (INVESTCONSULT)

(511) Nhóm 02: Sơn nước, sơn tường.

---

(210) **4-2016-28554**

(540)

(220) 14.09.2016
(441) 25.11.2016
(531) A3.4.2; 26.1.1; A3.4.24; A26.1.24
(731) ALPHA MAX GROUP LIMITED (HK)
27/F, Tesbury Centre, 28 Queen's Road East, Wanchai, Hong Kong
(740) Văn phòng Luật sư MINERVAS (MINERVAS)

(511) Nhóm 43: Dịch vụ nhà hàng ăn uống; dịch vụ cung cấp thức ăn và đồ uống do nhà hàng thực hiện (food and drink catering services).

---

(210) **4-2016-28555**

(540)

(220) 14.09.2016
(441) 25.11.2016
(531) A3.4.2; 26.1.1; A3.4.24; A26.1.18
(731) ALPHA MAX GROUP LIMITED (HK)
27/F, Tesbury Centre, 28 Queen's Road East, Wanchai, Hong Kong
(740) Văn phòng Luật sư MINERVAS (MINERVAS)

(511) Nhóm 43: Dịch vụ nhà hàng ăn uống; dịch vụ cung cấp thức ăn và đồ uống do nhà hàng thực hiện (food and drink catering services).

---

(210) **4-2016-28556**

(540) MIRINDA SARSI

(220) 14.09.2016
(441) 25.11.2016
(731) PEPSICO, INC. (US)
700 Anderson Hill Road, Purchase, New York 10577, United States of America
(740) Văn phòng Luật sư MINERVAS (MINERVAS)

(511) Nhóm 32: Nước khoáng (đồ uống); nước có ga (đồ uống), và các loại đồ uống không cồn khác; đồ uống trái cây và nước ép trái cây; xi rô và các chế phẩm khác để làm đồ uống.

---

(210) **4-2016-28557**

(540) MIRINDA XÁ XỊ

(220) 14.09.2016
(441) 25.11.2016
(731) PEPSICO, INC. (US)
700 Anderson Hill Road, Purchase, New York 10577, United States of America
(740) Văn phòng Luật sư MINERVAS (MINERVAS)

(511) Nhóm 32: Nước khoáng (đồ uống); nước có ga (đồ uống), và các loại đồ uống không cồn khác; đồ uống trái cây và nước ép trái cây; xi rô và các chế phẩm khác để làm đồ uống.

---

(210) **4-2016-28558**

(540)

(220) 14.09.2016
(441) 25.11.2016
(531) 1.15.3
(591) Đỏ, xanh lá cây, vàng chanh, trắng, đen
(731) PEPSICO, INC. (US)
700 Anderson Hill Road, Purchase, New York 10577, United States of America
(740) Văn phòng Luật sư MINERVAS (MINERVAS)

(511) Nhóm 32: Nước khoáng (đồ uống); nước có ga (đồ uống), và các loại đồ uống không cồn khác; đồ uống trái cây và nước ép trái cây; xi rô và các chế phẩm khác để làm đồ uống.

---

(210) **4-2016-28560**

(540)

SUNSHINE HOUSE KINDERGARTEN

(220) 14.09.2016
(441) 25.11.2016
(731) CÔNG TY TNHH ĐẦU TƯ PHÁT TRIỂN GIÁO DỤC ĐĂNG DƯƠNG (VN)
Số 6, ngách 199/10, phố Thụy Khuê, phường Thụy Khuê, quận Tây Hồ, thành phố Hà Nội

(511) Nhóm 41: Dịch vụ giáo dục; giáo dục mầm non; giáo dục tiểu học, trung học cơ sở và trung học phổ thông; tư vấn giáo dục; dịch vụ trường học [giáo dục]; hướng dẫn nghề nghiệp [tư vấn đào tạo hoặc giáo dục].

---

(210) **4-2016-28561**

(540)

SUNSHINE HOUSE
INTERNATIONAL KINDERGARTEN

(220) 14.09.2016
(441) 25.11.2016
(731) CÔNG TY TNHH ĐẦU TƯ PHÁT TRIỂN GIÁO DỤC ĐĂNG DƯƠNG (VN)
Số 6, ngách 199/10, phố Thụy Khuê, phường Thụy Khuê, quận Tây Hồ, thành phố Hà Nội

(511) Nhóm 41: Dịch vụ giáo dục; giáo dục mầm non; giáo dục tiểu học, trung học cơ sở và trung học phổ thông; tư vấn giáo dục; dịch vụ trường học [giáo dục]; hướng dẫn nghề nghiệp [tư vấn đào tạo hoặc giáo dục].

---

(210) **4-2016-28562**

(540)

(220) 14.09.2016
(441) 25.11.2016
(531) 1.3.1; 1.15.23; 1.3.2
(591) Đỏ, vàng, xanh lá cây, xanh nước biển, da cam, nâu
(731) CÔNG TY TNHH ĐẦU TƯ PHÁT TRIỂN GIÁO DỤC ĐĂNG DƯƠNG (VN)
Số 6, ngách 199/10, phố Thụy Khuê, phường Thụy Khuê, quận Tây Hồ, thành phố Hà Nội

(511) Nhóm 41: Dịch vụ giáo dục; giáo dục mầm non; giáo dục tiểu học, trung học cơ sở và trung học phổ thông; tư vấn giáo dục; dịch vụ trường học [giáo dục]; hướng dẫn nghề nghiệp [tư vấn đào tạo hoặc giáo dục].

---

(210) **4-2016-28563**

(540)

A TRƯỜNG

(220) 14.09.2016
(441) 25.11.2016

(731) QUẢNG PHƯỢNG HOÀNG (VN)
Số 30, đường 30/4, phường 1, thành phố Cao Lãnh, tỉnh Đồng Tháp

(740) Công ty TNHH Tư vấn và Đào tạo A.G.L (Công ty Tư vấn Đào tạo A.G.L)

(511) Nhóm 43: Nhà hàng ăn uống; quán ăn; quán cà phê.

---

(210) **4-2016-28564**

(540)

(220) 14.09.2016
(441) 25.11.2016
(531) 8.1.18; 5.7.16; 1.15.19
(731) PHẠM TRẦN THẾ (VN)
Số 39A/5, tổ 5, khu phố 8, phường Long Bình, thành phố Biên Hòa, tỉnh Đồng Nai

(511) Nhóm 43: Nhà hàng ăn uống.

---

(210) **4-2016-28571**

(540)

(220) 14.09.2016
(441) 25.11.2016
(531) 4.5.2; 4.5.3; 2.7.23; A2.5.23
(591) Xanh, da cam, hồng, vàng
(731) CÔNG TY TNHH THƯƠNG MẠI VÀ XUẤT NHẬP KHẨU TECHLIFE (VN)
Số 110 Tây Sơn, phường Quang Trung, quận Đống Đa, thành phố Hà Nội

(740) Công ty TNHH Sở hữu trí tuệ WITIP Việt Nam (WITIP CO., LTD.)

(511) Nhóm 09: Đồng hồ định vị thông minh; đồng hồ đo; đồng hồ đo mức nước; đồng hồ đo tốc độ góc; đồng hồ đo khí; đồng hồ cát.

---

(210) **4-2016-28574**

(540)

MICROBE LIFT

(220) 14.09.2016
(441) 25.11.2016
(731) ECOLOGICAL LABORATORIES INC. (US)
13 Hendrickson Ave., Lynbrook, N.Y. 11563, United States of America

(740) Công ty TNHH Dịch vụ Sở hữu trí tuệ KENFOX (KENFOX IP SERVICE CO.,LTD.)

(511) Nhóm 01: Chế phẩm hóa học và hoặc chế phẩm cấy vi khuẩn, ở dạng lỏng hoặc bột khô, dùng để thúc đẩy sự phân hủy rác hữu cơ và làm sạch nước.

---

(210) **4-2016-28575**

(540)

ROVONYL

(220) 14.09.2016
(441) 25.11.2016

(731) CÔNG TY CỔ PHẦN DƯỢC THẢO PHÚC VINH (VN)
Số 22/183 phố Hoàng Văn Thái, phường Khương Trung, quận Thanh Xuân, thành phố Hà Nội

(740) Công ty TNHH Sở hữu trí tuệ ALNGUYEN (ALNGUYEN IP CO.,LTD.)

(511) Nhóm 05: Dược phẩm, thực phẩm chức năng dùng trong ngành y.

---

(210) **4-2016-28576**

(540)

Việt Nga - Mùa Vàng Bội Thu

(220) 14.09.2016
(441) 25.11.2016

(591) Đỏ

(731) DOANH NGHIỆP TƯ NHÂN VIỆT NGA (VN)
304, QL 30, phường Mỹ Phú, thành phố Cao Lãnh, tỉnh Đồng Tháp

(511) Nhóm 01: Phân bón.

Nhóm 35: Quản lý kinh doanh thương mại.

---

(210) **4-2016-28577**

(540)

Ý tưởng khởi nghiệp
SME idea

(220) 14.09.2016
(441) 25.11.2016
(531) 2.9.14; A2.9.15; 13.1.6
(591) Xanh lá cây, đỏ, trắng

(731) NGÂN HÀNG THƯƠNG MẠI CỔ PHẦN VIỆT NAM THỊNH VƯỢNG (VN)
Tầng 1-7 tòa nhà Thủ Đô, số 72 Trần Hưng Đạo, phường Trần Hưng Đạo, quận Hoàn Kiếm, thành phố Hà Nội

(740) Công ty Cổ phần Tư vấn ENCO (ENCO CONSULTANCY CORP.)

(511) Nhóm 35: Cập nhật tư liệu quảng cáo; phổ biến các thông báo quảng cáo; dán áp phích quảng cáo; dịch vụ quảng cáo trực tuyến trên mạng máy tính; quảng cáo trên truyền hình;

quảng cáo trên đài phát thanh; tổ chức triển lãm cho mục đích thương mại hoặc quảng cáo; phác thảo cách trình bày trên các tài liệu phục vụ cho mục đích quảng cáo; dịch vụ maket cho mục đích quảng cáo; dịch vụ giới thiệu sản phẩm trên các phương tiện truyền thông; biên tập thông tin vào dữ liệu cơ sở máy tính; biên tập số liệu thống kê; nghiên cứu thị trường; thăm dò dư luận; dịch vụ tóm lược tin tức; quan hệ công chúng [họp báo].

Nhóm 42: Tạo lập và duy trì trang web cho người khác; cập nhật phần mềm máy tính; cung cấp công cụ tìm kiếm trên internet; số hóa tư liệu [quét].

---

(210) **4-2016-28578**

(540)

(220) 14.09.2016
(441) 25.11.2016
(531) 2.9.14; A2.9.15; 13.1.6; 26.4.2
(591) Xanh lá cây đậm, trắng
(731) NGÂN HÀNG THƯƠNG MẠI CỔ PHẦN VIỆT NAM THỊNH VƯỢNG (VN)
Tầng 1-7 tòa nhà Thủ Đô, số 72 Trần Hưng Đạo, phường Trần Hưng Đạo, quận Hoàn Kiếm, thành phố Hà Nội
(740) Công ty Cổ phần Tư vấn ENCO (ENCO CONSULTANCY CORP.)

(511) Nhóm 35: Cập nhật tư liệu quảng cáo; phổ biến các thông báo quảng cáo; dán áp phích quảng cáo; dịch vụ quảng cáo trực tuyến trên mạng máy tính; quảng cáo trên truyền hình; quảng cáo trên đài phát thanh; tổ chức triển lãm cho mục đích thương mại hoặc quảng cáo; phác thảo cách trình bày trên các tài liệu phục vụ cho mục đích quảng cáo; dịch vụ maket cho mục đích quảng cáo; dịch vụ giới thiệu sản phẩm trên các phương tiện truyền thông; biên tập thông tin vào dữ liệu cơ sở máy tính; biên tập số liệu thống kê; nghiên cứu thị trường; thăm dò dư luận; dịch vụ tóm lược tin tức; quan hệ công chúng [họp báo].

Nhóm 42: Tạo lập và duy trì trang web cho người khác; cập nhật phần mềm máy tính; cung cấp công cụ tìm kiếm trên internet; số hóa tư liệu [quét].

---

(210) **4-2016-28579**

(540)

(220) 14.09.2016
(441) 25.11.2016
(531) 2.9.14; A2.9.15; 13.1.6; A26.4.24
(591) Xám, trắng
(731) NGÂN HÀNG THƯƠNG MẠI CỔ PHẦN VIỆT NAM THỊNH VƯỢNG (VN)
Tầng 1-7 tòa nhà Thủ Đô, số 72 Trần Hưng Đạo, phường Trần Hưng Đạo, quận Hoàn Kiếm, thành phố Hà Nội
(740) Công ty Cổ phần Tư vấn ENCO (ENCO CONSULTANCY CORP.)

(511) Nhóm 35: Cập nhật tư liệu quảng cáo; phổ biến các thông báo quảng cáo; dán áp phích quảng cáo; dịch vụ quảng cáo trực tuyến trên mạng máy tính; quảng cáo trên truyền hình;

quảng cáo trên đài phát thanh; tổ chức triển lãm cho mục đích thương mại hoặc quảng cáo; phác thảo cách trình bày trên các tài liệu phục vụ cho mục đích quảng cáo; dịch vụ maket cho mục đích quảng cáo; dịch vụ giới thiệu sản phẩm trên các phương tiện truyền thông; biên tập thông tin vào dữ liệu cơ sở máy tính; biên tập số liệu thống kê; nghiên cứu thị trường; thăm dò dư luận; dịch vụ tóm lược tin tức; quan hệ công chúng [họp báo].

Nhóm 42: Tạo lập và duy trì trang web cho người khác; cập nhật phần mềm máy tính; cung cấp công cụ tìm kiếm trên internet; số hóa tư liệu [quét].

---

(210) **4-2016-28580**

(540)

(220) 14.09.2016
(441) 25.11.2016
(531) 2.9.14; A2.9.15; 13.1.6
(591) Đen, xám, trắng
(731) NGÂN HÀNG THƯƠNG MẠI CỔ PHẦN VIỆT NAM THỊNH VƯỢNG (VN)
Tầng 1-7 tòa nhà Thủ Đô, số 72 Trần Hưng Đạo, phường Trần Hưng Đạo, quận Hoàn Kiếm, thành phố Hà Nội
(740) Công ty Cổ phần Tư vấn ENCO (ENCO CONSULTANCY CORP.)

(511) Nhóm 35: Cập nhật tư liệu quảng cáo; phổ biến các thông báo quảng cáo; dán áp phích quảng cáo; dịch vụ quảng cáo trực tuyến trên mạng máy tính; quảng cáo trên truyền hình; quảng cáo trên đài phát thanh; tổ chức triển lãm cho mục đích thương mại hoặc quảng cáo; phác thảo cách trình bày trên các tài liệu phục vụ cho mục đích quảng cáo; dịch vụ maket cho mục đích quảng cáo; dịch vụ giới thiệu sản phẩm trên các phương tiện truyền thông; biên tập thông tin vào dữ liệu cơ sở máy tính; biên tập số liệu thống kê; nghiên cứu thị trường; thăm dò dư luận; dịch vụ tóm lược tin tức; quan hệ công chúng.

Nhóm 42: Tạo lập và duy trì trang web cho người khác; cập nhật phần mềm máy tính; cung cấp công cụ tìm kiếm trên internet; số hóa tư liệu [quét].

---

(210) **4-2016-28581**

(540) NaMio

(220) 14.09.2016
(441) 25.11.2016
(731) TÀO HOÀNG SƠN (VN)
Số 8, Đồng Nhân B, phường Bạch Đằng, quận Hai Bà Trưng, thành phố Hà Nội

(511) Nhóm 11: Bếp ga; van an toàn cho thiết bị dùng ga (bếp ga); máy hút mùi cho nhà bếp; nồi cơm điện; thiết bị cung cấp nước nóng; thiết bị lọc nước.

---

(210) **4-2016-28582**

(540) FASDO

(220) 14.09.2016
(441) 25.11.2016
(731) TÀO HOÀNG SƠN (VN)
Số 8, Đồng Nhân B, phường Bạch Đằng, quận Hai Bà Trưng, thành phố Hà Nội

(511) Nhóm 11: Bếp ga; van an toàn cho thiết bị dùng ga (bếp ga); máy hút mùi cho nhà bếp; nồi cơm điện; thiết bị cung cấp nước nóng; thiết bị lọc nước.

---

(210) **4-2016-28583**

(540)

(220) 14.09.2016
(441) 25.11.2016
(531) 26.3.23; 26.4.4
(591) Đỏ, xanh dương, trắng
(731) CÔNG TY TNHH K&K VIỆT NAM (VN)
Thôn Nhị Châu, xã Liên Ninh, huyện Thanh Trì, thành phố Hà Nội

(511) Nhóm 06: Tấm hợp kim nhôm; tấm ốp hợp kim nhôm làm biển hiệu, bảng hiệu, mặt dựng, ốp mặt tiền nhà, cửa hàng.

---

(210) **4-2016-28584**

(540)

(220) 14.09.2016
(441) 25.11.2016
(731) NGUYỄN VĂN TUYẾN (VN)
P202, tòa nhà C5, khu đô thị Mỹ Đình 1, đường Nguyễn Cơ Thạch, phường Mỹ Đình, quận Nam Từ Liêm, thành phố Hà Nội

(511) Nhóm 25: Quần áo thời trang, quần áo, giầy dép, đồ đi chân, đồ đội đầu, thắt lưng.

---

(210) **4-2016-28585**

(540)

(220) 14.09.2016
(441) 25.11.2016
(531) 26.1.1; 26.1.4
(731) NGUYỄN THỊ HƯƠNG GIANG (VN)
A4 khu nhà ở X1, phường Láng Hạ, quận Đống Đa, thành phố Hà Nội

(511) Nhóm 18: Va li; túi du lịch.

Nhóm 25: Quần áo; đồ đi chân, đồ đội đầu.

---

(210) **4-2016-28586**

(540)

(220) 14.09.2016
(441) 25.11.2016
(531) A20.1.9; 26.1.1; 26.4.2; 25.5.25
(591) Vàng, xanh tím than, trắng, vàng đậm, đỏ, hồng nhạt, xám
(731) AKZO NOBEL COATINGS INTERNATIONAL B.V. (NL)
Velperweg 76, 6824 BM Arnhem, The Netherlands
(740) Công ty TNHH Tư vấn sở hữu trí tuệ Việt (VIET IP CO.,LTD.)

(511) Nhóm 02: Thuốc màu; sơn phủ; véc ni; sơn; chất pha loãng cho sơn; chất tạo màu [tất cả là phụ gia cho thuốc màu, véc ni hoặc sơn]; chất bảo quản chống rỉ sét và chống hư hỏng gỗ; chế phẩm sơn lót (trong sơn tự nhiên); chất nhuộm màu gỗ.

---

(210) **4-2016-28587**

(540)

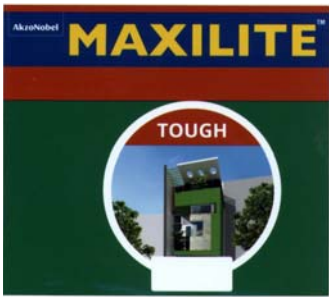

(220) 14.09.2016
(441) 25.11.2016
(531) A26.11.8; 26.4.2; A7.1.12; 26.1.1
(591) Vàng, xanh tím than, trắng, đỏ, xanh lá cây, xanh da trời, xám
(731) AKZO NOBEL COATINGS INTERNATIONAL B.V. (NL)
Velperweg 76, 6824 BM Arnhem, The Netherlands
(740) Công ty TNHH Tư vấn sở hữu trí tuệ Việt (VIET IP CO.,LTD.)

(511) Nhóm 02: Thuốc màu; sơn phủ; véc ni; sơn; chất pha loãng cho sơn; chất tạo màu [tất cả là phụ gia cho thuốc màu, véc ni hoặc sơn]; chất bảo quản chống rỉ sét và chống hư hỏng gỗ; chế phẩm sơn lót (trong sơn tự nhiên); chất nhuộm màu gỗ.

---

(210) **4-2016-28588**

(540)

(220) 14.09.2016
(441) 25.11.2016
(531) A26.11.8; 26.4.2; 7.3.4; 12.1.1
(591) Vàng, trắng, đỏ, xanh tím than, cam, nâu, xám
(731) AKZO NOBEL COATINGS INTERNATIONAL B.V. (NL)
Velperweg 76, 6824 BM Arnhem, The Netherlands
(740) Công ty TNHH Tư vấn sở hữu trí tuệ Việt (VIET IP CO.,LTD.)

(511) Nhóm 02: Thuốc màu; sơn phủ; véc ni; sơn; chất pha loãng cho sơn; chất tạo màu [tất cả là phụ gia cho thuốc màu, véc ni hoặc sơn]; chất bảo quản chống rỉ sét và chống hư hỏng gỗ; chế phẩm sơn lót (trong sơn tự nhiên); chất nhuộm màu gỗ.

---

(210) **4-2016-28590**

(540)

(220) 14.09.2016
(441) 25.11.2016
(531) 18.3.2; 3.7.10; 3.7.16; 18.3.23
(591) Xanh dương nhạt, trắng, đen, đỏ, xám, xanh dương
(731) CÔNG TY TNHH MỘT THÀNH VIÊN HOA BIỂN KHÁNH HÒA (VN)
Quốc lộ 1A thôn Phú Khánh Trung, xã Diên Thạnh, huyện Diên Khánh, tỉnh Khánh Hòa
(740) Công ty TNHH Tư vấn sở hữu trí tuệ Việt (VIET IP CO.,LTD.)

(511) Nhóm 29: Tổ yến (tổ chim ăn được); yến sào tinh chế; yến sào chế biến.

---

(210) **4-2016-28591**

(540)

(220) 14.09.2016
(441) 25.11.2016
(531) 26.3.23; 1.15.15; 26.13.1
(591) Xanh dương, xanh lá cây, xanh da trời, trắng, đỏ
(731) CÔNG TY TNHH MỘT THÀNH VIÊN HOA BIỂN KHÁNH HÒA (VN)
Quốc lộ 1A thôn Phú Khánh Trung, xã Diên Thạnh, huyện Diên Khánh, tỉnh Khánh Hòa
(740) Công ty TNHH Tư vấn sở hữu trí tuệ Việt (VIET IP CO.,LTD.)

(511) Nhóm 32: Nước uống tinh khiết; nước uống đóng chai; nước khoáng [đồ uống]; đồ uống không cồn.

---

(210) **4-2016-28592**

(540)

(220) 15.09.2016
(441) 25.11.2016
(531) 2.1.1; A2.1.18; 2.5.2
(591) Vàng, xanh lá cây, đỏ, trắng
(731) CÔNG TY CỔ PHẦN DỊCH VỤ BẤT ĐỘNG SẢN THÁI BÌNH DƯƠNG (VN)
Số 47, tổ 18, phường Nghĩa Đô, quận Cầu Giấy, thành phố Hà Nội

(511) Nhóm 30: Bánh mì; bánh ngọt các loại; kẹo.

---

(210) **4-2016-28593**

(540)

(220) 15.09.2016
(441) 25.11.2016
(531) 1.15.5; 26.4.2
(591) Đỏ, xanh dương, trắng, đen
(731) CÔNG TY CỔ PHẦN DẦU NHỜN PV OIL (VN)
201 Điện Biên Phủ, phường 15, quận Bình Thạnh, thành phố Hồ Chí Minh

(511) Nhóm 04: Dầu nhờn.

---

(210) **4-2016-28594**

(540)

(220) 15.09.2016
(441) 25.11.2016
(531) 26.1.1; 26.1.6; 26.15.1; 26.15.15
(591) Xanh, vàng, đỏ
(731) CÔNG TY TNHH BÁNH KẸO ĐẠI TỰ NHIÊN (VN)
G13/16A ấp 7, xã Lê Minh Xuân, huyện Bình Chánh, thành phố Hồ Chí Minh

(511) Nhóm 29: Trái cây sấy: xoài sấy; thơm sấy; ổi sấy; cà chua sấy.

Nhóm 30: Bánh kẹo.

---

(210) **4-2016-28595**

(540)

(220) 15.09.2016
(441) 25.11.2016
(531) 7.5.2; 7.1.6; 26.1.1; A26.11.8
(591) Cam, đen, trắng
(731) CÔNG TY TNHH THỜI TRANG EVEREST (VN)
50/4/21 Quang Trung, phường 10, quận Gò Vấp, thành phố Hồ Chí Minh

(511) Nhóm 35: Mua bán quần áo, giày dép, nước hoa, túi xách, balô, ví tiền, mũ (nón), thắt lưng (dây nịt), áo khoác.

---

(210) **4-2016-28596**

(540)

(220) 15.09.2016
(441) 25.11.2016
(531) A1.1.10; A1.1.5; 2.1.1; 2.1.11; 26.4.4
(591) Đỏ, cam, đen, trắng
(731) CÔNG TY TNHH ĐẦU TƯ THƯƠNG MẠI VÀ SẢN XUẤT THỰC PHẨM BÌNH MINH (VN)
Số 784 Nguyễn Khoái, phường Thanh Trì, quận Hoàng Mai, thành phố Hà Nội

(511) Nhóm 29: Xúc xích, lạp xưởng; giò; chả; thịt viên.

Nhóm 35: Mua bán các sản phẩm sau: xúc xích, lạp xưởng, giò, chả, thịt viên.

---

(210) **4-2016-28597**

(540)

(220) 15.09.2016
(441) 25.11.2016
(531) A5.5.20; A5.5.21; 26.4.2; 5.3.6
(591) Đen, trắng xám
(731) LÊ THỊ PHƯƠNG LINH (VN)
Xóm Tân Thịnh, xã Tân Phú, huyện Phổ Yên, tỉnh Thái Nguyên

(511) Nhóm 03: Mỹ phẩm; kem mỹ phẩm; tinh dầu; nước tẩy trang; muối tẩy tế bào chết; xịt dưỡng tóc.

---

(210) **4-2016-28598**

(540)

(220) 15.09.2016
(441) 25.11.2016
(531) 1.15.23; A3.7.24; 18.3.21; 3.7.7
(731) CÔNG TY TNHH THƯƠNG MẠI VÀ DỊCH VỤ HOÀNG HƯNG PHONG (VN)
Thôn Vân Ngoại, xã Hồng Tiến, huyện Khoái Châu, tỉnh Hưng Yên

(511) Nhóm 25: Quần áo; bộ quần áo; quần áo lót phụ nữ [đồ vải]; quần áo lót.

---

(210) **4-2016-28599**

(540)

KASHI

(220) 15.09.2016
(441) 25.11.2016

(731) CÔNG TY CỔ PHẦN XÂY DỰNG VÀ THƯƠNG MẠI LUSTER VIỆT NAM (VN)
Đội 8, xã Tả Thanh Oai, huyện Thanh Trì, thành phố Hà Nội

(511) Nhóm 02: Sơn; sơn lót; sơn phủ; sơn chống gỉ; sơn diệt khuẩn; sơn chịu lửa.

---

(210) **4-2016-28600**

(540)

DOROTHY

(220) 15.09.2016
(441) 25.11.2016

(731) CÔNG TY CỔ PHẦN ỨNG DỤNG CÔNG NGHỆ HOA LINH (VN)
Số 87, đường Hà Huy Tập, phường Hà Huy Tập, thành phố Vinh, tỉnh Nghệ An

(511) Nhóm 11: Bộ lọc nước uống, thiết bị lọc nước uống; bình lọc nước uống; thiết bị và máy móc để làm sạch nước.

---

(210) **4-2016-28601**

(540)

DUNCAN

(220) 15.09.2016
(441) 25.11.2016

(731) CÔNG TY CỔ PHẦN ỨNG DỤNG CÔNG NGHỆ HOA LINH (VN)
Số 87, đường Hà Huy Tập, phường Hà Huy Tập, thành phố Vinh, tỉnh Nghệ An

(511) Nhóm 11: Bộ lọc nước uống, thiết bị lọc nước uống; bình lọc nước uống; thiết bị và máy móc để làm sạch nước.

---

(210) **4-2016-28602**

(540)

(220) 15.09.2016
(441) 25.11.2016
(531) 3.4.18; 26.1.1; A5.5.20; A5.1.5; 26.4.3
(591) Xanh lá cây, đen, vàng, trắng, đỏ
(731) TỔNG CÔNG TY NÔNG NGHIỆP SÀI GÒN - TNHH MỘT THÀNH VIÊN (VN)
189 Điện Biên Phủ, phường 15, quận Bình Thạnh, thành phố Hồ Chí Minh

(511) Nhóm 29: Thực phẩm tươi sống: thịt gia súc, gia cầm (đã giết mổ).

---

(210) **4-2016-28603**

(540)

FIONA

(220) 15.09.2016
(441) 25.11.2016
(531) A26.11.8; 3.7.17; 26.3.1; A26.3.5
(731) NGUYỄN ANH TUẤN (VN)
Số 79B Nguyễn Khuyến, phường Văn Miếu, quận Đống Đa, thành phố Hà Nội

(511) Nhóm 25: Đồ đi chân (trang phục), đồ đội đầu (trang phục), ca vát (không bao gồm đồ dùng cho cưới hỏi).

Nhóm 35: Mua bán hàng dệt may, hàng thủ công mỹ nghệ, mây tre đan, đồ lưu niệm, mỹ phẩm, va ly, túi xách, giày dép và các sản phẩm từ da; xuất nhập khẩu hàng may mặc (không bao gồm đồ dùng cho cưới hỏi).

Nhóm 40: Dịch vụ may đo (không bao gồm đồ dùng cho cưới hỏi).

Nhóm 42: Dịch vụ thiết kế thời trang (không bao gồm đồ dùng cho cưới hỏi).

---

(210) **4-2016-28604**

(540)

F.M.G

(220) 15.09.2016
(441) 25.11.2016
(731) CÔNG TY CỔ PHẦN XUẤT NHẬP KHẨU VÀ THƯƠNG MẠI DỊCH VỤ PHỤ TÙNG Ô TÔ XE MÁY HOÀNG HẢI LONG (VN)
Số 124/22/41 đường Âu Cơ, phường Tứ Liên, quận Tây Hồ, thành phố Hà Nội

(511) Nhóm 12: Phụ tùng xe gắn máy như: nhông; xích; vành; má phanh; bộ giảm xóc; chân chống.

---

(210) **4-2016-28605**

(540)

THANH HA

(220) 15.09.2016
(441) 25.11.2016
(531) A26.11.12; 26.4.4
(731) CÔNG TY TNHH KỸ THUẬT THANH HÀ (VN)
Số 26, đường 2, tập thể F361, phường Yên Phụ, quận Tây Hồ, thành phố Hà Nội

(511) Nhóm 35: Buôn bán máy móc thiết bị y tế và hoá chất.

---

(210) **4-2016-28607**

(540)

(220) 15.09.2016
(441) 25.11.2016
(531) 26.3.1; A8.1.16; 26.1.1; 26.15.15; 26.1.10
(591) Xanh da trời, trắng, hồng nhạt
(731) NGUYỄN THỊ PHƯƠNG TRANG (VN)
570 đường Lũy Bán Bích, phường Hòa Thạnh, quận Tân Phú, thành phố Hồ Chí Minh

(511) Nhóm 30: Bánh kem; bánh ngọt; bánh mặn; bánh nướng; bánh được làm từ tinh bột.

---

(210) **4-2016-28608**

(540)

Flower Cake Box

(220) 15.09.2016
(441) 25.11.2016
(531) 5.5.19; A5.5.22; 1.7.6
(591) Vàng nhạt, hồng nhạt, đỏ nhạt, xanh nhạt
(731) NGUYỄN THỊ PHƯƠNG TRANG (VN)
570 đường Lũy Bán Bích, phường Hòa Thạnh, quận Tân Phú, thành phố Hồ Chí Minh

(511) Nhóm 30: Bánh kem; bánh ngọt; bánh mặn; bánh nướng; bánh được làm từ tinh bột.

---

(210) **4-2016-28609**

(540)

(220) 15.09.2016
(441) 25.11.2016
(531) 26.1.2; A19.1.12
(591) Xanh non, trắng, đen, xám
(731) TRẦN THỊ HUÊ (VN)
69A đường Gò Dầu, phường Tân Quý, quận Tân Phú, thành phố Hồ Chí Minh

(511) Nhóm 43: Dịch vụ kinh doanh quán ăn; dịch vụ nhà hàng ăn uống; dịch vụ cung cấp thức ăn, thức uống (do nhà hàng tự thực hiện).

---

(210) **4-2016-28610**

(540)

(220) 15.09.2016
(441) 25.11.2016
(531) A5.1.5; A5.1.16; 26.1.1; 26.13.1
(591) Vàng, xanh lá cây, trắng
(731) NGUYỄN TIÊN PHONG (VN)
64 đường Gò Xoài, phường Bình Hưng Hòa A, quận Bình Tân, thành phố Hồ Chí Minh

(511) Nhóm 43: Dịch vụ kinh doanh quán ăn; dịch vụ cung cấp thức ăn, thức uống (do nhà hàng tự thực hiện).

---

(210) **4-2016-28611**

(540)

PERMA-HAND

(220) 15.09.2016
(441) 25.11.2016

(731) JOHNSON & JOHNSON (US)
One Johnson & Johnson Plaza, New Brunswick, New Jersey, 08933 U.S.A.
(740) Văn phòng luật sư Phạm và Liên danh (PHAM & ASSOCIATES)

(511) Nhóm 10: Chỉ khâu vết thương.

---

(210) **4-2016-28612**

(540)

JUWEL

(220) 15.09.2016
(441) 25.11.2016

(731) PRAIRIE SHIMIZU CO., LTD. (JP)
2-7, Nagai 1-chome, Sumiyoshi-ku, Osaka-shi Osaka 558-0003 Japan
(740) Văn phòng luật sư Phạm và Liên danh (PHAM & ASSOCIATES)

(511) Nhóm 18: Cặp da; ví đựng thẻ; bao để móc chìa khóa; ví đựng thẻ tín dụng [ví]; vali; túi cho thể thao; túi xách tay; túi đeo sau lưng; túi xách đựng đồ; túi dùng ở bãi biển; cặp đựng giấy tờ, tài liệu; túi đeo vai học sinh kiểu Nhật Bản; ba lô; bìa giả da; dây da thuộc; túi [bao, túi nhỏ] bằng da thuộc để bao gói; bộ đồ du lịch [đồ da]; ví đựng đồ trang điểm [chưa có đồ bên trong]; túi cầm tay; cho phụ nữ; ví bỏ túi; ô; túi sách học sinh; ô che nắng; ví đựng danh thiếp; túi du lịch; va li du lịch; túi đựng quần áo dùng khi đi du lịch; va li xách tay; da thuộc và da giả.

Nhóm 25: Quần áo; nịt bít tất; dây nịt để kéo giữ tất chân ngắn cổ; dây đeo quần; dải thắt lưng; thắt lưng cho quần áo; đồ đi chân [ngoại trừ đồ đi chân đặc biệt cho thể thao]; trang phục dùng trong các lễ hội hoá trang; quần áo cho thể thao; đồ đi chân đặc biệt cho thể thao; quần áo lót; tất ngắn cổ và tất cao cổ, ngoại trừ quần áo thể thao đặc biệt; ca vát; găng tay và găng tay hở ngón [trang phục]; đồ đội đầu.

---

(210) **4-2016-28613**

(540)

PRAIRIE

(220) 15.09.2016
(441) 25.11.2016
(531) A26.11.8
(731) PRAIRIE SHIMIZU CO., LTD. (JP)
2-7, Nagai 1-chome, Sumiyoshi-ku, Osaka-shi Osaka 558-0003 Japan
(740) Văn phòng luật sư Phạm và Liên danh (PHAM & ASSOCIATES)

(511) Nhóm 18: Cặp da; ví đựng thẻ; bao để móc chìa khóa; ví đựng thẻ tín dụng [ví]; vali; túi cho thể thao; túi xách tay; túi đeo sau lưng; túi xách đựng đồ; túi dùng ở bãi biển; cặp đựng giấy tờ, tài liệu; túi đeo vai học sinh kiểu Nhật Bản; ba lô; bìa giả da; dây da thuộc; túi [bao, túi nhỏ] bằng da thuộc để bao gói; bộ đồ du lịch [đồ da]; ví đựng đồ trang điểm [chưa có đồ bên trong]; túi cầm tay; cho phụ nữ; ví bỏ túi; ô; túi sách học sinh; ô che nắng; ví đựng danh thiếp; túi du lịch; va li du lịch; túi đựng quần áo dùng khi đi du lịch; va li xách tay; da thuộc và da giả.

Nhóm 25: Quần áo; nịt bít tất; dây nịt để kéo giữ tất chân ngắn cổ; dây đeo quần; dải thắt lưng; thắt lưng cho quần áo; đồ đi chân [ngoại trừ đồ đi chân đặc biệt cho thể thao]; trang phục dùng trong các lễ hội hoá trang; quần áo cho thể thao; đồ đi chân đặc biệt cho thể thao; quần áo lót; tất ngắn cổ và tất cao cổ, ngoại trừ quần áo thể thao đặc biệt; ca vát; găng tay và găng tay hở ngón [trang phục]; đồ đội đầu.

---

(210) **4-2016-28614**

(540)

le prairies

(220) 15.09.2016
(441) 25.11.2016
(731) PRAIRIE SHIMIZU CO., LTD. (JP)
2-7, Nagai 1-chome, Sumiyoshi-ku, Osaka-shi Osaka 558-0003 Japan
(740) Văn phòng luật sư Phạm và Liên danh (PHAM & ASSOCIATES)

(511) Nhóm 18: Cặp da; ví đựng thẻ; bao để móc chìa khóa; ví đựng thẻ tín dụng [ví]; vali; túi cho thể thao; túi xách tay; túi đeo sau lưng; túi xách đựng đồ; túi dùng ở bãi biển; cặp

đựng giấy tờ, tài liệu; túi đeo vai học sinh kiểu Nhật Bản; ba lô; bìa giả da; dây da thuộc; túi [bao, túi nhỏ] bằng da thuộc để bao gói; bộ đồ du lịch [đồ da]; ví đựng đồ trang điểm [chưa có đồ bên trong]; túi cầm tay; cho phụ nữ; ví bỏ túi; ô; túi sách học sinh; ô che nắng; ví đựng danh thiếp; túi du lịch; va li du lịch; túi đựng quần áo dùng khi đi du lịch; va li xách tay; da thuộc và da giả.

Nhóm 25: Quần áo; nịt bít tất; dây nịt để kéo giữ tất chân ngắn cổ; dây đeo quần; dải thắt lưng; thắt lưng cho quần áo; đồ đi chân [ngoại trừ đồ đi chân đặc biệt cho thể thao]; trang phục dùng trong các lễ hội hoá trang; quần áo cho thể thao; đồ đi chân đặc biệt cho thể thao; quần áo lót; tất ngắn cổ và tất cao cổ, ngoại trừ quần áo thể thao đặc biệt; ca vát; găng tay và găng tay hở ngón [trang phục]; đồ đội đầu.

---

(210) **4-2016-28615**

(540)

gofit

(220) 15.09.2016
(441) 25.11.2016
(531) 24.15.21; A24.15.7; 1.15.23
(731) CÔNG TY TNHH WORLDWIDE NUTRITION & WELLNESS (VN)
Số M-6 đường D1, khu dân cư Him Lam, phường Tân Hưng, quận 7, thành phố Hồ Chí Minh
(740) Công ty Luật TNHH Nhất Luật (VIET COUNSEL)

(511) Nhóm 35: Mua bán: các thiết bị thể thao, quần áo thể thao, dụng cụ thể thao, túi đựng đồ thể thao, thực phẩm chức năng, dung dịch dạng lỏng [lotion], gel dùng cho da mặt, tay và toàn thân.

---

(210) **4-2016-28618**

(540)

APC
Asia Pacific Corporation

(220) 15.09.2016
(441) 25.11.2016
(531) 26.1.2; A26.1.18
(591) Đỏ, đen, trắng
(731) CÔNG TY CỔ PHẦN ASIA PACIFIC (VN)
Km 9 + 300 quốc lộ 5, xã Dương Xá, huyện Gia Lâm, thành phố Hà Nội

(511) Nhóm 29: Trái cây, rau, củ, quả và chiết xuất từ chúng (đã được chế biến, bảo quản hoặc đóng gói); thịt, cá (không còn sống); trứng; sữa và các sản phẩm làm từ sữa; chất chiết ra từ thịt, cá; dầu, mỡ dùng trong thực phẩm không còn sống.

Nhóm 30: Cà phê; trà; cacao; đồ gia vị; gạo, bánh, kẹo.

Nhóm 35: Mua bán, thương mại điện tử các sản phẩm sau: hàng thời trang, may mặc, hàng dệt, máy móc và thiết bị ngành giấy, máy móc dùng để sản xuất bao bì, máy nông nghiệp, máy chế biến thức ăn dùng điện, máy dùng cho nhà bếp, dùng điện, máy bán hàng tự động, máy in ấn và máy gia công sau in, máy móc sản xuất, gia công hàng gia dụng, giấy và các sản phẩm làm từ giấy, hộp đựng thực phẩm, đồ chứa đựng kem làm bằng giấy, vật liệu lọc làm bằng giấy, khăn trải bàn làm bằng giấy; khăn lau bằng giấy,

túi (bao nhỏ) bằng giấy hoặc chất dẻo, các sản phẩm từ giấy như: ly (cốc), bát, đĩa, lon, ken, nắp, bao bì bằng giấy, ống hút làm bằng giấy, các sản phẩm từ nhựa hoặc chất dẻo như: ly (cốc), bát, đĩa, lon, ken, nắp, bao bì, ống hút, các sản phẩm từ màng nhôm như: ly (cốc), bát, đĩa, lon, ken, nắp, bao bì, ống hút, máy làm nước nóng lạnh chạy điện hoặc gas, bình pha cà phê, máy móc, thiết bị làm lạnh không khí, máy móc, thiết bị khử mùi không khí, bình nước nóng cho nhà tắm, hệ thống chiếu sáng và thiết bị chiếu sáng; mua bán các sản phẩm nông lâm nghiệp và làm vườn như, lúa gạo, trà, cà phê, ca cao, trái cây tươi, rau củ quả tươi, trái cây, rau củ quả đã được chế biến hoặc đóng hộp; mua bán phân bón, đạm, thuốc trừ sâu, thuốc bảo vệ thực vật; mua bán dược phẩm, mỹ phẩm, bao bì dược phẩm, bao bì đựng mỹ phẩm, đồ đạc nội thất bằng gỗ, kim loại, hợp kim; dịch vụ quảng cáo; xuất bản tài liệu quảng cáo; tổ chức hội chợ, triển lãm nhằm mục đích thương mại và/hoặc quảng cáo.

Nhóm 37: Xây dựng công trình dân dụng; xây dựng công trình giao thông thủy lợi.

Nhóm 39: Dịch vụ hậu cần vận tải (logictic); dịch vụ vận chuyển, vận tải; dịch vụ chuyển phát hàng hóa; môi giới vận chuyển/vận tải; kho hàng hóa; bãi đỗ xe.

Nhóm 40: Thổi, tráng phủ và cán màng polyethylene; thổi, tráng phủ và cán màng màng nhựa; thổi, tráng phủ và cán màng màng kim loại (nhôm, thiếc); gia công các sản phẩm may mặc, thời trang; dịch vụ lắp ráp vật liệu theo đơn đặt hàng (cho người khác); dịch vụ bảo quản lạnh.

Nhóm 42: Dịch vụ tư vấn về công nghệ thông tin; tư vấn thiết kế phần cứng, phần mềm và hệ thống máy tính; dịch vụ thiết kế bao bì; thiết kế nội ngoại thất, công trình dân dụng, công trình giao thông thủy lợi, cầu đường; thiết kế công nghiệp; thiết kế thời trang.

---

(210) **4-2016-28621**

(540)

(220) 15.09.2016
(441) 25.11.2016
(531) A5.3.15
(591) Xanh lá
(731) PHẠM NGỌC HÀ (VN)
127 đường số 15, khu dân cư ấp 5 Phong Phú, xã Phong Phú, huyện Bình Chánh, thành phố Hồ Chí Minh

(511) Nhóm 03: Mỹ phẩm.

Nhóm 35: Mua bán các sản phẩm sau: mỹ phẩm.

---

(210) **4-2016-28622**

(540)

(220) 15.09.2016
(441) 25.11.2016
(531) A5.3.13; A5.3.15; A5.5.20
(591) Xanh dương, vàng, hồng nhạt
(731) CÔNG TY TNHH XÂY DỰNG SẢN XUẤT THƯƠNG MẠI TÀI NGUYÊN (VN)
10 Nguyễn Huệ, phường Bến Nghé, quận 1, thành phố Hồ Chi Minh

(511) Nhóm 36: Quản lý các căn hộ cho thuê; cho thuê căn hộ; dịch vụ ngân hàng; môi giới bất động sản; đầu tư vốn, thu tiền thuê nhà, đại lý bất động sản; quyên góp qũy từ thiện; cho thuê bất động sản; quản lý bất động sản.

Nhóm 37: Xây dựng công nghiệp, dân dụng; giám sát việc xây dựng công trình; tư vấn xây dựng.

Nhóm 43: Cho thuê chỗ ở tạm thời; nhà nghỉ du lịch, nhà hàng ăn uống.

Nhóm 44: Bệnh viện; dịch vụ y tế tại bệnh viện.

---

(210) **4-2016-28623**

(540)

(220) 15.09.2016
(441) 25.11.2016
(531) A5.3.13; 3.7.17; 5.3.11
(591) Xanh lá, xanh dương, xanh lá nhạt
(731) CÔNG TY TNHH XÂY DỰNG SẢN XUẤT THƯƠNG MẠI TÀI NGUYÊN (VN)
10 Nguyễn Huệ, phường Bến Nghé, quận 1, thành phố Hồ Chí Minh

(511) Nhóm 36: Quản lý các căn hộ cho thuê; cho thuê căn hộ; dịch vụ ngân hàng, môi giới bất động sản; đầu tư vốn; thu tiền thuê nhà, đại lý bất động sản; quyên góp qũy từ thiện, cho thuê bất động sản, quản lý bất động sản.

Nhóm 37: Xây dựng công nghiệp, dân dụng; giám sát việc xây dựng công trình; tư vấn xây dựng.

Nhóm 43: Cho thuê chỗ ở tạm thời; nhà nghỉ du lịch; nhà hàng ăn uống.

Nhóm 44: Bệnh viện; dịch vụ y tế tại bệnh viện.

---

(210) **4-2016-28624**

(540)

(220) 15.09.2016
(441) 25.11.2016
(531) 2.1.1; 2.1.4; 25.1.6; 26.1.1; 25.1.25
(731) CÔNG TY TNHH SẢN XUẤT THƯƠNG MẠI VÀ DỊCH VỤ NGUYỄN TRIỀU (VN)
Tổ 10, khu vực 2, phường Thủy Xuân, thành phố Huế, tỉnh Thừa Thiên Huế

(511) Nhóm 29: Các loại mứt: mứt gừng (ướt), mứt hạt sen (ướt), mứt dừa (ướt).

Nhóm 30: Các loại bánh làm từ bột: bánh dứa, bánh thanh trà, bánh sen, mè xững, bánh lá gai, bánh măng mận, bánh trứng cá, bánh in.

---

(210) **4-2016-28625**

(540)

CANOBETES

(220) 15.09.2016
(441) 25.11.2016

(731) CANOPUS INTER - TRADE PTE. LTD. (SG)
No.1, North Bridge Road, # 07-10 High Street Centre, Singapore-179094

(740) Công ty TNHH Tư vấn ALIATLEGAL (ALIATLEGAL CO., LTD.)

(511) Nhóm 05: Dược phẩm; thực phẩm chức năng dùng cho mục đích y tế.

---

(210) **4-2016-28626**

(540)

CANODIGEST

(220) 15.09.2016
(441) 25.11.2016

(731) CANOPUS INTER - TRADE PTE. LTD. (SG)
No.1, North Bridge Road, # 07-10 High Street Centre, Singapore-179094

(740) Công ty TNHH Tư vấn ALIATLEGAL (ALIATLEGAL CO., LTD.)

(511) Nhóm 05: Dược phẩm; thực phẩm chức năng dùng cho mục đích y tế.

---

(210) **4-2016-28627**

(540)

CANOGING

(220) 15.09.2016
(441) 25.11.2016

(731) CANOPUS INTER - TRADE PTE. LTD. (SG)
No.1, North Bridge Road, # 07-10 High Street Centre, Singapore-179094

(740) Công ty TNHH Tư vấn ALIATLEGAL (ALIATLEGAL CO., LTD.)

(511) Nhóm 05: Dược phẩm; thực phẩm chức năng dùng cho mục đích y tế.

---

(210) **4-2016-28628**

(540)

CANOSLEEP

(220) 15.09.2016
(441) 25.11.2016

(731) CANOPUS INTER - TRADE PTE. LTD. (SG)
No.1, North Bridge Road, # 07-10 High Street Centre, Singapore-179094

(740) Công ty TNHH Tư vấn ALIATLEGAL (ALIATLEGAL CO., LTD.)

(511) Nhóm 05: Dược phẩm; thực phẩm chức năng dùng cho mục đích y tế.

---

(210) **4-2016-28629**

(540)

GLAN STROKE

(220) 15.09.2016
(441) 25.11.2016
(731) CANOPUS INTER - TRADE PTE. LTD. (SG)
No.1, North Bridge Road, # 07-10 High Street Centre, Singapore-179094
(740) Công ty TNHH Tư vấn ALIATLEGAL (ALIATLEGAL CO., LTD.)

(511) Nhóm 05: Dược phẩm; thực phẩm chức năng dùng cho mục đích y tế.

---

(210) **4-2016-28630**

(540)

CANOBILOBA

(220) 15.09.2016
(441) 25.11.2016
(731) CANOPUS INTER - TRADE PTE. LTD. (SG)
No.1, North Bridge Road, # 07-10 High Street Centre, Singapore - 179094
(740) Công ty TNHH Tư vấn ALIATLEGAL (ALIATLEGAL CO., LTD.)

(511) Nhóm 05: Dược phẩm; thực phẩm chức năng dùng cho mục đích y tế.

---

(210) **4-2016-28631**

(540)

GLANGING

(220) 15.09.2016
(441) 25.11.2016
(731) CANOPUS INTER - TRADE PTE. LTD. (SG)
No.1, North Bridge Road, # 07-10 High Street Centre, Singapore - 179094
(740) Công ty TNHH Tư vấn ALIATLEGAL (ALIATLEGAL CO., LTD.)

(511) Nhóm 05: Dược phẩm; thực phẩm chức năng dùng cho mục đích y tế.

---

(210) **4-2016-28633**

(540)

VIET VICTORY
Trao nghề nghiệp - Trao tương lai

(220) 15.09.2016
(441) 25.11.2016
(531) 3.7.17; 2.9.1; 26.3.1; A26.3.5; 1.15.5
(591) Đỏ, đen
(731) CÔNG TY CỔ PHẦN ĐÀO TẠO VIỆT THÀNH CÔNG (VN)
Tầng 9, tòa nhà WASECO, 10 Phổ Quang, phường 2, quận Tân Bình, thành phố Hồ Chí Minh

(511) Nhóm 35: Dịch vụ về quản lý và hoạt động văn phòng: dịch vụ tư vấn quản lý nhân sự; tuyển dụng lao động, nhân sự.

Nhóm 41: Dịch vụ giáo dục - đào tạo: dịch vụ về giáo dục giảng dạy; hướng dẫn nghề nghiệp (tư vấn đào tạo, giáo dục).

---

(210) **4-2016-28634**

(540)

(220) 15.09.2016
(441) 25.11.2016
(531) 26.1.6; 26.4.4; A26.4.18
(591) Đỏ, xanh đọt chuối
(731) CÔNG TY TRÁCH NHIỆM HỮU HẠN WUS TECH (VN)
Số 31, VSIP II, đường số 6, KCN Việt Nam-Singapore II, phường Hòa Phú, thành phố Thủ Dầu Một, tỉnh Bình Dương

(511) Nhóm 12: Xe lăn dùng cho người tàn tật; xe scutơ [xe cộ]; xe máy bánh nhỏ [xe cộ].

Nhóm 18: Vỏ bọc bằng da thuộc dùng cho lò xo.

---

(210) **4-2016-28635**

(540) Mi White VN

(220) 15.09.2016
(441) 25.11.2016
(731) TRƯƠNG HOÀNG MINH (VN)
Số 240/17/9A đường 14/9, phường 5, thành phố Vĩnh Long, tỉnh Vĩnh Long

(511) Nhóm 03: Mỹ phẩm.

---

(210) **4-2016-28636**

(540) ZXMW SRU

(220) 15.09.2016
(441) 25.11.2016
(731) ZTE CORPORATION (CN)
ZTE Plaza, Keji Road South, Hi-Tech Industrial Park, Nanshan District, Shenzhen, P.R. China
(740) Công ty Luật TNHH LEADCONSULT (LEADCONSULT)

(511) Nhóm 09: Thiết bị để xử lý dữ liệu; thiết bị bộ nhớ máy vi tính; phần mềm máy vi tính [có thể tải xuống được]; thiết bị truyền phát [viễn thông]; thiết bị liên lạc; thiết bị rađa; thiết bị định vị toàn cầu; dụng cụ trắc địa; bộ nối [thiết bị xử lý dữ liệu]; công cụ giám sát [chương trình máy tính].

---

(210) **4-2016-28637**

(540)

FEIBAO

(220) 15.09.2016
(441) 25.11.2016

(731) YONGKANG THE AROMATIC SPORTING GOODS FACTORY (CN)
No. 33 West Shifang Road, Shiya Xiajie Village, Gushan Town, Yongkang City, Zhejiang, China

(740) Công ty Luật TNHH LEADCONSULT (LEADCONSULT)

(511) Nhóm 28: Vật dụng bảo vệ khuỷu tay [dụng cụ thể thao]; giày cao cổ gắn lưỡi trượt; ván trượt có bánh lăn; lưỡi gắn vào giầy trượt băng; giầy trượt pa-tanh; giày đi tuyết [liếp đi tuyết đeo vào đế giày]; găng tay dùng cho trò chơi; đệm lót để bảo vệ [bộ phận của trang phục đặc biệt cho các môn thể thao]; ván trượt tuyết; vật dụng bảo vệ đầu gối [dụng cụ thể thao].

---

(210) **4-2016-28638**

(540)

WAKATOJP

(220) 15.09.2016
(441) 25.11.2016

(731) CÔNG TY TNHH SẢN PHẨM THIÊN NHIÊN NHẬT BẢN (VN)
Lô 35, khu QHDC B, Bắc sông Hà Thanh, phường Đống Đa, thành phố Quy Nhơn, tỉnh Bình Định

(740) Công ty TNHH Sở hữu trí tuệ và Công nghệ Thủ đô (CAPITAL IP&T CO.LTD.)

(511) Nhóm 05: Dược phẩm; thực phẩm chức năng; thực phẩm dinh dưỡng dùng trong y tế; nước súc miệng dùng cho mục đích y tế; dung dịch làm sạch khử khuẩn sát trùng dùng cho mục đích y tế; nước tắm thảo dược cho trẻ em dùng cho mục đích y tế.

---

(210) **4-2016-28639**

(540)

Phục Chân Can

(220) 15.09.2016
(441) 25.11.2016

(731) CÔNG TY CỔ PHẦN DƯỢC PHẨM VIỆT ĐỨC (VN)
Lô B10/D6, khu đô thị Cầu Giấy, phường Dịch Vọng, quận Cầu Giấy, thành phố Hà Nội

(740) Công ty TNHH Sở hữu trí tuệ và Công nghệ Thủ đô (CAPITAL IP&T CO.LTD.)

(511) Nhóm 05: Dược phẩm; thực phẩm chức năng; thực phẩm dinh dưỡng dùng trong y tế; nước súc miệng dùng cho mục đích y tế; dung dịch làm sạch khử khuẩn sát trùng dùng cho mục đích y tế; nước tắm thảo dược cho trẻ em dùng cho mục đích y tế.

---

(210) **4-2016-28640**

(540)

An Sinh

(220) 15.09.2016
(441) 25.11.2016

(731) CÔNG TY TRÁCH NHIỆM HỮU HẠN Y DƯỢC PARIS-FRANCE (VN)
Số nhà 22, ngách 1/10, phố Thúy Lĩnh, phường Lĩnh Nam, quận Hoàng Mai, thành phố Hà Nội

(740) Công ty TNHH Sở hữu trí tuệ và Công nghệ Thủ đô (CAPITAL IP&T CO.LTD.)

(511) Nhóm 21: Đồ gốm, sứ, cụ thể là: dụng cụ và đồ chứa đựng dùng cho mục đích gia dụng (ly, tách, chén bát, chai lọ); đồ trang trí như: chậu hoa, bình hoa; tác phẩm nghệ thuật bằng gốm sứ.

---

(210) **4-2016-28641**

(540)

Hoàng Lê

(220) 15.09.2016
(441) 25.11.2016

(731) CÔNG TY TRÁCH NHIỆM HỮU HẠN Y DƯỢC PARIS-FRANCE (VN)
Số nhà 22, ngách 1/10, phố Thúy Lĩnh, phường Lĩnh Nam, quận Hoàng Mai, thành phố Hà Nội

(740) Công ty TNHH Sở hữu trí tuệ và Công nghệ Thủ đô (CAPITAL IP&T CO.LTD.)

(511) Nhóm 21: Đồ gốm, sứ, cụ thể là: dụng cụ và đồ chứa đựng dùng cho mục đích gia dụng (ly, tách, chén bát, chai lọ); đồ trang trí như: chậu hoa, bình hoa; tác phẩm nghệ thuật bằng gốm sứ.

---

(210) **4-2016-28644**

(540)

NHATBATRANG

(220) 15.09.2016
(441) 25.11.2016

(731) CÔNG TY TRÁCH NHIỆM HỮU HẠN Y DƯỢC PARIS-FRANCE (VN)
Số nhà 22, ngách 1/10, phố Thúy Lĩnh, phường Lĩnh Nam, quận Hoàng Mai, thành phố Hà Nội

(740) Công ty TNHH Sở hữu trí tuệ và Công nghệ Thủ đô (CAPITAL IP&T CO.LTD.)

(511) Nhóm 21: Đồ gốm, sứ, cụ thể là: dụng cụ và đồ chứa đựng dùng cho mục đích gia dụng (ly, tách, chén bát, chai lọ); đồ trang trí như: chậu hoa, bình hoa; tác phẩm nghệ thuật bằng gốm sứ.

---

(210) **4-2016-28645**

(540)

GOSUBATRA

(220) 15.09.2016
(441) 25.11.2016

(731) CÔNG TY TRÁCH NHIỆM HỮU HẠN Y DƯỢC PARIS-FRANCE (VN)
Số nhà 22, ngách 1/10, phố Thúy Lĩnh, phường Lĩnh Nam, quận Hoàng Mai, thành phố Hà Nội

(740) Công ty TNHH Sở hữu trí tuệ và Công nghệ Thủ đô (CAPITAL IP&T CO.LTD.)

(511) Nhóm 21: Đồ gốm, sứ, cụ thể là: dụng cụ và đồ chứa đựng dùng cho mục đích gia dụng (ly, tách, chén bát, chai lọ); đồ trang trí như: chậu hoa, bình hoa; tác phẩm nghệ thuật bằng gốm sứ.

---

(210) **4-2016-28646**

(540)

GOMBATRANG

(220) 15.09.2016
(441) 25.11.2016

(731) CÔNG TY TRÁCH NHIỆM HỮU HẠN Y DƯỢC PARIS-FRANCE (VN)
Số nhà 22, ngách 1/10, phố Thúy Lĩnh, phường Lĩnh Nam, quận Hoàng Mai, thành phố Hà Nội

(740) Công ty TNHH Sở hữu trí tuệ và Công nghệ Thủ đô (CAPITAL IP&T CO.LTD.)

(511) Nhóm 21: Đồ gốm, sứ, cụ thể là: dụng cụ và đồ chứa đựng dùng cho mục đích gia dụng (ly, tách, chén bát, chai lọ); đồ trang trí như: chậu hoa, bình hoa; tác phẩm nghệ thuật bằng gốm sứ.

---

(210) **4-2016-28647**

(540)

SUBATRANG

(220) 15.09.2016
(441) 25.11.2016

(731) CÔNG TY TRÁCH NHIỆM HỮU HẠN Y DƯỢC PARIS-FRANCE (VN)
Số nhà 22, ngách 1/10, phố Thúy Lĩnh, phường Lĩnh Nam, quận Hoàng Mai, thành phố Hà Nội

(740) Công ty TNHH Sở hữu trí tuệ và Công nghệ Thủ đô (CAPITAL IP&T CO.LTD.)

(511) Nhóm 21: Đồ gốm, sứ, cụ thể là: dụng cụ và đồ chứa đựng dùng cho mục đích gia dụng (ly, tách, chén bát, chai lọ); đồ trang trí như: chậu hoa, bình hoa; tác phẩm nghệ thuật bằng gốm sứ.

---

(210) **4-2016-28648**

(540)

EVERSTEEN

(220) 15.09.2016
(441) 25.11.2016

(731) CÔNG TY TRÁCH NHIỆM HỮU HẠN DƯỢC PHẨM MINH THÀNH (VN)
Số nhà 234 đường Chiến Thắng, phường Văn Quán, quận Hà Đông, thành phố Hà Nội

(740) Công ty TNHH Sở hữu trí tuệ và Công nghệ Thủ đô (CAPITAL IP&T CO.LTD.)

(511) Nhóm 25: Quần áo; thắt lưng (trang phục); tất đi chân; giầy dép; mũ (nón).

---

(210) **4-2016-28649**

(540)

EVERSTEEN

(220) 15.09.2016
(441) 25.11.2016

(731) CÔNG TY TRÁCH NHIỆM HỮU HẠN DƯỢC PHẨM MINH THÀNH (VN)
Số nhà 234 đường Chiến Thắng, phường Văn Quán, quận Hà Đông, thành phố Hà Nội

(740) Công ty TNHH Sở hữu trí tuệ và Công nghệ Thủ đô (CAPITAL IP&T CO.LTD.)

(511) Nhóm 42: Dịch vụ thiết kế (thiết kế thời trang, thiết kế kiểu dáng công nghiệp, thiết kế bao bì, thiết kế đồ họa nghệ thuật).

---

(210) **4-2016-28650**

(540)

Be'A

(220) 15.09.2016
(441) 25.11.2016

(731) CÔNG TY TRÁCH NHIỆM HỮU HẠN DƯỢC PHẨM MINH THÀNH (VN)
Số nhà 234 đường Chiến Thắng, phường Văn Quán, quận Hà Đông, thành phố Hà Nội

(740) Công ty TNHH Sở hữu trí tuệ và Công nghệ Thủ đô (CAPITAL IP&T CO.LTD.)

(511) Nhóm 25: Quần áo; thắt lưng (trang phục); tất đi chân; giầy dép; mũ (nón).

---

(210) **4-2016-28651**

(540)

Be'A

(220) 15.09.2016
(441) 25.11.2016

(731) CÔNG TY TRÁCH NHIỆM HỮU HẠN DƯỢC PHẨM MINH THÀNH (VN)
Số nhà 234 đường Chiến Thắng, phường Văn Quán, quận Hà Đông, thành phố Hà Nội

(740) Công ty TNHH Sở hữu trí tuệ và Công nghệ Thủ đô (CAPITAL IP&T CO.LTD.)

(511) Nhóm 42: Dịch vụ thiết kế (thiết kế thời trang, thiết kế kiểu dáng công nghiệp, thiết kế bao bì, thiết kế đồ họa nghệ thuật).

---

(210) **4-2016-28652**

(540)

NUBBI

(220) 15.09.2016
(441) 25.11.2016

(731) CÔNG TY TRÁCH NHIỆM HỮU HẠN DƯỢC PHẨM MINH THÀNH (VN)
Số nhà 234 đường Chiến Thắng, phường Văn Quán, quận Hà Đông, thành phố Hà Nội

(740) Công ty TNHH Sở hữu trí tuệ và Công nghệ Thủ đô (CAPITAL IP&T CO.LTD.)

(511) Nhóm 25: Quần áo; thắt lưng (trang phục); tất đi chân; giầy dép; mũ (nón).

---

(210) **4-2016-28653**

(540)

NUBBI

(220) 15.09.2016
(441) 25.11.2016

(731) CÔNG TY TRÁCH NHIỆM HỮU HẠN DƯỢC PHẨM MINH THÀNH (VN)
Số nhà 234 đường Chiến Thắng, phường Văn Quán, quận Hà Đông, thành phố Hà Nội

(740) Công ty TNHH Sở hữu trí tuệ và Công nghệ Thủ đô (CAPITAL IP&T CO.LTD.)

(511) Nhóm 42: Dịch vụ thiết kế (thiết kế thời trang, thiết kế kiểu dáng công nghiệp, thiết kế bao bì, thiết kế đồ họa nghệ thuật).

---

(210) **4-2016-28654**

(540) TN* Medicare

(220) 15.09.2016
(441) 25.11.2016
(531) A3.9.4; A3.9.24
(731) CÔNG TY TNHH THIẾT BỊ VÀ VẬT TƯ Y TẾ THẢO NGỌC (VN)
833/62 Kha Vạn Cân, phường Linh Tây, quận Thủ Đức, thành phố Hồ chí Minh

(511) Nhóm 10: Khẩu trang y tế.

---

(210) **4-2016-28655**

(540) Dáng Đẹp
BEAUTY CARE
Vẻ Đẹp Đến Từ Tâm

(220) 15.09.2016
(441) 25.11.2016
(531) A26.11.8
(731) VÕ TÁ DŨNG (VN)
Lầu 13, 11 lô M1 chung cư số 1 Tôn Thất Thuyết, phường 1, quận 4, thành phố Hồ Chí Minh

(511) Nhóm 44: Thẩm mỹ viện; dịch vụ chăm sóc sắc đẹp.

---

(210) **4-2016-28656**

(540) GODFATHER

(220) 15.09.2016
(441) 25.11.2016
(731) A6MANI S.R.L. (IT)
Via Taranto-Lecce, 70 - 74022 Fragagnano (Ta) - Italy
(740) Công ty Luật TNHH T&G (TGVN)

(511) Nhóm 33: Đồ uống có cồn (trừ bia).

---

(210) **4-2016-28657**

(540) Vị Hoàng Pepper
CAY GIA VỊ - NỒNG GIA AN

(220) 15.09.2016
(441) 25.11.2016
(531) 5.11.1; 5.7.20; 5.7.21; A5.3.15; 26.1.1
(591) Xanh, trắng
(731) CÔNG TY TNHH ĐẦU TƯ QUỐC TẾ ĐÔNG Á (VN)
65/27/18 Lê Văn Thọ, phường 8, quận Gò Vấp, thành phố Hồ Chí Minh

(511) Nhóm 30: Bột hạt tiêu; hạt tiêu.

Nhóm 35: Bán buôn: hạt tiêu, bột hạt tiêu.

---

(210) **4-2016-28658**

(540)

(220) 15.09.2016
(441) 25.11.2016
(531) 5.7.3; A5.3.15; A26.4.6; A25.1.10
(591) Xanh lá, xanh dương, vàng, trắng
(731) LÊ THỊ NGỌC HOÀI KHANH (VN)
363 Hùng Vương, huyện Chư Sê, tỉnh Gia Lai

(511) Nhóm 30: Gạo.

Nhóm 35: Mua bán gạo.

---

(210) **4-2016-28659**

(540)

(220) 15.09.2016
(441) 25.11.2016
(531) 24.1.1; 3.7.1; 5.7.3; 26.1.1
(591) Vàng đồng, nâu đất
(731) CÔNG TY CỔ PHẦN DỊCH VỤ BẢO VỆ THIÊN BÌNH (VN)
Phòng 502, D14/D6, khu ĐTM Cầu Giấy, phường Dịch Vọng, quận Cầu Giấy, thành phố Hà Nội

(511) Nhóm 45: Dịch vụ bảo vệ; dịch vụ vệ sỹ; dịch vụ người đi kèm; bảo vệ ban đêm; dịch vụ trông nhà; tư vấn về an ninh.

---

(210) **4-2016-28661**

(540)

(220) 15.09.2016
(441) 25.11.2016
(531) 26.1.6; A25.7.6
(591) Đen, xanh dương, xanh dương nhạt, xanh biển, xanh lá, vàng
(731) CÔNG TY TNHH THƯƠNG MẠI VÀ DỊCH VỤ TNL (VN)
77 đường số 14, phường Tân Thuận Tây, quận 7, thành phố Hồ Chí Minh

(511) Nhóm 24: Chăn, khăn tắm, tấm phủ giường.

---

(210) **4-2016-28662**

(540)

VAN ĐẮC PHÚC
EVENT & TEAM BUILDING

(220) 15.09.2016
(441) 25.11.2016
(591) Da cam, trắng, đen
(731) CÔNG TY CỔ PHẦN QUỐC TẾ VẠN ĐẮC PHÚC (VN)
Tầng 4, tòa nhà 29T2, đường Hoàng Đạo Thúy, phường Trung Hòa, quận Cầu Giấy, thành phố Hà Nội

(511) Nhóm 39: Dịch vụ vận tải hành khách; dịch vụ đại lý du lịch; dịch vụ điều hành tua du lịch.

Nhóm 40: In ấn, dịch vụ liên quan đến in, sao chép bản ghi.

Nhóm 41: Dịch vụ tổ chức sự kiện, hội nghị, hội thảo cho mục đích vui chơi giải trí hoặc văn hóa thể thao; đào tạo về sự sống; đào tạo kỹ năng nói trước công chúng; dịch vụ sáng tác nghệ thuật.

Nhóm 43: Dịch vụ lưu trú; dịch vụ nhà hàng ăn uống; dịch vụ cung cấp thực phẩm và đồ uống do nhà hàng thực hiện.

---

(210) **4-2016-28663**

(540)

LA LEGAL ASSOCIATES

(220) 15.09.2016
(441) 25.11.2016
(531) 26.1.1
(591) Xanh dương, đỏ, đen
(731) CÔNG TY LUẬT HỢP DANH LA (VN)
Phòng 14, khu D, 40 đường Bà Huyện Thanh Quan, phường 6, quận 3, thành phố Hồ Chí Minh

(511) Nhóm 45: Đại diện theo ủy quyền của khách hàng (dịch vụ pháp lý); tư vấn pháp luật; thực hiện các dịch vụ pháp lý khác theo quy định của pháp luật.

---

(210) **4-2016-28664**

(540)

LA
LEGAL ASSOCIATES

(220) 15.09.2016
(441) 25.11.2016
(531) 26.1.1
(591) Xanh dương, đỏ, đen
(731) CÔNG TY LUẬT HỢP DANH LA (VN)
Phòng 14, khu D, 40 đường Bà Huyện Thanh Quan, phường 6, quận 3, thành phố Hồ Chí Minh

(511) Nhóm 45: Đại diện theo ủy quyền của khách hàng (dịch vụ pháp lý); tư vấn pháp luật; thực hiện các dịch vụ pháp lý khác theo quy định của pháp luật.

---

(210) **4-2016-28665**

(540)

(220) 15.09.2016
(441) 25.11.2016
(531) 26.1.1; 26.1.4
(591) Xanh ngọc đậm, xám
(731) TRƯƠNG ĐOAN BỘI NGỌC (VN)
Tổ Lợi Hưng, phường Cam Lợi, thành phố Cam Ranh, tỉnh Khánh Hòa
(740) Công ty Cổ phần Sở hữu trí tuệ Việt Mỹ (VIET MY IP CORP.)

(511) Nhóm 41: Giáo dục; trung tâm giảng dạy về nhạc cụ và thanh nhạc; trung tâm giảng dạy đàn piano.

---

(210) **4-2016-28666**

(540)

(220) 15.09.2016
(441) 25.11.2016
(531) 26.4.3; 26.4.9; A26.11.12; 26.15.15
(591) Xanh nõn chuối, trắng, xám
(731) NGUYỄN MINH PHƯƠNG (VN)
Khu dân cư Lôi Động, phường Cộng Hòa, thị xã Chí Linh, tỉnh Hải Dương

(511) Nhóm 35: Mua vật liệu xây dựng như mái tôn, tre, nứa gỗ cây và gỗ chế biến, xi măng, gạch xây, ngói, cả cát sỏi, kính xây dựng, gạch ốp lát và thiết bị vệ sinh, sàn gỗ; bán vật liệu xây dựng như mái tôn tre, nứa, gỗ cây và gỗ chế biến, xi măng, gạch xây, ngói, đá, cát, sỏi, kính xây dựng, gạch ốp lát và thiết bi vệ sinh, sàn gỗ, nhập khẩu vật liệu xây dựng như mái tôn, tre, nứa, gỗ cây và gỗ chế biến, xi măng gạch xây ngói, đá, cát, sỏi, kính xây dựng, gạch ốp lát và thiết bị vệ sinh, sàn gỗ, xuất khẩu vật liệu xây dựng như mái tôn, tre, nứa, gỗ cây và gỗ chế biến xi măng gạch xây, ngói, đá, cát, sỏi, kính xây dựng, gạch ốp lát và thiết bị vệ sinh, sàn gỗ.

---

(210) **4-2016-28667**

(540)

(220) 15.09.2016
(441) 25.11.2016
(531) A5.3.14
(591) Xanh lá cây, xanh cốm, đen, trắng
(731) CÔNG TY TRÁCH NHIỆM HỮU HẠN MINT B&S (VN)
Số nhà 35, đường Nguyễn Sỹ Sách, phường Hà Huy Tập, thành phố Vinh, tỉnh Nghệ An

(511) Nhóm 41: Dịch vụ đào tạo nghề; hướng dẫn nghề nghiệp (tư vấn đào tạo hoặc giáo dục); dịch vụ giảng dạy.

Nhóm 44: Dịch vụ thẩm mỹ viện; dịch vụ trị liệu bằng cách xoa bóp dầu thơm; dịch vụ cấy tóc; dịch vụ vật lý trị liệu; dịch vụ phẫu thuật tạo hình; dịch vụ xăm hình, dịch vụ thẩm mỹ viện tóc.

---

(210) **4-2016-28668**

(540)

(220) 15.09.2016
(441) 25.11.2016
(531) A26.11.12; 26.4.4
(591) Vàng, xanh dương
(731) CÔNG TY CỔ PHẦN BA THUYỀN (VN)
Số 3, Lê Trọng Tấn, phường Khương Mai, quận Thanh Xuân, thành phố Hà Nội

(511) Nhóm 29: Hải sản đông lạnh, hải sản phơi khô; nước mắm; thịt; trứng, rau, quả được bảo quản, phơi khô hoặc nấu chín; sữa và các sản phẩm sữa; dầu thực vật và mỡ ăn.

Nhóm 35: Bán buôn hải sản đông lạnh, hải sản phơi khô, nước mắm, thịt, trứng, rau, quả được bảo quản, phơi khô hoặc nấu chín; sữa và các sản phẩm làm từ sữa, dầu thực vật và mỡ ăn, bột và chế phẩm làm từ ngũ cốc, đường, mật ong, mật đường; tinh bột cho thực phẩm, gia vị, dấm và nước xốt (gia vị), gạo.

---

(210) **4-2016-28669**

(540)

(220) 15.09.2016
(441) 25.11.2016
(531) A11.3.7; A26.4.6; 25.5.25
(591) Vàng, đỏ, trắng, xanh lá cây
(731) CÔNG TY CỔ PHẦN VIỆT BABY (VN)
162, đường 30, phường Bình Trị Đông B, quận Bình Tân, thành phố Hồ Chí Minh

(511) Nhóm 30: Cháo ăn liền.

---

(210) **4-2016-28670**

(540)

(220) 15.09.2016
(441) 25.11.2016
(531) 1.15.15; 26.3.23; 26.2.7; 25.1.25
(591) Xanh, đen
(731) CÔNG TY TNHH MASCO VIỆT NAM (VN)
Đội 6, thôn Vĩnh Phước, xã Quảng Lộc, thị xã Ba Đồn, tỉnh Quảng Bình

(511) Nhóm 11: Hệ thống chiếu sáng và thiết bị chiếu sáng bằng đèn led.

Nhóm 35: Mua bán hệ thống chiếu sáng và thiết bị chiếu sáng bằng đèn led.

---

(210) **4-2016-28671**

(540)

K.K.H

(220) 15.09.2016
(441) 25.11.2016

(731) CÔNG TY TNHH PHÁT TRIỂN CÔNG NGHỆ MAXTEC VIỆT NAM (VN)
Thôn Hạ, xã Dương Hà, huyện Gia Lâm, thành phố Hà Nội

(511) Nhóm 07: Mô tơ điện, không dùng cho các phương tiện giao thông trên bộ; mô tơ không dùng cho các phương tiện giao thông trên bộ; bơm [máy móc]; bơm [bộ phận của máy móc, mô tơ hoặc động cơ]; màng ngăn của bơm [bộ phận máy móc, mô tơ hoặc động cơ].

---

(210) **4-2016-28672**

(540)

SHSANKYOASIA

(220) 15.09.2016
(441) 25.11.2016

(591) Xanh tím than
(731) CÔNG TY CỔ PHẦN TƯ VẤN ĐẦU TƯ XÂY DỰNG TUẤN LONG (VN)
Xã Quảng Thịnh, thành phố Thanh Hóa, tỉnh Thanh Hóa

(511) Nhóm 35: Mua bán lò đốt rác.

---

(210) **4-2016-28674**

(540)

PHÁT TÀI

(220) 15.09.2016
(441) 25.11.2016

(731) CÔNG TY TNHH QUẢNG CÁO THƯƠNG MẠI PHÁT TÀI (VN)
Số 3/2 đường Hưng Đạo Vương, phường 1, thành phố Vĩnh Long, tỉnh Vĩnh Long
(740) Công ty TNHH Tư vấn Quốc Dân (NACI CO., LTD)

(511) Nhóm 32: Nước uống đóng chai; nước uống tinh khiết.

Nhóm 35: Quảng cáo bằng pa-no ngoài trời; quảng cáo bằng biển hiệu; mua bán vật tư ngành in; tổ chức hội chợ thương mại nhằm quảng cáo.

Nhóm 39: Vận tải hành khách chất lượng cao.

Nhóm 40: In ấn.

Nhóm 42: Thiết kế tạo mẫu đèn neon quảng cáo; thiết kế trang trí nội thất.

---

(210) **4-2016-28675**

(540)

(220) 15.09.2016
(441) 25.11.2016
(531) 5.7.13; A5.7.23
(731) APPLE INC. (US)
1 Infinite Loop, Cupertino, California 95014, United States of America
(740) Công ty Luật TNHH quốc tế BMVN (BMVN INTERNATIONAL LLC)

(511) Nhóm 02: Mực in; mực dùng cho bản in khắc; hộp mực toner đã có mực dùng cho máy in và máy sao chụp; hộp mực in/khay mực in đã có mực dùng cho máy in và máy sao chụp.

Nhóm 03: Chế phẩm làm sạch; khí đóng trong bình áp suất dùng để làm sạch và thổi bụi; vải tẩm chất tẩy rửa dùng để lau chùi.

Nhóm 06: Kim loại thường dạng thô hoặc bán thành phẩm và các hợp kim của chúng; vật liệu xây dựng bằng kim loại; công trình xây dựng bằng kim loại có thể chuyên chở được; vật liệu bằng kim loại dùng cho ray đường sắt, dây cáp và dây bằng kim loại thường, không dùng để dẫn điện; vật dụng nhỏ làm bằng sắt (đồ sắt nhỏ) và các món đồ nhỏ bằng đồ ngũ kim, cụ thể là phụ kiện cửa ra vào, phụ kiện cửa sổ, phụ kiện đồ đạc, phụ kiện gá lắp cho xây dựng, chốt định vị và ghim/chốt bằng kim loại; ống dẫn và ống bằng kim loại; két an toàn; quặng kim loại; vòng và xích bằng kim loại để móc chìa khóa; khóa bằng kim loại, ngoại trừ khóa điện; nút bịt bằng kim loại; tấm nhận dạng bằng kim loại; biển hiệu/bảng hiệu bằng kim loại; đồng thiếc; nhôm; hợp kim thép; hộp và thùng bằng kim loại.

---

(210) **4-2016-28676**

(540) 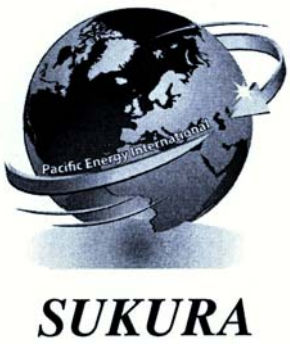

(220) 15.09.2016
(441) 25.11.2016
(531) 24.15.1; 1.5.1
(731) CÔNG TY CỔ PHẦN XUẤT NHẬP KHẨU QUỐC TẾ NĂNG LƯỢNG THÁI BÌNH DƯƠNG (VN)
Số 3, ngõ 228/32, đường Tam Trinh, phường Yên Sở, quận Hoàng Mai, thành phố Hà Nội

(511) Nhóm 11: Thiết bị lọc ion hóa dùng để xử lý không khí hoặc nước; thiết bị lọc nước; bình đun nước nóng sử dụng năng lượng mặt trời; bể chứa nước tạo áp suất; hệ thống phân phối nước; hệ thống cung cấp nước.

---

(210) **4-2016-28677**

(540)

(220) 15.09.2016
(441) 25.11.2016
(531) 24.15.1; 1.5.1
(731) CÔNG TY CỔ PHẦN XUẤT NHẬP KHẨU QUỐC TẾ NĂNG LƯỢNG THÁI BÌNH DƯƠNG (VN)
Số 3, ngõ 228/32, đường Tam Trinh, phường Yên Sở, quận Hoàng Mai, thành phố Hà Nội

(511) Nhóm 11: Thiết bị lọc ion hóa dùng để xử lý không khí hoặc nước; thiết bị lọc nước; bình đun nước nóng sử dụng năng lượng mặt trời; bể chứa nước tạo áp suất; hệ thống phân phối nước; hệ thống cung cấp nước.

---

(210) **4-2016-28678**

(540)

(220) 15.09.2016
(441) 25.11.2016
(531) 26.1.10; 26.3.1; A26.3.5; 26.1.1; A26.11.8
(591) Xanh dương, đỏ, trắng
(731) CÔNG TY TNHH VIỆT QUANG (VN)
Lô C6 khu công nghiệp Tịnh Phong, xã Tịnh Phong, huyện Sơn Tịnh, tỉnh Quảng Ngãi

(511) Nhóm 06: Que hàn bằng kim loại; dây hàn bằng kim loại; đinh (đinh thép dùng trong công trình xây dựng); dây thép và dây thép mạ kẽm; dây kẽm gai.

Nhóm 35: Mua bán: que hàn bằng kim loại, dây hàn bằng kim loại, đinh (đinh thép dùng trong công trình xây dựng), dây thép và dây thép mạ kẽm, dây kẽm gai.

---

(210) **4-2016-28679**

(540)

(220) 15.09.2016
(441) 25.11.2016
(531) 2.9.1; 8.1.18
(591) Nâu, xanh da trời, hồng, trắng
(731) CÔNG TY TNHH THƯƠNG MẠI TRUYỀN THÔNG LÊ (VN)
72A/15/15 Cô Giang, phường 2, quận Phú Nhuận, thành phố Hồ Chí Minh

(511) Nhóm 35: Mua bán kem lạnh.

---

(210) **4-2016-28680**

(540)

Vietstay

(220) 15.09.2016
(441) 25.11.2016

(731) HOÀNG THANH XUÂN (VN)
312 Phan Đình Phùng, phường 1, quận Phú Nhuận, thành phố Hồ Chí Minh

(511) Nhóm 36: Cho thuê văn phòng, cao ốc, căn hộ.

Nhóm 43: Nhà hàng ăn uống, dịch vụ ăn uống phục vụ lưu động (do nhà hàng thực hiện), dịch vụ quán cà phê, quán rượu (quán bar), khách sạn.

---

(210) **4-2016-28681**

(540)

HAVYCO

(220) 15.09.2016
(441) 25.11.2016
(531) A3.7.24; 3.7.21; 3.7.18; 3.7.16
(591) Đen, nâu, vàng
(731) CÔNG TY TNHH MỘT THÀNH VIÊN DỊCH VỤ THƯƠNG MẠI HÀ VY (VN)
Số nhà 45, tổ 1, quốc lộ 14, thôn Sơn Hiệp, xã Thọ Sơn, huyện Bù Đăng, tỉnh Bình Phước
(740) Công ty cổ phần Tư vấn S&B (S&B CONSULTANT., CORP.)

(511) Nhóm 05: Trà giảm cân dùng cho mục đích y tế; trà thảo mộc dùng cho mục đích y tế.

---

(210) **4-2016-28682**

(540)

1880
SAIGONOPOLY

(220) 15.09.2016
(441) 25.11.2016
(531) 25.1.6; 13.1.6
(591) Đen, vàng, nâu đỏ, xanh tím than
(731) CÔNG TY TNHH BEEDO STUDIO (VN)
275/133/123 Quang Trung, phường 10, quận Gò Vấp, thành phố Hồ Chí Minh
(740) Công ty Tư vấn đầu tư và chuyển giao công nghệ (INVESTCONSULT)

(511) Nhóm 28: Đồ chơi; trò chơi; bộ đồ chơi mô hình thu nhỏ; trò chơi chỉ chơi trong nhà (trò chơi đông người); trò chơi dùng bảng và các quân cờ; cờ đam (trò chơi sử dụng bàn cờ chơi - chơi đối kháng).

---

(210) **4-2016-28683**

(540)

(220) 15.09.2016
(441) 25.11.2016
(531) A1.1.10; A1.1.2; 26.1.1; A26.1.18
(591) Xanh nước biển đậm, xanh nước biển nhạt, trắng, xanh tím than, đỏ
(731) CÔNG TY CỔ PHẦN SẢN XUẤT CÔNG NGHIỆP VÀ THƯƠNG MẠI VÍT VIỆT (VN)
42/8 Trần Đình Xu, phường Cô Giang, quận 1, thành phố Hồ Chí Minh
(740) Công ty TNHH Trần Hữu Nam và Đồng sự (TRAN H.N & ASS.)

(511) Nhóm 06: Đinh vít bằng kim loại; chốt bằng kim loại; hợp kim bạc niken; hợp kim sắt crôm; bu lông bằng kim loại.

Nhóm 35: Mua bán đinh vít bằng kim loại, chốt bằng kim loại, hợp kim bạc niken, hợp kim sắt crôm, bu lông bằng kim loại; quảng cáo để bán hàng; tiếp thị để bán hàng.

---

(210) **4-2016-28684**

(540)

(220) 15.09.2016
(441) 25.11.2016
(531) A5.3.14; 26.1.1
(591) Xanh lá cây, trắng
(731) BÙI THỊ THÙY TRANG (VN)
26A Hàng Đường, phường Hàng Đào, quận Hoàn Kiếm, thành phố Hà Nội

(511) Nhóm 43: Dịch vụ nhà hàng ăn uống, dịch vụ quán cà phê giải khát.

---

(210) **4-2016-28685**

(540)

Oliu

(220) 15.09.2016
(441) 25.11.2016
(731) CÔNG TY TNHH THƯƠNG MẠI SƠN DƯƠNG (VN)
Số 17 Nguyễn Văn Cừ, phường Ngọc Lâm, quận Long Biên, thành phố Hà Nội
(740) Công ty TNHH Đại Tín và Liên Danh (DAITIN AND ASSOCIATES CO.,LTD)

(511) Nhóm 09: Phần mềm máy tính dùng để sắp xếp các dịch vụ giao thông vận tải, cụ thể là phần mềm cho việc lập kế hoạch tự động và điều phối xe cơ giới; phần mềm máy tính; thiết bị ngoại vi máy tính; thiết bị ghi âm thanh và/hoặc hình ảnh; thiết bị truyền âm thanh và/hoặc hình ảnh; thiết bị tái tạo âm thanh và/hoặc hình ảnh; máy tính; thiết bị liên lạc.

Nhóm 38: Dịch vụ viễn thông, cụ thể là, dịch vụ các cuộc gọi định tuyến, tin nhắn thông báo ngắn (SMS), và các thông báo phát rộng gửi cho bên thứ ba là người điều khiển phương tiện cơ giới nằm trong vùng lân cận của người gọi sử dụng điện thoại di động; dịch vụ viễn thông.

Nhóm 39: Thông tin về giao thông; dịch vụ vận tải; dịch vụ vận chuyển hành khách; đóng gói và lưu kho hàng hoá; dịch vụ sắp xếp các chuyến đi.

Nhóm 42: Cung cấp việc sử dụng tạm thời các phần mềm trực tuyến không thể tải xuống liên quan đến việc cung cấp các dịch vụ vận tải, đặt chỗ cho dịch vụ vận tải và điều phối xe cơ giới cho khách hàng; dịch vụ phân tích và nghiên cứu công nghiệp; dịch vụ thiết kế và phát triển phần mềm và phần cứng máy tính; cung cấp công cụ tìm kiếm trên internet.

Nhóm 43: Dịch vụ khách sạn; nhà hàng ăn uống; dịch vụ cung cấp thực phẩm và đồ uống (do nhà hàng thực hiện); cho thuê phòng họp; quán cà phê; nhà nghỉ du lịch.

---

(210) **4-2016-28686**

(540)

(220) 15.09.2016
(441) 25.11.2016
(531) 5.7.19; A5.3.15
(591) Xanh lá cây, xanh lá cây nhạt, đỏ, đỏ nhạt, đen, trắng
(731) CÔNG TY TNHH THƯƠNG MẠI SƠN DƯƠNG (VN)
Số 17 Nguyễn Văn Cừ, phường Ngọc Lâm, quận Long Biên, thành phố Hà Nội
(740) Công ty TNHH Đại Tín và Liên Danh (DAITIN AND ASSOCIATES CO.,LTD)

(511) Nhóm 09: Phần mềm máy tính dùng để sắp xếp các dịch vụ giao thông vận tải, cụ thể là phần mềm cho việc lập kế hoạch tự động và điều phối xe cơ giới; phần mềm máy tính; thiết bị ngoại vi máy tính; thiết bị ghi âm thanh và/hoặc hình ảnh; thiết bị truyền âm thanh và/hoặc hình ảnh; thiết bị tái tạo âm thanh và/hoặc hình ảnh; máy tính; thiết bị liên lạc.

Nhóm 38: Dịch vụ viễn thông, cụ thể là, dịch vụ các cuộc gọi định tuyến, tin nhắn thông báo ngắn (SMS), và các thông báo phát rộng gửi cho bên thứ ba là người điều khiển phương tiện cơ giới nằm trong vùng lân cận của người gọi sử dụng điện thoại di động; dịch vụ viễn thông.

Nhóm 39: Thông tin về giao thông; dịch vụ vận tải; dịch vụ vận chuyển hành khách; đóng gói và lưu kho hàng hoá; dịch vụ sắp xếp các chuyến đi.

Nhóm 42: Cung cấp việc sử dụng tạm thời các phần mềm trực tuyến không thể tải xuống liên quan đến việc cung cấp các dịch vụ vận tải, đặt chỗ cho dịch vụ vận tải và điều phối xe cơ giới cho khách hàng; dịch vụ phân tích và nghiên cứu công nghiệp; dịch vụ thiết kế và phát triển phần mềm và phần cứng máy tính; cung cấp công cụ tìm kiếm trên internet.

Nhóm 43: Dịch vụ khách sạn; nhà hàng ăn uống; dịch vụ cung cấp thực phẩm và đồ uống (do nhà hàng thực hiện); cho thuê phòng họp; quán cà phê; nhà nghỉ du lịch.

---

(210) **4-2016-28687**

(540)

(220) 15.09.2016
(441) 25.11.2016
(531) A26.11.8
(591) Đỏ, xanh dương
(731) CÔNG TY CỔ PHẦN SẢN XUẤT THƯƠNG MẠI HÀ NGUYÊN (VN)
220/1 tỉnh lộ 830, ấp 1A, xã An Thạnh, huyện Bến Lức, tỉnh Long An

(511) Nhóm 01: Keo dùng trong công nghiệp; hồ dùng trong công nghiệp; chất dính dùng trong công nghiệp.

---

(210) **4-2016-28689**

(540)

(220) 15.09.2016
(441) 25.11.2016
(531) A25.3.3
(731) A-PRO TECH CO., LTD. (TW)
No. 16, Yow 9th Rd., Dajia Dist., Taichung City, Taiwan
(740) Công ty TNHH Trường Xuân (AGELESS CO.,LTD.)

(511) Nhóm 12: Xe đạp; xe đạp điện; khung xe đạp; phuộc xe đạp; tay lái xe đạp; giảm xóc (phuộc) treo cho xe đạp; xe scutơ không có gắn động cơ [xe cộ].

---

(210) **4-2016-28690**

(540) APRO

(220) 15.09.2016
(441) 25.11.2016
(731) A-PRO TECH CO., LTD. (TW)
No. 16, Yow 9tth Rd., Dajia Dist., Taichung City, Taiwan
(740) Công ty TNHH Trường Xuân (AGELESS CO.,LTD.)

(511) Nhóm 12: Xe đạp; bộ phận của xe đạp, cụ thể là moay-ơ; phụ tùng cho xe đạp; khung xe đạp; phuộc phía trước của xe đạp; vành xe đạp; trục yên xe đạp; xe đạp điện.

---

(210) **4-2016-28691**

(540)

(220) 15.09.2016
(441) 25.11.2016
(531) 26.1.1; 26.13.25; 26.1.4; 1.15.23
(731) A-PRO TECH CO., LTD. (TW)
No. 16, Yow 9tth Rd., Dajia Dist., Taichung City, Taiwan
(740) Công ty TNHH Trường Xuân (AGELESS CO.,LTD.)

(511) Nhóm 12: Xe đạp; bộ phận của xe đạp, cụ thể là moay-ơ; phụ tùng cho xe đạp; khung xe đạp; phuộc phía trước của xe đạp; vành xe đạp; trục yên xe đạp; xe đạp điện.

---

(210) **4-2016-28692**

(540)

(220) 15.09.2016
(441) 25.11.2016
(531) 24.13.1; 24.17.5; 25.1.25; 2.9.1
(731) WEN Chi-Chen (TW)
No. 100, Ren'ai Rd., Ziguan Dist., Kaohsiung City 826, Taiwan
(740) Công ty TNHH Trường Xuân (AGELESS CO.,LTD.)

(511) Nhóm 03: Mỹ phẩm; nước hoa; dầu ete; sữa rửa mặt; mặt nạ làm đẹp; chế phẩm chăm sóc da, không chứa thuốc [mỹ phẩm] .

---

(210) **4-2016-28693**

(540)

KYMCO VENOX

(220) 15.09.2016
(441) 25.11.2016
(731) KWANG YANG MOTOR CO., LTD. (TW)
No. 35, Wan Hsing Street, Sanmin District, Kaohsiung, Taiwan
(740) Công ty TNHH Trường Xuân (AGELESS CO.,LTD.)

(511) Nhóm 12: Xe máy; xe máy điện; xe scutơ [xe cộ]; xe scutơ điện [xe cộ]; xe đạp; xe đạp điện.

---

(210) **4-2016-28694**

(540)

COOPER & HUNTER

(220) 15.09.2016
(441) 25.11.2016
(731) CLIMATE CONTROL TECHNOLOGIES PC (GB)
14-16 Churchill Way, Cardiff, CF 102DX, Wales, Great Britain
(740) Công ty TNHH Sở hữu trí tuệ Trần & Trần (TRAN & TRAN CO., LTD.)

(511) Nhóm 11: Máy điều hòa không khí; thiết bị và hệ thống thông gió [điều hòa không khí]; thiết bị làm nóng không khí; lò sưởi, dùng điện; quạt điện; máy hút ẩm; máy làm sạch không khí; thiết bị làm nóng nước bằng điện; thiết bị phân phối nước uống dùng điện; máy giữ độ ẩm; hệ thống và thiết bị điều hòa không khí; quạt [bộ phận của hệ thống điều hòa không khí]; bộ lọc cho điều hòa không khí; máy làm sạch không khí, cụ thể là thiết bị lọc không khí.

---

(210) **4-2016-28695**

(540)

(220) 15.09.2016
(441) 25.11.2016
(531) 1.5.1; A1.1.10; 26.1.1
(591) Xanh, trắng, đỏ, vàng, tím than
(731) CÔNG TY TNHH GIỐNG THỦY SẢN PHƯỚC THẮNG NINH THUẬN (VN)
Thôn Mỹ Tường 1, xã Nhơn Hải, huyện Ninh Hải, tỉnh Ninh Thuận
(740) Công ty TNHH T&T INVENMARK Sở hữu trí tuệ Quốc tế (T&T INVENMARK CO., LTD.)

(511) Nhóm 31: Giống thủy sản.

Nhóm 35: Mua bán giống thủy sản.

---

(210) **4-2016-28696**

(540)

CLIMBER

(220) 15.09.2016
(441) 25.11.2016

(731) FOTI AUTOMOBILE CO., LTD. (CN)
On the west of Zhuhe Road, South of South Ring Road and East of G107 Road, Hanshan District, Handan City, Hebei, China
(740) Văn phòng Luật sư MINERVAS (MINERVAS)

(511) Nhóm 12: Đầu máy xe lửa; xe cộ cho việc đi lại trên mặt đất, trên không, dưới nước hoặc bằng đường ray; ô tô tải; xe moóc dùng làm nơi ở lưu động; xe có mui che để chở hành lý hoặc người [xe cộ]; động cơ cho phương tiện giao thông trên bộ; mô tơ (motors) cho phương tiện giao thông trên bộ; ô tô thể thao; ô tô con (cars); nhà xe lưu động.

---

(210) **4-2016-28697**

(540)

BABY BEANIE BOOS

(220) 15.09.2016
(441) 25.11.2016

(731) TY INC. (US)
280 Chestnut Westmont, Illinois 60559, United States of America
(740) Văn phòng Luật sư Ân Nam (ANNAM IP & LAW)

(511) Nhóm 28: Đồ chơi bằng nhung; thú đồ chơi nhồi bông; đồ chơi nhồi bông; đồ chơi mềm được tạo hình; đồ chơi bằng nhung mềm được tạo hình; đồ chơi bằng nhung được nhồi bông.

---

(210) **4-2016-28698**

(540)

FUSA

(220) 15.09.2016
(441) 25.11.2016

(731) CÔNG TY TNHH MỘT THÀNH VIÊN NASDA (VN)
Số nhà 287 đường Ngô Quyền, phường Tân Bình, thành phố Hải Dương, tỉnh Hải Dương

(740) Công ty TNHH Sở hữu trí tuệ HA VIP (HAVIP CO., LTD.)

(511) Nhóm 03: Chế phẩm tẩy vết bẩn (giặt giũ); chế phẩm dùng để giặt quần áo và vải; chất tẩy rửa; chất làm mềm vải (dùng để giặt); xà phòng.

---

(210) **4-2016-28700**

(540)

(220) 15.09.2016
(441) 25.11.2016
(531) 26.1.1; A26.1.18; A26.1.24
(731) CÔNG TY TNHH FRUITINET VIỆT NAM (VN)
Số 8, lô O, đường số 23, khu công nghiệp Sóng Thần 2, phường Tân Đông Hiệp, thị xã Dĩ An, tỉnh Bình Dương
(740) Văn phòng Luật sư Vĩnh Phát và Liên danh (VIFALAW)

(511) Nhóm 05: Thuốc, dược phẩm cho người; thực phẩm ăn kiêng dùng cho mục đích y tế; thực phẩm chức năng, thực phẩm dinh dưỡng cho mục đích y tế; dược liệu để sản xuất thuốc cho người.

Nhóm 29: Chế biến (thịt hộp, cá hộp, thịt, cá qua chế biến được bảo quản dưới các hình thức đóng gói công nghệ hút chân không); trái cây được chế biến để tiêu dùng hoặc bảo quản.

Nhóm 31: Rau, quả tươi; hoa tự nhiên; các loại củ tự nhiên (củ hành, củ tỏi); hạt giống thực vật; các loại hạt tự nhiên chưa qua xử lý (hạt dẻ tươi, hạt cacao thô, hạt vừng).

Nhóm 33: Rượu; đồ uống có cồn.

---

(210) **4-2016-28701**

(540)

Bà Rịa - Vũng Tàu
Hòa Long
ĐẶC SẢN RƯỢU

(220) 15.09.2016
(441) 25.11.2016
(531) 4.3.3; A1.1.10; 25.1.25; 26.1.1; 25.1.6; A25.3.3; A5.5.20; 5.7.3
(591) Đen, vàng.
(731) HỢP TÁC XÃ HOÀ THÀNH (VN)
Ấp Nam, xã Hoà Long, thành phố Bà Rịa, tỉnh Bà Rịa - Vũng Tàu
(740) Công ty TNHH Tư vấn ALIATLEGAL (ALIATLEGAL CO., LTD.)

(511) Nhóm 33: Rượu.

Nhóm 35: Mua bán rượu.

---

(210) **4-2016-28702**

(540)

(220) 15.09.2016
(441) 25.11.2016
(531) 1.15.15; 26.1.1
(591) Đỏ, nâu đỏ, trắng, đen
(731) CÔNG TY TNHH DẦU KHÍ SUMOKYO VIỆT NHẬT (VN)
B1/5H ấp 2, xã Vĩnh Lộc A, huyện Bình Chánh, thành phố Hồ Chí Minh

(511) Nhóm 04: Dầu nhớt; dầu mỡ bôi trơn dùng cho động cơ ô tô, xe máy; dầu mỡ bôi trơn dùng trong công nghiệp.

Nhóm 12: Phụ tùng ô tô, xe máy (săm xe (ruột xe), lốp xe (vỏ xe)).

---

(210) **4-2016-28703**

(540)

(220) 15.09.2016
(441) 25.11.2016
(591) Đỏ, nâu đỏ, trắng
(731) CÔNG TY TNHH DẦU KHÍ SUMOKYO VIỆT NHẬT (VN)
B1/5H ấp 2, xã Vĩnh Lộc A, huyện Bình Chánh, thành phố Hồ Chí Minh

(511) Nhóm 04: Dầu nhớt; dầu mỡ bôi trơn dùng cho động cơ ô tô, xe máy; dầu mỡ bôi trơn dùng trong công nghiệp.

Nhóm 12: Phụ tùng ô tô, xe máy (săm xe (ruột xe), lốp xe (vỏ xe)).

---

(210) **4-2016-28704**

(540)

LÝ TÂM

Hột Vịt Bắc Thảo An Toàn

(220) 15.09.2016
(441) 25.11.2016
(731) HỘ KINH DOANH KHƯU LÝ TÂM (VN)
137/77/2 Phan Anh, khu phố 12, phường Bình Trị Đông, quận Bình Tân, thành phố Hồ Chí Minh

(511) Nhóm 29: Trứng vịt bắc thảo (trứng vịt ủ thảo dược).

---

(210) **4-2016-28705**

(540)

(220) 15.09.2016
(441) 25.11.2016
(531) 25.3.1; A25.3.7; A18.4.2
(591) Xanh dương, đỏ
(731) CÔNG TY CỔ PHẦN SẢN XUẤT THƯƠNG MẠI MỎ NEO MỚI (VN)
Ấp Bình Tiền 2, xã Đức Hòa Hạ, huyện Đức Hòa, tỉnh Long An

(511) Nhóm 35: Dịch vụ mua bán keo dán công nghiệp, keo dán ống nhựa, dụng cụ ngành nước bao gồm ống nhựa, nối nhựa như nối chữ T (T nối), nối chữ Y (rút), nối chữ thập, lơi (nối góc 90 độ, 180 độ) nối có ren, ống tiêu nước không bằng kim loại, ống dẫn cứng không bằng kim loại, van ống dẫn nước làm bằng nhựa hoặc chất dẻo khác.

---

(210) **4-2016-28706**

(540)

(220) 15.09.2016
(441) 25.11.2016
(531) 26.1.1; A26.1.24
(591) Cam, trắng, đen, xanh dương
(731) CÔNG TY TNHH XÂY DỰNG THƯƠNG MẠI MỸ ÚC (VN)
7/18/1B đường Linh Đông, khu phố 7, phường Linh Đông, quận Thủ Đức, thành phố Hồ Chí Minh

(511) Nhóm 28: Dụng cụ, thiết bị thể thao trong nhà và ngoài trời (không bao gồm quần áo thể thao).

Nhóm 35: Mua bán thiết bị, dụng cụ máy tập thể dục thể thao trong nhà và ngoài trời.

---

(210) **4-2016-28707**

(540)

(220) 15.09.2016
(441) 25.11.2016
(591) Trắng, tím, than
(731) NGUYỄN HỒNG AN (VN)
142D/19 Cô Giang, phường 2, quận Phú Nhuận, thành phố Hồ Chí Minh

(511) Nhóm 03: Mỹ phẩm.

---

(210) **4-2016-28708**

(540)

PHANTHI

(220) 15.09.2016
(441) 25.11.2016
(531) 26.3.1; 26.3.2; 26.4.1; 26.7.25
(591) Đen, đỏ
(731) CÔNG TY TNHH TRUYỀN THÔNG GIÁO DỤC VÀ GIẢI TRÍ PHAN THỊ (VN)
2 Bis Nguyễn Thị Minh Khai, phường ĐaKao, quận 1, thành phố Hồ Chí Minh

(511) Nhóm 16: Ấn phẩm; sách báo; vở học sinh; đồ dùng văn phòng (không kể đồ gỗ); sổ tay; bao bì bằng giấy; giấy; bìa; tranh ảnh trang trí.

Nhóm 41: Sản xuất phim hoạt hình; sản xuất chương trình trò chơi điện tử in trên băng video, trên đĩa compact (CD) và đĩa hình (VCD); xuất bản sách.

Nhóm 42: Thiết kế tạo mẫu trên máy vi tính; quét hình, ghép hình và xử lý hình ảnh trên máy vi tính.

---

(210) **4-2016-28709**

(540)

SONG BE GOLF RESORT

(220) 15.09.2016
(441) 25.11.2016
(531) 25.1.25; 26.1.2; 21.3.1; A24.7.15
(591) Xanh lá cây, vàng, xanh da trời, đỏ, trắng, đen
(731) CÔNG TY TNHH SÂN GOLF PALM SÔNG BÉ (VN)
77 Đại Lộ Bình Dương, phường Lái Thiêu, thị xã Thuận An, tỉnh Bình Dương
(740) DNTN Dịch vụ thương mại và sở hữu công nghiệp Song Ngọc (I.P.T.S.)

(511) Nhóm 41: Dịch vụ giải trí như golf; tennis; bơi; đào tạo nghiệp vụ golf.

Nhóm 43: Dịch vụ ăn uống; nhà hàng ăn uống; khách sạn; resort; dịch vụ cung cấp thức ăn, đồ uống do nhà hàng thực hiện.

---

(210) **4-2016-28710**

(540)

GLUE MOUSE
ĐẠI LỘC
KEO DÁN CHUỘT ĐẠI LỘC

(220) 15.09.2016
(441) 25.11.2016
(531) A1.1.10; A1.1.5; 26.1.1; 26.4.2; 26.11.2
(591) Xanh dương, đỏ, đen, vàng kem, trắng
(731) MAI TRẦN THANH VY (VN)
236/17 Thái Phiên, phường 8, quận 11, thành phố Hồ Chí Minh
(740) DNTN Dịch vụ thương mại và sở hữu công nghiệp Song Ngọc (I.P.T.S.)

(511) Nhóm 05: Keo dán chuột (keo dính chuột).

---

(210) **4-2016-28711**

(540)

(220) 15.09.2016
(441) 25.11.2016
(531) A3.9.24; 26.3.23; A26.11.12; 26.13.25
(591) Đỏ, xanh dương
(731) CÔNG TY TNHH SẢN XUẤT VÀ THƯƠNG MẠI ATC VIỆT NAM (VN)
Tổ dân phố Miêu Nha 3, phường Tây Mỗ, quận Nam Từ Liêm, thành phố Hà Nội
(740) Công ty Cổ phần Tư vấn ENCO (ENCO CONSULTANCY CORP.)

(511) Nhóm 06: Nhôm; lá nhôm (vật liệu xây dựng); bản lề hộp bằng kim loại (khóa chốt bằng kim loại); vật liệu xây dựng bằng kim loại; khung cửa bằng kim loại; phụ kiện rắp láp cửa ra vào bằng kim loại; tấm cửa bằng kim loại; cửa ra vào bằng kim loại.

---

(210) **4-2016-28712**

(540)

HDKCA

(220) 15.09.2016
(441) 25.11.2016
(591) Xanh lá
(731) CÔNG TY TNHH CÔNG NGHỆ KỸ THUẬT HOÀNG LÂM AN (VN)
454 Nguyễn Thị Minh Khai, phường 5, quận 3, thành phố Hồ Chí Minh

(511) Nhóm 09: Camera quan sát; đầu ghi hình; màn hình; thiết bị báo động; chip điện tử; thiết bị nối mạng.

---

(210) **4-2016-28713**

(540)

AN NHIÊN

(220) 15.09.2016
(441) 25.11.2016
(731) NGUYỄN PHẠM BẢO DUY (VN)
142 Võ Văn Kiệt, phường Nguyễn Thái Bình, quận 1, thành phố Hồ Chí Minh

(511) Nhóm 43: Nhà hàng ăn uống; dịch vụ ăn uống phục vụ lưu động (do nhà hàng thực hiện).

---

(210) **4-2016-28714**

(540)

(220) 15.09.2016
(441) 25.11.2016
(531) 1.15.5; 1.15.15
(591) Vàng, đỏ, trắng, đen
(731) CÔNG TY CỔ PHẦN PHÂN PHỐI TOP ONE (VN)
Tầng 3, số 10 đường Trần Phú, phường Mộ Lao, quận Hà Đông, thành phố Hà Nội

(511) Nhóm 30: Cà phê; đồ uống trên cơ sở cà phê; trà; đồ uống trên cơ sở trà; bánh quy.

Nhóm 32: Nước uống có ga; nước ép trái cây; nước giải khát bằng trái cây; đồ uống không có cồn; đồ uống làm từ nước ép trái cây không có cồn.

Nhóm 35: Mua bán, đại lý, xuất nhập khẩu các sản phẩm: cà phê, chè, trà, bánh kẹo, hạt giống, phân bón; quảng cáo.

---

(210) **4-2016-28715**

(540)

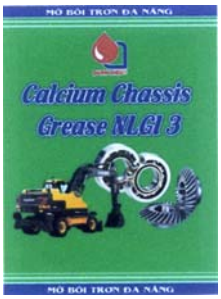

(220) 15.09.2016
(441) 25.11.2016
(531) 1.15.15; A26.11.8; 26.4.4; 15.7.11; 15.7.15; A18.1.15
(591) Xanh dương, xanh lá, vàng, trắng, đỏ, xám
(731) CÔNG TY TNHH SẢN XUẤT - THƯƠNG MẠI QUÂN DIỆU (VN)
92KCA Hòa Bình, phường Hiệp Tân, quận Tân Phú, thành phố Hồ Chí Minh

(511) Nhóm 04: Dầu; dầu nhờn; xăng; nhiên liệu; mỡ công nghiệp; mỡ bôi trơn.

---

(210) **4-2016-28716**

(540)

(220) 15.09.2016
(441) 25.11.2016
(531) 20.7.1; A3.13.18
(591) Vàng, đen, trắng
(731) CÔNG TY CỔ PHẦN KEYTECH (VN)
355/45B Điện Biên Phủ, phường 4, quận 3, thành phố Hồ Chí Minh

(511) Nhóm 35: Quảng cáo trực tuyến; tổ chức hội chợ thương mại; dịch vụ thương mại điện tử, cụ thể: lập danh mục sản phẩm, đặt hàng, tư vấn quản lý kinh doanh; nghiên cứu thị trường, phân phối hàng hóa; trung gian phân phối hàng hóa; bán hàng trực tuyến các sản phẩm (cặp xách, ba lô, đồng hồ đeo tay, dụng cụ học sinh, truyện, thiết bị điện tử dùng để đọc sách, sách dùng để dạy và học).

---

(210) **4-2016-28717**

(540)

(220) 15.09.2016
(441) 25.11.2016
(531) A26.11.12; 26.3.23
(591) Cam, xám
(731) CÔNG TY TNHH THƯƠNG MẠI LÊ TRÍ (VN)
TK2/6 bến Chương Dương, phường Cầu Kho, quận 1, thành phố Hồ Chí Minh

(511) Nhóm 11: Đèn trang trí; đèn led [thiết bị chiếu sáng]; đèn trần, đèn chùm; đèn chiếu sáng bằng năng lượng mặt trời; đèn ốp tường.

Nhóm 25: Giày dép; quần áo; mũ; ca vát; tất (vớ đi chân).

---

(210) **4-2016-28718**

(540)

(220) 15.09.2016
(441) 25.11.2016
(531) 5.5.16; A5.5.21; 4.3.3; 4.3.19
(591) Xanh lá cây, đen, hồng nhạt, trắng, xám, đỏ, vàng, vàng nhạt, xanh dương, hồng
(731) ĐINH TẤN THÀNH (VN)
2/27A, đường Dương Bạch Mai, KP1, phường Tân Mai, thành phố Biên Hòa, tỉnh Đồng Nai
(740) Công ty TNHH Tư vấn sở hữu trí tuệ Việt (VIET IP CO.,LTD.)

(511) Nhóm 41: Đào tạo võ thuật.

---

(210) **4-2016-28719**

(540)

(220) 16.09.2016
(441) 25.11.2016
(531) 26.3.1; 26.3.4; 1.15.15; 26.7.25
(591) Xanh lá cây, trắng, xanh dương, xanh dương đậm, đỏ
(731) CÔNG TY TNHH MTV HOA BIỂN KHÁNH HÒA (VN)
Quốc lộ 1A thôn Phú Khánh Trung, xã Diên Thạnh, huyện Diên Khánh, tỉnh Khánh Hòa
(740) Công ty TNHH Tư vấn sở hữu trí tuệ Việt (VIET IP CO.,LTD.)

(511) Nhóm 32: Nước uống tinh khiết; nước uống đóng chai; nước khoáng [đồ uống]; đồ uống không cồn.

---

(210) **4-2016-28720**

(540)

(220) 15.09.2016
(441) 25.11.2016
(531) A5.3.15; 26.1.1
(591) Đỏ, xanh lá cây, trắng, xanh rêu đậm
(731) CÔNG TY TNHH SẢN XUẤT THƯƠNG MẠI DỊCH VỤ HY VỌNG MỚI (VN)
272B/2 khu phố 8A, phường Tân Biên, thành phố Biên Hòa, tỉnh Đồng Nai
(740) Công ty TNHH Tư vấn sở hữu trí tuệ Việt (VIET IP CO.,LTD.)

(511) Nhóm 30: Bún; bánh tráng; bột gạo; bánh các loại.

---

(210) **4-2016-28721**

(540)

(220) 15.09.2016
(441) 25.11.2016
(531) 26.11.3; 3.7.17; A1.11.8; A1.1.10; A1.1.5; A26.11.12
(591) Xanh lá cây đậm, xanh lam đậm, đỏ, vàng, xám
(731) CÔNG TY TNHH TIỆP PHÁT (VN)
Lô C2-5, đường VL3, KCN Vĩnh Lộc 2, ấp Voi Lá, xã Long Hiệp, huyện Bến Lức, tỉnh Long An

(511) Nhóm 01: Phân bón; hóa chất dùng trong nông nghiệp (trừ chất diệt nấm, chất diệt cỏ dại, thuốc trừ cỏ, thuốc trừ sâu và chất diệt ký sinh trùng).

Nhóm 31: Thức ăn cho động vật

---

(210) **4-2016-28722**

(540)

(220) 16.09.2016
(441) 25.11.2016
(531) 3.7.17; 2.9.10
(591) Xanh nước biển, đỏ, vàng, trắng
(731) DƯƠNG QUỐC HÙNG (VN)
305/19 đường Hà Huy Giáp, khu phố 1, phường Thạnh Xuân, quận 12, thành phố Hồ Chí Minh

(511) Nhóm 44: Dịch vụ khám chữa bệnh chuyên khoa răng hàm mặt.

---

(210) **4-2016-28723**

(540)

(220) 16.09.2016
(441) 25.11.2016
(531) A5.3.15; A26.11.12
(591) Nâu đỏ, vàng, xanh lá
(731) CÔNG TY TNHH NÔNG NGHIỆP SINH VẬT CẢNH VIỆT NAM (VN)
1041/62/12/19/14 Trần Xuân Soạn, phường Tân Hương, quận 7, thành phố Hồ Chí Minh

(511) Nhóm 01: Phân bón.

---

(210) **4-2016-28724**

(540)

LUMINA

(220) 16.09.2016
(441) 25.11.2016

(731) CÔNG TY CỔ PHẦN HỖ TRỢ PHÁT TRIỂN CÔNG NGHỆ DETECH (VN)
Tòa nhà DETECH, số 8 đường Tôn Thất Thuyết, phường Mỹ Đình 2, quận Nam Từ Liêm, thành phố Hà Nội

(511) Nhóm 09: Bình ắc quy; ắc quy điện; thiết bị nạp ắc quy; hộp ắc quy ắc quy điện cho xe cộ; thiết bị sạc cho ắc quy điện.

---

(210) **4-2016-28725**

(540)

LIBERA

(220) 16.09.2016
(441) 25.11.2016

(731) CÔNG TY CỔ PHẦN HỖ TRỢ PHÁT TRIỂN CÔNG NGHỆ DETECH (VN)
Tòa nhà DETECH, số 8 đường Tôn Thất Thuyết, phường Mỹ Đình 2, quận Nam Từ Liêm, thành phố Hà Nội

(511) Nhóm 09: Bình ắc quy; ắc quy điện; thiết bị nạp ắc quy; hộp ắc quy; ắc quy điện cho xe cộ; thiết bị sạc cho ắc quy điện.

---

(210) **4-2016-28726**

(540)

ALLIANCE

(220) 16.09.2016
(441) 25.11.2016
(731) ALLIANCE TIRE COMPANY LTD. (IL)
P.O. Box 48, 1 Friedlander Street, Hadera, Israel
(740) Công ty Cổ phần Hỗ trợ phát triển công nghệ Detech (DETECH)

(511) Nhóm 12: Lốp xe bao gồm: lốp bánh xe; lốp cho bánh xe cộ; lốp đặc cho xe cộ; săm lốp ô tô; vành bánh xe đường sắt; lốp xe đạp.

---

(210) **4-2016-28727**

(540)

Nam Thiên

(220) 16.09.2016
(441) 25.11.2016
(731) HỘ KINH DOANH HỮU NGHỊ (VN)
Số 42C khu phố 3, phường 7, thành phố Bến Tre, tỉnh Bến Tre
(740) Công ty TNHH Sở hữu trí tuệ Đông Dương (INC IP CO.,LTD)

(511) Nhóm 30: Mứt dừa (bánh kẹo).

---

(210) **4-2016-28728**

(540)

Thiên Tín

(220) 16.09.2016
(441) 25.11.2016

(731) HỘ KINH DOANH HỮU NGHỊ (VN)
Số 42C khu phố 3, phường 7, thành phố Bến Tre, tỉnh Bến Tre

(740) Công ty TNHH Sở hữu trí tuệ Đông Dương (INC IP CO.,LTD)

(511) Nhóm 30: Mứt dừa (bánh kẹo).

---

(210) **4-2016-28729**

(540)

MELANSTAR

(220) 16.09.2016
(441) 25.11.2016

(731) CÔNG TY TNHH ILSHIN VIỆT NAM (VN)
Lô số 30-4, đường N14, khu công nghiệp Phước Đông, xã Bàu Đồn, huyện Gò Dầu, tỉnh Tây Ninh

(740) Công ty TNHH Sở hữu trí tuệ Đông Dương (INC IP CO.,LTD)

(511) Nhóm 22: Sợi dệt (sợi thô); sợi dệt dạng thô; sợi bông thô; sợi xơ dừa; sợi thuỷ tinh [sợi thô] dùng cho ngành dệt; sợi gai.

Nhóm 24: Vải; vải in hoa; vải bông thô; vải gai dầu; vải dệt kim; vải sợi dệt.

Nhóm 40: Hồ vải; xử lý vải; viền vải; nhuộm vải; cắt vải.

---

(210) **4-2016-28730**

(540)

THREESTAR

(220) 16.09.2016
(441) 25.11.2016

(731) CÔNG TY TNHH ILSHIN VIỆT NAM (VN)
Lô số 30-4, đường N14, khu công nghiệp Phước Đông, xã Bàu Đồn, huyện Gò Dầu, tỉnh Tây Ninh

(511) Nhóm 22: Sợi dệt; sợi dệt dạng thô; sợi bông thô; sợi xơ dừa; sợi thuỷ tinh [sợi thô] dùng cho ngành dệt; sợi gai.

Nhóm 24: Vải; vải in hoa; vải bông thô; vải gai dầu; vải dệt kim; vải sợi dệt.

Nhóm 40: Hồ vải; xử lý vải; viền vải; nhuộm vải; cắt vải.

---

(210) **4-2016-28731**

(540)

(220) 16.09.2016
(441) 25.11.2016
(531) 7.5.2; 7.1.6; 26.1.1
(591) Cam, đen, trắng
(731) CÔNG TY TNHH THỜI TRANG EVEREST (VN)
50/4/21 Quang Trung, phường 10, quận Gò Vấp, thành phố Hồ Chí Minh

(511) Nhóm 35: Mua bán: quần áo, giày dép; nước hoa; túi xách, balô, ví tiền, mũ (nón), thắt lưng (dây nịt), áo khoác.

---

(210) **4-2016-28732**

(540)

(220) 16.09.2016
(441) 25.11.2016
(531) A26.11.8; 3.7.17; A9.9.15
(731) BÙI MINH TUẤN (VN)
Xóm 3, thôn Hoành, xã Đồng Tâm, huyện Mỹ Đức, thành phố Hà Nội

(511) Nhóm 25: Quần áo; giày; dép.

---

(210) **4-2016-28733**

(540)

(220) 16.09.2016
(441) 25.11.2016
(531) 26.15.15; 26.15.9; 26.15.11; 26.5.1
(591) Xanh lá cây, trắng, xám
(731) CÔNG TY CỔ PHẦN GIẤY PHÙNG VĨNH HƯNG (VN)
307A Nguyễn Thị Nhỏ, phường 16, quận 11, thành phố Hồ Chí Minh

(511) Nhóm 16: Giấy; giấy in; giấy viết; phong bì làm từ giấy; sổ tay làm từ giấy; bìa giấy các tông.

Nhóm 35: Mua bán, xuất nhập khẩu: giấy, giấy in, giấy viết, phong bì làm từ giấy, sổ tay làm từ giấy, bìa giấy các tông.

---

(210) **4-2016-28734**

(540)

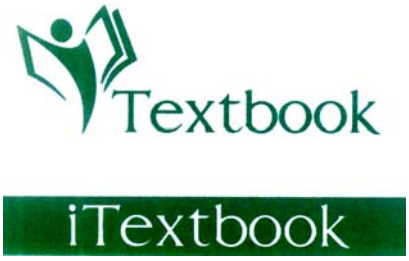

(220) 16.09.2016
(441) 25.11.2016
(531) 20.7.1; 4.5.2; 4.5.3; A2.1.23
(591) Xanh lá cây, trắng, xám
(731) CÔNG TY CỔ PHẦN GIẤY PHÙNG VĨNH HƯNG (VN)
307A Nguyễn Thị Nhỏ, phường 16, quận 11, thành phố Hồ Chí Minh

(511) Nhóm 16: Giấy; giấy in; giấy viết; phong bì làm từ giấy; sổ tay làm từ giấy; bìa giấy các tông.

Nhóm 35: Mua bán, xuất nhập khẩu: giấy, giấy in, giấy viết, phong bì làm từ giấy, sổ tay làm từ giấy, bìa giấy các tông.

---

(210) **4-2016-28735**

(540)

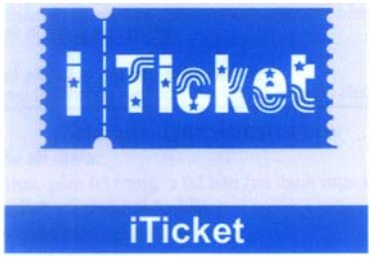

(220) 16.09.2016
(441) 25.11.2016
(531) A1.1.10; A1.1.5; A26.11.12; 26.4.2
(591) Xanh dương, trắng, xám
(731) CÔNG TY CỔ PHẦN GIẤY PHÙNG VĨNH HƯNG (VN)
307A Nguyễn Thị Nhỏ, phường 16, quận 11, thành phố Hồ Chí Minh

(511) Nhóm 16: Giấy; giấy in; giấy viết; phong bì làm từ giấy; sổ tay làm từ giấy; bìa giấy các tông.

Nhóm 35: Mua bán, xuất nhập khẩu: giấy, giấy in, giấy viết, phong bì làm từ giấy, sổ tay làm từ giấy, bìa giấy các tông.

---

(210) **4-2016-28736**

(540)

(220) 16.09.2016
(441) 25.11.2016
(531) 26.1.1; A26.1.18; 25.5.25
(591) Xanh dương, trắng, đỏ
(731) CÔNG TY CỔ PHẦN GIẤY PHÙNG VĨNH HƯNG (VN)
307A Nguyễn Thị Nhỏ, phường 16, quận 11, thành phố Hồ Chí Minh

(511) Nhóm 16: Giấy; giấy in; giấy viết; phong bì làm từ giấy; sổ tay làm từ giấy; bìa giấy các tông.

Nhóm 35: Mua bán, xuất nhập khẩu: giấy, giấy in, giấy viết, phong bì làm từ giấy, sổ tay làm từ giấy, bìa giấy các tông.

---

(210) **4-2016-28737**

(540)

(220) 16.09.2016
(441) 25.11.2016
(531) A5.5.20; A5.5.21; 5.5.19
(591) Đen, trắng, đỏ
(731) CÔNG TY CỔ PHẦN GIẤY PHÙNG VĨNH HƯNG (VN)
307A Nguyễn Thị Nhỏ, phường 16, quận 11, thành phố Hồ Chí Minh

(511) Nhóm 16: Giấy; giấy in; giấy viết; phong bì làm từ giấy; sổ tay làm từ giấy; bìa giấy các tông.

Nhóm 35: Mua bán, xuất nhập khẩu: giấy, giấy in, giấy viết, phong bì làm từ giấy, sổ tay làm từ giấy, bìa giấy các tông.

---

(210) **4-2016-28738**

(540)

(220) 16.09.2016
(441) 25.11.2016
(531) A7.1.11; 7.1.24; A5.3.15; A5.3.13
(591) Xanh lá cây, vàng
(731) CÔNG TY CỔ PHẦN PHÂN BÓN BA LÁ XANH (VN)
Ấp 3, xã Tân Bửu, huyện Bến Lức, tỉnh Long An

(511) Nhóm 01: Phân bón; phân bón hữu cơ vi sinh; phân bón vi lượng đất hiếm; phân bón trung vi lượng; chế phẩm sinh học dùng cho việc xử lý môi trường nuôi trồng thủy sản.

Nhóm 05: Thuốc thú y; thuốc bảo vệ thực vật, cụ thể: chất diệt cỏ, thuốc trừ sâu, chất diệt ký sinh trùng, thuốc trị bệnh cho cây trồng; thuốc trị bệnh cho thủy sản.

Nhóm 07: Máy nông nghiệp; máy gặt; máy cắt cỏ; bình phun, bơm (bộ phận của máy và động cơ); máy bơm nước cho hệ thống tưới tiêu.

Nhóm 08: Dụng cụ nông nghiệp (thao tác thủ công) cụ thể là: bình xịt, phun thuốc trừ sâu (cầm tay), dụng cụ tỉa cây, dao ghép chồi, cuốc, xẻng, liềm.

Nhóm 31: Rau củ quả tươi; hạt giống cây trồng; con giống gia súc gia cầm; thức ăn gia súc, gia cầm; cây hoa cảnh.

Nhóm 35: Mua bán, xuất nhập khẩu: phân bón, phân bón hữu cơ vi sinh, phân bón vi lượng đất hiếm, phân bón trung vi lượng, chế phẩm sinh học dùng cho việc xử lý môi trường nuôi trồng thủy sản, thuốc thú y, chất diệt cỏ, thuốc trừ sâu, chất diệt ký sinh trùng, thuốc trị bệnh cho cây trồng, thuốc trị bệnh cho thủy sản, máy nông nghiệp, máy gặt, máy cắt cỏ, bình phun, bơm (bộ phận của máy và động cơ), máy bơm nước cho hệ thống tưới tiêu, ống dẫn và vòi phun dùng cho hệ thống tưới tiêu, bình xịt, phun thuốc trừ sâu (cầm tay), dụng cụ tỉa cây, dao ghép chồi, cuốc, xẻng, liềm, rau củ quả tươi và đã qua chế biến, hạt giống cây trồng, con giống gia súc gia cầm, thức ăn gia súc, gia cầm, cây hoa cảnh.

---

(210) **4-2016-28739**

(540)

(220) 16.09.2016
(441) 25.11.2016
(531) A5.3.14; 26.1.1; 3.2.1; A3.2.24
(591) Xanh lá cây, nâu, trắng
(731) CÔNG TY CỔ PHẦN HOA SỨ VÀNG (VN)
357A/23C Nguyễn Trọng Tuyển, phường 1, quận Tân Bình, thành phố Hồ Chí Minh

(511) Nhóm 05: Dược phẩm; thực phẩm chức năng dùng cho mục đích y tế; bông dùng trong ngành y; chất ăn kiêng dùng trong ngành y; thực phẩm cho trẻ sơ sinh; chất diệt trừ động vật có hại.

Nhóm 08: Dụng cụ để mài (dụng cụ cầm tay); dao; dao cạo, không dùng điện; cái kéo; cái thìa; dĩa để ăn.

Nhóm 16: Màng mỏng bằng chất dẻo dùng để bao gói; đồ dùng văn phòng phẩm; giấy; ấn phẩm làm từ giấy; vật liệu để đóng sách; đồ dùng giảng dạy và học tập (không kể máy móc dùng cho mục đích trên).

Nhóm 17: Cao su, thô hoặc bán thành phẩm; vật liệu nhồi bằng cao su hoặc chất dẻo; mica, thô hoặc bán thành phẩm; vật liệu để bịt kín; nhựa acrylic (bán thành phẩm); lá kim loại bọc cách điện, nhiệt.

Nhóm 25: Quần áo; giày dép; nón (mũ); vớ (tất); thắt lưng (trang phục).

Nhóm 30: Cà phê; trà; bánh kẹo; nước xốt; gia vị; bột ngũ cốc.

Nhóm 32: Đồ uống không chứa cồn; bia; nước uống có ga; nước ép trái cây; nước khoáng (đồ uống); xi - rô dùng cho đồ uống.

Nhóm 35: Quảng cáo; dịch vụ xúc tiến thương mại; tư vấn quản lý kinh doanh; nhượng quyền thương mại; mua bán, xuất nhập khẩu: đồ uống không chứa cồn, bia, nước có ga, nước ép trái cây, nước khoáng, rượu, đồ uống có cồn, cà phê, trà, ca cao, đồ uống trên cơ sở cà phê, đồ uống trên cơ sở trà, đồ uống trên cơ sở ca cao, bánh ngọt, bánh mì, nước xốt, đồ gia vị, thịt và cá (đã qua chế biến), dầu ôliu dùng làm thực phẩm, rau sấy khô, trứng, sữa, hoa quả tươi, rau tươi.

Nhóm 41: Sản xuất phim (trừ phim quảng cáo); tổ chức biểu diễn các chương trình ca, múa nhạc nghệ thuật; sản xuất nhạc; đào tạo: diễn viên, ca sĩ, MC (người dẫn chương trình); tổ chức các cuộc thi về giáo dục, văn hóa, giải trí; dịch vụ karaoke.

Nhóm 43: Nhà hàng ăn uống; dịch vụ phòng trà; dịch vụ quán cà phê; dịch vụ quán rượu (bar); dịch vụ khách sạn; khu nghỉ dưỡng.

(210) **4-2016-28740**

(540)

(220) 16.09.2016
(441) 25.11.2016

(591) Đỏ
(731) CÔNG TY TNHH SẢN XUẤT HAHA (VN)
33/1B Đặng Văn Ngữ, phường 10, quận Phú Nhuận, thành phố Hồ Chí Minh

(511) Nhóm 05: Dược phẩm; thực phẩm chức năng dùng cho mục đích y tế; bông dùng trong ngành y; chất ăn kiêng dùng trong ngành y; thực phẩm cho trẻ sơ sinh; chất diệt trừ động vật có hại.

Nhóm 08: Dụng cụ để mài (dụng cụ cầm tay); dao; dao cạo, không dùng điện; cái kéo; cái thìa; dĩa để ăn.

Nhóm 16: Màng mỏng bằng chất dẻo dùng để bao gói; đồ dùng văn phòng phẩm; giấy; ấn phẩm làm từ giấy; vật liệu để đóng sách; đồ dùng giảng dạy và học tập (không kể máy móc dùng cho mục đích trên).

Nhóm 17: Cao su, thô hoặc bán thành phẩm; vật liệu nhồi bằng cao su hoặc chất dẻo; mica, thô hoặc bán thành phẩm; vật liệu để bịt kín; nhựa acrylic (bán thành phẩm); lá kim loại bọc cách điện, nhiệt.

Nhóm 25: Quần áo; giày dép; nón (mũ); vớ (tất); thắt lưng (trang phục).

Nhóm 30: Cà phê; trà; bánh kẹo; nước xốt; gia vị; bột ngũ cốc.

Nhóm 32: Đồ uống không chứa cồn; bia; nước có ga; nước ép trái cây; nước khoáng (đồ uống); xi - rô.

Nhóm 35: Quảng cáo; dịch vụ xúc tiến thương mại; tư vấn quản lý kinh doanh; nhượng quyền thương mại; mua bán, xuất nhập khẩu: đồ uống không chứa cồn, bia, nước có ga, nước ép trái cây, nước khoáng, rượu, đồ uống có cồn, cà phê, trà, ca cao, đồ uống trên cơ sở cà phê, đồ uống trên cơ sở trà, đồ uống trên cơ sở ca cao, bánh ngọt, bánh mì, nước xốt, đồ gia vị, thịt và cá (đã qua chế biến), dầu ôliu dùng làm thực phẩm, rau sấy khô, trứng, sữa, hoa quả tươi, rau tươi.

Nhóm 41: Sản xuất phim (trừ phim quảng cáo); tổ chức biểu diễn các chương trình ca, múa nhạc nghệ thuật; sản xuất nhạc; đào tạo: diễn viên, ca sĩ, MC (người dẫn chương trình); tổ chức các cuộc thi về giáo dục, văn hóa, giải trí; dịch vụ karaoke.

Nhóm 43: Nhà hàng ăn uống; dịch vụ phòng trà; dịch vụ quán cà phê; dịch vụ quán rượu (bar); dịch vụ khách sạn; khu nghỉ dưỡng.

(210) **4-2016-28741**

(540) BESTBOND®

(220) 16.09.2016
(441) 25.11.2016
(531) 3.11.9
(731) CÔNG TY CỔ PHẦN XUẤT NHẬP KHẨU THẮNG LỢI - SÀI GÒN (VN)
157/33 Hưng Phú, phường 8, quận 8, thành phố Hồ Chí Minh

(511) Nhóm 01: Chất dẻo dạng thô, chất cao su, hóa chất dùng trong công nghiệp, nhựa dạng thô chưa xử lý, keo dán (chất kết dính dùng trong công nghiệp).

Nhóm 35: Mua bán, xuất nhập khẩu chất dẻo dạng thô, chất cao su, hóa chất dùng trong công nghiệp, nhựa dạng thô chưa xử lý, keo dán (chất kết dính dùng trong công nghiệp).

---

(210) **4-2016-28742**

(540) kS® Beautyful like the Angel

(220) 16.09.2016
(441) 25.11.2016
(531) 20.7.1; 24.15.21
(591) Vàng, đen, nâu, xám
(731) CÔNG TY TNHH BIO COSMETICS (VN)
1331/15/220 Lê Đức Thọ, phường 14, quận Gò Vấp, thành phố Hồ Chí Minh

(511) Nhóm 03: Mỹ phẩm, kem mỹ phẩm, kem làm trắng da, chế phẩm mỹ phẩm để chăm sóc da, chế phẩm chống nắng.

---

(210) **4-2016-28743**

(540) KAmi skin® Beautyful like the Angel

(220) 16.09.2016
(441) 25.11.2016
(531) 26.3.1
(591) Vàng, đen
(731) CÔNG TY TNHH BIO COSMETICS (VN)
1331/15/220 Lê Đức Thọ, phường 14, quận Gò Vấp, thành phố Hồ Chí Minh

(511) Nhóm 03: Mỹ phẩm, kem mỹ phẩm, kem làm trắng da, chế phẩm mỹ phẩm để chăm sóc da, chế phẩm chống nắng.

---

(210) **4-2016-28744**

(540) COSY Beauty & more...

(220) 16.09.2016
(441) 25.11.2016
(531) 26.4.4; 25.5.25; A26.11.12
(591) Đỏ, trắng, đen
(731) CÔNG TY TNHH BIO COSMETICS (VN)
1331/15/220 Lê Đức Thọ, phường 14, quận Gò Vấp, thành phố Hồ Chí Minh

(511) Nhóm 03: Mỹ phẩm, kem mỹ phẩm, kem làm trắng da, chế phẩm mỹ phẩm để chăm sóc da, chế phẩm chống nắng.

---

(210) **4-2016-28745**

(540)

(220) 16.09.2016
(441) 25.11.2016
(531) A5.3.15; 7.3.11
(591) Vàng, xanh lá cây, đỏ
(731) TRẦN XUÂN VŨ (VN)
Tổ 37, phường Hòa Hải, quận Ngũ Hành Sơn, thành phố Đà Nẵng

(511) Nhóm 36: Bảo hiểm; tài chính; tiền tệ, bất động sản.

---

(210) **4-2016-28746**

(540)

(220) 16.09.2016
(441) 25.11.2016
(531) 3.9.16; 26.1.1
(591) Đỏ gạch, xanh, trắng
(731) UBND THỊ XÃ QUẢNG YÊN (VN)
Phường Quảng Yên, thị xã Quảng Yên, tỉnh Quảng Ninh

(511) Nhóm 31: Động vật sống (cua biển).

---

(210) **4-2016-28747**

(540)

(220) 16.09.2016
(441) 25.11.2016
(531) 26.1.1; 25.5.25; A26.11.12
(591) Đỏ, vàng, xanh lá cây, trắng
(731) CÔNG TY TNHH THIÊN NHIÊN XANH VIỆT NAM (VN)
Số 7, ngõ 97, đường Nguyễn Đổng Chi, phường Cầu Diễn, quận Nam Từ Liêm, thành phố Hà Nội

(511) Nhóm 30: Miến; mỳ gạo; bún khô; phở khô; mỳ sợi; bánh đa nem.

---

(210) **4-2016-28748**

(540)

Thiên Nhiên Xanh

(220) 16.09.2016
(441) 25.11.2016

(591) Xanh lá cây
(731) CÔNG TY TNHH THIÊN NHIÊN XANH VIỆT NAM (VN)
Số 7, ngõ 97, đường Nguyễn Đổng Chi, phường Cầu Diễn, quận Nam Từ Liêm, thành phố Hà Nội

(511) Nhóm 30: Miến; mỳ gạo; bún khô; phở khô; mỳ sợi; bánh đa nem.

---

(210) **4-2016-28752**

(540)

Golden-S

(220) 16.09.2016
(441) 25.11.2016

(591) Vàng
(731) CÔNG TY TNHH XUẤT NHẬP KHẨU 2 LÚA (VN)
967/8 Trần Xuân Soạn, phường Tân Hưng, quận 7, thành phố Hồ Chí Minh

(511) Nhóm 35: Mua bán, máy móc thiết bị ngành công nghiệp, ngư nghiệp, lâm nghiệp cụ thể là, máy thổi khí, máy quạt nước, máy thổi khí tạo oxy cho ao nuôi tôm, máy sục khí cho ao nuôi tôm, máy làm mát nước và tạo oxy cho ao nuôi tôm, ống thông khí dùng cho ao nuôi tôm, phụ tùng máy nước nóng lạnh, thiết bị bảo hộ lao động, phòng cháy chữa cháy, thiết bị xử lý nước, môi trường, đá hoa cương.

---

(210) **4-2016-28753**

(540)

Shrimp-F

(220) 16.09.2016
(441) 25.11.2016
(591) Vàng
(731) CÔNG TY TNHH XUẤT NHẬP KHẨU 2 LÚA (VN)
967/8 Trần Xuân Soạn, phường Tân Hưng, quận 7, thành phố Hồ Chí Minh

(511) Nhóm 35: Mua bán: máy móc thiết bị ngành công nghiệp, ngư nghiệp, lâm nghiệp cụ thể là, máy thổi khí, máy quạt nước, máy thổi khí tạo oxy cho ao nuôi tôm, máy sục khí cho ao nuôi tôm, máy làm mát nước và tạo oxy cho ao nuôi tôm, ống thông khí dùng cho ao nuôi tôm, phụ tùng máy nước nóng lạnh, thiết bị bảo hộ lao động, phòng cháy chữa cháy, thiết bị xử lý nước, môi trường, đá hoa cương.

---

(210) **4-2016-28754**

(540)

Solver

(220) 16.09.2016
(441) 25.11.2016

(591) Vàng
(731) CÔNG TY TNHH XUẤT NHẬP KHẨU 2 LÚA (VN)
967/8 Trần Xuân Soạn, phường Tân Hưng, quận 7, thành phố Hồ Chí Minh

(511) Nhóm 35: Mua bán: máy móc thiết bị ngành công nghiệp, ngư nghiệp, lâm nghiệp cụ thể là, máy thổi khí, máy quạt nước, máy thổi khí tạo oxy cho ao nuôi tôm, máy sục khí cho ao nuôi tôm, máy làm mát nước và tạo oxy cho ao nuôi tôm, ống thông khí dùng cho ao nuôi tôm, phụ tùng máy nước nóng lạnh, thiết bị bảo hộ lao động, phòng cháy chữa cháy, thiết bị xử lý nước, môi trường, đá hoa cương.

---

(210) **4-2016-28755**

(540)

Water-Fix

(220) 16.09.2016
(441) 25.11.2016

(591) Xanh lá cây
(731) CÔNG TY TNHH XUẤT NHẬP KHẨU 2 LÚA (VN)
967/8 Trần Xuân Soạn, phường Tân Hưng, quận 7, thành phố Hồ Chí Minh

(511) Nhóm 35: Mua bán: máy móc thiết bị ngành công nghiệp, ngư nghiệp, lâm nghiệp cụ thể là, máy thổi khí, máy quạt nước, máy thổi khí tạo oxy cho ao nuôi tôm, máy sục khí cho ao nuôi tôm, máy làm mát nước và tạo oxy cho ao nuôi tôm, ống thông khí dùng cho ao nuôi tôm, phụ tùng máy nước nóng lạnh, thiết bị bảo hộ lao động, phòng cháy chữa cháy, thiết bị xử lý nước, môi trường, đá hoa cương.

---

(210) **4-2016-28756**

(540)

Water-Care

(220) 16.09.2016
(441) 25.11.2016

(591) Xanh lá cây
(731) CÔNG TY TNHH XUẤT NHẬP KHẨU 2 LÚA (VN)
967/8 Trần Xuân Soạn, phường Tân Hưng, quận 7, thành phố Hồ Chí Minh

(511) Nhóm 35: Mua bán: máy móc thiết bị ngành công nghiệp, ngư nghiệp, lâm nghiệp cụ thể là, máy thổi khí, máy quạt nước, máy thổi khí tạo oxy cho ao nuôi tôm, máy sục khí cho ao nuôi tôm, máy làm mát nước và tạo oxy cho ao nuôi tôm, ống thông khí dùng cho ao nuôi tôm, phụ tùng máy nước nóng lạnh, thiết bị bảo hộ lao động, phòng cháy chữa cháy, thiết bị xử lý nước, môi trường, đá hoa cương.

---

(210) **4-2016-28757**

(540)

(220) 16.09.2016
(441) 25.11.2016
(531) 26.4.4; A26.11.12; 26.11.3; 25.5.2; 3.7.17; 24.17.20
(591) Xanh, trắng, đỏ, ghi sáng
(731) CÔNG TY TNHH QUẢNG CÁO THƯƠNG MẠI VÀ IN W & W (VN)
Phòng 306H2, phường Kim Giang, quận Thanh Xuân, thành phố Hà Nội

(511) Nhóm 35: Mua bán thiết bị quảng cáo, thiết bị in ấn; dịch vụ quảng cáo.

Nhóm 40: Dịch vụ in ấn.

---

(210) **4-2016-28758**

(540) W&W

(220) 16.09.2016
(441) 25.11.2016
(591) Đỏ
(731) CÔNG TY TNHH QUẢNG CÁO THƯƠNG MẠI VÀ IN W & W (VN)
Phòng 306H2, phường Kim Giang, quận Thanh Xuân, thành phố Hà Nội

(511) Nhóm 35: Mua bán thiết bị quảng cáo, thiết bị in ấn; dịch vụ quảng cáo.

Nhóm 40: Dịch vụ in ấn.

---

(210) **4-2016-28759**

(540) F.O.S
FASHION OUTLET STORE

(220) 16.09.2016
(441) 25.11.2016
(591) Trắng, đỏ, đen
(731) CÔNG TY TNHH FASHION.OUTLETS.STORES (VN)
Phòng 3B05-3B06, lầu 4, tòa nhà Indochina Park Tower, số 4 Nguyễn Đình Chiểu, phường Đa Kao, quận 1, thành phố Hồ Chí Minh

(511) Nhóm 35: Mua bán quần áo.

---

(210) **4-2016-28760**

(540)

(220) 16.09.2016
(441) 25.11.2016
(531) A26.11.12; 1.15.23
(591) Vàng, cam, xanh dương
(731) CÔNG TY TNHH KỀM T&N (VN)
362/9 Nguyễn Văn Lượng, phường 16, quận Gò Vấp, thành phố Hồ Chí Minh
(740) Công ty TNHH Một thành viên tư vấn Q&A (Q&A CONSULTING CO.,LTD)

(511) Nhóm 08: Kìm (kềm) cắt biểu bì; kìm bấm, tỉa, cắt móng; giũa (dụng cụ), bộ dụng cụ cắt, sửa móng tay, dụng cụ bấm móng dùng điện hoặc không dùng điện, nhíp nhổ lông, tóc.

---

(210) **4-2016-28761**

(540)

AVALON COSMETIC

(220) 16.09.2016
(441) 25.11.2016
(531) 26.1.1; 26.1.10; A26.11.13; A26.1.18
(731) CÔNG TY TNHH MỸ PHẨM AVALON (VN)
Số 10 đường 17, phường Phước Bình, quận 9, thành phố Hồ Chí Minh

(511) Nhóm 35: Bán buôn vali, cặp, túi, hàng da và giả da khác, bán buôn nước hoa, hàng mỹ phẩm và chế phẩm vệ sinh, bán buôn sữa tắm, sữa chăm sóc da.

---

(210) **4-2016-28762**

(540)

Lien Thanh Corp

(220) 16.09.2016
(441) 25.11.2016
(531) 26.15.1; 26.1.1; A26.1.18; 26.13.25
(591) nâu, nâu nhạt, trắng, đen
(731) CÔNG TY CỔ PHẦN LIÊN THÀNH (VN)
Thửa đất số 1338, tờ bản đồ số 37, đường DT 741, Kp. Phú Nghị, phường Hòa Lợi, thị xã Bến Cát, tỉnh Bình Dương

(511) Nhóm 30: Hạt tiêu, cà phê.

---

(210) **4-2016-28763**

(540)

DƯƠNG TÂY

(220) 16.09.2016
(441) 25.11.2016
(531) 4.5.1; A5.3.13; 2.3.1; A2.3.2
(591) Trắng, đen, xanh lá cây
(731) ĐỖ THỊ THÙY DƯƠNG (VN)
Phòng 1901, toà Trung tâm Thương mại, khu đô thị Xa La, phường Phúc La, quận Hà Đông, thành phố Hà Nội

(511) Nhóm 03: Dầu gội đầu; dầu gội khô; thuốc nhuộm tóc; chế phẩm tẩy keo xịt tóc; sáp thơm bôi tóc.

Nhóm 41: Hướng dẫn nghề nghiệp (tư vấn đào tạo hoặc giáo dục); đào tạo lại nghề, đào tạo thực hành (thao tác thử); dịch vụ hướng dẫn, giảng dạy; giảng dạy; sắp xếp và tiến hành hội thảo (đào tạo), tổ chức và điều khiển hội thảo (đào tạo).

Nhóm 44: Dịch vụ thẩm mỹ viện; thẩm mỹ viện tóc; dịch vụ cấy tóc; dịch vụ cắt sửa móng tay; dịch vụ trang điểm; dịch vụ tắm hơi.

---

(210) **4-2016-28764**

(540)

(220) 16.09.2016
(441) 25.11.2016
(531) 3.9.16; A3.9.24; 26.1.2
(591) Đỏ, trắng, cam
(731) TRẦN THỊ MỸ HƯƠNG (VN)
19/3 đường Bình Thới, phường 11, quận 11, thành phố Hồ Chí Minh

(511) Nhóm 43: Dịch vụ kinh doanh ăn uống, dịch vụ cung cấp thức ăn thức uống do nhà hàng tự thực hiện.

---

(210) **4-2016-28765**

(540)

(220) 16.09.2016
(441) 25.11.2016
(531) A5.3.14; A5.3.13; 5.3.11
(591) Xanh lá cây, đỏ, vàng
(731) HUỲNH VĂN NINH (VN)
276/17/2 Mã Lò, phường Bình Trị Đông A, quận Bình Tân, thành phố Hồ Chí Minh

(511) Nhóm 05: Thực phẩm chức năng sử dụng như thuốc, dược phẩm.

Nhóm 35: Mua bán, dược phẩm, thuốc đông y, thực phẩm dinh dưỡng trong y tế, thực phẩm chức năng.

---

(210) **4-2016-28766**

(540)

(220) 16.09.2016
(441) 25.11.2016
(531) 4.2.11; 24.9.1; 26.1.1; A26.11.8
(591) Vàng đồng
(731) CÔNG TY TNHH THƯƠNG MẠI DỊCH VỤ BLUE SEA (VN)
231 - 233 Lê Thánh Tôn, phường Bến Thành, quận 1, thành phố Hồ Chí Minh

(511) Nhóm 03: Mỹ phẩm chăm sóc da.

---

(210) **4-2016-28767**

(540)

(220) 16.09.2016
(441) 25.11.2016
(531) A1.1.10; A26.11.12; A25.3.3; 25.5.2
(591) Đỏ, trắng
(731) HOÀNG HỮU ẤN (VN)
Tổ 6, KP. Tân Bình, phường Tân Bình, thị xã Đồng Xoài, tỉnh Bình Phước

(511) Nhóm 39: Vận tải; du lịch.

---

(210) **4-2016-28770**

(540)

(220) 16.09.2016
(441) 25.11.2016
(531) 25.1.6
(731) PHẠM HUY ĐỨC (VN)
178/4/4B Phan Đăng Lưu, phường 3, quận Phú Nhuận, thành phố Hồ Chí Minh
(740) Công ty TNHH Một thành viên Kim Bắc Việt (KIBVI Co., LTD.)

(511) Nhóm 35: Mua bán hoa giả bằng vải hoặc bằng các chất liệu khác; mua bán bình cắm hoa, bình thủy tinh lưu niệm.

---

(210) **4-2016-28773**

(540)

TOKYLIFE

(220) 16.09.2016
(441) 25.11.2016
(731) VŨ ÁNH HỒNG (VN)
Số 95/10/9 Cự Lộc, phường Thượng Đình, quận Thanh Xuân, thành phố Hà Nội

(511) Nhóm 03: Mỹ phẩm; nước hoa; xà phòng.

Nhóm 05: Tã giấy cho trẻ em.
Nhóm 16: Khăn giấy; khăn giấy ướt; văn phòng phẩm.

Nhóm 21: Bát thủy tinh; bộ đồ ăn ngoại trừ dao, đĩa và thìa, cốc; đồ chứa đựng cho thực phẩm; hộp bằng thủy tinh; đồ chứa đựng dùng cho nhà bếp.

Nhóm 25: Quần áo; thắt lưng (trang phục); tất đi chân; giày; dép; mũ (nón).

Nhóm 29: Thực phẩm đã chế biến như thịt, cá; chất chiết ra từ thịt; rau, quả được bảo quản phơi khô hoặc nấu chín; sữa và các sản phẩm làm từ sữa.

Nhóm 30: Cà phê; trà (chè); bánh mì; bánh ngọt và mặn; kẹo; kem lạnh.

Nhóm 35: Dịch vụ mua bán: máy phát điện, máy hút bụi, máy xay sinh tố, máy vắt hoa qủa chạy bằng điện, máy xay sữa đậu nành chạy bằng điện, bộ làm nóng nước (bộ phận của máy), máy giặt, máy vắt khô quần áo, máy xay thịt, máy ép trái cây máy nghiền gia dụng chạy bằng điện, máy xay bột mỳ, máy sấy bát đĩa, máy rửa bát đĩa, máy xay đa năng chạy bằng điện, máy trộn chạy bằng điện dùng cho gia đình, máy đánh trứng (chạy điện), thiết bị hút bụi để làm sạch, máy nhào bột, máy xay hạt tiêu dùng điện, máy làm xúc xích, máy làm đá, máy khâu, máy cắt cỏ, máy làm kem ăn, thiết bị điều hoà không khí, thiết bị sấy khô không khí, thiết bị làm sạch nước, thiết bị lọc không khí, nồi áp suất sử dụng điện, lò nướng, lò vi sóng, thiết bị tắm hơi, bếp ga, bếp điện, bếp từ, thiết bị khử

mùi nhà bếp, bếp nấu ăn chạy điện dụng cụ và thiết bị nấu nướng, chạy điện, quạt gió, quạt điện, quạt sưởi, bình đun nước bằng điện, bình đun nước nóng bằng năng lượng mặt trời, nồi cơm điện nồi đa năng dùng điện, chảo rán dùng điện, nồi lẩu dùng điện, bồn rửa bát, máy khử mùi , máy ozon (thiết bị khử trùng không khí), lò sưởi, lò quay, máy đun nước nóng, lạnh dùng cho nhà tắm (dùng diện hoặc ga), máy sấy quần áo máy pha cà phê dùng điện, máy sấy tóc, đèn điện, quạt thông gió, máy hâm nóng sữa cho trẻ em dùng điện, thiết bị hong khô tay, chậu rửa nhà bếp bằng inox, vòi nước, bồn tắm, ấm đun nước siêu tốc, đèn sạc, dèn bắt muỗi, ấm sắc thuốc, phích điện, tủ đông lạnh, dụng cụ điều chỉnh bồn tắm, thiết bị tắm hơi, máy lọc cà phê dùng điện, máy rang cà phê, thiết bị để tẩy uế, bình lọc nước uống, máy sưởi ấm, máy làm sạch và khử trùng thực phẩm rau quả, máy làm lạnh không khí, máy đun nước nóng bằng năng lượng mặt trời dùng cho nhà tắm, tủ lạnh, xoong nồi không dùng điện, chảo rán không dùng điện bộ xoong nồi nấu ăn không dùng điện, vỉ nướng bằng inox, hộp đựng thức ăn, khay đựng thức ăn, chậu (có thế di chuyển được), cặp lồng, nồi áp suất không dùng điện, máy nghiền gia dụng không dùng điện dụng cụ ép trái cây không dùng điện, thùng rác, cầu là, dụng cụ mở nút chai, đồ gốm gia dụng, đồ trang trí bằng sứ, cối xay cà phê không dùng điện, đồ chứa đựng dùng cho gia dụng, vỉ đập muỗi không dùng điện, dụng cụ vắt cam bằng tay, dụng cụ ép tỏi, dụng cụ nhà bếp, đồ sứ, đồ gốm, bộ bát đĩa, bộ đồ trà, bát thủy tinh, bộ đồ ăn ngoại trừ dao, dĩa và thìa, cốc, đồ chứa đựng cho thực phẩm, hộp bằng thủy tinh, đồ chứa đựng dùng cho nhà bếp, mỹ phẩm, nước hoa, xà phòng, quần áo, thắt lưng (trang phục), tất đi chân, giày, dép, mũ (nón), thực phẩm đã chế biến như, thịt, cá, chất chiết ra từ thịt, rau, qủa được bảo quản phơi khô hoặc nấu chín, sữa và các sản phẩm làm từ sữa, cà phê, trà, chè, bánh mì, bánh ngọt và mặn, kẹo, kem.

---

(210) **4-2016-28774**

(540)

AN PHÚC VIÊN

(220) 16.09.2016
(441) 25.11.2016
(731) CÔNG TY CỔ PHẦN ĐẦU TƯ AN PHÚC VIÊN (VN)
Số nhà 21, làn 3, đường Hùng Vương, phường Ngô Quyền, thành phố Bắc Giang, tỉnh Bắc Giang

(511) Nhóm 44: Dịch vụ tạo cảnh quan như trồng và chăm sóc cây cảnh, công viên; dịch vụ tạo dáng cây cảnh; dịch vụ làm vuờn hoa, cây cảnh; dịch vụ làm vườn, chăm sóc bãi cỏ.

Nhóm 45: Dịch vụ tang lễ, mai táng; dịch vụ địa táng; dịch vụ hỏa táng; tổ chức các buổi lê tôn giáo, tâm linh.

---

(210) **4-2016-28775**

(540)

(220) 16.09.2016
(441) 25.11.2016
(531) 2.9.1; 2.9.14; A2.9.15; 24.17.5; A7.1.11; 7.1.24
(591) Trắng, vàng, hồng, xanh
(731) NGUYỄN CÔNG CHIẾN (VN)
Số 19 phố Phan Bội Châu, phường Cửa Nam, quận Hoàn Kiếm, thành phố Hà Nội

(511) Nhóm 25: Quần áo bệnh nhân; quần áo bác sĩ; mũ; dép.

Nhóm 35: Dịch vụ mua bán: thuốc, dược phẩm, thực phẩm chức năng, dụng cụ và thiết bị y tế.

Nhóm 39: Dịch vụ vận chuyển bệnh nhân bằng xe cứu thương; dịch vụ hỏi đáp và thông tin trên mạng liên quan đến dịch vụ vận chuyển bệnh nhân.

Nhóm 44: Dịch vụ y tế; dịch vụ khám chữa bệnh; dịch vụ chuẩn đoán bệnh bằng hình ảnh và chuẩn đoán bằng siêu âm; dịch vụ xét nghiệm y tế; dịch vụ tư vấn và trợ giúp y tế.

---

(210) **4-2016-28776**

(540)

(220) 16.09.2016
(441) 25.11.2016
(531) 26.1.2; A26.1.18
(591) Xanh, trắng, nâu
(731) TỔNG CÔNG TY BẢO HIỂM BẢO VIỆT (VN)
Số 35 phố Hai Bà Trưng, phường Tràng Tiền, quận Hoàn Kiếm, thành phố Hà Nội

(511) Nhóm 36: Dịch vụ bảo hiểm ung thư.

---

(210) **4-2016-28777**

(540)

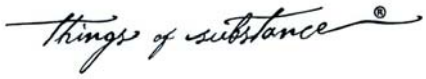

(220) 16.09.2016
(441) 25.11.2016
(731) CÔNG TY TRÁCH NHIỆM HỮU HẠN PRIEURE VIỆT NAM (VN)
Số 17 ngách 318/159/7 phố Ngọc Từ, phường Thạch Bàn, quận Long Biên, thành phố Hà Nội

(511) Nhóm 14: Vòng cổ; vòng tay; khuyên tai; nhẫn; khuy cài áo (tất cả là trang sức).

Nhóm 18: Túi da, giả da; túi thổ cẩm; túi móc; ví.

Nhóm 25: Quần áo; giầy dép, mũ; thắt lưng da (tất cả là trang phục).

Nhóm 35: Mua bán quần áo, túi xách, đồ đội đầu, giầy dép, đồ trang sức.

---

(210) **4-2016-28778**

(540)

(220) 16.09.2016
(441) 25.11.2016
(531) A26.4.24
(731) CÔNG TY TRÁCH NHIỆM HỮU HẠN PRIEURE VIỆT NAM (VN)
Số 17 ngách 318/159/7 phố Ngọc Từ, phường Thạch Bàn, quận Long Biên, thành phố Hà Nội

(511) Nhóm 14: Vòng cổ; vòng tay; khuyên tai; nhẫn; khuy cài áo (tất cả là trang sức).

Nhóm 18: Túi da, giả da; túi thổ cẩm; túi móc; ví.

Nhóm 25: Quần áo; giầy dép, mũ; thắt lưng da (tất cả là trang phục).

Nhóm 35: Mua bán quần áo, túi xách, đồ đội đầu, giầy dép, đồ trang sức.

---

(210) **4-2016-28779**

(540)

(220) 16.09.2016
(441) 25.11.2016

(591) Xanh, đen
(731) NGÔ THÚY HẰNG (VN)
Tổ 29, phường Phan Thiết, thành phố Tuyên Quang, tỉnh Tuyên Quang

(511) Nhóm 43: Dịch vụ quán cà phê; quán ăn tự phục vụ; nhà hàng ăn uống.

---

(210) **4-2016-28781**

(540)

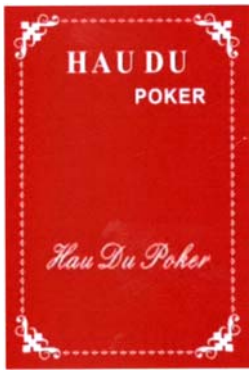

(220) 16.09.2016
(441) 25.11.2016
(531) 26.4.2; 25.1.25; 25.1.9
(591) Đỏ, trắng
(731) CÔNG TY TNHH THỰC NGHIỆP TÂN HẢI LẠNG SƠN (VN)
Khu Tân Mỹ II, thị trấn Hữu Lũng, huyện Hữu Lũng, tỉnh Lạng Sơn
(740) Công ty TNHH Sở hữu trí tuệ Bình Minh (SUNRISE IP CO.,LTD.)

(511) Nhóm 28: Bài lá.

---

(210) **4-2016-28782**

(540)

(220) 16.09.2016
(441) 25.11.2016
(531) A15.9.11; 3.7.17; 4.5.2; 4.5.3
(591) Đỏ, tím
(731) TRỊNH VĂN KIÊN (VN)
Thôn Thanh Tiến, xã Thanh Mỹ, thị xã Sơn Tây, thành phố Hà Nội

(511) Nhóm 09: Dụng cụ điện như: phích cắm điện, ổ cắm điện, công tắc, cầu dao điện, chấn lưu điện, aptomat.

---

(210) **4-2016-28783**

(540)

(220) 16.09.2016
(441) 25.11.2016
(531) A26.4.6; A26.11.12; 26.11.3; 24.1.1
(591) Đỏ, xanh lá cây, đen
(731) TRẦN VĂN TRÁNG (VN)
Số 71, phố Hạ Đình, phường Thanh Xuân Trung, quận Thanh Xuân, thành phố Hà Nội

(511) Nhóm 25: Quần áo; giày; dép; thắt lưng (trang phục).

---

(210) **4-2016-28784**

(540)

(220) 16.09.2016
(441) 25.11.2016
(531) 1.15.15; A26.11.12; 1.15.24
(731) CÔNG TY CỔ PHẦN VIETWATER (VN)
Số 282 Tân Sơn Nhì, phường Tân Sơn Nhì, quận Tân Phú, thành phố Hồ Chí Minh

(511) Nhóm 11: Thiết bị làm sạch nước; bộ lọc nước uống; bình pha cà phê dùng điện; máy nướng bánh mỳ; nồi áp suất dùng điện; bộ thu năng lượng mặt trời (sưởi ấm, đốt nóng).

Nhóm 35: Mua bán thiết bị làm sạch nước, bộ lọc nước uống, bình pha cà phê dùng điện, máy nướng bánh mỳ, nồi áp suất dùng điện, bộ thu năng lượng mặt trời (sưởi ấm, đốt nóng); xuất nhập khẩu thiết bị làm sạch nước, bộ lọc nước uống, bình pha cà phê dùng điện, máy nướng bánh mỳ, nồi áp suất dùng điện, bộ thu năng lượng mặt trời (sưởi ấm, đốt nóng).

---

(210) **4-2016-28785**

(540)

(220) 16.09.2016
(441) 25.11.2016
(531) 26.4.2
(591) Xanh dương
(731) CÔNG TY CỔ PHẦN QUỐC TẾ TOÀN MỸ (VN)
P1604 nhà N4D Trung Hòa Nhân Chính, quận Thanh Xuân, thành phố Hà Nội

(511) Nhóm 11: Thiết bị vệ sinh: bồn cầu, bồn rửa mặt (lavabo), bồn tắm, vòi cảm ứng.

Nhóm 21: Lô giấy (vật giữ giấy vệ sinh), vòng và thanh treo cho khăn tắm, giá để xà phòng, kệ để ly.

---

(210) **4-2016-28786**

(540)

Đông Y Việt

(220) 16.09.2016
(441) 25.11.2016
(531) 26.1.1; 1.15.23; 24.17.15; 24.17.21
(591) Nâu, vàng, trắng, nâu đỏ
(731) NGUYỄN THỊ BÍCH NGỌC (VN)
P31-A6, TT Bắc Nghĩa Tân, ngõ 120 đường Hoàng Quốc Việt, quận Cầu Giấy, thành phố Hà Nội

(511) Nhóm 05: Các sản phẩm dược.

Nhóm 10: Thiết bị và dụng cụ giải phẫu y tế.

---

(210) **4-2016-28787**

(540)

LAAS

(220) 16.09.2016
(441) 25.11.2016
(731) CÔNG TY TNHH SẢN XUẤT THƯƠNG MẠI DỊCH VỤ LA SA (VN)
809/22 đường Trần Hưng Đạo, phường 1, quận 5, thành phố Hồ Chí Minh

(511) Nhóm 25: Quần áo.

---

(210) **4-2016-28788**

(540)

(220) 16.09.2016
(441) 25.11.2016
(531) 24.1.1; 25.1.25; A25.1.10; 25.1.9
(731) SHERATON INTERNATIONAL IP, LLC (US)
One StarPoint, Stamford, Connecticut 06902, United States of America
(740) Công ty Luật TNHH T&G (TGVN)

(511) Nhóm 36: Dịch vụ bất động sản, cụ thể là dịch vụ môi giới bất động sản, mua lại bất động sản, sở hữu chung bất động sản, cụ thể là quản lý và sắp xếp quyền sở hữu bất động sản, chung cư, căn hộ; đầu tư bất động sản, quản lý bất động sản, phân chia thời gian sử dụng bất động sản và cho thuê bất động sản và tài sản nhà đất, bao gồm chung cư và căn hộ.

Nhóm 39: Dịch vụ vận tải; đóng gói và lưu giữ hàng hóa; sắp xếp chuyến du lịch; đặt chỗ các chuyến du lịch.

Nhóm 41: Dịch vụ giải trí; dịch vụ cung cấp các tiện nghi giải trí; dịch vụ câu lạc bộ (giải trí hoặc giáo dục); cung cấp dịch vụ karaoke; dịch vụ vũ trường; cung cấp dịch vụ vui chơi giải trí trong nhà; dịch vụ hộp đêm khiêu vũ hoặc giải trí.

Nhóm 43: Dịch vụ chỗ ở tạm thời; dịch vụ khách sạn và khu nghỉ dưỡng; dịch vụ cung cấp thực phẩm và đồ uống do nhà hàng thực hiện; dịch vụ nhà hàng ăn uống và quầy rượu; dịch vụ đặt chỗ khách sạn.

---

(210) **4-2016-28790**

(540)

(220) 16.09.2016
(441) 25.11.2016

(731) CARL BECHEM GMBH (DE)
Weststrasse 120, 58089 Hagen, Germany
(740) Công ty Luật TNHH T&G (TGVN)

(511) Nhóm 02: Sơn mài; véc ni; sơn; chất bảo vệ chống gỉ; phẩm màu; chất cắn màu; nhựa tự nhiên dạng thô; sơn màu đen nhật bản; auramin (chất nhuộm); véc ni bitum, bạc lá; bột chì màu da cam; bột đồng; sơn màu xám đồng; lớp men (sơn); lớp men dùng để vẽ tranh; véc ni (sơn); chất hãm màu (sơn); vàng sáng (đồ gốm); platin sáng cho đồ gốm; bạc sáng (đồ gốm); nước men bóng (sơn); mực dùng cho bản in khắc; sơn lót; nhựa cây; nhựa cây màu cánh kiến; vôi quét tường; nhựa thơm canada; sơn cho đồ gốm; mát tít (nhựa tự nhiên); côlôphan; nhựa copan; véc ni copan; băng chống ăn mòn; chất chống ăn mòn; bột chì đỏ; chế phẩm bảo vệ kim loại; chế phẩm chống mờ xỉn kim loại; chất màu; mỡ chống gỉ; tác nhân chống ăn mòn; dầu chống gỉ; bồ hóng (chất nhuộm); muội đèn (chất nhuộm); nhựa trắc bách diệp dùng để làm véc ni; sen-lắc (nhựa cây dùng làm véc ni); bạc dưới dạng bột nhão, bột bạc (để mạ bạc), lá cây sơn phơi khô dùng cho véc ni và sơn; dầu thông (chất pha loãng sơn); sơn phủ; sơn lót cho khung gầm xe cộ; chất pha loãng sơn.

Nhóm 04: Dầu và mỡ công nghiệp; chất bôi trơn; cồn (nhiên liệu), dầu dùng cho sơn; than gầy; dầu dùng để làm ẩm; benzen; xăng (nhiên liệu); benzol; sáp ong; than non; khí nhiên liệu; cồn đã metyl hoá; dầu để tách tháo khuôn cốp pha (xây dựng); dầu gazoin; dầu xăng; than chì bôi trơn; sáp cácnauba; dầu hoả; dầu động vật dùng cho mục đích công nghiệp; than cám [nhiên liệu]; than cốc; dầu để bảo quản công trình xây; nhiên liệu dùng cho động cơ; chất bôi trơn làm mát; lanolin; chất phát quang; ligroin; dầu mazut; dầu dùng cho động cơ; dầu mỏ; chất phụ gia, không phải hoá chất, dùng cho nhiên liệu; olein; khí dầu mỏ; sáp mỏ (sáp khoáng, sáp đất); parafin; dầu mỏ (dạng thô hoặc tinh chế); ete dầu mỏ; dầu cải dầu dùng cho mục đích công nghiệp; chất bôi trơn dùng cho đai truyền; chế phẩm chống trơn trượt dùng cho đai truyền; sáp dùng cho đai truyền; dầu thầu dầu cho mục đích kỹ thuật; mỡ bôi trơn; dầu bôi trơn; dung dịch để cắt; dầu hướng dương cho mục đích công nghiệp; hợp chất hút, làm ướt và kết dính bụi; stearin; than napta; dầu nhựa than; nhiên liệu; mỡ làm từ dầu hoả để bôi trơn dùng cho mục đích công nghiệp; sáp (nguyên liệu thô); sáp công nghiệp; mỡ dùng cho vũ khí; mỡ lông cừu; xylen (dimethyl benzen); xylol (hydrocarbon); ceresin; tất cả các sản phẩm nêu trên được bao gồm trong nhóm 04 là đặc biệt dùng cho xe có động cơ và động cơ.

Nhóm 42: Dịch vụ khoa học và công nghệ và nghiên cứu và thiết kế liên quan đến dịch vụ khoa học và công nghệ; dịch vụ phân tích và nghiên cứu công nghiệp; thiết kế và phát triển phần cứng và phần mềm máy vi tính; tư vấn liên quan đến tiết kiệm năng lượng; nghiên cứu sinh học; nghiên cứu vật lý; dịch vụ phòng thí nghiệm đo lường và thử nghiệm kỹ thuật; dịch vụ hóa học; dịch vụ phòng thí nghiệm hóa học; tiến hành các phân tích hóa học; thử nghiệm kỹ thuật; tiến hành thí nghiệm khoa học; kiểm định (đo lường); xác định lượng khí thải và nồng độ các chất ô nhiễm; thiết kế hình ảnh động và các hiệu ứng đặc biệt cho những người khác; khảo sát kỹ thuật; bảo cáo khoa học; nghiên cứu trong lĩnh

vực bảo vệ môi trường; nghiên cứu vi khuẩn học; nghiên cứu hóa học; nghiên cứu kỹ thuật; nghiên cứu về cơ khí; kiểm định và kiểm tra chức năng của thiết bị đo lường; dịch vụ thử nghiệm vật liệu; điều tra và tìm kiếm trong cơ sở dữ liệu và trên internet cho các mục đích khoa học và nghiên cứu; kiểm soát chất lượng; nghiên cứu và phát triển sản phẩm mới, cho những người khác; tư vấn công nghệ; nghiên cứu dự án kỹ thuật; kiểm tra khả năng tương thích môi trường; thí nghiệm vật liệu; nghiên cứu khoa học; kiểm tra, phân tích và đánh giá các sản phẩm và dịch vụ của người khác cho mục đích chứng nhận.

---

(210) **4-2016-28791**

(540)

(220) 16.09.2016
(441) 25.11.2016
(531) A5.5.20; A5.5.21; 25.1.25; 26.13.25
(731) CARL BECHEM GMBH (DE)
Weststrasse 120, 58089 Hagen, Germany
(740) Công ty Luật TNHH T&G (TGVN)

(511) Nhóm 02: Sơn mài; véc ni; sơn; chất bảo vệ chống gỉ; phẩm màu; chất cắn màu; nhựa tự nhiên dạng thô; sơn màu đen nhật bản; auramin (chất nhuộm); véc ni bitum, bạc lá; bột chì màu da cam; bột đồng; sơn màu xám đồng; lớp men (sơn); lớp men dùng để vẽ tranh; véc ni (sơn); chất hãm màu (sơn); vàng sáng (đồ gốm); platin sáng cho đồ gốm; bạc sáng (đồ gốm); nước men bóng (sơn); mực dùng cho bản in khắc; sơn lót; nhựa cây; nhựa cây màu cánh kiến; vôi quét tường; nhựa thơm canada; sơn cho đồ gốm; mát tít (nhựa tự nhiên); côlôphan; nhựa copan; véc ni copan; băng chống ăn mòn; chất chống ăn mòn; bột chì đỏ; chế phẩm bảo vệ kim loại; chế phẩm chống mờ xỉn kim loại; chất màu; mỡ chống gỉ; tác nhân chống ăn mòn; dầu chống gỉ; bồ hóng (chất nhuộm); muội đèn (chất nhuộm); nhựa trắc bách diệp dùng để làm véc ni; sen-lắc (nhựa cây dùng làm véc ni); bạc dưới dạng bột nhão, bột bạc (để mạ bạc), lá cây sơn phơi khô dùng cho véc ni và sơn; dầu thông (chất pha loãng sơn); sơn phủ; sơn lót cho khung gầm xe cộ; chất pha loãng sơn.

Nhóm 04: Dầu và mỡ công nghiệp; chất bôi trơn; cồn (nhiên liệu), dầu dùng cho sơn; than gầy; dầu dùng để làm ẩm; benzen; xăng (nhiên liệu); benzol; sáp ong; than non; khí nhiên liệu; cồn đã metyl hoá; dầu để tách tháo khuôn cốp pha (xây dựng); dầu gazoin; dầu xăng; than chì bôi trơn; sáp cácnauba; dầu hoả; dầu động vật dùng cho mục đích công nghiệp; than cám [nhiên liệu]; than cốc; dầu để bảo quản công trình xây; nhiên liệu dùng cho động cơ; chất bôi trơn làm mát; lanolin; chất phát quang; ligroin; dầu mazut; dầu dùng cho động cơ; dầu mỏ; chất phụ gia, không phải hoá chất, dùng cho nhiên liệu; olein; khí dầu mỏ; sáp mỏ (sáp khoáng, sáp đất); parafin; dầu mỏ (dạng thô hoặc tinh chế); ete dầu mỏ; dầu cải dầu dùng cho mục đích công nghiệp; chất bôi trơn dùng cho đai truyền; chế phẩm chống trơn trượt dùng cho đai truyền; sáp dùng cho đai truyền; dầu thầu dầu cho mục đích kỹ thuật; mỡ bôi trơn; dầu bôi trơn; dung dịch để cắt; dầu hướng dương cho mục đích công nghiệp; hợp chất hút, làm ướt và kết dính bụi; stearin; than napta; dầu nhựa than; nhiên liệu; mỡ làm từ dầu hoả để bôi trơn dùng cho mục đích công nghiệp; sáp (nguyên liệu thô); sáp công nghiệp; mỡ dùng cho vũ khí; mỡ lông cừu; xylen (dimethyl benzen); xylol (hydrocarbon); ceresin; tất cả các sản phẩm nêu trên được bao gồm trong nhóm 04 là đặc biệt dùng cho xe có động cơ và động cơ.

Nhóm 42: Dịch vụ khoa học và công nghệ và nghiên cứu và thiết kế liên quan đến dịch vụ khoa học và công nghệ; dịch vụ phân tích và nghiên cứu công nghiệp; thiết kế và phát triển phần cứng và phần mềm máy vi tính; tư vấn liên quan đến tiết kiệm năng lượng; nghiên cứu sinh học; nghiên cứu vật lý; dịch vụ phòng thí nghiệm đo lường và thử nghiệm kỹ thuật; dịch vụ hóa học; dịch vụ phòng thí nghiệm hóa học; tiến hành các phân tích hóa học; thử nghiệm kỹ thuật; tiến hành thí nghiệm khoa học; kiểm định (đo lường); xác định lượng khí thải và nồng độ các chất ô nhiễm; thiết kế hình ảnh động và các hiệu ứng đặc biệt cho những người khác; khảo sát kỹ thuật; bảo cáo khoa học; nghiên cứu trong lĩnh vực bảo vệ môi trường; nghiên cứu vi khuẩn học; nghiên cứu hóa học; nghiên cứu kỹ thuật; nghiên cứu về cơ khí; kiểm định và kiểm tra chức năng của thiết bị đo lường; dịch vụ thử nghiệm vật liệu; điều tra và tìm kiếm trong cơ sở dữ liệu và trên internet cho các mục đích khoa học và nghiên cứu; kiểm soát chất lượng; nghiên cứu và phát triển sản phẩm mới, cho những người khác; tư vấn công nghệ; nghiên cứu dự án kỹ thuật; kiểm tra khả năng tương thích môi trường; thí nghiệm vật liệu; nghiên cứu khoa học; kiểm tra, phân tích và đánh giá các sản phẩm và dịch vụ của người khác cho mục đích chứng nhận.

---

(210) **4-2016-28792**

(540)

BECHEM

(220) 16.09.2016
(441) 25.11.2016

(731) CARL BECHEM GMBH (DE)
Weststrasse 120, 58089 Hagen, Germany
(740) Công ty Luật TNHH T&G (TGVN)

(511) Nhóm 02: Sơn mài; véc ni; sơn; chất bảo vệ chống gỉ; phẩm màu; chất cắn màu; nhựa tự nhiên dạng thô; sơn màu đen nhật bản; auramin (chất nhuộm); véc ni bitum, bạc lá; bột chì màu da cam; bột đồng; sơn màu xám đồng; lớp men (sơn); lớp men dùng để vẽ tranh; véc ni (sơn); chất hãm màu (sơn); vàng sáng (đồ gốm); platin sáng cho đồ gốm; bạc sáng (đồ gốm); nước men bóng (sơn); mực dùng cho bản in khắc; sơn lót; nhựa cây; nhựa cây màu cánh kiến; vôi quét tường; nhựa thơm canada; sơn cho đồ gốm; mát tít (nhựa tự nhiên); côlôphan; nhựa copan; véc ni copan; băng chống ăn mòn; chất chống ăn mòn; bột chì đỏ; chế phẩm bảo vệ kim loại; chế phẩm chống mờ xỉn kim loại; chất màu; mỡ chống gỉ; tác nhân chống ăn mòn; dầu chống gỉ; bồ hóng (chất nhuộm); muội đèn (chất nhuộm); nhựa trắc bách diệp dùng để làm véc ni; sen-lắc (nhựa cây dùng làm véc ni); bạc dưới dạng bột nhão, bột bạc (để mạ bạc), lá cây sơn phơi khô dùng cho véc ni và sơn; dầu thông (chất pha loãng sơn); sơn phủ; sơn lót cho khung gầm xe cộ; chất pha loãng sơn.

Nhóm 04: Dầu và mỡ công nghiệp; chất bôi trơn; cồn (nhiên liệu), dầu dùng cho sơn; than gầy; dầu dùng để làm ẩm; benzen; xăng (nhiên liệu); benzol; sáp ong; than non; khí nhiên liệu; cồn đã metyl hoá; dầu để tách tháo khuôn cốp pha (xây dựng); dầu gazoin; dầu xăng; than chì bôi trơn; sáp cácnauba; dầu hoả; dầu động vật dùng cho mục đích công nghiệp; than cám [nhiên liệu]; than cốc; dầu để bảo quản công trình xây; nhiên liệu dùng cho động cơ; chất bôi trơn làm mát; lanolin; chất phát quang; ligroin; dầu mazut; dầu dùng cho động cơ; dầu mỏ; chất phụ gia, không phải hoá chất, dùng cho nhiên liệu; olein; khí dầu mỏ; sáp mỏ (sáp khoáng, sáp đất); parafin; dầu mỏ (dạng thô hoặc tinh chế); ete dầu mỏ; dầu cải dầu dùng cho mục đích công nghiệp; chất bôi trơn dùng cho đai truyền; chế phẩm chống trơn trượt dùng cho đai truyền; sáp dùng cho đai truyền; dầu thầu dầu cho mục đích kỹ thuật; mỡ bôi trơn; dầu bôi trơn; dung dịch để cắt; dầu hướng dương cho mục

đích công nghiệp; hợp chất hút, làm ướt và kết dính bụi; stearin; than napta; dầu nhựa than; nhiên liệu; mỡ làm từ dầu hoả để bôi trơn dùng cho mục đích công nghiệp; sáp (nguyên liệu thô); sáp công nghiệp; mỡ dùng cho vũ khí; mỡ lông cừu; xylen (dimethyl benzen); xylol (hydrocarbon); ceresin; tất cả các sản phẩm nêu trên được bao gồm trong nhóm 04 là đặc biệt dùng cho xe có động cơ và động cơ.

Nhóm 42: Dịch vụ khoa học và công nghệ và nghiên cứu và thiết kế liên quan đến dịch vụ khoa học và công nghệ; dịch vụ phân tích và nghiên cứu công nghiệp; thiết kế và phát triển phần cứng và phần mềm máy vi tính; tư vấn liên quan đến tiết kiệm năng lượng có thể đạt được bằng việc sử dụng một hoặc nhiều sản phẩm trong nhóm 2 và nhóm 4 như liệt kê ở trên; nghiên cứu sinh học; dịch vụ được cung cấp bởi nhà vật lý; dịch vụ phòng thí nghiệm đo lường và thử nghiệm kỹ thuật; dịch vụ được cung cấp bởi nhà hóa học; dịch vụ ứng dụng kiến thức khoa học vào việc thiết kế, xây dựng và điều hành máy móc, các dịch vụ công cộng như đường, cầu, thiết bị điện, hoá chất; dịch vụ ngành hóa học; tiến hành các phân tích hóa học; thử nghiệm kỹ thuật; tiến hành thí nghiệm khoa học; kiểm định (đo lường); xác định lượng khí thải và nồng độ các chất ô nhiễm; thiết kế hình ảnh động và các hiệu ứng đặc biệt cho những người khác; lập báo cáo kỹ thuật; báo cáo khoa học; nghiên cứu trong lĩnh vực bảo vệ môi trường; nghiên cứu vi khuẩn học; nghiên cứu hóa học; nghiên cứu kỹ thuật; nghiên cứu về cơ khí; kiểm định và kiểm tra chức năng của thiết bị đo lường; dịch vụ thử nghiệm vật liệu; tìm kiếm trong cơ sở dữ liệu và trên internet cho các mục đích khoa học và nghiên cứu; nghiên cứu vật lý, kiểm soát chất lượng; nghiên cứu và phát triển sản phẩm mới, cho những người khác; tư vấn công nghệ; nghiên cứu dự án kỹ thuật; kiểm tra khả năng tương thích môi trường; thí nghiệm vật liệu; nghiên cứu khoa học; kiểm tra, phân tích và đánh giá các sản phẩm và dịch vụ của người khác cho mục đích chứng nhận; tất cả các sản phẩm và dịch vụ nêu trên ngoại trừ để, hoặc liên quan đến việc, có được và đánh giá các giá trị tiêu dùng và các thông số môi trường của hệ thống sưởi, điều hòa không khí, thông gió và lắp đặt máy bơm, lắp đặt báo động, ánh sáng, cửa chớp lăn, rèm nâng hay các thiết bị gia dụng điều khiển bằng điện tử khác, và giám sát, kiểm soát và điều chỉnh hệ thống sưởi ấm, điều hòa không khí, thông gió và máy bơm, hệ thống báo thức, chiếu sáng, cửa chớp lăn, mành mành hoặc các thiết bị gia dụng điều khiển bằng điện tử khác.

---

(210) **4-2016-28793**

(540)

(220) 16.09.2016
(441) 25.11.2016
(531) A5.3.14; 26.15.15; 5.7.21; A24.15.7; 26.3.1
(591) Xanh, trắng
(731) CÔNG TY TNHH ĐẦU TƯ ĐỈNH NAM (VN)
20/7 đường số 8, phường 11, quận Gò Vấp, thành phố Hồ Chí Minh

(511) Nhóm 35: Mua bán các mặt hàng nông sản, rau củ quả, thủy sản đã qua chế biến.

---

(210) **4-2016-28794**

(540)

(220) 16.09.2016
(441) 25.11.2016
(531) 4.5.21; 2.9.4; A3.6.25; 3.1.16; A3.1.24; 3.5.20
(591) Đỏ
(731) CÔNG TY TNHH THƯƠNG MẠI VÀ XUẤT NHẬP KHẨU KIDS PLAZA (VN)
Số 20 Thái Thịnh, phường Ngã Tư Sở, quận Đống Đa, thành phố Hà Nội
(740) Công ty TNHH Sở hữu trí tuệ PADEMARK (PADEMARK CO.,LTD.)

(511) Nhóm 05: Bỉm; tã giấy dùng một lần.

Nhóm 16: Khăn giấy ướt.

Nhóm 25: Quần; áo; giày; dép; đồ đi chân; đồ đội đầu.

Nhóm 35: Mua bán đồ chơi, các sản phẩm cho mẹ và bé như: khăn mặt, khăn tắm, chậu tắm cho em bé, xe đẩy cho trẻ em, cũi, ghế rung, bình sữa, núm vú giả cho trẻ em, bát đĩa thìa cho trẻ em, yếm dãi cho trẻ em.

---

(210) **4-2016-28795**

(540)

(220) 16.09.2016
(441) 25.11.2016
(531) 26.1.1; 26.1.4; A26.1.18
(591) Đỏ, đen, trắng
(731) CÔNG TY TNHH THƯƠNG MẠI VÀ XUẤT NHẬP KHẨU KIDS PLAZA (VN)
Số 20 Thái Thịnh, phường Ngã Tư Sở, quận Đống Đa, thành phố Hà Nội
(740) Công ty TNHH Sở hữu trí tuệ PADEMARK (PADEMARK CO.,LTD.)

(511) Nhóm 05: Bỉm; tã giấy dùng một lần.

Nhóm 16: Khăn giấy ướt.

Nhóm 25: Quần; áo; giày; dép; đồ đi chân; đồ đội đầu.

Nhóm 35: Mua bán đồ chơi, các sản phẩm cho mẹ và bé như: khăn mặt, khăn tắm, chậu tắm cho em bé, xe đẩy cho trẻ em, cũi, ghế rung, bình sữa, núm vú giả cho trẻ em, bát đĩa thìa cho trẻ em, yếm dãi cho trẻ em.

---

(210) **4-2016-28796**

(540)

(220) 16.09.2016
(441) 25.11.2016
(531) 2.9.14; A2.9.15; 3.7.17; A5.3.13; A5.5.20; 4.5.21
(731) NGUYỄN VIỆT TRUNG (VN)
E34, tổ 7, phường Thịnh Quang, quận Đống Đa, thành phố Hà Nội
(740) Công ty TNHH Sở hữu trí tuệ PADEMARK (PADEMARK CO.,LTD.)

(511) Nhóm 29: Rau đã qua chế biến; quả đã qua chế biến; củ đã qua chế biến; thịt đã qua chế biến; cá đã qua chế biến; gia cầm đã qua chế biến.

Nhóm 31: Hoa tươi; quả tươi; rau tươi; củ tươi.

Nhóm 32: Đồ uống được chiết xuất từ hoa quả không cồn.

---

(210) **4-2016-28797**

(540)

HOANGPHATDOOR

(220) 16.09.2016
(441) 25.11.2016
(731) NGUYỄN MINH HIỀN (VN)
Số 58, tổ 4, thị trấn An Dương, huyện An Dương, thành phố Hải Phòng
(740) Công ty TNHH Sở hữu trí tuệ PADEMARK (PADEMARK CO.,LTD.)

(511) Nhóm 06: Cửa cuốn, cửa kéo bằng kim loại; cửa bằng kim loại.

---

(210) **4-2016-28798**

(540)

(220) 16.09.2016
(441) 25.11.2016
(531) A24.17.9; A26.4.24
(591) Trắng, đỏ, đen, xám vàng
(731) CÔNG TY TNHH XUẤT NHẬP KHẨU FEI YAN (VN)
Phòng 804, OCT2-DN1, khu đô thị Bắc Linh Đàm, phường Đại Kim, quận Hoàng Mai, thành phố Hà Nội

(511) Nhóm 35: Mua bán cưa gỗ; cưa nhôm; cưa đá; lưỡi cắt bê tông; đĩa mài đá; đầu bóng; đầu số; ắc quy dành cho xe đạp điện, xe máy điện, xe máy.

---

(210) **4-2016-28801**

(540)

SCIMMIA

(220) 16.09.2016
(441) 25.11.2016

(731) BÙI THỊ NGA (VN)
1704 tòa nhà Housinco Phùng Khoang, phường Trung Văn, quận Nam Từ Liêm, thành phố Hà Nội

(740) Công ty cổ phần Tư vấn S&B (S&B CONSULTANT., CORP.)

(511) Nhóm 18: Đồ da và giả da bao gồm: túi xách, cặp học sinh, ba lô, ví (bóp), dây buộc bằng da, vali.

Nhóm 25: Quần áo; mũ nón; giày dép; khăn quàng; thắt lưng (trang phục).

---

(210) **4-2016-28803**

(540)

(220) 16.09.2016
(441) 25.11.2016
(531) A26.11.12; 26.4.1; 26.15.15; A26.4.18
(591) Xanh dương, xanh rêu, trắng, đen
(731) CÔNG TY TNHH SẢN XUẤT VÀ THƯƠNG MẠI VĂN CHƯƠNG (VN)
Căn 1-A3-T82-Học viện Hậu cần, tổ 41, phường Khương Trung, quận Thanh Xuân, thành phố Hà Nội
(740) Công ty TNHH Nam Việt và Liên danh (VIPCO)

(511) Nhóm 09: Thiết bị phòng cháy chữa cháy, bình chữa cháy.

Nhóm 35: Bán buôn, bán lẻ thiết bị phòng cháy chữa cháy.

---

(210) **4-2016-28804**

(540)

Đất Tổ

(220) 16.09.2016
(441) 25.11.2016
(731) CÔNG TY TNHH THẾ HỆ MỚI (VN)
Số 309, phố Tây Sơn, phường Ngã Tư Sở, quận Đống Đa, thành phố Hà Nội
(740) Công ty TNHH Nam Việt và Liên danh (VIPCO)

(511) Nhóm 32: Nước tinh khiết, nước khoáng.

---

(210) **4-2016-28805**

(540)

Spring Mountain

(220) 16.09.2016
(441) 25.11.2016

(731) CÔNG TY CỔ PHẦN SẢN PHẨM SINH THÁI (VN)
309, phố Tây Sơn, phường Ngã Tư Sở, quận Đống Đa, thành phố Hà Nội
(740) Công ty TNHH Nam Việt và Liên danh (VIPCO)

(511) Nhóm 29: Hoa quả đóng hộp.

---

(210) **4-2016-28806**

(540)

Fortha

(220) 16.09.2016
(441) 25.11.2016

(731) CÔNG TY TNHH DƯỢC - MỸ PHẨM KIM (VN)
243, phố Thanh Nhàn, quận Hai Bà Trưng, thành phố Hà Nội
(740) Công ty TNHH Nam Việt và Liên danh (VIPCO)

(511) Nhóm 05: Thực phẩm chức năng dùng cho mục đích y tế.

---

(210) **4-2016-28808**

(540)

APIMED

(220) 16.09.2016
(441) 25.11.2016

(731) CÔNG TY TNHH SẢN XUẤT KINH DOANH DƯỢC APIMED (VN)
263/9 Lý Thường Kiệt, phường 15, quận 11, thành phố Hồ Chí Minh
(740) Công ty TNHH Sở hữu trí tuệ Thảo Thọ Quyến (INVENCO)

(511) Nhóm 03: Mỹ phẩm; dầu gội đầu; chất tẩy rửa bao gồm: nước rửa chén, nước lau sàn nhà, chế phẩm vệ sinh, xà phòng.

Nhóm 05: Dược phẩm; thực phẩm chức năng; thực phẩm dinh dưỡng dùng trong y tế; thực phẩm dinh dưỡng dùng cho trẻ em và người già.

Nhóm 35: Mua bán: mỹ phẩm, dầu gội đầu, chất tẩy rửa bao gồm (nước rửa chén, nước lau sàn nhà, chế phẩm vệ sinh, xà phòng, dược phẩm), thực phẩm chức năng, thực phẩm dinh dưỡng dùng trong y tế, thực phẩm dinh dưỡng dùng cho trẻ em và người già; quảng cáo để bán hàng; tiếp thị để bán hàng.

---

(210) **4-2016-28809**

(540)

Api – fresh

(220) 16.09.2016
(441) 25.11.2016

(731) CÔNG TY TNHH SẢN XUẤT KINH DOANH DƯỢC APIMED (VN)
263/9 Lý Thường Kiệt, phường 15, quận 11, thành phố Hồ Chí Minh

(740) Công ty TNHH Sở hữu trí tuệ Thảo Thọ Quyến (INVENCO)

(511) Nhóm 05: Dược phẩm; thực phẩm chức năng; thực phẩm dinh dưỡng dùng trong y tế; thực phẩm dinh dưỡng dùng cho trẻ em và người già.

---

(210) **4-2016-28810**

(540)

(220) 16.09.2016
(441) 25.11.2016
(531) 25.3.1; 26.13.1
(591) Xám, đen, trắng

(731) CÔNG TY CỔ PHẦN LIWAYWAY VIỆT NAM (VN)
Số 14, đường số 05, khu công nghiệp Việt Nam - Singapore, thị xã Thuận An, tỉnh Bình Dương

(740) Văn phòng Luật sư Tân Hà (VPLS TAN HA)

(511) Nhóm 29: Thịt, cá, gia cầm và thú săn (không còn sống); chất chiết ra từ thịt; rau quả được bảo quản, phơi khô hoặc nấu chín; nước quả nấu đông, mứt (nhão), mứt quả; trứng, sữa và các sản phẩm làm từ sữa, dầu thực vật và mỡ ăn; thực phẩm ăn nhanh (snack) làm từ rau củ quả, chất chiết xuất từ thịt, cá, gia cầm, thú săn.

Nhóm 30: Cà phê, chè (trà), ca cao, chất thay thế cà phê; gạo; bột sắn, bột cọ; bột và sản phẩm làm từ ngũ cốc; bánh mỳ, bánh ngọt và kẹo; đá nước ăn được; đường, mật ong, nước mật đường; men, bột nở; muối; mù tạt; dấm, nước xốt (gia vị); gia vị; kem ăn lạnh; sản phẩm làm từ ngũ cốc trên cơ sở thái lát và sấy khô (cereal food chips); thực phẩm ăn nhanh (snack) trên cơ sở ngũ cốc.

---

(210) **4-2016-28811**

(540)

(220) 16.09.2016
(441) 25.11.2016
(531) 4.5.3; 2.9.8; 26.15.15
(591) Xám, đen

(731) CÔNG TY CỔ PHẦN LIWAYWAY VIỆT NAM (VN)
Số 14, đường số 05, khu công nghiệp Việt Nam - Singapore, thị xã Thuận An, tỉnh Bình Dương

(740) Văn phòng Luật sư Tân Hà (VPLS TAN HA)

(511) Nhóm 29: Thịt, cá, gia cầm và thú săn; chất chiết ra từ thịt; rau quả được bảo quản, phơi khô hoặc nấu chín; nước quả nấu đông, mứt nhão, mứt quả; trứng, sữa và các sản phẩm làm từ sữa, dầu thực vật và mỡ ăn; thực phẩm ăn nhanh (snack) làm từ rau củ quả, chất chiết xuất từ thịt, cá, gia cầm, thú săn.

Nhóm 30: Cà phê, chè (trà), ca cao, chất thay thế cà phê; gạo; bột sắn, bột cọ; bột và sản phẩm làm từ ngũ cốc; bánh mỳ, bánh ngọt và kẹo, đá nước ăn được; đường, mật ong, nước mật đường, men, bột nở; muối; mù tạt; dấm, nước xốt (gia vị); gia vị; kem ăn lạnh; sản phẩm làm từ ngũ cốc trên cơ sở thái lát và sấy khô (cereal food chips); thực phẩm ăn nhanh (snack) trên cơ sở ngũ cốc.

---

(210) **4-2016-28812**

(540)

CHIMI

(220) 16.09.2016
(441) 25.11.2016

(731) ĐÀO THỊ TUYẾT MAI (VN)
139/4A Huyền Trân Công Chúa, phường 8, thành phố Vũng Tàu, tỉnh Bà Rịa - Vũng Tàu

(740) Văn phòng Luật sư Tân Hà (VPLS TAN HA)

(511) Nhóm 43: Nhà hàng ăn uống; quán ăn tự phục vụ; nhà hàng ăn uống tự phục vụ; quán rượu; dịch vụ cung cấp thức ăn, đồ uống do nhà hàng thực hiện; cho thuê phòng họp, hội nghị, hội thảo.

---

(210) **4-2016-28813**

(540)

(220) 16.09.2016
(441) 25.11.2016
(531) 24.15.21; A24.15.7; 26.1.1; A26.1.18
(591) Vàng chanh, xanh, trắng

(731) CÔNG TY TNHHH ĐẦU TƯ VÀ VẬN TẢI VẠN AN (VN)
Số 482 Đà Nẵng, phường Đông Hải 1, quận Hải An, thành phố Hải Phòng

(740) Công ty TNHH Nghiên cứu và Tư vấn chuyển giao công nghệ và đầu tư (CONCETTI)

(511) Nhóm 39: Dịch vụ vận tải hàng hóa; dịch vụ vận chuyển hành khách; vận tải bằng taxi.

---

(210) **4-2016-28814**

(540)

(220) 16.09.2016
(441) 25.11.2016
(531) 3.5.15; A3.5.24

(731) CÔNG TY SẢN XUẤT THÉP ÚC SSE (VN)
Km 9, Vật Cách, phường Quán Toan, quận Hồng Bàng, thành phố Hải Phòng

(511) Nhóm 06: Sắt và thép xây dựng; vật liệu xây dựng bằng kim loại; cấu kiện bằng kim loại vận chuyển được; cáp và dây kim loại thường không dùng để dẫn điện; quặng kim loại; hợp kim thép; ống thép; tấm thép; dây thép.

Nhóm 35: Mua bán: thép cán thô, thép tấm, thép cuộn, phôi thép, lưới thép, dây thép mạ kẽm; tôn lạnh - màu kẽm dạng cuộn và dạng tấm, kẽm thỏi, sắt cuộn, xà gồ thép các loại, thanh đóng trần bằng kim loại; đại lý ký gửi tôn, sắt, thép; chuỗi cửa hàng bán lẻ tôn, sắt, thép; dịch vụ xuất nhập khẩu tôn, sắt, thép các loại bằng kim loại.

Nhóm 40: Cán thép và gia công thép theo đơn đặt hàng, theo yêu cầu và quy trình kỹ thuật của người khác; gia công theo hợp đồng trong lĩnh vực sản xuất tôn, thép; xử lý vật liệu kim loại: mạ, đánh bóng, cắt, gọt, đẽo, bọc kim loại.

---

(210) **4-2016-28815**

(540)

(220) 16.09.2016
(441) 25.11.2016
(531) 26.3.1; 26.1.10; 3.2.13; 26.4.1; 25.5.2
(591) Đỏ, xanh, trắng
(731) CÔNG TY TNHH QUỐC TẾ TRẦN THỊ (VN)
173 Thụy Khuê, phường Thụy Khuê, quận Tây Hồ, thành phố Hà Nội

(511) Nhóm 03: Chế phẩm dùng để đánh bóng; chế phẩm để tẩy rửa (không dùng trong quá trình sản xuất); chế phẩm để làm sạch; chế phẩm đánh sạch gỉ; mỹ phẩm; xi đánh bóng.

---

(210) **4-2016-28816**

(540)

(220) 16.09.2016
(441) 25.11.2016
(531) 3.1.4; 3.1.16
(731) CÔNG TY TNHH QUỐC TẾ TRẦN THỊ (VN)
173 Thụy Khuê, phường Thụy Khuê, quận Tây Hồ, thành phố Hà Nội

(511) Nhóm 03: Chế phẩm dùng để đánh bóng; chế phẩm để tẩy rửa (không dùng trong quá trình sản xuất); chế phẩm để làm sạch; chế phẩm đánh sạch gỉ, mỹ phẩm; xi đánh bóng.

---

(210) **4-2016-28817**

(540)

(220) 16.09.2016
(441) 25.11.2016
(531) 3.2.13; 26.3.1; 7.3.4; A7.3.9
(591) Đỏ, xanh, vàng, trắng
(731) CÔNG TY TNHH QUỐC TẾ TRẦN THỊ (VN)
173 Thụy Khuê, phường Thụy Khuê, quận Tây Hồ, thành phố Hà Nội

(511) Nhóm 03: Chế phẩm dùng để đánh bóng; chế phẩm để tẩy rửa (không dùng trong quá trình sản xuất); chế phẩm để làm sạch; chế phẩm đánh sạch gỉ; mỹ phẩm; xi đánh bóng.

---

(210) **4-2016-28818**

(540)

DAT VIET

DAT VIET Trading & Technical Services Co., Ltd.

(220) 16.09.2016
(441) 25.11.2016
(531) 26.3.1; A26.11.12; A26.11.8
(591) Đỏ, xanh dương, trắng
(731) CÔNG TY TRÁCH NHIỆM HỮU HẠN THƯƠNG MẠI VÀ DỊCH VỤ KỸ THUẬT ĐẤT VIỆT (VN)
Số 9 Mai Thúc Loan, phường Rạch Dừa, thành phố Vũng Tàu, tỉnh Bà Rịa - Vũng Tàu.
(740) Công ty TNHH Sở hữu công nghiệp BFG (BFG IP CO., LTD)

(511) Nhóm 35: Mua bán máy móc: máy gia nhiệt vòng bi, máy cân bằng trục, máy đo rung động; mua bán thiết bị công nghiệp và dân dụng: cảo vòng bi; mua bán phụ tùng công nghiệp và dân dụng: vòng bi, phớt chặn dầu, sản phẩm truyền động cơ khí, đá mài, đá cắt, đai siết; buôn bán kim loại và quặng kim loại.

Nhóm 37: Lắp đặt máy móc và thiết bị công nghiệp, dân dụng; lắp đặt hệ thống điện; sửa chữa bảo dưỡng và lắp đặt máy móc thiết bị.

---

(210) **4-2016-28820**

(540)

WIFI

(220) 16.09.2016
(441) 25.11.2016
(731) CÔNG TY TNHH ỐNG VÀ KHỚP NỐI GIA LUÂN (VN)
A96 đường Phú Thuận, KDC Nam Long, phường Phú Thuận, quận 7, thành phố Hồ Chí Minh

(511) Nhóm 06: Khớp nối bằng kim loại.

Nhóm 17: Ống nhựa mềm, ống nhựa dẻo, ống cao su, đầu nối ống dẫn không bằng kim loại.

Nhóm 35: Mua bán khớp nối bằng kim loại; mua bán ống nhựa mềm, ống nhựa dẻo, ống cao su, đầu nối ống dẫn không bằng kim loại.

---

(210) **4-2016-28821**

(540)

JGRTech
Motor Rolling Door

(220) 16.09.2016
(441) 25.11.2016
(591) Đỏ
(731) CÔNG TY TNHH ĐẦU TƯ THƯƠNG MẠI DỊCH VỤ XUẤT NHẬP KHẨU HÙNG THỊNH (VN)
124 Hiền Vương, phường Phú Thạnh, quận Tân Phú, thành phố Hồ Chí Minh

(511) Nhóm 07: Mô tơ cho động cơ; mô tơ cửa cuốn, mô tơ cửa kéo.

---

(210) **4-2016-28822**

(540)

(220) 16.09.2016
(441) 25.11.2016
(531) 26.1.2; A26.1.18; A25.7.21
(591) Đỏ, trắng
(731) HỘ KINH DOANH NHUẬN DUNG (VN)
70/55/5 Phạm Văn Bạch, phường 15, quận Tân Bình, thành phố Hồ Chí Minh

(511) Nhóm 09: Amply [thiết bị khuếch đại âm thanh], loa thùng.

---

(210) **4-2016-28823**

(540)

BINNAJIA

(220) 16.09.2016
(441) 25.11.2016
(731) CÔNG TY TNHH SẢN XUẤT THƯƠNG MẠI DỊCH VỤ MAY MẶC THÀNH LỢI (VN)
128 Bàu Cát, phường 14, quận Tân Bình, thành phố Hồ Chí Minh

(511) Nhóm 25: Quần áo, mũ nón, giày dép.

---

(210) **4-2016-28824**

(540)

(220) 16.09.2016
(441) 25.11.2016
(531) 26.1.1; 25.7.1; 26.2.7
(591) Xanh dương, đỏ
(731) CÔNG TY TNHH SẢN XUẤT THƯƠNG MẠI DỊCH VỤ MAY MẶC THÀNH LỢI (VN)
128 Bàu Cát, phường 14, quận Tân Bình, thành phố Hồ Chí Minh

(511) Nhóm 25: Quần áo, mũ nón, giày dép.

---

(210) **4-2016-28825**

(540)

(220) 16.09.2016
(441) 25.11.2016
(531) 26.4.1; 26.3.23; 25.5.25
(591) Trắng, cam, xanh dương
(731) CÔNG TY TNHH SẢN XUẤT THƯƠNG MẠI DỊCH VỤ MAY MẶC THÀNH LỢI (VN)
128 Bàu Cát, phường 14, quận Tân Bình, thành phố Hồ Chí Minh

(511) Nhóm 25: Quần áo, mũ nón, giày dép.

---

(210) **4-2016-28826**

(540) Liêu
PIZZA BASE

(220) 16.09.2016
(441) 25.11.2016
(731) LIÊU QUANG HOÀNG (VN)
Số 143 Nguyễn Văn Thoại, phường An Hải Đông, quận Sơn Trà, thành phố Đà Nẵng

(511) Nhóm 43: Cửa hàng pizza (dịch vụ do nhà hàng thực hiện), quán ăn, dịch vụ cung cấp thức ăn, đồ uống bởi nhà hàng.

---

(210) **4-2016-28827**

(540) S.H.A SÔNG HẬU - S.H.A
NÔNG NGHIỆP SÔNG HẬU

(220) 16.09.2016
(441) 25.11.2016
(531) A26.11.12; A26.11.8
(591) Trắng, xanh lá cây, vàng, xanh dương, đỏ
(731) CÔNG TY TNHH THƯƠNG MẠI - SẢN XUẤT NÔNG NGHIỆP SÔNG HẬU S.H.A (VN)
51/4 đường Cống Lỡ, phường 15, quận Tân Bình, thành phố Hồ Chí Minh

(511) Nhóm 01: Phân bón; phân bón trong nông nghiệp; chế phẩm phân bón; hoá chất dùng trong nông nghiệp (trừ chất diệt nấm, chất diệt cỏ dại, thuốc trừ cỏ, thuốc trừ sâu và chất diệt ký sinh trùng).

Nhóm 35: Mua, bán, xuất nhập khẩu: phân bón, phân bón trong nông nghiệp, chế phẩm phân bón, hoá chất dùng trong nông nghiệp (trừ chất diệt nấm, chất diệt cỏ dại, thuốc trừ cỏ, thuốc trừ sâu và chất diệt ký sinh trùng).

---

(210) **4-2016-28829**

(540) SUPREMEAT

(220) 16.09.2016
(441) 25.11.2016
(731) DU BỬU TOÀN (VN)
183/24d Tân Hoà Đông, phường 14, quận 6, thành phố Hồ Chí Minh

(511) Nhóm 25: Quần áo; giày dép và đồ đi chân; mũ (nón) và đồ đội đầu.

---

(210) **4-2016-28830**

(540) ĐỒ THẦN KINH

(220) 16.09.2016
(441) 25.11.2016
(531) 26.1.1; 3.5.19; 3.5.20
(591) Trắng, đen, đỏ, xám
(731) DU BỬU TOÀN (VN)
183/24d Tân Hòa Đông, phường 14, quận 6, thành phố Hồ Chí Minh

(511) Nhóm 25: Quần áo; giày dép và đồ đi chân; mũ (nón) và đồ đội đầu.

---

(210) **4-2016-28831**

(540)

(220) 16.09.2016
(441) 25.11.2016
(531) 1.15.23; A26.4.24; 25.1.25
(731) CÔNG TY CỔ PHẦN TẬP ĐOÀN PHÁT TRIỂN EMPIRE (VN)
Tổ 53 Tân Trà, đường Trường Sa, phường Hòa Hải, quận Ngũ Hành Sơn, thành phố Đà Nẵng

(511) Nhóm 39: Dịch vụ du lịch, du lịch sinh thái; dịch vụ du lịch lữ hành nội địa, quốc tế; vận chuyển khách du lịch; đại lý bán vé (máy bay, ô tô, tàu lửa, tàu thủy).

Nhóm 41: Dịch vụ vui chơi, giải trí; tổ chức các chương trình biểu diễn nghệ thuật với âm thanh, ánh sáng; tổ chức lễ hội, hội chợ đường phố với mục đích giải trí.

---

(210) **4-2016-28832**

(540)

(220) 16.09.2016
(441) 25.11.2016
(531) 3.4.18; 4.3.7; A3.4.24; A26.4.6; 3.7.17
(591) Đen, trắng, đỏ, vàng, tím, cam
(731) CÔNG TY CỔ PHẦN TẬP ĐOÀN PHÁT TRIỂN EMPIRE (VN)
Tổ 53 Tân Trà, đường Trường Sa, phường Hoà Hải, quận Ngũ Hành Sơn, thành phố Đà Nẵng

(511) Nhóm 35: Mua bán lương thực, thực phẩm, thực phẩm chế biến, cụ thể là: thịt, cá, hải sản tươi sống, rau củ quả tươi, gia vị, gạo, chế phẩm ngũ cốc, bia, rượu, đồ uống không cồn.

Nhóm 43: Dịch vụ nhà hàng ăn uống, giải khát; cung cấp thực phẩm và đồ uống do nhà hàng thực hiện; dịch vụ khách sạn, khu nghỉ dưỡng; dịch vụ đặt phòng khách sạn.

---

(210) **4-2016-28833**

(540)

Blue Bee
Box

(220) 16.09.2016
(441) 25.11.2016
(731) CÔNG TY CỔ PHẦN TẬP ĐOÀN PHÁT TRIỂN EMPIRE (VN)
Tổ 53 Tân Trà, đường Trường Sa, phường Hoà Hải, quận Ngũ Hành Sơn, thành phố Đà Nẵng

(511) Nhóm 35: Mua bán lương thực, thực phẩm, thực phẩm chế biến, cụ thể là: thịt, cá, hải sản tươi sống, rau củ quả tươi, gia vị, gạo, chế phẩm ngũ cốc, bia, rượu, đồ uống không cồn.

Nhóm 43: Dịch vụ nhà hàng ăn uống, giải khát; cung cấp thực phẩm và đồ uống do nhà hàng thực hiện; dịch vụ khách sạn, khu nghỉ dưỡng; dịch vụ đặt phòng khách sạn.

---

(210) **4-2016-28834**

(540)

Akfucoidan

(220) 16.09.2016
(441) 25.11.2016
(731) CÔNG TY TNHH PHÁT TRIỂN THƯƠNG MẠI VÀ DƯỢC PHẨM HOÀN KIẾM (VN)
Tầng 3, quầy 320, tòa nhà 24T Hapulico, số 85, phố Vũ Trọng Phụng, phường Nhân Chính, quận Thanh Xuân, thành phố Hà Nội

(511) Nhóm 05: Thuốc chữa bệnh cho người; thực phẩm chức năng có tác dụng bổ trợ chữa bệnh.

---

(210) **4-2016-28836**

(540)

(220) 16.09.2016
(441) 25.11.2016
(531) 24.1.1
(731) TỔNG CÔNG TY CÔNG NGHIỆP THỰC PHẨM ĐỒNG NAI - MỘT THÀNH VIÊN CÔNG TY TNHH (DOFICO) (VN)
833A, xa lộ Hà Nội, KP1, phường Long Bình Tân, thành phố Biên Hoà, tỉnh Đồng Nai
(740) Công ty TNHH Tầm nhìn và Liên danh (VISION & ASSOCIATES CO.LTD.)

(511) Nhóm 34: Thuốc lá.

---

(210) **4-2016-28837**

(540)

(220) 16.09.2016
(441) 25.11.2016
(531) 1.15.15; A5.5.20
(591) Xanh dương nhạt, xanh dương, xanh đậm, xanh xám, trắng
(731) CÔNG TY TNHH THƯƠNG MẠI ĐẦU TƯ VÀ DỊCH VỤ BẢO NGỌC (VN)
Tổ 1, thị trấn Chi Đông, huyện Mê Linh, thành phố Hà Nội
(740) Công ty TNHH Sở hữu trí tuệ Hải Hân (HAI HAN IP CO., LTD.)

(511) Nhóm 03: Nước rửa chén; dầu gội đầu; nước hoa; mỹ phẩm; xà phòng; chất tẩy vệ sinh (không dùng trong hoạt động sản xuất và không dùng cho mục đích y tế).

Nhóm 35: Mua bán, quảng cáo, xuất nhập khẩu, đại lý ký gửi các sản phẩm sau: nước rửa chén, dầu gội, nước hoa, mỹ phẩm, xà phòng, chất tẩy rửa (không dùng trong hoạt động sản xuất và không dùng cho mục đích y tế).

---

(210) **4-2016-28838**

(540)

ALTERNA

(220) 16.09.2016
(441) 25.11.2016
(731) ALTERNA HOLDINGS CORPORATION (US)
551 Fifth Avenue, 27th Floor, New York, NY 10176, United States
(740) Công ty Tư vấn đầu tư và chuyển giao công nghệ (INVESTCONSULT)

(511) Nhóm 03: Chế phẩm chăm sóc tóc không tẩm thuốc, cụ thể là: dầu gội đầu và dầu dưỡng tóc, dung dịch chăm sóc tóc, dung dịch tạo màu tóc; chế phẩm tạo kiểu tóc, cụ thể là nước dưỡng, gel, bọt, chế phẩm xịt, chất dưỡng ẩm, và chất tẩy dùng cho việc tạo kiểu và tạo nếp tóc; chế phẩm mỹ phẩm dùng cho tay và thân thể, cụ thể là: kem và chế phẩm chống nắng cho da và toàn thân; sữa dưỡng thể; sữa dưỡng da mặt.

---

(210) **4-2016-28839**

(540)

SCG

SCG LIVING TECH

(220) 16.09.2016
(441) 25.11.2016
(531) 3.2.1; A17.2.2
(591) Đỏ, trắng, nâu, ghi
(731) THE SIAM CEMENT PUBLIC COMPANY LIMITED (TH)
1 Siam Cement Road, Bangsue Sub-district, Bangsue District, Bangkok, Thailand
(740) Công ty Tư vấn đầu tư và chuyển giao công nghệ (INVESTCONSULT)

(511) Nhóm 37: Tư vấn xây dựng.

---

(210) **4-2016-28840**

(540)

HAPPY ONE

(220) 16.09.2016
(441) 25.11.2016
(731) CÔNG TY CỔ PHẦN XUẤT NHẬP KHẨU ĐẦU TƯ THƯƠNG MẠI TOÀN TÂM (VN)
Cầu Thạch Bích, thôn Mùi, xã Bích Hòa, huyện Thanh Oai, thành phố Hà Nội
(740) Công ty TNHH Đại Tín và Liên Danh (DAITIN AND ASSOCIATES CO.,LTD)

(511) Nhóm 07: Hệ thống hút bụi cho mục đích làm sạch; máy chế biến đồ uống có ga; máy ép trái cây dùng điện cho mục đích gia dụng; máy vắt trái cây dùng điện cho mục đích gia dụng; máy nghiền/xay gia dụng chạy điện; máy giặt; máy rửa bát đĩa; máy trộn chạy bằng điện dùng cho gia đình.

Nhóm 09: Máy sinh khí ozon [thiết bị tạo ozon]; thiết bị điều chỉnh nhiệt; thiết bị đo; thiết bị phân tích thực phẩm; phích cắm, ổ cắm và các công cụ tiếp xúc khác [vật nối điện]; dây điện.

Nhóm 11: Hệ thống chiếu sáng và thiết bị chiếu sáng; thiết bị sưởi ấm; thiết bị sinh hơi nước; hệ thống và thiết bị nấu nướng; hệ thống và thiết bị làm lạnh; hệ thống và thiết bị sấy; thiết bị và hệ thống thông gió [điều hoà không khí]; thiết bị phân phối nước; thiết bị làm sạch nước; hệ thống và thiết bị vệ sinh; thiết bị điều hoà không khí; thiết bị lọc không khí; thiết bị khử mùi, không dùng cho cá nhân; thiết bị làm nóng, lạnh nước dùng cho nhà tắm; quạt điện; bình đun nước nóng và làm lạnh tức thời để uống, chạy điện; thiết bị hâm nóng bình sữa chạy điện; ấm đun nước, dùng điện; ấm sắc thuốc, dùng điện; bếp ga.

Nhóm 21: Bộ nồi nấu không dùng điện; dụng cụ nấu ăn không dùng điện; đồ chứa đựng dùng cho gia dụng và nhà bếp; dụng cụ lau chùi vận hành bằng tay; chảo để rán không dùng điện; đồ gốm để chứa đựng.

---

(210) **4-2016-28841**

(540)

TAKIN

(220) 16.09.2016
(441) 25.11.2016

(731) CÔNG TY CỔ PHẦN XUẤT NHẬP KHẨU ĐẦU TƯ THƯƠNG MẠI TOÀN TÂM (VN)
Cầu Thạch Bích, thôn Mùi, xã Bích Hòa, huyện Thanh Oai, thành phố Hà Nội

(740) Công ty TNHH Đại Tín và Liên Danh (DAITIN AND ASSOCIATES CO.,LTD)

(511) Nhóm 07: Hệ thống hút bụi cho mục đích làm sạch; máy chế biến đồ uống có ga; máy ép trái cây dùng điện cho mục đích gia dụng; máy vắt trái cây dùng điện cho mục đích gia dụng; máy nghiền/xay gia dụng chạy điện; máy giặt; máy rửa bát đĩa; máy trộn chạy bằng điện dùng cho gia đình.

Nhóm 09: Máy sinh khí ozon [thiết bị tạo ozon]; thiết bị điều chỉnh nhiệt; thiết bị đo; thiết bị phân tích thực phẩm; phích cắm, ổ cắm và các công cụ tiếp xúc khác [vật nối điện]; dây điện.

Nhóm 11: Hệ thống chiếu sáng và thiết bị chiếu sáng; thiết bị sưởi ấm; thiết bị sinh hơi nước; hệ thống và thiết bị nấu nướng; hệ thống và thiết bị làm lạnh; hệ thống và thiết bị sấy; thiết bị và hệ thống thông gió [điều hoà không khí]; thiết bị phân phối nước; thiết bị làm sạch nước; hệ thống và thiết bị vệ sinh; thiết bị điều hoà không khí; thiết bị lọc không khí; thiết bị khử mùi, không dùng cho cá nhân; thiết bị làm nóng, lạnh nước dùng cho nhà tắm; quạt điện; bình đun nước nóng và làm lạnh tức thời để uống, chạy điện; thiết bị hâm nóng bình sữa chạy điện; ấm đun nước, dùng điện; ấm sắc thuốc, dùng điện; bếp ga.

Nhóm 21: Bộ nồi nấu không dùng điện; dụng cụ nấu ăn không dùng điện; đồ chứa đựng dùng cho gia dụng và nhà bếp; dụng cụ lau chùi vận hành bằng tay; chảo để rán không dùng điện; đồ gốm để chứa đựng.

---

(210) **4-2016-28842**

(540)

THAITECH

(220) 16.09.2016
(441) 25.11.2016

(731) CÔNG TY CỔ PHẦN XUẤT NHẬP KHẨU ĐẦU TƯ THƯƠNG MẠI TOÀN TÂM (VN)
Cầu Thạch Bích, thôn Mùi, xã Bích Hòa, huyện Thanh Oai, thành phố Hà Nội

(740) Công ty TNHH Đại Tín và Liên Danh (DAITIN AND ASSOCIATES CO.,LTD)

(511) Nhóm 07: Hệ thống hút bụi cho mục đích làm sạch; máy chế biến đồ uống có ga; máy ép trái cây dùng điện cho mục đích gia dụng; máy vắt trái cây dùng điện cho mục đích gia dụng; máy nghiền xay gia dụng chạy điện; máy giặt; máy rửa bát đĩa; máy trộn chạy bằng điện dùng cho gia đình.

Nhóm 09: Máy sinh khí ozon [thiết bị tạo ozon]; thiết bị điều chỉnh nhiệt; thiết bị đo; thiết bị phân tích thực phẩm; phích cắm, ổ cắm và các công cụ tiếp xúc khác [vật nối điện]; dây điện.

Nhóm 11: Hệ thống chiếu sáng và thiết bị chiếu sáng; thiết bị sưởi ấm; thiết bị sinh hơi nước; hệ thống và thiết bị nấu nướng; hệ thống và thiết bị làm lạnh; hệ thống và thiết bị sấy; thiết bị và hệ thống thông gió [điều hoà không khí]; thiết bị phân phối nước; thiết bị làm sạch nước; hệ thống và thiết bị vệ sinh; thiết bị điều hoà không khí; thiết bị lọc không khí; thiết bị khử mùi, không dùng cho cá nhân; thiết bị làm nóng, lạnh nước dùng cho nhà tắm; quạt điện; bình đun nước nóng và làm lạnh tức thời để uống, chạy điện; thiết bị hâm nóng bình sữa chạy điện; ấm đun nước, dùng điện; ấm sắc thuốc, dùng điện; bếp ga.

Nhóm 21: Bộ nồi nấu không dùng điện; dụng cụ nấu ăn không dùng điện; đồ chứa đựng dùng cho gia dụng và nhà bếp; dụng cụ lau chùi vận hành bằng tay; chảo để rán không dùng điện; đồ gốm để chứa đựng.

---

(210) **4-2016-28843**

(540)

HAI THIEN

(220) 16.09.2016
(441) 25.11.2016
(531) A26.4.6; A26.11.12; 25.1.6; 25.3.1
(731) CÔNG TY TNHH THƯƠNG MẠI VÀ SẢN XUẤT HẢI THIÊN (VN)
Đường TS 5, khu công nghiệp Tiên Sơn, phường Đồng Nguyên, thị xã Từ Sơn, tỉnh Bắc Ninh

(511) Nhóm 19: Vật liệu xây dựng không bằng kim loại; tấm pnen xây dựng không bằng kim loại; lớp phủ không bằng kim loại dùng trong xây dựng; ống dẫn nước không bằng kim loại [ống cứng]; tấm lợp mái, không bằng kim loại; lớp che ngoài, không bằng kim loại, dùng cho xây dựng.

Nhóm 20: Đồ đạc (bàn, ghế, giường, tủ, giá, kệ).

---

(210) **4-2016-28846**

(540)

canteen house

(220) 16.09.2016
(441) 25.11.2016
(731) CÔNG TY TNHH CHU THỊ (VN)
33/1B Đặng Văn Ngữ, phường 10, quận Phú Nhuận, thành phố Hồ Chí Minh
(740) Công ty TNHH một thành viên Trường Luật (TRƯƠNG LUẬT)

(511) Nhóm 41: Dịch vụ giải trí; tổ chức biểu diễn các buổi hòa nhạc; sản xuất nhạc; biểu diễn nghệ thuật ca múa nhạc trong khán phòng; sản xuất các chương trình phát thanh và truyền hình.

Nhóm 43: Dịch vụ nhà hàng khách sạn; đặt chỗ khách sạn; dịch vụ quán cà phê; quán ăn tự phục vụ; dịch vụ quầy rượu.

---

(210) **4-2016-28847**

(540)

KellyPang

(220) 16.09.2016
(441) 25.11.2016
(531) 2.9.1
(591) Tím
(731) CÔNG TY TNHH MỘT THÀNH VIÊN THƯƠNG MẠI VĨNH TRÍ (VN)
1250-1252 Võ Văn Kiệt, phường 10, quận 5, thành phố Hồ Chí Minh
(740) Công ty TNHH một thành viên Trường Luật (TRƯƠNG LUẬT)

(511) Nhóm 03: Nước sơn móng (tay, chân); chế phẩm dùng để chăm sóc móng (tay, chân); chế phẩm để đánh bóng móng (tay, chân); nước sơn dùng để vẽ móng (tay, chân); móng tay giả.

Nhóm 35: Mua bán, xuất nhập khẩu nước sơn móng (tay, chân), chế phẩm dùng để chăm sóc móng (tay, chân), chế phẩm để đánh bóng móng (tay, chân), nước sơn dùng để vẽ móng (tay, chân), móng tay giả.

---

(210) **4-2016-28848**

(540)

FOL

(220) 16.09.2016
(441) 25.11.2016
(591) Tím
(731) CÔNG TY TNHH MỘT THÀNH VIÊN THƯƠNG MẠI VĨNH TRÍ (VN)
1250-1252 Võ Văn Kiệt, phường 10, quận 5, thành phố Hồ Chí Minh
(740) Công ty TNHH một thành viên Trường Luật (TRƯƠNG LUẬT)

(511) Nhóm 03: Nước sơn móng (tay, chân); chế phẩm dùng để chăm sóc móng (tay, chân); chế phẩm để đánh bóng móng (tay, chân); nước sơn dùng để vẽ móng (tay, chân); móng tay giả.

Nhóm 35: Mua bán, xuất nhập khẩu nước sơn móng (tay, chân), chế phẩm dùng để chăm sóc móng (tay, chân), chế phẩm để đánh bóng móng (tay, chân), nước sơn dùng để vẽ móng (tay, chân), móng tay giả.

---

(210) **4-2016-28849**

(540)

ROSANS®

(220) 16.09.2016
(441) 25.11.2016

(731) CÔNG TY TNHH SẢN XUẤT VÀ THƯƠNG MẠI PHÚC TRIỆU (VN)
Số 29, tổ 60, ngõ 12, đường Lương Khánh Thiện, phường Tương Mai, quận Hoàng Mai, thành phố Hà Nội

(740) Công ty TNHH Ban Ca (BANCA)

(511) Nhóm 09: Công tắc điện; công tắc phao điện tự động.

---

(210) **4-2016-28850**

(540)

Bột Ngâm

BỘT NGÂM PHỤ KHOA
PHÚC HƯNG ĐƯỜNG

(220) 16.09.2016
(441) 25.11.2016
(531) A5.3.13; A5.3.15; A5.5.20; 3.13.1; A3.13.24
(591) Đen, xanh lá cây đậm, xanh lá nhạt trên nền trắng
(731) NGUYỄN THỊ THÚY HẰNG (VN)
111A1 Nguyễn Quý Đức, phường Thanh Xuân Bắc, quận Thanh Xuân, thành phố Hà Nội

(511) Nhóm 05: Dược phẩm, thực phẩm bổ sung vi chất dinh dưỡng dùng trong y tế, thực phẩm chức năng dùng cho mục đích y tế.

---

(210) **4-2016-28851**

(540)

Phúc Hưng Đường

ĐÔNG Y GIA TRUYỀN
PHÚC HƯNG ĐƯỜNG

(220) 16.09.2016
(441) 25.11.2016
(531) 4.5.1; 4.5.2; 25.5.25; 1.7.6; 1.15.15; A5.3.13; A5.3.14; 26.1.1
(591) Xanh lá cây, trắng, nâu, vàng, đen trên nền trắng, hình
(731) NGUYỄN THỊ THÚY HẰNG (VN)
111A1 Nguyễn Quý Đức, phường Thanh Xuân Bắc, quận Thanh Xuân, thành phố Hà Nội

(511) Nhóm 05: Dược phẩm, thực phẩm bổ sung vi chất dinh dưỡng dùng trong y tế, thực phẩm chức năng dùng cho mục đích y tế.

---

(210) **4-2016-28852**

(540)

LINH NGA

(220) 16.09.2016
(441) 25.11.2016
(731) CÔNG TY TNHH NGA TẢO (VN)
Số 1 ngõ 6A. đường Nguyễn Khắc Nhu, phường Trần Nguyên Hãn, thành phố Bắc Giang, tỉnh Bắc Giang
(740) Công ty TNHH Sở hữu trí tuệ PADEMARK (PADEMARK CO.,LTD.)

(511) Nhóm 25: Quần; áo; đồ đi chân; đồ đội đầu; giày; dép.

---

(210) **4-2016-28853**

(540)

OLIUVELP

(220) 16.09.2016
(441) 25.11.2016
(731) CÔNG TY CỔ PHẦN DƯỢC LIÊN PHONG (VN)
Số 14TT 13 khu đô thị mới Văn Phú, phường Phú La, quận Hà Đông, thành phố Hà Nội
(740) Công ty TNHH Sở hữu trí tuệ PADEMARK (PADEMARK CO.,LTD.)

(511) Nhóm 05: Dược phẩm thực phẩm chức năng dùng trong y tế.

---

(210) **4-2016-28854**

(540)

BIO AQUA
The quality is your belief

(220) 16.09.2016
(441) 25.11.2016
(531) 1.13.1; A1.13.10; A3.9.12; 26.1.1; 24.15.3; A24.15.13
(591) Đen, trắng, xanh đậm, xanh nhạt
(731) CÔNG TY TNHH SẢN XUẤT THƯƠNG MẠI XUẤT NHẬP KHẨU BIO AQUA (VN)
Số 61, đường số 4, khu phố 5, phường Bình Hưng Hòa B, quận Bình Tân, thành phố Hồ Chí Minh

(511) Nhóm 35: Kinh doanh xuất nhập khẩu chế phẩm sinh học dùng trong thú y và thủy sản.

---

(210) **4-2016-28855**

(540)

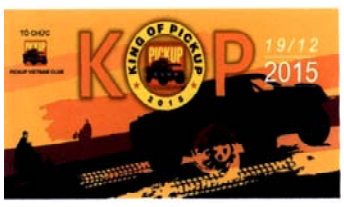

(220) 16.09.2016
(441) 25.11.2016
(531) A18.1.9; 26.13.1; 26.1.1
(591) Vàng, cam, đen, trắng
(731) ĐỖ HOÀNG TRUNG (VN)
Tổ 28, cụm 5A , An Thành, phường Yên Phụ Quận Tây Hồ, thành phố Hà Nội

(511) Nhóm 39: Dịch vụ du lịch lữ hành nội địa; dịch vụ du lịch lữ hành quốc tế; dịch vụ vận tải hành khách theo hợp đồng.

---

(210) **4-2016-28856**

(540)

(220) 16.09.2016
(441) 25.11.2016
(531) 6.1.2; A5.1.16; A5.1.6; 1.3.1
(591) Đỏ, xanh lá cây, vàng, nâu
(731) CÔNG TY CỔ PHẦN THƯƠNG MẠI VÀ DƯỢC PHẨM OXY XANH (VN)
Số 34, 1277/7 Giải Phóng, phường Thịnh Liệt, quận Hoàng Mai, thành phố Hà Nội

(511) Nhóm 05: Các chế phẩm dược; chế phẩm vệ sinh dùng cho mục đích y tế; cao dán, vật liệu dùng để băng bó; vật liệu để hàn răng và sáp nha khoa; chất ăn kiêng dùng trong ngành y; thực phẩm cho trẻ sơ sinh.

---

(210) **4-2016-28858**

(540)

MAI THỊ THỦY

(220) 16.09.2016
(441) 25.11.2016
(731) MAI THỊ THỦY (VN)
Định Sơn, xã Cam Nghĩa, huyện Cam Lộ, tỉnh Quảng Trị

(511) Nhóm 05: Cao chè vằng dùng để chữa bệnh.

---

(210) **4-2016-28859**

(540)

(220) 16.09.2016
(441) 25.11.2016
(531) A5.3.13; A5.3.15
(731) MAI THỊ THỦY (VN)
Định Sơn, xã Cam Nghĩa, huyện Cam Lộ, tỉnh Quảng Trị

(511) Nhóm 05: Cao chè vằng dùng để chữa bệnh; cao diệp hạ châu dùng để chữa bệnh; cao hà thủ ô dùng để chữa bệnh.

---

(210) **4-2016-28862**

(540)

STITCH IN TIME

(220) 16.09.2016
(441) 25.11.2016
(731) SPOTLIGHT PTY LTD (AU)
Level 6, 111 Cecil Street, South Melbourne VIC 3205, Australia
(740) Công ty TNHH Trường Xuân (AGELESS CO.,LTD.)

(511) Nhóm 18: Vali [hành lý]; túi xách tay; túi đeo vai; túi bản to đeo vai; túi làm từ da thuộc, để bao gói; túi làm bằng vật liệu giả da, để bao gói; túi dùng ở bãi biển; túi cầm tay cho phụ nữ; túi sách học sinh.

---

(210) **4-2016-28863**

(540)

(220) 16.09.2016
(441) 25.11.2016
(531) A5.3.14
(731) BILLY 55, LLC (US)
20101 Bainbridge Way, Freehold, New Jersey, USA
(740) Công ty TNHH Trường Xuân (AGELESS CO.,LTD.)

(511) Nhóm 34: Chất thay thế thuốc lá điếu có nguồn gốc từ lá trà xanh, không phải lá thuốc lá, không dùng cho mục đích y tế.

---

(210) **4-2016-28864**

(540)

(220) 16.09.2016
(441) 25.11.2016
(531) A12.3.11; 26.4.2
(591) Trắng, nâu nhạt, xanh tím than nhạt
(731) CÔNG TY CỔ PHẦN VINA CARCIA (VN)
Số 212/A2 khu phố 1B, phường An Phú, thị xã Thuận An, tỉnh Bình Dương
(740) Công ty TNHH Sở hữu trí tuệ INNETCO-Hoàng Phúc (INNETCO CO., LTD)

(511) Nhóm 11: Thiết bị vệ sinh và thiết bị dùng trong nhà tắm: vòi nước, vòi hoa sen, lavabo (bồn rửa tay, rửa mặt) bồn tắm, bồn cầu, máy nước nóng.

---

(210) **4-2016-28867**

(540)

(220) 16.09.2016
(441) 25.11.2016
(531) A5.5.20; A5.3.13; 3.13.1; A3.13.24
(591) Vàng, cam, nâu
(731) CÔNG TY TNHH LAMER (VN)
Số nhà 157, Hoàng Văn Thái, phường Khương Trung, quận Thanh Xuân, thành phố Hà Nội

(511) Nhóm 25: Quần áo, đồ đi chân, đồ đội đầu.

---

(210) **4-2016-28869**

(540)

(220) 16.09.2016
(441) 25.11.2016
(531) A26.11.8; A5.7.22; A5.3.13; A5.5.20; 25.7.25
(591) Đen, trắng, nâu tím, nâu nhạt, xanh lá cây, nâu, xanh lá mạ, da cam, vàng
(731) PHẠM NGỌC QUẾ ANH (VN)
152/14 Thành Thái, phường 12, quận 10, thành phố Hồ Chí Minh
(740) Công ty TNHH Tư vấn Sở hữu trí tuệ Á Đông (A ĐÔNG IP CONSULTANCY CO.,LTD.)

(511) Nhóm 29: Đồ uống làm từ sữa, sữa là chủ yếu, sữa chua, kêfia [đồ uống từ sữa]; thực phẩm ăn nhanh trên cơ sở trái cây; thạch trái cây.

Nhóm 30: Đồ uống trên cơ sở cà phê; đồ uống trên cơ sở trà; đồ uống trên cơ sở ca cao; đồ uống trên cơ sở sôcôla, bánh ngọt, kem lạnh.

Nhóm 43: Nhà hàng ăn uống; quán giải khát; quán cà phê; dịch vụ cung cấp thức ăn, đồ uống do nhà hàng thực hiện.

---

(210) **4-2016-28870**

(540)

(220) 16.09.2016
(441) 25.11.2016
(531) A9.7.22; 3.1.14; A3.1.24; 3.1.16
(591) Xanh lá cây, cam, trắng
(731) LÊ HỒNG NHUNG (VN)
Số 36 tổ 2, phường Tương Mai, quận Hoàng Mai, thành phố Hà Nội
(740) Công ty TNHH Sở hữu trí tuệ Trần & Trần (TRAN & TRAN CO., LTD.)

(511) Nhóm 41: Trường mẫu giáo; dịch vụ về giáo dục giảng dạy; cung cấp dịch vụ vui chơi giải trí trong nhà; tổ chức các cuộc thi [giáo dục hoặc giải trí]; thông tin giáo dục; dịch vụ trường nội trú.

---

(210) **4-2016-28871**

(540)

YA LIN

(220) 16.09.2016
(441) 25.11.2016
(731) GAO XIAO YANG (CN)
Suite 301, 1st door, Building 4, Zone B, Hua Yuan Guang Guang Mi Lan, Shui Gu Town, Jin Nan Zone, Tian Jin City, China
(740) Công ty TNHH Tư vấn A & S (A&S CO.,LTD)

(511) Nhóm 12: Xe đạp điện, phụ tùng xe đạp điện, xe máy điện, phụ tùng xe máy điện, xe máy, xe đạp.

Nhóm 35: Dịch vụ mua bán, xe đạp điện; xe máy điện; phụ tùng xe máy điện, phụ tùng xe đạp điện; xe máy; xe đạp.

---

(210) **4-2016-28872**

(540)

BIAO PAI

(220) 16.09.2016
(441) 25.11.2016

(731) LIN XIAO LI (CN)
Yang Pu Hamlet, Xiao Jiang Town, Pinng Yang District, Zhe Jiang Province, China

(740) Công ty TNHH Tư vấn A & S (A&S CO.,LTD)

(511) Nhóm 12: Xe đạp điện; xe máy điện; phụ tùng xe máy điện; phụ tùng xe đạp điện; xe máy, xe đạp.

Nhóm 35: Dịch vụ mua bán: xe đạp điện, xe máy điện, phụ tùng xe máy điện, phụ tùng xe đạp điện, xe máy, xe đạp.

---

(210) **4-2016-28873**

(540)

(220) 16.09.2016
(441) 25.11.2016
(531) 24.9.1; A26.4.24
(731) CÔNG TY CỔ PHẦN THƯƠNG MẠI NGÔI NHÀ MỚI (VN)
Số 54, đường Nguyễn Khuyến, phường Văn Quán, quận Hà Đông, thành phố Hà Nội

(511) Nhóm 36: Hãng bất động sản: môi giới bất động sản: cho thuê văn phòng, tư vấn tài chính; tư vấn bảo hiểm; môi giới chứng khoán và kỳ phiếu.

Nhóm 37: Xây dựng: cho thuê thiết bị xây dựng; thông tin về xây dựng; giám sát điều hành công việc xây dựng công trình; tư vấn trong xây dựng; trang trí nội thất.

---

(210) **4-2016-28874**

(540)

(220) 16.09.2016
(441) 25.11.2016
(531) A5.5.20; A5.5.21; 5.5.19
(731) RE-X PRODUCTS CO., LTD. (TH)
2 Soi Nonthaburi 20 Sec.1, Bangkrasor, Meung, Nonthaburi 11000, Thailand
(740) Văn phòng Luật sư MINERVAS (MINERVAS)

(511) Nhóm 03: Mỹ phẩm; chế phẩm chăm sóc da mỹ phẩm; nước thơm cho cơ thể dùng cho mục đích mỹ phẩm; kem thoa da mặt [mỹ phẩm]; huyết thanh dùng cho da mặt [mỹ phẩm]; chế phẩm chống nắng.

---

(210) **4-2016-28875**

(540)

NATURE'S TRUTH

(220) 16.09.2016
(441) 25.11.2016

(731) NTTM, LLC (US)
2120 Smithtown Avenue, Ronkonkoma, NY 11779, USA
(740) Công ty TNHH Sở hữu trí tuệ ACTIP (ACTIP IP LIMITED)

(511) Nhóm 03: Tinh dầu; mỹ phẩm.

Nhóm 05: Vitamin và chế phẩm vitamin; chất bổ sung vitamin; chất bổ sung khoáng chất; chất bổ sung dinh dưỡng; chất bổ sung ăn kiêng; chất bổ sung thực phẩm; chất bổ sung có nguồn gốc thảo mộc.

---

(210) **4-2016-28876**

(540)

SUNDANCE VITAMINS

(220) 16.09.2016
(441) 25.11.2016

(731) NTTM, LLC (US)
2120 Smithtown Avenue, Ronkonkoma, NY 11779, USA
(740) Công ty TNHH Sở hữu trí tuệ ACTIP (ACTIP IP LIMITED)

(511) Nhóm 05: Vitamin và chế phẩm vitamin; chất bổ sung vitamin; chất bổ sung khoáng chất; chất bổ sung dinh dưỡng; chất bổ sung ăn kiêng; chất bổ sung thực phẩm; chất bổ sung có nguồn gốc thảo mộc.

---

(210) **4-2016-28877**

(540)

VSR

(220) 16.09.2016
(441) 25.11.2016
(731) CÔNG TY CỔ PHẦN THƯƠNG MẠI, TƯ VẤN VÀ XÂY DỰNG VĨNH HƯNG (VN)
Lô BT2, ô số 49, khu Bắc Linh Đàm, phường Hoàng Liệt, quận Hoàng Mai, thành phố Hà Nội

(511) Nhóm 06: Vật liệu xây dựng bằng kim loại: gối cao su cốt bản thép (là các lớp cao su ép lên nhau, liên kết bằng tấm thép mỏng, dùng để nâng đỡ dầm thép và các điểm tựa khác trong xây dựng cầu và các công trình xây dựng khác); vật liệu xây dựng bằng kim loại; phụ kiện bằng kim loại cho xây dựng; chi tiết bằng kim loại cho xây dựng.

---

(210) **4-2016-28878**

(540)

VHM

(220) 16.09.2016
(441) 25.11.2016
(731) CÔNG TY CỔ PHẦN THƯƠNG MẠI, TƯ VẤN VÀ XÂY DỰNG VĨNH HƯNG (VN)
Lô BT2, ô số 49, khu Bắc Linh Đàm, phường Hoàng Liệt, quận Hoàng Mai, thành phố Hà Nội

(511) Nhóm 06: Vật liệu xây dựng bằng kim loại: khe co giãn cầu đường bằng kim loại (dạng khe ray thép, cấu tạo gồm nhiều thanh ray thép kết hợp với hệ thống dầm đỡ giúp cho khe co giãn đáp ứng được chuyển vị lớn); vật liệu xây dựng bằng kim loại; thanh nối ray; phụ kiện bằng kim loại cho xây dựng; chi tiết bằng kim loại cho xây dựng.

---

(210) **4-2016-28879**

(540)

VSP

(220) 16.09.2016
(441) 25.11.2016
(731) CÔNG TY CỔ PHẦN THƯƠNG MẠI, TƯ VẤN VÀ XÂY DỰNG VĨNH HƯNG (VN)
Lô BT2, ô số 49, khu Bắc Linh Đàm, phường Hoàng Liệt, quận Hoàng Mai, thành phố Hà Nội

(511) Nhóm 06: Vật liệu xây dựng bằng kim loại: gối chậu bằng kim loại (là một loại gối cầu dùng để liên kết giữa dầm cầu và mố, trụ cầu; gối chậu có khả năng chịu tải trọng, chuyển vị và góc xoay lớn, phù hợp với những nhịp kết cấu lớn); vật liệu xây dựng bằng kim loại; phụ kiện bằng kim loại cho xây dựng; chi tiết bằng kim loại cho xây dựng.

---

(210) **4-2016-28880**

(540)

ECOG

(220) 16.09.2016
(441) 25.11.2016
(531) A5.3.14
(591) Đen, xanh lá cây
(731) NGUYỄN THỊ HƯƠNG GIANG (VN)
A4 khu nhà ở X1, phường Láng Hạ, quận Đống Đa, thành phố Hà Nội

(511) Nhóm 18: Va li; túi du lịch.

Nhóm 25: Quần áo, đồ đi chân, đồ đội đầu.

---

(210) **4-2016-28881**

(540)

VẠN HÀ

(220) 16.09.2016
(441) 25.11.2016

(731) PHÙNG QUANG NGHINH (VN)
A6- P6 tập thể Khương Thượng, phường Trung Tự, quận Đống Đa, thành phố Hà Nội

(511) Nhóm 36: Mua bán (kinh doanh) bất động sản; dịch vụ quản lý toà nhà (quản lý bất động sản), quản lý và môi giới bất động sản; cho thuê căn hộ và văn phòng; tư vấn nghiệp vụ liên quan đến bất động sản, tư vấn tài chính; dịch vụ tài chính; đầu tư tài chính.

Nhóm 43: Dịch vụ khách sạn; nhà dưỡng lão; nhà hàng ăn uống, nhà hàng giải khát; quán rượu nhỏ; cho thuê chỗ ở tạm thời, cho thuê phòng họp, phòng hội nghị, phòng tổ chức các sự kiện.

---

(210) **4-2016-28882**

(540)

(220) 16.09.2016
(441) 25.11.2016
(531) 3.13.1; A3.13.24
(591) Xanh dương, đen, trắng, xanh lá cây, đỏ, da cam
(731) CÔNG TY CỔ PHẦN VINH THẮNG (VN)
Nhà ông Nguyễn Đình Sơn, Km số 2, đường Lê Nin, khối Yên Toàn, phường Hà Huy Tập, thành phố Vinh, tỉnh Nghệ An

(511) Nhóm 11: Thiết bị để chiếu sáng; bóng đèn điện (đèn LED, đèn compact); đèn sợi đốt; đèn chiếu sáng; đèn trần; đèn gắn trên trần nhà.

---

(210) **4-2016-28883**

(540) KOLINPHARMA

(220) 16.09.2016
(441) 25.11.2016
(731) CÔNG TY CỔ PHẦN DƯỢC PHẨM QUỐC TẾ ABIPHA (VN)
Số 5 liền kề 15 khu đô thị Văn Phú, phường Phú La, quận Hà Đông, thành phố Hà Nội
(740) Công ty TNHH Sở hữu trí tuệ ALNGUYEN (ALNGUYEN IP CO.,LTD.)

(511) Nhóm 03: Mỹ phẩm.

Nhóm 05: Dược phẩm; thực phẩm chức năng dùng trong ngành y.

---

(210) **4-2016-28887**

(540) BOSAN

(220) 16.09.2016
(441) 25.11.2016
(731) BOSTON PHARMACEUTICAL, INC (US)
12241 Sun Grove St, Garden Grove, CA 92840, United States of America
(740) Công ty Cổ phần Sở hữu công nghiệp INVESTIP (INVESTIP)

(511) Nhóm 05: Dược phẩm; thực phẩm chức năng sử dụng cho mục đích y tế.

---

(210) **4-2016-28888**

(540)

BOSTICON

(220) 16.09.2016
(441) 25.11.2016
(731) BOSTON PHARMACEUTICAL, INC (US)
12241 Sun Grove St, Garden Grove, CA 92840, United States of America
(740) Công ty Cổ phần Sở hữu công nghiệp INVESTIP (INVESTIP)

(511) Nhóm 05: Dược phẩm; thực phẩm chức năng sử dụng cho mục đích y tế.

---

(210) **4-2016-28889**

(540)

DIMEBOSTON

(220) 16.09.2016
(441) 25.11.2016
(731) BOSTON PHARMACEUTICAL, INC (US)
12241 Sun Grove St, Garden Grove, CA 92840, United States of America
(740) Công ty Cổ phần Sở hữu công nghiệp INVESTIP (INVESTIP)

(511) Nhóm 05: Dược phẩm; thực phẩm chức năng sử dụng cho mục đích y tế.

---

(210) **4-2016-28890**

(540)

(220) 16.09.2016
(441) 25.11.2016
(531) 1.15.15; 5.7.6
(731) CÔNG TY TRÁCH NHIỆM HỮU HẠN ĐẠI HIỀN TÂM (VN)
21/41A đường số 11, phường 11, quận Gò Vấp, thành phố Hồ Chí Minh
(740) Công ty Cổ phần Sở hữu công nghiệp INVESTIP (INVESTIP)

(511) Nhóm 30: Bánh kẹo; sô cô la; ca cao.

---

(210) **4-2016-28891**

(540)

(220) 16.09.2016
(441) 25.11.2016
(531) 26.5.1; 26.3.1; 26.3.2; 26.15.15
(591) Xanh, đen, trắng
(731) CÔNG TY TNHH DỤNG CỤ THÚ Y LÊ ANH (VN)
40 Lâm Thị Hố, phường Tân Chánh Hiệp, quận 12, thành phố Hồ Chí Minh
(740) DNTN Dịch vụ thương mại và sở hữu công nghiệp Song Ngọc (I.P.T.S.)

(511) Nhóm 35: Mua bán dụng cụ thiết bị vật tư chăn nuôi thú y, xilanh, kìm, núm uống nước, thẻ tai, máy cắt mỏ gà, đèn hồng ngoại, máy mài nanh, giá thiến heo, kim tiêm, bút viết thẻ tai, kìm xăm, mực xăm, kìm bấm rìa tai, súng phối tinh, dây phối tinh, que thử thai, lọ đựng tinh, gậy đuổi heo, dụng cụ bắt heo, súng đo nhiệt độ bằng hồng ngoại, dao gọt móng bò, bình rửa vú bò, nhiệt kế, máy mài nanh, thước đo thể trọng bò, dao, kéo, panh kẹp, pense, kim, chỉ.

---

(210) **4-2016-28892**

(540)

MAGBO

(220) 16.09.2016
(441) 25.11.2016
(531) 18.2.1
(591) Đỏ, cam, vàng, xanh lá cây, xanh dương, đen, trắng
(731) CÔNG TY CỔ PHẦN ALO360.COM (VN)
131 Trần Huy Liệu, phường 8, quận Phú Nhuận, thành phố Hồ Chí Minh
(740) DNTN Dịch vụ thương mại và sở hữu công nghiệp Song Ngọc (I.P.T.S.)

(511) Nhóm 28: Trò chơi lắp ráp; bộ ghép hình từ các miếng ghép; đồ chơi giải trí.

---

(210) **4-2016-28893**

(540)

ALVARO

(220) 16.09.2016
(441) 25.11.2016
(731) LƯƠNG TIÊN HOÀNG (VN)
84/5/19 đường số 5, phường 16, quận Gò Vấp, thành phố Hồ Chí Minh
(740) DNTN Dịch vụ thương mại và sở hữu công nghiệp Song Ngọc (I.P.T.S.)

(511) Nhóm 11: Thiết bị vệ sinh; hệ thống ống vòi như: ống dẫn (bộ phận của thiết bị vệ sinh); hệ thống ống dẫn nước; vòi phun nước; vòi dùng cho đường ống; van nước.

---

(210) **4-2016-28894**

(540)

AQUAMERY

(220) 16.09.2016
(441) 25.11.2016
(531) 1.15.15; A5.3.13; A5.3.14
(591) Trắng, xanh dương, xanh lục
(731) CÔNG TY TNHH MỘT THÀNH VIÊN LÝ VŨ (VN)
201 Bùi Viện, phường Phạm Ngũ Lão, quận 1, thành phố Hồ Chí Minh

(511) Nhóm 44: Dịch vụ liên quan đến nghệ thuật cây cảnh.

---

(210) **4-2016-28895**

(540) KAROTEC

(220) 16.09.2016
(441) 25.11.2016
(531) A26.11.8
(731) PHAN VĂN THÔNG (VN)
Số 14 ngõ 7 đường Hải Thượng Lãn Ông, khối 13, phường Hà Huy Tập, thành phố Vinh, tỉnh Nghệ An

(511) Nhóm 11: Thiết bị lọc nước; thiết bị làm nóng nước; bếp từ; thiết bị làm sạch nước bằng khí ozone; ấm đun nước, dùng điện.

---

(210) **4-2016-28896**

(540) CHÁNH TÂN ĐỨC

(220) 16.09.2016
(441) 25.11.2016
(531) 26.1.2; A1.1.12; A1.1.2; 15.1.1
(591) Đỏ, trắng, vàng, xanh dương (xanh đậm), xanh lam (xanh nhạt), xám
(731) DOANH NGHIỆP TƯ NHÂN (DNTN) CHÁNH TÂN ĐỨC (VN)
Quốc lộ 50 ấp 3A, xã Đạo Thạnh, thành phố Mỹ Tho, tỉnh Tiền Giang

(511) Nhóm 07: Máy công cụ: máy bẻ tai-dê lập trình PLC (phục vụ ngành xây dựng), máy cắt gió đá plasma (phục vụ cơ khí chế tạo máy).

---

(210) **4-2016-28897**

(540) THÙY DƯƠNG CAKE - FOOD & DRINK

(220) 16.09.2016
(441) 25.11.2016
(531) A8.1.16; A11.3.3; 26.1.1; 8.1.25
(591) Trắng, vàng, xanh lá cây, xanh dương, vàng nhạt
(731) TRẦN THỊ MỸ DUYÊN (VN)
Khóm Sở Thượng, phường An Lạc, thị xã Hồng Ngự, tỉnh Đồng Tháp
(740) Công ty TNHH Tư vấn và Đào tạo A.G.L (Công ty Tư vấn Đào tạo A.G.L)

(511) Nhóm 30: Bánh kem; bánh trung thu.

Nhóm 35: Mua bán bánh kem, bánh trung thu.

---

(210) **4-2016-28898**

(540)

KSAN

(220) 16.09.2016
(441) 25.11.2016

(731) CÔNG TY TNHH TƯ VẤN XÂY DỰNG MINH TÂM (VN)
42/3 đường số 4, phường 5, quận Gò Vấp, thành phố Hồ Chí Minh

(740) Công ty TNHH Tư vấn và Đào tạo A.G.L (Công ty Tư vấn Đào tạo A.G.L)

(511) Nhóm 09: Camera giám sát; thiết bị báo hiệu chống trộm; thiết bị báo cháy; thiết bị ghi âm; thiết bị ghi hình; thiết bị kiểm tra, giám sát bằng điện.

Nhóm 35: Mua bán: camera giám sát, thiết bị báo hiệu chống trộm, thiết bị báo cháy, thiết bị ghi âm, thiết bị ghi hình, thiết bị kiểm tra, giám sát bằng điện.

Nhóm 37: Dịch vụ lắp đặt và sửa chữa hệ thống báo cháy; lắp đặt và sửa chữa hệ thống báo trộm; lắp đặt và sửa chữa camera quan sát.

---

(210) **4-2016-28899**

(540)

KC
Khăn Choàng
KIM CHIỀU

(220) 16.09.2016
(441) 25.11.2016
(531) A5.5.21; A5.5.20; 1.15.15
(591) Trắng, đỏ, đen, xanh dương, hồng
(731) CƠ SỞ DỆT CHOÀNG KIM CHIỀU (VN)
Số nhà 224, tổ 5, ấp Long Tả, xã Long Khánh A, huyện Hồng Ngự, tỉnh Đồng Tháp
(740) Công ty TNHH Tư vấn và Đào tạo A.G.L (Công ty Tư vấn Đào tạo A.G.L)

(511) Nhóm 25: Khăn choàng; khăn choàng cổ.

Nhóm 35: Mua bán khăn choàng, khăn choàng cổ.

---

(210) **4-2016-28900**

(540)

VIKYEMI

(220) 19.09.2016
(441) 25.11.2016

(731) CÔNG TY CỔ PHẦN VIKYNO (VN)
Số nhà 152, đường 5, phố Mới, xã Dị Sử, huyện Mỹ Hào, tỉnh Hưng Yên

(511) Nhóm 07: Máy nông nghiệp; máy hàn; máy xới cơ giới hóa, máy cày (máy móc); động cơ đi-ê-zen (trừ cho các phương tiện giao thông trên bộ); động cơ dầu hỏa (trừ cho các phương tiện giao thông trên bộ).

---

(210) **4-2016-28901**

(540) VIKY_GIUHUA

(220) 19.09.2016
(441) 25.11.2016
(731) CÔNG TY CỔ PHẦN VIKYNO (VN)
Số nhà 152, đường 5, phố Mới, xã Dị Sử, huyện Mỹ Hào, tỉnh Hưng Yên

(511) Nhóm 07: Máy công nghiệp; mán hàn, máy xới cơ giới hóa, máy cày (máy móc), động cơ đi-ê-zen (trừ cho các phương tiện giao thông trên bộ), động cơ dầu hỏa (trừ cho các phương tiện giao thông trên bộ).

---

(210) **4-2016-28902**

(540) TECNEX

(220) 19.09.2016
(441) 25.11.2016
(591) Đỏ, trắng
(731) CÔNG TY TNHH ĐIỆN TỬ VIỆT NHẬT (VN)
Xã Vĩnh Khúc, huyện Văn Giang, tỉnh Hưng Yên

(511) Nhóm 11: Thiết bị điện gia dụng: bếp nướng.

Nhóm 21: Thiết bị gia dụng: nồi áp suất (nồi hấp) không dùng điện, cây lau nhà, hộp đựng thực phẩm không dùng điện, siêu đun nước không dùng điện.

---

(210) **4-2016-28903**

(540) SATO

(220) 19.09.2016
(441) 25.11.2016
(591) Đỏ, trắng
(731) CÔNG TY TNHH ĐIỆN TỬ VIỆT NHẬT (VN)
Xã Vĩnh Khúc, huyện Văn Giang, tỉnh Hưng Yên

(511) Nhóm 07: Máy bơm.

Nhóm 11: Thiết bị điện gia dụng: bếp nướng, bóng đèn các loại.

Nhóm 21: Thiết bị gia dụng: nồi áp suất (nồi hấp) không dùng điện, cây lau nhà, hộp đựng thực phẩm không dùng điện, ấm (siêu) đun nước không dùng điện.

---

(210) **4-2016-28904**

(540) MIZUHO

(220) 19.09.2016
(441) 25.11.2016
(591) Đỏ, trắng
(731) CÔNG TY TNHH ĐIỆN TỬ VIỆT NHẬT (VN)
Xã Vĩnh Khúc, huyện Văn Giang, tỉnh Hưng Yên

(511) Nhóm 07: Máy và công cụ: máy bơm, máy hút bụi, máy băm thực phẩm dùng điện; máy vắt cam dùng điện, máy ép hoa quả dùng điện.

Nhóm 11: Thiết bị gia dụng dùng điện: bếp nướng, quạt sưởi, quạt hơi nước, bóng đèn các loại.

Nhóm 21: Thiết bị gia dụng không dùng điện: nồi áp suất (nồi hấp) không dùng điện, cây lau nhà; hộp đựng thực phẩm; ấm (siêu) đun nước.

---

(210) **4-2016-28905**

(540)

MITSU COOK

(220) 19.09.2016
(441) 25.11.2016

(591) Đỏ, trắng
(731) CÔNG TY TNHH ĐIỆN TỬ VIỆT NHẬT (VN)
Xã Vĩnh Khúc, huyện Văn Giang, tỉnh Hưng Yên

(511) Nhóm 07: Máy và công cụ: máy bơm, máy hút bụi, máy băm thực phẩm dùng điện, máy vắt cam dùng điện, máy ép hoa quả dùng điện, máy bơm

Nhóm 11: Thiết bị gia dụng dùng điện: bếp nướng, quạt sưởi, quạt hơi nước, bóng đèn các loại.

Nhóm 21: Thiết bị gia dụng không dùng điện: nồi áp suất (nồi hấp) không dùng điện, cây lau nhà, hộp đựng thực phẩm, ấm (siêu) đun nước.

---

(210) **4-2016-28906**

(540)

HARUNO

(220) 19.09.2016
(441) 25.11.2016
(531) 3.7.17
(591) Đỏ, trắng
(731) CÔNG TY TNHH ĐIỆN TỬ VIỆT NHẬT (VN)
Xã Vĩnh Khúc, huyện Văn Giang, tỉnh Hưng Yên

(511) Nhóm 07: Máy và công cụ: máy bơm, máy hút bụi, máy băm thực phẩm dùng điện, máy vắt cam dùng điện, máy ép hoa quả dùng điện.

Nhóm 11: Thiết bị gia dụng dùng điện: bếp nướng, quạt sưởi, quạt hơi nước, bóng đèn các loại.

Nhóm 21: Thiết bị gia dụng không dùng điện: nồi áp suất (nồi hấp) không dùng điện, cây lau nhà, hộp đựng thực phẩm, ấm (siêu) đun nước.

---

(210) **4-2016-28907**

(540)

(220) 19.09.2016
(441) 25.11.2016
(531) 26.4.2; 26.1.2; A26.1.18
(591) Đỏ, trắng
(731) CÔNG TY TNHH ĐIỆN TỬ VIỆT NHẬT (VN)
Xã Vĩnh Khúc, huyện Văn Giang, tỉnh Hưng Yên

(511) Nhóm 07: Máy và công cụ: máy xay sinh tố (máy xay nghiền gia dụng dùng điện); máy hút bụi; máy băm thực phẩm bằng điện; máy vắt cam dùng điện; máy ép hoa quả dùng điện; máy bơm.

Nhóm 11: Thiết bị gia dụng dùng điện: nồi lẩu điện, bếp từ, bếp hồng ngoại, bếp nướng; bếp ga, bình thủy điện.

Nhóm 21: Thiết bị gia dụng không dùng điện: chảo rán không dùng điện (nhôm hoặc inox), bộ nồi nấu không dùng điện (nhôm hoặc inox); nồi áp suất (nồi hấp) không dùng điện; cây lau nhà; hộp đựng thực phẩm; siêu đun nước.

---

(210) **4-2016-28908**

(540)

BOCKSAN

(220) 19.09.2016
(441) 25.11.2016
(531) 26.3.1; 26.3.2; A26.3.5; A26.11.8
(591) Đỏ, trắng
(731) CÔNG TY TNHH ĐIỆN TỬ VIỆT NHẬT (VN)
Xã Vĩnh Khúc, huyện Văn Giang, tỉnh Hưng Yên

(511) Nhóm 07: Máy bơm.

Nhóm 11: Thiết bị điện gia dụng: bếp nướng; máy hút mùi.

Nhóm 21: Thiết bị gia dụng: nồi áp suất (nồi hấp) không dùng điện, cây lau nhà; hộp đựng thực phẩm không dùng điện; siêu đun nước không dùng điện.

---

(210) **4-2016-28909**

(540)

EURO KING

(220) 19.09.2016
(441) 25.11.2016
(591) Đỏ, trắng
(731) CÔNG TY TNHH ĐIỆN TỬ VIỆT NHẬT (VN)
Xã Vĩnh Khúc, huyện Văn Giang, tỉnh Hưng Yên

(511) Nhóm 07: Máy và công cụ: máy bơm; máy hút bụi, máy băm thực phẩm bằng điện; máy vắt cam dùng diện; máy ép hoa quả dùng điện, máy xay sinh tố (máy xay nghiền gia dụng dùng điện).

Nhóm 11: Thiết bị gia dụng dùng điện: nồi áp suất đa năng, nồi lẩu điện, bếp từ, bếp hồng ngoại, quạt điện, bình thủy điện, bếp nướng.

Nhóm 21: Thiết bị gia dụng không dùng điện: nồi áp suất (nồi hấp) không dùng điện, cây lau nhà; hộp đựng thực phẩm; siêu đun nước.

---

(210) **4-2016-28910**

(540)

NAGAO

(220) 19.09.2016
(441) 25.11.2016

(591) Đỏ, trắng
(731) CÔNG TY TNHH ĐIỆN TỬ VIỆT NHẬT (VN)
Xã Vĩnh Khúc, huyện Văn Giang, tỉnh Hưng Yên

(511) Nhóm 07: Máy và công cụ: máy bơm; máy hút bụi; máy băm thực phẩm bằng điện; máy vắt cam dùng điện; máy ép hoa quả dùng điện, máy xay sinh tố (máy xay nghiền gia dụng dùng điện).

Nhóm 11: Thiết bị gia dụng dùng điện: nồi áp suất đa năng, nồi lẩu điện, bếp từ, bếp hồng ngoại, bếp nướng, quạt điện, bình thủy điện.

Nhóm 21: Thiết bị gia dụng không dùng điện: chảo rán không dùng điện (nhôm hoặc inox), bộ nồi nấu không dùng điện (nhôm hoặc inox); nồi áp suất (nồi hấp) không dùng điện, cây lau nhà; hộp đựng thực phẩm; siêu đun nước.

---

(210) **4-2016-28911**

(540)

NACHI

(220) 19.09.2016
(441) 25.11.2016

(591) Đỏ, trắng
(731) CÔNG TY TNHH ĐIỆN TỬ VIỆT NHẬT (VN)
Xã Vĩnh Khúc, huyện Văn Giang, tỉnh Hưng Yên

(511) Nhóm 07: Máy và công cụ: máy bơm; máy hút bụi, máy băm thực phẩm bằng điện; máy vắt cam dùng điện; máy ép hoa quả dùng điện, máy xay sinh tố (máy xay nghiền gia dụng dùng điện).

Nhóm 11: Thiết bị gia dụng dùng điện: nồi lẩu điện, bếp từ, bếp hồng ngoại, bình thủy điện, bếp nướng; lò nướng; máy hút mùi.

Nhóm 21: Thiết bị gia dụng không dùng điện: chảo rán không dùng điện (nhôm hoặc inox), bộ nồi nấu không dùng điện (nhôm hoặc inox); nồi áp suất (nồi hấp) không dùng điện, cây lau nhà; hộp đựng thực phẩm; siêu đun nước.

---

(210) **4-2016-28912**

(540)

(220) 19.09.2016
(441) 25.11.2016
(531) A26.11.12; 1.15.23; 26.4.2
(591) Đỏ, trắng
(731) CÔNG TY TNHH ĐIỆN TỬ VIỆT NHẬT (VN)
Xã Vĩnh Khúc, huyện Văn Giang, tỉnh Hưng Yên

(511) Nhóm 11: Thiết bị điện gia dụng: bếp nướng.

Nhóm 21: Thiết bị gia dụng: nồi áp suất (nồi hấp) không dùng điện, cây lau nhà; hộp đựng thực phẩm không dùng điện; siêu đun nước không dùng điện.

---

(210) **4-2016-28913**

(540)

MASHIKO

(220) 19.09.2016
(441) 25.11.2016
(591) Đỏ, trắng
(731) CÔNG TY TNHH ĐIỆN TỬ VIỆT NHẬT (VN)
Xã Vĩnh Khúc, huyện Văn Giang, tỉnh Hưng Yên

(511) Nhóm 11: Thiết bị gia dụng dùng điện: nồi lẩu điện, bếp từ, bếp hồng ngoại, bình thủy điện, bếp nướng; lò nướng; máy hút mùi.

Nhóm 21: Thiết bị gia dụng không dùng điện: chảo rán không dùng điện (nhôm hoặc inox), bộ nồi nấu không dùng điện (nhôm hoặc inox); nồi áp suất (nồi hấp) không dùng điện, cây lau nhà; hộp đựng thực phẩm; siêu đun nước.

---

(210) **4-2016-28914**

(540)

FuLLove

(220) 19.09.2016
(441) 25.11.2016
(591) Đỏ, trắng
(731) HỘ KINH DOANH CẢNH THÀNH (VN)
Lô 04 CL1, MBQH 121, phường Đông Vệ, thành phố Thanh Hóa, tỉnh Thanh Hóa

(511) Nhóm 07: Máy công cụ: máy xay sinh tố (máy xay nghiền gia dụng dùng điện).

Nhóm 11: Thiết bị điện gia dụng: nồi cơm điện, bếp ga, ấm siêu tốc, quạt điện, nồi áp suất dùng điện (nồi hầm), bếp nấu dùng điện (bếp lẩu, bếp từ, bếp hồng ngoại).

Nhóm 21: Thiết bị gia dụng: chảo rán không dùng điện (nhôm hoặc inox), bộ nồi nấu không dùng điện (nhôm hoặc inox).

---

(210) **4-2016-28915**

(540)

(220) 19.09.2016
(441) 25.11.2016
(531) 3.3.1; A1.1.10; A1.1.5
(591) Đen, xanh, trắng
(731) CÔNG TY TNHH ĐẦU TƯ THƯƠNG MẠI XUẤT NHẬP KHẨU THANH PHONG (VN)
B180/1 đường Nguyễn Văn Quá, khu phố 3, phường Đông Hưng Thuận, quận 12, thành phố Hồ Chí Minh

(511) Nhóm 35: Bán buôn phụ liệu may: mex dựng (nonwoven), vải lót đệm vai, gòn kim, gòn ép, vải không dệt, băng keo các loại.

---

(210) **4-2016-28916**

(540)

(220) 19.09.2016
(441) 25.11.2016
(531) A26.4.24; A26.11.12
(731) 1. HỒ ĐẮC TRUNG (VN)
Số 6 ngách 3/75 phố Thái Hà, phường Trung Liệt quận Đống Đa, thành phố Hà Nội
2. LÊ VÂN ANH (VN)
Số 17/40 Trần Nhật Duật, phường Đồng Xuân, quận Hoàn Kiếm, thành phố Hà Nội

(511) Nhóm 43: Dịch vụ cung cấp thực phẩm và đồ uống (do nhà hàng thực hiện).

---

(210) **4-2016-28917**

(540)

DIOR

(220) 19.09.2016
(441) 25.11.2016
(731) PHAN HỒNG TUẤN (VN)
Số 41 ngõ 165 Xuân Thủy, phường Dịch Vọng Hậu, quận Cầu Giấy, thành phố Hà Nội

(511) Nhóm 44: Viện tạo mẫu tóc; thẩm mỹ viện.

---

(210) **4-2016-28918**

(540)

BETASIC

(220) 19.09.2016
(441) 25.11.2016
(731) CÔNG TY TNHH HNC VIỆT NAM (VN)
Tổ dân phố Quang Minh, phường Dương Nội, quận Hà Đông, thành phố Hà Nội

(511) Nhóm 05: Dược phẩm, thực phẩm bổ sung vi chất dinh dưỡng dùng trong y tế, thực phẩm chức năng dùng cho mục đích y tế.

---

(210) **4-2016-28921**

(540)

(220) 19.09.2016
(441) 25.11.2016

(591) Trắng, hồng
(731) CAO THỊ XUÂN LINH (VN)
Số 65/3G, ấp 3, xã Xuân Thới Thượng, huyện Hóc Môn, thành phố Hồ Chí Minh

(511) Nhóm 25: Giày; miếng lót bên trong giày; miếng đệm gót dùng cho đồ đi chân; miếng đệm gót cho giày; gót giày.

Nhóm 35: Mua bán: giày, miếng lót bên trong giày, miếng đệm gót dùng cho đồ đi chân, miếng đệm gót cho giày, gót giày.

---

(210) **4-2016-28922**

(540)

(220) 19.09.2016
(441) 25.11.2016

(591) Trắng, tím
(731) CAO THỊ XUÂN LINH (VN)
Số 65/3G, ấp 3, xã Xuân Thới Thượng, huyện Hóc Môn, thành phố Hồ Chí Minh

(511) Nhóm 25: Giày; miếng lót bên trong giày; miếng đệm gót dùng cho đồ đi chân; miếng đệm gót cho giày; gót giày.

Nhóm 35: Mua bán: giày, miếng lót bên trong giày, miếng đệm gót dùng cho đồ đi chân, miếng đệm gót cho giày, gót giày.

---

(210) **4-2016-28923**

(540)

(220) 19.09.2016
(441) 25.11.2016
(531) 26.4.2
(591) Tím, trắng
(731) CAO THỊ XUÂN LINH (VN)
Số 65/3G, ấp 3, xã Xuân Thới Thượng, huyện Hóc Môn, thành phố Hồ Chí Minh

(511) Nhóm 25: Miếng lót bên trong giày; miếng đệm gót dùng cho đồ đi chân; miếng đệm gót cho tất; miếng đệm gót cho giày; bộ phận chống trượt dùng cho đồ đi chân.

Nhóm 35: Mua bán: miếng lót bên trong giày, miếng đệm gót dùng cho đồ đi chân, miếng đệm gót cho tất, miếng đệm gót cho giày, bộ phận chống trượt dùng cho đồ đi chân.

---

(210) **4-2016-28924**

(540)

Ô! MÊ LY

(220) 19.09.2016
(441) 25.11.2016

(731) CÔNG TY CỔ PHẦN TẬP ĐOÀN HOÀNG KHANG (VN)
Số 353 - 355 An Dương Vương, phường 3, quận 5, thành phố Hồ Chí Minh

(511) Nhóm 30: Cà phê các loại; chè (trà) các loại; đồ uống chiết xuất từ chè (trà); đồ uống chiết xuất từ cà phê.

---

(210) **4-2016-28925**

(540)

NHAT TRI

(220) 19.09.2016
(441) 25.11.2016
(531) 26.1.2; 26.1.6; 1.15.23; 26.15.15
(591) Vàng, đỏ, xanh dương, xanh lá cây đậm
(731) CÔNG TY TNHH SẢN XUẤT THƯƠNG MẠI DỊCH VỤ NHẤT TRÍ (VN)
423/48 đường Lạc Long Quân, phường 5, quận 11, thành phố Hồ Chí Minh

(511) Nhóm 40: Nhuộm vải, nhuộm quần áo, nhuộm vải sợi, nhuộm màu giày, xử lí vải.

---

(210) **4-2016-28926**

(540)

PERFECT
PROTECT
PRODUCT
3P

(220) 19.09.2016
(441) 25.11.2016
(531) 26.4.2; 25.7.17
(591) Đỏ, trắng
(731) CÔNG TY TNHH NAM TRƯỜNG HẢI (VN)
Số 007 Lô G, chung cư Tây Thạnh, đường C4, phường Tây Thạnh, quận Tân Phú, thành phố Hồ Chí Minh

(511) Nhóm 02: Sơn.

---

(210) **4-2016-28927**

(540)

(220) 19.09.2016
(441) 25.11.2016
(531) A9.7.19; 26.1.2; A11.3.7; 4.5.2; 4.5.3; A2.1.23; 2.1.11
(591) Đỏ, trắng
(731) HỘ KINH DOANH LIẾN HÚA 381 (VN)
Số 381 đường Võ Văn Tần, phường 5, quận 3, thành phố Hồ Chí Minh

(511) Nhóm 30: Bánh bao, bánh mì, bánh ngọt, bánh được làm từ tinh bột.

Nhóm 35: Mua bán: bánh bao, bánh mì, bánh ngọt, sủi cảo, há cảo.

---

(210) **4-2016-28930**

(540)

MCBooks
Chuyên sách ngoại ngữ

(220) 19.09.2016
(441) 25.11.2016
(591) Xanh dương, vàng, cam
(731) CÔNG TY CỔ PHẦN SÁCH MCBOOKS (VN)
Số 26, ngõ 245 phố Mai Dịch, phường Mai Dịch, quận Cầu Giấy, thành phố Hà Nội

(511) Nhóm 41: Giáo dục; đào tạo; giải trí; tổ chức các hoạt động thể thao và văn hóa.

---

(210) **4-2016-28931**

(540)

TKBooks
Chuyên sách tham khảo học sinh

(220) 19.09.2016
(441) 25.11.2016
(531) A24.15.7; A9.7.22
(591) Xanh dương, đỏ
(731) CÔNG TY CỔ PHẦN SÁCH MCBOOKS (VN)
Số 26, ngõ 245 phố Mai Dịch, phường Mai Dịch, quận Cầu Giấy, thành phố Hà Nội

(511) Nhóm 41: Giáo dục; đào tạo; giải trí; tổ chức các hoạt động thể thao và văn hóa.

---

(210) **4-2016-28932**

(540)

KNBooks
Chuyên sách kỹ năng

(220) 19.09.2016
(441) 25.11.2016
(591) Xanh lá cây, đỏ
(731) CÔNG TY CỔ PHẦN SÁCH MCBOOKS (VN)
Số 26, ngõ 245 phố Mai Dịch, phường Mai Dịch, quận Cầu Giấy, thành phố Hà Nội

(511) Nhóm 41: Giáo dục; đào tạo; giải trí; tổ chức các hoạt động thể thao và văn hóa.

---

(210) **4-2016-28933**

(540)

(220) 19.09.2016
(441) 25.11.2016
(531) A1.1.10; A1.1.5; A26.11.12; 1.15.23
(591) Xanh đậm, đỏ, trắng
(731) TRẦN THỊ HOA (VN)
Số nhà 65, đường Phù Nghĩa, phường Lộc Hạ, thành phố Nam Định, tỉnh Nam Định

(511) Nhóm 02: Sơn.

---

(210) **4-2016-28934**

(540)

(220) 19.09.2016
(441) 25.11.2016
(531) 26.3.1; 24.15.1; A1.1.10; A1.1.5
(591) Xanh đậm, đỏ, trắng
(731) TRẦN THỊ HOA (VN)
Số nhà 65, đường Phù Nghĩa, phường Lộc Hạ, thành phố Nam Định, tỉnh Nam Định

(511) Nhóm 02: Sơn.

---

(210) **4-2016-28935**

(540)

(220) 19.09.2016
(441) 25.11.2016
(531) A18.1.9; 18.1.23
(731) PHẠM VIẾT THÀNH (VN)
C53, số 3 phố Vọng Đức, phường Hàng Bài, quận Hoàn Kiếm, thành phố Hà Nội
(740) Văn phòng luật sư Phạm và Liên danh (PHAM & ASSOCIATES)

(511) Nhóm 37: Dịch vụ sửa chữa, bảo dưỡng xe cộ, xe ô tô.

---

(210) **4-2016-28936**

(540)

KOM-MICS

(220) 19.09.2016
(441) 25.11.2016

(731) KOMATSU LTD. (JP)
3-6, 2-Chome Akasaka, Minato-Ku, Tokyo, Japan
(740) Văn phòng luật sư Phạm và Liên danh (PHAM & ASSOCIATES)

(511) Nhóm 07: Máy và công cụ gia công kim loại, và các bộ phận và phụ kiện của chúng; máy và thiết bị đốn gỗ, gia công gỗ hoặc làm gỗ dán hoặc lớp ốp gỗ dán, và các bộ phận và phụ kiện của chúng; đầu máy kéo không dùng điện [không dùng cho xe cộ giao thông trên bộ] và các bộ phận của chúng.

Nhóm 09: Máy, thiết bị điện tử và các bộ phận của chúng, cụ thể thiết bị đầu cuối máy tính bảng, máy vi tính dùng trong công nghiệp, và bộ điều khiển logic có khả năng lập trình; phần mềm máy tính và phần cứng máy tính; chương trình máy tính; phần mềm máy tính cho điện toán đám mây; phần mềm máy tính cho hệ thống định vị vệ tinh; chương trình máy tính để quản lý thông tin về vị trí, tình trạng hoạt động và bảo dưỡng của máy và công cụ gia công kim loại, máy và thiết bị xây dựng, máy và thiết bị khai thác mỏ, máy

và thiết bị xây dựng dân dụng, máy và thiết bị bốc dỡ; chương trình máy tính để xử lý dữ liệu; chương trình máy tính được ghi trước và phần mềm máy tính được ghi trước tái tạo trong 3D, làm theo mẫu, chỉnh sửa, đo, không bao gồm đồ họa và chuyển dữ liệu sang các ứng dụng khác; phần mềm máy tính để tạo và vẽ đồ họa 2D và 3D; máy và thiết bị viễn thông; máy và thiết bị đo và thử nghiệm; máy và thiết bị kiểm soát và phân phối năng lượng.

Nhóm 37: Vận hành và bảo dưỡng các thiết bị xây dựng; cung cấp thông tin về vị trí và tình trạng hoạt động của máy và thiết bị xây dựng để sửa chữa và bảo dưỡng; cung cấp thông tin liên quan đến bảo dưỡng máy và thiết bị xây dựng; sửa chữa và bảo dưỡng máy và thiết bị bốc dỡ; cung cấp thông tin về vị trí và tình trạng hoạt động của máy và thiết bị bốc dỡ cho sửa chữa và bảo dưỡng; cung cấp thông tin liên quan đến bảo dưỡng máy và thiết bị bốc dỡ; sửa chữa và bảo dưỡng máy và thiết bị xây dựng dân dụng; cung cấp thông tin về vị trí và tình trạng hoạt động của máy và thiết bị xây dựng dân dụng cho xây dựng; cung cấp thông tin về vị trí và tình trạng hoạt động của máy và thiết bị xây dựng dân dụng cho sửa chữa và bảo dưỡng; cung cấp thông tin liên quan đến bảo dưỡng máy và thiết bị xây dựng dân dụng; sửa chữa và bảo dưỡng máy và thiết bị gia công kim loại; cung cấp thông tin về vị trí và tình trạng hoạt động của máy và thiết bị gia công kim loại cho xây dựng; cung cấp thông tin về vị trí và tình trạng hoạt động của máy và thiết bị gia công kim loại cho sửa chữa và bảo dưỡng; cung cấp thông tin liên quan đến bảo dưỡng máy và thiết bị gia công kim loại; sửa chữa và bảo dưỡng máy và thiết bị khai thác mỏ; cung cấp thông tin về vị trí và tình trạng hoạt động của máy và thiết bị khai thác mỏ cho sửa chữa và bảo dưỡng; cung cấp thông tin liên quan đến bảo dưỡng máy và thiết bị khai thác mỏ.

Nhóm 42: Cung cấp chương trình máy tính; điện toán đám mây; cho thuê phần mềm điều hành để truy cập và sử dụng mạng điện toán đám mây; dịch vụ lưu trữ dữ liệu điện tử và sao lưu dữ liệu; thiết kế và phát triển phần mềm điều hành để truy cập và sử dụng mạng điện toán đám mây; lập kế hoạch, thiết kế và quản lý hệ thống công nghệ thông tin, thiết kế phần mềm máy tính, lập trình máy tính, và bảo trì phần mềm máy tính; lưu trữ điện tử dữ liệu, bản vẽ, tài liệu, hình ảnh kỹ thuật số, âm nhạc, hình ảnh, viđêo và dữ liệu điện tử bằng điện toán đám mây; tư vấn công nghệ liên quan đến máy công nghiệp; tư vấn kỹ thuật có liên quan đến hoạt động của chương trình máy tính; lập dự án kỹ thuật; dịch vụ thử nghiệm và nghiên cứu liên quan đến máy móc, thiết bị, dụng cụ; thiết kế máy, thiết bị, dụng cụ, và các bộ phận của chúng, cũng như hệ thống bao gồm các thiết bị đó; thiết kế và phát triển của phần cứng, phần mềm và cơ sở dữ liệu máy tính.

---

(210) **4-2016-28937**

(540)

(220) 19.09.2016
(441) 25.11.2016
(531) 26.3.4; A25.7.5; A26.3.5; 26.1.2; 26.1.10; A17.2.2
(591) Đỏ, xanh dương, trắng
(731) CÔNG TY CỔ PHẦN THƯƠNG MẠI HOÀNG THẢO LÂM (VN)
Tổ 30, phường Yên Hòa, quận Cầu Giấy, thành phố Hà Nội

(511) Nhóm 35: Mua bán than.

---

(210) **4-2016-28938**

(540)

BANDAI

(220) 19.09.2016
(441) 25.11.2016

(731) CÔNG TY CỔ PHẦN SẢN XUẤT NHẬP KHẨU VÀ THƯƠNG MẠI DỊCH VỤ PHỤ TÙNG Ô TÔ XE MÁY HOÀNG HẢI LONG (VN)
Số 124/22/41 đường Âu Cơ, phường Tứ Liên, quận Tây Hồ, thành phố Hà Nội

(511) Nhóm 12: Phụ tùng xe gắn máy như: nhông; xích; vành; má phanh; bộ giảm xóc; chân chống.

---

(210) **4-2016-28939**

(540)

MESDOKA

(220) 19.09.2016
(441) 25.11.2016
(531) 26.1.1; A26.1.18
(591) Vàng
(731) ĐẶNG HỮU CHƯƠNG (VN)
Cụm 6 thôn Triệu Xuyên, xã Long Xuyên, huyện Phúc Thọ, thành phố Hà Nội

(511) Nhóm 18: Túi xách tay; vali; ví đựng tiền.

Nhóm 25: Quần áo; giày dép; mũ nón; thắt lưng (trang phục); tất đi chân; cà vạt.

Nhóm 35: Mua bán, xuất nhập khẩu các sản phẩm: túi xách tay, vali, ví đựng tiền, quần áo, giày dép, mũ nón, thắt lưng (trang phục), tất đi chân, cà vạt.

---

(210) **4-2016-28940**

(540)

RONAL

(220) 19.09.2016
(441) 25.11.2016
(531) 26.1.2; A26.1.18
(591) Trắng, đen, đỏ
(731) CÔNG TY CỔ PHẦN THƯƠNG MẠI VÀ DỊCH VỤ THÀNH PHÁT (VN)
Số 58, ngách 2, ngõ Giếng Mứt, phố Bạch Mai, phường Trương Định, quận Hai Bà Trưng, thành phố Hà Nội

(511) Nhóm 35: Mua bán, xuất nhập khẩu thiết bị vệ sinh như vòi hoa sen, bồn tắm, bồn rửa, bệ xí vệ sinh, buồng tắm gương sen, thiết bị tắm hơi.

---

(210) **4-2016-28941**

(540)

BELINE

(220) 19.09.2016
(441) 25.11.2016
(731) CÔNG TY TNHH SẢN XUẤT THƯƠNG MẠI MỸ PHẨM VIỆT MỸ (VN)
E12/2B đường Thới Hòa, xã Vĩnh Lộc A, huyện Bình Chánh, thành phố Hồ Chí Minh

(511) Nhóm 03: Mỹ phẩm.

---

(210) **4-2016-28942**

(540)

MỸ HẠNH-PRISTINE WHITE

(220) 19.09.2016
(441) 25.11.2016
(731) CÔNG TY TNHH MỘT THÀNH VIÊN MỸ PHẨM MỸ HẠNH (VN)
240 tổ 6, ấp Long Hạ, xã Kiến An, huyện Chợ Mới, tỉnh An Giang

(511) Nhóm 03: Mỹ phẩm.

---

(210) **4-2016-28944**

(540)

(220) 19.09.2016
(441) 25.11.2016
(531) 2.9.1; A5.3.15; A5.3.13
(591) Xanh lá, trắng, đỏ tươi
(731) CÔNG TY TNHH SWOT VIỆT NAM (VN)
Tầng 1, tòa nhà Packsimex, 52 Đông Du, phường Bến Nghé, quận 1, thành phố Hồ Chí Minh

(511) Nhóm 35: Dịch vụ giới thiệu sản phẩm trên các phương tiện truyền thông, cho mục đích bán lẻ; dịch vụ khuyến mại [cho người khác], dịch vụ đẩy mạnh bán hàng [cho người khác]; giới thiệu sản phẩm, trưng bày sản phẩm; thông tin thương mại và tư vấn tiêu dùng [cửa hàng tư vấn người tiêu dùng]; marketing; hỗ trợ quản lý kinh doanh.

---

(210) **4-2016-28945**

(540)

VITTACO

(220) 19.09.2016
(441) 25.11.2016
(531) 1.5.1
(731) CÔNG TY TNHH MỘT THÀNH VIÊN THƯƠNG MẠI SẢN XUẤT VĨNH THÁI THÀNH (VN)
410/4 Hậu Giang, phường 12, quận 6, thành phố Hồ Chí Minh
(740) DNTN Dịch vụ thương mại và sở hữu công nghiệp Song Ngọc (I.P.T.S.)

(511) Nhóm 32: Nước uống tinh khiết; nước khoáng; nước uống không có cồn.

---

(210) **4-2016-28946**

(540)

(220) 19.09.2016
(441) 25.11.2016
(531) 26.4.2; 26.4.7
(591) Xanh lá cây, nâu, trắng, đen
(731) CÔNG TY TNHH QUỐC TẾ HẢI TRIỀU (VN)
93A Bờ Bao Tân Thắng, phường Sơn Kỳ, quận Tân Phú, thành phố Hồ Chí Minh
(740) DNTN Dịch vụ thương mại và sở hữu công nghiệp Song Ngọc (I.P.T.S.)

(511) Nhóm 25: Quần áo; đồ đội đầu; đồ đi chân; tất (vớ); thắt lưng (trang phục); ca vát.

Nhóm 26: Hoa giả; cặp tóc; dải băng để buộc tóc; nơ cài tóc; móc cài áo váy; đồ trang trí cho quần áo.

---

(210) **4-2016-28948**

(540)

Camille

(220) 19.09.2016
(441) 25.11.2016
(731) CÔNG TY CỔ PHẦN XE ĐIỆN ANBICO (VN)
Thôn Hán Lữ, phường Khai Quang, thành phố Vĩnh Yên, tỉnh Vĩnh Phúc
(740) Công ty cổ phần Tư vấn S&B (S&B CONSULTANT., CORP.)

(511) Nhóm 12: Xe đạp; xe đạp điện; xe máy; xe máy điện.

---

(210) **4-2016-28949**

(540)

Noemi

(220) 19.09.2016
(441) 25.11.2016
(731) CÔNG TY CỔ PHẦN XE ĐIỆN ANBICO (VN)
Thôn Hán Lữ, phường Khai Quang, thành phố Vĩnh Yên, tỉnh Vĩnh Phúc
(740) Công ty cổ phần Tư vấn S&B (S&B CONSULTANT., CORP.)

(511) Nhóm 12: Xe đạp; xe đạp điện; xe máy; xe máy điện.

---

(210) **4-2016-28950**

(540)

Gisella

(220) 19.09.2016
(441) 25.11.2016

(731) CÔNG TY CỔ PHẦN XE ĐIỆN ANBICO (VN)
Thôn Hán Lữ, phường Khai Quang, thành phố Vĩnh Yên, tỉnh Vĩnh Phúc

(740) Công ty cổ phần Tư vấn S&B (S&B CONSULTANT., CORP.)

(511) Nhóm 12: Xe đạp; xe đạp điện; xe máy; xe máy điện.

---

(210) **4-2016-28951**

(540)

Aurelia

(220) 19.09.2016
(441) 25.11.2016

(731) CÔNG TY CỔ PHẦN XE ĐIỆN ANBICO (VN)
Thôn Hán Lữ, phường Khai Quang, thành phố Vĩnh Yên, tỉnh Vĩnh Phúc

(740) Công ty cổ phần Tư vấn S&B (S&B CONSULTANT., CORP.)

(511) Nhóm 12: Xe đạp; xe đạp điện; xe máy; xe máy điện.

---

(210) **4-2016-28952**

(540)

Josette

(220) 19.09.2016
(441) 25.11.2016

(731) CÔNG TY CỔ PHẦN XE ĐIỆN ANBICO (VN)
Thôn Hán Lữ, phường Khai Quang, thành phố Vĩnh Yên, tỉnh Vĩnh Phúc

(740) Công ty cổ phần Tư vấn S&B (S&B CONSULTANT., CORP.)

(511) Nhóm 12: Xe đạp; xe đạp điện; xe máy; xe máy điện.

---

(210) **4-2016-28953**

(540)

Valerio

(220) 19.09.2016
(441) 25.11.2016

(731) CÔNG TY CỔ PHẦN XE ĐIỆN ANBICO (VN)
Thôn Hán Lữ, phường Khai Quang, thành phố Vĩnh Yên, tỉnh Vĩnh Phúc

(740) Công ty cổ phần Tư vấn S&B (S&B CONSULTANT., CORP.)

(511) Nhóm 12: Xe đạp; xe đạp điện; xe máy; xe máy điện.

---

(210) **4-2016-28954**

(540) Octavia

(220) 19.09.2016
(441) 25.11.2016
(731) CÔNG TY CỔ PHẦN XE ĐIỆN ANBICO (VN)
Thôn Hán Lữ, phường Khai Quang, thành phố Vĩnh Yên, tỉnh Vĩnh Phúc
(740) Công ty cổ phần Tư vấn S&B (S&B CONSULTANT., CORP.)

(511) Nhóm 12: Xe đạp; xe đạp điện; xe máy; xe máy điện.

---

(210) **4-2016-28955**

(540) Éliane

(220) 19.09.2016
(441) 25.11.2016
(731) CÔNG TY CỔ PHẦN XE ĐIỆN ANBICO (VN)
Thôn Hán Lữ, phường Khai Quang, thành phố Vĩnh Yên, tỉnh Vĩnh Phúc
(740) Công ty cổ phần Tư vấn S&B (S&B CONSULTANT., CORP.)

(511) Nhóm 12: Xe đạp; xe đạp điện; xe máy; xe máy điện.

---

(210) **4-2016-28956**

(540) Estelle

(220) 19.09.2016
(441) 25.11.2016
(731) CÔNG TY CỔ PHẦN XE ĐIỆN ANBICO (VN)
Thôn Hán Lữ, phường Khai Quang, thành phố Vĩnh Yên, tỉnh Vĩnh Phúc
(740) Công ty cổ phần Tư vấn S&B (S&B CONSULTANT., CORP.)

(511) Nhóm 12: Xe đạp; xe đạp điện; xe máy; xe máy điện.

---

(210) **4-2016-28957**

(540) ROKOKO GRILL & HOTPOT

(220) 19.09.2016
(441) 25.11.2016
(531) 7.3.11; 25.5.25; 1.15.23; A11.1.6; 26.1.1; 26.4.9
(591) Đen, đỏ
(731) CÔNG TY CỔ PHẦN ĐẦU TƯ THƯƠNG MẠI VÀ DỊCH VỤ CTF (VN)
31 Hoàng Diệu, phường 12, quận 4, thành phố Hồ Chí Minh

(511) Nhóm 43: Nhà hàng ăn uống; quán ăn phục vụ các món lẩu, nướng; quán cà phê; khách sạn.

---

(210) **4-2016-28958**

(540)

(220) 19.09.2016
(441) 25.11.2016

(591) Tím
(731) CÔNG TY CỔ PHẦN MOCA (VN)
Thôn Mãn Hòa, xã Tân Châu, huyện Khoái Châu, tỉnh Hưng Yên

(511) Nhóm 03: Nước giặt; nước xả vải; nước tẩy bồn cầu; nước lau sàn; nước rửa bát; nước lau kính.

---

(210) **4-2016-28959**

(540)

(220) 19.09.2016
(441) 25.11.2016
(531) 2.5.6; 25.7.25; A18.1.19; 9.3.1
(591) Tím, đỏ, vàng, xanh, hồng, trắng
(731) CÔNG TY CỔ PHẦN MOCA (VN)
Thôn Mãn Hòa, xã Tân Châu, huyện Khoái Châu, tỉnh Hưng Yên

(511) Nhóm 03: Nước giặt; nước xả vải; nước tẩy bồn cầu; nước lau sàn; nước rửa bát; nước lau kính.

---

(210) **4-2016-28960**

(540)

(220) 19.09.2016
(441) 25.11.2016
(531) A2.3.16; 2.3.8
(591) Vàng, nâu
(731) CÔNG TY CỔ PHẦN DỊCH VỤ THƯƠNG MẠI HÀ KHANH (VN)
Số 273, Trần Đăng Ninh, phường Dịch Vọng, quận Cầu Giấy, thành phố Hà Nội
(740) Công ty Cổ phần Tư vấn Đầu tư và Sở hữu trí tuệ OCEANLAW (OCEANLAW., JSC.)

(511) Nhóm 03: Mỹ phẩm.

Nhóm 44: Dịch vụ chăm sóc sức khỏe (dịch vụ spa); dịch vụ chăm sóc tóc; cắt tóc; tạo kiểu tóc; salon tóc.

---

(210) **4-2016-28961**

(540)

(220) 19.09.2016
(441) 25.11.2016
(531) 26.1.1; 1.15.15; 4.5.5; 26.1.4
(591) Xanh da trời, xanh dương đậm, da cam, đỏ, hồng, xanh lá cây, xanh lá mạ, vàng, đen trắng
(731) CÔNG TY CỔ PHẦN THƯƠNG MẠI DỊCH VỤ THIẾU NHI MỚI (VN)
Lầu 7, tòa nhà Samco, số 326 Võ Văn Kiệt, phường Cô Giang, quận 1, thành phố Hồ Chí Minh
(740) Công ty Cổ phần Tư vấn Đầu tư và Sở hữu trí tuệ OCEANLAW (OCEANLAW., JSC.)

(511) Nhóm 35: Mua bán, đồ chơi trẻ em, hàng may mặc thời trang, đồ dùng, dụng cụ học tập, văn phòng phẩm, áo mưa, cặp sách, đồ trang sức, giầy dép, mũ nón, bát đĩa, cốc chén, máy chơi trò chơi; dịch vụ quảng cáo thương mại.

Nhóm 41: Dịch vụ giáo dục và đào tạo; sản xuất chương trình biểu diễn; công viên vui chơi giải trí, dịch vụ trò chơi điện tử; tổ chức các cuộc thi về giáo dục và giải trí; dịch vụ giáo dục và dạy trẻ trong trường mẫu giáo.

Nhóm 43: Dịch vụ nhà hàng ăn uống giải khát; dịch vụ khách sạn; quán ăn tự phục vụ; quán cà phê tự phục vụ.

---

(210) **4-2016-28962**

(540)

(220) 19.09.2016
(441) 25.11.2016
(531) A14.7.7
(591) Đỏ
(731) NGUYỄN TUẤN KHOA (VN)
3764 tổ 9, khóm 1, phường Thành Phước, thị xã Bình Minh, tỉnh Vĩnh Long

(511) Nhóm 03: Mỹ phẩm; kem làm trắng da; chế phẩm mỹ phẩm chăm sóc da; thuốc nhuộm tóc; chế phẩm uốn tóc, chất nhuộm màu.

Nhóm 08: Kềm bấm, tỉa, cắt móng; bộ dụng cụ cắt, sửa móng tay; dao kéo; nhíp, kẹp; kìm cắt biểu bì, cặp nhíp biểu bì.

---

(210) **4-2016-28963**

(540)

(220) 19.09.2016
(441) 25.11.2016
(531) A18.1.8; 18.1.23; 26.1.1
(731) CÔNG TY TNHH SƠN TÙNG BÁCH (VN)
Số 41, tập thể Thủy Sản, xã Thanh Liệt, huyện Thanh Trì, thành phố Hà Nội

(511) Nhóm 39: Kinh doanh lữ hành nội địa, lữ hành quốc tế; cho thuê xe du lịch; dịch vụ vận chuyển khách du lịch; dịch vụ vận tải hàng hóa; đại lý bán vé máy bay, vé tàu, vé xe.

---

(210) **4-2016-28964**

(540)

(220) 19.09.2016
(441) 25.11.2016
(531) A26.11.8; 26.3.23
(591) Xanh nõn chuối, vàng cam
(731) TRẦN VIỆT DŨNG (VN)
Số 43A Giảng Võ, phường Cát Linh, quận Đống Đa, thành phố Hà Nội

(511) Nhóm 43: Dịch vụ cung cấp thực phẩm và đồ uống do nhà hàng thực hiện, nhà hàng thức ăn nhanh.

---

(210) **4-2016-28966**

(540)

(220) 19.09.2016
(441) 25.11.2016
(531) A26.3.5; 26.1.1; A26.1.18; 26.1.10
(591) Xanh lá, trắng
(731) CÔNG TY TNHH THỂ THAO VINA (VN)
32 Thành Thái, phường 12, quận 10, thành phố Hồ Chí Minh

(511) Nhóm 35: Mua bán quần áo, quần áo thể thao.

---

(210) **4-2016-28967**

(540)

(220) 19.09.2016
(441) 25.11.2016
(531) 26.4.2; 26.4.7; A26.4.24
(731) ĐINH MẠNH TUẤN (VN)
72 phố Hàng Bồ, phường Hàng Bồ, quận Hoàn Kiếm, thành phố Hà Nội

(511) Nhóm 25: Quần áo, trang phục.

Nhóm 35: Mua bán quần áo.

---

(210) **4-2016-28968**

(540)

(220) 19.09.2016
(441) 25.11.2016
(531) 5.3.20; 26.1.1; A26.1.18; A25.7.3
(591) Nâu, cam, xanh lá cây, xanh nước biển, xanh dương, đỏ
(731) CÔNG TY TNHH I.V.C (VN)
Tầng 2, tòa nhà 32 Lê Hồng Phong, phường Phước Ninh, quận Hải Châu, thành phố Đà Nẵng

(511) Nhóm 41: Dịch vụ giáo dục.

---

(210) **4-2016-28970**

(540)

PHÙNG LỪNG

(220) 19.09.2016
(441) 25.11.2016

(731) DOANH NGHIỆP TƯ NHÂN VÀNG BẠC BẢO TÍN PHÙNG LỪNG (VN)
Khu 01, thị trấn Thổ Tang, huyện Vĩnh Tường, tỉnh Vĩnh Phúc

(511) Nhóm 14: Kim loại quý, đá quý, vàng bạc, đồ nữ trang, đồ trang sức.

Nhóm 35: Mua bán kim loại quý, đá quý, vàng bạc, đồ nữ trang, đồ trang sức.

---

(210) **4-2016-28974**

(540)

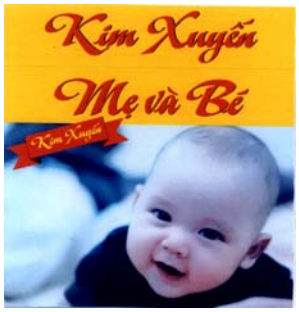

(220) 19.09.2016
(441) 25.11.2016
(531) 25.5.3; 2.5.6; 25.1.6
(591) Vàng, đỏ, đen, trắng
(731) ĐỖ THỊ XUYẾN (VN)
Số 108, tổ 27, phố Trung Kính, phường Yên Hòa, quận Cầu Giấy, thành phố Hà Nội

(511) Nhóm 03: Tinh dầu chiết xuất từ thực vật dùng làm mỹ phẩm: tinh dầu tràm, tinh dầu dừa, tinh dầu xả, tinh dầu bạc hà, tinh dầu quế, tinh dầu bưởi.

---

(210) **4-2016-28975**

(540)

MIRAI
INTERNATIONAL

(220) 19.09.2016
(441) 25.11.2016
(531) 26.3.4; 26.3.3
(591) Trắng, xanh lam, xanh lá cây
(731) CÔNG TY CỔ PHẦN MIRAI INTERNATIONAL (VN)
Tầng 2, số 47, phố Lê Lợi, phường Nguyễn Trãi, quận Hà Đông, thành phố Hà Nội

(511) Nhóm 35: Dịch vụ giới thiệu việc làm cho người lao động; dịch vụ cung ứng và tuyển lao động theo yêu cầu của người sử dụng lao động.

Nhóm 41: Dịch thuật; tư vấn du học.

---

(210) **4-2016-28976**

(540)

(220) 19.09.2016
(441) 25.11.2016
(531) A15.3.3; 26.4.2
(591) Trắng, đen, xám
(731) LÊ TRUNG HẬU (VN)
191 Võ Văn Tần, phường 5, quận 3, thành phố Hồ Chí Minh

(511) Nhóm 25: Quần áo.

---

(210) **4-2016-28977**

(540)

(220) 19.09.2016
(441) 25.11.2016
(531) 26.1.1; A26.1.24; A11.7.3
(731) NGUYỄN THỊ NGỌC ANH (VN)
347/6/1A Chu Văn An, phường 12, quận Bình Thạnh, thành phố Hồ Chí Minh

(511) Nhóm 35: Mua bán quần áo, giày dép, túi xách.

---

(210) **4-2016-28978**

(540)

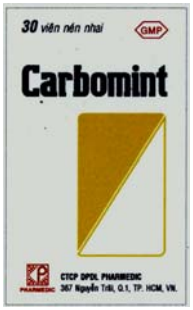

(220) 19.09.2016
(441) 25.11.2016
(531) 26.4.3; 26.4.7; A25.7.4; 26.5.1; 26.3.2; 25.5.3
(591) Vàng, cam, đen, trắng
(731) CÔNG TY CỔ PHẦN DƯỢC PHẨM DƯỢC LIỆU PHARMEDIC (VN)
367 Nguyễn Trãi, phường Nguyễn Cư Trinh, quận 1, thành phố Hồ Chí Minh

(511) Nhóm 05: Dược phẩm.

---

(210) **4-2016-28979**

(540)

(220) 19.09.2016
(441) 25.11.2016
(531) 1.15.15; A5.3.13; 25.1.25; 1.7.6; 1.7.19; 26.13.25
(591) Tím nhạt, tím đậm
(731) HỘ KINH DOANH HƯƠNG TRÀ - TINH DẦU & HOA (VN)
C104, CC Vĩnh Tường, đường Lộ Tẻ, phường Tân Tạo A, Bình Tân, thành phố Hồ Chí Minh

(511) Nhóm 03: Tinh dầu.

Nhóm 35: Mua bán tinh dầu.

---

(210) **4-2016-28980**

(540)

(220) 19.09.2016
(441) 25.11.2016
(531) A5.3.13; 26.2.1; 26.2.3; 1.3.1; A26.11.12; 26.11.3; 26.1.1
(591) Xanh lá cây, vàng, trắng
(731) CÔNG TY TNHH MỘT THÀNH VIÊN BẢO VỆ THỰC VẬT NÔNG NHÀN (VN)
Ấp Đông Hòa, xã Tam Bình, huyện Cai Lậy, tỉnh Tiền Giang
(740) Công ty Luật TNHH Nhất Luật (VIET COUNSEL)

(511) Nhóm 35: Mua bán, xuất nhập khẩu: phân bón, thuốc bảo vệ thực vật.

---

(210) **4-2016-28982**

(540)

(220) 19.09.2016
(441) 25.11.2016
(531) A5.5.21; 1.15.15; A5.5.20; 1.15.5
(731) CAO THỊ DIỄM TRANG (VN)
10.5 khu A4 KCH - Hoàng Anh Gold House, xã Phước Kiển, huyện Nhà Bè, thành phố Hồ Chí Minh

(511) Nhóm 05: Dược phẩm, thuốc tân dược.

---

(210) **4-2016-28984**

(540)

(220) 19.09.2016
(441) 25.11.2016
(531) 1.15.23; 26.15.15; 1.15.24
(591) Hồng, tím
(731) VŨ ĐỨC SINH (VN)
Phòng 1009 A1 chung cư Hòa Bình Green City, số 505 Minh Khai, phường Vĩnh Tuy, quận Hai Bà Trưng, thành phố Hà Nội
(740) Công ty TNHH Sở hữu trí tuệ Bình Minh (SUNRISE IP CO.,LTD.)

(511) Nhóm 03: Mỹ phẩm.

Nhóm 44: Thẩm mỹ viện.

---

(210) **4-2016-28985**

(540)

BATIBILL

(220) 19.09.2016
(441) 25.11.2016
(731) CÔNG TY CỔ PHẦN DƯỢC PHẨM ĐẤT VIỆT (VN)
Số 14 - LK1 - Tổng Cục V - Bộ Công An, xã Tân Triều, huyện Thanh Trì, thành phố Hà Nội
(740) Công ty TNHH Tư vấn Nhiệt tâm và Cộng sự (NT & PARTNERS CO.,LTD.)

(511) Nhóm 05: Dược phẩm; thực phẩm chức năng dùng cho mục đích y tế.

---

(210) **4-2016-28986**

(540)

BATIBONE

(220) 19.09.2016
(441) 25.11.2016
(731) CÔNG TY CỔ PHẦN DƯỢC PHẨM ĐẤT VIỆT (VN)
Số 14 - LK1 - Tổng Cục V - Bộ Công An, xã Tân Triều, huyện Thanh Trì, thành phố Hà Nội
(740) Công ty TNHH Tư vấn Nhiệt tâm và Cộng sự (NT & PARTNERS CO.,LTD.)

(511) Nhóm 05: Dược phẩm; thực phẩm chức năng dùng cho mục đích y tế.

---

(210) **4-2016-28987**

(540)

BATICLA

(220) 19.09.2016
(441) 25.11.2016
(731) CÔNG TY CỔ PHẦN DƯỢC PHẨM ĐẤT VIỆT (VN)
Số 14 - LK1 - Tổng Cục V - Bộ Công An, xã Tân Triều, huyện Thanh Trì, thành phố Hà Nội
(740) Công ty TNHH Tư vấn Nhiệt tâm và Cộng sự (NT & PARTNERS CO.,LTD.)

(511) Nhóm 05: Dược phẩm; thực phẩm chức năng dùng cho mục đích y tế.

---

(210) **4-2016-28988**

(540)

BATICOLIN

(220) 19.09.2016
(441) 25.11.2016
(731) CÔNG TY CỔ PHẦN DƯỢC PHẨM ĐẤT VIỆT (VN)
Số 14 - LK1 - Tổng Cục V - Bộ Công An, xã Tân Triều, huyện Thanh Trì, thành phố Hà Nội
(740) Công ty TNHH Tư vấn Nhiệt tâm và Cộng sự (NT & PARTNERS CO.,LTD.)

(511) Nhóm 05: Dược phẩm; thực phẩm chức năng dùng cho mục đích y tế.

---

(210) **4-2016-28989**

(540)

BATIFAM

(220) 19.09.2016
(441) 25.11.2016

(731) CÔNG TY CỔ PHẦN DƯỢC PHẨM ĐẤT VIỆT (VN)
Số 14 - LK1 - Tổng Cục V - Bộ Công An, xã Tân Triều, huyện Thanh Trì, thành phố Hà Nội

(740) Công ty TNHH Tư vấn Nhiệt tâm và Cộng sự (NT & PARTNERS CO.,LTD.)

(511) Nhóm 05: Dược phẩm; thực phẩm chức năng dùng cho mục đích y tế.

---

(210) **4-2016-28990**

(540)

BATIFE

(220) 19.09.2016
(441) 25.11.2016

(731) CÔNG TY CỔ PHẦN DƯỢC PHẨM ĐẤT VIỆT (VN)
Số 14 - LK1 - Tổng Cục V - Bộ Công An, xã Tân Triều, huyện Thanh Trì, thành phố Hà Nội

(740) Công ty TNHH Tư vấn Nhiệt tâm và Cộng sự (NT & PARTNERS CO.,LTD.)

(511) Nhóm 05: Dược phẩm; thực phẩm chức năng dùng cho mục đích y tế.

---

(210) **4-2016-28991**

(540)

BATIGLU

(220) 19.09.2016
(441) 25.11.2016

(731) CÔNG TY CỔ PHẦN DƯỢC PHẨM ĐẤT VIỆT (VN)
Số 14 - LK1 - Tổng Cục V - Bộ Công An, xã Tân Triều, huyện Thanh Trì, thành phố Hà Nội

(740) Công ty TNHH Tư vấn Nhiệt tâm và Cộng sự (NT & PARTNERS CO.,LTD.)

(511) Nhóm 05: Dược phẩm; thực phẩm chức năng dùng cho mục đích y tế.

---

(210) **4-2016-28992**

(540)

BATILACTO

(220) 19.09.2016
(441) 25.11.2016
(731) CÔNG TY CỔ PHẦN DƯỢC PHẨM ĐẤT VIỆT (VN)
Số 14 - LK1 - Tổng Cục V - Bộ Công An, xã Tân Triều, huyện Thanh Trì, thành phố Hà Nội
(740) Công ty TNHH Tư vấn Nhiệt tâm và Cộng sự (NT & PARTNERS CO.,LTD.)

(511) Nhóm 05: Dược phẩm; thực phẩm chức năng dùng cho mục đích y tế.

---

(210) **4-2016-28993**

(540)

BATIHEP

(220) 19.09.2016
(441) 25.11.2016
(731) CÔNG TY CỔ PHẦN DƯỢC PHẨM ĐẤT VIỆT (VN)
Số 14 - LK1 - Tổng Cục V - Bộ Công An, xã Tân Triều, huyện Thanh Trì, thành phố Hà Nội
(740) Công ty TNHH Tư vấn Nhiệt tâm và Cộng sự (NT & PARTNERS CO.,LTD.)

(511) Nhóm 05: Dược phẩm; thực phẩm chức năng dùng cho mục đích y tế.

---

(210) **4-2016-28994**

(540)

BATILAND

(220) 19.09.2016
(441) 25.11.2016
(731) CÔNG TY CỔ PHẦN DƯỢC PHẨM ĐẤT VIỆT (VN)
Số 14 - LK1 - Tổng Cục V - Bộ Công An, xã Tân Triều, huyện Thanh Trì, thành phố Hà Nội
(740) Công ty TNHH Tư vấn Nhiệt tâm và Cộng sự (NT & PARTNERS CO.,LTD.)

(511) Nhóm 05: Dược phẩm; thực phẩm chức năng dùng cho mục đích y tế.

---

(210) **4-2016-28995**

(540)

BATIWELL

(220) 19.09.2016
(441) 25.11.2016
(731) CÔNG TY CỔ PHẦN DƯỢC PHẨM ĐẤT VIỆT (VN)
Số 14 - LK1 - Tổng Cục V - Bộ Công An, xã Tân Triều, huyện Thanh Trì, thành phố Hà Nội
(740) Công ty TNHH Tư vấn Nhiệt tâm và Cộng sự (NT & PARTNERS CO.,LTD.)

(511) Nhóm 05: Dược phẩm; thực phẩm chức năng dùng cho mục đích y tế.

---

(210) **4-2016-28996**

(540)

(220) 19.09.2016
(441) 25.11.2016

(731) TRẦN ĐÌNH HẢI (VN)
11 ấp Cọ Dầu 2, xã Xuân Đông, huyện Cẩm Mỹ, tỉnh Đồng Nai

(511) Nhóm 29: Sữa và các sản phẩm từ sữa.

---

(210) **4-2016-28997**

(540)

(220) 19.09.2016
(441) 25.11.2016

(731) TRẦN ĐÌNH HẢI (VN)
11 ấp Cọ Dầu 2, xã Xuân Đông, huyện Cẩm Mỹ, tỉnh Đồng Nai

(511) Nhóm 29: Sữa và các sản phẩm từ sữa.

---

(210) **4-2016-28998**

(540)

(220) 19.09.2016
(441) 25.11.2016

(731) TRẦN ĐÌNH HẢI (VN)
11 ấp Cọ Dầu 2, xã Xuân Đông, huyện Cẩm Mỹ, tỉnh Đồng Nai

(511) Nhóm 29: Sữa và các sản phẩm từ sữa.

---

(210) **4-2016-28999**

(540)

INTELLA

(220) 19.09.2016
(441) 25.11.2016

(731) CARGILL THE NETHERLANDS HOLDING B.V. (NL)
Evert van de Beekstraat 378, 1118 CZ Schiphol, The Netherlands

(740) Công ty Luật TNHH quốc tế BMVN (BMVN INTERNATIONAL LLC)

(511) Nhóm 05: Thức ăn hoặc thực phẩm bổ sung có chứa thuốc cho động vật.

Nhóm 31: Thức ăn cho động vật.

---

(210) **4-2016-29000**

(540)

(220) 19.09.2016
(441) 25.11.2016
(531) A26.11.8; A26.4.24
(731) THE PROCTER & GAMBLE COMPANY (US)
One Procter & Gamble Plaza, Cincinnati, Ohio 45202, United States of America
(740) Công ty Luật TNHH quốc tế BMVN (BMVN INTERNATIONAL LLC)

(511) Nhóm 03: Chế phẩm chăm sóc da không chứa thuốc chế phẩm tắm rửa cơ thể và xà phòng dạng bánh (thanh).

---

(210) **4-2016-29001**

(540)

NOÉ

(220) 19.09.2016
(441) 25.11.2016
(731) LOUIS VUITTON MALLETIER (FR)
2, rue du Pont-Neuf, 75001 Paris, France
(740) Công ty Luật TNHH quốc tế BMVN (BMVN INTERNATIONAL LLC)

(511) Nhóm 18: Hộp bằng da thuộc hoặc vật liệu giả da, túi du lịch, bộ túi du lịch (đồ da), vali du lịch và vali, túi vải đựng quần áo và giày dùng để đi du lịch; ví đựng đồ trang điểm (chưa có đồ bên trong); ba lô, túi xách tay, túi thể thao, ví cầm tay (ví dạ hội); cặp da và cặp dựng giấy tờ, tài liệu làm bằng da thuộc; ví tiền, ví đựng tiền lẻ, ví đựng thẻ (ví bỏ túi), bao để móc chìa khóa (đồ da), lọng, ô (dù).

---

(210) **4-2016-29002**

(540)

TÂM NÃO KHANG

(220) 19.09.2016
(441) 25.11.2016
(731) PHẠM VĂN TUYẾN (VN)
Phòng 411 tập thể quân đội H1, ngõ 78 Giải Phóng, phường Phương Mai, quận Đống Đa, thành phố Hà Nội

(511) Nhóm 05: Dược phẩm, thực phẩm dinh dưỡng dùng trong y tế.

---

(210) **4-2016-29003**

(540)

(220) 19.09.2016
(441) 25.11.2016
(531) 26.4.3; 26.4.7; A25.7.4; 26.5.1
(591) Tím, tím nhạt, cam, đen, trắng
(731) CÔNG TY CỔ PHẦN DƯỢC PHẨM DƯỢC LIỆU PHARMEDIC (VN)
367 Nguyễn Trãi, phường Nguyễn Cư Trinh, quận 1, thành phố Hồ Chí Minh

(511) Nhóm 05: Dược phẩm.

---

(210) **4-2016-29004**

(540)

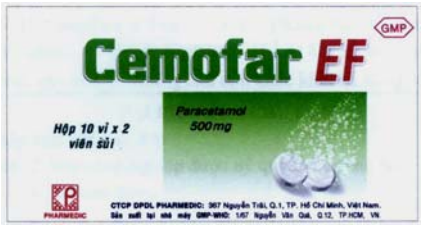

(220) 19.09.2016
(441) 25.11.2016
(531) 26.4.3; 26.4.7; A25.7.4; 26.5.1
(591) Xanh lá, đỏ, cam, đen, trắng
(731) CÔNG TY CỔ PHẦN DƯỢC PHẨM DƯỢC LIỆU PHARMEDIC (VN)
367 Nguyễn Trãi, phường Nguyễn Cư Trinh, quận 1, thành phố Hồ Chí Minh

(511) Nhóm 05: Dược phẩm.

---

(210) **4-2016-29005**

(540)

(220) 19.09.2016
(441) 25.11.2016
(531) 26.5.1; 26.3.2; 25.5.3
(591) Xanh dương, tím nhạt, cam, trắng
(731) CÔNG TY CỔ PHẦN DƯỢC PHẨM DƯỢC LIỆU PHARMEDIC (VN)
367 Nguyễn Trãi, phường Nguyễn Cư Trinh, quận 1, thành phố Hồ Chí Minh

(511) Nhóm 05: Dược phẩm.

---

(210) **4-2016-29006**

(540)

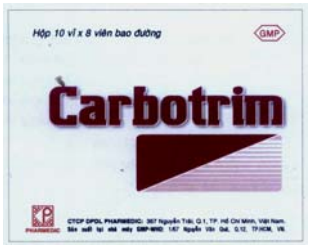

(220) 19.09.2016
(441) 25.11.2016
(531) 26.4.3; 26.4.7; A25.7.4; 26.5.1
(591) Đỏ, hồng, cam, đen, trắng
(731) CÔNG TY CỔ PHẦN DƯỢC PHẨM DƯỢC LIỆU PHARMEDIC (VN)
367 Nguyễn Trãi, phường Nguyễn Cư Trinh, quận 1, thành phố Hồ Chí Minh

(511) Nhóm 05: Dược phẩm.

---

(210) **4-2016-29007**

(540)

(220) 19.09.2016
(441) 25.11.2016
(531) 26.4.3; 26.4.7; A25.7.4; 25.5.3; 26.3.2; 26.5.1; 1.15.15; A26.11.12; A5.5.20
(591) Xanh lá đậm, nhạt, cam, đen, trắng
(731) CÔNG TY CỔ PHẦN DƯỢC PHẨM DƯỢC LIỆU PHARMEDIC (VN)
367 Nguyễn Trãi, phường Nguyễn Cư Trinh, quận 1, thành phố Hồ Chí Minh

(511) Nhóm 05: Dược phẩm.

---

(210) **4-2016-29008**

(540)

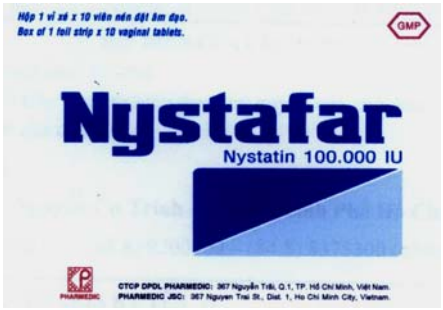

(220) 19.09.2016
(441) 25.11.2016
(531) 26.4.3; 26.4.7; A25.7.4; 26.3.2; 25.5.3; 26.5.1
(591) Xanh dương, xanh dương nhạt, cam, đen, trắng
(731) CÔNG TY CỔ PHẦN DƯỢC PHẨM DƯỢC LIỆU PHARMEDIC (VN)
367 Nguyễn Trãi, phường Nguyễn Cư Trinh, quận 1, thành phố Hồ Chí Minh

(511) Nhóm 05: Dược phẩm.

---

(210) **4-2016-29009**

(540)

(220) 19.09.2016
(441) 25.11.2016
(531) 26.4.3; 26.4.7; A25.7.4; 26.3.2
(591) Xanh dương, xanh dương nhạt, cam, đen, trắng
(731) CÔNG TY CỔ PHẦN DƯỢC PHẨM DƯỢC LIỆU PHARMEDIC (VN)
367 Nguyễn Trãi, phường Nguyễn Cư Trinh, quận 1, thành phố Hồ Chí Minh

(511) Nhóm 05: Dược phẩm.

---

(210) **4-2016-29010**

(540)

PALODA

(220) 19.09.2016
(441) 25.11.2016
(731) CÔNG TY CỔ PHẦN DƯỢC PHẨM DƯỢC LIỆU PHARMEDIC (VN)
367 Nguyễn Trãi, phường Nguyễn Cư Trinh, quận 1, thành phố Hồ Chí Minh

(511) Nhóm 05: Dược phẩm.

---

(210) **4-2016-29011**

(540)

PALORA

(220) 19.09.2016
(441) 25.11.2016
(731) CÔNG TY CỔ PHẦN DƯỢC PHẨM DƯỢC LIỆU PHARMEDIC (VN)
367 Nguyễn Trãi, phường Nguyễn Cư Trinh, quận 1, thành phố Hồ Chí Minh

(511) Nhóm 05: Dược phẩm.

---

(210) **4-2016-29012**

(540)

EVERSTEEN

(220) 19.09.2016
(441) 25.11.2016

(731) CÔNG TY TRÁCH NHIỆM HỮU HẠN DƯỢC PHẨM MINH THÀNH (VN)
Số nhà 234 đường Chiến Thắng, phường Văn Quán, quận Hà Đông, thành phố Hà Nội

(740) Công ty TNHH Sở hữu trí tuệ và Công nghệ Thủ đô (CAPITAL IP&T CO.LTD.)

(511) Nhóm 44: Phòng khám; bệnh viện; dịch vụ thẩm mỹ viện (spa); dịch vụ mát xa (xoa bóp); dịch vụ chăm sóc da và tóc; dịch vụ vật lý trị liệu.

---

(210) **4-2016-29013**

(540)

Be'A

(220) 19.09.2016
(441) 25.11.2016

(731) CÔNG TY TRÁCH NHIỆM HỮU HẠN DƯỢC PHẨM MINH THÀNH (VN)
Số nhà 234 đường Chiến Thắng, phường Văn Quán, quận Hà Đông, thành phố Hà Nội

(740) Công ty TNHH Sở hữu trí tuệ và Công nghệ Thủ đô (CAPITAL IP&T CO.LTD.)

(511) Nhóm 44: Phòng khám; bệnh viện; dịch vụ thẩm mỹ viện (spa); dịch vụ mát xa (xoa bóp); dịch vụ chăm sóc da và tóc; dịch vụ vật lý trị liệu.

---

(210) **4-2016-29014**

(540)

NUBBI

(220) 19.09.2016
(441) 25.11.2016

(731) CÔNG TY TRÁCH NHIỆM HỮU HẠN DƯỢC PHẨM MINH THÀNH (VN)
Số nhà 234 đường Chiến Thắng, phường Văn Quán, quận Hà Đông, thành phố Hà Nội

(740) Công ty TNHH Sở hữu trí tuệ và Công nghệ Thủ đô (CAPITAL IP&T CO.LTD.)

(511) Nhóm 44: Phòng khám; bệnh viện; dịch vụ thẩm mỹ viện (spa); dịch vụ mát xa (xoa bóp); dịch vụ chăm sóc da và tóc; dịch vụ vật lý trị liệu.

---

(210) **4-2016-29015**

(540)

FENGCONG FENGLIN

(220) 19.09.2016
(441) 25.11.2016

(731) CÔNG TY TRÁCH NHIỆM HỮU HẠN KIẾN TRÚC NỘI THẤT DUY TÂN (VN)
Tầng 1, số 57/481, phố Ngọc Lâm, phường Ngọc Lâm, quận Long Biên, thành phố Hà Nội

(740) Công ty TNHH Sở hữu trí tuệ và Công nghệ Thủ đô (CAPITAL IP&T CO.LTD.)

(511) Nhóm 43: Khách sạn; nhà hàng ăn uống; dịch vụ tổ chức tiệc cưới (cung cấp thức ăn và đồ uống do nhà hàng thực hiện); đặt chỗ khách sạn; dịch vụ quầy rượu (quầy bar); cho thuê phòng họp.

---

(210) **4-2016-29016**

(540)

GOLDEN SEASCAPE

(220) 19.09.2016
(441) 25.11.2016

(731) CÔNG TY TRÁCH NHIỆM HỮU HẠN KIẾN TRÚC NỘI THẤT DUY TÂN (VN)
Tầng 1, số 57/481, phố Ngọc Lâm, phường Ngọc Lâm, quận Long Biên, thành phố Hà Nội

(740) Công ty TNHH Sở hữu trí tuệ và Công nghệ Thủ đô (CAPITAL IP&T CO.LTD.)

(511) Nhóm 43: Khách sạn; nhà hàng ăn uống; dịch vụ tổ chức tiệc cưới (cung cấp thức ăn và đồ uống do nhà hàng thực hiện); đặt chỗ khách sạn; dịch vụ quầy rượu (quầy bar); cho thuê phòng họp.

---

(210) **4-2016-29017**

(540)

VIETOATS

(220) 19.09.2016
(441) 25.11.2016

(731) CÔNG TY TRÁCH NHIỆM HỮU HẠN THANH AN (VN)
P809 tầng 8, tòa nhà Plaschem, số 562 đường Nguyễn Văn Cừ, phường Gia Thụy, quận Long Biên, thành phố Hà Nội

(740) Công ty TNHH Sở hữu trí tuệ và Công nghệ Thủ đô (CAPITAL IP&T CO.LTD.)

(511) Nhóm 05: Thực phẩm dinh dưỡng dùng trong y tế; thực phẩm chức năng dùng trong y tế; thực phẩm dinh dưỡng cho trẻ sơ sinh; bột ngũ cốc ăn kiêng uống liền dùng trong y tế; bột ngũ cốc dinh dưỡng uống liền dùng trong y tế.

---

(210) **4-2016-29018**

(540)

VIETOATS

(220) 19.09.2016
(441) 25.11.2016

(731) CÔNG TY TRÁCH NHIỆM HỮU HẠN THANH AN (VN)
P809 tầng 8, tòa nhà Plaschem, số 562 đường Nguyễn Văn Cừ, phường Gia Thụy, quận Long Biên, thành phố Hà Nội

(740) Công ty TNHH Sở hữu trí tuệ và Công nghệ Thủ đô (CAPITAL IP&T CO.LTD.)

(511) Nhóm 30: Bột ngũ cốc; ca cao; bánh; kẹo; cà phê; chè (trà).

---

(210) **4-2016-29019**

(540)

VIETOATS

(220) 19.09.2016
(441) 25.11.2016

(731) CÔNG TY TRÁCH NHIỆM HỮU HẠN THANH AN (VN)
P809 tầng 8, tòa nhà Plaschem, số 562 đường Nguyễn Văn Cừ, phường Gia Thụy, quận Long Biên, thành phố Hà Nội

(740) Công ty TNHH Sở hữu trí tuệ và Công nghệ Thủ đô (CAPITAL IP&T CO.LTD.)

(511) Nhóm 32: Nước uống tinh khiết; nước khoáng (nước uống); nước giải khát trái cây; đồ uống không có cồn; bia.

---

(210) **4-2016-29020**

(540)

VIET SINH
PHARMA

(220) 19.09.2016
(441) 25.11.2016
(531) A26.11.8; 26.13.25; A26.11.12
(591) Nâu đỏ, vàng cam, trắng
(731) LƯƠNG HỒNG QUÂN (VN)
Xóm Ngòi, xã Mỹ Bằng, huyện Yên Sơn, tỉnh Tuyên Quang

(740) Công ty TNHH Sở hữu trí tuệ và Công nghệ Thủ đô (CAPITAL IP&T CO.LTD.)

(511) Nhóm 05: Dược phẩm; thuốc đông y; thực phẩm dinh dưỡng dùng trong y tế; nước súc miệng dùng cho mục đích y tế; dung dịch làm sạch khử khuẩn và sát trùng dùng cho mục đích y tế; dung dịch vệ sinh cá nhân có chứa thuốc dùng trong y tế.

---

(210) **4-2016-29021**

(540)

VIET SINH
PHARMA

(220) 19.09.2016
(441) 25.11.2016
(531) A26.11.8; 26.13.25; A26.11.12
(591) Nâu đỏ, vàng, cam, trắng
(731) LƯƠNG HỒNG QUÂN (VN)
Xóm Ngòi, xã Mỹ Bằng, huyện Yên Sơn, tỉnh Tuyên Quang
(740) Công ty TNHH Sở hữu trí tuệ và Công nghệ Thủ đô (CAPITAL IP&T CO.LTD.)

(511) Nhóm 35: Mua bán: dược phẩm, dược chất, hóa chất dùng trong sản xuất thuốc, thuốc đông y, thuốc thú y, thực phẩm dinh dưỡng dùng trong y tế, thực phẩm chức năng, nước súc miệng, trang thiết bị y tế và dụng cụ y tế, dụng cụ tránh thai, que thử thai, bao cao su, bơm kim tiêm dùng một lần, dây truyền dịch, bông y tế, băng y tế, băng dán y tế, vật tư y tế như: vật tư y tế tiêu hao như: mỡ bôi y tế dùng cho điện tim, điện não, nội soi và siêu âm, điện cực dán y tế, đệm chống loét, giường hỗ trợ bệnh nhân liệt, mỹ phẩm, nước hoa, dầu gội đầu, kem dưỡng da, sữa rửa mặt, xà phòng, nước rửa chén, tinh dầu, chất tẩy rửa, lương thực, thực phẩm, bánh, kẹo, gạo, bột ngũ cốc, chè, cà phê, cacao, gia vị, sữa và các sản phẩm từ sữa, thịt, cá, gia cầm, trứng, dầu ăn thực vật, nước giải khát, nước uống tinh khiết, bia, rượu, thức ăn chăn nuôi cho gà, lợn, cá, tôm, con giống vật nuôi làm thuốc, cây giống dược liệu con giống, cây giống, hạt giống, dược liệu tươi, trái cây tươi, rau tươi; quảng cáo và giới thiệu sản phẩm.

---

(210) **4-2016-29022**

(540)

SANFODULAX

(220) 19.09.2016
(441) 25.11.2016
(731) CÔNG TY CỔ PHẦN ĐẦU TƯ LIÊN DOANH VIỆT ANH (VN)
Cụm công nghiệp Liên Phương, xã Liên Phương, huyện Thường Tín, thành phố Hà Nội
(740) Công ty TNHH Sở hữu trí tuệ và Công nghệ Thủ đô (CAPITAL IP&T CO.LTD.)

(511) Nhóm 05: Dược phẩm; thực phẩm chức năng; thực phẩm dinh dưỡng dùng trong y tế; nước súc miệng dùng cho mục đích y tế; dung dịch làm sạch khử khuẩn sát trùng dùng cho mục đích y tế; nước tắm thảo dược cho trẻ em dùng cho mục đích y tế.

---

(210) **4-2016-29023**

(540)

SANFOMAMA DHA

(220) 19.09.2016
(441) 25.11.2016

(731) CÔNG TY CỔ PHẦN ĐẦU TƯ LIÊN DOANH VIỆT ANH (VN)
Cụm công nghiệp Liên Phương, xã Liên Phương, huyện Thường Tín, thành phố Hà Nội

(740) Công ty TNHH Sở hữu trí tuệ và Công nghệ Thủ đô (CAPITAL IP&T CO.LTD.)

(511) Nhóm 05: Dược phẩm; thực phẩm chức năng; thực phẩm dinh dưỡng dùng trong y tế; nước súc miệng dùng cho mục đích y tế; dung dịch làm sạch khử khuẩn sát trùng dùng cho mục đích y tế; nước tắm thảo dược cho trẻ em dùng cho mục đích y tế.

---

(210) **4-2016-29024**

(540)

SANFOMUM

(220) 19.09.2016
(441) 25.11.2016

(731) CÔNG TY CỔ PHẦN ĐẦU TƯ LIÊN DOANH VIỆT ANH (VN)
Cụm công nghiệp Liên Phương, xã Liên Phương, huyện Thường Tín, thành phố Hà Nội

(740) Công ty TNHH Sở hữu trí tuệ và Công nghệ Thủ đô (CAPITAL IP&T CO.LTD.)

(511) Nhóm 05: Dược phẩm; thực phẩm chức năng; thực phẩm dinh dưỡng dùng trong y tế; nước súc miệng dùng cho mục đích y tế; dung dịch làm sạch khử khuẩn sát trùng dùng cho mục đích y tế; nước tắm thảo dược cho trẻ em dùng cho mục đích y tế.

---

(210) **4-2016-29025**

(540)

(220) 19.09.2016
(441) 25.11.2016
(531) 15.1.13; 1.15.15; 1.15.23; 26.15.15
(591) Xanh dương nhạt, xanh lá cây, trắng, xanh dương đậm

(731) CÔNG TY TNHH MỘT THÀNH VIÊN DẦU NHỚT BÁCH KHOA (VN)
11 quốc lộ 22, phường Trung Mỹ Tây, quận 12, thành phố Hồ Chí Minh

(740) Công ty TNHH Tư vấn Sở hữu trí tuệ Á Đông (A ĐÔNG IP CONSULTANCY CO.,LTD.)

(511) Nhóm 04: Dầu nhớt (dầu nhờn); mỡ bôi trơn.

Nhóm 35: Mua bán: dầu nhớt, mỡ bôi trơn.

---

(210) **4-2016-29026**

(540)

(220) 19.09.2016
(441) 25.11.2016
(531) A6.7.5; 7.1.24; A7.1.12
(591) Xanh dương nhạt, trắng, đỏ
(731) CÔNG TY TNHH MỘT THÀNH VIÊN XÂY DỰNG HƯNG CHÂU (VN)
597F, khu phố 2, phường Phú Khương, thành phố Bến Tre, tỉnh Bến Tre
(740) Công ty TNHH Tư vấn Sở hữu trí tuệ Á Đông (A ĐÔNG IP CONSULTANCY CO.,LTD.)

(511) Nhóm 37: Xây dựng công trình đường sắt và đường bộ; xây dựng công trình công ích.

---

(210) **4-2016-29027**

(540)

(220) 19.09.2016
(441) 25.11.2016
(531) 26.4.1; 5.9.21; 5.9.15
(591) Vàng đồng, xanh dương đậm, đỏ, xanh lá cây
(731) CÔNG TY TRÁCH NHIỆM HỮU HẠN TÂN LẠC VIÊN (VN)
Số 25 Yersin, tổ 3, khu phố 1, phường Phú Cường, thành phố Thủ Dầu Một, tỉnh Bình Dương
(740) Công ty TNHH Tư vấn Sở hữu trí tuệ Á Đông (A ĐÔNG IP CONSULTANCY CO.,LTD.)

(511) Nhóm 43: Dịch vụ quán cà phê; dịch vụ quán giải khát; dịch vụ quán ăn uống.

---

(210) **4-2016-29028**

(540)

(220) 19.09.2016
(441) 25.11.2016
(531) 6.1.2; 26.1.2
(591) Ghi sáng, xanh lá cây, xanh dương
(731) CÔNG TY TNHH DƯỢC PHẨM CÔN SƠN (VN)
Lô 17.1-19 An Phú 3, khu đô thị phía Tây, phường Thanh Bình, thành phố Hải Dương, tỉnh Hải Dương
(740) Công ty Luật TNHH WINCO (WINCO LAW FIRM)

(511) Nhóm 05: Dược phẩm; thực phẩm chức năng.

Nhóm 35: Mua bán, xuất nhập khẩu, quảng cáo, cửa hàng bán và giới thiệu sản phẩm: dược phẩm, thực phẩm chức năng.

---

(210) **4-2016-29029**

(540)

BA SUNG

(220) 19.09.2016
(441) 25.11.2016
(731) CÔNG TY CỔ PHẦN ARCHCAFE (VN)
81/15 Nguyễn Cửu Vân, phường 17, quận Bình Thạnh, thành phố Hồ Chí Minh
(740) Công ty TNHH Sở hữu trí tuệ Vàng (GINTASSET CO., LTD.)

(511) Nhóm 30: Cà phê; cà phê nhân tạo (chất thay thế cà phê); đồ uống trên cơ sở cà phê; hương liệu cà phê; chế phẩm thực vật dùng như chất thay thế cà phê.

Nhóm 32: Nước uống tăng lực (không chứa cồn và không dùng cho mục đích y tế); đồ uống ép từ rau quả không chứa cồn; đồ uống không chứa cồn; nước khoáng (đồ uống); nước tinh khiết; bia.

---

(210) **4-2016-29032**

(540)

DULA

(220) 19.09.2016
(441) 25.11.2016
(531) 26.1.1; A26.1.18
(591) Vàng, đen, trắng
(731) CHÂU HỒNG LAM (VN)
C3/40AG3 Phạm Hùng, ấp 4, xã Bình Hưng, huyện Bình Chánh, thành phố Hồ Chí Minh
(740) Công ty TNHH một thành viên Trường Luật (TRƯƠNG LUẬT)

(511) Nhóm 25: Giày dép.

Nhóm 35: Mua bán: giày dép.

---

(210) **4-2016-29033**

(540)

COMCA

(220) 19.09.2016
(441) 25.11.2016
(531) 26.1.2; A26.11.12; 25.7.20
(591) Xám bạc, đỏ
(731) CÔNG TY TNHH COMCA VIỆT NAM (VN)
164/22/10 đường APĐ 09, KP.1, phường An Phú Đông, quận 12, thành phố Hồ Chí Minh

(511) Nhóm 35: Quảng cáo.

---

(210) **4-2016-29034**

(540)

(220) 19.09.2016
(441) 25.11.2016
(531) 26.1.2; A26.1.18
(591) Xanh dương, trắng
(731) CÔNG TY TNHH COMCA VIỆT NAM (VN)
164/22/10 đường APĐ 09, KP.1, phường An Phú Đông, quận 12, thành phố Hồ Chí Minh

(511) Nhóm 35: Quảng cáo.

---

(210) **4-2016-29036**

(540)

(220) 19.09.2016
(441) 25.11.2016
(531) A26.4.24; 26.4.2
(591) Vàng, xanh dương, đen
(731) CÔNG TY CỔ PHẦN THẢO DƯỢC Á CHÂU (VN)
Số 269, tổ 9, khu Giãn Dân, phường Văn Quán, quận Hà Đông, thành phố Hà Nội

(511) Nhóm 05: Thảo dược; thuốc viên làm thon người.

---

(210) **4-2016-29037**

(540)

(220) 19.09.2016
(441) 25.11.2016
(591) Xanh dương, đỏ, trắng
(731) CÔNG TY CỔ PHẦN THẢO DƯỢC Á CHÂU (VN)
Số 269, tổ 9, khu Giãn Dân, phường Văn Quán, quận Hà Đông, thành phố Hà Nội

(511) Nhóm 05: Thảo dược; chế phẩm chữa bệnh trĩ, thuốc giảm đau.

---

(210) **4-2016-29038**

(540)

(220) 19.09.2016
(441) 25.11.2016
(591) Xanh dương, đỏ, trắng
(731) CÔNG TY CỔ PHẦN THẢO DƯỢC Á CHÂU (VN)
Số 269, tổ 9, khu Giãn Dân, phường Văn Quán, quận Hà Đông, thành phố Hà Nội

(511) Nhóm 05: Thảo dược; thuốc hạ nhiệt; thuốc an thần.

---

(210) **4-2016-29039**

(540)

(220) 19.09.2016
(441) 25.11.2016
(531) 1.7.6; A1.1.10; A1.1.5
(591) Trắng, vàng, đen
(731) CÔNG TY CỔ PHẦN THẢO DƯỢC Á CHÂU (VN)
Số 269, tổ 9, khu Giãn Dân, phường Văn Quán, quận Hà Đông, thành phố Hà Nội

(511) Nhóm 05: Thảo dược; thuốc an thần; thuốc ngủ; thuốc bổ thần kinh.

---

(210) **4-2016-29040**

(540)

(220) 19.09.2016
(441) 25.11.2016
(591) Xanh dương, đỏ, trắng
(731) CÔNG TY CỔ PHẦN THẢO DƯỢC Á CHÂU (VN)
Số 269, tổ 9, khu Giãn Dân, phường Văn Quán, quận Hà Đông, thành phố Hà Nội

(511) Nhóm 05: Thảo dược.

---

(210) **4-2016-29041**

(540)

(220) 19.09.2016
(441) 25.11.2016
(591) Xanh dương, đỏ, trắng
(731) CÔNG TY CỔ PHẦN THẢO DƯỢC Á CHÂU (VN)
Số 269, tổ 9, khu Giãn Dân, phường Văn Quán, quận Hà Đông, thành phố Hà Nội

(511) Nhóm 05: Thảo dược; chế phẩm dược để chăm sóc da; thuốc viên làm thon người.

---

(210) **4-2016-29042**

(540)

(220) 19.09.2016
(441) 25.11.2016
(591) Tím, đỏ, trắng
(731) CÔNG TY CỔ PHẦN THẢO DƯỢC Á CHÂU (VN)
Số 269, tổ 9, khu Giãn Dân, phường Văn Quán, quận Hà Đông, thành phố Hà Nội

(511) Nhóm 05: Thảo dược; chế phẩm dược để chăm sóc da.

---

(210) **4-2016-29043**

(540)

Thảo dược SVR
DIVIRU

(220) 19.09.2016
(441) 25.11.2016

(591) Xanh dương, đỏ, trắng
(731) CÔNG TY CỔ PHẦN THẢO DƯỢC Á CHÂU (VN)
Số 269, tổ 9, khu Giãn Dân, phường Văn Quán, quận Hà Đông, thành phố Hà Nội

(511) Nhóm 05: Thảo dược; thuốc giảm sốt; thuốc hạ sốt; thuốc bổ thần kinh, vật phẩm được dùng trị chứng nhức đầu.

---

(210) **4-2016-29044**

(540)

Thảo dược SVR
TAMUHO

(220) 19.09.2016
(441) 25.11.2016

(591) Xanh dương, đỏ, trắng
(731) CÔNG TY CỔ PHẦN THẢO DƯỢC Á CHÂU (VN)
Số 269, tổ 9, khu Giãn Dân, phường Văn Quán, quận Hà Đông, thành phố Hà Nội

(511) Nhóm 05: Thảo dược; thuốc giảm sốt; thuốc hạ nhiệt; thuốc hạ sốt.

---

(210) **4-2016-29045**

(540)

Thảo dược SVR
SOXUHU

(220) 19.09.2016
(441) 25.11.2016

(731) CÔNG TY CỔ PHẦN THẢO DƯỢC Á CHÂU (VN)
Số 269, tổ 9, khu Giãn Dân, phường Văn Quán, quận Hà Đông, thành phố Hà Nội

(511) Nhóm 05: Thảo dược; thuốc giảm sốt; thuốc hạ sốt; vật phẩm được dùng trị chứng nhức đầu.

---

(210) **4-2016-29046**

(540)

Thảo dược SVR
KIMA

(220) 19.09.2016
(441) 25.11.2016

(591) Xanh dương, đỏ, trắng
(731) CÔNG TY CỔ PHẦN THẢO DƯỢC Á CHÂU (VN)
Số 269, tổ 9, khu Giãn Dân, phường Văn Quán, quận Hà Đông, thành phố Hà Nội

(511) Nhóm 05: Thảo dược; thuốc giảm đau.

---

(210) **4-2016-29047**

(540)

Thảo dược SVR
SVRGAN

(220) 19.09.2016
(441) 25.11.2016

(591) Xanh dương, đỏ, xanh lá cây, trắng
(731) CÔNG TY CỔ PHẦN THẢO DƯỢC Á CHÂU (VN)
Số 269, tổ 9, khu Giãn Dân, phường Văn Quán, quận Hà Đông, thành phố Hà Nội

(511) Nhóm 05: Thảo dược.

---

(210) **4-2016-29048**

(540)

PRÄMIE

(220) 19.09.2016
(441) 25.11.2016
(531) A1.1.10; A1.1.2; A24.15.11; 24.15.21
(591) Xanh lá cây, đen
(731) CÔNG TY TNHH IPP VIỆT NAM (VN)
79C Điện Biên Phủ, phường Đa Kao, quận 1, thành phố Hồ Chí Minh

(511) Nhóm 11: Hệ thống và thiết bị nấu nướng; dụng cụ nấu nướng dùng điện; bếp ga; thiết bị hút mùi dùng cho nhà bếp; thiết bị khử mùi không khí dùng cho nhà bếp.

Nhóm 20: Tủ bếp; tủ đựng bát đĩa; tủ bếp gắn vào tường; tủ bếp có gắn chậu rửa; đồ đạc nội thất làm bằng kim loại.

Nhóm 21: Đồ gia dụng dùng trong nhà bếp như: nồi, chảo, ấm tất cả không dùng điện.

---

(210) **4-2016-29049**

(540)

金海霞
Vatlieukts.com

(220) 19.09.2016
(441) 25.11.2016
(531) 26.1.1; A26.1.18; 3.7.17; A24.15.7
(591) Đỏ
(731) CÔNG TY TNHH THƯƠNG MẠI KIM HẢI HÀ (VN)
262/6 Lũy Bán Bích, phường Hòa Thạnh, quận Tân Phú, thành phố Hồ Chí Minh

(511) Nhóm 35: Mua bán: mực in, giấy, mic, màng nhựa PVC, nguyên vật liệu ngành quảng cáo.

---

(210) **4-2016-29050**

(540)

CHEMLIGHT

(220) 19.09.2016
(441) 25.11.2016
(731) CÔNG TY TNHH Y TẾ CÁNH CỬA VIỆT (VIETGATE CO.- LTD.) (VN)
788/2B Nguyễn Kiệm, phường 3, quận Gò Vấp, thành phố Hồ Chí Minh
(740) Công ty TNHH Tư vấn sở hữu trí tuệ Việt (VIET IP CO.,LTD.)

(511) Nhóm 05: Dược phẩm.

---

(210) **4-2016-29051**

(540)

(220) 19.09.2016
(441) 25.11.2016
(531) 26.1.1; A26.1.18; 26.4.2
(591) Xanh lá cây, trắng
(731) CƠ SỞ RUỘT XE CÂY ĐA (VN)
Ấp 2, xã Mỹ Yên, huyện Bến Lức, tỉnh Long An
(740) Công ty TNHH Trần Hữu Nam và Đồng sự (TRAN H.N & ASS.)

(511) Nhóm 12: Săm xe (ruột xe).

---

(210) **4-2016-29052**

(300) 2016-077222 19.07.2016 JP

(540)

(220) 19.09.2016
(441) 25.11.2016
(531) 24.1.1; 26.15.15; 7.3.2; A25.7.3
(591) Ghi
(731) DAI-ICHI SEIMEI HOKEN KABUSHIKI KAISHA (The Dai-ichi Life Insurance Company, Limited) (JP)
13 - 1, Yurakucho 1 - chome, Chiyoda-ku, Tokyo, Japan
(740) Công ty TNHH Tầm nhìn và Liên danh (VISION & ASSOCIATES CO.LTD.)

(511) Nhóm 35: Thiết kế quảng cáo; dịch vụ quảng cáo và quảng bá; phân tích quản lý kinh doanh hoặc tư vấn kinh doanh; nghiên cứu hoặc phân tích tiếp thị; cung cấp thông tin liên quan đến giao dịch thương mại; quản lý kinh doanh cho khách sạn; chuẩn bị báo cáo tài chính; dịch vụ chức năng văn phòng, cụ thể là sắp xếp tài liệu và băng từ; cung cấp hỗ trợ kinh doanh cho người khác trong việc vận hành thiết bị xử lý dữ liệu cụ thể là máy vi tính, máy đánh chữ, máy điện báo và các máy móc văn phòng tương tự khác; cho thuê tài liệu quảng cáo.

Nhóm 36: Môi giới bảo hiểm nhân thọ; bảo hiểm sinh mạng; đại lý bảo hiểm phi nhân thọ; giải quyết yêu cầu thanh toán bảo hiểm phi nhân thọ; bảo hiểm phi nhân thọ; tính toán tỷ lệ phí bảo hiểm; bảo hiểm cá nhân hàng năm; môi giới bảo hiểm cá nhân hàng năm; cung cấp thông tin liên quan đến bảo hiểm cá nhân hàng năm; cung cấp thông tin

liên quan tới bảo hiểm nhân thọ; cung cấp thông tin liên quan tới bảo hiểm phi nhân thọ; nhận tiền gửi [bao gồm cả phát hành trái phiếu thay thế] và nhận tiền gửi trả góp trong khoảng thời gian nhất định; cho vay tài chính] và chiết khấu hóa đơn; thanh toán hối đoái nội địa; bảo lãnh nợ và nhận trả hối phiếu; cho vay chứng khoán; mua lại và chuyển nhượng trái quyền tiền tệ; cất giữ an toàn các vật có giá trị bao gồm cả chứng khoán và kim loại quý [dịch vụ ký gửi an toàn]; đổi tiền (đổi ngoại tệ); ủy thác đối với hợp đồng tài chính kỳ hạn; ủy thác tiền tệ, chứng khoán, trái quyền tiền tệ, tài sản cá nhân, đất đai, quyền đối với vật gắn liền với đất, quyền đối với mặt nước và quyền cho thuê đất; đại lý đặt mua trái phiếu; dịch vụ giao dịch ngoại hối; dịch vụ liên quan đến thư tín dụng; môi giới mua tín dụng; phát hành vật tượng trưng mang giá trị thay tiền (tiền quy ước token); mua và bán chứng khoán; giao dịch chỉ số chứng khoán kỳ hạn; giao dịch chứng khoán tùy chọn; giao dịch chứng khoán kỳ hạn ở thị trường nước ngoài; đại lý môi giới chứng khoán, chỉ số chứng khoán kỳ hạn, quyền chọn chứng khoán và chứng khoán kỳ hạn ở thị trường nước ngoài; đại lý môi giới của đại lý ủy thác có hưởng hoa hồng trong các giao dịch chứng khoán, chỉ số chứng khoán kỳ hạn và quyền chọn chứng khoán ở thị trường trong nước; đại lý môi giới của đại lý ủy thác có hưởng hoa hồng trong các chứng khoán và chỉ số chứng khoán kỳ hạn ở thị trường trong nước; đại lý môi giới hợp đồng kỳ hạn đối với chứng khoán, hợp đồng kỳ hạn đối với chỉ số chứng khoán kỳ hạn, hợp đồng kỳ hạn đối với quyền chọn chứng khoán, giao dịch giao ngay và giao dịch giao sau của chỉ số chứng khoán kỳ hạn; môi giới thanh lý chứng khoán; bảo lãnh phát hành chứng khoán; chào bán chứng khoán; dịch vụ môi giới liên quan đến nhận mua và chào bán chứng khoán; cung cấp thông tin thị trường chứng khoán; dịch vụ quản lý tòa nhà; dịch vụ đại lý thuê và cho thuê tòa nhà; dịch vụ cho thuê và thuê tòa nhà; dịch vụ mua bán tòa nhà; dịch vụ đại lý mua bán tòa nhà; dịch vụ thẩm định bất động sản; dịch vụ quản lý đất đai; dịch vụ đại lý thuê và cho thuê đất; dịch vụ cho thuê đất; mua bán đất đai; dịch vụ đại lý mua bán đất; cung cấp thông tin tòa nhà hoặc đất đai (bất động sản); dịch vụ đánh giá tài chính đối với tín dụng của công ty.

Nhóm 42: Thiết kế, không cho mục đích quảng cáo; thiết kế phần mềm máy tính, lập trình máy tính, hoặc bảo trì phần mềm máy tính; dịch vụ tư vấn kỹ thuật công nghệ liên quan đến máy vi tính, ô tô và máy công nghiệp; thử nghiệm, kiểm tra và nghiên cứu dược phẩm, mỹ phẩm hoặc thực phẩm; nghiên cứu về xây dựng tòa nhà hoặc quy hoạch đô thị; thử nghiệm và nghiên cứu về ngăn ngừa ô nhiễm môi trường; thử nghiệm và nghiên cứu về điện; thử nghiệm và nghiên cứu về kỹ thuật dân dụng; thử nghiệm, kiểm tra và nghiên cứu về nông nghiệp, chăn nuôi và thủy sản; cho thuê máy vi tính; cung cấp chương trình máy tính trên mạng dữ liệu.

---

(210) **4-2016-29053**

(300) 2016-079339 25.07.2016 JP

(540)

(220) 19.09.2016

(441) 25.11.2016

(531) 24.1.1; A25.7.3; 7.3.2

(591) Ghi.

(731) DAI-ICHI SEIMEI HOKEN KABUSHIKI KAISHA (The Dai-ichi Life Insurance Company, Limited) (JP)
13 - 1, Yurakucho 1 - chome, Chiyoda-ku, Tokyo, Japan

(740) Công ty TNHH Tầm nhìn và Liên danh (VISION & ASSOCIATES CO.LTD.)

(511) Nhóm 35: Thiết kế quảng cáo; dịch vụ quảng cáo và quảng bá; phân tích quản lý kinh doanh hoặc tư vấn kinh doanh; nghiên cứu hoặc phân tích tiếp thị; cung cấp thông tin liên quan đến giao dịch thương mại; quản lý kinh doanh cho khách sạn; chuẩn bị báo cáo tài chính; dịch vụ chức năng văn phòng, cụ thể là sắp xếp tài liệu và băng từ; cung cấp hỗ trợ kinh doanh cho người khác trong việc vận hành thiết bị xử lý dữ liệu cụ thể là máy vi tính, máy đánh chữ, máy điện báo và các máy móc văn phòng tương tự khác; cho thuê tài liệu quảng cáo.

Nhóm 36: Môi giới bảo hiểm nhân thọ; bảo hiểm sinh mạng; đại lý bảo hiểm phi nhân thọ; giải quyết yêu cầu thanh toán bảo hiểm phi nhân thọ; bảo hiểm phi nhân thọ; tính toán tỷ lệ phí bảo hiểm; bảo hiểm cá nhân hàng năm; môi giới bảo hiểm cá nhân hàng năm; cung cấp thông tin liên quan đến bảo hiểm cá nhân hàng năm; cung cấp thông tin liên quan tới bảo hiểm nhân thọ; cung cấp thông tin liên quan tới bảo hiểm phi nhân thọ; nhận tiền gửi [bao gồm cả phát hành trái phiếu thay thế] và nhận tiền gửi trả góp trong khoảng thời gian nhất định; cho vay tài chính] và chiết khấu hóa đơn; thanh toán hối đoái nội địa; bảo lãnh nợ và nhận trả hối phiếu; cho vay chứng khoán; mua lại và chuyển nhượng trái quyền tiền tệ; cất giữ an toàn các vật có giá trị bao gồm cả chứng khoán và kim loại quý [dịch vụ ký gửi an toàn]; đổi tiền (đổi ngoại tệ); ủy thác đối với hợp đồng tài chính kỳ hạn; ủy thác tiền tệ, chứng khoán, trái quyền tiền tệ, tài sản cá nhân, đất đai, quyền đối với vật gắn liền với đất, quyền đối với mặt nước và quyền cho thuê đất; đại lý đặt mua trái phiếu; dịch vụ giao dịch ngoại hối; dịch vụ liên quan đến thư tín dụng; môi giới mua tín dụng; phát hành vật tượng trưng mang giá trị thay tiền (tiền quy ước token); mua và bán chứng khoán; giao dịch chỉ số chứng khoán kỳ hạn; giao dịch chứng khoán tùy chọn; giao dịch chứng khoán kỳ hạn ở thị trường nước ngoài; đại lý môi giới chứng khoán, chỉ số chứng khoán kỳ hạn, quyền chọn chứng khoán và chứng khoán kỳ hạn ở thị trường nước ngoài; đại lý môi giới của đại lý ủy thác có hưởng hoa hồng trong các giao dịch chứng khoán, chỉ số chứng khoán kỳ hạn và quyền chọn chứng khoán ở thị trường trong nước; đại lý môi giới của đại lý ủy thác có hưởng hoa hồng trong các chứng khoán và chỉ số chứng khoán kỳ hạn ở thị trường trong nước; đại lý môi giới hợp đồng kỳ hạn đối với chứng khoán, hợp đồng kỳ hạn đối với chỉ số chứng khoán kỳ hạn, hợp đồng kỳ hạn đối với quyền chọn chứng khoán, giao dịch giao ngay và giao dịch giao sau của chỉ số chứng khoán kỳ hạn; môi giới thanh lý chứng khoán; bảo lãnh phát hành chứng khoán; chào bán chứng khoán; dịch vụ môi giới liên quan đến nhận mua và chào bán chứng khoán; cung cấp thông tin thị trường chứng khoán; dịch vụ quản lý tòa nhà; dịch vụ đại lý thuê và cho thuê tòa nhà; dịch vụ cho thuê và thuê tòa nhà; dịch vụ mua bán tòa nhà; dịch vụ đại lý mua bán tòa nhà; dịch vụ thẩm định bất động sản; dịch vụ quản lý đất đai; dịch vụ đại lý thuê và cho thuê đất; dịch vụ cho thuê đất; mua bán đất đai; dịch vụ đại lý mua bán đất; cung cấp thông tin tòa nhà hoặc đất đai (bất động sản); dịch vụ đánh giá tài chính đối với tín dụng của công ty.

Nhóm 42: Thiết kế, không cho mục đích quảng cáo; thiết kế phần mềm máy tính, lập trình máy tính, hoặc bảo trì phần mềm máy tinh; dịch vụ tư vấn kỹ thuật công nghệ liên quan đến máy vi tính, ô tô và máy công nghiệp; thử nghiệm, kiểm tra và nghiên cứu dược phẩm, mỹ phẩm hoặc thực phẩm; nghiên cứu về xây dựng tòa nhà hoặc quy hoạch đô thị; thử nghiệm và nghiên cứu về ngăn ngừa ô nhiễm môi trường; thử nghiệm và nghiên cứu về điện; thử nghiệm và nghiên cứu về kỹ thuật dân dụng; thử nghiệm, kiểm tra và nghiên cứu về nông nghiệp, chăn nuôi và thủy sản; cho thuê máy vi tính; cung cấp chương trình máy tính trên mạng dữ liệu.

(210) **4-2016-29054**

(300) 2016-054900 20.05.2016 JP

(540)

Dai-ichi Life Holdings

(220) 19.09.2016

(441) 25.11.2016

(731) DAI-ICHI SEIMEI HOKEN KABUSHIKI KAISHA (The Dai-ichi Life Insurance Company) Limited) (JP)
13 - 1, Yurakucho 1 - chome, Chiyoda-ku, Tokyo, Japan

(740) Công ty TNHH Tầm nhìn và Liên danh (VISION & ASSOCIATES CO.LTD.)

(511) Nhóm 35: Thiết kế quảng cáo; dịch vụ quảng cáo và quảng bá; phân tích quản lý kinh doanh hoặc tư vấn kinh doanh; nghiên cứu hoặc phân tích tiếp thị; cung cấp thông tin liên quan đến giao dịch thương mại; quản lý kinh doanh cho khách sạn; chuẩn bị báo cáo tài chính; dịch vụ chức năng văn phòng, cụ thể là sắp xếp tài liệu và băng từ; cung cấp hỗ trợ kinh doanh cho người khác trong việc vận hành thiết bị xử lý dữ liệu cụ thể là máy vi tính, máy đánh chữ, máy điện báo và các máy móc văn phòng tương tự khác; cho thuê tài liệu quảng cáo.

Nhóm 36: Môi giới bảo hiểm nhân thọ; bảo hiểm sinh mạng; đại lý bảo hiểm phi nhân thọ; giải quyết yêu cầu thanh toán bảo hiểm phi nhân thọ; bảo hiểm phi nhân thọ; tính toán tỷ lệ phí bảo hiểm; bảo hiểm cá nhân hàng năm; môi giới bảo hiểm cá nhân hàng năm; cung cấp thông tin liên quan đến bảo hiểm cá nhân hàng năm; cung cấp thông tin liên quan tới bảo hiểm nhân thọ; cung cấp thông tin liên quan tới bảo hiểm phi nhân thọ; nhận tiền gửi [bao gồm cả phát hành trái phiếu thay thế] và nhận tiền gửi trả góp trong khoảng thời gian nhất định; cho vay [tài chính] và chiết khấu hóa đơn; thanh toán hối đoái nội địa; bảo lãnh nợ và nhận trả hối phiếu; cho vay chứng khoán; mua lại và chuyển nhượng trái quyền tiền tệ; cất giữ an toàn các vật có giá trị bao gồm cả chứng khoán và kim loại quý [dịch vụ ký gửi an toàn]; đổi tiền (đổi ngoại tệ); ủy thác đối với hợp đồng tài chính kỳ hạn; ủy thác tiền tệ, chứng khoán, trái quyền tiền tệ, tài sản cá nhân, đất đai, quyền đối với vật gắn liền với đất, quyền đối với mặt nước và quyền cho thuê đất; đại lý đặt mua trái phiếu; dịch vụ giao dịch ngoại hối; dịch vụ liên quan đến thư tín dụng; môi giới mua tín dụng; phát hành vật tượng trưng mang giá trị thay tiền (tiền quy ước token); mua và bán chứng khoán; giao dịch chỉ số chứng khoán kỳ hạn; giao dịch chứng khoán tùy chọn; giao dịch chứng khoán kỳ hạn ở thị trường nước ngoài; đại lý môi giới chứng khoán, chỉ số chứng khoán kỳ hạn, quyền chọn chứng khoán và chứng khoán kỳ hạn ở thị trường nước ngoài; đại lý môi giới của đại lý ủy thác có hưởng hoa hồng trong các giao dịch chứng khoán, chỉ số chứng khoán kỳ hạn và quyền chọn chứng khoán ở thị trường trong nước, đại lý môi giới của đại lý ủy thác có hưởng hoa hồng trong các chứng khoán và chỉ số chứng khoán kỳ hạn ở thị trường trong nước; đại lý môi giới hợp đồng kỳ hạn đối với chứng khoán, hợp đồng kỳ hạn đối với chỉ số chứng khoán kỳ hạn hợp đồng kỳ hạn đối với quyền chọn chứng khoán, giao dịch giao ngay và giao dịch giao sau của chỉ số chứng khoán kỳ hạn, môi giới thanh lý chứng khoán; bảo lãnh phát hành chứng khoán; chào bán chứng khoán; dịch vụ môi giới liên quan đến nhận mua và chào bán chứng khoán; cung cấp thông tin thị trường chứng khoán; dịch vụ quản lý tòa nhà; dịch vụ đại lý thuê và cho thuê tòa nhà; dịch vụ cho thuê và thuê tòa nhà; dịch vụ mua bán tòa nhà; dịch vụ đại lý mua bán tòa nhà, dịch vụ thẩm định bất động sản; dịch vụ quản lý đất đai; dịch vụ đại lý thuê và cho thuê đất; dịch vụ cho thuê đất; mua bán đất đai; dịch vụ đại lý mua bán đất; cung cấp thông tin tòa nhà hoặc đất đai (bất động sản); dịch vụ đánh giá tài chính đối với tín dụng của công ty.

Nhóm 42: Thiết kế, không cho mục đích quảng cáo, thiết kế phần mềm máy tính, lập trình máy tính, hoặc bảo trì phần mềm máy tính; dịch vụ tư vấn kỹ thuật công nghệ liên quan đến máy vi tính, ô tô và máy công nghiệp; cho thuê máy vi tính; cung cấp chương trình máy tính trên mạng dữ liệu.

---

(210) **4-2016-29055**

(300) 2016 - 054901 20.05.2016 JP

(540)

Dai-ichi Life Group

(220) 19.09.2016

(441) 25.11.2016

(731) DAI-ICHI SEIMEI HOKEN KABUSHIKI KAISHA (The Dai-ichi Life Insurance Company) Limited) (JP)
13 - 1, Yurakucho 1 - chome, Chiyoda-ku, Tokyo, Japan

(740) Công ty TNHH Tầm nhìn và Liên danh (VISION & ASSOCIATES CO.LTD.)

(511) Nhóm 35: Thiết kế quảng cáo; dịch vụ quảng cáo và quảng bá; phân tích quản lý kinh doanh hoặc tư vấn kinh doanh; nghiên cứu hoặc phân tích tiếp thị; cung cấp thông tin liên quan đến giao dịch thương mại; quản lý kinh doanh cho khách sạn; chuẩn bị báo cáo tài chính; dịch vụ chức năng văn phòng, cụ thể là sắp xếp tài liệu và băng từ; cung cấp hỗ trợ kinh doanh cho người khác trong việc vận hành thiết bị xử lý dữ liệu cụ thể là máy vi tính, máy đánh chữ, máy điện báo và các máy móc văn phòng tương tự khác; cho thuê tài liệu quảng cáo.

Nhóm 36: Môi giới bảo hiểm nhân thọ; bảo hiểm sinh mạng; đại lý bảo hiểm phi nhân thọ; giải quyết yêu cầu thanh toán bảo hiểm phi nhân thọ; bảo hiểm phi nhân thọ; tính toán tỷ lệ phí bảo hiểm; bảo hiểm cá nhân hàng năm; môi giới bảo hiểm cá nhân hàng năm; cung cấp thông tin liên quan đến bảo hiểm cá nhân hàng năm; cung cấp thông tin liên quan tới bảo hiểm nhân thọ; cung cấp thông tin liên quan tới bảo hiểm phi nhân thọ; nhận tiền gửi [bao gồm cả phát hành trái phiếu thay thế] và nhận tiền gửi trả góp trong khoảng thời gian nhất định; cho vay [tài chính] và chiết khấu hóa đơn; thanh toán hối đoái nội địa; bảo lãnh nợ và nhận trả hối phiếu; cho vay chứng khoán; mua lại và chuyển nhượng trái quyền tiền tệ; cất giữ an toàn các vật có giá trị bao gồm cả chứng khoán và kim loại quý [dịch vụ ký gửi an toàn]; đổi tiền (đổi ngoại tệ); ủy thác đối với hợp đồng tài chính kỳ hạn; ủy thác tiền tệ, chứng khoán, trái quyền tiền tệ, tài sản cá nhân, đất đai, quyền đối với vật gắn liền với đất, quyền đối với mặt nước và quyền cho thuê đất; đại lý đặt mua trái phiếu; dịch vụ giao dịch ngoại hối; dịch vụ liên quan đến thư tín dụng; môi giới mua tín dụng; phát hành vật tượng trưng mang giá trị thay tiền (tiền quy ước token); mua và bán chứng khoán; giao dịch chỉ số chứng khoán kỳ hạn; giao dịch chứng khoán tùy chọn; giao dịch chứng khoán kỳ hạn ở thị trường nước ngoài; đại lý môi giới chứng khoán, chỉ số chứng khoán kỳ hạn, quyền chọn chứng khoán và chứng khoán kỳ hạn ở thị trường nước ngoài; đại lý môi giới của đại lý ủy thác có hưởng hoa hồng trong các giao dịch chứng khoán, chỉ số chứng khoán kỳ hạn và quyền chọn chứng khoán ở thị trường trong nước, đại lý môi giới của đại lý ủy thác có hưởng hoa hồng trong các chứng khoán và chỉ số chứng khoán kỳ hạn ở thị trường trong nước; đại lý môi giới hợp đồng kỳ hạn đối với chứng khoán, hợp đồng kỳ hạn đối với chỉ số chứng khoán kỳ hạn hợp đồng kỳ hạn đối với quyền chọn chứng khoán, giao dịch giao ngay và giao dịch giao sau của chỉ số chứng khoán kỳ hạn, môi giới thanh lý chứng khoán; bảo lãnh phát hành chứng khoán;

chào bán chứng khoán; dịch vụ môi giới liên quan đến nhận mua và chào bán chứng khoán; cung cấp thông tin thị trường chứng khoán; dịch vụ quản lý tòa nhà; dịch vụ đại lý thuê và cho thuê tòa nhà; dịch vụ cho thuê và thuê tòa nhà; dịch vụ mua bán tòa nhà; dịch vụ đại lý mua bán tòa nhà, dịch vụ thẩm định bất động sản; dịch vụ quản lý đất đai; dịch vụ đại lý thuê và cho thuê đất; dịch vụ cho thuê đất; mua bán đất đai; dịch vụ đại lý mua bán đất; cung cấp thông tin tòa nhà hoặc đất đai (bất động sản); dịch vụ đánh giá tài chính đối với tín dụng của công ty.

Nhóm 42: Thiết kế, không cho mục đích quảng cáo, thiết kế phần mềm máy tính, lập trình máy tính, hoặc bảo trì phần mềm máy tính; dịch vụ tư vấn kỹ thuật công nghệ liên quan đến máy vi tính, ô tô và máy công nghiệp; cho thuê máy vi tính; cung cấp chương trình máy tính trên mạng dữ liệu.

---

(210) **4-2016-29056**

(540)

(220) 19.09.2016
(441) 25.11.2016
(531) 5.7.13; A5.7.23
(731) HUNAN DONGAN XIANGJIANG WELDING MATERIAL CO , LTD (CN)
Dongan Economic and Development District, YongZhou, Hunan Province, China
(740) Công ty TNHH Tầm nhìn và Liên danh (VISION & ASSOCIATES CO.LTD.)

(511) Nhóm 01: Chất trợ dung để hàn; khí bảo vệ dùng để hàn; hóa chất để hàn; chất dính dùng cho mục đích công nghiệp; chất xúc tác hoá sinh; gas hoá rắn dùng trong công nghiệp.

Nhóm 06: Quặng kim loại, sợi dây bằng kim loại để hàn; que hàn bằng kim loại; phụ kiện lắp ráp bằng kim loại cho đồ đạc; dây buộc bằng kim loại; vật liệu xây dựng bằng kim loại.

---

(210) **4-2016-29057**

(540)

TofuHat

(220) 19.09.2016
(441) 25.11.2016
(731) CÔNG TY CỔ PHẦN THỰC PHẨM THIÊN HƯƠNG (VN)
Số 1 đường Lê Đức Thọ, khu phố 2, phường Tân Thới Hiệp, quận 12, thành phố Hồ Chí Minh
(740) Công ty TNHH Tầm nhìn và Liên danh (VISION & ASSOCIATES CO.LTD.)

(511) Nhóm 30: Mì ăn liền, cháo ăn liền, phở ăn liền, bún ăn liền, miến ăn liền, hủ tiếu ăn liền.

---

(210) **4-2016-29058**

(540)

SMART WORK GATEWAY

(220) 19.09.2016
(441) 25.11.2016
(731) FUJI XEROX KABUSHIKI KAISHA (Fuji Xerox Co., Ltd.) (JP)
9-7-3, Akasaka, Minato-ku, Tokyo, Japan
(740) Công ty TNHH Tầm nhìn và Liên danh (VISION & ASSOCIATES CO.LTD.)

(511) Nhóm 09: Máy và thiết bị truyền phát viễn thông; thiết bị sao chụp [dạng chụp ảnh, tĩnh điện, nhiệt]; máy in dùng với máy tính; máy in mạng; máy quét [thiết bị xử lý dữ liệu]; thiết bị để xử lý dữ liệu; máy vi tính; phần mềm máy tính; chương trình máy tính; phần mềm ứng dụng máy tính, có thể tải về được; máy chủ cho hệ thống máy tính và máy in; máy chủ cho hoạt động in; máy chủ truyền thông.

Nhóm 42: Thiết kế phần mềm máy tính; lập trình máy tính; bảo trì phần mềm máy tính; cài đặt phần mềm máy tính; cập nhật phần mềm máy tính; tư vấn phần mềm máy tính; cho thuê phần mềm máy tính; cho thuê máy tính; cung cấp chương trình máy tính; điện toán đám mây; lưu trữ dữ liệu điện tử; dịch vụ lưu trữ trên máy chủ; sao lưu dữ liệu off-site; giám sát hệ thống máy tính nhờ truy cập từ xa; bảo vệ máy tính không bị nhiễm virus; cung cấp phần mềm như một dịch vụ [SaaS]; cho thuê máy chủ đặt web; phân tích hệ thống máy tính; thiết kế hệ thống máy tính; dịch vụ tư vấn công nghệ thông tin [IT]; chuyển đổi tài liệu hoặc dữ liệu từ dạng vật lý sang dạng điện tử; chuyển đổi dữ liệu máy tính và dữ liệu của chương trình máy tính (không phải là chuyển đổi vật lý); số hóa dữ liệu (quét).

---

(210) **4-2016-29059**

(540)

MEDIGOAT

(220) 19.09.2016
(441) 25.11.2016
(731) CÔNG TY CỔ PHẦN DƯỢC PHẨM MEDIBEST (VN)
Số 21, ngõ 71 đường Hoàng Văn Thái, phường Khương Trung, quận Thanh Xuân, thành phố Hà Nội
(740) Công ty TNHH Sở hữu trí tuệ HA VIP (HAVIP CO., LTD.)

(511) Nhóm 05: Dược phẩm; thực phẩm chức năng; chất bổ sung dinh dưỡng; men sữa dùng cho mục đích dược phẩm.

Nhóm 29: Sữa, sản phẩm sữa; đồ uống làm từ sữa, sữa là chủ yếu; sữa giàu anbumin; sữa giàu protein; sữa đậu nành [thay thế sữa].

---

(210) **4-2016-29060**

(540)

MTC
CERAMIC TILES

(220) 19.09.2016
(441) 25.11.2016

(591) Xanh dương đậm, xanh đen, tím than
(731) CÔNG TY TNHH MINH THÀNH (VN)
Xóm Đậu, xã Định Trung, thành phố Vĩnh Yên, tỉnh Vĩnh Phúc

(511) Nhóm 19: Vật liệu xây dựng phi kim loại (gạch, xi măng).

---

(210) **4-2016-29061**

(540)

VGC
CERAMIC TILES

(220) 19.09.2016
(441) 25.11.2016

(591) Đỏ
(731) CÔNG TY TNHH MINH THÀNH (VN)
Xóm Đậu, xã Định Trung, thành phố Vĩnh Yên, tỉnh Vĩnh Phúc

(511) Nhóm 19: Vật liệu xây dựng phi kim loại (gạch, xi măng).

---

(210) **4-2016-29062**

(540)

BRAIN Clean
Writer - Stina Nguyen

(220) 19.09.2016
(441) 25.11.2016
(531) 24.15.1; A24.15.7; 13.1.6; 2.9.25
(591) Vàng, xám, cam, tím than
(731) CÔNG TY CỔ PHẦN WLIKE ĐA QUỐC GIA (VN)
Số 7 ngõ 18 tổ 9, đường Định Công Thượng, phường Định Công, quận Hoàng Mai, thành phố Hà Nội

(511) Nhóm 16: Sách, ấn phẩm bằng bìa cứng, truyện tranh, sổ tay hướng dẫn, xuất bản phẩm dạng in, ấn phẩm.

---

(210) **4-2016-29065**

(540)

J-BRAID GRAND

(220) 19.09.2016
(441) 25.11.2016

(731) GLOBERIDE, INC. (JP)
3-14-16, Maesawa, Higashi Kurume 203-8511, Tokyo, Japan
(740) Công ty Luật TNHH AMBYS Hà Nội (AMBYS HANOI)

(511) Nhóm 28: Đồ câu cá; ống cuộn dây câu dùng để câu cá; cần câu cá, hộp đựng cần câu cá; dây câu cá; lưỡi câu; phao câu cá; mồi săn hoặc mồi câu cá [mồi giả]; cán cần câu; chì câu cá; túi chuyên dụng đựng đồ câu cá, hộp chuyên dụng đựng đồ câu cá; găng tay câu cá chuyên dụng.

---

(210) **4-2016-29066**

(540)

(220) 19.09.2016
(441) 25.11.2016
(531) 26.3.1; 26.7.15
(591) Vàng, đỏ đậm, đỏ đun
(731) CÔNG TY TNHH MỘT THÀNH VIÊN THƯƠNG MẠI VÀ SẢN XUẤT XE ĐẠP TRƯỜNG THỌ (VN)
Thôn Chuối, xã Lê Lợi, huyện Gia Lộc, tỉnh Hải Dương
(740) Công ty TNHH Sở hữu trí tuệ PADEMARK (PADEMARK CO.,LTD.)

(511) Nhóm 02: Sơn.

---

(210) **4-2016-29067**

(540)

(220) 19.09.2016
(441) 25.11.2016
(531) A5.3.13; A5.3.15; A5.5.20; 1.7.6
(591) Xanh lá cây, đỏ, xanh da trời, xanh nõn chuối
(731) CÔNG TY TNHH ĐẦU TƯ XÂY DỰNG & THƯƠNG MẠI NGÔI NHÀ XANH (VN)
Số 246 Mỹ Đình, phường Mỹ Đình 2, quận Nam Từ Liêm, thành phố Hà Nội
(740) Công ty TNHH Sở hữu trí tuệ PADEMARK (PADEMARK CO.,LTD.)

(511) Nhóm 19: Gỗ nhựa.

---

(210) **4-2016-29068**

(540)

(220) 19.09.2016
(441) 25.11.2016
(531) 2.9.1; A5.5.20; A5.5.21; 5.5.19
(591) Tím, đỏ, xanh dương, xanh lá cây, vàng
(731) NGUYỄN TRUNG HIẾU (VN)
Thôn Vân An, xã Lương Phong, huyện Hiệp Hòa, tỉnh Bắc Giang
(740) Công ty TNHH Sở hữu trí tuệ PADEMARK (PADEMARK CO.,LTD.)

(511) Nhóm 41: Dịch vụ ảnh viện; dịch vụ nhiếp ảnh; dịch vụ chụp ảnh nghệ thuật, dịch vụ đào tạo nghề trang điểm, dịch vụ đào tạo nghề chăm sóc sắc đẹp.

---

(210) **4-2016-29069**

(540)

(220) 19.09.2016
(441) 25.11.2016
(531) A5.1.5; A5.1.16; 26.1.1
(591) Xanh lá cây, xanh cô ban, trắng, vàng, đen, xanh dương đậm
(731) CÔNG TY TNHH TRƯỜNG XANH (VN)
36 Xuân Diệu, tổ dân phố 13, phường Nam Lý, thành phố Đồng Hới, tỉnh Quảng Bình

(511) Nhóm 43: Dịch vụ nhà hàng ăn uống; tổ chức tiệc cưới (ăn uống).

---

(210) **4-2016-29071**

(540)

(220) 19.09.2016
(441) 25.11.2016
(531) 7.5.10; 5.13.1; A7.1.11; A5.3.13; 7.1.24
(591) Trắng, nâu nhạt
(731) CÔNG TY CỔ PHẦN QUỐC TẾ MARO VIỆT NAM (VN)
Số 4, biệt thự 5, bán đảo Linh Đàm, phường Hoàng Liệt, quận Hoàng Mai, thành phố Hà Nội
(740) Công ty TNHH Sở hữu trí tuệ INNETCO-Hoàng Phúc (INNETCO CO., LTD)

(511) Nhóm 43: Dịch vụ khách sạn; nhà hàng ăn uống.

---

(210) **4-2016-29072**

(540)

(220) 19.09.2016
(441) 25.11.2016
(731) T&J ELECTRIC (SINGAPORE) PTE LTD. (SG)
10 UBI Crescent, #02-24 UBI Techpark, Singapore 408564
(740) Công ty TNHH Sở hữu trí tuệ ACTIP (ACTIP IP LIMITED)

(511) Nhóm 09: Phích cắm, ổ cắm và các công cụ tiếp xúc khác [vật nối điện]; vật liệu cho đường điện chính [dây, dây cáp]; thiết bị điện phân; thiết bị sạc cho pin điện; thiết bị điện dùng để chuyển mạch; bộ nguồn cấp điện áp thấp; cầu dao điện; thiết bị đo lường; bộ chuyển mạch định thời gian tự động; bộ ngắt mạch điện.

Nhóm 11: Đèn khử trùng để làm sạch không khí; đèn an toàn cho thợ mỏ; số nhà dạ quang; thiết bị chiếu sáng bể cá cảnh; đèn sân khấu; đèn ống huỳnh quang; thiết bị chiếu sáng dùng cho xe cộ; đèn; thiết bị khuếch tán ánh sáng; đui đèn điện.

---

(210) **4-2016-29073**

(540)

SHUBERRY
SOFASHOES

(220) 19.09.2016
(441) 25.11.2016

(731) YUMMY INTERTRADE CO., LTD. (TH)
33/80 Trok Chan Sapan 3 Road, Tung Watdon, Sathon, Bangkok 10120 Thailand

(740) Công ty TNHH Sở hữu trí tuệ ACTIP (ACTIP IP LIMITED)

(511) Nhóm 25: Giày; giày ống; gót giày; giày thể thao; giày dép mềm nhẹ, thường đi trong nhà; dép xăng đan; giày dùng ở bãi biển.

---

(210) **4-2016-29074**

(540)

KOJO 科居新材
KEJU XINCAI

(220) 19.09.2016
(441) 25.11.2016
(531) 26.4.4; 26.4.7; A26.11.8; A26.11.12
(591) Đỏ, trắng
(731) LƯU TUẤN PHONG (VN)
Đường Ba Sơn, thôn Pàn Pè, xã Hoàng Đồng, thành phố Lang Sơn

(511) Nhóm 35: Mua bán, xuất nhập khẩu các sản phẩm vật liệu xây dựng phi kim như: ốp tường, ốp trần, sàn gỗ, nhựa PVC.

---

(210) **4-2016-29075**

(540)

KOSMO
Tô Màu Cuộc Sống

(220) 19.09.2016
(441) 25.11.2016
(531) 26.1.1; 26.1.4; 25.7.17
(591) Đen, xanh da trời, vàng kaki, trắng
(731) CÔNG TY TNHH BẤT ĐỘNG SẢN TÂY HỒ VIEW (VN)
Số 125 đường Hoàng Văn Thái, phường Khương Trung, quận Thanh Xuân, thành phố Hà Nội

(511) Nhóm 35: Dịch vụ quảng cáo; dịch vụ tư vấn quản lý dự án kinh doanh cho các dự án xây dựng.

Nhóm 36: Kinh doanh bất động sản; đại lý bất động sản; dịch vụ quản lý bất động sản; môi giới bất động sản; dịch vụ sàn giao dịch bất động sản; dịch vụ tư vấn bất động sản.

---

(210) **4-2016-29080**

(540)

HOP PHO .COM

(220) 19.09.2016
(441) 25.11.2016
(531) 26.4.2; 26.4.7; 1.15.15; 24.15.1
(591) Xanh dương nhạt, xám
(731) HUỲNH DŨNG TRÍ (VN)
Chung cư New Saigon, Block A2, lầu 9, căn 10, Nguyễn Hữu Thọ, xã Phước Kiểng, huyện Nhà Bè, thành phố Hồ Chí Minh

(511) Nhóm 35: Dịch vụ quảng cáo thương mại.

---

(210) **4-2016-29081**

(540)

GIẤY VĨNH TIẾN

(220) 19.09.2016
(441) 25.11.2016
(731) LÂM AN DẬU (VN)
1D đường 36, khu phố 1, phường Tân Quy, quận 7, thành phố Hồ Chí Minh
(740) Công ty Cổ phần Sở hữu công nghiệp INVESTIP (INVESTIP)

(511) Nhóm 16: Tập vở học sinh; sổ; giấy; giấy dùng để can; nhãn vở; bao bì giấy.

---

(210) **4-2016-29082**

(540)

SHINTUNG®

(220) 19.09.2016
(441) 25.11.2016
(731) CÔNG TY TRÁCH NHIỆM HỮU HẠN SHIN TUNG VIỆT NAM (VN)
Lô 16, đường số 4, khu công nghiệp Tân Tạo, phường Tân Tạo A, quận Bình Tân, thành phố Hồ Chí Minh
(740) Công ty Cổ phần Sở hữu công nghiệp INVESTIP (INVESTIP)

(511) Nhóm 09: Các thiết bị điện gồm: cầu dao điện; công tắc điện; cái ngắt mạch; ổ cắm điện; hộp đấu nối; rơ-le.

---

(210) **4-2016-29083**

(540)

Đ. QUỐC AN

(220) 19.09.2016
(441) 25.11.2016
(731) DOANH NGHIỆP TƯ NHÂN VÀNG BẠC ĐẶNG QUỐC AN (VN)
Ấp Cái Keo, xã An Phúc, huyện Đông Hải, tỉnh Bạc Liêu
(740) Công ty Cổ phần Sở hữu công nghiệp INVESTIP (INVESTIP)

(511) Nhóm 14: Đồ trang sức bằng vàng, bạc, đá quý.

Nhóm 35: Mua bán đồ trang sức bằng vàng, bạc, đá quý.

---

(210) **4-2016-29084**

(540)

(220) 19.09.2016
(441) 25.11.2016
(531) 3.9.16; 25.1.6; 26.4.3; 26.1.1
(591) Đỏ, xanh dương, xanh lá, trắng, đen, nâu đỏ
(731) CÔNG TY TRÁCH NHIỆM HỮU HẠN GIỐNG THỦY SẢN DƯƠNG HÙNG (VN)
Ấp Bình Điền, xã Long Điền Tây, huyện Đông Hải, tỉnh Bạc Liêu
(740) Công ty Cổ phần Sở hữu công nghiệp INVESTIP (INVESTIP)

(511) Nhóm 31: Tôm giống.

---

(210) **4-2016-29085**

(540)

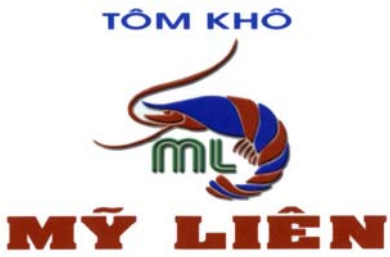

(220) 19.09.2016
(441) 25.11.2016
(531) 3.9.16
(591) Xanh dương, xanh lá cây, đỏ, trắng
(731) HỘ KINH DOANH NGUYỄN THỊ HẢI LIÊN (VN)
Ấp Vĩnh Mới, xã Vĩnh Thịnh, huyện Hòa Bình, tỉnh Bạc Liêu
(740) Công ty Cổ phần Sở hữu công nghiệp INVESTIP (INVESTIP)

(511) Nhóm 35: Mua bán tôm khô.

---

(210) **4-2016-29089**

(540)

(220) 19.09.2016
(441) 25.11.2016
(531) 26.3.1; A15.9.11; 26.2.7; 26.1.1
(591) Xanh dương đậm, xanh dương nhạt, đỏ
(731) CÔNG TY CỔ PHẦN THƯƠNG MẠI AHK VIỆT NAM (VN)
Số 1, ngõ 300 Nam Dư, phường Trần Phú, quận Hoàng Mai, thành phố Hà Nội
(740) Công ty TNHH Tư vấn Quốc Dân (NACI CO., LTD)

(511) Nhóm 09: Amply, loa, micro, chiết áp.

---

(210) **4-2016-29090**

(540)

(220) 19.09.2016
(441) 25.11.2016
(531) A2.3.16; 2.3.8; 2.3.7
(731) HỘ KINH DOANH CỬA HÀNG THI PHAN (VN)
14 đường Trần Văn Khéo, phường Cái Khế, quận Ninh Kiều, thành phố Cần Thơ
(740) Công ty TNHH Tư vấn Quốc Dân (NACI CO., LTD)

(511) Nhóm 35: Mua bán quần áo may sẵn, túi xách, giày dép, phụ kiện thời trang, mỹ phẩm.

---

(210) **4-2016-29091**

(540)

(220) 19.09.2016
(441) 25.11.2016
(531) A26.11.9
(591) Đen, vàng kaki nhạt, vàng kaki đậm, trắng
(731) CÔNG TY TNHH BẤT ĐỘNG SẢN TÂY HỒ VIEW (VN)
Số 125 đường Hoàng Văn Thái, phường Khương Trung, quận Thanh Xuân, thành phố Hà Nội

(511) Nhóm 35: Dịch vụ quảng cáo; dịch vụ tư vấn quản lý dự án kinh doanh cho các dự án xây dựng.

Nhóm 36: Kinh doanh bất động sản; đại lý bất động sản; dịch vụ quản lý bất động sản; môi giới bất động sản; dịch vụ sàn giao dịch bất động sản; dịch vụ tư vấn bất động sản.

---

(210) **4-2016-29092**

(540)

TAZA SPA

(220) 19.09.2016
(441) 25.11.2016
(731) TRẦN THỊ TỐ UYÊN (VN)
159/43/6 đường Bạch Đằng, phường 2, quận Tân Bình, thành phố Hồ Chí Minh

(511) Nhóm 03: Mỹ phẩm; kem dưỡng da; sữa dưỡng da; nước thơm dưỡng da; sữa rửa mặt; chất tẩy trang; mặt nạ làm đẹp.

Nhóm 35: Mua bán mỹ phẩm, máy móc phục vụ chăm sóc sắc đẹp.

Nhóm 44: Dịch vụ chăm sóc da mặt (trừ các hoạt động dịch vụ gây chảy máu); dịch vụ tẩm quất, xoa bóp, xông hơi (không cho mục đích y tế); trang điểm cô dâu; dịch vụ làm móng, chăm sóc móng; dịch vụ uốn tóc; mỹ viện (dịch vụ chăm sóc sắc đẹp).

---

(210) **4-2016-29093**

(540) TAZAMY SPA

(220) 19.09.2016
(441) 25.11.2016
(731) TRẦN THỊ TỐ UYÊN (VN)
159/43/6 đường Bạch Đằng, phường 2, quận Tân Bình, thành phố Hồ Chí Minh

(511) Nhóm 03: Mỹ phẩm; kem dưỡng da; sữa dưỡng da; nước thơm dưỡng da; sữa rửa mặt; chất tẩy trang; mặt nạ làm đẹp.

Nhóm 35: Mua bán mỹ phẩm, máy móc phục vụ chăm sóc sắc đẹp.

Nhóm 44: Dịch vụ chăm sóc da mặt (trừ các hoạt động dịch vụ gây chảy máu); dịch vụ tẩm quất, xoa bóp, xông hơi (không cho mục đích y tế); trang điểm cô dâu; dịch vụ làm móng, chăm sóc móng; dịch vụ uốn tóc; mỹ viện (dịch vụ chăm sóc sắc đẹp).

---

(210) **4-2016-29094**

(540) LUBICO Since 1970

(220) 19.09.2016
(441) 25.11.2016
(531) 26.2.7; 4.1.2; A26.11.8
(591) Đỏ, trắng
(731) CÔNG TY CỔ PHẦN BÁNH LUBICO (VN)
50G Bến Phú Định, phường 16, quận 8, thành phố Hồ Chí Minh

(511) Nhóm 30: Bánh kẹo; cà phê; thực phẩm ăn nhanh trên cơ sở gạo; mì gói; chè (trà); bột ngũ cốc.

---

(210) **4-2016-29095**

(540) LUBICO

(220) 19.09.2016
(441) 25.11.2016
(731) CÔNG TY CỔ PHẦN BÁNH LUBICO (VN)
50G Bến Phú Định, phường 16, quận 8, thành phố Hồ Chí Minh

(511) Nhóm 30: Bánh kẹo; cà phê; thực phẩm ăn nhanh trên cơ sở gạo; mì gói; chè (trà); bột ngũ cốc.

---

(210) **4-2016-29096**

(540) ANH MEN

(220) 20.09.2016
(441) 25.11.2016
(531) A26.1.24; A26.1.18
(591) Vàng, trắng
(731) VŨ THỊ HÂN (VN)
Cụm 4, thôn Thọ Giáo, xã Tân Minh, huyện Thường Tín, thành phố Hà Nội

(511) Nhóm 25: Quần áo; giày dép.

Nhóm 35: Mua bán: quần áo, giày dép, túi xách, cặp sách, trang phục (quần áo), thắt lưng.

Nhóm 40: May đo quần áo; gia công quần áo [cho người khác].

---

(210) **4-2016-29098**

(540)

(220) 20.09.2016
(441) 25.11.2016
(531) A26.11.12; A26.1.18; 26.1.2
(591) Vàng, đỏ
(731) CÔNG TY TNHH TÂN TRƯỜNG PHÁT (VN)
Thôn Thái Hòa, xã Bình Phú, huyện Thạch Thất, thành phố Hà Nội

(511) Nhóm 20: Đồ gỗ nội thất: giường, tủ, bàn ghế, giá, kệ, đồ gỗ dùng cho văn phòng.

Nhóm 35: Buôn bán đồ gỗ nội thất.

---

(210) **4-2016-29099**

(540)

(220) 20.09.2016
(441) 25.11.2016
(531) A2.1.23; A2.3.23; A12.3.7
(731) CÔNG TY TNHH MỘT THÀNH VIÊN VĐL (VN)
Số 1, tầng 1 HH2B chung cư Lotus Lake View, phố Gia Thụy, phường Gia Thụy, quận Long Biên, thành phố Hà Nội

(511) Nhóm 20: Ghế kê chân.

---

(210) **4-2016-29100**

(540)

(220) 20.09.2016
(441) 25.11.2016
(531) A12.3.7; A2.1.23; A2.3.23
(731) CÔNG TY TNHH MỘT THÀNH VIÊN VĐL (VN)
Số 1, tầng 1 HH2B chung cư Lotus Lake View, phố Gia Thụy, phường Gia Thụy, quận Long Biên, thành phố Hà Nội

(511) Nhóm 20: Ghế kê chân.

---

(210) **4-2016-29101**

(540)

(220) 20.09.2016
(441) 25.11.2016

(731) CÔNG TY CỔ PHẦN QUỐC TẾ VIT (VN)
Số 80, đường Nguyễn Phong Sắc, phường Dịch Vọng, quận Cầu Giấy, thành phố Hà Nội

(511) Nhóm 18: Túi xách tay: dây đai bằng da thuộc, ví cầm tay.

Nhóm 25: Quần áo; giày; dép; thắt lưng (trang phục).

---

(210) **4-2016-29102**

(540)

(220) 20.09.2016
(441) 25.11.2016
(531) A1.1.10; A1.1.4; 26.1.1; A26.1.18
(591) Đen, xanh dương, trắng
(731) CÔNG TY CỔ PHẦN MAY GB (VN)
Thôn Ngãi Cầu, xã An Khánh, huyện Hoài Đức, thành phố Hà Nội

(511) Nhóm 25: Quần áo may sẵn, trang phục; áo váy.

---

(210) **4-2016-29103**

(540)

(220) 20.09.2016
(441) 25.11.2016

(591) Xanh dương, trắng
(731) CÔNG TY CỔ PHẦN MAY GB (VN)
Thôn Ngãi Cầu, xã An Khánh, huyện Hoài Đức, thành phố Hà Nội

(511) Nhóm 25: Quần áo may sẵn, trang phục; áo váy.

---

(210) **4-2016-29104**

(540)

(220) 20.09.2016
(441) 25.11.2016

(591) Xanh dương
(731) CÔNG TY CỔ PHẦN MAY GB (VN)
Thôn Ngãi Cầu, xã An Khánh, huyện Hoài Đức, thành phố Hà Nội

(511) Nhóm 25: Quần áo may sẵn, trang phục; áo váy.

---

(210) **4-2016-29105**

(540)

HƯƠNG HOA LAN

(220) 20.09.2016
(441) 25.11.2016

(731) HỘ KINH DOANH CÁ THỂ HÀNG VĂN HAI (VN)
6/10 Bạch Đằng, khu phố 1, phường 1, thị xã Gò Công, tỉnh Tiền Giang

(511) Nhóm 03: Xà phòng, dầu gội đầu, nước rửa chén, nước xả vải, chất tẩy rửa.

---

(210) **4-2016-29106**

(540)

(220) 20.09.2016
(441) 25.11.2016
(531) A5.1.5; A5.1.16; 26.1.1
(591) Trắng, xám
(731) CÔNG TY TNHH ẨM THỰC THIÊN LỘC (VN)
Phòng 606, khu B, tòa nhà Indochina, số 4 Nguyễn Đình Chiểu, phường Đa Kao, quận 1, thành phố Hồ Chí Minh

(511) Nhóm 32: Nước khoáng, nước ga; đồ uống hoa quả và nước ép hoa quả; xi-rô.

---

(210) **4-2016-29107**

(540)

FUMYFENADINE

(220) 20.09.2016
(441) 25.11.2016
(731) BÀNH HOÀNG LÂM (VN)
378 Chánh Hưng, phường 5, quận 8, thành phố Hồ Chí Minh
(740) Công ty TNHH Vĩnh Đạt (LACOM CO., LTD.)

(511) Nhóm 05: Dược phẩm; thực phẩm chức năng (dùng trong ngành y).

---

(210) **4-2016-29108**

(540)

FUNAFED

(220) 20.09.2016
(441) 25.11.2016
(731) BÀNH HOÀNG LÂM (VN)
378 Chánh Hưng, phường 5, quận 8, thành phố Hồ Chí Minh
(740) Công ty TNHH Vĩnh Đạt (LACOM CO., LTD.)

(511) Nhóm 05: Dược phẩm; thực phẩm chức năng (dùng trong ngành y).

---

(210) **4-2016-29109**

(540)

PREFEDIN

(220) 20.09.2016
(441) 25.11.2016

(731) BÀNH HOÀNG LÂM (VN)
378 Chánh Hưng, phường 5, quận 8, thành phố Hồ Chí Minh
(740) Công ty TNHH Vĩnh Đạt (LACOM CO., LTD.)

(511) Nhóm 05: Dược phẩm; thực phẩm chức năng (dùng trong ngành y).

---

(210) **4-2016-29110**

(540)

IPRUFED

(220) 20.09.2016
(441) 25.11.2016

(731) BÀNH HOÀNG LÂM (VN)
378 Chánh Hưng, phường 5, quận 8, thành phố Hồ Chí Minh
(740) Công ty TNHH Vĩnh Đạt (LACOM CO., LTD.)

(511) Nhóm 05: Dược phẩm; thực phẩm chức năng (dùng trong ngành y).

---

(210) **4-2016-29111**

(540)

FUFEXADIN

(220) 20.09.2016
(441) 25.11.2016

(731) BÀNH HOÀNG LÂM (VN)
378 Chánh Hưng, phường 5, quận 8, thành phố Hồ Chí Minh
(740) Công ty TNHH Vĩnh Đạt (LACOM CO., LTD.)

(511) Nhóm 05: Dược phẩm; thực phẩm chức năng (dùng trong ngành y).

---

(210) **4-2016-29112**

(540)

V.LYCMULVIKID

(220) 20.09.2016
(441) 25.11.2016

(731) BÀNH HOÀNG LÂM (VN)
378 Chánh Hưng, phường 5, quận 8, thành phố Hồ Chí Minh
(740) Công ty TNHH Vĩnh Đạt (LACOM CO., LTD.)

(511) Nhóm 05: Dược phẩm; thực phẩm chức năng (dùng trong ngành y).

---

(210) **4-2016-29113**

(540)

TITO

(220) 20.09.2016
(441) 25.11.2016

(591) Xanh, trắng
(731) CÔNG TY TNHH GIÀY HIỆP THÀNH (VN)
Số 30 đường 1B, phường Bình Trị Đông B, quận Bình Tân, thành phố Hồ Chí Minh

(511) Nhóm 25: Giày dép.

---

(210) **4-2016-29114**

(540)

TANLOCTAI

(220) 20.09.2016
(441) 25.11.2016
(531) A26.11.12; 26.11.3; 26.13.25
(591) Trắng, nâu, vàng
(731) CÔNG TY TNHH SẢN XUẤT THƯƠNG MẠI TẤN LỘC TÀI (VN)
205 Bình Long, khu phố 14, phường Bình Hưng Hòa A, quận Bình Tân, thành phố Hồ Chí Minh

(511) Nhóm 03: Mỹ phẩm.

---

(210) **4-2016-29115**

(540)

NHƯ THƯỜNG
MADE IN VIETNAM

(220) 20.09.2016
(441) 25.11.2016
(531) 3.1.14; A21.1.2
(591) Trắng, xanh đậm, xanh nhạt, nâu, đen
(731) ĐỖ VĂN HƯỞNG (VN)
17/18/15/22/17 đường liên khu 5-6, khu phố 9, phường Bình Hưng Hoà B, quận Bình Tân, thành phố Hồ Chí Minh

(511) Nhóm 28: Thú nhồi bông.

---

(210) **4-2016-29116**

(540)

EXPRESS

(220) 20.09.2016
(441) 25.11.2016
(531) 26.1.2; A26.11.12; 26.4.4
(591) Xanh dương, đen, đỏ
(731) CÔNG TY TNHH FM GLOBAL LOGISTICS (VN)
45 Võ Thị Sáu, phường Đakao, quận 1, thành phố Hồ Chí Minh

(511) Nhóm 39: Dịch vụ vận tải [thư tín hoặc hàng hoá]: chuyên chở hàng hoá; vận chuyển hàng hoá dịch vụ giao hàng; kho hàng hoá; chuyển phát thư tín; đóng gói hàng hoá; chuyển phát bưu kiện tận nơi; dịch vụ chuyển phát nhanh hàng hoá và thư tín.

---

(210) **4-2016-29117**

(540)

GOLDCERAMICS®

(220) 20.09.2016
(441) 25.11.2016
(531) 26.4.3; 1.5.1
(591) Đen, trắng, vàng
(731) CÔNG TY CỔ PHẦN SẢN XUẤT VÀ THƯƠNG MẠI DU LỊCH LONG THÚY ĐẰNG (VN)
180 đường 2016 phường Nam Thành, thành phố Ninh Bình, tỉnh Ninh Bình

(511) Nhóm 11: Sen vòi (vòi hoa sen); bồn cầu; bồn tắm; (thiết bị dùng cho vệ sinh) chậu rửa (vệ sinh cá nhân).

Nhóm 35: Mua bán: gạch ốp lát; gạch lát nền; gạch men, vật liệu xây dựng.

---

(210) **4-2016-29118**

(540)

PAPAI

(220) 20.09.2016
(441) 25.11.2016
(731) CÔNG TY CỔ PHẦN ĐẦU TƯ VÀ BÁN LẺ BT (VN)
Lô GD2-15 cụm công nghiệp Ngọc Hồi, xã Ngọc Hồi, huyện Thanh Trì, thành phố Hà Nội
(740) Văn phòng luật sư Phạm và Liên danh (PHAM & ASSOCIATES)

(511) Nhóm 03: Chất để làm sạch (không dùng cho mục đích sản xuất và mục đích y tế); chế phẩm và chất dùng để giặt; chế phẩm để xả vải (dùng để giặt); chế phẩm dùng để tẩy trắng (dùng để giặt); chế phẩm để làm sạch; chế phẩm dùng để đánh bóng; chế phẩm để cọ rửa; chế phẩm dùng để rửa bát đĩa; xà phòng; nước rửa tay (không chứa dược chất và không dùng cho mục đích y tế).

---

(210) **4-2016-29119**

(540)

HoLa

(220) 20.09.2016
(441) 25.11.2016
(731) CÔNG TY CỔ PHẦN CÔNG NGHIỆP CHÍNH XÁC VIỆT NAM (VN)
Số VIII-1, đường số 6, khu công nghiệp Hố Nai, xã Hố Nai 3, huyện Trảng Bom, tỉnh Đồng Nai

(511) Nhóm 12: Xe cộ chạy bằng điện; xe điện; xe cộ chạy bằng động cơ; phương tiện giao thông trên bộ, trên không hoặc dưới nước.

---

(210) **4-2016-29120**

(540)

LẨU BÒ TÈO

(220) 20.09.2016
(441) 25.11.2016
(731) TRẦN NGỌC HẢI (VN)
6/4 khu phố 5, đường Hiệp Thành, phường Hiệp Thành, quận 12, thành phố Hồ Chí Minh

(511) Nhóm 43: Dịch vụ kinh doanh quán nhậu, quán ăn; dịch vụ cung cấp thức ăn thức uống do nhà hàng tự thực hiện.

---

(210) **4-2016-29121**

(540)

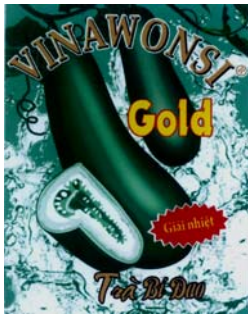

(220) 20.09.2016
(441) 25.11.2016
(531) 5.9.14; 1.15.14
(591) Xanh lá cây, trắng, vàng, đỏ, nâu, đen
(731) CÔNG TY CỔ PHẦN THƯƠNG MẠI TÂN TIẾN PHÁT (VN)
Đội 7B, xóm Me Táo, xã Dương Liễu, huyện Hoài Đức, thành phố Hà Nội
(740) Công ty Luật TNHH ELITE (ELITE LAW FIRM)

(511) Nhóm 32: Nước giải khát bằng trái cây [đồ uống].

---

(210) **4-2016-29122**

(540)

(220) 20.09.2016
(441) 25.11.2016
(531) 26.4.3; A26.4.18; A26.11.8
(591) Xanh đen, đỏ, trắng
(731) CÔNG TY TNHH TRƯỜNG THỌ PHÁT (VN)
133/14 Gò Dầu, phường Tân Quý, quận Tân Phú, thành phố Hồ Chí Minh

(511) Nhóm 25: Quần áo; đồ lót nam; đồ lót nữ; đồ đi chân (bít tất, vớ); mũ nón.

Nhóm 35: Mua bán, xuất nhập khẩu: quần áo, đồ lót nam, đồ lót nữ, đồ đi chân (bít tất, vớ), mũ nón.

---

(210) **4-2016-29123**

(540)

(220) 20.09.2016
(441) 25.11.2016
(531) 3.7.6; A3.7.24; 24.9.1; 26.1.1
(591) Xanh đen, xanh tím than, trắng
(731) CÔNG TY TNHH TRƯỜNG THỌ PHÁT (VN)
133/14 Gò Dầu, phường Tân Quý, quận Tân Phú, thành phố Hồ Chí Minh

(511) Nhóm 25: Quần áo; đồ lót nam; đồ lót nữ; đồ đi chân (bít tất, vớ); mũ nón.

Nhóm 35: Mua bán, xuất nhập khẩu: quần áo, đồ lót nam, đồ lót nữ, đồ đi chân (bít tất, vớ), mũ nón.

---

(210) **4-2016-29124**

(540)

(220) 20.09.2016
(441) 25.11.2016
(531) 26.3.1
(591) Xanh dương, đen
(731) CÔNG TY TNHH XUẤT NHẬP KHẨU CÔNG NGHỆ SÀI GÒN (VN)
581/57 Trường Chinh, phường Tân Sơn Nhì, quận Tân Phú, thành phố Hồ Chí Minh

(511) Nhóm 09: Camera; thiết bị giám sát: thiết bị báo trộm; thiết bị báo cháy.

---

(210) **4-2016-29125**

(540)

(220) 20.09.2016
(441) 25.11.2016
(531) 26.1.1; 26.15.15; 26.1.10
(591) Bạc ánh kim, xanh ngọc, xám
(731) CÔNG TY CỔ PHẦN CÔNG NGHIỆP CHÍNH XÁC VIỆT NAM (VN)
Số VIII-1, đường số 6, khu công nghiệp Hố Nai, xã Hố Nai 3, huyện Trảng Bom, tỉnh Đồng Nai

(511) Nhóm 12: Xe cộ chạy bằng điện; xe điện; xe cộ chạy động cơ; phương tiện giao thông trên bộ, trên không hoặc dưới nước.

---

(210) **4-2016-29126**

(540)

(220) 20.09.2016
(441) 25.11.2016
(531) 26.1.2; A26.1.18
(591) Xanh dương, vàng, đỏ
(731) CÔNG TY CỔ PHẦN SẢN XUẤT PHÁT TRIỂN MIZEN (VN)
Khu công nghiệp Nguyên Khê, xã Nguyên Khê, huyện Đông Anh, thành phố Hà Nội

(511) Nhóm 02: Sơn; sơn lót; sơn chống rỉ; sơn phủ; thuốc màu; véc ni.

---

(210) **4-2016-29127**

(540)

(220) 20.09.2016
(441) 25.11.2016

(731) CÔNG TY TNHH HACHI GIA LAI (VN)
Số 4/28 Tuệ Tĩnh, phường Iakring, thành phố Pleiku, tỉnh Gia Lai

(511) Nhóm 30: Kem ăn (kem lạnh), sữa chua đông lạnh (dạng kem lạnh), cà phê, trà (chè), ca cao.

---

(210) **4-2016-29128**

(540)

(220) 20.09.2016
(441) 25.11.2016
(531) A5.5.20; A5.5.21; 9.1.10; 24.17.5
(591) Đỏ, trắng
(731) CÔNG TY TNHH HACHI GIA LAI (VN)
Số 4/28 Tuệ Tĩnh, phường Iakring, thành phố Pleiku, tỉnh Gia Lai

(511) Nhóm 30: Kem ăn (kem lạnh), sữa chua đông lạnh (dạng kem lạnh), cà phê, trà (chè), ca cao.

---

(210) **4-2016-29131**

(540)

(220) 20.09.2016
(441) 25.11.2016
(531) A5.3.15; 26.1.2; A26.1.18
(591) Trắng, xanh lá cây nhạt, xanh lá cây đậm
(731) CÔNG TY CỔ PHẦN HIKOJI VIỆT NAM (VN)
Nhà số 37, ngõ 29, đường Cửa Bắc, phường Quán Thánh, quận Ba Đình, thành phố Hà Nội

(511) Nhóm 05: Thực phẩm chức năng; thực phẩm cho em bé; chất bổ sung dinh dưỡng; thực phẩm bổ sung dinh dưỡng dùng cho mục đích y tế.

Nhóm 29: Thực phẩm có nguồn gốc từ động vật, rau, củ quả đã được chế biến; sữa và sản phẩm sữa.

Nhóm 30: Bột dùng cho thực phẩm; bột dùng để nấu cháo cho trẻ em và người già (không dùng cho mục đích y tế); cháo dinh dưỡng cho trẻ em và người già (không dùng cho mục đích y tế).

Nhóm 35: Mua bán bột, cháo dinh dưỡng cho em bé và người già, sữa và sản phẩm sữa; dịch vụ quảng cáo sản phẩm với mục đích thương mại.

---

(210) **4-2016-29132**

(540)

(220) 20.09.2016
(441) 25.11.2016
(531) 24.13.1; 24.17.5
(591) Đỏ, đen, trắng
(731) LIÊN HIỆP KHOA HỌC CÔNG NGHỆ VÀ HỢP TÁC PHÁT TRIỂN KHU VỰC (SITECH) (VN)
68 Hàng Đào, phường Hàng Đào, quận Hoàn kiếm, thành phố Hà Nội

(511) Nhóm 05: Dược phẩm.

---

(210) **4-2016-29133**

(540)

(220) 20.09.2016
(441) 25.11.2016
(531) 24.13.1; 24.17.5
(591) Đỏ, đen, trắng
(731) LIÊN HIỆP KHOA HỌC CÔNG NGHỆ VÀ HỢP TÁC PHÁT TRIỂN KHU VỰC (SITECH) (VN)
68 Hàng Đào, phường Hàng Đào, quận Hoàn kiếm, thành phố Hà Nội

(511) Nhóm 05: Dược phẩm.

---

(210) **4-2016-29134**

(540)

(220) 20.09.2016
(441) 25.11.2016
(531) 6.1.2; 5.5.19; A5.5.22; 26.1.1; A26.11.12
(591) Đỏ, trắng, đen
(731) CÔNG TY CỔ PHẦN DU LỊCH VÀ HỢP TÁC QUỐC TẾ 3H (VN)
Nhà D1, ngách 46 ngõ 191 đường Lạc Long Quân, phường Xuân La, quận Tây Hồ, thành phố Hà Nội

(511) Nhóm 39: Sắp xếp các chuyến du lịch; giữ chỗ cho các chuyến đi; đặt chỗ cho các chuyến đi; hướng dẫn khách du lịch; tham quan (du lịch); dịch vụ hướng dẫn khách du lịch.

Nhóm 43: Cơ sở lưu trú tạm thời; đặt chỗ khách sạn; đặt chỗ trước nơi lưu trú tạm thời; giữ chỗ lưu trú tạm thời; dịch vụ cung cấp thức ăn, đồ uống do nhà hàng thực hiện; nhà hàng ăn uống.

---

(210) **4-2016-29135**

(540)

EVA
ESSENCE

(220) 20.09.2016
(441) 25.11.2016

(731) CÔNG TY TRÁCH NHIỆM HỮU HẠN HELEN VIỆT NAM (VN)
Tầng 19, khu A, tòa Nhà Indochina Park Tower, số 04 Nguyễn Đình Chiểu, phường Đa Kao, quận 1, thành phố Hồ Chí Minh

(511) Nhóm 03: Mỹ phẩm.

---

(210) **4-2016-29136**

(540)

U9NY

(220) 20.09.2016
(441) 25.11.2016

(731) CÔNG TY TNHH MỘT THÀNH VIÊN THUỐC LÁ THANH HÓA (VN)
Thị trấn Hà Trung, huyện Hà Trung, tỉnh Thanh Hóa

(511) Nhóm 34: Thuốc lá.

---

(210) **4-2016-29137**

(540)

(220) 20.09.2016
(441) 25.11.2016

(591) Cam, đỏ
(731) TỔNG CÔNG TY MAY 10 - CTCP (VN)
Sài Đồng, quận Long Biên, thành phố Hà Nội

(511) Nhóm 25: Quần áo.

---

(210) **4-2016-29138**

(540)

(220) 20.09.2016
(441) 25.11.2016
(531) 4.5.2; 4.5.3; A2.5.23; 2.5.8; 5.5.16; A2.5.24
(591) Xanh, đỏ, vàng, tím
(731) TỔNG CÔNG TY MAY 10 - CTCP (VN)
Sài Đồng, quận Long Biên, thành phố Hà Nội

(511) Nhóm 41: Giáo dục, đào tạo.

---

(210) **4-2016-29139**

(540)

(220) 20.09.2016
(441) 25.11.2016

(591) Đỏ tươi
(731) CÔNG TY TNHH G.M.I (VN)
Số 765A Nguyễn Văn Linh, phường Sài Đồng, quận Long Biên, thành phố Hà Nội

(511) Nhóm 39: Vận tải hàng hóa và hành khách.

---

(210) **4-2016-29142**

(540)

(220) 20.09.2016
(441) 25.11.2016
(531) A1.1.10; A1.1.4; 26.1.1; A26.1.18
(591) Xanh dương, đen
(731) CÔNG TY CỔ PHẦN MAY GB (VN)
Thôn Ngãi Cầu, xã An Khánh, huyện Hoài Đức, thành phố Hà Nội

(511) Nhóm 25: Quần áo may sẵn, trang phục; áo váy.

---

(210) **4-2016-29144**

(540)

(220) 20.09.2016
(441) 25.11.2016
(531) A26.11.12; A5.3.13
(591) Cam, xanh lá cây
(731) CÔNG TY TRÁCH NHIỆM HỮU HẠN TACKE (VN)
R2-05 đường số 10, khu phố Nam Quang 1, khu đô thị Phú Mỹ Hưng, phường Tân Phong, quận 7, thành phố Hồ Chí Minh
(740) Công ty Cổ phần PHANLAW VIETNAM (PHANLAW VIETNAM JSC)

(511) Nhóm 35: Mua bán: rau, củ, quả tươi và khô, các loại thủy hải sản tươi sống và đã qua chế biến gồm: tôm, cua, cá, mực, các loại thịt tươi sống và đã qua chế biến, các loại gia vị, các loại đồ ăn đã chế biến sẵn như cơm tấm, bánh pizza, bánh pía, bánh ngọt, bánh kem, kem, các loại văn phòng phẩm như bút (viết), sách, vở, thước, tẩy (gôm), cặp, dụng cụ học tập; trung tâm thương mại kinh doanh hàng hóa: như rau, củ, quả tươi và khô, các loại thủy hải sản tươi sống và đã qua chế biến gồm: tôm, cua, cá, mực, các loại thịt tươi sống và đã qua chế biến, các loại gia vị, các loại đồ ăn đã chế biến sẵn như cơm tấm, bánh pizza, bánh pía, bánh ngọt, bánh kem, kem, các loại văn phòng phẩm như bút (viết), sách, vở, thước, tẩy (gôm), cặp, dụng cụ học tập; cửa hàng chuyên doanh: rau, củ, quả tươi và khô, các loại thủy hải sản tươi sống và đã qua chế biến gồm: tôm, cua, cá mực, các loại thịt tươi

sống và đã qua chế biến, các loại gia vị, các loại đồ ăn đã chế biến sẵn như cơm tấm, bánh pizza, bánh pía, bánh ngọt, bánh kem, kem các loại văn phòng phẩm như bút (viết), sách, vở, thước, tẩy (gôm), cặp, dụng cụ học tập; chuỗi cửa hàng tiện ích: rau, củ, quả tươi và khô, các loại thủy hải sản tươi sống và đã qua chế biến gôm: tôm, cua, cá, mực, các loại thịt tươi sống và đã qua chế biến, các loại gia vị, các loại đồ ăn đã chế biến sẵn như cơm tấm, bánh pizza, bánh pía, bánh ngọt, bánh kem, kem, các loại văn phòng phẩm như bút (viết), sách, vở, thước, tẩy (gôm), cặp, dụng cụ học tập.

---

(210) **4-2016-29145**

(540)

SMASFLOOR
Laminate Super Water

(220) 20.09.2016
(441) 25.11.2016
(531) 7.3.11
(591) Xanh tím than, xanh lá cây, trắng
(731) CÔNG TY CỔ PHẦN THƯƠNG MẠI SMASFLOOR (VN)
Số 19, ngõ 67 Đình Thôn, phường Mỹ Đình 1, quận Nam Từ Liêm, thành phố Hà Nội
(740) Công ty Luật TNHH Thắng Phạm và Cộng sự (IP-MARK ASIA LAW FIRM)

(511) Nhóm 19: Các sản phẩm từ gỗ (dùng cho xây dựng) thuộc nhóm này bao gồm: gỗ thành phẩm, gỗ ép, gỗ dán, ván dăm; tấm ván sàn gỗ; vật liệu lát sàn bằng gỗ tự nhiên, gỗ công nghiệp.

Nhóm 35: Mua và bán: sàn gỗ công nghiệp, sàn gỗ tự nhiên, thảm, cửa ra vào, cửa cuốn và các đồ nội thất khác.

---

(210) **4-2016-29146**

(540)

Hangers PLUS

(220) 20.09.2016
(441) 25.11.2016
(531) A1.5.3; A11.7.3
(591) Đen, trắng, xanh ngọc
(731) CÔNG TY TNHH MỘT THÀNH VIÊN POLYUNIT (VN)
137/39/4B Trịnh Đình Trọng, phường Phú Trung, quận Tân Phú, thành phố Hồ Chí Minh

(511) Nhóm 35: Bán buôn: phụ liệu may mặc và giày dép, sản phẩm nhựa các loại, hóa chất công nghiệp, keo hóa học, cửa chống trộm, chất dẻo dạng thô.

---

(210) **4-2016-29147**

(540)

(220) 20.09.2016
(441) 25.11.2016
(531) 26.4.3; 26.5.1; A17.2.2
(591) Tím, đen
(731) CÔNG TY TNHH NỮ TRANG HUỲNH PHÁT (VN)
45 Nhiêu Tâm, phường 5, quận 5, thành phố Hồ Chí Minh

(511) Nhóm 14: Đồ trang sức; đồ kim hoàn; đồ đá quý.

---

(210) **4-2016-29148**

(540)

CROWNTOOL

(220) 20.09.2016
(441) 25.11.2016
(731) CÔNG TY CỔ PHẦN XUẤT NHẬP KHẨU VƯƠNG HƯỚNG (VN)
Phố Tân Thịnh, thị trấn Thổ Tang, huyện Vĩnh Tường, tỉnh Vĩnh Phúc

(511) Nhóm 07: Máy công cụ; động cơ, không dùng cho phương tiện giao thông đường bộ; máy khoan; máy cắt; máy bào; máy gia công gỗ; máy xén cỏ.

Nhóm 08: Dụng cụ để mài (dụng cụ cầm tay); dụng cụ khoan; mũi khoan (dụng cụ cầm tay); dụng cụ vặn ốc vít (công cụ cầm tay); cờ lê (dụng cụ cầm tay); kìm nhổ đinh (dụng cụ cầm tay); lưỡi cắt; lưỡi cưa (dụng cụ cầm tay).

---

(210) **4-2016-29149**

(540)

(220) 20.09.2016
(441) 25.11.2016
(531) 24.9.1; A1.1.10; 26.1.2; A26.1.18
(591) Vàng, xanh da trời đậm, xanh da trời nhạt, xanh lá cây, đỏ
(731) CÔNG TY TNHH THƯƠNG MẠI THÀNH VINH NGỌC (VN)
Số 13, đường Cao Thắng, phường Hồng Sơn, thành phố Vinh, tỉnh Nghệ An

(511) Nhóm 14: Vàng, bạc, đá quý, kim loại quý.

Nhóm 35: Mua bán vàng, bạc, đá quý, kim loại và quặng kim loại.

---

(210) **4-2016-29150**

(540)

(220) 20.09.2016
(441) 25.11.2016
(531) A17.2.2; 1.15.15; 26.1.1; 26.1.4
(591) Đỏ, trắng, vàng, ghi
(731) DOANH NGHIỆP TƯ NHÂN KIM KHUYÊN (VN)
Số 181, đường Đặng Thái Thân, thành phố Vinh, tỉnh Nghệ An

(511) Nhóm 14: Vàng, bạc, đá quý, kim loại quý.

Nhóm 35: Mua bán vàng, bạc, đá quý, kim loại và quặng kim loại.

---

(210) **4-2016-29151**

(540)

(220) 20.09.2016
(441) 25.11.2016
(531) A17.2.2; 26.1.2; 17.2.13
(591) Đỏ, xanh, vàng đậm, vàng nhạt
(731) DOANH NGHIỆP TƯ NHÂN VÀNG BẠC KIM TUẤN HẢI (VN)
Khối 4, thị trấn Đô Lương, huyện Đô Lương, tỉnh Nghệ An

(511) Nhóm 14: Vàng, bạc, đá quý, kim loại quý.

Nhóm 35: Mua bán vàng, bạc, đá quý, kim loại và quặng kim loại.

---

(210) **4-2016-29152**

(540)

SOLFIGA

(220) 20.09.2016
(441) 25.11.2016

(731) TEIJIN KABUSHIKI KAISHA (TEIJIN LIMITED) (JP)
6-7, Ninamihommachi 1 - chome, Chuo-ku, Osaka, Japan
(740) Công ty Luật TNHH T&G (TGVN)

(511) Nhóm 01: Nhựa nhân tạo, dạng thô, chưa xử lý; chất dẻo dạng thô.

---

(210) **4-2016-29153**

(540)

MyHep All

(220) 20.09.2016
(441) 25.11.2016

(731) MYLAN LABORATORIES LIMITED (IN)
Plot No.564/A/22, Road No.92, Jubilee Hills, Hyderabad - 500 034, Telangana, lndia

(740) Công ty Luật TNHH T&G (TGVN)

(511) Nhóm 05: Chế phẩm được dùng để điều trị cho bệnh nhân trưởng thành bị nhiễm virut viêm gan C mãn tính kiểu gen 1, 2, 3, 4, 5 hoặc 6.

---

(210) **4-2016-29154**

(540)

HEPBUZZ

(220) 20.09.2016
(441) 25.11.2016

(731) MYLAN INC. (US)
1000 Mylan Boulevard Canonsburg, Pennsylvama 15317, USA

(740) Công ty Luật TNHH T&G (TGVN)

(511) Nhóm 09: Phần mềm có thể tải xuống được có tính chất là một ứng dụng di động dùng cho việc quản lý bệnh về gan.

---

(210) **4-2016-29155**

(540)

KAOBER

(220) 20.09.2016
(441) 25.11.2016
(531) 5.3.11; A5.3.14
(591) Trắng, xanh
(731) PHẠM NAM ANH (VN)
Phòng 1019, nhà A6, khu nhà ở sinh viên Ppáp Vân Tứ Hiệp, Hoàng Liệt, Hoàng Mai, thành phố Hà Nội

(511) Nhóm 35: Cung cấp thông tin kinh doanh thông qua một trang web; hệ thống hóa thông tin vào cơ sở dữ liệu máy tính; quan hệ công chúng, dịch vụ quảng cáo trực tuyến trên mạng máy tính, dịch vụ thuê ngoài [hỗ trợ kinh doanh]; dịch vụ giới thiệu sản phẩm trên các phương tiện truyền thông, cho mục đích bán lẻ, tổng số có 6 hàng hóa dịch vụ trong nhóm.

---

(210) **4-2016-29156**

(540)

Sóc Dài

(220) 20.09.2016
(441) 25.11.2016

(731) CÔNG TY TNHH THỰC PHẨM SUMI & SUKI (VN)
766 Trần Cao Vân, phường Thanh Khê Đông, quận Thanh Khê, thành phố Đà Nẵng

(511) Nhóm 30: Gạo.

---

(210) **4-2016-29158**

(540)

(220) 20.09.2016
(441) 25.11.2016
(531) 1.15.23; 26.1.1; A26.11.12; 26.15.1; 1.15.15
(591) Bạc, xanh dương, vàng gold
(731) CÔNG TY TNHH THƯƠNG MẠI BLUE VENUS MEDLA (VN)
Số 41, tổ 13 đường Chính Kinh, phường Thanh Xuân Trung, quân Thanh Xuân, thành phố Hà Nội

(511) Nhóm 35: Tư vấn về truyền thông nhằm mục đích quảng cáo và xúc tiến thương mại; quảng cáo thương mại; tổ chức sự kiện nhằm mục đích thương mại; tổ chức giới thiệu xúc tiến thương mại.

Nhóm 41: Đào tạo các kỹ năng về quản lý; đào tạo các kỹ năng về quản lý và phát triển nguồn nhân lục; đào tạo kỹ năng về marketing; đào tạo các kỹ năng kinh doanh; đào tạo kỹ năng về văn hóa doanh nghiệp.

---

(210) **4-2016-29159**

(540)

(220) 20.09.2016
(441) 25.11.2016
(531) 24.15.21; A26.11.12; 26.11.3; A24.15.7
(591) Xanh dương, xanh lá, trắng
(731) CÔNG TY CỔ PHẦN SAO VIỆT (VN)
Tầng 2 tòa nhà Hoàng Ngọc lô C2C, cụm tập trung công nghiệp vừa & nhỏ Câu Giấy phường Dịch Vọng Hậu, quận Cầu Giấy, thành phố Hà Nội

(511) Nhóm 09: Thiết bị chuyển mạch di động [điện]; bộ chuyển mạch điện, tủ phân phối [điện]; thiết bị điều khiển phân phối [điện]; hộp đầu nối [điện]; thiết bị đo bằng điện.

Nhóm 36: Cho thuê bất động sản; môi giới bất động sản; đánh giá bất động sản, quản lý tài sản bất động sàn; quản lý toà nhà (bất động sản); cho thuê căn hộ.

Nhóm 38: Liên lạc bằng thiết bị đầu cuối (máy vi tính, máy trạm), thông tin về viễn thông liên lạc dịch vụ truy cập vào cơ sở dữ liệu; dịch vụ cung cấp kênh viễn thông dùng cho dịch vụ cửa hàng điện thoại; dịch vụ cung cấp kết nối viễn thông đến mạng máy tính toàn cầu; dịch vụ cung cấp cho người sử dụng truy cập vào mạng máy tính toàn cầu (nhà cung cấp dịch vụ).

---

(210) **4-2016-29160**

(540)

(220) 20.09.2016
(441) 25.11.2016
(531) 26.1.2; 1.15.9
(591) Xanh lá mạ, nâu, trắng, đỏ
(731) CÔNG TY CỔ PHẦN THƯƠNG MẠI VÀ XUẤT NHẬP KHẨU VIỆT NAM TRUST (VN)
Lô B2/D21 khu đô thị mới Cầu Giấy, phường Dịch Vọng Hậu, quận Cầu Giấy, thành phố Hà Nội

(511) Nhóm 05: Dược phẩm, thực phẩm chức năng.

---

(210) **4-2016-29161**

(540)

NISHOKEI

(220) 20.09.2016
(441) 25.11.2016
(731) CÔNG TY CỔ PHẦN XUẤT NHẬP KHẨU NÔNG SẢN TÂM VIỆT (VN)
B15 lô 8 khu đô thị Định Công, phường Định Công, quận Hoàng Mai, thành phố Hà Nội
(740) Công ty TNHH Sở hữu trí tuệ và Công nghệ Thủ đô (CAPITAL IP&T CO.LTD.)

(511) Nhóm 05: Dược phẩm; thực phẩm chức năng; thực phẩm dinh dưỡng dùng trong y tế; nước súc miệng dùng cho mục đích y tế; dung dịch làm sạch khử khuẩn sát trùng dùng cho mục đích y tế, nước tắm thảo dược cho trẻ em dùng cho mục đích y tế.

---

(210) **4-2016-29162**

(540)

NAZHIKEI

(220) 20.09.2016
(441) 25.11.2016
(731) CÔNG TY CỔ PHẦN XUẤT NHẬP KHẨU NÔNG SẢN TÂM VIỆT (VN)
B15 lô 8 khu đô thị Định Công, phường Định Công, quận Hoàng Mai, thành phố Hà Nội
(740) Công ty TNHH Sở hữu trí tuệ và Công nghệ Thủ đô (CAPITAL IP&T CO.LTD.)

(511) Nhóm 05: Dược phẩm; thực phẩm chức năng; thực phẩm dinh dưỡng dùng trong y tế; nước súc miệng dùng cho mục đích y tế; dung dịch làm sạch khử khuẩn sát trùng dùng cho mục đích y tế, nước tắm thảo dược cho trẻ em dùng cho mục đích y tế.

---

(210) **4-2016-29163**

(540)

SHEIKETA

(220) 20.09.2016
(441) 25.11.2016

(731) CÔNG TY CỔ PHẦN XUẤT NHẬP KHẨU NÔNG SẢN TÂM VIỆT (VN)
B15 lô 8 khu đô thị Định Công, phường Định Công, quận Hoàng Mai, thành phố Hà Nội

(740) Công ty TNHH Sở hữu trí tuệ và Công nghệ Thủ đô (CAPITAL IP&T CO.LTD.)

(511) Nhóm 05: Dược phẩm; thực phẩm chức năng; thực phẩm dinh dưỡng dùng trong y tế; nước súc miệng dùng cho mục đích y tế; dung dịch làm sạch khử khuẩn sát trùng dùng cho mục đích y tế, nước tắm thảo dược cho trẻ em dùng cho mục đích y tế.

---

(210) **4-2016-29164**

(540)

HKEISHITO

(220) 20.09.2016
(441) 25.11.2016

(731) CÔNG TY CỔ PHẦN XUẤT NHẬP KHẨU NÔNG SẢN TÂM VIỆT (VN)
B15 lô 8 khu đô thị Định Công, phường Định Công, quận Hoàng Mai, thành phố Hà Nội

(740) Công ty TNHH Sở hữu trí tuệ và Công nghệ Thủ đô (CAPITAL IP&T CO.LTD.)

(511) Nhóm 05: Dược phẩm; thực phẩm chức năng; thực phẩm dinh dưỡng dùng trong y tế; nước súc miệng dùng cho mục đích y tế; dung dịch làm sạch khử khuẩn sát trùng dùng cho mục đích y tế, nước tắm thảo dược cho trẻ em dùng cho mục đích y tế.

---

(210) **4-2016-29165**

(540)

(220) 20.09.2016
(441) 25.11.2016
(531) A14.7.7; A1.1.10; 25.5.25; A1.1.5
(591) Xanh lá cây, trắng, xám, vàng, đen, nâu
(731) CÔNG TY CỔ PHẦN KỀM NGHĨA (VN)
700/15 Lạc Long Quân, phường 9, quận Tân Bình, thành phố Hồ Chí Minh

(740) Công ty TNHH Sở hữu trí tuệ và Công nghệ Thủ đô (CAPITAL IP&T CO.LTD.)

(511) Nhóm 08: Kìm bấm móng; kéo cắt tóc; các loại dũa; nhíp; dao; dao cạo.

---

(210) **4-2016-29166**

(540)

GNPHARMA

(220) 20.09.2016
(441) 25.11.2016

(731) CÔNG TY CỔ PHẦN DƯỢC PHẨM GIA NGUYỄN (VN)
Đường YP6, khu công nghiệp Yên Phong, xã Đông Phong, huyện Yên Phong, tỉnh Bắc Ninh

(740) Công ty TNHH Sở hữu trí tuệ và Công nghệ Thủ đô (CAPITAL IP&T CO.LTD.)

(511) Nhóm 35: Mua bán, dược phẩm, dược chất, hóa chất dùng trong sản xuất thuốc, thuốc đông y, thuốc thú y, thực phẩm dinh dưỡng dùng trong y tế, thực phẩm chức năng, nước súc miệng, trang thiết bị y tế và dụng cụ y tế, dụng cụ tránh thai, que thử thai, bao cao su, bơm kim tiêm dùng một lần, dây truyền dịch, bông y tế, băng y tế, băng dán y tế, vật tư y tế như, vật tư y tế tiêu hao như, mỡ bôi y tế dùng cho điện tim, điện não, nội soi và siêu âm, điện cực dán y tế, đệm chống loét, giường hỗ trợ bệnh nhân liệt, mỹ phẩm, nước hoa, dầu gội đầu, kem dưỡng da, sữa rửa mặt, xà phòng, nước rửa chén, tinh dầu, chất tẩy rửa, lương thực, thực phẩm, bánh, kẹo, gạo, bột ngũ cốc, chè, cà phê, cacao, gia vị, sữa và các sản phẩm từ sữa, thịt, cá, gia cầm, trứng, dầu ăn thực vật, nước giải khát, nước uống tinh khiết, bia, rượu, thức ăn chăn nuôi cho gà, lợn, cá, tôm, con giống vật nuôi làm thuốc, cây giống dược liệu, con giống, cây giống, giống, dược liệu tươi, trái cây tươi, rau tươi; quảng cáo và giới thiệu sản phẩm.

---

(210) **4-2016-29167**

(540)

ALISAMLO

(220) 20.09.2016
(441) 25.11.2016

(731) CÔNG TY CỔ PHẦN DƯỢC PHẨM SAVI (VN)
Lô Z01-02-03a, khu công nghiệp trong khu chế xuất Tân Thuận, phường Tân Thuận Đông, quận 7, thành phố Hồ Chí Minh

(740) Công ty TNHH Sở hữu trí tuệ và Công nghệ Thủ đô (CAPITAL IP&T CO.LTD.)

(511) Nhóm 05: Dược phẩm; thực phẩm chức năng; thực phẩm dinh dưỡng dùng trong y tế; nước súc miệng dùng cho mục đích y tế; dung dịch làm sạch khử khuẩn sát trùng dùng cho mục đích y tế, nước tắm thảo dược cho trẻ em dùng cho mục đích y tế.

---

(210) **4-2016-29168**

(540)

KOCITRUM

(220) 20.09.2016
(441) 25.11.2016
(731) CÔNG TY TRÁCH NHIỆM HỮU HẠN DƯỢC MỸ PHẨM NGỌC LAN (VN)
Câu lạc bộ Định Công, lô 4, phố Trần Điền, phường Định Công, quận Hoàng Mai, thành phố Hà Nội
(740) Công ty TNHH Sở hữu trí tuệ và Công nghệ Thủ đô (CAPITAL IP&T CO.LTD.)

(511) Nhóm 05: Dược phẩm; thực phẩm chức năng; thực phẩm dinh dưỡng dùng trong y tế; nước súc miệng dùng cho mục đích y tế; dung dịch làm sạch khử khuẩn sát trùng dùng cho mục đích y tế; nước tắm thảo dược cho trẻ em dùng cho mục đích y tế.

---

(210) **4-2016-29169**

(540)

PODOSTRUM

(220) 20.09.2016
(441) 25.11.2016
(731) CÔNG TY TRÁCH NHIỆM HỮU HẠN DƯỢC MỸ PHẨM NGỌC LAN (VN)
Câu lạc bộ Định Công, lô 4, phố Trần Điền, phường Định Công, quận Hoàng Mai, thành phố Hà Nội
(740) Công ty TNHH Sở hữu trí tuệ và Công nghệ Thủ đô (CAPITAL IP&T CO.LTD.)

(511) Nhóm 05: Dược phẩm; thực phẩm chức năng; thực phẩm dinh dưỡng dùng trong y tế; nước súc miệng dùng cho mục đích y tế; dung dịch làm sạch khử khuẩn sát trùng dùng cho mục đích y tế; nước tắm thảo dược cho trẻ em dùng cho mục đích y tế.

---

(210) **4-2016-29170**

(540)

(220) 20.09.2016
(441) 25.11.2016
(531) 25.5.25; A5.5.20; A5.5.21
(591) Xanh tím than, trắng, xám, đen
(731) CÔNG TY CỔ PHẦN DƯỢC PHẨM VÀ THIẾT BỊ Y TẾ ĐÔNG NAM Á (VN)
Khu công nghiệp Phố Nối B, xã Nghĩa Hiệp, huyện Yên Mỹ, tỉnh Hưng Yên
(740) Công ty TNHH Sở hữu trí tuệ và Công nghệ Thủ đô (CAPITAL IP&T CO.LTD.)

(511) Nhóm 05: Dược phẩm; thực phẩm chức năng; thực phẩm dinh dưỡng dùng trong y tế; nước súc miệng dùng cho mục đích y tế; dung dịch làm sạch khử khuẩn sát trùng dùng cho mục đích y tế; nước tắm thảo dược cho trẻ em dùng cho mục đích y tế.

---

(210) **4-2016-29171**

(540)

MAGIC GYRO TOP

(220) 20.09.2016
(441) 25.11.2016
(731) CHOI, JONG-ILL (KR)
B-4101 (Mokdong, Trapalace Western Avenue) 299, Ohmok-ro, Yangcheon-Gu, Seoul, Republic of Korea
(740) Công ty TNHH Sở hữu trí tuệ WINCO (WINCO CO., LTD.)

(511) Nhóm 09: Bàn tính; khóa điện; thiết bị và dụng cụ vật lý; thiết bị và dụng cụ hóa học; dụng cụ và thiết bị quang học không bao gồm kính và dụng cụ nhiếp ảnh; dụng cụ và thiết bị chụp ảnh; máy quay phim; thiết bị và dụng cụ để cân; thiết bị điều chỉnh tốc độ của xe cộ tự động; máy móc và thiết bị điều chỉnh áp suất tự động; kính đeo mắt (quang học); kính áp tròng; cơ cấu cho thiết bị vận hành bằng đồng xu; áo phao cứu sinh; bộ quần áo cứu hộ; bộ cảm biến nhiệt; đai phản quang dùng gắn lên quần áo để tránh bị tai nạn giao thông; máy phân phối năng lượng điện; ắc quy điện; thiết bị nghe nhìn dùng điện; máy móc và thiết bị viễn thông cụ thể là máy bộ đàm xách tay, máy liên lạc vô tuyến hai chiều; máy liên lạc nội bộ; điện thoại; chương trình máy tính (phần mềm có thể tải xuống được); ứng dụng phần mềm máy tính (có thể tải xuống được); phần mềm trò chơi máy tính; phần mềm ứng dụng máy tính sử dụng cho điện thoại di động; phần mềm máy tính, phần cứng máy vi tính và thiết bị ngoại vi máy vi tinh; nam châm; hộp đựng băng trò chơi video, còi báo hiệu, găng tay bảo hộ; mũ bảo hiểm; quần áo bảo hộ; tệp tin âm nhạc có thể tải về được; thiết bị điện tử được ghi sẵn có chứa nội dung âm nhạc; băng video được ghi sẵn (không chứa nội dung âm nhạc); thiết bị điện tử chứa các dữ liệu (không phải âm nhạc) được ghi sẵn (trừ phần mềm máy vi tính); thẻ tín dụng từ tính; vé có thể tải xuống được; phim đã lộ sáng; ấn phẩm điện tử có thể tải về được; sách điện tử có thể tải về được; báo điện tử có thể tải về được; sách hoặc tài liệu nghiên cứu dạng điện tử có thể tải về được; phim hoạt hình; thang thoát hiểm; thiết bị thở ở dưới nước; chuông cửa dùng điện; mặt nạ bảo hiểm.

Nhóm 28: Lưới bắt bướm; dụng cụ để sưu tầm côn trùng; đồ chơi cho vật nuôi trong nhà; đồ trang trí cho cây Noel (trừ đồ chiếu sáng và bánh kẹo); đồ để cưỡi ngựa; sáp bôi cho ván trượt tuyết; đồ chơi; búp bê; trò chơi; dụng cụ thể thao (trừ dụng cụ chơi gôn và dụng cụ leo núi) cụ thể là gậy cho trò chơi, bóng cho trò chơi, xe trượt tuyết, súng cao su, cái lao; thiết bị leo dây (thiết bị leo núi); dây đeo dùng cho người leo núi; túi đựng vật dụng chơi gôn có hoặc không có bánh xe; bóng chơi gôn; găng tay chơi gôn; dụng cụ chơi gôn; đồ câu cá; que gỗ chuyền tay dùng trong môn chạy tiếp sức.

---

(210) **4-2016-29172**

(540)

TUAN NGAN
JEWELRY

(220) 20.09.2016
(441) 25.11.2016
(531) A17.2.2; A26.11.12; A26.11.7; 26.5.1
(591) Tím, đen, trắng
(731) DOANH NGHIỆP TƯ NHÂN SẢN XUẤT KINH DOANH VÀNG BẠC ĐÁ QUÝ TUẤN NGÂN (VN)
154 - 156 - 158 Trương Công Định, phường 14, quận Tân Bình, thành phố Hồ Chí Minh
(740) Công ty Luật TNHH WINCO (WINCO LAW FIRM)

(511) Nhóm 14: Đồ trang sức làm bằng vàng, bạc; đá quý; kim cương; bạch kim; ngọc trai; đồ kim hoàn.

Nhóm 35: Mua bán, vàng, bạc, đá quý, kim cương, bạch kim, ngọc trai, đồ kim hoàn, đồ trang sức.

---

(210) **4-2016-29174**

(540) MELISSA NHA TRANG

(220) 20.09.2016
(441) 25.11.2016
(531) 3.7.17
(591) Nâu, vàng, trắng
(731) CÔNG TY TNHH DICH VỤ DU LỊCH NHA TRANG (VN)
100A2 Trần Phú, phường Lộc Thọ, thành phố Nha Trang, tỉnh Khánh Hòa

(511) Nhóm 43: Dịch vụ khách sạn; cho thuê chỗ ở tạm thời; đặt chỗ khách sạn; nhà nghỉ du lịch; nhà hàng ăn uống; cho thuê phòng họp.

---

(210) **4-2016-29175**

(540) THUỐC GIA TRUYỀN XỨ MƯỜNG

(220) 20.09.2016
(441) 25.11.2016
(591) Đỏ, trắng
(731) HỘ KINH DOANH TRẦN THỊ LÝ (VN)
Tại nhà, tổ 25, phường Chăm Mát, thành phố Hòa Bình, tỉnh Hòa Bình

(511) Nhóm 05: Thảo dược; dược thảo; chế phẩm dược; dược phẩm.

---

(210) **4-2016-29176**

(540) ONELAND Địa chỉ giao dịch tin cậy

(220) 20.09.2016
(441) 25.11.2016
(531) 26.5.1; 26.15.15; 26.7.25
(591) Nâu, xanh
(731) CÔNG TY CỔ PHẦN ONEPLUS (VN)
BT 21 dãy 16B1 Làng Việt Kiều Châu Âu, phường Mộ Lao, quận Hà Đông, thành phố Hà Nội

(511) Nhóm 36: Bất động sản.

---

(210) **4-2016-29177**

(540)

(220) 20.09.2016
(441) 25.11.2016
(531) 3.7.7; 26.1.1; 20.7.1; A3.7.24
(591) Xanh lá cây đậm, vàng đồng, trắng
(731) CÔNG TY TNHH HƯƠNG NGUYÊN (VN)
K02, khu dân cư, KP2, phường Bửu Long, thành phố Biên Hòa, tỉnh Đồng Nai
(740) Công ty TNHH Tư vấn sở hữu trí tuệ Việt (VIET IP CO.,LTD.)

(511) Nhóm 41: Giáo dục tiểu học, trung học cơ sở, phổ thông trung học; dạy ngoại ngữ, tin học; tổ chức hội thảo du học.

---

(210) **4-2016-29178**

(540)

(220) 20.09.2016
(441) 25.11.2016
(531) A11.3.4
(591) Nâu đậm, nâu nhạt
(731) CÔNG TY CỔ PHẦN CUỘC SỐNG BẠCH KIM (VN)
1145/22 Nguyễn Thị Định, phường Cát Lái, quận 2, thành phố Hồ Chí Minh

(511) Nhóm 35: Bán lẻ, bán buôn: cafe, trà, sản phẩm ca cao, kem lạnh, đồ uống trên cơ sở socola, đồ uống trên cơ sở ca cao, đồ uống trên cơ sở café, đồ uống trên cơ sơ trà, chế phẩm ngũ cốc dạng lát mỏng, socola, thạch trái cây, trà ướp lạnh, kem trái cây, sữa chua đông lạnh (dạng kem lạnh), đồ uống không cồn, đồ uống có cồn, đồ uống ép từ quả không chứa cồn, nước giải khát không cồn, đồ uống trái cây, nước ép trái cây, đồ uống có hương vị trái cây, nước ép rau củ, đồ uống thể thao và nước sinh tố, nước (đồ uống), nước uống đóng chai, nước uống có ga, nước khoáng (đồ uống), nước hoa quả ướp lạnh (đồ uống), bánh ngọt, bánh nướng, bánh quế, bánh kẹp, bánh qui giòn, bánh qui và bánh kẹo, bánh hamburger, bánh pizza, bánh mì kẹp, xúc xích nóng, bánh pate thịt, mì xào, nui xào, bún xào, cơm chiên, thức ăn nhanh các loại.

Nhóm 43: Dịch vụ cung cấp thực phẩm và đồ uống (do nhà hàng cung cấp): cung cấp thực phẩm và đồ uống: café, trà, sản phẩm ca cao, kem lạnh, đồ uống trên cơ sở socola, đồ uống trên cơ sở ca cao, đồ uống trên cơ sở café, đồ uống trên cơ sở trà, chế phẩm ngũ cốc dạng lát mỏng, socola, thạch trái cây, trà ướp lạnh, kem trái cây, sữa chua đông lạnh (dạng kem lạnh), đồ uống không cồn, đồ uống có cồn, đồ uống ép từ quả không chứa cồn, nước giải khát không cồn, đồ uống trái cây, nước ép trái cây, đồ uống có hương vị trái cây, nước ép rau củ, đồ uống thể thao và nước sinh tố, nước (đồ uống), nước uống đóng chai, nước uống có ga, nước khoáng (đồ uống), nước hoa qua ướp lạnh (đồ uống), bánh ngọt, bánh nướng, bánh quế, bánh kẹp, bánh qui giòn, bánh qui và bánh kẹo, bánh hamburger, bánh pizza, bánh mì kẹp, xúc xích nóng, bánh pate thịt mì xào, nui xào, bún xào, cơm chiên, thức ăn nhanh các loại.

(210) **4-2016-29181**

(540)

(220) 20.09.2016
(441) 25.11.2016
(531) 2.3.1; A2.3.2; 1.7.6; A1.7.20
(591) Vàng, trắng
(731) CÔNG TY TNHH THƯƠNG MẠI VÀ DỊCH VỤ VIỆT NAM PROSPERITY (VN)
Số 29, đường Kinh Bắc 57, phường Kinh Bắc, thành phố Bắc Ninh, tỉnh Bắc Ninh

(511) Nhóm 03: Kem (mỹ phẩm) trị mụn; kem (mỹ phẩm) dưỡng trắng; kem (mỹ phẩm) tắm trắng da; kem (mỹ phẩm) dưỡng trắng da; kem (mỹ phẩm) làm đẹp; sữa rửa mặt.

Nhóm 05: Chế phẩm điều trị mụn trứng cá.

---

(210) **4-2016-29182**

(540)

KawaEco

(220) 20.09.2016
(441) 25.11.2016
(531) A26.11.8
(591) Xanh dương đậm
(731) CÔNG TY TNHH KỸ THUẬT VÀ XÂY DỰNG VIỆT THIÊN HÀ NỘI (VN)
Số 21, ngõ 249, phố Đội Cấn, phường Ngọc Hà, quận Ba Đình, thành phố Hà Nội

(511) Nhóm 11: Thiết bị lọc khí.

---

(210) **4-2016-29183**

(540)

(220) 20.09.2016
(441) 25.11.2016
(531) A5.5.20; 25.1.25; 26.1.1; 25.1.5
(591) Xanh nước biển, xanh dương, trắng
(731) CÔNG TY TNHH ORCHID ONE (VN)
B1.01 tầng 1, Block B, khu căn hộ Hoàng Anh River View, 37 Nguyễn Văn Hưởng, phường Thảo Điền, quận 2, thành phố Hồ Chí Minh

(511) Nhóm 41: Dịch vụ đào tạo ngoại ngữ; dịch vụ tư vấn du học; dịch vụ đào tạo kỹ năng mềm; dịch vụ đào tạo kỹ năng sống; dịch vụ gia sư; dịch vụ giáo dục mầm non; dịch vụ giáo dục tiểu học; dịch vụ dạy ngoại khóa.

---

(210) **4-2016-29184**

(540)

TCS

(220) 20.09.2016
(441) 25.11.2016

(731) CHENG MAO PRECISION SEALING CO., LTD. (TW)
No.3, Gongye E. Rd., Nantou City, Nantou County 54066, Taiwan
(740) Công ty TNHH Trường Xuân (AGELESS CO.,LTD.)

(511) Nhóm 06: Vòng đệm bằng kim loại; nắp bịt kín bằng kim loại; vòng bịt kín bằng kim loại; vòng kẹp bằng kim loại [vòng đai để kết nối]; vòng đai chặn bằng kim loại; vòng đai kim loại để kết nối ống dẫn.

Nhóm 17: Đệm lót; xi gắn kín; vòng bằng cao su; vòng đệm bằng cao su; vòng đệm bằng chất dẻo; xi gắn kín chặn dầu, không bằng kim loại.

---

(210) **4-2016-29187**

(540)

KITECRO

(220) 20.09.2016
(441) 25.11.2016

(731) PHẠM VĂN THANH (VN)
Xóm Bắc, thôn Kênh Cầu, xã Đồng Than, huyện Yên Mỹ, tỉnh Hưng Yên
(740) Công ty TNHH Sở hữu trí tuệ HA VIP (HAVIP CO., LTD.)

(511) Nhóm 11: Bộ lọc nước uống; lõi lọc dùng cho hệ thống lọc nước trong gia đình hoặc trong công nghiệp; thiết bị và máy móc để làm sạch nước; bộ lọc dùng cho hệ thống lọc nước trong gia đình hoặc trong công nghiệp; thiết bị lọc nước; hệ thống cung cấp nước uống sử dụng thẩm thấu ngược.

---

(210) **4-2016-29188**

(540)

(220) 20.09.2016
(441) 25.11.2016
(531) 25.1.25; 26.2.3; 26.2.1; 5.7.14
(591) Nâu, cam, đen, trắng, đỏ, xanh lá cây
(731) CÔNG TY CỔ PHẦN HỒNG LAM (VN)
Khu công nghiệp Quang Minh, thị trấn Chi Đông, huyện Mê Linh, thành phố Hà Nội

(511) Nhóm 29: Hoa quả khô, ô mai, mứt quả ướt.

---

(210) **4-2016-29190**

(540)

Epic

(220) 20.09.2016
(441) 25.11.2016

(731) CÔNG TY XUẤT NHẬP KHẨU THUỐC LÁ (VN)
41 Lê Quý Đôn, phường 7, quận 3, thành phố Hồ Chí Minh

(740) Văn phòng Luật sư A Hoà (AHOA LAW OFFICE)

(511) Nhóm 34: Thuốc lá; thuốc lá điếu; thuốc lào; xì gà; tẩu thuốc lá; bật lửa dùng cho người hút thuốc.

---

(210) **4-2016-29191**

(540)

Nàng

(220) 20.09.2016
(441) 25.11.2016
(531) 2.3.1; A2.3.2; A5.3.13; A26.4.24
(731) TRẦN THỊ THÙY TRANG (VN)
Số nhà 43 đường Chợ 2, Hòa Bình, Đông Hòa, Trảng Bom, Đồng Nai

(511) Nhóm 03: Nước hoa, tinh dầu, mỹ phẩm, nước xúc tóc.

Nhóm 05: Chế phẩm dung dịch vệ sinh dùng cho mục đích y tế (dung dịch vệ sinh).

Nhóm 25: Quần áo.

Nhóm 30: Bánh mì, bánh kẹo.

Nhóm 32: Đồ uống hoa quả và nước ép hoa quả (đồ uống).

Nhóm 39: Dịch vụ du lịch.

Nhóm 41: Câu lạc bộ sức khỏe để tập luyện thể dục; dịch vụ giáo dục kỹ năng mềm; xuất bản sách báo điện tử trực tuyến.

Nhóm 44: Dịch vụ chăm sóc sắc đẹp cho người.

---

(210) **4-2016-29192**

(540)

KIM NGA

(220) 20.09.2016
(441) 25.11.2016
(531) A26.4.6; A26.4.5
(591) Vàng, đen
(731) CÔNG TY TNHH MỘT THÀNH VIÊN KIM NGA (VN)
34/1, tổ 2, khu phố Khánh Lộc, phường Khánh Bình, thị xã Tân Uyên, tỉnh Bình Dương

(740) Công ty TNHH Tư vấn Sở hữu trí tuệ Á Đông (A ĐÔNG IP CONSULTANCY CO.,LTD.)

(511) Nhóm 06: Các sản phẩm, phụ kiện bằng kim loại dùng trong xây dựng không phải là bộ phận của máy móc, cụ thể là: tê (khớp nôi chữ T), co (khớp nối cong), mặt bích (vòng đệm), bầu giảm lệch ống nối cho hai đầu ống có kích thước chênh lệch nhau), hai đầu ren (ống được tiện tạo ren hai đầu), chén (dùng để chụp bịt đầu ống).

Nhóm 07: Các loại van công nghiệp (bộ phận của máy móc): van bướm, van bi, van cổng, van cầu, van một chiều, van an toàn, y lọc, rọ bơm, bẫy hơi.

Nhóm 35: Mua bán các loại van công nghiệp và các phụ kiện của van.

---

(210) **4-2016-29193**

(540)

ALTERNATY
alternative real estate

(220) 20.09.2016
(441) 25.11.2016
(531) 26.3.23
(591) Xanh đậm, xám nhạt
(731) CÔNG TY TNHH SỰ LỰA CHỌN TRONG DỊCH VỤ BẤT ĐỘNG SẢN (VN)
2BIS-4-6 Lê Thánh Tôn, phường Bến Nghé, quận 1, thành phố Hồ Chí Minh

(511) Nhóm 36: Hoạt động kinh doanh dịch vụ bất động sản: đại lý bất động sản; môi giới bất động sản; quản lý bất động sản; cho thuê căn hộ; tư vấn tài chính.

---

(210) **4-2016-29194**

(540)

ACQUA
VILLA

(220) 20.09.2016
(441) 25.11.2016
(531) A26.11.12
(591) Xanh đậm, xám nhạt
(731) CÔNG TY TNHH SỰ LỰA CHỌN TRONG DỊCH VỤ BẤT ĐỘNG SẢN (VN)
2BIS-4-6 Lê Thánh Tôn, phường Bến Nghé, quận 1, thành phố Hồ Chí Minh

(511) Nhóm 35: Quản lý kinh doanh khách sạn nghỉ dưỡng: điều hành kinh doanh cho khách sạn.

---

(210) **4-2016-29195**

(540)

SANDRA

(220) 20.09.2016
(441) 25.11.2016

(731) CÔNG TY TNHH VẬT LIỆU XÂY DỰNG VÀ TRANG TRÍ NỘI THẤT HƯNG THỊNH (VN)
83/18 Bạch Đằng, phường 2, quận Tân Bình, thành phố Hồ Chí Minh

(511) Nhóm 35: Mua bán: thiết bị dùng cho bồn tắm; thiết bị sấy khô tay dùng trong phòng vệ sinh, vòi hoa sen; vòi xịt nước; xi phông; bồn tắm; chậu đi tiểu; bồn tắm nhỏ; chậu rửa tay; bồn xối; bồn trang điểm và chậu rửa bát; và phụ tùng của chúng như vòi, ống dẫn và vòi chảy; hộp đựng khăn giấy và giấy vệ sinh bằng inox và các phụ kiện của chúng; kệ kính (giá đựng trong nhà vệ sinh); giá đựng cốc; giá đựng đĩa (là đồ chứa đựng dùng trong gia đình và bếp núc); giá treo khăn tắm; kệ góc (giá đựng trong nhà vệ sinh).

---

(210) **4-2016-29196**

(540)

BENZYL THÁI TRẦN

(220) 20.09.2016
(441) 25.11.2016

(731) CÔNG TY CỔ PHẦN CÔNG NGHỆ VÀ DƯỢC PHẨM QUỐC TẾ (VN)
Số 322 Lê Duẩn, Trung Phụng, Đống Đa, thành phố Hà Nội

(511) Nhóm 05: Dược phẩm, thực phẩm chức năng, thực phẩm dinh dưỡng.

---

(210) **4-2016-29197**

(540)

ADAMRINGA THÁI TRẦN

(220) 20.09.2016
(441) 25.11.2016

(731) CÔNG TY CỔ PHẦN CÔNG NGHỆ VÀ DƯỢC PHẨM QUỐC TẾ (VN)
Số 322 Lê Duẩn, Trung Phụng, Đống Đa, thành phố Hà Nội

(511) Nhóm 05: Dược phẩm, thực phẩm chức năng, thực phẩm dinh dưỡng.

---

(210) **4-2016-29198**

(540)

CỐM ĐỘ SINH
THÁI TRẦN

(220) 20.09.2016
(441) 25.11.2016

(731) CÔNG TY CỔ PHẦN CÔNG NGHỆ VÀ DƯỢC PHẨM QUỐC TẾ (VN)
Số 322 Lê Duẩn, Trung Phụng, Đống Đa, thành phố Hà Nội

(511) Nhóm 05: Dược phẩm, thực phẩm chức năng, thực phẩm dinh dưỡng.

---

(210) **4-2016-29199**

(540)

TRÀ ĐỘ SINH
THÁI TRẦN

(220) 20.09.2016
(441) 25.11.2016

(731) CÔNG TY CỔ PHẦN CÔNG NGHỆ VÀ DƯỢC PHẨM QUỐC TẾ (VN)
Số 322 Lê Duẩn, Trung Phụng, Đống Đa, thành phố Hà Nội

(511) Nhóm 05: Dược phẩm, thực phẩm chức năng, thực phẩm dinh dưỡng.

---

(210) **4-2016-29223**

(540)

LEP

(220) 21.09.2016
(441) 25.11.2016

(731) LINTEC KABUSHIKI KAISHA (also trading as LINTEC Corporation) (JP)
23-23, Honeho, Itabashi-ku, Tokyo 173-0001, Japan
(740) Công ty TNHH một thành viên Sở hữu trí tuệ VCCI (VCCI-IP CO.,LTD)

(511) Nhóm 16: Giấy; giấy có chất dính sẵn; giấy có chất dính sẵn có thể bóc ra được dùng để dán ép; con dấu bằng giấy và bằng chất dẻo có chất dính sẵn (đóng dấu); nhãn dính (không bằng vải) dùng cho mục đích văn phòng và dùng để gắn trang trí lên các sản phẩm hàng hóa sử dụng hàng ngày; nhãn dính (không bằng vải); nhãn dính bằng giấy và bằng chất dẻo có thể bóc ra được; băng dính (cho mục đích văn phòng hoặc gia dụng); nhãn không bằng vải dùng để ghi bảng mục lục; văn phòng phẩm; thẻ (bằng giấy hoặc bìa cứng); nhãn không bằng vải để ghi địa chỉ và miếng giấy nhỏ được gắn lên hộp đựng bằng bìa cứng và bằng nhựa dùng để giao hàng hóa.

Nhóm 17: Màng mỏng bằng chất dẻo được phủ chất dính sẵn (không dùng để bao gói, đóng gói); tấm bằng chất dẻo để dính các hình ảnh và nhân vật đã được cắt rời dùng cho mục đích trang trí màng mỏng bằng chất dẻo có chất dính sẵn dùng để trang trí, để bảo vệ bề mặt, để đánh dấu và để cảnh báo liên quan đến các thiết bị điện như: ti vi; tủ lạnh, máy tính cá nhân, máy ảnh và các sản phẩm tương tự; màng mỏng bằng chất dẻo có chất dính sẵn dùng để trang trí, để bảo vệ bề mặt, để cảnh báo đề phòng liên quan đến các thiết bị di động như: điện thoại di động, thiết bị âm thanh xách tay và các sản phẩm tương tự; tấm bằng chất dẻo có chất dính sẵn dùng để đánh dấu, để cảnh báo, để trang trí, để quảng cáo liên quan đến đến các sản phẩm hàng hóa sử dụng hàng ngày như: dầu gội đầu, chất tẩy rửa và các sản phẩm tương tự, mỹ phẩm, thực phẩm, đồ uống và thuốc men; các sản phẩm làm chủ yếu từ chất dẻo; tấm bằng chất dẻo có chất dính sẵn dùng cho các bộ phận của xe ô tô và của xe máy và dùng cho lốp xe ô tô và lốp xe máy.

---

(210) **4-2016-29224**

(540)

WAKABA

(220) 21.09.2016
(441) 25.11.2016

(731) CÔNG TY CỔ PHẦN THỰC PHẨM TAKAHIRO (VN)
709 đường số 7A, phường An Phú, quận 2, thành phố Hồ Chí Minh
(740) Công ty cổ phần Tư vấn S&B (S&B CONSULTANT., CORP.)

(511) Nhóm 29: Rau, củ, quả đã qua sơ chế và chế biến.

Nhóm 31: Rau, củ, quả tươi (chưa qua chế biến); hoa tươi.

Nhóm 43: Dịch vụ nhà hàng ăn uống.

---

(210) **4-2016-29228**

(540)

ABCKIDS

(220) 21.09.2016
(441) 25.11.2016

(731) CÔNG TY CỔ PHẦN ĐẦU TƯ DƯỢC PHẨM SUM (VN)
Tầng 11, tháp Tây, tòa nhà Hancorp, số 72 Trần Đăng Ninh, phường Dịch Vọng, quận Cầu Giấy, thành phố Hà Nội

(740) Công ty Luật TNHH Tư vấn Hoàng Minh (HOANG MINH LAW CONSULT.CO.,LTD.)

(511) Nhóm 05: Dược phẩm, thực phẩm dinh dưỡng dùng trong y tế (thực phẩm chức năng).

---

(210) **4-2016-29229**

(540)

(220) 21.09.2016
(441) 25.11.2016
(531) 5.7.3; 5.13.1; 3.7.8; A3.7.24
(591) Xanh dương, vàng, đen, hồng, nâu, nâu đỏ, cam

(731) ĐOÀN THỊ BÍCH THỦY (VN)
Tổ 22, phường Đại Kim, quận Hoàng Mai, thành phố Hà Nội

(740) Công ty Luật TNHH Tư vấn Hoàng Minh (HOANG MINH LAW CONSULT.CO.,LTD.)

(511) Nhóm 41: Giáo dục mầm non.

---

(210) **4-2016-29240**

(540)

(220) 21.09.2016
(441) 25.11.2016
(531) 26.1.2; A26.1.24; 2.5.2; 2.1.11

(731) CÔNG TY CỔ PHẦN ACECOOK VIỆT NAM (VN)
Lô II-3 và II-5 đường số 11, nhóm CN II, khu công nghiệp Tân Bình, quận Tân Phú, thành phố Hồ Chí Minh

(740) Văn phòng luật sư Phạm và Liên danh (PHAM & ASSOCIATES)

(511) Nhóm 30: Mì ăn liền; mì đông lạnh; mì sống; phở ăn liền; bún ăn liền; miến ăn liền; hủ tiếu ăn liền; cháo ăn liền.

---

(210) **4-2016-29241**

(540)

ASIAN CHEF

(220) 21.09.2016
(441) 25.11.2016

(731) CÔNG TY CỔ PHẦN ACECOOK VIỆT NAM (VN)
Lô II-3 và II-5 đường số 11, nhóm CN II, khu công nghiệp Tân Bình, quận Tân Phú, thành phố Hồ Chí Minh

(740) Văn phòng luật sư Phạm và Liên danh (PHAM & ASSOCIATES)

(511) Nhóm 30: Mì ăn liền; mì đông lạnh; mì sống; phở ăn liền; bún ăn liền; miến ăn liền; hủ tiếu ăn liền; cháo ăn liền.

---

(210) **4-2016-29242**

(540)

KING CHEF

(220) 21.09.2016
(441) 25.11.2016

(731) CÔNG TY CỔ PHẦN ACECOOK VIỆT NAM (VN)
Lô II-3 và II-5 đường số 11, nhóm CN II, khu công nghiệp Tân Bình, quận Tân Phú, thành phố Hồ Chí Minh

(740) Văn phòng luật sư Phạm và Liên danh (PHAM & ASSOCIATES)

(511) Nhóm 30: Mì ăn liền; mì đông lạnh; mì sống; phở ăn liền; bún ăn liền; miến ăn liền; hủ tiếu ăn liền; cháo ăn liền.

---

(210) **4-2016-29243**

(540)

ORIENTAL

(220) 21.09.2016
(441) 25.11.2016

(731) CÔNG TY CỔ PHẦN ACECOOK VIỆT NAM (VN)
Lô II-3 và II-5 đường số 11, nhóm CN II, khu công nghiệp Tân Bình, quận Tân Phú, thành phố Hồ Chí Minh

(740) Văn phòng luật sư Phạm và Liên danh (PHAM & ASSOCIATES)

(511) Nhóm 30: Mì ăn liền; mì đông lạnh; mì sống; phở ăn liền; bún ăn liền; miến ăn liền; hủ tiếu ăn liền; cháo ăn liền.

---

(210) **4-2016-29244**

(540)

TEMPURA

(220) 21.09.2016
(441) 25.11.2016

(731) CÔNG TY CỔ PHẦN ACECOOK VIỆT NAM (VN)
Lô II-3 và II-5 đường số 11, nhóm CN II, khu công nghiệp Tân Bình, quận Tân Phú, thành phố Hồ Chí Minh

(740) Văn phòng luật sư Phạm và Liên danh (PHAM & ASSOCIATES)

(511) Nhóm 30: Mì ăn liền; mì đông lạnh; mì sống; phở ăn liền; bún ăn liền; miến ăn liền; hủ tiếu ăn liền; cháo ăn liền.

---

(210) **4-2016-29245**

(540)

Safety ®
Electric

(220) 21.09.2016
(441) 25.11.2016
(531) A26.11.7; A15.9.10
(591) Trắng, xanh dương, xanh dương nhạt, đỏ
(731) CÔNG TY TNHH THƯƠNG MẠI VÀ KỸ THUẬT ĐIỆN HƯƠNG GIANG (VN)
47/8 M tổ 11, ấp Mỹ Huề , xã Trung Chánh, huyện Hóc Môn, thành phố Hồ Chí Minh

(511) Nhóm 35: Mua bán thiết bị điện trung thế, hạ thế: thiết bị đóng cắt điện, thiết bị chống sét lan truyền, chống sét trực tiếp, cầu chì tự rơi, ups, máy phát điện, cáp điện, tủ bảng điện, thiết bị điều hòa không khí, tụ bù, thiết bị cách điện bằng polymer, tủ điện composite, chuỗi cách điện, thiết bị điều khiển.

---

(210) **4-2016-29246**

(540)

KIM NGA

(220) 21.09.2016
(441) 25.11.2016
(531) A26.11.12; 26.7.25; A25.7.8; 26.4.9
(591) Xanh lá cây, cam
(731) CÔNG TY TNHH MỘT THÀNH VIÊN KIM NGA (VN)
34/1, tổ 2, khu phố Khánh Lộc, phường Khánh Bình, thị xã Tân Uyên, tỉnh Bình Dương

(740) Công ty TNHH Tư vấn Sở hữu trí tuệ Á Đông (A ĐÔNG IP CONSULTANCY CO.,LTD.)

(511) Nhóm 06: Các sản phẩm, phụ kiện bằng kim loại dùng trong xây dựng không phải là bộ phận của máy móc, cụ thể là: tê (khớp nối chữ T), co (khớp nối cong), mặt bích (vòng

đệm), bầu giảm lệch (ống nối cho hai đầu ống có kích thước chênh lệch nhau), hai đầu ren (ống được tiện tạo ren hai đầu), chén (dùng để chụp bịt đầu ống).

Nhóm 07: Các loại van công nghiệp (bộ phận của máy móc): van bướm, van bi, van cổng, van cầu, van một chiều, van an toàn, y lọc, rọ bơm, bẫy hơi.

Nhóm 35: Mua bán các loại van công nghiệp và các phụ kiện của van.

---

(210) **4-2016-29247**

(540)

(220) 21.09.2016
(441) 25.11.2016
(531) A19.7.16; A25.1.10
(591) Đỏ
(731) CÔNG TY TNHH MỘT THÀNH VIÊN KIM NGA (VN)
34/1, tổ 2, khu phố Khánh Lộc, phường Khánh Bình, thị xã Tân Uyên, tỉnh Bình Dương
(740) Công ty TNHH Tư vấn Sở hữu trí tuệ Á Đông (A ĐÔNG IP CONSULTANCY CO.,LTD.)

(511) Nhóm 06: Các sản phẩm, phụ kiện bằng kim loại dùng trong xây dựng không phải là bộ phận của máy móc, cụ thể là: tê (khớp nối chữ T), co (khớp nối cong), mặt bích (vòng đệm), bầu giảm lệch (ống nối cho hai đầu ống có kích thước chênh lệch nhau), hai đầu ren (ống được tiện tạo ren hai đầu), chén (dùng để chụp bịt đầu ống).

Nhóm 07: Các loại van công nghiệp (bộ phận của máy móc): van bướm, van bi, van cổng, van cầu, van một chiều, van an toàn, y lọc, rọ bơm, bẫy hơi.

Nhóm 35: Mua bán các loại van công nghiệp và các phụ kiện của van.

---

(210) **4-2016-29248**

(540)

(220) 21.09.2016
(441) 25.11.2016
(591) Đỏ, đen
(731) CÔNG TY TNHH MỘT THÀNH VIÊN KIM NGA (VN)
34/1, tổ 2, khu phố Khánh Lộc, phường Khánh Bình, thị xã Tân Uyên, tỉnh Bình Dương
(740) Công ty TNHH Tư vấn Sở hữu trí tuệ Á Đông (A ĐÔNG IP CONSULTANCY CO.,LTD.)

(511) Nhóm 06: Các sản phẩm, phụ kiện bằng kim loại dùng trong xây dựng không phải là bộ phận của máy móc, cụ thể là: tê (khớp nối chữ T), co (khớp nối cong), mặt bích (vòng

đệm), bầu giảm lệch (ống nối cho hai đầu ống có kích thước chênh lệch nhau), hai đầu ren (ống được tiện tạo ren hai đầu), chén (dùng để chụp bịt đầu ống).

Nhóm 07: Các loại van công nghiệp (bộ phận của máy móc): van bướm, van bi, van cổng, van cầu, van một chiều, van an toàn, y lọc, rọ bơm, bẫy hơi.

---

(210) **4-2016-29249**

(540)

KIM NGA

(220) 21.09.2016
(441) 25.11.2016
(531) A26.3.5; A24.15.7; 24.15.1; 26.2.7
(591) Đỏ
(731) CÔNG TY TNHH MỘT THÀNH VIÊN KIM NGA (VN)
34/1, tổ 2, khu phố Khánh Lộc, phường Khánh Bình, thị xã Tân Uyên, tỉnh Bình Dương
(740) Công ty TNHH Tư vấn Sở hữu trí tuệ Á Đông (A ĐÔNG IP CONSULTANCY CO.,LTD.)

(511) Nhóm 06: Các sản phẩm, phụ kiện bằng kim loại dùng trong xây dựng không phải là bộ phận của máy móc, cụ thể là: tê (khớp nối chữ T), co (khớp nối cong), mặt bích (vòng đệm), bầu giảm lệch (ống nối cho hai đầu ống có kích thước chênh lệch nhau), hai đầu ren (ống được tiện tạo ren hai đầu), chén (dùng để chụp bịt đầu ống).

Nhóm 07: Các loại van công nghiệp (bộ phận của máy móc): van bướm, van bi, van cổng, van cầu, van một chiều, van an toàn, y lọc, rọ bơm, bẫy hơi.

---

(210) **4-2016-29260**

(540)

TRUMAN

(220) 21.09.2016
(441) 25.11.2016
(731) CÔNG TY TNHH TRƯỜNG MẠNH HOLDINGS VIỆT NAM (VN)
Phòng 12A-09, Vincom Center, 72 Lê Thánh Tôn, phường Bến Nghé, quận 1, thành phố Hồ Chí Minh
(740) Văn phòng luật sư Phạm và Liên danh (PHAM & ASSOCIATES)

(511) Nhóm 35: Dịch vụ tư vấn quản lý kinh doanh.

Nhóm 36: Dịch vụ tài chính; dịch vụ tiền tệ; dịch vụ bất động sản.

---

(210) **4-2016-29262**

(540)

HIGHFORT

(220) 21.09.2016
(441) 25.11.2016

(731) AMBICA INTERNATIONAL CORPORATION (PH)
9 Amsterdam Extn, Merville Park Subd, Paranaque City 1700, Philippines

(740) Công ty TNHH Tư vấn ALIATLEGAL (ALIATLEGAL CO., LTD.)

(511) Nhóm 05: Dược phẩm, chế phẩm dược dành cho người.

---

(210) **4-2016-29263**

(540)

ISODAY

(220) 21.09.2016
(441) 25.11.2016

(731) AMBICA INTERNATIONAL CORPORATION (PH)
9 Amsterdam Extn, Merville Park Subd, Paranaque City 1700, Philippines

(740) Công ty TNHH Tư vấn ALIATLEGAL (ALIATLEGAL CO., LTD.)

(511) Nhóm 05: Dược phẩm, chế phẩm dược dành cho người.

---

(210) **4-2016-29266**

(540)

DARWIN®

(220) 21.09.2016
(441) 25.11.2016
(591) Xanh dương
(731) CÔNG TY TNHH THƯƠNG MẠI DỊCH VỤ AN GIA PHÚ (VN)
89 Trường Chinh, phường Tân Thới Nhất, quận 12, thành phố Hồ Chí Minh

(511) Nhóm 11: Chậu rửa bát gắn cố định.

---

(210) **4-2016-29267**

(540)

CÔ BA

(220) 21.09.2016
(441) 25.11.2016
(591) Trắng, đỏ, nâu đất
(731) CÔNG TY TNHH SẢN XUẤT THƯƠNG MẠI THÁI KHẢI HOÀN (VN)
20 đường 46, phường 10, quận 6, thành phố Hồ Chí Minh

(511) Nhóm 03: Mỹ phẩm; hương liệu (tinh dầu); kem mỹ phẩm; kem làm trắng da; nước hoa.

---

(210) **4-2016-29268**

(540)

KIM THẢO

(220) 21.09.2016
(441) 25.11.2016

(591) Trắng, đỏ, nâu đất
(731) CÔNG TY TNHH SẢN XUẤT THƯƠNG MẠI THÁI KHẢI HOÀN (VN)
20 đường 46, phường 10, quận 6, thành phố Hồ Chí Minh

(511) Nhóm 03: Mỹ phẩm; hương liệu (tinh dầu); kem mỹ phẩm; kem làm trắng da; nước hoa.

---

(210) **4-2016-29269**

(540)

(220) 21.09.2016
(441) 25.11.2016
(531) A5.5.21; 5.5.19
(591) Trắng, xanh đen, vàng đồng
(731) CÔNG TY CỔ PHẦN TẬP ĐOÀN KHẢI VY (VN)
30 lô K Hoàng Quốc Việt nối dài, phường Phú Mỹ, quận 7, thành phố Hồ Chí Minh

(511) Nhóm 19: Ván sàn gỗ; tấm lát sàn không bằng kim loại; gỗ xây dựng; gạch (vật liệu chịu lửa); đá nhân tạo.

Nhóm 20: Đồ gỗ mĩ thuật; tủ đựng quần áo; đồ đạc văn phòng; ghế ngồi; bàn.

Nhóm 35: Giới thiệu sản phẩm, trưng bày sản phẩm (gạch ốp lát, bàn ghế, giường tủ); đại lý thông tin thương mại; dịch vụ giới thiệu sản phẩm trên các phương tiện truyền thông cho mục đích bán lẻ.

Nhóm 36: Cho thuê căn hộ; quản lý các căn hộ cho thuê; quản lý bất động sản; đại lý bất động sản; quản lý tài chính; đầu tư vốn.

Nhóm 37: Dịch vụ xây lát; tư vấn xây dựng; thông tin về xây dựng; phá dỡ các công trình xây dựng; xây dựng; lát đường.

Nhóm 39: Cho thuê kho chứa hàng; cho thuê xe cộ; vận tải , cho thuê bãi đỗ xe; kho hàng hóa; dịch vụ hướng dẫn khách du lịch.

Nhóm 41: Dịch vụ giải trí; công viên vui chơi giải trí; học viện (giáo dục); tổ chức và điều khiển hội nghị.

Nhóm 42: Tư vấn kiến trúc; kiến trúc; thiết lập bản vẽ xây dựng; thiết kế trang trí nội thất.

Nhóm 43: Dịch vụ quán cà phê; dịch vụ khách sạn; cho thuê phòng họp; nhà hàng ăn uống; nhà nghỉ du lịch.

---

(210) **4-2016-29280**

(540)

LÊN NGUYÊN
Đam mê và sáng tạo

(220) 21.09.2016
(441) 25.11.2016

(731) NGUYỄN TẤN LÊNH (VN)
Số nhà 09, thôn 12, xã EaĐar, huyện EaKar, tỉnh Đắk Lắk

(511) Nhóm 30: Cà phê; trà; ca cao.

Nhóm 35: Mua bán, xuất nhập khẩu: cà phê, trà, ca cao.

---

(210) **4-2016-29282**

(540)

Camelia Saigon Hotel

(220) 21.09.2016
(441) 25.11.2016

(731) CÔNG TY TNHH MỘT THÀNH VIÊN THƯƠNG MẠI KHÁCH SẠN TRƯỜNG GIANG (VN)
19-21 Đông Du, phường Bến Nghé, quận 1, thành phố Hồ Chí Minh

(511) Nhóm 43: Khách sạn; dịch vụ cho thuê chỗ ở tạm thời; dịch vụ khu nghỉ dưỡng (resort); nhà hàng ăn uống; quán cà phê.

---

(210) **4-2016-29283**

(540)

TÂM TÔ

(220) 21.09.2016
(441) 25.11.2016

(731) LÝ THỊ TÔ (VN)
26/6 Hoàng Xuân Hoành, phường Hiệp Tân, quận Tân Phú, thành phố Hồ Chí Minh

(511) Nhóm 29: Tép sấy; tôm khô; mực sấy; mực khô; cá sấy; cá khô.

Nhóm 35: Mua bán, xuất nhập khẩu: tép sấy, tôm khô, mực sấy, mực khô, cá sấy, cá khô.

---

(210) **4-2016-29286**

(540)

Rượu Nếp
KIM NGÂN

(220) 21.09.2016
(441) 25.11.2016

(731) ĐÀO MỘNG THÙY (VN)
Đội 2 Thanh Vân, xã Thanh Lâm, huyện Mê Linh, thành phố Hà Nội

(511) Nhóm 33: Rượu (đồ uống có cồn).

---

(210) **4-2016-29288**

(540)

(220) 21.09.2016
(441) 25.11.2016
(531) 1.3.1; 1.3.2; 5.7.21; A5.5.20; 25.12.1
(591) Đỏ, vàng, xanh lá cây
(731) HỘ KINH DOANH CHỬ THỊ PHƯỢNG (VN)
Khu 19, xã Tứ Xã, huyện Lâm Thao, tỉnh Phú Thọ

(511) Nhóm 30: Bột và chế phẩm làm từ ngũ cốc: mỳ gấc.

---

(210) **4-2016-29289**

(540)

VIKYGFENG

(220) 21.09.2016
(441) 25.11.2016
(731) CÔNG TY CỔ PHẦN VIKYNO (VN)
Số nhà 152, đường 5, phố Mới, xã Dị Sử, huyện Mỹ Hào, tỉnh Hưng Yên

(511) Nhóm 07: Máy nông nghiệp; máy hàn; máy xới cơ giới hóa; máy cày (máy móc); động cơ đi-ê- zen (trừ cho các phương tiện giao thông trên bộ); động cơ dầu hỏa (trừ cho các phương tiện giao thông trên bộ).

---

(210) **4-2016-29300**

(540)

(220) 21.09.2016
(441) 25.11.2016
(531) A26.4.6; A26.11.12; 26.11.3; A6.19.9
(731) TỔNG CÔNG TY CỔ PHẦN ĐẦU TƯ XÂY DỰNG VÀ THƯƠNG MẠI VIỆT NAM (VN)
Tầng 36, tòa nhà Keangnam Landmark 72, đường Phạm Hùng, phường Mễ Trì, quận Nam Từ Liêm, thành phố Hà Nội

(511) Nhóm 39: Vận tải hàng hóa bằng đường bộ; kinh doanh vận tải hàng hóa; vận tải hành khách bằng đường bộ; vận chuyển đưa đón khách theo hợp đồng; hoạt động dịch vụ hỗ trợ khác liên quan đến vận tải đại lý bán vé máy bay.

Nhóm 41: Đăng cai tổ chức hội nghị, hội thảo nhằm mục đích tổ chức giới thiệu và xúc tiến thương mại;

Nhóm 43: Dịch vụ lưu trú ngắn ngày: kinh doanh dịch vụ khách sạn (không bao gồm kinh doanh phòng hát karaoke, vũ trường, quán bar, nhà hàng ăn uống và các dịch vụ ăn uống phục vụ lưu động, kinh doanh dịch vụ nhà hàng ăn uống không bao gồm kinh doanh phòng hát karaoke, vũ trường, quán bar),

---

(210) **4-2016-29301**

(540)

PentStudio

(220) 21.09.2016
(441) 25.11.2016
(531) A5.3.13; A5.5.20; 25.1.25
(731) TỔNG CÔNG TY CỔ PHẦN ĐẦU TƯ XÂY DỰNG VÀ THƯƠNG MẠI VIỆT NAM (VN)
Tầng 36, tòa nhà Keangnam Landmark 72, đường Phạm Hùng, phường Mễ Trì, quận Nam Từ Liêm, thành phố Hà Nội

(511) Nhóm 36: Quản lý căn hộ cho thuê, cho thuê căn hộ, quản lý bất động sản, cho thuê bất động sản.

---

(210) **4-2016-29302**

(540)

NAKASHI

(220) 21.09.2016
(441) 25.11.2016
(731) DOANH NGHIỆP TƯ NHÂN THANH BÌNH (VN)
Thôn Thụy Trang, xã Trung Hưng, huyện Yên Mỹ, tỉnh Hưng Yên

(511) Nhóm 11: Nồi cơm điện.

---

(210) **4-2016-29303**

(540)

MACCOOK

(220) 21.09.2016
(441) 25.11.2016
(731) DOANH NGHIỆP TƯ NHÂN THANH BÌNH (VN)
Thôn Thụy Trang, xã Trung Hưng, huyện Yên Mỹ, tỉnh Hưng Yên

(511) Nhóm 11: Nồi cơm điện.

---

(210) **4-2016-29304**

(540)

•the•
LISSOM
PARLOUR
bespoke cake design
and baking studio

(220) 21.09.2016
(441) 25.11.2016
(531) 11.3.18
(731) HỘ KINH DOANH KHÔNG GIAN ẤM CÚNG (VN)
68A Nguyễn Hữu Huân, phường Lý Thái Tổ, quận Ba Đình, thành phố Hà Nội

(511) Nhóm 30: Đồ uống trên cơ sở sôcôla; đồ uống trên cơ sở trà; đồ uống trên cơ sở cà phê; kem lạnh; bánh gato nhỏ; bánh ngọt.

Nhóm 32: Đồ uống hỗn hợp, không có cồn; đồ uống từ nước quả ép không có cồn; nước ép trái cây; nước giải khát bằng trái cây; nước ép rau.

Nhóm 43: Dịch vụ quán cà phê.

---

(210) **4-2016-29320**

(540)

(220) 21.09.2016
(441) 25.11.2016
(531) A11.1.5; 11.1.1; 11.1.10
(731) MS.TUTIYAPORN PANNANGPHET (TH)
289 Soi Lad Prao 115 , Klong Chan, Bangkapi , Bangkok 10240 Thailand
(740) Công ty TNHH Sở hữu trí tuệ WINCO (WINCO CO., LTD.)

(511) Nhóm 30: Nước sốt marinat; nước sốt quả xay nhuyễn; nước sốt cà-ri; nước sốt ướp thịt nướng (gia vị); nước sốt dùng để nấu nướng (gia vị); gia vị.

---

(210) **4-2016-29321**

(540)

(220) 21.09.2016
(441) 25.11.2016
(531) 1.15.5; 25.5.25
(591) Đen, trắng
(731) ENERGY BEVERAGES LLC (US)
2390 Anselmo Drive, Corona, California 92879, USA
(740) Công ty TNHH Sở hữu trí tuệ Vàng (GINTASSET CO., LTD.)

(511) Nhóm 32: Đồ uống không chứa cồn; bia.

---

(210) **4-2016-29323**

(540) ORVIA

(220) 21.09.2016
(441) 25.11.2016
(731) CÔNG TY TRÁCH NHIỆM HỮU HẠN DƯỢC PHẨM 27/2 (VN)
90A/B54 Lý Thường Kiệt, phường 14, quận 10, thành phố Hồ Chí Minh
(740) Công ty TNHH Sở hữu trí tuệ và Công nghệ Thủ đô (CAPITAL IP&T CO.LTD.)

(511) Nhóm 35: Mua bán: dược phẩm, dược chất, hóa chất dùng trong sản xuất thuốc, thuốc đông y, thuốc thú y, thực phẩm dinh dưỡng dùng trong y tế, thực phẩm chức năng, nước súc miệng, trang thiết bị y tế và dụng cụ y tế, dụng cụ tránh thai, que thử thai, bao cao su, bơm kim tiêm dùng một lần, dây truyền dịch, bông y tế, băng y tế, băng dán y tế, vật tư y tế như: vật tư y tế tiêu hao như: mỡ bôi y tế dùng cho điện tim, điện não, nội soi và siêu âm, điện cực dán y tế, đệm chống loét, giường hỗ trợ bệnh nhân liệt, mỹ phẩm, nước hoa, dầu gội đầu, kem dưỡng da, sữa rửa mặt, xà phòng, nước rửa chén, tinh dầu, chất tẩy rửa, lương thực, thực phẩm, bánh, kẹo, gạo, bột ngũ cốc, chè, cà phê, cacao, gia vị, sữa và các sản phẩm từ sữa, thịt, cá, gia cầm, trứng, dầu ăn thực vật, nước giải khát, nước uống tinh khiết, bia, rượu, thức ăn chăn nuôi cho gà, lợn, cá, tôm, con giống vật nuôi làm thuốc, cây giống dược liệu, con giống, cây giống, hạt giống, dược liệu tươi, trái cây tươi, rau tươi; quảng cáo và giới thiệu sản phẩm.

---

(210) **4-2016-29324**

(540)

(220) 21.09.2016
(441) 25.11.2016
(531) A5.3.13; A5.3.15; 3.7.17; 25.3.1
(591) Xanh dương, vàng, trắng
(731) CÔNG TY CỔ PHẦN DƯỢC PHẨM GOLDHEALTH VIỆT NAM (VN)
Số nhà 102, khu tập thể Yên Ngưu, thị trấn Văn Điển, huyện Thanh Trì, thành phố Hà Nội
(740) Công ty TNHH Sở hữu trí tuệ và Công nghệ Thủ đô (CAPITAL IP&T CO.LTD.)

(511) Nhóm 05: Dược phẩm; thuốc đông y; thực phẩm dinh dưỡng dùng trong y tế; nước súc miệng dùng cho mục đích y tế; dung dịch làm sạch khử khuẩn và sát trùng dùng cho mục đích y tế; dung dịch vệ sinh cá nhân có chứa thuốc dùng trong y tế.

---

(210) **4-2016-29325**

(540)

(220) 21.09.2016
(441) 25.11.2016
(531) A5.3.13; A5.3.15; 3.7.17
(591) Xanh dương, vàng, trắng
(731) CÔNG TY CỔ PHẦN DƯỢC PHẨM GOLDHEALTH VIỆT NAM (VN)
Số nhà 102, khu tập thể Yên Ngưu, thị trấn Văn Điển, huyện Thanh Trì, thành phố Hà Nội
(740) Công ty TNHH Sở hữu trí tuệ và Công nghệ Thủ đô (CAPITAL IP&T CO.LTD.)

(511) Nhóm 35: Mua bán: dược phẩm, dược chất, hóa chất dùng trong sản xuất thuốc, thuốc đông y, thuốc thú y, thực phẩm dinh dưỡng dùng trong y tế, thực phẩm chức năng, nước súc miệng, trang thiết bị y tế và dụng cụ y tế, dụng cụ tránh thai, que thử thai, bao cao su, bơm kim tiêm dùng một lần, dây truyền dịch, bông y tế, băng y tế, băng dán y tế, vật tư y

tế như: vật tư y tế tiêu hao như; mỡ bôi y tế dùng cho điện tim, điện não, nội soi và siêu âm, điện cực dán y tế, đệm chống loét, giường hỗ trợ bệnh nhân liệt, mỹ phẩm, nước hoa, dầu gội đầu, kem dưỡng da, sữa rửa mặt, xà phòng, nước rửa chén, tinh dầu, chất tẩy rửa, lương thực, thực phẩm, bánh, kẹo, gạo, bột ngũ cốc, chè, cà phê, cacao, gia vị, sữa và các sản phẩm từ sữa, thịt, cá, gia cầm, trứng, dầu ăn thực vật, nước giải khát, nước uống tinh khiết, bia, rượu, thức ăn chăn nuôi cho gà, lợn, cá, tôm, con giống vật nuôi làm thuốc, cây giống dược liệu, con giống, cây giống, hạt giống, dược liệu tươi, trái cây tươi, rau tươi; quảng cáo và giới thiệu sản phẩm.

---

(210) **4-2016-29326**

(540)

(220) 21.09.2016
(441) 25.11.2016
(531) 2.1.22; 2.1.1
(591) Vàng, trắng, đen, xám, nâu, nâu đỏ
(731) CÔNG TY CỔ PHẦN ĐÔNG NAM DƯỢC TRƯỜNG SƠN (VN)
43/2 Hòa Bình, phường Tân Thới Hòa, quận Tân Phú, thành phố Hồ Chí Minh
(740) Công ty TNHH Sở hữu trí tuệ và Công nghệ Thủ đô (CAPITAL IP&T CO.LTD.)

(511) Nhóm 05: Dầu gió; dầu nóng xoa bóp; dược phẩm; thuốc đông y; thực phẩm dinh dưỡng dùng trong y tế; dung dịch làm sạch khử khuẩn sát trùng dùng cho mục đích y tế.

---

(210) **4-2016-29327**

(540)

SARWAJP

(220) 21.09.2016
(441) 25.11.2016
(731) CÔNG TY TNHH SẢN PHẨM THIÊN NHIÊN NHẬT BẢN (VN)
Lô 35, khu QHDC B, Bắc Sông Hà Thanh, phường Đống Đa, thành phố Quy Nhơn, tỉnh Bình Định
(740) Công ty TNHH Sở hữu trí tuệ và Công nghệ Thủ đô (CAPITAL IP&T CO.LTD.)

(511) Nhóm 05: Dược phẩm; thực phẩm chức năng; thực phẩm dinh dưỡng dùng trong y tế; nước súc miệng dùng cho mục đích y tế; dung dịch làm sạch khử khuẩn sát trùng dùng cho mục đích y tế; nước tắm thảo dược cho trẻ em dùng cho mục đích y tế.

---

(210) **4-2016-29328**

(540)

DIVALAMOD HCT

(220) 21.09.2016
(441) 25.11.2016
(731) CÔNG TY CỔ PHẦN DƯỢC PHẨM SAVI (VN)
Lô Z01-02-03a, Khu công nghiệp trong khu chế xuất Tân Thuận, phường Tân Thuận Đông, quận 7, thành phố Hồ Chí Minh
(740) Công ty TNHH Sở hữu trí tuệ và Công nghệ Thủ đô (CAPITAL IP&T CO.LTD.)

(511) Nhóm 05: Dược phẩm; thực phẩm chức năng; thực phẩm dinh dưỡng dùng trong y tế; nước súc miệng dùng cho mục đích y tế; dung dịch làm sạch khử khuẩn sát trùng dùng cho mục đích y tế; nước tắm thảo dược cho trẻ em dùng cho mục đích y tế.

---

(210) **4-2016-29329**

(540)

UMENOHCT

(220) 21.09.2016
(441) 25.11.2016
(731) CÔNG TY CỔ PHẦN DƯỢC PHẨM SAVI (VN)
Lô Z01-02-03a, Khu công nghiệp trong khu chế xuất Tân Thuận, phường Tân Thuận Đông, quận 7, thành phố Hồ Chí Minh
(740) Công ty TNHH Sở hữu trí tuệ và Công nghệ Thủ đô (CAPITAL IP&T CO.LTD.)

(511) Nhóm 05: Dược phẩm; thực phẩm chức năng; thực phẩm dinh dưỡng dùng trong y tế; nước súc miệng dùng cho mục đích y tế; dung dịch làm sạch khử khuẩn sát trùng dùng cho mục đích y tế; nước tắm thảo dược cho trẻ em dùng cho mục đích y tế.

---

(210) **4-2016-29342**

(540)

(220) 21.09.2016
(441) 25.11.2016
(531) A3.9.12; 18.3.23; 1.5.1; 18.3.2
(591) Xanh dương đậm, xanh dương nhạt, trắng, đỏ, đen
(731) CÔNG TY CỔ PHẦN CHẾ BIẾN VÀ DỊCH VỤ THỦY SẢN CÀ MAU (VN)
Số 04, đường Nguyễn Công Trứ, phường 8, thành phố Cà Mau, tỉnh Cà Mau

(511) Nhóm 35: Mua bán, phân phối, xuất nhập khẩu: cá (không còn sống), thực phẩm chế biến từ cá, tôm (không còn sống); thực phẩm chế biến từ tôm, mực (không còn sống), thực phẩm chế biến từ mực.

---

(210) **4-2016-29343**

(540)

(220) 21.09.2016
(441) 25.11.2016
(531) 26.4.2; 26.13.25; 25.5.1
(591) Trắng, xanh dương nhạt, xanh dương đậm, đỏ, vàng, đen, xám
(731) CÔNG TY TNHH THƯƠNG MẠI DỊCH VỤ VẠN HƯNG (VN)
Số 31 đường 284 Cao Lỗ, phường 4, quận 8, thành phố Hồ Chí Minh

(511) Nhóm 09: Bơm chữa cháy dùng cho động cơ chạy bằng điêzen.

Nhóm 35: Mua bán, phân phối bơm chữa cháy dùng cho động cơ chạy bằng điêzen.

---

(210) **4-2016-29344**

(540)

(220) 21.09.2016
(441) 25.11.2016
(591) Đỏ cam, trắng, đen
(731) CÔNG TY TNHH THƯƠNG MẠI DỊCH VỤ VẠN HƯNG (VN)
Số 31 đường 284 Cao Lỗ, phường 4, quận 8, thành phố Hồ Chí Minh

(511) Nhóm 09: Bơm chữa cháy dùng cho động cơ chạy bằng xăng.

Nhóm 35: Mua bán, phân phối bơm chữa cháy dùng cho động cơ chạy bằng xăng.

---

(210) **4-2016-29346**

(540)

THỊNH PHÁT

(220) 21.09.2016
(441) 25.11.2016
(731) CÔNG TY TNHH DỊCH VỤ KẾ TOÁN THỊNH PHÁT (VN)
Số 163, đường Hoa Lư, khóm 1, phường 9, thành phố Cà Mau, tỉnh Cà Mau

(511) Nhóm 35: Dịch vụ tư vấn kế toán; dịch vụ tư vấn thuế, dịch vụ tư vấn về quản lý kinh doanh.

---

(210) **4-2016-29347**

(540)

(220) 21.09.2016
(441) 25.11.2016
(531) 7.11.1; A6.7.5; 7.1.6; A7.1.12
(731) L'OREAL SOCIÉTÉ ANONYME (FR)
14 rue Royale, 75008 Paris - France
(740) Công ty Luật TNHH quốc tế BMVN (BMVN INTERNATIONAL LLC)

(511) Nhóm 03: Mỹ phẩm và chế phẩm trang điểm.

---

(210) **4-2016-29361**

(540)

YOURTV

(220) 21.09.2016
(441) 25.11.2016

(731) CÔNG TY TNHH HAIWINMEDIA (VN)
Tầng 4, tòa nhà Khang Thông, số 67 Nguyễn Thị Minh Khai, phường Bến Thành, quận 1, thành phố Hồ Chí Minh

(511) Nhóm 35: Quảng cáo, truyền thông nhằm mục đích quảng cáo và xúc tiến thương mại; dịch vụ thông tin thương mại điện tử; tư vấn về thương mại điện tử; dịch vụ quảng cáo thương mại; tư vấn về truyền thông nhằm mục đích quảng cáo và xúc tiến thương mại.

Nhóm 41: Dịch vụ giải trí, dịch vụ cung cấp thông tin giải trí, dịch vụ giới thiệu phim, sản xuất phim (trừ phim quảng cáo), sản xuất video (trừ video quảng cáo), sản xuất chương trình phát thanh và truyền hình, dịch vụ xuất bản sách và báo điện tử trực tuyến; sản xuất chương trình biểu diễn.

---

(210) **4-2016-29365**

(540)

SK
Executive

(220) 21.09.2016
(441) 25.11.2016
(531) 26.1.7; 26.1.2; 2.9.4; 26.15.1
(731) CÔNG TY TNHH MỘT THÀNH VIÊN THUỐC LÁ BẾN TRE (VN)
90A3, đại lộ Đồng Khởi, phường Phú Tân, thành phố Bến Tre, tỉnh Bến Tre
(740) Công ty TNHH Tầm nhìn và Liên danh (VISION & ASSOCIATES CO.LTD.)

(511) Nhóm 34: Thuốc lá điếu; thuốc lá nhai; hộp thuốc lá điếu; đầu lọc cho thuốc lá điếu.

---

(210) **4-2016-29366**

(540)

cool & clean

(220) 21.09.2016
(441) 25.11.2016
(531) A5.3.14
(591) Xanh lá cây, xanh lá mạ, vàng, trắng
(731) UNIVERSAL ROBINA CORPORATION (PH)
13 E Rodriguez Jr. Avenue, Bagong llog, Pasig City, Philippines 1600
(740) Công ty TNHH Tầm nhìn và Liên danh (VISION & ASSOCIATES CO.LTD.)

(511) Nhóm 30: Cà phê, trà; ca cao; đường; gạo; bột sắn hột; bột cọ sagu; cà phê nhân tạo; bột mì và chế phẩm làm từ ngũ cốc; bánh mỳ; bánh ngọt và bánh kẹo; đá lạnh có thể ăn được; mật ong; mật đường; nấm men; bột nở; muối; mù tạc; giấm; xốt (gia vị); gia vị; kem lạnh.

Nhóm 32: Nước tinh khiết; nước khoáng (không dùng cho mục đích y tế); đồ uống trên cơ sở rau hoặc hoa quả; si-rô cho đồ uống.

Nhóm 43: Dịch vụ cung cấp thực phẩm và đồ uống do nhà hàng thực hiện.

---

(210) **4-2016-29367**

(540)

(220) 21.09.2016
(441) 25.11.2016
(531) A5.3.14
(591) Xanh lá cây, vàng, trắng, xanh lá mạ
(731) UNIVERSAL ROBINA CORPORATION (PH)
13 E Rodriguez Jr. Avenue, Bagong llg, Pasig City, Philippines 1600
(740) Công ty TNHH Tầm nhìn và Liên danh (VISION & ASSOCIATES CO.LTD.)

(511) Nhóm 30: Cà phê, trà; ca cao; đường; gạo; bột sắn hột; bột cọ sagu; cà phê nhân tạo; bột mì và chế phẩm làm từ ngũ cốc; bánh mỳ; bánh ngọt và bánh kẹo; đá lạnh có thể ăn được; mật ong; mật đường; nấm men; bột nở; muối; mù tạc; giấm; xốt (gia vị); gia vị; kem lạnh.

Nhóm 32: Nước tinh khiết; nước khoáng (không dùng cho mục đích y tế); đồ uống trên cơ sở rau hoặc hoa quả (không cồn); si-rô cho đồ uống.

Nhóm 43: Dịch vụ cung cấp thực phẩm và đồ uống do nhà hàng thực hiện.

---

(210) **4-2016-29368**

(540)

FM

(220) 21.09.2016
(441) 25.11.2016

(731) JUI-HSIANG LIN (TW)
No.5, Aly. 17, Ln. 51, Longtan Rd., Linyuan Dist., Kaohsiung City 832, Taiwan
(740) Công ty TNHH Sở hữu trí tuệ ACTIP (ACTIP IP LIMITED)

(511) Nhóm 09: Thiết bị báo cháy; chuông báo cháy dùng điện; thiết bị dập lửa; tủ hộp chứa cuộn vòi chữa cháy; vòi lấy nước cứu hỏa; thiết bị phát hiện khói quang điện.

---

(210) **4-2016-29369**

(540)

(220) 21.09.2016
(441) 25.11.2016
(531) A5.3.15; 26.1.1; A26.1.18
(591) Xanh cốm, trắng, đỏ, xám
(731) CÔNG TY TNHH THỰC PHẨM NÔNG TRẠI HƯNG LONG (VN)
36 Nguyễn Thị Minh Khai, phường Thạch Thang, quận Hải Châu, thành phố Đà Nẵng

(511) Nhóm 29: Trứng; cá đã lạng xương, thăn cá đã bỏ xương, phi-lê cá; thịt, gia cầm không còn sống; cá hồi (không còn sống).

Nhóm 31: Quả tươi, rau tươi.

---

(210) **4-2016-29381**

(540)

(220) 21.09.2016
(441) 25.11.2016
(731) KAO KABUSHIKI KAISHA (also trading as Kao Corporation) (JP)
14-10, Nihonbashi Kayabacho 1-chome, Chuo-ku, Tokyo, Japan
(740) Công ty TNHH Sở hữu trí tuệ HA VIP (HAVIP CO., LTD.)

(511) Nhóm 03: Chất khử mùi và chống mồ hôi dùng cho cá nhân; dầu gội đầu; chế phẩm làm sạch; mỹ phẩm; xà phòng; sữa rửa mặt; sữa tắm toàn thân; chế phẩm chăm sóc da.

---

(210) **4-2016-29382**

(540)

(220) 21.09.2016
(441) 25.11.2016
(731) KAO KABUSHIKI KAISHA (also trading as Kao Corporation) (JP)
14-10, Nihonbashi Kayabacho 1-chome, Chuo-ku, Tokyo, Japan
(740) Công ty TNHH Sở hữu trí tuệ HA VIP (HAVIP CO., LTD.)

(511) Nhóm 03: Chất khử mùi và chống đổ mồ hôi dùng cho cá nhân; dầu gội đầu khử mùi và chống đổ mồ hôi; chế phẩm làm sạch khử mùi và chống đổ mồ hôi; mỹ phẩm khử mùi và chống đổ mồ hôi; xà phòng khử mùi và chống đổ mồ hôi; sữa rửa mặt khử mùi và chống đổ mồ hôi; sữa tắm toàn thân khử mùi và chống đổ mồ hôi; chế phẩm chăm sóc da khử mùi và chống đổ mồ hôi.

---

(210) **4-2016-29383**

(540)

LONG NGUYỄN

(220) 21.09.2016
(441) 25.11.2016

(731) VĂN PHÒNG LUẬT SƯ LONG NGUYỄN (VN)
248-250 Nguyễn Đình Chiểu, phường 6, quận 3, thành phố Hồ Chí Minh

(511) Nhóm 45: Dịch vụ pháp lý, cụ thể: tư vấn pháp luật, tranh tụng, đại diện ngoài tố tụng, hòa giải; dịch vụ sở hữu công nghiệp.

---

(210) **4-2016-29384**

(540)

(220) 21.09.2016
(441) 25.11.2016
(531) A3.4.4; 3.4.13; A3.4.24
(591) Nâu, trắng
(731) LƯƠNG QUỐC TOẢN (VN)
Thôn 5, xã Đăk Sôr, huyện Krông Nô, tỉnh Đăk Nông

(511) Nhóm 35: Mua bán quần áo, giày dép, ba lô, túi xách, ví (bóp), dây nịt (thắt lưng).

---

(210) **4-2016-29385**

(540)

(220) 21.09.2016
(441) 25.11.2016
(531) 26.4.2; 26.4.9
(591) Xanh lá cây, trắng, xám trắng
(731) TRẦN THANH NHÀN (VN)
717A Huỳnh Tấn Phát, phường Phú Thuận, quận 7, thành phố Hồ Chí Minh

(511) Nhóm 09: Bao da điện thoại, bao da máy tính bảng, ốp lưng điện thoại.

Nhóm 18: Da và giả da, túi xách, ba lô, ví (bóp), vali.

---

(210) **4-2016-29386**

(540)

TOPBABY

(220) 21.09.2016
(441) 25.11.2016

(731) CÔNG TY CỔ PHẦN QUỐC TẾ TOPCOM (VN)
Số 25/11 Nguyễn Bỉnh Khiêm, phường Bến Nghé, quận 1, thành phố Hồ Chí Minh
(740) Công ty TNHH một thành viên Trường Luật (TRƯƠNG LUẬT)

(511) Nhóm 03: Dung dịch cọ rửa; sữa tắm; dầu gội đầu; nước thơm dùng để xức lên cơ thể; phấn rôm dùng cho mục đích vệ sinh thân thể (tất cả dùng cho em bé).

Nhóm 05: Thực phẩm chức năng; thực phẩm cho em bé; khăn giấy được ngâm, tẩm, thấm ướt nước thơm dược phẩm; quần tã trẻ em [tã lót dạng quần].

Nhóm 10: Bình sữa cho trẻ em bú; núm vú giả của bình sữa cho trẻ em bú; thiết bị và dụng cụ y tế; máy hút sữa; vòng kích mọc răng.

Nhóm 11: Thiết bị hâm nóng bình sữa chạy điện; máy tiệt trùng; dụng cụ tiệt trùng bình sữa bằng hơi nước.

Nhóm 12: Xe đẩy trẻ em; xe đẩy hai bánh; mui xe đẩy trẻ em; xe đẩy mua hàng; xe đạp; xe điện; xe thể thao.

Nhóm 16: Giấy vệ sinh; khăn giấy ướt; tập giấy vẽ; giấy viết; khăn ăn bằng giấy; tấm lót bằng giấy.

Nhóm 18: Địu em bé; túi mua hàng; dây đeo để giữ trẻ em; ba lô; túi xách; ô.

Nhóm 20: Giường cũi của trẻ em; giường ngủ; ghế rung trẻ em.

Nhóm 25: Quần áo (trang phục); đồ đi ở chân; đồ đội đầu (trang phục); khăn trùm đầu; cà vạt lớn buộc dưới cằm; thắt lưng (trang phục).

Nhóm 28: Đồ chơi; mô hình đồ chơi; đồ chơi nhồi bông; bộ mô hình thu nhỏ [đồ chơi]; xe cộ đồ chơi.

Nhóm 35: Quảng cáo; tổ chức triển lãm cho mục đích thương mại hoặc quảng cáo; mua bán, xuất nhập khẩu, tiếp thị, đại lý kí gửi: đồ chơi, máy hút sữa cho em bé, ghế ngồi trẻ em, xe đẩy em bé, địu em bé, khăn tắm, tăm bông, băng gạc, rơ lưỡi em bé, yếm em bé, tất (vớ) cho bé, bao tay chân cho bé, áo quần, mỹ phẩm, thực phẩm chức năng, cân, bình sữa cho trẻ em bú, sữa bột, khăn giấy ướt, bô (vệ sinh cho bé), đệm lót bồn cầu cho bé, dụng cụ cắt móng tay chân cho bé (kềm, dũa), máy báo khóc (máy báo em bé khóc), thiết bị và dụng cụ y tế, ba lô, vali, túi xách tay, ô, bàn chải đánh răng.

---

(210) **4-2016-29387**

(540)

(220) 21.09.2016
(441) 25.11.2016
(531) 26.1.1; A26.1.18; A26.11.12
(591) Cam, xanh dương
(731) PHẠM VĂN SƠN (VN)
C4 KDC Thới An, phường Thới An, quận 12, thành phố Hồ Chí Minh
(740) Công ty TNHH một thành viên Trường Luật (TRƯƠNG LUẬT)

(511) Nhóm 35: Mua bán: máy bơm, máy cưa, máy cày, máy phun thuốc trừ sâu, máy khoan đất, máy cắt cỏ, dao cắt cỏ, liềm cắt cỏ, lưỡi hái, kéo tỉa cây, dao phát cỏ, cuốc (dụng cụ cầm tay).

---

(210) **4-2016-29388**

(540)

(220) 21.09.2016
(441) 25.11.2016
(531) A1.1.10; A1.1.2
(591) Cam
(731) PHẠM VĂN SƠN (VN)
C4 KDC Thới An, phường Thới An, quận 12, thành phố Hồ Chí Minh
(740) Công ty TNHH một thành viên Trường Luật (TRƯƠNG LUẬT)

(511) Nhóm 08: Dao cắt cỏ; liềm cắt cỏ; lưỡi hái; kéo tỉa cây; dao phát cỏ; cuốc (dụng cụ cầm tay).

---

(210) **4-2016-29389**

(540)

(220) 21.09.2016
(441) 25.11.2016
(531) A1.1.10; A1.1.2
(591) Cam
(731) PHẠM VĂN SƠN (VN)
C4 KDC Thới An, phường Thới An, quận 12, thành phố Hồ Chí Minh
(740) Công ty TNHH một thành viên Trường Luật (TRƯƠNG LUẬT)

(511) Nhóm 07: Máy bơm; máy cưa; máy cày; máy phun thuốc trừ sâu; máy khoan đất; máy cắt cỏ.

---

(210) **4-2016-29400**

(540)

(220) 21.09.2016
(441) 25.11.2016
(531) 3.9.15; 3.9.18; 3.7.3; A3.4.2
(591) Xám, đỏ, trắng, nâu, đen
(731) NGUYỄN CHÍ NGHIÊM (VN)
Số 139, đường Minh Khai, phường Minh Khai, quận Hai Bà Trưng, thành phố Hà Nội
(740) Công ty TNHH Tư vấn A & S (A&S CO.,LTD)

(511) Nhóm 43: Nhà hàng ăn uống; dịch vụ cung cấp đồ ăn nhanh do nhà hàng tự sản xuất.

---

(210) **4-2016-29402**

(540)

each * other

(220) 21.09.2016
(441) 25.11.2016
(531) 24.17.3
(731) CENTRAL DEPARTMENT STORE LIMITED (TH)
1027 Central Chidlom Tower, 7th Floor, Ploenchit Road, Lumpini Sub-District, Pathumwan District, Bangkok, 10330, Thailand
(740) Công ty Luật TNHH IP MAX (IPMAX LAW FIRM)

(511) Nhóm 25: Quần áo cụ thể là áo sơ mi, áo váy, quần dài, váy.

---

(210) **4-2016-29403**

(540)

Tatadin
Cho làn da khỏe

(220) 21.09.2016
(441) 25.11.2016
(531) 26.1.2; A26.1.18
(591) Xanh dương, trắng, xám
(731) CÔNG TY TNHH ĐẦU TƯ SAPA (VN)
117/13 đường TCH 07, phường Tân Chánh Hiệp, quận 12, thành phố Hồ Chí Minh

(511) Nhóm 03: Mỹ phẩm.

Nhóm 32: Nước uống đóng chai, đóng bình; nước giải khát (đồ uống không cồn).

---

(210) **4-2016-29404**

(540)

sâu khoẻ rau sạch

(220) 21.09.2016
(441) 25.11.2016
(531) 2.9.1; A3.13.18; 5.9.12
(591) Đen, xanh lá cây nhạt, xanh lá cây đậm, cam, nâu
(731) HỘ KINH DOANH SÂU KHOẺ RAU SẠCH (VN)
1125 đường Hoàng Sa, phường 5, quận Tân Bình, thành phố Hồ Chí Minh

(511) Nhóm 35: Mua bán rau, củ, quả.

---

(210) **4-2016-29405**

(540)

Message Coffee

SỨC KHỎE VÀ SỰ GIÀU CÓ

(220) 21.09.2016
(441) 25.11.2016
(531) 1.15.21; 4.5.2; 4.5.3; A11.3.3
(591) Trắng, đỏ
(731) CÔNG TY TNHH MỘT THÀNH VIÊN CÀ PHÊ 47 (VN)
128/13 Lê Đức Thọ, phường 6, quận Gò Vấp, thành phố Hồ Chí Minh

(511) Nhóm 30: Cà phê.

---

(210) **4-2016-29406**

(540)

SUPER BENTHOS

(220) 21.09.2016
(441) 25.11.2016
(731) CÔNG TY TNHH THƯƠNG MẠI VÀ KỸ THUẬT NÔNG NGHIỆP HƯƠNG GIANG (VN)
12/44 Đào Duy Anh, phường 9, quận Phú Nhuận, thành phố Hồ Chí Minh
(740) Công ty TNHH Tư vấn sở hữu trí tuệ Việt (VIET IP CO.,LTD.)

(511) Nhóm 05: Thuốc thú y thủy sản; chế phẩm khoáng dùng cho thú y thủy sản; chế phẩm vitamin dùng cho thú y thủy sản; chất bổ sung dinh dưỡng dùng cho thủy sản; tác nhân hóa học dùng cho mục đích thú y.

---

(210) **4-2016-29420**

(540)

NANOTREND

(220) 22.09.2016
(441) 25.11.2016
(731) NGUYỄN VĂN HIỂN (VN)
Số 256, đường Hòa Bình, thị trấn Trần Cao, huyện Phù Cừ, tỉnh Hưng Yên

(511) Nhóm 02: Sơn; sơn lót; sơn phủ; sơn chống gỉ; sơn diệt khuẩn; sơn chịu lửa.

Nhóm 35: Xuất khẩu; nhập khẩu; kinh doanh (mua bán) các sản phẩm sau: sơn, sơn lót, sơn phủ, sơn chống gỉ, sơn diệt khuẩn, sơn chịu lửa.

---

(210) **4-2016-29421**

(540)

NANONINMAX

(220) 22.09.2016
(441) 25.11.2016
(731) CÔNG TY TNHH TƯ VẤN VÀ XÂY DỰNG TỔNG HỢP TRƯỜNG TÍN (VN)
Tổ dân phố 8, phường Bắc Nghĩa, thành phố Đồng Hới, tỉnh Quảng Bình

(511) Nhóm 02: Sơn; sơn lót; sơn phủ; sơn chống gỉ; sơn diệt khuẩn; sơn chịu lửa.

---

(210) **4-2016-29422**

(540)

(220) 22.09.2016
(441) 25.11.2016
(531) 26.5.1; 26.1.1; A26.1.24
(731) CÔNG TY TNHH ĐẦU TƯ PHÁT TRIỂN VẬT LIỆU MỚI VÀ CÔNG NGHỆ CAO H.P.T (VN)
Lô C3.1,C3.2, khu công nghệ cao Hòa Lạc, xã Hạ Bằng, huyện Thạch Thất, thành phố Hà Nội

(511) Nhóm 20: Bàn, ghế tủ, giá, kệ, giường.

Nhóm 35: Trưng bày giới thiệu sản phẩm; quảng cáo; xuất khẩu; nhập khẩu; mua bán các sản phẩm sau: bàn, ghế, tủ, giá, kệ, giường.

---

(210) **4-2016-29423**

(540)

(220) 22.09.2016
(441) 25.11.2016
(531) 26.1.1; A26.1.18; 26.4.1; 26.4.10
(591) Trắng, đỏ
(731) CÔNG TY CỔ PHẦN ĐẦU TƯ TAM KIM (VN)
Ô B02, lô D13, đường Thọ Tháp, phường Dịch Vọng, quận Cầu Giấy, thành phố Hà Nội

(511) Nhóm 36: Bất động sản; cho thuê căn hộ; cho thuê phòng ở.

Nhóm 39: Dịch vụ du lịch.

Nhóm 41: Dịch vụ giải trí; dịch vụ karaoke; cung cấp dịch vụ hát karaoke.

Nhóm 43: Dịch vụ cho thuê chỗ ở tạm thời; đặt chỗ trước nơi lưu trú tạm thời; dịch vụ quầy rượu; dịch vụ quán cà phê; nhà nghỉ du lịch; đặt chỗ khách sạn; dịch vụ khách sạn; nhà hàng ăn uống.

Nhóm 44: Dịch vụ chăm sóc sắc đẹp cho người, dịch vụ xoa bóp (massage).

---

(210) **4-2016-29424**

(540)

(220) 22.09.2016
(441) 25.11.2016

(731) CÔNG TY CỔ PHẦN ĐẦU TƯ TAM KIM (VN)
Ô B02, lô D13, đường Thọ Tháp, phường Dịch Vọng, quận Cầu Giấy, thành phố Hà Nội

(511) Nhóm 36: Bất động sản; cho thuê căn hộ; cho thuê phòng ở.

Nhóm 39: Dịch vụ du lịch.

Nhóm 41: Dịch vụ giải trí; dịch vụ karaoke; cung cấp dịch vụ hát karaoke.

Nhóm 43: Dịch vụ cho thuê chỗ ở tạm thời; đặt chỗ trước nơi lưu trú tạm thời; dịch vụ quầy rượu; dịch vụ quán cà phê; nhà nghỉ du lịch; đặt chỗ khách sạn; dịch vụ khách sạn; nhà hàng ăn uống.

Nhóm 44: Dịch vụ chăm sóc sắc đẹp cho người, dịch vụ xoa bóp (massage).

---

(210) **4-2016-29425**

(540)

(220) 22.09.2016
(441) 25.11.2016
(531) 2.3.1; 2.3.30; 26.1.1
(731) CÔNG TY TNHH THỜI TRANG HẠ VÀNG (VN)
26/43-26/45 Nguyễn Bỉnh Khiêm, phường ĐaKao, quận 1, thành phố Hồ Chí Minh
(740) Công ty TNHH Một thành viên Kim Bắc Việt (KIBVI Co., LTD.)

(511) Nhóm 35: Nhập khẩu, mua bán giày dép, ba lô, va li, túi xách và các phụ kiện của các sản phẩm này.

---

(210) **4-2016-29426**

(540)

(220) 22.09.2016
(441) 25.11.2016
(531) 2.3.1; 2.3.30; 26.1.1
(731) CÔNG TY TNHH THỜI TRANG HẠ VÀNG (VN)
26/43-26/45 Nguyễn Bỉnh Khiêm, phường ĐaKao, quận 1, thành phố Hồ Chí Minh
(740) Công ty TNHH Một thành viên Kim Bắc Việt (KIBVI Co., LTD.)

(511) Nhóm 35: Nhập khẩu, mua bán giày dép, ba lô, va li, túi xách và các phụ kiện của các sản phẩm này.

---

(210) **4-2016-29427**

(540)

(220) 22.09.2016
(441) 25.11.2016
(531) A5.3.13; A5.3.15; 5.5.19; 26.4.7
(591) Xanh lá đậm, xanh lá nhạt, trắng, hồng đậm, hồng nhạt
(731) CÔNG TY TNHH MỘT THÀNH VIÊN ỨNG DỤNG CÔNG NGHỆ KỸ THUẬT NHỰA ÂU LẠC (VN)
Lô II-3, nhóm CN2, đường 11, KCN Tân Bình, phường Tây Thạnh, quận Tân phú, thành phố Hồ Chí Minh

(511) Nhóm 16: Vật liệu bằng chất dẻo để bao gói: túi rác bằng nhựa.

---

(210) **4-2016-29428**

(540)

(220) 22.09.2016
(441) 25.11.2016
(531) 26.4.7; A5.3.13; A5.3.15; A5.5.20
(591) Trắng, xanh lá cây
(731) CÔNG TY TNHH MỘT THÀNH VIÊN ỨNG DỤNG CÔNG NGHỆ KỸ THUẬT NHỰA ÂU LẠC (VN)
Lô II-3, nhóm CN2, đường 11, KCN Tân Bình, phường Tây Thạnh, quận Tân phú, thành phố Hồ Chí Minh

(511) Nhóm 16: Vật liệu bằng chất dẻo để bao gói: túi rác bằng nhựa.

---

(210) **4-2016-29443**

(540)

(220) 22.09.2016
(441) 25.11.2016
(531) 5.7.16; 1.15.23; 26.15.15; A5.7.23
(591) Vàng cam, đỏ, xanh lá cây
(731) NGUYỄN THANH DŨNG (VN)
Vựa trái cây 236, B1 chợ đầu mối nông sản Hóc Môn, 14/2 ấp Mỹ Hòa 4, xã Xuân Thới Đông, huyện Hóc Môn, thành phố Hồ Chí Minh

(511) Nhóm 31: Hoa quả tươi.

---

(210) **4-2016-29444**

(540)

(220) 22.09.2016
(441) 25.11.2016
(531) A5.5.20; A5.5.21; A11.1.6
(731) CÔNG TY TNHH VIỆT TASTE (VN)
46 Ter Võ Văn Tần, phường 6, quận 3, thành phố Hồ Chí Minh

(511) Nhóm 39: Giao hàng tận nơi.

Nhóm 43: Dịch vụ cung cấp thực phẩm và đồ uống do nhà hàng thực hiện.

---

(210) **4-2016-29445**

(540)

MOONLOVE

(220) 22.09.2016
(441) 25.11.2016
(731) CÔNG TY TNHH REDCO VIỆT NAM (VN)
Thôn Yên Trường, xã Trường Yên, huyện Chương Mỹ, thành phố Hà Nội

(511) Nhóm 35: Tiếp thị; xúc tiến thương mại; quảng cáo; xuất nhập khẩu; mua bán: sơn, véc ni, mực in, mỹ phẩm, tinh dầu (mỹ phẩm), nước hoa, dầu gội đầu, sữa tắm, sữa rửa mặt, son dưỡng môi, kem dưỡng da, lăn hay xịt khử mùi cơ thể dùng cho cá nhân, gel vuốt tóc, chất tẩy rửa không dùng trong quá trình sản xuất, kem đánh răng, bột giặt, xà bông, nước rửa chén, nến đốt sáng, dược phẩm, bông và băng y tế, thực phẩm chức năng (dùng trong ngành y), băng vệ sinh cho phụ nữ, bỉm và quần tã dùng một lần, thực phẩm và đồ uống bổ sung dinh dưỡng dùng cho mục đích y tế, thực phẩm cho em bé, sữa cho em bé, chất ăn kiêng cho mục đích y tế, thuốc thú y, thuốc trừ sâu, thuốc diệt côn trùng, dao, kéo, dĩa, lưỡi dao cạo dâu, dao cạo dâu, tông đơ điện cầm tay, ấm, chén, ly, cốc để uống nước, bao cao su, que thử thai, ô tô, ô tô điện, xe máy, xe máy điện, xe đạp, xe đạp điện, mũ bảo hiểm xe máy, áo mưa che mưa, quạt thủ công làm bằng giấy hoặc nhựa, trang sức quí như: vàng, bạc, ngọc trai, đá quí, giấy (tờ giấy), giấy dán tường, thùng giấy carton, bìa cặp kẹp tài liệu, sách, tạp chí, sổ ghi chép, túi giấy, catalô, danh thiếp, tranh, ảnh, móc chìa khóa, ba lô, túi sách, ô (dù), va li, ví (bóp), cặp đựng tài liệu, bàn ghế, khung ảnh, giá sách, bàn chải đánh răng, vải, chăn (mền), vỏ gối, rèm cửa, màn để chống muỗi đốt, quần, áo, giầy, dép, cà vạt, nơ đeo cổ, dây thắt lưng dùng cho trang phục, mũ, nón, bít tất, khăn quàng cổ, sữa, sữa đậu nành, thực phẩm được chế biến trên cơ sở sữa, phô mai, sữa chua, sữa bột, sữa nước, bánh, kẹo, ngũ cốc ăn liền, gia vị (thực phẩm), mì ăn liền, dầu ăn, ca cao, cà phê, chè (trà), sô cô la, thực phẩm và đồ uống được chế biến trên cơ sở cà phê, ca cao, trà, đồ uống đóng chai, nước ép rau quả, bia, nước tăng lực không dùng cho mục đích y tế, thức ăn chăn nuôi cho gia cầm, gia súc, tôm, cá và vật nuôi như: chó, mèo, chim, phân bón cho cây trồng, cây giống dược liệu, rượu, đồ uống chứa cồn (trừ bia), dụng cụ (khui) để mở chai bia hay rượu, thuốc lá, xì gà, bật lửa, diêm, gạt tàn thuốc lá, thuốc lào, tẩu và điếu cày để hút thuốc (không dùng cho y tế).

---

(210) **4-2016-29446**

(540)

REDCO

Nơi hội tụ niềm tin và chất lượng

(220) 22.09.2016
(441) 25.11.2016
(531) A26.11.8; A24.15.7; 24.15.21
(591) Đỏ, trắng, xanh lá cây
(731) CÔNG TY TNHH REDCO VIỆT NAM (VN)
Thôn Yên Trường, xã Trường Yên, huyện Chương Mỹ, thành phố Hà Nội

(511) Nhóm 35: Tiếp thị; xúc tiến thương mại; quảng cáo; xuất nhập khẩu; mua bán: keo dán công nghiệp, dầu nhờn cho động cơ, sơn, véc ni, mực in, mỹ phẩm, tinh dầu (mỹ phẩm), nước hoa, dầu gội đầu, sữa tắm, sữa rửa mặt, son dưỡng môi, kem dưỡng da, lăn hay xịt khử mùi cơ thể dùng cho cá nhân, gel vuốt tóc, chất tẩy rửa không dùng trong quá trình sản xuất, kem đánh răng, bột giặt, xà bông, nước rửa chén, nến đốt sáng, dược phẩm, thực phẩm chức năng (dùng trong ngành y), băng vệ sinh cho phụ nữ, bỉm và quần tã dùng một lần, thực phẩm và đồ uống bổ sung dinh dưỡng dùng cho mục đích y tế, thực phẩm cho em bé, sữa cho em bé, chất ăn kiêng cho mục đích y tế, thuốc thú y, thuốc trừ sâu, thuốc diệt côn trùng, két sắt an toàn, đồ gia dụng như: ấm, chén, ly, cốc, xô, chậu, rổ, rá, xoong nồi, chảo rán, bát, đĩa, thìa, đũa, dao, kéo, dĩa, lưỡi dao cạo dâu, dao cạo dâu, tông đơ điện cầm tay, máy vi tính, điện thoại, ti vi, tủ lạnh, máy điều hòa không khí, máy in văn phòng, bao cao su, que thử thai, máy lọc nước, ô tô, ô tô điện, xe máy, xe máy điện, xe đạp, xe đạp điện, mũ bảo hiểm xe máy, áo mưa che mưa, quạt thủ công làm bằng giấy hoặc nhựa, trang sức quí như: vàng, bạc, ngọc trai, đá quí, giấy (tờ giấy), giấy dán tường, thùng giấy carton, bìa cặp kẹp tài liệu, sách, sổ ghi chép, tạp chí, túi giấy, catalô, danh thiếp, tranh, ảnh, móc chìa khóa, ba lô, túi sách, ô (dù) va li, ví (bóp), cặp đựng tài liệu, xi măng, bột trét tường, bàn ghế, khung ảnh, giá sách, bàn chải đánh răng, bàn chải và thảm vải dùng trong nhà vệ sinh, mái che bằng vải bạt, bao tải bằng vải hoặc giấy, vải, chăn (mền), vỏ gối, rèm cửa, màn để chống muỗi đốt, quần, áo, giầy, dép, cà vạt, nơ đeo cổ, dây thắt lưng dùng cho trang phục, mũ, nón, bít tất, khăn quàng cổ, dây khóa kéo, khuy bấm, khuy móc cho quần áo, chốt dây thắt lưng, quả bóng để đá, vượt cầu lông, vượt tennis, quả cầu lông, bóng tennis, bình bú trẻ em, đồ chơi cho trẻ em, xe đẩy và xe đạp trẻ em, sữa, thực phẩm được chế biến trên cơ sở sữa, phô mai, sữa chua, sữa bột, sữa nước, sữa đậu nành, bánh, kẹo, ngũ cốc ăn liền, mì ăn liền, gia vị (thực phẩm), dầu ăn, ca cao, cà phê, chè(trà), sô cô la, đồ uống đóng chai, nước ép rau quả, bia, nước tăng lực không dùng cho mục đích y tế, thức ăn chăn nuôi cho gia cầm, gia súc, tôm, cá và vật nuôi như: chó, mèo, chim, phân bón cho cây trồng, cây giống dược liệu, rượu, đồ uống chứa cồn (trừ bia), dụng cụ (khui) để mở chai bia hay rượu, thuốc lá, xì gà, bật lửa, diêm, gạt tàn thuốc lá, thuốc lào, tẩu và điếu cày để hút thuốc (không dùng cho mục đích y tế), vật liệu xây dựng như: tôn, sắt, ống thép, ống nhựa, ống kẽm.

(210) **4-2016-29447**

(540)

MĀLEFIX

(220) 22.09.2016
(441) 25.11.2016

(591) Đen, trắng, nâu
(731) CÔNG TY CỔ PHẦN SCAVI (VN)
Lô 14, đường 19A, KCN Biên Hòa 2, phường Long Bình, thành phố Biên Hòa, tỉnh Đồng Nai

(511) Nhóm 25: Quần áo lót, áo phông, áo sơ mi, áo yếm, đồ lót cho nam, đồ lót cho phụ nữ, quần, váy, quần soóc, áo khoác, quần áo ngủ, áo liền quần giữ ấm.

---

(210) **4-2016-29448**

(540)

MĀLEFIX

(220) 22.09.2016
(441) 25.11.2016

(591) Đen, trắng, nâu
(731) CÔNG TY CỔ PHẦN SCAVI (VN)
Lô 14, đường 19A, KCN Biên Hòa 2, phường Long Bình, thành phố Biên Hòa, tỉnh Đồng Nai

(511) Nhóm 25: Quần áo lót, áo phông, áo sơ mi, áo yếm, đồ lót cho nam, đồ lót cho phụ nữ, quần, váy, quần soóc, áo khoác, quần áo ngủ, áo liền quần giữ ấm.

---

(210) **4-2016-29449**

(540)

Lớp vỡ lòng của mẹ

(220) 22.09.2016
(441) 25.11.2016
(731) JOHNSON & JOHNSON (US)
One Johnson & Johnson Plaza, New Brunswick, New Jersey, 08933, U.S.A.
(740) Văn phòng luật sư Phạm và Liên danh (PHAM & ASSOCIATES)

(511) Nhóm 09: Ứng dụng di động liên quan đến thông tin về thời gian tắm của trẻ.

---

(210) **4-2016-29461**

(540)

OMA&Bebe

(220) 22.09.2016
(441) 25.11.2016
(531) 3.2.15; 3.2.1
(731) CÔNG TY TNHH OMA INDUSTRIAL (VN)
Số 9, đường N3, KCN Sóng Thần 3, thành phố Thủ Dầu Một, tỉnh Bình Dương

(511) Nhóm 16: Giấy vệ sinh, khăn giấy chùi miệng, khăn lau bằng giấy, khăn giấy ướt.

---

(210) **4-2016-29463**

(540)

(220) 22.09.2016
(441) 25.11.2016
(531) 1.15.23; 6.1.2; 1.15.24
(591) Xanh dương, xám
(731) TRẦN THÁI DANH (VN)
30 đường 19E, khu phố 6, phường Bình Trị Đông B, quận Bình Tân, thành phố Hồ Chí Minh

(511) Nhóm 03: Chì kẻ mắt, son môi; kem bôi mặt (mỹ phẩm); phấn trang điểm; nước hoa (mỹ phẩm); mặt nạ dưỡng da.

---

(210) **4-2016-29464**

(540)

(220) 22.09.2016
(441) 25.11.2016
(531) 26.1.2; A5.5.21; 5.5.19; 3.13.1
(731) NGUYỄN THÙY TRÚC THƯ (VN)
14B Lê Thúc Hoạch, phường Phú Thọ Hòa, quận Tân Phú, thành phố Hồ Chí Minh

(511) Nhóm 03: Kem (mỹ phẩm) dưỡng da; kem (mỹ phẩm) bôi da; sữa tắm trắng; sữa rửa mặt; sữa tắm; kem và bột tắm trắng.

---

(210) **4-2016-29465**

(540)

WELOVE

(220) 22.09.2016
(441) 25.11.2016
(731) LÂM PHƯƠNG BÌNH (VN)
18 đường số 7, khu dân cư ấp 5 Phong Phú, xã Phong Phú, huyện Bình Chánh, thành phố Hồ Chí Minh

(511) Nhóm 03: Nước hoa; kem (mỹ phẩm) dưỡng da; kem (mỹ phẩm) bôi da; son dưỡng môi; sữa tắm; kem và bột tắm trắng.

---

(210) **4-2016-29466**

(540)

(220) 22.09.2016
(441) 25.11.2016
(531) 26.3.4; 26.7.25; 5.1.1; A5.1.16
(591) Đỏ
(731) CÔNG TY CỔ PHẦN VIKINO (VN)
Số nhà 152, đường 5, phố Mới, xã Dị Sử, huyện Mỹ Hào, tỉnh Hưng Yên

(511) Nhóm 07: Máy nông nghiệp; máy hàn; máy xới cơ giới hóa; máy cày (máy móc); động cơ đi-ê-zen (trừ cho các phương tiện giao thông trên bộ); động cơ dầu hỏa (trừ cho các phương tiện giao thông trên bộ).

---

(210) **4-2016-29467**

(540)

(220) 21.09.2016
(441) 25.11.2016
(531) 24.9.1
(591) Trắng, vàng đồng, xanh lá cây
(731) CÔNG TY TNHH QUỐC TẾ HA EVA (VN)
40 Hoa Sứ, phường 2, quận Phú Nhuận, thành phố Hồ Chí Minh
(740) Công ty Cổ phần Sở hữu trí tuệ Việt Mỹ (VIET MY IP CORP.)

(511) Nhóm 03: Mỹ phẩm; tinh dầu; nước rửa phụ khoa (không dùng cho mục đích y tế); viên làm sạch phụ khoa (không dùng cho mục đích y tế); kem dưỡng da; sữa tắm; dầu gội đầu; kem chống nắng; sữa dưỡng thể; sữa rửa mặt; muối tẩy tế bào chết; dầu xả; mặt nạ dưỡng da; khoáng dưỡng ẩm cho da dạng xịt (mỹ phẩm); dầu dưỡng tóc; tinh dầu chống lão hóa; tinh dầu dùng để mát xa (mỹ phẩm); các loại tinh dầu làm đẹp.

Nhóm 05: Thực phẩm chức năng; gel bôi trơn (dùng cho mục đích y tế); viên uống có nguồn gốc thiên nhiên giúp trị bệnh phụ khoa; viên uống có nguồn gốc thực vật giúp tăng cường sinh lực cho nam giới; tinh dầu dùng để xịt đuổi côn trùng.

Nhóm 35: Mua bán và xuất nhập khẩu, mỹ phẩm, tinh dầu, nước rửa phụ khoa (không dùng cho mục đích y tế), viên làm sạch phụ khoa (không dùng cho mục đích y tế), kem dưỡng da, sữa tắm, dầu gội đầu, kem chống nắng, sữa dưỡng thể, sữa rửa mặt, muối tẩy tế bào chết, dầu xả, mặt nạ dưỡng da, khoáng dưỡng ẩm cho da dạng xịt (mỹ phẩm), dầu dưỡng tóc, tinh dầu chống lão hóa, tinh dầu dùng để mát xa (mỹ phẩm), các loại tinh dầu làm đẹp, thực phẩm chức năng, gel bôi trơn (dùng cho mục đích y tế), viên uống có nguồn gốc thiên nhiên giúp trị bệnh phụ khoa, viên uống có nguồn gốc thực vật giúp tăng cường sinh lực cho nam giới, tinh dầu dùng để xịt đuổi côn trùng.

---

(210) **4-2016-29468**

(540)

ROMANO

(220) 22.09.2016
(441) 25.11.2016
(731) CÔNG TY CỔ PHẦN QUỐC TẾ MỸ ĐÌNH (VN)
Số 8, đường Trần Anh Tông, phường Lộc Vượng, thành phố Nam Định, tỉnh Nam Định
(740) Công ty TNHH Sở hữu trí tuệ Bình Minh (SUNRISE IP CO.,LTD.)

(511) Nhóm 12: Xe đạp điện; xe máy; xe máy điện.

---

(210) **4-2016-29481**

(540)

(220) 22.09.2016
(441) 25.11.2016
(531) 2.9.25; 24.15.3; 26.15.7; 26.15.15
(591) Tím, đỏ tím, đỏ, vàng, xanh lá cây, đen, trắng, nâu
(731) NGUYỄN HUY HẢI (VN)
Xóm 4, xã Hải Bối, huyện Đông Anh, thành phố Hà Nội

(511) Nhóm 05: Thực phẩm và chất dinh dưỡng được làm phù hợp cho việc sử dụng trong y tế hoặc thú y, thực phẩm cho em bé.

---

(210) **4-2016-29483**

(540) Rucy's vanity

(220) 22.09.2016
(441) 25.11.2016
(531) 26.4.1
(591) Trắng, hồng
(731) CÔNG TY TNHH LK (VN)
Số 17 Hồ Văn Cống, phường Tương Bình Hiệp, thành phố Thủ Dầu Một, tỉnh Bình Dương

(511) Nhóm 03: Mỹ phẩm.

---

(210) **4-2016-29484**

(540)

(220) 22.09.2016
(441) 25.11.2016
(531) 4.5.5; 3.1.6; A3.1.24; 1.15.5
(591) Đỏ, vàng, đen, xanh lá cây, cam, hồng
(731) CÔNG TY CỔ PHẦN ĐẦU TƯ THƯƠNG MẠI VIỆT DŨNG (VN)
Tầng 3, nhà 3, ngõ 62 Nguyễn Chí Thanh, phường Láng Thượng, quận Đống Đa, thành phố Hà Nội

(511) Nhóm 29: Gà rán; khoai tây rán; sữa.

Nhóm 30: Mỳ cay.

---

(210) **4-2016-29485**

(540) KCC
Kanna Cosmetics Company

(220) 22.09.2016
(441) 25.11.2016
(531) 26.1.2; 26.1.6; 1.15.21; A25.7.6; 25.7.25
(591) Xanh tím than, xanh dương, đen
(731) ĐỖ THỊ MẾN (VN)
Số nhà 21, ngách 7, ngõ 282 Kim Giang, phường Đại Kim, quận Hoàng Mai, thành phố Hà Nội

(511) Nhóm 03: Mỹ phẩm.

---

(210) **4-2016-29486**

(540)

(220) 22.09.2016
(441) 25.11.2016
(531) 26.1.2; A5.3.13; 2.9.14; A2.9.15
(591) Xanh dương, xanh lá cây, cam
(731) ĐỖ THỊ MẾN (VN)
Số nhà 21, ngách 7, ngõ 282 Kim Giang, phường Đại Kim, quận Hoàng Mai, thành phố Hà Nội

(511) Nhóm 03: Mỹ phẩm.

---

(210) **4-2016-29487**

(540)

(220) 22.09.2016
(441) 25.11.2016
(531) 26.1.1; A26.1.17; A26.4.24
(591) Đỏ, trắng, đen
(731) CÔNG TY TNHH TRUYỀN THÔNG SỐ (VN)
427 Trường Chinh, phường 14, quận Tân Bình, thành phố Hồ Chí Minh
(740) Công ty TNHH Tư vấn Sở hữu trí tuệ Á Đông (A ĐÔNG IP CONSULTANCY CO.,LTD.)

(511) Nhóm 35: Mua bán: phụ tùng xe máy, xích, đĩa xích, xích cam, phanh, má phanh, săm xe, lốp xe, vành xe, giảm xóc, vòng bi, bình điện, gương chiếu hậu, dầu nhờn [dầu nhớt], mỡ bôi trơn, chắn bùn, ống xả [pô xe máy], dây curoa, mô bin sườn, bugi, bộ khóa xe máy, bộ đèn chiếu sáng xe máy; dịch vụ bán hàng qua mạng tất cả các sản phẩm liệt kê ở trên.

Nhóm 37: Dịch vụ sửa chữa xe máy; dịch vụ thay thế phụ tùng xe máy; dịch vụ bảo dưỡng xe máy.

---

(210) **4-2016-29488**

(540)

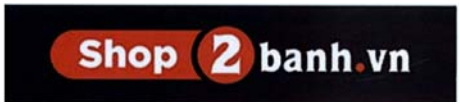

(220) 22.09.2016
(441) 25.11.2016
(531) 26.1.1; A26.1.17; A26.4.24; A25.3.3
(591) Đỏ, trắng, đen
(731) CÔNG TY TNHH TRUYỀN THÔNG SỐ (VN)
427 Trường Chinh, phường 14, quận Tân Bình, thành phố Hồ Chí Minh
(740) Công ty TNHH Tư vấn Sở hữu trí tuệ Á Đông (A ĐÔNG IP CONSULTANCY CO.,LTD.)

(511) Nhóm 35: Mua bán: phụ tùng xe máy, xích, đĩa xích, xích cam, phanh, má phanh, săm xe, lốp xe, vành xe, giảm xóc, vòng bi, bình điện, gương chiếu hậu, dầu nhờn [dầu nhớt], mỡ bôi trơn, chắn bùn, ống xả [pô xe máy], dây curoa, mô bin sườn, bugi, bộ khóa xe máy, bộ đèn chiếu sáng xe máy; dịch vụ bán hàng qua mạng tất cả các sản phẩm liệt kê ở trên.

Nhóm 37: Dịch vụ sửa chữa xe máy; dịch vụ thay thế phụ tùng xe máy; dịch vụ bảo dưỡng xe máy.

---

(210) **4-2016-29500**

(540)

CINPIZIN

(220) 22.09.2016
(441) 25.11.2016
(731) CÔNG TY CỔ PHẦN THƯƠNG MẠI DƯỢC PHẨM - THIẾT BỊ Y TẾ - HÓA CHẤT HÀ NỘI (VN)
Đội 6, xã Liên Phương, huyện Thường Tín, thành phố Hà Nội
(740) Công ty TNHH Sở hữu trí tuệ và Công nghệ Thủ đô (CAPITAL IP&T CO.LTD.)

(511) Nhóm 05: Dược phẩm; thực phẩm chức năng; thực phẩm dinh dưỡng dùng trong y tế; nước súc miệng dùng cho mục đích y tế; dung dịch làm sạch khử khuẩn sát trùng dùng cho mục đích y tế; nước tắm thảo dược cho trẻ em dùng cho mục đích y tế.

---

(210) **4-2016-29501**

(540)

SATFOLS

(220) 22.09.2016
(441) 25.11.2016
(731) CÔNG TY CỔ PHẦN DƯỢC PHẨM TRUNG ƯƠNG 2 (VN)
Số 9, phố Trần Thánh Tông, phường Bạch Đằng, quận Hai Bà Trưng, thành phố Hà Nội
(740) Công ty TNHH Sở hữu trí tuệ và Công nghệ Thủ đô (CAPITAL IP&T CO.LTD.)

(511) Nhóm 05: Dược phẩm; thực phẩm chức năng; thực phẩm dinh dưỡng dùng trong y tế; nước súc miệng dùng cho mục đích y tế; dung dịch làm sạch khử khuẩn sát trùng dùng cho mục đích y tế; nước tắm thảo dược cho trẻ em dùng cho mục đích y tế.

---

(210) **4-2016-29503**

(540)

(220) 22.09.2016
(441) 25.11.2016
(531) 26.1.1; A26.1.18
(731) KUN-MU HUANG (TW)
No. 66, Benggong 6th Road, Ben-Zhou Li Gangshan District, Kaohsiung City 82059, Taiwan
(740) Công ty Cổ phần Sở hữu công nghiệp INVESTIP (INVESTIP)

(511) Nhóm 06: Đinh vít bằng kim loại; đai ốc bằng kim loại; chốt cửa bằng kim loại; đinh tán bằng kim loại; đinh; vật dụng nhỏ làm bằng sắt/đồ ngũ kim bằng kim loại, nhỏ.

---

(210) **4-2016-29520**

(540)

(220) 22.09.2016
(441) 25.11.2016
(531) 2.7.23; 2.7.12
(591) Xanh da trời, trắng, hồng
(731) CÔNG TY CỔ PHẦN TRUNG TÂM BÁC SĨ GIA ĐÌNH HÀ NỘI (VN)
75 đường Hồ Mễ Trì, phường Trung Văn, quận Nam Từ Liêm, thành phố Hà Nội

(511) Nhóm 44: Chăm sóc sức khỏe; phòng khám chữa bệnh; dịch vụ y tế; dịch vụ dược sĩ kê đơn thuốc; vật lý trị liệu; dịch vụ y tế từ xa.

---

(210) **4-2016-29521**

(540)

DICPARAM

(220) 22.09.2016
(441) 25.11.2016
(731) AMBICA INTERNATIONAL CORPORATION (PH)
9 Amsterdam Extn, Merville Park Subd, Paranaque City 1700, Philippines
(740) Công ty TNHH Tư vấn ALIATLEGAL (ALIATLEGAL CO., LTD.)

(511) Nhóm 05: Dược phẩm; chế phẩm dược dành cho người.

---

(210) **4-2016-29522**

(540)

Lai mia

(220) 22.09.2016
(441) 25.11.2016
(731) CÔNG TY TNHH MỘT THÀNH VIÊN CAO ĐÔNG PHƯƠNG (VN)
347 Lê Đại Hành, phường 13, quận 11, thành phố Hồ Chí Minh

(511) Nhóm 30: Chè (trà); trà xanh và cà phê.

---

(210) **4-2016-29523**

(540)

LOSACHEM

(220) 22.09.2016
(441) 25.11.2016
(731) AMBICA INTERNATIONAL CORPORATION (PH)
9 Amsterdam Extn, Merville Park Subd, Paranaque City 1700, Philippines
(740) Công ty TNHH Tư vấn ALIATLEGAL (ALIATLEGAL CO., LTD.)

(511) Nhóm 05: Dược phẩm; chế phẩm dược dành cho người.

---

(210) **4-2016-29524**

(540)

ESPENPRO

(220) 22.09.2016
(441) 25.11.2016

(731) AMBICA INTERNATIONAL CORPORATION (PH)
9 Amsterdam Extn, Merville Park Subd, Paranaque City 1700, Philippines

(740) Công ty TNHH Tư vấn ALIATLEGAL (ALIATLEGAL CO., LTD.)

(511) Nhóm 05: Dược phẩm, chế phẩm dược dành cho người.

---

(210) **4-2016-29529**

(540)

Krider

(220) 22.09.2016
(441) 25.11.2016

(731) KWANG YANG MOTOR CO., LTD. (TW)
No. 35, Wan Hsing Street, Sanmin District, Kaohsiung, Taiwan

(740) Công ty TNHH Trường Xuân (AGELESS CO.,LTD.)

(511) Nhóm 12: Xe máy; xe máy điện; xe scutơ [xe cộ]; xe scutơ điện [xe cộ]; xe đạp; xe đạp điện.

---

(210) **4-2016-29540**

(540)

Coffee Bike

(220) 22.09.2016
(441) 25.11.2016
(531) 18.1.21; 26.1.1
(591) Cam
(731) CÔNG TY CỔ PHẦN CÀ PHÊ TAD (VN)
400/8A Ung Văn Khiêm, phường 25, quận Bình Thạnh, thành phố Hồ Chí Minh

(740) Công ty TNHH Nghiên cứu và Tư vấn chuyển giao công nghệ và đầu tư (CONCETTI)

(511) Nhóm 43: Dịch vụ quán cà phê.

---

(210) **4-2016-29541**

(540)

(220) 22.09.2016
(441) 25.11.2016
(531) A5.3.13; 1.15.24; 5.7.21; 1.15.23
(591) Đen, trắng, đỏ, vàng, xanh lá, nâu
(731) CÔNG TY TRÁCH NHIỆM HỮU HẠN HẢI HỒNG (VN)
Xóm Me Táo, xã Dương Liễu, huyện Hoài Đức, thành phố Hà Nội

(511) Nhóm 32: Nước giải khát có ga và không có ga; nước uống tăng lực không chứa dược chất.

---

(210) **4-2016-29542**

(540)

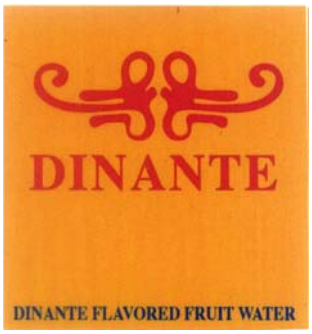

(220) 22.09.2016
(441) 25.11.2016
(531) 25.1.25; 26.13.25; A3.13.24
(591) Đỏ, vàng, xanh lam
(731) CÔNG TY TRÁCH NHIỆM HỮU HẠN HẢI HỒNG (VN)
Xóm Me Táo, xã Dương Liễu, huyện Hoài Đức, thành phố Hà Nội

(511) Nhóm 32: Nước giải khát có ga và không có ga; nước uống tăng lực không chứa dược chất.

---

(210) **4-2016-29543**

(540)

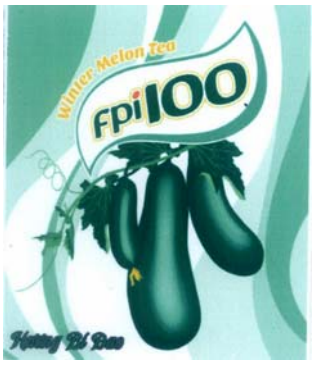

(220) 22.09.2016
(441) 25.11.2016
(531) 5.9.14; A5.3.13; 25.1.6; A26.11.12
(591) Đen, trắng, đỏ, vàng, xanh lá cây nhạt, xanh lá cây đậm
(731) CÔNG TY TRÁCH NHIỆM HỮU HẠN HẢI HỒNG (VN)
Xóm Me Táo, xã Dương Liễu, huyện Hoài Đức, thành phố Hà Nội

(511) Nhóm 32: Nước giải khát có ga và không có ga; nước uống tăng lực không chứa dược chất.

---

(210) **4-2016-29544**

(540)

(220) 22.09.2016
(441) 25.11.2016
(531) 5.7.12; A5.3.13; A5.11.17; A5.7.22
(591) Trắng, vàng, xanh lá cây nhạt, xanh lá cây đậm, hồng nhạt, hồng đậm
(731) CÔNG TY TRÁCH NHIỆM HỮU HẠN HẢI HỒNG (VN)
Xóm Me Táo, xã Dương Liễu, huyện Hoài Đức, thành phố Hà Nội

(511) Nhóm 32: Nước giải khát có ga và không có ga; nước uống tăng lực không chứa dược chất.

---

(210) **4-2016-29547**

(540)

(220) 22.09.2016
(441) 25.11.2016
(531) A5.3.13; 25.1.6; 5.7.21; A26.11.12
(591) Trắng, đỏ, nâu, xanh dương, xanh lá cây, vàng, vàng nhạt
(731) CÔNG TY TNHH HẢI HỒNG (VN)
Xóm Me Táo, xã Dương Liễu, huyện Hoài Đức, thành phố Hà Nội

(511) Nhóm 32: Nước giải khát có ga và không có ga; nước uống tăng lực không chứa dược chất.

---

(210) **4-2016-29548**

(540)

(220) 22.09.2016
(441) 25.11.2016
(531) 5.3.6; 1.15.23; A26.11.12; A5.5.20
(591) Da cam, đen, xanh lá cây
(731) CÔNG TY CỔ PHẦN THƯƠNG MẠI VÀ THIẾT BỊ Y TẾ MEDUPHARM (VN)
Số 1, ngách 3, ngõ 850 đường Láng, phường Láng Thượng, quận Đống Đa, thành phố Hà Nội

(511) Nhóm 05: Các chế phẩm dược, thú y; chế phẩm vệ sinh dùng cho mục đích y tế; thực phẩm và chất dinh dưỡng được làm phù hợp cho việc sử dụng trong y tế hoặc thú y, thực phẩm cho em bé; chất bổ sung ăn kiêng cho người và động vật.

---

(210) **4-2016-29549**

(540)

Saigon café

(220) 22.09.2016
(441) 25.11.2016
(591) Trắng, vàng
(731) CÔNG TY CỔ PHẦN ĐẦU TƯ VÀ PHÁT TRIỂN DỊCH VỤ GIẢI TRÍ SÀI GÒN (VN)
8 Nguyễn Trung Trực, phường Bến Thành, quận 1, thành phố Hồ Chí Minh
(740) Văn phòng luật sư Phạm và Liên danh (PHAM & ASSOCIATES)

(511) Nhóm 43: Dịch vụ khách sạn; nhà hàng ăn uống; quán cà phê.

---

(210) **4-2016-29560**

(540)

Pendipax

(220) 22.09.2016
(441) 25.11.2016
(731) SHANDONG WEIFANG RAINBOW CHEMICAL CO.LTD (CN)
Binhai Economic Development Area, Weifang, Shandong, China
(740) Công ty Cổ phần Sở hữu công nghiệp INVESTIP (INVESTIP)

(511) Nhóm 05: Thuốc diệt động vật có hại; thuốc phòng chống mối mọt nông lâm nghiệp; thuốc diệt cỏ; thuốc trừ sâu; thuốc phòng trừ bệnh cho cây trồng; thuốc dẫn dụ côn trùng.

---

(210) **4-2016-29561**

(540)

Bastnate

(220) 22.09.2016
(441) 25.11.2016
(731) SHANDONG WEIFANG RAINBOW CHEMICAL CO.LTD (CN)
Binhai Economic Development Area, Weifang, Shandong, China
(740) Công ty Cổ phần Sở hữu công nghiệp INVESTIP (INVESTIP)

(511) Nhóm 05: Thuốc diệt động vật có hại; thuốc phòng chống mối mọt nông lâm nghiệp; thuốc diệt cỏ; thuốc trừ sâu; thuốc phòng trừ bệnh cho cây trồng; thuốc dẫn dụ côn trùng.

---

(210) **4-2016-29562**

(540)

Mesterole

(220) 22.09.2016
(441) 25.11.2016
(731) SHANDONG WEIFANG RAINBOW CHEMICAL CO.LTD (CN)
Binhai Economic Development Area, Weifang, Shandong, China
(740) Công ty Cổ phần Sở hữu công nghiệp INVESTIP (INVESTIP)

(511) Nhóm 05: Thuốc diệt động vật có hại; thuốc phòng chống mối mọt nông lâm nghiệp; thuốc diệt cỏ; thuốc trừ sâu; thuốc phòng trừ bệnh cho cây trồng; thuốc dẫn dụ côn trùng.

---

(210) **4-2016-29563**

(540)

Fenrole

(220) 22.09.2016
(441) 25.11.2016

(731) SHANDONG WEIFANG RAINBOW CHEMICAL CO.LTD (CN)
Binhai Economic Development Area, Weifang, Shandong, China

(740) Công ty Cổ phần Sở hữu công nghiệp INVESTIP (INVESTIP)

(511) Nhóm 05: Thuốc diệt động vật có hại; thuốc phòng chống mối mọt nông lâm nghiệp; thuốc diệt cỏ; thuốc trừ sâu; thuốc phòng trừ bệnh cho cây trồng; thuốc dẫn dụ côn trùng.

---

(210) **4-2016-29564**

(540)

PISMO

(220) 22.09.2016
(441) 25.11.2016

(731) CÔNG TY CỔ PHẦN SẢN XUẤT, XUẤT NHẬP KHẨU VÀ XÂY DỰNG HÀ NỘI (VN)
Số 10 lô C ngõ 61, Lạc Trung, phường Lạc Trung, quận Hai Bà Trưng, thành phố Hà Nội

(511) Nhóm 02: Sơn.

Nhóm 35: Mua bán sơn.

---

(210) **4-2016-29565**

(540)

(220) 22.09.2016
(441) 25.11.2016
(531) 26.4.7; 2.1.1; 24.9.1
(591) Xanh lá cây, trắng, đen, đỏ
(731) VÕ VĂN TUẤN (VN)
730 Nguyễn Kiệm, phường 4, quận Phú Nhuận, thành phố Hồ Chí Minh
(740) Trung tâm Tư vấn phát triển thương hiệu và chất lượng (CBQ)

(511) Nhóm 43: Dịch vụ nhà hàng ăn uống, quán phở.

---

(210) **4-2016-29566**

(540)

(220) 22.09.2016
(441) 25.11.2016
(531) A11.3.7; A5.11.2; 26.4.3
(591) Trắng, đỏ, xanh lá cây, vàng, nâu, ghi
(731) VÕ VĂN TUẤN (VN)
730 Nguyễn Kiệm, phường 4, quận Phú Nhuận, thành phố Hồ Chí Minh
(740) Trung tâm Tư vấn phát triển thương hiệu và chất lượng (CBQ)

(511) Nhóm 43: Dịch vụ nhà hàng ăn uống, quán phở.

---

(210) **4-2016-29568**

(540)

(220) 22.09.2016
(441) 25.11.2016
(531) 24.15.1; 26.2.7; 24.17.18; 1.15.23
(591) Xanh da trời, đỏ, xanh lá cây, đen
(731) NGUYỄN THỊ VIỆT XUÂN (VN)
165 Cô Giang, phường Cô Giang, quận 1, thành phố Hồ Chí Minh

(511) Nhóm 35: Mua bán: hải sản tươi sống, thịt gia súc và gia cầm tươi sống, hải sản đông lạnh, thịt gia súc và gia cầm đông lạnh, tổ yến (yến sào), hàng thủ công mỹ nghệ dùng làm lưu niệm.

Nhóm 43: Nhà hàng ăn uống; khách sạn; quán giải khát (phục vụ tại chỗ).

---

(210) **4-2016-29569**

(540)

(220) 22.09.2016
(441) 25.11.2016
(531) 24.15.1; 26.1.1; 25.5.1
(591) Xanh da trời, đỏ, xanh lá cây, đen
(731) NGUYỄN THỊ VIỆT XUÂN (VN)
165 Cô Giang, phường Cô Giang, quận 1, thành phố Hồ Chí Minh

(511) Nhóm 35: Mua bán: hải sản tươi sống, thịt gia súc và gia cầm tươi sống, hải sản đông lạnh, thịt gia súc và gia cầm đông lạnh, tổ yến (yến sào), hàng thủ công mỹ nghệ dùng làm lưu niệm.

Nhóm 43: Nhà hàng ăn uống; khách sạn; quán giải khát (phục vụ tại chỗ).

---

(210) **4-2016-29581**

(540)

(220) 23.09.2016
(441) 25.11.2016
(531) 5.5.16; A5.5.22; 26.1.1
(731) KIỀU THÚY LIỆU (VN)
769/260b Phạm Thế Hiển, phường 4, quận 8, thành phố Hồ Chí Minh

(511) Nhóm 03: Tinh dầu.

---

(210) **4-2016-29582**

(540)

(220) 23.09.2016
(441) 25.11.2016
(531) A1.1.10; A1.1.5; 25.3.1
(591) Da cam, xanh lá cây, trắng, đen, vàng, đỏ
(731) CÔNG TY CỔ PHẦN VTC TRUYỀN THÔNG TRỰC TUYẾN (VN)
Công viên VTC Park, đại lộ V.I Lê Nin, phường Hà Huy Tập, thành phố Vinh, tỉnh Nghệ An

(511) Nhóm 28: Trò chơi, đồ chơi; thiết bị trò chơi và giải trí được làm phù hợp cho sử dụng với màn chiếu ngoài hay màn hình.

Nhóm 38: Dịch vụ truyền phát các chương trình phát thanh truyền hình.

Nhóm 41: Dịch vụ giải trí; dịch vụ cung cấp trò chơi trực tuyến từ mạng máy tính.

---

(210) **4-2016-29583**

(540)

(220) 23.09.2016
(441) 25.11.2016
(531) 3.7.16; 18.3.23; A18.5.7; 26.1.1
(591) Xanh dương, xanh lam, đỏ, đen, cam
(731) DOANH NGHIỆP TƯ NHÂN YẾN QUANG HỘI AN (VN)
Tổ 29, thôn Bàu Ốc Hạ, xã Cẩm Hà, thành phố Hội An, tỉnh Quảng Nam

(511) Nhóm 43: Dịch vụ khách sạn; nhà hàng và dịch vụ ăn uống do nhà hàng tự phục vụ.

---

(210) **4-2016-29584**

(540)

(220) 23.09.2016
(441) 25.11.2016
(531) 1.15.15; 26.1.2; A26.1.18; 25.1.25
(591) Nâu đậm, nâu nhạt, vàng kim đậm, vàng kim nhạt, trắng
(731) CÔNG TY CỔ PHẦN FANNY VIỆT NAM (VN)
Lô C1, khu công nghiệp Việt Hương, thị xã Thuận An, tỉnh Bình Dương
(740) Công ty Luật TNHH SIPCO (SIPCO LAWYERS & IP AGENTS)

(511) Nhóm 30: Kem lạnh.

Nhóm 43: Nhà hàng bán kem.

---

(210) **4-2016-29585**

(540)

Shalala Wow

(220) 23.09.2016
(441) 25.11.2016
(731) CÔNG TY CỔ PHẦN FANNY VIỆT NAM (VN)
Lô C1, khu công nghiệp Việt Hương, thị xã Thuận An, tỉnh Bình Dương
(740) Công ty Luật TNHH SIPCO (SIPCO LAWYERS & IP AGENTS)

(511) Nhóm 30: Kem lạnh.

Nhóm 43: Nhà hàng bán kem.

---

(210) **4-2016-29586**

(540)

Shalala Cone

(220) 23.09.2016
(441) 25.11.2016
(731) CÔNG TY CỔ PHẦN FANNY VIỆT NAM (VN)
Lô C1, khu công nghiệp Việt Hương, thị xã Thuận An, tỉnh Bình Dương
(740) Công ty Luật TNHH SIPCO (SIPCO LAWYERS & IP AGENTS)

(511) Nhóm 30: Kem lạnh.

Nhóm 43: Nhà hàng bán kem.

---

(210) **4-2016-29587**

(540)

Shalala Queen

(220) 23.09.2016
(441) 25.11.2016

(731) CÔNG TY CỔ PHẦN FANNY VIỆT NAM (VN)
Lô C1, khu công nghiệp Việt Hương, thị xã Thuận An, tỉnh Bình Dương

(740) Công ty Luật TNHH SIPCO (SIPCO LAWYERS & IP AGENTS)

(511) Nhóm 30: Kem lạnh.

Nhóm 43: Nhà hàng bán kem.

---

(210) **4-2016-29588**

(540)

Shalala Tropical

(220) 23.09.2016
(441) 25.11.2016

(731) CÔNG TY CỔ PHẦN FANNY VIỆT NAM (VN)
Lô C1, khu công nghiệp Việt Hương, thị xã Thuận An, tỉnh Bình Dương

(740) Công ty Luật TNHH SIPCO (SIPCO LAWYERS & IP AGENTS)

(511) Nhóm 30: Kem lạnh.

Nhóm 43: Nhà hàng bán kem.

---

(210) **4-2016-29589**

(540)

Shalala Space Man

(220) 23.09.2016
(441) 25.11.2016

(731) CÔNG TY CỔ PHẦN FANNY VIỆT NAM (VN)
Lô C1, khu công nghiệp Việt Hương, thị xã Thuận An, tỉnh Bình Dương

(740) Công ty Luật TNHH SIPCO (SIPCO LAWYERS & IP AGENTS)

(511) Nhóm 30: Kem lạnh.

Nhóm 43: Nhà hàng bán kem.

---

(210) **4-2016-29600**

(540)

Audition

(220) 23.09.2016
(441) 25.11.2016
(731) CÔNG TY CỔ PHẦN VTC TRUYỀN THÔNG TRỰC TUYẾN (VN)
Công viên VTC Park, đại lộ V.I Lê Nin, phường Hà Huy Tập, thành phố Vinh, tỉnh Nghệ An

(511) Nhóm 28: Trò chơi, đồ chơi; thiết bị trò chơi và giải trí được làm phù hợp cho sử dụng với màn chiếu ngoài hay màn hình.

Nhóm 38: Dịch vụ truyền phát các chương trình phát thanh truyền hình.

Nhóm 41: Dịch vụ giải trí; dịch vụ cung cấp trò chơi trực tuyến từ mạng máy tính.

---

(210) **4-2016-29603**

(540)

(220) 23.09.2016
(441) 25.11.2016
(531) 1.15.15; 26.4.4; A25.7.21; 25.5.25
(591) Xanh dương, xanh lá cây, vàng, trắng, đỏ, xám, đen
(731) CÔNG TY TNHH SẢN XUẤT - THƯƠNG MẠI QUÂN DIỆU (VN)
92KCA Hòa Bình, phường Hiệp Tân, quận Tân Phú, thành phố Hồ Chí Minh

(511) Nhóm 04: Dầu; dầu nhờn; xăng; nhiên liệu; mỡ công nghiệp; mỡ bôi trơn.

---

(210) **4-2016-29604**

(540)

NiidBox

(220) 23.09.2016
(441) 25.11.2016
(531) A26.4.24
(731) CÔNG TY TNHH SUBSCRIPTION (VN)
Lầu 6&7 tòa nhà Me Linh Point, số 2 Ngô Đức Kế, phường Bến Nghé, quận 1, thành phố Hồ Chí Minh

(511) Nhóm 35: Dịch vụ giới thiệu sản phẩm trên các phương tiện truyền thông, để bán lẻ.

---

(210) **4-2016-29605**

(540)

SAOVIET
DENTAL SOLUTIONS

(220) 23.09.2016
(441) 25.11.2016
(531) A1.1.10; A1.1.2; A26.11.12; A26.11.9
(591) Xanh dương nhạt, trắng
(731) CÔNG TY TNHH THƯƠNG MẠI GIẢI PHÁP SAO VIỆT (VN)
179A Nơ Trang Long, phường 12, quận Bình Thạnh, thành phố Hồ Chí Minh

(511) Nhóm 35: Mua bán: máy móc; thiết bị và dụng cụ y tế, mỹ phẩm và vật phẩm vệ sinh, thiết bị y tế gia đình.

---

(210) **4-2016-29606**

(540)

(220) 23.09.2016
(441) 25.11.2016
(531) 1.5.1; A9.7.19; 1.15.11; A8.1.16
(591) Xanh dương
(731) CÔNG TY TNHH SẢN XUẤT THƯƠNG MẠI THỰC PHẨM PHÁT ĐẠT (VN)
A6/8 Vĩnh Lộc, ấp 1, xã Vĩnh Lộc A, huyện Bình Chánh, thành phố Hồ Chí Minh

(511) Nhóm 30: Gia vị thập cẩm; đồ gia vị; chế phẩm ngũ cốc; tương ớt; bột cà ri.

---

(210) **4-2016-29620**

(540)

(220) 23.09.2016
(441) 25.11.2016
(531) A25.3.3
(591) Trắng, xanh nước biển nhạt, xanh nước biển đậm
(731) CÔNG TY TNHH CHĂM SÓC SỨC KHOẺ VÀ ĐẸP VIỆT NAM (VN)
40/19 đường Bàu Cát 2, phường 14, quận Tân Bình, thành phố Hồ Chí Minh

(511) Nhóm 44: Chăm sóc sức khỏe; dịch vụ trợ giúp y tế; dịch vụ dược sỹ kê đơn thuốc; dịch vụ y tế tại bệnh viện; cho thuê thiết bị y tế.

---

(210) **4-2016-29622**

(540)

(220) 23.09.2016
(441) 25.11.2016
(531) 26.4.2
(591) Vàng, vàng cam, trắng
(731) CÔNG TY CỔ PHẦN SẢN XUẤT VÀ THƯƠNG MẠI MAXHOME (VN)
Lô LP 10, tổ 49, Trung Kính, phường Yên Hòa, quận Cầu Giấy, thành phố Hà Nội

(511) Nhóm 20: Đồ đạc (bàn, ghế, giường, tủ, giá, kệ).

---

(210) **4-2016-29623**

(540)

(220) 23.09.2016
(441) 25.11.2016
(531) 26.1.2; A26.1.18; 24.15.21; A24.15.11
(731) CÔNG TY TNHH AKATI WOOD (VIỆT NAM) (VN)
Số 3, VSIP II, đường số 6, KCN Việt Nam - Singapore II, thành phố Thủ Dầu Một, tỉnh Bình Dương

(511) Nhóm 19: Vật liệu xây dựng không bằng kim loại (các sản phẩm bằng gỗ như: ván ép, ván cốp pha dùng trong xây dựng)

---

(210) **4-2016-29624**

(540)

(220) 23.09.2016
(441) 25.11.2016
(531) A17.2.2; 26.4.3
(591) Xanh dương, vàng
(731) DOANH NGHIỆP TƯ NHÂN HỒNG ANH HAI (VN)
Quầy 32, 178-180 Lê Thánh Tôn, phường Bến Thành, quận 1, thành phố Hồ Chí Minh

(511) Nhóm 14: Vàng, bạc, đá quý và đồ trang sức làm bằng vàng, bạc, đá quý.

Nhóm 35: Mua bán, xuất nhập khẩu: vàng, bạc, đá quý và đồ trang sức làm bằng vàng, bạc, đá quý.

---

(210) **4-2016-29625**

(540)

(220) 23.09.2016
(441) 25.11.2016
(531) 16.3.13; 26.1.4
(591) Xanh đen, đen, trắng
(731) NGUYỄN ĐỨC LẬP (VN)
Số 19 tổ 49A, ngõ 192 phố Yên Hòa, phường Yên Hòa, quận Cầu Giấy, thành phố Hà Nội

(511) Nhóm 35: Dịch vụ market cho mục đích quảng cáo; dịch vụ cố vấn điều hành kinh doanh; tư vấn quản lý nhân sự; marketing; quảng cáo; quan hệ công chúng.

Nhóm 41: Tư vấn đào tạo; huấn luyện (đào tạo); tổ chức các cuộc thi (giáo dục và giải trí); tổ chức và điều khiển hội thảo; dịch vụ về giáo dục giảng dạy.

Nhóm 42: Dịch vụ thiết kế đồ họa nghệ thuật; thiết kế bao bì; thiết kế công nghiệp; thiết kế trang trí nội thất.

---

(210) **4-2016-29626**

(540)

BÁCH NIÊN TÂM

(220) 23.09.2016
(441) 25.11.2016
(531) A5.5.20; A5.5.21
(731) CÔNG TY CỔ PHẦN DƯỢC PHẨM BÁCH NIÊN TÂM (VN)
Số nhà G6, tổ 91, làng quốc tế Thăng Long, phường Dịch Vọng, quận Cầu Giấy, thành phố Hà Nội

(511) Nhóm 05: Dược phẩm, thực phẩm chức năng.

Nhóm 35: Mua bán dược phẩm; thực phẩm chức năng; mỹ phẩm, xà phòng, chất tẩy rửa; đồ uống (rượu, bia, nước giải khát); đồ điện gia dụng (ti vi, tủ lạnh, quạt máy); giường, tủ, bàn, ghế; đèn và bộ đèn điện; dụng cụ y tế; máy móc, thiết bị và phụ tùng máy khai khoáng; máy móc, thiết bị và phụ tùng máy dệt, may, da giày; máy móc, thiết bị và phụ tùng máy văn phòng (máy in, máy fax, mực in); máy móc, thiết bị y tế; thiết bị và dụng cụ đo lường.

---

(210) **4-2016-29627**

(540)

PHÚ QUÝ 1

(220) 23.09.2016
(441) 25.11.2016
(731) PHẠM HỮU LỢI (VN)
366, ấp Tân Mỹ, xã Tân Phú Trung, huyện Châu Thành, tỉnh Đồng Tháp

(511) Nhóm 30: Hủ tíu, bột gạo.

---

(210) **4-2016-29628**

(540)

RƯỢU GẠO SÁU MỸ

(220) 23.09.2016
(441) 25.11.2016
(731) CƠ SỞ SẢN XUẤT RƯỢU SÁU MỸ (VN)
Tổ 7, ấp Long Thành, xã Phú Thành A, huyện Tam Nông, tỉnh Đồng Tháp

(511) Nhóm 33: Rượu gạo.

---

(210) **4-2016-29640**

(540)

(220) 23.09.2016
(441) 25.11.2016
(531) A5.3.15; 24.13.1; 26.1.1
(591) Nâu, trắng, vàng
(731) CÔNG TY CỔ PHẦN THỪA KẾ VÀ ỨNG DỤNG ĐÔNG Y VIỆT NAM (VN)
185 Vành Đai Trong, phường Bình Trị Đông B, quận Bình Tân, thành phố Hồ Chí Minh

(511) Nhóm 03: Mỹ phẩm.

Nhóm 05: Dược phẩm, thực phẩm chức năng.

Nhóm 31: Giống cây dược liệu.

Nhóm 35: Mua bán và phân phối: dược phẩm, mỹ phẩm, thực phẩm chức năng, dụng cụ và thiết bị y tế.

Nhóm 44: Phòng khám chữa bệnh; dịch vụ chăm sóc sức khỏe; trung tâm chăm sóc sức khỏe; dịch vụ trồng cây dược liệu; dịch vụ thẩm mỹ viện.

---

(210) **4-2016-29641**

(540)

HẢI PHONG

(220) 23.09.2016
(441) 25.11.2016

(591) Đỏ
(731) HỘ KINH DOANH CƠ SỞ CHẾ BIẾN CÀ PHÊ HẢI PHONG (VN)
149 Lý Công Uẩn, Bình Khánh 7, phường Bình Khánh, thành phố Long Xuyên, tỉnh An Giang

(511) Nhóm 30: Cà phê.

---

(210) **4-2016-29642**

(540)

QUÂN BẢO

(220) 23.09.2016
(441) 25.11.2016
(591) Đỏ
(731) HỘ KINH DOANH CƠ SỞ CHẾ BIẾN CÀ PHÊ QUÂN BẢO (VN)
32 Mai Hắc Đế, Bình Khánh 7, phường Bình Khánh, thành phố Long Xuyên, tỉnh An Giang

(511) Nhóm 30: Cà phê.

---

(210) **4-2016-29643**

(540)

BÍCH TUYỀN

(220) 23.09.2016
(441) 25.11.2016

(591) Đỏ
(731) HỘ KINH DOANH BÍCH TUYỀN (VN)
Lô 6 Đông Thạnh, phường Mỹ Thạnh, thành phố Long Xuyên, tỉnh An Giang

(511) Nhóm 30: Đường phèn.

---

(210) **4-2016-29644**

(540)

VÕ THANH VŨ

(220) 23.09.2016
(441) 25.11.2016
(591) Đỏ
(731) HỘ KINH DOANH VÕ THANH VŨ (VN)
Tổ 3, ấp Tân An, xã Tân Lập, huyện Tịnh Biên, tỉnh An Giang

(511) Nhóm 30: Bún gạo.

---

(210) **4-2016-29645**

(540)

MUM THỚI

(220) 23.09.2016
(441) 25.11.2016
(591) Đỏ
(731) HỘ KINH DOANH CƠ SỞ SẢN XUẤT BÁNH CANH - BÁNH ƯỚT MUM THỚI (VN)
39D/2 Bình Thới 1, phường Bình Khánh, thành phố Long Xuyên, tỉnh An Giang

(511) Nhóm 30: Bánh canh, bánh ướt.

---

(210) **4-2016-29647**

(540)

(220) 23.09.2016
(441) 25.11.2016
(531) 1.15.3; 25.1.6; 25.5.25
(591) Đỏ, nâu đậm, nâu, trắng
(731) CÔNG TY CỔ PHẦN NƯỚC UỐNG VẬN ĐỘNG QUANG HANH (VN)
Số nhà 184, tổ 6, thị trấn Đông Anh, huyện Đông Anh, thành phố Hà Nội
(740) Công ty TNHH Sở hữu trí tuệ IPS Việt Nam (VIET NAM IPS INTERPRO CO., LTD)

(511) Nhóm 32: Đồ uống hoa quả (không chứa cồn); nước ép hoa quả (không chứa cồn); nước giải khát (đồ uống không cồn); nước uống đóng chai, đóng bình; bia.

---

(210) **4-2016-29648**

(540)

(220) 23.09.2016
(441) 25.11.2016
(531) 25.1.6; 25.5.25; 1.15.3
(591) Đỏ, đen, nâu, trắng, nâu đậm
(731) CÔNG TY CỔ PHẦN NƯỚC UỐNG VẬN ĐỘNG QUANG HANH (VN)
Số nhà 184, tổ 6, thị trấn Đông Anh, huyện Đông Anh, thành phố Hà Nội
(740) Công ty TNHH Sở hữu trí tuệ IPS Việt Nam (VIET NAM IPS INTERPRO CO., LTD)

(511) Nhóm 32: Đồ uống hoa quả (không chứa cồn); nước ép hoa quả (không chứa cồn); nước giải khát (đồ uống không cồn); nước uống đóng chai, đóng bình; bia.

---

(210) **4-2016-29649**

(540)

(220) 23.09.2016
(441) 25.11.2016
(531) 25.1.6; 26.1.2; A5.11.17
(591) Xanh lục, xanh lá cây, đỏ, cam
(731) CÔNG TY TNHH NƯỚC KHOÁNG BÌNH MINH (VN)
Số nhà 26, ngõ 322/95/29, đường Mỹ Đình, phường Mỹ Đình 1, quận Nam Từ Liêm, thành phố Hà Nội
(740) Công ty TNHH Sở hữu trí tuệ IPS Việt Nam (VIET NAM IPS INTERPRO CO., LTD)

(511) Nhóm 32: Đồ uống hoa quả (không chứa cồn); nước ép hoa quả (không chứa cồn); nước giải khát (đồ uống không cồn); nước uống đóng chai, đóng bình; bia.

---

(210) **4-2016-29660**

(540)

(220) 23.09.2016
(441) 25.11.2016
(531) 26.1.1; A26.1.18
(591) Hồng cánh sen đậm, hồng cánh sen nhạt
(731) CÔNG TY TNHH SẢN XUẤT MỸ PHẨM KENLY JANG (VN)
52/42/23 đường số 8, phường Bình Hưng Hòa, quận Bình Tân, thành phố Hồ Chí Minh

(511) Nhóm 03: Mỹ phẩm, kem trắng da mặt và kem trắng toàn thân.

---

(210) **4-2016-29662**

(540)

(220) 23.09.2016
(441) 25.11.2016
(531) A1.1.10; A1.1.3; 26.1.1
(731) CÔNG TY TNHH TRUNG MI (VN)
99A Quách Đình Bảo, phường Phú Thạnh, quận Tân Phú, thành phố Hồ Chí Minh

(511) Nhóm 03: Mỹ phẩm.

---

(210) **4-2016-29663**

(540)

(220) 23.09.2016
(441) 25.11.2016
(531) A5.3.14; 1.15.21; 1.15.14; A25.3.3
(591) Trắng, xanh lá cây, xanh dương, xám, xanh dương nhạt
(731) CÔNG TY CỔ PHẦN DƯỢC PHẨM PHARMACITY (VN)
248A Nơ Trang Long, phường 12, quận Bình Thạnh, thành phố Hồ Chí Minh

(511) Nhóm 32: Nước uống đóng chai và các loại nước uống không có cồn.

Nhóm 35: Dịch vụ bán sỉ (bán buôn) và bán lẻ nước đóng chai và các loại nước uống không có cồn.

---

(210) **4-2016-29664**

(540)

(220) 23.09.2016
(441) 25.11.2016
(531) A5.3.14; A25.3.3
(591) Xanh lá, xanh dương, xám, trắng
(731) CÔNG TY CỔ PHẦN DƯỢC PHẨM PHARMACITY (VN)
248A Nơ Trang Long, phường 12, quận Bình Thạnh, thành phố Hồ Chí Minh

(511) Nhóm 32: Nước uống đóng chai và các loại nước uống không có cồn.

Nhóm 35: Dịch vụ bán sỉ (bán buôn) và bán lẻ nước đóng chai và các loại nước uống không có cồn.

---

(210) **4-2016-29665**

(540)

ANH MINH

(220) 23.09.2016
(441) 25.11.2016

(731) CÔNG TY TNHH TƯ VẤN XÂY DỰNG VÀ DỊCH VỤ KỸ THUẬT ANH MINH (VN)
15A6 cư xá 307, đường D1, phường 25, quận Bình Thạnh, thành phố Hồ Chí Minh

(511) Nhóm 42: Dịch vụ ứng dụng kiến thức khoa học vào việc thiết kế, xây dựng và điều hành máy móc, các dịch vụ công cộng như đường, cầu, thiết bị điện, hoá chất; dịch vụ tư vấn trong lĩnh vực tiết kiệm năng lượng.

---

(210) **4-2016-29666**

(540)

ANH MINH
Reliability Engineering & Solutions

(220) 23.09.2016
(441) 25.11.2016
(531) 26.3.1; 26.3.4; 26.4.9
(591) Xanh lam, trắng
(731) CÔNG TY TNHH TƯ VẤN XÂY DỰNG VÀ DỊCH VỤ KỸ THUẬT ANH MINH (VN)
15A6 cư xá 307, đường D1, phường 25, quận Bình Thạnh, thành phố Hồ Chí Minh

(511) Nhóm 42: Dịch vụ ứng dụng kiến thức khoa học vào việc thiết kế, xây dựng và điều hành máy móc, các dịch vụ công cộng như đường, cầu, thiết bị điện, hoá chất; dịch vụ tư vấn trong lĩnh vực tiết kiệm năng lượng.

---

(210) **4-2016-29667**

(540)

US

(220) 23.09.2016
(441) 25.11.2016
(531) 1.15.24; 26.3.23; 26.13.25
(591) Đỏ, xanh nước biển
(731) CÔNG TY TNHH THIẾT BỊ TÂN ĐẠI DƯƠNG (VN)
44/17 đường số 8, phường 11, quận Gò Vấp, thành phố Hồ Chí Minh

(511) Nhóm 07: Máy bơm nước.

Nhóm 09: Chấn lưu (tăng phô trong các bóng đèn điện), tụ điện (thiết bị dẫn điện).

Nhóm 11: Đèn trần, đèn gắn trên trần nhà, bóng đèn điện, thiết bị chiếu sáng bằng đèn đi ốt phát quang [LED].

---

(210) **4-2016-29668**

(540)

SPIRU+

(220) 23.09.2016
(441) 25.11.2016
(531) 24.17.5
(731) CÔNG TY TNHH DƯỢC BẢO AN KHANG (VN)
Lầu 15, tòa nhà Lim2, 158 Võ Văn Tần, phường 6, quận 3, thành phố Hồ Chí Minh

(511) Nhóm 05: Dược phẩm, thực phẩm chức năng, thực phẩm dinh dưỡng dùng trong y tế.

---

(210) **4-2016-29669**

(540)

(220) 23.09.2016
(441) 25.11.2016
(531) 26.4.2
(591) Trắng, xanh đen
(731) CÔNG TY TNHH DASO (VN)
Số 35 đại lộ Bình Dương, phường Thuận Giao, thị xã Thuận An, tỉnh Bình Dương

(511) Nhóm 03: Chất để tẩy trắng và các chất khác để giặt; chất để tẩy rửa; xà phòng; nước hoa, mỹ phẩm.

---

(210) **4-2016-29680**

(540)

(220) 23.09.2016
(441) 25.11.2016
(531) A5.3.14; 5.7.2
(591) Nâu, xanh lá cây
(731) ĐẶNG CỬU TRINH (VN)
140/21A Trần Kế Xương, phường 7, quận Phú Nhuận, thành phố Hồ Chí Minh

(511) Nhóm 43: Dịch vụ cung cấp thức ăn, đồ uống do nhà hàng thực hiện.

---

(210) **4-2016-29681**

(540)

(220) 23.09.2016
(441) 25.11.2016
(531) A5.3.14; 3.9.16; 11.3.18; 26.1.1; 26.15.15
(591) Nâu, đỏ, nâu đậm, xanh lá cây
(731) ĐẶNG CỬU TRINH (VN)
140/21A Trần Kế Xương, phường 7, quận Phú Nhuận, thành phố Hồ Chí Minh

(511) Nhóm 43: Dịch vụ cung cấp thức ăn, đồ uống do nhà hàng thực hiện.

---

(210) **4-2016-29684**

(540)

(220) 23.09.2016
(441) 25.11.2016
(531) 3.7.17; 26.4.2; 24.17.20; 26.15.15
(591) Nâu, vàng cam, đỏ, đen, vàng
(731) CÔNG TY TRÁCH NHIỆM HỮU HẠN QV PHARMA VIỆT NAM (VN)
Số 2, liền kề 11, khu đô thị Xa La, phường Phúc La, quận Hà Đông, thành phố Hà Nội
(740) Công ty TNHH Sở hữu trí tuệ và Công nghệ Thủ đô (CAPITAL IP&T CO.LTD.)

(511) Nhóm 35: Mua bán: dược phẩm, dược chất, hóa chất dùng trong sản xuất thuốc, thuốc đông y, thuốc thú y, thực phẩm dinh dưỡng dùng trong y tế, thực phẩm chức năng, nước súc miệng, trang thiết bị y tế và dụng cụ y tế, dụng cụ tránh thai, que thử thai, bao cao su, bơm kim tiêm dùng một lần, dây truyền dịch, bông y tế, băng y tế, băng dán y tế, vật tư y tế như: vật tư y tế tiêu hao như: mỡ bôi y tế dùng cho điện tim, điện não, nội soi và siêu âm, điện cực dán y tế, đệm chống loét, giường hỗ trợ bệnh nhân liệt, mỹ phẩm, nước hoa, dầu gội đầu, kem dưỡng da, sữa rửa mặt, xà phòng, nước rửa chén, tinh dầu, chất tẩy rửa, lương thực, thực phẩm, bánh, kẹo, gạo, bột ngũ cốc, chè, cà phê, cacao, gia vị, sữa và các sản phẩm từ sữa, thịt, cá, gia cầm, trứng, dầu ăn thực vật, nước giải khát, nước uống tinh khiết, bia, rượu, thức ăn chăn nuôi cho gà, lợn, cá, tôm, con giống vật nuôi làm thuốc, cây giống dược liệu, con giống, cây giống, hạt giống, dược liệu tươi, trái cây tươi, rau tươi; quảng cáo và giới thiệu sản phẩm.

---

(210) **4-2016-29685**

(540)

NAFALAZIN

(220) 23.09.2016
(441) 25.11.2016

(731) CÔNG TY CỔ PHẦN DƯỢC PHẨM NAM PHƯƠNG (VN)
Số 9 tỉnh lộ 926, ấp Trường Bình, xã Trường Long A, huyện Châu Thành A, tỉnh Hậu Giang

(740) Công ty TNHH Sở hữu trí tuệ và Công nghệ Thủ đô (CAPITAL IP&T CO.LTD.)

(511) Nhóm 05: Dược phẩm; thực phẩm chức năng; thực phẩm dinh dưỡng dùng trong y tế; nước súc miệng dùng cho mục đích y tế; dung dịch làm sạch khử khuẩn sát trùng dùng cho mục đích y tế; nước tắm thảo dược cho trẻ em dùng cho mục đích y tế.

---

(210) **4-2016-29686**

(540)

USARMICIN

(220) 23.09.2016
(441) 25.11.2016

(731) CÔNG TY CỔ PHẦN DƯỢC PHẨM PHONG PHÚ (VN)
Lô số 12, đường số 8, khu công nghiệp Tân Tạo, phường Tân Tạo A, quận Bình Tân, thành phố Hồ Chí Minh

(740) Công ty TNHH Sở hữu trí tuệ và Công nghệ Thủ đô (CAPITAL IP&T CO.LTD.)

(511) Nhóm 05: Dược phẩm; thực phẩm chức năng; thực phẩm dinh dưỡng dùng trong y tế; nước súc miệng dùng cho mục đích y tế; dung dịch làm sạch khử khuẩn sát trùng dùng cho mục đích y tế; nước tắm thảo dược cho trẻ em dùng cho mục đích y tế.

---

(210) **4-2016-29687**

(540)

LAZAFAM

(220) 23.09.2016
(441) 25.11.2016

(731) CÔNG TY TRÁCH NHIỆM HỮU HẠN DƯỢC PHẨM VÀ THƯƠNG MẠI PHƯƠNG ĐÔNG (VN)
Khu phố Và, phường Hạp Lĩnh, thành phố Bắc Ninh, tỉnh Bắc Ninh

(740) Công ty TNHH Sở hữu trí tuệ và Công nghệ Thủ đô (CAPITAL IP&T CO.LTD.)

(511) Nhóm 05: Dược phẩm; thực phẩm chức năng; thực phẩm dinh dưỡng dùng trong y tế; nước súc miệng dùng cho mục đích y tế; dung dịch làm sạch khử khuẩn sát trùng dùng cho mục đích y tế; nước tắm thảo dược cho trẻ em dùng cho mục đích y tế.

---

(210) **4-2016-29688**

(540)

CINKOFER

(220) 23.09.2016
(441) 25.11.2016

(731) CÔNG TY CỔ PHẦN DƯỢC PHẨM MEDIPRODUCT (VN)
Số 4, ngách 26, ngõ 20 đường Mỹ Đình, phường Mỹ Đình 2, quận Nam Từ Liêm, thành phố Hà Nội

(740) Công ty TNHH Sở hữu trí tuệ và Công nghệ Thủ đô (CAPITAL IP&T CO.LTD.)

(511) Nhóm 05: Dược phẩm; thực phẩm chức năng; thực phẩm dinh dưỡng dùng trong y tế; nước súc miệng dùng cho mục đích y tế; dung dịch làm sạch khử khuẩn sát trùng dùng cho mục đích y tế; nước tắm thảo dược cho trẻ em dùng cho mục đích y tế.

---

(210) **4-2016-29689**

(540)

(220) 23.09.2016
(441) 25.11.2016
(531) 2.3.8; A2.3.16; A2.3.23; A3.6.3
(591) Xanh tím than, xanh dương nhạt, xám, trắng, xanh lá cây, đen

(731) CÔNG TY CỔ PHẦN DƯỢC PHẨM VÀ THIẾT BỊ Y TẾ ĐÔNG NAM (VN)
Khu công nghiệp Phố Nối B, xã Nghĩa Hiệp, huyện Yên Mỹ, tỉnh Hưng Yên

(740) Công ty TNHH Sở hữu trí tuệ và Công nghệ Thủ đô (CAPITAL IP&T CO.LTD.)

(511) Nhóm 05: Dược phẩm; thực phẩm chức năng; thực phẩm dinh dưỡng dùng trong y tế; nước súc miệng dùng cho mục đích y tế; dung dịch làm sạch khử khuẩn sát trùng dùng cho mục đích y tế; nước tắm thảo dược cho trẻ em dùng cho mục đích y tế.

---

(210) **4-2016-29701**

(540)

THÉP HÀ

(220) 23.09.2016
(441) 25.11.2016

(731) TRẦN KIM THÉP (VN)
Thôn Trực Trì, xã Quốc Tuấn, huyện Nam Sách, tỉnh Hải Dương

(740) Công ty TNHH Sở hữu trí tuệ Bình Minh (SUNRISE IP CO.,LTD.)

(511) Nhóm 03: Hương nhang; hương trầm.

---

(210) **4-2016-29703**

(540)

(220) 23.09.2016
(441) 25.11.2016
(531) 1.15.15; 26.2.3
(591) Đỏ, vàng
(731) CÔNG TY TNHH GIFTBRAND (VN)
24/5/4 đường D3, phường 25, quận Bình Thạnh, thành phố Hồ Chí Minh

(511) Nhóm 09: Thiết bị lưu trữ dữ liệu, USB; máy vi tính, máy tính xách tay, thiết bị ngoại vi máy tính; kính đeo mắt; tai nghe; mũ bảo hiểm.

Nhóm 14: Đồ trang sức, đồ kim hoàn, đá quý, đồng hồ đeo tay.

Nhóm 16: Văn phòng phẩm; khăn giấy, giấy bao gói; hộp bằng bìa cứng hoặc giấy.

Nhóm 18: Ví tiền; ba lô; túi xách; vali.

Nhóm 24: Chăn, tấm trải giường; áo gối; vải dệt kim; vải len; vải không dệt.

Nhóm 25: Quần áo; giày dép; mũ nón; thắt lưng; cà vạt; tất.

Nhóm 28: Đồ chơi; trò chơi.

Nhóm 35: Mua bán: máy vi tính, thiết bị ngoại vi, phần mềm và thiết bị viễn thông, linh kiện điện tử, vải len, sợi, chỉ khâu, hàng dệt, đồ điện gia dụng, giường, tủ, bàn ghế, đồ nội thất, đèn, trò chơi, đồ chơi, hàng may mặc, giày dép, hàng da và giả da, vali, cặp, túi, nước hoa, mỹ phẩm, sách, báo, văn phòng phẩm; quảng cáo; tư vấn tổ chức và điều hành kinh doanh, tư vấn quản lý kinh doanh; tổ chức giới thiệu và xúc tiến thương mại.

Nhóm 39: Dịch vụ giao hàng; đóng gói hàng hóa; du lịch.

Nhóm 40: Dịch vụ may; dịch vụ in.

Nhóm 41: Dịch vụ giải trí; sản xuất phim (trừ phim quảng cáo); sản xuất chương trình phát thanh, truyền hình; sản xuất phim video.

Nhóm 42: Lập trình máy tính; tư vấn máy vi tính và quản trị hệ thống máy vi tính; cho thuê máy tỉnh, phần mềm máy tính; thiết kế đồ họa; thiết kế trang trí nội thất; thiết kế bản vẽ công nghiệp.

---

(210) **4-2016-29705**

(540)

SANTINO

(220) 23.09.2016
(441) 25.11.2016
(531) 26.15.15
(731) VŨ ĐÌNH HƯNG (VN)
Tổ 6, phường Vĩnh Hưng, quận Hoàng Mai, thành phố Hà Nội

(511) Nhóm 18: Túi xách tay; va li; túi đeo lưng; ví da.

Nhóm 25: Quần áo; giày; dép, mũ; ca vát; tất.

---

(210) **4-2016-29706**

(540)

Good me

(220) 23.09.2016
(441) 25.11.2016
(591) Xanh dương, trắng
(731) LƯU ĐỨC THUẬN (VN)
93/23 Gò Dầu, phường Tân Quý, quận Tân Phú, thành phố Hồ Chí Minh
(740) Công ty TNHH Sở hữu trí tuệ Thảo Thọ Quyến (INVENCO)

(511) Nhóm 25: Quần; áo; mũ vải; quần soóc; áo khoác; quần áo lót.

---

(210) **4-2016-29707**

(540)

K&K

(220) 23.09.2016
(441) 25.11.2016
(531) A17.2.2
(591) Xanh ngọc, trắng, xám
(731) NGUYỄN ĐỨC LINH (VN)
104 Lê Sát, phường Tân Quý, quận Tân Phú, thành phố Hồ Chí Minh
(740) Công ty TNHH Sở hữu trí tuệ Thảo Thọ Quyến (INVENCO)

(511) Nhóm 25: Quần; áo; mũ vải; quần soóc; áo khoác; quần áo lót.

---

(210) **4-2016-29709**

(540)

sunari®

(220) 23.09.2016
(441) 25.11.2016

(591) Xanh lá cây
(731) CÔNG TY TNHH THƯƠNG MẠI DỊCH VỤ VÀ XUẤT NHẬP KHẨU KHẢI THÔNG (VN)
106 Trần Quang Diệu, phường 14, quận 3, thành phố Hồ Chí Minh

(511) Nhóm 07: Máy xay thịt, thực phẩm.

Nhóm 11: Bếp gaz.

---

(210) **4-2016-29711**

(540)

VINAMILK
Giấc mơ sữa Việt

(220) 23.09.2016
(441) 25.11.2016
(531) 26.1.2; A26.1.18
(591) Xanh dương đậm, trắng, xanh lá cây
(731) CÔNG TY CỔ PHẦN SỮA VIỆT NAM (VINAMILK) (VN)
Số 10, đường Tân Trào, phường Tân Phú, quận 7, thành phố Hồ Chí Minh
(740) Công ty Cổ phần Sở hữu công nghiệp INVESTIP (INVESTIP)

(511) Nhóm 29: Sữa; sữa chua; pho mai; sản phẩm chế biến từ sữa; sữa đậu nành.

---

(210) **4-2016-29712**

(540)

BÁNH TRUNG THU
TẠ LONG

(220) 23.09.2016
(441) 25.11.2016
(531) A5.5.20; A5.5.21; A25.1.10; 25.1.25
(591) Vàng, đỏ, nâu hồng, trắng, đen
(731) HỘ KINH DOANH TRƯƠNG THỊ HỒ THỦY (HIỆU THU THỦY) (VN)
Số 16, phố Nguyễn Khuyến, phường Âu Cơ, thị xã Phú Thọ, tỉnh Phú Thọ
(740) Công ty Cổ phần Sở hữu công nghiệp INVESTIP (INVESTIP)

(511) Nhóm 30: Bánh trung thu.

---

(210) **4-2016-29713**

(540)

thandongdatviet.com

(220) 23.09.2016
(441) 25.11.2016
(531) A1.1.10; A1.1.2; 24.15.21; A24.15.11
(591) Vàng, xanh, đen
(731) CÔNG TY TNHH THƯƠNG MẠI & DỊCH VỤ TÂN AN KHANG (VN)
Số A2, đường Võ Thị Sáu, phường Quyết Thắng, thành phố Biên Hòa, tỉnh Đồng Nai
(740) Công ty TNHH Đại Tín và Liên Danh (DAITIN AND ASSOCIATES CO.,LTD)

(511) Nhóm 41: Dịch vụ về giáo dục giảng dạy; thông tin giáo dục; khảo thí giáo dục; dịch vụ giải trí; thông tin giải trí; giảng dạy.

---

(210) **4-2016-29714**

(540)

(220) 23.09.2016
(441) 25.11.2016
(531) A26.11.7; A25.7.21; 26.1.1; A26.1.18; 24.5.1
(731) PACCAR INC (US)
777 106th Avenue NE, Bellevue, WA 98004, United States
(740) Công ty TNHH Đại Tín và Liên Danh (DAITIN AND ASSOCIATES CO.,LTD)

(511) Nhóm 07: Xe xếp dỡ; động cơ cho xe cộ chạy trên đệm khí; động cơ điện, không dùng cho xe cộ mặt đất; ổ trục cho trục truyền động; hệ thống rửa xe cộ; xe ủi đất; bộ chế hoà khí; cơ cấu điều khiển cho máy, động cơ điện và động cơ; xi lanh dùng cho máy móc; thiết bị nâng; máy đào xúc; động cơ và máy thủy lực; kích đỡ (máy móc); hộp ổ trục (bộ phận của máy móc).

Nhóm 12: Ô tô tải; xe cộ cho việc đi lại trên mặt đất, trên không, dưới nước hoặc bằng đường ray; xe nâng dỡ hành lý; xe tải chở hàng; xe tải tưới đường; xe có thùng vát một đầu để dễ đổ hàng xuống; thiết bị lật, bộ phận của xe tải và toa xe chở hàng; thùng lật của ô tô vận tải (xe tải); động cơ cho phương tiện giao thông trên bộ; động cơ cho xe cộ mặt đất; thanh chắn va đập của xe cộ; khung gầm xe cộ; ghế ngồi của xe cộ; bậc lên xuống của xe cộ; vành bánh xe cộ; bánh xe cộ; toa xe chở hàng; phanh cho xe cộ.

---

(210) **4-2016-29715**

(540)

KENWORTH

(220) 23.09.2016
(441) 25.11.2016
(531) A26.11.7; A26.1.18; 26.1.1; A25.7.21; 26.7.25; 24.5.1
(731) PACCAR INc (US)
777 106th Avenue NE, Bellevue, WA 98004, United States
(740) Công ty TNHH Đại Tín và Liên Danh (DAITIN AND ASSOCIATES CO.,LTD)

(511) Nhóm 07: Xe xếp dỡ; động cơ cho xe cộ chạy trên đệm khí; động cơ điện, không dùng cho xe cộ mặt đất; ổ trục cho trục truyền động; hệ thống rửa xe cộ; xe ủi đất; bộ chế hoà khí; cơ cấu điều khiển cho máy, động cơ điện và động cơ; xi lanh dùng cho máy móc; thiết bị nâng; máy đào xúc; động cơ và máy thủy lực; kích đỡ (máy móc); hộp ổ trục (bộ phận của máy móc).

Nhóm 12: Ô tô tải; xe cộ cho việc đi lại trên mặt đất, trên không, dưới nước hoặc bằng đường ray; xe nâng dỡ hành lý; xe tải chở hàng; xe tải tưới đường; xe có thùng vát một đầu để dễ đổ hàng xuống; thiết bị lật, bộ phận của xe tải và toa xe chở hàng; thùng lật của ô tô vận tải (xe tải); động cơ cho phương tiện giao thông trên bộ; động cơ cho xe cộ mặt đất; thanh chắn va đập của xe cộ; khung gầm xe cộ; ghế ngồi của xe cộ; bậc lên xuống của xe cộ; vành bánh xe cộ; bánh xe cộ; toa xe chở hàng; phanh cho xe cộ.

---

(210) **4-2016-29716**

(540)

KENWORTH

(220) 23.09.2016
(441) 25.11.2016

(731) PACCAR INC (US)
777 106th Avenue NE, Bellevue, WA 98004, United States
(740) Công ty TNHH Đại Tín và Liên Danh (DAITIN AND ASSOCIATES CO.,LTD)

(511) Nhóm 07: Xe xếp dỡ; động cơ cho xe cộ chạy trên đệm khí; động cơ điện, không dùng cho xe cộ mặt đất; ổ trục cho trục truyền động; hệ thống rửa xe cộ; xe ủi đất; bộ chế hoà khí; cơ cấu điều khiển cho máy, động cơ điện và động cơ; xi lanh dùng cho máy móc; thiết bị nâng; máy đào xúc; động cơ và máy thủy lực; kích đỡ (máy móc); hộp ổ trục (bộ phận của máy móc).

Nhóm 12: Ô tô tải; xe cộ cho việc đi lại trên mặt đất, trên không, dưới nước hoặc bằng đường ray; xe nâng dỡ hành lý; xe tải chở hàng; xe tải tưới đường; xe có thùng vát một đầu để dễ đổ hàng xuống; thiết bị lật, bộ phận của xe tải và toa xe chở hàng; thùng lật của ô tô vận tải (xe tải); động cơ cho phương tiện giao thông trên bộ; động cơ cho xe cộ mặt đất; thanh chắn va đập của xe cộ; khung gầm xe cộ; ghế ngồi của xe cộ; bậc lên xuống của xe cộ; vành bánh xe cộ; bánh xe cộ; toa xe chở hàng; phanh cho xe cộ.

---

(210) **4-2016-29718**

(540)

Wink Residences

(220) 23.09.2016
(441) 25.11.2016

(731) INDOCHINA VANGUARD HOTELS PTE. LIMITED (SG)
80 Robinson Road #02-00, Singapore 068898
(740) Công ty Luật TNHH quốc tế BMVN (BMVN INTERNATIONAL LLC)

(511) Nhóm 36: Cho thuê bất động sản; quản lý bất động sản; quản lý các căn hộ cho thuê; đánh giá bất động sản (định giá bất động sản).

Nhóm 43: Dịch vụ khách sạn; cho thuê chỗ ở tạm thời.

---

(210) **4-2016-29719**

(540)

Wink Hotels

(220) 23.09.2016
(441) 25.11.2016

(731) INDOCHINA VANGUARD HOTELS PTE. LIMITED (SG)
80 Robinson Road #02-00, Singapore 068898

(740) Công ty Luật TNHH quốc tế BMVN (BMVN INTERNATIONAL LLC)

(511) Nhóm 36: Cho thuê bất động sản; quản lý bất động sản; quản lý các căn hộ cho thuê; đánh giá bất động sản (định giá bất động sản).

Nhóm 43: Dịch vụ khách sạn; cho thuê chỗ ở tạm thời.

---

(210) **4-2016-29722**

(540)

(220) 23.09.2016
(441) 25.11.2016
(531) 11.3.18; 25.1.6; 1.15.5
(591) Đỏ, vàng đất
(731) DOANH NGHIỆP TƯ NHÂN LỬA VIỆT (VN)
39 Nguyễn Thái Học, thành phố Huế, tỉnh Thừa Thiên Huế

(511) Nhóm 43: Dịch vụ kinh doanh khách sạn, nhà hàng ăn uống, quán ăn.

---

(210) **4-2016-29723**

(540)

CUPRIK
BLUE WG 85

(220) 23.09.2016
(441) 25.11.2016

(731) CÔNG TY TNHH SẢN XUẤT DỊCH VỤ THƯƠNG MẠI TRUNG HIỆP LỢI (VN)
Số 40 đường Trần Ngọc Diện, khu phố 1, phường Thảo Điền, quận 2, thành phố Hồ Chí Minh

(740) Công ty TNHH Tư vấn ALIATLEGAL (ALIATLEGAL CO., LTD.)

(511) Nhóm 01: Phân bón.

Nhóm 35: Mua bán phân bón.

---

(210) **4-2016-29724**

(540)

APC

(220) 23.09.2016
(441) 25.11.2016

(731) CÔNG TY CỔ PHẦN DƯỢC PHẨM AMPHARCO U.S.A (VN)
Khu công nghiệp Nhơn Trạch 3, xã Hiệp Phước, huyện Nhơn Trạch, tỉnh Đồng Nai

(740) Công ty TNHH Nam Việt và Liên danh (VIPCO)

(511) Nhóm 05: Dược phẩm; thực phẩm chức năng.

---

(210) **4-2016-29725**

(540)

SovaAPC

(220) 23.09.2016
(441) 25.11.2016

(731) CÔNG TY CỔ PHẦN DƯỢC PHẨM AMPHARCO U.S.A (VN)
Khu công nghiệp Nhơn Trạch 3, xã Hiệp Phước, huyện Nhơn Trạch, tỉnh Đồng Nai

(740) Công ty TNHH Nam Việt và Liên danh (VIPCO)

(511) Nhóm 05: Dược phẩm; thực phẩm chức năng.

---

(210) **4-2016-29728**

(540)

C TY TNHH SX & TM CƯƠNG THỊNH
TH
CƯƠNG THỊNH TRADE & PRODUCT CO., LTD

ĐIỆN CƠ 91

(220) 23.09.2016
(441) 25.11.2016
(531) 1.5.1; A1.1.10; A25.3.3; A7.1.11
(591) Đỏ, cam, xanh dương, trắng, tím, đen
(731) CÔNG TY TNHH SẢN XUẤT VÀ THƯƠNG MẠI CƯƠNG THỊNH (VN)
Số 403 đường Nguyễn Hữu Tiến, thị trấn Đồng Văn, huyện Duy Tiên, tỉnh Hà Nam

(511) Nhóm 07: Động cơ điện dùng cho máy móc (không dùng cho xe cộ), máy phát điện, máy khoan, máy cắt, thiết bị hàn dùng gas, máy nén khí.

Nhóm 09: Chấn lưu điện, bộ kích điện, bộ nạp điện, bộ biến đổi điện, cái ngắt mạch điện, tủ điện.

Nhóm 11: Thiết bị làm lạnh của tủ lạnh, quạt điện, quạt khò bễ, bình nước nóng dùng năng lượng mặt trời, thiết bị và máy làm lạnh, tủ lạnh.

---

(210) **4-2016-29731**

(540)

(220) 23.09.2016
(441) 25.11.2016
(531) A17.2.2; 26.5.1
(591) Vàng, xanh dương, đen, trắng
(731) CÔNG TY TNHH THƯƠNG MẠI VÀ PHÁT TRIỂN NGỌC VIỄN ĐÔNG (VN)
440/13/7 Thống Nhất, phường 16, quận Gò Vấp, thành phố Hồ Chí Minh
(740) Công ty TNHH MASTERBRAND (MASTERBRAND)

(511) Nhóm 03: Mỹ phẩm; sữa tắm; kem làm trắng da; kem dưỡng da; sữa rửa mặt; kem ngừa mụn (mỹ phẩm).

---

(210) **4-2016-29732**

(540)

(220) 23.09.2016
(441) 25.11.2016
(531) A17.2.2; 26.5.1
(591) Xanh lam, xanh dương, đen, trắng
(731) CÔNG TY TNHH THƯƠNG MẠI VÀ PHÁT TRIỂN NGỌC VIỄN ĐÔNG (VN)
440/13/7 Thống Nhất, phường 16, quận Gò Vấp, thành phố Hồ Chí Minh
(740) Công ty TNHH MASTERBRAND (MASTERBRAND)

(511) Nhóm 03: Mỹ phẩm; sữa tắm; kem làm trắng da; kem dưỡng da; sữa rửa mặt; kem ngừa mụn (mỹ phẩm).

---

(210) **4-2016-29733**

(540)

(220) 23.09.2016
(441) 25.11.2016
(531) A1.1.10; A1.1.5
(591) Đen, đỏ, trắng
(731) CÔNG TY TNHH TỔNG HỢP NAM ĐÔ (VN)
209/6/21 Nguyễn Văn Lượng, phường 10, quận Gò Vấp, thành phố Hồ Chí Minh
(740) Công ty TNHH MASTERBRAND (MASTERBRAND)

(511) Nhóm 11: Bình nước nóng năng lượng mặt trời; máy điều hòa nhiệt độ; thiết bị làm sạch không khí.

---

(210) **4-2016-29734**

(540)

(220) 23.09.2016
(441) 25.11.2016
(531) A11.3.7; 26.1.1; 5.9.3
(591) Vàng, xanh, đỏ
(731) CƠ SỞ SẢN XUẤT THƯƠNG MẠI DỊCH VỤ Ý ANH 2 (VN)
Thôn Bình Đẳng, xã Tịnh Ấn Đông, thành phố Quảng Ngãi, tỉnh Quảng Ngãi
(740) Công ty TNHH Nam Việt và Liên danh (VIPCO)

(511) Nhóm 05: Tinh bột nghệ (dùng làm thực phẩm chức năng).

---

(210) **4-2016-29737**

(540)

(220) 23.09.2016
(441) 25.11.2016
(531) 1.15.11; 1.5.1
(591) Xanh da trời, xanh lá cây
(731) NGÔ QUỲNH VÂN (VN)
Phòng 705, tòa B5, làng Quốc Tế Thăng Long, quận Cầu Giấy, thành phố Hà Nội

(511) Nhóm 35: Dịch vụ tư vấn xây dựng, phát triển quảng bá thương hiệu nhằm hỗ trợ hoạt động thương mại của doanh nghiệp (không bao gồm tư vấn pháp lý, tư vấn thiết kế); dịch vụ quảng cáo; dịch vụ tổ chức kinh doanh; dịch vụ quản lý kinh doanh; dịch vụ tuyển dụng nhân sự.

Nhóm 41: Dịch vụ tư vấn du học; dịch vụ giáo dục đào tạo ngoại ngữ.

---

(210) **4-2016-29738**

(540)

MILO

(220) 23.09.2016
(441) 25.11.2016
(731) SOCIÉTÉ DES PRODUITS NESTLÉ S.A. (CH)
1800 Vevey, Switzerland
(740) Công ty TNHH Ban Ca (BANCA)

(511) Nhóm 30: Cà phê; chất chiết xuất từ cà phê; chế phẩm trên cơ sở cà phê; đồ uống trên cơ sở cà phê; cà phê ướp lạnh; chất thay thế cà phê; chiết xuất từ chất thay thế cà phê; chế phẩm trên cơ sở chất thay thế cà phê; đồ uống trên cơ sở chất thay thế cà phê; chất thay thế cà phê làm từ rễ cây rau diếp xoăn; trà; chất chiết ra từ trà; chế phẩm trên cơ sở trà; đồ uống trên cơ sở trà; trà ướp lạnh; ca cao; chế phẩm trên cơ sở ca cao; đồ uống trên cơ sở ca cao; sô-cô-la; sản phẩm từ sô-cô-la; chế phẩm trên cơ sở sô-cô-la; đồ uống trên cơ sở sô-cô-la; chế phẩm trên cơ sở ngũ cốc; chiết xuất mạch nha cho thực phẩm, mạch nha làm thực phẩm cho con người; chế phẩm trên cơ sở mạch nha; bánh kẹo; sản phẩm bánh mì; bánh quy; bánh ngọt; bánh quy dạng tròn; bánh xốp; kem lạnh; nước đá thực phẩm; kẹo

mút ướp lạnh; kem trái cây (đá lạnh); bánh kẹo dạng đông lạnh; bánh ngọt dạng đông lạnh; đá thực phẩm dạng xốp; sữa chua đông lạnh; hỗn hợp và chất liên kết dùng để làm kem lạnh và/hoặc nước đá thực phẩm và/hoặc kẹo mút ướp lạnh và/hoặc kem trái cây và/hoặc bánh kẹo dạng đông lạnh và/hoặc bánh ngọt dạng đông lạnh và/hoặc đá dạng xốp và/hoặc sữa chua đông lạnh [dạng kem lạnh]; sản phẩm ngũ cốc (đã qua chế biến) dùng cho bữa sáng; món ăn điểm tâm (làm từ ngũ cốc và hoa quả); hạt ngô loại dẹt ăn liền; bánh làm từ ngũ cốc dạng thanh; đồ ăn làm từ ngũ cốc dạng ăn liền; chế phẩm làm từ ngũ cốc.

Nhóm 32: Đồ uống trên cơ sở mạch nha không có cồn.

---

(210) **4-2016-29739**

(540)

(220) 23.09.2016
(441) 25.11.2016
(531) 26.1.10; A26.1.18; 7.1.6; 24.15.21
(591) Nâu, vàng
(731) PHẠM TIẾN THẮNG (VN)
Ô 10, lô TT6, dãy M6B Bắc Linh Đàm, phường Đại Kim, quận Hoàng Mai, thành phố Hà Nội
(740) Công ty Luật TNHH WINCO (WINCO LAW FIRM)

(511) Nhóm 08: Kìm (kềm) cắt móng tay; kìm (kềm) cắt móng chân; dũa móng tay; nhíp nhổ chân mày; kéo cắt tóc.

Nhóm 10: Thiết bị đo nhiệt độ dùng cho mục đích y tế; dụng cụ hút sữa mẹ; bình sữa cho trẻ em; núm vú cao su của bình cho ăn; bình uống nước cho em bé; dụng cụ lấy ráy tai.

---

(210) **4-2016-29740**

(540)

(220) 23.09.2016
(441) 25.11.2016
(531) A24.15.13; 24.15.1; 26.1.2
(591) Đỏ, xanh dương
(731) CÔNG TY TNHH THƯƠNG MẠI THÀNH NGÂN (VN)
Lô 1/5, đường Lê Quý Đôn, khu đô thị mới Trần Lãm, phường Trần Lãm, thành phố Thái Bình, tỉnh Thái Bình
(740) Công ty Luật TNHH WINCO (WINCO LAW FIRM)

(511) Nhóm 35: Mua bán, xuất nhập khẩu, quảng cáo: máy vi tính, máy photocopy, máy fax, máy scan.

---

(210) **4-2016-29743**

(540)

FRESH POP

(220) 23.09.2016
(441) 25.11.2016
(731) AMOREPACIFIC CORPORATION (KR)
181, 2-ga, Hangang-ro, Yongsan-gu, Seoul, Republic of Korea
(740) Công ty Luật TNHH T&G (TGVN)

(511) Nhóm 03: Chế phẩm mỹ phẩm dành cho tóc và da đầu; gel vuốt tóc; chế phẩm chăm sóc tóc; chế phẩm tạo kiểu tóc; mỹ phẩm; kem nền; son môi; mỹ phẩm dạng phấn mắt; chế phẩm mỹ phẩm chăm sóc da; kem dưỡng da (mỹ phẩm); phấn nén dạng hộp; dầu gội đầu; dầu xả; thuốc đánh răng, mỹ phẩm cho động vật.

Nhóm 35: Dịch vụ trung gian thương mại trong lĩnh vực chế phẩm chăm sóc tóc; dịch vụ trung gian thương mại trong lĩnh vực dầu gội đầu; dịch vụ trung gian thương mại trong lĩnh vực dầu xả; dịch vụ trung gian thương mại trong lĩnh vực chế phẩm tạo kiểu tóc; dịch vụ tiếp thị; dịch vụ quảng cáo; nghiên cứu thị trường trong các lĩnh vực mỹ phẩm, nước hoa và các sản phẩm làm đẹp; dịch vụ trung gian thương mại trong lĩnh vực dụng cụ mỹ phẩm; dịch vụ cửa hàng bán lẻ mỹ phẩm; dịch vụ mua sắm mỹ phẩm cho người khác; dịch vụ trung gian thương mại trong lĩnh vực mỹ phẩm.

Nhóm 44: Chăm sóc vệ sinh và chăm sóc sắc đẹp; dịch vụ vẽ móng nghệ thuật; dịch vụ sửa móng tay và chăm sóc bàn chân; dịch vụ thẩm mỹ viện chăm sóc da; dịch vụ xoa bóp; dịch vụ thẩm mỹ viện; tư vấn làm đẹp; dịch vụ chăm sóc da đầu; thẩm mỹ viện tóc; dịch vụ trang điểm; dịch vụ làm vườn hoa cây cảnh; tư vấn làm đẹp da; cung cấp thông tin về làm đẹp; dịch vụ chữa bệnh bằng nước khoáng nóng (health spa services).

---

(210) **4-2016-29746**

(540)

TEROGYNAN

(220) 23.09.2016
(441) 25.11.2016
(731) CÔNG TY CỔ PHẦN DƯỢC THẢO PHÚC VINH (VN)
Số 22/183 phố Hoàng Văn Thái, phường Khương Trung, quận Thanh Xuân, thành phố Hà Nội
(740) Công ty TNHH Sở hữu trí tuệ ALNGUYEN (ALNGUYEN IP CO.,LTD.)

(511) Nhóm 05: Dược phẩm; thực phẩm chức năng dùng trong ngành y.

---

(210) **4-2016-29748**

(540)

(220) 23.09.2016
(441) 25.11.2016
(531) 1.5.1; A5.3.13; A5.3.15; 20.7.1
(591) Xanh lá cây, xanh nước biển, vàng đất, trắng
(731) TRƯỜNG ĐẠI HỌC TÀI NGUYÊN VÀ MÔI TRƯỜNG HÀ NỘI (VN)
41A đường Phú Diễn, phường Phú Diễn, quận Bắc Từ Liêm, thành phố Hà Nội

(511) Nhóm 41: Giáo dục, đào tạo.

---

(210) **4-2016-29749**

(540)

(220) 23.09.2016
(441) 25.11.2016
(531) A5.3.15; A26.4.6; 26.1.1; A1.1.10; 25.1.6
(591) Đen, vàng, xanh lá cây
(731) CÔNG TY TNHH NÔNG THƯƠNG VIỆT (VN)
283/43 Lê Đức Thọ, phường 17, quận Gò Vấp, thành phố Hồ Chí Minh

(511) Nhóm 30: Gạo.

---

(210) **4-2016-29751**

(540)

(220) 23.09.2016
(441) 25.11.2016
(531) 24.1.1; A1.1.10; 25.1.6; 21.3.1
(591) Xanh đậm, xanh nhạt, vàng, trắng
(731) NGUYỄN XUÂN HOÀNG (VN)
256/80 Lạc Long Quân, phường 8, quận Tân Bình, thành phố Hồ Chí Minh

(511) Nhóm 35: Mua bán máy tập thể thao, dụng cụ thể thao, quần áo thể thao, giày thể thao.

Nhóm 41: Giáo dục, đào tạo.

---

(210) **4-2016-29752**

(540)

(220) 23.09.2016
(441) 25.11.2016
(531) 1.3.1; 26.3.23
(591) Xanh, trắng, đỏ
(731) CÔNG TY TNHH THƯƠNG MẠI & KỸ THUẬT V.M.S (VN)
3D4, khu biệt thự Thạnh Xuân, khu phố 1, phường Thạnh Xuân, quận 12, thành phố Hồ Chí Minh

(511) Nhóm 35: Mua bán: máy in phun, máy đóng gói, máy dò kim loại, máy dán nhãn, máy cân đo trọng lượng.

Nhóm 37: Lắp đặt và sửa chữa máy in phun; lắp đặt và sửa chữa máy đóng gói, lắp đặt và sửa chữa máy dò kim loại; lắp đặt và sửa chữa máy dán nhãn; lắp đặt và sửa chữa máy cân đo trọng lượng.

---

(210) **4-2016-29753**

(540)

(220) 23.09.2016
(441) 25.11.2016
(531) 15.7.1; 7.1.14
(591) Xanh, đen, trắng
(731) CÔNG TY TNHH THƯƠNG MẠI - DỊCH VỤ - MÔI TRƯỜNG NGUYỆT MINH 2 (VN)
Lô HF 15, đường số 4, khu công nghiệp Xuyên Á, xã Mỹ Hạnh Bắc, Huyện Đức Hòa, tỉnh Long An

(511) Nhóm 40: Xử lý rác thải, nước thải; tái chế rác thải.

---

(210) **4-2016-29754**

(540)

(220) 23.09.2016
(441) 25.11.2016
(531) 7.1.6; 7.1.1; A26.11.12
(591) Vàng đồng, đen
(731) CÔNG TY TNHH MỘT THÀNH VIÊN HƯNG BẢO CHÍNH (VN)
171 Hồ Nghinh, phường Phước Mỹ, quận Sơn Trà, thành phố Đà Nẵng

(511) Nhóm 43: Dịch vụ nhà hàng ăn uống; khách sạn.

---

(210) **4-2016-29755**

(540)

(220) 23.09.2016
(441) 25.11.2016
(531) 26.1.1; A26.1.18; A5.5.20; 20.5.1; A26.11.12; 26.11.3; 26.15.15
(591) Xanh, hồng, vàng, trắng, đen
(731) PHẠM VĂN LẬP (VN)
Số 32, tổ 1, phố Giáp Nhất, phường Nhân Chính, quận Thanh Xuân, thành phố Hà Nội

(511) Nhóm 40: In ấn và các dịch vụ liên quan đến in: dịch vụ in, photocopy; in phun quảng cáo; in thạch bản, chuyển nhiệt; in offset, label; in màu laser, in nhanh kỹ thuật số; in ảnh.

---

(210) **4-2016-29757**

(540)

H2
HUYTAM

(220) 23.09.2016
(441) 25.11.2016

(731) CÔNG TY TNHH CỘNG ĐỒNG 18-4 (VN)
Thôn Thọ Quang, xã Thọ Vinh, huyện Kim Động, tỉnh Hưng Yên

(740) Công ty TNHH Sở hữu trí tuệ INNETCO-Hoàng Phúc (INNETCO CO., LTD)

(511) Nhóm 18: Da và giả da lông thú; da và giả da động vật; va li; túi du lịch, túi xách.

Nhóm 25: Giày; dép.

---

(210) **4-2016-29758**

(540)

Nan Fang Wu
南方屋

(220) 23.09.2016
(441) 25.11.2016

(731) MING-CHENG CHEN (TW)
No.162, Nanzihsin Rd., Nanzih Dist., Kaohsiung City 811, Taiwan

(740) Công ty TNHH Sở hữu trí tuệ ACTIP (ACTIP IP LIMITED)

(511) Nhóm 29: Tổ chim ăn được.

---

(210) **4-2016-29759**

(540)

CMC ®

(220) 23.09.2016
(441) 25.11.2016
(531) A1.1.10; A1.1.5; 26.15.15
(591) Xanh dương, đỏ, trắng
(731) CÔNG TY CỔ PHẦN CMC (VN)
Phố Anh Dũng, phường Tiên Cát, thành phố Việt Trì, tỉnh Phú Thọ

(740) Công ty TNHH Sở hữu trí tuệ Hải Hân (HAI HAN IP CO., LTD.)

(511) Nhóm 19: Vật liệu xây dựng phi kim loại gồm: gạch, ngói, xi măng, bê tông, kính, đá.

Nhóm 35: Mua bán, quảng cáo, xuất nhập khẩu, đại lý ký gửi các sản phẩm: gạch, ngói, xi măng, bê tông, kính, đá, gạch ốp lát ceramic cao cấp tráng men, men gốm.

---

(210) **4-2016-29760**

(540)

EGADA

(220) 23.09.2016
(441) 25.11.2016

(731) CÔNG TY TNHH THƯƠNG MẠI DƯỢC PHẨM ĐÔNG Á (VN)
Lô A2 - CN3 cụm công nghiệp Từ Liêm, phường Minh Khai, quận Bắc Từ Liêm, thành phố Hà Nội

(740) Công ty TNHH Sở hữu trí tuệ Hải Hân (HAI HAN IP CO., LTD.)

(511) Nhóm 05: Dược phẩm.

---

(210) **4-2016-29763**

(540)

(220) 23.09.2016
(441) 25.11.2016
(531) 26.4.3; 26.13.1
(591) Xanh dương, trắng, xám
(731) CÔNG TY TNHH LIÊN DOANH TOPCAKE (VN)
Lô M.01 đường Trung Tâm, khu công nghiệp Long Hậu, xã Long Hậu, huyện Cần Giuộc, tỉnh Long An
(740) Công ty TNHH một thành viên Trường Luật (TRƯƠNG LUẬT)

(511) Nhóm 30: Bánh kẹo các loại; bánh trung thu.

Nhóm 35: Mua bán, quảng cáo, tiếp thị và xuất nhập khẩu bánh kẹo các loại; bánh trung thu.

---

(210) **4-2016-29764**

(540)

(220) 23.09.2016
(441) 25.11.2016
(531) 26.13.1; 26.4.2
(591) Tím, trắng, xám
(731) CÔNG TY TNHH LIÊN DOANH TOPCAKE (VN)
Lô M.01 đường Trung Tâm, khu công nghiệp Long Hậu, xã Long Hậu, huyện Cần Giuộc, tỉnh Long An
(740) Công ty TNHH một thành viên Trường Luật (TRƯƠNG LUẬT)

(511) Nhóm 30: Bánh kẹo các loại; bánh trung thu.

Nhóm 35: Mua bán, quảng cáo, tiếp thị và xuất nhập khẩu bánh kẹo các loại; bánh trung thu.

---

(210) **4-2016-29765**

(540)

Ý HƯƠNG

(220) 23.09.2016
(441) 25.11.2016

(731) CÔNG TY TNHH SẢN XUẤT THƯƠNG MẠI ĐẶNG THIÊN LỘC (VN)
245C, khu phố 6, phường Phú Khương, thành phố Bến Tre, tỉnh Bến Tre

(740) Công ty TNHH một thành viên Trường Luật (TRƯƠNG LUẬT)

(511) Nhóm 30: Kẹo dừa; kẹo lạc; sôcôla; kẹo hạt dẻ.

---

(210) **4-2016-29766**

(540)

(220) 23.09.2016
(441) 25.11.2016
(531) A5.3.14; 5.3.11
(591) Xanh lá cây, vàng, trắng, xanh lá cây đậm

(731) HỘ KINH DOANH BÁNH QUÊ (VN)
255 Phan Xích Long, phường 2, quận Phú Nhuận, thành phố Hồ Chí Minh

(740) Văn phòng luật sư Phạm và Liên danh (PHAM & ASSOCIATES)

(511) Nhóm 30: Bánh mì; bánh; kẹo; xôi.

---

(210) **4-2016-29770**

(540)

SAM GOLD®

(220) 23.09.2016
(441) 25.11.2016

(591) Đỏ vàng, nâu, đen, trắng

(731) CÔNG TY TNHH PHÂN BÓN SAO MAI (VN)
BT6-01 khu dân cư Bình Hưng, đường số 12, xã Bình Hưng, huyện Bình Chánh, thành phố Hồ Chí Minh

(740) DNTN Dịch vụ thương mại và sở hữu công nghiệp Song Ngọc (I.P.T.S.)

(511) Nhóm 01: Phân bón.

---

(210) **4-2016-29771**

(540)

NutiFood

Ăn đúng, ngủ sớm, tập đều
Cao lớn, khỏe mạnh, lập nhiều thành công

(220) 23.09.2016
(441) 25.11.2016

(591) Xanh lá cây, trắng, đen
(731) CÔNG TY CỔ PHẦN THỰC PHẨM DINH DƯỠNG NUTIFOOD (VN)
281-283 Hoàng Diệu, phường 6, quận 4, thành phố Hồ Chí Minh
(740) DNTN Dịch vụ thương mại và sở hữu công nghiệp Song Ngọc (I.P.T.S.)

(511) Nhóm 05: Thực phẩm ăn kiêng dùng trong ngành y; chất bổ sung dinh dưỡng (thực phẩm chức năng); thực phẩm cho trẻ sơ sinh; chế phẩm y tế dùng để làm thon người lại; đồ uống sữa mạch nha dùng cho ngành y; đồ uống kiêng dùng trong ngành y (thực phẩm chức năng); bột ăn dặm cho em bé sơ sinh.

Nhóm 29: Sữa đậu nành; sữa; đồ uống làm từ sữa và có sữa là chủ yếu; sữa chua men sống; thịt hộp; cá hộp; rau sấy khô; xúc xích; chiết xuất của thịt.

Nhóm 30: Đồ uống trên cơ sở chè; cà phê; ca cao; bánh kẹo; bột ngũ cốc; kem ăn lạnh; bột dinh dưỡng, không dùng trong mục đích y tế.

Nhóm 32: Nước khoáng dùng để uống, không dùng trong mục đích y tế; nước uống có ga; nước ép rau quả dùng để uống, không dùng trong mục đích y tế; đồ uống không chứa cồn; nước ép trái cây.

---

(210) **4-2016-29772**

(540)

NutiFood

Ăn đúng, ngủ đúng, tập đều
Cao lớn, khỏe mạnh, lập nhiều thành công

(220) 23.09.2016
(441) 25.11.2016

(591) Xanh lá cây, trắng, đen
(731) CÔNG TY CỔ PHẦN THỰC PHẨM DINH DƯỠNG NUTIFOOD (VN)
281-283 Hoàng Diệu, phường 6, quận 4, thành phố Hồ Chí Minh
(740) DNTN Dịch vụ thương mại và sở hữu công nghiệp Song Ngọc (I.P.T.S.)

(511) Nhóm 05: Thực phẩm ăn kiêng dùng trong ngành y; chất bổ sung dinh dưỡng (thực phẩm chức năng); thực phẩm cho trẻ sơ sinh; chế phẩm y tế dùng để làm thon người lại; đồ uống sữa mạch nha dùng cho ngành y; đồ uống kiêng dùng trong ngành y (thực phẩm chức năng); bột ăn dặm cho em bé sơ sinh.

Nhóm 29: Sữa đậu nành; sữa; đồ uống làm từ sữa và có sữa là chủ yếu; sữa chua men sống; thịt hộp; cá hộp; rau sấy khô; xúc xích; chiết xuất của thịt.

Nhóm 30: Đồ uống trên cơ sở chè; cà phê; ca cao; bánh kẹo; bột ngũ cốc, không dùng trong mục đích y tế; kem ăn lạnh; bột dinh dưỡng, không dùng trong mục đích y tế.

Nhóm 32: Nước khoáng dùng để uống, không dùng trong mục đích y tế; nước uống có ga; nước ép rau quả dùng đề uống, không dùng trong mục đích y tế; đồ uống không chứa cồn; nước ép trái cây.

---

(210) **4-2016-29773**

(540)

NutiFood

Ăn đúng, ngủ đủ, tập đều
Cao lớn, khỏe mạnh, lập nhiều thành công

(220) 23.09.2016
(441) 25.11.2016

(591) Xanh lá cây, trắng, đen
(731) CÔNG TY CỔ PHẦN THỰC PHẨM DINH DƯỠNG NUTIFOOD (VN)
281-283 Hoàng Diệu, phường 6, quận 4, thành phố Hồ Chí Minh
(740) DNTN Dịch vụ thương mại và sở hữu công nghiệp Song Ngọc (I.P.T.S.)

(511) Nhóm 05: Thực phẩm ăn kiêng dùng trong ngành y; chất bổ sung dinh dưỡng (thực phẩm chức năng); thực phẩm cho trẻ sơ sinh; chế phẩm y tế dùng để làm thon người lại; đồ uống sữa mạch nha dùng cho ngành y; đồ uống kiêng dùng trong ngành y (thực phẩm chức năng); bột ăn dặm cho em bé sơ sinh.

Nhóm 29: Sữa đậu nành; sữa; đồ uống làm từ sữa và có sữa là chủ yếu; sữa chua men sống; thịt hộp; cá hộp; rau sấy khô; xúc xích; chiết xuất của thịt.

Nhóm 30: Đồ uống trên cơ sở chè; cà phê; ca cao; bánh kẹo; bột ngũ cốc; kem ăn lạnh, không dùng trong mục đích y tế; bột dinh dưỡng.

Nhóm 32: Nước khoáng dùng để uống, không dùng trong mục đích y tế; nước uống có ga; nước ép rau quả dùng để uống, không dùng trong mục đích y tế; đồ uống không chứa cồn; nước ép trái cây.

---

(210) **4-2016-29775**

(540)

THỰC PHẨM MIỀN QUÊ
Trở về với nguồn cuội

(220) 23.09.2016
(441) 25.11.2016
(531) 26.1.1; 5.7.3; 2.1.13; 2.3.12
(591) Xanh đậm, nâu đất, vàng
(731) NGUYỄN DUY CHINH (VN)
Xóm 4, xã Thụy Thanh, huyện Thái Thụy, tỉnh Thái Bình

(511) Nhóm 29: Thịt; cá không còn sống; hải sản không còn sống; gia cầm không còn sống; trứng sữa; thực phẩm làm từ thịt cá, gia cầm.

Nhóm 31: Gia cầm còn sống; gia súc sống; cá còn sống; thức ăn cho gia súc; hạt giống; rau củ quả tươi.

Nhóm 32: Đồ uống hoa quả; nước ép hoa quả; đồ uống không cồn.

Nhóm 35: Mua bán, xuất khẩu, nhập khẩu: nông sản, thủy hải sản, gia súc, gia cầm, đồ khô, đồ uống dinh dưỡng; kinh doanh (mua bán) thực phẩm; cửa hàng, siêu thị thực phẩm, đồ ăn chế biến sẵn.

Nhóm 43: Nhà hàng ăn uống.

---

(210) **4-2016-29776**

(540)

ÔCHÊ

(220) 23.09.2016
(441) 25.11.2016

(731) CÔNG TY TRÁCH NHIỆM HỮU HẠN THỜI TRANG ÔCHÊ (VN)
Số 583 Hai Bà Trưng, phường Cẩm Phô, thành phố Hội An, tỉnh Quảng Nam

(511) Nhóm 25: Quần, áo may mặc sẵn; quần áo thời trang thuộc nhóm này; đồ đi chân thuộc nhóm này; đồ đội đầu thuộc nhóm này.

Nhóm 35: Mua bán quần áo may sẵn các loại thuộc nhóm này.

---

(210) **4-2016-29777**

(540)

ÔCHÊ'S

(220) 23.09.2016
(441) 25.11.2016

(731) CÔNG TY TRÁCH NHIỆM HỮU HẠN THỜI TRANG ÔCHÊ (VN)
Số 583 Hai Bà Trưng, phường Cẩm Phô, thành phố Hội An, tỉnh Quảng Nam

(511) Nhóm 25: Quần, áo may mặc sẵn; quần áo thời trang thuộc nhóm này; đồ đi chân thuộc nhóm này; đồ đội đầu thuộc nhóm này.

Nhóm 35: Mua bán quần áo may sẵn các loại thuộc nhóm này.

---

(210) **4-2016-29778**

(540)

Ô CHÊ'S

(220) 23.09.2016
(441) 25.11.2016

(731) CÔNG TY TRÁCH NHIỆM HỮU HẠN THỜI TRANG ÔCHÊ (VN)
Số 583 Hai Bà Trưng, phường Cẩm Phô, thành phố Hội An, tỉnh Quảng Nam

(511) Nhóm 25: Quần, áo may mặc sẵn; quần áo thời trang thuộc nhóm này; đồ đi chân thuộc nhóm này; đồ đội đầu thuộc nhóm này.

Nhóm 35: Mua bán quần áo may sẵn các loại thuộc nhóm này.

---

(210) **4-2016-29779**

(540)

Ô CHÊ BOUTIQUE

(220) 23.09.2016
(441) 25.11.2016

(731) CÔNG TY TRÁCH NHIỆM HỮU HẠN THỜI TRANG ÔCHÊ (VN)
Số 583 Hai Bà Trưng, phường Cẩm Phô, thành phố Hội An, tỉnh Quảng Nam

(511) Nhóm 25: Quần, áo may mặc sẵn; quần áo thời trang thuộc nhóm này; đồ đi chân thuộc nhóm này; đồ đội đầu thuộc nhóm này.

Nhóm 35: Mua bán quần áo may sẵn các loại thuộc nhóm này.

---

(210) **4-2016-29780**

(540)

ÔCHÊ BOUTIQUE

(220) 23.09.2016
(441) 25.11.2016

(731) CÔNG TY TRÁCH NHIỆM HỮU HẠN THỜI TRANG ÔCHÊ (VN)
Số 583 Hai Bà Trưng, phường Cẩm Phô, thành phố Hội An, tỉnh Quảng Nam

(511) Nhóm 25: Quần, áo may mặc sẵn; quần áo thời trang thuộc nhóm này; đồ đi chân thuộc nhóm này; đồ đội đầu thuộc nhóm này.

Nhóm 35: Mua bán quần áo may sẵn các loại thuộc nhóm này.

---

(210) **4-2016-29781**

(540)

(220) 23.09.2016
(441) 25.11.2016
(531) 9.1.10; 24.5.1
(591) Vàng đậm, vàng đồng, đen, hồng, nâu, xám
(731) CƠ SỞ TRÀ ĐỒNG TIẾN (VN)
Ấp Hòa Bình, xã Đông Hòa, huyện Trảng Bom, tỉnh Đồng Nai
(740) Công ty TNHH Tư vấn sở hữu trí tuệ Việt (VIET IP CO.,LTD.)

(511) Nhóm 30: Trà; đồ uống trên cơ sở trà; hoa hoặc lá được sử dụng làm chất thay thế trà.

---

(210) **4-2016-30775**

(540)

THONGNHAT
Hướng tới tương lai

(220) 04.10.2016
(441) 25.11.2016
(531) 26.4.2; 26.4.7; 26.3.23
(591) Xanh, trắng, nâu
(731) CÔNG TY CỔ PHẦN DỊCH VỤ VÀ THƯƠNG MẠI THỐNG NHẤT (VN)
Cụm công nghiệp Vôi, Yên Mỹ, số 1 Hoàng Hoa Thám, thị trấn Vôi, huyện Lạng Giang, tỉnh Bắc Giang

(511) Nhóm 06: Các sản phẩm cơ khí như: kết cấu thép, cửa bằng kim loại.

---

(210) **4-2016-31454**

(540)

Master

(220) 10.10.2016
(441) 25.11.2016
(731) CÔNG TY TNHH THƯƠNG MẠI MÃ HOA (VN)
118 đường Lò Siêu, phường 12, quận 11, thành phố Hồ Chí Minh
(740) Công ty TNHH Sở hữu trí tuệ Tầm Nhìn Mới (FRESHVIEW CO., LTD.)

(511) Nhóm 34: Thuốc lá.

PHẦN V

ĐƠN YÊU CẦU CẤP GIẤY CHỨNG NHẬN ĐĂNG KÝ THIẾT KẾ BỐ TRÍ MẠCH TÍCH HỢP

Số đơn: 7-2016-00005

Ngày nộp đơn: 19/10/2016

Tên gọi/Ký hiệu thiết kế bố trí: Khối chuyển đổi tín hiệu tương tự thành tín hiệu số SAR-Pipeline ADC

Chủ đơn: Trường Đại Học Bách khoa - Đại học Quốc gia Thành phố Hồ Chí Minh

Địa chỉ: 268 Lý Thường Kiệt, phường 14, quận 10, TP. Hồ Chí Minh

Tác giả:

Hoàng Trang, 214/90 Hàn Hải Nguyên, phường 9, quận 11, TP. Hồ Chí Minh

Phạm Đăng Lâm, 49 Phan Sào Nam, phường 13, quận Tân Bình, TP. Hồ Chí Minh

Chức năng: logic Cấu trúc: MOS Công nghệ: CMOS 130 nm

Mô tả vắn tắt: Bản mạch tích hợp bán dẫn Khối chuyển đổi tín hiệu tương tự thành tín hiệu số SAR-Pipeline ADC được dùng để chuyển đổi tín hiệu tương tự sang tín hiệu số. Bản mạch này được thiết kế với công nghệ CMOS 130 nm của TSMC gồm 9 lớp kim loại, nguồn cấp cho lõi chip là 1,2V, sử dụng để chuyển đổi tín hiệu tương tự sang tín hiệu số. Mạch tích hợp bán dẫn có tốc độ xử lý: 1 Ghz, độ phân giải 7-10 bit, kích thước 651,795 μm x 206,23 μm.

PHẦN VI

CÁC YÊU CẦU THẨM ĐỊNH NỘI DUNG

DANH SÁCH CÁC ĐƠN CÓ YÊU CẦU THẨM ĐỊNH NỘI DUNG
DO NGƯỜI NỘP ĐƠN YÊU CẦU

(21) Số đơn	(11) Số công bố đơn	(43) Ngày công bố đơn	Ngày yêu cầu	(51) Chỉ số phân loại quốc tế
1-2014-00863	39499	27.10.2014	10.10.2016	G01S 3/78
1-2014-01103	39525	27.10.2014	05.10.2016	G06F 3/03
1-2014-01242	38548	25.07.2014	14.10.2016	F16F 15/12
1-2014-01282	39165	25.09.2014	14.10.2016	F02M 35/00
1-2014-03189	44017	26.10.2015	17.10.2016	B01D 17/00
1-2015-00391	42234	25.05.2015	17.10.2016	H03M 13/19
1-2015-01275	43666	25.09.2015	26.09.2016	B32B 27/00
1-2015-01276	46165	25.03.2016	26.09.2016	C07H 19/00
1-2015-01277	42995	27.07.2015	26.09.2016	H04W 48/16
1-2015-01278	42708	25.06.2015	26.09.2016	H01R 11/01
1-2015-03034	46867	25.05.2016	11.10.2016	F16D 1/06
1-2015-03482	44785	25.11.2015	28.09.2016	C11B 1/06
1-2015-03606	46534	25.04.2016	07.10.2016	C07D 413/14
1-2015-03616	46881	25.05.2016	14.10.2016	C04B 16/04
1-2015-03633	46535	25.04.2016	28.09.2016	A01N 25/04
1-2015-03647	45511	25.01.2016	30.09.2016	C07K 16/28
1-2015-03658	45514	25.01.2016	11.10.2016	B06B 1/16
1-2015-03766	46248	25.03.2016	26.09.2016	C02F 3/30
1-2015-03784	45226	25.12.2015	04.10.2016	G01R 1/073
1-2015-03788	45539	25.01.2016	30.09.2016	A61F 13/53
1-2015-03789	46251	25.03.2016	30.09.2016	C07D 471/04
1-2015-03832	46262	25.03.2016	29.09.2016	H04W 72/04
1-2015-03834	45549	25.01.2016	29.09.2016	H04W 72/04
1-2015-03904	45557	25.01.2016	03.10.2016	A23N 15/02
1-2015-03912	45912	25.02.2016	10.10.2016	C07K 1/18
1-2015-03981	45918	25.02.2016	27.09.2016	A01N 43/90
1-2015-03991	46282	25.03.2016	10.10.2016	C07K 16/32
1-2015-04003	45579	25.01.2016	13.10.2016	C22C 13/02
1-2015-04004	46284	25.03.2016	30.09.2016	A01N 25/04

1-2015-04052	45598	25.01.2016	05.10.2016	A23G 4/06
1-2015-04060	45932	25.02.2016	27.09.2016	A01N 43/90
1-2015-04061	45933	25.02.2016	27.09.2016	A01N 43/90
1-2015-04097	45942	25.02.2016	29.09.2016	H03M 13/19
1-2015-04098	45943	25.02.2016	29.09.2016	H03M 13/19
1-2015-04105	46564	25.04.2016	05.10.2016	A61K 9/20
1-2015-04116	46291	25.03.2016	18.10.2016	A01N 43/04
1-2015-04140	45950	25.02.2016	28.09.2016	A01C 1/06
1-2015-04141	45619	25.01.2016	28.09.2016	H04J 11/00
1-2015-04147	45952	25.02.2016	28.09.2016	C07K 16/22
1-2015-04162	45956	25.02.2016	29.09.2016	H01F 1/11
1-2015-04164	45625	25.01.2016	03.10.2016	C07D 401/06
1-2015-04176	46914	25.05.2016	19.10.2016	A61M 11/00
1-2015-04182	47391	27.06.2016	20.10.2016	B63B 1/38
1-2015-04184	46916	25.05.2016	21.10.2016	A61K 9/20
1-2015-04186	48136	25.08.2016	30.09.2016	C09D 163/00
1-2015-04194	47392	27.06.2016	24.10.2016	H01L 23/48
1-2015-04196	46569	25.04.2016	20.10.2016	B01D 21/24
1-2015-04204	45959	25.02.2016	07.10.2016	B65D 81/34
1-2015-04209	46922	25.05.2016	12.10.2016	H04L 29/06
1-2015-04219	46298	25.03.2016	11.10.2016	C12P 13/02
1-2015-04225	46300	25.03.2016	11.10.2016	C12P 7/44
1-2015-04239	45971	25.02.2016	05.10.2016	A61K 35/36
1-2015-04242	46304	25.03.2016	26.09.2016	A23K 1/18
1-2015-04261	48475	26.09.2016	04.10.2016	B65D 33/25
1-2015-04264	45977	25.02.2016	11.10.2016	C08K 3/32
1-2015-04267	45645	25.01.2016	05.10.2016	E02B 3/16
1-2015-04268	45303	25.12.2015	30.09.2016	A61K 31/519
1-2015-04287	46574	25.04.2016	18.10.2016	C21C 5/42
1-2015-04296	47809	25.07.2016	28.09.2016	A61K 31/34
1-2015-04306	45654	25.01.2016	07.10.2016	B63B 35/44
1-2015-04314	45656	25.01.2016	03.10.2016	C07D 401/06
1-2015-04321	45981	25.02.2016	10.10.2016	F27B 3/18
1-2015-04334	45986	25.02.2016	14.10.2016	A01N 37/30
1-2015-04336	45987	25.02.2016	24.10.2016	A61F 9/007
1-2015-04344	45989	25.02.2016	07.10.2016	A61K 9/70
1-2015-04360	46933	25.05.2016	04.10.2016	C07D 401/06
1-2015-04387	45998	25.02.2016	03.10.2016	C07D 401/12
1-2015-04406	46937	25.05.2016	03.10.2016	C07D 471/04

1-2015-04408	45682	25.01.2016	13.10.2016	A61F 5/01
1-2015-04412	47397	27.06.2016	29.09.2016	C07D 413/04
1-2015-04413	46333	25.03.2016	14.10.2016	A41B 17/00
1-2015-04416	46334	25.03.2016	17.10.2016	C07J 63/00
1-2015-04418	48478	26.09.2016	13.10.2016	C07D 493/14
1-2015-04429	49011	25.10.2016	30.09.2016	B26D 7/18
1-2015-04444	46584	25.04.2016	14.10.2016	A61K 39/155
1-2015-04447	45688	25.01.2016	27.09.2016	G03G 15/08
1-2015-04453	46014	25.02.2016	19.10.2016	G01N 21/21
1-2015-04461	46585	25.04.2016	21.10.2016	A61K 35/74
1-2015-04480	46943	25.05.2016	18.10.2016	C07D 281/10
1-2015-04484	46588	25.04.2016	12.10.2016	H04L 9/32
1-2015-04485	46589	25.04.2016	12.10.2016	G06F 21/33
1-2015-04487	47401	27.06.2016	21.10.2016	C02F 1/44
1-2015-04488	46019	25.02.2016	26.09.2016	A61F 13/15
1-2015-04511	46027	25.02.2016	12.10.2016	C07D 233/64
1-2015-04517	46592	25.04.2016	10.10.2016	B25B 23/14
1-2015-04539	47403	27.06.2016	04.10.2016	A01C 7/02
1-2015-04554	46041	25.02.2016	06.10.2016	C12N 15/113
1-2015-04561	46951	25.05.2016	18.10.2016	A61K 31/708
1-2015-04585	45707	25.01.2016	21.10.2016	A63B 39/00
1-2015-04599	45710	25.01.2016	05.10.2016	H04B 7/26
1-2015-04600	45711	25.01.2016	05.10.2016	H04L 5/00
1-2015-04611	46955	25.05.2016	04.10.2016	F26B 25/08
1-2015-04621	46060	25.02.2016	04.10.2016	C04B 28/02
1-2015-04629	46350	25.03.2016	07.10.2016	C12P 7/06
1-2015-04700	46077	25.02.2016	14.10.2016	E21D 11/10
1-2015-04701	46364	25.03.2016	26.09.2016	A61K 38/13
1-2015-04710	46365	25.03.2016	18.10.2016	A61F 13/49
1-2015-04731	46091	25.02.2016	05.10.2016	A61K 31/436
1-2015-04746	46094	25.02.2016	07.10.2016	A61K 31/436
1-2015-04753	46097	25.02.2016	13.10.2016	A61F 13/496
1-2015-04754	46968	25.05.2016	27.09.2016	A61K 8/81
1-2015-04762	47424	27.06.2016	06.10.2016	B23H 7/08
1-2015-04768	46970	25.05.2016	07.10.2016	C07K 14/415
1-2015-04785	46103	25.02.2016	17.10.2016	A23F 3/06
1-2015-04801	46620	25.04.2016	30.09.2016	A61K 31/7072
1-2015-04803	46381	25.03.2016	21.10.2016	H04W 74/08
1-2015-04804	46382	25.03.2016	21.10.2016	H04W 76/02

1-2015-04805	46383	25.03.2016	21.10.2016	H04W 16/14
1-2015-04806	46384	25.03.2016	21.10.2016	H04W 72/04
1-2015-04852	46978	25.05.2016	10.10.2016	C04B 28/14
1-2015-04879	48486	26.09.2016	20.10.2016	C08G 8/00
1-2015-04930	46118	25.02.2016	21.10.2016	C01C 1/242
1-2015-04933	46986	25.05.2016	24.10.2016	C12R 1/01
1-2015-04937	46987	25.05.2016	26.09.2016	G01R 29/08
1-2015-04938	46988	25.05.2016	26.09.2016	G01R 29/10
1-2015-04939	46989	25.05.2016	26.09.2016	G01R 29/08
1-2015-04949	46120	25.02.2016	05.10.2016	A61K 31/4402
1-2015-04953	46649	25.04.2016	17.10.2016	C07K 5/12
1-2015-04970	46995	25.05.2016	18.10.2016	C11D 17/04
1-2015-04971	47446	27.06.2016	18.10.2016	A01N 59/12
1-2015-05005	46657	25.04.2016	06.10.2016	A61K 47/48
1-2016-00112	47855	25.07.2016	18.10.2016	D04B 23/12
1-2016-00174	47464	27.06.2016	27.09.2016	A61K 9/32
1-2016-00215	47474	27.06.2016	17.10.2016	B32B 25/10
1-2016-00253	46470	25.03.2016	18.10.2016	A61K 8/24
1-2016-00329	46742	25.04.2016	12.10.2016	E04B 2/74
1-2016-00416	47501	27.06.2016	18.10.2016	B01J 13/14
1-2016-00557	47523	27.06.2016	07.10.2016	B29C 41/14
1-2016-00662	47195	25.05.2016	03.10.2016	C10G 2/00
1-2016-00954	47296	25.05.2016	14.10.2016	C10G 65/04
1-2016-00955	47297	25.05.2016	14.10.2016	C10G 65/04
1-2016-00981	47612	27.06.2016	21.10.2016	A61K 9/70
1-2016-00997	49042	25.10.2016	13.10.2016	A61K 9/00
1-2016-01094	48548	26.09.2016	24.10.2016	A61K 31/427
1-2016-01117	47655	27.06.2016	06.10.2016	B62L 3/08
1-2016-01118	47656	27.06.2016	06.10.2016	B62L 3/08
1-2016-01121	47930	25.07.2016	05.10.2016	A61K 31/722
1-2016-01208	47940	25.07.2016	06.10.2016	A43B 1/04
1-2016-01321	48244	25.08.2016	17.10.2016	C08K 3/22
1-2016-01989	49141	25.10.2016	06.10.2016	A61L 15/18
2-2016-00264	03204	25.10.2016	03.10.2016	B29D 30/24

PHẦN VII

SỬA ĐỔI ĐƠN

1- GHI NHẬN SỬA ĐỔI ĐƠN

a - Ghi nhận sửa đổi đơn đăng ký sáng chế

Ghi nhận sửa đổi đơn số: 7141/TB-SHTT, ngày 31/08/2016

(210) Số đơn đơn	(220) Ngày nộp
1-2008-00915	18/09/2006
1-2008-01614	12/01/2007
1-2013-01615	27/10/2011
1-2013-03608	20/04/2012
1-2013-03609	20/04/2012
1-2014-00066	02/05/2012
1-2014-00506	02/05/2012

Mục sửa đổi: Đại diện sở hữu công nghiệp, địa chỉ chủ đơn

1. Đại diện sở hữu công nghiệp mới là:

Công ty TNHH Banca (BANCA CO., LTD)
Số 15B phố Triệu Việt Vương, phường Bùi Thị Xuân, quận Hai Bà Trưng, thành phố Hà Nội

2. Địa chỉ chủ đơn mới là:

Địa chỉ chính xác của chủ đơn là: Technologiepark 30, B-9052 Gent-Zwijnaarde, Belgium

---

Ghi nhận sửa đổi đơn số: 7143/TB-SHTT, ngày 31/08/2016

(210) Số đơn đơn	(220) Ngày nộp
1-2010-00966	08/10/2008
1-2011-01124	28/10/2008

Mục sửa đổi: Tên và địa chỉ chủ đơn

Tên và địa chỉ chủ đơn mới là:

SOOSAN INT CO., LTD. (KR)
3F (SuSeo-Dong, Hyundai Venture-ville) 10, Bamgogae-ro, 1-gil, Gangnam-gu, Seoul, Republic of Korea

---

Ghi nhận sửa đổi đơn số: 7145/TB-SHTT, ngày 31/08/2016

(210) Số đơn: 1-2016-01104 (220) Ngày nộp đơn 28/08/2014

Mục sửa đổi: Đại diện sở hữu công nghiệp

Đại diện sở hữu công nghiệp mới là:

Công ty TNHH Tầm nhìn và Liên danh (VISION & ASSOCIATES CO., LTD.)
Phòng 308-310, tầng 3, tháp Hà Nội, 49 Hai Bà Trưng, phường Trần Hưng Đạo, quận Hoàn Kiếm, thành phố Hà Nội

---

Ghi nhận sửa đổi đơn số: 7146/TB-SHTT, ngày 31/08/2016

(210) Số đơn: 1-2016-01177 (220) Ngày nộp đơn 28/08/2014

Mục sửa đổi: Đại diện sở hữu công nghiệp

Đại diện sở hữu công nghiệp mới là:

Công ty TNHH Tầm nhìn và Liên danh (VISION & ASSOCIATES CO., LTD.)
Phòng 308-310, tầng 3, tháp Hà Nội, 49 Hai Bà Trưng, phường Trần Hưng Đạo, quận Hoàn Kiếm, thành phố Hà Nội

---

Ghi nhận sửa đổi đơn số: 7147/TB-SHTT, ngày 31/08/2016

(210) Số đơn: 1-2016-00451 (220) Ngày nộp đơn 01/07/2014

Mục sửa đổi: Địa chỉ chủ đơn

Địa chỉ chủ đơn mới là:

Địa chỉ của chủ đơn đồng thời là tác giả sáng chế SMID, Dennis (NL) được sửa thành:
Margrietstraat 21, NL-8471 RC, Wolvega, The Netherlands

Ghi nhận sửa đổi đơn số: 7273/TB-SHTT, ngày 08/09/2016

(210) Số đơn: 1-2015-01081 (220) Ngày nộp đơn 26/09/2013

Mục sửa đổi: Tên tác giả

Tên tác giả mới là:

Tên của tác giả BADAWY Sherif Ibraham Farag (US) được sửa thành:
BADAWY Sherif Ibrahim Farag (US)

Ghi nhận sửa đổi đơn số: 7275/TB-SHTT, ngày 08/09/2016

(210) Số đơn: 1-2016-01939 (220) Ngày nộp đơn 18/11/2014

Mục sửa đổi: Địa chỉ chủ đơn

Địa chỉ chủ đơn mới là:

Địa chỉ của chủ đơn INK-SITU AG (CH) được sửa thành:
Rothausstrasse 61, 4132 Muttenz, Switzerland

Ghi nhận sửa đổi đơn số: 7510/TB-SHTT, ngày 15/09/2016

(210) Số đơn: 1-2014-00650 (220) Ngày nộp đơn 13/07/2012

Mục sửa đổi: Tên chủ đơn

Tên chủ đơn mới là:
EISENMANN SE (DE)

Ghi nhận sửa đổi đơn số: 7511/TB-SHTT, ngày 15/09/2016

(210) Số đơn: 1-2014-03477 (220) Ngày nộp đơn 01/11/2013

Mục sửa đổi: Đại diện sở hữu công nghiệp, địa chỉ chủ đơn:

1. Đại diện sở hữu công nghiệp mới là:

Công ty TNHH Trà và Cộng sự (TRA & ASSOCIATES CO., LTD.)
Số 7 phố Văn Miếu, phường Văn Miếu, quận Đống Đa, thành phố Hà Nội

2. Địa chỉ chủ đơn mới là:

Địa chỉ chính xác của chủ đơn là: 103, Dokgot2-ro, Daesan-Eup, Seosan-si, Chungcheongnam-do 356-711, Republic of Korea

---

Ghi nhận sửa đổi đơn số: 7512/TB-SHTT, ngày 15/09/2016

(210) Số đơn: 1-2015-00573 (220) Ngày nộp đơn 07/11/2013

Mục sửa đổi: Đại diện sở hữu công nghiệp, địa chỉ chủ đơn:

Đại diện sở hữu công nghiệp mới là:

Công ty TNHH Trà và Cộng sự (TRA & ASSOCIATES CO., LTD.)
Số 7 phố Văn Miếu, phường Văn Miếu, quận Đống Đa, thành phố Hà Nội

2. Địa chỉ chủ đơn mới là:

Địa chỉ chính xác của chủ đơn là: 103, Dokgot2-ro, Daesan-Eup, Seosan-si, Chungcheongnam-do 356-711, Republic of Korea

---

Ghi nhận sửa đổi đơn số: 7513/TB-SHTT, ngày 15/09/2016

(210) Số đơn: 1-2014-03064 (220) Ngày nộp đơn 15/02/2013

Mục sửa đổi: Địa chỉ chủ đơn

Địa chỉ chủ đơn mới là:

1235 Radio Road, Suite 110, Redwood City, Ca 94065, United States of America

---

Ghi nhận sửa đổi đơn số: 7845/TB-SHTT, ngày 29/09/2016

(210) Số đơn: 1-2010-00698 (220) Ngày nộp đơn 22/03/2010

Mục sửa đổi: Đại diện sở hữu công nghiệp, tên chủ đơn

1. Đại diện sở hữu công nghiệp mới là:

Công ty TNHH Trà và Cộng sự (TRA & ASSOCIATES CO., LTD.)
Số 7 phố Văn Miếu, phường Văn Miếu, quận Đống Đa, thành phố Hà Nội

2. Tên chủ đơn mới là:

TRANSLANG TECHNOLOGIES LTD (CA)

Ghi nhận sửa đổi đơn số: 7847/TB-SHTT, ngày 29/09/2016

(210) Số đơn: 1-2006-01823 (220) Ngày nộp đơn 06/11/2006

Mục sửa đổi: Đại diện sở hữu công nghiệp

Đại diện sở hữu công nghiệp mới là:

Chấm dứt đại diện sở hữu công nghiệp đối với:
Doanh nghiệp tư nhân Dịch vụ Thương mại và Sở hữu công nghiệp Song Ngọc (I.P.T.S.)
Số 16 Lê Trung Nghĩa, phường 12, quận Tân Bình, thành phố Hồ Chí Minh

---

Ghi nhận sửa đổi đơn số: 7848/TB-SHTT, ngày 29/09/2016

(210) Số đơn: 1-2014-04273 (220) Ngày nộp đơn 17/11/2011

Mục sửa đổi: Đại diện sở hữu công nghiệp

Đại diện sở hữu công nghiệp mới là:

Công ty TNHH Quốc tế D&N (D&N INTERNATIONAL CO., LTD.)
Phòng 2303, tầng 23, 101 Láng Hạ, phường Láng Hạ, quận Đống Đa, thành phố Hà Nội

---

Ghi nhận sửa đổi đơn số: 7849/TB-SHTT, ngày 29/09/2016

(210) Số đơn đơn	(220) Ngày nộp
1-2012-02347	05/01/2011
1-2013-00068	15/06/2011
1-2013-04005	22/05/2012
1-2014-01735	02/11/2012
1-2015-00348	02/07/2013

Mục sửa đổi: Địa chỉ chủ đơn

Địa chỉ chủ đơn mới là:

9390 Towne Centre Drive, San Diego, CA 92121, USA

Ghi nhận sửa đổi đơn số: 7850/TB-SHTT, ngày 29/09/2016

(210) Số đơn: 1-2016-01630 (220) Ngày nộp đơn 06/05/2016

Mục sửa đổi: Tên chủ đơn

Tên chủ đơn mới là:

Công ty TNHH Phúc Thịnh Group (VN)

Ghi nhận sửa đổi đơn số: 7852/TB-SHTT, ngày 29/09/2016

(210) Số đơn: 1-2014-00972 (220) Ngày nộp đơn 26/03/2014

Mục sửa đổi: Tên chủ đơn

Tên chủ đơn mới là:

Viện Khoa học Vật liệu - Viện Hàn lâm Khoa học và Công nghệ Việt Nam (VN)

Ghi nhận sửa đổi đơn số: 8037/TB-SHTT, ngày 06/10/2016

(210) Số đơn: 1-2012-02556 (220) Ngày nộp đơn 28/08/2012

Mục sửa đổi: Tên và địa chỉ chủ đơn

Tên và địa chỉ của chủ đơn TOSHIBA CONSUMER ELECTRONICS HOLDINGS CORPORATION (JP) mới là (sửa đổi do sáp nhập):

KABUSHIKI KAISHA TOSHIBA (JP)
1-1, Shibaura 1-chome, Minato-ku, Tokyo, Japan
Đơn sáng chế 1-2012-02556 còn lại 02 chủ đơn là KABUSHIKI KAISHA TOSHIBA (JP) và TOSHIBA HOME APPLIANCES CORPORATION (JP)

Ghi nhận sửa đổi đơn số: 8038/TB-SHTT, ngày 06/10/2016

(210) Số đơn đơn	(220) Ngày nộp
1-2012-02556	28/08/2012
1-2014-01044	31/03/2014

Mục sửa đổi: Tên và địa chỉ chủ đơn

Tên và địa chỉ của chủ đơn TOSHIBA HOME APPLIANCES CORPORATION (JP) mới là:
TOSHIBA LIFESTYLE PRODUCTS & SERVICES CORPORATION
2-9, Suehiro-cho, Ome, Tokyo, Japan

Ghi nhận sửa đổi đơn số: 8039/TB-SHTT, ngày 06/10/2016

(210) Số đơn đơn	(220) Ngày nộp
1-2014-03887	21/05/2013
1-2015-01276	07/10/2013

Mục sửa đổi: Tên chủ đơn

Tên chủ đơn IDENIX PHARMACEUTICALS, INC. (US) mới là:

IDENIX PHARMACEUTICALS LLC (US)

Ghi nhận sửa đổi đơn số: 8041/TB-SHTT, ngày 06/10/2016

(210) Số đơn: 1-2015-00288 (220) Ngày nộp đơn 27/01/2015

Mục sửa đổi: Tên và địa chỉ chủ đơn

Tên và địa chỉ của chủ đơn Toshiba Home Appliances Corporation (JP) mới là:

TOSHIBA LIFESTYLE PRODUCTS & SERVICES CORPORATION (JP)
2-9, Suehiro-Cho, Ome-Shi, Tokyo 198-8710, Japan

Ghi nhận sửa đổi đơn số: 8049/TB-SHTT, ngày 06/10/2016

(210) Số đơn đơn	(220) Ngày nộp
1-2012-00912	01/10/2010
1-2012-03174	25/03/2011
1-2014-03547	06/05/2013
1-2015-00164	16/07/2013
1-2015-04000	17/03/2014
1-2016-00140	24/06/2014
1-2016-01079	20/10/2014

Mục sửa đổi: Đại diện sở hữu công nghiệp

Đại diện sở hữu công nghiệp mới là:

Công ty TNHH Quốc tế D&N (D&N INTERNATIONAL CO., LTD.)
Phòng 2303, tầng 23, 101 Láng Hạ, phường Láng Hạ, quận Đống Đa, thành phố Hà Nội

---

Ghi nhận sửa đổi đơn số: 8484/TB-SHTT, ngày 14/10/2016

(210) Số đơn: 1-2014-01126 (220) Ngày nộp đơn 07/04/2014

Mục sửa đổi: Đại diện sở hữu công nghiệp

Đại diện sở hữu công nghiệp mới là:

Công ty TNHH Tầm nhìn và Liên danh (VISION & ASSOCIATES CO., LTD.)
Phòng 308-310, tầng 3, tháp Hà Nội, 49 Hai Bà Trưng, phường Trần Hưng Đạo, quận Hoàn Kiếm, thành phố Hà Nội

---

Ghi nhận sửa đổi đơn số: 8485/TB-SHTT, ngày 14/10/2016

(210) Số đơn: 1-2014-01126 (220) Ngày nộp đơn 07/04/2014

Mục sửa đổi: Tên và địa chỉ chủ đơn

Tên và địa chỉ của chủ đơn mới là:
BIOTECH SOLUTION CO. LTD. (JP)
Aoyama Alcove 703, 2-2-4, Shibuya, Shibuya-ku, Tokyo, Japan

Ghi nhận sửa đổi đơn số: 8486/TB-SHTT, ngày 14/10/2016

(210) Số đơn: 1-2014-01126 (220) Ngày nộp đơn 07/04/2014

Mục sửa đổi: Tên và địa chỉ chủ đơn

Tên và địa chỉ của chủ đơn mới là:
COMPLETION STUDY K.K. (JP)
Aoyama Alcove 703, 2-2-4, Shibuya, Shibuya-ku, Tokyo, Japan

Ghi nhận sửa đổi đơn số: 8487/TB-SHTT, ngày 14/10/2016

(210) Số đơn: 1-2007-02233 (220) Ngày nộp đơn 24/03/2006

Mục sửa đổi: Đại diện sở hữu công nghiệp

Đại diện sở hữu công nghiệp mới là:

Công ty TNHH T&T INVENMARK Sở hữu trí tuệ Quốc tế (T&T INVENMARK CO., LTD.)
Phòng 101, tòa nhà 30 Nguyễn Du, phường Bùi Thị Xuân, quận Hai Bà Trưng, thành phố Hà Nội

---

Ghi nhận sửa đổi đơn số: 8488/TB-SHTT, ngày 14/10/2016

(210) Số đơn đơn	(220) Ngày nộp
1-2012-00773	02/08/2010
1-2013-02974	25/01/2012
1-2013-03523	22/02/2012
1-2014-00962	28/09/2012
1-2014-01198	11/05/2012
1-2014-01578	02/10/2012
1-2014-03521	13/02/2013
1-2015-00695	11/06/2009
1-2015-00698	27/05/2013
1-2015-00917	09/07/2013

1-2015-00918	07/08/2013
1-2015-00919	02/08/2013
1-2015-00920	07/08/2013
1-2015-00935	23/08/2013
1-2015-00971	02/08/2013
1-2015-01145	23/08/2013
1-2015-02588	06/12/2013
1-2015-02862	27/11/2013

Mục sửa đổi: Tên và địa chỉ chủ đơn

Tên và địa chỉ của chủ đơn TOSHIBA CONSUMER ELECTRONICS HOLDINGS CORPORATION (JP) mới là (sửa đổi do sáp nhập):

KABUSHIKI KAISHA TOSHIBA (JP)
1-1, Shibaura 1-chome, Minato-ku, Tokyo, Japan
Các đơn sáng chế còn lại 02 chủ đơn là KABUSHIKI KAISHA TOSHIBA (JP) và TOSHIBA HOME APPLIANCES CORPORATION (JP)

Ghi nhận sửa đổi đơn số: 8489/TB-SHTT, ngày 14/10/2016

(210) Số đơn đơn	(220) Ngày nộp
1-2012-00773	02/08/2010
1-2013-02974	25/01/2012
1-2013-03523	22/02/2012
1-2014-00962	28/09/2012
1-2014-01198	11/05/2012
1-2014-01578	02/10/2012
1-2014-03521	13/02/2013
1-2015-00695	11/06/2009
1-2015-00698	27/05/2013
1-2015-00917	09/07/2013
1-2015-00918	07/08/2013
1-2015-00919	02/08/2013
1-2015-00920	07/08/2013
1-2015-00935	23/08/2013

1-2015-00971	02/08/2013
1-2015-01145	23/08/2013
1-2015-02588	06/12/2013
1-2015-02862	27/11/2013

Mục sửa đổi: Tên và địa chỉ chủ đơn

Tên và địa chỉ của chủ đơn TOSHIBA HOME APPLIANCES CORPORATION (JP) mới là:
TOSHIBA LIFESTYLE PRODUCTS & SERVICES CORPORATION
2-9, Suehiro-cho, Ome-shi, Tokyo, Japan

Ghi nhận sửa đổi đơn số: 8647/TB-SHTT, ngày 19/10/2016

(210) Số đơn: 1-2015-02867 (220) Ngày nộp đơn 06/08/2015

Mục sửa đổi: Tác giả sáng chế

Bổ sung tác giả sáng chế mới là:

Tên đầy đủ: Rainer Cremer
Địa chỉ: Am Handwerkerzentrum 6, D-52156 Monschau, Germany
Quốc tịch: Đức

Ghi nhận sửa đổi đơn số: 8648/TB-SHTT, ngày 19/10/2016

(210) Số đơn: 1-2012-00469 (220) Ngày nộp đơn 22/07/2010

Mục sửa đổi: Địa chỉ chủ đơn

Địa chỉ chủ đơn mới là:

2-6-23, Shinyokohama, Kouhoku-ku, Yokohama-shi, Kanagawa 2220033 Japan

---

Ghi nhận sửa đổi đơn số: 8649/TB-SHTT, ngày 19/10/2016

(210) Số đơn: 1-2012-02816 (220) Ngày nộp đơn 24/09/2012

Mục sửa đổi: Địa chỉ chủ đơn

Địa chỉ chủ đơn mới là:

2-6-23, Shinyokohama, Kouhoku-ku, Yokohama-shi, Kanagawa 2220033 Japan

---

Ghi nhận sửa đổi đơn số: 8650/TB-SHTT, ngày 19/10/2016

(210) Số đơn: 1-2016-01446 (220) Ngày nộp đơn 22/04/2016

Mục sửa đổi: Địa chỉ chủ đơn

Địa chỉ chủ đơn mới là:

Lô H3-1C, KCN Quế Võ, phường Vân Dương, thành phố Bắc Ninh, tỉnh Bắc Ninh

---

Ghi nhận sửa đổi đơn số: 8651/TB-SHTT, ngày 19/10/2016

(210) Số đơn: 1-2016-01322 (220) Ngày nộp đơn 12/12/2014

Mục sửa đổi: Tên tác giả

Tên tác giả MAJOR J. Fred (CA) mới là:

MAJOR James Frederick (CA)

Ghi nhận sửa đổi đơn số: 8653/TB-SHTT, ngày 19/10/2016

(210) Số đơn đơn	(220) Ngày nộp
1-2012-02656	09/02/2011
1-2013-03817	08/05/2012

Mục sửa đổi: Tên chủ đơn

Tên chủ đơn mới là:

SHANDONG NATERGY ENERGY TECHNOLOGY CO., LTD. (CN)

Ghi nhận sửa đổi đơn số: 8656/TB-SHTT, ngày 19/10/2016

(210) Số đơn: 1-2012-00267 (220) Ngày nộp đơn 02/07/2010

Mục sửa đổi: Tên chủ đơn

Tên chủ đơn mới là:

TOTAL MARKETING SERVICES (FR)

---

b - Ghi nhận sửa đổi đơn đăng ký giải pháp hữu ích

Ghi nhận sửa đổi đơn số: 7274/TB-SHTT, ngày 08/09/2016

(210) Số đơn: 2-2013-00123 (220) Ngày nộp đơn 06/06/2013

Mục sửa đổi: Bổ sung tác giả sáng chế:

Bổ sung tác giả sáng chế sau đây vào danh sách các tác giả khác

Tên đầy đủ: Trần Thị Kim Dung
Địa chỉ: Trung tâm sinh học phân tử Nghĩa Đô - Viện nghiên cứu khoa học Miền trung - Viện Hàn lâm khoa học và công nghệ Việt Nam, số 18 Hoàng Quốc Việt, quận Cầu Giấy, thành phố Hà Nội
Quốc tịch: Việt Nam

Ghi nhận sửa đổi đơn số: 8320/TB-SHTT, ngày 10/10/2016

(210) Số đơn: 2-2014-00123 (220) Ngày nộp đơn 29/04/2014

Mục sửa đổi: Đại diện sở hữu công nghiệp

Chấm dứt đại diện sở hữu công nghiệp đối với:

Công ty TNHH Luật Gia Phạm (PHAM JURIST CO.,LTD.)
Số 240, Quan Nhân, phường Thanh Xuân Trung, quận Thanh Xuân, thành phố Hà Nội

---

Ghi nhận sửa đổi đơn số: 8655/TB-SHTT, ngày 19/10/2016

(210) Số đơn: 2-2009-00091 (220) Ngày nộp đơn 03/06/2009

Mục sửa đổi: Địa chỉ chủ đơn

Địa chỉ chủ đơn mới là:

Số 1, ngã Ba đường Sinh Thái, thôn Xuân La, xã Thanh Sơn, huyện Kiến Thụy, thành phố Hải Phòng

---

Ghi nhận sửa đổi đơn số: 8996/TB-SHTT, ngày 01/11/2016

(210) Số đơn: 2-2016-00343 (220) Ngày nộp đơn 10/10/2012

Mục sửa đổi: Địa chỉ chủ đơn

Địa chỉ chủ đơn mới là:

2/B2 Trần Não, khu phố 2, phường Bình An, quận 2, thành phố Hồ Chí Minh

---

c - Ghi nhận sửa đổi đơn đăng ký kiểu dáng công nghiệp

Ghi nhận sửa đổi đơn số: 7851/TB-SHTT, ngày 29/09/2016

(210) Số đơn: 3-2016-01296 (220) Ngày nộp đơn 28/06/2016

Mục sửa đổi: Tên và địa chỉ chủ đơn

Tên và địa chỉ chủ đơn mới là:

Công ty TNHH Nữ hoàng BEAUTY (VN)
Số 740 Phan Văn Trị, phường 10, quận Gò Vấp, thành phố Hồ Chí Minh

---

Ghi nhận sửa đổi đơn số: 8654/TB-SHTT, ngày 19/10/2016

(210) Số đơn: 3-2016-01426 (220) Ngày nộp đơn 20/07/2016

Mục sửa đổi: Tên chủ đơn

Tên chủ đơn mới là:

Công ty TNHH Sản xuất-Thương mại-Dịch vụ Qui Phúc (VN)

---

d - Ghi nhận sửa đổi đơn đăng ký nhãn hiệu hàng hoá

Ghi nhận sửa đổi đơn số: 7954/TB-SHTT, ngày 05/10/2016

(210) Số đơn: 4-2015-14127 (220) Ngày nộp đơn 04/06/2015

Mục sửa đổi:

Đại diện sở hữu công nghiệp

Đại diện sở hữu công nghiệp mới là:

Công ty TNHH Tầm nhìn và Liên danh (Vision & Associates)

Phòng 308 - 310, tầng 3, Tháp Hà Nội, 49 Hai Bà Trưng, TP. Hà Nội

---

Ghi nhận sửa đổi đơn số: 7955/TB-SHTT, ngày 05/10/2016

(210) Số đơn: 4-2015-14128 (220) Ngày nộp đơn 04/06/2015

Mục sửa đổi: Đại diện sở hữu công nghiệp

Đại diện sở hữu công nghiệp mới là:

Công ty TNHH Tầm nhìn và Liên danh (Vision & Associates)

Phòng 308 - 310, tầng 3, Tháp Hà Nội, 49 Hai Bà Trưng, TP. Hà Nội

---

Ghi nhận sửa đổi đơn số: 7957/TB-SHTT, ngày 05/10/2016

(210) Số đơn: 4-2014-28802 (220) Ngày nộp đơn 24/11/2014

Mục sửa đổi: Đại diện sở hữu công nghiệp

Đại diện sở hữu công nghiệp mới là:

Công ty Luật TNHH Elite (ELITE LAW FIRM)

255 Hoàng Văn Thái, phường Khương Trung, quận Thanh Xuân, TP. Hà Nội

---

Ghi nhận sửa đổi đơn số: 8132/TB-SHTT, ngày 07/10/2016

(210) Số đơn: 4-2009-18926 (220) Ngày nộp đơn 07/09/2009

Mục sửa đổi: Địa chỉ chủ đơn

Địa chỉ chủ đơn mới là:

82 avenue Raspail, 94250 Gentilly, France

Ghi nhận sửa đổi đơn số: 8133/TB-SHTT, ngày 07/10/2016

(210) Số đơn: 4-2016-04106 (220) Ngày nộp đơn 22/02/2016

Mục sửa đổi: Tên chủ đơn

Tên chủ đơn mới là:

Công ty TNHH đông nam dược Bàng Thái

Ghi nhận sửa đổi đơn số: 8134/TB-SHTT, ngày 07/10/2016

(210) Số đơn: 4-2014-02526 (220) Ngày nộp đơn 12/02/2014

Mục sửa đổi: Đại diện sở hữu công nghiệp

Đại diện sở hữu công nghiệp mới là:

Công ty TNHH tư vấn đầu tư và Sở hữu trí tuệ Hoàng Phi

Số 15, dãy số 2, thôn Ải, xã Di Trạch, huyện Hoài Đức, TP. Hà Nội

---

Ghi nhận sửa đổi đơn số: 8135/TB-SHTT, ngày 07/10/2016

(210) Số đơn: 4-2014-26244 (220) Ngày nộp đơn 29/10/2014

Mục sửa đổi: Đại diện sở hữu công nghiệp

Đại diện sở hữu công nghiệp mới là:

Công ty TNHH tư vấn đầu tư và Sở hữu trí tuệ Hoàng Phi

Số 15, dãy số 2, thôn Ải, xã Di Trạch, huyện Hoài Đức, TP. Hà Nội

---

Ghi nhận sửa đổi đơn số: 8136/TB-SHTT, ngày 07/10/2016

(210) Số đơn: 4-2014-26245 (220) Ngày nộp đơn 29/10/2014

Mục sửa đổi: Đại diện sở hữu công nghiệp

Đại diện sở hữu công nghiệp mới là:

Công ty TNHH tư vấn đầu tư và Sở hữu trí tuệ Hoàng Phi

Số 15, dãy số 2, thôn Ải, xã Di Trạch, huyện Hoài Đức, TP. Hà Nội

---

Ghi nhận sửa đổi đơn số: 8137/TB-SHTT, ngày 07/10/2016

(210) Số đơn: 4-2016-13888 (220) Ngày nộp đơn 17/05/2016

Mục sửa đổi: Đại diện sở hữu công nghiệp

Đại diện sở hữu công nghiệp mới là:

Công ty cổ phần Sở hữu trí tuệ Việt Mỹ

Phòng 102, lầu 1, số 7 Nam Quốc Cang, phường Phạm Ngũ Lão, quận 1, TP. Hồ Chí Minh

---

Ghi nhận sửa đổi đơn số: 8138/TB-SHTT, ngày 07/10/2016

(210) Số đơn: 4-2016-13889 (220) Ngày nộp đơn 17/05/2016

Mục sửa đổi: Đại diện sở hữu công nghiệp

Đại diện sở hữu công nghiệp mới là:

Công ty cổ phần Sở hữu trí tuệ Việt Mỹ

Phòng 102, lầu 1, số 7 Nam Quốc Cang, phường Phạm Ngũ Lão, quận 1, TP. Hồ Chí Minh

---

Ghi nhận sửa đổi đơn số: 8139/TB-SHTT, ngày 07/10/2016

(210) Số đơn: 4-2016-01641 (220) Ngày nộp đơn 19/01/2016

Mục sửa đổi: Đại diện sở hữu công nghiệp

Đại diện sở hữu công nghiệp mới là:

Công ty TNHH một thành viên Trường Luật

(Lầu 5) 2A Nguyễn Thị Minh Khai, phường Đa Kao, quận 1, TP. Hồ Chí Minh

---

Ghi nhận sửa đổi đơn số: 8140/TB-SHTT, ngày 07/10/2016

(210) Số đơn đơn	(220) Ngày nộp
4-2016-16101	02/06/2016
4-2016-16102	02/06/2016
4-2016-16103	02/06/2016
4-2016-16104	02/06/2016
4-2016-16105	02/06/2016

Mục sửa đổi: Địa chỉ chủ đơn

Địa chỉ chủ đơn mới là:

Tầng 5, Block AB, tòa nhà IMG, 27B Nguyễn Đình Chiểu, phường Đa Kao, quận 1, TP. Hồ Chí Minh

---

Ghi nhận sửa đổi đơn số: 8141/TB-SHTT, ngày 07/10/2016

(210) Số đơn: 4-2014-19826 (220) Ngày nộp đơn 22/08/2014

Mục sửa đổi: Đại diện sở hữu công nghiệp

Đại diện sở hữu công nghiệp mới là:

Công ty TNHH tư vấn đầu tư và Sở hữu trí tuệ Hoàng Phi

Số 15, dãy số 2, thôn Ải, xã Di Trạch, huyện Hoài Đức, TP. Hà Nội

---

Ghi nhận sửa đổi đơn số: 8142/TB-SHTT, ngày 07/10/2016

(210) Số đơn đơn	(220) Ngày nộp
4-2015-11480	11/05/2015
4-2015-11481	11/05/2015
4-2015-11482	11/05/2015
4-2015-11483	11/05/2015
4-2015-11484	11/05/2015
4-2015-11485	11/05/2015
4-2015-11486	11/05/2015
4-2015-11487	11/05/2015
4-2015-11488	11/05/2015

4-2015-11489	11/05/2015
4-2015-18766	16/07/2015
4-2015-18767	16/07/2015
4-2015-18768	16/07/2015
4-2015-18769	16/07/2015
4-2015-18780	16/07/2015
4-2015-18781	16/07/2015
4-2015-18782	16/07/2015
4-2015-18783	16/07/2015
4-2015-18825	16/07/2015
4-2015-18826	16/07/2015
4-2015-18827	16/07/2015
4-2015-18828	16/07/2015
4-2015-18829	16/07/2015
4-2015-29380	22/10/2015
4-2015-29381	22/10/2015
4-2015-29382	22/10/2015
4-2015-29383	22/10/2015
4-2015-29384	22/10/2015
4-2015-29385	22/10/2015
4-2015-29386	22/10/2015
4-2015-29387	22/10/2015
4-2015-29388	22/10/2015

Mục sửa đổi: Tên chủ đơn

Tên chủ đơn mới là:

CÔNG TY CỔ PHẦN MONDELEZ KINH ĐÔ VIỆT NAM

Ghi nhận sửa đổi đơn số: 8143/TB-SHTT, ngày 07/10/2016

(210) Số đơn đơn	(220) Ngày nộp
4-2015-16744	26/06/2015
4-2015-16745	26/06/2015
4-2015-16746	26/06/2015

4-2015-16747	26/06/2015
4-2015-16748	26/06/2015
4-2015-16749	26/06/2015
4-2015-16760	26/06/2015
4-2015-16761	26/06/2015
4-2015-16762	26/06/2015
4-2015-16763	26/06/2015
4-2015-16764	26/06/2015

Mục sửa đổi: Tên chủ đơn

Tên chủ đơn mới là:

Công ty cổ phần Mondelez Kinh Đô Việt Nam

Ghi nhận sửa đổi đơn số: 8144/TB-SHTT, ngày 07/10/2016

(210) Số đơn đơn	(220) Ngày nộp
4-2015-16744	26/06/2015
4-2015-16745	26/06/2015
4-2015-16746	26/06/2015
4-2015-16747	26/06/2015
4-2015-16748	26/06/2015
4-2015-16749	26/06/2015
4-2015-16760	26/06/2015
4-2015-16761	26/06/2015
4-2015-16762	26/06/2015
4-2015-16763	26/06/2015
4-2015-16764	26/06/2015

Đại diện sở hữu công nghiệp mới là:

Công ty cổ phần Sở hữu công nghiệp Investip

Số 5B, ngõ 55, phố Huỳnh Thúc Kháng, phường Láng Hạ, quận Đống Đa, thành phố Hà Nội

---

Ghi nhận sửa đổi đơn số: 8145/TB-SHTT, ngày 07/10/2016

(210) Số đơn: 4-2008-14521 (220) Ngày nộp đơn 08/07/2008

Mục sửa đổi: Địa chỉ chủ đơn, đại diện sở hữu công nghiệp

1. Địa chỉ chủ đơn mới là:

1011 Centre Road, Suite 322 Wilmington DE 19805 United States of America".

2. Đại diện Sở hữu công nghiệp mới là:

Công ty luật TNHH T&G (TGVN)

Phòng số 05, tầng 15, tòa nhà Harec, 4A Láng Hạ, phường Thành Công, quận Ba Đình, TP. Hà Nội

---

Ghi nhận sửa đổi đơn số: 8146/TB-SHTT, ngày 07/10/2016

(210) Số đơn: 4-2010-18940 (220) Ngày nộp đơn 09/09/2010

Mục sửa đổi: Địa chỉ chủ đơn, đại diện sở hữu công nghiệp

1. Địa chỉ chủ đơn mới là:

1011 Centre Road, Suite 322 Wilmington DE 19805 United States of America".

2. Đại diện Sở hữu công nghiệp mới là:

Công ty luật TNHH T&G (TGVN)

Phòng số 05, tầng 15, tòa nhà Harec, 4A Láng Hạ, phường Thành Công, quận Ba Đình, TP. Hà Nội

---

Ghi nhận sửa đổi đơn số: 8148/TB-SHTT, ngày 07/10/2016

(210) Số đơn: 4-2016-03128 (220) Ngày nộp đơn 02/02/2016

Mục sửa đổi: Địa chỉ chủ đơn

Địa chỉ chủ đơn mới là:

42/59 Nguyễn Minh Hoàng, phường 12, quận Tân Bình, TP. Hồ Chí Minh

---

Ghi nhận sửa đổi đơn số: 8153/TB-SHTT, ngày 07/10/2016

(210) Số đơn: 4-2014-09745 (220) Ngày nộp đơn 07/05/2014

Mục sửa đổi: Đại diện sở hữu công nghiệp

Đại diện Sở hữu công nghiệp mới là:

Công ty TNHH một thành viên Trường Luật

(Lầu 5) 2A Nguyễn Thị Minh Khai, phường Đa Kao, quận 1, TP. Hồ Chí Minh

---

Ghi nhận sửa đổi đơn số: 8154/TB-SHTT, ngày 07/10/2016

(210) Số đơn: 4-2014-09746 (220) Ngày nộp đơn 07/05/2014

Mục sửa đổi: Đại diện sở hữu công nghiệp

Đại diện Sở hữu công nghiệp mới là:

Công ty TNHH một thành viên Trường Luật

(Lầu 5) 2A Nguyễn Thị Minh Khai, phường Đa Kao, quận 1, TP. Hồ Chí Minh

---

Ghi nhận sửa đổi đơn số: 8155/TB-SHTT, ngày 07/10/2016

(210) Số đơn: 4-2013-02925 (220) Ngày nộp đơn 07/02/2013

Mục sửa đổi: Địa chỉ chủ đơn

Địa chỉ chủ đơn mới là:

33-1, Minamiotsuka 3-chome, Toshima-ku, Tokyo, 170-8451 Japan

---

Ghi nhận sửa đổi đơn số: 8156/TB-SHTT, ngày 07/10/2016

(210) Số đơn: 4-2012-03863 (220) Ngày nộp đơn 07/03/2012

Mục sửa đổi: Tên và địa chỉ chủ đơn

Tên và địa chỉ chủ đơn mới là:

VALEANT INTERNATIONAL BERMUDA

C/o Codan Services Ltd., Clarendon House, 2 Church Street, Hamilton HM 11 Bermuda

---

Ghi nhận sửa đổi đơn số: 8157/TB-SHTT, ngày 07/10/2016

(210) Số đơn: 4-2015-03501 (220) Ngày nộp đơn 09/02/2015

Mục sửa đổi: Tên chủ đơn

Tên chủ đơn mới là:

CÔNG TY CỔ PHẦN TẬP ĐOÀN GIÁO DỤC EGAME

Ghi nhận sửa đổi đơn số: 8158/TB-SHTT, ngày 07/10/2016

(210) Số đơn: 4-2009-10501 (220) Ngày nộp đơn 27/05/2009

Mục sửa đổi: Tên chủ đơn

Tên chủ đơn mới là:

ABBOTT PRODUCTS DISTRIBUTION SAS

Ghi nhận sửa đổi đơn số: 8159/TB-SHTT, ngày 07/10/2016

(210) Số đơn: 4-2014-10527 (220) Ngày nộp đơn 14/05/2014

Mục sửa đổi: Đại diện sở hữu công nghiệp

Đại diện Sở hữu công nghiệp mới là:

Công ty TNHH tư vấn đầu tư và Sở hữu trí tuệ Hoàng Phi

Số 15, dãy số 2, thôn Ải, xã Di Trạch, huyện Hoài Đức, TP. Hà Nội

---

Ghi nhận sửa đổi đơn số: 8160/TB-SHTT, ngày 07/10/2016

(210) Số đơn: 4-2014-21981 (220) Ngày nộp đơn 17/09/2014

Mục sửa đổi: Đại diện sở hữu công nghiệp

Đại diện Sở hữu công nghiệp mới là:

Công ty TNHH tư vấn đầu tư và Sở hữu trí tuệ Hoàng Phi

Số 15, dãy số 2, thôn Ải, xã Di Trạch, huyện Hoài Đức, TP. Hà Nội

---

Ghi nhận sửa đổi đơn số: 8161/TB-SHTT, ngày 07/10/2016

(210) Số đơn: 4-2014-27047 (220) Ngày nộp đơn 06/11/2014

Mục sửa đổi: Đại diện sở hữu công nghiệp

Đại diện Sở hữu công nghiệp mới là:

Công ty TNHH tư vấn đầu tư và Sở hữu trí tuệ Hoàng Phi

Số 15, dãy số 2, thôn Ải, xã Di Trạch, huyện Hoài Đức, TP. Hà Nội

---

Ghi nhận sửa đổi đơn số: 8162/TB-SHTT, ngày 07/10/2016

(210) Số đơn: 4-2014-29044 (220) Ngày nộp đơn 25/11/2014

Mục sửa đổi: Đại diện sở hữu công nghiệp

Đại diện Sở hữu công nghiệp mới là:

Công ty TNHH tư vấn đầu tư và Sở hữu trí tuệ Hoàng Phi

Số 15, dãy số 2, thôn Ải, xã Di Trạch, huyện Hoài Đức, TP. Hà Nội

---

Ghi nhận sửa đổi đơn số: 8163/TB-SHTT, ngày 07/10/2016

(210) Số đơn: 4-2014-32580 (220) Ngày nộp đơn 29/12/2014

Mục sửa đổi: Địa chỉ chủ đơn

Địa chỉ chủ đơn mới là:

341/26/6 đường số 10, phường 8, quận Gò Vấp, TP. Hồ Chí Minh

Ghi nhận sửa đổi đơn số: 8164/TB-SHTT, ngày 07/10/2016

(210) Số đơn: 4-2014-26400 (220) Ngày nộp đơn 30/10/2014

Mục sửa đổi: Địa chỉ chủ đơn

Địa chỉ chủ đơn mới là:

Căn hộ C-22B6-9, chung cư Mulberry Lane, khu đô thị mới Mỗ Lao, Mộ Lao, quận Hà Đông, TP. Hà Nội

---

Ghi nhận sửa đổi đơn số: 8170/TB-SHTT, ngày 07/10/2016

(210) Số đơn: 4-2015-06787 (220) Ngày nộp đơn 26/03/2015

Mục sửa đổi: Địa chỉ chủ đơn

Địa chỉ chủ đơn mới là:

Phòng 210, đơn nguyên B, tòa nhà B15, khu ĐTM Đại Kim-Định Công, phường Đại Kim, quận Hoàng Mai, TP. Hà Nội

---

Ghi nhận sửa đổi đơn số: 8171/TB-SHTT, ngày 07/10/2016

(210) Số đơn: 4-2015-33526 (220) Ngày nộp đơn 27/11/2015

Mục sửa đổi: Mẫu nhãn hiệu

Mẫu nhãn hiệu mới là:

DELIPRESSO

Ghi nhận sửa đổi đơn số: 8326/TB-SHTT, ngày 10/10/2016

(210) Số đơn: 4-2014-23863 (220) Ngày nộp đơn 06/10/2014

Mục sửa đổi: Tách đơn

Tách đơn sang đơn mới là:

Nhóm 37 tách sang đơn số 4-2016-27901

Nhóm 35 giữ ở đơn số 4-2014-23863

Ghi nhận sửa đổi đơn số: 8128/TB-SHTT, ngày 07/10/2016

(210) Số đơn: 4-2014-11846 (220) Ngày nộp đơn 29/05/2014

Mục sửa đổi: Mẫu nhãn hiệu

Mẫu nhãn hiệu mới là:

VIVA STAR

COFFEE

The best coffee
For the best YOU.

Ghi nhận sửa đổi đơn số: 8129/TB-SHTT, ngày 07/10/2016

(210) Số đơn: 4-2014-11847 (220) Ngày nộp đơn 29/05/2014

Mục sửa đổi: Mẫu nhãn hiệu

Mẫu nhãn hiệu mới là:

Ghi nhận sửa đổi đơn số: 8374/TB-SHTT, ngày 11/10/2016

(210) Số đơn: 4-2013-11943 (220) Ngày nộp đơn 07/06/2013

Mục sửa đổi: Tên chủ đơn

Tên chủ đơn mới là:

LA ROCHE-POSAY LABORATOIRE DERMATOLOGIQUE

Ghi nhận sửa đổi đơn số: 8375/TB-SHTT, ngày 11/10/2016

(210) Số đơn: 4-2012-14549 (220) Ngày nộp đơn 04/07/2012

Mục sửa đổi: Địa chỉ chủ đơn

Địa chỉ chủ đơn mới là:

10 Cô Giang, phường Cầu Ông Lãnh, quận 1, thành phố Hồ Chí Minh

---

Ghi nhận sửa đổi đơn số: 8376/TB-SHTT, ngày 11/10/2016

(210) Số đơn: 4-2015-36929 (220) Ngày nộp đơn 30/12/2015

Mục sửa đổi: Tên và địa chỉ chủ đơn

Tên và địa chỉ chủ đơn mới là:

TRUNG TÂM QUAN TRẮC TÀI NGUYÊN VÀ MÔI TRƯỜNG TỈNH NGHỆ AN

Ngõ B4, đường Duy Tân, thành phố Vinh, tỉnh Nghệ An

Ghi nhận sửa đổi đơn số: 8377/TB-SHTT, ngày 11/10/2016

(210) Số đơn: 4-2016-02840 (220) Ngày nộp đơn 29/01/2016

Mục sửa đổi: Địa chỉ chủ đơn

Địa chỉ chủ đơn mới là:

372 Phan Văn Trị, phường 2, quận 5, thành phố Hồ Chí Minh

Ghi nhận sửa đổi đơn số: 8378/TB-SHTT, ngày 11/10/2016

(210) Số đơn: 4-2016-02841 (220) Ngày nộp đơn 29/01/2016

Mục sửa đổi: Địa chỉ chủ đơn

Địa chỉ chủ đơn mới là:

372 Phan Văn Trị, phường 2, quận 5, thành phố Hồ Chí Minh

Ghi nhận sửa đổi đơn số: 8379/TB-SHTT, ngày 11/10/2016

(210) Số đơn: 4-2014-09443 (220) Ngày nộp đơn 29/04/2014

Mục sửa đổi: Địa chỉ chủ đơn

Địa chỉ chủ đơn mới là:

Walkers Corporate Limited, Cayman Corporate Centre, 27 Hospital Road, George Town, Grand Cayman KY1-9008, Cayman Islands

---

Ghi nhận sửa đổi đơn số: 8380/TB-SHTT, ngày 11/10/2016

(210) Số đơn: 4-2016-10945 (220) Ngày nộp đơn 21/04/2016

Mục sửa đổi: Tên chủ đơn

Tên chủ đơn mới là:

CÔNG TY CỔ PHẦN APIER

Ghi nhận sửa đổi đơn số: 8381/TB-SHTT, ngày 11/10/2016

(210) Số đơn: 4-2015-04424 (220) Ngày nộp đơn 27/02/2015

Mục sửa đổi: Tên chủ đơn

Tên chủ đơn mới là:

Công ty cổ phần môi trường và công nghệ vật liệu mới BCA

Ghi nhận sửa đổi đơn số: 8382/TB-SHTT, ngày 11/10/2016

(210) Số đơn: 4-2014-15424 (220) Ngày nộp đơn 07/07/2014

Mục sửa đổi: Địa chỉ chủ đơn

Địa chỉ mới là:

72/11 Tây Lân, khu phố 7, phường Bình Trị Đông A, quận Bình Tân, thành phố Hồ Chí Minh

---

Ghi nhận sửa đổi đơn số: 8384/TB-SHTT, ngày 11/10/2016

(210) Số đơn: 4-2015-30069 (220) Ngày nộp đơn 28/10/2015

Mục sửa đổi: Tên chủ đơn

Tên chủ đơn mới là:

CÔNG TY CỔ PHẦN 1PAY

Ghi nhận sửa đổi đơn số: 8703/TB-SHTT, ngày 21/10/2016

(210) Số đơn: 4-2016-03004 (220) Ngày nộp đơn 01/02/2016

Mục sửa đổi: Đại diện sở hữu công nghiệp

Đại diện Sở hữu công nghiệp mới là:

Công ty TNHH Đại tín và Liên danh

Số 12A4, phố Lý Nam Đế, quận Hoàn Kiếm, thành phố Hà Nội

Ghi nhận sửa đổi đơn số: 8709/TB-SHTT, ngày 21/10/2016

(210) Số đơn: 4-2016-03343 (220) Ngày nộp đơn 03/02/2016

Mục sửa đổi: Đại diện sở hữu công nghiệp

Đại diện Sở hữu công nghiệp mới là:

Công ty Luật TNHH Sipco

Tầng 2, tòa nhà Lotus, số 2 Duy Tân, quận Cầu Giấy, thành phố Hà Nội

---

Ghi nhận sửa đổi đơn số: 8711/TB-SHTT, ngày 21/10/2016

(210) Số đơn: 4-2016-03344 (220) Ngày nộp đơn 03/02/2016

Mục sửa đổi: Đại diện sở hữu công nghiệp

Đại diện Sở hữu công nghiệp mới là:

Công ty Luật TNHH Sipco

Tầng 2, tòa nhà Lotus, số 2 Duy Tân, quận Cầu Giấy, thành phố Hà Nội

---

Ghi nhận sửa đổi đơn số: 8713/TB-SHTT, ngày 21/10/2016

(210) Số đơn: 4-2016-03345 (220) Ngày nộp đơn 03/02/2016

Mục sửa đổi: Đại diện sở hữu công nghiệp

Đại diện Sở hữu công nghiệp mới là:

Công ty Luật TNHH Sipco

Tầng 2, tòa nhà Lotus, số 2 Duy Tân, quận Cầu Giấy, thành phố Hà Nội

---

Ghi nhận sửa đổi đơn số: 8715/TB-SHTT, ngày 21/10/2016

(210) Số đơn: 4-2015-16443 (220) Ngày nộp đơn 24/06/2015

Mục sửa đổi: Đại diện sở hữu công nghiệp

Đại diện Sở hữu công nghiệp mới là:

Công ty TNHH tư vấn sở hữu trí tuệ Việt

33/32/7 đường số 19, phường 11, quận Gò Vấp, thành phố Hồ Chí Minh

---

Ghi nhận sửa đổi đơn số: 8717/TB-SHTT, ngày 21/10/2016

(210) Số đơn: 4-2013-25927 (220) Ngày nộp đơn 04/11/2013

Mục sửa đổi: Địa chỉ chủ đơn

Địa chỉ chủ đơn mới là:

15-12, Nishi Shimbashi 2-chome, Minato-ku, Tokyo, 105-8410 Japan

---

Ghi nhận sửa đổi đơn số: 8719/TB-SHTT, ngày 21/10/2016

(210) Số đơn: 4-2014-14482 (220) Ngày nộp đơn 25/06/2014

Mục sửa đổi: Địa chỉ chủ đơn

Địa chỉ chủ đơn mới là:

15-12, Nishi Shimbashi 2-chome, Minato-ku, Tokyo, 105-8410 Japan

---

PHẦN VIII

CHUYỂN GIAO ĐƠN

a - Ghi nhận chuyển giao đơn đăng ký sáng chế

Ghi nhận chuyển giao đơn số: 7148/TB-SHTT, ngày 31/08/2016

(210) Số đơn: 1-2016-00451 (220) Ngày nộp đơn: 01/07/2014

Đơn yêu cầu cấp Bằng độc quyền sáng chế số 1-2016-00451 đã được ghi nhận chuyển giao một phần quyền từ:

Bên chuyển giao:

1. WRIGHT, ANDREW (GB)
5 Warren Close, Pilsey, Derbyshire S45 8 ES, United Kingdom
2. VARONA, EUGENIO (US)
3309 Woodrun Trail, Marietta, GA 30062, United States of America
3. SMID, ANNE (NL)
Heerenveenseweg 48, NL-8471 BG Wolvega, Netherlands
4. SMID, DENNIS (NL)
Margrietstraat 21, NL-8471 RC, Wolvega, The Netherlands

Bên được chuyển giao:

DSG TECHNOLOGY HOLDINGS LTD. (VG)
Craigmuir Chambers, P.O. box 71, Road Town, Tortola, British Virgin Islands

DSG TECHNOLOGY HOLDINGS LTD. (VG) trở thành chủ đơn duy nhất

Ghi nhận chuyển giao đơn số: 7150/TB-SHTT, ngày 31/08/2016

(210) Số đơn: 1-2010-01492 (220) Ngày nộp đơn: 14/06/2010

Bên chuyển giao:

BLUEWATER BIO TECHNOLOGIES LIMITED (GB)

59 Ballagarey Road, Glen Vine, IM4 4EJ, Great Britain

Bên được chuyển giao:

BLUEWATER BIO LIMITED (GB)

Winchester House, 269 Old Marylebone Road, London, NW1 5RA, United Kingdom

---

Ghi nhận chuyển giao đơn số: 7269/TB-SHTT, ngày 08/09/2016

(210) Số đơn	(220) Ngày nộp đơn
1-2011-01798	08/07/2011
1-2013-01198	09/09/2011

Bên chuyển giao:
HITACHI, LTD. (JP)
6-6, Marunouchi 1-chome, Chiyoda-ku, Tokyo, Japan
Bên được chuyển giao:
HITACHI PLANT CONSTRUCTION, LTD. (JP)
1-3, Higashi-Ikebukuro 3-chome, Toshima-ku, Tokyo, Japan

Ghi nhận chuyển giao đơn số: 7270/TB-SHTT, ngày 08/09/2016

(210) Số đơn	(220) Ngày nộp đơn
1-2013-03041	28/12/2011
1-2013-03163	08/10/2013
1-2013-03334	23/10/2013

Bên chuyển giao:
HITACHI, LTD. (JP)
6-6, Marunouchi 1-chome, Chiyoda-ku, Tokyo, 1008280, Japan
Bên được chuyển giao:
HITACHI PLANT CONSTRUCTION, LTD. (JP)
1-3, Higashi-Ikebukuro 3-chome, Toshima-ku, Tokyo 170-8630, Japan

---

Ghi nhận chuyển giao đơn số: 7514/TB-SHTT, ngày 15/09/2016

(210) Số đơn	(220) Ngày nộp đơn
1-2014-01063	06/09/2012
1-2015-03315	22/04/2014

Bên chuyển giao:
LA LUMIERE LLC (US)
7690 First Place, Suite D, Cleveland, OH 44146, United States of America
Bên được chuyển giao:
JOHNSON & JOHNSON CONSUMER INC. (US)
199 Grandview Road, Skillman, New Jersey 08558, United States of America

---

Ghi nhận chuyển giao đơn số: 7516/TB-SHTT, ngày 15/09/2016

(210) Số đơn: 1-2013-00204 (220) Ngày nộp đơn: 21/01/2013

Bên chuyển giao:
TENARIS CONNECTIONS LIMITED (VC)
112 Bonadie St., Kingstown, Saint Vincent and the Grenadines.
Bên được chuyển giao:
TENARIS CONNECTIONS B.V. (NL)
Piet Heinkade 55, 1019GM Amsterdam, the Netherlands

Ghi nhận chuyển giao đơn số: 7517/TB-SHTT, ngày 15/09/2016

(210) Số đơn	(220) Ngày nộp đơn
1-2013-01675	26/04/2011
1-2013-03820	22/02/2013

Bên chuyển giao:
MEDIATEK INC. (TW)
No. 1, Dusing Rd. 1st., Science-Based Industrial Park, Hsin-Chu 300, Taiwan
Bên được chuyển giao:
HFI INNOVATION INC. (TW)
3F.-7, No.5, Taiyuan 1st St., Zhubei City, Hsinchu County 302, Taiwan

---

Ghi nhận chuyển giao đơn số: 7839/TB-SHTT, ngày 29/09/2016

(210) Số đơn: 1-2016-02552 (220) Ngày nộp đơn: 12/07/2016

Bên chuyển giao:
XÍ NGHIỆP CƠ KHÍ QUANG TRUNG (VN)
Số 494 phố Đoàn Kết, phường Ninh Phong, thành phố Ninh Bình, tỉnh Ninh Bình
Bên được chuyển giao:
NGUYỄN TĂNG CƯỜNG (VN)
Số 92, Hùng Vương I, phố Lê Lợi, phường Nam Bình, thành phố Ninh Bình, tỉnh Ninh Bình

---

Ghi nhận chuyển giao đơn số: 7841/TB-SHTT, ngày 29/09/2016

(210) Số đơn: 1-2016-01988 (220) Ngày nộp đơn: 01/06/2016

Bên chuyển giao:

CÔNG TY CỔ PHẦN TẬP ĐOÀN CÔNG NGHIỆP QUANG TRUNG (VN)
Số 494 đường Nguyễn Huệ, phố Đoàn kết, phường Ninh Phong, thành phố Ninh Bình, tỉnh Ninh Bình
Bên được chuyển giao:
Số 92, Hùng Vương I, phố Lê Lợi, phường Nam Bình, thành phố Ninh Bình, tỉnh Ninh Bình

---

Ghi nhận chuyển giao đơn số: 7843/TB-SHTT, ngày 29/09/2016
(210) Số đơn: 1-2010-02151 (220) Ngày nộp đơn: 19/08/2010
Bên chuyển giao:
RHODIA OPERATIONS (FR)
40 rue de la Haie-Coq F-93306 Aubervilliers, France
Bên được chuyển giao:
SOLVAY ACETOW GMBH (DE)
Engesserstrasse 8, D-79108 FREIBURG IM BREISGAU, Germany

Ghi nhận chuyển giao đơn số: 7844/TB-SHTT, ngày 29/09/2016
(210) Số đơn: 1-2009-00695 (220) Ngày nộp đơn: 09/04/2009
Bên chuyển giao:
RHODIA OPERATIONS (FR)
40 rue de la Haie-Coq F-93306 Aubervilliers, France
Bên được chuyển giao:
SOLVAY ACETOW GMBH (DE)
Engesserstrasse 8, D-79108 FREIBURG IM BREISGAU, Germany

Ghi nhận chuyển giao đơn số: 8040/TB-SHTT, ngày 06/10/2016

(210) Số đơn	(220) Ngày nộp đơn
1-2012-00912	01/10/2010
1-2012-03174	25/03/2011
1-2014-03547	06/05/2013
1-2015-00164	16/07/2013
1-2015-04000	17/03/2014
1-2016-00140	24/06/2014
1-2016-01079	20/10/2014

Bên chuyển giao:
THOMSON LICENSING (FR)
1-5 rue Jeanne d'Arc, F-92130 Issy-les-Moulineaux, France
Bên được chuyển giao:
DOLBY INTERNATIONAL AB (NL)
Apollo Building, 3E, Herikerbergweg 1-35, 1101 CN Amsterdam Zuidoost, Netherlands

---

Ghi nhận chuyển giao đơn số: 8042/TB-SHTT, ngày 06/10/2016
(210) Số đơn: 1-2011-00511 (220) Ngày nộp đơn: 28/05/2009

Bên chuyển giao:
NIKE INTERNATIONAL LTD. (US)
One Bowerman Drive, Beaverton, OR 97005-6453, United States of America
Bên được chuyển giao:
NIKE INNOVATE C.V. (US)
One Bowerman Drive, Beaverton, Oregon 97005-6453, United States of America

---

Ghi nhận chuyển giao đơn số: 8043/TB-SHTT, ngày 06/10/2016

(210) Số đơn	(220) Ngày nộp đơn
1-2012-02556	28/08/2012
1-2014-01044	31/03/2014
1-2014-02199	04/07/2014
1-2015-00138	15/01/2015
1-2015-04521	25/11/2015
1-2016-00079	07/01/2016
1-2016-00262	20/01/2016
1-2016-01912	26/05/2016
1-2016-01913	26/05/2016

Bên chuyển giao:
KABUSHIKI KAISHA TOSHIBA (JP)
1-1, Shibaura 1-chome, Minato-ku, Tokyo, Japan
Bên được chuyển giao:
TOSHIBA LIFESTYLE PRODUCTS & SERVICES CORPORATION (JP)

2-9, Suehiro-Cho, Ome, Tokyo, Japan
Toshiba Lifestyle Products & Services Corporation (JP) trở thành chủ đơn duy nhất

---

Ghi nhận chuyển giao đơn số: 8047/TB-SHTT, ngày 06/10/2016

(210) Số đơn	(220) Ngày nộp đơn
1-2010-00482	30/09/2008
1-2010-01046	28/10/2008
1-2013-00097	28/10/2008
1-2014-02639	13/08/2008

Bên chuyển giao:
PANASONIC INTELLECTUAL PROPERTY CORPORATION OF AMERICA (US)
20000 Mariner Avenue, Suite 200, Torrance CA 90503, USA
Bên được chuyển giao:
PANASONIC CORPORATION (JP)
1006, Oaza Kadoma, Kadoma-shi, Osaka 571-8501, JAPAN

Ghi nhận chuyển giao đơn số: 8048/TB-SHTT, ngày 06/10/2016
(210) Số đơn: 1-2016-00835 (220) Ngày nộp đơn: 16/07/2014

Bên chuyển giao:
CHOI, WON KYU (KR)
(Nohyeong Dderanchae, Nohyeong-dong) No. 213-901, 44, Sudeok-ro Jeju-si Jeju-do 690-744, Republic of Korea
Bên được chuyển giao:
CATCHITPLAY, INC. (KR)
Jeju venture maru, 4th Floor, 217, Jungang-ro, Jeju-si, Jeju-do 63208, Republic of Korea
CatchItPlay, Inc. (KR) là đồng chủ đơn với NXC CORPORATION (KR)

Ghi nhận chuyển giao đơn số: 8050/TB-SHTT, ngày 06/10/2016
(210) Số đơn: 1-2013-04128 (220) Ngày nộp đơn: 18/04/2012
Bên chuyển giao:
MEDIATEK SINGAPORE PTE. LTD. (SG)
No.1 Fusionopolis Walk, #03-01 Solaris, Singapore
Bên được chuyển giao:
HFI INNOVATION INC. (TW)
3F.-7, No.5, Taiyuan 1st St., Zhubei City, Hsinchu County 302, Taiwan

---

Ghi nhận chuyển giao đơn số: 8051/TB-SHTT, ngày 06/10/2016

(210) Số đơn	(220) Ngày nộp đơn
1-2015-00288	30/04/2013
1-2016-00744	24/07/2014

Bên chuyển giao:
KABUSHIKI KAISHA TOSHIBA (JP)
1-1, Shibaura 1-chome, Minato-ku, Tokyo 105-8001, Japan
Bên được chuyển giao:
TOSHIBA LIFESTYLE PRODUCTS & SERVICES CORPORATION (JP)
2-9, Suehiro-Cho, Ome-Shi, Tokyo 198-8710, Japan
Toshiba Lifestyle Products & Services Corporation (JP) trở thành chủ đơn duy nhất

---

Ghi nhận chuyển giao đơn số: 8090/TB-SHTT, ngày 06/10/2016

(210) Số đơn	(220) Ngày nộp đơn
1-2012-00773	02/08/2010
1-2013-02974	25/01/2012
1-2013-03523	22/02/2012
1-2014-00962	28/09/2012
1-2014-01198	11/05/2012
1-2014-01578	02/10/2012
1-2014-03521	13/02/2013
1-2015-00695	11/06/2009
1-2015-00698	27/05/2013
1-2015-00917	09/07/2013
1-2015-00918	07/08/2013
1-2015-00919	02/08/2013
1-2015-00920	07/08/2013
1-2015-00935	23/08/2013
1-2015-00971	02/08/2013
1-2015-01145	23/08/2013
1-2015-02588	06/12/2013
1-2015-02862	27/11/2013
1-2015-02890	07/08/2015

1-2015-04491	24/11/2015
1-2015-04520	22/04/2014
1-2016-00244	19/06/2014
1-2016-00245	19/06/2014
1-2016-00246	23/04/2014

Bên chuyển giao:
KABUSHIKI KAISHA TOSHIBA (JP)
1-1, Shibaura 1-chome, Minato-ku, Tokyo, Japan
Bên được chuyển giao:
TOSHIBA LIFESTYLE PRODUCTS & SERVICES CORPORATION (JP)
2-9, Suehiro-Cho, Ome-Shi, Tokyo, Japan
Toshiba Lifestyle Products & Services Corporation (JP) trở thành chủ đơn duy nhất

---

Ghi nhận chuyển giao đơn số: 8657/TB-SHTT, ngày 19/10/2016
(210) Số đơn: 1-2013-01617 (220) Ngày nộp đơn: 27/05/2013

Bên chuyển giao:
ABBOTT GMBH & CO.KG (DE)
Max-Planck-Ring 2, 65205 Wiesbaden-Delkenhim, Germany
Bên được chuyển giao:
ABBVIE DEUTSCHLAND GMBH & CO.KG (DE)
Mainzer Str.81, 65189 Wiesbaden, Germany
AbbVie Deutschland GmbH & CO.KG (DE) là đồng chủ đơn với ABBVIE BAHAMAS LTD. (US)

Ghi nhận chuyển giao đơn số: 8658/TB-SHTT, ngày 19/10/2016
(210) Số đơn: 1-2013-01617 (220) Ngày nộp đơn: 27/05/2013

Bên chuyển giao:
ABBVIE DEUTSCHLAND GMBH & CO.KG (DE)
Mainzer Str.81, 65189 Wiesbaden, Germany
Bên được chuyển giao:
ABBVIE BAHAMAS LTD. (BS)
Sassoon House, Shirley Street & Victoria Avenue, New Providence, Nassau, The Bahamas
ABBVIE BAHAMAS LTD. (BS) trở thành chủ đơn duy nhất

Ghi nhận chuyển giao đơn số: 8659/TB-SHTT, ngày 19/10/2016

(210) Số đơn: 1-2013-01617 (220) Ngày nộp đơn: 27/05/2013

Bên chuyển giao:
ABBVIE BAHAMAS LTD. (US)
Sassoon House, Shirley Street & Victoria Avenue, New Providence, Nassau, The Bahamas
Bên được chuyển giao:
C/o Codan Services Limited, Clarendon House, 2 Church Street, Hamilton, HM11, Bermuda

---

Ghi nhận chuyển giao đơn số: 8660/TB-SHTT, ngày 19/10/2016

(210) Số đơn	(220) Ngày nộp đơn
1-2012-02980	11/04/2011
1-2013-00345	20/01/2012
1-2013-00346	01/12/2011
1-2013-00362	17/10/2011
1-2013-00366	29/11/2011
1-2013-00407	21/02/2012
1-2013-00489	28/06/2012
1-2013-01716	28/12/2011
1-2013-03743	22/06/2012
1-2013-03745	22/06/2012
1-2013-04096	10/06/2013
1-2013-04097	20/05/2013
1-2014-00045	14/09/2012
1-2014-00048	17/05/2013
1-2015-00173	07/08/2013
1-2015-00409	19/09/2013

Bên chuyển giao:
PANASONIC INTELLECTUAL PROPERTY CORPORATION OF AMERICA (US)
20000 Mariner Avenue, Suite 200, Torrance CA 90503 USA
Bên được chuyển giao:
SUN PATENT TRUST (US)
450 Lexington Avenue, 38th Floor, New York, NY 10017 USA

Ghi nhận chuyển giao đơn số: 8661/TB-SHTT, ngày 19/10/2016

(210) Số đơn	(220) Ngày nộp đơn
1-2011-02959	14/05/2010
1-2011-03418	10/06/2010

Bên chuyển giao:
PANASONIC INTELLECTUAL PROPERTY CORPORATION OF AMERICA (US)
20000 Mariner Avenue, Suite 200, Torrance CA 90503 USA
Bên được chuyển giao:
SUN PATENT TRUST (US)
450 Lexington Avenue, 38th Floor, New York, NY 10017 USA

Ghi nhận chuyển giao đơn số: 8997/TB-SHTT, ngày 01/11/2016

(210) Số đơn	(220) Ngày nộp đơn
1-2010-01193	10/10/2008
1-2011-03576	26/05/2010
1-2013-01930	22/11/2011

Bên chuyển giao:
ABBVIE BAHAMAS LTD. (BS)
Sassoon House, Shirley Street & Victoria Avenue, New Providence, Nassau, The Bahamas
Bên được chuyển giao:
ABBVIE IRELAND UNLIMITED COMPANY (BM)
C/o Codan Services Limited, Clarendon House, 2 Church Street, Hamilton, HM11, Bermuda

---

b - Ghi nhận chuyển giao đơn đăng ký giải pháp hữu ích

Ghi nhận chuyển giao đơn số: 7840/TB-SHTT, ngày 29/09/2016
(210) Số đơn: 2-2016-00243 (220) Ngày nộp đơn: 12/07/2016
Bên chuyển giao:
Công ty Cổ phần Tập đoàn Công nghiệp Quang Trung (VN)
Số 494 đường Nguyễn Huệ, phố Đoàn Kết, phường Ninh Phong, thành phố Ninh Bình, tỉnh Ninh Bình
Bên được chuyển giao:
Nguyễn Tăng Cường (VN)
Số 92, Hùng Vương I, phố Lê Lợi, phường Nam Bình, thành phố Ninh Bình, tỉnh Ninh Bình

---

c - Ghi nhận chuyển giao đơn đăng ký kiểu dáng công nghiệp

Ghi nhận chuyển giao đơn số: 7268/TB-SHTT, ngày 08/09/2016

(210) Số đơn: 3-2016-00890 (220) Ngày nộp đơn: 20/05/2016

Bên chuyển giao:
CÔNG TY CỔ PHẦN NBO (VN)
15 Trịnh Phong, tổ 1, thị trấn Khánh Vĩnh, huyện Khánh Vĩnh, tỉnh Khánh Hòa
Bên được chuyển giao:
CÔNG TY CỔ PHẦN DƯỢC PHẨM TOÀN CẦU (VN)
188 Thống Nhất, phường Phương Sài, thành phố Nha Trang, tỉnh Khánh Hòa

---

Ghi nhận chuyển giao đơn số: 7515/TB-SHTT, ngày 15/09/2016

(210) Số đơn: 3-2016-00326 (220) Ngày nộp đơn: 25/02/2016

Bên chuyển giao:
YAO SONGLIANG (CN)
Wangdian town small home appliance industrial park, Jiaxing City, Zhejiang Province, China
Bên được chuyển giao:
CÔNG TY TNHH XUẤT NHẬP KHẨU QUỐC TẾ TÂN HƯNG PHÁT (VN)
Thôn Đồng Hòa, xã Đồng Tâm, huyện Lạc Thủy, tỉnh Hòa Bình

Ghi nhận chuyển giao đơn số: 7842/TB-SHTT, ngày 29/09/2016

(210) Số đơn	(220) Ngày nộp đơn
3-2016-00527	29/03/2016
3-2016-00528	29/03/2016

Bên chuyển giao:
CÔNG TY CỔ PHẦN TẬP ĐOÀN CÔNG NGHIỆP QUANG TRUNG (VN)
Địa chỉ: Số 494, đường Nguyễn Huệ, phố Đoàn Kết, phường Ninh Phong, thành phố Ninh Bình, tỉnh Ninh Bình
Bên được chuyển giao:
NGUYỄN TĂNG CƯỜNG (VN)
Số 92, Hùng Vương I, phố Lê Lợi, phường Nam Bình, thành phố Ninh Bình, tỉnh Ninh Bình

---

Ghi nhận chuyển giao đơn số: 8044/TB-SHTT, ngày 06/10/2016

(210) Số đơn: 3-2013-01175 (220) Ngày nộp đơn: 07/08/2013

Bên chuyển giao:

PANASONIC CORPORATION (JP)
1006, Oaza Kadoma, Kadoma-shi, Osaka 571-8501, Japan
Bên được chuyển giao:
PANASONIC INTELLECTUAL PROPERTY MANAGEMENT CO., LTD. (JP)
2-1-6 Shiromi, Chuo-ku, Osaka, Japan

Ghi nhận chuyển giao đơn số: 8045/TB-SHTT, ngày 06/10/2016
(210) Số đơn: 3-2014-01503 (220) Ngày nộp đơn: 15/09/2014

Bên chuyển giao:
PANASONIC CORPORATION (JP)
1006, Oaza Kadoma, Kadoma-shi, Osaka 571-8501, Japan
Bên được chuyển giao:
PANASONIC INTELLECTUAL PROPERTY MANAGEMENT CO., LTD. (JP)
2-1-6 Shiromi, Chuo-ku, Osaka, Japan

---

d - Ghi nhận chuyển giao đơn đăng ký nhãn hiệu

Ghi nhận chuyển giao đơn số: 7956/TB-SHTT, ngày 05/10/2016

(210) Số đơn	(220) Ngày nộp đơn
4-2015-14127	04/06/2015
4-2015-14128	04/06/2015

Bên chuyển giao:
CÔNG TY TNHH CHỨNG KHOÁN KỸ THƯƠNG
Tầng 4+5, số 9 Tô Hiến Thành, phường Bùi Thị Xuân, quận Hai Bà Trưng, TP. Hà Nội
Bên được chuyển giao:
NGÂN HÀNG THƯƠNG MẠI CỔ PHẦN KỸ THƯƠNG VIỆT NAM
191 Bà Triệu, quận Hai Bà Trưng, TP. Hà Nội

Ghi nhận chuyển giao đơn số: 7958/TB-SHTT, ngày 05/10/2016
(210) Số đơn: 4-2014-28802 (220) Ngày nộp đơn: 24/11/2014

Bên chuyển giao:

CÔNG TY TNHH KOMECO VIỆT NAM

Số 114 Trần Duy Hưng, phường Trung Hòa, quận Cầu Giấy, TP. Hà Nội
Bên được chuyển giao:

KIM NAM GON

667, Seonsan-daero, Goa-eup, Gumi-si, Gyeongsangbuk-do, Korea

KIM CHUNG SIG

164 Mullae-ro, Yeongdeungpo-gu, Seoul, Korea

Ghi nhận chuyển giao đơn số: 8266/TB-SHTT, ngày 10/10/2016
(210) Số đơn: 4-2015-08025 (220) Ngày nộp đơn: 08/04/2015

Bên chuyển giao:
CÔNG TY CỔ PHẦN LIFEPRO VIỆT NAM
P1104, nhà C2, Mỹ Đình 1, phường Cầu Diễn, quận Nam Từ Liêm
Bên được chuyển giao:

CÔNG TY CỔ PHẦN 365-AUTO

Số nhà 12, Khu E, Tập thể Kho 612, xã Dương Xá, huyện Gia Lâm, TP. Hà Nội

---

Ghi nhận chuyển giao đơn số: 8267/TB-SHTT, ngày 10/10/2016
(210) Số đơn: 4-2015-33480 (220) Ngày nộp đơn: 27/11/2015

Bên chuyển giao:
CÔNG TY CỔ PHẦN PHÁT TRIỂN DỰ ÁN VINCOP
Lầu 46, toà nhà Bitexco Financial Tower, số 2 Hải Triều, phường Bến Nghé, quận 1, TP. Hồ Chí Minh
Bên được chuyển giao:
CÔNG TY CỔ PHẦN PHÁT TRIỂN NÔNG NGHIỆP VINCOP

1358/10 Quang Trung, phường 14, quận Gò Vấp, TP. Hồ Chí Minh

Ghi nhận chuyển giao đơn số: 8268/TB-SHTT, ngày 10/10/2016

(210) Số đơn	(220) Ngày nộp đơn
4-2014-31300	16/12/2014
4-2015-02723	30/01/2015

Bên chuyển giao:
CÔNG TY TNHH GIẦY BÌNH MINH
243/27/4 Mã Lò, khu phố 8, phường Bình Trị Đông A, quận Bình Tân, TP. Hồ Chí Minh
Bên được chuyển giao:
TRẦN THỊ XUYẾN
99/18 tổ 14, khu phố 1, phường Tân Thuận, quận 7, TP. Hồ Chí Minh

---

Ghi nhận chuyển giao đơn số: 8269/TB-SHTT, ngày 10/10/2016
(210) Số đơn: 4-2015-27487 (220) Ngày nộp đơn: 06/10/2015
Bên chuyển giao:
CÔNG TY TRÁCH NHIỆM HỮU HẠN SHINE PHARMA
3/38/40 Thành Thái, phường 14, quận 10. TP. Hồ Chí Minh
Bên được chuyển giao:
CÔNG TY TNHH DƯỢC PHẨM SUN RISE
61 đường số 7, khu dân cư ấp 5, xã Phong Phú, huyện Bình Chánh, TP. Hồ Chí Minh

---

Ghi nhận chuyển giao đơn số: 8704/TB-SHTT, ngày 21/10/2016
(210) Số đơn: 4-2016-03004 (220) Ngày nộp đơn: 01/02/2016
Bên chuyển giao:
CÔNG TY TNHH THƯƠNG MẠI VÀ XUẤT NHẬP KHẨU AN NAM
Số 8, ngõ 9, đường Đào Tấn, phường Ngọc Khánh, quận Ba Đình, TP. Hà Nội
Bên được chuyển giao:
RAUCH FRUCHTSAFTE GMBH
Langgasse 1, A-6830 Rankweil, Austria

Ghi nhận chuyển giao đơn số: 8710/TB-SHTT, ngày 21/10/2016
(210) Số đơn: 4-2016-03343 (220) Ngày nộp đơn: 03/02/2016
Bên chuyển giao:
CÔNG TY CỔ PHẦN HÀNG TIÊU DÙNG LEGACY
Copac Square, tầng 1, số 12 Tôn Đản, phường 13, quận 4, TP. Hồ Chí Minh
Bên được chuyển giao:
CÔNG TY CỔ PHẦN DƯỢC PHẨM PHÚ THÁI
Số 8, Mễ Trì Thượng, phường Mễ Trì, quận Nam Từ Liêm, TP. Hà Nội

---

Ghi nhận chuyển giao đơn số: 8712/TB-SHTT, ngày 21/10/2016

(210) Số đơn: 4-2016-03344 (220) Ngày nộp đơn: 03/02/2016

Bên chuyển giao:

CÔNG TY CỔ PHẦN HÀNG TIÊU DÙNG LEGACY

Copac Square, tầng 1, số 12 Tôn Đản, phường 13, quận 4, TP. Hồ Chí Minh

Bên được chuyển giao:

CÔNG TY CỔ PHẦN DƯỢC PHẨM PHÚ THÁI

Số 8, Mễ Trì Thượng, phường Mễ Trì, quận Nam Từ Liêm, TP. Hà Nội

---

Ghi nhận chuyển giao đơn số: 8714/TB-SHTT, ngày 21/10/2016

(210) Số đơn: 4-2016-03345 (220) Ngày nộp đơn: 03/02/2016

Bên chuyển giao:

CÔNG TY CỔ PHẦN HÀNG TIÊU DÙNG LEGACY

Copac Square, tầng 1, số 12 Tôn Đản, phường 13, quận 4, TP. Hồ Chí Minh

Bên được chuyển giao:

CÔNG TY CỔ PHẦN DƯỢC PHẨM PHÚ THÁI

Số 8, Mễ Trì Thượng, phường Mễ Trì, quận Nam Từ Liêm, TP. Hà Nội

---

Ghi nhận chuyển giao đơn số: 8716/TB-SHTT, ngày 21/10/2016

(210) Số đơn: 4-2015-16443 (220) Ngày nộp đơn: 24/06/2015

Bên chuyển giao:

CÔNG TY CỔ PHẦN QUỐC TẾ AN PHÚ KHANG

4/80A Đặng Công Bỉnh, ấp Nhị Tân 2, xã Tân Thới Nhì, huyện Hóc Môn, TP. Hồ Chí Minh

Bên được chuyển giao:

CÔNG TY TNHH DƯỢC PHẨM HOA SEN

41/1 Lê Văn Thọ, phường 11, quận Gò Vấp, TP. Hồ Chí Minh

Ghi nhận chuyển giao đơn số: 8718/TB-SHTT, ngày 21/10/2016

(210) Số đơn	(220) Ngày nộp đơn
4-2013-25927	04/11/2013
4-2014-14482	25/06/2014

Bên chuyển giao:
HITACHI APPLIANCE KABUSHIKI KAISHA (D/B/A HITACHI APPLIANCES, INC.)
15-12, Nishi Shimbashi 2-chome, Minato-ku, Tokyo, 105-8410 Japan
Bên được chuyển giao:
JOHNSON CONTROLS-HITACHI AIR CONDITIONING TECHNOLOGY (HONG KONG) LIMITED
12/F Octa Tower 8 Lam Chak ST Kowloon Bay Kln, Hong Kong

Ghi nhận chuyển giao đơn số: 8724/TB-SHTT, ngày 24/10/2016

(210) Số đơn	(220) Ngày nộp đơn
4-2015-16245	23/06/2015
4-2015-20804	05/08/2015
4-2015-20805	05/08/2015
4-2015-20806	05/08/2015

Bên chuyển giao:
CÔNG TY CỔ PHẦN DƯỢC PHẨM QUỐC TẾ THÁI BÌNH DƯƠNG
Số 92 Yên Lạc, phường Vĩnh Tuy, quận Hai Bà Trưng, TP. Hà Nội
Bên được chuyển giao:
BÙI KHẮC THỨC
Phòng 418, chung cư CT3 Khu đô thị Tây nam Linh Đàm, phường Hoàng Liệt, quận Hoàng Mai, TP. Hà Nội

---

Ghi nhận chuyển giao đơn số: 8725/TB-SHTT, ngày 24/10/2016

(210) Số đơn	(220) Ngày nộp đơn
4-2016-20940	12/07/2016
4-2016-20941	12/07/2016

Bên chuyển giao:
CÔNG TY TRÁCH NHIỆM HỮU HẠN DƯỢC PHẨM TÂM VIỆT
Số nhà 11, ngõ 8, tổ 36, phường Dịch Vọng, quận Cầu Giấy, TP. Hà Nội
Bên được chuyển giao:

CÔNG TY CỔ PHẦN DƯỢC PHẨM ĐẠI UY

Số 258 Định Công, phường Định Công, quận Hoàng Mai, TP. Hà Nội

---

Ghi nhận chuyển giao đơn số: 8726/TB-SHTT, ngày 24/10/2016

(210) Số đơn	(220) Ngày nộp đơn
4-2016-13564	13/05/2016
4-2016-16368	03/06/2016
4-2016-16369	03/06/2016

Bên chuyển giao:

CÔNG TY CỔ PHẦN NBO

15 Trịnh Phong, tổ 1, thị trấn Khánh Vĩnh, huyện Khánh Vĩnh, tỉnh Khánh Hòa

Bên được chuyển giao:

CÔNG TY CỔ PHẦN DƯỢC PHẨM TOÀN CẦU

188 Thống Nhất, phường Phương Sài, thành phố Nha Trang, tỉnh Khánh Hòa

---

Ghi nhận chuyển giao đơn số: 8727/TB-SHTT, ngày 24/10/2016

(210) Số đơn: 4-2015-33948 (220) Ngày nộp đơn: 02/12/2015

Bên chuyển giao:

ANDREA BATES

1890 Marietta Blvd, Atlanta, GA 30318, United States of America

Bên được chuyển giao:

THE COCA-COLA COMPANY

One Coca-Cola Plaza, Atlanta, Georgia 30313, U.S.A.

Ghi nhận chuyển giao đơn số: 8729/TB-SHTT, ngày 24/10/2016

(210) Số đơn: 4-2015-10949 (220) Ngày nộp đơn: 06/05/2015

Bên chuyển giao:

Công ty TNHH Thiên Hoàng Nguyên

Tổ 20, khu 4, ấp 8, xã An Phước, huyện Long Thành, tỉnh Đồng Nai

Bên được chuyển giao:

Công ty TNHH một thành viên đầu tư và phát triển Thiên Hoàng Nguyên

Số 321, tổ 6, ấp Long Đức 3, xã Tam Phước, TP. Biên Hòa, tỉnh Đồng Nai

---

Ghi nhận chuyển giao đơn số: 8730/TB-SHTT, ngày 24/10/2016

(210) Số đơn: 4-2015-10942 (220) Ngày nộp đơn: 06/05/2015

Bên chuyển giao:

CÔNG TY TNHH THIÊN HOÀNG NGUYÊN

Tổ 20, khu 4, ấp 8, xã An Phước, huyện Long Thành, tỉnh Đồng Nai

Bên được chuyển giao:

CÔNG TY TNHH MỘT THÀNH VIÊN ĐẦU TƯ VÀ PHÁT TRIỂN THIÊN HOÀNG NGUYÊN

Số 321, tổ 6, ấp Long Đức 3, xã Tam Phước, TP. Biên Hòa, tỉnh Đồng Nai

---

Ghi nhận chuyển giao đơn số: 8731/TB-SHTT, ngày 24/10/2016

(210) Số đơn: 4-2015-10947 (220) Ngày nộp đơn: 06/05/2015

Bên chuyển giao:

CÔNG TY TNHH THIÊN HOÀNG NGUYÊN

Tổ 20, khu 4, ấp 8, xã An Phước, huyện Long Thành, tỉnh Đồng Nai

Bên được chuyển giao:

CÔNG TY TNHH MỘT THÀNH VIÊN ĐẦU TƯ VÀ PHÁT TRIỂN THIÊN HOÀNG NGUYÊN

Số 321, tổ 6, ấp Long Đức 3, xã Tam Phước, TP. Biên Hòa, tỉnh Đồng Nai

---

Ghi nhận chuyển giao đơn số: 8732/TB-SHTT, ngày 24/10/2016

(210) Số đơn: 4-2015-10943 (220) Ngày nộp đơn: 06/05/2015

Bên chuyển giao:

CÔNG TY TNHH THIÊN HOÀNG NGUYÊN

Tổ 20, khu 4, ấp 8, xã An Phước, huyện Long Thành, tỉnh Đồng Nai

Bên được chuyển giao:

CÔNG TY TNHH MỘT THÀNH VIÊN ĐẦU TƯ VÀ PHÁT TRIỂN THIÊN HOÀNG NGUYÊN

Số 321, tổ 6, ấp Long Đức 3, xã Tam Phước, TP. Biên Hòa, tỉnh Đồng Nai

---

Ghi nhận chuyển giao đơn số: 8733/TB-SHTT, ngày 24/10/2016

(210) Số đơn: 4-2015-10945 (220) Ngày nộp đơn: 06/05/2015

Bên chuyển giao:

CÔNG TY TNHH THIÊN HOÀNG NGUYÊN

Tổ 20, khu 4, ấp 8, xã An Phước, huyện Long Thành, tỉnh Đồng Nai

Bên được chuyển giao:

CÔNG TY TNHH MỘT THÀNH VIÊN ĐẦU TƯ VÀ PHÁT TRIỂN THIÊN HOÀNG NGUYÊN

Số 321, tổ 6, ấp Long Đức 3, xã Tam Phước, TP. Biên Hòa, tỉnh Đồng Nai

---

Ghi nhận chuyển giao đơn số: 8734/TB-SHTT, ngày 24/10/2016

(210) Số đơn: 4-2014-19225 (220) Ngày nộp đơn: 18/08/2014

Bên chuyển giao:

CƠ SỞ LÊ THIÊN HƯƠNG

A9/28 đường Thanh Niên, ấp 1, xã Lê Minh Xuân, huyện Bình Chánh, TP. Hồ Chí Minh

Bên được chuyển giao:

NGUYỄN TRUNG THÀNH

318/1 Trịnh Đình Trọng, phường Hòa Thạnh, quận Tân Phú, TP. Hồ Chí Minh

---

Ghi nhận chuyển giao đơn số: 8735/TB-SHTT, ngày 24/10/2016

(210) Số đơn: 4-2016-16847 (220) Ngày nộp đơn: 08/06/2016

Bên chuyển giao:

ESSENTIAL COMMUNITY MANAGEMENT PTY LTD. (ACN 103 752 567)

Level 1, 58 Lorimer Street, Docklands VIC, 3008, Australia

Bên được chuyển giao:

GREEN ENERGY RESOURCES PTY LTD

Level 1, 58 Lorimer Street, Docklands VIC, 3008, Australia

Ghi nhận chuyển giao đơn số: 8736/TB-SHTT, ngày 24/10/2016

(210) Số đơn: 4-2015-00262 (220) Ngày nộp đơn: 06/01/2015

Bên chuyển giao:

CÔNG TY CỔ PHẦN DƯỢC PHẨM PHÚC THIỆN

O.93 đường 17, khu dân cư Him Lam, phường Tân Hưng, quận 7,

TP. Hồ Chí Minh

Bên được chuyển giao:

CÔNG TY TNHH MỘT THÀNH VIÊN THẠNH LỢI TIỀN GIANG

246 ấp Thạnh Lợi, xã Long Bình Điền, huyện Chợ Gạo, tỉnh Tiền Giang

---

Ghi nhận chuyển giao đơn số: 8737/TB-SHTT, ngày 24/10/2016

(210) Số đơn: 4-2014-16188 (220) Ngày nộp đơn: 16/07/2014

Bên chuyển giao:

CÔNG TY CỔ PHẦN DƯỢC PHẨM LS VIỆT NAM

Số 32, ngách 35/69, phố Khương Hạ, phường Khương Đình, quận Thanh Xuân, TP. Hà Nội

Bên được chuyển giao:

CÔNG TY CỔ PHẦN ĐẦU TƯ ERIS TOÀN CẦU

Số 32, ngách 35/69, phố Khương Hạ, phường Khương Đình, quận Thanh Xuân, TP. Hà Nội

---

Ghi nhận chuyển giao đơn số: 8738/TB-SHTT, ngày 24/10/2016

(210) Số đơn: 4-2014-26665 (220) Ngày nộp đơn: 03/11/2014

Bên chuyển giao:

NGUYỄN NGÂN TÂM

10 đường Bến Cát, phường 7, quận Tân Bình, TP. Hồ Chí Minh

Bên được chuyển giao:

CÔNG TY TNHH THỜI TRANG DUY NGỌC

10 đường Bến Cát, phường 7, quận Tân Bình, TP. Hồ Chí Minh

Ghi nhận chuyển giao đơn số: 8739/TB-SHTT, ngày 24/10/2016

(210) Số đơn	(220) Ngày nộp đơn
4-2014-07688	11/04/2014
4-2016-16368	11/04/2014

Bên chuyển giao:

CÔNG TY TNHH BẢY CHÍN BẢY

175 Thoại Ngọc Hầu, phường Phú Thạnh, quận Tân Phú, TP. Hồ Chí Minh

Bên được chuyển giao:

CÔNG TY TNHH SOWI S.H

175 Thoại Ngọc Hầu, phường Phú Thạnh, quận Tân Phú, TP. Hồ Chí Minh

---

Ghi nhận chuyển giao đơn số: 8740/TB-SHTT, ngày 24/10/2016

(210) Số đơn	(220) Ngày nộp đơn
4-2014-30261	05/12/2014
4-2014-30262	05/12/2014
4-2014-30263	05/12/2014

Bên chuyển giao:

CÔNG TY TNHH VIOLAK

Số 9/1, ấp Mới 2, xã Mỹ Hạnh Nam, huyện Đức Hòa, tỉnh Long An

Bên được chuyển giao:

CÔNG TY TNHH SOWI S.H

175 Thoại Ngọc Hầu, phường Phú Thạnh, quận Tân Phú, TP. Hồ Chí Minh

---

CÔNG BÁO SỞ HỮU CÔNG NGHIỆP

Do Cục Sở hữu trí tuệ thuộc Bộ Khoa học và Công nghệ ấn hành theo Luật Sở hữu trí tuệ số 50/2005/QH11 được Quốc hội thông qua ngày 29 tháng 11 năm 2005 và được sửa đổi bằng Luật sửa đổi, bổ sung một số điều của Luật sở hữu trí tuệ số 50/2005/QH11 được Quốc hội thông qua ngày 19 tháng 6 năm 2009.

Địa chỉ liên hệ:

384-386 đường Nguyễn Trãi, quận Thanh Xuân, thành phố Hà Nội, Việt Nam
ĐT: 04. 38583069
Fax: 04. 38588449